Типовой проект

409-14-67.88

Моечно-окрасочный корпус базы технического обслуживания и ремонта 450 строительных машин

Альбом VII

Чертежи задания заводу-изготовителя

gost.e-ecolog.ru

Типовой проект

409-14-67.88

Моечно-окрасочный корпус базы технического обслуживания и ремонта 450 строительных машин

Альбом VII

Чертежи задания заводу-изготовителя

Разработан
Проектным институтом №2 Госстроя СССР

Главный инженер института В.П. Илюхин
Главный инженер проекта О.Г. Любавин

© Цитп Госстроя СССР 1988г

Утвержден протоколом совещания Госстроя СССР от 14.12.87г. №92

Введен в действие Проектным институтом №2 приказ №187. от 16.12.87 г.

23034-07

Альбом VII

Лист	Наименование	Страница
	Содержание альбома	2
А-001	Общие данные	3
А-002	Спецификация щитов	4...6
А-003	Приточная система П-1. Щит управления. Общий вид.	7...10
А-004	Приточная система П-1. Щит управления. Таблица соединений.	11...14
А-005	Приточная система П-1. Щит управления. Таблица подключения.	15...17
А-006	Приточная система П-2. Щит управления. Общий вид.	18...21
А-007	Приточная система П-2. Щит управления. Таблица соединений.	22...25
А-008	Приточная система П-2. Щит управления. Таблица подключения.	26...28
А-009	Приточная система П-3. Щит управления. Общий вид.	29...32
А-010	Приточная система П-3. Щит управления. Таблица соединений.	33...37
А-011	Приточная система П-3. Щит управления. Таблица подключения.	38...40
А-012	Приточная система П-4. Щит управления. Общий вид.	41...44
А-013	Приточная система П-4. Щит управления. Таблица соединений.	45...49
А-014	Приточная система П-4. Щит управления. Таблица подключения.	50...52
А-015	Приточная система П-5. Щит управления. Общий вид.	53...56
А-016	Приточная система П-5. Щит управления. Таблица соединений.	57...59
А-017	Приточная система П-5. Щит управления. Таблица подключения.	60...61
АОВ2-ТЗ1	Шкаф управления ШУ1. Технические данные аппаратов.	62
АОВ2-ТЗ2	Шкаф управления ШУ1. Чертеж общего вида.	63
АОВ2-ТЗ3	Шкаф управления ШУ1. Схема электрическая соединений.	64...66
АОВ2-ТЗ4	Шкаф управления ШУ1. Таблица перечня надписей.	67
АВК-ТЗ1	Шкаф управления ШУ2. Технические данные аппаратов	68
АВК-ТЗ2	Шкаф управления ШУ2. Чертеж общего вида.	69
АВК-ТЗ3	Шкаф управления ШУ2. Схема электрическая соединений.	70
АВК-ТЗ4	Шкаф управления ШУ2. Таблица перечня надписей.	68
ППА-ТЗ1	Шкаф управления ШУ3. Технические данные аппаратов	71
ППА-ТЗ2	Шкаф управления ШУ3. Чертеж общего вида.	72
ППА-ТЗ3	Шкаф управления ШУ3. Схема электрическая соединений	73
ППА-ТЗ4	Шкаф управления ШУ3. Таблица перечня надписей.	71

Инв. № подл. | Подпись и дата | Взам. инв. №

23034-07

Привязан:

Инв. №

Альбом VIII

Перечень технической документации

Наименование	Обозначение	Кол. страниц	Кол. экз.
Общие данные	А-001	1	1
Спецификация щитов	А-002	3	3
Приточная система П-1. Щит управления. Общий вид	А-003	6	3
Приточная система П-1. Щит управления. Таблица соединений	А-004	8	3
Приточная система П-1. Щит управления. Таблица подключения	А-005	6	3
Приточная система П-2. Щит управления. Общий вид	А-006	6	3
Приточная система П-2. Щит управления. Таблица соединений	А-007	8	3
Приточная система П-2. Щит управления. Таблица подключения	А-008	5	3
Приточная система П-3. Щит управления. Общий вид	А-009	6	3
Приточная система П-3. Щит управления. Таблица соединений	А-010	9	3
Приточная система П-3. Щит управления. Таблица подключения	А-011	6	3
Приточная система П-4. Щит управления. Общий вид.	А-012	6	3
Приточная система П-4. Щит управления. Таблица соединений	А-013	9	3
Приточная система П-4. Щит управления. Таблица подключения	А-014	6	3
Приточная система П-5. Щит управления. Общий вид	А-015	6	3
Приточная система П-5. Щит управления. Таблица соединений	А-016	5	3
Приточная система П-5. Щит управления. Таблица подключения	А-017	4	3

1. Для изготовления щитов автоматизации приточных систем П1... П5 на предприятиях Главмонтажавтоматики Минмонтажспецстроя СССР разработана следующая документация:

- Спецификация на щиты (листы 2...4)

Приточная система П1. Щит управления

- Общий вид (листы 5...10)
- Таблица соединений (листы 11...18)
- Таблица подключения (листы 19...24)

Приточная система П2. Щит управления

- Общий вид (листы 25...30)
- Таблица соединений (листы 31...38)
- Таблица подключения (листы 39...44)

Приточная система П3. Щит управления

- Общий вид (листы 45...50)
- Таблица соединений (листы 51...60)
- Таблица подключения (листы 61...66)

Приточная система П4. Щит управления

- Общий вид (листы 67...72)
- Таблица соединений (листы 73...82)
- Таблица подключения (листы 83...88)

Приточная система П5. Щит управления

- Общий вид (листы 89...94)
- Таблица соединений (листы 95...100)
- Таблица подключения (листы 101...104)

2. Чертежи задания заводу-изготовителю выполнены в соответствии с требованиями стандартов ЕСКД, а также руководящего материала РМ4-107-82. "Щиты и пульты систем автоматизации технологических процессов."

23034-07

Привязан:

Инв.№

ГИП	Любавин	
Нач.отд.	Венин	
Н.контр.	Бобнева	
Рук.сек.	Бобнева	
Рук.гр.	Рыбушкина	
Инж.	Иванов	
Пров.	Мезлумкина	

ТП 409-14-67.88 А-001

База технического обслуживания и ремонта 450 строительных машин

Моечно-окрасочный корпус

Стадия	Лист	Листов
Р	1	1

Общие данные

Проектный институт №2

Копировал

Формат А3

Инв.№ подл. | Подпись и дата | Взам.инв.№

Альбом VII

Позиция	Наименование и техническая характеристика оборудования и материалов. Завод-изготовитель (для импортного оборудования-страна, фирма)	Тип, марка оборудования, обозначение документа и номер опросного листа	Единица измерения: Наименование	Единица измерения: Код	Код завода-изготовителя	Код оборудования, материала	Цена единицы оборудования, тыс. руб.	Количество	Масса единицы оборудования, кг
1	2	3	4	5	6	7	8	9	10
	Щиты								
	1. Щит шкафной малогабаритный ЩШМ размером 1000×600×350 мм УХЛ 4.1 Р30 ОСТ 36.13-76 (для управления приточной системой П-1)	А-003 Альбом VII	шт.	796				1	
	2. То же (для управления приточной системой П-2)	А-006 Альбом VII	шт.	796				1	
	3. То же, ЩШМ размером 1000×600×500 мм (для управления приточной системой П-3)	А-009 Альбом VII	шт.	796				1	
	4. То же, (для управления приточной системой П-4)	А-012 Альбом VII	шт.	796				1	
	5. То же, ЩШМ размером 1000×600×350 мм (для управления приточной системой П-5)	А-015 Альбом VII	шт.	796				1	

Инв. № подл. | Подпись и дата | Взам. инв. №

Привязан

Инв. №

ГИП	Любавин	
Нач. отд.	Венин	
Н. контр.	Бобнева	
Рук. сект.	Бобнева	
Рук. гр.	Рыбушкина	
Инж.	Иванов	
Пров.	Берлякина	

ТП 409-14-67.88 А-002

Спецификация щитов

Стадия	Лист	Листов
Р	2	3

Проектный институт №2

23034-07

Формат А3

Альбом V.II

Позиция	Наименование и техническая характеристика оборудования и материалов. Завод-изготовитель (для импортного оборудования - страна, фирма)	Тип, марка оборудования. Обозначение документа и номер опросного листа	Единица измерения: Наименование	Единица измерения: Код	Код завода-изготовителя	Код оборудования, материала	Цена единицы оборудования, тыс. руб.	Количество	Масса единицы оборудования, кг
1	2	3	4	5	6	7	8	9	10
	Аппаратура поставляемая комплектно со щитами управления системами П1.... П5							1	
	1. Универсальный переключатель с фиксацией рукоятки для установки на панели δ:3мм. Рукоятка револьверной формы без надписи на розетке	УП5311-И3	шт.	796				2	
	2. То же,	УП5312-С86	шт.	796				2	
	3. То же,	УП5312-И43	шт.	796				4	
	4. То же,	УП5314-К276	шт.	796				5	
	5. Реле указательное ~ 220 В	РЭУ11-110-40 У3	шт.	796				30	
	6. Реле промежуточное многоконтактное с 6Н.З.+2Н.Р. контактами ~ 220 В, 50 Гц	ПЭ-37-62У3	шт.	796				4	
	7. То же, с 4Н.З. + 4Н.Р. контактами	ПЭ-37-44У3	шт.	796				4	
	8. Реле времени электромеханическое ~ 220 В	ВС10-64	шт.	796				1	
	9. То же,	ВС10-63	шт.	796				2	
	10. Реле времени ~ 220 В предел выдержки 0,2-30 сек.	РКВ11-33-222	шт.	796				2	
	11. То же,	РКВ11-33-122	шт.	796				2	
	12. Выключатель автоматический однополюсный ~ 220 В с эл. магнитным расцепителем 1,6 А крепление на панели с передним присоединением проводов	А63-МГ	шт.	796				1	
	13. То же, с эл. магнитным расцепителем 1А	А63-МГ							

Взам. инв. №

Подпись и дата

Инв. № подл.

Привязан

Инв. №

Альбом VIII

Позиция	Наименование и техническая характеристика оборудования и материалов. Завод-изготовитель (для импортного оборудования - страна, фирма)	Тип, марка оборудования. Обозначение документа, номер опросного листа	Единица измерения: Наименование	Единица измерения: Код	Код завода изготовителя	Код оборудования материала	Цена единицы оборудования, тыс. руб.	Количество	Масса единицы оборудования, кг
1	2	3	4	5	6	7	8	9	10
	14. Выключатель автоматический двухполюсный ~220В с эл. магнитным расцепителем 1.6 А	АП50-2МТ	шт.	796				2	
	15. Кнопка управления исп. 2 толкатель чёрного цвета с надписью „пуск"	КЕ-011	шт.	796				5	
	16. То же, толкатель красного цвета с надписью „стоп"	КЕ-011	шт.	796				5	
	17. То же, толкатель зеленый	КЕ-011	ш.т.	796				4	
	18. То же, толкатель красный	КЕ-011	шт.	796				4	
	19. Арматура сигнальной лампы с колпачком зеленого цвета, с лампой Ц-220-10 Цок. 2Ш-15	АС-220	шт.	796				11	

Взам. инв. №

Подпись и дата

Инв. № подл.

Привязан

Инв. №

Альбом VII

Поз.	Обозначение	Наименование	Кол.	Примеч.
		Универсальный переключатель, без надписи		
6	SA1	УП 5314-К276	1	
7	SA2	УП 5312-С86	1	
		Кнопка управления КЕ-011 Исп. 2		
8	SB1	черный „пуск"	1	
9	SB2	красный „стоп"	1	
10	SB3	зелёный	1	
11	SB4	красный	1	
12	HL1, HL2	Арматура АС-220 с лампой Ц-220-10 зелёная линза	2	
13	SF1	Автомат А63-МГ ~ 220 В Iн.р. = 1.6 А	1	У352-ТМ3-13-83
14	K7	Реле указательное ~ 220 В РЭУ11-110-40У3	1	
15	KT1	Реле времени ВС-10-64 ~ 220 В	1	ЧЧ4 ТМ3-13-83
16	K1...K4, K6	Реле ПЭ-37-62У3 ~ 220 В	5	
17	K5	Реле ПЭ-37-44У3 ~ 220 В	1	

Привязан

Инв. №

ТП 409-14-67.88 А-003 Лист 6

Инв. № подл. | Подпись и дата | Взам. инв. №

Поз.	Обозначение	Наименование	Кол.	Примеч.
		Документация:		
	А-004	Таблица соединений		
	А-005	Таблица подключения		
		Стандартные изделия		
1		Щит ЩШМ-1000×600×350 УХЛ4-1Р30 ОСТ 36.13-76	1	
2		Рейка РЗ-1М-600 ТК3-265-85	1	У2 ТМ3-184-85
3		Угольник У3М-600 ТК3-128-83	4	У6 ТМ3-26-85
4		Кронштейн К ТК4-105-83	1	У56 ТМ3-25-85
		Прочие изделия:		
5	П. 9г	Регулятор температуры ТЭ2П3 ~ 220 В шкала 0°С...40°С	1	
5а	П. 9д	То же, шкала -20°С...+20°С	1	

Привязан

Инв. №

23034-07

ГИП	Любавин		ТП 409-14-67.88 А-003
Нач. отд.	Вемин		База технического обслуживания и ремонта 450 строительных машин
Н. контр.	Бобнева		Моечно-окрасочный корпус — Стадия Р, Лист 5, Листов 6
Рук. сект.	Бобнева		
Рук. гр.	Рыбушкина		Приточная система П1. Щит управления. Общий вид. — Проектный институт №2
Инженер	Иванов		
Провер.	Мерзлякина		

Инв. № подл. | Подпись и дата | Взам. инв. №

Копировал Формат А3

Альбом VII

Таблица надписей на табло и в рамках

№ надписи	Надпись	Кол.
	Рамка 66х26	
1	Наличие напряжения	1
2	Электронагреватели включены	1
3	Регулятор температуры воздуха в помещении (рабочий)	1
4	Регулятор температуры воздуха в помещении (дежурный)	1
5	Замораживание калорифера	1
6	Переключатель периода работы – 45° – зима 0° – переходный	1
7	Переключатель режима работы: +45° – рабочий, 0° – откл.; -45° – дежурный	1
8	Управление приточной системой	1
9	Ручное управление заслонкой, „открыть," „закрыть,"	1
	Упор	
10	Система П-1 Цепи управления	1

Привязан:

Инв. №

Инв. № подл. | Подпись и дата | Взам. инв. №

ТП 409-14-67.88 А-003 Лист 10

Поз.	Обозначение	Наименование	Кол.	Примеч.
18	ХТ1(ЗН1... ЗН60)	Зажим наборный ЗН23-4П25-А/Д У3 исп.1 ТУ16.526.492-81	60	У1 ТМ3-165-85
19		Скоба прижимная ПУ	2	— " —
20		Перегородка для зажима ПЗУ	1	— " —
21		Упор ТУ36.1751-74	1	
22		Перемычка ТУ36.1752-74	9	
23		Рамка РПМ66х26 ТУ16.1130-74	9	
		Материалы:		
		Провод ~380В ГОСТ 6323-79*		
24		ПВ1-1х1,5 мм²	5	м
25		ПВ1-1х1,0 мм²	60	м
26		ПВ3-1х1,5 мм²	5	м
27		ПВ3-1х1,0 мм²	50	м

Привязан:

23034-07

Инв. №

Инв. № подл. | Подпись и дата | Взам. инв. №

ТП 409-14-67.88 А-003 Лист 7

Копировал: Жеглов Формат А3

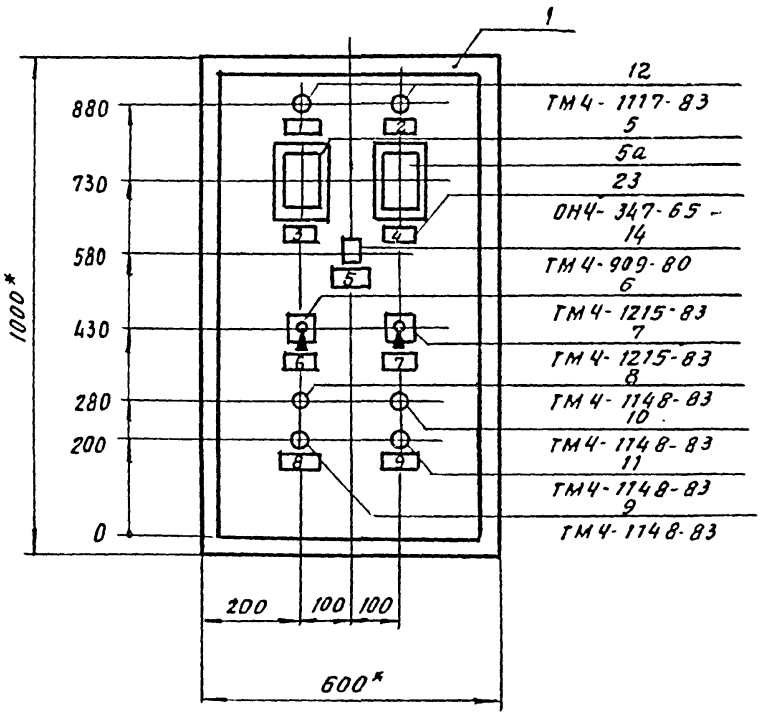

1. Размеры для справок
2. Покрытие - вариант 2 по ОСТ36. 13-76
3. По данному чертежу изготовить один щит.

Инв. № подл. | Подпись и дата | Взам. инв. №

Вид на внутренние плоскости (развернуто)

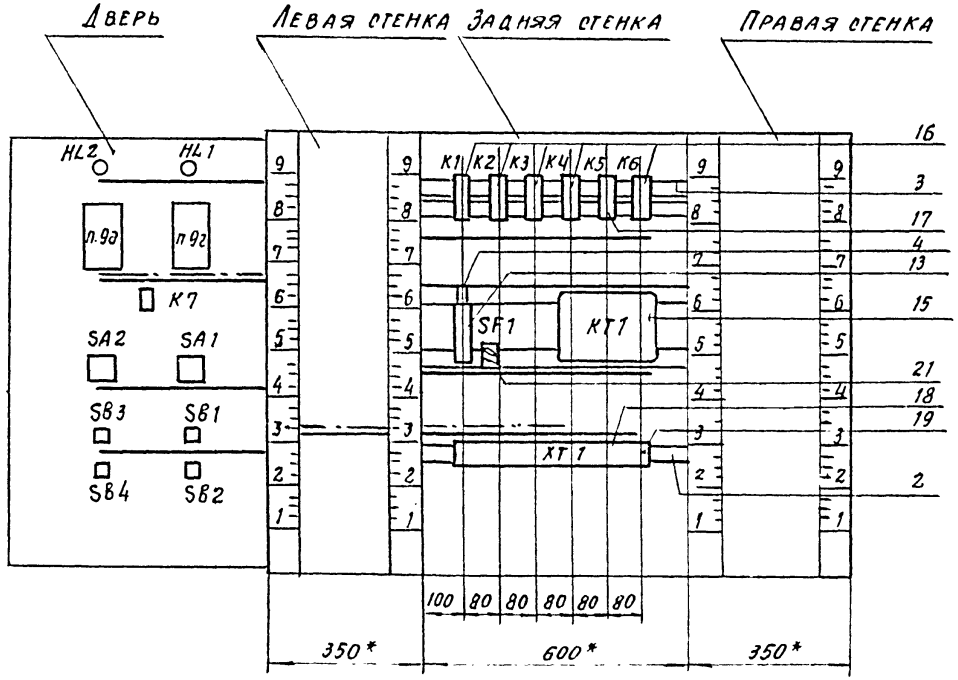

Разметка для монтажа прибора ТЭ2П3. поз.5, 5а

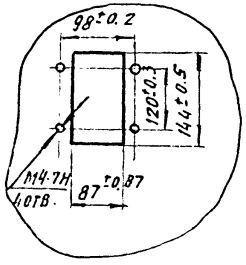

Разметка для крепления реле поз. 16, 17

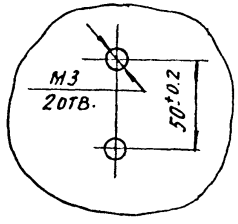

23034-07

ТП 409-14-67.88 А-003 Лист 9

Формат А3

Таблица соединения проводок (продолжение).

Проводник	Откуда идет	Куда идет	Данные провода	Примечание
1	XT1/28	KT1/17	ПВ1-1х1,0	
1		KT1/14	"	П
1		SF1/2	"	
1		K3/53	"	
1		K4/63	"	
1		K4/83	"	П
1		K6/11	"	
1		K6/53	"	П
2	XT1/19	XT1/20		П
2	XT1/20	K1/11	ПВ1-1х1,0	
2		K1/43	"	
2		K3/33	"	
3	XT1/29	XT1/30		П
3		K2/53	ПВ1-1х1,0	
3		K4/33	"	
4	XT1/1	K2/33	"	
5	KT1/4	K6/33	"	
5		K4/34	"	
5		K2/34	"	
6	K1/A	K6/34	"	
7	XT1/2	KT1/3	"	
10	XT1/3	KT1/10	"	
		K2/54	"	

Альбом VII

Взам. инв. № | Подпись и дата | Инв. № подл.

ПРИВЯЗАН:

ИНВ. №

ТП 409-14-67.88 А-004 Лист 12

Таблица соединения проводок (продолжение)

Проводник	Откуда идет	Куда идет	Данные провода	Примечание
	Технические	требования:		
	Таблица соединений	выполнена на		
	основании схем	АОВ1-3,4. Альбом V		
0	XT1/22	XT1/23		П
0	XT1/23	KT1/13	ПВ1-1х1,0	
0		KT1/2	"	П
0		K6/B	"	
0		K5/B	"	
0		K5/64	"	П
0		K5/42	"	П
0		K4/B	"	
0		K3/B	"	
0		K2/B	"	
0		K1/B	"	
1	XT1/26	XT1/27		П
1		XT1/28		П

Взам. инв. № | Подпись и дата | Инв. № подл.

ПРИВЯЗАН:

23034-07 ИНВ. №

ГИП	Любавин	
НАЧ.ОТД.	Венин	
Н.КОНТР.	Бобнева	
РУК.СЕКТ.	Бобнева	
РУК.ГР.	Рыбушкина	
ИНЖ.	Иванов	
ПРОВЕР.	Мерзликина	

ТП 409-14-67.88 А-004

База технического обслуживания и ремонта 450 строительных машин.

Моечно-окрасочный корпус.

Стадия	Лист	Листов
Р	11	8

Приточная система П-1. Щит управления. Таблица соединений.

ПРОЕКТНЫЙ ИНСТИТУТ №2

Копировал: Телеш. Формат А3

Альбом VII

Таблица соединения проводок (продолжение)

Проводник	Откуда идет	Куда идет	Данные провода	Примечание
26	XT1/36	K5/63	ПВ1-1х1,0	
26		K5/32	"	П
27	K2/11	K4/53	"	
27		K6/54	"	
28	XT1/7	K4/54	"	
30	XT1/37	XT1/38		П
30		K4/22	ПВ1-1х1,0	
32	XT1/39	XT1/40		П
32		K6/12	ПВ1-1х1,0	
32		K4/12	"	
45	K2/12	K4/21	ПВ1-1х1,0	
46	K3/54	K4/11	"	
47	XT1/43	XT1/44		П
47		K6/A	ПВ1-1х1,0	
48	XT1/45	KT1/15	"	
48		K4/64	"	
49	KT1/18	K6/21	"	
49		K4/84	"	
50	XT1/8	K6/22	"	
53	XT1/47	K1/33	"	
54	XT1/48	K1/34	"	

Взам. инв. № | Подпись и дата | Инв. № подл.

Привязан:

Инв. №

ТП 409-14-67.88 А-004

Лист 14

Таблица соединения проводок (продолжение)

Проводник	Откуда идет	Куда идет	Данные провода	Примечание
12	XT1/4	KT1/12	ПВ1-1х1,0	
12		KT1/11	"	П
12		KT1/1	"	П
12		K2/A	"	
13	XT1/5	KT1/6	"	
14	KT1/7	K3/A	"	
15	XT1/31	K4/A	"	
17	XT1/41	XT1/42		П
17		K5/73	ПВ1-1х1,0	
17		K3/34	"	
17		K1/44	"	
19	K1/12	K3/11	ПВ1-1х1,0	
20	XT1/25	K5/74	"	
20		K5/53	"	П
20		K5/31	"	П
21	XT1/6	K3/12	"	
21		K5/11	"	
22	XT1/33	K5/12	"	
23	XT1/34	K5/A	"	
24	XT1/35	K5/54	"	
24		K5/41	"	П

Взам. инв. № | Подпись и дата | Инв. № подл.

Привязан:

Инв. №

23034-07

ТП 409-14-67.88 А-004

Лист 13

Копировал: [illegible]

Формат А3

Альбом VII

Таблица соединения проводок (продолжение)

Проводник	Откуда идет	Куда идет	Данные провода	Примечание
	Дверь			
0	XT1/22	K7/2	ПВ3-1х1,0	
0		п.9 г/16	"	
0		п.9 в/16	"	
0		HL2/2	"	
0		HL1/2	"	
1	XT1/26	HL1/1	"	
2	XT1/19	SB2/21	"	
3	XT1/29	SB2/22	"	
3		SB1/13	ПВ1-1х1,0	
3		SA1/13	"	
3		SA1/1	"	
4	XT1/1	SA1/14	ПВ3-1х1,0	
7	XT1/2	SA1/2	"	
10	XT1/3	SB1/14	"	
12	XT1/4	SA1/3	"	
13	XT1/5	SA1/4	"	
17	XT1/41	SB3/14	"	
18	XT1/32	SB4/13	"	
18		SB3/13	ПВ1-1х1,0	

Инв.№подл. | Подпись и дата | Взам.инв.№

Привязан:

Инв.№

ТП 409-14-67.88 А-004 Лист 16

Таблица соединения проводок (продолжение)

Проводник	Откуда идет	Куда идет	Данные провода	Примечание
56	XT1/9	K2/73	ПВ1-1х1,0	
57	XT1/50	K2/74	"	
60	XT1/52	K1/53	ПВ1-1х1,0	
61	XT1/59	K1/54	"	
62	XT1/53	K1/73	"	
63	XT1/60	K1/74	"	
Земля	Рейки для установки аппаратов			
		Стойка	ПВ1-1х1,5	

Инв.№подл. | Подпись и дата | Взам.инв.№

Привязан:

23034-07

Инв.№

ТП 409-14-67.88 А-004 Лист 15

Копировал: Алексеев. Формат А3

Альбом VII

Таблица соединения проводок (продолжение)

Проводник	Откуда идет	Куда идет	Данные провода	Примечание
50	XT1/8	K7/4	ПВЗ-1х1,0	
51	K7/6	K7/1	"	
52	XT1/46	HL2/1	"	
55	XT1/49	SA1/5	"	
56	XT1/9	SA1/6	"	
132	П.9г/4Б	П.9г/2А	"	П
132		П.9г/6А	"	П
131	П.9г/3Б	П.9г/7А	"	П
131		П.9г/3А	"	
131	П.9д/3Б	П.9д/7А	"	П
131		П.9д/3А	"	П
132	П.9д/4Б	П.9д/2А	"	П
132		П.9/6А	"	П
Земля	П.9д	Стойка	ПВЗ-1х1,5	
Земля	П.9г	Стойка	ПВЗ-1,х1,5	

Взам. инв. №

Подпись и дата

Инв. № подл.

Привязан:

Инв. №

ТП 409-14-67.88 А-004

Лист 18

Таблица соединения проводок (продолжение)

Проводник	Откуда идет	Куда идет	Данные провода	Примечание
21	XT1/6	SB4/14	ПВЗ(1х1,0)	
28	XT1/7	SA2/2А	"	
29	SA2/1	П.9г/2Б	"	
30	XT1/37	SA2/4А	"	
31	SA2/3	П.9г/1А	"	
31		П.9г/8А	"	П
32	XT1/39	SA2/6А	"	
33	SA2/5	П.9г/4А	"	
33		П.9г/5А	"	П
34	SA2/2	П.9д/2Б	"	
35	SA2/4	П.9д/1А	"	
35		П.9д/8А	"	П
36	SA2/6	П.9д/4А	"	
36		П.9д/5А	"	П
37	П.9г/1Б	XT1/11	ПВЗ-1х1,0	ИЦ
38	П.9г/2Б	XT1/12	"	ИЦ
39	П.9г/3Б	XT1/13	"	ИЦ
40	П.9д/1Б	XT1/15	"	ИЦ
41	П.9д/2Б	XT1/16	"	ИЦ
42	П.9д/3Б	XT1/17	"	ИЦ

Взам. инв. №

Подпись и дата

Инв. № подл.

Привязан:

23034-07

Инв. №

ТП 409-14-67.88 А-004

Лист 17

Копировал: [illegible]

Формат А3

Альбом VII

Таблица подключения проводок

Проводник	Вывод	Вид контакта	Вывод	Проводник
		К5		
21	11	Р	12	22
20	31П	Р	32П	26
24	41П	Р	42П	0*
20*	53П	З	54П	24*
26*	63П	З	64П	0*
17*	73	З	74П	20*
23	А	К	В	0*
		К6		
1*	11П	Р	12	32*
49*	21	Р	22	50
5*	33	З	34	6
1	53П	З	54	27
47	А	К	В	0*
		SF1		
Л1	1		2	1*
		КТ1		
12*	1П	А	2П	0*
7	3	З	4	5
13	6	З	7	14
10*	10	Р	11П	12*

Проводник	Вывод	Вид контакта	Вывод	Проводник
		КТ1		
12*	12П	К	13П	0*
1*	14П	З	15	48*
1*	17П	З	18	49
		ХТ1		
4	1		2	7
10	3		4	12
13	5		6	21
28	7		8	50
56	9		10	
37	11		12	38
39	13		14	
40	15		16	41
42	17		18	
2	19	П	20	2
	21		22П	0
0	23П		24	
20	25		26П	1
1	27П		28П	1
3	29	П	30	3
15	31		32	18
22	33		34	23
24	35		36	26

Привязан:

Инв. №

Взам. инв. № | Подпись и дата | Инв. № подл.

ТП 409-14-67.88 А-005 Лист 20

Таблица подключения проводок

Проводник	Вывод	Вид контакта	Вывод	Проводник
			Технические	
	Таблица		подключения	
	основная		схем	
	Таблицы		соединений	
		К1		
2*	11П	Р	12	19
53	33	З	34	54
2* 60	43П 53	З З	44 54	17 61
62	73	З	74	63
6	А	К	В	0
		К2		
27	11	Р	12	45
4	33	З	34	5
3*	53	З	54	10
56	73	З	74	57
12	А	К	В	0*

Проводник	Вывод	Вид контакта	Вывод	Проводник
Требования:				
Выполнена на				
АОВ1-3,4	Альбом V			
А-004				
		К3		
19	11	Р	12	21
2	33	З	34	17*
1*	53	З	54	46
14	А	К	В	0*
		К4		
46	11	Р	12	32
45	21	Р	22	30
3	33	З	34	5*
27*	53	З	54	28
1*	63П	З	64	48
1*	83П	З	84	49
15	А	К	В	0*

Привязан:

Инв. №

23034-07

Взам. инв. № | Подпись и дата | Инв. № подл.

ГИП	Любавин	
Нач. отд.	Венин	
Н. контр.	Бобнева	
Рук. сект.	Бобнева	
Рук. гр.	Рыбушкина	
Инж.	Иванов	
Провер.	Мерзликина	

ТП 409-14-67.88 А-005

База технического обслуживания и ремонта 450 строительных машин.

Моечно-окрасочный корпус.

Стадия	Лист	Листов
Р	19	6

Приточная система П-1. Щит управления. Таблица подключения.

Проектный институт

Копировал: Телеш. Формат А3

Альбом VIII

Таблица подключения проводок

Проводник	Вывод	Вид контакта	Вывод	Проводник
	Д	ВЕРЬ		
		НЦ2		
52	1		2	0*
		НЦ1		
1	1		2	0
		П.9д		
34	2Б		4БП	132
35*	1АП		2АП	132*
36	5АП		6АП	132
35	8АП		3БП	131
36*	4АП		7АП	131*
0*	1Б		3АП	131
		НЦ	1Б	40
		НЦ	2Б	41
		НЦ	3Б	42

Проводник	Вывод	Вид контакта	Вывод	Проводник
		П.9г		
29	2Б		4БП	132
31*	1АП		2АП	132*
33	5АП		6АП	132
31	8АП		3БП	131
33*	4АП		7АП	131*
0*	1Б		3АП	131
		НЦ	1Б	37
		НЦ	2Б	38
		НЦ	3Б	39
		К7		
51	1П	К	2	0*
50	4	Р	6П	51
		SA2		
29	1		2А	28
34	2			
31	3			
35	4		4А	30
33	5		6А	32
36	6			

ПРИВЯЗАН:

ИНВ. №

Инв.№ подл. | Подпись и дата | Взам. инв. №

ТП 409-14-67.88 А-005 Лист 22

Таблица подключения проводок

Проводник	Вывод	Вид контакта	Вывод	Проводник
		ХТ1		
30	37	П	38	30
32	39	П	40	32
17	41	П	42	17
47	43	П	44	47
48	45		46	52
53	47		48	54
55	49		50	57
	51		52	60
62	53		54	64
	55		56	65
	57		58	
61	59		60	63

Проводник	Вывод	Вид контакта	Вывод	Проводник

ПРИВЯЗАН:

ИНВ. №

Инв.№ подл. | Подпись и дата | Взам. инв. №

23034-07

ТП 409-14-67.88 А-005 Лист 21

Копировал: Тимин Формат А3

Альбом VII

Поз. 12
HL1; HL2



Поз. 8 ... 11
SB1... SB4

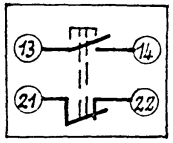

Поз. 13
SF1

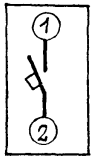

Поз. 14
K7

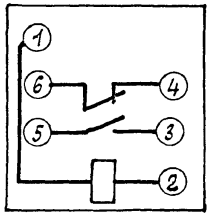

Поз. 7
SA2

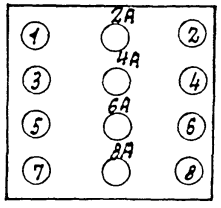

Взам. инв. №
Подпись и дата
Инв. № подл.

Привязан:

Инв. №

ТП 409-14-67.88 А-005

Лист 24

Таблица
подключения проводок

Проводник	Вывод	Вид контакта	Вывод	Проводник
		SA1		
3	1п		2	7
12	3		4	13
55	5		6	56
3*	13п		14	4
		SB3		
18	13		14	17
		SB1		
3*	13		14	10
		SB4		
18*	13		14	21
		SB2		
2	21		22	3*

Проводник	Вывод	Вид контакта	Вывод	Проводник

Взам. инв. №
Подпись и дата
Инв. № подл.

Привязан:

23034-07

Инв. №

ТП 409-14-67.88 А-005

Лист 2

Копировал:

Формат А3

Альбом VII

Поз.	Обозначение	Наименование	Кол	Примеч
		Универсальный переклю-		
		чатель, без надписи		
6	SA1	УП5314-К276	1	
		Кнопка управления		
		КЕ-011 исп.2		
7	SB1	черный „пуск"	1	
8	SB2	красный „стоп"	1	
9	SB3	зеленый	1	
10	SB4	красный	1	
11	HL1, HL2	Арматура АС-220 с лампой	2	
		Ц-220-10 зеленая линза		
12	K7	Реле указательное ~220в.	1	
		РЭУ11110-40У3		
13	KT1	Реле времени ВС10-64 ~220в.	1	У44-ТМЗ-13-83
14	K1...K4, K6	Реле ПЭ-37-62У3 ~220в	5	
15	K5	Реле ПЭ-37-44У3 ~220в.	1	
16	SF1	Автомат А63-МГ ~220в	1	У352 ТМЗ-13-83
		Jн.р. =1,6А		

Инв. № подл. | Подп. и дата | Взам. инв. №

ПРИВЯЗАН:

ИНВ. №

ТП 409-14-67.88 А-006 Лист 26

Поз.	Обозначение	Наименование	Кол.	Примеч
		Документация:		
	А-007	Таблица соединений		
	А-008	Таблица подключения		
		Стандартные изделия:		
1		Щит ЩШМ-1000х600х350	1	
		УХЛ4-1Р30 ОСТ36.13-76		
2		Рейка Р3-1М-600 ТК3-265-85	1	У2 ТМЗ-164-85
3		Угольник У3М-600 ТК3.128-83	4	У6 ТМЗ-26-85
4		Кронштейн К ТК4-105-83	1	У5 ТМЗ-25-85
		Прочие изделия:		
5	п. 9г	Регулятор температуры	1	
		ТЭ2П3 ~220в. шкала ОС...40°С		

Инв. № подл. | Подпись и дата | Взам. инв. №

ПРИВЯЗАН:

ИНВ. №

23034-07

ГИП	Любавин	
Нач.отд.	Венин	
Н.контр.	Бобнева	
Рук.сект.	Бобнева	
Рук.гр.	Рыбушкина	
Инж.	Иванов	
Провер.	Мерзликина	

ТП 409-14-67.88 А-006

База технического обслуживания и ремонта 450 строительных машин.

Моечно-окрасочный корпус.

Стадия	Лист	Листов
Р	25	6

Приточная система П-2. Щит управления. Общий вид.

Проектный институт

Копировал: Шелеш

Формат А3

Альбом VII

Таблица надписей на табло и в рамках

№ надписи	Надпись	Кол.	№ надписи	Надпись	Кол
	Рамка 66х26		7	Ручное управление заслонкой: „открыть", -„закрыть"	1
1	Наличие напряжения	1			
2.	Электронагреватели включены	1			
				Упор	
3	Регулятор температуры воздуха в помещении	1	8	Система П-2. Цепи управления	1
4	Замораживание калорифера	1			
5	Переключатель периода работы; -45°-зима; 0°-переходный	1			
6	Управление приточной системой	1			

Привязан:

Инв. №

Инв. № подл. | Подпись и дата | Взам. инв. №

ТП 409-14-67.88 А-006 Лист 28

Поз.	Обозначение	Наименование	Кол	Примеч.
17	ХТ1(ЗН1..ЗН55)	Зажим наборный ЗН23-4П25-д/д УЗ исп.1 ТУ16.526.492-81	55	УЛ ГИЗ-165-85
18		Скоба прижимная ПУ	2	—"—
19		Перегородка для зажима ПАЭУ	1	—"—
20		Упор ТУ36.1751-74	1	
21		Перемычка ТУ36.1752-74	8	
22		Рамка РПМ66х26 ТУ16.1130-74	7	
		Материалы:		
		Провод ~380в		
		ГОСТ 6323-79*		
23		ПВ1-1х1,5 мм²	5	м
24		ПВ1-1х1,0 мм²	60	м
25		ПВ3-1х1,5 мм²	5	м
26		ПВ3-1х1,0 мм²	50	м

Привязан:

Инв. №

Инв. № подл. | Подпись и дата | Взам. инв. №

23034-07

ТП 409-14-67.88 А-006 Лист 27

Копировал: [illegible] Формат А3

Альбом VII

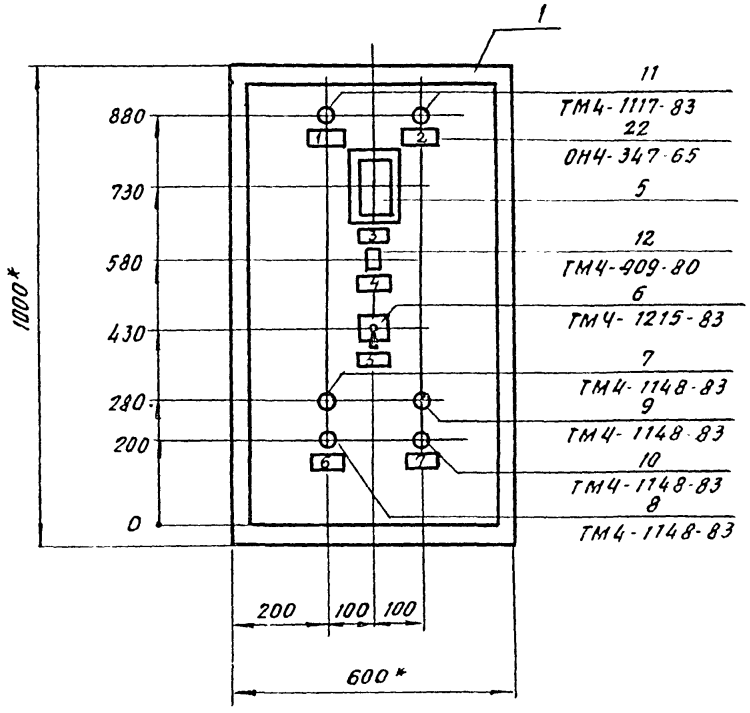

1.* Размеры для справок
2. Покрытие-вариант 2 по ОСТ 36.13-76
3. По данному чертежу изготовить один щит.

Инв.№ подл.	Подпись и дата	Взам.инв.№

23034-07

ТП 409-14-67.88	А-006	Лист 29

Копировал Слов' Формат А3

Альбом VIII

Вид на внутренние плоскости /развернуто/

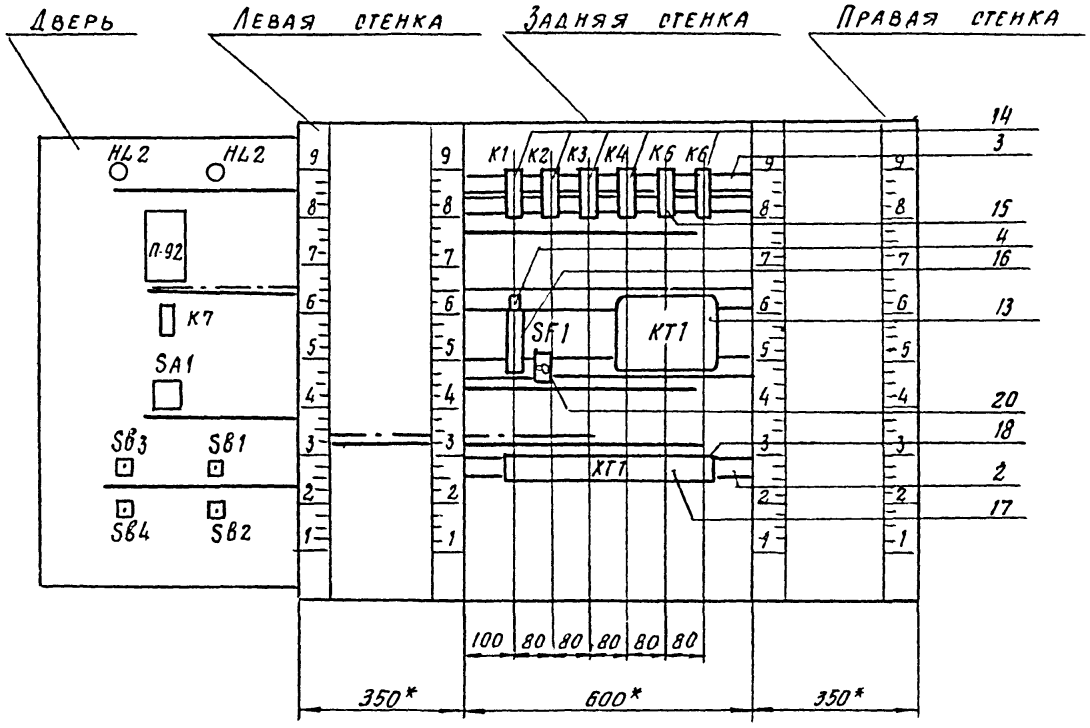

Разметка для монтажа привода ТЭ2П3 поз. 5

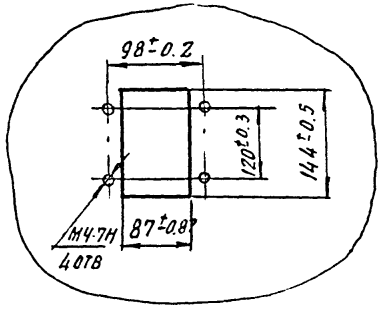

Разметка для крепления реле поз. 14, 15

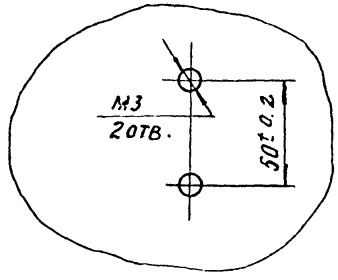

Инв. № подл.	Подпись и дата	Взам. инв. №

23034-07

ТП 409-14-67.88	А-006	лист 30

Копировал Формат А3

Альбом VII

Таблица соединения проводок (продолжение)

Проводник	Откуда идет	Куда идет	Данные провода	Примечание
1	XT1/19	XT1/20		П
1		KT1/17	ПВ1-1х1,0	
1		KT1/14	"	П
1		SF1/2	"	
1		K3/53	"	
1		K4/63	"	
1		K4/83	"	П
1		K6/11	"	
1		K6/53	"	П
2	XT1/22	XT1/23		П
2		K1/11	ПВ1-1х1,0	
2		K1/43	"	П
2		K3/33	"	
3	XT1/24	XT1/25		П
3		K2/53	ПВ1-1х1,0	
3		K4/33	"	
4	XT1/1	K2/33	"	
5	KT1/4	K6/33	"	
5		K4/34	"	
5		K2/34	"	
6	K6/34	K1/A	"	

Взам. инв. №

Подпись и дата

Инв. № подл.

Привязан:

Инв. №

ТП 409-14-67 88 А-007

Лист 32

Таблица соединения проводок (продолжение)

Проводник	Откуда идет	Куда идет	Данные провода	Примечание
	Технические	требования:		
	Таблица соединений	выполнена на	основании	
	схем АОВ1-5, 6	Альбом V		
0	XT1/15	XT1/16		П
0		XT1/17		П
0		KT1/13	ПВ1-1х1,0	
0		KT1/2	"	П
0		K6/B	"	
0		K5/B	"	
0		K5/64	"	П
0		K5/42	"	П
0		K4/B	"	
0		K3/B	"	
0		K2/B	"	
0		K1/B	"	

Взам. инв. №

Подпись и дата

Инв. № подл.

Привязан:

23034-07

Инв. №

ГИП	Любавин	
Нач. отд.	Венин	
Н. контр.	Бобнева	
Рук. сект.	Бобнева	
Рук. гр.	Рыбушкина	
Инж.	Иванов	
Провер.	Мерзликина	

ТП 409-14-67.88 А-007

База технического обслуживания и ремонта 450 строительных машин.

Моечно-окрасочный корпус.

Стадия	Лист	Листов
Р	31	8

Приточная система П-2. Щит управления. Таблица соединений.

Проектный институт №2

Копировал: Телеш

Формат А3

Таблица соединения проводок (продолжение)

Проводник	Откуда идет	Куда идет	Данные провода	Примечание
7	ХТ1/2	КТ1/3	ПВ1-1х1,0	
10	ХТ1/3	КТ1/10	"	
10		К2/54	"	
12	ХТ1/4	КТ1/1	"	
12		КТ1/12	"	П
12		КТ1/11	"	П
12		К2/А	"	
13	ХТ1/5	КТ1/6	"	
14	КТ1/7	К3/А	"	
15	ХТ1/26	К4/А	"	
17	ХТ1/27	ХТ1/28		П
17		К5/73	ПВ1-1х1,0	
17		К3/34	"	
17		К1/44	"	
19	К1/12	К3/11	"	
20	ХТ1/30	К5/74	"	
20		К5/53	"	П
20		К5/31	"	П
21	ХТ1/6	К3/12	"	
21		К5/11	"	
22	ХТ1/32	К5/12	"	
23	ХТ1/33	К5/А	"	
24	ХТ1/34	К5/54	"	
24		К5/41	"	

Взам. инв. № | Подпись и дата | Инв. № подл.

Привязан:

Инв. №

23034-07

ТП 409-14-67.88 А-007 Лист 33

Копировал: Железн. Формат А3

Таблица соединения проводок (продолжение)

Проводник	Откуда идет	Куда идет	Данные провода	Примечание
26	ХТ1/35	К5/63	ПВ1-1х1,0	
26		К5/32	"	
27	К2/11	К4/53	"	
27		К6/54	"	
28	ХТ1/7	К4/54	"	
29	К3/54	К4/11	"	
30	ХТ1/36	ХТ1/37		П
30		К6/12	ПВ1-1х1,0	
30		К4/12	"	
31	ХТ1/38	ХТ1/39		П
31		К4/22	ПВ1-1х1,0	
35	К2/12	К4/21	"	
38	ХТ1/41	К6/А	"	
39	ХТ1/42	КТ1/15	"	
39		К4/64	"	
40	КТ1/18	К6/21	"	
40		К4/84	"	
41	ХТ1/8	К6/22	"	
44	ХТ1/44	К1/33	"	
45	ХТ1/45	К1/34	"	

Взам. инв. № | Подпись и дата | Инв. № подл.

Привязан:

Инв. №

ТП 409-14-67.88 А-007 Лист 34

Альбом VII

Таблица соединения проводок (продолжение)

Проводник	Откуда идет	Куда идет	Данные провода	Примечание
		Дверь		
0	XT1/15	п. 9 г/16	ПВ3-1х1,0	
0	XT1/16	K7/2	"	
0		HL1/2	"	
0		HL2/2	"	
1	XT1/19	HL1/1	"	
2	XT1/22	SB2/21	"	
3	XT1/24	SB2/22	"	
3		SB1/13	ПВ1-1х1,0	
3		SA1/13	"	
3		SA1/1	"	П
4	XT1/1	SA1/14	ПВ3-1х1,0	
7	XT1/2	SA1/2	"	
10	XT1/3	SB1/14	"	
12	XT1/4	SA1/3	"	
13	XT1/5	SA1/4	"	
17	XT1/27	SB3/14	"	
18	XT1/29	SB4/13	"	
18		SB3/13	ПВ1-1х1,0	
21	XT1/6	SB4/14	ПВ3-1х1,0	
28	XT1/7	п. 9 г/26	"	

Привязан:

Инв. №

Инв. № подл. | Подпись и дата | Взам. инв. №

ТП 409-14-67.88 А-007 Лист 36

Таблица соединения проводок (продолжение)

Проводник	Откуда идет	Куда идет	Данные провода	Примечание
47	XT1/9	K2/73	ПВ1-1х1,0	
48	XT1/47	K2/74	"	
61	XT1/50	K1/53	"	
63	XT1/51	K1/73	"	
64	XT1/52	K1/54	"	
65	XT1/53	K1/74	"	
Земля	Рейки для установки аппаратов			
		Стойка	ПВ1-1х1,5	

Привязан:

23034-07

Инв. №

Инв. № подл. | Подпись и дата | Взам. инв. №

ТП 409-14-67.88 А-007 Лист 35

Копировал: Телеш Формат А3

Таблица соединения проводок (продолжение)

Проводник	Откуда идет	Куда идет	Данные провода	Примечание
30	XT1/3Б	П.9г/3А	ПВ3-1х1,0	
30		П.9г/4А	"	П
31	XT1/3В	П.9г/1А	"	
31		П.9г/8А	"	П
131	П.9г/3Б	П.9г/7А	"	П
131	П.9г/7А	П.9г/3А	"	П
132	П.9г/4Б	П.9г/2А	"	П
132	П.9г/2А	П.9г/6А	"	П
32	XT1/11	П.9г/1Б	ПВ3-1х1,0	НЦ
33	XT1/12	П.9г/2Б	"	НЦ
34	XT1/13	П.9г/3Б	"	НЦ
41	XT1/8	K7/4	"	
42	K7/6	K7/1	"	
43	XT1/43	HL2/1	"	
46	XT1/46	SA1/5	"	
47	XT1/9	SA1/6	"	
Земля	П.9г ⏚	Стойка ⏚	ПВ3-1х1,5	

Инв.№ подл. | Подпись и дата | Взам. инв.№

Привязан:

Инв. №

23034-07

ТП 409-14-67.88 А-007

Лист 37

Копировал: Желез. Формат А3

Таблица соединения проводок (продолжение)

Проводник	Откуда идет	Куда идет	Данные провода	Примечание

Инв.№ подл. | Подпись и дата | Взам. инв.№

Привязан:

Инв. №

ТП 409-14-67.88

Лист 38

Альбом VII

Таблица подключения проводок

Проводник	Вывод	Вид контакта	Вывод	Проводник
		К5		
21	11	Р	12	22
20	31П	Р	32П	26
24	41П	Р	42П	0*
20*	53П	З	54П	24*
26*	63П	З	64П	0*
17*	73	З	74П	20*
23	А	К	ВП	0*
		К6		
1*	11П	Р	12	30*
40*	21	Р	22	41
5*	33	З	34	6
1	53П	З	54	27
38	А	К	В	0*
		SF1		
Л1	1		2	1*
		КТ1		
12*	1П	Д	2	0*
7	3	З	4	5
13	6	З	7	14
10	10	З	11П	12*

Проводник	Вывод	Вид контакта	Вывод	Проводник
		КТ1		
12*	12П	К	13	0*
1*	14П	З	15	39*
1*	17П	З	18	40
		ХТ1		
4	1		2	7
10	3		4	12
13	5		6	21
28	7		8	41
47	9		10	
32	11		12	33
34	13		14	
0	15П		16П	0
0	17П		18	
1	19	П	20	1
	21		22П	2
2	23П		24П	3
3	25П		26	15
17	27	П	28	17
18	29		30	20
	31		32	22
23	33		34	24
26	35		36П	30

Привязан:

Инв. №

Взам. инв. №

Подпись и дата

Инв. № подл.

ТП 409-14-67.88 А-008 Лист 40

Таблица подключения проводок

Проводник	Вывод	Вид контакта	Вывод	Проводник
			Технические	
	Таблица		подключения	
	основная		схем	А0В1-5,6
	Таблицы		соединений	
		К1		
2*	11П	Р	12	19
44	33	З	34	45
2*	43П	З	44	17
61	53	З	54	64
63	73	З	74	65
6	А	К	В	0
		К2		
27	11	Р	12	35
4	33	З	34	5
3*	53	З	54	10
47	73	З	74	48
12	А	К	В	0*

Проводник	Вывод	Вид контакта	Вывод	Проводни.
Требования:				
выполнена		на		
Альбом V				
А-ООТ				
		К3		
19	11	Р	12	21*
2	33	З	34	17
1*	53	З	54	29
14	А	К	В	0*
		К4		
29	11	Р	12	30
35	21	Р	22	31
3	33	З	34	5*
27*	53	З	54	28
1*	63П	З	64	39
1* 15	83П А	З К	84 В	40 0*

Привязан:

Инв. №

Взам. инв. №

Подпись и дата

Инв. № подл.

23034-07

ГИП	Любавин	
Нач. отд.	Венин	
Н. контр.	Бобнева	
Рук. сект.	Бобнева	
Рук. гр.	Рыбушкина	
Инж.	Иванов	
Провер.	Мерзликина	

ТП 409-14-67.88 А-008

База технического обслуживания и ремонта 450 строительных машин.

Моечно-окрасочный корпус.

Стадия	Лист	Листов
Р	39	5

Приточная система П-2 щит управления. Таблица подключения.

Проектный институт 2

Копировал: Шелест. Формат А3

Альбом VII

Таблица подключения проводок

Проводник	Вывод	Вид контакта	Вывод	Проводник
	А	верь		
		НЦ2		
43	1		2	0
		НЦ1		
1	1		2	0*
		пЗг		
28	26		4БП	132
31	1АП		2АП	132*
30*	3АП		6АП	132
31	8АП		3БП	131
30	4АП		7АП	131
0	16		3АП	131
		ИЦ	32	
		ИЦ	33	
		ИЦ	34	
		К7		
42	1П	К	2	0*
41	4	Р	6П	42

Проводник	Вывод	Вид контакта	Вывод	Проводник
		SA1		
3	1П		2	7
12	3		4	13
46	5		6	47
3*	13П		14	4
		SB3		
18	13		14	17
		SB1		
3*	13		14	10
		SB4		
18*	13		14	21
		SB2		
2	21		22	3*

Привязан:

Инв. №

ТП 409-14-67.88 А-008 Лист 42

Инв. № подл. | Подпись и дата | Взам. инв. №

Таблица подключения проводок

Проводник	Вывод	Вид контакта	Вывод	Проводник

Проводник	Вывод	Вид контакта	Вывод	Проводник
		XT1		
30	37П		38П	31
31	39П		40	
38	41		42	39
43	43		44	44
45	45		46	46
48	47		48	
	49		50	61
63	51		52	64
65	53		54	
	55			

Привязан:

23034-07

Инв. №

ТП 409-14-67.88 А-008 Лис 4

Инв. № подл. | Подпись и дата | Взам. инв. №

Копировал: Шелест Формат А3

Альбом VII

Инв. № подл | Подпись и дата | Взам. инв. №

ПРИВЯЗАН:

ИНВ. №

ТП 409-14-67.88

Лист 44

Поз. 11
HL1; HL2

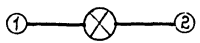

Поз. 7...10
SB1... SB4

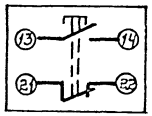

Поз. 16
SF1

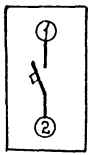

Поз. 12
K7

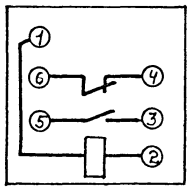

23034-07

Инв. № подл | Подпись и дата | Взам. инв. №

ПРИВЯЗАН:

ИНВ. №

ТП 409-14-67.88 А-008

Лист 43

КОПИРОВАЛ: [illegible] ФОРМАТ А3

Поз.	Обозначение	Наименование	Кол.	Примеч.
		Универсальный переключатель		
		без надписи		
7	SA1	УП5314-К276	1	
8	SA2	УП5312-С86	1	
9	SA3	УП5312-И43	1	
		Кнопка управления		
		КЕ-011 исп.2		
10	SB1	черный „пуск"	1	
11	SB2	Красный „стоп"	1	
12	SB3	Зеленый		
13	SB4	красный	1	
14	HL1, HL2, HL3	Арматура АС-220 с лампой	3	
		Ц-220-10 линза зеленая		
15	K9	Реле указательное ~220в	1	
		РЭУ11-110-40У3		
16	KT1	Реле времени ВС-10-64 ~220в	1	У44-ТМ3-13-83
17	KT2	Реле времени РКВ11-33-222	1	
		УХЛ4~220в предел выдержки 0,2-30 сек.		
18	KT3	То же, РКВ11-33-122	1	

Поз.	Обозначение	Наименование	Кол.	Примеч
		Документация:		
	А-010	Таблица соединений		
	А-011	Таблица подключения.		
		Стандартные изделия:		
1		Щит ЩШМ-1000х600х350	1	
		УХЛ4-1Р30 ОСТ36.13-76		
2		Рейка Р3-16М-500 ТК3-264-85	1	У1 ТМ3-164-85
3		Рейка Р3-1М-600 ТК3-265-85	1	У2 ТМ3 164-85
4		Угольник У3М-600 ТК3-128-83	5	У6 ТМ3-26-85
5		Кронштейн К ТК4-105-83	1	У56 ТМ3-25-83
		Прочие изделия:		
6	п.9е	Регулятор температуры	1	
		ТМ-8 ~220в. шкала 0...40°С		

Альбом VII

Инв.№ подл. | Подп. и дата | Взам. инв.№

Привязан:

Инв. №

ТП 409-14-67.88 А-009 Лист 46

Инв.№ подл. | Подп. и дата | Взам.инв.№

Привязан:

Инв. №

23034-07

ГИП	Любавин	
Нач.отд.	Венин	
Н.контр.	Бобнева	
Рук.сект.	Бобнева	
Рук.гр.	Рыбушкина	
Инж.	Иванов	
Провер.	Мерзликина	

ТП 409-14-67.88 А-009

База технического обслуживания и ремонта 450 строительных машин.

Моечно-окрасочный корпус.

Стадия	Лист	Листов
Р	45	6

Приточная система П-3. Щит управления. Общий вид.

Проектный институт г2

Копировал: Телегина Формат А3

Альбом VII

Таблица надписей на табло и в рамках

№ надписи	Надпись	Кол.
	Рамка 66х26	
1	Наличие напряжения	1
2	Резервный вентилятор включен	1
3	Электронагреватели включены	1
4	Регулятор температуры воздуха в помещении	1
5	Замораживание калорифера	1
6	Переключатель периода работы; -45°-зима; 0°-переходный	1
7	Переключатель режима работы; -45°-рабочий, 0°-откл.; +45°-дежурный	1
8	Выбор вентилятора: 0° 1-рабочий, 2-резервный; +45° 1-резервный, 2-рабочий	1
9	Управление приточной системой	1
10	Ручное управление заслонкой „открыть" - „закрыть"	1
	Упор	
11	Система П-3 цепи управления	1

Привязан:

Инв. №

Инв. № подл. | Подпись и дата | Взам. инв. №

ТП 409-14-67.88 А-009 Лист 48

Поз.	Обозначение	Наименование	Кол.	Примеч.
19	К; К1... К6; К8	Реле ПЭ37-62У3 ~220в	8	
20	К7	Реле ПЭ37-44У3 ~220в.	1	
21	SF1	Автомат АП50-2МТ ~220в. Jн.р. =1,6 А	1	
22	ХТ1 (ЗН1... ЗН20)	Зажим наборный ЗН23-4П25-Д/Д У3 исп.1 ТУ16.526.492-81	20	У1 ТМ3-165-85
23	ХТ2 (ЗН1... ЗН55)	То же,	55	"
24		Скоба прижимная ПУ	4	
25		Перегородка для зажима ПА9У	2	
26		Упор ТУ36.1751-74	1	
27		Перемычка ТУ36.1752-74	14	
28		Рамка РПМ66х26 ТУ16.1130-74	10	
		Материалы:		
		Провод ~380в. ГОСТ 6323-79*		
29		ПВ1-1х1,5 мм²	5	М
30		ПВ1-1х1,0 мм²	90	М
31		ПВ3-1х1,5 мм²	5	М
32		ПВ3-1х1,0 мм²	50	М

Привязан:

Инв. №

Инв. № подл. | Подпись и дата | Взам. инв. №

23034-07

ТП 409-14-67.88 А-009 Лист 47

Копировал: [illegible] Формат А3

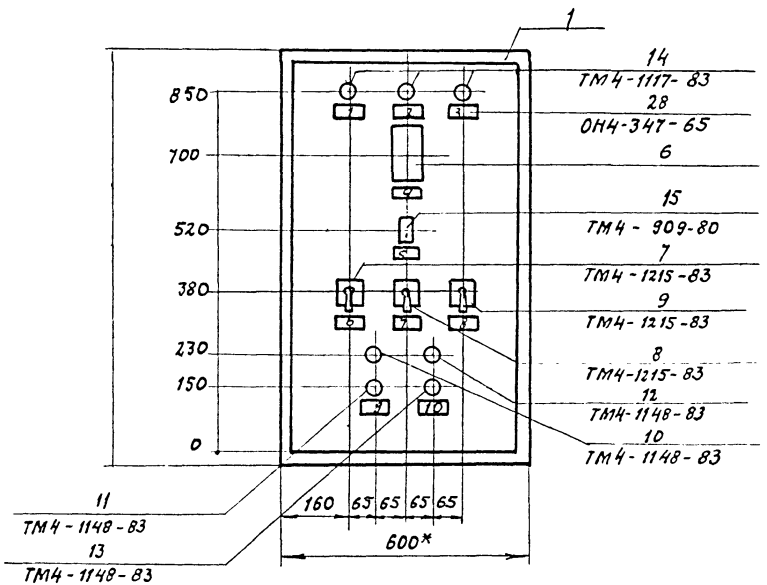

1.* Размеры для справок.

2. Покрытие - вариант 2 по ОСТ36.13-76

3. По данному чертежу изготовить один щит.

Инв.№ подл. | Подпись и дата | Взамен инв.№

Альбом VII

Вид на внутренние плоскости (развернуто)

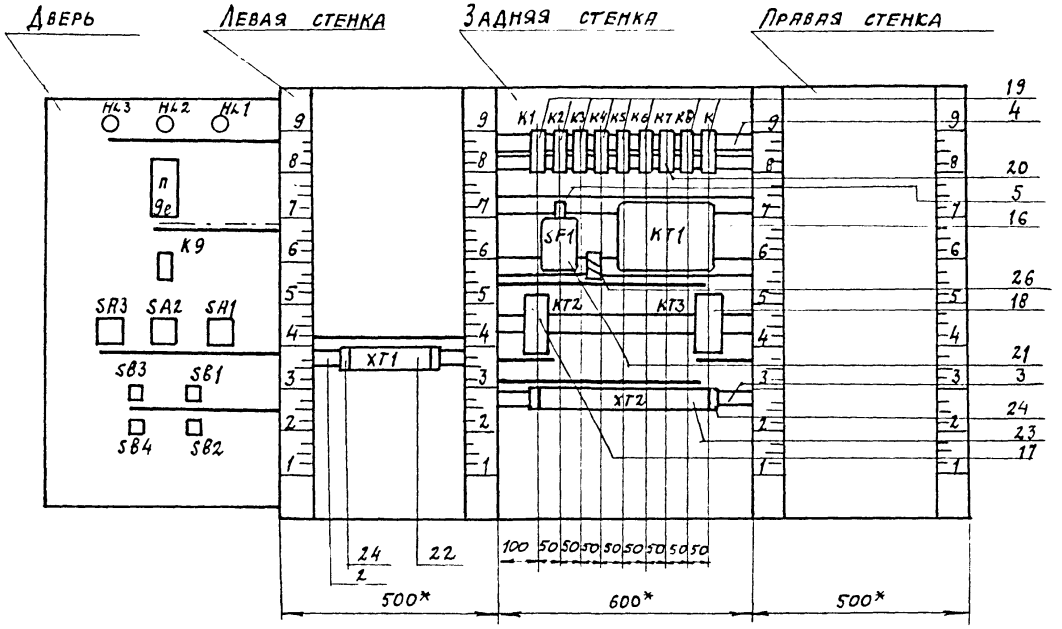

Разметка для монтажа прибора ТМ-8 поз. 6

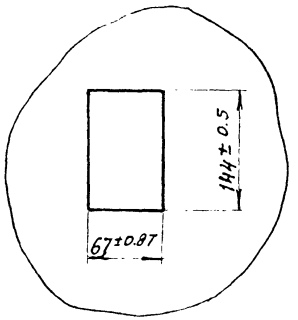

Разметка для крепления реле поз. 19, 20

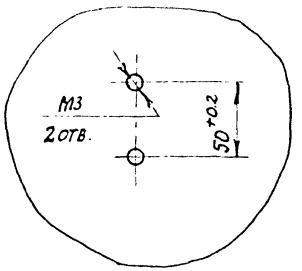

Инв. № подл. | Подп. и дата | Взам. инв. №

23034-07

ТП 409-14-67.88	А-009	Лист 50

Копировал: Формат А3

Таблица соединения проводок (продолжение)

Проводник	Откуда идет	Куда идет	Данные провода	Примечание
0	К5/В	К4/В	ПВ1-1х1,0	
0		К3/В	"	
0		К2/В	"	
0		К1/В	"	
1	SF1/4	К/А	ПВ1-1х1,5	
1		К/34	"	П
2	К3/83	К1/63		
2	ХТ2/1	ХТ2/2		П
2		ХТ2/3		П
2		КТ1/17	ПВ1-1х1,0	
2		КТ1/14	"	П
2		К/11	"	
2		К/33	"	П
2		К8/53	"	
2		К8/11	"	П
2		К4/73	"	
2		К4/53	"	П
2		К3/83	"	
3	SF1/2	К/12	ПВ1-1х1,5	
4	ХТ2/4	ХТ2/5		П
4		К1/53	ПВ1-1х1,0	
4		К1/11	"	П

Альбом VII

Взам. инв. №

Подпись и дата

Инв. № подл.

ПРИВЯЗАН:

ИНВ. №

ТП 409-14-67.88 А-010

Лист 52

Таблица соединения проводок (продолжение)

Проводник	Откуда идет	Куда идет	Данные провода	Примечание
	Технические	требования:		
	Таблица соединений выполнена	на		
	основании схем	АОВ1-8,9. Альбом V		
0	ХТ1/18	ХТ1/19		П
0		ХТ1/20		П
0		КТ2/В	ПВ1-1х1,0	
0		КТ3/В	"	
0		КТ1/13	"	
0		КТ1/2	"	П
0		К/В	"	
0		К8/В	"	
0		К7/В	"	
0		К7/64	"	П
0		К7/42	"	П
0		К6/В	"	
0		К5/В	"	

Взам. инв. №

Подпись и дата

Инв. № подл.

ПРИВЯЗАН:

23034-07

ИНВ. №

ГИП	Любавин	
Нач.отд	Венин	
Н.контр.	Бобнева	
Рук.сект	Бобнева	
Рук.гр.	Рыбушкина	
Инж.	Иванов	
Провер.	Мерзликина	

ТП 409-14-67.88 А-010

База технического обслуживания и ремонта 450 строительных машин.

Моечно-окрасочный корпус.

Стадия	Лист	Листов
Р	51	9

Приточная система П-3. Щит управления. Таблица соединений.

ПРОЕКТНЫЙ ИНСТИТУТ №2

Копировал: Формат А3

Альбом VII

Таблица соединения проводок (продолжение)

Проводник	Откуда идет	Куда идет	Данные провода	Примечание
16 16	ХТ2/12	КТ2/А К4/А	ПВ1-1х1,0 "	
19	ХТ2/15	К5/А	ПВ1-1х1,0	
20	ХТ2/16	ХТ2/17		П
20		КТ3/27	ПВ1-1х1,0	
21	ХТ2/18	К6/А	"	
23	ХТ2/21	ХТ2/22		П
23		КТ3/А	ПВ1-1х1,0	
29	ХТ2/27	ХТ2/28		П
29		К7/73	ПВ1-1х1,0	
29		К3/74	"	
29		К1/54	"	
30	ХТ2/29	К7/А	"	
31	ХТ2/31	К7/74	"	
31		К7/53	"	П
31		К7/31	"	П
32	К1/12	К3/11	"	
33	ХТ1/11	К3/12	"	
33		К7/11	"	
34	ХТ2/32	К7/12	"	
35	ХТ2/33	К7/54	"	
35		К7/41	"	П
36	ХТ2/34	К7/63	"	
36		К7/32	"	П

Инв. № подл. | Подпись и дата | Взам. инв. №

ПРИВЯЗАН:

ИНВ. №

ТП 409-14-67.88 А-010 Лист 54

Таблица соединения проводок (продолжение)

Проводник	Откуда идет	Куда идет	Данные провода	Примечание
4	К1/11	К3/73	ПВ1-1х1,0	
7	ХТ2/7	ХТ2/8		П
7		КТ2/17	ПВ1-1х1,0	
7		К2/53	"	
8	ХТ1/5	К2/33	"	
9	КТ1/4	К8/33	"	
9		К2/34	"	
10	ХТ2/9	КТ2/18	"	
10		К1/А	"	
10		К8/34	"	
11	ХТ1/6	КТ1/3	"	
12	ХТ1/7	КТ1/10	"	
12		К2/54	"	
13	ХТ1/8	КТ1/1	"	
13		КТ1/12	"	П
13		КТ1/11	"	П
13		К2/А	"	
14	ХТ1/9	КТ1/6	"	
15	КТ1/7	К3/А	"	
16	ХТ2/11	ХТ2/12		П
17	ХТ1/10	К1/34	ПВ1-1х1,0	
18	ХТ2/13	ХТ2/14		П
18		КТ3/28	ПВ1-1х1,0	

Инв. № подл. | Подпись и дата | Взам. инв. №

ПРИВЯЗАН:

ИНВ. №

23034-07

ТП 409-14-67.88 А-010 Лист 53

КОПИРОВАЛ: [illegible] ФОРМАТ А1

Альбом V

Таблица соединения проводок (продолжение)

Проводник	Откуда идет	Куда идет	Данные провода	Примечание
60	ХТ2/45	К5/33	ПВ1-1х1,0	
61	ХТ2/46	К5/34	"	
62	ХТ2/47	К6/33	"	
63	ХТ2/48	К6/34	"	
65	ХТ2/49	К1/64	"	
земля	Рейки для установки аппаратов			
		Стойка	ПВ1-1х1,5	

Привязан:

Инв. №

Инв.№ подл. | Подпись и дата | Взам. инв. №

ТП 409-14-67.88 А-010 Лист 56

Таблица соединения проводок (продолжение)

Проводник	Откуда идет	Куда идет	Данные провода	Примечание
37	К2/11	К4/33	ПВ1-1х1,0	
37		К8/54	"	
38	ХТ1/12	К4/34	"	
39	ХТ2/35	ХТ2/36		П
39		К8/12	ПВ1-1х1,0	
39		К4/12	"	
40	ХТ2/37	ХТ2/38		П
40		К4/22	ПВ1-1х1,0	
41	К3/84	К4/11	"	
42	ХТ2/41	КТ1/15	"	
42		К4/54	"	
43	К2/12	К4/21	"	
49	ХТ2/39	ХТ2/40		П
49		К1/21	ПВ1-1х1,0	
50	ХТ1/13	К1/22	"	
51	ХТ1/14	К8/А	"	
52	КТ1/18	К8/21	"	
52		К4/74	"	
53	ХТ1/15	К8/22	"	
58	ХТ1/16	К2/83	"	
59	ХТ2/44	К2/84	"	

Привязан:

Инв. №

Инв.№ подл. | Подпись и дата | Взам. инв. №

23034-07

ТП 409-14-67.88 А-010 Лист 55

Копировал: Формат А3

Таблица соединения проводок (продолжение)

Проводник	Откуда идет	Куда идет	Данные провода	Примечание
		Дверь		
0	XT1/18	п.9е/16	ПВ3-1х1,0	
0	XT1/19	К9/2	"	
0		HL1/2	ПВ1-1х1,0	
0		HL2/2	"	
0		HL3/2	"	
2	XT2/1	SA2/4A	ПВ3-1х1,0	
2		HL1/1	ПВ1-1х1,0	
4	XT2/4	SB2/21	ПВ3-1х1,0	
5	SB2/22	SA2/2A	ПВ1-1х1,0	
6	XT2/6	SA2/2	ПВ3-1х1,0	
7	XT2/7	SB1/13	"	
7		SA1/13	ПВ1-1х1,0	
7		SA1/1	"	П
7		SA2/1	"	
8	XT1/5	SA1/14	ПВ3-1х1,0	
11	XT1/6	SA1/2	"	
12	XT1/7	SB1/14	"	
13	XT1/8	SA1/3	"	
14	XT1/9	SA1/4	"	

Привязан:

Инв. № подл. | Подпись и дата | Взам. инв. №

23034-07

Инв. №

ТП 409-14-67.88 А-010 Лист 57

Копировал: Мелеш. Формат А3

Таблица соединения проводок (продолжение)

Проводник	Откуда идет	Куда идет	Данные провода	Примечание
17	XT1/10	SA3/7	ПВ3-1х1,0	
17		SA3/5	ПВ1-1х1,0	П
17		SA3/3	"	П
17		SA3/1	"	П
18	XT2/13	SA3/2	ПВ3-1х1,0	
20	XT2/16	SA3/6	"	
22	XT2/19	SA3/4	"	
23	XT2/21	HL2/1	"	
24	XT2/23	SA3/8	"	
25	XT2/24	SA2/3	"	
26	XT2/25	SA2/4	"	
28	XT2/26	SB4/13	"	
28		SB3/13	ПВ1-1х1,0	
29	XT2/27	SB3/14	ПВ3-1х1,0	
33	XT1/11	SB4/14	"	
38	XT1/12	п.9е/5	"	
38		п.9е/12	"	П
39	XT2/35	п.9е/21	"	
40	XT2/37	п.9е/13	"	
46	XT1/1	п.9е/9	ПВ3-1х1,0	ИЦ
47	XT1/2	п.9е/20	"	
48	XT1/3	п.9е/28	"	

Привязан:

Инв. № подл. | Подпись и дата | Взам. инв. №

Инв. №

ТП 409-14-67.88 А-010 Лист 58

Таблица соединения проводок (продолжение)

Проводник	Откуда идет	Куда идет	Данные провода	Примечание
49	XT2/39	SA2/7	ПВЗ-1х1,0	
50	XT1/13	SA2/8	"	
51	XT1/14	SA2/8A	"	
53	XT1/15	K9/4	"	
54	K9/6	K9/1	"	
56	XT2/42	HL3/1	"	
57	XT2/43	SA1/5	"	
58	XT1/16	SA1/6	"	
Земля	п.9е	Стойка	ПВЗ-1х1,5	

Привязан:

Инв. №

Инв. № подл. | Подпись и дата | Взам. инв. №

23034-07

ТП 409-14-67.88 А-010

Лист 59

Копировал: Желеш. Формат А3

Альбом VII

Таблица соединения проводок (продолжение)

Проводник	Откуда идет	Куда идет	Данные провода	Примечание

Привязан:

Инв. №

Инв. № подл. | Подпись и дата | Взам. инв. №

ТП 409-14-67.88

Лист 60

Альбом VII

Таблица подключения проводок

Проводник	Вывод	Вид контакта	Вывод	Проводник
		К5		
60	33	з	34	61
19	А	К	В	0*
		К6		
62	33	з	34	63
21	А	К	В	0*
		К7		
33	11	Р	12	34
31	31П	Р	32П	36
35	41П	Р	42П	0*
31*	53П	з	54П	35*
36*	63П	з	64П	0*
29*	73	з	74П	31*
30	А	К	ВП	0*
		К8		
2*	11П	Р	12	39*
52*	21	Р	22	53
9*	33	з	34	10
2*	53П	з	54	37
51	А	К	В	0*

Проводник	Вывод	Вид контакта	Вывод	Проводник
		К		
2*	11П	Р	12	3
2*	33П	з	34П	1
1	АП	К	В	0*
		SF1		
С2	1		2	3
С2	3		4	1
		КТ1		
13*	1П	Д	2П	0*
11	3	з	4	9
14	6	з	7	15
12*	10	Р	11П	13*
13*	12П	К	13П	0*
2*	14П	з	15	42*
2*	17П	з	18	52
		КТ2		
7*	17	з	18	10*
16*	А	К	В	0*
		КТ3		
20	27	з	28	18
23	А	К	В	0*

ПРИВЯЗАН:

ИНВ. №

Инв. № подл. | Подпись и дата | Взам. инв. №

ТП 409-14-67.88 А-011 Лист 62

Таблица подключения проводок

Проводник	Вывод	Вид контакта	Вывод	Проводник
			Технические	
	Таблица		подключения	
	основании		схем	АОВ1-8,9
	Таблицы		соединений	А-010
		К1		
4	11П	Р	12	32
49	21	Р	22	50
22	33п	з	34	17
4	53П	з	54	29
2	63п	з	64	65
10*	А	К	В	0
		К2		
37	11	Р	12	43
8	33	з	34	9
7	53	з	54	12
58	83	з	84	59
13	А	К	В	0*

Проводник	Вывод	Вид контакта	Вывод	Проводник
Требования:				
Выполнена на				
Альбом V				
		К3		
32	11	Р	12	33*
4	73	з	74	29*
2	83	з	84	41
15	А	К	В	0*
		К4		
41	11	Р	12	39
43	21	Р	22	40
37*	33	з	34	38
2*	53П	з	54	42
2*	73П	з	74	52
16	А	К	В	0*

ПРИВЯЗАН:

ИНВ. №

Инв. № подл. | Подпись и дата | Взам. инв. №

23034-07

ГИП	Любавин	
Нач.отд.	Венин	
Н.контр.	Бобнева	
Рук.сект	Бобнева	
Рук.гр.	Рыбушкина	
Инж.	Иванов	
Провер.	Мерзликина	

ТП 409-14-67.88 А-011

База технического обслуживания и ремонта 450 строительных машин.

Моечно-окрасочный корпус.

Стадия	Лист	Листов
Р	61	6

Приточная система П-3. Щит управления. Таблица подключения.

Проектный институт №2

Копировал: Телеш.

Формат А3

Альбом VIII

Таблица подключения проводок

Проводник	Вывод	Вид контакта	Вывод	Проводник
	Дверь			
	HL3			
56	1		2	0
	HL2			
23	1		2	0*
	HL1			
2	1		2	0*
	П.9		**е**	
39	21		5П	38
40	13		12П	38
			9	46
0	16		20	47
			28	48
	К9			
54	1П	К	2	0*
53	4	Р	6П	54

Проводник	Вывод	Вид контакта	Вывод	Проводник
		SA3		
17	1П		2	18
17	3П		4	22
17	5П		6	20
17	7П		8	24
		SA2		
7	1		2А	5
6	2			
25	3		4А	2*
26	4			
49	7		8А	51
50	8			
		SA1		
7*	1П		2	11
13	3		4	14
57	5		6	58
7*	13П		14	8
		SB3		
28	13		14	29

Привязан:

Инв.№

Инв.№ подл. | Подпись и дата | Взам.инв.№

ТП 409-14-67.88 А-011 Лист 62

Таблица подключения проводок

Проводник	Вывод	Вид контакта	Вывод	Проводник
		XT1		
46	1		2	47
48	3		4	
8	5		6	11
12	7		8	13
14	9		10	17
33	11		12	38
50	13		14	51
53	15		16	58
	17		18П	0
0	19П		20П	0
		XT2		
2	1П		2П	2
2	3П		4П	4
4	5П		6	6
7	7	П	8	7
10	9		10	
16	11	П	12	16
18	13	П	14	18
19	15		16П	20
20	17П		18	21

Проводник	Вывод	Вид контакта	Вывод	Проводник
		XT2		
22	19		20	
23	21	П	22	23
24	23		24	25
26	25		26	28
29	27	П	28	29
30	29		30	
31	31		32	34
35	33		34	36
39	35	П	36	39
40	37	П	38	40
49	39	П	40	49
42	41		42	56
57	43		44	59
60	45		46	61
62	47		48	63
65	49		50	
	51		52	
	53		54	
	55			

Привязан:

Инв.№

Инв.№ подл. | Подпись и дата | Взам.инв.№

23034-07

ТП 409-14-67.88 А-011 Лист 63

Копировал: Шелеш. Формат А3

Альбом VII

Поз. 14
HL1... HL3



Поз. 10...13
SB1... SB4

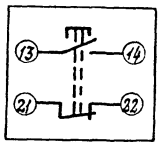

Поз. 21
SF1

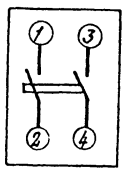

Поз. 15
K9

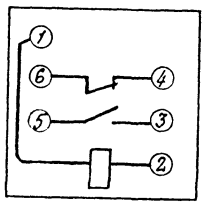

Поз. 8
SA2

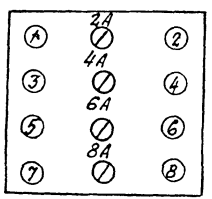

Взамен инв.№ | Подпись и дата | Инв.№ подл.

Привязан

Инв.№

ТП 409-14-67.88 А-010

Лист 66

10

Таблица подключения проводок

Проводник	Вывод	Вид контакта	Вывод	Проводник
		SB1		
7	13		14	12
		SB4		
28	13		14	33
		SB2		
4	21		22	5

Проводник	Вывод	Вид контакта	Вывод	Проводник

Взамен инв.№ | Подпись и дата | Инв.№ подл.

Привязан

Инв.№

23034-07

ТП 409-14-67.88 А-011

Лист 65

Копировал: Формат А3

Поз.	Обозначение	Наименование	Кол	Примеч.
		Универсальный переключа-		
		тель, без надписи		
6	SA1	УП5314-К276	1	
7	SA2	УП5312-Н43	1	
		Кнопка управления		
		КЕ-011 исп.2		
8	SB1	черный „пуск"	1	
9	SB2	красный „стоп"	1	
10	SB3	зеленый	1	
11	SB4	красный	1	
12	HL1, HL2, HL3	Арматура АС-220 с лампой	3	
		Ц-220-10 зеленая линза		
13	K9	Реле указательное ~220в	1	
		РЭУ11-110-40У3		
14	KT1	Реле времени ВС-10-64 ~220в	1	У44 ТМ3-13-83
15	KT2	Реле времени РКВ11-33-222	1	
		УХЛ4 ~220в предел выдержки 0,2-30сек		
15а	KT3	То же, РКВ11-33-122	1	
16	K; K1...K6; K8	Реле ПЭ-37-62У3 ~220в	8	
17	K7	Реле ПЭ-37-44У3 ~220в	1	

Привязан

Инв.№

ТП 409-14-67.88 А-012 Лист 68

Инв.№ подл. | Подпись и дата | Взам.инв.№

Поз.	Обозначение	Наименование	Кол.	Примеч.
		Документация		
	А-013	Таблица соединений		
	А-014	Таблица подключения		
		Стандартные изделия:		
1		Щит ЩШМ-1000×600×350	1	
		УХЛ4-1Р30 ОСТ36.13-76		
2		Рейка Р3-16М-500 ТК3-264-85	1	У1 ТМ3-164-85
2а		Рейка Р3-1М-600 ТК3-265-85	1	У2 ТМ3-164-85
3		Угольник У3М-600 ТК3-128-83	6	У6 ТМ3-26-85
4		Кронштейн К ТК4-105-83	1	У56 ТМ3-25-83
		Прочие изделия:		
5	п. 9д	Регулятор температуры	1	
		ТЭ2,П3 ~220в шкала -20°С...+20°С		

Привязан

Инв.№

23034-07

ГИП	Любавин	ТП 409-14-67.88	А-012
Нач.отд.	Венин	База технического обслуживания и ремонта 450 строительных машин	
Н.контр.	Бобнева		
Рук.сект.	Бобнева		
Рук.гр.	Рыбушкин	Моечно-окрасочный корпус	Стадия: Р; Лист: 67; Листов: 6
Инж.	Иванов		
Провер.	Мерзликин	Приточная система П4 Щит управления Общин вид.	Проектный институт N 2

Копировал: Формат А3

Инв.№ подл. | Подпись и дата | Взам.инв.№

Альбом VII

Таблица надписей на табло и в рамках

№ надписи	Надпись	Кол.
	Рамка 66×26	
1	Наличие напряжения	1
2	Резервный вентилятор включен	1
3	Электронагреватели включены	1
4	Регулятор температуры воздуха в помещении	1
5	Замораживание калорифера	1
6	Переключатель периода работы; -45° зима; 0° переходный.	1
7	Выбор вентилятора 0° – 1-рабочий 2-резервный +45° – 1-резервный 2-рабочий	1
8	Управление приточной системой.	1
9	Ручное управление заслонкой „открыть" – „закрыть"	1
	Упор	
10	Система П-4 цепи управления	1

Инв.№ подл. | Подпись и дата | Взамен инв.№

Привязан

Инв.№

ТП 409-14-67.88 А-012 Лист 70

Поз.	Обозначение	Наименование	Кол.	Примеч.
18	SF1	Автомат АП50-2МТ ~220В Iн.р=1.6А	1	
19	XT1(3Н1...3Н20)	Зажим наборный 3Н23-4п25	20	УЗ ТМ3 165-85
20	XT2(3Н1...3Н50)	А/Д УЗ исп.1 ТУ16.526.492-81	50	"
21		Скоба прижимная ПУ	4	"
22		Перегородка для зажима ПАЗУ	2	"
23		Упор ТУ36.1751-74	1	
24		Перемычка ТУ36.1752-74	13	
25		Рамка РПМ 66×26 ТУ16.Н30-74	9	
		Материалы		
		Провод ~380В Гост 6323-79*		
26		ПВ1-1×1.5 мм2	5	м
27		ПВ1-1×1.0 мм2	80	м
28		ПВ3-1×1.5 мм2	5	м
29		ПВ3-1×1.0 мм2	50	м

Инв.№ подл. | Подпись и дата | Взамен инв.№

Привязан

Инв.№

23034-07

ТП 409-14-67.88 А-012 Лист 69

Копировал: Формат А3

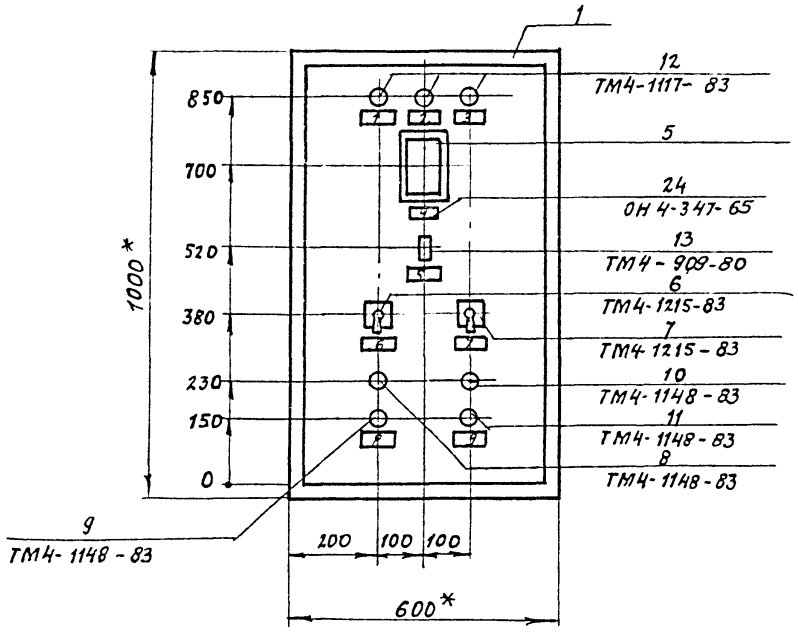

1.*Размеры для справок.

2. Покрытие - вариант 2 по ОСТ 36.13.-76

3. По данному чертежу изготовить один щит.

Инв. № подл. | Подпись и дата | Взам. инв. №

Вид на внутренние плоскости (развернуто)

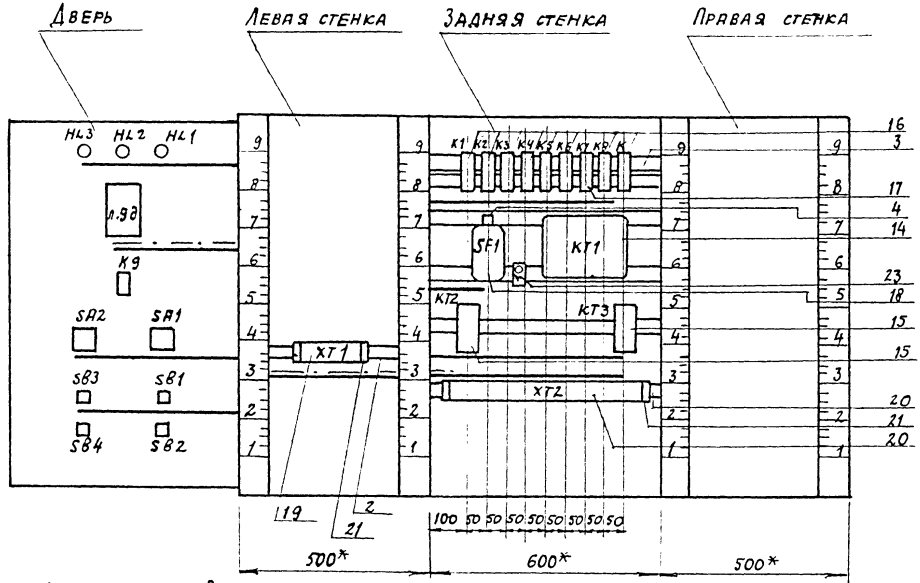

Разметка для монтажа прибора ТЭ2 ПЗ поз. 5

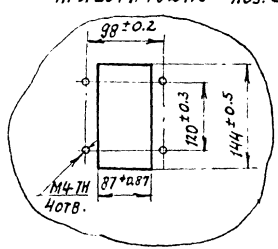

Разметка для крепления реле поз. 16, 17

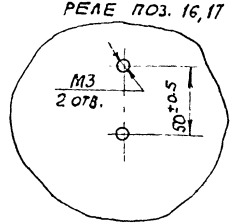

Альбом VIII

Таблица соединения проводок (продолжение)

Проводник	Откуда идет	Куда идет	Данные провода	Примечание
1	SF1/4	К/А	ПВ1-1х1.0	
1		К/34	"	П
2	XT2/1	XT2/2		П
2		XT2/3		П
2		КТ1/17	ПВ1-1х1.0	
2		КТ1/14	"	П
2		К/33	"	
2		К/11	"	А
2		К8/53	"	
2		К8/11	"	П
2		К4/73	"	
2		К4/43	"	П
2		К3/83	"	
2		К1/33	"	
3	SF1/2	К/12	"	
5	XT2/5	XT2/6		П
5		К1/11	ПВ1-1х1.0	
5		К1/53	"	П
5		К3/73	"	
6	XT2/7	XT2/8		П
6		КТ2/27	ПВ1-1х1.0	

Взамен инв.№ | Подпись и дата | Инв.№ подл.

Привязан

Инв.№

ТП 409-14-67.88 А-013 | Лист 74

Таблица соединения проводок (продолжение)

Проводник	Откуда идет	Куда идет	Данные провода	Примечание
	Технические требования:			
	Таблица соединений выполнена на основании схем А081-11, 12 альбом V			
0	XT1/17	XT1/18		П
0		XT1/19		П
0		КТ2/В	ПВ1-1х1.0	
0		КТ3/В	"	
0		КТ1/13	"	
0		КТ1/2	"	П
0		К/8	"	
0		К8/В	"	
0		К7/В	"	
0		К7/64	"	П
0		К7/42	"	П
0		К6/В	"	
0		К5/В	"	
0		К4/В	"	
0		К3/В	"	
0		К2/В	"	
0		К1/В	"	

Взамен инв.№ | Подпись и дата | Инв.№ подл.

Привязан

Инв.№

23034-07

ГИП	Любавин	
Нач.отд.	Венин	
Н.контр.	Бобнева	
Рук.сект.	Бобнева	
Рук.гр.	Рыбушкина	
Инж.	Иванов	
Провер.	Медзинкина	

ТП 409-14-67.88 А013

База технического обслуживания и ремонта 450 строительных машин

Моечно-окрасочный корпус. | Стадия Р | Лист 73 | Листов 9

Приточная система П-4. Щит управления. Таблица соединений

Проектный институт №2

Копировал: Формат А3

Таблица соединения проводок (продолжение)

Проводник	Откуда идет	Куда идет	Данные провода	Примечание
19	ХТ2/14	ХТ2/15		П
19		КТ3/27	ПВ1-1×1.0	
20	ХТ2/16	К6/А	"	
22	ХТ2/18	ХТ2/19		П
22		КТ3/А	ПВ1-1×1.0	
26	ХТ2/24	ХТ2/25		П
26		К1/54	ПВ1-1×1.0	
26		К3/74	"	
26		К7/73	"	
27	ХТ2/26	К7/А	"	
28	ХТ2/27	К7/74	"	
28		К7/53	"	П
28		К7/31	"	П
29	К1/12	К3/11	"	
30	ХТ1/7	К3/12	"	
30		К7/11	"	
31	ХТ2/28	К7/12	"	
32	ХТ2/29	К7/54	"	
32		К7/41	"	П
33	ХТ2/31	К7/63	"	
33		К7/32	"	П

Взамен инв. №

Подпись и дата

Инв. № подл.

Привязан:

Инв. №

ТП 409-14-67.88 А-013

Лист 76

Таблица соединения проводок (продолжение)

Проводник	Откуда идет	Куда идет	Данные провода	Примечание
6	КТ2/27	К2/53	ПВ1-1×1.0	
7	ХТ1/1	К2/33	"	
8	КТ1/4	К8/33	"	
8		К2/34	"	
9	КТ2/28	К1/А	"	
9		К8/34	"	
10	ХТ1/2	КТ1/3	"	
11	ХТ1/3	КТ1/10	"	
11		К2/54	"	
12	ХТ1/4	КТ1/11	"	
12		КТ1/12	"	
12		КТ1/1	"	
12		К2/А	"	
13	ХТ1/5	КТ1/6	"	
14	КТ1/7	К3/А	"	
15	ХТ2/9	ХТ2/10		П
15		КТ2/А	ПВ1-1×1.0	
15		К4/А	"	
16	ХТ1/6	К1/34	"	
17	ХТ2/11	ХТ2/12		П
17		КТ3/28	ПВ1-1×1.0	
18	ХТ2/13	К5/А	"	

Взамен инв. №

Подпись и дата

Инв. № подл.

Привязан

23034-07

Инв. №

ТП 409-14-67.88 А-013

Лист 75

Копировал: [signature]

Формат А3

Таблица соединения проводок (продолжение)

Проводник	Откуда идет	Куда идет	Данные провода	Примечание
57	ХТ2/45	К6/33	ПВ1-1х1,0	
58	ХТ2/46	К6/34	"	
Земля	Рейки для уста-			
	новки аппа-			
	ратов ⏚	Стойка ⏚	ПВ1-1х1,5	

Инв.№ подл. | Подпись и дата | Взам.инв.№

Привязан

Инв.№

ТП 409-14-67.88

Лист 78

Таблица соединения проводок (продолжение)

Проводник	Откуда идет	Куда идет	Данные провода	Примечание
34	К2/11	К4/33	ПВ1-1х1,0	
34		К8/54	"	
35	ХТ1/8	К4/34	"	
36	К3/84	К4/11	"	
38	ХТ2/32	ХТ2/33		П
38		К8/12	ПВ1-1х1,0	
38		К4/12	"	
39	К2/12	К4/21	"	
40	ХТ2/34	ХТ2/35		П
40		К4/22	ПВ1-1х1,0	
46	ХТ2/36	К8/А	"	
47	ХТ2/37	КТ1/15	"	
47		К4/44	"	
48	КТ1/16	К8/21	"	
48		К4/74	"	
49	ХТ1/9	К8/22	"	
53	ХТ1/10	К2/83	"	
54	ХТ2/42	К2/84	"	
55	ХТ2/43	К5/33	"	
56	ХТ2/44	К5/34	"	

Инв.№ подл. | Подпись и дата | Взам.инв.№

Привязан

23034-07

Инв.№

ТП 409-14-67.88 А-013

Лист 77

Копировал: Сш

Формат А4

Таблица соединения проводок (продолжение)

Проводник	Откуда идет	Куда идет	Данные провода	Примечание
16	SA2/3	SA2/1	ПВ1-1х1.0	П
17	XT2/11	SA2/2	ПВ3-1х1.0	
19	XT2/14	SA2/6	"	
21	XT2/17	SA2/4	"	
22	XT2/18	HL2/1	"	
23	XT2/21	SA2/8	"	
25	XT2/23	SB4/13	ПВ3-1х1.0	
25		SB3/13	ПВ1-1х1.0	
26	XT2/24	SB3/14	ПВ3-1х1.0	
30	XT1/7	SB4/14	"	
35	XT1/8	П9Д/26	"	
38	XT2/32	П.9Д/1А	"	
38		П.9Д/8А	"	П
40	XT2/34	П.9Д/2А	"	
40		П.9Д/4А	"	П
41	XT1/13	П 9Д/16	"	НЦ
42	XT1/14	П.9Д/2Б	"	НЦ
43	XT1/15	П.9Д/3Б	"	НЦ
49	XT1/9	К9/4	"	

ПРИВЯЗАН

ИНВ.№

ТП 409-14-67.88 А-013 Лист 80

Инв.№ подл. | Подпись и дата | Взамен инв.№

Таблица соединения проводок (продолжение)

Проводник	Откуда идет	Куда идет	Данные провода	Примечание
		Дверь		
0	XT1/17	П.9Д/16	ПВ3-1х1.0	
0	XT1/18	К9/2	"	
0		HL1/2	ПВ1-1х1.0	
0		HL2/2	"	
0		HL3/2	"	
2	XT2/1	HL1/1	ПВ3-1х1.0	
5	XT2/5	SB2/21	"	
6	XT2/7	SB2/22	"	
6		SB1/13	ПВ1-1х1.0	
6		SA1/13	"	
6		SA1/1	"	
7	XT1/1	K2/33	ПВ3-1х1.0	
10	XT1/2	SA1/2	"	
11	XT1/3	SB1/14	"	
12	XT1/4	SA1/3	"	
13	XT1/5	SA1/4	"	
16	XT1/6	SA2/7	"	
16		SA2/5	ПВ1-1х1.0	П
16		SA2/3	"	П

ПРИВЯЗАН

23034-07

ИНВ.№

ТП 409-14-67.88 А-013 Лист 79

Инв.№ подл. | Подпись и дата | Взамен инв.№

Копировал:

Формат А3

Альбом VII

Таблица соединения проводок (продолжение)

Проводник	Откуда идет	Куда идет	Данные провода	Примечание

Инв. № подл. | Подпись и дата | Взамен инв. №

Привязан

Инв. №

ТП 409-14-67.88

Лист 82

Таблица соединения проводок (продолжение)

Проводник	Откуда идет	Куда идет	Данные провода	Примечание
50	К9/6	К9/1	ПВЗ-1×1,0	
51	ХТ2/38	HL3/1	"	
52	ХТ2/41	SA1/5	"	
53	ХТ1/10	SA1/6	"	
131	П9д/3Б	П.9д/7А	"	
131		П.9д/3А	"	
132	П.9д/6А	П.9д/2А	"	
132		П.9д/4Б	"	
Земля	П9д/⏚	Стойка/⏚	ПВЗ-1×1,5	

Инв. № подл. | Подпись и дата | Взамен инв. №

Привязан

23034-07

Инв. №

ТП 409-14-67.88 А-013

Лист 81

Копировал: Сан

Формат А3

Таблица подключения проводок

Проводник	Вывод	Вид контакта	Вывод	Проводник
		К5		
55	33	⫽	34	56
18	А	К	В	0*
		К6		
57	33	⫽	34	58
20	А	К	В	0*
		К7		
30	11	Р	12	31
28	31п	Р	32п	33
32	41п	Р	42п	0*
28*	53п	⫽	54п	32*
33	63п	⫽	64п	0*
26	73	⫽	74п	28*
27	А	К	Вп	0*
		К8		
2*	11	Р	12	38*
48*	21	Р	22	49
8*	33	⫽	34	9
2*	53	⫽	54	34
46	А	К	В	0*

Проводник	Вывод	Вид контакта	Вывод	Проводник
		К		
2*	11п	Р	12	3
2*	33	⫽	34п	1
1*	Ап	К	В	0*
		SF1		
С2	1		2	3
С2'	3		4	1
		КТ1		
12*	1п	Д	2п	0*
10	3	⫽	4	8
13	6	⫽	7	14
11*	10	Р	11п	12*
12*	12п	К	13п	0*
2*	14п	⫽	15	47*
2*	17п	⫽	18	48
		КТ2		
6*	27	⫽	28	9
15*	А	К	В	0*
		КТ3		
19	27	⫽	28	17
22	А	К	В	0*

Привязан

Инв. №

Взамен инв. №

Подпись и дата

Инв. № подл.

ТП 409-14-67.88 А-014 Лист 84

Таблица подключения проводок

Проводник	Вывод	Вид контакта	Вывод	Проводник
		Технические требования		
		Таблица подключения выполнена на основании схем А081-11,12 альбом V		
		Таблицы соединений А-013 альбом VII		
		К1		
5*	11п	Р	12	29
2	33	⫽	34	16
5*	53п	⫽	54	26*
9*	А	К	В	0
		К2		
34	11	Р	12	39
7	33	⫽	34	8
6	53	⫽	54	11
53	83	⫽	84	54
12	А	К	В	0*

Проводник	Вывод	Вид контакта	Вывод	Проводник
		К3		
29	11	Р	12	30*
5	73	⫽	74	26*
2*	83	⫽	84	36
14	А	К	В	0*
		К4		
36	11	Р	12	38
39	21	Р	22	40
34	33	⫽	34	35
2*	43п	⫽	44	47
2*	73п	⫽	74	48
15	А	К	В	0*

Привязан

Взамен инв. №

Подпись и дата

Инв. № подл.

23034-07 Инв. №

ГИП	Любавин	
Нач. отд.	Венин	
Н. контр.	Бобнева	
Рук. сект.	Бобнева	
Рук. гр.	Рыбушкина	
Инж.	Иванов	
Провер.	Мерлинкина	

ТП 409-14-67.88 А-014

База технического обслуживания и ремонта 450 строительных машин

Моечно-окрасочный корпус

Стадия	Лист	Листов
Р	83	6

Приточная система П-4 Щит управления Таблица подключения

Проектный институт №2

Копировал:

Формат А3

Альбом VII

Таблица подключения проводок

Проводник	Вывод	Вид контакта	Вывод	Проводник
	Дверь			
	HL3			
51	1		2	0
	HL2			
22	1		2	0*
	HL1			
2	1		2	0*
	ПЭД			
35	2Б		4Б	132
38*	1А		2А	132*
40*	2А		6А	132
38	8А		3Б	131
40	4А		7А	131*
0	1Б		3А	131
			1Б	41
			2Б	42
			3Б	43

Проводник	Вывод	Вид контакта	Вывод	Проводник
	K9			
50	1п	К	2	0*
49	4	Р	6п	50
	SA2			
16	1		2	17
16*	3		4	21
16*	5		6	19
16*	7		8	23
	SA1			
6	1п		2	10
12	3		4	13
52	5		6	53
6*	13п		14	7
	SB3			
25	13		14	26
	SB1			
6*	13		14	11

Привязан

Инв.№

ТП 409-14-67.88 А-014 Лист 86

Инв.№ подл. | Подпись и дата | Взам.инв.№

Таблица подключения проводок

Проводник	Вывод	Вид контакта	Вывод	Проводник
	XT1			
7	1		2	10
11	3		4	12
13	5		6	16
30	7		8	35
49	9		10	53
	11		12	
41	13		14	42
43	15		16	
0	17п		18п	0
0	19п		20	
	XT2			
2	1	п	2	2
2	3п		4	4
5	5	п	6	5
6	7	п	8	6
15	9	п	10	15
17	11	п	12	17
18	13		14п	19
19	15п		16	20

Проводник	Вывод	Вид контакта	Вывод	Проводник
	XT2			
21	17		18п	22
22	19п		20	
23	21		22	24
25	23		24п	26
26	25п		26	27
28	27		28	31
32	29		30	
33	31		32п	38
38	33п		34п	40
40	35п		36	46
47	37		38	51
	39		40	
52	41		42	54
55	43		44	56
57	45		46	58
	47		48	
	49		50	

Привязан

Инв.№

230.34-07

ТП 409-14-67.88 А-014 Лист 85

Инв.№ подл. | Подпись и дата | Взам.инв.№

Копировал: Формат А3

Альбом VII

Поз. 12
HL1 ... HL3



Поз 8... 11
SB1... SB4

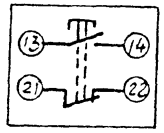

Поз. 18
SF1

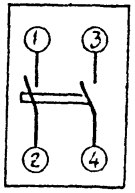

Поз. 13
K9

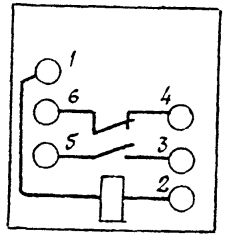

Таблица
подключения проводок

Проводник	Вывод	Вид контакта	Вывод	Проводник
		SB4		
25	13		14	30
		SB2		
5	21		22	6*

Проводник	Вывод	Вид контакта	Вывод	Проводник

Привязан

Инв. №

Инв. № подл. | Подпись и дата | Взам. инв. №

ТП 409-14-67.88 А-014 Лист 88

23034-07

Привязан

Инв. №

Инв. № подл. | Подпись и дата | Взам. инв. №

ТП 409-14-67.88 А-014 Лист 87

Копировал Формат А3

Поз.	Обозначение	Наименование	Кол.	Примеч.
		Универсальный переключа-		
		тель, без надписи		
6	SA1	УП5311-И3	1	
		Кнопка управления		
		КЕ-011 исп. 2		
7	SB1	черный „пуск"	1	
8	SB2	красный „стоп"	1	
9	HL1	Арматура АС220 с лампой	1	
		Ц-220-10 линза зеленая		
10	K5	Реле указательное ~220В	1	
		РЭУ11-110-40У3		
11	KT1	Реле времени ВС10-63 ~220В	1	У44 ТМ3-73-83
12	K1... K4	Реле ПЭ-37-62У3 ~220В	4	
13	SF1	Автомат АВ3-МГ ~220В	1	У352 ТМ3-13-83
		Iн.р. =1.0А		

Инв. № подл.	Подпись и дата	Взам. инв. №	

привязан:

инв. №

А-015 | лист 90

Поз.	Обозначение	Наименование	Кол.	Примеч.
		Документация:		
	А-016	Таблица соединений		
	А-017	Таблица подключения		
		Стандартные изделия:		
1		Щит ЩШМ-1000×600×350		
		УХЛ4-1Р30 ОСТ 36.13-76	1	
2		Рейка Р3-1м-600 ТК3-265-85	1	У2 ТМ3-164-85
3		Угольник УЗМ-600 ТК3-128-83	4	У6 ТМ3-26-85
4		Кронштейн К ТК4-105-83	1	У56 ТМ3-25-85
		Прочие изделия		
5	П. 90	Регулятор температуры	1	
		ТМ-8 ~220В шкала 0°С...+40°С		

Инв. № подл.	Подпись и дата	Взам. инв. №	

привязан:

23034-07 | инв. №

ГИП	Любавин	
Нач. отд.	Венин	
Н. контр.	Бобнева	
Рук. сект.	Бобнева	
Рук. гр.	Рыбушкина	
Инженер	Иванов	
Проверил	Мерзликина	

А-015

База технического обслуживания и ремонта 450 строительных машин

Моечно-окрасочный корпус	стадия	лист	листов
	Р	89	6

Приточная система П-5 Щит управления. Общий вид. | Проектный институт №2

Копировал: Формат А3

Таблица надписей на табло и в рамках

№ надписи	Надпись	Кол.
	Рамка 66×26	
1	Наличие напряжения	1
2	Регулятор температуры воздуха в помещении	1
3	Замораживание калорифера	1
4	Переключатель периода работы: 0°-зима +45°-переходный	1
5	Управление приточной системой	1

№ надписи	Надпись	Кол.
	Упор	
6	Система П-5 Цепи управления	1

Привязан

Инв. №

Поз.	Обозначение	Наименование	Кол.	Примеч.
14	ХТ1(ЗН1...ЗН35)	Зажим наборный ЗН23-4П25-Д/Д У3 исп. 1 ТУ16.526.492-81	35	УТ ТМ3-165-85
15		Скоба принимная ПУ	2	—"—
16		Перегородка для зажима ПА 9У	1	—"—
17		Упор ТУ36.1751-74	1	
18		Перемычка ТУ36.1752-74	6	
19		Рамка РПМ 66×26 ТУ 16.1130-74	5	
		Материалы:		
		Провод ∽ 380 В ГОСТ 6323-79*		
20		ПВ1.1×1.5 мм²	5	м
21		ПВ1.1×1.0 мм²	40	м
22		ПВ3-1×1.5 мм²	5	м
23		ПВ3-1×1.0 мм²	20	м

Привязан

Инв. №

23034-07

Копировал Формат А3

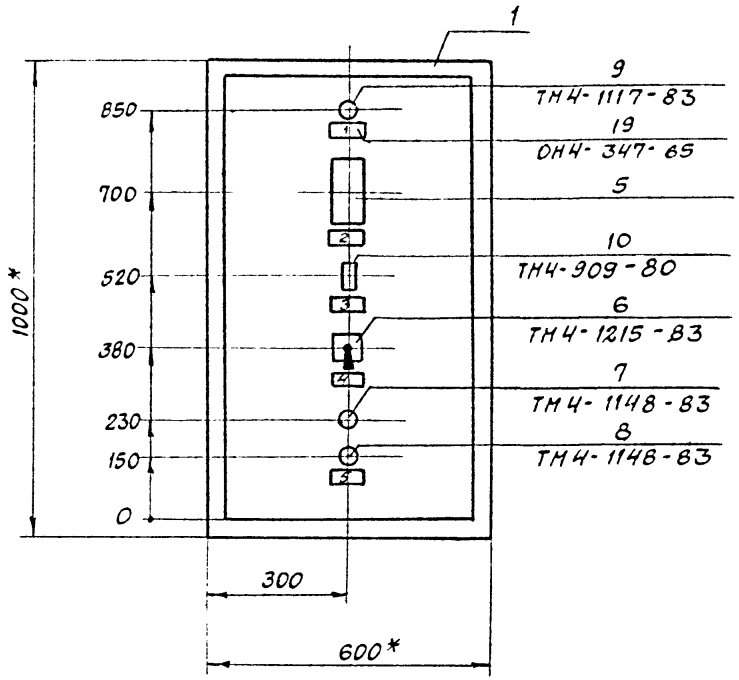

1.* Размеры для справок

2. Покрытие - вариант 2 по ОСТ 36.13.76.

3. По данному чертежу изготовить один щит.

Инв.№ подл. | Подпись и дата | Взам. инв.№

Вид на внутренние плоскости (развёрнуто)

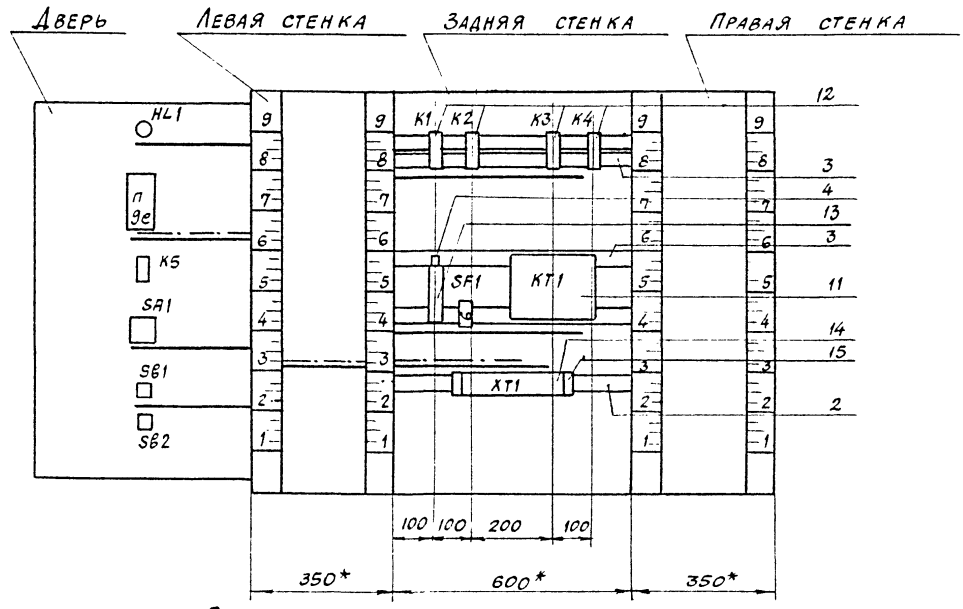

Разметка для монтажа прибора ТН-6 поз. 5

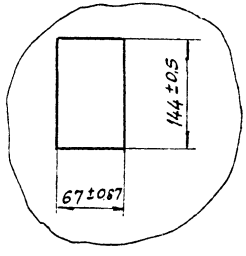

Разметка для крепления реле поз. 12

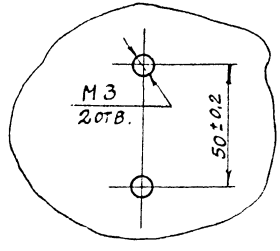

Инв. № подл. | Подпись и дата | Взам. инв. №

23034-07

ТП 409-14-67.88 А-015 Лист 94

Копировал Формат А3

Альбом VII

Таблица соединения проводок (продолжение)

Проводник	Откуда идет	Куда идет	Данные провода	Примечание
1	SF1/2	К2/43	ПВ1-1×1.0	
1		К3/53	"	
1		К3/63	"	П
1		К4/53	"	
1		К4/11	"	П
3	ХТ1/18	ХТ1/19		П
3		К2/53	ПВ1-1×1.0	
3		К3/33	"	
4	ХТ1/1	К2/33	"	
5	КТ1/4	К4/33	"	
5		К3/34	"	
5		К2/34	"	
6	К4/34	К1/А	"	
7	ХТ1/2	КТ1/3	"	
8	ХТ1/3	КТ1/10	"	
8		К2/54	"	
9	КТ1/1	КТ1/12	"	П
9		КТ1/11	"	П
9		К2/А	"	
10	ХТ1/21	К3/А	"	
11	К2/11	К3/43		
11		К4/54		

Взамен инв.№

Подпись и дата

Инв.№ подл.

Привязан

Инв.№

ТП 409-14-67.88 А-016 Лист 96

57

Таблица соединения проводок (продолжение)

Проводник	Откуда идет	Куда идет	Данные провода	Примечание
	Технические требования:			
	Таблица соединений выполнена			
	на основании схемы АОВ1-14 альбом V			
0	ХТ1/1	ХТ1/12		П
0		КТ1/13	ПВ1-1×1.0	
0		КТ1/2	"	П
0		К4/в	"	
0		К3/в	"	
0		К2/в	"	
0		К1/в	"	
1	ХТ1/14	ХТ1/15		П
1		ХТ1/16		П
1		КТ1/17	ПВ1-1×1.0	
1		КТ1/14	"	П
1		SF1/2	"	

Взамен инв.№

Подпись и дата

Инв.№ подл.

Привязан

Инв.№

23034-07

ГИП	Любавин	
Нач.отд	Венин	
Н.контр.	Бобнева	
Рук.сект.	Бобнева	
Рук.гр.	Рыбушкина	
Инж.	Иванов	
Провер.	Мерзликина	

ТП 409-14-67.88 А-016

База технического обслуживания и ремонта 450 строительных машин

Моечно-окрасочный корпус

Стадия	Лист	Листов
Р	95	5

Приточная система П-5 Щит управления Таблица соединений

Проектный институт №?

Копировал:

Формат А3

Альбом VII

Таблица соединения проводок (продолжение)

Проводник	Откуда идет	Куда идет	Данные провода	Примечание
	Дверь			
0	XT1/11	П.9е/16	ПВ3-1×1,0	
0	XT1/12	K5/2	"	
0		HL1/2	ПВ1-1×1,0	
1	XT1/14	HL1/1	ПВ3-1×1,0	
2	XT1/17	SB2/21	"	
3	XT1/18	SB2/22	"	
3		SB1/13	ПВ1-1×1,0	
3		SA1/3	"	
3		SA1/1	"	П
4	XT1/1	SA1/4	ПВ3-1×1,0	
7	XT1/2	SA1/2	"	
8	XT1/3	SB1/14	"	
12	XT1/4	П.9е/5	"	
12		П.9е/12	"	
13	XT1/23	П.9е/21	"	
14	XT1/26	П.9е/13	"	
15	XT1/7	П.9е/9	"	ИЦ
16	XT1/8	П.9е/20	"	ИЦ
17	XT1/9	П.9е/28	"	ИЦ

Взамен инв.№ | Подпись и дата | Инв.№ подл.

Привязан

Инв. №

ТП 409-14-67.88 А-016 Лист 98

Таблица соединения проводок (продолжение)

Проводник	Откуда идет	Куда идет	Данные провода	Примечание
12	XT1/4	K3/44	ПВ1-1×1,0	
13	XT1/23	XT1/24		П
13		K4/12	ПВ1-1×1,0	
13		K3/12	"	
14	XT1/26	XT1/27		П
14		K3/22	ПВ1-1×1,0	
18	K2/44	K3/11	"	
19	K2/12	K3/21	"	
22	XT1/29	K4/A	"	
23	XT1/30	KT1/15	"	
23		K3/54	"	
24	KT1/16	K4/21	"	
24		K3/64	"	
25	XT1/5	K4/22	"	
27	XT1/31	K1/73	"	
28	XT1/32	K1/74	"	
Земля	Рейки для установки аппаратов			
		Стойка	ПВ1-1×1,5	

Взамен инв.№ | Подпись и дата | Инв.№ подл.

Привязан

Инв. №

23034-07

ТП 409-14-67.88 А-016 Лист 97

Копировал

Формат А3

Альбом VII

Таблица соединения проводок (продолжение)

Проводник	Откуда идет	Куда идет	Данные провода	Примечание

Таблица подключения проводок

Проводник	Вывод	Вид контакта	Вывод	Проводник
		КЧ		
1	11п	Р	12	13*
24*	21	Р	22	25
5*	33	З	34	6
1*	53п	З	54	11
22	А	К	В	0*
		SF1		
Л1	1		2	1*
		КТ1		
9	1	Д	2п	0*
7	3	З	4	5
8*	10	Р	11п	9*
9*	12п	К	13п	0*
1*	14п	З	15	23*
1*	17п	З	18	24

Проводник	Вывод	Вид контакта	Вывод	Проводник
		ХТ1		
4	1		2	7
8	3		4	12
25	5		6	
15	7		8	16
17	9		10	
0	11	П	12	0
	13		14п	1
1	15п		16п	1
2	17		18п	3
3	19п		20	
10	21		22	
13	23	П	24	13
	25		26п	14
14	27п		28	
22	29		30	23
27	31		32	28
	33		34	
	35			

Привязан

Инв. №

ТП 409-14-67.88 А-017 Лист 102

Инв. № подл. | Подпись и дата | Взам. инв. №

Таблица подключения проводок

Проводник	Вывод	Вид контакта	Вывод	Проводник
			Технические	
	Таблица		подключения	
	основная		схемы	
	Таблицы		соединений	
		К1		
27	73	З	74	28
6	А	К	Б	0
		К2		
11	11	Р	12	19
4	33	З	34	5
1*	43	З	44	18
3*	53	З	54	8
9	А	К	В	0*

Проводник	Вывод	Вид контакта	Вывод	Проводник
			требования:	
			ия выполнена на	
			АОВ1-14	Альбом VI
			А-017	
		К3		
18	11	Р	12	13
19	21	Р	22	14
3	33	З	34	5*
11*	43	З	44	12
1*	53п	З	54	23
1*	63п	З	64	24
10	А	К	В	0*

Привязан

Инв. №

23034-07

ГИП	Любавин	
Нач. отд.	Венин	
Н. контр.	Бобнева	
Рук. сект.	Бобнева	
Рук. груп.	Рыбушкин	
Исп.	Иванов	
Провер.	Мерзлякина	

ТП 409-14-67.88 А-017

База технического обслуживания и ремонта 450 строительных машин

Моечно-окрасочный корпус

Стадия	Лист	Листов
Р	101	4

Приточная система П5 Щит управления Таблица подключения

Проектный институт г

Инв. № подл. | Подпись и дата | Взам. инв. №

Копировал

Формат А3

Таблица подключения проводок

Проводник	Вывод	Вид контакта	Вывод	Проводник
		Дверь		
		НЛ1		
1	1		2	0
		П.9е		
14	13			
13	21			
12	5П		9	15
12	12П		20	16
0	16		28	17
		К5		
26	1П	К	2	0*
25	4	Р	6П	26
		SA1		
3	1П		2	7
3*	3П		4	4

Проводник	Вывод	Вид контакта	Вывод	Проводник
		SB1		
3*	13		14	8
		SB2		
2	21		22	3*

23034-07

Привязан

Инв. №

Копировал Формат А3

Альбом VIII

Поз. 9
НЛ1

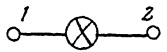

Поз. 7, 8
SB1, SB2

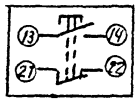

Поз. 13
SF1

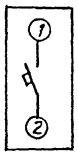

Поз. 10
К5

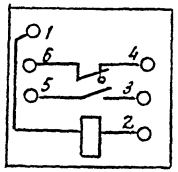

Привязан

Инв. №

Альбом VII

Формат	Зона	Поз.	Обозначение	Наименование	Кол.	Примечание
		07		Звонок ЗВП, ~220В	01	НА
				Н51 01		
		08		Выключатель АБ3-М		
				$I_{н.р.}$ = 2,5а, $I_{отс}$ = 5$I_{н.р.}$	01	SF
		09		Переключатель УП5312-		
				-С86, надпись N19	01	SA3
		10		Переключатель УП5312-		
				С86, рук. овал, надпись N15	02	1SA1 1SA2
		11		Переключатель УП5311-		
				С225, надпись N24 рук. овал	02	SA4, SA5
		12		Переключатель УП5314-		
				-Е529, рук. револ.	02	SA1 SA2
		13		Кнопка КЕ 011У3, исп. 4		
				штифт черный, без надписи	01	SB11
				То же, надпись „Пуск"	01	SB6
		14		Тоже, штифт красный,		
		15		надпись „Стоп"	01	SB5
				Тумблер Т81-1	02	SA6, SA7
		16		Лампа АС12013У2, ~220В	05	HL1, HL3 HL5÷HL7
		17		То же, АС12011У2	02	HL2, HL4
		18				
				Блок зажимов 5;24-8/6У3-10	07	X1÷X4, X11÷X19

Инв. № подл. | Подпись и дата | Взам. инв. №

Формат	Зона	Поз.	Обозначение	Наименование	Кол.	Примечание
				Документация		
			ТП- - АОВ2-ТЭ 2	Чертеж общего вида	1	
			ТП- - АОВ2-ТЭ 3	Схема электрическая соединен.	3	
			ТП- - АОВ2-ТЭ 4	Таблица перечня надписей	2	
				Сборочные единицы		
				Н1 01		
		01		Реле РПУ-2-3622ОЗУ3,		
				~220В, 2з, 2р	02	К1, К6
		02		Реле РПУ-2-3640ОЗУ3,		
				~220В, 4з	02	К2 К5
		03		Реле РПУ-2-3620ОЗУ3,		
				~220В, 2з	02	К3, К4
		04		Реле РВП-72-3221-00У4,		
				~220В; 1з, 1р, с выд. вр. 1з, 1р	02	КТ1, КТ2
		05		Реле времени ВЛ-45 ~220В,		
				1П с выд. вр.	01	КТ3
		06		Предохранитель ПРС-6-П		
			23034-07	$I_{пл. вст.}$ = 4а	04	FU1÷ FU4

Гл. инж. ПБ	Люберин	
Нач. отд.	Венин	
Гл. спец.	Шмелев	
Рук. гр.	Шефтман	
Н. контр.	Шмелев	

ТП 409-14-67.88 АОВ2-ТЭ1

База технического обслуживания и ремонта ЧЗО строительных машин

Моечно-окрасочный корпус	Стадия	Лист	Листов
	Р	1	2
Шкаф управления ШУ1. Технические данные аппаратов	Проектный институт №2		

Копировал: Графская Формат 12г

Инв. № подл. | Подпись и дата | Взам. инв. №

Альбом VIII

Вид спереди
Дверь не показана
М1:10

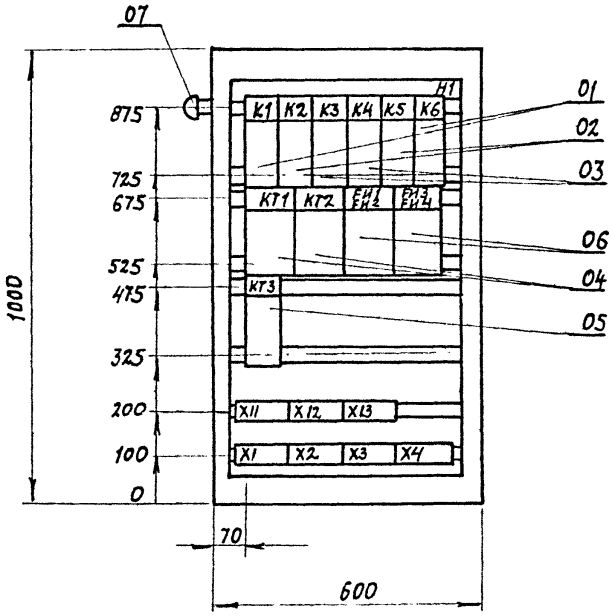

Дверь ящика
Вид спереди
М1:10

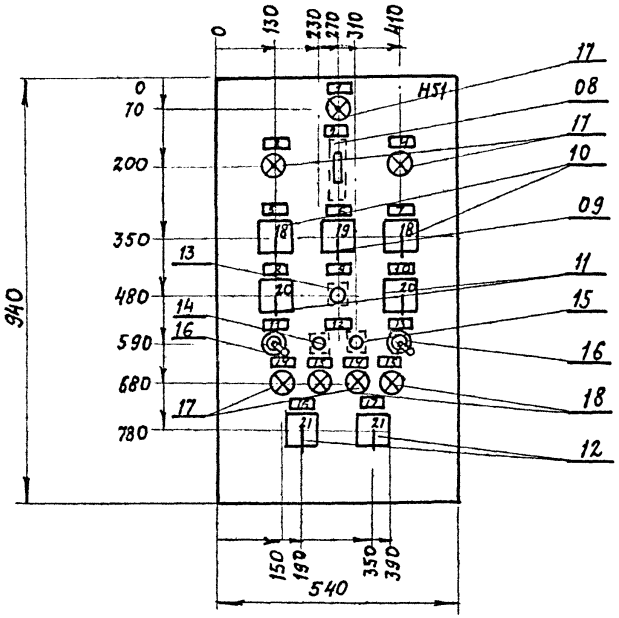

Глубина ящика – 350 мм

23034-07

ГИП	Любявин	
Нач. отд.	Венин	
Гл. спец.	Шмелев	
Рук. гр.	Шефтман	
Ст. техн.	Сергеева	
Провер.	Шефтман	
Н. контр.	Шмелев	

ТП 409-14-67.88 АОВ2-ТЗ2

База технического обслуживания и ремонта 450 строительных машин

Моечно-окрасочный корпус

Стадия	Лист	Листов
Р	1	1

Шкаф управления ШУ1. Чертеж общего вида

Проектный институт №2

Копировал:

Формат

Инв. № подл. | Подпись и дата | Взамен. инв. №

Инв. № подл.	Подпись и дата	Взам. инв. №

Дверь ящика. Вид со стороны монтажа

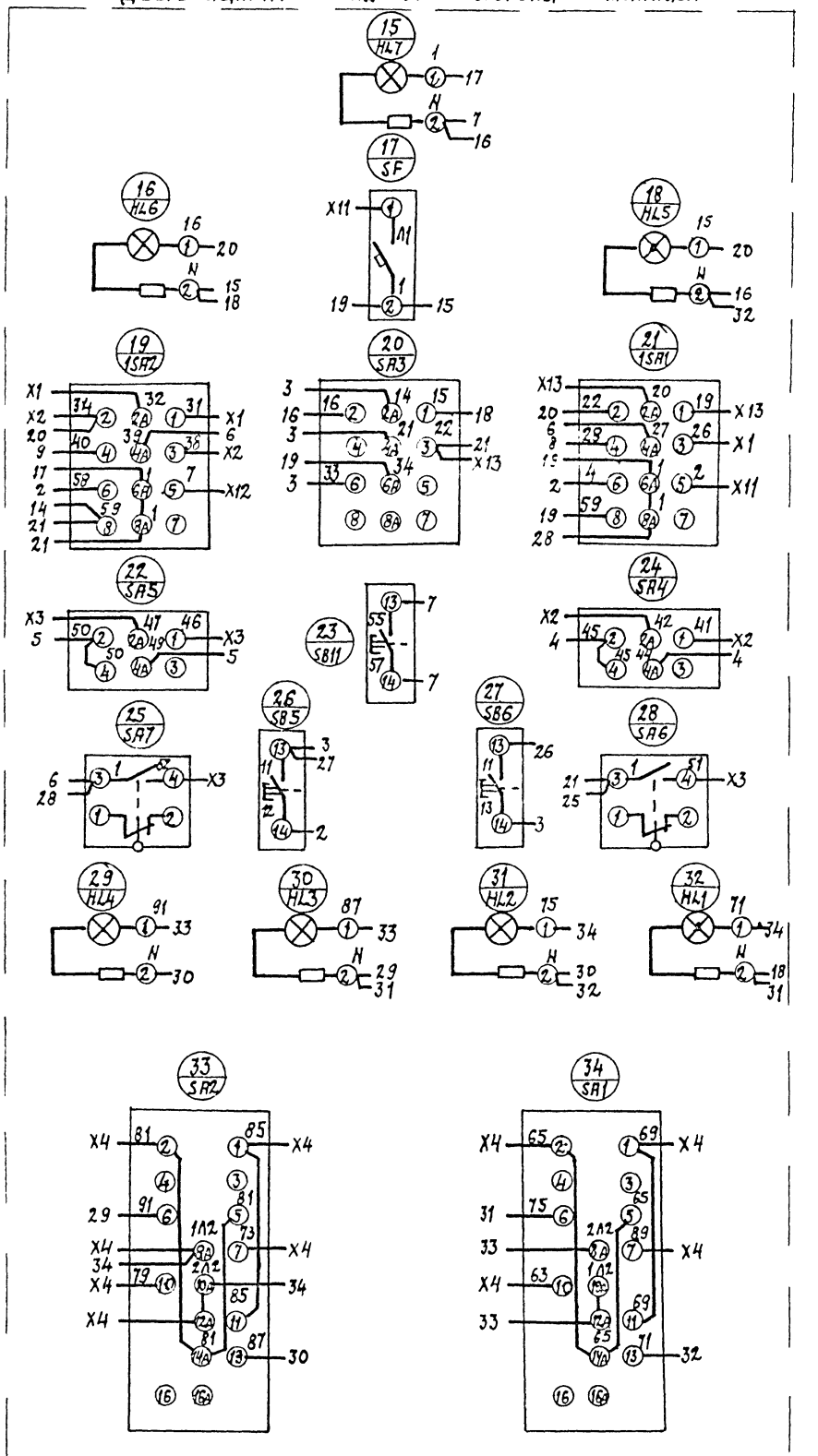

| | | |

Альбом VII

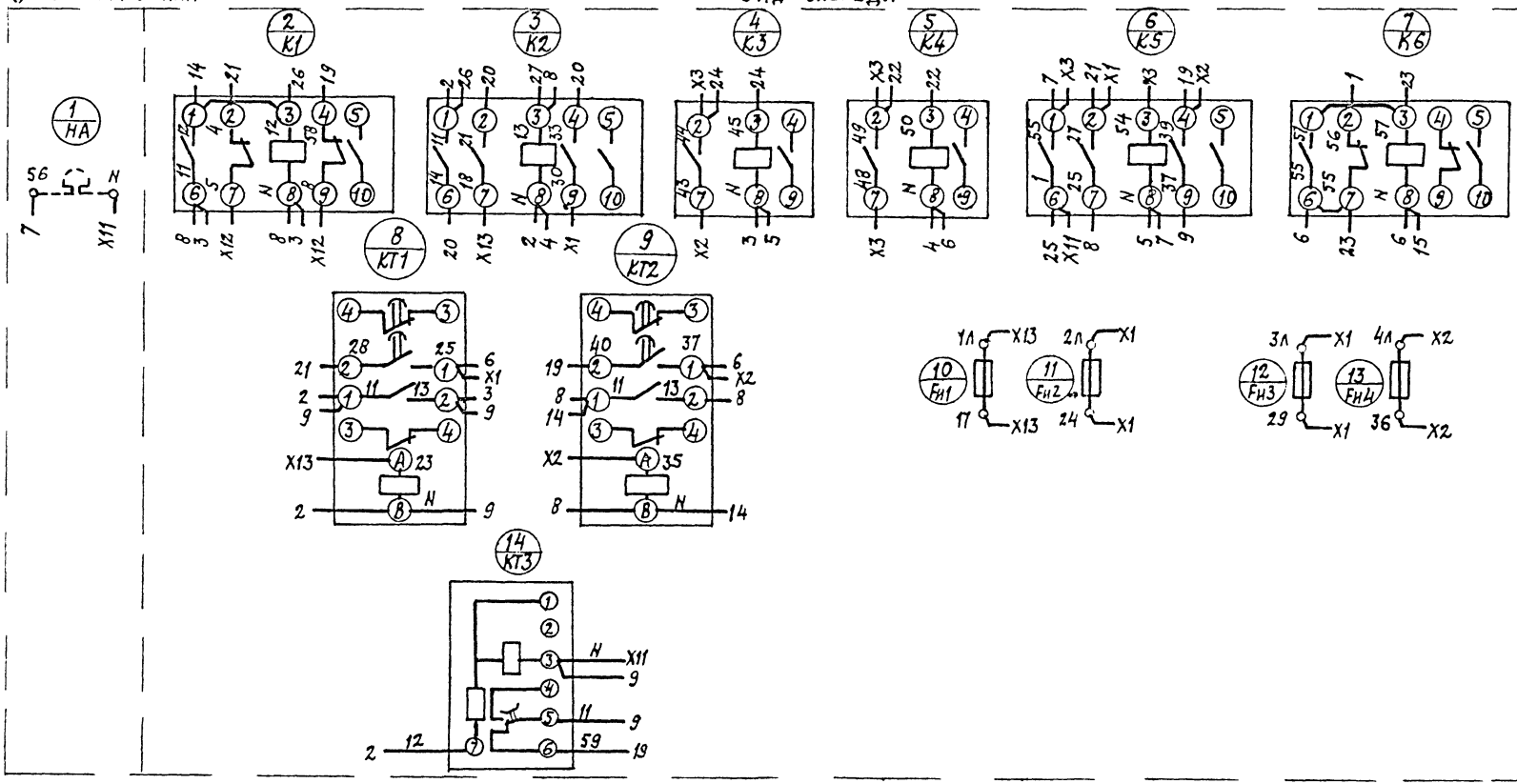

23034-07

ГИП	Любавин		
Нач.отд.	Венин		
Гл.спец.	Шмелев		
Рук.гр.	Шефтман		
Инженер	Поляков		
Провер.	Шефтман		
Н.контр.	Шмелев		

ТП 409-14-67.88 А0В2-Т33

База технического обслуживания и ремонта 450 строительных машин

Моечно-окрасочный корпус

Стадия	Лист	Листов
Р	1	3

Шкаф управления ШУ1
Схема электрическая соединений
Начало

Проектный институт № 2

Копировал: Д

Формат 12г

Инв. № подл. | Подпись и дата | Взамен инв. №

Альбом VIII

Вид спереди

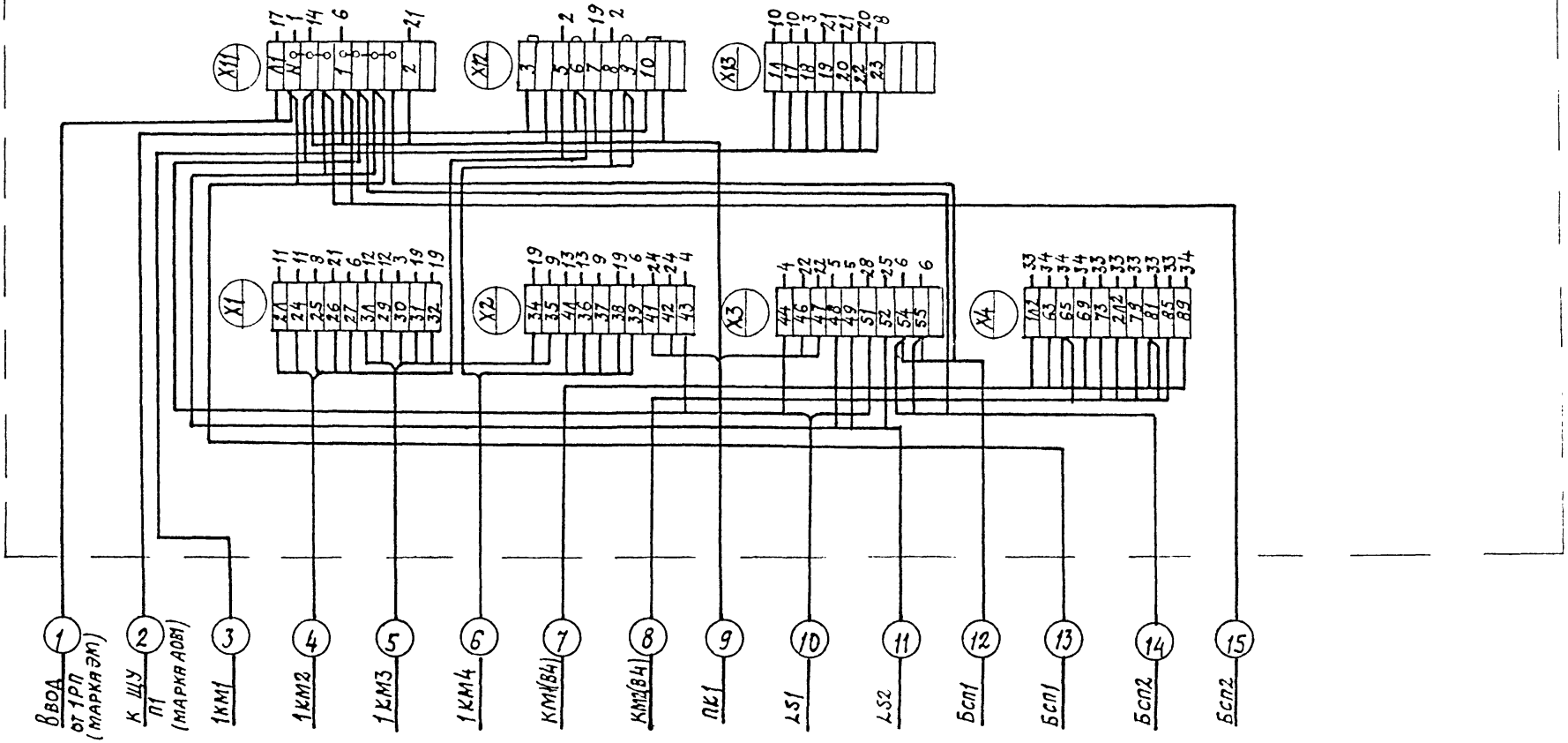

23034-07

ГИП	Любявин		ТП 409-14-67.88 АОВ2-Т33
Нач.отд.	Венин		База технического обслуживания и ремонта 450 строительных машин
Гл.спец.	Шмелев		
Рук.гр.	Шефтман		Моечно - окрасочный корпус
Инженер	Поляков		Стадия: Р; Лист: 3; Листов: 3
Провер.	Шефтман		Шкаф управления ШУ.1 Схема электрических соединений. Оконцевание
Н.контр.	Шмелев		Проектный институт №2

Копировал:

Формат 12Г

Инв.№ подл. | Подпись и дата | Взам.инв.№

Альбом VII

Панель	Строка	Надпись	Поз. обозначение	Место надписи	Текст	Кол.	Вид шрифта	Заготовка
		17	SA2	Табличка	Вентсистема В4а	1		
		18	1SA1, 1SA2	на ключе	Ручн. -0- сбл.	2		
		19	SA3	"	1-0-2	1		
		20	SA4, SA5	"	Руч. -0- авт.	1		
		21	SA1, SA2	"	7 Резерв - 8 Дист - 1 Откл. - 3 Местн.	2		
				Табличка	К1	1		
				"	К2	1		
				"	К3	1		
				"	К4	1		
				"	К5	1		
				"	К6	1		
				"	КТ1	1		
				"	КТ2	1		
				"	FИ1; FИ2	1		
				"	FИ3; FИ4	1		
				"	КТ3	1		

Взам. инв. №

Подпись и дата

Инв. № подл.

АОВ2-Т34

Лист 2

Панель	Строка	Подпись	Поз. обозначение	Место надписи	Текст	Кол.	Вид шрифта	Заготовка
		1		Табличка	ШУ1	1		
		2	SF HL7	"	~ 220 В	1		
		3	HL5	"	Работа гидрофильтров N1, N2	1		
		4	HL6	"	Работа гидрофильтров N3, N4	1		
		5	1SA1	"	Механизмы гидрофильтров N1, N2	1		
		6	SA3	"	Выбор режима	1		
		7	1SA2	"	Механизмы гидрофильтров N3, N4	1		
		8	SA4	"	Вентиль подпитки гидрофильтров N1, N2	1		
		9	SB11	"	Съем звукового сигнала	1		
		10	SA5	"	Вентиль подпитки гидрофильтров N3, N4	1		
		11	SA6	"	Уровни в приямке гидрофильтров N1, N2	1		
		12	SB5; SB6	"	Работа механизмов	1		
		13	SA7	"	Уровни в приямке гидрофильтров N3, N4	1		
		14	HL1, HL3	"	Рабочий	1		
		15	HL2, HL4	"	Резервный	1		
		16	SA1	"	Вентсистема В4	1		

Взам. инв. №

Подпись и дата

Инв. № подл.

23034-07

ГИП	Любавин	
Нач. отд	Венин	
Гл. спец	Шмелев	
Рук. гр.	Шефтман	
Н. контр	Шмелев	

АОВ2-Т34

База технического обслуживания и ремонта 450 строительных машин

Моечно-окрасочный корпус	Стадия	Лист	Листов
	Р	1	2

Шкаф управления ШУ1. Таблица перечня надписей

Проектный институт №2.

Копировал: [illegible]

Формат 12г

Альбом VII

Панель	Строка	Надпись	Поз. обозначение	Место надписи	Текст	Кол.	Знак шрифта	Заготовка
	1			Табличка	ШУ2	1		
	2		SF, HL	"	~220 В	1		
	3		SA	"	ЗАДВИЖКА	1		
	4		SA	НА КЛЮЧЕ	ДИСТ. - О - МЕСТ.	1		
				Табличка	KV1	1		
				"	KV2	1		

Инв.№ подл. | Подпись и дата | Взам. инв. №

ГИП	ЛЮБАВИН		ТП 409-14-67.88 АВК-ТЗ 4
НАЧ. ОТД.	ВЕНИН		
ГЛ. СПЕЦ.	ШМЕЛЕВ		БАЗА ТЕХНИЧЕСКОГО ОБСЛУЖИВАНИЯ И РЕМОНТА 450 СТРОИТЕЛЬНЫХ МАШИН
РУК. ГР.	ШЕФТМАН	Шеф	МОЕЧНО-ОКРАСОЧНЫЙ КОРПУС — Стадия: Р; Лист: 1; Листов: 1
Н. КОНТР.	ШМЕЛЕВ		ШКАФ УПРАВЛЕНИЯ ШУ. ТАБЛИЦА ПЕРЕЧНЯ НАДПИСЕЙ — ПРОЕКТНЫЙ ИНСТИТУТ №2

АВ НФ3-202

Формат	Зона	Поз.	Обозначение	Наименование	Кол.	Примечание
				Документация		
			ТП АВК-ТЗ 2	Чертеж общего вида	1	
			АВК-ТЗ 3	Схема электрическая соедин.	1	
			АВК-ТЗ 4	Таблица перечня надписей	1	
				Сборочные единицы		
				H1 01		
		01		Реле РПУ-2-362003 ~220В,		
				Z3	02	KV1, KV2
				H51 01		
		02		Выключатель А63-М,		
				Iн.р=16а, Iотс=5Iн.р	01	SF
		03		Переключатель УП5311-		
				С225, рук. овальн., надпись №32	01	SA
		04		Лампа АС12013У2, ~220 В	01	HL
				Блок зажимов		
				БЗ 24-4П25-В/8У3-10	02	X1, X2

Инв.№ подл. | Подпись и дата | Взамен инв.№

23034-07

Гл. инж. пр.	ЛЮБАВИН		ТП 409-14-67.88 АВК-ТЗ1
Нач. отд.	ВЕНИН		
Гл. спец.	ШМЕЛЕВ		БАЗА ТЕХНИЧЕСКОГО ОБСЛУЖИВАНИЯ И РЕМОНТА 450 СТРОИТЕЛЬНЫХ МАШИН
Рук. гр.	ШЕФТМАН	Шеф	МОЕЧНО-ОКРАСОЧНЫЙ КОРПУС — Стадия: Р; Лист: 1; Листов: 1
Н. контр.	ШМЕЛЕВ		ШКАФ УПРАВЛЕНИЯ ШУ2. ТЕХНИЧЕСКИЕ ДАННЫЕ АППАРАТОВ — ПРОЕКТНЫЙ ИНСТИТУТ №2

Копировал. Графская — Формат 12г

Вид спереди
Дверь не показана
м 1:10

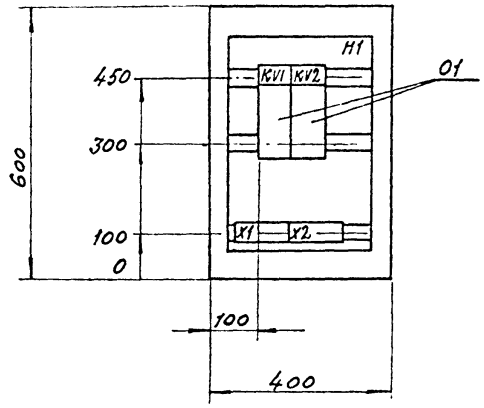

Дверь ящика
Вид спереди
м 1:10

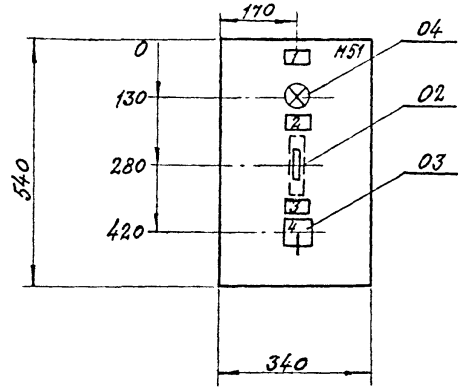

Глубина ящика - 350 мм

23034-07

ГИП	Любавин			ТП 409-14-67.88	АВК-ТЗ2
Нач.отд.	Венин				
Гл.спец.	Шмелев				
Рук.гр.	Шефтман			База технического обслуживания и ремонта 450 строительных машин	
Ст.техн.	Сергеева				
Пробер	Шефтман			Моечно-окрасочный корпус	Стадия: Р; Лист: 1; Листов: 1
Н.контр.	Шмелев				
				Шкаф управления ШУ2. Чертеж общего вида	Проектный институт №2

Копировал

Формат

Инв.№ подл. | Подпись и дата | Взам.инв.№

Вид спереди

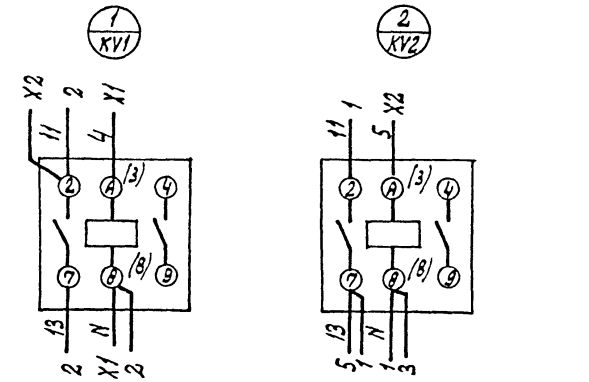

Дверь ящика (вид со стороны монтажа)

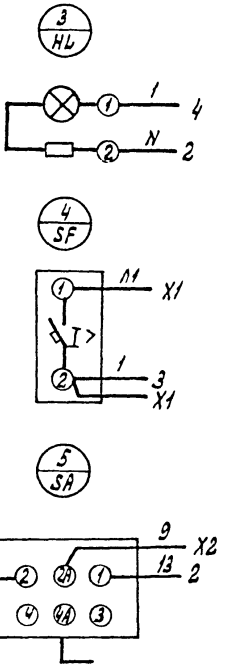

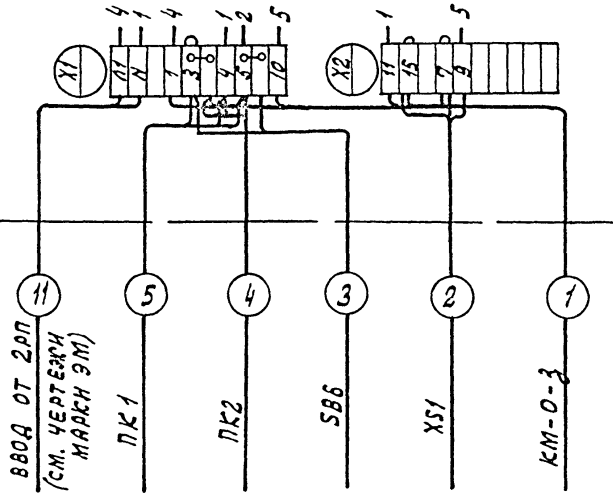

23034-07

ГИП	ЛЮБАВИН		ТП 409-14-67.88 -АВК-ТЗ3
Нач.отд.	ВЕННИ		База технического обслуживания и ремонта 450 строительных машин
Гл.спец.	ШМЕЛЕВ		
Рук.гр.	ШЕФТМАН		Моечно-окрасочный корпус — Стадия: Р; Лист: 1; Листов: 1
Ст.техн.	СЕРГЕЕВА		
Провер.	ШЕФТМАН		
Н.контр.	ШМЕЛЕВ		Шкаф управления ШУ2. Схема электрическая соединений — Проектный институт №2

Копировал: Графская Формат

Инв.№ подл. | Подпись и дата | Взам.инв.№

Альбом VIII

Панель	Строка	Надпись	Поз. обозначение	Место надписи	Текст	Кол.	Вид шрифта	Заготовка
		1		Табличка	ШУ3	1		
			SF	"	~ 220в	1		
			HL	"	KV1	1		
				"	KV2	1		
				"	KV3	1		
				"	KV4	1		

Гип	Любавин	
Нач. отд.	Венин	
Гл. спец.	Шмелев	
Рук. гр.	Шефтман	
Н. контр.	Шмелев	

ППА-ТЗ4

База технического обслуживания и ремонта 450 строительных машин

Стадия	Лист	Листов
Р	1	1

Шкаф управления ШУ3
Таблица перечня надписей

Проектный институт №2

Инв. № подл. | Подпись и дата | Взамен инв. №

Формат	Зона	Поз.	Обозначение	Наименование	Кол.	Примечание
				Документация		
			– ППА-ТЗ2	Чертеж общего вида	1	
			– ППА-ТЗ3	Схема электрическая		
				соединений	1	
			– ППА-ТЗ4	Таблица перечня надписей	1	
				Сборочные единицы		
				H1 01		
		01		Реле РПУ-2-3640033У3		
				~ 220в, 4з	01	KV2
		02		Реле РПУ-2-3620033У3		
				~ 220в, 2з	02	KV3, KV4
		03		Реле РПУ-2-3662033У3, ~220в, 6з2р	01	KV1
				H51 01		
		04		Выключатель АБ3-М		
				Ун.р = 1,6; Iотс. = 5Iн.р.	01	SF
		05		Лампа АС12013У2, ~220в	01	HL
				Блок зажимов		
				Б3 24-в/вуз-10	04	X1, X2 X21, X22

23054-07

Гип	Любавин	
Нач. отд.	Венин	
Гл. спец.	Шмелев	
Рук. гр.	Шефтман	
Н. контр.	Шмелев	

ТП 409-14-67.88 ППА-ТЗ1

База технического обслуживания и ремонта 450 строительных машин.

Моечно-окрасочный корпус

Стадия	Лист	Листов
Р	1	1

Шкаф управления ШУ3
Технические данные аппаратов

Проектный институт №2

Инв. № подл. | Подпись и дата | Взамен инв. №

Альбом VIII

Вид спереди.
Дверь не показана

м1:10

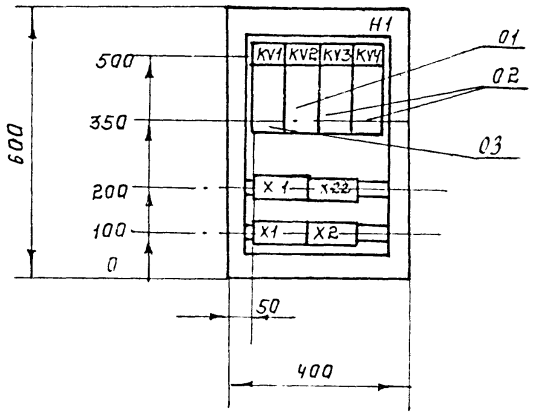

Дверь ящика.
Вид спереди.

м1:10.

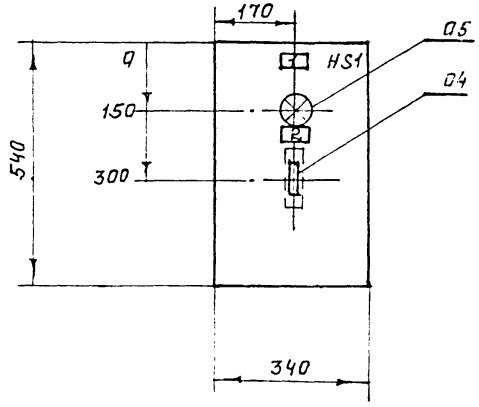

Глубина ящика - 350 мм.

23034-07

ГИП	Любявин		ТП 409-14-67.88 ППА-ТЗ 2
Нач.отд	Венин		База технического обслуживания и ремонта 450 строительных машин.
Гл.спец	Шмелев		Моечно-окрасочный корпус. Стадия: Р; Лист: 1; Листов: 1
Рук.гр.	Шефтман		
Ст.техн	Сергеева		
Провер.	Шефтман		Шкаф управления ШУ3. Чертеж общего вида. Проектный институт 2
Н.контр	Шмелев		

Копировал: Шелев. Формат

Инв.№ подл. | Подпись и дата | Взам.инв.№

Альбом VII

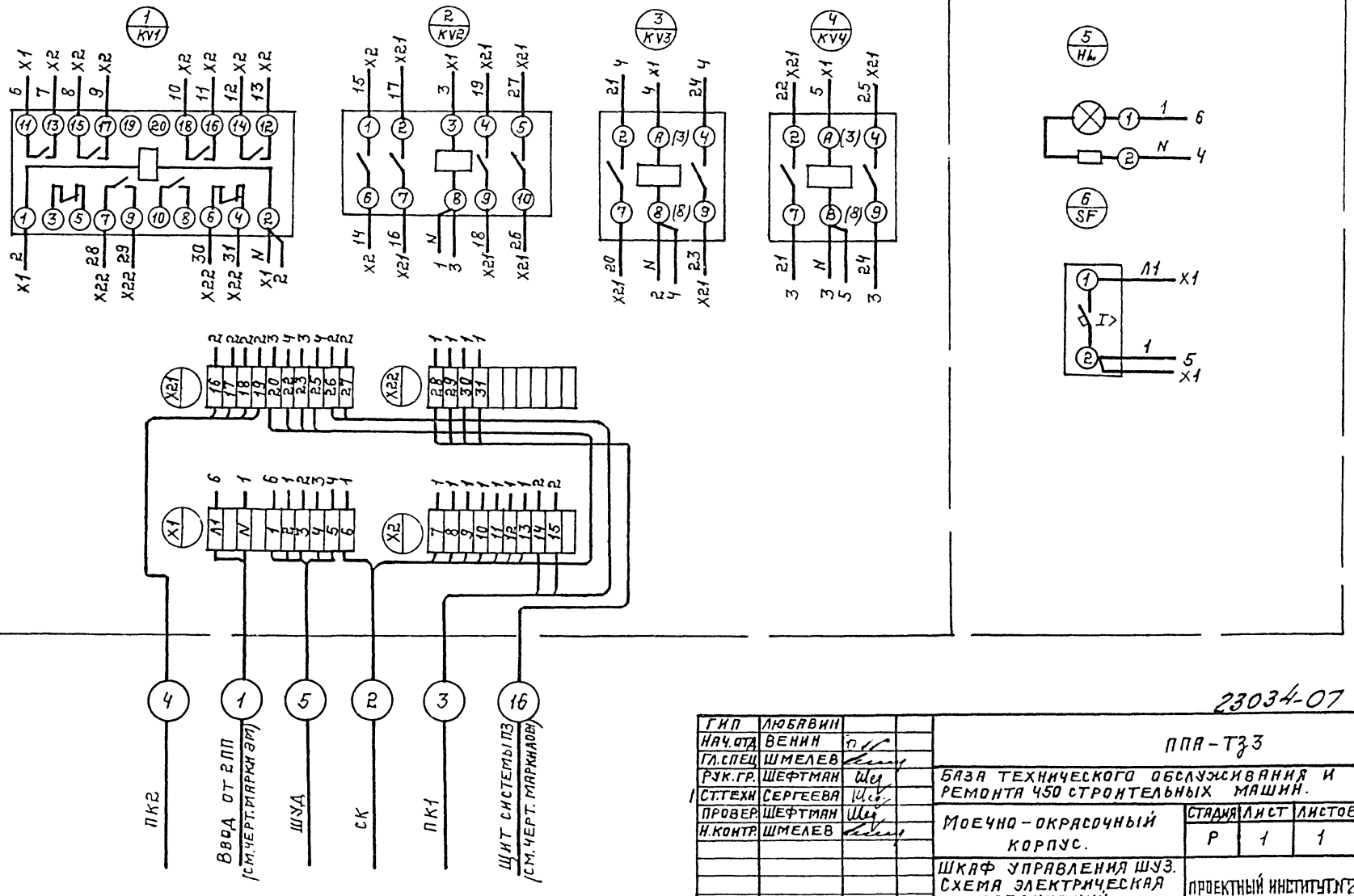

23034-07

ГИП	ЛЮБАВИН		
НАЧ.ОТД	ВЕНИН		
ГЛ.СПЕЦ	ШМЕЛЕВ		
РУК.ГР.	ШЕФТМАН		
СТ.ТЕХН	СЕРГЕЕВА		
ПРОВЕР.	ШЕФТМАН		
Н.КОНТР.	ШМЕЛЕВ		

ППА-ТЗ3

БАЗА ТЕХНИЧЕСКОГО ОБСЛУЖИВАНИЯ И РЕМОНТА 450 СТРОИТЕЛЬНЫХ МАШИН.

МОЕЧНО-ОКРАСОЧНЫЙ КОРПУС.

СТАДИЯ	ЛИСТ	ЛИСТОВ
Р	1	1

ШКАФ УПРАВЛЕНИЯ ШУЗ. СХЕМА ЭЛЕКТРИЧЕСКАЯ СОЕДИНЕНИЙ.

ПРОЕКТНЫЙ ИНСТИТУТ №2

КОПИРОВАЛ: Шелев. ФОРМАТ

ИНВ.№ПОДП. | ПОДПИСЬ И ДАТА | ВЗАМ.ИНВН

gost.e-ecolog.ru