Типовой проект

409- 14-67.88

Моечно-окрасочный корпус базы технического обслуживания и ремонта 450 строительных машин

Альбом III

Строительные изделия

gost.e-ecolog.ru

Типовой проект

409 — 14-67 88

Моечно-окрасочный корпус базы технического обслуживания и ремонта 450 строительных машин

Альбом III

Строительные изделия

Разработан
Проектным институтом №2 Госстроя СССР

Главный инженер института В.П. Илюхин
Главный инженер проекта О.Г. Любавин

© КФ ЦИТП Госстроя СССР 1988г

Утвержден протоколом совещания Госстроя СССР от 14.12.87г. №92.
Введен в действие Проектным институтом №2 приказ №182 от 16.12.87 г.

23034-03

Альбом III

Обозначение	Наименование	Страница
	Содержание	2
КЖ.И.ТУ1	Технические условия на изготовление арматурных и закладных изделий	2
КЖ.И.ТУ2	Технические условия на изготовление деревянных изделий	3
КЖ.И.1.0	Изделие соединительное (МС1; МС2)	3
КЖ.И.2.0	Балка (1БДР12-2АIVт-На; 1БДР12-4АIVт-На)	4
КЖ.И.3.0	Колонна (К60-5а, К60-5б, К60-5в, К60-5г)	5
КЖ.И.4.0	Колонна (К60-17а; К60-17б)	6
КЖ.И.5.0	Колонна (6КФ73-1-На; 6КФ73-1-Нб)	7
КЖ.И.6.0	Панель (ПС63, 5.123.0-3Л-1а; ПС60.18.3.0-2Л-а;	8
	ПС62.5.12.2.0-3Л-1а; ПС60.12.2.0-3Л-а;	
	ПС62.5.18.2.0-3Л-1а; ПС60.18.2.0-1Л-а)	
КЖ.И.7.0	Плита перекрытия (П4-4АтVIIт-1;	9
	П5-4АтVIIт-1; П3-4АтVIIт-1;	
	П3-4АтVIIт-2; П5-4АтVIIт-3)	
КЖ.И.8.0	Плита перекрытия (П8д-8-1; П8д-8-2)	10
КЖ.И.9.0	Щит металлический (Щ1 ... Щ5)	11
КЖ.И.10.0	Изделие закладное МН1.	12
КЖ.И.11.0	Решетка стальная РС1	12
КЖ.И.12.0	Решетка стальная (РС2 ... РС3)	13
КЖ.И.13.0	Сетка арматурная (С1, С3 ... С6)	14
КЖ.И.14.0	Сетка арматурная (С2, С7, С9)	15
КЖ.К.15.0	Сетка арматурная (С8, С10)	16
КДИ.1.0	Панель перегородки (ПП1; ПП2)	17
КДИ.1.1	Рама деревянная (РД1, РД2)	18
КДИ.2.0	Панель перегородки (ПП3, ПП4)	19
КДИ.2.1	Рама деревянная (РД3, РД4)	20

1. Материал проката Вст3кп2.
2. Материал арматурной стали:
   для класса AI - марка Вст3кп2 по ГОСТ 380-71 и ГОСТ 5781-82,
   для класса AIII - марка 35ГС по ГОСТ 5781-82.
3. Арматурные сетки выполнять при помощи контактной точечной сварки по ГОСТ 14098-85.
4. Сварку стержней сеток производить во всех пересечениях двух крайних рядов, в остальной зоне допускаются несваренные пересечения в количестве не более 2-х на 1 м².
5. Сварку выполнять электросварочными клещами или дуговой электросваркой.
6. Электроды принять типа Э42 по ГОСТ 9467-75.
7. Сварку производить в соответствии с ГОСТ 19292-73, ГОСТ 5264-80.
8. Арматурные, закладные и соединительные изделия должны отвечать требованиям ГОСТ 10922-75.
9. Закладные и соединительные изделия защитить антикоррозионным покрытием - эмалью ПФ-115 ГОСТ 6465-76 по грунтовке ПФ170 ГОСТ 15907-70.

Инв.№ подл. | Подпись и дата | Взам. инв.№

23034-03

Нач.отд.	Рыбкина		ТП 409-14-67.88 КЖИ.-ТУ1	
Н.контр.	Мещанов			
Гл.спец.	Мещанов			
Инжен.	Бурдо		Технические условия на изготовление арматурных и закладных изделий	Стадия: Р; Лист: ; Листов: 1
Провер.	Удалова			Проектный институт Г2

Копировал: Фещ- Формат А4

1. Материал изделий - древесина хвойной породы III сорт по ГОСТ 8486-66 максимальной влажности 15%.
2. Биозащиту изделий произвести путем поверхностной обработки водными растворами антисептиков
3. Огнезащитную обработку изделий выполнить путем глубокой пропитки антипиренами.

Нач.отд.	Рыбкина		
Норм.кон.	Мещанов		
Гл.спец.	Мещанов		
Инж.	Удалова		
Провер.	Бурдо		

КЖИ-ТУ2

Технические условия на изготовление деревянных изделий

Стадия	Лист	Листов
Р		1

ПРОЕКТНЫЙ ИНСТИТУТ № 2

Формат А-4

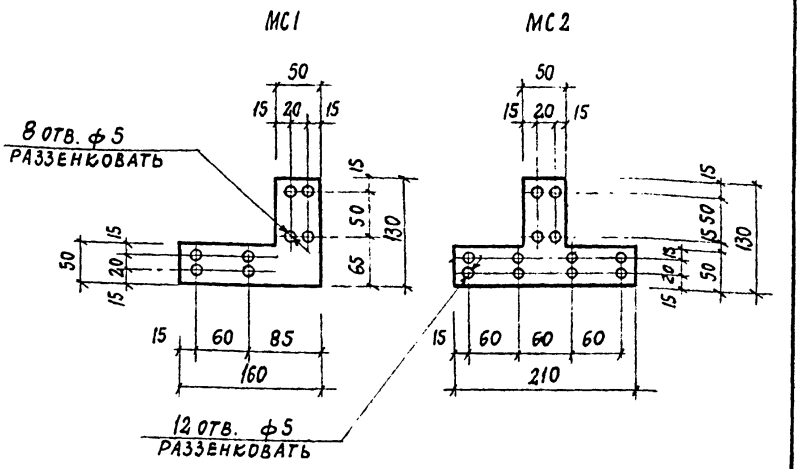

Марка	Материал	Масса, кг
МС1	Лист $\frac{5-4\times130\ ГОСТ\ 19903-74}{Вст3кп2\ ГОСТ\ 14637-79}$ $\ell=160$	0.40
МС2	Лист $\frac{5-4\times130\ ГОСТ\ 19903-74}{Вст3кп2\ ГОСТ\ 14637-79}$ $\ell=210$	0.46

23034-03

Нач.отд.	Рыбкина	
Н.контр.	Мещанов	
Гл.спец.	Мещанов	
Инж.	Удалова	
Провер.	Бурдо	

ТП 409-14-67.88 КЖ.И. 1.0

Изделие соединительное (МС1, МС2)

Стадия	Масса	Масштаб
Р	см. табл.	
Лист 1	Листов 1	

ПРОЕКТНЫЙ ИНСТИТУТ № 2

Копировал:

Формат А4

Альбом III

Рис. 1

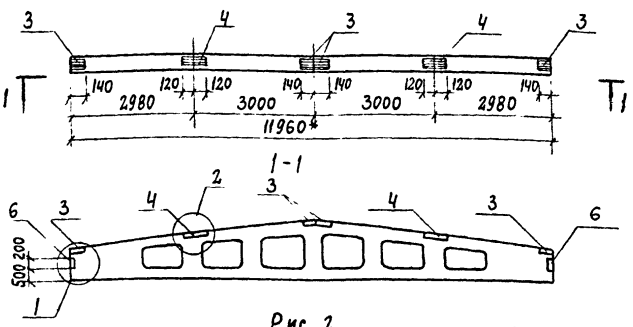

Рис. 2
(остальное см. рис. 1)

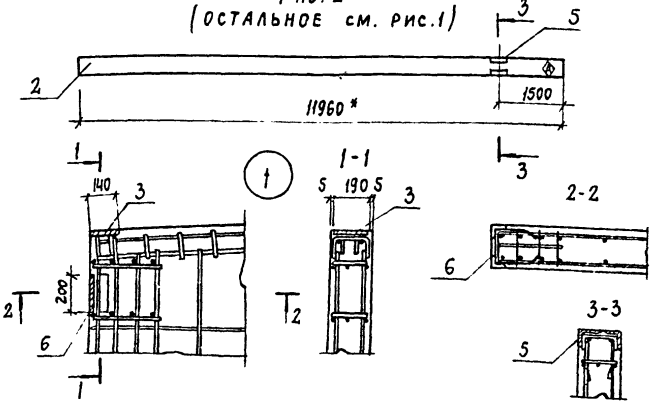

Формат	Зона	Поз.	Обозначение	Наименование	Кол. на испол. с И.-2.0			Примечание
						01	02	
				Документация				
			1462.1-3/80	Пояснительная				
				записка				
				Сборочные единицы				
		1	1.462.1-3/80	Балка 1БДР12-2АIVт-Н	1			
		2	1.462.1-3/80	1БДР12-4АIVт-Н		1		
		3	1.400-6/76 в.1	Изделие закладное 4МЧ-1-2	4	4		
		4	1.400-6/76 в.1	2МЧ-3-3	2	2		
		5	1.400-6/76 в.1	2МЧ-22		1		
		6	1.400-6/76 в.1	2МЧ-10	2	2		

* Размеры для справок

Ⓐ Нанести несмываемой краской

(2)

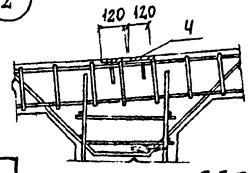

Обозначение	Марка	Рис	Масса, кг
КЖИ-2.0	1БДР12-2АIVт-На	1	4500
-01	1БДР12-4АIVт-На	2	4500

Ведомость расхода стали на дополнительные закладные изделия, кг

Марка элемента	Изделия закладные													Всего
	Арматура класса AIII				Прокат марки ВСт3кп2									
	ГОСТ 5781-82				ГОСТ 19903-74				ГОСТ 8510-72					
	ф8	ф10		Итого	δ=6				180×70	Швеллер			Итого	
1БДР12-2АIVт-На	1,9			1,9	9,6				4,7				14,3	16,2
1БДР12-4АIVт-На	2,3	0,2		2,5	0,6				4,7	5,2			19,5	22,0

Нач. отд.	Рыбкина		23034-03
Н. контр.	Мещанов		ТП 409-14-67.88 К.Ж.И. 2.0
Гл. спец.	Мещанов		
Инж.	Бурдо		Балка (1БДР12-2АIVт-На, 1БДР12-4АIVт-На)
Провер.	Мещанов		Стадия: Р; Масса: см. табл.; Масштаб: 1:100; Лист; Листов 1
			Проектный институт №2

Копировал: Коф. Формат

Инв. № подл. | Подпись и дата | Взам. инв. №

Альбом III

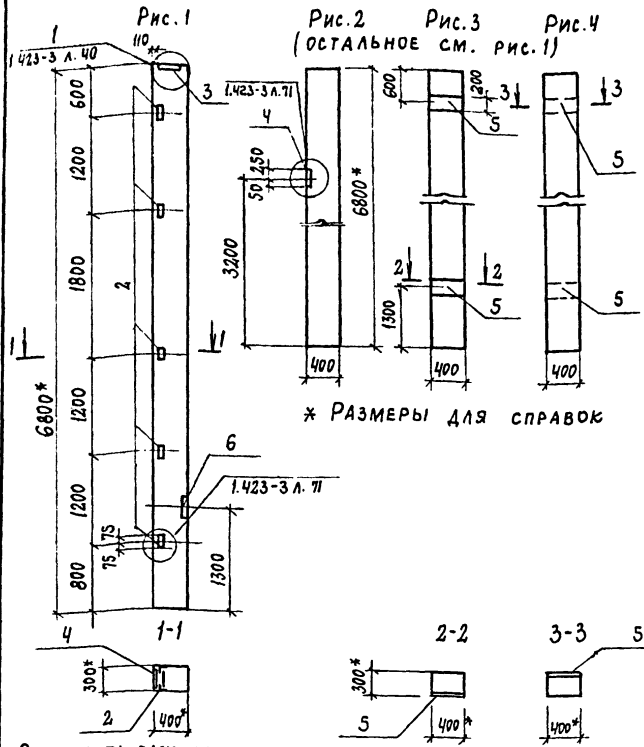

Формат	Зона	Поз.	Обозначение	Наименование	Кол. на испол. КЖИ-3.0 —	01	02	03	Примечание
				Документация					
			1.423-3 в.1 л.40,71	Узлы установки					
				закладных изделий					
				Сборочные единицы					
		1	1.423-3.в.1	Колонна К60-5	1	1	1	1	
		2	1.423-3 в.2	Изделие закладное М1-13	5	5	5	5	
		3	1.423-3 в.2	М2-1	1	1	1	1	
		4	1.423-3 в.2	НМ1-1				1	
		5	1.423-3 в.2	М1-12		2	2		
		6	1.423-3 в.2	М2-15	1	1	1	1	

Обозначение	Марка	Рис.	Масса, кг
КЖ.И.3.0	К60-5а	1	2000
-01	К60-5б	2	2000
-02	К60-5в	3	2000
-03	К60-5г	4	2000

Ведомость расхода стали на дополнительные закладные изделия, кг

Марка элемента	Изделия закладные: Арматура класса A III, ГОСТ 5781-82 ф12	ф14	ф22	Итого	Прокат марки ВСТ3кп2, ГОСТ 19903-74 δ=8	δ=10	δ=20	Итого	ГОСТ 8509-72 L63x5	Итого	Всего
К60-5а	2,6	2,0		4,6	2,2		6,4	8,6	7,2	15,8	20,4
К60-5б	5,4	2,0		7,4	2,2	9,2	6,4	17,8	7,2	25,0	32,4
К60-5в	5,4	2,0		7,4	2,2	9,2	6,4	17,8	7,2	25,0	32,4
К60-5г	2,6	4,0	1,4	8,0	2,2	6,8	6,4	15,4	7,2	25,0	33,0

23034-03

Нач.отд.	Рыбкина	
Н.контр.	Мещанов	
Гл.спец.	Мещанов	
Инж.	Бурдо	
Провер.	Мещанов	

ТП 409-14-67.88 КЖ.И.3.0

Колонна (К60-5а, К60-5б, К60-5в, К60-5г)

Стадия	Масса	Масштаб
Р		1:50
Лист	Листов 1	

Проектный институт №2

Формат

Инв.№ подл. | Подпись и дата | Взам. инв.№

Альбом III

Рис. 1

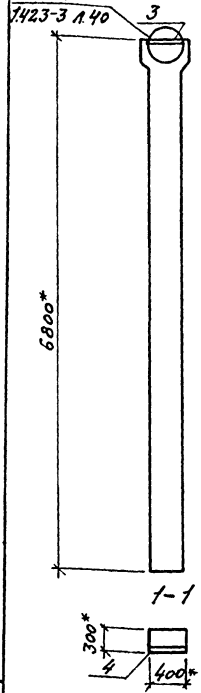

Рис. 2

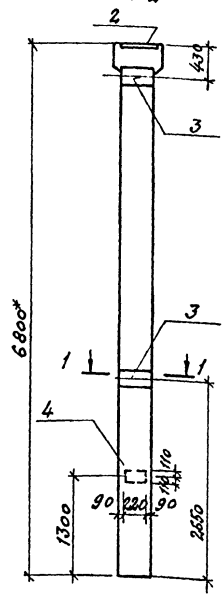

Формат	Зона	Поз.	Обозначение	Наименование	Кол. на испол. КЖ И 40 —	01			Примечание
				Документация					
			1.423-3 л.40	Узлы установки					
				закладных изделий	X	X			
				Сборочные единицы					
		1	1.423-3 в.1	Колонна К60-17	1	1			
		2	1.423-3 в.1	Изделие закладное М2-5	1	1			
		3	1.423-3 в.1	М1-12		2			
		4	1.423-3 в.2	М2-15	1	1			

* Размеры для справок

Обозначение	Марка	Рис.	Масса кг.
КЖ.И.40	К60-17а	1	2100
-01	К60-17.б		2100

Ведомость расхода стали на дополнительные закладные изделия, кг

Марка элемента	Изделия закладные													Всего
	Арматура класса				Прокат марки									
	А III				Вст 3 кп 2									
	Гост 5781-82				Гост 19903-74									
	ф	ф12	ф14	Итого	-δ=8	-δ=10	-δ=14						Итого	
К60-17а		1.4	3.0	4.4	2.2		12.4						14.6	19.0
К60-17б		2.8	3.0	5.8		9.2	12.4						21.6	27.4

Нач. отд.	Рыбкина	[signature]
Н.контр.	Мещанов	[signature]
Гл.спец.	Мещанов	[signature]
Инж.	Бурдо	[signature]
Провер.	Удалова	[signature]

23034-03

ТП 409-14-67.88 КЖ.И.40

Колонна (К60-17а К60-17б)

Стадия	Масса	Масштаб
Р	см. табл.	1:50

Лист | Листов 1

ПРОЕКТНЫЙ ИНСТИТУТ № 2

Инв. № подл. | Подпись и дата | Взам. инв. №

Копировал: [signature]

Формат

Альбом III

Рис. 1
(остальное см. рис. 2)

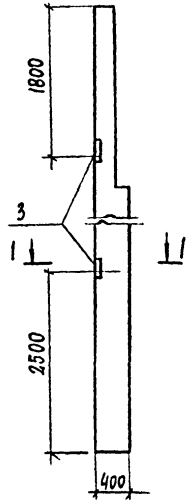

Рис. 2

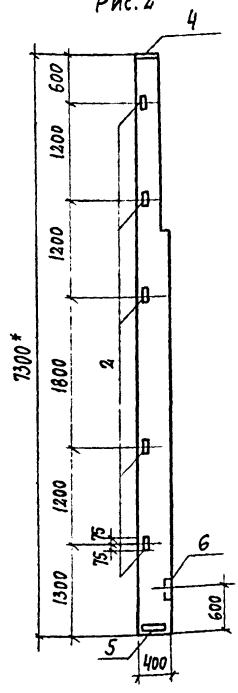

Формат	Зона	Поз.	Обозначение	Наименование	кол. на испол. КЖ.И 5.0 —	01			Примечание
				Документация					
			1.427.1-3.2	Узлы установки					
				закладных изделий					
				Сборочные единицы					
		1	1.427.1-3.0	Колонна 6КФ73-1-Н	1	1			
		2	1.427.1-3.2-0.20.0-02	Изделие закладное МН-30	5	5			
		3	1.427.1-3.2-0.19.0-04	МН-23		2			
		4	1.427.1-3.2-0.06.0	МН-1	1	1			
		5	1.427.1-3.2-0.12.0	МН-7	1	1			
		6	1.427.1-3.2-0.18.0	МН-18	1	1			

* Размеры для справок

Обозначение	Марка	Рис.	Масса, кг
КЖ.И.-5.0	6КФ73-1-На	2	2000
-01	6КФ73-1-Нб	1	2000

Ведомость расхода стали на дополнительные закладные изделия, кг

Марка элемента	Изделия закладные: Арматура класса AIII ГОСТ 5781-82 ф10	ф12			Итого	Прокат марки Вст3кп2 ГОСТ 19903-74 δ=8	δ=10		ГОСТ 8509-72 63×5	90×6			Итого	Всего
6КФ73-1-На	1.3	3.4			4.7	7.9							7.9	12.6
6КФ73-1-Нб	1.3	8.6			9.9	7.9	7.8		3.5	4.2			23.4	33.3

Нач.отд.	Рыбкина	
Н.контр.	Мещанов	
Гл.спец.	Мещанов	
Инж.	Бурдо	
Провер.	Мещанов	

23034-03

ТП 409-14-67.88 КЖ.И. 5.0

Колонна (6КФ73-1-На, 6КФ73-1-Нб)

Стадия	Масса	Масштаб
Р	см. табл.	1:50
Лист	Листов 1	

Проектный институт № 2

Копировал:

Формат

Инв. № подл. | Подпись и дата | Взам. инв. №

Альбом III

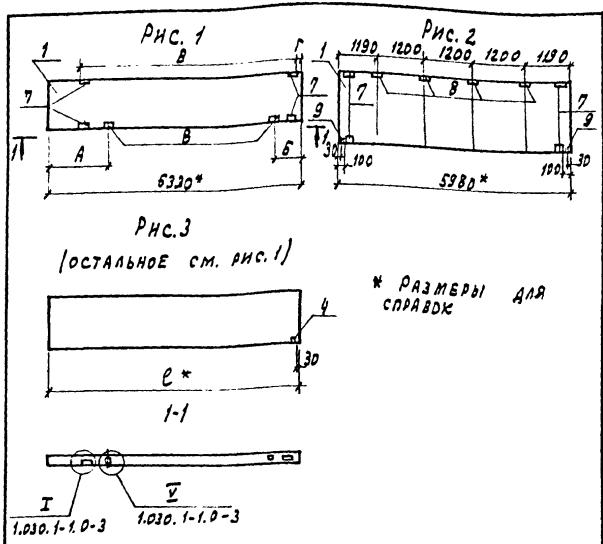

Формат	Зона	Поз.	Обозначение	Наименование	Кол. на исполнение КЖ.И.-6.0	01	02	03	04	05	Примечание
				Документация							
				Пояснительная							
			1.030. 1-1. 0-3 л. 1-9	Записка							
				Сборочные единицы							
		1	1.030. 1-1. 1-1 17-01	Панель ПС63.5.12.30-3л-1	1						
			1.030.1-1. 1-1 07-08	ПС60.18.3.0-2л		1					
			1.030. 1-1.1-1 15-03	ПС62.5.12.20-3л-1			1				
			1.030. 1-1.1-1 07-01	ПС60.12. 2.0-3л				1			
			1.030. 1-1.1-1.15-07	ПС62.5.18.2.0-3л-1					1		
			1.030. 1-1. 1-1 07	ПС60. 18.2.0-1л						1	
		2	1.030. 1-1. 1-3.-30-01	Изделие закладное М2	4	4	4	4	4	4	
		3	1.030. 1-1. 1-3-30-36	М9	2	4	2	2	2	2	
		4	1.030. 1-1. 1-3-30-33	М6		2				1	

23034-03

Обозначение	Марка	Рис	Размеры А	Б	В	Г	е	Масса, кг
КЖ.И. 6.0	ПС63.512.3.0-3л-1а	1	1190	590	5780	100	6330	2660
-01	ПС60.18.3.0-2л-а	2	—	—	—	—	5380	3760
-02	ПС62.5.12.2.0-3л-1а	1	820	1190	5780	350	6230	2760
-03	ПС60.12.2.0-3л-а	1	590	1190	5780	100	5980	2660
-04	ПС62.5.18.2.0-3л-1а	1	1190	2990	5780	100	6230	2740
-05	ПС60.18.3.0-1л-а	3	590	590	5780	100	5980	2610

Ведомость расхода стали на дополнительные закладные изделия, кг

Марка элемента	Изделия закладные: Арматура класса А III, ГОСТ 5781-82, ф10	Итого	Прокат марки В СТ3 кп 2, ГОСТ 19903-74, б=8	ГОСТ 8509-72, ∠63х6	Итого	Всего
ПС63.512.3.0-3л-1а	1,6	1,6	2,0	5,5	7,5	9,1
ПС60.18.3.0-2л-а	3,4	3,4	5,3	5,5	10,8	14,2
ПС62.5.12.2.0-3л-1а	1,6	1,6	2,0	5,5	7,5	9,1
ПС60.12.2.0-3л-а	1,6	1,6	2,0	5,5	7,5	9,1
ПС62.5.18.2.0-3л-1а	1,6	1,6	2,0	5,5	7,5	9,1
ПС60.18.2.0-1л-а	2,6	2,6	3,3	5,5	8,8	11,4

Нач. отд.	Рыбкина	[signature]
Н. контр.	Мещанов	[signature]
Гл. спец.	Мещанов	[signature]
Инж.	Бурдо	[signature]
Провер.	Мещанов	[signature]

ТП 409-14-67.88 КЖ.И. 6.0

Панель (ПС63.512.3.0-3л-1а, ПС60.18.3.0-2л-а, ПС62.5.12.2.0-3л-1а, ПС60.12.2.0-3л-а, ПС62.5.18.2.0-3л-1а, ПС60.18.2.0-1л-а)

Стадия	Масса	Масштаб
Р	см. табл.	1:100
Лист	Листов 1	

Проектный институт №2

Инв. № подл. | Подпись и дата | Взам. инв. №

Копировал: Графская Формат

Альбом VII

Рис. 1

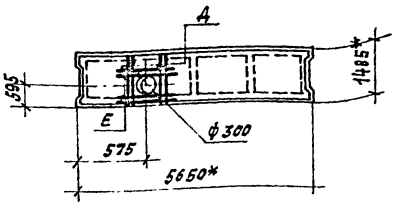

Рис. 2

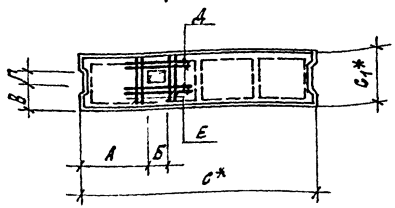

* Размеры для справок.

Ведомость расхода стали на дополнительные арматурные изделия, кг

Марка элемента	Изделия арматурные. Арматура класса AIII ГОСТ 5781-82 ф8			Итого	Общий расход
П4-4АтVIт-1	2.9			2.9	2.9
П5-4АтVIт-1	2.9			2.9	2.9
П3-4АтVIт-1	2.9			2.9	2.9
П3-4АтVIт-2	2.9			2.9	2.9
П3-4АтVIт-3	2.9			2.9	2.9

Формат	Зона	Поз.	Обозначение	Наименование	Кол. на исполнение КЖ.И.7.0 —	01	02	03	04	Примечание
				Сборочные единицы						
		1	1.042-1 в.1	П4-4АтVIт	1					
			1.042-1 в.1	П5-4АтVIт		1				
			1.042-1 в.1	П3-4АтVIт			1	1	1	
				Детали						
				AIII-8 ГОСТ 5781-82						
		2		l=850	4	4	4	4	4	0.36 кг
		3		l=1000	4	4	4	4	4	0.40 кг

Обозначение	Наименование	Рис.	Размеры, мм А	Б	В	Г	С*	С1*	Поз. Д	Е	Масса кг.
КЖ.И.7.0	П4-4АтVIт-1	2	1625	400	400	700	5150	1485	2	3	1730
-01	П5-4АтVIт-1	2	1625	300	200	500	5650	935	3	2	1430
-02	П3-4АтVIт-1	2	325	500	625	250	5650	1485	2	3	1880
-03	П3-4АтVIт-2	2	325	300	700	500	5650	1485	2	3	1880
-04	П3-4АтVIт-3	1	—	—	—	—	—	—	2	3	1880

Нач. отд.	Рыбкина		
Н.контр.	Мещанов		
Гл. спец.	Мещанов		
Инжен.	Удалова		
Провер.	Бурдо		

23034-03

ТП 409-14-67.88 КЖ.И.7.0

Плита перекрытия (П4-4АтVIт-1; П5-4АтVIт-1; П3-4АтVIт-1; П3-4АтVIт-2; П3-4АтVIт-3)

Стадия	Масса	Масштаб
Р	см. табл.	—

Лист 1 Листов 1

ПРОЕКТНЫЙ ИНСТИТУТ №2

Копировал: Деш- Формат

Инв. № подл. | Подпись и дата | Взамен инв.№

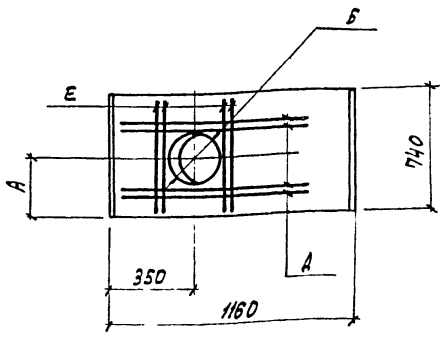

Формат	Зона	Поз.	Обозначение	Наименование	Кол. на испол. КЖ.И. 8.0 —	01		Примечание
				Сборочные единицы				
		1	3.006.1-2/82.1-2-1.0	ПВд-8	1	1		
				Детали				
				AIII-8 ГОСТ 5781-82				
				ℓ=1000	4	4		
				ℓ=700	4	4		

Обозначение	Марка	Размеры, мм А	Б			Поз. Д	Е	Масса, кг
КЖ.И. 8.0	ПВд-8-1	325	400					270.0
-01	ПВд-8-2	475	300					270.0

Ведомость расхода стали на дополнительные закладные изделия, кг

Марка элемента	Изделия арматурные. Арматура класса AIII ГОСТ 5781-82 ф8			Итого	Общий расход
ПВд-8-1	2,7			2,7	2,7
ПВд-8-2	2,7			2,7	2,7

Нач.отд.	Рыбкина		
Н.контр.	Мещанов		
Гл.спец.	Мещанов		
Инж.	Удалова		
Провер.	Бурдо		

23034-03

ТП 409-14-67.88 КЖ.И. 8.0

Плита перекрытия (ПВд-8-1, ПВд-8-2)

Стадия	Масса	Масштаб
Р		
Лист	Листов 1	

Проектный институт Ка

Копировал: Графская Формат

Инв.№ подл. | Подпись и дата | Взам.инв.№

Альбом III

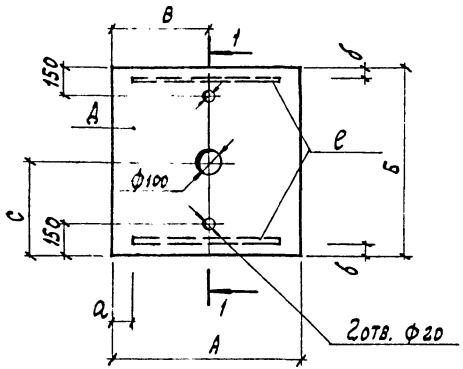

Формат	Зона	Поз.	Обозначение	Наименование	Кол. на исполнен. КЖ.И.9.0 —	01	02	03	04	Примечание
				Документация						
А4			КЖ.Н. ТУ1	Технические условия на изготовление арматурных и закладных изделий						
				Детали						
Б4		1		Рифл.ст. 6х1155 ГОСТ 8568-77 / ВСт3кп2 ГОСТ 380-71 ℓ=1200	1					69.4 кг
				Рифл.ст. 6х950 ГОСТ 8568-77 / ВСт3кп2 ГОСТ 380-71						
Б4		2		ℓ=1200		1				57.1 кг
Б4		3		ℓ=950			1			45,2 кг
Б4		4		Рифл.ст. 5х600 ГОСТ 8568-77 / ВСт3кп2 ГОСТ 380-71 ℓ=600				1		15,2 кг
Б4		5		Рифл.ст. 5х800 ГОСТ 8568-77 / ВСт3кп2 ГОСТ 380-71 ℓ=1600					1	54,1 кг
				Лист Б-3х60 ГОСТ 19903-74 / ВСт3кп2 ГОСТ 14637-79						
Б4		6		ℓ=1000	2	2				2,36 кг
Б4		7		ℓ=800			2			1,9 кг
Б4		8		ℓ=450				2		1,06 кг
Б4		9		ℓ=650					2	1,53кг

Обозначение	Марка	Размеры, мм А	В	а	б	с	δ			Позиции А	е	Масса кг
КЖ.Н. 9.0	Щ1	1200	—	100	1155	—	80			1	6	74.12
-01	Щ2	1200	—	100	950	—	80			2	6	61.82
-02	Щ3	950	500	750	950	475	80			3	7	49.0
03	Щ4	600	—	75	600	—	100			4	8	17.32
04	Щ5	800	—	75	1600	—	100			5	9	39.16

Нач.отд.	Рыбкина		
Н.контр.	Мещанов		
Гл.спец.	Мещанов		
Инж.	Удалова		
Провер.	Бурдо		

23034-03

ТП 409-14-67.88 КЖ. И. 9.0

Щит металлический (Щ1 .... Щ5)

Стадия	Масса	Масштаб
Р	см. табл.	
Лист	Листов 1	

Проектный институт №2

Копировал: Графская Формат

Инв.№ подл. | Подпись и дата | Взам. инв. №

Альбом III

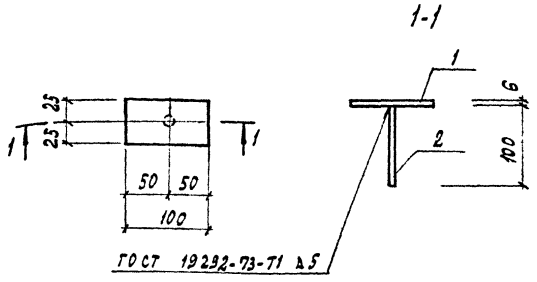

Формат	Зона	Поз.	Обозначение	Наименование	Кол.	Примечание
				Документация		
А4			КЖ.И.-ТУ1	Технические условия на изготовление арматурных и закладных изделий		
				Детали		
Б4		1		Лист Б2-6х50 ГОСТ 19903-74 / ВСт3 кп2 ГОСТ 14637-79 ℓ=100	1	0,24 кг
Б4		2		АII-В ГОСТ 5781-82 ℓ=100	1	0,04 кг

Нач. отд.	Рыбкина		КЖ.И. 10.0
Н. контр.	Мещанов		
Гл. спец.	Мещанов		Изделие закладное МН1
Инж.	Удалова		Стадия: Р; Масса: 0,28 кг; Масштаб:
Провер.	Бурдо		Лист; Листов 1
			Проектный институт №2

Инв. № подл. | Подпись и дата | Взамен инв. №

Копировал: Формат

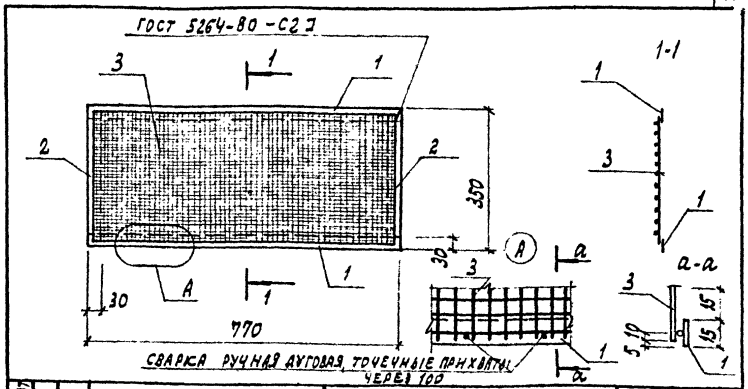

Формат	Зона	Поз.	Обозначение	Наименование	Кол.	Примечание
				Документация		
А4			КЖ.Н.-ТУ1	Технические условия на изготовление арматурных и закладных изделий		
				Детали		
Б4		1		Лист 5-4х30 ГОСТ 19903-74 / ВСт3 кп2 ГОСТ 535-79 ℓ=770	2	0,72 кг
Б4		2		ℓ=230	2	0,27 кг
Б4		3		Сетка №20х20 ГОСТ 5336-80	0,36	м²

23034-03

Нач. отд.	Рыбкина		ТП 409-14-67.88 КЖ.И. 11.0
Н. контр.	Мещанов		
Гл. спец.	Мещанов		Решетка стальная РС1
Инж.	Удалова		Стадия: ; Масса: 2,94 кг; Масштаб:
Провер.	Бурдо		Лист; Листов 1
			Проектный институт №2

Инв. № подл. | Подпись и дата | Взамен инв. №

Копировал: Графская Формат

Альбом III

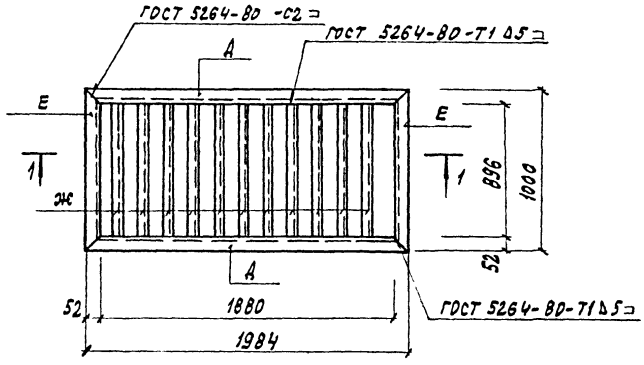

1-1

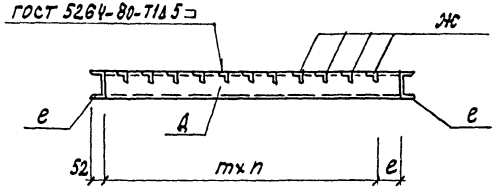

Формат	Зона	Поз.	Обозначение	Наименование	Кол. на испол. КЖ.И. 12.0			Примечание
						01		
				Документация				
А4			КЖ.И.-ТУ1	Технические условия на изготовление арматурных и закладных изделий				
				Детали				
				Швеллер С12 ГОСТ 8240-72 / ВСт3кп2 ГОСТ 11474-76				
БЧ		1		ℓ = 1984	2	2		
БЧ		2		ℓ = 1000	2	2		
				Уголок Б50×50×5 ГОСТ 8509-72 / ВСт3кп2 ГОСТ 535-79				
БЧ		3		ℓ = 1000	12	22		

Обозначен.	Марка	Размеры, мм m	n	е		Позиции а	е	ж	Масса кг
КЖ.И. 12.0	РС2	145	11	140		1	2	3	107,27
-01	РС3	85	21	95		1	2	3	144,94

Нач. отд.	Рыбкина	
Н. контр.	Мещанов	
Гл. спец.	Мещанов	
Инж.	Удалова	
Провер.	Бурдо	

23034-03

ТП 409-14-67.88 КЖ.И. 12.0

Решетка стальная (РС2 ... РС3)

Стадия	Масса	Масштаб
Р	см. табл.	
Лист	Листов 1	

Проектный институт №2

Копировал: Графская Формат

Инв. № подл. | Подпись и дата | Взамен инв. №

Рис. 1 Развертка

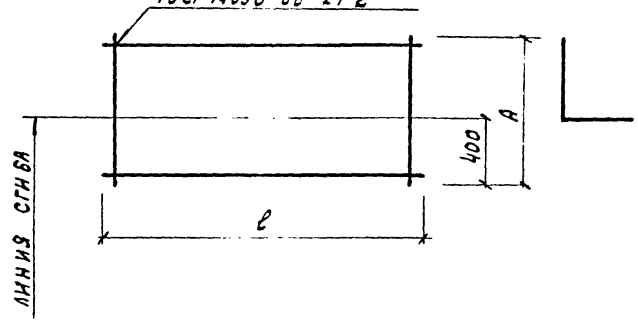

Рис. 2 Развертка

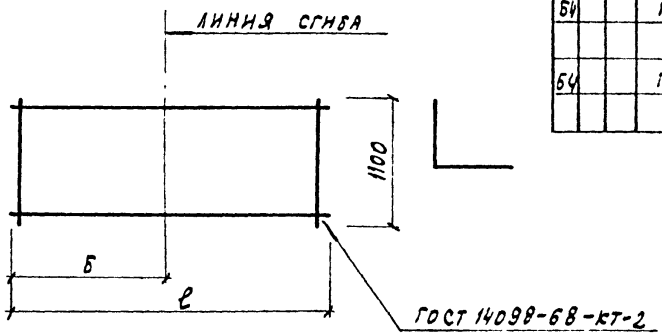

Формат	Зона	Поз.	Обозначение	Наименование	Кол-во на исполнен. —	01	02	03	04	Примечание
				Документация						
А4			КЖ.И. ТУ1	Технические условия на изготовление арматурных и закладных изделий						
				Сборочные единицы						
Б4			ГОСТ 23279-85	4С $\frac{6AI-300}{BAIII-200}$ 110×3050 $\frac{25}{100}$	1					
Б4			ГОСТ 23279-85	4С $\frac{6AI-300}{BAIII-200}$ 195×305 $\frac{25}{75}$		1				
Б4			ГОСТ 23279-85	4С $\frac{6AI-300}{BAIII-200}$ 110×110 $\frac{50}{100}$			1			
Б4			ГОСТ 23279-85	4С $\frac{6AI-300}{BAIII-200}$ 115×405 $\frac{25}{125}$				1		
Б4			ГОСТ 23279-85	4С $\frac{6AI-300}{BAIII-200}$ 115×205 $\frac{25}{125}$					1	

Обозначение	Марка	Рис.	Размеры, мм А	Б	в			Масса, кг
КЖ.И. 13.0	С1	2	—	1500	3050			9,66
– 01	С3	1	1950	—	3050			17.06
– 02	С4	2	—	500	400			3,59
– 03	С5	1	1150	—	4050			13,14
– 04	С6	1	1150	—	2050			6,82

Нач. отд.	Рыбкина		
1 Н. контр.	Мещанов		
1 Гл. спец.	Мещанов		
Инж.	Удалова		
Провер.	Бурдо		

23034-03

ТП 409-14-6788 КЖ.И. 13.0

Сетка арматурная (С1; С3 ... С6)

Стадия	Масса	Масштаб
Р	см. табл.	
Лист	Листов 1	

Проектный институт №3

Инв. № подл. | Подпись и дата | Взам. инв. №

Копировал: Графская Формат

Альбом III

Развертка

ГОСТ 14098-85 Кт-2

Линия сгиба

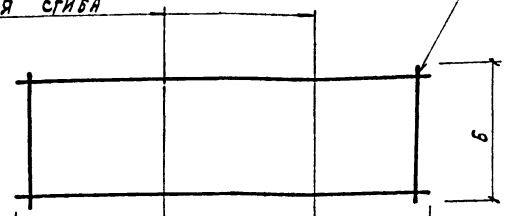

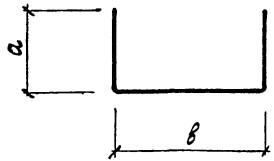

Формат	Зона	Поз.	Обозначение	Наименование	Кол. на испол. КЖ.И. 14.0 —	01	02	Примечание
				Документация				
А4			КЖ.И. ТУ1	Технические условия на изготовление арматурных и закладных изделий				
				Сборочные единицы				
Б4			ГОСТ 23279-85	4С $\frac{6AI-300}{8AIII-200}$ 225×125 $\frac{25}{75}$	1			
Б4			ГОСТ 23279-85	4С $\frac{10AIII-200}{6AI-200}$ 190×275 $\frac{75}{50}$		1		
Б4			ГОСТ 23279-85	4С $\frac{10AIII-200(100)}{6AI-200}$ 160×295 $\frac{75}{50}$			1	

Обозначение	Марка	Размеры, мм а	в	А	б			Масса кг
КЖ.И. 14.0	С2	600	1050	2250	1250			8,44
-01	С7	750	1250	2750	1900			22,88
-02	С9	600	1750	2950	1600			21,71

Нач. отд.	Рыбкина		
Н. контр.	Мещанов		
Гл. спец.	Мещанов		
Инж.	Удалова		
Провер.	Бурдо		

23034-03

ТП 409-14-67.88 КЖ.И. 14.0

Сетка арматурная (С2; С7; С9)

Стадия	Масса	Масштаб
Р	см. табл.	
Лист	Листов 1	

Проектный институт №2

Копировал: Графская Формат

Инв. № подл. | Подпись и дата | Взам. инв. №

Альбом III

Развертка

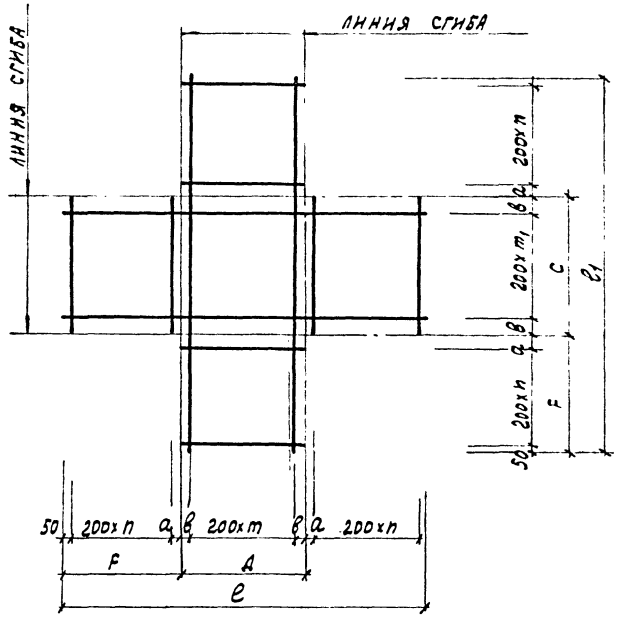

Формат	Зона	Поз.	Обозначение	Наименование	Кол. на испол. КЖ.И. 150 —	01		Примечание
				Документация				
А4			КЖ.И. ТУ1	Технические условия на изготовление арматурных и закладных изделий				
				Детали				
				АШ-10 ГОСТ 5781-82				
Б4		1		ℓ=3750	7			
Б4		2		ℓ=2250	8			
Б4		5		ℓ=2950		9		
Б4		6		ℓ=1950		6		
				АI-6 ГОСТ 5781-82				
Б4		3		ℓ=2950	12			
Б4		4		ℓ=1250	8			
Б4		7		ℓ=2950		9		
Б4		8		ℓ=1950		6		

Обозначение	Марка	Размеры, мм a	в	n	m	F	A	C	m1	ℓ1	ℓ	Позиции А	Б	В	Г	Масса, кг
КЖ.И.15.0	С8	100	25	3	6	750	1250	2250	11	3750	2750	1	2	3	4	36,9
-01	С10	150	75	2	8	600	1750	1750	8	2950	2950	5	6	7	8	31,5

Нач.отд.	Рыбкина	
Н.контр.	Мещанов	
Гл.спец.	Мещанов	
Инж.	Удалова	
Провер.	Бурдо	

23034.03

ТП 409-14-67.88 КЖ.И. 15.0

Сетка арматурная (С8; С10)

Стадия	Масса	Масштаб
Р	См. табл.	
Лист	Листов 1	

Проектный институт №2

Копировал: Графская Формат

Инв. № подл. | Подпись и дата | Взамен инв. №

Альбом III

Рис. 1

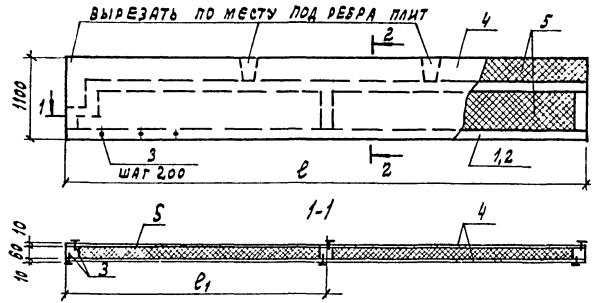

2-2

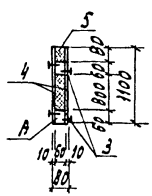

Формат	Зона	Поз.	Обозначение	Наименование	Кол. на испол. СД.У. 1.0			Примечание
					—	01		
				Документация				
А4			1.030.9-2.3-0.0.070	Техническое описание				
				Сборочные единицы				
А3		1	КД.И. 1.1-0	Рама деревянная РД1	1			
А3		2	КД.И. 1.1-01	РД2		1		
				Стандартные изделия				
Б4		3		Шурупы 1-4х30 ГОСТ 1145-80	0,4	0,3		кг
				Материалы				
Б4		4		Асбестоцементный				
				лист ГОСТ 18124-75	6,4	5,2		м²
Б4		5		Плиты минераловатные				
				ГОСТ 9573-82	2,5	2,1		м²

Обозначение	Марка	Рис.	Размеры, мм			Позиции	
			ℓ	ℓ1		А	
КД.И. 1.0	ПП1	1	2890	1440		1	
-01	ПП2	1	2390	1200		2	

23034-03

Нач. отд.	Рыбкина		ТП 409-14-67.88 КД.И. 1.0
Н. контр.	Мещанов		
Гл. спец.	Мещанов		Панель перегородки (ПП1; ПП2)
Инж.	Удалова		
Провер.	Бурдо		

Стадия	Масса	Масштаб
Р		—
Лист	Листов 1	

Проектный институт №2

Инв. № подл. | Подпись и дата | Взамен инв. №

Копировал: Графская Формат

Альбом III

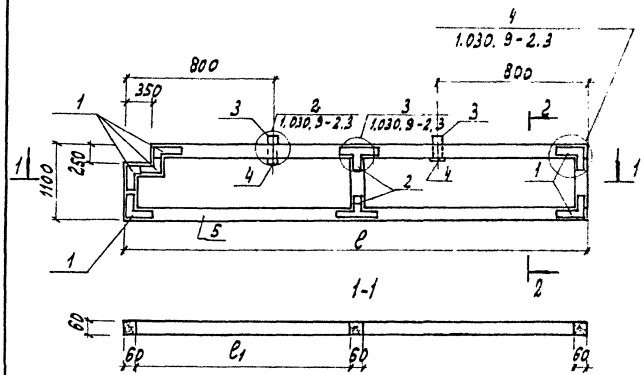

2-2

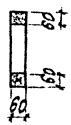

Формат	Зона	Поз.	Обозначение	Наименование	кол. на испол. КД.И. 1.1 —	01		Примечание
				Документация				
А4			1.030.9-2.3-0.0 ОТО	Техническое описание				
А4			1.030.9-2.3-0.0. КД.И. 1.1	Узлы 2, 3, 4				
				Сборочные единицы				
				Изделие соединительное				
А4		1	КЖ.И. 1.0	МС1	12	12		0,4 кг
А4		2	КЖ.И. 1.0	МС2	4	4		0,46 кг
				Детали				
А4		3	1.030.9-2.3-0.06	Петля АТ-10 ℓ=430	2	2		0,6 кг
А4		4	1.030.9-2.3-0.07	Шайба-60х6 ℓ=160	2	2		0,9 кг
				Стандартные изделия				
				Шурупы 1-4х30 ГОСТ 1145-80	1.0	1.0		кг
				Материалы				
Б4		5		Деревянный брус 60х80	0,03	0,03		м³

Обозначение	Марка	Размеры, мм ℓ1	ℓ				Масса, кг
КД.И.1.1-0	РД1	1350	~~2990~~				23,2
-01	РД2	1110	2390				21,7

23034-03

Нач.отд.	Рывкина	
Н.контр.	Мещанов	
Гл.спец.	Мещанов	
Инж.	Удалова	
Провер.	Бурдо	

ТП 409-14-67.88 КД.И. 1.1

Рама деревянная (РД1, РД2)

Стадия	Масса	Масштаб
Р	см. табл.	
Лист	Листов 1	

ПРОЕКТНЫЙ ИНСТИТУТ №2

Инв.№ подл. | Подпись и дата | Взам.инв.№

Копировал: Графская Формат

Альбом III

Рис. 1

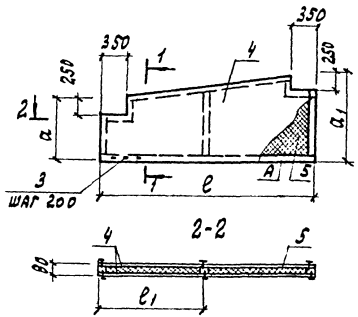

1-1

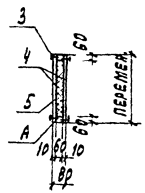

Формат	Зона	Поз.	Обозначение	Наименование	кол. на испол. ед. и. 2.0 —	01		Примечание
				Документация				
А4			1.020.9-2.3-0.0. ОТО	Техническое описание				
				Сборочные единицы				
А3		1	КД.И. 2.1-0	Рама деревянная РД3	1			
А3		2	КД.И. 2.1-01	РД4		1		
				Стандартные изделия				
Б4		3		Шурупы 1-4х30 ГОСТ 1145-80	0,3	0,4		кг
				Материалы				
Б4		4		Асбестоцементный				
				лист ГОСТ 18124-75	7,3	10,8		м²
Б4		5		Плиты минераловатные				
				ГОСТ 9573-82	3,2	4,9		м²

Обозначение	Марка	Рис.	Размеры, мм a	a1	e	e1		Поз. A	
КД.И. 2.0	ППЗ	1	1100	1570	2700	1350		1	
-01-	ППЧ	1	1570	2040	2980	1500		2	

23034.03

Нач.отд.	Рыбкина		ТП 409-14-67.88 КД.И. 2.0
Н.контр.	Мещанов		
Гл.спец.	Мещанов		Панель перегородки (ППЗ; ППЧ)
Инж.	Удалова		Стадия: Р; Масса: ; Масштаб:
Провер.	Бурдо		Лист 1; Листов 1
			Проектный институт №2

Инв.№ подл. | Подпись и дата | Взам. инв.№

Копировал: Грайсская Формат

Альбом III

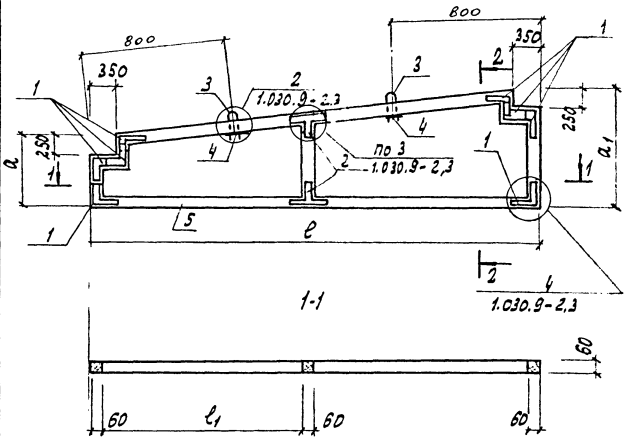

2-2

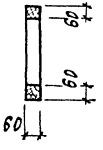

Формат	Зона	Поз.	Обозначение	Наименование	Кол. на испол. КД.И. 2.1 —	01		Примечание
				Документация				
А4			1.030.9-2.3-0.0. ото	Техническое описание				
А4			1.030.9-2.3-0.0 КД.И. 2.1	Узлы 2,3,4				
				Сборочные единицы				
				Изделие соединительное				
А4		1	КЖ.И. 1.0	МС1	12	12		0,4 кг
А		2	КЖ.И. 1.0	МС2	4	4		0,46 кг
				Детали				
А4		3	1.030.9-2,3-0.06	Петля АI-10 ℓ=430	2	2		0,6 кг
А4		4	1.030.9-2.3-0.07	Шайба-60х6 ℓ=160	2	2		0,9 кг
				Стандартные изделия				
				Шурупы 1-4х30 ГОСТ 1145-80	1.0	1.0		кг
				Материалы				
		5		Деревянный брус 60х60	0,03	0,04		м³

Обозначение	Марка	Размеры, мм a	a_1	e_1	e		Масса, кг
КД.И. 2.1-0	РД3	1100	1590	1260	2700		34,3
-01	РД4	1570	2040	1910	2990		37,8

23034-03

Нач. отд.	Рыбкина		
Н. контр.	Мещанов		
Гл. спец.	Мещанов		
Инж.	Удалова		
Провер.	Бурдо		

ТП 409-14-67.88 КД.И. 2.1

Рама деревянная (РД3, РД4)

Стадия	Масса	Масштаб
Р	см. табл.	
Лист	Листов 1	

Проектный институт № 2

Копировал: Графская Формат

Инв. № подл. | Подпись и дата | Взам. инв. №

gost.e-ecolog.ru