ТИПОВОЙ ПРОЕКТ
409-14-67.88
МОЕЧНО-ОКРАСОЧНЫЙ КОРПУС БАЗЫ ТЕХНИЧЕСКОГО ОБСЛУЖИВАНИЯ И РЕМОНТА 450 СТРОИТЕЛЬНЫХ МАШИН
АЛЬБОМ II

СОСТАВ ПРОЕКТА

АЛЬБОМ I	Технологические решения. Отопление и вентиляция. Внутренние водопровод и канализация.
АЛЬБОМ II	Архитектурные решения. Конструкции железобетонные и металлические.
АЛЬБОМ III	Строительные изделия.
АЛЬБОМ IV	Электрооборудование. Электроосвещение Связь и сигнализация
АЛЬБОМ V	Автоматизация систем отопления и вентиляции
АЛЬБОМ VI	Автоматическое пожаротушение и пожарная сигнализация
АЛЬБОМ VII	Задания заводу изготовителю на щиты управления
АЛЬБОМ VIII	Спецификация оборудования
АЛЬБОМ IX	Сметы. Части 1,2
АЛЬБОМ X	Ведомость потребности в материалах

Разработан Проектным институтом №2 Госстроя СССР

Главный инженер института Илюхин В.П.

Главный инженер проекта Любавин О.Г.

Утвержден протоколом совещания Госстроя СССР от 14.12.87 г. № 92.

Введен в действие Проектным институтом №2 приказ № 187 от 16.12.87 г.

gost.e-ecolog.ru

Госстрой СССР 1988 г.

23084-02

АЛЬБОМ II

Содержание

Лист	Наименование	Стр.
	Содержание альбома	2
	Моечно-окрасочный корпус	
	Архитектурные решения марки АР	
1.	Общие данные (начало)	3
2	Общие данные (окончание)	4
3	Планы на отм. 0.000; 3.600	5
4	Фрагмент 1. Разрезы 1-1; 2-2; 3-3.	6
5	Фасады. Схемы заполнения оконных проемов	7
6	Спецификация заполнения оконных проемов. Спецификация заполнения ворот и дверей. Спецификация перемычек. Узлы 1, 2.	8
7	Узлы 3 ... 10	9
8	План кровли. Планы полов. Деталь установки типа в полу	10
9	Экспликация полов. Спецификация изделий	11
	Конструкции железобетонные марки КЖ	
1.	Общие данные	12
2	Схема расположения фундаментов и фундаментных балок	13
3	Схема расположения фундаментов и фундаментных балок. Узлы 1÷4	14
4	Схема расположения фундаментов и фундаментных балок. Узлы 5 ... 9	15
5	Фундаменты ФМ1÷ФМ1в	16
6	Фундаменты ФМ1г, ФМ2÷ФМ2б	17
7	Фундаменты ФМ2в, ФМ2г, ФМ3, ФМ4	18
8	Фундаменты ФМ5÷ФМ5д, ФМ6	19
9	Спецификация к фундаментам ФМ1÷ФМ6	20
10	Схема расположения элементов подземного хозяйства	21
11	Фрагмент плана 1. Сечения 1-1, 2-2. Узлы 1, 2	22
12	Фрагмент плана 1. Схема расположения щитов и решоток покрытия на отм. 0.000. Сечения 3-3, 4-4. Узлы 3, 4	23
13	ФОМ1 (армирование) Раскладка верхних и нижних сеток. Узел 1	24
14	ФОМ1 (армирование) Сечения 1-1÷4-4.	25
15	ФОМ1 (армирование) Спецификация элементов монолитной конструкции.	26
16	Приямки ПР1÷ПР3	27
17	Схема расположения балок покрытия, колонн, стоек фахверка.	28
18	Схема расположения плит покрытия. Схема расположения молниезащитной сетки	29
19	Схемы расположения стеновых панелей	30
20	Схемы-расположения стеновых панелей. Фрагменты 1÷12.	31
21	Схемы расположения стеновых панелей Фрагменты 13÷20	32
22	Схемы расположения внутренних перегородок	33
23	Схемы расположения плит перекрытия на отм. 3.520.	34
24	Схемы расположения плит перекрытия на отм. 3.520. Монолитные участки УМ1, УМ2	35
	Конструкции металлические марки КМ	
1	Общие данные (начало) Техническая спецификация металла	36
2	Общие данные (окончание) Техническая спецификация металла. Ведомость металлоконструкций по видам профилей	37
3	Схемы расположения стоек, балок, монорельса, лестниц.	38
4	Лестницы Л1÷Л3	39
5	Узлы 1÷8	40
6	Узлы 9÷11	41

Инв. № подл. | Подпись и дата | Взамен инв. №

Альбом II

Ведомость рабочих чертежей основного комплекта

Лист	Наименование	Примечание
1	Общие данные (начало)	
2	Общие данные (окончание)	
3	Планы на отм. 0.000 ; 3.600	
4	Фрагмент 1. Разрезы 1-1, 2-2, 3-3	
5	Фасады. Схемы заполнения оконных проемов.	
6	Спецификация заполнения оконных проемов. Спецификация заполнения проемов ворот и дверей Спецификация перемычек. Узлы 1,2	
7	Узлы 3÷10	
8	План кровли. Планы полов. Деталь установки трапа в полу	
9	Экспликация полов. Спецификация изделий	

Ведомость ссылочных и прилагаемых документов

Обозначение	Наименование	Примечание
	Ссылочные документы	
ГОСТ 14624-84	Двери деревянные для производственных зданий	
ГОСТ 12506-81	Окна деревянные для производственных зданий	
ГОСТ 16233-77*	Листы асбестоцементные волнистые унифицированного профиля 54/200 и детали к ним	
ГОСТ 530-80	Кирпич и камни керамические	
ГОСТ 6785-80	Плиты подоконные железобетонные	
ГОСТ 8242-75	Детали деревянные фрезерованные для строительства	
ГОСТ 24698-81	Двери деревянные наружные для жилых и общественных зданий	
1.136-10	Двери деревянные внутренние для жилых и общественных зданий	
1.435.9-17 в.0; 1; 4	Ворота распашные	
2.435-6 в.2	Противопожарные двери и ворота промышленных зданий	
1.431-6	Кирпичные перегородки для одноэтажных и многоэтажных производственных зданий	
1.038.1-1 в.1	Перемычки железобетонные для зданий с кирпичными стенами	
2.460-19	Узлы легкосбрасываемых покрытий одноэтажных зданий промышленных предприятий со взрывоопасными производствами	
2.460-14 в.1	Типовые узлы покрытий промышленных зданий в местах пропуска вентиляционных шахт	
2.460-18 в.1	Узлы покрытий одноэтажных производственных зданий с рулонными кровлями и железобетонными плитами	
2.436-17 в.0;1	Узлы окон с деревянными переплетами по ГОСТ 12506-81	
1.494-27 в.7	Воздухоприемные устройства с подвесными утепленными клапанами	
1.400-15 в.1	Унифицированные закладные изделия железобетонных конструкций для крепления технологических коммуникаций и узлов	
2.460-15 в.0;1	Типовые узлы покрытий промышленных зданий в местах установки крышных вентиляторов	
1.479.5-1	Шкафы деревянные для хранения одежды в санитарно-бытовых помещениях промышленных предприятий	
	Прилагаемые документы.	
АРВМ	Ведомость потребности в материалах по рабочим чертежам основного комплекта марки АР	Альбом X
АРСО	Спецификация оборудования	Альбом VIII

Ведомость основных комплектов рабочих чертежей

Обозначение	Наименование	Примечание
— ТХ	Технология производства	
— АР	Архитектурные решения	
— КЖ	Конструкции железобетонные	
— КМ	Конструкции металлические	
— ОВ	Отопление, вентиляция и кондиционирование воздуха	
— ВК	Внутренние водопровод и канализация	
— ЭС	Электроснабжение	
— ЭО	Электроосвещение	
— ЭЛ	Электрооборудование	
— ЭМ	Электросиловое оборудование	
— СС	Связь и сигнализация	
— АОВ	Автоматизация систем отопления и вентиляции	
— АВК	Автоматизация внутренних водопровода и канализации	

Ведомость спецификаций

Лист	Наименование	Примечание
6	Спецификация заполнения оконных проемов	
6	Спецификация заполнения ворот и дверей	
6	Спецификация перемычек	
9	Спецификация изделий	

Согласовано: Кузнецова, Рыжак, Лагутенко

Согласовано: Конс. по ПО, Зам. нач. техн от, Эксперт

Согласовано: Тив, Люляева, Левданская, ВК

Согласовано: Инв. № подл., Подпись и дата, Взам. инв. №

Типовой проект разработан в соответствии с действующими нормами и правилами и обеспечивает взрывную и пожарную безопасность при эксплуатации здания (сооружения) при соблюдении предусмотренных проектом мероприятий.

Главный инженер проекта Любавин

23034-02

Привязан

Инв. №

ГИП	Любавин	
Нач. отд.	Рыбкина	
Н. контр.	Норманн	
Гл. арх.	Норманн	
Гл. спец.	Мещанов	
Рук. гр.	Костомарова	
Ст. арх.	Тусова	
Пров.	Костомарова	

ТП409-14-6788 АР

База технического обслуживания и ремонта 450 строительных машин

Моечно-окрасочный корпус

Стадия	Лист	Листов
Р	1	9

Общие данные (начало)

Проектный институт № 2

Копировал

Формат А1

Альбом II

Ведомость отделки помещений
площадь м²

Наименование или номер помещения	Потолок		Стены или перегородки		Низ стен или перегородок (панель)			Примечание
	Площадь	Вид отделки	Площадь	Вид отделки	Площадь	Вид отделки	Высота, мм	
Участок окраски, краскоприготовительная, кладовая красок	316,1	Расшивка швов силикатная окраска	318,1	Штукатурка окраска ЭВА-27	193,2	керамическая плитка	2500	Штукатурка кирпичных перегородок с двух сторон
Участок наружной мойки	173,8	Расшивка швов окраска эмалью ПФ-115	180,9	Затирка швов окраска эмалью ПФ-115	142,4	керамическая плитка	3000	
Стоянка бензозаправщиков, помещение компрессорной, помещение ОГС, тепловой пункт, кладовая инвентаря, кладовая химикатов	288,4	Расшивка швов силикатная окраска	659,0	Затирка швов, окраска ЭВА-27	—	—		
Венткамеры	285,1	Затирка швов, силикатная окраска	561,7	Расшивка швов силикатная окраска	—	—	—	
Тамбур, коридор, комната отдыха, комната мастера	56,4	Расшивка швов, окраска ЭВА-27	224,4	Затирка, швов окраска ЭВА-27	—	—	—	
Санузлы	4,0	Расшивка швов, окраска ЭВА-27	17,9	Затирка швов, окраска ЭВА-27	13,8	керамическая плитка	1500	
Кладовая уборочного инвентаря, хоз. кладовая	10,8	Расшивка швов окраска ЭВА-27	31,7	Затирка швов, окраска ЭВА-27	26,2	Окраска эмалью ПФ-115	1500	

В комнате отдыха, кладовой уборочного инвентаря в местах установки умывальников стены облицевать керамической плиткой на высоту 1,5 м и ширину 0,9 м на один прибор.

Цветовую отделку производственных помещений транспортного оборудования и промпроводок выполнять в соответствии с требованиями ГОСТ 14202-69 и ГОСТ 12.4.026-76*.

Зазоры в местах пересечения стропильными балками противопожарных перегородок тщательно проконопатить паклей, смоченной в цементном молоке с герметизацией швов нетвердеющей мастикой по ГОСТ 14791-79 с последующей окраской эмалями ПФ-115 (ГОСТ 6465-76*) за 2 раза.

1. Проект разработан применительно к следующим природным условиям:
- расчетная зимняя температура наружного воздуха для массивных конструкций - минус 30° С;
- скоростной напор ветра - для I географического района 0,23 кПа (23 кгс/м²);
- вес снегового покрова - для III географического района 1 кПа (100 кгс/м²);
- сейсмичность района не выше 6 баллов;
- данные о грунтах смотрите листы основного комплекта чертежей марки КЖ.

2. Характеристика здания и производства:
- класс ответственности здания - II;
- степень огнестойкости - II, категория здания по ОНТП 24-86-А;
- категории производства по пожарной опасности - А; Д;
- разряд зрительных работ - IVб; IVв; Vг; VIIIб;
- влажностный режим помещений - Jв = 60%
- в участке мойки - 90%; здание отапливаемое;
- максимальная и минимальная температура внутренних помещений принята в рабочее время плюс 17-19° С, в нерабочее - плюс 5° С.

3. За условную отметку 0.000 принята отметка чистого пола корпуса, что соответствует абсолютной отметке [ ]

4. Наружные стены моечно-окрасочного корпуса керамзитобетонные панели плотностью ρ = 900 кг/м³ толщиной 300 мм (в осях 1-5, А-Д) и 200 мм (в осях 5-7, А-Д) по серии 1.030.1-1

5. Кирпичные участки наружных стен - кирпич КР 75/1650/25 ГОСТ 530-80 толщиной 510 мм (в осях 3-5 по осям А и Д) и 380 мм на цементно песчаном растворе марки 25.

6. Перегородки из железобетонных панелей толщиной 80 мм по серии 1.030.9-2.

7. Кирпичные участки перегородок, перегородки воздухозаборных камер и перегородки во влажных помещениях из полнотелого кирпича КР 75/1650/25 ГОСТ 530-80 толщиной 120 мм на цементно-песчаном растворе марки 25. Перегородки высотой более 3 м толщиной 120 мм, не развязанные на покрытии возводить на растворе марки 50.

8. В кладку кирпичных участков стен и перегородок в откосы дверных и оконных проемов заложить антисептированные пробки (120х120х65) не менее двух штук на откос с каждой стороны проема.

9. Над проемами в кирпичной кладке до 900 мм укладывать рядовые перемычки из двух стержней ф8 AIII.

10. Кровля моечно-окрасочного корпуса из двух слоев рубероида на битумной мастике по комплексной плите по серии 1.465.1-10/82.

Верхний слой с крупнозернистой посыпкой антисептированный дегтевый марки РКК-350Б, нижний - марки РКП-350Б.

Утеплитель - ячеистый бетон ρ = 400 кг/м³ (ГОСТ 5742-76) толщиной 140 мм (в осях 1-5; А-Д) и 100 мм (в осях 5-7; А-Д);

Выравнивающий слой цементно-песчаный раствор марки 50 толщиной 15 мм.

11. В зависимости от интенсивности грозовой деятельности и ожидаемого количества поражений молнией в год в пункте привязки типового проекта выполняется молниезащита в соответствии с „Инструкцией по проектированию молниезащиты зданий и сооружений".

12. Горизонтальную гидроизоляцию стен на отм. -0.030 выполнять из цементно-песчаного раствора состава 1:2 толщиной 30 мм.

13. Отмостка вокруг здания асфальто-бетонная, толщиной 25 мм, шириной 500 мм по песчано-щебеночной подготовке толщиной 125 мм

14. Мероприятия по антикоррозионной защите конструкции приведены на листах основного комплекта чертежей марок КЖ и КМ.

15. Для стальных элементов крепления перегородок, стальных колонн и балок перекрытий

Для обеспечения предела огнестойкости 0,75 часа предусмотреть огнезащитное фосфатное покрытие по ГОСТ 23791-79 с последующей окраской эмалями ПФ-115 ГОСТ 6465-76* за 2 раза.

16. В помещениях с категорией „А" для обеспечения пылегазонепроницаемости в швы между панелями перегородок проложить асбестовый шнур с зачеканкой швов с двух сторон цементным раствором толщиной 20 мм. Все трещины, раковины и выбоины в этих перегородках тщательно затереть цементным раствором. Кирпичные участки стен оштукатурить с двух сторон толщина штукатурки 20 мм.

17. Производство работ по устройству кровли, гидроизоляции, пароизоляции и теплоизоляции выполнять в соответствии с требованиями СНиП III-20-74 (с изменениями и дополнениями)

18. При производстве работ в зимнее время кирпичную кладку стен вести на растворе не ниже марки 50 с химическими добавками (поташ, нитрит натрия и др.), твердеющем на морозе без обогрева.

19. Наружная отделка:
- стеновые панели в заводских условиях выполнить с наружным фактурным слоем из декоративного бетона с обнаженным заполнителем;
- стальные и столярные изделия окрасить эмалью ПФ-115 (ГОСТ 6465-76*) за 2 раза по грунту ГФ-021.

20. Проект обладает патентной чистотой относительно патентов, действующих на территории СССР на 1987 год.

21. Скрытые работы подлежат освидетельствованию с составлением актов по форме, приведенной в приложении 6 СНиП 3.01.01-85.

23034-02

Привязан

Инв. №:

ГИП	Любавин		
Нач. отд.	Рыбкина		
Н. контр.	Норманн		
Гл. арх.	Норманн		
Гл. спец.	Мещанов		
Рук. гр.	Кострамарова		
Ст. арх.	Гусова		
Пров.	Костомарова		

Т.17409-14-67.88 АР

База технического обслуживания и ремонта 450 строительных машин

Моечно-окрасочный корпус

Стадия	Лист	Листов
Р	2	

Общие данные (окончание)

Проектный институт № 2

Копировал: Формат А2

Инв. № подл. | Подпись и дата | Взам. инв. №

Альбом II

План на отм. 0.000

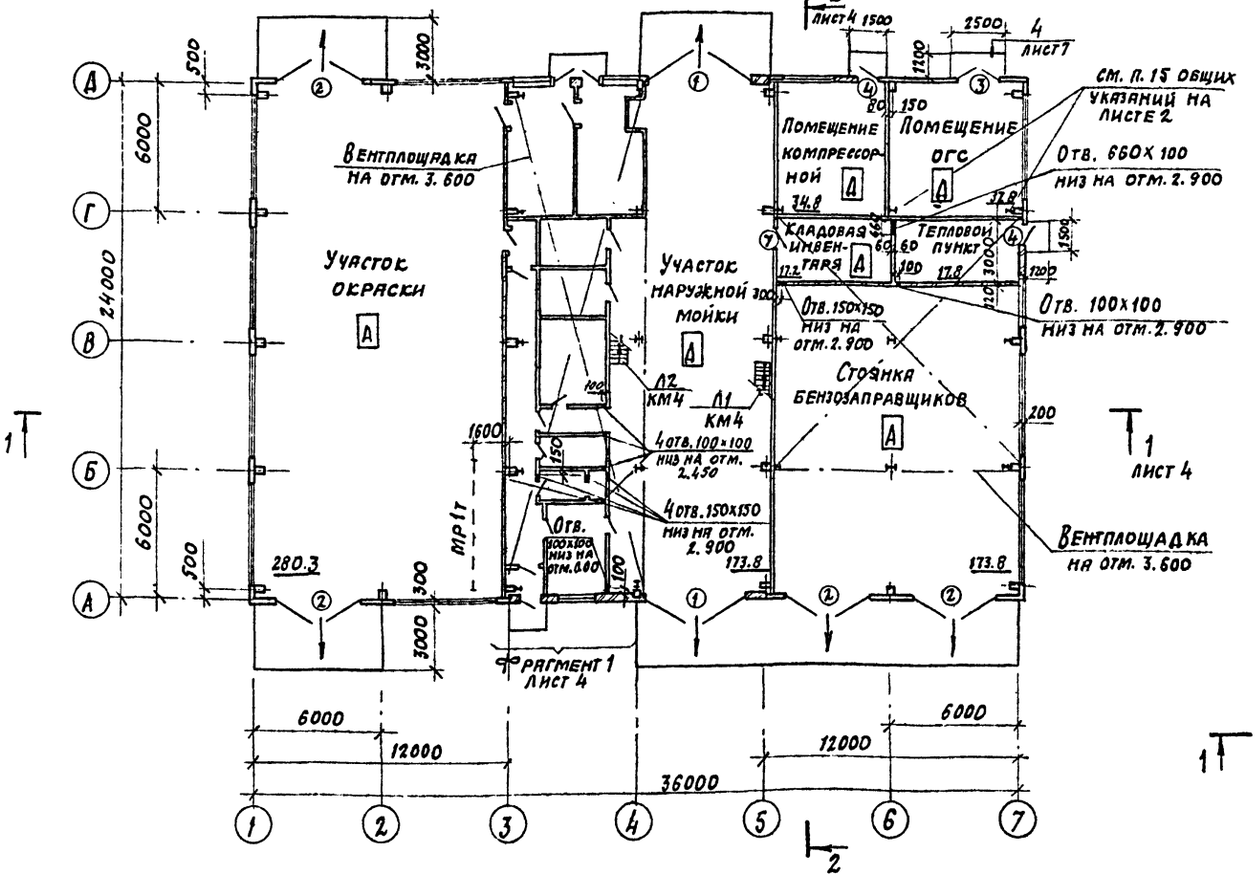

План на отм. 3.600

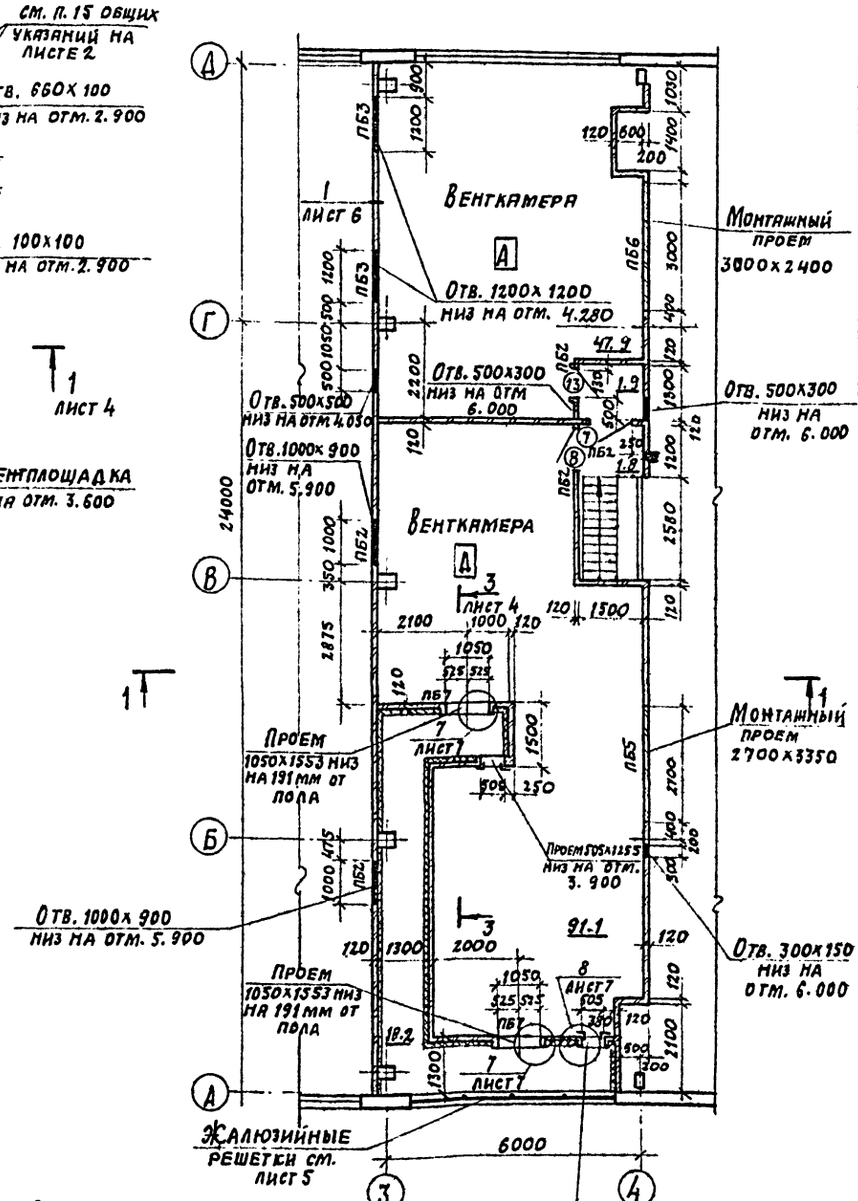

План на отм. 3.600

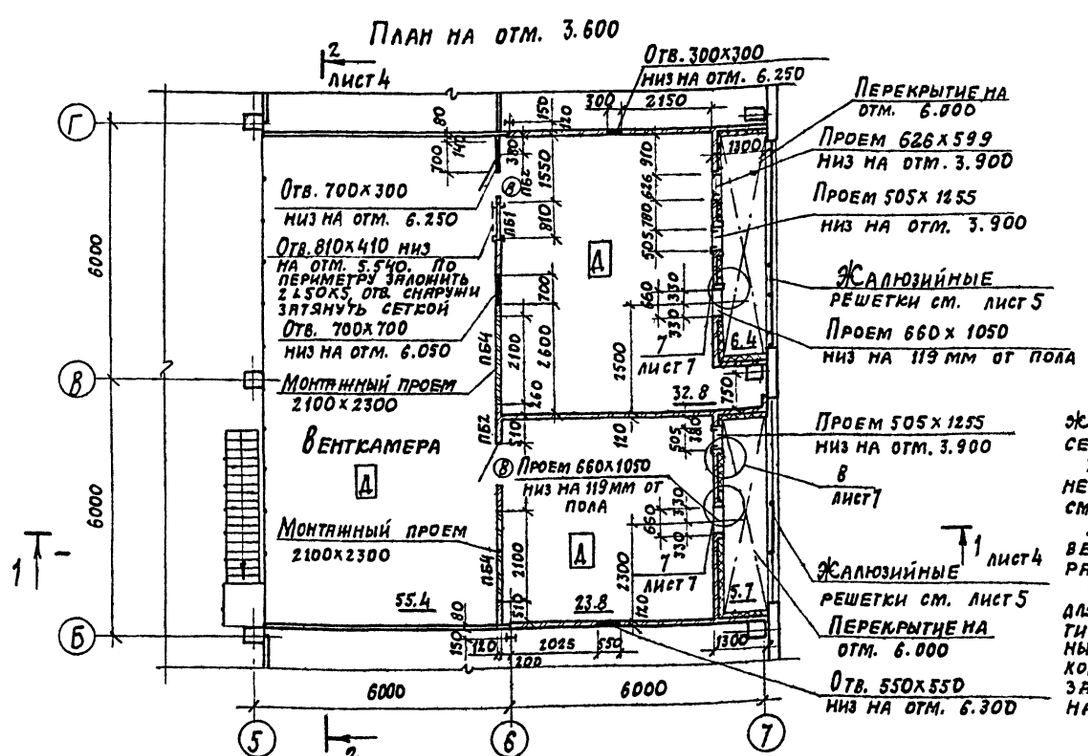

Ведомость проемов ворот и дверей

Марка, поз.	Размер проема, мм
1	4800х5400
2	4200х4200
3	1910х2370
4	1010х2370
7	1010х2070
8	1010х2070
13	1160х2050

Ведомость перемычек

Марка, поз.	Схема сечения
ПБ1	1
ПБ2	2
ПБ3	3
ПБ4	4
ПБ5	5
ПБ6	6
ПБ7	2

1. Все кирпичные перегородки к ж.б. колоннам крепить по узлам 1; 2 серии 1.431-6.
2. Спецификации перемычек и заполнения проемов ворот и дверей см. лист 6.
3. Кладку монтажных проемов вести из кирпича М75 на гипсовом растворе.
4. В помещении венткамеры категории „А" для обеспечения пылегазонепроницаемости в местах пересечения противопожарных перегородок вентиляционными коробами зазоры между ними тщательно заделать цементным раствором на всю толщину перегородок.

23034-02

Привязан

Инв. №

ГИП	Любавин	
Нач. отд.	Рыбкина	
Н. контр.	Норманн	
Гл. арх.	Норманн	
Гл. спец.	Мещанов	
Рук. гр.	Костомарова	
Ст. арх.	Гусева	
Пров.	Костомарова	

ТП 409-14-67.88 АР

База технического обслуживания и ремонта 450 строительных машин

Моечно-окрасочный корпус

Стадия	Лист	Листов
Р	3	

Планы на отм. 0.000; 3.600

Проектный институт № 2

Копировал:

Формат А2

Инв. № подл. | Подпись и дата | Взам. инв. №

Альбом II

Фрагмент 1

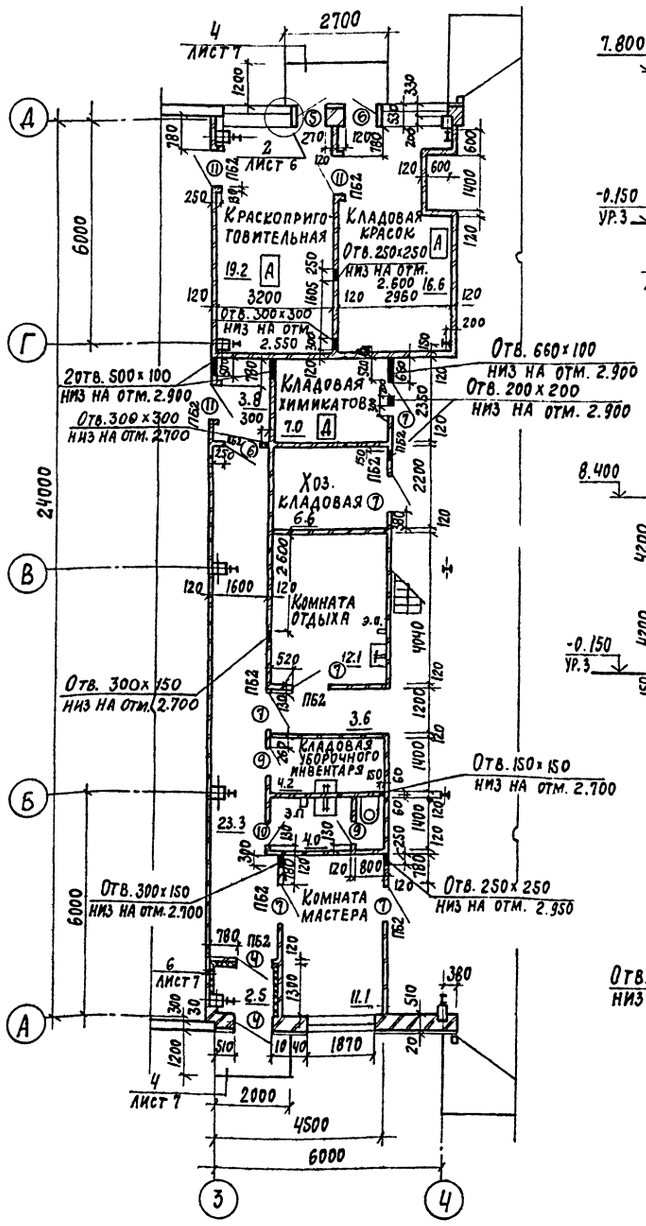

Разрез 1-1

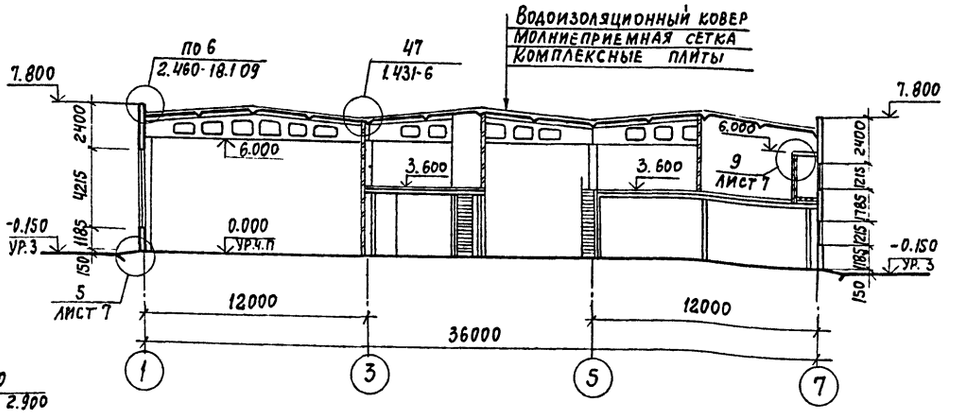

Разрез 2-2

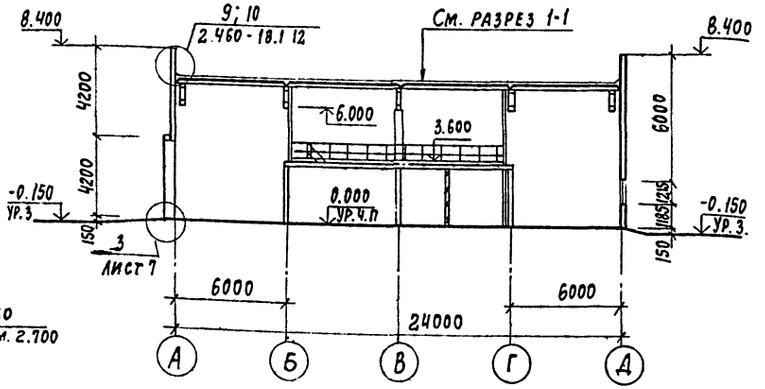

Разрез 3-3

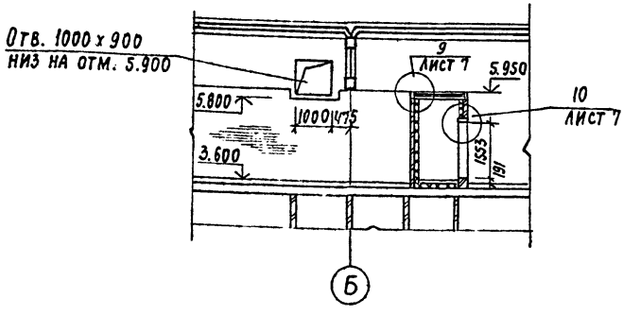

Ведомость проемов дверей

Марка, поз.	Размер проема, мм
4	1010×2370
5	884×2370
6	884×2370
7	1010×2070
8	1010×2070
9	710×2070
10	710×2070
11	1160×2070

Ведомость перемычек

Марка, поз.	Схема сечения
ПБ2	2

1. Общие примечания см. лист 3
2. Кирпичные перегородки вести одновременно с установкой металлических рам противопожарных дверей поз.11 Размер пилястр 250×130 мм.

23034-02

Привязан

Инв. №

ГИП.	Любавин		
Нач. отд.	Рыбкина		
Н. контр.	Норманн		
Гл. арх.	Норманн		
Гл. спец.	Мещанов		
Рук. гр.	Костомарова		
Ст. арх.	Тусова		
Пров.	Костомарова		

ТП 409-14-67.88 АР

База технического обслуживания и ремонта 450 строительных машин

Моечно-окрасочный корпус

Стадия	Лист	Листов
Р	4	

Фрагмент 1
Разрезы 1-1; 2-2; 3-3

Проектный институт №2

Инв. № подл. | Подпись и дата | Взам. инв. №

Копировал: | Формат А1

Альбом II

ФАСАД 1-7

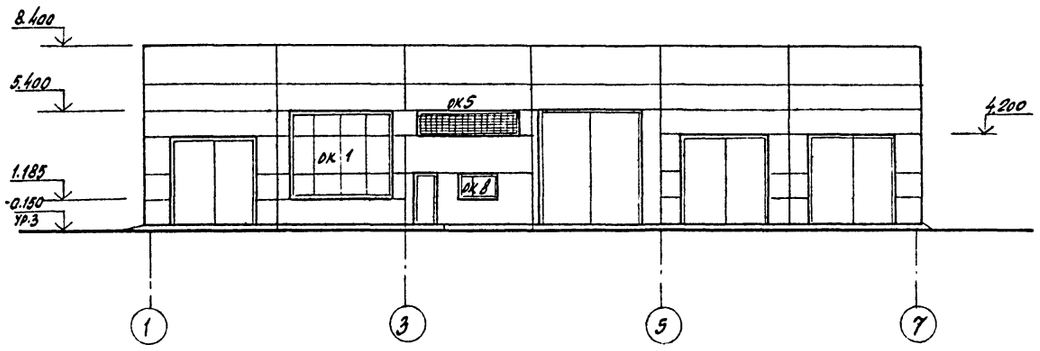

ФАСАД А-Д

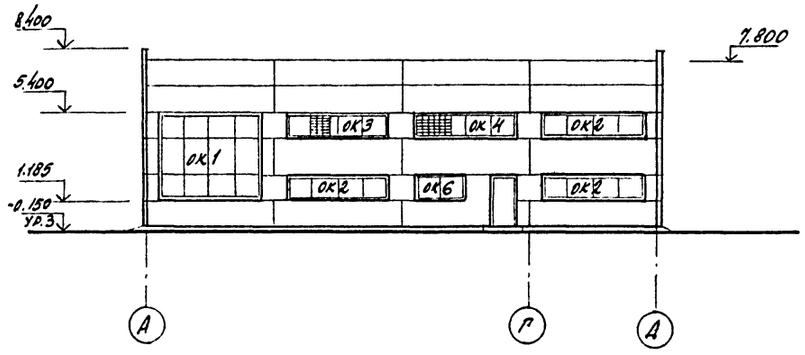

ФАСАД 7-1

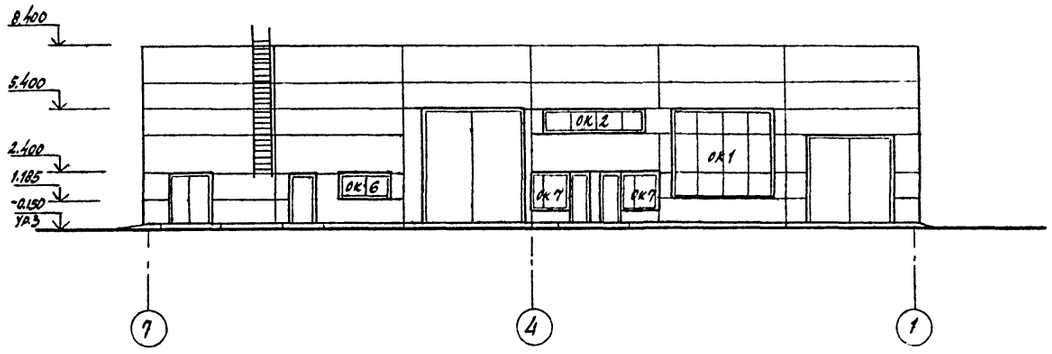

ФАСАД Д-А

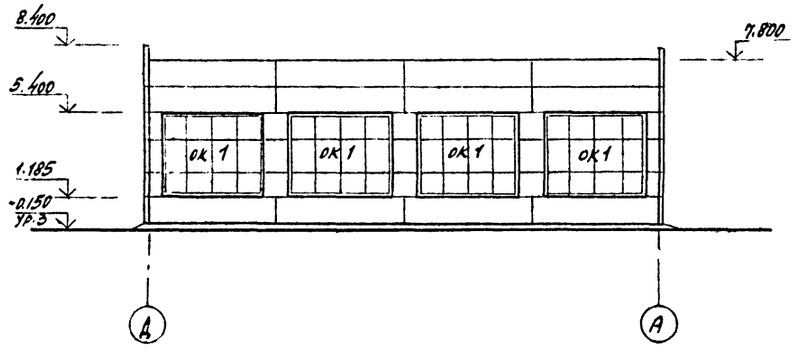

Схемы заполнения оконных проемов

ОК1

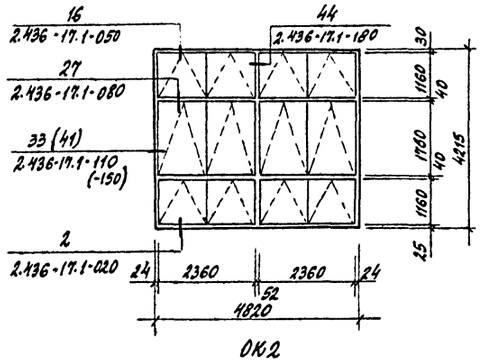

ОК2

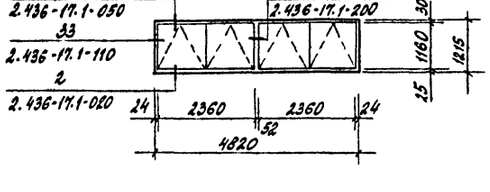

ОК3

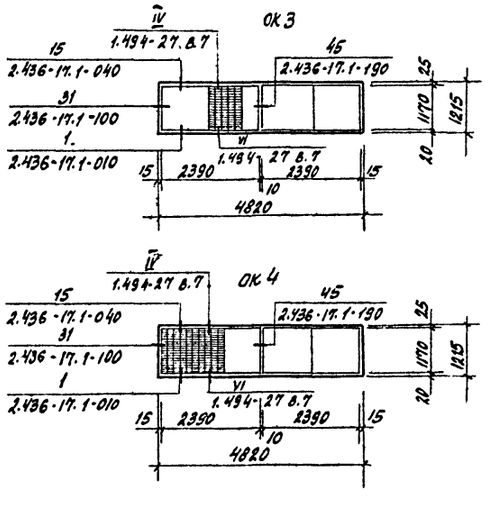

ОК4

ОК5

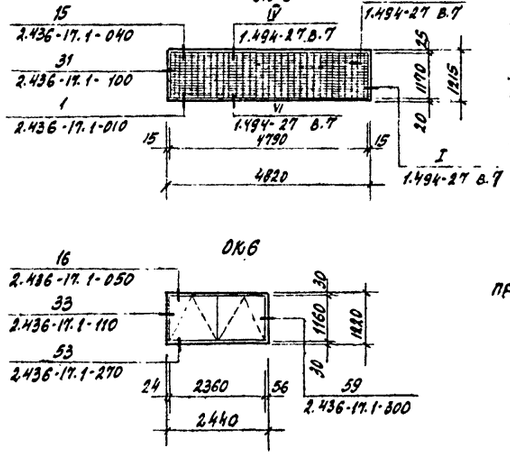

ОК6

ОК7

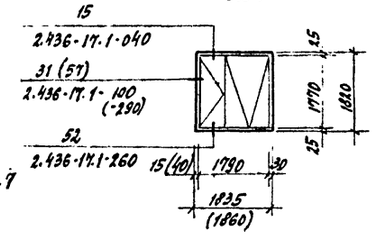

ОК8

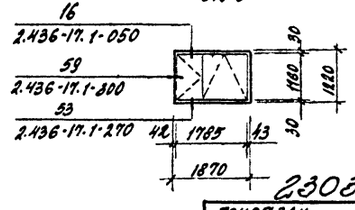

Спецификацию заполнения оконных проемов см. лист 6.

23034-02

привязан			
инв. №			

ГИП	Любавин		
Нач. отд.	Рыбкина		
Н. контр.	Норманн		
Гл. арх.	Норманн		
Гл. спец.	Мещанов		
Рук. гр.	Костомарова		
Ст. арх	Тусова		
Пров.	Костомарова		

ТП 409-14-67.88 АР

База технического обслуживания и ремонта 450 строительных машин

Моечно-окрасочный корпус

Стадия	Лист	Листов
Р	5	

Фасады. Схемы заполнения оконных проемов

Проектный институт №2

Копировал

Формат А2

Инв. № подл. | Подп. и дат. | Взам. инв. №

Альбом II

Спецификация заполнения оконных проемов.

Марка поз.	Обозначение	Наименование	Кол	Масса ед.кг	Примечание
ОК1 мест7	ГОСТ12506-81	Окно ПВД 12-24.2	28		
	ГОСТ12506-81	Окно ПВД 18-24.2	14		
	ГОСТ 6785-80	Подоконная плита по12.15.35	28		
	ГОСТ 8242-75	Наличник тип1(54)	26,5		п. м.
	ГОСТ 8242-75	Наличник тип1(74)	23,5		п. м.
	ГОСТ 8242-75	Раскладка тип2	8,4		п. м.
ОК2 мест4	ГОСТ12506-81	Окно ПВД 12-24,1	8		
	ГОСТ 6785-80	Подоконная плита по12.15.35	16		
	ГОСТ 8242-75	Наличник тип1(54)	14,5		п. м.
	ГОСТ 8242-75	Наличник тип1(74)	2,4		п. м.
ОК3 мест1	ГОСТ12506-81	Окно ПГО 12-24.1	2		
	1.494-27 вып.7	Жалюзийная решетка150х490	10	1,0	
	ГОСТ 8242-75	Наличник тип1(54)	16,9		п. м.
ОК4 мест1	ГОСТ12506-81	Окно ПГО 12-24,1	2		
	1.494-27 вып.7	Жалюзийная решетка150х490	20	1,0	
	ГОСТ 8242-75	Наличник тип1(54)	16,9		п. м.
ОК5 мест1	ГОСТ12506-81	Окно ПГО 12-24,1	2		
	1.494-27 вып.7	Жалюзийная решетка150х580	64	1,2	
	ГОСТ 8242-75	Наличник тип1(54)	14,5		п. м.
ОК6 мест2	ГОСТ12506-81	Окно ПВД 12-24,1	2		
	ГОСТ 6785-80	Подоконная плита по12.15.35	4		
	ГОСТ 8242-75	Наличник тип1(54)	9,8		п. м.
	ГОСТ 8242-75	Наличник тип1(74)	2,4		п. м.
ОК7 мест2	ГОСТ 12506-81	Окно ПНД 18-18.1	2		
	ГОСТ 6785-80	Подоконная плита по18.30.35	2		
	ГОСТ 8242-75	Наличник тип1(54)	8,0		п. м.
ОК8 мест1	ГОСТ12506-81	Окно ПВД 12-18.1	1		
	ГОСТ 6785-80	Подоконная плита по18.30.35	1		
	ГОСТ 8242-75	Наличник тип1(54)	3,7		п. м.
	ГОСТ 8242-75	Наличник тип1(74)	4,9		п. м.

Спецификация заполнения проемов ворот и дверей

Марка поз.	Обозначение	Наименование	Кол	Масса ед.кг.	Примечание
1	1.435.9-17 в.0;1;4	Ворота ВР48х54-Т	2	983	
2	1.435.9-17 в.0;1;4	Ворота ВР42х42-Т	4	753	
3	ГОСТ 24698-81	Дверной блок ДН24-19ПВ	1		
4	ГОСТ14624-84	Дверной блок ДНГ24-10ЛП	4		
5	ГОСТ 14624-84	Дверной блок ДНГ24-9П	1		
6	ГОСТ 14624-84	Дверной блок ДНГ24-9ЛП	1		
7	1.136-10	Дверной блок ДГ21-10	8		
8	1.136-10	Дверной блок ДГ21-10Л	4		
9	1.136-10	Дверной блок ДГ21-7П	2		
10	1.136-10	Дверной блок ДГ21-7ЛП	1		
11	2.435-6 в.2	Дверной блок ПДН-2	4		

Спецификация перемычек

Марка поз.	Обозначение	Наименование	Кол	Масса ед.кг.	Примечание
ПБ1;1	1.038.1-1 в.1	1ПБ10-1	1	20	
ПБ2;2	1.038.1-1 в.1	1ПБ13-1	18	25	
ПБ3;3	1.038.1-1 в.1	2ПБ16-2	3	65	см. п.3. примеч.
ПБ4;4	1.038.1-1 в.1	2ПБ25-3	2	103	
ПБ5;5	1.038.1-1 в.1	2ПБ30-4-	1	125	
ПБ6;6	1.038.1-1 в.1	3ПБ34-4	1	222	
ПБ7;2	1.038.1-1 в.1	1ПБ13-1	4	25	

1. В краскоприготовительной и кладовой красок створки оконных переплетов должны быть постоянно наглухо закрыты.
2. В воротах тип2 и дверях типы 5и6 все трущиеся части, а также кромки полотен, защитить латунью.
3. Перемычки ПБ3 замаркированы на листе 3 и КЖ 23.
4. Противопожарные двери установить с уплотняющими прокладками в притворах и самозакрывающимися устройствами ЗД-1 (дверной закрыватель), изготовитель завод „Компрессор" г. Рига.

Количество устройств - 4 шт.

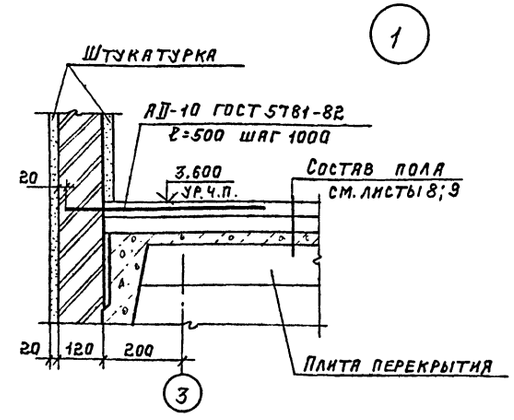

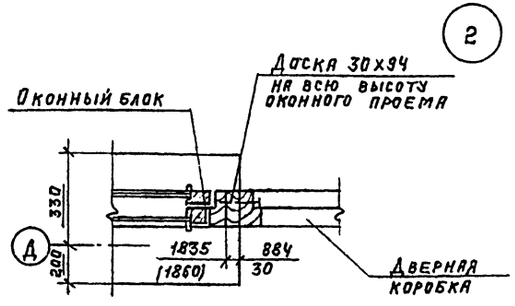

23034-02

ПРИВЯЗАН:

ИНВ. №

ГИП	Любавин	
Нач.отд.	Рыбкина	
Н.контр.	Норманн	
Гл.арх.	Норманн	
Гл.спец.	Мещанов	
Рук.гр.	Костомарова	
Ст.арх.	Тусова	
Пров.	Костомарова	

ТП 409-14-67,88 АР

База технического обслуживания и ремонта 450 строительных машин.

Моечно-окрасочный корпус.

Стадия	Лист	Листов
Р	6	

Спецификация заполнения оконных проемов. Спецификация заполнения проемов ворот и дверей. Спецификация перемычек. Узлы 1,2.

ПРОЕКТНЫЙ ИНСТИТУТ №2

Копировал: [signature] Формат А2

Инв.№подл. | Подпись и дата | Взам.инв.№

Альбом II

3

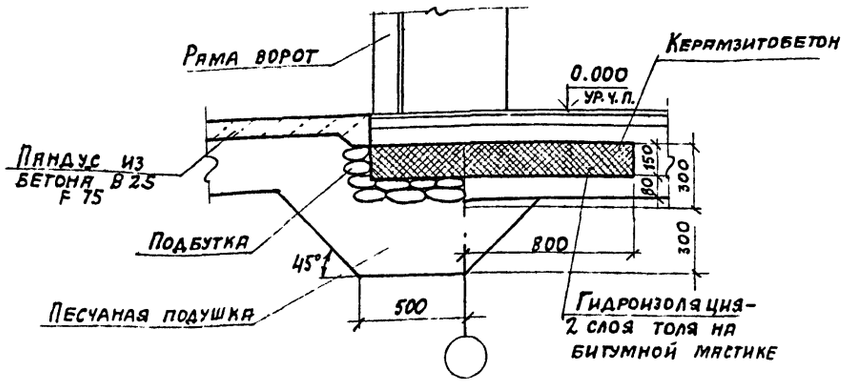

6

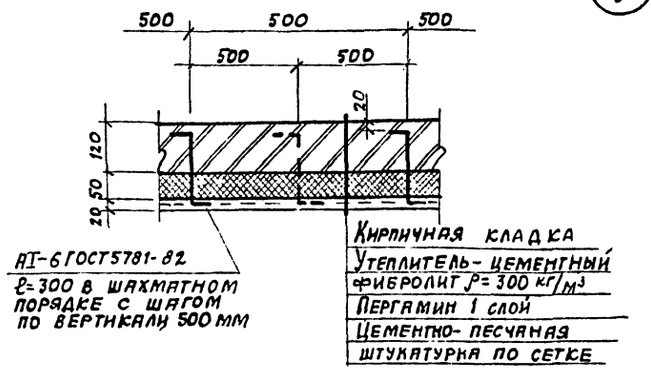

9

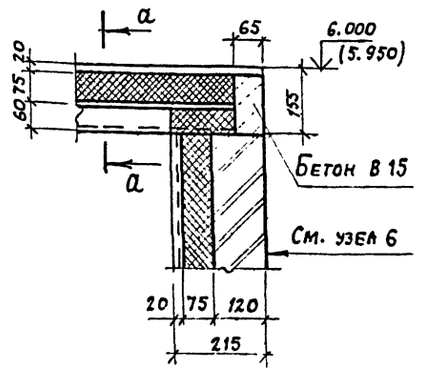

4

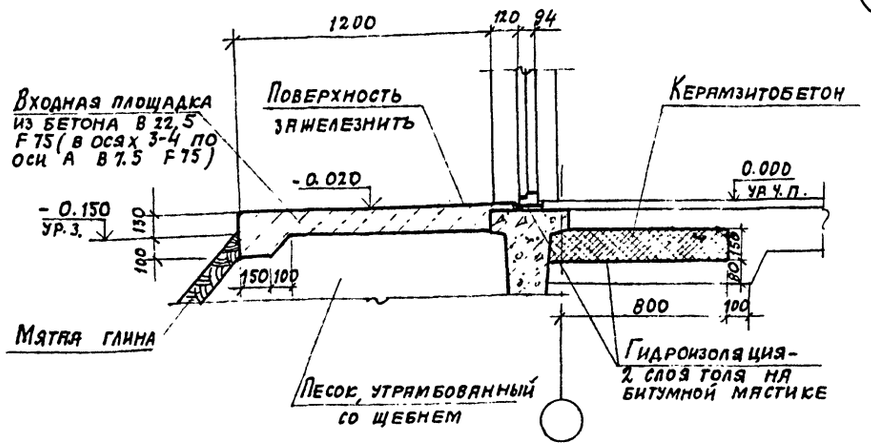

7

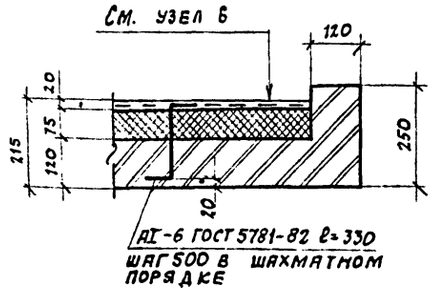

а-а

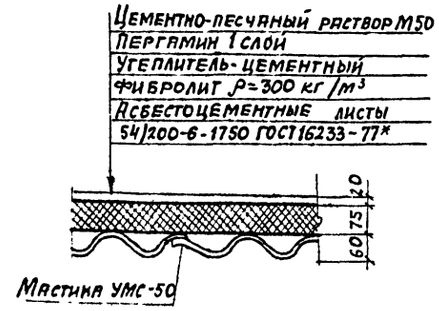

5

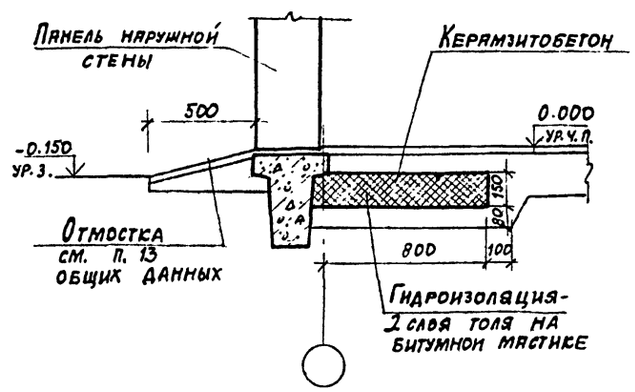

8

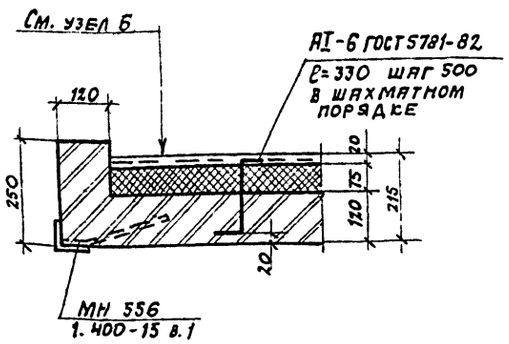

10

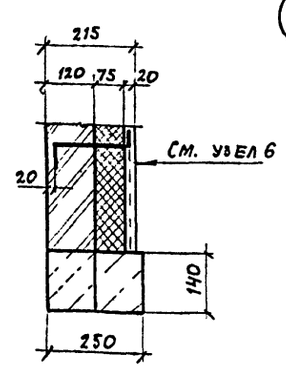

23034-02

ПРИВЯЗАН

Инв. №

ГИП	Любявин		ТП 409-14-67.88 АР			
Нач. отд.	Рыбкина		База технического обслуживания и ремонта 450 строительных машин			
Н. контр.	Норманн		Моечно- окрасочный корпус	Стадия	Лист	Листов
Гл. арх.	Норманн			Р	7	
Гл. спец.	Мещанов		Узлы 3÷10	Проектный институт-№2		
Рук. гр.	Костомарова					
Ст. арх.	Тусова					
Пров.	Костомарова					

Копировал:

Формат А2

Инв. № подл. | Подпись и дата | Взам. инв. №

Альбом II

План кровли

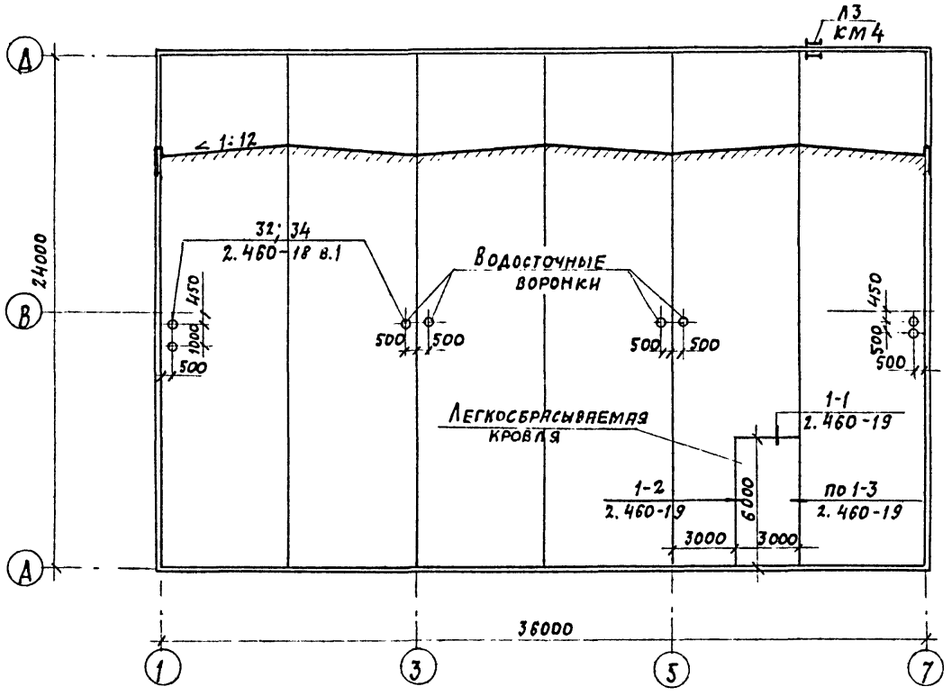

План полов на отм. 3.600

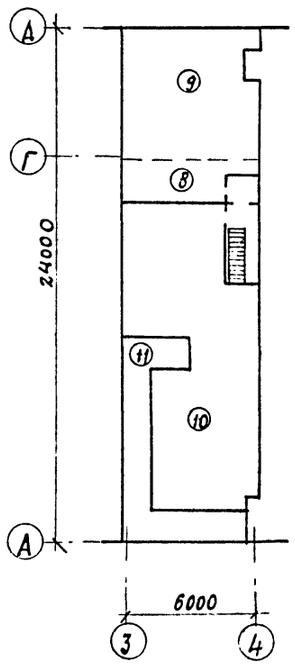

Деталь установки трапа в полу

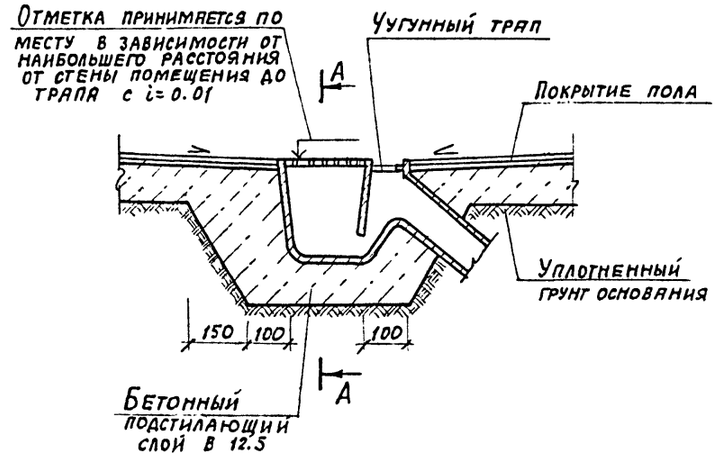

А-А

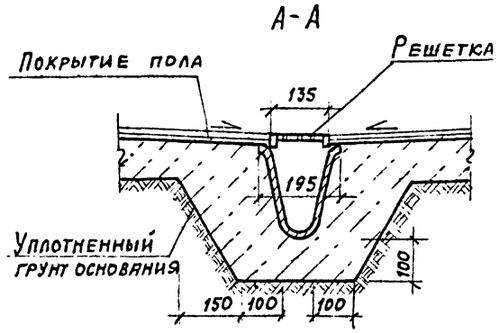

План полов на отм. 0.000

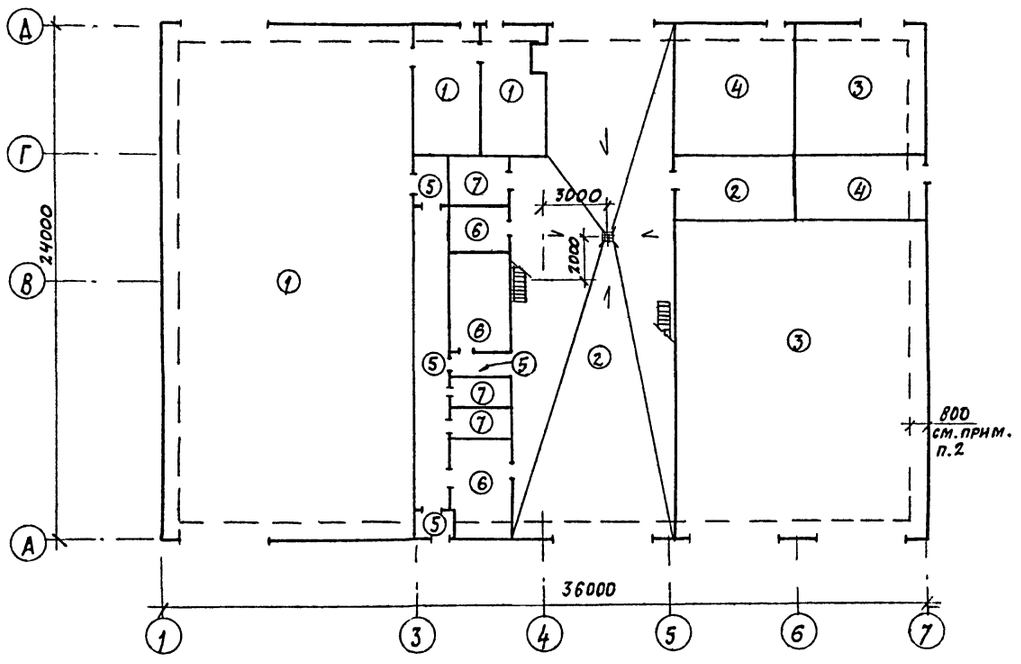

План полов на отм. 3.600

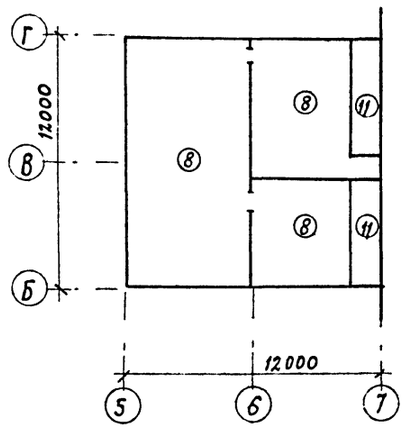

1. Экспликацию полов см. лист 9.
2. Для утепления пола по подстилающему слою уложить слой керамзитобетона толщиной 150мм на ширину 0.8 м от стены.
3. Конструкцию пола выполнять после прокладки всех проходящих в нем коммуникаций.
4. Приямки и каналы в полах см. на листах марки КЖ.
5. Отверстия для пропуска вентиляционных систем на плане кровли условно не показаны, их размеры и привязки даны на листах марки КЖ.
6. Устройство кровли в местах пропуска вентиляционных шахт осуществлять по узлу 2 серии 2.460-14 вып. 1. Все элементы устройства кровли учтены в спецификации изделий на листе 9.

23034-02

ПРИВЯЗАН			
ИНВ. №			

ГИП	Любавин	
Нач. отд.	Рыбкина	
Н. контр.	Норманн	
Гл. арх.	Норманн	
Гл. спец.	Мещанов	
Рук. гр.	Костомарова	
Ст. арх.	Тусова	
Пров.	Костомарова	

ТП 409-14-67.88 АР

База технического обслуживания и ремонта 450 строительных машин

Моечно-окрасочный корпус

Стадия	Лист	Листов
Р	8	

План кровли. Планы полов. Деталь установки трапа в полу

ПРОЕКТНЫЙ ИНСТИТУТ N 2

Копировал: Д

Формат А2

Инв. № подл. | Подпись и дата | Взам. инв. №

Альбом II

Экспликация полов

Наименование или номер помещения	Тип пола	Схема пола или номер узла по серии	Элементы пола и их толщина	Площадь пола м²
Участок окраски, краскопригоотовительная, кладовая красок	1*	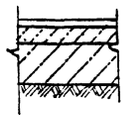	Покрытие- мозаичное (терраццо) с пропиткой флюатами М 200 -20 Стяжка- цементно-песчаный раствор М 200 -40 Подстилающий слои бетон В 25 -100 Основание- уплотненный грунт с плотностью скелета до 1,6т/м³ с втрамбованным в него слоем щебня или гравия крупностью 40-60 мм толщиной 100 мм	242.4
Участок наружной мойки, кладовая инвентаря	2	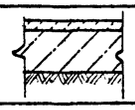	Покрытие- бетон В 25 -25 Подстилающий слои- бетон В 25 -150 Основание- см. тип пола 1	191.1
Стоянка бензозаправщиков. помещение ОГС	3	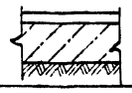	Покрытие- асфальтобетон -25 Подстилающий слой- бетон В 7,5 -100 Основание- см. тип пола 1	211.6
Помещение компрессорной, тепловой пункт	4	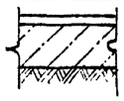	Покрытие- цементно- песчаное М 200 -20 Подстилающий слой- бетон В 7,5 -100 Основание - см. тип пола 1	52,6
Тамбур, коридор	5	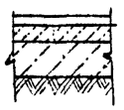	Покрытие- мозаичное (терраццо) М 200 -20 Стяжка- цементно- песчаный раствор М 200 -40 Подстилающий слой- бетон В 7,5 -80 Основание - см. тип пола 1	33,2
Комната отдыха хоз. кладовая. Комната мастера	6	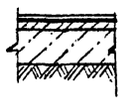	Покрытие - линолеум с теплозвукоизоляционным слоем ГОСТ 18108-80 -5 Прослойка из холодной мастики на водостойких вяжущих -1 Стяжка -цементно- песчаный раствор М 150 -20 Подстилающий слой - бетон В 7,5 -80 Основание - см. тип пола 1	29.8
Санузел, кладовая уборочного инвентаря, кладовая химикатов	7	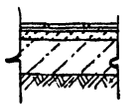	Покрытие- керамические плиты ГОСТ 6787-80 -13 Прослойка и заполнение швов цементно- песчаным раствором М 150 -10 Стяжка - цементно-песчаный раствор М 150 -20 Битумная мастика с посыпкой песком Гидроизоляционный слой - 2 слоя гидроизола на битумной мастике (в душевой - 4 слоя) Подстилающий слой - бетон В 7,5 -80 Основание - см. тип пола 1	15.2
Венткамера	8*	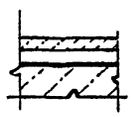	Покрытие цементно- песчаный раствор М 200 -40 Засыпка песком -40 1 слой рубероида на битумной мастике для обеспечения пылегазонепроницаемости Плита перекрытия	115,8

* Применять известняковый щебень и песок, исключающие искрообразование при ударах металлическими и каменными предметами.

Экспликация полов

Наименование или номер помещения	Тип пола	Схема пола или номер узла по серии	Элементы пола и их толщина	Площадь пола м²
Венткамера	9	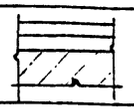	Покрытие- цементно- песчаный раствор М 200 -40 Засыпка песком -40 Плита перекрытия	44.1
Венткамера	10	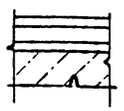	Покрытие- цементно-песчаный раствор М 200 -20 Стяжка- цементно-песчаный раствор М 150 -40 Звукоизоляционный слой- ДВП ил. плита ГОСТ 4598-74* -20 Плита перекрытия	92,9
Воздухозаборные шахты	11	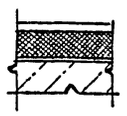	Покрытие- цементно-песчаный раствор М- 150. -20 Пергамин 1 слой на мастике Утеплитель- цементный фибролит ρ=300 кг/м³ -55 Стяжка - цементно- песчаный раствор М 150 -5 Плита перекрытия	30,4

Спецификация изделий

Марка, поз.	Обозначение	Наименование	Кол.	Масса ед. кг.	Примечание
		Элементы устройства кровли			
КС 6	2.460-14 вып.1	Стяжное кольцо КС6	6	0,5	
КЛ 1	2.460-14 вып.1	Стальной колпак КЛ1	6	5,67	
ПП.1	2.460-14 вып.1	Прижимная полоса ПП1	6	1,08	
КФ1	2.460-14 вып.1	Кольцо-фланец КФ1	12	1,36	
ФЭ3	2.460-14 вып.1	Фасонный элемент ФЭ3	6	6,3	
КС 9	2.460-14 вып.1	Стяжное кольца КС9	3	0,94	
КЛ4	2.460-14 вып.1	Стальной колпак КЛ4	3	10,9	
ПП2	2.460-14 вып.1	Прижимная полоса ПП2	3	1,69	
КФ3	2.460-14 вып.1	Кольцо-фланец КФ3	6	4,38	
ФЭ4	2.460-14 вып.1	Фасонный элемент ФЭ4	3	9,5	
КС 11	2.460-14 вып.1	Стяжное кольцо КС 11	1	1,17	
КЛ6	2.460-14 вып.1	Стальной колпак КЛ6	1	10,08	
ПП2	2.460-14 вып.1	Прижимная полоса ПП2	1	1,69	
КФ5	2.460-14 вып.1	Кольцо-фланец КФ5	2	2,7	
ФЭ4	2.460-14 вып.1	Фасонный элемент ФЭ4	1	9,5	
КС13	2.460-14 вып.1	Стяжное кольцо КС 13	2	1,7	
КЛ8	2.460-14 вып.1	Стальной колпак КЛ8	1	10,65	
ПП3	2.460-14 вып.1	Прижимная полоса ПП3	1	1,88	
КФ7	2.460-14 вып.1	Кольцо-фланец КФ7	2	6,18	
ФЭ10	2.460-14 вып.1	Фасонный элемент ФЭ10	1	15,2	
КС16	2.460-14 вып.1	Стяжное кольцо КС16	4	2,88	
КЛ 11	2.460-14 вып.1	Стальной колпак КЛ11	2	14,68	

1. В воздухозаборных шахтах пергамин завести на стены на высоту 300 мм.
2. Полы запроектированы в соответствии со СНиП II-В. 8-71.

Спецификация изделий

Марка, поз.	Обозначение	Наименование	Кол.	Масса ед. кг	Примечание
ПП5	2.460-14 вып.1	Прижимная полоса ПП5	2	2,54	
КФ10	2.460-14 вып.1	Кольцо-фланец КФ10	4	6,6	
ФЭ12	2.460-14 вып.1	Фасонный элемент ФЭ12	2	26,2	
КР1	2.460-15 вып.1	Стальной козырек КР1	1	5,36	
ФЭ4	2.460-15 вып.1	Фасонный элемент ФЭ4	1	9,50	
ПП2	2.460-15 вып.1	Прижимная полоса ПП2	1	1,69	
МС4	2.460-18 вып.3	Фартук МС4	87	4,6	
МС8	2.460-18 вып.3	Костыль МС8	204	0,45	
МС 33	2.460-18 вып.3	Фартук МС33	86	2,8	
		Элементы крепления кирпичных перегородок			
МС1	1.431-6	МС1	83	0,24	
МС2	1.431-6	МС2	83	0,9	
		Элементы устройства легкосбрасываемой кровли			
1	2.460-19	Фартук МС1	10	3,2	п.м
4	2.460-19	Компенсатор МС4	6	1,52	п.м
5	2.460-19	Каркас плоский КР1	3	3,0	
7	2.460-19	Костыль МС6	36	0,16	
9	2.460-19	Крюк МС8	36	0,12	
54/200-7,5-1750	ГОСТ 16233-77*	Асбестоцементный волнистый лист 54/200-7,5-1750	12	35	
		Прочие изделия			
	ГОСТ 5781-82	АI-6	310		ℓ=330
МН 556	1.400-15 вып.1	Закладной элемент МН 556	16	5,4	п.м.
54/288-6-1750	ГОСТ 16233-77*	Асбестоцементные волнистые листы перекрытия венткамер	28	26	
	ГОСТ 5781-82	АII-10	25		ℓ=500
	ГОСТ 5781-82	АI-6	42		ℓ=300
МС9	1.431-6	МС9	10	0,25	

23034.02

Привязан

Инв.№

ГИП	Любавин		ТП 409-14-67.88 АР
Нач.отд	Рыбкина		База технического обслуживания и ремонта 450 строительных машин
Н.контр.	Норманн		Моечно- окрасочный корпус
Гл.арх.	Норманн		Экспликация полов. Спецификация изделий
Гл.спец.	Мещанов		
Рук.гр.	Костомарова		
Ст.арх.	Гусова		
Пров.	Костомарова		

Стадия	Лист	Листов
Р	9	

Проектный институт № 2

Копировал

Формат А2

Инв.№ подл. | Подпись и дата | Взам.инв.№

Альбом II

Ведомость рабочих чертежей основного комплекта

Лист	Наименование	Примечание
1	Общие данные	
2	Схема расположения фундаментов и фундаментных балок	
3	Схема расположения фундаментов и фундаментных балок. Узлы 1÷4	
4	Схема расположения фундаментов и фундаментных балок. Узлы 5÷9	
5	Фундаменты Фм1÷Фм18	
6	Фундаменты Фм1г; Фм2÷Фм2б	
7	Фундаменты Фм2в; Фм2г; Фм3; Фм4	
8	Фундаменты Фм5÷Фм5д; Фм6	
9	Спецификация к фундаментам Фм1÷Фм6	
10	Схема расположения элементов подземного хозяйства	
11	Фрагмент плана 1 Сечения 1-1, 2-2, Узлы 1; 2	
12	Фрагмент плана 1 Схема расположения щитов и решеток покрытия на отм. 0.000. Сечения 3-3, 4-4. Узлы 3, 4	
13	ФОМ 1 (армирование) Раскладка верхних и нижних сеток. Узел 1	
14	ФОМ 1 (армирование) Сечения 1-1÷4-4	
15	ФОМ 1 (армирование) Спецификация элементов монолитной конструкции	
16	Приямки ПР1÷ПР3	
17	Схема расположения балок покрытия, колонн, стоек фахверка	
18	Схема расположения плит покрытия Схема расположения молниезащитной сетки	
19	Схемы расположения стеновых панелей	
20	Схемы расположения стеновых панелей Фрагменты 1÷12	
21	Схемы расположения стеновых панелей Фрагменты 13÷20	
22	Схемы расположения внутренних перегородок	
23	Схемы расположения плит перекрытия на отм. 3.520	
24	Схемы расположения плит перекрытия на отм. 3.520. Монолитные участки Ум1, Ум2	

Типовой проект разработан в соответствии с действующими нормами и правилами и обеспечивает взрывную и пожарную безопасность при эксплуатации здания (сооружения) при соблюдении предусмотренных проектом мероприятий.

Главный инженер проекта /Любавин/

Ведомость ссылочных и прилагаемых документов

Обозначение	Наименование	Примечание
	Ссылочные документы	
1.412-1/77 вып. 1÷3	Монолитные железобетонные фундаменты под типовые колонны прямоугольного сечения одноэтажных промышленных зданий	
1.415-1 вып. 1	Фундаментные балки для стен с шагом колонн 6м	
3.006.1-2/82	Сборные железобетонные каналы и тоннели из лотковых элементов	
1.423.3 вып. 0-1; 1-2	Железобетонные колонны прямоугольного сечения для одноэтажных производственных зданий без мостовых кранов высотой до 3,6 м	
ГОСТ 22701.0-77÷ ГОСТ 22701.2-77	Плиты железобетонные ребристые предварительно напряженные размерами 6×3м для покрытий производственных зданий	
1.462.1-3/80 вып. 0,1,2	Железобетонные стропильные решетчатые балки для покрытий одноэтажных зданий	
1.494-24 вып. 1	Стаканы для крепления крышных вентиляторов, дефлекторов и зонтов	
1.042-1 вып. 0,1	Плиты железобетонные ребристые высотой 300мм для перекрытий производственных и общественных зданий	
1.030.9-2 вып. 0,1,2,6,7	Перегородки панельных зданий промышленных и сельскохозяйственных предприятий	
1.400-15 вып. 1	Унифицированные закладные изделия сборных железобетонных конструкций для крепления технологических коммуникаций	
ГОСТ 23279-85	Сетки арматурные сварные для железобетонных конструкций и изделий	
ГОСТ 24379.1-80	Болты фундаментные	
1.427.1-3	Колонны железобетонные прямоугольного сечения для продольного и торцевого фахверка одноэтажных производственных зданий высотой 3.0-14.4 м	
5.900-2	Сальники набивные Ду 50-1400мм для пропуска труб через стены	
1.030.1-1 вып. 0-3, 1-1, 3-2; 4-1	Стены наружные из однослойных панелей для каркасных общественных зданий, производственных вспомогательных зданий промышленных предприятий	
	Прилагаемые документы	
-КЖИ	Изделия строительные	Альбом III
КЖ.ВМ	Ведомость потребности в материалах по рабочим чертежам основного комплекта марки КЖ	Альбом V

Ведомость спецификаций

Лист	Наименование	Примечание
2	Спецификация к схеме расположения фундаментов и фундаментных балок	
10	Спецификация к схеме расположения элементов подземного хозяйства	
17	Спецификация к схеме расположения элементов сборных конструкций	
18	Спецификация к схеме расположения плит покрытия	
19	Спецификация к схеме расположения стеновых панелей	
22	Спецификация к схеме расположения сборных конструкций	
23	Спецификация к схеме расположения элементов перекрытия	

Ведомость объемов сборных бетонных и железобетонных конструкций по рабочим чертежам основного комплекта марки КЖ

	Наименование группы элементов конструкций	Код	Кол., м³	Примечание
1	Колонны	582100	21,2	В 15
2	Балки покрытия	582210	37,8	В 30
3	Плиты покрытия	584100	55,5	В 25
4	Плиты перекрытия	584200	1,5 / 21,7	В 22,5 / В 30
5	Архитектурно-строительные элементы зданий	5894	1,02	В 15
6	Стеновые панели	583100	126,3	В 35
7	Перегородки панельные	583200	16,3	В 5
8	Балки фундаментные	582400	2,2 / 5,9	В 22,5 / В 15
9	Конструкции и детали каналов	585800	2,15	В 15
10	Детали лифтовых и вентиляционных шахт	589600	1,44	В 15
11	Всего сборных и железобетонных конструкций		293,01	

1. Чертежи разработаны для следующих условий строительства: вес снегового покрова для III района 1 кПа (100 кгс/м²), скоростной напор ветра для I района 0,23 кПа (23 кгс/м²).
2. Монтаж сборных конструкций вести в соответствии с СНиП III-16-80.
3. Работы по возведению монолитных железобетонных и бетонных конструкций вести в соответствии с СНиП III-15-76.

23034-02

Привязан

Инв. №

ГИП	Любавин		ТП 409-14-67.88 КЖ
Нач. отд.	Рыбкина		
Н. контр.	Мещанов		База технического обслуживания и ремонта 450 строительных машин
Гл. спец.	Мещанов		
Инж.	Удалова		Малярно-окрасочный корпус — Стадия: Р; Лист: 1; Листов: 24
Провер.	Бурдо		Общие данные — Проектный институт №2

Согласовано: ГПИ ПУ, ТО 08, Отдела 02, Эксперт; Уч. нач. отд. Ушаев, Илюхин; Гл. спец. Андреев, Старостин; Н. контр. Данилевич, Тихонова

Инв. № подл. | Подпись и дата | Взам. инв. №

Копировал — Формат А2

Альбом II

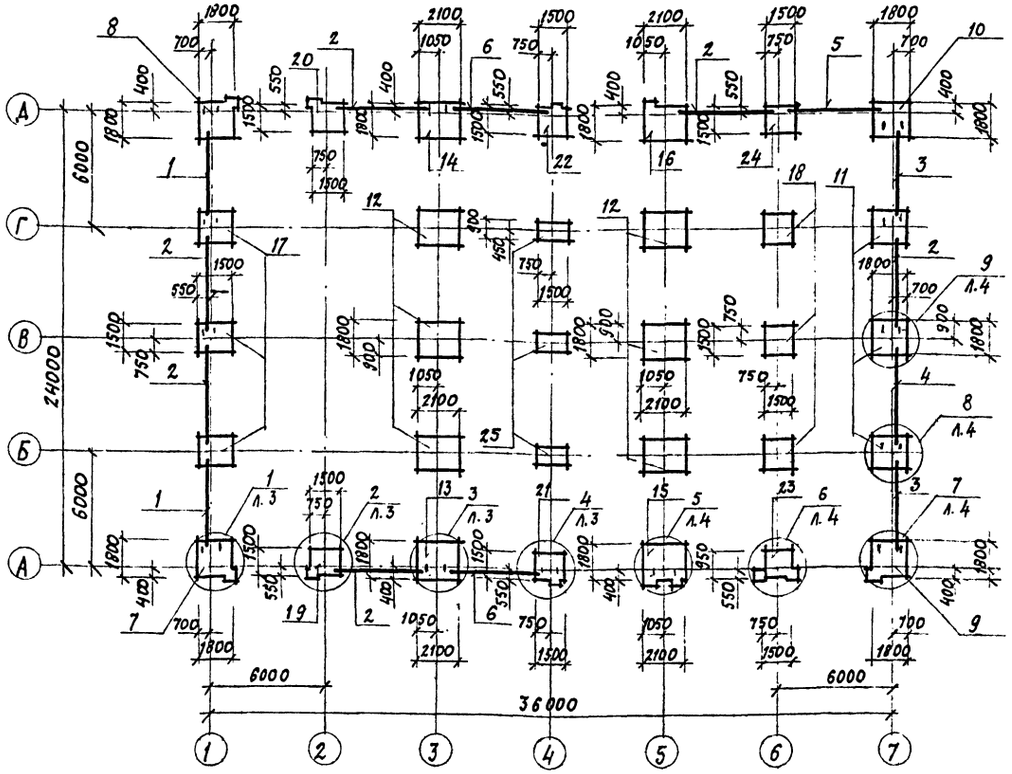

Спецификация к схеме расположения фундаментов и фундаментных балок

Марка, поз.	Обозначение	Наименование	Кол.	Масса ед., кг	Примечание
		Сборные жел.бет. конструкции			
		Фундаментные балки			
1	1.415-1 вып. 1	ФБ6-14	2		
2	1.415-1 вып. 1	ФБ6-12	6		
3	1.415-1 вып. 1	ФБ6-4	2		
4	1.415-1 вып. 1	ФБ6-2	1		
5	1.415-1 вып. 1	ФБ6-3	1		
6	1.415-1 вып. 1	ФБ6-29	2		
		Монолитные конструкции			
		Фундаменты			
7	лист 5	ФМ1	1		
8	лист 5	ФМ1А	1		
9	лист 5	ФМ1Б	1		
10	лист 5	ФМ1В	1		
11	лист 6	ФМ1Г	3		
12	лист 6	ФМ2	6		
13	лист 6	ФМ2А	1		
14	лист 6	ФМ2Б	1		
15	лист 7	ФМ2В	1		
16	лист 7	ФМ2Г	1		
17	лист 7	ФМ3	3		
18	лист 7	ФМ4	3		
19	лист 8	ФМ5	1		
20	лист 8	ФМ5А	1		
21	лист 8	ФМ5Б	1		
22	лист 8	ФМ5В	1		
23	лист 8	ФМ5Г	1		
24	лист 8	ФМ5Д	1		
25	лист 8	ФМ6	3		

1. За условную отметку 0.000 принята отметка чистого пола моечно-окрасочного корпуса, соответствующая абсолютной отметке. ☐

2. Данные о грунтовых условиях: рельеф территории спокойный, грунтовые воды отсутствуют, грунты непучинистые, непросадочные со следующими характеристиками: - нормативный угол внутреннего трения $\varphi^н = 0,49$ рад. или 28°; - нормативное удельное сцепление $C^н = 2$ кПа (0.02 кгс/см²), плотность грунта $\rho = 18$ кН/м³ (1,8 тс/м³); модуль деформации несвальных грунтов $E = 14.7$ МПа (150 кгс/см²) коэффициент безопасности по грунту $k_г = 1$; грунтовые воды отсутствуют.

3. Отметка заложения фундаментов - 1.650.

4. Горизонтальную гидроизоляцию стен выполнить на отм. - 0.030 из цементного раствора состава 1:2 толщиной 30 мм.

5. Набетонку выполнить из бетона класса В12,5 на мелком щебне.

6. Фундаментные балки укладывать на цементном растворе марки 150. Зазоры между торцами фундаментных балок и фундаментами заполнить бетоном класса В12,5 на мелком заполнителе.

7. Под всеми монолитными железобетонными фундаментами предусмотреть подготовку толщиной 100мм из бетона класса В3,5

8. При расчете фундаментов учтена временная нагрузка на пол в осях „1-3; А-Д"; и „4-5; А-Д" - 4кПа.

9. Фундаменты использованы для заземления.

23034-02

Привязан

Инв. №

ГИП	Любавин		ТП 409-14-67.88		КЖ
Нач.отд.	Рыбкина		База технического обслуживания и ремонта на 450 строительных машин		
Н.контр.	Мешанов				
Гл.спец.	Мешанов		Моечно-окрасочный корпус	Стадия: Р	Лист: 2	Листов:
Инж.	Удалова				
Провер.	Бурдо		Схема расположения фундаментов и фундаментных балок.	Проектный институт №2	

Копировал: [illegible] Формат А2

Инв. № подл. | Подпись и дата | Взам. инв. №

Альбом II

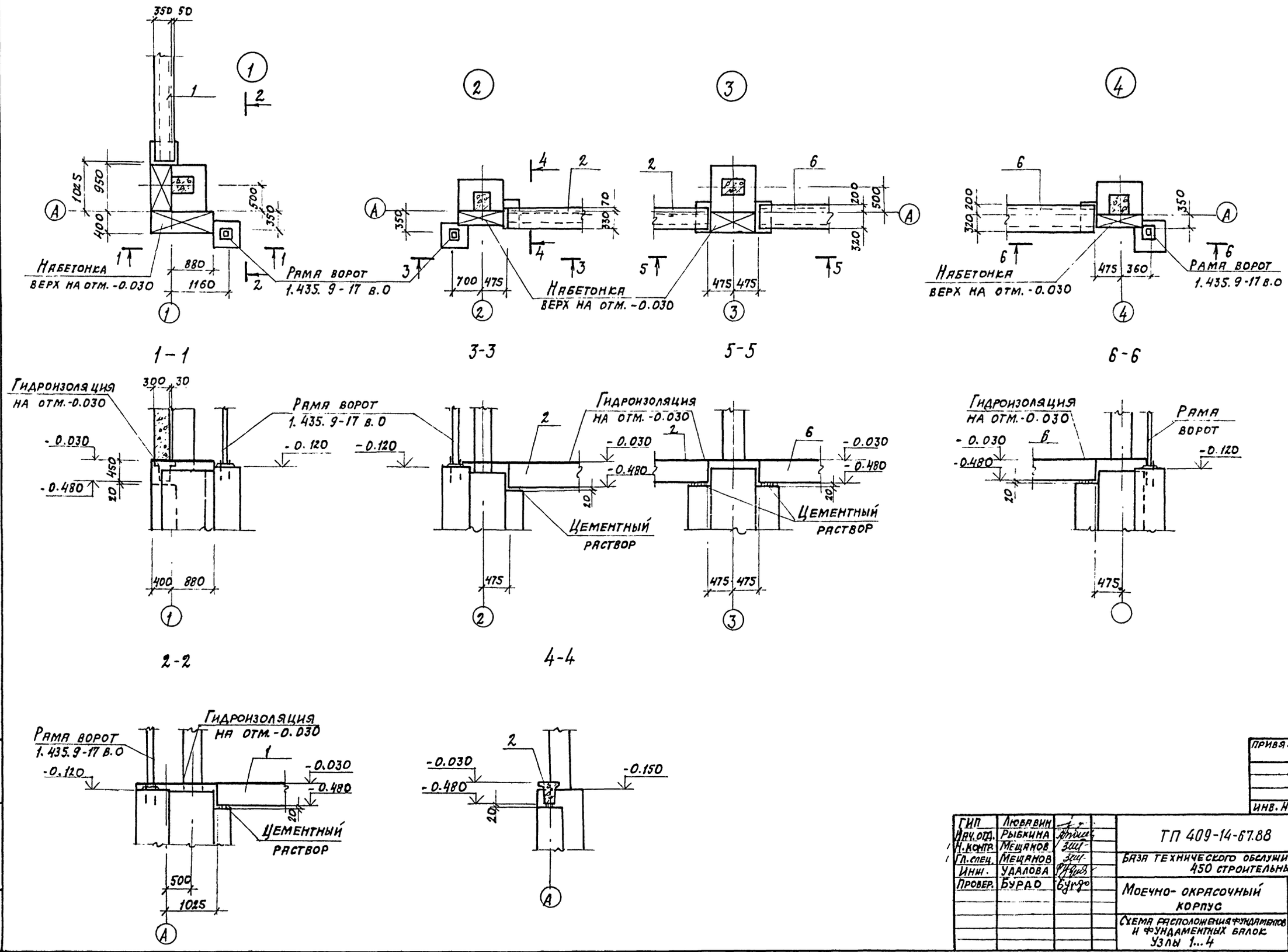

23034-02

ГИП	Любавин		
Нач. отд.	Рыбкина		
Н. контр.	Мещанов		
Гл. спец.	Мещанов		
Инж.	Удалова		
Провер.	Бурдо		

ТП 409-14-67.88 КЭС

База технического обслуживания и ремонта 450 строительных машин

Моечно-окрасочный корпус

Стадия	Лист	Листов
Р	3	

Схема расположения фундаментов и фундаментных балок. Узлы 1...4

Проектный институт N2

Копировал: Формат А2

Инв. № подл. | Подпись и дата | Взамен инв. №

Альбом II

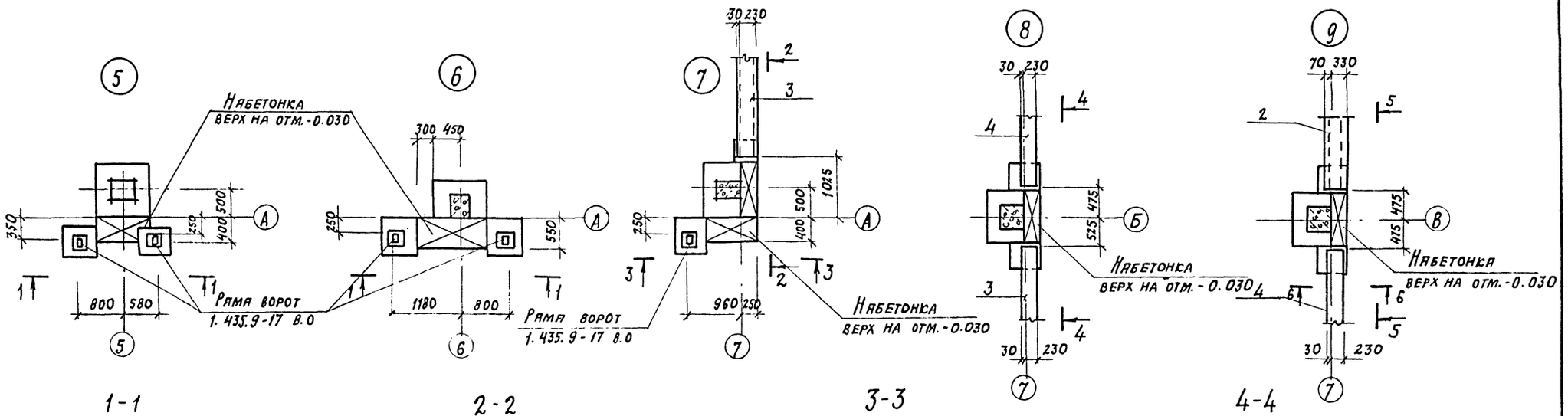

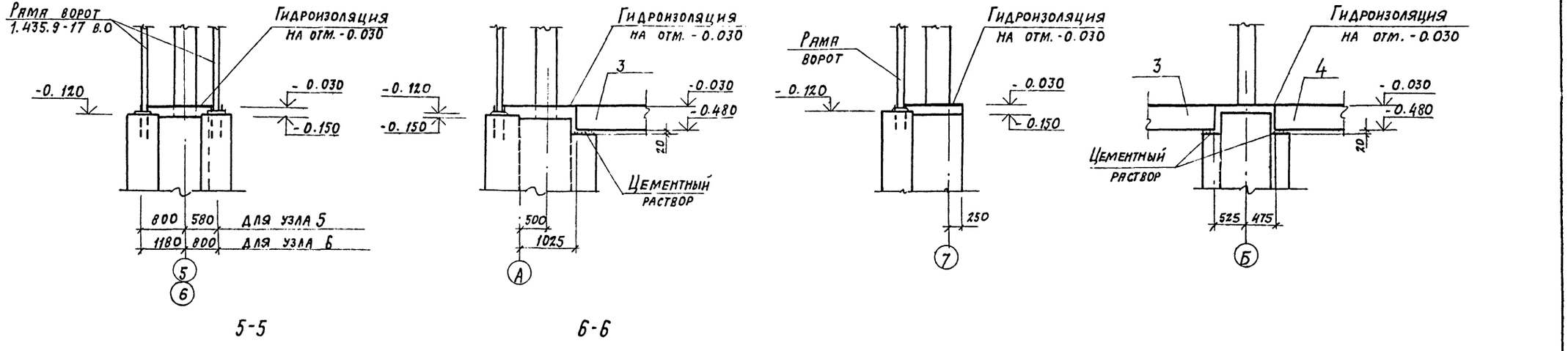

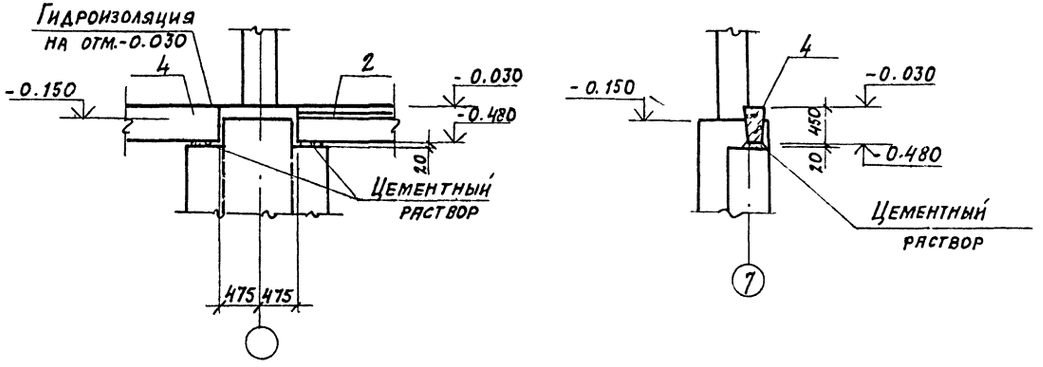

ГИП	Любявин		ТП 409-14-67.88 КЖ
Нач. отд.	Рыбкина		База технического обслуживания и ремонта 450 строительных машин
Н. контр.	Мещанов		Моечно-окрасочный корпус — Стадия Р, Лист 4, Листов
Гл. спец.	Мещанов		Схема расположения фундаментов и фундаментных блоков. Узлы 5÷9
Инж.	Удалова		Проектный институт N2
Провер.	Бурдо		

23034-02

Привязан

Инв. №

Копировал:

Формат А2

Инв. № подл. | Подпись и дата | Взам. инв. №

Альбом II

фм 1

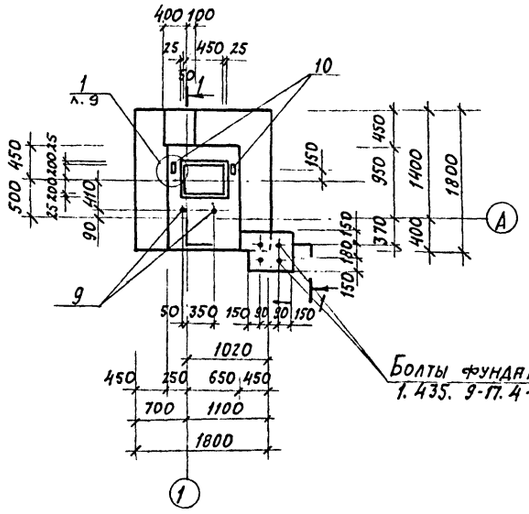

фм 1А

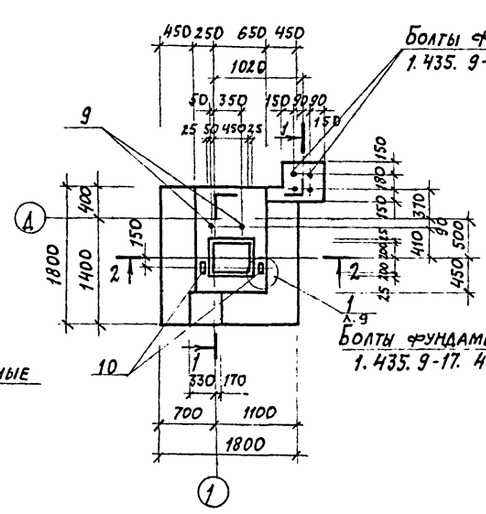

фм 1Б

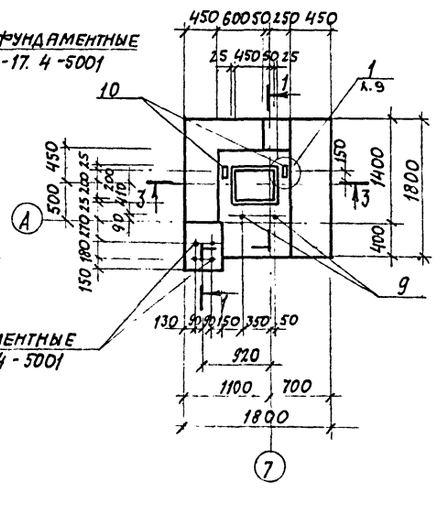

фм 1В

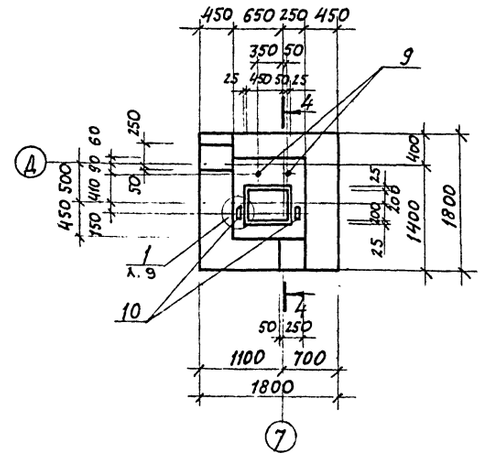

1-1

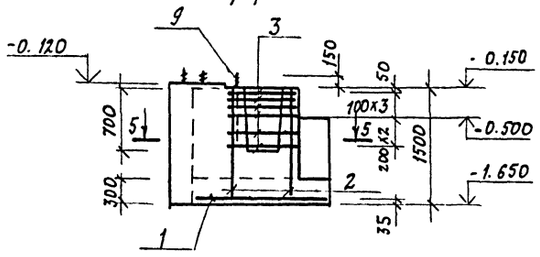

2-2

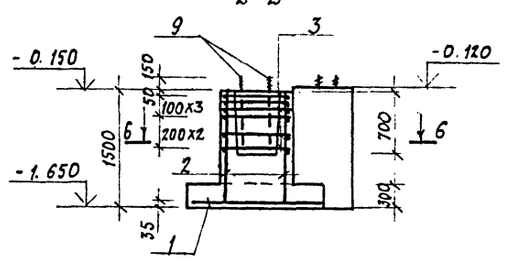

3-3

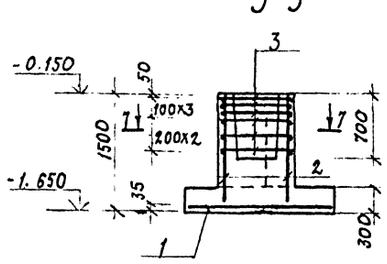

4-4

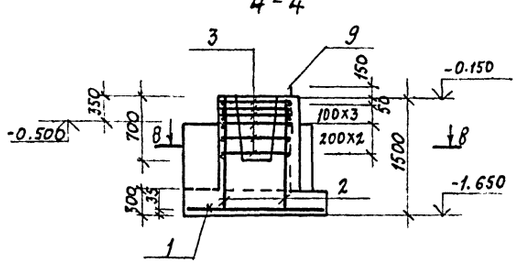

5-5

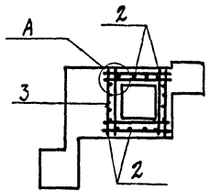

7-7

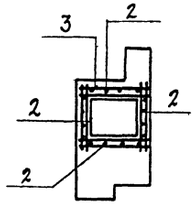

Деталь А

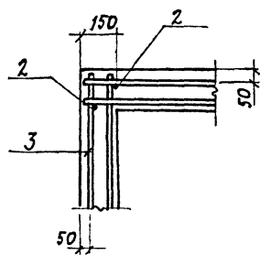

6-6

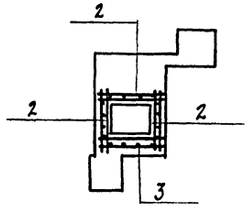

8-8

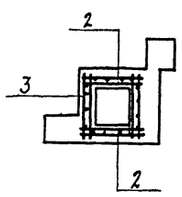

Таблица нагрузок
фм 1, фм 1а

Наим. нагр.	Нагрузки	
	расч.	норм.
N кН	447	406.4
Mx кНм	28.6	26.0
My кНм	37.0	33.6
Qx кН	17.0	15.5
Qy кН	2.4	2.2

Таблица нагрузок
фм 1б, фм 1в

Наим. нагр.	Нагрузки	
	расч.	норм.
N кН	423	384
Mx кНм	22.6	20.5
My кНм	34.0	30.9
Qx кН	8.9	8.1
Qy кН	2.4	2.2

Расчетная схема
фм 1

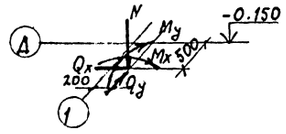

Спецификацию и ведомость расхода стали на фундаменты см. лист 9

23034-02

ПРИВЯЗАН

ИНВ. №

ГИП	Любавин		
Нач. отд.	Рыбкина		
Н. контр.	Мещанов		
Гл. спец.	Мещанов		
Инж.	Удалова		
Провер.	Бурдо		

ТП 409-14-67.88 КЖ

База технического обслуживания и ремонта 450 строительных машин

Моечно-окрасочный корпус

Стадия	Лист	Листов
Р	5	

Фундаменты фм 1 ÷ фм 1в

Проектный институт №2

Копировал:

Формат А2

Инв. № подл. | Подпись и дата | Взам. инв. №

фм 1г

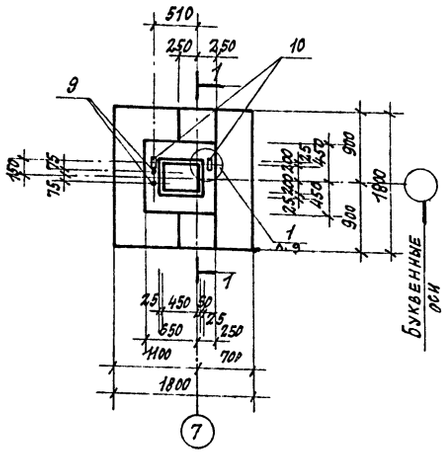

фм 2

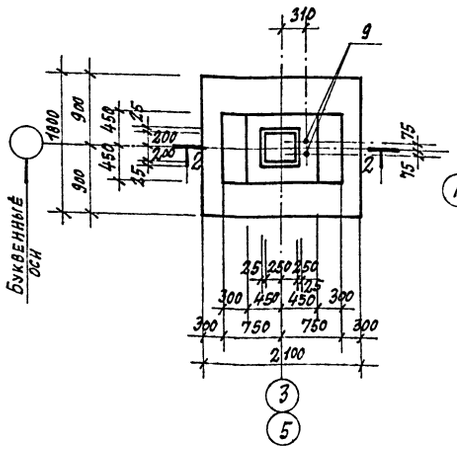

фм 2А

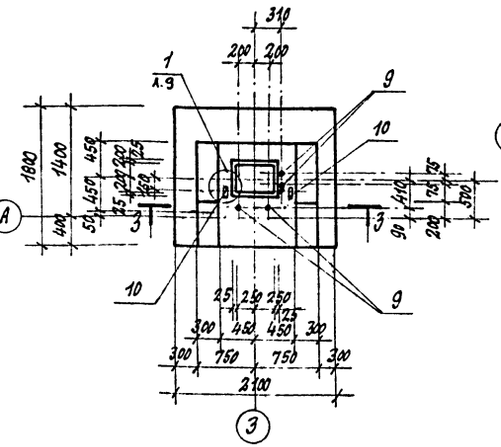

фм 2Б

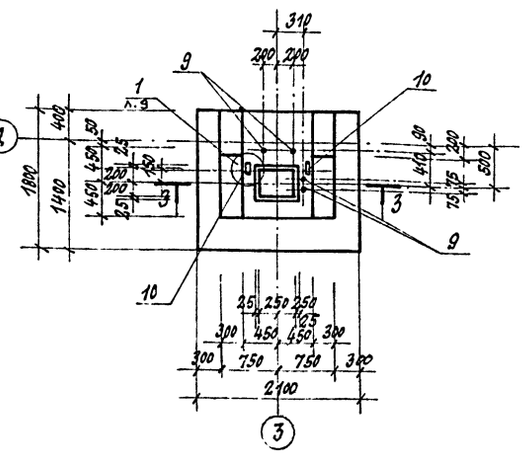

1-1

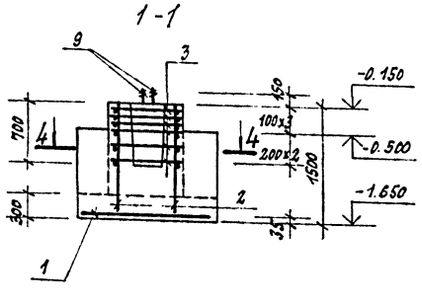

2-2

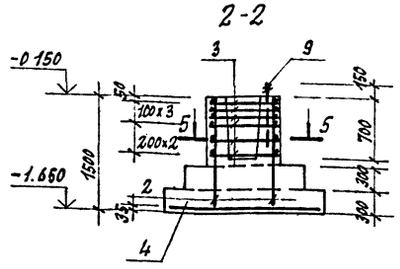

3-3

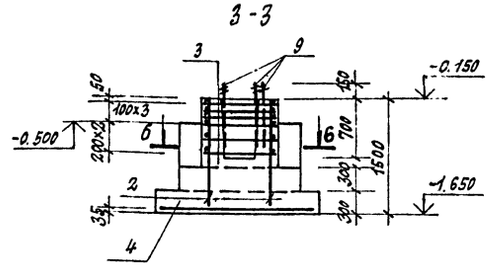

4-4

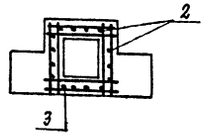

6-6

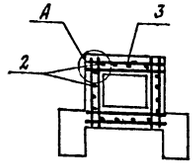

5-5

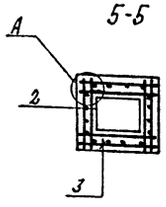

Деталь А

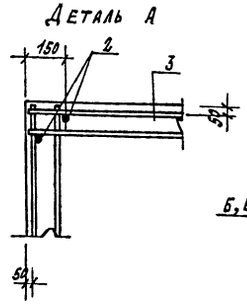

Таблица нагрузок фм 1г

Наим. нагр.	Нагрузки	
	Расч.	Норм.
N кН	664	604
Mx кНм	13	11.8
My кНм	15	13.6
Qx кН	9.0	8.2
Qy кН	2.4	2.2

Таблица нагрузок фм 2

Наим. нагр.	Нагрузки	
	Расч.	Норм.
N кН	747	679
Mx кНм	9.1	8.3
My кНм	3.0	2.7
Qx кН	2.5	2.3
Qy кН	2.0	1.8

Таблица нагрузок фм 2а; фм 2б

Наим. нагр.	Нагрузки	
	Расч.	Норм.
N кН	680	545
Mx кНм	74	67.3
My кНм	46	41.8
Qx кН	2.6	2.4
Qy кН	4.6	4.2

Расчетная схема фм 1г

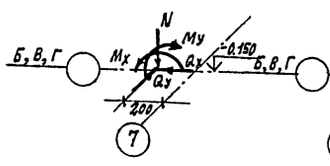

Расчетная схема фм 2

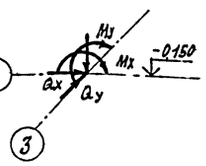

Расчетная схема фм 2А

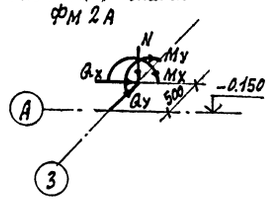

Спецификацию и ведомость расхода стали на фундаменты см. лист 9.

23034-02

Привязан:			
Инв. №			

Гип	Любавин		
Нач. отд.	Рыбкина		
Н. контр.	Мещанов		
Гл. спец.	Мещанов		
Инженер.	Удалова		
Провер.	Бурдо		

ТП 409-14-67.88 КЖС

База технического обслуживания и ремонта 450 строительных машин

Моечно-окрасочный корпус

Стадия	Лист	Листов
Р	6	

Фундаменты фм 1г; фм 2 ... фм 2б

Проектный институт №2

Копировал:

Формат А2

Инв. № подл. | Подпись и дата | Взам. инв. №

Альбом II

фм 2в

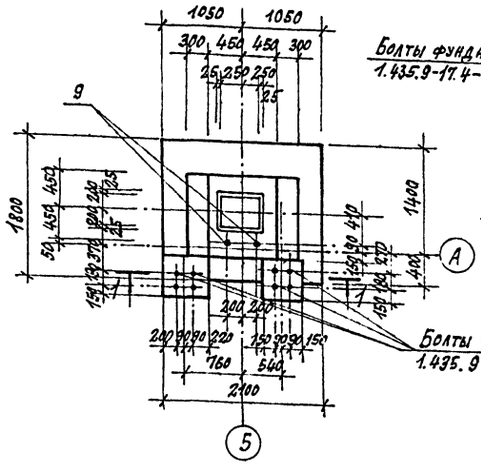

фм 2г

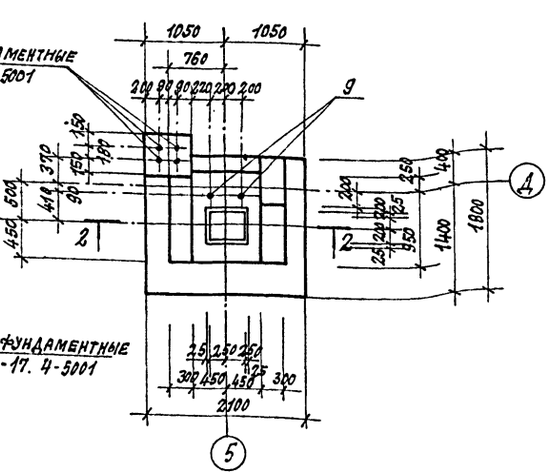

фм 3

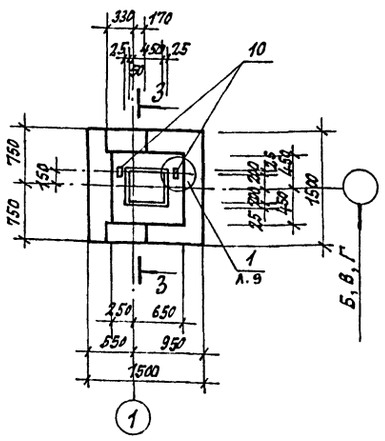

фм 4

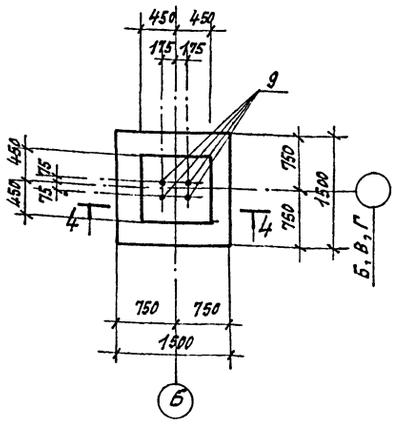

1-1

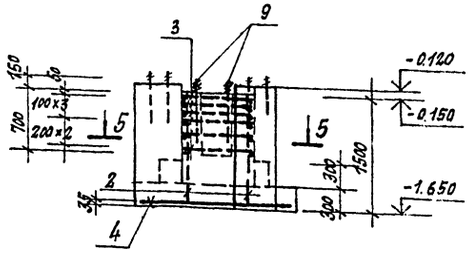

2-2

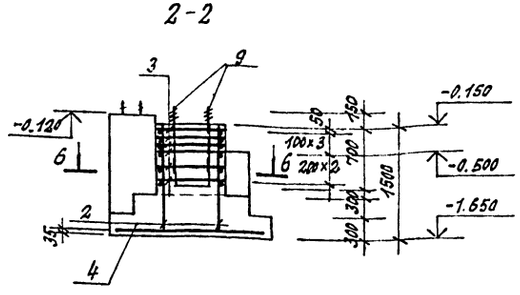

3-3

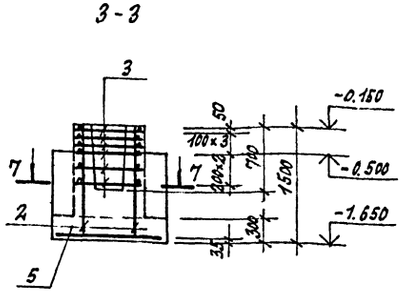

4-4

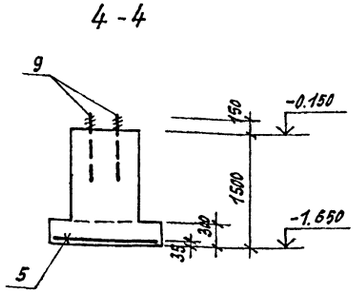

5-5

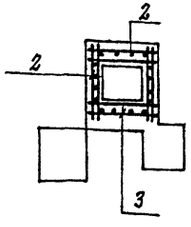

7-7

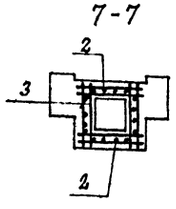

6-6

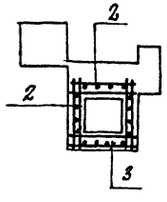

Таблица нагрузок фм 2в; фм 2г

Наим. нагр.	Нагрузки Расч.	Норм.
N кН	680	545
Mx кНм	74	67.3
My кНм	46	41.8
Qx кН	2.6	2.4
Qy кН	4.6	4.2

Таблица нагрузок фм 3

Наим. нагр.	Нагрузки Расч.	Норм.
N кН	447	406.4
Mx кНм	22	20
My кНм	15.0	13.6
Qx кН	17.0	15.5
Qy кН	2.4	2.2

Таблица нагрузок фм 4

Наим. нагр.	Нагрузки Расч.	Норм.
N кН	432	393

Спецификацию и ведомость расхода стали на фундаменты см. лист 9.

Расчетная схема фм 2в

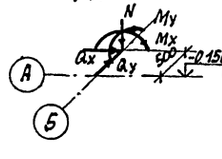

Расчетная схема фм 3

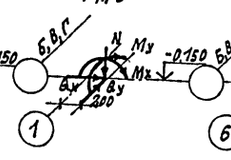

Расчетная схема фм 4

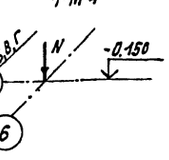

23034-02

Привязан:

Инв. №

ГИП	Любавин		
Нач. отд.	Рыбкина		
Н. контр.	Мещанов		
Гл. спец.	Мещанов		
Инжен.	Удалова		
Провер.	Бурдо		

ТП 409-14-67.88 КЖ

База технического обслуживания и ремонта 450 строительных машин

Моечно-окрасочный корпус

Стадия	Лист	Листов
Р	7	

Фундаменты фм 2в; фм 2г; фм 3; фм 4

Проектный институт №2

Копировал:

Формат А2

Инв. № подл. | Подпись и дата | Взам. инв. №

Альбом II

фм 5

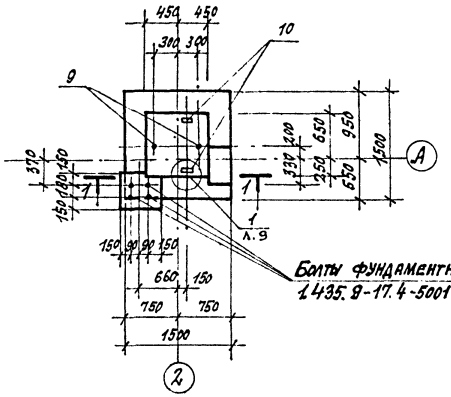

фм 5А

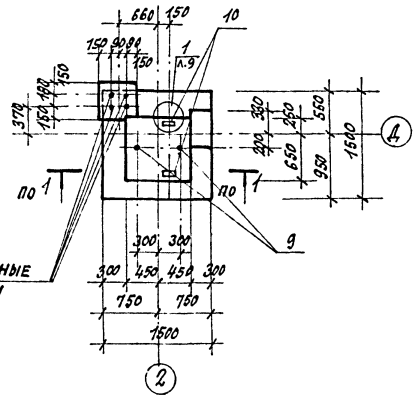

фм 5Б

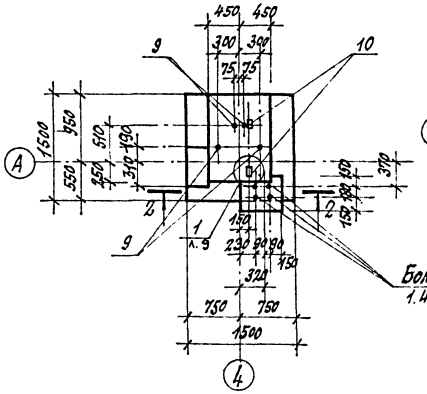

фм 5В

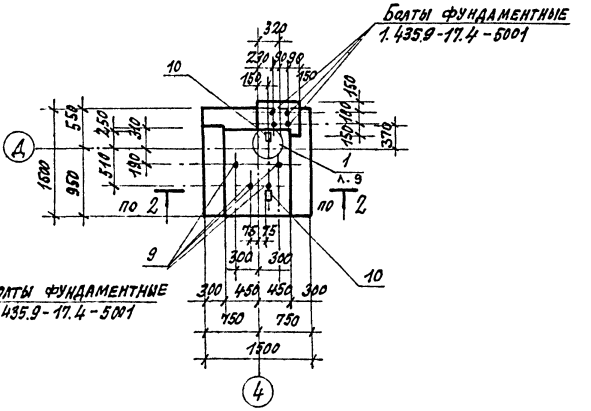

фм 5Г

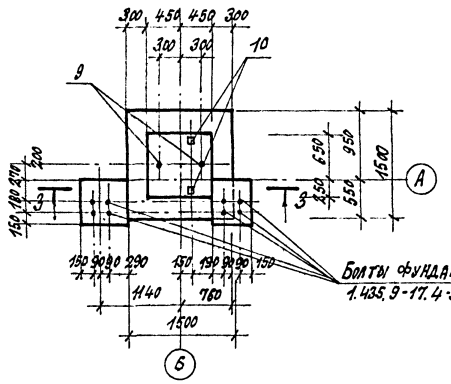

фм 5Д

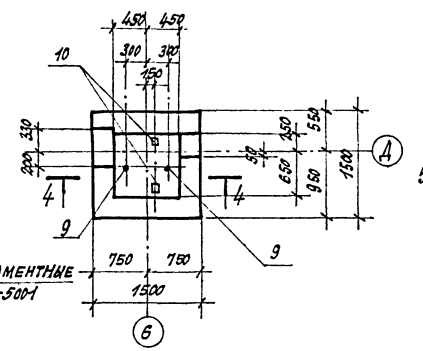

фм 6

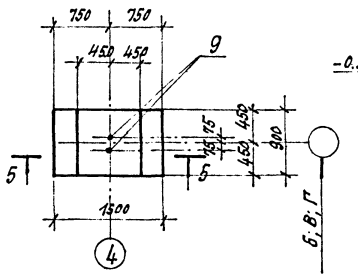

4-4

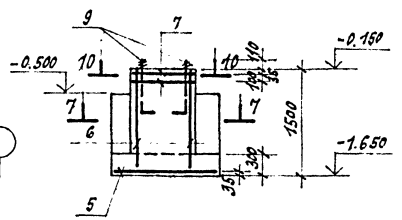

5-5

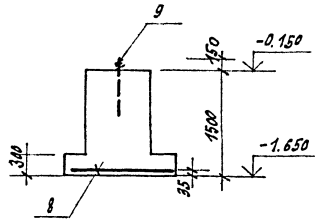

Таблица нагрузок фм 5; фм 5а, фм 5г; фм 5д

Наим. нагр.	Нагрузки Расч.	Норм.
N кН	114	103.6
Mx кНм	13.4	12.2
Q кН	7.3	6.6

Таблица нагрузок фм 5б; фм 5в

Наим. нагр.	Нагрузки Расч.	Норм.
N кН	254	231
Mx кНм	39	35.5
My кНм	16	14.6
Qy кН	7.3	6.6

Таблица нагрузок фм 6

Наим. нагр.	Нагрузки Расч.	Норм.
N кН	216	196.3
Mx кНм	3.0	2.7
Q кН	2.0	1.8

Расчетная схема фм 5

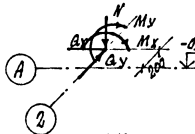

Расчетная схема фм 6

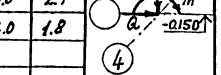

1-1

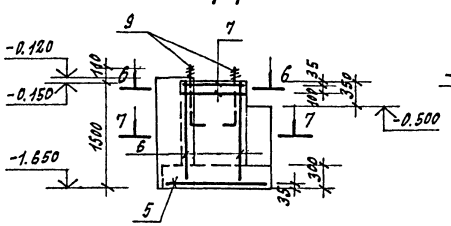

2-2

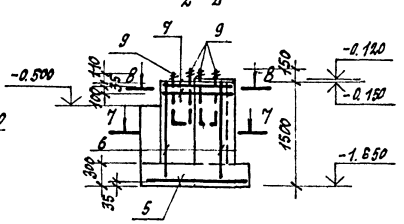

3-3

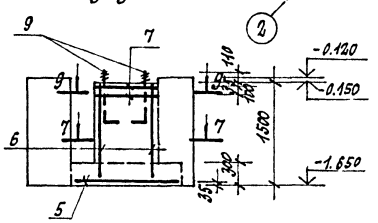

6-6

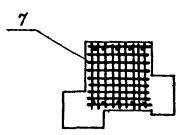

7-7

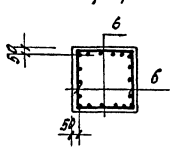

8-8

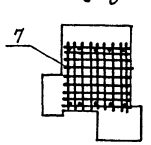

9-9

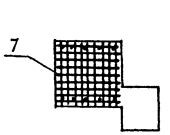

10-10

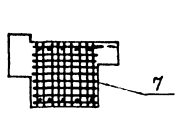

Спецификацию и ведомость расхода стали на фундаменты см. лист 9.

23034-02

Привязан:

Инв. №

ГИП	Любавин		
Нач. отд.	Рыбочкина		
Н. контр.	Мещанов		
Гл. спец.	Мещанов		
Инжен.	Удалова		
Провер.	Бурдо		

ТП 409-14-67.88 КЖ

База технического обслуживания и ремонта 450 строительных машин

Моечно-окрасочный корпус

Фундаменты фм 5..фм 5д; фм 6

Стадия	Лист	Листов
Р	8	

Проектный институт № 2

Копировал:

Формат А2

Инв. № подл. | Подпись и дата | Взам. инв. №

Альбом II

Спецификация к фундаментам фм 1÷фм 6

Формат	Зона	Поз.	Обозначение	Наименование	Количество на исполнение: фм1	фм1А	фм1Б	фм1В	фм1Г	фм2	фм2А	фм2Б	фм2В	фм2Г	фм3	фм4	фм5	фм5А	фм5Б	фм5В	фм5Г	фм5Д	фм6	Примечан.
				Сборочные единицы																				
				Сетки арматурные																				
		1	ГОСТ 23279-85	4С $\frac{10AI-200}{10AI-200}$ 175×175	1	1	1	1	1															
		2	1.412-1/77-ВЗ-100	СН 12 АII-6×15	4	4	4	4	4	4	4	4	4	4	4									
		3	1.412-1/77-ВЗ-020	СА-8 АI	6	6	6	6	6	6	6	6	6	6	6									
		4	ГОСТ 23279-85	4С $\frac{10AIII-200}{10AII-200}$ 205×175						1	1	1	1	1										
		5	ГОСТ 23279-85	4С $\frac{10AII-200}{10AIII-200}$ 145×145											1	1	1	1	1	1	1	1		
		6	ГОСТ 23279-85	2С $\frac{12AII}{8AII}$ 85×145 $\frac{25}{175}$												4	4	4	4	4	4	4		
		7	1.412.1-4.050	СН-6 АI													2	2	2	2	2	2		
		8	ГОСТ 23279-85	4С $\frac{10AIII-200}{10AIII-200}$ 85×145																			1	
				Изделия закладные																				
		9	ГОСТ 24379.1-80	Болт 1.1м24×800ВСт3кп2	2	2	2	2	2	2	4	4	2	2	—	4	2	2	4	4	2	2	2	3,42 кг
		10	КЖ.И.10.0	МН1	2	2	2	2	2	—	2	2	—	—	2	—	2	2	2	2	2	2		
		11		АI-12 ГОСТ 5781-82 ℓ=350	2	2	2	2	2	—	2	2	—	—	2	—	2	2	2	2	2	2		
				Материалы																				
				Бетон класса В12.5	2,78	2,78	2,73	2,11	2,15	2,09	2,88	2,88	3,1	2,98	1,72	1,35	1,12	1,12	1,48	1,48	2,43	1,56	1,38	м³

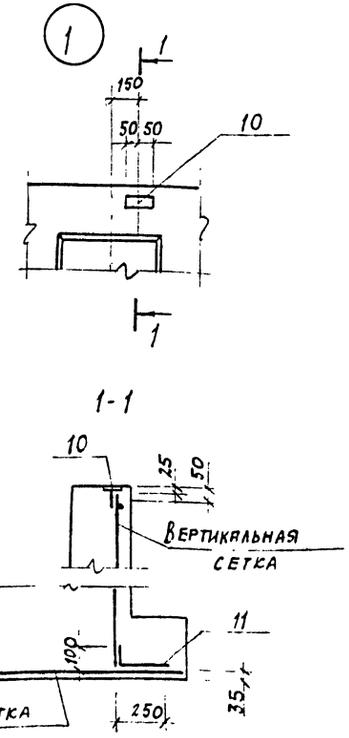

Ведомость расхода стали на элемент, кг

Марка элемента	Изделия арматурные: Арматура класса AI ГОСТ 5781-82: 6	8	Итого	Арматура класса AII: 8	12	Итого	Арматура класса AIII: 10	Итого	Всего	Изделия закладные: Арматура класса AI ГОСТ 5781-82: 8	12	Итого	Прокат марки Вст3кп2 ГОСТ 24379.1-80: М24	Итого	ГОСТ 19903-74: -Б-6	Итого	Всего	Общий расход
фм1, фм1А, фм1Б, фм1В, фм1Г		21,0	21,0		20,8	20,8	19,4	19,4	61,2	0,1	0,3	0,4	6,8	6,8	0,5	0,5	7,7	68,9
фм2, фм2В, фм2Г		21,0	21,0		20,8	20,8	23,3	23,3	65,1				6,8	6,8			6,8	71,9
фм2А, фм2Б		21,0	21,0		20,8	20,8	23,3	23,3	65,1	0,1	0,3	0,4	13,6	13,6	0,5	0,5	20,5	85,6
фм3		21,0	21,0		20,8	20,8	14,3	14,3	56,1	0,1	0,3	0,4	—	—	0,5	0,5	0,9	57,0
фм4				9,4	26,0	35,4	14,3	14,3	85,1				13,6	13,6			13,6	98,7
фм5, фм5А, фм5В, фм5Д	7,0		7,0	9,4	26,0	35,4	14,3	14,3	92,1	0,1	0,3	0,4	6,8	6,8	0,5	0,5	7,7	99,8
фм5Б; фм5В	7,0		7,0	9,4	26,0	35,4	14,3	14,3	92,1	0,1	0,3	0,4	13,6	13,6	0,5	0,5	14,5	106,6
фм6							8,7	8,7	8,7				6,8	6,8			6,8	15,5

Анкерующий стержень закладного изделия поз. 10 приварить к вертикальной арматуре подколонников и с помощью поз. 11 к сетке подошвы фундаментов.

23034-02

Привязан

Инв. №

ГИП	Любавин	
Нач. отд.	Рыбкина	
Н. контр.	Мещанов	
Гл. спец.	Мещанов	
Инж.	Удалова	
Провер.	Бурдо	

ТП 409-14-67.88 КЖ

База технического обслуживания и ремонта 450 строительных машин

Моечно-окрасочный корпус

Стадия	Лист	Листов
Р	9	

Спецификация к фундаментам фм 1÷фм 6

Проектный институт № 2

Инв. № подл. | Подпись и дата | Взам. инв. №

Альбом II

Спецификация к схеме расположения элементов подземного хозяйства

Марка поз.	Обозначение	Наименование	Кол.	Масса ед. кг.	Примечание
		Фундаменты под оборудование			
1	лист 11÷15	ФОМ 1	1		
2	лист 11, 15	ФОМ 2	2		
3	лист 10	ФОМ 3	4		
4	лист 10	ФОМ 4	1		
		Приямки			
5	лист 16	ПР1	1		
6	лист 16	ПР2	1		
7	лист 16	ПР3	1		

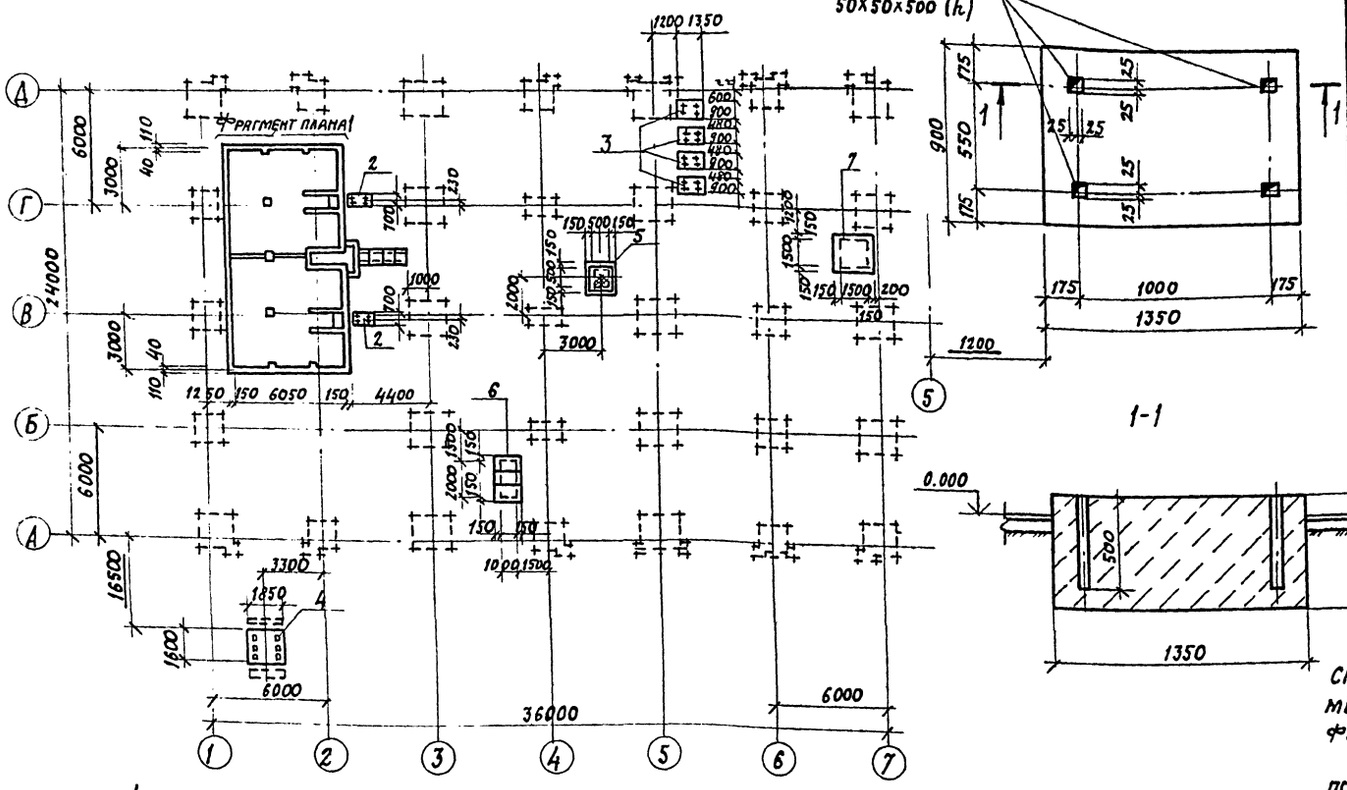

1. Бетонирование фундаментов под оборудование производить после сверки размеров фундаментов и разбивки анкерных болтов с установочными чертежами полученного оборудования.

2. Крепление оборудования к фундаментам осуществляется прямыми болтами, соединенными с бетоном на эпоксидном клее, согласно СН 471-75, п. 2.4 допускается крепление оборудования к фундаментам болтами, заделанными в колодцы, показанные на чертежах фундаментов под оборудование.

3. Под монолитными железобетонными фундаментами предусмотреть подготовку из бетона класса В3,5 толщиной 100 мм.

4. Фундаменты под оборудование, приямки и каналы из монолитного бетона устраивать на грунтовом основании, уплотненном втрамбованием слоя щебня крупностью 40-60 мм.

5. Под сборными конструкциями каналов предусмотреть песчаную подготовку толщиной 100 мм.

6. Обратную засыпку пазух каналов, приямков и фундаментов под оборудование производить местным грунтом равномерно со всех сторон с тщательным послойным уплотнением. Производство работ в стесненных местах выполнять в соответствии с СН 536-81.

Спецификация элементов бетонной конструкции

Формат	Зона	Поз.	Обозначение	Наименование	Кол.	Примечание
				ФОМ 3		
				Материалы		
				Бетон класса В12,5	0,73	м³
				ФОМ 4		
				Материалы		
				Бетон класса В 12,5	4,54	м³

23034-02

Привязан

Инв. №

ГИП	Любявин		
Нач. отд.	Рыбкина		
Н. контр.	Мещанов		
Гл. спец.	Мещанов		
Инж.	Удалова		
Провер.	Бурдо		

ТП 409-14-67.88 КЖ

База технического обслуживания и ремонта 450 строительных машин

Моечно-окрасочный корпус

Стадия	Лист	Листов
Р	10	

Схема расположения элементов „подземного хозяйства"

Проектный институт N 2

Копировал: Формат А2

Инв. № подл. | Подпись и дата | Взам. инв. №

Альбом III

Фрагмент плана 1

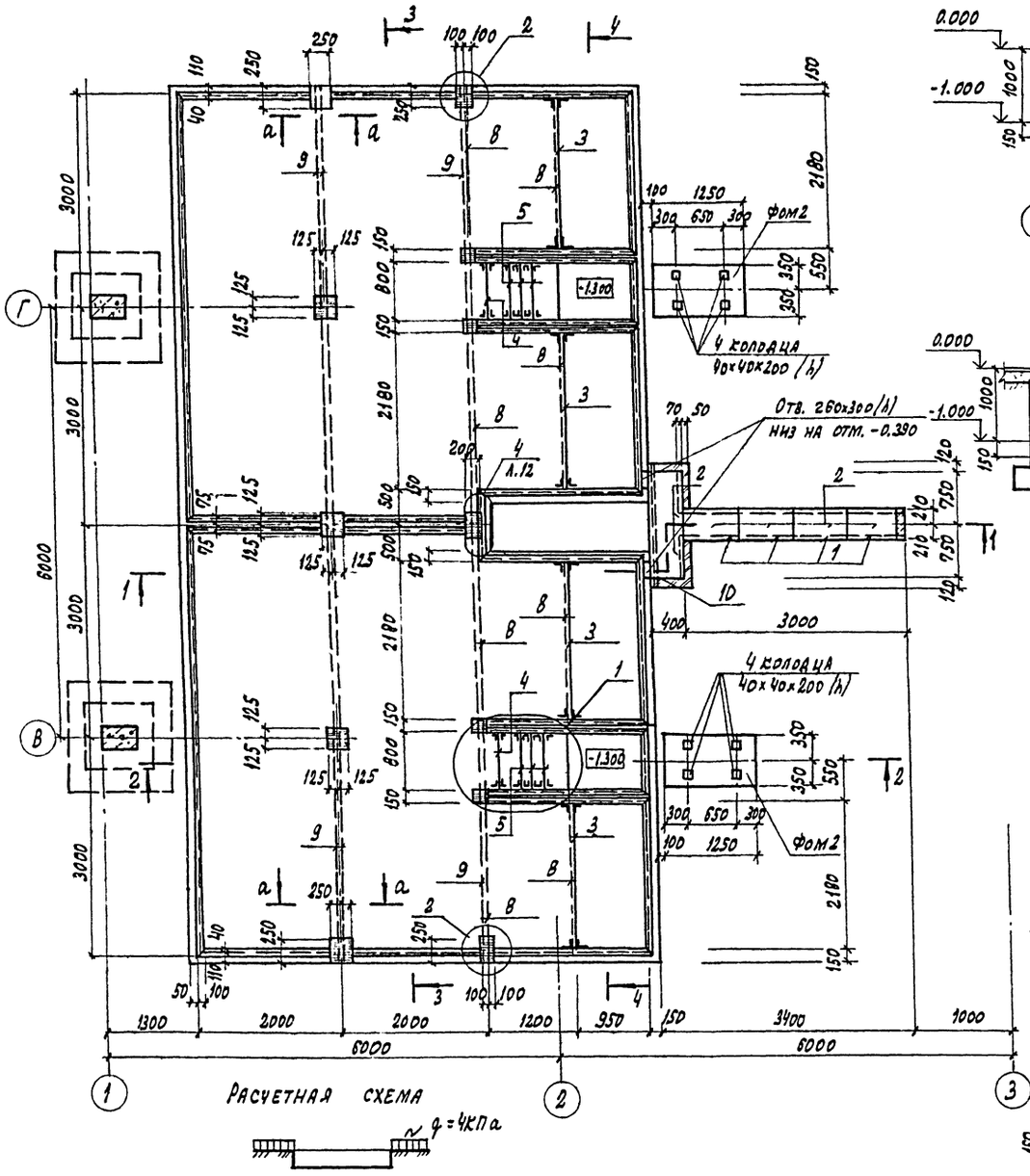

1-1

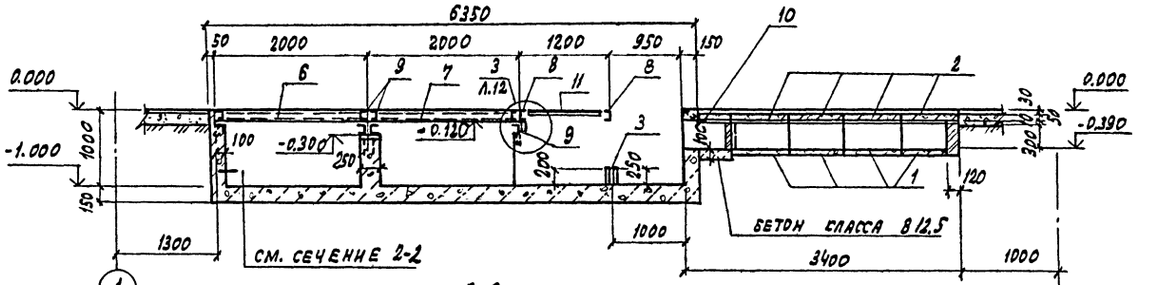

2-2

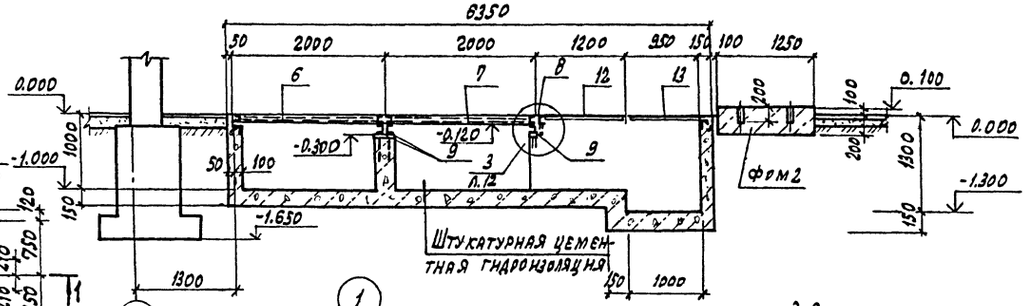

3-3

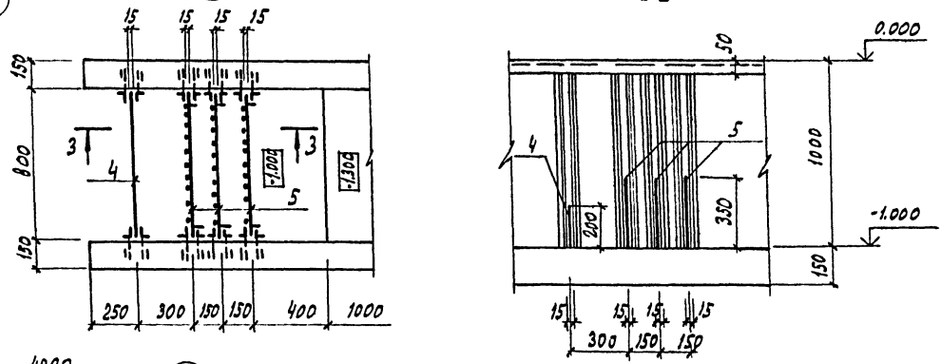

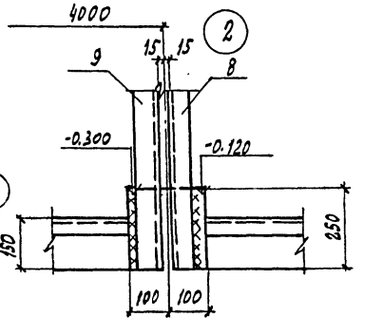

1. Спецификацию к схеме расположения элементов см. на листе 12.

28034-02

Привязан:

Инв. №

ГИП	Любавин		ТП 409-14-67.88 КЖ	
Нач. отд.	Рыбкина		База технического обслуживания и ремонта 450 строительных машин	
Н. контр.	Мещанов		Моечно-окрасочный корпус	Стадия: Р; Лист: 11; Листов:
Гл. спец.	Мещанов		Фрагмент плана 1. Сечения 1-1; 2-2. Узлы 1; 2	Проектный институт №2
Инженер	Уварова			
Провер.	Бурдо			

Инв. № подл. | Подпись и дата | Взам. инв. №

Копировал: Графская

Формат А2

Альбом II

Схема расположения щитов и решеток покрытия на отм. 0.000

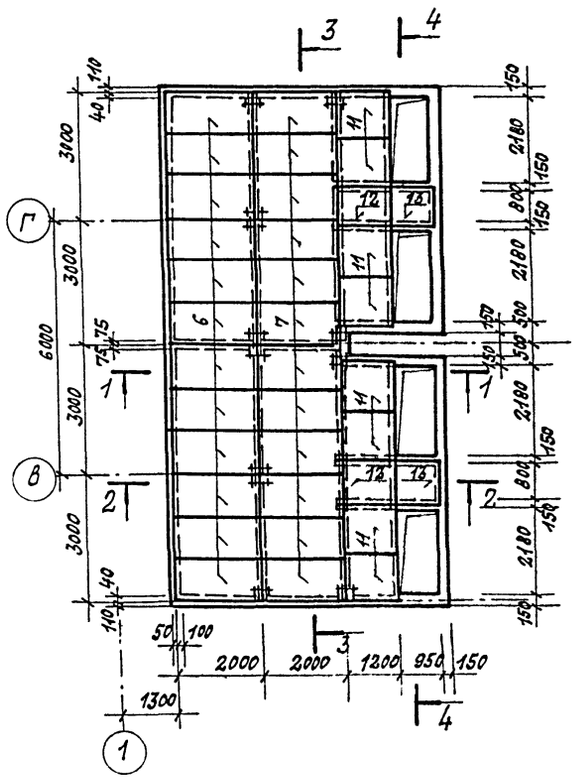

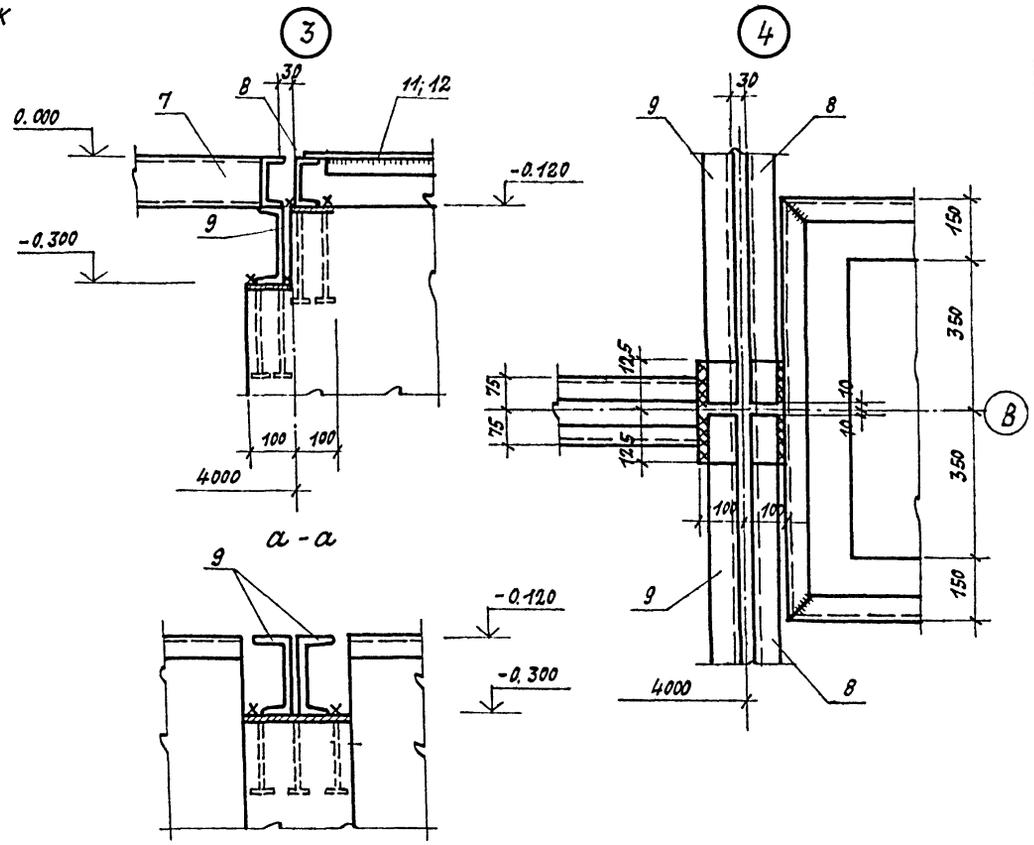

а - а

3 - 3

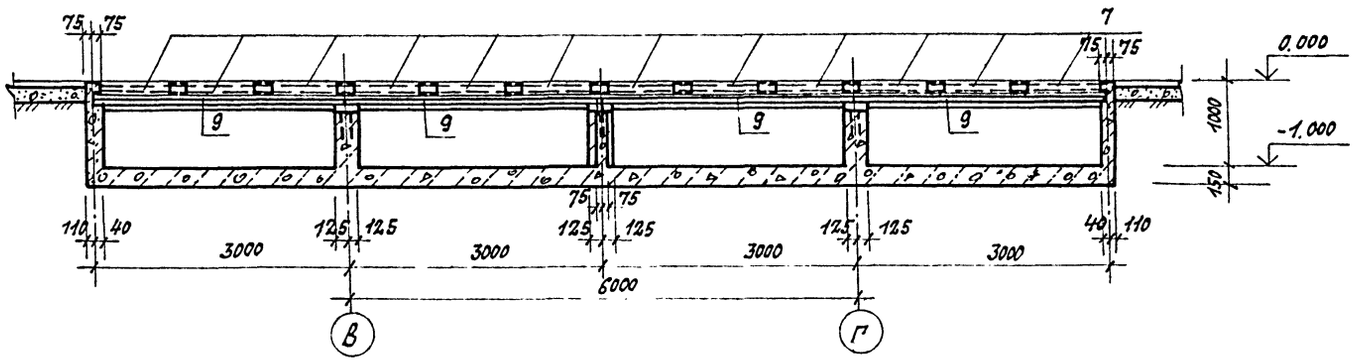

4 - 4

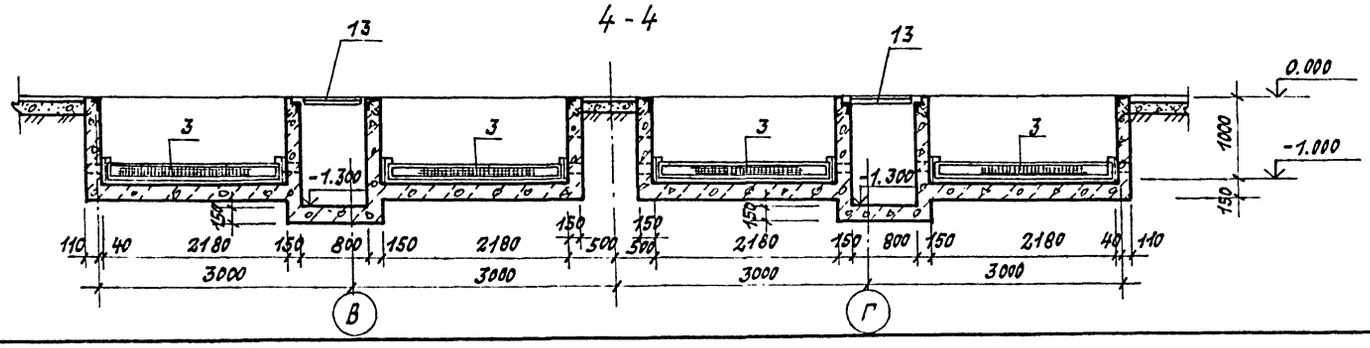

Спецификация к схеме расположения элементов конструкций на листах КЖ-11; КЖ-12

Марка поз.	Обозначение	Наименование	Кол.	Масса ед. кг	Примечание
		Сборные жел. бет. конструкции			
		Лотки			
1	3.006.1-2/82 в.1-1	П1д-8	4	110.0	
		Плиты перекрытия каналов			
2	3.006.1-2/82 в.1-2	П1-5	6	40.0	
		Стальные элементы			
3		Лист $\frac{Б\text{-}6\times200\ ГОСТ\ 19903\text{-}74}{ВСт3кп2\ ГОСТ\ 14637\text{-}79}$ ℓ=2180	4	20.3	
4		Лист $\frac{Б\text{-}6\times200\ ГОСТ\ 8568\text{-}79}{ВСт3кп2\ ГОСТ\ 14637\text{-}79}$ ℓ=780	2	7.3	
		Решетки стальные			
5	КЖИ-11.0	РС1	6	2.94	
6	КЖИ-12.0	РС2	12	107.24	
7	КЖИ-12.0	РС3	12	141.17	
		Балки металлические			
8		Швеллер $\frac{Б12\ ГОСТ\ 8240\text{-}72}{ВСт3кп2\ ГОСТ\ 535\text{-}79}$	19.84	206.3	п.м
9		Швеллер $\frac{Б18\ ГОСТ\ 8240\text{-}72}{ВСт3кп2\ ГОСТ\ 535\text{-}79}$	18.0	293.4	п.м
10		Уголок $\frac{Б\text{-}50\times50\times5\ ГОСТ\ 8509\text{-}72}{ВСт3кп2\ ГОСТ\ 535\text{-}79}$	1.7	6.4	п.м
		Щиты			
11	КЖИ-9.0	Щ1	8	74.12	
12	КЖИ-9.0	Щ2	2	61.82	
13	КЖИ-9.0	Щ3	2	49.0	

1. Наружные поверхности каналов и приямков обмазать горячим битумом за 2 раза.

2. Необетонируемые закладные и соединительные изделия, а также металлические конструкции решеток и щитов окрасить за два раза эмалью ПФ-115 по грунту ГФ-021.

23034-02

Привязан:

Инв. №

Гип	Любавин	
Нач. отд.	Рыбкина	
Н. контр.	Мещанов	
Гл. спец.	Мещанов	
Инжен.	Удалова	
Провер.	Бурдо	

ТП 409-14-67.88 КЖ

База технического обслуживания и ремонта 450 строительных машин

Моечно-окрасочный корпус

Стадия	Лист	Листов
Р	12	

Фрагмент плана 1. Схема расположения щитов и решеток покрытия на отм. 0.000 Сечения 3-3; 4-4. Узлы 3; 4

Проектный институт №2

Копировал: Дец-

Формат А2

Инв. № подл. | Подпись и дата | Взамен инв. №

Альбом II

Фом 1 (армирование)

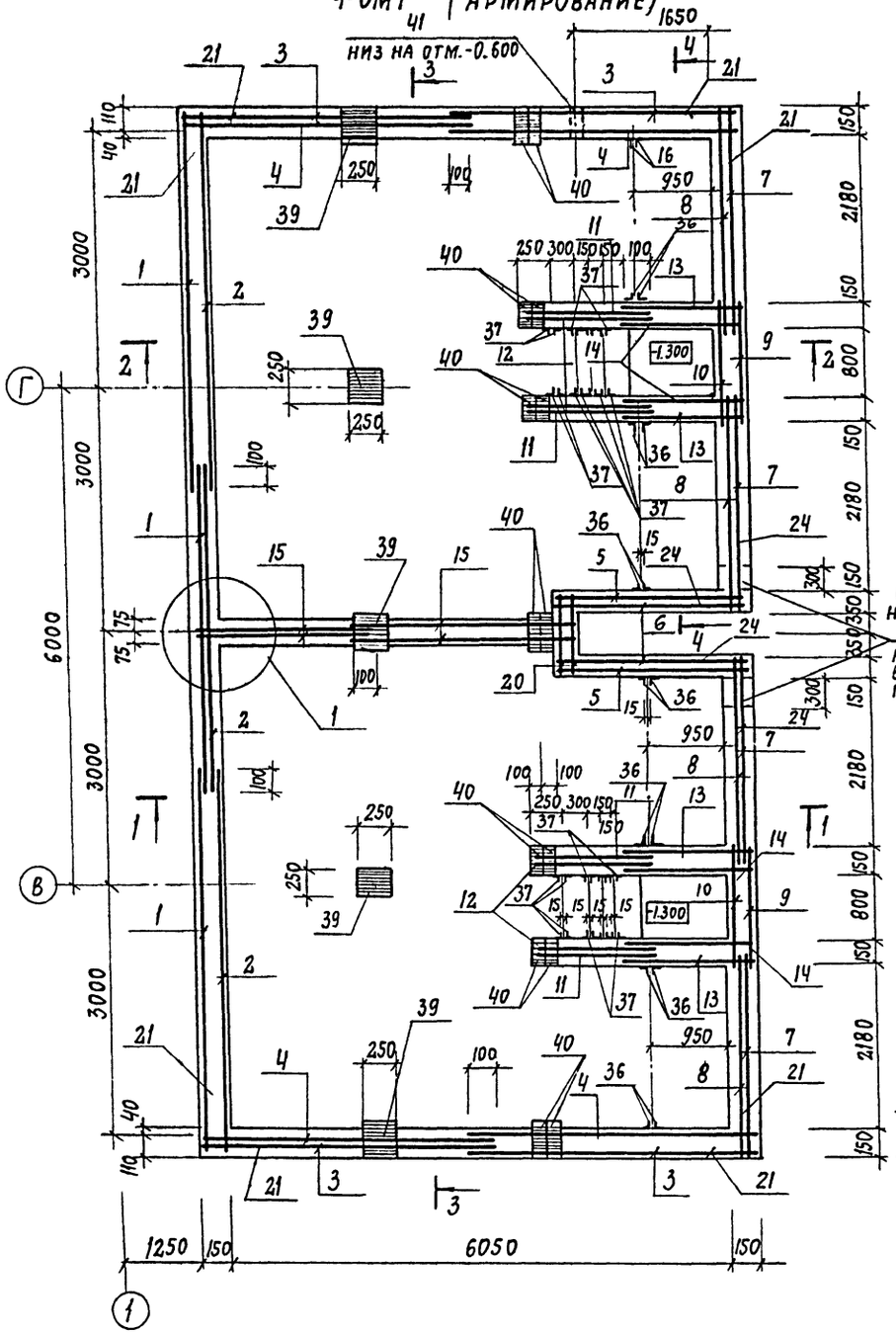

Фом 1
Раскладка верхних сеток

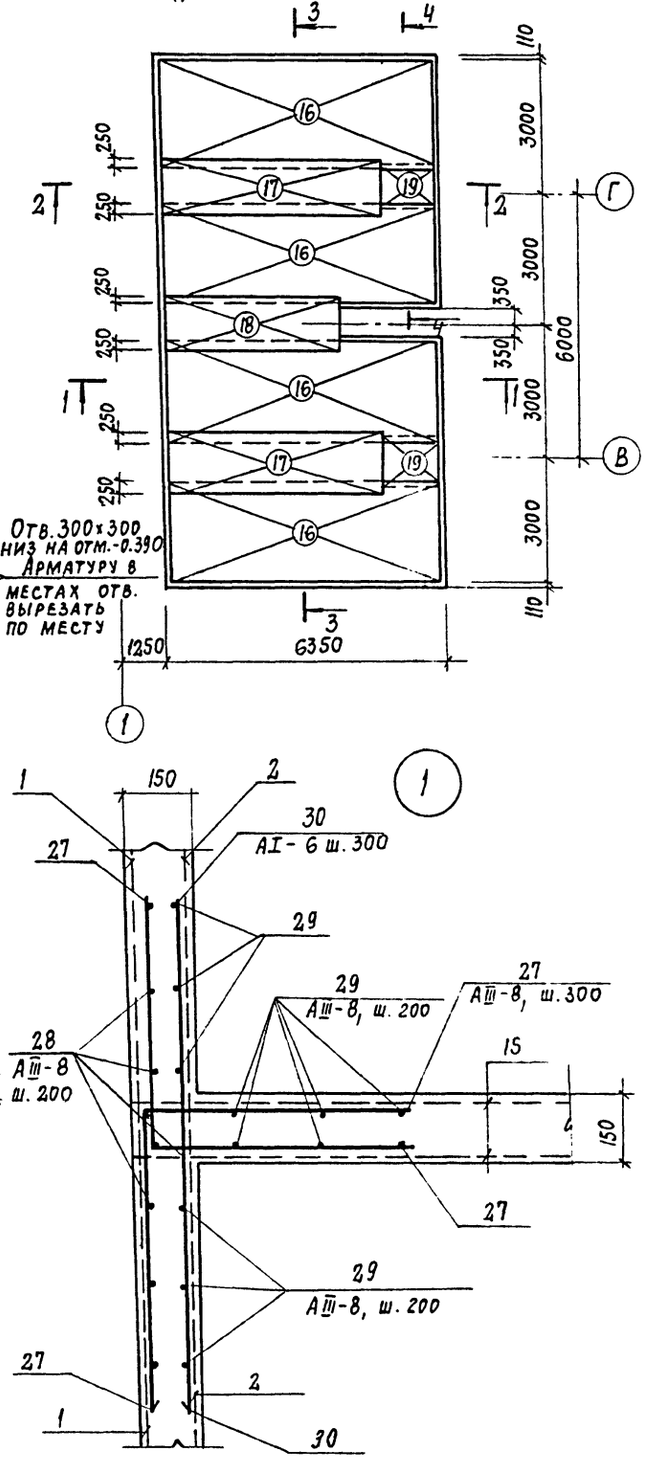

Фом 1
Раскладка нижних сеток

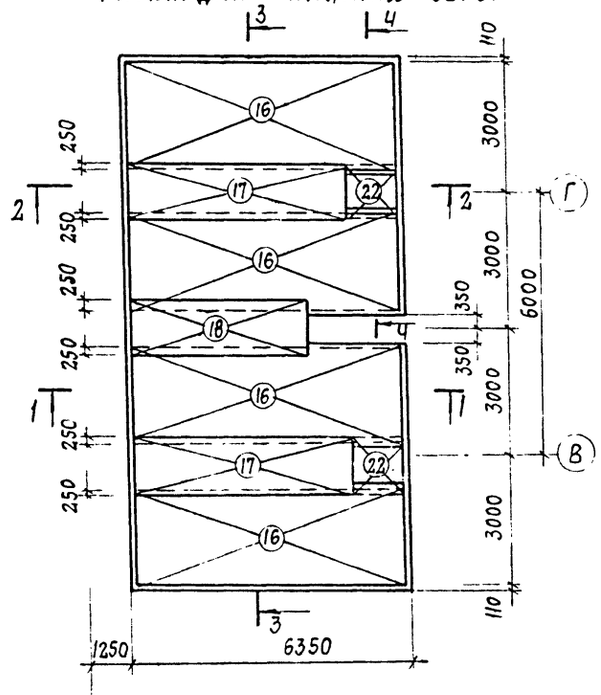

1. Данный лист см. совместно с листами 14; 15

23034-02

Привязан	
Инв №	

ГИП	Люьавин		
Нач.отд.	Рыбкина		
Н.контр	Мещанов		
Гл.спец.	Мещанов		
Инж.	Удалова		
Провер	Бурдо		

ТП 409-14-67.88 КЖ

База технического обслуживания и ремонта 450 строительных машин

Моечно-окрасочный корпус

Стадия	Лист	Листов
Р	13	

Фом 1 (армирование) Раскладка верхних и нижних сеток. Узел 1

Проектный институт N 2

Копировал:

Формат А2

Инв № подл. | Подпись и дата | Взамен инв №

Альбом II

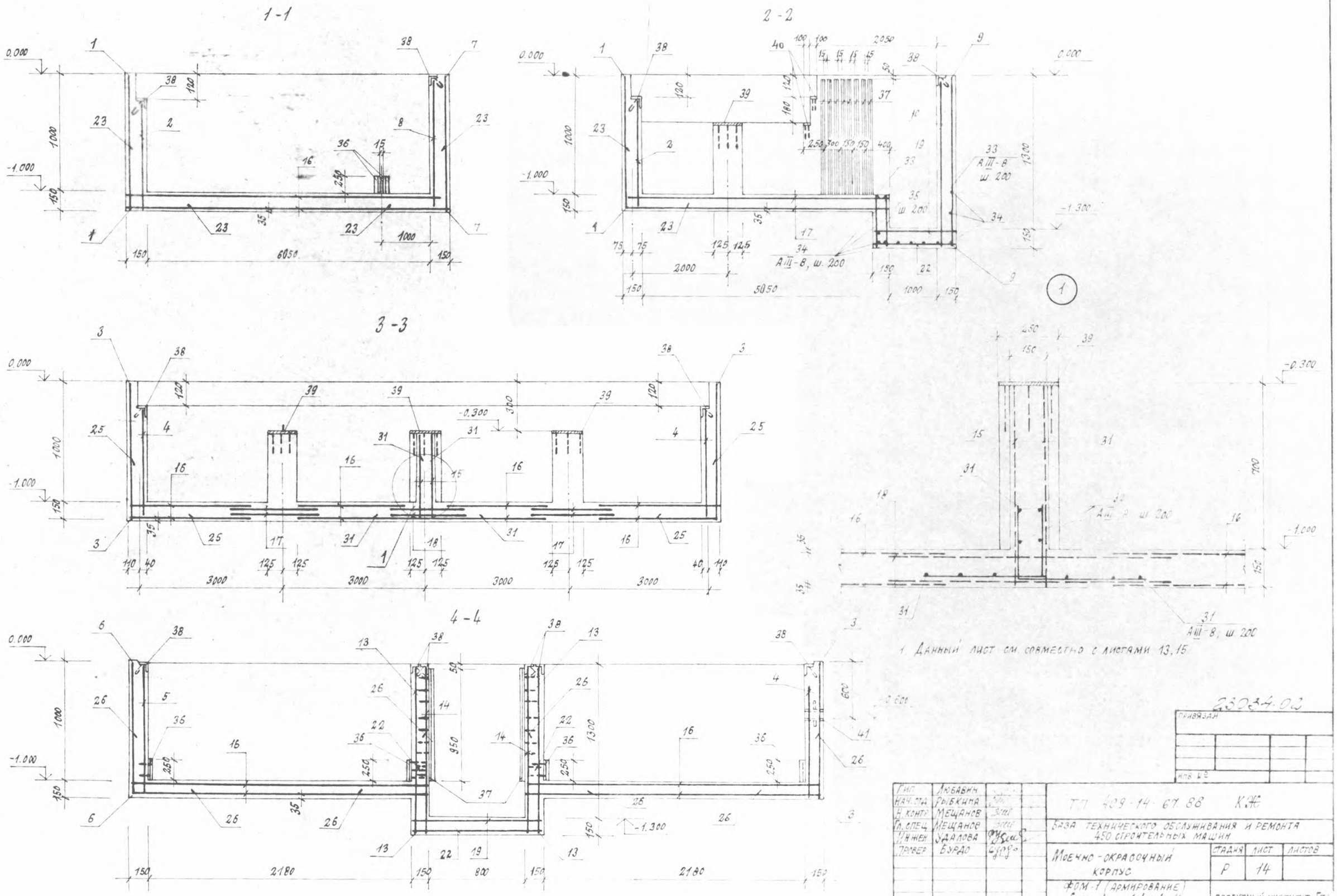

1. Данный лист см. совместно с листами 13, 15.

23034.02

Гип	Любавин		
Нач. отд.	Рыбкина		
Н. контр.	Мещанов		
Гл. спец.	Мещанов		
Инжен.	Удалова		
Провер.	Бурдо		

ТП 409-14-67.88 КЖ

База технического обслуживания и ремонта 450 строительных машин

Моечно-окрасочный корпус

Стадия	Лист	Листов
Р	14	

ФОМ-1 (армирование) Сечения 1-1 ÷ 4-4

Проектный институт №2

Копировал

Формат А2

Инв. № подл. | Подпись и дата | Взамен инв. №

Альбом II

Формат	Зона	Поз.	Обозначение	Наименование	Кол.	Примечание
				Фом 1		
				Сборочные единицы		
				Сетки арматурные		
		1	ГОСТ 23279-85	4С 6AI-300/8AIII-200 110×410 50/100	3	
		2	ГОСТ 23279-85	4С 6AI-300/6AI-200 100×410	3	
		3	ГОСТ 23279-85	4С 6AI-300/8AIII-200 110×325 50+200/100	4	
		4	ГОСТ 23279-85	4С 6AI-300/6AI-200 100×325 50+200/50	8	
		5	ГОСТ 23279-85	4С 6AI-300/8AIII-200 110×2150 25+125/100	2	
		6	ГОСТ 23279-85	4С 6AI-300/6AI-200 110×2150 25+125/100	2	
		7	ГОСТ 23279-85	4С 6AI-300/8AIII-200(100) 110×245 150+200/100	4	
		8	ГОСТ 23279-85	4С 6AI-300/6AI-200(100) 110×245 150+200/100	4	
		9	ГОСТ 23279-85	4С 6AI-300/8AIII-200 140×105 25/100	2	
		10	ГОСТ 23279-85	4С 6AI-300/6AI-200 140×105 25/100	2	
		11	ГОСТ 23279-85	4С 6AI-300/8AIII-200 110×140	4	
		12	ГОСТ 23279-85	4С 6AI-300/6AI-200 110×140	4	
		13	ГОСТ 23279-85	4С 6AI-300/8AII-200(100) 140×115 175+75/100	4	
		14	ГОСТ 23279-85	4С 6AI-300/6AI-200(100) 140×115 175+75/100	4	
		15	ГОСТ 23279-85	4С 6AI-300/8AII-200 80×220 175+25/175+25	4	
		16	ГОСТ 23279-85	4С 8AII-200/8AII-200 245×625 125/125	8	
		17	ГОСТ 23279-85	4С 8AIII-200/8AIII-200 130×510 150/50	4	
		18	ГОСТ 23279-85	4С 8AIII-200/8AII-200 120×420 100/100	2	
		19	ГОСТ 23279-85	4С 8AIII-200(100)/8AII-200 105×125 175/25	2	
		20	ГОСТ 23279-85	4С 6AI-300/8AIII-200 110×950 75/100	2	
		21	КЖ.И 130.0	С1	4	
		22	КЖ.И 14.0	С2	2	
		23	КЖ.И.13.0	С3	8	
		24	КЖ.И.13.0	С4	2	
		25	КЖ.И.13.0	С5	2	
		26	КЖ.И.13.0	С6	4	
				Детали		
				Стержни одиночные		
				AIII-8 ГОСТ 5781-82		
		27		е=2000	8	*)
		28		е=1100	17	
				AIII-8 ГОСТ 5781-82		
		29		е=1000	23	
				AIII-8 ГОСТ 5781-82		
		30		е=3150	4	
				AIII-8 ГОСТ 5781-82		
		31		е=1250	42	*)
		32		е=4100	12	
		33		е=2150	6	*)
		34		е=1050	15	
		35		е=400	6	
				Изделия закладные		
		36	1.400-15 в.1 В1.550-05	МН 554	16	е=0,25п.м
		37	1.400-15 в.1 В1.550-05	МН 554	32	е=0,95п.м
		38	1.400-15 в.1 В1.520-07	МН 536	66,0	п.м
		39	1.400-15 в.1 В1.160-05	МН 146-6	5	8,2 кг
		40	1.400-15 в.1 В1.140-02	МН 127-3	7	е=0,25п.м
		41	5.900-2	Сальник ду 50	1	5,7 кг
				Материалы		
				Бетон класса В12,5	2152	м³
				Фом 2		
				Материалы		
				Бетон класса В12,5	0,3	м³

*) поз. 27, 31, 33 см. ведомость деталей

Ведомость деталей

Поз.	Эскиз
27	500 / 1500
31	350 / 900
33	400 / 1250 / 500

1. Данный лист см. совместно с листами 13, 14.

Ведомость расхода стали на элемент, кг.

Марка элемента	Изделия арматурные								Изделия закладные													Общий расход
	Арматура класса							Всего	Арматура класса	Прокат марки											Всего	
	AI				AIII				AIII	Ст3кп2												
	ГОСТ 5781-82				ГОСТ 5781-82				ГОСТ 5781-82	5.900-2		ГОСТ 8509-72			ГОСТ 19903-74						
	Ф6			Итого	Ф8			Итого	Ф8	Ф14	Итого	Ду50	Итого	L50×5	L75×6	Итого	-δ=6	-δ=8	-δ=10		Итого	
Фом 1	265,7			265,7	1102,9			1102,9	1368,6	105,8	8,4	114,2	5,7	5,7	113,1	454,7	567,8	82	0,4	32,5	41,1	728,8	2097,6

23034-02

Привязан

Инв. №

ГИП	Любавин		ТП 409-14-67.88 КЖ
Нач.отд	Рыбкина		База технического обслуживания и ремонта 450 строительных машин
Н.контр	Мещанов		
Гл.спец	Мещанов		Моечно-окрасочный корпус — Стадия Р, Лист 15, Листов
Инж.	Удалова		
Провер.	Бурдо		Фом 1 (армирование) Спецификация элементов монолитной конструкции — Проектный институт N 2

Копировал

Формат А2

Альбом II

Приямок ПР-1

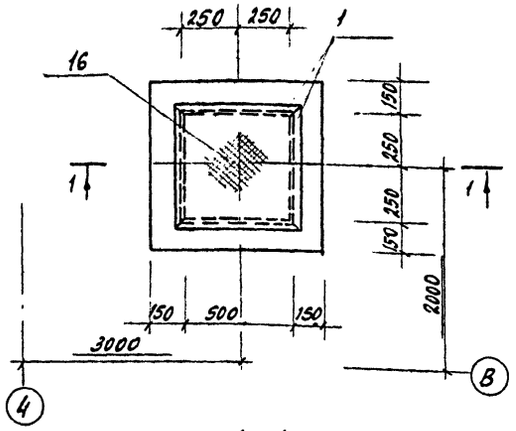

Приямок ПР2

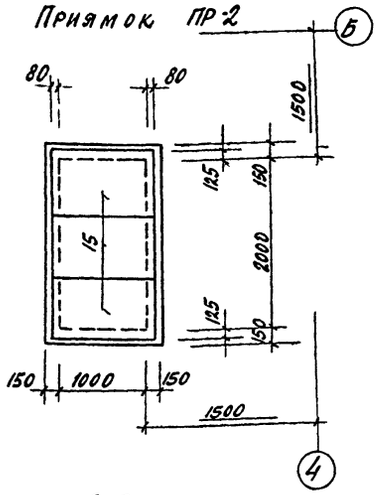

Приямок ПР 3

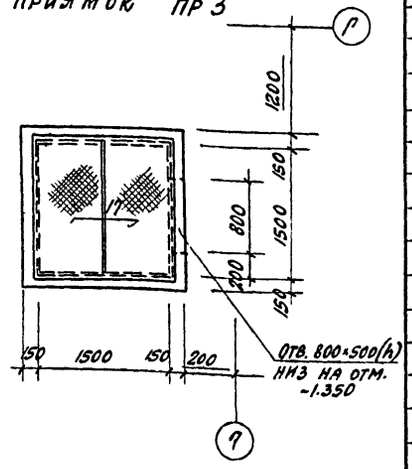

1-1

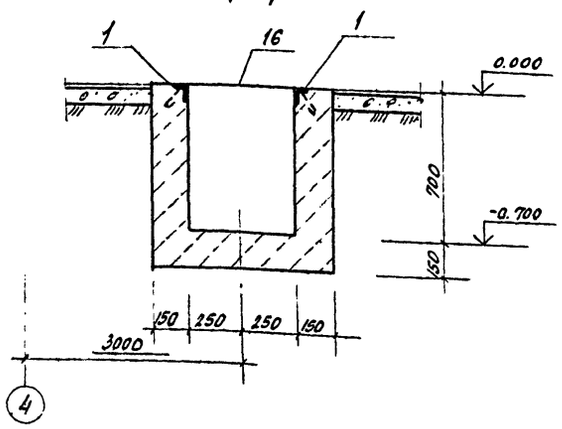

2-2

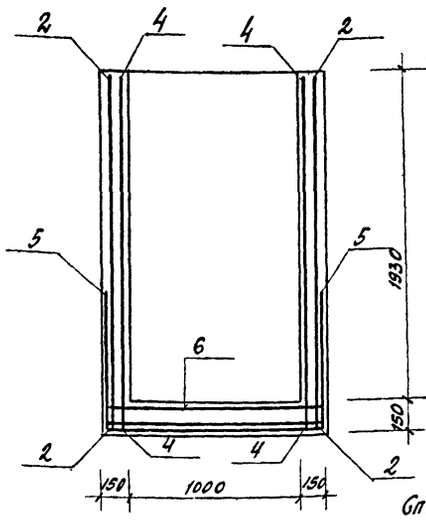

3-3

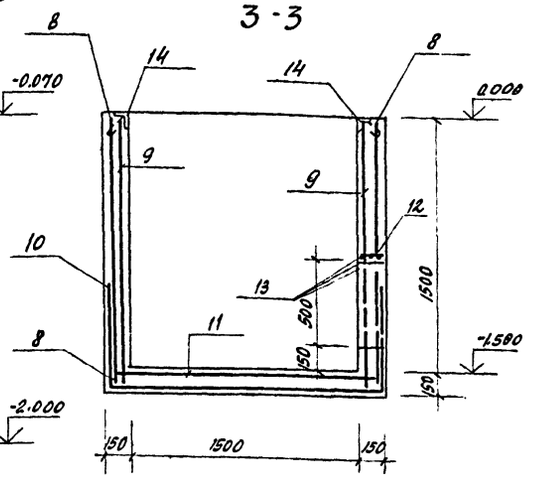

Приямок ПР 2 (армирование)

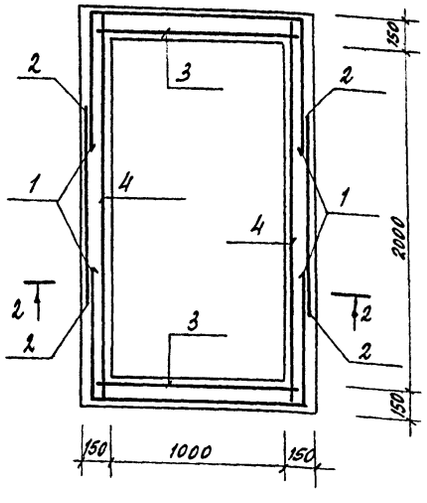

Приямок ПР3 (Армирование)

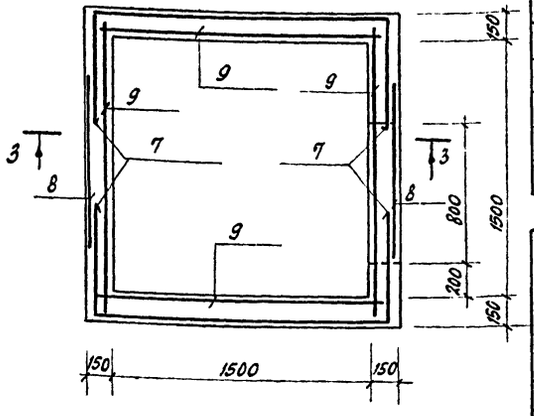

Спецификация к схеме расположения элементов конструкции на листе

Формат	Зона	Поз.	Обозначение	Наименование	Кол	Примечан.
				ПР1		
				Сборочные единицы		
				Изделие закладное		
		1	1.400-15 в.1. 550-04	МН 553	2.0	п.м
				Материалы		
				Бетон класса В12.5	0.31	м³
				ПР2		
				Сборочные единицы		
				Сетки арматурные		
		1	КЖ.И 14.0	С7	2	
		2	ГОСТ 23279-85	4С $\frac{10AIII-200}{6AI-200}$ 185×110 $\frac{60}{75}$	2	
		3	ГОСТ 23279-85	4С $\frac{6AI-200}{6AI-200}$ 120×185 $\frac{200\times50}{100}$	2	
		4	ГОСТ 23279-85	4С $\frac{6AI-200}{6AI-200}$ 220×185 $\frac{200\times50}{100}$	2	
		5	КЖ.И 15.0	С8	1	
		6	ГОСТ 23279-85	4С $\frac{6AI-200}{6AI-200}$ 120×820	1	
				Материалы		
				Бетон класса В12.5	2.19	м³
				ПР3		
				Сборочные единицы		
				Сетки арматурные		
		7	КЖ.И 14.0	С9	2	
		8	ГОСТ 23279-85	4С $\frac{6AI-200(100)}{10AIII-200(100)}$ 70×160	2	
		9	ГОСТ 23279-85	4С $\frac{6AI-200}{6AI-200}$ 175×160 $\frac{150\times50}{75}$	4	
		10	КЖ.И 15.0	С10	1	
		11	ГОСТ 23275-85	4С $\frac{6AI-200}{6AI-200}$ 175×175	1	
				Детали		
				AIII-10 ГОСТ 5781-82		
		12		ℓ=130	1	
		13		ℓ=1200	3	
				Изделие закладное		
		14	1.400-15. в.1 550-04	МН 553	6.0	п.м
				Материалы		
				Бетон класса В 12.5	1.78	м³

Марка поз.	Обозначение	Наименование	Кол.	Масса ед.кг	Примечание
		Сборные жел. бет. конструкции			
15	3.006-2/82.1-2.1.0	Плита П11g-8	3	270	
		Щиты металлические			
16	КЖ.И 9.0	Щ4	1	17.3	
17	КЖ.И 9.0	Щ5	2	94.7	

Ведомость расхода стали на элемент, кг

Марка эл-та	Изделия арматурные					Изделия закладные				Общий расход
	Арматура класса AI, ГОСТ 5781-82 ф6	Итого	AIII, ГОСТ 5781-82 ф10	Итого	Всего	Арматура класса AIII, ГОСТ 5781-82 ф8	Итого	Прокат марки Вст3кп2, ГОСТ 8509-72 ∠50×5	Итого	
ПР1						0.64	0.64	7.54	7.54	8.18
ПР2	59.8	59.8	70.0	70.0	129.8					129.8
ПР3	55.1	55.1	102.1	102.1	157.2	1.9	9	22.6	22.6	181.7

23034-02

Привязан

Инв.№

ГИП	Любавин		
Нач. отд	Рыбкина		
Н. контр.	Мещанов		
Гл. спец.	Мещанов		
Инж.	Удалова		
Провер.	Бурдо		

ТП 409-14-67.88 КЖ

База технического обслуживания и ремонта 450 строительных машин

Моечно-окрасочный корпус | Стадия Р | Лист 16 | Листов

Приямки ПР1-ПР3

Проектный институт №2

Копировал

Формат А2

Инв.№ подл. | Подпись и дата | Взам. инв.№

Альбом II

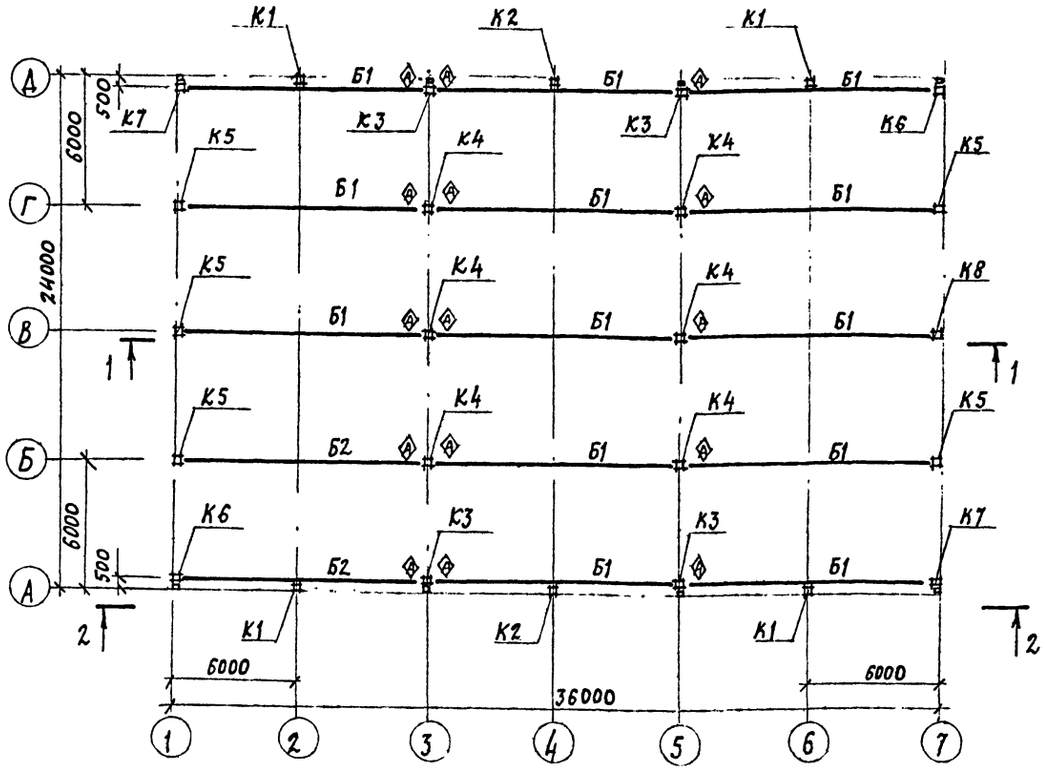

2-2

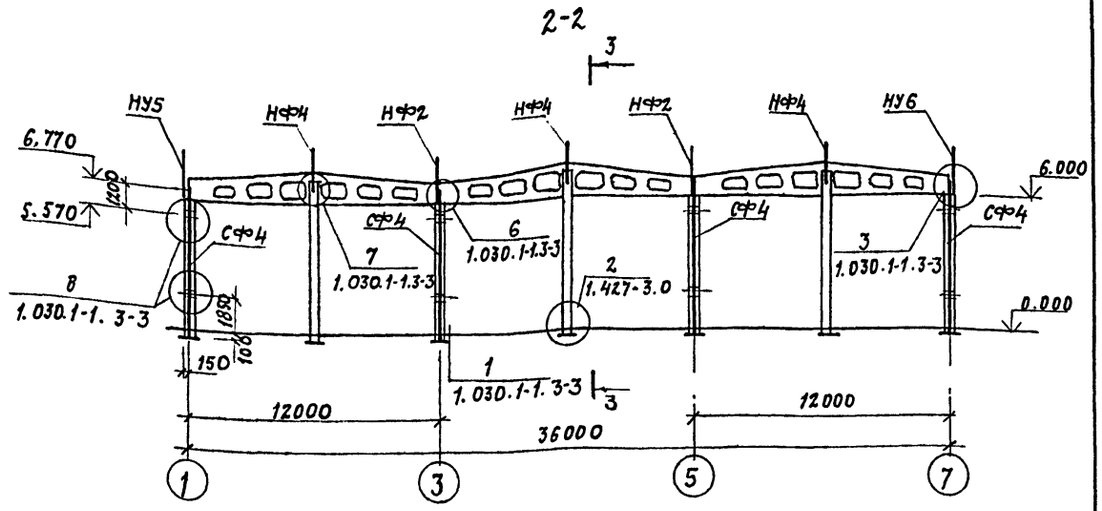

3-3

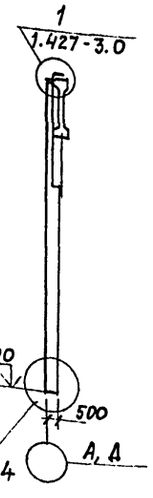

1-1

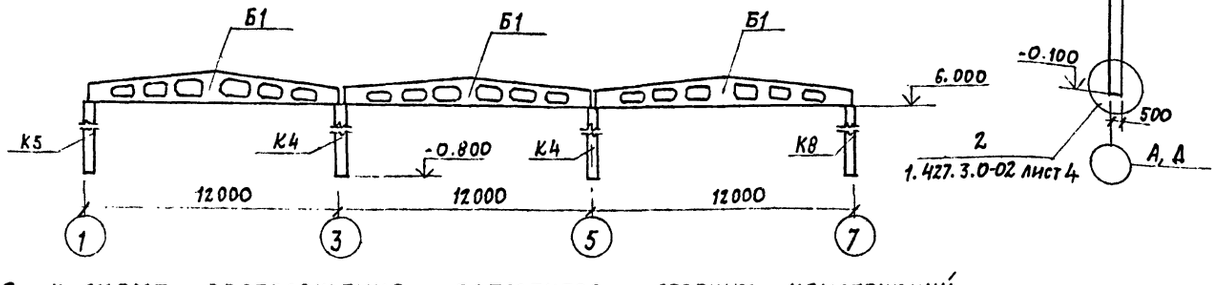

Спецификация к схеме расположения элементов сборных конструкций

Марка, поз.	Обозначение	Наименование	Кол.	Масса ед., кг	Примечание
		Колонны			
К1	КЖ.И.5.0	6КФ-73-1-Н-а	4		
К2	КЖ.И.5.0	6КФ-73-1-Н-б	2		
К3	КЖ.И.4.0	К60-17-а	4		
К4	КЖ.И.4.0	К60-17-б	6		
К5	КЖ.И.3.0	К60-5а	5		
К6	КЖ.И.3.0	К60-5б	2		
К7	КЖ.И.3.0	К60-5в	2		
К8	КЖ.И.3.0	К60-5г	1		

Спецификация к схеме расположения элементов сборных конструкций

Марка, поз	Обозначение	Наименование	Кол.	Масса ед. кг.	Примечание
		Насадки			
НУ5	1.030.1-1.0-3, 1.030.1-1.4.-1-020-04	НУ5	2	37.2	
НУ6	1.030.1-1.0-3, 1.030.1-1.4-1-020-05	НУ6	2	37.2	
НФ2	1.030.1-1.0-3, 1.030.1-1.4-1-01-01	НФ2	6	49.9	
НФ4	1.030.1-1.0-3, 1.030.1-1.4-1-010-03	НФ4	4	35.2	
СФ4	1.030.1-1.0-3, 1.030.1-1.42-10-03	Стойка СФ4	8	359.1	

Марка, поз.	Обозначение	Наименование	Кол.	Масса ед., кг	Примечание
		Балки покрытия			
Б1	КЖ.И.20	1БДР12-2АVт-Н-а	13		
Б2	КЖ.И.20	1БДР12-4АVт-Н-а	2		

1. Узлы крепления к колоннам стропильных балок смотреть серию 1.423-3.0-1 л.2
2. Узел заделки колонн каркаса смотреть серию 1.423-3.0-1 л.6

Привязан

Инв.№

Инв.№ подл. | Подпись и дата | Взам. инв.№

ГИП	Любавин		
Нач.отд.	Рыбкина		
Н.контр.	Мещанов		
Гл.спец.	Мещанов		
Инж.	Бурдо		
Провер.	Удалова		

23034-02

ТП 409-14-67.88 КЖ

База технического обслуживания и ремонта 450 строительных машин

Моечно-окрасочный корпус

Стадия	Лист	Листов
Р	17	

Схема расположения балок покрытия, колонн, стоек фахверка

Проектный институт №2

Копировал: Формат А2

Альбом II

Схема расположения плит покрытия

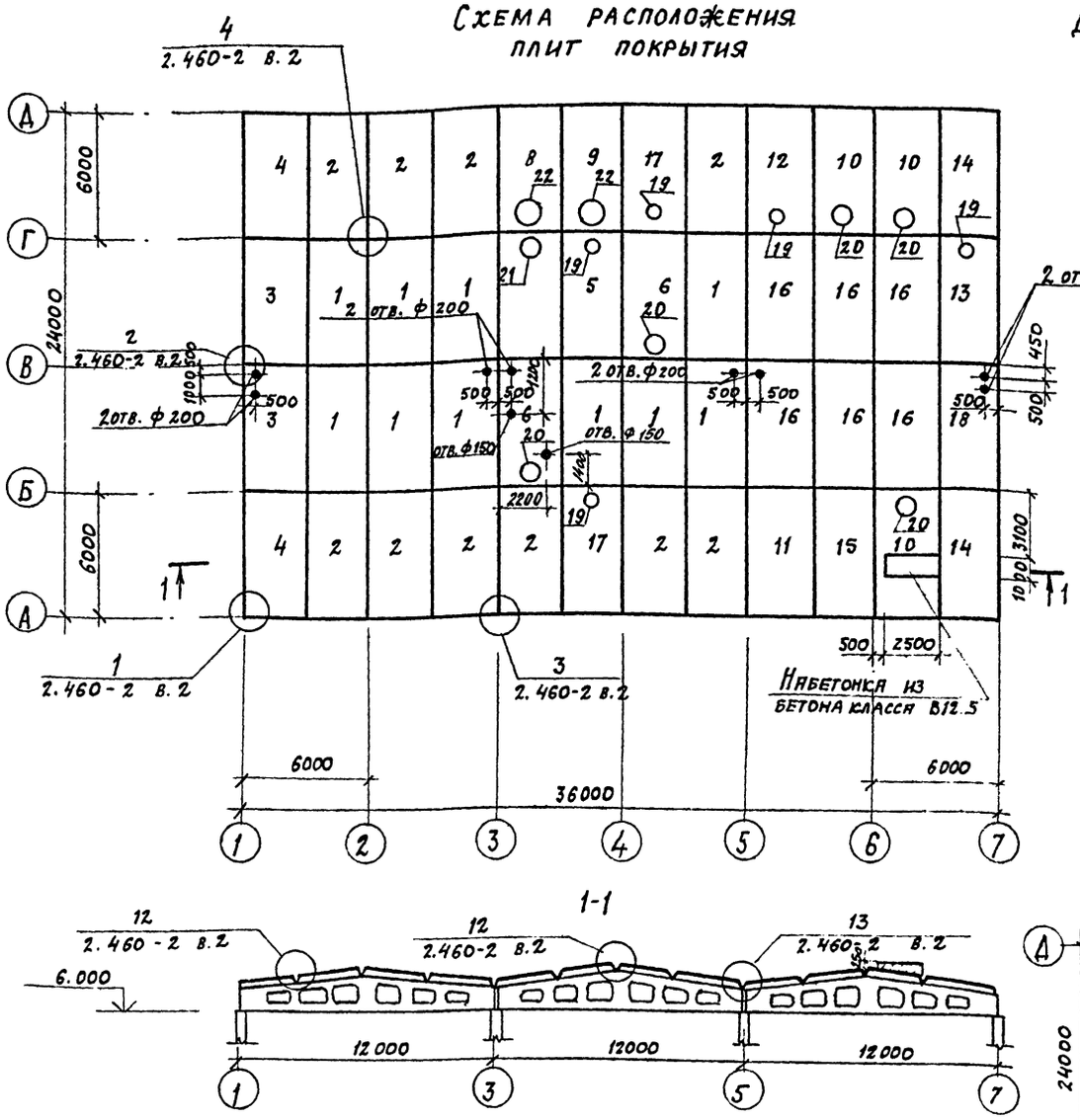

Деталь заземления через железобетонный каркас

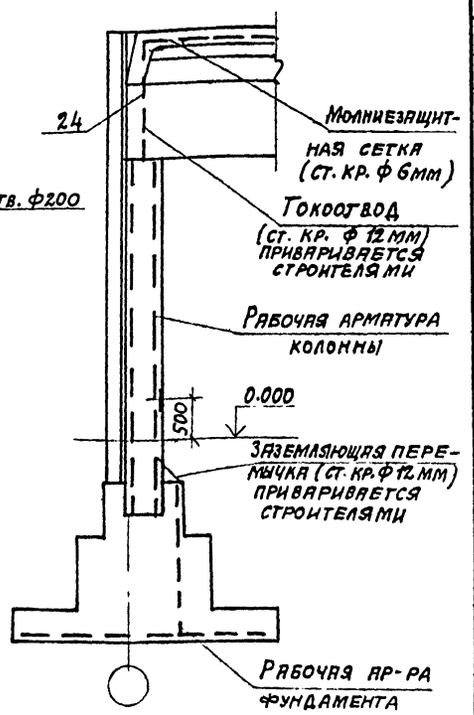

Схема расположения молниезащитной сетки

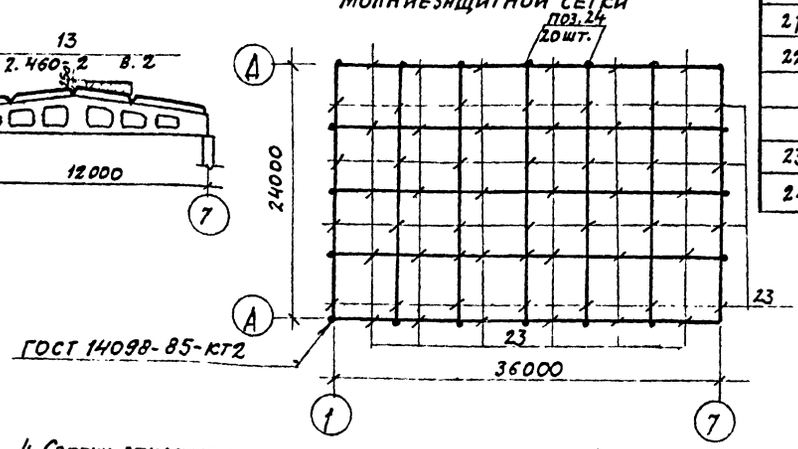

Спецификация к схеме расположения плит покрытия

Марка, поз.	Обозначение	Наименование	Кол.	Масса ед. кг.	Примечание
		Плиты покрытия			
1	ГОСТ 22701.1-77, 1.465.1-10/82	1ПГ-2АVIIIТ-1409Н-400П	10	2650	
2	ГОСТ 22701.1-77, 1.465.1-10/82	1ПГ-2АтVIIIТ-1-1409Н-400П	10	2650	
3	ГОСТ 22701.1-77, 1.465.1-10/82	1ПГ-2АтVIIIТ-2-1409Н-400П	2	2650	
4	ГОСТ 22701.1, 1.465.1-10/82	1ПГ-2АтVIIIТ-1.2-1409Н-400П	2	2650	
5	ГОСТ 22701.2, 1.465.1-10/82	1ПВ4-3АтVIIIТ-1409Н-400П	1	3300	
6	ГОСТ 22701.2, 1.465.1-10/82	1ПВ7-3АтVIIIТ-1409Н-400П	2	3200	
7	ГОСТ 22701.2, 1.465.1-10/82	1ПВ10-3АтVIIIТ-1409Н-400П-а	1	3600	
8	ГОСТ 22701.2, 1.465.1-10/82	1ПВ14-3АтVIIIТ-1-1409Н-400П	1	3400	
9	ГОСТ 22701.2, 1.465.1-10/82	1ПВ14-3АтVIIIТ-1-1409Н-400П	1	3400	
10	ГОСТ 22701.2, 1.465.1-10/82	1ПВ7-4АтVIIIТ-1-1009Н-400П	3	3200	
11	ГОСТ 22701.2, 1.465.1-10/82	1ПГ-2АтVIIIТ-1-1009Н-400П	1	2650	
12	ГОСТ 22701.2,-77, 1.465.1-10/82	1ПВ4-3АтVIIIТ-1-1009Н-400П	1	3300	
13	ГОСТ 22701.2-77, 1.465.1-10/82	1ПВ4-3АтVIIIТ-2-1009Н-400П	1	3300	
14	ГОСТ 22701.1-77, 1.465.1-10/82	1ПГ-2АтVIIIТ-1,2-1009Н-400П	2	2650	
15	ГОСТ 22701.3-77, 2.460-19	ПЛ-2АтVIIIТ-1	1	1750	
16	ГОСТ 22701.1-77, 1.465.1-10/82	1ПГ-2АтVIIIТ-1009Н-400П	6	2650	
17	ГОСТ 22701.2, 1.465.1-10/82	1ПВ4-3АтVIIIТ-1-1409Н-400П	2	3300	
18	ГОСТ 22701.1-77, 1.465.1-10/82	1ПГ-2АтVIIIТ-2-1009Н-400П	1	2650	
		Сборные ж.б. стаканы			
19	1.494-24 в.1	СБ4Б-1	5	160	
20	1.494-24 в.1	СБ7Б-1	5	320	
21	1.494-24 в.1	СБ10Б-1	1	280	
22	1.494-24 в.1	СБ14Б-1	2	460	
23		АIIIТ-6 ГОСТ 5781-82	348.0		п.м
24		АIIIТ-12 ГОСТ 5781-82	24.0		п.м

1. Плиты покрытия приварить к несущим конструкциям по ходу их монтажа. Каждая плита должна быть приварена не менее чем в трех углах по всей длине и ширине закладных изделий.
2. Швы между плитами заполнить бетоном класса В15 на мелком заполнителе.
3. Отверстия в плитах диаметром до 200мм выполнять путем рассверловки бетона по периметру отверстий или другим способом, обеспечивающим сохранность остальных элементов плиты. Пробивать отверстия не допускается.
4. Сварку закладных и соединительных изделий производить электродами типа Э42 по ГОСТ 9467-75.
5. Плиты покрытия 1ПГ(В)-2(3)АIIIТ-1(2) выполняются с дополнительными закладными деталями М8 (М9) согласно приложению 3 ГОСТ 22701.0-77.
6. В комплексных плитах покрытия утеплитель принять плитный ячеистый бетон $\rho = 4\ кН/м^3$ толщиной $h = 140$ мм в осях 1÷5 и $h = 100$ мм в осях 5-7.

23034-02

Привязан

Инв. №

ГИП	Любавин		
Нач. отд.	Рыбкина		
Н. контр.	Мещанов		
Гл. спец.	Мещанов		
Инж.	Бурдо		
Провер.	Удалова		

ТП 409-14-67.88 КЖ

База технического обслуживания и ремонта 450 строительных машин

Моечно-окрасочный корпус

Стадия	Лист	Листов
Р	18	

Схема расположения плит покрытия. Схема расположения молниезащитной сетки

Проектный институт №2

Копировал: Формат А2

Альбом II

Схема расположения стеновых панелей по оси А

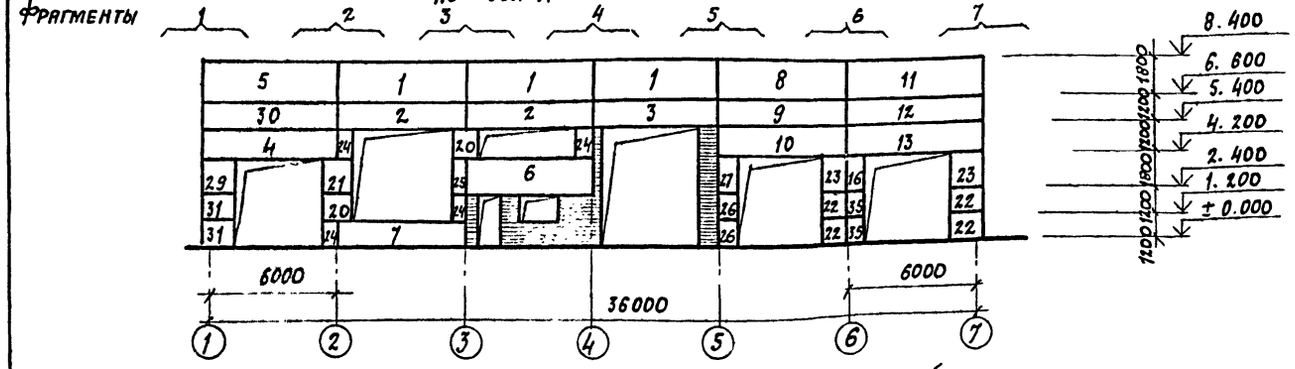

Схема расположения стеновых панелей по оси Д

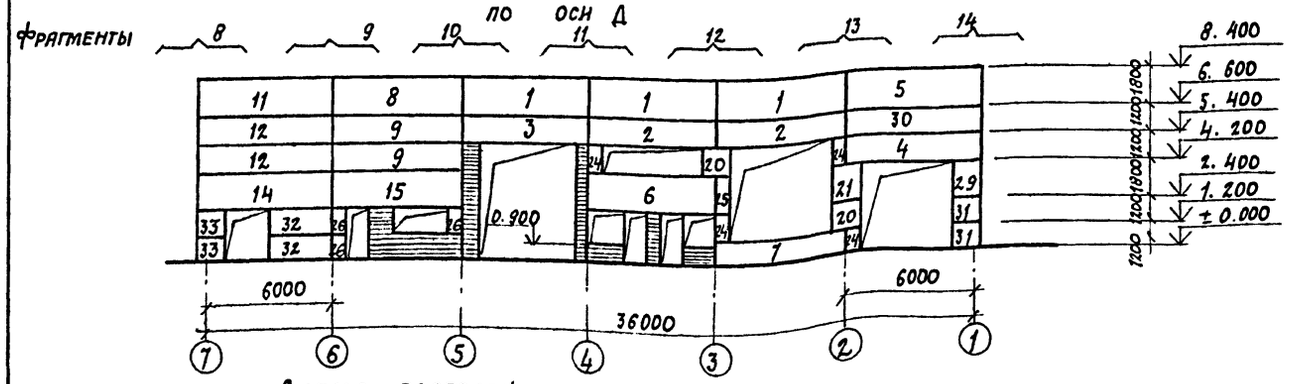

Схема расположения стеновых панелей по оси 1

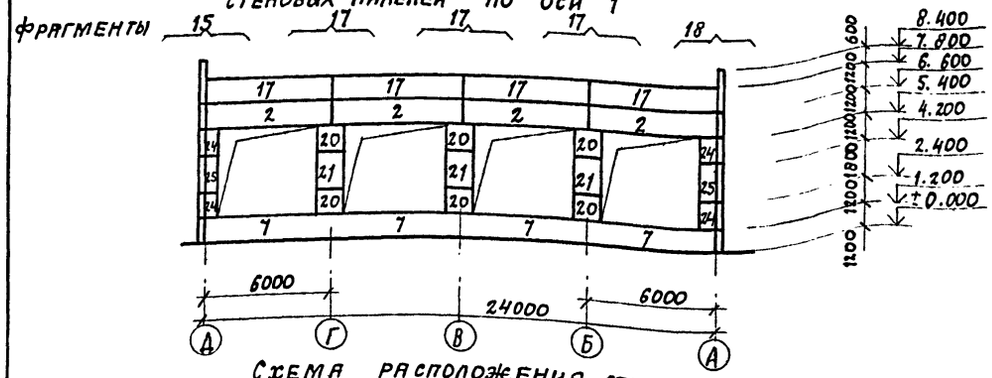

Схема расположения стеновых панелей по оси 7

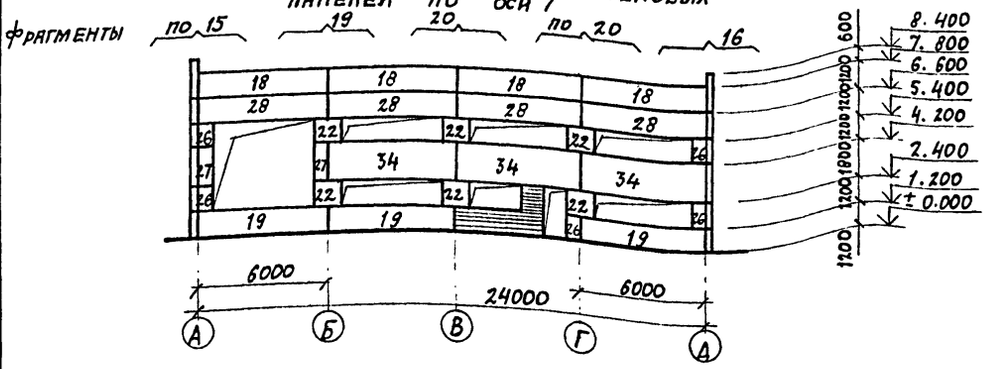

1. Монтаж стеновых панелей вести в соответствии с общими указаниями серии 1.030.1-1 в. 0-3 и СН и П III-16-80.
2. Швы между панелями заделать синтетическими прокладками с последующим нанесением с наружной стороны герметизирующей мастики УМС 50 ГОСТ 14791-69 в соответствии с 1.030.1-1.3-3.
3. Наружную отделку стеновых панелей см. общие указания на листе АР.
4. Стеновые панели приняты плотностью 9 кн/м³.
5. Фрагменты стеновых панелей смотреть листы 20,21.

Спецификация к схемам расположения стеновых панелей.

Марка, поз.	Обозначение	Наименование	Кол.	Масса ед. кг	Примечание
		Стеновые панели			
1	1.030.1-1. 1-1 07-08	ПС 60.18.30-2л-31	6	3760	
2	1.030.1-1.1-1 05-06	ПС 60.12.30-3л-37	8	2510	
3	1.030.1-1.1-1 05-06	ПС 60.12.30-3л-32	2	2510	
4	кже.и. 6.0	ПС63.512.3.0-3л-1-а	2	2660	
5	1.030.1-1.1-1 17-03	ПС 63.518.3.0-2л-1-31	2	3990	
6	кже.и. 6.0	ПС 60.18.3.0-2л-а	2	3760	
7	1.030.1-1. 1-1 05-06	ПС 60.12.3.0-3л-36	6	2510	
8	1.030.1-1.1-1 07	ПС 60.18.2.0-1л-31	2	2610	
9	1.030.1-1.1-1 05	ПС 60.12.2.0-2л-31	3	1740	
10	кже.и. 6.0	ПС 60.12.2.0-3л-а	1	2620	
11	1.030.1-1.1-1 15-07	ПС 62.5.18.2.0-3л-1.31	2	2740	
12	1.030.1-1.1-1 15-03	ПС 62.5.12.2.0-2л-1.31	3	1810	
13	кже.и. 6.0	ПС 62.5.12.2.0-3л-1-а	1	2740	
14	кже.и.6.0	ПС 62.5.18.2.0-3л-1-а	1	2740	
15	кже.и.6.0	ПС 60.18.2.0-1л-а	1	2610	
16	1.030.1-1. 1-1 04-01	2ПС8.18.2.0-л-72	1	340	
17	1.030.1-1.1-1 05-06	ПС 60.12.3.0-3л-34	4	2510	
18	1.030.1-1. 1-1 05	ПС 60.12.2.0-2л-34	4	1740	
19	1.030.1-1.1-1 05-01	ПС 60.12.2.0-4л-36	3	1760	
20	1.030.1-1.1-1 60-02	2ПС12.12.3.0-л-59	10	500	
21	1.030.1-1.1-1 61-02	2ПС12.18.3.0-л-59	5	750	
22	1.030.1-1.1-1 60	2ПС12.12.2.0-л-59	10	340	
23	1.030.1-1.1-1 61	2ПС12.18.2.0-л-59	2	520	
24	1.030.1-1. 1-1 58-02	2ПС6.12.3.0-л-60	12	250	
25	1.030.1-1.1-1 59-02	2ПС6.18.3.0-л-60	4	370	
26	1.030.1-1.1-1 58	2ПС6.12.2.0-л-60	9	170	
27	1.030.1-1.1-1 59	2ПС6.18.2.0-л-60	3	260	
28	1.030.1-1.1-1 05	ПС 60.12.2.0-2л-37	4	1740	
29	1.030.1-1.1-1 62-06	2ПС15.18.3.0-л-58	2	620	
30	1.030.1-1.1-1 17-01	ПС 63.512.3.0-3л-1-31	2	2660	
31	1.030.1-1.1-1-62-02	2ПС15.12.3.0-л-58	4	550	
32	1.030.1-1.1-1 01-09	ПС30.12.2.0-6л-53	2	870	
33	1.030.1-1.1-1-60	2ПС12.12.2.0-л-72	2	340	
34	1.030.1-1.1-1 07-01	ПС 60.18.2.0-3л-38	3	2620	
35	1.030.1-1.1-1 64	2ПС 8.12.2.0-л-62	2	230	

23034-02

ГИП	Любавин		ТП 409-14-67.88 КЖ
Нач.отд.	Рыбкина		База технического обслуживания и ремонта 450 строительных машин
Н.контр.	Мещанов		Моечно-окрасочных корпус — Стадия Р, Лист 19, Листов
Гл.спец.	Мещанов		Схемы расположения стеновых панелей
Инж.	Бурдо		Проектный институт №2
Провер.	Удалова		

Привязан

Инв. №

Инв. № подл. | Подпись и дата | Взам. инв. №

Копировал: Д...

Формат А2

Альбом VII

Фрагмент 1

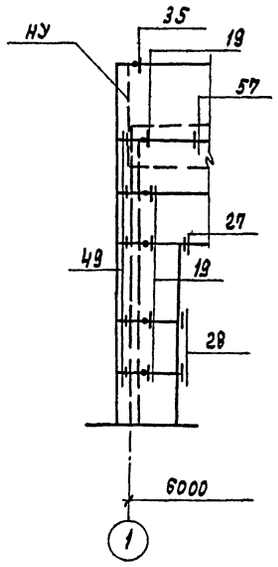

Фрагмент 2

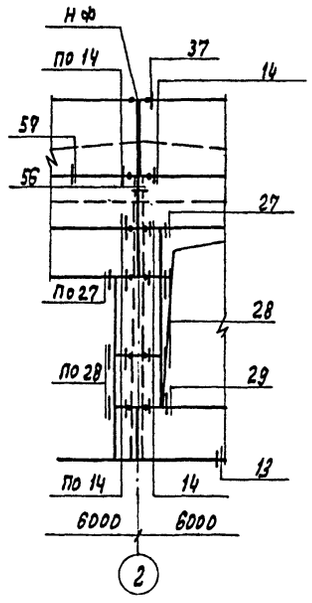

Фрагмент 3

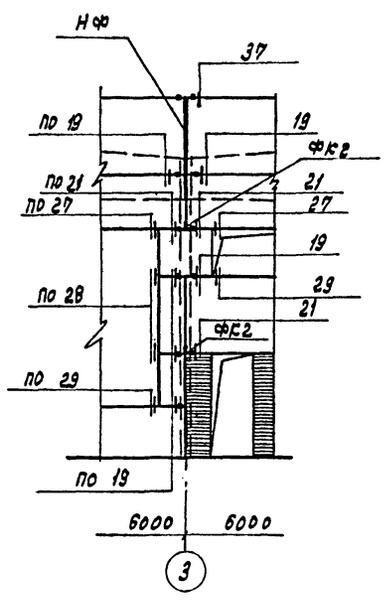

Фрагмент 4

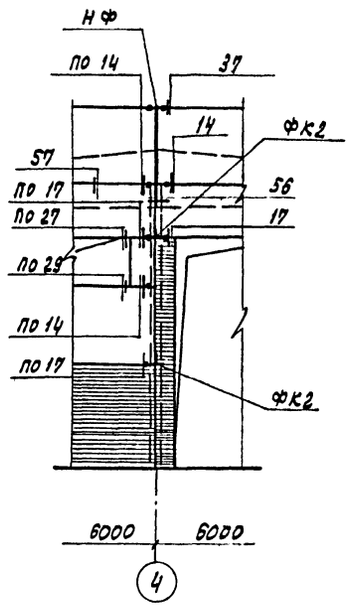

Фрагмент 5

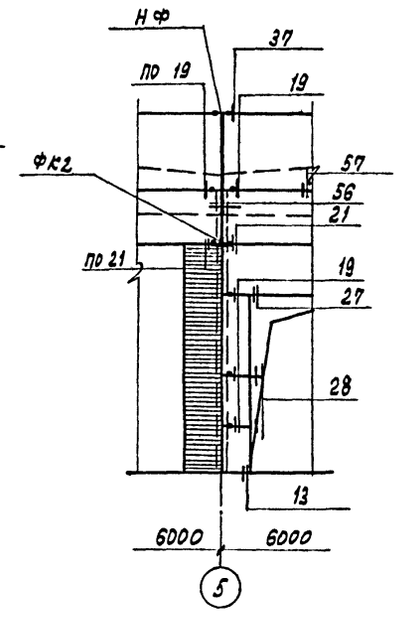

Фрагмент 6

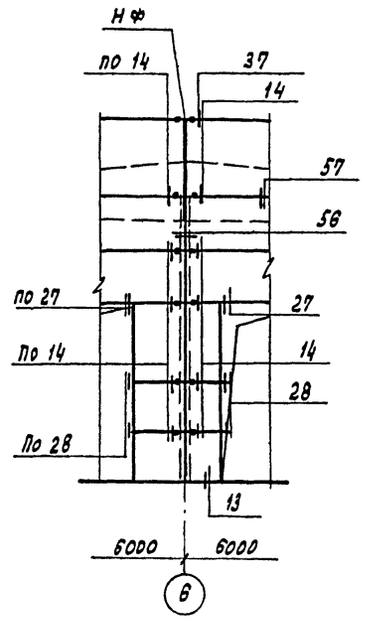

Фрагмент 7

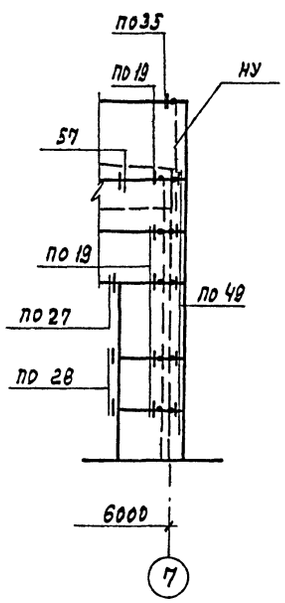

Фрагмент 8

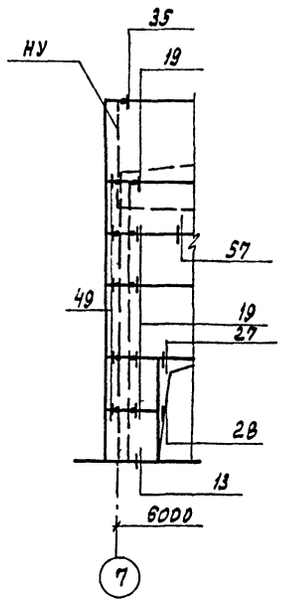

Фрагмент 9

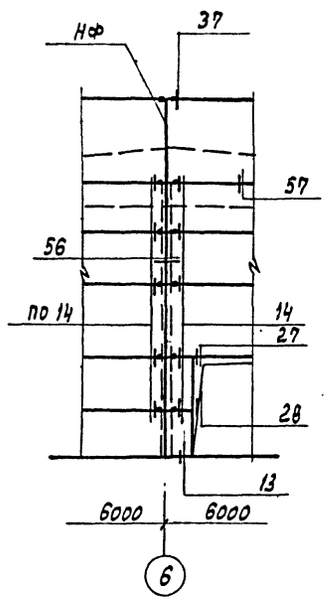

Фрагмент 10

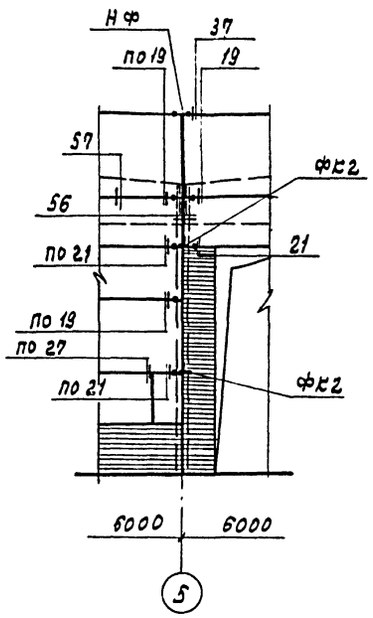

Фрагмент 11

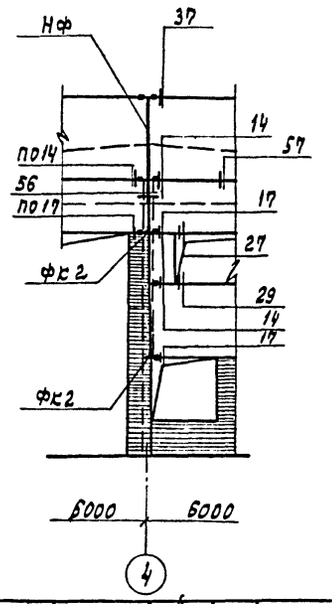

Фрагмент 12

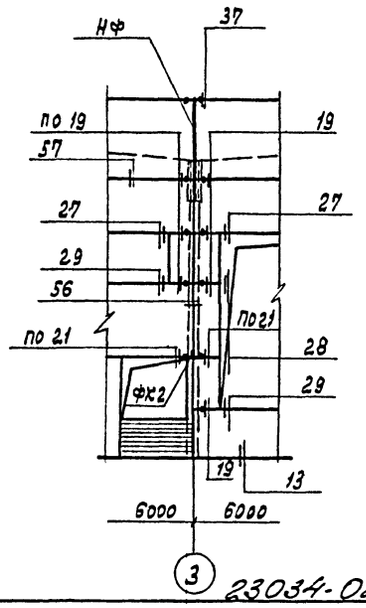

23034-02

ГИП	Любавин		ТП 409-14-67.88	КЖ
Нач.отд.	Рыбкина		База технического обслуживания и ремонта 450 строительных машин	
Н.контр.	Мещанов			
Гл.спец.	Мещанов		Моечно-окрасочный корпус	Стадия: Р; Лист: 20; Листов:
Инж.	Бурдо			
Провер.	Удалова		Схемы расположения стеновых панелей. Фрагменты 1...12	Проектный институт №2

Привязан

Инв. №

Инв. № подл. | Подпись и дата | Взамен инв. №

Копировал: Графская

Формат А2

Альбом II

Фрагмент 13

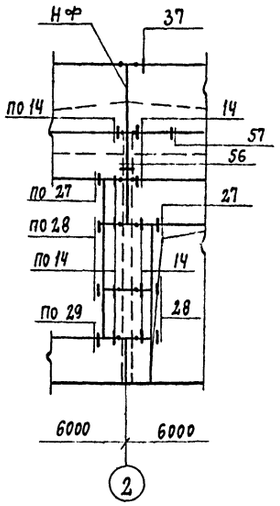

Фрагмент 14

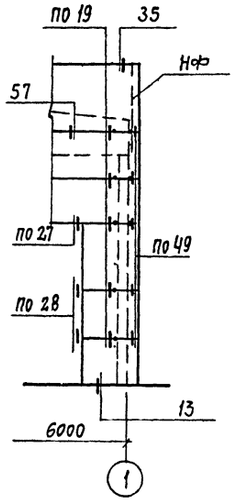

Фрагмент 15

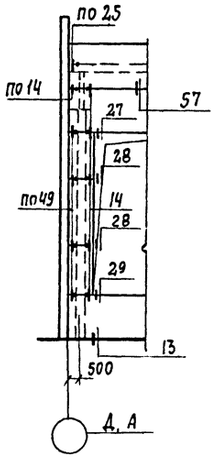

Фрагмент 16

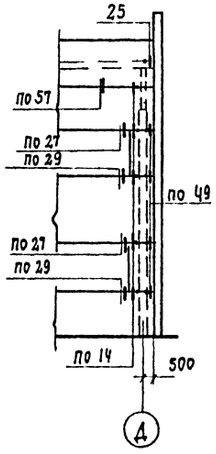

Спецификация к схемам расположения стеновых панелей

Марка, поз.	Обозначение	Наименование	Кол.	Масса ед., кг	Примечание
		Опорные консоли			
ФК2	1.030.1-1.0-3, 1.030.1-1.4-1-060-03	ФК2	12	17,9	
		Соединительные элементы			
	1.030.1-1.0-3, 1.030.1-1.4-1-180	Т3	177	14,5	
	1.030.1-1.0-3, 1.030.1-1-4-1-220-02	Т19	16	0,5	
	1.030.1-1.0-3, 1.030.1-1.4-1-140	Т8	28	0,5	
	1.030.1-1.0-3, 1.030.1-1.3-2-514	Лист 8х80 ГОСТ 19903-74 / Вст3кп2 ГОСТ 14637-79	70		
	1.030.1-1.03, 1.030.1-1.3-2-515	Лист 8х140 ГОСТ 19903-74 / Вст3кп2 ГОСТ 14637-79	46		
	1.030.1-1.0-3, 1.030.1-1.4-1-130	Т5	40	0,4	
	1.030.1-1.0-3, 1.030.1-1.4-1-220	Т17	6	0,3	
	1.030.1-1.0-3, 1.030.1-1.3-2-511	Лист 10х20 ГОСТ 19903-74 / Вст3кп2 ГОСТ 14637-79	13		

Фрагмент 17

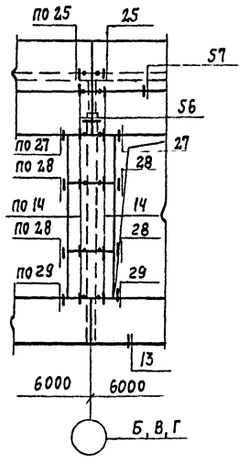

Фрагмент 18

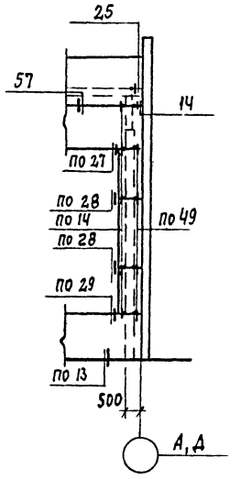

Фрагмент 19

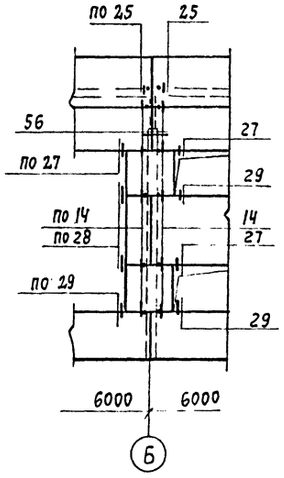

Фрагмент 20

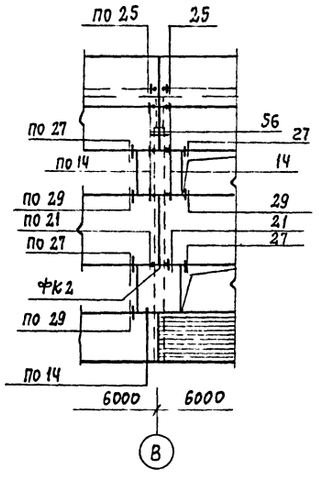

1. Закладные и монтажные детали, а также сварные швы защитить от коррозии окраской эмалью ПФ-115 по грунту ГФ-021 по СНиП 2.03.11-85

2. Сварку элементов крепления панелей производить электродами типа Э42 по ГОСТ 9467-75 $h_{шв}$ = 6 мм, кроме оговоренных.

23034-02

ГИП	Любавин		ТП 409-14-67.88 КЖ
Нач. отд.	Рыбкина		База технического обслуживания и ремонта 450 строительных машина
Н. контр.	Мещанов		Моечно-окрасочный корпус — Стадия Р; Лист 21; Листов
Гл. спец.	Мещанов		Схемы расположения стеновых панелей. Фрагменты 13÷20
Инж.	Бурдо		Проектный институт № 2
Провер.	Удалова		

Привязан

Инв. №

Инв. № подл. | Подпись и дата | Взам. инв. №

Копировал:

Формат А2

Альбом II

Схема расположения перегородок по оси „5" в осях „А-Д"

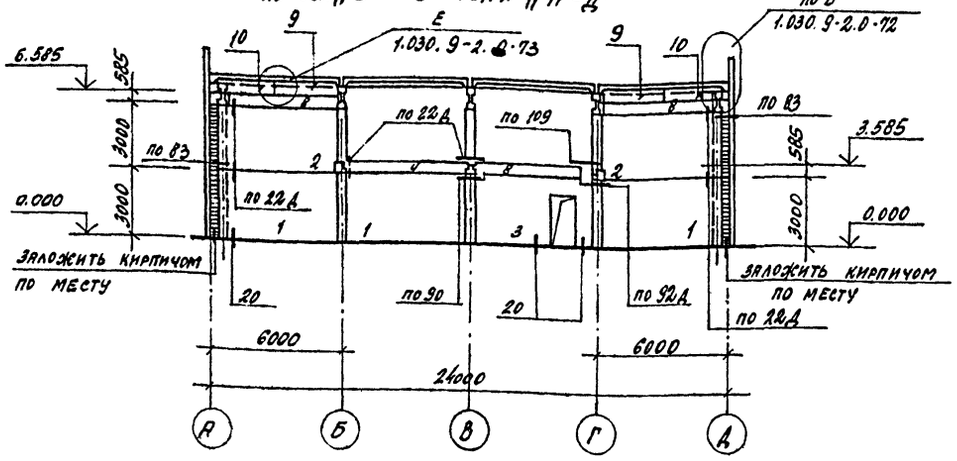

Схема расположения внутренних перегородок

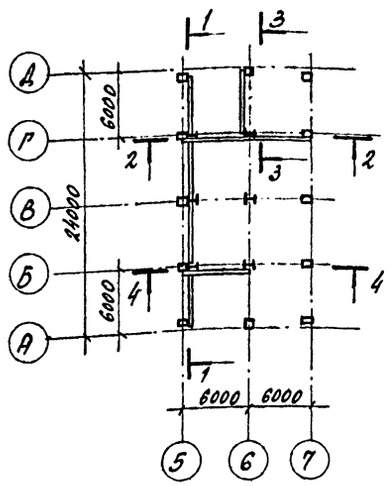

Спецификация к схеме расположения элементов сборных конструкций

Марка поз.	Обозначение	Наименование	Кол.	Масса ед.кг	Примечание
		Панели перегородок			
1	1.030.9-2 в-1	ПГ50.30-1-л	3	1920	
2	1.030.9-2 в.1	ПГ 56.30-1-л	3	2160	
3	1.030.9-2 в.1	ПГ 55.30-1-л-ВВ-Д1	1	1790	
4	1.030.9-2 в.1	ПГ 56.6-1-л	1	430	
5	1.030.9-2 в.1	ПГ 60.30-1-л В1т	1	2240	
6	1.030.9-2 в.1	ПГ 60.12-1-л	4	570	
7	1.030.9-2 в.1	ПГ 58.30-1-л	2	2210	
8	1.030.9-2 в1	ПГ 50.6-2-л	4	240	
9	Кд.и 1.0	ПП1	3		
10	Кд.и 1.0	ПП2	3		
11	Кд.и 2.0	ПП3	2		
12	Кд.и 2.0	ПП4	2		
		Стальные элементы			
13	1.030.9-2 в.4	Т8	10		
14	1.030.9-2 в4	Т9	4		
		Изделия соединительные			
МС4	1.030.9-2 в.7 ч.2	МС4	54	0.3	
МС9	1.030.9-2 в.7 ч.2	МС9	27	0.5	
МС9а	1.030.9-2 в.7 ч.2	МС9а	27	0.5	
МС14	1.030.9-2 в.7. ч.2	МС14	54	0.2	
МС30	1.030.9-2 в.7 ч.2	МС30	36	1.2	
МС31	1.030.9-2 в.7 ч.2	МС31	18	0.4	
МС31а	1.030.9-2 в.7 ч.2	МС31а	18	0.4	
МС68	1.030.9-2 в.7 ч.2	МС68	54	0.5	
		Стандартные изделия			
	11761.00.00.000	Дюбель ДРК-М10	54	0.04	
	1.030.9-2.0	Болт М10 ×30.58 ГОСТ 7798-70* с шайбой 1001 ГОСТ 11371-78	54	0.03	
	1.030.9-2.0	Гн.проф. Ø80×80×4 ТУ36-2287-80 Вст3 сп2 ГОСТ 535-79*	44.0		п.м
	1.030.9-2.0	Уголок Б-50×5 ГОСТ 8509-72 Ст3 кп2 ГОСТ 535-79*	2.0		п.м
	1.030.9-2.0	Полоса Б-4×60 ГОСТ 103-76 Вст3 кп2 ГОСТ 535-79*	2.4		п.м
	1.030.9-2.0	Полоса Б-8×120 ГОСТ 103-76 Вст3 кп2 ГОСТ 535-79*	11.0		п.м

Схема расположения перегородок по оси „Г" в осях „5-7"

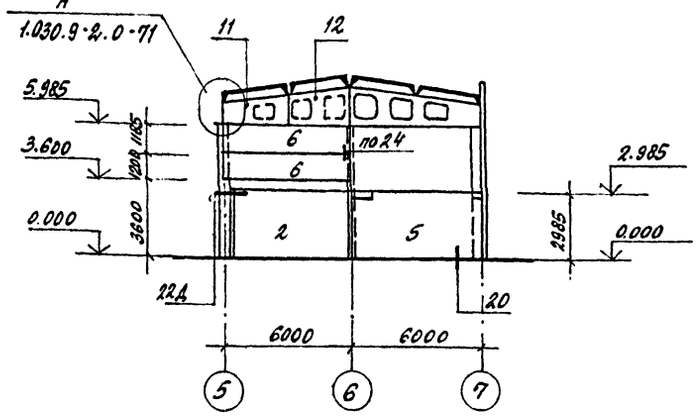

1-1

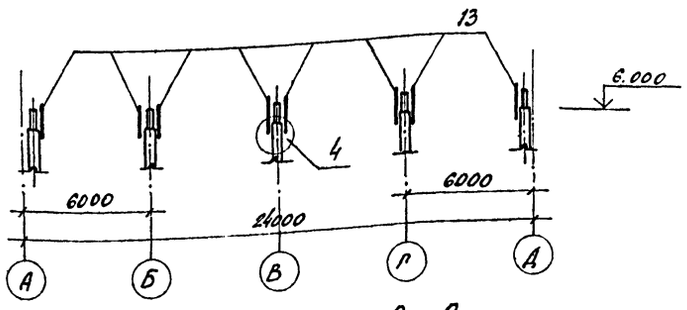

2-2

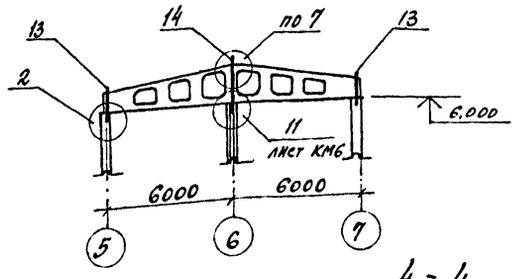

Схема расположения панелей по оси „6" в осях „Д-Г"

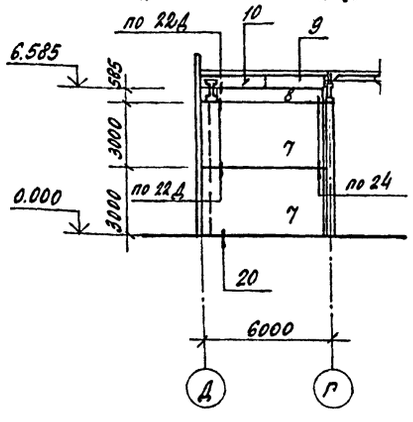

Схема расположения панелей по оси „Б" в осях „5-6"

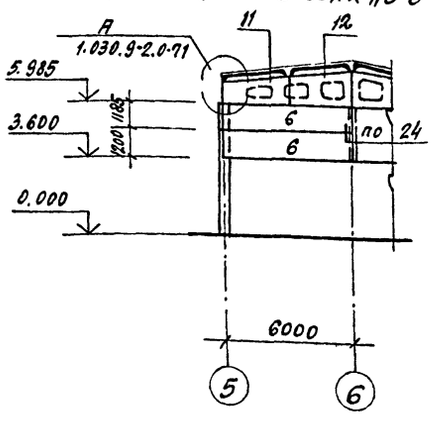

3-3

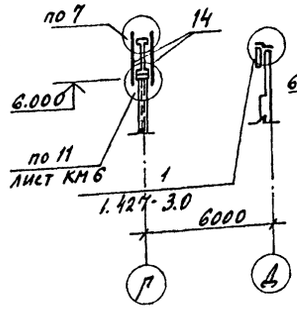

4-4

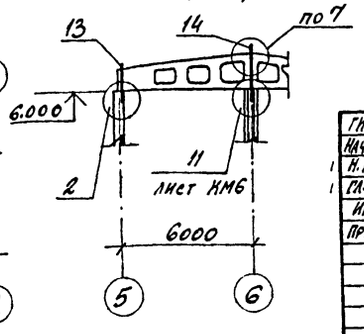

Инв.№ подл. | Подпись и дата | Взам. инв.№

ГИП	Любавин		
Нач.отд.	Рыбкина		
Н.контр.	Мещанов		
Гл.спец.	Мещанов		
Инж.	Удалова		
Провер.	Бурдо		

Привязан

Инв.№

23034.02

ТП 409-14-67.88 КЖ

База технического обслуживания и ремонта 450 строительных машин

Моечно-окрасочный корпус

Стадия	Лист	Листов
Р	22	

Схемы расположения внутренних перегородок

Проектный институт №2

Копировал

Формат А2

Альбом II

Схемы расположения плит перекрытия на отм. 3.520

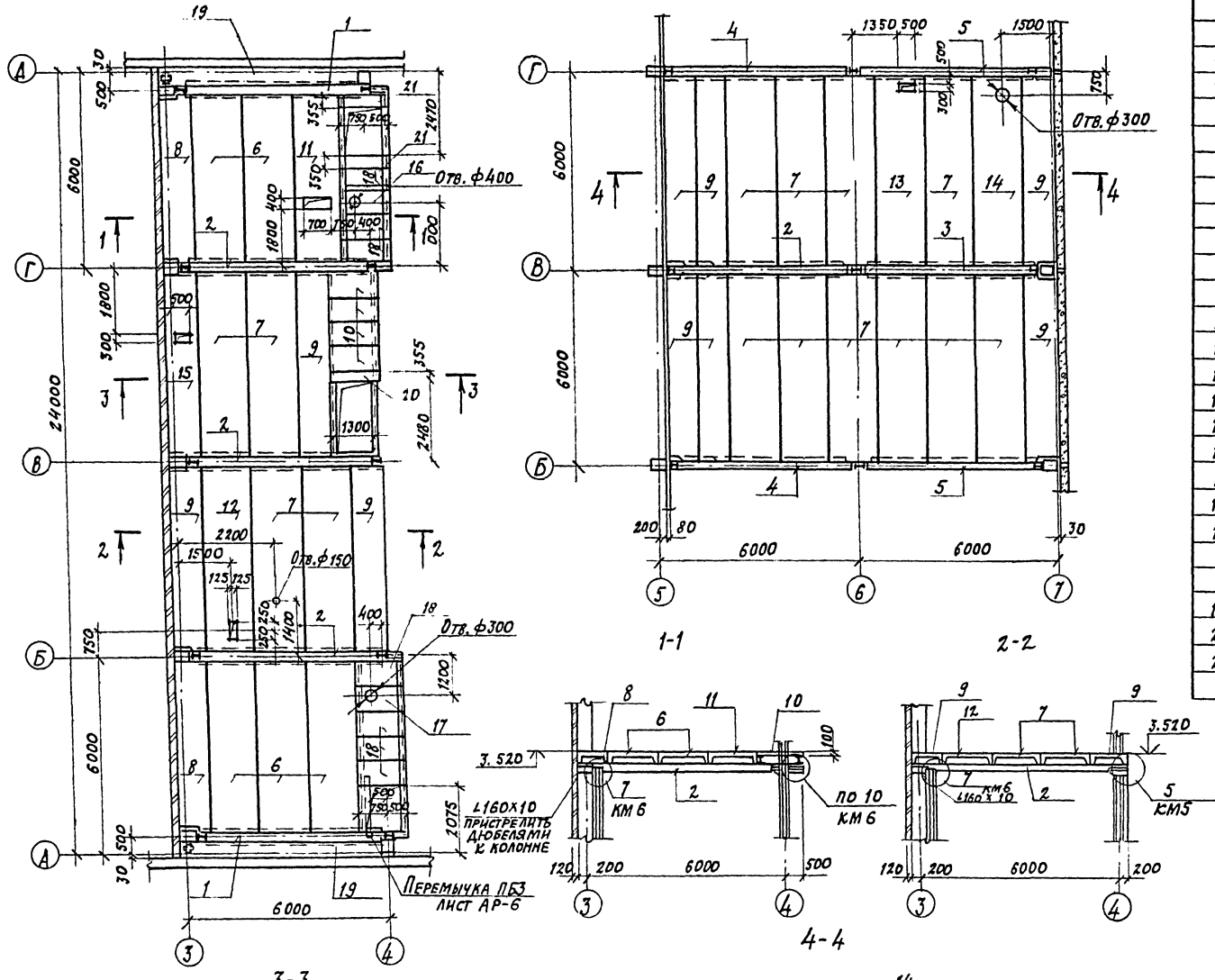

Спецификация к схеме расположения элементов сборных конструкций

Марка поз.	Обозначение	Наименование	Кол.	Масса ед. кг.	Примечание
		Сборные жел.бет. конструкции			
		Ригели			
1	1.020-1/83 в.3-1	РОП 4.57-40	2	2.070	
2	1.020-1/83 в.3-1	РДП 4.57-80 АтV	4	2.600	
3	1.020-1/83 в.3-1	РДП 4.56-90 АтV	1	2.550	
4	1.020-1/83 в.3-1	РПП 4.57-45	2	1920	
5	1.020-1/83 в.3-1	РПП 4.56-45	2	1890	
		Плиты перекрытия			
6	1.042-1 в.1	П4-4АтVIт	5	1730	
7	1.042-1 в.1	П3-4АтVIт	14	1880	
8	1.042-1 в.1	П6-4АтVIт	2	1300	
9	1.042-1 в.1	П5-4АтVIт	9	1430	
10	3.006.1-2/82.1-2.1.0	П11g-8	4	270	
11	КЖ.И.7.0	П4-4АтVIт-1	1	1730	
12	КЖ.И.7.0	П3-4АтVIт-1	1	1880	
13	КЖ.И.7.0	П3-4АтVIт-2	1	1880	
14	КЖ.И.7.0	П3-4АтVIт-3	1	1880	
15	КЖ.И.7.0	П5-4АтVIт-1	1	1430	
16	КЖ.И.8.0	П11g-8-1	1	270	
17	КЖ.И.8.0	П11g-8-2	1	270	
18	3.006.1-2/82.1-2-1.0	П8g-8	7	210	
		Монолитные конструкции			
19		Ум1	2		
20		Ум2	1		
21		Ум3	2		

Нормативная временная равномерно распределенная нагрузка на перекрытие - 800 кг/м²

2301-4-02

Привязан

Инв. №

ГИП	Любявин		ТП 409-14-67.88 КЖ
Нач. отд.	Рыбкина		База технического обслуживания и ремонта 450 строительных машин
Н. контр.	Мещанов		
Гл. спец.	Мещанов		Моечно-окрасочный корпус
Инже.	Удалова		Стадия Р; Лист 23; Листов
Провер.	Бурдо		Схемы расположения плит перекрытия на отм. 3.520
			Проектный институт №2

Копировал:

Формат А2

Инв. № подл. | Подпись и дата | Взам. инв. №

Альбом II

Ум 1

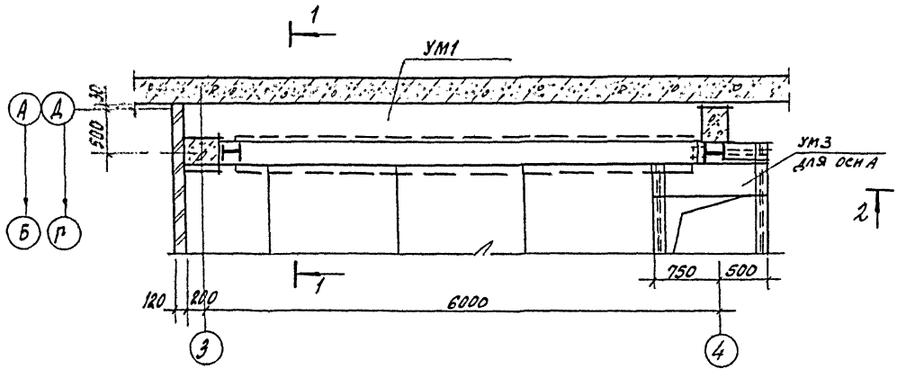

Ум 2

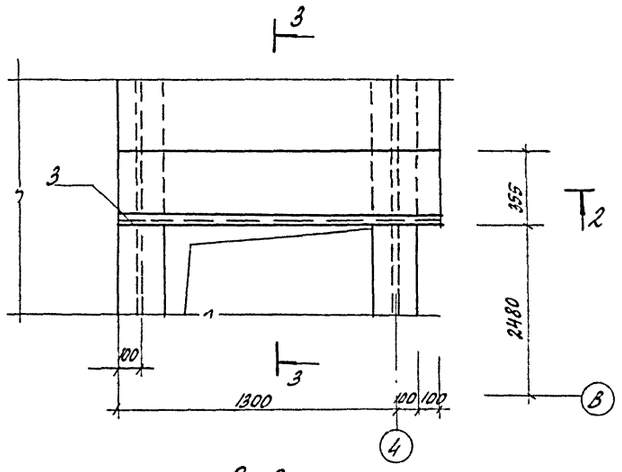

1 - 1

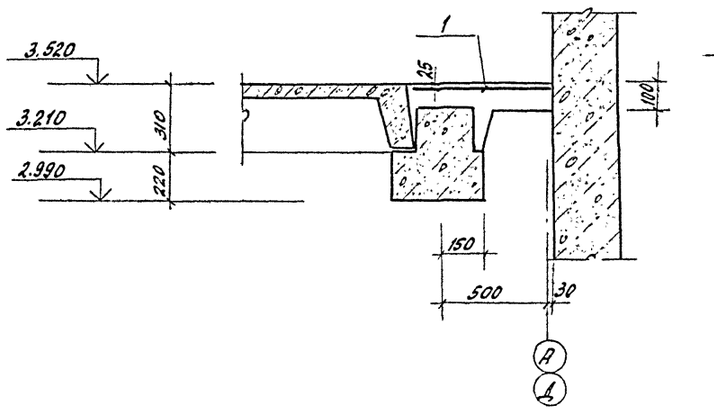

2 - 2

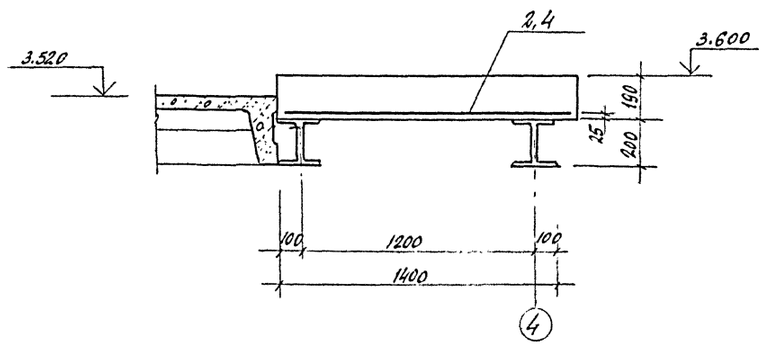

3 - 3

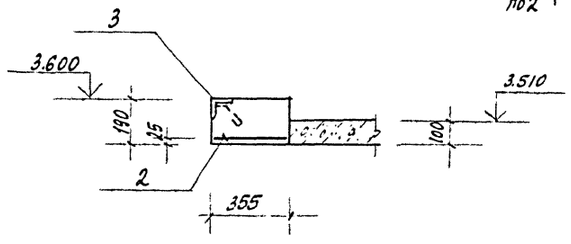

Ум 3

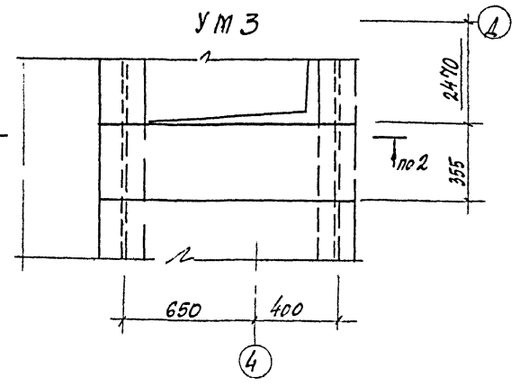

Ведомость расхода стали на элемент, кг

Марка элемента	Изделия арматурные				Изделия закладные							Общий расход
	Арматура класса			Всего	Арматура класса			Прокат марки			Всего	
	AI				AIII			Вст3 кп2				
	ГОСТ 5781-82				ГОСТ 5781-82			ГОСТ 8509-72				
	ф6		Итого		ф8		Итого	L50x5		Итого		
Ум 1	12.7		12.7	12.7								12.7
Ум2	1.45		1.45	1.45	0.7		0.7	5.3		5.3	6.0	7.45

Формат	Зона	Поз.	Обозначение	Наименование	Кол.	Примечание
				Ум 1		
				Сборочные единицы		
				Сетки арматурные		
		1	ГОСТ 23279-85	4С 6AI-200 / 6AI-200 65×615 75/25	1	
				Материалы		
				Бетон класса В 12.5	0.59	м³
				Ум 2		
				Сборочные единицы		
				Сетки арматурные		
		2	ГОСТ 23279-85	4С 6AI-200(100) / 6AI-200 35×145 25/25	1	
				Изделия закладные		
		3	1.400-15 в.1	МН 548	1.4	п.м
				Материалы		
				Бетон класса В 12.5	0.1	м³
				Ум 3		
				Сборочные единицы		
				Сетки арматурные		
		4		4С 6AI-100 / 6AI-100 35×120 50/25	1	
				Материалы		
				Бетон класса В 12.5	0.1	м³

23034-02

Привязан

Инв. №

ГИП	Любавин		
Нач. отд.	Рыбкина		
Н. контр.	Мещанов		
Гл. спец.	Мещанов		
Инж.	Удалова		
Пров.	Бурдо		

ТП 409-14-67.88 КЖ

База технического обслуживания и ремонта 450 строительных машин

Моечно-окрасочный корпус

Стадия	Лист	Листов
Р	24	

Схемы расположения плит перекрытия на отм. 3.520. Монолитные участки Ум1; Ум2

Проектный институт №2

Копировал

Формат А2

Инв. № подл. | Подпись и дата | Взамен инв.

Альбом II

Ведомость рабочих чертежей основного комплекта

Лист	Наименование	Примечание
1	Общие данные (начало) Техническая спецификация металла	
2	Общие данные (окончание). Техническая спецификация металла. Ведомость металлоконструкций по видам профилей.	
3	Схема расположения стоек, балок, монорельса, лестниц.	
4	Лестницы Л1... Л3	
5	Узлы 1...6	
6	Узлы 7... 11	

Ведомость ссылочных и прилагаемых документов

Обозначение	Наименование	Примечание
1.450.3-3	Стальные лестницы, площадки, стремянки и ограждения	
1.426.2-3.2	Стальные подкрановые балки. Пути подвесного транспорта пролетом 3,4 и 6м	
2.440-1.1	Узлы стальных конструкций производственных зданий. Рамные и шарнирные узлы балочных клеток и примыкание ригелей к колоннам.	

Техническая спецификация металла

Вид профиля и ГОСТ	Марка металла и ГОСТ	Обозначение и размер профиля, мм	№ по порядку	Код: Марки металла	Код: Профиля	Код: Размера профиля	Количество, шт.	Длина, мм	Масса металла по элементам конструкций: Монорельсовые пути и балки для поддержания монорельса	Стойки фахверка	Балки	Лестницы и площадки здания			Общая масса, т	Масса потребности в металле по кварталам (заполняется изготовителем), т: I	II	III	IV	Заполняется ВЦ
									Код элемента конструкций											
1	2	3	4	5	6	7	8	9	5262 35	526112		526240								
Балки с параллельными гранями полок ГОСТ 26020-83	Вст3 пс6 ГОСТ 380-71	I 20 ш1	1	12300	2445					1.77	1.11	1.11			2.88					
	Итого		2							1.77	1.11				2.88					
Всего профиля			3							1.77	1.11				2.88					
Балки двутавровые ГОСТ 8239-72	Вст3 пс5 ГОСТ 380-71	I 22	4	12360	2409				0.15						0.15					
	Вст3 кп2 ГОСТ 380-71	I 14	5	11240	2403						0.09				0.09					
	Итого		6						0.15		0.09				0.24					
Всего профиля			7						0.15		0.09				0.24					
Швеллеры горячекатаные ГОСТ 8240-72	Вст3 кп2 ГОСТ 380-71	С10	8	11240	2614							0.04			0.04					
	Вст3 кп2 ГОСТ 380-71	С14	9	11240	2616						0.08				0.08					
	Вст3 пс 6-1 ТУ14-1-3023-80	С20	10	12300	2623						0.50				0.50					
	Итого		11								0.58	0.04			0.62					
Всего профиля			12								0.58	0.04			0.62					
Сталь угловая равнополочная ГОСТ 8509-72	Вст3 кп2 ГОСТ 380-71	∠63х5	13	11240	2120				0.02			0.09			0.11					
	Вст3 пс6-1 ТУ14-1-3023-80	∠100х7	14	12300	2120				0.01						0.01					
	Вст3 пс 6-1 ТУ14-1-3023-80	∠160х10	15	12300	2120					0.15		0.02			0.17					
	Вст3 кп2 ГОСТ 380-71	∠50х5	16	11240	2120				0.02						0.02					
	Итого		17						0.05	0.15		0.11			0.31					
Всего профиля			18						0.05	0.15		0.11			0.31					
Сталь толстолистовая ГОСТ 19903-74	Вст3 кп2 ГОСТ 380-71	-δ=6	19	11240	7110				0.01	0.03					0.04					
	Вст3 кп2 ГОСТ 380-71	-δ=10	20	11240	7110				0.30	0.29		0.02			0.61					
	Вст3 пс 6-1 ТУ14-1-3023-80	-δ=16	21	12300	7110					0.43					0.43					
	Вст3 пс 6-1 ТУ14-1-3023-80	-δ=20	22	12300	7110					0.02					0.02					
	Вст3 кп2 ГОСТ 380-71	-δ=8	23	11240	7110				0.01	0.02					0.03					
	Итого		24						0.32	0.79		0.02			1.13					
Всего профиля			25						0.32	0.79		0.02			1.13					

Согласовано: Инв. № подл. | Подпись и дата | Взам. инв. №

Согласовано: ТО — Ст. эксперт Ф.Д. — Гл. эксперт Рыжак — Нач. отд. Рыжак — Гл. инж. Ильин

Типовой проект разработан в соответствии с действующими нормами и правилами и обеспечивает взрывную и пожарную безопасность при эксплуатации здания (сооружения) при соблюдении предусмотренных проектом мероприятий.

Главный инженер проекта /Любавин/

23034-02

Инв. №			
ГИП	Любавин		
Нач. отд.	Рыбкина		
Н. контр.	Мещанов		
Гл. спец.	Мещанов		
Инж.	Бурдо		
Провер.	Удалова		

Привязан

ТП 409-14-67.88 КМ

База технического обслуживания и ремонта 450 строительных машин

Моечно-окрасочный корпус

Стадия	Лист	Листов
Р	1	6

Общие данные (начало) Техническая спецификация металла.

Проектный институт № 2

Копировал:

Формат А2

Альбом II

1. Рабочие чертежи КМ разработаны в соответствии с требованиями СНиП II-6-74 и СНиП II-23-81
2. Все заводские соединения сварные, монтажные. сварные и на болтах нормальной точности в соответствии с замаркированными узлами.
3. Заводские сварные соединения выполнены автоматической сваркой под слоем флюса, для сварки применять материалы по табл. 55 приложения 2 СНиП II-23-81, монтажные - сварные швы - ручной сваркой электродами типа Э42 по Гост 9467-75.
4. Все болты нормальной точности Гост 7798-70 класса 4.6, удовлетворяющих требованиям Гост 1759-70. Отверстия под болты выполнить сверлением.
5. Изготовление и монтаж металлических конструкций производить в соответствии с СНиП III-18-75.
6. Все стальные конструкции должны быть защищены от коррозии согласно СНиП 2.03.11-85 (приложение 15) эмалью ПФ-115 Гост 6465-76 по грунтовке ПФ-020. Гост 18186-79.
7. В технической спецификации металла учтена масса наплавленного металла в размере 1% от массы металла.

Техническая спецификация металла

Вид профиля и Гост	Марка металла и Гост	Обозначение и размер профиля, мм	№ по порядку	Код: Марки металла	Код: профиля	Код: размера профиля	Количество, шт.	Длина, мм	Масса металла по элементам конструкций: Монорельсовые пути и балки для подвешивания монорельсов	Стойки фахверка	Балки	Лестницы площадки здания			Общая масса, т	Масса потребности в металле по кварталам (заполняется изготовителем), т: I	II	III	IV	Заполняется ВЦ
									Код элемента конструкции: 526235	526112		526240							
1	2	3	4	5	6	7	8	9											
Гнутые профили Швеллеры равнополочные Гост 8278-83	Вст3кп Гост 16523-70	[6,0х32х3	26	11231	7415				0.02							0.02				
	Итого		27						0.02							0.02				
Всего профиля			28						0.02							0.02				
Арматура стержневая горячекатанная Гост 5781-82	Вст3кп2 Гост 380-71	ф 18 AI	29									0.06				0.06				
	Итого		30									0.06				0.06				
Всего профиля			31									0.06				0.06				
Итого масса металла			32						0.54	2.71	1.78	0.23				5,26				
Лестницы, площадки, ограждения 1.450 3-3 в.1			33													0.59				
Всего масса металла			34													5.85				
В том числе по маркам	Вст3кп2		35	11240					0.36	0.34	0.17	0.21				1.08				
	Вст3пс6		36	12300						1.77	1.11					2.88				
	Вст3пс6-1		37	12300					0.01	0.60	0.50	0.02				1.13				
	Вст3кп		38	11231					0.02							0.02				
	Вст3 Гпс5		39	12360					0.15							0.15				
	Вст3 кп2-1		40	11240												0 59				
Всего масса металла с наплавлением			41													5.91				
Масса поставки элементов по кварталам, т	I		42																	
	II		43																	
	III		44																	
	IV		45																	

Ведомость металлоконструкций по видам профилей

Наименование конструкций по номенклатуре прейскуранта 01-09	Позиция по прейскуранту 01-09	№ строк	Код конструкций	Масса конструкций, т: Всего стали повышенной и высокой прочности	По видам профилей: Балки и швеллеры	Широкополочные двутавры	Крупносортная сталь	Среднесортная сталь	Мелкосортная сталь	Толстолистовая сталь	Универсальная сталь	Тонколистовая сталь	Гнутые и гнутосварные профили	Трубы	Прочие	Всего	Количество (шт.)	Серия типовых конструкций
1	2	3	4	5	6	7	8	9	10	11	12	13	14	15	16	17	18	19
Монорельсовые пути и балки для подвержания монорельса		1	526235		0.15		0.05			0.32			0.02			0.54		
Стойки фахверка		2	526112			1.77	0.15			0.79						2,71		
Балки		3			0.67	1.11										1.78		
Лестницы и площадки здания		4	526240		0.04		0.11		0.06	0.02						0.23		
Лестницы и площадки, ограждения		5														0.59		1.450.3-38.1
Всего		6														5.85		

2303-402

Привязан

Инв. №

ГИП	Любавин		ТП 409-14-67.88 КМ
Нач. отд.	Рыбкина		
Н. контр.	Мещанов		База технического обслуживания и ремонта 450 строительных машин
Гл. спец.	Мещанов		Моечно-окрасочный корпус — Стадия: Р; Лист: 2; Листов:
Инж.	Бурдо		Общие данные (окончание) Техническая спецификация металла Ведомость металлоконструкций по видам профилей. — Проектный институт № 2
Провер.	Удалова		

Копировал

Формат А2

Взамен инв. №

Инв. № подл. | Подпись и дата

Альбом II

Схема расположения стоек, балок, монорельса, лестниц выше отм. 3.600

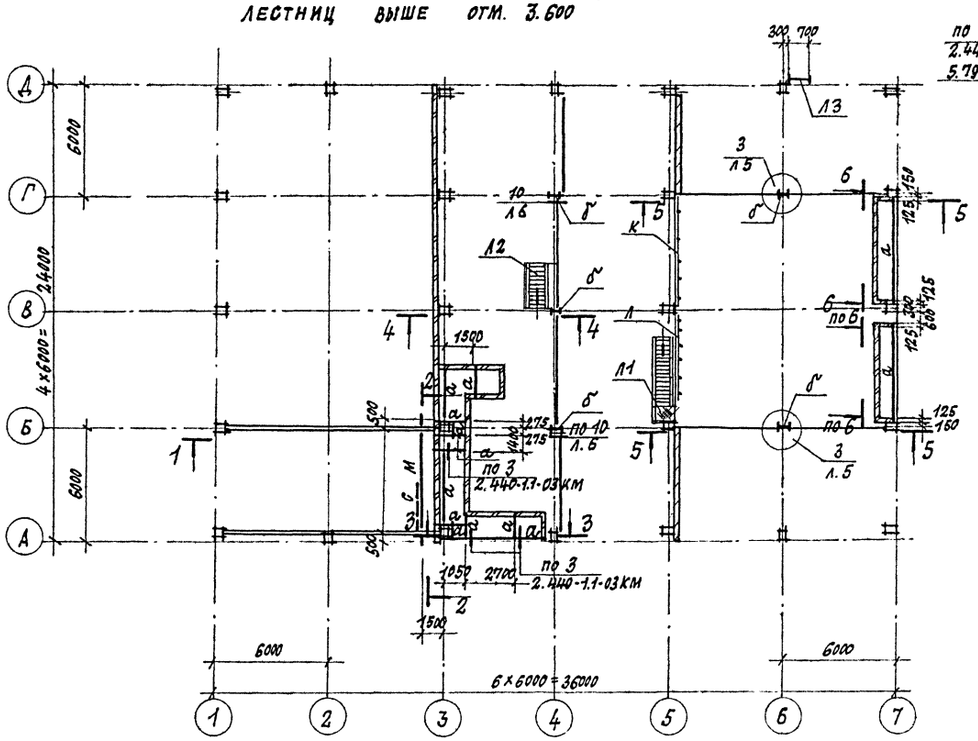

3-3

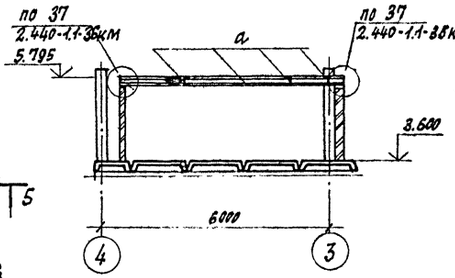

4-4

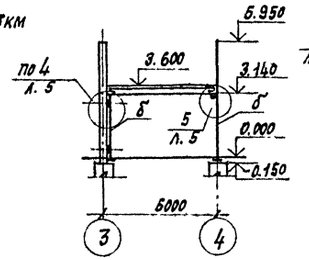

5-5

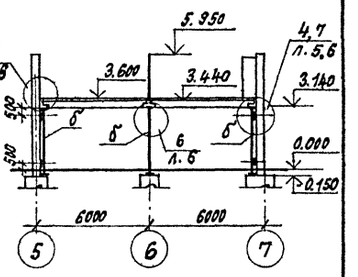

6-6

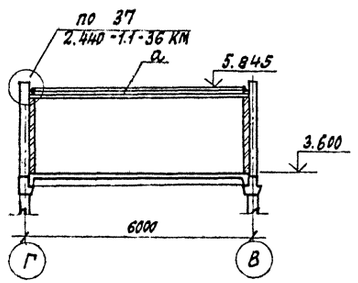

7-7

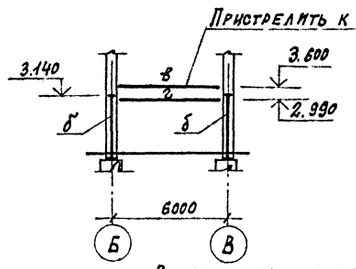

1-1

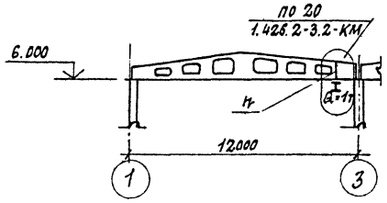

2-2

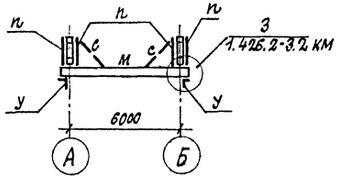

Схема расположения стоек и балок выше отм. 0.000

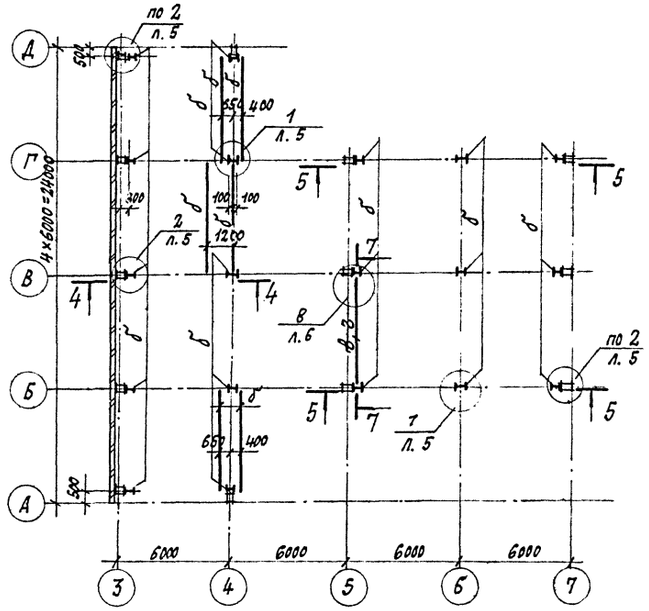

Ведомость элементов

Марка	Сечение: Эскиз	Поз.	Состав	Опорные усилия: M тс.м	N тс	Q тс	Группа констр.	Марка металла	Примечания
а	[		С20	конструктивно			4	Вст3пс6-1	ТУ14-1-3023-80
б	I		I 20 Ш1	3.24	21.0		3	Вст3пс6	ГОСТ 380-71*
в	[		С 14	конструктивно			4	Вст3кп2	ГОСТ 380-71*
г	I		I 14	конструктивно			4	Вст3кп2	ГОСТ 380-71*
м	I		I 22	1.426.2-3.2 КМ			1	Вст3Гпс5	ГОСТ 380-71*
н	~~Н~~ 216		Гн.2С60х32х3	1.426.2-3.2 КМ			2	Вст3кп	ГОСТ 16523-70*
с	L		L63×5	1.426.2-3.2 КМ			2	Вст3кп2	ГОСТ 380-71*
у	L		L100×7	1.426.2-3.2 КМ			2	Вст3пс6-1	ТУ14-1-3023-80
К	Ограждение	(1 шт.)	ОГПМХ36-1260	1.450.3-3 в.1			4	Вст3кп2-1	ГОСТ 380-71*
Л	Ограждение	(1 шт.)	ОГПМХ25-1248	1.450.3-3 в.1			4	Вст3кп2-1	ГОСТ 380-71*

1. Лестницы Л1; Л2; Л3 разработаны на листе 4.
2. Узлы, замаркированные на листе, смотреть на листе 5,6.

23034-02

Привязан:

Инв. №

ГИП	Любавин		
Нач. отд.	Рыбкина		
Н. контр.	Мещанов		
Гл. спец.	Мещанов		
Инженер	Бурдо		
Провер.	Удалова		

ТП 409-14-67.88 КМ

База технического обслуживания и ремонта 450 строительных машин

Моечно-окрасочный корпус

Стадия	Лист	Листов
Р	3	

Схемы расположения стоек, балок, монорельса, лестниц

Проектный институт №2

Копировал: Фель-

Формат А2

Инв. № подл. | Подпись и дата | Взам. инв. №

Альбом II

Схема расположения лестницы Л1

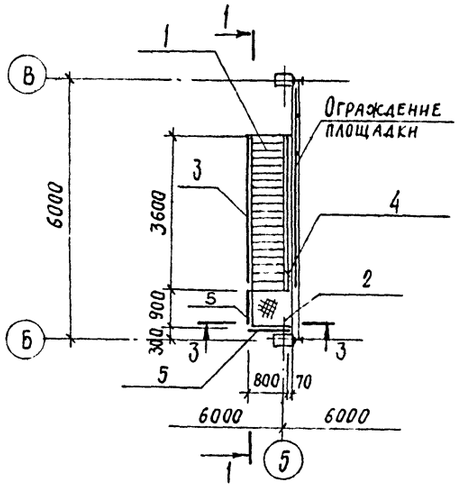

1–1

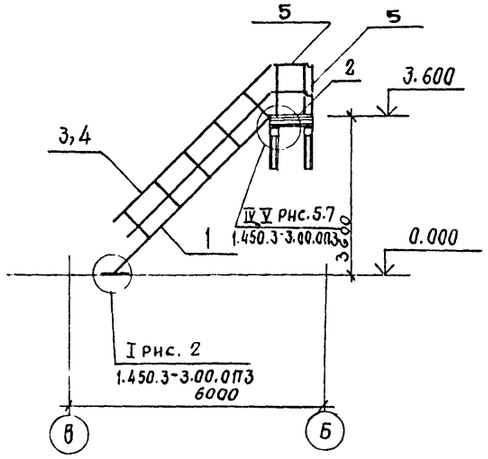

Схема расположения лестницы Л2

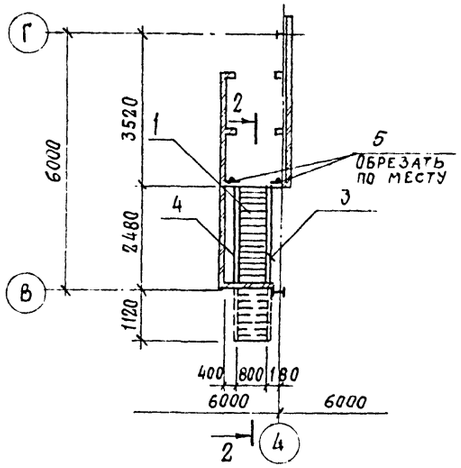

2–2

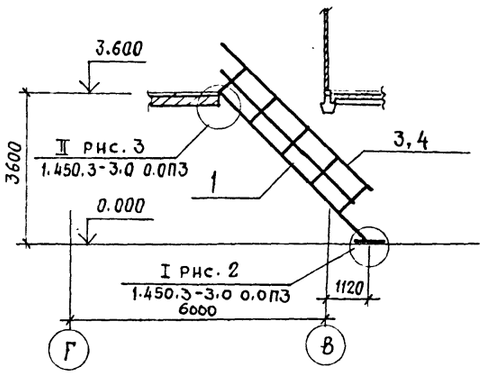

3–3

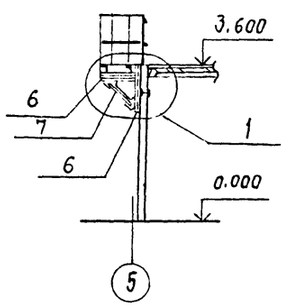

Схема расположения лестницы Л3

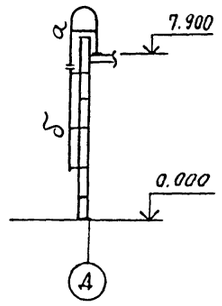

4–4

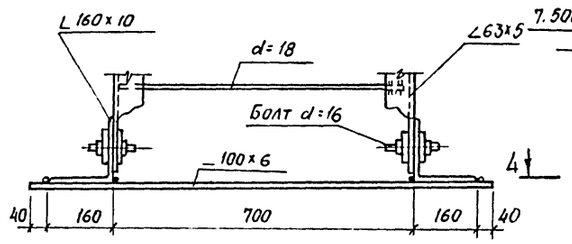

5–5

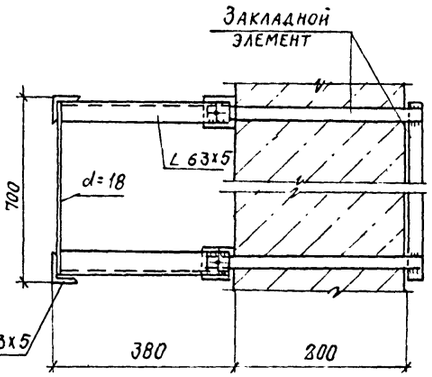

6–6

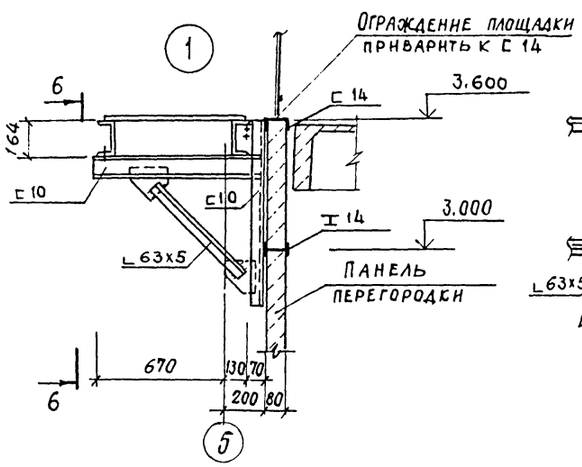

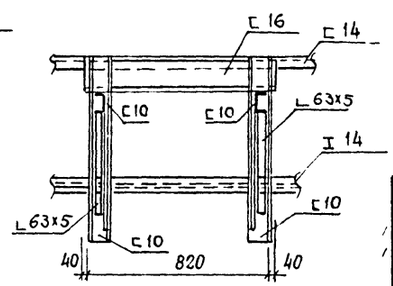

а

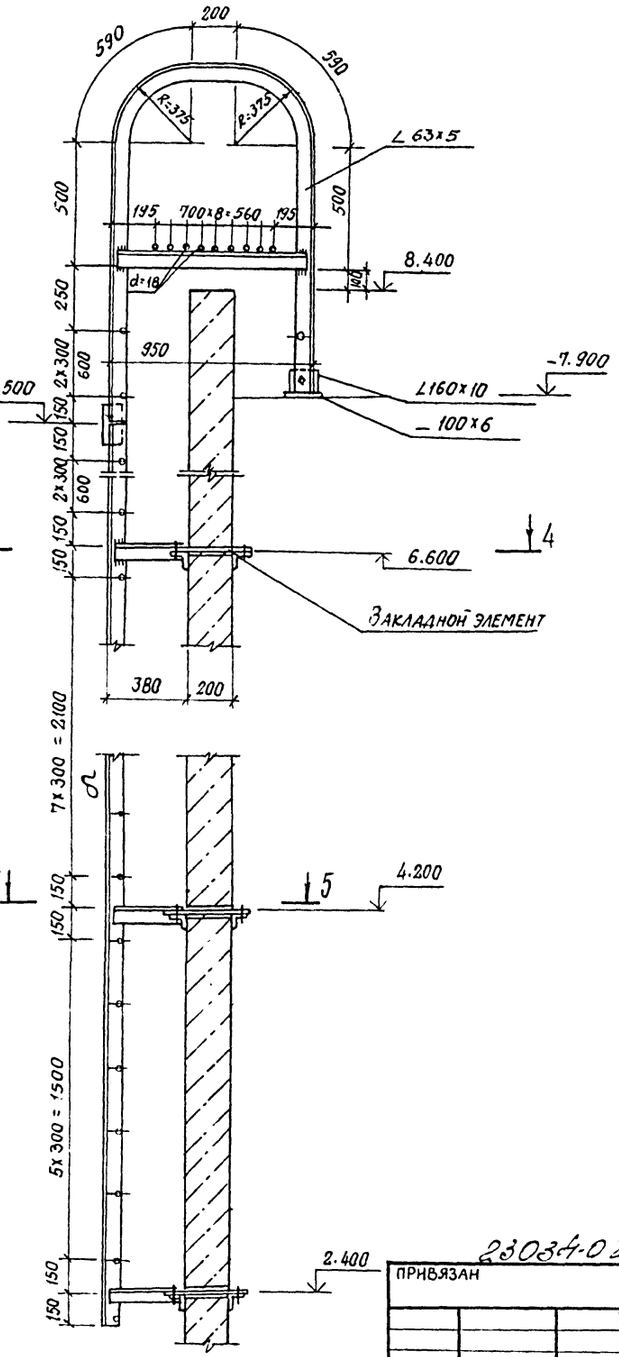

23034-02

ПРИВЯЗАН

Инв.№

ГИП	Любавин		
Нач. отд	Рыбкина		
Н контр.	Мещанов		
Гл. спец	Мещанов		
Инж.	Бурдо		
Провер.	Удалова		

ТП 409-14-67.88 КМ

База технического обслуживания и ремонта 450 строительных машин

Моечно – окрасочный корпус

Стадия	Лист	Листов
Р	4	

Лестницы Л1...Л3

Проектный институт

Копировал: Стерчик, Формат А2

Взам.инв.№ | Подпись и дата | Инв.№ подл.

Альбом III

1-1

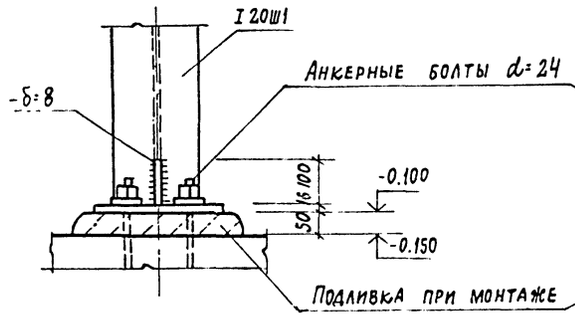

2-2

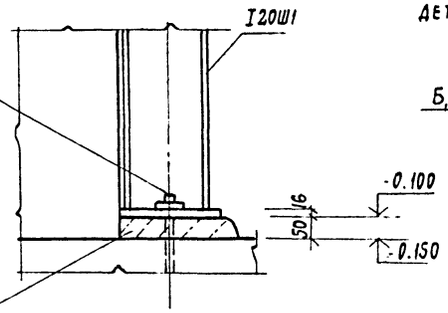

3

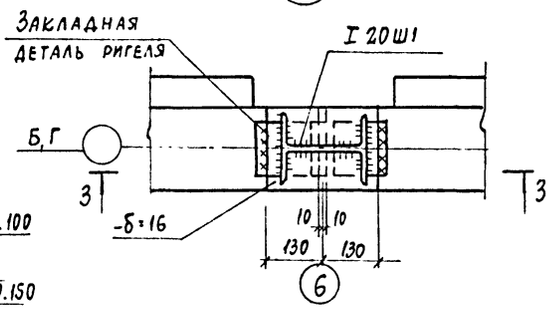

3-3

6

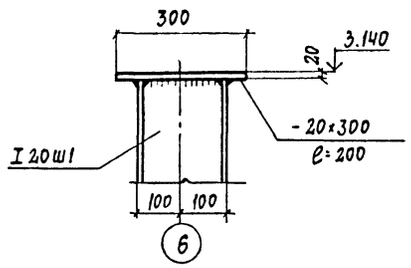

1

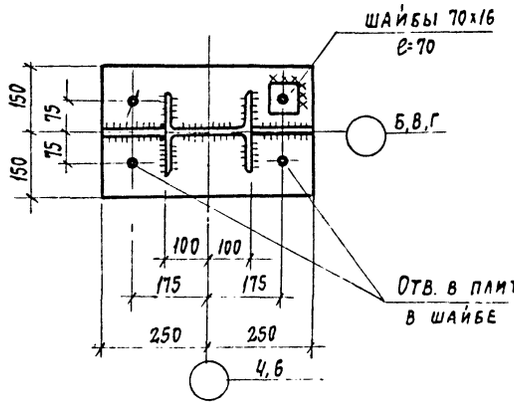

2

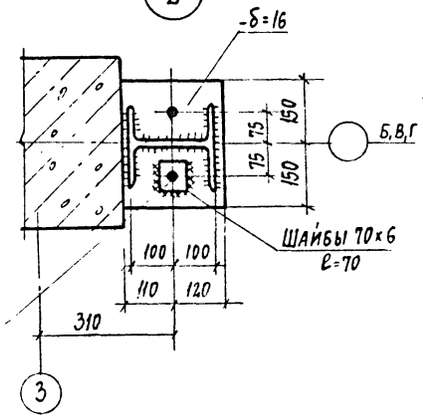

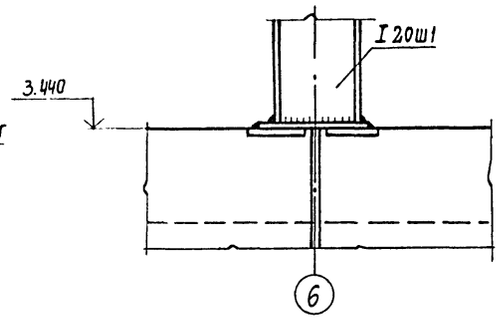

4

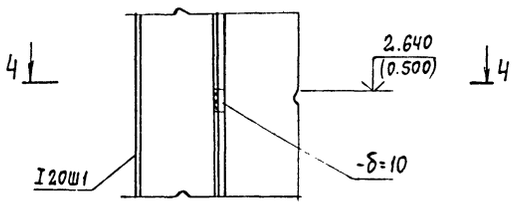

4-4

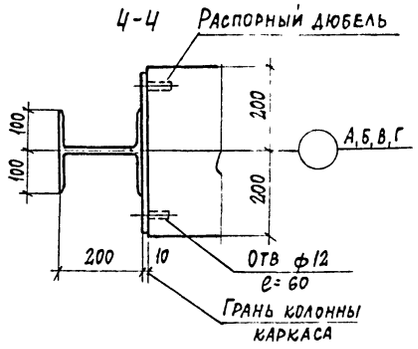

5

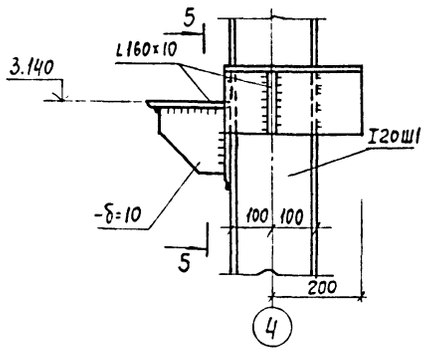

5-5

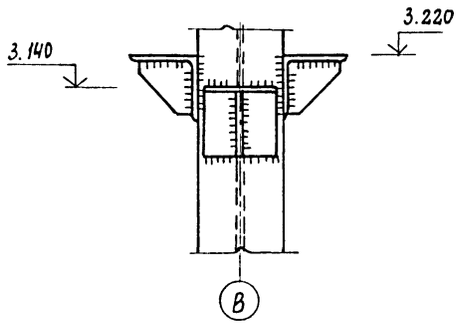

ВЕДОМОСТЬ ЭЛЕМЕНТОВ

Марка	Сечение: эскиз	поз.	состав	Опорные усилия: M тс.и	N тс	Q тс	группа констр.	Марка металла	Примечания
1	лестничный марш	(2шт)	МЛХФ-45-36.8	1.450.3-3. в.1			4	Вст3кп2-1	ГОСТ380-71
2	лестничная площадка	(1шт.)	ПМХФ-9.8	1.450. 3-3 в.1			4	Вст3кп2-1	ГОСТ 380-71
3	ограждение марша	(1шт.)	ОгпМЛХ3Б45-12.36	1.450. 3-3 в.1			4	Вст3кп2-1	ГОСТ380-71
4	ограждение марша	(1шт.)	ОгпМЛХ3Б45-12.36	1.450. 3-3 в.1			4	Вст3кп2-1	ГОСТ380-71
5	ограждение площадки	(3шт)	огпМХ3Б-12.9	1.450.3-3 в.1			4	Вст3кп2-1	ГОСТ380-71
6	[		С10		1.35		4	Вст3кп2	ГОСТ380-71
7	L		L 63×5	по гибкости			4	Вст3кп2	ГОСТ380-71
	L		L160×100×10	конструктивно			4	Вст3пс6-1	ТУ14-1-3023-80
	—		-δ=6	конструктивно			4	Вст3кп2	ГОСТ380-71
	—		-δ=10	конструктивно			4	Вст3кп2	ГОСТ380-71
	—		-δ=16				4	Вст3пс6-1	ТУ14-1-3023-80
	—		-δ=20				4	Вст3пс6-1	ТУ-14-1-3023-80
	•		ф18АI	конструктивно					

2303402

ПРИВЯЗАН

ИНВ.N

ГИП	Любавин		ТП 409-14-67.88 КМ
Нач.отд.	Рывкина		База технического обслуживания и ремонта 450 строительных машин
Н.контр.	Мещанов		
Гл.спец.	Мещанов		Моечно-окрасочный корпус
Инж.	Бурдо		Узлы 1...6
Провер.	Удалова		

Стадия	Лист	Листов
Р	5	

ПРОЕКТНЫЙ ИНСТИТУТ N 2

Копировал: Кр. Формат А2

Инв.№ подл. | Подпись и дата | Взам. инв.N

gost.e-ecolog.ru