ИСПОЛНИТЕЛЬНЫЙ КОМИТЕТ ЛЕНИНГРАДСКОГО ГОРОДСКОГО СОВЕТА НАРОДНЫХ ДЕПУТАТОВ

ГЛАВНОЕ АРХИТЕКТУРНО-ПЛАНИРОВОЧНОЕ УПРАВЛЕНИЕ

ТИПОВЫЕ КОНСТРУКЦИИ И ДЕТАЛИ ЗДАНИЙ И СООРУЖЕНИЙ ДЛЯ СТРОИТЕЛЬСТВА В [redacted]

СЕРИЯ 5.903КЛ-1

УЗЛЫ ПРИСОЕДИНЕНИЯ К ТЕПЛОВЫМ СЕТЯМ СИСТЕМ ОТОПЛЕНИЯ И ГОРЯЧЕГО ВОДОСНАБЖЕНИЯ ЗДАНИЙ

ВЫПУСК 1

ТЕПЛОЦЕНТРЫ С УСТАНОВКОЙ РТБ НА СИСТЕМУ ГОРЯЧЕГО ВОДОСНАБЖЕНИЯ

Согласовано:

Главный инженер треста
Теплоэнерго №1 Попов 1с.3.1985г
Главный инженер треста
Теплоэнерго №2 Матвеев 11.Г.10.3.1985г
Главный инженер треста
Теплоэнерго-3 Милаенко Г.М. 10.3.1985г
И.о главного инженера Теплосети
Ленэнерго Еремин В.И. 28.3.1985г

ВВЕДЕНЫ В ДЕЙСТВИЕ

ТЕХНИЧЕСКОЕ УКАЗАНИЕ
№ 25-У от 14.03.85г

РАЗРАБОТАНЫ
ИНСТИТУТОМ ЛЕНМИНПРОЕКТ

ЛЕНИНГРАД
1982

gost.e-ecolog.ru

Номер изм.	Основание изменений	Краткое содержание изменений	Номера листов			Подписи	
			корректировка	дополнение	аннулирование	ГИП, ГАП	Гл.спец

СОСТАВ СЕРИИ 5.903 КЛ-1 Узлы присоединения к тепловым сетям систем отопления и горячего водоснабжения зданий		ДАТА		
		Корректировка	дополнения	аннулирование
Выпуск 1	Теплоцентры с установкой РТБ на систему горячего водоснабжения			
Выпуск 2	Теплоцентр с установкой ТРХ с обводом на систему горячего водоснабжения и без обвода			
Выпуск 3	Теплоцентры с установкой РЧ на систему горячего водоснабжения			
Выпуск 4	Элеваторные узлы без горячего водоснабжения			
Выпуск 5	Блоки и узлы теплоцентров и элеваторных узлов			
Выпуск 6	Системы промывки и опорожнения узлов присоединения			

Сертификат	Безлучий	—	
	Инженерный отдел		
Нач.отд.	Богданов		
Провер.	Конина		
Разработ.	Морозова		
Исполнил.	Морозова		
Н.контр.	Конина		

5.903КЛ-1-1-СС

Состав серии

Стадия	Лист	Листов
Р	1	1

ЛЕННИИПРОЕКТ

Формат 12

Согласовано

Инв.№ подл. | Подпись и дата | Взам.инв. №

Обозначение	Наименование	№ стр	Примечание
	СВЕРКА		
	Титульный лист	I	
5.903кл-I-ик/	Информационная карта	2	
5.903кл-I-сс	Состав серии	3	
5.903кл-I-I-с	Содержание	4	
5.903кл-I-I-пз	Пояснительная записка	5,6	
5.903кл-I-I-01	Схема теплоцентра с горячим		
	водоснабжением от РТБ	7	
5.903кл-I-I-02	Таблица маркировки теплоцент-		
	ров с горячим водоснабжением		
	от РТБ	8,9	
5.903кл-I-I-03	Теплоцентр тип I с горячим		
	водоснабжением от РТБ-40	I0	
5.903кл-I-I-04	Спецификация теплоцентра тип I	II,	
	с РТБ	I2	
5.903кл-I-I-05	Теплоцентр тип II с горячим		
	водоснабжением от РТБ-40	I3	
5.903кл-I-I-06	Теплоцентр тип II с горячим		
	водоснабжением от РТБ-50	I4	
5.903кл-I-I-07	Спецификация теплоцентра тип II	I5,	
	с РТБ	I6,	
		I7	
5.903кл-I-I-08	Теплоцентр тип III с горячим во-		
	доснабжением от РТБ-40	I8	
5.903кл-I-I-09	Теплоцентр тип III с горячим во-		
	доснабжением от РТБ-50	I9	
5.903кл-I-I-I0	Спецификация теплоцентра	20,	
	тип III с РТБ	21,	
		22	

Обозначение	Наименование	№ стр.	Примечание
5.903кл-I-I-II	Теплоцентр тип IУ с горячим		
	водоснабжением от РТБ-40	23	
5.903кл-I-I-I2	Теплоцентр тип IУ с горячим		
	водоснабжением от РТБ-50	24	
5.903кл-I-I-I3	Теплоцентр тип IУ с горячим		
	водоснабжением от РТБ-80	25	
5.903кл-I-I-I4	Спецификация теплоцентра	26,	
	тип IУ с РТБ	27,	
		28	

Инв.№ подл. | Подпись и дата | Взам.инв.№

Инженерный отдел		5.903КЛ-1-1-С	
Нач.отд. Бородачев			
Гл.спец. Конина		Содержание	Стадия: Р; Лист: 1; Листов: 1
Нач.сект. Морозова			ЛЕННИИПРОЕКТ

Т-923-Т

Формат А3

ПОЯСНИТЕЛЬНАЯ ЗАПИСКА

Рабочие чертежи оборудования теплоцентров разработаны взамен альбомов серии 2.193кл-3 и альбомов 103-2-75 и 103-3-75.

Настоящий альбом включает общие виды и спецификации теплоцентров с присоединением систем отопления через элеватор и систем горячего водоснабжения через регулятор температуры блочного типа (РТБ) Улан-Уденского завода "Теплоприбор".

Для нормальной работы РТБ необходимо иметь минимальный перепад в теплосети P = 10 м.в.ст.

Расход воды в т/ч	до 11 т/ч	до 17,5 т/ч	до 45 т/ч
Условный диаметр Ду, мм	40	50	80

Каждый теплоцентр определяется следующими марками:
- маркой блока ввода на подающем трубопроводе
- маркой блока ввода на обратном трубопроводе
- маркой обвязки элеватора и регулятора РТБ.

Пример маркировки:

Блок ввода:

ITB – 80 – I.2л

- узел на подающем трубопроводе
- индекс
- диаметр ввода
- наличие грязевика
- стальная арматура
- левое исполнение

Обвязка элеватора и регулятора РТБ

П – ТВ – I.2 – 40 – Р50л

- тип обвязки
- индекс
- наличие водомера на отопление
- номер элеватора
- водомер на отопление
- установка РТБ
- диаметр регулятора
- левое исполнение

Конструкция обвязок предусматривает возможность:
- присоединение систем отопления, работающих на высокотемпературной воде – установка задвижек на подмешивании
- присоединение к тепловой сети систем теплоснабжения калориферов, сушилок и других теплообменных аппаратов.

Все теплоцентры могут быть собраны в правом и левом исполнении. Правыми считаются исполнения, при котором движение теплоносителя происходит слева направо.

В состав проекта каждого теплоцентра должны включаться чертежи из выпусков 5 и 6.
- обвязки водомера системы горячего водоснабжения
- устройство для промывки вводов
- система промывки и опорожнения с ручным насосом или сбросом в трап с установкой предохранительного клапана у раковины.

КОНСТРУКТИВНЫЕ УКАЗАНИЯ:

1. Сварка трубопроводов и приварка фланцев производится электродами по ГОСТ 9466-75 и СНиП П-45-75.
2. Фланцевые соединения выполняются с прокладками из листового паранита толщиной 2-3 мм.
3. Резьбовые соединения арматуры и приборов уплотняются льном на сурике или равноценном заменителе, а на первичной воде до смешивания ее с обратной – на асбестовой пряди, пропитанной графитом на натуральной олифе.
4. Теплоцентры и элеваторные узлы в сборе испытываются на избыточное давление, равное 1,25 рабочего, но не ниже 10 кг/см2.

Гл.спец.ин.	Белинкий	—	
Инженерный отдел			
Нач.отд.	Бородачев		
Провер.	Конина		
Разработ.	Морозова		
Исполнил	Травкина		
Н.контр.	Конина		

5.903 КЛ-1-1-ПЗ

Пояснительная записка.

Стадия	Лист	Листов
Р	1	2

ЛЕННИИПРОЕКТ

Формат 12

КЛ

Т-565

5. Тепловая изоляция теплоцентров и элеваторных узлов выполняется по чертежу ОНІО-2-396, 397 после гидравлического испытания.

6. Предохранительный клапан устанавливается на регулируемое давление 7 ати.

7. На 2-х болтах фланцевого соединения элеватора необходимо предусматривать рассверловку отверстий 2-3 мм для возможности установки шпилек.

Согласовано

Инв. № подл. | Подпись и дата | Взам. инв. №

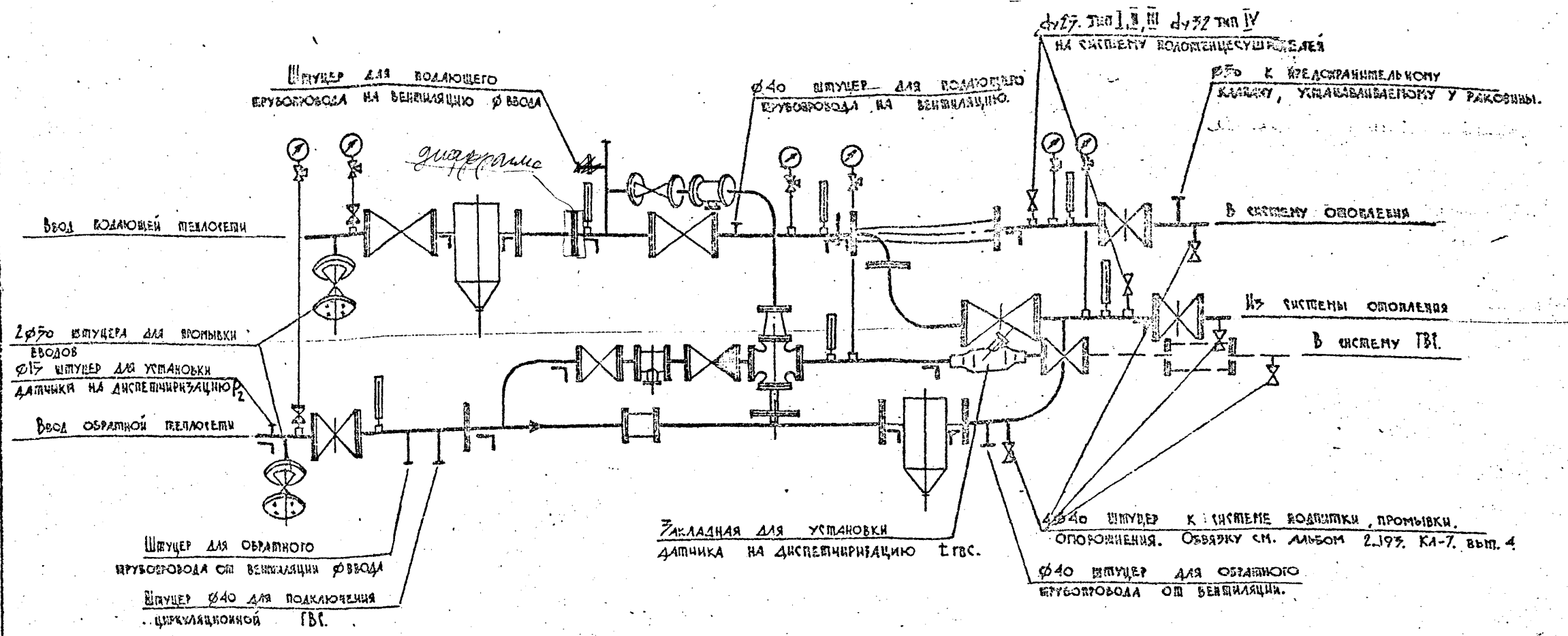

Гл.спец.ин.	Белинкий	—	
Инженерный отдел.			
Нач.отд.	Бородаев		
Провер.	Конина		
Разработ.	Норовова		
Исполнил	Травкина		
Н.контр	Конина		

5.903 КЛ-1-1-01

Схема теплоцентров с горячим водоснабжением от РТБ

Стадия	Лист	Листов
Р	1	1

ЛЕННИИПРОЕКТ

Формат 12

Согласовано

Взам.инв. №

Подпись и дата

Инв.№ подл.

Т-585

Диаметр ввода	Тип	№ элеватора	Калибр водомера	Диаметр РТВ и его обвязки	Марки: без задвижки на подмешивании	Марки: с задвижкой на подмешивании	№ чертежей по данному альбому 5.903 КЛ-1 вып. 1
50	I	1	30	40	1 ТВ - 50 - 1.2п 2 ТВ - 50 - 0,2п I - ТВ - 1.1 - 30 - Р40п	1 ТВ - 50 - 1.2п 2 ТВ - 50 - 0,2п I - ТВ - 1.1А - 30 - Р40п	
			40	40	1 ТВ - 50 - 1.2п 2 ТВ - 50 - 0,2п I - ТВ - 1.1 - 40 - Р40п	1 ТВ - 50 - 1.2п 2 ТВ - 50 - 0,2п I - ТВ - 1.1А - 40 - Р40п	
		2	30	40	1 ТВ - 50 - 1.2п 2 ТВ - 50 - 0,2п I - ТВ - 1.2 - 30 - Р40п	1 ТВ - 50 - 1.2п 2 ТВ - 50 - 0,2п I - ТВ - 1.2А - 30 - Р40п	5.903 КЛ-1-1-03 5.903 КЛ-1-1-04
			40	40	1 ТВ - 50 - 1.2п 2 ТВ - 50 - 0,2п I - ТВ - 1.2 - 40 - Р40п	1 ТВ - 50 - 1.2п 2 ТВ - 50 - 0,2п I - ТВ - 1.2А - 40 - Р40п	
50	II	3	30	40	1 ТВ - 50 - 1.2п 2 ТВ - 50 - 0,2п II - ТВ - 1.7 - 30 - Р40п	1 ТВ - 50 - 1.2п 2 ТВ - 50 - 0,2п II - ТВ - 1.7А - 30 - Р40п	5.903 КЛ-1-1-05 5.903 КЛ-1-1-07
				50	1 ТВ - 50 - 1.2п 2 ТВ - 50 - 0,2п II - ТВ - 1.7 - 30 - Р50п	1 ТВ - 50 - 1.2п 2 ТВ - 50 - 0,2п II - ТВ - 1.7А - 30 - Р50п	5.903 КЛ-1-1-06 5.903 КЛ-1-1-07
			40	40	1 ТВ - 50 - 1.2п 2 ТВ - 50 - 0,2п II - ТВ - 1.7 - 40 - Р40п	1 ТВ - 50 - 1.2п 2 ТВ - 50 - 0,2п II - ТВ - 1.7А - 40 - Р40п	5.903 КЛ-1-1-05 5.903 КЛ-1-1-07
				50	1 ТВ - 50 - 1.2п 2 ТВ - 50 - 0,2п II - ТВ - 1.7 - 40 - Р50п	1 ТВ - 50 - 1.2п 2 ТВ - 50 - 0,2п II - ТВ - 1.7А - 40 - Р50п	5.903 КЛ-1-1-06 5.903 КЛ-1-1-07

Диаметр ввода	Тип	№ элеватора	Калибр водомера	Диаметр РТВ и его обвязки	Марки: без задвижки на подмешивании	Марки: с задвижкой на подмешивании	№ чертежей по данному альбому 5.903 КЛ-1 вып. 1
50	II	4	30	40	1 ТВ - 50 - 1.2п 2 ТВ - 50 - 0,2п II - ТВ - 1.4 - 30 - Р40п	1 ТВ - 50 - 1.2п 2 ТВ - 50 - 0,2п II - ТВ - 1.4А - 30 - Р40п	5.903 КЛ-1-1-05 5.903 КЛ-1-1-07
				50	1 ТВ - 50 - 1.2п 2 ТВ - 50 - 0,2п II - ТВ - 1.4 - 30 - Р50п	1 ТВ - 50 - 1.2п 2 ТВ - 50 - 0,2п II - ТВ - 1.4А - 30 - Р50п	5.903 КЛ-1-1-06 5.903 КЛ-1-1-07
			40	40	1 ТВ - 50 - 1.2п 2 ТВ - 50 - 0,2п II - ТВ - 1.4 - 40 - Р40п	1 ТВ - 50 - 1.2п 2 ТВ - 50 - 0,2п II - ТВ - 1.4А - 40 - Р40п	5.903 КЛ-1-1-05 5.903 КЛ-1-1-07
				50	1 ТВ - 50 - 1.2п 2 ТВ - 50 - 0,2п II - ТВ - 1.4 - 40 - Р50п	1 ТВ - 50 - 1.2п 2 ТВ - 50 - 0,2п II - ТВ - 1.4А - 40 - Р50п	5.903 КЛ-1-1-06 5.903 КЛ-1-1-07
		5	30	40	1 ТВ - 50 - 1.2п 2 ТВ - 50 - 0,2п II - ТВ - 1.7 - 30 - Р40п	1 ТВ - 50 - 1.2п 2 ТВ - 50 - 0,2п II - ТВ - 1.7А - 30 - Р40п	5.903 КЛ-1-1-05 5.903 КЛ-1-1-07
				50	1 ТВ - 50 - 1.2п 2 ТВ - 50 - 0,2п II - ТВ - 1.7 - 30 - Р50п	1 ТВ - 50 - 1.2п 2 ТВ - 50 - 0,2п II - ТВ - 1.7А - 30 - Р50п	5.903 КЛ-1-1-06 5.903 КЛ-1-1-07
			40	40	1 ТВ - 50 - 1.2п 2 ТВ - 50 - 0,2п II - ТВ - 1.7 - 40 - Р40п	1 ТВ - 50 - 1.2п 2 ТВ - 50 - 0,2п II - ТВ - 1.7А - 40 - Р40п	5.903 КЛ-1-1-07 5.903 КЛ-1-1-07
				50	1 ТВ - 50 - 1.2п 2 ТВ - 50 - 0,2п II - ТВ - 1.7 - 40 - Р50п	1 ТВ - 50 - 1.2п 2 ТВ - 50 - 0,2п II - ТВ - 1.7А - 40 - Р50п	5.903 КЛ-1-1-06 5.903 КЛ-1-1-07

Примечание: В таблице помещены маркировки узлов правого исполнения, при левом исполнении последняя буква в маркировки изменяется на „Л".

Гл. спец.	Великий		
Инженерный отдел.			
Нач. отд.	Бородачев		
Провер.	Кокина		
Разработ.	Морозова		
Исполнил	Прабкина		
Н. контр.	Кокина		

5.903КЛ-1-1-02

Шаблица маркировки калориферов с горячим водоснабжением от РТВ

Стадия	Лист	Листов
Р	1	1

ЛЕННИИПРОЕКТ

Формат А2

Т-585

КЛ

Диаметр ввода	Шив	№ элеватора	Калибр водомера	Диаметр РТБ и его обвязки	Марки: без задвижки на подмешивании	Марки: с задвижкой на подмешивании	№№ чертежей по данному альбому 5.903 КЛ-1 вып. 1
80	III	3	40	40	1 ТВ - 80 - 1,2п 2 ТВ - 80 - 0,2п III-ТВ - 1,3 - 40 - Р40п	1 ТВ - 80 - 1,2п 2 ТВ - 80 - 0,2п III-ТВ - 1,3А - 40 - Р40п	5.903-КЛ-1-1-08 5.903 КЛ-1-1-10
				50	1 ТВ - 80 - 1,2п 2 ТВ - 80 - 0,2п III-ТВ - 1,3 - 40 - Р50п	1 ТВ - 80 - 1,2п 2 ТВ - 80 - 0,2п III-ТВ - 1,3А - 40 - Р50п	5.903 КЛ-1-1-09 5.903 КЛ-1-1-10
			50	40	1 ТВ - 80 - 1,2п 2 ТВ - 80 - 0,2п III-ТВ - 1,3 - 50 - Р40п	1 ТВ - 80 - 1,2п 2 ТВ - 80 - 0,2п III-ТВ - 1,3А - 50 - Р40п	5.903 КЛ-1-1-08 5.903 КЛ-1-1-10
				50	1 ТВ - 80 - 1,2п 2 ТВ - 80 - 0,2п III-ТВ - 1,3 - 50 - Р50п	1 ТВ - 80 - 1,2п 2 ТВ - 80 - 0,2п III-ТВ - 1,3А - 50 - Р50п	5.903 КЛ-1-1-09 5.903 КЛ-1-1-10
		4	40	40	1 ТВ - 80 - 1,2п 2 ТВ - 80 - 0,2п III-ТВ - 1,4 - 40 - Р40п	1 ТВ - 80 - 1,2п 2 ТВ - 80 - 0,2п III-ТВ - 1,4А - 40 - Р40п	5.903 КЛ-1-1-08 5.903 КЛ-1-1-10
				50	1 ТВ - 80 - 1,2п 2 ТВ - 80 - 0,2п III-ТВ - 1,4 - 40 - Р50п	1 ТВ - 80 - 1,2п 2 ТВ - 80 - 0,2п III-ТВ - 1,4А - 40 - Р50п	5.903 КЛ-1-1-09 5.903 КЛ-1-1-10
			50	40	1 ТВ - 80 - 1,2п 2 ТВ - 80 - 0,2п III-ТВ - 1,4 - 50 - Р40п	1 ТВ - 80 - 1,2п 2 ТВ - 80 - 0,2п III-ТВ - 1,4А - 50 - Р40п	5.903 КЛ-1-1-08 5.903 КЛ-1-1-10
				50	1 ТВ - 80 - 1,2п 2 ТВ - 80 - 0,2п III-ТВ - 1,4 - 50 - Р50п	1 ТВ - 80 - 1,2п 2 ТВ - 80 - 0,2п III-ТВ - 1,4А - 50 - Р50п	5.903 КЛ-1-1-09 5.903 КЛ-1-1-10
		5	40	40	1 ТВ - 80 - 1,2п 2 ТВ - 80 - 0,2п III-ТВ - 1,5 - 40 - Р40п	1 ТВ - 80 - 1,2п 2 ТВ - 80 - 0,2п III-ТВ - 1,5А - 40 - Р40п	5.903 КЛ-1-1-08 5.903 КЛ-1-1-10
				50	1 ТВ - 80 - 1,2п 2 ТВ - 80 - 0,2п III-ТВ - 1,5 - 40 - Р50п	1 ТВ - 80 - 1,2п 2 ТВ - 80 - 0,2п III-ТВ - 1,5А - 40 - Р50п	5.903 КЛ-1-1-09 5.903 КЛ-1-1-10

Диаметр ввода	Шив	№ элеватора	Калибр водомера	Диаметр РТБ и его обвязки	Марки: без задвижки на подмешивании	Марки: с задвижкой на подмешивании	№№ чертежей по данному альбому 5.903 КЛ-1 вып. 1
80	III	5	50	40	1 ТВ - 80 - 1,5п 2 ТВ - 80 - 0,2п III-ТВ - 1,5 - 50 - Р40п	1 ТВ - 80 - 1,5п 2 ТВ - 80 - 0,2п III-ТВ - 1,5А - 50 - Р50п	5.903 КЛ-1-1-08 5.903 КЛ-1-1-10
				50	1 ТВ - 80 - 1,5п 2 ТВ - 80 - 0,2п III-ТВ - 1,5 - 50 - Р50п	1 ТВ - 80 - 1,5п 2 ТВ - 80 - 0,2п III-ТВ - 1,5А - 50 - Р50п	5.903 КЛ-1-1-09 5.903 КЛ-1-1-10
80	IV	6	50	40	1 ТВ - 80 - 1,2п 2 ТВ - 80 - 0,2п IV-ТВ - 1,6 - 50 - Р40п	1 ТВ - 80 - 1,2п 2 ТВ - 80 - 0,2п IV-ТВ - 1,6А - 50 - Р40п	5.903 КЛ-1-1-11 5.903 КЛ-1-1-14
				50	1 ТВ - 80 - 1,2п 2 ТВ - 80 - 0,2п IV-ТВ - 1,6 - 50 - Р50п	1 ТВ - 80 - 1,2п 2 ТВ - 80 - 0,2п IV-ТВ - 1,6А - 50 - Р50п	5.903 КЛ-1-1-12 5.903 КЛ-1-1-14
				80	1 ТВ - 80 - 1,2п 2 ТВ - 80 - 0,2п IV-ТВ - 1,6 - 50 - Р80п	1 ТВ - 80 - 1,2п 2 ТВ - 80 - 0,2п IV-ТВ - 1,6А - 50 - Р80п	5.903 КЛ-1-1-13 5.903 КЛ-1-1-14
			80	40	1 ТВ - 80 - 1,2п 2 ТВ - 80 - 0,2п IV-ТВ - 1,6 - 80 - Р40п	1 ТВ - 80 - 1,2п 2 ТВ - 80 - 0,2п IV-ТВ - 1,6А - 80 - Р40п	5.903 КЛ-1-1-11 5.903 КЛ-1-1-14
				50	1 ТВ - 80 - 1,2п 2 ТВ - 80 - 0,2п IV-ТВ - 1,6 - 80 - Р50п	1 ТВ - 80 - 1,2п 2 ТВ - 80 - 0,2п IV-ТВ - 1,6А - 80 - Р50п	5.903 КЛ-1-1-12 5.903 КЛ-1-1-14
				80	1 ТВ - 80 - 1,2п 2 ТВ - 80 - 0,2п IV-ТВ - 1,6 - 80 - Р80п	1 ТВ - 80 - 1,2п 2 ТВ - 80 - 0,2п IV-ТВ - 1,6А - 80 - Р80п	5.903 КЛ-1-1-13 5.903 КЛ-1-1-14

5.903 КЛ-1-1-02

Лист 2

Формат 12

КЛ

Инв. № подл. | Подпись и дата | Взам. инв. №

4-585

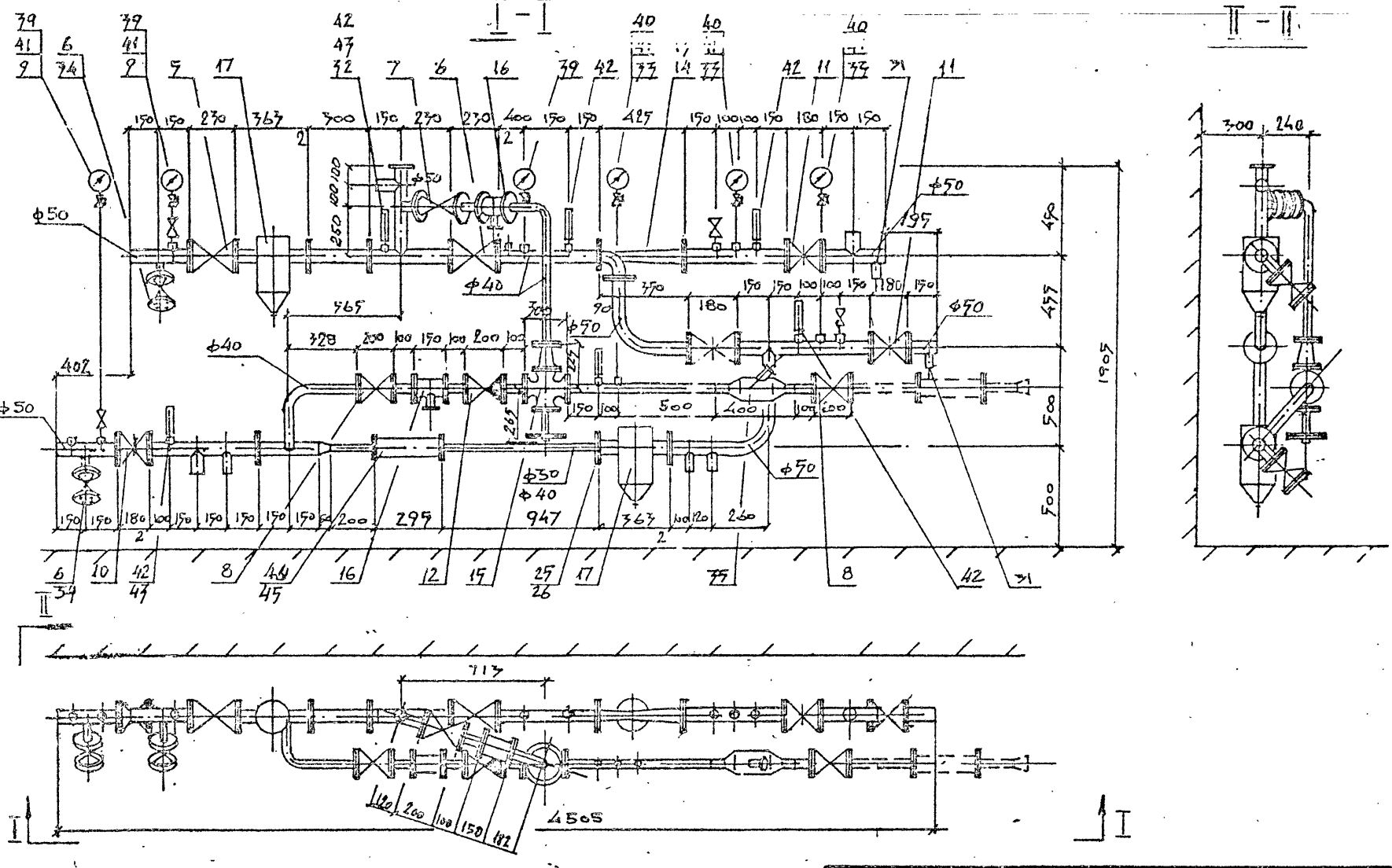

Гл.			
Гл. обед. ин.	Белинский		
Инженерный отдел			
Нач. отд.	Бородаев		
Провер.	Конина		
Разработ.	Морозова		
Исполнил	Богданова		
Н.контр.	Кочкина		

5903КЛ-1-1-03

Теплоцентр тип I с горячим водоснабжением от РТБ-40

Стадия	Лист	Листов
Р	1	1

ЛЕННИИПРОЕКТ

Формат 12

Взам.инв. №

Подпись и дата

Инв.№ подл

Согласовано

Т-565

№№ поз	Наименование	Марки теплоцентров: 1ТВ-50-1.2, 2ТВ-50-0.2, I-ТВ-1.1-30-Р40		1ТВ-50-1.2, 2ТВ-50-0.2, I-ТВ-1.1-40-Р40		1ТВ-50-1.2, 2ТВ-30-0.2, I-ТВ-1.2-30-Р40		1ТВ-50-1.2, 2ТВ-50-0.2, I-ТВ-1.2-40-Р40		ГОСТ нормаль изготовитель
		Количество	Вес в кг	Количество	Вес в кг	Количество	Вес в кг	Количество	Вес в кг	
	Материалы и изделия									
1	Труба бесшовная ф 57×3	4.87	19.50	4.87	19.50	4.87	19.50	4.87	19.50	ГОСТ 8732-78*
2	Труба водогазопроводная dy 40	2.25	8.64	3.75	14.40	2.25	8.64	3.75	14.40	ГОСТ 3262-75*
3	То же dy 32	1.5	4.63	—	—	1.5	4.63	—	—	— " —
4	То же dy 15	2.6	3.32	2.6	3.32	2.6	3.32	2.6	3.32	— " —
5	Вентиль фланцевый Dy 50	1	17.4	1	17.4	1	17.4	1	17.4	15с22нж
6	То же Dy 50	3	40.5	3	40.5	3	40.5	3	40.5	15кч16нж
7	То же Dy 40	1	11.0	1	11.0	1	11.0	1	11.0	— " —
8	То же Dy 40	2	11.0	2	11.0	2	11.0	2	11.0	15кч16пл
9	То же муфтовый Dy 15	2	1.4	2	1.4	2	1.4	2	1.4	15кч18п
10	Задвижка клиновая Dy 50	1	25	1	25.0	1	25.0		25.0	3кл2-16
11	То же Dy 50	2	33.6	2	33.6	2	33.6	2	33.6	31ч11нж
12	Клапан обратный Dy 40	1	8.1	1	8.1	1	8.1	1	8.1	13кч9п
13	Элеватор чугунный №1	1	13.0	1	13.0	—	—	—	—	з-д №4 Сантехоборудован
14	То же №2	—	—	—	—	1	13.0	1	13.0	— " —
15	Регулятор темп-ры бл. типа ТБ Dy 40	1	40.0	1	4.0	1	40.0	1	40.0	з-д „Теплоприбор" г. Улан-Удэ
16	Фильтр сетчатый Dk 70	2	32.3	2	32.3	2	32.3	2	32.3	з-д №4 Сантехоборудован
17	Грязевик 16-50	2	42.0	2	42.0	2	42.0	2	42.0	Т.34.02; ТД с.4.903-10
18	Шайба дроссельная ДБ 16-50	2	—	2	-	2	—	2	—	з-д №4 Сантехоборудован.
19	Фланец с впадиной Ру40 Dy 50	2	5.62	2	5.62	2	5.62	2	5.62	ГОСТ 12821-80
20	Фланец плоский приварн. Ру16 Dy 50	9	23.22	9	23.22	9	23.22	9	23.22	ГОСТ 12820-80
21	То же Dy 40	6	11.77	6	11.77	6	11.77	6	11.77	— " —
22	То же Ру10 Dy 50	11	22.66	11	22.66	11	22.66	11	22.66	— " —
23	То же Dy 40	9	19.39	11	18.81	9	19.39	11	18.81	— " —

Гл. спец. ин.	Беличкий	—
Инженерный отдел		
Нач. отд.	Бордачев	[signature]
Провер.	Конина	[signature]
Разраб.	Морозова	[signature]
Исполн.	Богданов	[signature]
Н. контр.	Конина	[signature]

5.903 КЛ-1-1-04

Спецификация теплоцентра тип I с РТБ

Стадия	Лист	Листов
Р	1	2

ЛЕННИИПРОЕКТ

Формат 12 КЛ

Согласовано

Взам. инв. №

Подпись и дата

Инв. № подл.

Т-585

№ поз	Наименование	Марки теплоцентров: 1ТВ-50-1.2; 2ТВ-50-0.2; 1-ТВ-1.1-70-Р40		1ТВ-50-1.2; 2ТВ-50-02; 1-ТВ-1.1-40-Р40		1ТВ-50-1.2; 2ТВ-50-02; 1-ТВ-1.2-30-Р40		1ТВ-50-1.2; 2ТВ-50-02; 1-ТВ-1.2-40-Р40		ГОСТ Нормаль Изготовитель
		Количество	Вес в кг	Количество	Вес в кг	Количество	Вес в кг	Количество	Вес в кг	
24	Фланец плоский приварной Ру10 Dу32	2	2,8	—	—	2	2,8	—	—	ГОСТ 12820-80
25	То же переходной Ру10 65×40	—	—	1	2,8	—	—	1	2,8	применит. 12820-80
26	То же Ру10 65×32	1	2,8	—	—	1	2,8	—	—	—"—
27	То же Ру16 50×40	1	2,06	1	2,06	1	2,06	1	2,06	—"—
28	Переход ст. штампов ф70×40	—	—	1	0,3	—	—	1	0,3	ГОСТ 17378-87
29	То же ф70×32	1	0,3	—	—	1	0,3	—	—	—"—
30	Муфта приварная Dу70	5	1,25	5	1,25	5	1,25	5	1,25	ГОСТ 8966-75
31	То же Dу40	6	1,00	6	1,00	6	1,00	6	1,00	—"—
32	То же Dу 20	8	0,52	8	0,52	8	0,52	8	0,52	—"—
33	То же Dу 15	7	0,56	7	0,56	7	0,56	7	0,56	—"—
34	Заглушка Ру16 Dу 70	2	3,1	2	3,1	2	3,1	2	3,1	ГОСТ 12836-67*
35	Закладная ЗК4-18-75	1	—	1	—	1	—	1	—	—"—
36	Болт М16×70	160	21,73	160	21,73	160	21,73	160	21,73	ГОСТ 7796-70*
37	Гайка М16	160	5,31	160	5,31	160	5,31	160	5,31	ГОСТ 7917-70*
38	Шайба М16	160	1,82	160	1,82	160	1,82	160	1,82	ГОСТ 11371-78*
39	Вентиль муфтовый Dу25	2	2,8	2	2,8	2	2,8	1	2,8	15кч18п
	Контрольно-измерительные приборы									
39	Манометр ОБМ1-100-16	3	—	3	—	3	—	3	—	ГОСТ 8627-77*
40	То же ОБМ1-100-10	3	—	3	—	3	—	3	—	—"—
41	Кран 3-ходовой муфтовый Dу 15	6	—	6	—	6	—	6	—	—"—
42	Термометр ТПУ5-160-1-240-66	6	—	6	—	6	—	6	—	ГОСТ 2823-73*
43	Защитная оправа термометра	6	—	6	—	6	—	6	—	ГОСТ 3029-75*Е
44	Водосчетчик горячей воды ВКМ-40Г	—	—	1	—	—	—	1	—	Зд Ленводоприбор
45	То же ВКМ-32Г	1	—	—	—	1	—	—	—	—"—

Для обвязок элеваторов, применяемых для систем отопления с перегретой водой, устанавливается задвижка на подмешивании и в спецификацию добавляются:

1. Задвижка клиновая Dу 50 – 1 шт. – 21ч11нж.
2. Фланец плоский приварной Ру10 Dу50 – 2 шт. ГОСТ 12820-80
3. Болт М16-70 – 8 шт. ГОСТ 7796-70* 4. Гайка М16-8 шт. ГОСТ 5915-70*

Согласовано

Взам.инв.№ | Подпись и дата | Инв.№ подл.

5.903КЛ-1-1-04

Лист 2

Т-585

Формат А2

КЛ

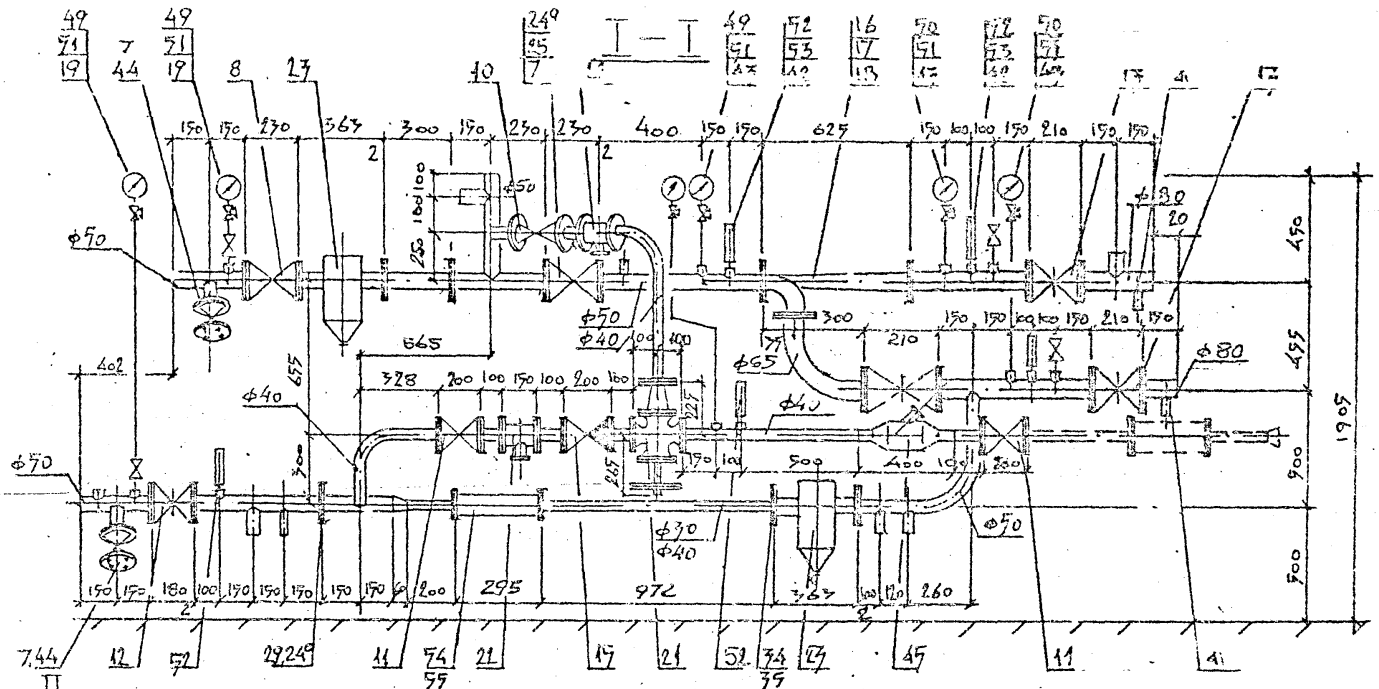

Гл.			5.903 КП-1-1-05	
Гл. спец.	Белянкин			
Инженерный отдел				
Нач. отд.	Бородачев		Пеллоцентр тип II с горячим водоснабжением от РТЭ-40	Стадия: Р; Лист: 1; Листов: 1
Провер.	Конина			
Разработ.	Морозова			ЛЕННИИПРОЕКТ
Исполнил	Богданов			
Н. контр.	Конина			

Согласовано

Инв. № подл. | Подпись и дата | Взам. инв. №

Т-585

Формат А2

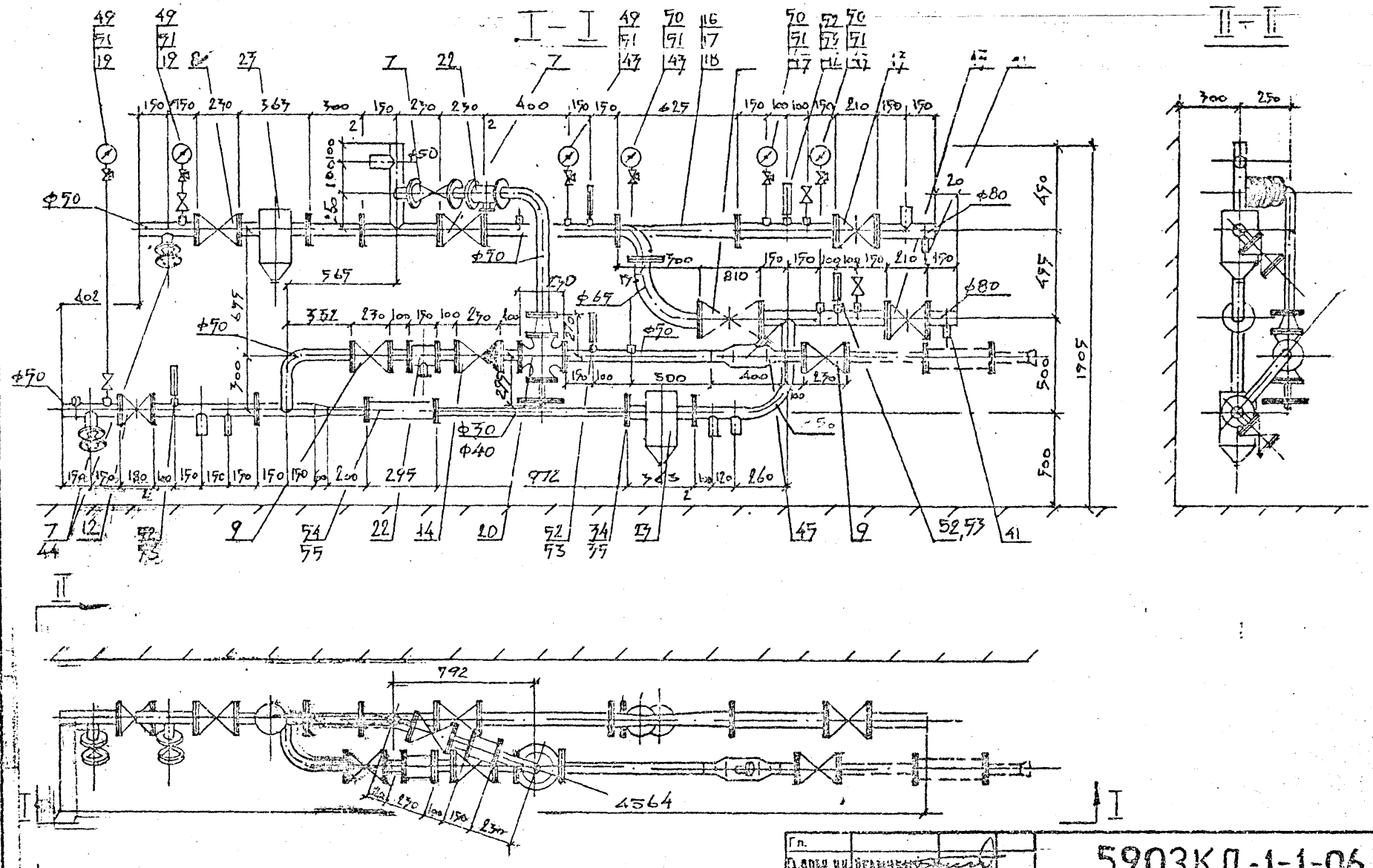

Гл.		
Гл. спец. ин.	Безмаченко	
Инженерный отдел		
Нач. отд.	Бородачев	
Провер.	Конина	
Разработ.	Морозова	
Исполнил	Богдаров	
Н. контр.	Конина	

5.903КЛ-1-1-06

Теплоцентр тип II с горячим водоснабжением от РТБ-50

Стадия	Лист	Листов
Р	1	1

ЛЕННИИПРОЕКТ

Формат 12

Согласовано

Взам. инв. №

Подпись и дата

Инв. № подл.

Т-585

№№ поз	Наименование		Марки теплоцентров: 1ТВ-50-1,2П 2ТВ-50-0,2П III-ТВ-1,3-30-Р40П		1ТВ-50-1,2П 2ТВ-50-0,2П III-ТВ-1,3-30-Р50П		1ТВ-50-1,2П 2ТВ-50-0,2П III-ТВ-1,3-40-Р40П		1ТВ-50-1,2П 2ТВ-50-0,2П III-ТВ-1,3-40-Р50П		1ТВ-50-1,2П 2ТВ-50-0,2П II-ТВ-1,4-30-Р40П		1ТВ-50-1,2П 2ТВ-50-0,2П II-ТВ-1,4-30-Р50П		1ТВ-50-1,2П 2ТВ-50-0,2П II-ТВ-1,4-40-Р40П		1ТВ-50-1,2П 2ТВ-50-0,2П II-ТВ-1,4-40-Р50П		1ТВ-50-1,2П 2ТВ-50-0,2П III-ТВ-1,5-30-Р40П		1ТВ-50-1,2П 2ТВ-50-0,2П III-ТВ-1,5-30-Р50П		1ТВ-50-1,2П 2ТВ-50-0,2П III-ТВ-1,5-40-Р40П		1ТВ-50-1,2П 2ТВ-50-0,2П III-ТВ-1,5-40-Р50П		ГОСТ нормаль изготовитель
			кол	вес кг	кол	вес кг	кол	вес кг	кол	вес кг	кол	вес кг	кол	вес кг	кол	вес кг	кол	вес кг	кол	вес кг	кол	вес кг	кол	вес кг	кол	вес кг	
1	Труба бесшовная	Ф89×3,5	1.55	11.43	1.55	11.43	1.55	11.43	1.55	11.43	1.55	11.43	1.55	11.43	1.55	11.43	1.55	11.43	1.55	11.43	1.55	11.43	1.55	11.43	1.55	11.43	ГОСТ 8732-78*
2	То же	Ф76×3	0.5	2.7	0.5	2.7	0.5	2.7	0.5	2.7	0.5	2.7	0.5	2.7	0.5	2.7	0.5	2.7	0.5	2.7	0.5	2.7	0.5	2.7	0.5	2.7	"
3	То же	Ф57×3	3.3	13.2	5.8	23.2	3.3	13.2	5.8	23.2	3.3	13.2	5.8	23.2	3.3	13.2	5.8	23.2	3.3	13.2	5.8	23.2	3.3	13.2	5.8	23.2	"
4	Труба водогазопроводная	dy40	2.6	9.98	–	–	4.1	15.74	1.5	5.76	2.6	9.98	–	–	4.1	15.74	1.5	5.76	2.6	9.98	–	–	4.1	15.74	1.5	5.76	ГОСТ 3262-75*
5	То же	dy32	1.5	4.62	1.5	4.62	–	–	–	–	1.5	4.62	1.5	4.62	–	–	–	–	1.5	4.62	1.5	4.62	–	–	–	–	"
6	То же	dy15	4.5	5.76	4.5	5.76	4.5	5.76	4.5	5.76	4.5	5.76	4.5	5.76	4.5	5.76	4.5	5.76	4.5	5.76	4.5	5.76	4.5	5.76	4.5	5.76	"
7	Вентиль фланцевый	Dy50	3	40.5	4	54.0	3	40.5	4	54.0	3	40.5	4	54.0	3	40.5	4	54.0	3	40.5	4	54.0	3	40.5	4	54.0	15кч 16нж
8	То же	Dy50	1	17.4	1	17.4	1	17.4	1	17.4	1	17.4	1	17.4	1	17.4	1	17.4	1	17.4	1	17.4	1	17.4	1	17.4	15с22нж
9	То же	Dy50	–	–	2	15.0	–	–	2	15.0	–	–	2	15.0	–	–	2	15.0	–	–	2	15.0	–	–	2	15.0	15кч 16п1
10	То же	Dy40	1	11.0	–	–	1	11.0	–	–	1	11.0	–	–	1	11.0	–	–	1	11.0	–	–	1	11.0	–	–	15кч 16нж
11	То же	Dy40	2	11.0	–	–	2	11.0	–	–	2	11.0	–	–	2	11.0	–	–	2	11.0	–	–	2	11.0	–	–	15кч 16п1
12	Задвижка клиновая стальная	Dy50	1	25.0	1	25.0	1	25.0	1	25.0	1	25.0	1	25.0	1	25.0	1	25.0	1	25.0	1	25.0	1	25.0	1	25.0	3кл2-16
13	То же чугунная	Dy80	2	50.0	2	50.0	2	50.0	2	50.0	2	50.0	2	50.0	2	50.0	2	50.0	2	50.0	2	50.0	2	50.0	2	50.0	31ч 11нж
14	Клапан обратный фланцевый	Dy50	–	–	1	10.6	–	–	1	10.6	–	–	1	10.6	–	–	1	10.6	–	–	1	10.6	–	–	1	10.6	16кч 9п
15	То же	Dy40	1	8.1	–	–	1	8.1	–	–	1	8.1	–	–	1	8.1	–	–	1	8.1	–	–	1	8.1	–	–	"
16	Элеватор №3 чугунный		1	23.0	1	23.0	1	23.0	1	23.0	–	–	–	–	–	–	–	–	–	–	–	–	–	–	–	–	3-д №4, Сантехоборудован
17	Элеватор №4 чугунный		–	–	–	–	–	–	–	–	1	24.0	1	24.0	1	24.0	1	24.0	–	–	–	–	–	–	–	–	"
18	Элеватор №5 чугунный		–	–	–	–	–	–	–	–	–	–	–	–	–	–	–	–	1	25.0	1	25.0	1	25.0	1	25.0	"
19	Вентиль муфтовый	Dy15	4	2.8	4	2.8	4	2.8	4	2.8	4	2.8	4	2.8	4	2.8	4	2.8	4	2.8	4	2.8	4	2.8	4	2.8	
20	Регулятор тем-ры бл. типа РТБ	Dy50	–	–	1	5.0	–	–	1	50.0	–	–	1	50.0	–	–	1	50.0	–	–	1	50.0	–	–	1	50.0	3-д „Теплоприбор"
21	То же	Dy40	1	40.0	–	–	1	40.0	–	–	1	40.0	–	–	1	40.0	–	–	1	40.0	–	–	1	40.0	–	–	г. Улан-Уде
22	Фильтр сетчатый	Dy70	2	32.3	2	32.3	2	32.3	2	32.3	2	32.3	2	32.3	2	32.3	2	32.3	2	32.3	2	32.3	2	32.3	2	32.3	3-д СТО №4
23	Грязевик	16-50	2	38.0	2	38.0	2	38.0	2	38.0	2	38.0	2	38.0	2	38.0	2	38.0	2	38.0	2	38.0	2	38.0	2	38.0	т34.02 ТПС.4903-10
24	Шайба дроссельная	ДБ 16-50	2	0.21	2	0.21	2	0.21	2	0.21	2	0.21	2	0.21	2	0.21	2	0.21	2	0.21	2	0.21	2	0.21	2	0.21	3-д СТО №4

Гл.		
Гл. спец.	Великий	—
Инженерный отдел		
Нач. отд.	Бородачев	[signature]
Провер.	Конина	[signature]
Разработ.	Морозова	[signature]
Исполнил	Богдалова	[signature]
Н.контр.	Конина	[signature]

5.903КЛ-1-1-07

Спецификация теплоцентра тип II с РТБ

Стадия	Лист	Листов
Р	1	3

ЛЕННИИПРОЕКТ

Формат 12

Согласовано

Взам. инв. №

Подпись и дата

Инв. № подл.

Т-585

№№ пп	Наименование	МАРКИ ТЕПЛОЦЕНТРОВ: 1ТВ-50-1.2П 2ТВ-50-0.2П III-ТВ-1.3-30-Р40П кол	вес кг	1ТВ-50-1.2П 2ТВ-50-0.2П III-ТВ-1.3-30-Р50П кол	вес кг	1ТВ-50-1.2П 2ТВ-50-0.2П III-ТВ-1.3-40-Р40П кол	вес кг	1ТВ-50-1.2П 2ТВ-50-0.2П III-ТВ-1.3-40-Р50П кол	вес кг	1ТВ-50-1.2П 2ТВ-50-0.2П III-ТВ-1.4-30-Р40П кол	вес кг	1ТВ-50-1.2П 2ТВ-50-0.2П III-ТВ-1.4-30-Р50П кол	вес кг	1ТВ-50-1.2П 2ТВ-50-0.2П III-ТВ-1.4-40-Р40П кол	вес кг	1ТВ-50-1.2П 2ТВ-50-0.2П III-ТВ-1.4-40-Р50П кол	вес кг	1ТВ-50-1.2П 2ТВ-50-0.2П III-ТВ-1.5-30-Р40П кол	вес кг	1ТВ-50-1.2П 2ТВ-50-0.2П III-ТВ-1.5-30-Р50П кол	вес кг	1ТВ-50-1.2П 2ТВ-50-0.2П III-ТВ-1.5-40-Р40П кол	вес кг	1ТВ-50-1.2П 2ТВ-50-0.2П III-ТВ-1.5-40-Р50П кол	вес кг	ГОСТ НОРМАЛЬ ИЗГОТОВИТЕЛЬ
24	Фланец с впадиной Ру16 Ду50	2	4.56	2	4.56	2	4.56	2	4.56	2	4.56	2	4.56	2	4.56	2	4.56	2	4.56	2	4.56	2	4.56	2	4.56	ГОСТ 12821-80
25	Фланец плоский приварной Ру16 Ду50	8	20.64	13	32.54	8	20.64	13	32.54	8	20.64	13	32.54	8	20.64	13	32.54	8	20.64	13	32.54	8	20.64	13	32.54	ГОСТ 12820-80
26	То же Ду40	5	9.8	—	—	5	9.8	—	—	5	9.8	—	—	5	9.8	—	—	5	9.8	—	—	5	9.8	—	—	"
27	То же Ру10 Ду80	6	19.14	6	19.14	6	19.14	6	19.14	6	19.14	6	19.14	6	19.14	6	19.14	6	19.14	6	19.14	6	19.14	6	19.14	"
28	То же Ру10 Ду70	1	2.80	1	2.80	1	2.80	1	2.80	1	2.80	1	2.80	1	2.80	1	2.80	1	2.80	1	2.80	1	2.80	1	2.80	"
29	То же Ру10 Ду50	4	8.24	14	28.84	4	8.24	14	28.84	4	8.24	14	28.84	4	8.24	14	28.84	4	8.24	14	28.84	4	8.24	14	28.84	"
30	То же Ру10 Ду40	10	17.1	—	—	12	20.52	2	3.42	10	17.1	—	—	12	20.52	2	3.42	10	17.1	—	—	12	20.52	2	3.42	"
31	То же Ру10 Ду32	2	2.8	2	2.8	—	—	—	—	2	2.8	2	2.8	—	—	—	—	2	2.8	2	2.8	—	—	—	—	"
32	Фланец плоский переходный Ру10 80×70	1	3.19	1	3.19	1	3.19	1	3.19	1	3.19	1	3.19	1	3.19	1	3.19	1	3.19	1	3.19	1	3.19	1	3.19	применит. ГОСТ 12820-80
33	То же Ру10 70×50	—	—	2	5.6	—	—	2	5.6	—	—	2	5.6	—	—	2	5.6	—	—	2	5.6	—	—	2	5.6	"
34	То же Ру10 70×40	2	5.6	—	—	3	8.4	1	2.8	2	5.6	—	—	3	8.4	1	2.8	2	5.6	—	—	3	8.4	1	2.8	"
35	То же Ру10 70×32	1	2.8	1	2.8	—	—	—	—	1	2.8	1	2.8	—	—	—	—	1	2.8	1	2.8	—	—	—	—	"
36	То же Ру16 70×50	—	—	2	6.84	—	—	2	6.84	—	—	2	6.84	—	—	2	6.84	—	—	2	6.84	—	—	2	6.84	"
37	То же Ру16 70×40	2	6.84	—	—	2	6.84	—	—	2	6.84	—	—	2	6.84	—	—	2	6.84	—	—	2	6.84	—	—	"
38	Переход стальной штампованный Ф50×40	—	—	—	—	1	0.3	1	0.3	—	—	—	—	1	0.3	1	0.3	—	—	—	—	1	0.3	1	0.3	ГОСТ 17378-83
39	То же Ф50×32	1	0.3	1	0.3	—	—	—	—	1	0.3	1	0.3	—	—	—	—	1	0.3	1	0.3	—	—	—	—	"
40	Муфта приварная Ду50	5	1.25	5	1.25	5	1.25	5	1.25	5	1.25	5	1.25	5	1.25	5	1.25	5	1.25	5	1.25	5	1.25	5	1.25	ГОСТ 8966-75
41	То же Ду40	6	1.0	6	1.0	6	1.0	6	1.0	6	1.0	6	1.0	6	1.0	6	1.0	6	1.0	6	1.0	6	1.0	6	1.0	"
42	То же Ду20	6	0.45	6	0.45	6	0.45	6	0.45	6	0.45	6	0.45	6	0.45	6	0.45	6	0.45	6	0.45	6	0.45	6	0.45	"
43	То же Ду15	7	0.56	7	0.56	7	0.56	7	0.56	7	0.56	7	0.56	7	0.56	7	0.56	7	0.56	7	0.56	7	0.56	7	0.56	"
44	Заглушка Ру16 Ду50	3	4.65	3	4.65	3	4.65	3	4.65	3	4.65	3	4.65	3	4.65	3	4.65	3	4.65	3	4.65	3	4.65	3	4.65	ГОСТ 12836-67*
45	Закладная ЗК4-28-75 УН20	1	—	1	—	1	—	1	—	1	—	1	—	1	—	1	—	1	—	1	—	1	—	1	—	
46	Болт М16-70	168	22.83	168	22.83	168	22.83	168	22.83	168	22.83	168	22.83	168	22.83	168	22.83	168	22.83	168	22.83	168	22.83	168	22.83	ГОСТ 7796-70*
47	Гайка М16	168	5.57	168	5.57	168	5.57	168	5.57	168	5.57	168	5.57	168	5.57	168	5.57	168	5.57	168	5.57	168	5.57	168	5.57	ГОСТ 5915-70*

Согласовано

Взам. инв. №

Подпись и дата

Инв. № подл.

9-583

5.903КЛ-1-1-07

№№ поз	Наименование	Марки теплоцентров																						ГОСТ нормаль изготовитель
		1ТВ-50-1.2п 2ТВ-50-0.2п ТП-ТВ-1.4-30-Р450п		1ТВ-50-1.2п 2ТВ-50-0.2п ТП-ТВ-1.4-30-Р500п		1ТВ-50-1.2п 2ТВ-50-0.2п ТП-ТВ-1.4-40-Р450п		1ТВ-50-1.2п 2ТВ-50-0.2п ТП-ТВ-1.4-40-Р500		1ТВ-50-1.2п 2ТВ-50-0.2п ТП-ТВ-1.4-30-Р450п		1ТВ-50-1.2п 2ТВ-50-0.2п ТП-ТВ-1.4-30-Р500п		1ТВ-50-1.2п 2ТВ-50-0.2п ТП-ТВ-1.4-40-Р450п		1ТВ-50-1.2п 2ТВ-50-0.2п ТП-ТВ-1.4-40-Р500п		1ТВ-50-1.2п 2ТВ-50-0.2п ТП-ТВ-1.4-30-Р450п		1ТВ-50-1.2п 2ТВ-50-0.2п ТП-ТВ-1.4-30-Р500п		1ТВ-50-1.2п 2ТВ-50-0.2п ТП-ТВ-1.4-40-Р450п		1ТВ-50-1.2п 2ТВ-50-0.2п ТП-ТВ-1.4-40-Р500п		
		кол	вес кг	кол	вес кг	кол	вес кг	кол	вес кг	кол	вес кг	кол	вес кг	кол	вес кг	кол	вес кг	кол	вес кг	кол	вес кг	кол	вес кг	кол	вес кг	
48	Шайба 16х3	168	1.91	168	1.91	168	1.91	168	1.91	168	1.91	168	1.91	168	1.91	168	1.91	168	1.91	168	1.91	168	1.91	168	1.91	ГОСТ 11371-68*
49	Вентиль муфтовый Ду15	2	2.8	2	2.8	2	2.8	2	2.8	2	2.8	2	2.8	2	2.8	2	2.8	2	2.8	2	2.8	2	2.8	2	2.8	
	Контрольно - измерительные приборы																									
47	Манометр ОБМ1-100-16	3	—	3	—	3	—	3	—	3	—	3	—	3	—	3	—	3	—	3	—	3	—	3	—	ГОСТ 8625-77*
50	То же ОБМ1-100-10	3	—	3	—	3	—	3	—	3	—	3	—	3	—	3	—	3	—	3	—	3	—	3	—	"
51	Кран 3/4-уголковый, муфтовый Ду15	6	—	6	—	6	—	6	—	6	—	6	—	6	—	6	—	6	—	6	—	6	—	6	—	"
52	Термометр ТПТ-2-240-66	6	—	6	—	6	—	6	—	6	—	6	—	6	—	6	—	6	—	6	—	6	—	6	—	ГОСТ 2823-75*
53	Защитная оправа для термометра	6	—	6	—	6	—	6	—	6	—	6	—	6	—	6	—	6	—	6	—	6	—	6	—	ГОСТ 3029-75*Е
54	Водосчетчик горячеводн. ВКМ-40г	—	—	—	—	1	—	1	—	—	—	—	—	1	—	1	—	—	—	—	—	1	—	1	—	з-д „Ленводоприбор"
55	То же ВКМ-32г	1	—	1	—	—	—	—	—	1	—	1	—	—	—	—	—	1	—	1	—	—	—	—	—	"

Для обвязок элеваторов, применяемых для систем отопления с перегретой водой, устанавливается задвижка на водомещении и в спецификацию добавляются:

1. Задвижка клиновая Ду 80 - 1шт - 31 в 11 нж.
2. Фланец плоский приварной Ру 10 Ду 80 - 2шт - ГОСТ 12820-80
3. Болт М16-70 - 8шт - ГОСТ 7796-70*
4. Гайка М16 - 8шт - ГОСТ 5915-70*

Согласовано

Взам. инв. №

Подпись и дата

Инв. № подл.

5.903КЛ-1-1-07

Лист 3

Ф-585

Формат 12

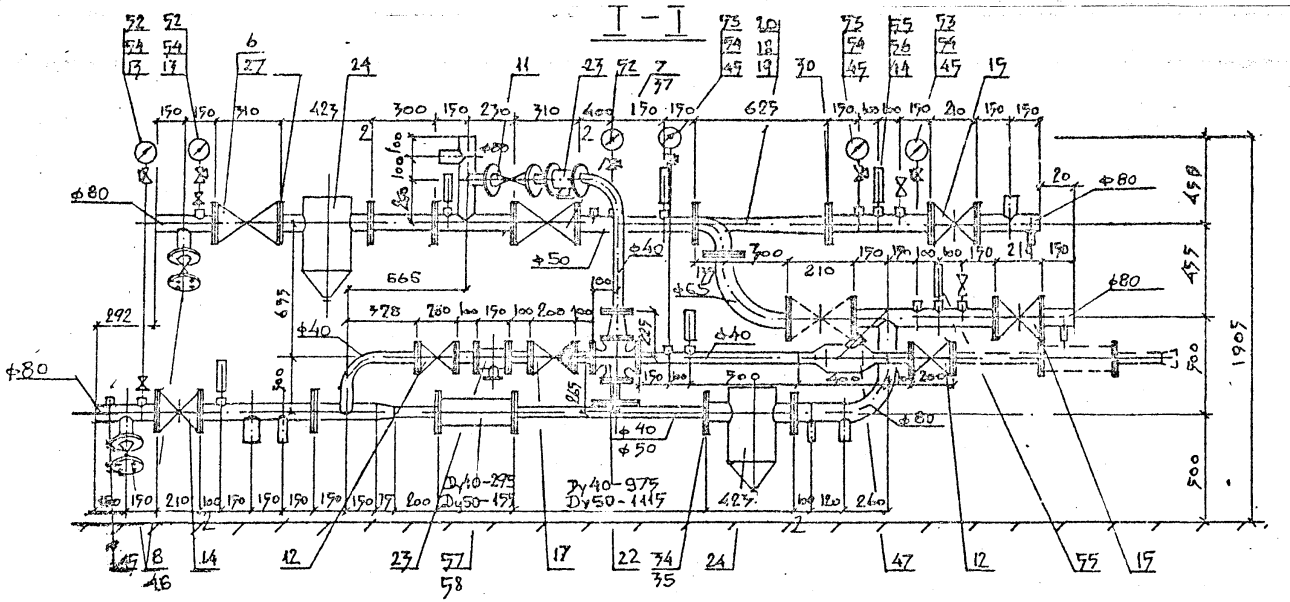

Гл.		
Гл. спец.	Белинко	
Инженерный	отдел	
Нач. отд.	Бородачев	
Руковод.	Калинко	
Разработ.	Морозова	
Исполнил	Богданов	
Н. контр.	Кочина	

5903КЛ-1-1-08

Теплоцентр тип III с горячим водоснабжением от РТБ-40.

Стадия	Лист	Листов
Р	1	1

ЛЕННИИПРОЕКТ

Формат 12

Согласовано

Инв. № подл. | Подпись и дата | Взам. инв. №

Т-585

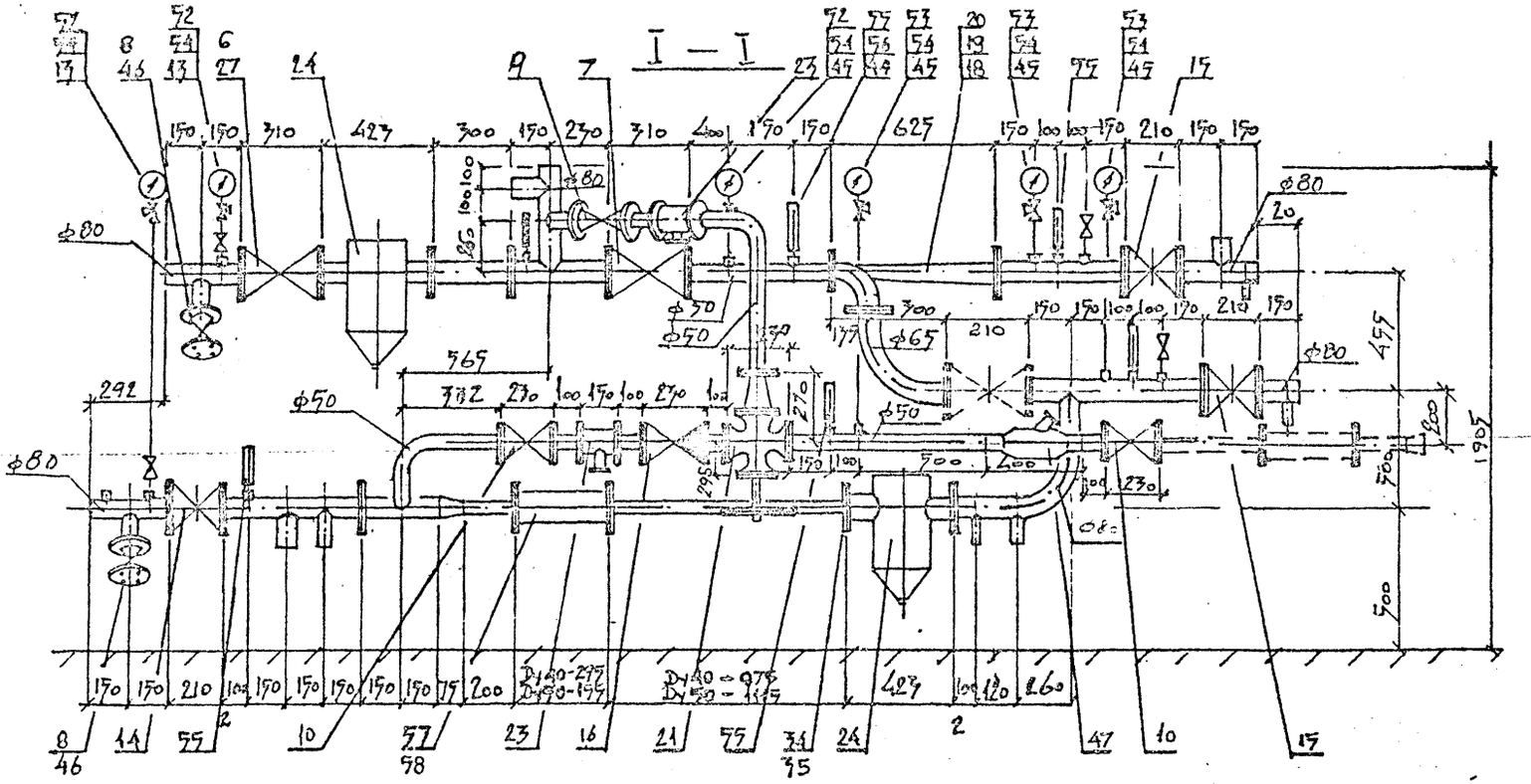

Согласовано

Инв.№ подл. | Подпись и дата | Взам.инв. №

Гл.спец.пм	Белинкий	
Инженерный отдел		
Нач.отд.	Бородачев	
Проверил		
Разработ.	Морозова	
Исполнил	Богданов	
Н.контр.	Конина	

5.903КП-1-1-09

Пеллоцентр тип III с горячим водоснабжением от РТБ-50.

Стадия	Лист	Листов
Р	1	9

ЛЕННИИПРОЕКТ

№№ поз.	Наименование		Марки теплоцентров: 1ТВ-80-1.2 2ТВ-80-0.2 III-ТВ-1.3-40-Р40		1ТВ-80-1.2 2ТВ-80-0.2 III-ТВ-1.3-40-Р50		1ТВ-80-1.2 2ТВ-80-0.2 III-ТВ-1.3-50-Р40		1ТВ-80-1.2 2ТВ-80-0.2 III-ТВ-1.3-50-Р50		1ТВ-80-1.2 2ТВ-80-0.2 III-ТВ-1.4-40-Р40		1ТВ-80-1.2 2ТВ-80-0.2 III-ТВ-1.4-40-Р50		1ТВ-80-1.2 2ТВ-80-0.2 III-ТВ-1.4-50-Р40		1ТВ-80-1.2 2ТВ-80-0.2 III-ТВ-1.4-50-Р50		1ТВ-80-1.2 2ТВ-80-0.2 III-ТВ-1.5-40-Р40		1ТВ-80-1.2 2ТВ-80-0.2 III-ТВ-1.5-40-Р50		1ТВ-80-1.2 2ТВ-80-0.2 III-ТВ-1.5-50-Р40		1ТВ-80-1.2 2ТВ-80-0.2 III-ТВ-1.5-50-Р50		ГОСТ нормаль изготовитель
			Кол	Вес кг	Кол	Вес кг	Кол	Вес кг	Кол	Вес кг	Кол	Вес кг	Кол	Вес кг	Кол	Вес кг	Кол	Вес кг	Кол	Вес кг	Кол	Вес кг	Кол	Вес кг	Кол	Вес кг	
	Материалы и изделия																										
1	Труба бесшовная	ф89×3.5	4.55	33.6	4.55	33.6	4.55	33.6	4.55	33.6	4.55	33.6	4.55	33.6	4.55	33.6	4.55	33.6	4.55	33.6	4.55	33.6	4.55	33.6	4.55	33.6	ГОСТ 8732-78*
2	То же	ф76×3	0.5	2.7	0.5	2.7	0.5	2.7	0.5	2.7	0.5	2.7	0.5	2.7	0.5	2.7	0.5	2.7	0.5	2.7	0.5	2.7	0.5	2.7	0.5	2.7	—"—
3	То же	ф57×3	0.3	1.20	2.9	11.60	1.51	6.04	4.11	16.49	0.3	1.20	2.9	11.60	1.51	6.04	4.11	16.44	0.3	1.20	2.9	11.60	1.51	6.04	4.11	16.44	—"—
4	Труба водогазопроводная	dy 40	3.81	14.62	1.21	4.64	2.60	9.98	—	—	3.81	14.62	1.21	4.64	2.6	9.98	—	—	3.81	14.62	1.21	4.64	2.6	9.98	—	—	ГОСТ 3262-75*
5	То же	dy 15	2.6	3.32	2.6	3.32	2.6	3.32	2.6	3.32	2.6	3.32	2.6	3.32	2.6	3.32	2.6	3.32	2.6	3.32	2.6	3.32	2.6	3.32	2.6	3.32	—"—
6	Вентиль фланцевый	Dy 80	1	36.0	1	36.0	1	36.0	1	36.0	1	36.0	1	36.0	1	36.0	1	36.0	1	36.0	1	36.0	1	36.0	1	36.0	15с 22 нж
7	То же	Dy 80	1	32.0	1	32.0	1	32.0	1	32.0	1	32.0	1	32.0	1	32.0	1	32.0	1	32.0	1	32.0	1	32.0	1	32.0	15кч16 нж
8	То же	Dy 50	2	34.8	2	34.8	2	34.8	2	34.8	2	34.8	2	34.8	2	34.8	2	34.8	2	34.8	2	34.8	2	34.8	2	34.8	15кч16 нж
9	То же	Dy 50	—	—	1	13.5	—	—	1	13.5	—	—	1	13.5	—	—	1	13.5	—	—	1	13.5	—	—	1	13.5	—"—
10	То же	Dy 50	—	—	2	15.0	—	—	2	15.0	—	—	2	15.0	—	—	2	15.0	—	—	2	15.0	—	—	2	15.0	15кч16п1
11	То же	Dy 40	1	11.0	—	—	1	11.0	—	—	1	11.0	—	—	1	11.0	—	—	1	11.0	—	—	1	11.0	—	—	15кч16 нж
12	То же	Dy 40	2	11.0	—	—	2	11.0	—	—	2	11.0	—	—	2	11.0	—	—	2	11.0	—	—	2	11.0	—	—	15кч18п1
13	Вентиль муфтовый	Dy 15	2	1.4	2	1.4	2	1.4	2	1.4	2	1.4	2	1.4	2	1.4	2	1.4	2	1.4	2	1.4	2	1.4	2	1.4	15кч18п1
14	Задвижка клиновая	Dy 80	1	38.0	1	38.0	1	38.0	1	38.0	1	38.0	1	38.0	1	38.0	1	38.0	1	38.0	1	38.0	1	38.0	1	38.0	3кл2-16
15	То же	Dy 80	2	50.0	2	50.0	2	50.0	2	50.0	2	50.0	2	50.0	2	50.0	2	50.0	2	50.0	2	50.0	2	50.0	2	50.0	31ч11нж
16	Клапан обратный фланцев.	Dy 50	—	—	1	10.6	—	—	1	10.6	—	—	1	10.6	—	—	1	10.6	—	—	1	10.6	—	—	1	10.6	16кч9п
17	То же	Dy 40	1	8.1	—	—	1	8.1	—	—	1	8.1	—	—	1	8.1	—	—	1	8.1	—	—	1	8.1	—	—	—"—
18	Элеватор чугунный	№3	1	23.0	1	23.0	1	23.0	1	23.0	—	—	—	—	—	—	—	—	—	—	—	—	—	—	—	—	з-д №4 „Сантехоборуд."
19	То же	№4	—	—	—	—	—	—	—	—	1	24.0	1	24.0	1	24.0	1	24.0	—	—	—	—	—	—	—	—	—"—
20	То же	№5	—	—	—	—	—	—	—	—	—	—	—	—	—	—	—	—	1	25.0	1	25.0	1	25.0	1	25.0	—"—
21	Регулятор тем-ры бл. типа РТБ	Dy 50	—	—	1	50.0	—	—	1	50.0	—	—	1	50.0	—	—	1	50.0	—	—	1	50.0	—	—	1	50.0	з-д „Теплоприбор" г. Улан-Удэ
22	То же	Dy 40	1	40.0	—	—	1	40.0	—	—	1	40.0	—	—	1	40.0	—	—	1	40.0	—	—	1	40.0	—	—	—"—
23	Фильтр сетчатый	Dy 70	2	32.3	2	32.3	2	32.3	2	32.3	2	32.3	2	32.3	2	32.3	2	32.3	2	32.3	2	32.3	2	32.3	2	32.3	з-д №4 „Сантехоборудование"

Гл.		
Гл. спец.	Белянский	—
Инженерный отдел		
Инж. отд.	Бородачев	
Провер.	Кокина	
Разработ.	Морозова	
Исполнил	Богданов	
Н.контр.	Кокина	

5.903КЛ-1-1-10

Спецификация теплоцентра тип III с РТБ.

Стадия	Лист	Листов
Р	1	3

ЛЕННИИПРОЕКТ

Формат 12

Согласовано

Взам. инв. №

Подпись и дата

Инв. № подл.

Т-585

№ поз.	Наименование		Марки теплоцентров: 1ТВ-80-1.2 2ТВ-80-0.2 III-ТВ-13-40-Р40		1ТВ-80-1.2 2ТВ-80-0.2 III-ТВ-13-40-Р50		1ТВ-80-1.2 2ТВ-80-0.2 III-ТВ-13-50-Р4		1ТВ-80-1.2 2ТВ-80-0.2 III-ТВ-13-50-Р5		1ТВ-80-1.2 2ТВ-80-0.2 III-ТВ-14-40-Р4		1ТВ-80-1.2 2ТВ-80-0.2 III-ТВ-14-40-Р5		1ТВ-80-1.2 2ТВ-80-0.2 III-ТВ-14-50-Р4		1ТВ-80-1.2 2ТВ-80-0.2 III-ТВ-14-50-Р5		1ТВ-80-1.2 2ТВ-80-0.2 III-ТВ-14-50-Р5		1ТВ-80-1.2 2ТВ-80-0.2 III-ТВ-14-50-Р5		1ТВ-80-1.2 2ТВ-80-0.2 III-ТВ-14-50-Р5		1ТВ-80-1.2 2ТВ-80-0.2 III-ТВ-14-50-Р5		1ТВ-80-1.2 2ТВ-80-0.2 III-ТВ-14-50-Р5		ГОСТ нормаль изготовитель
			кол.	вес кг	кол.	вес кг	кол.	вес кг	кол.	вес кг	кол.	вес кг	кол.	вес кг	кол.	вес кг	кол.	вес кг	кол.	вес кг	кол.	вес кг	кол.	вес кг	кол.	вес кг	кол.	вес кг	
24	Грязевик	16-80	2	68.8	2	68.8	2	68.8	2	68.8	2	68.8	2	68.8	2	68.8	2	68.8	2	68.8	2	68.8	2	68.8	2	68.8	2	68.8	Т. 34.03 ТДс. 4903-10
25	Шайба дроссельная	Д516-80	2	—	2	—	2	—	2	—	2	—	2	—	2	—	2	—	2	—	2	—	2	—	2	—	2	—	3-0 №4 „Сантехоборудование"
26	Фланец с впадиной	Ру40 Ду80	2	8.42	2	8.42	2	8.42	2	8.42	2	8.42	2	8.42	2	8.42	2	8.42	2	8.42	2	8.42	2	8.42	2	8.42	2	8.42	ГОСТ 12821-80
27	Фланец плоский приварной	Ру16 Ду80	6	22.26	6	22.26	6	22.26	6	22.26	6	22.26	6	22.26	6	22.26	6	22.26	6	22.26	6	22.26	6	22.26	6	22.26	6	22.26	ГОСТ 12820-80
28	То же	Ру16 Ду50	2	5.16	7	18.06	2	5.16	7	18.06	2	5.16	7	18.06	2	5.16	7	18.06	2	5.16	7	18.06	2	5.16	7	18.06	2	5.16	7	18.06	—"—
29	То же	Ру16 Ду40	5	9.80	—	—	5	9.80	—	—	5	9.80	—	—	5	9.80	—	—	5	9.80	—	—	5	9.80	—	—	5	9.80	—	—	—"—
30	То же	Ру10 Ду80	10	31.9	10	31.9	10	31.9	10	31.9	10	31.9	10	31.9	10	31.9	10	31.9	10	31.9	10	31.9	10	31.9	10	31.9	10	31.9	—"—
31	То же	Ру10 Ду70	1	2.80	1	2.80	1	2.80	1	2.80	1	2.80	1	2.80	1	2.80	1	2.80	1	2.80	1	2.80	1	2.80	1	2.80	1	2.80	—"—
32	То же	Ру10 Ду50	—	—	10	20.6	2	4.12	12	24.72	—	—	10	20.6	2	4.12	12	24.72	—	—	10	20.6	2	4.12	12	24.72	—	—	—"—
33	То же	Ру10 Ду40	12	20.52	2	3.42	10	17.1	—	—	12	20.52	2	3.42	10	17.1	—	—	12	20.52	2	3.42	10	17.1	—	—	—"—
34	Фланец плоский переходной	Ру10 100×50	—	—	—	—	1	3.96	1	3.96	—	—	—	—	1	3.96	1	3.96	—	—	—	—	1	3.96	1	3.96	применит. ГОСТ 12820-80
35	То же	Ру10 100×40	1	3.96	1	3.96	—	—	—	—	1	3.96	1	3.96	—	—	—	—	1	3.96	1	3.96	—	—	—	—	—"—
36	То же	Ру16 100×80	1	3.96	1	3.96	1	3.96	1	3.96	1	3.96	1	3.96	1	3.96	1	3.96	1	3.96	1	3.96	1	3.96	1	3.96	—"—
37	То же	Ру16 80×50	1	3.71	1	3.71	1	3.71	1	3.71	1	3.71	3	3.71	1	3.71	1	3.71	1	3.71	1	3.71	1	3.71	1	3.71	—"—
38	Переход стальной штампованный	Ф 80×70	1	0.5	1	0.5	01	0.5	1	0.5	1	0.5	1	0.5	1	0.5	1	0.5	1	0.5	1	0.5	1	0.5	1	0.5	ГОСТ 17378-83
39	Переход стальной штампованный	Ф80×50	—	—	—	—	1	0.5	1	0.5	—	—	—	—	1	0.5	1	0.5	—	—	—	—	1	0.5	1	0.5	ГОСТ 17378-83
40	То же	Ф80×40	1	0.5	1	0.5	—	—	—	—	1	0.5	1	0.5	—	—	—	—	1	0.5	1	0.5	—	—	—	—	—"—
41	Муфта приварная	Ду80	2	1.4	2	1.4	2	1.4	2	1.4	2	1.4	2	1.4	2	1.4	2	1.4	2	1.4	2	1.4	2	1.4	2	1.4	ГОСТ 8966-75
42	То же	Ду50	3	1.2	3	1.2	3	1.2	3	1.2	3	1.2	3	1.2	3	1.2	3	1.2	3	1.2	3	1.2	3	1.2	3	1.2	—"—
43	То же	Ду40	6	1.0	6	1.0	6	1.0	6	1.0	6	1.0	6	1.0	6	1.0	6	1.0	6	1.0	6	1.0	6	1.0	6	1.0	—"—
44	То же	Ду20	7	1.68	7	1.68	7	1.68	7	1.68	7	1.68	7	1.68	7	1.68	7	1.68	7	1.68	7	1.68	7	1.68	7	1.68	—"—
45	То же	Ду15	7	0.77	7	0.77	7	0.77	7	0.77	7	0.77	7	0.77	7	0.77	7	0.77	7	0.77	7	0.77	7	0.77	7	0.77	—"—
46	Заглушка	Ру16 Ду50	2	3.10	2	3.10	2	3.10	2	3.10	2	3.10	2	3.10	2	3.10	2	3.10	2	3.10	2	3.10	2	3.10	2	3.10	ГОСТ 12836-67
47	Закладная	ЗК 4-28-75 УН20	1	—	1	—	1	—	1	—	1	—	1	—	1	—	1	—	1	—	1	—	1	—	1	—	

Согл. сов. | Взам. инв. № | Подпись и дата | Инв. № подл.

5.903КЛ-1-1-10

Лист 2

Формат 12

КЛ

Т-585

№№ поз.	Наименование	МАРКИ ТЕПЛОЦЕНТРОВ: 1ТВ-80-1,2 2ТВ-80-0,2 III-ТВ-1,3-40-140		1ТВ-80-1,2 2ТВ-80-0,2 III-ТВ-1,3-40-150		1ТВ-80-1,2 2ТВ-80-0,2 III-ТВ-1,3-50-140		1ТВ-80-1,2 2ТВ-80-0,2 III-ТВ-1,3-50-150		1ТВ-80-1,2 2ТВ-80-0,2 III-ТВ-1,4-40-140		1ТВ-80-1,2 2ТВ-80-0,2 III-ТВ-1,4-40-150		1ТВ-80-1,2 2ТВ-80-0,2 III-ТВ-1,4-50-140		1ТВ-80-1,2 2ТВ-80-0,2 III-ТВ-1,4-50-150		1ТВ-80-1,5 2ТВ-80-0,2 III-ТВ-1,5-40-140		1ТВ-80-1,5 2ТВ-80-0,2 III-ТВ-1,5-40-150		1ТВ-80-1,5 2ТВ-80-0,2 III-ТВ-1,5-50-140		1ТВ-80-1,5 2ТВ-80-0,2 III-ТВ-1,5-50-150		ГОСТ ПОЗЫЛЬ ИЗГОТОВИТЕЛЬ
		кол	вес кг	кол	вес кг	кол	вес кг	кол	вес кг	кол	вес кг	кол	вес кг	кол	вес кг	кол	вес кг	кол	вес кг	кол	вес кг	кол	вес кг	кол	вес кг	
48	Болт М16-70	168	22,83	168	22,83	168	22,83	168	22,83	168	22,83	168	22,83	168	22,83	168	22,83	168	22,83	168	22,83	168	22,83	168	22,83	ГОСТ 7796-70*
49	Гайка М16	168	5,57	168	5,57	168	5,57	168	5,57	168	5,57	168	5,57	168	5,57	168	5,57	168	5,57	168	5,57	168	5,57	168	5,57	ГОСТ 5915-70*
50	Шайба 16х3	168	1,91	168	1,91	168	1,91	168	1,91	168	1,91	168	1,91	168	1,91	168	1,91	168	1,91	168	1,91	168	1,91	168	1,91	ГОСТ 11371-78*
51	Вентиль муфтовый Ду25	2	2,8	2	2,8	2	2,8	2	2,8	2	2,8	2	2,8	2	2,8	2	2,8	2	2,8	2	2,8	2	2,8	2	2,8	15 кч 18п
	КОНТРОЛЬНО-ИЗМЕРИТЕЛЬНЫЕ ПРИБОРЫ																									
52	Манометр ОБМ1-100-16	3	—	3	—	3	—	3	—	3	—	3	—	3	—	3	—	3	—	3	—	3	—	3	—	ГОСТ 8625-77*
53	То же ОБМ1-100-10	3	—	3	—	3	—	3	—	3	—	3	—	3	—	3	—	3	—	3	—	3	—	3	—	"
54	Кран 3-ходовой, муфтовый Ду15	6	—	6	—	6	—	6	—	6	—	6	—	6	—	6	—	6	—	6	—	6	—	6	—	
55	Термометр ПН5-160-1-240-66	6	—	6	—	6	—	6	—	6	—	6	—	6	—	6	—	6	—	6	—	6	—	6	—	ГОСТ 2823-73*
56	Защитная оправа термометра	6	—	6	—	6	—	6	—	6	—	6	—	6	—	6	—	6	—	6	—	6	—	6	—	ГОСТ 3029-75*Е
57	Водосчетчик горячеводный ВКИс-40	1	—	1	—	—	—	—	—	1	—	1	—	—	—	—	—	1	—	1	—	—	—	—	—	з-д „Ленводоприбор"
58	То же ВТ-Г-50	—	—	—	—	1	—	1	—	—	—	—	—	1	—	1	—	—	—	—	—	1	—	1	—	"

Для отборок вывалюков, применяемых для систем отопления с перегретой водой, устанавливается раздвижка на подмешивании и в спецификацию добавляются:

1. Задвижка клиновая Ду 80 - 1шт - 314 11 нж.
2. Фланец плоский приварной Ру 10 Ду 80 - 2шт ГОСТ 12820-80
3. Болт М16-70 - 8шт ГОСТ 7796-70*
4. Гайка М16 - 8шт ГОСТ 5915-70*

5.903КЛ-1-1-10

Лист 3

Согл. совано

Взам. инв. №

Подпись и дата

Инв. № подл.

Т-585

Формат 12

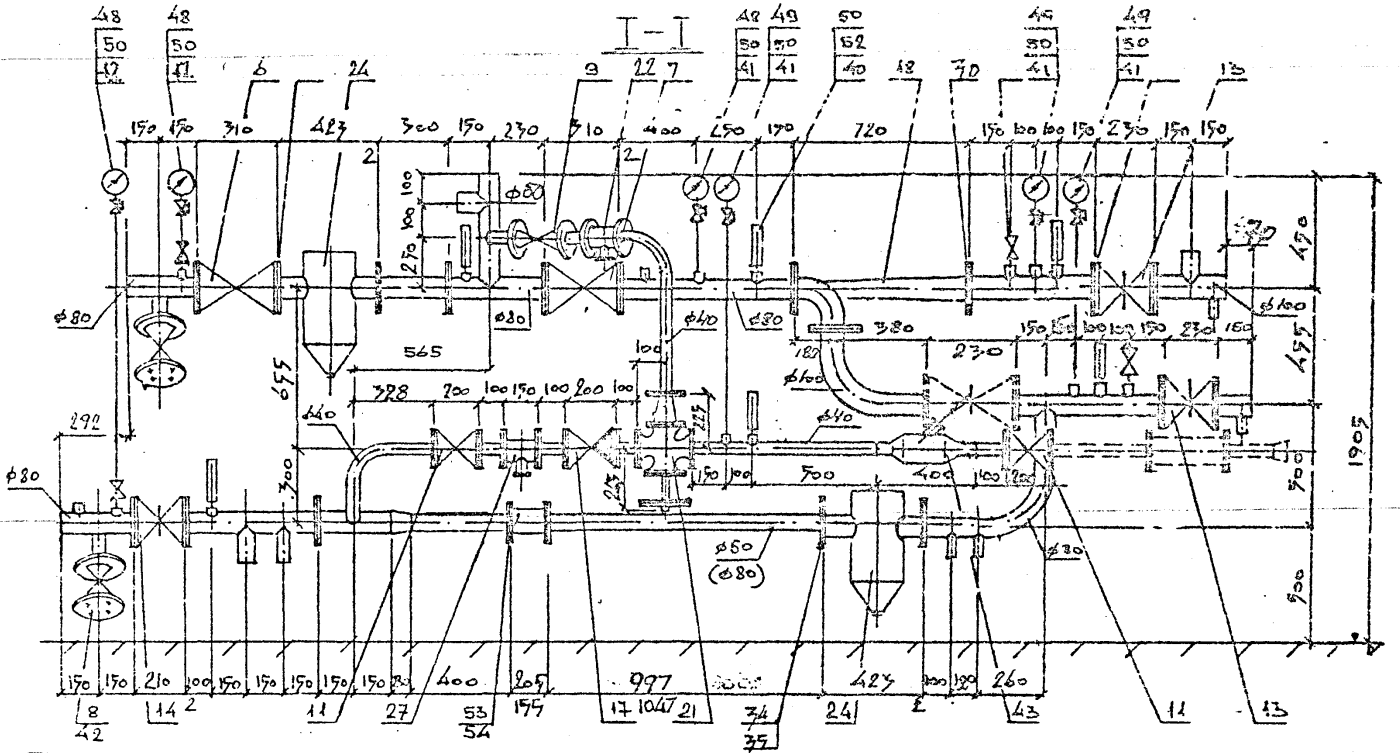

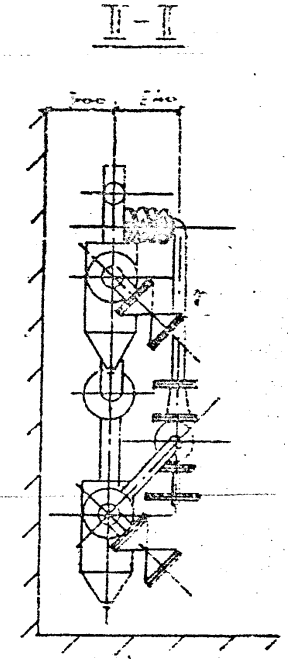

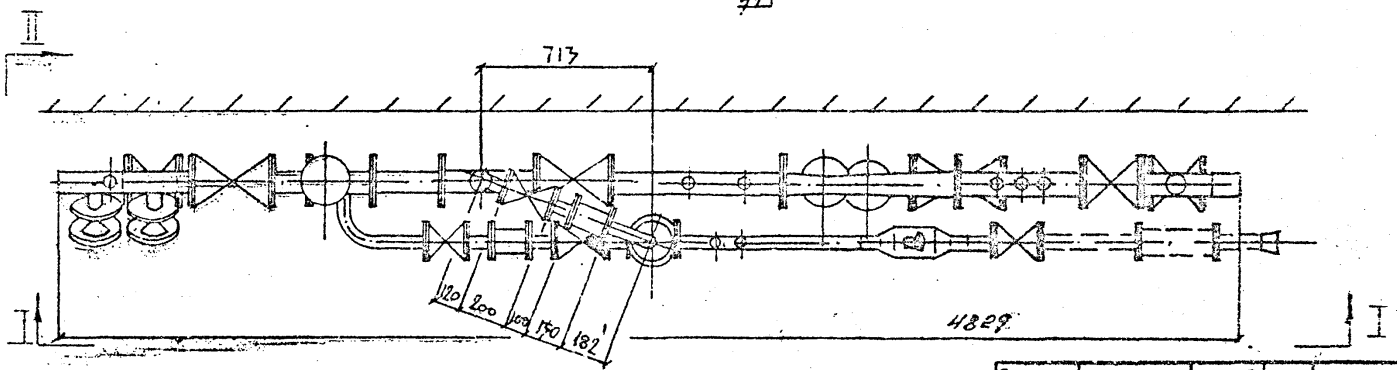

Гл.		
Гл. спец. ин.	Белинкин	
Инженерный отдел		
Нач. отд.	Бородачев	
Провер.	Кожина	
Разработ.	Морозова	
Исполнил	Богданов	
Н. контр.	Кожина	

5.903КЛ-1-1-11

Теплоцентр Тип IV с горячим водоснабжением от РТБ-40.

Стадия	Лист	Листов
Р	1	1

ЛЕННИИПРОЕКТ

Формат 12

Взам. инв. №

Подпись и дата

Инв. № подл.

Т-585

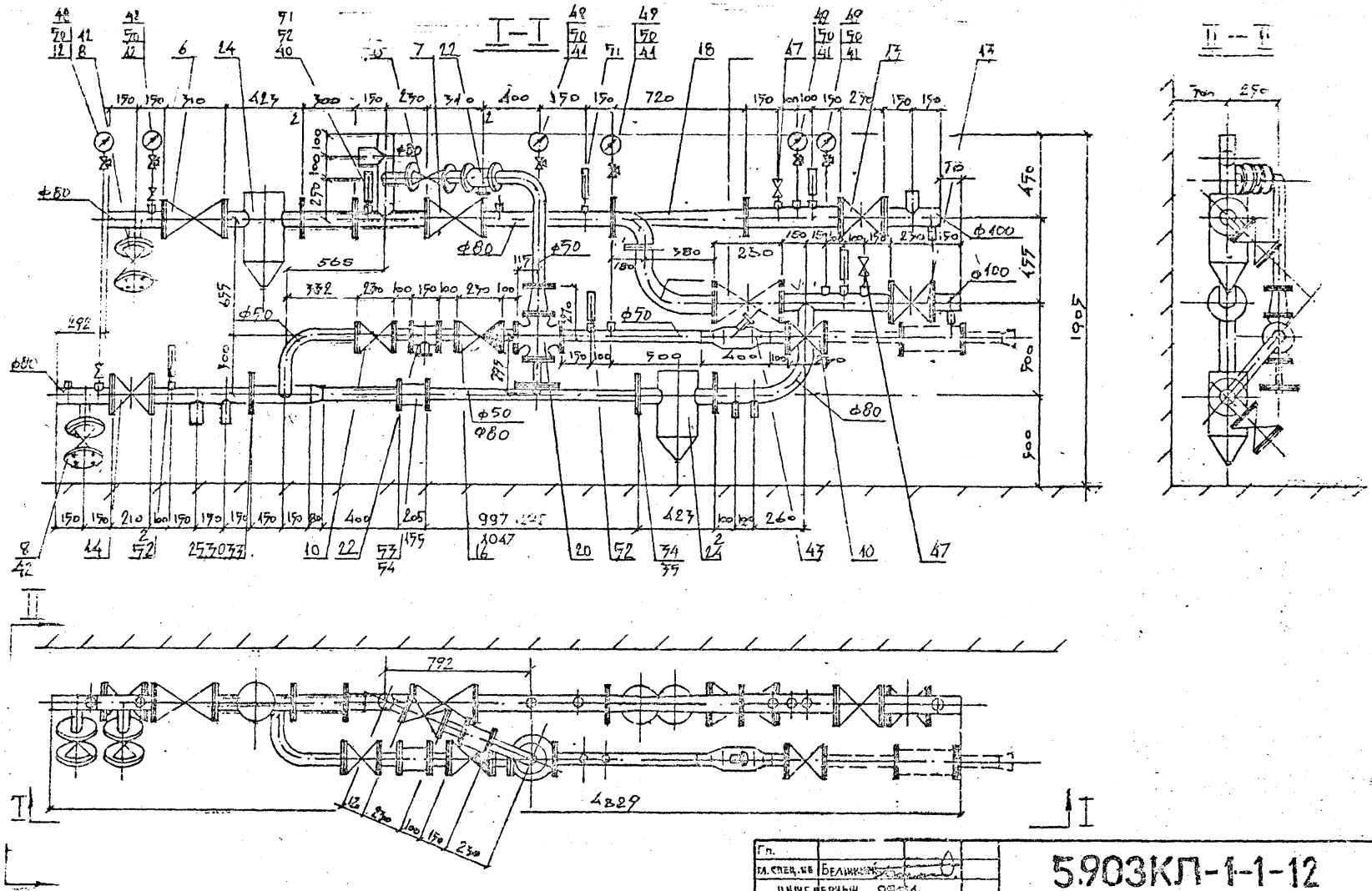

Гл.			
Гл. спец.	Белинкин		
Инженерный отдел			
Нач. отд.	Бородачев		
Провер.			
Разработ.	Морозова		
Исполнил	Богданов		
Н. контр.	Корнина		

5.903КЛ-1-1-12

Теплоцентр тип IV с горячим водоснабжением от РТБ-50.

Стадия	Лист	Листов
Р	1	1

ЛЕННИИПРОЕКТ

Формат 12

КЛ

Согласовано

Взам. инв. №

Подпись и дата

Инв. № подл.

Т-585

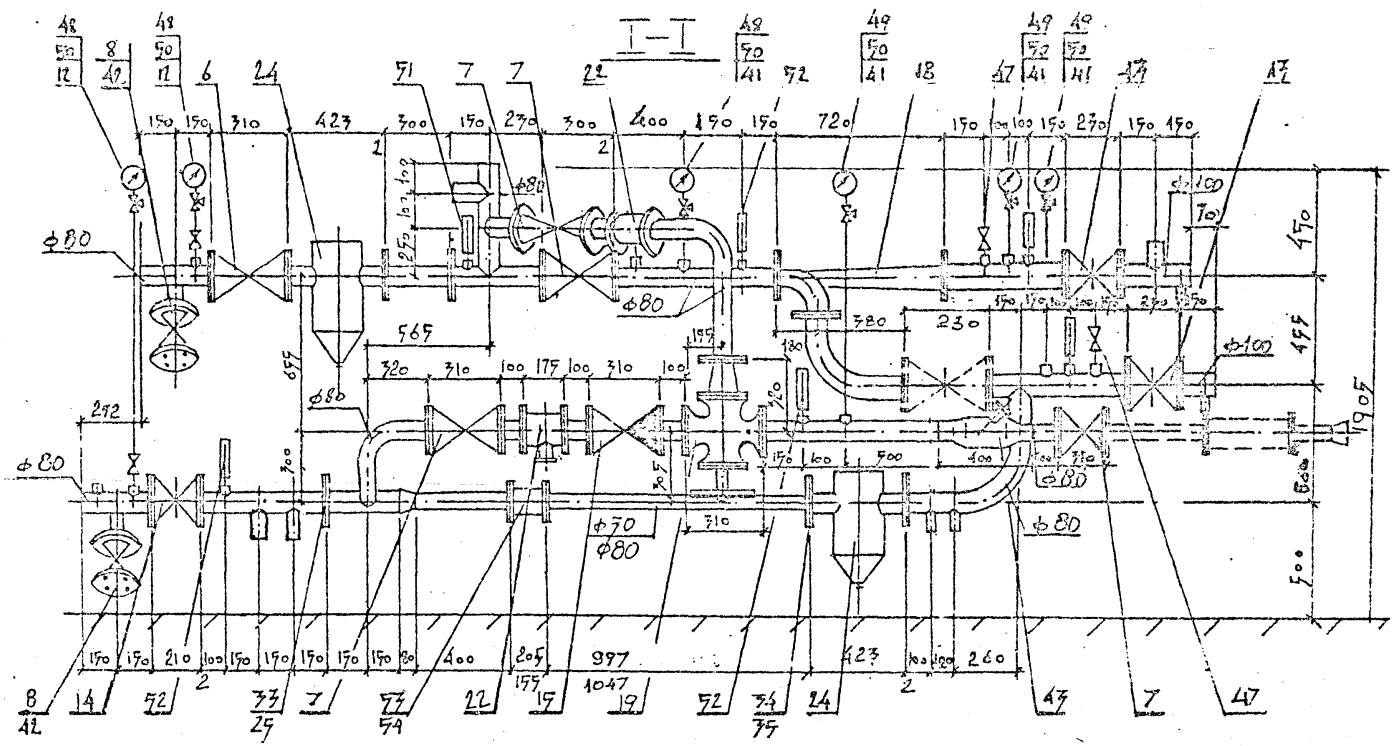

Гл.			
Гл.спец.	Белинкий		
Инженерный отдел			
Нач.отдела	Богданов		
Провер.	Конина		
Разработ.	Морозова		
Исполнил	Богданов		
Н.контр.	Конина		

5903КЛ-1-1-13

Теплоцентр тип IV с горячим водоснабжением от РТБ-80

Стадия	Лист	Листов
Р	1	1

ЛЕННИИПРОЕКТ

Формат 12

Согласовано

Взам.инв. №

Подпись и дата

Инв.№ подл.

№№ поз.	Наименование		МАРКИ ТЕПЛОЦЕНТРОВ: 1ТВ-80-1.2 2ТВ-80-0.2 IV-ТВ-1.6-70-Р40		1ТВ-80-1.2 2ТВ-80-0.2 IV-ТВ-1.6-70-Р50		1ТВ-80-1.2 2ТВ-80-0.2 IV-ТВ-1.6-70-Р80		1ТВ-80-1.2 2ТВ-80-0.2 IV-ТВ-1.6-80-Р40		1ТВ-80-1.2 2ТВ-80-0.2 IV-ТВ-1.6-80-Р50		1ТВ-80-1.2 2ТВ-80-0.2 IV-ТВ-1.6-80-Р80		ГОСТ НОРМАЛЬ ИЗГОТОВИТЕЛЬ
			кол.	вес в кг	кол.	вес в кг	кол.	вес в кг	кол.	вес в кг	кол.	вес в кг	кол.	вес в кг	
	Материалы и изделия														
1	Труба бесшовная	ф108×4	2.0	20.52	2.0	20.52	2.0	20.52	2.0	20.52	2.0	20.52	2.0	20.52	ГОСТ 8732-78*
2	То же	ф89×3,5	4.03	29.74	4.07	29.74	6.13	47.22	5.53	40.8	5.53	40.8	7.67	56.30	"
3	То же	ф57×3	1.5	6.0	3.60	14.40	1.5	6.0	—	—	3.60	14.4	—	—	"
4	Труба водогазопроводная	dу 40	2.10	8.06	—	—	—	—	2.10	8.06	—	—	—	—	ГОСТ 3262-75*
5	То же	dу 15	5		5		5		5		5		5		"
6	Вентиль фланцевый	Dу 80	1	36.0	1	36.0	1	36.0	1	36.0	1	36.0	1	36.0	15с22нж
7	То же	Dу 80	1	32.0	1	32.0	4	128.0	1	32.0	1	32.0	4	128.0	15кч16нж
8	То же	Dу 50	2	27.0	3	30.5	2	27.0	2	27.0	3	30.5	2	30.5	"
9	То же	Dу 40	1	11.0	—	—	—	—	1	11.0	—	—	—	—	"
10	То же	Dу 50	—	—	2	16.0	—	—	—	—	2	16.0	—	—	15кч16п1
11	То же	Dу 40	2	11.6	—	—	—	—	2	11.6	—	—	—	—	"
12	Вентиль муфтовый	Dу 15	2	1.4	1	1.4	2	1.4	2	1.4	2	1.4	2	1.4	17ч4р18п
13	Задвижка клиновая	Dу 100	2	79.0	2	79.0	2	79.0	2	79.0	2	79.0	2	79.0	31ч6нж
14	То же	Dу 80	1	38.0	1	38.0	1	38.0	1	38.0	1	38.0	1	38.0	3кл2-16
15	Клапан обратный фланцевый	Dу 80	—	—	—	—	1	24.7	—	—	—	—	1	24.7	16кч9п
16	То же	Dу 50	—	—	1	10.6	—	—	—	—	1	10.6	—	—	"
17	То же	Dу 40	1	8.1	—	—	—	—	1	8.1	—	—	—	—	"
18	Элеватор чугунный №6		1	39.0	1	39.0	1	39.0	1	39.0	1	39.0	1	39.0	з-д №4 Сантехоборудов.
19	Регулятор тем-ры быч. типа РТБ	Dу 80	—	—	—	—	1	60.0	—	—	—	—	1	60.0	з-д Теплоприбор г. Улан-Удэ
20	То же	Dу 50	—	—	1	50.0	—	—	—	—	1	50.0	—	—	"
21	То же	Dу 40	1	40.0	—	—	—	—	1	40.0	—	—	—	—	"
22	Фильтр сетчатый	D=70	2	32.3	2	32.3	—	—	2	32.3	2	32.3	—	—	з-д №4 Сантехоборуд.
23	То же	D=80	—	—	—	—	2	73.86	—	—	—	—	2	73.86	"

Гл.		
Гл.спец.отд.	Белинская	
Инженерный отдел		
Нач.отд.	Бородачев	
Провер.	Конный	
Разработ.	Мокроусова	
Исполнил	Богданов	
Н.контр.	Кочуна	

5.903КЛ-1-1-14

Спецификация теплоцентра тип - IV с РТБ

Стадия	Лист	Листов
Р	1	3

ЛЕННИИПРОЕКТ

Инв.№ подл. | Подпись и дата | Взам.инв.№

Т-585

Формат 12

КЛ

№№ пп.	Наименование	МАРКИ ТЕПЛОЦЕНТРОВ 1ТВ-80-1.2 2ТВ-80-0.2 IV-ТВ-1.6-50-Р40		1ТВ-80-1.2 2ТВ-80-0.2 IV-ТВ-1.6-50-Р50		1ТВ-80-1.2 2ТВ-80-0.2 IV-ТВ-1.6-50-Р80		1ТВ-80-1.2 2ТВ-80-0.2 IV-ТВ-1.6-80-Р40		1ТВ-80-1.2 2ТВ-80-0.2 IV-ТВ-1.6-80-Р50		1ТВ-80-1.2 2ТВ-80-0.2 IV-ТВ-1.6-80-Р80		ГОСТ НОРМАЛЬ ИЗГОТОВИТЕЛЬ
		кол.	вес кг	кол.	вес кг	кол.	вес кг	кол.	вес кг	кол.	вес кг	кол.	вес кг	
24	Грязевик 16-80	2	68.8	2	68.8	2	68.8	2	68.8	2	68.8	2	68.8	т. 34,04 с. ТД 4903-1068
25	Дроссель - шайба ДБ 16-80	2	—	2	—	2	—	2	—	2	—	2	—	3-д/4 „Сантехоборудов"
26	Фланец плоский приварной Ру16 Ду80	8	29.68	8	29.68	13	48.2	8	29.68	8	29.68	13	48.2	ГОСТ 12820-80
27	То же Ру16 Ду50	2	5.16	7	18.06	2	5.16	2	5.16	7	18.06	2	5.16	"
28	То же Ру16 Ду40	5	9.8	—	—	—	—	5	9.8	—		—		"
29	То же Ру10 Ду100	6	23.65	6	23.65	6	23.65	6	23.65	6	23.65	6	23.65	"
30	То же Ру10 Ду80	2	6.38	2	6.38	11	35.09	4	12.76	4	12.76	13	41.47	"
31	То же Ру10 Ду50	2	4.12	11	22.66	2	4.12	—		9	18.54			"
32	То же Ру10 Ду40	9	15.39	—	—	—	—	9	15.39	—	—	—	—	"
33	Фланец с впадиной Ру40 Ду80	2	9.6	2	9.6	2	9.6	2	9.6	2	9.6	2	9.6	ГОСТ 12821-80
34	Фланец плоский переходной Ру10 100×80	2	7.92	2	7.92	2	7.92	3	11.88	3	11.88	3	11.88	применит. ГОСТ 12820-80
35	То же Ру10 100×50	1	3.96	1	3.96	1	3.96	—	—	—	—	—	—	"
36	Переход ст. штампованный Ф80×50	1	0.5	1	0.5	1	0.5							ГОСТ 17378-83
37	Муфта ст. приварная Ду80	2		2		2		2		2		2		ГОСТ 8966-75
38	То же Ду50	3		3		3		3		3		3		"
39	То же Ду40	6		6		6		6		6		6		"
40	То же Ду20	7		7		7		7		7		7		"
41	То же Ду15	7	0.56	7	0.56	7	0.56	7	0.56	7	0.56	7	0.56	"
42	Заглушка Ру16 Ду50	2	3.10	2	3.10	2	3.10	2	3.10	2	3.10	2	3.10	ГОСТ 12836-67*
43	Закладная 3К4-28-75 УН-20	1		1		1		1		1		1		
44	Болт М16-70	188	25.58	188	25.58	188	25.58	188	25.58	188	25.58	188	25.58	ГОСТ 7796-70*
45	Гайка М16	188	6.24	188	6.24	188	6.24	188	6.24	188	6.24	188	6.24	ГОСТ 5915-70*
46	Шайба 16×3	188	2.14	188	2.14	188	2.14	188	2.14	188	2.14	188	2.14	ГОСТ 11371-78*
47	Вентиль муфтовый Ду32	2	4.2	2	4.2	2	4.2	2	4.2	2	4.2	2	4.2	15кч 18п

Согласовано

Взам. инв. №

Подпись и дата

Инв. № подл.

5.903КЛ-1-1-14

Лист 2

Т-585

Формат 12

КЛ

№№ пр.	Наименование	Марки теплоцентров: 1ТВ-80-1,2 / 2ТВ-80-0,2 / IV-ТВ-1,6-50-Р40		1ТВ-80-1,2 / 2ТВ-80-0,2 / IV-ТВ-1,6-50-Р50		1ТВ-80-1,2 / 2ТВ-80-0,2 / IV-ТВ-1,6-50-Р80		1ТВ-80-1,2 / 2ТВ-80-0,2 / IV-ТВ-1,6-80-Р40		1ТВ-80-1,2 / 2ТВ-80-0,2 / IV-ТВ-1,6-80-Р50		1ТВ-80-1,2 / 2ТВ-80-0,2 / IV-ТВ-1,6-80-Р80		ГОСТ нормаль изготовитель
		кол.	вес кг	кол.	вес кг	кол.	вес кг	кол.	вес кг	кол.	вес кг	кол.	вес кг	
	Контрольно-измерительные приборы													
48	Манометр ОБМ1-100-16	3		3		3		3		3		3		ГОСТ 8625-77*
49	То же ОБМ1-100-10	3		3		3		3		3		3		*
50	Кран 3-ходовой муфтовый Ду 15	6		6		6		6		6		6		
51	Термометр ПН5-2-240-66	6		6		6		6		6		6		ГОСТ 2823-73*
52	Защитная оправа для термометра	6		6		6		6		6		6		ГОСТ 3029-75* Е
53	Водосчетчик горячеводн. ВТ-Г-50	1		1		1								з-д „Ленводоприбор"
54	То же ВТ-Г-80	–						1		1		1		*

Для обвязок элеваторов, применяемых для систем отопления с перегрузкой водой, устанавливается задвижка на подмешивании и в спецификацию добавляются:

1. Задвижка клиновая Ду 100 – 1шт 314 с шт.
2. Фланец плоский приварной Ру 10 Ду 100 – 2шт. ГОСТ 12820-80
3. Болт М16-70 – 8 шт ГОСТ 7796-70*
4. Гайка М16 – 8 шт ГОСТ 5915-70*

5.903КЛ-1-1-14

Лист 7

Формат 12

Согласовано

Взам. инв. №

Подпись и дата

gost.e-ecolog.ru