Министерство строительства предприятий
нефтяной и газовой промышленности

ОКП 48 3488 9202

УДК 621.869.88.624.012.44
Группа М98

Начальник отдела научно-технического прогресса и экологии Государственного концерна "Газпром" Н.Н.Седых

УТВЕРЖДАЮ
Начальник Главного научно-технического управления Миннефтегазстроя СССР
Н.И.Курбатов

Контейнер текстильный для балластировки
Принтом трубопроводов диаметром 1020-1420 мм

Технические условия

ТУ 102-588-91
(вводятся впервые)

Срок действия установлен с 11 июля 1991 г.
до 1 июля 1996 г.

Зарегистрирован
ВНИИСМ Госстандарта
005/025080 5.07.91 г.
91.10.31 3146956

СОГЛАСОВАНО

Первый зам. директора ВНИИГАЗА
З.Т.Галиуллин
27.V.91 г.

Начальник ССО "Центртрубопроводстрой"
С.М.Щербаков
"27" V 1991 г.

Главный инженер ВНИИПИтрансгаза
И.И.Тимофеев
"27" мая 1991 г.

Главный инженер ВНИИСТа
В.М.Штефан
"27" V 1991 г.

Зав. отделом конструкций трубопроводов
Х.К.Мухаметдинов
"20" V 1991 г.

Зав. лабораторией
В.Е.Поляков
"20" V 1991 г.

Инженер
А.Л.Хожак
"20" V 1991 г.

№ подл.	Подп. и дата	Взам. инв. №	Инв. № дубл.	Подп. и дата

1991г

gost.e-ecolog.ru

Настоящие технические условия на контейнер текстильный, предназначенный для балластировки грунтом трубопроводов ØØ 1020-1420 мм.

Контейнерам присваивают марки КТ-1400, КТ-1200 и КТ-1000. Пример обозначения контейнера при заказе: "Контейнер текстильный КТ-1400, где цифры обозначают диаметр трубопровода, буква К-контейнер, Т-текстильный.

1. ТЕХНИЧЕСКИЕ ТРЕБОВАНИЯ

1.1. Контейнер текстильный (далее по тексту контейнер) должен соответствовать требованиям настоящих условий и изготавливаться по рабочим чертежам.

1.2. Контейнер изготавливают из ткани ТП-110 ТУ 6-13-02040-24-34-89 или ТБГ-360 по ТУ 6-06-6-67-87, изменения №№ 1,2,3.

1.3. Контейнер имеет две цилиндрические емкости с вшитыми днищами и крышками с рукавами, четыре грузовых элемента.

Основные параметры и размеры незагруженного грунтом контейнера должны соответствовать указанным на рис.1 и в таблице № 1.

Таблица № 1

Марка контейнера	Размеры, мм		Масса, кг
	Длина	Ширина	
КТ-1200	4400	1500 ± 50	14,5 ± 0,3
КТ-1400	4600		
КТ-1000	4200		

1.4. Контейнер изготавливают на промышленном швейном оборудовании классов 23, 48 или аналогичных, позволяющих надежно скрепить используемые материалы.

Изм.	Лист	№ докум.	Подп.	Дата	ТУ 102-588-91		
Разраб.		Хлжак			Контейнер текстильный для балластировки грунтом трубопроводов диаметром 1020-1420 мм Технические условия	Лит.	Лист 2	Листов 11
Пров.		Поляков				14		
Н. контр.						ВНИИСТ		
Утв.		Мухометдинов						

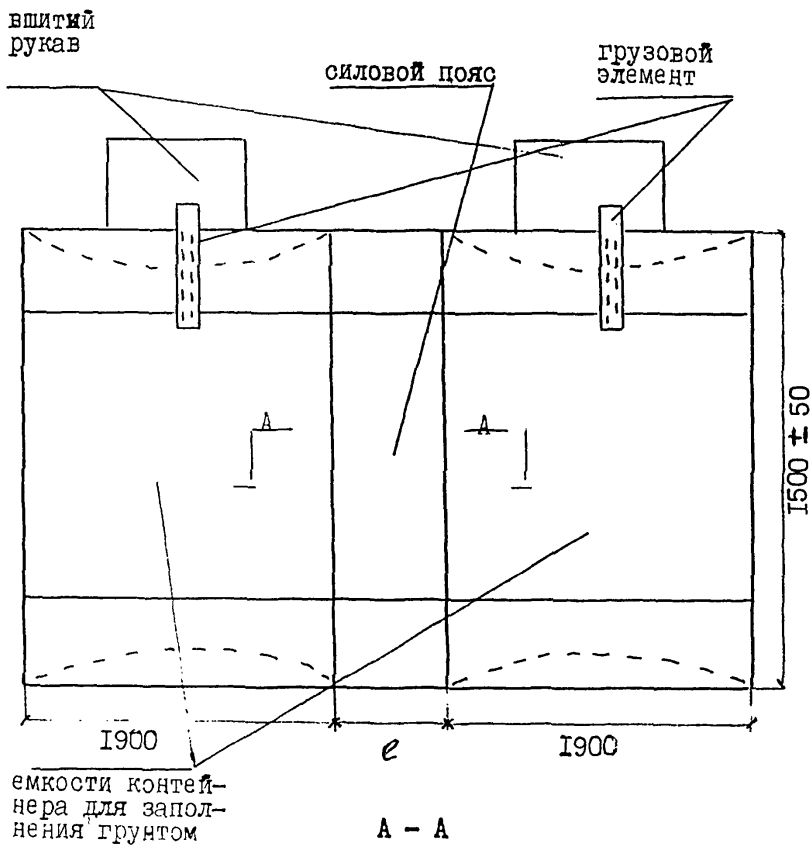

A – A



Размер ℓ для: КТ-1400 = 1000 мм
КТ-1200 = 800 мм
КТ-1000 = 600 мм

Рис.1 Общий вид контейнера КТ (в плане)

I.5. Изготовление заготовок производят по карте раскроя с применением термореза.

I.6. Пошив элементов контейнера производят полиамидными или полиэфирными швейными нитками с разрывной нагрузкой не менее I0 кг на нить.

I.7. Концы строчек закрепляют обратной строчкой длиной не менее 5 см, концы нитей связать тройным узлом и опалить с применением термореза.

I.8. На контейнере не допускается: расхождение швов, пропуски в строчке, сквозные механические повреждения ткани.

Допускаются следы масляных пятен от промывки их бензином или другим растворителем заводского происхождения, бахрома с двух сторон контейнера.

2. ПРАВИЛА ПРИЕМКИ И МЕТОДЫ КОНТРОЛЯ

2.I. Контейнеры должны быть приняты ОТК предприятия-изготовителя.

2.2. Контейнеры предъявляют к сдаче партиями.

Партией считается количество изделий не более I00 штук, изготовленных из одного вида материала и оформленных одним документом о качестве.

2.3. Документ должен содержать:

а) наименование предприятия-изготовителя;
б) номер партии и дату выпуска (месяц, год);
в) условное обозначение;
г) количество контейнеров;
д) ссылку на настоящие ТУ.

2.4. При приемке все контейнеры подвергают визуальному осмотру, а обмеру - 5,0%, но не менее 5 штук от партии.

2.5. Обмер контейнеров производят с погрешностью не более I0 мм.

2.6. В случае неудовлетворительных результатов обмера контейнеров, производят повторный обмер удвоенного количества, отобранных от той же партии.

Результаты повторных обмеров являются окончательными.

3. МАРКИРОВКА, УПАКОВКА, ТРАНСПОРТИРОВАНИЕ И ХРАНЕНИЕ

3.I. Маркировку контейнера осуществляют путем вшивания в рукав полимерного ярлыка с нанесением на нем:

а) предприятия-изготовителя;
б) марки контейнера;
в) номер контролера ОТК.

По согласованию с ВНИИСТом допускается другой вид долговечной маркировки.

3.2. Упаковку контейнера производят следующим образом: контейнер перегибают по центральному шву, после чего сворачивают в рулон. Сложенный в рулон контейнер перевязывают шнуром или другим материалом, обеспечивающим прочность упаковки.

3.3. Пять контейнеров образуют пачку, которую упаковывают в мешок, изготовленный из плотной ткани (ТП-II0, ТБГ-360) или других материалов и завязывают горловину шнуром. Упаковочный мешок является возвратной тарой.

3.4. Мешки с контейнерами транспортируют всеми видами транспорта в соответствии с действующими на каждом виде транспорта правилами, утвержденными в установленном порядке.

3.5. Мешки с контейнерами должны храниться под навесом

на складских площадках на поддонах в штабелях высотой не более 2,0м и защищены от прямых солнечных лучей. При сроке хранения более полугода упакованные контейнеры надлежит хранить в закрытых складах без окон на стеллажах или поддонах при температуре не выше +40°С на расстоянии не менее I,0м от отопительных приборов.

4. УКАЗАНИЕ ПО ПРИМЕНЕНИЮ

4.I. Контейнеры КТ-I200 могут быть использованы для балластировки магистральных трубопроводов диаметром I200 мм.

4.2. Контейнеры перед заполнением грунтом извлекают из тары и осматривают с целью проверки их состояния.

4.3. Контейнер подвешивают к бункеру с грунтом за 4 грузовых элемента, расправленные рукава одевают на "насадки" бункера и закрепляют. После чего ведут загрузку контейнера грунтом. При загрузке, в начальной стадии, дно контейнера должно быть выше пола на 20-30 см во избежание образования складок и неравномерной засыпке емкостей.

4.4. После заполнения контейнер отсоединяют от бункера, край рукава заворачивают и запасовывают внутрь контейнера между грунтом и оболочкой. Затем завязывают две тесемки на каждой емкости, которые служат для стягивания торца емкости.

4.5. Загруженные контейнеры складируют на ровной открытой площадке на поддоне или настиле в вертикальном положении в I ярус.

4.6. Загруженные контейнеры доставляют на трассу к месту балластировки, где при помощи траверсы и 2-х универсальных строп (рис.I и 2) их монтируют на трубопровод в горизонтальное положение таким образом, что оси цилиндрических емкостей контейнера располагаются параллельно оси трубопровода, а центральный шов касается верхней образующей трубы (рис.4).

Инв. № подл. | Подпись и дата | Взам. инв. № | Инв. № дубл. | Подпись и дата

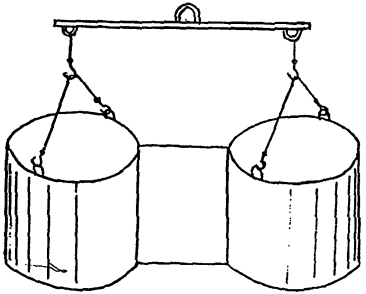

Рис.2 Схема строповки контейнерного утяжелителя при погрузочно-разгрузочных работах и транспортировки на стреле крана-трубоукладчика

Характеристика загруженного контейнера.

Табл.2

Высота контейнера, мм	Д емкости, мм	Объем м^3 ком-та	Вес контейнера на воздухе, т	Размеры в плане, мм
1600 ± 50	1200 ± 50	3,5 ± 0.1	5,3 ± 0.3	1600 × L

Размер L для: КТ-1400 – 3200 мм
КТ-1200 – 2800 мм
КТ-1000 – 2600 мм

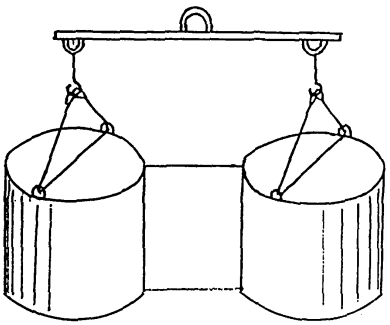

Рис.3 Схема строповки контейнерного утяжелителя при монтажных работах

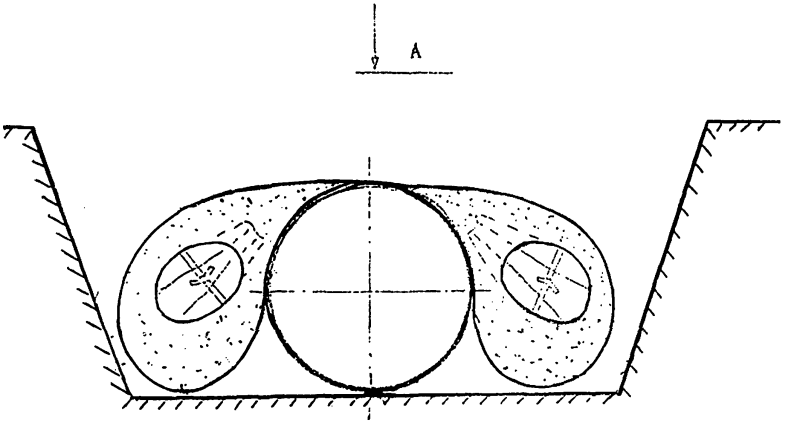

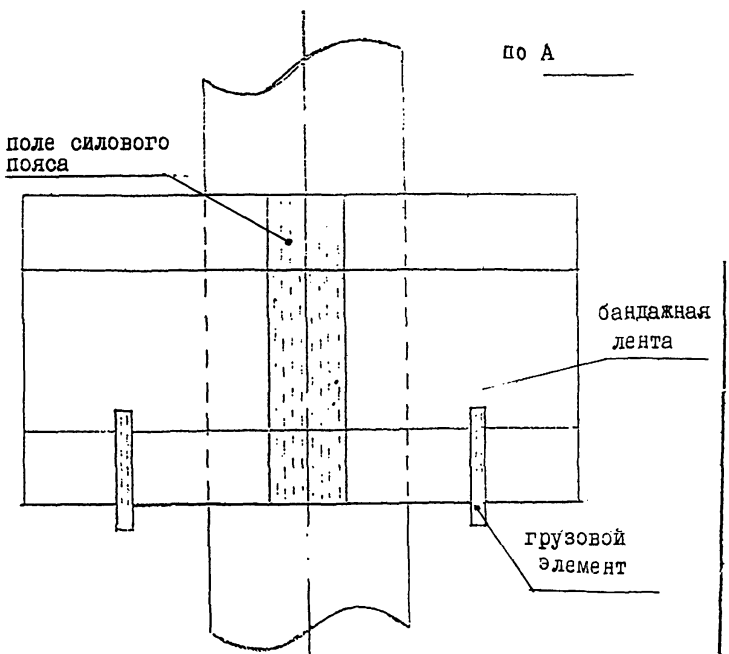

Рис. 4 Контейнер КТ-1400 на трубопроводе

ПЕРЕЧЕНЬ

документов, на которые даны ссылки в ТУ

Обозначение Н.Т.Д.	Пункт, в котором дается ссылка на Н.Т.Д.
ТУ 6-06-0-67-87 Ткань капроновая техническая для балластировки газопроводов	I.2.
ТУ 6-I3-0204024-34-89	

Инв. № подл. | Подпись и дата | Взам. инв. № | Инв. № дубл. | Подпись и дата

КАТАЛОЖНЫЙ ЛИСТ ПРОДУКЦИИ 314695/01

Код ЦСМ	01	200	Группа КГС(ОКС)	02	М98	Регистрационный номер	03	025080/01

Код ОКП	11	
Наименование и обозначение продукции	12	
Обозначение государственного стандарта	13	
Обозначение нормативного или технического документа	14	ТУ 102-588-91 Изм. № 1
Наименование нормативного или технического документа	15	
Код предприятия-изготовителя по ОКПО и штриховой код	16	
Наименование предприятия-изготовителя	17	
Адрес предприятия-изготовителя (индекс; город; улица; дом)	18	

Телефон	19		Телефакс	20	
Телекс	21		Телетайп	22	

Наименование держателя подлинника	23	
Адрес держателя подлинника (индекс; город; улица; дом)	24	
Дата начала выпуска продукции	25	
Дата введения в действие нормативного или технического документа	26	снятие ограничения срока
Номер сертификата соответствия	27	

Снятие ограничения срока действия.

		Фамилия	Подпись	Дата	Телефон
Представил	04	Кованов О.Д.		02.06.98	366-54-97
Зарегистрировал	05			02.06.98	9552157
Ввел в каталог	06				

gost.e-ecolog.ru