Министерство транспортного строительства
Главтранспроект
Ленгипротрансмост

Типовой проект

пешеходных тоннелей под железнодорожными путями, сооружаемых открытым способом

501-0-47

Альбом V

Павильоны, освещение тоннелей и павильонов

Проект утвержден
приказом МПС
от 28 января 1974 г. за № П-2536
и введен в действие
с 1 июня 1974 г.

Инв. № 942/5

Ленинград 1972г.

gost.e-ecolog.ru

Министерство транспортного строительства
Главтранспроект

Типовой проект

пешеходных тоннелей под железнодорожными путями, сооружаемых открытым способом

Альбом V

Павильоны, освещение тоннелей и павильонов

501-0-47

Разработан
Ленгипротрансмостом

Инв. N 942/5

Ленинград 1972

NN листа	Наименование	NN страниц	Инв. N листа
1	Содержание	2	212746
2	Пояснительная записка	3	212747
3	Павильон для входа шириной 2,0м Общий вид.	4	212748
4	Павильон для входа шириной 3,0м Общий вид.	5	212749
5	Павильон для входа шириной 4,0м Общий вид.	6	212750
6	Конструкция павильонов. Детали.	7	212751
7	Конструкция павильонов. Детали. Продолжение.	8	212752
8	Конструкция павильонов Спецификация.	9	212753
9	Навесы между павильонами Общие виды.	10	212754
10	Опалубочно-арматурный чертеж плит перекрытия: П-1, П-2, П-3, П-4, П-5.	11	212755
11	Опалубочно-арматурный чертеж блоков: Р-1, Р-2, Р-3, Р-4, Р-5, Р-6, Р-7, Р-8.	12	212756
12	Опалубочно-арматурный чертеж блоков: Р-1, Р-2, Р-3, Р-4, Р-5, Р-6, Р-7, Р-8. Спецификация.	13	212757
13	Опалубочно-арматурный чертеж блоков К-1, К-2, К-3.	14	212758
14	Опалубочно-арматурный чертеж блоков Пр-1, Пр-2, Пр-3.	15	212759
15	Блок Ф-1. Узлы сопряжений элементов.	16	212760
16	Тоннели шириной 6,0; 2×3,0 и 2×4,0м Электроосвещение. План электросети. Спецификация.	17	212761
17	Павильоны шириной 6,0; 2×3,0 и 2×4,0м Электроосвещение. План элекрасети. Спецификация.	18	212762

Инв. № 12746 | Шифр № 1255

Ленгипротранспроект г. Ленинград

Нач. отдела — Бобровский
Гл. инж. пр-та — Цукерник
Проверил — Стефанов
Исполнил — Медведев

1972 г.

Типовой проект пешеходных тоннелей под железнодорожными путями

Содержание

Инв. № 942/5-3

Типовой проект 501-0-47

Альбом V

Лист 1

Типовой проект пешеходных тоннелей под железнодорожными путями, сооружаемых открытым способом, разработан Ленгипротрансмостом по плану типового проектирования 1972 г.

Состав проекта.

Альбом I – тоннели шириной 3,0; 4,0; 6,0; 2×3,0; 2×4,0 м
Альбом II – входы для тоннелей шириной 3,0; 4,0; 6,0; 2×3,0; 2×4,0 м Детали тоннелей и входов.
Альбом III – блоки заводского изготовления для тоннелей шириной 3,0; 4,0; 6,0; 2×3,0; 2×4,0 м и входов.
Альбом IV – конструкция обогрева открытых входов.
Альбом V – павильоны, освещение тоннелей и павильонов.
Альбом VI – сметы.

Основные положения.

Наземные павильоны над входами в пешеходные тоннели входят в типовой проект пешеходных тоннелей под железнодорожными путями, сооружаемых открытым способом.

Павильоны предназначены для сооружения во II и III строительно-климатических зонах с расчетной зимней температурой -20°-30°С, за исключением сейсмических районов, вечной мерзлоты, горных выработок и просадочных грунтов.

Павильоны над входами в пешеходные тоннели и навесы между ними предназначены для строительства на участках промежуточных станций, остановочных пунктах и разъездах железнодорожного транспорта.

Павильоны и навесы могут сооружаться как на высоких, так и на низких островных и боковых железнодорожных платформах.

Настоящий проект содержит рабочие чертежи навесов и павильонов для входов шириной 2,0; 3,0; 4,0 м.

При разработке конструкции павильонов приняты следующие нормативные нагрузки:
а) II снеговой район – 150 кг/м²
б) III снеговой район – 45 кг/м²

Конструкция.

За отметку ±0,00 принят уровень верха платформы у павильона.

Архитектурное решение павильонов представлено в современных простых формах с применением эффективных строительных конструкций и материалов: бетона, металла, стекла.

Основные конструкции – сборные с учетом наибольшей унификации.

Конструкция павильонов представляет собой легкий каркас состоящий из металлических стоек и прогонов сечением 80×80 мм

На прогоны укладываются легкие железобетонные плиты, имеющие понизу специальные закладные детали для крепления к прогонам. Ограждающие стены между стойками приняты высотой 80 см и выкладываются из лицевого кирпича. Кладку вести на цементном растворе состава 1:3.

Швы кладки расшиваются или оштукатуриваются с последующей покраской. Цвет облицовочного кирпича назначается проектом привязки. Внутренние поверхности кирпичных стен окрашиваются красками ПХВ светлых тонов. Поверху кирпичных стен устанавливаются витражи из оконного стекла в металлических переплетах. Все металлические конструкции грунтуются суриком один раз и окрашиваются масляной краской черного или темно-серого цвета за два раза.

Конструкция навесов между входами выполнена из сборных железобетонных элементов. Колонны сечением 20×20 см устанавливаются на блоки фундаментов.

Железобетонные плиты перекрытий павильонов укладываются на прогоны. При привязке проекта под навесом может быть устроена билетная касса.

Потолок и потолочная поверхность карнизов окрашивается краской ПХВ белого цвета.

Кровля – рулонная, трехслойная.

По согласованию с заводом изготовителем при привязке может быть применена облицовка керамической плиткой, присыпкой гравия типа „брекчий" и др.

Требование к конструкции.

Изготовление сборных элементов (железобетонных, стальных) должно осуществляться в условиях, обеспечивающих проектные прочностные качества, высокое качество поверхностей и граней элементов в полном соответствии с действующими нормативными документами.

Допускаемые отклонения от проектных размеров:
панели кровли – по длине ±5 мм, по ширине +0-5 мм;
стальные конструкции ±2 мм

Освещение павильонов и тоннеля

Энергоснабжение выполнено в соответствии с требованиями СН и „Правил устройства электроустановок".

По надежности обеспечения электроэнергией тоннель отнесен к I категории.

Освещенность в дневное время принята 50 люкс, в вечернее – 20 лк, а в ночное – 10 лк.

Для тоннеля принят потолочный светильник рассеянного света в пылеводозащитном исполнении типа ПВЛ-I-2×40 с двумя люминесцентными лампами ЛДЦ-40. Для служебного помещения принят светильник фарфоровый полугерметический с лампой накаливания.

Для подключения моечных машин, имеющих напряжение питания 220/127 вольт, в служебном помещении установлена трехполюсная штепсельная розетка.

Необходимость применения для уборки моечной машины, а следовательно, установки трансформатора для понижения напряжения с 380/220 вольт до 220/127 вольт мощностью 2,5 квт, определяется при привязке проекта.

Необходимость электрических нагрузок предусмотрена к сетям низкого напряжения 380/220 вольт. Ввод в тоннель предусмотрен кабельным. Управление освещением принято ручное.

Необходимость дистанционного управления определяется при привязке проекта.

Электрические сети тоннеля выполняются проводом АПРТОВ стальных тонкостенных трубах. Трубы прокладываются в специально предусмотренной борозде.

Инв. N 942/5-4

1972 г	Типовой проект пешеходных тоннелей под железнодорожными путями.	Пояснительная записка	Типовой проект 501-0-47	Альбом V	Лист 2

Инв. N 212747 | Шифр 1355

Ленгипротрансмост г. Ленинград
Гл. инж. компл. | Гл. инж. проект | Проверил | Бобровский | Ирецкий | Подлесных

1 – 1

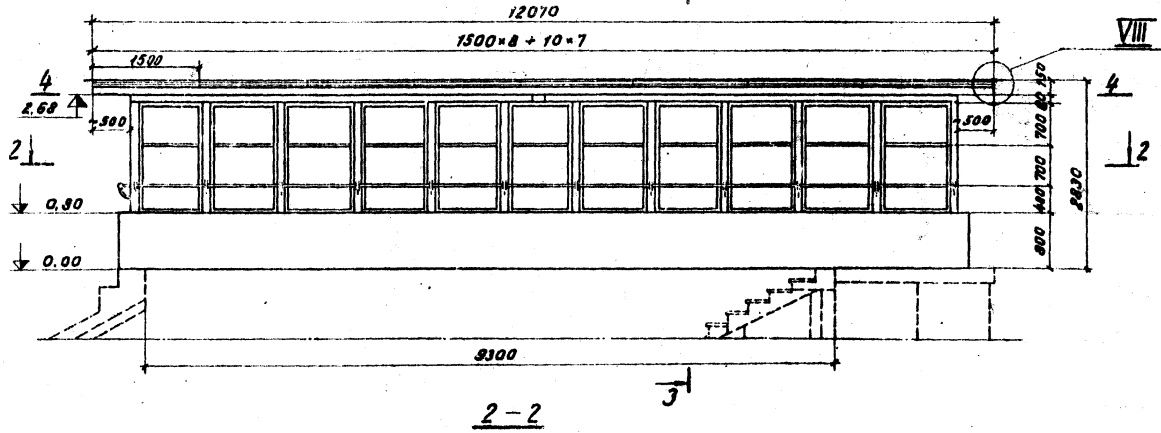

3 – 3

3 слоя рубероида на битумной мастике - 10
Выравнивающий слой цементного раствора - 18
Плита перекрытия П-1-130

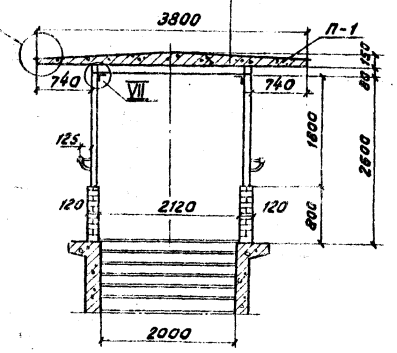

2 – 2

(лестничные марши не показаны)

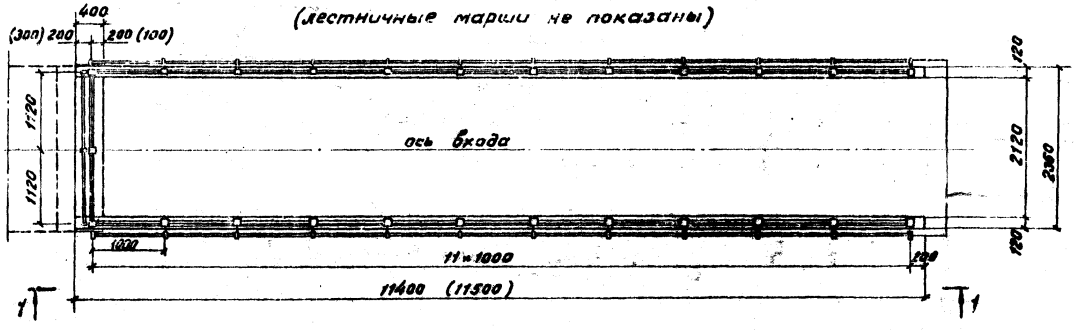

4 – 4

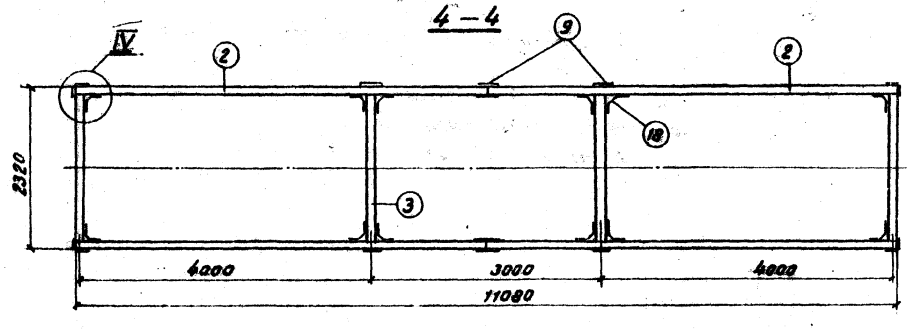

Объемы работ

№№ п/п	Наименование	Изм	Кол
1	Сборный железобетон М 200	$м^3$	3,68
2	Стальные конструкции	т	2,23
3	Цоколь кирпичный	$м^3$	2,80
4	Гидроизоляция	$м^2$	48,10
5	Стекло δ=4 мм	$м^2$	39,60
6	Кровельное железо δ=0,7 мм	$м^2$	20,34

Примечания

1. За отметку 0.00 принят уровень верха платформы.
2. Размеры в скобках даны при сооружении навесов между павильонами.
3. Детали см листы 6, 7, 8

Инв. № 212748 Шифр 1955

Бой Урецкий Стрельцов Асафьева

Нач отдела Гл. инж. проекта Проверил Исполнил

Ленинградстрансмост Ленинград

1972 г	Типовой проект пешеходных тоннелей под железнодорожными путями	Павильон для входа шириной 2,0 м. Общий вид	Инв. №942/5-5 Типовой проект 501-0-47	Альбом V	Лист 3

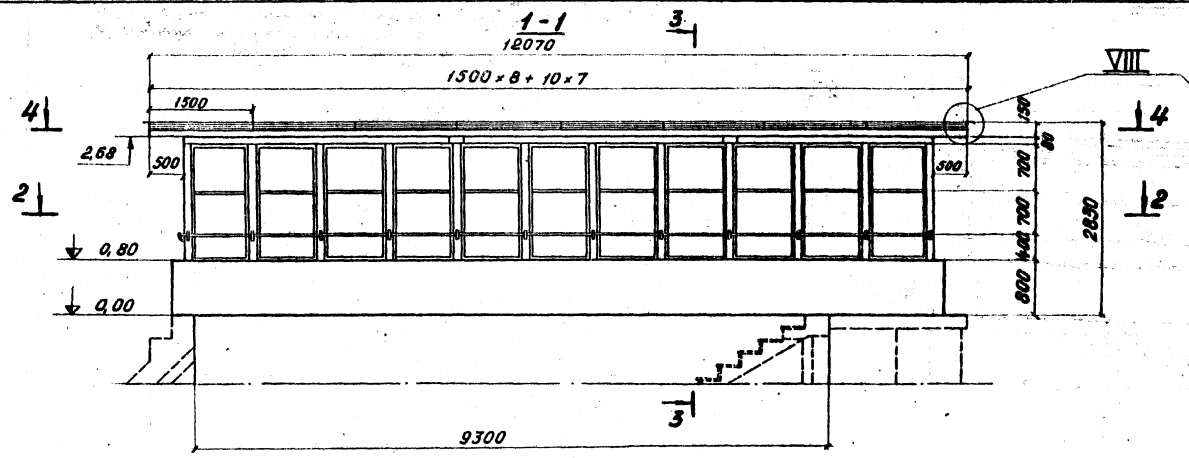

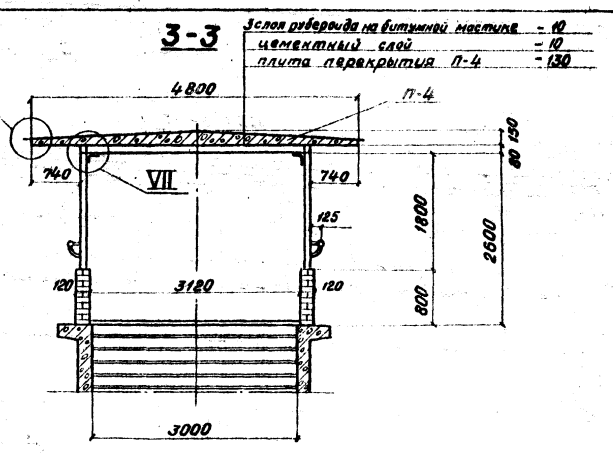

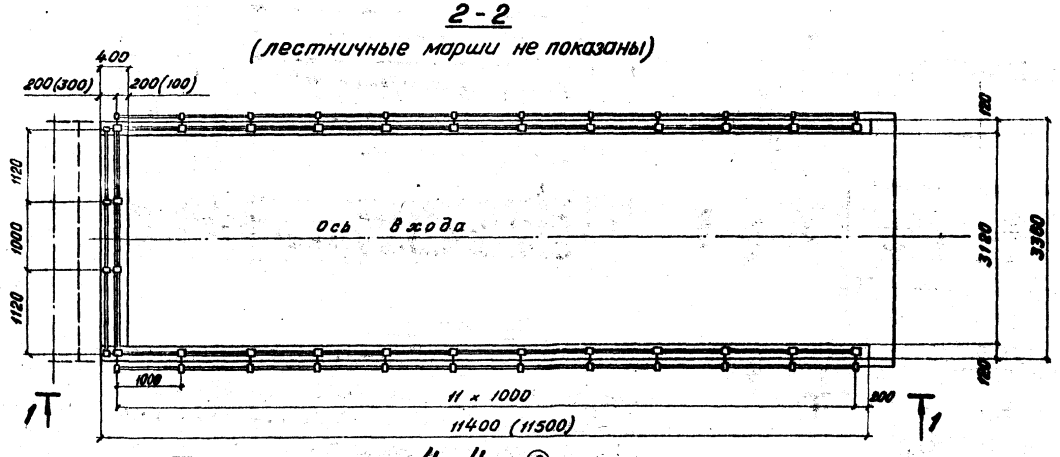

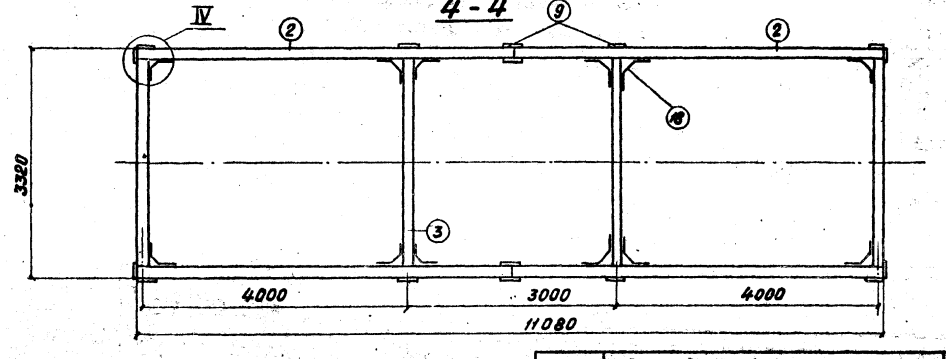

Объемы работ

NN п/п	Наименование	Изм.	колич.
1	Сборный железобетон М200	$м^3$	8,80
2	Стальные конструкции	т	2,36
3	Цоколь кирпичный	$м^3$	3,20
4	Гидроизоляция	$м^2$	80,30
5	Стекло δ=4 мм	$м^2$	41,20
6	Кровельное железо δ=0,7 мм	$м^2$	21,74

Примечания:

1. За отметку 0,00 принят уровень верха платформы.
2. Размеры в скобках даны при сооружении навесов между павильонами.
3. Детали см. листы 6, 7, 8.

Инв. N 942/5-6

1972 г.	Типовой проект пешеходных тоннелей под железнодорожными путями	Павильон для входа шириной 3,0 м Общий вид	Типовой проект 501-0-47	Альбом V	Лист 4

Инв. N 212749 Шифр N 1355

Ленгипротрансмост г. Ленинград

Нач. отдела Бобровский
Гл. инж. пр-та Урецкий
Проверил Стрельцов
Исполнил Асафьева

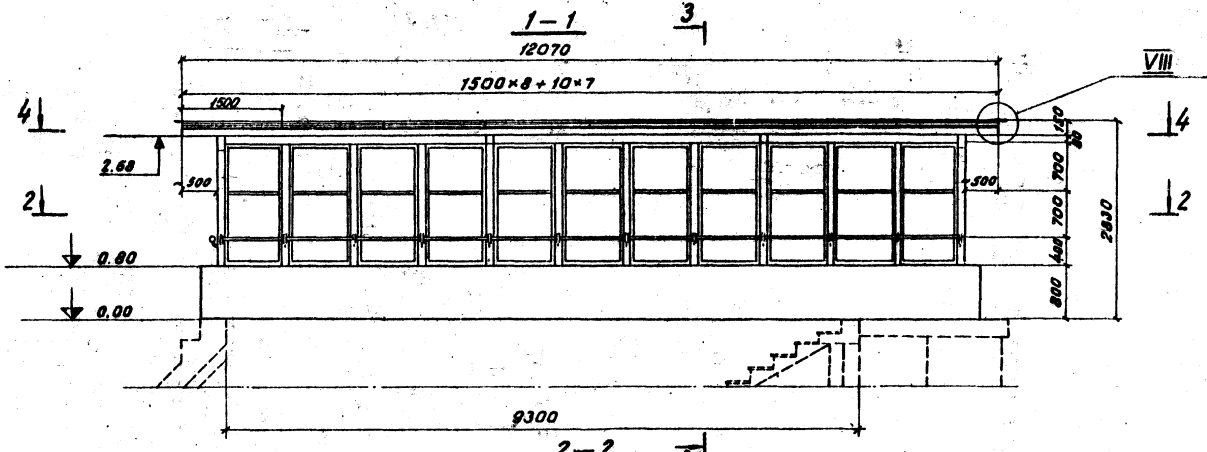

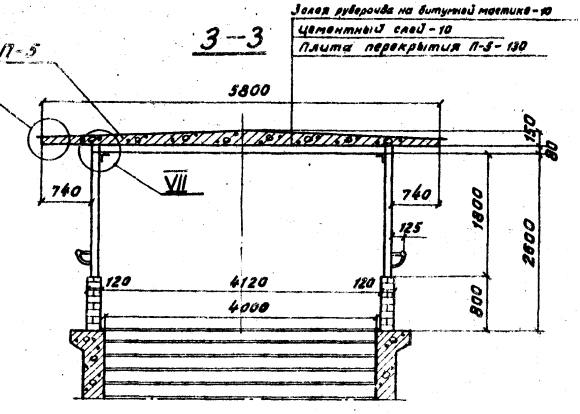

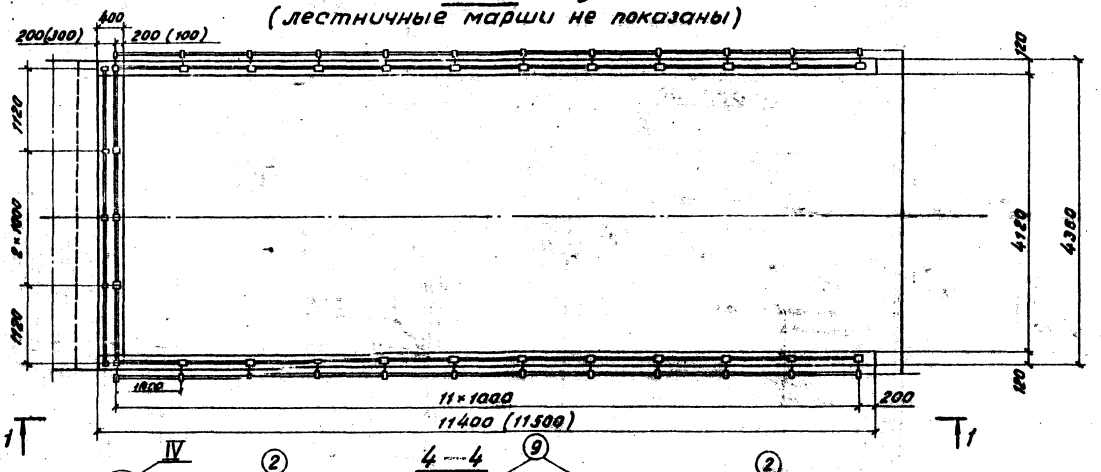

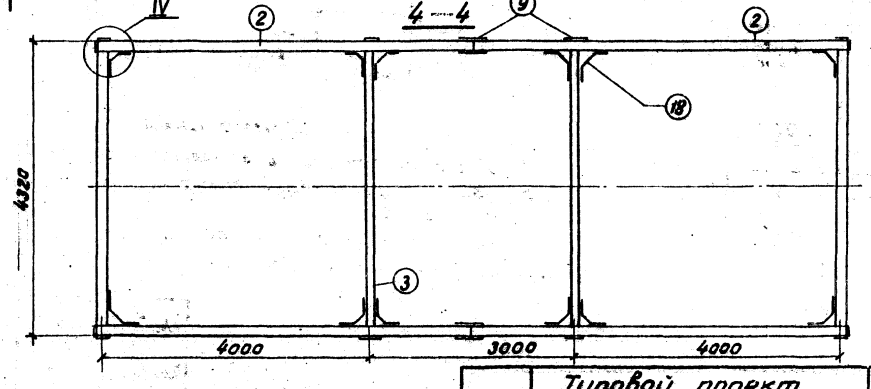

Объемы работ

№№ п/п	Наименование	Изм	Кол.
1	Сборный железобетон М 200	$м^3$	8,00
2	Стальные конструкции	т	2,48
3	Цоколь кирпичный	$м^3$	3,50
4	Гидроизоляция	$м^2$	72,50
5	Стекло δ=4мм	$м^2$	42,80
6	Кровельное железо δ=0,7мм	$м^2$	23,14

Примечания

1. За отметку 0.00 принят уровень верха платформы.
2. Размеры в скобках даны при сооружении навесов между павильонами.
3. Детали см. листы 6; 7; 8.

Ленинградпроект г. Ленинград
Нач. отдела Бобовский
Гл. инж. прек. Цирцкий
Проверил Стрельцов
Исполнил Асафьева

1972 г.	Типовой проект пешеходных тоннелей под железнодорожными путями	Павильон для входа шириной 4,0 м Общий вид	Инв. № 942/5-7	Альбом V	Лист 5
			Типовой проект 501-0-47		

Инв. № 212751
Шифр 1355

Гипротранспроект
г. Ленинград
Главный инж. проекта Шишкевич
Гл. инженер Ивенский
Проверил Отвальков
Исполнил Романова

1-1 Остекление проемов

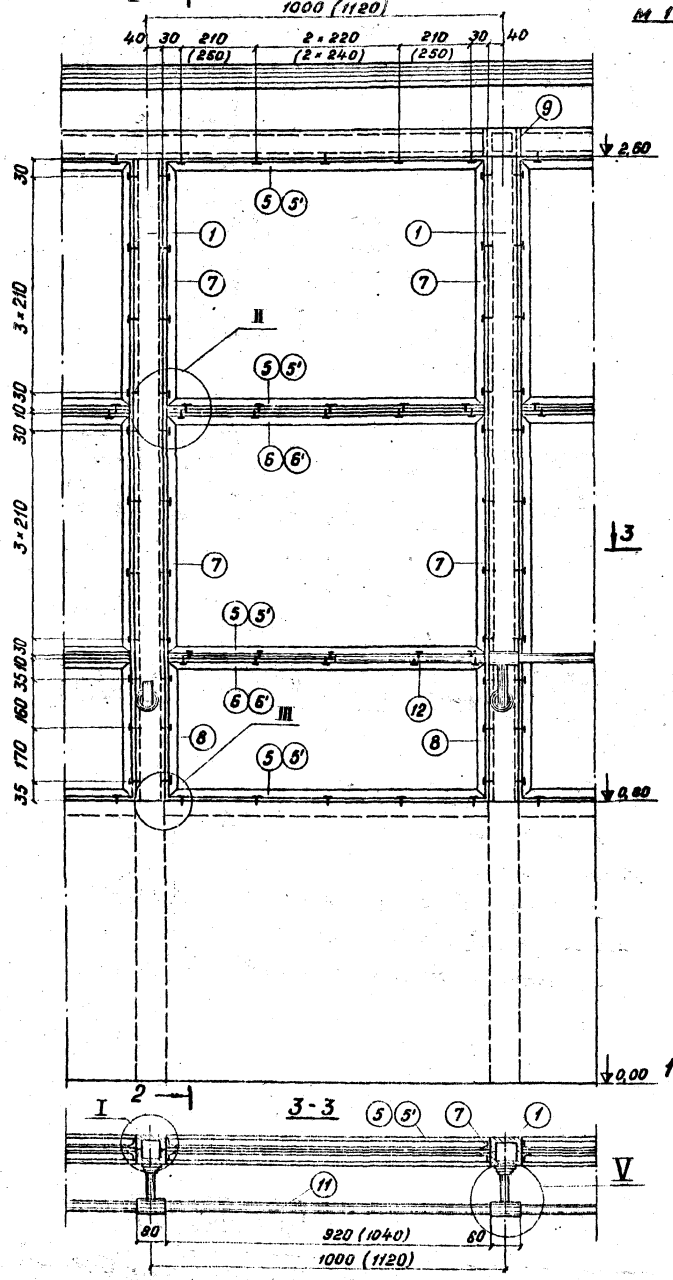

2-2

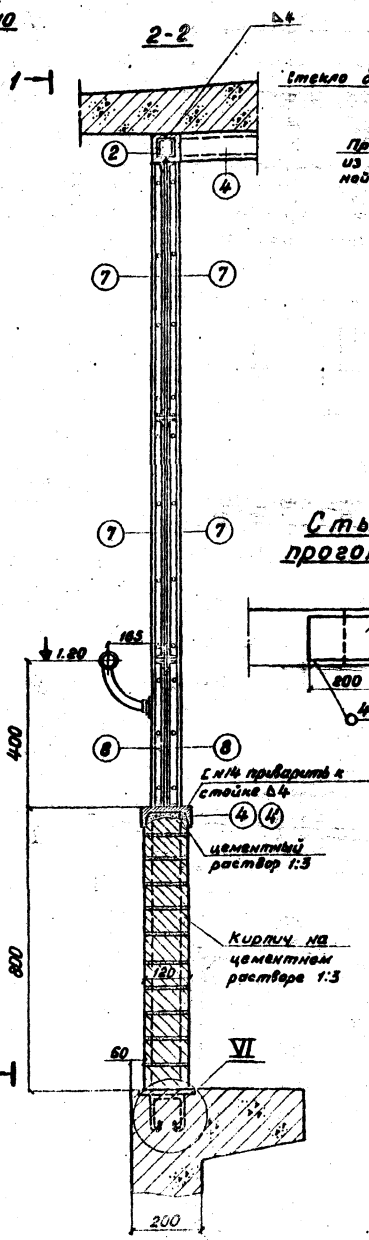

3-3

Стык прогонов

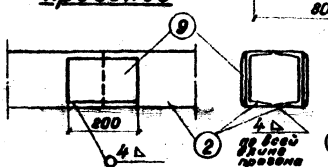

I

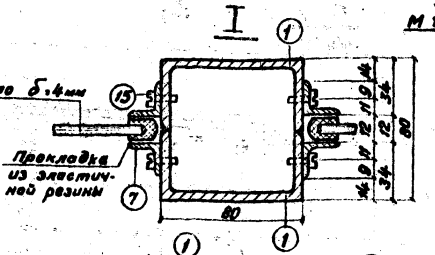

Стойка

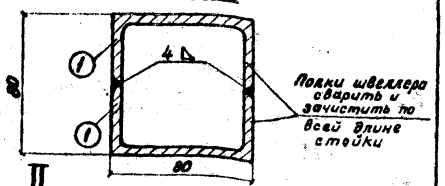

II

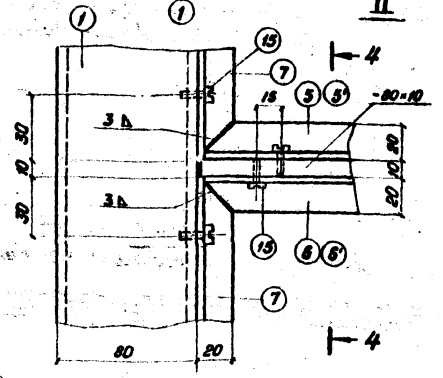

4-4

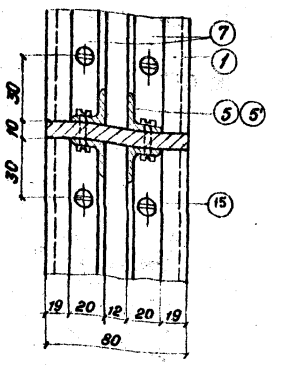

III

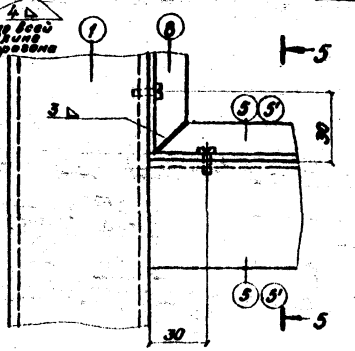

5-5

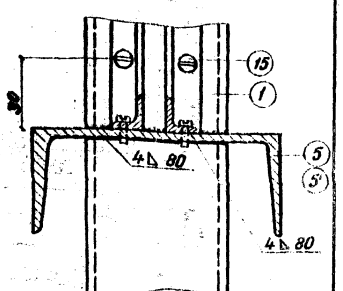

Примечания:

1. Лист смотреть совместно с листами 3; 4; 5; 7; 8
2. Сварку производить электродами марки Э-42А по ГОСТ 9467-60.
3. Размеры в скобках и позиции №4; 5'; 6' относятся к проёму шириной 112 см.

Инв. №942/5-8

1972 г.	Типовой проект пешеходных тоннелей под железнодорожными путями	Конструкция пилонов. Детали	Типовой проект 501-0-47	Альбом V	Лист 8

Инв. № 2127752 Шифр 1355

IV м 1:2

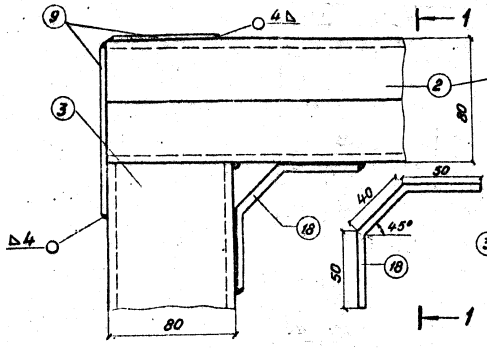

V м 1:2

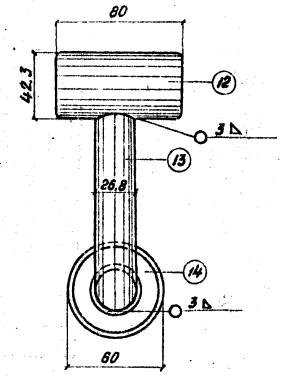

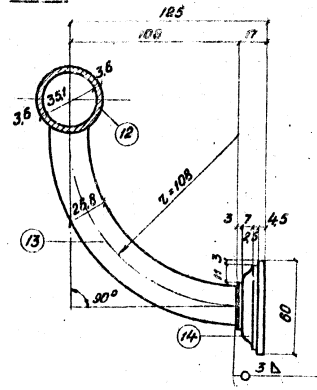

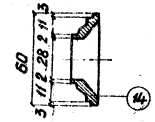

VI м 1:5

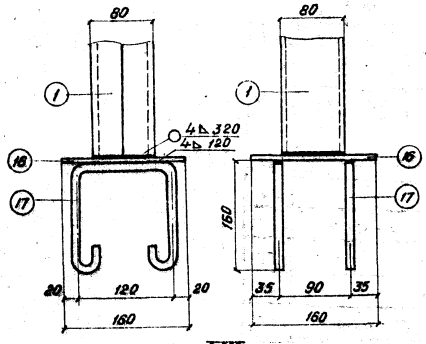

VII м 1:5

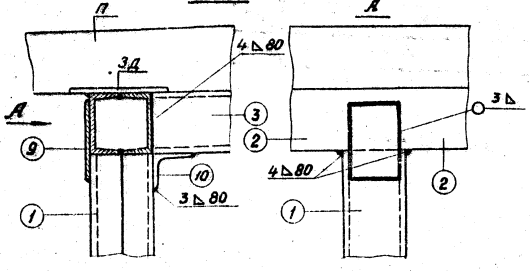

м 1:5

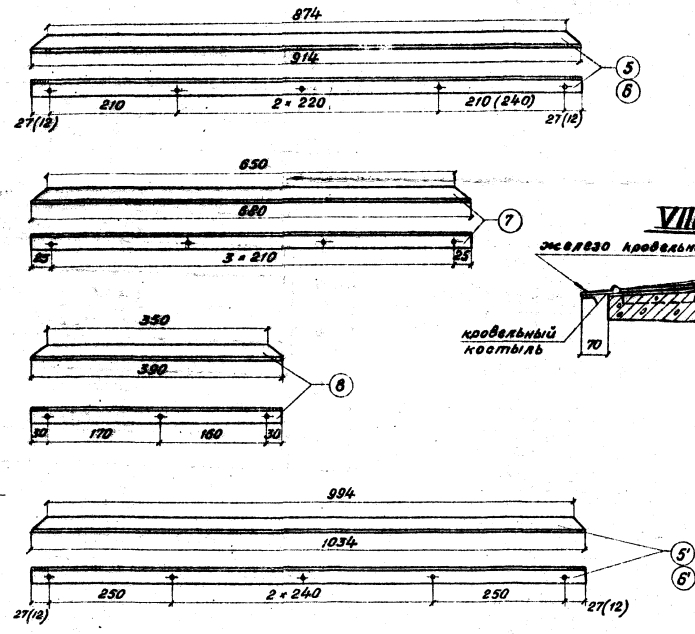

Соединение плит с прогонами (поз. №2)

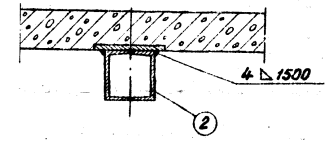

VIII

3 слоя рубероида на бит. мастике – 10
Цементный выравнивающий слой – 10
Плита перекрытия

Примечания:

1. Лист смотреть совместно с листами 3,4,5,6.
2. Размеры в скобках даны для позиций 6 и 6'.
3. Диаметр отверстий под болты М5×7.
4. Сборку закладных деталей производить электродами Э-42А по ГОСТ 9467-60.

Инв. № 942/5-9

1972 г.	Типовой проект пешеходных тоннелей под железнодорожными путями	Конструкция павильонов. Детали. Продолжение.	Типовой проект 501-0-47	Альбом V	Лист 7

Разработал Урецкий
Гл. инж. пр. Е.Ц
Проверил Старельцев
Исполнил Ясарьева
г. Ленинград

Спецификация металла на павильоны

N	Наименование		Материал	Размеры одной части мм: Толщина	Ширина	Длина	Количество	Общая длина м или площадь м	Масса кг: 1 п.м или 1 м²	Общая кг
					Площадь F см²					
1	2		3	4	5	6	7	8	9	10
1	Стойка 2 [N8	Вход шириной 2,0 м	ГОСТ 8240-72	—	—	2600	25	65,0	14,10	916,5
		Вход шириной 3,0 м	"	—	—	2600	26	67,6	14,10	953,2
		Вход шириной 4,0 м	"	—	—	2600	27	70,2	14,10	989,8
2	Прогон 2 [N8 входы шириной 2,0, 3,0 и 4,0 м		"	—	—	5535	4	22,16	14,10	312,5
	Распорка 2 [N8	вход шириной 2,0 м	"	—	—	2155	4	8,62	14,10	121,5
		вход шириной 3,0 м	"	—	—	3155	4	12,62	14,10	177,9
		вход шириной 4,0 м	"	—	—	4155	4	16,62	14,10	234,3
4'	Нижняя обвязка [N4		"	—	—	1035	2	2,1	12,30	25,8
4	Нижняя обвязка [N14	вход шириной 2,0 м	"	—	—	915	22	20,1	12,30	247,2
		вход шириной 3,0 м	"	—	—	915	23	21,1	12,30	259,5
		вход шириной 4,0 м	"	—	—	915	24	22,0	12,30	270,6
5	Уголок L20×3	вход шириной 2,0 м	ГОСТ 8509-72	—	—	914	176	161,0	0,89	143,3
		вход шириной 3,0 м	"	—	—	914	184	168,0	0,89	149,5
		вход шириной 4,0 м	"	—	—	914	192	176,0	0,89	156,6
5'	Уголок L20×3 входы шириной 2,0, 3,0 и 4,0 м		"	—	—	1034	16	16,5	0,89	14,7
6	Уголок L20×3	вход шириной 2,0 м	"	—	—	914	88	80,5	0,89	71,6
		вход шириной 3,0 м	"	—	—	914	92	84,0	0,89	74,6
		вход шириной 4,0 м	"	—	—	914	96	88,0	0,89	78,3
6'	Уголок L20×3 входы шириной 2,0, 3,0 и 4,0 м		"	—	—	1034	8	8,3	0,89	7,4
7	Уголок L20×3	вход шириной 2,0 м	ГОСТ 8509-72	—	—	680	192	130,6	0,89	116,2
		вход шириной 3,0 м	"	—	—	680	200	136,0	0,89	121,0
		вход шириной 4,0 м	"	—	—	680	208	141,4	0,89	125,8
8	Уголок L20×3	вход шириной 2,0	"	—	—	390	86	33,5	0,89	29,8
		вход шириной 3,0 м	"	—	—	390	100	39,0	0,89	34,7
		вход шириной 4,0 м	"	—	—	390	104	40,6	0,89	36,1
9	Фасонка			6,0	70	180	16	0,2	0,2	9,4
10	Уголок 80×6		ГОСТ 8509-72	—	—	70	8	0,6	7,36	4,4
11	Поручень из трубы ф25	вход шириной 2,0 м	ГОСТ 3262-62	—	—	970	22	21,4	2,39	56,4
						1100	2	2,2		
		вход шириной 3,0 м		—	—	970	23	22,3	2,39	58,6
						1100	2	2,2		
		вход шириной 4,0 м		—	—	970	24	23,3	2,39	61,0
						1100	2	2,2		

1	2		3	4	5	6	7	8	9	10
12	Крепление поручня	Вход шириной 2,0 м: Труба 32 ГОСТ 3262-62		—	—	80	25	200	3,09	6,2
13		Труба 20 ГОСТ 3262-62		—	—	170	25	425	1,66	7,1
14		Фасонная деталь		—	—	—	25	—	1,12	29,1
12		Вход шириной 3,0 м: Труба 32 ГОСТ 3262-62		—	—	80	26	2,08	3,09	6,2
13		Труба 20 ГОСТ 3262-62		—	—	170	26	442	1,66	7,1
14		Фасонная деталь		—	—	—	26	—	1,12	29,1
12		Вход шириной 4,0 м: Труба 32 ГОСТ 3262-62		—	—	80	27	2,16	3,09	6,2
13		Труба 20 ГОСТ 3262-62		—	—	170	27	459	1,66	7,1
14		Фасонная деталь		—	—	—	27	—	1,12	29,1
15	Винт М5×12		ГОСТ 1491-62	—	—	—	2710	—	0,004	10,8
16	Закладные детали	вход шириной 2,0 м	—	6	160	160	25	0,64	47,0	30,0
17			—	12АІ	—	570	50	28,5	0,89	25,4
16		вход шириной 3,0 м	—	6	160	160	26	0,67	47,0	31,2
17			—	12АІ	—	570	52	29,6	0,89	26,3
16		вход шириной 4,0 м	—	6	160	160	27	0,69	47,0	32,4
17			—	12АІ		570	54	30,8	0,89	27,4
18		Фасонка	—	6	70	140	12	0,12	47,0	5,6
Всего	Вход шириной 2,0 м									2191
	На сварные швы 1,5%									33
	Итого									2224
	Вход шириной 3,0 м									2320
	На сварные швы 1,5%									35
	Итого									2355
	Вход шириной 4,0 м									2446
	На сварные швы 1,5%									37
	Итого									2483

Примечания:

1. Лист смотреть совместно с листами 3, 4, 5, 6, 7.
2. Материал по ГОСТ 380-71.*

Инв. № 942/5-10

1972 г.	Типовой проект пешеходных тоннелей под железнодорожными путями	Конструкция павильонов Спецификация	Типовой проект 501-0-47	Альбом V	Лист 8

Инв. № 212753 Шифр 1355

Ленгипротрансмост г. Ленинград

Нач. отдела Бобровский; Гл. инж. проекта Урецкий; Проверил Стрельцов; Исполнил Ясафьева

Инв № 212-754
Шифр 1555

Схема-1- четырехпролетный навес между павильонами

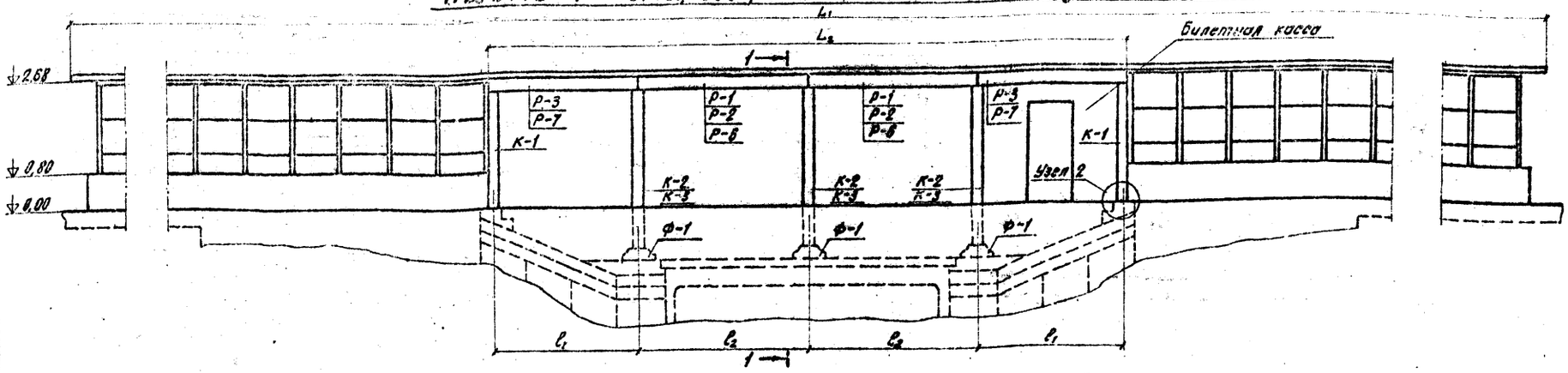

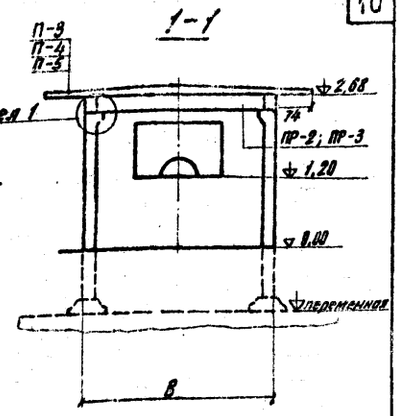

Схема-2- трехпролетный навес между павильонами.

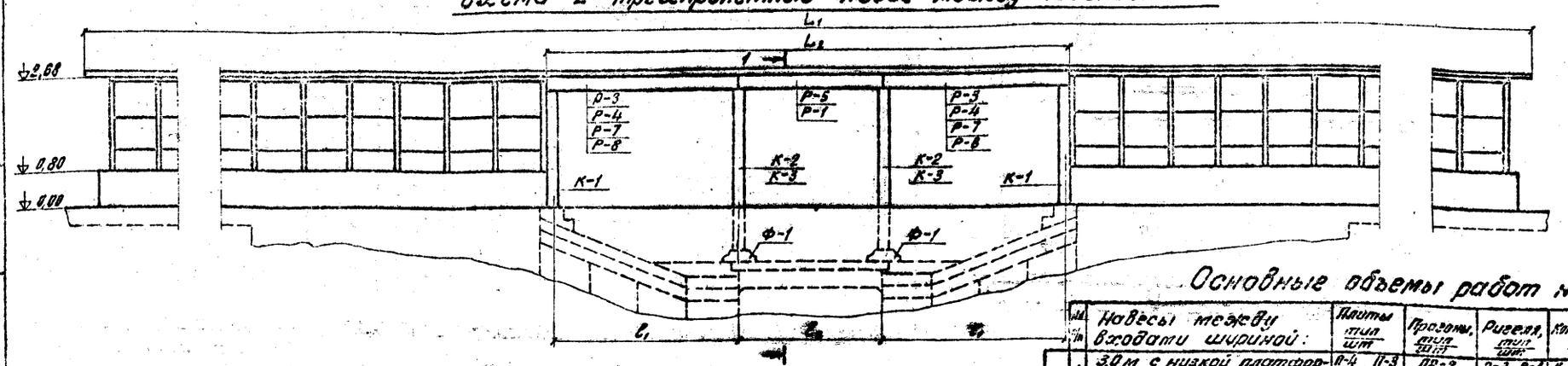

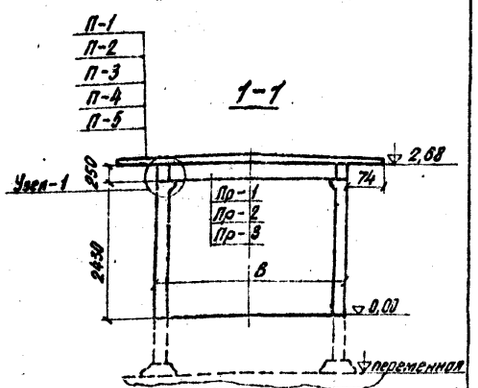

	NN п/п	Навесы между павильонами входами	L_1 м	L_2 м	l_1 м	l_2 м	В м
Схема 1	1	шириной 3,0 м с низкой платформы с тоннелем 6,0 м	36,74	13,22	3,51	3,0	3,32
	2	шириной 3,0 м с высокой платформы с тоннелем 6,0 м	40,26	16,90	5,34	3,01	3,32
	3	шириной 3,0 м с высокой платформы с тоннелем 2×3,0 м	40,76	17,20	5,34	3,16	3,32
	4	шириной 3,0 м с низкой платформы с тоннелем 2×3,0 м	37,24	13,52	3,51	3,15	3,32
	5	шириной 4,0 м с низкой платформы с тоннелем 2×4,0 м	39,25	15,52	3,51	4,15	4,32
	6	шириной 4,0 м с высокой платформы с тоннелем 2×4,0 м	42,27	19,20	5,34	4,18	4,32
Схема 2	7	шириной 3,0 м с низкой платформы с тоннелем 4,0 м	34,72	11,22	3,51	4,00	3,32
	8	шириной 3,0 м с высокой платформы с тоннелем 4,0 м	37,74	14,90	5,34	4,01	3,32
	9	шириной 2,0 м с низкой платформы с тоннелем 3,0 м	34,22	10,66	3,72	3,01	2,32
	10	шириной 2,0 м с высокой платформы с тоннелем 3,0 м	37,74	14,66	5,72	3,01	2,32
	11	шириной 2,0 м с низкой платформы с тоннелем 4,0 м	34,72	11,66	3,72	4,01	2,32
	12	шириной 2,0 м с высокой платформы с тоннелем 4,0 м	39,25	15,66	5,72	4,01	2,32
	13	шириной 3,0 м с низкой платформы с тоннелем 3,0 м	33,21	10,22	3,50	3,01	3,32
	14	шириной 3,0 м с высокой платформы с тоннелем 3,0 м	37,23	13,90	5,34	3,01	3,32
	15	шириной 4,0 м с низкой платформы с тоннелем 4,0 м	34,72	11,22	3,51	4,00	4,32
	16	шириной 4,0 м с высокой платформы с тоннелем 4,0 м	37,74	14,90	5,34	4,01	4,32

Примечания:

1. За ± 0,00 принят уровень пола платформы.
2. Детали см. лист 15.
3. Конструкции павильонов см. листы: 3; 4; 5; 6; 7; 8.

Основные объемы работ на навесы и павильоны

	№ п/п	Навесы между входами шириной:	Плиты тип шт	Прогоны тип шт	Ригели тип шт	Колонны тип шт	Бортики тип шт	Смотр. камера м³	Цоколь прим. м³	Стекло м²	Кровля железо м²	Кровля асбоцемент м²
Схема 1	1	3,0 м с низкой платформы с тоннелем 6,0 м	П-4 / 23 ; П-3 / 2	ПР-2 / 5	Р-3, Р-1 / 4 ; 4	К-1 ; К-2 / 4 ; 6	Ф-1 / 6	4,72	6,4	82,4	56,3	182
	2	3,0 м с высокой платформы с тоннелем 6,0 м	П-4 / 26 ; П-3 / 1	ПР-2 / 5	Р-7, Р-1 / 4 ; 4	К-1 ; К-3 / 6	Ф-1 / 6	4,72	6,4	82,4	61,2	200
	3	3,0 м с высокой платформы с тоннелем 2×3,0 м	П-4 / 27	ПР-2 / 6	Р-7, Р-2 / 4 ; 4	К-1, К-3 / 4 ; 6	Ф-1 / 6	4,72	6,4	82,4	61,9	202
	4	3,0 м с низкой платформы с тоннелем 2×3,0 м	П-4 / 24 ; П-3 / 1	ПР-2 / 5	Р-3, Р-2 / 4 ; 4	К-1 ; К-2 / 4 ; 6	Ф-1 / 6	4,72	6,4	82,4	57,0	185
	5	4,0 м с низкой платформы с тоннелем 2×4,0 м	П-5 / 28	ПР-3 / 5	Р-3, Р-6 / 4 ; 4	К-1 ; К-2 / 4 ; 6	Ф-1 / 6	4,96	7,0	85,6	61,2	234
	6	4,0 м с высокой платформы с тоннелем 2×4,0 м	П-5 / 28	ПР-3 / 5	Р-7, Р-6 / 4 ; 4	К-1 ; К-3 / 6	Ф-1 / 6	4,96	7,0	85,6	65,4	252
Схема 2	7	3,0 м с низкой платформы с тоннелем 4,0 м	П-4 / 23	ПР-2 / 4	Р-3, Р-5 / 4 ; 2	К-1 ; К-2 / 4 ; 4	Ф-1 / 4	4,72	6,4	82,4	53,5	172
	8	3,0 м с высокой платформы с тоннелем 4,0 м	П-4 / 25	ПР-2 / 4	Р-7, Р-5 / 4 ; 2	К-1 ; К-3 / 4 ; 4	Ф-1 / 4	4,72	6,4	82,4	57,7	187
	9	2,0 м с низкой платформы с тоннелем 3,0 м	П-1 / 22 ; П-2 / 1	ПР-1 / 4	Р-4, Р-1 / 4 ; 2	К-1 ; К-2 / 4 ; 4	Ф-1 / 4	4,46	5,6	79,2	51,4	136
	10	2,0 м с высокой платформы с тоннелем 3,0 м	П-1 / 25	ПР-1 / 4	Р-8, Р-1 / 4 ; 2	К-1 ; К-3 / 4 ; 4	Ф-1 / 4	4,46	5,6	79,2	56,3	149
	11	2,0 м с низкой платформы с тоннелем 4,0 м	П-1 / 23	ПР-1 / 4	Р-4, Р-5 / 4 ; 2	К-1 ; К-2 / 4 ; 4	Ф-1 / 4	4,46	5,6	79,2	52,1	137
	12	2,0 м с высокой платформы с тоннелем 4,0 м	П-1 / 25	ПР-1 / 4	Р-8, Р-5 / 4 ; 2	К-1 ; К-3 / 4 ; 4	Ф-1 / 4	4,46	5,6	79,2	58,4	155
	13	3,0 м с низкой платформы с тоннелем 3,0 м	П-4 / 22	ПР-2 / 4	Р-3, Р-1 / 4 ; 2	К-1 ; К-2 / 4 ; 4	Ф-1 / 4	4,72	6,4	82,4	51,3	185
	14	3,0 м с высокой платформы с тоннелем 3,0 м	П-4 / 24 ; П-3 / 1	ПР-2 / 4	Р-7, Р-1 / 4 ; 2	К-1 ; К-3 / 4 ; 4	Ф-1 / 4	4,72	6,4	82,4	57,0	185
	15	4,0 м с низкой платформы с тоннелем 4,0 м	П-5 / 23	ПР-3 / 4	Р-3, Р-5 / 4 ; 2	К-1 ; К-2 / 4 ; 4	Ф-1 / 4	4,96	7,0	85,6	54,9	207
	16	4,0 м с высокой платформы с тоннелем 4,0 м	П-5 / 25	ПР-3 / 4	Р-7, Р-5 / 4 ; 2	К-1 ; К-3 / 4 ; 4	Ф-1 / 4	4,96	7,0	85,6	59,1	225

Инв № 942/5-11

1972 г. Типовой проект пешеходных тоннелей под железнодорожными путями

Навесы между павильонами
Общие виды

Типовой проект 501-0-47 | Альбом V | Лист 9

Ленинград

Гипрогорсантехпроект

Гл. инженер проекта — Правдин
Гл. специалист — Шестакова
Начальник отдела — Бобровский

Инв.№ 12755 | Шифр 1-55

П-1; (П-2)

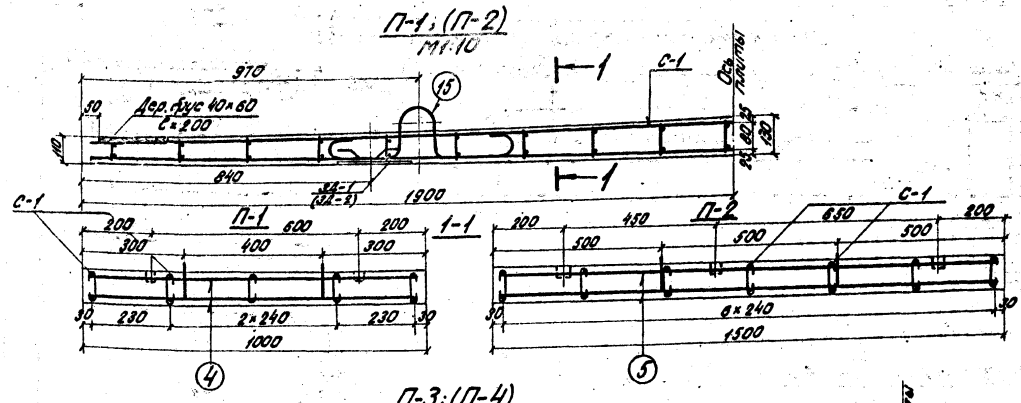

П-3; (П-4)

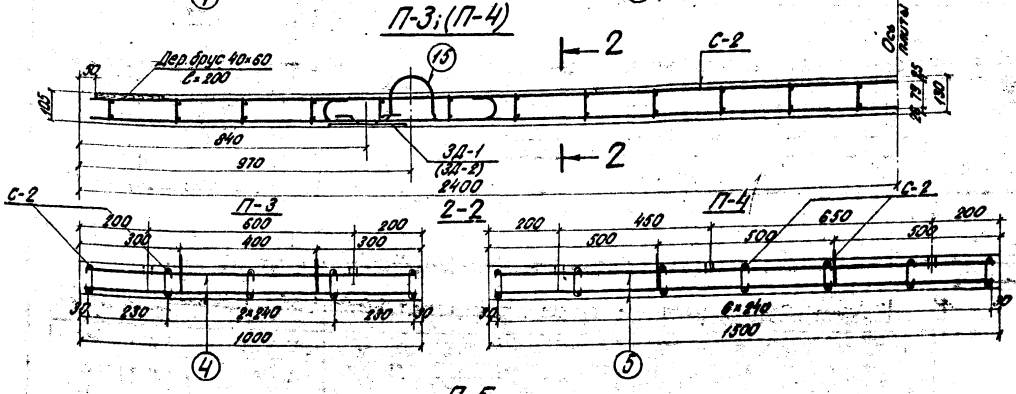

П-5

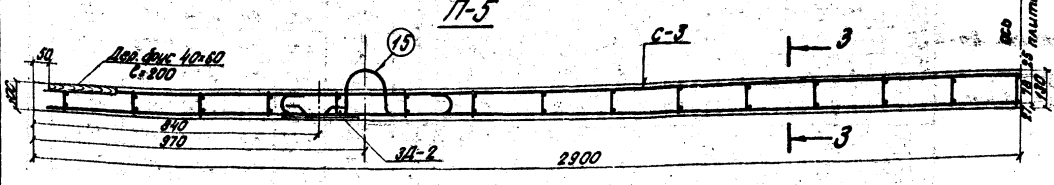

3-3 (П-5)

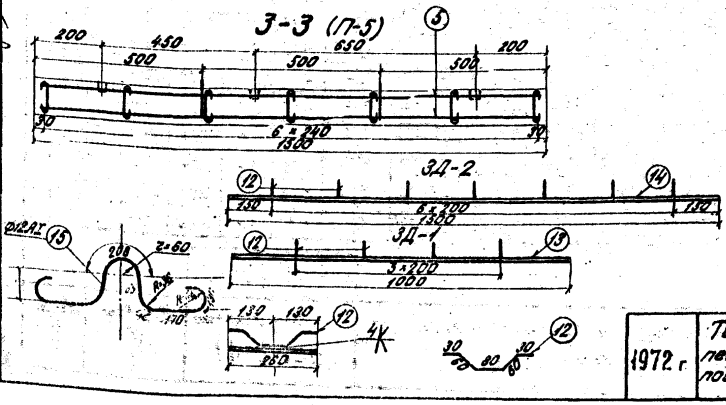

Спецификация арматуры на элемент

Позиция	Марка, эскиз, кол.	Эскиз	Позиция	Марка	Диаметр, мм	Количество на марку	Количество на элем.	Длина 1 шт, мм	Длина общая, м	Выборка арматуры на элемент: длина или площадь	Длина, м	Общая масса, кг
П-1	С-1/5		1	Ст.5сп2	10 AI	1	5	3740	18,7	10 AI	18,7	11,6
			2	Ст.5сп2	10 AI	1	5	3740	18,7	8 AI	46,4	18,3
			3	—	8 AI	19	95	—	9,5	10 AI	18,7	11,6
	Отдельные стержни	См. чертеж	4	Ст.5сп2	8 AI	—	38	970	36,9	12 AII	4,3	3,8
			15	—	12 AII	—	4	1070	4,3	Итого		45,3
П-2	С-1/7	См. спецификацию	1	Ст.5сп2	10 AI	1	7	3740	26,2	10 AII	26,2	16,2
			2	Ст.5сп2	10 AI	1	7	3740	26,2	8 AI	53,2	27,3
			3	—	8 AI	19	133	—	13,3	10 AI	26,2	16,2
	Отдельные стержни	См. чертеж	5	Ст.5сп2	8 AI	—	38	1470	55,9	12 AII	4,3	3,8
			15	—	12 AII	—	4	1070	4,3	Итого		63,5
П-3	С-2/5		7	Ст.5сп2	10 AI	1	5	4740	23,7	12 AII	23,7	14,1
			6	Ст.5сп2	12 AII	1	5	4740	23,7	8 AI	58,6	23,1
			8	Ст.5сп2	8 AI	24	120	—	12,0	10 AI	23,7	14,7
	Отдельные стержни	См. чертеж	4	Ст.5сп2	8 AI	—	46	970	46,6	12 AII	4,3	3,8
			15	—	12 AII	—	4	1070	4,3	Итого		62,7
П-4	С-2/7	См. спецификацию	7	Ст.5сп2	10 AI	1	7	4740	33,2	12 AII	33,2	20,5
			6	Ст.5сп2	12 AII	1	7	4740	33,2	8 AI	87,4	34,5
			8	Ст.5сп2	8 AI	24	168	—	16,8	10 AI	33,2	20,6
	Отдельные стержни	См. чертеж	5	Ст.5сп2	8 AI	—	48	1470	70,6	12 AII	4,3	3,8
			15	—	12 AII	—	4	1070	4,3	Итого		83,4
П-5	С-3/7		10	Ст.5сп2	10 AI	1	7	5740	40,2	14 AII	40,2	48,6
			9	Ст.5сп2	14 AII	1	7	5740	40,2	8 AI	103,6	41,3
			11	Ст.5сп2	8 AI	29	203	35	7,3	14 AII	40,2	24,3
	Отдельные стерж.	См. чертеж	5	Ст.5сп2	8 AI	—	38	1470	55,3	12 AII	4,3	3,8
			15	—	12 AII	—	4	1070	4,3	Итого		148,6

Показатели на конструктивный элемент

Марка элемента	Марка бетона	Объём бетона, м³	Масса арматуры	Масса плиты, кг
Плита П-1	М 200	0,46	К.О. AII — 33,7; К.О. AI — 11,6	1150
Плита П-2	"	0,68	К.О. AII — 47,3; К.О. AI — 16,8	1700
Плита П-3	"	0,56	К.О. AII — 41,6; К.О. AI — 11,1	1400
Плита П-4	"	0,85	К.О. AII — 58,9; К.О. AI — 23,3	2130
Плита П-5	"	1,00	К.О. AII — 74,0; К.О. AI — 48,6	2500

Спецификация закладных деталей на блоки

Марка блока	Марка закладной детали	Кол. шт.	Общая масса, кг
Плита П-1	3Д-1	2	27,2
Плита П-2	3Д-2	2	39,4
Плита П-3	3Д-1	2	27,2
Плита П-4	3Д-2	2	39,4
Плита П-5	3Д-2	2	39,4

Примечания:

1. Сетки свариваются контактной точечной электросваркой.
2. Приварка закладных деталей должна производиться электродами типа Э-42А по ГОСТ 9467-60.
3. Применение ручной электросварки не разрешается.

Спецификация металла на закладные детали

Марка	№№ поз.	Наименование элементов	Материал	Размеры одного элемента: сечение, мм	Длина	Кол. шт.	Общая длина всех элементов, м	Масса, кг: 1 п.м	Общая	Примечание
3Д-1	12	Анкер	Ст.5сп2	ф 12 AII	260	6	1,56	0,89	1,4	
	13	Планка	Вст 3	6	260	1000	1	0,26	47,0	12,2
	Итого									13,6
3Д-2	12	Анкер	Ст.5сп2	ф 12 AII	260	6	1,56	0,89	1,4	
	14	Планка	Вст 3	6	260	1500	1	0,39	47,0	18,3
	Итого									19,7
3Д-3		Дер. брус	дерев	40×60		200	25	3,0	—	—

Ленгипротранспроект г. Ленинград
Гл. инж. пр. Гольдштейн
Гл. инж. Ройфе
Нач. отдела Гольдштейн
Проверил Стрекопытов
Конструкция Цветков
Выполнил Бобровский

1972 г.	Типовой проект пешеходных тоннелей под железнодорожными путями	Опалубочно-арматурный чертеж плит П-1; П-2; П-3; П-4; П-5.	ИНБ.№ 942/5-12 Типовой проект 501-0-47	Альбом V	Лист 10

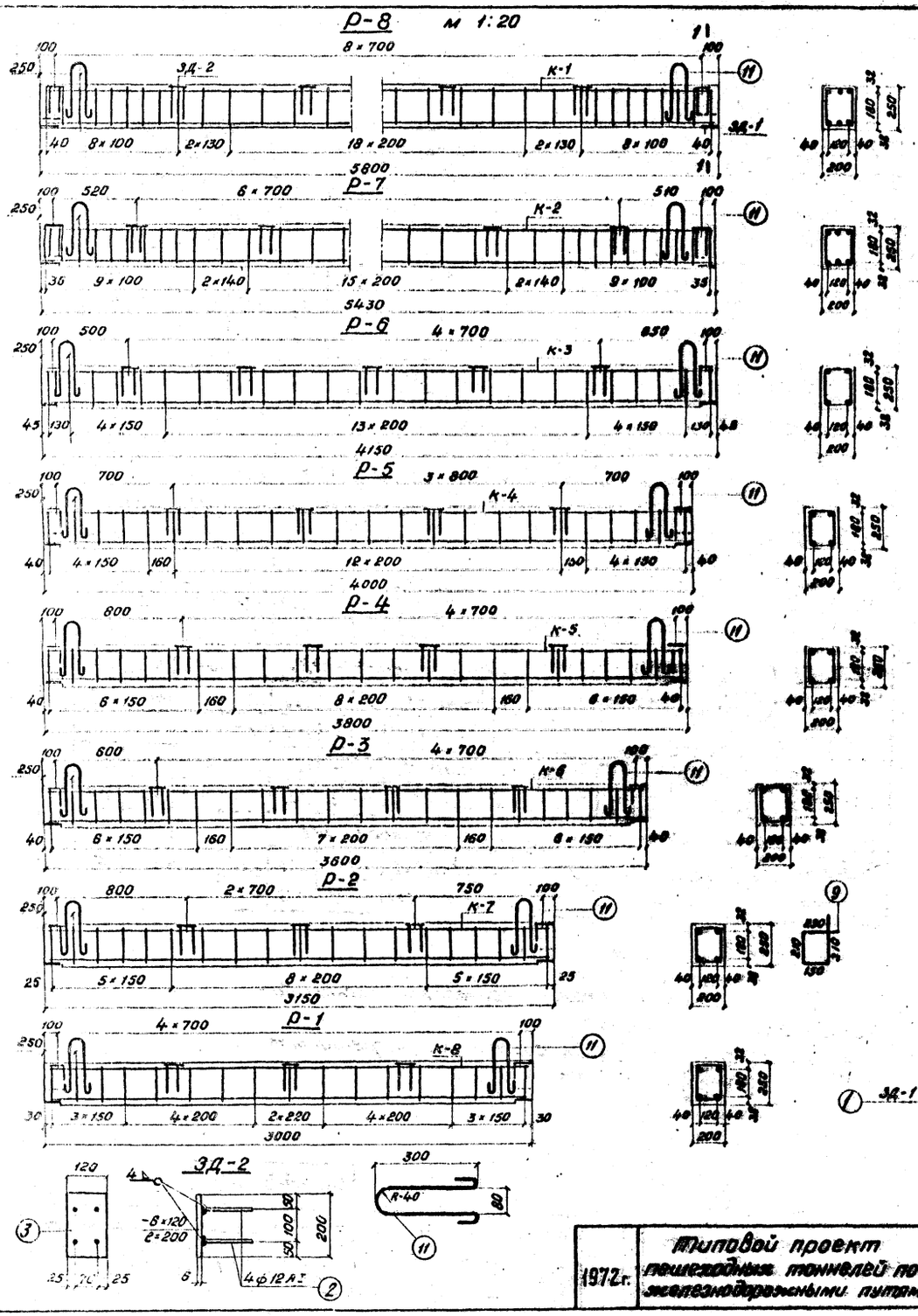

Показатели на конструктивный элемент

Марка элемента	Марка бетона	Объем бетона м³	Масса арматуры кг	Монтажная масса кг
Р-8	300	0,29	AI 8,1 AII 133,6	725
Р-7	300	0,27	AI 8,0 AII 96,9	700
Р-6	300	0,21	AI 5,2 AII 33,0	525
Р-5	300	0,20	AI 5,0 AII 31,8	500
Р-4	300	0,19	AI 5,0 AII 30,2	475
Р-3	300	0,18	AI 4,8 AII 28,6	450
Р-2	300	0,16	AI 4,3 AII 15,1	400
Р-1	300	0,15	AI 3,8 AII 15,4	375

Спецификация металла на закладные детали

Марка	№№ поз.	Наименование элементов	Материал	Размеры одного элемента мм: Толщина	Ширина	Длина или площадь F, см²	Кол. шт	Общая длина м или площадь м²	Масса кг: 1 п.м или 1 м²	Масса кг: Общая	Примечание
3Д-1	1	Швеллер №18	—	—	—	100	1	0,1	16,3	1,6	
3Д-2	2	Анкер	Вст.3кп2	ф12 AI		150	4	0,6	0,89	0,5	
	3	Планка	Вст.3	8	120	200	1	0,02	47	1,1	
	Итого									1,6	

Спецификация закладных деталей на блоки

Марка блока	Марка закладной детали	Колич. шт	Общая масса кг
Ригель Р-8	3Д-1	2	3,2
	3Д-2	8	11,4
Ригель Р-7	3Д-1	2	3,2
	3Д-2	9	14,4
Ригель Р-6	3Д-1	2	3,2
	3Д-2	7	11,2
Ригель Р-5	3Д-1	2	3,2
	3Д-2	6	9,6
Ригель Р-4	3Д-1	2	3,2
	3Д-2	6	9,6
Ригель Р-3	3Д-1	2	3,2
	3Д-2	6	9,6
Ригель Р-2	3Д-1	2	3,2
	3Д-2	5	8,0
Ригель Р-1	3Д-1	2	3,2
	3Д-2	5	8,0

Ленгипротрансмост, г. Ленинград

Нач. отдела		Бобровский
Гл. инж. пр.		Орешкин
Проверил		Стрельцов
Исполнил		Цветкова

Инв. № 942/5-13

1972 г. **Типовой проект пешеходных тоннелей под железнодорожными путями**

Опалубочно-арматурный чертеж блоков Р-1, Р-2, Р-3, Р-4, Р-5, Р-6, Р-7, Р-8

Типовой проект 501-0-47 | Альбом V | Лист 11

Инв. № 21757 Шифр 1255

Спецификация арматуры на элемент

Наименование элемента	Марка спецификации изделия и количество	Эскиз	№ позиций	Материал	Диаметр	Кол. на марку	Кол. на элемент	Длина 1 шт. мм	Длина общая м	Выборка арматуры на элемент: Диаметр мм	Выборка арматуры на элемент: Общая длина м	Выборка арматуры на элемент: Общая масса кг
Р-8	К-1 / 1	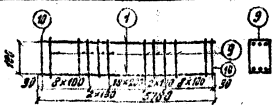	1	Вст5сп2	25АII	6	6	5780	34,7	25АII	34,7	133,6
			9	Вст3сп2	6АI	37	37	900	33,3	12АI	1,7	0,6
			Масса каркаса – 167,8 кг							6АI	34,2	7,5
	Отдельные стержни	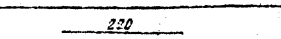	10	Вст3пс2	6АI	4	4	220	0,9	Итого		141,7
		См. чертеж	11	— " —	12АI	–	2	830	1,7			
Р-7	К-2 / 1	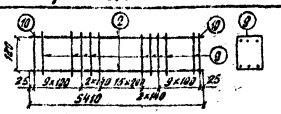	2	Вст5сп2	22АII	6	6	5410	32,5	22АII	32,5	96,9
			9	Вст3сп2	6АI	36	36	900	32,4	12АI	1,7	0,6
			Масса каркаса – 104,0 кг							6АI	33,3	7,4
	Отдельные стержни	См. спецификацию	10	Вст3пс2	6АI	4	4	220	0,9	Итого		104,9
		См. чертеж	11	— " —	12АI	–	2	830	1,7			
Р-6	К-3 / 1	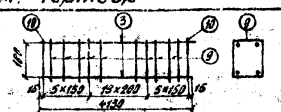	3	Вст5сп2	18АII	4	4	4130	16,5	18АII	16,5	33,0
			9	Вст3сп2	6АI	22	22	900	19,8	12АI	1,7	0,6
			Масса каркаса – 37,6 кг							6АI	20,7	4,6
	Отдельные стержни	См спецификацию	10	Вст3пс2	6АI	4	4	220	0,9	Итого		38,2
		См. чертеж	11	— " —	12АI	–	2	830	1,7			
Р-5	К-4 / 1	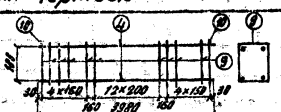	4	Вст5сп2	18АII	4	4	3980	15,9	18АII	15,9	31,8
			9	Вст3сп2	6АI	21	21	900	18,9	12АI	1,7	0,6
			Масса каркаса – 36,2 кг							6АI	12,8	4,4
	Отдельные стержни	См. спецификацию	10	Вст3пс2	6АI	4	4	220	0,9	Итого		36,8
		См. чертеж	11	— " —	12АI	–	2	830	1,7			

Спецификация арматуры на элемент

Наименование элемента	Марка спецификации изделия и количество	Эскиз	№ позиций	Материал	Диаметр	Кол. на марку	Кол. на элемент	Длина 1 шт. мм	Длина общая м	Выборка арматуры на элемент: Диаметр мм	Выборка арматуры на элемент: Общая длина м	Выборка арматуры на элемент: Общая масса кг
Р-4	К-5 / 1	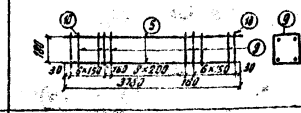	5	Вст5сп2	18АII	4	4	3780	15,1	18АII	15,1	30,2
			9	Вст3сп2	6АI	21	21	900	18,9	6АI	19,4	4,4
			Масса каркаса – 50,2 кг							12АI	1,7	0,6
	Отдельные стержни	См. спецификацию	10	Вст3пс2	6АI	4	4	220	0,9	Итого		35,1
		См. чертеж	11	— " —	12АI	–	2	830	1,7			
Р-3	К-6 / 1	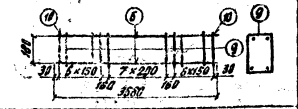	6	Вст5сп2	18АII	4	4	3580	14,3	18АII	14,3	28,6
			9	Вст3сп2	6АI	20	20	900	18,0	12АI	1,7	0,6
			Масса каркаса – 32,8 кг							6АI	18,9	4,2
	Отдельные стержни	См спецификацию	10	Вст3пс2	6АI	4	4	220	0,9	Итого		33,4
		См чертеж	11	— " —	12АI	–	2	830	1,7			
Р-2	К-7 / 1	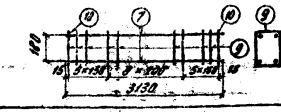	7	Вст5сп2	14АII	4	4	3130	12,5	14АII	12,5	15,1
			9	Вст3сп2	6АI	17	17	900	15,3	12АI	1,7	0,6
			Масса каркаса – 18,8 кг							6АI	18,2	3,7
	Отдельные стержни	См. спецификацию	10	Вст3пс2	6АI	4	4	220	0,9	Итого		19,4
		См. чертеж	11	— " —	12АI	–	2	830	1,7			
Р-1	К-8 / 1	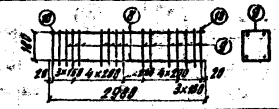	8	Вст5сп2	14АII	4	4	2980	11,9	14АII	11,9	15,4
			9	Вст3сп2	6АI	15	15	900	13,5	12АI	1,7	0,6
			Масса каркаса – 16,6 кг							6АI	14,4	3,2
	Отдельные стержни	См. спецификацию	10	Вст3пс2	6АI	4	4	220	0,90	Итого		19,2
		См. чертеж	11	— " —	12АI	–	2	830	1,7			

Примечания:

1. Сварку закладных деталей производить электродами Э-42А по ГОСТ 9467-60.
2. Применение ручной электросварки не разрешается.
3. Смотреть совместно с листом 11.

Ленгипротрансмост г. Ленинград

Нач. отдела Гальперский
Гл. инж. пр. Шрейдер
Проверил Жданов
Составил Широкова
Шифр 1255

1972 г. | Типовой проект пешеходных тоннелей под железнодорожными путями | Опалубочно-арматурный чертеж блоков Р-1, Р-2, Р-3, Р-4, Р-5, Р-6, Р-7 и Р-8. Спецификация

Инв. № 942/5-14 | Типовой проект 501-0-47 | Альбом V | Лист 12

Коп. Бинем

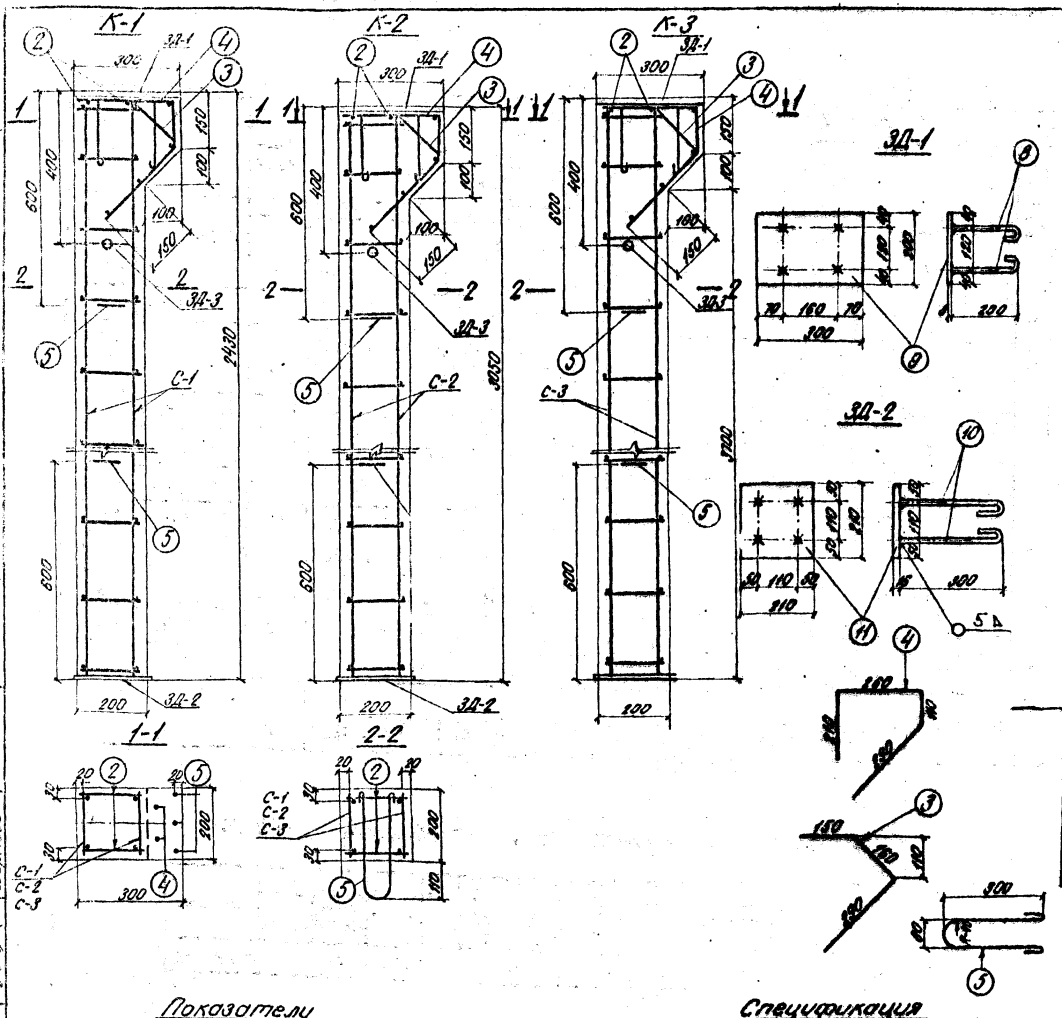

Спецификация арматуры на элемент

Наименов. элемента	Наимен. сетки	Эскиз	NN позиций	Материал	Диам. или профиль	Количество на марку	Количество на элем.	Длина 1шт мм	Длина Общая м	Выборка арматуры на элем. Диаметр мм	Общая длина м	Общая масса кг
К-1	С-1 2шт	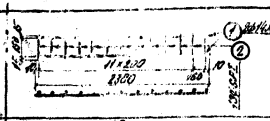	1	ВСт5сп2	14АII	2	4	2380	9,5	14АII	13,3	16,1
			2	ВСт3сп2	6АI	13	26	180	4,7	6АI	10,5	2,3
			Масса сетки – 6,2 кг									
	Отдельн. стержни	180	2	ВСт3сп2	6АI	–	32	100	5,8	12АI	1,7	1,5
										Итого		19,9
	Отдельные стержни	См. чертеж	3	ВСт5сп2	14АII	–	2	600	1,2	Бетон М200		
		См. чертеж	4	ВСт5сп2	14АII	–	3	870	2,6	V = 0,1 м³		
		См. чертеж	5	ВСт3пс2	12АI	–	2	830	1,7			
К-2	С-2 2шт	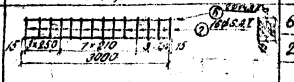	6	ВСт5сп2	14АII	2	4	3000	12,0	14АII	15,8	19,1
			2	ВСт3сп2	6АI	14	28	180	5,0	6АI	11,1	2,4
			Масса сетки – 7,8 кг									
	Отдельн. стержни	180	2	ВСт3сп2	6АI	–	34	180	6,1	12АI	1,7	1,5
										Итого		23,0
	Отдельные стержни	См. чертеж	3	ВСт5сп2	14АII	–	2	600	1,2	Бетон М200		
		См. чертеж	4	ВСт5сп2	14АII	–	3	870	2,6	V = 0,13 м³		
		См. чертеж	5	ВСт3пс2	12АI	–	2	830	1,7			
К-3	С-3 2шт	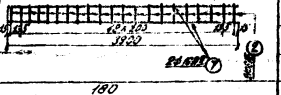	7	ВСт5сп2	16АII	2	4	3900	15,6	16АII	15,6	24,6
			2	ВСт3сп2	6АI	21	42	180	7,6	6АI	16,2	3,6
			Масса сетки – 13,2 кг							14АII	3,8	4,6
	Отдельн. стержни	180	2	ВСт3сп2	6АI	–	48	180	8,6	12АI	1,7	1,5
										Итого		34,3
	Отдельные стержни	См. чертеж	3	ВСт5сп2	14АII	–	2	600	1,2	Бетон М200		
		См. чертеж	4	ВСт5сп2	14АII	–	3	870	2,6	V = 0,17 м³		
		См. чертеж	5	ВСт3пс2	12АI	–	2	830	1,7			

Спецификация металла на закладные детали

Марка	NN поз.	Наименование элементов	Материал	Размеры одного элемента мм: Толщина	Ширина или площадь F	Длина см²	Кол. шт.	Общая длина м или площадь м²	Масса кг: 1п. м. или 1м²	Масса кг: Общая	Примечание
ЗД-1	8	Анкер	ВСт5сп2	ф 12 АII		290	4	1,2	0,89	1,0	
	9	Планка	ВСт3	8	200	300	1	0,3	6,3	3,8	
		Итого								4,8	
ЗД-2	10	Анкер	ВСт5сп2	ф 16 АII		420	4	1,7	1,58	2,7	
	11	Планка	ВСт3	16	210	210	1	0,2	12,6	5,5	
		Итого								8,2	
ЗД-3	12	Труба 50 ГОСТ 3262-62	—	—	—	200	1	0,2	4,9	1,0	

Показатели на конструктивный элемент

Марка элемента	Марка бетона	Объем бетона м³	Масса арматуры кг	Монтажная масса кг
Колонна К-1	М 200	0,1	кл. АI – 3,8 кл. АII – 16,1	250
Колонна К-2	"	0,13	кл. АI – 3,9 кл. АII – 19,1	325
Колонна К-3	"	0,17	кл. АI – 5,1 кл. АII – 29,2	425

Спецификация закладных деталей на блоки

Марка блока	Марка закладной детали	Колич. шт	Общая масса кг
Колонна К-1	ЗД-1	1	4,8
	ЗД-2	1	8,2
	ЗД-3	1	1,0
Колонна К-2	ЗД-1	1	4,8
	ЗД-2	1	8,2
	ЗД-3	1	1,0
Колонна К-3	ЗД-1	1	4,8
	ЗД-2	1	8,2
	ЗД-3	1	1,0

Примечания:

1. Сетки свариваются контактной точечной сваркой
2. Стыкование стержней арматуры производится встык контактной сваркой.
3. Применение ручной электросварки не разрешается
4. Сварку закладных деталей производить электродами Э-42А по ГОСТ 9467-60

Инв. N 942/5-15

1972 г.	Типовой проект пешеходных тоннелей под железнодорожными путями	Опалубочно-арматурный чертеж блоков К-1; К-2; К-3.	Типовой проект 501-0-47	Альбом V	Лист 13

Ленгипротрансмост Ленинград

Инв. N 212 7/58 | Шифр 1035

Нач. отдела | Кл. инж. пр. | Проверил | Исполнил | Бобровский | Ирецкий | Стрельцов | Шаркова

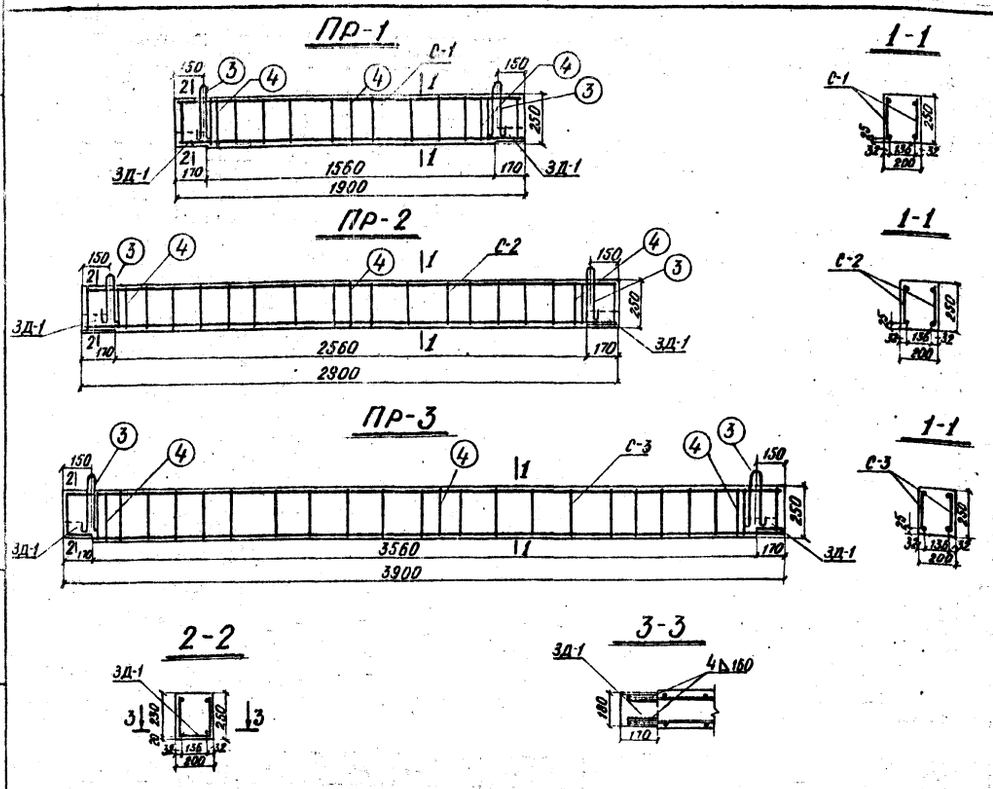

Спецификация арматуры на элемент

Наименование элемента	Марка арм. изделия и количество	Эскиз	NN позиций	Материал	Диаметр или профиль	Кол. на марку	Кол. на элемент	Длина 1 шт	Длина общая	Выборка арматуры на элемент: Диаметр	Общая длина	Общая масса
					мм	—	—	мм	м	мм	м	кг
Пр-1	С-1 2 шт	2ф14АII; 4×150; 2×220; 4×150; 1880	1	Вст5сп24	14АII	2	4	1880	7,6	14АII	7,6	9,2
			2	Вст3сп2	6АI	12	24	220	5,3	8АI	1,6	0,6
			Масса сетки 5,1 кг							6АI	8,0	1,8
	Отдельн. стержни	см. чертеж	3	Вст3пс2	8АI	—	2	800	1,6	Итого		11,6
		см. чертеж	4	—"—	6АI	—	3	900	2,7			
Пр-2	С-2 2 шт	18ф6АI; 2ф14АII; 6×150; 3×200; 6×150; 2880	6	Вст5сп2	14АII	2	4	2880	11,6	14АII	11,6	14,0
			2	Вст3сп2	6АI	18	36	220	7,9	8АI	1,6	0,6
			Масса сетки 7,8 кг							6АI	10,6	2,3
	Отдельн. стержни	см. чертеж	3	Вст3пс2	8АI	—	2	800	1,6	Итого		16,9
		см. чертеж	4	—"—	6АI	—	3	900	2,7			
Пр-3	С-3 2 шт	24ф6АI; 2ф14АII; 8×150; 5×200; 8×150; 3880	7	Вст5сп2	14АII	2	4	3880	15,5	14АII	15,6	18,9
			2	Вст3сп2	6АI	24	48	220	10,6	8АI	1,6	0,6
			Масса сетки 10,6 кг							6АI	13,3	3,0
	Отдельн. стержни	см. чертеж	3	Вст3пс2	8АI	—	2	800	1,6	Итого		22,5
		см. чертеж	4	—"—	6АI	—	3	900	2,7			

Показатели на конструктивный элемент

Марка элемента	Марка бетона	Объем бетона м³	Масса арматуры кг	Монтажная масса кг
Пр-1	200	0,10	АI 2,4 / АII 9,2	250
Пр-2	200	0,14	АI 2,9 / АII 14	350
Пр-3	200	0,19	АI 3,6 / АII 18,9	480

Спецификация металла на закладную деталь

Марка	NN поз	Наименование элемента	Материал	Размеры одного элемента в мм: Толщина	Ширина или площадь F в см²	Длина	Кол. шт.	Общая длина м	Масса кг: 1 п.м. или 1 м²	Масса кг: общая	Примечание
ЗД-1	—	Швеллер N 18	—	—	—	170	1	0,17	16,3	2,8	ГОСТ 8240-72*

Спецификация закладных деталей на блоки

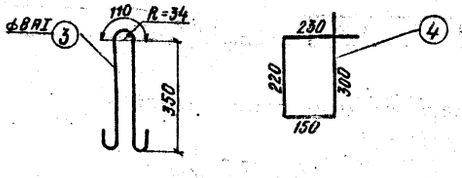

Марка блока	Марка закладной детали	Количество шт.	Общая масса кг
Прогон Пр-1	ЗД-1	2	5,6
Прогон Пр-2	ЗД-1	2	5,6
Прогон Пр-3	ЗД-1	2	5,6

Примечания:

1. Сетки свариваются контактной точечной электросваркой.
2. Сварку закладных деталей производить электродами Э-42 А по ГОСТ 9467-60.
3. Применение ручной электросварки не разрешается.

Инв. N942/5-16

1972 г.	Типовой проект пешеходных тоннелей под железнодорожными путями	Опалубочно-арматурный чертеж блоков Пр-1; Пр-2; Пр-3	Типовой проект 501-0-47	Альбом V	Лист 14

Ленгипротрансмост г. Ленинград

Нач. отдела — Бобровский
Гл. инж. пр-та — Орецкий
Проверил — Стрельцов
Исполнил — Шаркова

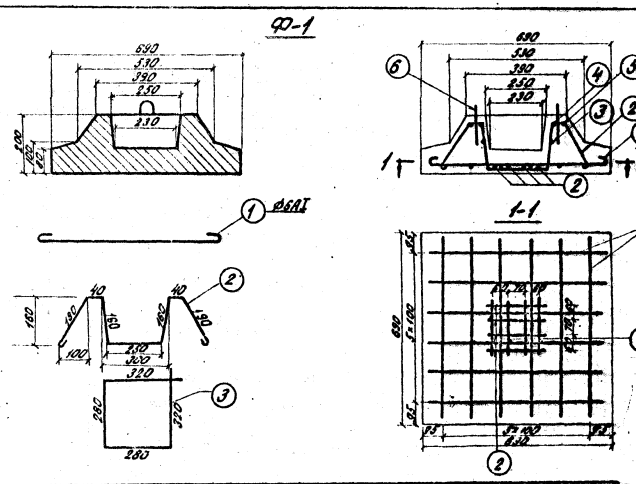

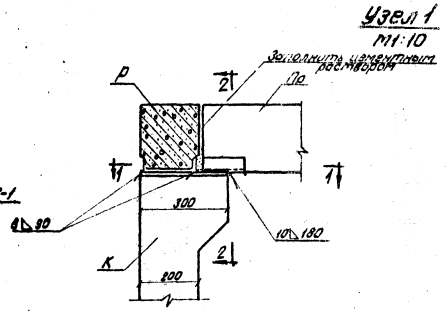

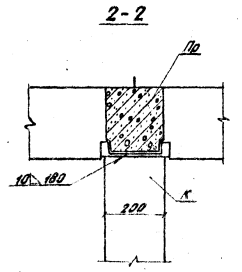

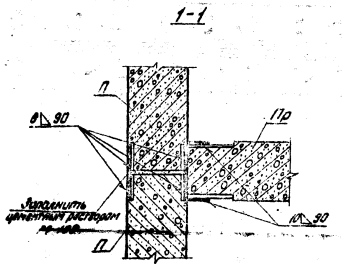

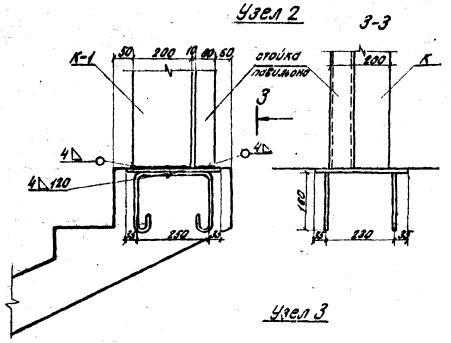

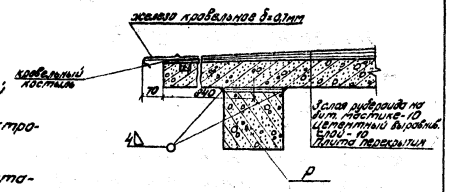

Спецификация арматуры на элемент										Выборка арматуры на элемент		
Наименов. элемента	Марка армат. изделия и кол.	Эскиз	№ позиции	Диаметр	Материал	Кол. На марку	Кол. На элемент	Длина 1шт	Длина Общая	Диаметр	Общая длина	Общая масса
				мм	—			мм	м	мм	м	кг
Ф-1	С-1 1шт	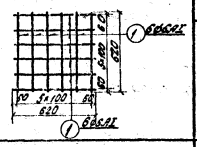	1	6AI	Вст3сп2	12	12	700	8,4	6AI	22,2	4,9
				Марка сетки-1,9кг						Итого: 4,9 кг		
										Бетон М 200		
	Отдельные стержни	см. чертеж	2	6AI	Вст3сп2	—	8	1130	9,1	V = 0,053 м³		
		см. чертеж	3	6AI	Вст3сп2	—	1	1200	1,2			
		см. чертеж	4	6AI	—"—	—	1	1280	1,28			
		см. чертеж	5	6AI	—"—	—	1	1360	1,36			
		см. чертеж	6	6AI	—"—	—	2	420	0,84			

Примечания

1. Сетка сваривается контактной точечной электросваркой
2. Сварку закладных деталей производить электродами Э-42А по ГОСТ 9467-60
3. Лист смотреть совместно с листом 9.
4. Закладные детали для приварки колонны устанавливаются при бетонировании входа в тоннель
5. Применение ручной дуговой сварки не разрешается.

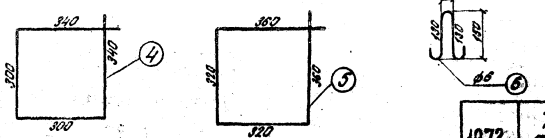

1972 г.	Типовой проект пешеходных тоннелей под железнодорожными путями	Блок Ф-1 Узлы сопряжений элементов	Инв. N942/5-17 Типовой проект 501-0-41	Альбом V	Лист 15

Инв. N 21276С
Шифр 1555

Ленгипротрансмост г. Ленинград

Нач. отдела | Бобровский
Гл. инж. пр. | Ирецкий
Проверил | Стрельцов
Исполнил | Шарова

Инв. N 21276 г | Шифр 1355

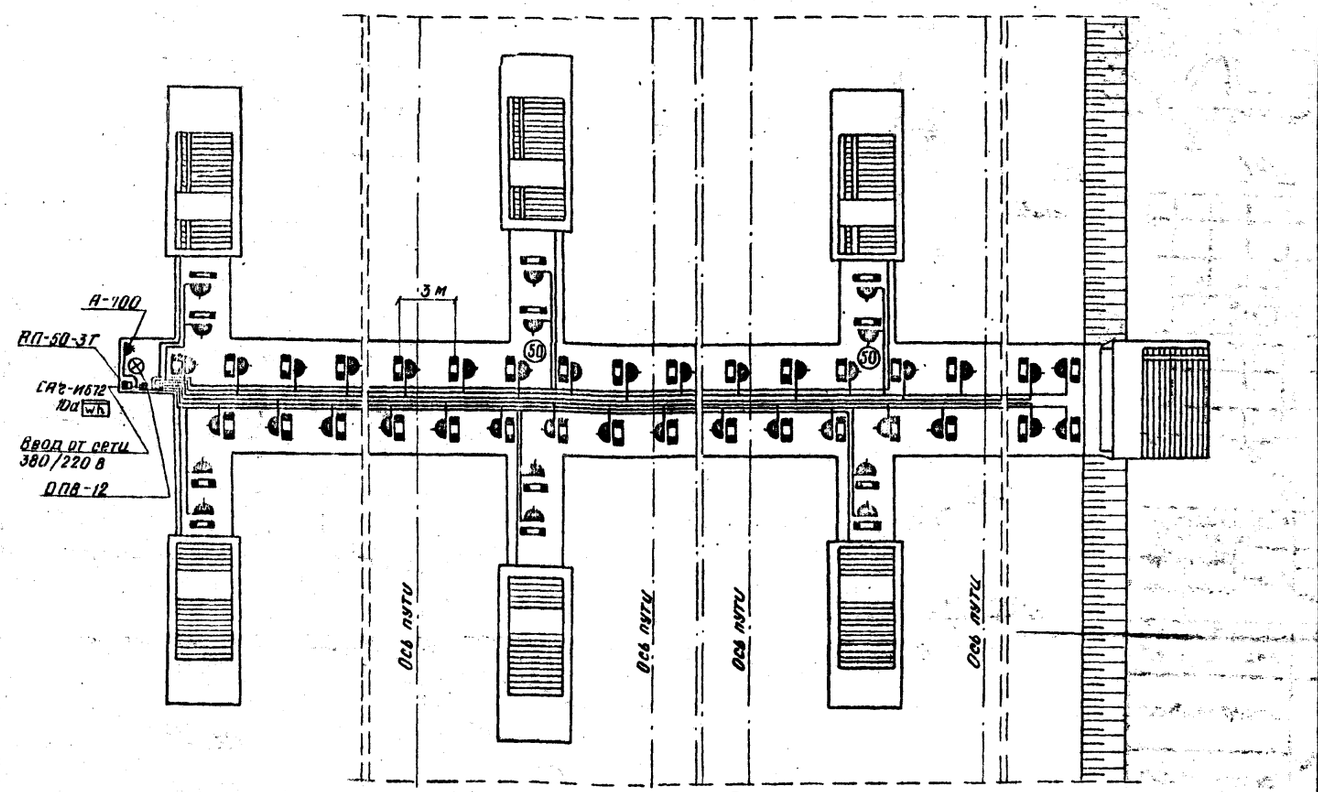

Условные обозначения

- Щиток осветительный
- Выключатель автоматический 3Ж полюсный
- Светильник люминесцентного освещения
- Групповая осветительная линия 220 в
- (50) Нормируемая минимальная освещенность лк
- Розетка штепсельная герметическая 3Ж полюсная
- Розетка штепсельная герметическая 2Ж полюсная
- Светильник фарфоровый полугерметический
- Счетчик активной электроэнергии

Основные положения

1. Напряжения питающей линии 380/220 в.
2. К установке приняты люминесцентные светильники типа ПВЛ-1 с двумя лампами ЛДЦ-40, подключаемые к сети через штепсельные розетки.
3. Вся проводка выполняется проводом АПРТО-500 в электросварных тонкостенных трубах по потолку в специально предусмотренной борозде. Арматура для крепления труб заложена в строительной части блоков.
4. Светильники установить без штанги и верхнего колпачка с интервалом 3м.
5. Количество светильников, труб и провода, а также сечение определяется при привязке проекта.
6. Для защиты от поражения электрическим током щиток, осветительную арматуру, розетки и т.д. заземлить, металлически присоединив их к нулевому проводу. Для заземления использовать стальные трубы электропроводки.
7. При привязке проекта питание щитка предусмотреть от воздушной осветительной сети 380/220 в или от близлежащей ТП. В зад выполнить кабелем.
8. На вводе установить электрический счетчик непосредственного включения в четырехпроводную сеть.

Спецификация

NN п/п	Наименование и технические данные	Единица изм.	Количество	Примечания
1	Щиток осветительный типа ОПВ-12			
	на 380/220 в	шт	1	
2	Выключатель автоматический			
	АП-50-3г на 50а 380 в с тепловым			
	расцепителем на ток а	шт	1	
3	Розетка штепсельная герметическая			
	2Ж полюсная на 220 в 6 а	шт		количество уточняется при привязке
4	Вилка штепсельная 2Ж полюсная			
	220 в 6 а	шт		— " —
5	Светильник люминесцентный, подвесной			
	закрытый пылевлагозащищенный типа ПВЛ-1	шт		— " —
6	Пускорегулирующий аппарат для стартерного зажигания ламп 2УБК-40/220	шт		— " —
7	Люминесцентная лампа дневного света 220 в 40 вт ЛДЦ-40	шт		— " —
8	Провод АПРТО-500, одножильный, алюминиевый, с резиновой изоляцией			
	сечением кв. мм	м		— " —
9	То же, сечением кв. мм	м		— " —
10	Труба электросварная тонкостенная			
	М 24 × 1,4 ГОСТ 10707-63	м		— " —
11	Коробка чугунная крестовая пылевлагозащищенная для труб диаметром			
	24 мм У-526	шт		— " —
12	Розетка штепсельная силовая			
	А-100 на 25 а 380 в	шт	1	
13	Светильник „фарфоровый полугерметический"	шт	1	
14	Лампа накаливания 220 в 40 вт	шт	1	
15	Счетчик учета активной электроэнергии, 4Ж проводный, непосредственного включения на 10а 380 в, СА4-И672	шт	1	

Примечание

Для тоннелей шириной 3,0 и 4,0м расположение светильников принять однорядным.

Ленгипротрансмост г. Ленинград	Нач. отд. Гл. инж. пр-та Проверил Исполнил	Бобровский Урецкий Махнач Еременко	1972 г	Типовой проект пешеходных тоннелей под железнодорожными путями	Тоннели шириной 6,0; 2×3,0 и 2×4,0 м. Электроосвещение. План электросети. Спецификация

Инв. N 942/5-18

Типовой проект	Альбом	Лист
501-0-47	V	16

Условные обозначения

- Светильник люминесцентного освещения.
- Групповая осветительная линия 220 в.
- (50) Нормируемая минимальная освещенность, лк
- А(Б×В) А - количество светильников, Б - количество ламп в светильнике, В - мощность лампы вт.
- Линия прошла снизу.

Спецификация

№ п/п	Наименование и технические данные	Единица изм.	Кол-во тип I	Кол-во тип II	Примечание
1	Светильник люминесцентн. подвесной, ас-				
	хватый, пылевлагонепроницаемый типа ПВЛ-1	шт.	5	10	
2	Пускорегулирующий аппарат для стар-				
	тового зажигания ламп 2УБК-40/220	шт.	5	10	
3	Люминесцентная лампа дневного				
	света 220 в 40 вт ЛДЦ-40	шт.	10	20	
4	Провод АПРТО-500, одножильный алюми-				
	ниевый с резиновой изолирующей сеч. 4 кв.мм	м			Уточняется при привязке
5	Труба электросварная тонкостенная М12	м			—"—
6	Коробка чугунная крестовая пылевлаго-				
	защищенная для труб диаметром				
	24 мм У-526	шт.			—"—

Основные положения

1. Напряжение групповой линии 220 в.
2. К установке приняты люминесцентные светильники ПВЛ-1 с двумя лампами типа ЛДЦ-40.
3. Вся проводка выполняется проводом АПРТО-500 в электросварных тонкостенных трубах на скобах по металлическим стойкам витражей и по железобетонным проголам; потолочная проводка и светильники подвешиваются к тросу, натянутому под перекрытием.
4. Питание групповой осветительной сети - от осветительного распределительного щитка, устанавливаемого в щитовой.
5. Количество труб и провода, а также сечение определяется при привязке проекта.
6. Для защиты от поражения электрическим током осветительную арматуру и трубы электропроводки заземлить, металлически присоединив их к нулевому проводу. Для заземления использовать стальные трубы электропроводки.
7. В павильоне для входов 2.0 и 4.0 м светильники установить с интервалом 2.5 м, а для входа шириной 3.0 м - с интервалом 1.25 м.

Вход шириной 2.0 (3.0) м

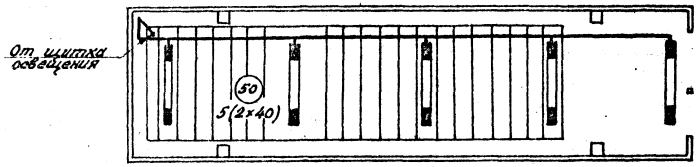

Вход шириной 4.0 м

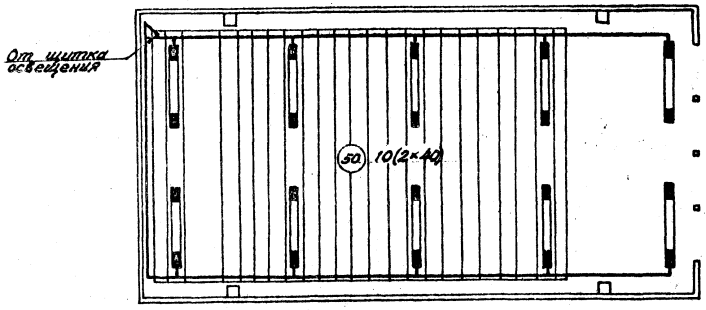

Инв.№ 942/5-(19)

1972 г.	Типовой проект пешеходных тоннелей под железнодорожными путями	Павильоны шириной 2.0; 3.0; 4.0 м Электроосвещение План электросети. Спецификация.	Типовой проект 501-0-47	Альбом V	Лист 17

Инв.№ 2127/32 Шифр 1565

Гл. инженер проекта — Начальник отдела — Гл. специалист — Ст. инженер — Инженер

gost.e-ecolog.ru