ТИПОВОЙ ПРОЕКТ

903-1-153

КОТЕЛЬНАЯ

С 4 КОТЛАМИ КЕ-10-14

ОТОПИТЕЛЬНО - ПРОИЗВОДСТВЕННАЯ

СИСТЕМА ТЕПЛОСНАБЖЕНИЯ-ОТКРЫТАЯ

ТОПЛИВО-КАМЕННЫЕ И БУРЫЕ УГЛИ

Альбом II

15859 02

ЦЕНА 4-44

gost.e-ecolog.ru

ЦЕНТРАЛЬНЫЙ ИНСТИТУТ ТИПОВОГО ПРОЕКТИРОВАНИЯ
ГОССТРОЯ СССР

Москва, А-445, Смольная ул. 22

Сдано в печать 1979 года

Заказ № 10566 Тираж 550 экз.

ТИПОВОЙ ПРОЕКТ
903-1-153

КОТЕЛЬНАЯ С 4 КОТЛАМИ КЕ-10-14 С

ОТОПИТЕЛЬНО-ПРОИЗВОДСТВЕННАЯ СИСТЕМА ТЕПЛОСНАБЖЕНИЯ ОТКРЫТАЯ

ТОПЛИВО - КАМЕННЫЕ И БУРЫЕ УГЛИ

СОСТАВ ПРОЕКТА

NN АЛЬБОМОВ	НАИМЕНОВАНИЕ АЛЬБОМОВ
	АРХИТЕКТУРНО-СТРОИТЕЛЬНАЯ ЧАСТЬ
I	АРХИТЕКТУРНО-СТРОИТЕЛЬНЫЕ РЕШЕНИЯ, КОНСТРУКЦИИ ЖЕЛЕЗОБЕТОННЫЕ И МЕТАЛЛИЧЕСКИЕ.
II	ЧЕРТЕЖИ ИНДУСТРИАЛЬНЫХ СТРОИТЕЛЬНЫХ КОНСТРУКЦИЙ И ИЗДЕЛИЙ КОТЕЛЬНОЙ.
III	СООРУЖЕНИЯ ТОПЛИВОПОДАЧИ.
IV	ЧЕРТЕЖИ ИНДУСТРИАЛЬНЫХ СТРОИТЕЛЬНЫХ КОНСТРУКЦИЙ И ИЗДЕЛИЙ ТОПЛИВОПОДАЧИ.
	ТЕПЛОМЕХАНИЧЕСКАЯ ЧАСТЬ
V	РАСПОЛОЖЕНИЕ ОБОРУДОВАНИЯ КОТЕЛЬНОЙ. ОБЩЕКОТЕЛЬНЫЕ СОЕДИНИТЕЛЬНЫЕ ТРУБОПРОВОДЫ.
VI	КОТЛОАГРЕГАТ /ТОПЛИВО - КАМЕННЫЕ УГЛИ/.
VII	КОТЛОАГРЕГАТ /ТОПЛИВО- БУРЫЕ УГЛИ/.
VIII	ВОДОПОДГОТОВКА
IX	СКЛАД РЕАГЕНТОВ /ВСЕ ЧАСТИ/
	ЭЛЕКТРОТЕХНИЧЕСКАЯ ЧАСТЬ
X	СИЛОВОЕ ЭЛЕКТРООБОРУДОВАНИЕ И ЭЛЕКТРООСВЕЩЕНИЕ КОТЕЛЬНОЙ.
XI	ЩИТЫ СТАНЦИИ УПРАВЛЕНИЯ КОТЕЛЬНОЙ. ЗАДАНИЕ ЗАВОДУ-ИЗГОТОВИТЕЛЮ
XII	СХЕМЫ УПРАВЛЕНИЯ ЭЛЕКТРОДВИГАТЕЛЯМИ КОТЕЛЬНОЙ.
XIII	СИЛОВОЕ ЭЛЕКТРООБОРУДОВАНИЕ И ЭЛЕКТРООСВЕЩЕНИЕ ТОПЛИВОПОДАЧИ.
XIV	ЩИТЫ СТАНЦИИ УПРАВЛЕНИЯ ТОПЛИВОПОДАЧИ. ЗАДАНИЕ ЗАВОДУ-ИЗГОТОВИТЕЛЮ
	АВТОМАТИЗАЦИЯ
XV	СХЕМЫ ФУНКЦИОНАЛЬНЫЕ И ВНЕШНИХ ПРОВОДОК. ПЛАНЫ РАСПОЛОЖЕНИЯ. БЛОКИ МЕСТНЫХ ПРИБОРОВ.
XVI	ОБЩИЕ ВИДЫ
XVII	СХЕМЫ ЭЛЕКТРИЧЕСКИЕ ПРИНЦИПИАЛЬНЫЕ
	САНИТАРНО-ТЕХНИЧЕСКАЯ ЧАСТЬ
XVIII	ОТОПЛЕНИЕ И ВЕНТИЛЯЦИЯ, ВОДОПРОВОД И КАНАЛИЗАЦИЯ
	МЕХАНИЗАЦИЯ ТРАНСПОРТА
XIX	МЕХАНИЗАЦИЯ ТОПЛИВОПОДАЧИ И ШЛАКОЗОЛОУДАЛЕНИ
Ч.1,2	САНТЕХНИКА
	ЗАКАЗНЫЕ СПЕЦИФИКАЦИИ
XX	ТЕПЛОМЕХАНИЧЕСКАЯ, САНИТАРНО-ТЕХНИЧЕСКАЯ ЧАС
XXI	МЕХАНИЗАЦИЯ ТОПЛИВОПОДАЧИ И ШЛАКОЗОЛОУДАЛЕНИЯ /ВСЕ ЧАСТИ/.
XXII	ЭЛЕКТРОТЕХНИЧЕСКАЯ ЧАСТЬ КОТЕЛЬНОЙ И ШЛАКОЗОЛОУДАЛЕНИЯ.
XXIII	АВТОМАТИЗАЦИЯ. СПЕЦИФИКАЦИЯ НА ПРИБОРЫ, ИЗДЕЛИЯ И МАТЕРИАЛЫ. ОПРОСНЫЕ ЛИСТЫ.
XXIV	СКЛАД РЕАГЕНТОВ /ВСЕ ЧАСТИ/.
XXV	ЭКОНОМИКА. ТЕХНИКО-ЭКОНОМИЧЕСКАЯ ЧАСТЬ.
	СМЕТЫ
XXVI	СВОДКА ЗАТРАТ И СМЕТЫ НА СТРОИТЕЛЬНЫЕ РАБОТЫ КОТЕЛЬНОЙ.
XXVII	СМЕТЫ НА ТЕПЛОМЕХАНИЧЕСКУЮ, ЭЛЕКТРОТЕХНИЧЕСКУЮ
Кн.1,2	САНИТАРНО-ТЕХНИЧЕСКУЮ ЧАСТИ, АВТОМАТИЗАЦИЮ КОТЕЛЬНОЙ.
XXVIII	ТОПЛИВОПОДАЧА
XXIX	СКЛАД РЕАГЕНТОВ

ПРИМЕНЕННЫЕ МАТЕРИАЛЫ: ТИПОВОЙ ПРОЕКТ 907-2-205 ДЫМОВАЯ ТРУБА H=45 м, Ду=1,5м, И ТИПОВОЙ ПРОЕКТ 704-1-49 СТАЛЬНОЙ ВЕРТИКАЛЬНЫЙ, ЦИЛИНДРИЧЕСКИЙ РЕЗЕРВУАР ДЛЯ НЕФТИ И НЕФТЕПРОДУКТОВ ЕМКОСТЬЮ 100 м³

РАЗРАБОТАН
ГПИ САНТЕХПРОЕКТ
ГЛАВПРОМСТРОЙПРОЕКТА
ГОССТРОЯ СССР
ГПИ СОЮЗПРОММЕХАНИЗАЦИЯ
МИНТЯЖМАШ СССР

АЛЬБОМ II

УТВЕРЖДЕН
И ВВЕДЕН В ДЕЙСТВИЕ
ГПИ САНТЕХПРОЕКТ
ПРИКАЗ №47 ОТ 23/III 1979 г

ГЛАВНЫЙ ИНЖЕНЕР ИНСТИТУТА ШИЛЛЕР Ю.И.
ГЛАВНЫЙ ИНЖЕНЕР ПРОЕКТА РАСКИН Е.Д.

Содержание альбома (начало)

Марка	Наименование	Стр
	Титульный лист	
	Содержание альбома (начало)	2
	Содержание альбома (окончание)	3
КЖИ - ВС1	Выборка стали	4
КЖИ - К1	Колонна К72-5а (К72-7а)	4
КЖИ - К1а	То же К72-5б (К72-7б)	5
КЖИ - К1б	" К72-5в (К72-7в)	5
КЖИ - К2	" ИК7-1-2а	6
КЖИ - К3, К3а	" ИК7-3-2а; ИК7-3-2б	6
КЖИ - К4	" ИК и 8-1-1	7
КЖИ - ПК и 19	Каркас пространственный ПК и 19	7
КЖИ - К5	Колонна ИК и 8-4-1	8
КЖИ - ПК и 33	Каркас пространственный ПК и 33	8
КЖИ - К6	Колонна ИК и 8-3	9
КЖИ - ПК и 29	Каркас пространственный ПК и 29	9
КЖИ - К7, К8	Колонна ИК8-1-1а; ИК8-4-1а	10
КЖИ - К9	То же ИК 8-3а	10
КЖИ - К10, К11	" ИК7-1-2б; ИК7-3-2в	11
КЖИ - К11а	" ИК7-3-2г	11
КЖИ - К12	" ИК и 35-2-3	12
КЖИ - ПК и 51-3	Каркас пространственный ПК и 51-3	12
КЖИ - К12а, К13	Колонна ИК и 35-2-3а, ИК и 35-2-1	13
КЖИ - ПК и 51-3а	Каркас пространственный ПК и 51-3а	13
КЖИ - ПК и 51-1	То же ПК и 51-1	14
КЖИ - К14	Колонна ИК и 20-3-1	14
КЖИ - К15	То же ИК и 20-3	15
КЖИ - ПК и 35-1	Каркас пространственный ПК и 35-1	15
КЖИ - ПК и 35	То же ПК и 35	16
КЖИ - К16	Колонна ИК35-1-1а (ИК35-2-1а)	16
КЖИ - К17	То же ИК35-1-3а (ИК35-2-3а)	17
КЖИ - К17а	" ИК35-1-3б (ИК35-2-3б)	17
КЖИ - К18, К18а	" ИК5-1-2а, ИК5-1-2б	18
КЖИ - К18б, К18в	" ИК5-1-2в, ИК5-1-2г	18
КЖИ - КНК-333-14-1-а	" КНК-333-14-1-а	19
КЖИ - КНК-333-14-1у-б	" КНК-333-14-1у-б	19
КЖИ - КСР-333-14а	" КСР-333-14а	19
КЖИ - КНР-333-14а	" КНР-333-14а	19
КЖИ - КНР-333-14-1а	" КНР-333-14-1а	20
КЖИ - КВР-333-14-1а	" КВР-333-14-1а	20
КЖИ - КСР-333-14б	" КСР-333-14б	20
КЖИ - КНР-333-14б	" КНР-333-14б	20
КЖИ - КСР-333-14-1а	" КСР-333-14-1а	21
КЖИ - КВК-333-14-1а	" КВК-333-14-1а	21
КЖИ - КСК-333-14-1а	" КСК-333-14-1а	21
КЖИ - КСК-333-14-1у-б	" КСК-333-14-1у-б	21
КЖИ - КВР-333-14-а	" КВР-333-14-а	22
КЖИ - КВР-333-14б	" КВР-333-14-б	22
КЖИ - МСИ-3	Связь металлическая МСИ-3	22
КЖИ - СВ-1	Связь вертикальная СВ-1	23
КЖИ - СВ-2	То же СВ-2	23
КЖИ - СВ-3	" СВ-3	24
КЖИ - СВ-4	" СВ-4	24

Марка	Наименование		Стр.
КЖИ - СВ-5	Связь вертикальная	СВ-5	25
КЖИ - СВ-6	То же	СВ-6	25
КЖИ - Р40-27а	Ригель	Р40-27а	26
КЖИ - Р2-72-27а	То же	Р2-72-27а	26
КЖИ - АС-1	Анкер	АС-1	26
КЖИ - КВК-333-14-1у-б	Колонна	КВК-333-14-1у-б	26
КЖИ - КНК-436-52-б	То же	КНК-436-52-б	27
КЖИ - КНК-436-52-а	"	КНК-436-52-а	27
КЖИ - КНК-436-52в КНК-436-52г	"	КНК-436-52в КНК-436-52г	28
КЖИ - КСК-472-52д КСК-472-52е	"	КСК-472-52д КСК-472-52е	28
КЖИ - КНК-436-52д	"	КНК-436-52д	29
КЖИ - КСК-436-52-1у-б КСК-436-52-1у-в	"	КСК-436-52-1у-б КСК-436-52-1у-в	29
КЖИ - КНК-436-52е	"	КНК-436-52е	30
КЖИ - КСК-436-52-1а КСК-436-52-1б	"	КСК-436-52-1а КСК-436-52-1б	30
КЖИ - КСК-472-52а КСК-472-52б	"	КСК-472-52а КСК-472-52б	31
КЖИ - КСК-472-52в КСК-472-52г	"	КСК-472-52в КСК-472-52г	31
КЖИ - К-1-а К-1-б	"	К-1-а К-1-б	32
КЖИ - К-1-в К-1-г	"	К-1-в К-1-г	32
КЖИ - К-1-д К-1-е	"	К-1-д К-1-е	33
КЖИ - КВК-424-24а КВК-424-24б	"	КВК-424-24а КВК-424-24б	33
КЖИ - К-1	"	К-1 (армирование)	34
КЖИ - КП-1	Каркас пространственный	КП-1	34
КЖИ - Б1	Балка	2БДР-18-2А IVа 2БДР-18-3А IVа	35
КЖИ - Б2	То же	2БДР-18-3А IVа 3БДР-18-4А IVа	35
КЖИ - Б2а	"	2БДР-18-3А IVб 3БДР-18-4А IVб	36
КЖИ - Б2б	"	2БДР-18-3А IVв 3БДР-18-4А IVв	36
КЖИ - Д2, Д3	Диафрагма жесткости (опалубка)	Д2, Д3	37
КЖИ - Д2, Д3	То же (армирование)	Д2, Д3	37
КЖИ - Д5 (опалубка)	Диафрагма жесткости (опалубка)	Д5	38
КЖИ - Д4 (— " —)	То же	Д4	38
КЖИ - Д5 (армирован.)	Диафрагма жесткости (армирование)	Д5	39
КЖИ - Д4 (— " —)	То же	Д4	39
КЖИ - ЛМ-58-14-18а	Лестничный марш	ЛМ-58-14-18а	40
КЖИ - ЛМ-58-14-17а	То же	ЛМ-58-14-17а	40
КЖИ - МН30	Изделие закладное	МН 30	40
КЖИ - КР11	Каркас плоский	КР 11	40
КЖИ - МН31	Изделие закладное	МН 31	41
КЖИ - МНИ-1		МНИ-1	41
КЖИ - КР19, КР20	Каркасы плоские	КР19, КР20	42
КЖИ - С34	Сетка арматурная	С34	42
КЖИ - МСИ 1	Связь металлическая	МСИ 1	43
КЖИ - МСИ 2	То же	МСИ 2	43
КЖИ - БЛИ 33, БЛИ 51	Угловой блок	БЛИ 33, БЛИ 51	44
КЖИ - БЛИ 36, БЛИ 54	Угловой блок	БЛИ 36, БЛИ 54	44
КЖИ - БЛИ 34, БЛИ 52	То же	БЛИ 34, БЛИ 52	45

Содержание альбома (окончание)

Марка	Наименование		Стр.
КЖИ - ПАIV/3×6-3в; ПАIV/3×6-4в	Плита	ПАIV/3×6-3в; ПАIV/3×6-4в	45
КЖИ - ПАIV/3×6-3а; ПАIV/3×6-4а	То же	ПАIV/3×6-3а; ПАIV/3×6-4а	46
КЖИ - ПАIV/3×6-5а; ПАIV/3×6-6а	"	ПАIV/3×6-5а; ПАIV/3×6-6а	46
КЖИ - ПАIV-4/3×6-5а; ПАIV-4/3×6-6а	"	ПАIV-4/3×6-5а; ПАIV-4/3×6-6а	47
КЖИ - ПАIV/3×6-5в; ПАIV/3×6-6в	"	ПАIV/3×6-5в; ПАIV/3×6-6в	47
КЖИ - ПАIV-7/3×6-5в; ПАIV-7/3×6-6в	"	ПАIV-7/3×6-5в; ПАIV-7/3×6-6в	48
КЖИ - ПАIV/3×6-3б; ПАIV/3×6-4б; ПАIV/3×6-5б; ПАIV/3×6-6б	"	ПАIV/3×6-3б; ПАIV/3×6-4б; ПАIV/3×6-5б; ПАIV/3×6-6б	48
КЖИ - ПР8-58-15с-1, ПР8-58-15с-5	"	ПР8-58-15с-1; ПР8-58-15с-5	49
КЖИ - ПР8-58-15с-2	"	ПР8-58-15с-2	49
КЖИ - ПР8-58-15с-4	"	ПР8-58-15с-4	49
КЖИ - ПР8-58-15с-3	"	ПР8-58-15с-3	49
КЖИ - КР1, КР1-1	Каркас плоский	КР1; КР1-1	50
КЖИ - КР2, КР2-2	То же	КР2, КР2-2	50
КЖИ - КР3, КР4	"	КР3, КР4	50
КЖИ - КР5, КР6	"	КР5, КР6	50
КЖИ - КР7, КР8	"	КР7, КР8	51
КЖИ - КР9	"	КР9	51
КЖИ - КР10	"	КР10	51
КЖИ - С18	Сетка арматурная	С18	51
КЖИ - КР12	Каркас, плоский	КР12	52
КЖИ - КР13, КР14	То же	КР13, КР14	52
КЖИ - КР15, КР16	"	КР15, КР16	52
КЖИ - КР17, КР18	"	КР17, КР18	52
КЖИ - К7	"	К7	53
КЖИ - К1	"	К1	53
КЖИ - К2	"	К2	53
КЖИ - С19, С23	Сетка арматурная	С19, С23	53
КЖИ - К3, ОС12	Каркас плоский одиночный стержень	К3 ОС12	54
КЖИ - К4, ОС11	То же	К4 ОС11	54
КЖИ - К5, ОС10	"	К5 ОС10	54
КЖИ - К6	Каркас плоский	К6	54
КЖИ - КРн8, КРн15	То же	КРн8; КРн15	55
КЖИ - МН13	Деталь закладная	МН13	55
КЖИ - КРн10, КРн16	Каркас плоский	КРн10, КРн16	55
КЖИ - КРн17, КРн18	То же	КРн17, КРн18	55
КЖИ - КРн37	"	КРн37	56
КЖИ - КРн59	"	КРн59	56
КЖИ - МН14, МН15	Деталь закладная	МН14; МН15	56
КЖИ - поз. 3, 5, 9	Пластина анкер	поз. 3 поз. 5, 9	56
КЖИ - СФ-10а, СФ-10б	Стойка фахверка	СФ10а, СФ-10б	57
КЖИ - Щ1, Щ2	Щит стальной	Щ1, Щ2	57
КЖИ - МН-16	Деталь закладная	МН16	57
КЖИ - МС1	Изделие соединительное	МС1	58
КЖИ - МС2	То же	МС2	58
КЖИ - МС3	"	МС3	58
КЖИ - МС4	"	МС4	58
КЖИ - С1	Сетка арматурная	С1	59
КЖИ - С2	То же	С2	59
КЖИ - С3	"	С3	59
КЖИ - С4	"	С4	59
КЖИ - С5, С26	"	С5, С26	60

Марка	Наименование		Стр
КЖИ - С6	Сетка арматурная	С6	60
КЖИ - С7, С28	То же	С7, С28	60
КЖИ - С8, С29	"	С8, С28	60
КЖИ - С9	"	С9	61
КЖИ - С10, С31	"	С10, С31	61
КЖИ - С11, С32	"	С11, С32	61
КЖИ - С12	"	С12	61
КЖИ - С13	"	С13	62
КЖИ - С14, С35	"	С14, С35	62
КЖИ - С15	"	С15	62
КЖИ - С16, С17	"	С16, С17	62
КЖИ - С20	"	С20	63
КЖИ - С22	"	С22	63
КЖИ - С21л, С21п	"	С21л, С21п	63
КЖИ - КП3	Каркас пространственный	КП3	63
КЖИ - С19л, С19п	Сетка арматурная	С19л, С19п	64
КЖИ - КП2	Каркас пространственный	КП2	64
КЖИ - ОМД-4	Каркас объемный	ОМД-4	64
КЖИ - ВС	Выборка стали	ВС	64
КЖИ - С24	Сетка арматурная	С24	65
КЖИ - С27	То же	С27	65
КЖИ - С30	"	С30	65
КЖИ - С33	"	С33	65
КЖИ - ОМД5	Каркас объемный	ОМД5	66
КЖИ - ОМД6	То же	ОМД6	66
КЖИ - МН-3	Изделие закладное	МН-3	67
КЖИ - МН-4	То же	МН-4	67
КЖИ - МН-5	"	МН-5	67
КЖИ - МН-6	"	МН-6	67
КЖИ - МН8, МН9	"	МН8, МН9	68
КЖИ - МН-10	"	МН-10	68
КЖИ - МН-11	"	МН-11	68
КЖИ - МН-12	"	МН-12	68
КЖИ - МН-17	"	МН-17	69
КЖИ - МН-18	"	МН-18	69
КЖИ - МН-19	"	МН-19	69
КЖИ - МН-21	"	МН-21	69
КЖИ - МН-20	"	МН-20	70
КЖИ - МН-7	"	МН-7	70
КЖИ - МС5	Изделие соединительное	МС5	70
КЖИ - МН-22	Изделие закладное	МН-22	71
КЖИ - МН-23, МН-29	То же	МН-23, МН-29	71
КЖИ - МН-24	"	МН-24	71
КЖИ - МС6, МС7	Изделие соединительное	МС6, МС7	71
КЖИ - МН-25, МН-26	Изделие закладное	МН-25, МН-26	72
КЖИ - МН-27	То же	МН-27	72
КЖИ - МН-28	"	МН-28	72
КЖИ - МН1, МН2	Анкер	МН-1, МН-2	72

Выборка стали на один элемент, кг

Марка эл-та	Арматурные изделия: Арматурная сталь ГОСТ 5781-75, Класс AI, ф мм 8	10	12	20	2,8	Итого	Класс AIII, ф мм 10	12	20	22	25	28	32	Итого	Итого	Закладные изделия: Профильная сталь, ∂=12	∂=16	∠140×90×10	∠100×10	Гнут. трубы 125×125×2	∂=8	∂=10 / ∂=20	Арматурная сталь ГОСТ 5781-75, Класс AI, ф мм 8	Класс AIII, ф мм 12	16	22	28	32	36	Итого	Всего кг
К-4	9,0		2,2			11,2	14,4	17,2	41,0	99,0				171,6	182,8	28,8	19,4	14,7	21,0	4,2			0,6	2,2	12,4	11,7	—	12,6		109,5	292.3
К-5	9,0	21,0	2,2			32,2	14,4	17,2	41,0				210,0	282,6	319,8	28,8	19,4	14,7	21,0	4,2			0,6	2,2	12,4	11,7	—	12,6		109,5	429.3
К-6	9,1	16,2	2,2	41,0	160,0	208,4	14,4	17,2						31,6	240,0	18,6		14,7	21,0	4,2			0,6	2,2	6,0	—	—	12,6		79,9	319,9
К-12	6,8	2,8	0,3			9,9	9,2	4,4			57,0	71,6		142,2	152,1	23,0		20,5	10,7	2,8	5,1	9,6 / 5,2	0,3	2,2	2,9	—	5,6	—		87,9	230,1
К-12а	6,8	2,8	0,3			9,9	9,2	4,4			57,0	71,6		142,2	152,1	24,39		7,35	10,7	1,4	1,7	32 / 5,2	0,3	1,1	9,3	—	5,6	—		70,2	212,4
К-13	6,8	2,8	0,3			9,9	9,2	4,4			57,0	71,6		142,2	152,1	33,1	19,4	20,5	10,7	2,8	5,1	9,6 / 5,2	0,3	2,2	9,3	11,7	5,6	—		135,3	277,5
К-14	10,2		1,2			11,4	18,4	8,8			146,0			165,2	189,4	49,6	19,4	26,4	21,4	2,8		9,0 / 4,0	0,6	2,2	17,7	11,7		11,5	15,4	194,7	356,9
К-15	10,2		1,2			11,4	18,4	8,8			146,0			165,2	189,4	38,4		25,6	21,4	2,8	1,7	18,4 / 4,0	0,6	2,2	12,3			11,5	15,4	153,4	318,6

Альбом II

Типовой проект 903-1-153

Инв. N подл. | Подпись и дата

					ТП 903-1-153 - КЖИ-ВС1			
Изм.	Лист	N докум.	Подп.	Дата	Выборка стали	Литер	Масса	Масшт.
Испол.	Никифорова							б/м
Рук. гр.	Терновая					Лист	Листов	
Гл. констр.	Ольденшлюгер					САНТЕХПРОЕКТ		
Нач. отд.	Гин							

Альбом II

Типовой проект 903-1-153

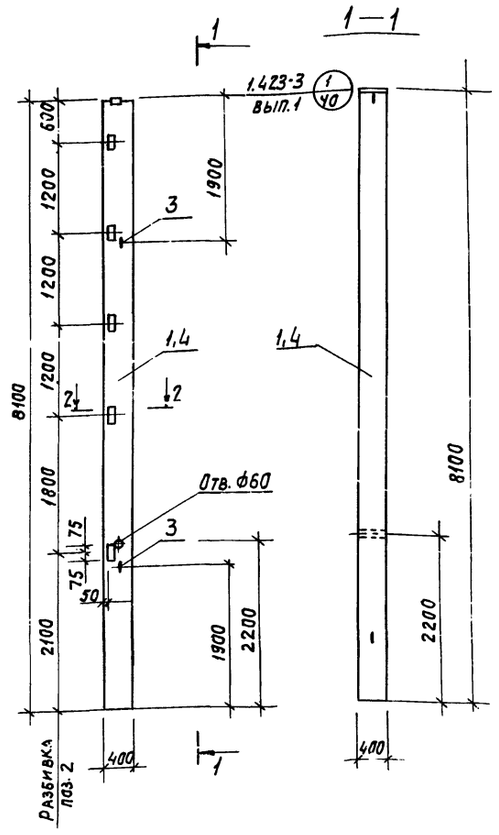

2—2

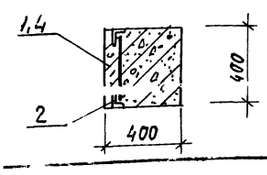

Формат	Зона	Позиц.	Обозначение	Наименование	Кол.	Примечание
				Документация		
12			Т.П. 903-1-153 - КЖИ-К1	Сборочный чертеж К1		К72-5а
				Сборочные ед-цы и детали		
Б4		1	1.423-3, вып. 1	Колонна К72-5	1	3,3 т
"		2	1,423-3, вып. 2	Деталь закладная М1-14	5	9,0 кг
"		3	то же	Петля М16-200	2	2,8 кг
				Документация		
12			Т.П. 903-1-153 - КЖИ-К1	Сборочный чертеж К1		К72-7а
				Сборочные ед-цы и детали		
Б4		4	1.423-3, вып.1	Колонна К72-7	1	3,3т
"		2	1.423-3, вып.2	Деталь закладная М1-14	5	9,0 кг
"		3	то же	Петля М16-200	2	2,8 кг

Закладные детали крепить к пространственному каркасу в соответствии с серией 1.423-3, вып.1

					ТП 903-1-153 КЖИ-К1			
Изм.	Лист	N докум.	Подпись	Дата	Колонна К1. К72-5а; К72-7а	Литер	Масса	Масшт.
Испол.	Смирнова						3311,8кг	1:50
Рук. гр.	Терновая					Лист	Листов	
Нач. отд.	Гин					САНТЕХПРОЕКТ		

Инв. N подл. | Подп. и дата

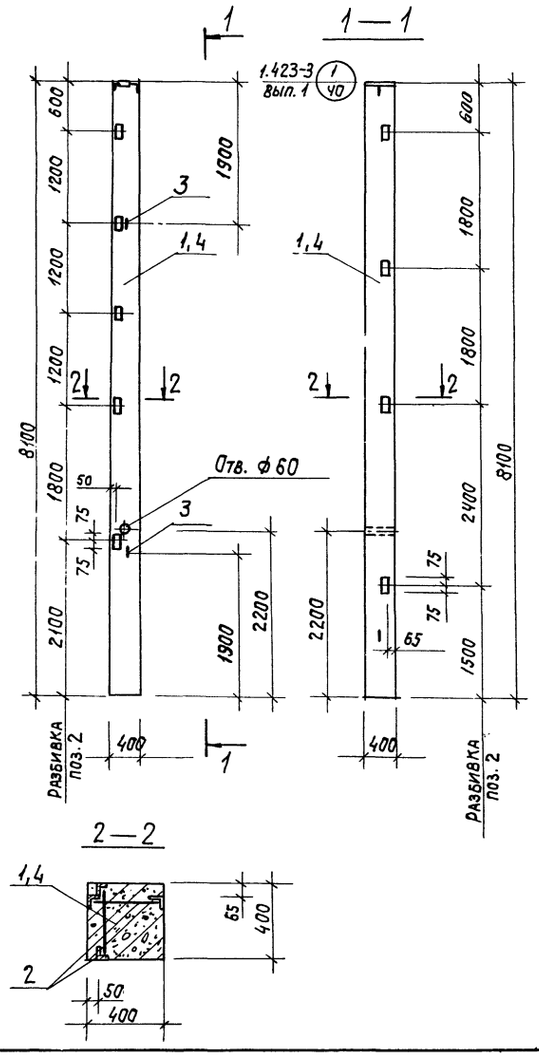

Формат	Зона	Позиц.	Обозначение	Наименование	Кол.	Примечание
				Документация		
12			т.п.903-1-153- КЖИ- К1а	Сборочный чертеж К1а		К72-5б
				Сборочные ед-цы и детали		
Б4		1	1.423-3, вып.1	Колонна К72-5	1	3,3т
"		2	1.423-3, вып.2	Деталь закладн. М1-14	9	16,2кг
"		3	То же	Петля М16-200	2	2,8кг
				Документация		
12			т.п.903-1-153- КЖИ- К1а	Сборочный чертеж К1а		К72-7б
				Сборочные ед-цы и детали		
Б4		4	1.423-3, вып.1	Колонна К72-7	1	3,3т
"		2	1.423-3, вып.2	Деталь закладная М1-14	9	16,2кг
"		3	То же	Петля М16-200	2	2,8кг

Закладные детали крепить к пространственному каркасу в соответствии с серией 1.423-3, вып.1

Изм.	Лист	N докум.	Подпись	Дата	ТП 903-1-153- КЖИ-К1а			
					Колонна К1а К72-5б; К72-7б.	Литер	Масса	Масшт.
							3319,0кг	1:50
Исполн.		Смирнова				Лист	Листов	
Рук. гр.		Терновая						
Гл. конст.		Гольденшлюгер				САНТЕХПРОЕКТ		
Нач. отд.		Гин						

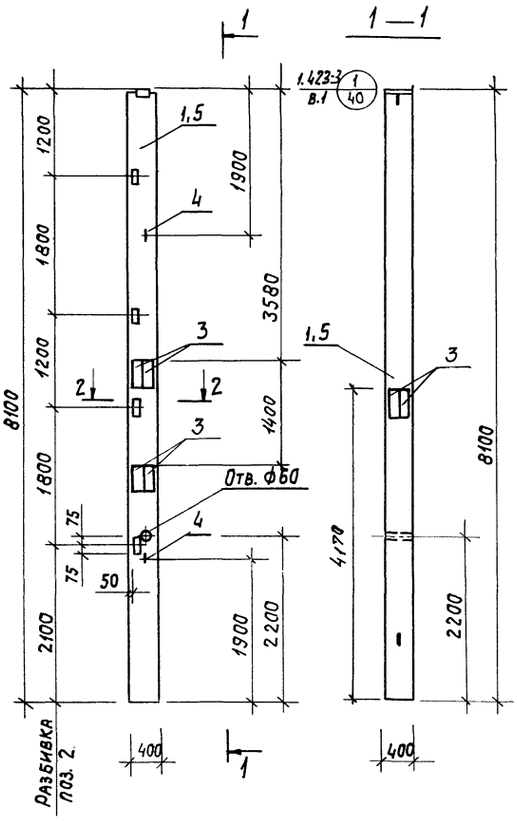

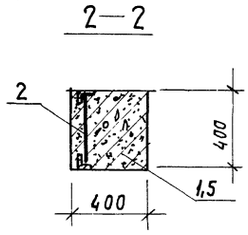

Формат	Зона	Позиц.	Обозначение	Наименование	Кол.	Примечание
				Документация		
12			т.п. 903-1-153-КЖИ- К1б	Сборочный чертеж К-1б		К72-5б
				Сборочные ед-цы и дет.		
Б4		1	1.423-3, вып. 1	Колонна К72-5	1	3,3т
"		2	1.423-3; вып. 2	Деталь закладн. М1-14	4	7,2кг
"		3	1.400 -6, вып.1	То же М5-4	6	139,8кг
"		4	1.423-3; вып.2	Петля М16-200	2	2,8кг
				Документация		
12			т.п. 903-1-153-КЖИ- К1б	Сборочный чертеж К1б		К72-7б
				Сборочные ед-цы и дет.		
Б4		5	1.423-3, вып.1	Колонна К72-7	1	3,3т
"		2	1.423-3, вып.2	Деталь закладн. М1-14	4	7,2кг
"		3	1.400-6, вып.1	то же М5-4	6	139,8кг
"		4	1.423-3; вып.2	Петля М16-200	2	2,8кг

Закладные детали крепить к пространственному каркасу в соответствии с серией 1.423-3, вып.1

Изм.	Лист	N докум.	Подп.	Дата	ТП 903-1-153 КЖИ-К1б			
					Колонна К1б К72-5б; К72-7б.	Литер	Масса	Масшт
							3449,8кг	1:50
Исполн.		Смирнова				Лист	Листов	
Рук. гр.		Терновая						
Гл. конст.		Гольденшлюгер				САНТЕХПРОЕКТ		
Нач. отд.		Гин						

Альбом II

Типовой проект 903-1-153

Инв.№ подл. | Подп. и дата

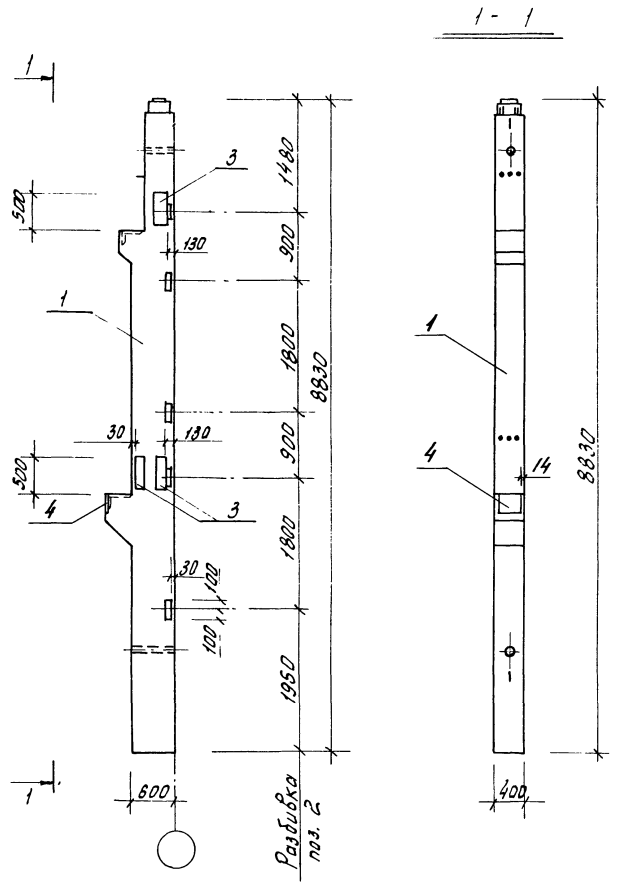

Формат	Зона	Позиц.	Обозначение	Наименование	Кол	Примечание
				Документация		
12г			т.п. 903-1-153 - КЖИ-К2	Сборочный чертеж		ИК7-1-2а
				Сборочные единицы		
64		1	ИИ 22-1/70, а. 2	Колонна ИК7-1-2	1	5,05т
"		2	то же	Закладная деталь М15	5	24,5кг
"		3	"	то же М19	3	49,8кг
11		4	тп 903-1-153 - КЖИ-МН31	" МН31	1	4,1кг

Дополнительные закладные детали поз. 2 и поз. 3 крепить к пространственному каркасу в соответствии с серией ИИ 22-1/70 альбом 2.

Поз. 4. приварить к поз. 16 закладной детали м9 колонны при сборке пространственного каркаса.

Изм	Лист	№ докум.	Подп.	Дата
Провер.				
Исполн.		Смирнова		
Рук. гр.		Терновая		
Гл. конст.		Гольденшлагер		
Нач. отд.		Гин		

ТП 903-1-153 -КЖИ-К2

Колонна К2 (ИК7-1-2а)

Литер	Масса	Масшт.
Р	5128,4 кг	1:50
Лист	Листов	

САНТЕХПРОЕКТ

Альбом II

Типовой проект 903-1-153

Инв.№ подл. | Подп. и дата

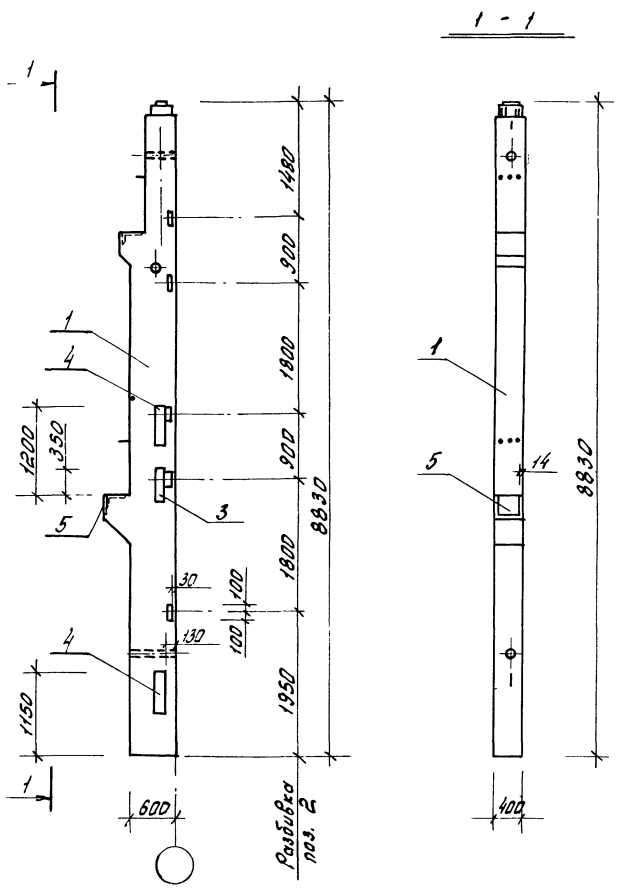

Формат	Зона	Позиц.	Обозначение	Наименование	Кол.	Примечание
				Документация		
12г			т.п. 903-1-153 -КЖИ-К3, К3а	Сборочный чертеж		
				колонны К3		ИК7-3-2а
				Сборочные единицы		
64		1	ИИ 22-1/70, а. 2	Колонна ИК7-3-2	1	5,05т
"		2	то же	Закладная деталь М15	5	24,5кг
11		5	т.п. 903-1-153 - КЖИ-МН31	то же МН-31	1	4,1кг
				Документация		
12г			т.п. 903-1-153 -КЖИ-К3, К3а	Сборочный чертеж		
				колонны К3а		ИК-7-3-2б
				Сборочные единицы		
64		1	ИИ 22-1/70, а. 2	Колонна ИК7-3-2	1	5,05т
"		2	то же	Закладная деталь М15	5	24,5кг
"		3	"	то же М19	1	16,6кг
"		4	"	" М20	2	62,8кг
11		5	т.п. 903-1-153 - КЖИ-МН31	" МН-31	1	4,1кг

Дополнительные закладные детали поз. 2, 3 и 4 крепить к пространственному каркасу в соответствии с серией ИИ 22-1/70, альбом 2.

Поз. 5 приварить к поз. 16 закладной детали м9 колонны при сборке пространственного каркаса.

Изм	Лист	№ докум.	Подп.	Дата
Провер.				
Исполн.		Смирнова		
Рук. гр.		Терновая		
Гл. конст.		Гольденшлагер		
Нач. отд.		Гин		

ТП 903-1-153 -КЖИ-К3, К3а

Колонны К3 (ИК7-3-2а), К3а (ИК7-3-2б).

Литер	Масса	Масшт.
Р	5078,6 кг / 5158,0	1:50
Лист	Листов	

САНТЕХПРОЕКТ

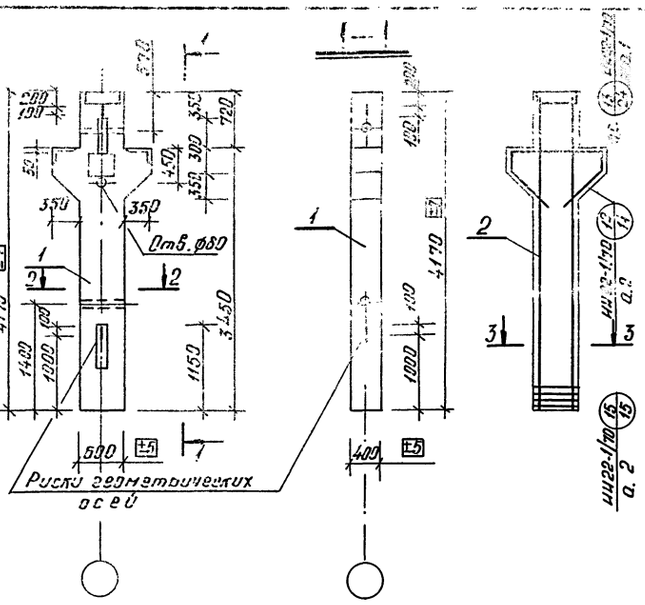

Формат	Зона	Позиция	Обозначение	Наименование	Кол.	Прим.
				Документация		
12г			ТП 903-1-153-КЖИ-К4	Сборочный чертеж		ИКИ8-1-1
12г			ТП 903-1-153-КЖИ-ВС	Выборка арматуры		
				Сборочные единицы		
54		1	ИИ 22-1/70, а.2	Колонна ИК8-1-1		
12г		2	ТП 903-1-153-КЖИ-ПК и 19	Каркас простр. ПК и 19	1	330,8 кг
				Материал		
				Бетон марки М400	1,14	м³

2-2

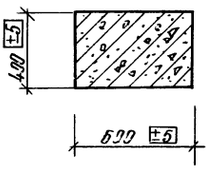

3-3

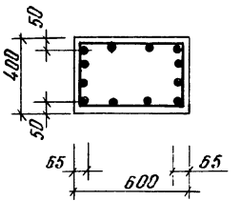

Колонна К4 (ИКИ8-1-1) изготовляется в опалубке колонны ИК8-1-1 серии ИИ22-1/70 альбом 2 с изменением по высоте.

Все закладные детали входят в состав пространственного каркаса.

Изм.	Лист	№ докум.	Подп.	Дата
Провер.				
Исполн.	Смирнова			
Рук. гр.	Терновая			
Гл. конс.	Гольденшлагер			
Нач. отд.	Гин			

ТП 903-1-153 -КЖИ- К4

Колонна К4 (ИКИ8-1-1)
Сборочный чертеж

Литер	Масса	Масш.
Р	2,8т	1:50
Лист	Листов:	

САНТЕХПРОЕКТ

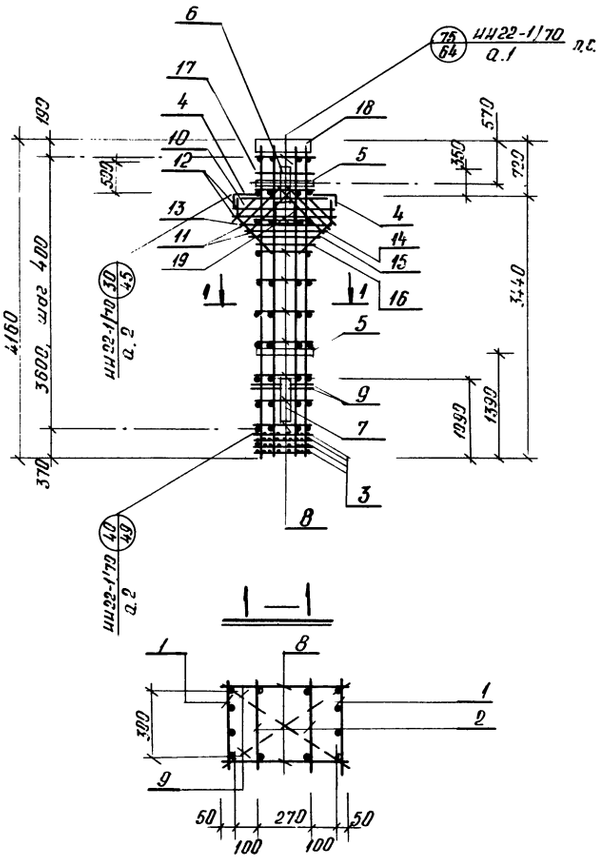

Формат	Зона	Позиция	Обозначение	Наименование	Кол.	Прим.
				Документация		
12г			т.п. 903-1-153-КЖИ-ПК и 19	Сборочный чертеж		
12г			т. п. 903-1-153-КЖИ-ВС	Выборка арматуры		
				Сборочные единицы и детали		
11		1	т. п. 903-1-153-КЖИ-КРи8, КРи15	Каркас плоский КРи8	2	102,0кг
11		2	то же	" КРи15	2	44,0кг
54		3	ИИ 22-1/70, а.2	Сетка арматурная С-2	4	14,4кг
"		4	то же	Деталь закладная М11	2	47,0 кг
"		5	"	" М17	2	6,4 кг
"		6	"	" М19	1	16,6кг
"		7	"	" М20	1	21,4кг
"		8	"	Стержни одиночные поз.20	20	4,4 кг
"		9	"	" поз. 23	2	1,2кг
"		10	"	" поз. 24	4	3,6кг
"		11	"	" поз. 25	8	13,6 кг
"		12	"	" поз. 41	2	2,4кг
"		13	"	" поз. 42	1	1,2кг
"		14	"	" поз. 43	2	2,0кг
"		15	"	" поз. 44	2	1,8кг
"		16	"	" поз. 35	2	1,6кг
"		17	"	" поз. 48	2	1,0кг
11		18	т.п. 903-1-153-КЖИ-МН-13	Деталь закладная МН-13	1	27,9кг
54		19	1.400-6, вып. 1	ТО ЖЕ МО-1-1	1	8,3кг

Изм.	Лист	№ докум.	Подп.	Дата
Провер.				
Исполн.	Смирнова			
Рук. гр.	Терновая			
Гл. конс.	Гольденшлагер			
Нач. отд.	Гин			

ТП 903-1-153 -КЖИ-ПК и 19

Пространственный каркас ПК и 19

Литер	Масса	Масш.
Р	330,8кг	1:50
Лист	Листов:	

САНТЕХПРОЕКТ

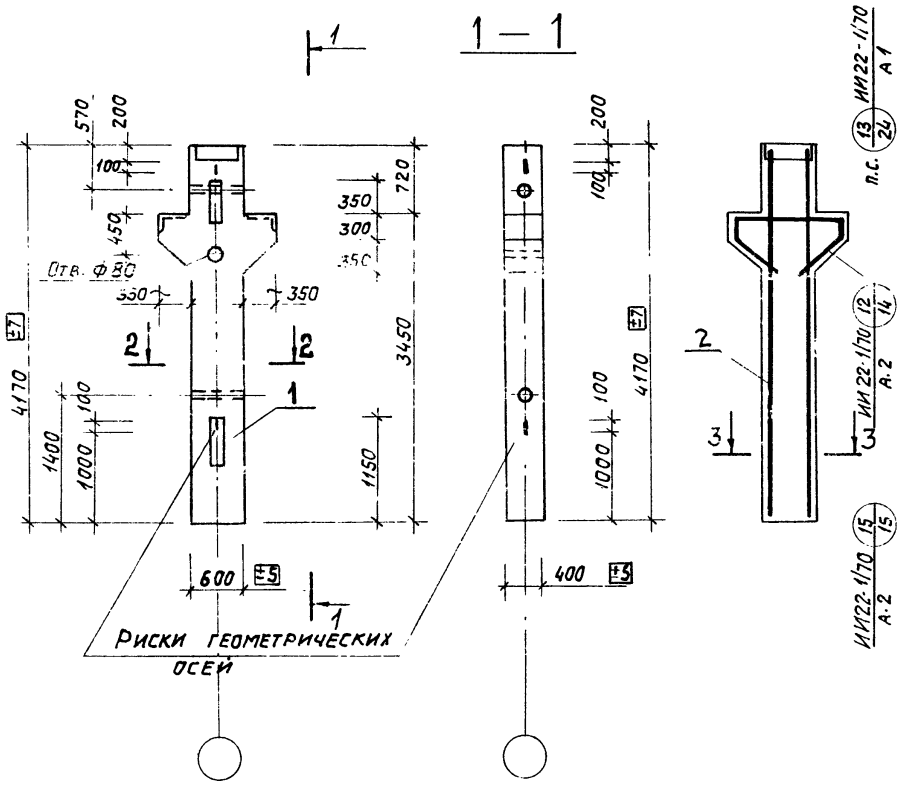

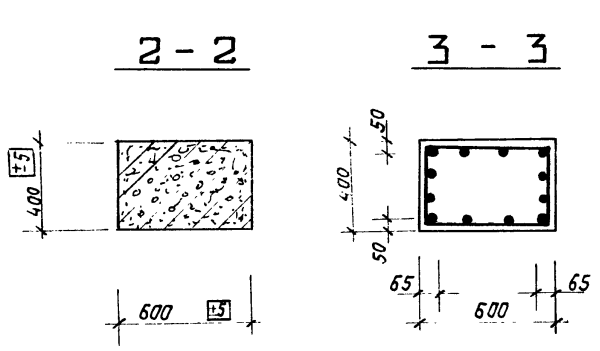

Форм.	Зона	Позиц.	Обозначение	Наименование	Кол.	Прим.
				Документация		
12г			т.п. 903-1-153 - КЖИ - К5	Сборочный чертеж		ИКи8-4-1
12г			т.п. 903-1-153 - КЖИ - ВС	Выборка арматуры		
				Сборочные единицы		
64		1	ИИ 22-1/70 А.2	Колонна ИК8-4-1		
12г		2	т.п. 903-1-153-КЖИ-ПКи33	Каркас простр. ПКи33	1	444,2кг
				Материал		
				Бетон марки М400	1,14	м3

Колонна К5 (ИКи8-4-1) изготовляется в опалубке колонны ИК8-4-1 серии ИИ22-1/70, альбом 2 с изменением по высоте.

Все закладные детали входят в состав пространственного каркаса.

Изм.	Лист	№ докум.	Подп.	Дата
Провер.				
Испол.		Смирнова		
Рук. гр.		Терновая		
Гл. конст.		Гольденшлюгер		
Нач. отд.		Гин		

ТП 903-1-153 - КЖИ-К5

Колонна К5 (ИКи8-4-1). Сборочный чертеж.

Литер	Масса	Масшт.
Р	2,8т	1:50
Лист	Листов	
САНТЕХПРОЕКТ		

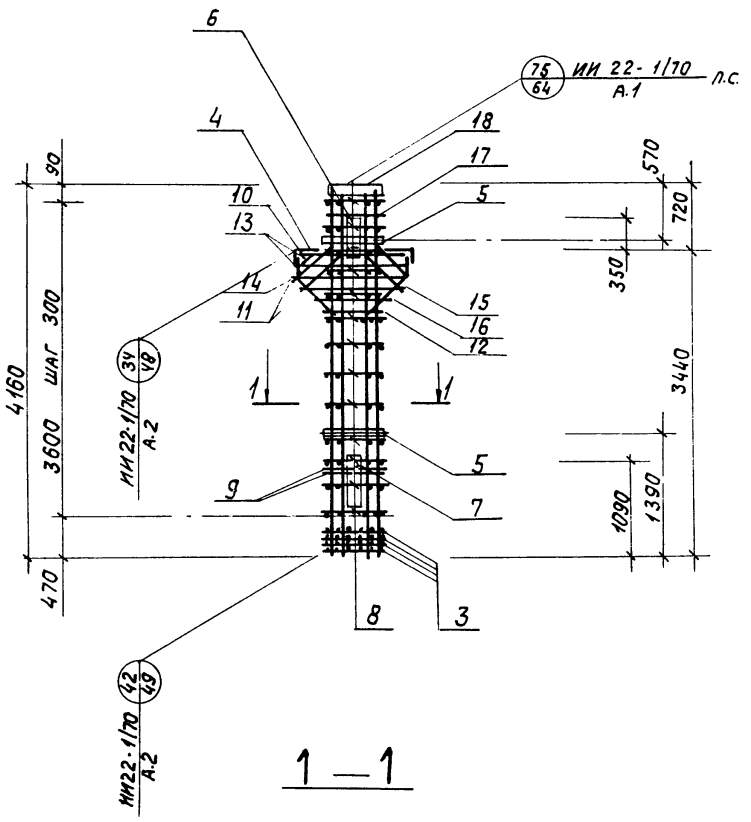

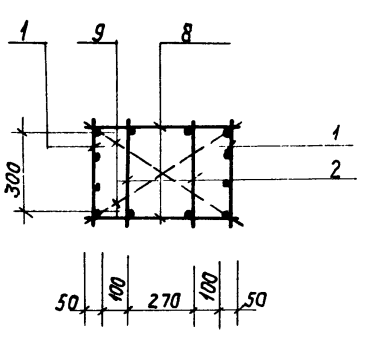

Форм.	Зона	Позиц.	Обозначение	Наименование	Кол.	Прим.
				Документация		
12г			т.п. 903-1-153 - КЖИ-ПКи33	Сборочный чертеж		
12г			т.п. 903-1-153 - КЖИ - ВС	Выборка арматуры		
				Сборочные единицы и детали		
11		1	т.п. 903-1-153- КЖИ-КРи17, КРи18	Каркас плоский КРи 17	2	216,0кг
11	"	2	то же	" КРи 18	2	47,0кг
64		3	ИИ 22 - 1/70 А.2	Сетка арматурная С2	4	14,4 кг
"		4	то же	Деталь закладная М11	2	47,0кг
"		5	"	" М17	2	6,4кг
"		6	"	" М19	1	16,6кг
"		7	"	" М20	1	31,4кг
"		8	"	Стержни одиночные поз.21	26	9,10кг
"		9	"	" поз.23	2	1,2кг
"		10	"	" поз.24	4	3,6кг
"		11	"	" поз.25	8	13,6кг
"		12	"	" поз.35	2	1,6кг
"		13	"	" поз.41	2	2,4кг
"		14	"	" поз.42	1	1,2кг
"		15	"	" поз.43	2	2,0кг
"		16	"	" поз.44	2	1,8кг
"		17	"	" поз.48	2	1,0кг
11		18	т.п. 903-1-153-КЖИ-МН13	Деталь закладная МН13	1	27,9кг

Изм.	Лист	№ докум.	Подп.	Дата
Провер.				
Испол.		Смирнова		
Рук. гр.		Терновая		
Гл. конст.		Гольденшлюгер		
Нач. отд.		Гин		

ТП 903-1-153 - КЖИ-ПКи33

Пространственный каркас ПКи33

Литер	Масса	Масшт.
Р	444,2кг	1:50
Лист	Листов	
САНТЕХПРОЕКТ		

Альбом II

Типовой проект 903-1-153

Подп. и дата

Инв. № подл.

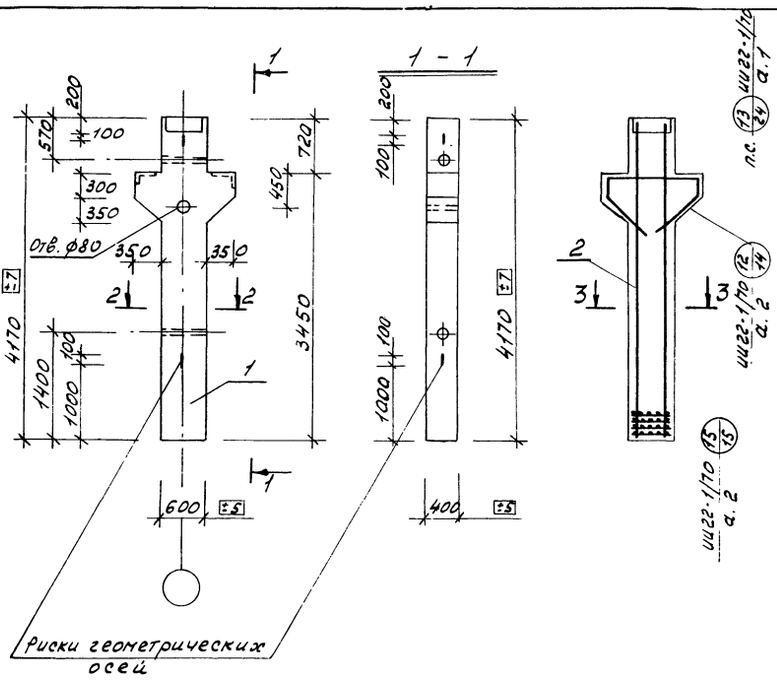

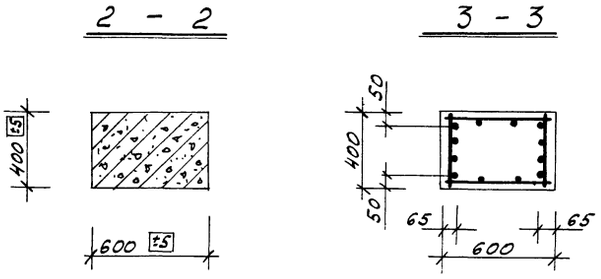

Форм.	Зона	Позиц.	Обозначение	Наименование	Кол.	Приме-чан.
				Документация		
12г			т.п. 903-1-153-кжи-К6	сборочный чертеж		ИКи 8-3
12г			т.п. 903-1-153-кжи-ВС	выборка арматуры		
				Сборочные единицы		
64		1	ш 22-1/70, а. 2	колонна ик 8-3		
12г		2	т.п. 903-1-153-кжи-ПКн 29	Каркас простр. ПКн 29	1	341,3кг
				Материал		
				Бетон марки М400	1,14	м3

Колонна К6 (ИКи 8-3) изготовить в опалубке колонны ИК8-3 серии ш22-1/70 альбом 2 с изменением по высоте.
Все закладные детали входят в состав пространственного каркаса.

Изм.	Лист	N докум.	Подп.	Дата	Т.П. 903-1-153 -КЖИ-К6			
Провер.					Колонна К6 (ИКи 8-3) Сборочный чертеж.	Литер	Масса	Масшт.
Исполн.		Смирнова				Р		1:50
Рук. гр.		Тернова я				Лист	Листов	
Гл. конст.		Гольденшлюгер				САНТЕХПРОЕКТ		
Нач. отд.		Гин						

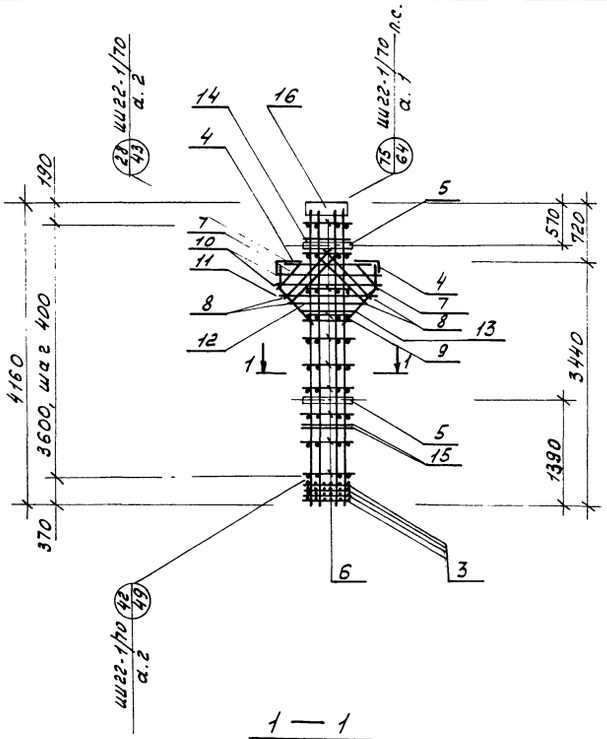

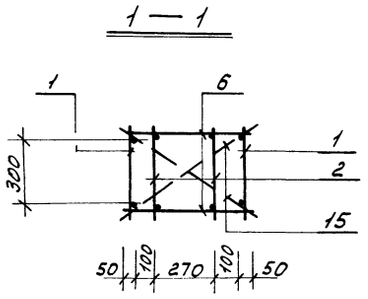

Форм.	Зона	Позиц.	Обозначение	Наименование	Кол.	Приме-чан.
				Документация		
12г			т.п. 903-1-153-кжи-ПКи 29	Сборочный чертеж		
12г			т.п. 903-1-153-кжи-ВС	выборка арматуры		
				Сборочные единицы и детали		
11		1	т.п. 903-1-153-кжи-КРи 10, КРи 16	Каркас плоский КРи 10	2	164,6кг
11		2	То же	то же КРи 16	2	45,6кг
64		3	ИИ 22-1/70, а. 2	сетка арматурная С-2	4	14,4кг
-11-		4	То же	Деталь закладная М11	2	47,0кг
-11-		5	"	то же М17	2	6,4кг
-11-		6	"	Стержни одиночные поз. 21	20	7,0 кг
-11-		7	"	то же поз. 24	4	3,6кг
-11-		8	"	" поз. 25	8	13,6кг
-11-		9	"	" поз. 35	2	1,6кг
-11-		10	"	" поз. 41	2	2,4кг
-11-		11	"	" поз. 42	1	1,2кг
-11-		12	"	" поз. 43	2	2,0кг
-11-		13	"	" поз. 44	2	1,8кг
-11-		14	"	" поз. 48	2	1,0кг
-11-		15	"	" поз. 23	2	1,2кг
11		16	т.п. 903-1-153-кжи-МН 13	Деталь закладная МН 13	1	27,9кг

Изм.	Лист	N докум.	Подп.	Дата	Т.П. 903-1-153 -КЖИ-ПКи 29			
Провер.					Пространственный каркас ПКи 29	Литер	Масса	Масшт.
Исполн.		Смирнова				Р	341,3кг	1:50
Рук. гр.		Тернова я				Лист	Листов	
Гл. конст.		Гольденшлюгер				САНТЕХПРОЕКТ		
Нач. отд.		Гин						

Типовой проект 903-1-153 Альбом II

Инв.№ подл. | Подпись и дата

1-1

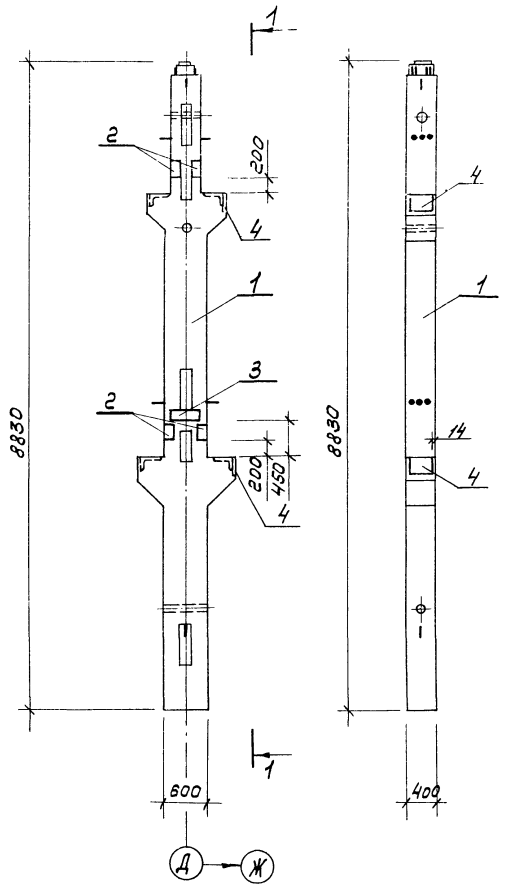

Формат	Зона	Позиция	Обозначение	Наименование	Кол.	Примечание
				Документация		
12г			т 903-1-153 - кжи. к7, к8	Сборочный чертеж К7		нк8-1-1а
				Сборочные ед. детали		
Б4		1	НН 22-1/70, а.2	Колонна НК8-1-1	1	5,45т
Б4		2	То же	Закладная деталь М13	4	36,0кг
11		4	ТП 903-1-153 - КЖИ-МН31	То же МН31	2	8,2кг
				Документация		
12г			ТП 903-1-153-КЖИ-К7, К8	Сборочный чертеж К8		нк8-4-1а
				Сборочные ед. детали		
Б4		1	НН 22-1/70, а.2	Колонна НК8-4-1	1	5,45т
Б4		2	То же	Закладная деталь М13	4	36,0кг
Б4		3	1.400-6, вып.1	то же М1-2-2	2	17,0кг
11		4	ТП 903-1-153 - КЖИ-МН31	" МН-31	2	2кг

Дополнительные закладные детали марки М13 крепятся к пространственному каркасу в соответствии с серией НН 22-1/70, альбом 2.

Поз. 4 приварить к поз. 16 закладных деталей М10, М11 колонны при сборке пространственного каркаса.

Изм.	Лист	№ докум.	Подп.	Дата
Провер.				
Исполн.		Стирнова		
Рук. гр.		Терновая		
Гл. констр.		Гольденшлюгер		
Нач. отд.		Гин		

ТП 903-1-153 КЖИ-К7, К8

Колонны К7, К8 (НК8-1-1а, НК8-4-1а)

Литер	Масса	Масш.
Р	5494,2 кг / 5542 кг	1:50
Лист	Листов	

САНТЕХПРОЕКТ

Типовой проект 903-1-153 Альбом II

Инв.№ подл. | Подпись и дата

1-1

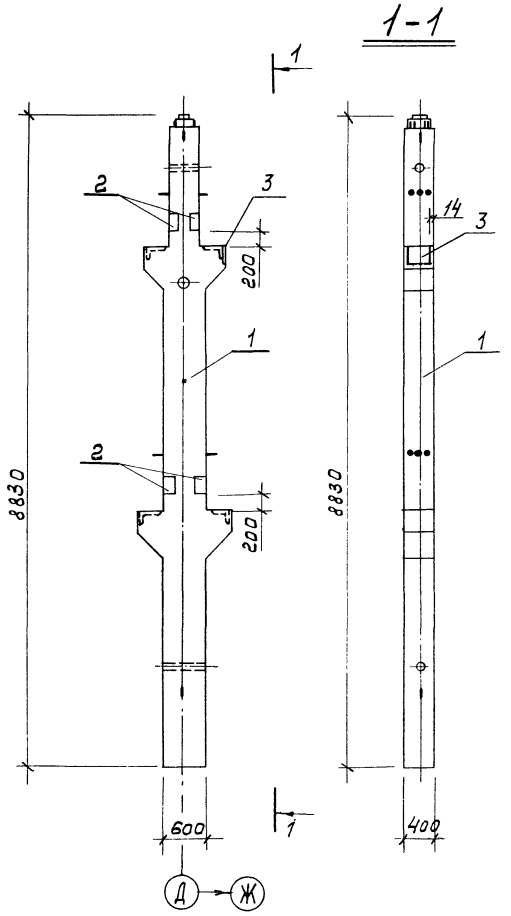

Формат	Зона	Позиция	Обозначение	Наименование	Кол.	Примечание
				Документация		
12г			ТП 903-1-153-КЖИ-К9	Сборочный чертеж		НК8-3а
				Сборочные ед. и детали		
Б4		1	НН 22-1/70, а.2	Колонна НК8-3	1	5,45т
Б4		2	То же	Закладная деталь М13	4	36,0кг
11		3	ТП 903-1-153 - КЖИ-МН31	То же МН-31	1	4,1кг.

Дополнительные закладные детали марки М13 крепятся к пространственному каркасу в соответствии с серией НН 22-1/70, альбом 2.

Поз. 3 приварить к поз. 16 закладной детали М10 колонны при сборке пространственного каркаса.

Изм.	Лист	№ докум.	Подп.	Дата
Провер.				
Исполн.		Стирнова		
Рук. гр.		Терновая		
Гл. констр.		Гольденшлюгер		
Нач. отд.		Гин		

ТП 903-1-153-КЖИ - К9

Колонна К9 (НК8-3а)

Литер	Масса	Масш.
Р	5490,1 кг	1:50
Лист	Листов	

САНТЕХПРОЕКТ

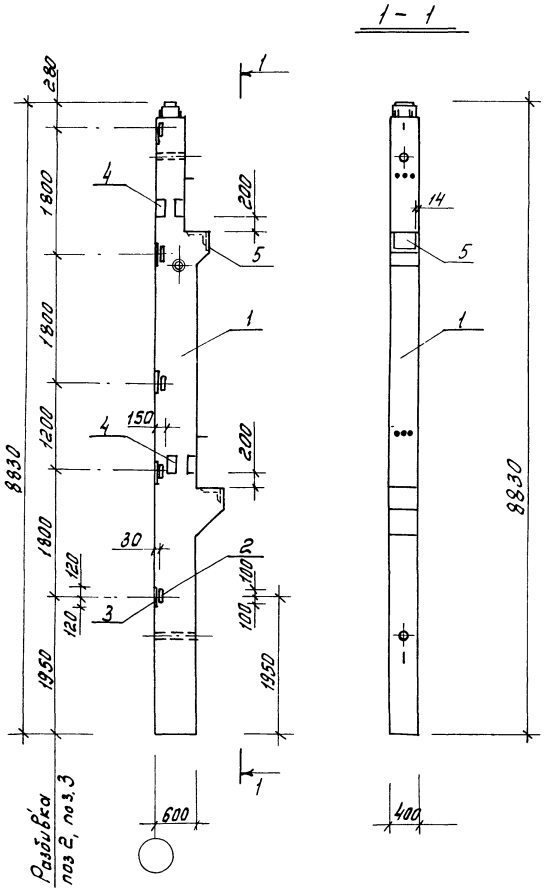

Форм.	Зона	Поз	Обозначение	Наименование	кол.	Примечание
				Документация		
12г			тп 903-1-153-КЖИ-К10,К11	Сборочный чертеж К10		ИК7-1-2б
				Сборочные ед. и детали		
БЧ		1	ИИ 22-1/70, а. 2	Колонна ИК7-1-2	1	5,05т
-"-		2	то же	Закладная деталь М15	5	24,5кг
-"-		3	"	то же М12	5	61,5кг
-"-		4	"	" М13	2	18,0кг
				Документация		
12г			тп 903-1-153-КЖИ-К10,К11	Сборочный чертеж К11		ИК7-3-2б
				Сборочные ед. и детали		
БЧ		1	ИИ 22-1/70, а 2	Колонна ИК7-3-2	1	5,05т
"		2	то же	Закладная деталь М15	5	24,5кг
"		4	"	то же М13	2	18,0кг
11		5	ТП 903-1-153-КЖИ-МН-31	" МН31	1	4,1кг

Дополнительные закладные детали крепятся к пространственному каркаса в соответствии с серией ИИ 22-1/70, альбом 2

Поз 5 приварить к поз. 16 закладной детали М9 колонны при сборке пространственного каркаса

Изм.	Лист	№ докум.	Подп.	Дата
Провер.				
Исполн.		Смирнова		
Рук. гр.		Терновая		
Гл. конст.		Гольденшлагер		
Нач. отд.		Гин		

ТП 903-1-153 -КЖИ-К10, К11

Колонны К10, К11 (НК7-1-2б, ИК7-3-2б)

Литер	Масса	Масштаб
	5154,0 кг / 5092,5	1:50

Лист | Листов

САНТЕХПРОЕКТ

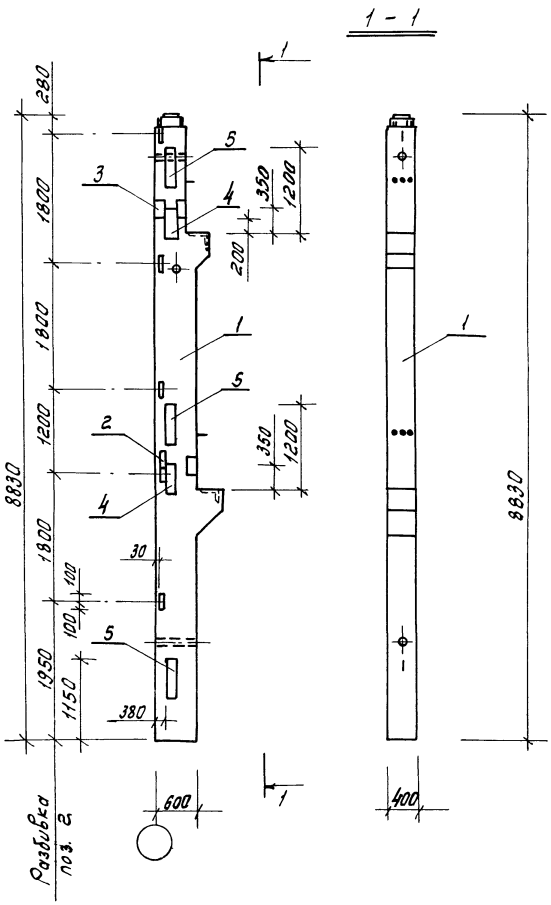

Форм.	Зона	Позиц	Обозначение	Наименование	Кол	Примечание
				Документация		
12г			тп 903-1-153-КЖИ-К11а	Сборочный чертеж		ИК7-3-2в
				Сборочные ед. и детали		
БЧ		1	ИИ 22-1/70, а.2	Колонна ИК7-3-2	1	5,05т
"		2	то же	Закладная деталь М15	6	29,4кг
"		3	"	то же М13	1	9,0кг
"		4	"	" М19	2	33,2кг
"		5	"	" М20	3	94,2кг

Дополнительные закладные детали крепятся к пространственному каркасу в соответствии с серией ИИ 22-1/70 альбом 2.

Изм.	Лист	№ докум.	Подп.	Дата
Провер.				
Исполн.		Смирнова		
Рук. гр.		Терновая		
Гл. конст.		Гольденшлагер		
Нач. отд.		Гин		

ТП 903-1-153 -КЖИ-К11а

Колонна К11а (ИК7-3-2г)

Литер	Масса	Масштаб
р	5215,8 кг	1:50

Лист | Листов

САНТЕХПРОЕКТ

Альбом II

Типовой проект 903-1-153

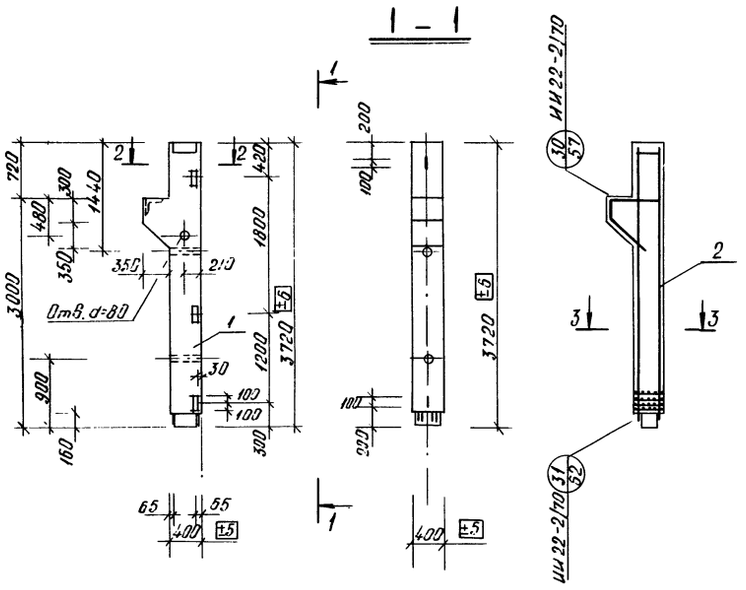

Форм.	Зона	Позиц.	Обозначение	Наименование	Кол.	Прим.
				Документация		
12г			ТП 903-1-153-КЖИ-К12	Сборочный чертеж		ИКи35-2-3
12г			ТП 903-1-153-КЖИ-ВС	Выборка арматуры		
				Сборочные единицы		
Б4		1	ИИ 22-2/70	Колонна ИК35-2-3		
12г		2	ТП 903-1-153-КЖИ-ПКи51-3	Каркас простр. ПКи51-3	1	241.2кг
				Материал		
				Бетон марки М400	0,66	м³

Колонна К12 (ИКи 35-2-3) изготовляется в опалубке колонны марки ИК35-2-3 по серии ИИ 22-2/70 с изменением по высоте. Закладные детали входят в состав пространственного каркаса.

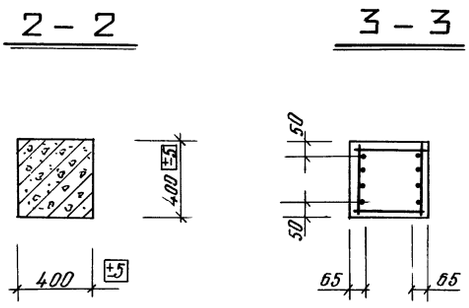

Изм.	Лист	№ докум.	Подп.	Дата	ТП 903-1-153 -КЖИ- К12	Литер	Масса	Масшт.
Провер.					Колонна К12 (ИКи35-2-3) Сборочный чертеж.	Р		1:50
Исполн.		Смирнова				Лист	Листов:	
Рук. гр.		Терновая						
Гл. констр.		Гольденилюгер				САНТЕХПРОЕКТ		
Нач. отд.		Гин						

Инв. № подл. | Подп. и дата

Альбом II

Типовой проект 903-1-153

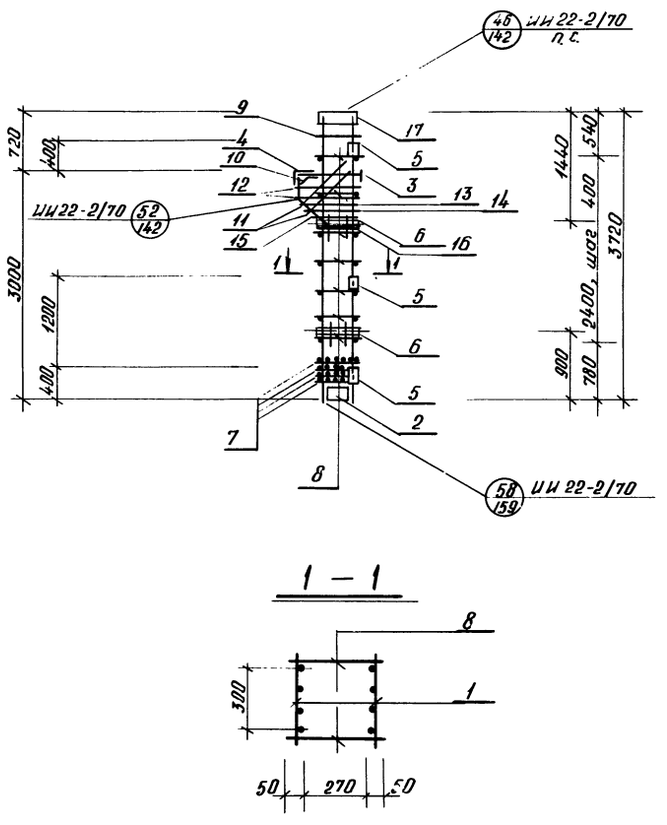

Форм.	Зона	Позиц.	Обозначение	Наименование	Кол.	Прим.
				Документация		
12г			ТП 903-1-153-КЖИ-ПКи51-3	Сборочный чертеж		
12г			ТП 903-1-153-КЖИ-ВС	Выборка арматуры		
				Сборочные ед. и детали		
11		1	ТП 903-1-153-КЖИ-КРи59	Каркас плоский КРи59	2	131,8кг
Б4		2	ИИ 22-2/70	Деталь закладная М2	1	19.2кг.
"		3	то же	то же М7	1	10,8кг
"		4	"	" М9	1	16,6кг
"		5	"	" М15	3	14,7кг
"		6	"	" М16	2	5,0кг
"		7	"	Сетка арматурная С-1	4	9,2кг
"		8	"	Стержни одиночные поз.4	14	2,8кг
"		9	"	то же поз.47	1	0.3кг
"		10	"	" поз.50	1	1.0кг
"		11	"	" поз.51	2	3,4кг
"		12	"	" поз.52	2	1,6кг
"		13	"	" поз.53	1	0.8кг
"		14	"	" поз.54	1	0.7кг
"		15	"	" поз.55	1	0.7кг
"		16	"	" поз.56	1	0.6кг
"		17	"	Деталь закладная М1	1	22.0кг

Изм.	Лист	№ докум.	Подп.	Дата	ТП 903-1-153 -КЖИ- ПКи51-3	Литер	Масса	Масшт.
Провер.					Пространственный каркас ПКи51-3	Р	241.2кг.	1:50
Исполн.		Смирнова				Лист	Листов:	
Рук. гр.		Терновая						
Гл. конст.		Гольденилюгер				САНТЕХПРОЕКТ		
Нач. отд.		Гин						

Инв. № подл. | Подп. и дата

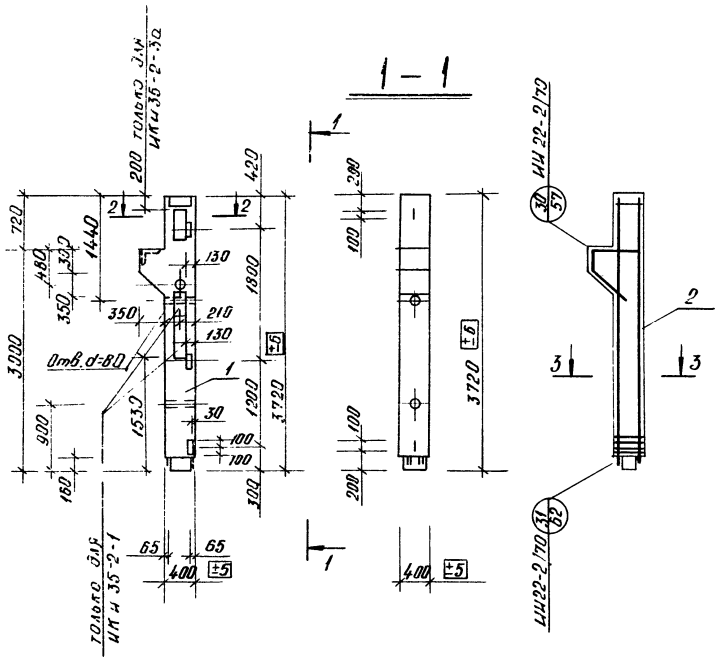

Формат	Зона	Поз.	Обозначение	Наименование	Кол.	Прим.
				Документация		
12г			ТП 903-1-153-КЖИ-К12а,13	Сборочный чертеж		ИКи35-2-3а
12г			ТП 903-1-153-КЖИ-ВС	Выборка арматуры		
				Сборочные единицы		
Б4		1	ИИ 22-2/70	Колонна ИК 35-2-3		
12г		2	ТП 903-1-153-КЖИ ПКи51-3а	Каркас простр. ПКи51-3а	1	257.8 кг
				Материал		
				Бетон марки М400	0,66	м³
12г			ТП 903-1-153-КЖИ-К12а,13	Документация		ИКи35-2-1
				Сборочный чертеж		
12г			ТП 903-1-153-КЖИ-ВС	Выборка арматуры		
				Сборочные единицы		
Б4		1	ИИ 22-2/70	Колонна ИК 35-2-1		
12г		2	ТП 903-1-153-КЖИ ПКи51-1	Каркас простр. ПКи51-1	1	289.2 кг
				Материал		
				Бетон марки М400	0,66	м³

Колонны К12а, К13 (ИКи35-2-3а, ИКи35-2-1) изготовляются в опалубке колонн соответственно марок ИК35-2-3 и ИК35-2-1 по серии ИИ 22-2/70 с изменением по высоте.

ТП 903-1-153 – КЖИ-К12а, К13

Изм. Лист N докум. Подп. Дата
Провер.
Исполн. Смирнова
Рук. гр. Терновой
Гл. конст. Гольденшлагер
Нач. отд. Гин

Колонны К12а, К13
Сборочный чертеж.

Литер | Масса | Масшт.
Р | | 1:50
Лист | Листов:
САНТЕХПРОЕКТ

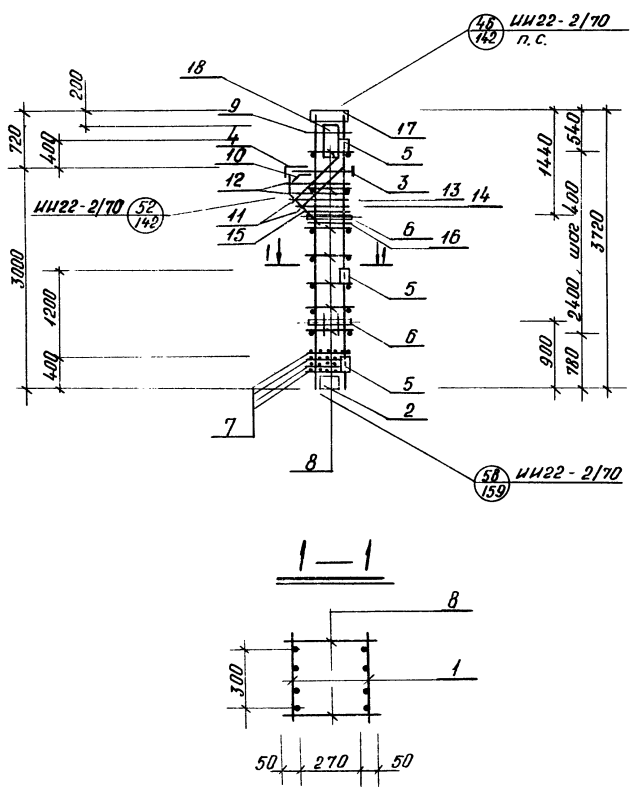

Формат	Зона	Поз.	Обозначение	Наименование	Кол.	Прим.
				Документация		
12г			ТП 903-1-153-КЖИ-ПКи51-3а	Сборочный чертеж		
12г			ТП 903-1-153-КЖИ-ВС	Выборка арматуры		
				Сборочные ед. и детали		
11		1	ТП 903-1-153-КЖИ-КРи59	Каркас плоский КРи59	2	131,8 кг
Б4		2	ИИ 22-2/70	Деталь закладная М2	1	19,2 кг
"		3	то же	" М7	1	10,8 кг
"		4	"	" М9	1	16,6 кг
"		5	"	" М15	3	14,7 кг
"		6	"	" М16	2	5,0 кг
"		7	"	Сетка арматурная С-1	4	9,2 кг
"		8	"	Стержни одиночные поз.4	14	2,8 кг
"		9	"	" поз.47	1	0,3 кг
"		10	"	" поз.50	1	1,0 кг
"		11	"	" поз.51	2	3,4 кг
"		12	"	" поз.52	2	1,6 кг
"		13	"	" поз.53	1	0,8 кг
"		14	"	" поз.54	1	0,7 кг
"		15	"	" поз.55	1	0,7 кг
"		16	"	" поз.56	1	0,6 кг
"		17	"	Деталь закладная М1	1	22,0 кг
"		18	"	" М19	1	16,6 кг

ТП 903-1-153 – КЖИ-ПКи 51-3а

Изм. Лист N докум. Подп. Дата
Провер.
Исполн. Смирнова
Рук. гр. Терновой
Гл. конст. Гольденшлагер
Нач. отд. Гин

Пространственный каркас ПКи 51-3а

Литер | Масса | Масшт.
Р | 257.8 кг | 1:50
Лист | Листов:
САНТЕХПРОЕКТ

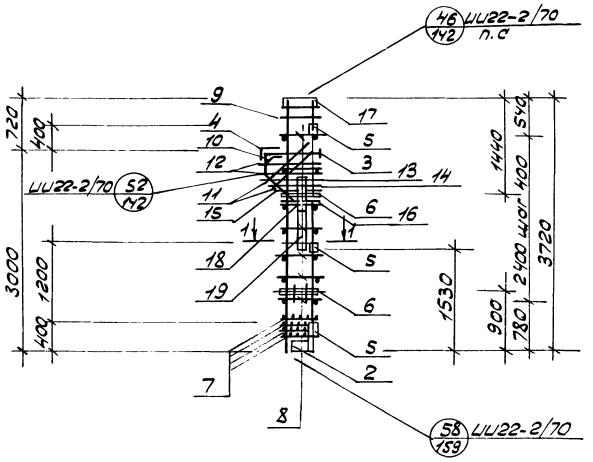

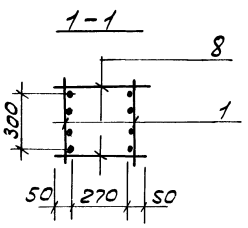

Формат	Зона	Позиция	Обозначение	Наименование	Кол.	Примечание
				Документация		
12г			ТП 903-1-153-КЖИ-ПКИ51-1	Сборочный чертеж		
12г			ТП 903-1-153-КЖИ-ВС	Выборка арматуры		
				Сборочные единицы		
11		1	ТП 903-1-153-КЖИ-КРИ59	Каркас плоский КРИ59	2	131,8кг
64		2	ИИ 22-2/70	Деталь закладная М2	1	19,2кг
//		3	то же	то же М7	1	10,8кг
//		4	//	// М9	1	16,6кг
//		5	//	// М15	3	14,7кг
//		6	//	// М16	2	5,0кг
//		7	//	Сетка арматурная С-1	4	9,2кг
//		8	//	Стержни одиночные поз.4	14	2,8кг
//		9	//	то же поз.47	1	0,3кг
//		10	//	// поз.50	1	1,0кг
//		11	//	// поз.51	2	3,4кг
//		12	//	// поз.52	2	1,6кг
//		13	//	// поз.53	1	0,8кг
//		14	//	// поз.54	1	0,7кг
//		15	//	// поз.55	1	0,7кг
//		16	//	// поз.56	1	0,6кг
//		17	//	Деталь закладная М1	1	22,0кг
//		18	//	то же М19	1	16,6кг
//		19	//	// М20	1	31,4кг

Изм.	Лист	N докум.	Подп.	Дата	ТП 903-1-153-КЖИ-ПКИ 51-1			
Пробер					Пространственный каркас ПКИ 51-1	Литера	Масса	Масшт
Исполн		Стиранова				Р	289,2 кг	1:50
Рук.гр		Терновая				Лист	Листов	
Гл.констр		Гольденштерн						
Нач.отд		Гин				Сантехпроект		

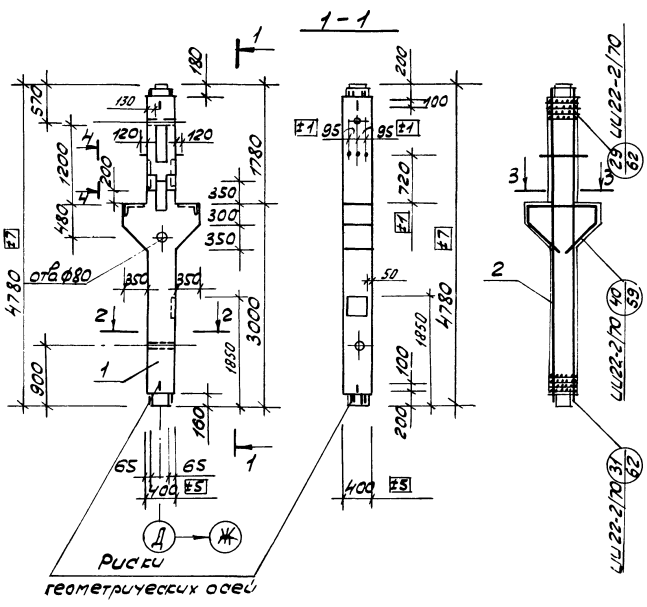

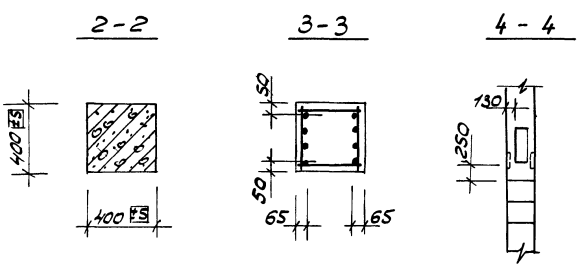

Формат	Зона	Позиция	Обозначение	Наименование	Кол.	Примечание
				Документация		
12г			ТП 903-1-153-КЖИ-К14	Сборочный чертеж		ИКи20-3
12г			ТП 903-1-153-КЖИ-ВС	Выборка арматуры		
				Сборочные единицы		
64		1	ИИ 22-2/70	Колонна ИК 20-3-1		
12г		2	ТП 903-1-153-КЖИ-ПКИ35-1	Каркас простр. ПКИ35-1	1	381,7кг
				Материал		
				Бетон марки М400	0,9	м³

Колонна К-14 (ИКи20-3-1) изготовляется в опалубке колонны ИК 20-3-1 серии ИИ 22-2/70 с изменением по высоте.

Все закладные детали входят в состав пространственного каркаса.

Изм.	Лист	N докум.	Подп.	Дата	ТП 903-1-153 - КЖИ - К14			
Пробер					Колонна К14 (ИКи20-3-1) Пространственный чертеж	Литера	Масса	Масшт
Исполн		Стиранова				Р	2,2т	1:50
Рук.гр		Терновая				Лист	Листов	
Гл.констр		Гольденштерн						
Нач.отд		Гин				Сантехпроект		

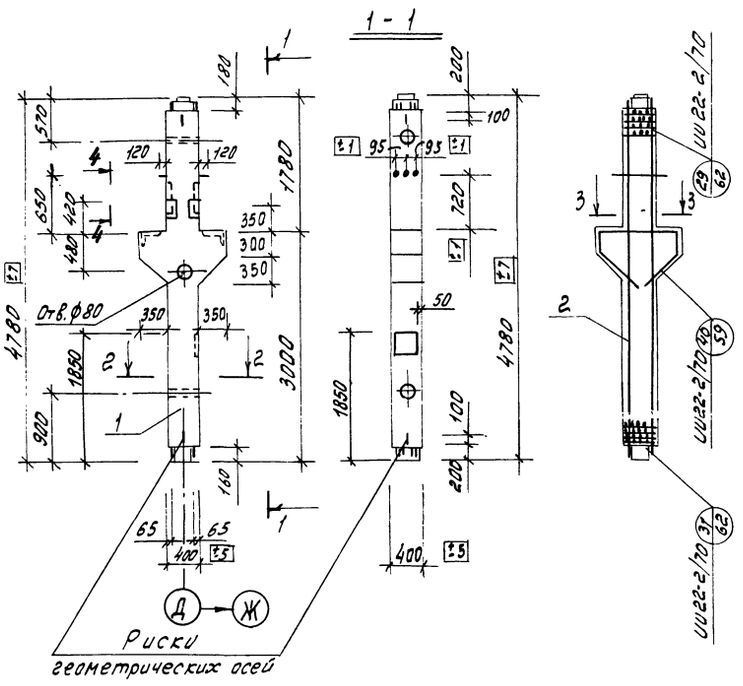

Формат	Зона	Поз	Обозначение	Наименование	Кол	Примеч
				Документация		
12г			ТП 903-1-153-КЖИ-К15	Сборочный чертеж		ИКи 20-3
12г			ТП 903-1-153-КЖИ-ВС	Выборка арматуры		
				Сборочные единицы		
БЧ		1	ИИ 22-2/70	Колонна УК 20-3		
12г		2	ТП 903-1-153-КЖИ-ПКи 35	Каркас простр. ПКи 35	1	351,9 кг
				Материал		
				Бетон марки М 400	0,9	м³

Колонна К-15 (УК и 20-3) изготовляется в опалубке колонны УК 20-3 серии ИИ22-2/70 с изменением по высоте.

Все закладные детали входят в состав пространственного каркаса.

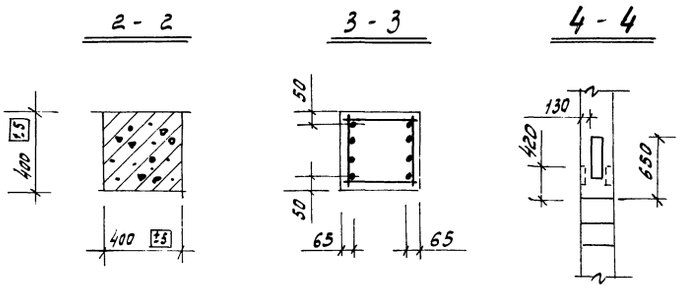

Изм	Лист	№ докум	Подпись	Дата	ТП 903-1-153 - КЖИ- К15			
Проверил					Колонна К15 (УК и 20-3) Сборочный чертеж	Литер	Масса	Масштаб
Исполн		Смирнова				Р	2,2 т	1:50
Рук.гр.		Терновая				Лист	Листов	
Гл.констр		Гольденцвейг				САНТЕХПРОЕКТ		
Нач.отд		Гин						

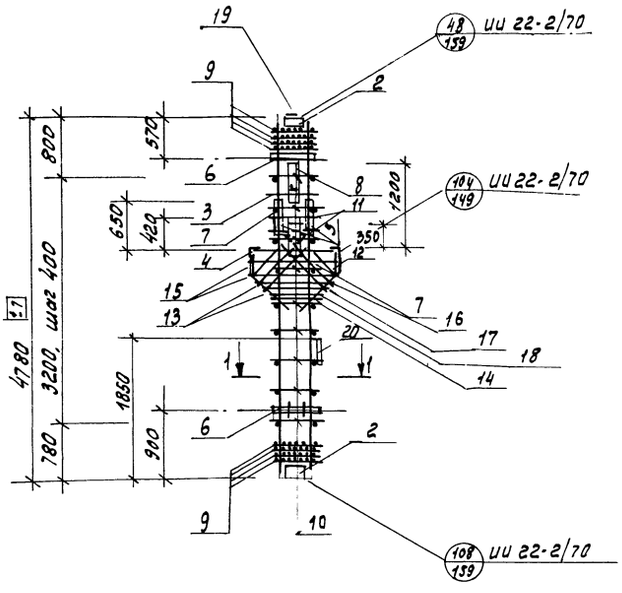

Формат	Зона	Поз	Обозначение	Наименование	Кол	Примеч
				Документация		
12г			ТП 903-1-153-КЖИ-ПКи 35-1	Сборочный чертеж		
12г			ТП 903-1-153-КЖИ-ВС	Выборка арматуры		
				Сборочные единицы и детали		
11		1	ТП 903-1-153-КЖИ-КРи 37	Каркас плоский КРи 37	2	148,3 кг
БЧ		2	ИИ 22-2/70	Деталь закладная М2	2	38,4 кг
"		3	то же	то же М3	1	17,9 кг
"		4	"	" М10	2	43,4 кг
"		5	"	" М13	2	18,7 кг
"		6	"	" М16	2	5,0 кг
"		7	"	" М19	2	33,2 кг
"		8	"	" М20	1	31,4 кг
"		9	"	Сетка арматурная С-1	8	18,4 кг
"		10	"	Стержни одиночные поз. 2	18	1,8 кг
"		11	"	то же поз. 47	4	1,2 кг
"		12	"	" поз. 50	2	2,0 кг
"		13	"	" поз. 51	4	6,6 кг
"		14	"	" поз. 56	1	0,6 кг
"		15	"	" поз. 63	2	2,2 кг
"		16	"	" поз. 64	1	1,0 кг
"		17	"	" поз. 65	1	0,9 кг
"		18	"	" поз. 66	1	0,7 кг
"		19	"	" поз. 72	1	1,7 кг
"		20	1.400-6, вып. 1	Деталь закладная МО-1-1	1	8,3 кг.

Изм	Лист	№ докум	Подп.	Дата	ТП 903-1-153 - КЖИ- ПКи 35-1			
Проверил					Пространственный каркас ПКи 35-1	Литер	Масса	Масштаб
Исполнил		Смирнова				Р	381 кг.	1:50
Рук.гр.		Терновая				Лист	Листов	
Гл.конс		Гольденцвейг				САНТЕХПРОЕКТ		
Нач.отд		Гин						

Инв. № подл. | Подпись и дата | Взам. инв. №

Альбом II

Типовой проект 903-1-153

Инв.№подл. | Подп. и дата

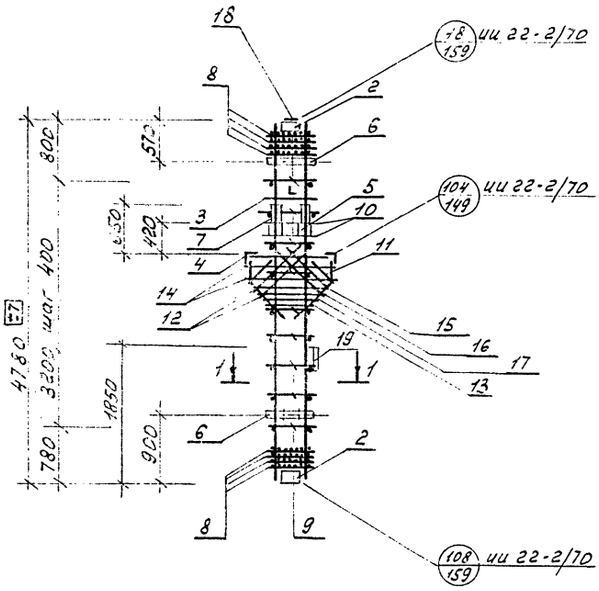

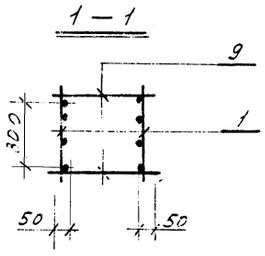

Форм.	Зона	Позиц.	Обозначение	Наименование	Кол	Прим.
				Документация		
12г			т.п. 903-1-153-кжи-ПКи35	сборочный чертеж		
12г			т.п. 903-1-153-кжи- ВС	Выборка арматуры		
				Сборочные единицы и детали		
11		1	т.п. 903-1-153-кжи-КРи37	каркас плоский КРи37	2	148,8кг
64		2	ИИ 22 - 2/70	Деталь закладная М2	2	38,4кг
11		3	То же	То же М3	1	17,9кг
11		4	11	11 М10	2	43,4кг
11		5	11	11 М13	2	18,0кг
11		6	11	11 М16	2	5,0кг
11		7	11	11 М19	1	16,6кг
11		8	11	Сетка арматурная С-1	8	18,4кг
11		9	11	Стержни одиночные поз.2	18	1,8кг
11		10	11	То же поз.47	4	1,2кг
11		11	11	11 поз.50	2	2,0кг
11		12	11	11 поз.51	4	6,8кг
11		13	11	11 поз.56	1	0,6кг
11		14	11	11 поз.63	2	2,2кг
11		15	11	11 поз.64	1	1,0кг
11		16	11	11 поз.65	1	0,9кг
11		17	11	11 поз.66	1	0,7кг
11		18	11	11 поз.72	1	1,7кг
11		19	1.400-6, вып.1	Деталь закладная МО-1-1	1	8,3кг.

Изм.	Лист	N докум.	Подп.	Дата
Провер.				
Исполн.	Смирнова			
Рук. гр.	Тернова я			
Гл. конст.	Гольденшлюгер			
Нач. отд.	Гин			

Т.П. 903-1-153 -КЖИ-ПКи35

Пространственный каркас ПКи35

Литер	Масса	Масштаб
Р	351,9кг	1:50

Лист | Листов

САНТЕХ ПРОЕКТ

Альбом II

Типовой проект 903-1-153

Инв.№подл. | Подп. и дата

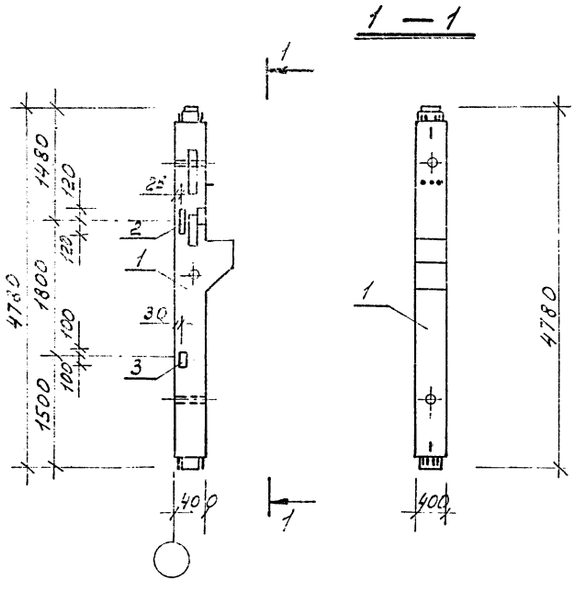

Форм.	Зона	Позиц.	Обозначение	Наименование	Кол	Примечан.
				Документация		
12г			т.п 903-1-153-КЖИ-К16	сборочный чертеж К16		ИК35-1-1а
				Сборочные ед. и детали		
64		1	ИИ 22 - 2/70	Колонна ИК35-1-1	1	2,10т
11		2	То же	Закладная деталь М14	1	6,0кг
11		3	11	То же М15	1	4,9кг
				Документация		
12г			тп 903-1-153-КЖИ-К16	сборочный чертеж К16		ИК35-2-1а
				Сборочные ед. и детали		
64			ИИ 22-2/70	Колонна ИК35-2-1	1	2,10т
11			То же	Закладная деталь М14	1	6,0кг
11			11	То же М15	1	4,9кг

Дополнительные закладные детали крепятся к пространственному каркасу в соответствии с серией ИИ 22-2/70

Изм.	Лист	N докум.	Подп.	Дата
Провер.				
Исполн.	Смирнова			
Рук. гр.	Тернова я			
Гл. конст.	Гольденшлюгер			
Нач. отд.	Гин			

Т.П. 903-1-153 -КЖИ-К16

Колонна К16 (ИК35-1-1а, ИК35-2-1а)

Литер	Масса	Масштаб
Р	2110,9 кг	1:50

Лист | Листов

САНТЕХПРОЕКТ

Альбом II

Типовой проект 903-1-153

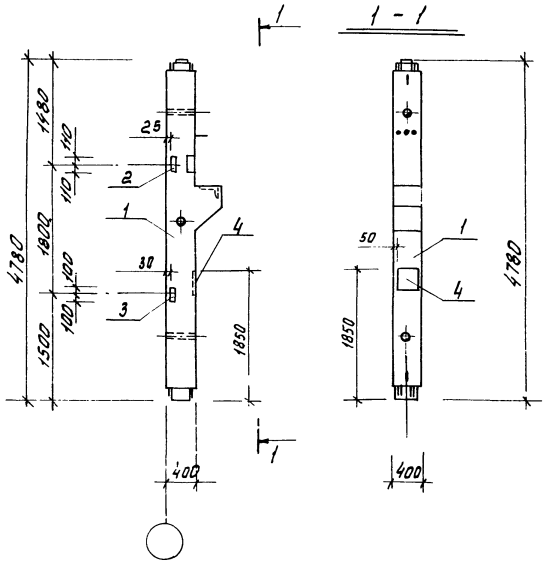

Форм.	Зона	Позиц.	Обозначение	Наименование	Кол	Примечание
				Документация		
12г			тп 903-1-153-КЖИ-К17	Сборочный чертеж К17		ИК35-1-3а
				Сборочные ед. и детали		
64		1	ИИ22-2/70	Колонна ИК35-1-3	1	2,10т
"		2	то же	Закладная деталь М14	1	6,0кг
"		3	"	То же М15	1	4,9кг
				Документация		
12г			тп 903-1-153-КЖИ-К17	Сборочный чертеж К17		ИК35-2-3а
				Сборочные ед. и детали		
64		1	ИИ 22-2/70	Колонна ИК35-2-3	1	2,10т
"		2	то же	Закладная деталь М14	1	6,0кг
"		3	"	То же М15	1	4,9кг
"		4	1.400-6, вып.1	" МО-1-1	1	8,3кг

Дополнительные закладные детали крепятся к пространственному каркасу в соответствии с серией ИИ 22-2/70.

Изм.	Лист	№ докум.	Подп.	Дата
Провер.				
Испол.		Смирнова		
Рук. гр.		Терновая		
Гл. конст.		Сольденшлагер		
Нач. отд.		Гин		

ТП 903-1-153 -КЖИ-К17

Колонна К17 (ИК35-1-3а, ИК35-2-3а)

Литер	Масса	Масштаб
Р	2119,2 кг	1:50
Лист	Листов	

САНТЕХПРОЕКТ

Альбом II

Типовой проект 903-1-153

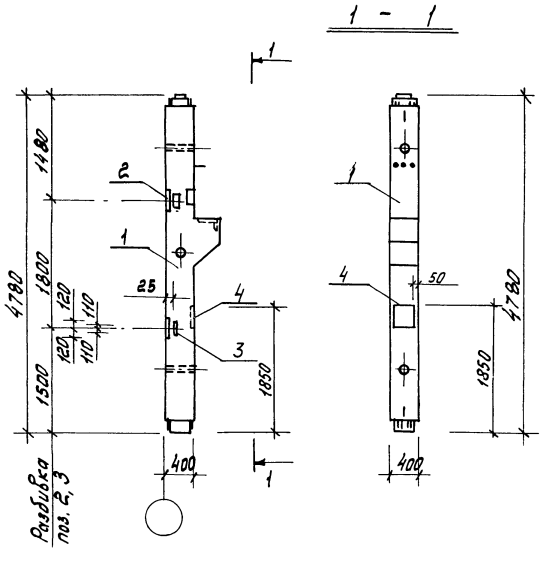

Форм.	Зона	Позиц.	Обозначение	Наименование	Кол	Примечание
				Документация		
12г			тп 903-1-153-КЖИ-К17а	Сборочный чертеж К17а		ИК35-1-3б
				Сборочные ед. и детали		
64		1	ИИ 22-2/70	Колонна ИК35-1-3	1	2,10т
"		2	то же	Закладная деталь М12	2	24,6кг
"		3	"	То же М14	2	12,0кг
"		4	1.400-6, вып.1	" МО-1-1	1	8,3кг
				Документация		
12г			тп 903-1-153-КЖИ-К17а	Сборочный чертеж К17а		ИК35-2-3б
				Сборочные ед. и детали		
64		1	ИИ 22-2/70	Колонна ИК35-2-3	1	2,10т
"		2	то же	Закладная деталь М12	2	24,6кг
"		3	"	То же М14	2	12,0кг
"		4	1.400-6, вып.1	" МО-1-1	1	8,3кг

Дополнительные закладные детали крепятся к пространственному каркасу в соответствии с серией ИИ 22-2/70

Изм.	Лист	№ докум.	Подп.	Дата
Провер.				
Испол.		Смирнова		
Рук. гр.		Терновая		
Гл. конст.		Сольденшлагер		
Нач. отд.		Гин		

ТП 903-1-153 -КЖИ-К17а

Колонна К17а (ИК35-1-3б, ИК35-2-3б)

Литер	Масса	Масштаб
Р	2144,9 кг	1:50
Лист	Листов	

САНТЕХПРОЕКТ

Альбом II

Типовой проект 903-1-153

1 — 1

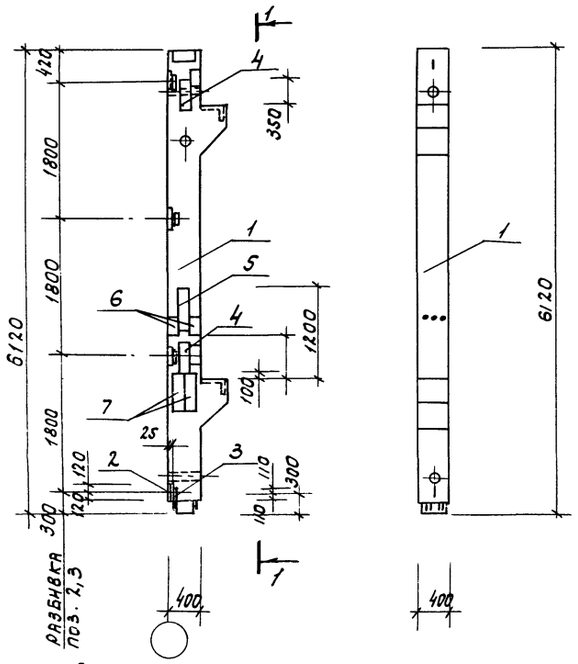

Дополнительные закладные детали крепятся к пространственному каркасу в соответствии с серией ИИ 22-1/70, а.1

			Обозначение	Наименование	Кол.	Примечание
				Документация		
12г			ТП 903-1-153-КЖИ-К18, К18а	Сборочный чертеж К18		ИКБ-1-2а
				Сборочные ед. и детали		
БЧ	1		ИИ 22-1/70, а.1	Колонна ИКБ-1-2	1	2,78т
"	2		То же	Закладная деталь М12	4	49,2кг
"	3		"	" М14	4	24.0кг
"	6		"	" М13	2	18.0кг
"	7		1.400-6, вып.1	" М8-1	2	69,2кг
				Документация		
12г			ТП 903-1-153-КЖИ-К18, К18а	Сборочный чертеж К18а		ИКБ-1-2б
				Сборочные ед.		
БЧ	1		ИИ 22-1/70, а.1	Колонна ИКБ-1-2	1	2,78т
"	2		То же	Закладная деталь М12	4	49,2кг
"	3		"	То же М14	4	24.0кг
"	4		"	" М19	2	33,2кг
"	5		"	" М20	1	31,4кг
"	6		"	" М13	2	18,0кг
"	7		1.400-6, вып.1	" М8-1	2	69,2кг

Изм.	Лист	N докум.	Подп.	Дата	ТП 903-1-153-КЖИ-К18-К18А			
Провер.					Колонны К18, К18а, (ИКБ-1-2а; ИКБ-1-2б)	Литер	Масса	Масшт.
Испол.	Смирнов					Р	2840.4 кг / 2905.0 кг	1:50
Рук.гр.	Терновая					Лист	Листов	
Гл.констр.	Гольденшлюгер					САНТЕХПРОЕКТ		
Нач.отд.	Гин							

Инв.№ подл. | Подпись и дата

Альбом II

Типовой проект 903-1-153

1 — 1

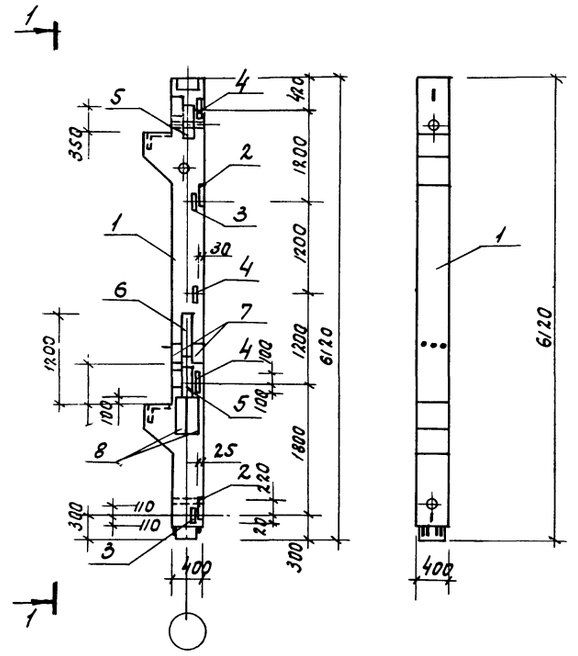

			Обозначение	Наименование	Кол.	Примечание
				Документация		
12г			ТП 903-1-153-КЖИ-К18б, К18в	Сборочный чертеж К-18в		ИКБ-1-2в
				Сборочные ед. и детали		
БЧ	1		ИИ 22-1/70, а.1	Колонна ИКБ-1-2	1	2.78т
"	2		То же	Закладная деталь М12	2	24.6кг
"	3		"	То же М14	2	12.0кг
"	4		"	" М15	3	14.7кг
"	7		"	" М13	2	18.0кг
"	8		1.400-6, вып.1	" М8-1	2	69.2кг
				Документация		
12г			ТП 903-1-153-КЖИ-К18б, К18в	Сборочный чертеж К-18г		ИКБ-1-2г
				Сборочные ед. и детали		
БЧ	1		ИИ 22-1/70, а.1	Колонна ИКБ-1-2	1	2.78т
"	2		То же	Закладная деталь М12	2	24.6кг
"	3		"	То же М14	2	12.0кг
"	4		"	" М15	3	14.7кг
"	5		"	" М19	2	33.2кг
"	6		"	" М20	1	31.4кг
"	7		"	" М13	2	18.0кг
"	8		1.400-6.вып.1	" М8-1	2	69.2кг

Дополнительные закладные детали крепятся к пространственному каркасу в соответствии с серией ИИ 22-1/70, альбом 1.

Изм.	Лист	N докум.	Подпись	Дата	ТП 903-1-153-КЖИ-К18б-К18в			
Провер.					Колонны К18б, К18в (ИКБ-1-2в, ИКБ-1-2г)	Литер	Масса	Масшт.
Испол.	Смирнова					Р	2918.5 кг / 2983.1 кг	1:50
Рук.гр.	Терновая					Лист	Листов	
Гл.конст.	Гольденшлюгер					САНТЕХПРОЕКТ		
Нач.отд.	Гин							

Инв.№ подл. | Подп. и дата

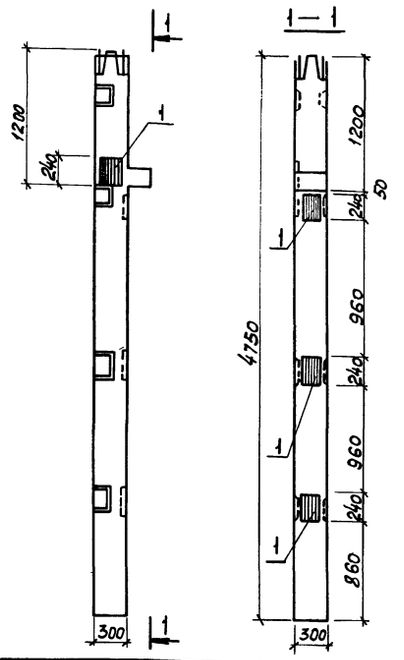

Формат	Зона	Поз.	Обозначение	Наименование	Кол.	Примеч.
				Документация		
			т.п. 903-1-153-КЖИ КНК-333-14-1а	Сборочный чертеж		
				Сборочные единицы		
Б.Ч.			UU-04-2 в.12 ч.I	Колонна КНК-333-14-1	1	1091кг
Б.Ч.		1	UU-04-2 в.10ч.II	Закладн. дет. М13	4	27,4кг

т.п. 903-1-153-КЖИ-КНК-333-14-1-а

Изм.	Лист	N документа	Подпись	Дата
Исполн.		Полякова		
Рук.гр.		Сорокина		
Гл.конс.		Гольденшлюгер		
Нач.отд.		Гин		

Колонна КНК-333-14-1-а

Лит.	Масса	Масшт.
Р	1,119т	б/м
Лист	Листов	

САНТЕХПРОЕКТ

Типовой проект 903-1-153 Альбом II.

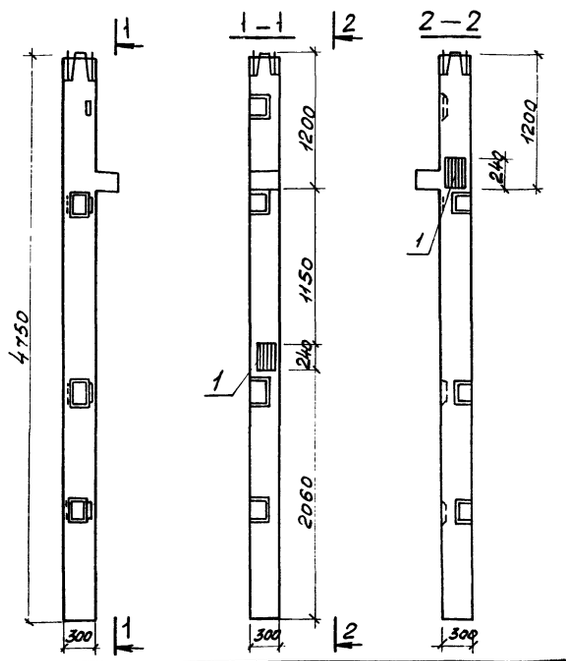

Формат	Зона	Поз.	Обозначение	Наименование	Кол.	Прим.
				Документация		
			т.п. 903-1-153-КЖИ-КНК-333-14-1у-б	Сборочный чертеж		
				Сборочные единицы		
Б.Ч.			UU-04-2 в.12 ч.I	Колонна КНК-333-14-1у	1	1104кг
Б.Ч.		1	UU-04-2 в.10ч.II	Закладн. дет. М13	2	13,7кг

т.п. 903-1-153-КЖИ-КНК-333-14-1у-б

Изм.	Лист	N документа	Подп.	Дата
Исполн.		Полякова		
Рук.гр.		Сорокина		
Гл.кон.		Гольденшлюгер		
Нач.отд.		Гин		

Колонна КНК-333-14-1у-б

Лит.	Масса	М-б
Р	1,118т	б/м
Лист	Листов	

САНТЕХПРОЕКТ

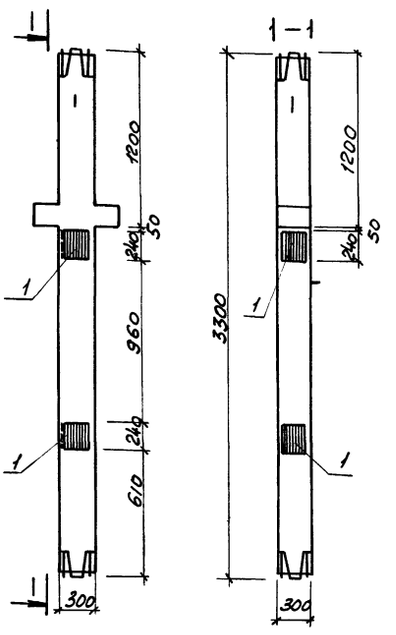

Формат	Зона	Поз.	Обозначение	Наименование	Кол.	Примеч.
				Документация		
			т.п. 903-1-153-КЖИ-КСР-333-14а	Сборочный чертеж		
				Сборочные единицы		
Б.Ч.			UU-04-2 в.7	Колонна КСР-333-14	1	750кг
Б.Ч.		1	UU-04-2 в.10 ч.II	Закладн. дет. М13	4	27,4кг

т.п. 903-1-153-КЖИ-КСР-333-14а

Изм.	Лист	N докум.	Подпись	Дата
Исполн.		Полякова		
Рук.гр.		Сорокина		
Гл.конс.		Гольденшлюгер		
Нач.отд.		Гин		

Колонна КСР-333-14-а

Лит.	Масса	Масшт.
Р	0,777т	б/м
Лист	Листов	

САНТЕХПРОЕКТ

Типовой проект 903-1-153 Альбом II

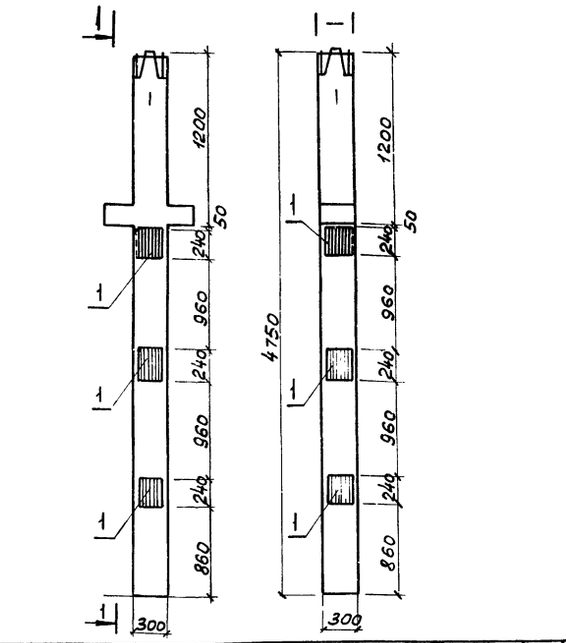

Формат	Зона	Поз.	Обозначение	Наименование	Кол.	Прим.
				Документация		
			т.п. 903-1-153-КЖИ-КНР-333-14а	Сборочный чертеж		
				Сборочные единицы		
Б.Ч.			UU-04-2 в.7	Колонна КНР-333-14	1	1100кг
Б.Ч.		1	UU-04-2 в.10ч.II	Закладн. дет. М13	6	41,1

т.п. 903-1-153-КЖИ-КНР-333-14а

Изм.	Лист	N докумен.	Подп.	Дата
Исполн.		Полякова		
Рук.гр.		Сорокина		
Гл.конс.		Гольденшлюгер		
Нач.отд.		Гин		

Колонна КНР-333-14а

Лит.	Масса	Масш.
Р	1,141т	б/м
Лист	Листов	

САНТЕХПРОЕКТ

Типовой проект 903-1-153 Альбом II

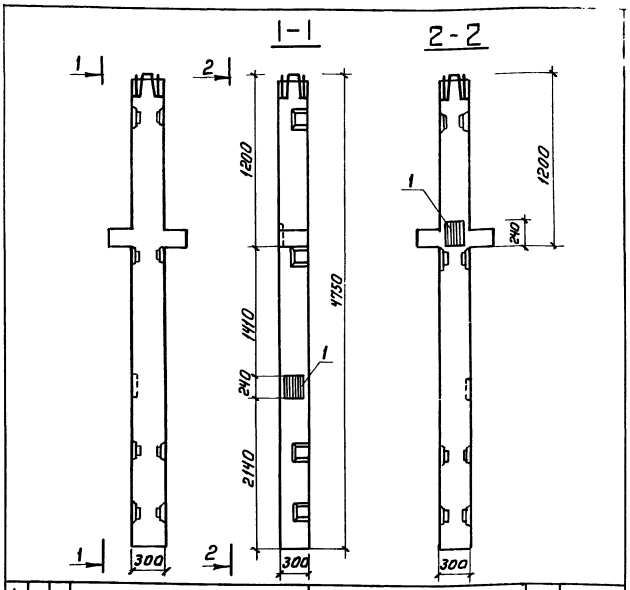

Формат	Зона	Поз	Обозначение	Наименование	Кол.	Примеч.
				Документация		
			т.п.903-1-153-КЖИ-КНР-333-14-1а	Сборочный чертеж		
				Сборочные единицы		
Б.ч.			ИИ-04-2 в.7	Колонна КНР-333-14-1	1	1121кг
Б.ч.			ИИ-04-2 в.10 ч.II	Закладн. дет. М13	2	13,7кг

т.п.903-1-153- КЖИ-КНР-333-14-1а

Колонна КНР-333-14-1а

Лит.	Масса	Масшт
Р	1,135т	б/м

Лист | Листов

САНТЕХПРОЕКТ

Изм	Лист	Н докум.	Подпись	Дата
Исполн	Полякова			
Рук. гр.	Сорокина			
Гл. конст.	Гольденшлюгер			
Нач. отд	Гин			

Инв. Н подл. | Подп. и дата

Типовой проект 903-1-153 Альбом II

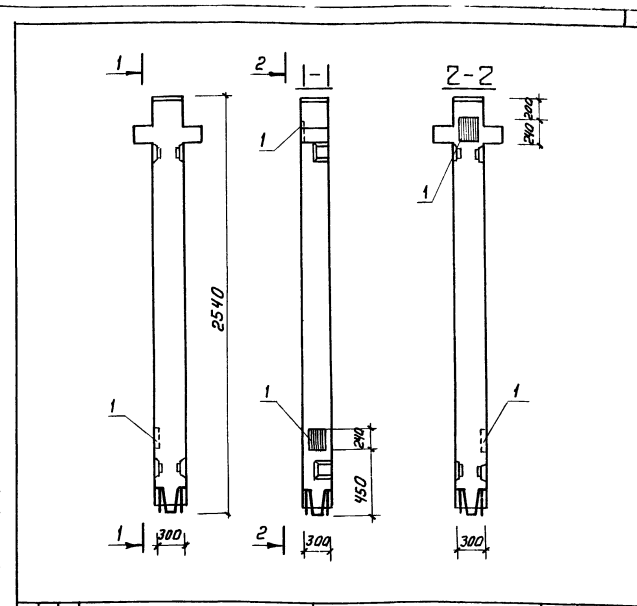

Формат	Зона	Поз	Обозначение	Наименование	Кол.	Примеч.
				Документация		
			т.п.903-1-153КЖИ-КВР-333-14-1а	Сборочный чертеж		
				Сборочные единицы		
Б.ч.			ИИ-04-2 в.12 ч.I	Колонна КВР-333-14-1	1	611кг
Б.ч.			ИИ-04-2 в.10 ч.II	Закладн. дет. М13	2	13.7кг

т.п.903-1-153- КЖИ-КВР-333-14-1а

Колонна КВР-333-14-1а

Лит.	Масса	Масшт
Р	0,625т	б/м

Лист | Листов

САНТЕХПРОЕКТ

Изм	Лист	Н докум.	Подп.	Дата
Исполн	Полякова			
Рук. гр.	Сорокина			
Гл. конст.	Гольденшлюгер			
Нач. отд	Гин			

Инв. Н подл. | Подп. и дата

Типовой проект 903-1-153 Альбом II

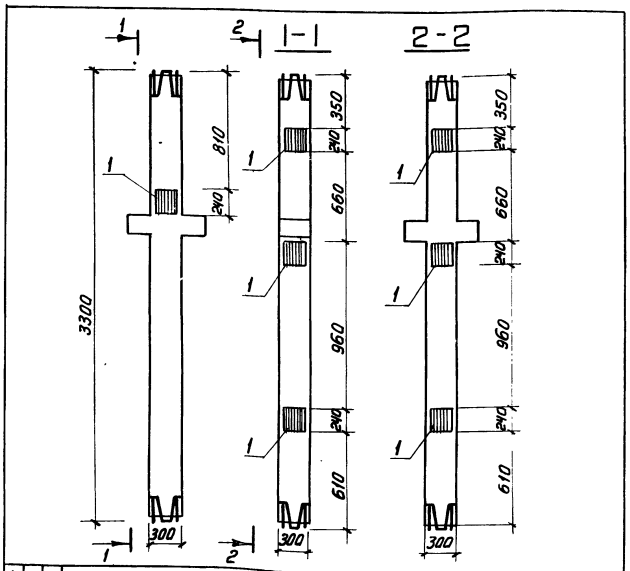

Формат	Зона	Поз	Обозначение	Наименование	Кол.	Примеч.
				Документация		
			т.п.903-1-153КЖИ-КСР-333-14б	Сборочный чертеж		
				Сборочные единицы		
Б.ч.			ИИ-04-2 в.7	Колонна КСР-333-14	1	750т
Б.ч.		1	ИИ-04-2 в.10 ч.II	Закладн. дет. М13	7	47,95кг

т.п.903-1-153- КЖИ-КСР-333-14б

Колонна КСР-333-14-б

Лит.	Масса	Масшт
Р	0,798т	б/м

Лист | Листов

САНТЕХПРОЕКТ

Изм	Лист	Н докум	Подп.	Дата
Исполн	Полякова			
Рук. гр.	Сорокина			
Гл. конст.	Гольденшлюгер			
Нач. отд	Гин			

Инв. Н подл. | Подп. и дата

Типовой проект 903-1-153 Альбом II

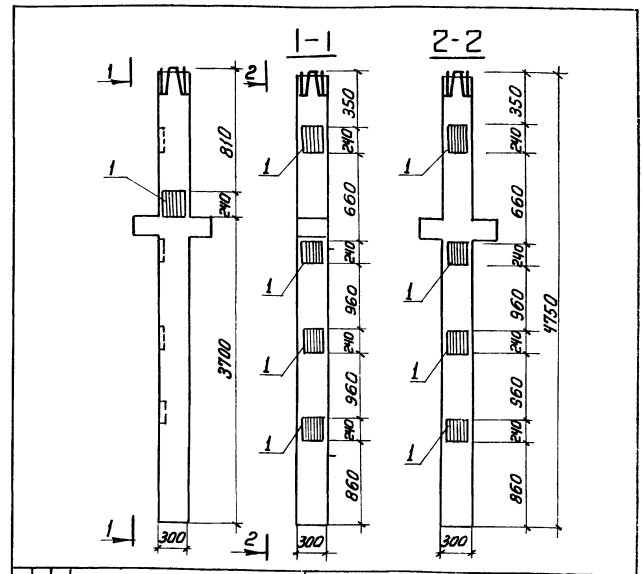

Формат	Зона	Поз	Обозначение	Наименование	Кол	Примеч.
				Документация		
			т.п.903-1-153-КЖИ-КНР-333-14б	Сборочный чертеж		
				Сборочные единицы		
Б.ч.			ИИ-04-2 в.7	Колонна КНР-333-14	1	1100кг
Б.ч.		1	ИИ-04-2 в.10 ч.II	Закладн. дет. М13	9	61,65кг

т.п.903-1-153- КЖИ-КНР-333-14б

Колонна КНР-333-14б

Лит.	Масса	Масшт.
Р	1.162т	б/м

Лист | Листов

САНТЕХПРОЕКТ

Изм	Лист	Н докум	Подп.	Дата
Исполн	Полякова			
Рук. гр.	Сорокина			
Гл. конст.	Гольденшлюгер			
Нач. отд	Гин			

Инв. Н подл. | Подп. и дата

Типовой проект 903-1-153 Альбом II

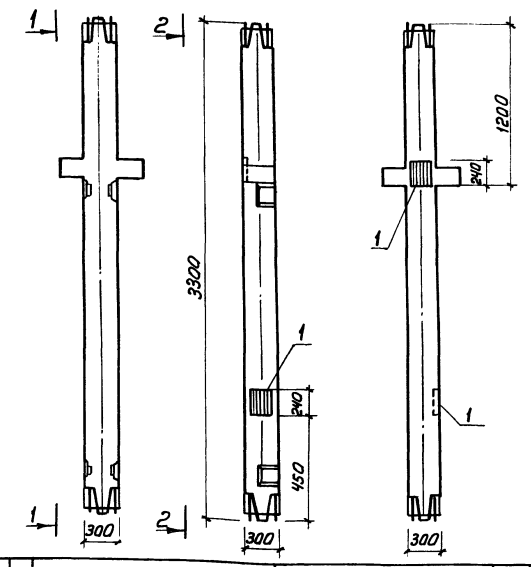

Формат	Зона	Поз	Обозначение	Наименование	Кол	Примеч.
				Документация		
			т.п.903-1-153.КЖИ-КСР-333-14-1а	Сборочный чертеж		
				Сборочные единицы		
Б.Ч.			ИИ-04-2 в.12 ч.I	Колонна КСР-333-14-1	1	746кг
Б.Ч.		1	ИИ-04-2 в.10 ч.II	Закладн. М13	2	13,7кг

т.п. 903-1-153- КЖИ-КСР-333-14-1а

Колонна КСР-333-14-1а

Лит	Масса	Масшт
Р	0,76т	1:25
Лист	Листов	

САНТЕХПРОЕКТ

Изм.	Лист	N докум.	Подпись	Дата
Исполн.		Полякова		
Рук. гр.		Сорокина		
Гл. конст.		Гальденштейн		
Нач. отд		Рин		

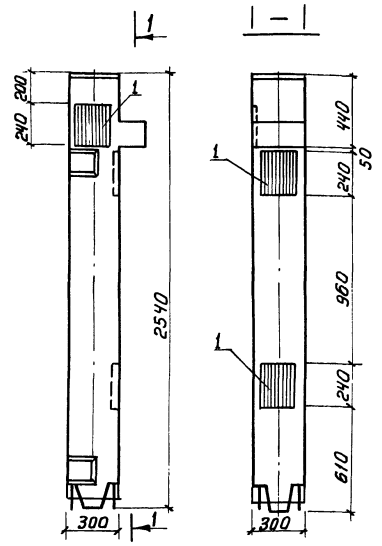

Формат	Зона	Поз	Обозначение	Наименование	Кол	Примеч
				Документация		
			т.п.903-1-153.КЖИ-КВК-333-14-1-а	Сборочный чертеж		
				Сборочные единицы		
Б.Ч.			ИИ-04-2 в.12	Колонна КВК-333-14-1	1	599кг
Б.Ч.		1	ИИ-04-2 в.10 ч.II	Закладн. дет. М13	3	20.55кг

т.п. 903-1-153-КЖИ-КВК-333-14-1а

Колонна КВК-333-14-1-а

Лит	Масса	Масшт
Р	0,620т	1:20
Лист	Листов	

САНТЕХПРОЕКТ

Изм.	Лист	N докум.	Подп.	Дата
Исполн		Полякова		
Рук. гр.		Сорокина		
Гл. конс.		Гальденштейн		
Нач. отд		Рин		

Инв. N подл. | Подп. и дата

Типовой проект 903-1-153 Альбом II

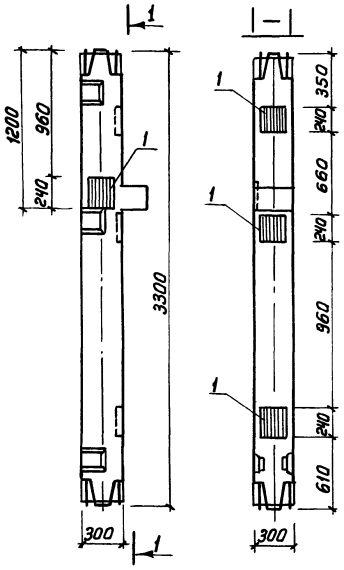

Формат	Зона	Поз	Обозначение	Наименование	Кол	Примеч
				Документация		
			т.п.903-1-153.КЖИ-КСК-333-14-1а	Сборочный чертеж		
				Сборочные единицы		
Б.Ч.			ИИ-04-2 в.12	Колонна КСК-333-14-1	1	746кг
Б.Ч.		1	ИИ-04-2 в.10 ч.II	Закладн. изд. М13	4	27,4кг

т.п 903-1-153- КЖИ-КСК-333-14-1а

Колонна КСК-333-14-1а

Лит	Масса	Масшт
Р	0,775т	1:25
Лист	Листов	

САНТЕХПРОЕКТ

Изм.	Лист	N докум.	Подпись	Дата
Исполн		Полякова		
Рук. гр.		Сорокина		
Гл. конст.		Гальденштейн		
Нач. отд		Рин		

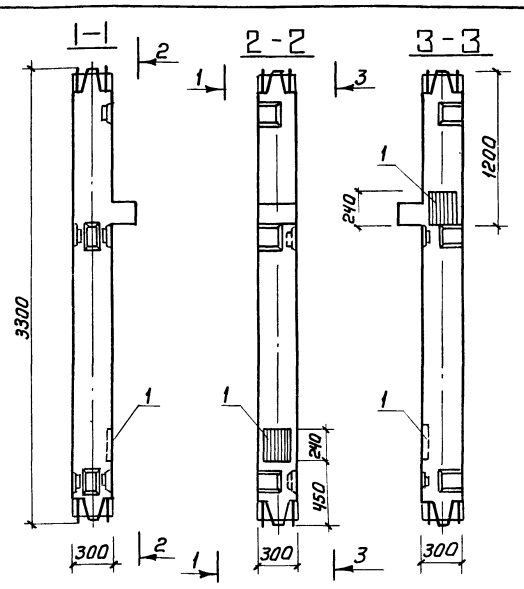

Формат	Зона	Поз	Обозначение	Наименование	Кол	Примеч.
				Документация		
			т.п.903-1-153.КЖИ-КСК-333-14-1у-б	Сборочный чертеж		
				Сборочные единицы		
Б.Ч.			ИИ-04-2 в.12	Колонна КСК-333-14-1у	1	754кг
Б.Ч.		1	ИИ-04-2 в.10 ч.II	Закладн. изд. М13	2	13,7кг

т.п. 903-1-153- КЖИ-КСК-333-14-1у-б

Колонна КСК-333-14-1у-б

Лит	Масса	Масшт
Р	0,768т	1:25
Лист	Листов	

САНТЕХПРОЕКТ

Изм.	Лист	N докум.	Подп.	Дата
Исполн		Полякова		
Рук. гр.		Сорокина		
Гл. конст		Гальденштейн		
Нач. отд		Рин		

Инв. N подл. | Подп. и дата

Типовой проект 903-1-153 Альбом II

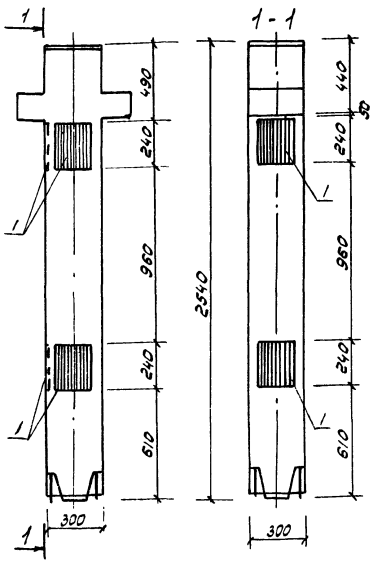

Форм.	Зона	Поз.	Обозначение	Наименование	Кол.	Примеч.
				Документация		
			т.п. 903-1-153-КЖИ-КВР.333-14-а	Сборочный чертеж		
				Сборочные единицы		
Б.4.			ИИ-04-2 в.7	Колонна КВР-333-14	1	600 кг
Б.4.		1	ИИ-04-2 в.10 ч.I	Закладн. изд. М13	4	27,4 кг

Инв.№ подл. | Подпись и дата | Взам. инв.№

Изм.	Лист	N докум.	Подпись	Дата
Испол.	Полякова			
Рук. гр.	Сорокина			
Гл. констр.	Гольдемшлегер			
Нач. отд.	Гим			

Т.П.903-1-153-КЖИ-КВР-333-14 а

Колонна КВР-333-14-а

Лит	Масса	Масшт.
Р	0,627т	1:20
Лист	Листов	

САНТЕХПРОЕКТ

Типовой проект 903-1-153 Альбом II

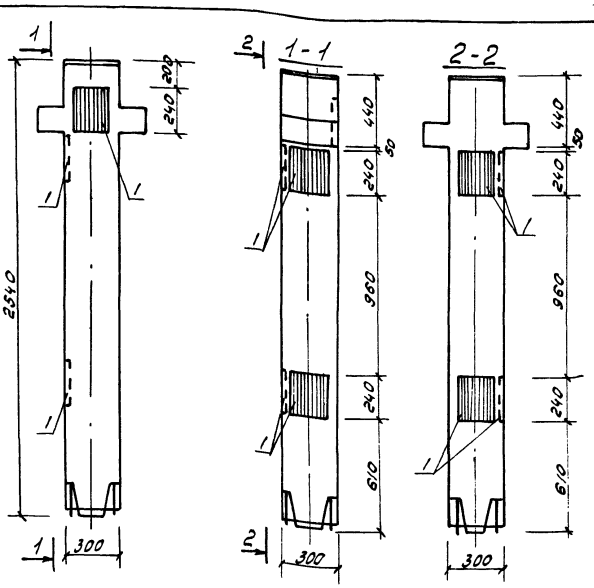

Форм.	Зона	Поз.	Обозначение	Наименование	Кол.	Примеч.
				Документация		
			т.п. 903-1-153 КЖИ-КВР-333-14-б	Сборочный чертеж		
				Сборочные единицы		
Б.4.			ИИ-04-2 в.7	Колонна КВР-333-14	1	600 кг
Б.4.		1	ИИ-04-2 в.10 ч.I	Закладн. изд. М13	5	34,3 кг

Инв.№ подл. | Подпись и дата | Взам. инв.№

Изм.	Лист	N докум.	Подпись	Дата
Испол.	Полякова			
Рук. гр.	Сорокина			
Гл. констр.	Гольдемшлегер			
Нач. отд.	Гим			

Т.П.903-1-153-КЖИ-КВР-333-14 б

Колонна КВР-333-14-б

Лит	Масса	Масшт.
Р	0,634т	1:20
Лист	Листов	

САНТЕХПРОЕКТ

Типовой проект 903-1-153 Альбом II

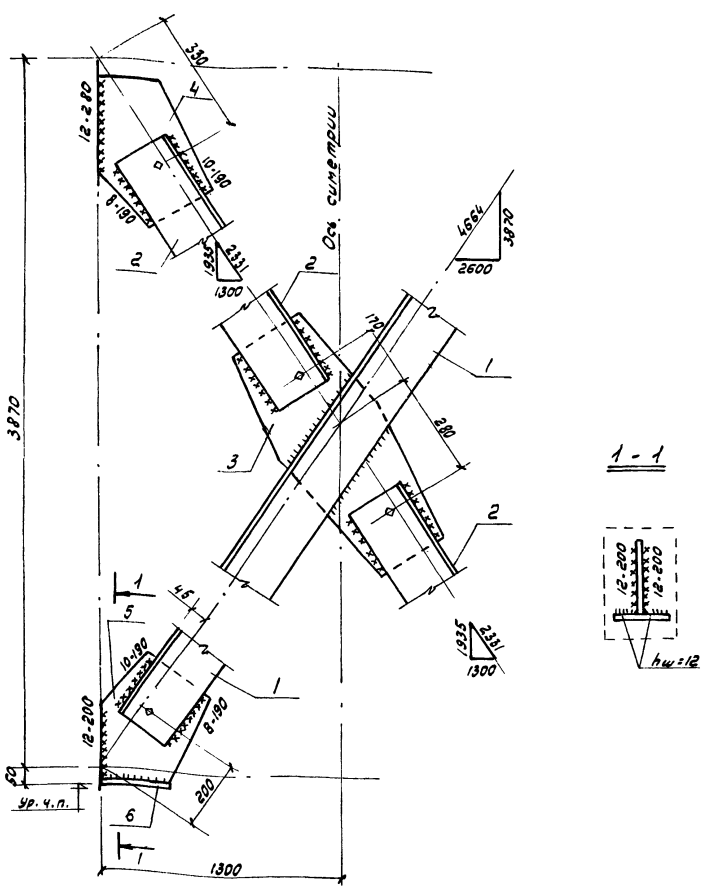

Марка	Масса
С-3	3263

Форм.	Зона	Поз.	Обозначение	Наименование	Кол.	Примеч.
				Детали		
Б.4.		1		L180×12 ГОСТ 8509-72; ℓ=4370	1	84,0 кг
Б.4.		2		То же ℓ=1980	2	76,0 кг
Б.4.		3		-б-12 ГОСТ 82-70; S=0,26	1	25,0 кг
Б.4.		4		То же S=0,1	2	19,2 кг
Б.4.		5		» S=0,1	2	19,2 кг
Б.4.		6		» S=0,05	2	9,6 кг

Инв.№ подл. | Подпись и дата | Взам. инв.№

Изм.	Лист	N докум.	Подпись	Дата
Испол.	Никифорова			
Рук. гр.	Сорокина			
Гл. констр.	Гольдемшлегер			
Нач. отд.	Гим			

т.п. 903-1-153- -КЖИ-МСИ-3

Связь металлическая МСИ-3

Лит	Масса	Масшт.
Р	326,3	1:10
Лист	Листов	

САНТЕХПРОЕКТ

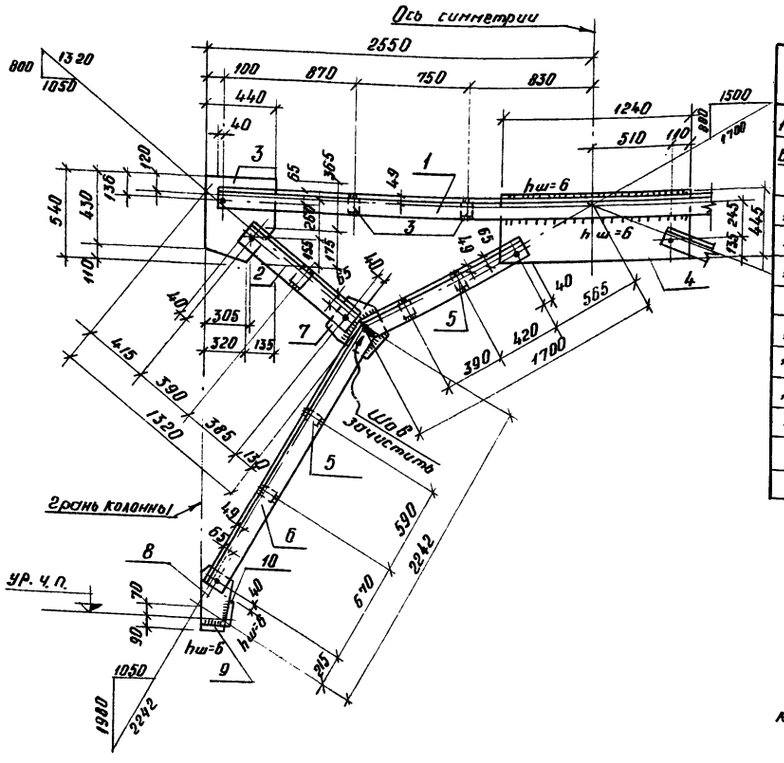

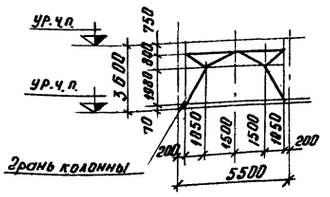

Формат	Зона	Поз.	Обозначение	Наименование	Кол.	Прим.
				Детали		
12г				L 180×12 ГОСТ 8509-72 ℓ=4380	2	330.0 кг
Б4		1		L 180×12 ГОСТ 8509-72 ℓ=855	4	113.4 кг
"		2		-δ=12×440 ГОСТ 82-70 ℓ=540	2	44.8 кг
"		3		-δ=12×445 ГОСТ 82-70 ℓ=1240	1	52.0 кг
"		4		-δ=12×70 ГОСТ 82-70 ℓ=470	14	15.4 кг
"		5		L 180×12 ГОСТ 8509-72 ℓ=3498	2/2	231.6 кг / 231.6 кг
"		6		-δ=12×345 ГОСТ 82-70 ℓ=425	2	27.6 кг
"		7		-δ=12×280 ГОСТ 82-70 ℓ=370	2	19.6 кг
"		8		-δ=12×140 ГОСТ 103-76 ℓ=200	2	4.4 кг
"		9		-δ=12×100 ГОСТ 103-76 ℓ=170	2	3.8 кг
"		10		Вес наплавленного металла 2%		24.5 кг

Сварку производить электродами типа Э42-Т по ГОСТ 9467-75.

Детали сборки и крепления связи к колоннам см. ТДМ 22-1/70, стр. 55

Поз. "6" выполнить в числителе - "Т", в знаменателе - "Н".

Отверстия в уголках d=19мм, в фасонках поз. "3" и "4" d=40 мм, в поз. "7" и "8" - d=22мм.

Изм.	Лист	N докум.	Подп.	Дата
Провер.		Смирнова		
Исполн.		Сергеева		
Рук. гр.		Терновая		
Гл. конс.		Эльбенгальтер		
Нач. отд.		Гин		

ТП 903-1-153 - КЖИ - СВ-1

Вертикальная связь СВ-1

Литер	Масса	Масшт.
Р	1095.7 кг.	1:25
Лист		Листов:
САНТЕХПРОЕКТ		

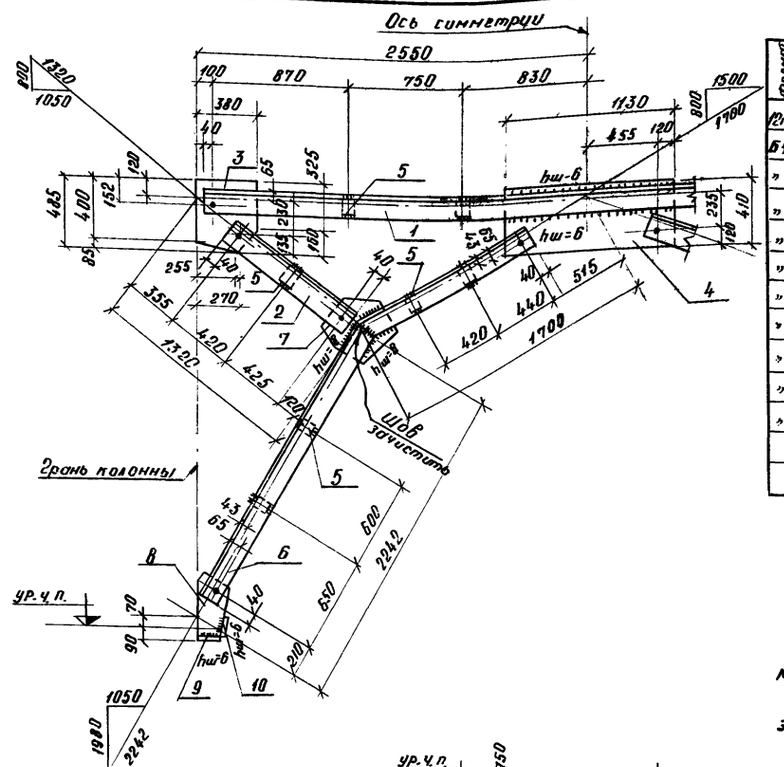

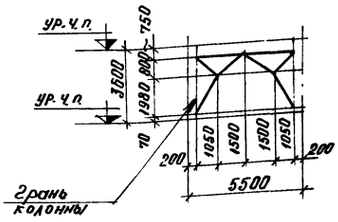

Формат	Зона	Поз.	Обозначение	Наименование	Кол.	Прим.
				Детали		
12г				L 160×10 ГОСТ 8509-72 ℓ=4980	2	246.0 кг
Б4		1		L 160×10 ГОСТ 8509-72 ℓ=925	4	91.2 кг
"		2		-δ=10×380 ГОСТ 82-70 ℓ=485	2	29.0 кг
"		3		-δ=10×415 ГОСТ 82-70 ℓ=1130	1	36.8 кг
"		4		-δ=10×70 ГОСТ 82-70 ℓ=150	14	11.2 кг
"		5		L 160×10 ГОСТ 8509-72 ℓ=3548	2/2	175.2 кг / 175.2 кг
"		6		-δ=10×300 ГОСТ 82-70 ℓ=385	2	21.6 кг
"		7		-δ=10×250 ГОСТ 82-70 ℓ=435	2	17.0 кг
"		8		-δ=10×140 ГОСТ 103-76 ℓ=170	2	3.8 кг
"		9		-δ=10×100 ГОСТ 103-76 ℓ=200	2	3.2 кг
"		10		Вес наплавленного металла 2%		16.2 кг

Детали сборки и крепления связи к колоннам см. ТДМ 22-1/70, стр. 61.

Поз. 6 Выполнить в числителе "Т", в знаменателе - "Н".

Отверстия в уголках d=19мм, в фасонках поз. "3" и "4" d=40мм, в поз. "7" и "8" - d=22мм.

Сварку производить электродами типа Э42-Т ГОСТ 9467-75.

Изм.	Лист	N докум.	Подп.	Дата
Провер.		Смирнова		
Исполн.		Сергеева		
Рук. гр.		Терновая		
Гл. конс.		Эльбенгальтер		
Нач. отд.		Гин		

ТП 903-1-153 - КЖИ - СВ2

Вертикальная связь СВ-2

Литер	Масса	Масшт.
Р	826.6 кг.	1:25
Лист		Листов
САНТЕХПРОЕКТ		

Альбом V

Типовой проект 903-1-153

Альбом II

Типовой проект 903-1-153

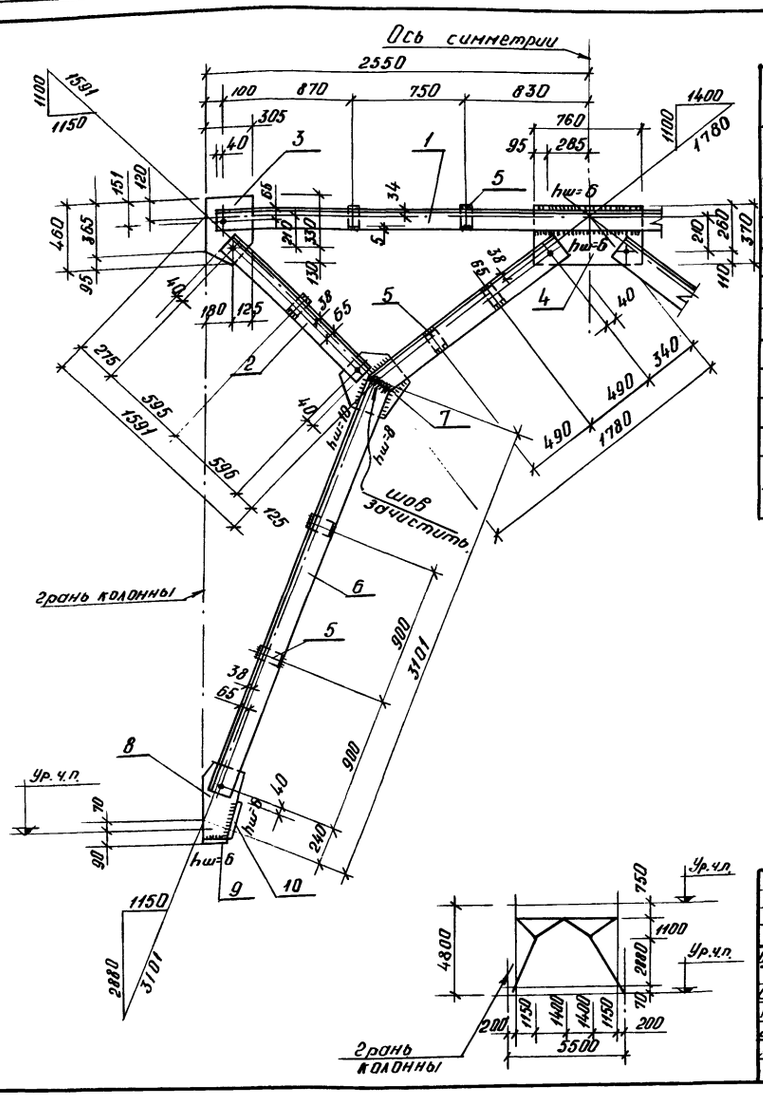

Формат	Зона	Поз.	Обозначение	Наименование	Кол.	Прим.
12г				Детали		
Б4		1		L125×9 ГОСТ 8509-72 ℓ=4980	2	172.0кг
»		2		L140×10 ГОСТ 8509-72 ℓ=1271	2/4	109.2кг.
»		3		-б=12×305 ГОСТ 82-70 ℓ=460	2	26.6кг
»		4		-б=12×370 ГОСТ 82-70 ℓ=720	1	25.0кг
»		5		-б=12×100 ГОСТ 103-76 ℓ=130	14	16.8кг
»		6		L140×10 ГОСТ 8509-72 ℓ=4610	2/2	194.2кг/194.2кг
»		7		-б=12×315 ГОСТ 82-70 ℓ=305	2	22.8кг
»		8		-б=12×240 ГОСТ 82-70 ℓ=490	2	22.2кг
»		9		-б=12×140 ГОСТ 103-76 ℓ=150	2	4.2кг
»		10		-б=12×140 ГОСТ 103-76 ℓ=220	2	5.8кг
				Вес наплавленного мет. 2%		16.0кг

Сварку производить электродами типа Э42-т по ГОСТ 9467-75.

Детали сборки и крепления связи к колоннам см. ТДМ 22-1/70, стр. 65.

Поз. „б" выполнить в числителе - „т", в знаменателе - „н".

Отверстия в уголках d=19мм, в фасонках поз. „3" и „4" d=40мм, в поз. „7" и „8" d=22мм.

Изм.	Лист	№ докум.	Подп.	Дата	ТП 903-1-153 - КЖИ - СВ-4			
Исполн.		Смирнова			Вертикальная связь СВ-4	Литер	Масса	Масшт.
Рук. гр.		Терновая				Р	817.0кг	1:25
Гл. констр.		Гольденшлагер				Лист	Листов	
Нач. отд.		Гин				САНТЕХПРОЕКТ		

Инв. № подл. | Подп. и дата

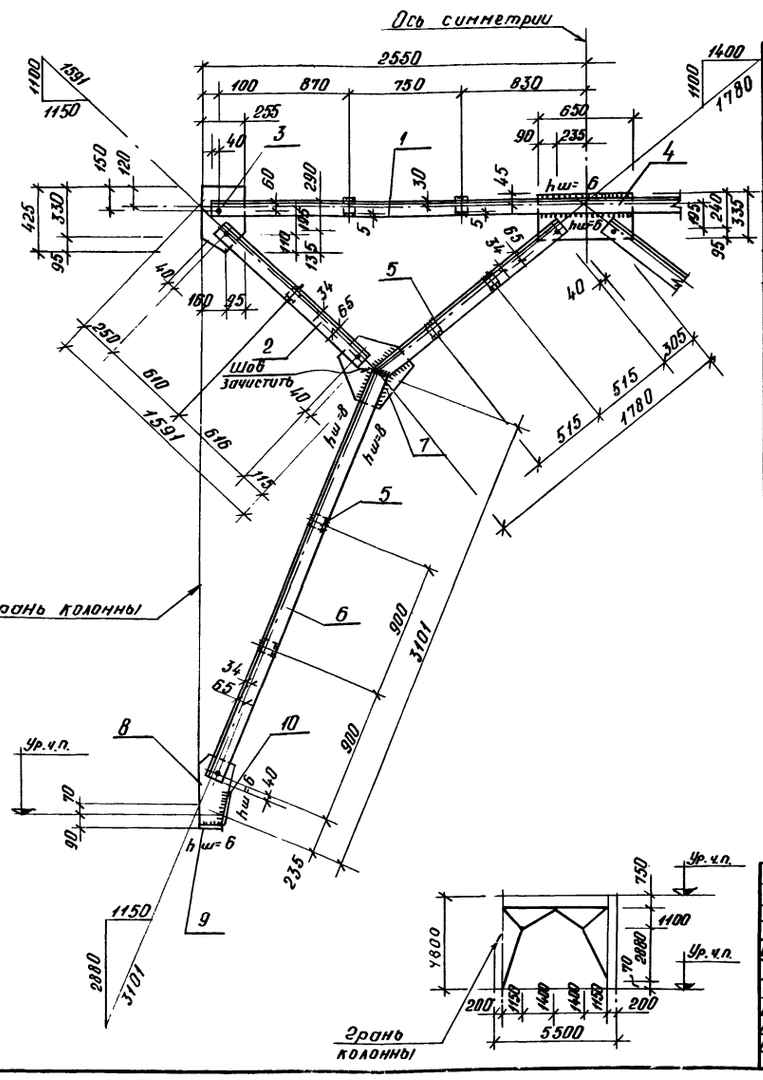

Формат	Зона	Поз.	Обозначение	Наименование	Кол.	Прим.
12г				Детали		
Б4		1		L110×8 ГОСТ 8509-72 ℓ=4980	2	134.7кг
»		2		L125×9 ГОСТ 8509-72 ℓ=1306	4	90.4кг
»		3		-б=10×255 ГОСТ 82-70 ℓ=425	2	17.0кг
»		4		-б=10×335 ГОСТ 82-70 ℓ=650	1	17.1кг
»		5		-б=10×100 ГОСТ 103-76 ℓ=115	14	16.8кг
»		6		L125×9 ГОСТ 8509-72 ℓ=4640	2/2	160.8кг/160.8кг
»		7		-б=10×280 ГОСТ 82-70 ℓ=335	2	14.8кг
»		8		-б=10×210 ГОСТ 82-70 ℓ=445	2	14.6кг
»		9		-б=10×140 ГОСТ 103-76 ℓ=130	2	2.8кг
»		10		-б=10×140 ГОСТ 82-70 ℓ=240	2	5.4кг
				Вес наплавленного мет. 2%		12.7кг

Сварку производить электродами типа Э42-т по ГОСТ 9467-75.

Детали сборки и крепления связи к колоннам см. ТДМ 22-1/70, стр. 66.

Поз. „б" выполнить в числителе, - „т", в знаменателе - „н".

Отверстия в уголках d=19мм, в фасонках поз. „3" и „4" d=40мм, в поз. „7" и „8" d=22мм.

Изм.	Лист	№ докум.	Подп.	Дата	ТП 903-1-153 - КЖИ - СВ-3			
Исполн.		Смирнова			Вертикальная связь СВ-3	Литер	Масса	Масшт.
Рук. гр.		Терновая				Р	647.9кг	1:25
Гл. констр.		Гольденшлагер				Лист	Листов	
Нач. отд.		Гин				САНТЕХПРОЕКТ		

Инв. № подл. | Подп. и дата

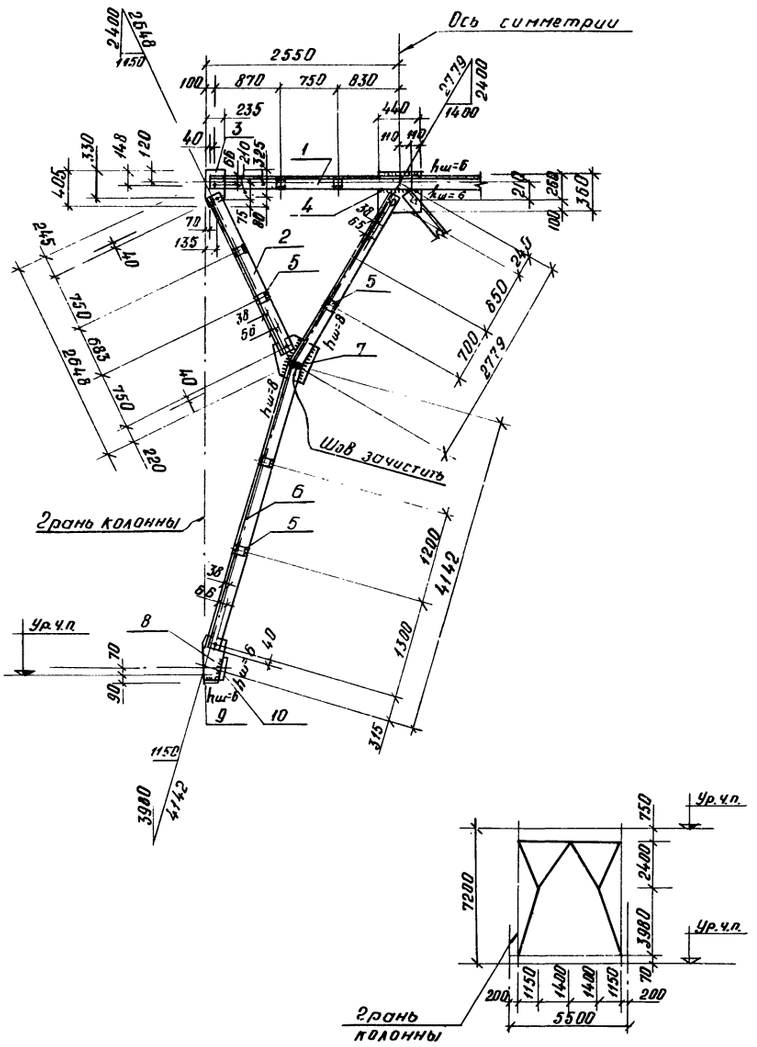

Формат	Зона	Поз.	Наименование	Обозначение	Кол.	Прим.
12г				Детали		
Б4		1		L140×9 ГОСТ 8509-72 ℓ=4980	2	192,4 кг
"		2		L140×9 ГОСТ 8509-72 ℓ=2263	4	175,6 кг
"		3		-б=12×235 ГОСТ 82-70 ℓ=405	2	18,2 кг
"		4		-б=12×360 ГОСТ 82-70 ℓ=440	1	14,9 кг
"		5		-б=12×70 ГОСТ 103-76 ℓ=130	16	14,4 кг
"		6		L 140×9 ГОСТ 8509-72 ℓ=5585	2/2	255,6 кг / 255,5 кг
"		7		-б=12×430 ГОСТ 82-70 ℓ=460	2	37,2 кг
"		8		-б=12×235 ГОСТ 82-70 ℓ=575	2	25,4 кг
"		9		-б=12×140 ГОСТ 103-72 ℓ=170	2	4,4 кг
"		10		-б=12×140 ГОСТ 82-70 ℓ=320	2	8,4 кг
				Вес наплавленного мет. 2%		200 кг

Детали сборки и крепления связи к колоннам см. ТДМ 22-1/70, стр. 60.

Поз. „6" выполнить в числителе - „Т", в знаменателе - „Н"

Отверстия в уголках d=19мм, в фасонках поз. „3" и „4" d=40мм, в поз. „7" и „8" - d=22мм.

Сварку производить электродами типа Э42-Т ГОСТ 9467-75.

ТП 903-1-153-КЖИ-СВ-5

Изм.	Лист	N докум.	Подп.	Дата
Провер.		Смирнова		
Исполн.		Сергеева		
Рук. гр.		Терновая		
Гл. конс.		Гольденшмидт		
Нач. отд.		Гин		

Вертикальная связь СВ-5

Литер	Масса	Масшт.
Р	1022,1 кг	
Лист	Листов	
САНТЕХПРОЕКТ		

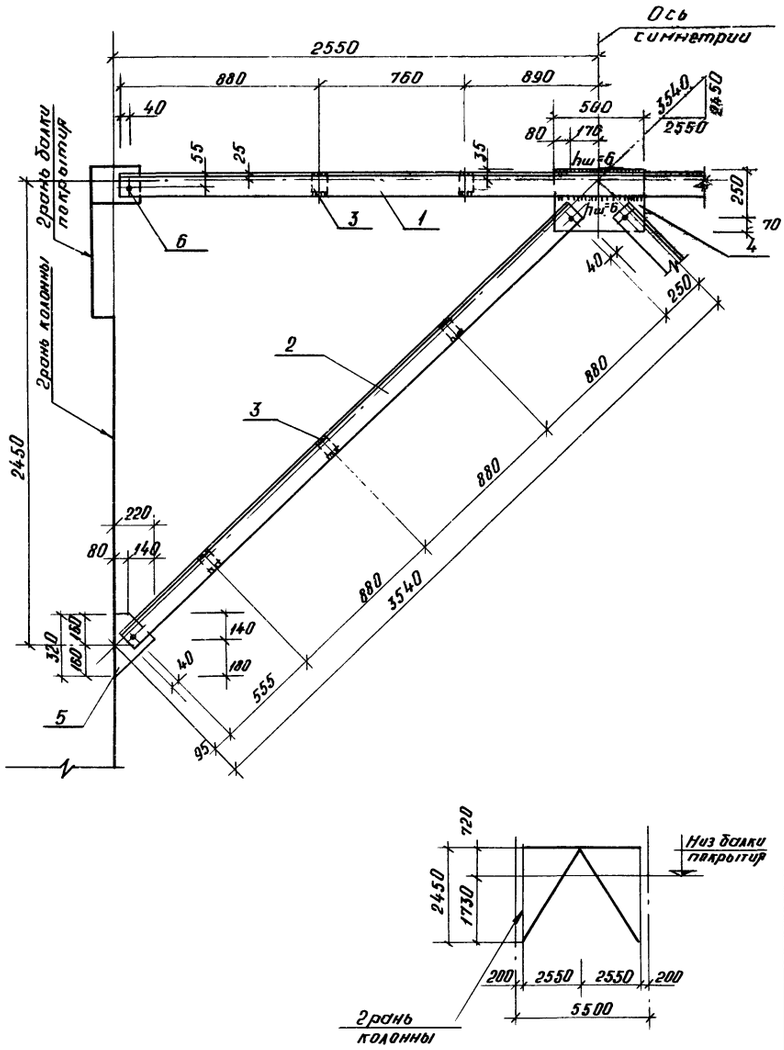

Формат	Зона	Поз.	Наименование	Обозначение	Кол.	Прим.
12г				Детали		
Б4		1		L 90×8 ГОСТ 8509-72, ℓ=5060	2	110,0 кг
"		2		L 90×8 ГОСТ 8509-72, ℓ=3275	4	143,0 кг
"		3		-б=8×70 ГОСТ 103-76, ℓ=80	10	3,5 кг
"		4		-б=8×320 ГОСТ 82-70, ℓ=500	1	10,0 кг
"		5		-б=8×320 ГОСТ 82-70 ℓ=220	2	8,8 кг
"		6		-б=8×110 ГОСТ 103-76, ℓ=240	2	3,3 кг
				Вес наплавленного мет. 2%		5,6 кг

Детали сборки и крепления связи к колоннам см. ТДМ 22-1/70, стр. 71.

Сварку производить электродами типа Э42-Т ГОСТ 9467-75.

Отверстия в уголках d=19мм, в фасонках поз. „4" и „6" d=40мм, в поз. „5" d=22мм.

ТП 903-1-153-КЖИ-СВ-6

Изм.	Лист	N докум.	Подп.	Дата
Провер.				
Исполн.		Смирнова		
Рук. гр.		Терновая		
Гл. конс.		Гольденшмидт		
Нач. отд.		Гин		

Вертикальная связь СВ-6

Литер	Масса	Масшт.
Р	284,2 кг	
Лист	Листов:	
САНТЕХПРОЕКТ		

Типовой проект 903-1-153 Альбом II

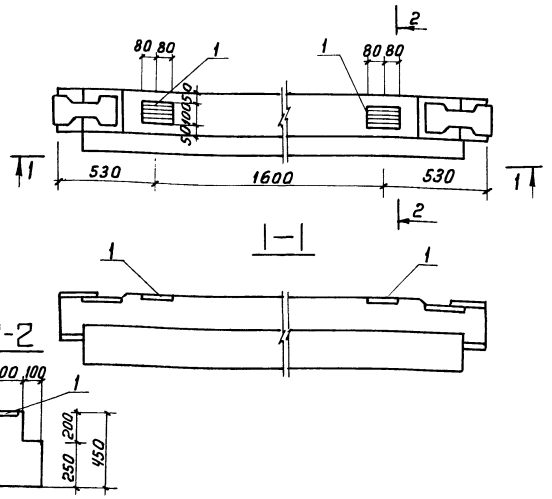

Формат	Зона	Поз	Обозначение	Наименование	Кол	Примеч.
				Документация		
			т.п. 903-1-153 КЖИ-Р-40-27-а	Сборочный чертеж		
				Сборочные единицы		
Б.Ч.			ИИ-04-0 в.6	Ригель Р-40-27	1	7,60 кг
Б.Ч.	1		——"——	Закладн. дет. МР7	2	2,73 кг

Инв.№ подл. | Подп. и дата

Изм.	Лист	№ докум.	Подп.	Дата
Исполн.		Полякова		
Рук. гр.		Сорокина		
Гл. конс.		Гальденштейн		
Нач. отд.		Рин		

т.п. 903-1-153 - КЖИ-Р-40-27-а

Ригель Р-40-27-а

Лит.	Масса	Масштаб
Р	0,75 т	1:20
Лист	Листов	

САНТЕХПРОЕКТ

Типовой проект 903-1-153 Альбом II

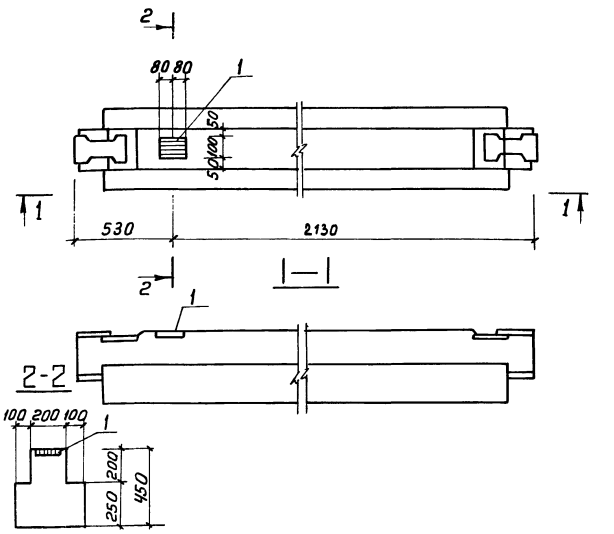

Формат	Зона	Поз	Обозначение	Наименование	Кол	Примеч.
				Документация		
			т.п. 903-1-153 КЖИ-Р2-72-27-а	Сборочный чертеж		
				Сборочные единицы		
Б.Ч.			ИИ-04-0 в.6	Ригель Р2-72-27	1	8,70 кг
Б.Ч.	1		——"——	Закладн. дет. МР7	1	1,36 кг

Инв.№ подл. | Подп. и дата

Изм.	Лист	№ докум.	Подпись	Дата
Исполн.		Полякова		
Рук. гр.		Сорокина		
Гл. конс.		Гальденштейн		
Нач. отд.		Рин		

т.п. 903-1-153 - КЖИ-Р2-72-27-а

Ригель Р2-72-27-а

Лит.	Масса	Масштаб
Р	0,87 т	1:20
Лист	Листов	

САНТЕХПРОЕКТ

Типовой проект 903-1-153 Альбом II

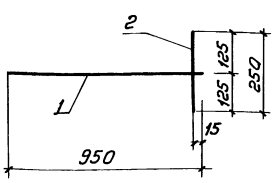

Формат	Зона	Поз	Обозначение	Наименование	Кол	Примеч.
				Детали		
Б.Ч.	1			ф10 А III ГОСТ 5781-75 ℓ=950	1	0,59 кг
Б.Ч.	2			ф10 А III ГОСТ 5781-75 ℓ=250	1	0,15 кг

Инв.№ подл. | Подп. и дата

Изм.	Лист	№ докум.	Подп.	Дата
Исполн.		Полякова		
Рук. гр.		Сорокина		
Гл. конс.		Гальденштейн		
Нач. отд.		Рин		

т.п. 903-1-153 - КЖИ-АС-1

Анкер АС-1

Лит.	Масса	Масштаб
Р	0,74 кг	б/м
Лист	Листов	

САНТЕХПРОЕКТ

Типовой проект 903-1-153 Альбом II

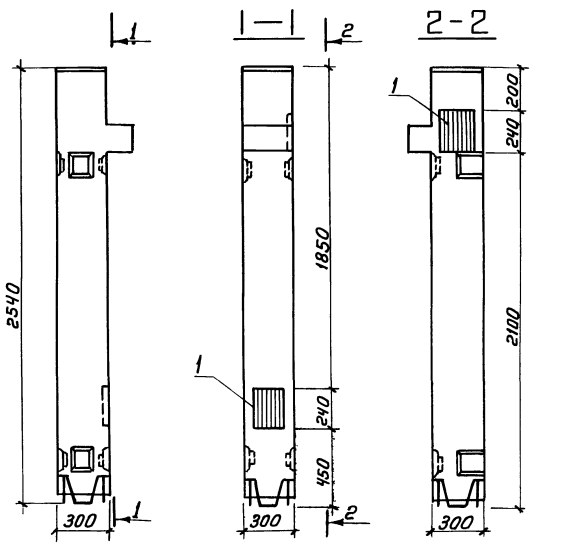

Формат	Зона	Поз.	Обозначение	Наименование	Кол	Примеч.
				Документация		
			т.п. 903-1-153 КЖИ-КВК-333-14-1у-б	Сборочный чертеж		
				Сборочные единицы		
Б.Ч.			ИИ-04-2 в.12	Колонна КВК-333-14-1у	1	5,99 кг
Б.Ч.	1		ИИ-04-2 в.10 ч.II	Закладн. дет. М13	2	13,7

Инв.№ подл. | Подп. и дата

Изм.	Лист	№ докум.	Подп.	Дата
Исполн.		Полякова		
Рук. гр.		Сорокина		
Гл. конс.		Гальденштейн		
Нач. отд.		Рин		

т.п. 903-1-153 - КЖИ-КВК-333-14-1у-б

Колонна КВК-333-14-1у-б

Лит.	Масса	Масштаб
Р	0,62 т	1:20
Лист	Листов	

САНТЕХПРОЕКТ

Типовой проект 903-1-153 Альбом II

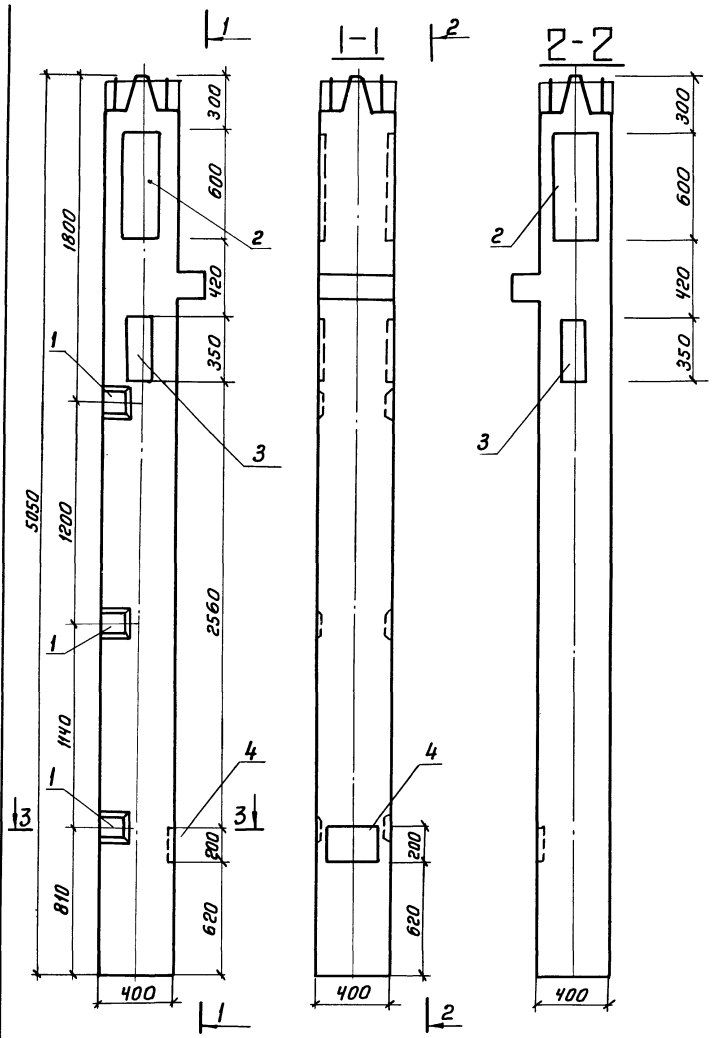

Формат	Зона	Поз	Обозначение	Наименование	Кол.	Примеч.
				Документация		
			т.п.903-1-153-КЖИ.КНК-436-52-б	Сборочный чертеж		
				Сборочные единицы		
Б.ч.			ИИ-04-2 в.4	Колонна КНК-436-52	1	2030кг
Б.ч.		1	ИИ-04-2 вып.II ч.II	Закладн. дет. МС-1	3	9,87кг
Б.ч.		2	ИИ-04-2 в.19	То же М5-9-1	1	46,1кг
Б.ч.		3	То же	—„— М5-10-1	1	25,34кг
Б.ч.		4	—„—	—„— М12	1	13,11кг

Изм	Лист	Ндокум.	Подп.	Дата
Исполн.		Полякова		
Рук. гр.		Сорокина		
Гл. конст.		Гольденшлюгер		
Нач. отд.		Гин		

т.п. 903-1-153 – КЖИ-КНК-436-52-б

Колонна КНК-436-52-б

Лит.	Масса	Масшт
Р	2,124т	1:20
Лист	Листов	

САНТЕХПРОЕКТ

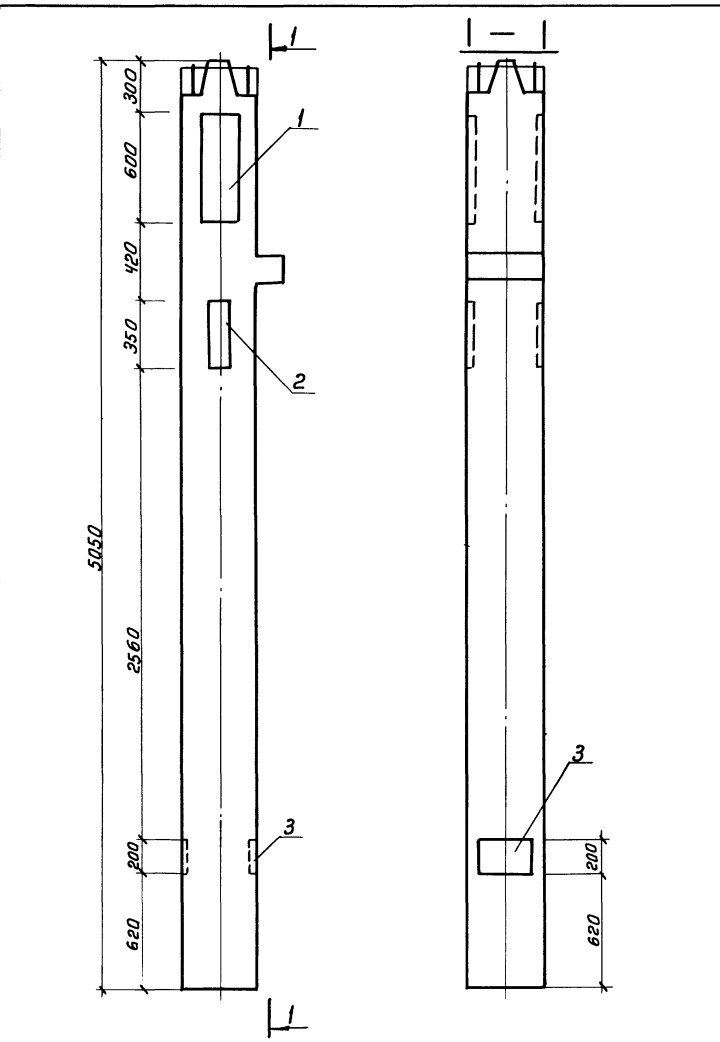

Формат	Зона	Поз	Обозначение	Наименование	Кол.	Примеч.
				Документация		
			т.п.903-1-153-КЖИ.КНК-436-52-а	Сборочный чертеж		
				Сборочные единицы		
			ИИ-04-2 в.4	Колонна КНК-436-52	1	2030кг
Б.ч.		1	ИИ-04-2 в.19	Закладн. дет. М5-9-1	1	46.1кг
Б.ч.		2	То же	То же М5-10-1	1	25.34кг
Б.ч.		3	—„—	—„— М12	1	13,11кг

Изм	Лист	Ндокум	Подпись	Дата
Исполн.		Полякова		
Рук. гр.		Сорокина		
Гл. конст.		Гольденшлюгер		
Нач. отд.		Гин		

тп 903-1-153 – КЖИ-КНК-436-52

Колонна КНК-436-52-а

Лит	Масса	Масшт
Р	2,114т	1:20
Лист	Листов	

САНТЕХПРОЕКТ

Альбом II

Типовой проект 903-1-153

Инв. № подл. | Подпись и дата

КНК-436-52-В

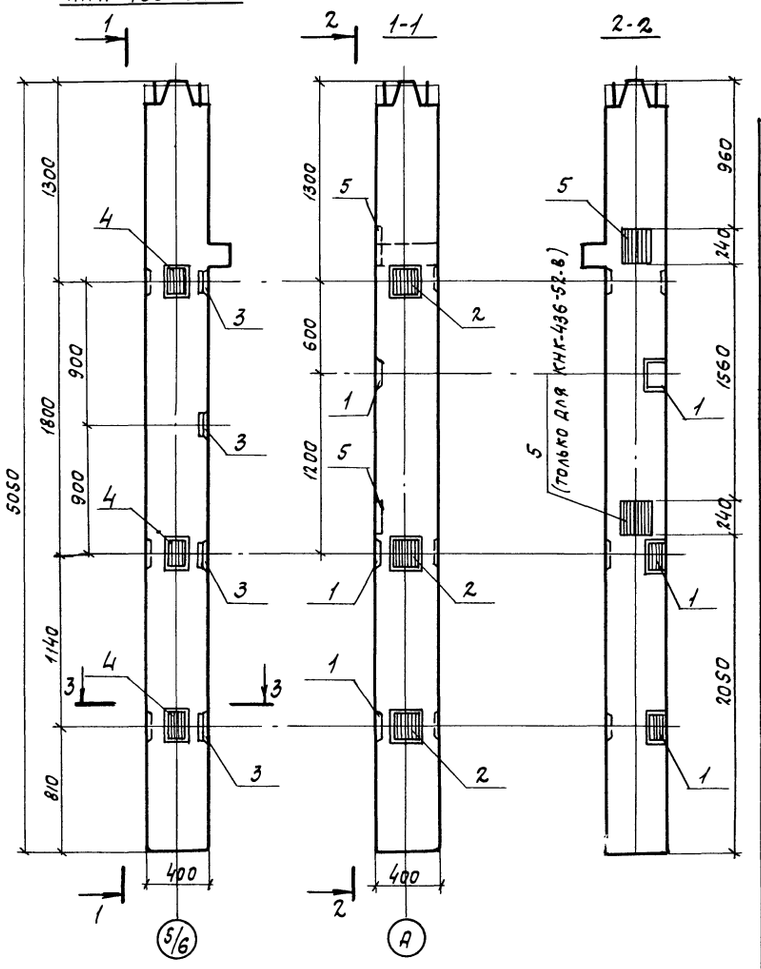

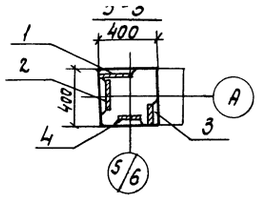

Колонна КНК-436-52-Г зеркальна относительно оси 5/6

Формат	Зона	Поз.	Обозначение	Наименование		Кол.	Примеч.
				Документация			
			Т.П.903-1-153-КЖИ-КНК-436-52В	Сборочный чертеж			
				Сборочные единицы			
			ИИ-04-2 Вып.4	Колонна	КНК-436-52	1	2030кг
		1	ИИ-04-2 Вып.11 ч.II	Закладн.	МС-1	3	9.87кг
		2	То же	То же	МС-2	3	6.93кг
		3	"	"	МС-4	4	9.87кг
		4	"	"	МС-5	3	6.60кг
		5	ИИ-04-2 Вып.10 ч.II	"	М13	2	1370кг
				Документация			
			Т.П.903-1-153-КЖИ-КНК-436-52-Г	Сборочный чертеж			
				Сборочные единицы			
			ИИ-04-2 Вып.4	Колонна	КНК-436-52	1	2030кг
		1	ИИ-04-2 Вып.11 ч.II	Закладн	МС-1	3	9.87кг
		2	То же	То же	МС-2	3	6.93кг
		3	"	"	МС-4	4	9.87кг
		4		"	МС-5	3	6.60кг
		5	ИИ-04-2 Вып.10 ч.II	"	М-13	1	6.85кг

Т.П. 903-1-153 КЖИ-КНК-436-52-В
КЖИ-КНК-436-52-Г

Изм.	Лист	N докум.	Подп.	Дата
Испол.	Сударикова			
Рук.гр.	Сорокина			
Гл.конст.	Гольденшлюгер			
Нач.отд.	Гин			

Колонны КНК-436-52-В, КНК-436-52-Г

Лит	Масса	Масшт.
Р	2077кг / 2070кг	
Лист	Листов	

САНТЕХПРОЕКТ

Альбом II

Типовой проект 903-1-153

Инв. № подл. | Подпись и дата

КСК-472-52-Д

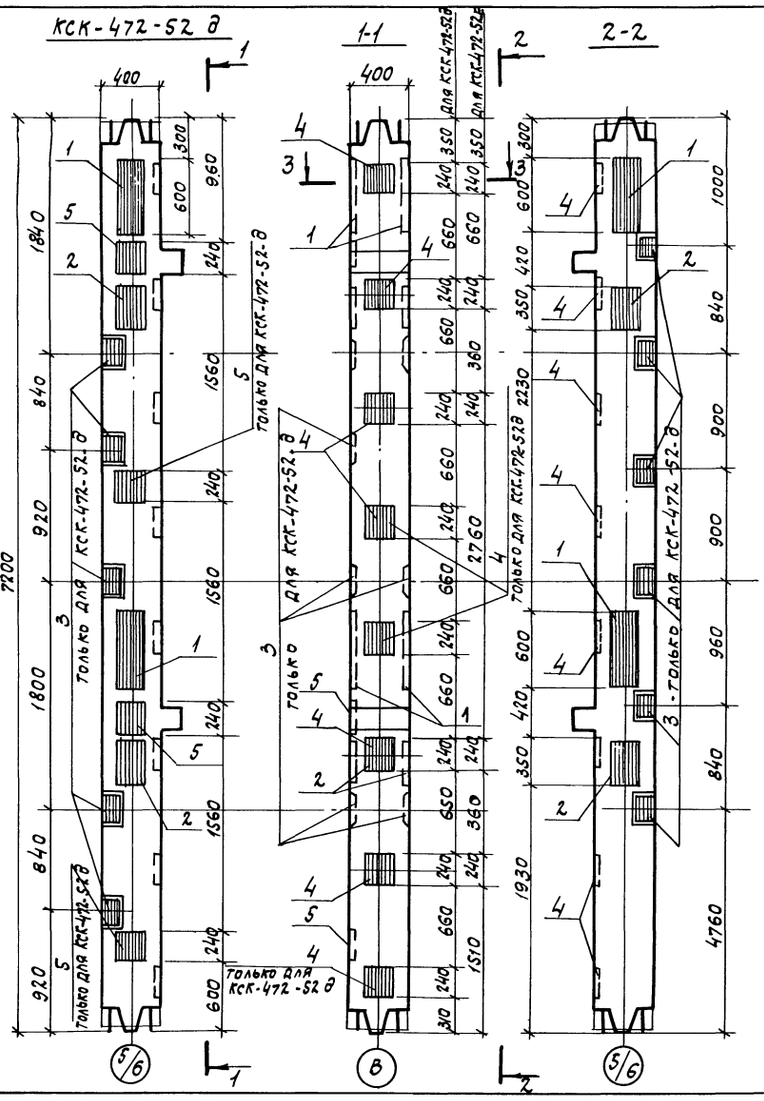

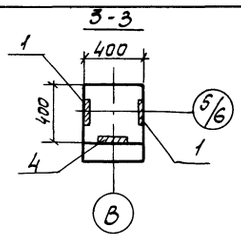

Колонна КСК-472-52-Е зеркальна относительно оси 5/6

Формат	Зона	Поз.	Обозначение	Наименование		Кол.	Примеч.
				Документация			
			Т.П. 903-1-153-КЖИ-КСК-472-52Д	Сборочный чертеж			
				Сборочные единицы			
			ИИ-04-2 Вып.4	Колонна	КСК-472-52	1	288.0кг
		1	ИИ-04-2 Вып.19	Закладн.	МС-9-1	2	92.2кг
		2	То же	То же	М1-10-7	2	50.68кг
		3	ИИ-04-2 Вып.11 ч.II	"	МС-1	11	19.74кг
		4	ИИ-04-8 Вып.3	"	М-2	8	54.4кг
		5	ИИ-04-2 Вып.10 ч.II	"	М13	4	27.40кг
				Документация			
			Т.П. 903-1-153-КЖИ-КСК-472-52Е	Сборочный чертеж			
				Сборочные единицы			
			ИИ-04-2 Вып.4	Колонна	КСК-472-52	1	2880кг
		1	ИИ-04-2 Вып.19	Закладн.	МС-9-1	2	92.2кг
		2	То же	То же	МС-10-1	2	50.68кг
		4	ИИ-04-8 Вып.3	"	М-2	5	34.0кг
		5	ИИ-04-2 Вып.10 ч.II	"	М13	2	13.70кг

Т.П. 903-1-153-КЖИ-КСК-472-52-Д
КЖИ-КСК-472-52-Е

Изм.	Лист	N докум.	Подп.	Дата
Испол.	Сударикова			
Рук.гр.	Сорокина			
Гл.конст.	Гольденшлюгер			
Нач.отд.	Гин			

Колонны КСК-472-52-Д, КСК-472-52-Е

Лит	Масса	Масшт.
Р	3024кг / 2997кг	
Лист	Листов	

САНТЕХПРОЕКТ

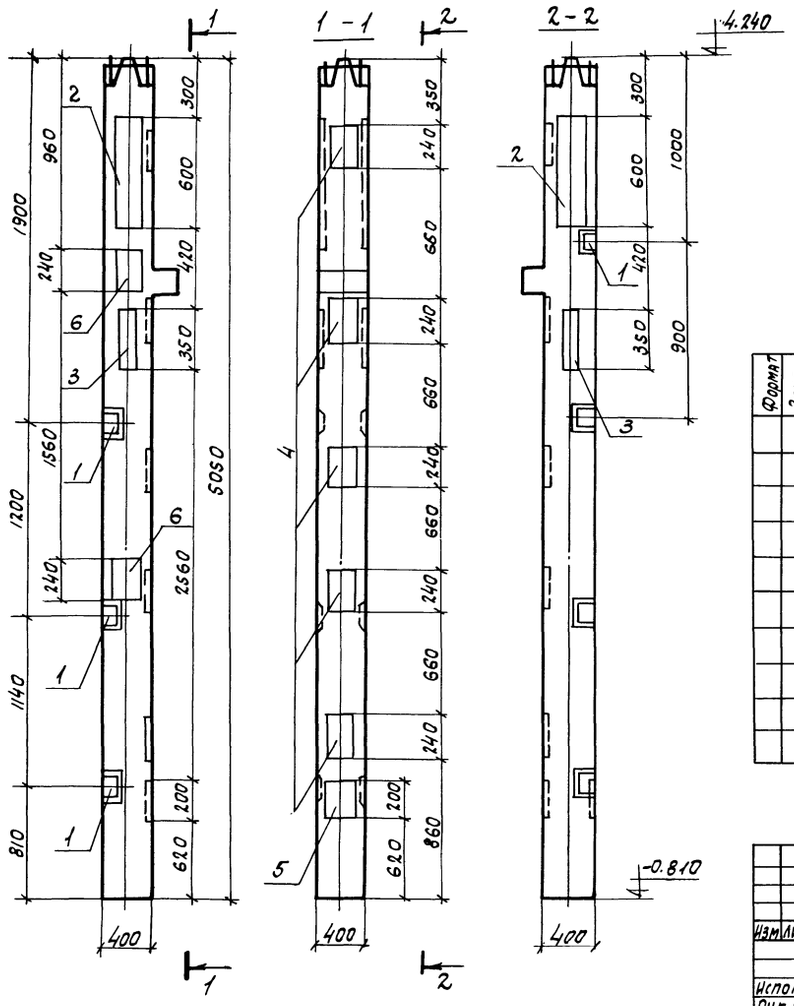

Формат	Зона	Поз.	Обозначение	Наименование	Кол.	Примеч.
				Документация		
			т.п. 903-1-153-КЖИ-КНК-436-52 д	Сборочный чертеж		
				Сборочные единицы		
			ИИ-04-2 в.4	Колонна КНК-436-52		2030кг
		1	ИИ-04-2 в.II ч.II	Закладн. дет. МС1	4	9.87кг
		2	ИИ-04-2 в.19	—"— МС-9-1	1	46.1кг
		3	То же	—"— МС-10-1	1	25.34кг
		4	ИИ-04-8 в.3	—"— М2	5	34.0кг
		5	ИИ-04-2 в.19	—"— М12	1	13.11кг
		6	ИИ-04-2 в.10 ч.II	—"— М13	2	13.7кг

Изм.	Лист	№ докум.	Подп.	Дата	Т.п. 903-1-153-КЖИ-КНК-436-52-д			
					Колонна КНК-436-52-д	Лит.	Масса	Масшт.
							21.72т	
Исполн.	Полякова					Лист	Листов	
Рук.гр.	Сорокина					САНТЕХПРОЕКТ		
Гл.конст.	Гольденшлюгер							
Нач.отд.	Гин							

КСК-436-52-1у-Б

Колонна КСК-436-52-1у-в зеркальна колонне КСК-436-52-1у-Б относительно оси „5/6"

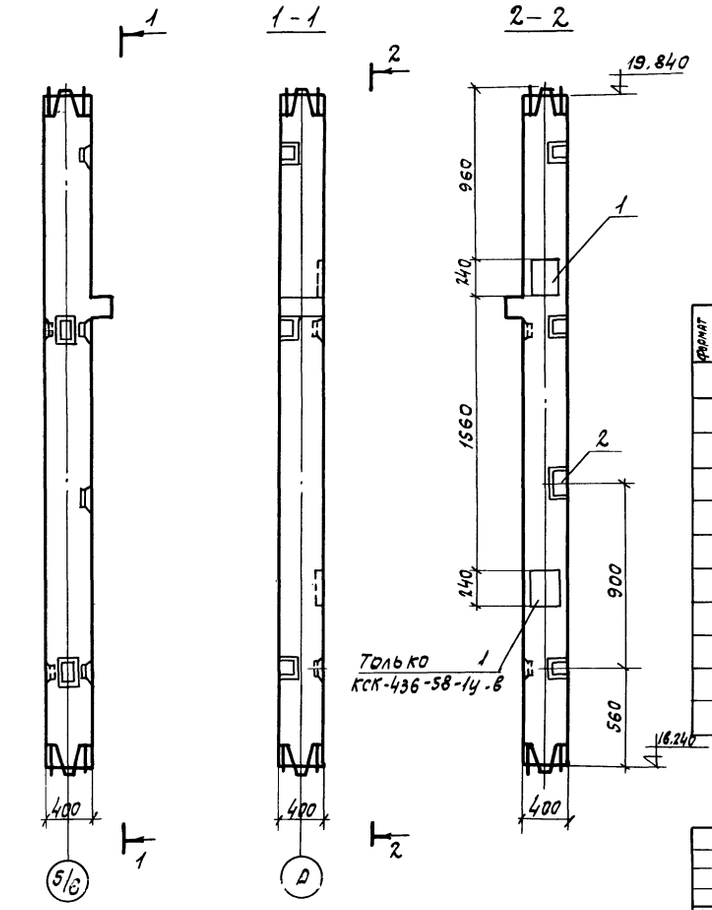

Формат	Зона	Поз.	Обозначение	Наименование	Кол.	Примеч.
				Документация		
			т.п.903-1-153-КЖИ-КСК-436-52-1у-Б	Сборочный чертеж		
				Сборочные единицы		
			ИИ-04-2 в.11 ч.II	Колонна КСК-436-52-1у		1449кг
		1	ИИ-04-2 в.10ч.II	Закладн. дет. М13	1	6.85кг
		2	ИИ-04-2 в.11ч.II	То же МС-1	1	
				Документация		
			т.п.903-1-153-КЖИ-КСК-436-52-1у в	Сборочный чертеж		
				Сборочные единицы		
			ИИ-04-2 в.11 ч.II	Колонна КСК-436-52-1у		1449кг
		1	ИИ-04-2 в.10 ч.II	Закладн. дет. М13	2	13.7кг

Изм.	Лист	№ докум.	Подп.	Дата	Т.п. 903-1-153-КЖИ-КСК-436-52-1у-Б КСК-436-52-1у-в			
					КСК-436-52-1у-Б КСК-436-52-1у-в	Лит.	Масса	Масшт.
							1.456т 1.463т.	
Исполн.	Полякова					Лист	Листов	
Рук.гр.	Сорокина					САНТЕХПРОЕКТ		
Гл.конст.	Гольденшлюгер							
Нач.отд.	Гин							

Альбом II

Типовой проект 903-1-153

Инв.№подл. | Подп. и дата

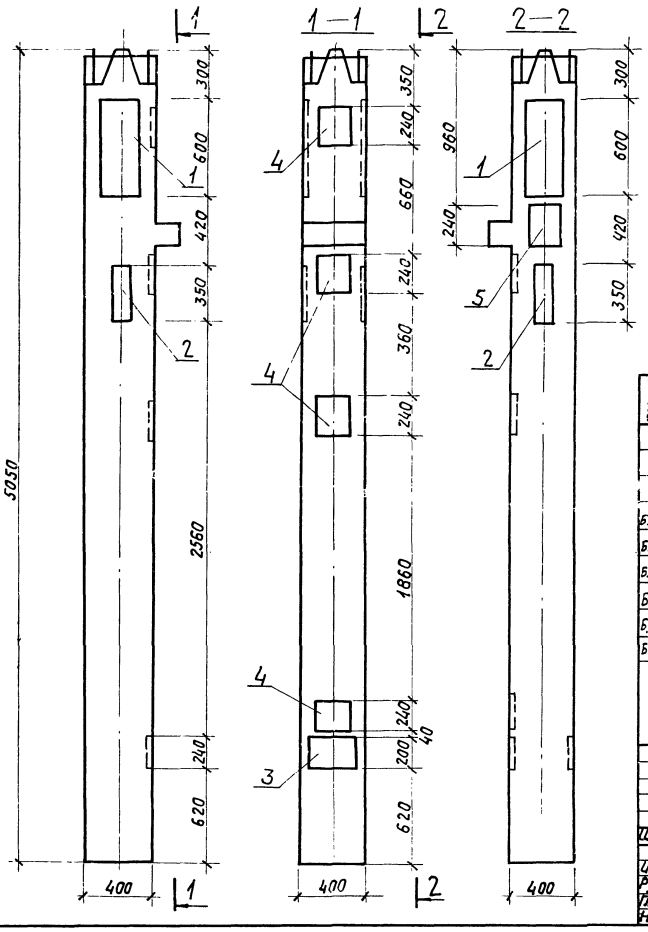

Формат	Зона	Поз.	Обозначение	Наименование	Кол.	Прим.
				Документация		
			Т.П. 903-1-153-КЖИ-КНК-436-52-Е	Сборочный чертеж		
				Сборочные единицы		
Б.4			UU-04-2 В.4	Колонна КНК-436-52	1	2030кг
Б.4		1	UU-04-2 В.19	Закладн. М5-3-1	1	46,1кг
Б.4		2	то же	—"— М5-10-1	1	25,34кг
Б.4		3	"	—"— М12	1	13,11кг
Б.4		4	UU-04-8 В.3	—"— М12	4	27,2кг
Б.4		5	UU-04-2 В.10 ч.II	—"— М13	1	6,85кг

Изм.	Лист	N докум.	Подп.	Дата
Исполн.	Полякова			
Рук. гр.	Сорокина			
Гл. конст.	Тальденшляхер			
Нач. отд.	Гин			

ТП903-1-153-КЖИ-КНК-436-52-Е.

Колонны КНК-436-52-Е

Лит.	Масса	Масштаб
Р	2,149т	б/м

Лист Листов

САНТЕХПРОЕКТ

Альбом II

Типовой проект 903-1-153

Инв.№подл. | Подп. и дата

КСК-436-52-1а

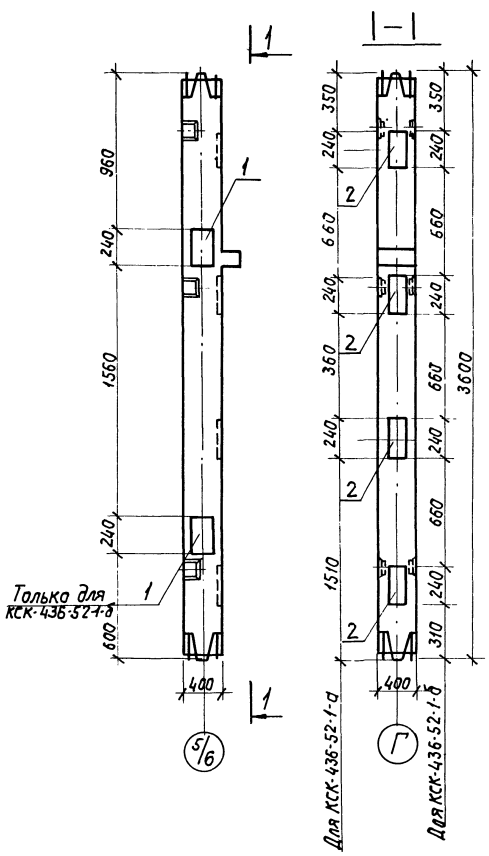

Колонна КСК-436-52-1б зеркальна относительно оси 5/6

Формат	Зона	Поз.	Обозначение	Наименование	Кол.	Примеч.
				Документация		КСК-436-52-1-а
			Т.П. 903-1-153-КЖИ-КСК-436-52-1а	Сборочный чертеж		
				Сборочные единицы		
Б.4			UU-04-2 В.11 ч.II	Колонна КСК-436-52-1	1	1420кг
Б.4		1	UU-04-2 В.10 ч.II	Закладн. дет. М13	1	6,85кг
Б.4		2	UU-04-8 В.3	" М2	3	20,4кг
				Документация		КСК-436-52-1-б
			Т.П. 903-1-153-КЖИ КСК-436-52-1б	Сборочный чертеж		
				Сборочные единицы		
Б.4			UU-04-2 В.11 ч.II	Колонна КСК-436-52-1		1420кг
Б.4		1	UU-04-2 В.10 ч.II	М13	2	13,7кг
Б.4		2	UU-04-8 В.3	" М2	4	27,2кг

Изм.	Лист	N докум.	Подпись	Дата
Исполн.	Полякова			
Рук. гр.	Сорокина			
Гл. конст.	Тальденшляхер			
Нач. отд.	Гин			

Т.П. 903-1-153-КЖИ-КСК-436-52-1-а КСК-436-52-1-б

Колонны КСК-436-52-1-а КСК-436-52-1-б

Лит.	Масса	Масштаб
Р	1,447т 1,461т	б/м

Лист Листов

САНТЕХПРОЕКТ

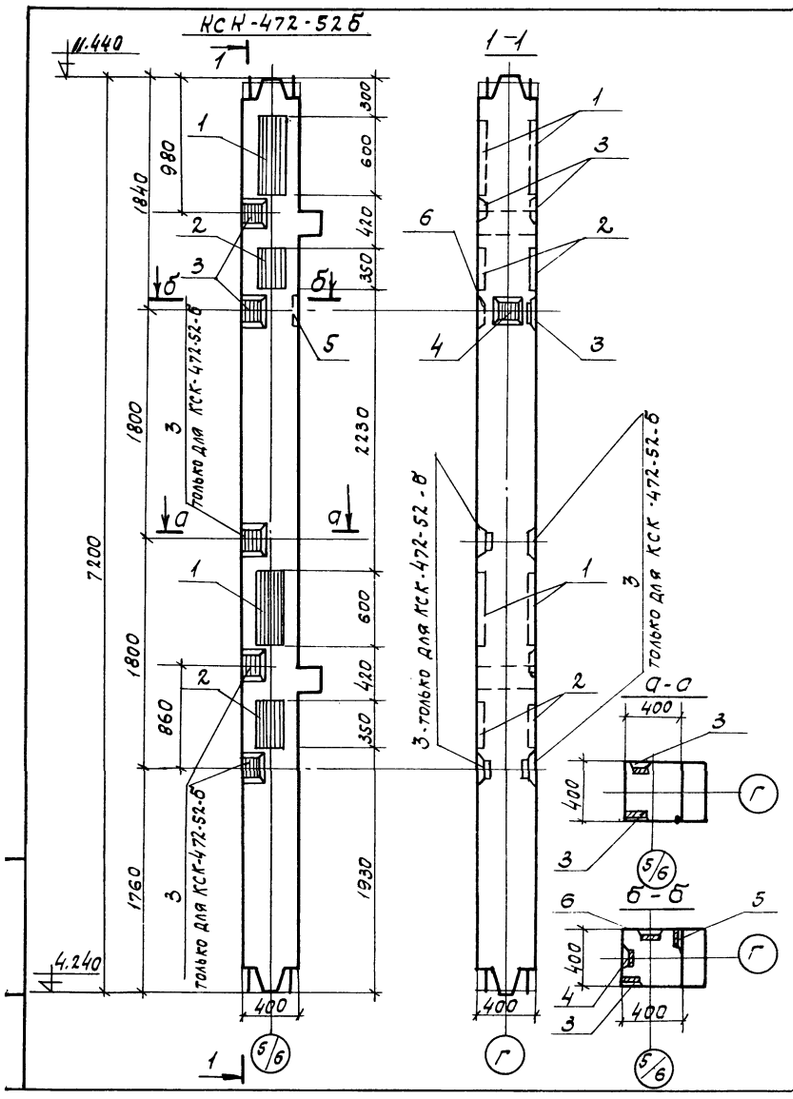

Формат	Зона	Поз.	Обозначение	Наименование	Кол.	Прим.
				Документация		
			Т.п.903-1-153-КЖИ-КСК-472-52-а	Сборочный чертеж		
				Сборочные единицы		
Б.ч.			НИ-04-2 вып.4	Колонна КСК-472-52	1	2880кг
Б.ч.		1	НИ-04-2 в.19	Изделие закладн. МС-9-1	2	92,2кг
Б.ч.		2	То же	То же МС-10-1	2	50,68кг
Б.ч.		3	НИ-04-2 вып.11 ч.II	" МС-1	4	3,29кг
Б.ч.		4	То же	" МС-2	1	2,31кг
Б.ч.		5	"	" МС-4	1	3,29кг
Б.ч.		6	"	" МС-5	1	2,20кг
				Документация		
				Сборочный чертеж		
				Сборочные единицы		
Б.ч.			НИ-04-2 вып.4	Колонна КСК-472-52	1	2880кг
Б.ч.		1	НИ-04-2 в.19	Изделие закладн. МС-9-1	2	92,2кг
Б.ч.		2	То же	То же МС-10-1	2	50,68кг
Б.ч.		3	НИ-04-2 вып.11 ч.II	" МС-1	8	16,45кг
Б.ч.		4	То же	" МС-2	1	2,31кг
Б.ч.		5	"	" МС-4	1	3,29кг
Б.ч.		6	"	" МС-5	1	2,20кг

Изм.	Лист	N докум.	Подп.	Дата
Исполн.	Сударикова			
Рук.гр.	Сорокина			
Гл.конс.	Гольденшлюгер			
Нач.отд.	Гин			

ТП 903-1-153 КЖИ-КСК-472-52-а
КЖИ-КСК-472-52-б

Колонны КСК-472-52-а КСК-472-52-б

Лит.	Масса	Масштаб
Р	3034.0кг 304.70кг	б/м

Лист | Листов

САНТЕХПРОЕКТ

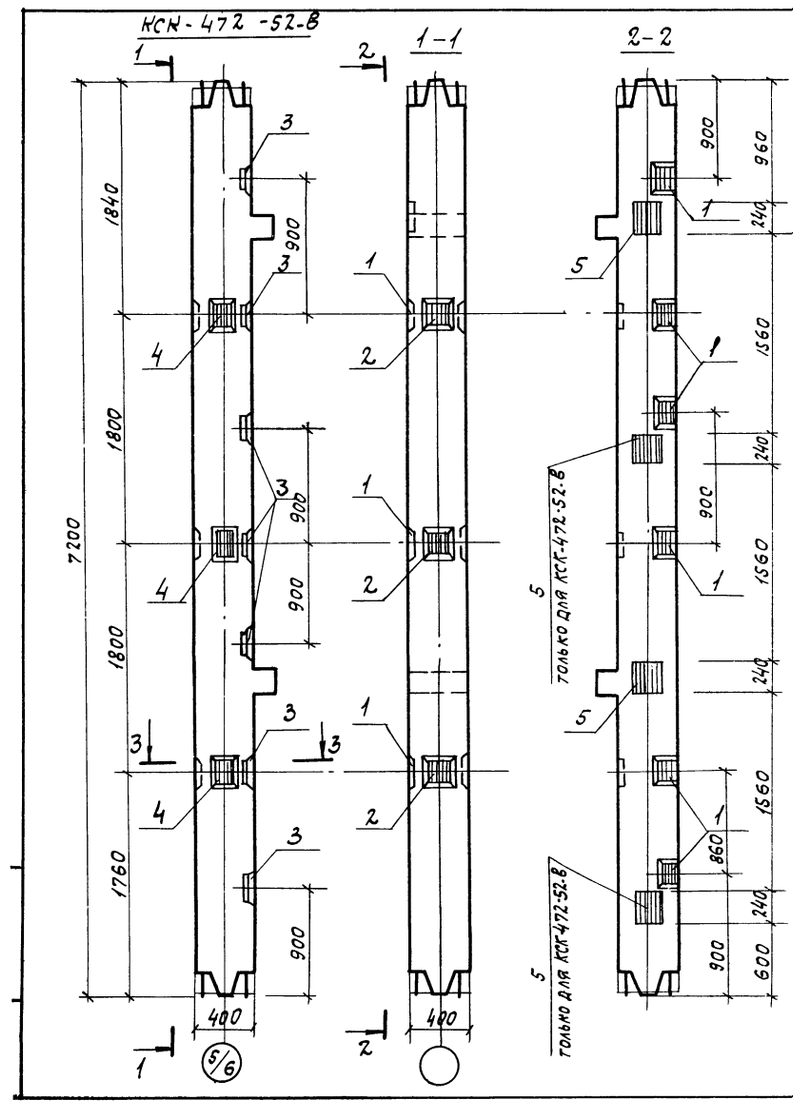

Колонна КСК-472-52-Г зеркальна относительно оси 5/6

Формат	Зона	Поз.	Обозначение	Наименование	Кол.	Примеч.
				Документация		
			Т.п.903-1-153-КЖИ-КСК-472-52-в	Сборочный чертеж		
				Сборочные единицы		
			НИ-04-2 вып.4	Колонна КСК-472-52	1	2880кг
		1	НИ-04-2 вып.11 ч.II	Закладн. МС-1	6	9,87кг
		2	То же	То же МС-2	3	6,93кг
		3	—"—	—"— МС-4	7	9,87кг
		4	—"—	—"— МС-5	3	6,60кг
		5	НИ-04-2 вып.10 ч.II	—"— М13	4	27,40кг
				Документация		
			Т.п.903-1-153-КЖИ-КСК-472-52-г	Сборочный чертеж		
				Сборочные единицы		
			НИ-04-2 вып.4	Колонна КСК-472-52	1	2880кг
		1	НИ-04-2 вып.11 ч.II	Закладн. МС-1	6	9,87кг
		2	То же	То же МС-2	3	6,93кг
		3	—"—	—"— МС-4	7	9,87кг
		4	—"—	—"— МС-5	3	6,60кг
		5	НИ-04-2 вып.10 ч.II	—"— М13	2	13,70кг

Изм.	Лист	N докум.	Подп.	Дата
Исполн.	Сударикова			
Рук.гр.	Сорокина			
Гл.конс.	Гольденшлюгер			
Нач.отд.	Гин			

ТП 903-1-153 КЖИ-КСК-472-52-в
КЖИ-КСК-472-52-г

Колонны КСК-472-52-в. КСК-472-52-г.

Лит.	Масса	Масштаб
Р	2921кг 2907кг	

Лист | Листов

САНТЕХПРОЕКТ

Альбом II

Типовой проект 903-1-153

Инв. № подл. | Подпись и дата

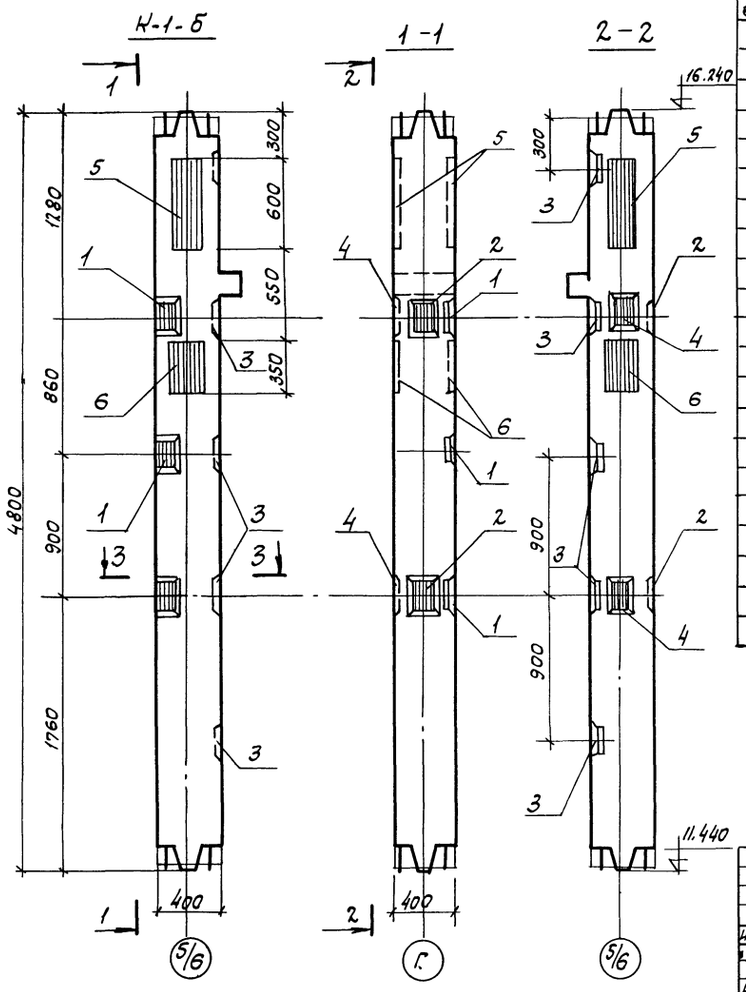

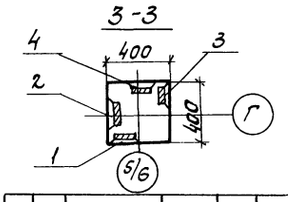

Формат	Зона	Поз.	Обозначение	Наименование	Кол.	Примеч.
				Документация К-1-а		
			т.п. 903-1-153-КЖИ-К-1-а	Сборочный чертеж		
				Сборочные единицы		
			т.п. 903-1-153-КЖИ-К-1	Колонна К-1	1	наз×лист.
		1	ИИ-04-2 вып. 11ч. II	Заклад. деталь МС-1	3	6.58кг
		2	То же	То же МС-2	2	4.62кг
		3	—"—	—"— МС-4	4	6,58кг
		4	—"—	—"— МС-5	2	4.40кг
		5	ИИ-04-2 вып.19	—"— MS-9.1	1	46,1кг
		6	То же	—"— MS-10.1	1	25.34кг
				Документация К-1-б		
			т.п. 903-1-153-КЖИ-К-1-б	Сборочный чертеж		
				Сборочные единицы		
			т.п. 903-1-153-КЖИ-К-1	Колонна К-1	1	наз×лист
		1	ИИ-04-2 вып. 11 ч II	Заклад. деталь МС-1	3	6.58кг
		2	То же	То же МС-2	2	4,62кг
		3	—"—	—"— МС-4	4	6,58кг
		4	—"—	—"— МС-5	2	4,40кг
		5	ИИ-04-2 вып.19	—"— MS-9.1	1	46,1кг
		6	То же	—"— MS-10-1	1	25,34кг

Колонна К-1-а зеркальна относительно оси 5/6

Изм.	Лист	N докум.	Подп.	Дата
Исполн.	Судариковая			
Рук.гр.	Сорокина			
Гл.конст.	Гольденцвейгер			
Нач.отд.	Гин			

тп 903-1-153 КЖИ-К-1-а КЖИ-К-1-б

Колонны К-1-а, К-1-б

Лит	Масса	Масшт.
Р	2074 кг 2074 кг	
Лист	Листов	

САНТЕХПРОЕКТ г. Мос

Альбом II

Типовой проект 903-1-153

Инв. № подл. | Подп. и дата

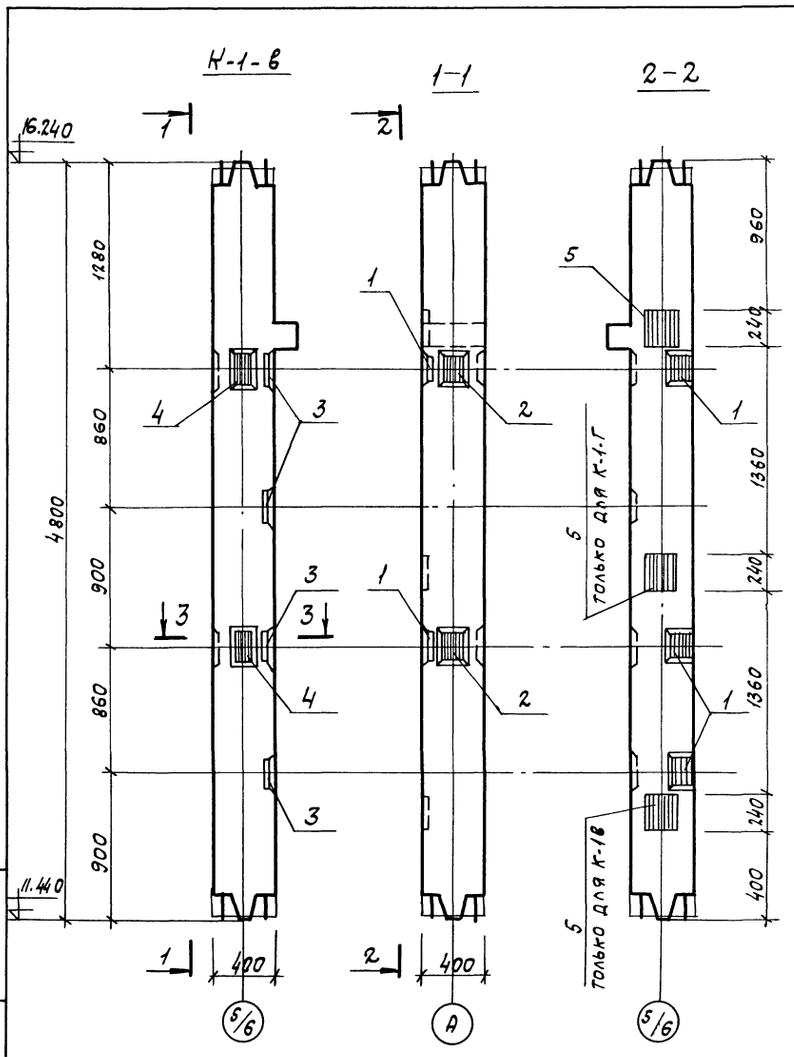

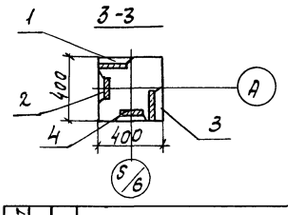

Формат	Зона	Поз.	Обозначение	Наименование	Кол.	Примеч.
				Документация К-1-в		
			т.п. 903-1-153-КЖИ-К-1-в	Сборочный чертеж		
				Сборочные единицы		
			т.п. 903-1-153-КЖИ-К-1	Колонна К-1	1	наз×лист
		1	ИИ-04-2 вып. 11ч. II	Заклад. деталь МС-1	3	6,58кг
		2	То же	То же МС-2	2	4,62кг
		3	То же	То же МС-4	4	6,58кг
		4	То же	То же МС-5	2	4.40кг
		5	ИИ-04-2 вып. 10 ч. II	То же М13	2	13.70кг
				Документация К-1-г		
			т.п. 903-1-153-КЖИ-К-1-г	Сборочный чертеж		
				Сборочные единицы		
			т.п. 903-1-153-КЖИ-К-1	Колонна К-1	1	наз×лист
		1	ИИ-04-2 вып. 11 ч. II	Заклад. деталь МС-1	3	6,58кг
		2	То же	То же МС-2	2	4,62кг
		3	То же	То же МС-4	4	6,58кг
		4	То же	То же МС5	2	4,40кг
		5	ИИ-04-2 вып. 10 ч. II	То же М13	2	13,70кг

Колонна К-1-г зеркальна относительна оси 5/6

Изм.	Лист	N докум.	Подп.	Дата
Исполн.	Судариковая			
Рук.гр.	Сорокина			
Гл.конс.	Гольденцвейгер			
Нач.отд.	Гин			

тп 903-1-153 КЖИ-К-1-в КЖИ-К-1-г

Колонны К-1-в; К-1-г.

Лит	Масса	Масшт.
Р	2016 кг 2016 кг	
Лист	Листов	

САНТЕХПРОЕКТ

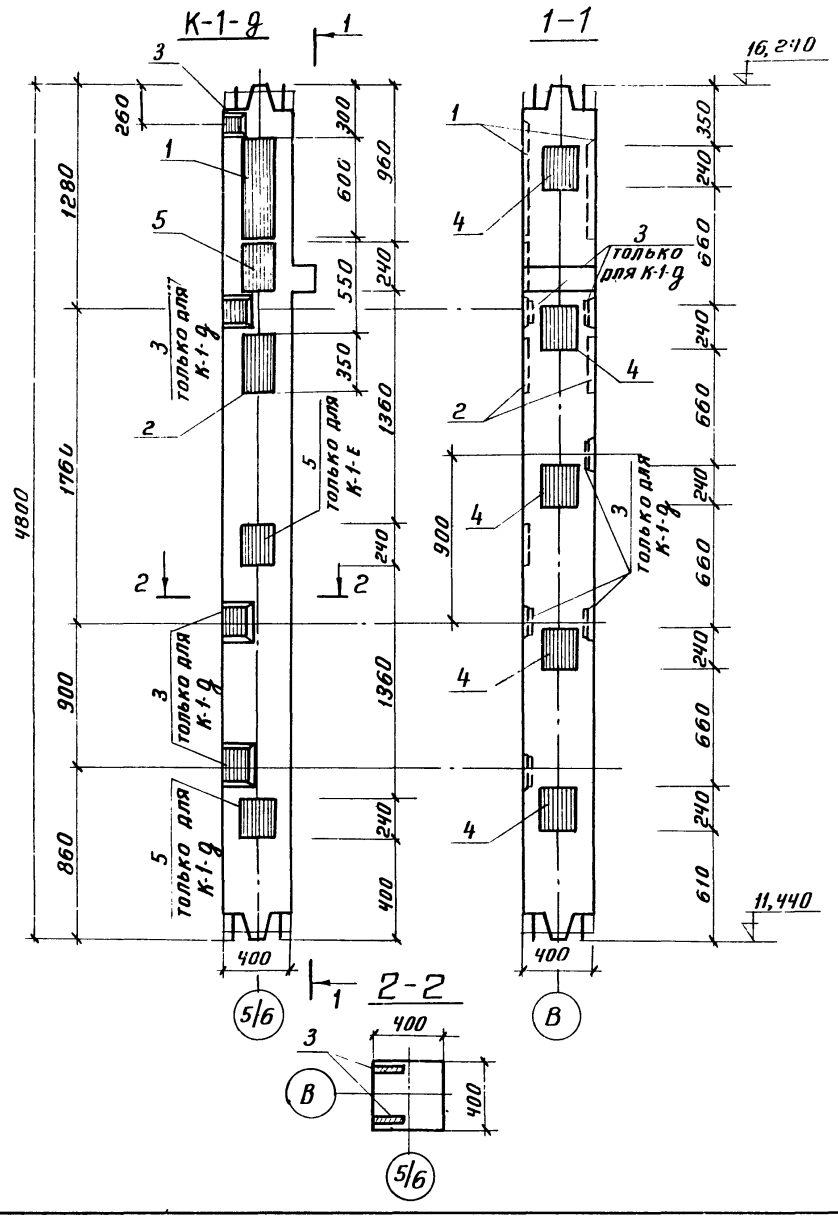

Формат	Зона	Поз.	Обозначение	Наименование	Кол	Примеч
				Документация К-1-д		
			т.п 903-1-153-КЖИ-К-1-д	Сборочный чертеж		
				Сборочные единицы		
			т.п 903-1-153-КЖИ-К-1	Колонна К-1	1	НАЗ 1 лист.
		1	ИИ-04-2 вып. 19	Заклад. дет. М5-9-1	1	46,1 кг
		2	то же	То же М5-10-1	1	25,34 кг
		3	ИИ-04-2 вып. 11 ч. II	„ МС-1	7	13,16 кг
		4	ИИ-04-8 вып. 3	„ М2	5	34,0 кг
		5	ИИ-04-2 вып. 10 ч. II	„ М13	2	13,70 кг
				Документация К-1-Е		
			т.п 903-1-153-КЖИ-К-1-Е	Сборочный чертеж		
				Сборочные единицы		
			т.п 903-1-153-КЖИ-К-1	Колонна К-1	1	НАЗ 1 лист.
		1	ИИ-04-2 вып. 19	Заклад. дет. М5-9-1	1	46,1 кг
		2	то же	То же М5-10-1	1	25,34 кг
		4	ИИ-04-8 вып. 3	„ М2	5	34,0 кг
		5	ИИ-04-2 вып. 10 ч. II	„ М13	2	13,70 кг

Колонна К-1-Е зеркальна относительно оси 5/Б

Изм.	Лист	N докум.	Подп.	Дата	ТП 903-1-153 КЖИ-К-1д КЖИ-К-1Е			
					Колонны К-1-д К-1-Е	Лит	Масса	Масшт
						Р	2,112т 2,112т	
Исполн.		Сударикова				Лист	Листов	
Рук. гр.		Сорокина				САНТЕХПРОЕКТ		
Гл. конс.		Гольденшлюгер						
Нач. отд.		Гин						

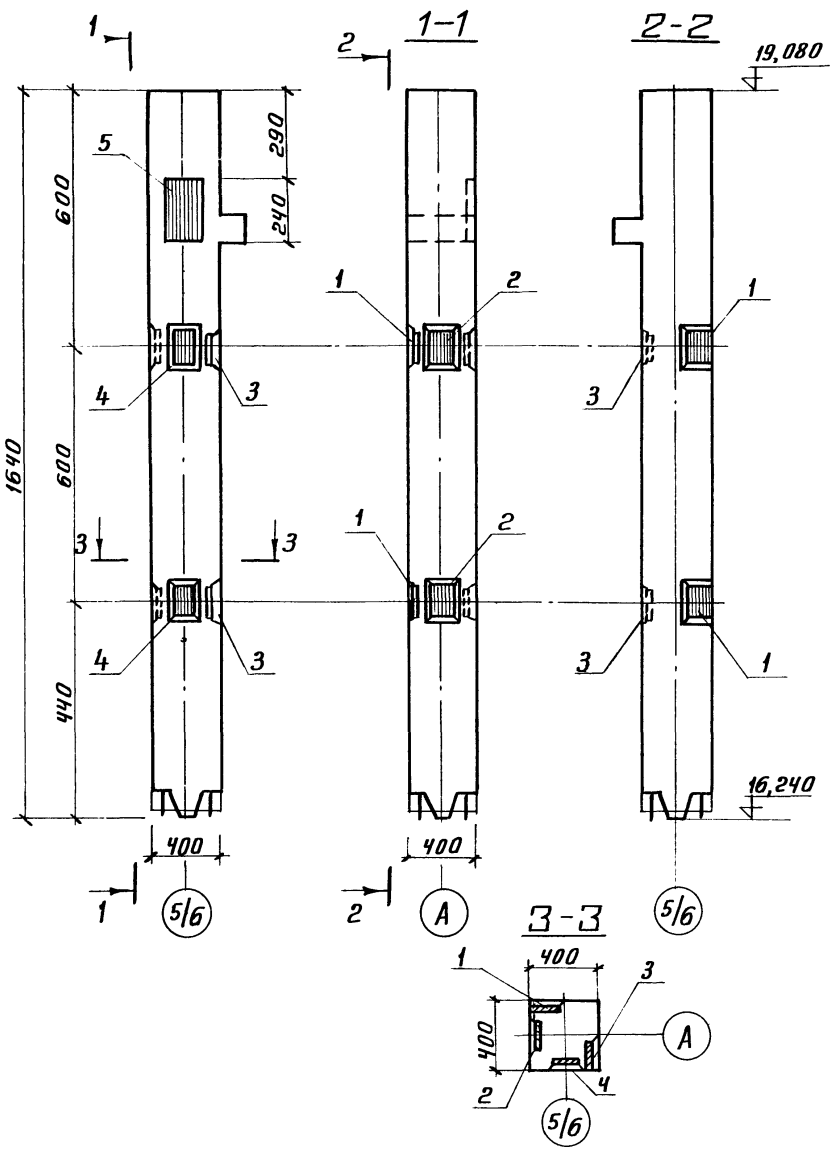

Формат	Зона	Поз.	Обозначение	Наименование	Кол	Примеч
				Документация КВК-424-24а		
			т.п. 903-1-153-КЖИ-КВК-424-24а	Сборочный чертеж		
				Сборочные единицы		
			ИИ-04-2 вып. 4	Колонна КВК-424-24а	1	6.65кг
		1	ИИ-04-2 вып. 11 ч. II	Заклад. дет. МС-1	2	6,58кг
		2	то же	То же МС-2	2	4,62кг
		3	„	„ МС4	2	6,58кг
		4	„	„ МС5	2	4,40кг
		5	ИИ-04-2 вып. 10 ч. II	„ М13	1	6,85кг
				Документация КВК-424-24б		
			т.п 903-1-153-КЖИ-КВК-424-24б	Сборочный чертеж		
				Сборочные единицы		
			ИИ-04-2 вып. 4	Колонна КВК-424-24б	1	665 кг
		1	ИИ-04-2 вып. 11 ч. II	Заклад. дет. МС-1	2	6,58кг
		2	то же	То же МС-2	2	4,62кг
		3	„	„ МС-4	2	6,58кг
		4	„	„ МС-5	2	4,40кг
		5	ИИ-04-2 вып. 10 ч. II	„ М13	1	6,85кг

Колонна КВК-424-24а зеркальна относительно оси 5/Б

Изм.	Лист	N докум.	Подп.	Дата	ТП 903-1-153 КЖИ-КВК-424-24а КЖИ-КВК-424-24б			
					Колонны КВК-424-24а КВК-424-24б	Лит	Масса	Масшт
						Р	0,694т 0,694т	
Испол.		Сударикова				Лист	Листов	
Рук. гр.		Сорокина				САНТЕХПРОЕКТ		
Гл. спец.		Гольденшлюгер						
Нач. отд.		Гин						

Коп Терентьева 15859 02 34

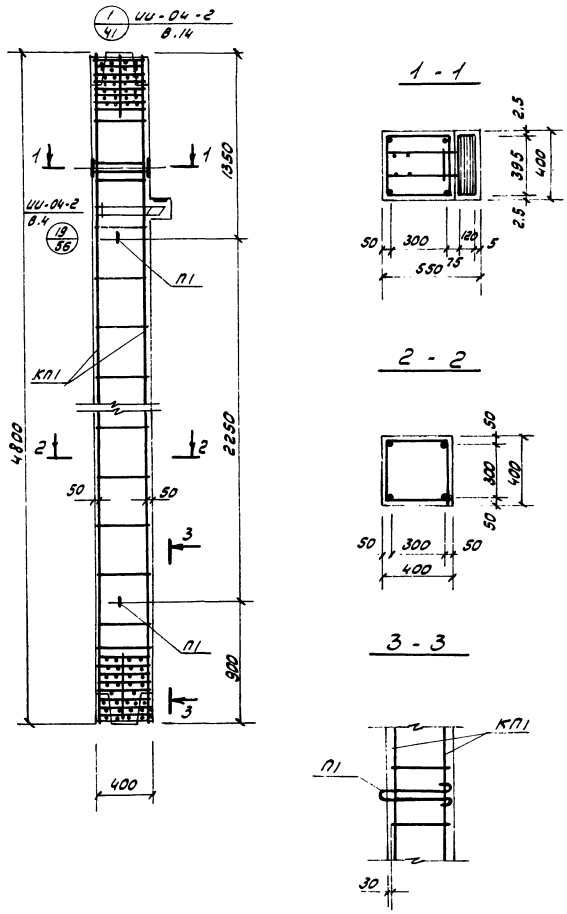

			Обозначение	Наименование	Кол.	Прим.
				Документация		
12г			т.п. 903-1-153- КЖИ-К-1	Сборочный чертеж		на 3х лист.
11			т.п. 903-1-153- КЖИ-ВС	Выборка арматуры		
				Сборочные единицы		
12г		1	т.п. 903-1-153- КЖИ-К-1	Колонна К-1	1	на 3х лист.
12г		2	т.п. 903-1-153- КЖИ-КП1	Каркас пространств. КП1	1	214,2 кг
11		3	ИИ-04-2 в.6 ч.II	Сетка арматурная С-8	2	0,34 кг
11		4	ИИ-04-2 в.19 л.130	Петля П-1	2	4,4 к
				Материалы		
				Бетон М „300"	0,79	м³

Сетки С-8 в консоли колонны условно не показаны, см. серию ИИ-04-2 в. 4 л. 56

Изм.	Лист	N докум.	Подп.	Дата	Т.П. 903-1-153- КЖИ-К-1	Литер	Масса	Масшт
Провер.					Колонна К-1 Армирование	Р	1,98т	1:25
Исполн.		Буаревич				Лист	Листов	
Рук. гр.		Сорокина				САНТЕХПРОЕКТ		
Гл. констр.		Гольденшлюгер						
Нач. отд.		Гин						

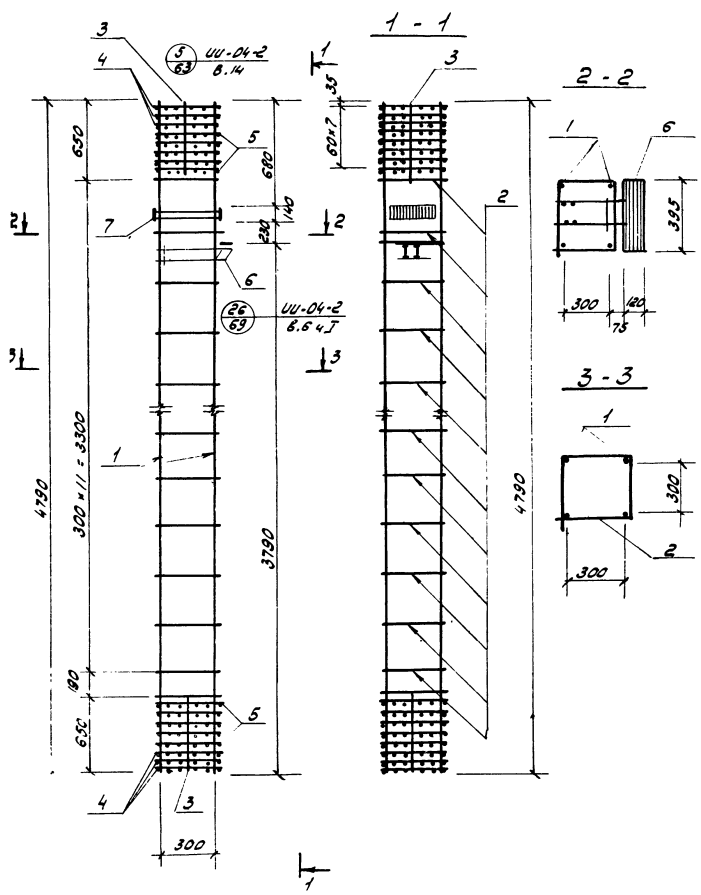

			Обозначение	Наименование	Кол.	Примеч.
				Документация		
12г			т.п. 903-1-153-КЖИ-КП1	Сборочный чертеж		
11			т.п. 903-1-153- КЖИ-ВС	Выборка арматуры		
				Сборочные ед. и детали		
6,4		1		ф36А III ГОСТ 5781-75 Р=4790	4	48,9 кг
11		2	ИИ-04-2 в.19 л. 130	Стержни одиночн. поз. 3	13	0,91 кг
11		3	ИИ-04-2 в.19 л. 129	То же поз. 23	8	0,1 кг
11		4	ИИ-04-2 в.6 ч.II	Сетка арматурная С-1	6	0,8 кг
11		5	То же	То же С-2	10	1,2 кг
11		6	ИИ-04-2 в.3	Изделие закладное М-6	1	20,0 кг
11		7	То же	То же М-7	1	11.2 кг

Армирование колонны выполнено в виде пространственного каркаса, собираемого из отдельных стержней с помощью контактной сварки в соответствии с СН 393-69 и ГОСТ 14098-68

Изм.	Лист	N докум.	Подп.	Дата	Т.П. 903-1-153- КЖИ-КП1	Литер	Масса	Масшт
Провер.					Каркас пространственный КП1	Р	214.2	1:25
Исполн.		Буаревич				Лист	Листов	
Рук. гр.		Сорокина				САНТЕХПРОЕКТ		
Гл. констр.		Гольденшлюгер						
Нач. отд.		Гин						

Альбом II

Типовой проект 903-1-153

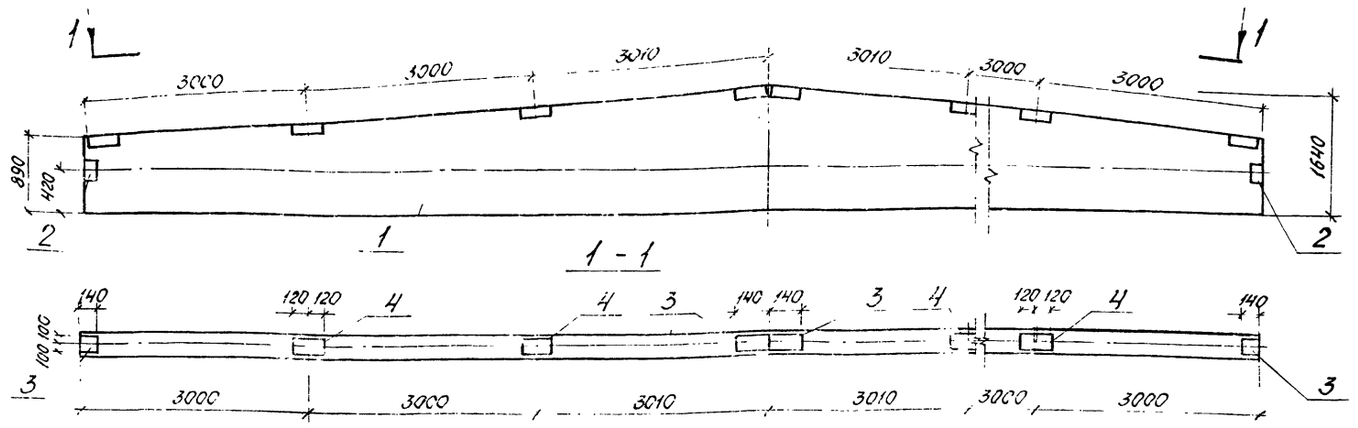

Формат	Зона	Поз	Обозначение	Наименование	Кол.	Примечание
				Документация		
12г			т.п. 903-1-153 КЖИ-Б1	Сборочный чертеж		2БДР-18 2А-IVа
				Сборочные единицы и детали		
БЧ		1	1.462-3, вып. 1	Балка 2БДР18-2А-IV	1	
"		2	1.462-3, вып. 3	Изделие закладное МЧ-10-3	2	5,1кг
"		3	То же	То же МЧ-1-3	4	2,0кг
"		4	"	" МЧ-3-4	4	3,4кг
				Документация		
12г			т.п. 903-1-153 КЖИ-Б1	Сборочный чертеж		2БДР18 -3А-IVа
				Сборочные единицы и детали		
БЧ		1	1.462-3, вып. 1	Балка 2БДР18-3А-IV	1	
"		2	1.462-3, вып. 3	Изделие закладное МЧ-10-3	2	5,1кг
"		3	То же	То же МЧ-1-3	4	2,0кг
"		4	"	" МЧ-3-4	4	3,4кг

Подп. и дата

Инв. № подл.

Изм.	Лист	№ докум.	Подп.	Дата
Исполн.		Дольников		
Рук. гр.		Терновая		
Гл. констр.		Гольденшлюгер		
Нач. отд.		Гин		

ТП 903-1-153 -КЖИ Б1

Балка Б-1 (2БДР18-2А-IVа; 2БДР18-3А-IVа)

Литер	Масса	Масштаб
Р		1:50

Лист | Листов

САНТЕХПРОЕКТ

Альбом II

Типовой проект 903-1-153

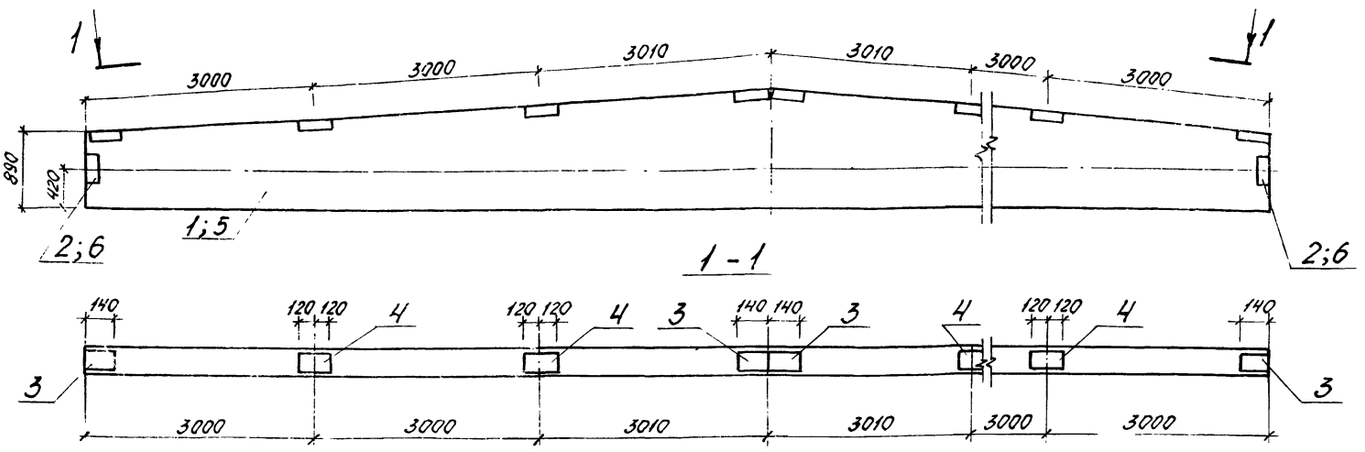

Формат	Зона	Поз	Обозначение	Наименование	Кол.	Примечание
				Документация		
12г			т.п. 903-1-153 КЖИ-Б2	Сборочный чертеж		2БДР18-3А-IVа
				Сборочные единицы и детали		
БЧ		1	1.462-3, вып. 1	Балка 2БДР18-3А-IV	1	
"		2	1.462-3, вып. 3	Изделие закладное МЧ-10-3	2	5,1кг
"		3	То же	То же МЧ-1-3	4	2,0кг
"		4	"	" МЧ-3-4	4	3,4кг
				Документация		
12г			т.п. 903-1-153 КЖИ-Б2	Сборочный чертеж		3БДР18-4А-IVа
				Сборочные единицы и детали		
БЧ		5	1.462-3, вып. 1	Балка 3БДР18-4А-IV	1	
"		6	1.462-3, вып. 3	Изделие закладное МЧ-10-5	2	5,2кг
"		3	То же	То же МЧ-1-3	4	2,0кг
"		4	"	" МЧ-3-4	4	3,4кг

Подп. и дата

Инв. № подл.

Изм.	Лист	№ докум.	Подп.	Дата
Исполн.		Дольников		
Рук. гр.		Терновая		
Гл. констр.		Гольденшлюгер		
Нач. отд.		Гин		

ТП 903-1-153 КЖИ Б2

Балка Б-2 (2БДР18-3А-IVа; 3БДР18-4А-IVа)

Литер	Масса	Масштаб
Р		1:50

Лист | Листов

САНТЕХПРОЕКТ

Копировал: Дзино 15859-02 36

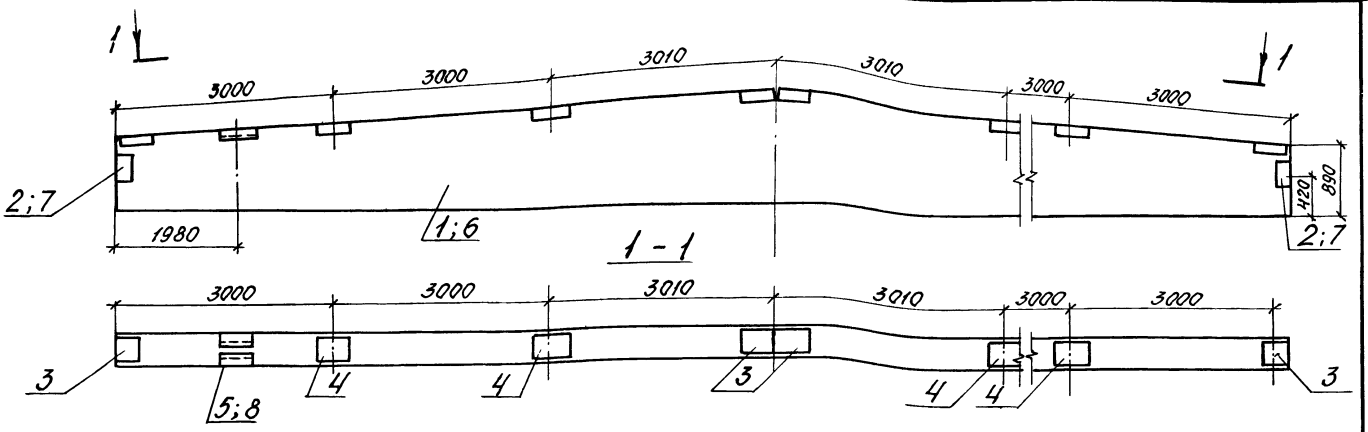

Формат	Зона	Поз.	Обозначение	Наименование	Кол.	Приме-чание
				Документация		
12г			903-1-153КЖИ-Б2а	Сборочный чертеж		2БДР18-3А-IVб
				Сборочные единицы и детали		
БЧ		1	1.462-3 Вып.2	Балка 2БДР18-3А-IV	1	
"		2	1.462-3 Вып.3	Изделие закладное МН-103	2	5,1кг
"		3	То же	То же МН-1-3	4	2,0кг
"		4	"	" МН-3-4	4	3,4кг
"		5	"	" МН-10-4	1	6,0кг
			"			
				Документация		
12г			903-1-153КЖИ-Б2а	Сборочный чертеж		3БДР18-4А-IVб
				Сборочные единицы и детали		
БЧ		6	1.462-3 Вып.1	Балка 3БДР18-4А-IV	1	
"		7	1.462-3 Вып.3	Изделие закладное МН-105	2	5,2кг
"		3	То же	То же МН-1-3	4	2,0кг
"		4	"	" МН-3-4	4	3,4кг
"		8	"	" МН-10-6	1	6,1кг

Изм.	Лист	№ докум.	Подп.	Дата
Исполн.		Дольников		
Рук.гр.		Терновая		
Гл.констр.		Гольденшлюгер		
Нач.отд.		Гин		

ТП 903-1-153 -КЖИ Б2а

Балка Б-2а (2БДР18-3А-IVб; 3БДР18-4А-IVб)

Литер	Масса	Масштаб
Р		1:50
Лист		Листов

САНТЕХПРОЕКТ

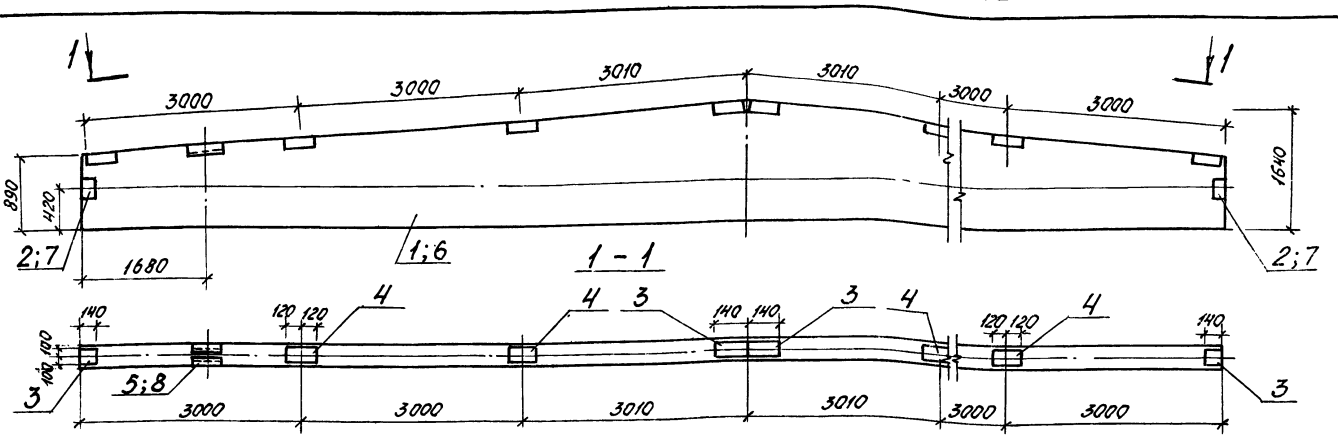

Формат	Зона	Поз.	Обозначение	Наименование	Кол.	Приме-чание
				Документация		
12г			903-1-153-КЖИ-Б2б	Сборочный чертеж		2БДР18-3А-IVв
				Сборочные единицы и детали		
БЧ		1	1.462-3 , Вып.1	Балка 2БДР18-3А-IV	1	
"		2	1.462-3 , Вып.3	Изделие закладное МН-10-3	2	5,1кг
"		3	То же	То же МН-1-3	4	2,0кг
"		4	"	" МН-3-4	4	3,4кг
"		5	"	" МН-10-4	1	6,0кг
				Документация		
12г			903-1-153-КЖИ-Б2б	Сборочный чертеж		3БДР18-4А-IVв
				Сборочные единицы и детали		
БЧ		6	1.462-3 , Вып.1	Балка 3БДР18-4А-IV	1	
"		7	1.462-3 , Вып.3	Изделие закладное МН-10-5	2	5,2кг
"		3	То же	То же МН-1-3	4	2,0кг
"		4	"	" МН-3-4	4	3,4кг
"		8	"	" МН-10-6	1	6,1кг

Изм.	Лист	№ докум.	Подп.	Дата
Испол.		Дольников		
Рук. гр.		Терновая		
Гл. констр.		Гольденшлюгер		
Нач. отд.		Гин		

ТП 903-1-153 КЖИ Б2б

Балка Б-2б (2БДР18-3А-IVв; 3БДР18-4А-IVв)

Литер	Масса	Масштаб
Р		1:50
Лист		Листов

САНТЕХПРОЕКТ

Альбом II

Типовой проект 903-1-153

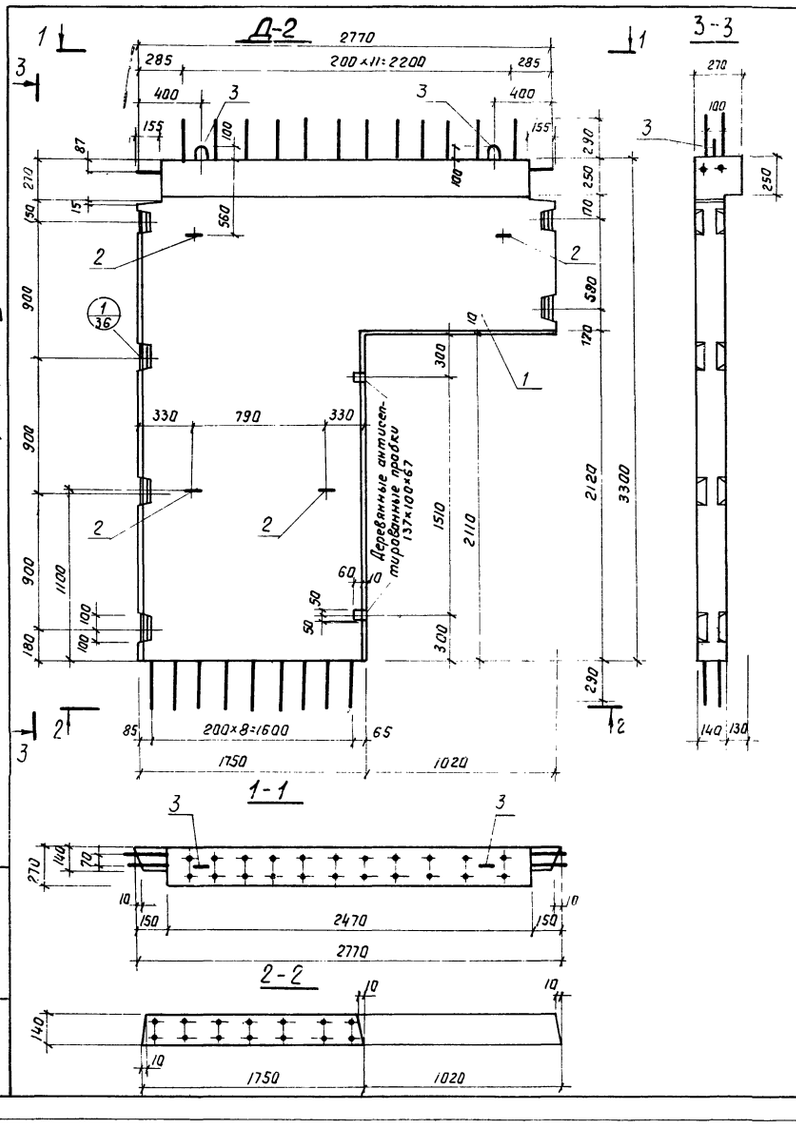

Формат	Зона	Поз.	Обозначение	Наименование	Кол.	Прим.
				Документация Д2, Д3		
12г			Т.П. 903-1-153- КЖИ-Д-2,Д-3	Сборочный чертеж		на 8 листах
11			Т.П. 903-1-153- КЖИ- ВС	Выборка арматуры		
				Сборочные единицы		
12г		1	Т.П. 903-1-153- КЖИ-Д-2; Д-3	Диафрагма жестк. Д2, Д-3	1	
11		2	ИИ-04-6 в 5 ч.II л.П	Петля П-2	4	
11		3	——— " ———	Петля П-4	2	
				Материалы:		
				Бетон м300"	1,05	м3

1. Диафрагма Д-3 зеркальна диафрагме Д-2
2. Узлы приняты по серии ИИ-04-6 в. 5 ч. I
3. Указания по изготовлению диафрагм и закладных деталей см. серию ИИ-04-6, вып. 5.

Изм.	Лист	N докум.	Подпись	Дата
Проверил				
Исполнит		Будревич		
Рук.гр.		Сорокина		
Гл. констр.		Гольденшлюгер		
Нач. отд		Гин		

ТП 903-1-153- КЖИ-Д-2 КЖИ-Д-3

Диафрагма жесткости Д-2, Д-3 (опалубка)

Литер	Масса	Масшт.
Р	2,63т	1:25

Лист 1 | Листов 4

САНТЕХПРОЕКТ

Альбом II

Типовой проект 903-1-153

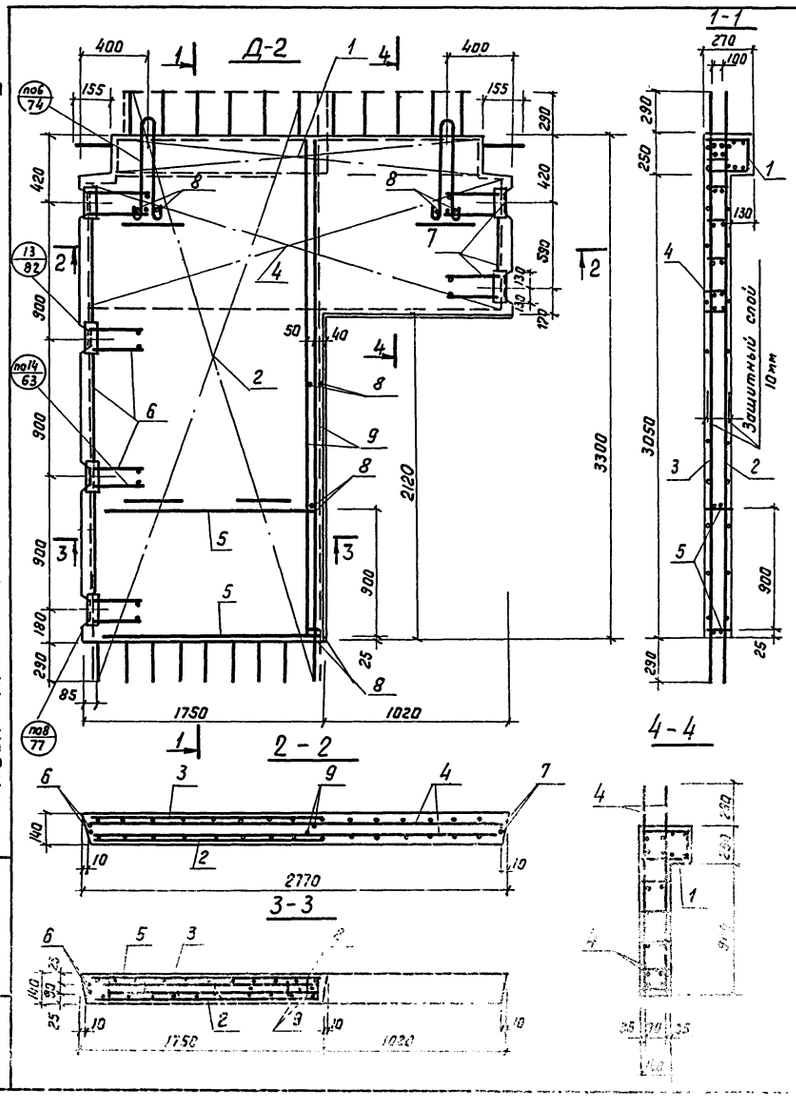

Формат	Зона	Поз.	Обозначение	Наименование	Кол.	Прим.
				Документация Д2, Д3		
			Т.П. 903-1-153-КЖИ-Д-2;Д-3	Сборочный чертеж		
			Т.П. 903-1-153-КЖИ-ВС	Выборка арматуры		
				Сборочные единицы		
		1	ИИ-04-6 В5 ч.II л.2	Сетка арматурная С-3	1	4.08кг
		2	Т.П. 903-1-153-КЖИ-С-19л;С-19п	То же С-19л	1	19.8кг
		3	ТП 903-1-153-КЖИ-С-19л.С-19п	——— " ——— С-19п	1	19.8кг
		4	Т.П. 903-1-153- КЖИ-КП2	Каркас пространств. КП2	1	108.85кг
		5	Т.П.903-1-153- КЖИ-К1	Каркас плоский К-1	2	2.0кг
		6	ИИ-04-6 В5 ч.II л.22	Объемный каркас ОМД-2	1	31.91кг
		7	Т.П. 903-1-153- КЖИ-ОМД-4	То же ОМД-4	1	13.5кг
		8	ИИ-04-6 В5 ч.II л.17	Стержни одиночные ОС-1	8	0.24кг
		9	То же	То же ОС-3	2	. кг

1. Диафрагма Д-3 зеркальна диафрагме Д-2.
2. Узлы приняты по серии ИИ-04-6, в.5 ч.I.

Изм.	Лист	N докум.	Подпись	Дата
Проверил				
Исполнит		Будревич		
Рук.гр.		Сорокина		
Гл. констр.		Гольденшлюгер		
Нач. отд		Гин		

ТП 903-1-153- КЖИ-Д-2 КЖИ-Д-3

Диафрагма жесткости Д-2, Д-3. (Армирование)

Литер	Масса	Масшт.
		1:25

Лист | Листов

САНТЕХПРОЕКТ

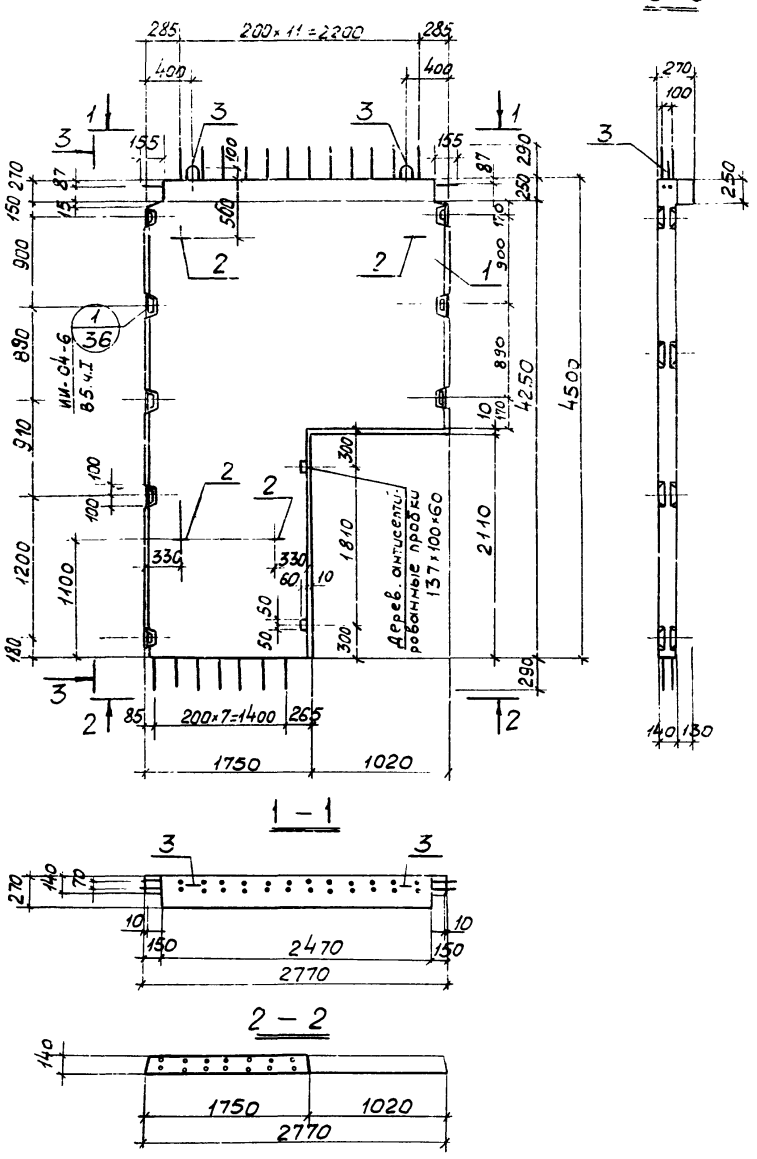

Формат	Зона	Поз.	Обозначение	Наименование	Кол.	Примеч.
				Документация		
12г			т.п. 903-1-153 кжи-Д-5	Сборочный чертеж		
11			т.п. 903-1-153 кжи-ВС	Выборка арматуры		
				Сборочные единицы и детали		
12г		1	т.п. 903-1-153 кжи-Д-5	Диафрагма жесткости Д-4	1	
11		2	ИИ-04-6 В5 ч.II л.17	Петля П-2	4	7,28
11		3	то же	То же П-4	2	6,12
				Материалы		
				Бетон марки 300	1,44	м3

1 Указания по изготовлению диафрагм и закладных деталей см. серию ИИ-04-6 вып 5

Изм.	Лист	N докум.	Подпись	Дата	Т.п. 903-1-153- кжи-Д-5			
					Диафрагма жесткости Д-5 /опалубка/	Литер	Масса	Масшт
Исполнил		Никифорова				Р		
Рук. гр.		Сорокина				Лист	Листов	
Гл. констр.		Гольденшлюгер			САНТЕХПРОЕКТ			
Нач. отд.		Гин						

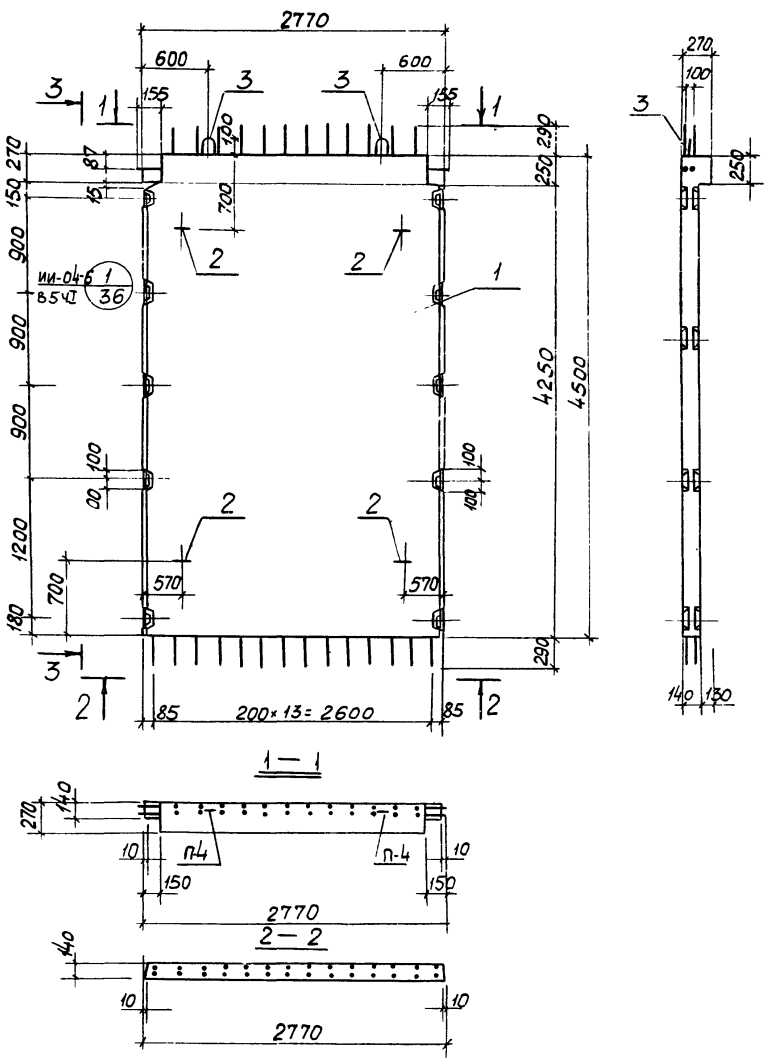

Формат	Зона	Поз.	Обозначение	Наименование	Кол.	Примеч.
				Документация		
			т.п. 903-1-153- -кжи-Д-4	Сборочный чертеж		
			то же -кжи-ВС	Выборка арматуры		
				Сборочные единицы и детали		
12г		1	т.п. 903-1-153-кжи-Д-4	Диаграмма жесткости Д-5	1	
11		2	ИИ-04-6 В.5 ч.II л.17	Петля П-2	4	7.28
11		3	то же	Петля П-4	2	6.12
				Материалы:		
				Бетон марки 300	1,74	м3

1. Указания по изготовлению диафрагмы см. серию ИИ-04-6 вып. 5.

Изм.	Лист	N докум.	Подп.	Дата	Т.п. 903-1-153- кжи-Д-4			
					Диафрагма жесткости Д-4 /опалубка/	Литер	Масса	Масшт
Исполнил		Никифорова				Р		
Рук. гр.		Сорокина				Лист	Листов	
Гл. констр.		Гольденшлюгер			САНТЕХПРОЕКТ			
Нач. отд.		Гин						

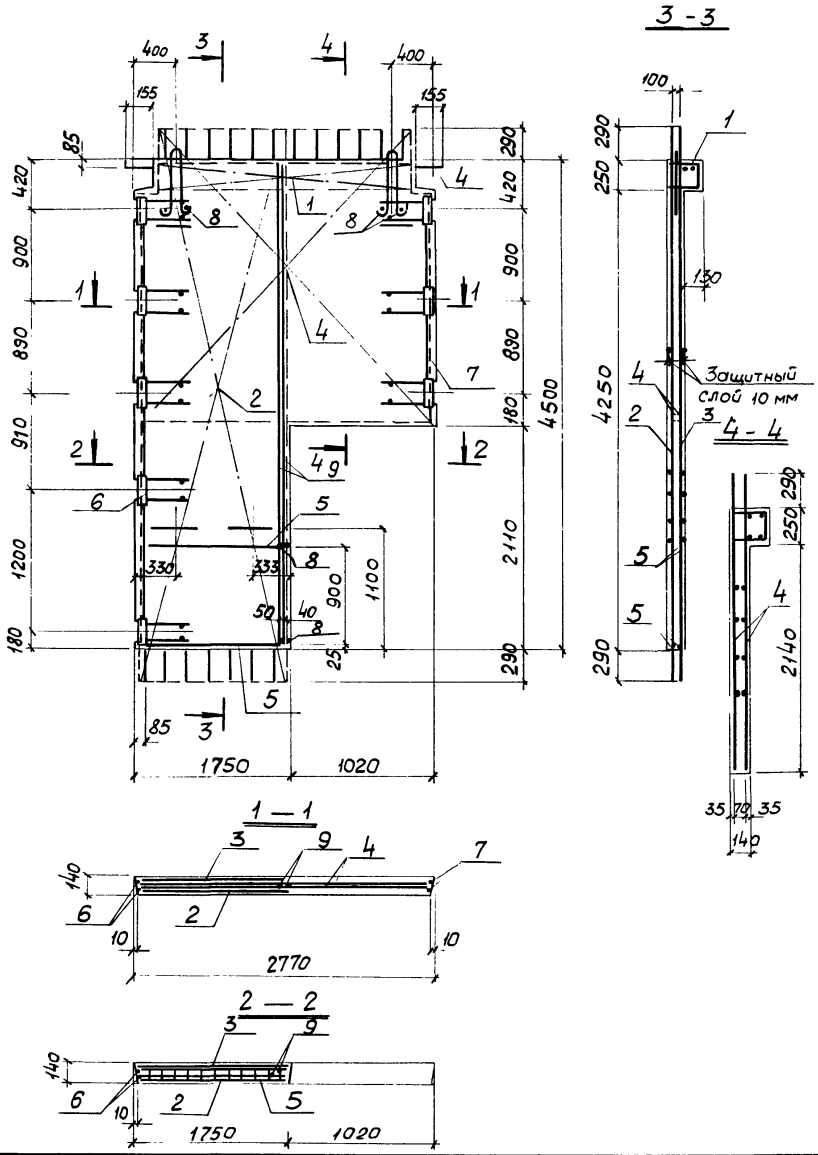

Формат	Зона	Поз.	Обозначение	Наименование	Кол.	Примеч.
				Документация		
			Т.п. 903-1-153- кжи-Д-5	Сборочный чертеж		
			Т.п. 903-1-153- кжи-ВС	Выборка арматуры		
				Сборочные единицы и детали		
		1	Т.п. 903-1-153- кжи-С-20	Сетка арматурная С-20	1	7,3 кг
		2	то же кжи-С-21л С-21п	то же С-21л	1	16,25 кг
		3	" "	" С-21п	1	16,25 кг
		4	" -кжи-кп-3	Каркас пространственный КП3	1	136,18 кг
		5	" -кжи-К-3	каркас плоский К-3	2	3,36 кг
		6	" -кжи-ОМД-5	Объемный каркас ОМД-5	1	46,55 кг
		7	" -кжи-ОМД-6	то же ОМД-6	1	25,66 кг
		8	ии-04-6 в.5 ч.II л.17	Стержни одиночные ос-1	8	0,24 кг
		9	Т.п. 903-1-153-кжи-К-5, ос-2	то же ос-2	2	22,8 кг

Изм.	Лист	N докум.	Подп.	Дата	Т.п. 903-1-153- -кжи-Д-5			
					Диафрагма жесткости Д-5 /армирование/	Литер	Масса	Масшт.
Исполнил		Никифорова				Р		1:25
Рук.гр.		Сорокина				Лист	Листов	
Гл.конст.		Гольденшлюгер				САНТЕХПРОЕКТ		
Нач.отд.		Гин						

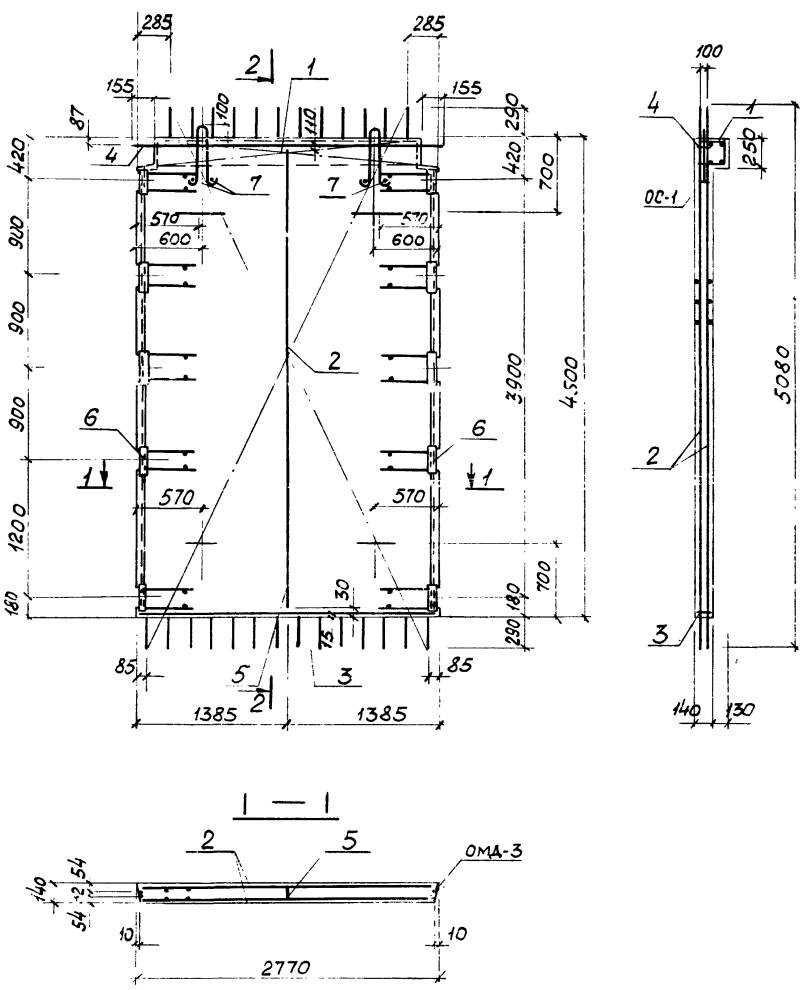

Формат	Зона	Поз.	Обозначение	Наименование	Кол.	Примеч.
				Документация		
				Сборочный чертеж		
				Выборка арматуры		
				Сборочные единицы и детали		
		1	Т. п. 903-1-153- кжи-С-20	Сетка арматурная С-20	1	7.30кг
		2	то же кжи-С-22	То же С-22	2	58,4 кг
		3	" кжи-К-5	Каркас плоский К-5	1	5,94кг
		4	ии-04-6 В5 ч.II л.11	То же К-1	1	21,87кг
		5	т.п. 903-1-153- кжи-К-4	То же К-4	1	4,01кг
		6	т.п. 903-1-153- кжи-ОМД-5	Объемный каркас ОМД5	2	46,55кг
		7	ии-04-6 В5 ч.II л. 17	Стержни одиночные ОС-1	4	0,12кг

Изм.	Лист	N докум.	Подпись	Дата	Т.п. 903-1-153- кжи-Д-4			
					Диафрагма жесткости Д-4 /армирование/	Литер	Масса	Масшт.
Исполнил		Никифорова				Р		1:25
Рук.гр.		Сорокина				Лист	Листов	
Гл.конст.		Гольденшлюгер				САНТЕХПРОЕКТ		
Нач.отд.		Гин						

Типовой проект 903-1-153 Альбом II

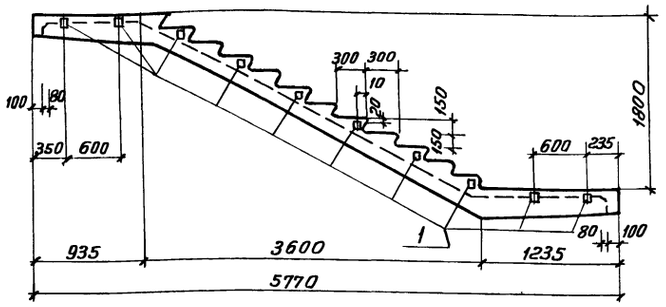

Формат	Зона	Поз	Обозначение	Наименование	Кол.	Прим
				ЛМ-58-14-18а		
				Документация		
			Т.П 903-1-153-КЖИ-ЛМ-58-14-18а	Сборочный чертеж		
				Сборочные един. и детали		
Б4			ИИ-04-7 В.2	Лестничный марш ЛМ-58-14-18	1	2,76 г
Б4		1	ИИ-04-7 В.2	Закладной эл-т МЛ-1	16	0,014 г

Изм	Лист	N докум	Подп	Дата	ТП 903-1-153-КЖИ-ЛО-58-14-18а			
Исполн		Никифорова			Лестничный марш ЛМ-58-14-18а	Литер	Масса	Масшт
Рук. гр		Сорокина				Р	2,77 т	б/м
Гл. конс		Гольденшлагер				Лист	Листов	
Нач. отд		Гин			ЛМ-68-14-18а	САНТЕХПРОЕКТ		

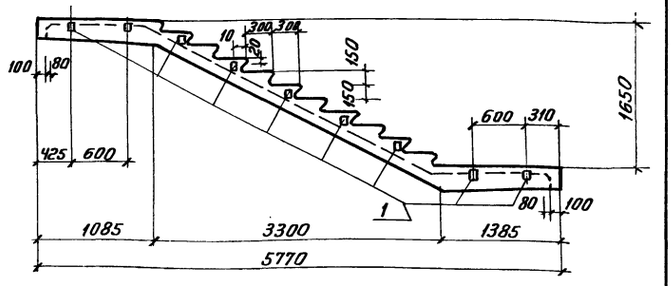

Формат	Зона	Поз	Обозначение	Наименование	Кол	Прим.
				ЛМ-58-14-17а		
			Т.П 903-1-153-КЖИ-ЛМ-58-14-17а	Сборочный чертеж		
				Сборочные един. и детали		
Б4			ИИ-04-7 В.1	Лестничный марш ЛМ-58-14-17	1	2,29 т
Б4		1	ИИ-04-7 В.2	Закладной эл-т МЛ-1	14	0,014 т

Изм	Лист	N докум	Подп	Дата	ТП 903-1-153-КЖИ-ЛО-58-14-17г			
Исполн.		Никифорова			Лестничный марш ЛМ-58-14-17а	Литер	Масса	Масшт
Рук. гр		Сорокина				Р	2,3 т	б/м
Гл. конс.		Гольденшлагер				Лист	Листов	
Нач. отд		Гин			ЛМ-58-14-17а	САНТЕХПРОЕКТ		

Инв. N подл. | Подп. и дата

Типовой проект 903-1-153 Альбом II

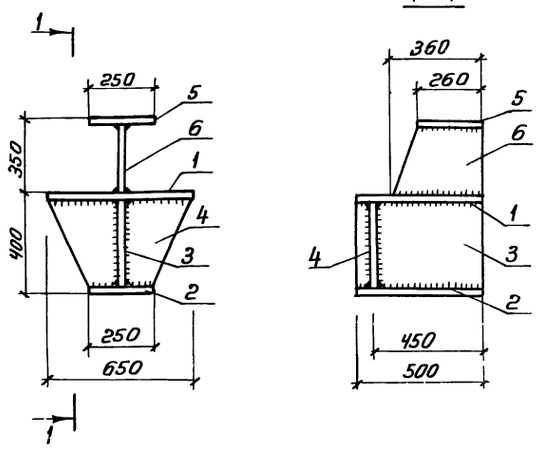

Формат	Зона	Поз.	Обозначение	Наименование	Кол.	Примеч
11				Детали		
Б4		1		-630×14 ГОСТ 103-76, ℓ=500	1	33,6 кг
»		2		-250×14 ГОСТ 103-76, ℓ=500	1	13,7 кг
»		3		-372×8 ГОСТ 103-76, ℓ=500	1	11,6 кг
»		4		-120×8 ГОСТ 103-76, ℓ=320	2	4,8 кг
»		5		-250×14 ГОСТ 103-76, ℓ=260	1	7,1 кг
»		6		-336×8 ГОСТ 103×76, ℓ=360	1	7,5 кг

Изм	Лист	N докум	Подп	Дата	ТП 903-1-153-КЖИ-МН-30			
Исполн		Сергеева			Опорный столик МН-30	Литер	Масса	Масш
Рук. гр		Терновая				Р	78,3	б/м
Гл. конс.		Гольденшлагер				Лист	Листов	
Нач. отд		Гин				САНТЕХПРОЕКТ		

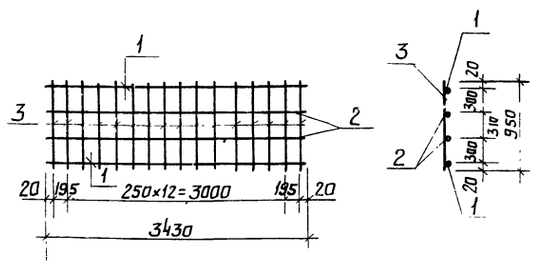

Каркас изготавить при помощи контактной точечной электросварки в соответствии с требованиями ГОСТ 14098-68 и СН 393-69.

Формат	Зона	Поз.	Обозначение	Наименование	Кол.	Примеч
11				Детали		
Б4		1		• 16 А II ГОСТ 5781-75, ℓ=3430	2	10,9 кг
»		2		• 10 А II ГОСТ 5781-75, ℓ=3430	2	4,2 кг
»		3		• 6 А I ГОСТ 5781-75, ℓ=950	15	3,2 кг

Инв. N подл. | Подп. и дата

Изм	Лист	N докум.	Подпись	Дата	ТП 903-1-153-КЖИ-КР11			
Исполн.		Алешникова			Каркас плоский КР11.	Литер	Масса	Масшт
Рук. гр.		Терновая				Р	18,3 кг	б/м
Гл. конс.		Гольденшлагер				Лист	Листов	
Нач. отд		Гин				САНТЕХПРОЕКТ		

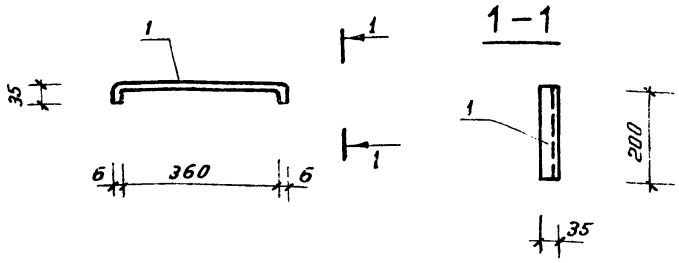

Материал: сталь ВСт3кп2 по ГОСТ 380-71*

Формат	Зона	Поз.	Обозначение	Наименование	Кол.	Примечание
Б4		1		-6×200 ГОСТ 380-71*, ℓ=430	1	4,1 кг

Изм.	Лист	№ докум.	Подп.	Дата
Исполн.	Смирнова			
Рук. гр.	Терновая			
Гл. конст.	Польденшлютер			
Нач. отд.	Гин			

ТП 903-1-153-КЖИ-МН31

Изделие закладное МН-31

Литер.	Масса	Масшт.
Р	4,1 кг	1:10
Лист	Листов	

САНТЕХПРОЕКТ

Инв. № подл. | Подп. и дата | Взам. инв. №

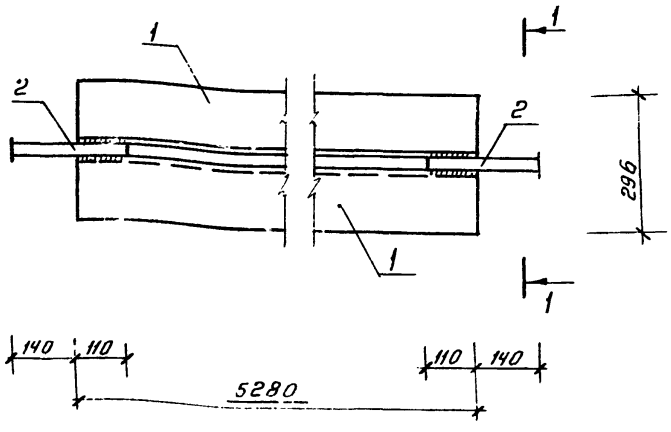

Формат	Зона	Поз.	Обозначение	Наименование	Кол.	Примечание
				Детали		
Б4		1		L140×9 ГОСТ 8509-72, ℓ=5280	2	205,0 кг
"		2		-320×16 ГОСТ 380-71*, ℓ=250	2	20,1 кг
			Вес наплавленного металла 1%			2,3 кг

Сварку производить электродами типа Э-42 по ГОСТ 9467-75.

Сварные швы $h_ш$ = 6 мм.

1-1

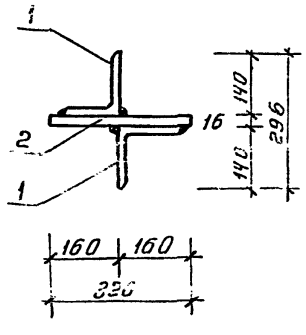

Изм.	Лист	№ докум.	Подп.	Дата
Исполн.	Смирнова			
Рук. гр.	Терновая			
Гл. конс.	Польденшлютер			
Нач. отд.	Гин			

ТП 903-1-153-КЖИ-МИИ-1

Металлическое изделие МИИ-1

Литер.	Масса	Масшт.
Р	227,4 кг	б/м
Лист	Листов	

САНТЕХПРОЕКТ

Инв. № подл. | Подп. и дата | Взам. инв. №

Альбом II

Типовой проект 903-1-153

КР 19

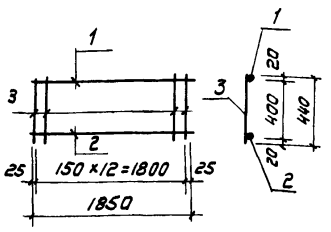

КР 20

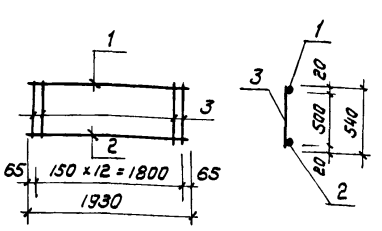

Каркасы изготовить при помощи контактной точечной электросварки в соответствии с требованиями ГОСТ 14098-68 и СН 393-69

Марка	Масса
КР 19	5,3 кг
КР 20	6,5 кг

Форм.	Зона	Поз.	Обозначение	Наименование	Кол.	Примеч.
11				**КР 12**		
				Детали		
Бч		1		•10 А II ГОСТ 5781-75, ℓ = 1850	1	1,1 кг
11		2		•16 А II ГОСТ 5781-75, ℓ = 1850	1	2,9 кг
"		3		• 6 А I ГОСТ 5781-75, ℓ = 440	13	1,3 кг
11				**КР 20**		
				Детали		
Бч		1		•10 А II ГОСТ 5781-75, ℓ = 1930	1	1,2 кг
11		2		•16 А II ГОСТ 5781-75, ℓ = 1930	1	3,0 кг
		3		• 6 А I ГОСТ 5781-75, ℓ = 540	13	2,3 кг

Инв. № подл. | Подп. и дата

Изм.	Лист	N докум.	Подп.	Дата
Исполн.	Алешникова			
Рук. гр.	Терновая			
Гл. конст.	Гольденшлюгер			
Нач. отд.	Гин			

ТП 903-1-153-КЖИ-КР19; КР20

Каркасы плоские КР 19, КР 20

Лит.	Масса	Масшт.
Р	см. табл.	б/м
Лист	Листов	

САНТЕХПРОЕКТ

Типовой проект 903-1-153 Альбом II

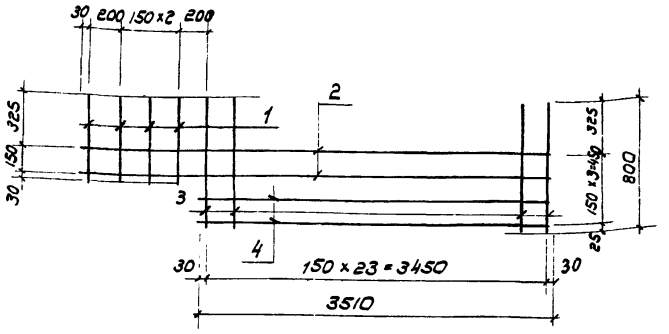

Сетка сваривается во всех точках пересечений стержней контактной электросваркой

Форм.	Зона	Поз.	Обозначение	Наименование	Кол.	Прим
				Детали		
Бч		1		ф9 А-I ГОСТ 5781-75; ℓ = 505	4	0,9 кг
Бч		2		ф8 А-I ГОСТ 5781-75, ℓ = 4210	2	3,3 кг
"		3		ф8А-I ГОСТ 5781-75, ℓ = 800	24	1,6 кг
"		4		ф8 А-I ГОСТ 5781-75; ℓ = 3510	2	2,8 кг

Инв. № подл. | Подп. и дата

Изм.	Лист	N докум.	Подп.	Дата
Исполн.	Алешникова			
Рук. гр.	Терновая			
Гл. кон.	Гольденшлюгер			
Нач. отд.	Гин			

ТП-903-1-153-КЖИ-С34

Сетка арматурная С34

Лит.	Масса	Масшт.
Р	14,6 кг	б/м
Лист	Листов	

САНТЕХПРОЕКТ

Типовой проект 903-1-153 Альбом II

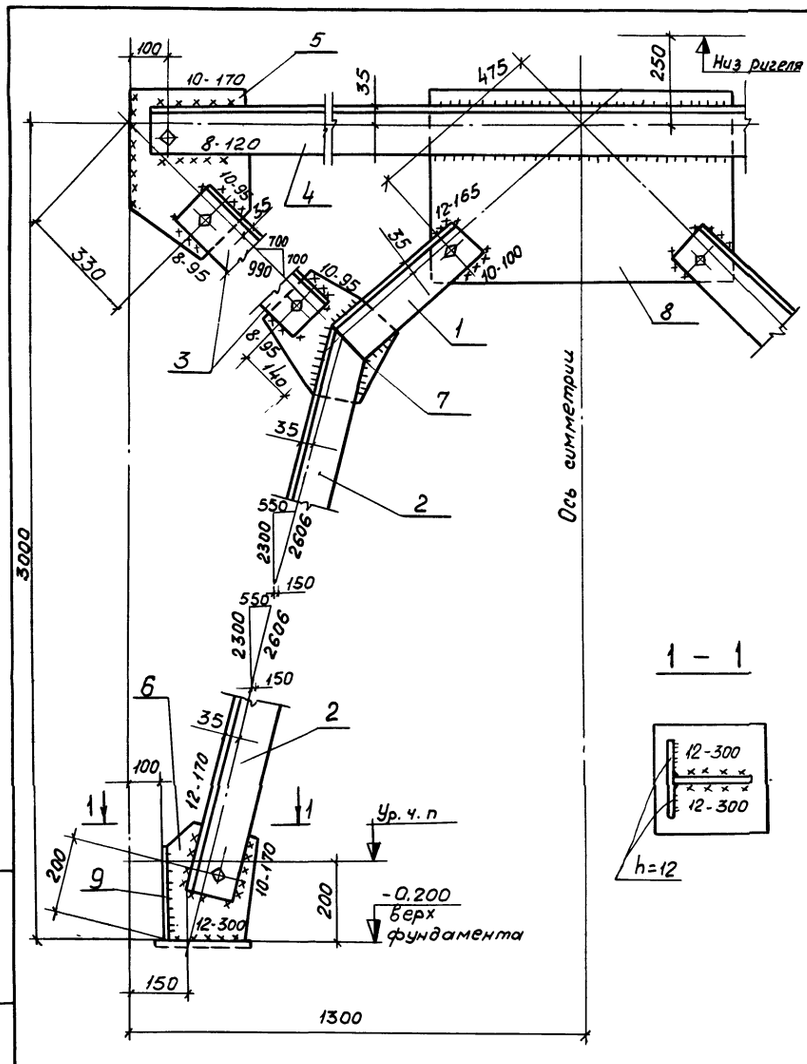

Формат	Зона	Поз.	Обозначение	Наименование	Кол.	Прим.
				Детали		
Б/Ч		1		L125×10 2ОСТ 8509-72 ℓ=450	2	17,3кг
Б/Ч		2		То же ℓ=2250	2	86,0кг
Б/Ч		3		" ℓ=660	2	25,4кг
Б/Ч		4		" ℓ=2570	1	48,0кг
Б/Ч		5		-δ=12 2ОСТ 82-70 S=0,12м²	2	22,6кг
		6		То же S=0,1м²	2	19,2кг
		7		" S=0,11м²	2	21,0кг
		8		" S=0,43м²	1	41,0кг
		9		" S=0,1м²	2	19,2кг

Изм.	Лист	N докум.	Подп.	Дата	Т.П.903-1-153- КЖИ-МСИ-2			
Провер.					Связь металлическая МСИ-2	Литер	Масса	Масшт
Исполн.		Будревич				Р	300	1:10
Рук. гр.		Сорокина				Лист	Листов	
Гл. конст.		Гольденшлюгер				САНТЕХПРОЕКТ		
Нач. отд.		Гин						

Инв. N подл. | Подп. и дата

Типовой проект 903-1-153 Альбом II

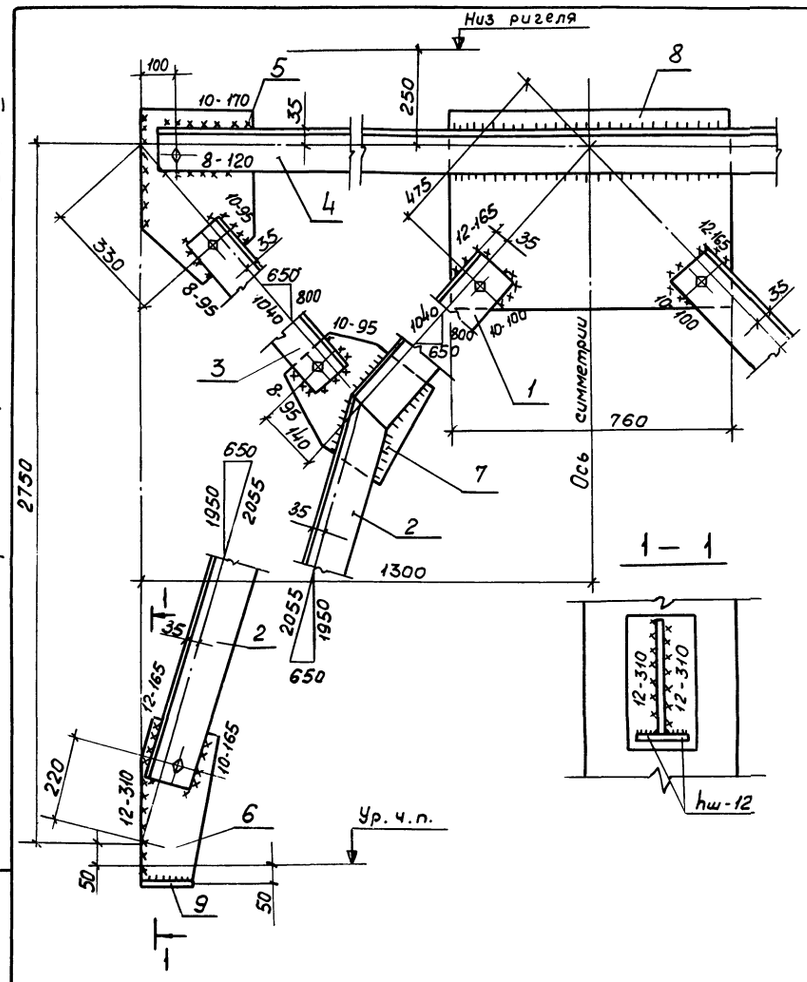

Формат	Зона	Поз.	Обозначение	Наименование	Кол.	Прим.
				Детали		
Б/Ч		1		L125×10 2ОСТ 8509-72 ℓ=610	2	23,4кг
Б/Ч		2		То же ℓ=1890	2	72,2кг
Б/Ч		3		" ℓ=700	2	26,8кг
Б/Ч		4		" ℓ=2520	1	48,1кг
Б/Ч		5		δ=12 2ОСТ 82-70 S=0,12м²	2	22,6кг
Б/Ч		6		То же S=0,1м²	2	19,2кг
Б/Ч		7		" S=0,11м²	2	21,0кг
Б/Ч		8		" S=0,43м²	1	41,0кг
Б/Ч		9		" S=0,1м²	2	19,2кг

Изм.	Лист	N докум.	Подп.	Даты	Т.П. 903-1-153- КЖИ-МСИ-1			
Провер.					Связь металлическая МСИ-1	Литер	Масса	Масшт
Исполн.		Будревич				Р	293,5	1:10
Рук. гр.		Сорокина				Лист	Листов	
Гл. конст.		Гольденшлюгер				САНТЕХПРОЕКТ		
Нач. отд.		Гин						

Инв. N подл. | Подп. и дата

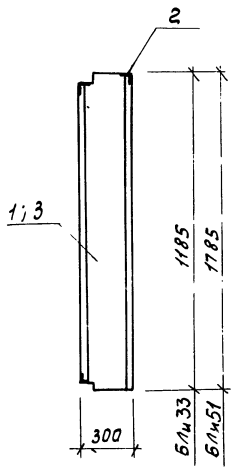

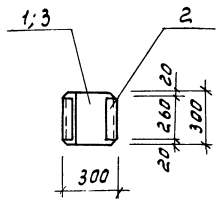

Марка	Масса
БЛи33	0,14т
БЛи51	0,20т

Формат	Зона	Поз.	Обозначение	Наименование	Кол.	Примеч.
				Документация		
12г			ТП 903-1-153-КЖИ-БЛи33; БЛи51	Сборочный чертеж БЛи33		
				Сборочные единицы и детали		
Б4		1	1.432-5, Вып.1	Угловой блок БЛ33	1	0,14т
Б4		2	то же	Закладная деталь М39	1	2,0кг
				Документация		
12г			ТП 903-1-153-КЖИ-БЛи33, БЛи51	Сборочный чертеж БЛи51		
				Сборочные единицы и детали		
Б4		3	1.432-5, Вып.1	Угловой блок БЛ51	1	0,20т
Б4		2	то же	Закладная деталь М39	1	2,0кг

Изм.	Лист	№ докум.	Подпись	Дата	ТП 903-1-153-КЖИ-БЛи33, БЛи51	Литер	Масса	Масштаб
		Проверил			Угловые блоки БЛи33, БЛи51	Р	См. табл.	6/м
		Исполнит.	Сергеева			Лист	Листов	
		Рук. гр.	Терновая			САНТЕХПРОЕКТ		
		Гл. констр.	Гольденшлагер					
		Нач. отд.	Гин					

Инв. № подл. | Подпись и дата

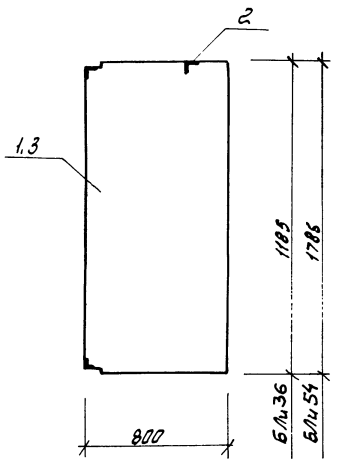

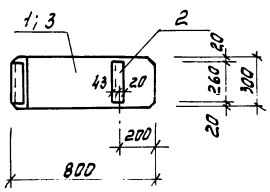

Марка	Масса
БЛи36	0,36т
БЛи54	0,55т

Формат	Зона	Поз.	Обозначение	Наименование	Кол.	Примеч.
				Документация		
12г			ТП 903-1-153-КЖИ-БЛи36, БЛи54	Сборочный чертеж БЛи36		
				Сборочные единицы и детали		
Б4		1	1.432-5, Вып.1	Угловой блок БЛ36	1	0,36т
Б4		2	то же	Закладная деталь М39	1	2,0кг
				Документация		
12г			ТП 903-1-153-КЖИ-БЛи36, БЛи54	Сборочный чертеж БЛи54		
				Сборочные единицы и детали		
Б4		3	1.432-5; Вып.1	Угловой блок БЛ54		0,55т
Б4		2	то же	Закладная деталь М39	1	2,0кг

Изм.	Лист	№ докум.	Подпись	Дата	Т.П. 903-1-153 -КЖИ-БЛи36, БЛи54	Литер	Масса	Масштаб
		Провер. ч.			Угловые блоки БЛи36, БЛи54	Р	См. табл.	6/м
		Исполнит.	Сергеева			Лист	Листов	
		Рук. гр.	Терновая			САНТЕХПРОЕКТ		
		Гл. констр.	Гольденшлагер					
		Нач. отд.	Гин					

Инв. № подл. | Подпись и дата

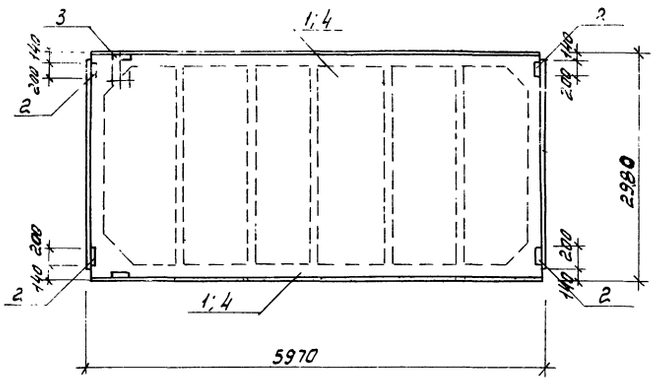

Формат	Зона	Позиция	Обозначение	Наименование	Кол.	Примеч.
				Документация		
12г			ТП 903-1-153-КЖИ-$\frac{ПАIV}{3\times6}$-3„В"	Сборочный чертеж		
				Сборочные единицы и детали		
		1	1.465-7, в. I	Плита $\frac{ПАIV}{3\times6}$-3	1	
		2	то же	Изделие закладное М9	4	6,8кг
		3	то же	Изделие закладное М10	2	2,6кг
				Документация		
12г			ТП 903-1-153-КЖИ-$\frac{ПАIV}{3\times6}$-4„В"	Сборочный чертеж		
				Сборочные единицы и детали		
		4	1.465-7, в. 1	Плита $\frac{ПАIV}{3\times6}$-4	1	
		2	то же	Изделие закладное М9	4	6,8кг
		3	то же	Изделие закладное М10	2	2,6кг

Изм.	Лист	№ докум.	Подпись	Дата
Инженер		Френкель		
Ст. инженер		Пустыльник		
Рук. гр.		Терновая		
Гл. констр		Гольденшлюгер		
Нач. отд.		Гин		

ТП-903-1-153 КЖИ $\frac{ПАIV}{3\times6}$-3„В"; $\frac{ПАIV}{3\times6}$-4„В"

Плиты $\frac{ПАIV}{3\times6}$-3„В"; $\frac{ПАIV}{3\times6}$-4„В"

Литер	Масса	Масштаб
Р	2,65т	1:50
Лист	Листов	

САНТЕХПРОЕКТ

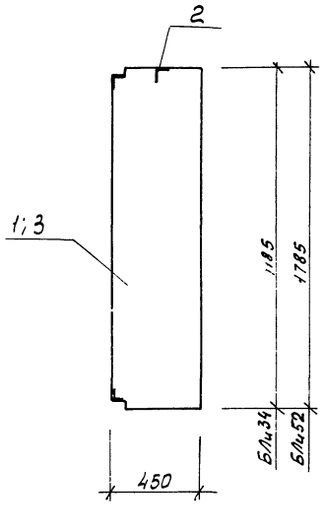

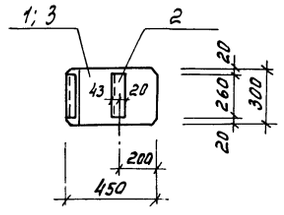

Марка	Масса
БЛи34	0,20т
БЛи52	0,30т

Формат	Зона	Поз.	Обозначение	Наименование	Кол.	Примеч.
				Документация		
12г			ТП 903-1-153-КЖИ-БЛи34; БЛи52	Сборочный чертеж БЛи 34		
				Сборочные единицы и детали		
БЧ		1	1.432-5, Вып. 1	Угловой блок БЛ 34	1	0,20т
БЧ		2	то же	Закладная деталь М 39	1	2,0кг
				Документация		
12г			ТП 903-1-153-КЖИ-БЛи34; БЛи52	Сборочный чертеж БЛи 52		
				Сборочные единицы и детали		
БЧ		3	1.432-5, Вып. 1	Угловой блок БЛ 52	1	0,30т
БЧ		4	то же	Закладная деталь М39	1	2,0кг

Изм.	Лист	№ докум.	Подпись	Дата
Проверил				
Исполнит.		Сергеева		
Рук. гр.		Терновая		
Гл. конст.		Гольденшлюгер		
Нач. отд.		Гин		

ТП 903-1-153-КЖИ БЛи34; БЛи52

Условные блоки БЛи34; БЛи52

Литер	Масса	Масштаб
Р		1/м
Лист	Листов	

САНТЕХПРОЕКТ

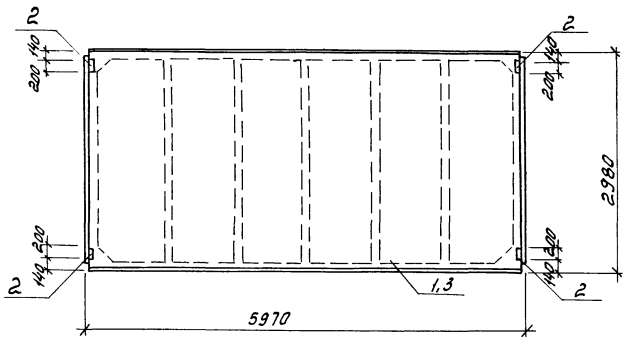

Марка	Масса
ПА IV 3×6 -3а	2.65т.
ПА IV 3×6 -4а	2.65т.

Формат	Зона	Позиция	Обозначение	Наименование	Кол.	Примечан.
				Документация		
12г			ТП 903-1-153КЖИ - ПА IV 3×6 -3а"	Сборочный чертеж		
				Сборочные единицы и детали		
БЧ		1	1.465-7 в. I	плита ПА IV 3×6 -3	1	2,65т.
"		2	то же	изделие закладное М9	4	6.8 кг
				Документация		
12г			ТП 903-1-153КЖИ- ПА IV 3×6 -4а"	Сборочный чертеж		
				Сборочные единицы и детали		
БЧ		3	1.465-7 в. I	плита ПА IV 3×6 -4	1	2,65т.
"		2	то же	Изделие закладное М9	4	6.8кг.

Изм.	Лист	N докум.	Подпись	Дата
Инженер		Френкель		
ст. инж.		Пустыльник		
Рук. гр		Терновая		
Гл. констр		Гольденшлюгер		
Нач. отд.		Гин		

ТП-903-1-153-КЖИ ПА IV 3×6 -3а"; ПА IV 3×6 -4а"

Плиты ПА IV 3×6 -3а"; ПА IV 3×6 -4а"

Литер	Масса	Масштаб
Р	2.65т	1:50
Лист	Листов	

САНТЕХПРОЕКТ

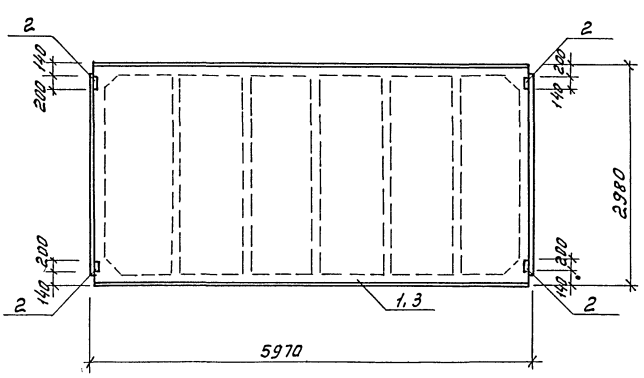

Марка	Масса
ПА IV 3×6 -5а	2.65т
ПА IV 3×6 -6а	2.65т

Формат	Зона	Позиция	Обозначение	Наименование	Кол.	Примечан.
				Документация		
12г			ТП 903-1-153КЖИ- ПА IV 3×6 - 5а"	Сборочный чертеж		
				Сборочные единицы и детали		
БЧ		1	1.465-7 в. I	плита ПА IV 3×6 - 5	1	2,65т.
"		2	то же	Изделие закладное М9	4	6.8кг
				Документация		
12г			ТП 903-1-153КЖИ- ПА IV 3×6 - 6а"	Сборочный чертеж		
				Сборные единицы и детали		
БЧ		3	1.465-7 в. I	плита ПА IV 3×6 - 6	1	2,65т.
"		2	то же	Изделие закладное М9	4	6.8кг

Изм.	Лист	N докум.	Подпись	Дата
Инженер		Френкель		
ст. инж.		Пустыльник		
Рук. гр.		Терновая		
Гл. констр.		Гольденшлюгер		
Нач. отд.		Гин		

ТП-903-1-153 -КЖИ- ПА IV 3×6 -5а"; ПА IV 3×6 - 6а"

Плиты ПА IV 3×6 - 5а" ПА IV 3×6 - 6а"

Литер	Масса	Масштаб
Р	2.65т	1:50
Лист	Листов	

САНТЕХПРОЕКТ

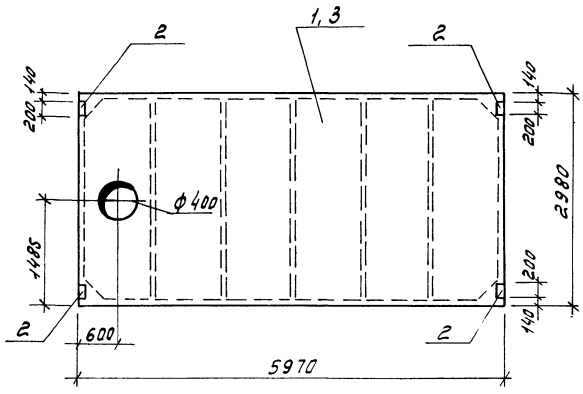

Формат	Зона	Поз	Обозначение	Наименование	Кол.	Примеч
				Документация		
12г			Т.П. 903-1-153-КЖИ - ПАIV 3×6 -5,а"	Сборочный чертеж		
				Сборочные единицы		
				и детали		
БЧ		1	1.465-7 Вып. 1	Плита ПАIV-4 3×6 - 5	1	3,3т
"		2	то же	Изделие закладное М9	4	6.8кг
				Документация		
12г			Т.П. 903-1-153-КЖИ ПАIV-4 3×6 -6,а"	Сборочный чертеж		
				Сборочные единицы		
				и детали		
БЧ		3	1.465-7 Вып. 1	Плита ПАIV-4 3×6 - 6	1	3,3т.
"		2	то же	Изделие закладное М9	4	6.8кг

Изм	Лист	N докум	Подпись	Дата
Исполнит		Сударикова		
Рук. гр		Терновая		
Гл. констр		Гольденшлюгер		
Нач. отд		Гин		

Т.П. 903-1-153 КЖИ ПАIV-4 3×6 -5а"; ПАIV-4 3×6 -6а"

Плиты ПАIV-4 3×6 - 5,а"; ПАIV-4 3×6 - 6,а"

Литер	Масса	Масштаб
Р		1:20
Лист		Листов

САНТЕХПРОЕКТ

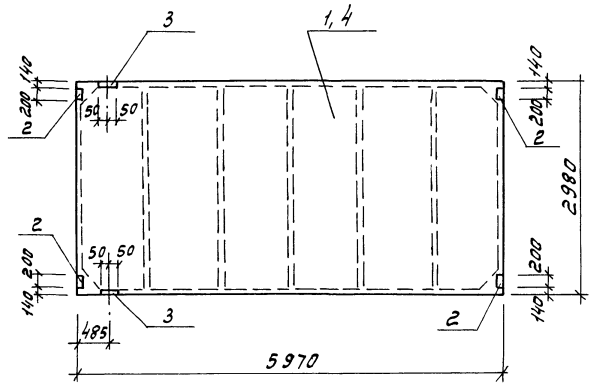

Формат	Зона	Поз	Обозначение	Наименование	Кол	Примеч
				Документация		
12г			Т.П. 903-1-153-КЖИ - ПАIV 3×6 -5,б"	Сборочный чертеж		
				Сборочные единицы		
				и детали		
БЧ		1	1.465-7 Вып. 1	Плита ПАIV 3×6 - 5	1	2,65т
"		2	то же	Изделие закладное М9	4	6.8кг
"		3	"	то же М10	2	2,6кг
				Документация		
12г			Т.П. 903-1-153-КЖИ ПАIV 3×6 - 6,б"	Сборочный чертеж		
				Сборочные единицы		
				и детали		
БЧ		4	1.465-7 Вып. 1	Плита ПАIV 3×6 - 6	1	2,65т.
"		2	то же	Изделие закладное М9	4	6.8кг
"		3	"	то же М10	2	2.6кг

Изм	Лист	N докум	Подпись	Дата
Исполнит		Сударикова		
Рук. гр.		Терновая		
Гл. констр		Гольденшлюгер		
Нач. отд		Гин		

Т.П. 903-1-153-КЖИ - ПАIV 3×6 -5,б"; ПАIV 3×6 -6,б"

Плиты ПАIV 3×6 - 5,б"; ПАIV 3×6 - 6,б"

Литер	Масса	Масштаб
Р	2.65т	1:20
Лист		Листов

САНТЕХПРОЕКТ

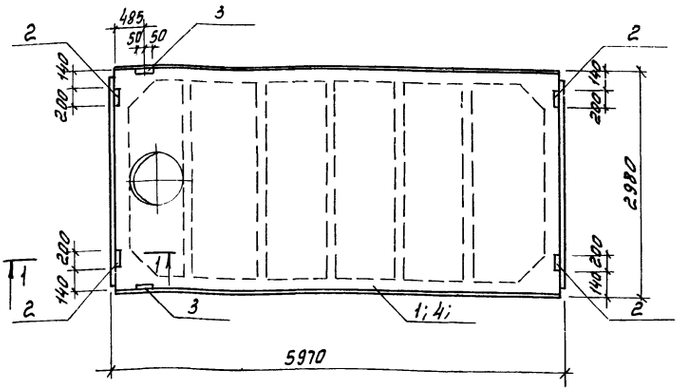

1 - 1

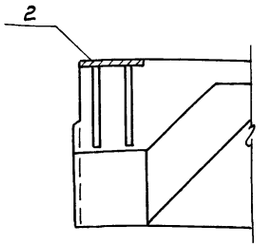

Формат	Зона	Позиция	Обозначение	Наименование	кол	Примеч.
				Документация		
12г			Т.П. 903-1-153 — КЖИ-$\frac{ПАIV-7}{3\times6}$-5,6"	Сборочный чертеж		
				Сборочные единицы и детали		
БЧ		1	1.465-7 в.I	Плита $\frac{ПАIV-7}{3\times6}$ - 5	1	3,2 т.
"		2	то же	изделие закладное М9	4	6.8кг
"		3	то же	изделие закладное М10	2	2.6кг
				Документация		
12г			Т.П. 903-1-153-КЖИ-$\frac{ПАIV-7}{3\times6}$-6,6"	сборочный чертеж		
				Сборочные единицы и детали		
БЧ		4	1.465-7 в.I	Плита $\frac{ПАIV-7}{3\times6}$ - 6	1	3,2т.
"		2	то же	Изделие закладное М9	4	6.8кг
"		3	то же	Изделие закладное М10	2	2.6кг

Изм	Лист	N докум.	Подпись	Дата
Инженер	Френкель			
Ст. инж.	Пустыльник			
Рук. гр	Терновая			
Гл. констр	Гольденшлюгер			
Нач. отд.	Гин			

903-1-153-КЖИ-$\frac{ПАIV-7}{3\times6}$-5,6"; $\frac{ПАIV-7}{3\times6}$-6,6"

Плиты $\frac{ПАIV-7}{3\times6}$-5,6"
$\frac{ПАIV-7}{3\times6}$-6,6"

Литер	Масса	Масштаб
Р	2.65т	1:50
Лист	Листов	

САНТЕХПРОЕКТ

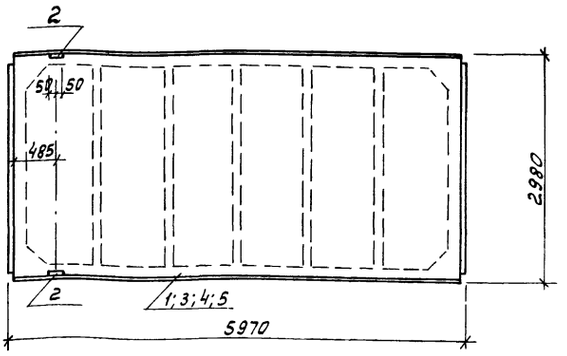

Формат	Зона	Позиция	Обозначение	Наименование	кол	Примеч
				Документация		
12г			Т.П. 903-1-153-КЖИ-$\frac{ПАIV}{3\times6}$-3,6"	Сборочный чертеж		
				Сборочные единицы и детали		
БЧ		1	1.465-7 в I	Плита $\frac{ПАIV}{3\times6}$ - 3	1	2,65т.
"		2	то же	изделие закладное М10	2	2.6кг.
				Документация		
12г			Т.П. 903-1-153-КЖИ $\frac{ПАIV}{3\times6}$ - 4,6"	Сборочный чертеж		
				Сборочные единицы и детали		
БЧ		3	1.465-7 в.I	Плита $\frac{ПАIV}{3\times6}$ - 4	1	2,65т.
"		2	то же	изделие закладное М10	2	2.6кг

Формат	Зона	Позиция	Обозначение	Наименование	кол	Примеч.
				Документация		
12г			Т.П. 903-1-153-КЖИ-$\frac{ПАIV}{3\times6}$-5,6"	Сборочный чертеж		
				Сборочные единицы и детали		
БЧ		4	1.465-7 в I	Плита $\frac{ПАIV}{3\times6}$ - 5	1	2,65т.
"		2	то же	изделие закладное М10	2	2.6кг
				Документация		
12г			Т.П. 903-1-153-КЖИ-$\frac{ПАIV}{3\times6}$-6,6"	сборочный чертеж		
				Сборочные единицы и детали		
БЧ		5	1.465-7 в I	Плита $\frac{ПАIV}{3\times6}$ - 6	1	2.65т.
"		2	то же	изделие закладное М10	2	2.6кг

Изм	Лист	N докум.	Подпись	Дата
Инженер	Френкель			
Ст. инж.	Пустыльник			
Рук. гр	Терновая			
Гл. констр	Гольденшлюгер			
Нач. отд.	Гин			

903-1-153 $\frac{ПАIV}{3\times6}$-3,6"; $\frac{ПАIV}{3\times6}$-4,6"; $\frac{ПАIV}{3\times6}$-5,6"; $\frac{ПАIV}{3\times6}$-6,6"

Плиты $\frac{ПАIV}{3\times6}$-3,6";
$\frac{ПАIV}{3\times6}$-4,6"; $\frac{ПАIV}{3\times6}$-5,6"; $\frac{ПАIV}{3\times6}$-6,6"

Литер	Масса	Масштаб
Р	2.65т	
Лист	Листов	

САНТЕХПРОЕКТ

Типовой проект 903-1-153 Альбом II

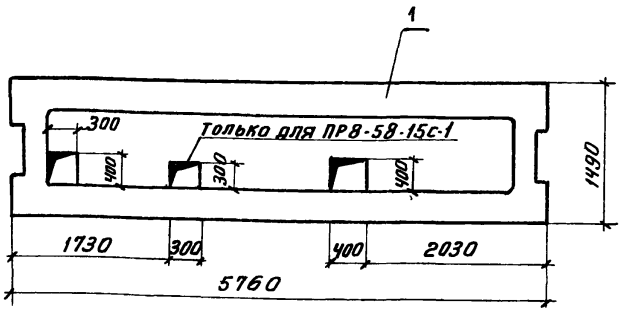

Формат	Зона	Поз	Обозначение	Наименование	Кол.	Примеч
				ПР8-58-15с-1		
				Документация		
			ТП 903-1-153-КЖИ-ПР8-58.15с-1	Сборочный чертеж		
				Сборочные единицы и детали		
Б4		1	ИИ-04-2 в.19	Плита перекрытия ПР8-58-15с	1	2625кг
				ПР8-58-15с-5		
				Документация		
			ТП903-1-153-КЖИ-ПР8-58-15с-5	Сборочный чертеж		
				Сборочные единицы и детали		
Б4		1	ИИ-04-2 в.19	Плита перекрытия ПР8-58-15с	1	2625кг

ТП903-1-153 - КЖИ-ПР8-58-15с-1
КЖИ-ПР8-58-15с-5

Изм	Лист	N докум	Подп.	Дата
Исполн.	Полякова			
Рук. гр	Сорокина			
Гл. конс.	Гольденшлюгер			
Нач. отд	Гин			

Плита перекрытия
ПР8-58-15с-1
ПР8-58-15с-5.

Литер	Масса	Масшт
Р	2625кг	1:50
Лист	Листов	

САНТЕХПРОЕКТ

Типовой проект 903-1-153 Альбом II

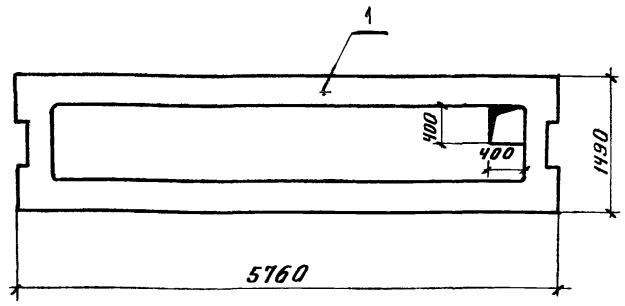

Формат	Зона	Поз	Обозначение	Наименование	Кол.	Примеч
				ПР8-58-15с-2		
				Документация		
			ТП.903-1-153-КЖИ-ПР8-58-15с-2	Сборочный чертеж		
				Сборочные единицы и дет.		
Б4		1	ИИ-04-2 в.19	Плита перекрытия ПР8-58-15с	1	2625кг

Инв.N подл. | Подпись и дата

ТП 903-1-153 - КЖИ-ПР8-58-15с-2

Изм	Лист	N докум.	Подп.	Дата
Исполн	Полякова			
Рук. гр	Сорокина			
Гл. конст.	Гольденшлюгер			
Нач. отд	Гин			

Плита перекрытия
ПР8-58-15с-2

Литер	Масса	Масшт.
Р	2625кг	1:50
Лист	Листов	

САНТЕХПРОЕКТ

Типовой проект 903-1-153 Альбом II

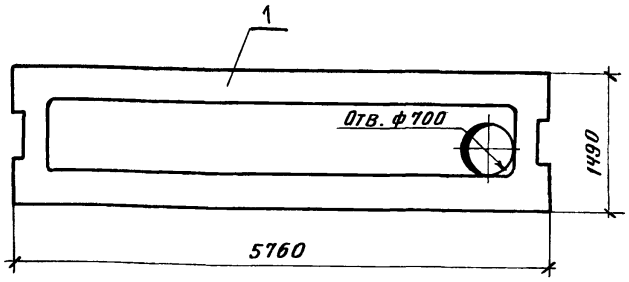

Формат	Зона	Поз	Обозначение	Наименование	Кол.	Примеч.
				ПР8-58-15с-4		
				Документация		
			т.п 903-1-153-КЖИ-ПР8-58-15с-4	Сборочный чертеж		
				Сборочные единицы и детали		
Б4		1	ИИ-04-2 В.19	Плита перекрытия ПР8-58-15с	1	2625кг
				ПР8-58-15с-3		
				Документация		
			т.п 903-1-153-КЖИ-ПР8-58-15с-3	Сборочный чертеж		
				Сборочные единицы и детали		
Б4		1	ИИ-04-2 В.19	Плита перекрытия ПР8-58-15с	1	2625кг

Инв.N подл. | Подпись и дата

ТП 903-1-153 - КЖИ-ПР8-58-15с-4

Изм	Лист	N докум	Подп.	Дата
Исполн	Полякова			
Рук. гр	Сорокина			
Гл. конст.	Гольденшлюгер			
Нач. отд	Гин			

Плита перекрытия
ПР8-58-15с-4

Литер	Масса	Масшт
Р	2625кг	1:50
Лист	Листов	

САНТЕХПРОЕКТ

Типовой проект 903-1-153 Альбом II

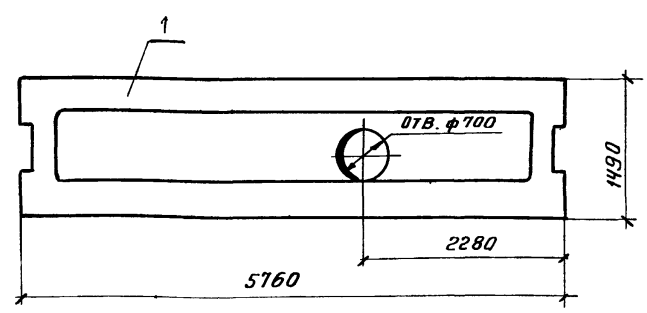

Формат	Зона	Поз	Обозначение	Наименование	Кол.	Примеч.
				ПР8-58-15с-3		
				Документация		
			т.п 903-1-153-КЖИ-ПР8-58-15с-3	Сборочный чертеж		
				Сборочные единицы и детали		
Б4		1	ИИ-04-2 В.19	Плита перекрытия ПР8-58-15с	1	2625кг

Инв.N подл. | Подпись и дата

ТП 903-1-153 - КЖИ-ПР8-58-15с-3

Изм	Лист	N докум	Подп.	Дата
Исполн	Полякова			
Рук. гр	Сорокина			
Гл. конст	Гольденшлюгер			
Нач. отд	Гин			

Плита перекрытия
ПР8-58-15с-3

Литер	Масса	Масшт
Р	2625кг	1:50
Лист	Листов	

САНТЕХПРОЕКТ

Альбом II

Типовой проект 903-1-153

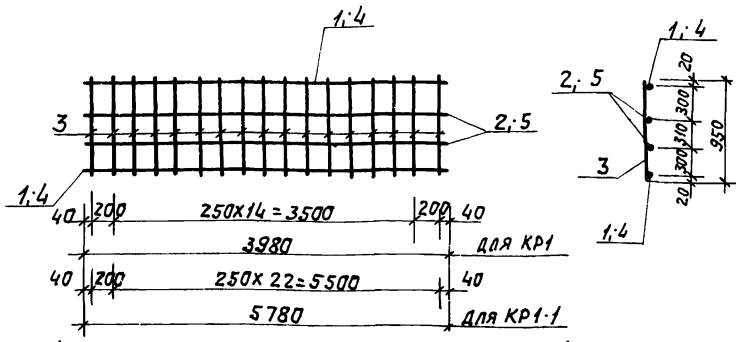

Каркас изготовлять при помощи контактной точечной электросварки в соответствии с требованиями ГОСТ 14098-68 и СН 393-69

Марка	Масса
КР1	21,2кг
КР1-1	30,6кг

Формат	Зона	Поз.	Обозначение	Наименование	Кол.	Примечание
				КР1		
				Детали		
				ф16АII ГОСТ 5781-75, ℓ=3980	2	12,6кг
Б4		1		ф10АII ГОСТ 5781-75, ℓ=3980	2	5,0кг
"		2		ф6АI ГОСТ 5781-75, ℓ=950	17	3,6кг
"		3		КР1-1		
				Детали		
Б4		4		ф16АII ГОСТ 5781-75, ℓ=5780	2	18,3кг
"		5		ф10АII ГОСТ 5781-75, ℓ=5780	2	7,2кг
"		3		ф6АI ГОСТ 5781-75, ℓ=950	24	5,1кг

Подп. и дата | Инв. N подл.

Изм.	Лист	N докум.	Подпись	Дата
	Провер.			
	Исполн.	Полякова		
	Рук. гр.	Терновая		
	Гл. констр.	Гольденшлюгер		
	Нач. отд.	Гин		

ТП 903-1-153 КЖИ-КР1; КР1-1

Каркасы плоские КР1; КР1-1

Лит.	Масса	Масшт.
	см. табл.	б/м
Лист	Листов	

САНТЕХПРОЕКТ

Альбом II

Типовой проект 903-1-153

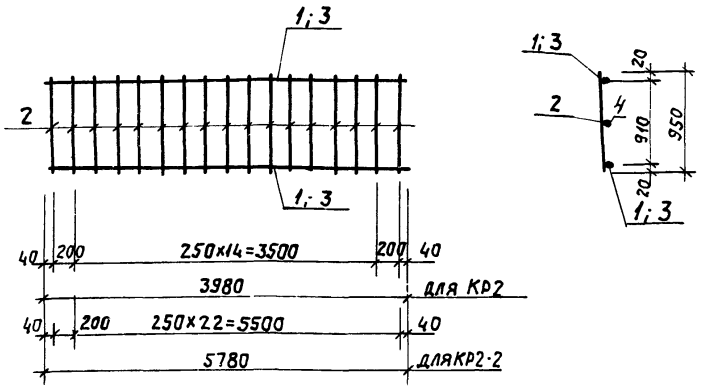

Каркас изготавлять при помощи контактной точечной электросварки в соответствии с требованиями ГОСТ 14098-68 и СН 393-69

Марка	Масса
КР2	16,2кг
КР2-2	23,4кг

Формат	Зона	Поз.	Обозначение	Наименование	Кол.	Примечания
				КР2		
				Детали		
Б4		1		ф16АII ГОСТ 5781-75, ℓ=3980	2	12,6 кг
"		2		ф6АI ГОСТ 5781-75, ℓ=950	17	3,6 кг
				КР2-2		
Б4		4		ф10АII ГОСТ 5781-75, ℓ=5780	2	12,6 кг
"		3		ф16АII ГОСТ 5781-75, ℓ=5780	2	18,3 кг
"		2		ф6АI ГОСТ 5781-75, ℓ=950	24	5,1 кг

Подп. и дата | Инв. N подл.

Изм.	Лист	N докум.	Подпись	Дата
	Провер.			
	Исполн.	Полякова		
	Рук. гр.	Терновая		
	Гл. конст.	Гольденшлюгер		
	Нач. отд.	Гин		

ТП 9031-153-КЖИ КР2; КР2-2

Каркасы плоские КР2, КР2-2

Лит.	Масса	Масшт.
	см. табл.	б/м
Лист	Листов	

САНТЕХПРОЕКТ

Альбом II

Типовой проект 903-1-153

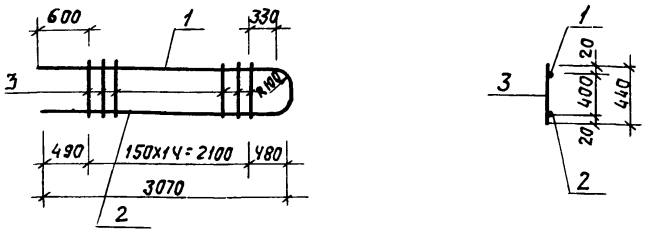

Каркас изготовлять при помощи контактной точечной электросварки в соответствии с требованиями ГОСТ 14098-68 и СН 393-69

Марка	Масса
КР3	17,2кг
КР4	17,2кг

Формат	Зона	Поз.	Обозначение	Наименование	Кол.	Примеч.
				КР3		
				Детали		
Б4		1		ф20АII ГОСТ 5781-75, ℓ=3280	1	8,1 кг
"		2		ф20АII ГОСТ 5781-75, ℓ=3070	1	7,7 кг
"		3		ф6АI ГОСТ 5781-75, ℓ=440	15	1,4 кг
				КР4		
				Детали		
Б4		1		ф20АII ГОСТ 5781-75, ℓ=3280	1	8,1 кг
"		2		ф20АII ГОСТ 5781-75, ℓ=3070	1	7,7 кг
"		3		ф6АI ГОСТ 5781-75, ℓ=440	15	1,4 кг

Подп. и дата | Инв. N подл.

Изм.	Лист	N докум.	Подп.	Дата
	Провер.			
	Исполн.	Полякова		
	Рук. гр.	Терновая		
	Гл. конст.	Гольденшлюгер		
	Нач. отд.	Гин		

ТП 9031-153-КЖИ КР3; КР4

Каркасы плоские КР3; КР4

Лит.	Масса	Масшт.
	см. табл.	
Лист	Листов	

САНТЕХПРОЕКТ

Альбом II

Типовой проект 903-1-153

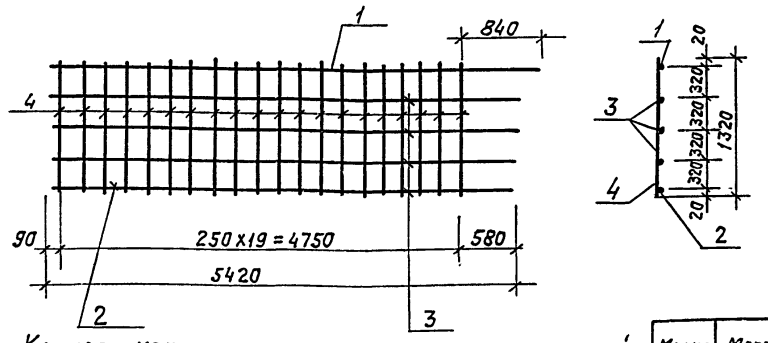

Каркас изготовлять при помощи контактной точечной электросварки в соответствии с требованиями ГОСТ 14098-68 и СН 393-69

Марка	Масса
КР5	79,0кг
КР6	79,0 кг

Формат	Зона	Поз.	Обозначение	Наименование	Кол.	Примеч.
				КР5		
				Детали		
Б4		1		ф25АII ГОСТ 5781-75, ℓ=5680	1	22,0 кг
"		2		ф25АII ГОСТ 5781-75, ℓ=5420	1	20,8 кг
"		3		ф16АII ГОСТ 5781-75, ℓ=5420	3	25,8 кг
"		4		ф8АI ГОСТ 5781-75, ℓ=1320	20	10,4 кг
				КР6		
				Детали		
Б4		1		ф25АII ГОСТ 5781-75, ℓ=5680	1	22,0 кг
"		2		ф25АII ГОСТ 5781-75, ℓ=5420	1	20,8 кг
"		3		ф16АII ГОСТ 5781-75, ℓ=5420	3	25,8 кг
"		4		ф8АI ГОСТ 5781-75, ℓ=1320	20	10,4 кг

Подп. и дата | Инв. N подл.

Изм.	Лист	N докум.	Подп.	Дата
	Провер.			
	Исполн.	Полякова		
	Рук. гр.	Терновая		
	Гл. конст.	Гольденшлюгер		
	Нач. отд.	Гин		

ТП 9031-153-КЖИ КР5; КР6

Каркасы плоские КР5; КР6

Лит.	Масса	Масшт.
	См. табл.	
Лист	Листов	

САНТЕХПРОЕКТ

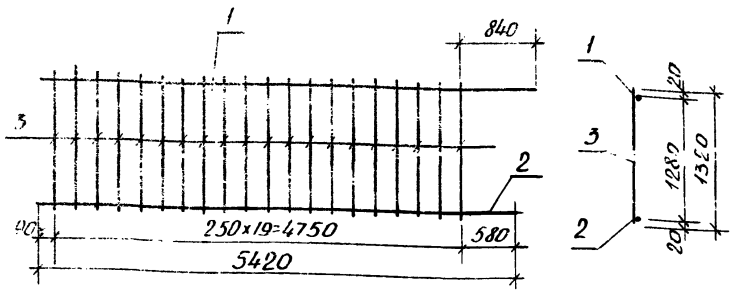

Каркас изготовлять при помощи контактной точечной электросварки в соответствии с требованиями ГОСТ 14098-68 и СН 393-69.

Марка	Масса
КР7	53.2кг
КР8	53.2кг

Формат	Зона	Поз	Обозначение	Наименование	Кол	Прим.
				КР7		
				Детали		
		1		ф25 AII ГОСТ 5781-75 ℓ=5680	1	22.0кг
		2		ф25 AII ГОСТ 5781-75 ℓ=5420	1	20.8кг
		3		ф8 AI ГОСТ 5781-75 ℓ=1320	20	10.4кг
				КР8		
				Детали		
		1		ф25 AII ГОСТ 5781-75 ℓ=5680	1	22.0кг
		2		ф25 AII ГОСТ 5781-75 ℓ=5420	1	20.8кг
		3		ф8 AI ГОСТ 5781-75 ℓ=1320	20	10.4кг

Т.П 903-1-153 -КЖИ- КР7; КР8

Изм.	Лист	№ докум.	Подп.	Дата
Провер.				
Исполн.	Полякова			
Рук. гр.	Тернобая			
Гл. констр.	Гольденшлагер			
Нач. отд.	Гин			

Каркасы плоские КР7; КР8

Лит.	Масса	Масшт.
	ем. таб.	
Лист	Листов	

САНТЕХПРОЕКТ

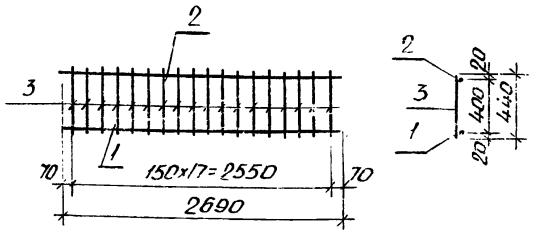

Каркас изготовлять при помощи контактной точечной электросварки в соответствии с требованиями ГОСТ 14098-68 и СН 393-69.

Формат	Зона	Поз	Обозначение	Наименование	Кол	Прим
				Детали		
		1		ф16 AII ГОСТ 5781-75 ℓ=2690	4	4.3кг
		2		ф10 AII ГОСТ 5781-75 ℓ=2690	1	1.7кг
		3		ф6 AI ГОСТ 5781-75 ℓ=440	18	1.7кг

Т.П 903-1-153 -КЖИ КР 9

Изм.	Лист	№ докум.	Подп.	Дата
Провер.				
Исполн.	Полякова			
Рук. гр.	Тернобая			
Гл. констр.	Гольденшлагер			
Нач. отд.	Гл. н			

Каркас плоский КР9

Лит.	Масса	Масш.
	7.7кг	
Лист	Листов	

САНТЕХПРОЕКТ

Типовой проект 903-1-153 Альбом II

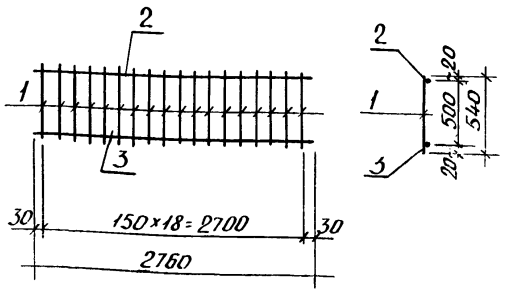

Каркас изготовлять при помощи контактной точечной электросварки в соответствии с требованиями ГОСТ 14098-68 и СН 393-69.

Формат	Зона	Поз.	Обозначение	Наименование	Кол	Прим.
				Детали		
		1		ф6 AI ГОСТ 5781-75 ℓ=540	19	2.3кг
		2		ф10 AII ГОСТ 5781-75 ℓ=2760	1	1.7кг
		3		ф16 AII ГОСТ 5781-75 ℓ=2760	1	4.4кг

ТП 903-1-153 -КЖИ- КР 10

Изм.	Лист	№ докум.	Подп.	Дата
Провер.				
Исполн.	Полякова			
Рук. гр.	Тернобая			
Гл. констр.	Гольденшлагер			
Нач. отд.	Гин			

Каркас плоский КР 10

Лит.	Масса	Масш.
	8.4кг	
Лист	Листов	
1		

САНТЕХПРОЕКТ

Типовой проект 903-1-153 Альбом II

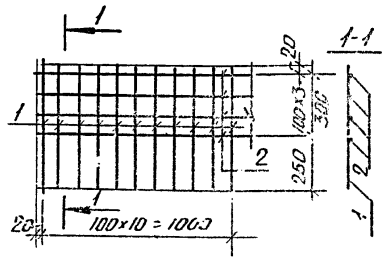

Сетка сваривается во всех точках пересечений стержней контактной сваркой

Формат	Зона	Поз.	Обозначение	Наименование	Кол	Прим.
				Детали		
		1		ф8 AIII ГОСТ 5781-75 ℓ=510	10	2.0кг
		2		ф6 AI ГОСТ 5781-75 ℓ=1000	4	0.8кг

Т.П 903-1-153-КЖИ - С 18

Изм.	Лист	№ докум.	Подп.	Дата
Провер.				
Исполн.	Полякова			
Рук. гр.	Тернобая			
Гл. констр.	Гольденшлагер			
Нач. отд.	Гин			

Сетка арматурная С 18

Лит.	Масса	Масш.
	2.8кг	
Лист	Листов	
1		

САНТЕХПРОЕКТ

Типовой проект 903-1-153 Альбом II

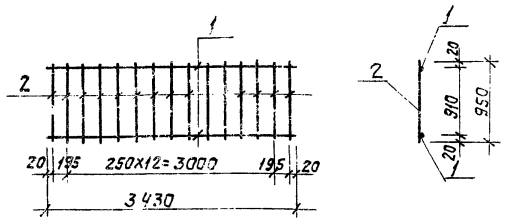

Каркас изготовить при помощи контактной точечной электросварки в соответствии с требованиями ГОСТ 14098-68 и СН 393-69

Формат	Зона	Поз.	Обозначение	Наименование	Кол.	Примеч.
11				Детали		
Б4		1		•16АII ГОСТ 5781-75; ℓ 3430	2	10,9кг
"		2		•6АI ГОСТ 5781-75; ℓ=950	15	3,2кг

ТП 903-1-153 - КЖИ-КР12

Каркас плоский КР12

Изм.	Лист	N докум.	Подпись	Дата
Исполн.	Алешникова			
Рук. гр.	Терновая			
Гл. кон.	Гольденшлюгер			
Нач. отд.	Гин			

Лит.	Масса	Масшт.
Р	14,1кг	б/м
Лист	Листов	

САНТЕХПРОЕКТ

Инв. N подл. | Подп. и дата

Типовой проект 903-1-153 Альбом II

КР13; КР14 (зеркален КР13)

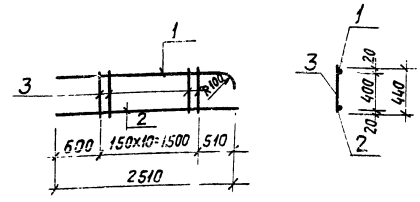

Каркасы изготовить при помощи контактной точечной электросварки в соответствии с требованиями ГОСТ 14098-68 и СН 393-69

Марка	Масса
КР13	14,0кг
КР14	14,0кг

Формат	Зона	Поз.	Обозначение	Наименование	Кол.	Примеч.
11				КР13		
				Детали		
Б4		1		•20АII ГОСТ 5781-75; ℓ=2730	1	6,7кг
"		2		•20АII ГОСТ 5781-75; ℓ=2510	1	6,2кг
"		3		•6АI ГОСТ 5781-75; ℓ=440	11	1,1к
11				КР14		
				Детали		
Б4		1		•20АII ГОСТ 5781-75; ℓ=2730	1	6,7кг
"		2		•20АII ГОСТ 5781-75; ℓ=2510	1	6,2кг
"		3		•6АI ГОСТ 5781-75; ℓ=440	11	1,1кг

ТП 903-1-153 - КЖИ-КР13; КР14

Каркасы плоские КР13; КР14

Изм.	Лист	N докум.	Подпись	Дата
Исполн.	Алешникова			
Рук. гр.	Терновая			
Гл. кон.	Гольденшлюгер			
Нач. отд.	Гин			

Лит.	Масса	Масшт.
Р	См. табл.	б/м
Лист	Листов	

САНТЕХПРОЕКТ

Инв. N подл. | Подп. и дата

Типовой проект 903-1-153 Альбом II

КР15; КР16 (зеркален КР15)

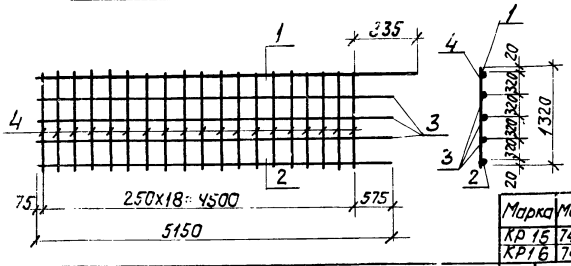

Марка	Масса
КР15	74,7кг
КР16	74,7кг

Формат	Зона	Поз.	Обозначение	Наименование	Кол.	Примеч.
11				КР15		
				Детали		
Б4		1		•25АII ГОСТ 5781-75; ℓ=5410	1	20,8кг
"		2		•25АII ГОСТ 5781-75; ℓ=5150	1	19,6кг
"		3		•16АII ГОСТ 5781-75; ℓ=5150	3	24,5кг
"		4		•8АI ГОСТ 5781-75; ℓ=1320	19	9,8кг
				КР16		
				Детали		
Б4		1		•25АII ГОСТ 5781-75; ℓ=5410	1	20,8кг
"		2		•25АII ГОСТ 5781-75; ℓ=5150	1	19,6кг
"		3		•16АII ГОСТ 5781-75; ℓ=5150	3	24,5кг
"		4		•8АI ГОСТ 5781-75; ℓ=1320	19	9,8кг

ТП 903-1-153 - КЖИ-КР15; КР16

Каркасы плоские КР15; КР16

Изм.	Лист	N докум.	Подпись	Дата
Исполн.	Алешникова			
Рук. гр.	Терновая			
Гл. кон.	Гольденшлюгер			
Нач. отд.	Гин			

Лит.	Масса	Масшт.
Р	См. табл.	б/м
Лист	Листов	

САНТЕХПРОЕКТ

Инв. N подл. | Подп. и дата

Типовой проект 903-1-153 Альбом II

КР17; КР-18 (зеркален КР17)

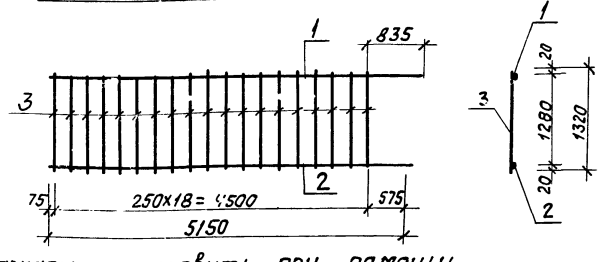

Каркасы изготовить при помощи контактной точечной электросварки в соответствии с требованиями ГОСТ 14098-68 и СН 393-69

Марка	Масса
КР17	50,2кг
КР18	50,2кг

Формат	Зона	Поз.	Обозначение	Наименование	Кол.	Примеч.
11				КР17		
				Детали		
Б4		1		•25АII ГОСТ 5781-75; ℓ=5410	1	20,8кг
"		2		•25АII ГОСТ 5781-75; ℓ=5150	1	19,6кг
"		3		•8АI ГОСТ 5781-75; ℓ=1320	19	9,8кг
11				КР18		
				Детали		
Б4		1		•25АII ГОСТ 5781-75; ℓ=5410	1	20,8кг
"		2		•25АII ГОСТ 5781-75; ℓ=5150	1	19,6кг
"		3		•8АI ГОСТ 5781-75; ℓ=1320	19	9,8кг

ТП 903-1-153 - КЖИ-КР17; КР18

Каркасы плоские КР17; КР18

Изм.	Лист	N докум.	Подп.	Дата
Исполн.	Алешникова			
Рук. гр.	Терновая			
Гл. кон.	Гольденшлюгер			
Нач. отд.	Гин			

Лит.	Масса	Масшт.
Р	См. табл.	б/м
Лист	Листов	

САНТЕХПРОЕКТ

Инв. N подл. | Подп. и дата

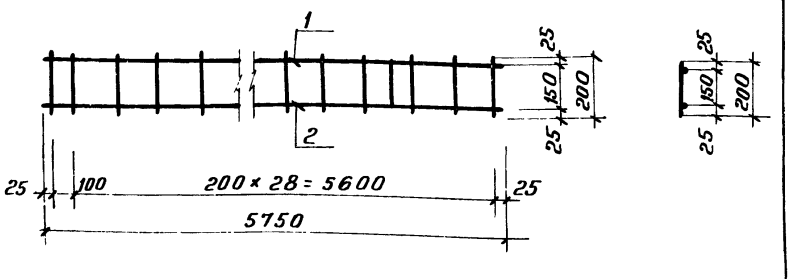

Каркас изготавливать при помощи контактной электросварки в соответствии с ГОСТ 14098-68 и СН 393-69

Формат	Зона	Поз	Обозначение	Наименование	Кол	Примеч.
				К4		
				Детали		
БЧ		1		ф10А II ГОСТ 5781-75 ℓ=5750	1	3,6 кг
„		2		ф14А II ГОСТ 5781-75 ℓ=5750	1	2, 7кг
				ф6А I ГОСТ 5781-75 ℓ=200	10	0,45кг

ТП 903-1-153 - КЖИ-К 7

Изм	Лист	N докум	Подп.	Дата
Исполн.		Полякова		
Ст. инж.		Будревич		
Рук. гр		Сорокина		
Гл. конст.		Гольденшлюгер		
Нач. отд		Гин		

Каркас плоский К-7

Лит	Масса	Масш.
Р	12,75кг	1:20
Лист	Листов	

САНТЕХПРОЕКТ

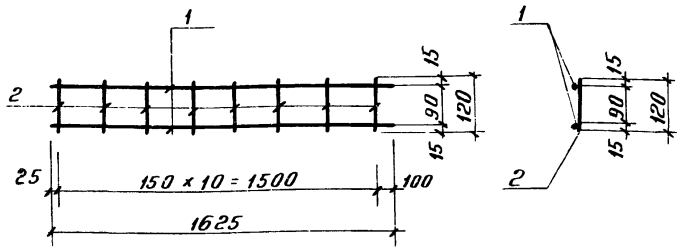

Каркас изготавливать при помощи контактной электросварки в соответствии с ГОСТ 14098-68 и СН 393-69

Формат	Зона	Поз	Обозначение	Наименование	Кол	Прим.
				Детали		
БЧ		1		ф6А III ГОСТ 5781-75 ℓ=1625	2	0,7кг
„		2		ф6А III ГОСТ 5781-75 ℓ=120	11	0,3кг

ТП 903-1-153-КЖИ-К1

Изм	Лист	N докум	Подп.	Дата
Провер			—	
Исполн.		Будревич		
Рук. гр		Сорокина		
Гл. констр.		Гольденшлюгер		
Нач. отд		Гин		

Каркас плоский К-1

Литер	Масса	Масш.
Р	1,0кг	1:10
Лист	Листов	

САНТЕХПРОЕКТ

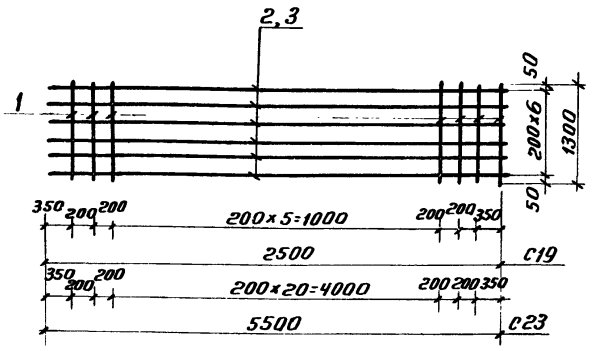

Сетки свариваются во всех точках пересечений стержней контактной электросваркой.

Марка	Масса кг
С19	18,9
С23	44,0

Формат	Зона	Поз	Обозначение	Наименование	Кол	Примеч.
				С19		
				Детали		
11		1		ф10А III ГОСТ 5781-75 ℓ=1300	10	8,1 кг
„		2		ф10А III ГОСТ 5781-75 ℓ=2500	7	10,8 кг
				С23		
				Детали		
		1		ф10А III ГОСТ 5781-75 ℓ=1300	25	20,0кг
		3		ф10А III ГОСТ 5781-75 ℓ=5500	7	24,0кг

ТП 903-1-153-КЖИ-С19-С23

Изм	Лист	N докум	Подп.	Дата
Провер				
Ст. инж.		Воробьева		
Рук. гр		Терновая		
Гл. конст.		Гольденшлюгер		
Нач. отд		Гин		

Арматурные сетки С19, С23

Литер	Масса	Масшт
	сп табл	б/м
Лист 1	Листов	

САНТЕХПРОЕКТ

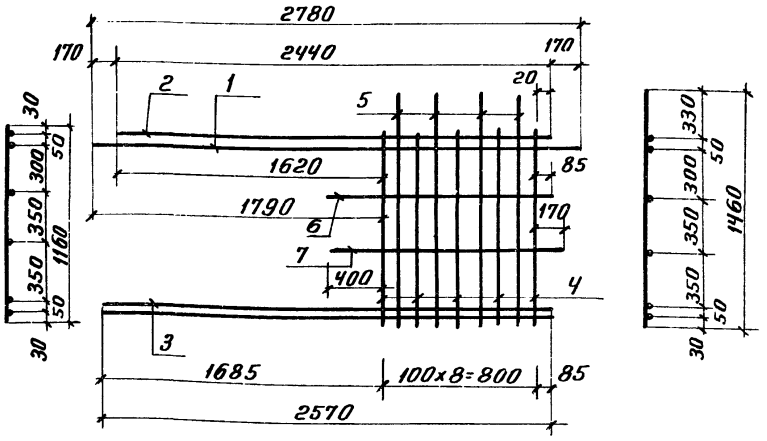

Каркас изготавливать при помощи контактной электросварки в соответствии с ГОСТ 14098-68 и СН 393-69

Формат	Зона	Поз.	Обозначение	Наименование	Кол.	Прим.
				Детали		
БЧ		1		ф25А III ГОСТ 5781-75 ℓ=2780	1	10,8кг
„		2		ф25А III ГОСТ 5781-75 ℓ=2440	1	9,4кг
„		3		ф25А III ГОСТ 5781-75 ℓ=2570	2	20,0кг
„		4		ф10А III ГОСТ 5781-75 ℓ=1160	5	3,6кг
„		5		ф10А III ГОСТ 5781-75 ℓ=1460	4	3,6кг
„		6		ф10А III ГОСТ 5781-75 ℓ=1285	1	0,8кг
„		7		ф10А III ГОСТ 5781-75 ℓ=1370	1	0,85

ТП 903-1-153-КЖИ-К-2

Изм	Лист	N докум	Подп.	Дата
Провер.				
Исполн.		Будревич		
Рук. гр		Сорокина		
Гл. констр		Гольденшлюгер		
Нач. отд		Гин		

Каркас плоский К-2

Литер	Масса	Масшт
Р	48,6кг	1:25
Лист	Листов	

САНТЕХПРОЕКТ

Типовой проект 903-1-153 Альбом II

К-4

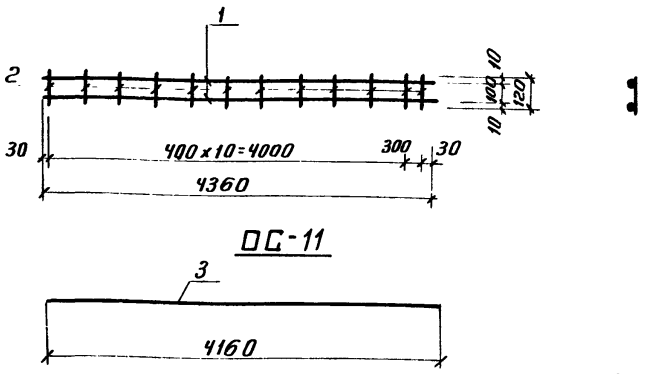

ОС-11

Марка	Масса
ОС-11	10,7кг
К-4	4,01кг

Формат	Зона	Поз	Обозначение	Наименование	Кол.	Примеч.
				К-4		
				Детали		
		1		•8 A III ГОСТ 5781-75 ℓ=4360	2	3,44кг
		2		•8 A III ГОСТ 5781-75 ℓ=120	12	0,57кг
				ОС-11		
		3		•18 A III ГОСТ 5781-75 ℓ=4160	1	10,7кг

Инв.№ подл. | Подп. и дата

Изм.	Лист	N докум.	Подп.	Дата
Исполн.	Никифорова			
Рук. гр.	Сорокина			
Гл. конс.	Гольденшлюгер			
Нач. отд	Гин			

ТП 903-1-153-КЖИ-К-4

КАРКАС ПЛОСКИЙ К-4

Литер	Масса	Масшт
Р	4,01кг	1:50
Лист	Листов	

САНТЕХПРОЕКТ

Типовой проект 903-1-153 Альбом II

К-3

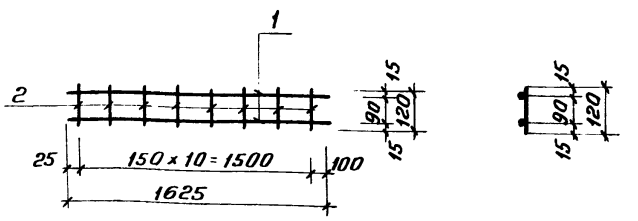

ОС-12

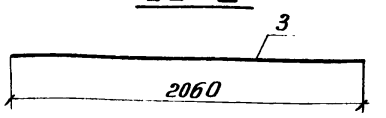

Марка	Масса
ОС-12	5,3кг
К-3	1,6кг

Формат	Зона	Поз	Обозначение	Наименование	Кол.	Примеч
				К-3		
				Детали		
		1		•8 A III ГОСТ 5781-75; ℓ=1625	2	1,3кг
		2		•8 A III ГОСТ 5781-75; ℓ=120	11	0,3кг
				ОС-12		
				Детали		
		3		•18 A III ГОСТ 5781-75 ℓ=2060	1	5,3кг

Инв.№подл. | Подп. и дата

Изм.	Лист	N докум.	Подп.	Дата
Исполн.	Никифорова			
Рук. гр	Сорокина			
Гл. конст.	Гольденшлюгер			
Нач. отд	Гин			

ТП 903-1-153-КЖИ-К-3

КАРКАС ПЛОСКИЙ К-3

Литер	Масса	Масшт
Р	см. таблицу	1:25
Лист	Листов	

САНТЕХПРОЕКТ

Типовой проект 903-1-153 Альбом II

К-6

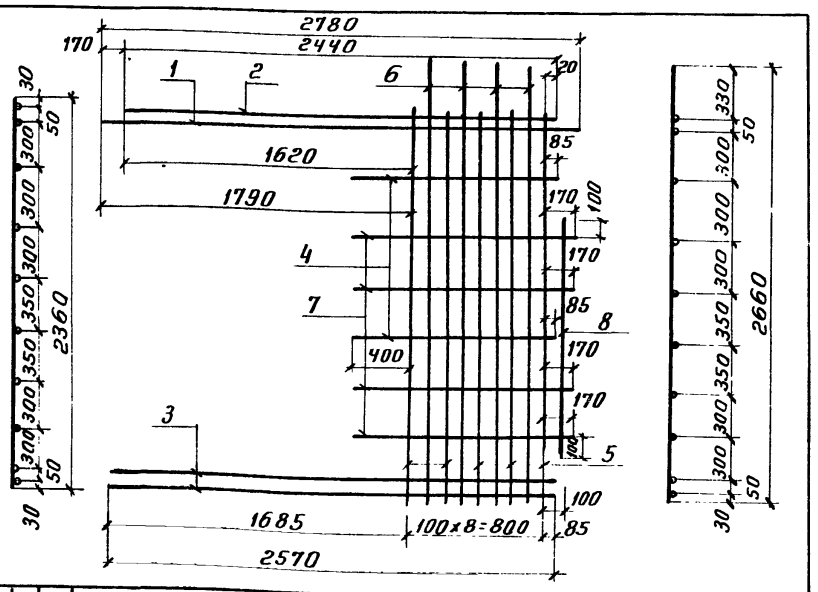

Формат	Зона	Поз	Обозначение	Наименование	Кол.	Примеч.
				Детали		
		1		•25 A III ГОСТ 5781-75; ℓ=2780	1	13,7кг
		2		•25 A III ГОСТ 5781-75; ℓ=2440	1	12,1кг
		3		•25 A III ГОСТ 5781-75; ℓ=2570	2	20,0кг
		4		•10 A III ГОСТ 5781-75; ℓ=1285	2	1,6кг
		5		•10 A III ГОСТ 5781-75; ℓ=2360	5	7,7кг
		6		•10 A III ГОСТ 5781-75; ℓ=2660	4	6,6кг
		7		•10 A III ГОСТ 5781-75; ℓ=1370	4	3,4кг
		8		•10 A III ГОСТ 5781-75; ℓ=1500	1	0,94кг

Инв.№подл. | Подп. и дата

Изм.	Лист	N докум.	Подп.	Дата
Испол.	Никифорова			
Рук. гр	Сорокина			
Гл конг.	Гольденшлюгер			
Нач отд	Гин			

ТП 903-1-153-КЖИ-К-6

КАРКАС ПЛОСКИЙ К-6

Литер	Масса	Масшт
Р	66,04 кг	1:25
Лист	Листов	

САНТЕХПРОЕКТ

Типовой проект 903-1-153 Альбом II

К-5

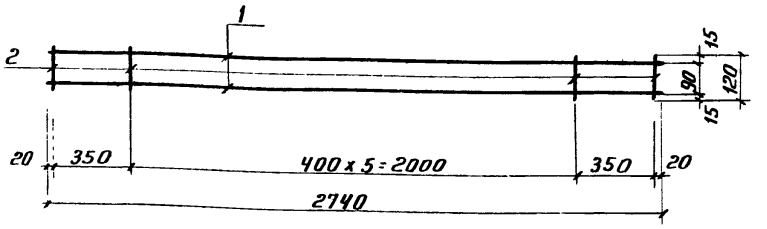

ОС-2

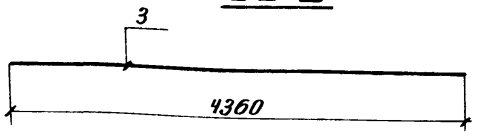

Марка	Масса
К-5	5,94кг
ОС-10	21,4кг

Формат	Зона	Поз	Обозначение	Наименование	Кол	Примеч.
				К-5		
				Детали		
		1		•8 A III ГОСТ 5781-75 ℓ=2740	2	2,16кг
		2		•8 A III ГОСТ 5781-75 ℓ=120	8	3,78кг
				ОС-10		
				Детали		
		3		•25 A III ГОСТ 5781-75 ℓ=4360	1	21,4кг

Инв.№подл. | Подп. и дата

Изм.	Лист	N докум.	Подп.	Дата
Исполнил	Никифорова			
Рук. гр.	Сорокина			
Гл. констр	Гольденшлюгер			
Нач. отд	Гин			

ТП 903-1-153-КЖИ-К-5-ОС-1

КАРКАС ПЛОСКИЙ К-5 Одиночный стержень ОС-2

Литер	Масса	Масшт
Р	см. таблицу	1:20
Лист	Листов	

САНТЕХПРОЕКТ

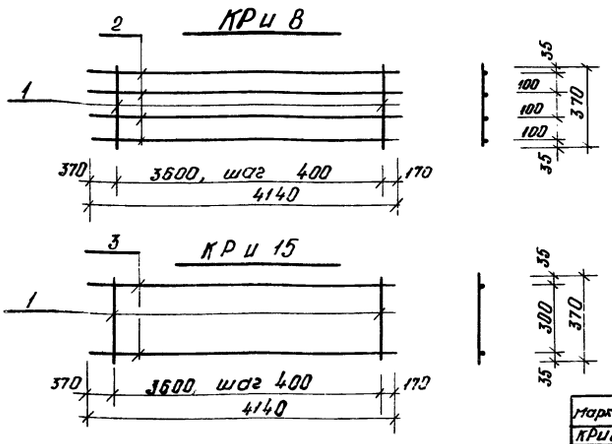

Марка	Масса
КР и 8	51,0 кг
КР и 15	22,0 кг

Форм.	Зона	Позиц.	Обозначение	Наименование	Кол.	Прим.
11				КР и 8		
				Детали		
Б4		1		Ф8 А-I ГОСТ 5781-75, ℓ=370	10	1,5 кг
"		2		Ф22 А-III ГОСТ 5781-75, ℓ=4140	4	49,5 кг
11				КР и 15		
				Детали		
Б4		1		Ф 8 А-I ГОСТ 5781-75, ℓ=370	10	1,5 кг
"		3		Ф20 А-III ГОСТ 5781-75, ℓ=4140	2	20,5 кг

ТП 903-1-153 -КЖИ-КР и 8, КР и 15

Каркасы плоские КР и 8, КР и 15

Изм.	Лист	N докум.	Подп.	Дата
Провер.				
Исполн.	Смирнова			
Рук. гр.	Терновая			
Гл. конст.	Гольденшлегер			
Нач. отд.	Г ИН			

Литер	Масса	Масшт.
Р	см. табл.	б/м

Лист | Листов

САНТЕХПРОЕКТ

Альбом II

Типовой проект 903-1-153

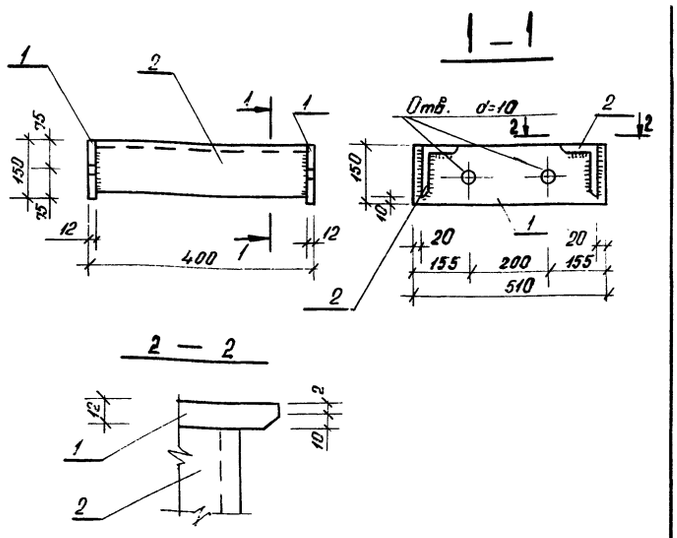

Форм.	Зона	Позиц.	Обозначение	Наименование	Кол.	Прим.
				Детали		
Б4		1		-150×12, ГОСТ 103-76*, ℓ=510	2	13,2 кг
		2		L140×90×10, ГОСТ 8510-72, ℓ=376	2	14,7 кг

ТП 903-1-153 -КЖИ-МН 13

Деталь закладная МН-13

Изм.	Лист	N докум.	Подп.	Дата
Провер.				
Исполн.	Смирнова			
Рук. гр.	Терновая			
Гл. конст.	Гольденшлегер			
Нач. отд.	Г ИН			

Литер	Масса	Лист
Р	27,9 кг	б/м

Лист | Листов

САНТЕХПРОЕКТ

Инв. N подл. | Подп. и дата

Альбом II

Типовой проект 903-1-153

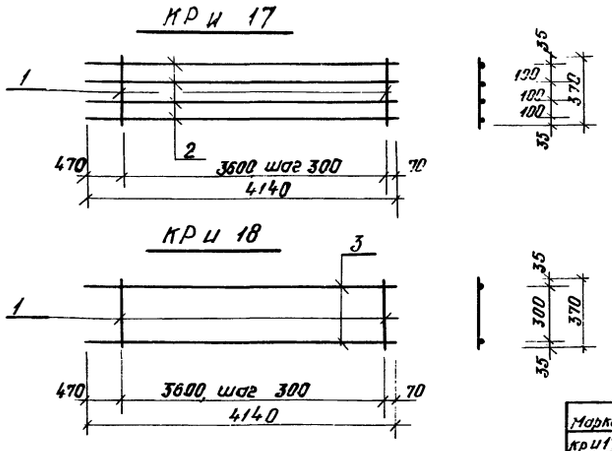

Марка	Масса
КР и 17	108,0 кг
КР и 18	23,5 кг

Форм.	Зона	Позиц.	Обозначение	Наименование	Кол.	Прим.
11				КР и 17		
				Детали		
Б4		1		Ф10 А I ГОСТ 5781-75, ℓ=370	13	3,0 кг
"		2		Ф32 А-III ГОСТ 5781-75, ℓ=4140	4	105,0 кг
11				КР и 18		
				Детали		
Б4		1		Ф10 А-I ГОСТ 5781-75, ℓ=370	13	3,0 кг
"		3		Ф20 А-III ГОСТ 5781-75, ℓ=4140	2	20,5 кг

т.п. 903-1-153 -КЖИ-КР и 17, КР и 18

Каркасы плоские КР и 17, КР и 18

Изм.	Лист	N докум.	Подп.	Дата
Провер.				
Исполн.	Смирнова			
Рук. гр.	Терновая			
Гл. конст.	Гольденшлегер			
Нач. отд.	Г ИН			

Литер	Масса	Масшт.
Р	см. табл.	б/м

Лист | Листов

САНТЕХПРОЕКТ

Альбом II

Типовой проект 903-1-153

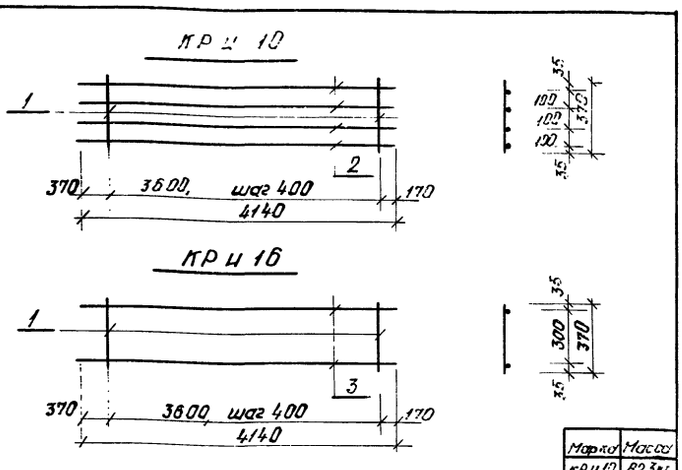

Марка	Масса
КР и 10	82,3 кг
КР и 18	22,8 кг

Форм.	Зона	Позиц.	Обозначение	Наименование		
11				КР и 10		
				Детали		
Б4		1		Ф10 А-I ГОСТ 5781-75, ℓ=370	10	2,3 кг
"		2		Ф28 А-III ГОСТ 5781-75, ℓ=4140	4	80,0 кг
11				КР и 16		
				Детали		
Б4		1		Ф10 А-I ГОСТ 5781-75, ℓ=370	10	2,3 кг
"		3		Ф20 А-III ГОСТ 5781-75, ℓ=4140	2	20,5 кг

ТП 903-1-153 -КЖИ-КР и 10, КР и 16

Каркасы плоские КР и 10, КР и 16

Изм.	Лист	N докум.	Подп.	Дата
Провер.				
Исполн.	Смирнова			
Рук. гр.	Терновая			
Гл. конст.	Гольденшлегер			
Нач. отд.	Г ИН			

Литер	Масса	Масшт.
Р	см. табл.	б/м

Лист | Листов

САНТЕХПРОЕКТ

Инв. N подл. | Подп. и дата

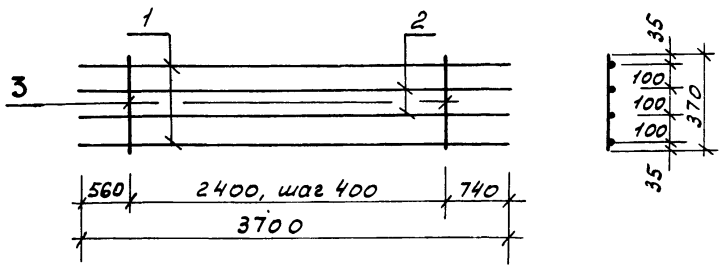

Каркас изготовлять при помощи контактной точечной электросварки в соответствии с требованиями ГОСТ 14098-68 и СН 393-69

Форм.	Зона	Позиц.	Обозначение	Наименование	Кол	Примечание
11				КР и 59		
				Детали		
Б4		1		ф28 А-III ГОСТ 5781-75, ℓ=3700	2	35,8кг
11		2		ф25 А-III ГОСТ 5781-75, ℓ=3700	2	28,5кг
11		3		ф10 А-I ГОСТ 5781-75, ℓ=370	7	1,6кг

Т.П. 903-1-153 -КЖИ-КР и 59

Каркас плоский КР и 59

Изм.	Лист	N докум.	Подп.	Дата
Провер.				
Исполн.	Смирнова			
Рук. гр.	Терновая			
Гл. конст	Гольденшлютер			
Нач. отд	Гин			

Литер	Масса	Масшт
Р	65,9кг	Б/м
Лист	Листов	
САНТЕХПРОЕКТ		

Альбом II

Типовой проект 903-1-153

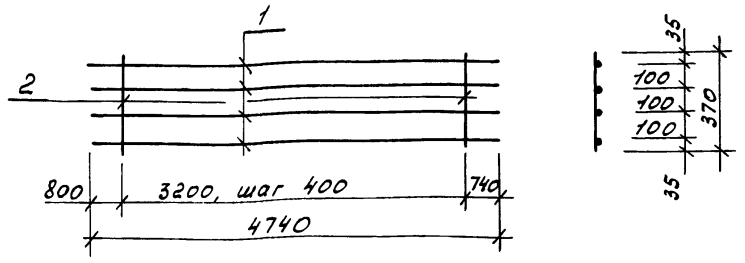

Каркас изготовлять при помощи контактной точечной электросварки в соответствии с требованиями ГОСТ 14098-68 и СН 393-69

Форм.	Зона	Позиц.	Обозначение	Наименование	Кол	Примечан.
11				КР и 37		
				Детали		
Б4		1		ф25 А-III ГОСТ 5781-75, ℓ=4740	4	73,0кг
11		2		ф8 А-I ГОСТ 5781-75, ℓ=370	9	1,4кг

Т.П. 903-1-153-КЖИ-КР и 37

Каркас плоский КР и 37

Изм.	Лист	N докум.	Подп.	Дата
Провер.				
Исполн.	Смирнова			
Рук. гр	Терновая			
Гл. конст	Гольденшлютер			
Нач. отд	Гин			

Литер	Масса	Масшт
Р	74,4кг	Б/м
Лист	Листов	
САНТЕХПРОЕКТ		

Инв. N подл. | Подп. и дата

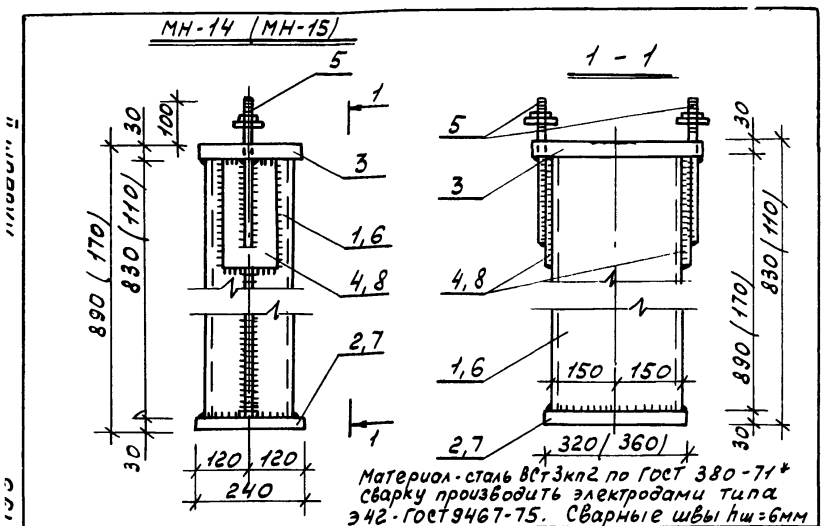

Материал - сталь ВСт3кп2 по ГОСТ 380-71*
сварку производить электродами типа Э42 - ГОСТ 9467-75. Сварные швы h_w=6мм

Форм.	Зона	Позиц	Обозначение	Наименование	Кол	Примечан.
11				Детали МН-14		
Б4		1		2С30 ГОСТ 8240-72, ℓ=890	1	56,5кг
11		2		-δ=30×240 ГОСТ 82-70, ℓ=320	1	18,2кг
11		3	т.п. 903-1-153-кжи-поз.3,5,9	Пластина поз. 3	1	31,0кг
Б4		4		-δ=20×120 ГОСТ 103-76, ℓ=250	2	4,7кг
11		5	т.п. 903-1-153-кжи-поз.3,5,9	Анкер поз. 5	2	2,0кг
11				Детали МН-15		
Б4		6		2С30 ГОСТ 8240-72, ℓ=110	1	7,0кг
11		7		-δ=30×240 ГОСТ 82-70, ℓ=360	1	20,4кг
11		3	т.п. 903-1-153-кжи-поз.3,5,9	Пластина поз. 3	1	31,0кг
Б4		8		-δ=20×120 ГОСТ 103-76, ℓ=110	2	2,1кг
11		9	т.п. 903-1-153-кжи-поз.3,5,9	Анкер поз. 9	2	1,4кг

Т.П. 903-1-153 - КЖИ-МН14, МН15

МН-14; МН-15

Изм.	Лист	N докум.	Подп.	Дата
Провер.				
Исполн.	Смирнова			
Рук. гр.	Терновая			
Гл. конст	Гольденшлютер			
Нач. отд.	Гин			

Литер	Масса	Масшт
Р	112,4 / 619	Б/м
Лист	Листов	
САНТЕХПРОЕКТ		

Альбом II

Типовой проект 903-1-153

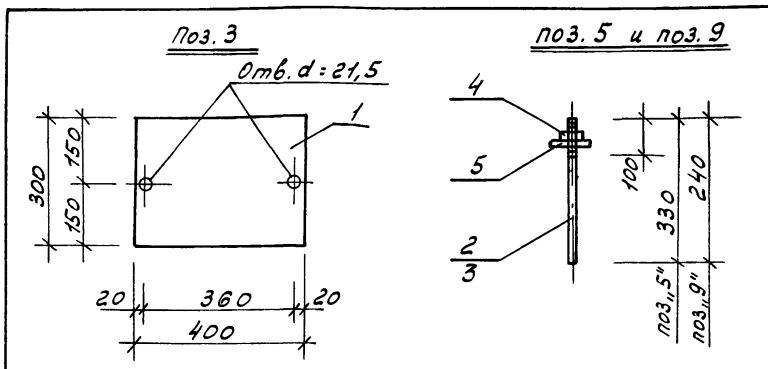

Материал - сталь ВСт3кп2 по ГОСТ 380-71*

Марка	Вес
поз. 3	31,0кг
поз. 5	~1,0кг
поз. 9	~0,7кг

Форм.	Зона	Позиц	Обозначение	Наименование	Кол	Примечан.
11				Детали поз.3		
Б4		1		-δ=30×300 ГОСТ 82-70, ℓ=400	1	31,0кг
				поз. 5		
11				Детали		
Б4		2		Ф20 А-I ГОСТ 2590-71, ℓ=330	1	0,9кг
11		4		Гайка ГОСТ 5915-70	1	0.06кг
11		5		Шайба ГОСТ 11371-68	1	0.02кг
				поз. 9		
11				Детали		
Б4		3		Ф20 А-I ГОСТ 2590-71, ℓ=240	1	0,6кг
11		4		Гайка ГОСТ 5915-70	1	0,06кг
11		5		Шайба ГОСТ 11371-68	1	0.02кг

Т.П. 903-1-153-КЖИ-поз. 3, 5, 9

Пластина поз. 3, Анкер поз. 5, 9

Изм.	Лист	N докум	Подп.	Дата
Провер.				
Исполн	Смирнова			
Рук. гр	Терновая			
Гл. конст	Гольденшлютер			
Нач. отд	Гин			

Литер	Масса	Масшт.
Р	см. табл.	1:10
Лист	Листов	
САНТЕХПРОЕКТ		

Инв. N подл. | Подп. и дата

Альбом II

Типовой проект 903-1-153

Инв. № подл. | Подпись и дата

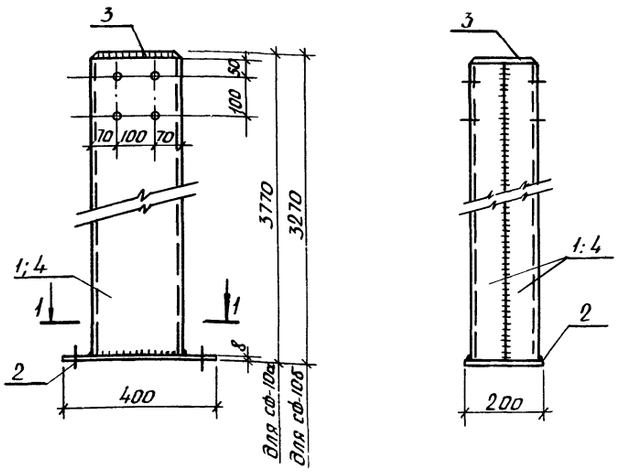

1–1

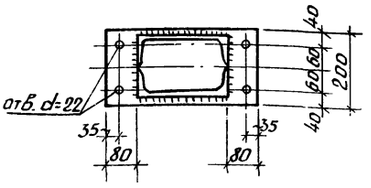

Марка	Масса кг
СФ-10а	188.1
СФ-10б	164.1

Формат	Зона	Поз.	Обозначение	Наименование	Кол.	Примеч.
				СФ-10а		
				Детали		
Б4		1		[24 ГОСТ 8240-72 ℓ=3770	2	181.0 кг
Б4		2		-δ=8×200 ГОСТ 19903-74 ℓ=400	1	5.0 кг
Б4		3		-δ=8×170 ГОСТ 19903-74 ℓ=230	1	2.1 кг
				СФ-10б		
				Детали		
Б4		4		[24 ГОСТ 8240-72 ℓ=3270	2	157.0 кг
Б4		2		-δ=8×200 ГОСТ 19903-74 ℓ=400	1	5.0 кг
Б4		3		-δ=8×170 ГОСТ 19903-74 ℓ=230	1	2.1 кг

1. Сварку изделия производить электродами марки Э42 по ГОСТ 9467-75.
2. Высота свариваемого шва не более высоты свариваемого элемента.

Изм.	Лист	N докум.	Подп.	Дата	ТП 903-1-153 КЖИ-СФ-10а, СФ-10б			
Провер.					Стойка фахверковая СФ-10а, СФ-10б	Литер	Масса	Масш.
Исполн.		Сергеева				Р	см. табл.	1:10
Рук. гр.		Терновая				Лист	Листов	
Гл. констр.		Гольденшлагер				САНТЕХПРОЕКТ		
Нач. отд.		Гин						

Альбом II

Типовой проект 903-1-153

Инв. № подл. | Подпись и дата

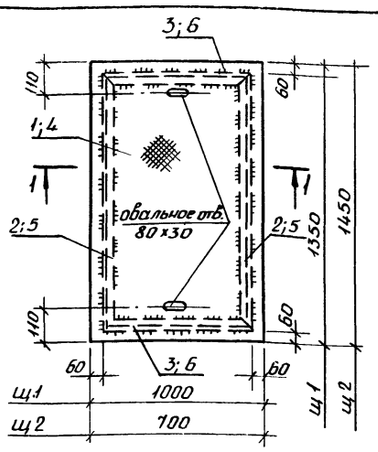

1–1

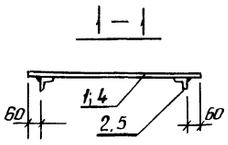

1. Сварку производить электродами типа Э42 ГОСТ 9467-75.
2. Все сварные швы $h_ш$=6мм.

Марка	Масса кг
Щ1	70.5
Щ2	51.6

Формат	Зона	Поз.	Обозначение	Наименование	Кол.	Примеч.
				Щ1		
				Детали		
Б4		1		Рифл. δ-5×1000 ГОСТ 8568-77*; ℓ=1350	1	57.5
Б4		2		∠40×4 ГОСТ 8509-72; ℓ=1230	2	7.6
Б4		3		∠40×4 ГОСТ 8509-72; ℓ=880	2	5.4
				Щ2		
				Детали		
Б4		4		Рифл. δ-5×700 ГОСТ 8568-77* ℓ=1450	1	42.4 кг
Б4		5		∠40×4 ГОСТ 8509-72 ℓ=1330	2	6.4 кг
Б4		6		∠40×4 ГОСТ 8509-72 ℓ=580	2	2.8 кг

Изм.	Лист	№ докум.	Подп.	Дата	ТП 903-1-153 -КЖИ-Щ1; Щ2			
Провер.					Щиты стальные Щ1; Щ2	Литер	Масса	Масш.
Исполн.		Сергеева				Р	см. табл.	6/м
Рук. гр.		Терновая				Лист	Листов	
Гл. констр.		Гольденшлагер				САНТЕХПРОЕКТ		
Нач. отд.		Гин						

Альбом II

Типовой проект 903-1-153

Инв. № подл. | Подпись и дата

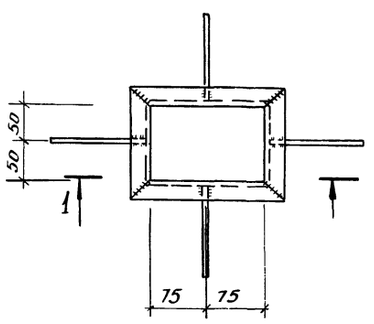

1. Сварку изделия производить электродами марки Э42 по ГОСТ 9467-75.
2. Высота свариваемого шва не более высоты свариваемого элемента.

Формат	Зона	Поз.	Обозначение	Наименование	Кол.	Прим
				Детали		
Б4		1		∠50×5 ГОСТ 8509-72 ℓ=250	2	1.9 кг
Б4		2		∠50×5 ГОСТ 8509-72 ℓ=200	2	1.8 кг
Б4		3		•Ø8А-III ГОСТ 5781-75 ℓ=250	4	0.4 кг

Изм.	Лист	№ докум.	Подпись	Дата	ТП 903-1-153 -КЖИ МН16			
Исполн.		Дольников			Изделие закладное МН16	Литер	Масса	Масш.
Рук. гр.		Терновая				Р	4.1 кг	1:10
Гл. констр.		Гольденшлагер				Лист	Листов	
Нач. отд.		Гин				САНТЕХПРОЕКТ		

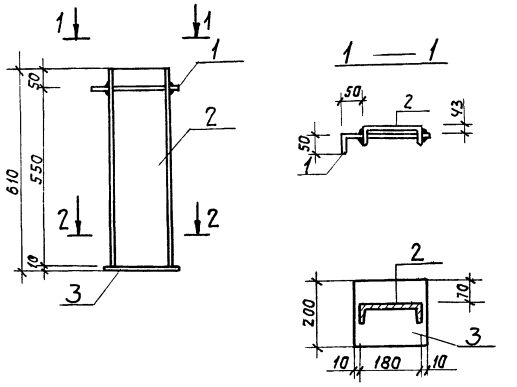

Формат	Зона	Позиция	Обозначение	Наименование	Кол.	Примечание
				Детали МС1		
БЧ		1	ГОСТ 5781-75	ф 20 AI ℓ=310	1	0,8 кг
"		2	ГОСТ 8240-72	С18 ℓ=600	1	9,8 кг
"		3	ГОСТ 103-76	—200х10 ℓ=200	1	3,14 кг
						13,74

Примечания
1. Материал - сталь В ст.3 кп2 по ГОСТ 380-71
2. Сварку производить электродами типа Э42. Толщина шва 6 мм

Изм.	Лист	N докум.	Подпись	Дата	ТП-903-1-153 -КЖИ-МС1			
					Изделие соединительное МС1	Лит.	Масса	Масшт.
						Р	13,74 кг	Б/м
						Лист	Листов	
Рук. гр.		Терновая				САНТЕХПРОЕКТ		
Гл. констр.		Гольденштейн						
Нач. отд.		Гин						

Альбом II

Типовой проект 903-1-153

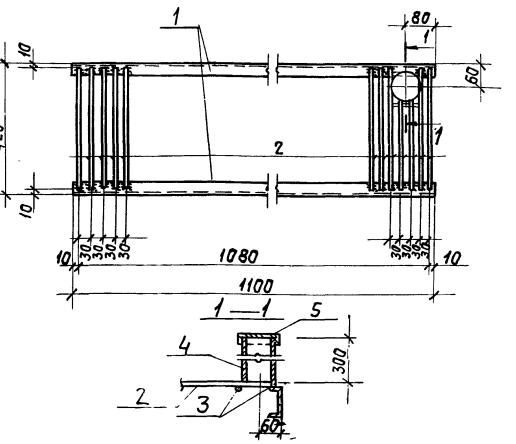

Формат	Зона	Поз.	Обозначение	Наименование	Кол.	Примеч.
				Детали		
БЧ		1	ГОСТ 8240-72*	С8 L=1100	2	10,0 кг
"		2	ГОСТ 5781-75	ф 8 AI ℓ=400	34	0,16 кг
"		3	ГОСТ 5781-75	ф 8 AI ℓ=90	2	0,04 кг
"		4	ГОСТ 3262-62*	труба ф 80 ℓ=300	1	2,0 кг
"		5	ГОСТ 103-76	Крышка δ=5; 130х130	1	0,7 кг

Материал конструкции сталь марки Вст3 кп2 ГОСТ 380-71
Сварку производить электродами Э42

Изм.	Лист	N докум.	Подпись	Дата	ТП 903-1-153 -КЖИ/МС2			
					Изделие соединительное МС2	Лит.	Масса	Масшт.
						Р	12,9 кг	Б/м
						Лист	Листов	
Рук. гр.		Терновая				САНТЕХПРОЕКТ		
Гл. констр.		Гольденштейн						
Нач. отд.		Гин						

Инв. № подл. | Подп. и дата | Взам. инв. №

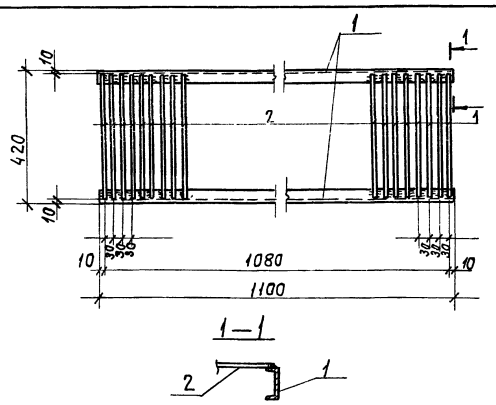

Формат	Зона	Поз.	Обозначение	Наименование	Кол.	Примеч.
				Детали		
БЧ		1	ГОСТ 8240-72*	С8 ℓ=1100	2	10,0 кг
"		2	ГОСТ 5781-75	ф 8 AI ℓ=400	36	0,16 кг

Материал конструкции сталь марки Вст3 сп2. ГОСТ 380-71
Сварку производить электродами Э42

Изм.	Лист	N докум.	Подпись	Дата	ТП-903-1-153 КЖИ-МС3			
					Изделие соединительное МС3	Лит	Масса	Масшт
						Р		
						Лист	Листов	
Исполн.		Терновая				САНТЕХПРОЕКТ		
Рук. гр.		Терновая						
Гл. констр.		Гольденштейн						
Нач. отд.		Гин						

Альбом II

Типовой проект 903-1-153

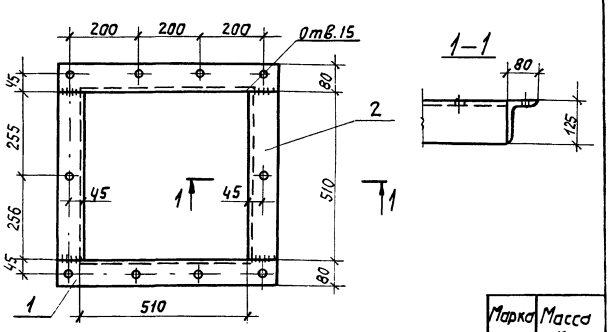

Марка	Масса кг
МС4	39,0

Формат	Зона	Поз.	Обозначение	Наименование	Кол.	Примечание
				Детали		
БЧ		1	ГОСТ 8210-72	L 125х80х10 ГОСТ 8510-72 ℓ=510	2	20,8 кг
БЧ		2	То же	L 125х80х10 ГОСТ 8510-72 ℓ=510	2	18,0 кг

1. Сварку производить электродами типа Э42 ГОСТ 9467-75.
2. Сварку стержней втавр производить автоматической дуговой сваркой под слоем флюса или ручной дуговой сваркой многокольцевыми швами hш=6.

Изм.	Лист	N докум.	Подпись	Дата	ТП-903-1-153 КЖИ-МС4			
					Изделие соединительное МС4	Лит	Масса	Масшт.
							см. табл.	Б/м
						Лист	Листов	
Исполн.		Терновая				САНТЕХПРОЕКТ		
Рук. груп.		Терновая						
Гл. констр.		Гольденштейн						
Нач. отд.		Гин						

Инв. № подл. | Подпись и дата | Взам. инв. №

Альбом II

Типовой проект 903-1-153

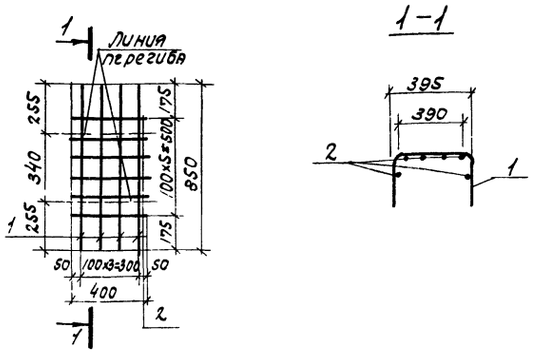

Сетка сваривается во всех точках пересечений стержней контактной электросваркой.

Формат	Зона	Поз.	Обозначение	Наименование	Кол.	Примеч.
				Детали		
		1		ф8AI ГОСТ 5781-75 ℓ=850	4	1.3 кг
		2		ф8AI ГОСТ 5781-75 ℓ=400	6	0.9 кг

Изм.	Лист	N докум.	Подпись	Дата	ТП 903-1-153 КЖИ-С1			
					Сетка арматурная С1.	Лит.	Масса	Масшт.
						Р	2.2 кг	
Исполн.	Полякова					Лист	Листов	
Рук. гр.	Терновая					САНТЕХПРОЕКТ		
Гл. констр.	Гольденшлюгер							
Нач. отд.	Гин							

Инв. № подл. | Подп. и дата | Взам. инв. №

Альбом II

Типовой проект 903-1-153

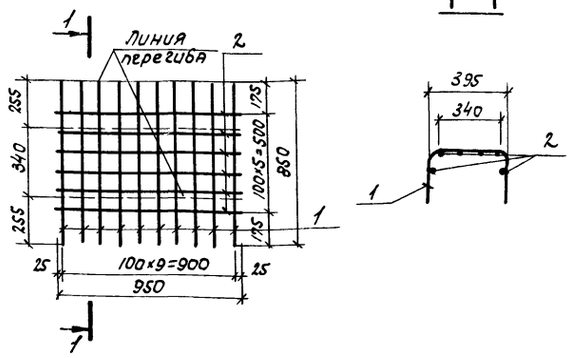

Сетка сваривается во всех точках пересечений стержней контактной электросваркой.

Формат	Зона	Поз.	Обозначение	Наименование	Кол.	Примеч.
				Детали		
		1		ф8AI ГОСТ 5781-75 ℓ=850	10	3.4 кг
		2		ф8AI ГОСТ 5781-75 ℓ=950	6	2.2 кг

Изм.	Лист	N докум.	Подпись	Дата	903-1-153 КЖИ-С2			
					Сетка арматурная С2.	Лит.	Масса	Масшт.
						Р	5.6 кг	
Исполн.	Полякова					Лист	Листов	
Рук. гр.	Терновая					САНТЕХОРОЕКТ		
Гл. констр.	Гольденшлюгер							
Нач. отд.	Гин							

Инв. № подл. | Подп. и дата | Взам. инв. №

Альбом II

Типовой проект 903-1-153

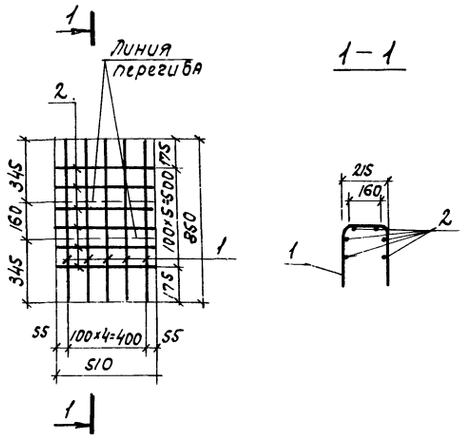

Сетка сваривается во всех точках пересечений стержней контактной электросваркой.

Формат	Зона	Поз.	Обозначение	Наименование	Кол.	Примеч.
				Детали		
		1		ф8AI ГОСТ 5781-75 ℓ=850	5	1.7 кг
		2		ф8AI ГОСТ 5781-75 ℓ=510	6	1.2 кг

Изм.	Лист	№ докум.	Подпись	Дата	ТП 903-1-153 КЖИ-С3			
					Сетка арматурная С3	Лит.	Масса	Масшт.
						Р	2.9 кг	
Исполн.	Полякова					Лист	Листов	
Рук. гр.	Терновая					САНТЕХПРОЕКТ		
Гл. констр.	Гольденшлюгер							
Нач. отд.	Гин							

Инв. № подл. | Подп. и дата | Взам. инв. №

Альбом II

Типовой проект 903-1-153

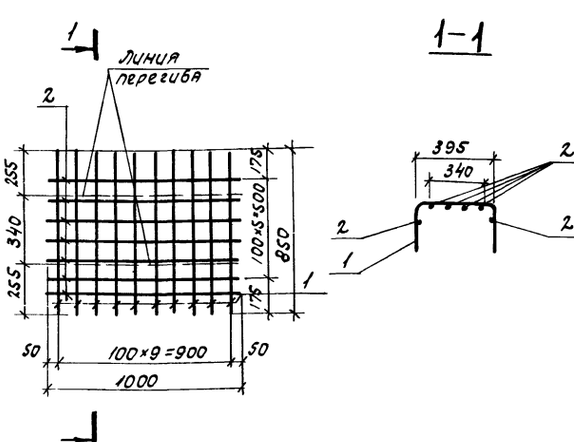

Сетка сваривается во всех точках пересечений стержней контактной электросваркой.

Формат	Зона	Поз.	Обозначение	Наименование	Кол.	Примеч.
				Детали		
		1		ф8AI ГОСТ 5781-75 ℓ=850	10	3.4 кг
		2		ф8AI ГОСТ 5781-75 ℓ=1000	6	2.4 кг

Изм.	Лист	№ докум.	Подпись	Дата	ТП 903-1-153 КЖИ-С4			
					Сетка арматурная С4	Лит.	Масса	Масшт.
						Р	5.8 кг.	
Исполн.	Полякова					Лист	Листов	
Рук. гр.	Терновая					САНТЕХПРОЕКТ		
Гл. констр.	Гольденшлюгер							
Нач. отд.	Гин							

Инв. № подл. | Подп. и дата | Взам. инв. №

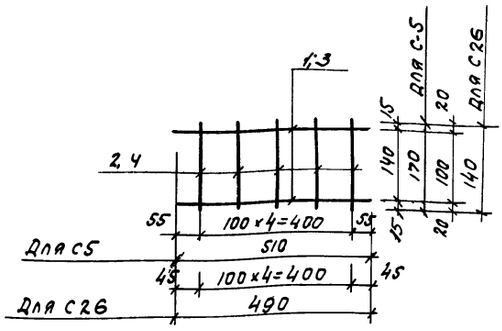

Сетка сваривается во всех точках пересечений стержней контактной сваркой.

Марка	Масса
С-5	0,8кг
С26	0,7кг

Формат	Зона	Поз.	Обозначение	Наименование	Кол.	Прим.
				С-5		
БЧ		1		ф8АI ГОСТ 5781-75, ℓ=510	2	0,4кг
"		2		ф8АI ГОСТ 5781-75, ℓ=170	5	0,4кг
				С-26		
БЧ		3		ф8АI ГОСТ 5781-75, ℓ=490	2	0.4кг
"		4		ф8АI ГОСТ 5781-75, ℓ=140	5	0.3кг

ТП 903-1-153- -КЖИ-С5; С26

Изм.	Лист	№ докум.	Подп.	Дата
Исполн.	Смирнова			
Рук.гр.	Терновая			1
Гл.конст.	Гольденшлюгер			
Нач.отд.	Гин			

Сетка арматурная С5; С26

Литер	Масса	Масшт.
Р	см.табл.	5/м
Лист	Листов	

САНТЕХПРОЕКТ

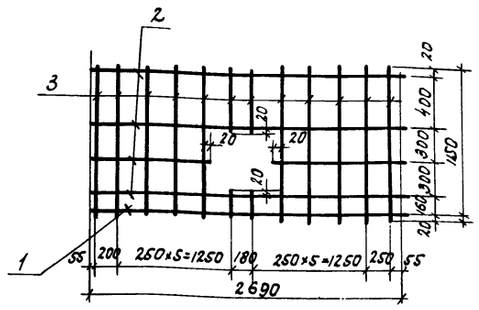

Сетка сваривается во всех точках пересечений стержней контактной сваркой.

Формат	Зона	Поз.	Обозначение	Наименование	Кол.	Примеч.
				Детали		
Б.ч.		1		ф16АII ГОСТ 5781-75, ℓ=2690	1	8,5кг
"		2		ф10АII ГОСТ 5781-75, ℓ=2690	4	6.7кг
"		3		ф6АI ГОСТ 5781-75, ℓ=1150	12	3.1кг

ТП 903-1-153- КЖИ-С6

Изм.	Лист	№ докум.	Подп.	Дата
Исполн.	Смирнова			
Рук.гр	Терновая			
Гл.конст.	Гольденшлюгер			
Нач.отд.	Гин			

Сетка арматурная С6

Литер	Масса	Масшт.
Р	18,2кг	5/м
Лист	Листов	

САНТЕХПРОЕКТ

Инв.№ подл. | Подпись и дата

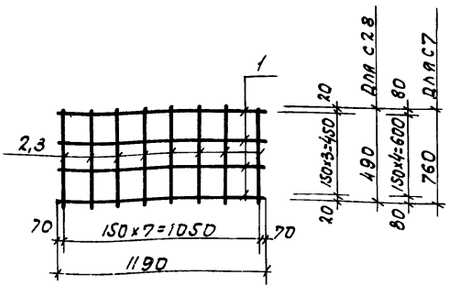

Сетки сваривают во всех точках пересечений стержней контактной сваркой.

Марка	Масса
С7	4.9кг
С28	3.8кг

Форм.	Зона	Поз.	Обозначение	Наименование	Кол.	Примеч.
				С7		
				Детали		
БЧ		1		ф10АII ГОСТ 5781-75, ℓ=1190	5	3.6кг
"		2		ф6АI ГОСТ 5781-75, ℓ=760	8	1.3кг
				С28		
				Детали		
БЧ		1		ф10АII ГОСТ 5781-75, ℓ=1190	4	2.9кг
"		3		ф6АI ГОСТ 5781-75, ℓ=490	8	0.9кг

ТП 903-1-153- КЖИ-С7, С28

Изм.	Лист	N докум.	Подп.	Дата
Исполн.	Смирнов			
Рук.гр	Терновая			
Гл.конст	Гольденшлюгер			
Нач.отд.	Гин			

Сетки арматурные С7, С28.

Лит	Масса	Масшт.
Р	см.табл.	5/м
Лист	Листов	

САНТЕХПРОЕКТ

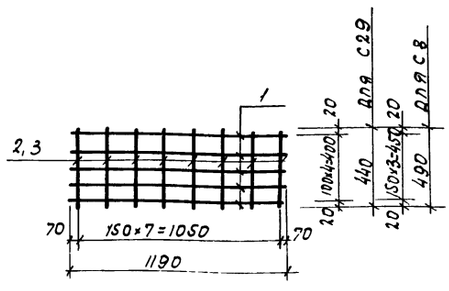

Сетки сваривают во всех точках пересечений стержней контактной сваркой.

Марка	Масса
С8	3.9кг
С29	4.5кг

Форм.	Зона	Поз.	Обозначение	Наименование	Кол.	Прим.
				С8		
				Детали		
БЧ		1		ф10АII ГОСТ 5781-75, ℓ=1190	4	3.0кг
"		2		ф6АI ГОСТ 5781-75, ℓ=490	8	0.9кг
				С29		
				Детали		
БЧ		1		ф10АII ГОСТ 5781-75, ℓ=1190	5	3.7кг
"		3		ф6АI ГОСТ 5781-75, ℓ=440	8	0.8кг

Т.П. 903-1-153- КЖИ-С8, С29

Изм.	Лист	N докум.	Подп.	Дата
Исполн.	Смирнов			
Рук.гр	Терновая			
Гл.конст	Гольденшлюгер			
Нач.отд.	Гин			

Сетки арматурные С8; С29

Лит	Масса	Масшт.
Р	см.табл.	5/м
Лист	Листов	

САНТЕХПРОЕКТ

Инв.№ подл. | Подп. и дата

Типовой проект 903-1-153 Альбом II

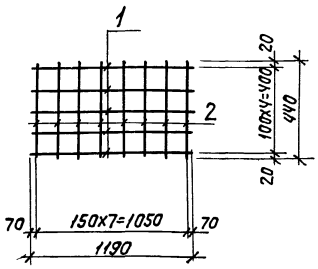

Сетка сваривается во всех точках пересечений стержней контактной сваркой.

Формат	Зона	Поз.	Обозначение	Наименование	Кол.	Примечание
				Детали		
Б4		1		•10AI ГОСТ 5781-75; ℓ=1190	4	2,9 кг
"		2		•6AI ГОСТ 5781-75; ℓ=440	8	0,8 кг

ТП-9031-153 - КЖИ-С9

Сетка арматурная С9

Изм.	Лист	N докум.	Подп.
Испол.		Сергеева	
Рук. гр.		Терновая	
Гл. конст.		Гольденшлюгер	
Нач. отд.		Гин	

Лит.	Масса	Масштаб
Р	3,7 кг	б/м
Лист	Листов	

САНТЕХПРОЕКТ

Инв. № подл. | Подпись и дата | Взам. инв. №

Типовой проект 903-1-153 Альбом II

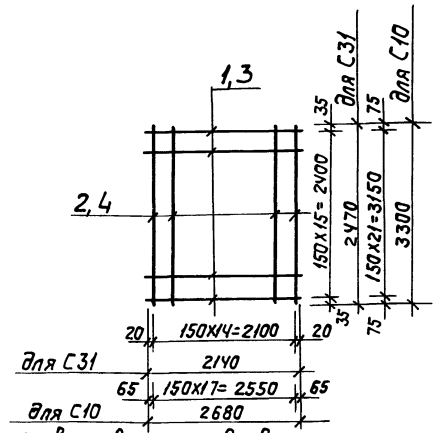

Сетка сваривается во всех точках пересечений стержней контактной сваркой

Марка	Масса
С-10	46,8 кг
С-31	28,1 кг

Формат	Зона	Поз.	Обозначение	Наименование	Кол.	Примечание
				С 10		
Б4		1		•8AI ГОСТ 5781-75; ℓ=2680	22	23,3 кг
"		2		•8AI ГОСТ 5781-75; ℓ=3300	18	23,5 кг
				С 31		
Б4		3		•8AI ГОСТ 5781-75; ℓ=2140	16	13,5 кг
"		4		•8AI ГОСТ 5781-75; ℓ=2470	15	14,6 кг

ТП 9031-153 - КЖИ-С10; С31

Сетки арматурные С10, С31

Изм.	Лист	N докум.	Подп.	Дата
Испол.		Сергеева		
Рук. гр.		Терновая		
Гл. конст.		Гольденшлюгер		
Нач. отд.		Гин		

Лит.	Масса	Масштаб
Р	См. табл.	б/м
Лист	Листов	

САНТЕХПРОЕКТ

Инв. № подл. | Подпись и дата | Взам. инв. №

Типовой проект 903-1-153 Альбом II

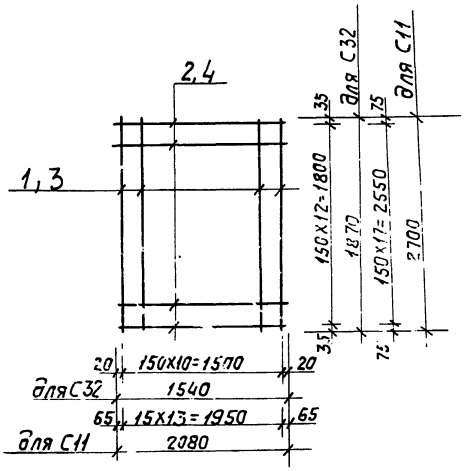

Сетка сваривается во всех точках пересечений стержней контактной сваркой.

Марка	Масса
С11	29,8 кг
С32	16,1 кг

Формат	Зона	Поз.	Обозначение	Наименование	Кол.	Прим.
				С-11		
Б4		1		• 8A-I ГОСТ 5781-75; ℓ=2700	14	15,0 кг
"		2		• 8AI ГОСТ 5781-75; ℓ=2080	18	14,8 кг
				С-32		
Б4		3		• 8AI ГОСТ 5781-75; ℓ=1870	11	8,1 кг
"		4		• 8AI ГОСТ 5781-75; ℓ=1540	13	8,0 кг

ТП9031-153-КЖИ-С11; С32

Сетки арматурные С11; С32

Изм.	Лист	N докум.	Подп.	Дата
Испол.		Сергеева		
Рук. гр.		Терновая		
Гл. конст.		Гольденшлюгер		
Нач. отд.		Гин		

Лит.	Масса	Масштаб
Р	См. табл.	б/м
Лист	Листов	

САНТЕХПРОЕКТ

Инв. № подл. | Подпись и дата | Взам. инв. №

Типовой проект 903-1-153 Альбом II

Сетка сваривается во всех точках пересечений стержней контактной сваркой.

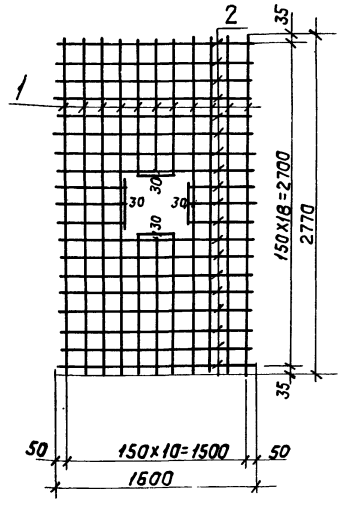

Формат	Зона	Поз.	Обозначение	Наименование	Кол.	Примечание
				Детали		
Б4		1		•8AI ГОСТ 5781-75; ℓ=2710	11	12,1 кг
"		2		•8AI ГОСТ 5781-75; ℓ=1600	19	12,2 кг

ТП9031-153-КЖИ-С12

Сетка арматурная С12

Изм.	Лист	N докум.	Подп.	Дата
Испол.		Смирнова		
Рук. гр.		Терновая		
Гл. конст.		Гольденшлюгер		
Нач. отд.		Гин		

Лит.	Масса	Масштаб
Р	24,3 кг	б/м
Лист	Листов	

САНТЕХПРОЕКТ

Инв. № подл. | Подпись и дата | Взам. инв. №

Типовой проект 903-1-153 Альбом II

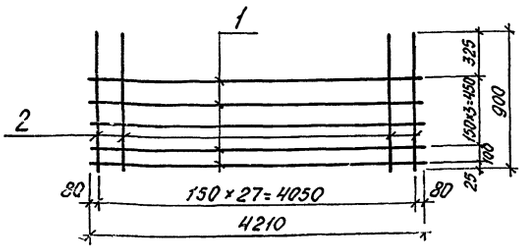

Сетка сваривается во всех точках пересечений стержней контактной электросваркой.

Формат	Зона	Поз.	Обозначение	Наименование	Кол.	Примечание
				Детали		
Б4		1		•8А-I ГОСТ5781-75, L=4210	5	8,4кг
"		2		•8А-I ГОСТ5781-75, L=900	28	10,0кг

ТП 903-1-153-КЖИ-С13

Изм.	Лист	№ докум.	Подп.	Дата
Испол.		Сергеева		
Рук. гр.		Терновая		
Гл. констр.		Гольденшлюгер		
Нач. отд.		Гин		

Сетка арматурная С13

Литер	Масса	Масштаб
Р	18,4кг	б/м
Лист	Листов	

САНТЕХПРОЕКТ

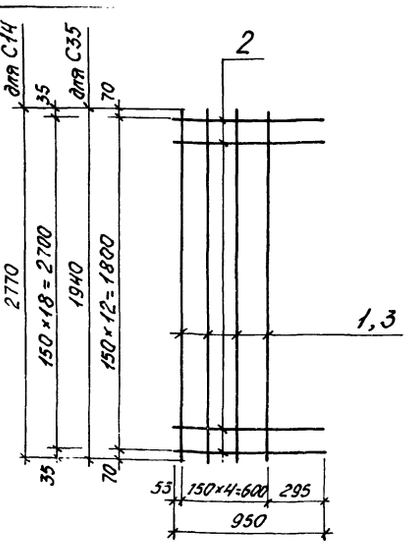

Сетка сваривается во всех точках пересечений стержней контактной электросваркой

Марка	Масса
С-14	12,6кг
С-35	8,7кг

Формат	Зона	Поз.	Обозначение	Наименование	Кол.	Примечание
				С-14		
Б4		1		•8А-I ГОСТ5781-75, L=2770	5	5,5кг
"		2		•8А-I ГОСТ5781-75, L=950	19	7,1кг
				С-35		
Б4		2		•8А-I ГОСТ5781-75, L=950	13	4,9кг
"		3		•8А-I ГОСТ5781-75, L=1940	5	3,8кг

ТП 903-1-153-КЖИ-С14,С35

Изм.	Лист	№ докум.	Подп.	Дата
Испол.		Сергеева		
Рук. гр.		Терновая		
Гл. констр.		Гольденшлюгер		
Нач. отд.		Гин		

Сетка арматурная С14; С35

Литер	Масса	Масштаб
Р	см. табл.	б/м
Лист	Листов	

САНТЕХПРОЕКТ

Инв. № подл. | Подп. и дата

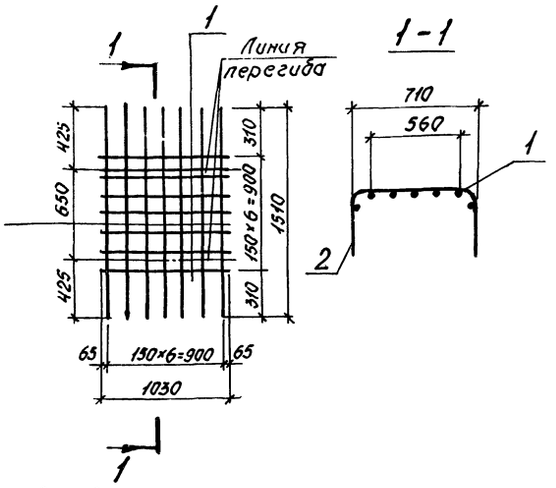

Сетка сваривается во всех точках пересечений стержней контактной электросваркой

Формат	Зона	Поз.	Обозначение	Наименование	Кол.	Примечание
				Детали		
Б4		1		•8А-I ГОСТ5781-75, L=1030	7	2,8кг
"		2		•8А-I ГОСТ5781-75, L=1510	7	4,2кг

ТП 903-1-153-КЖИ-С15

Изм.	Лист	№ докум.	Подп.	Дата
Испол.		Сергеева		
Рук. гр.		Терновая		
Гл. констр.		Гольденшлюгер		
Нач. отд.		Гин		

Сетка арматурная С15

Литер	Масса	Масштаб
Р	7,0кг	б/м
Лист	Листов	

САНТЕХПРОЕКТ

Типовой проект 903-1-153 Альбом II

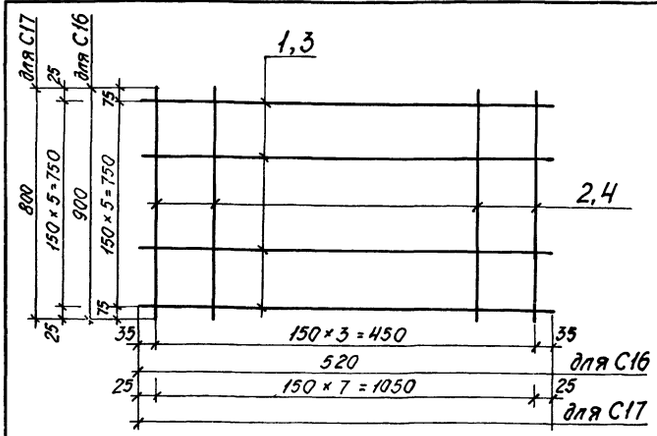

Сетка сваривается во всех точках пересечений стержней контактной электросваркой.

Марка	Масса
С16	2,98кг
С17	5,4кг

Формат	Зона	Поз.	Обозначение	Наименование	Кол.	Примечание
				С16		
				Детали		
Б4		1		•8А-I ГОСТ5781-75, L=520	4	0,82кг
"		2		•8А-I ГОСТ5781-75, L=900	6	2,16кг
				С17		
				Детали		
Б4		4		•8А-I ГОСТ5781-75, L=800	6	1,9кг
"		3		•8А-I ГОСТ5781-75, L=1100	8	3,5кг

ТП 903-1-153-КЖИ-С16,С17

Изм.	Лист	№ докум.	Подп.	Дата
Испол.		Сергеева		
Рук. гр.		Терновая		
Гл. констр.		Гольденшлюгер		
Нач. отд.		Гин		

Сетки арматурные С16, С17

Литер	Масса	Масштаб
Р	см. табл.	б/м
Лист	Листов	

САНТЕХПРОЕКТ

Инв. № подл. | Подп. и дата

Типовой проект 903-1-153 Альбом II

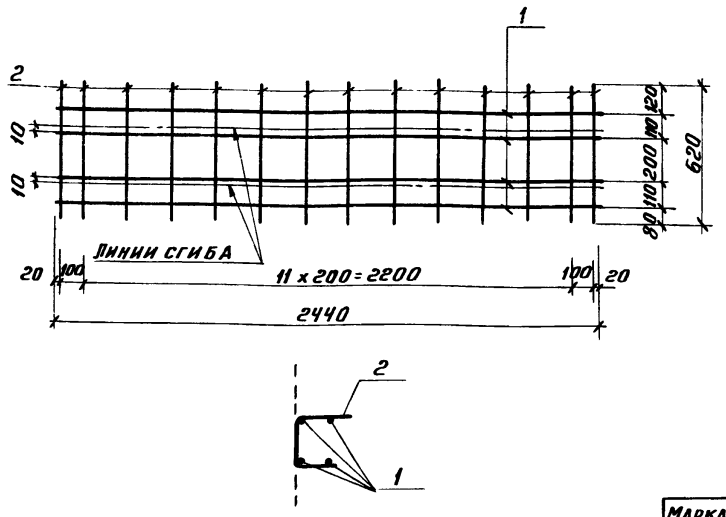

Марка	Масса
С-20	7,30 кг

Формат	Зона	Поз	Обозначение	Наименование	Кол.	Примеч.
				С-20		
				Детали		
11						
Б.Ч		1		•8 A III ГОСТ 5781-75; ℓ=2440	4	3,86 кг
„		2		•8 A III ГОСТ 5781-75; ℓ=620	14	3,44 кг

Инв. № подл. | Подп. и дата

Изм.	Лист	N докум.	Подп.	Дата
Исполнил		Никифорова		
Рук. гр		Сорокина		
Гл. конст		Гольденшлагер		
Нач. отд		Гин		

ТП 903-1-153-КЖИ-С-20

Сетка арматурная С-20

Литер	Масса	Масшт
Р	7,3	1:20
Лист	Листов	

САНТЕХПРОЕКТ

Типовой проект 903-1-153 Альбом II

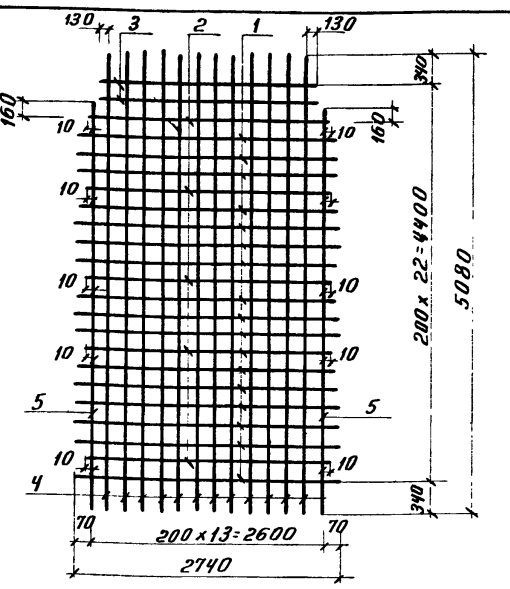

Марка	Масса
С-22	29,2 кг

Формат	Зона	Поз	Обозначение	Наименование	Кол	Примеч.
				С-22		
				Детали		
Б.Ч		1		•6 A III ГОСТ 5781-75; ℓ=2740	16	9,75 кг
„		2		•6 A III ГОСТ 5781-75; ℓ=2620	5	2,94
„		3		•6 A III ГОСТ 5781-75; ℓ=2460	2	1,1 кг
„		4		•6 A III ГОСТ 5781-75; ℓ=5080	12	13,5 кг
„		5		•6 A III ГОСТ 5781-75; ℓ=4500	2	2,0 кг

Инв. № подл. | Подп. и дата

Изм.	Лист	N докум.	Подп.	Дата
Исполн.		Никифорова		
Рук. гр		Сорокина		
Гл. конс.		Гольденшлагер		
Нач. отд		Гин		

ТП 903-1-153-КЖИ-С-22

Сетка арматурная С-22

Литер	Масса	Масшт
Р	29,2 кг	1:50
Лист	Листов	

САНТЕХПРОЕКТ

Типовой проект 903-1-153 Альбом II

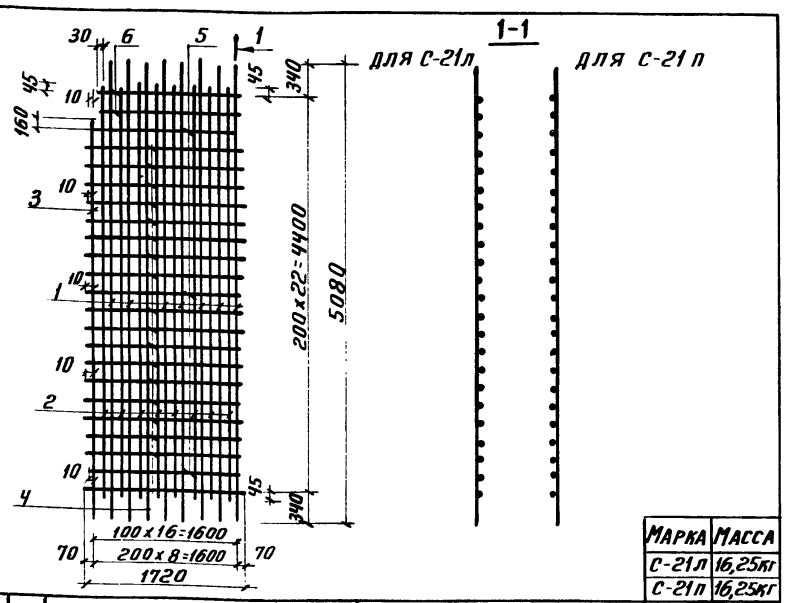

Марка	Масса
С-21л	16,25 кг
С-21п	16,25 кг

Формат	Зона	Поз	Обозначение	Наименование	Кол.	Примеч.
				С-21л и С-21п		
				Детали		
		1		•6 A III ГОСТ 5781-75; ℓ=5080	8	9,0 кг
		2		•6 A III ГОСТ 5781-75; ℓ=4490	8	8,0 кг
		3		•6 A III ГОСТ 5781-75; ℓ=4205	1	0,94 кг
		4		•6 A III ГОСТ 5781-75; ℓ=1720	16	6,1 кг
		5		•6 A III ГОСТ 5781-75; ℓ=1340	5	1,5 кг
		6		•6 A III ГОСТ 5781-75; ℓ=1600	2	0,71 кг

Инв. № подл. | Подп. и дата

Изм.	Лист	N докум.	Подп.	Дата
Исполн		Никифорова		
Рук. гр		Сорокина		
Гл. конс.		Гольденшлагер		
Нач. отд		Гин		

ТП 903-1-153-КЖИ-С-21л, С-21п

Сетки арматурные С-21л, С-21п

Литер	Масса	Масшт
Р	см. таблицу	1:50
Лист	Листов	

САНТЕХПРОЕКТ

Типовой проект 903-1-153 Альбом II

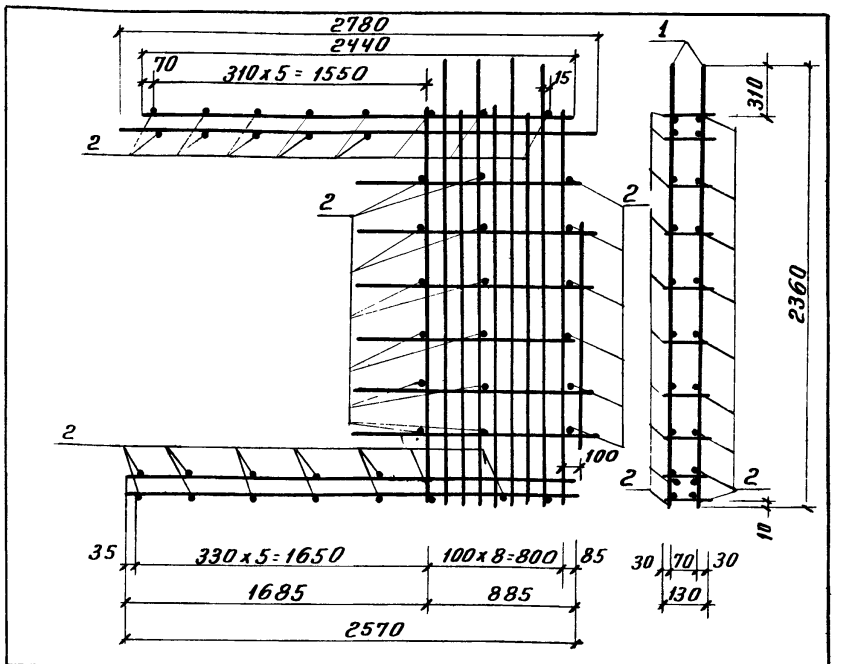

Формат	Зона	Поз	Обозначение	Наименование	Кол	Примеч.
				Сборочные един. и детали		
		1	т.п 903-1 КЖИ-23	Плоский каркас К-6	2	134,8 кг
		2	ИИ-04-6 в.5 ч. II	Одиночные стержни ос-1	44	1,38 кг

Инв. № подл. | Подп. и дата

Изм.	Лист	N докум.	Подп.	Дата
Исполн.		Никифорова		
Рук. гр		Сорокина		
Гл. конс.		Гольденшлагер		
Нач. отд		Гин		

ТП 903-1-153-КЖИ-КП-3

Каркас пространственный КП-3

Литер	Масса	Масшт
Р	136,18 кг	1:25
Лист	Листов	

САНТЕХПРОЕКТ

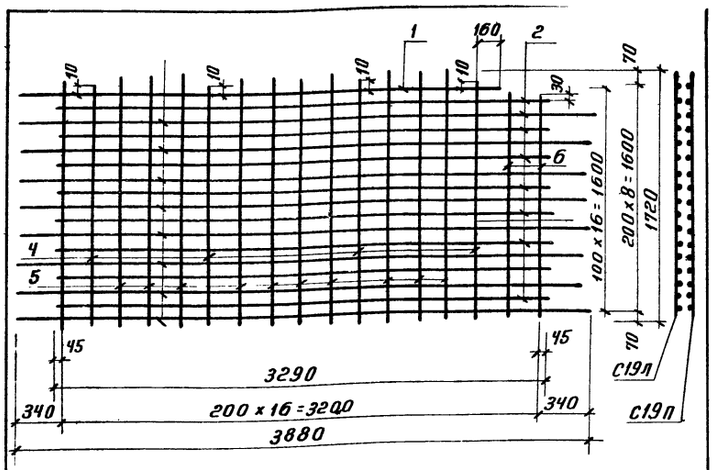

Марка	Масса
С19л	19,8кг
С19п	19,8кг

Формат	Зона	Поз	Обозначение	Наименование	Кол.	Примеч.
				С19л, С19п		
		1		ф6 AIII ГОСТ 5781-75 ℓ=3300	1	0,73кг
		2		ф6 AIII ГОСТ 5781-75 ℓ=3290	8	5,6кг
		3		ф6 AIII ГОСТ 5781-75 ℓ=3880	8	6,9кг
		4		ф6 AIII ГОСТ 5781-75 ℓ=1680	4	1,5
		5		ф6 III ГОСТ 5781-75 ℓ=1720	11	4,2кг
		6		ф6 AIII ГОСТ 5781-75 ℓ=1600	2	0,8кг

ТП 903-1-153-КЖИ-С19л-С19п

Изм.	Лист	N докум.	Подп.	Дата
Пров.				
Исполн.		Будревич		
Рук. гр.		Сорокина		
Гл. конст.		Тольденшлагер		
Нач. отд.		Гин		

Сетки С19л, С19п

Лит	Масса	
Р	см. табл.	1:20
Лист	Листов	

САНТЕХПРОЕКТ

Типовой проект 903-1-153 Альбом II

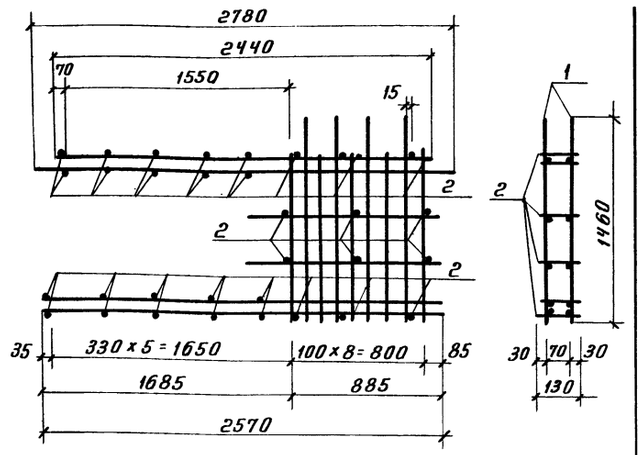

Формат	Зона	Поз	Обозначение	Наименование	Кол.	Прим.
				Документация		
11			т.п.903-1-153-КЖИ-КП2	Сборочный чертеж		
				Сборочные ед. и детали		
11		1	т.п.903-1-153-КЖИ-К-2	Каркас плоский К-2	2	98,8кг
11		2	ИИ-04-6 в.5 ч.II л.17	Стержни одиночные ос-1	32	1,02кг

ТП 903-1-153-КЖИ-КП2

Изм.	Лист	N докум.	Подп.	Дата
Пров.				
Исполн.		Будревич		
Рук. гр.		Сорокина		
Гл. конст.		Тольденшлагер		
Нач. отд.		Гин		

Каркас пространственный КП2

Литер	Масса	Масшт
Р	99,82 кг	1:25
Лист	Листов	

САНТЕХПРОЕКТ

Инв. N подл. | Подп. и дата

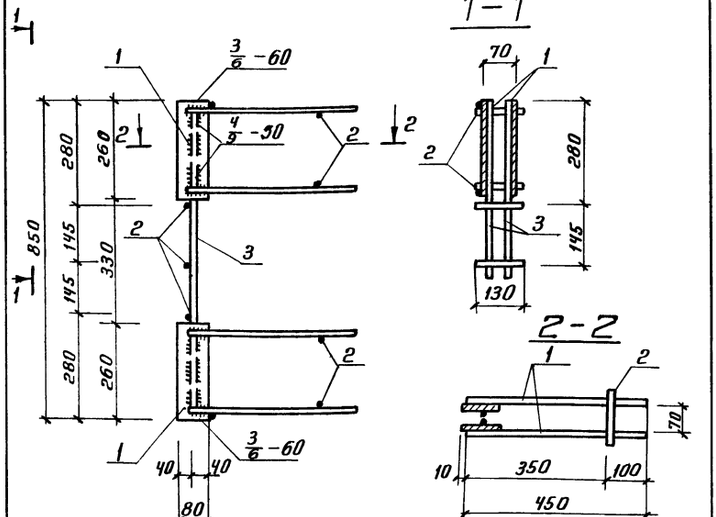

Сварку производить электродами типа Э-42

Формат	Зона	Поз	Обозначение	Наименование	Кол.	Прим.
				Документация		
				Сборочный чертеж		
				Сборочные ед. и детали		
		1	ИИ-04-8 в.3 л.13	Изделие закладное МД-1	4	9,76кг
		2	ИИ-04-6 в.5 ч.II л.17	Стержни одиночные ос-1	9	0,27кг
		3		ф18 AIII ГОСТ 5781-75; ℓ=850	2	3,44кг

ТП 903-1-153-КЖИ-ОМД-4

Изм.	Лист	N докум.	Подп.	Дата
Провер.				
Исполн.		Будревич		
Рук. гр.		Сорокина		
Гл. констр.		Тольденшлагер		
Нач. отд.		Гин		

Каркас объемный ОМД4

Литер	Масса	Масшт
Р	13,5кг	1:10
Лист	Листов	

САНТЕХПРОЕКТ

Типовой проект 903-1-153 Альбом II

Марка эл-та	Арматурные изделия. Арматурная сталь ГОСТ 5781-75. Класс A III. ф мм: 36	25	18	10	8	6	Итого, кг
Колонна К-1	150,0	—	—	—	—	17,1	167,1
Диафрагма Д2,Д3	—	106,7	15,26	25,8	71,6	8,0	227,36
Диафрагма Д-4	—	21,2	42,8	0,67	185,37	1,62	251,66
Диафрагма Д-5	—	103,6	42,6	44,92	99,98	2,58	293,68

Продолжение

Марка эл-та	Арматурные изделия. Арматурная сталь ГОСТ 5781-75. Класс A I. ф мм: 18	16	14	12	10	6	Итого, кг
Колонна К-1	—	4,37	—	0,4	11,8	0,8	17,37
Диафрагма Д-2 Д-3	6,12	—	7,3	—	—	—	13,42
Диафрагма Д-4	6,12	—	7,28	—	—	—	13,40
Диафрагма Д-5	6,12	—	7,28	—	—	—	13,40

Продолжение

Марка эл-та	Закладные изделия. Арматурная сталь ГОСТ 5781-75. Класс A III. ф мм: 32	28	20	12	Класс AI. ф мм: 16	Профильная сталь: 6×18	6×16	Всего стали, кг
Колонна К-1	6,8	5,8	3,6	—	1,23	—	3,7	10,1	31,23	215,7
Диафрагма Д-2 Д-3	—	—	—	9,6	—	—	19,68	—	29,28	270,06
Диафрагма Д-4	—	—	—	16	—	—	17,0	—	33,0	297,06
Диафрагма Д-5	—	—	—	12,8	—	—	10,2	—	23,0	329,82

ТП 903-1-153-КЖИ-ВС

Изм.	Лист	N докум.	Подп.	Дата
Провер.				
Исполн.		Будревич		
Рук. гр.		Сорокина		
Гл. констр.		Тольденшлагер		
Нач. отд.		Гин		

Выборка стали

Литер	Масса	Масшт
Р		б/м
Лист	Листов	

САНТЕХПРОЕКТ

Инв. N подл. | Подп. и дата

Типовой проект 903-1-153 Альбом II

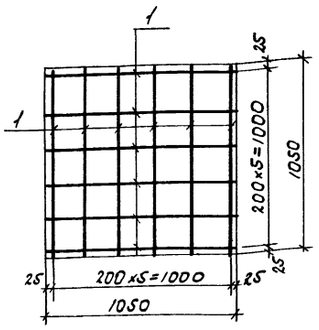

Формат	Зона	Поз.	Обозначение	Наименование	Кол.	Примеч.
				С 24		
				Детали		
Б.Ч.		1		ф8 AI ГОСТ 5781-75; ℓ=1050	12	5.0 кг

ТП 903-1-153 - КЖ-С24

Арматурная сетка С24.

Изм.	Лист	№ докум.	Подпись	Дата
Исполн.	Алешникова			
Рук. гр.	Терновая			
Гл. кон.	Гольденшлюгер			
Нач. отд.	Гин			

Лит	Масса	Масшт.
Р	5.0 кг	Б/м
Лист	Листов	

САНТЕХПРОЕКТ

Инв. № подл. | Подп. и дата

Типовой проект 903-1-153 Альбом II

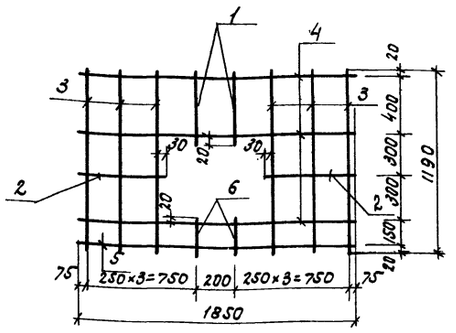

Формат	Зона	Поз.	Обозначение	Наименование	Кол.	Примеч.
				С 27		
				Детали		
Б.Ч.		1		ф6 AI ГОСТ 5781-75, ℓ= 440	2	0.2 кг
"		2		ф10 AII ГОСТ 5781-75, ℓ= 605	2	0.7 кг
"		3		ф6 AI ГОСТ 5781-75, ℓ=1190	6	1.6 кг
"		4		ф10 AII ГОСТ 5781-75, ℓ=1850	3	2.3 кг
"		5		ф16 AII ГОСТ 5781-75, ℓ=1850	1	3.0 кг
"		6		ф6 AI ГОСТ 5781-75, ℓ= 190	2	0.1 кг

ТП 903-1-153 - КЖИ-С27

Арматурная сетка С27

Изм.	Лист	№ докум.	Подпись	Дата
Исполн.	Алешникова			
Рук. гр.	Терновая			
Гл. кон.	Гольденшлюгер			
Нач. отд.	Гин			

Лит	Масса	Масшт.
Р	7.2 кг	Б/м
Лист	Листов	

САНТЕХПРОЕКТ

Инв. № подл. | Подп. и дата

Типовой проект 903-1-153 Альбом II

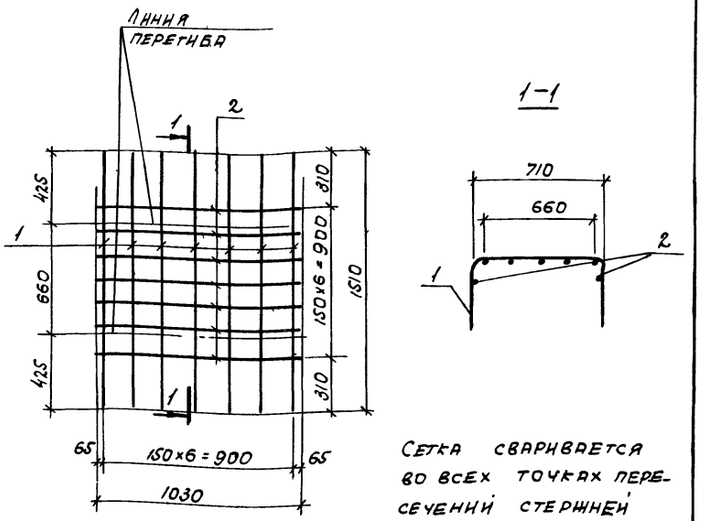

Сетка сваривается во всех точках пересечений стержней контактной электросваркой.

Формат	Зона	Поз.	Обозначение	Наименование	Кол.	Примеч.
				Детали		
Б.Ч.		1		ф8 AI ГОСТ 5781-75; ℓ= 1030	7	2,8 кг.
"		2		ф8 AI ГОСТ 5781-75; ℓ= 1510	7	4.2 кг.

ТП 903-1-153 - КЖ-С30

Сетка арматурная С-30.

Изм.	Лист	N докум.	Подпись	Дата
Исполн.	Алешникова			
Рук. гр.	Терновая			
Гл. кон.	Гольденшлюгер			
Нач. отд.	Гин			

Литер	Масса	Масшт.
Р	7,0 кг	Б/м.
Лист	Листов	

САНТЕХПРОЕКТ

Инв. № подл. | Подп. и дата

Типовой проект 903-1-153 Альбом II

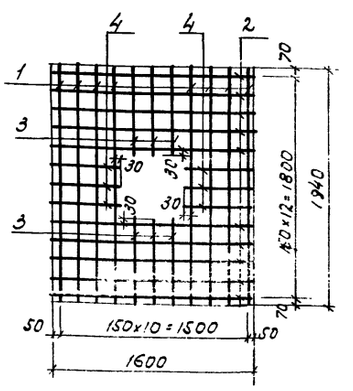

Сетки сваривают во всех точках пересечений стержней контактной электросваркой.

Формат	Зона	Поз.	Обозначение	Наименование	Кол.	Примеч.
				Детали		
Б.Ч.		1		ф8 AI ГОСТ 5781-75; ℓ=1940	8	6.1 кг
"		2		ф8 AI ГОСТ 5781-75; ℓ=1600	10	6.3 кг
"		3		ф8 AI ГОСТ 5781-75; ℓ= 700	6	4.2 кг
"		4		ф8 AI ГОСТ 5781-75; ℓ= 530	6	3.2 кг

ТП 903-1-153 - КЖ-С33

Сетка арматурная С-33

Изм.	Лист	N докум.	Подпись	Дата
Исполн.	Алешникова			
Рук. гр.	Терновая			
Гл. кон.	Гольденшлюгер			
Нач. отд.	Гин			

Лит	Масса	Масшт.
Р	15.3 кг	Б/м
Лист	Листов	

САНТЕХПРОЕКТ

Инв. № подл. | Подп. и дата

Альбом II

Типовой проект 903-1-153

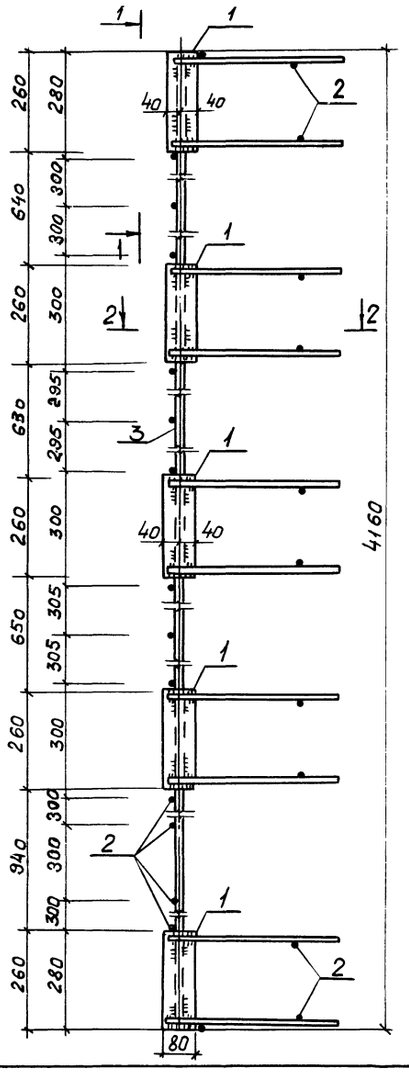

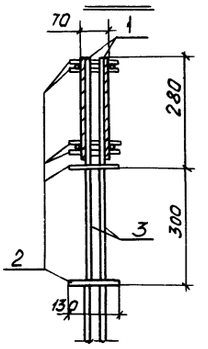

2—2

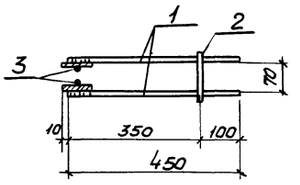

Марка	Масса
ОМД-5	46,55кг

Формат	Зона	Поз.	Обозначение	Наименование	Кол.	Примеч.
				Сборочные единицы и детали		
		1	ИИ-04-8 В.3 л.13	МД-1	10	24,4 кг
		2	ИИ-04-6 В5 ч.II л.17	Отдельные стержни ОС-1	25	0,75кг
		3	Т.П. 903-1-153 -кжи-к-4, ос-11	То же ОС-11	2	21,4кг

Изм.	Лист	N докум.	Подп.	Дата
Исполн.	Никифорова			
Рук. груп.	Сорокина			
Гл. констр	Гольденшлюгер			
Нач. отд.	Гин			

Т.П. 903-1-153- кжи-ОМД-5

Объемный каркас ОМД-5

Литер	Масса	Масшт
Р	46,55кг	1:10
Лист	Листов	

САНТЕХПРОЕКТ

Альбом II

Типовой проект УИЗ-1-153

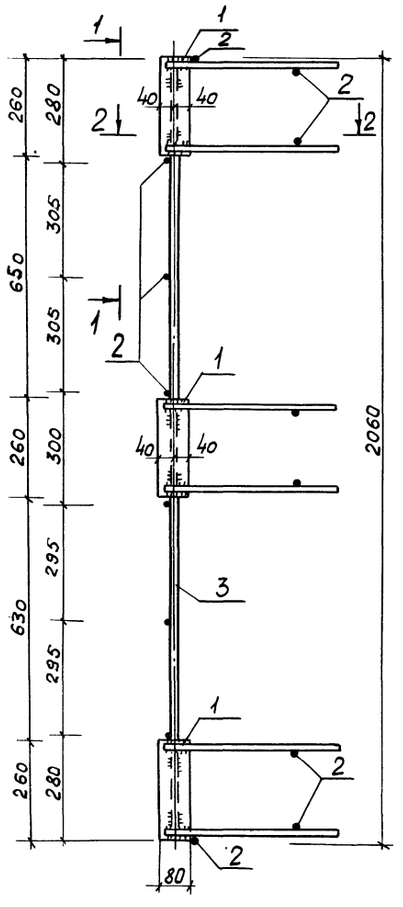

1—1

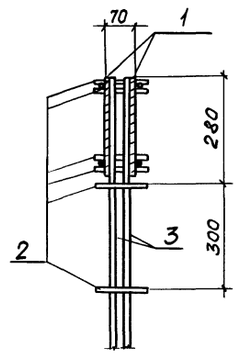

2—2

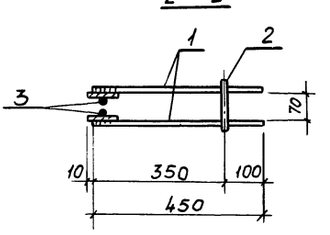

Марка	Масса
ОМД-6	25,66

Формат	Зона	Поз.	Обозначение	Наименование	Кол.	Примеч.
				Сборочные единицы и детали		
		1	ИИ-04-8 В3 л.13	МД-1	6	14,64 кг
		2	ИИ-04-6 В5 ч.II л.17	Отдельные стержни ОС-1	14	0,42 кг
		3	Т.П. 903-1-153 -кжи-к-3,ос-12	То же ОС-12	2	10,60кг

Изм.	Лист	N докум.	Подпись	Дата
Исполнил	Никифорова			
Рук. груп.	Сорокина			
Гл. констр	Гольденшлюгер			
Нач. отд.	Гин			

Т.П. 903-1-153- кжи-ОМД-6

Объемный каркас ОМД-6

Литер	Масса	Масш.
Р	25,66кг	1:10
Лист	Листов	

САНТЕХПРОЕКТ

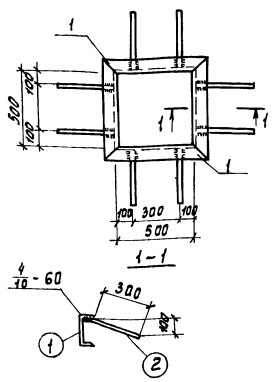

Формат	Зона	Поз.	Обозначение	Наименование	Кол.	Прим
				Детали		
Б4		1		⊏20 ГОСТ 8240-72 ℓ=650	4	11.9кг
"		2		•ф16АIII ГОСТ 5781-75 ℓ=360	8	0.5кг

Т. П. 903-1-153 -КЖИ-МН-4

Изм.	Лист	№ докум.	Подпись	Дата
Исполн.		Дольников		
Рук. групп		Терновая		
Гл. констр.		Гольденшлюгер		
Нач. отд.		Гин		

Изделие закладное МН-4

Литер	Масса	Масштаб
Р	51.6кг	Б/М
Лист		Листов

САНТЕХПРОЕКТ

Инв. № подл. | Подпись и дата

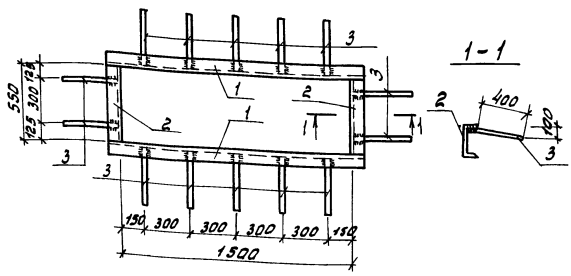

Формат	Зона	Поз.	Обозначение	Наименование	Кол.	Примеч.
				Детали		
Б4		1		⊏20 ГОСТ 8240-72 ℓ=1650	2	30,3кг
"		2		⊏20 ГОСТ 8240-72 ℓ=550	2	10,1кг
"		3		•16АIII ГОСТ 5781-75 ℓ=460	14	0,7кг

Т. П. 903-1-153-КЖИ-МН-5

Изм.	Лист	№ докум.	Подпись	Дата
Исполн.		Дольников		
Рук. группы		Терновая		
Гл. констр.		Гольденшлюгер		
Нач. отд.		Гин		

Изделие закладное МН-5

Литер	Масса	Масштаб
Р	90,6кг	Б/М
Лист		Листов

САНТЕХПРОЕКТ

Инв. № подл. | Подпись и дата

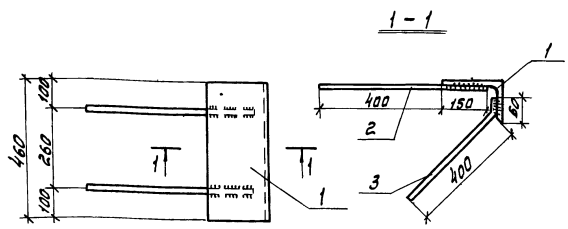

Формат	Зона	Поз.	Обозначение	Наименование	Кол.	Прим.
				Детали		
Б4		1		L200×125×12 ГОСТ 8510-72 ℓ=460	1	14.9кг
"		2		•ф16АIII ГОСТ 5781-75 ℓ=550	2	0,9кг
"		3		•ф16АIII ГОСТ 5781-75 ℓ=460	2	0.8кг

Т. П. 903-1-153 -КЖИ-МН-6

Изм.	Лист	№ докум.	Подпись	Дата
Исполн.		Дольников		
Рук. группы		Терновая		
Гл. констр.		Гольденшлюгер		
Нач. отд.		Гин		

Изделие закладное МН-6

Литер	Масса	Масштаб
Р	18.3кг	Б/М
Лист		Листов

САНТЕХПРОЕКТ

Инв. № подл. | Подпись и дата

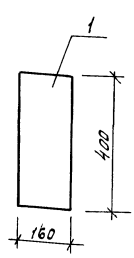

Формат	Зона	Поз.	Обозначение	Наименование	Кол.	Примеч.
				Детали		
Б4		1		-δ=10 ГОСТ 103-76 ℓ=400	1	5.0кг

Т. П. 903-1-153-КЖИ-МН-6

Изм.	Лист	№ докум.	Подпись	Дата
Исполн.		Дольников		
Рук. группы		Терновая		
Гл. констр.		Гольденшлюгер		
Нач. отд.		Гин		

Изделие закладное МН-3

Литер	Масса	Масштаб
Р	5.0кг	1:10
Лист		Листов

САНТЕХПРОЕКТ

Инв. № подл. | Подпись и дата

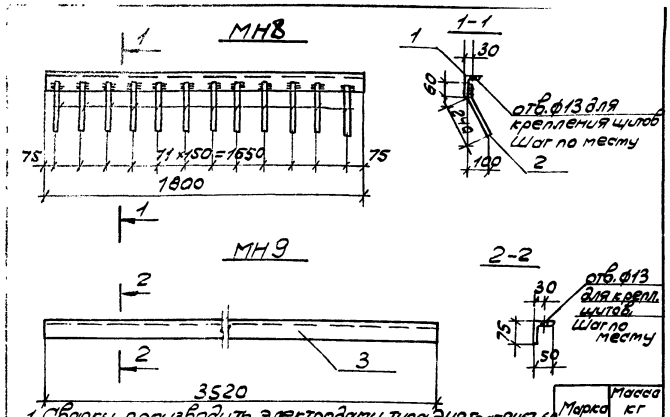

1. Сварку производить электродами типа Э42 Гост 9467-60
2. $h_ш$=6мм

Марка	Масса кг
МН 8	10,0
МН 9	16,9

Формат	Зона	Поз.	Обозначение	Наименование	Кол.	Примеч.
				МН8 Детали		
БЧ		1		L75×50×5 Гост 8510-72, ℓ=1800	1	8,6кг
БЧ		2		•8АIII Гост 5781-75 ℓ=300	12	1,4кг
				МН9 Детали		
БЧ		3		L75×50×5 Гост 8510-72 ℓ=3520	1	16,9кг

ТП 903-1-153 КЖИ-МН8; МН9

Изделие закладное МН8, МН9

Изм.	Лист	N докум.	Подп.	Дата
Провер.				
Провер.	Сергеева			
Рук. гр.	Терновая			
Гл. констр.	Гольденшлюгер			
Нач. отд.	Гин			

Литер	Масса	Масштаб
Р	см. табл.	Б/М
Лист	Листов	

Сантехпроект

Альбом II

Типовой проект 903-1-153

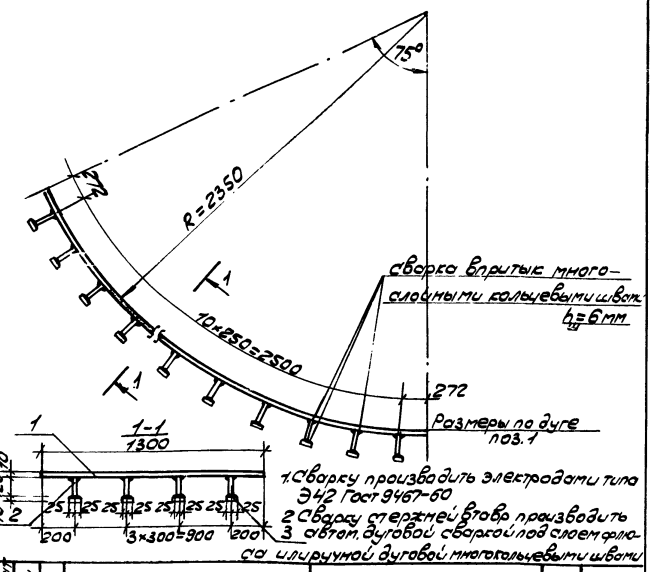

1. Сварку производить электродами типа Э42 Гост 9467-60
2. Сварку стержней в тавр производить автом. дуговой сваркой под слоем флюса или ручной дуговой многокольцевыми швами

Формат	Зона	Поз.	Обозначение	Наименование	Кол.	Прим.
				МН10 Детали		
БЧ		1		-δ=10×1300 Гост 82-70 ℓ=3044	1	315,0кг
БЧ		2		ф12АIII Гост 5781-75 ℓ=120	44	4,7кг
БЧ		3		-δ=10×50 Гост 82-70 ℓ=50	44	8,5кг

ТП 903-1-153 КЖИ-МН 10

Изделие закладное МН10

Изм.	Лист	N докум.	Подп.	Дата
Провер.				
Исполн.	Сергеева			
Рук. гр.	Терновая			
Гл. констр.	Гольденшлюгер			
Нач. отд.	Гин			

Литер	Масса	Масштаб
Р	328,2кг	Б/М
Лист	Листов	

Сантехпроект

Альбом II

Типовой проект 903-1-153

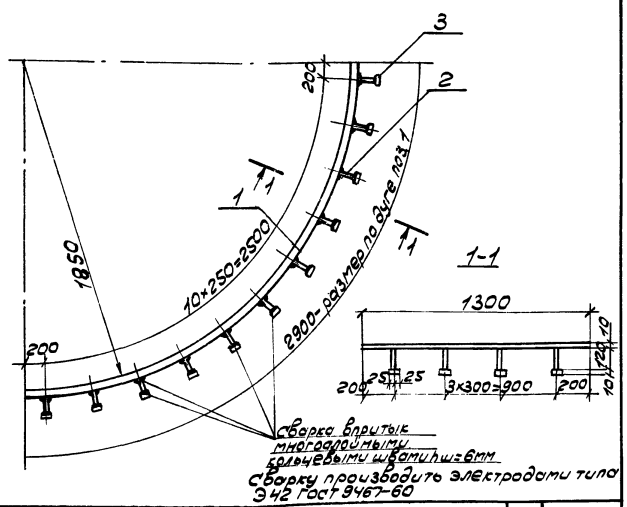

Сварку производить электродами типа Э42 Гост 9467-60

Формат	Зона	Поз.	Обозначение	Наименование	Кол.	Примечание
				МН 11 Детали		
БЧ		1		-δ=10=1300 Гост 82-70 ℓ=2900	1	296,0кг
БЧ		2		-ф12АIII Гост 5781-75 ℓ=120	44	4,7кг
БЧ		3		-δ=10×50 Гост 82-70 ℓ=50	44	8,5кг

ТП 903-1-153 КЖИ-МН 11

Изделие закладное МН11

Изм.	Лист	N докум.	Подп.	Дата
Провер.				
Исполн.	Сергеева			
Рук. гр.	Терновая			
Гл. констр.	Гольденшлюгер			
Нач. отд.	Гин			

Литер	Масса	Масштаб
Р	309,2кг	Б/М
Лист	Листов	

Сантехпроект

Альбом II

Типовой проект 903-1-153

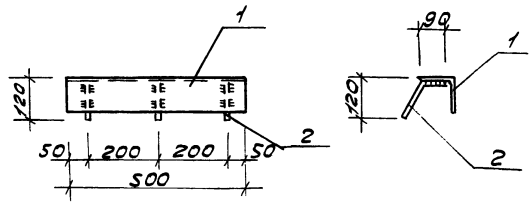

Формат	Зона	Поз.	Обозначение	Наименование	Кол.	Примеч.
				МН12 Детали		
БЧ		1		L100×10 Гост 8509-72 ℓ=500	1	7,6кг
БЧ		2		ф12АIII Гост 5781-75 ℓ=230	3	0,6кг

ТП 903-1-153 -КЖИ-МН 12

Изделие закладное МН12

Изм.	Лист	N докум.	Подп.	Дата
Провер.				
Исполн.	Сергеева			
Рук. гр.	Терновая			
Гл. констр.	Гольденшлюгер			
Нач. отд.	Гин			

Литер	Масса	Масштаб
Р	8,2кг	1:10
Лист	Листов	

Сантехпроект

15859-02 69

Альбом II

Типовой проект 903-1-153

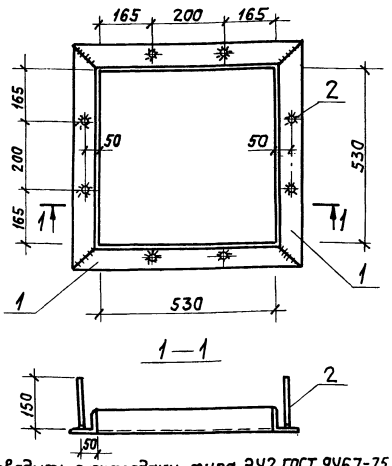

1. Сварку производить электродами типа Э42 ГОСТ 9467-75.
2. Сварку стержней втавр производить автоматической дуговой сваркой под слоем флюса или ручной дуговой сваркой многокольцевыми швами $h_ш$=6

Формат	Зона	Поз.	Обозначение	Наименование	Кол.	Примеч.
				Детали		
Б4		1		L75х8 ГОСТ 8509-72 ℓ=680	4	24,5 кг
"		2		•ф8 AIII ГОСТ 5781-75 ℓ=150	8	0,5 кг

Изм.	Лист	N докум.	Подп.	Дата
Рук. гр.		Терновая		
Гл. констр.		Гольденшлагер		
Нач. отд.		Гин		

ТП-903-1-153 -КЖИ-МН17

Изделие закладное МН17

Лит.	Масса	Масштаб
Р	25,0кг	Б/м
Лист	Листов	

САНТЕХПРОЕКТ

Альбом II

Типовой проект 903-1-153

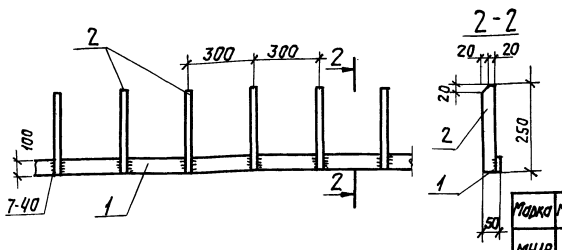

Марка	Масса кг
МН18	7,9

Формат	Зона	Поз.	Обозначение	Наименование	Кол.	Примечан.
				Детали		
Б4		1		d=10 х 40 ГОСТ 8272-70 ℓ=1000	1	3,1 кг
"		2		d=10 х 40 ГОСТ 8272-70 ℓ=250	6	4,7 кг

Сварку производить электродами типа Э42 ГОСТ 9467-75 $h_ш$=6 мм

Изм.	Лист	N докум.	Подпись	Дата
Рук. гр.		Терновая		
Гл. констр.		Гольденшлагер		
Нач. отд.		Гин		

ТП-903-1-153 КЖИ-МН18

Изделие закладное МН18

Лит.	Масса	Масштаб
Р	см. табл.	Б/м
Лист	Листов	

САНТЕХПРОЕКТ

Альбом II

Типовой проект 903-1-153

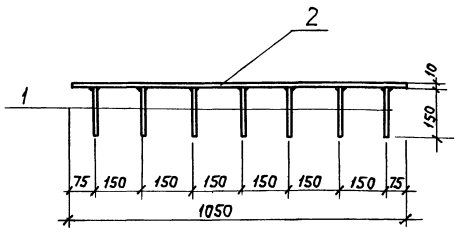

1. Материал- сталь В Ст3кп2 по ГОСТ 380-71*
2. Сварку производить под флюсом или дуговой сварной многокольцевыми швами $h_ш$=6 мм.

Формат	Зона	Поз.	Обозначение	Наименование	Кол.	Прим.
				Детали		
Б4		1		•ф12 AIII ГОСТ 5781-75 ℓ=150	14	1,9 кг
"		2		—200х10 ГОСТ 103-76* ℓ=1050	1	16,5 кг

Сварку производить электродами типа Э42 ГОСТ 9467-75 $h_ш$=6 мм.

Изм.	Лист	N докум.	Подпись	Дата
Рук. гр.		Терновая		
Гл. констр.		Гольденшлагер		
Нач. отд.		Гин		

ТП 903-1-153 КЖИ-МН19

Изделие закладное МН19

Лит.	Масса	Масштаб
Р	18,4кг	Б/м
Лист	Листов	

САНТЕХПРОЕКТ

Альбом II

Типовой проект 903-1-153

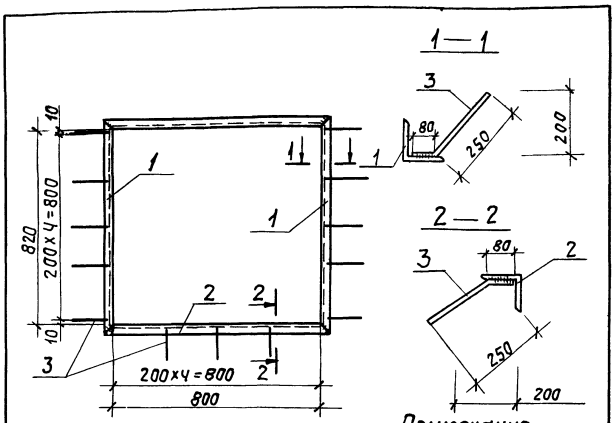

Примечания

1. Анкера привариваются к уголкам дуговой ручной сваркой.
2. Уголки из стали Вст. 3 кп2 ГОСТ 380-71*
3. Все сварные швы $h_ш$=6 мм

Формат	Зона	Поз.	Обозначение	Наименование	Кол.	Прим.
11				Детали		
Б4		1	ГОСТ 8509-72	L125х8; ℓ=1070	2	33,2
"		2	то же	L125х8; ℓ=1050	2	32,5
"		3	ГОСТ 5781-75	•8 AIII; ℓ=330	15	19,5

Изм.	Лист	N докум.	Подп.
Проектир.		Николаев	
Рук. гр.		Терновая	
Гл. констр.		Гольденшлагер	
Нач. отд.		Гин	

ТП-903-1-153 -КЖИ-МН21

Изделие закладное МН21

Литер	Масса	Масш.
Р	85,2	1:50
Лист	Листов	

САНТЕХПРОЕКТ

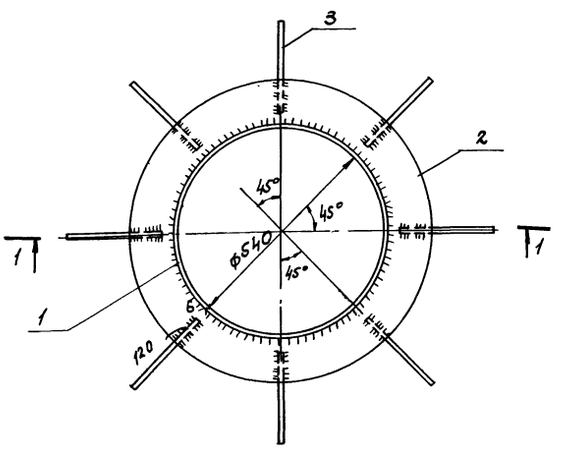

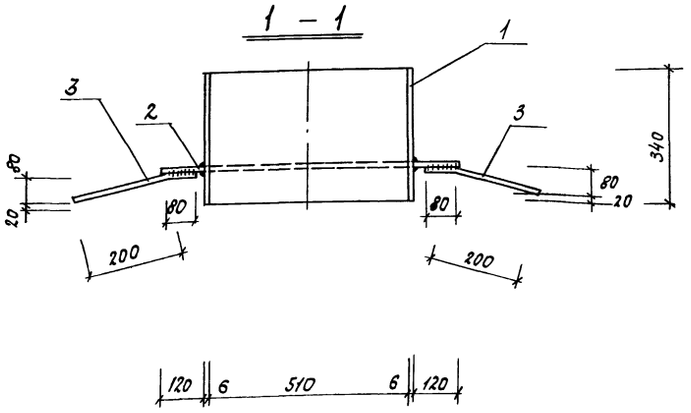

Формат	Зона	Позиц.	Обозначение	Наименование	Кол.	Прим.
12				Детали		
Б4		1	ГОСТ 82-70	-6×340; ℓ=1680	1	28.3кг
"		2	То же	-10×120 *	1	50.2кг
"		3	ГОСТ 5781-75	•8АIII, ℓ=280	8	0.9кг

Примечания:

1. Анкера привариваются к пластине дуговой ручной сваркой.
2. Все сварные швы $h_ш = 6$ мм.

* Кольцо - -10×120 ($d_1 = 762, d_2 = 522$) раскроить из листа -10×800×800.

Изм.	Лист	№ докум.	Подпись	Дата	ТП 903-1-153 КЖИ-МН20			
Проектир.		Николаев			Изделие закладное МН 20	Литер	Масса	Масшт.
Рук.гр.		Терновая				Р	79.4кг	1:10
Гл.констр.		Гольденшлюгер				Лист	Листов	
Нач.отд.		Гин				САНТЕХПРОЕКТ		

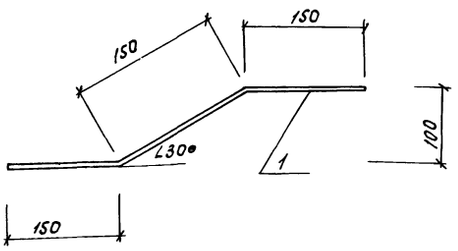

Формат	Зона	Позиц.	Обозначение	Наименование	Кол.	Прим.
11				Детали		
Б4		1	ГОСТ 5781-75	•10 А-I; ℓ=450	1	0.28кг

Изм.	Лист	N докум.	Подпись	Дата	ТП 903-1-153 КЖИ-МС5			
Проект.		Николаев			Изделие соединительное МС5.	Литер	Масса	Масшт.
Рук.гр.		Терновая				Р	0.28кг	1:50
Гл.констр.		Гольденшлюгер				Лист	Листов	
Нач.отд.		Гин				САНТЕХПРОЕКТ		

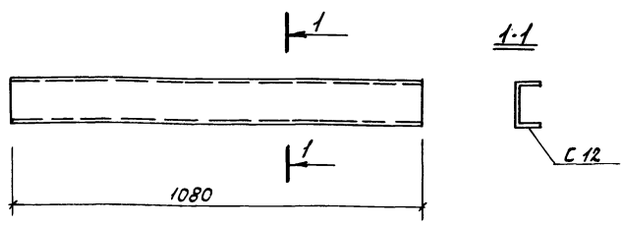

Формат	Зона	Поз.	Обозначение	Наименование	Кол.	Примеч.
				Детали		
Б4		1	ГОСТ 8240-72*	С12 ℓ=1080	1	11.2 кг

Изм.	Лист	N докум.	Подпись	Дата	ТП 903-1-153 КЖИ-МН7			
Исполн.		Терновая			Изделие закладное МН7.	Лит.	Масса	Масштаб
Рук.гр.		Терновая				Р	11.2кг	1:10
Гл.констр.		Гольденшлюгер				Лист	Листов	
Нач.отд.		Гин				САНТЕХПРОЕКТ		

Инв.№ подл. | Подпись и дата

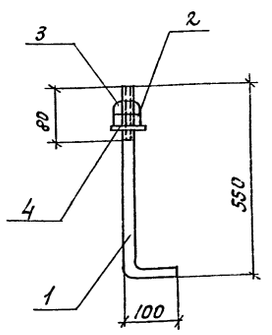

Формат	Зона	Поз.	Обозначение	Наименование	Кол.	Прим.
			903-1-КЖИ-МН-22	Детали		
		1		ф12 AI ГОСТ 5781-75 ℓ=650	1	0.6 кг
		2		Гайка М-12 ГОСТ 5915-70	1	0.06 кг
		3		Гайка М12 ГОСТ 5915-70	1	0.06 кг
		4		Шайба ф12 ГОСТ 11371-68	1	0.02 кг

ТП 903-1-153 КЖ-МН-22

Изм.	Лист	№ докум.	Подпись	Дата
Исполн.		Дольников		
Рук. гр.		Терновая		
Гл. констр.		Гольденшлюгер		
Нач. отд.		Гин		

Изделие закладное МН-22

Литер	Масса	Масшт.
р	0.74 кг	Б/м
Лист	Листов	

САНТЕХПРОЕКТ

Инв. № подл. | Подпись и дата

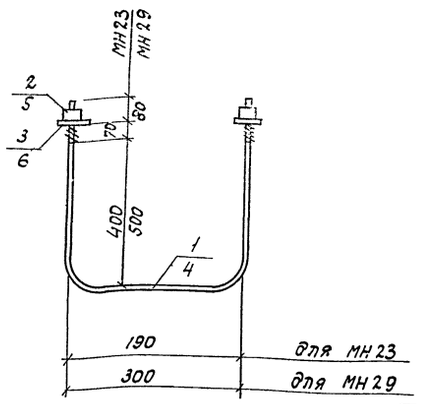

Марка	Масса
МН 29	4.9 кг
МН-23	2.1 кг

Формат	Зона	Поз.	Обозначение	Наименование	Кол.	Прим.
				МН-29		
Б4		4		•ф25 AI ГОСТ 5781-75 ℓ=1300	1	4.9 кг
				МН-23		
Б4		1		•ф18 AI ГОСТ 5781-75 ℓ=990	1	2.0 кг
"		2		Гайка ф18 ГОСТ 5915-70	2	0.08 кг
"		3		Шайба ф18 ГОСТ 11371-68	2	0.02 кг

ТП 903-1-153 КЖИ-МН-23;29

Изм.	Лист	№ докум.	Подпись	Дата
Исполн.		Дольников		
Рук. гр.		Терновая		
Гл. констр.		Гольденшлюгер		
Нач. отд.		Гин		

Изделие закладное МН-23; 29

Литер	Масса	Масшт.
р	см. табл.	Б/м
Лист	Листов	

САНТЕХПРОЕКТ

Инв. № подл. | Подпись и дата

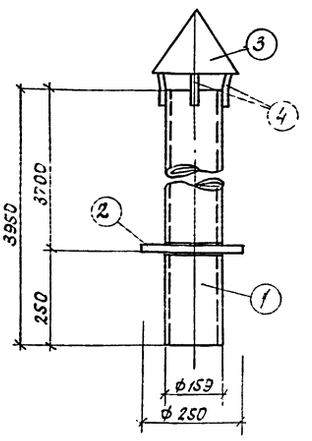

Формат	Зона	Позиция	Обозначение	Наименование	Кол.	Примечание
				Детали МН-24		
Б4		1	ГОСТ 8732-70	Труба 159×4.5 ℓ=5950	1	65.0 кг
"		2	ГОСТ 5961-57	Кольцо ф250×8 (152×10)	1	2.0
"		3		Коллар из листового железа δ=2.4 мм	1	1.9
"		4	ГОСТ 5781-75	•ф6 AI ℓ=150	4	0.7

ТП 903-1-153 КЖИ-МН-24

Изм.	Лист	№ докум.	Подпись	Дата
Исполн.		Дольников		
Рук. гр.		Терновая		
Гл. констр.		Гольденшлюгер		
Нач. отд.		Гин		

Изделие закладное МН-24

Литер	Масса	Масшт.
р	68.7 кг	Б/м
Лист	Листов	

САНТЕХПРОЕКТ

Инв. № подл. | Подпись и дата

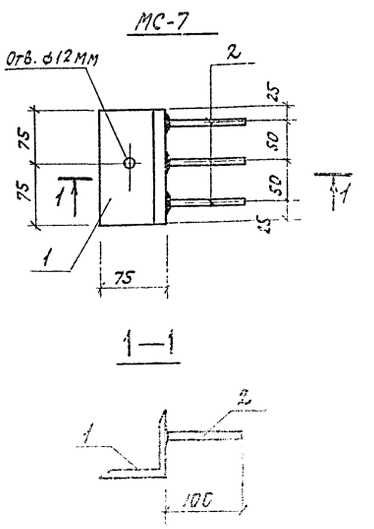

Марка элем.	Масса
МС-6	0.70 кг
МС-7	1.12 кг

Формат	Зона	Поз.	Обозначение	Наименование	Кол.	Прим.
				МС-6		
				L63×5 ГОСТ 8509-72 ℓ=150	1	0.7 кг
				МС-7		
Б4		1		L75×6 ГОСТ 8509-72 ℓ=150	1	1.0 кг
Б4		2		•ф8 AI ГОСТ 5781-75 ℓ=100	3	0.12 кг

ТП 903-1-153 КЖИ-МС-6; МС-7

Изм.	Лист	№ докум.	Подпись	Дата
Исполн.		Дольников		
Рук. гр.		Терновая		
Гл. констр.		Гольденшлюгер		
Нач. отд.		Гин		

Изделие соединительное МС-6; МС-7

Литер	Масса	Масшт.
р	см. табл.	Б/м
Лист	Листов	

САНТЕХПРОЕКТ

Инв. № подл. | Подпись и дата

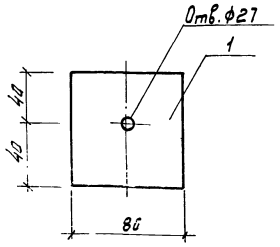

Формат	Зона	Поз.	Обозначение	Наименование	Кол.	Прим.
				Детали		
Б4		1		-δ=10 ГОСТ 103-76 *ℓ=80	1	0.6 кг

ТП 903-1-153-КЖИ-МН-27

Изм.	Лист	№ докум.	Подпись	Дата
Провер.				
Исполн.		Дольников		
Рук. гр.		Терновая		
Гл. констр.		Гольденшлюгер		
Нач. отд.		Гин		

Изделие закладное МН-27

Литер	Масса	Масштаб
Р	0.6 кг	Б/м
Лист	Листов	

САНТЕХПРОЕКТ

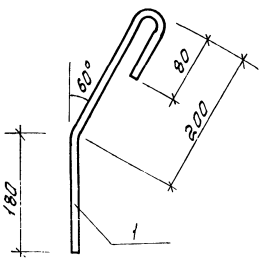

Формат	Зона	Поз.	Обозначение	Наименование	Кол.	Прим.
				Детали		
Б4		1		ф12 А I ГОСТ 2590-71 ℓ=460	1	0.4 кг

ТП 903-1-153-КЖИ-МН-28

Изм.	Лист	№ докум.	Подп.	Дата
Провер.				
Исполн.		Дольников		
Рук. груп.		Терновая		
Гл. констр.		Гольденшлюгер		
Нач. отд.		Гин		

Изделие закладное МН-28

Литер	Масса	Масштаб
Р	0.4 кг	Б/м
Лист	Листов	

САНТЕХПРОЕКТ

Инв. № подл. | Подпись и дата | Взам. инв. №

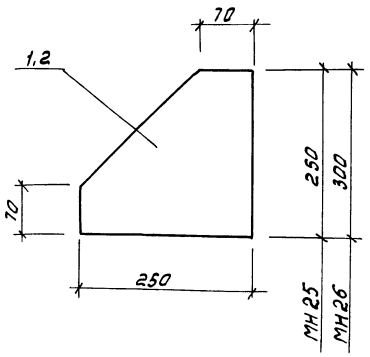

Марка	Масса кг
МН25	3.8
МН26	4.4

Формат	Зона	Поз.	Обозначение	Наименование	Кол.	Примеч.
				МН 25		
				Детали		
Б4		1		-δ=8 ГОСТ 82-70 ℓ=250	1	3,8 кг
				МН 26		
				Детали		
Б4		2		-δ=8 ГОСТ 82-70 ℓ=300	1	4,4 кг

ТП 903-1-153-КЖИ-МН25, МН26

Изм.	Лист	N докум.	Подпись	Дата
Провер.				
Исполнит.		Сергеева		
Рук. гр.		Терновая		
Гл. констр.		Гольденшлюгер		
Нач. отд.		Гин		

Изделие закладное МН 25, МН 26

Литер	Масса	Масштаб
Р	см. табл.	Б/м
Лист	Листов	

САНТЕХПРОЕКТ

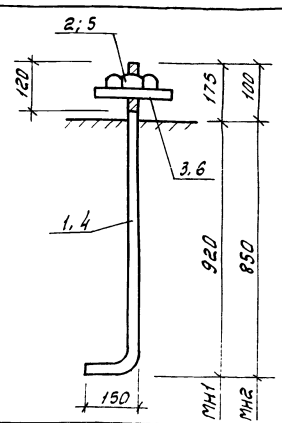

Марка	Масса кг
Мн 1	9.2
Мн 2	5.2

Формат	Зона	Поз	Обозначение	Наименование	Кол.	Примеч.
				МН 1		
				Детали		
Б4		1		∘30 ГОСТ 2590-71 ℓ=1285	1	7.0 кг
Б4		2		Шайба δ=10×150 ГОСТ 8378-70 ℓ=150	1	1.8 кг
Б4		3		Гайка ГОСТ 5915-70	1	0.4 кг
				МН 2		
				Детали		
Б4		4		∘24 А I ГОСТ 2590-71 ℓ=1100	1	4.3 кг
Б4		5		Шайба δ=10×100 ГОСТ 82-70 ℓ=100	1	0.8 кг
Б4		6		Гайка ГОСТ 5915-70	1	0.1 кг

ТП 903-1-153-КЖИ-МН1; МН2

Изм.	Лист	N докум	Подпись	Дата
Провер.				
Исполн.		Воробьева		
Рук. гр.		Терновая		
Гл. констр.		Гольденшлюгер		
Нач. отд.		Гин		

Анкера МН1; МН2

Лит	Масса	Масштаб
Р	см. табл.	Б/м
Лист	Листов	

САНТЕХПРОЕКТ

gost.e-ecolog.ru