ТИПОВОЙ ПРОЕКТ

903-1-158

КОТЕЛЬНАЯ С 4 КОТЛАМИ КЕ-6,5-14С

ОТОПИТЕЛЬНО- ПРОИЗВОДСТВЕННАЯ С ЦЕНТРАЛИЗОВАННЫМ ГОРЯЧИМ ВОДОСНАБЖЕНИЕМ ИЗ КОТЕЛЬНОЙ

ТОПЛИВО - КАМЕННЫЕ И БУРЫЕ УГЛИ

СОСТАВ ПРОЕКТА

N п/п	АЛЬБОМ	ПРИМЕНЯЕМЫЙ ПРОЕКТ	НАИМЕНОВАНИЕ АЛЬБОМОВ
			АРХИТЕКТУРНО-СТРОИТЕЛЬНАЯ ЧАСТЬ
I			АРХИТЕКТУРНО-СТРОИТЕЛЬНЫЕ РЕШЕНИЯ, КОНСТРУКЦИИ ЖЕЛЕЗОБЕТОННЫЕ И МЕТАЛЛИЧЕСКИЕ.
II		903-1-153	ЧЕРТЕЖИ ИНДУСТРИАЛЬНЫХ СТРОИТЕЛЬНЫХ КОНСТРУКЦИЙ И ИЗДЕЛИЙ КОТЕЛЬНОЙ.
III		903-1-153	СООРУЖЕНИЯ ТОПЛИВОПОДАЧИ.
IV		903-1-153	ЧЕРТЕЖИ ИНДУСТРИАЛЬНЫХ СТРОИТЕЛЬНЫХ КОНСТРУКЦИЙ И ИЗДЕЛИЙ ТОПЛИВОПОДАЧИ.
			ТЕПЛОМЕХАНИЧЕСКАЯ ЧАСТЬ
V			РАСПОЛОЖЕНИЕ ОБОРУДОВАНИЯ КОТЕЛЬНОЙ.
			ОБЩЕКОТЕЛЬНЫЕ СОЕДИНИТЕЛЬНЫЕ ТРУБОПРОВОДЫ
VI			КОТЛОАГРЕГАТ /ТОПЛИВО-КАМЕННЫЕ УГЛИ/
VII			КОТЛОАГРЕГАТ /ТОПЛИВО- БУРЫЕ УГЛИ/
VIII			ВОДОПОДГОТОВИТЕЛЬНАЯ УСТАНОВКА
IX		903-1-153	СКЛАД РЕАГЕНТОВ /ВСЕ ЧАСТИ/.
			ЭЛЕКТРОТЕХНИЧЕСКАЯ ЧАСТЬ.
X			СИЛОВОЕ ЭЛЕКТРООБОРУДОВАНИЕ И ЭЛЕКТРООСВЕЩЕНИЕ КОТЕЛЬНОЙ.
XI			ЩИТЫ СТАНЦИЙ УПРАВЛЕНИЯ КОТЕЛЬНОЙ. ЗАДАНИЕ ЗАВОДУ-ИЗГОТОВИТЕЛЮ.
XII		903-1-153	СХЕМЫ УПРАВЛЕНИЯ ЭЛЕКТРОДВИГАТЕЛЯМИ КОТЕЛЬНОЙ.
XIII		903-1-153	СИЛОВОЕ ЭЛЕКТРООБОРУДОВАНИЕ И ЭЛЕКТРООСВЕЩЕНИЕ ТОПЛИВОПОДАЧИ.
XIV		903-1-153	ЩИТЫ СТАНЦИЙ УПРАВЛЕНИЯ ТОПЛИВОПОДАЧИ. ЗАДАНИЕ ЗАВОДУ ИЗГОТОВИТЕЛЮ

N п/п	АЛЬБОМ	ПРИМЕНЯЕМЫЙ ПРОЕКТ	НАИМЕНОВАНИЕ АЛЬБОМОВ
			АВТОМАТИЗАЦИЯ
XV		903-1-153	СХЕМЫ ФУНКЦИОНАЛЬНЫЕ И ВНЕШНИХ ПРОВОДОК. ПЛАНЫ РАСПОЛОЖЕНИЯ. БЛОКИ МЕСТНЫХ ПРИБОРОВ.
XVI			ОБЩИЕ ВИДЫ.
XVII		903-1-153	СХЕМЫ ЭЛЕКТРИЧЕСКИЕ ПРИНЦИПИАЛЬНЫЕ.
			САНИТАРНО-ТЕХНИЧЕСКАЯ ЧАСТЬ.
XVIII			ОТОПЛЕНИЕ И ВЕНТИЛЯЦИЯ, ВОДОПРОВОД И КАНАЛИЗАЦИЯ.
			МЕХАНИЗАЦИЯ ТРАНСПОРТА
XIX ч.1,2		903-1-153	МЕХАНИЗАЦИЯ ТОПЛИВОПОДАЧИ И ШЛАКОЗОЛОУДАЛЕНИЯ
			ЗАКАЗНЫЕ СПЕЦИФИКАЦИИ
XX			ТЕПЛОМЕХАНИЧЕСКАЯ, САНИТАРНО-ТЕХНИЧЕСКАЯ ЧАСТИ.
XXI		903-1-153	МЕХАНИЗАЦИЯ ТОПЛИВОПОДАЧИ И ШЛАКОЗОЛОУДАЛЕНИЯ /ВСЕ ЧАСТИ/.
XXII			ЭЛЕКТРОТЕХНИЧЕСКАЯ ЧАСТЬ КОТЕЛЬНОЙ И ШЛАКОЗОЛОУДАЛЕНИЯ
XXIII		903-1-153	АВТОМАТИЗАЦИЯ, СПЕЦИФИКАЦИЯ НА ПРИБОРЫ, ИЗДЕЛИЯ И МАТЕРИАЛЫ. ОПРОСНЫЕ ЛИСТЫ.
XXIV		903-1-153	СКЛАД РЕАГЕНТОВ /ВСЕ ЧАСТИ/
XXV			ЭКОНОМИКА. ТЕХНИКО-ЭКОНОМИЧЕСКАЯ ЧАСТЬ.
			СМЕТЫ
XXVI			СВОДКА ЗАТРАТ И СМЕТЫ НА СТРОИТЕЛЬНЫЕ РАБОТЫ КОТЕЛЬНОЙ.
XXVII			СМЕТЫ НА ТЕПЛОМЕХАНИЧЕСКУЮ, ЭЛЕКТРОТЕХНИЧЕСКУЮ, САНИТАРНО-ТЕХНИЧЕСКУЮ ЧАСТИ, АВТОМАТИЗАЦИЮ КОТЕЛЬНОЙ.
XXVIII		903-1-153	ТОПЛИВОПОДАЧА
XXIX		903-1-153	СКЛАД РЕАГЕНТОВ

ПРИМЕНЕННЫЕ МАТЕРИАЛЫ: ТИПОВОЙ ПРОЕКТ 907-2-143 ДЫМОВАЯ ТРУБА H=45м, Ду=1,5м И ТИПОВОЙ ПРОЕКТ 704-1-49 СТАЛЬНОЙ ВЕРТИКАЛЬНЫЙ ЦИЛИНДРИЧЕСКИЙ РЕЗЕРВУАР ДЛЯ НЕФТИ И НЕФТЕПРОДУКТОВ ЕМКОСТЬЮ 100м³.

РАЗРАБОТАН:
ГПИ САНТЕХПРОЕКТ
ГЛАВПРОМСТРОЙПРОЕКТА ГОССТРОЯ СССР
ГПИ СОЮЗПРОММЕХАНИЗАЦИЯ МИНТЯЖМАШ СССР

АЛЬБОМ I

ГЛАВНЫЙ ИНЖЕНЕР ИНСТИТУТА — ШИЛЛЕР Ю.И.
ГЛАВНЫЙ ИНЖЕНЕР ПРОЕКТА — РАСКИН Е.Д

УТВЕРЖДЕН
И ВВЕДЕН В ДЕЙСТВИЕ с 15.04.79г.
ГПИ САНТЕХПРОЕКТ
ПРИКАЗ № 46 ОТ 23 марта 1979г.

gost.e-ecolog.ru

Содержание альбома

Марка	Наименование	Стр
	Титульный лист	1
	Содержание альбома	2
	Пояснительная записка	3; 4
	Схема генерального плана	5
АР-1	Общие данные (начало)	6
АР-2	Общие данные (окончание)	7
АР-3	План на отм. 0,000. Спецификации	8
АР-4	План на отм. 3,300 и 3.600. Спецификации.	9
АР-5	Фрагменты планов 1 и 2. План на отм. 6,600	10
АР-6	Фрагмент плана 3. Планы на отм. 7,200; 11,400; 15,600 и 19,200	11
АР-7	Разрезы 1-1÷3-3. Узелы 1 и 2	12
АР-8	Разрез 4-4; Узел 3	13
АР-9	Фасад 1-13. Схемы заполнения оконных проемов Спецификация	14
АР-10	Фасады К-А; Б-К; 13-1	15
АР-11	Планы полов	16
	Железобетонные конструкции.	
КЖ-1	Общие данные (начало)	17
КЖ-2	Общие данные (продолжение)	18
КЖ-3	То же	19
КЖ-4	——„——	20
КЖ-5	——„——	21
КЖ-6	——„——	22
КЖ-7	——„——	23
КЖ-8	——„——	24
КЖ-9	Общие данные (окончание)	25
КЖ-10	Маркировочная схема фундаментов и фундаментных балок. Фрагменты 1, 1а	26
КЖ-11	Фрагменты 2, 3. Узел 8	27
КЖ-12	Узлы 1÷7	28
КЖ-13	Узлы 9÷10	29
КЖ-14	Монолитные ж.б. фундаменты ФМ1; 1а; 1б; 1в; 1д. ФМ2, ФМ4, 4а; 4б. Схемы армирования	30
КЖ-15	Монолитные ж.б фундаменты ФМ3; ФМ3а; ФМ5; ФМ5а	31
КЖ-16	Монолитные ж.б. фундаменты ФМ6, 6а, ФМ7, 7а; ФМ8	32
КЖ-17	Монолитные ж.б. фундаменты Фп 10, Фп 13	33
КЖ-18	Монолитные ж.б фундаменты Фп 11, ФМ 12	34
КЖ-19	Монолитный ж.б фундамент Фп 9	35
КЖ-20	Маркировочный план подземных конструкций в осях 3÷9	36
КЖ-21	Маркировочный план подземных конструкций в осях 9÷13	37
КЖ-22	Узел 1. Сечения 1-1÷8-8	38
КЖ-23	Фундамент под котел ФКМ-1. Маркировочный план ф-та ФКМ1 на отм 3,600. Разрезы 1-1	39
КЖ-24	Фундамент под котел ФКМ-1. Схема нагрузок. Маркировочная схема опор и колонн	40
КЖ-25	Фундамент под котел ФКМ-1. Опалубка и армирование ОФМ1; ОФМ2; КМ1	41
КЖ-26	Фундамент под котел ФКМ-1. Опалубка и армирование КМ2; КМ2а	42
КЖ-27	Фундамент под котел ФКМ1. Опалубка и армирование БМ1 и БМ1а	43
КЖ-28	Фундамент под котел ФКМ1. Опалубка и армирование БМ2÷БМ4	44
КЖ-29	Фундамент под котел ФКм1. Опалубка и армирование Пм1	45
КЖ-30	Фундамент под котел ФКМ1. Ведомость стержней. Выборка стали. Бм5 (армирование)	46
КЖ-31	Маркировочный план КТП 2х400; КВА и ЩСУ. Разрез 1-1.	47
КЖ-32	КТП 2х400 КВА и ЩСУ. Сечения 2-2÷10-10	48
КЖ-33	КТП 2х400 КВА и ЩСУ. Балки Бм6÷Бм9	49
КЖ-34	Канал шлакозолоудаления БТм1	50
КЖ-35	Канал шлакозолоудаления БТм1. Схема армирования	51
КЖ-36	Маркировочная схема колонн, ригелей и связей	52
КЖ-37	Маркировочная схема элементов каркаса. Разрезы 1-1÷4-4. Маркировочные элементы связей	53
КЖ-38	Маркировочные схемы элементов каркаса. Спецификация	54
КЖ-39	Маркировочные схемы элементов каркаса в осях „1:2"	55
КЖ-40	Разрезы 1-1÷Б-Б каркаса в осях „1÷2"	56
КЖ-41	Маркировочные планы каркаса в осях „5/6÷7" и „А-Г"	57
КЖ-42	Маркировочные схемы каркаса в осях „5/6-7" „А-Г"	58
КЖ-43	Маркировочные схемы фундаментов под оборудование на отм. 3,600	59
КЖ-44	Маркировочная схема плит перекрытия на отм. 3,600. Армирование Пм1, Пм2	60
КЖ-45	Маркировочная схема плит перекрытия на отм. 3,600. Армирование Пм3; Пм4	61
КЖ-46	Маркировочная схема плит перекрытия на отм. 3,600. Армирование плит Пм5; Пм6	62
КЖ-47	Фундамент под оборудование ФОм1, ФОм1а; ФОм2	63
КЖ-48	Маркировочная схема закладных деталей и ограждений на отм. 7,200	64
КЖ-49	Маркировочная схема перекрытия на отм. 7,200. Армирование Пм7	65
КЖ-50	Монолитная плита Пм8. Армирование.	66
КЖ-51	Балки монолитные Бм10÷Бм15. Схемы армирования	67
КЖ-52	Маркировочная схема закладных деталей на отм. 15,600	68
КЖ-53	Маркировочные схемы перекрытия и покрытия на отм. 15,600	69
КЖ-54	Армирование монолитных плит Пм9, Пм10: на отм. 15,600	70
КЖ-55	Маркировочные схемы плит перекрытия и покрытия в осях „1-2"	71
КЖ-56	Маркировочные схемы плит перекрытия и покрытия в осях „5/6-7" и „А÷В". Маркировочные планы накладных проступей	72
КЖ-57	Бункер шлакозолоудаления БУм1.	73
КЖ-58	Бункер шлакозолоудаления БУм1. Схема армирования	74
КЖ-59	Бункер шлакозолоудаления БУм1. Узлы и детали	75
КЖ-60	Маркировочная схема лестницы в осях „5/6-7" по оси „А"	76
КЖ-61	Маркировочная схема лестницы в осях „Е-Ж" по оси „1"	77
КЖ-62	Маркировочные схемы стеновых панелей	78
КЖ-63	Маркировочные схемы стеновых панелей Фрагменты 1÷7	79
КЖ-64	Маркировочные схемы стеновых панелей Фрагменты 8÷14	80
КЖ-65	Маркировочные схемы стеновых панелей Фрагменты 15÷22	81
КЖ-66	Маркировочная схема стеновых панелей по оси В. Маркировочная схема стальных стоек. Фрагменты 1÷4	82
КЖ-67	Маркировочные схемы стеновых панелей по осям Е, А-Б, Е-Г. Узлы 1÷3	83
КЖ-68	Узлы 1÷5	84
КЖ-69	Спецификация стеновых панелей и соединительных элементов	85
КЖ-70	Маркировочные схемы стеновых панелей и перегородок в осях 1÷2	86
КЖ-71	Маркировочные схемы стеновых панелей в осях „5/6÷7"	87
КЖ-72	Маркировочная схема перегородок в осях „5-8" и „К"	88
КЖ-73	Узлы 1, 2. Сечения 3-3÷4-4	89
КЖ-74	Маркировочная схема перегородок на отм. 0,000. Спецификация	90
КЖ-75	План газоходов на отм. 4,000. Разрезы 1-1÷5-5. Узлы 1, 2	91
КЖ-76	Маркировочные схемы фундаментов и колонн газоходов. Сечение 1-1	92
КЖ-77	Фундаменты газоходов Фгм1; Фгм2; Фгм6	93
КЖ-78	Фундаменты Фгм3÷Фгм5. Опалубка и армирование	94
КЖ-79	Маркировочные схемы плит перекрытия и покрытия газоходов	95
КЖ-80	Армирование монолитных участков Ум4÷Ум15. Узел 1	96
КЖ-81	Маркировочные схемы лотков, плит покрытия и опор под трубопроводы. Продувочный колодец.	97
КЖ-82	Приямок на отм.-2,500. Опалубка и армирование	98
	Металлические конструкции.	
КМ-1	Общие данные	99
КМ-2	Техническая спецификация металла	100
КМ-3	Схема балок перекрытия на отм. 3,600	101
КМ-4	Схема балок перекрытия на отм. 3,600	102
КМ-5	Разрезы 2-2÷12-12	103
КМ-6	Схема балок перекрытия на отм. 7,200. Схема балок на отм. 11,900	104
КМ-7	Схема балок перекрытия на отм. 15,600	105
КМ-8	Схема балок площадки и ограждений на отм. 10,000. Узлы 14÷18	106
КМ-9	Схема балок и ограждений на отм. 3,600. Схема лестницы на отм. 7,150	107
КМ-10	Схема стоек фахверка на отм. 0,000. Схема оконных переплетов в осях 13÷8	108
КМ-11	Схема стоек и балок на отм. 4,000; 11,400. Узлы 19, 20	109
КМ-12	Схема монорельсов на отм. 11,530; 6,930; 18,230. Узел 25	110
КМ-13	Схема наружной лестницы на отм. 15,550. Стремянки на отм. 10,485; 14,385	111
КМ-14	Газоходы. Схемы балок, площадок и ограждений. Узлы 21÷24	112
КМ-15	Узлы 1÷5	113
КМ-16	Узлы 6÷8; 26÷28	114
КМ-17	Узлы 9÷13	115

Альбом I

Типовой проект 903-1-158

Инв.№подл. | Подп. и дата

Изм.	Лист	№ докум.	Подп.	Дата
Нач. отд.		Гин		
Гл. конс.		Ольденшлягер		
Рук. гр.		Терновая		
Исполн.		Сергеева		

ТП 903-1-158

Котельная с 4 котлами КЕ-6,5-14С. Топливо-каменные и бурые угли

Интер.	Лист	Листов
Р		

Содержание альбома.

САНТЕХПРОЕКТ

Альбом I

Типовой проект 903-1-158

Инв. № подл. | Подпись и дата | Взам. инв. №

Пояснительная записка

I Общая часть

Исходные данные:

- сейсмичность района - не выше 6 баллов;
- территория - без подработки горными выработками;
- скоростной напор ветра - для I, II, III, IV географических р-нов;
- вес снегового покрова - для I, II, III, IV районов;
- расчетная температура наружного воздуха до - 40°С;
- рельеф местности спокойный, грунтовые воды отсутствуют;
- грунты в основании непучинистые, непросадочные со следующими нормативными характеристиками:
$\varphi_н = 28^0$; $C^н = 0{,}02$ кг/см^2; $E = 150$ кг/см^2; $\gamma_0 = 1{,}8$ т/м^3.

II. Генеральный план.

Котельная отопительно-производственная с централизованным горячим водоснабжением размещается на территории промышленных коммунально-бытовых и сельскохозяйственных предприятий.

При привязке проекта генеральный план должен разрабатываться в соответствии со СН и П II-М1-71* и СН и П II-35-76.

При выборе участка для строительства необходимо учесть возможность расширения котельной от оси „13".

Вертикальная планировка, благоустройство и озеленение выполняются при привязке проекта. Необходимость ограждения площадки котельной определяется при привязке в соответствии со СН и П II-35-76.

III. Объемно - планировочное решение

Здание котельной по капитальности относится к II классу, по долговечности к II степени, по взрывопожарной опасности к категории Г, ХВО - Д; степень огнестойкости II. По санитарной характеристике производственные процессы относятся к группам I б, I в, II б и II д. (СН и П II-35-76)

Здание смешанной этажности, прямоугольное в плане с трехэтажной пристройкой. Общий размер в плане в осях 54,0 х 24,2 м.

Высота этажей 3,6 и 4,8. Основной объем здания, где расположены котлы, деаэраторы и другое вспомогательное оборудование имеет отметку низа несущих конструкций 12,00 ХВО - 7,200 В повышенной части здания на отм. 15,600 расположена надбункерная галерея.

В трехэтажной пристройке располагаются административно-бытовые помещения, высота этажа пристройки-3,300.

Оборудование бытовых помещений принято по СН и П II-92-76 (см. таблицу на листе АР-1).

IV. Конструктивные решения здания котельной

Каркас здания выполен из сборных железобетонных элементов по серии ИИ 20-1/70.

Поперечные рамы запроектированы с жесткими узлами.

Продольная устойчивость каркаса обеспечивается постановкой вертикальных стальных связей по каждому продольному ряду колонн.

Фундаменты монолитные железобетонные по серии 1.412-3, в.II.

Ленточные фундаменты лестничной клетки из блоков по сериям 1.116-1 в.1 1.112-1 в.1

Фундаментные балки сборные железобетонные по серии 1.415-1 в.1.

Колонны многоэтажной части - сборные, железобетонные по серии ИИ-22-1/70.

Ригели - сборные железобетонные по серии ИИ23-1/70.

Плиты перекрытия - сборные железобетонные по серии ИИ 24-9.

Наружные стены - самонесущие из керамзитобетонных панелей по серии 1.432-5 в.0.1. Данные по объемному весу и толщине панелей в зависимости от расчетной наружной температуры приведены в альбоме I.

Отдельные участки наружных стен здания и стены лестничной клетки - из силикатного кирпича

Лестница сборные железобетонные марши и площадки по серии ИИ-04.

Каналы, приямки, фундаменты под оборудование: железобетонные и бетонные.

Перегородки - кирпичные и армокирпичные по серии 1.431-14 и 1.431-12. Перемычки - сборные железобетонные по серии 1.139-1 в.1. Оконные блоки - деревянные по ГОСТ 12506-67. Двери - по ГОСТу 14624-69.

Кровля - плоская 4^х слойная с внутренним водостоком. Утеплитель - пенобетон с $\gamma = 600$ кг/м^3

Вокруг здания выполняется асфальтовая отмостка по щебеночному основанию шириной 750 мм.

Вне здания котельной располагаются дымовая труба с надземными газоходами, продувочный колодец, склад мокрого хранения соли, установка аккумуляторных баков.

Дымовая труба кирпичная $H = 45$, $Ду = 1{,}5$ м. Продувочный колодец и склад мокрого хранения соли. железобетонные монолитные.

Подъемная часть установки аккумуляторных баков бетонная монолитная. Надземная часть - кирпичная.

V Объемно-планировочные и конструктивные решения сооружений топливоподачи.

Тракт топливоподачи состоит из слелующего комплекса сооружений:

- приемного устройства
- дробильного устройства
- галерея N1 - от приемного устройства до дробильного устройства.
- галерея N2 - от дробильного устройства до котельной

Здания и сооружения топливоподачи по капитальности относятся ко II классу, по долговечности - ко II степени, по взрыво-пожарной опасности к категории В.

Группы производственных процессов по санитарной характеристике указаны в разделе III записки.

Бытовые помещения для работающих на тракте топливоподачи располагаются в здании котельной.

Приемное устройство запроектировано из монолитного железобетона. Ленточные фундаменты галерей N1 - из сборных бетонных блоков серии 1.116-1. вып. 1, надземные стены галереи - из кирпича, покрытие - из сборных железобетонных плит серии ИС-01-15 в.3.

Здание дробильного устройства трехэтажное с размерами в плане 6,00 х 9,00 и высотой этажей 4,2 и 3,0 м с одноэтажной пристройкой 6,00 х 9,00 высотой 3,6 м, где расположены венткамера и электрощитовая.

Фундаменты пристройки - из сборных бетонных блоков серии 1.116-1, вып. 1.

Стены - кирпичные

Перегородки - армокирпичные.

Оконные блоки - металлические по серии 1.436-4 в. 1 и ПР-05-50/73 в. 1.

					ТП 903-1-158 -ПЗ		
Изм.	Лист	N докум.	Подпись	Дата	Котельная с 4 котлами КЕ-6,5-14С Топливо - каменные и бурые угли		
Гл. инж. пр.		Раскин				Литер	Лист	Листов
Нач. отд.		Гин				Р	1	3
Гл. констр.		Ольдешевский						
Гл. архит.		Ямщиков			Пояснительная записка	САНТЕХПРОЕКТ		
Рук. гр.		Пернер						
Архит.		Верменич						

Покрытие из сборных железобетонных плит серии 1.465-7. Вып. I и IV.
Площадки и лестницы - металлические.
Часть галереи N2, расположенная частично в грунте, принята из кирпича, по ленточному фундаменту из сборных блоков серии 1.116-1, вып. 1
Надземная часть галереи запроектирована в соответствии с серией ИС-01-15 с несущими металлическими фермами по металлическим опорам.
Стены - из сборных керамзитобетонных панелей серии 1.432-5, вып. 0; 1.
Покрытие и перекрытие из сборных железобетонных плит в соответствии с серией ИС-01-15
Оконные блоки - панельные металлические по серии ПР-05-50/73 вып. 1
Перемычки во всех сооружениях приняты сборные железобетонные по 1.139-1. Вып. 1.
Двери приняты по ГОСТ 14624-69
Кирпичная кладка для стен принята из обыкновенного глиняного кирпича М75 на растворе М25, для перегородок - на растворе М50
Вокруг всех надземных зданий и сооружений устраивается асфальтовая отмостка по щебеночному основанию шириною 750 мм.

VI Антикоррозионная защита.

Проектом предусматриваются следующие мероприятия по защите от коррозии:
- в подземных конструкциях - обмазочная гидроизоляция
- гидроизоляция внутренних поверхностей склада мокрого хранения соли - по специальному проекту
- гидроизоляция внутренних поверхностей каналов ХВО - по чертежам проекта
- на металлоконструкции наносятся лакокрасочные покрытия.

элементы крепления стеновых панелей защищаются металлизацией и лакокрасочными покрытиями в соответствии с указаниями СНиП II-28-73 и серии 1.432-5, В.0
деревянные оконные блоки окрашиваются масляной краской

VII Противопожарные мероприятия

Из здания котельной предусмотрены эвакуационные выходы: через закрытую лестничную клетку и через открытые металлические лестницы, расположенные в торцах здания. Все сооружения теплоподачи имеют эвакуационные выходы в соответствии с требованиями СНиП II-А. 5-70
Примененные в проекте конструкции имеют предел огнестойкости, требуемый по СНиП II-А. 5-70 для зданий II степени огнестойкости
Металлические косоуры и балки основной лестницы здания котельной оштукатурить по металлической сетке б=1 см
В зданиях предусмотрен хозяйственно-противопожарный водопровод

VIII Указания по применению проекта

Проект разработан для всех климатических районов, за исключением фундаментов
Фундаменты запроектированы для следующих условий:
- расчетная наружная температура воздуха $t_н = -30°$
- ветровая нагрузка - I района
  снеговая нагрузка - III района
- грунты - по исходным данным проекта

При условиях, отличающихся от указанных, при привязке фундаменты следует проверить с учетом фактических характеристик грунта и при необходимости скорректировать
Проект разработан для летних условий производственных работ.

Изм	Лист	N докум	Подп.	Дата	ТП 903-1-158 ПЗ		
Гл. инж. пр		Роскин			Котельная с 4 котлами КЕ-6,5-14с топливо-каменные и бурые угли		
Нач. отд.		Рин				Литер	Лист	Листов
Гл. констр		Гольденштейн				Р	2	
Гл. архит.		Ямщиков			Пояснительная записка	САНТЕХПРОЕКТ	
Рук. груп		Лернер					
Архит.		Верменич					

Альбом I/1

Типовой проект 903-1-158

Инв. N подл. | Подпись дата

15590-01 5

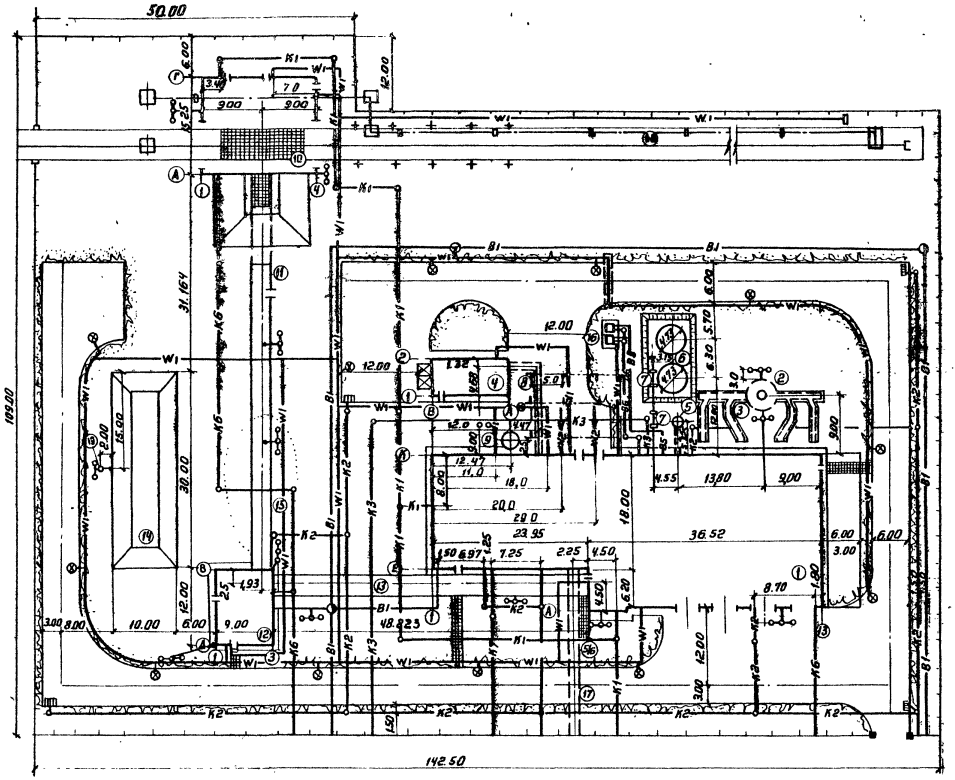

Экспликация зданий и сооружений

№по генплану	Наименование здания	Координаты угла квадрата стр. сетки	Примечание
1	Котельная		АР-3 Альбом I
2	Дымовая труба		т.п. 903-2-113
3	Газоходы		КН-72 - КН-77 Альбом I
4	Склад реагентов		АС1- АС-8
5	Продувочный колодец с каналом		КН-78
6	Аккумуляторные баки 2×100м³		т.п. 704-1-49
7	Трубопроводы к аккумуляторным бакам		КН-78
8	Канал от котельной до склада реагентов		АС-8
9	Бак декарбонизированной воды		ч. 903-13, вып. 1-2
10	Приемное устройство		АР1-9 Альбом III
11	Галерея N1		— » —
12	Дробильное устройство		— » —
13	Галерея N2		— » —
14	Склад угля V=7200т		—
15	Промежуточный штабель угля		—
16	Градирни ГПВ-40м		Харьковский механический завод
17	Канал к потребителю		КН-19
18	Маневровое устройство		КН-11-12
19	Молниеотвод		т.п. А-105

Таблица основных показателей

N N п/п	Наименование показателей	Единица измерения	Количество
1	Площадь территории	ГА	1.44
2	Площадь застройки	ГА	0,36

Изм.	Лист.	N Документа	Подпись	Дата	
Гл.инж.пр.		РОСКИН			
Нач.отд.		Гин			
Ст.инж.		Кузьмина			

ТП 903-1-158 ПЗ

Котельная с 4 котлами КЕ-6,5-14 с
Топливо - каменные и бурые угли

Литер	Лист	Листов
Р	3	3

Схема генерального плана

САНТЕХПРОЕКТ

15590-01 6

Альбом I

Типовой проект 903-1-158

Инв.№ подл. | Подпись и дата

Альбом I

Типовой проект 903-1-158

Инв. № подл. | Подпись и дата

Ведомость чертежей основного комплекта

Формат	Лист	Наименование	Примечание
22	1	Общие данные (начало)	
"	2	Общие данные (окончание)	
"	3	План на отм. 0,000. Спецификации	
"	4	План на отм. 3,300 и 3,60 Спецификации	
"	5	Фрагменты планов 1,2. План на отм. 6,600	
"	6	Фрагмент плана 3. Планы на отм. 7,200; 11,400; 15,600 и 19,200	
"	7	Разрезы 1-1÷3-3. Узел 1 и 2	
"	8	Разрез 4-4. Узел 3	
"	9	Фасад 1-13. Схемы заполнения оконных проемов. Спецификация.	
"	10	Фасады К-А; Б-К; 13-1	
"	11	Планы полов.	

Ведомость основных комплектов

Обозначение	Наименование	Примечание
ТП - 903-1-158 - АР	Архитектурно-строительные решения	Альбомы I и III
ТП - 903-1-158 - КЖ	Конструкции железобетонные	Альбомы I; II; III и IV
ТП - 903-1-158 - КМ	Конструкции металлические	Альбомы I; II; III и IV
ТП - 903-1-158 - ТМ	Тепломеханическая часть	Альбомы V; VI; VII VIII и IX
ТП - 903-1-158 - М	Механизация топливоподачи и шлакозолоудаления.	Альбомы XIX
ТП - 903-1-158 - Э	Электротехническая часть	Альбомы XXI; XII; XIII и XIV
ТП - 903-1-158 - АТМ	Автоматизация.	Альбом XV; XVI и XVII
ТП - 903-1-158 - ОВ	Отопление и вентиляция	Альбом XVIII
ТП - 903-1-158 - ВК	Водоснабжение и канализация	Альбом XVIII
ТП - 903-1-158 - ЭС	Заказные спецификации.	Альбом XX; XXI; XII; XIII; XIV и XV
ТП - 903-1-158 - С	Сметы и технико-экономическая часть.	Альбом XVII XVIII XVIII XIX

Общие указания:

1. Здание котельной относится ко II классу по капитальности. Степень огнестойкости здания II.
2. Производства, размещенные в здании по взрывной, взрывопасной и пожарной опасности относятся к категориям В,Г,А (см. планы этажей).
3. Оборудования бытовых помещений определено в соответствии со СНиП II-92-76. и приняты для климатических подрайонов I В; I Г; II А и III А.
4. За условную отметку ±0,000 принят уровень чистого пола первого этажа, соответствующей абсолютной отметке [ ].
5. Горизонтальную гидроизоляцию стен выполнять из цементно-песчаного раствора состава 1:2 толщиной 20мм ниже уровня пола на 30мм; вертикальная гидроизоляция стен и каналов выполняется путем обмазки горячим битумом за 2 раза поверхностей стен соприкасающихся с грунтом.
6. Наружные стены котельной и водоподготовки запроектированы из керамзитобетонных панелей с γ=1100 кг/м³ по серии 1.432-5.8.1. Для бытовой пристройки в осях 1-3 и Е-К, а также в пристройке в осях А-Г и 5/6-7. - панели керамзитобетонные γ=900 кг/м³ по серии ИИ-04.
Кирпичные участки наружных стен выполнять из силикатного кирпича М100 (ГОСТ 379-69) на растворе М25. Цоколь до отм 0,600 выполнять из глиняного кирпича пластического прессования (ГОСТ 530-71) М-75 на растворе М-25 внутренние кирпичные стены и перегородки выполнять из силикатного кирпича М100 на растворе М50. Внутренние кирпичные перегородки в помещениях с повышенной влажностью выполнять из глиняного кирпича М75 на растворе М50. Все кирпичные перегородки толщиной 120мм армировать 2ф4мм через 5 рядов кладки по высоте.
7. При возведении кладки в стены заложить деревянные антисептированные пробки для крепления дверных и оконных коробок, не менее, чем по 3 штуки на каждую сторону проема.
8. По периметру здания устраивается асфальтобетонная отмостка толщиной 30мм., шириной 750мм на плотно утрамбованном щебеночном основании. Отметка низа отмостки - 0,150
9. Отделка здания
Наружные стеновые панели в части котельной и водоподготовки должны быть офактурены с фасадной стороны в заводских условиях лицевым слоем с применением цветных смесей. Для панелей по серии ИИ-04 отделочные слои должны быть нанесены на фасадную и внутреннюю поверхность.
Швы между панелями с наружной стороны тщательно расшить цементным раствором со строгим соблюдением горизонтальных и вертикальных линий, с внутренней стороны затереть.
Кирпичную кладку наружных участков стен выполнять из отборного кирпича с расшивкой швов вогнутым вайком.
Цоколь, оконные и дверные откосы проемов оштукатурить цементным раствором.
Все металлические и деревянные изделия окрашиваются масляной краской за 2 раза.

Ведомость применяемых и ссылочных документов

Шифр материала	Наименование материала	Шифр листов номера страниц
ГОСТ 12506-67	Окна деревянные для зданий промышленных предприятий.	
ГОСТ 11214-65	Окна и балконные двери деревянные для жилых и общественных зданий.	
ГОСТ 14624-69	Двери деревянные для зданий промышленных предприятий.	
Серия 2.430-3 вып.2	Типовые архитектурно-строительные детали промышленных зданий с кирпичными стенами.	
Серия 1.139-1 в.1	Сборные железобетонные перемычки для гражданских зданий.	
Серия 2.460-5 вып.2	Архитектурные детали утепленных покрытий одноэтажных промышленных зданий.	
Серия 1.472-2	Шкаф для хранения одежды в гардеробных промышленных предприятий тип М3-40.	
Серия 1.472-3	Шкаф для хранения одежды в гардеробных промышленных предприятий тип М3-33.	
Серия 1.431-6	Кирпичные перегородки для одноэтажных и многоэтажных производственных зданий.	
ТДА24-1/70	Детали парапетов и температурных швов.	
Т.П.А-105	Молниеотводы металлические. Разработан институтом „Тяжпромэлектропроект".	
Серия 2.436-7	Архитектурные детали заполнений световых проемов в стенах с применением стальных оконных проемов серии ПР-05-50/73.	
Серия 2.436-9.	Архитектурно-строительные детали окон с применением деревянных оконных блоков по ГОСТ 12506-67.	

Типовой проект разработан в соответствии с действующими нормами и правилами и предусматривает мероприятия, обеспечивающие взрывную, взрывопожарную и пожарную безопасность при эксплуатации здания.

Гл. инженер проекта /Раскин/.

Сводная спецификация к чертежам архитектурно-строительных решений.

Марка	Обозначение	Наименование	Кол.	Прим.
		Изделия деревянные		
Д-33П	ГОСТ 14624-69	дверной блок	2	
Д-36	—"	—"	2	
Д-37А	—"	—"	14	
Д-37П	—"	—"	13	
Д-38А	—"	—"	7	
Д-38П	—"	—"	7	
Д-50	—"	—"	2	
Д-55	—"	—"	1	
Д-56П	—"	—"	2	
Д-56П	—"	—"	4	
ВЗ$\frac{6}{6}$ ±3,0	ШИФР 41-74	ВОРОТА	4	
НБ-124	ГОСТ 12506-67	ОКОННЫЙ БЛОК	34	
НС6-124	—"	—"	8	
НС5-124	—"	—"	4	
ОС18-18	ГОСТ 11214-65		8	
ОС18-21	—"	—"	17	
		Изделия металлические		
О-120	СЕРИЯ ПР-25-50/73	ОКОННЫЕ ПЕРЕПЛЕТЫ	5	
-25х4	ГОСТ 19903-74	МОЛНИЕПРИЕМНАЯ СЕТКА	73кг	
ф12	ГОСТ 2590-71	ТОКООТВОДЫ	22,1м	
ф8	—"	СЕТКА	158кг	см. узел 3 лист 8
∠50х4	ГОСТ 8509-72	обрам. отверстия	93кг	

Изм.	Лист	N докум.	Подпись	Дата
ГА.ИНЖ.АР		Раскин		
НАЧ.ОТД.		Гин		
ГЛ.КОНСТ.		Гольдшлагер		
ГЛ.АРХ.		Ямщиков		
Рук.гр.		Лернер		
Архит.		Верменич		

ТП-903-1-158 АР

Котельная с 4 котлами КЕ-6,5-14С Топливо - каменные и бурые угли.

Литер	Лист	Листов
Р	1	11

Общие данные (начало)

САНТЕХПРОЕКТ

18590-01 7

Типовой проект 903-1-158 Альбом I

План кровли

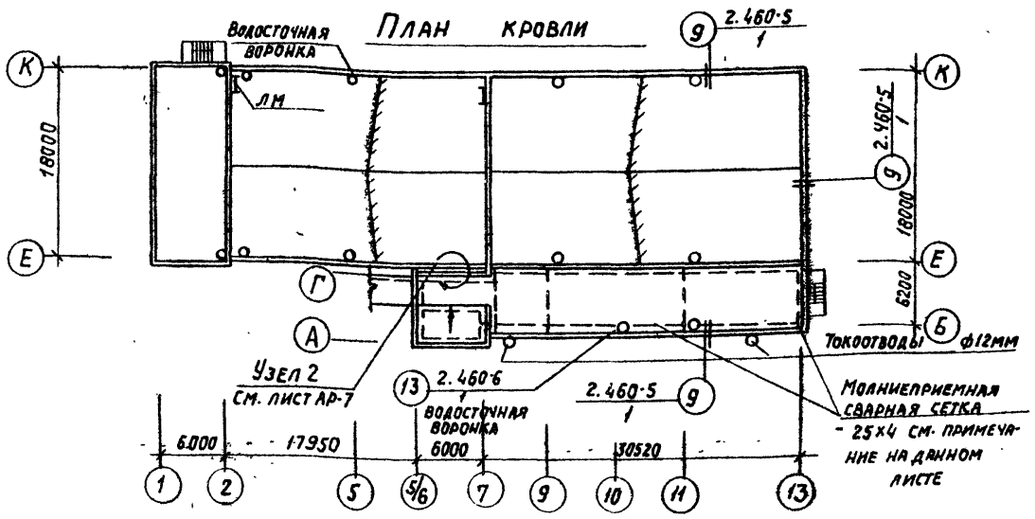

Ведомость перемычек

Перемычки	Элементы перемычек			
Схема сечения	Марка	Обозначение	Кол-во -20°С -30°С	Кол-во -40°
65	Б-13	Серия 1.139-1 вып.1	58	59
140	Б-15	—"—	1	1
140	Б-18	—"—	14	15
140	Б-27	—"—	6	6
250 610 290	6П7-1	Серия КЭ-01-58. в.2	4	4

Ведомость гардеробного оборудования

Группа произв. процессов	Количество обслуживаемых: Списочный состав	Количество обслуживаемых: Наиболее многочислен. смена	Крючки на вешалках	Шкафы гардеробные: МЗ-33	Шкафы гардеробные: МЗ-40
Для женщин					
1Б	10	5		10	
Для мужчин					
I Б	4	1		4	
I В	8	2		7	
II Б	8	2		8	8
II Д	10	3		11	11

Толщины стен и утеплителя

Расчетная наружная температура	Объемный вес панелей кг/м³: для производ. помещ. / для бытовых помещений	Стены в мм: Производственных помещений: кирпичные	Производственных помещений: панельные	Административно-бытовых помещений: кирпичные	Административно-бытовых помещений: панельные	Утеплитель мм: кровли * ячеистые бетон γ=600 кг/м³: над произв. помещ. / над бытов. помещ.
-20°С	1100 / 900	380	200	510	250	60 / 120
-30°С	1100 / 900	380	240	510	300	100 / 160
-40°С	1100 / 900	380	240	640	300	120 / 180

* Над административно-бытовыми помещениями, расположенными на верхнем этаже по плитам покрытия устраивается пароизоляция:
при -20°С и -30°С - обмазка горячим битумом в один слой;
при -40°С - обмазка горячим битумом в 2 слоя.

Ведомость отделки помещений

Наименование или экспликац. номер помещения	Потолок: Штукатурка или затирка	Потолок: Окраска	Стены и перегородки: Штукатурка или затирка	Стены и перегородки: Окраска или облицовка	Отделка низа стен и перегородок (панель): Окраска или облицовка	Отделка низа стен и перегородок (панель): Высота м
Водоподготовка; котельный зал, помещение золоудаления, ремонтный пункт, КТП, электрощитовая	Затирка швов	Известков.	Расшивка швов	Силикатная	—	—
Венткамера	"	"	"		—	—
Камера забора воздуха	Штукатурка	Масляная	Штукатурка	Масляная	—	—
Лаборатория	Затирка швов	Водоэмульс. ВА-27	Штукатурка выше 2,1м	Водоэмульс. ВА-27	Глазурован. плитка	H=2,1м
Сан-узлы	"	"	"	"	"	H=2,1м
Вестибюль коридор тамбур	"	"	Штукатурка	"	—	—
Лестничная клетка	"	"	"	"	—	—
Гардеробные	"	"	"	"	—	—
Мастер КИП, нач. котельной	"	"	"	"	—	—
Комната обогрева; комната приема пищи	"	"	"	"	—	—
Душевые	"	Масляная	—	Глазуров. плитка	—	На всю высоту
Кладовая грязного и чистого белья	"	"	Штукатурка	Масляная	—	
КИП	"	Водоэмульс. ВА-27	"	Водоэмульс. ВА-27	—	—

Основные строительные показатели.

Наименование	Един. измерения	Количество: Наземная часть	Количество: Подземная часть	Количество: Всего
Площадь застройки	м²	1373,0	—	1373,0
Общая площадь	м²	2430,0	—	2430,0
Строительный объем	м³	16970,0	—	16970,0

Примечания

Перед укладкой гидроизоляционного ковра по цементной стяжке проложить молниеприемную сварную сетку из полосовой стали - 25×4мм. с ячейкой 6×12м, к сетке приварить токоотводы из арматуры ф 12 мм. Опуски токоотводов на 2м выше уровня земли заключить в газоводопроводную трубу ф20мм ГОСТ 3262-75. Деталь заземления см. электротехнические чертежи. Альбом X лист 11.
Спецификацию на металл. см. лист АР-1.

Согласовано: Нач. КСО Михалевский

Инв. № подл. | Подпись и дата

Изм	Лист	№ докум.	Подпись	Дата
Гл. инж. АР		Раскин		
Нач. отд.		Гин		
Гл. констр.		Гольденшлюп		
Гл. арх.		Ямщиков		
Рук. груп.		Лернер		
Архит.		Верменич		

ТП 903-1-158 - АР

Котельная с 4 котлами КЕ-6,5-14С. Топливо-каменные и бурые угли.

Литер	Лист	Листов
Р	2	

Общие данные (окончание).

САНТЕХПРОЕКТ

15590-01 8

Альбом I

Типовой проект 903-1-158

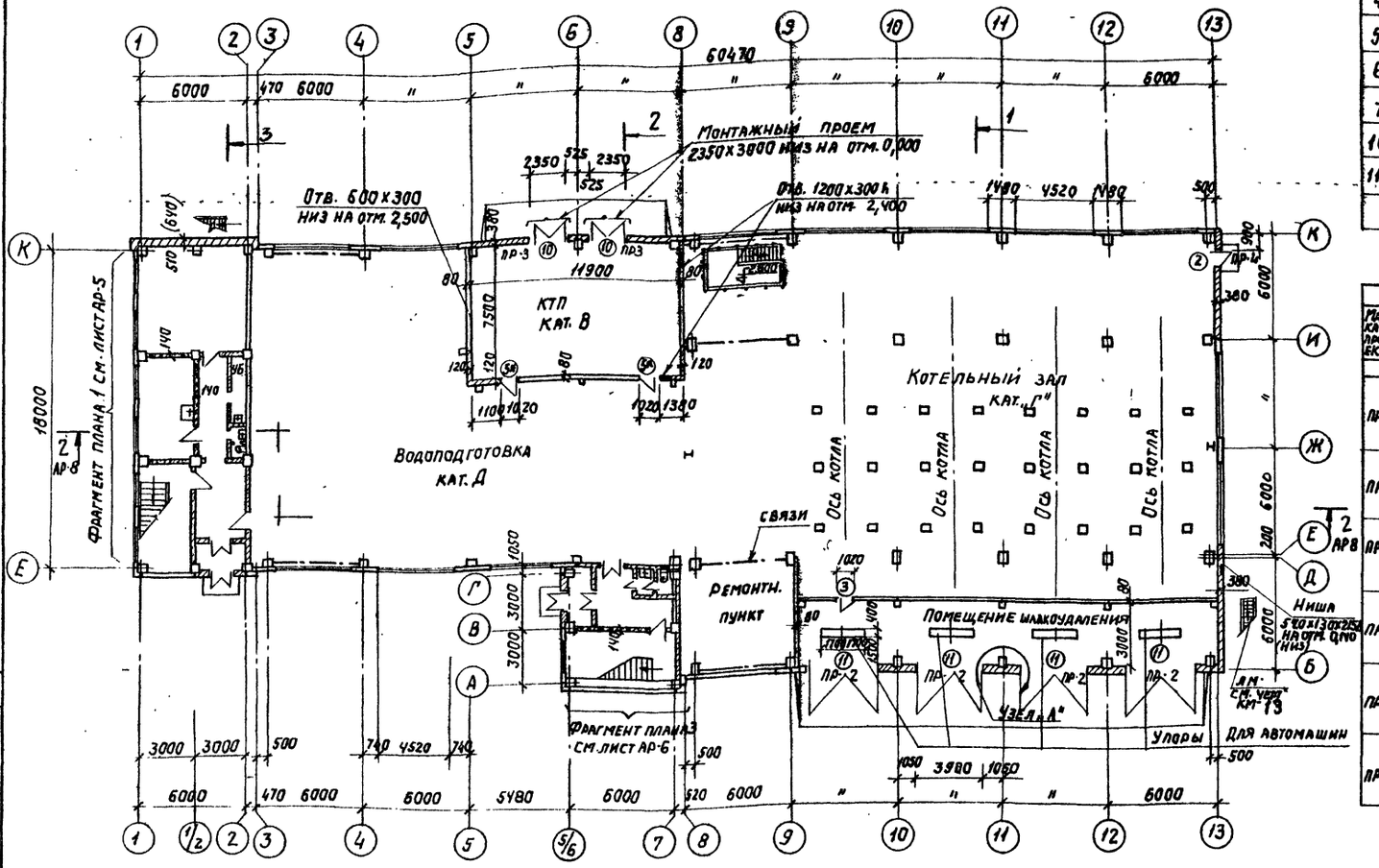

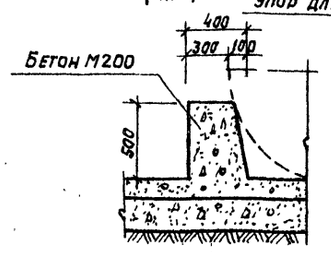

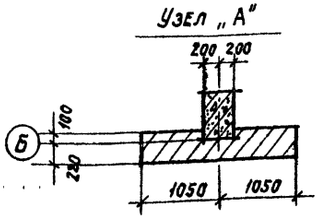

1. Размеры в скобках для стен при температуре -40°.
2. Полотна огнестойких дверей 5* обшить кровельной сталью (ГОСТ 8075-56) по асбестовому картону толщиной 5 мм (ГОСТ 2850-75). Дверные коробки обить кровельной сталью.

Спецификация проемов ворот и дверей

Проемы: Тип по проекту	Проемы: Размер в кладке в×h, мм	Проемы: К-во мест	Элементы заполнения проемов: Марка	Элементы заполнения проемов: Обозначение	Элементы заполнения проемов: К-во
1	1060×2100	—	Д-56Л	ГОСТ 14624-69	—
2	1060×2100	1	Д-56П	//	1
3	1020×2080	2	Д-37П	//	1
4	1020×2080	3	Д-37П	//	1
5*	1020×2980	2	Д-33П	//	1
6	820×2080	1	Д-38Л	//	1
7	820×2080	1	Д-38П	//	1
10	2350×2400	2	Д-50	//	1
11	3900×3500	4	В-3, 6×3,0	Шифр 41-74	1

Ведомость перемычек

Перемычки: Марка по проекту	Перемычки: Схема сечения	Перемычки: К-во мест	Элементы перемычек: Марка	Элементы перемычек: Обозначение	Кол-во: t -20°, -30°	Кол-во: t -40°
ПР-1	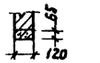	7	Б 13	Серия 1.139-1 вып.1	1	1
ПР-2		4	БП7-1	Серия КЭ-01-58 в.2	1	1
ПР-3		2	Б27	Сер. 1.139-1 вып.2	3	3
ПР-4		1	Б13	—//—	3	3
ПР-5		1	Б18	—//—	2	2
ПР-6		1	Б18	—//—	4	5

Согласовано:
Нач. КУ-2 Эйнбергштейн
Нач. ЭП-1 Гохбойм

Инв. № подл. | Подпись и дата | Взам. инв. №

Изм.	Лист	№ докум.	Подпись	Дата
Гл. инж. пр.		Раскин		
Нач. отд.		Гин		
Гл. констр.		Гольденкова		
Гл. арх.		Яншина		
Рук. гр. АОК		Лернер		
Архитектор		Часточкина		

ТП 903-1-158 -АР

Котельная с 4 котлами КЕ-6,5-14С. Топливо- каменные и бурые угли.

Литер	Лист	Листов
Р	3	

План на отм. 0,000. Спецификации.

САНТЕХПРОЕКТ

15590-01 9

Альбом I

Типовой проект 903-1-158

Спецификация проемов ворот и дверей

Проемы			Элементы заполнения проемов		
Тип по проекту	Размер в кладке 8 × h мм	Кол-во мест	Марка	Обозначение	Кол.
1	1060 × 2100	1	Д-56Л	ГОСТ 14624-69	1
2	1060 × 2100	1	Д-56П	—"—	1
3	1020 × 2080	9	Д-37Л	—"—	1
4	1020 × 2070	5	Д-37П	—"—	1
6	820 × 2080	4	Д-38Л	—"—	1
7	820 × 2080	6	Д-38П	—"—	1

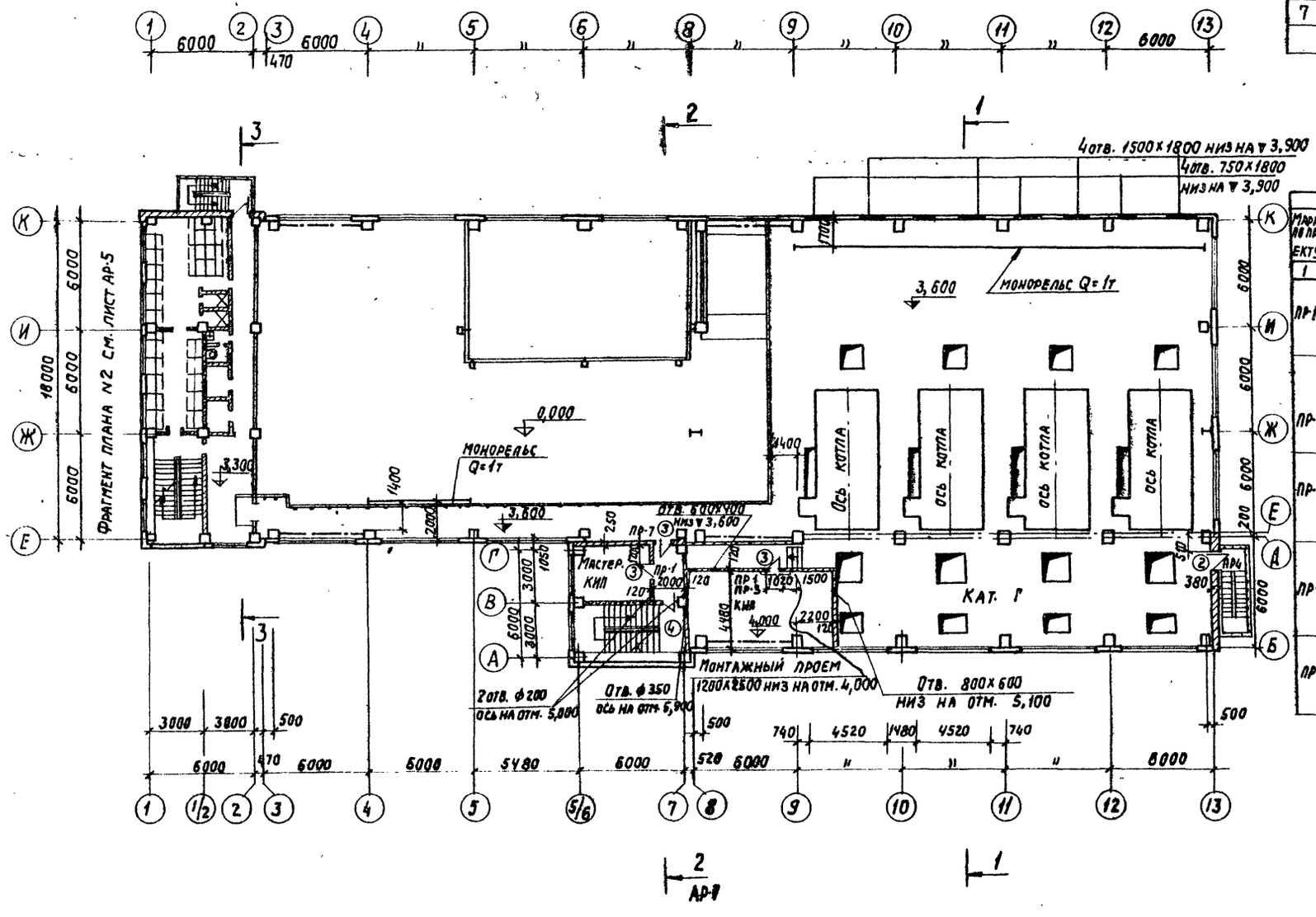

Ведомость перемычек

Перемычки			Элементы перемычек			
Марка по проекту	Схема сечения	К-во мест	Марка	Обозначение	Кол-во t° -20° -30°	Кол-во t° -40°
1	2	3	4	5		
ПР-1	120, 65	20	Б-13	Сер. 1.139-1 вып. 1	1	1
ПР-4	380, 65	1	Б-13	—"—	3	3
ПР-7	250, 65	1	Б-13	—"—	2	2
ПР-8	540 (640), 65	2	Б-13	—"—	4	5
ПР-9	120, 140	1	Б-15	—"—	1	1

Согласовано

Нач. КУ-2	Зильберштейн	
Нач. А-2	Фрейерштейн	
Нач. эл/г	Гохбойм	

Инв. N подл. | Подпись и дата

Изм.	Лист	N докум.	Подпись	Дата
Гл. инж. пр.		Раскин		
Нач. отд.		Гин		
Гл. констр.		Гольденцвейг		
Гл. арх.		Ямщиков		
Рук. гр. ар.		Лернер		
Архитект.		Ласточкина		

ТП903-1-158 -АР

Котельная с 4 котлами КЕ-6,5-14С топливо-каменные и бурые угли

Литер	Лист	Листов
Р	4	

План на отм. 3,300 и 3,600 Спецификации.

САНТЕХПРОЕКТ

15590-01 10

Альбом I

Типовой проект 903-1-158

Фрагмент плана 1 на отм. 0,000

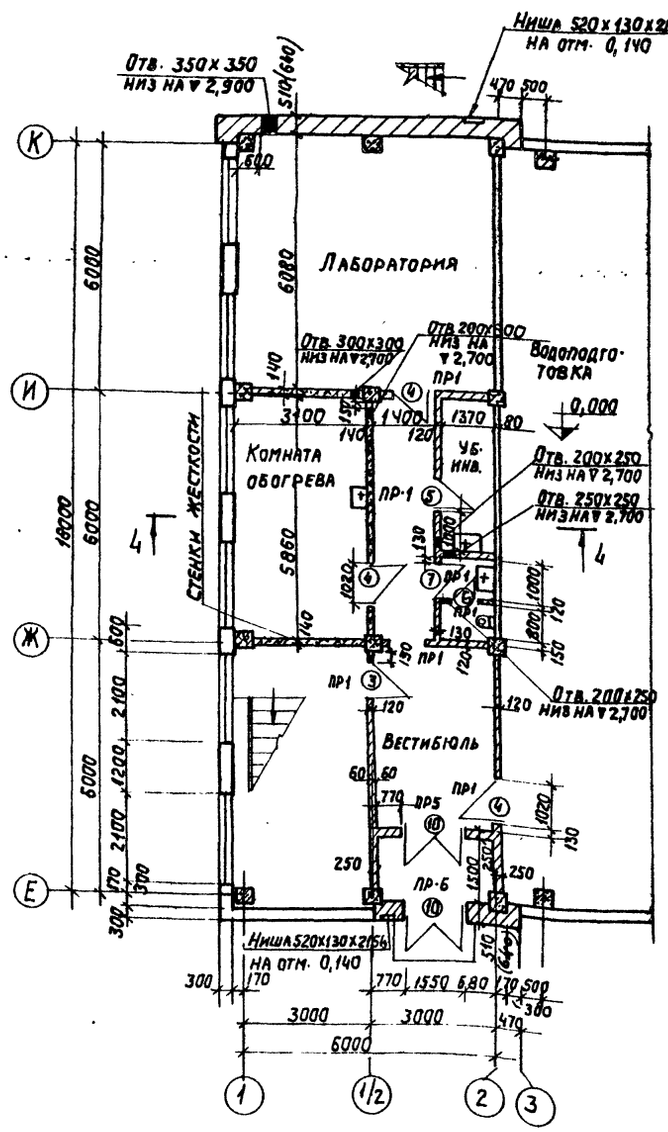

Фрагмент плана 2 на отм. 3,300

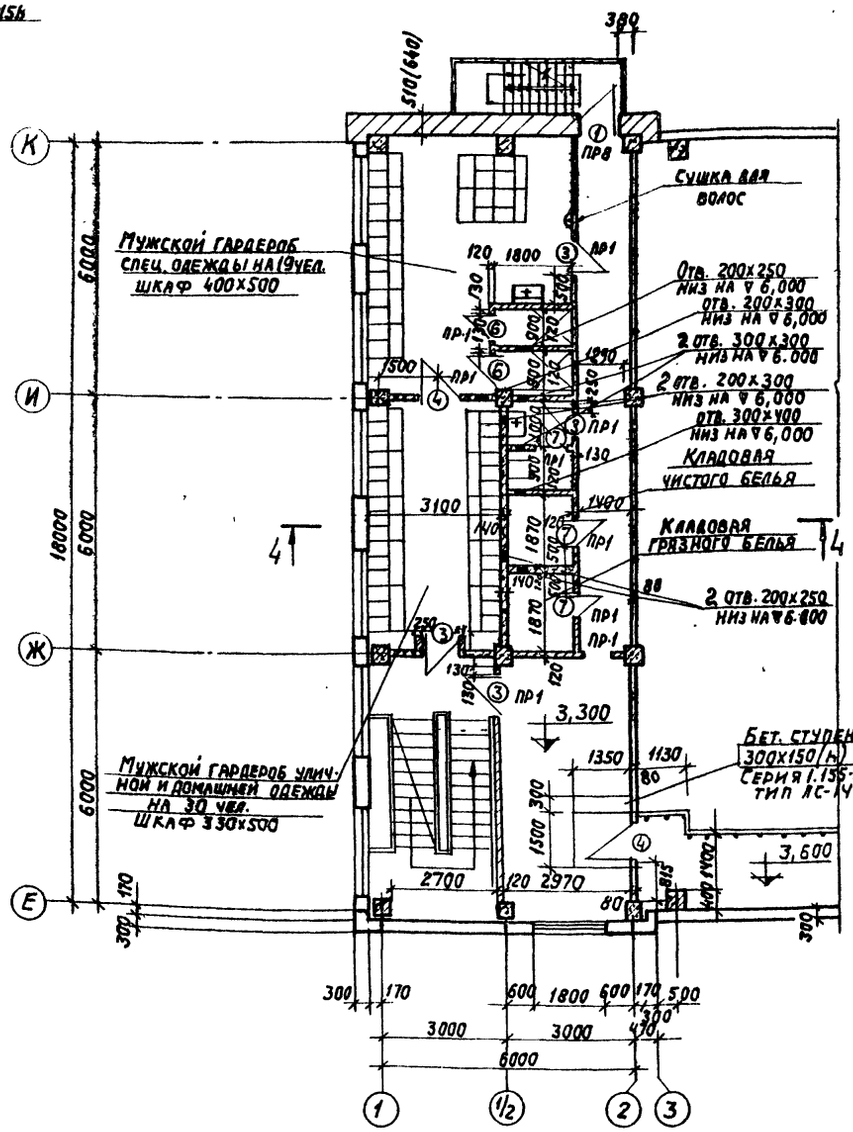

План на отм. 6,600

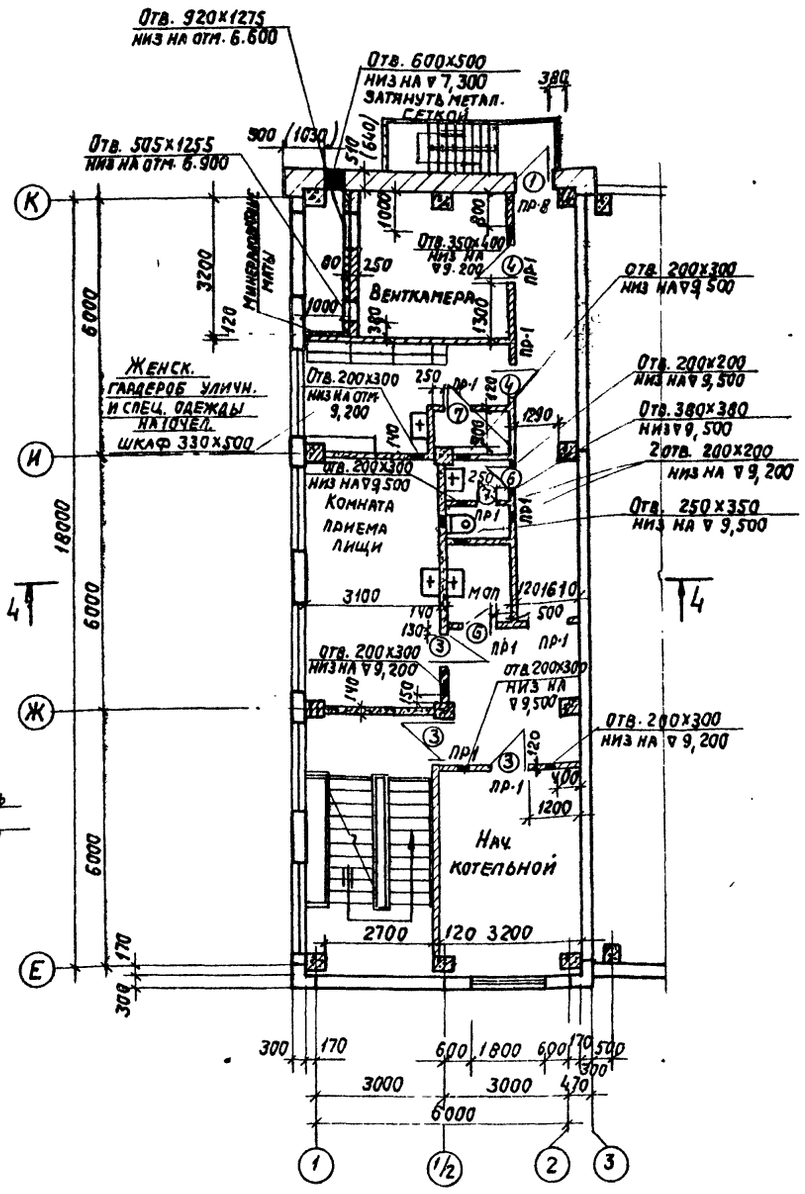

Примечания.

1. Двери и перемычки замаркированные на данном листе на отм. 0,000 см. лист АР-3; на отм 3,300 и 6,600 см. лист АР-4
2. Размеры в скобках для стен при температуре -40°.

				ТП903-1-158	АР
				Котельная с 4 котлами КЕ-6,5-14С. Топливо- каменные и бурые угли.	
Изм.	Лист	N докум.	Подпись	Дата	Литер: Р; Лист: 5; Листов:
Гл. инж. пр.		Раскин			
Нач. отд.		Гин			
Гл. конст.		Гольденшлюгер			
Гл. архит.		Ямщиков			
Рук. гр.		Лернер			
Архитек.		Ласточкина			Фрагменты планов N1,2, План на отм. 6,600
					САНТЕХПРОЕКТ

Согласовано: Нач. КСО Михалевский; Инв. N подл. | Подпись и дата

15590-01 11

Альбом

Типовой проект 903-1-158

План на отм. 19,200

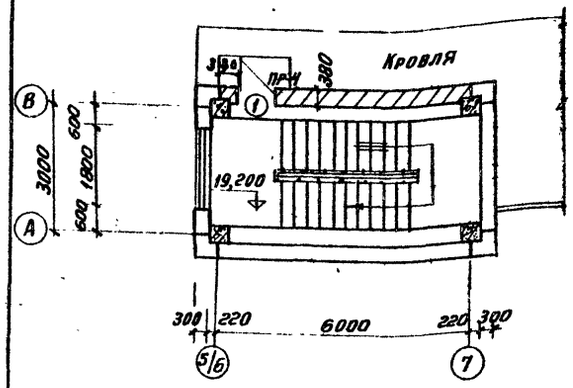

План на отм. 15,600
Надбункерная галерея

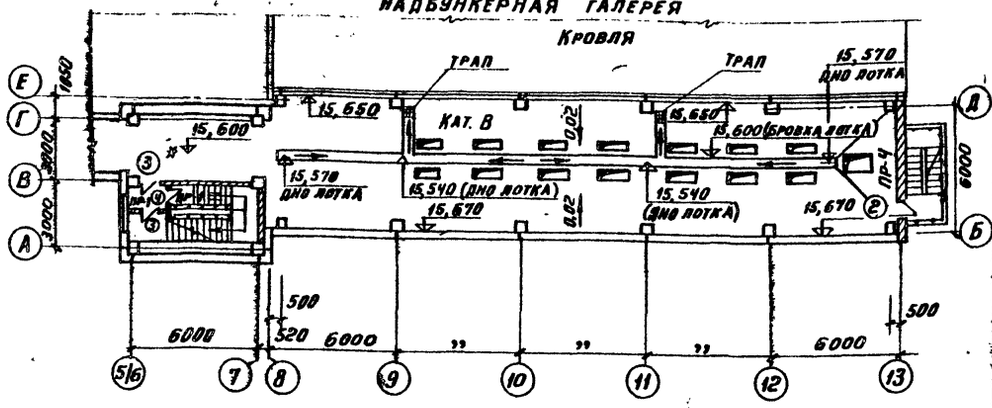

План на отм. 11,400

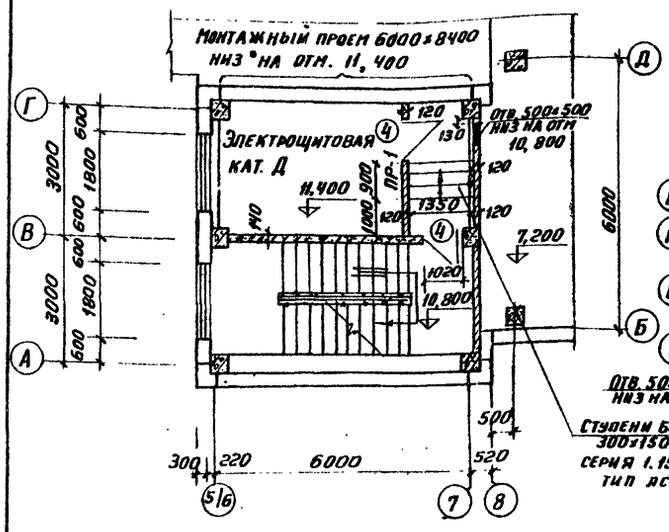

План на отм. 7,200

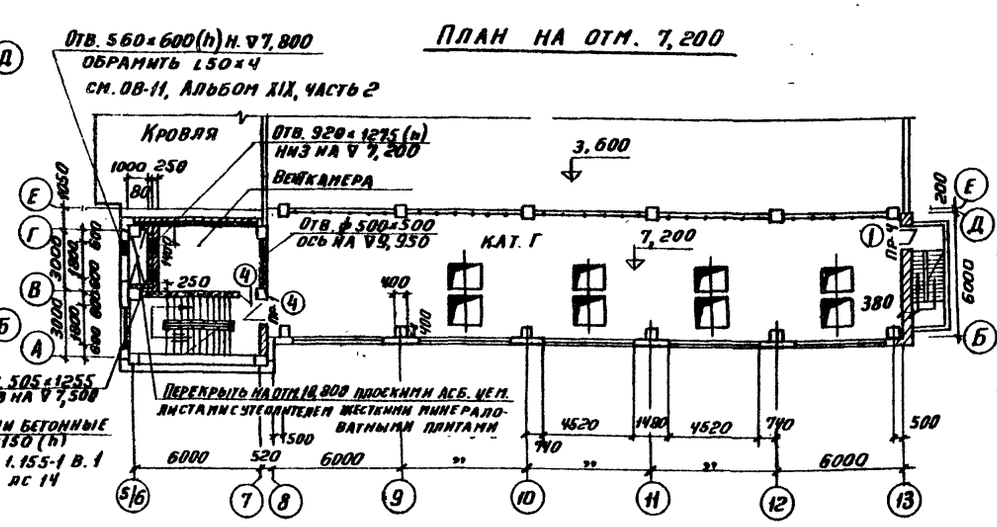

Фрагмент плана 3
на отм. 0,000

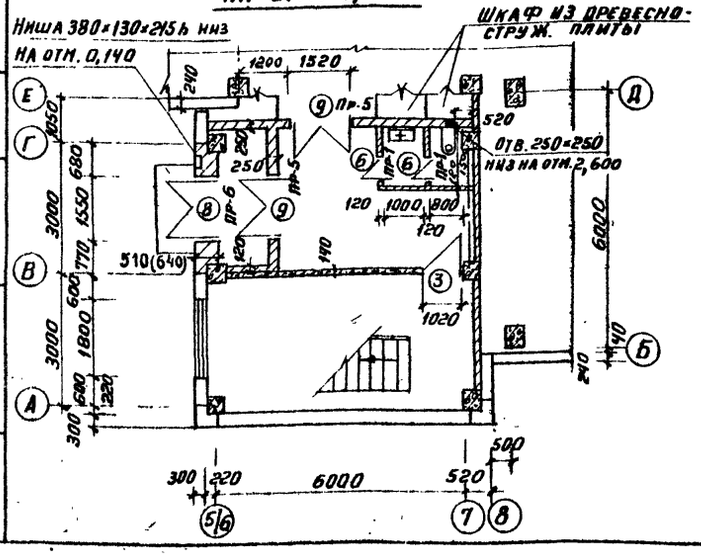

Спецификация проемов ворот и дверей

Проемы			Элементы заполнения проема		
Тип по пр-ту	Размер в кладке в×h мм	Кол. мест	Марка	Обозначение	Кол.
1	1060×2100	2	Д-56 п	ГОСТ 14624-62	1
2	1060×2100	1	Д-56 л	—„—	1
3	1020×2070	2	Д-37 п	—„—	1
4	1020×2070	5	Д-37 п	—„—	1
6	820×2080	2	Д-38 л	—„—	1
8	1550×2100	1	Д-55	—„—	1
9	1520×2100	2	Д-36	—„—	1
3*	1020×2070	1	Д-37 п	—„—	1

Ведомость перемычек

Перемычки			Элементы перемычек			
Марка по пр-ту	Схема сечения	Кол. мест	Марка	Обозначение	Кол-во	
					-20°-30°	-40°
ПР-1	65, 120	6	Б-13	Серия 1.139-1 вып. 1	1	1
ПР-4	140, 380	3	Б-13	—„—	3	3
ПР-5	140, 250	2	Б-18	—„—	2	2
ПР-6	140, 510	1	Б-18	—„—	4	

Примечания

Полотна огнестойких дверей 3* обшить кровельной сталью (ГОСТ 8075-56) по асбестовому картону толщиной 5 мм (ГОСТ 2850-75). Дверные коробки обить кровельной сталью.

Изм	Лист	N докум.	Подпись	Дата
Гл. инж. пр.		Раскин		
Нач. отд.		Гин		
Гл. конст.		Гольденшмидтер		
Гл. арх.		Ямщиков		
Рук. гр.		Лернер		
Архит.		Верменич		

ТП 903-1-158 АР

Котельная с 4 котлами КЕ-6,5-14с
Топливо-каменные и бурые угли

Литер	Лист	Листов
Р	6	

Фрагмент плана 3.
План на отм. 7,200; 11,400; 15,600 и 19,200

САНТЕХПРОЕКТ

Согласовано
Нач. КСО — Михалевский
Нач. эл/т — Гохбойм
Инв. № подл. — Подп. и дата

15590-01 12

Альбом I

Типовой проект 903-1-158

Разрез 1-1

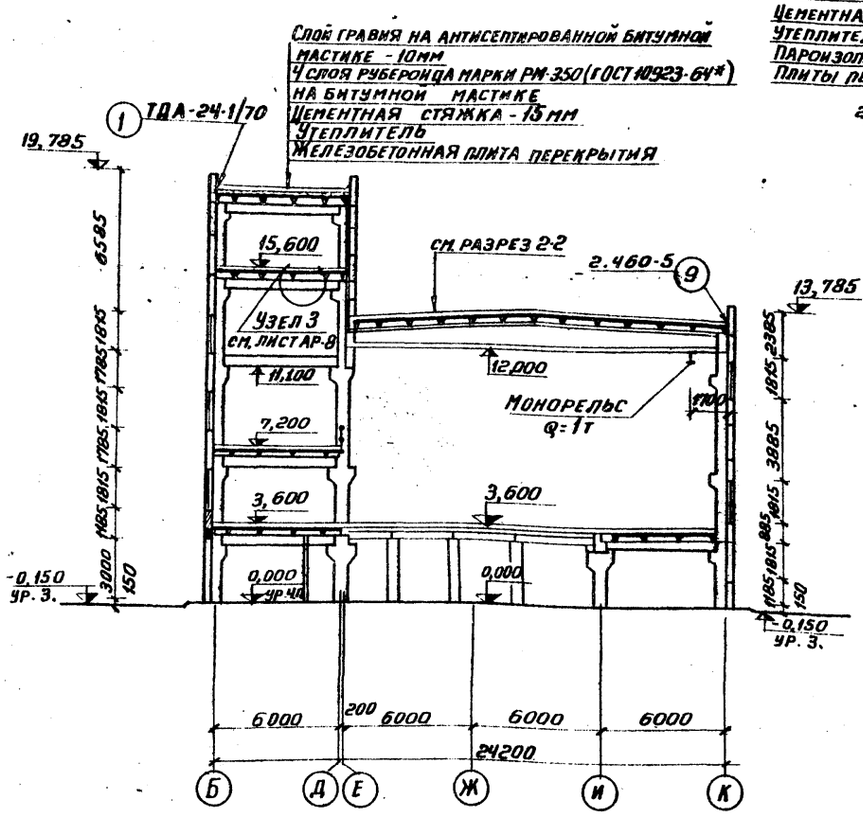

Разрез 2-2

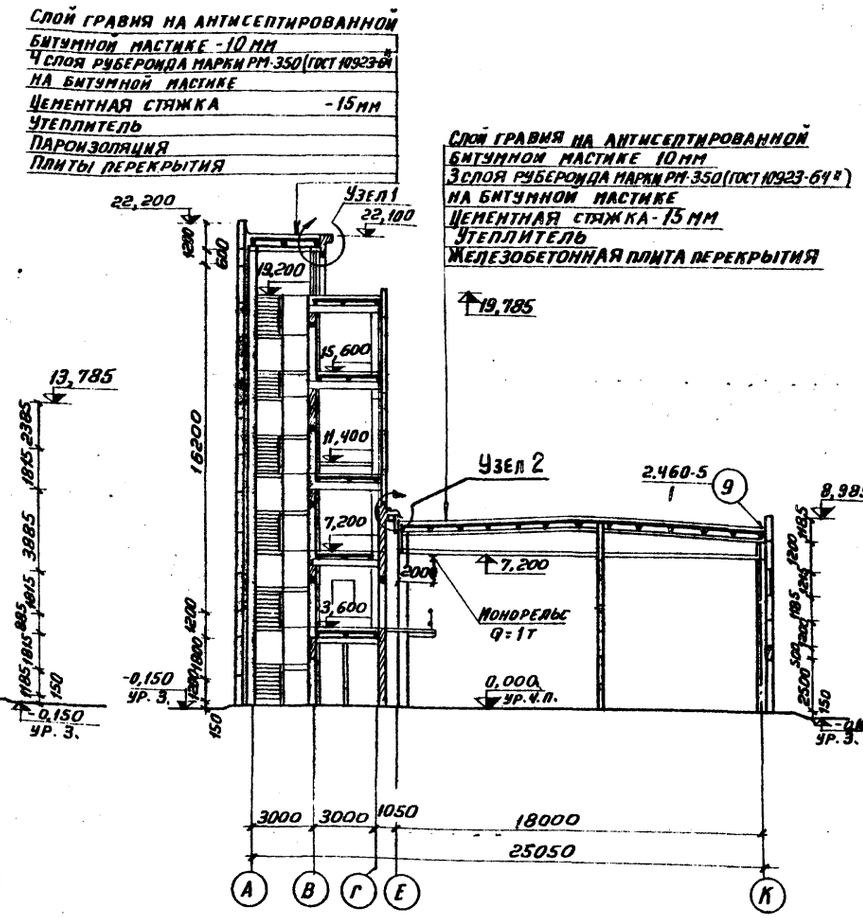

Разрез 3-3

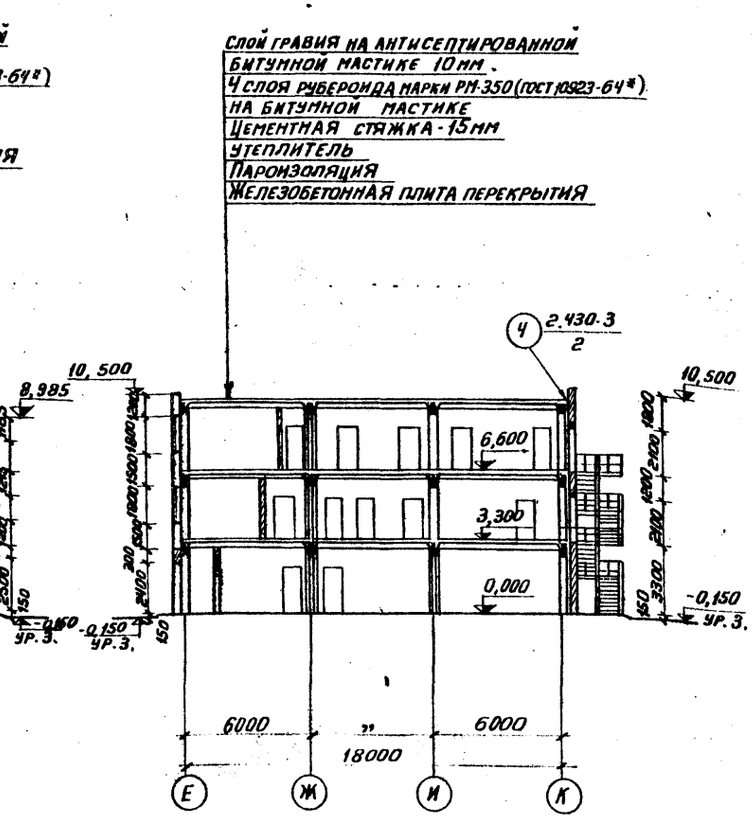
Слой гравия на антисептированной битумной мастике 10 мм.
4 слоя рубероида марки РМ-350 (ГОСТ 10923-64*) на битумной мастике
Цементная стяжка - 15мм
Утеплитель
Пароизоляция
Железобетонная плита перекрытия
10,500
8,985
6,600
3,300
0,000
-0,150 ур.3.
1200
1500
1500
1500

Альбом I

Типовой проект 903-1-158

РАЗРЕЗ 4-4

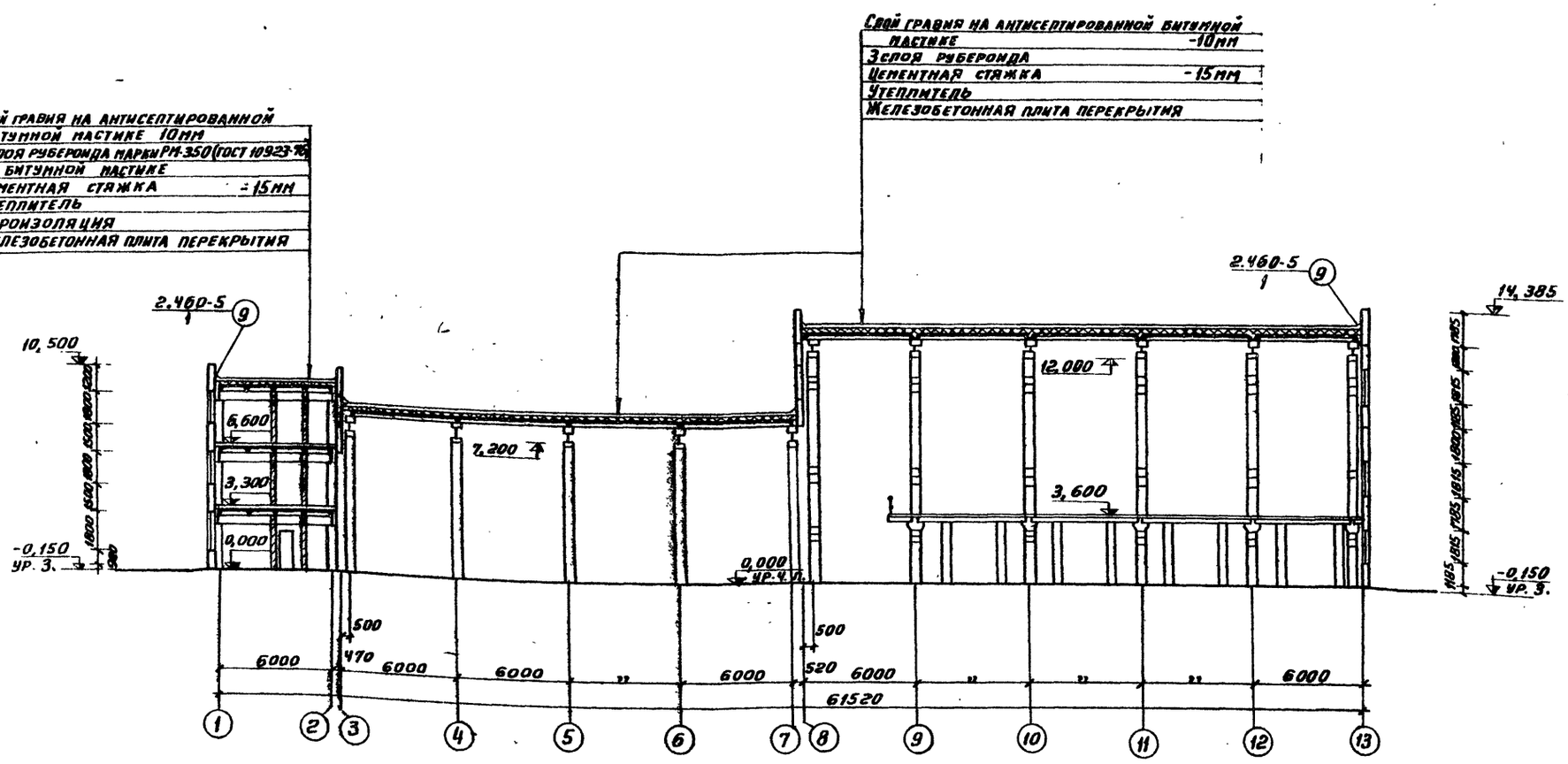

УЗЕЛ 3

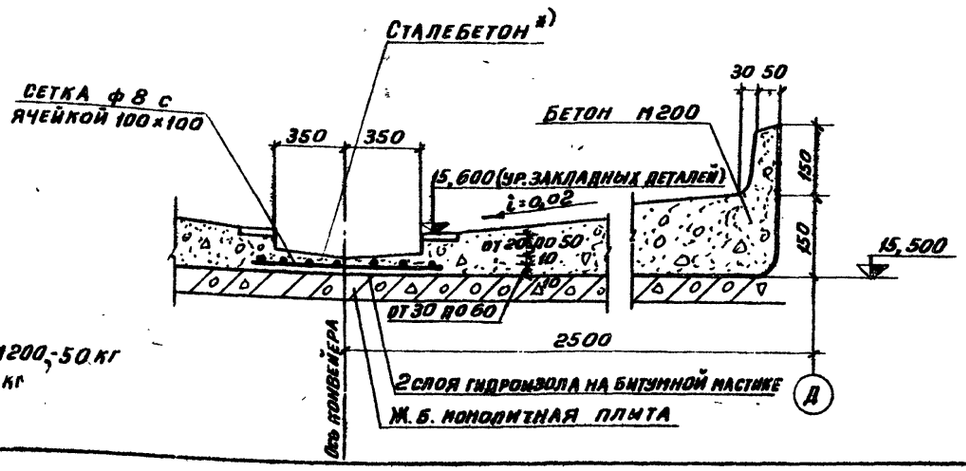

*) Сталебетон: 1м³ бетона М200 - 50 кг стальной стружки - 50 кг

Примечание

Узел 3 замаркирован на листе АР-7

Согласовано

Инв. № подл. | Подп. и дата | Взам. инв. №

Изм.	Лист	№ докум.	Подпись	Дата
Гл. инж. пр.		Раскин		
Нач. отд.		Гин		
Гл. констр.		Гальдемихер		
Гл. арх.		Янушков		
Рук. гр.		Лернер		
Архитектор		Верменич		

ТП 903-1-158-АР

Котельная с 4 котлами КЕ-6,5-14С
Топливо-каменные и бурые угли

Литер	Лист	Листов
Р	8	

Разрез 4-4. Узел 3

САНТЕХПРОЕКТ

15590-01 14

Альбом I

Типовой проект 903-1-158

Спецификация заполнения оконных проемов

Марка	Обозначения	Наименование	Кол.	Прим.
		Проем ОК-1		
НБ-124	ГОСТ 12506-67	Оконный блок	34	
		Проем ОК-2		
НС6-124	——„——	Оконный блок	8	
		Проем ОК-3		
НС5-124	——„——	Оконный блок	4	
		Проем ОК-4		
ОС18-18	ГОСТ 11214-65	Оконный блок	8	
		Проем ОК-5		
О-120	Серия Пр-05-50/73	Оконный блок	5	
		Проем ОК-6		
ОС18-21	ГОСТ 11214-65	Оконный блок	17	

Фасад 1-13

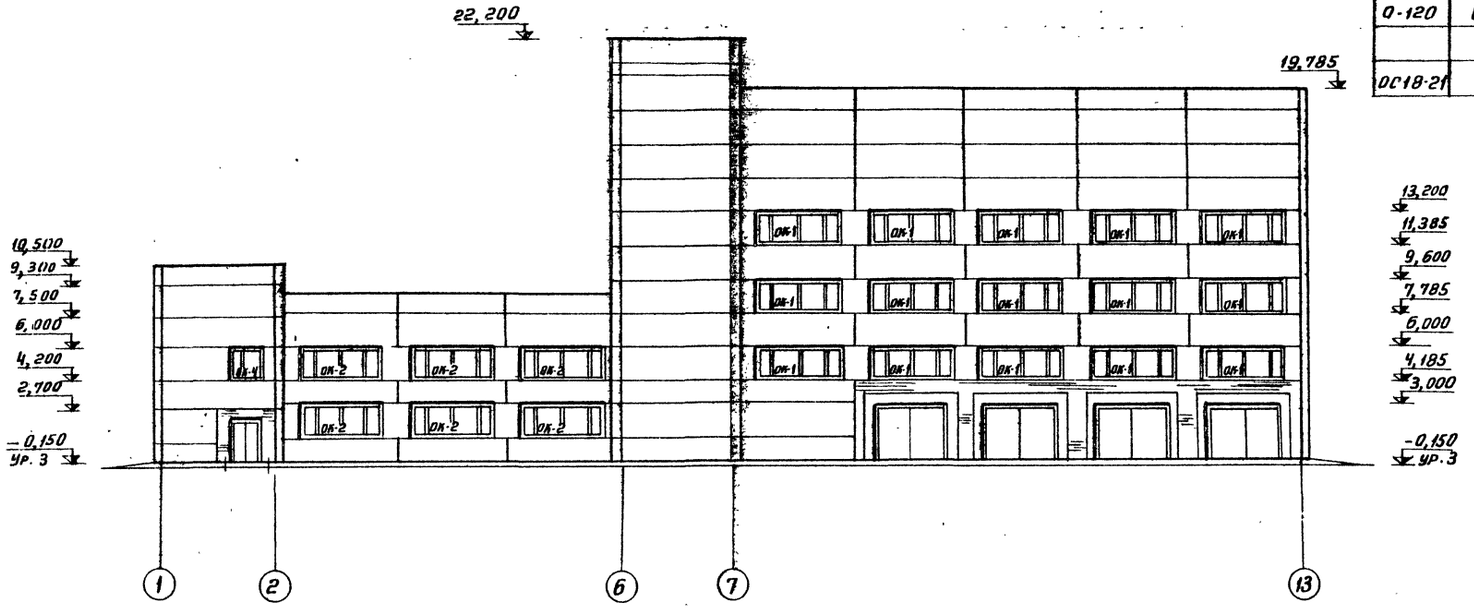

Схемы заполнения оконных проемов

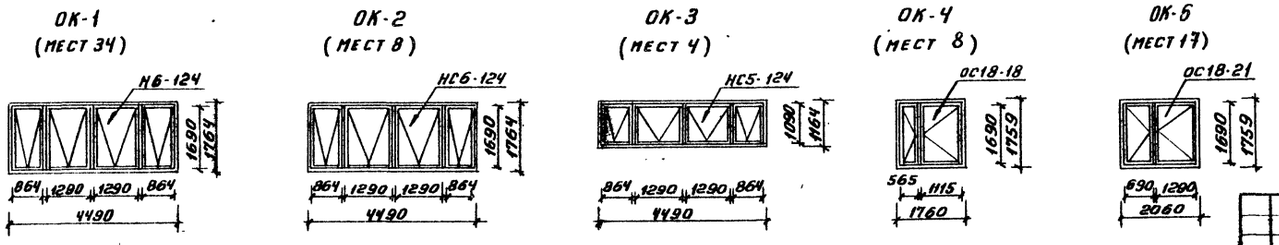

Изм.	Лист	N докум.	Подпись	Дата	ТП 903-1-158 АР			
					Котельная с 4 котлами КЕ-6,5-14с топливо-каменные и бурые у/г.м.			
Гл. инж. пр.		Раскин				Литер	Лист	Листов
Нач. отд.		Гин				Р	9	
Гл. констр.		Ольденкотт						
Гл. арх.		Яцинков			Фасад 1-13. Схемы заполнения оконных проемов Спецификация	Сантехпроект		
Рук. гр. арх.		Лернер						
Архитект.		Вершинин						

Инв. N подл. | Подп. и дата

15590-01 15

Типовой проект 903-1-158 Альбом I

Фасад К-А

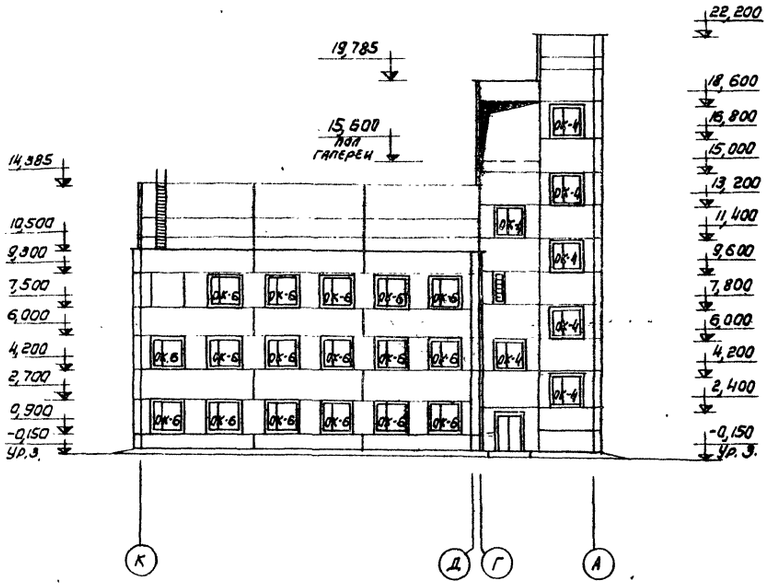

Фасад Б-К

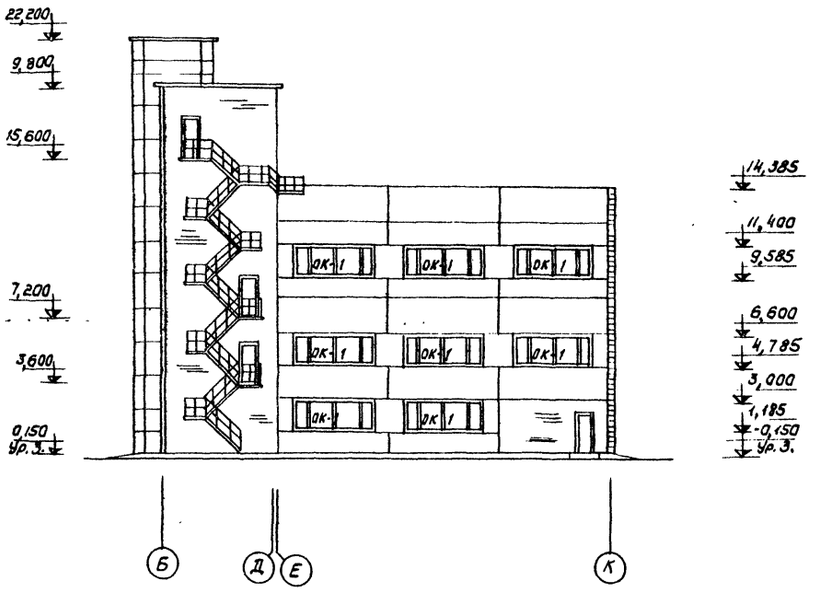

Фасад 13-1

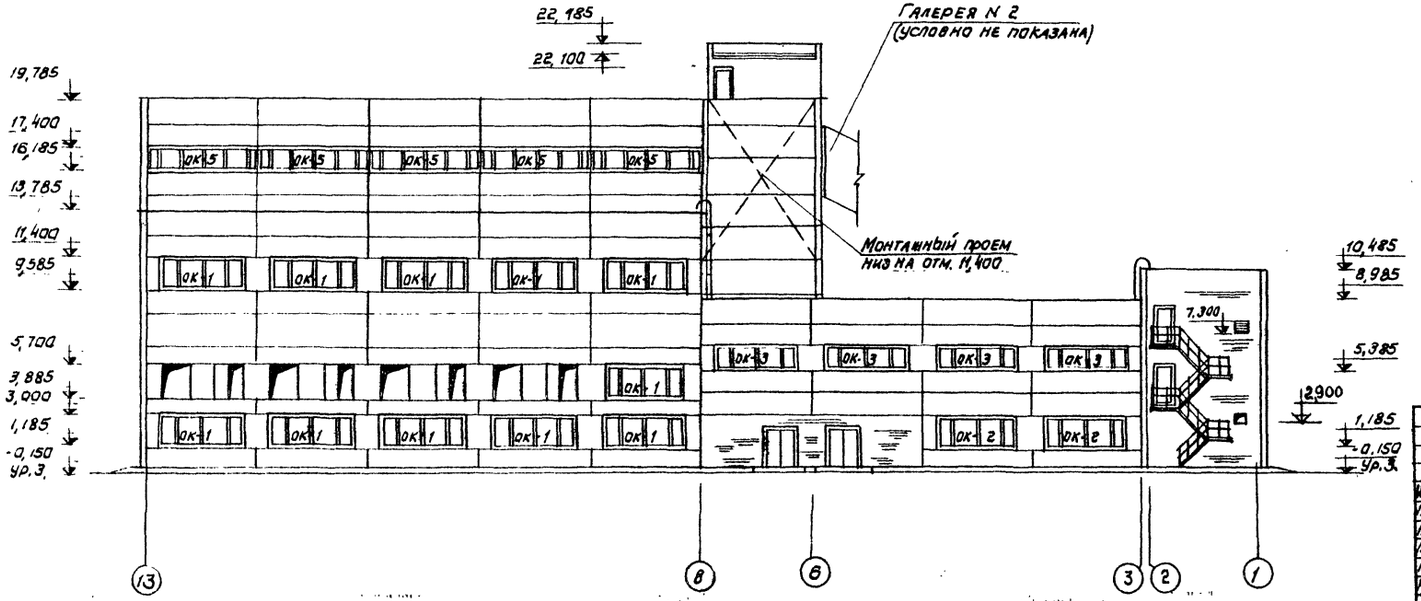

Спецификацию заполнения оконных проемов см. лист АР-9

						ТП 903-1-158 АР	
						Котельная с 4 котлами КЕ-65-14С Топливо - каменные и бурые угли	
Изм.	Лист	N докум.	Подпись	Дата		Литер	Лист	Листов
Гл. инж. пр.		Раскин				Р	10	
Нач. отд.		Гин						
Гл. констр.		Ольденшлагер						
Гл. арх.		Янщиков				Фасады К-А, Б-К, 13-1	САНТЕХПРОЕКТ	
Рук. гр. арх.		Лернер						
Архитек.		Верменич						

Инв. N подл. | Подп. и дата

15590-01 16

Альбом I

Типовой проект 903-1-158

План полов на отм. 15,600

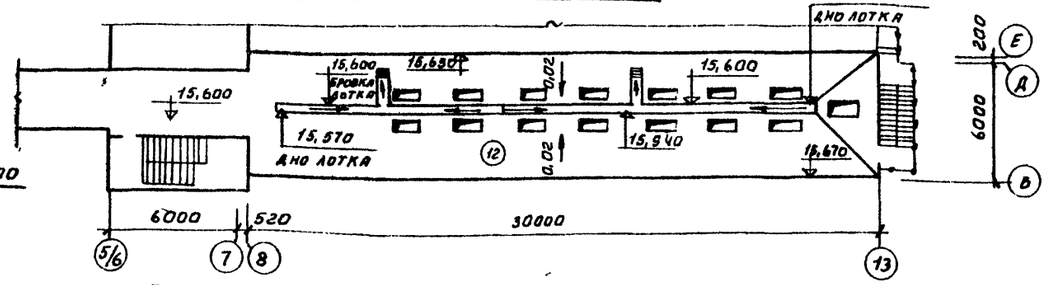

План полов на отм. 6,600

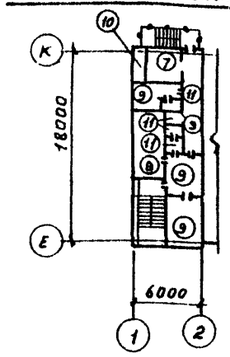

План полов на отм. 7,200

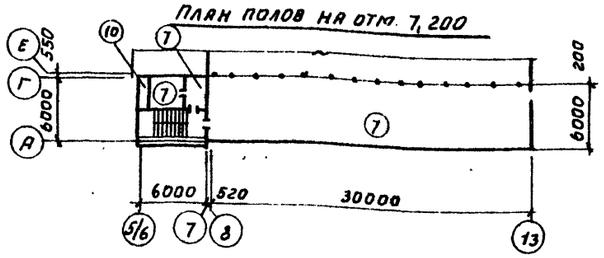

План полов на отм. 11,400

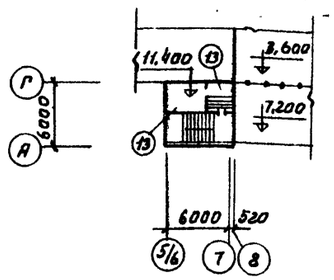

План полов на отм. 3,300 и 3,600

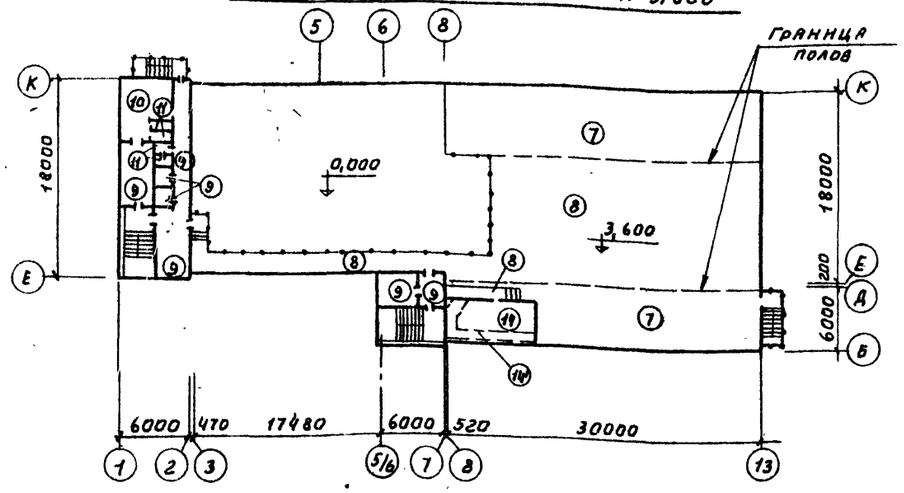

План полов на отм. 0,000

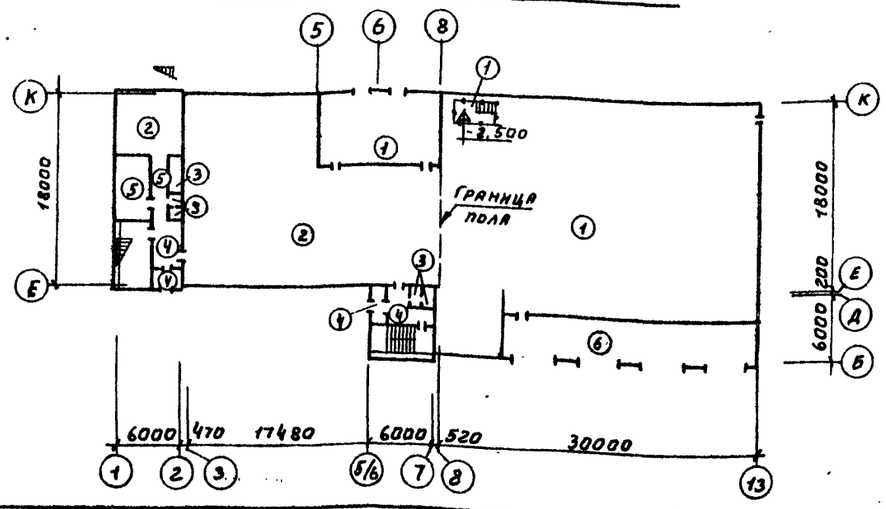

Экспликация полов

Тип по пр-ту	Конструкция пола	Материал слоя	Тип слоя	Толщ. слоя мм	Дополнительные указания
1		Бетон М 200 Бетон М 100 Утрамбованный щебнем грунт основания	П-9	30 100	
2		Керамическая плитка (ГОСТ 6787-69) Цементно-песчаный раствор М 150 Бетон М-100 Утрамбованный щебнем грунт основания	П-43	13 10 100	
3		Керамическая плитка (ГОСТ 6787-69) Цементно-песчаный раствор М 150 Цементно-песчаный раствор М 150 2 слоя гидроизола на битумной мастике Бетон М 100 Утрамбованный щебнем грунт основания	П-43 С-1	30 10 20 100	
4		Плиты мозаичные бетонные Цементно-песчаный р-р М 150 Бетон М 100 Утрамбованный щебнем грунт основания	П-41	30 15 100	
5		Линолеум (ГОСТ 7251-66) Прослойка из холодной мастики на водостойких вяжущих Стяжка-легкий бетон М50 γ=1100 кг/см³ Бетон М 100 Утрамбованный щебнем грунт основания	С-3	5 1 20 100	
6		Бетон М 300 Бетон М 100 Утрамбованный щебнем грунт основания	П-9	30 100	
7		Бетон М 200 Легкий бетон М50 γ=1100 кг/см³ Плита перекрытия	П-9	30 70	
8		Рифленая сталь по металлическим конструкциям			
9		Линолеум (ГОСТ 7251-66) Прослойка из холодной мастики на водостойких вяжущих Легкий бетон М50 γ=1100 кг/см³ Плита перекрытия		5 1 74	
10		Керамическая плитка (ГОСТ 6787-69) Цементно-песчаный р-р М 150 Легкий бетон М50 γ=1100 кг/см³ Плита перекрытия	П-43	13 10 57	
11		Керамическая плитка (ГОСТ 6787-69) Цементно-песчаный р-р М 150 Цементно-песчаный р-р М 150 2 слоя гидроизола на битумной мастике Легкий бетон М50 γ=1100 кг/см³ Плита перекрытия	П-43 С-1 Г-1А	13 10 20 2 35	В душевых 4 слоя гидроизола
12		Бетон М 200 по уклону 2 слоя гидроизола на битумной мастике Плита перекрытия	П-9	10	
13		Поливинилхлоридные плитки Прослойка из холодной мастики на водостойких вяжущих Металлические листы по металлическим балкам	П-73	5 1	
14 14¹		Паркетные щиты ГОСТ 862-69 Асбестоцементный плоский лист Доски пропитанные антипиреном Металлические балки	П-66	30 10 40	Для типа 14¹ съемные деревянные щиты

1. В санитарных узлах и душевых полы устраиваются на 20 мм ниже отметки чистого пола примыкающих помещений.
2. По периметру стен санузлов гидроизоляцию поднять на высоту 300 мм от пола и закрыть керамической плиткой.
3. Уклоны к трапам в полах на перекрытиях выполнять за счет стяжки из бетона марки „100" с переменной высотой; в полах на грунте соответствующей планировкой грунта основания.
4. Устройство чистого пола всех помещений производить после устройства фундаментов под оборудование, каналов и прокладок всех коммуникаций.

				ТП 903-1-158	АР
				Котельная с 4 котлами КЕ-6,5-14с Топливо-каменные и бурые угли	
Изм.	Лист	№ докум.	Подп.	Дата	Литер / Лист / Листов: Р / 11 /
Гл. инж. пр.		Рахин			
Нач. отд.		Гин			
Гл. констр.		Гольденман			
Гл. арх.		Ямщиков			
Рук. гр. арх.		Лернер			Планы полов
Архитект.		Верменич			САНТЕХПРОЕКТ

Инв. № подл. | Подп. и дата

15590-01 17

Альбом I

Типовой проект 903-1-158

Ведомость чертежей основного комплекта 903-1- КЖ

Формат	Лист	Наименование	Примечан.
22	1	Общие данные (начало)	
"	2	Общие данные (продолжение)	
"	3	То же	
"	4	——"——	
"	5	——"——	
"	6	——"——	
"	7	——"——	
"	8	——"——	
"	9	Общие данные (окончание)	
"	10	Маркировочная схема фундаментов и фундаментных балок. Фрагменты 1, 1а.	
"	11	Фрагменты 2, 3. Узел 8.	
"	12	Узлы 1÷7.	
"	13	Узлы 9÷10.	
"	14	Монолитные ж.б. фундаменты: Фм1; 1а; 15; 16; 18; Фм2; Фм4; Фм4а; Фм5. Схемы армирования.	
"	15	Монолитные ж.б. фундаменты Фм3; Фм3а; Фм5; Фм5а.	
"	16	Монолитные ж.б. фундаменты Фм6, 6а, Фм7; 7а; Фм8	
"	17	Монолитные ж.б. фундаменты Фм10, Фм13.	
"	18	Монолитные ж.б. фундаменты Фм11; Фм12.	
"	19	Монолитный ж.б. фундамент Фм9.	
"	20	Маркировочный план подземных конструкций в осях 3÷9.	
"	21	Маркировочный план подземных конструкций в осях 9÷13.	
"	22	Узел 1. Сечения 1-1÷7-7.	
"	23	Фундамент под котел ФКм1. Маркировочный план ф-та ФКм1 на отм. 3,600. Разрез 1-1.	
"	24	Фундамент под котел ФКм1. Схема нагрузок. Маркировочная схема опор и колонн.	
"	25	Фундамент под котел ФКм1. Опалубка и армирование Опм1, Опм2, Км1.	
"	26	Фундамент под котел ФКм1. Опалубка и армирование Км2; Км2а.	
"	27	Фундамент под котел ФКм1. Опалубка и армирование Бм1 и Бм1а.	
"	28	Фундамент под котел ФКм1. Опалубка и армирование Бм2÷Бм4.	
"	29	Фундамент под котел ФКм1. Опалубка и армирование Пм1.	
"	30	Фундамент под котел ФКм1. Ведомость стержней. Выборка стали Бм5 (армирование).	
"	31	Маркировочный план КТП 2х400 кВА и ЩСУ. Разрез 1-1.	
"	32	КТП 2х400 кВА и ЩСУ. Сечения 2-2÷10-10.	
"	33	КТП 2х400 кВА и ЩСУ. Балки Бм6÷Бм9.	
"	34	Канал шлакозолоудаления БТм1.	
"	35	Канал шлакозолоудаления БТм1. Схема армирования.	
"	36	Маркировочные схемы колонн, ригелей и связей.	
"	37	Маркировочная схема элементов каркаса. Разрезы 1-1÷4-4. Маркировочные схемы связей.	
"	38	Маркировочная схема элементов каркаса. Спецификация.	
"	39	Маркировочные схемы элементов каркаса в осях „1-2"	
"	40	Разрезы 1-1÷6-6 каркаса в осях 1÷2"	
"	41	Маркировочные планы каркаса в осях 5/6-7; „А-Г"	
"	42	Маркировочные разрезы каркаса в осях „5/6-7", А-Г".	
"	43	Маркировочные схемы фундаментов под оборудование на отм. 3,600.	
"	44	Маркировочная схема плит перекрытия на отм. 3,600. Армирование Пм1; Пм2.	
"	45	Маркировочная схема плит перекрытия на отм. 3,600. Армирование Пм3; Пм4.	
"	46	Маркировочная схема плит перекрытия на отм. 3,600. Армирование плит Пм5; Пм6.	
"	47	Фундаменты под оборудование ФОм1; ФОм1а; ФОм2.	
"	48	Маркировочная схема закладных деталей и ограждений на отм. 7,200.	
"	49	Маркировочная схема перекрытия на отм. 7,200. Армирование Пм7.	
"	50	Монолитная плита Пм8. Армирование.	
"	51	Балки монолитные Бм10÷Бм15. Схемы армирования.	
"	52	Маркировочная схема закладных деталей на отм. 15,600.	
"	53	Маркировочные схемы перекрытия и покрытия на отм. 15,600.	
"	54	Армирование монолитных плит Пм9, Пм10 на отм 15,600.	
"	55	Маркировочные схемы плит перекрытия и покрытия в осях „1-2".	
"	56	Маркировочные схемы плит перекрытий и покрытий в осях „5/6-7" и „А-В". Маркировочные планы накладных проступей.	
"	57	Бункер шлакозолоудаления БУм1.	
"	58	Бункер шлакозолоудаления БУм1. Схема армирования.	
"	59	Бункер шлакозолоудаления БУм1. Узлы и детали.	
"	60	Маркировочная схема лестницы в осях „5/6-7" по оси „А"	
"	61	Маркировочная схема лестницы в осях „Е-Ж" по оси „1"	
"	62	Маркировочные схемы стеновых панелей.	
"	63	Маркировочные схемы стеновых панелей. Фрагменты 1÷7.	
"	64	Маркировочные схемы стеновых панелей. Фрагменты 8÷14.	
"	65	Маркировочные схемы стеновых панелей. Фрагменты 15÷22.	
"	66	Маркировочная схема стеновых панелей по оси В. Маркир. схема стальных стоек. Фрагменты 1÷4.	
"	67	Маркировочные схемы стеновых панелей по осям „Е", А-Б, Е-Г. Узлы 1÷3.	
"	68	Узлы 1÷5.	
"	69	Спецификация стеновых панелей и соединительных элементов.	
"	70	Маркировочные схемы стеновых панелей и перегородок в осях „1-2".	
"	71	Маркировочные схемы стеновых панелей „А", „Г" в осях 5/6" - „7"	
"	72	Маркировочная схема перегородок в осях „5-8" и „К".	
"	73	Узлы 1, 2. Сечения 3-3; 4-4.	
"	74	Маркировочная схема перегородок на отм. 0,000. Спецификация.	
"	75	План газоходов на отм. 4,000. Разрезы 1-1÷5-5. Узлы 1, 2.	
"	76	Маркировочные схемы фундаментов и колонн газоходов. Сечение 1-1.	
"	77	Фундаменты газоходов ФГм1, Фгм2, ФГм6.	
"	78	Фундаменты ФГм3÷ФГм5. Опалубка и армирование.	
"	79	Маркировочные схемы плит перекрытия и покрытия газоходов.	
"	80	Армирование монолитных участков УМ4-УМ15. Узел 1.	
"	81	Маркировочные схемы лотков, плит покрытия и опор под трубопроводы. Продувочный колодец.	
"	82	Приямок на отм. 2,500. Опалубка и армирование.	

1. Исходные данные для проектирования, схема генплана и указания по применению проекта приведены в пояснительной записке.
2. За условную отметку 0,000 принята отметка чистого пола котельной, что соответствует абсолютной отметке ▭
3. Монтаж сборного железобетона выполнять согласно СНиП III-16-73 а так же в соответствии с указаниями примененных серий.
4. Монолитные бетонные и железобетонные конструкции выполнять в соответствии со СНиП IV-В.1-70.
5. Изготовление и установку закладных изделий производить в соответствии с указаниями СН 313-65 и СН 393-69.
6. Закладные детали стеновых панелей и соединительные элементы должны быть защищены цинковым покрытием толщиной 150 мкм на месте производства работ.
7. Бетонная подготовка выполняется из бетона марки 50 толщиной 100 мм.
8. Все наружные поверхности каналов и приямков обмазать горячим битумом за 2 раза.

Ведомость основных комплектов

Обозначение		Наименование	Примеч.
ТП 903-1-	АР	Архитектурно-строит. решения	
ТП 903-1-	КЖ	Конструкции железобетонные	
ТП 903-1-	КМ	Конструкции металлические	
ТП 903-1-	ТМ	Тепломеханическая часть	
ТП 903-1-	М	Механизация топливоподачи и шлакозолоудаления	
ТП 903-1-	Э	Электротехническая часть	
ТП 903-1-	АТМ	Автоматизация	
ТП 903-1-	ОВ	Отопление и вентиляция	
ТП 903-1-	ВК	Водоснабжение и канализация	
ТП 903-1-	ЗС	Заказные спецификации	
ТП 903-1-	- С	Сметы и технико-экономич. часть	

Типовой проект разработан в соответствии с действующими нормами и правилами и предусматривает мероприятия, обеспечивающие взрывную, взрывопожарную и пожарную безопасность при эксплуатации здания.
Главный инженер проекта /Раскин/.

Инв. № подл. | Подп. и дата

Изм.	Лист	№ докум.	Подп.	Дата
Нач. отд.		Гин		
Гл. конст.		Гольденыман		
Рук. гр.		Терновая		
Ст. инж.		Сергеева		

ТП 903-1-158 КЖ

Котельная с 4 котлами КЕ-6,5-14с. Топливо-каменные и бурые угли.

Литер	Лист	Листов
Р	1	82

Общие данные (начало).

САНТЕХПРОЕКТ

Альбом I

Типовой проект 903-1-158

Ведомость примененных и ссылочных документов.

Обозначение	Наименование	Примечан.
ИИ-04-1; в. 6;7	Железобетонные фундаменты под колонны сеч. 30х30 и 40х40 см.	
ИИ-04-2; в 2, ч. II	Железобетонные колонны сеч. 400х400 для зданий в 5-12 эт.	
ИИ-04-2, в. 3	Колонны связевого каркаса сеч. 40х40 мм для зданий в высотой этажа 2,4 и 3,3 м.	
ИИ-04-2; в. 4	Колонны связевого каркаса сеч. 40х40 см. для высоты этажа 3,6 м. Опалубка и армирование.	
ИИ-04-2; в. 6, ч. II	Колонны связевого каркаса сеч. 40х40 см. Арматурные изделия. Плоские каркасы	
ИИ-04-2; в. 7	Колонны связевого каркаса сеч. 30х30 см. для зданий с высотой этажа 3,3 м.	
ИИ-04-2; в. 10, ч. II	Арматурные изделия, плоские каркасы, закладные изделия	
ИИ-04-2; в. 11, ч II	Колонны связевого каркаса сеч. 40х40 см. для навески стеновых панелей.	
ИИ-04-2; в. 12, ч. I.	Колонны связевого каркаса сеч. 30х30 см. для навески стеновых панелей.	
ИИ-04-2, в. 19	Колонны каркаса сеч. 40х40 см для зданий с высотой этажа 4,8 и 6,0 м.	
ИИ-04-6, в. 5, ч. II	Диафрагмы жесткости связевого каркаса Арматурные изделия	
ИИ-04-7, в. II	Лестницы для зданий с высотой этажей 3,6 м.	
2.250-1, в. 3	Детали лестниц общественных зданий (каркасно-панельных).	
ИИ-04-8, в. 3	Закладные детали и соединительные элементы	
ИИ-04-10, в. 5	Монтажные узлы и детали связевого каркаса и сетки колонн 6х6; 6х4,5; 6х3 м.	
ИИ-04-10, в. 6	Монтажные узлы и детали панельных стен из легкого бетона.	
ИИ 22-1/70, альбомы 1;2.	Железобетонные колонны высоты этажей 3,6 м.	
ИИ 22-2/70	Железобетонные колонны высоты этажей 4,8 и 6,0 м.	
ИИ 23-1/70	Железобетонные ригели пролетом 6,0 м с полками для опирания плит.	
ИИ 24-9	Железобетонные плиты перекрытий шириной 1,5 м укладываемые на полки ригелей.	
ИИ 29-2/70	Разные стальные конструктивные элементы.	
ТДМ-22-1/70	Детали сопряжений конструктивным элементов	
ТДМ 24-1/70	Детали сопряжений плит перекрытий типа 1.	
ТДМ-25-1/70, в. 0;1	Монтажные детали панельных стен многоэтажных произв. зданий.	
1.423-3, вып. 1	Железобетонные колонны прямоугольного сечения для одноэтажных производ. зданий.	
ИС-01-04, вып. 2	Унифицированные сборочные ж. б. каналы.	

Обозначение	Наименование	Примечан.
1.112-1, вып. 1	Плиты железобетонные для ленточных фундаментов.	
1.116-1; вып. 1,2	Блоки бетонные для стен подвалов.	
1.139-1, в 1	Перемычки железобетонные сборные для жилых и общественных зданий.	
1.412-1; в II; III 1.412-3, в-II	Монолитные железобетонные фундаменты под типовые колонны прямоугольного сечения	
1.415-1; в. 1	Железобетонные фундаменты балки для стен производственных зданий.	
1.431-14, в. 2	Перегородки многоэтажных зданий с каркасом по серии ИИ 20/70.	
1.431-15, в. 1.	Перегородки многоэтажных зданий с каркасом по серии ИИ-04.	
1.432-5, в. 0,1	Стеновые панели для производственных зданий с шагом колонн 6 м.	
1.459-2, в. 4	Стальные лестницы, переходные площадки и ограждения.	
1.462-3, в. I и III	Железобетонные предварительно-напряженные балки покрытий.	
1.465-7, в I и IV	Сборные железобетонные предварительно напряженные плиты покрытий.	
2.430-3, в 3	Типовые архитектурно-строительные детали зданий с кирпичными стенами.	
2.430-4; в. 0	Монолитные детали панельных стен производственных зданий.	
3.400-6	Унифицированные закладные детали сборных железобетонных конструкций пром. предприятий.	
3.900-2, в. 5	Унифицированные сб. ж.б. конструкций водопроводных и канализационных сооружений.	
3.901-5	Сальники набивные для пропуска труб через стены.	
Т.П. 903-1-153- КЖИ-К1	Колонна КП II-20а, КП II-21а, КП II-27а	Прилагается
Т.П. 903-1-153- КЖИ-К1а	То же КП II-20б, КП II-21б, КП II-27б	"
Т.П. 903-1-153- КЖИ-К1б	" КП II-20в; КП II-21в; КП II-27в	"
Т.П. 903-1-153- КЖИ-К2	" ИК7-1-2а	"
Т.П. 903-1-153- КЖИ-К3; К3а	" ИК7-3-2а, ИК7-3-2б	"
Т.П. 903-1-153- КЖИ-К4	" ИКИ8-1-1	"
Т.П. 903-1-153- КЖИ-К5	" ИКИ8-4-1	"
Т.П. 903-1-153 - КЖИ-К6	" ИКИ8-3	"
Т.П. 903-1-153 - КЖИ-К7, К8	" ИК8-1-1а, ИК8-4-1а	"
Т.П. 903-1-153- КЖИ-К9	" ИК8-3а	"
Т.П. 903-1-153- КЖИ-К10, К11	" ИК7-1-2б; ИК7-3-2в	"
Т.П. 903-1-153- КЖИ-К11а	" ИК7-3-2г	"
Т.П. 903-1-153- КЖИ-К12	" ИКИ35-2-3	"
Т.П. 903-1-153- КЖИ-К12а, К13	" ИКИ35-2-3а, ИКИ35-2-1	"
Т.П. 903-1-153- КЖИ-К14	" ИКИ20-3-1	"
Т.П. 903-1-153- КЖИ-К15	" ИКИ20-3	"
Т.П. 903-1-153- КЖИ-К16	" ИК-35-1-1а, ИК-35-2-1а	"
Т.П. 903-1-153- КЖИ-К17	" ИК-35-1-3а, ИКИ-2-3а	"
Т.П. 903-1-153- КЖИ-К17а	" ИК-35-1-3б; ИК-35-2-3б	"
Т.П. 903-1-153- КЖИ-К18; К18а	" ИК-5-1-2а, ИК-5-1-2б	"
Т.П. 903-1-153- КЖИ-К18б; К18в	" ИК-5-1-2б; ИК-5-1-2	"
Т.П. 903-1-153- КЖИ-КНК-333-14-1а	" КНК-333-14-1-а	"
Т.П. 903-1-153 КЖИ-КНК-333-14-1у-б	" КНК-333-14-1у-б	"

Обозначение	Наименование		Примеч.
Т.П. 903-1-153 КЖИ-КСР-333-14-а	Колонна	КСР-333-14-а	Прилагается
Т.П. 903-1-153-КЖИ-КНР-333-14-а	То же	КНР-333-14-а	"
Т.П. 903-1-153-КЖИ-КСР-333-14-1-а	"	КСР-333-14-1-а	"
Т.П. 903-1-153-КЖИ-КВК-333-14-1-а	"	КВК-333-14-1-а	"
Т.П. 903-1-153-КЖИ-КСК-333-14-1-а	"	КСК-333-14-1-а	"
Т.П. 903-1-153-КЖИ-КСК-333-14-1у-б	"	КСК-333-14-1у-б	"
Т.П. 903-1-153-КЖИ-КНР-333-14-1-а	"	КНР-333-14-1-а	"
Т.П. 903-1-153-КЖИ-КВР-333-14-1-а	"	КВР-333-14-1-а	"
Т.П. 903-1-153- КЖИ-КСР-333-14-б	"	КСР-333-14-б	"
Т.П. 903-1-153- КЖИ-КНР-333-14-б	"	КНР-333-14-б	"
Т.П. 903-1-153- КЖИ-КВР-333-14-а	"	КВР-333-14-а	"
Т.П. 903-1-153- КЖИ-КВР-333-14-б	"	КВР-333-14-б	"
Т.П. 903-1-153- КЖИ-КВК-333-14-1у-б	"	КВК-333-14-1у-б	"
Т.П. 903-1-153- КЖИ-КНК-436-52-б	"	КНК-436-52-б	"
Т.П. 903-1-153- КЖИ-КНК-436-52-а	"	КНК-436-52-а	"
Т.П. 903-1-153- КЖИ-КНК-436-52-е	"	КНК-436-52-е	"
Т.П. 903-1-153-КЖИ-КСК-436-52-1-а, КСК-436-52-1-б.	"	КСК-436-52-1-а КСК-436-52-1-б	"
Т.П. 903-1-153- КЖИ-КНК-436-52-д	"	КНК-436-52-д	"
Т.П 903-1-153-КЖИ-КСК-436-52-1у-б, КСК-436-52-1у-в	"	КСК-436-52-1у-б КСК-436-52-1у-в	"
Т.П. 903-1-153- КЖИ-КНК-436-52-в; КНК-436-52-г	"	КНК-436-52-в КНК-436-52-г	"
Т.П. 903-1-153- КЖИ-КСК-472-52-д КСК-472-52-е	"	КСК-472-52-д КСК-472-52-е	"
Т.П. 903-1-153 КЖИ-КСК-472-52-б КСК-472-52-а	"	КСК-472-52-б КСК-472-52-а	"
Т.П. 903-1-153- КЖИ-КСК-472-52-в КСК-472-52-г	"	КСК-472-52-в КСК-472-52-г	"
Т.П. 903-1-153-КЖИ ПР8-58-15с-1	Плита	ПР8-58-15с-1	"
Т.П. 903-1-153-КЖИ-ПР8-58-15с-2	То же	ПР8-58-15с-2	"
Т.П. 903-1-153-КЖИ-ПР8-58-15с-3	"	ПР8-58-15с-3	"
Т.П. 903-1-153-КЖИ-ПР8-58-15с-4	"	ПР8-58-15с-4	"
Т.П. 903-1-153-КЖИ-ПР8-58-15с-5	"	ПР8-58-15с-5	"

Изм.	Лист	N докумен.	Подпись	Дата
Нач. отд.		Гин		
Гл. конст.		Гольденштейн		
Рук. гр.		Терновая		
Исполн.		Сергеева		

ТП 903-1-158 - КЖ

Котельная с 4 котлами КЕ-6,5-14С. Топливо - каменные и бурые углы

Литер.	Лист	Листов
Р	2	

Общие данные (продолжение)

САНТЕХПРОЕКТ

15590-01 19

Инв. N подл. | Подп. и дата

Ведомость применённых и ссылочных документов

Обозначение	Наименование	Примечание
ТП 903-1-153 – КЖИ-К-1-а; К-1-б	Каркасы плоские -К-1-а; К-1-б	прилагается
ТП 903-1-153 – КЖИ-К-1-в; К-1-г	То же	К-1-в; К-1-г	"
ТП 903-1-153 – КЖИ-К-1-б; К-1-е	"	К-1-д; К-1-е	"
ТП 903-1-153 – КЖИ-КВК-424-24а; КВК-424-24б	"	КВК-424-24а; КВК-424-24.б	"
ТП 903-1-153 – КЖИ-К-1	"	К-1	"
ТП 903-1-153 – КЖИ-Б1	Балки 2БДР18-2А-IIа, 2БДР18-3А-IIа	"
ТП 903-1-153 – КЖИ-Б2	То же 2БДР18-3А-IIа; 2БДР18-4А-IIа	"
ТП 903-1-153 – КЖИ-Б2а	" 2БДР18-3А-IIб; 3БДР18-4А-IIб	"
ТП 903-1-153 – КЖИ-Б2б	" 2БДР18-3А-IIв; 3БДР18-4А-IIв	"
ТП 903-1-153 – КЖИ-БЛИ33; БЛИ51	Угловые блоки БЛИ33; БЛИ51	"
ТП 903-1-153 – КЖИ-БЛИ34; БЛИ52	То же БЛИ34; БЛИ52	"
ТП 903-1-153 – КЖИ-БЛИ36, БЛИ54	" БЛИ36; БЛИ54	"
ТП 903-1-153 – КЖИ ПАIV 3х6-3а ПАIV 3х6-4а	Плиты ПАIV 3х6-3а"; ПАIV 3х6-4а"	"
ТП 903-1-153 КЖИ ПАIV 3х6-3б ПАIV 3х6-4б ПАIV 3х6-5б ПАIV 3х6-6б	ПАIV 3х6-3б ПАIV 3х6-4б ПАIV 3х6-5б ПАIV 3х6-6б	"
ТП 903-1-153-КЖИ ПАIV 3х6-3в; ПАIV 3х6-4в	" ПАIV 3х6-3в; ПАIV 3х6-4в	"
ТП 903-1-153-КЖИ ПАIV 3х6-5а ПАIV 3х6-6а	" ПАIV 3х6-5а; ПАIV 3х6-6а	"
ТП 903-1-153-КЖИ ПАIV-4 3х6-5а ПАIV-4 3х6-6а	" ПАIV-4 3х6-5а; ПАIV-4 3х6-6а	"
ТП 903-1-153-КЖИ ПАIV-7 3х6-5в ПАIV-7 3х6-6в	" ПАIV-7 3х6-5в; ПАIV-7 3х6-6в	"
ТП 903-1-153-КЖИ ПАIV 3х6-5в ПАIV 3х6-6в	" ПАIV 3х6-5в; ПАIV 3х6-6в	"
ТП 903-1-153 – КЖИ-Р-40-27-а	Ригель Р-40-27-а	"
ТП 903-1-153 – КЖИ-Р2-72-27-а	То же Р2-72-27-а	"
ТП 903-1-153 – КЖИ-Д-2; Д-3	Диафрагма жесткости Д-2; Д-3 (опалубка)	"
ТП 903-1-153 – КЖИ-Д-2, Д-3	Диафрагма жесткости Д-2, Д-3 (армирование)	"
ТП 903-1-153 – КЖИ-Д-4	Диафрагма жесткости Д-4 (опалубка)	"
ТП 903-1-153 – КЖИ-Д-4	Диафрагма жесткости Д-4 (армирование)	"
ТП 903-1-153 – КЖИ-Д-5	Диафрагма жесткости Д-5 (опалубка)	"
ТП 903-1-153 – КЖИ-Д-5	Диафрагма жесткости Д-5 (армирование)	"
ТП 903-1-153 – КЖИ-ЛМ-58-14-18а	Лестничные марши ЛМ-58-14-18а	"
ТП 903-1-153 – КЖИ-ЛМ-58-14-17а	То же ЛМ-58-14-17а	"
ТП 903-1-153 – КЖИ ЛО-1и; ЛО-2и	Ограждение лестничного марша ЛО-1и; ЛО-2и	"
ТП 903-1-153 – КЖИ-МСи1	Связь металлическая МСи1	"
ТП 903-1-153 – КЖИ-МСи2	То же МСи2	"
ТП 903-1-153 – КЖИ-МСи3	" МСи3	"
ТП 903-1-153 – КЖИ-СВ1	Вертикальная связь СВ-1	"
ТП 903-1-153 – КЖИ-СВ2	То же СВ-2	"
ТП 903-1-153 – КЖИ-СВ3	" СВ-3	"
ТП 903-1-153 – КЖИ-СВ4	" СВ-4	"
ТП 903-1-153 – КЖИ-СВ5	" СВ-5	"
ТП 903-1-153 – КЖИ-СВ6	" СВ-6	"

Обозначение	Наименование	Примечание
Т.П. 903-1-153 – КЖИ-МС-1	Изделие соединительное МС1	Прилагается
Т.П. 903-1-153 – КЖИ-МС2	То же МС2	"
ТП 903-1-153 – КЖИ-МС3	" МС3	"
ТП 903-1-153 – КЖИ-МС4	" МС4	"
ТП 903-1-153 – КЖИ-МС5	" МС5	"
ТП 903-1-153 – КЖИ-МС6, МС7	" МС6, МС7	"
ТП 903-1-153 – КЖИ-Щ1; Щ2	Щиты стальные Щ1; Щ2	"
ТП 903-1-153 – КЖИ-ОМД4	Каркас объемный ОМД4	"
ТП 903-1-153 – КЖИ-ОМД5	То же ОМД5	"
ТП 903-1-153 – КЖИ-ОМД6	" ОМД6	"
ТП 903-1-153 – КЖИ-МН1; МН2	Анкера МН1, МН2	"
ТП 903-1-153 – КЖИ-МН3	Изделие закладное МН3	"
ТП 903-1-153 – КЖИ-МН4	То же МН4	"
ТП 903-1-153 – КЖИ-МН5	" МН5	"
ТП 903-1-153 – КЖИ-МН6	" МН6	"
ТП 903-1-153 – КЖИ-МН7	" МН7	"
ТП 903-1-153 – КЖИ-МН8; МН9	" МН8; МН9	"
ТП 903-1-153 – КЖИ-МН10	" МН10	"
ТП 903-1-153 – КЖИ-МН11	" МН11	"
ТП 903-1-153 – КЖИ-МН12	" МН12	"
ТП 903-1-153 – КЖИ-МН13	" МН13	"
ТП 903-1-153 – КЖИ-МН14, МН15	" МН14; МН15	"
ТП 903-1-153 – КЖИ-МН16	" МН16	"
ТП 903-1-153 – КЖИ-МН17	" МН17	"
ТП 903-1-153 – КЖИ-МН18	" МН18	"
ТП 903-1-153 – КЖИ-МН19	" МН19	"
ТП 903-1-153 – КЖИ-МН20	" МН20	"
ТП 903-1-153 – КЖИ-МН21	" МН21	"
ТП 903-1-153 – КЖИ-МН22	" МН22	"
ТП 903-1-153 – КЖИ-МН23; МН29	" МН23; МН29	"
ТП 903-1-153 – КЖИ-МН24	" МН24	"
ТП 903-1-153 – КЖИ-МН25; МН26	" МН25; МН26	"
ТП 903-1-153 – КЖИ-МН27	" МН27	"
ТП 903-1-153 – КЖИ-МН28	" МН28	"
ТП 903-1-153 – КЖИ-поз.3; 5; 9	Пластина поз.3, анкер поз.5; 9	"
ТП 903-1-153 – КЖИ-СФ-10а; СФ-10б	Стойка фахверковая СФ-10а, СФ-10б	"
ТП 903-1-153 – КЖИ-КР1; КР1-1	Каркасы плоские КР1; КР1-1	"
ТП 903-1-153 – КЖИ-КР2; КР2-2	То же КР2; КР2-2	"
ТП 903-1-153 – КЖИ-КР3; КР4	" КР3; КР4	"
ТП 903-1-153 – КЖИ-КР5; КР6	" КР5; КР6	"
ТП 903-1-153 – КЖИ-КР7; КР8	" КР7; КР8	"

Обозначение	Наименование	Примечан.
ТП 903-1-153 -КЖИ-КР9	Каркас плоский КР9	прилагается
ТП 903-1-153 -КЖИ-КР10	То же КР10	"
ТП 903-1-153 -КЖИ-КР11	" КР11	"
ТП 903-1-153 -КЖИ-КР12	" КР12	"
ТП 903-1-153 -КЖИ-КР13; КР14	" КР13; КР14	"
ТП 903-1-153 -КЖИ-КР15; КР16	" КР15; КР16	"
ТП 903-1-153 -КЖИ-КР17; КР18	" КР17; КР18	"
ТП 903-1-153 -КЖИ-КР19; КР20	" КР19; КР20	"
ТП 903-1-153 -КЖИ-К1	" К1	"
ТП 903-1-153 -КЖИ-К2	" К2	"
ТП 903-1-153 -КЖИ-К3; ОС12	Каркас плоский К3 обвязочный стержень ОС12, К4; ОС11	"
ТП 903-1-153 -КЖИ-К4; ОС11	То же К5; ОС10	"
ТП 903-1-153 -КЖИ-К5; ОС10	"	"
ТП 903-1-153 -КЖИ-К6	Каркас плоский К6	"
ТП 903-1-153 -КЖИ-КРи8; КРи15	То же КРи8, КРи15	"
ТП 903-1-153 -КЖИ-КРи10; КРи16	" КРи10; КРи16	"
ТП 903-1-153 -КЖИ-КРи17; КРи18	" КРи17; КРи18	"
ТП 903-1-153 -КЖИ-КРи37	" КРи37	"
ТП 903-1-153 -КЖИ-КРи59	" КРи59	"
ТП 903-1-153 -КЖИ-КП1	Каркас пространственный КП1	"
ТП 903-1-153 -КЖИ-КП2	То же КП2	"
ТП 903-1-153 -КЖИ-КП3	" КП3	"
ТП 903-1-153 -КЖИ-ПКи19	" ПКи19	"
ТП 903-1-153 -КЖИ-ПКи29	" ПКи29	"
ТП 903-1-153 -КЖИ-ПКи33	" ПКи33	"
ТП 903-1-153 -КЖИ-ПКи35	" ПКи35	"
ТП 903-1-153 -КЖИ-ПКи35-1	" ПКи35-1	"
ТП 903-1-153 -КЖИ-ПКи51-1	" ПКи51-1	"
ТП 903-1-153 -КЖИ-ПКи51-3	" ПКи51-3	"
ТП 903-1-153 -КЖИ-ПКи51-3а	" ПКи51-3а	"
ТП 903-1-153 -КЖИ-К7	Каркас плоский К7	"
ТП 903-1-153 -КЖИ-МН30	Изделие закладное МН30	"
ТП 903-1-153 -КЖИ-МН31	То же МН31	"
ТП 903-1-153 -КЖИ-МИ1	" МИ1	"

Альбом I

Типовой проект 903-1-158

Инв. № подл. | Подпись и дата

				ТП 903-1-158 -КЖ	
				Типовой проект с 4 котлами КЕ-6,5-14с. Топливо-каменные и бурые угли.	
Изм.	Лист	№ докумен.	Подпись	Дата	
					Литер. Лист Листов
Нач. отд.	Гин				Р 3
Гл. констр.	Гольденшлагер				
Рук. гр.	Терновая				
Ст. инж.	Смирнова			Общие данные (продолжение).	САНТЕХПРОЕКТ

Альбом I

Типовой проект 903-1-158

Ведомость примененных и ссылочных документов

Обозначение	Наименование		Примеч.
т.п 903-1-153 - КЖИ-С1	Сетка арматурная	С1	прилагается
т.п 903-1-153 - КЖИ-С2	То же	С2	"
т.п 903-1-153 - КЖИ-С3	"	С3	"
т.п 903-1-153 - КЖИ-С4	"	С4	"
т.п 903-1-153 - КЖИ-С5,С26	"	С5, С26	"
т.п 903-1-153 - КЖИ-С6	"	С6	"
т.п 903-1-153 - КЖИ-С7,С28	"	С7, С28	"
т.п 903-1-153 - КЖИ-С8,С29	"	С8, С29	"
т.п 903-1-153 - КЖИ-С9	"	С9	"
т.п 903-1-153 - КЖИ-С10,С31	"	С10, С31	"
т.п 903-1-153 - КЖИ-С11,С32	"	С11, С32	"
т.п 903-1-153 - КЖИ-С12	"	С12	"
т.п 903-1-153 - КЖИ-С13	"	С13	"
т.п 903-1-153 - КЖИ-С14,С35	"	С14, С35	"
т.п 903-1-153 - КЖИ-С15	"	С15	"
т.п 903-1-153 - КЖИ-С16,С17	"	С16, С17	"
т.п 903-1-153 - КЖИ-С18	"	С18	"
т.п 903-1-153 - КЖИ-С19,С23	"	С19, С23	"
т.п 903-1-153 - КЖИ-С20	"	С20	"
т.п 903-1-153 - КЖИ-С19л,С19п	"	С19л, С19п	"
т.п 903-1-153 - КЖИ-С21л,С21п	"	С21л, С21п	"
т.п 903-1-153 - КЖИ-С22	"	С22	"
т.п 903-1-153 - КЖИ-С24	"	С24	"
т.п 903-1-153 - КЖИ-С27	"	С27	"
т.п 903-1-153 - КЖИ-С30	"	С30	"
т.п 903-1-153 КЖИ-С33	"	С33	"
т.п 903-1-153 - КЖИ-С34	"	С34	"
т.п 903-1-153 - КЖИ-АС1	Анкер	АС1	"
т.п 903-1-153 - КЖИ-ВС	Выборка стали	ВС	"
т.п 903-1-153 - КЖИ-ВС1	То же	ВС1	"

Сводная спецификация бетонных и железобетонных конструкций стальных элементов

Марка	Обозначение	Наименование	Кол.	Примеч.
		Подземная часть зданий в осях 1:13		
		Сборные железобетонные конструкции		
Ф13-3	ИИ-04-1, вып. 6	Фундамент Ф13-3	6	3,19 т
Ф13-4	То же вып. 7	То же Ф13-4	1	3,05 т
ФС5	1.116-1, вып. 1	Блок бетонный ФС5	2	1,63 т
ФС5-8	То же	То же ФС5-8	13	0,52 т
ФСН-5	"	" ФСН-5	4	0,38 т
Ф12-12	1.112-1, вып. 1	Плита для ленточн. ф-тов Ф12-12	1	0,87 т
Л4	ИС-01-04, вып. 2	Лоток канальн. Л4	1	1,05 т
Л10	То же	То же Л10	8	3,52 т
Л10ф	"	" Л10ф	2	0,68 т
П2	"	Плита канальн. П2	1	0,85 т
П2ф	"	То же П2ф	54	0,18 т
П4	"	" П4	2	1,63 т
П4ф	"	" П4ф	58	0,33 т
П5	"	" П5	8	2,88 т
П5ф		" П5ф	6	0,58 т
ФБ6-2	1.415-1, вып. 1	Фундам. балка ФБ6-2	2	1,3 т
ФБ6-3	То же	То же ФБ6-3	5	1,2 т
ФБ6-4	"	" ФБ6-4	3	1,2 т
ФБ6-5	"	" ФБ6-5	2	1,1 т
ФБ6-10	"	" ФБ6-10	1	1,1 т
ФБ6-12	"	" ФБ6-12	1	1,5 т
ФБ6-14	"	" ФБ6-14	2	1,3 т
ФБ6-20	"	" ФБ6-20	1	1,4 т
К1	3.900-2, вып. 5	Кольцо колодца КС20-2-1	2	1,1 т
К2	То же	То же КС29-2-11А	1	1,5 т
П3	"	Плита ПП20-1-1	1	1,3 т
П4	"	То же ПД20-1-1	1	1,5 т
		Монолитные железобетонные конструкции для t=-30°		
Фм1	т.п 903-1 КЖ-14	Фундамент Фм1	3	
Фм1а	То же	То же Фм1а	3	
Фм1б	"	" Фм1б	3	
Фм1в	"	" Фм1в	1	
Фм1д	"	" Фм1д	1	
Фм2	"	" Фм2	1	

Марка	Обозначение	Наименование	Кол	Примеч.
Фм3	т.п 903-1 КЖ-15	" Фм3	4	
Фм3а	т.п 903-1 КЖ-15	" Фм3а	1	
Фм4	т.п 903-1 КЖ-14	" Фм4	1	
Фм4а	То же	" Фм4а	1	
Фм4б	"	" Фм4б	1	
Фм5	т.п 903-1 КЖ-15	" Фм5	1	
Фм5а	То же	" Фм5а	1	
Фм6	т.п 903-1 КЖ-16	" Фм6	1	
Фм6а	То же	" Фм6а	1	
Фм7	"	" Фм7	4	
Фм7а	"	" Фм7а	1	
Фм8	"	" Фм8	1	
Фм9	т.п 903-1 КЖ-17	" Фм9	1	
Фм10	То же	" Фм10	1	
Фм11	т.п 903-1 КЖ-18	" Фм11	1	
Фм12	То же	" Фм12	2	
Фм13	т.п 903-1 КЖ-19	" Фм13	1	
		Каменные угли / Бурые угли		
ФОм1	т.п 903-1 КЖ-43	Фунд. ФОм1 / Фунд. ФОм1	4/4	
ФОм2	То же	" ФОм2 / " ФОм2	4/4	
ОП-1	т.п 903-1 КЖ-81	Опора ОП1	2	
ОП-2	То же	То же ОП2	5	
ОП-3	"	" ОП3	1	
ОПм1	т.п 903-1 КЖ-25	" ОПм1	1	
ОПм2	т.п 903-1 КЖ-25	" ОПм2	4	
ФГм1	т.п 903-1 КЖ-77	Фундамент ФГм1	2	
ФГм2	То же	То же ФГм2	4	
ФГм3	т.п 903-1 КЖ-78	" ФГм3	1	
ФГм4	То же	" ФГм4	1	
ФГм5	"	" ФГм5	2	
ФГм6	т.п 903-1 КЖ-77	" ФГм6	2	

Инв.№подл. | Подп. и дата

				ТП903-1-158-КЖ	
				Котельная с 4 котлами КЕ-6,5-14С Топливо-каменные и бурые угли	
Изл.	Лист	N докум.	Подп.	Дата	
Нач.отд.		Гин			Литер Р / Лист 4 / Листов
Гл.конс.		Гольденшлак			
Рук. гр.		Терновая			
Исполн.		Сергеева			Общие данные (продолжение)
					САНТЕХПРОЕКТ

Сводная спецификация бетонных и железобетонных конструкций и стальных элементов

Марка	Обозначение	Наименование	Кол.	Примечание
		Наземная часть зданий в осях 3÷7,8÷13 сборные железобетонные конструкции		
К-1	ТП 903-1-153 КЖИ-К1	Колонна КП II-20а	3	3,2т
К-1а	То же КЖИ-К1а	То же КП II-20б	2	3,2т
К-1б	—"— КЖИ-К1б	—"— КП II-20в	5	3,2т
	Для II ветрового района			
К-1	ТП 903-1-153 — КЖИ-К1	Колонна КП II-21а	3	3,2т
К-1а	То же КЖИ-К1а	То же КП II-21б	2	3,2т
К-1б	—"— КЖИ-К1б	—"— КП II-21в	5	3,2т
	Для III и IV ветрового района			
К-1	ТП 903-1-153 — КЖИ-К1	Колонна КП IV-27а	3	3,2т
К-1а	То же КЖИ-К1а	То же КП IV-27б	2	3,2т
К-1б	—"— КЖИ-К1б	—"— КП IV-27в	5	3,2т
	Для I÷IV ветрового	района		
К-2	ТП 903-1-153 — КЖИ-К2	Колонна УК7-1-2а	1	5,05т
К-3	ТП 903-1-153 — КЖИ-К3; К3а	То же УК7-3-2а	3	5,05т
К-3а	То же	—"— УК7-3-2б	2	5,05
К-4	ТП 903-1-153 — КЖИ-К4	—"— УКИ8-1-1	1	2,20т
К-5	ТП 903-1-153 — КЖИ-К5	—"— УКИ8-4-1	2	2,20т
К-6	ТП 905-1-153 — КЖИ-К6	—"— УКИ8-3	3	2,20т
К-7	—"— КЖИ-7; К8	—"— УК8-1-1а	1	5,45т
К-8	То же	—"— УК8-4-1а	2	5,45т
К-9	—"— КЖИ-К9	—"— УК8-3а	3	5,45т
К-10	—"— КЖИ-К10; К11	—"— УК7-1-2б	1	5,05т
К-11	То же	—"— УК7-3-2б	3	5,05т
К-11а	—"— КЖИ-К11а	—"— УК7-3-2г	2	5,05т
К-12	—"— КЖИ-К12	—"— УКИ35-2-3	3	1,60т
К-12а	—"— КЖИ-К12а; К13	—"— УКИ35-2-3а	1	1,60т
К-13	То же	—"— УКИ35-2-1	2	1,60т
К-14	ТП 903-1-153 — КЖИ-К14	—"— УКИ20-3	3	2,20т
К-15	То же КЖИ-К15	—"— УКИ20-3-1	3	2,20т
	Для I и II ветрового района			
К-16	ТП 903-1-153 — КЖИ-К16	Колонна УК35-1-1а	2	2,10т
К-17	ТП 903-1-153 — КЖИ-К17	То же УК35-1-3а	3	2,10т
К-17а	ТП 903-1-153 — КЖИ-К17а	—"— УК35-1-3б	1	2,10т
	Для III и IV ветрового района			
К-16	ТП 903-1-153 — КЖИ-К16	Колонна УК35-2-1а	2	2,10т
К-17	То же КЖИ-К17	То же УК35-2-3а	3	2,10т
К-17а	—"— КЖИ-К17а	—"— УК35-2-3б	1	2,10т

Марка	Обозначение	Наименование	Кол.	Примеч.
	Для I и IV ветрового района.			
К-18	ТП 903-1-153 — КЖИ К18; К18а	Колонна УК-5-1-2а	3	2,78т
К-18а	То же	То же УК-5-1-2б	3	2,78т
К-18б	ТП 903-1-153 — КЖИК 18б; К18б	—"— УК5-1-2в	3	2,78т
К-18в	ТП 903-1-153 — КЖИ К18в; К18г	—"— УК5-1-2г	3	2,78т
	Для I и II снегового района			
Б-1	ТП 903-1-153 — КЖИ-Б1	Балки 2БДР-18-2А-IVа	2	10,4т
Б-2	То же КЖИ-Б2	То же 2БДР-18-3А-IVа	2	10,4т
Б-2а	—"— КЖИ-Б2а	—"— 2БДР18-3А-IVб	2	10,4т
Б-2б	—"— КЖИ-Б2б	—"— 2БДР-18-3А-IVв	5	10,4т
	Для III и IV снегового района			
Б1	ТП 903-1-153 — КЖИ-Б1	Балки 2БДР18-3А-IVа	2	10,4т
Б2	ТП 903-1-153 — КЖИ-Б2	То же 3БДР18-4А-IVа	2	12,1т
Б2а	ТП 903-1-153 — КЖИ-Б2а	—"— 3БДР18-4Р-IVб	2	12,1т
Б2б	ТП 903-1-153 — КЖИ-Б2б	—"— 3БДР18-4А-IVв	5	12,1т
Р-1	УЧ 23-1/70	Ригель УБ1-5	4	4,0т
Р-2	То же	То же УБ1-4	8	4,0т
Р-3	—"—	—"— УБ2-9	6	4,2т
Р-4	—"—	—"— УБ2-4	12	4,2т
Р-5	—"—	—"— УБ2-21	2	4,2т
Р-6	—"—	—"— УБ2-20	4	4,2т
		Стеновые панели		
		Для t° -20°	Для t° -30°-40°	
ПС1	1.432-5, в.1	ПСЛ20-72 1,2×6	ПСЛ24-72 1,2×6	22	1,9т/2,2т
ПС2	То же	ПСЛ20-32 1,8×6	ПСЛ24-32 1,8×6	12	2,8т/3,3т
ПС3	—"—	ПСЛ20-32 1,2×6	ПСЛ24-32 1,2×6	21	1,9т/2,2т
ПС4	—"—	ПСЛ20-32 1,8×6	ПСЛ24-32 1,8×6	8	2,8т/3,3т
ПС5	—"—	ПСЛ20-32 1,2×6	ПСЛ24-32 1,2×6	16	1,9т/2,2т
ПС6	—"—	ПСЛ20-02 1,8×1,5	ПСЛ24-02 1,8×1,5	38	0,7т/0,8т
ПС7	—"—	ПСЛ20-02 1,8×0,75	ПСЛ24-02 1,8×0,75	22	0,3т/0,4т
ПС8	—"—	ПСЛ20-12 1,8×6	ПСЛ24-12 1,8×6	7	2,8т/3,3т
ПС9	—"—	ПСЛ20-12 1,8×6	ПСЛ24-12 1,8×6	9	2,8т/3,3т
ПС10	—"—	ПСЛ20-22 1,2×6	ПСЛ24-22 1,2×6	4	1,9т/2,2т
ПС11	—"—	ПСЛ20-02 1,2×1,5	ПСЛ24-02 1,2×1,5	3	0,5т/0,6т
ПС12	—"—	ПСЛ20-02 1,2×0,75	ПСЛ24-02 1,2×0,75	2	0,2т/0,3т
ПС13	—"—	ПСЛ20-32 0,9×6	ПСЛ24-32 0,9×6	6	1,4т/1,7т
ПС14	—"—	ПСЛ20-32 0,9×6	ПСЛ24-32 0,9×6	4	1,4т/1,7т
ПС15	—"—	ПСЛ20-22 1,8×0,75 БЛ42	ПСЛ24-22 1,8×0,75 БЛ46	5	0,39т/0,53т
ПС16	—"—	ПСЛ20-32 1,2×6 БЛ24	ПСЛ24-32 1,2×6 БЛ28	5	1,9т/2,29т

Марка	Обозначение	Наименование		Кол.	Примеч.
ПСП	1.432-5, в.1	ПСЛ20-32 1,8×6 БЛ42	ПСЛ24-32 1,8×6 БЛ46	4	2,89т/3,43т
ПС18	То же	ПСЛ20-42 1,8×6	ПСЛ24-42 1,8×6	3	2,8т/3,3т
ПС19	—"—	ПСЛ20-42 1,8×6 БЛ42	ПСЛ24-42 1,8×6 БЛ46	3	2,89т/3,43т
ПС20	—"—	ПСЛ20-12 1,2×6 БЛ24	ПСЛ24-12 1,2×6 БЛ28	1	1,96т/2,29т
ПС21	—"—	ПСЛ20-22 1,2×6 БЛ24	ПСЛ24-22 1,2×6 БЛ28	3	1,96т/2,29т
ПС22	—"—	ПСЛ20-22 1,2×6	ПСЛ24-22 1,2×6	7	1,9т/2,2т
ПС23	—"—	ПСЛ20-22 1,8×6 БЛ42	ПСЛ24-22 1,8×6 БЛ46	1	2,89т/3,43т
ПС24	—"—	ПСЛ 1,8×6	ПСЛ24-22 1,8×6	1	2,8т/3,3т
ПС25	—"—	ПСЛ20-22 1,8×6	ПСЛ24-22 1,8×6	1	2,8т/3,3т
ПС26	—"—	ПСЛ20-12 1,2×6 БЛ24	ПСЛ24-12 1,2×6 БЛ28	3	1,96т/2,29
ПС27	—"—	ПСЛ20-12 1,2×6 БЛ24	ПСЛ24-12 1,2×6 БЛ28	2	1,96т/2,29т
ПС28	—"—	ПСЛ20-22 1,2×6 БЛ24	ПС 24-22 1,2×6 БЛ28	1	1,96т/2,29т
БЛ24	—"—	БЛ24	—	1	0,06т
БЛ28	—"—	—	БЛ28	1	0,09т
БЛ-1	ТП 903-1-153 КЖИ-БЛИ36; БЛИ54	БЛ и 54		4	0,55т
БЛ-2	ТП 903-1-153-КЖИ-БЛИ36; БЛИ54	БЛ и 36		2	0,36т
БЛ-3	ТП 903-1-153-КЖИ-БЛИ33; БЛ51		БЛ и 51	4	0,20т
БЛ-3	ТП 903-1-153-КЖИ и БЛИ34; БЛ-32		БЛ и 52	4	0,30т
БЛ-4	ТП 903-1-153-КЖИ-БЛИ33; БЛ-51		БЛ и 33	2	0,14т
БЛ-4	ТП 903-1-153-КЖИ-БЛИ34; БЛИ52		БЛ и 34	2	0,20т
БУ13	1.139-1, вып. 1	перемычка	БУ13	1	85кг
БУ15	То же	То же	БУ15	8	105кг
Б15	"	"	Б15	4	65кг
БЛ-5	1.432-5, вып. 1.	БЛ-51	БЛ-51	11	0,20т
	1.432-5, вып. 1	БЛ-53	БЛ-53	11	0,38т
БЛ-6	1.432-5 вып. 1	БЛ-33	БЛ-33	2	0,14т
	1.432-5 вып. 1	БЛ-35	БЛ-35	2	0,25т
БЛ-7	1.432-5 вып. 1	БЛ-44	БЛ-49	3	0,33т/0,41т
БЛ-8	1.432-5 вып. 1.	БЛ-26	БЛ-31	1	0,22т/0,28т

Альбом I

Типовой проект ТП 903-1-158

Инв. № подл. | Подпись и дата

Изм.	Лист	№ докум.	Подпись	Дата	ТП 903-1-158 -КЖ
					Котельная с 4 котлами КЕ-6,5-14с. Топливо - каменные и бурые угли.
Нач. отд.		Гин			Литер. Р; Лист 5; Листов
Гл. констр.		Ольденшлагер			
Рук. гр.		Терновая			Общие данные (продолжение).
Исполнит.		Сергеева			САНТЕХПРОЕКТ

15590-01 22

СВОДНАЯ СПЕЦИФИКАЦИЯ БЕТОННЫХ И ЖЕЛЕЗОБЕТОННЫХ КОНСТРУКЦИЙ И СТАЛЬНЫХ ЭЛЕМЕНТОВ

Типовой проект 903-1-158 Альбом I

Марка	Обозначение	Наименование	Кол.	Примеч.
		Сборные железобетонные конструкции		
		I и II снеговой р-ны		
П1	1.465-7, в. I	Плита покрытия ПАIV 3×6 -3	16	2,65т
П2	т.п 903-1-153-КЖИ ПАIV 3×6 -3а,			
	ПАIV 3×6 „ -4а"	То же ПАIV 3×6 -3„а"	9	2,65т
П3	1.465-7, в. I	„ ПАIV-7 3×6 -3	2	2,65т
П4	т.п 903-1-153-КЖИ ПАIV 3×6 -5„а"			
	ПАIV 3×6 -6„а"	„ ПАIV 3×6 -5„а"	1	2,65т
П5	1.465-7, в. I	„ ПАIV 3×6 -5	13	2,65т
П6	т.п 903-1-153-КЖИ ПАIV-4 3×6 -5а; 6„а"	„ ПАIV-4 3×6 -5„а"	1	3,30т
П7	т.п 903-1-153-КЖИ ПАIV 3×6 -3„б"			
	ПАIV 3×6 -4„б"	„ ПАIV 3×6 -3„б"	2	2,65т
П8	т.п 903-1-153-КЖИ ПАIV 3×6 -3„б"			
	ПАIV 3×6 -4„б"	„ ПАIV 3×6 -3„б"	4	2,65т
П10	т.п 903-1-153-КЖИ ПАIV 3×6 -5„б"			
	ПАIV 3×6 -6„б"	„ ПАIV 3×6 -5„б"	4	2,65т
П11	т.п 903-1-153-КЖИ ПАIV-7 3×6 -5„б"			
	ПАIV-7 3×6 -6„б"	„ ПАIV-7 3×6 -5„б"	1	3,20т
П12	т.п 903-1-153-КЖИ ПАIV 3×6 -5„б"			
	ПАIV 3×6 -6„б"	„ ПА-IV 3×6 -5„б"	1	2,65т
		III и IV снеговой р-ны		
П1	1.465-7, в. IV	Плита покрытия ПАIV 3×6 -4	16	2,65т
П2	т.п 903-1-153-КЖИ ПАIV 3×6 -3„а"			
	ПАIV 3×6 -4„а"	То же ПАIV 3×6 -4„а"	9	2,65т
П3	1.465-7, в. IV	„ ПАIV-7 3×6 -4	2	2,65т
П4	т.п 903-1-153-КЖИ ПАIV 3×6 -5„а"			
	ПАIV 3×6 -6„а"	„ ПАIV 3×6 -6„а"	1	2,65т
П5	1.465-7, в. IV	„ ПАIV 3×6 -6	4	2,65т
П6	т.п 903-1-153-КЖИ ПАIV-4 3×6 -5а; 6„а"	ПАIV-4 3×6 -6„а"	1	3,30т
П7	т.п 903-1-153-КЖИ ПАIV 3×6 -3„б"			
	ПАIV 3×6 -4„б"	„ ПАIV 3×6 -4„б"	4	2,65т
П8	„ КЖИ ПАIV 3×6 -3„б"			
	ПАIV 3×6 -4„б"	„ ПАIV 3×6 -4„б"	4	2,65т
П10	т.п 903-1-153-КЖИ ПАIV 3×6 -5„б"			
	ПАIV 3×6 -6„б"	„ ПАIV 3×6 -6„б"	4	2,65т
П11	т.п 903-1-153-КЖИ ПАIV-7 3×6 -5„б"			
	ПАIV-7 3×6 -6„б"	Плита покрыт. ПАIV-7 3×6 -6„б"	1	3,20т
П12	т.п 903-1-153-КЖИ ПАIV 3×6 -5„б"			
	ПАIV 3×6 -6„б"	То же ПАIV 3×6 -6„б"	1	2,65т

Марка	Обозначение	Наименование	Кол.	Примеч.
П1-1 АIIIв	ИИ24-9	Плита перекрытия П1-1 АIIIв	9	2,2т
П1-5 АIIIв	То же	То же П1-5 АIIIв	9	2,2т
П1-5-1 АIIIв	„	„ П1-5-1 АIIIв	6	2,2т
П2-2 АIIIв	„	„ П2-2 АIIIв	6	2,0т
П2-5 АIIIв	„	„ П2-5 АIIIв	12	2,0т
П2-5-1 АIIIв	„	„ П2-5-1 АIIIв	4	2,0т
П3-1	„	„ П3-1	6	1,5т
П3-4	„	„ П3-4	15	1,5т
П4-1	„	„ П4-1	4	1,37т
П4-4	„	„ П4-4	13	1,37т
СБ4Б-1	1.494-24, в.1	Стакан СБ4Б-1	1	0,16т
СБ7Б-1	То же	То же СБ7Б-1	3	0,32т
ПЛБ-18 5,98×2,86	1.431-14, в.2	Панель перегородки ПЛБ-18 5,98×2,86	2	3,35т
ПЛБ-18а 5,98×2,86	То же	То же ПЛБ-18а 5,98×2,86	1	2,63т
ПЛБ-18т 5,98×2,86	„	„ ПЛБ-18т 5,98×2,86	1	3,14т
ПЛБ-3 2,98×2,86	„	„ ПЛБ-3 2,98×2,86	1	1,70т
ПЛБ-5 5,3×0,61	„	„ ПЛБ-5 5,3×0,61	4	0,65т
ПП1	1.431-2, в.1	„ ПЛБ-1 1,8×5,6	2	2,0т
ПП2	То же	„ ПЛБ-1 1,8×4,9	2	1,80т
ПП3	1.431-2, в.0	„ ПЛБ-1 1,2×2,4	9	0,58т
ПП4	То же	„ ПЛБ-1 1,5×2,4	4	0,73т
ПП5	1.431-2, в.1	„ ПЛБ-1 1,8×5,75	4	2,10т
СК1	1.431-2, в.2	Колонна КС-3-1	5	358кг
		Монолитные железобетонные конструкции		
Пм1	т.п 903-1 КЖ-44	Плита монолит Пм1	3	
Пм1а	т.п 903-1 КЖ-29	То же Пм1а	1	
Пм2	т.п 903-1 КЖ-44	„ Пм2	1	
Пм3	т.п 903-1 КЖ-45	„ Пм3	1	
Пм4	То же	„ Пм4	1	
Пм5	т.п 903-1 КЖ-46	„ Пм5	3	
Пм6	То же	„ Пм6	1	
Пм7	т.п 903-1 КЖ-49	„ Пм7	3	
Пм8	т.п 903-1 КЖ-50	„ Пм8	1	
Пм9	т.п 903-1 КЖ-54	„ Пм9	3	
Пм10	То же	„ Пм10	1	
ПРм1	т.п 903-1 КЖ-82	Приямок ПРм1	1	
Бм1	т.п 903-1 КЖ-27	Балка монол. Бм1	1	

Марка	Обозначение	Наименование	Кол.	Примеч.
Бм1а	т.п 903-1 КЖ-27	Балка монол. Бм1а	1	
Бм2	т.п 903-1 КЖ-28	То же Бм2	1	
Бм3	То же	„ Бм3	1	
Бм4	„	„ Бм4	1	
Бм5	т.п 903-1 КЖ-30	„ Бм5	1	
Бм6	т.п 903-1 КЖ-33	„ Бм6	4	
Бм7	То же	„ Бм7	1	
Бм8	„	„ Бм8	2	
Бм9	„	„ Бм9	1	
Бм10	т.п 903-1 КЖ-51	„ Бм10	3	
Бм11	То же	„ Бм11	2	
Бм12	„	„ Бм12	8	
Бм13	„	„ Бм13	6	
Бм14	„	„ Бм14	8	
Бм15	„	Бм15	1	
БТм1	т.п 903-1 КЖ-34	Канал БТм1	4	
БУм1	т.п 903-1 КЖ-57	Бункер БУм1	4	
Ум4	т.п 903-1 КЖ-80	Участок монол. Ум4	2	
Ум5	То же	То же Ум5	2	
Ум6	„	„ Ум6	1	
Ум7	„	„ Ум7	1	
Ум8	„	„ Ум8	1	
Ум9	„	„ Ум9	1	
Ум10	„	„ Ум10	2	
Ум11	„	„ Ум11	2	
Ум12	„	„ Ум12	1	
Ум13	„	„ Ум13	2	
Ум14	„	„ Ум14	2	
Ум15	„	„ Ум15	1	

Инв.№ подл. | Подп. и дата

					ТП903-1-158 -КЖ-
					Котельная с 4 котлами КЕ-6,5-14с. Топливо-каменные и бурые угли
Изм.	Лист	№ докум.	Подп.	Дата	
Нач.отд.		Гин			Литер. Р / Лист 6 / Листов
Гл.конст.		Ольденшлюгер			
Рук. гр.		Терновая			Общие данные (продолжение)
Исполн.		Сергеева			САНТЕХПРОЕКТ

Альбом I

Типовой проект 903-1-158

Сводная спецификация бетонных и железобетонных конструкций и стальных элементов

Марка	Обозначение	Наименование		Кол	Примеч.
		Стальные элементы			
МСи1	ТП 903-1-153- КЖИ-МСи1	Связи металлическ	МСи1	2	
МСи2	ТП 903-1-153- КЖИ-МСи2	то же	МСи2	1	
МСи3	ТП 903-1-153 КЖИ-МСи3	„	МСи3	1	
СВ1	ТП 903-1-153 - КЖИ-СВ1	связь	СВ1	4	
СВ2	ТП 903-1-153 - КЖИ-СВ2	то же	СВ2	6	
СВ3	ТП 903-1-153 - КЖИ-СВ3	„	СВ3	2	
СВ4	ТП 903-1-153 - КЖИ-СВ4	„	СВ4	2	
СВ5	ТП 903-1-153 - КЖИ-СВ5	„	СВ5	1	
СВ6	ТП 903-1-153 - КЖИ-СВ6	„	СВ6	1	
ФС1	1.431-14, в.3	Стойка	ФС1	5	
СФ3	ИИ 29-2/70	то же	СФ3	3	
СФ10а	ТП 903-1-153-КЖИ-СФ10а,СФ10	„	СФ10а	1	
СФ10б	ТП 903-1-153-КЖИ-СФ10а,СФ10б	„	СФ10б	2	
БС3	ИС-01-04, в.2	Балка сталь.	БС3	2	
ППГ2	1.459-2, в.4	Ограждение	ППГ2	3	
ППГ7	то же	то же	ППГ7	3	
ППГ11	„	„	ППГ11	2	
ППГ13	„	„	ППГ13	3	
ЛГ10	„	Лестничн. марши	ЛГ10	1	
ПЛГ6	„	Огражд. лест. марша	ПЛГ6	1	
		для t°=-20°	для t°=-30-40°		
РК-2(1)	ИИ 29-2/70	опорный столик	РК-2 / РК-1	1	
ФК-2(1)	то же	то же	ФК-2 / ФК-1	4	
ТК-2(1)	„	„	ТК-2 / ТК-1	20	
НУ-2	ИИ 29-2/70	Насадка	НУ-2	2	
НФ-2	то же	то же	НФ-2	2	
Ду150	3.901-5	Сальник	Ду150	7	
Ду200	то же	то же	Ду200	1	
Щ1	ТП 903-1-153-КЖИ-Щ1,Щ2	Щит	Щ1	18	
Щ2	ТП 903-1-153-КЖИ-Щ1,Щ2	то же	Щ2	5	
МК-5	2.430-3, в.3	Соединит. элемент	МК-5	13	
МК-6	то же	то же	МК-6	17	
МК-8	„	„	МК-8	16	

Марка	Обозначение	Наименование		Кол.	Примеч.
Т1	1.439-1	соединит. элемент	Т1	74	
Т2	то же	„	Т2	70	
Т5	„	„	Т5	2	
Т6	„	„	Т6	14	
Т16	„	„	Т16	48	
Т1	ИИ29-2/70	„	Т1	216	
Т2	то же	„	Т2	206	
Т4	„	„	Т4	3	
Т5	„	„	Т5	58	
Т6	„	„	Т6	10	
Т7	„	„	Т7	5	
Т8	„	„	Т8	5	
Т9	„	„	Т9	35	
Т12	„	„	Т12	3	
Т13	„	„	Т13	3	
Т14	„	„	Т14	12	
Т15	„	„	Т15	20	
Т16	„	„	Т16	192	
Т18	„	„	Т18	48	
Т19	„	„	Т19	48	
ММ28	„	„	ММ28	2	
У-1	„	„	У1	1	
М1	3.900-2, в.5	Скоба	М1	6	
ММ1	ТДМ 22-1/70	соединит. элемент	ММ1	54	
ММ3	то же	то же	ММ3	100	
ММ5	„	„	ММ5	12	
ММ8	„	„	ММ8	60	
ММ9	„	„	ММ9	30	
ММ10	„	„	ММ10	168	
ММ12	„	„	ММ12	44	
ММ13	„	„	ММ13	44	
ММ15	„	„	ММ15	34	
МС1	1.431-14, в.3	„	МС1	8	
МС5	то же	„	МС5	41	
МС9	„	„	МС9	2	
МС12	„	„	МС12	1	

Марка	Обозначение	Наименование		Кол.	Прим.
МС14	1.431-14, в.3	соединительный элемент	МС14	8	
МС16	то же	то же	МС16	5	
МС17	„	„	МС17	5	
МС18	„	„	МС18	5	
МС19	„	„	МС19	5	
МС1	1.431-2, в.2	„	МС1	16	
МС2	то же	„	МС2	16	
МС3	„	„	МС3	16	
МС16	„	„	МС16	5	
МС17	„	„	МС17	5	
МС18	„	„	МС18	10	
МС1	ТП903-1-153-КЖИ-МС1	„	МС1	2	
МС2	ТП903-1-153-КЖИ-МС2	„	МС2	2	
МС3	ТП903-1-153-КЖИ-МС3	„	МС3	6	
МС4	ТП903-1-153-КЖИ-МС4	„	МС4	4	
МС5	ТП903-1-153-КЖИ-МС5	„	МС5	64	
МС6	ТП903-1-153-КЖИ-МС6,МС7	„	МС6	1	
МС7	то же	„	МС7	1	*
I 50	ГОСТ 8239-72	двутавр	I 50	5,2	пм.
I 12	ГОСТ 8239-72	то же	I 12	49,0	пм.
С12	ГОСТ 8240-72	Швеллер	С12	120,0	пм.
L63×6	ГОСТ 8509-72	Уголок	L63×6	2,7	пм.
L100×63×7	ГОСТ 8510-72	то же	L100×63×7	0,5	пм.
∘18	ГОСТ 5781-75	∘18 Сталь Ст.3 кп3		12,5	пм
ВУ-115-К	ГОСТ 8423-57*	Асбестоцементные листы марки	ВУ-115-К	32	м²

Изм.	Лист	№ докум.	Подп.	Дата
Нач. отд	Гин			
Гл. констр	Гольдемштейн			
Рук. гр.	Терновая			
Исполн.	Сергеева			

ТП 903-1-158- КЖ

Котельная с 4 котлами КЕ-6,5-14с. Топливо - каменные и бурые угли

Литер	Лист	Листов
Р	7	

Общие данные (продолжение)

САНТЕХПРОЕКТ

Инв. № подл. | Подп. и дата | Взам. инв. №

Сводная спецификация бетонных и железобетонных конструкций и стальных элементов.

Марка	Обозначение	Наименование	Кол	Примеч.
Т1	1.431-2, в.2	Элемент крепления Т1	5	
МН1	т.п 903-1-153-КЖИ-МН1, МН2	Изделие закладное МН1	14	
МН2	т.п 903-1-153-КЖИ-МН1, МН2	то же МН2	12	
МН3	т.п 903-1-153-КЖИ-МН3	" МН3	1	
МН4	т.п 903-1-153-КЖИ-МН4	" МН4	8	
МН5	т.п 903-1-153-КЖИ-МН5	" МН5	4	
МН6	т.п 903-1-153-КЖИ-МН6	" МН6	8	
МН7	т.п 903-1-153-КЖИ-МН7	" МН7	4	
МН8	т.п 903-1-153-КЖИ-МН8; МН9	" МН8	72	
МН9	т.п 903-1-153-КЖИ-МН8; МН9	" МН9	8	
МН10	т.п 903-1-153-КЖИ-МН10	" МН10	4	
МН11	т.п 903-1-153-КЖИ-МН11	" МН11	4	
МН12	т.п 903-1-153-КЖИ-МН12	" МН12	8	
МН14	т.п 903-1-153-КЖИ-МН14, МН15	" МН14	6	
МН15	т.п 903-1-153-КЖИ-МН14, МН15	" МН15	6	
МН16	т.п 903-1-153-КЖИ-МН16	" МН16	4	
МН17	т.п 903-1-153-КЖИ-МН17	" МН17	4	
МН18	т.п 903-1-153-КЖИ-МН18	" МН18	80,0	п.м.
МН19	т.п 903-1-153-КЖИ-МН19	" МН19	10	
МН20	т.п 903-1-153-КЖИ-МН20	" МН20	1	
МН21	т.п 903-1-153-КЖИ-МН21	" МН21	4	
МН22	т.п 903-1-153-КЖИ-МН22	" МН22	4	
МН23	т.п 903-1-153-КЖИ-МН23, МН29	" МН23	5	
МН24	т.п 903-1-153-КЖИ-МН24	" МН24	1	
МН25	т.п 903-1-153-КЖИ-МН25, МН26	" МН25	36	
МН26	т.п 903-1-153-КЖИ-МН25, МН26	" МН26	36	
МН27	т.п 903-1-153-КЖИ-МН27	" МН27	20	
МН28	т.п 903-1-153-КЖИ-МН28	" МН28	25	
МН29	т.п 903-1-153-КЖИ-МН23, МН29	" МН29	5	
МИ1-2	3.400-6	Закладное изделие МИ1-2	63,6	п.м.
МИ1-8	то же	то же МИ1-8	78,8	п.м.
МИ2-6	"	" МИ2-6	16	
МИ2-9	"	" МИ2-9	40	
МИ3-2	"	" МИ3-2	34	
МИ3-11	"	" МИ3-11	23	
МИ3-12	"	" МИ3-12	8	
МИ3-13	"	" МИ3-13	52	
МИ3-31	"	" МИ3-31	8	
МИ4-13	"	" МИ4-13	32	пм
МИ4-21	"	" МИ4-21	16	
МИ4-22	"	" МИ4-22	4	
МИ4-37	"	" МИ4-37	27	пм

Марка	Обозначение	Наименование	Кол.	Примеч.
Мн-30	т.п. 903-1-153-КЖИ-Мн.30	Закладное изд. МН-30	6	
Мн-31	т.п. 903-1-153-КЖИ-Мн.31	тоже МН-31	17	
МИИ1	т.п. 903-1-153-КЖИ-МИИ1	" МИИ1	4	
Бытовая пристройка и лестничная клетка. Наземная часть				
		Сборные ж.б. конструкции		
К1	ИИ-04-2, в.12, ч.I	Колонна КНК-333-14-1у-а	2	1,07т
К2	то же	то же КНК-333-14-1у	1	1,07т
К3	т.п.903-1-153КЖИ-КНК-333-14-1а	" КНК-333-14-1-а	2	1,07т
К4	ИИ-04-2; в.12, ч.I	" КНК-333-14-1	2	1,07т
К5	т.п 903-1-153КЖИ-КНК-333-14-а	" КНР-333-14-а	1	1,1т
К6	т.п 903-1-153КЖИ-КНР-333-14-б	" КНР-333-14-б	1	1,134т
К7	т.п 903-1-153КЖИ-КНК-333-14-1у-б	" КНК-333-14-1у-б	1	1,07т
К8	т.п 903-1-153КЖИ-КНР-333-14-1-а	" КНР-333-14-1-а	2	1,133т
К9	ИИ-04-2, в.12 ч.I	" КСК-333-14-1у-а	2	0,73т
К10	ИИ-04-2, в.12 ч.I	" КСК-333-14-1у	1	0,73т
К11	т.п 903-1-153КЖИ-КСК-333-14-1-а	" КСК-333-14-1-а	2	0,766т
К12	т.п 903-1-153КЖИ-КСР-333-14-а	" КСР-333-14-а	1	0,75т
К13	т.п 903-1-153КЖИ-КСР-333-14-б	" КСР-333-14-б	1	0,784т
К14	ИИ-04-2, в.12, ч.I	" КСК-333-14-1	2	0,73т
К15	т.п 903-1-153КЖИ-КСК-333-14-1у-б	" КСК-333-14-1у-б	1	0,768т
К16	т.п 903-1-153КЖИ-КСР-333-14-1-а	" КСР-333-14-1-а	2	0,76т
К17	ИИ-04-2, в 12, ч.I	" КВК-333-14-1у-а	2	0,58т
К18	то же	" КВК-333-14-1у	1	0,58т
К19	т.п 903-1-153КЖИ-КВК-333-14-1-а	" КВК-333-14-1-а	2	0,620т
К20	т.п 903-1-153КЖИ-КВР-333-14-а	" КВР-333-14-а	1	0,628т
К21	т.п 903-1-153КЖИ-КВР-333-14-б	" КВР-333-14-б	1	0,634т
К22	ИИ-04-2, в.12, ч.I	" КВК-333-14-1	2	0,58т
К23	т.п 903-1-153КЖИ-КВК-333-14-1у-б	" КВК-333-14-1у-б	1	0,613т
К24	т.п 903-1-153КЖИ-КВР-333-14-1-а	" КВР-333-14-1-а	2	0,624т
К1	т.п 903-1-153КЖИ-КНК-436-52-а	Колонна КНК-436-52-а	1	2,114т
К2	т.п 903-1-153КЖИ-КНК-436-52-б	То же КНК-436-52-б	1	2,124т
К3	т.п 903-1-153КЖИ-КНК-436-52-в	" КНК-436-52-в	1	2,077т
К4	т.п 903-1-153КЖИ-КНК-436-52-2	" КНК-436-52-2	1	2,070т
К5	т.п 903-1-153КЖИ-КНК-436-52-д	" КНК-436-52-д	1	2,172т
К6	т.п 903-1-153КЖИ-КНК-436-52-е	" КНК-436-52-е	1	2,149т
К7	т.п 903-1-153КЖИ-КСК-472-52-б	" КСК-472-52-б	1	3,043т
К8	т.п 903-1-153КЖИ-КСК-472-52-а	" КСК-472-52-а	1	3,030т
К9	т.п 903-1-153КЖИ-КСК-472-52-б	" КСК-472-52-б	1	2,921т
К10	т.п 903-1-153КЖИ-КСК-472-52-в	" КСК-472-52-2	1	2,907т
К11	т.п 903-1-153КЖИ-КСК-472-52-д	" КСК 472-52-д	1	3,024т
К12	т.п 903-1-153КЖИ-КСК-472-52-е	" КСК 472-52-е	1	2,997т

Марка	Обозначение	Наименование	Кол.	Примеч.
К13	т.п 903-1-153КЖИ-К-1-а	Колонна К-1-а	1	2,074т
К14	т.п 903-1-153КЖИ-К-1-б	то же К-1-б	1	2,074т
К15	т.п 903-1-153КЖИ-К-1-в	" К-1-в	1	2,016т
К16	т.п 903-1-153КЖИ-К-1-г	" К-1-г	1	2,017т
К17	т.п 903-1-153КЖИ-К-1-д	" К-1-д	1	2,112т
К18	т.п 903-1-153КЖИ-К-1-е	" К-1-е	1	2,085т
К19	ИИ-04-2, в.11, ч.II	" КСК-436-24-1у	1	1,449т
К20	т.п 903-1-153КЖИ-КСК-436-24-1у-а	" КСК-436-24-1у-а	1	1,449т
К21	т.п 903-1-153КЖИ-КСК-436-52-1у-б	" КСК-436-52-1у-б	1	1,456т
К22	т.п 903-1-153КЖИ-КСК-436-52-1у-в	" КСК-436-52-1у-в	1	1,463т
К23	т.п 903-1-153КЖИ-КСК-436-52-1-а	" КСК-436-52-1-а	1	1,447т
К24	т.п 903-1-153КЖИ-КСК-436-52-а	" КСК-436-52-а	1	1,461т
К25	т.п 903-1-153КЖИ-КВК-424-24-б	" КВК-424-24-б	2	0,694т
К26	т.п 903-1-153КЖИ-КВК-424-24-а	" КВК-424-24-а	2	0,694т
Р1	т.п 903-1-153КЖИ-Р-40-27-а	Ригель Р-40-27-а	8	1,95т
Р2	т.п 903-1-153КЖИ-Р2-72-27-а	то же Р2-72-27-а	6	0,87т
Р3	ИИ-04-3, в.4, ч.I	" Р-40-57	6	1,61т
Р4	то же	" Р-40-27	9	0,75т
Р1	ИИ-04-3, в.3	Ригель Р2-52-56	7	1,95т
Р2	то же	То же Р2-72-26	12	0,83т
Р3	"	" Р-40-26	6	0,70т
Р4	"	" Р-52-56	5	1,55т
Д1	ИИ-04-6, в.5, ч.I	Диафрагмы Д-28-33п	2	1,93т
Д2	то же	То же Д-28-33	4	2,9т
Д3	"	" Д2-26-33п	2	2,05т
Д4	"	" Д2-26-33	4	3,03т

Альбом I

Типовой проект 903-1-158

Инв.№подл. | Подп. и дата

Изм.	Лист	N докум.	Подп.	Дата
Нач.отд		Гин		
Гл.конст.		Гольденштейн		
Рук.гр		Терновая		
Исполн.		Сергеева		

ТП 903-1-158 КЖ

Котельная с 4 котлами КЕ-6,5-14 С. Топливо - каменные и бурые угли

Литер	Лист	Листов
Р	8	

Общие данные (продолжение)

САНТЕХПРОЕКТ

15590-01 25

Альбом I

Типовой проект 903-1-158

Сводная спецификация бетонных и железобетонных конструкций и стальных элементов

Марка	Обозначение	Наименование	Кол	Примеч.
		Сборные ж.б конструкции		
Д1	ИИ-04-6, в.5, ч.I	Диафрагмы Д1-28-36	4	3,38т
Д2	т.п 903-1-153-КЖИ-Д-2	То же Д-2	4	2,55т
Д3	т.п 903-1-153-КЖИ-Д-3	„ Д-3	1	2,55т
Д4	т.п 903-1-153-КЖИ-Д-4	„ Д-4	1	4,35т
Д5	т.п 903-1-153-КЖИ-Д-5	„ Д-5	1	3,6т
		Плита перекрытия		
ПК8-58-15	ИИ-04-4, в.22	ПК8-58-15	6	0,92т
ПК8-58-15л	То же	То же ПК8-58-15л	20	0,90т
ПР8-58-15с-1	т.п. 903-1-153-КЖИ-ПР8-58-15с-1	„ ПР8-58-15с-1	1	2,625т
ПР8-58-15с-2	т.п 903-1-153-КЖИ-ПР8-58-15с-2	„ ПР8-58-15с-2	2	2,625т
ПР8-58-15с-3	т.п 903-1-153-КЖИ-ПР8-58-15с-3	„ ПР8-58-15с-3	1	2,625т
ПР8-58-15с-4	т.п 903-1-153-КЖИ-ПР8-58-15с-4	„ ПР8-58-15с-4	1	2,625т
ПР8-58-15с-5	т.п 903-1-153-КЖИ-ПР8-58-15с-5	„ ПР8-58-15с-5	1	2,625т
П1	ИИ-04-5, в.6	Стеновая панель Н-30-9	1	0,79т
П2	То же	То же Н-30-18	4	1,8т
П3	„	„ Н-60-15	9	2,99т
П4	„	„ НП-60-12	6	2,39т
П5	„	„ Н-60-9	3	1,79т
П6	„	„ Н-60-18	3	3,59т
П7	„	„ Н-6-18	8	0,35т
П8	„	„ Н-12-18	11	1,06т
П9	„	„ Н-3-18	5	0,17т
П10	„	„ Н-30-12	2	1,1т
П11	„	„ Н-30-15	4	1,48т
НУ1-9	„	Угловой блок НУ1-9	2	0,20т
НУ1-18	„	То же НУ1-18	6	0,40т
НУ1-15	„	„ НУ1-15	4	0,33т
НУ1-12	„	„ НУ1-12	2	0,27т
П-1	ИИ-04-5, в.6	Стеновая панель Н-60-12	2	2,38т
П-2	То же	То же Н-60-18	15	3,59т
П-3	„	„ Н-60-6	1	1,19т
П-4	„	„ НП-60-12	2	2,39т
П-5	„	„ Н-30-12	2	1,19т
П-6	„	„ Н-30-18	10	1,8т
П-7	„	„ НП-30-12	4	1,19т
П-8	„	„ Н-30-6	2	0,59т
П-9	„	„ Н-6-18	16	0,35т
П-10	„	„ Н-12-18	1	0,71т
У-1	„	Угловой блок НУ1-12	12	0,40
У-2	„	То же НУ1-18	32	0,40
		Панель перегородок		
ППЯ-1 5,64×3,04	1.431-15, в.2	ППЯ-1 5,64×3,04	4	1,1т
ППЯ-1-Д1 5,64×3,04	То же	То же ППЯ-1-Д1 5,64×3,04	1	0,91т

Марка	Обозначение	Наименование	Кол	Примеч.
		Лестничные марши		
ЛМ-58-14-17а	т.п 903-1-153-КЖИ-ЛМ-58-14-17а	„ ЛМ-58-14-17а	7	2,29т
ЛМ-58-14-18а	т.п 903-1-153 КЖИ-ЛМ-58-14-18а	„ ЛМ-58-14-18а	7	2,8т
		Лестничные площадки		
ЛП15-14	ИИ-04-7, в.1	ЛП-15-14	2	0,59т
		Накладные проступи		
СТ-1	ИИ-04-7, в.1	То же СТ-1	147	0,05т
СТ-2	То же	„ СТ-2	22	0,04т
СТ-3	„	„ СТ-3	16	0,05т
СТ-4пр	„	„ СТ-4пр	4	0,05т
СТ-4л	„	„ СТ-4л	4	0,05т
СТ-5	„	„ СТ-5	1	0,04т
СТ-6	„	„ СТ-6	49	0,05т
		Монолитные бетонные и железобетонные конструкции		
Ум-1	т. п 903-1-153-КЖ-55	Монолитный участок Ум-1	4	
		Стальные изделия		
ММЛ-3	ИИ-04-8, в.1	Изделие соединительное ММЛ-3	43	1,6кг
ММЛ-4	То же	То же ММЛ-4	3	0,5кг
ММД-3	ИИ-04-8, в3	Изделие соединит. ММД-3	44	0,2кг
ММД-4	То же	„ ММД-4	52	4,5кг
ММД-5	„	„ ММД-5	64	0,66кг
ММД-6	„	„ ММД-6	60	1,1кг
ММД-11		„ ММД-11	88	0,14кг
ММД-13	ИИ-04-10, в.5	„ ММД-13	10	1,02кг
ММД-14	ИИ-04-8, в.3	„ ММД-14	108	1,13кг
ММД-15	То же	„ ММД-15	6	1,65кг
ММД-17	ИИ-04-10, в.5	„ ММД-17	11	1,3кг
ММД-18	То же	„ ММД-18	6	1,2кг
ММД-22	„	„ ММД-22	12	3,1кг
ММД-23	„	„ ММД-23	9	0,4кг
ММД-25	„	„ ММД-25	28	0,3кг
ММД-26	„	„ ММД-26	11	0,1кг
ММД-28	„	„ ММД-28	5	5,09кг
ММД-29	„	„ ММД-29	1	5,09кг
ММД-30пИ	„	„ ММД-30пИ	3/8	3,4кг

Марка	Обозначение	Наименование	Кол	Примеч.
МР-2	ИИ-04-8₁ в.3	Изделие соед. МР-2	20	3,1кг
МР-6	То же	То же МР-6	4	2,67кг
ММН-1	ИИ-04-10, в.6	„ ММН-1	96	1,68кг
ММН-3	„	„ ММН-3	152	0,46кг
ММН-4	„	„ ММН-4	262	0,47кг
ММН-6	„	„ ММН-6	18	0,63кг
ММН-7	„	„ ММН-7	28	2,06кг
ММН-10	„	„ ММН-10	18	13,4кг
ММН-14	„	„ ММН-14	142	0,24кг
ММН-17	„	„ ММН-17	8	1,57кг
МК-5	2.430-3, в.1	„ МК-5	2	0,46кг
МС-1	1.431-15, в.4	„ МС-1	10	0,6кг
МС-2	То же	„ МС-2	10	0,2кг
АС-1	т. п 903-1-153-КЖИ-АС-1	„ АС-1	12	0,74кг
ММ2	2.240-1, в.3	„ ММ2	2	0,4кг
ММ3	То же	„ ММ3	6	1,0кг
ММ5лев	„	„ ММ5лев	6	0,5кг
ММ6	„	„ ММ6	34	1,0кг
ММ23	„	„ ММ23	2	0,2кг
ММ27	„	„ ММ27	4	0,15кг
ММ32	„	„ ММ32	2	0,17кг
ММ33	„	„ ММ33	42	0,126кг
ММ35	„	„ ММ35	2	2,28кг
ММ36	„	„ ММ36	2	2,48кг
ММ39	„	„ ММ39	217	0,38кг
ММ40лев	„	„ ММ40лев	11	0,48кг
ММ40пр	„	„ ММ40пр	11	0,48кг
ММ41	„	„ ММ41	52	0,15кг
ОЛ-36-1	ИИ-04-8, в.4	Ограждение лестничного марша ОЛ-36-1	7	53,76кг
ОЛ-33-1	То же	То же ОЛ-33-1	7	46,24кг
ОВПЛ-36-1	„	Ограждение верхней площадки ОВПЛ-36-1	4	18,52кг
ОВПЛ-33-1	„	То же ОВПЛ-33-1	4	18,98кг
ОВП-30-1	„	„ ОВП-30-1	2	22,72кг
ОНПЛ-33-1	„	Ограждение нижней площадки ОНПЛ-33-1	3	18,40кг
ОНПЛ-36-1	„	То же ОНПЛ-36-1	3	17,46кг
ОВ-23	„	Ограждение вставка ОВ-23	6	2,56кг

Инв.№ подл. | Подпись и дата | Взам.инв.№

Изм.	Лист	N докум.	Подп.	Дата
Нач.отд	Гмн			
Гл.конс	Гольденшлагер			
Рук.гр	Терновая			
Испол.	Сергеева			

ТП903-1-158-КЖ

Котельная с 4 котлами КЕ-6,5-14с. Топливо-каменные и бурые угли

Литер	Лист	Листов
Р	9	

Общие данные (окончание)

САНТЕХПРОЕКТ

Типовой проект 903-1-158 Альбом I

Маркировочная схема фундаментов и фундаментных балок

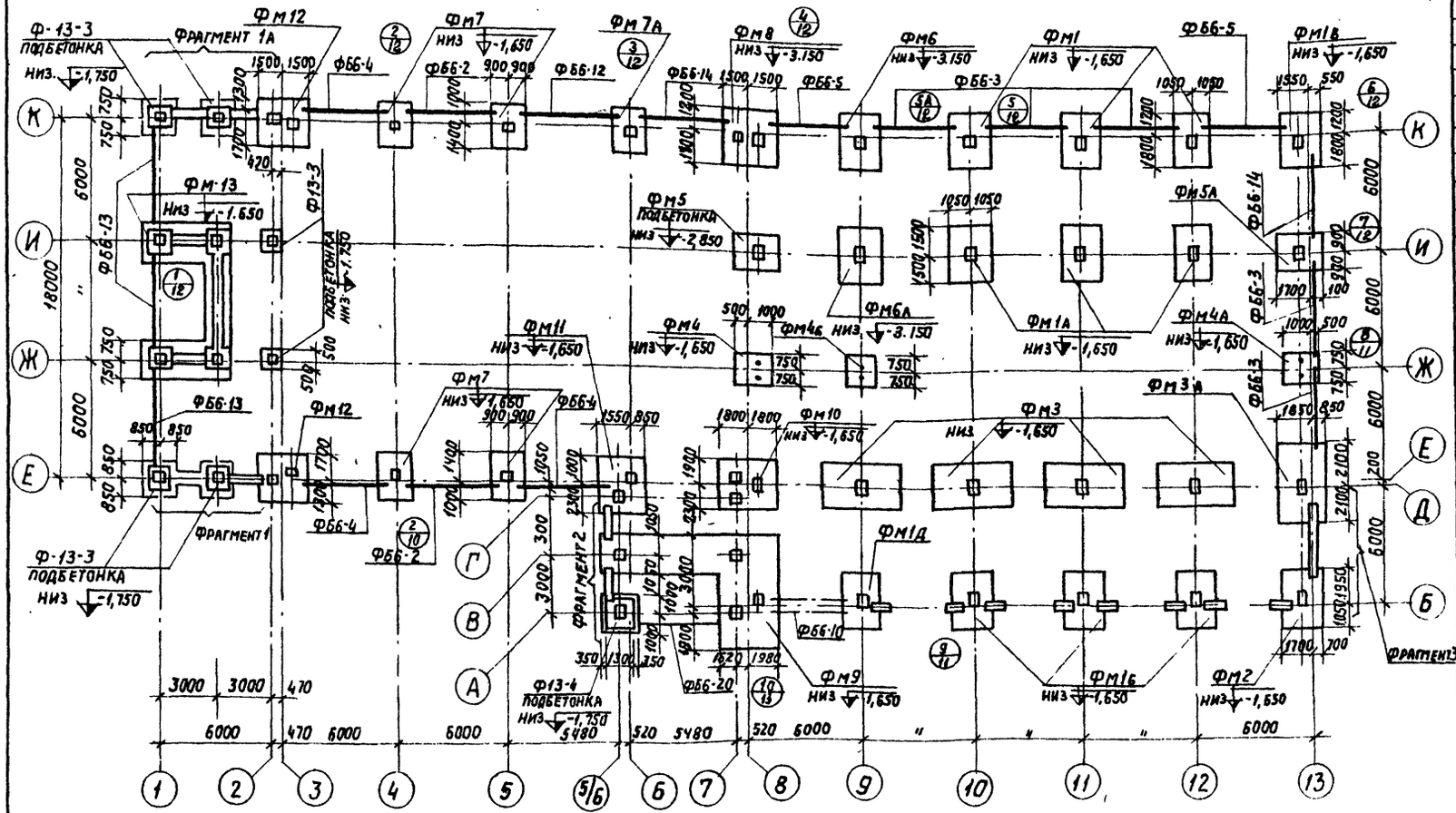

Фрагменты 1; 1А

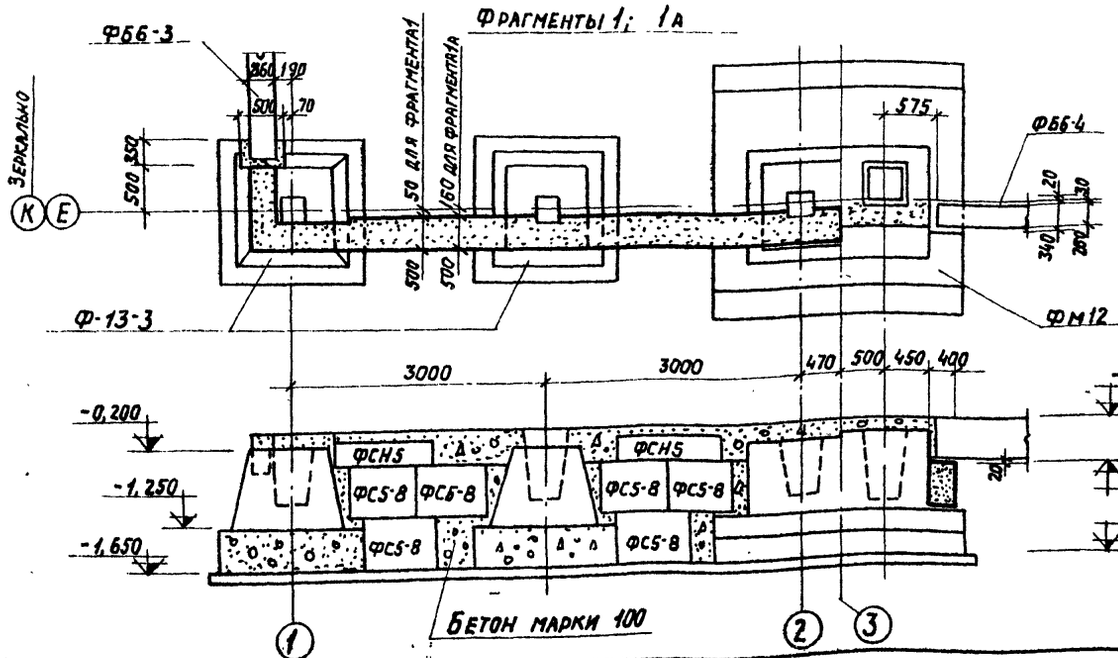

1. Под фундаменты выполнить бетонную подготовку из бетона марки 50, превышающую габарит подошвы фундамента на 100мм в каждую сторону.
2. Опоры под фундаментные балки и рамы ворот бетонировать одновременно с фундаментами.
3. Бетонные блоки укладывать на цементном растворе марки 100.
4. Маркировочная схема фундаментов разработано для наружной температуры - 30°С, III снегового и I ветрового районов.
5. На расчетных схемах фундаментов нагрузки указаны на отметках -0,150 и -0,200.

Спецификация элементов к маркировочной схеме, расположенной на листе

Марка	Обозначение	Наименование	Кол.	Примеч.
Фм1	КЖ-14	Фундамент Фм1	3	4,50м³
Фм1А	То же	То же Фм1А	3	4,50м³
Фм1Б	"	" Фм1Б	3	4,50м³
Фм1В	"	" Фм1В	1	4,50м³
Фм1Д	"	" Фм1А	1	4,50м³
Фм2	"	" Фм2	1	4,70м³
Фм3	КЖ-15	" Фм3	4	7,96м³
Фм3А	То же	" Фм3А	1	7,96м³
Фм4	КЖ-14	" Фм4	1	1,53м³
Фм4А,Б	То же	" Фм4А;Б	1/1	1,53м³
Фм5,5А	КЖ-15	" Фм5,5А	1/1	2,56м³
Фм6	КЖ-16	" Фм6	1	6,48м³
Фм6А	То же	" Фм6А	1	6,48м³
Фм7	"	" Фм7	4	2,78м³
Фм7А	"	" Фм7А	1	2,78м³
Фм8	"	" Фм8	1	10,20м³
Фм9	КЖ-19	" Фм9	1	25,9м³
Фм10	КЖ-17	" Фм10	1	10,9м³
Фм11	КЖ-18	" Фм11	1	6,8м³
Фм12	То же	" Фм12	2	6,1м³
Фм13	КЖ-17	" Фм13	1	15,3м³
		"		
Ф-13-4	ИИ-04-1 В.7	Фундамент Ф-13-4	1	3,05т
Ф-13-3	ИИ-04-1 В.6	" Ф13-3	6	3,19т
Ф66-2	1.415-1-В.1	Фундаментная балка Ф66-2	2	1,3т
Ф66-3	То же	То же Ф66-3	5	1,2т
Ф66-4	"	" Ф66-4	3	1,2т
Ф66-5	"	" Ф66-5	2	1,1т
Ф66-10	"	" Ф66-10	1	1,1т
Ф66-12	"	" Ф66-12	1	1,5т
Ф66-13	"	" Ф66-13	3	1,4т
Ф66-14	"	" Ф66-14	2	1,3т
Ф66-20	"	" Ф66-20	1	1,4т
ФС5	1.116-1 В.1	Блок бетонный для стен подвала ФС5	2	1,63т
ФС5-8	То же	То же ФС5-8	13	0,52т
ФСН-5	"	" ФСН-5	4	0,38т
Ф12-12	1.112-1.В.1	Плита для ленточных фундаментов Ф12-12	1	0,87т

Изм.	Лист	N докум.	Подпись	Дата
Нач. отд.		Рин		
Гл. констр.		Гольденштейн		
Рук. гр.		Терновая		
Инженер		Руберовская		
Проверил		Воробьева		

ТП 903-1-158 -КЖ

Котельная с 4 котлами КЕ-6,5-14С. Топливо - каменные и бурые угли.

Литер	Лист	Листов
Р	10	

Маркировочная схема фундаментов и фундаментных балок. Фрагменты 1; 1А

САНТЕХПРОЕКТ

Инв. N подл. | Подпись и дата

Альбом I

Типовой проект 903-1-158

Инв.№ подл. | Подп. и дата

Фрагмент 2

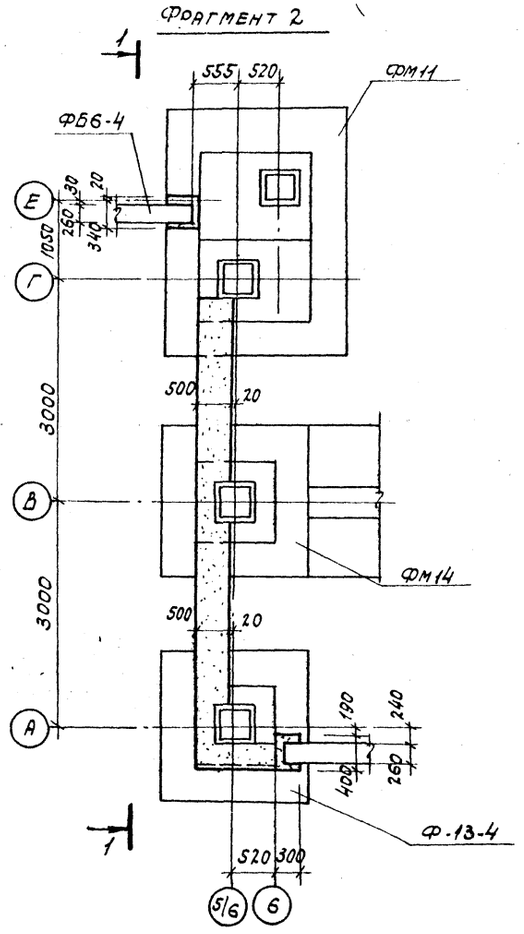

Фрагмент 3

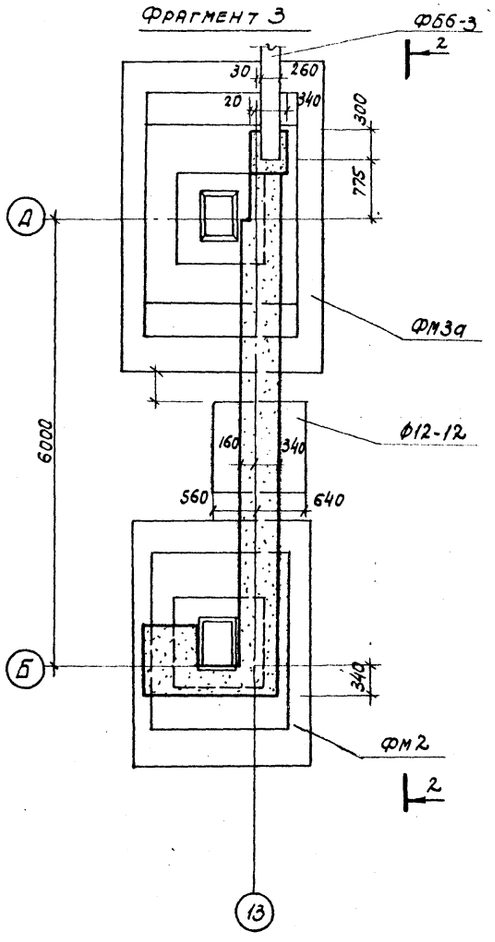

2-2

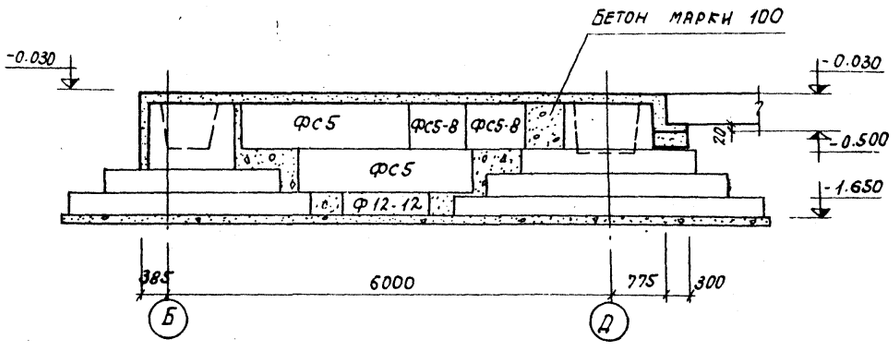

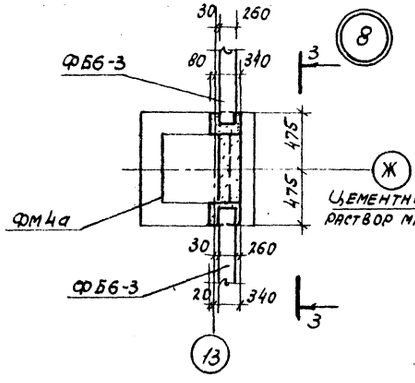

3-3

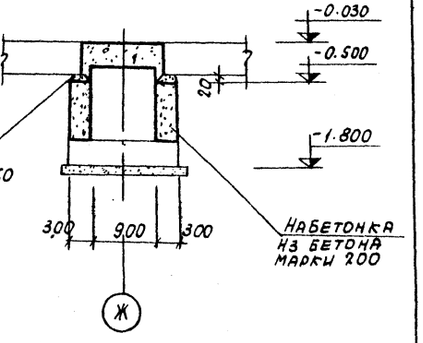

1-1

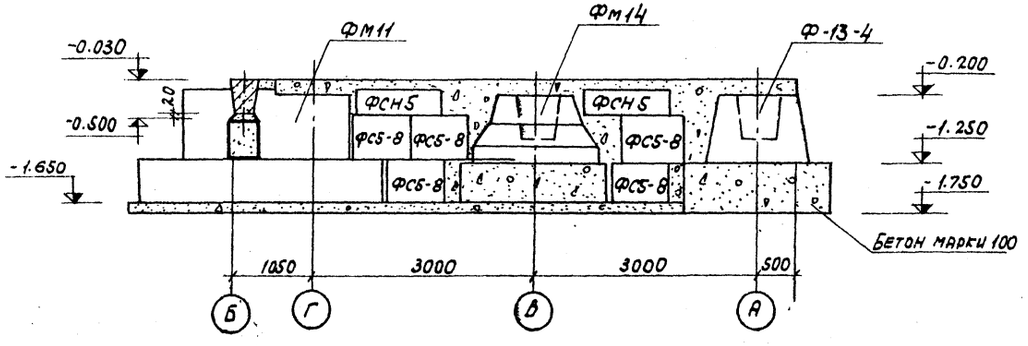

					ТП 903-1-158 -КЖ		
					Котельная с 4 котлами КЕ-6,5-14с. Топливо - каменные и бурые угли.		
Изм.	Лист	№ докум.	Подпись	Дата		Литер	Лист	Листов
Нач. отд.		Гин				Р	11	
Гл. констр.		Гольденштейн						
Рук. гр.		Терновая			Фрагменты 2, 3. Узел 8.	САНТЕХПРОЕКТ		
Исполнит.		Воробьева						

15530-01 28

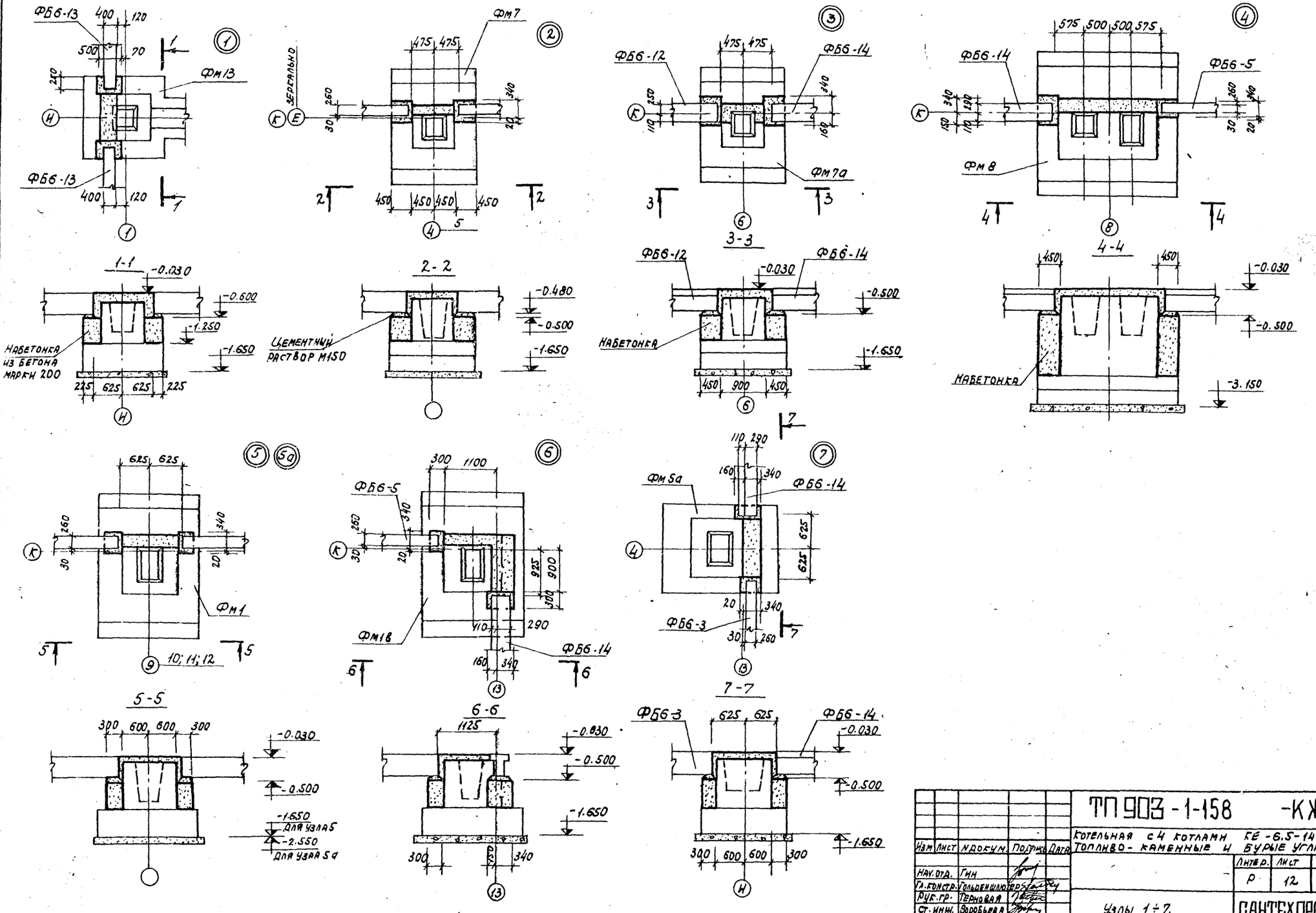

					ТП 903-1-158 -КЖ		
					Котельная с 4 котлами КЕ-6,5-14С. Топливо - каменные и бурые угли		
Изм.	Лист	№ докум.	Подпись	Дата		Литер.	Лист	Листов
Нач. отд.		Гин				Р	12	
Гл. констр.		Гольденшлегер						
Рук. гр.		Терновая			Узлы 1÷7.	САНТЕХПРОЕКТ		
Ст. инж.		Зоробьева						

Инв. № подл. | Подп. и дата

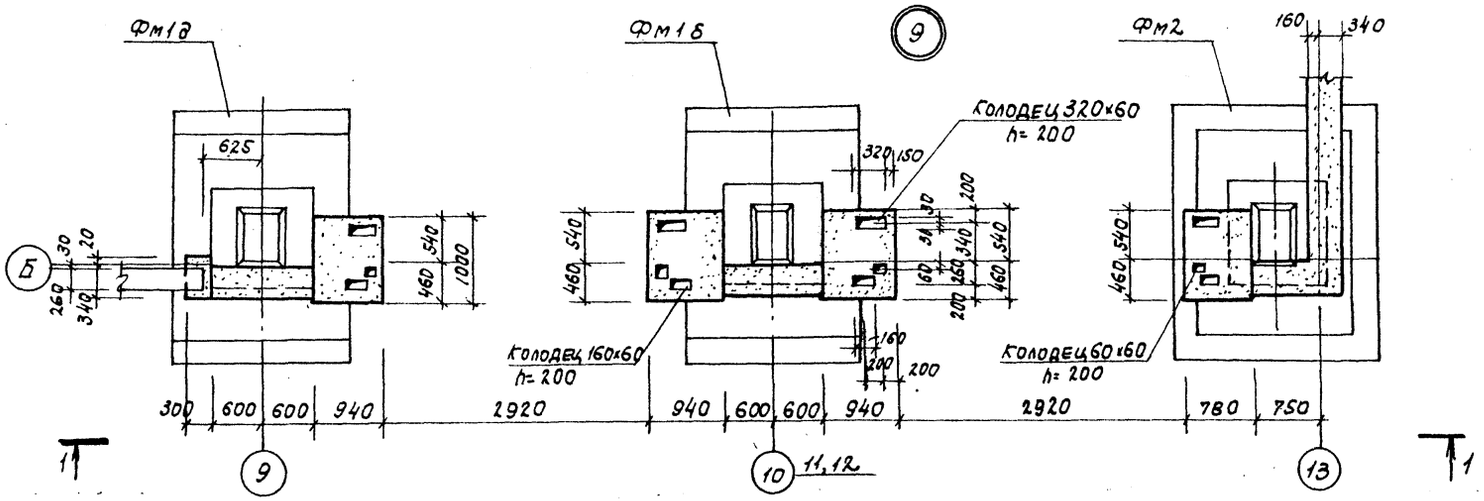

1-1

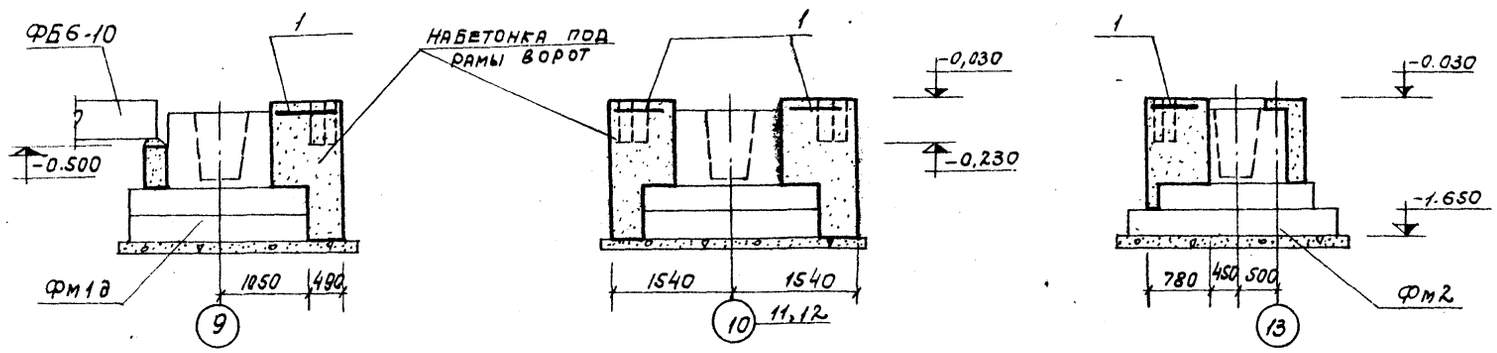

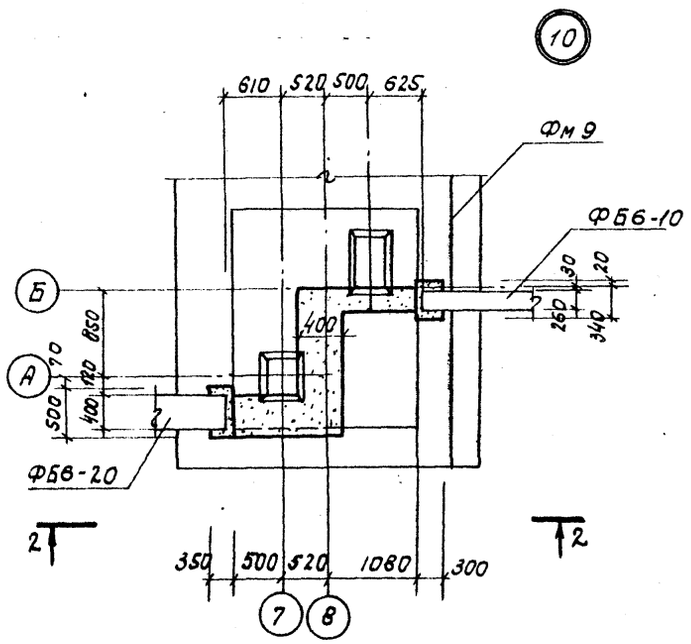

2-2

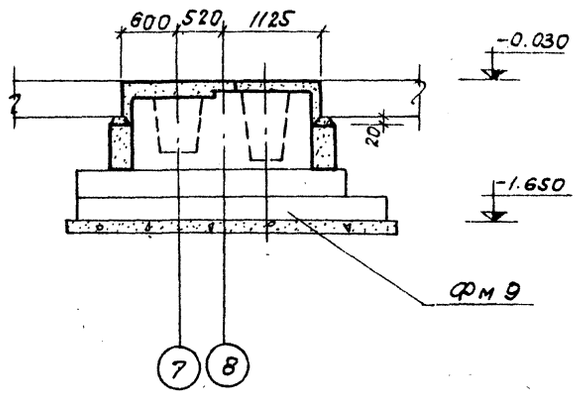

Формат	Зона	Поз.	Обозначение	Наименование	Кол.	Примечание
				Узел 9		
				Наветонка под рамы ворот		
		1	ГОСТ 8478-66	Сетка арматурная 100/100/7/7 В=1100	7,0	п.м.
				Материалы		
				Бетон марки 200	13,0	м3

Альбом I

Типовой проект 903-1-158

Инв. N подл. | Подп. и дата

Изм.	Лист	N докум.	Подпись	Дата	ТП 903-1-158 -КЖ		
					Котельная с 4 котлами КЕ-6,5-14с. Топливо- каменные и бурые угли.		
Нач. отд.		Гин				Лит.	Лист	Листов
Гл. констр.		Гольденилко				Р	13	
Рук. гр.		Терновая			Узлы 9,10.	САНТЕХПРОЕКТ		
Исполн.		Воробьева						

15590-01 30

Альбом I

Типовой проект 903-1-158

Инв. № подл. | Подпись и дата

Фм 1, Фм 1а, Фм 1б, Фм 1в и Фм 1д

1 - 1

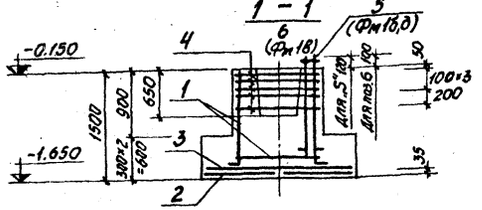

Фм 2

2 - 2

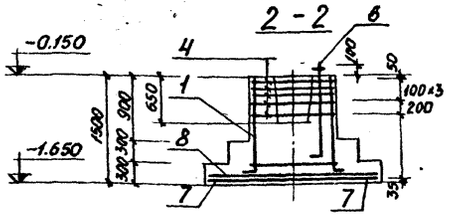

Фм 4, Фм 4а и Фм 4б

3 - 3

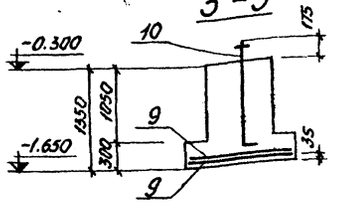

Для Фм 1 и Фм 1а

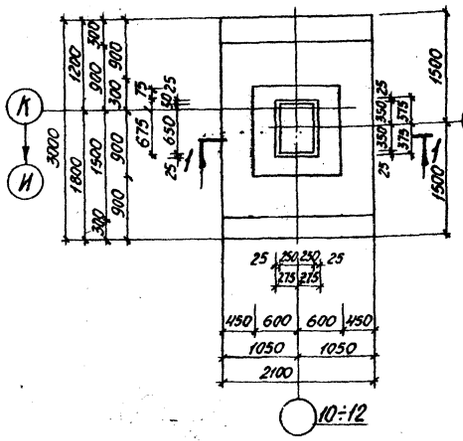

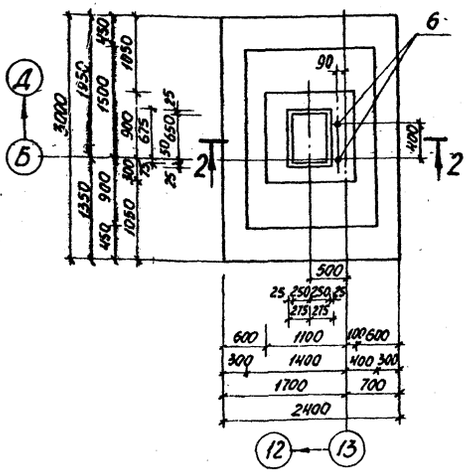

Для Фм 4 и Фм 4а

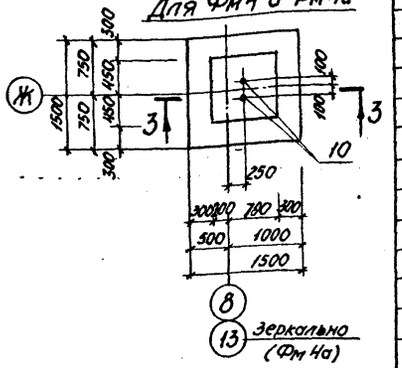

Для Фм 4б

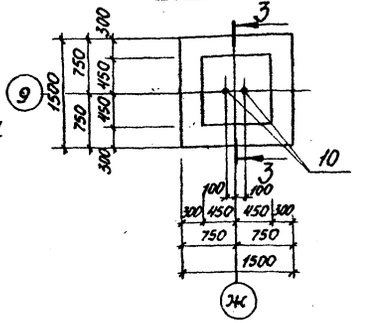

Для Фм 1б и Фм 1д

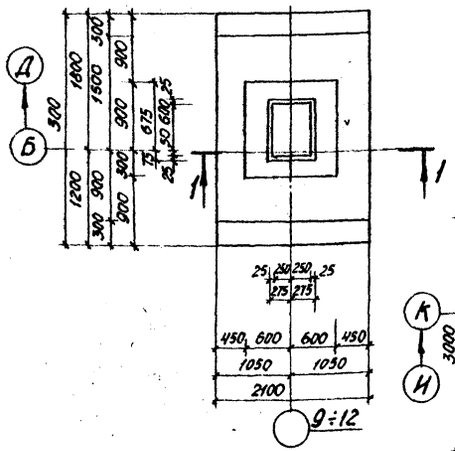

Раскладка сеток подошвы

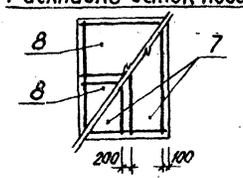

Для Фм 1в

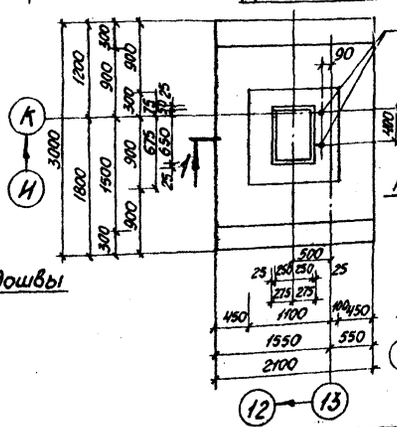

Раскладка сеток подошвы



Расчетная схема Фм 1, Фм 6

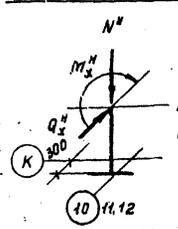

$N^H = 62,9$ т
$M_x^H = \pm 15,1$ тм
$Q_x^H = \pm 6,1$ тм

Расчетная схема Фм 1в, Фм 6а

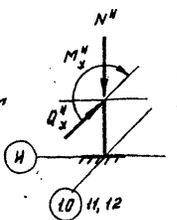

$N^H = 30,1$ т
$M_x^H = \pm 10,3$ тм
$Q_x^H = \pm 5,9$ тм

Раскладка сеток подошвы

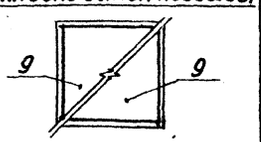

Формат	Зона	Поз.	Обозначение	Наименование	Кол.	Приме-чание
				Фм 1 ; Фм 1а		
				Сборочные един. и детали		
		1	1.412-3 Вып. II	Каркас пространственный КП57	1	
		2	То же	Сетка арматурная С6-14	2	
		3	——"——	То же С23-10	2	
		4	——"——	——"—— С6-10	5	
				Материалы		
				Бетон М200	4,5	м³
				Фм 1б ; Фм 1д		
				Сборочные един. и детали		
		1	1.412-3 Вып. II	Каркас пространственный КП57	1	
		2	То же	Сетка арматурная С6-14	2	
		3	——"——	То же С23-10	2	
		4	——"——	——"—— С6-10	5	
				Материалы		
				Бетон М200	4,5	м³
				Фм 1в		
				Сборочные един. и детали		
		1	1.412-3 Вып. II	Каркас пространственный КП57	1	
		2	То же	Сетка армотурн. С6-14	2	
		3	——"——	То же С23-10	2	
		4	——"——	——"—— С6-10	5	
		6	903-1-153-КЖИ-МН2	Изделие закладное МН2	2	
				Материалы		
				Бетон М200	4,5	м³
				Фм 2		
				Сборочные един. и детали		
		1	1.412-3 Вып. II	Каркас пространственный КП57	1	
		4	——"——	Сетка армотурн. С6-10	5	
		7	——"——	То же С7-16	2	
		8	——"——	——"—— С44-10	2	
		6	903-1-153-КЖИ-МН2	То же МН2	2	
				Материалы: Бетон М200	4,7	м³

(Продолжение см. на листе КЖ-15

Изм.	Лист	№ докум.	Подп.	Дата	ТП 903-1-158 -КЖ		
					Котельная с 4 котлами КЕ-6,5-14С Топливо - каменные и бурые угли		
Нач. отд.		Гин				Литер	Лист	Листов
Гл. констр.		Львенцилюбер				Р	14	
Рук. гр.		Терновая			Монтажные ж.б. фундаменты Фм 1, 1а, 1б, 1в, 1д; Фм 2, Фм 4, 4а, 4б Схемы армирования	САНТЕХПРОЕКТ		
Н. контр.		Руберовская						

Типовой проект 903-1-158 Альбом I

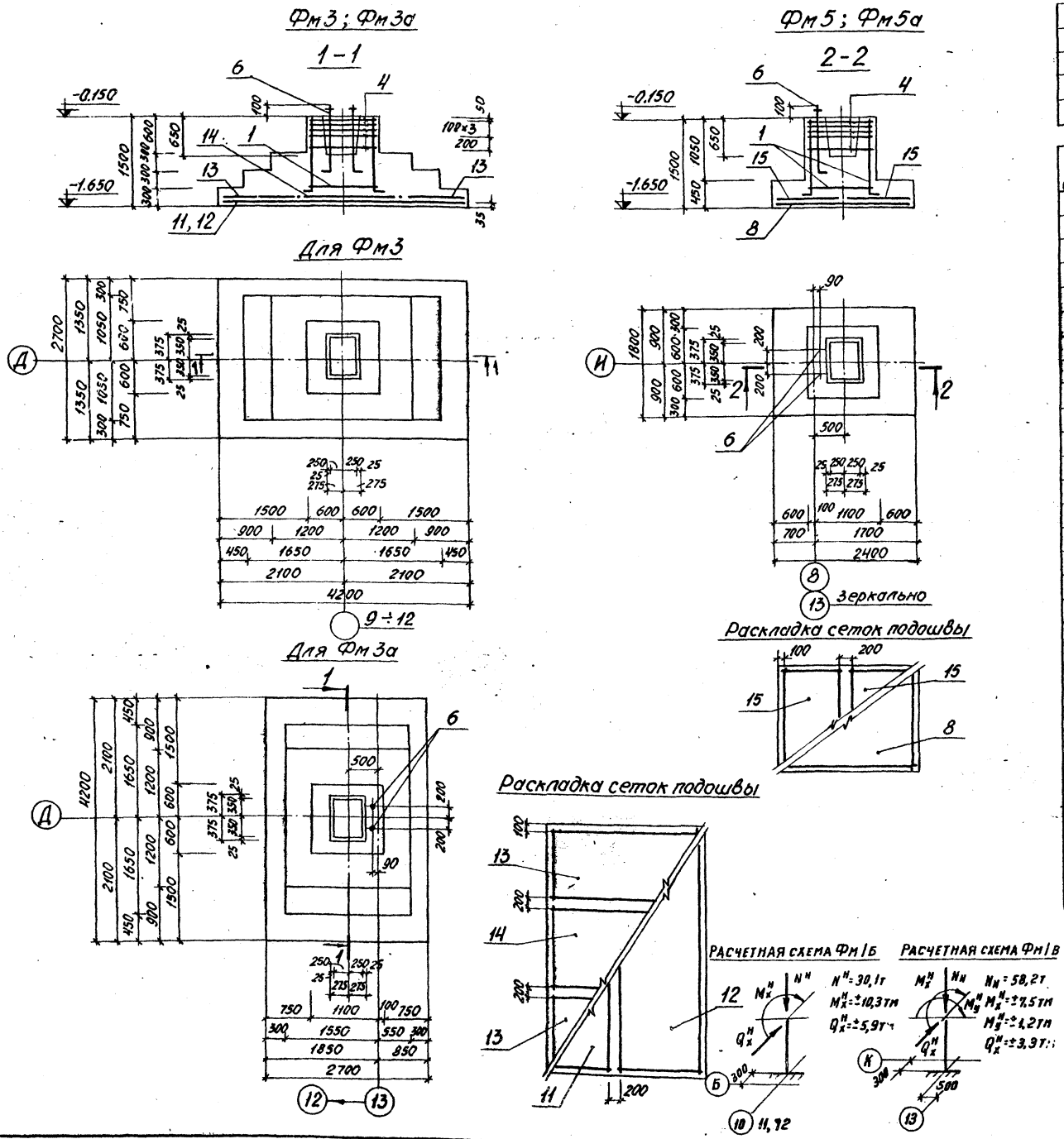

Продолжение (начало см. лист КЖ-14

				Фм4; Фм4а; Фм4б		
				Сборочные единицы и детали		
		9	1.412-3 вып. II	Сетка арматурная С21-10	2	
		10	903-1-153-КЖИ-МН1	Изделие закладное МН-1	2	
				Материалы: Бетон М200	1,53	м³

Формат	Зона	Поз.	Обозначение	Наименование	Кол.	Примечание
				Фм3		
				Сборочные единицы и детали		
		1	1.412-3 вып. II	Каркас пространственный КП67	1	
		4	То же	Сетка арматурная С610	5	
		11	—"—	То же С10-18	1	
		12	—"—	—"— С30-18	1	
		13	—"—	—"— С5-10	2	
		14	—"—	—"— С45-10	1	
				Материалы: Бетон М200	7,96	м³
				Фм3а		
				Сборочные единицы и детали		
		1	1.412-3 вып. II	Каркас пространственный КП67	1	
		4	—"—	Сетка арматурная С610	5	
		11	—"—	То же С10-18	1	
		12	—"—	—"— С30-18	1	
		13	—"—	—"— С5-10	2	
		14	—"—	—"— С45-10	1	
		6	903-1-153-КЖИ-МН2	Изделие закладное МН2	2	
				Материалы: Бетон М200	7,96	м³
				Фм5, Фм5а		
				Сборочные единицы и детали		
		1	1.412-3 вып. II	Каркас пространственный КП67	1	
		4	"	Сетка арматурная С610	5	
		8	—"—	То же С44-10	1	
		15	—"—	—"— С2-10	2	
		6	903-1-153-КЖИ-МН2	Изделие закладное МН2	2	
				Материалы: Бетон М200	2,56	м³

Изм.	Лист	№ докум.	Подп.	Дата
Нач. отд.	Гин			
Гл. констр.	Гольдемильдер			
Рук. гр.	Терновая			
Инж.	Руберовская			
Пров.	Воробьева			

ТП 903-1-158 -КЖ-

Котельная с 4 котлами КЕ-6,5-14С
Топливо-каменные и бурые угли

Литер	Лист	Листов
Р	15	

Монолитные ж.б фундаменты Фм3; Фм3а; Фм5; Фм5а

САНТЕХПРОЕКТ

Инв. № подл. | Подп. и дата

15590-01 32

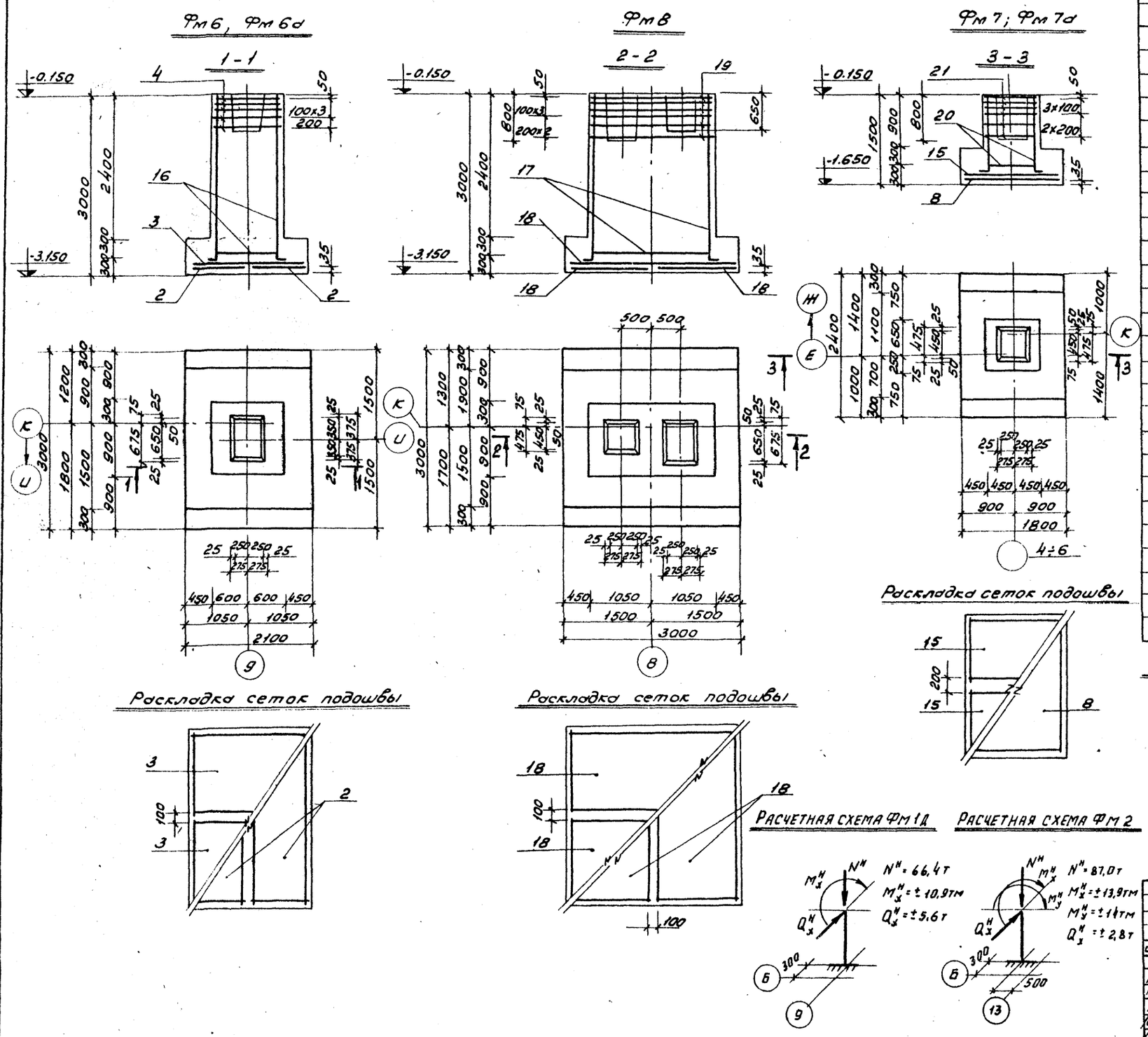

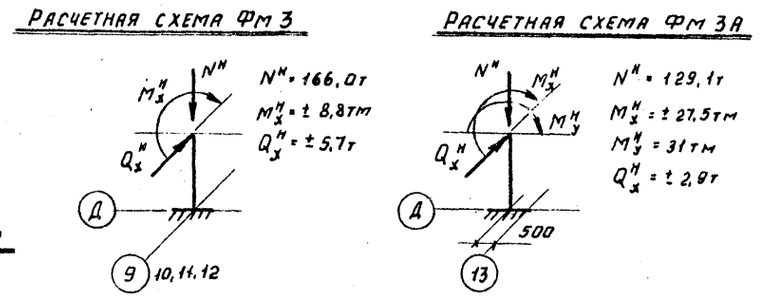

Формат	Зона	Позиц.	Обозначение	Наименование	Кол.	Примечание
				Фм6; Фм6а		
				Сборочные единицы и детали		
		16	1.412-3 вып. II	каркас пространственный КПБ10	1	
		2		сетка арматурная 26-14	2	
		3		то же С23-10	2	
		4		то же С510	5	
				Материалы		
				Бетон М200	6,46 м³	
				Фм7; Фм7а		
				Сборочные единицы и детали		
		20	1.412-1 вып. II	каркас пространственный КПА1	1	
		8	1.412-3 вып. II	сетка арматурная С44-10	1	
		15	1.412-3 вып. II	то же С2-10	2	
		21	1.412-1 вып. II	то же САВ	6	
				Материалы		
				Бетон М200	2,78 м³	
				Фм8		
				Сборочные единицы и детали		
		17	1.412-1 вып. III	каркас пространственный К6Т4	1	
		18	"	сетка арматурная С26-12	4	
		19	"	то же СБТ8	6	
				Материалы		
				Бетон М200	10,2 м³	

Изм	Лист	N докум.	Подп.	Дата	ТП 903-1-158 КЖ
					Котельная с 4 котлами КЕ-6,5-14с. Топливо-каменные и бурые угли.
Нач.отд.		Гин			Лит. Р / Лист 16 / Листов
Гл.конс.		Вольденшлюгер			
Рук.гр.		Терновая			Монолитные ж.б. фундаменты Фм6; 6а; Фм7; 7а; Фм8
Инжен.		Рыберовская			САНТЕХПРОЕКТ
Провер.		Воробьева			

Типовой проект 903-1-158 Альбом I

Инв. N подл. | Подп. и дата

15590-01 33

Типовой проект 903-1-158 Альбом I

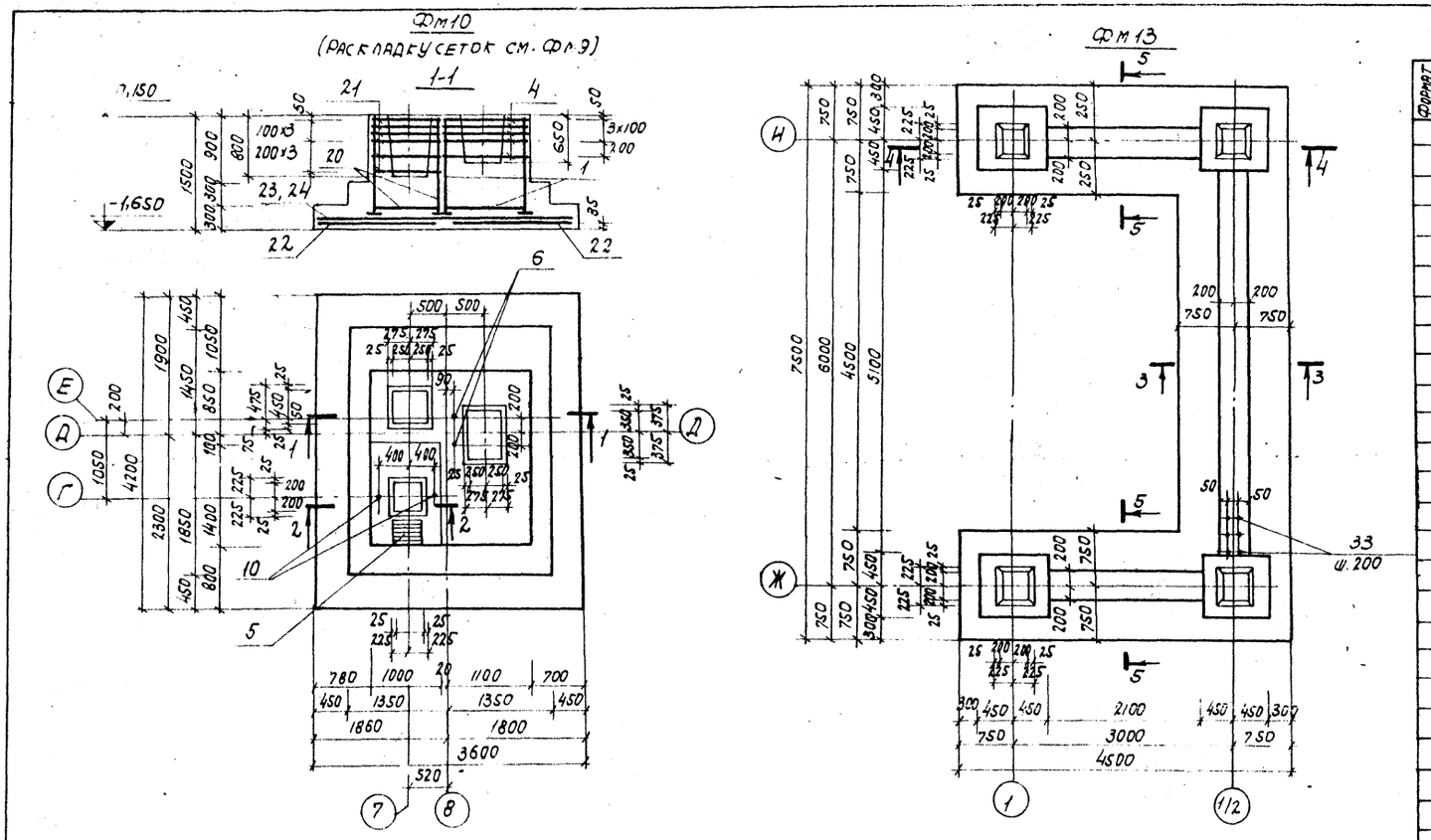
Фм10
(Раскладку сеток см. Фм9)

Фм13

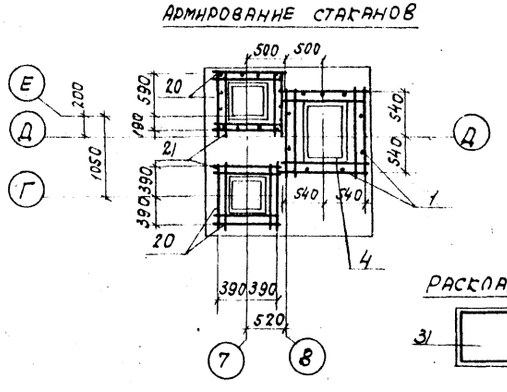
Армирование стаканов

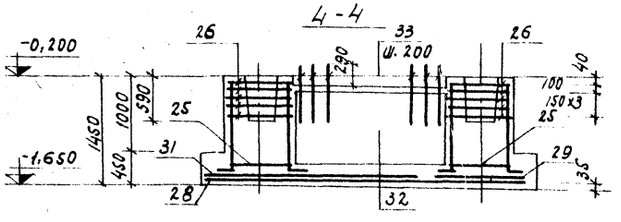

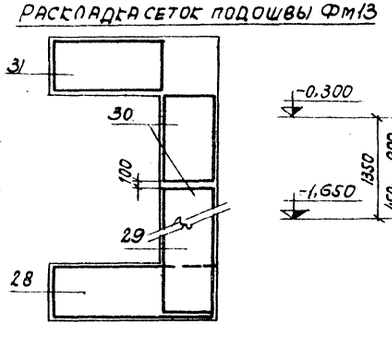
Раскладка сеток подошвы Фм13

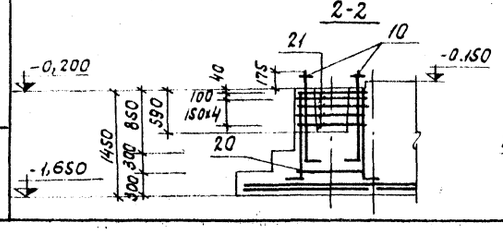

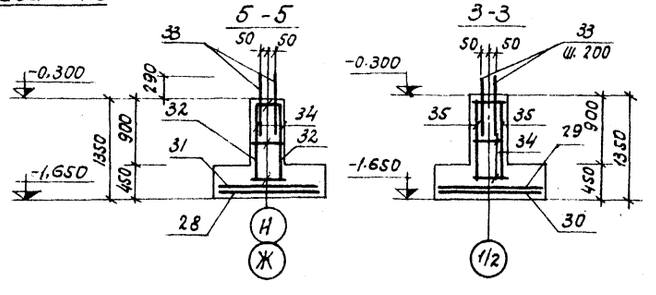

Формат	Зона	Поз.	Обозначение	Наименование	Кол.	Примеч.
				Фм10		
				Сборочные единицы и детали		
		1	1.412-3 вып. II	Каркас пространственный КП57	1	
		20	1.412-1 вып. II	То же КП1	2	
		4	1.412-3 вып. II	—— " —— СБ10	5	
		21	1.412-1 вып. II	—— " —— СА8	11	
		22	1.412-1 вып. III	—— " —— С50-18	2	
		23	—— " ——	—— " —— С8-12	2	
		24	—— " ——	—— " —— С48-12	1	
		5	3.400-6	Изделие закладное МН3-34	1	
		10	903-1-153-КЖИ-МН1	То же МН1	2	
		6	903-1-153-КЖИ-МН2	—— " —— МН2	2	
				Материалы		
				Бетон М200	10,9	м3
				Фм13		
				Сборочные единицы и детали		
		25	1.412-1, вып. II	Каркас пространственный КПА2	4	
		26	1.412-1 вып. II	Сетка арматурная СА10	20	
		28	Серия 1.410-2 в.1	То же С12-14×45	2	
		29	То же	" С12-14×72	1	
		30	"	" С12-22×15	2	
		31	"	" С12-28×15	2	
		32	903-1-153-КЖИ-С19, С23	" С19	4	
		33	КЖ-19	Стержни одиноч. ф10АIII l=700	72	
		34	То же	То же ф6АIII l=370	40	
		35	903-1-153-КЖИ-С19, С23	Сетка арматурная С23	2	
				Материалы		
				Бетон марки 200	15,3	м2

Расчетная схема Фм4, Фм4А, Фм4Б

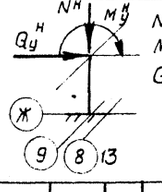

$N^н$ = 11,1т
$M_y^н$ = ± 2,8тм
$Q_y^н$ = ± 0,7т

Расчетная схема Фм5, Фм5А

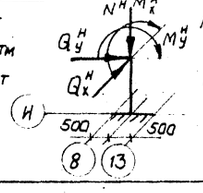

$N_н$ = 26,3т
$M_x^н$ = ± 5,0тм
$M_y^н$ = ± 7,1тм
$Q_x^н$ = ± 6,1т
$Q_y^н$ = ± 0,7т

Изм	Лист	№ докум.	Подпись	Дата
Нач. отд.		Гин		
Гл. констр.		Гольденшлюгер		
Рук. гр.		Терновая		
Инж.		Руберовская		
Пров.		Воробьева		

ТП 903-1-158 - КЖ

Котельная с 4 котлами КЕ-6,5-14с. Топливо-каменные и бурые угли.

Литер	Лист	Листов
Р	17	

Монолитные ж.б. фундаменты Фм10, Фм13.

САНТЕХПРОЕКТ

Инв. № подл. | Подпись и дата

15590-01 34

Альбом I

Типовой проект 903-1-158

Инв.№подл. | Подп. и дата

Фм 11

1-1

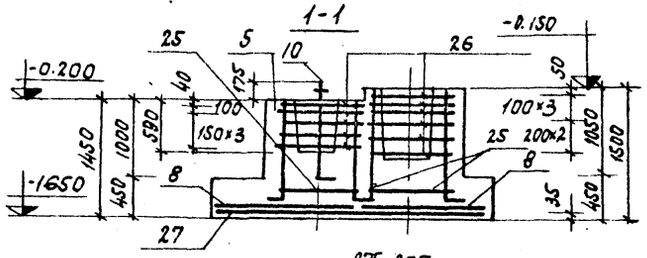

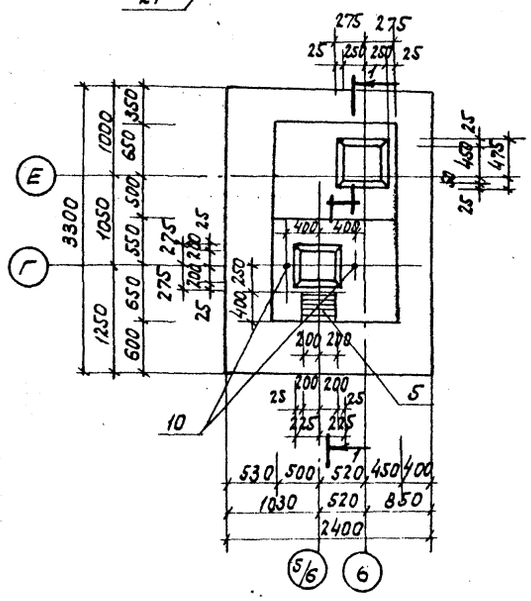

Армирование стаканов

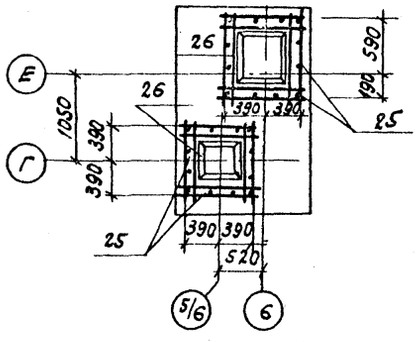

Раскладка сеток подошвы

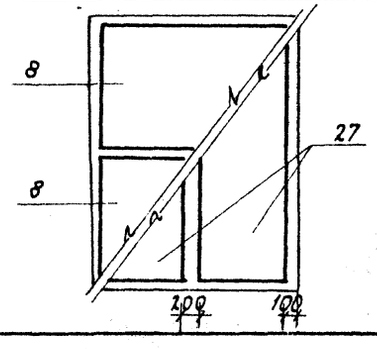

Фм 12

2-2

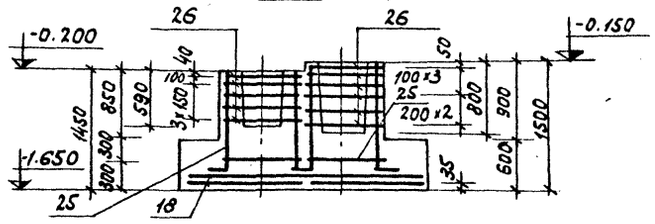

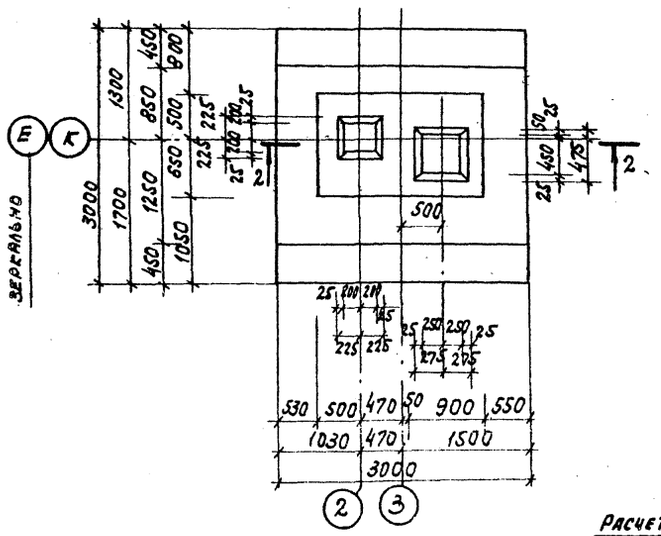

Армирование стаканов

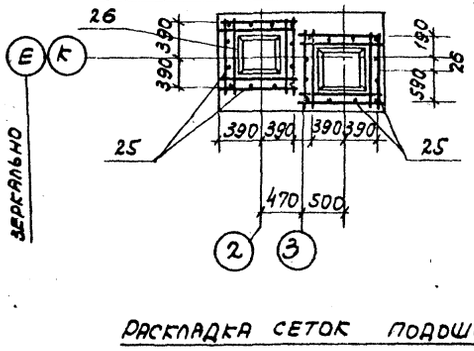

Раскладка сеток подошвы

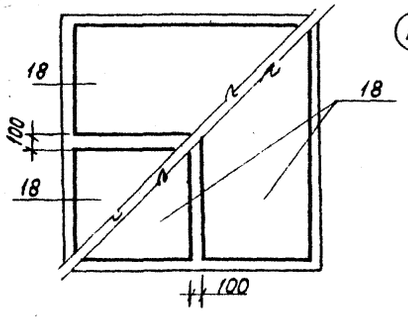

Формат	Зона	Позиция	Обозначение	Наименование	Кол.	Примечание
				Фм 11		
				Сборные единицы и детали		
		25	1.412-1 вып. II	Каркас пространственный КПА2	2	
		8	1.412-1 вып. III	Сетка арматурная С44-10	2	
		26	1.412-1 вып. II	То же СА10	11	
		27	1.412-1 вып. III	То же С7-18	2	
		5	3.400-6	Изделие закладное МН3-84	1	
		10	903-1-153 КЖИ-МН1	То же МН-1	2	
				Материалы		
				Бетон М200	6,8	м3
				Фм 12		
				Сборочные единицы и детали		
		25	1.412-1 вып. II	Каркас пространственный КПА2	2	
		18	1.412-1 вып. III	Сетка арматурная С26-12	4	
		26		То же СА10	11	
				Материалы		
				Бетон М200	6,1	м3

Расчетная схема Фм7, Фм7а

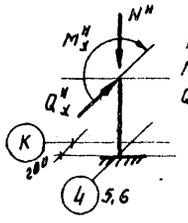

$N^н = 47,4$т
$M^н_x = \pm 10,5$тм
$Q^н_x = \pm 1,3$т

Расчетная схема Фм8

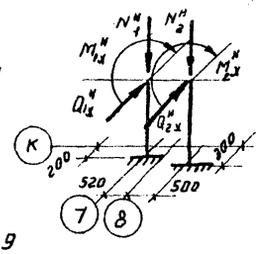

$N^н_1 = 23,1$т
$N^н_2 = 52,6$т
$M^н_{1y} = \pm 5,8$тм
$M^н_{2x} = \pm 7,6$тм
$Q^н_{1y} = \pm 0,6$т
$Q^н_{2y} = \pm 3,0$т

Расчетная схема Ф-13-4

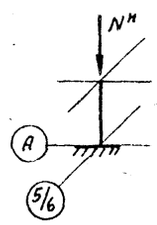

$N^н = 57,9$т

Расчетная схема Фм9

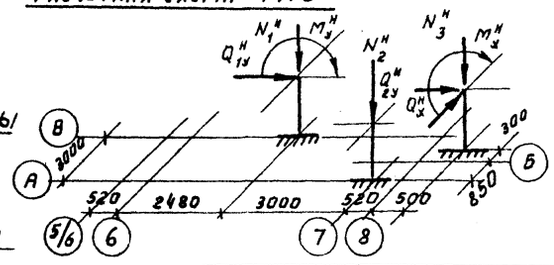

$N^н_1 = 220,4$т
$N^н_2 = 56,2$т
$N^н_3 = 105,7$т
$M^н_x = \pm 4,6$тм
$M^н_y = \pm 153,3$тм
$Q^н_x = \pm 3,9$т
$Q^н_{1y} = \pm 2,2$т
$Q^н_{2y} = \pm 2,0$т

Расчетная схема Ф-13-3

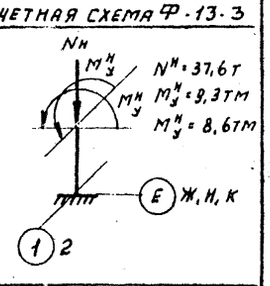

$N^н = 37,6$т
$M^н_x = 9,3$тм
$M^н_y = 8,6$тм

Изм.	Лист	N докум.	Подп.	Дата	ТП 903-1-158 КЖ-
Нач. отд.		Гин			Котельная с 4 котлами КЕ-6,5-14с. Топливо - каменные и бурые угли.
Гл. констр.		Гольденшлюгер			
Рук. гр.		Терновая			Монолитные ж.-б. фундаменты Фм11; Фм12
Инженер.		Рубероидская			
Провер.		Воробьева			

Лит.	Лист	Листов
Р	18	

САНТЕХПРОЕКТ

15590-01 35

Альбом

Типовой проект 903-1-158

Фм 9

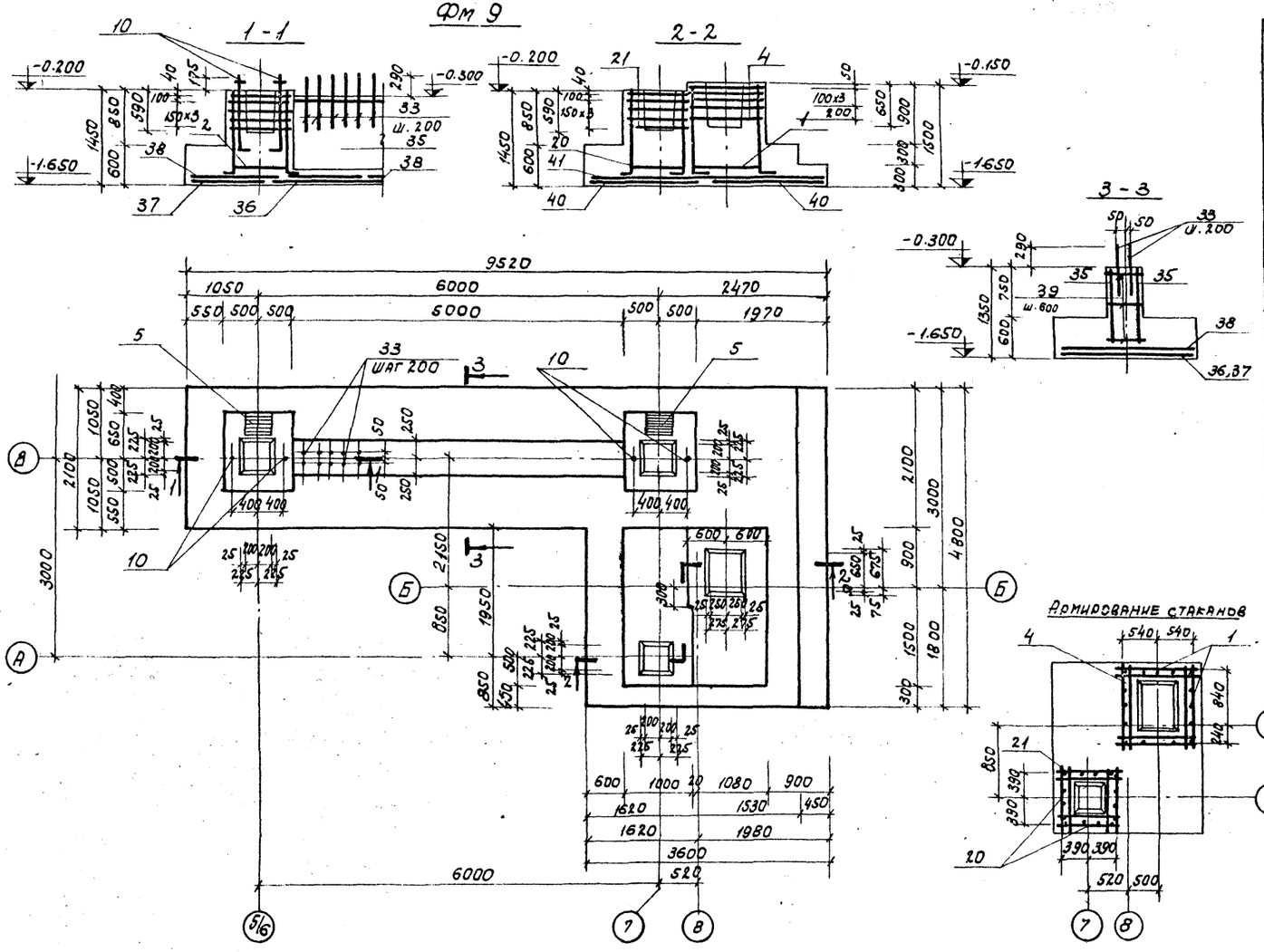

Формат	Зона	Позиция	Обозначение	Наименование	Кол	Примечание
				Фм 9		
				Сборочные единицы и детали		
		1	1.412-3 в.II	Каркас пространственный СП67	1	
		20	1.412-1 в.II	То же КПА 1	5	
		4	1.412-3 в.II	Сетка арматурная С610	5	
		21	1.412-1 в.II	То же СА8	15	
		35	Т.п. 903-1-153-КЖИ-С19, С23	" С23	2	
		36	1.410-2 в.I	" С12-20 х51	1	
		37	То же	" С12-20 х21	2	
		38	"	" С12-26 х21	3	
		40	1.412-3 в.II	" С32-18	2	
		41	То же	С28-12	3	
		33	КЖ-19	Стержни одиночные ф10 AIII в 700	52	
		39	"	То же ф6 AIII ℓ=470	27	
		10	Т.п. 903-1-153-КЖИ МН1	Изделие закладное МН1	4	
		5	3.400-6	То же МЗ-34	2	
				Материалы		
				Бетон М200	25,9	м3

Расчетная схема Фм10

$N_1^H = 68{,}4$т
$N_2^H = 22{,}0$т
$N_3^H = 105{,}7$т
$M_{1x}^H = \pm 4{,}3$тм
$M_{2x}^H = \pm 4{,}6$тм
$Q_{1x}^H = \pm 0{,}65$т
$Q_{2x}^H = \pm 3{,}9$т

Расчетная схема Фм11

$N_1^H = 68{,}4$т
$N_2^H = 22{,}0$т
$M_x^H = \pm 5{,}81$тм
$Q_{1x}^H = \pm 2{,}6$т
$Q_{2x}^H = \pm 1{,}3$т

Расчетная схема Фм12

$N_1^H = 37{,}6$т
$N_2^H = 22{,}0$т
$M_{1x}^H = 9{,}3$тм
$M_{2x}^H = \pm 4{,}3$тм
$M_{1y}^H = 8{,}6$тм
$Q_x^H = \pm 0{,}7$т

Расчетная схема Фм13

$N_1^H = 34{,}8$т
$N_2^H = 55{,}7$т
$N_3^H = 34{,}8$т
$M_x^H = \pm 10{,}5$тм
$M_{1y}^H = \pm 43{,}4$тм
$M_{2y}^H = \pm 43{,}4$тм
$Q_x^H = \pm 2{,}0$т
$Q_{1y}^H = \pm 1{,}7$т
$Q_{2y}^H = \pm 1{,}7$т

Изм.	Лист	№ докум.	Подпись	Дата
Нач. отд.		Гин		
Гл. констр		Гольдельюгер		
Рук. гр.		Терновая		
Инженер		Рубцовская		
Провер.		Зоробьева		

ТП 903-1-158 КЖ

Котельная с 4 котлами КЕ-6,5-14с. Топливо-каменные и бурые угли.

Литер	Лист	Листов
Р	19	

Монолитные ж.б. Фундамент Фм9.

САНТЕХПРОЕКТ

Инв. № подл. | Подпись и дата

15590-01 36

Типовой проект 903-1-158 Альбом I

Маркировочный план подземных конструкций

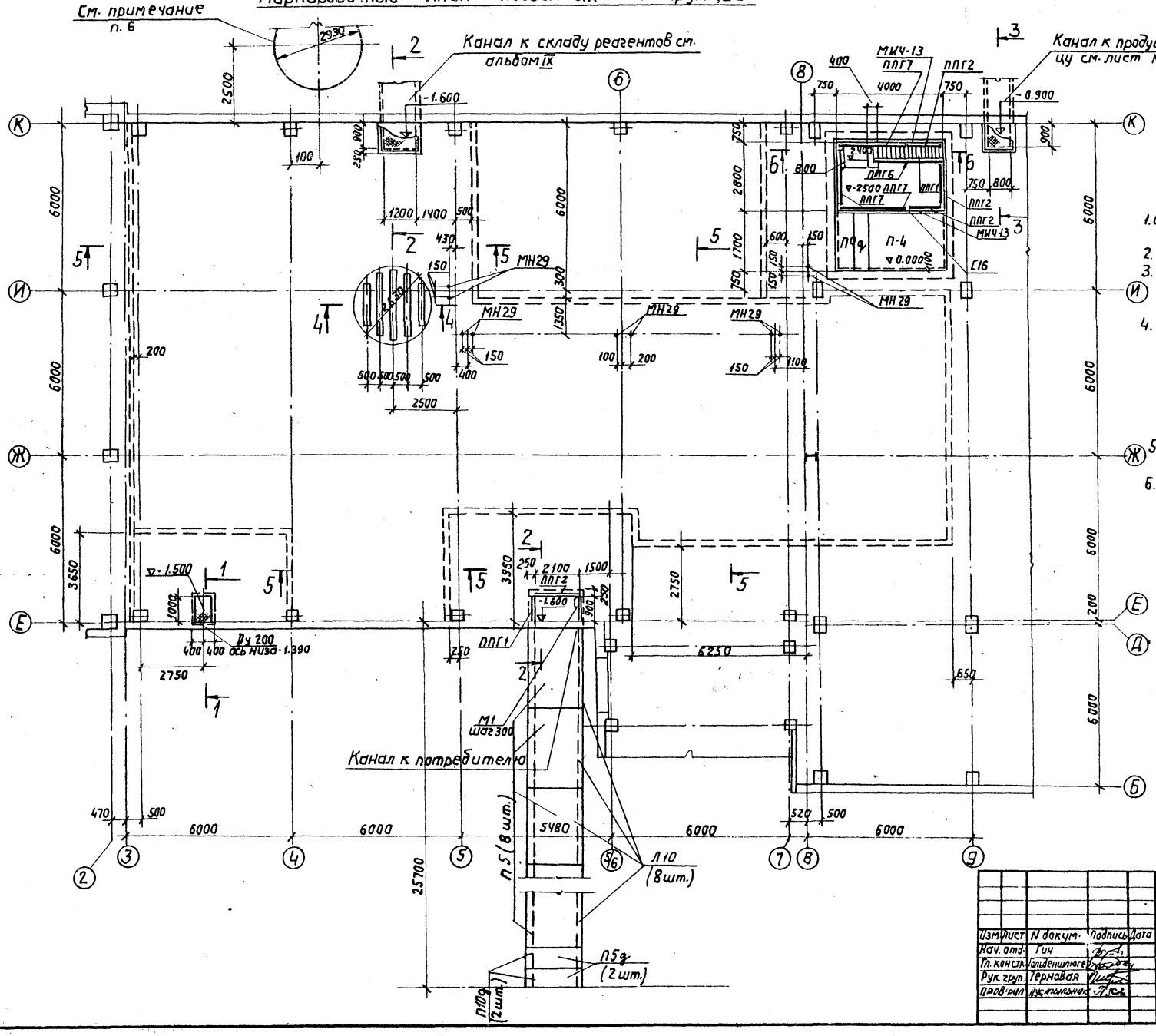

1. Спецификацию элементов, замаркированных на данном листе см. лист КЖ-21.
2. Сечения 1-1 ÷ 6-6 см. лист КЖ-22.
3. Наружные поверхности всех технологических каналов и приямков обмазать битумной мастикой в 1 слой.
4. Подготовку пола в котельном зале выполнять послойно: сначала уложить слой бетона толщиной 50мм (а в местах усиленной бетонной подготовки - 150мм) затем, после укладки труб технологической, сантехнической частей и электрокабелей силовой сети - 2й слой 50 мм.
5. Трубы укладывать по чертежам соответствующих частей проекта.
6. Под бак декарбонизированной воды выполнить подготовку до отм. 0.350 (дно бака) по типовому проекту 704-1-49, альбому III.

Изм	Лист	N докум.	Подпись	Дата	ТП 903-1-158 КЖ
Нач. отд.		Гин			Котельная с 4 котлами КЕ-6,5-14с. Топливо- каменные и бурые угли.
Гл. констр.		Гольденшлюге			Литер: Р; Лист: 20; Листов:
Рук. груп.		Терновая			Маркировочный план подземных конструкций в осях 3÷9.
Пров. рил.		Дустильник			САНТЕХПРОЕКТ

Согласовано
Отд. КУ-2 Вильдерштейн

Инв. N подл. | Подпись и дата

15590-01 37

Маркировочный план подземных конструкций

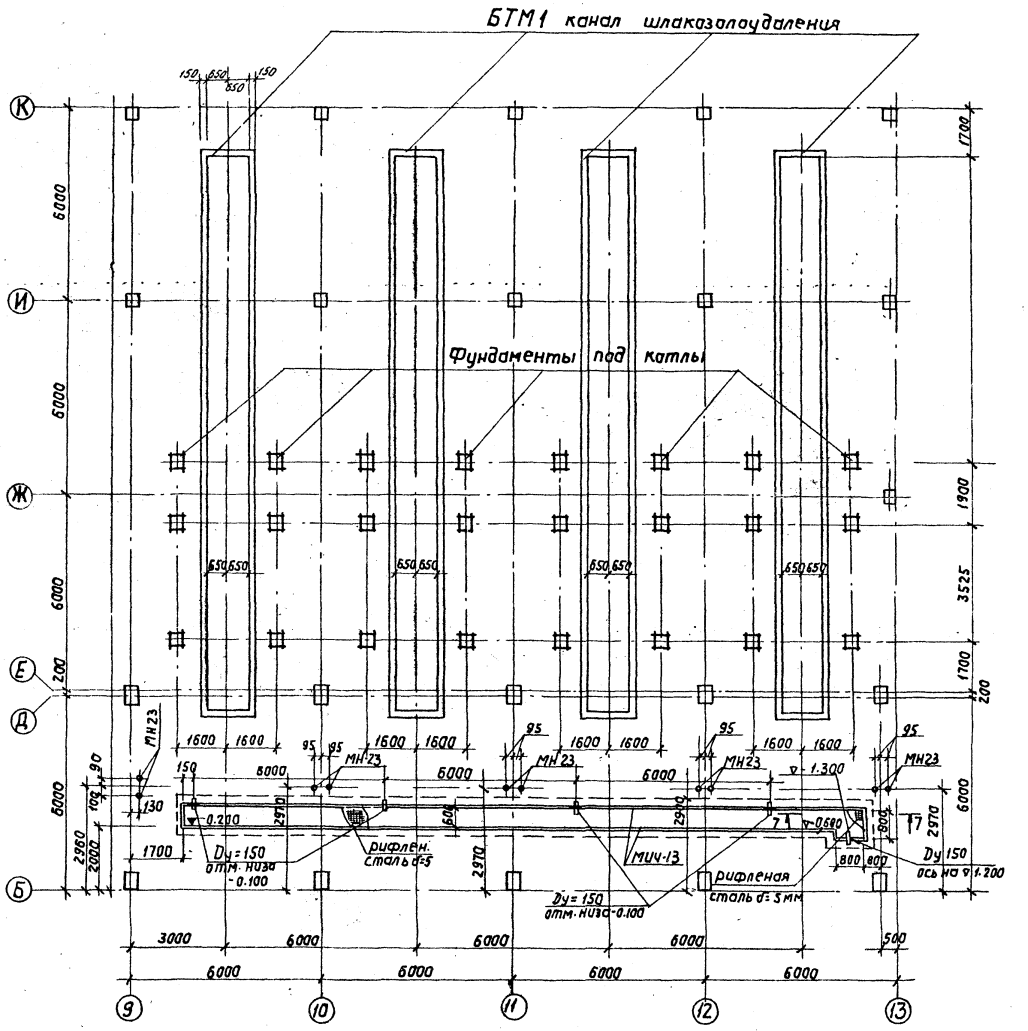

Спецификация элементов, замаркированных на листах КЖ20 и КЖ21

Марка	Обозначение	Наименование	Кол	Примечание
		Монолитные ж.б.конст.		
Прм1	КЖ-82	Приямок на отм-2.500	1	шт.
БТм1	КЖ-34	Канал шлакозолоуд. БТм1	4	шт.
	КЖ-21	Усиленный пол		
		Бетон М300	98,5	м3
		Сборные ж.б.		
		конструкции		
БУ13	1.139.1 В.1	Перемычки БУ13	2	0,085т
П4	ИС-01-04.В2.	Плита П4	1	1,63т
П4д	То же	—"— П4д.	2	0,33т
Л10	—"—	Лоток Л10	8	3,52т
Л10д	—"—	То же Л10д	2	0,68т
П5	—"—	ПЛИТА П5	8	
П5д	—"—	То же П5д	2	
		Стальные элементы		
ППГ2	1.459-2. В.4	Ограждение пл-ки ППГ2	3	шт.
ППГ7	То же	То же ППГ7	3	шт.
ЛГ10	—"—	Лестничный марш ЛГ10	1	шт.
ПЛГ6	—"—	Огражд лестн. марша ПЛГ6	1	шт
М1	3.900-2 вып.5	Скоба М1	6	шт
МИЧ-13	3.400-6	Изделие закладн. МИЧ-13	53	п.м.
риф. ст d=5мм	ГОСТ 8568-57*	Рифл. сталь d=5мм	28	м2
—40х4	ГОСТ 103-76	—40х4	40	п.м.
Dy 200	3.901-5	Сальник Dy 200	1	шт.
Dy 150	то же	То же Dy 150	5	шт.
С16	ГОСТ 8240-72	Балка С16	5	п.м.
МН23	903-1-153-КЖИ-МН23, 29	Закладная деталь МН23	5	шт.
МН29	То же	То же МН29	5	шт.
МИЗ-11	КЖ-22	Изделие закладное МИЗ-11	2	шт.

Изм	Лист	N докум.	Подпись	Дата
Нач. отд.		Гин		
Гл. констр.		Гольденшлюгер		
Рук. груп.		Терновая		
Проверил		Пустыльник		

ТП 903-1-158 КЖ

Котельная с 4 котлами КЕ-6,5-14с. Топливо-каменные и бурые угли.

Литер	Лист	Листов
Р	21	

Маркировочный план подземных конструкций в осях 9÷13

САНТЕХПРОЕКТ

Альбом 1

Типовой проект 903-1-158

Согласовано

Отд. КУ-2 Вильберштейн

Инв. № подл. | Подпись и дата

15590-01 38

Типовой проект 903-1-158 Альбом I

Согласовано:

Инв.№ подл. | Подп. и дата

1-1

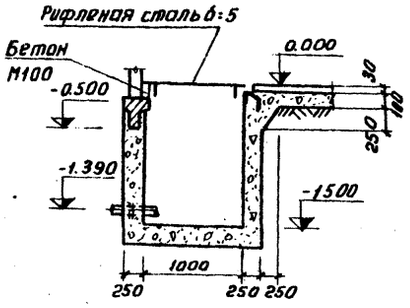

2-2

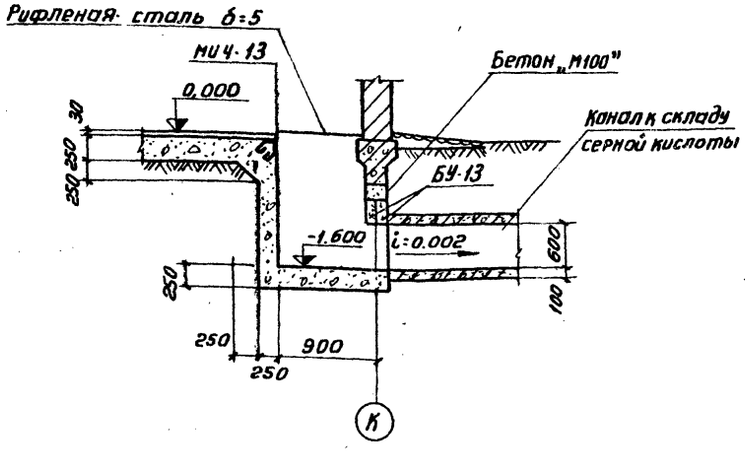

3-3

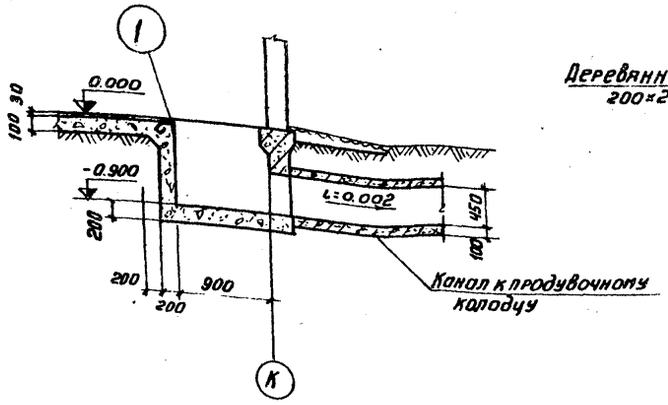

4-4

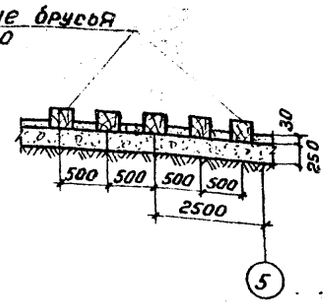

5-5

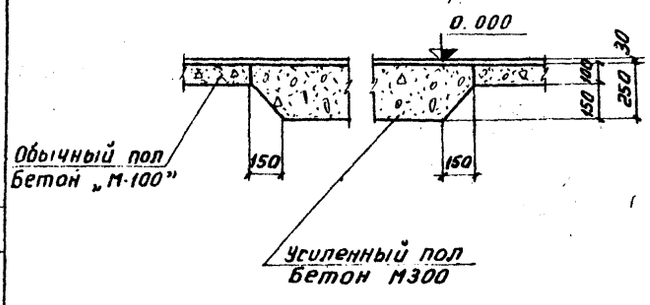

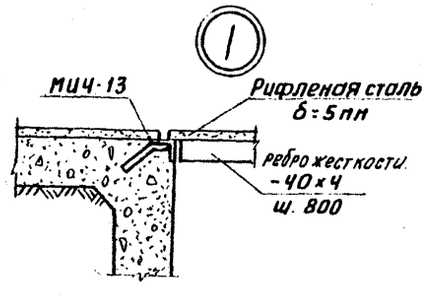

Б-Б

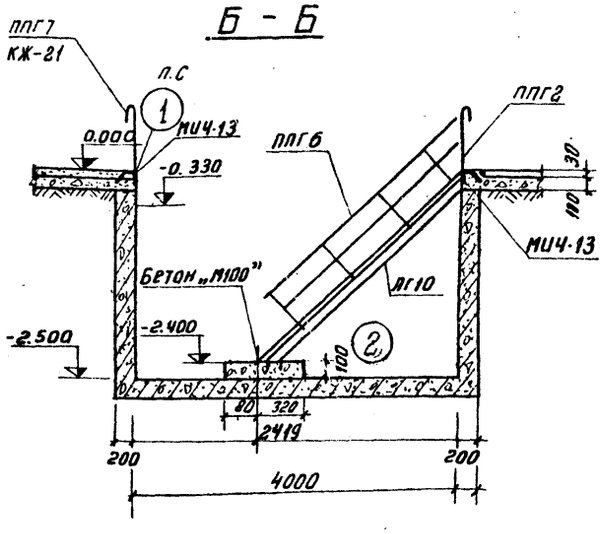

Спецификацию закладных деталей и рифленой стали, а также металлических изделий лестницы см. лист КЖ-21

7-7

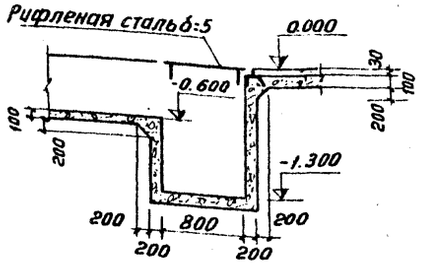

2

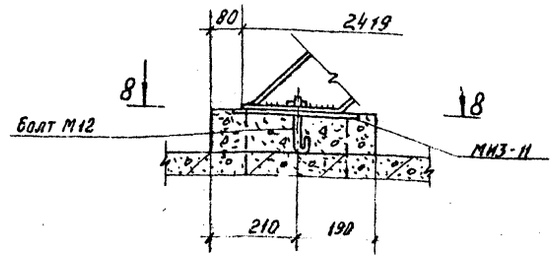

8-8

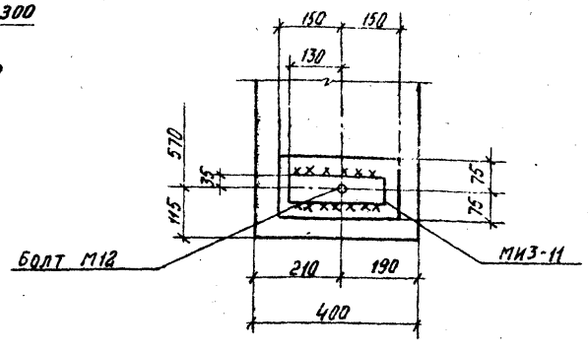

Изм.	Лист	№ докум.	Подп.	Дата	ТП 903-1-158 КЖ	
Нач. отд.		Гин			Котельная с 4 котлами КЕ-6,5-14с Топливо-каменные и бурые угли	
Гл. конст.		Гольденшлагер				Литер / Лист / Листов
Рук. гр.		Терновая				Р / 22 /
					Узел 1. Сечения 1-1 ÷ 7-7	САНТЕХПРОЕКТ

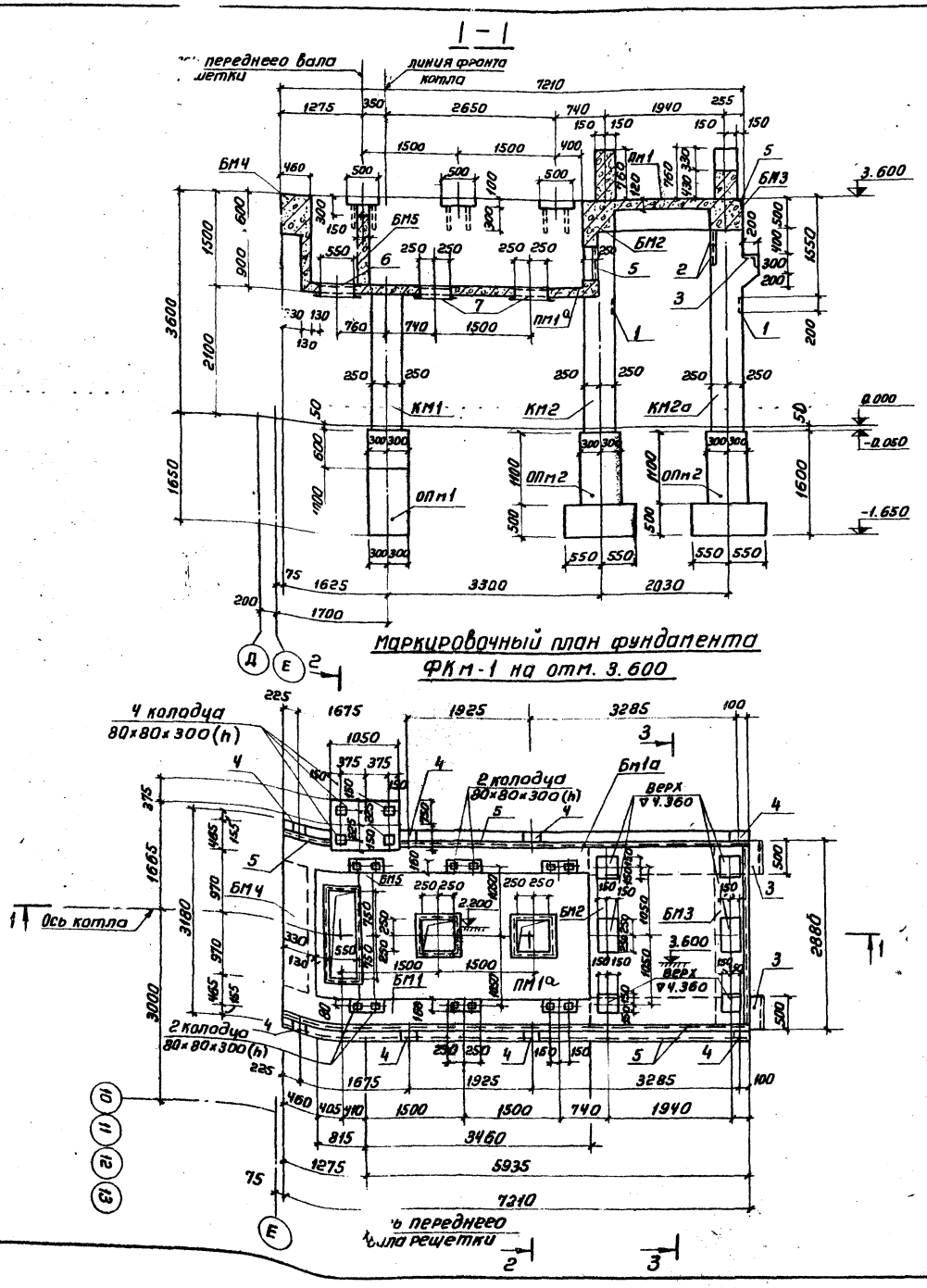

Марка	Обозначение	Наименование	Кол	Прим
		ФКм1		
		Документация		
	т.п 903-1-158 - КЖ-23	Сборочный чертеж		На 8 лист
		Сборочные единицы и детали		
ОПм1	тп 903-1-158 КЖ-25	Монолитная жел.бет.опора ОПм1	1	
ОПм2	тп 903-1-158 КЖ-25	то же ОПм2	4	
Км1	тп 903-1-158 КЖ-25	Монолитная жел.бет.колонна Км1	2	
Км2	тп 903-1-158 КЖ-26	то же Км2	2	
Км2а	тп 903-1-158 КЖ-26	то же Км2а	2	
Бм1	тп 903-1-158 КЖ-27	Монолитная жел.бет.балка Бм1	1	
Бм1а	тп 903-1-158 КЖ-27	то же Бм1а	1	
Бм2	тп 903-1-158 КЖ-28	то же Бм2	1	
Бм3	тп 903-1-158 КЖ-28	то же Бм3	1	
Бм4	тп 903-1-158 КЖ-28	то же Бм4	1	
Бм5	тп 903-1-158 КЖ-30	то же Бм5	1	
ПМ1а	тп 903-1-158 КЖ-29	то же ПМ1а	1	

Спецификация закладных деталей на один конструктивный элемент

Формат	Зона	Поз	Обозначение	Наименование	Кол.	Примеч
				Км1		
				Сборочные единицы и детали		
		1	3.400-6	Закладная деталь МН3-12	1	
				Км2а		
				Сборочные единицы и детали		
		1	3.400-6	Закладная деталь МН3-12	1	
		2	3.400-6	то же МН4-22	4	
		3	тп 903-1-153-КЖИ-МН6	то же МН6	1	
				Км2		
				Сборочные единицы и детали		
		1	3.400-6	Закладная деталь МН3-12	1	
				Бм1		
				Сборочные единицы и детали		
		4	3.400-6	Закладная деталь МН3-9	4	
		5	3.400-6	то же МН4-13	14,5	пм
				Бм1а		
				Сборочные единицы и детали		
		4	3.400-6	Закладная деталь МН3-9	4	
		5	3.400-6	то же МН4-13	7,3	пм
				Бм2		
				Сборочные единицы и детали		
		5	3.400-6	Закладная деталь МН4-13	2,4	пм
				Бм3		
				Сборочные единицы и детали		
		5	3.400-6	Закладная деталь МН4-13	2.9	пм
				Пм1а		
				Сборочные единицы и детали		
		6	тп 903-1-153-КЖИ-МН5	Закладная деталь МН5	1	
		7	тп 903-1-153-КЖИ-МН4	то же МН4	2	

Изм	Лист	N докум.	Подп.	Дата
Нач.отд		Гин		
Гл.конс.		Гольденштейн		
Рук.гр.		Терновая		
Исполн		Влешникова		

ТП903-1-158 КЖ

Котельная с 4 котлами КЕ-6,5-14с. топливо-каменные и бурые угли.

Литер	Лист	Листов
Р	23	

Фундамент под котел ФКм-1. Маркировочный план ф-та ФКм-1 на отм. 3.600 Разрез 1-1

САНТЕХПРОЕКТ

15590-01 40

Альбом I

Типовой проект 903-1-158

Согласовано

Нач. отд. КУ-2 Зильберштейн

Инв. № подл. | Подп. и дата

2-2

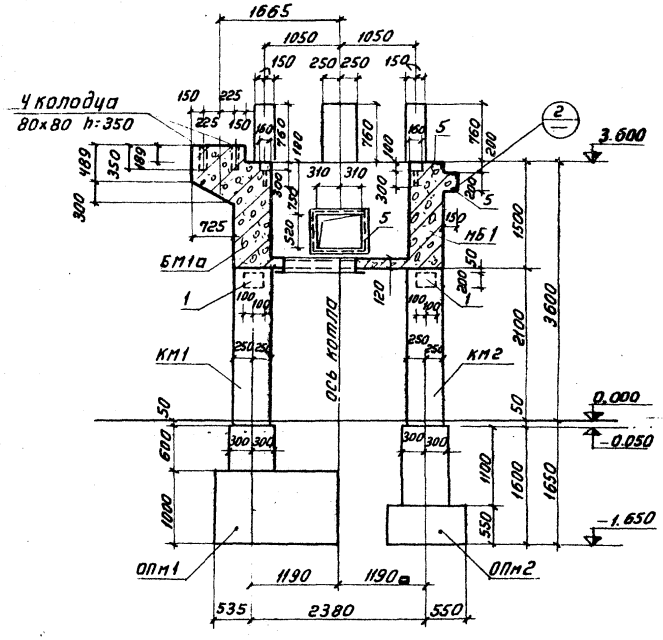

3-3

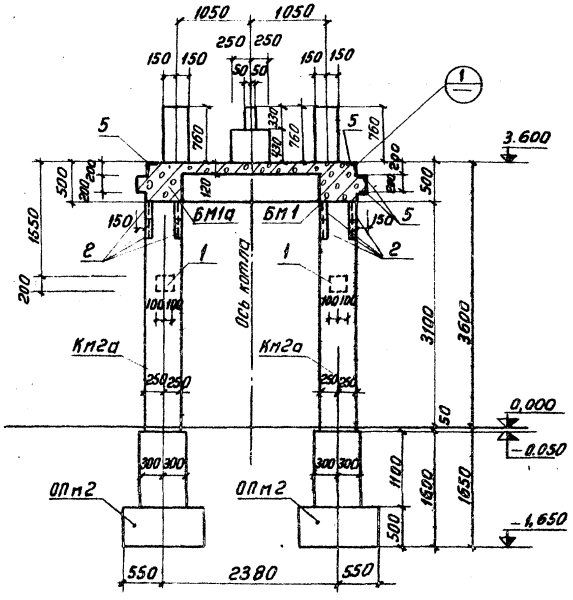

Схема нагрузок на фундамент ФОм-1

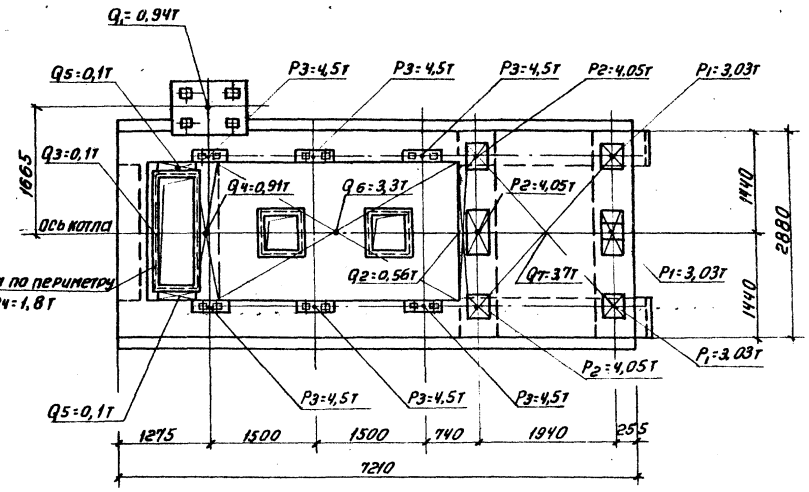

Маркировочная схема опор и колонн

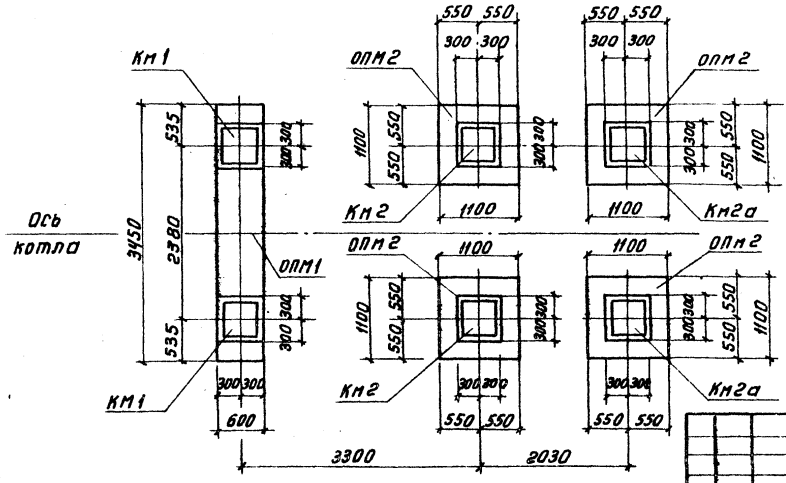

Детали установки МИ 4-13

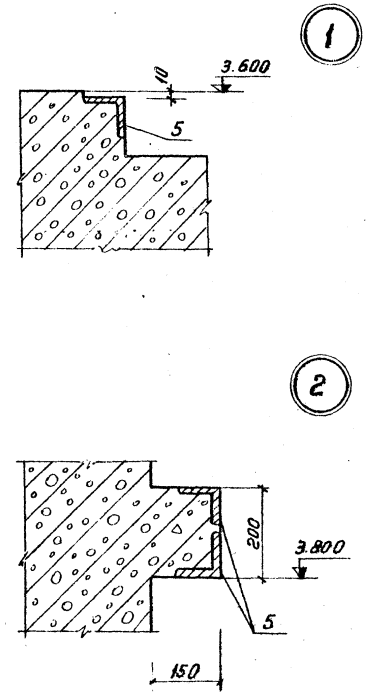

Буквой „Р" обозначены сосредоточенные нагрузки, а буквой „q" - равномерно распределенные.

					ТП 903-1-158 КЖ		
Изм.	Лист	Ндокум.	Подп.	Дата	Котельная с 4 котлами КЕ-6,5-14 с. Топливо - каменные и бурые угли.		
Нач.отд.		Гин				Литер	Лист	Листов
Гл.констр.		Ольденцитер				Р	24	
Рук. гр.		Терновая						
Исполн.		Шешникова			Фундамент под котел ФКм 1-Схема нагрузок. Маркировочная схема опор и колонн.	САНТЕХПРОЕКТ		

Альбом I

Типовой проект 903-1-158

Согласовано

Инв. № подл. | Подп. и дата | Взам. инв. №

15590-01 41

1-1

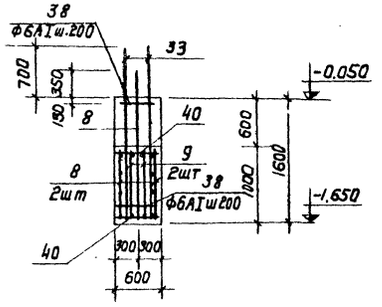

ОПм 2

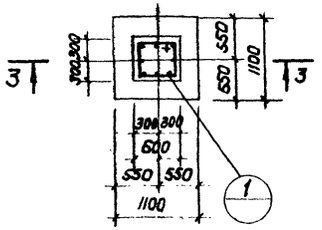

3-3

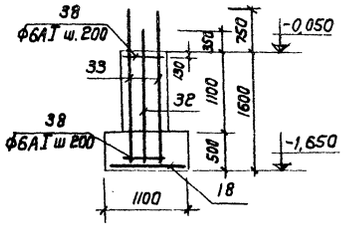

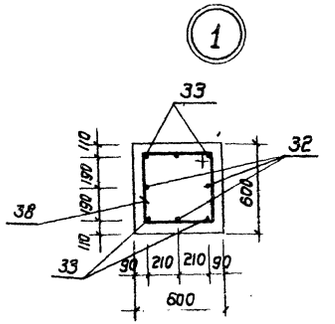

ОПм 1

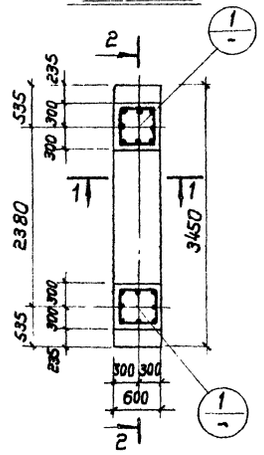

Км 1

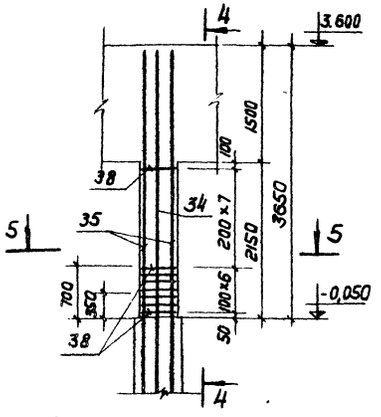

4-4

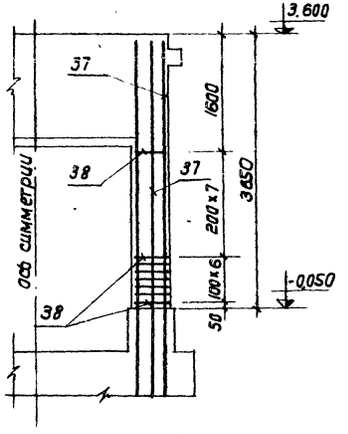

5-5

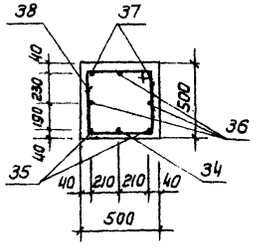

2-2

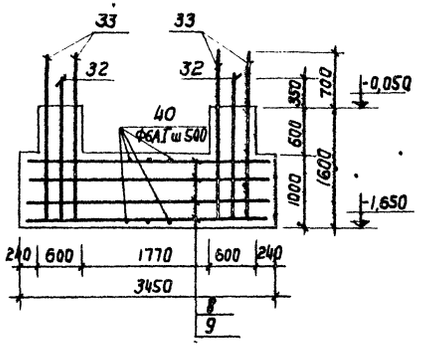

					ТП 903-1-158 КЖ-		
					Котельная с 4 котлами КЕ-6,5-14С. Топливо-каменные и бурые угли.		
Изм.	Лист	N докум.	Подп.	Дата			
						Лит.	Лист	Листов
Нач. отд.		Гин				Р	25	
Гл. конс.		Гольденштерн						
Рук. гр.		Гернавая			Фундамент под котел Ркм-1. Опалубки и армирование ОПм-1, ОПм-2, КМ-1.	САНТЕХПРОЕКТ		
Испол.		Алешникова						

15590-01 42

Инв. N подл. | Подп. и дата

Типовой проект 903-1-158 Альбом I

Инв. N подл. | Подп. и дата

Км 2

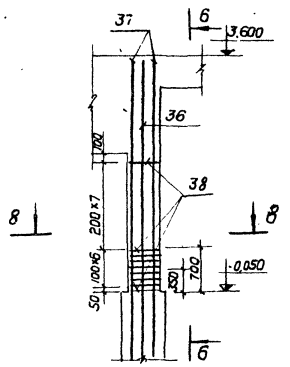

6-6

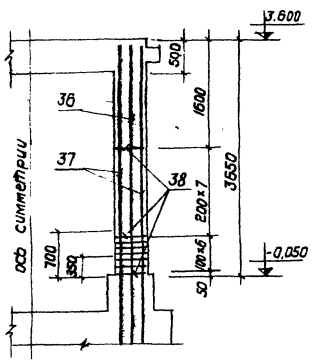

8-8

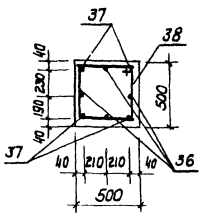

Км 2а

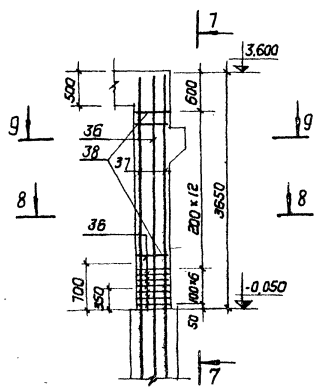

7-7

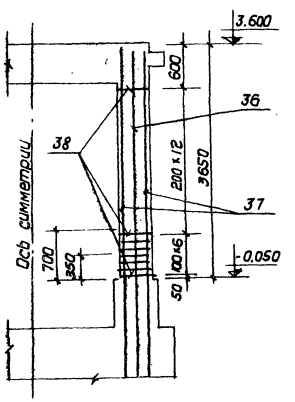

9-9

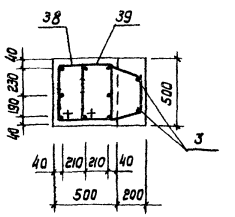

Спецификация арматурных изделий на один конструктивный элемент, разработанный на данном листе

Формат	Зона	Поз.	Обозначение	Наименование	Кол.	Примеч.
				ОП м 1		
				Сборочные единицы и детали		
		8	Т.П. 903-1-153-КЖИ-КР11	Арматурное изделие КР 11	2	
		9	Т.П. 903-1-153-КЖИ-КР12	То же КР 12	2	
		37,38	Т.П. 903-1-153-КЖ-30	Стержни одиночные		см. черт.
		40	То же	То же		см. черт.
				Материалы		
				Бетон М 200	2,3	м³
				ОП м 2		
				Сборочные единицы и детали		
		18	Т.П. 903-1-153-КЖИ-С24	Сетка арматурная С 24	1	
		33,37	Т.П. 903-1-153-КЖ-30	Стержни одиночные		см. черт.
		38	То же	То же		см. черт.
				Материалы		
				Бетон М 200	0,6	м³
				Км 1		
				Сборочные единицы и детали		
		34,35	Т.П. 903-1 КЖ-30	Стержни одиночные		см. черт.
				Материалы		
				Бетон М 200	0,5	м³
				Км 2		
				Сборочные единицы и детали		
		35,36	Т.П. 903-1 КЖ-30	Стержни одиночные		см. черт.
				Материалы		
				Бетон М 200	0,8	м³
				Км 2а		
				Сборочные единицы и детали		
		35,36	Т.П. 903-1 КЖ-30	Стержни одиночные		см. черт.
				Материалы		
				Бетон М 200	0,8	м³

						ТП 903-1-158 КЖ-	
						Котельная с 4 котлами КЕ-6,5-14 с. топливо каменные и бурые угли.	
Изм.	Лист	N докум.	Подп.	Дата			
Нач. отд.		Гин				Лит.	Лист	Листов
Гл. констр.		Альденштова				Р	28	
Рук. гр.		Терновая				Фундамент под котел ГКМ-1, спайубки и армирование Км 2; Км 2а.	САНТЕХПРОЕКТ
Испол.		Алешникова					

15590-01 43

Типовой проект 903-1-158 Альбом I

Бм 1 ; Бм 1а

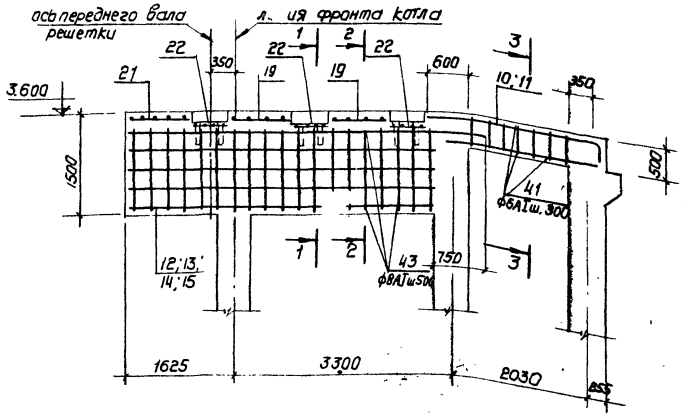

1 – 1

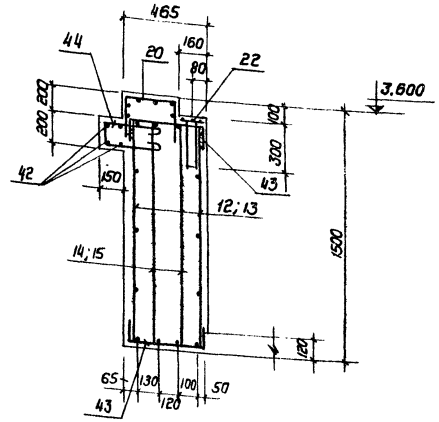

План раскладки сеток балки Бм 1а

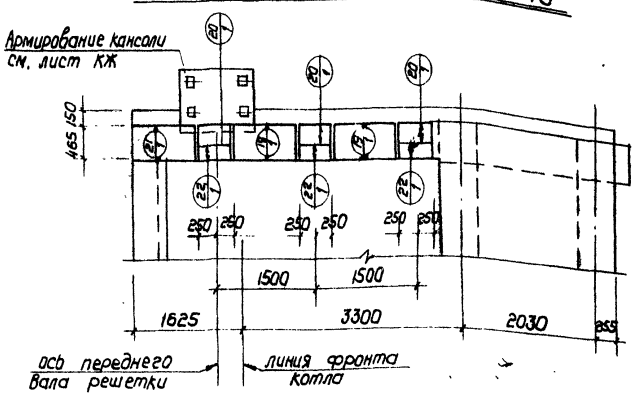

2 – 2

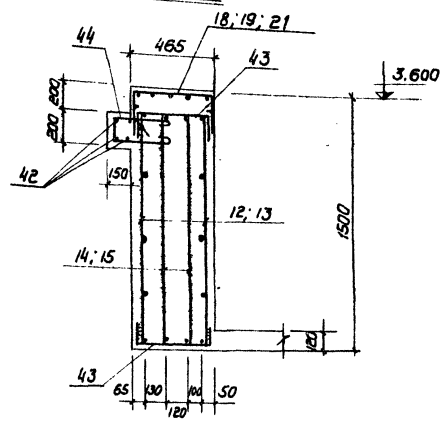

План раскладки сеток балки Бм 1

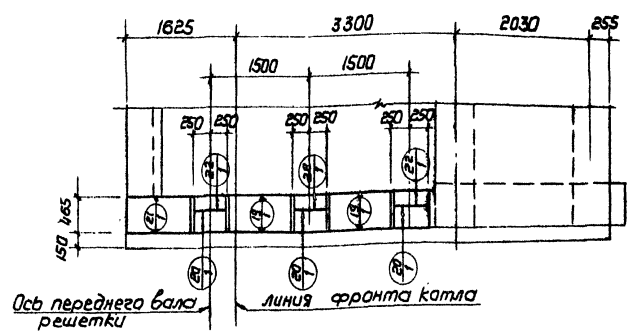

3 – 3

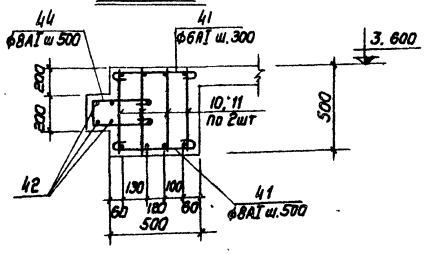

Спецификация металлических изделий на один конструктивный элемент, разработанный на данном листе

форм.	зона	поз	Обозначение	Наименование	Кол.	Примеч.
				Бм 1а		
				Сборочные единицы и детали		
		10	ТП 903-1-153-КЖИ-КР13	Арматурное изделие КР13	2	
		11	ТП 903-1-153-КЖИ-КР14	То же КР14	2	
		12	ТП 903-1-153-КЖИ-КР15	То же КР15	1	
		13	ТП 903-1-153-КЖИ-КР16	То же КР16	1	
		14	ТП 903-1-153-КЖИ-КР17	То же КР17	1	
		15	ТП 903-1-153-КЖИ-КР18	То же КР18	1	
		19	ТП 903-1-153-КЖИ-С2	Сетка арматурная С2	2	
		20	ТП 903-1-153-КЖИ-С25	То же С25	3	
		21	ТП 903-1-153-КЖИ-С4	То же С4	1	
		22	ТП 903-1-153-ККИ-С26	То же С26	3	
		26	ТП 903-1-153-КЖИ-С30	То же С30	1	
		41÷44	ТП 903-1-158-КЖ-30	Стержни одиночные		см. черт.
		51;52	То же	То же		см. черт.
				Материалы		
				Бетон М 200	4,5	м³
				БМ-1		
				Сборочные единицы и детали		
		10	ТП 903-1-153-КЖИ-КР13	Арматурное изделие КР13	2	
		11	ТП 903-1-153-КЖИ-КР14	То же КР14	2	
		12	ТП 903-1-153-КЖИ-КР15	То же КР15	1	
		13	ТП 903-1-153-КЖИ-КР16	То же КР16	1	
		14	ТП 903-1-153-КЖИ-КР17	То же КР17	1	
		15	ТП 903-1-153-КЖИ-КР18	То же КР18	1	
		19	ТП 903-1-153-КЖИ-С2	Сетка арматурная С2	2	
		20	ТП 903-1-153-КЖИ-С25	То же С25	3	
		21	ТП 903-1-153-КЖИ-С4	То же С4	1	
		22	ТП 903-1-153-КЖИ-С26	То же С26	3	
		41÷44	ТП 903-1-158 КЖ-30	Стержни одиночные		см. черт.
				Материалы		
				Бетон М200	4,0	м³

Стержни-скобы (поз. 22) приварить к поперечным стержням каркасов К7 и К8 дуговой сварной (минимальная $l_{шк}$ = 6 см).

Изм.	Лист	N докум.	Подп.	Дата	Т.П. 903-1-158 КЖ		
					Котельная с 4 котлами КЕ-6,5-14С. Топливо-каменные и бурые угли.		
Нач. отд.	Гин					Лит.	Лист	Листов
Гл. констр.	Гольденшлюгер					Р	27	
Рук. гр.	Терновая				Фундамент под котел ФКм-1. Опалубка и армирование Бм1 и Бм1а.	САНТЕХПРОЕКТ	
Исполн.	Алешникова						

Инв. N подл. | Подп. и дата

15590-01 44

Типовой проект 903-1-158 Альбом I.

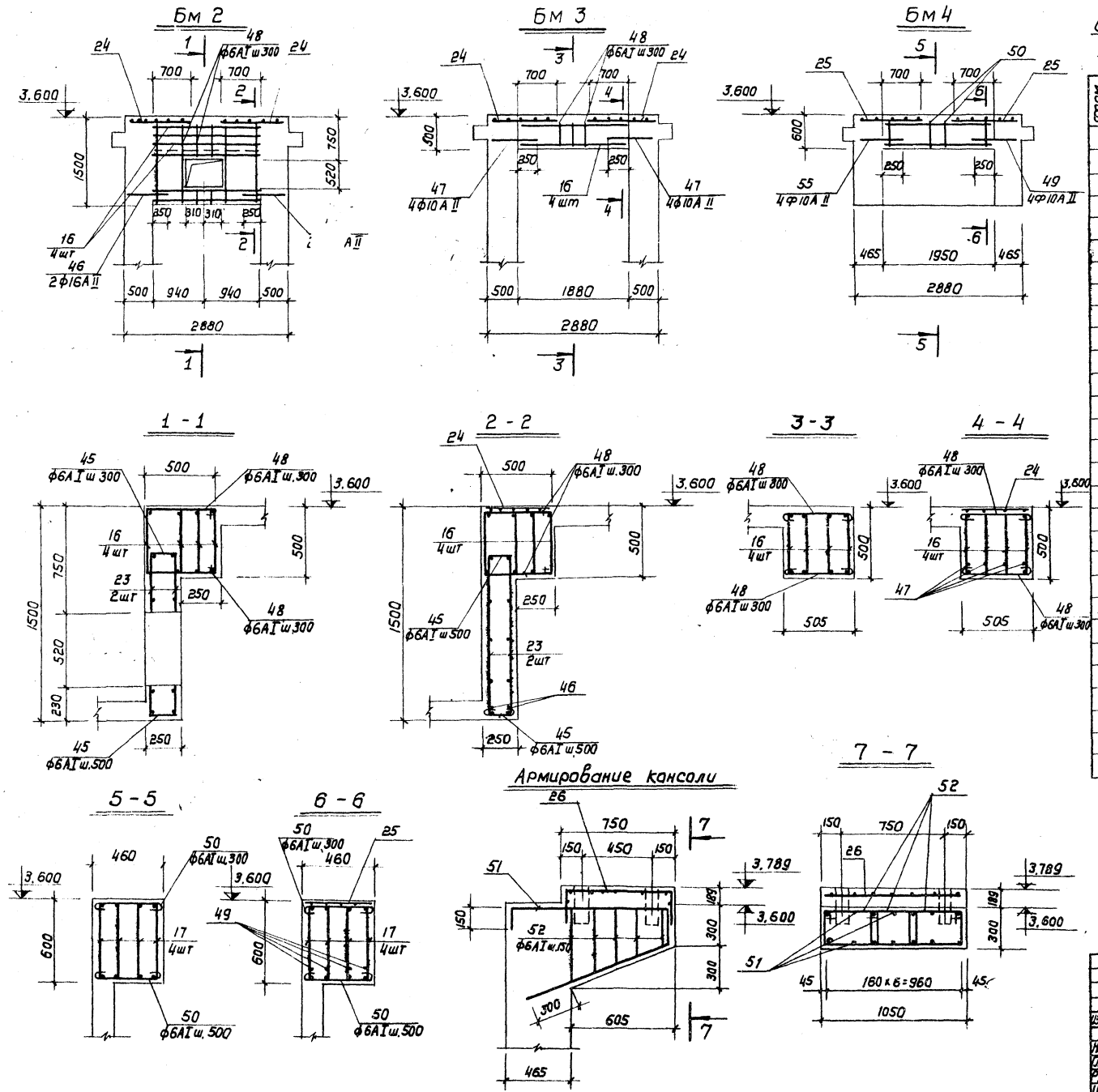

Спецификация металлических изделий на один конструктивный элемент, разработанный на данном листе.

Форм.	Зона	Поз.	Обозначение	Наименование	Кол.	Примеч.
				Бм 2		
				Сборочные единицы и детали		
		16	Т.П 903-1-153-КЖИ-КР19	Арматурное изделие КР 19	4	
		23	ТП 903-1-153-КЖИ-С27	сетка арматурная С27	2	
		24	ТП 903-1-153-КЖИ-С28	То же С28	2	
		15,46	ТП 903-1-158 КЖ-30	Стержни одиночные		см. черт.
		47	То же	То же		см. черт.
				Материалы		
				Бетон М 200	0,9	м³
				Бм 3		
				Сборочные единицы и детали		
		16	ТП 903-1-153-КЖИ-КР19	Арматурное изделие КР19	4	
		24	ТП 903-1-153-КЖИ-С28	Сетка арматурная С28	2	
		47,48	ТП 903-1-158 КЖ-30	Стержни одиночные		см. черт.
				Материалы		
				Бетон М 200	0,6	м³
				Бм 4		
				Сборочные единицы и детали		
		17	ТП 903-1-153-КЖИ-КР20	Арматурное изделие КР20	4	
		25	ТП 903-1-153-КЖИ-С29	сетка арматурная С29	2	
		49-50	ТП 903-1-158-КЖ-30	Стержни одиночные		см. черт.
				Материалы		
				Бетон М 200	0,6	м³

Изм.	Лист	№ докум.	Подп.	Дата	ТП 903-1-158 КЖ
					Котельная с 4 котлами КЕ-6,5-14С. Топливо-каменные и бурые угли.
Нач. отд.	Гин				Лит. Р / Лист 28 / Листов
Гл. конс.	Гольденшлаг				
Рук. гр.	Терновая				Фундамент под котел ФКМ-1. Опалубки и армирование Бм2 ÷ Бм4.
Исполн.	Алешникова				САНТЕХПРОЕКТ

Инв. № подл. | Подп. и дата

Типовой проект 903-1-158 Альбом I.

Схема расположения верхних сеток плиты Пм 1а

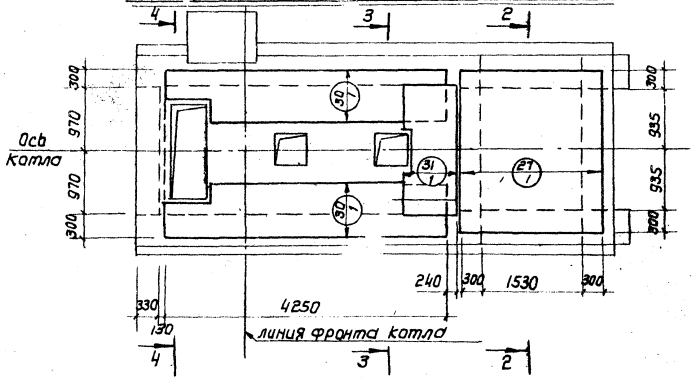

Схема расположения нижних сеток плиты Пм 1а

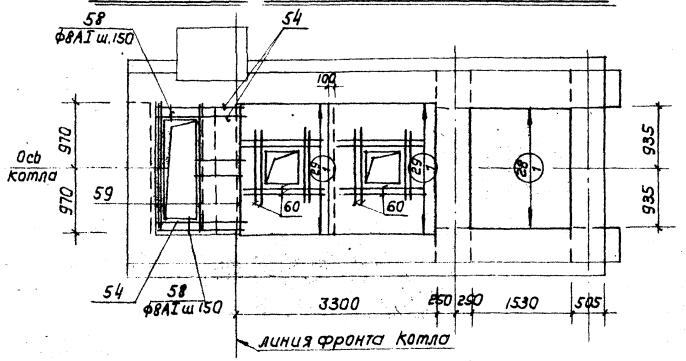

1 - 1

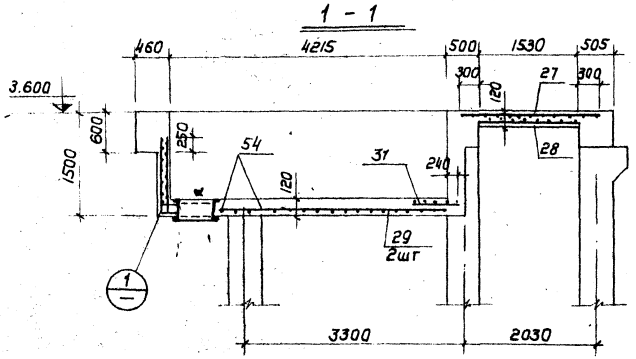

2 - 2

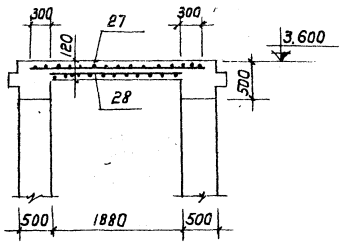

3 - 3

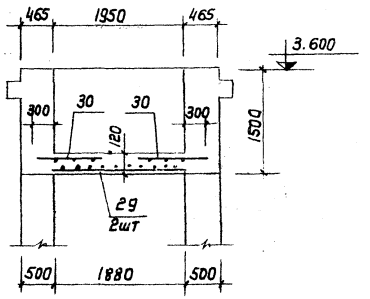

4 - 4

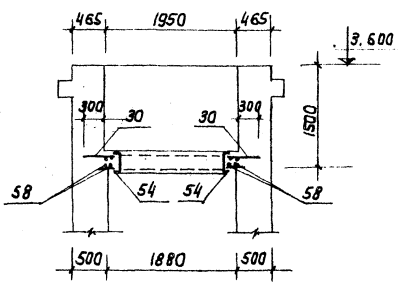

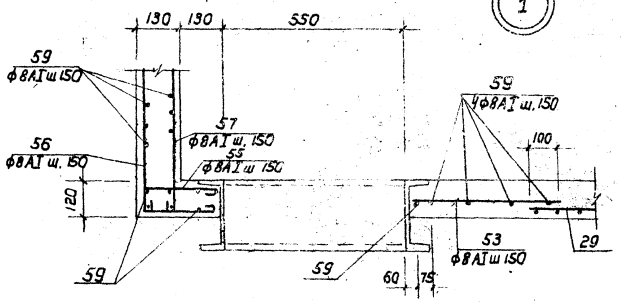

Спецификация металлических элементов на плиту Пм 1.

Форм.	Зона	Поз.	Обозначение	Наименование	Кол.	Прим.
				Сборочные единицы и детали		
		27	ТП 903-1-153-КЖИ-С31	Сетка арматурная С31	1	
		28	ТП 903-1-153-КЖИ-С32	То же С32	1	
		29	ТП 903-1-153-КЖИ-С33	" С33	2	
		30	ТП 903-1-153-КЖИ-С34	" С34	2	
		31	ТП 903-1-153-КЖИ-С35	" С35	1	
		53÷60	ТП 903-1-158 КЖ-30	Стержни одиночные		см.черт.
				Материалы		
				Бетон М 200	1,4	м³

Изм.	Лист	№ докум.	Подп.	Дата	ТП 903-1-158 КЖ-		
					Котельная с 4 котлами КЕ-6,5-14С. Топливо-каменные и бурые угли.		
Нач.отд.	Гин					Лит.	Лист	Листов
Гл.конст.	Гольденшлагер					Р	29	
Рук.гр.	Терновая				Фундамент под котел ФМм-1. Опалубка и армирование Пм 1а	САНТЕХПРОЕКТ	
Исполн.	Алешникова						

Инв.№ подл. | Подп. и дата

Типовой проект 903-1-158 Альбом I

Ведомость стержней на один элемент

Марка	№ поз.	Эскиз или сечение	Ф мм и класс	Длина мм	Кол. шт	Общ. длина м	Масса кг
Отдельные стержни	32	1900 | 100	16А II	2000	12	24,0	38,0
	33	2250 | 100	16А II	2350	12	28,2	44,5
	34	—	16А II	2140	1	2,14	3,4
	35	—	16А II	1790	2	3,58	5,7
	36	—	16А II	3640	11	40,0	63,3
	37	—	16А II	3290	10	32,9	52,0
	38	440 | 440 | 70 | 70	6А I	1900	79	150,0	33,4
	39	70 | 70 | 70 | 440 | 220 | 220 | 295	6А I	1640	2	3,28	0,73
	40	590	6А I	680	9	6,1	1,4
	41	480	8А I	600	20	12,0	4,8
	42	7200	8А I	7200	8	57,5	23,0
	43	100 | 385 | 100	8А I	585	40	23,4	9,2
	44	150 | 380 | 380	8А I	1050	34	35,6	14,1
	45	170	6А I	270	10	2,7	0,6
	46	740	16А II	740	4	2,96	4,7
	47	740	10А II	740	8	6,0	3,7
	48	445	6А I	545	24	13,1	2,9
	49	—	10А II	700	8	5,6	3,5
	50	405	6А I	505	12	6,1	1,4
	51	150 | 1580 | 1100 | 230	16А II	3060	7	21,4	34,0
	52	70 | 70 | 335 | 350÷550	6А I	$l_{ср}$ = =1610	15	24,2	5,4
	53	565	8А I	680	10	6,8	2,7
	54	—	16А II	1470	4	6,0	9,5
	55	90 | 240	8А I	430	14	6,1	2,4
	56	1140 | 240	8А I	1480	14	20,8	8,3
	57	1140	8А I	1240	14	17,4	7,0
	58	—	8А I	200	8	1,6	6,3
	59	—	8А I	1940	28	54,5	21,5
	60	—	8А I	1000	8	8,0	3,2

Бм 5
(армирование)

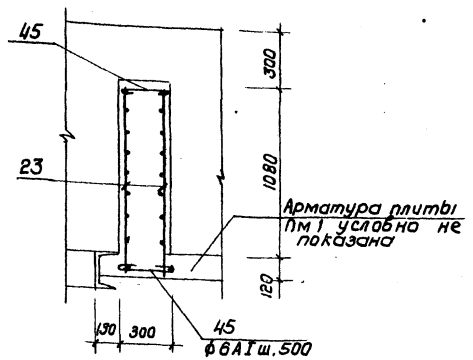

Форм.	Зона	Поз.	Обозначение	Наименование	Кол.	Прим.
				БМ 5		
				Сборочные единицы и детали		
11		23	ТП 903-1-153-КЖИ-СВ	сетка арматурная С6	2	
		45	ТП 903-1-158-КЖ-30	стержни одиночные	12	
				Материалы:		
				Бетон М 200	0,4	м³

Выборка стали на один элемент, кг

Марка элемента		Арматурные изделия: Арматурная сталь гост 5781-75, класс А I, ф мм 6	8		Итого	класс А-II, ф мм 10	16	20	25	Итого	Итого	Закладные: Профильная сталь: L75×8	L200×125×12	L100×10	δ=8	δ=10	C20	L50×5	Итого	Арматурная сталь: класс А II, ф мм 10	12		Итого	класса А III, ф мм 8	16		Итого	Итого	Всего
ФКМ-1	ОПм 1 (шт. 1)	21,2			21,2	8,0	73,6			81,6	102,8																		102,8
	ОПм-2 (шт. 4)	44,4	20,0		64,4		190,0			190,0	254,4																		254,4
	КМ-1 (шт. 2)	12,0			12,0		80,4			80,4	92,4					6,4			6,4		2,2		2,2					2,2	101,0
	КМ-2 (шт. 2)	12,0			12,0		83,8			83,8	95,8		59,6	30,2		6,4			96,2		2,2		2,2					2,2	194,2
	КМ-2а (шт. 2)	14,2			14,2		83,8			83,8	98,0					6,4			6,4		2,2		2,2		46,0		46,0	48,2	152,6
	Бм-1 (шт. 1)	4,4	128,2		132,6		49,0	51,6	161,6	270,2	402,8	72,0			7,6			61,0	140,6	1,8			1,8	27,0			27,0	28,8	572,2
	Бм-1а (шт. 1)	10,9	174,8		185,7		49,0	64,5	161,6	275,1	460,8	72,0			7,6			30,5	110,1	1,8			1,8	23,9			23,9	26,7	596,6
	Бм-2 (шт. 1)	11,4			11,4	19,9	22,3			42,2	53,6							9,0	9,0					0,9			0,9	0,9	63,5
	Бм-3 (шт. 1)	8,1			8,1	13,9	11,6			25,5	33,6																		33,6
	Бм-4 (шт. 1)	8,2			8,2	15,3	11,6			26,9	35,1																		35,1
	Бм-5 (шт 1)	4,4			4,4	6,0	6,0			12,0	16,4																		16,4
	Пм-1 (шт. 1)		164,1		164,1		9,5			9,5	173,6						176,8		176,8						19,0		19,0	19,0	369,4

Итого: 2491,8

Изм.	Лист	N докум.	Подп.	Дата
Нач. отд.		Гин		
Гл. кон.		Гольденшлюгер		
Рук. гр.		Терновая		
Исполн.		Алешникова		

ТП 903-1-158 КЖ

Котельная с 4 котлами КЕ - 6,5 - 14 с. Топливо-каменные и бурые угли.

Лит.	Лист	Листов
Р	30	

Фундамент под котел ФКм-1. Ведомость стержней. Выборка стали. Бм5 (армирование)

САНТЕХПРОЕКТ

15590-01 47

Инв. № подл. | Подп. и дата

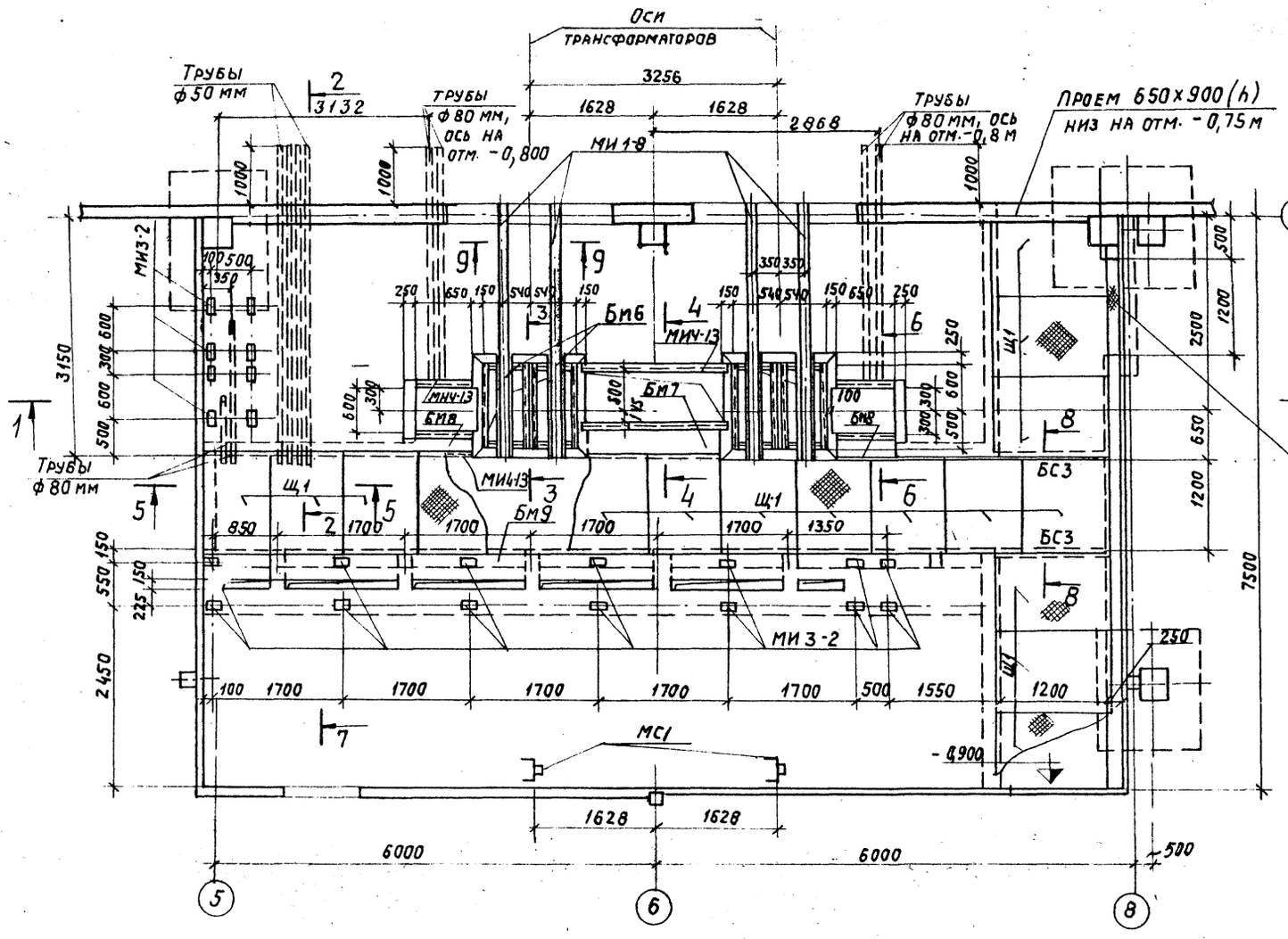

Спецификация элементов к маркировочной схеме, расположенной на листе.

Марка	Обозначение	Наименование	Кол.	Примечание
		План на отм. 0,000		
Бм6	КЖ-33	Балка Бм6	4	
Бм7	То же	То же Бм7	1	
Бм8	——»——	То же Бм8	2	
Бм9	——»——	То же Бм9	1	
		Стальные элементы		
МИ 1-8	3.400-6	Закладное изделие МИ1-8	12,6	п.м.
МИ3-2	то же	То же МИ3-2	34	шт
МИ4-19	——»——	То же МИ4-13	30,5	п.м
МИ 2-6	——»——	То же МИ 2-6	16	шт.
БС-3	ИС-01-04, вып.2	Балка металлическая БС3	2	шт.
МС1	903-1-153-КЖИ-МС1	Изделие закладное МС1	2	шт.
МС2	903-1-153-КЖИ-МС2	То же МС2	2	——»——
МС3	903-1-153-КЖИ-МС3	То же МС3	6	——»——
МИ-7	903-1-153-КЖИ-МН7	То же МН-7	4	——»——
Щ1	903-1-153-КЖИ Щ1	Щит Щ1	18	——»——
С12	ГОСТ 8240-72	С12	1,0	п.м

Трубы для электрокабелей силовой сети прокладывать под наблюдением электромонтажников

Сечения 2-2 ÷ 9-9 см. лист КЖ-3.

Каналы и приямки выполнить из бетона М100.

Основание уплотнить щебнем виброизолированным в грунт.

					Т.П. 903-1-158	КЖ
					Котельная с 4 котлами КЕ-6,5-14с. Топливо- каменные и бурые угли.	
Изм.	Лист	N докум.	Подпись	Дата		Литер / Лист / Листов
Нач. отд.		Гин				Р / 31 /
Гл. констр.		Гольденшлосс				
Рук. груп.		Терновая				
Инженер		Шевченко			Маркировочный план КТП 2х400 кВА НЩСУ. Разрез 1-1.	САНТЕХПРОЕКТ

Альбом I

Типовой проект 903-1-158

Согласовано

Инв. N подл. | Подпись и дата

Типовой проект ТП 903-1-158 Альбом I

2—2

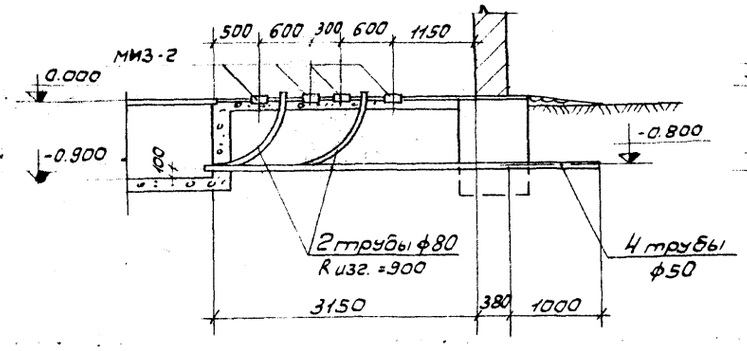

3—3

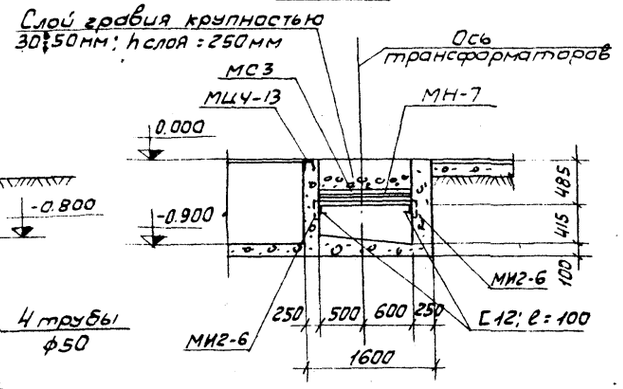

4—4

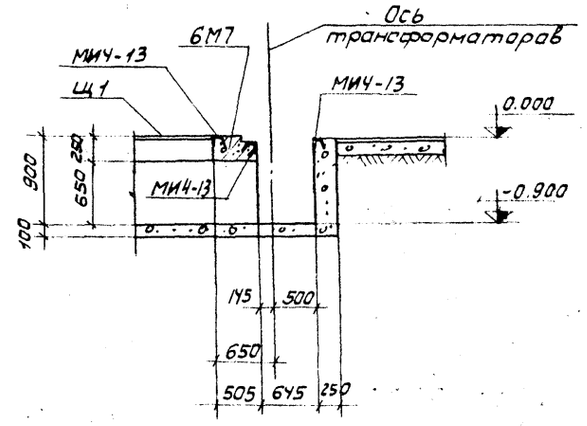

5—5

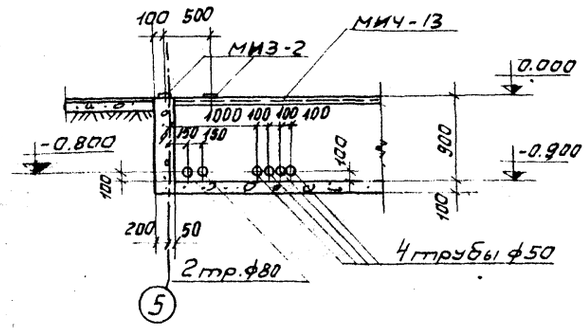

7—7

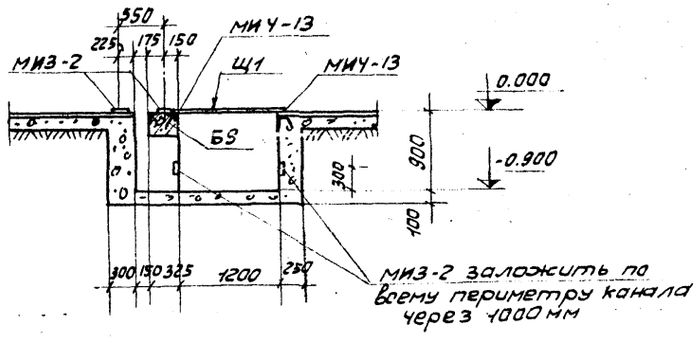

9—9

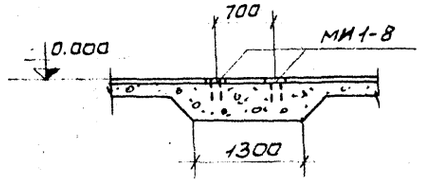

10-10

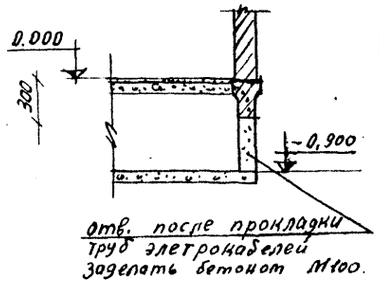

1. Спецификацию элементов, замаркированных на данном листе см. лист КЖ-31
2. Сечения 2-2÷9-9 замаркированы на листе КЖ-31

6—6

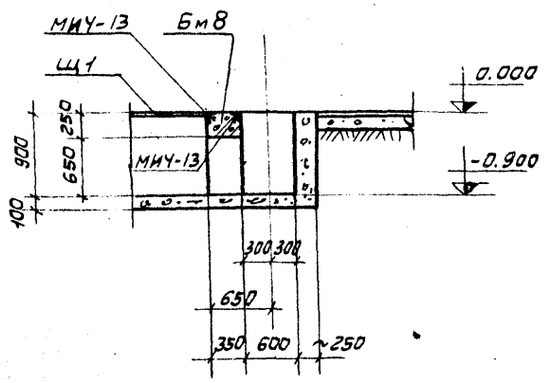

8—8

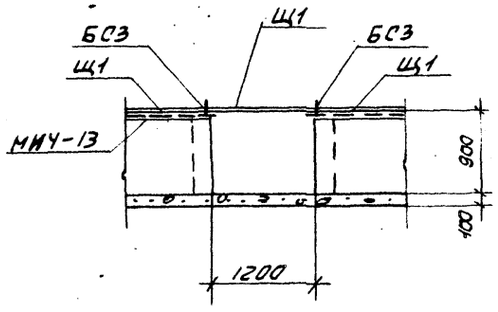

						ТП 903-1-158-КЖ	
Изм.	Лист	№ докум.	Подп.	Дата	Котельная с 4 котлами КЕ-6,5-14С топливо - каменные и бурые угли		
Нач. отд		Гин				Литер	Лист	Листов
Гл. конст		Гольденштейн				Р	32	
Рук. груп		Терновая						
Инженер		Шевченко			КТП 2×400 КВА и ЩСУ. Сечения 2-2÷10-10.	САНТЕХПРОЕКТ	

Инв. № подл. | Подп. и дата

БМ6

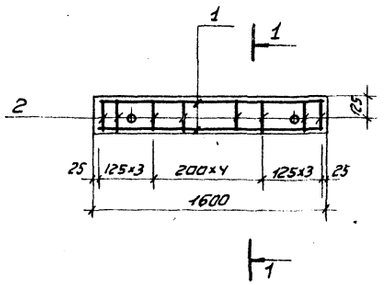

БМ7

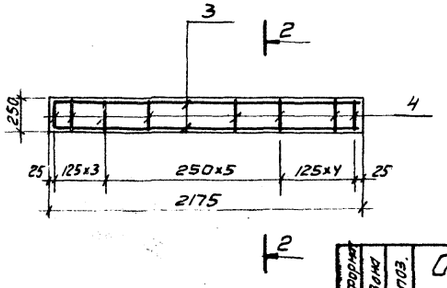

БМ9

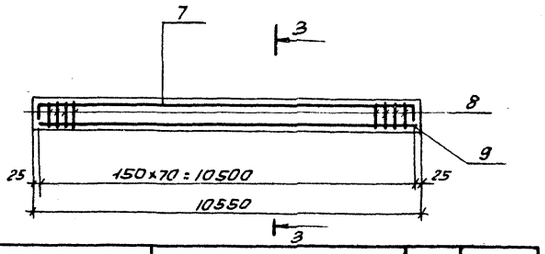

1 – 1

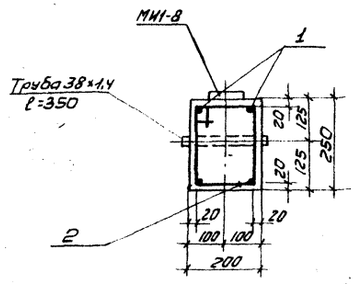

2 – 2

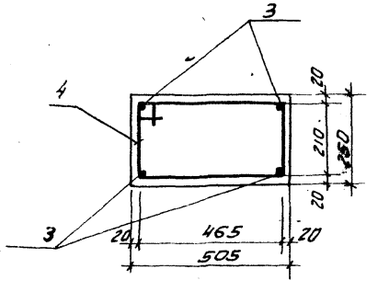

БМ8

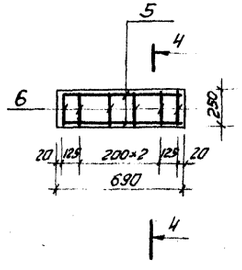

4 – 4

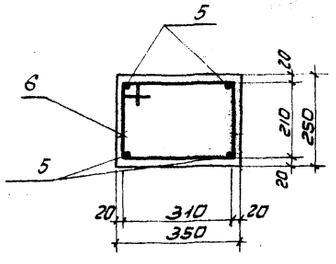

3 – 3

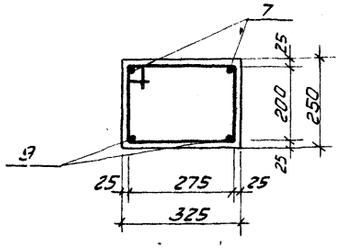

Формат	Зона	Поз.	Обозначение	Наименование	Кол.	Прим.
				БМ.6		
			Т.П. 903-1-153 КЖ-33	Сборочные единицы и детали		
		1÷2		Стержни одиночные		
				Материал		
				Бетон „М-200"	0,08	м³
				БМ7		
			Т.П. 903-1-153 КЖ-33	Сборочные единицы и детали		
		3÷4		Стержни одиночные		
				Материал		
				Бетон „М-200"	0,27	м³
				БМ8		
			Т.П. 903-1-153 КЖ-33	Сборочные единицы и детали		
		5÷6		Стержни одиночные		
				Материал		
				Бетон „М-200"	0,06	м³
				БМ9		
			Т.П. 903-1-153 КЖ-33	Сборочные единицы и детали		
		7÷9		Стержни одиночные		
				Материал		
				Бетон „М-200"	0,86	м³

Ведомость стержней на один элемент

Марка элем.	Поз.	Эскиз или сечение	ф мм	Длина мм	Кол
БМ6	1	1560	10АIII	1560	4
	2	260 210 160 210	6АI	840	12
БМ7	3	2135	10АIII	2135	4
	4	300 555 485 210	6АI	1530	15
БМ8	5	650	10АIII	650	4
	6	300 740 650 210	6АI	1900	7
БМ9	7	150 10500 150	10АIII	10800	2
	8	290 316 225 200	6АI	1030	71
	9	10500	10АIII	10500	2

Выборка стали на один элемент.

Марка элемента	Арматурные изделия. Арматурная сталь ГОСТ 5781-75. Класс АI ф мм 6		Итого	Класс АIII ф мм 10		Итого	Закладн. изделие ГОСТ 3262-75. Труба ф38×1,4	Итого	Всего
БМ6	2,2		2,2	3,7		3,7	0,8	0,8	6,7
БМ7	5,1		5,1	5,1		5,1			10,2
БМ8	2,7		2,7	1,7		1,7			4,4
БМ9	14,6		14,6	25,6		25,6			40,2

Изм.	Лит.	N докум.	Подп.	Дата
Нач. отд.		Гин		
Гл. констр.		Гольденшлаг		
Рук. гр.		Терновая		
Исполн.		Дольников		
Сверил		Пустыльник		

ТП 903-1-158 КЖ

Котельная с 4 котлами КЕ-6,5-14С топливо-каменные и бурые угли

Литер	Лист	Листов
Р	33	

КТП 2×400 КВА и ЩСУ. Балки БМ6 ÷ БМ9

САНТЕХПРОЕКТ

Инв. № подл. | Подп. и дата

Альбом I

Типовой проект 903-1-158

Инв.№ подл. | Подпись и дата

БТ м 1

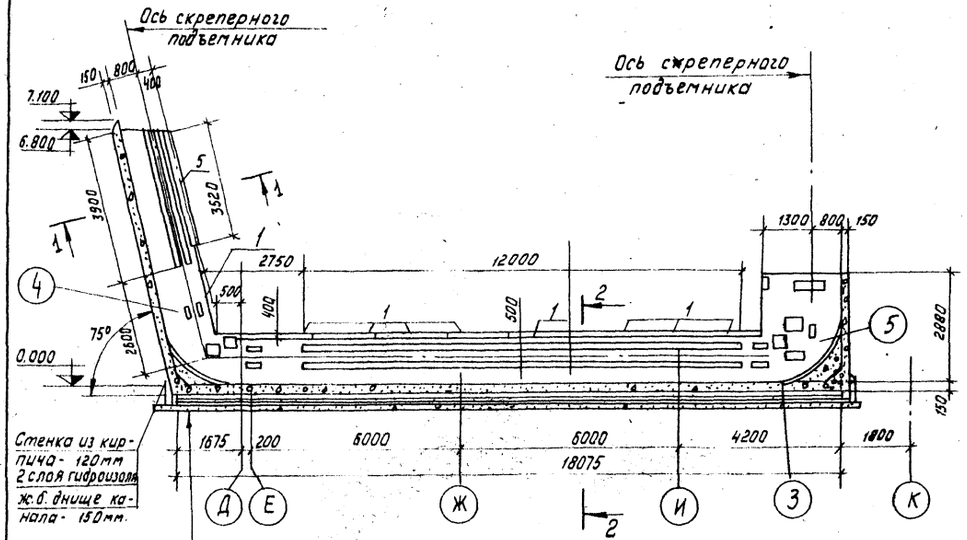

1 - 1

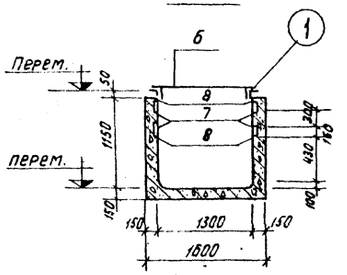

2 - 2

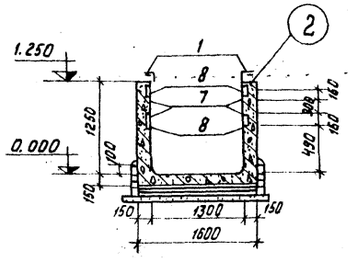

3 - 3

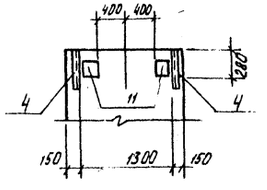

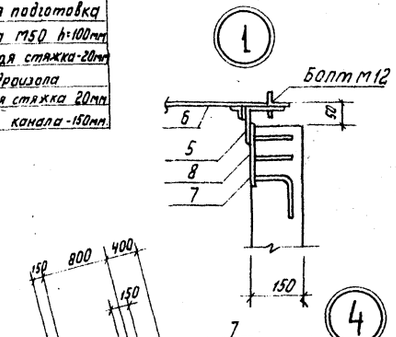

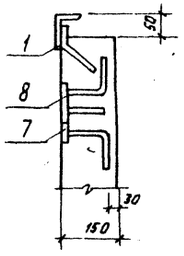

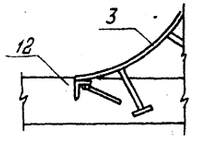

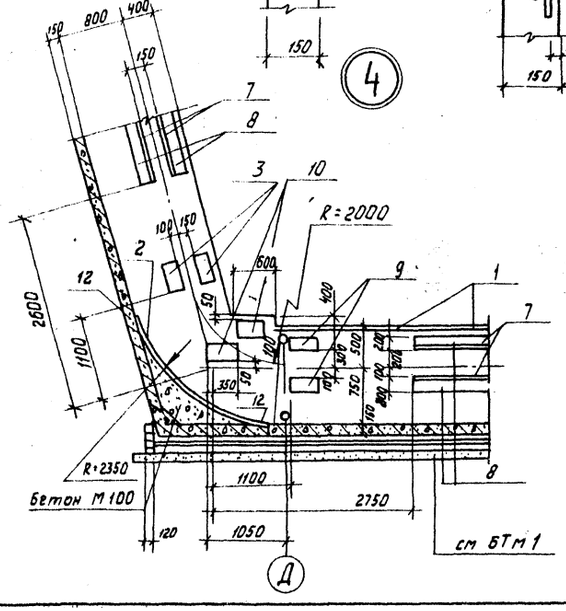

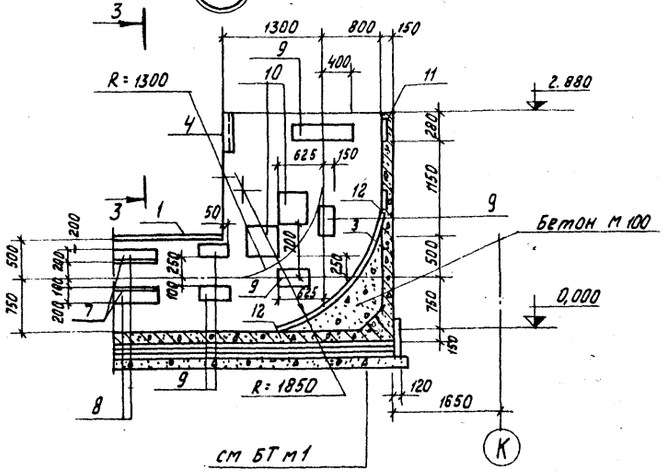

Формат	Зона	Поз.	Обозначение	Наименование	Кол.	Примеч.
				БТ м 1		
				сборочные единицы и детали		
		1	903-1-153-КЖИ-МН8,МН9	изделие закладное МН 8	18	
		2	903-1-153-КЖИ-МН 10	то же МН 10	1	
		3	903-1-153-КЖИ-МН 11	—"— МН 11	1	
		4	903-1-153-КЖИ-МН 12	—"— МН 12	2	
		5	903-1-153-КЖИ-МН8,МН9	—"— МН 9	2	
		6	903-1-153-КЖИ-Щ 1	Щит Щ 2	5	
		7	3.400-6	Изделие закладное МН 1-2	63,6	п.м
		8	То же	то же МН 1-8	63,6	п.м
		9	—"—	—"— МН 3-13	20	
		10	—"—	—"— МН 3-31	8	
		11	—"—	—"— МН 3-12	2	
		12	—"—	—"— МН 7-13	5,2	п.м
		13	3.901-5	Сальник Ду 150	2	
				Материалы		
				Бетон марки 300	13,2	м³

Изм.	Лист	№докум.	Подпись	Дата	
Нач. отд.		Гин			
Гл. констр		Голубенцев			
Рук. гр.		Терновая			
Ст. инж.		Сергеева			

ТП 903-1-158-КЖ

Котельная с 4 котлами КЕ-6,5-14С
Топливо - каменные и бурые угли

Литер	Лист	Листов
Р	34	

Канал шлакозолоудаления БТ м 1

САНТЕХПРОЕКТ

15590-01 51

Типовой проект 903-1-158 Альбом I

Инв.№ подл. | Подп. и дата

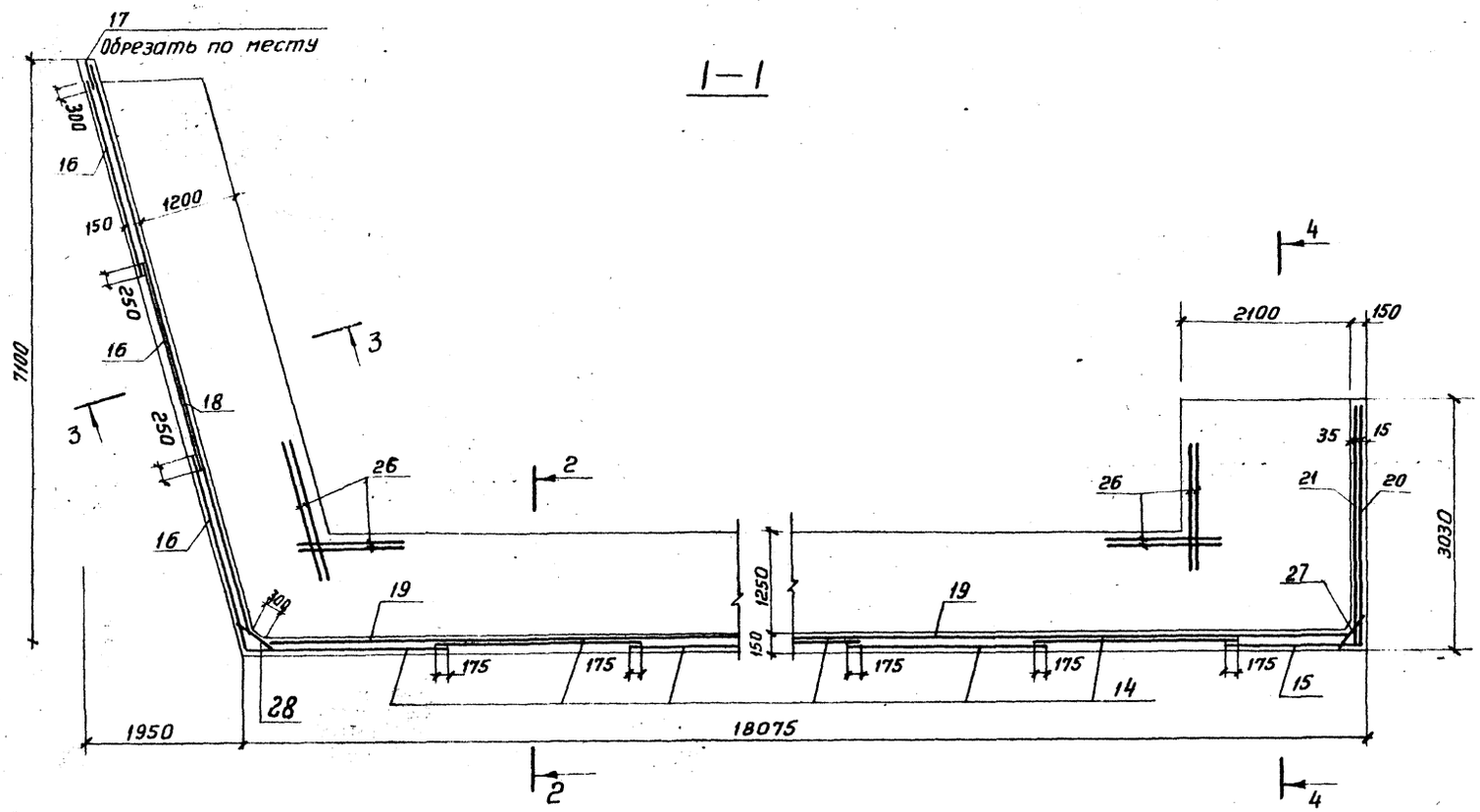

БТм1 Схема армирования

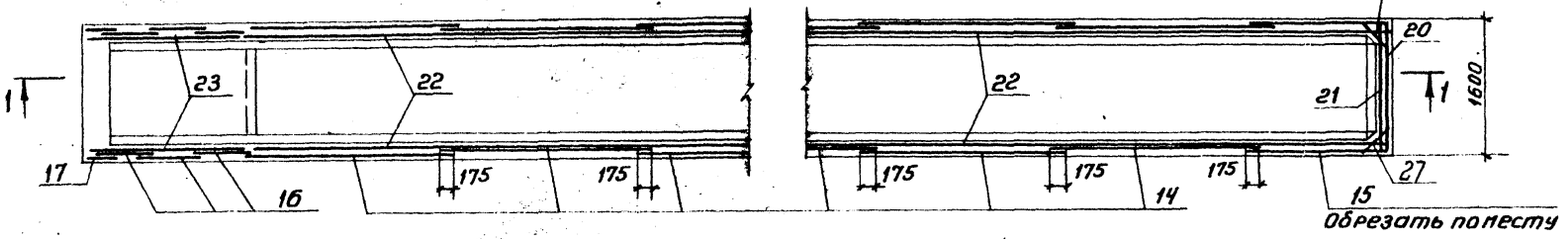

2-2

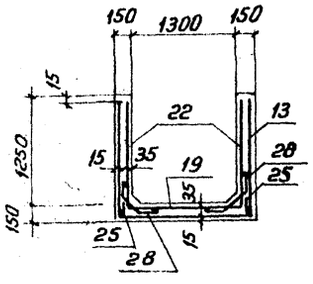

3-3

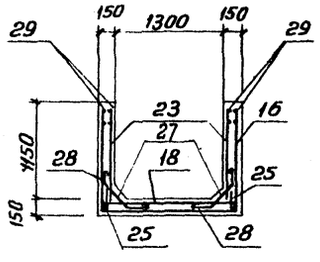

4-4

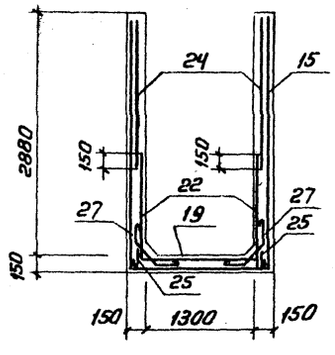

Формат	Зона	Поз	Обозначение	Наименование	Кол.	Примеч.
				БТм1		
				Сборочные единицы и детали		
		14	ГОСТ 8478-66	Сетка арматурная 150|150|7|7 В:2500×4300	7	
		15	то же	то же 150|150|7|7 В:2500×7600	1	
		16	"	" 150|150|7|7 В:2500×4070	3	
		17	"	" 150|150|7|7 В:1100×4070	1	
		18	"	" 150|150|7|7 В:1500×7300	1	
		19	"	" 150|150|7|7 В:1500×18050	1	
		20	"	" 150|150|7|7 В:2500×2980	1	
		21	"	" 150|150|7|7 В:1500×2980	1	
		22	"	" 150|150|7|7 В:1300×18050	2	
		23	"	" 150|150|7|7 В:1100×7300	2	
		24	"	" 150|150|7|7 В:2500×1800	2	
		25	ТП 903-1-153-КЖИ-С18	Сетка С18	56,8	кг.м.
		26-29		Стержни одиночные		

Ведомость стержней на один элемент

Марка эл-та	Поз.	Эскиз или сечение	ф мм	Длина мм	Кол.
БТм1	26		8AIII	2900	20
	27	40 90 400 90 40, 135° 135°	6AI	660	378
	28	40 90 90 40, 155 105°	6AI	680	12
	29		12AIII	6700	8

Марка элемента	Арматурные изделия, кг										Всего
	Хол.тянут. пров ГОСТ 6727-53		Арматурная сталь ГОСТ 5781-75								
	Класс BI		Класс AI		Класс AIII						
	ф мм	Итого	ф мм	Итого	ф мм		Итого	ф мм		Итого	
	7		6		8	12					
БТм1	1331,9	1331,9	56,7	56,7	23,2	47,2		70,4			1459,0

Изм.	Лист	N докум.	Подп.	Дата	ТП 903-1-158 -КЖ		
					Котельная с 4 котлами КЕ-6,5-14с, топливо - каменные и бурые угли		
Нач.отд.		Гин			Котельная	Литер.	Лист	Листов
Гл.констр.		Гольденшмидт				Р	35	
Рук.гр.		Терновая			Канал шлакозолоудаления БТм1. Схема армирования	САНТЕХПРОЕКТ		
Ст.инж.		Сергеева						

Типовой проект 903-1-158 Альбом I

Маркировочная схема элементов каркаса одноэтажной части и многоэтажной части на отм. 3,600 и 7,200

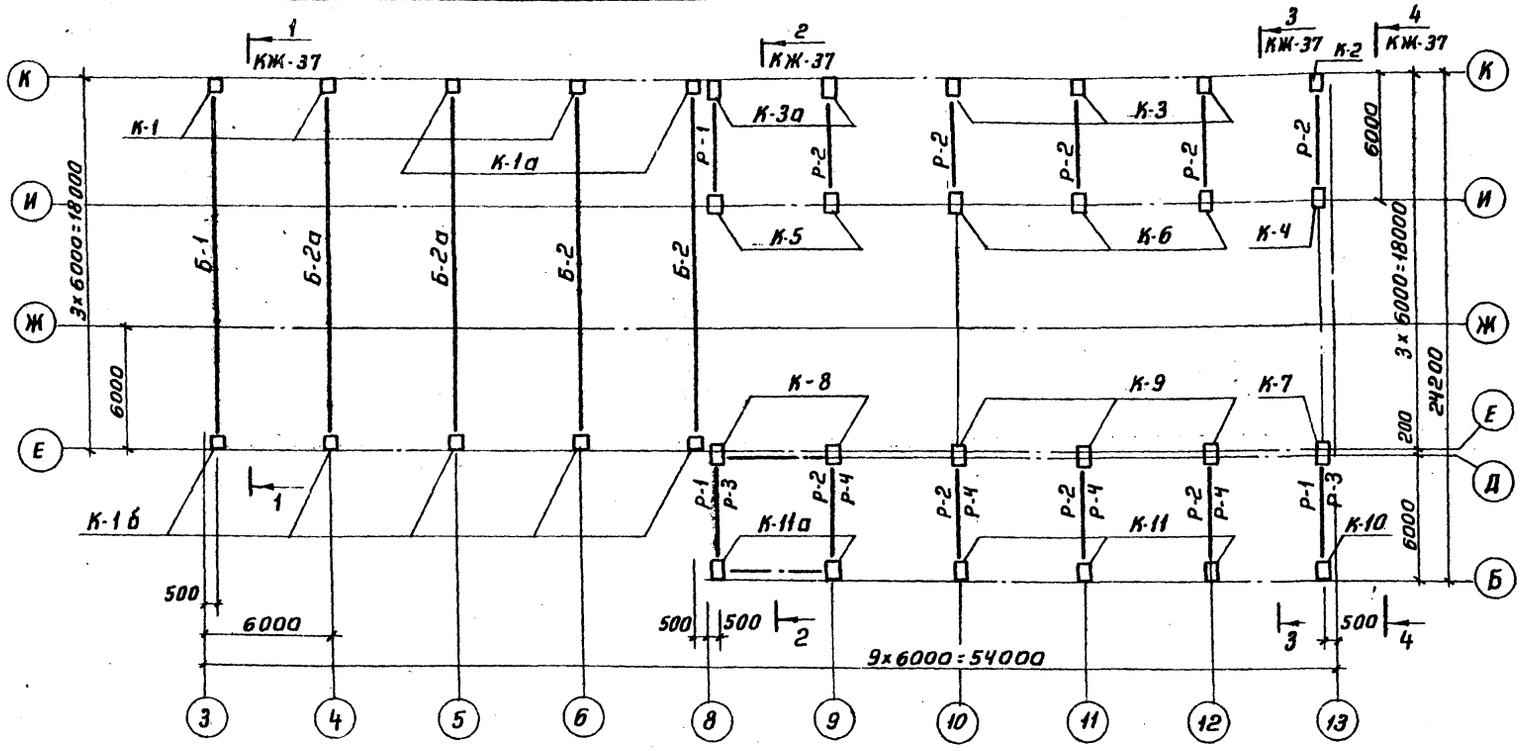

Маркировочная схема элементов каркаса на отм. 15,600

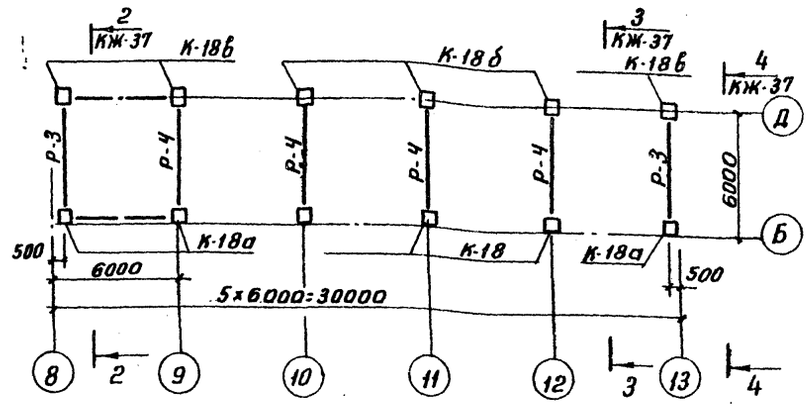

Маркировочная схема элементов каркаса на отм. 19,100

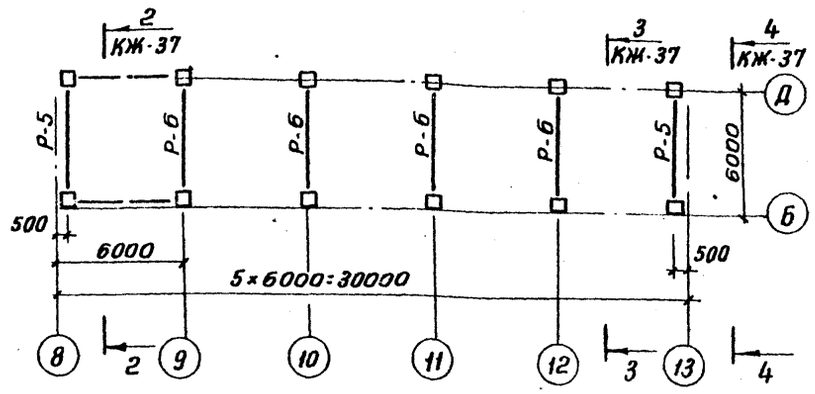

5-5

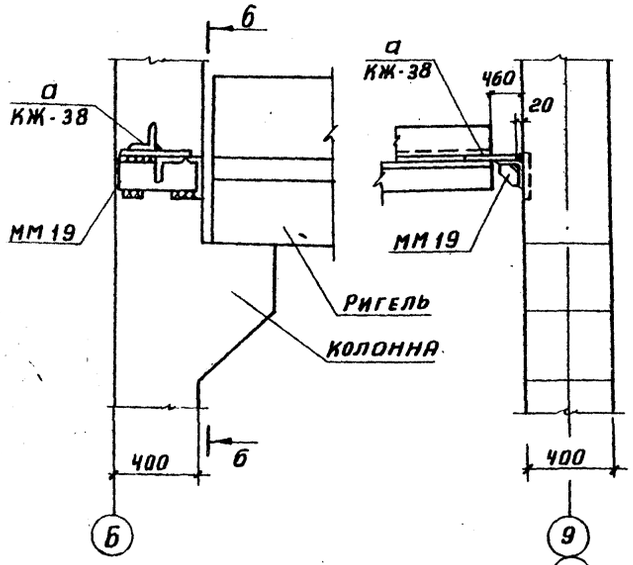

6-6

Маркировочная схема элементов каркаса на отм. 11,900

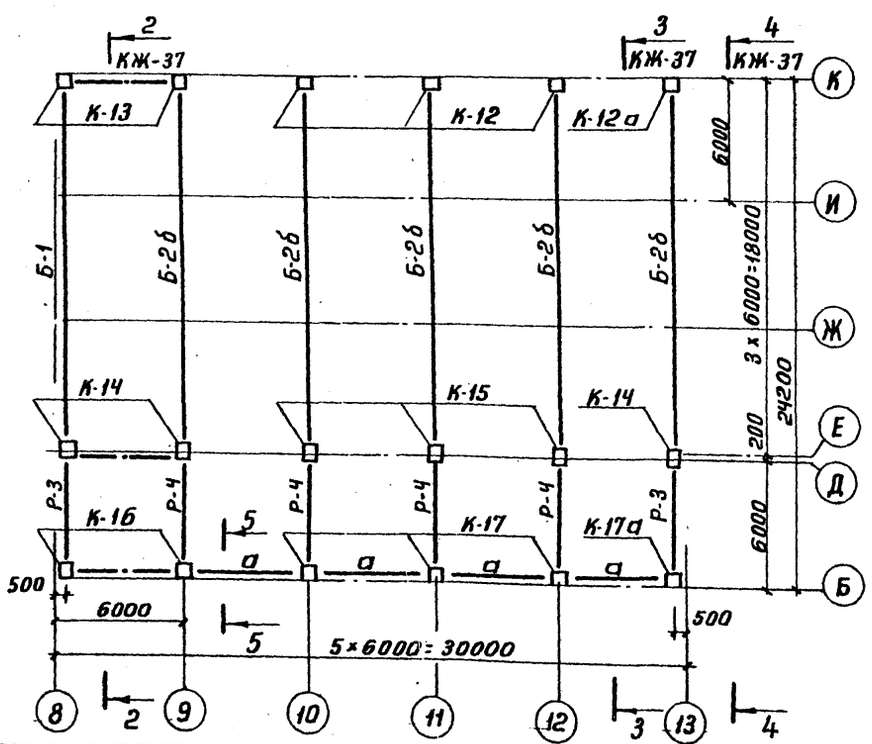

Общие указания см. лист КЖ-37 и КЖ-38

На маркировочной схеме марки ригелей, указанные в числителе, даны для отм. 3,600, в знаменателе для отм. 7,200

Изм.	Лист	N докум.	Подп.	Дата	ТП 903-1-158 – КЖ	
Нач.отд.		Гин			Котельная с 4 котлами КЕ-6,5-14С топливо-каменные и бурые угли	
Гл.спец.		Гольденштейн				Литер Р; Лист 36; Листов
Рук.гр.		Терновая			Маркировочные схемы колонн, ригелей и связей.	САНТЕХПРОЕКТ
Ст.инж.		Смирнова				
Пров.		Александров				

Инв.N подл. | Подп. и дата

Типовой проект 903-1-158 Альбом I

Инв. № подл. | Подп. и дата

2-2

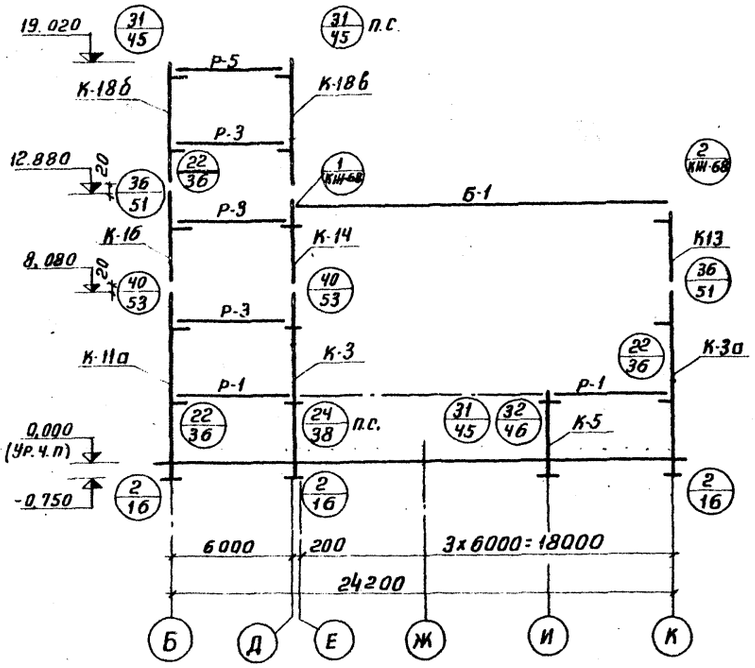

3-3

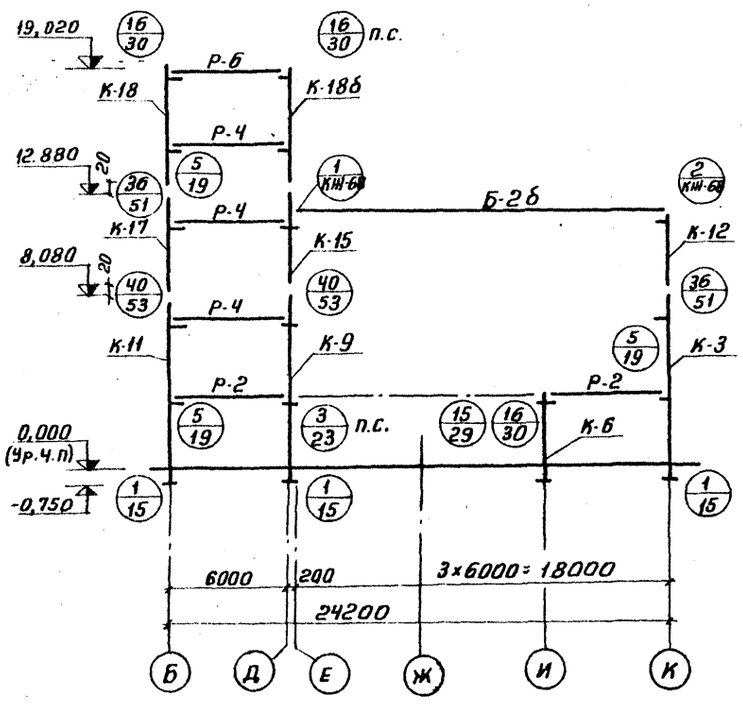

4-4

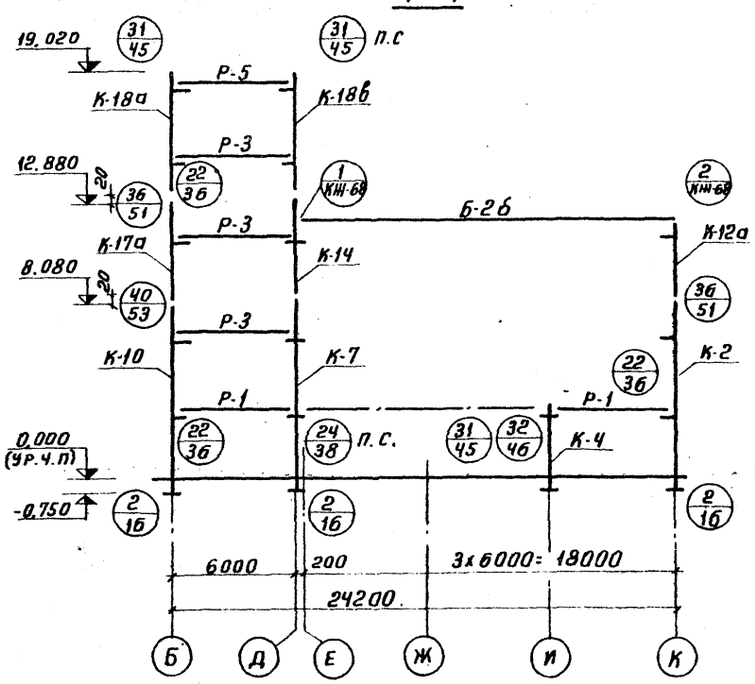

Маркировочные схемы связей по осям „Б", „Д" и „К"

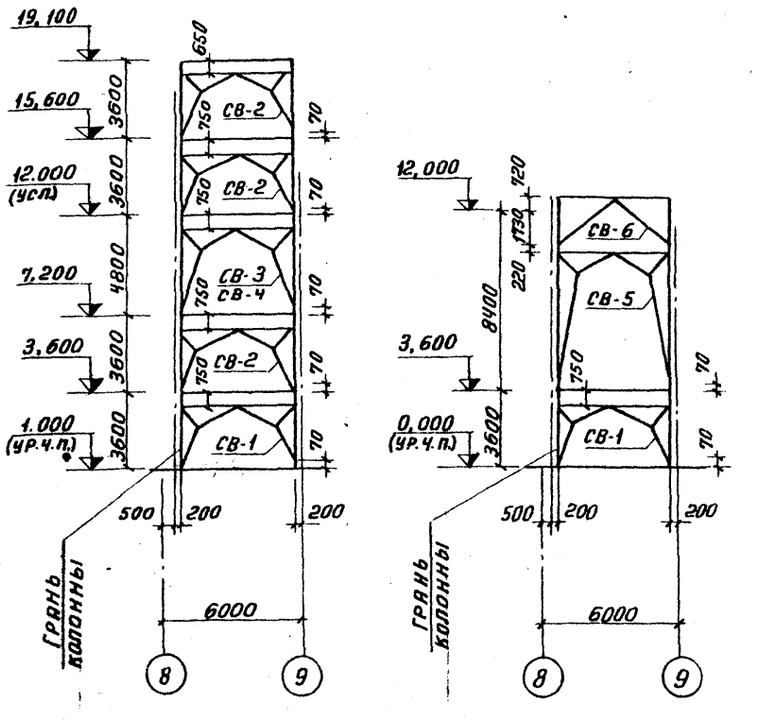

Маркировочная схема связи по оси „И"

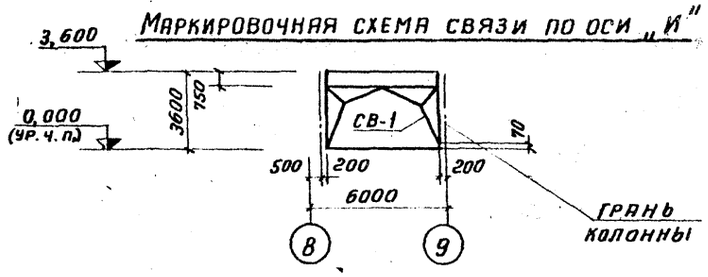

1-1

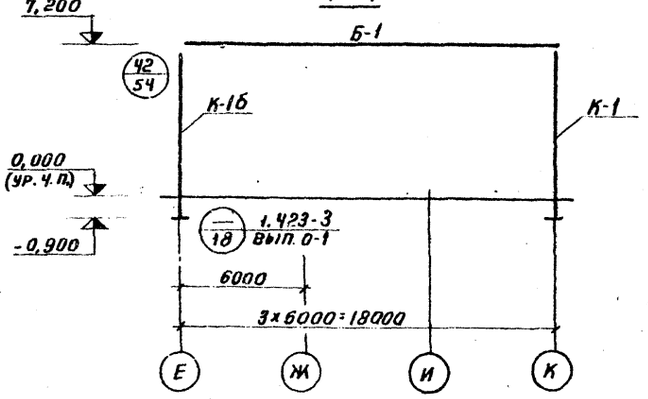

Настоящий лист рассматривать совместно с листами КЖ-34 и КЖ-36

Одновременно с железобетонными элементами каркаса производить монтаж стальных конструкций в осях 9÷13 между осями Д÷И и балок-распорок „а"

Детали сопряжения конструктивных элементов каркаса, неоговоренные проектом, приняты по серии ТДМ 22-1/70

Монтажные детали для каждой связи совпадают с ее рабочей маркой и приведены в серии ТДМ 22-1/70

						ТП 903-1-158-КЖ		
Изм.	Лист	N докум.	Подп.	Дата	Котельная с 4 котлами КЕ-6,5-14 с Топливо-каменные и бурые угли			
						Литер	Лист	Листов
Нач. отд.		Гин				Р	37	
Гл. конст.		Ольденшлягер						
Рук. гр.		Терновая			Маркировочная схема элементов каркаса. Разрезы 1-1÷4-4. Маркировочные схемы связей.	САНТЕХПРОЕКТ		
Сд. инж.		Смирнова						
Провер.		Александров						

15590-01 54

Спецификация элементов к маркировочным схемам, расположенным на листах КЖ-34 и КЖ-35

начало

Марка	Обозначение	Наименование	Кол.	Примечание
		Одноэтажная часть здания		
		Маркировочная схема колонн и балок покрытия		
		Для I÷IV снегового района		
		Для I-II ветрового р-на		
К-1	ТП 903-1-153-КЖИ-К1	Колонна К72-5а	3	3,3т
К-1а	ТП 903-1-153-КЖИ-К1а	То же К72-5б	2	3,3т
К-1б	ТП 903-1-153-КЖИ-К1б	" К72-5в	5	3,3т
		Для III-IV ветрового р-на		
К1	ТП 903-1-153-КЖИ-К1	Колонна К72-7а	3	3,3т
К-1а	ТП 903-1-153-КЖИ-К1а	То же К72-7б	2	3,3т
К-1б	ТП 903-1-153-КЖИ-К1б	" К72-7в	5	3,3т
		Для I,II снегового р-на		
Б-1	ТП 903-1-153- КЖИ-Б1	Балка 2БДР18-2А IVа	1	10,4т
Б-2	ТП 903-1-153- КЖИ-Б2	То же 2БДР18-3А IVа	2	10,4т
Б-2а	ТП 903-1-153- КЖИ-Б2а	То же 2БДР18-3А IVб	2	10,4т
		Для III, IV снегового р-на		
Б-1	ТП 903-1-153- КЖИ-Б1	Балка 2БДР18-3А-IVа	1	10,4т
Б-2	ТП 903-1-153- КЖИ-Б2	То же 3БДР18-4А IVа	2	12,1т
Б-2а	ТП 903-1-153- КЖИ-Б2а	—"— 3БДР18-4А IVб	2	12,1т
		Многоэтажная часть здания		
		Маркировочная схема колонн и ригелей		
		Для I÷IV ветрового р-на		
К-2	ТП 903-1-153- КЖИ-К2	Колонна ИК7-1-2а	1	5,05т
К-3	ТП 903-1-153-КЖИ-К3,К3а	То же ИК7-3-2а	3	5,05т
К-3а	То же	То же ИК7-3-2б	2	5,05т
К-4	ТП 903-1-153-КЖИ-К4	—"— НКИ8-1-1	1	2,20т
К-5	ТП 903-1-153-КЖИ-К5	—"— НКИ8-4-1	2	2,20т
К-6	ТП 903-1-153-КЖИ-К6	—"— ИКИ8-3	3	2,20т
К-7	ТП 903-1-153-КЖИ-К7,К8	—"— ИК8-1-1а	1	5,45т
К-8	То же	—"— ИК8-4-1а	2	5,45т
К-9	ТП 903-1-153-КЖИ-К9	—"— ИК8-3а	3	5,45т
К-10	ТП 903-1-153-КЖИ-К10,К11	—"— ИК7-1-2б	1	5,05т
К-11	То же	—"— ИК7-3-2в	3	5,05т

продолжение

К-11а	ТП 903-1-153-КЖИ К 11а	Колонна ИК7-3-2г	2	5,05т
К-12	ТП 903-1-153-КЖИ К 12	То же ИКИ35-2-3	3	1,60т
К-12а	ТП 903-1-153-КЖИ К12а,К6	—"— ИКИ35-2-3а	1	1,60т
К-13	То же	—"— ИКИ 35-2-1	2	1,60т
К-14	ТП 903-1-153-КЖИ-К14	—"— ИКИ 20-3-1	3	2,20т
К-15	ТП 903-1-153-КЖИ-К15	—"— ИКИ 20-3	3	2,20т
		Для I, II ветрового р-на		
К-16	ТП 903-1-153-КЖИ-К16	Колонна ИК35-1-1а	2	2,10т
К-17	ТП 903-1-153-КЖИ-К17	То же ИК35-1-3а	3	2,10т
К-17а	ТП 903-1-153-КЖИ-К17а	—"— ИК35-1-3б	1	2,10т
		Для III, IV ветрового р-на		
К-16	ТП 903-1-153-КЖИ-К16	Колонна ИК35-2-1а	2	2,10т
К-17	ТП 903-1-153-КЖИ-К17	—"— ИК35-2-3а	3	2,10т
К-17а	ТП 903-1-153-КЖИ-К17а	—"— ИК35-2-3б	1	2,10т
		Для I÷IV ветрового р-на		
К-18	ТП 903-1-153-КЖИ-К18,К18а	Колонна ИК5-1-2а	3	2,78т
К-18а	То же	То же ИК5-1-2б	3	2,78т
К-18б	ТП 903-1-153-КЖИ К18б,К18в	—"— ИК5-1-2в	3	2,78т
К-18в	То же	—"— ИК5-1-2г	3	2,78т
Р-1	ИИ23-1/70	Ригель ИБ1-5	4	4,0т
Р-2	То же	То же ИБ1-4	8	4,0т
Р-3	—"—	—"— ИБ2-9	6	4,2т
Р-4	—"—	—"— ИБ2-4	12	4,2т
Р-5	—"—	—"— ИБ2-21	2	4,2т
Р-6	—"—	—"— ИБ2-20	4	4,2т
		Для I; II снегового р-на		
Б-1	ТП 903-1-153-КЖИ-Б1	Балка 2БДР18-2А-IVа	1	10,4т
Б-2б	ТП 903-1-153-КЖИ-Б2б	—"— 2БДР18-3А-IVв	5	10,4т
		Для III, IV снегового р-на		
Б-1	ТП 903-1-153-КЖИ-Б1	Балка 2БДР18-3А-IVа	1	10,4т
Б-2б	ТП 903-1-153-КЖИ-Б2б	—"— 3БДР18-4А-IVв	5	12,1т
		Маркировочная схема вертикальных связей		
		Для I, II ветрового р-на		
СВ-1	ТП 903-1-153-КЖИ-СВ1	Связь СВ-1	4	1,1т
СВ-2	ТП 903-1-153-КЖИ-СВ2	То же СВ-2	6	0,85т
СВ-3	ТП 903-1-153-КЖИ-СВ3	—"— СВ-3	2	0,85т
СВ-5	ТП 903-1-153-КЖИ-СВ5	—"— СВ-5	1	1,1т
СВ-6	ТП 903-1-153-КЖИ-СВ6	—"— СВ-6	1	0,3т

окончание

		Для III, IV ветрового р-на		
СВ-1	ТП 903-1-153 КЖИ-СВ1	Связь СВ-1	4	1,1т
СВ-2	ТП 903-1-153 КЖИ-СВ2	То же СВ-2	5	0,83т
СВ-4	ТП 903-1-153-КЖИ-СВ4	—"— СВ-4	2	0,82т
СВ-5	ТП 903-1-153-КЖИ-СВ5	—"— СВ-5	1	1,1т
СВ-6	ТП 903-1-153-КЖИ-СВ6	—"— СВ-6	1	0,3т
		Соединительные элементы		
ММ1	ТДМ 22-1/70	Соединит. элемент ММ1	54	1,0кг
ММ3	То же	То же ММ3	100	0,9кг
ММ5	—"—	—"— ММ5	12	6,3кг
ММ8	—"—	—"— ММ8	60	0,9кг
ММ9	—"—	—"— ММ9	30	1,9кг
ММ10	—"—	—"— ММ10	168	1,6кг
ММ12	—"—	—"— ММ12	44	0,1кг
ММ13	—"—	—"— ММ13	44	0,6кг
ММ15	—"—	—"— ММ15	34	1,2кг
МН14	ТП 903-1-153 КЖИ-МН-14,15	Деталь МН14	6	112,4кг
МН15	То же	—"— МН15	6	61,9кг
		Стальной элемент каркаса		
а	ТП 903-1-153-КЖИ-МИН1	Балка-распорка МИН-1	4	

Монтаж сборных железобетонных конструкций несущего каркаса производить в соответствии с требованиями СНиП III-16-73 „Бетонные и железобетонные конструкции. Правила производства и приемки работ" и положений, приведенных в сериях ИИ20-1/70; 1.423-3, вып. 1; 1,462-3, вып. 1.

Заделку колонн в фундаменты производить бетоном марки М300 на заполнителе мелкой фракции.

Монтажную сварку производить электродами типа Э-42 по ГОСТ 9467-75.

Изм.	Лист.	N докум.	Подп.	Дата	ТП 903-1-158 КЖ
Нач. отд.		Син			Котельная в 4 котлами КЕ-8,5-14С. Топливо - каменные и бурые угли
Гл. констр.		Гольдемилло			Литер: Р; Лист: 38; Листов:
Рук. гр.		Терновая			Маркировочная схема элементов каркаса. Спецификация
Ст. инж.		Смирнова			САНТЕХПРОЕКТ
Провер.		Александров			

Альбом I

Типовой проект 903-1-158

Инв. N подл. | Подп. и дата

Альбом I

Типовой проект 903-1-158

Маркировочные схемы элементов каркаса

на отм. 3,300

на отм. 6,600

на отм. 9,900

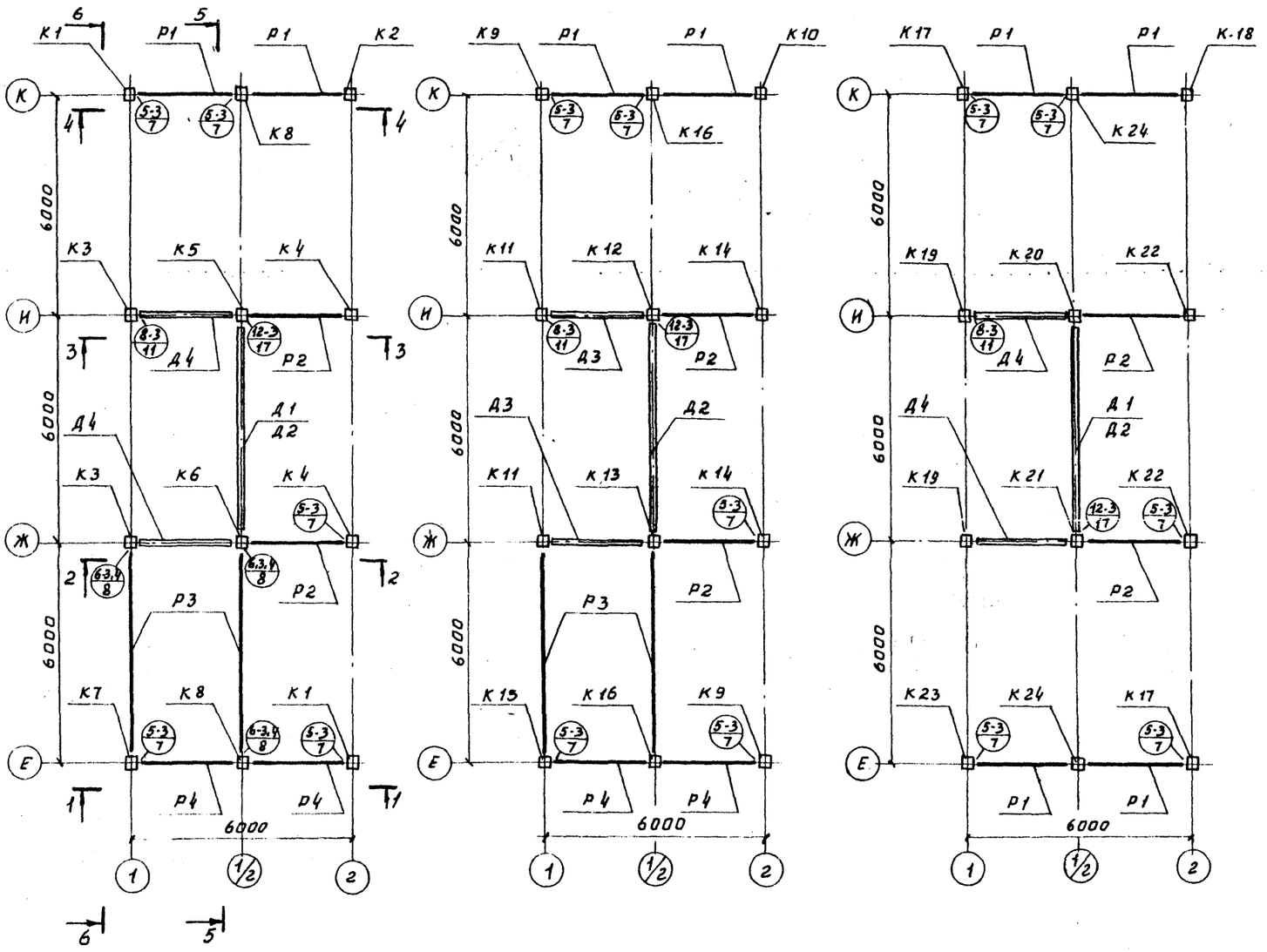

1. Узлы замаркированы по серии ИИ-04-10 в.5.
2. Спецификацию соединительных стальных элементов и разрезы см. лист 38.
3. Колонны КВК-333-14-1у-а; КСК-333-14-1у-а, КНК-333-14-1у-а зеркальны соответственно колоннам марок КВК-333-14-1у; КСК-333-14-1у; КНК-333-14-1у по серии ИИ-04-02 в.12 ч.I относительно осн 1.

Спецификация элементов к маркировочным схемам расположенным на данном листе

Марка	Обозначение	Наименование	Кол.	Примеч.
		Маркировочные схемы		
		Элементов каркаса		
К1	ИИ-04-2 в.12 ч.I	Колонна КНК-333-14-1у-а	2	1.07т
К2	ИИ-04-2 в.12 ч.I	" КНК-333-14-1у	1	1.07т
К3	Т.П.903-1-153- КЖИ-КНК-333-14-40	" КНК-333-14-1а	2	1.07т
К4	ИИ-04-2 в.12 ч.I	" КНК-333-14-1	2	1.07т
К5	Т.П.903-1-153- КЖИ-КНР-333-14-а	" КНР-333-14-а	1	1,1т
К6	Т.П.903-1-153- КЖИ-КНР-333-14-б	" КНР-333-14-б	1	1,134т
К7	Т.П.903-1-153- КЖИ-КНК-333-14-1у-б	" КНК-333-14-1у-б	1	1,07т
К8	Т.П.903-1-153 - КЖИ-КНР-333-14-1-а	" КНР-333-14-1-а	2	1,133т
К9	ИИ-04-2 в.12 ч.I	" КСК-333-14-1у-а	2	0,73т
К10	ИИ-04-2 в.12 ч.I	" КСК-333-14-1у	1	0,73т
К11	Т.П.903-1-153- КЖИ-КСК-333-14-1-а	" КСК-333-14-1-а	2	0,766т
К12	Т.П.903-1-153- КЖИ-КСР-333-14-а	" КСР-333-14-а	1	0,75т
К13	Т.П.903-1-153- КЖИ-КСР-333-14-б	" КСР-333-14-б	1	0,784т
К14	ИИ-04-2 в.12 ч.I	" КСК-333-14-1	2	0,73т
К15	Т.П.903-1-153- КЖИ-КСК-333-14-1у-б	" КСК-333-14-1у-б	1	0,768т
К16	Т.П.903-1-153- КЖИ-КСР-333-14-1-а	" КСР-333-14-1-а	2	0,76т
К17	ИИ-04-2 в.12 ч.I	" КВК-333-14-1у-а	2	0,58т
К18	ИИ-04-2 в.12 ч.I	" КВК-333-14-1у	1	0,58т
К19	Т.П.903-1-153- КЖИ-КВК 333-14-1-а	" КВК-333-14-1-а	2	0,620т
К20	Т.П.903-1-153- КЖИ-КВР-333-14-а	" КВР-333-14-а	1	0,628т
К21	Т.П.903-1-153- КЖИ-КВР-333-14-б	" КВР-333-14-б	1	0,634т
К22	ИИ-04-2 в.12 ч.I	" КВК-333-14-1	2	0,58т
К23	Т.П.903-1-153- КЖИ-КВК-333-14-1у-б	" КВК-333-14-1у-б	1	0,613т
К24	Т.П.903-1-153- КЖИ-КВР-333-14-1-а	" КВР-333-14-1-а	2	0,624т
Р1	Т.П.903-1-153 - КЖИ-Р-40-27-а	Ригель Р-40-27-а	8	1,95т
Р2	Т.П.903-1-153 - КЖИ-Р2-72-27-а	" Р2-72-27-а	6	0,87т
Р3	ИИ-04-3 в.4 ч.I	" Р-40-57	4	1,61т
Р4	То же	" Р-40-21	8	0,75т
Д1	ИИ-04-6 в.5 ч.I	Диафрагмы Д-28-33 п	2	1,93т
Д2	То же	" Д-28-33	4	2,9т
Д3	"	" Д2-26-33 п	2	2,05т
Д4	"	" Д2-26-33	4	3,03т

Изм.	Лист	№ докум.	Подп.	Дата	ТП903-1-158 НЖ			
					Котельная с 4 котлами КЕ-6,5-14с Топливо-каменные и бурые угли			
						Литер	Лист	Листов
Нач.отд.		Гин				Р	39	
Гл.констр.		Гольденшлюгер			Маркировочные схемы элементов каркаса в осях "1÷2"	САНТЕХПРОЕКТ		
Рук.гр.		Сорокина						
Ст.инж.		Бударевич						

Инв.№подл. | Подп. и дата | Взам.инв.№

15590-01 56

Типовой проект 903-1-158 Альбом I

1-1

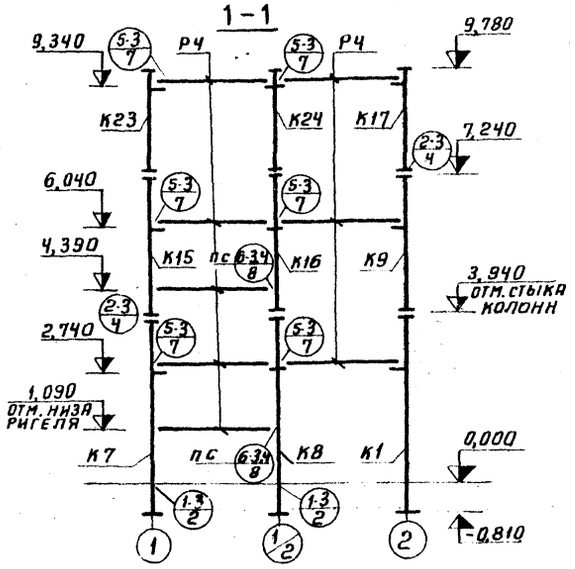

2-2

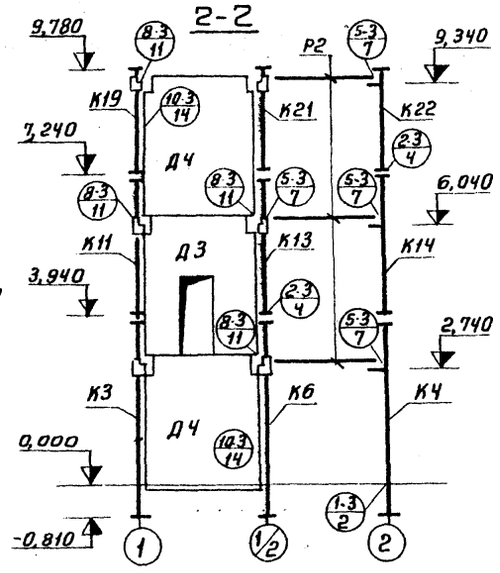

3-3

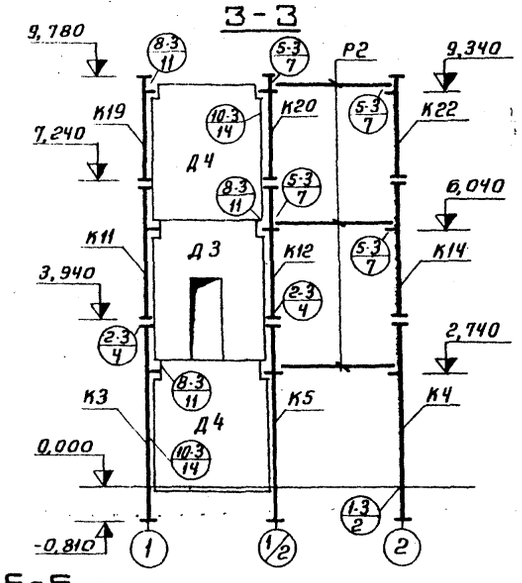

Спецификация элементов к маркировочным схемам расположенной на листах 37, 38

Марка	Обозначение	Наименование	Кол.	Примеч.
		Маркировочные схемы		
		элементов каркаса		
		Соединительные элементы		
ммд-4	ии-04-8 В.3 л.14	Соединительный элт ммд-4	18	4,5 кг
ммд-6	ии-04-8 В.3 л.15	" ммд-6	18	1,1 кг
ммд-11	ии-04-8 В.3 л.38	" ммд-11	88	0,14 кг
ммд-14	ии-04-8 В.3 л.38	" ммд-14	108	1,13 кг
ммд-15	ии-04-8 В.3 л.39	" ммд-15	6	1,65 кг

4-4

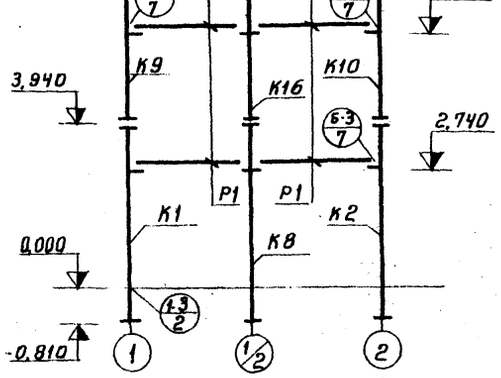

5-5

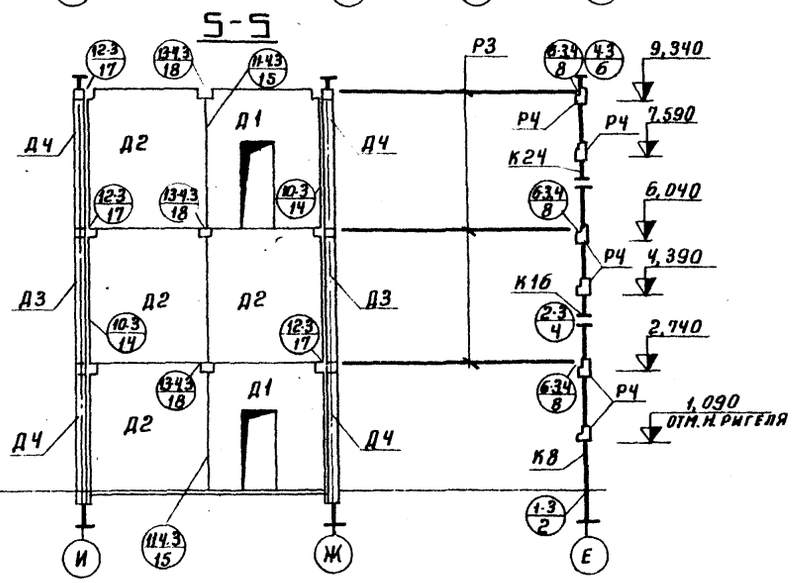

6-6

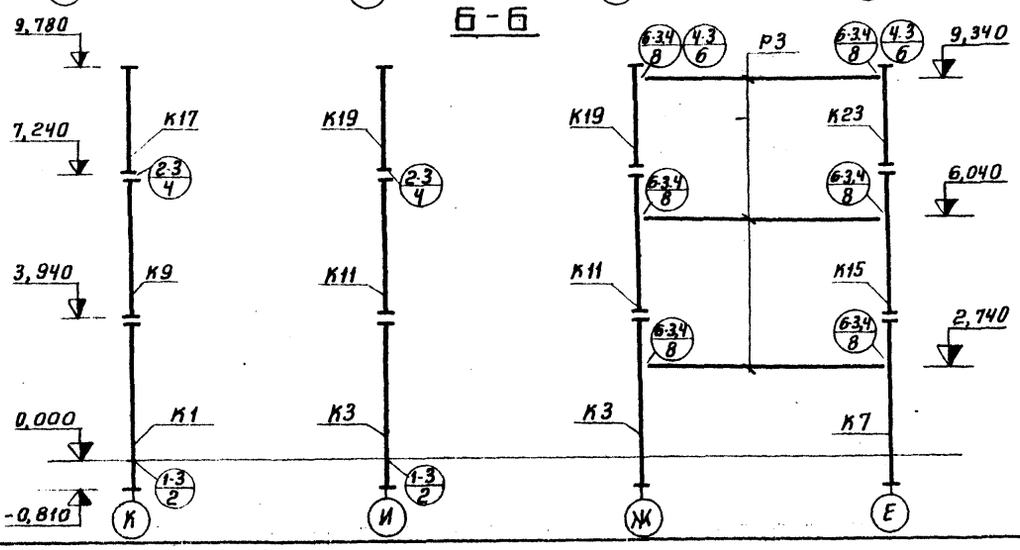

1. Узлы замаркированы по серии ИИ-04-10 В.5
2. Данный лист см. совместно с листом 37.

Инв.№подл. | Подп. и дата

Изм.	Лист	N докум.	Подп.	Дата
Нач. отд.		Гин		
Гл.констр.		Гольденшлюгер		
Рук. гр.		Сорокина		
Ст. инж		Будревич		

ТП903-1-158 КЖ

Котельная с 4 котлами КЕ-6,5-14с
Топливо-каменные и бурые угли

Литер	Лист	Листов
Р	40	

Разрезы 1-1 ÷ 6-6 каркаса в осях "1"-"2"

САНТЕХПРОЕКТ

15590-01 57

МАРКИРОВОЧНЫЕ ПЛАНЫ КАРКАСА

НА ОТМ. 3,600

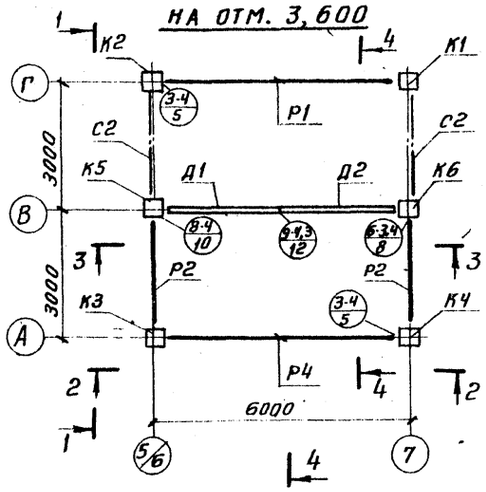

НА ОТМ. 15,600

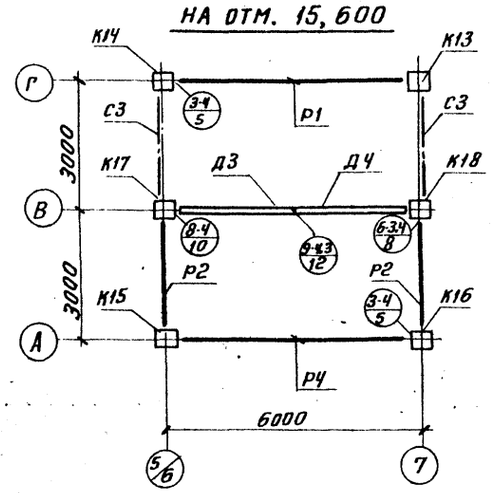

НА ОТМ. 7,200; 10,800

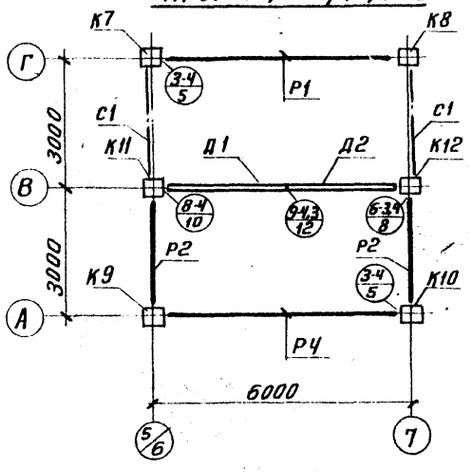

НА ОТМ. 19,200

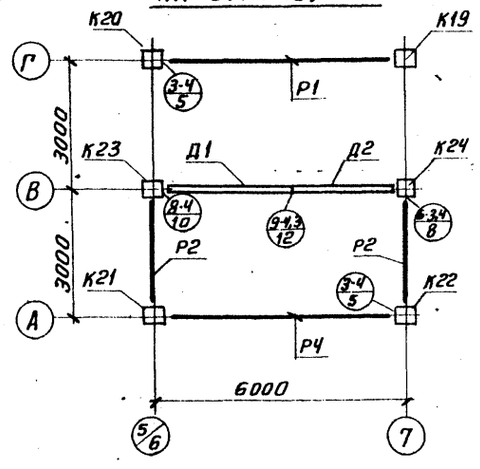

НА ОТМ. 21,600

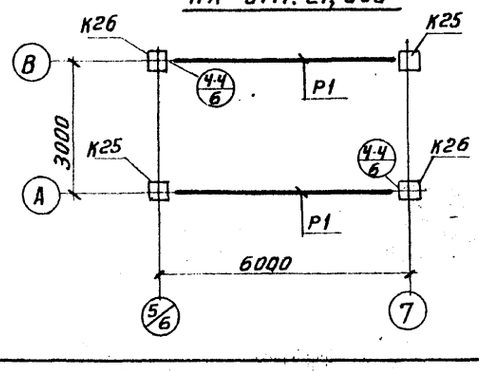

СПЕЦИФИКАЦИЯ ЭЛЕМЕНТОВ К МАРКИРОВОЧНЫМ ПЛАНАМ И РАЗРЕЗАМ КАРКАСА, РАСПОЛОЖЕННЫМ НА ЛИСТАХ КЖ-39, КЖ-40

МАРКА	ОБОЗНАЧЕНИЕ	НАИМЕНОВАНИЕ	Кол	Прим.
		МАРКИРОВОЧНЫЕ ПЛАНЫ И РАЗРЕЗЫ КАРКАСА		
К1	т.п 903-1-153-КЖИ-КНК-436-52-а	Колонна КНК-436-52-а	1	2,114 т
К2	т.п 903-1-153-КЖИ-КНК-436-52-б	То же КНК-436-52-б	1	2,124 т
К3	т.п 903-1-153-КЖИ-КНК-436-52-в	„ КНК-436-52-в	1	2,077 т
К4	т.п 903-1-153-КЖИ-КНК-436-52-г	„ КНК-436-52-г	1	2,070 т
К5	т.п 903-1-153-КЖИ-КНК-436-52-д	„ КНК-436-52-д	1	2,172 т
К6	т.п 903-1-153-КЖИ-КНК-436-52-е	„ КНК-436-52-е	1	2,149 т
К7	т.п 903-1-153-КЖИ-КСК-472-52-б	„ КСК-472-52-б	1	3,043 т
К8	т.п 903-1-153-КЖИ-КСК-472-52-а	„ КСК-472-52-а	1	3,030 т
К9	т.п 903-1-153-КЖИ-КСК-472-52-в	„ КСК-472-52-в	1	2,921 т
К10	т.п 903-1-153-КЖИ-КСК-472-52-г	„ КСК-472-52-г	1	2,907 т
К11	т.п 903-1-153-КЖИ-КСК-472-52-д	„ КСК-472-52-д	1	3,024 т
К12	т.п 903-1-153-КЖИ-КСК-472-52-е	„ КСК-472-52-е	1	2,997 т
К13	т.п 903-1-153-КЖИ-К-1-а	„ К-1-а	1	2,074 т
К14	т.п 903-1-153-КЖИ-К-1-б	„ К-1-б	1	2,074 т
К15	т.п 903-1-153-КЖИ-К-1-в	„ К-1-в	1	2,016 т
К16	т.п 903-1-153-КЖИ-К-1-г	„ К-1-г	1	2,016 т
К17	т.п 903-1-153-КЖИ-К-1-д	„ К-1-д	1	2,112 т
К18	т.п 903-1-153-КЖИ-К-1-е	„ К-1-е	1	2,085 т
К19	ИИ-04-2 в.114 II КВК-436-24-1у	„ КВК-436-24-1у	1	1,449 т
К20	то же КВК-436-24-1у-а	„ КВК-436-24-1у-а	1	1,449 т
К21	т.п 903-1-153-КЖИ-КСК-436-52-1у-б	„ КСК-436-52-1у-б	1	1,456 т
К22	т.п 903-1-153-КЖИ-КСК-436-52-1у-в	„ КСК-436-52-1у-в	1	1,463 т
К23	т.п 903-1-153-КЖИ-КСК-436-52-1-а	„ КСК-436-52-1а	1	1,447 т
К24	т.п 903-1-153-КЖИ-КСК-436-52-1-б	„ КСК-436-52-1-б	1	1,461 т
К25	т.п 903-1-153-КЖИ-КВК-424-24-б	„ КВК-424-24-б	2	0,694 т
К26	т.п 903-1-153-КЖИ-КВК-424-24-а	„ КВК-424-24-а	2	0,694 т

1. Узлы замаркированы по серии ИИ-04-10 в.5
2. Колонна КВК-436-24-1у-а зеркальна колонне КВК-436-24-1у
3. Разрезы 1-1 ÷ 4-4 см. лист 40

Изм	Лист	N докум	Подп.	Дата	ТП 903-1-158 – КЖ		
					Котельная с 4 котлами КЕ-65-14С топливо-каменные и бурые угли		
Нач. отд		Гин				Литер	Лист	Листов
Гл. конст.		Гольденшлюгер				Р	41	
Рук. гр.		Сорокина			Маркировочные планы каркаса в осях „5"/„6" ÷ „7", „А" – „Г"	Сантехпроект	
Ст. инж		Будревич					

15590-01 58

Альбом

Типовой проект 903-1-158

Инв. № подл. | Подп. и дата

1 – 1

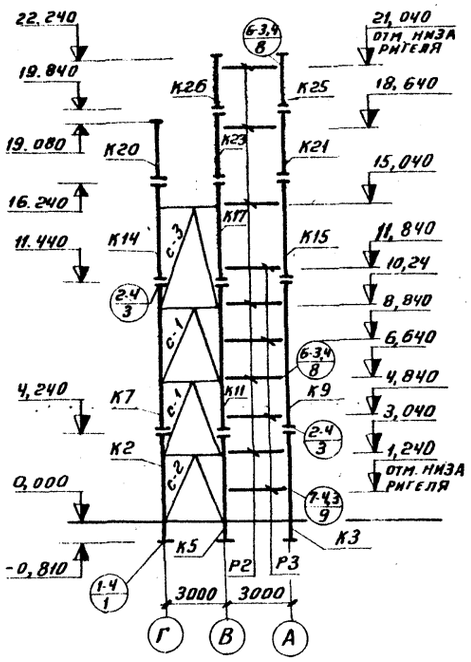

2 – 2

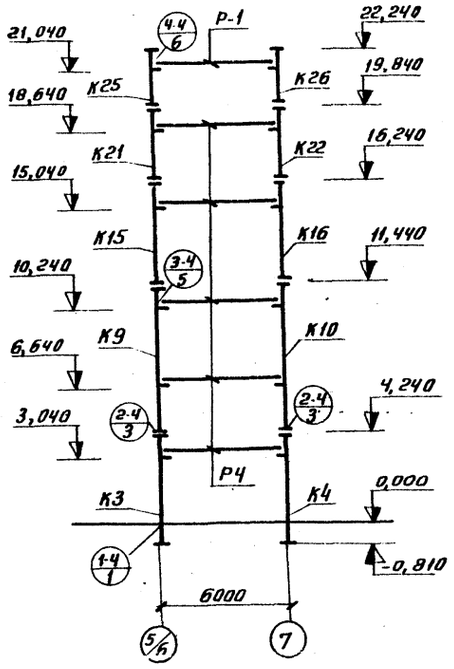

3 – 3

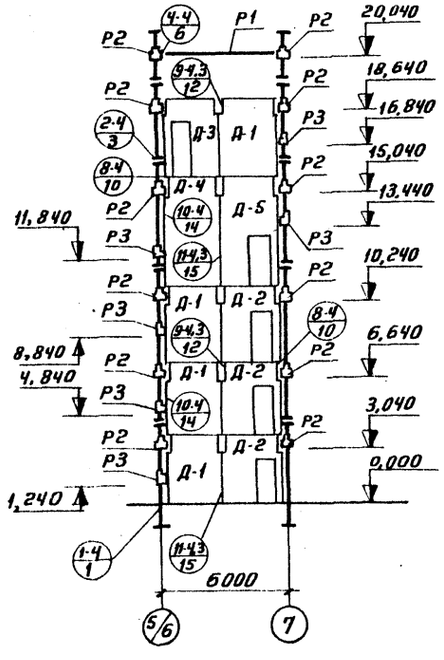

4 – 4

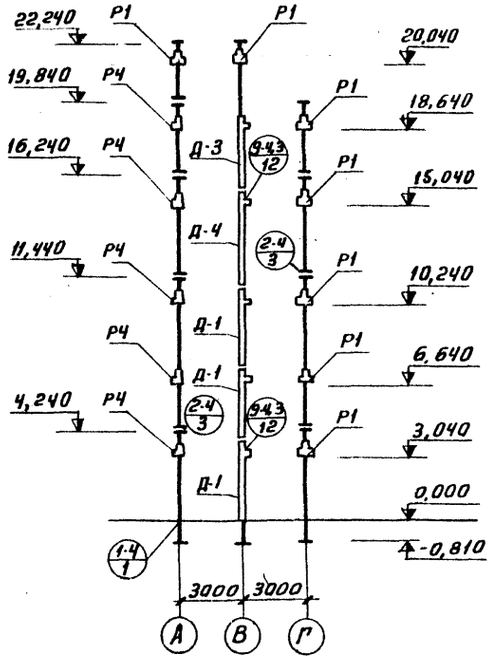

Спецификация элементов к маркировочным планам и разрезам, расположенным на листах КЖ-39,40 (продолжение)

Марка	Обозначение	Наименование	Кол	Прим
		Маркировочные планы и разрезы каркаса		
С-1	т.п 903-1-153 - КЖИ-МСи1	Связь МСи1	2	0,336т
С-2	т.п 903-1-153 - КЖИ-МСи2	тоже МСи2	1	0,352т
С-3	т.п 903-1-153 - КЖИ-МСи3	„ МСи3	1	0,326т
Р1	ИИ-04-3 в.3	Ригель Р2-52-56	7	1,95т
Р2	То же	Тоже Р2-72-26	12	0,83т
Р3	„	„ Р-40-26	6	0,70т
Р4	„	„ Р-52-56	5	1,55т
Д-1	ИИ-04-6 в.5	Диафрагма жесткости Д1-28-36	4	3,38т
Д-2	т.п 903-1-153 - КЖИ-Д-2	То же Д-2	4	2,55т
Д-3	т.п 903-1-153 - КЖИ-Д-3	„ Д-3	1	2,55т
Д-4	т.п 903-1-153 - КЖИ-Д-4	„ Д-4	1	4,35т
Д-5	т.п 903-1-153 - КЖИ-Д-5	„ Д-5	1	3,6т
		Соединительные эл-ты		
МР2	ИИ-04-8 в.3	Соединительный эл-т МР-2	20	3,1кг
МР6	То же	То же МР6	4	2,67кг
ММД3	ИИ-04-8 в.3 л.15	„ ММД3	44	0,2кг
ММД4	ИИ-04-8 в.3 л.14	„ ММД4	32	4,5кг
ММД5	ИИ-04-8 в.3 л.15	„ ММД5	64	0,66кг
ММД6	То же	„ ММД6	42	1,1кг
ММД13	ИИ-04-10 в.5	„ ММД13	10	1,02кг

1. Данный лист см. совместно с листом 39
2. Узлы замаркированы по серии ИИ-04-10 в.5
3. Узлы крепления металлических связей см. ИИ-04-10 вып. 10

Инв.№ подл. | Подп. и дата

Изм	Лист	№ докум.	Подп.	Дата	ТП 903-1-158 КЖ		
					Котельная с 4 котлами КЕ-6,5-14С топливо-каменные и бурые угли		
						Литер	Лист	Листов
Нач.отд		Гин				Р	42	
Гл.констр		Гольденшлюгер			Маркировочные разрезы каркаса в осях „5/6 ÷ 7", „А-Г"	САНТЕХПРОЕКТ		
Рук.гр		Сорокина						
Ст.инж		Будревич						

Маркировочная схема фундаментов под оборудование на отм. 3.600
(топливо — каменные угли)

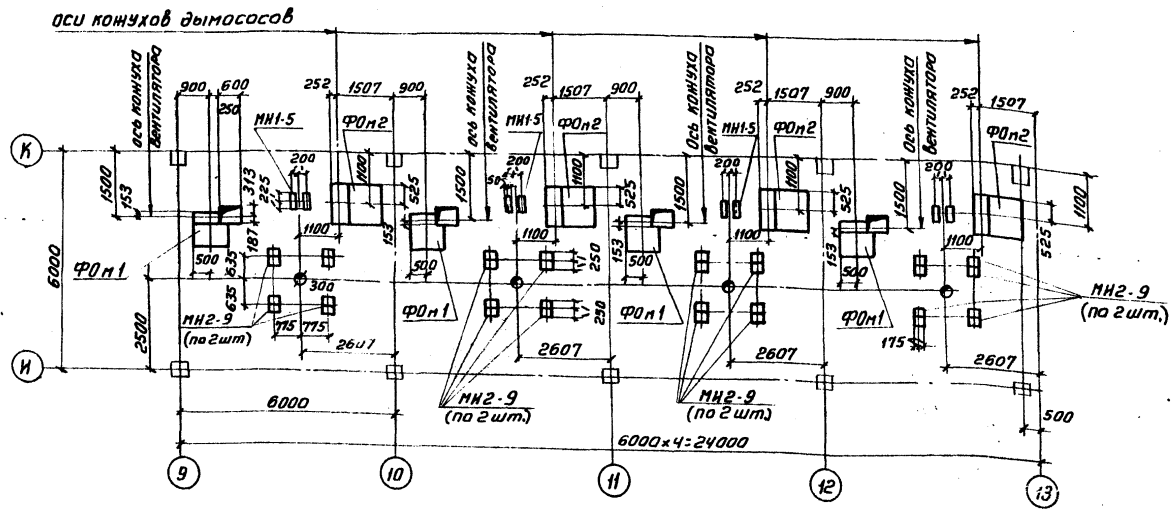

Маркировочная схема фундаментов под оборудование на отм. 3.600
(топливо — бурые угли)

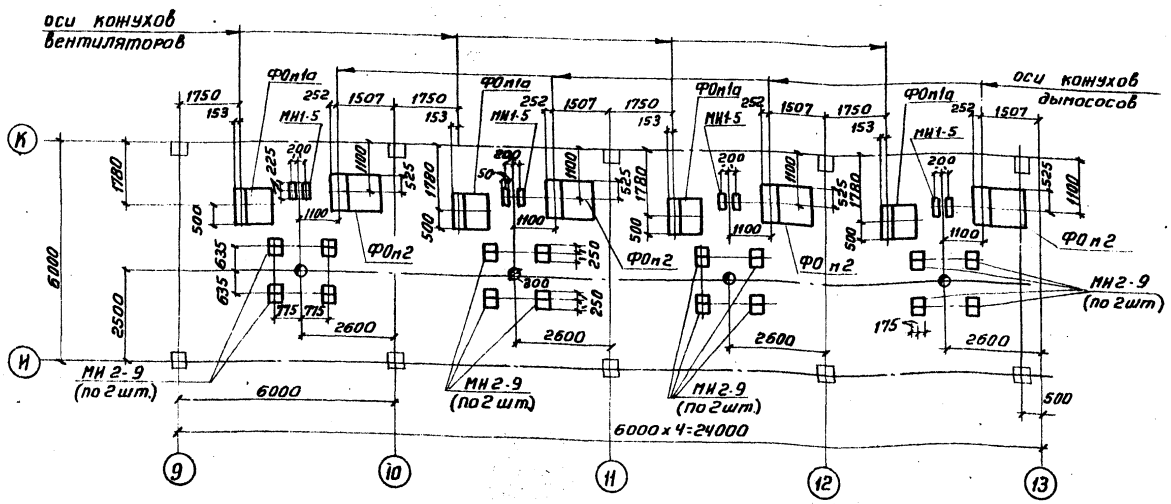

Спецификация элементов к маркировочным схемам, расположенным на листе

Марка	Обозначение	Наименование	Кол	Примечание
		Маркировочная схема фундаментов под оборудование на отм 3.600 (топливо-каменные угли)		
ФОм1	КЖ-47	Фундамент под оборудование ФОм1	4	
ФОм2	то же	то же ФОм2	4	
МИ2-9	3.400-6	Изделие закладное МИ2-9	32	
МИ1-5	то же	то же МИ1-5	8	
		Маркировочная схема фундаментов под оборудование на отм. 3.600 (топливо-бурые угли)		
ФОм1а	КЖ-47	Фундамент под оборудован. ФОм1а	4	
ФОм2	то же	то же ФОм2	4	
МИ2-9	3.400-6	Изделие закладное МИ2-9	32	
МИ1-5	то же	то же МИ1-5	8	

Отметка верха всех закладных изделий 3.600.

Изм.	Лист	№ докум.	Подп.	Дата	ТП 903-1-158 КЖ
Нач. отд.		Гин			Котельная с 4 котлами КЕ-6,5-14с. Топливо-каменные и бурые угли
Гл. констр.		Гольденшлюк			Котельная
Рук. гр.		Терновая			Лит. Р; Лист 43; Листов
Инж.		Куренкова			Маркировочные схемы фундаментов под оборудование на отм. 3,600.
					САНТЕХПРОЕКТ

15590-01 60

Альбом I

Типовой проект 903-1-158

Согласовано: Нач. отд. КУ-2 Зильберштейн

Инв. № подл. | Подпись и дата

Типовой проект 903-1-158 Альбом I

Маркировочная схема пли. перекрытия в осях И-К на отм. 3,600

(топливо - каменные угли)

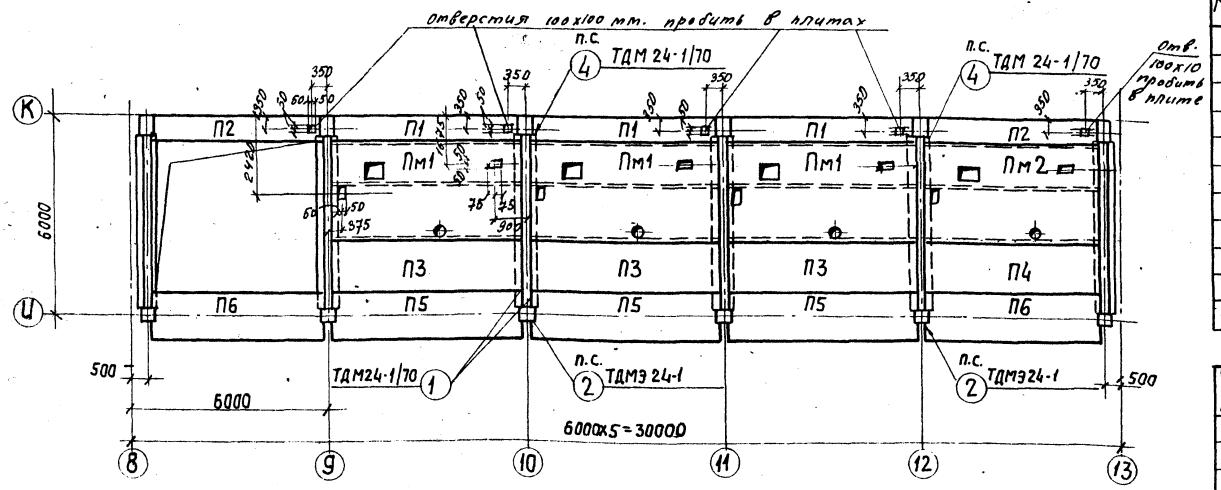

Пм1; Пм2

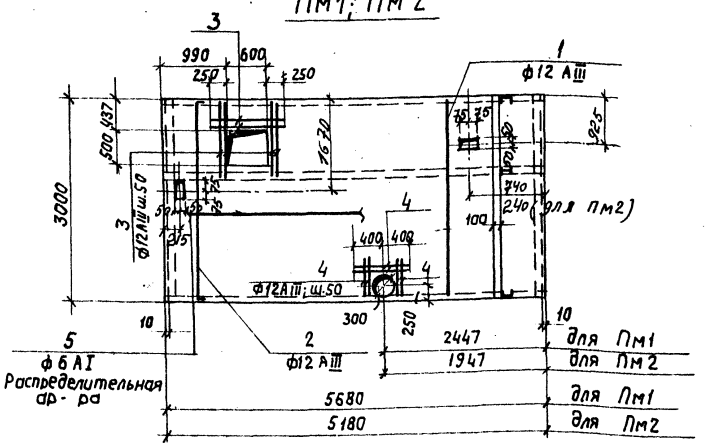

Спецификация элементов к маркировочным схемам, расположенным на листе

Марка	Обозначение	Наименование	Кол.	Примечание
		Маркировочная схема плит		
		Перекрытия в осях И-К на отм. 3,600		
П1	ИИ 24-9	Плита перекрытия П3-4	3	1,50 т
П2	То же	То же П4-4	2	1,37 т
П3	"	" П1-5 / АIII в	3	2,2 т
П4	"	" П2-5 / АIII в	1	2,0 т
П5	"	" П1-5-1 / АIII в	3	2,2 т
П6	"	" П2-5-1 / АIII в	2	2,0 т
Пм1	КЖ-44	Плита монолитная Пм1	3	
Пм2	То же	То же Пм2	1	

Формат	Зона	Поз.	Обозначение	Наименование	Кол.	Примечание
				Пм1		
				Сборочные единицы и детали		
		1÷5	КЖ-44	Стержни одиночные		
				Материалы		
				Бетон марки 200	1,6	м3
				Пм2		
				Сборочные единицы и детали		
		1÷5	КЖ-44	Стержни одиночные		
				Материалы		
				Бетон марки 200	1,45	м3

Шаг арматуры принят 150 мм, кроме оговоренных.
Защитный слой бетона 10 мм.
Арматуру в местах отверстий обрезать по месту.

Ведомость стержней на один элемент

Марка эл-та	Поз.	Эскиз или сечение	ф мм	Длина мм	Кол.
Пм1	1		12АIII	2980	38
	2	80 — 2980 — 80	12АIII	3140	38
	3		12АIII	1100	6
	4		12АIII	800	6
	5	Распределительная ар-ра	6 АI	119,0 пм	
Пм2	1	см. выше	12АIII	2980	35
	2	"	12АIII	3140	35
		Поз. 3, 4 см. Пм1			
	5	см. выше	6 АI	103,0 пм	

Выборка стали на один элемент, кг

Марка эл-та	Арматурные изделия арматурная сталь ГОСТ 5781-75						Всего
	Класс АI			Класс АIII			
	ф мм			ф мм			
	6АI		Итого	12АIII		Итого	
Пм1	26,4		26,4	216,6		216,6	243,0	243,0
Пм2	22,9		22,9	200,3		200,3	223,2	223,2

Изм	Лист	Nдокум.	Подпись	Дата
Нач. отд		Гин		
Гл. констр.		Голденшлюгер		
Рук. гр.		Терновая		
Инж.		Куренкова		

ТП 903-1-158 КЖ

Котельная с 4 котлами КЕ-6,5-14с. Топливо - каменные угли.

Котельная

Лит.	Лист	Листов
Р	44	

Маркировочная схема плит перекрытия на отм. 3,600. Армирование Пм1; Пм2.

САНТЕХПРОЕКТ

Инв. N подл. | Подпись и дата

15590-01 61

Типовой проект 903-1-158 Альбом I.

Маркировочная схема плит перекрытия в осях Б-Е на отм. 3,600 (Топливо — каменные и бурые угли)

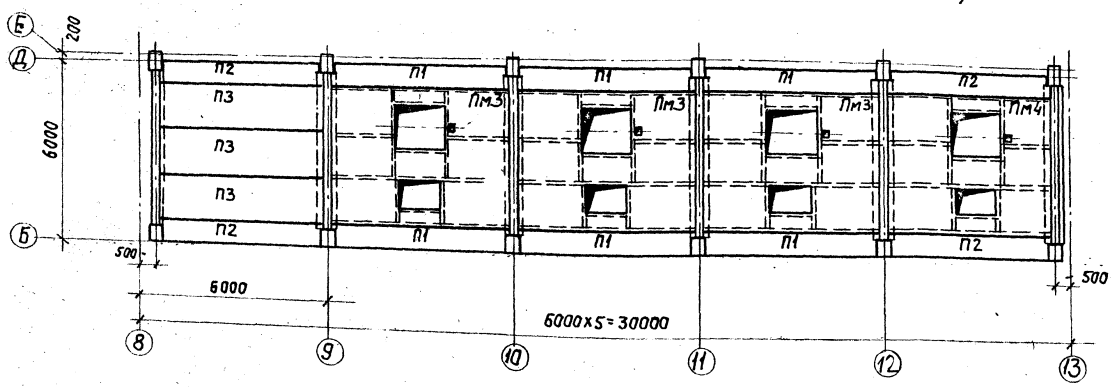

Пм3; Пм4

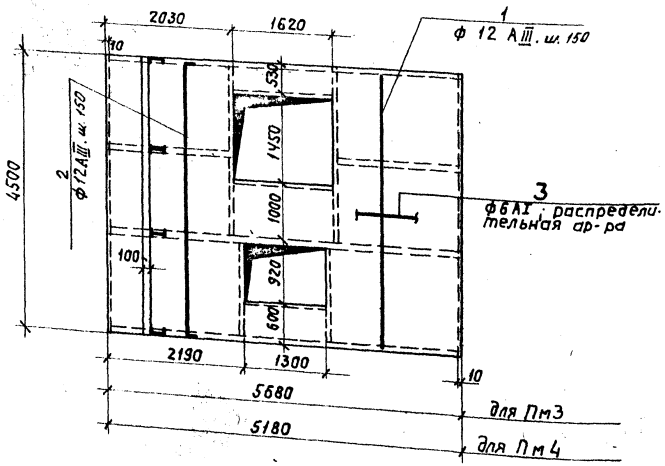

Ведомость стержней на один элемент

Марка эл-та	Поз.	Эскиз или сечение	ф мм	Длина мм	Кол.
Пм3	1		12 А III	4480	38
	2	80 — 4480 — 80	12 А III	4640	38
	3	распределительная ар-ра	6 А I	175,0 пм	
Пм4	1	См. выше	12 А III	4480	35
	2	"	12 А III	4640	35
	3	"	6 А I	160,0 пм	

Выборка стали на один элемент, кг

Марка эл-та	Арматурные изделия арматурная сталь ГОСТ 5781-75							Всего
	Класс А I			Класс А III				
	ф мм		Итого	ф мм		Итого	Итого	
	6 А I			12 А III				
Пм3	38,9		38,9	307,7		307,7	346,6	346,6
Пм4	35,5		35,5	283,5		283,5	319,0	319,0

Спецификация элементов к маркировочным схемам, расположенным на листе

Марка	Обозначение	Наименование	Кол.	Примечание
		Маркировочная схема плит перекрытия в осях Б-Е на отм. 3,600		
П1	ИИ 24-9	Плита перекрытия П3-4	6	1,5 т.
П2	То же	То же П4-4	4	1,37 т
П3	"	" П2-5 / А III в	3	2,0 т
Пм3	КЖ-45	Плита монолитная Пм3	3	
Пм4	То же	То же Пм4	1	

Формат	Зона	Поз.	Обозначение	Наименование	Кол.	Примечание
				Пм3		
				Сборочные единицы и детали		
		1÷3	КЖ-45	Стержни одиночные		
				Материалы		
				Бетон марки 200	2,20	м³
				Пм4		
				Сборочные единицы и детали		
		1÷3	КЖ-45	Стержни одиночные		
				Материалы		
				Бетон марки 200	1,97	м³

Шаг арматуры принят 150 мм.
Защитный слой бетона - 10 мм.
Арматуру в местах отверстий обрезать по месту.

Изм.	Лист	N докум.	Подп.	Дата
Нач. отд.		Гин		
Гл. констр.		Гольдфишлингер		
Рук. гр.		Терновая		
Инж.		Куренкова		

ТП 903-1-158 КЖ

Котельная с 4 котлами КЕ-6,5-14с. Топливо-каменные и бурые угли.

Котельная

Лит.	Лист	Листов
Р	45	

Маркировочная схема плит перекрытия на отм. 3,600. Армирование плит Пм3; Пм4.

САНТЕХПРОЕКТ

Инв. N подл. | Подпись и дата

15590-01 62

Маркировочная схема плит перекрытия в осях И-К на отм. 3,600

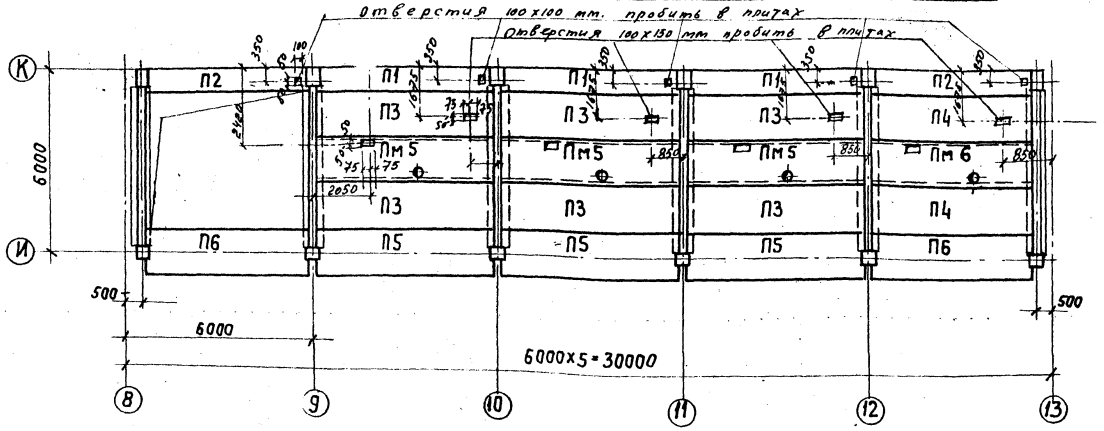

Спецификация элементов к маркировочной схеме, расположенной на листе

Марка	Обозначение	Наименование	Кол.	Примечание
		Маркировочная схема плит перекрытия в осях И-К на отм. 3,600		
П1	ИИ 24-9	Плита перекрытия П3-4	3	1,5т
П2	То же	То же П4-4	2	1,37т
П3	"	" П1-5 АIIIв	6	2,2т
П4	"	" П2-5 АIIIв	2	2,0т
П5	"	" П1-5-1 АIIIв	3	2,2т
П6	"	" П2-5-1 АIIIв	2	2,0т
ПМ5	КЖ-46	Плита монолитная ПМ5	3	
ПМ6	То же	То же ПМ6	1	

Формат	Зона	Поз.	Обозначение	Наименование	Кол.	Примечание
				ПМ5		
				Сборочные единицы и детали		
		1÷4	КЖ-46	Стержни одиночные		
				Материалы		
				Бетон марки 200	0,78	м3
				ПМ6		
				Сборочные единицы и детали		
		1÷4	КЖ-46	Стержни одиночные		
				Материалы		
				Бетон марки 200	0,71	м3

ПМ5

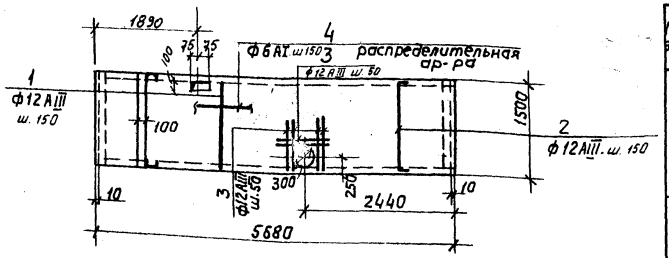

ПМ6

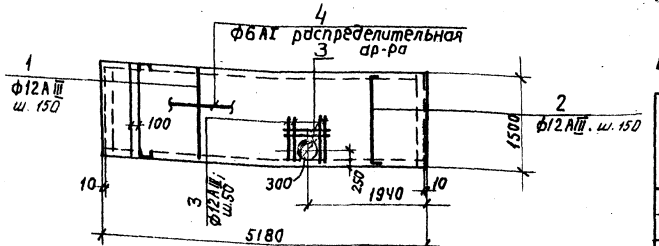

Ведомость стержней на один элемент

Марка эл-та	Поз.	Эскиз или сечение	ф мм	Длина мм	Кол
ПМ5	1		12 AIII	1480	38
	2	1480 (80, 80)	12 AIII	1640	38
	3		12 AIII	800	6
	4	распределительная ар-ра	6 AI	62,0п.м	
ПМ6	1	См. выше	12 AIII	1480	35
	2	"	12 AIII	1640	35
	3	"	12 AIII	800	6
	4	"	6 AI	57,0п.м	

Выборка стали на один элемент, кг

Марка эл-та	Арматурные изделия				Арматурная сталь ГОСТ 5781-75				Всего
	Класс AI		Класс AIII		Класс AI		Класс AIII		
	ф мм		ф мм		ф мм		ф мм		
	6 AI	Итого	12 AIII	Итого	6 AI	Итого	12 AIII	Итого	
ПМ5	13,8	13,8	109,5	109,5	123,3	123,3			123,3
ПМ6	12,7	12,7	101,2	101,2	113,9	113,9			113,9

Шаг арматуры принят 150 мм, кроме оговоренных.
Защитный слой бетона 10 мм.
Арматуру в местах отверстий вырезать по месту.

					ТП 903-1-158	КЖ	
					Котельная с 4 котлами КЕ-6,5-14с. Топливо-бурые угли.		
Изм.	Лист	N докум.	Подп.	Дата			
Нач. отд.		Гиц			Котельная.	Лит.	Лист	Листов
Гл. констр.		Ольденшлягер				Р	46	
Рук. гр.		Терновая			Маркировочная схема плит перекрытия на отм. 3,600 Армирование плит ПМ5, ПМ6	САНТЕХПРОЕКТ	
Инж.		Куренкова					

Альбом I

Типовой проект 903-1-158

Инв. № подл. | Подпись и дата | Взам. инв. № | Инв. № дубл. | Подпись и дата

ФОм1

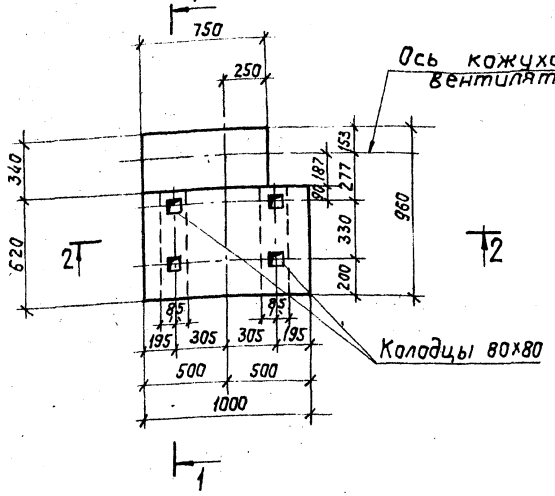

ФОм1а

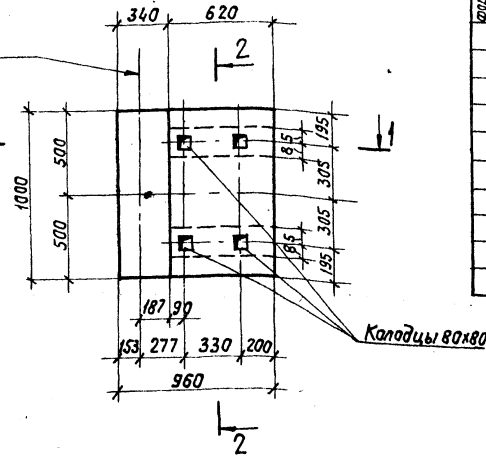

Формат	Зона	Поз.	Обозначение	Наименование	Кол. на испол.			Примечание
				Документация				
			КЖ-47	Сборочный чертеж				
				Сборочные единицы детали				
		1	Т.П. 903-1-153-КЖИ-С16; С-17	Сетка арматурная С16	2	2		
		2	Т.П. 903-1-153-КЖИ-С8	То же С8	1	1		
		3	Т.П. 903-1-153-КЖИ-С16; С-17	" С17			2	
				Материалы				
				Бетон марки	0,27	0,29	0,61	м3

Марка	Литера
ФОм1	Р
ФОм1а	Р
ФОм2	Р

Выборка стали на один элемент, кг

Марка эл-та	Арматурные изделия										Всего:
	Арматурная сталь ГОСТ 5781-75										
	Класс AI					Класс AII					
	Ø мм				Итого	Ø мм				Итого	
	8 AI	6 AI				10 AII					
ФОм1	5,96	0,9			6,86	2,1				2,1	8,96
ФОм1а	5,96	0,9			6,86	2,1				2,1	8,96
ФОм2	9,4				9,4						9,4

Итого: 8,96 | 8,96 | 9,4

Арматуру сеток в местах отверстий вырезать по месту.

1 — 1

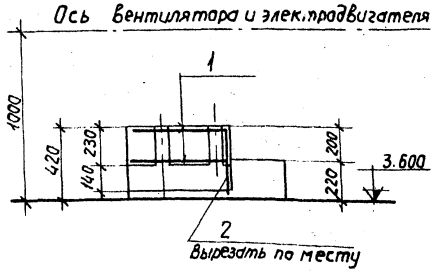

ФОм2

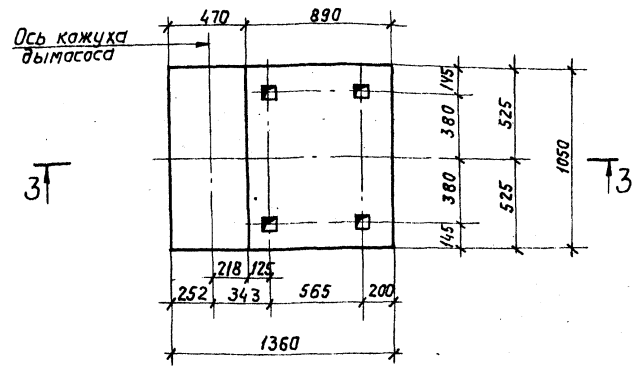

2 — 2

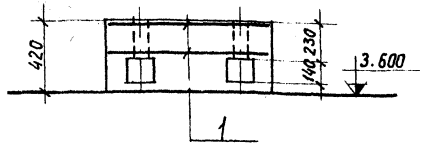

3 — 3

Ось дымососа и электродвигателя

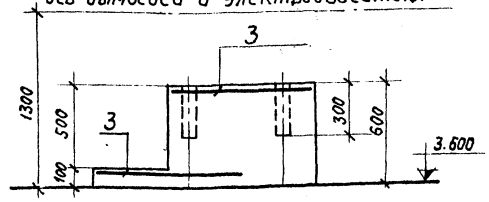

Изм.	Лист	Ндокум.	Подпись	Дата	ТП 903-1-158 КЖ	
Нач. отд.		Гин			Котельная с уклотками Кпр 6,5-14с. топливо- каменные и бурые угли.	
Гл. констр.		Гальперштейн			Котельная.	Лит. Р / Лист 47 / Листов
Рук. гр.		Терновая				
Инж.		Куренкова			Фундаменты под оборудование ФОм1, ФОм1а, ФОм2.	ГАНТ ЕХПРОЕКТ

15590-04 64

Маркировочная схема закладных деталей и ограждений на ▽ 7.200

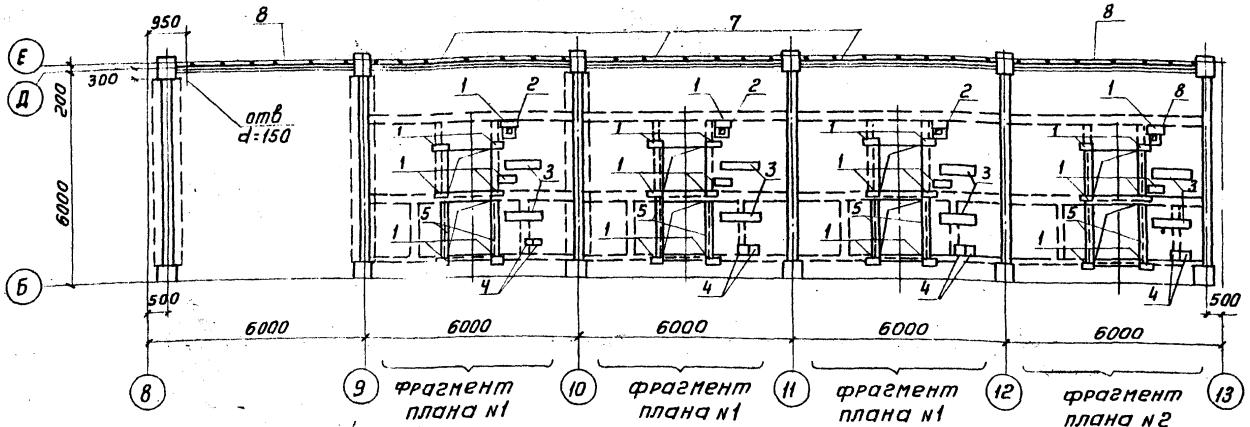

Фрагмент плана №1, (№2)

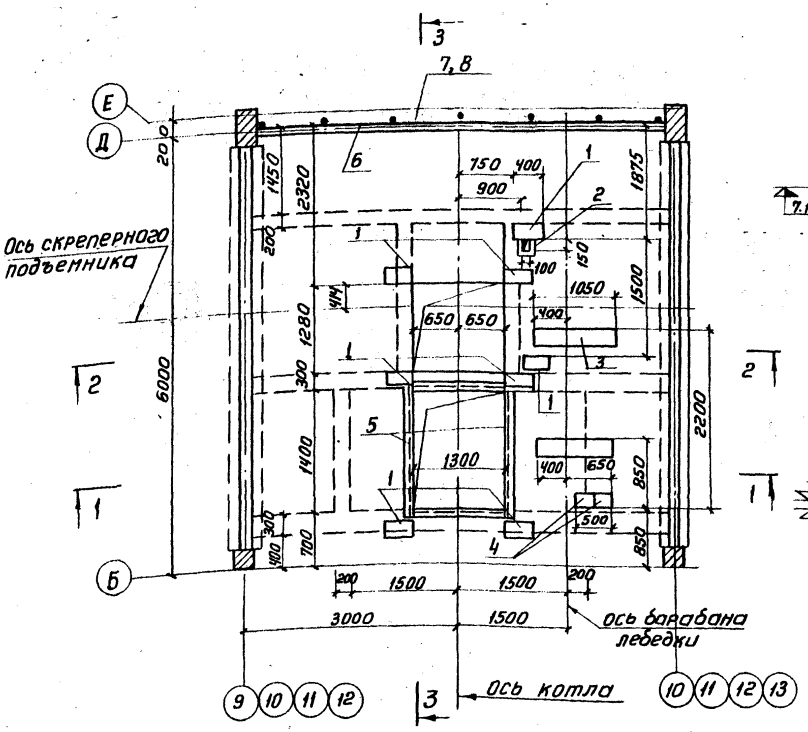

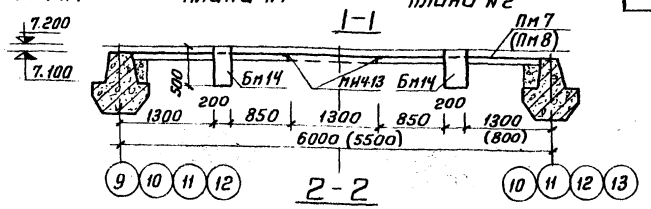

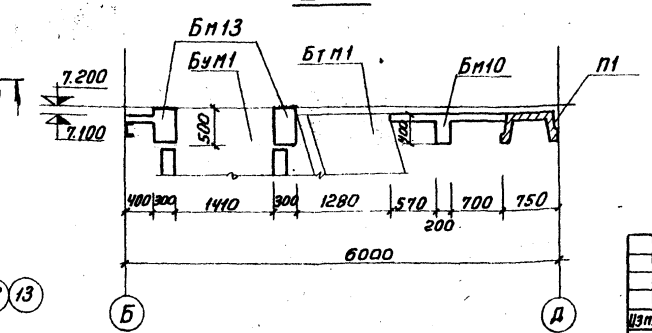

Спецификация элементов к маркировочной схеме расположенной на данном листе

Марка элемента	Обозначение	Наименование	Кол	Примечание
		Маркировочная		
		схема перекры-		
		тия на отм. 7.200		
1	3.400-6	Изделие закладное МИ3-13	32	10,4 кг
2	903-1-153-КЖИ-МН16	—„— МН16	4	шт
3	903-1-153-КЖИ-МН19	—„— МН19	8	шт
4	3.400-6	—„— МИ2-9	8	6.0 кг
5	—„—	—„— МИ4-13	5,8	4,2 кг/пм
6	—„—	—„— МИ4-37	27,0	6.0 кг/пм
7	1.459-2, вып. 4	ограждения ППГ-13	3	81.0 кг
8	—„—	ППГ-11	2	75.0 кг

Примечания

1. При установке закладной детали МИ4-37 анкера загнуть по месту.
2. Размеры в скобках даны для фрагмента плана №2.

					ТП 903-1-158		
					Котельная с 4 котлами КЕ-6,5-14с Топливо-каменные и бурые угли		
Изм.	Лист	№ докум.	Подп.	Дата		Литер	Лист	Листов
Нач. отд.		Гин				Р	48	
Гл. констр.		Гольденшлит						
Рук. гр.		Терновая						
Исполн.		Пустыльник			Маркировочная схема на закладных деталей и ограждений на отм. 7.200	САНТЕХПРОЕКТ		
Провер.		Терновая						

Инв. № подл. | Подп. и дата

Типовой проект 903-1-158 Альбом I

Маркировочная схема перекрытия на отм. 7,200

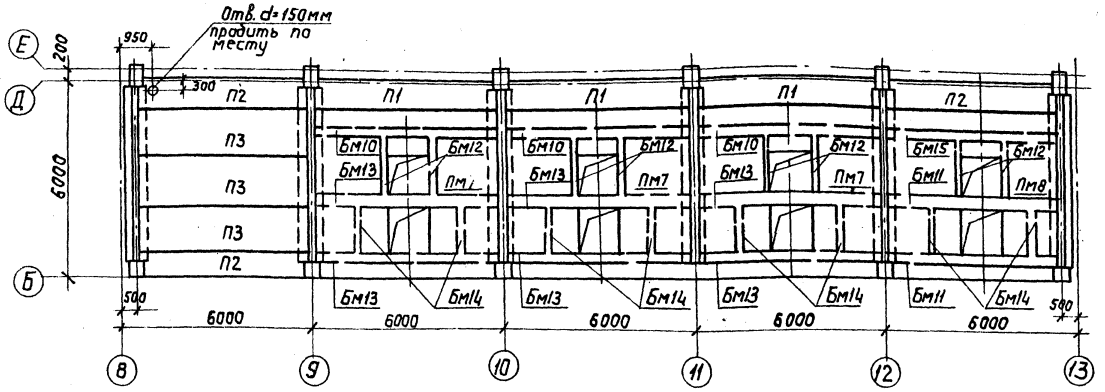

Пм 7

Раскладка нижних арматурных сеток

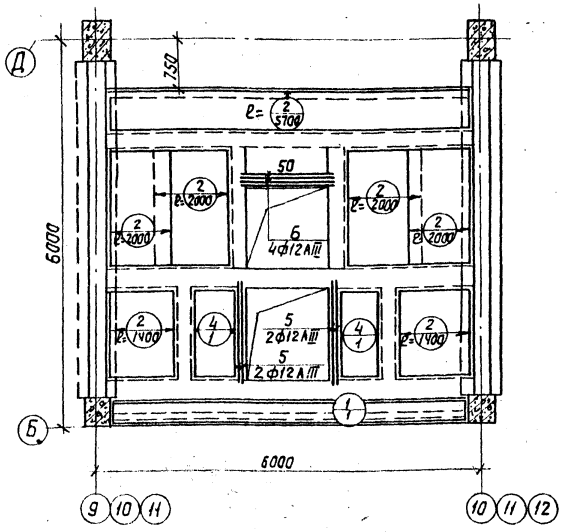

Раскладка верхних арматурных сеток

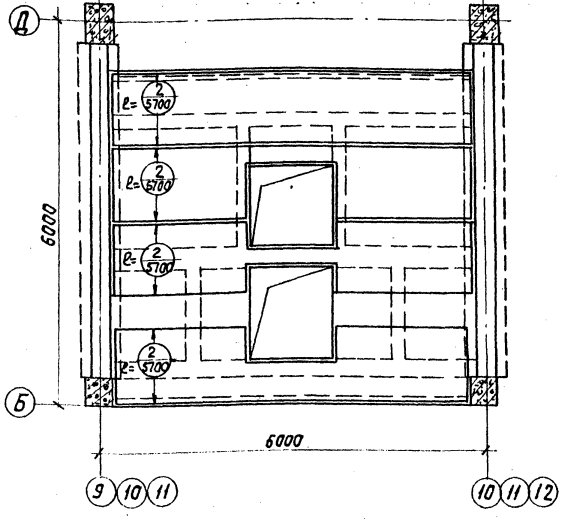

Спецификация элементов к маркировочной схеме, расположенной на данном листе.

Марка эл-та	Обозначение	Наименование	Кол.	Прим.
Пм7	КЖ-49	Плита монолитн. Пм7	3	4,70м³
Пм8	КЖ-50	—"— Пм8	1	4,3м³
Бм10	КЖ-51	Балка монолитн Бм10	3	
Бм11	То же	—"— Бм11	2	
Бм12	—"—	—"— Бм12	8	
Бм13	—"—	—"— Бм13	6	
Бм14	—"—	—"— Бм14	8	
Бм15	—"—	—"— Бм15	1	
П1	ИИ 24-9	Плита перекрытия П3-4	3	1,5т
П2	—"—	—"— П4-4	3	1,37т
П3	—"—	—"— П2-5 / АIII в	3	2,0т

Формат	Зона	Поз.	Обозначение	Наименование	Кол.	Примечание
				Плита Пм7		
				Сборочные единицы и детали		
		1	ГОСТ 8478-66	сетка рулонная 150/150/7/7 / 1100×5600	1	
		2	—"—	—"— 150×150/7/7 / в=1100	38,3пм	
		4	—"—	—"— 150×150/7/7 / 1500/2×1400	2	
11		5,6		стержни одиночные		
				Балка Бм10		
				Сборочные единицы и детали		
11		8÷10		Стержни одиночные		
				Балка Бм12		
				Сборочные единицы и детали		
11		14÷16		Стержни одиночные		
				Балка Бм13		
				Сборочные единицы и детали		
11		11÷13		Стержни одиночные		
				Балка Бм14		
				Сборочные единицы и детали		
11		17,18		Стержни одиночные		
				бетон „М200"	4,7	м³

Изм.	Лист	N докум.	Подп.	Дата
Нач. отд.		Гин		
Гл. констр.		Гиліденшлюгер		
Рук. гр.		Терновая		
Исполн.		Пустыльник		
Провер.		Терновая		

ТП 903-1-158 КЖ

Котельная с 4 котлами КЕ-6,5-14с. Топливо- каменные и бурые угли.

Литер	Лист	Листов
Р	49	

Маркировочная схема перекрытия на отм. 7,200. армирование Пм7.

САНТЕХПРОЕКТ

Инв. № подл. | Подп. и дата

15590-01 66

Типовой проект 903-1-158 Альбом I

Пм 8

Раскладка нижних арматурных сеток

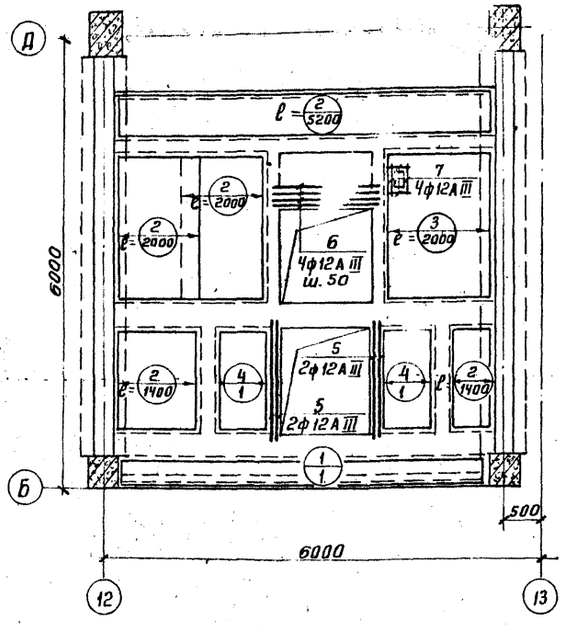

Ведомость стержней на один эл-т

Марка эл-та	Поз	Эскиз или сечение	ф мм	Длина мм	Кол.
Пм7	7	——	12АIII	400	4
	5	——	12АIII	1700	4
	6	——	12АIII	1600	4
Пм8	5	См. выше	12АIII	1700	4
	6	——"——	12АIII	1600	4
	7	——"——	12АIII	400	4

Раскладка верхних арматурных сеток

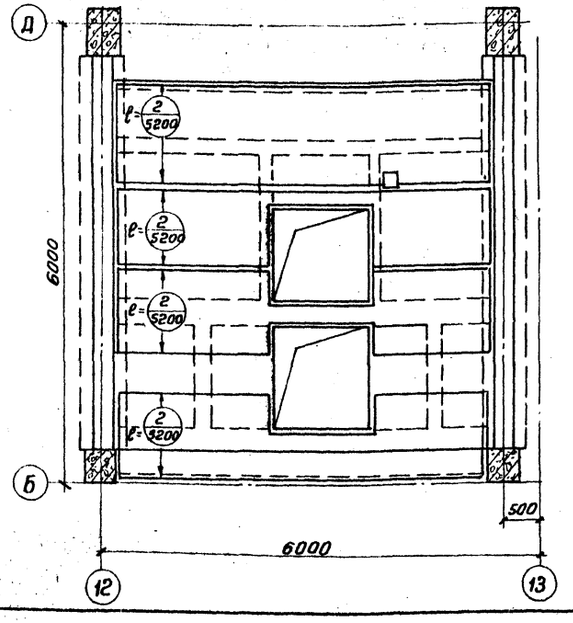

Выборка стали на один эл-т, кг

Марка эл-та	Арматурные изделия: Арматурная сталь ГОСТ 5781-75 Класс AI ф, мм 10	Итого	Класс AIII ф мм 28	25	20	12	Итого	Проф. сталь 250 х5	Итого	Холодн. прокат ГОСТ 6727-53 Класс BI ф, мм 7	Итого	Всего
Пм7	113,8	113,8	128	69,0	22,0	57,7	276,7	4,6	395,1	181,0	181,0	576,1
Пм8	105,0	105,0	100,0	52,5	22,0	54,7	229,2	4,6	338,8	166,0	166,0	504,8

Формат	Зона	Поз.	Обозначение	Наименование	Кол.	Примечание
				Пм8		
				Сборочные единицы		
				и детали		
		1	ГОСТ 8478-66	Сетка рулонная 150|150|7|7 1100х5100	1	
		2	——"——	——"—— 150|150|7|7 В=1100	п.м 32.8	
		3	——"——	——"—— 150|150|7|7 В=1500	1	
		4	——"——	——"—— 150|150|7|7 1500х2х1400	2	
		3,5		Стержни одиночные		
				Балка Бм12		
				Сборочные единицы		
				и детали		
11		14-16		Стержни одиночные		
				Балка Бм14		
				Сборочные единицы		
				и детали		
11		17,18		Стержни одиночные		
				Балка Бм15		
				Сборочные единицы		
				и детали		
11		19,20		Стержни одиночные		
				Балка Бм11		
				Сборочные единицы		
				и детали		
11		21-23		Стержни одиночные		
				Материалы		
				Бетон М200	4,3 м³	

1. Армирование плиты Пм7 см. лист КЖ-49
2. Защитный слой бетона для плит Пм7 и Пм8 - 15 мм.

Изм.	Лист	N докум.	Подп.	Дата	ТП 903-1-158 - КЖ		
					Котельная с 4 котлами КЕ-6,5-14 с Топливо-каменные и бурые угли		
Нач.отд.		Гин				Литер	Лист	Листов
Гл.конст.		Гольденштейн				Р	50	
Рук.гр.		Терновая			Монолитная плита Пм8 Армирование	САНТЕХПРОЕКТ		
Ст.инж.		Шестопьяник						
Провер		Терновая						

Инв.№подл. | Подпись и дата

Альбом I

Типовой проект 903-1-158

Инв. № подл. | Подпись и дата

БМ10

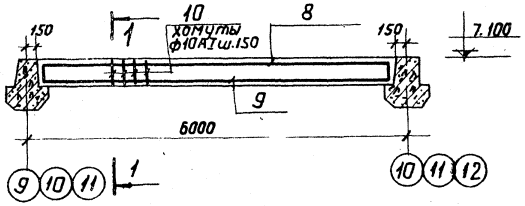

1-1

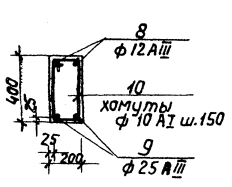

①

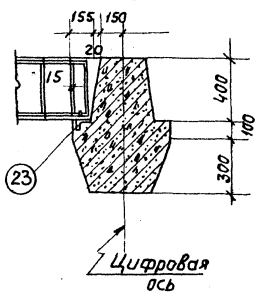

БМ13

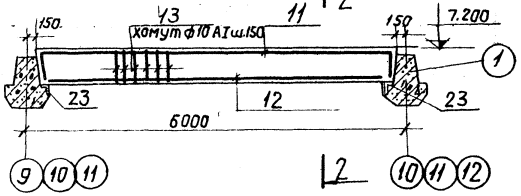

2-2

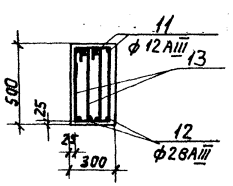

4-4

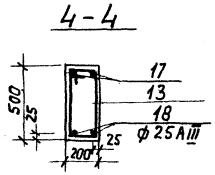

БМ12

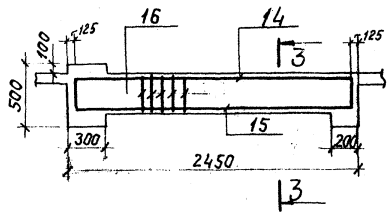

3-3

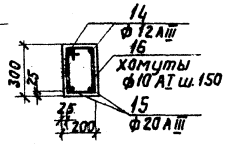

БМ14

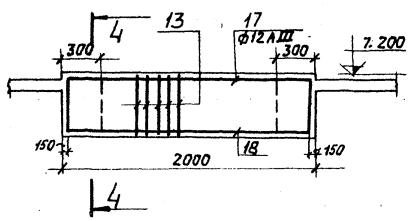

БМ15

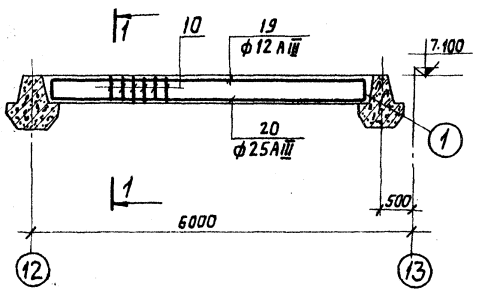

БМ11

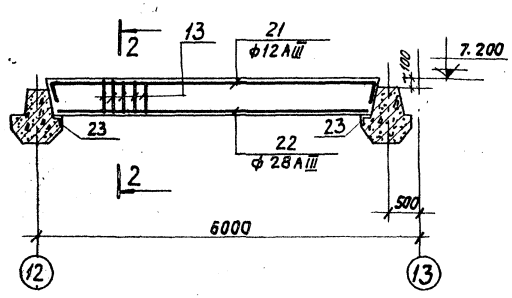

Ведомость стержней на один эл-т

Марка эл-та	Поз	Эскиз или сечение	ф мм	Длина мм	Кол.
БМ10	8	350 5650 350	12AIII	6350	2
	9		25AIII	3640	2
	10	210 380 410 150	10AI	1120	38
БМ13	11	450 5650 450	12AIII	6550	4
	12		28AIII	5640	4
	13	280 510 950 170	10AI	1360	76
	23	L 50x5	—	300	2
БМ12	14	250 2200 250	12AIII	2700	2
	15		20AIII	2200	2
	16	210 250 310 150	10AI	920	15
БМ14	17	450 1700 450	12AIII	2600	2
	18		25AIII	1700	2
	13	См. Выше	10AI	1360	15
БМ15	19	350 5150 350	12AIII	5850	2
	20		25AIII	5140	2
	10	См. Выше	10AI	1120	35
БМ11	21	450 5150 450	12AIII	6050	4
	22		28AIII	5140	4
	13	См. Выше	10AI	1360	70
	23	L 50x5	—	300	2

Изм.	Лист	№ докум.	Подп.	Дата	ТП-903-1-158 КЖ			
					Котельная с 4 котлами КЕ-6,5-14с. Топливо- каменные и бурые угли			
Нач. отд.	Гин					Литер	Лист	Листов
Гл. констр.	Гольденштейн					Р	51	
Рук. гр.	Гончевар				Балки монолитные БМ10 ÷ БМ15. Схемы армирования	САНТЕХПРОЕКТ		
Ст. инж.	Пустынник							
Провер.	Гончевая							

15590-01 68

Альбом I

Типовой проект 903-1-158

Маркировочная схема закладных деталей на отм. 15.600

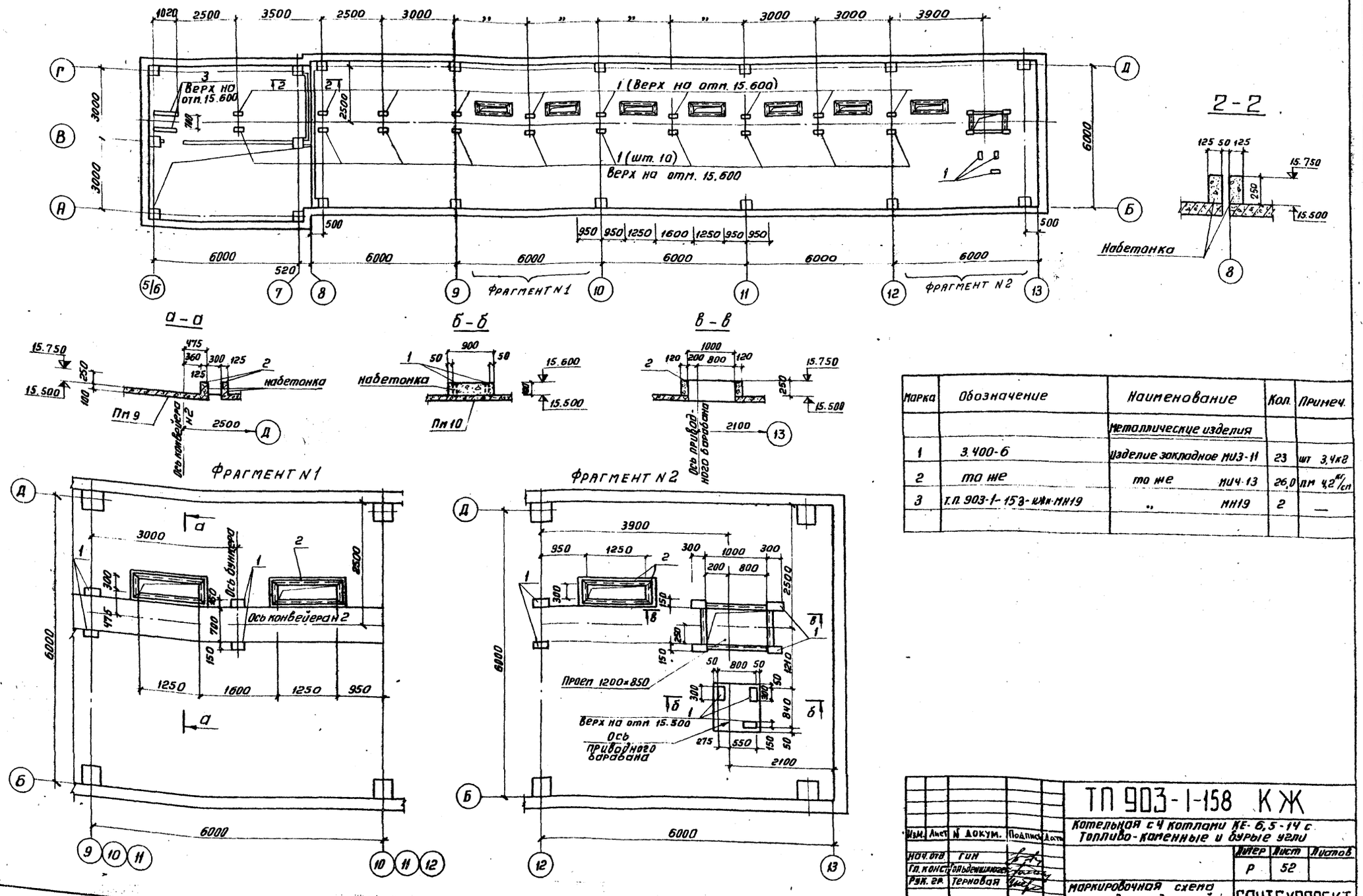

Марка	Обозначение	Наименование	Кол.	Примеч.
		Металлические изделия		
1	3.400-6	Изделие закладное МИЗ-11	23	шт 3,4кг
2	то же	то же МИЧ-13	26,0	пм 4,2 кг/см
3	Т.П. 903-1-153-ИЖ-МН19	" МН19	2	—

Изм.	Лист	N докум.	Подпись	Дата
Нач. отд.		Гин		
Гл. конст.		Гольденшилюгер		
Рук. гр.		Терновая		

ТП 903-1-158 КЖ

Котельная с 4 котлами КЕ-6,5-14 с
Топливо-каменные и бурые угли

Литер	Лист	Листов
Р	52	

Маркировочная схема закладных деталей на отм. 15.600

САНТЕХПРОЕКТ

Инв. N подл. | Подп. и дата

155 90-01 69

Альбом I

Типовой проект 903-1-158

Маркировочная схема перекрытия на отм. 15,600

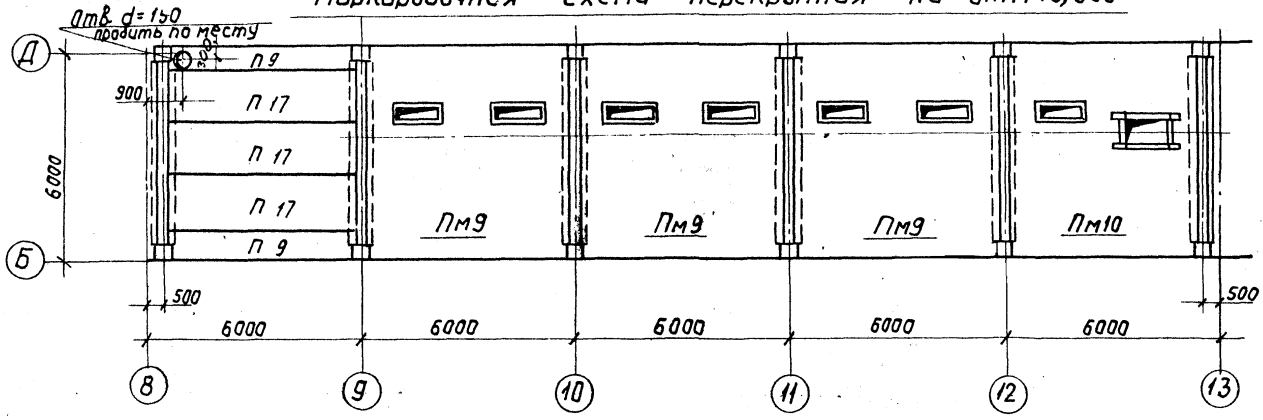

Маркировочная схема плит покрытия

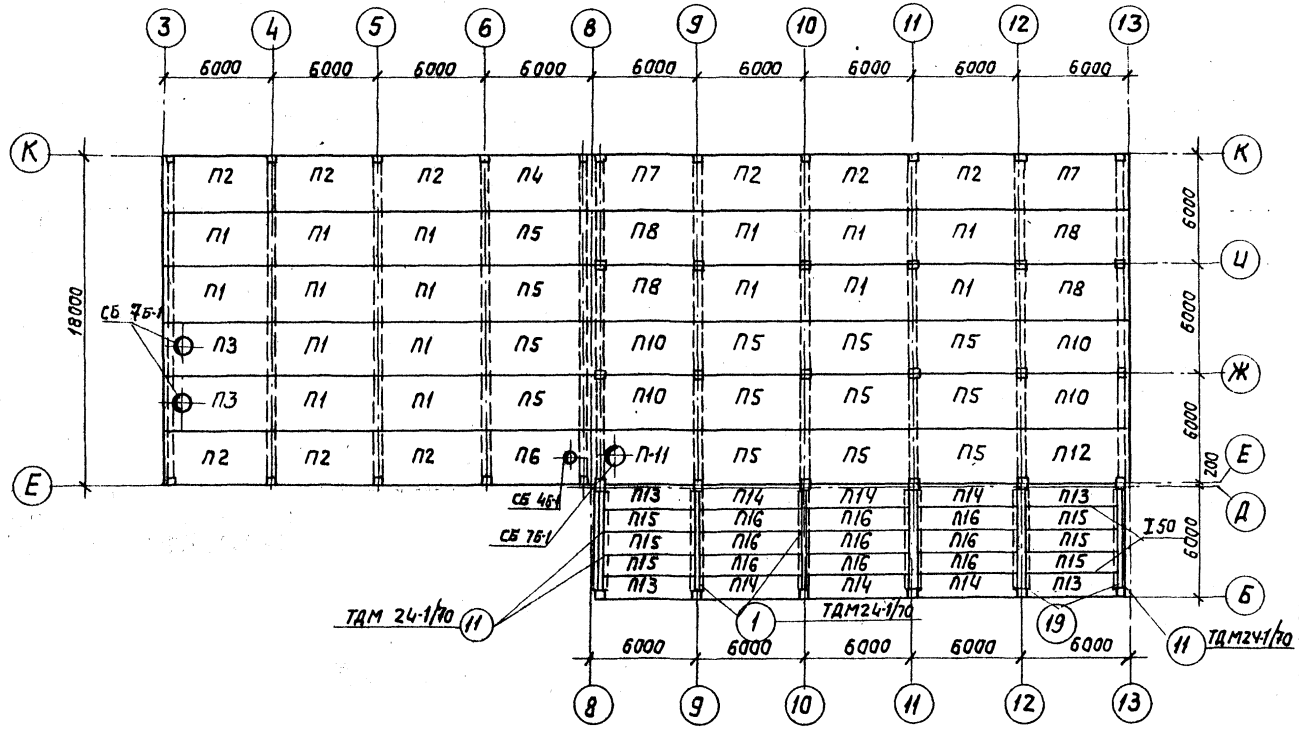

Марка	Обозначение	Наименование		Кол.	Примеч.
		Маркировочная схема плит покрытия			
		I-II снеговые р-ны	III-IV снеговые р-ны		
П1	1.465-7, Вып.1 ч.1;2	ПАIV 3х6 -3	ПАIV 3х6 -4	16	2,65т
П2	903-1-153-КЖИ-ПАIV 3х6 -3а"; ПАIV 3х6 -4а"	ПА-IV 3х6 -3а"	ПАIV 3х6 -4а"	9	— " —
П3	1.465-7, Вып.1, ч.1;2.	ПАIV-7 3х6 -3	ПАIV-7 3х6 -4	2	— " —
П4	903-1-153-КЖИ-ПАIV 3х6 -5а"; ПАIV 3х6 -6а"	ПАIV 3х6 -5а"	ПАIV 3х6 -6а"	1	— " —
П5	1.465-7, Вып.1, ч.1;2	ПАIV 3х6 -5	ПАIV 3х6 -6	13	— " —
П6	1.465-7, Вып.1, ч.1;2.	ПАIV-4 3х6 -5а"	ПАIV-4 3х6 -6а"	1	— " —
П7	903-1-153-КЖИ-ПАIV 3х6 -3в"; ПАIV 3х6 -4в"	ПАIV 3х6 -3,8"	ПАIV 3х6 -4,8"	2	— " —
П8	903-1-153-КЖИ-ПАIV 3х6 -3б"; ПАIV 3х6 -4б"	ПАIV 3х6 -3б"	ПАIV 3х6 -4б"	4	— " —
П10	903-1-153-КЖИ-ПАIV 3х6 -5б"; ПАIV 3х6 -6б"	ПАIV 3х6 -5б"	ПАIV 3х6 -6б"	4	— " —
П11	903-1-153-КЖИ-ПАIV-7 3х6 -5в"; ПАIV-7 3х6 -6в"	ПАIV-7 3х6 -5,8"	ПАIV-7 3х6 -6,8"	1	— " —
П12	903-1-153-КЖИ-ПАIV 3х6 -5в"; ПАIV 3х6 -6в"	ПАIV 3х6 -5,8"	ПАIV 3х6 -6,8"	1	— " —
П13	ИИ 24-9	Плита перекрыт. П4-1		4	1,37т
П14	То же	То же П3-1		6	1,5т
П15	"	" П2-2 Аш в		6	2,0т
П16	"	Плита покрыт. П1-1 Аш в		9	2,2т
СБ 46-1	1.494-24, Вып.1	Стакан	СБ 46-1	1	0,16т
СБ 76-1	То же	То же	СБ 76-1	3	0,32т
I50	ГОСТ 8239-72	I 50	ℓ=5200	2	400,0 кг
		Маркировочная схема перекрытия на отм. 15,600			
П9	ИИ 24-9	Плита перекрытия	П4-4	2	1,37т
П17	— " —	— " —	П2-5 Аш в	3	2,0т
Пм9	903-1- КЖ-54	Плита монолитная	Пм9	3	
Пм10	То же		Пм10	1	

Изм.	Лист	№ докум.	Подп.	Дата
Нач. отд.		Гин		
Гл. констр.		Гладенюк		
Рук. груп.		Терновая		
Сверил		Пустынникова		

ТП 903-1-158 КЖ

Котельная с 4 котлами КЕ-6,5-14с. Топливо- каменные и бурые угли.

Литер	Лист	Листов
Р	53	

Маркировочные схемы перекрытия и покрытия на отм. 15,600.

САНТЕХПРОЕКТ

15590-01 70

Инв. № подл. | Подпись и дата

Типовой проект 903-1-158 Альбом I

ПМ9

Раскладка нижних арматурных сеток

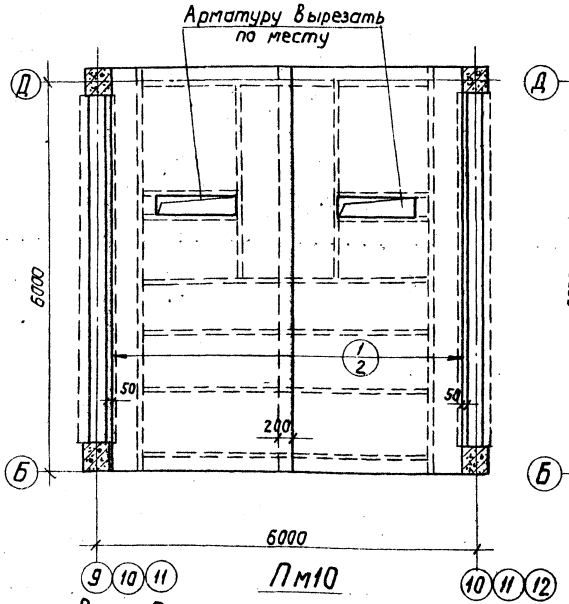

Раскладка верхних арматурных сеток

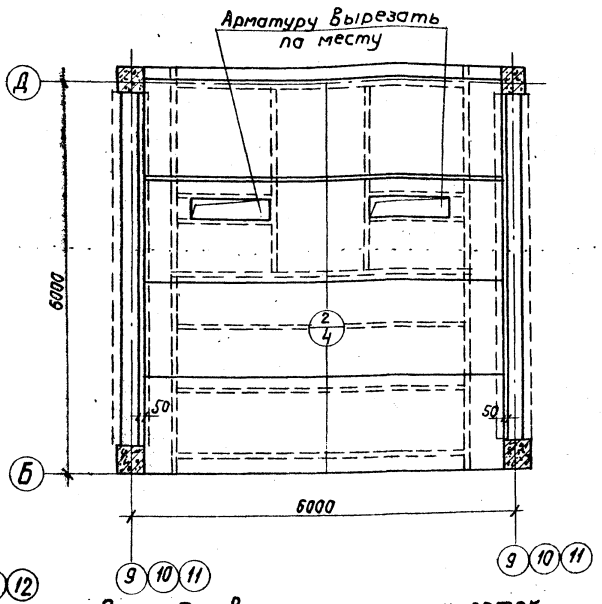

Пм10

Раскладка нижних арматурных сеток

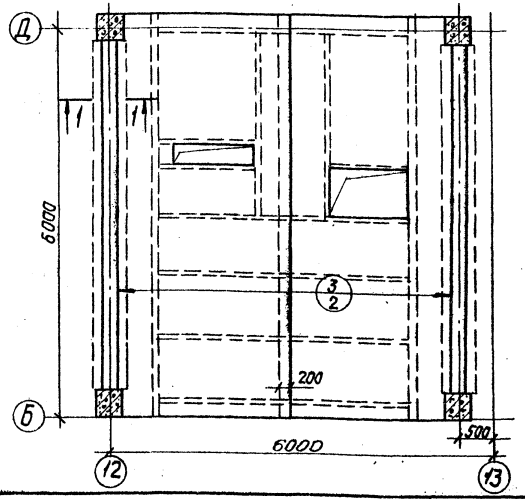

Раскладка верхних арматурных сеток

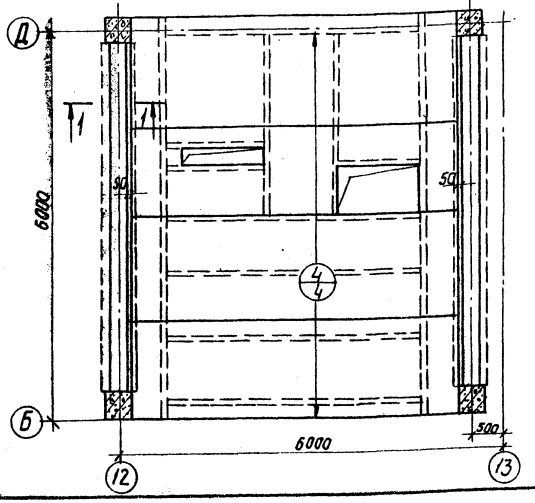

Формат	Зона	Позиция	Обозначение	Наименование	Кол.	Примечание
				ПМ9		
				Сборочные единицы и детали		
		1	ГОСТ 8478-66	сетка рулонная 150/150/7/7 2900×6000	2	
		2	—"—	—"— 150/150/7/7 1500×5600	4	
				Материалы		
				бетон марки 200	3,3 м³	
				ПМ10		
				Сборочные единицы и детали		
		3	ГОСТ 8478-66	сетка рулонная 150/150/7/7 2700×5200	2	
		4	—"—	—"— 1500/150/7/7 1500×5100	4	
				Материалы		
				бетон марки 200	3,0 м³	

Выборка стали на один эл-т, кг

1-1

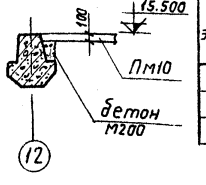

Марка элемента	Арматурные изделия холоднотянут. пров. ГОСТ 6727-53				Всего
	Класс AI			Итого	
	ф мм				
	7				
Пм9	310,0			310,0	310,0
Пм10	288,0			288,0	288,0

Защитный слой бетона в плитах - 15 мм.

Изм.	Лист	N докум.	Подпись	Дата
Нач. отд.		Гин		
Гл. констр.		Гольденшлюгер		
Рук. гр.		Терновая		
Ст. инж.		Пустыльник		
Провер.		Терновая		

ТП 903-1-158 КЖ

Котельная с 4 котлами КЕ-6,5-14с. Топливо-каменные и бурые угли.

Литер	Лист	Листов
Р	54	

Армирование монолитных плит Пм 9, Пм 10 на отм. 15,600

САНТЕХПРОЕКТ

15590-01 71

Инв. № подл. | Подпись и дата

Альбом I

Типовой проект 903-1-158

Согласовано:

Инв. № подл. | Подп. и дата

Маркировочная схема плит перекрытия на отм. 3,300

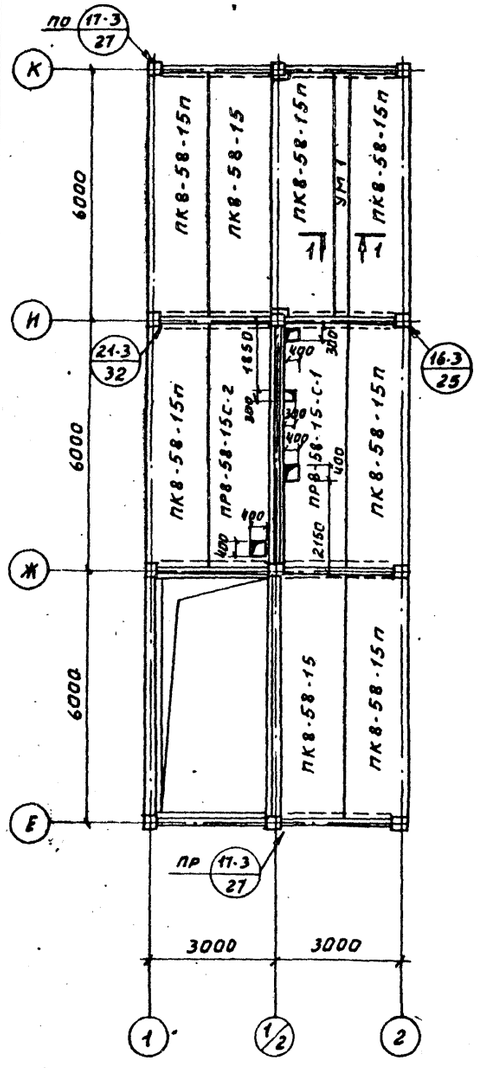

Маркировочная схема плит перекрытия на отм. 6,600

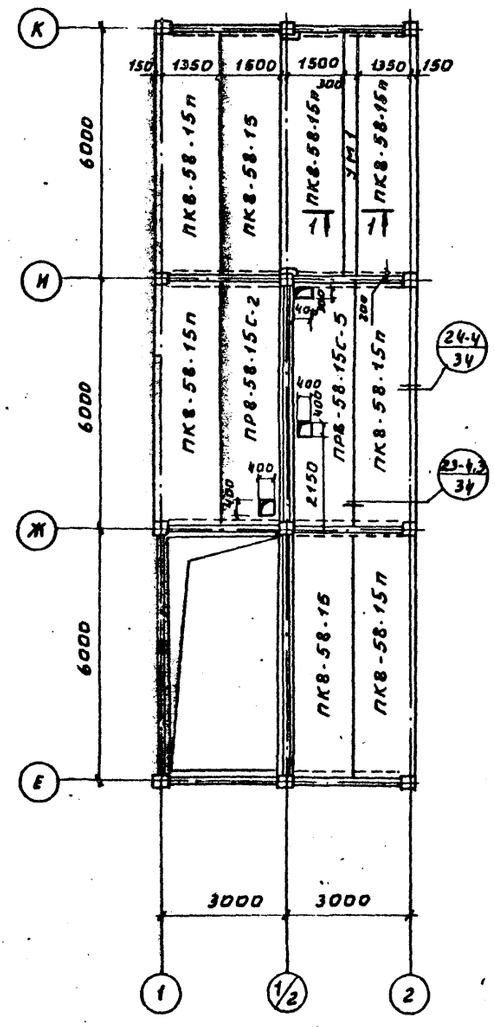

Маркировочная схема плит покрытия

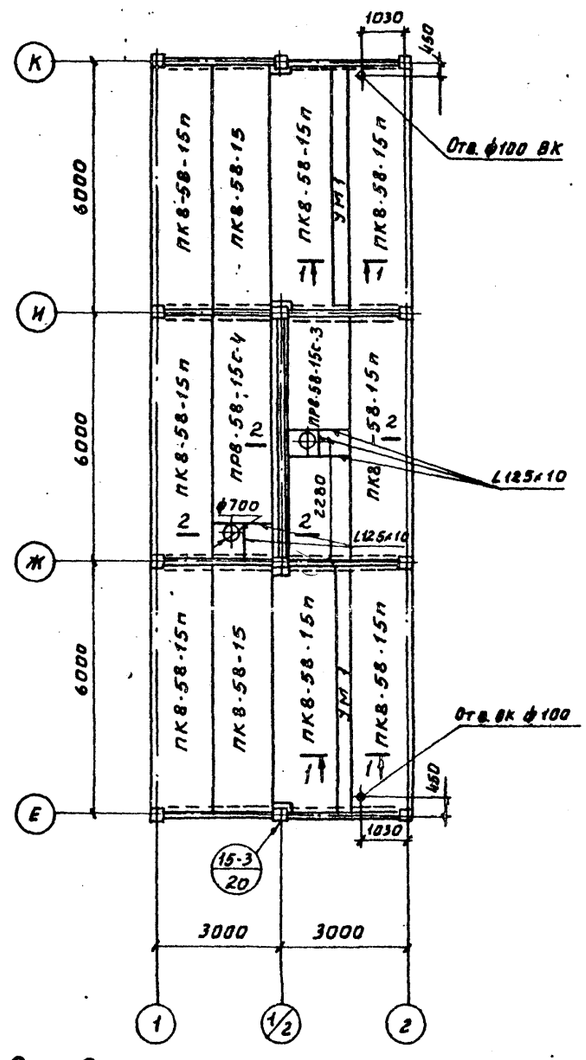

Ум-1 (1-1)

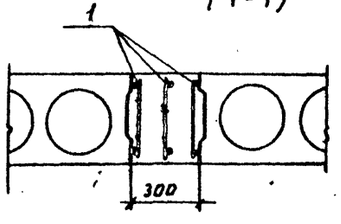

2 – 2

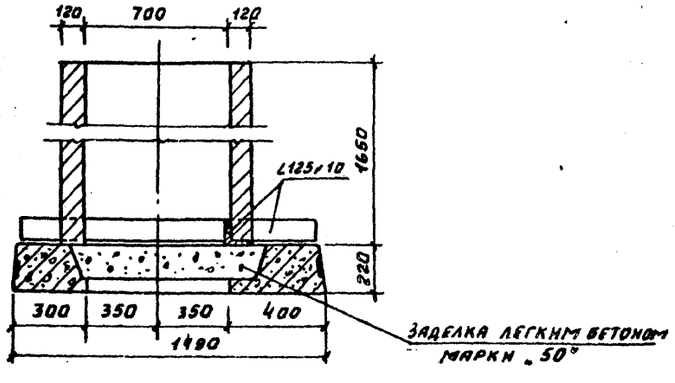

Спецификация элементов к маркировочным схемам, расположенным на данном листе

Марка	Обозначение	Наименование	Кол.	Примеч.
		Сборные жел. бет. элементы		
ПК8-58-15	НН-04-4 В.19	Плиты перекрытий ПК8-58-15	6	шт.
ПК8-58-15п	То же	То же ПК8-58-15п	20	шт.
ПР8-58-15с-1	Т.п.903-1-153- КЖИ-ПР8-58-15с-1	Плиты перекрытий ПР8-58-15с-1	1	шт.
ПР8-58-15с-2	Т.п.903-1-153- КЖИ-ПР8-58-15с-2	То же ПР8-58-15с-2	2	шт.
ПР8-58-15с-3	Т.п.903-1-153- КЖИ-ПР8-58-15с-3	" ПР8-58-15с-3	1	шт.
ПР8-58-15с-4	Т.п.903-1-153- КЖИ-ПР8-58-15с-4	" ПР8-58-15с-4	1	шт.
ПР8-58-15с-5	Т.п.903-1-153- КЖИ-ПР8-58-15с-5	" ПР8-58-15с-5	1	шт.
		Монолитные жел. бет. элементы		
Ум-1	См. данный лист	Монолитное перекрытие Ум-1	4	шт.
		Стальные элементы		
ММД-17	НН-04-10 В.5	Соединит. эл-т ММД-17	11	шт. 1,3кг
ММД-18	То же	То же ММД-18	6	шт. 1,2кг
ММД-22	"	" ММД-22	12	шт. 3,1кг
ММД-23	"	" ММД-23	9	шт. 0,4кг
ММД-25	"	" ММД-25	28	шт. 0,3кг
ММД-26	"	" ММД-26	11	шт. 0,1кг
ММД-30^{n}/п	"	" ММД-30^{n}/п	3/8	шт. 3,4кг
АС-1	Т.п.903-1-153- КЖИ-АС-1	" АС-1	12	шт.
L125×10	ГОСТ 8509-72	L125×10 ℓ=6000мм	-	114,6кг

Выборка материалов на один монолитный элемент

Формат	Зона	Поз.	Обозначение	Наименование	Кол.	Примеч.
				Ум-1		
				Сборочные единицы		
				И деталн		
			Т.п.903-1-153- КЖИ-К7	Каркас плоский К7	3	
				Материалы		
				Бетон М 200	0,4	$м^3$

1. Узлы приняты по серии НН-04-10 В.5.
2. Отверстие ф100 ВК пробить по месту не нарушая ребер плиты.

Изм.	Лист	№ докум.	Подп.	Дата	
Нач. отд.		Гин			
Гл. конст.		Гольденштейн			
Рук. гр.		Сорокина			
Исполн.		Инжфорова			

ТП 903-1-158 КЖ

Котельная с 4 котлами КЕ-6,5-14с
Топливо-каменные и бурые угли

Котельная

Литер	Лист	Листов
Р	55	-

Маркировочные схемы плит перекрытия и покрытия в осях „1-2".

САНТЕХПРОЕКТ

15590-01 72

Альбом I

Типовой проект 903-1-158

Согласовано

Инв. № подл. | Подп. и дата

Маркировочные схемы плит перекрытия на отм. 3,600

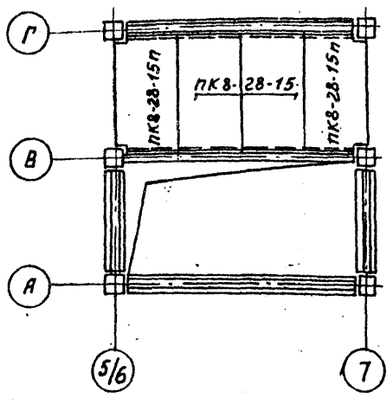

Маркировочные схемы плит перекрытия на отм. 15,600

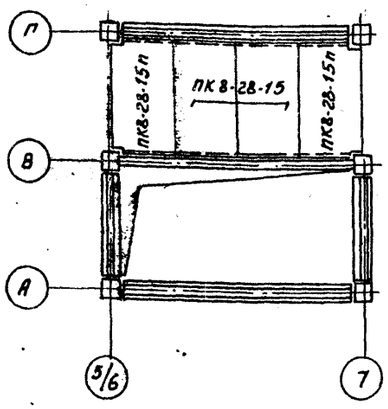

Маркировочные планы раскладки накладных проступей лестницы в осях „5/6-7"

1 — 1

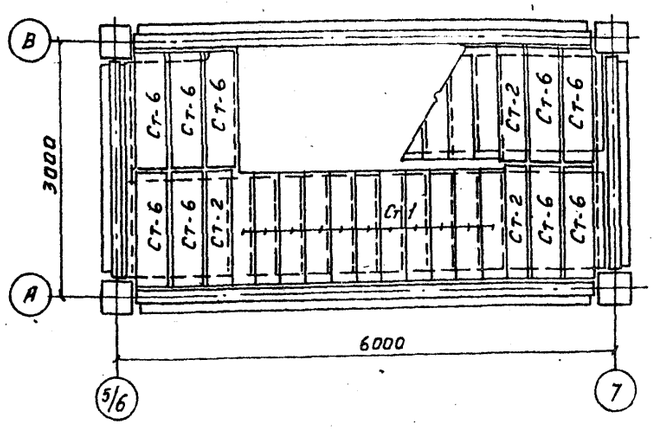

Маркировочные схемы плит перекрытия на отм. 7,200

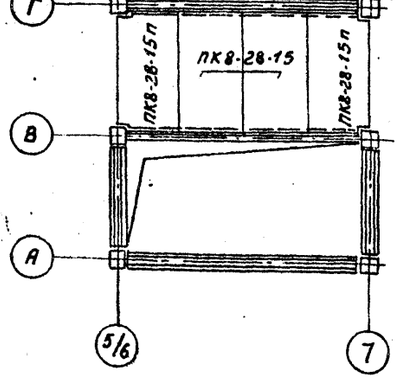

Маркировочные схемы плит перекрытия на отм. 19,200

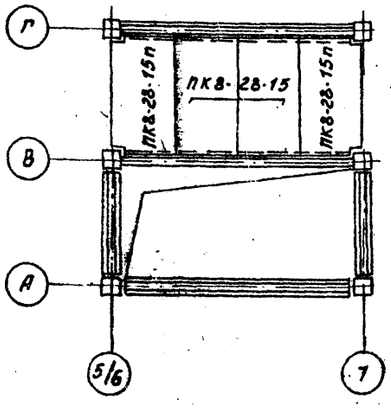

2 — 2

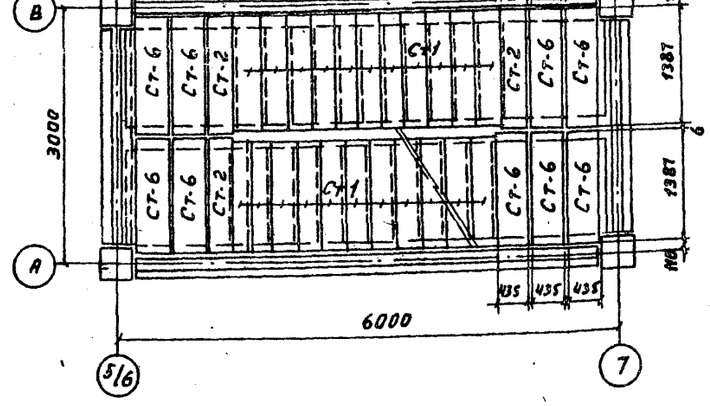

Маркировочная схема плит перекрытия на отм. 10,800

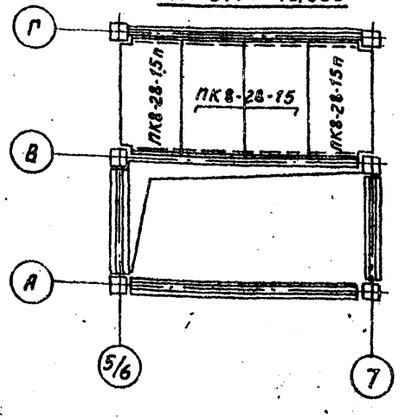

Маркировочная схема плит покрытия

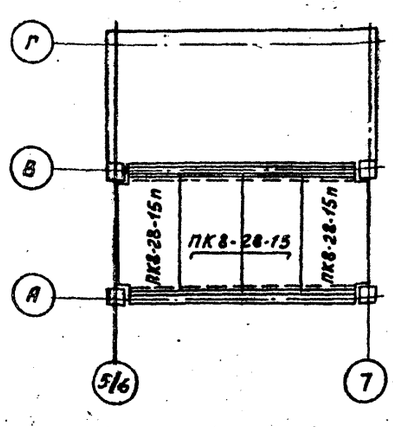

4 — 4

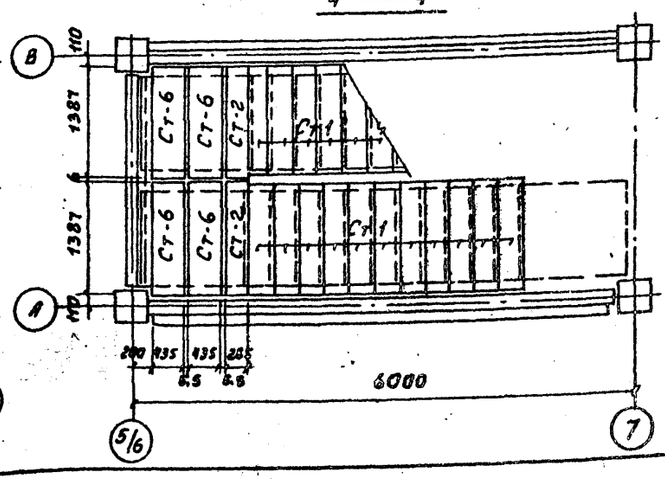

Спецификация элементов к маркировочным схемам, расположенных на данном листе

Марка	Обозначение	Наименование	Кол.	Примеч.
		Маркировочные схемы перекрытий		
		Сборн. жел.бет. элементы		
ПК8-28-15	ИИ-04-4 В.22	Плита перекрытия ПК8-28-15	12	шт. 0,92т
ПК8-28-15п	"	" ПК8-28-15п	12	шт. 0,90т

1. Маркировочную схему лестницы в осях „5/6-7" см. лист КЖ-57.
2. Спецификацию на накладные проступи см. лист КЖ-57.

Изм.	Лист	№ докум.	Подп.	Дата	ТП903-1-158 КЖ		
					Котельная с 4 котлами КЕ-6,5-14с Топливо-каменные и бурые угли		
Нач.отд.		Гин				Литер	Лист	Листов
Гл.констр.		Ольденшлагер				Р	56	
Рук.гр.		Сорокина			Маркировочные схемы плит перекрытий и покрытия в осях „5/6-Т" и „А-Я", маркировочные планы накладных проступей	САНТЕХПРОЕКТ		
Нконтр.		Нижнифорова						

15590-01 73

Типовой проект 903-1-158 Альбом I

Инв.№подл. | Подп. и дата

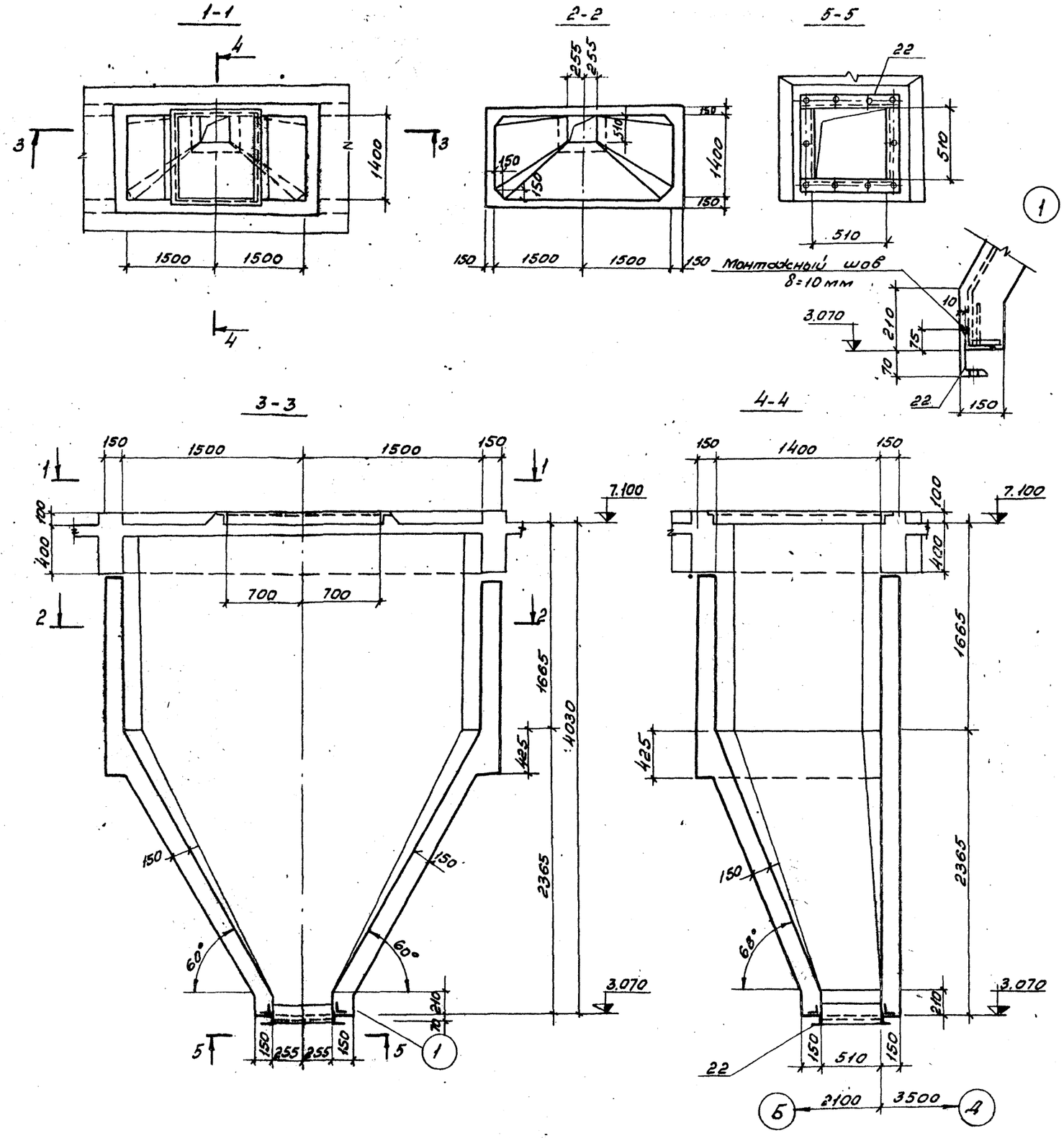

Формат	Зона	Поз.	Обозначение	Наименование	Кол.	Прим.
				БУ м1		
				Сборочные единицы и детали		
		22	ТП903-1-153-КЖЧ-МСЧ	Изделие накладное МСЧ	1	
				Материалы		
				Бетон марки 200	5,1	м³

1. Внутреннюю поверхность бункера зажелезнить, наружную - затереть цементным раствором.
2. Бетонирование бункера вести без перерыва с тщательным вибрированием.
3. Армирование см. лист КЖ-58

Изм.	Лист	N докум.	Подп.	Дата	ТП903-1-158 -КЖ-	
					Котельная с 4 котлами КЕ-6,5-14С. Топливо - каменные и бурые угли.	
Нач.отд		Гин				Лит. Р; Лист 57; Листов
Гл.конст.		Людвишкова				
Рук.гр		Терновая			Бункер шлакозолоудаления. Бум 1.	САНТЕХПРОЕКТ
Исполн.		Сударикова				

15590-01 74

Типовой проект 903-1-158 Альбом I

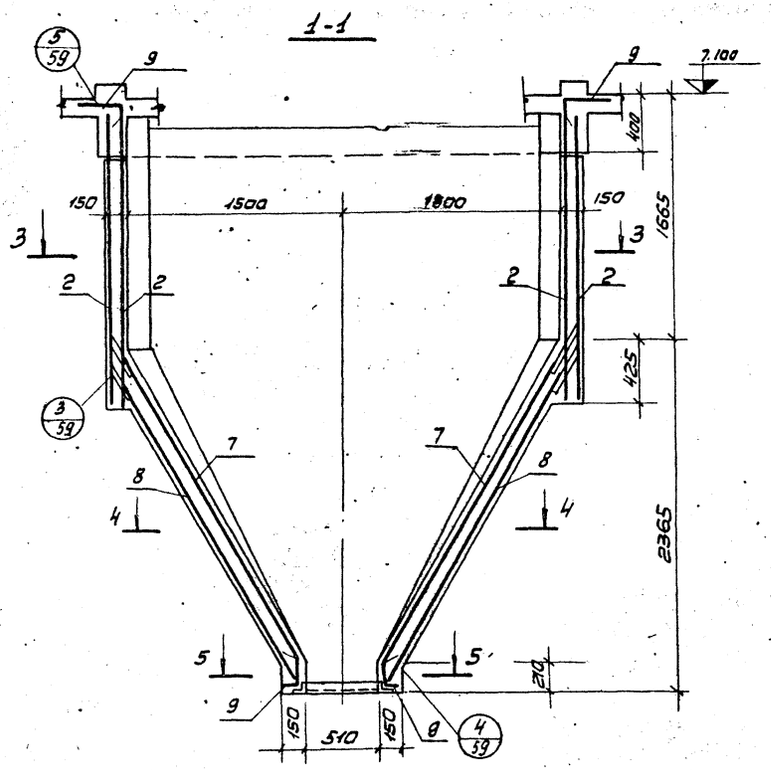

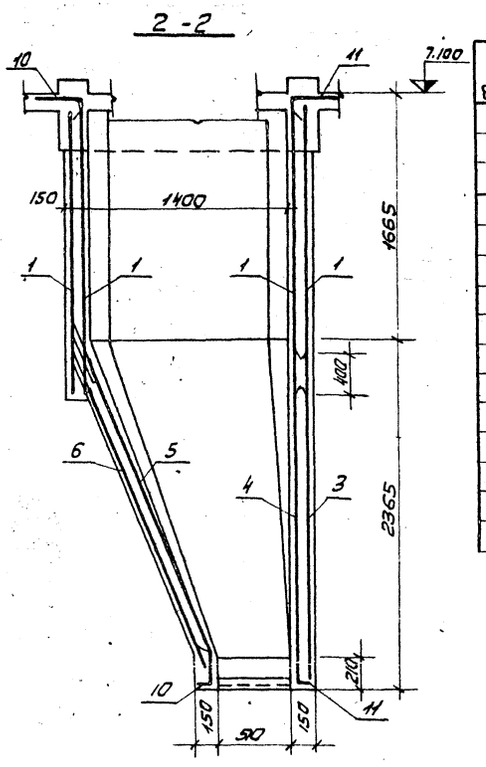

Формат	Зона	Поз.	Обозначение	Наименование	Кол.	Прим.
				БУм1		
				Сборочные единицы и детали		
		1	ГОСТ 8478-66	Сетка арматурная 150/150/7/7 В=2300	4	Раскрой сеток см. КЖС-
		2	— " —	— " — 150/150/7/7 В=2300	4	
		3	— " —	— " — 150/150/7/7 В=2300	1	
		4	— " —	— " — 150/150/7/7 В=2300	1	
		5	— " —	— " — 150/150/7/7 В=2300	1	
		6	— " —	— " — 150/150/7/7 В=2300	1	
		7	— " —	— " — 150/150/7/7 В=2300	2	
		8	— " —	— " — 150/150/7/7 В=2300	2	
		9-19	КЖС	Стержни одиночные		
		20	т.п 903-1-153·кжси-мн17	Изделие закладное мн17	1	
		21	т.п. 903-1-153·кжси-мн18	— " — — " — мн19	20	п.м

Ведомость стержней на один элемент

Марка эл-та	Поз.	Эскиз или сечение	ф мм	Длина мм.	Кол.
БУм1	9	110 150 60 2500 1660 700	18AIII	5130	6
	10	110 150 60 2330 1660 700	18AIII	4960	3
	11	110 3930 700	18AIII	4800	3
	12	110 160 580 2650 1660 700	18AIII	5280	2
	13	515 580 загнуть по месту 1165	8AIII	2230	2
	14	загнуть по месту 750 830 1570	8AIII	3450	1
	15	380 580	8AII	1560	72
	16	от 980 до 300 от 580 до 200	8AIII	ср. 1030	100
	17	150 450 250 45°	8AII	950	72
	18	150 от 460 до 180 250 45°	8AII	ср. 800	100
	19	—	8AIII	400	120

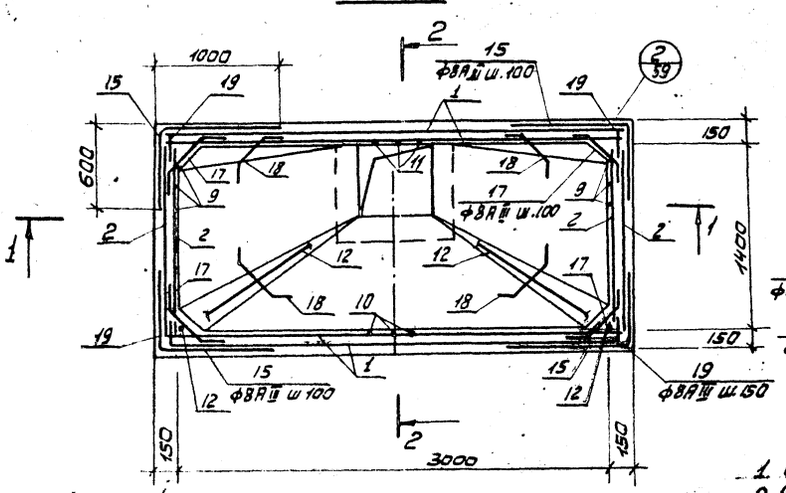

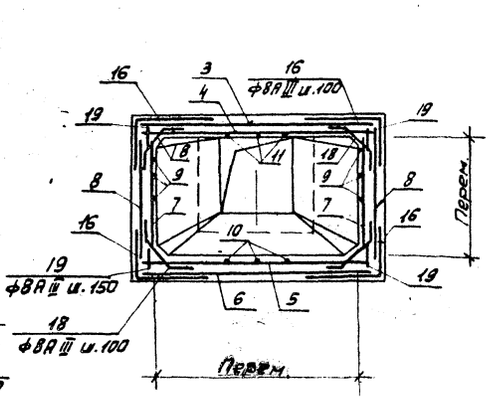

1. Сетки приняты из арматуры класса AI.
2. Выборку стали на один элемент см. лист КЖС-59.
3. Защитный слой бетона для арматуры 15 мм.

Изм.	Лист	N докум.	Подпись	Дата	ТП 903-1-158 КЖ		
					Котельная с 4 котлами КЕ-6,5-14с. Топливо - каменные и бурые угли.		
						Литер	Лист	Листов
Нач. отд.		Гис				Р	58	
Гл. констр.		Гладенимова			Бункер шлакозолоудаления БУм1. Схема армирования.	САНТЕХПРОЕКТ		
Рук. груп.		Терновая						
Исполн.		Сударчикова						

15590-01 75

Инв. N подл. | Подпись и дата

Типовой проект 903-1-158 Альбом I

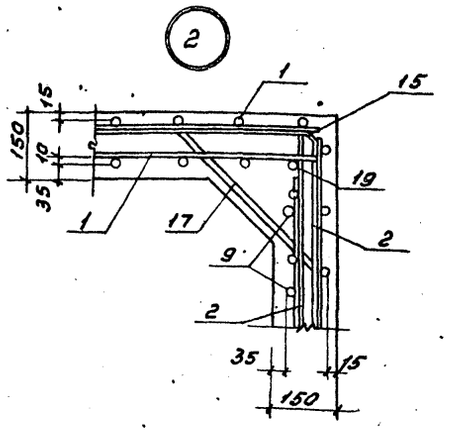

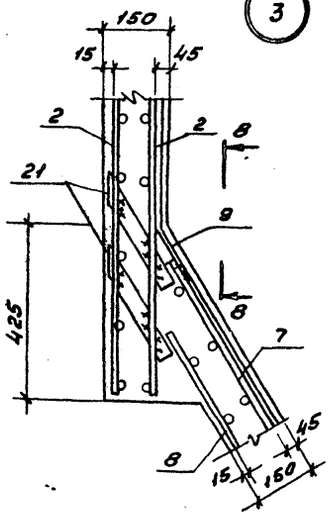

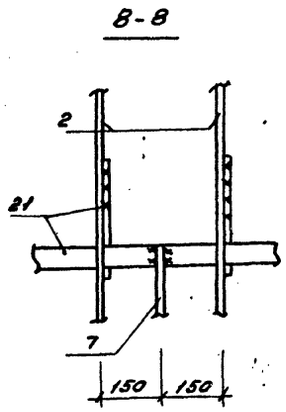

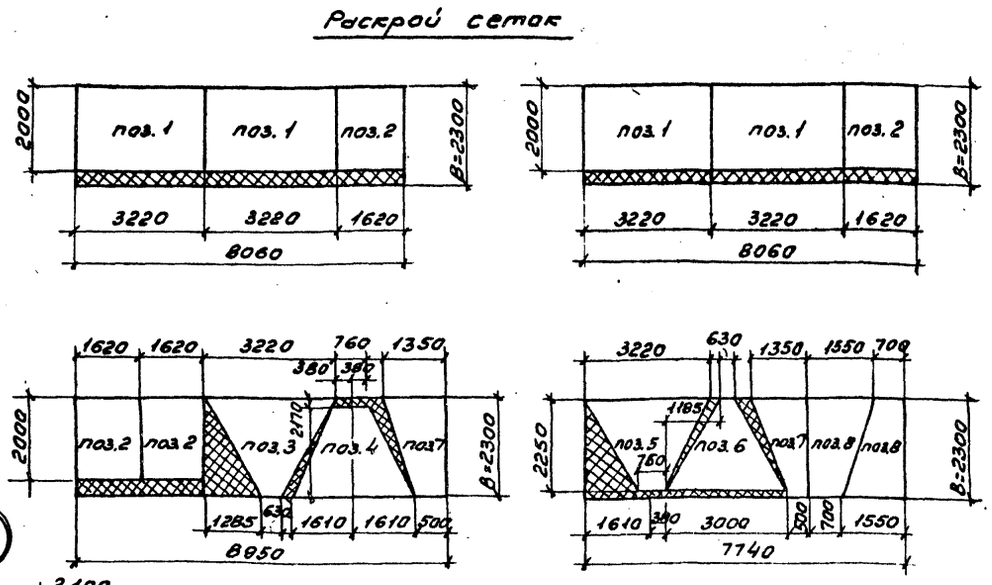

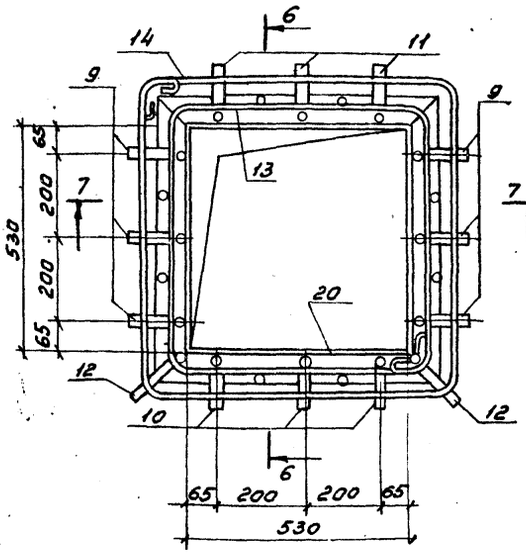

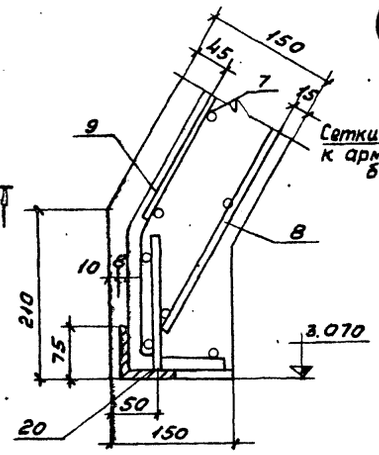

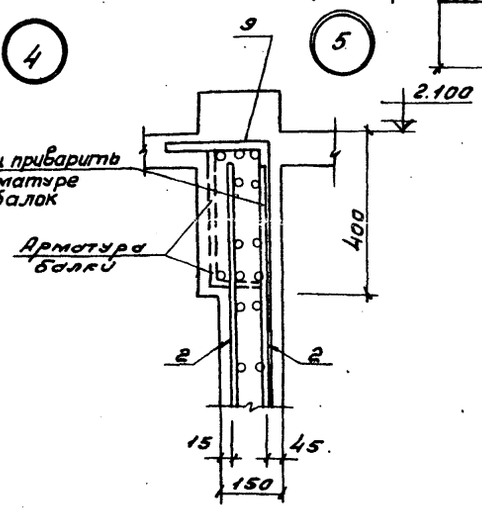

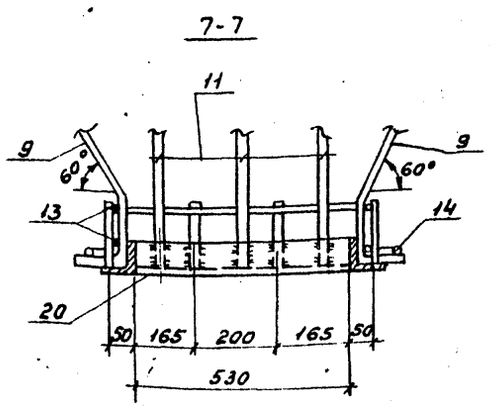

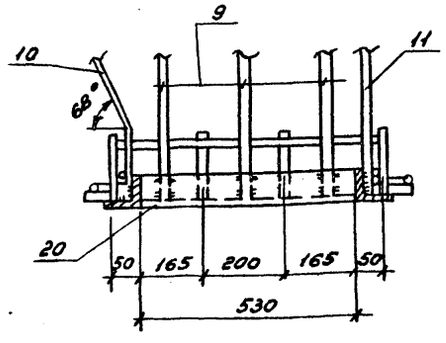

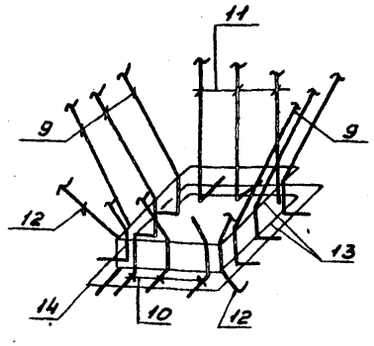

Выборка стали на один элемент, кг

Марка элемента	Арматурные изделия							Закладные изделия							Всего
	Холод. тян. пров. гост 6727-53			Армат. сталь гост 5781-75				Профильная сталь				Арм. сталь гост 5781-75		Итого	
	Класс В I			Класс А III								Класс А III			
	ф, мм		Итого	ф, мм			Итого	125×80×10	175×8	δ=10	Итого	ф, мм			
	7			8	18							8			
БУМ 1	271,4		271,4	165,6	141,2		306,8	38,8	24,5	157,0	218,1	0,5		218,6	796,8

Изм.	Лист	№ докум.	Подп.	Дата
Нач. отд.	Гин			
Гл. констр.	Гольденшмогер			
Рук. гр.	Терновая			
Исполн.	Сударикова			

ТП 903-1-158 КЖ

Котельная с 4 котлами КЕ-6,5-14с. Топливо - каменные и бурые угли.

Литер	Лист	Листов
Р	59	

Бункер шлакозолоудаления. БУМ1. Узлы и детали

САНТЕХПРОЕКТ

15590 01 76

Инв. № подл. | Подп. и дата

Альбом 1

Типовой проект 903-1-158

Маркировочная схема лестницы в осях 5/6-7 по оси „А"

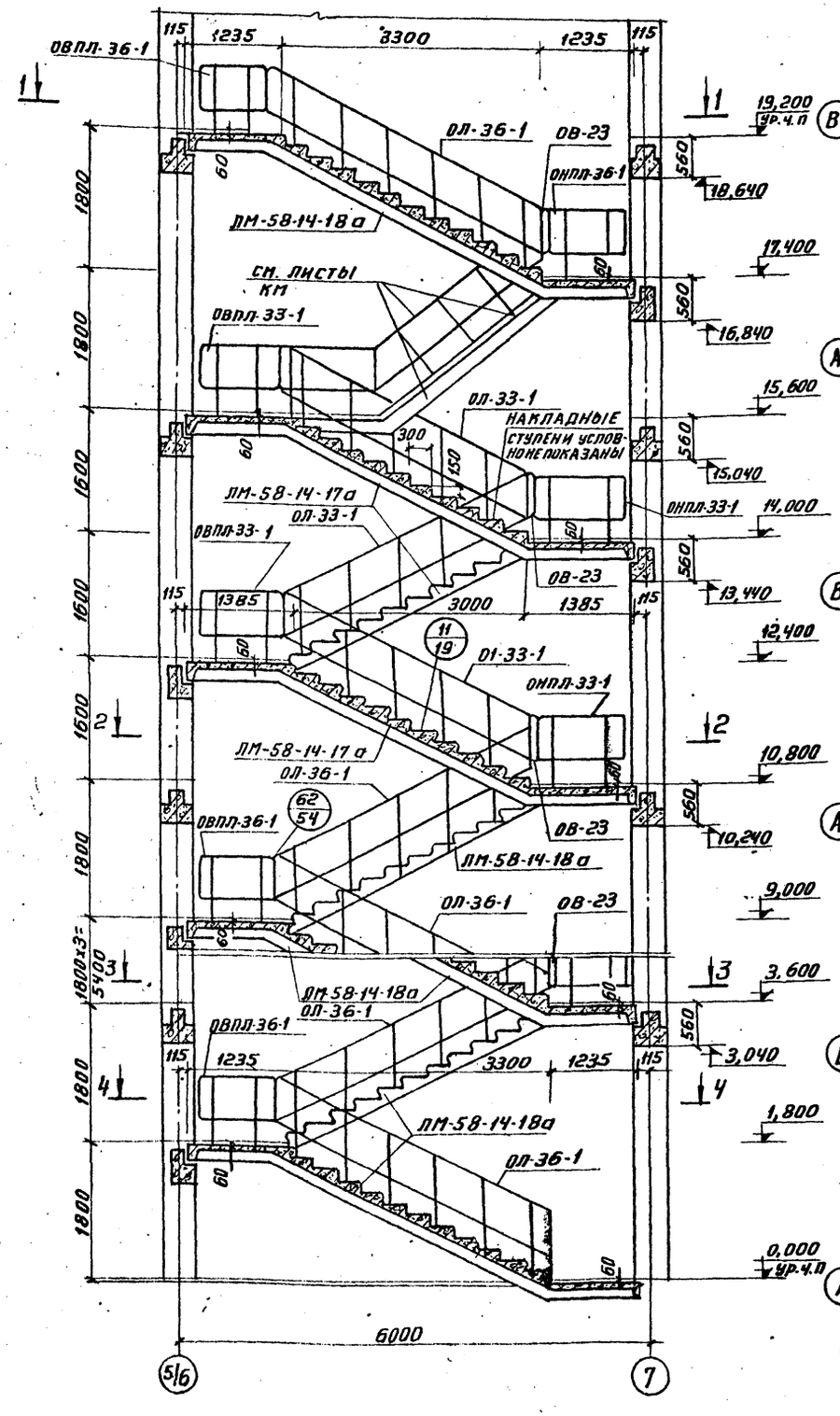
ОВПЛ-36-1
ОЛ-36-1
ОВ-23
ОНПЛ-36-1
ЛМ-58-14-18а
см. листы КМ
ОВПЛ-33-1
ОЛ-33-1
НАКЛАДНЫЕ СТУПЕНИ УСЛОВНО НЕ ПОКАЗАНЫ
ЛМ-58-14-17а
ОНПЛ-33-1
ОВ-23
ЛМ-58-14-17а
ОЛ-36-1
ОВПЛ-36-1
ЛМ-58-14-18а
ОЛ-36-1
ОВ-23
ЛМ-58-14-18а
ОЛ-36-1
ОВПЛ-36-1
ЛМ-58-14-18а
ОЛ-36-1
19,200 ур.ч.п
18,640
17,400
16,840
15,600
15,040
14,000
13,440
12,400
10,800
10,240
9,000
3,600
3,040
1,800
0,000 ур.ч.п
1800
1600
1800
1800
1800

Альбом I

Типовой проект 903-1-158

Маркировочная схема лестницы в осях „Е-Ж" по оси „1"

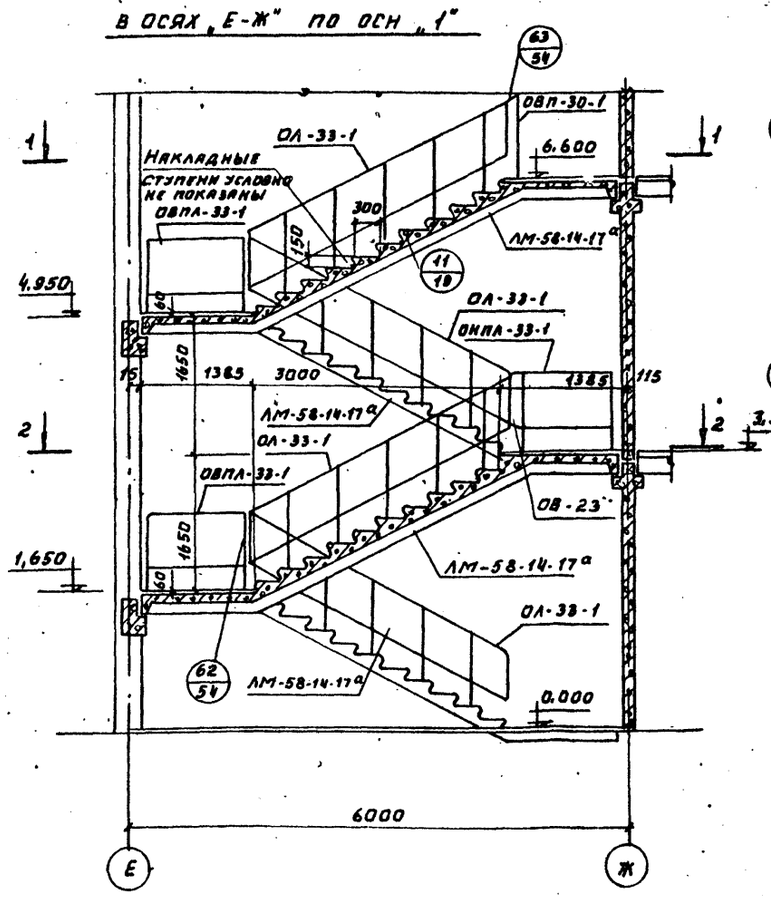

3 — 3

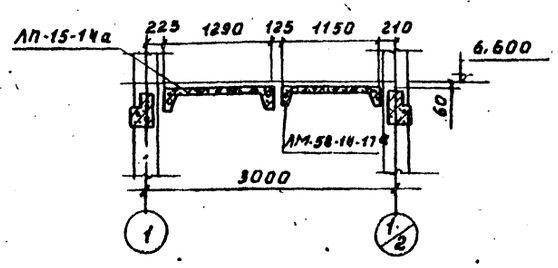

Все узлы, кроме оговоренных, замаркированы по серии 2.250-1 в.3.

1 — 1

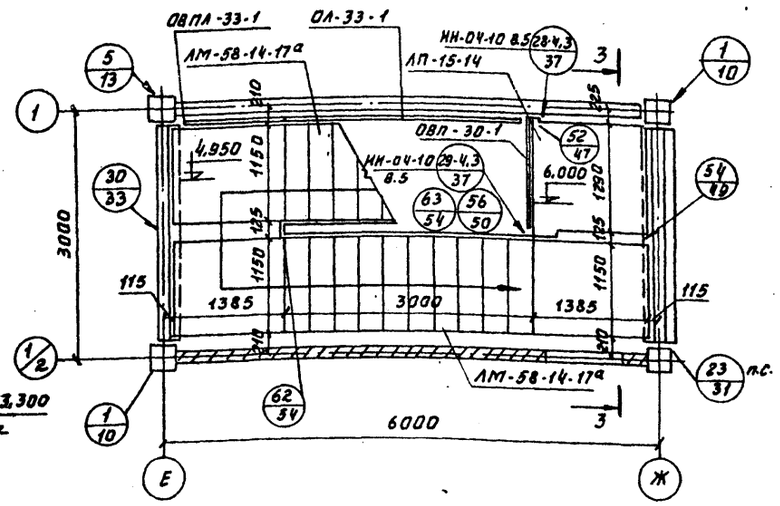

2 — 2

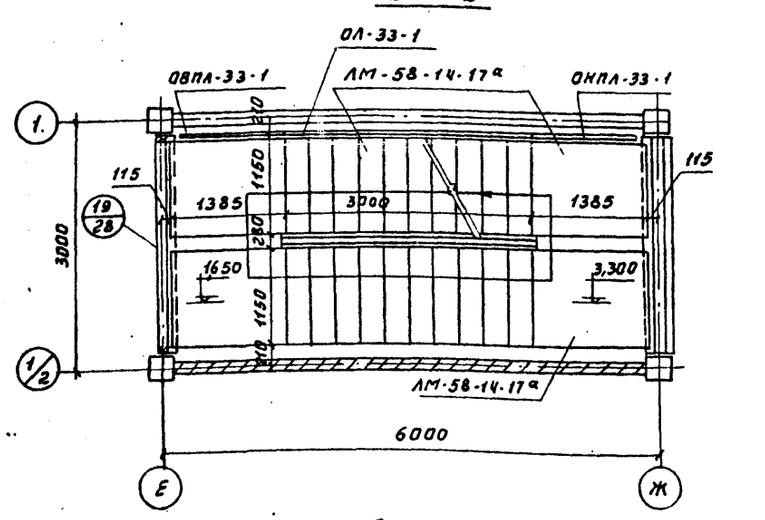

Маркировочный план накладных проступей на отм. 6.600

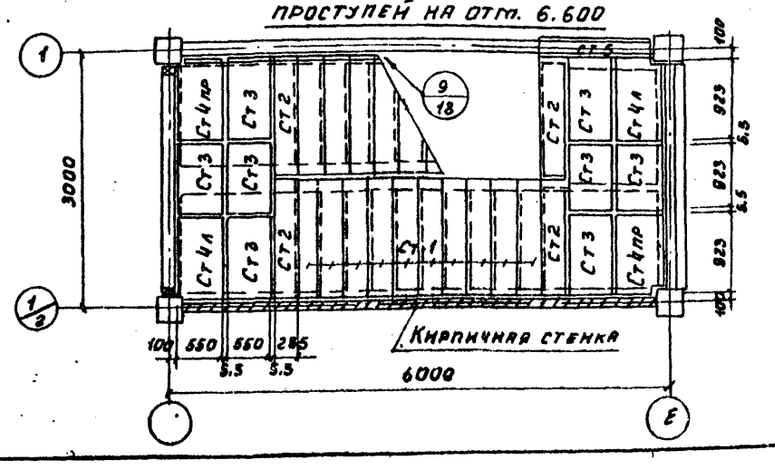

Спецификация элементов к маркировочной схеме расположенной на данном листе

Марка	Обозначение	Наименование	Кол.	Примеч
		Сборные железобетонные элементы		
ЛМ-58-14-17а	Т.П.903-1-153 - КЖН-ЛМ-58-14-17а	Лестничный марш ЛМ-58-14-17а	4	шт. 2,29т
ЛП-15-14	НН-04-7 в.1	Лестничная площадка ЛП-15-14	1	шт. 0,59т
Ст-1	То же	Накладная проступь Ст-1	40	шт. 0,05т
Ст-2	"	То же Ст-2	8	шт. 0,04т
Ст-3	"	" Ст-3	16	шт. 0,05т
Ст-4пр	"	" Ст-4пр	4	шт. 0,05т
Ст-4л	"	" Ст-4л	4	шт. 0,05т
Ст-5	"	" Ст-5	1	шт. 0,04т
		Стальные элементы		
		Ограждение лестничных		
ОЛ-33-1	НН-04-8 в.4	маршей ОЛ-33-1	4	46.24кг
		Ограждение верхней		
ОВПЛ-33-1	То же	площадки ОВПЛ-33-1	2	48,98кг
ОВП-30-1	"	То же ОВП-30-1	1	22,72кг
		Ограждение нижней		
ОНПЛ-33-1	"	площадки ОНПЛ-33-1	1	18,40кг
ОВ-23	"	Ограждение-вставка ОВ-23	1	2,56кг
-100×100×8	ГОСТ 103-76*	-100×100×8	7	0,6 кг
ММ2	2.240-1 в.3	Изделие соединит. ММ2	2	0,4кг
ММ3	То же	То же ММ3	6	1.0кг
ММ5лев.	"	" ММ5лев	6	0,5 кг
ММ23	2.250-1 в.3	" ММ23	2	0,2кг
ММ27	"	" ММ27	4	0,15кг
ММ32	"	" ММ32	1	0,11кг
ММ33	"	" ММ33	9	0,126кг
ММ35	"	" ММ35	2	2,28кг
ММ39	"	" ММ39	20	0,38кг
ММ41	"	" ММ41	7	0,15кг
ММД4	НН-04-10 в.5	" ММД4	2	6.0кг
ММД28	То же	" ММД28	4	5.09кг
ММД-3	НН-04-8 в.1	" ММД-3	11	1.6кг
ММЛ-4	То же	" ММЛ-4	1	0.5кг

Изм.	Лист	№ докум.	Подп.	Дата
Нач. отд		Гин		
Гл. констр		Гольденшлаг		
Рук. гр.		Сорокина		
Исполнит		Никифорова		

ТП903-1-158 КЖ

Котельная с 4 котлами КЕ-6,5-14С топливо-каменные и бурые угли

Литер	Лист	Листов
Р	61	

Маркировочная схема лестницы в осях „Е-Ж" по оси „1"

САНТЕХПРОЕКТ

Инв. № подл. | Подпись и дата | Взам. инв. №

Типовой проект 903-1-158 Альбом I

Маркировочная схема панелей по оси Е

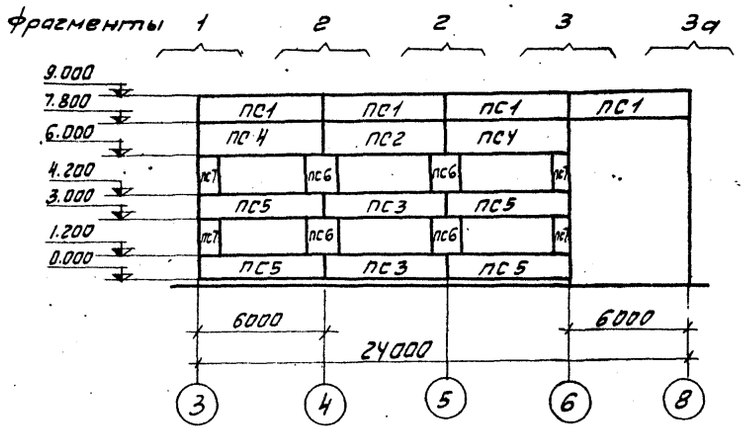

Маркировочная схема панелей по оси Б

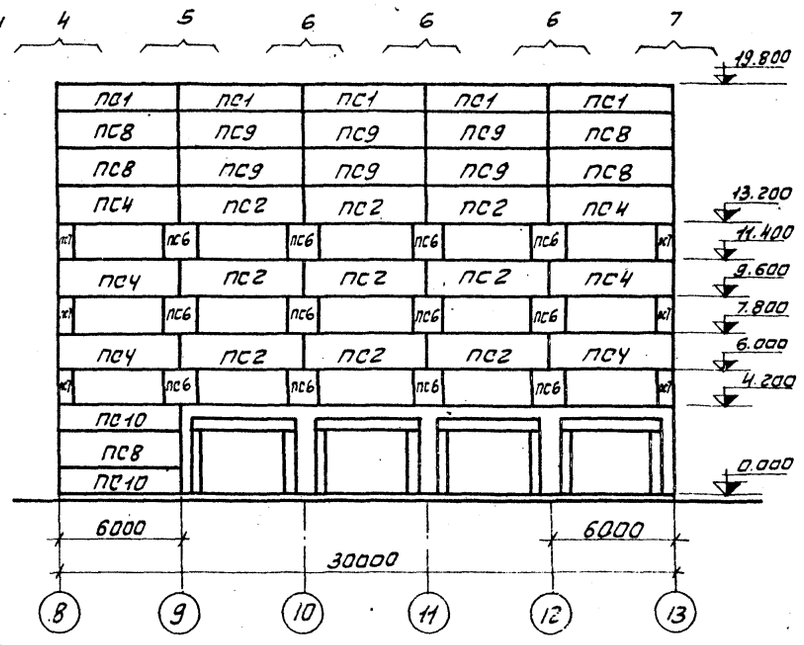

Маркировочная схема панелей по оси В

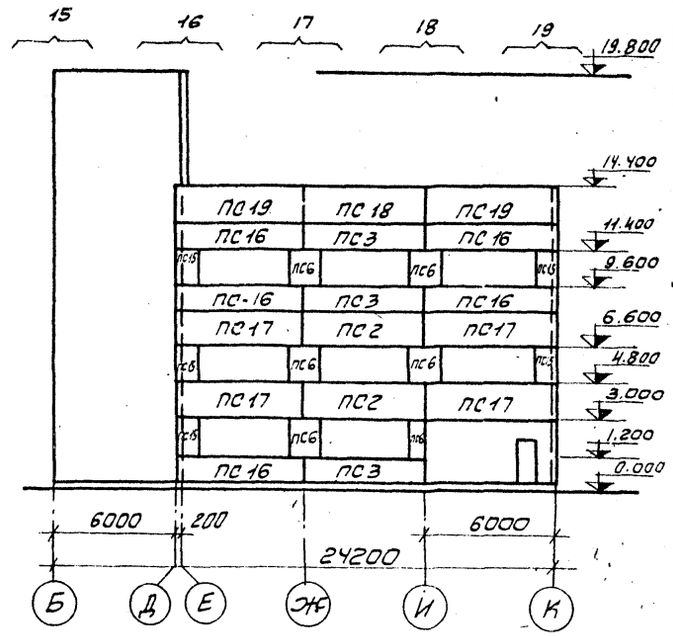

Маркировочная схема панелей по оси К

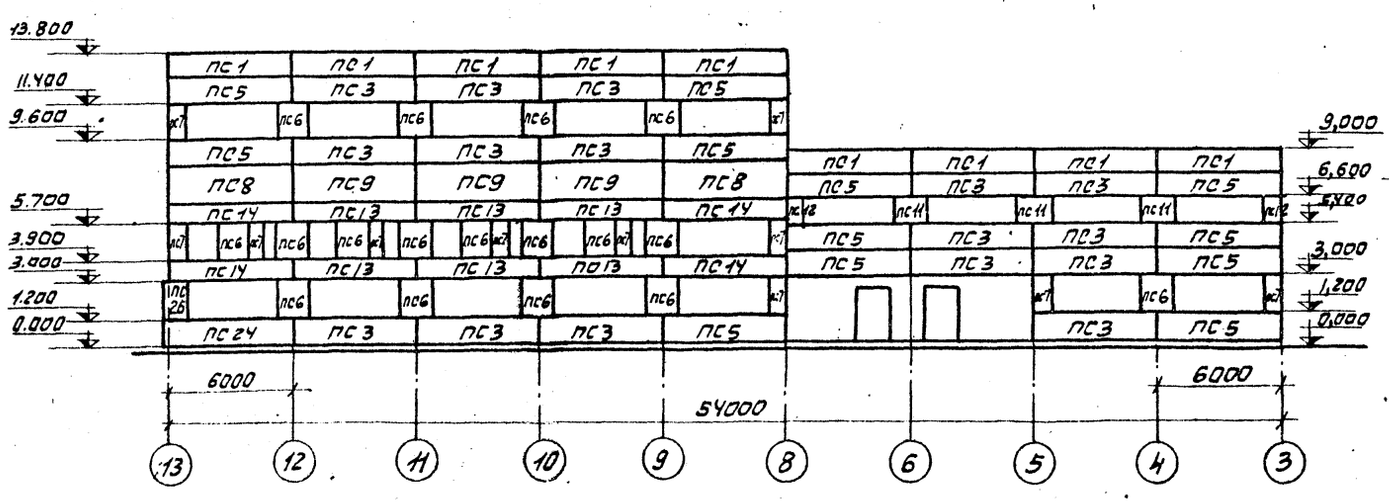

Маркировочная схема панелей по оси Д

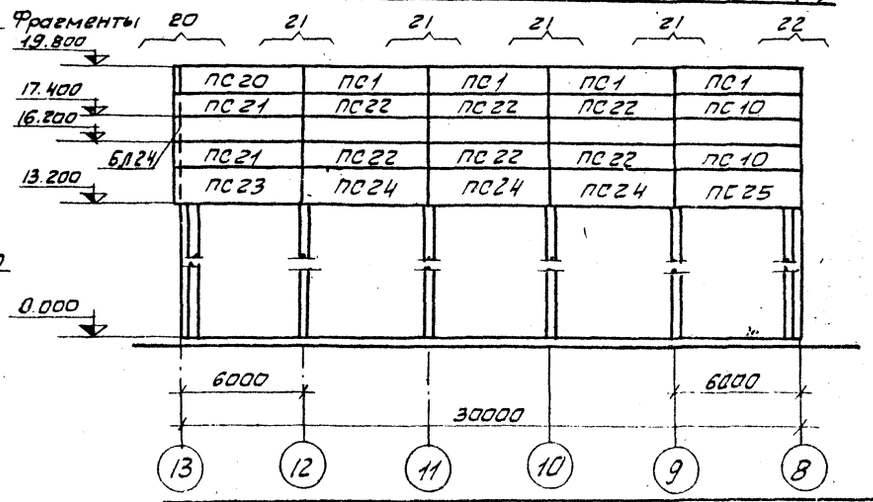

Изм	Лист	№ докум	Подпись	Дата	ТП 903-1-158 КЖ		
					Котельная с 4 котлами КЕ-6,5-14С. Топливо каменные и бурые угли		
Нач. отд	Гин					Литер	Лист	Листов
Гл. констр	Польденшлюгер					Р	62	
Рук. гр.	Терновая				Маркировочные схемы стеновых панелей.	САНТЕХПРОЕКТ		
Ст. инж.	Сергеева							

Инв. № подл. | Подпись и дата

15590-01 79

Фрагмент 1 (всего 1)

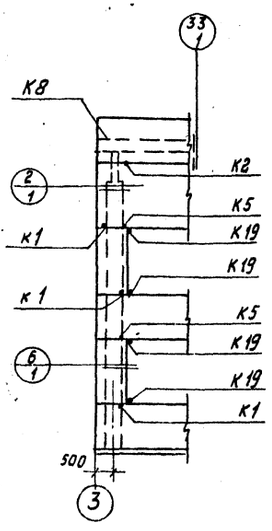

Тип крепления	На один фрагмент	На все фрагменты
К1	4	4
К2	1	1
К5	2	2
К8	1	1
К19	4	4

Фрагмент 2 (всего 2)

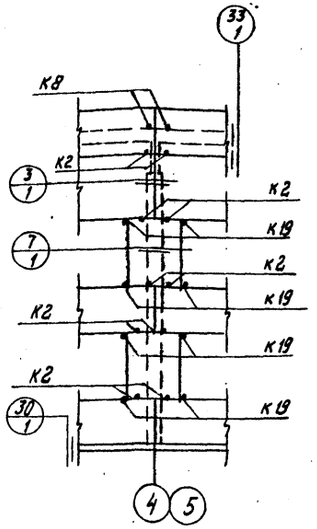

Тип крепления	На один фрагмент	На все фрагменты
К2	10	20
К8	2	4
К19	8	16

Фрагмент 3; 3а (всего 1)

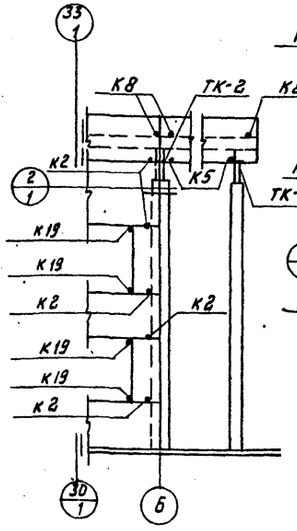

Тип крепления	На один фрагмент	На все фрагменты
К2	5	5
К5	2	2
К8	3	3
К19	4	4
ТК-2	2	2

Фрагмент 4 (всего 1)

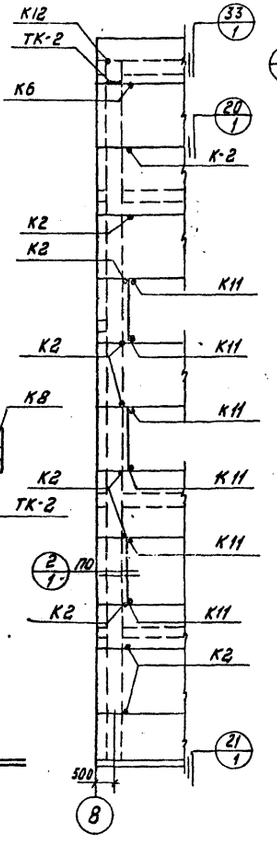

Тип крепления	На один фрагмент	На все фрагменты
К2	10	10
К6	1	1
К11	6	6
К12	1	1
ТК-2(1)	1	1

Фрагмент 5 (всего 1)

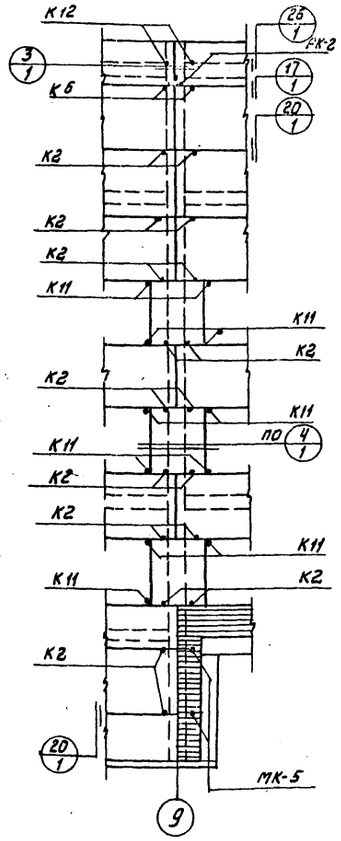

Тип крепления	На один фрагмент	На все фрагменты
К2	18	18
К6	2	2
К11	11	11
К12	2	2
РК-2(1)	1	1
МК-5	2	2

Фрагмент 6 (всего 3)

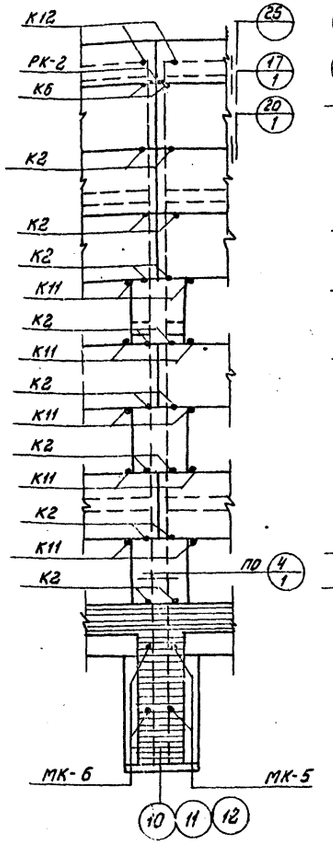

Тип крепления	На один фрагмент	На все фрагменты
К2	16	48
К6	2	6
К11	10	30
К12	2	6
РК-2(1)	1	3
МК-5	2	6
МК-6	2	6

Фрагмент 7 (всего 1)

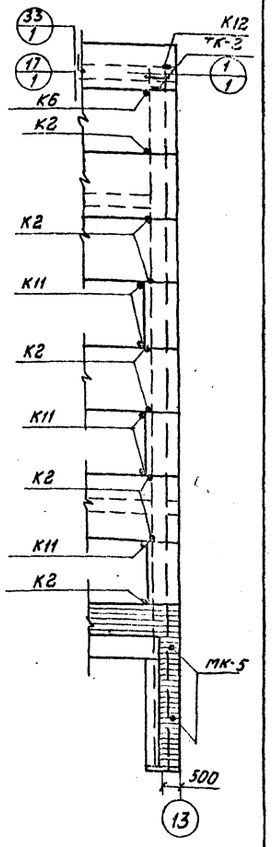

Тип крепления	На один фрагмент	На все фрагменты
К-2	8	8
К-6	1	1
К-11	5	5
К-12	1	1
ТК-2(1)	1	1
МК-5	2	2

Детали крепления и маркировка узлов для фрагментов 1÷3 приняты по серии 2.430-4, вып. 0; 1, для фрагментов 4÷7 по серии ТДМ 25-1/70, вып. 0; 1.
Цифра в скобках для t°=-30°; -40°;

Изм.	Лист.	№ докум.	Подпись	Дата
Нач. отд.		Гин		
Гл. констр.		Гольденшлягер		
Рук. гр.		Терновая		
Ст. инж.		Сергеева		

ТП 903-1-158 -КЖ

Котельная с 4 котлами КЕ-6,5-14С. Топливо - каменные и бурые угли.

Литер.	Лист	Листов
Р	63	

Маркировочные схемы стеновых панелей. Фрагменты 1÷7.

САНТЕХПРОЕКТ

Типовой проект 903-1-158 Альбом I

Инв. № подл. | Подпись и дата | Взам. инв. №

15590-07 80

Типовой проект 903-1-158 Альбом I

Фрагмент 8
Всего - 1

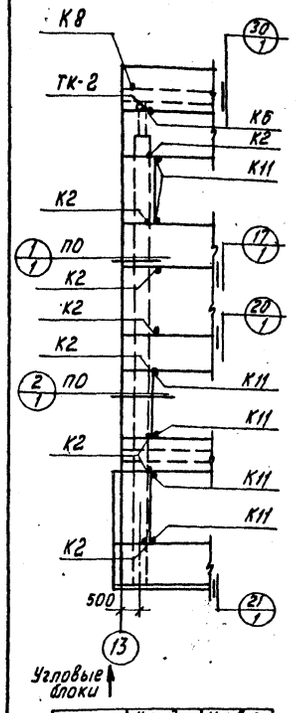

Тип крепления	На один фрагмент	На все фрагменты
К2	8	8
К6	1	1
К8	1	1
К10	4	4
К11	6	6
ТК-2(1)	1	1

Фрагмент 9
Всего - 4

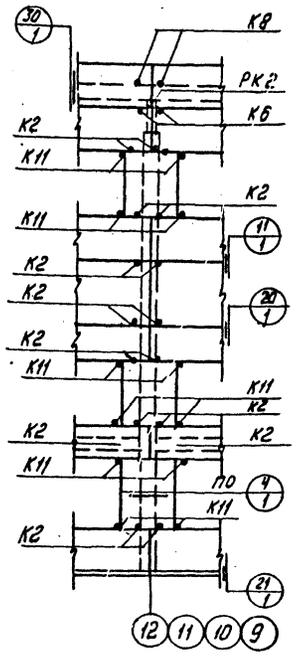

Тип крепления	На один фрагмент	На все фрагменты
К2	16	64
К6	2	8
К8	2	8
К11	12	48
РК-2(1)	1	4

Фрагмент 10
Всего - 1

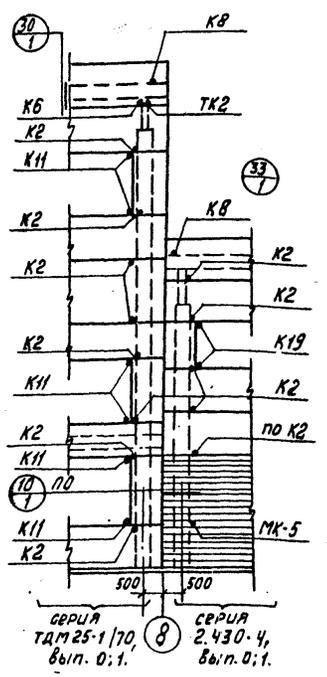

Тип крепления	На один фрагмент	На все фрагменты
К2	11	11
ПО К2	1	1
К6	1	1
К8	2	2
К11	6	6
К19	2	2
ТК-2(1)	1	1
МК-5	1	1

Фрагмент 11
Всего - 1

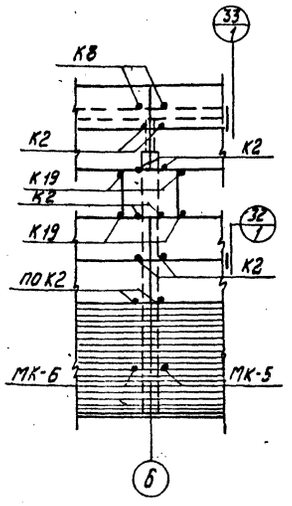

Тип крепления	На один фрагмент	На все фрагменты
К2	8	8
ПО К2	2	2
К8	2	2
К19	4	4
МК-5	1	1
МК-6	1	1

Фрагмент 12
Всего - 1

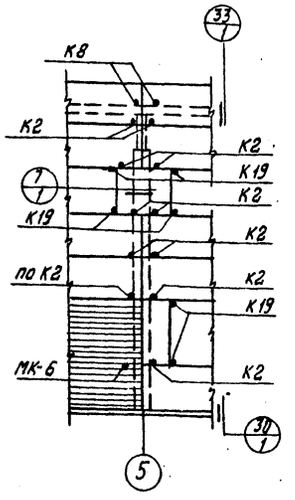

Тип крепления	На один фрагмент	На все фрагменты
К2	10	10
ПО К2	1	1
К8	2	2
К19	6	6
МК-6	1	1

Фрагмент 13
Всего - 1

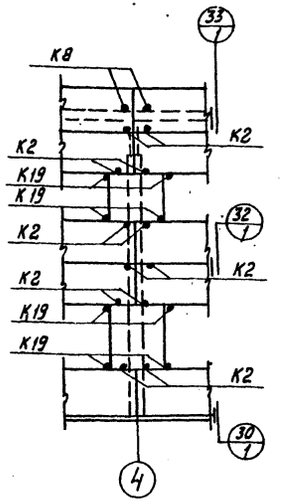

Тип крепления	На один фрагмент	На все фрагменты
К2	12	12
К8	2	2
К19	8	8

Фрагмент 11
Всего 1

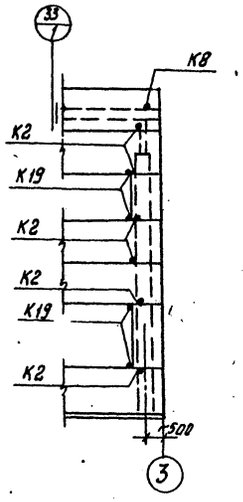

Тип крепления	На один фрагмент	На все фрагменты
К2	6	6
К8	1	1
К19	4	4

Детали крепления и маркировка узлов для фрагментов 11÷14 приняты по серии 2.430-4, вып. 0;1, для фрагментов 8÷10 по серии ТДМ 25-1/70, вып. 0;1
Угловые блоки соединяются креплениями К10 с панелями продольных стен до монтажа.
Цифра в скобках для $t^{\circ}=-30^{\circ};-40^{\circ}$;

Изм.	Лист	№ докум.	Подп.	Дата
Нач. отд.		Гин		
Гл. констр.		Гольденшлюгер		
Рук. гр.		Терновая		
Ст. инж.		Сергеева		

ТП 903-1-158 -КЖ

Котельная с 4 котлами КЕ-6,5-14С. Топливо-каменные и бурые угли

Литер.	Лист	Листов
Р	64	

Маркировочные схемы стеновых панелей. Фрагменты 8÷14.

САНТЕХПРОЕКТ

Инв. № подл. | Подпись и дата

15590-01 81

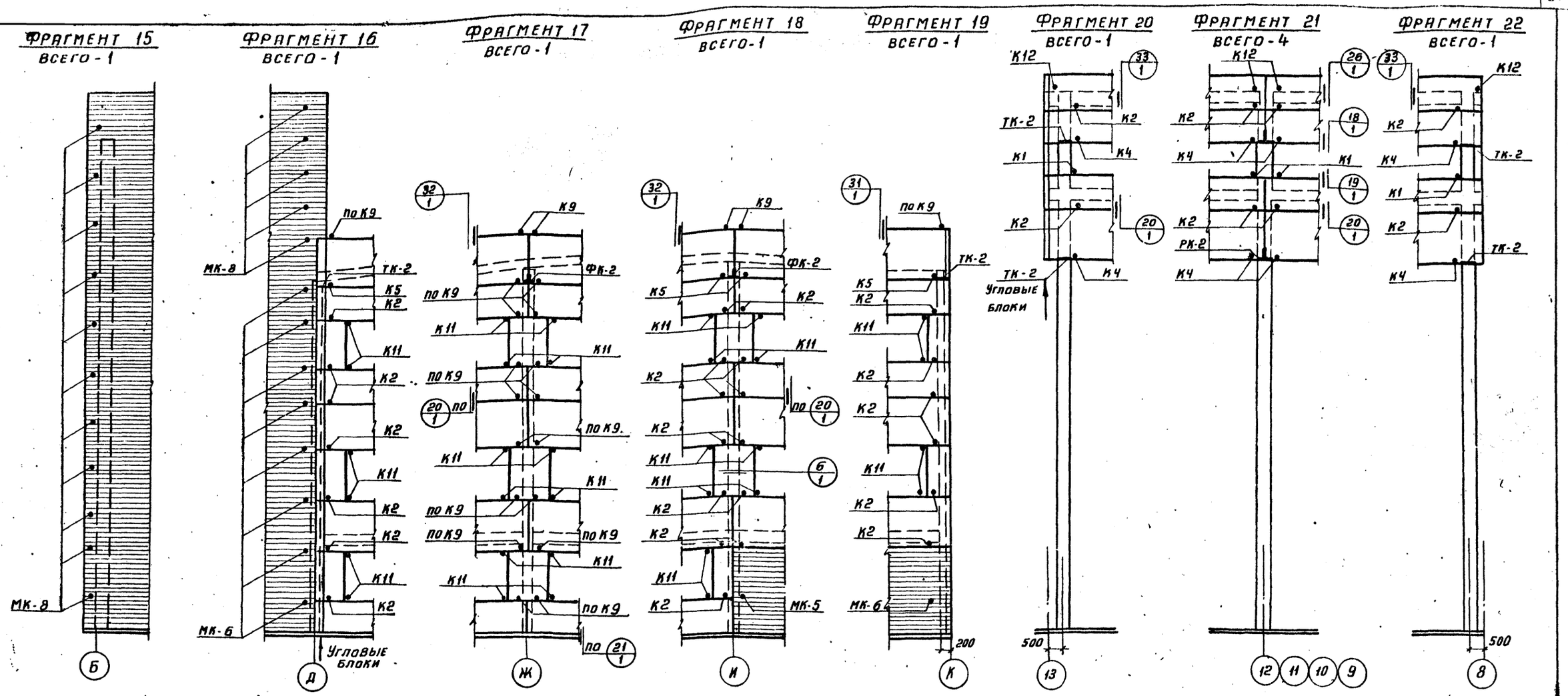

Тип крепления	На один фрагмент	На все фрагменты
МК-8	11	11

Тип крепления	На один фрагмент	На все фрагменты
К2	7	7
К5	1	1
по К9	1	1
К10	18	18
К11	6	6
ТК-2(1)	1	1
МК-6	8	8
МК-8	5	5

Тип крепления	На один фрагмент	На все фрагменты
К9	2	2
по К9	16	16
К11	12	12
ФК-2(1)	1	1

Тип крепления	На один фрагмент	На все фрагменты
К2	13	13
К5	2	2
К9	2	2
К11	10	10
ФН-2(1)	1	1
МК-5	1	1

Тип крепления	На один фрагмент	На все фрагменты
К2	6	6
К5	1	1
по К9	1	1
К11	4	4
ТК-2(1)	1	1
МК-6	1	1

Тип крепления	На один фрагмент	На все фрагменты
К1	1	1
К2	1	1
К4	2	2
К6	1	1
К10	10	10
К12	1	1
ТК-2(1)	2	2

Тип крепления	На один фрагмент	На все фрагменты
К1	2	8
К2	2	8
К4	4	16
К6	2	8
К12	2	8
РК-2(1)	2	8

Тип крепления	На один фрагмент	На все фрагменты
К1	1	1
К2	1	1
К4	2	2
К6	1	1
К12	1	1
ТК-2(1)	2	2

Угловые блоки соединяются креплениями К10 с панелями стен до монтажа.
Детали крепления и маркировка узлов приняты по серии ТДМ 25-1/70, вып. 0;1
Цифра в скобках для t°=-30; -40°.

Изм	Лист	N докум	Подп.	Дата
Нач. отд		Гин		
Гл. конст.		Гольденшлюгер		
Рук. гр.		Терновая		
Ст. инж		Сергеева		

ТП 903-1-158-КЖ

Котельная с 4 котлами КЕ-6,5-14С
Топливо-каменные и бурые угли

Литер	Лист	Листов
Р	65	

Маркировочные схемы стеновых панелей фрагменты 15÷22

САНТЕХПРОЕКТ

Альбом I

Типовой проект 903-1-158

Инв. N подл. | Подп. и дата

15590-01 82

Типовой проект 903-1-158 Альбом I

Маркировочная схема панелей по оси 8

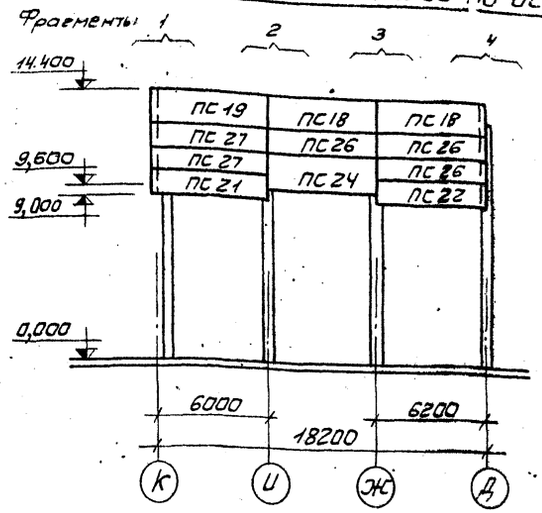

Маркировочная схема стальных стрек и насадок торцевого фахверка по оси 8 и 13

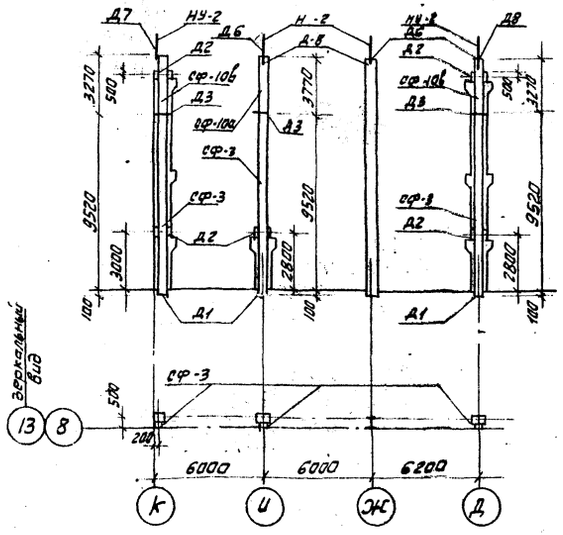

Фрагмент 1

Всего - 1

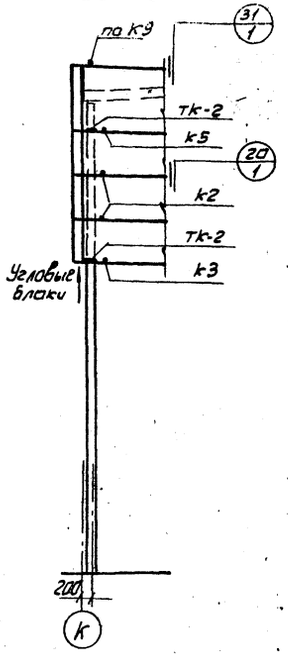

Тип крепления	На один фрагмент	На все фрагменты
К2	2	2
К3	1	1
К5	1	1
По К9	1	1
К10	8	8
Тк-2(1)	2	2

Фрагмент 2

Всего - 1

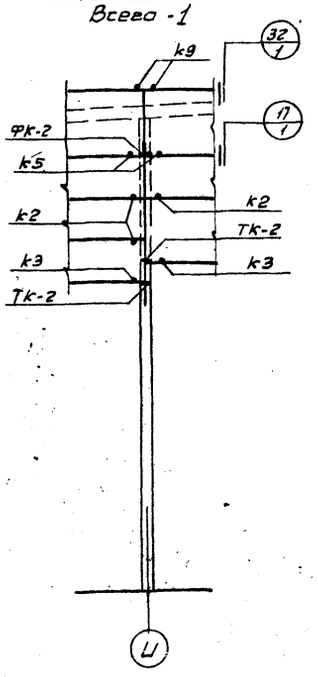

Тип крепления	На один фрагмент	На все фрагменты
К2	3	3
К3	2	2
К5	2	2
К9	2	2
ФК-2(1)	1	1
Тк-2(1)	2	2

Фрагмент 3

Всего - 1

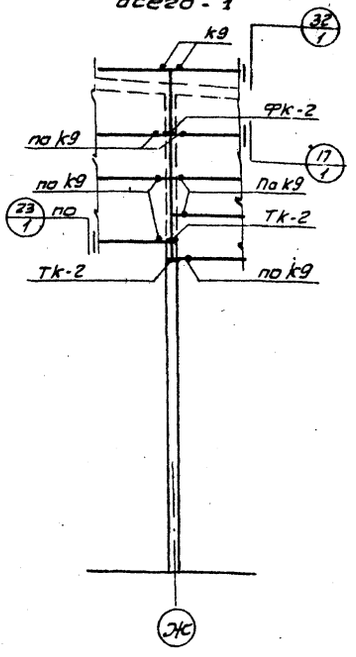

Тип крепления	На один фрагмент	На все фрагменты
К9	2	2
По К9	7	7
ФК-2(1)	1	1
Тк-2(1)	2	2

Фрагмент 4

Всего - 1

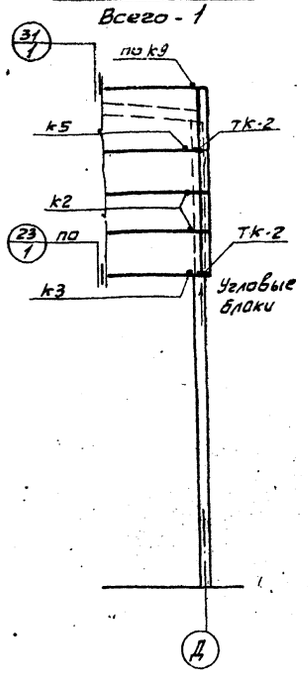

Тип крепления	На один фрагмент	На все фрагменты
К2	2	2
К3	1	1
К5	1	1
по К9	1	1
К10	8	8
Тк-2(1)	2	2

1. Угловые блоки соединяются креплениями К10 с панелями стен до монтажа.
2. Детали крепления и маркировка узлов приняты по серии ТДМ 25-1/70, вып. 0; 1.
3. Цифра в скобках для t°=-30°; -40°.

				ТП 903-1-158 КЖ			
Изм.	Лист	№ докум.	Подпись	Дата	Котельная с 4 котлами КЕ-6,5-14С. топливо каменные и бурые угли.		
Нач. отд.		Гин				Литер	Лист	Листов
Гл. констр.		Гольденштейн				Р	66	
Рук. гр.		Терновая						
Ст. инж.		Сергеева			Маркировочная схема стеновых панелей по оси 8. Маркировочная схема стальных стрек, фрагменты 1-4.	САНТЕХПРОЕКТ		
					15590-01 83			

Инв. № подл. | Подпись и дата

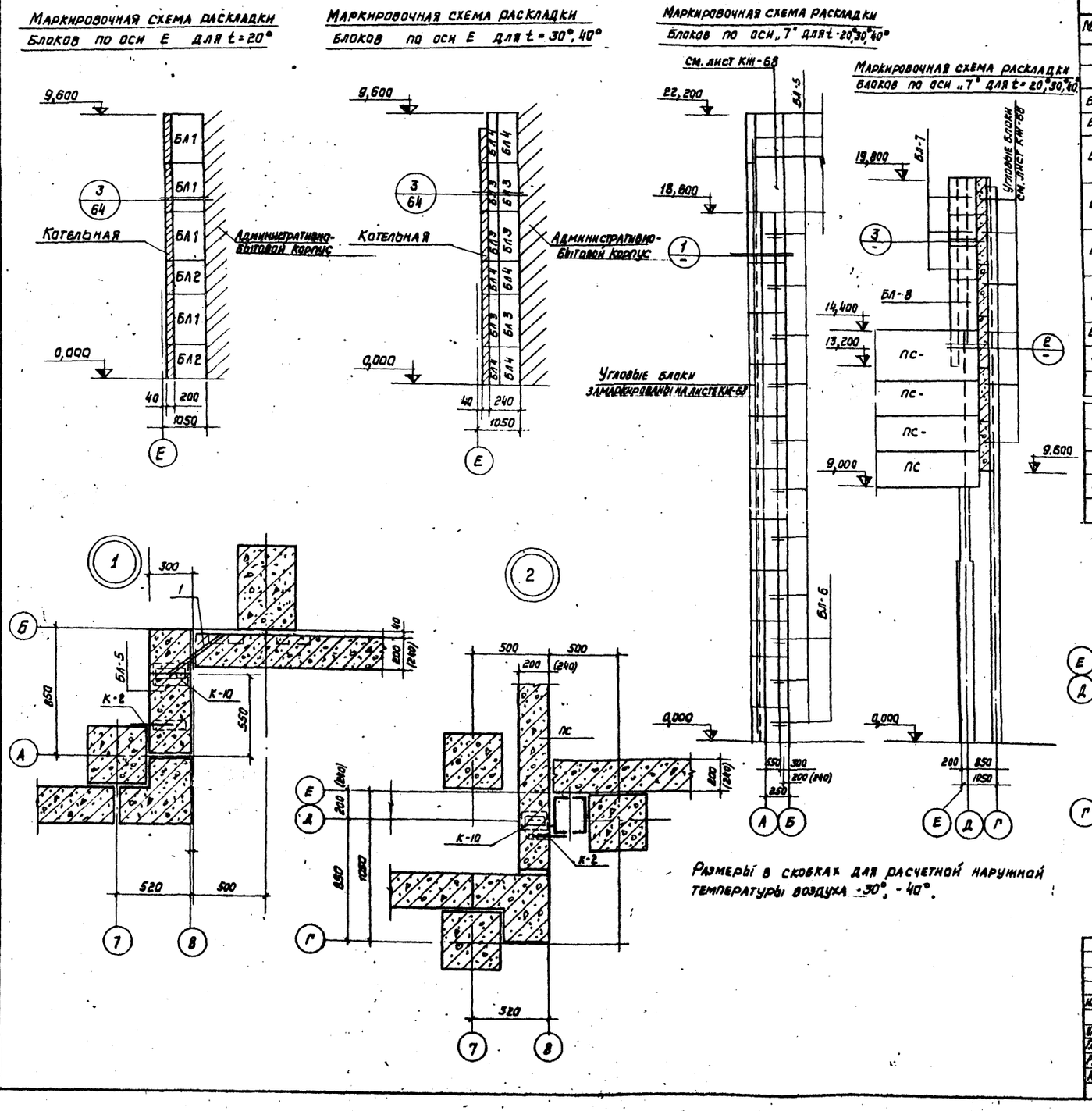

Типовой проект 903-1-158 Альбом I

Инв. N подл. | Подп. и дата

Спецификация элементов к маркировочным схемам расположенным на листе

Марка	Обозначение	Наименование для t°=20°	Наименование для t=30°, 40°	Кол.	Прим.
		Маркировочная схема раскладки блоков			
БЛ 1	ТП 903-1-153- КЖИ-БЛИ36, БЛИ54	БЛИ 54		4	
БЛ 2	ТП 903-1-153- КЖИ-БЛИ36, БЛИ54	БЛИ 36		2	
БЛ-3	ТП 903-1-153-КЖИ-БЛИ33, БЛИ51		БЛИ 51	4	
	ТП 903-1-153-КЖИ-БЛИ34, БЛИ52		БЛИ 52	4	
БЛ-4	ТП 903-1-153-КЖИ-БЛИ33, БЛИ51		БЛИ 33	2	
	ТП 903-1-153-КЖИ-БЛИ34, БЛИ 52		БЛИ 34	2	
БЛ-5	1.432-5 Вып. 1	БЛ-51	БЛ-51	11	
	1.432-5 Вып. 1	БЛ-53	БЛ-53	11	
БЛ-6	1.432-5 Вып. 1	БЛ-33	БЛ-33	2	
	1.432-5 Вып. 1	БЛ-35	БЛ-35	2	
БЛ-7	1.432-5 Вып. 1	БЛ-44	БЛ-49	3	
БЛ-8	1.432-5 Вып. 1	БЛ-26	БЛ-31	1	

Спецификация металлических элементов

К-2	КЖ-66	Соединительный элемент К-2	21	
К-10	КЖ-66	Соединительный элемент К-10	21	
поз. 1	КЖ-66	Соединит. элемент Ф16А D.l=450	13	

Изм.	Лист	N докум.	Подп.	Дата	ТП 903-1-158 КЖ-
					Котельная с 4 котлами КЕ-6,5-14с. Топливо-каменные и бурые угли
Нач. отд.		Гин			Литер. Р; Лист 67; Листов
Гл. констр.		Владенщиков			
Рук. груп.		Терновая			Маркировочные схемы стеновых панелей по осям „Е" А-В, Е-Г. Узлы 1÷3
Исполн.		Сорокина			САНТЕХПРОЕКТ

15590-01 84

Типовой проект 903-1-158 Альбом I

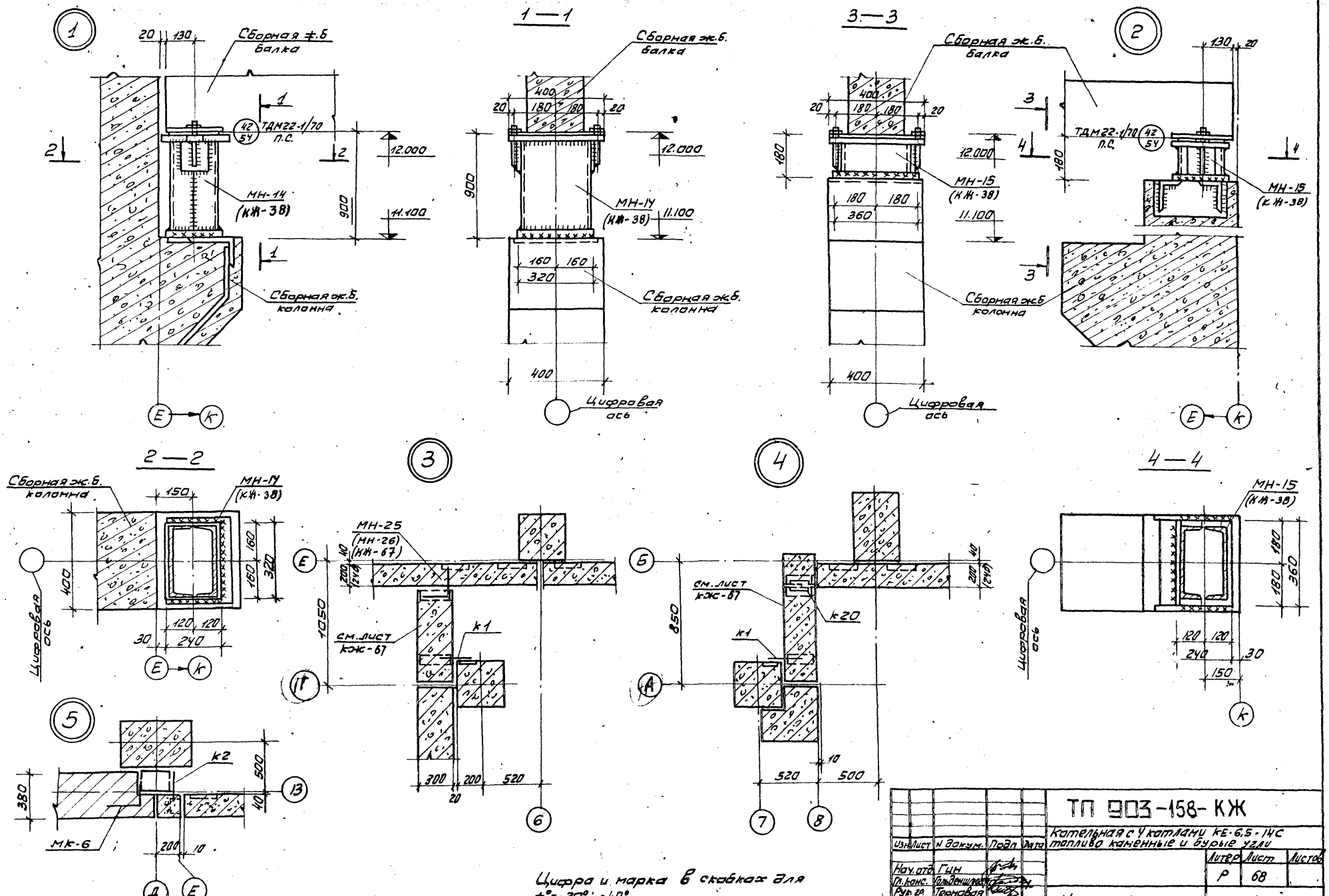

Изм.	Лист	№ докум.	Подп.	Дата	ТП 903-158-КЖ			
					Котельная с 4 котлами КЕ-6,5-14С топливо каменные и бурые угли			
Нач. отд.	Гин					Литер	Лист	Листов
Гл. конс.	Гольденшлаг					Р	68	
Рук. гр.	Терновая				Узлы 1÷5	САНТЕХПРОЕКТ		
Ст. инж.	Сергеева							
Провер.	Смирнова							

Инв. № подл. | Подп. и дата

15590-01 85

Спецификация элементов к маркировочным схемам расположенным на листах КЖ-62 и КЖ-66

Марка	Обозначение	Наименование		Кол.	Примеч.
		для t°=-20°	для t°=-30,-40°		
		Маркировочная схема панелей			
ПС1	1.432-5, вып.1	ПСЛ20 1,2х6 -721	ПСЛ24 1,2х6 -721	22	1,9т / 2,2т
ПС2	то же	ПСЛ20 1,8х6 -321	ПСЛ24 1,8х6 -321	12	2,8т / 3,3т
ПС3	"	ПСЛ20 1,2х6 -321	ПСЛ24 1,2х6 -321	21	1,9т / 2,2т
ПС4	"	ПСЛ20 1,8х6 -322	ПСЛ24 1,8х6 -322	8	2,8т / 3,3т
ПС5	"	ПСЛ20 1,2х6 -322	ПСЛ24 1,2х6 -322	16	1,9т / 2,2т
ПС6	"	ПСЛ20 1,8х1,5 021	ПСЛ24 1,8х1,5 -0,21	38	0,7т / 0,8т
ПС7	"	ПСЛ20 1,8х0,75 -022	ПСЛ24 1,8х0,75 -0,22	22	0,3т / 0,4т
ПС8	"	ПСЛ20 1,8х6 -122	ПСЛ24 1,8х6 -122	7	2,8т / 3,3т
ПС9	"	ПСЛ20 1,8х6 -121	ПСЛ24 1,8х6 -121	9	2,8т / 3,3т
ПС10	"	ПСЛ20 1,2х6 -222	ПСЛ24 1,2х6 -222	4	1,9т / 2,2т
ПС11	"	ПСЛ20 1,2х1,5 -021	ПСЛ24 1,2х1,5 -021	3	0,5т / 0,6т
ПС12	"	ПСЛ20 1,2х0,75 -022	ПСЛ24 1,2х0,75 022	2	0,2т / 0,3т
ПС13	"	ПСЛ20 0,9х6 -321	ПСЛ24 0,9х6 -321	6	1,4т / 1,7т
ПС14	"	ПСЛ20 0,9х6 -322	ПСЛ24 0,9х6 -322	4	1,4т / 1,7т
ПС15	"	ПСЛ20 1,8х0,75 -022 и БЛ42	ПСЛ24 1,8х0,75 -022 и БЛ46	5	0,39т / 0,53т
ПС16	"	ПСЛ20 1,2х6 -322 и БЛ24	ПСЛ24 1,2х6 -322 и БЛ28	5	1,96т / 2,29т
ПС17	"	ПСЛ20 1,8х6 -322 и БЛ42	ПСЛ24 1,8х6 -322 и БЛ46	4	2,89т / 3,43т
ПС18	"	ПСЛ20 1,8х6 -421	ПСЛ24 1,8х6 -421	3	2,8т / 3,3т
ПС19	"	ПСЛ20 1,8х6 421 и БЛ42	ПСЛ24 1,8х6 421 и БЛ46	3	2,89т / 3,43т
ПС20	"	ПСЛ20 1,2х6 -721 и БЛ24	ПСЛ24 1,2х6 -721 и БЛ28	1	1,96т / 2,29т
ПС21	"	ПСЛ20 1,2х6 -222 и БЛ24	ПСЛ24 1,2х6 -222 и БЛ28	3	1,96т / 2,28т
ПС22	"	ПСЛ20 1,2х6 -221	ПСЛ24 1,2х6 -221	7	1,9т / 2,2т
ПС23	"	ПСЛ20 1,8х6 -222 и БЛ42	ПСЛ24 1,8х6 -222 и БЛ46	1	2,89т / 3,43т
ПС24	"	ПСЛ20 1,8х6 -221	ПСЛ24 1,8х6 -221	1	2,8т / 3,3т
ПС25	"	ПСЛ20 1,8х6 -222	ПСЛ24 1,8х6 -222	1	2,8т / 3,3т
ПС26	"	ПСЛ20 1,2х6 -121 и БЛ24	ПСЛ24 1,2х6 -121 и БЛ28	3	1,96т / 2,29т
ПС27	"	ПСЛ20 1,2х6 -122 и БЛ24	ПСЛ24 1,2х6 -122 и БЛ28	2	1,96т / 2,28т
ПС28	"	ПСЛ20 1,2х6 -221 и БЛ24	ПСЛ24 1,2х6 -221 и БЛ28	1	1,96т / 2,29т
БЛ24	"	БЛ24	БЛ28	1	0,06т / 0,09т
		Маркировочная схема элементов фахверка			
СФ-3	ИИ 29-2/70	Стойка СФ-3		3	500,9 кг
СФ-10А	ТП903-1-158 КЖИСФ10А,СФ10Б	То же СФ10А,СФ-10Б		1	240,2 кг
СФ-10Б	ТП903-1-158-КЖИСФ10А,СФ10Б	" СФ-10А,СФ-10Б		2	240,2 кг
НУ-2	ИИ 29-2/70	Насадка НУ-2		2	42,0 кг
НФ-2	То же	То же НФ-2		2	30,4 кг

Групповая спецификация соединительных элементов по узлам

Формат	Зона	Поз.	Обозначение	Наименование		Количество на исполнение																							Примечание
				для t°=-20°	для t°=-30°,-40°																								
				Документация																									
				Сборочный чертеж		X	X	X	X	X	X	X	X	X	X	X	X	X	X	X	X	X	X	X	X	X	X	X	
				Опорные консоли																									
			ИИ 29-2/70	РК-2	РК-1	16																							16
			То же	ТК-2	ТК-1		20																						20
			"	ФК-2	ФК-1			4																					4
				Элементы крепления одноэтажной части																									
			1.439-1	Т1									4	66	4														74
			То же	Т2										66	4														70
			"	Т5													4												2
			"	Т6															16										14
			"	Т16																					48				48
				Элементы крепления многоэтажной части																									
			ИИ 29-2/70	Т1									10	206															216
			То же	Т2										206															206
			"	Т4					3																				3
			"	Т5												20	8	30											58
			"	Т6															10										10
			"	Т7					5																				5
			"	Т8					5																				5
			"	Т9																8	27								35
			"	Т12							3																		3
			"	Т13							3																		3
			"	Т14											4		8												12
			"	Т15																				20					20
			"	Т16																			144		48				192
			"	Т18	Т19																	48/48							48/48
				ММ28					2																				2
			2.430-3, вып.3	МК-5																						13			13
			То же	МК-6																							17		17
				МК-8																								16	16
			ИИ 29-2/70	У-1								1																	1
			То же	Болт с гайкой М12								1	3																4
			"	Болт с гайкой М20						3																			3
			ГОСТ 103-76	Шайба 6х50х50						3																			3
					Литера	Р	Р	Р	Р	Р	Р	Р	Р	Р	Р	Р	Р	Р	Р	Р	Р	Р	Р	Р	Р	Р	Р	Р	
					Узел / шт.	РК	ТК	ФК	Д2	Д3	Д6	Д7	Д8	К1	К2	по К2	К3	К4	К5	К6	К8	К9	по К9	К10	К11	К12	К19	МК-5	МК-6	МК-8	

Изм	Лист	№ докум.	Подпись	Дата
Нач. отд.		Гин		
Гл. конст.		Гольденшлюгер		
Рук. гр.		Терновая		
Ст. инж.		Сергеева		

ТП 903-1-158 - КЖ

Котельная с 4 котлами КЕ-6,5-14С. Топливо-каменные и бурые угли

Литер	Лист	Листов
Р	69	

Спецификация стеновых панелей и соединительных элементов.

САНТЕХПРОЕКТ

Инв. № подл. | Подпись и дата

Альбом I

Типовой проект 903-1-158

Копировал: [illegible]

15590-01 86

Альбом I

Типовой проект 903-1-158

Маркировочная схема стеновых панелей по оси „Е"

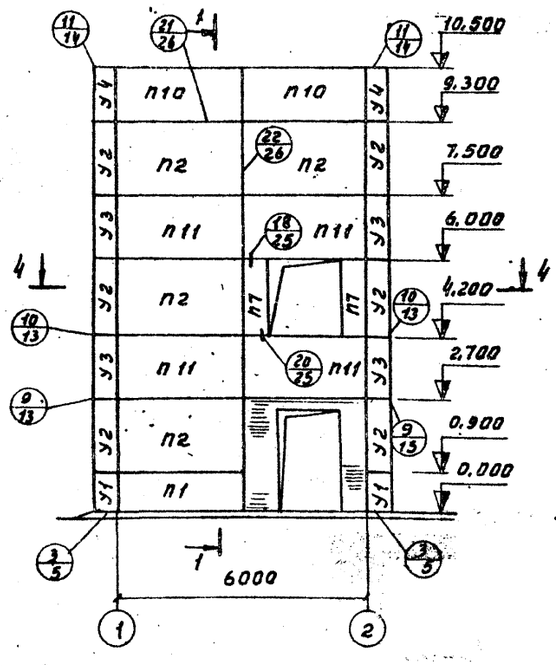

Маркировочная схема стеновых панелей по оси „1"

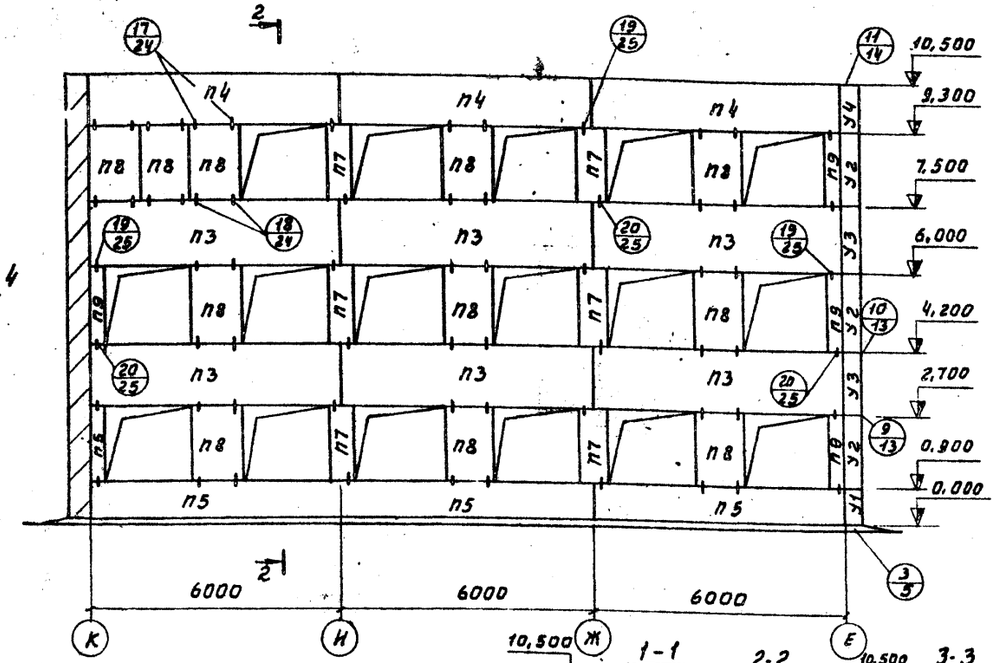

Маркировочная схема стеновых панелей по оси „2"

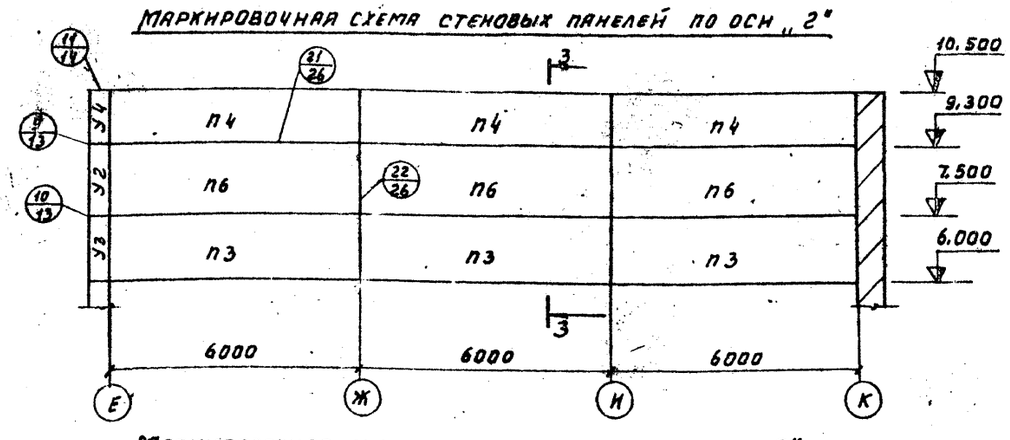

Маркировочная схема перегородок по оси „2"

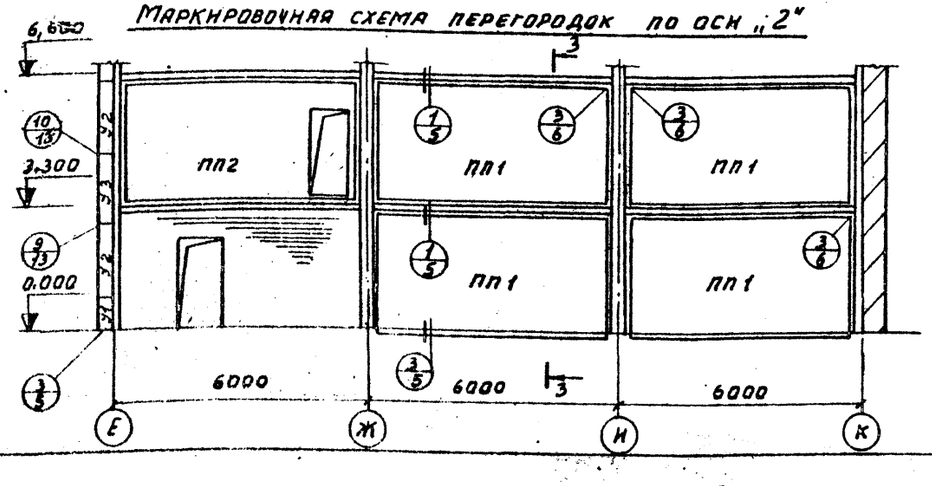

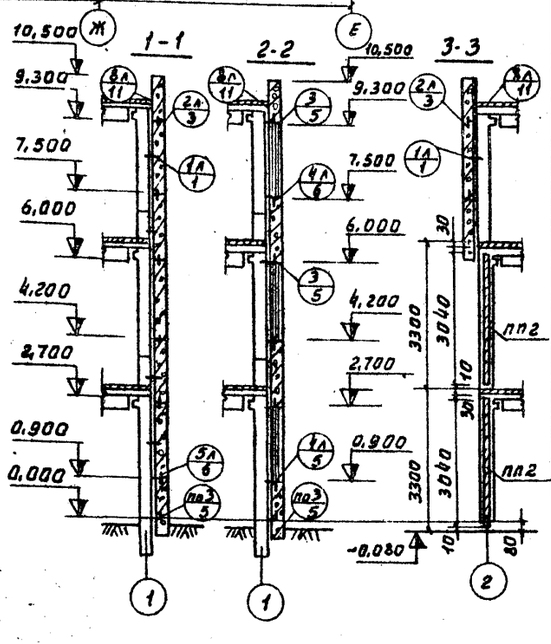

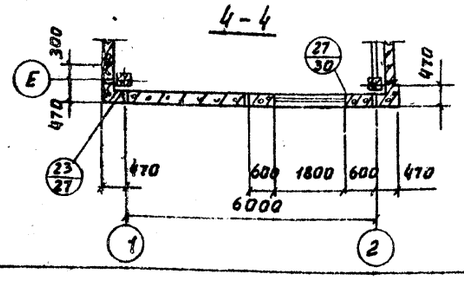

Спецификация элементов к маркировочным схемам, расположенным на данном листе

Марка	Обозначение	Наименование	Кол.	Примеч.
		Маркировочные схемы стеновых панелей		
П1	ИИ-04-5 в.6	Стеновая панель Н-30-9	1	0,79 т
П2	То же	То же Н-30-18	4	1,8 т
П3	"	" Н-60-15	11	2,99 т
П4	"	" НП-60-12	7	2,39 т
П5	"	" Н-60-9	3	1,79 т
П6	"	" Н-60-18	3	3,59 т
П7	"	" Н-6-18	8	0,35 т
П8	"	" Н-12-18	11	1,06 т
П9	"	" Н-3-18	5	0,17 т
П10	"	" Н-30-12	2	1,19 т
П11	"	" Н-30-15	4	1,48 т
У1	ИИ-04-5 в.6	Угловой блок НУ1-9	2	0,20 т
У2	То же	" НУ1-18	6	0,40 т
У3	"	" НУ-1-15	4	0,33 т
У4	"	" НУ1-12	2	0,27 т
		Соединительные эл-ты		
ММН-1	ИИ-04-10 в.6	Соединительный эл-т ММН-1	26	1,68 кг
ММН-3	То же	То же ММН-3	68	0,46 кг
ММН-4	"	" ММН-4	100	0,47 кг
ММН-6	"	" ММН-6	10	0,63 кг
ММН-7	"	" ММН-7	18	2,06 кг
ММН-10	"	" ММН-10	8	13,4 кг
ММН-14	"	" ММН-14	106	0,24 кг
ММН-17	"	" ММН-17	4	1,57 кг
-δ=6	ГОСТ 103-75*	-90×6 e=100	66	0,5 кг
		Маркировочная схема перегородок		
ПП1	1.431-15 в.2	Панель перегородок ППА-1 / 564×3,04	4	1,1 т
ПП2	То же	То же ППА-1-Д1 / 5,64×3,04	1	0,91 т
		Соединительные эл-ты		
МС-1	1.431-15 в.4	Соединительный эл-т МС-1	10	0,6 кг
МС-2	То же	То же МС-2	10	0,2 кг

1. Узлы стеновых панелей замаркированы по серии ИИ-04-10 в.6, узлы перегородок - по серии 1.431-15 в.1.

Изм.	Лист	№ докум.	Подп.	Дата
Нач. отд.		Гин		
Гл. констр.		Гольденшлаг		
Рук. гр.		Сорокина		
Ст. инж.		Будревич		

ТП903-1-158 КЖ

Котельная с 4 котлами КЕ-6,5-14с топливо-каменные и бурые угли

Литер	Лист	Листов
Р	70	

Маркировочные схемы стеновых панелей и перегородок в осях 1÷2

САНТЕХПРОЕКТ

Инв. № подл. | Подп. и дата

15590-01 87

Альбом 1

Типовой проект 903-1-158

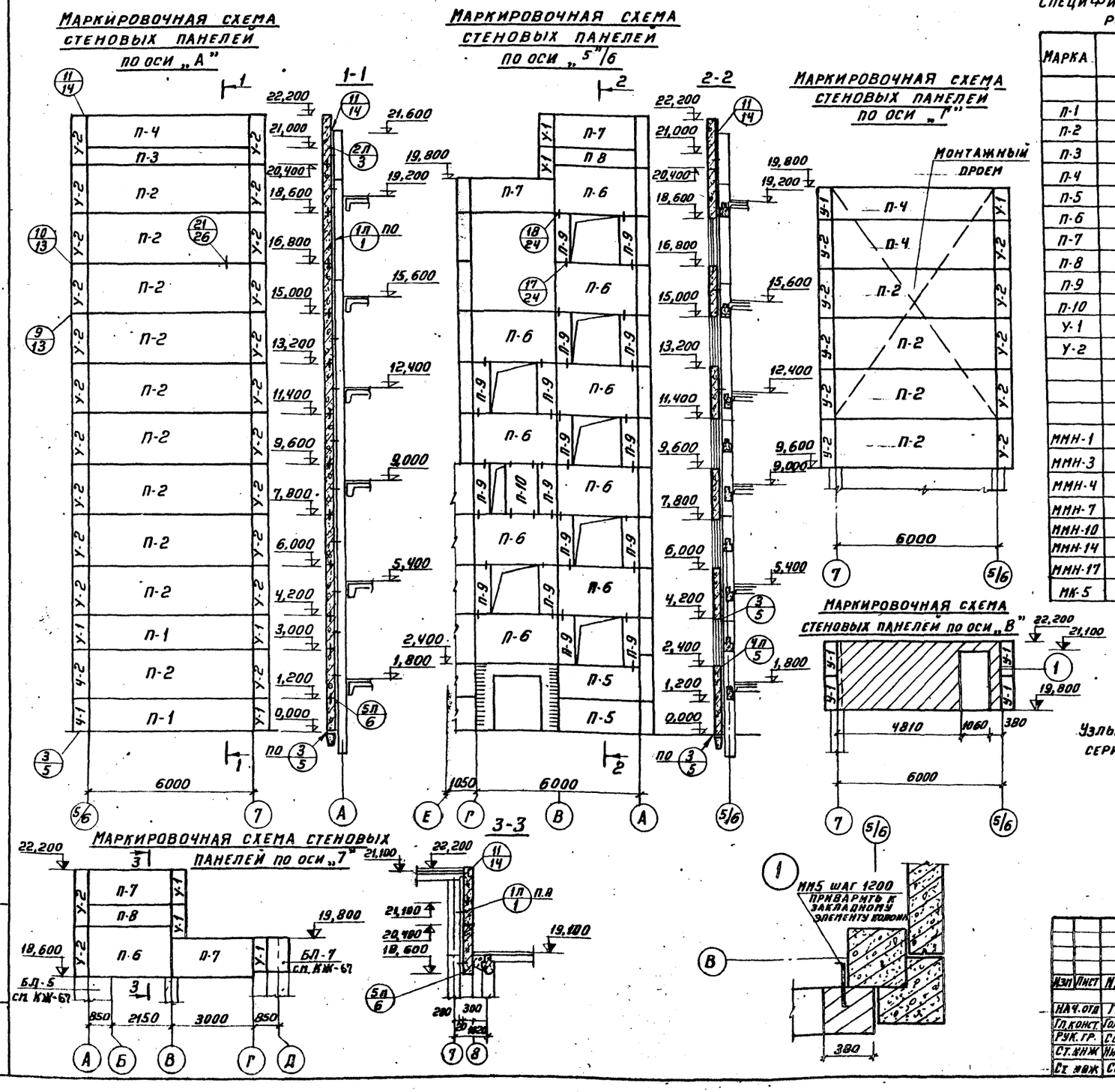

Спецификация элементов к маркировочным схемам, расположенным на данном листе

Марка	Обозначение	Наименование	Кол	Примеч
		Сборные жел. бет. элементы		
П-1	ИИ-04-5 в.6	Стеновая панель Н-60-12	2	шт 2,38т
П-2	то же	то же Н-60-18	15	шт 3,59т
П-3	„	„ Н-60-6	1	шт 1,19т
П-4	„	„ НП-60-12	2	шт 2,38т
П-5	„	„ Н-30-12	2	шт 1,19т
П-6	„	„ Н-30-18	10	шт 1,8т
П-7	„	„ НП-30-12	4	шт 1,19т
П-8	„	„ Н-30-6	2	шт 0,59т
П-9	„	„ Н-6-18	16	шт 0,35т
П-10	„	„ Н-12-18	1	шт 0,71т
У-1	„	Угловой блок НУ1-12	12	шт 0,40т
У-2	„	то же НУ1-18	32	шт 0,40т
		Стальные элементы		
ММН-1	ИИ-04-10 в.6	Соединит. элемент ММН-1	70	шт. 1,7кг
ММН-3	то же	то же ММН-3	88	шт. 0,5кг
ММН-4	„	„ ММН-4	162	шт. 0,5кг
ММН-7	„	„ ММН-7	10	шт. 2,0кг
ММН-10	„	„ ММН-10	10	шт. 18,4кг
ММН-14	„	„ ММН-14	36	шт. 0,2кг
ММН-17	„	„ ММН-17	4	шт. 1,6кг
МК-5	2,430-3 в.1	„ МК-5	2	шт 0,46кг

Узлы стеновых панелей замаркированы по серии ИИ-04-10 в.6

Изм	Лист	N докум	Подп	Дата	ТП 903-1-158 КЖ
					Котельная с 4 котлами КЕ-6,5-14с топливо-каменные и бурые угли.
Нач. отд		Гин			Литер Р / Лист 71 / Листов
Гл. конст.		Гольденштейн			
Рук. гр.		Сорокина			Маркировочные схемы стеновых панелей в осях „5/6-7"
Ст. инж		Никифорова			САНТЕХПРОЕКТ
Ст. инж		Сорокина			

Инв. N подл. | Подп. и дата

15590-01 88

Типовой проект 903-1-158 Альбом I

Монтажная схема продольной перегородки в осях 5-8

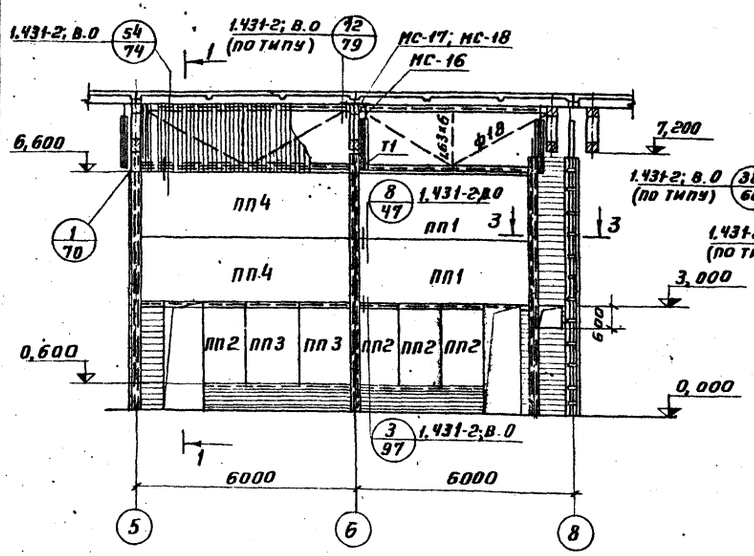

1-1

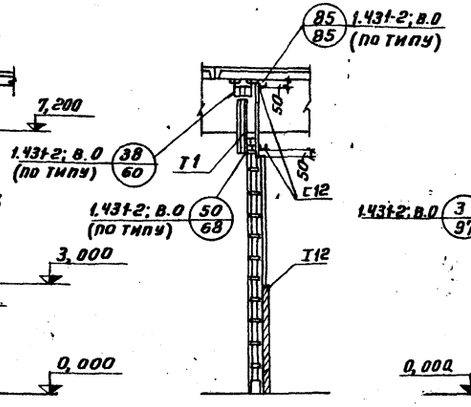

Монтажная схема поперечной перегородки по оси 8

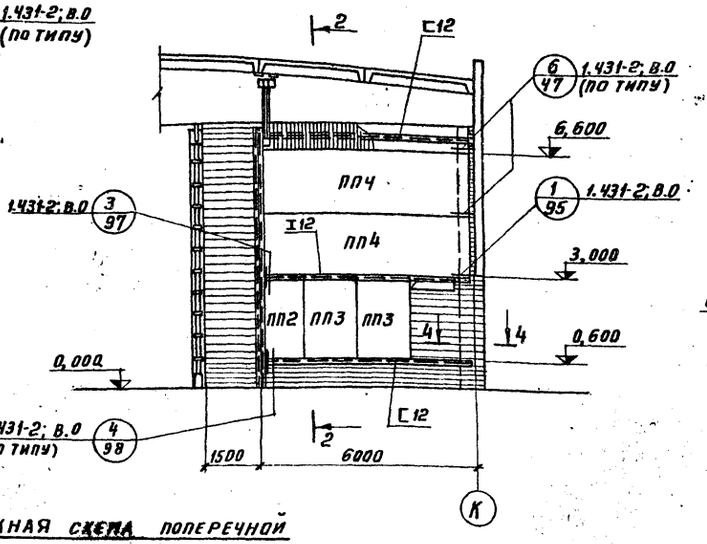

2-2

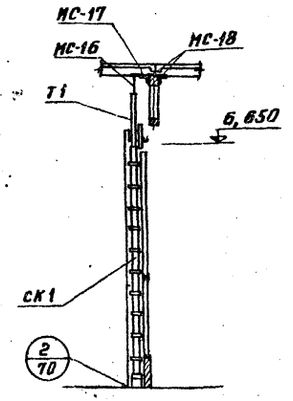

Монтажная схема поперечной перегородки по оси 5

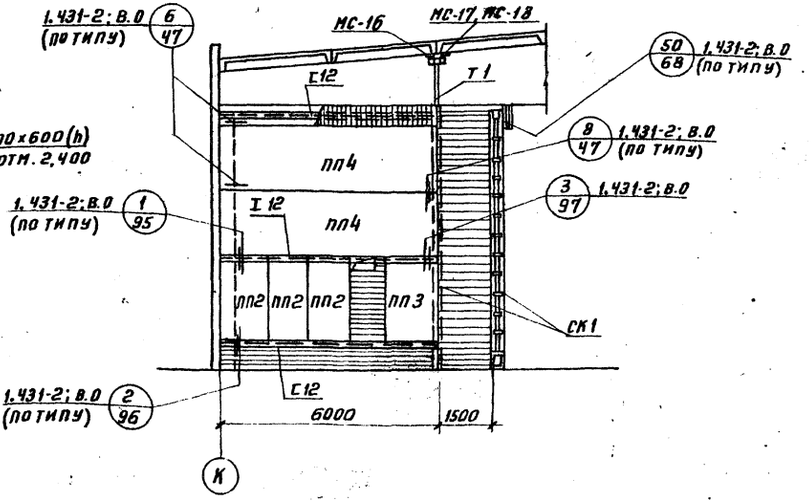

Маркировочная схема перегородок в осях 5-8 и К

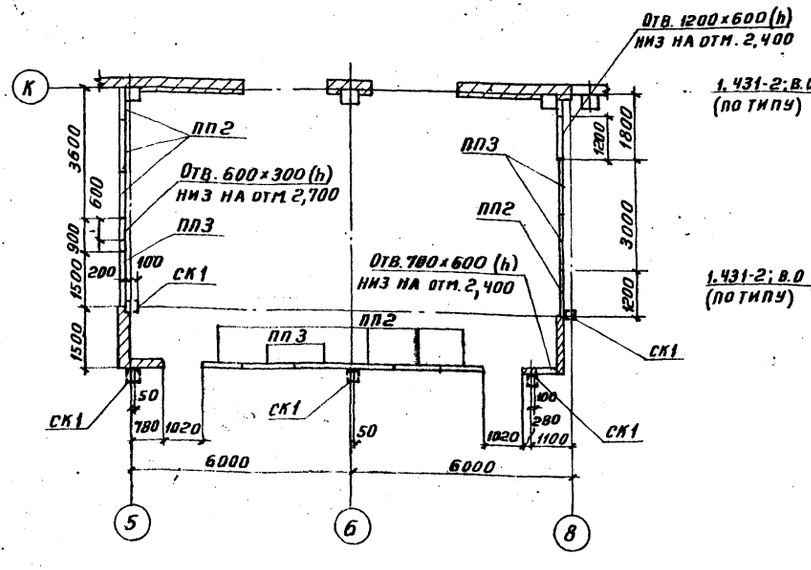

Спецификация элементов дана на л. 74.
Сечения 3-3; 4-4 см. л. 73.

Изм.	Лист	№ докум.	Подп.	Дата	ТП 903-1-158-КЖ- Котельная с 4 котлами КЕ-6,5-14С топливо-каменные и бурые угли			
Нач. отд.		Гин				Литер	Лист	Листов
Гл. конс.		Гольденшин				Р	72	
Рук. гр.		Терновая			Маркировочная схема перегородок в осях 5-8 и К.	САНТЕХПРОЕКТ		
Исполн.		Гек						

Инв. № подл. | Подпись и дата

90-01 89

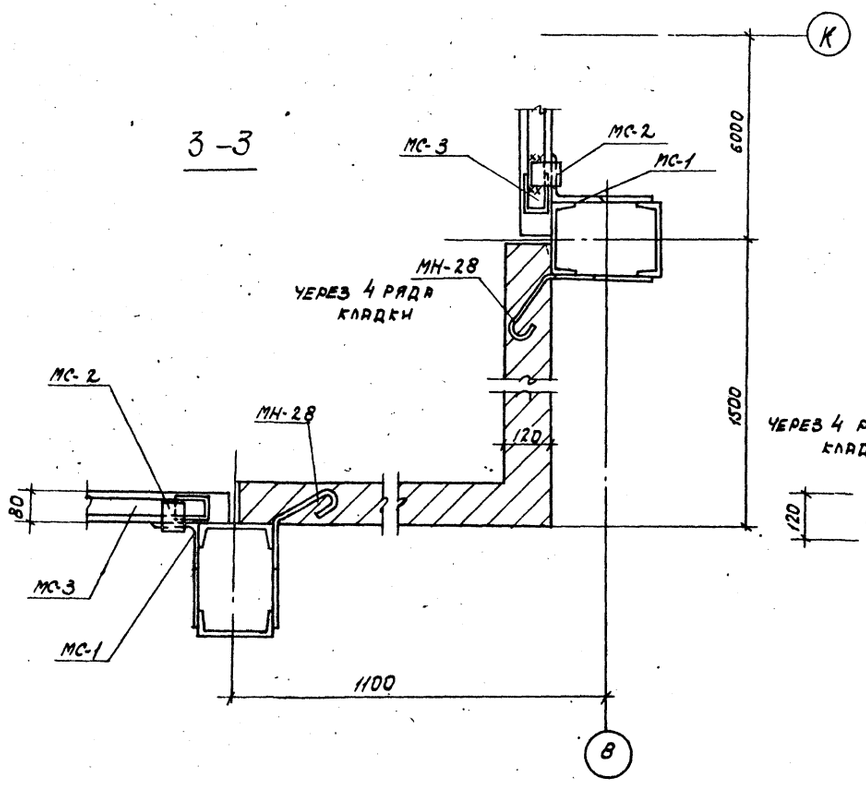

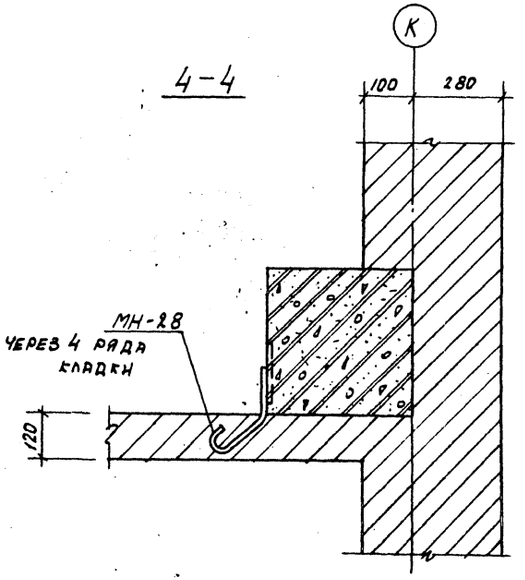

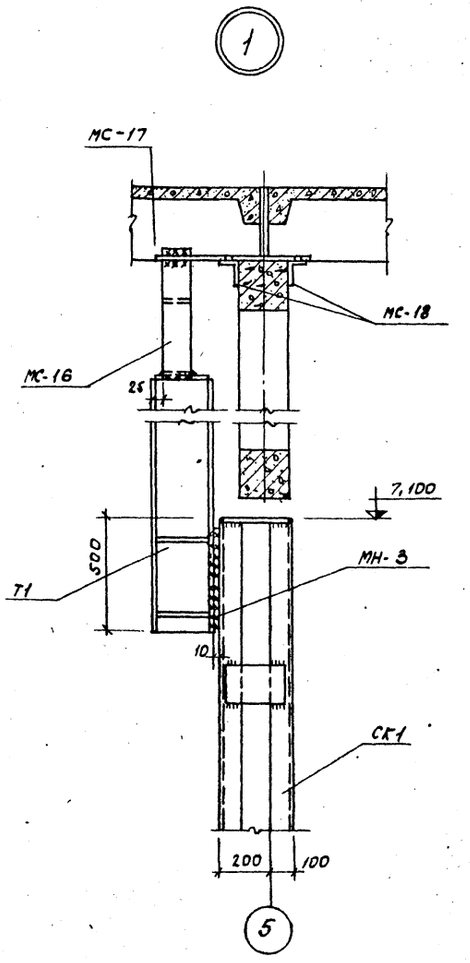

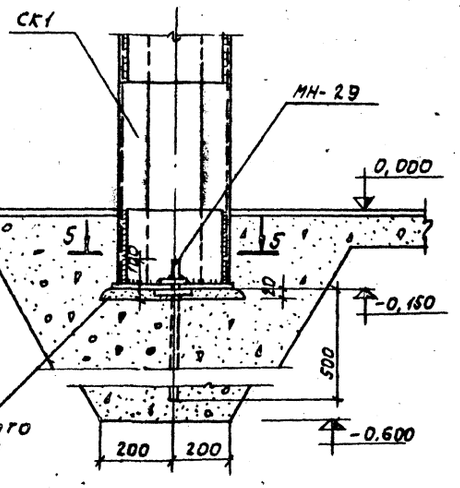

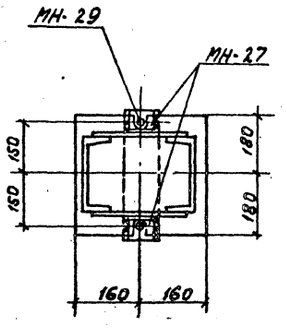

Настоящий лист читать совместно с листом КЖ-72

Спецификацию элементов, замаркированных на данном листе см. лист КЖ-74

					ТП 903-1-158 КЖ		
					Котельная с 4 котлами КЕ-6,5-14с. Топливо- каменные и бурые угли.		
Изм.	Лист	N докум.	Подпись	Дата		Литер	Лист	Листов
Нач. отд.		Гин				Р	73	
Гл. констр.		Гольденцвейер			Узлы 1,2. Сечения 3-3, 4-4.	САНТЕХПРОЕКТ		
Рук. гр.		Терновая						
Исполн.		Гек						

15590-01 90

Инв. № подл. | Подпись и дата

Маркировочная схема перегородок на отм. 0.000 (в осях 9÷13)

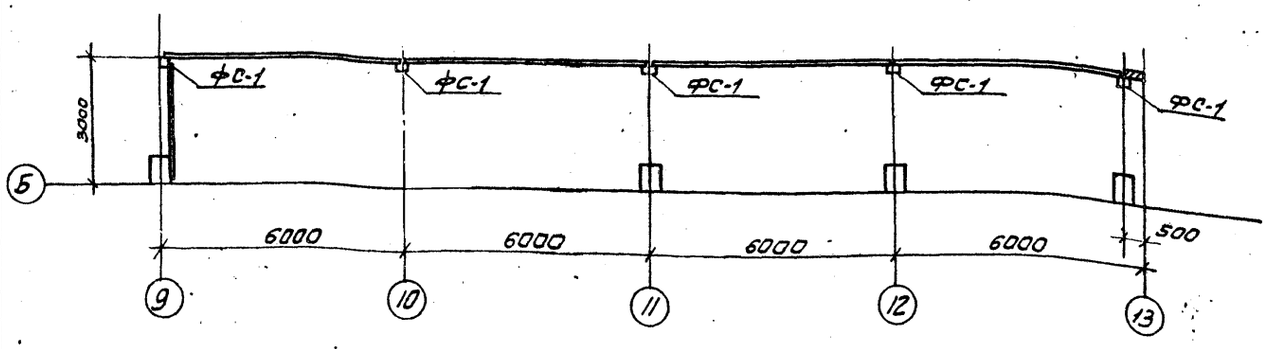

Монтажная схема продольной перегородки (в осях 9÷13)

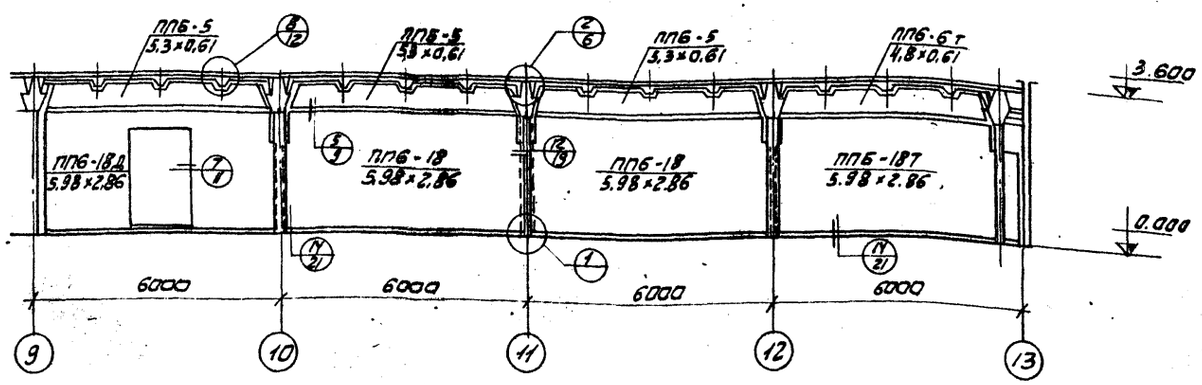

Монтажная схема поперечной перегородки

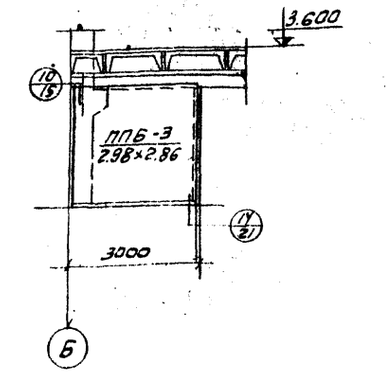

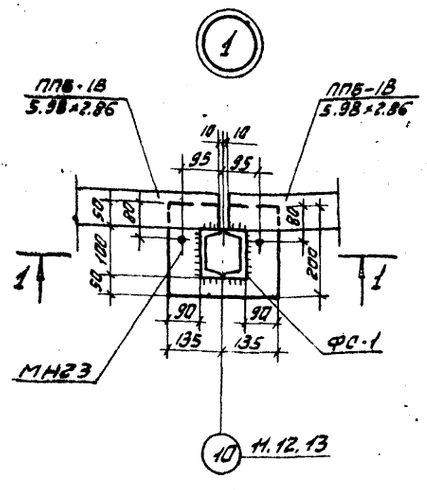

1-1

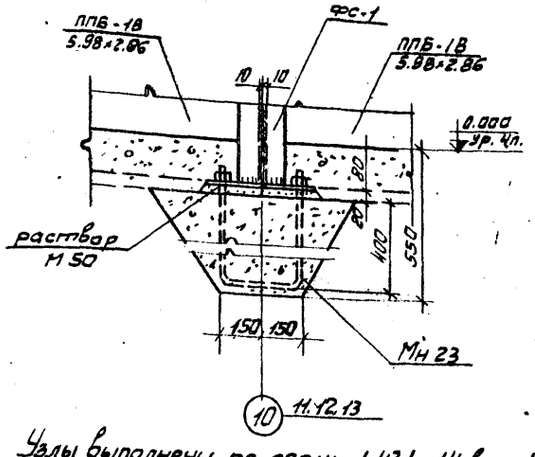

Узлы выполнены по серии 1.431-14 вып. 1.

Марка	Обозначение	Наименование	Кол.	Примечание
		Маркировочная схема перегородок на отм. 0.000 (в осях 9÷15)		
ПП6-18 5,98×2,86	1.431-14. в.2	Панель перегородки ПП6-18 5,98×2,86	2	3.42т
ПП6-18Д 5,98×2,86	То же	То же ПП6-18Д 5,98×2,86	1	2.87т
ПП6-18Т 5,98×2,86	—"—	" ПП6-18Т 5,98×2,86	1	3.14т
ПП6-3 2,98×2,86	—"—	" ПП6-3 2,98×2,86	1	1.7т
ПП6-5 5,3×0,61	—"—	" ПП6-5 5,3×0,61	4	0.65т
ФС-1	1.431-14. в.3	Стойка ФС-1	5	51.9кг
МН23	ТП 903-1-153-кжи-МН23	Изделие закладное МН23	5	
МС1	1.431-14. в3	Изделие соединит. МС1	8	
МС5	То же	То же МС5	41	
МС9	—"—	—"— МС9	2	
МС12	—"—	—"— МС12	1	
МС14	—"—	—"— МС14	8	
МС16	—"—	—"— МС16	5	
МС17	—"—	—"— МС17	5	
МС18	—"—	—"— МС18	5	
МС19	—"—	—"— МС19	5	
ДГ-XII 4,5×50	—"—	Дюбели ДГ-XII 4,5×50	108	
		Маркировочная схема перегородок на отм. 0.000 (в осях 5÷6)		
ПП1	1.431-2. в.1	Панель перегородки ПП6-1 1,8×5,6	2	
ПП2	То же	То же ПП6-1 1,8×4,9	2	
ПП3	1.431-2 в.0	—"— ПП6-1 1,2×2,4	9	
ПП4	То же	—"— ПП6-1 1,5×2,4	4	
ПП5	1.431-2 в1	—"— ПП6-1 1,8×5,75	4	
СК1	1.431-2 в.2	Колонна КС-3-1	5	358кг
Т1	То же	Элемент крепления Т1	5	45кг
МС-1	1.431-2 в.2	Изделие соединит. МС-1	16	1кг
МС-2	То же	То же МС-2	16	"
МС-3	—"—	—"— МС-3	16	"
МС-16	—"—	—"— МС-16	5	25кг.
МС-17	—"—	—"— МС-17	5	10кг.
МС-18	—"—	—"— МС-18	10	3кг.
МН3	ТП 903-1-153-кжи-МН3	Элемент крепления МН3	1	
МН28	ТП 903-1-153-кжи-МН28	То же МН28	25	
МН29	ТП 903-1-153-кжи-МН29	Анкер МН29	5	
	ГОСТ 8240-72	С12	—	625кг.
	ГОСТ 8239-72	I 12	—	276кг.
	ГОСТ 8509-72	L63×6	—	15кг.
	ГОСТ 8510-72	L100×63×7	—	3,6кг.
	ГОСТ 5781-75	ф18 Сталь Ст.3кл.3	—	25кг.
	ГОСТ 8423-57	Асбестоцементные листы марка ВУ-175-К	—	32м²

Изм	Лист	N докум.	Подпись	Дата
Нач. отд.		Гин		
Гл. констр.		Гольденшлюгер		
Рук. гр.		Терновая		
Исполнит.		Поликарпов		

ТП 903-1-158 КЖ

Котельная с 4 котлами КЕ-6,5-14С. Топливо-каменные и бурые угли.

Литер	Лист	Листов
Р	74	

Маркировочная схема перегородок на отм. 0.000 Спецификация.

САНТЕХПРОЕКТ

15590-01 91

Типовой проект 903-1-158 Альбом I

Инв. N подл. | Подпись и дата

План газоходов на отм. 4.000

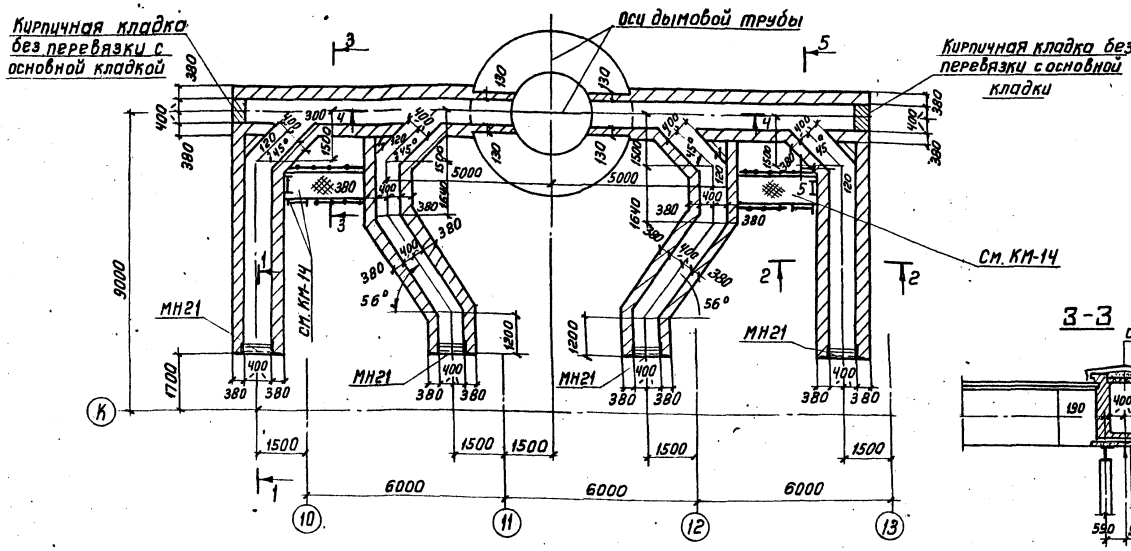

Спецификация элементов к маркировочной схеме, расположенной на листе.

Марка	Обозначение	Наименование	Кол	Примечание
		Маркировочная схема газоходов		
БУ13	1.139-1 в.1	Перемычка БУ13	12	0,085т
МН21	т.п. 903-1-153-КЖИ-МН21	Изделие закладное МН21	4	

3-3

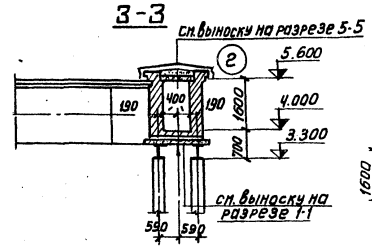

4-4

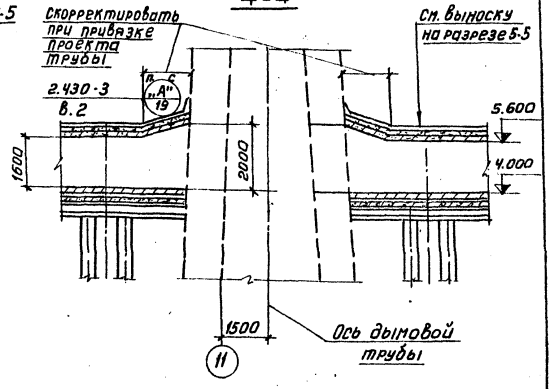

1-1

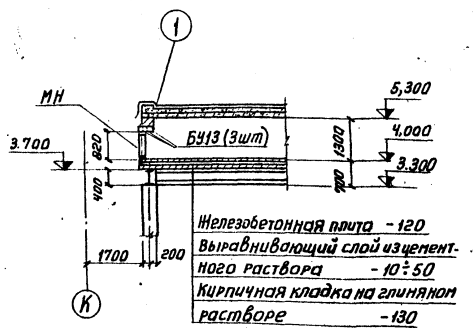

2-2

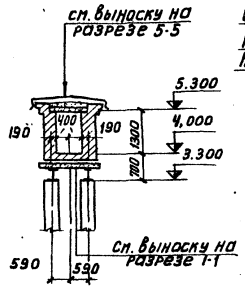

5-5

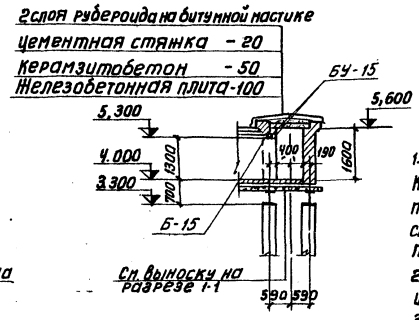

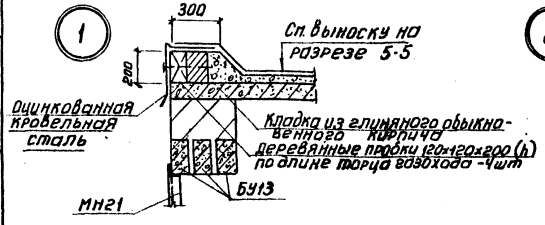

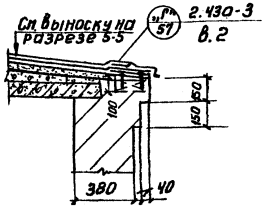

1. Стены газоходов выполнять из кирпича М-75 на растворе М-25. Кладку с внутренней стороны вести в пустошовку на 30 мм. с последующим заполнением глиняным раствором, с наружной стороны - под расшивку швов. Поверхность железобетонных потолочных плит затереть глиняным раствором с добавлением асбеста.
2. Устройство кровли выполнять после установки взрывных клапанов, изготовляемых по чертежам марки „ТМ"
3. При кладке стен газоходов заложить стальные элементы по чертежу КМ-14.

Изм.	Лист	Н докум	Подп.	Дата	ТП 903-1-158 КЖ	
Нач. отд.		Гин			Котельная с 4 котлами КЕ-6,5-14с топливо-каменные и бурые угли	
Гл. конст.		Гольденшлюгер			Котельная	Литер: Р; Лист: 75; Листов:
Рук. гр.		Терновая				
Инж.		Куренкова			План газоходов на отм. 4.000. Разрезы 1-1÷5-5. Узлы 1,2	САНТЕХПРОЕКТ

Типовой проект 903-1-158 Альбом I

Согласовано: Нач. отд. КУ-2 Зильберштейн

Инв. № подл. | Подпись и дата

15590-01 92

Типовой проект 903-1-158 Альбом I

Маркировочная схема фундаментов газоходов

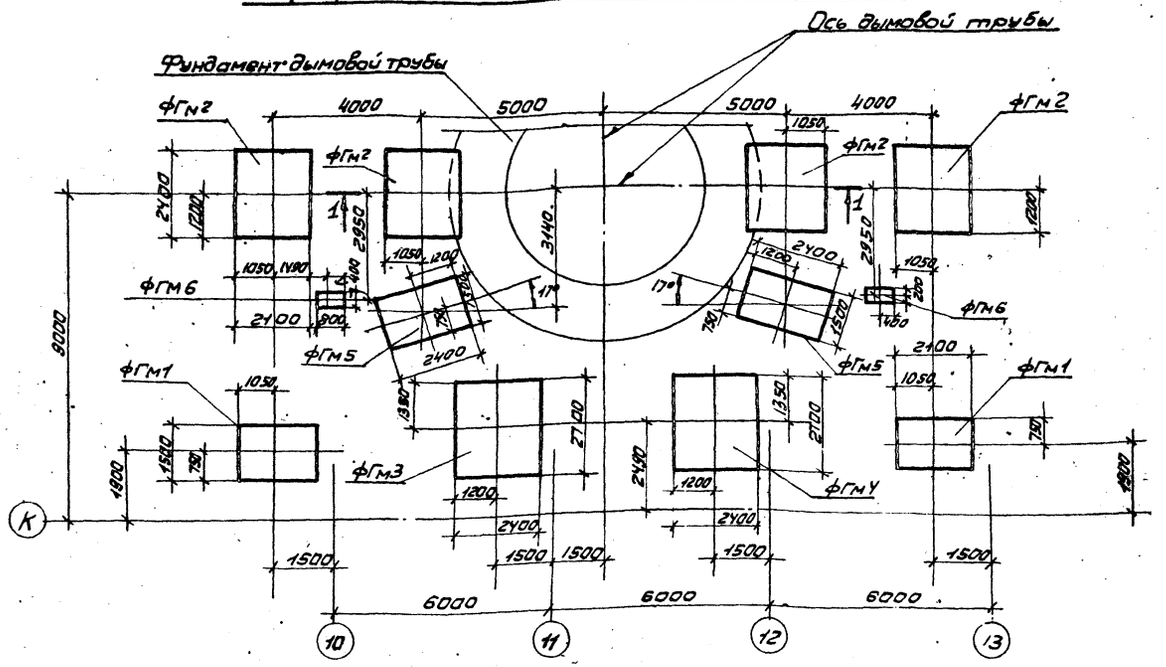

Маркировочная схема колонн газоходов

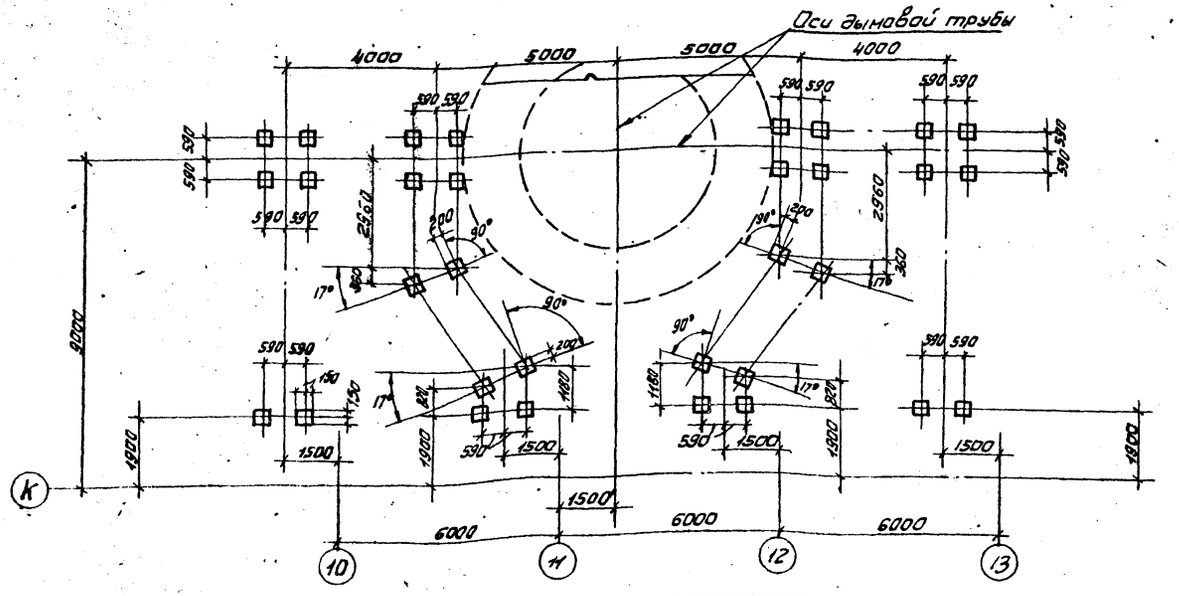

Спецификация элементов к маркировочным схемам, расположенным на листе

Марка	Обозначение	Наименование	Кол.	Примечание
		Маркировочная		
		Схема фундаментов газоходов		
ФГм1	КЖ-77	Фундамент ФГм1	2	шт.
ФГм2	то же	то же ФГм2	4	—"—
ФГм3	КЖ-78	—"— ФГм3	1	—"—
ФГм4	то же	—"— ФГм4	1	—"—
ФГм5	—"— 78	—"— ФГм5	2	—"—
ФГм6	КЖ-77	—"— ФГм6	2	—"—
		Маркировочная схема		
		колонн газоходов		
К36-3	1.423-3,в.1.	колонна К36-3	32	1,0 т

1-1

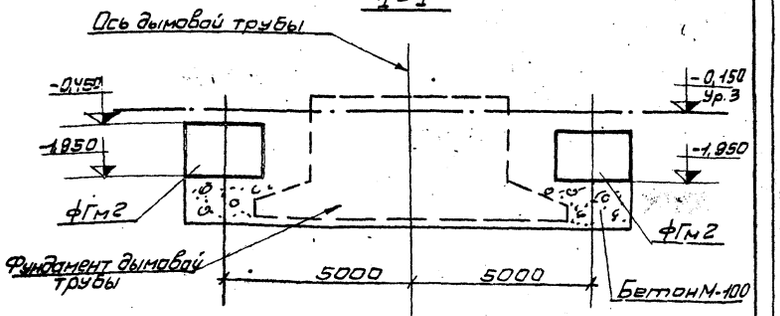

1. Фундаменты устанавливать на утрамбованный щебнем грунт.
2. Отметка низа всех фундаментов ФГм1 ÷ ФГм5 - 1,95; отметка низа ФГм6 - 1.000
3. Все колонны - К36-3, отметка верха см. лист КЖ-75

Изм.	Лист	№ докум.	Подпись	Дата
Нач. отд.		ГИН		
Гл. констр.		Гольденшлюгер		
Рук. гр.		Тернова А		
Инж.		Куренкова		
Сверил		Пустыльник		

ТП 903-1-158 КЖ

Котельная с 4 котлами КЕ-6,5-14С. топливо каменные и бурые угли.

Котельная

Литер	Лист	Листов
Р	76	

Маркировочные схемы фундаментов и колонн газоходов. Сечение 1-1.

САНТЕХПРОЕКТ

Инв. № подл. | Подпись и дата

15590-01 93

Типовой проект 903-1-158 Альбом I

ФГМ1

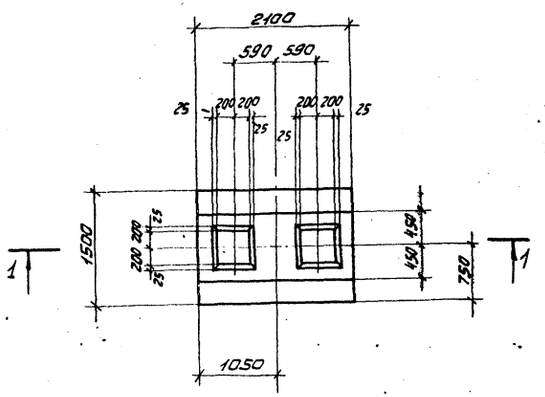

ФГМ2

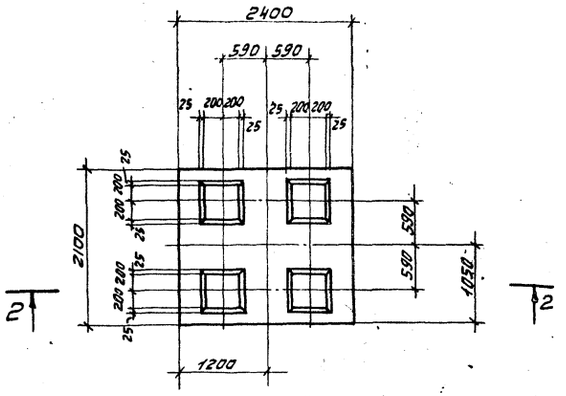

Раскладка сеток подошвы

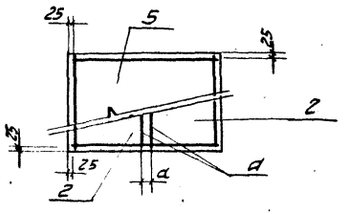

Раскладка сеток подошвы

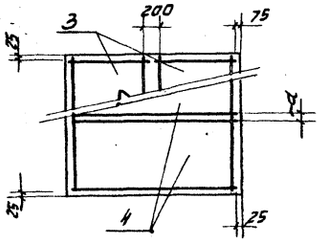

ФГМ6

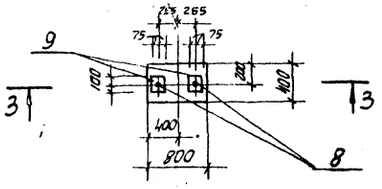

3-3

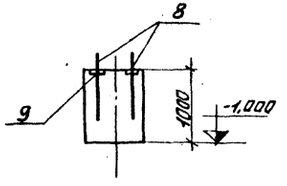

Формат	Зона	Поз.	Обозначение	Наименование	кол. на испол.				Примечание
				Документация					
			КЖС-77	Сборочный чертеж					
				Сборочные единицы и детали					
		1	1.412-1.В.III	Каркас пространственный КП1	1	2			
		2	то же	Сетка арматурная С1-10	2				
		3	— " —	То же С3-10		2			
		4	— " —	" С4-10		2			
		5	— " —	" С23-10	1				
		6	1.412-1.В.II	" СА В	12	24			
		7	КЖС-77.	Стержни одиночные		10			
		8	Т.П. 903-1-153-КЖСи-МН-22	Изделие закладное МН-22			2		
		9	3.400-6	То же МН3-39			2		
				Материалы					
				Бетон марки 200	2,77	6,72	0,32		м3
				Марка	ФГМ1	ФГМ2	ФГМ6		
				Литер	Р	Р	Р		

Выборка стали на один элемент, кг

Марка эл-та	Арматурные изделия								Закладные изделия							Итого	Всего
	Арматурная сталь ГОСТ 5781-75								Профильная сталь				Арм. сталь ГОСТ 5781-75				
	Класс АI				Класс АII								Класс АI	Класс АII			
	ф мм				ф мм								ф мм				
	6 АI	8 АI		Итого	10 АII	12 АII	18 АII	Итого	Итого	-5.10					12 АII		
ФГМ1	5,2	37,4		42,6	20,9	7,6	40,0	68,5	111,1								111,1
ФГМ2	10,1	74,8		84,9	32,6	15,2	80,0	127,8	212,7								212,7
ФГМ6										4,8					0,8		5,6

Ведомость стержней на один элемент

Марка эл-та	Поз.	Эскиз или сечение	ф мм	Длина мм	Кол.
ФГМ2	7	1190	6 АI	1300	10

Изм.	Лист	№ докум.	Подпись	Дата
Нач. отд.		Гин		
Гл. конст.		Гольденштейн		
Рук. гр.		Терновая		
Инж.		Куренкова		

ТП 903-1-158 КЖ

Котельная с 4 котлами КЕ-6,5-14с
Топливо каменные и бурые угли.

Котельная

Фундаменты газоходов ФГМ1, ФГМ2, ФГМ6.

Литер	Лист	Листов
Р	7?	

САНТЕХПРОЕКТ

Инв. № подл. | Подпись и дата

Типовой проект 903-1-158 Альбом I

ФГм 4; ФГм 3 (зеркально ФГм 4)

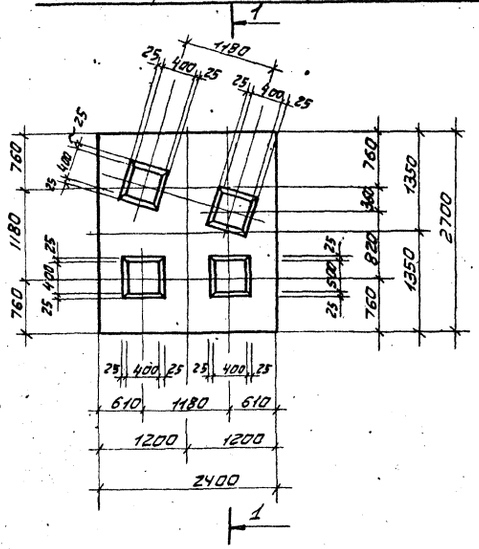

ФГм 5

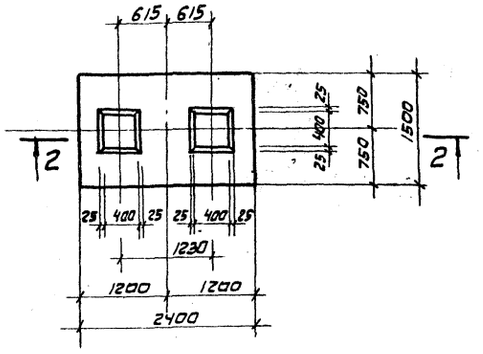

Формат	Зона	Поз.	Обозначение	Наименование	Кол. на испол.			Примечание
					шт	шт	шт	
				Документация				
			Т.П. 903-1- КЖС-78.	Сборочный чертеж				
		1	1.412-1 Вып. II	Сетка арматурная С-АВ	28	28	14	
		2	1.412-1 Вып. III	то же С24-10	1	1	1	
		3	то же	—"— С4-10	1	1		
		4	—"—	—"— С5-10	2	2		
		5	1.412-1 Вып. II	Каркас пространствен. КПЯI	4	4	2	
		6	то же	Отдельные стержни ф6AI ℓ=950	28	28	14	
		7	—"—	Сетка арматурная С1-10			2	

Марка	Литер	ФГм3	ФГм4	ФГм5

1-1

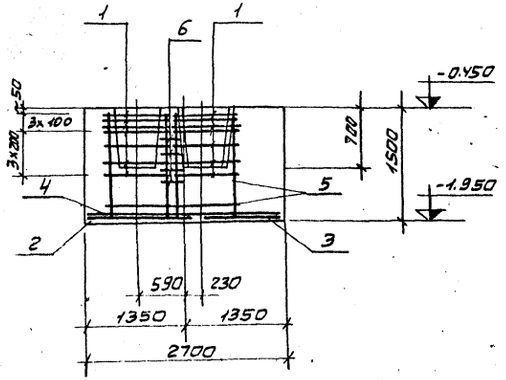

2-2

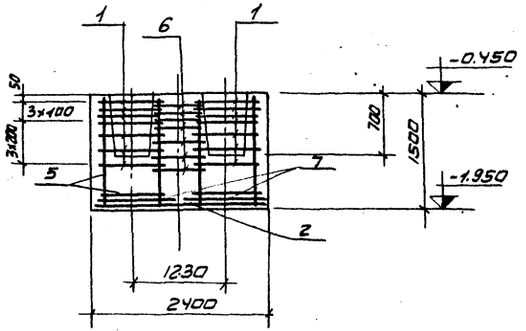

Выборка стали на один элемент, кг.

Марка элемента	Арматурные изделия							Всего	Примечание
	Арматурная сетка ГОСТ 5781-61								
	класс AI				класс AII				
	ф мм.				ф мм				
	6	8		Итого	10	12	Итого		
ФГм3; ФГм4	20.4	75.6		96.0	40.0	71.2	111.2	207.2	
ФГм5	11.6	37.8		49.4	22.4	35.6	58.0	107.4	

Раскладка сеток в фундаментах ФГм3; ФГм4

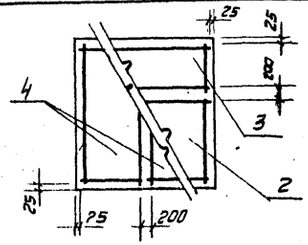

Раскладка сеток в фундамете ФГм5

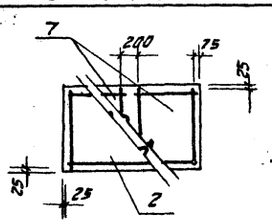

Изм.	Лист	№ докум.	Подпись	Дата
Нач. отд.		Гин		
Гл. констр.		Гольденшлюгер		
Рук. гр.		Терновая		
Исполнил		Суворикова		

Т.П. 903-1-158 К Ж

Котельная с 4 котлами КЕ-6,5-14 С. топливо - каменные и бурые угли.

Литер	Лист	Листов
Р	78.	

Фундаменты ФГм3; ФГм5 Опалубка и армирование

САНТЕХПРОЕКТ

Инв. № подл. | Подпись и дата | Взам. инв. №

Типовой проект 903-1-158 Альбом I

Маркировочная схема плит перекрытия газоходов

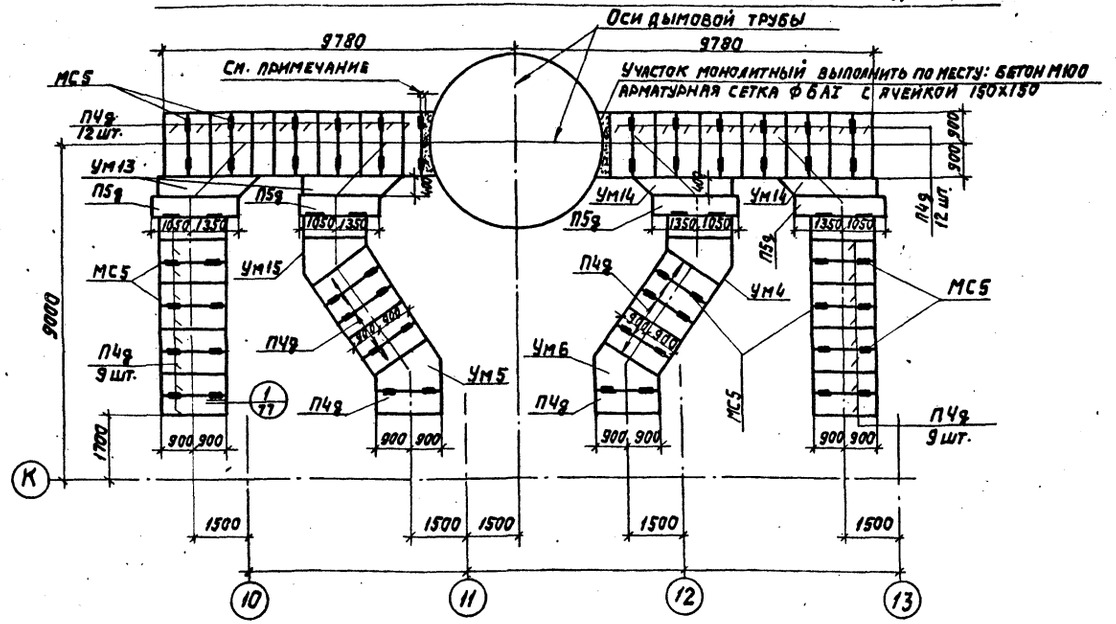

Маркировочная схема плит покрытия газоходов

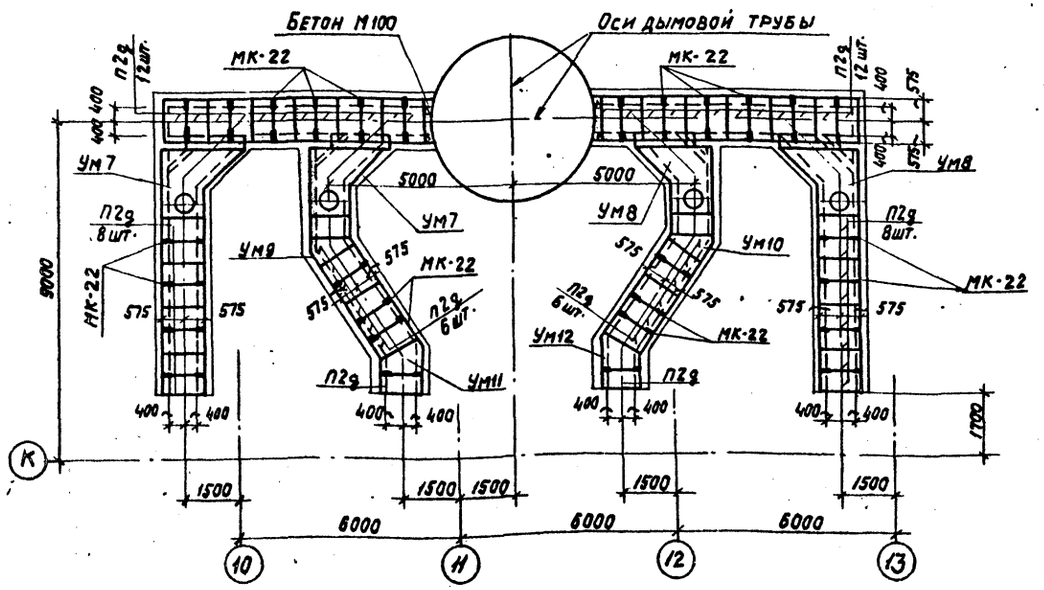

Спецификация к маркировочным схемам, расположенным на листе

Марка	Обозначение	Наименование	Кол.	Примечание
		Маркировочная схема		
		плит перекрытия газоходов		
П4д	ИС-01-04, в.II	Плита перекрытия П4д	56	0,33т
П5д	то же	то же П5д	4	0,377т
Ум13	КЖ-80	Участок монолитный Ум13	2	
Ум14	то же	то же Ум14	2	
Ум15	—"—	—"— Ум15	1	
Ум4	—"—	—"— Ум4	1	
Ум5	—"—	—"— Ум5	1	
Ум6	—"—	—"— Ум6	1	
МС5	т.п. 903-1-153-КЖИ-МС5	Изделие соединительное МС5	64	
		Маркировочная схема		
		плит покрытия газоходов		
П2д	ИС-01-04, в.II	Плита перекрытия П2д	54	0,18т
Ум7	КЖ-80	Участок монолитный Ум7	2	
Ум8	То же	то же Ум8	2	
Ум9	—"—	—"— Ум9	1	
Ум10	—"—	—"— Ум10	1	
Ум11	—"—	—"— Ум11	1	
Ум12	—"—	—"— Ум12	1	
БУ15	1.139-1, в.1	Перемычка БУ15	8	0,19
Б 15	то же	То же Б15	4	0,065
МК-22	2.430-3, в.3	Изделие закладное МК-22	56	

При привязке проекта кирпичной дымовой трубы скорректировать количество плит покрытия газоходов в местах примыкания к стволу трубы.

Изм.	Лист	№ докум.	Подпись	Дата	Т.П. 903-1-158-КЖ			
					Котельная с 4 котлами КЕ-6,5-14С. Топливо-каменные и бурые угли.			
Нач. отд.		Гин			Котельная.	Литер	Лист	Листов
Гл. констр.		Гольденылюгер				Р	79	
Рук. гр.		Терновая						
Инж.		Куренкова			Маркировочные схемы плит перекрытия и покрытия газоходов.	САНТЕХПРОЕКТ		

Копировал: 901- 15590-01 96

Инв. № подл. | Подпись и дата

Альбом I

Типовой проект 903-1-158

Ум13; Ум14.

(Ум11 обратен изображению)

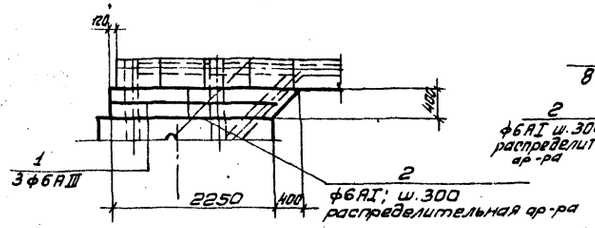

Ум15, Ум4

(Ум4 обратен изображению)

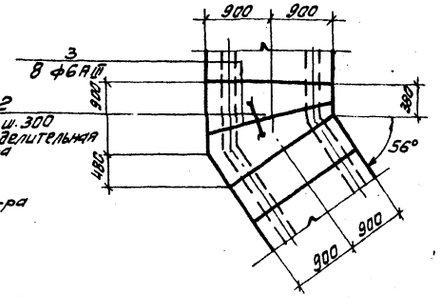

Формат	Зона	Поз.	Обозначение	Наименование	Кол. на испол.						Примечание
				Документация							
			КЖС-80	Сборочный чертеж							
				Сборочные единицы и детали							
		1÷5	КЖС-80	Стержни одиночные							
			Т.П. 903-1-153-КЖИ-МН20	Изделие закладные МН20							
				Материалы							
				Бетон марки 200	0,10	0,16	0,1	0,2	0,04		м³

Марка	Литер
Ум13	Р
Ум14	Р
Ум15, Ум4	Р
Ум5, Ум6	Р
Ум7, Ум8	Р
Ум9, Ум10	Р
Ум11, Ум12	Р

Ум5, Ум6

(Ум6 обратен изображению)

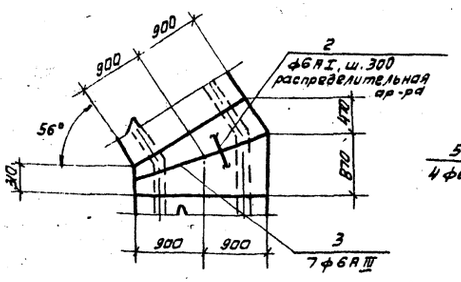

Ум9, Ум10

(Ум10 обратен изображению)

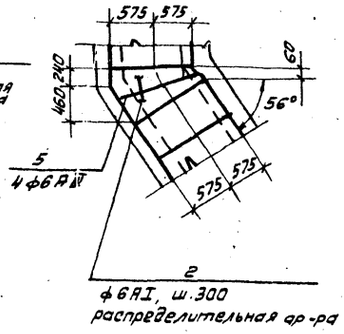

Выборка стали на один элемент, кг

Марка элемента	арматурные изделия							Закладные изделия					Всего
	арматурная сталь ГОСТ 5781-75							Прокатная сталь		Арм. сталь ГОСТ 5781-75		Итого	
	Класс АI, ф мм		Итого	Класс АIII, ф мм		Итого	Итого	-5:6	-5:10	Класса AIII, ф мм			
	6АI			6АIII						8АII			
Ум13, Ум14	0,8		0,8	1,6		1,6	2,4						2,4
Ум15, Ум4	1,4		1,4	3,2		3,2	4,6						4,6
Ум5, Ум6	1,3		1,3	2,8		2,8	4,1						4,1
Ум7, Ум8	2,4		2,4	3,4		3,4	5,8	28,3	50,2	0,9		79,4	85,2
Ум9, Ум10	0,5		0,5	1,0		1,0	1,5						1,5
Ум11, Ум12	0,8		0,8	1,5		1,5	2,3						2,3

Ведомость стержней на один элемент

Марка эл-та	Поз.	Эскиз или сечение	ф мм	Длина мм	Кол.
Ум13, Ум14	1	передняя	6АIII	2430	3
	2	распределительная ар-та	6АI	3,6пм	–
	3		6АIII	1780	8
Ум15, Ум4	2	см. выше	6АI	6,20м	–
	3		6АIII	1780	7
Ум5, Ум6	2	см. выше	6АI	5,7пм	–
	4	средняя	6АIII	1270	12
Ум7, Ум8	2	см. выше	6АI	10,9пм	–
Ум9, Ум10, Ум11, Ум12	5		6АIII	1130	4
	2	см. выше	6АI	2,2пм	–
	5		6АIII	1130	6
	2	см. выше	6АI	3,6пм	–

Ум7, Ум8

(Ум8 обратен изображению)

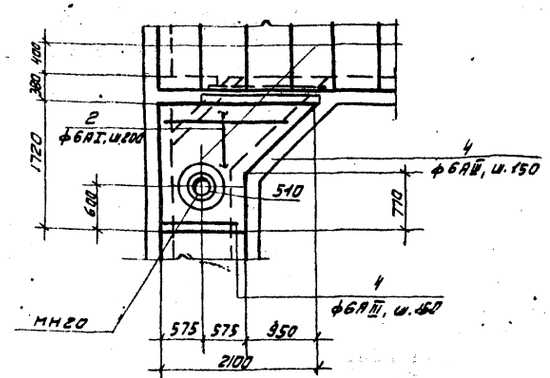

Ум11, Ум12

(Ум12 обратен изображению)

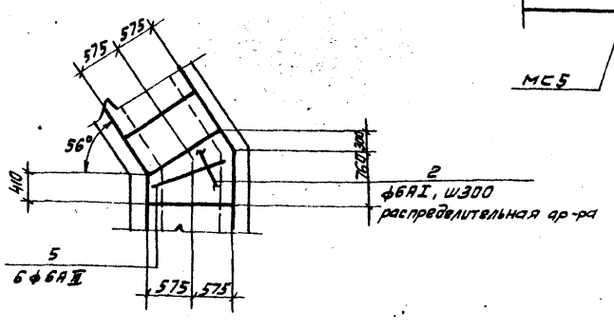

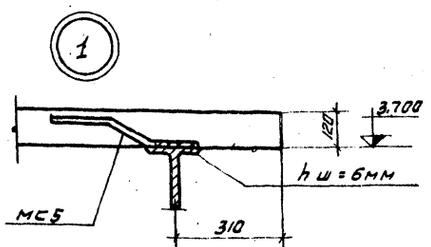

Толщина всех монолитных участков принята 100мм.

Изм.	Лист	№ докум.	Подпись	Дата
Нач. отд.		Гин		
Гл. инженер		Гальперинская		
Рук. гр.		Терновая		
Инж.		Журенкова		

ТП 903-1-158-КЖ

Котельная с 4 котлами КЕ-6,5-14с. топливо - каменные и бурые угли.

Котельная

Литер Р | Лист 80 | Листов

Армирование монолитных участков Ум4÷Ум15 Узел 1.

САНТЕХПРОЕКТ

Инв. № подл. | Подпись и дата

Типовой проект 903-1-158 Альбом I

Маркировочная схема лотков канала от котельной до продувочного колодца

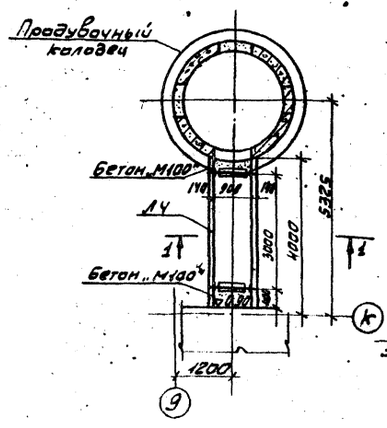

Маркировочная схема плиты перекрытия канала

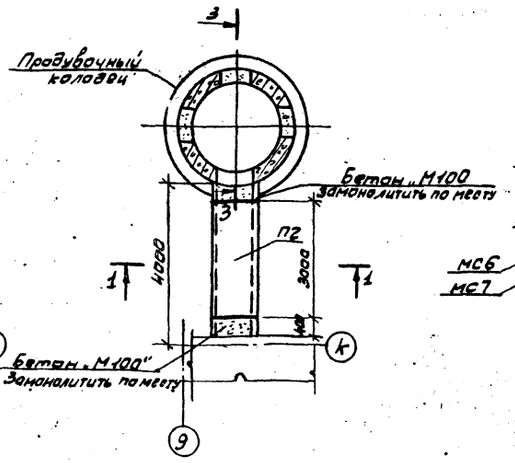

1-1

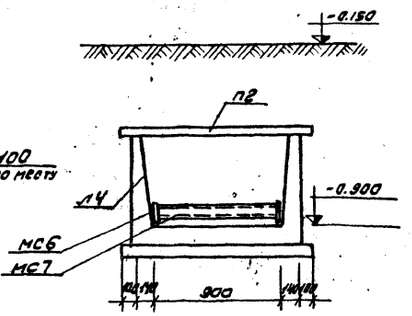

Маркировочная схема опор под трубопроводы от котельной до аккумуляторных баков

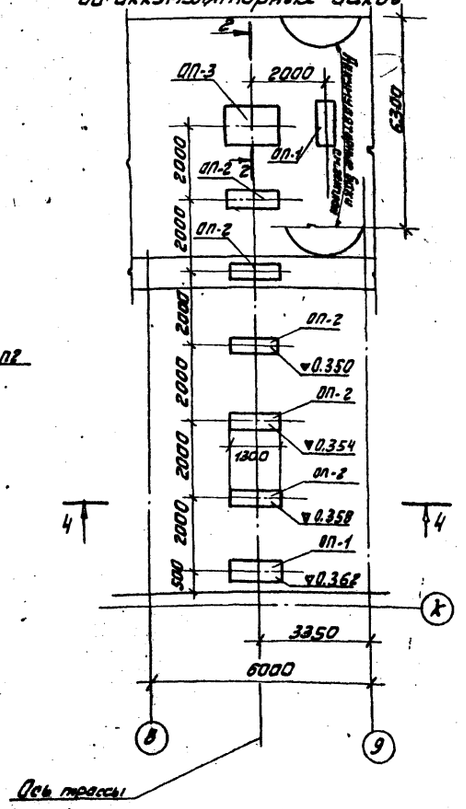

2-2

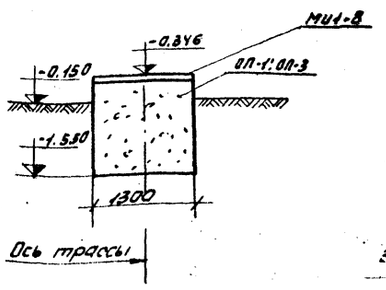

3-3

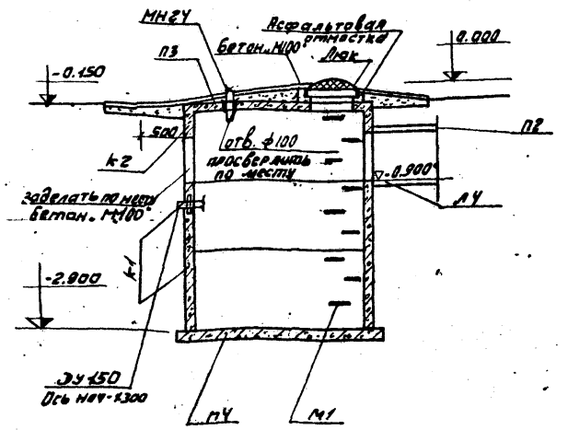

4-4

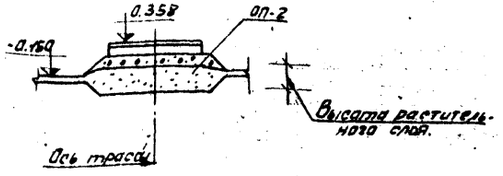

Спецификация элементов к маркировочным схемам расположенным на листе

Марка	Обозначение	Наименование	Кол.	Примеч.
		Сборные железобетонные элементы		
Л4	ИС-01-04 вып.2	Лоток Л4	1	0.46 тн.
П2	ИС-01-04 вып.2	Плита П2	1	0.98 тн.
К1	3.900-2 Вып.5	Кольцо КС20-2-1	2	1.47 тн.
К2	3900-2 вып.5	—"— КС29-2-1В	1	1.12 тн.
П3	—"—	Плита ПП20-1-1	1	1.28 тн.
ПУ	—"—	—"— ПД20-1-1	1	1.47 тн.
		Металлические изделия		
МС6	903-1-153-КЖИ-МС6	Изделие соединительное МС6	1	шт
МС7	903-1-153-КЖИ-МС7	—"— МС7	1	шт
МН2Ч	903-1-153-КЖИ-МН2Ч	—"— МН2Ч	1	шт
М1	3.900-2, Вып.5	Скоба М1	9	шт
	ГОСТ 3634-61	Люк чугунный	1	0.07 тн
МИ1-В	3.400-6	Изделие закладное	26 п/п	0.004 тн.
		Монолитные железобетонные конструкции		
ОП-1	КЖ-81	Опора ОП-1	2	шт
		Материал		
		Бетон „М-200"	0.7	м3
ОП-2	КЖ-81	Опора ОП-2	5	шт
		Материал		
		Бетон „М-200"	0.4	м3
ОП-3	КЖ-81	Опора ОП-3	1	шт
		Материал		
		Бетон „М-200"	0.8	м3

						ТП 903-1-158 КЖ	
						Котельная с 4 котлами КЕ-6,5-14с топливо. бурые и каменные угли	
Изм.	Лист	№ докум.	Подпись	Дата			Литер / Лист / Листов
							Р / 81 /
Нач. отд.		Гин				Маркировочные схемы лотков, плит покрытия и опор под трубопроводы. Продувочный колодец	САНТЕХПРОЕКТ
Гл. констр.		Войцицкая					
Рук. движ.		Тронзаль					
Исполн.		Гальнин	78				

15590-01 98

Инв. № подл. | Подпись и дата | Взам. инв. №

Альбом I

Типовой проект 903-1-158

План приямка. Низ на отм. -2.500

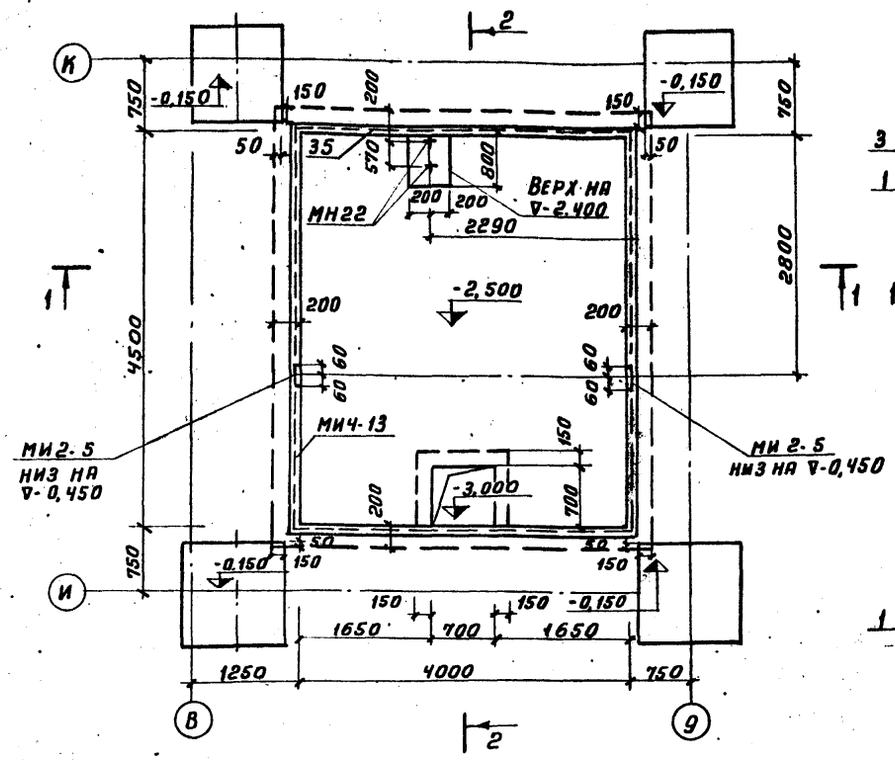

План на отм. -2.500

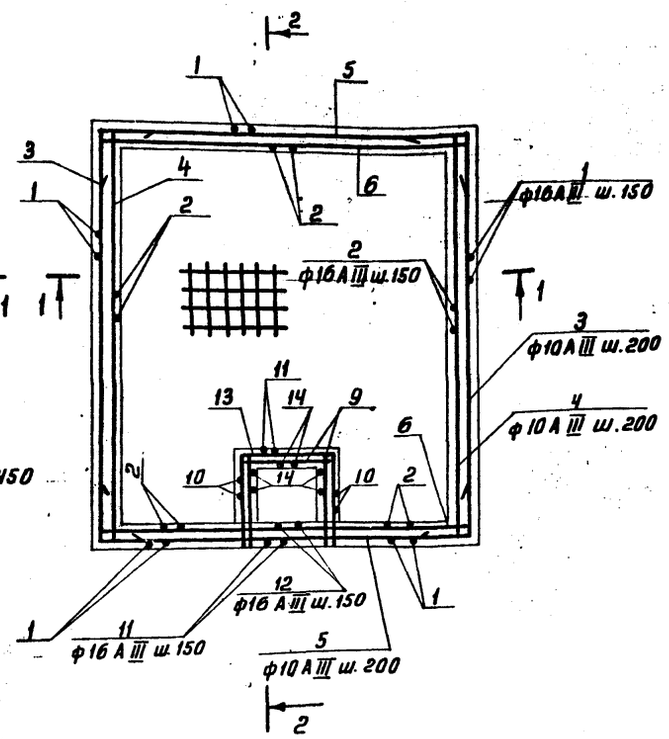

1-1

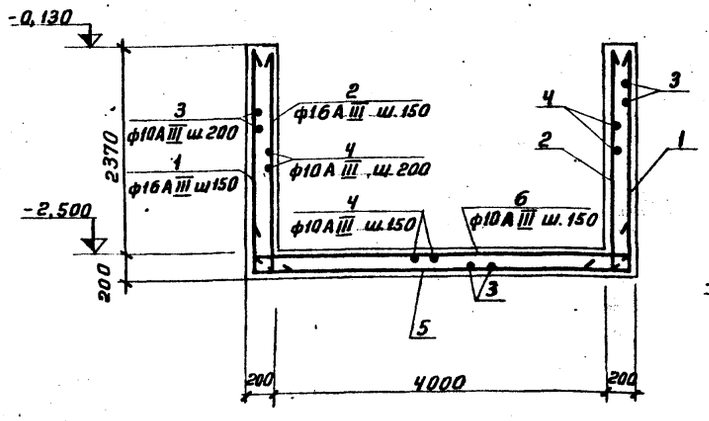

2-2

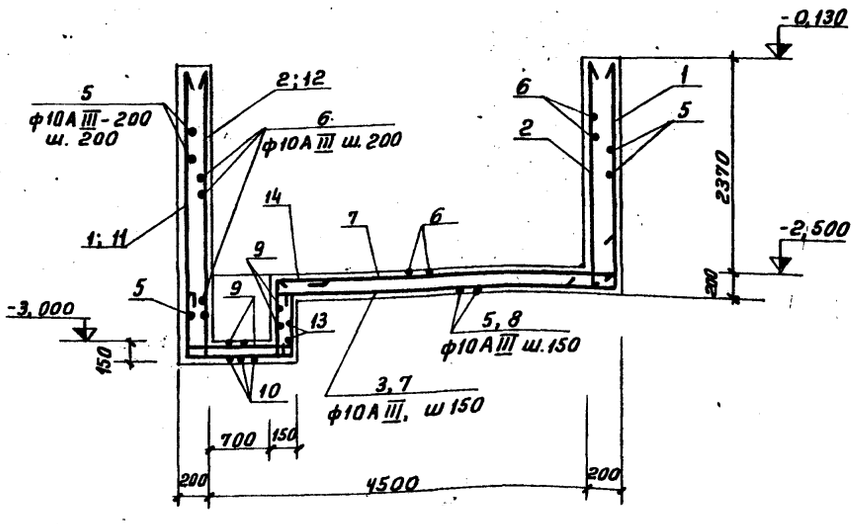

Форм.	Зона	Поз.	Обозначение	Наименование	Кол.	Примеч.
				Прямок Прм1		
				Сборочные единицы и детали		
11			3.400-6	Изделие закладное МИ2-5	2	
			То же	То же МИ4-13	17 кл	
	1÷14		ТП 903-1-158 - КЖ В2	Стержни одиночные		
				Материалы:		
				Бетон М200	10,3	м³

Ведомость стержней на один элемент

Марка эл-та	Поз	Эскиз или сечение	ф мм Класс	Длина мм	Кол
	1	250 640	16АIII	3140	107
	2	2500	16АIII	2500	107
	3	400 4830 400	10АIII	5630	49
	4	4830	10АIII	4830	45
	5	400 4370 400	10АIII	5170	52
	6	4370	10АIII	4370	48
	7	3930	10АIII	3930	5
	8	1780	10АIII	1780	10
	9	930	8АI	1050	15
	10	700 930 700	8АI	2450	5
	11	3200 980 700	16АIII	4880	5
	12	3200	16АIII	3200	5
	13	930 930 930	8АI	2800	5
	14	1030 320	8АI	1470	15

Выборка стали на один элемент

Марка элемента	Арматурное изделие. Арматурная сталь ГОСТ 5781-75 Класс АI ф мм 8	Итого	Класс АIII ф мм 10	16	Итого	Всего кг.
Прм1	34,0	34,0	612,0	1050,0	1722,0	1756,0

Изм.	Лист	№ докум.	Подп.	Дата	ТП 903-1-158 - КЖ		
					Котельная с 4 котлами КЕ-6,5-14С Топливо-каменные и бурые угли		
Нач. отд.		Гин				Литер	Лист	Листов
Гл. констр.		Гольденшлюгер				Р	82	82
Рук. гр.		Терновая			Прямок на отм. -2,500 Опалубка и армирование	САНТЕХПРОЕКТ		

Инв. № подл. | Подп. и дата

15590-01 99

Типовой проект 903-1-158 Альбом I

Пояснительная записка

1. Металлические конструкции разработаны на стадии КМ и являются исходным материалом для разработки рабочих чертежей на стадии КМД.
2. Проектом предусмотрено строительство котельной для районов с сейсмичностью до 6 баллов со скоростным напором ветра для I÷IV географических районов, со снеговой нагрузкой для I÷IV районов, с расчетной температурой воздуха -20°С; -30°С; -40°С.
3. Расчет конструкций произведен в соответствии со СНиП II-6-74, со СНиП II-В, 3-72.
4. Для металлических конструкций применена сталь класса с38/23 марок Вст3пс6 и Вст3кп2. Указания о применении различных марок сталей даны на чертежах схем. Условия поставки сталей приведены в технической спецификации.
5. Все заводские соединения сварные.
6. Монтажные соединения выполняются на болтах нормальной точности М20, М16 и монтажной сварке.
7. Сварочные материалы: для механизированной сварки при t≥ 0°С применять сварочные материалы обеспечивающие соединение встык равнопрочное основному металлу; для ручной сварки при t≥ 0° - электроды типа Э42.
8. Металлические конструкции, находящиеся ниже отметки 0.000 обетонировать бетоном М100.
9. Изготовление и монтаж конструкций производить в соответствии со СНиП III-18-75 „Металлические конструкции".
10. Металлоконструкции, кроме мест соединений, огрунтовать на заводе лаком БТ-783 по ГОСТ 1347-77, после монтажа окрасить краской БТ-177 по ГОСТ 5631-70.
11. За отметку 0,000 принят уровень чистого пола котельного зала.

Типовой проект разработан в соответствии с действующими нормами и правилами и предусматривает мероприятия, обеспечивающие взрывную, взрывопожарную и пожарную безопасность
Гл. инженер проекта /Раскин/

Ведомость примененных и ссылочных документов

Обозначение	Наименование	Примеч.
Серия 1.459-2, вып. 3,4	Стальные лестницы, переходные площадки и ограждения	не прилагается
Серия 1.426-1, вып. 3	Балки путей подвесного транспорта пролетом 6 м	— " —
Серия 1.400-10/76 вып. 5	Типовые узлы стальных конструкций одноэтажных, промышленных зданий	— " —

Условные обозначения

- Отверстие круглое
- Постоянный болт нормальной точности
- Временный болт нормальной точности
- Сварной заводской шов встык видимый
- Сварной монтажный шов встык видимый
- Сварной заводской шов встык невидимый
- Сварной монтажный шов встык невидимый
- Сварной заводской угловой сплошной шов видимый
- Сварной монтажный угловой сплошной шов видимый
- Сварной заводской угловой сплошной шов невидимый.
- Сварной монтажный угловой сплошной шов невидимый

Номер узла



Ссылка на узел в чертежах той же марки

Номер узла

Номер листа, где узел изображен шифр типового проектного материала

Ссылка на узлы по стандартам и типовым чертежам.

Номер выпуска

по типу

Ссылка на узлы по стандартам и типовым чертежам с незначительным изменением.

Перечень чертежей основного комплекта

Лист	Наименование	Примечание
1	Общие данные	
2	Техническая спецификация металла	
3	Схема балок перекрытия на отм. 3.600	Топливо-каменные угли
4	Схема балок перекрытия на отм. 3.600	Топливо-бурые угли
5	Сечения 2-2÷12-12	
6	Схема балок перекрытия на отм. 7.200. Схема балок на отм. 11.900	
7	Схема балок перекрытия на отм. 15,600	
8	Схема балок площадки и ограждений на отм. 10,000. Узлы 14÷18	
9	Схемы балок и ограждений на отм. 3,600 Схема лестницы на отм. 7,150	
10	Схема стоек фахверка на отм. 0,000. Схема оконных переплетов в осях 13÷8	
11	Схемы стоек и балок на отм. 4,000; 11,400. Узлы 19, 20	
12	Схема монорельсов на отм. 11,530; 6.730, 18,230; Узел 25.	
13	Схема наружной лестницы на отм. 15,550. Стремянки на отм. 10.485; 14.385.	
14	Газоходы. Схемы балок, площадок и ограждений. Узлы 21÷24.	
15	Узлы 1÷5	
16	Узлы 6÷8; 26÷28	
17	Узлы 9÷13	

Изм.	Лист	№ докум.	Подп.	Дата
Нач. отд.		Гин		
Гл. конст.		Голденшлюгер		
Рук. гр.		Четвериков		
Исполн.		Попова		
Провер.		Сучилкина		

ТП 903-1-158 -КМ

Котельная с 4 котлами КЕ-6,5-14С. Топливо-каменные и бурые угли.

Литер	Лист	Всего
Р	1	17

Общие данные

САНТЕХПРОЕКТ

Инв. № подл. | Подп. и дата

Копировал: Дог. 15590-01 100

Техническая спецификация металла

Марка металла и ГОСТ: при $t \geq -30°$	при $-30 > t \geq 40$	№ п.п.	Вид профиля и ГОСТ	Обозначение и размер профиля мм	Масса металла по элементам конструкций, т: Стойки рабочих площадок	Балки и щиты рабочих площадок	Балки покрытия и перекрытия	Балки газоходов	Бункера	Стойки фахверка	Монорельсы	Лестницы, площадки и ограждения	Оконные переплеты			Общая масса, т: при $t \geq -30°$	при $-30 > t \geq 40$
1	2	3	4	5	6	7	8	9	10	11	12	13	14			15	16
ВСт3пс6 ГОСТ 380-71		1	Балки двутавровые для подвесных путей ГОСТ 19425-74	I 24 м							1,2					1,2	1,2
		2	Сталь полосовая универсальная по ГОСТ 82-70	−332×8			2,3									2,3	2,3
		3		−250×12			3,6									3,6	3,6
														Итого:	ВСт3Пс6	7,7	
ВСт3кп2 ГОСТ 380-71*	ВСт3пс6 ГОСТ 380-71*	4	Балки двутавровые по ГОСТ 8239-72	I 40				9,7								9,7	9,7
		5	Швеллеры по ГОСТ 8240-72	C 8							0,1					0,1	0,1
		6	Сталь прокатная угловая равнополочная по ГОСТ 8509-72	L 100×7							0,1					0,1	0,1
		7	Сталь листовая горячекатаная по ГОСТ 19903-74	δ=8				0,5		0,1						0,6	0,6
														Итого ВСт3пс6:			17,6
ВСт3кп2 ГОСТ 380-71*		8	Балки двутавровые по ГОСТ 8239-72	I 55			2,4		9,0							11,4	11,4
		9		I 50						2,4						2,4	2,4
		10		I 40			3,1									3,1	3,1
		11		I 30			3,9									3,9	3,9
		12		I 20			4,7									4,7	4,7
		13	Швеллеры по ГОСТ 8240-72	C 30		4,5	7,3									11,8	11,8
		14		C 20			1,5	0,5								2,0	2,0
		15		C 16				1,1				1,2				2,3	2,3
		16		C 14								0,8				0,8	0,8
		17		C 12							0,1					0,1	0,1
		18	Сталь прокатная угловая равнополочная по ГОСТ 8509-72	L 200×12					2,1							2,1	2,1
		19		L 90×7						1,0						1,0	1,0
		20		L 80×6					2,1							2,1	2,1
		21		L 75×6								0,3				0,3	0,3
		22		L 56×4								0,9				0,9	0,9
		23		L 25×3								0,1				0,1	0,1
		24	Сталь прокатная угловая неравнополочная по ГОСТ 8510-72	L 140×90×8					2,9							2,9	2,9
		25	Сталь листовая горячекатаная по ГОСТ 19903-74	δ=20						0,1						0,1	0,1
		26		δ=10			1,8			0,1						1,9	1,9
		27		δ=8		0,5	0,7		21,3							22,5	22,5
		28		δ=4								0,4				0,4	0,4
		29	Сталь для оконных и фонарных переплетов по ГОСТ 7511-58	Гн C 120×50×3									0,4			0,4	0,4
		30		Гн L 50×50×3									0,1			0,1	0,1
		31		Гн 117×10×52×50×3									0,2			0,2	0,2
		32	Сталь листовая горячекатанная ГОСТ 19903-74	Гн из δ=1,5									0,1			0,1	0,1
		33	Сталь просечно-вытяжн. по ГОСТ 8706-58	ПВ-510								1,2				1,2	1,2
		34	Сталь рифленая по ГОСТ 8568-77*	δ=5		2,9	10,5					0,2				13,6	13,6
		35	Сталь круглая по ГОСТ 2590-71	ф 16								0,1				0,1	0,1
		36		ф 10								0,3				0,3	0,3
														Итого ВСт3кп2:		103,3	92,8
			Всего:			7,9	41,8	11,8	37,4	3,7	1,5	5,5	0,8			110,4	110,4

Типовой проект 903-1-158 Альбом I

Изм	Лист	N докум.	Подп.	Дата
Нач. отд.		Гин		
Гл. констр.		Гольденштейн		
Рук. груп.		Четверикова		
Инженер		Попова		
Провер		Сучилкина		

ТП 903-1-158 КМ

Котельная с 4 котлами КЕ-6,5-14с. Топливо-каменные и бурые угли.

Литер	Лист	Листов
Р	2	

Техническая спецификация металла.

САНТЕХПРОЕКТ

Инв. № подл. | Подп. и дата

Типовой проект 903-1-158 Альбом I

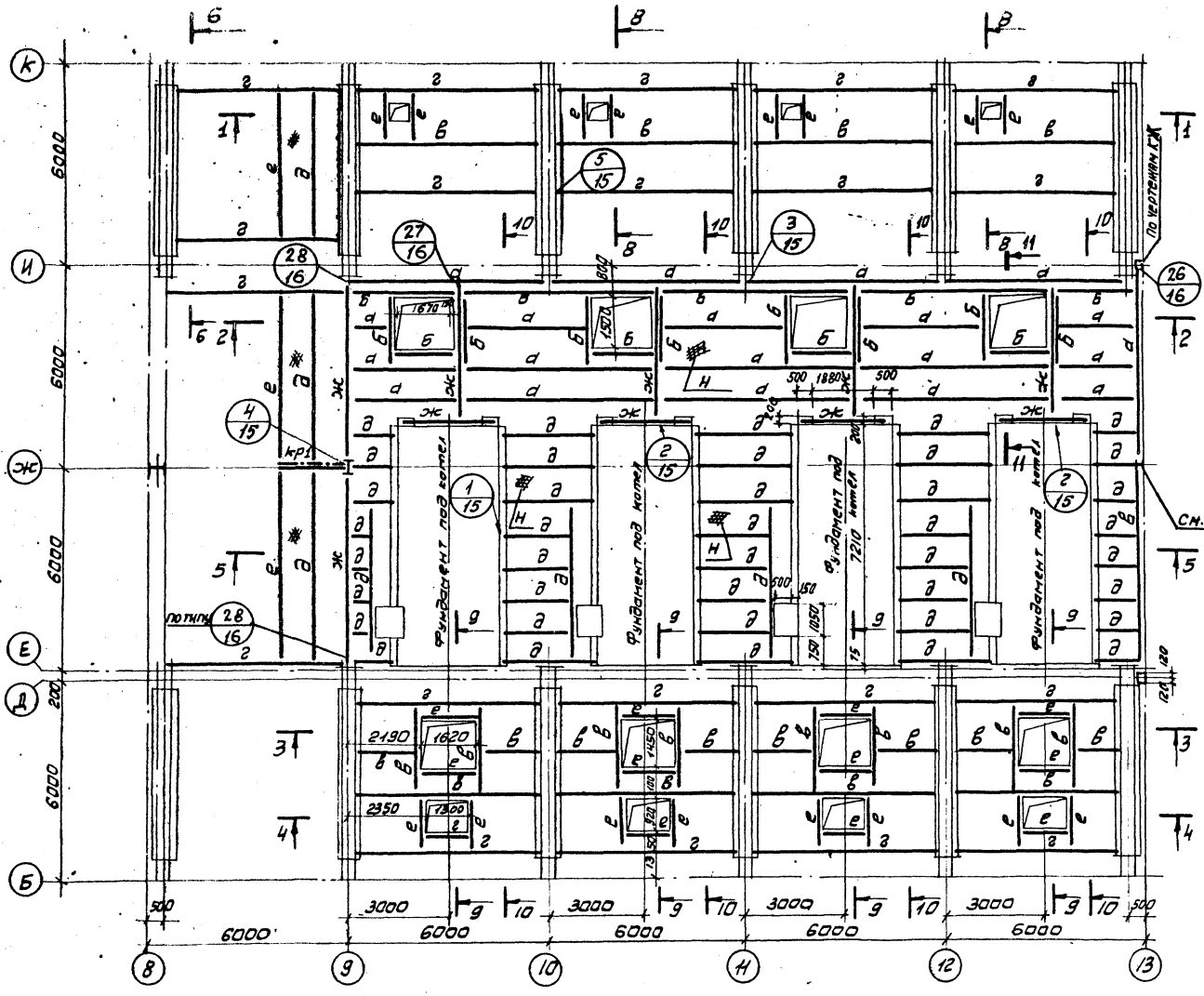

Таблица элементов конструкций

Марка элемента	Сечение: Эскиз	Сечение: Состав	Марка стали	Усилия: N,тс	Усилия: R,тс	Усилия: M,тсм	Масса т	Примечания
а	I	I40	ВСт3кп2	—	10.0	—	—	
б	[	[40	ВСт3кп2	—	5.0	—	—	
в	I	I30	ВСт3кп2	—	—	—	—	
г	[	[30	ВСт3кп2	—	—	—	—	
д	I	I20	ВСт3кп2	—	—	—	—	
е	[	[20	ВСт3кп2	—	—	—	—	
ж	I	I50	ВСт3кп2	—	10-0	—	0,5	
кр1	1 2	1. I20 2. L125×10	ВСт3кп2	5.0 -10.0	5.0	—	—	
Н		Рифл. сталь б=5	ВСт3кп2	—	—	—	—	ребра 90х6 через 700

Все заводские соединения сварные.
Монтажные соединения на балтах М20 нормальной точности и монтажной сварке.
Сварку производить электродами типа Э42
Элементы для которых в таблице усилия не указаны крепить на 5т.
Разрезы 2-2÷12-12 см. лист 5.

1—1

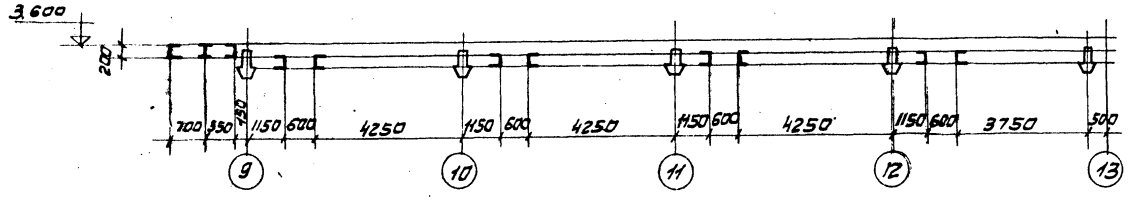

изм.	Лист	N докум.	подпись	дата	ТП 903-1-158 КМ
					Котельная с 4 котлами КЕ-6,5-14с Топливо - каменные угли
Нач.отд		Гин			Литер: Р; Лист: 3; Листов:
Гл.констр.		Гольденштейн			
Рук. гр.		Четвериков			Схема балок перекрытия на отм. 3.600
Инжен.		Попова			САНТЕХПРОЕКТ
Провер.		Сичилкина			

15590-01 102

Инв. N подл. | Подпись и дата

Типовой проект 903-1-158 Альбом I

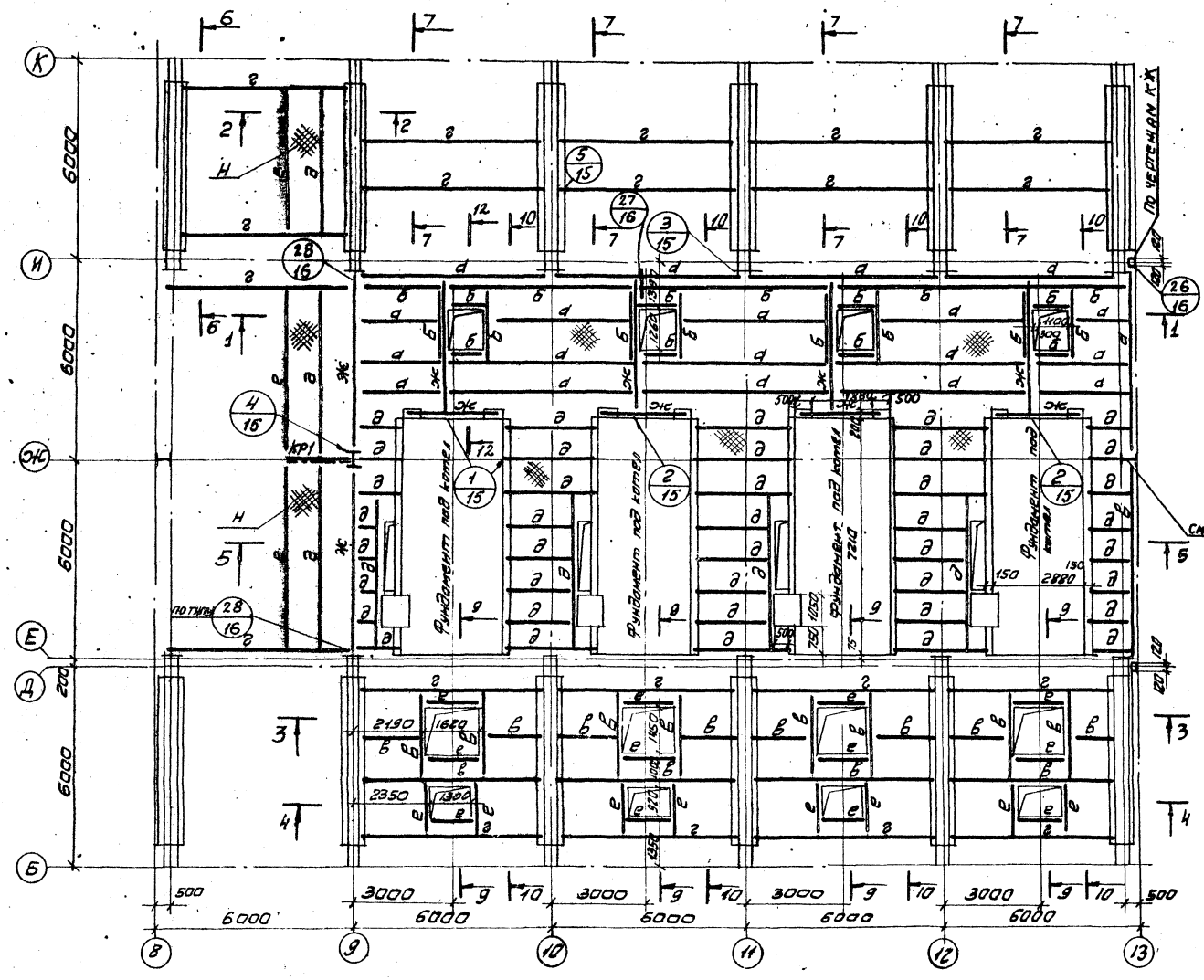

Таблица элементов конструкций

Марка элемента	Сечение: Эскиз	Сечение: Состав	Марка стали	Усилия: N, тс	Усилия: R, тс	Усилия: M тсм	Масса т	Примечание
а	I	I 40	ВСт3кп2	—	10,0	—	—	
б	[	[40	ВСт3кп2	—	5,0	—	—	
в	I	I 30	ВСт3кп2	—	—	—	—	
г	[	[30	ВСт3кп2	—	—	—	—	
д	I	I 20	ВСт3кп2	—	—	—	—	
е	[	[20	ВСт3кп2	—	—	—	—	
ж	I	I 50	ВСт3кп2	—	10,0	—	0,5	
кр1	1	1. I 20 2. ∟125×10	ВСт3кп2	5,0 -10,0	5,0	—	—	
Н		Рифл. сталь δ=5	ВСт3кп2	—	—	—	—	ребра 40×6 через 700

Все заводские соединения сварные.
Монтажные соединения на болтах М20 нормальной точности и монтажной сварке.
Сварку производить электродами типа Э42
Элементы для которых в таблице усилия не указаны крепить на 5 т.
Разрезы 3-3 ÷ 12-12 см. лист 5

2 — 2

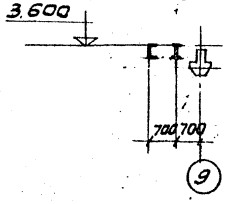

1 — 1

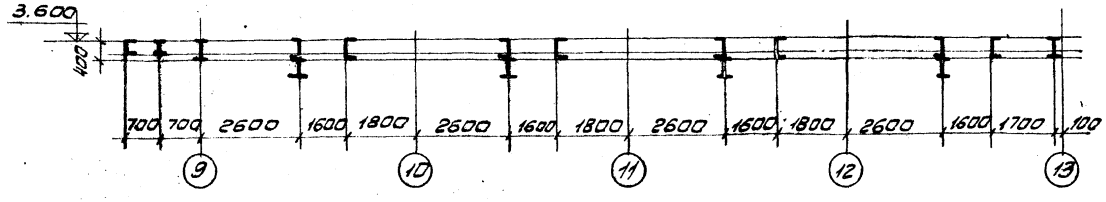

Изм.	Лист	№ докум.	Подпись	Дата
Нач. отд.		Гин		
Гл. констр.		Колодницкий		
Рук. гр.		Четвериков		
Исполн.		Попова		
Проверил		Кушнарева		

ТП 903-1-158 КМ

Котельная с 4 котлами КЕ-6,5-14С
Топливо - бурые угли

Литер	Лист	Листов
Р	4	

Схема балок перекрытия на отм. 3.600

САНТЕХПРОЕКТ

15590-01 103

Инв. № подл. | Подпись и дата | Взам. инв. №

Типовой проект 903-1-158 Альбом I

2—2

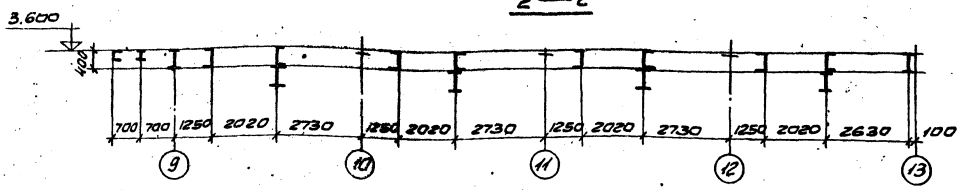

10—10

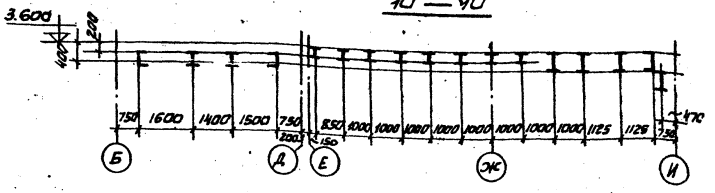

3—3

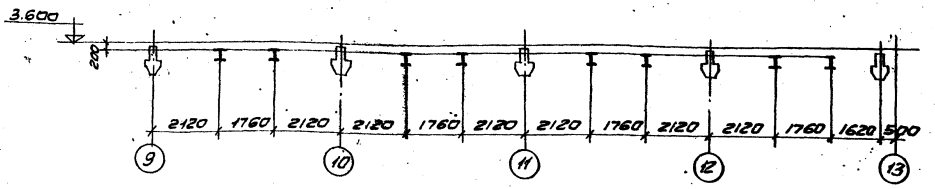

8—8

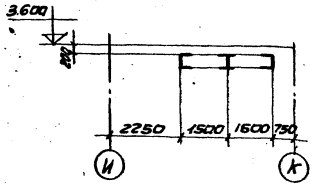

9—9

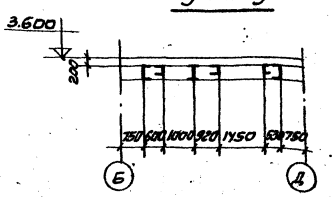

4—4

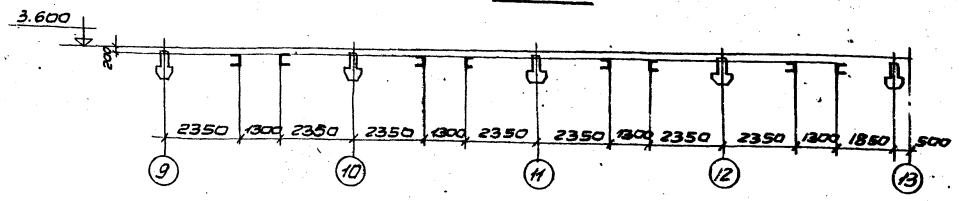

11—11

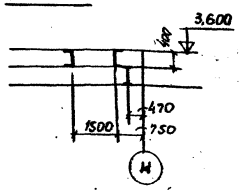

12—12

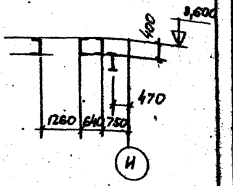

5—5

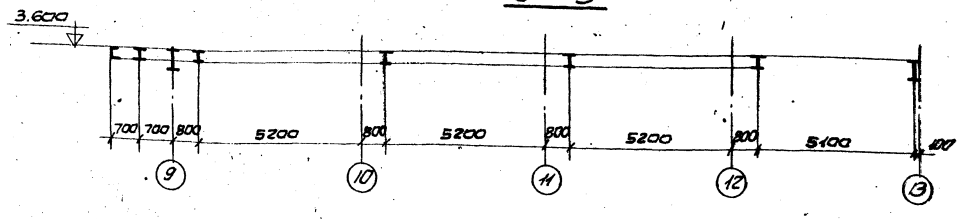

6—6

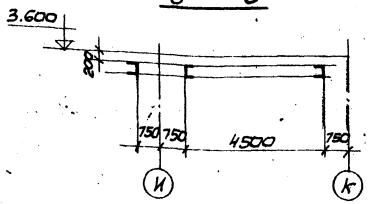

7—7

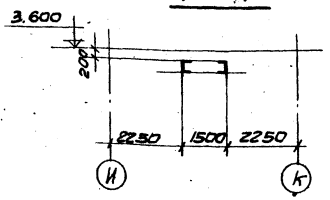

Инв. № подл.	Подпись и дата	Взам. инв. №					
				Изм.	Лист	№ докум.	Подпись	Дата
				Нач. отд.		Гин		
				Гл. инженер		Сальников		
				Рук. гр.		Петрашень		
				Инж.		Попова		
				Провер.		Сумишевский		

ТП 903-1-158 КМ

Котельная с 4 котлами КЕ-6,5-14С
Топливо-каменные и бурые угли

Литера	Лист	Листов
Р	5	

Сечения 2-2 ÷ 10-10

САНТЕХПРОЕКТ

15590-01 104

Типовой проект 903-1-158 Альбом I

Схема балок перекрытия на отм. 7.200

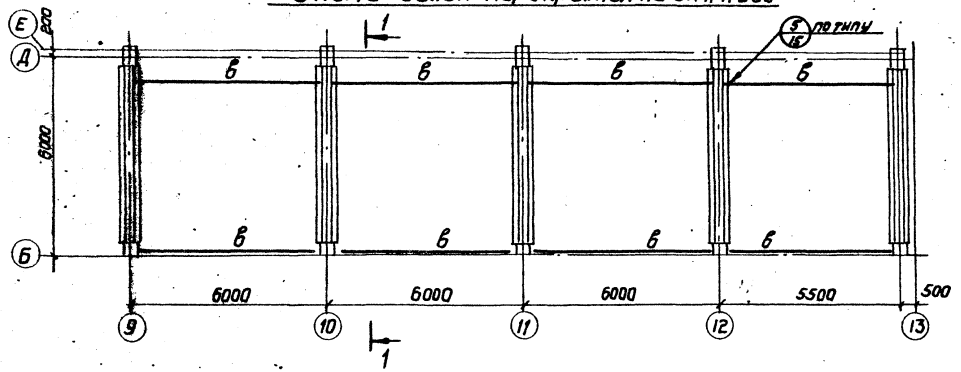

Схема балок на отм. 11.900

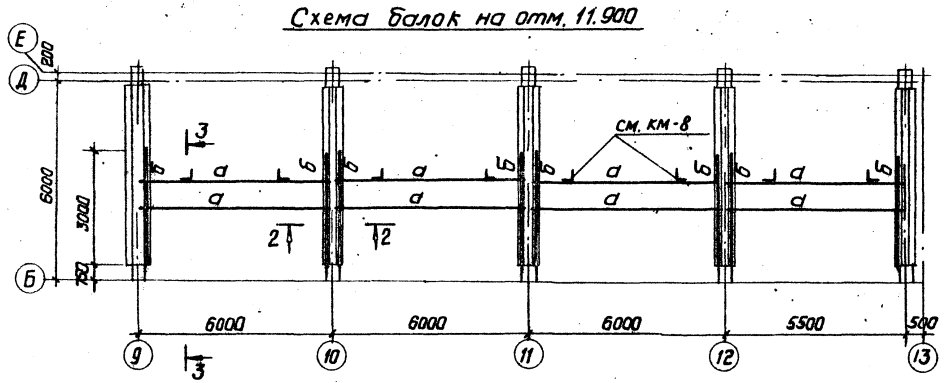

Таблица элементов конструкций

Марка эл-та	Сечение		Марка стали	Усилия			Масса т.	Примечан.
	Эскиз	Состав		N тс	R тс	M тсм		
а	I	I 40	В ст 3 кп 2	—	—	—	0,4	
б	[	[40	—"—	—	—	—	—	
в	[	[30	—"—	±5,0	5,0	—	—	N-только для балок по ряду Б

Все заводские соединения сварные
Монтажные соединения на болтах М20 нормальной точности и монтажной сварке.
Сварку производить электродами типа Э-42.

1 – 1

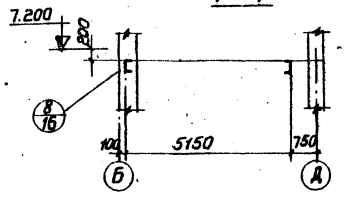

2 - 2

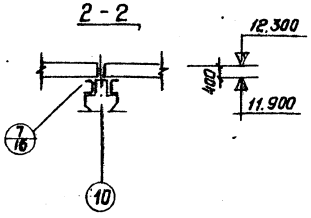

3 - 3

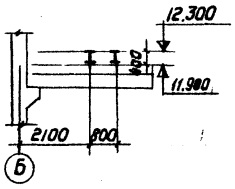

Изм.	Лист	N докум.	Подп.	Дата	ТП 903-1-158 КМ
Нач. отд.		Син			Котельная с 4 котлами КЕ-65-14С
Гл. констр.		Гольденшлюгер			Топливо-каменные и бурые угли
Рук. гр.		Четверикова			Литер: Р; Лист: 6; Листов:
Разраб.		Сучилина			Схема балок перекрытия на отм. 7.200
Инж.		Попова			Схема балок на отм. 11.900

САНТЕХПРОЕКТ

15590-01 105

N подлин. | Подпись и дата

Схема балок перекрытия на отм. 15,600

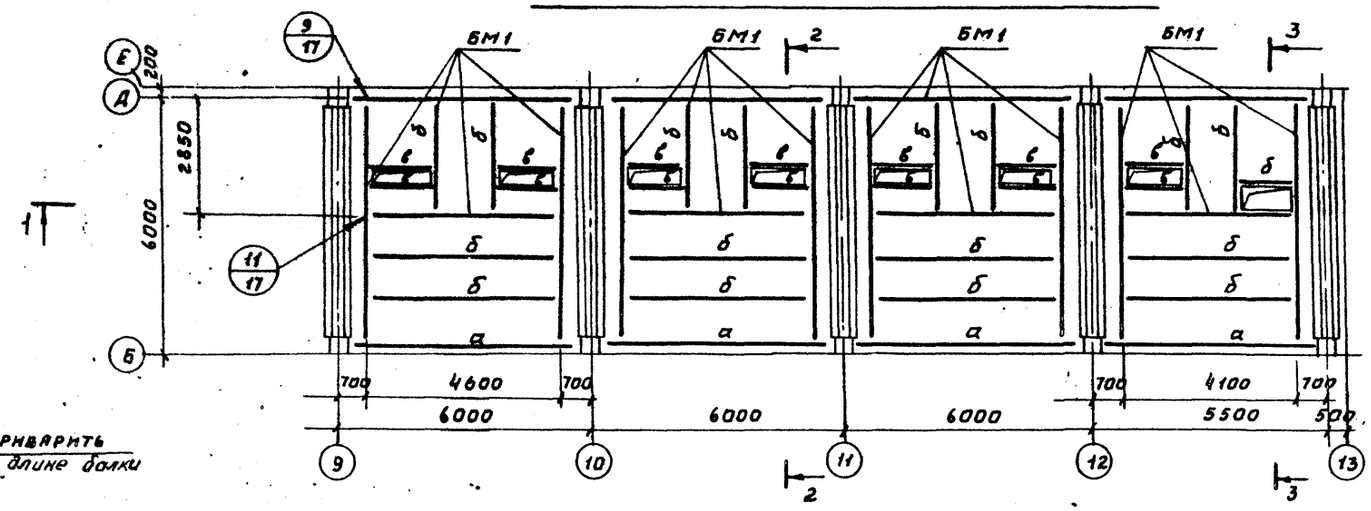

Таблица элементов конструкций

Марка элементов	Сечение: Эскиз	Сечение: Состав	Марка стали	Усилия: N, тс	Усилия: R, тс	Усилия: M, тсм	Масса т	Примечания
БМ1	200 ① ②	I 55 −200×8	ВСт3кп2	—	40,0	—		−200×8 в пределах бункера
БМ2	сложное	См. данный лист	ВСт3кп2	—	—	—		
БМ3								
БМ4								
БМ5								
а	I	I 55	ВСт3кп2	—	20,0	—	—	
б	[	[30	ВСт3кп2	—	—	—	—	
в	[	[20	ВСт3кп2	—	—	—	—	

2 - 2

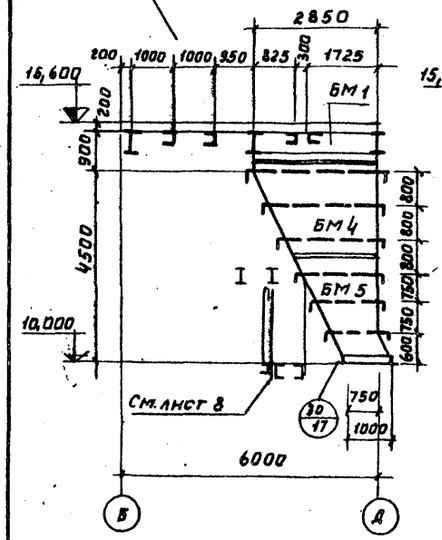

1 - 1

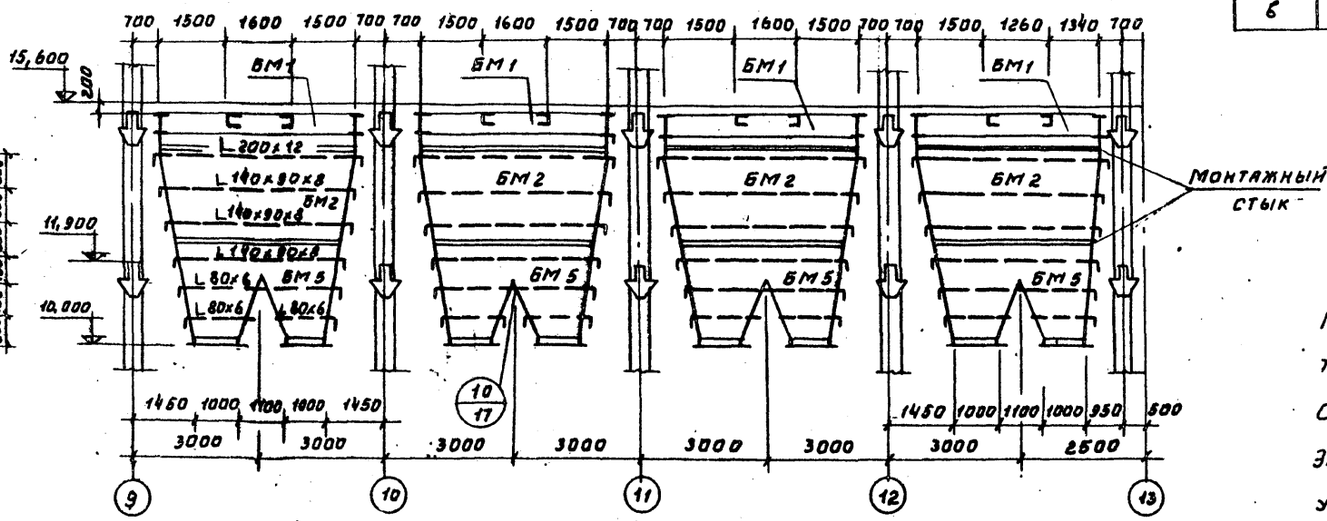

3 - 3

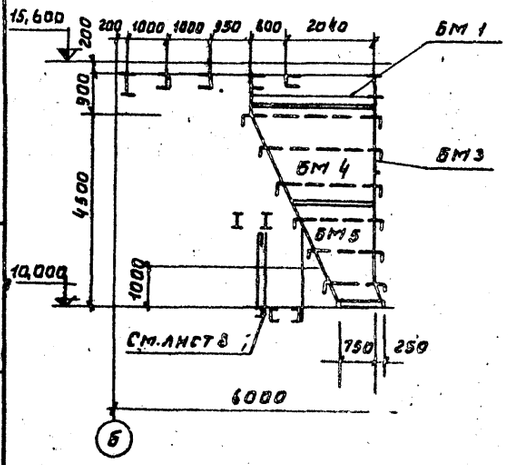

Монтаж производить на болтах нормальной точности М20 и монтажной сварке.

Сварку производить электродами типа Э42 ГОСТ

Элементы, для которых в таблице элементов не указаны усилия, крепить на усилие 5 тс.

Альбом I

Типовой проект 903-1-158

Инв. № подл. | Подп. и дата

Изм	Лист	№ докум.	Подп.	Дата
Нач. отд.		Гин		
Гл. конст.		Гольденшлюгер		
Рук. гр.		Четверикова		
Ст инж		Горшкова		

ТП 903-1-158 КМ

Котельная с 4 котлами КЕ-6,5-14С
Топливо-каменные и бубые угли

Литер	Лист	Листов
Р	7	

Схема балок перекрытия на отм. 15,600

САНТЕХПРОЕКТ

15590-01 106

Типовой проект 903-1-158 Альбом I

Схема балок площадки и ограждений на отм. 10.000

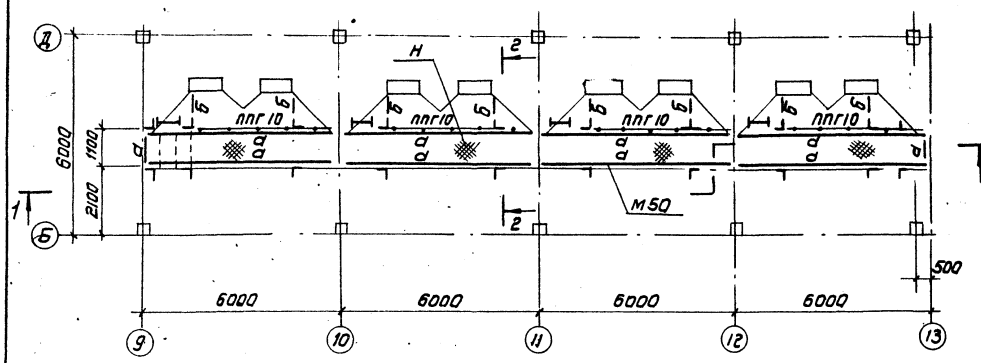

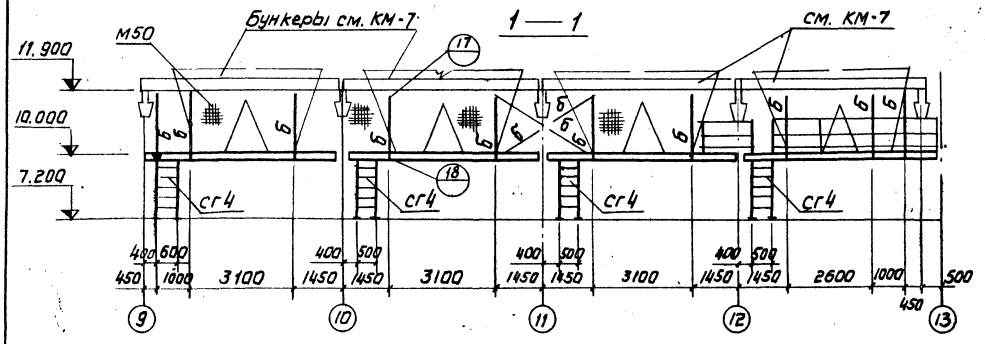

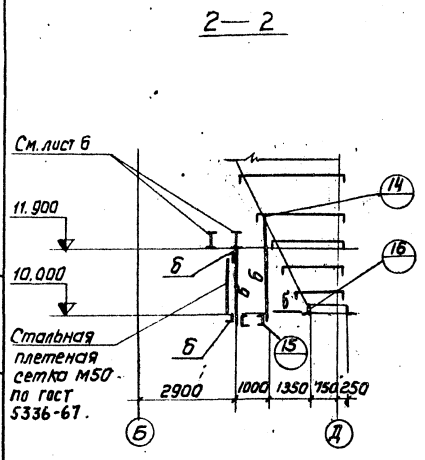

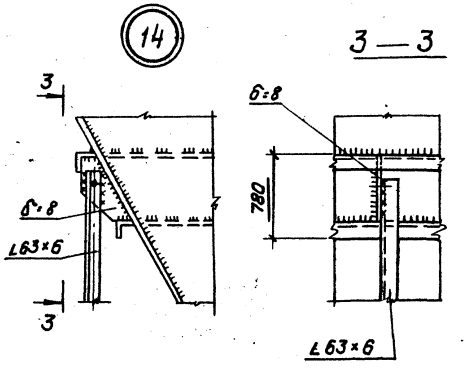

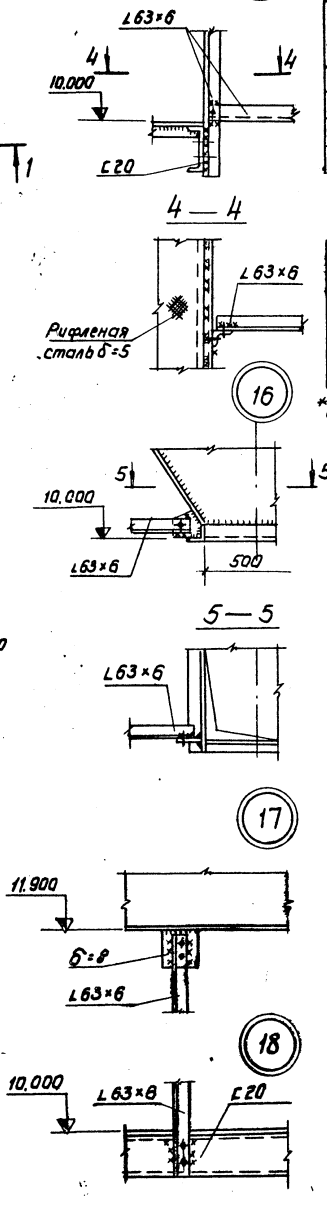

Таблица элементов конструкций

Марка	Сечения: Эскиз	Сечения: Состав	Марка стали	Усилия: N, тс	Усилия: R, тс	Усилия: M, тсм	Масса m	Примечание
а	[	C20	ВСт3кп2	—	—	—	—	
б	L	L63×6	ВСт3кп2	—	—	—	—	
Н		Рифленая сталь δ=5 Ребра δ=6	ВСт3кп2	—	—	—	—	[illegible]
М50		Сетка стальная	[illegible]	—	—	—	—	[illegible]

Перечень элементов

Марка элемента	Наименование	К-во шт.	Вес в кг: 1шт	Вес в кг: Всех	N листа серии 1.459-2	Примечание
ППГ10	Ограждение переходных площадок	4	69	276	98	Серия 1.459-2 Вып. 4
СКГ2	Ограждение стремянок	4	20	80	107	
СГ4*	Стремянка	4	73	292	54	Серия 1-459-2 Вып. 3

*Стремянку СГ4 уменьшить по высоте на 200мм.

Монтаж производить на болтах нормальной точности М16 и монтажной сварке.
Сварку производить электродами типа Э42.
Элементы для которых в таблице усилия не указаны крепить на 5т.

Изм.	Лист	N докум.	Подп.	Дата	ТП 903-1-158 КМ
Нач. отд.		Гин			Котельная с 4 котлами КЕ-6,5-14с Топливо-каменные и бурые угли
Гл. констр.		Гольденшлюгер			Литер: Р; Лист: 8; Листов:
Рук. гр.		Четверикова			
Ст. инж.		Горшкова			Схема балок площадки и ограждений на отм. 10.000 Узлы 14 ÷ 18
Инжен.		Попова			САНТЕХПРОЕКТ
Проверил		Сучилкина			

15580-01 107

Типовой проект 903-1-158 Альбом

Схема балок и ограждений на отм. 3,600

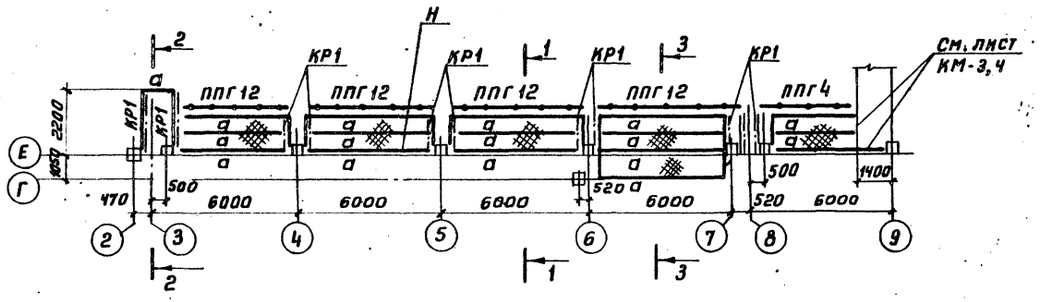

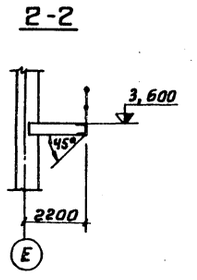

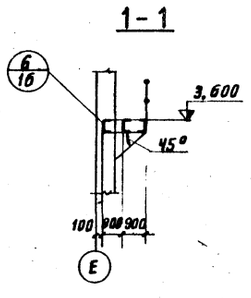

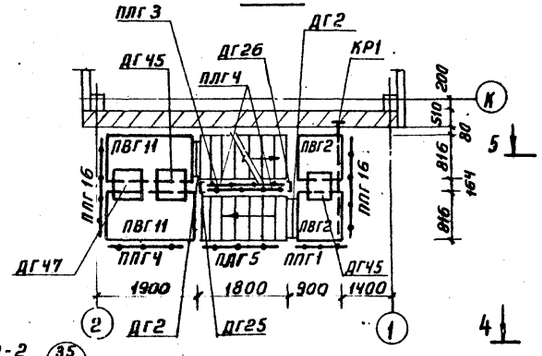

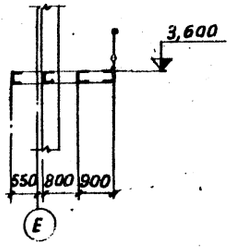

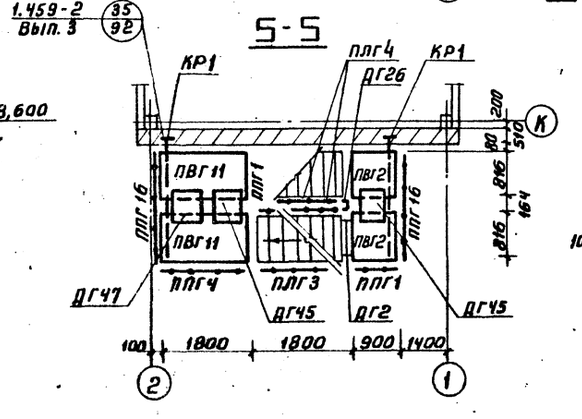

Схема лестницы на отм. 7,150 (по оси К)

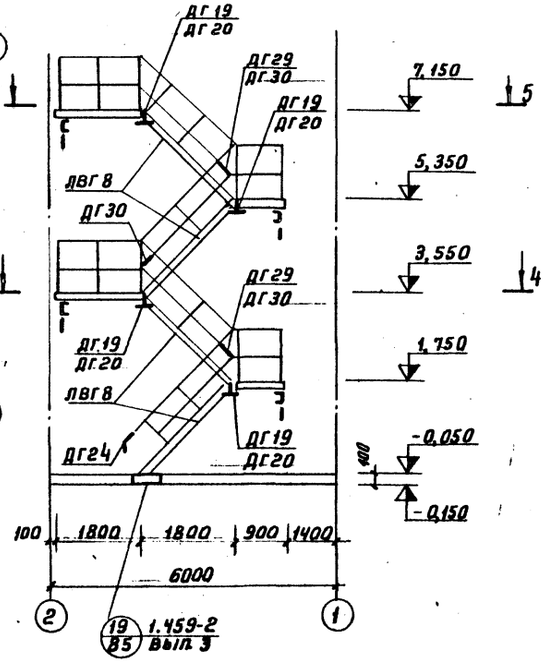

Перечень элементов

Марка эл-та	Наименование	Кол-во шт.	Вес в кг 1шт.	Вес в кг всех	N листа серии 1.459-2	Примечание
ЛГ8	Лестничные марши ∠45°	1	131	131	9	Вып. 4
ЛВГ8		4	122	488	9	
ПЛГ3	Ограждение лестничных маршей	3	22	66	66	
ПЛГ4		5	22	110	66	
ПГ8	Переходные площадки	1	85	85	43	
ПГ17		1	130	130	46	
ПВГ2		4	50	200	41	
ПВГ11		4	89	356	44	
ППГ1	Ограждение площадок	3	17	51	93	
ППГ2		1	21	21	93	
ППГ3		1	24	24	93	
ППГ4		3	30	90	94	
ППГ6		1	36	36	96	
ППГ12		4	85	340	97	
ППГ16		2	31	62	100	
ДГ2	Дополнительные элементы	4	19	76	68	Вып. 3
ДГ19		5	2	10	75	
ДГ20		5	2	10	75	
ДГ25		1	1	1	76	
ДГ26		2	1	2	76	
ДГ45		4	1	28	75	
ДГ47		2	11	22	75	
ДГ29		3	1	3	77	
ДГ30		2	1	2	77	

Таблица элементов конструкций

Марка элемента	Сечение: Эскиз	Сечение: Состав	Марка стали	Усилия: Nтс	Усилия: Rтс	Усилия: Mгсм	Масса т	Примечание
а	[	[30	Вст3кп2	—	5,0	—	—	
КР1	2./1.	1. ∟ 125×10 2. [30	—"—	-4,2 3,0	1,5	—	—	
Н	⊢⊣	Рифленая сталь δ=5	—"—		—	—	—	

Изм	Лист	N докум.	Подп.	Дата
Нач. отд.		Гин		
Гл. констр		Гольденшлаг		
Рук. гр.		Четверикова		
Инж.		Попова		

ТП 903-1-158 КМ

Котельная с 4 котлами КЕ-6,5-14 с топливо-каменные и бурые угли

Литер	Лист	Листов
Р.Ч.	9	

Схемы балок и ограждений на отм. 3,600. Схема лестницы на отм. 7,150

САНТЕХПРОЕКТ

Подп. и дата

Типовой проект 903-1-158 Альбом I

Схема стоек на отм. 0,000

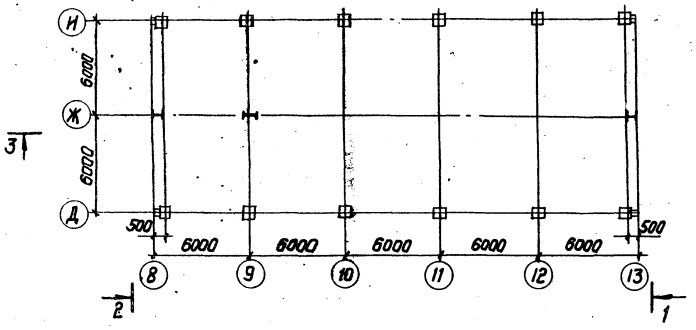

2 – 2

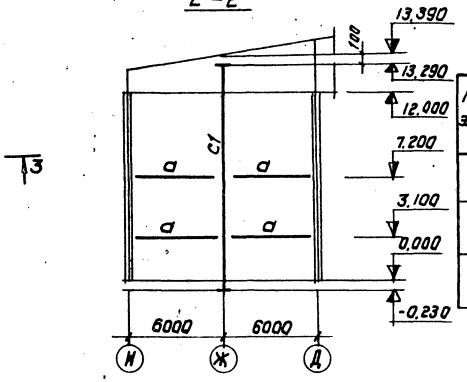

Таблица элементов конструкций

Марка элемента	Сечение		Марка стали	Усилия			Масса m	Примечан.
	Эскиз	Состав		Nтс	Rтс	Mтсм		
C1	I	I 50	Вст3 кп2	–	–	–	1,0	
C2	I	I 40	—"—	–	–	–		
a	⊣⊢	2 L 90×7	—"—	±5,0	–	–		

3 – 3

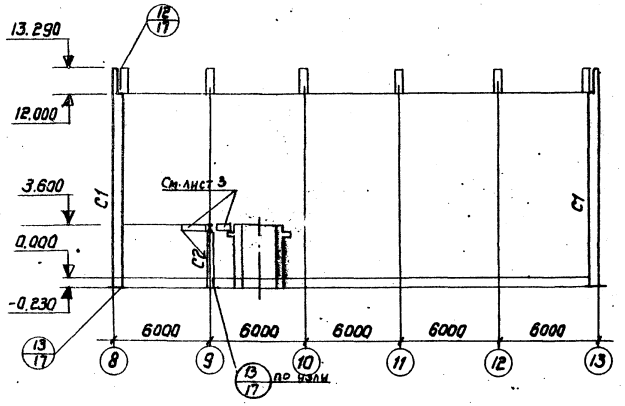

1—1

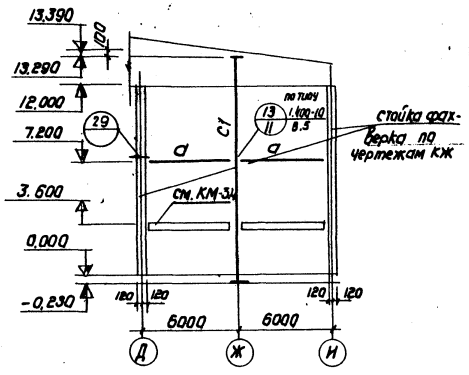

Перечень элементов

Марка	Наименование	К-во шт	Масса в кг		N листа серии пр-0550/73	Примечание
			1шт	Всех		
О-115	Оконные панели открывающиеся одинарного остекления	5	184	920	5	серия пр-05-50/73
А-1	Крепежные элементы	5	148	740	19 и	
А-7		6	150	900	19 и	
МП-3		20	0,5	10	25	серия 2.436-7

4 – 4

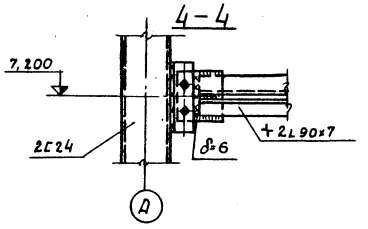

Схема оконных переплетов в осях 13÷8

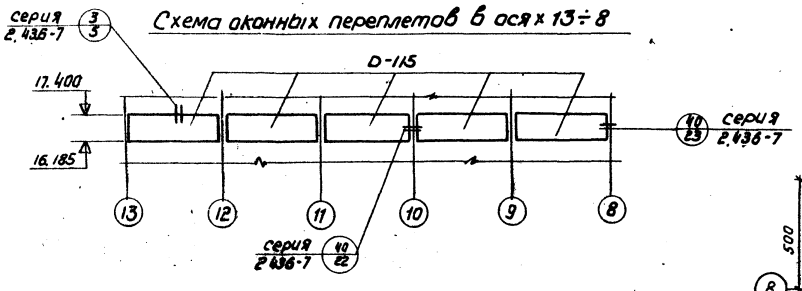

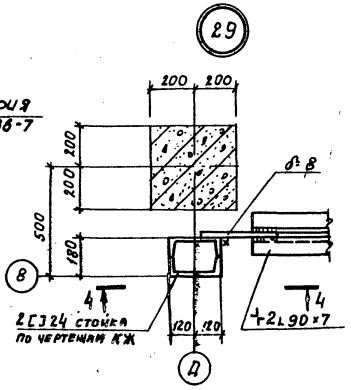

Изм.	Лист	N докум.	Подп.	Дата
Нач. отд.		Гин		
Гл. конст.		Гольденшлюгер		
Рук. гр.		Четверикова		
Разраб.		Сучилкина		
Инж.		Попова		

ТП 903-1-158 КМ

Котельная с 4 котлами КЕ-6,5-14с
Топливо-каменные и бурые угли

Литер	Лист	Листов
Р	10	

Схема стоек фахверка на отм. 0,000. Схема оконных переплетов в осях 13÷8

САНТЕХПРОЕКТ

Инв. N подл. | Подп. и дата

15590-01 109

Типовой проект 903-1-158 Альбом I

Схема стоек и балок на отм. 11.400

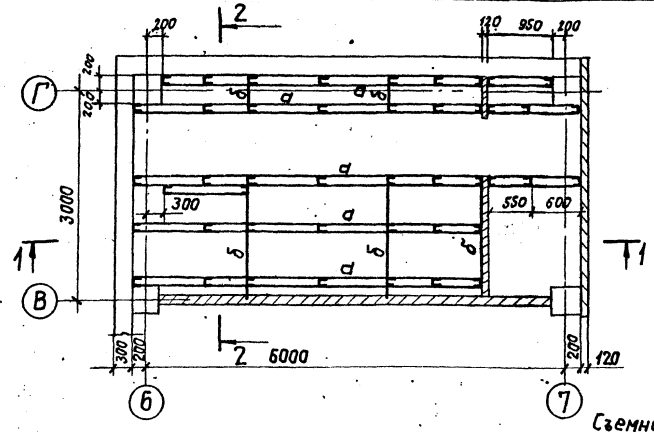

Схема стоек и балок на отм. 4.000

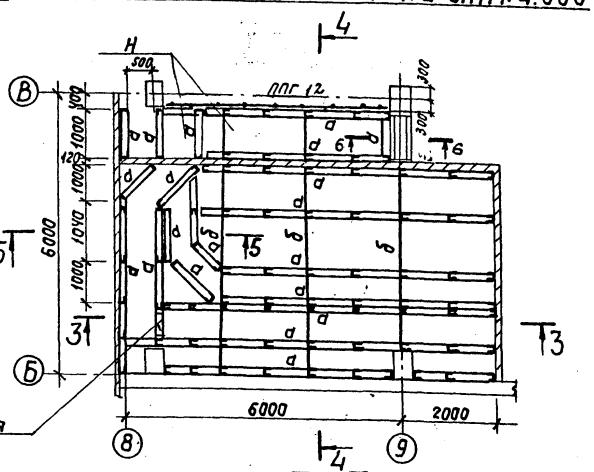

1—1

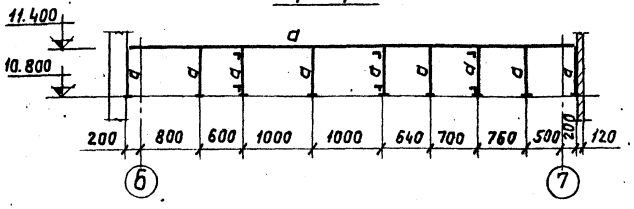

3—3

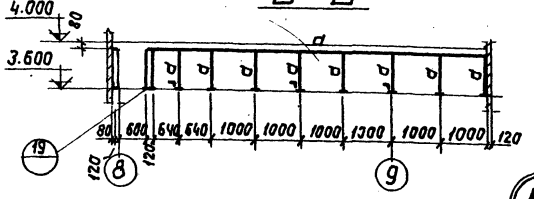

2—2

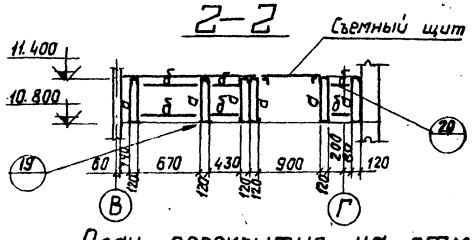

4—4

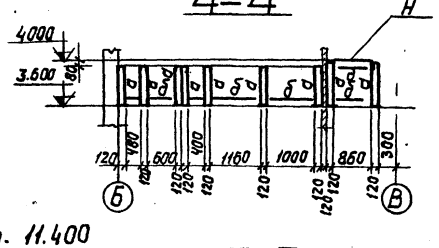

План перекрытия на отм. 11.400

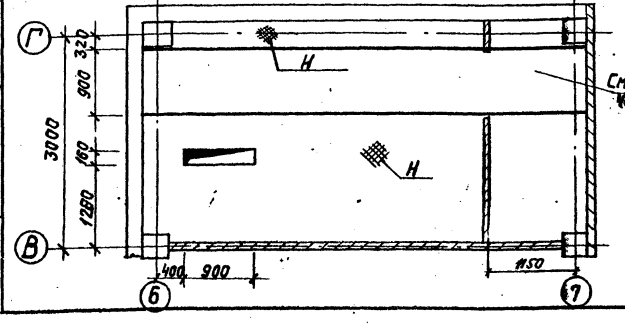

5—5

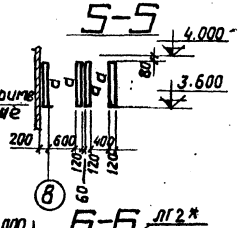

6—6

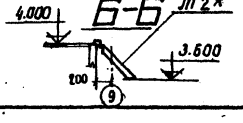

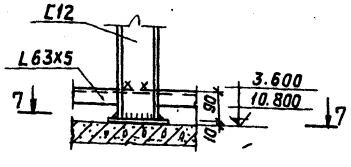

7—7

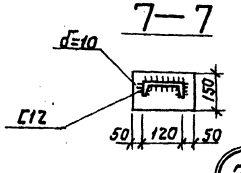

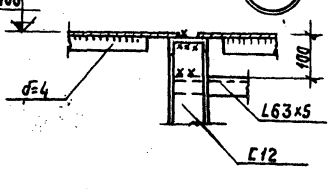

Таблица элементов конструкций

Марки эл-та	Сечение эскиз	Сечение состав	Марка стали	Усилия N,тс	Усилия R,тс	Усилия M,тсм	Масса m	Примечания
а	⊏	⊏12	Вст3кп2	—	—	—	—	
б	L	L63х5	—"—	—	—	—	—	
Н	◆	ст. рифл. -d=5	—"—	—	—	—	—	

Перечень элементов

Марка эл-та	Наименование	Кол-во шт.	Вес в кг 1 шт.	Вес в кг Всех	Масса серии 1.459-2	Примечан.
ЛГ2*	Лестничные марши под ∠45°	1	45	45	7	Вып. 4
ЛПГ 12	Ограждение площадки	1	24	24	95	
		1	45	45	97	

* Марка ЛГ2* отличается от марки ЛГ2 уменьшением высоты на 200 мм

Перекрытие каналов и указанных на плане мест выполнить из съемных щитов из рифленой стали - d=5, обрамленной по периметру L63х5 и -40х4.
Наименьшее усилие прикрепления-5т.

Изм.	Лист	N докум.	Подпись	Дата	ТП 903-1-158 -КМ-
Нач. отд		Гин			Котельная с 4 котлами КЕ-6,5-14с. Топливо- каменные и бурые угли.
Гл. констр		Гольденшлагер			
Рук. гр.		Четверикова			Литер Р / Лист 11 / Всего
Инженер		Полова			Схемы стоек и балок на отм. 4.000; 11.400. Узлы 19, 20
Проверил		Сучилкина			САНТЕХПРОЕКТ

Инв. № подл. | Подпись и дата

Альбом I

Типовой проект 903-1-158

Схема монорельса на отм. 11,530

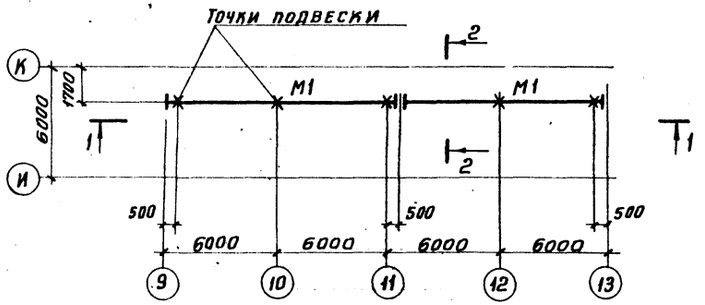

2-2

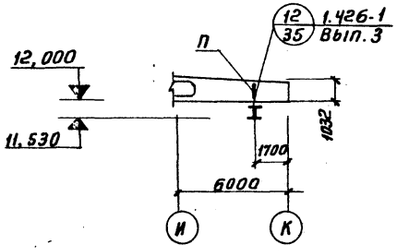

Таблица элементов конструкций

Марка элемента	Сечение: Эскиз	Сечение: Состав	Марка стали	Усилия т: Nтс	Усилия т: Rтс	Усилия т: Mтсм	Масса т	Примечания
М1	I	I 24 м	ВСт3пс6	—	1.82	—	4,6	
П	][	2[8	ВСт3кп2	2.93	—	0,1		
С	L	L 63×5	ВСт3кп2	—	—	—	—	
У	L	L 100×7	ВСт3кп2	—	—	—	—	

Схема лестницы на отм. 17,400

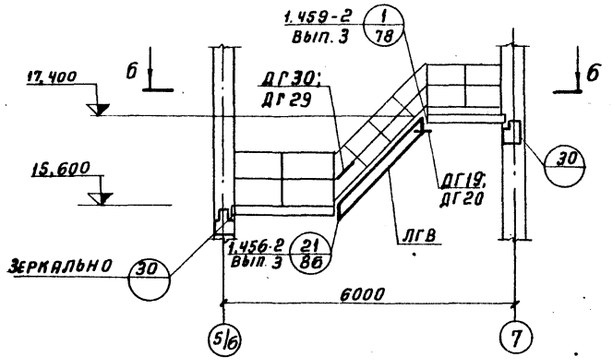

1-1

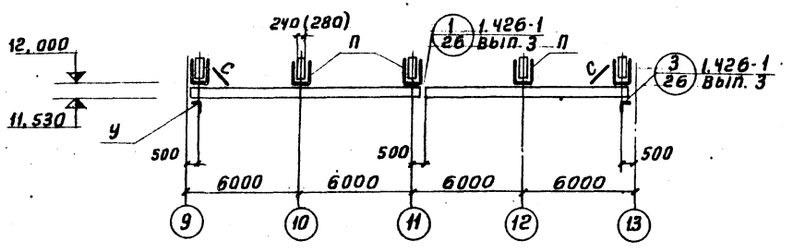

4-4

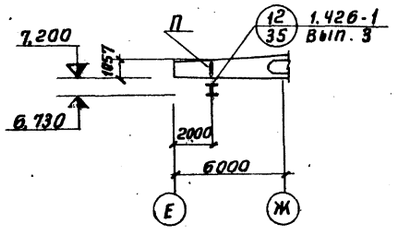

Схема монорельса на отм. 18,230

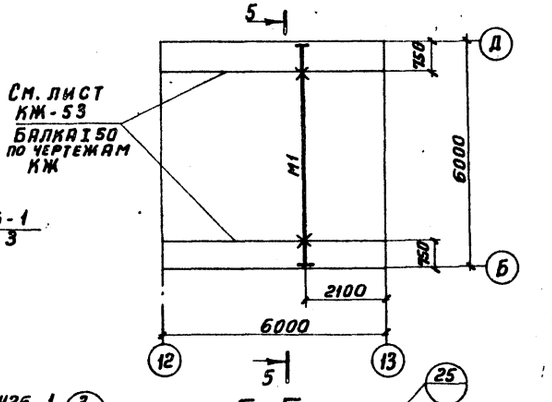

Схема монорельса на отм. 6,730

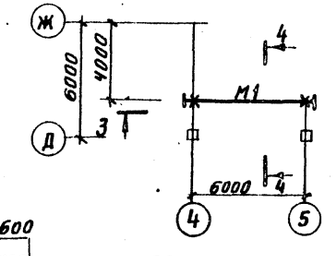

3-3

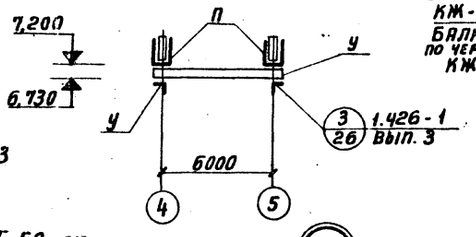

5-5

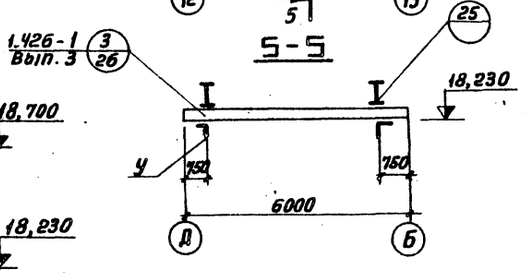

Б-Б

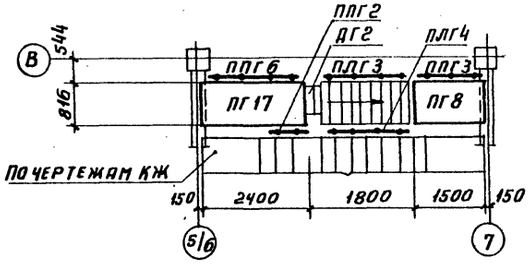

Общие данные, техническую спецификацию металла см. лист КМ1

Перечень элементов см. на листе 9.

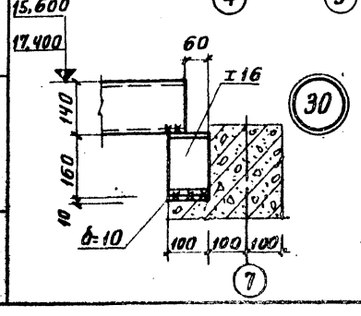

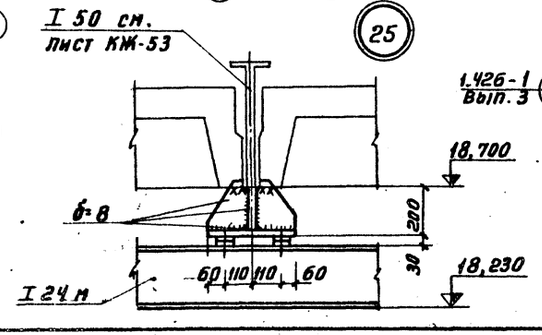

Изм	Лист	N докум.	Подп.	Дата	ТП 903-1-158 КМ		
					Котельная с 4 котлами КЕ-6,5-14С топливо-каменные и бурые угли		
						Литер	Лист	Листов
Нач. отд.	Гин					Р	12	
Гл. констр.	Гольденшл				Схемы монорельсов на отм. 11.530; 6.730; 18.230. Узел 25	САНТЕХПРОЕКТ	
Рук. гр.	Четверикова						
Исполн.	Попова						

Кон. Терентьева 15590-01 111 Формат 22

Инв. N подл. | Подп. и дата

Типовой проект 903-1-158 Альбом I

Схема наружной лестницы на отм. 15.550 по оси 13

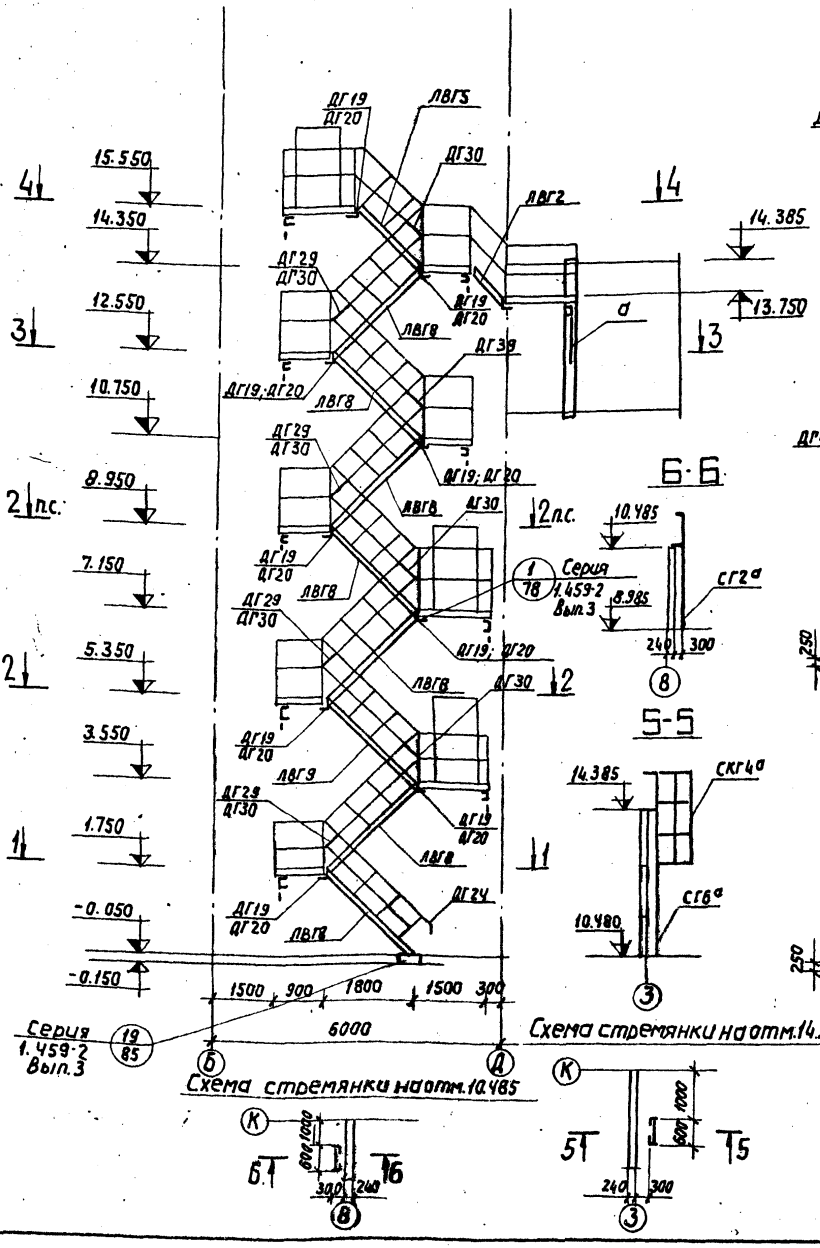

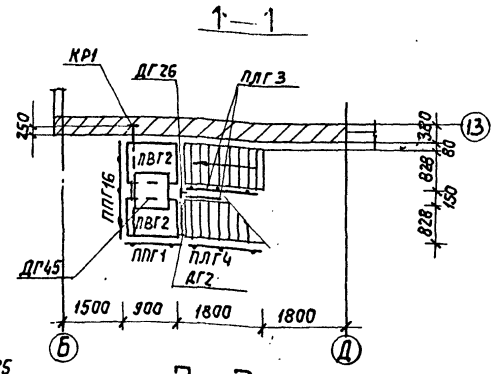

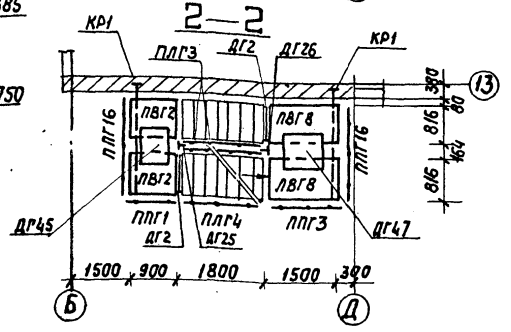

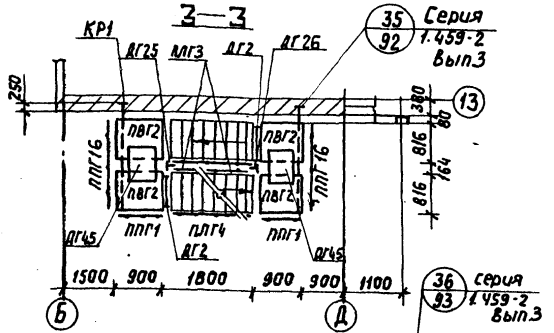

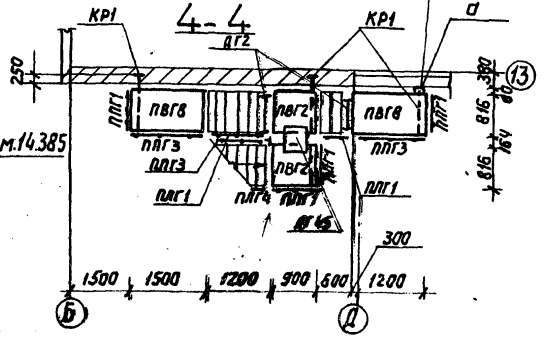

Перечень элементов

Марка эл-та	Наименование	Кол-во шт.	Вес в кг 1 шт.	Вес в кг Всех	Млисто серии 1.459-2	Примечание
ЛВГ2	Лестничные марши	1	43	43	7	Серия 1.459-2 Вып.4
ЛВГ5		1	83	83	8	
ЛВГ8		8	122	976	9	
ПЛГ1	Ограждение лестничных маршей	2	14	28	65	
ПЛГ3		8	22	176	66	
ПЛГ4		4	22	88	66	
ПВГ2	Переходные площадки	12	50	600	41	
ПВГ8		6	75	450	43	
ППГ1	Ограждение переходных площадок	8	17	136	95	
ППГ3		4	24	96	95	
ППГ16		7	31	217	100	
ДГ2	Дополнительные элементы	9	19	171	68	Серия 1.459-2 Вып.3
ДГ19		10	2	20	75	
ДГ20		10	2	20	75	
ДГ24		1	1	1	76	
ДГ29		8	1	8	77	
ДГ30		8	1	8	77	
ДГ25		4	1	4	76	
ДГ26		4	1	4	76	
ДГ45		6	7	42	75	
ДГ47		2	11	22	75	
СГ2а	Стремянки	1	52	52	54	Вып.3
СГ6а		1	94	94	55	
СКГ4а	Ограждение стремянки	1	30	30	107	Вып.4

Таблица элементов конструкций

Марка эл-та	Сечение Эскиз	Сечение Состав	Марка стали	Усилия Nтс	Усилия Rтс	Усилия Mтс	Масса, т	Примечан.
а	⊏	⊏18	Вст3кп2	3,0	—	—	—	
кр	½	1 ⊏18 2 ∟125×10	Вст3кп2	3,0 4,2	1,5	—	—	

Элементы с индексом „а" отличаются от типовых уменьшением длины: СГ2а от СГ2 на 300 мм; СГ6а; СКГ4а от СГ6, СКГ4 на 300 мм.

					ТП-903-1-158 КМ		
Изм.	Лист	№докум.	Подпись	Дата	Котельная с 4 котлами КЕ-6,5-14с. Топливо-каменный или бурый уголь		
Нач.отд.		Гин				Литер	Лист	Листов
Гл.констр.		Гайденкова				Р	13	
Рук.гр.		Четверикова						
Ст.инж.		Горшкова			Схема наружной лестницы на отм. 15.550. Стремянки на отм. 10.485; 14.385	САНТЕХПРОЕКТ		
Инж.		Попова						

Инв.№подл. | Подпись и дата | Взам.инв.№

15590-01 112

Типовой проект 903-1-158 Альбом I

Инв. № подл. | Подпись и дата

Схема балок на отм. 3.700

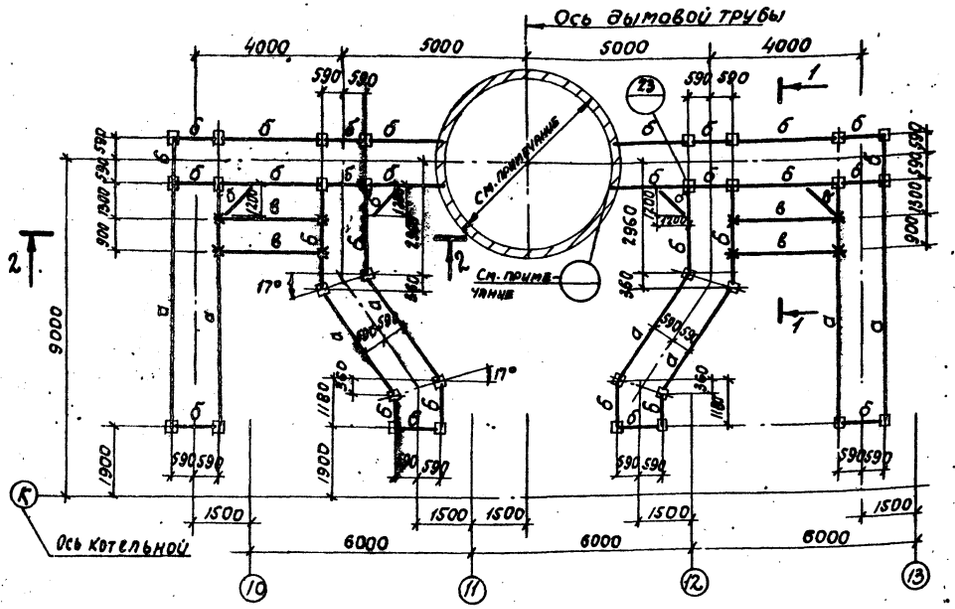

Схема площадок и ограждений

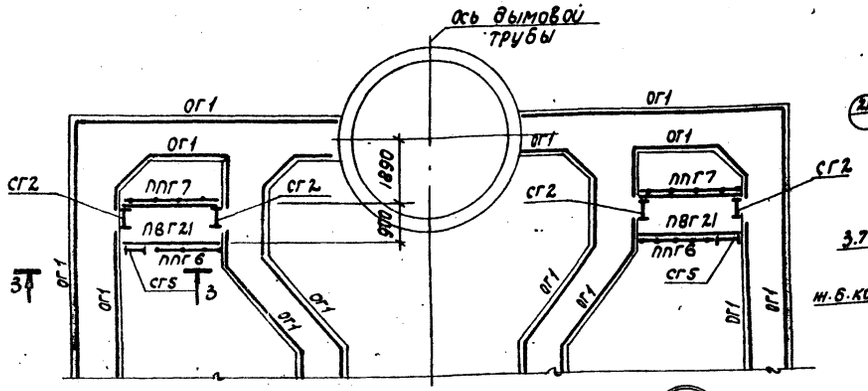

(21)

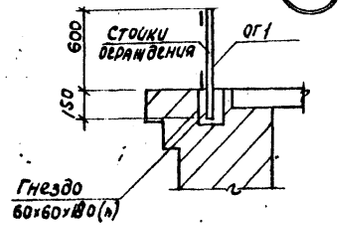

(22)

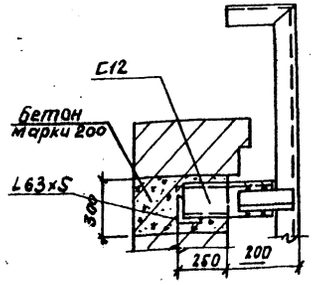

(23)

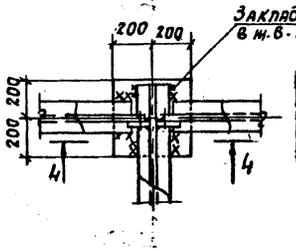

4-4

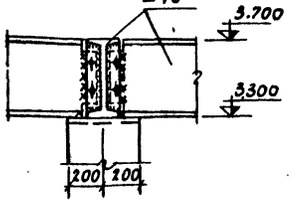

ОГ1

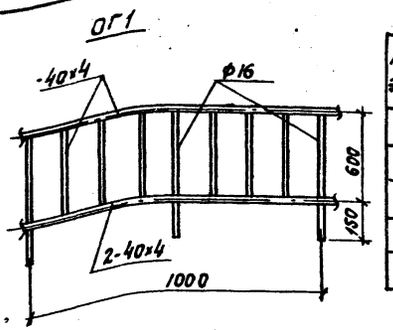

1-1

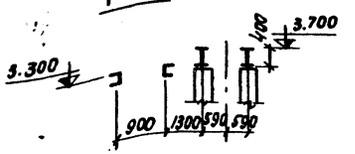

2-2

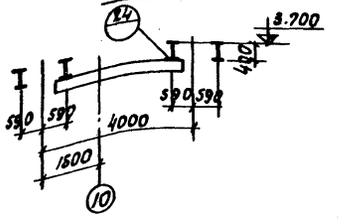

3-3

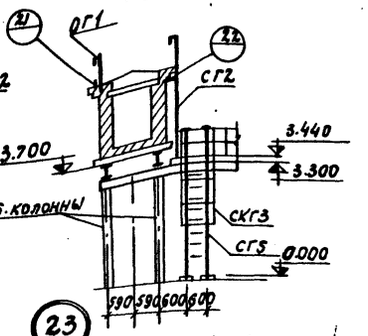

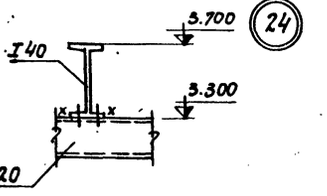

Таблица элементов конструкций

Марка элемента	Сечение: Эскиз	Сечение: Состав	Марка стали	Усилия: Nтс	Усилия: Rтс	Усилия: Mтсм	Масса т	Примечание
а	I	I40	См. примечание	—	15.0	—	0.125	
б	I	I40	-"-	—	5.0	—	—	
в	C	C20	-"-	—	—	—	—	
ОГ1		См. данный лист	Вст3кп2	—	—	—		

Перечень элементов

Марка	Наименование	К-во штук	Масса в кг: 1 шт.	Масса в кг: Всего	Альбом серии 1.459-2	Примечание
СГ2	Стремянки	4	52	208	54	Серия 1.459-2 в.5
СГ5 *		2	83	166	55	
СКГ3	Ограждение стремянок	2	25	50	107	Серия 1.459-2 в.4
ПВГ21	Переходные площадки	2	164	328	47	
ППГ6	Ограждение площадок	2	36	72	96	
ППГ7		2	45	90	97	

*Стремянку СГ5 уменьшить по высоте на 160мм.

Материал конструкций: для балок под газоходы сталь марки- при $t \geq -30°C$ - Вст.3кп2; $-30°C > t \geq -40°C$ - Вст3пс6; для остальных конструкций - Вст3кп2.

Монтаж производить на болтах нормальной точности М16 и монтажной сварке.

Элементы, для которых в таблице усилия не указаны, крепить на Ст.

Узел опирания балок на трубу решается при привязке проекта в зависимости от примененного проекта трубы.

				ТП 903-1-158 КМ	
Изм.	Лист	№ докум.	Подпись	Дата 1978	Котельная с 4 котлами КЕ-6.5-14с. Топливо - каменные и бурые угли
					Литер: Р; Лист: 14; Листов:
Нач. отд.		Гин			
Гл. констр.		Гольдинштейн			
Рук. гр.		Четвериков			Газоходы. Схемы балок площадок и ограждений. Узлы 21÷24.
Инженер		Попова			САНТЕХПРОЕКТ
Проверил		Скляпкина			

5506-0-

Альбом I

Типовой проект 903-1-158

Инв. № подл. | Подпись и дата

1

Закладная деталь в фундаменте под котел

I20

1410

10

1—1

3.600

200

Фундамент под котел

I20

150

1410

10

2

2

I50

5

85

1285

500

1500

5

2

3400

2730

Бурые угли

Каменные угли

11

11

2—2

Закладная деталь в фундаменте

3.600

Сталь рифленая д5

400

900

500

Фундамент под котел

д8

I50

1285

Ж

3

3

300

300

470

Ж

11

3

3

3—3

3.600

400

100

400

Опора из I40 по чертежам КЖ

д8

L100×8

Ж.Б. колонна

180 170 300

750

И

4

I50

Ж

I20

I20

4

4

9

4—4

3.600

д8

I20

200 200

9

5

3.600

200

С30

С30

L110×8 по чертежам КЖ

155 170 170 155

10

5—5

3.600

400

900

85

2105

200

Ж

3.600

Изм.	Лист	№ докум.	Подпись	Дата	
Нач. отд.		Тин			
Гл. конст.		Тольденшлегер			
Рук. гр.		Четвернина			
Инженер		Попова			
Провер.		Сучилкина			

ТП 903-1-158КМ

Котельная с 4 котлами КЕ-6,5-14С топливо-каменные и бурые угли.

Литер	Лист	Листов
Р	15	

Узлы 1÷4

САНТЕХПРОЕКТ

Типовой проект 903-1-158 Альбом I

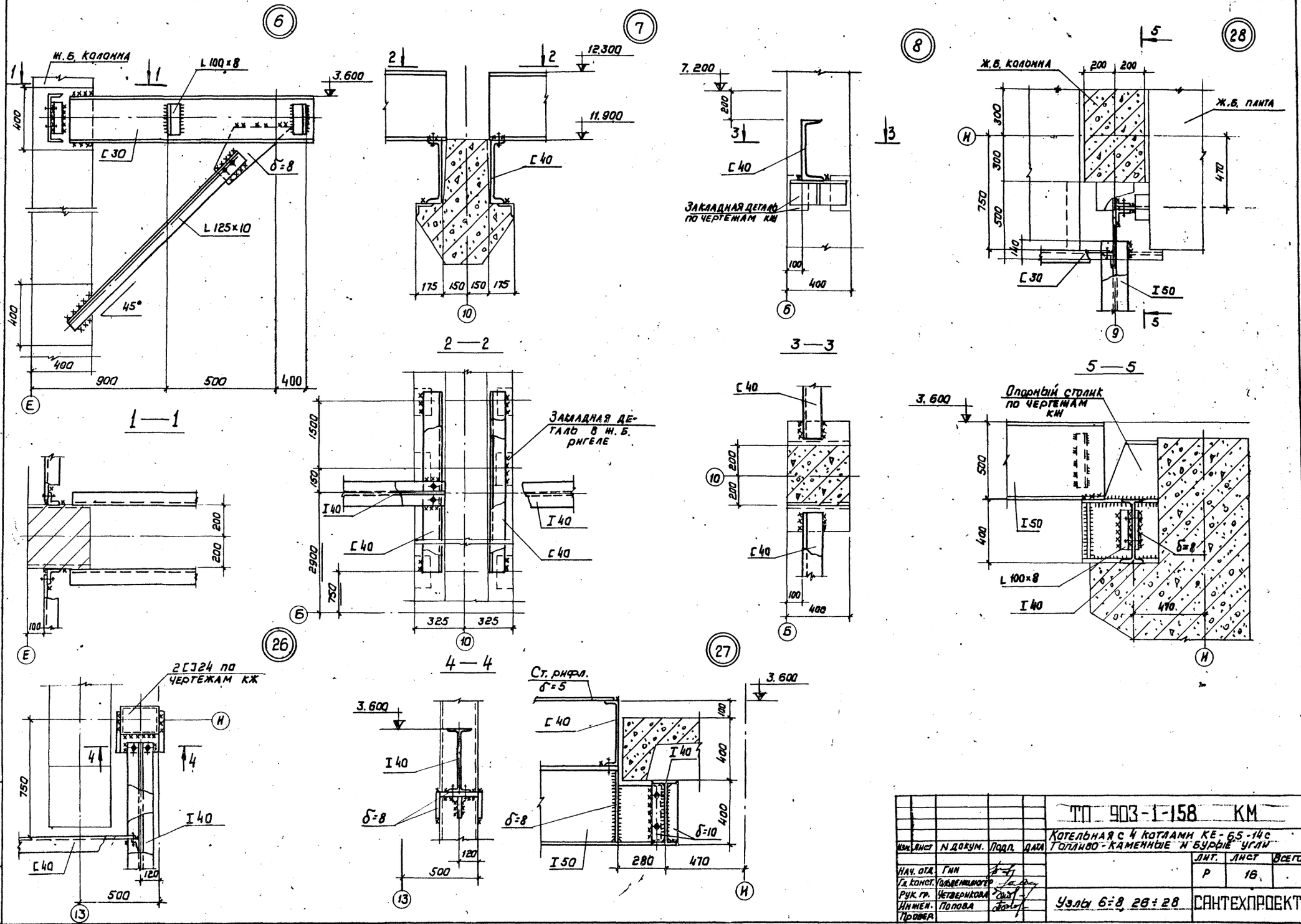

						ТП 903-1-158 КМ	
Изм.	Лист	N докум.	Подп.	Дата	Котельная с 4 котлами КЕ-6,5-14с Топливо-каменные и бурые угли		
						Лит.	Лист	Всего
Нач. отд.		Гин				Р	16	
Гл. констр.		Гольденшлагер						
Рук. гр.		Четверикова						
Инжен.		Попова			Узлы 6÷8, 26÷28	САНТЕХПРОЕКТ	
Провер.							

Инв. N подл. | Подп. и дата

15590-01 45

Альбом I

Типовой проект 903-1-158

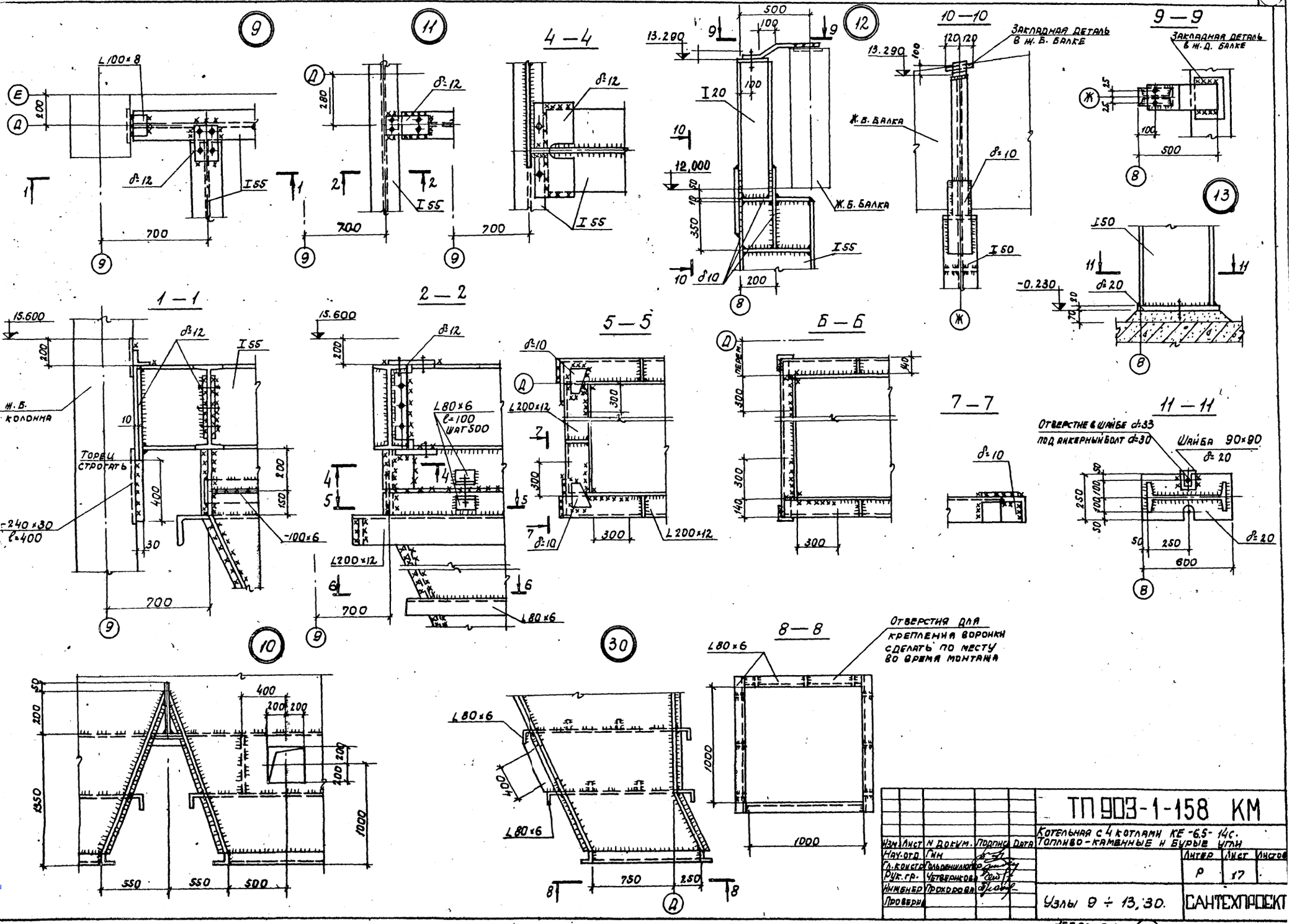

Изм.	Лист	N докум.	Подпись	Дата	
Нач. отд.		Гин			
Гл. констр.		Ольховниченко			
Рук. гр.		Четвериков			
Инженер		Прохорова			
Проверил					

ТП 903-1-158 КМ

Котельная с 4 котлами КЕ-6,5-14с. Топливо-каменные и бурые угли

Литер	Лист	Листов
Р	17	

Узлы 9 ÷ 13, 30.

САНТЕХПРОЕКТ

Инв. № подл. | Подпись и дата | Взам. инв. №

15590-01

gost.e-ecolog.ru