ТИПОВОЙ ПРОЕКТ
905-7

УНИФИЦИРОВАННЫЕ КОЛОДЦЫ
ДЛЯ ПОДЗЕМНЫХ ГАЗОПРОВОДОВ

АЛЬБОМ II

Состав проекта:

АЛЬБОМ I. Технологическая часть. Электротехническая часть.
АЛЬБОМ II. Строительная часть.
АЛЬБОМ III. Сметы.

РАЗРАБОТАН
Государственным проектным институтом
„Харьковский Промстройниипроект"
Госстроя СССР

Гл. инженер института — Ковяровицкий Л.П.
Начальник отдела — Бандос Л.Л.
Гл. конструктор отдела — Водольянов В.Н.

ВВЕДЕН В ДЕЙСТВИЕ
приказом по „Укргипропромгазу"
№ 38 от 18.VI. 1966г.

Центральный институт типовых проектов
Киевский филиал
Киев — 1966г.

Инв. № 4924/I

gost.e-ecolog.ru

Содержание

Лист		Стр.
С-02	Пояснительная записка	7÷17
С-03	Таблица типоразмеров колодцев	18÷20
С-04	Номенклатура сборных железобетонных изделий для колодцев	21÷23
С-05	Таблица для подбора конструктивных элементов круглых железобетонных колодцев	24÷29
С-06	Таблица для подбора конструктивных элементов прямоугольных железобетонных колодцев	30÷37
С-07	Таблица для подбора конструктивных элементов круглых кирпичных колодцев	38÷43
С-08	Таблица для подбора конструктивных элементов прямоугольных кирпичных колодцев	44÷51
С-09	Колодцы М1-Iк-0.6 и М1-Iк-0.9 железобетонные	52
С-10	Колодец Г1-IIк-1.8 железобетонный	53
С-11	Колодец Г1-IIк-2.1 железобетонный	54
С-12	Колодец Г1-IIIк-1.8 железобетонный	55
С-13	Колодец Г1-IIIк-2.1 железобетонный	56
С-14	Колодец Г1-IIIк-2.4 железобетонный	57
С-15	Колодец Г1-IIIк-2.7 железобетонный	58
С-16	Колодец Г1-IIIк-3.0 железобетонный	59
С-17	Колодец Г1-IIIк-3.6 железобетонный	60
С-18	Колодец Г1-IIIк-3.9 железобетонный	61
С-19	Колодец Г2-IIIк-1.8 железобетонный	62
С-20	Колодцы Г1-IIп-1.8 и Г1-IIп-2.1 железобетонные	63
С-21	Колодцы Г1-IIIп-1.8, Г1-IIIп-2.1 и Г1-IIIп-2.4 железобетонные	64
С-22	Колодцы Г1-IIIп-2.7 и Г1-IIIп-3.0 железобетонные	65
С-23	Колодец Г1-IIIп-3.6 железобетонный	66
С-24	Колодец Г1-IIIп-3.9 железобетонный	67
С-25	Колодец Г2-IIIп-1.8 железобетонный	68
С-26	Колодцы Г2-IVп-1.8, Г2-IVп-2.1 и Г2-IVп-2.4 железобетонные	69
С-27	Колодец Г2-IVп-2.7 железобетонный	70
С-28	Колодцы М1-Iк-0.6, М1-Iк-0.9 кирпичные	71
С-29	Колодцы Г1-IIк-1.8, Г1-IIк-2.1 кирпичные	72
С-30	Колодцы Г1-IIIк-1.8, Г1-IIIк-2.1, Г1-IIIк-2.4, Г1-IIIк-2.7, Г1-IIIк-3.0 кирпичные	73
С-31	Колодцы Г1-IIIк-3.6, Г1-IIIк-3.9 кирпичные	74
С-32	Колодец Г2-IIIк-1.8 кирпичный	75
С-33	Колодцы Г1-IIп-1.8, Г1-IIп-2.1 кирпичные	76
С-34	Колодцы Г1-IIIп-1.8, Г1-IIIп-2.1 кирпичные	77
С-35	Колодцы Г1-IIIп-2.4, Г1-IIIп-2.7, Г1-IIIп-3.0 кирпичные	78
С-36	Колодцы Г1-IIIп-3.6 и Г1-IIIп-3.9 кирпичные	79
С-37	Колодец Г2-IIIп-1.8 кирпичный	80
С-38	Колодец Г2-IVп-1.8 кирпичный	81
С-39	Колодцы Г2-IVп-2.1, Г2-IVп-2.4, Г2-IVп-2.7 кирпичные	82
С-40	Колодец Гд-IIIп-2.1 кирпичный	83
С-41	Кирпичные колодцы Г1-IIк-1.8, Г1-IIк-2.1, Г1-IIIк-1.8, Г1-IIIк-2.1, Г1-IIIк-2.4, Г1-IIIк-2.7, Г1-IIIк-3.0 в сейсмических районах и районах горных выработок	84
С-42	Кирпичные колодцы Г1-IIIк-3.6, Г1-IIIк-3.9, Г2-IIIк-1.8 в сейсмических районах и районах горных выработок	85

4924/II

Гр. пр.	Копштейн	
Группы	Монин	

Госстрой СССР Союзметаллургстройниипроект Харьковский Промстройниипроект	1966г.	Унифицированные колодцы для подземных газопроводов	Содержание	905-7	С-01	Масштаб б/м Всего л. 4 Лист 1	3

Содержание (продолжение)

Лист		Стр.
С-43	Кирпичные колодцы Г1-Ⅱп-1.8, Г1-Ⅱп-2.1 в сейсмических районах и районах горных выработок	86
С-44	Кирпичные колодцы Г1-Ⅲп-1.8, Г1-Ⅲп-2.1 в сейсмических районах и районах горных выработок	87
С-45	Кирпичные колодцы Г1-Ⅲп-2.4, Г1-Ⅲп-2.7, Г1-Ⅲп-3.0 в сейсмических районах и районах горных выработок	88
С-46	Кирпичные колодцы Г1-Ⅲп-3.6, Г1-Ⅲп-3.9 в сейсмических районах и районах горных выработок	89
С-47	Кирпичные колодцы Г2-Ⅲп-1.8, Г2-Ⅲп-2.1 в сейсмических районах и районах горных выработок	90
С-48	Кирпичные колодцы Г2-Ⅳп-1.8, Г2-Ⅳп-2.1 в сейсмических районах и районах горных выработок	91
С-49	Кирпичные колодцы Г2-Ⅳп-2.4, Г2-Ⅳп-2.7 в сейсмических районах и районах горных выработок	92
С-50	Кирпичные колодцы в сейсмических районах и районах горных выработок. Сетки С1÷С6	93
С-51	Кирпичные колодцы в сейсмических районах и районах горных выработок. Сетки С7, С8	94
С-52	Асфальтовая гидроизоляция круглых колодцев	95
С-53	Асфальтовая гидроизоляция прямоугольных железобетонных колодцев	96
С-54	Оклеечная гидроизоляция круглых колодцев	97
С-55	Оклеечная гидроизоляция прямоугольных железобетонных колодцев	98
С-56	Колодцы на просадочных грунтах	99
С-57	Детали 1÷4. Детали установки коверов	100
С-58	Детали 5÷7. План расположения МС2 и МС3 в круглых колодцах	101
С-59	Детали 8, 9	102
С-60	Деталь 10	103
С-61	Детали 11, 12	104
С-62	Детали пропуска труб в колодцах при сухих грунтах	105
С-63	Деталь пропуска труб в колодцах при водонасыщенных грунтах	106
С-64	Таблица для подбора футляров	107
С-65	Вариант колодцев для задвижек с электроприводами	108
С-66	Вариант железобетонных колодцев с приямком для сбора воды	109
С-67	Вариант кирпичных колодцев с приямком для сбора воды	110
С-68	Стеновой блок СБ1	111
С-69	Стеновой блок СБ2	112
С-70	Стеновой блок СБ3	113
С-71	Стеновой блок СБ4	114
С-72	Стеновой блок СБ4-1	115
С-73	Стеновой блок СБ5	116
С-74	Стеновой блок СБ6	117
С-75	Стеновой блок СБ6-1	118

Гл. инж. пр. Капштейн
Рук. группы Монин

Содержание (продолжение)

Лист		Стр
С-76	Стеновой блок СБ6-2	119
С-77	Стеновой блок СБ6-3	120
С-78	Стеновой блок СБ6-4	121
С-79	Стеновая панель СПЛ1	122
С-80	Стеновая панель СПЛ1. Сетки	123
С-81	Стеновая панель СПЛ2	124
С-82	Стеновая панель СПЛ2. Сетки	125
С-83	Стеновая панель СПЛ2-1	126
С-84	Стеновая панель СПЛ2-1. Сетки	127
С-85	Стеновая панель СПЛ3	128
С-86	Стеновая панель СПЛ3. Сетки	129
С-87	Стеновая панель СПЛ4	130
С-88	Стеновая панель СПЛ4. Сетки	131
С-89	Стеновая панель СПЛ4-1	132
С-90	Стеновая панель СПЛ4-1. Сетки	133
С-91	Стеновая панель СПЛ5	134
С-92	Стеновая панель СПЛ5. Сетки	135
С-93	Стеновая панель СПЛ6	136
С-94	Стеновая панель СПЛ6. Сетки	137
С-95	Стеновая панель СПЛ6-1	138
С-96	Стеновая панель СПЛ6-1. Сетки	139
С-97	Стеновая панель СПЛ7	140
С-98	Стеновая панель СПЛ7 Сетки	141
С-99	Стеновая панель СПЛ7-1	142

Лист		Стр.
С-100	Стеновая панель СПЛ7-1. Сетки	143
С-101	Стеновая панель СПЛ8, СПЛ8а	144
С-102	Стеновая панель СПЛ8, СПЛ8а. Сетки	145
С-103	Стеновая панель СПЛ8-1, СПЛ8а-1	146
С-104	Стеновая панель СПЛ8-1, СПЛ8а-1 Сетки	147
С-105	Стеновая панель СПЛ9	148
С-106	Стеновая панель СПЛ9. Сетки	149
С-107	Стеновая панель СПЛ10	150
С-108	Стеновая панель СПЛ10. Сетки	151
С-109	Стеновая панель СПЛ11	152
С-110	Стеновая панель СПЛ11. Сетки	153
С-111	Стеновая панель СПЛ11-1	154
С-112	Стеновая панель СПЛ11-1. Сетки	155
С-113	Стеновая панель СПЛ12	156
С-114	Стеновая панель СПЛ12. Сетки	157
С-115	Стеновая панель СПЛ12-1	158
С-116	Стеновая панель СПЛ12-1. Сетки	159
С-117	Стеновая панель СПЛ13	160
С-118	Стеновая панель СПЛ13. Сетки	161
С-119	Стеновая панель СПЛ14	162
С-120	Стеновая панель СПЛ14. Сетки	163
С-121	Стеновые панели СП1, СП2, СП3	164
С-122	Стеновые панели СП4, СП5, СП5а и СП5б	165
С-123	Стеновые панели СП4-1, СП5-1, СП5а-1 и СП5б-1	166

4924/II

Гл. инж. пр. Рук. группы	Копштейн Монин	Госстрой СССР Союзметаллургстройниипроект Харьковский Промстройниипроект	1966г.	Унифицированные колодцы для подземных газопроводов	Содержание (продолжение)	905-7	С-01	Масштаб б/м Всего л. 4 Лист 3	5

Содержание (окончание)

Лист		Стр
С-124	Стеновые панели СП6 и СП7	167
С-125	Стеновые панели СП6-1 и СП7-1	168
С-126	Стеновая панель СП8	169
С-127	Плита перекрытия ПК1	170
С-128	Плиты перекрытия ПК2, ПК2а	171
С-129	Плиты перекрытия ПК2, ПК2а. Сетки	172
С-130	Плиты перекрытия ПК3, ПК3а	173
С-131	Плиты перекрытия ПК3, ПК3а. Сетки	174
С-132	Плиты перекрытия ПП1, ПП1а	175
С-133	Плиты перекрытия ПП1б, ПП1в	176
С-134	Плиты перекрытия ПП1г, ПП1д	177
С-135	Плиты перекрытия ПП2, ПП2а	178
С-136	Плиты перекрытия ПП3, ПП3а, ПП3б	179
С-137	Плита днища ДК1	180
С-138	Плиты днища ДК2 и ДК2а	181
С-139	Плиты днища ДК3 и ДК3а	182
С-140	Плита днища ДП1	183
С-141	Плита днища ДП2	184
С-142	Плита днища ДП3	185
С-143	Плита днища ДКМ1	186
С-144	Плита днища ДКМ2	187
С-145	Плита днища ДКМ3	188
С-146	Плиты днища ДПМ1 и ДПМ2	189
С-147	Плиты днища ДПМ3 и ДПМ4	190
С-148	Плита днища ДПМ5	191
С-149	Детали установки закладных элементов М1÷М9	192
С-150	Детали установки закладных элементов М10÷М16	193
С-151	Закладные элементы М1÷М9	194
С-152	Закладные элементы М10÷М16	195
С-153	Соединительные элементы МС1÷МС19	196
С-154	Детали установки металлических лестниц	197
С-155	Металлические лестницы МЛ1÷МЛ7	198
С-156	Перечень примененных типовых проектов и СНиПов	199, 200

Л. инж. пр. Рук. группы | Копштейн | Монин

Госстрой СССР Союзметаллургстройниипроект Харьковский Промстройниипроект	1966 г.	Унифицированные колодцы для подземных газопроводов	Содержание (окончание)	305-7	С-01	Масштаб Б/м	Всего л. 4 Лист 4	6

4924/II

Пояснительная записка

I. Общая часть

1. В настоящем альбоме разработаны рабочие чертежи строительной части унифицированных колодцев для подземных газопроводов.
2. Конструкции колодцев предназначены для строительства в районах СССР с расчетной температурой до минус 40°С, для сейсмических районов и районов горных выработок при различных грунтовых условиях (сухие, влажные, водонасыщенные, просадочные грунты). Колодцы, разработанные в данном проекте, не предназначены для строительства в районах вечной мерзлоты.
3. При наличии агрессивных грунтовых вод должны предусматриваться специальные мероприятия.
4. В альбоме II даны общие чертежи колодцев, рабочие чертежи сборных и монолитных железобетонных конструкций и таблицы для подбора конструктивных элементов колодцев.
5. Маркировка колодцев, в соответствии с технологической частью проекта, включает в себя 3 группы букв и цифр (например, М1-Iк-0.6; Г2-IVп-2.4; Г1-IIк-1.8 и т.д):

В первой группе:

а) Буквы „М" и „Г" обозначают соответственно колодцы мелкого и глубокого заложения.

б) Цифры „1" и „2" показывают количество отключающих устройств, а буква „Д" относится к колодцам, предназначенным для подключения к действующему газопроводу без снижения в нем давления газа.

Во второй группе:

а) Римские цифры от „I" до „IV" обозначают типоразмер колодца в плане.

Цифре „I" соответствует круглый колодец диаметром 1000мм;

Цифре „II" - круглый колодец диаметром 1500мм и прямоугольный колодец с размерами сечения 1500×1200 мм (1500×1000мм);

Цифре „III" - круглый колодец диаметром 2000мм и прямоугольный колодец с размерами сечения 2100×1500 мм (2000×1500 мм);

Цифре „IV" - прямоугольный колодец с размерами сечения 2100×2100 мм (2000×2000 мм).

В скобках указаны размеры кирпичных колодцев

б) Буквы „К" и „П" обозначают соответственно колодцы круглого и прямоугольного сечения в плане.

В третьей группе:

Числа от „0.6" до „3.9" обозначают номинальную высоту колодца (от пола до низа перекрытия).

В зависимости от материала стен колодцев к их маркировке прибавляется название - „железобетонный" или „кирпичный".

Пример полного обозначения колодцев:

„М1-Iк-0.6 - железобетонный" - колодец мелкого заложения (М), с одним отключающим устройством (1), круглый диаметром 1000мм (Iк), глубиной 600 мм (0.6) с железо-

Рук. группы | Монин | Монин

Госстрой СССР Союзметаллургстройниипроект Харьковский Промстройниипроект	1966г.	Унифицированные колодцы для подземных газопроводов	Пояснительная записка	905-7	С-02	Масштаб б/м; Всего л. 11 Лист 1	7

4924/II

бетонными стенами.

6. Маркировка железобетонных элементов состоит из букв и цифр. Буквы обозначают наименование элементов: СБ - стеновые блоки (кольца), СПЛ - стеновые панели лоткового типа, СП - стеновые панели плоские, ПК - плиты перекрытия круглые, ПП - плиты перекрытия прямоугольные, ДК и ДКМ - плиты днища круглые соответственно сборные и монолитные. Цифры, стоящие непосредственно за буквами, обозначают порядковый номер элемента по опалубочным размерам (например, СПЛ2, СБ6). Цифры, стоящие во второй группе, указывают на изменение несущей способности при одних и тех же опалубочных размерах (например, СПЛ2 и СПЛ2-1; СБ6, СБ6-1, СБ6-2 и т.д.)
Буквы „а", „б", „в" и т.д. указывают на отличие элементов по закладным элементам и отверстиям при одних и тех же опалубочных размерах и несущих способностях (например, СП5, СП5а, СП5б и т.д.).

II. Нагрузки и расчет конструкций

7. Конструкции колодцев рассчитаны на постоянные и временные нагрузки.
Постоянные нагрузки включают в себя вертикальное и горизонтальное давление грунта, собственный вес конструкций и гидростатический напор воды (в водонасыщенных грунтах)
В качестве временных нагрузок приняты автомобильные нагрузки Н-10 и Н-30, состоящие из двух колонн автомашин, согласно глав СНиП II-г.10-62 и II-к.3-62. Колесная нагрузка НК-80 в соответствии с указанными главами СНиП не учитывалась.

8. При расчете колодцев на временную нагрузку с одной стороны отпор грунта с противоположной стороны учитывался в том случае, если сдвигающие силы от временной нагрузки превышали величины удерживающих сил трения грунта о днище колодцев и принимался равным разности этих сил (но не более $0.5R^{н}$ - нормативного давления для данного грунта).

9. При расчете колодцев приняты следующие параметры грунтов:
   а) Объемный вес - $\gamma = 1.8\ т/м^3$
   б) Угол естественного откоса обратной засыпки (условный) $\varphi = 30°$.

10. Добавочное давление воды на стенки колодцев, расположенных в грунтах с высоким уровнем грунтовых вод, определено по формуле:

$$g = \gamma_{воды} \cdot h_{воды} \cdot [1 - m tg^2(45 - \frac{\varphi}{2}], \text{ где}$$

$\gamma_{воды} = 1\ т/м^3$ - объемный вес воды;
$h_{воды}$ - высота водяного столба;
$m = \frac{1}{1+\varepsilon} = 0.55$, $\varepsilon = 0.82$ - коэффициент пористости грунта.

11. При расчете конструкций колодцев приняты следующие коэффициенты перегрузки:
   а) от собственного веса конструкции - $n = 1.1$ (0.9);
   б) от давления грунта - $n = 1.2$
   в) от гидростатического давления воды - $n = 1.1$;

Гл. отдела	Бандос						
Гл. конструктор	Водопьянов						
Гл. инж. пр.	Копштейн						
Рук. группы	Монин						

4924/II

Госстрой СССР Союзметаллургстройниипроект Харьковский Промстройниипроект	1966г.	Унифицированные колодцы для подземных газопроводов	Пояснительная записка	905-7	С-02	Масштаб Б/м Всего л. 11 Лист 2	8

г) от автомобильной нагрузки - $n = 1.4$

12. Динамический коэффициент $(1+\mu)$ принят равным:
   а) При расчете стен - 1.00
   б) При расчете перекрытий - 1.15 и 1.30 (при расположении колеса автомашины непосредственно на люке).

13. Учитывая связь стен колодцев с плитами днищ и перекрытий, максимальные усилия в стенах колодцев приняты с коэффициентами:
   а) 0.8 - в нижней части, на высоту, равную 2/3 бо́льшего размера колодца в плане;
   б) 0.9 - в верхней части, на высоту, равную 1/3 бо́льшего размера колодца в плане.

14. Конструктивные расчеты элементов колодцев произведены в соответствии с главами СНиП II-В. 1-62 и II-В. 2-62. При расчете перекрытий учтены также указания главы СНиП II-Д. 7-62.

III. Конструктивные решения

15. Унифицированные строительные конструкции колодцев разработаны, исходя из следующих основных требований: экономичность, индустриальность изготовления и монтажа, ограниченная номенклатура конструкций, максимальное использование опалубочных форм действующих типовых конструкций.

16. По очертанию в плане колодцы делятся на круглые и прямоугольные. По материалу стен - сборные железобетонные и кирпичные.

16а. Сборные днища устанавливаются на песчаную подготовку толщиной 100 мм, монолитное днище - на подготовку из бетона марки 50 толщиной 100 мм.

17. Днища кирпичных колодцев запроектированы из монолитных железобетонных плит. Днища железобетонных колодцев - из сборных железобетонных плит.

18. Перекрытия всех колодцев приняты сборными железобетонными.

19. Колодцы мелкого заложения запроектированы круглой формы в плане с железобетонными и кирпичными стенами. Стены железобетонных колодцев приняты из колец диаметром 1000 мм. и высотой 600 и 900 мм.
Днища железобетонных колодцев мелкого заложения запроектированы из двух сборных железобетонных плит с отверстиями для пропуска трубопроводов. Днища кирпичных колодцев - из цельных монолитных плит с отверстиями.

20. Железобетонные круглые колодцы глубокого заложения монтируются из сборных железобетонных стеновых блоков (колец) высотой 600 и 900 мм, устанавливаемых на растворе на сборную железобетонную круглую плиту днища. (раствор марки 50).
Горизонтальные швы между кольцами стен заполняются цементным раствором марки 50.
Для большей связи между смежными кольцами в швах между ними укладываются обрезки двугавров.
Круглые колодцы, железобетонные и кирпичные перекрываются сборными железобетонными круглыми плитами с проемами для установки люков и коверов.
Колодцы диаметром 2000 мм оборудуются двумя люками, колодцы диаметром 1500 мм - одним люком и одним

4924/II

Госстрой СССР Союзметаллургстройниипроект Харьковский Промстройниипроект	1966г.	Унифицированные колодцы для подземных газопроводов	Пояснительная записка	905-7	С-02	Масштаб б/м Всего л. 11 Лист 3	9

Рук. группы | Монин

вентиляционным ковером, колодцы диаметром 1000 мм (мелкого заложения) - одним люком.

21. Стеновые блоки, плиты днища и перекрытия круглых железобетонных и плиты перекрытия круглых кирпичных колодцев диаметром 1000 и 1500 мм выполняются в опалубочных формах по ГОСТ 8020-56.

Изготовление стеновых блоков и плит днища для круглых железобетонных колодцев диаметром 2000 мм предусмотрено в опалубочных формах водопроводных и канализационных колодцев по типовому проекту 4-18-628/62.

22. Стены железобетонных колодцев прямоугольного сечения в плане запроектированы из лотковых (марки „СПЛ") и плоских (марки „СП") элементов, выполняемых в опалубке конструкций серии ИС-01-04

Стены колодцев размером 1500×1200 мм состоят из двух лотковых панелей, соединяемых между собой при помощи листовых накладок, привариваемых к закладным элементам.

Стены колодцев размером 1500×2100 и 2100×2100 мм состоят из двух лотковых и двух плоских панелей (вставок), соединяемых при помощи уголков.

Вертикальные зазоры между торцами заполняются цементным раствором марки 50.

Стены колодцев высотой до 3х метров собираются из цельных элементов длиной 1800, 2100, 2400, 2700 и 3000 мм.

Стены колодцев высотой 3.6 и 3.9 м. собираются по высоте из элементов длиной 3000 мм и доборных элементов соответственно длиной 600 и 900 мм.

Стены прямоугольных железобетонных колодцев устанавливаются на сборные железобетонные прямоугольные плиты днища.

Перекрытия железобетонных и кирпичных колодцев прямоугольного сечения приняты из сборных железобетонных плит с отверстиями.

Колодцы размером 1500×2100 мм (1500×2000 мм) и 2100×2100 мм (2000×2000 мм) оборудуются двумя люками, колодцы размером 1500×1200 мм (1500×1000 мм) - одним люком и одним вентиляционным ковером.

Для создания неизменяемой системы сборных железобетонных колодцев к днищам и перекрытиям последних привариваются уголки, служащие опорами стеновых панелей марок „СПЛ" и „СП".

23. В стенах колодцев глубокого заложения предусмотрены отверстия для пропуска труб по деталям на листах С-62, С-63

24. В перекрытиях колодцев глубокого заложения и в стенах колодцев мелкого заложения предусмотрены отверстия и трубки для установки контрольного проводника.

25. Для пропуска проводов заземления через стенки железобетонных колодцев используются отверстия, предусмотренные для строповок.

26. В стенках колодцев, оборудованных электрозадвижками, для пропуска кабеля питания, предусматриваются отверстия; разбивка которых дана на листе С-65

Гл. инж. пр.	Копштейн						
Рук. группы	Монин						

4924/II

Госстрой СССР Союзметаллургстройниипроект Харьковский Промстройниипроект	1966г.	Унифицированные колодцы для подземных газопроводов	Пояснительная записка	905-7	С-02	Масштаб б/м Всего л. 11 Лист 4	10

27. Все сборные железобетонные элементы выполняются из бетона марок 200 и 300, монолитные - из бетона марки 150.

28. Арматура принята из сталей классов А-I, А-III по ГОСТ 5781-61 и В-I по ГОСТ 6727-53.

29. Для изготовления закладных элементов принята сталь марок А-I и А-III и профильная сталь по ГОСТ 380-60: марки ВСТ 3 кп при температуре до -30°С, марки ВСТ 3 пс при температуре от -30°С до -40°С.

30. Железобетонные элементы армируются сварными сетками на контактной сварке.

На чертежах конструкций стеновых панелей, плит днищ и перекрытий указаны величины защитного слоя.

31. Закладные и соединительные элементы, после приварки к ним соответствующих конструкций, подлежат защите масляной краской за два раза или другими лакокрасочными покрытиями в соответствии с „Указаниями по проектированию антикоррозийной защиты строительных конструкций промышленных зданий в производствах с агрессивными средами" (СН-262-63) и „Инструкцией по защите от коррозии стальных и железобетонных строительных конструкций лакокрасочными покрытиями (НИИЖБ, 1964г.).

Металлические элементы, расположенные с наружной стороны колодцев, защищаются торкрет-штукатуркой по сетке в соответствии с деталями на листах С-60, С-61.

В случае невозможности выполнения качественно такой защиты (стесненность габаритов, различными коммуникациями и т.д.) вышеуказанные элементы подлежат металлизации (оцинкованию) в соответствии с СН 206-62.

32. На перекрытии всех колодцев устанавливаются чугунные люки по чертежу УГ-18 типового проекта ГС-02-02. „Оборудование, узлы и детали наружных газопроводов (подземных и надземных)".

Крепление люка на горловине осуществляется на цементном растворе марки 50. При этом раствором заливаются отверстия в основании обоймы люка для увеличения прочности крепления.

33. Горловины К-7-3 для люков приняты по ГОСТ 8020-56 и устанавливаются на плиты перекрытий колодцев на цементном растворе марки 50 с устройством воротника вокруг горловины из бетона марки 200.

34. Ковер для вентиляции и замера разности потенциалов на газопроводе устанавливается на железобетонные ковровые подушки КП, конструкции которых приняты по чертежу ЗК-12 типового проекта ГС-02-09 „Узлы и детали электрозащиты подземных газопроводов от коррозии".

35. Стены кирпичных колодцев, расположенных в сухих, маловлажных и влажных грунтах, выполняются из обыкновенного глиняного кирпича пластического прессования марки 100 на растворе марки 50.

36. При строительстве колодцев необходимо предусматривать гидроизоляцию в соответствии с указаниями настоящего проекта.

4824/II

Госстрой СССР Союзметаллургстройниипроект Харьковский Промстройниипроект	1966г.	Унифицированные колодцы для подземных газопроводов	Пояснительная записка	905-7	С-02	Масштаб б/м Всего л. 11 Лист 5	11

Инв. № подл. | Подпись и дата | Взам. инв. №

Указания по гидроизоляции разработаны в соответствии с главами СНиП III-В. 9-62 „Гидроизоляция и пароизоляция. Правила производства и приемки работ" и I-В. 25. 62 „Кровельные, гидроизоляционные и пароизоляционные материалы на органических вяжущих" и СН 301-65 „Указания по проектированию гидроизоляции подземных частей зданий и сооружений.

37. По степени сухости ограждающих конструкций колодцы относятся ко II категории - помещения с отдельными влажными участками ограждающих конструкций (без выделения капельной влаги); площадь влажных участков допускается не более 20% поверхности ограждающих конструкций (п. 2.2 „Указаний СН 301-65)

38. По степени трещиностойкости элементы колодцев отнесены к III группе - конструкции рассчитываемые только на прочность (п. 2,3 СН 301-65).

39. Наружные поверхности всех колодцев, возводимых не в водонасыщенных грунтах, подлежат окраске горячим битумом за два раза по огрунтовке из раствора битума в бензине.

40. Проектом предусматривается три типа гидроизоляции колодцев, возводимых в водонасыщенных грунтах:

а) асфальтовая холодная;

б) асфальтовая горячая (допускается в связи с тем, что величина раскрытия трещин не превышает 0.1 мм)

в) Оклеечная

Выбор того или иного типа гидроизоляции производится в зависимости от величины гидростатического напора, признаков агрессивности воды и наличии блуждающих токов, возможности механизации работ и других условий.

Установление степени агрессивности воды по отношению к цементам и выбор цемента для бетонов и растворов изолируемой конструкции следует производить в соответствии с „Инструкцией по проектированию. Признаки и нормы агрессивности воды - среды для железобетонных и бетонных конструкций" (СН 249-63).

Защиту от блуждающих токов надлежит осуществлять в соответствии с „Правилами защиты подземных металлических сооружений от коррозии" (СН 266-63).

41. При расчете конструкций колодцев наивысший уровень грунтовых вод принят на 1 метр ниже планировочной отметки земли. Прямоугольные кирпичные колодцы при принятом уровне грунтовых вод, ввиду требуемой значительной толщины стен, в настоящем проекте не приведены. Возможность применения при более низком уровне грунтовых вод должна быть проверена расчетом в конкретном проекте.

42. При действии гидростатического напора колодцы должны быть проверены на устойчивость против всплывания.

43. К изолируемым конструкциям колодцев предъявляются следующие требования:

а) Конструкции должны выполняться из плотно вибрированного бетона.

б) Днища устраиваются по подготовке из бетона марки „100" толщиной 100 мм, армированной по краям сетками (см. листы С-52 ÷ С-55)

4924/II

Госстрой СССР Союзметаллургстройниипроект Харьковский Промстройниипроект	1966г.	Унифицированные колодцы для подземных газопроводов	Пояснительная записка	905-7	С-02	Масштаб б/м Всего л. 11 Лист 6	12

Гл. конструктор Водопьянов
Гл. инж. пр. Копштейн
Рук. группы Монин

44. Если минерализация грунтовых вод отличается от норм, приведенных в СН 249-63 (в сторону увеличения или уменьшения), необходимо подготовку под днище выполнять из плотного бетона с $В/Ц \leq 0.5$ на портландцементе с минимальным содержанием трехкальциевого алюмината (C_3A).

Подготовку следует укладывать на щебеночное основание толщиной 100 мм, пролитое горячим битумом.

Опалубка боковых поверхностей бетонной подготовки должна выполняться из антисептированных досок, впоследствии оставляемых в земле.

45. В конкретном проекте должны быть даны указания о методах и последовательности производства гидроизоляционных работ в соответствии с указаниями главы СНиП III-В. 9-62.

46. Штукатурная асфальтовая гидроизоляция (холодная) выполняется из холодной (эмульсионной) асфальтовой мастики (см. СНиП I-В. 25-62, таблицу 6), наносимой на изолируемую поверхность в виде нескольких слоев (наметов) растворонасосами, растворометами или смесительно-штукатурными агрегатами. Общая толщина гидроизоляции и количество наметов приведены в таблице 1.

Таблица 1.

Назначение гидроизоляции	Количество наметов	Общая толщина мм.
Против капиллярной влаги	2	7
Против гидростатического напора	3-4	15

Места перехода гидроизоляции с горизонтальной поверхности на вертикальную усиливаются гидроизоляционной стеклотканью или мелкой металлической сеткой, располагаемой между первым и вторым слоем изоляции, а сам переход осуществляется по плавным кривым.

Швы сборных железобетонных конструкций также усиливаются полосами стеклоткани шириной 200 мм, причем количество слоев гидроизоляции в этих местах увеличивается на два.

Стыкование изоляции стен с изоляцией днища производится после тщательной очистки выступающей за пределы сооружения гидроизоляции.

Защитное ограждение холодной асфальтовой гидроизоляции на вертикальных поверхностях колодцев должно выполняться из хорошо обожженного красного кирпича марки 100 на цементном растворе марки 50 или битумном вяжущем.

Применение холодной асфальтовой гидроизоляции при общекислотной агрессии не допускается.

47. Штукатурная асфальтовая гидроизоляция (горячая) выполняется из горячих растворов или мастик (см. СНиП-В. 25-62, таблицу 4), наносимых на изолируемую поверхность в расплавленном виде механизированным способом.

Изолируемая поверхность под штукатурную горячую асфальтовую гидроизоляцию должна быть жесткой, ровной, чистой и сухой.

Перед нанесением гидроизоляции необходимо произвести сплошную насечку изолируемых поверхностей и

огрунтовку их разжиженным битумом

Общая толщина слоя гидроизоляции и количество наметов приведены в таблице 2.

Таблица 2.

Назначение гидроизоляции	Гидроизоляция			
	Из асфальтового раствора		Из асфальтовой мастики	
	Количество наметов	Общая толщина в мм	Количество наметов	Общая толщина в мм
Против капиллярной влаги	1	6	1	5
Против гидростатического напора	2	12	2	10

Усиление мест перехода гидроизоляции с горизонтальных поверхностей на вертикальные и швов сборных железобетонных конструкций производится согласно указаниям пункта 46 настоящей записки.

Защита горячей асфальтовой гидроизоляции должна выполняться так же, как и защита холодной асфальтовой гидроизоляции. Исключение может быть допущено при засыпке колодцев мягким талым грунтом.

В этом случае горячую асфальтовую гидроизоляцию допускается выполнять без защитного ограждения.

48. Оклеечная битумная гидроизоляция представляет собой сплошной водонепроницаемый гидроизоляционный ковер из рулонных гнилостойких материалов (гидроизола, изола, бризола и пр.), наклеиваемых послойно битумом или мастикой (см. СНиП I-В.25-62) на ровную, предварительно высушенную и огрунтованную разжиженным битумом наружную поверхность сооружения.

Количество слоев оклеечной битумной гидроизоляции приведено в таблице 3.

Таблица 3.

Назначение гидроизоляции	Количество слоев рулонного материала
Против капиллярной влаги и просачивающейся воды	2
Против гидростатического напора	3

В местах стыкования гидроизоляции днища с изоляцией стен производится усиление ковра полосой стеклоткани шириной не менее 50 см.

Для зажима и обеспечения сохранности гидроизоляции в процессе ее эксплуатации предусматриваются по наружным контурам колодца защитные стенки, как и при асфальтовой гидроизоляции.

Для обеспечения эффективного зажима гидроизоляции от бокового давления грунта защитные стенки следует устанавливать на прокладки из 2х слоев толя и с помощью таких же прокладок разрезать эти стенки по вертикали на перегибах (в углах).

Края оклеечной гидроизоляции днища в процессе

производства работ необходимо защищать от повреждений временным покрытием из цементного раствора по слою песчаной засыпки.

49. Асфальтовые и оклеечная гидроизоляция устраиваются до уровня капиллярного поднятия воды, но не ниже, чем на 500 мм над уровнем грунтовых вод.

Выше этого уровня устраивается окрасочная гидроизоляция, засыпку которой следует производить мягким грунтом без возведения защитной стенки.

Плиты перекрытия во всех случаях защищаются окрасочной гидроизоляцией.

50. При строительстве колодцев на макропористых просадочных грунтах необходимо предусматривать специальные мероприятия в соответствии с главой СНиП II-Б.2-62 „Основания и фундаменты зданий и сооружений на просадочных грунтах. Нормы проектирования:"

а) Должен быть обеспечен беспрепятственный сток атмосферных (поверхностных) вод как в период строительства, так и в период эксплуатации.

б) В целях ограничения попадания воды извне в основания колодцев, засыпку пазух следует производить местным суглинистым грунтом с тщательным послойным уплотнением в соответствии с „Указаниями по устройству грунтовых подушек и обратных засыпок котлованов на просадочных грунтах". Засыпка над колодцами должна производиться с соблюдением тех же требований.

в) Конструкции колодцев должны устанавливаться на предварительно взрыхленный и уплотненный грунт.

г) Организация и технология строительных работ должны соответствовать указаниям главы СНиП III-Б.10-62. „Строительство на просадочных грунтах. Правила организации производства и приемки работ".

д) Уплотнение грунта производится до объемного веса скелета грунта не менее 1.6 т/м³.

51. При строительстве колодцев в районах с сейсмичностью 8 и 9 баллов и в районах горных выработок необходимо выполнять следующие мероприятия в соответствии с главой СНиП II-А.12-62 „Строительство в сейсмических районах. Нормы проектирования" и „Указаниями по проектированию зданий и сооружений на подрабатываемых территориях" (СН 289-64):

а) Колодцы устанавливаются на уплотненную песчаную подготовку толщиной 100 мм.

б) Засыпка пазух должна производится с тщательным послойным уплотнением.

в) Для связи стен круглых железобетонных колодцев с плитами днища и перекрытия к последним привариваются соединительные элементы в виде уголков вплотную к стеновым блокам. Такие же уголки привариваются к плитам днищ и перекрытий прямоугольных железобетонных колодцев, возводимых в любых условиях.

г) Кладка стен кирпичных колодцев должна применяться не ниже 2й категории по сопротивляемости

4924/II

Гл. инж. пр. Рук. группы	Копштейн Монин	Госстрой СССР Союзметаллургстройниипроект Харьковский Промстройниипроект	1966г.	Унифицированные колодцы для подземных газопроводов	Пояснительная записка	905-7	С 22	Масштаб б/м Всего л 11 Лист 9	15

сейсмическим воздействиям.

д) В горизонтальных швах стен кирпичных колодцев укладывается арматура ф6 AI (см. листы С-4/1÷С-4/9).

52. При привязке колодцев в конкретных проектах должны быть предусмотрены асфальтовые отмостки вокруг колодцев с размерами на 0.5 м. бо́льшими наружных габаритов колодцев с уклоном от люков к периферии. В случае расположения колодцев на непроезжей части (в зеленой зоне и т. п.) должны быть предусмотрены асфальтовые дорожки к ним шириной 0.5 м.

53. При необходимости в отдельных случаях устройства приямков для сбора воды (в районах с большим количеством осадков и т. п.) следует руководствоваться решениями, приведенными на листах С-66, С-67

54. При строительстве колодцев должны быть предусмотрены кирпичные фундаменты под задвижки, размеры которых определяются в зависимости от диаметров трубопроводов и габаритов задвижек. Стоимость фундаментов учтена в строительной смете.

54а. Для спуска в колодец предусмотрены лестницы-стремянки (см. листы 154, 155). В кирпичных колодцах допускается применять ходовые скобы, закладываемые в швы кладки.

IV. Изготовление и монтаж конструкций

55. При изготовлении железобетонных конструкций колодцев необходимо выполнять требования следующих нормативных и инструктивных документов: Глав СНиП I-В.1-62, I-В.2-62, I-В.3-62, I В.4-62, III-В.3-62; „Технических условий на изготовление и приемку сборных железобетонных и бетонных изделий" (СН1-61); „Технических условий на сварную арматуру для железобетонных конструкций" (ТУ73-56/МСПМХП); „Указаний по технологии производства арматурных работ в промышленном и гражданском строительстве" (Н3-61).

Подъем конструкций после распалубки разрешается после достижения бетоном 70% проектной прочности.

Отпуск сборных железобетонных элементов потребителю производится при достижении бетоном проектной прочности.

56. Монтаж конструкций колодцев производится в соответствии с главами СНиП III-В.1-62, III-В.2-62, III-В.3-62, III-В.4-62 и „Инструкцией по монтажу сборных железобетонных конструкций промышленных зданий и сооружений" (СН 319-65).

Строповочные отверстия в сборных железобетонных элементах заделываются бетоном марки 100.

Обратную засыпку котлованов следует производить после укладки плит перекрытия одновременно со всех сторон слоями 20-30 см. с плотным трамбованием.

V. Указания по применению

57. При применении колодцев, разработанных в настоящем проекте, следует руководствоваться следующим:

а) Как правило, должны применяться сборные железобетонные колодцы, как наиболее экономичные и индустриальные в изготовлении и монтаже.

Гл. конструктор	Водопьянов	
Гл. инж. пр	Колштейн	
Рук. группы	Монин	

4924/II

Госстрой СССР Союзметаллургстройниипроект Харьковский Промстройниипроект	1966г	Унифицированные колодцы для подземных газопроводов	Пояснительная записка	905-7	С-02	Масштаб б/м Всего л. 11 Лист 10	16

Кирпичные колодцы следует применять только в тех случаях, когда по местным условиям сложно или экономически нецелесообразно изготовление железобетонных колодцев, а также при подключении к действующим газопроводам, без снижения в них давления газа.

б) Целесообразно применение круглых колодцев, как наиболее экономичных. Прямоугольные колодцы следует применять в тех случаях, когда круглые колодцы не приемлемы по условиям габаритов.

Условные обозначения:



Номер детали
Номер листа, где деталь изображена



Номер детали
Номер листов, в которых деталь применена

4924/II

Госстрой СССР Союзметаллургстройниипроект Харьковский Промстройниипроект	1966г.	Унифицированные колодцы для подземных газопроводов	Пояснительная записка	905-7	С-02	Масштаб Б/м Всего л. 11 Лист 11	17

Рук. группы Монин

ТАБЛИЦА ТИПОРАЗМЕРОВ КОЛОДЦЕВ

Тип колодца		Условный диаметр арматуры Ду	Эскиз колодца	Марка колодца	Номинальные размеры в мм: Прямоугольных А	Прямоугольных Б	Круглых Д	Н
Мелкого заложения	Круглые	25 ÷ 100	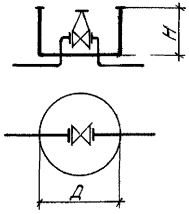	М1-I к-0.6	—	—	1000	600
				М1-I к-0.9				900
Глубокого заложения для установки одной задвижки	Круглые	50 ÷ 150	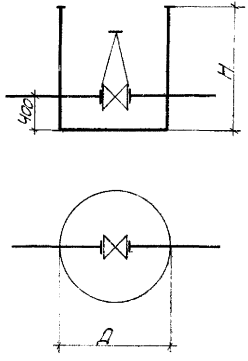	Г1-II к-1.8	—	—	1500	1800
		150		Г1-II к-2.1				2100
		200; 250		Г1-III к-1.8			2000	1800
		200 ÷ 300		Г1-III к-2.1				2100
		250; 300; 400		Г1-III к-2.4				2400
		300 ÷ 400		Г1-III к-2.7				2700
		350; 400		Г1-III к-3.0				3000
		500		Г1-III к-3.6				3600
		600		Г1-III к-3.9				3900

Гл. конструктор	Водопьянов	Госстрой СССР Союзметаллургстройниипроект Харьковский Промстройниипроект	1966г.	Унифицированные колодцы для подземных [illegible]	Таблица типоразмеров колодцев	905-7	С-03
Гл. инж. пр.	Копштейн						
Рук. группы	Мочин						

4924/II

Масштаб Б/м
Всего л. 3
Лист 1

18

ТАБЛИЦА ТИПОРАЗМЕРОВ КОЛОДЦЕВ

Тип колодца		Условный диаметр арматуры Ду	Эскиз колодца	Марка колодца	Номинальные размеры в мм: Прямоугольных А	Прямоугольных Б	Круглых Д	Н
Глубокого заложения для установки одной задвижки	Прямоугольные	50÷150	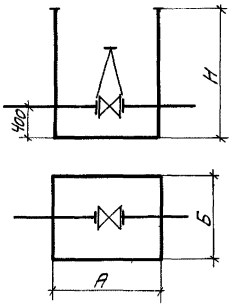	Г1-IIп-1.8	1500	1200	—	1800
		150		Г1-IIп-2.1				2100
		200; 250		Г1-IIIп-1.8	2100	1500	—	1800
		200÷300		Г1-IIIп-2.1				2100
		250; 300; 400		Г1-IIIп-2.4				2400
		300÷400		Г1-IIIп-2.7				2700
		350; 400		Г1-IIIп-3.0				3000
		500		Г1-IIIп-3.6				3600
		600		Г1-IIIп-3.9				3900
Глубокого заложения для установки двух задвижек	Круглые	50÷150	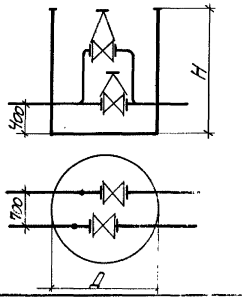	Г2-IIIк-1.8	—	—	2000	1800

Госстрой СССР Союзметаллургстройниипроект Харьковский Промстройниипроект	1966г.	Унифицированные колодцы для подземных газопроводов	Таблица типоразмеров колодцев	905-7	С-03	Масштаб б/м; Всего л. 3; Лист 2	19

4924/II

Г. инж. пр. Копштейн
Ук. группы Монин

ТАБЛИЦА ТИПОРАЗМЕРОВ КОЛОДЦЕВ

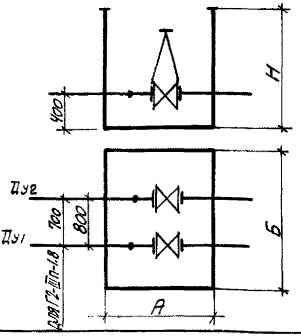

Тип колодца		Условный диаметр арматуры $Д_{у1}$	Условный диаметр арматуры $Д_{у2}$	Эскиз колодца	Марка колодца	Номинальные размеры в мм: Прямоугольных А	Прямоугольных Б	Круглых Д	Н
Глубокого заложения для установки двух задвижек	прямоугольные	50÷80	50÷150		Г2-III п-1.8	1500	2100	—	1800
		50÷150	200, 250		Г2-IV п-1.8	2100	2100	—	1800
		50÷200	250, 300		Г2-IV п-2.1				2100
		50÷200	300, 400		Г2-IV п-2.4				2400
		50÷200	350, 400		Г2-IV п-2.7				2700
Глубокого заложения для подключения к действующему газопроводу	прямоугольные	50÷200	80÷700		ГД-III п-2.1	2100	1500	—	2100

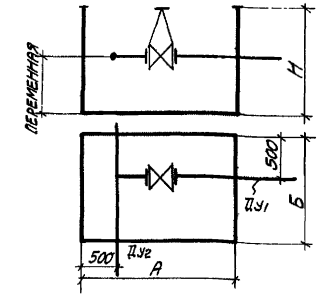

Условные обозначения:
А; Б; Д — внутренние габариты колодцев в плане
Н — расстояние от пола колодца до низа перекрытия
„400" — расстояние от пола колодца до низа газопровода

4924/II

Госстрой СССР Союзметаллургстройниипроект Харьковский Промстройниипроект	1966 г.	Унифицированные колодцы для подземных газопроводов	Таблица типоразмеров колодцев	905-7	С-03	Масштаб Б/м; Всего л. 3; Лист 3	20

Гл. инж. пр. Рук. группы | Копштейн | Монин

Номенклатура сборных железобетонных изделий для колодцев

Тип колодцев	Наименование конструкций	Эскиз конструкций	Количество новых форм	Количество типоразмеров	Примечания
Круглые колодцы.	Стеновые блоки марки „СБ"	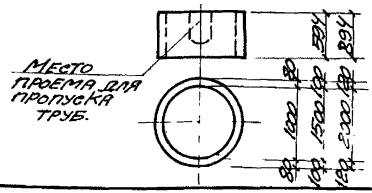	—	6	Блоки диаметром 1000 и 1500 мм. выполняются в формах колец по ГОСТ 8020-56. Блоки диаметром 2000 мм выполняются в формах колец по типовому проекту 4-18-628/62.
	Плиты перекрытия марки „ПК"	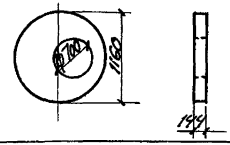	—	1	Выполняется в форме плит по ГОСТ 8020-56.
		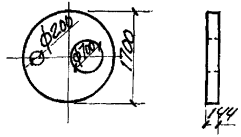	—	1	Выполняется в форме плит по ГОСТ 8020-56.
		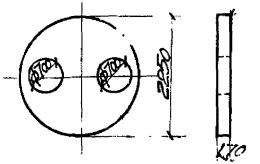	1	1	
	Плиты днища марки „ДК"	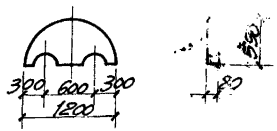	—	1	* Выполняется в форме плит по ГОСТ 8020-56

Госстрой СССР Союзметаллургстройниипроект Харьковский Промстройниипроект	1966г.	Унифицированные колодцы для подземных газопроводов.	Номенклатура сборных железобетонных изделий для колодцев	905-7	С-04	Масштаб Б/М. Всего л.3 Лист 1	21

4924/II

Номенклатура сборных железобетонных изделий для колодцев.

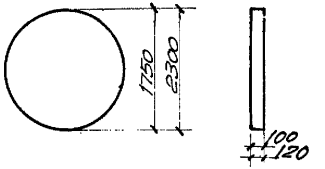

Тип колодцев	Наименование конструкций	Эскиз конструкций	Количество новых форм	Количество типоразмеров	Примечания
Круглые колодцы (продолжение)	Плиты днища марки „ДК"	1750, 2300, 100, 120	1	2	Плита диаметром 1750мм. и толщиной 100мм выполняется в форме плит по ГОСТ 8020-56
	Кольцо люка (Горловина) К-7-3	294, 70, 700, 70	—	1	Принято по ГОСТ 8020-56
Прямоугольные колодцы.	Стеновые панели марки „СПЛ."	670, 870, 1770, 2070, 2370, 2670, 2970, 730, 120, 1500, 1700, 1800, 1900, 2100, 2110	—	10	* Выполняются в форме лотков по серии ИС-01-04. выпуск 2

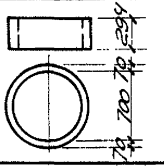

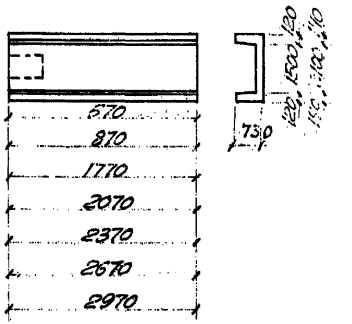

Гл. инж. пр.	Комштейн	Кострова	Копиров	Монин	Рук. группы	Гл. инж. пр.	Госстрой СССР Союзметаллургстройниипроект Харьковский Промстройниипроект
1966г.	Унифицированные колодцы для подземных газопроводов	[illegible]	905-7	С-04	Масштаб Б/М.	Всего л 3 лист 2	4924/II 22

Номенклатура сборных железобетонных изделий для колодцев.

Тип колодца	Наименование конструкций	Эскиз конструкций	Количество новых форм	Количество типоразмеров	Примечания
Колодцы прямоугольные (продолжение)	Стеновые панели марки „СП"	570, 870, 1070, 1770, 2070, 2370, 2670, 2970; 870; 90	—	8	* Выполняются в форме панелей стен по серии ИС-01-04 выпуск 2
	Плиты перекрытия марки „ПП"	1900, 2600; 1180; 170, 220	2	2	
		1900; 170	1	1	
	Плиты днища марки „ДП"	1800, 2400; 1500, 1800, 2400; 120	1	3	* Плиты размерами 1800×1500(мм) и 1800×2400(мм) выполняются в форме плит перекрытий по серии ИС-01-04 выпуск 2.
	Кольцо люка (горловина) К-7-3	Смотреть круглые колодцы	-	1	

* Изменение длин (укорочение) производится за счет установки перегородок и заглушек.

4924/II

Госстрой СССР Союзметаллургстройниипроект Ленинградский Промстройниипроект	1966г	Унифицированные колодцы для подземных газопроводов.	Номенклатура сборных железобетонных изделий для колодцев.	У05-7	С-04	Масштаб б/м; Всего листов 3; Лист 3 — 23

ТАБЛИЦА ДЛЯ ПОДБОРА КОНСТРУКТИВНЫХ ЭЛЕМЕНТОВ КРУГЛЫХ ЖЕЛЕЗОБЕТОННЫХ КОЛОДЦЕВ

Марка колодцев	В сухих, водонасыщенных и просадочных грунтах						В сейсмических районах и районах горных выработок					
	Наименование элемента	Марка элемента	Количество	Вес элемента т	Объем элемента м³	N листа проекта или ГОСТ	Наименование элемента	Марка элемента	Количество	Вес элемента т	Объем элемента м³	N листа проекта или ГОСТ
М1-I К-0.6	Плита днища	ДК1	2	0.10	0.04	С-137	Плита днища	ДК1	2	0.10	0.04	С-137
	Стеновой блок	СБ1	1	0.40	0.16	С-68	Стеновой блок	СБ1	1	0.40	0.16	С-68
	Плита перекрытия	ПК1	1	0.25	0.10	С-127	Плита перекрытия	ПК1	1	0.25	0.10	С-127
	Люк	—	1	0.165	—	Тип. проект ГС-02-02 лист УГ-18	Люк	—	1	0.165	—	Тип. проект ГС-02-02 лист УГ-18
	Соединительный элемент	МС17	1	0,00138	—	С-153	Соединительный элемент	МС17	1	0,00138		С-153
М1-I К-0.9	Плита днища	ДК1	2	0.10	0.04	С-137	Плита днища	ДК1	2	0.10	0.04	С-137
	Стеновой блок	СБ2	1	0.62	0.25	С-69	Стеновой блок	СБ2	1	0.62	0.25	С-69
	Плита перекрытия	ПК1	1	0.25	0.10	С-127	Плита перекрытия	ПК1	1	0.25	0.10	С-127
	Люк	—	1	0.165	—	Тип. проект ГС-02-02 лист УГ-18	Люк	—	1	0.165	—	Тип. проект ГС-02-02 лист УГ-18
	Соединительный элемент	МС17	1	0,00138	—	С-153	Соединительный элемент	МС17	1	0,00138		С-153
Г1-II К-1.8	Плита днища	ДК2	1	0.60	0.24	С-138	Плита днища	ДК2а	1	0.60	0.24	С-138
	Стеновые блоки	СБ4	1	1.13	0.45	С-71	Стеновые блоки	СБ4	1	1.13	0.45	С-71
		СБ4-1	1	1.0	0.40	С-72		СБ4-1	1	1.0	0.40	С-72
	Плита перекрытия	ПК2	1	0.67	0.27	С-128	Плита перекрытия	ПК2а	1	0.67	0.27	С-128
	Кольцо горловины	К-7-3	1	0.12	0.05	ГОСТ 8020-56 лист 9	Кольцо горловины	К-7-3	1	0.12	0.05	ГОСТ 8020-56 лист 9
	Подушки под ковер	КП	4	0.038	0.012	Тип. проект ГС-02-09 лист ЗК-12	Подушки под ковер	КП	4	0.038	0.012	Тип. проект ГС-02-09 лист ЗК-12
	Люк	—	1	0.165	—	Тип. проект ГС-02-02 лист УГ-18	Люк	—	1	0.165	—	Тип. проект ГС-02-02 лист УГ-18
	Лестница	МЛ1	1	0.023	—	С-155	Лестница	МЛ1	1	0.023	—	С-155
	Соединительные элементы	МС2	4	0.0011	—	С-153	Соединительные элементы	МС1	8	0.0009	—	С-153
		МС10	2	0.0011	—	С-153		МС2	4	0.0011	—	С-153
		МС19	1	0.0025		С-153		МС10	2	0.0011	—	С-153
								МС19	1	0.0025		С-153

Гл. инж. пр. Рук. группы | Колштейн | Монин

4924/II

Госстрой СССР Союзметаллургстройниипроект Харьковский Промстройниипроект	1966г.	Унифицированные колодцы для подземных газопроводов	Таблица для подбора конструктивных элементов круглых железобетонных колодцев	905-7	С-05	Масштаб Б/м; Всего л. 6; Лист 1	24

Таблица для подбора конструктивных элементов круглых железобетонных колодцев

Марка колодцев	В сухих, водонасыщенных и просадочных грунтах						В сейсмических районах и районах горных выработок					
	Наименование элемента	Марка элемента	Количество	Вес элемента т	Объем элемента м³	N листа проекта или ГОСТ	Наименование элемента	Марка элемента	Количество	Вес элемента т	Объем элемента м³	N листа проекта или ГОСТ
Г1-II К-2.1	Плита днища	ДК 2	1	0.60	0.24	С-138	Плита днища	ДК 2а	1	0.60	0.24	С-138
	Стеновые блоки	СБ 3	2	0.75	0.30	С-70	Стеновые блоки	СБ 3	2	0.75	0.30	С-70
		СБ 4-1	1	1.0	0.40	С-72		СБ 4-1	1	1.0	0.4	С-72
	Плита перекрытия	ПК 2	1	0.67	0.27	С-128	Плита перекрытия	ПК 2а	1	0.67	0.27	С-129
	Кольцо горловины	К-7-3	1	0.12	0.05	ГОСТ 8020-56 лист 9	Кольца горловины	К-7-3	1	0.12	0.05	ГОСТ 8020-56 лист 9
	Подушки под ковер	КП	4	0.038	0.012	Тип. проект ГС-02-09 лист 3К-12	Подушки под ковер	КП	4	0.038	0.012	Тип. проект ГС-02-09 лист 3К-12
	Люк	—	1	0.165	—	Тип. проект ГС-02-02 лист УГ-18	Люк	—	1	0.165	—	Тип. проект ГС-02-02 лист УГ-18
	Лестница	МЛ 2	1	0.027	—	С-155	Лестница	МЛ 2	1	0.027	—	С-155
	Соединительные элементы	МС 2	8	0.0011	—	С-153	Соединительные элементы	МС 1	8	0.0009	—	С-153
		МС 10	2	0.0011	—	С-153		МС 2	8	0.0011	—	С-153
		МС 19	1	0.0025	—	С-153		МС 10	2	0.0011	—	С-153
								МС 19	1	0.0025		С-153
Г1-III К-1.8	Плита днища	ДК 3	1	1.25	0.50	С-139	Плита днища	ДК 3а	1	1.25	0.50	С-139
	Стеновые блоки	СБ 6	1	1.74	0.70	С-74	Стеновые блоки	СБ 6	1	1.74	0.70	С-74
		СБ 6-1	1	1.55	0.62	С-75		СБ 6-1	1	1.55	0.62	С-75
	Плита перекрытия	ПК 3	1	1.36	0.54	С-130	Плита перекрытия	ПК 3а	1	1.36	0.54	С-130
	Кольца горловины	К-7-3	2	0.12	0.05	ГОСТ 8020-56 лист 9	Кольца горловины	К-7-3	2	0.12	0.05	ГОСТ 8020-56 лист 9
	Подушки под ковер	КП	2	0.038	0.012	Тип. проект ГС-02-09 лист 3К-12	Подушки под ковер	КП	2	0.038	0.012	Тип. проект ГС-02-09 лист 3К-12
	Люки	—	2	0.165	—	Тип. проект ГС-02-02 лист УГ-18	Люки	—	2	0.165	—	Тип. проект ГС-02-02 лист УГ-18
	Лестницы	МЛ 1	2	0.023	—	С-155	Лестницы	МЛ 1	2	0.023	—	С-155
	Соединительные элементы	МС 3	4	0.0013	—	С-153	Соединительные элементы	МС 1	8	0.0009	—	С-153
		МС 11	4	0.0012	—	С-153		МС 3	4	0.0013	—	С-153
		МС 19	1	0.0025	—	С-153		МС 11	4	0.0012	—	— " —
								МС 19	1	0.0025		— " —

Инв. № подл. | Подпись и дата | Взам. инв. №

Госстрой СССР
Союзметаллургстройниипроект
Харьковский
Промстройниипроект

1966г.

Унифицированные колодцы для подземных газопроводов

Таблица для подбора конструктивных элементов круглых железобетонных колодцев

905-7

С-05

Масштаб Б/м

Всего л. 6

Лист 2

Таблица для подбора конструктивных элементов круглых железобетонных колодцев

Марка колодцев	В сухих, водонасыщенных и просадочных грунтах						В сейсмических районах и районах горных выработок					
	Наименование элемента	Марка элемента	Количество	Вес элемента т	Объем элемента м³	N листа проекта или ГОСТ	Наименование элемента	Марка элемента	Количество	Вес элемента т	Объем элемента м³	N листа проекта или ГОСТ
Г1-III К-2.1	плита днища	ДК3	1	1.25	0.50	С-139	плита днища	ДК3а	1	1.25	0.5	С-139
	стеновые блоки	СБ5	2	1.14	0.47	С-73	стеновые блоки	СБ5	2	1.14	0.47	С-73
		СБ6-1	1	1.55	0.62	С-75		СБ6-1	1	1.55	0.62	С-75
	плита перекрытия	ПК3	1	1.36	0.54	С-130	плита перекрытия	ПК3а	1	1.36	0.54	С-130
	кольца горловины	К-7-3	2	0.12	0.05	ГОСТ 8020-56 лист 9	кольца горловины	К-7-3	2	0.12	0.05	ГОСТ 8020-56 лист 9
	подушки под ковер	КП	2	0.038	0.012	Тип. проект ГС-02-09 лист 3К-12	подушки под ковер	КП	2	0.038	0.012	Тип. проект ГС-02-09 лист 3К-12
	люки	—	2	0.165	—	Тип. проект ГС-02-01 лист УГ-18	люки	—	2	0.165	—	Тип. проект ГС-02-01 лист УГ-18
	лестницы	МЛ2	2	0.027	—	С-155	лестницы	МЛ2	2	0.027	—	С-155
	соединительные элементы	МС3	8	0.0013	—	С-153	соединительные элементы	МС1	8	0.0009	—	С-153
		МС11	4	0.0012	—	С-153		МС3	8	0.0013	—	С-153
		МС19	1	0.0025	—	С-153		МС11	4	0.0012	—	С-153
								МС19	1	0.0025	—	С-153
Г1-III К-2.4	плита днища	ДК3	1	1.25	0.50	С-139	плита днища	ДК3а	1	1.25	0.50	С-139
	стеновые блоки	СБ5	1	1.17	0.47	С-73	стеновые блоки	СБ5	1	1.17	0.47	С-73
		СБ6	1	1.74	0.7	С-74		СБ6	1	1.74	0.7	С-74
		СБ6-1	1	1.55	0.62	С-75		СБ6-1	1	1.55	0.62	С-75
	плита перекрытия	ПК3	1	1.36	0.54	С-130	плита перекрытия	ПК3а	1	1.36	0.54	С-130
	кольца горловины	К-7-3	2	0.12	0.05	ГОСТ 8020-56 лист 9	кольца горловины	К-7-3	2	0.12	0.05	ГОСТ 8020-56 лист 9
	подушки под ковер	КП	2	0.038	0.012	Тип. проект ГС-02-09 лист 3К-12	подушки под ковер	КП	2	0.038	0.012	Тип. проект ГС-02-09 лист 3К-12
	люки	—	2	0.165	—	Тип. проект ГС-02-01 лист УГ-18	люки	—	2	0.165	—	Тип. проект ГС-02-01 лист УГ-18

Гл. инж. пр. Болштейн
Рук. группы Монин

Госстрой СССР Союзметаллургстройниипроект Харьковский промстройниипроект	1966г.	Унифицированные колодцы для подземных газопроводов	Таблица для подбора конструктивных элементов круглых железобетонных колодцев	905-7	С-05	Масштаб б/м	26
						Всего л. 6 Лист 3	

4924/Т

ТАБЛИЦА ДЛЯ ПОДБОРА КОНСТРУКТИВНЫХ ЭЛЕМЕНТОВ КРУГЛЫХ ЖЕЛЕЗОБЕТОННЫХ КОЛОДЦЕВ

Марка колодцев	В сухих, водонасыщенных и просадочных грунтах						В сейсмических районах и районах горных выработок					
	Наименование элемента	Марка элемента	Количество	Вес элемента т	Объем элемента м³	N листа проекта или ГОСТ	Наименование элемента	Марка элемента	Количество	Вес элемента т	Объем элемента м³	N листа проекта или ГОСТ
Г1-III К-2.4 (продолжение)	Лестницы	МЛ3	2	0.030	—	С-155	Лестницы	МЛ3	2	0.030	—	С-155
	Соединительные элементы	МС3	8	0.0013	—	С-153	Соединительные элементы	МС1	8	0.0009	—	С-153
		МС11	4	0.0012	—	С-153		МС3	8	0.0013	—	С-153
		МС19	1	0.0025	—	С-153		МС11	4	0.0012	—	С-153
								МС19	1	0.0025	—	С-153
Г1-III К-2.7	Плита днища	ДК3	1	1.25	0.5	С-139	Плита днища	ДК3а	1	1.25	0.5	С-139
	Стеновые блоки	СБ6	2	1.74	0.7	С-74	Стеновые блоки	СБ6	2	1.74	0.7	С-74
		СБ6-1	1	1.55	0.62	С-75		СБ6-1	1	1.55	0.62	С-75
	Плита перекрытия	ПК3	1	1.36	0.54	С-130	Плита перекрытия	ПК3а	1	1.36	0.54	С-130
	Кольца горловины	К-7-3	2	0.12	0.05	ГОСТ 8020-56 лист 9	Кольца горловины	К-7-3	2	0.12	0.05	ГОСТ 8020-56 лист 9
	Подушки под ковер	КП	2	0.038	0.012	Тип. проект ГС-02-09 лист ЗК-12	Подушки под ковер	КП	2	0.038	0.012	Тип. проект ГС-02-09 лист ЗК-12
	Люки	—	2	0.165	—	Тип. проект ГС-02-02 лист УГ-18	Люки	—	2	0.165	—	Тип. проект ГС-02-02 лист УГ-18
	Лестницы	МЛ4	2	0.034	—	С-155	Лестницы	МЛ4	2	0.034	—	С-155
	Соединительные элементы	МС3	8	0.0013	—	С-153	Соединительные элементы	МС1	8	0.0009	—	С-153
		МС11	4	0.0012	—	С-153		МС3	8	0.0013	—	С-153
		МС19	1	0.0025	—	С-153		МС11	4	0.0012	—	С-153
								МС19	1	0.0025	—	С-153
Г1-III К-3.0	Плита днища	ДК3	1	1.25	0.5	С-139	Плита днища	ДК3а	1	1.25	0.5	С-139
	Стеновые блоки	СБ5	2	1.17	0.47	С-73	Стеновые блоки	СБ5	2	1.17	0.47	С-73
		СБ6	1	1.74	0.7	С-74		СБ6	1	1.74	0.7	С-74
		СБ6-1	1	1.55	0.62	С-75		СБ6-1	1	1.55	0.62	С-75
	Плита перекрытия	ПК3	1	1.36	0.54	С-130	Плита перекрытия	ПК3а	1	1.36	0.54	С-130

Рук. группы | Монин

Госстрой СССР Союзметаллургстройниипроект Харьковский Промстройниипроект	1966г.	Унифицированные колодцы для подземных газопроводов	Таблица для подбора конструктивных элементов круглых железобетонных колодцев	905-7	С-05	4924/II Масштаб Б/М Всего л 6 Лист 4 — 27

Таблица для подбора конструктивных элементов круглых железобетонных колодцев

Марка колодцев	В сухих, водонасыщенных и просадочных грунтах						В сейсмических районах и районах горной выработки					
	Наименование элемента	Марка элемента	Количество	Вес элемента т	Объем элемента м³	N листа проекта или ГОСТ	Наименование элемента	Марка элемента	Количество	Вес элемента т	Объем элемента м³	N листа проекта или ГОСТ
Г1-III к-3,0 1. Продолжение	кольца горловины	К-7-3	2	0.12	0.05	ГОСТ 8020-56 лист 9	кольца горловины	К-7-3	2	0.12	0.05	ГОСТ 8020-56 лист 9
	подушки под ковер	КП	2	0.038	0.012	Тип. проект ГС-02-09 лист 3К-12	подушки под ковер	КП	2	0.038	0.012	Тип. проект ГС-02-09 лист 3К-12
	люки	—	2	0.165	—	Тип. проект ГС-02-02 лист УГ-18	люки	—	2	0.165	—	Тип. проект ГС-02-02 лист УГ-18
	лестницы	МЛ 5	2	0.038	—	С-155	лестницы	МЛ 5	2	0.038	—	С-155
	соединительные элементы	МС 3	12	0.0013	—	С-153	соединительные элементы	МС 1	8	0.0009	—	С-153
		МС 11	4	0.0012	—	С-153		МС 3	12	0.0013	—	С-153
		МС 19	1	0.0025	—	С-153		МС 11	4	0.0012	—	С-153
								МС 19	1	0.0025	—	С-153
Г1-III к-3,6	плита днища	ДК 3	1	1.25	0.50	С-139	плита днища	ДК 3а	1	1.25	0.50	С-139
	стеновые блоки	СБ 5	3	1.17	0.47	С-73	стеновые блоки	СБ 5	3	1.17	0.47	С-73
		СБ 6-2	1	1.48	0.59	С-76		СБ 6-2	1	1.48	0.59	С-76
		СБ 6-3	1	1.65	0.66	С-77		СБ 6-3	1	1.65	0.66	С-77
	плита перекрытия	ПК 3	1	1.36	0.54	С-130	плита перекрытия	ПК 3а	1	1.36	0.54	С-130
	кольца горловины	К-7-3	2	0.12	0.05	ГОСТ 8020-56 лист 9	кольца горловины	К-7-3	2	0.12	0.05	ГОСТ 8020-56 лист 9
	подушки под ковер	КП	2	0.038	0.012	Тип. проект ГС-02-09 лист 3К-12	подушки под ковер	КП	2	0.038	0.012	Тип. проект ГС-02-09 лист 3К-12
	люки	—	2	0.165	—	Тип. проект ГС-02-02 лист УГ-18	люки	—	2	0.165	—	Тип. проект ГС-02-02 лист УГ-18
	лестницы	МЛ 6	2	0.059	—	С-155	лестницы	МЛ 6	2	0.059	—	С-155
	соединительные элементы	МС 3	16	0.0013	—	С-153	соединительные элементы	МС 1	8	0.0009	—	С-153
		МС 11	4	0.0012	—	С-153		МС 3	16	0.0013	—	С-153
		МС 19	1	0.0025	—	С-153		МС 11	4	0.0012	—	С-153
								МС 19	1	0.0025	—	С-153

Гл. инж. пр. Кольтейн
Рук. группы Монин
Конструкции Кудрявцев
Инженер Дмитриев

Госстрой СССР Союзметаллургстройниипроект Харьковский промстройниипроект | 1966г. | Унифицированные колодцы для подземных газопроводов | Таблица для подбора конструктивных элементов круглых железобетонных колодцев | 905-7 | С-05 | 4924/I | Масштаб б/м | Зест. л. 6 | Лист 5 | 28

ТАБЛИЦА ДЛЯ ПОДБОРА КОНСТРУКТИВНЫХ ЭЛЕМЕНТОВ КРУГЛЫХ ЖЕЛЕЗОБЕТОННЫХ КОЛОДЦЕВ

Марка колодцев	В сухих, водонасыщенных и просадочных грунтах						В сейсмических районах и районах горной выработки					
	Наименование элемента	Марка элемента	Количество	Вес элемента т	Объем элемента м³	N листа проекта или ГОСТ	Наименование элемента	Марка элемента	Количество	Вес элемента т	Объем элемента м³	N листа проекта или ГОСТ
Г1-III К-3,9	Плита днища	ДК3	1	1.25	0.50	С-139	Плита днища	ДК3а	1	1.25	0.50	С-139
	Стеновые блоки	СБ5	2	1.17	0.47	С-73	Стеновые блоки	СБ5	2	1.17	0.47	С-73
		СБ6	1	1.74	0.7	С-74		СБ6	1	1.74	0.7	С-74
		СБ6-2	1	1.48	0.59	С-76		СБ6-2	1	1.48	0.59	С-76
		СБ6-3	1	1.65	0.66	С-77		СБ6-3	1	1.65	0.66	С-77
	Плита перекрытия	ПК3	1	1.36	0.54	С-130	Плита перекрытия	ПК3а	1	1.36	0.54	С-130
	Кольца горловины	К-7-3	2	0.12	0.05	ГОСТ 8020-56 лист 9	Кольца горловины	К-7-3	2	0.12	0.05	ГОСТ 8020-56 лист 9
	Подушки под ковер	КП	2	0.038	0.012	Тип. проект ГС-02-09 лист ЗК-12	Подушки под ковер	КП	2	0.038	0.012	Тип. проект ГС-02-09 лист ЗК-12
	Люки	—	2	0.165	—	Тип. проект ГС-02-02 лист УГ-18	Люки	—	2	0.165	—	Тип. проект ГС-02-02 лист УГ-18
	Лестницы	МЛ-7	2	0.064	—	С-155	Лестницы	МЛ7	2	0.064	—	С-155
	Соединительные элементы	МС3	16	0.0013		С-153	Соединительные элементы	МС1	8	0.0009		С-153
		МС11	4	0.0012		С-153		МС3	16	0.0013		С-153
		МС19	1	0.0025		С-153		МС11	4	0.0012		С-153
								МС19	1	0.0025		С-153
Г2-III К-1,8	Плита днища	ДК3	1	1.25	0.5	С-139	Плита днища	ДК3а	1	1.25	0.5	С-139
	Стеновые блоки	СБ6	1	1.74	0.70	С-74	Стеновые блоки	СБ6	1	1.74	0.70	С-74
		СБ6-4	1	1.50	0.60	С-78		СБ6-4	1	1.5	0.60	С-78
	Плита перекрытия	ПК3	1	1.36	0.54	С-130	Плита перекрытия	ПК3а	1	1.36	0.54	С-130
	Кольца горловины	К-7-3	2	0.12	0.05	ГОСТ 8020-56 лист 9	Кольца горловины	К-7-3	2	0.12	0.05	ГОСТ 8020-56 лист 9
	Подушки под ковер	КП	2	0.038	0.012	Тип. проект ГС-02-09 лист ЗК-12	Подушки под ковер	КП	2	0.038	0.012	Тип. проект ГС-02-09 лист ЗК-12
	Люки	—	2	0.165	—	Тип. проект ГС-02-02 лист УГ-18	Люки	—	2	0.165	—	Тип. проект ГС-02-02 лист УГ-18
	Лестницы	МЛ1	2	0.023	—	С-155	Лестницы	МЛ1	2	0.023	—	С-155
	Соединительные элементы	МС3	4	0.0013	—	С-153	Соединительные элементы	МС1	8	0.0009	—	С-153
		МС11	4	0.0012	—	С-153		МС3	4	0.0013	—	С-153
		МС19	1	0.0025		С-153		МС11	4	0.0012	—	С-153
								МС19	1	0.0025		С-153

4924/II

Госстрой СССР Союзметаллургстройниипроект Харьковский Промстройниипроект	1966г.	Унифицированные колодцы для подземных газопроводов	Таблица для подбора конструктивных элементов круглых железобетонных колодцев	905-7	С-05	Масштаб б/м; Усего л. 6; Лист 6	29

Гл. инженер Рук. группы | Мошкин | Монин

Таблица для подбора конструктивных элементов прямоугольных железобетонных колодцев

Марка колодцев	В сухих, влажных (до 25-30%) и просадочных грунтах						В водонасыщенных грунтах						В сейсмических районах и районах горных выработок					
	Наименование элемента	Марка элемента	Количество	Вес элемента т	Объем элемента м³	N листа проекта или ГОСТ	Наименование элемента	Марка элемента	Количество	Вес элемента т	Объем элемента м³	N листа проекта или ГОСТ	Наименование элемента	Марка элемента	Количество	Вес элемента т	Объем элемента м³	N листа проекта или ГОСТ
Г1-Д-1.8	Плита днища	ДП1	1	0.80	0.32	С-140	Плита днища	ДП1	1	0.80	0.32	С-140	Плита днища	ДП1	1	0.80	0.32	С-140
	Стеновые панели	СПП1	2	1.40	0.56	С-79	Стеновые панели	СПП1	2	1.40	0.56	С-79	Стеновые панели	СПП1	2	1.40	0.56	С-79
	Плиты перекрытия	ПП1g	1	0.72	0.29	С-134	Плиты перекрытия	ПП1g	1	0.72	0.29	С-134	Плиты перекрытия	ПП1g	1	0.72	0.29	С-134
		ПП3б	1	0.25	0.10	С-136		ПП3б	1	0.25	0.10	С-136		ПП3б	1	0.25	0.10	С-136
	Кольцо горловины	К-7-3	1	0.12	0.05	ГОСТ 8020-56 лист 9	Кольцо горловины	К-7-3	1	0.12	0.05	ГОСТ 8020-56 лист 9	Кольцо горловины	К-7-3	1	0.12	0.05	ГОСТ 8020-56 лист 9
	Подушки под ковер	КП	4	0.038	0.012	Тип. проект ГС-02-09 лист 3К-12	Подушки под ковер	КП	4	0.038	0.12	Тип. проект ГС-02-09 лист 3К-12	Подушки под ковер	КП	4	0.038	0.12	Тип. проект ГС-02-09 лист 3К-12
	Люк	—	1	0.165	—	Тип. проект ГС-02-02 лист УГ-18	Люк	—	1	0.165	—	Тип. проект ГС-02-02 лист УГ-18	Люк	—	1	0.165	—	Тип. проект ГС-02-02 лист УГ-18
	Лестницы	МЛ1	1	0.023	—	С-155	Лестница	МЛ1	1	0.023	—	С-155	Лестницы	МЛ1	1	0.023	—	С-155
	Соединительные элементы	МС1	12	0.0009	—	С-153	Соединительные элементы	МС1	12	0.0009	—	С-153	Соединительные элементы	МС1	12	0.0009	—	С-153
		МС4	4	0.0004	—	С-153		МС4	4	0.0004	—	С-153		МС4	4	0.0004	—	С-153
		МС9	2	0.0011	—	С-153		МС9	2	0.0011	—	С-153		МС9	2	0.0011	—	С-153
		МС19	1	0.0025	—	С-153		МС19	1	0.0025	—	С-153		МС19	1	0.0025	—	С-153
Г1-Д-2.1	Плита днища	ДП1	1	0.80	0.32	С-140	Плита днища	ДП1	1	0.80	0.32	С-140	Плита днища	ДП1	1	0.80	0.32	С-140
	Стеновые панели	СПП2	2	1.65	0.66	С-81	Стеновые панели	СПП2-1	2	1.65	0.66	С-83	Стеновые панели	СПП2	2	1.65	0.66	С-81
	Плиты перекрытия	ПП1g	1	0.72	0.29	С-134	Плиты перекрытия	ПП1g	1	0.72	0.29	С-134	Плиты перекрытия	ПП1g	1	0.72	0.29	С-134
		ПП3б	1	0.25	0.10	С-136		ПП3б	1	0.25	0.10	С-136		ПП3б	1	0.25	0.10	С-136
	Кольцо горловины	К-7-3	1	0.12	0.05	ГОСТ 8020-56 лист 9	Кольцо горловины	К-7-3	1	0.12	0.05	ГОСТ 8020-56 лист 9	Кольцо горловины	К-7-3	1	0.12	0.05	ГОСТ 8020-56 лист 9
	Подушки под ковер	КП	4	0.038	0.012	Тип. проект ГС-02-09 лист 3К-12	Подушки под ковер	КП	4	0.038	0.012	Тип. проект ГС-02-09 лист 3К-12	Подушки под ковер	КП	4	0.038	0.012	Тип. проект ГС-02-09 лист 3К-12
	Люк	—	1	0.165	—	Тип. проект ГС-02-02 лист УГ-18	Люк	—	1	0.165	—	Тип. проект ГС-02-02 лист УГ-18	Люк	—	1	0.165	—	Тип. проект ГС-02-02 лист УГ-18
	Лестницы	МЛ2	1	0.027	—	С-155	Лестница	МЛ2	1	0.027	—	С-155	Лестницы	МЛ2	1	0.027	—	С-155
	Соединительные элементы	МС1	12	0.0009	—	С-153	Соединительные элементы	МС1	12	0.0009	—	С-153	Соединительные элементы	МС1	12	0.0009	—	С-153
		МС4	4	0.0004	—	С-153		МС4	4	0.0004	—	С-153		МС4	4	0.0004	—	С-153
		МС9	2	0.0010	—	С-153		МС9	2	0.0010	—	С-153		МС9	2	0.0010	—	С-153
		МС19	1	0.0025	—	С-153		МС19	1	0.0025	—	С-153		МС19	1	0.0025	—	—"—

Инв. № подл. | Подпись и дата | Взам. инв. №

Гл. инж. пр. Колтепин
Рук. группы Монин

Госстрой СССР
Союзметаллургстройниипроект
Харьковский
Промстройниипроект

1966г.

Унифицированные.
Колодцы для подземных газопроводов

Таблица для подбора конструктивных элементов прямоугольных железобетонных колодцев

905-7

С-06

Масштаб 5/М

Всего л. 8

Лист 1

30

Таблица для подбора конструктивных элементов прямоугольных железобетонных колодцев

Марка колодцев	В сухих, влажных (до 25-30%) и просадочных грунтах						В водонасыщенных грунтах						В сейсмических районах и районах горных выработок					
	Наименование элемента	Марка элемента	Количество	Вес элемента т	Объем элемента м³	N листа проекта или ГОСТ	Наименование элемента	Марка элемента	Количество	Вес элемента т	Объем элемента м³	N листа проекта или ГОСТ	Наименование элемента	Марка элемента	Количество	Вес элемента т	Объем элемента м³	N листа проекта или ГОСТ
Г1-III п-1.8	Плита днища	ДП2	1	1.30	0.52	С-141	Плита днища	ДП2	1	1.30	0.52	С-141	Плита днища	ДП2	1	1.30	0.52	С-141
	Стеновые панели	СПЛ3	2	1.33	0.53	С-85	Стеновые панели	СПЛ3	2	1.33	0.53	С-85	Стеновые панели	СПЛ3	2	1.33	0.53	С-85
		СП1	2	0.30	0.12	С-121		СП1	2	0.30	0.12	С-121		СП1	2	0.30	0.12	С-121
	Плиты перекрытия	ПП16	2	0.72	0.29	С-133	Плиты перекрытия	ПП16	2	0.72	0.29	С-133	Плиты перекрытия	ПП16	2	0.72	0.29	С-133
	Кольца горловины	К-7-3	2	0.12	0.05	ГОСТ 8020-56 лист 9	Кольца горловины	К-7-3	2	0.12	0.05	ГОСТ 8020-56 лист 9	Кольца горловины	К-7-3	2	0.12	0.05	ГОСТ 8020-56 лист 9
	Подушки под ковер	КП	2	0.038	0.012	Тип. проект ГС-02-09 лист ЗК-12	Подушки под ковер	КП	2	0.038	0.012	Тип. проект ГС-02-09 лист ЗК-12	Подушки под ковер	КП	2	0.038	0.012	Тип. проект ГС-02-09 лист ЗК-12
	Люки	—	2	0.165	—	Тип. проект ГС-02-02 лист УГ-18	Люки	—	2	0.165	—	Тип. проект ГС-02-02 лист УГ-18	Люки	—	2	0.165	—	Тип. проекта ГС-02-02 лист УГ-18
	Лестницы	МЛ1	2	0.023	—	С-155	Лестницы	МЛ1	2	0.023	—	С-155	Лестницы	МЛ1	2	0.023	—	С-155
	Соединительные элементы	МС1	16	0.0009	—	С-153	Соединительные элементы	МС1	16	0.0009	—	С-153	Соединительные элементы	МС1	16	0.0009	—	С-153
		МС5	8	0.0027	—	С-153		МС5	8	0.0027	—	С-153		МС5	8	0.0027	—	С-153
		МС6	4	0.0037	—	С-153		МС6	4	0.0037	—	С-153		МС6	4	0.0037	—	С-153
		МС8	2	0.0009	—	С-153		МС8	2	0.0009	—	С-153		МС8	2	0.0009	—	С-153
		МС19	1	0.0025	—	С-153		МС19	1	0.0025	—	С-153		МС19	1	0.0025	—	С-153
Г1-III п-2.1	Плита днища	ДП2	1	1.30	0.52	С-141	Плита днища	ДП2	1	1.30	0.52	С-141	Плиты перекрытия	ДП2	1	1.30	0.52	С-141
	Стеновые панели	СПЛ4	2	1.58	0.63	С-87	Стеновые панели	СПЛ4-1	2	1.58	0.63	С-89	Стеновые панели	СПЛ4	2	1.58	0.63	С-87
		СП2	2	0.35	0.14	С-121		СП2	2	0.35	0.14	С-121		СП2	2	0.35	0.14	С-121
	Плиты перекрытия	ПП16	2	0.72	0.29	С-133	Плиты перекрытия	ПП16	2	0.72	0.29	С-133	Плиты перекрытия	ПП16	2	0.72	0.29	С-133
	Кольца горловины	К-7-3	2	0.12	0.05	ГОСТ 8020-56 лист 9	Кольца горловины	К-7-3	2	0.12	0.05	ГОСТ 8020-56 лист 9	Кольца горловины	К-7-3	2	0.12	0.05	ГОСТ 8020-56 лист 9
	Подушки под ковер	КП	2	0.038	0.012	Тип. проект ГС-02-09 лист УГ-18	Подушки под ковер	КП	2	0.038	0.012	Тип. проект ГС-02-09 лист УГ-18	Подушки под ковер	КП	2	0.038	0.012	Тип. проект ГС-02-09 лист УГ-18
	Люки	—	2	0.165	—	Тип. проект ГС-02-02 лист УГ-18	Люки	—	2	0.165	—	Тип. проект ГС-02-02 лист УГ-18	Люки	—	2	0.165	—	Тип. проект ГС-02-02 лист УГ-18
	Лестницы	МЛ2	2	0.027	—	С-155	Лестницы	МЛ2	2	0.027	—	С-155	Лестницы	МЛ2	2	0.027	—	С-155
	Соединительные элементы	МС1	16	0.0009	—	С-153	Соединительные элементы	МС1	16	0.0009	—	С-153	Соединительные элементы	МС1	16	0.0009	—	С-153
		МС5	8	0.0027	—	С-153		МС5	8	0.0027	—	С-153		МС5	8	0.0027	—	С-153
		МС6	4	0.0037	—	С-153		МС6	4	0.0037	—	С-153		МС6	4	0.0037	—	С-153
		МС8	2	0.0009	—	С-153		МС8	2	0.0009	—	С-153		МС8	2	0.0009	—	С-153
		МС19	1	0.0025	—	С-153		МС19	1	0.0025	—	С-153		МС19	1	0.0025	—	— " —

Гл. инж. проекта Моргин

Рук. группы Дмитриев

Госстрой СССР
Союзметаллургстройниипроект
Харьковский
Промстройниипроект

1966 г.

Унифицированные колодцы для подземных газопроводов

Таблица для подбора конструктивных элементов прямоугольных железобетонных колодцев

905-7

С-06

Масштаб б/м

Всего л. 6
Лист 2

9329/II

31

ТАБЛИЦА ДЛЯ ПОДБОРА КОНСТРУКТИВНЫХ ЭЛЕМЕНТОВ ПРЯМОУГОЛЬНЫХ ЖЕЛЕЗОБЕТОННЫХ КОЛОДЦЕВ

Марка колодцев	В сухих, влажных (до 25-30%) и просадочных грунтах						В водонасыщенных грунтах						В сейсмических районах и районах горных выработок					
	Наименование элемента	Марка элемента	Количество	Вес элемента т	Объем элемента м³	N листа проекта или ГОСТ	Наименование элемента	Марка элемента	Количество	Вес элемента т	Объем элемента м³	N листа проекта или ГОСТ	Наименование элемента	Марка элемента	Количество	Вес элемента т	Объем элемента м³	N листа проекта или ГОСТ
Г1-III п-2.4	Плита днища	ДП2	1	1.30	0.52	С-141	Плита днища	ДП2	1	1.30	0.52	С-141	Плита днища	ДП2	1	1.30	0.52	С-141
	Стеновые панели	СПЛ5	2	1.83	0.73	С-91	Стеновые панели	СПЛ5	2	1.83	0.73	С-91	Стеновые панели	СПЛ5	2	1.83	0.73	С-91
		СП3	2	0.40	0.16	С-121		СП3	2	0.40	0.16	С-121		СП3	2	0.40	0.16	С-121
	Плиты перекрытия	ПП1в	2	0.72	0.29	С-133	Плиты перекрытия	ПП1в	2	0.72	0.29	С-133	Плиты перекрытия	ПП1в	2	0.72	0.29	С-133
	Кольца горловины	К-7-3	2	0.12	0.05	ГОСТ 8020-56 лист 9	Кольца горловины	К-7-3	2	0.12	0.05	ГОСТ 8020-56 лист 9	Кольца горловины	К-7-3	2	0.12	0.05	ГОСТ 8020-56 лист 9
	Подушки под ковер	КП	2	0.038	0.012	Тип. проект ГС-02-09 лист ЗК-12	Подушки под ковер	КП	2	0.038	0.012	Тип. проект ГС-02-09 лист ЗК-12	Подушки под ковер	КП	2	0.038	0.012	Тип. проект ГС-02-09 лист ЗК-12
	Люки	—	2	0.165	—	Тип. проект ГС-02-02 лист УГ-18	Люки	—	2	0.165	—	Тип. проект ГС-02-02 лист УГ-18	Люки	—	2	0.165	—	Тип. проект ГС-02-02 лист УГ-18
	Лестницы	МЛ3	2	0.030	—	С-155	Лестницы	МЛ3	2	0.030	—	С-155	Лестницы	МЛ3	2	0.030	—	С-155
	Соединительные элементы	МС1	16	0.0009	—	С-153	Соединительные элементы	МС1	16	0.0009	—	С-153	Соединительные элементы	МС1	16	0.0009	—	С-153
		МС5	8	0.0027	—	С-153		МС5	8	0.0027	—	С-153		МС5	8	0.0027	—	С-153
		МС6	4	0.0037	—	С-153		МС6	4	0.0037	—	С-153		МС6	4	0.0037	—	С-153
		МС8	2	0.0009	—	С-153		МС8	2	0.0009	—	С-153		МС8	2	0.0009	—	С-153
		МС19	1	0.0025	—	С-153		МС19	1	0.0025	—	С-153		МС19	1	0.0025	—	С-153
Г1-III п-2.7	Плита днища	ДП2	1	1.30	0.52	С-141	Плита днища	ДП2	1	1.30	0.52	С-141	Плита днища	ДП2	1	1.30	0.52	С-141
	Стеновые панели	СПЛ6	2	2.07	0.83	С-93	Стеновые панели	СПЛ6-1	2	2.07	0.83	С-95	Стеновые панели	СПЛ6	2	2.07	0.83	С-93
		СП4	2	0.48	0.19	С-122		СП4-1	2	0.48	0.19	С-123		СП4	2	0.48	0.19	С-122
	Плиты перекрытия	ПП1в	2	0.72	0.29	С-133	Плиты перекрытия	ПП1в	2	0.72	0.29	С-133	Плиты покрытия	ПП1в	2	0.72	0.29	С-133
	Кольца горловины	К-7-3	2	0.12	0.05	ГОСТ 8020-56 лист 9	Кольца горловины	К-7-3	2	0.12	0.05	ГОСТ 8020-56 лист 9	Кольца горловины	К-7-3	2	0.12	0.05	ГОСТ 8020-56 лист 9
	Подушки под ковер	КП	2	0.038	0.012	Тип. проект ГС-02-09 лист ЗК-12	Подушки под ковер	КП	2	0.038	0.012	Тип. проект ГС-02-09 лист ЗК-12	Подушки под ковер	КП	2	0.038	0.012	Тип. проект ГС-02-09 лист ЗК-12
	Люки	—	2	0.165	—	Тип. проект ГС-02-02 лист УГ-18	Люки	—	2	0.165	—	Тип. проект ГС-02-02 лист УГ-18	Люки	—	2	0.165	—	Тип. проект ГС-02-02 лист УГ-18
	Лестницы	МЛ4	2	0.034	—	С-155	Лестницы	МЛ4	2	0.034	—	С-155	Лестницы	МЛ4	2	0.034	—	С-155
	Соединительные элементы	МС1	16	0.0009	—	С-153	Соединительные элементы	МС1	16	0.0009	—	С-153	Соединительные элементы	МС1	16	0.0009	—	С-153
		МС5	8	0.0027	—	С-153		МС5	8	0.0027	—	С-153		МС5	8	0.0027	—	С-153
		МС6	8	0.0037	—	С-153		МС6	8	0.0037	—	С-153		МС6	8	0.0037	—	С-153
		МС8	2	0.0009	—	С-153		МС8	2	0.0009	—	С-153		МС8	2	0.0009	—	С-153
		МС19	1	0.0025	—	С-153		МС19	1	0.0025	—	С-153		МС19	1	0.0025	—	С-153

Гл. конструктор	Водольянов	Проверил	Эпельбаум				
Гл. инж. пр.	Копштейн						
Рук. группы	Монин						

Госстрой СССР Союзметаллургстройниипроект Харьковский Промстройниипроект	1966г.	Унифицированные колодцы для подземных газопроводов	Таблица для подбора конструктивных элементов прямоугольных железобетонных колодцев	905-7	С-06	Масштаб б/м; Всего л. 8 лист 3	4924/II; 32

ТАБЛИЦА ДЛЯ ПОДБОРА КОНСТРУКТИВНЫХ ЭЛЕМЕНТОВ ПРЯМОУГОЛЬНЫХ ЖЕЛЕЗОБЕТОННЫХ КОЛОДЦЕВ

Марка колодцев	В сухих, влажных (до 25-30%) и просадочных грунтах						В водонасыщенных грунтах						В сейсмических районах и районах горных выработок					
	Наименование элемента	Марка элемента	Количество	Вес элемента т	Объем элемента м³	N листа проекта или ГОСТ	Наименование элемента	Марка элемента	Количество	Вес элемента т	Объем элемента м³	N листа проекта или ГОСТ	Наименование элемента	Марка элемента	Количество	Вес элемента т	Объем элемента м³	N листа проекта или ГОСТ
Г1-III П-3.0	Плита днища	ДП2	1	1.30	0.52	С-141	Плита днища	ДП2	1	1.30	0.52	С-141	Плита днища	ДП2	1	1.30	0.52	С-141
	Стеновые панели	СПЛ7	2	2.3	0.92	С-97	Стеновые панели	СПЛ7-1	2	2.3	0.92	С-99	Стеновые панели	СПЛ7	2	2.3	0.92	С-97
		СП5	2	0.53	0.21	С-122		СП5-1	2	0.53	0.21	С-123		СП5	2	0.53	0.21	С-122
	Плиты перекрытия	ПП1в	2	0.72	0.29	С-133	Плиты перекрытия	ПП1в	2	0.72	0.29	С-133	Плиты перекрытия	ПП1в	2	0.72	0.29	С-133
	Кольца горловины	К-7-3	2	0.12	0.05	ГОСТ 8020-56 лист 9	Кольца горловины	К-7-3	2	0.12	0.05	ГОСТ 8020-56 лист 9	Кольца горловины	К-7-3	2	0.12	0.05	ГОСТ 8020-56 лист 9
	Подушки под ковер	КП	2	0.038	0.012	Тип. проект ГС-02-09 лист 3К-12	Подушки под ковер	КП	2	0.038	0.012	Тип. проект ГС-02-09 лист 3К-12	Подушки под ковер	КП	2	0.038	0.012	Тип. проект ГС-02-09 лист 3К-12
	Люки	—	2	0.165	—	Тип. проект ГС-02-02 лист УГ-18	Люки	—	2	0.165	—	Тип. проект ГС-02-02 лист УГ-18	Люки	—	2	0.165	—	Тип. проект ГС-02-02 лист УГ-18
	Лестницы	МЛ5	2	0.038	—	С-155	Лестницы	МЛ5	2	0.038	—	С-155	Лестницы	МЛ5	2	0.038	—	С-155
	Соединительные элементы	МС1	16	0.0009	—	С-153	Соединительные элементы	МС1	16	0.0009	—	С-153	Соединительные элементы	МС1	16	0.0009	—	С-153
		МС5	8	0.0027	—	С-153		МС5	8	0.0027	—	С-153		МС5	8	0.0027	—	С-153
		МС6	8	0.0037	—	С-153		МС6	8	0.0037	—	С-153		МС6	8	0.0037	—	С-153
		МС8	2	0.0009	—	С-153		МС8	2	0.0009	—	С-153		МС8	2	0.0009	—	С-153
		МС19	1	0.0025	—	С-153		МС19	1	0.0025	—	С-153		МС19	1	0.0025	—	С-153
Г1-III П-3.6	Плита днища	ДП2	1	1.30	0.52	С-141	Плита днища	ДП2	1	1.30	0.52	С-141	Плита днища	ДП2	1	1.30	0.52	С-141
	Стеновые панели	СПЛ8	2	2.20	0.88	С-101	Стеновые панели	СПЛ8-1	2	2.20	0.88	С-103	Стеновые панели	СПЛ8	2	2.20	0.88	С-101
		СПЛ13	2	0.48	0.19	С-117		СПЛ13	2	0.48	0.19	С-117		СПЛ13	2	0.48	0.19	С-117
		СП5а	2	0.53	0.21	С-122		СП5а-1	2	0.53	0.21	С-122		СП5а	2	0.53	0.21	С-122
		СП6	2	0.15	0.06	С-124		СП6-1	2	0.15	0.06	С-125		СП6	2	0.15	0.06	С-124
	Плиты перекрытия	ПП1в	2	0.72	0.29	С-133	Плиты перекрытия	ПП1в	2	0.72	0.29	С-133	Плиты перекрытия	ПП1в	2	0.72	0.29	С-133
	Кольца горловины	К-7-3	2	0.12	0.05	ГОСТ 8020-56 лист 9	Кольца горловины	К-7-3	2	0.12	0.05	ГОСТ 8020-56 лист 9	Кольца горловины	К-7-3	2	0.12	0.05	ГОСТ 8020-56 лист 9
	Подушки под ковер	КП	2	0.038	0.012	Тип. проект ГС-02-09 лист 3К-12	Подушки под ковер	КП	2	0.038	0.012	Тип. проект ГС-02-09 лист 3К-12	Подушки под ковер	КП	2	0.038	0.012	Тип. проект ГС-02-09 лист 3К-12
	Люки	—	2	0.165	—	Тип. проект ГС-02-02 лист УГ-18	Люки	—	2	0.165	—	Тип. проект ГС-02-02 лист УГ-18	Люки		2	0.165	—	Тип. проект ГС-02-02 лист УГ-18
	Лестницы	МЛ6	2	0.059	—	С-155	Лестницы	МЛ6	2	0.059	—	С-155	Лестницы	МЛ6	2	0.059	—	С-155

Гл. инж. пр. Рук. группы | Кипшпенн Монин

4924/II

Госстрой СССР Союзметаллургстройниипроект Харьковский Промстройниипроект	1966г.	Унифицированные колодцы для подземных газопроводов	Таблица для подбора конструктивных элементов прямоугольных железобетонных колодцев	905-7	С-06	Масштаб Б/м Всего л. 8 Лист 4	33

Таблица для подбора конструктивных элементов прямоугольных железобетонных колодцев

Марка колодцев	В сухих, влажных (до 25-30%) и просадочных грунтах						В водонасыщенных грунтах						В сейсмических районах и районах горных выработок					
	Наименование элемента	Марка элемента	Количество	Вес элемента т	Объем элемента м³	N листа проекта или ГОСТ	Наименование элемента	Марка элемента	Количество	Вес элемента т	Объем элемента м³	N листа проекта или ГОСТ	Наименование элемента	Марка элемента	Количество	Вес элемента т	Объем элемента м³	N листа проекта или ГОСТ
Г1-III п-3.6 (продолжение)	Соединительные элементы	МС1	16	0.0009	—	С-153	Соединительные элементы	МС1	16	0.0009	—	С-153	Соединительные элементы	МС1	16	0.0009	—	С-153
		МС5	4	0.0027	—	С-153		МС5	4	0.0027	—	С-153		МС5	4	0.0027	—	С-153
		МС6	20	0.0037	—	С-153		МС6	20	0.0037	—	С-153		МС6	20	0.0037	—	С-153
		МС8	2	0.0009	—	С-153		МС8	2	0.0009	—	С-153		МС8	2	0.0009	—	С-153
		МС19	1	0.0025	—	С-153		МС19	1	0.0025	—	С-153		МС19	1	0.0025	—	С-153
Г1-III п-3.9	Плита днища	ДП2	1	1.30	0.52	С-141	Плита днища	ДП2	1	1.30	0.52	С-141	Плита днища	ДП2	1	1.30	0.52	С-141
	Стеновые панели	СПП8а	2	2.20	0.88	С-102	Стеновые панели	СПП8а-1	2	2.20	0.88	С-103	Стеновые панели	СПП8а	2	2.20	0.88	С-102
		СПП14	2	0.73	0.29	С-119		СПП14	2	0.73	0.29	С-119		СПП14	2	0.73	0.29	С-119
		СП56	2	0.53	0.21	С-122		СП5б-1	2	0.53	0.21	С-123		СП5б	2	0.53	0.21	С-122
		СП7	2	0.15	0.06	С-124		СП7-1	2	0.15	0.06	С-125		СП7	2	0.15	0.06	С-124
	Плиты перекрытия	ПП16	2	0.72	0.29	С-133	Плиты перекрытия	ПП16	2	0.72	0.29	С-133	Плиты перекрытия	ПП16	2	0.72	0.29	С-133
	Кольца горловины	К-7-3	2	0.12	0.05	ГОСТ 8020-56 лист 9	Кольца горловины	К-7-3	2	0.12	0.05	ГОСТ 8020-56 лист 9	Кольца горловины	К-7-3	2	0.12	0.05	ГОСТ 8020-56 лист 9
	Подушки под ковер	КП	2	0.038	0.012	Тип. проект ГС-02-09 лист ЗК-12	Подушки под ковер	КП	2	0.038	0.012	Тип. проект ГС-02-09 лист ЗК-12	Подушки под ковер	КП	2	0.038	0.012	Тип. проект ГС-02-09 лист ЗК-12
	Люки	—	2	0.165	—	Тип. проект ГС-02-02 лист УГ-18	Люки	—	2	0.165	—	Тип. проект ГС-02-02 лист УГ-18	Люки	—	2	0.165	—	Тип. проект ГС-02-02 лист УГ-18
	Лестницы	МЛ7	2	0.064	—	С-155	Лестницы	МЛ7	2	0.064	—	С-155	Лестницы	МЛ7	2	0.064	—	С-155
	Соединительные элементы	МС1	16	0.0009	—	С-153	Соединительные элементы	МС1	16	0.0009	—	С-153	Соединительные элементы	МС1	16	0.0009	—	С-153
		МС5	4	0.0027	—	С-153		МС5	4	0.0027	—	С-153		МС5	4	0.0027	—	С-153
		МС6	20	0.0037	—	С-153		МС6	20	0.0037	—	С-153		МС6	20	0.0037	—	С-153
		МС8	2	0.0009	—	С-153		МС8	2	0.0009	—	С-153		МС8	2	0.0009	—	С-153
		МС19	1	0.0025	—	С-153		МС19	1	0.0025	—	С-153		МС19	1	0.0025	—	С-153

Гл. конструктор Водольянов
Гл. инж. пр. Кольштейн
Рук. группы Мовшин

Инв. № подл. | Подпись и дата | Взам. инв. №

4924/17

Госстрой СССР Союзметаллургстройниипроект Харьковский Промстройниипроект	1966 г.	Унифицированные колодцы для подземных газопроводов	Таблица для подбора конструктивных элементов прямоугольных железобетонных колодцев	905-7	С-06	Масштаб Б/М; Всего л. 8, лист 5	34

ТАБЛИЦА ДЛЯ ПОДБОРА КОНСТРУКТИВНЫХ ЭЛЕМЕНТОВ ПРЯМОУГОЛЬНЫХ ЖЕЛЕЗОБЕТОННЫХ КОЛОДЦЕВ

Марка колодцев	В сухих, влажных (до 25-30%) и просадочных грунтах						В водонасыщенных грунтах						В сейсмических районах и районах горных выработок					
	Наименование элемента	Марка элемента	Количество	Вес элемента т	Объем элемента м³	N листа проекта или ГОСТ	Наименование элемента	Марка элемента	Количество	Вес элемента т	Объем элемента м³	N листа проекта или ГОСТ	Наименование элемента	Марка элемента	Количество	Вес элемента т	Объем элемента м³	N листа проекта или ГОСТ
Г2-IIIп-1.8	Плита днища	ДП2	1	1.30	0.52	С-141	Плита днища	ДП2	1	1.30	0.52	С-141	Плита днища	ДП2	1	1.3	0.52	С-141
	Стеновые панели	СПЛ1	2	1.4	0.56	С-79	Стеновые панели	СПЛ1	2	1.4	0.56	С-79	Стеновые панели	СПЛ1	2	1.4	0.56	С-79
		СП8	2	0.17	0.07	С-126		СП8	2	0.17	0.07	С-126		СП8	2	0.17	0.07	С-126
	Плиты перекрытия	ПП1б	2	0.72	0.29	С-133	Плиты перекрытия	ПП1б	2	0.72	0.29	С-133	Плиты перекрытия	ПП1б	2	0.72	0.29	С-133
		ПП3а	1	0.25	0.10	С-136		ПП3а	1	0.25	0.10	С-136		ПП3а	1	0.25	0.10	С-136
	Кольца горловины	К-7-3	2	0.12	0.05	ГОСТ 8020-56 лист 9	Кольца горловины	К-7-3	2	0.12	0.05	ГОСТ 8020-56 лист 9	Кольца горловины	К-7-3	2	0.12	0.05	ГОСТ 8020-56 лист 9
	Подушки под ковер	КП	2	0.038	0.012	Тип. проект ГС-02-09 лист ЗК-12	Подушки под ковер	КП	2	0.038	0.012	Тип. проект ГС-02-09 лист ЗК-12	Подушки под ковер	КП	2	0.038	0.012	Тип. проект ГС-02-09 лист ЗК-12
	Люки	—	2	0.165	—	Тип. проект ГС-02-02 лист УГ-18	Люки	—	2	0.165	—	Тип. проект ГС-02-02 лист УГ-18	Люки	—	2	0.165	—	Тип. проект ГС-02-02 лист УГ-18
	Лестницы	МЛ1	2	0.023	—	С-155	Лестницы	МЛ1	2	0.023	—	С-155	Лестницы	МЛ1	2	0.023	—	С-155
	Соединительные элементы	МС1	14	0.0009	—	С-153	Соединительные элементы	МС1	14	0.0009	—	С-153	Соединительные элементы	МС1	14	0.0009	—	С-153
		МС5	8	0.0027	—	С-153		МС5	8	0.0027	—	С-153		МС5	8	0.0027	—	С-153
		МС9	4	0.0010	—	С-153		МС9	4	0.0010	—	С-153		МС9	4	0.0010	—	С-153
		МС19	1	0.0025	—	С-153		МС19	1	0.0025	—	С-153		МС19	1	0.0025	—	С-153
		МС7	4	0.0005	—	С-153		МС7	4	0.0005	—	С-153		МС7	4	0.005	—	С-153
Г2-IVп-1.8	Плита днища	ДП3	1	1.70	0.69	С-142	Плита днища	ДП3	1	1.70	0.69	С-142	Плита днища	ДП3	1	1.70	0.69	С-142
	Стеновые панели	СПЛ9	2	1.68	0.67	С-105	Стеновые панели	СПЛ9	2	1.68	0.67	С-105	Стеновые панели	СПЛ9	2	1.68	0.67	С-105
		СП1	2	0.30	0.12	С-121		СП1	2	0.30	0.12	С-121		СП1	2	0.30	0.12	С-121
	Плиты перекрытия	ПП2а	2	1.35	0.54	С-135	Плиты перекрытия	ПП2а	2	1.35	0.54	С-135	Плиты перекрытия	ПП2а	2	1.35	0.54	С-135
	Кольца горловины	К-7-3	2	0.12	0.05	ГОСТ 8020-56 лист 9	Кольца горловины	К-7-3	2	0.12	0.05	ГОСТ 8020-56 лист 9	Кольца горловины	К-7-3	2	0.12	0.05	ГОСТ 8020-56 лист 9
	Подушки под ковер	КП	2	0.038	0.012	Тип. проект ГС-02-09 лист ЗК-12	Подушки под ковер	КП	2	0.038	0.012	Тип. проект ГС-02-09 лист ЗК-12	Подушки под ковер	КП	2	0.038	0.012	Тип. проект ГС-02-09 лист ЗК-12
	Люки	—	2	0.165	—	Тип. проект ГС-02-02 лист УГ-18	Люки	—	2	0.165	—	Тип. проект ГС-02-02 лист УГ-18	Люки	—	2	0.165	—	Тип. проект ГС-02-02 лист УГ-18
	Лестницы	МЛ1	2	0.023	—	С-155	Лестницы	МЛ1	2	0.023	—	С-155	Лестницы	МЛ1	2	0.023	—	С-155

4924/II

Госстрой СССР Союзметаллургстройниипроект Харьковский Промстройниипроект	1966г.	Унифицированные колодцы для подземных газопроводов	Таблица для подбора конструктивных элементов прямоугольных железобетонных колодцев	905-7	С-06	Масштаб б/м Всего л. 8 лист 6	35

Рук. группы Монин

ТАБЛИЦА ДЛЯ ПОДБОРА КОНСТРУКТИВНЫХ ЭЛЕМЕНТОВ ПРЯМОУГОЛЬНЫХ ЖЕЛЕЗОБЕТОННЫХ КОЛОДЦЕВ

Марка колодцев	В сухих, влажных (до 25-30%) и просадочных грунтах						В водонасыщенных грунтах						В сейсмических районах и районах горных выработок					
	Наименование элемента	Марка элемента	Количество	Вес элемента т	Объем элемента м³	N листа проекта или ГОСТ	Наименование элемента	Марка элемента	Количество	Вес элемента т	Объем элемента м³	N листа проекта или ГОСТ	Наименование элемента	Марка элемента	Количество	Вес элемента т	Объем элемента м³	N листа проекта или ГОСТ
Г2-IVп-1.8 (продолжение)	Соединительные элементы	МС1	16	0.0009	—	С-153	Соединительные элементы	МС1	16	0.0009	—	С-153	Соединительные элементы	МС1	16	0.0009	—	С-153
		МС5	8	0.0027	—	С-153		МС5	8	0.0027	—	С-153		МС5	8	0.0027	—	С-153
		МС6	4	0.0037	—	С-153		МС6	4	0.0037	—	С-153		МС6	4	0.0037	—	С-153
		МС8	2	0.0009	—	С-153		МС8	2	0.0009	—	С-153		МС8	2	0.0009	—	С-153
		МС19	1	0.0025	—	С-153		МС19	1	0.0025	—	С-153		МС19	1	0.0025	—	С-153
Г2-IVп-2.1	Плита днища	ДП3	1	1.70	0.69	С-142	Плита днища	ДП3	1	1.70	0.69	С-142	Плита днища	ДП3	1	1.70	0.69	С-142
	Стеновые панели	СПЛ10	2	2.02	0.81	С-107	Стеновые панели	СПЛ10	2	2.02	0.81	С-107	Стеновые панели	СПЛ10	2	2.02	0.81	С-107
		СП2	2	0.35	0.14	С-121		СП2	2	0.35	0.14	С-121		СП2	2	0.35	0.14	С-121
	Плиты перекрытия	ПП2а	2	1.35	0.54	С-135	Плиты перекрытия	ПП2а	2	1.35	0.54	С-135	Плиты перекрытия	ПП2а	2	1.35	0.54	С-135
	Кольца горловины	К-7-3	2	0.12	0.05	ГОСТ 8020-56 лист 9	Кольца горловины	К-7-3	2	0.12	0.05	ГОСТ 8020-56 лист 9	Кольца горловины	К-7-3	2	0.12	0.05	ГОСТ 8020-56 лист 9
	Подушки под ковер	КП	2	0.038	0.012	Тип. проект ГС-02-09 лист ЗК-12	Подушки под ковер	КП	2	0.038	0.012	Тип. проект ГС-02-09 лист ЗК-12	Подушки под ковер	КП	2	0.038	0.012	Тип. проект ГС-02-09 лист ЗК-12
	Люки	—	2	0.165	—	Тип. проект ГС-02-09 лист УГ-18	Люки	—	2	0.165	—	Тип. проект ГС-02-09 лист УГ-18	Люки	—	2	0.165	—	Тип. проект ГС-02-09 лист УГ-18
	Лестницы	МЛ2	2	0.027	—	С-155	Лестницы	МЛ2	2	0.027	—	С-155	Лестницы	МЛ2	2	0.027	—	С-155
	Соединительные элементы	МС1	16	0.0009	—	С-153	Соединительные элементы	МС1	16	0.0009	—	С-153	Соединительные элементы	МС1	16	0.0009	—	С-153
		МС5	8	0.0027	—	С-153		МС5	8	0.0027	—	С-153		МС5	8	0.0027	—	С-153
		МС6	4	0.0037	—	С-153		МС6	4	0.0037	—	С-153		МС6	4	0.0037	—	С-153
		МС8	2	0.0009	—	С-153		МС8	2	0.0009	—	С-153		МС8	2	0.0009	—	С-153
		МС19	1	0.0025		С-153		МС19	1	0.0025	—	С-153		МС19	1	0.0025	—	С-153
Г2-IVп-2.4	Плита днища	ДП3	1	1.70	0.69	С-142	Плита днища	ДП3	1	1.70	0.69	С-142	Плита днища	ДП3	1	1.70	0.69	С-142
	Стеновые панели	СПЛ11	2	2.4	0.96	С-109	Стеновые панели	СПЛ11-1	2	2.4	0.96	С-111	Стеновые панели	СПЛ11	2	2.4	0.96	С-109
		СП3	2	0.40	0.16	С-121		СП3	2	0.40	0.16	С-121		СП3	2	0.40	0.16	С-121
	Плиты перекрытия	ПП2а	2	1.35	0.54	С-135	Плиты перекрытия	ПП2а	2	1.35	0.54	С-135	Плиты перекрытия	ПП2а	2	1.35	0.54	С-135

Гл. инж. пр. Рук группы — Копштейн, Монин

4924/II

Госстрой СССР Союзметаллургстройниипроект Харьковский Промстройниипроект	1966г.	Унифицированные колодцы для подземных газопроводов	Таблица для подбора конструктивных элементов прямоугольных железобетонных колодцев	905-7	С-06	Масштаб б/м. Всего л. 8 лист 7	36

Таблица для подбора конструктивных элементов прямоугольных железобетонных колодцев

Марка колодцев	В сухих, влажных (до 25-30%) и просадочных грунтах						В водонасыщенных грунтах						В сейсмических районах и районах горных выработок					
	Наименование элемента	Марка элемента	Количество	Вес элемента т	Объем элемента м³	N листа проекта или ГОСТ	Наименование элемента	Марка элемента	Количество	Вес элемента т	Объем элемента м³	N листа проекта или ГОСТ	Наименование элемента	Марка элемента	Количество	Вес элемента т	Объем элемента м³	N листа проекта или ГОСТ
Г2-Ⅳп-2.4 (продолжение)	Кольца горловины	К-7-3	2	0.12	0.05	ГОСТ 8020-56 лист 9	Кольца горловины	К-7-3	2	0.12	0.05	ГОСТ 8020-56 лист 9	Кольца горловины	К-7-3	2	0.12	0.05	ГОСТ 8020-56 лист 9
	Подушки под ковер	КП	2	0.038	0.012	Тип. проект ГС-02-09 лист ЗК-12	Подушки под ковер	КП	2	0.038	0.012	Тип. проект ГС-02-09 лист ЗК-12	Подушки под ковер	КП	2	0.038	0.012	Тип. проект ГС-02-09 лист ЗК-12
	Люки	—	2	0.165	—	Тип. проект ГС-02-09 лист УГ-18	Люки	—	2	0.165	—	Тип. проект ГС-02-09 лист УГ-18	Люки	—	2	0.165	—	Тип. проект ГС-02-09 лист УГ-18
	Лестницы	МЛ3	2	0.030	—	С-155	Лестницы	МЛ3	2	0.030	—	С-155	Лестницы	МЛ3	2	0.030	—	С-155
	Соединительные элементы	МС1	16	0.0009	—	С-153	Соединительные элементы	МС1	16	0.0009	—	С-153	Соединительные элементы	МС1	16	0.0009	—	С-153
		МС5	8	0.0027	—	С-153		МС5	8	0.0027	—	С-153		МС5	8	0.0027	—	С-153
		МС6	4	0.0037	—	С-153		МС6	4	0.0037	—	С-153		МС6	4	0.0037	—	С-153
		МС8	2	0.0009	—	С-153		МС8	2	0.0009	—	С-153		МС8	2	0.0009	—	С-153
		МС19	1	0.0025	—	С-153		МС19	1	0.0025	—	С-153		МС19	1	0.0025	—	С-153
Г2-Ⅳп-2.7	Плита днища	ДП3	1	1.70	0.69	С-142	Плита днища	ДП3	1	1.70	0.69	С-142	Плита днища	ДП3	1	1.70	0.69	С-142
	Стеновые панели	СПП12	2	2.75	1.10	С-113	Стеновые панели	СПП12-1	2	2.75	1.10	С-115	Стеновые панели	СПП12	2	2.75	1.10	С-113
		СП4	2	0.48	0.19	С-122		СП4-1	2	0.48	0.19	С-123		СП4	2	0.48	0.19	С-122
	Плита перекрытия	ПП2а	2	1.35	0.54	С-135	Плита перекрытия	ПП2а	2	1.35	0.54	С-135	Плита перекрытия	ПП2а	2	1.35	0.54	С-135
	Кольца горловины	К-7-3	2	0.12	0.05	ГОСТ 8020-56 лист 9	Кольца горловины	К-7-3	2	0.12	0.05	ГОСТ 8020-56 лист 9	Кольца горловины	К-7-3	2	0.12	0.05	ГОСТ 8020-56 лист 9
	Подушки под ковер	КП	2	0.038	0.012	Тип. проект ГС-02-09 лист ЗК-12	Подушки под ковер	КП	2	0.038	0.012	Тип. проект ГС-02-09 лист ЗК-12	Подушки под ковер	КП	2	0.038	0.012	Тип. проект ГС-02-09 лист ЗК-12
	Люки	—	2	0.165	—	Тип. проект ГС-02-09 лист УГ-18	Люки	—	2	0.165	—	Тип. проект ГС-02-09 лист УГ-18	Люки	—	2	0.165	—	Тип. проект ГС-02-09 лист УГ-18
	Лестницы	МЛ4	2	0.034	—	С-155	Лестницы	МЛ4	2	0.034	—	С-155	Лестницы	МЛ4	2	0.034	—	С-155
	Соединительные элементы	МС1	16	0.0009	—	С-153	Соединительные элементы	МС1	16	0.0009	—	С-153	Соединительные элементы	МС1	16	0.0009	—	С-153
		МС5	8	0.0027	—	С-153		МС5	8	0.0027	—	С-153		МС5	8	0.0027	—	С-153
		МС6	8	0.0037	—	С-153		МС6	8	0.0037	—	С-153		МС6	8	0.0037	—	С-153
		МС8	2	0.0009	—	С-153		МС8	2	0.0009	—	С-153		МС8	2	0.0009	—	С-153
		МС19	1	0.0025	—	С-153		МС19	1	0.0025	—	С-153		МС19	1	0.0025	—	С-153

Гл. инж. пр. Колштейн
Рук. группы Монин

Госстрой СССР Союзметаллургстройниипроект Харьковский Промстройниипроект	1966г.	Унифицированные колодцы для подземных газопроводов	Таблица для подбора конструктивных элементов прямоугольных железобетонных колодцев	905-7	С-06	Масштаб 1/м	87
						Всего л. 8 Лист 8	

4924/Ⅱ

Таблица для подбора конструктивных элементов круглых кирпичных колодцев

Марка колодцев	В сухих, водонасыщенных и просадочных грунтах						В сейсмических районах и районах горной выработки					
	Наименование элемента	Марка элемента	Количество	Вес элемента т	Объем элемента м³	N листа проекта или ГОСТ	Наименование элемента	Марка элемента	Количество	Вес элемента т	Объем элемента м³	N листа проекта или ГОСТ
М1-1К-0.6	Плита днища	ДКМ 1	1	—	0.32	С-143	Плита днища	ДКМ 1	1	—	0.32	С-143
	Плита перекрытия	ПК 1	1	0.25	0.10	С-127	Плита перекрытия	ПК 1	1	0.25	0.10	С-127
	Люк	—	1	0.165		Тип. проект ТС-02-03 лист УГ-18	Люк	—	1	0.165		Тип. проект ТС-02-03 лист УГ-18
	Кирпичная кладка	—	—	—	0.53	С-28	Кирпичная кладка	—	—	—	0.53	С-28
	Бетонный пояс	—	1	—	0.06	С-28	Бетонный пояс	—	1	—	0.06	С-28
	Соединительн. элементы	МС 18	1	0.00184	—	С-153	Соединительн. элементы	МС 18	1	0.00184	—	С-153
М1-1К-0.9	Плита днища	ДКМ 1	1	—	0.32	С-143	Плита днища	ДКМ 1	1	—	0.32	С-143
	Плита перекрытия	ПК 1	1	0.25	0.10	С-127	Плита перекрытия	ПК 1	1	0.25	0.10	С-127
	Люк	—	1	0.165	—	Тип. проект ТС-02-03 лист УГ-18	Люк	—	1	0.165	—	Тип. проект ТС-02-03 лист УГ-18
	Кирпичная кладка	—	—	—	0.82	С-28	Кирпичная кладка	—	—	—	0.82	С-28
	Бетонный пояс	—	1	—	0.06	С-28	Бетонный пояс	—	1	—	0.06	С-28
	Соединительн. элементы	МС 18	1	0.00184	—	С-153	Соединительн. элементы	МС 18	1	0.00184	—	С-153
Г1-1К-1.8	Плита днища	ДКМ 2	1	—	0.57	С-144	Плита днища	ДКМ 2	1	—	0.57	С-144
	Плита перекрытия	ПК 2	1	0.67	0.27	С-129	Плита перекрытия	ПК 2а	1	0.67	0.27	С-129
	Кольцо горловины	К-7-3	1	0.12	0.05	ГОСТ 8020-56 лист 9	Кольцо горловины	К-7-3	1	0.12	0.05	ГОСТ 8020-56 лист 9
	Подушки под ковер	КП	4	0.038	0.012	Тип. проект ТС-02-03 лист 3Г-12	Подушки под ковер	КП	4	0.038	0.012	Тип. проект ТС-02-03 лист 3Г-12
	Люк	—	1	0.165	—	Тип. проект ТС-02-03 лист УГ-18	Люк	—	1	0.165	—	Тип. проект ТС-02-03 лист УГ-18
	Лестница	МЛ 1	1	0.023	—	С-155	Лестница	МЛ 1	1	0.023	—	С-155
	Кирпичная кладка	—	—	—	2.27	С-29	Кирпичная кладка	—	—	—	2.27	С-41
	Бетонный пояс	—	1	—	0.21	С-29	Бетонный пояс	—	1	—	0.35	С-41
	Соединительные элементы	МС 13	2	0.0011	—	С-153	Соединительные элементы	МС 13	2	0.0011	—	С-153
		МС 19	1	0.0025	—	С-153		МС 19	1	0.0025	—	С-153
								С 7	1	0.0037	—	С-51

Гл. инж. пр. Кошгейн
Рук. группы Монин

Госстрой СССР Союзметаллургстройниипроект Харьковский Промстройниипроект	1966г.	Унифицированные колодцы для подземных газопроводов	Таблица для подбора конструктивных элементов круглых кирпичных колодцев	905-7	С-07	Масштаб б/м	38
						Всего л. 6 Лист 1	

4924/9

ТАБЛИЦА ДЛЯ ПОДБОРА КОНСТРУКТИВНЫХ ЭЛЕМЕНТОВ КРУГЛЫХ КИРПИЧНЫХ КОЛОДЦЕВ

Марка колодцев	В сухих, водонасыщенных и просадочных грунтах						В сейсмических районах и районах горной выработки					
	Наименование элемента	Марка элемента	Количество	Вес элемента т	Объем элемента м³	N листа проекта или ГОСТ	Наименование элемента	Марка элемента	Количество	Вес элемента т	Объем элемента м³	N листа проекта или ГОСТ
Г1-IIК-2.1	Плита днища	ДКМ2	1	—	0.57	С-144	Плита днища	ДКМ2	1	—	0.57	С-144
	Плита перекрытия	ПК 2	1	0.67	0.27	С-129	Плита перекрытия	ПК 2а	1	0.67	0.27	С-129
	Кольцо горловины	К-7-3	1	0.12	0.05	ГОСТ 8020-56 лист 9	Кольцо горловины	К-7-3	1	0.12	0.05	ГОСТ 8020-56 лист 9
	Подушки под ковер	КП	4	0.038	0.012	Тип. проект ГС-02-09 лист ЗК-12	Подушки под ковер	КП	4	0.038	0.012	Тип. проект ГС-02-09 лист ЗК-12
	Люк	—	1	0.165	—	Тип. проект ГС-02-02 лист УГ-18	Люк	—	1	0.165	—	Тип. проект ГС-02-02 лист УГ-18
	Лестница	МЛ2	1	0.027	—	С-155	Лестница	МЛ2	1	0.027	—	С-155
	Кирпичная кладка	—	—	—	2.68	С-29	Кирпичная кладка	—	—	—	2.68	С-41
	Бетонный пояс	—	1	—	0.21	С-29	Бетонный пояс	—	1	—	0.35	С-41
	Соединительные элементы	МС13	2	0.0011		С-153	Соединительные элементы	МС13	2	0.0011	—	С-153
		МС19	1	0.0025		С-153		МС19	1	0.0025	—	С-153
							Сетка	С7	1	0.0037	—	С-51
Г1-IIIК-1.5	Плита днища	ДКМ3	1	—	1.1	С-145	Плита днища	ДКМ3	1	—	1.1	С-145
	Плита перекрытия	ПК3	1	1.36	0.545	С-138	Плита перекрытия	ПК3а	1	1.36	0.545	С-138
	Кольца горловины	К-7-3	2	0.12	0.05	ГОСТ 8020-56 лист 9	Кольца горловины	К-7-3	2	0.12	0.05	ГОСТ 8020-56 лист 9
	Подушки под ковер	КП	2	0.038	0.012	Тип. проект ГС-02-09 лист ЗК-12	Подушки под ковер	КП	2	0.038	0.012	Тип. проект ГС-02-09 лист ЗК-12
	Люки	—	2	0.165	—	Тип. проект ГС-02-02 лист УГ-18	Люки	—	2	0.165	—	Тип. проект ГС-02-02 лист УГ-18
	Лестницы	МЛ1	2	0.023	—	С-155	Лестницы	МЛ1	2	0.023	—	С-155
	Кирпичная кладка	—	—	—	4.69	С-30	Кирпичная кладка	—	—	—	4.69	С-41
	Бетонный пояс	—	1	-	0.43	С-30	Бетонный пояс	—	1	—	0.78	С-41
	Соединительные элементы	МС14	4	0.0012	—	С-153	Соединительные элементы	МС14	4	0.0012	—	С-153
		МС19	1	0.0025	—	С-153		МС19	1	0.0025	—	С-153
							Сетка	С8	1	0.0053	—	С-51

4924/II

Госстрой СССР Союзметаллургстройниипроект Харьковский Промстройниипроект	1966г.	Унифицированные колодцы для подземных газопроводов	Таблица для подбора конструктивных элементов круглых кирпичных колодцев	905-7	С-07	Масштаб Б/М Всего л. 6 лист 2	39

Рук. группы Монин

Таблица для подбора конструктивных элементов круглых кирпичных колодцев

Марка колодцев	В сухих, водонасыщенных и просадочных грунтах						В сейсмических районах и районах горной выработки					
	Наименование элемента	Марка элемента	Количество	Вес элемента т	Объем элемента м³	N листа проекта или ГОСТ	Наименование элемента	Марка элемента	Количество	Вес элемента т	Объем элемента м³	N лист проект. или ГОСТ
Г1-III К-2.1	Плита днища	ДКМ3	1	—	1.1	С-145	Плита днища	ДКМ3	1	—	1.1	С-145
	Плита перекрытия	ПК3	1	1.36	0.545	С-130	Плита перекрытия	ПК3а	1	1.36	0.545	С-130
	Кольца горловины	К-7-3	2	0.12	0.05	ГОСТ 8020-56 лист 9	Кольца горловины	К-7-3	2	0.12	0.05	ГОСТ 8020-56 лист 9
	Подушки под ковер	КП	2	0.038	0.012	Тип. проект ГС-02-09 лист 3К-12	Подушки под ковер	КП	2	0.038	0.012	Тип. проект ГС-02-09 лист 3К-12
	Люки	—	2	0.165	—	Тип. проект ГС-02-02 лист 5Г-18	Люки	—	2	0.165	—	Тип. проект ГС-02-02 лист 5Г-18
	Лестницы	МЛ2	2	0.027	—	С-155	Лестницы	МЛ2	2	0.027	—	С-155
	Кирпичная кладка	—	—	—	5.54	С-30	Кирпичная кладка	—	—	—	5.54	С-41
	Бетонный пояс	—	1		0.43	С-30	Бетонный пояс	—	1		0.78	С-41
	Соединительные элементы	МС14	4	0.0012	—	С-153	Соединительные элементы	МС14	4	0.0012	—	С-153
		МС19	1	0.0025	—	С-153		МС19	1	0.0025	—	С-153
								С8	1	0.0053	—	С-51
Г1-III К-2.4	Плита днища	ДКМ3	1	—	1.1	С-145	Плита днища	ДКМ3	1	—	1.1	С-145
	Плита перекрытия	ПК3	1	1.36	0.545	С-130	Плита перекрытия	ПК3а	1	1.36	0.545	С-130
	Кольцо горловины	К-7-3	2	0.12	0.05	ГОСТ 8020-56 лист 9	Кольца горловины	К-7-3	2	0.12	0.05	ГОСТ 8020-56 лист 9
	Подушки под ковер	КП	2	0.038	0.012	Тип. проект ГС-02-09 лист 3К-12	Подушки под ковер	КП	2	0.038	0.012	Тип. проект ГС-02-09 лист 3К-12
	Люки	—	2	0.165	—	Тип. проект ГС-02-02 лист 5Г-18	Люки	—	2	0.165	—	Тип. проект ГС-02-02 лист 5Г-18
	Лестницы	МЛ3	2	0.030	—	С-155	Лестницы	МЛ3	2	0.030	—	С-155
	Кирпичная кладка	—	—	—	6.39	С-30	Кирпичная кладка	—	—	—	6.39	С-41
	Бетонный пояс	—	1	—	0.43	С-30	Бетонный пояс	—	1	—	0.78	С-41
	Соединительные элементы	МС14	4	0.0012	—	С-153	Соединительные элементы	МС14	4	0.0012	—	С-153
		МС19	1	0.0025	—	С-153		МС19	1	0.0025	—	С-153
								С8	1	0.0053	—	С-51

Инв. № подл. | Подп. и дата | Взам. инв. №

Гл. инж. пр. Колштейн
Рук. группы Монин

Госстрой СССР
Союзметаллургстройниипроект
Харьковский
Промстройниипроект

1966г.

Унифицированные колодцы для подземных газопроводов

Таблица для подбора конструктивных элементов круглых кирпичных колодцев

905-7

С-07

4924/II

Масштаб Б/м

Всего л. 6
Лист 3

40

Таблица для подбора конструктивных элементов круглых кирпичных колодцев

Марка колодцев	В сухих, водонасыщенных и просадочных грунтах						В сейсмических районах и районах горной выработки					
	Наименование элемента	Марка элемента	Количество	Вес элемента т	Объем элемента м³	N листа проекта или ГОСТ	Наименование элемента	Марка элемента	Количество	Вес элемента т	Объем элемента м³	N листа проекта или ГОСТ
Г1-III к-2.7	плита днища	ДКМ3	1	—	1.1	С-145	плита днища	ДКМ3	1	—	1.1	С-145
	плита перекрытия	ПК3	1	1.36	0.545	С-130	плита перекрытия	ПК3а	1	1.36	0.545	С-130
	кольца горловины	К-7-3	2	0.12	0.05	ГОСТ 8020-56 лист 9	кольца горловины	К-7-3	2	0.12	0.05	ГОСТ 8020-56 лист 9
	подушки под ковер	КП	2	0.038	0.012	тип. проект ГС-02-09 лист ВК-12	подушки под ковер	КП	2	0.038	0.012	тип. проект ГС-02-09 лист ВК-12
	люки	—	2	0.165	—	тип. проект ГС-02-02 лист УГ-18	люки	—	2	0.165	—	тип. проект ГС-02-02 лист УГ-18
	лестницы	МЛ4	2	0.034	—	С-155	лестницы	МЛ4	2	0.034	—	С-155
	кирпичная кладка	—	—	—	7.24	С-30	кирпичная кладка	—		—	7.24	С-41
	бетонный пояс	—	1	—	0.43	С-30	бетонный пояс	—	1	—	0.78	С-41
	соединительные элементы	МС14	4	0.0012	—	С-153	соединительные элементы	МС14	4	0.0012	—	С-153
		МС19	1	0.0025	—	С-153		МС19	1	0.0025	—	С-153
							сетки	С8	2	0.0053		С-51
Г1-III к-3.0	плита днища	ДКМ3	1	—	1.1	С-145	плита днища	ДКМ3	1	—	1.1	С-145
	плита перекрытия	ПК3	1	1.36	0.545	С-130	плита перекрытия	ПК3а	1	1.36	0.545	С-130
	кольца горловины	К-7-3	2	0.12	0.05	ГОСТ 8020-56 лист 9	кольца горловины	К-7-3	2	0.12	0.05	ГОСТ 8020-56 лист 9
	подушки под ковер	КП	2	0.038	0.012	тип. проект ГС-02-09 лист ВК-12	подушки под ковер	КП	2	0.038	0.012	тип. проект ГС-02-09 лист ВК-12
	люки	—	2	0.165	—	тип. проект ГС-02-02 лист УГ-18	люки	—	2	0.165	—	тип. проект ГС-02-02 лист УГ-18
	лестницы	МЛ5	2	0.038	—	С-155	лестницы	МЛ5	2	0.038	—	С-155
	кирпичная кладка	—	—	—	8.09	С-30	кирпичная кладка	—	—	—	8.09	С-41
	бетонный пояс	—	1	—	0.43	С-30	бетонный пояс	—	1	—	0.78	С-41
	соединительные элементы	МС14	4	0.0012	—	С-153	соединительные элементы	МС14	4	0.0012	—	С-153
		МС19	1	0.0025	—	С-153		МС19	1	0.0025	—	С-153
							сетки	С8	2	0.0053	—	С-51

4924/II

Госстрой СССР Союзметаллургстройниипроект Харьковский Промстройниипроект	1966г.	Унифицированные колодцы для подземных газопроводов	Таблица для подбора конструктивных элементов круглых кирпичных колодцев	905-7	С-07	Масштаб б/м; Всего л. 6; лист 1 — 41

ТАБЛИЦА ДЛЯ ПОДБОРА КОНСТРУКТИВНЫХ ЭЛЕМЕНТОВ КРУГЛЫХ КИРПИЧНЫХ КОЛОДЦЕВ

Марка колодцев	В сухих, водонасыщенных и просадочных грунтах						В сейсмических районах и районах горной выработки					
	Наименование элемента	Марка элемента	Количество	Вес элемента т	Объем элемента м³	N листа проекта или ГОСТ	Наименование элемента	Марка элемента	Количество	Вес элемента т	Объем элемента м³	N листа проекта или ГОСТ
Г1-III к-3.6	Плита днища	ДКМ 3	1	—	1.1	С-145	Плита днища	ДКМ 3	1	—	1.1	С-145
	Плита перекрытия	ПК 3	1	1.36	0.545	С-130	Плита перекрытия	ПК 3а	1	1.36	0.545	С-130
	Кольца горловины	К-7-3	2	0.12	0.05	ГОСТ 8020-56 лист 9	Кольца горловины	К-7-3	2	0.12	0.05	ГОСТ 8020-56 лист 9
	Подушки под ковер	КП	2	0.038	0.012	Тип. проект ГС-02-09 лист 3к-12	Подушки под ковер	КП	2	0.038	0.012	Тип. проект ГС-02-09 лист 3к-12
	Люки	—	2	0.165	—	Тип. проект ГС-02-02 лист УГ-18	Люки	—	2	0.165	—	Тип. проект ГС-02-02 лист УГ-18
	Лестницы	МЛ6	2	0.059	—	С-155	Лестницы	МЛ6	2	0.059	—	С-155
	Кирпичная кладка	—	—	—	9.80	С-31	Кирпичная кладка	—	—	—	9.80	С-42
	Бетонный пояс	—	1	—	0.43	С-31	Бетонный пояс	—	1	—	0.78	С-42
	Соединительные элементы	МС 14	4	0.0012	—	С-153	Соединительные элементы	МС 14	4	0.0012	—	С-153
		МС 19	1	0.0025	—	С-153		МС 19	1	0.0025	—	С-153
							Сетки	С8	2	0.0053	—	С-51
Г1-III к-3.9	Плита днища	ДКМ 3	1	—	1.1	С-145	Плита днища	ДКМ 3	1	—	1.1	С-145
	Плита перекрытия	ПК 3	1	1.36	0.545	С-130	Плита перекрытия	ПК 3а	1	1.36	0.545	С-130
	Кольца горловины	К-7-3	2	0.12	0.05	ГОСТ 8020-56 лист 9	Кольца горловины	К-7-3	2	0.12	0.05	ГОСТ 8020-56 лист 9
	Подушки под ковер	КП	2	0.038	0.012	Тип. проект ГС-02-09 лист 3к-12	Подушки под ковер	КП	2	0.038	0.012	Тип. проект ГС-02-09 лист 3к-12
	Люки	—	2	0.165	—	Тип. проект ГС-02-02 лист УГ-18	Люки	—	2	0.165	—	Тип. проект ГС-02-02 лист УГ-18
	Лестницы	МЛ7	2	0.064	—	С-155	Лестницы	МЛ7	2	0.064	—	С-155
	Кирпичная кладка	—	—	—	10.65	С-31	Кирпичная кладка	—	—	—	10.65	С-42
	Бетонный пояс	—	1	—	0.43	С-31	Бетонный пояс	—	1	—	0.78	С-42
	Соединительные элементы	МС 14	4	0.0012	—	С-153	Соединительные элементы	МС 14	4	0.0012	—	С-153
		МС 19	1	0.0025	—	С-153		МС 19	1	0.0025	—	С-153
							Сетки	С8	2	0.0053		С-51

Гл. инж. пр. Копштейн
Рук. группы Монин

4924/II

Госстрой СССР Союзметаллургстройниипроект Харьковский Промстройниипроект	1966г	Унифицированные колодцы для подземных газопроводов	Таблица для подбора конструктивных элементов круглых кирпичных колодцев	905-7	С-07	Масштаб Б/М Всего л. 6 Лист 5	42

ТАБЛИЦА ДЛЯ ПОДБОРА КОНСТРУКТИВНЫХ ЭЛЕМЕНТОВ КРУГЛЫХ КИРПИЧНЫХ КОЛОДЦЕВ

Марка колодцев	В сухих, водонасыщенных и просадочных грунтах						В сейсмических районах и районах горной выработки					
	Наименование элемента	Марка элемента	Количество	Вес элемента т	Объем элемента м³	N листа проекта или ГОСТ	Наименование элемента	Марка элемента	Количество	Вес элемента т	Объем элемента м³	N листа проекта или ГОСТ
Г2-III к-1.8	Плита днища	ДКМ3	1	—	1.1	С-145	Плита днища	ДКМ3	1	—	1.1	С-145
	Плита перекрытия	ПК 3	1	1.36	0.545	С-130	Плита перекрытия	ПК 3а	1	1.36	0.545	С-130
	Кольца горловины	К-7-3	2	0.12	0.05	ГОСТ 8020-56 лист 9	Кольца горловины	К-7-3	2	0.12	0.05	ГОСТ 8020-56 лист 9
	Подушки под ковер	КП	2	0.038	0.012	Тип. проект ГС-02-09 лист 3К-12	Подушки под ковер	КП	2	0.038	0.012	Тип. проект ГС-02-09 лист 3К-12
	Люки	—	2	0.165	—	Тип. проект ГС-02-02 лист УГ-18	Люки	—	2	0.165	—	Тип. проект ГС-02-02 лист УГ-18
	Лестницы	МЛ 1	2	0.023	—	С-155	Лестницы	МЛ 1	2	0.023	—	С-155
	Кирпичная кладка	—	—	—	4.69	С-32	Кирпичная кладка	—	—	—	4.69	С-42
	Бетонный пояс	—	1	—	0.43	С-32	Бетонный пояс	—	1	—	0.78	С-42
	Соединительные элементы	МС 14	4	0.0012	—	С-153	Соединительные элементы	МС 14	4	0.0012	—	С-153
		МС 19	1	0.0025	—	С-153		МС 19	1	0.0025	—	С-153
							Сетка	С8	1	0.0053	—	С-51

Гл. инж. пр.	Колштейн	Госстрой СССР Союзметаллургстройниипроект Харьковский Промстройниипроект	1966г.	Унифицированные колодцы для подземных газопроводов	Таблица для подбора конструктивных элементов круглых кирпичных колодцев	905-7	С-07
Рук. группы	Монин						

4924/II

Масштаб Б/М

Всего л. 6

Лист 6

43

ТАБЛИЦА ДЛЯ ПОДБОРА КОНСТРУКТИВНЫХ ЭЛЕМЕНТОВ ПРЯМОУГОЛЬНЫХ КИРПИЧНЫХ КОЛОДЦЕВ

Марка колодца	В сухих, влажных (до 25-30%) и просадочных грунтах						В сейсмических районах и районах горных выработок					
	Наименование элемента	Марка элемента	Количество	Вес элемента т	Объем элемента м³	N листа проекта или ГОСТ	Наименование элемента	Марка элемента	Количество	Вес элемента т	Объем элемента м³	N листа проекта или ГОСТ
Г1-II п-1.8	Плита днища	ДПМ1	1	—	0.68	С-146	Плита днища	ДПМ1	1	—	0.68	С-146
	Плиты перекрытия	ПП1г	1	0.72	0.29	С-134	Плиты перекрытия	ПП1г	1	0.72	0.29	С-134
		ПП3	1	0.25	0.10	С-136		ПП3	1	0.25	0.10	С-136
	Кольцо горловины	К-7-3	1	0.12	0.05	ГОСТ 8020-56 лист 9	Кольцо горловины	К-7-3	1	0.12	0.05	ГОСТ 8020-56 лист 9
	Подушки под ковер	КП	4	0.038	0.012	Тип. проект ГС-02-09 лист ЗК-12	Подушки под ковер	КП	4	0.038	0.012	Тип. проект ГС-02-09 лист ЗК-12
	Люк	—	1	0.165	—	Тип. проект ГС-02-02 лист УГ-18	Люк	—	1	0.165	—	Тип. проект ГС-02-02 лист УГ-18
	Лестница	МЛ1	1	0.023	—	С-155	Лестница	МЛ1	1	0.023	—	С-155
	Кирпичная кладка	—	—	—	4.06	С-33	Кирпичная кладка	—	—	—	4.06	С-43
	Бетонный пояс	—	1	—	0.35	С-33	Бетонный пояс	—	1	—	0.57	С-43
	Соединительные элементы	МС16	2	0.0015	—	С-153	Соединительные элементы	МС16	2	0.0015	—	С-153
		МС19	1	0.0025	—	С-153		МС19	1	0.0025	—	С-153
							Сетки	С1	2	0.0019	—	С-50
								С2	2	0.0026	—	С-50
Г1-II п-2.1	Плита днища	ДПМ1	1	—	0.68	С-146	Плита днища	ДПМ1	1	—	0.68	С-146
	Плиты перекрытия	ПП1г	1	0.72	0.29	С-134	Плиты перекрытия	ПП1	1	0.72	0.29	С-134
		ПП3	1	0.25	0.10	С-136		ПП3	1	0.25	0.10	С-136
	Кольцо горловины	К-7-3	1	0.12	0.05	ГОСТ 8020-56 лист 9	Кольцо горловины	К-7-3	1	0.12	0.05	ГОСТ 8020-56 лист 9
	Подушки под ковер	КП	4	0.038	0.012	Тип. проект ГС-02-09 лист ЗК-12	Подушки под ковер	КП	4	0.038	0.012	Тип. проект ГС-02-09 лист ЗК-12
	Люк	—	1	0.165	—	Тип. проект ГС-02-02 лист УГ-18	Люк	—	1	0.165	—	Тип. проект ГС-02-02 лист УГ-18
	Лестница	МЛ2	1	0.027	—	С-155	Лестница	МЛ2	1	0.027	—	С-155
	Кирпичная кладка	—	—	—	4.79	С-33	Кирпичная кладка	—	—	—	4.79	С-43
	Бетонный пояс	—	1	—	0.35	С-33	Бетонный пояс	—	1	—	0.57	С-43
	Соединительные элементы	МС16	2	0.0015	—	С-153	Соединительные элементы	МС16	2	0.0015	—	С-153
		МС19	1	0.0025		С-153		МС19	1	0.0025		С-153
							Сетки	С1	2	0.0019		С-50
								С2	2	0.0026		С-50

Гл. инж. пр. Рук. группы	Копштейн Монин	Госстрой СССР Союзметаллургстройниипроект Харьковский Промстройниипроект	1966г.	Унифицированные колодцы для подземных газопроводов	Таблица для подбора конструктивных элементов прямоугольных кирпичных колодцев	905-7	С-08

Масштаб Б/м. Всего л. 8 лист 1. 4929/II. 44

ТАБЛИЦА ДЛЯ ПОДБОРА КОНСТРУКТИВНЫХ ЭЛЕМЕНТОВ ПРЯМОУГОЛЬНЫХ КИРПИЧНЫХ КОЛОДЦЕВ

Марка колодца	В сухих, влажных (до 25-30%) и просадочных грунтах						В сейсмических районах и районах горных выработок					
	Наименование элемента	Марка элемента	Количество	Вес элемента т	Объем элемента м³	N листа проекта или ГОСТ	Наименование элемента	Марка элемента	Количество	Вес элемента т	Объем элемента м³	N листа проекта или ГОСТ
Г1-III п-1.8	Плита днища	ДПМ 2	1	—	1.30	С-146	Плита днища	ДПМ 2	1	—	1.30	С-146
	Плиты перекрытия	ПП1	2	0.72	0.29	С-132	Плиты перекрытия	ПП1	2	0.72	0.29	С-132
	Кольца горловины	К-7-3	2	0.12	0.05	ГОСТ 8020-56 лист 9	Кольца горловины	К-7-3	2	0.12	0.05	ГОСТ 8020-56 лист 9
	Подушки под ковер	КП	2	0.038	0.012	Тип. проект ГС-02-09 лист ЗК-12	Подушки под ковер	КП	2	0.038	0.012	Тип. проект ГС-02-09 лист ЗК-12
	Люки	—	2	0.165	—	Тип. проект ГС-02-02 лист УГ-18	Люки	—	2	0.165	—	Тип. проект ГС-02-02 лист УГ-18
	Лестницы	МЛ 1	2	0.023	—	С-155	Лестницы	МЛ 1	2	0.023	—	С-155
	Кирпичная кладка	—		—	6.60	С-34	Кирпичная кладка	—	—	—	6.60	С-44
	Бетонный пояс	—	1	—	0.45	С-34	Бетонный пояс	—	1	—	0.87	С-44
	Соединительные элементы	МС15	4	0.0013	—	С-153	Соединительные элементы	МС15	4	0.0013	—	С-153
		МС19	1	0.0025	—	С-153		МС19	1	0.0025	—	С-153
							Сетки	С3	2	0.0035	—	С-50
								С4	2	0.0043	—	С-50
Г1-III п-2.1	Плита днища	ДПМ 2	1	—	1.30	С-146	Плита днища	ДПМ 2	1	—	1.30	С-146
	Плиты перекрытия	ПП1	2	0.72	0.29	С-132	Плиты перекрытия	ПП1	2	0.72	0.29	С-132
	Кольца горловины	К-7-3	2	0.12	0.05	ГОСТ 8020-56 лист 9	Кольца горловины	К-7-3	2	0.12	0.05	ГОСТ 8020-56 лист 9
	Подушки под ковер	КП	2	0.038	0.012	Тип. проект ГС-02-09 лист ЗК-12	Подушки под ковер	КП	2	0.038	0.012	Тип. проект ГС-02-09 лист ЗК-12
	Люки	—	2	0.165	—	Тип. проект ГС-02-02 лист УГ-18	Люки	—	2	0.165	—	Тип. проект ГС-02-02 лист УГ-18
	Лестницы	МЛ2	2	0.027	—	С-155	Лестницы	МЛ 2	2	0.027		С-155
	Кирпичная кладка	—		—	8.36	С-34	Кирпичная кладка	—	—	—	8.36	С-44
	Бетонный пояс	—	1	—	0.45	С-34	Бетонный пояс	—	1	1	0.87	С-44
	Соединительные элементы	МС15	4	0.0013	—	С-153	Соединительные элементы	МС15	4	0.0013	—	С-153
		МС19	1	0.0025	—	С-153		МС19	1	0.0025	—	С-153
							Сетки	С3	2	0.0035	—	С-50
								С4	2	0.0043	—	С-50

Гл. инж. пр. Рук. группы | Копштейн | Монин

Госстрой СССР Союзметаллургстройниипроект Харьковский Промстройниипроект	1966г.	Унифицированные колодцы для подземных газопроводов	Таблица для подбора конструктивных элементов прямоугольных кирпичных колодцев	905-7	С-08	Масштаб 5/м; Всего л. 8; 4924/II; 45

Таблица для подбора конструктивных элементов прямоугольных кирпичных колодцев

Марка колодца	В сухих, влажных (до 25-30%) и просадочных грунтах						В сейсмических районах и районах горных выработок					
	Наименование элемента	Марка элемента	Количество	Вес элемента т	Объем элемента м³	N листа проекта или ГОСТ	Наименование элемента	Марка элемента	Количество	Вес элемента т	Объем элемента м³	N листа проекта или ГОСТ
Г1-Ш-2.4	плита днища	ДПМ2	1	—	1.30	С-146	плита днища	ДПМ2	1	—	1.30	С-146
	плиты перекрытия	ПП1	2	0.72	0.29	С-132	плиты перекрытия	ПП1	2	0.72	0.29	С-132
	кольца горловины	К-7-3	2	0.12	0.05	ГОСТ 8020-56 лист 9	кольца горловины	К-7-3	2	0.12	0.05	ГОСТ 8020-56 лист 9
	подушки под ковер	КП	2	0.038	0.012	Тип. проект ГС-02-09 лист ЗК-12	подушки под ковер	КП	2	0.038	0.012	Тип. проект ГС-02-09 лист ЗК-12
	люки	—	2	0.165	—	Тип. проект ГС-02-02 лист УГ-18	люки	—	2	0.165	—	Тип. проект ГС-02-02 лист УГ-18
	лестницы	МЛ3	2	0.030	—	С-155	лестницы	МЛ3	2	0.030	—	С-155
	кирпичная кладка	—	—	—	9.71	С-35	кирпичная кладка	—	—	—	9.71	С-45
	бетонный пояс	—	1	—	0.45	С-35	бетонный пояс	—	1	—	0.87	С-45
	соединительные элементы	МС15	4	0.0013	—	С-153	соединительные элементы	МС15	4	0.0013	—	С-153
		МС19	1	0.0025	—	С-153		МС19	1	0.0025	—	С-153
								С3	2	0.0035	—	С-50
							сетки	С4	2	0.0043	—	С-50
Г1-Ш-2.7	плита днища	ДПМ2	1	—	1.30	С-146	плита днища	ДПМ2	1	—	1.30	С-146
	плиты перекрытия	ПП1	2	0.72	0.29	С-132	плиты перекрытия	ПП1	2	0.72	0.29	С-132
	кольца горловины	К-7-3	2	0.12	0.05	ГОСТ 8020-56 лист 9	кольца горловины	К-7-3	2	0.12	0.05	ГОСТ 8020-56 лист 9
	подушки под ковер	КП	2	0.038	0.012	Тип. проект ГС-02-09 лист ЗК-12	подушки под ковер	КП	2	0.038	0.012	Тип. проект ГС-02-09 лист ЗК-12
	люки	—	2	0.165	—	Тип. проект ГС-02-02 лист УГ-18	люки	—	2	0.165	—	Тип. проект ГС-02-02 лист УГ-18
	лестницы	МЛ4	2	0.034	—	С-155	лестницы	МЛ4	2	0.034	—	С-155
	кирпичная кладка	—	—	—	11.06	С-35	кирпичная кладка	—	—	—	11.06	С-45
	бетонный пояс	—	1	—	0.45	С-35	бетонный пояс	—	1	—	0.87	С-45
	соединительные элементы	МС15	4	0.0013	—	С-153	соединительные элементы	МС15	4	0.0013	—	С-153
		МС19	1	0.0025	—	С-153		МС19	1	0.0025	—	С-153
								С3	4	0.0035	—	С-50
							сетки	С4	4	0.0043	—	С-50

Гл. конструктор Водопьянов
Гл. инже. пр. Кольштейн
Рук. группы Мохин
Судаченковская
Проверил
Т. контр.
Н. контр.

4924/12

Госстрой СССР
Союзметаллургстройниипроект
Харьковский Промстройниипроект
1966г.

Унифицированные колодцы для подземных газопроводов

Таблица для подбора конструктивных элементов прямоугольных кирпичных колодцев

905-7

С-08

Масштаб б/м
Всего л. 8
Лист 3

46

Таблица для подбора конструктивных элементов прямоугольных кирпичных колодцев

Марка колодца	В сухих, влажных (до 25-30%) и просадочных грунтах						В сейсмических районах и районах горных выработок					
	Наименование элемента	Марка элемента	Количество	Вес элемента т	Объем элемента м³	N листа проекта или ГОСТ	Наименование элемента	Марка элемента	Количество	Вес элемента т	Объем элемента м³	N листа проекта или ГОСТ
Г1-III п-3.0	Плита днища	ДПМ2	1	—	1.30	С-146	Плита днища	ДПМ2	1	—	1.30	С-146
	Плиты перекрытия	ПП1	2	0.72	0.29	С-132	Плиты перекрытия	ПП1	2	0.72	0.29	С-132
	Кольца горловины	К-7-3	2	0.12	0.05	ГОСТ 8020-56 лист 9	Кольца горловины	К-7-3	2	0.12	0.05	ГОСТ 8020-56 лист 9
	Подушки под ковер	КП	2	0.038	0.012	Тип. проект ГС-02-09 лист ЗК-12	Подушки под ковер	КП	2	0.038	0.012	Тип. проект ГС-02-09 лист ЗК-12
	Люки	—	2	0.165	—	Тип. проект ГС-02-02 лист УГ-18	Люки	—	2	0.165	—	Тип. проект ГС-02-02 лист УГ-18
	Лестницы	МЛ5	2	0.038	—	С-155	Лестницы	МЛ5	2	0.038	—	С-155
	Кирпичная кладка	—	—	—	13.46	С-35	Кирпичная кладка	—		—	13.46	С-45
	Бетонный пояс	—	1	—	0.45	С-35	Бетонный пояс	—	1	—	0.87	С-45
	Соединительные элементы	МС15	4	0.0013	—	С-153	Соединительные элементы	МС15	4	0.0013	—	С-153
		МС19	1	0.0025	—	С-153		МС19	1	0.0025	—	С-153
							Сетки	С3	4	0.0035	—	С-50
								С4	4	0.0043	—	С-50
Г1-III п-3.6	Плита днища	ДПМ3	1	—	1.48	С-147	Плита днища	ДПМ3	1	—	1.48	С-147
	Плиты перекрытия	ПП1	2	0.72	0.29	С-132	Плиты перекрытия	ПП1	2	0.72	0.29	С-132
	Кольца горловины	К-7-3	2	0.12	0.05	ГОСТ 8020-56 лист 9	Кольца горловины	К-7-3	2	0.12	0.05	ГОСТ 8020-56 лист 9
	Подушки под ковер	КП	2	0.038	0.012	Тип. проект ГС-02-09 лист ЗК-12	Подушки под ковер	КП	2	0.038	0.012	Тип. проект ГС-02-09 лист ЗК-12
	Люки	—	2	0.165	—	Тип. проект ГС-02-02 лист УГ-18	Люки	—	2	0.165	—	Тип. проект ГС-02-02 лист УГ-18
	Лестницы	МЛ6	2	0.059	—	С-155	Лестницы	МЛ6	2	0.059	—	С-155
	Кирпичная кладка	—	—	—	17.28	С-36	Кирпичная кладка	—	—	—	17.28	С-46
	Бетонный пояс	—	1	—	0.45	С-36	Бетонный пояс	—	1	—	0.87	С-46
	Соединительные элементы	МС15	4	0.0013	—	С-153	Соединительные элементы	МС15	4	0.0013	—	С-153
		МС19	1	0.0025	—	С-153		МС19	1	0.0025	—	С-153
							Сетки	С3	2	0.0035	—	С-50
								С4	2	0.0043	—	С-50
								С5	2	0.0052	—	С-50
								С6	2	0.0062		

4924/II

Рук. группы	Монин	Госстрой СССР Союзметаллургстройниипроект Харьковский Промстройниипроект	1966г.	Унифицированные колодцы для подземных газопроводов	Таблица для подбора конструктивных элементов прямоугольных кирпичных колодцев	905-7	С-08	Масштаб б/м; Всего л. 8 лист 4	47

Таблица для подбора конструктивных элементов прямоугольных кирпичных колодцев

Марка колодца	В сухих, влажных (до 25-30%) и просадочных грунтах						В сейсмических районах и районах горных выработок					
	Наименование элемента	Марка элемента	Количество	Вес элемента т	Объем элемента м³	N листа проекта или ГОСТ	Наименование элемента	Марка элемента	Количество	Вес элемента т	Объем элемента м³	N листа проекта или ГОСТ
Г1-ШП-3,9	Плита днища	ДПМ 3	1	—	1.48	С-147	Плита днища	ДПМ3	1	—	1.48	С-147
	Плиты перекрытия	ПП1	2	0.72	0.29	С-132	Плиты перекрытия	ПП1	2	0.72	0.29	С-132
	Кольца горловины	К-7-3	2	0.12	0.05	ГОСТ 8020-56 лист 9	Кольца горловины	К-7-3	2	0.12	0.05	ГОСТ 8020-56 лист 9
	Подушки под ковер	КП	2	0.038	0.012	Тип. проект ГС-02-09 лист 3К-12	Подушки под ковер	КП	2	0.038	0.012	Тип. проект ГС-02-09 лист 3К-12
	Люки	—	2	0.165	—	Тип. проект ГС-02-02 лист УГ-18	Люки	—	2	0.165	—	Тип. проект ГС-02-02 лист УГ-18
	Лестницы	МЛ7	2	0.064	—	С-155	Лестницы	МЛ7	2	0.064	—	С-155
	Кирпичная кладка	—	1	—	18.97	С-36	Кирпичная кладка	—	—	—	18.97	С-46
	Бетонный пояс	—	1	—	0.45	С-36	Бетонный пояс	—	1	—	0.49	С-46
	Соединительные элементы	МС 15	4	0.0013	—	С-153	Соединительные элементы	МС 15	4	0.0013	—	С-153
		МС 19	1	0.0025	—	С-153		МС 19	1	0.0025	—	С-153
							Сетки	С3	4	0.0035	—	С-50
								С4	4	0.0043	—	С-50
								С5	2	0.0052	—	С-50
								С6	2	0.0063	—	С-50
Г2-ШП-1,8	Плита днища	ДПМ2	1	—	1.30	С-146	Плита днища	ДПМ2	1	—	1.30	С-146
	Плиты перекрытия	ПП1	2	0.72	0.29	С-132	Плиты перекрытия	ПП1	2	0.72	0.29	С-132
	Кольца горловины	К-7-3	2	0.12	0.05	ГОСТ 8020-56 лист 9	Кольца горловины	К-7-3	2	0.12	0.05	ГОСТ 8020-56 лист 9
	Подушки под ковер	КП	2	0.038	0.012	Тип. проект ГС-02-09 лист 3К-12	Подушки под ковер	КП	2	0.038	0.012	Тип. проект ГС-02-09 лист 3К-12
	Люки	—	2	0.165	—	Тип. проект ГС-02-02 лист УГ-18	Люки	—	2	0.165	—	Тип. проект ГС-02-02 лист УГ-18
	Лестницы	МЛ1	2	0.023	—	С-155	Лестницы	МЛ1	2	0.023	—	С-155
	Кирпичная кладка	—	—	—	6.60	С-37	Кирпичная кладка	—	—	—	6.60	С-47
	Бетонный пояс	—	1	—	0.45	С-37	Бетонный пояс	—	1	—	0.76	С-47
	Соединительные элементы	МС 12	4	0.001	—	С-153	Соединительные элементы	МС 12	4	0.0010	—	С-153
		МС 19	1	0.0025	—	С-153		МС 19	1	0.0025	—	С-153
							Сетки	С3	2	0.0035	—	С-50
								С4	2	0.0043	—	С-50

Гл. инж. пр. Холштейн
Рук. группы Монин

4924/II

Госстрой СССР
Союзметаллургстройниипроект
Харьковский Промстройниипроект

1966 г.

Унифицированные колодцы для подземных газопроводов

Таблица для подбора конструктивных элементов прямоугольных кирпичных колодцев

905-7

С-08

Масштаб б/м

Всего л. 8

Лист 5

48

Таблица для подбора конструктивных элементов прямоугольных кирпичных колодцев

Марка колодца	В сухих, влажных (до 25-30%) и просадочных грунтах						В сейсмических районах и районах горных выработок					
	Наименование элемента	Марка элемента	Количество	Вес элемента т	Объем элемента м³	N листа проекта или ГОСТ	Наименование элемента	Марка элемента	Количество	Вес элемента т	Объем элемента м³	N листа проекта или ГОСТ
Г2-IVп-1.8	Плита днища	ДПМ4	1	—	1.54	С-147	Плита днища	ДПМ4	1	—	1.54	С-147
	Плиты перекрытия	ПП2	2	1.35	0.54	С-135	Плиты перекрытия	ПП2	2	1.35	0.54	С-135
	Кольца горловины	К-7-3	2	0.12	0.05	ГОСТ 8020-56 лист 9	Кольца горловины	К-7-3	2	0.12	0.05	ГОСТ 8020-56 лист 9
	Подушки под ковер	КП	2	0.038	0.012	Тип. проект ГС-02-09 лист ЭК-12	Подушки под ковер	КП	2	0.038	0.012	Тип. проект ГС-02-09 лист ЭК-12
	Люки	—	2	0.165	—	Тип. проект ГС-02-02 лист ЧГ-18	Люки	—	2	0.165		Тип. проект ГС-02-02 лист ЧГ-18
	Лестницы	МЛ1	2	0.023	—	С-155	Лестницы	МЛ1	2	0.023	—	С-155
	Кирпичная кладка	—		—	8.35	С-38	Кирпичная кладка	—	—	—	8.35	С-48
	Бетонный пояс	—	1	—	0.72	С-38	Бетонный пояс	—	1	—	1.64	С-48
	Соединительные элементы	МС15	4	0.0013	—	С-153	Соединительные элементы	МС15	4	0.0013	—	С-153
		МС19	1	0.0025	—	С-153		МС19	1	0.0025	—	С-153
								С4	4	0.0043	—	С-50
Г2-IVп-2.1	Плита днища	ДПМ5	1	—	1.73	С-148	Плита днища	ДПМ5	1	—	1.73	С-148
	Плиты перекрытия	ПП2	2	1.35	0.54	С-135	Плиты перекрытия	ПП2	2	1.35	0.54	С-135
	Кольца горловины	К-7-3	2	0.12	0.05	ГОСТ 8020-56 лист 9	Кольца горловины	К-7-3	2	0.12	0.05	ГОСТ 8020-56 лист 9
	Подушки под ковер	КП	2	0.038	0.012	Тип. проект ГС-02-09 лист ЭК-12	Подушки под ковер	КП	2	0.038	0.012	Тип. проект ГС-02-09 лист ЭК-12
	Люки	—	2	0.165	—	Тип. проект ГС-02-02 лист ЧГ-18	Люки	—	2	0.165	—	Тип. проект ГС-02-02 лист ЧГ-18
	Лестницы	МЛ2	2	0.027	—	С-155	Лестницы	МЛ2	2	0.027	—	С-156
	Кирпичная кладка	—		—	11.26	С-39	Кирпичная кладка	—	—	—	11.26	С-48
	Бетонный пояс	—	1	—	0.72	С-39	Бетонный пояс	—	1	—	1.64	С-48
	Соединительные элементы	МС-15	4	0.0013	—	С-153	Соединительные элементы	МС15	4	0.0013	—	С-153
		МС-19	1	0.0025	—	С-153		МС19	1	0.0025	—	С-153
								С4	4	0.0043	—	С-50

Гип. Проект. Нач. отд. Рук. группы Монин Доманц

Госстрой СССР Союзметаллургстройниипроект Харьковский Промстройниипроект	1966г.	Унифицированные колодцы для подземных газопроводов	Таблица для подбора конструктивных элементов прямоугольных кирпичных колодцев	905-7	С-08	Масштаб б/м Всего л. 8 Лист 6	49

4924/I

ТАБЛИЦА ДЛЯ ПОДБОРА КОНСТРУКТИВНЫХ ЭЛЕМЕНТОВ ПРЯМОУГОЛЬНЫХ КИРПИЧНЫХ КОЛОДЦЕВ

Марка колодца	В сухих, влажных (до 25-30%) и просадочных грунтах						В сейсмических районах и районах горных выработок					
	Наименование элемента	Марка элемента	Количество	Вес элемента т	Объем элемента м³	N листа проекта или ГОСТ	Наименование элемента	Марка элемента	Количество	Вес элемента т	Объем элемента м³	N листа проекта или ГОСТ
Г2-IVП-2.4	Плита днища	ДПМ5	1	—	1.73	С-148	Плита днища	ДПМ5	1	—	1.73	С-148
	Плиты перекрытия	ПП2	2	1.35	0.54	С-135	Плиты перекрытия	ПП2	2	1.35	0.54	С-135
	Кольца горловины	К-7-3	2	0.12	0.05	ГОСТ 8020-56 лист 9	Кольца горловины	К-7-3	2	0.12	0.05	ГОСТ 8020-56 лист 9
	Подушки под ковер	КП	2	0.038	0.012	Тип. проект ГС-02-09 лист ЗК-12	Подушки под ковер	КП		0.038	0.012	Тип. проект ГС-02-09 лист ЗК-12
	Люки	—	2	0.165	—	Тип. проект ГС-02-02 лист УГ-18	Люки	—	2	0.165	—	Тип. проект ГС-02-02 лист УГ-18
	Лестницы	МЛ3	2	0.030	—	С-155	Лестницы	МЛ3	2	0.030	—	С-155
	Кирпичная кладка	—	—	—	13,30	С-39	Кирпичная кладка	—	2	—	13.30	С-49
	Бетонный пояс	—	1	—	0.72	С-39	Бетонный пояс	—	1	—	1.64	С-49
	Соединительные элементы	МС15	4	0.0013	—	С-153	Соединительные элементы	МС15	4	0.0013	—	С-153
		МС19	1	0.0025	—	С-153		МС19	1	0.0025	—	С-153
							Сетки	С4	4	0.0043		С-50
Г2-IVП-2.7	Плита днища	ДМП5	1		1.73	С-148	Плита днища	ДПМ5	1	—	1.73	С-148
	Плиты перекрытия	ПП2	2	1.35	0.54	С-135	Плиты перекрытия	ПП2	2	1.35	0.54	С-135
	Кольца горловины	К-7-3	2	0.12	0.05	ГОСТ 8020-56 лист 9	Кольца горловины	К-7-3	2	0.12	0.05	ГОСТ 8020-56 лист 9
	Подушки под ковер	КП	2	0.038	0.012	Тип. проект ГС-02-09 лист ЗК-12	Подушки под ковер	КП	2	0.038	0.012	Тип. проект ГС-02-09 лист ЗК-12
	Люки	—	2	0.165	—	Тип. проект ГС-02-02 лист УГ-18	Люки	—	2	0.165	—	Тип. проект ГС-02-02 лист УГ-18
	Лестницы	МЛ4	2	0.034	—	С-155	Лестницы	МЛ4	2	0.034	—	С-155
	Кирпичная кладка	—		—	15.24	С-39	Кирпичная кладка	—	—	—	15.24	С-49
	Бетонный пояс	—		—	0.72	С-39	Бетонный пояс	—	—	—	1.64	С-49
	Соединительные элементы	МС15	4	0.0013	—	С-153	Соединительные элементы	МС15	4	0.0013	—	С-153
		МС19	1	0.0025	—	С-153		МС19	1	0.0025	—	С-153
							Сетки	С4	4	0.0043	—	С-50
								С6	4	0.0063	—	С-50

Инж. Рук. группы Монин

Госстрой СССР Союзметаллургстройниипроект Харьковский Промстройниипроект	1966г.	Унифицированные колодцы для подземных газопроводов	Таблица для подбора конструктивных элементов прямоугольных кирпичных колодцев	905-7	С-08	Масштаб Б/м; Всего л. 8; Лист 7; 50

4924/II

ТАБЛИЦА ДЛЯ ПОДБОРА КОНСТРУКТИВНЫХ ЭЛЕМЕНТОВ ПРЯМОУГОЛЬНЫХ КИРПИЧНЫХ КОЛОДЦЕВ

Марка колодца	В сухих, влажных (до 25–30%) и просадочных грунтах						В сейсмических районах и районах горных выработок					
	Наименование элемента	Марка элемента	Количество	Вес элемента т	Объем элемента м³	N листа проекта или ГОСТ	Наименование элемента	Марка элемента	Количество	Вес элемента т	Объем элемента м³	N листа проекта или ГОСТ
ГД-Ш1-2.1	Плита днища	ДПМ2	1	—	1.30	С-146	Плита днища	ДПМ2	1	—	1.30	С-146
	Плиты перекрытия	ПП1а	2	0.72	0.29	С-132	Плиты перекрытия	ПП1а	2	0.72	0.29	С-132
	Кольца горловины	К-7-3	2	0.12	0.05	ГОСТ 8020-56 лист 9	Кольца горловины	К-7-3	2	0.12	0.05	ГОСТ 8020-56 лист 9
	Подушки под ковер	КП	2	0.038	0.012	Тип. проект ГС-02-09 лист ЗК-12	Подушки под ковер	КП	2	0.038	0.012	Тип. проект ГС-02-09 лист ЗК-12
	Люки	—	2	0.165	—	Тип. проект ГС-02-09 лист ЧГ-18	Люки	—	2	0.165	—	Тип. проект ГС-02-09 лист ЧГ-18
	Лестницы	МЛ2	2	0.027	—	С-155	Лестницы	МЛ2	2	0.027	—	С-155
	Кирпичная кладка	—	—	—	8.30	С-40	Кирпичная кладка	—	—	—	8.30	С-47
	Бетонный пояс	—	1	—	0.45	С-40	Бетонный пояс	—	1	—	0.86	С-47
	Соединительные элементы	МС12	4	0.001	—	С-153	Соединительные элементы	МС12	4	0.001	—	С-153
		МС19	1	0.0025	—	С-153		МС19	1	0.0025	—	С-153
							Сетки	С3	2	0.0035	—	С-50
								С4	2	0.0043	—	С-50

Инв. № подл. | Подпись и дата | Взам. инв. №

Госстрой СССР Союзметаллургстрой ЦНИИпроект Харьковский Промстройниипроект	1966г.	Унифицированные колодцы для подземных газопроводов	Таблица для подбора конструктивных элементов прямоугольных кирпичных колодцев	905-7	С-08	Масштаб б/м Всего л. 8 лист 8	51

4924/8

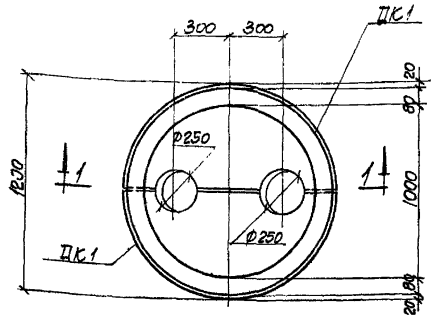

План стен и днища

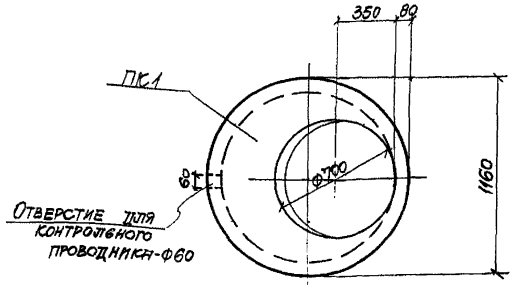

План перекрытия

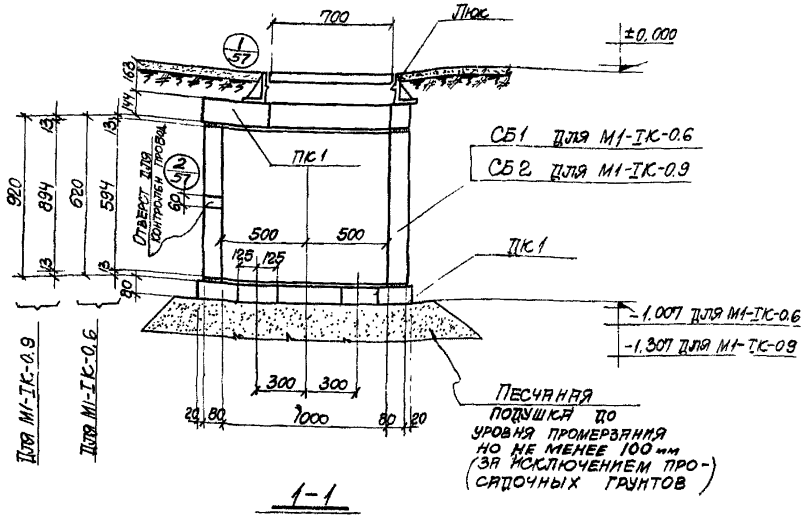

1-1

Примечания

1. Таблицу для подбора конструктивных элементов смотреть на листе С-05.
2. Деталь пропуска трубопроводов смотреть на листе С-62.
3. Для пропуска контрольного проводника использовано отверстие для строповки стенового блока.

Гл. инж. пр.	Копштейн		Проверил	Купричевская			
Рук. группы	Монин		— " —	Уманцева			

4924/II

Госстрой СССР Союзметаллургстройниипроект Харьковский Промстройниипроект	1966 г.	Унифицированные колодцы для подземных газопроводов	Колодцы М1-ІК-0.6 и М1-ІК-0.9 железобетонные	905-7	С-09	Масштаб 1:25 Всего л. 1 Лист 1	52

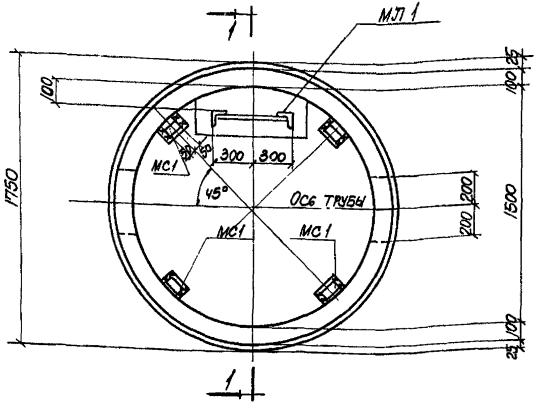

План стен и днища

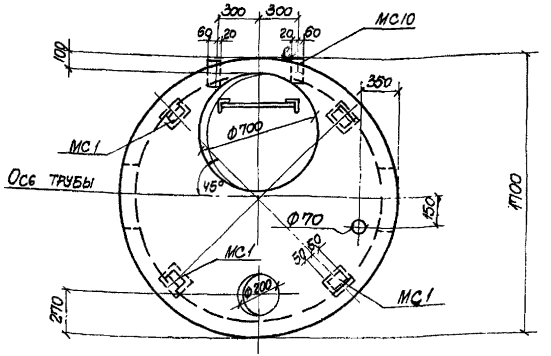

План перекрытия

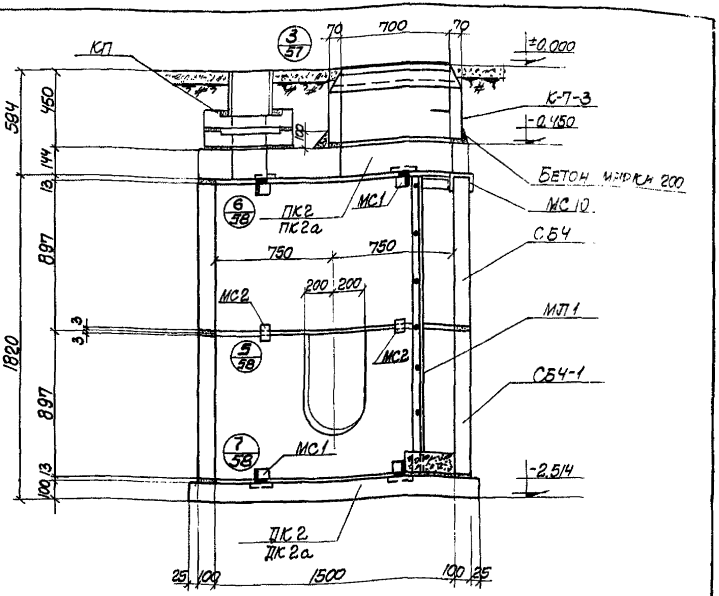

1-1

Примечания

1. Таблицу для подбора конструктивных элементов смотреть на листе С-05.
2. Детали пропуска трубопроводов, установки коверов и лестницы смотреть на листах С-57, С-62, С-63, С-154.
3. Плиты ПК 2а, ДК 2а и соединительные элементы МС1 относятся к колодцам, возводимым в сейсмических районах и районах горных выработок.

Госстрой СССР Союзметаллургстройниипроект Харьковский Промстройниипроект	1966 г.	Унифицированные колодцы для подземных газопроводов	Колодец Г1-II К-1.8 железобетонный	905-7	С-10	Масштаб 1:25 Всего л. 1 Лист 1.	53

4924/II

Рук. группы | Монин | Уманцева

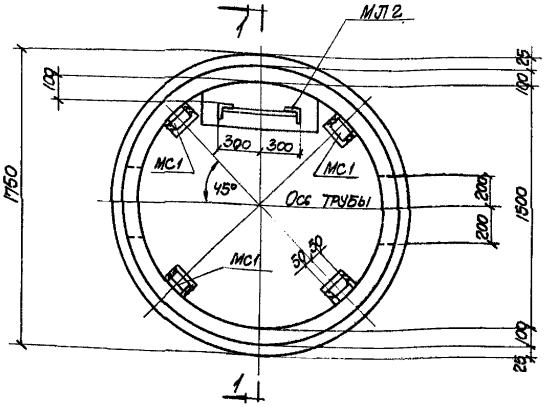

План стен и днища

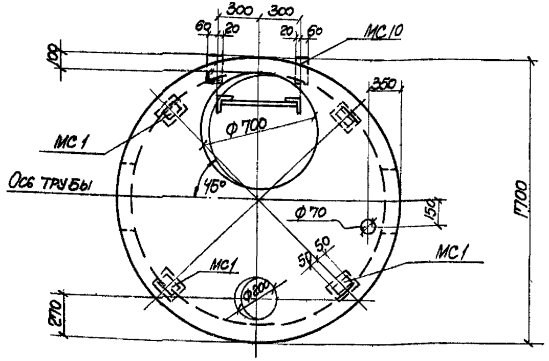

План перекрытия

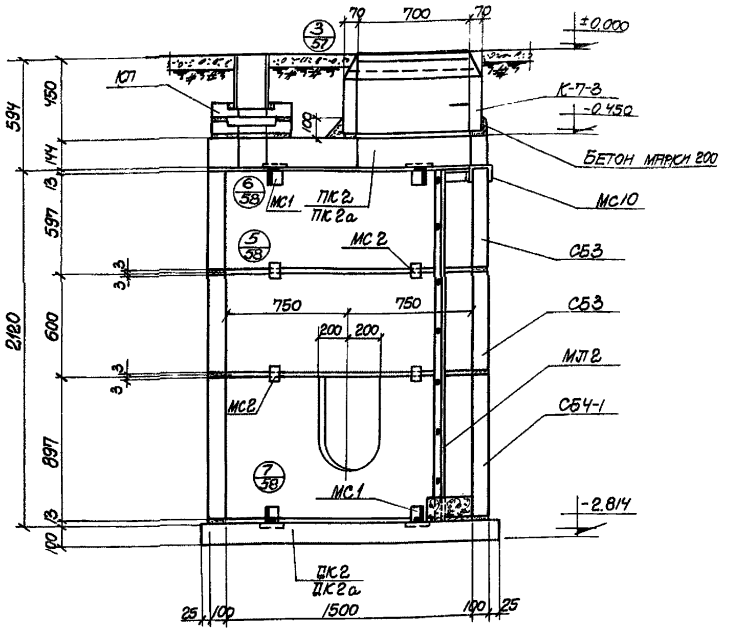

1-1

Примечания:

1. Таблицу для подбора конструктивных элементов смотреть на листе С-62.
2. Детали пропуска трубопроводов, установки коверов и лестницы смотреть на листах С-57, С-62, С-63, С-154.
3. Плиты ПК2а, ДК2а и соединительные элементы МС1 относятся к колодцам, возводимым в сейсмических районах и районах горных выработок.

4924/II

Гл. конструктор	Водопьянов	Исполнитель	Ярыцова				
Гл. инж. пр.	Копштейн	Проверил	Кудричевская				
Рук. группы	Монин	— " —	Уманцева				

Госстрой СССР Союзметаллургстройниипроект Харьковский Промстройниипроект	1966г.	Унифицированные колодцы для подземных газопроводов	Колодец Г1-II К-2.1 железобетонный	905-7	С-11	Масштаб 1:25 Всего л.1 Лист 1	54

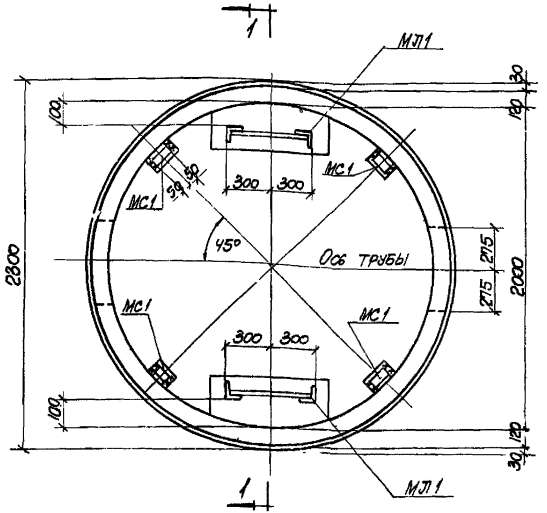

План стен и днища

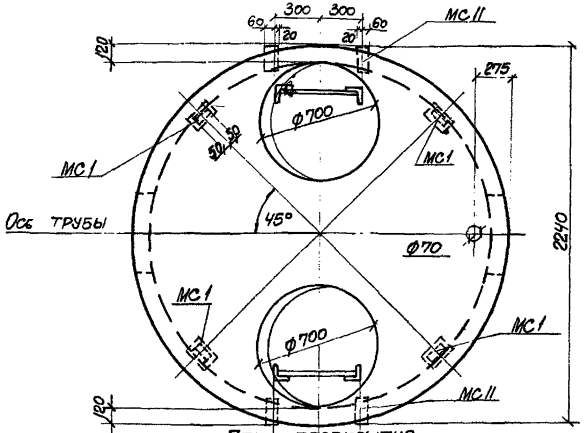

План перекрытия

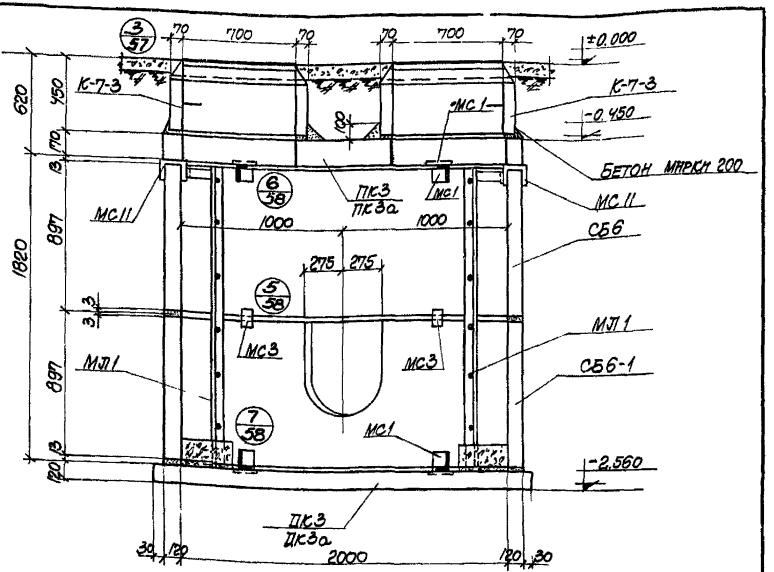

1-1

Примечания

1. Таблицу для подбора конструктивных элементов смотреть на листе С-05.
2. Детали пропуска трубопроводов, установки ковера и лестниц смотреть на листах С-57, С-62, С-63, С-154.
3. Плиты ПК3а, ДК3а и соединительные элементы МС1 относятся к колодцам, возводимым в сейсмических районах и районах горных выработок.

Госстрой СССР Союзметаллургстройниипроект Харьковский Промстройниипроект	1966 г.	Унифицированные колодцы для подземных газопроводов	Колодец Г1-III К-1.8 железобетонный	905-7	С-12	Масштаб 1:25 Всего л. 1 Лист 1	55

4924/II

Рук. группы Монин Уманцева

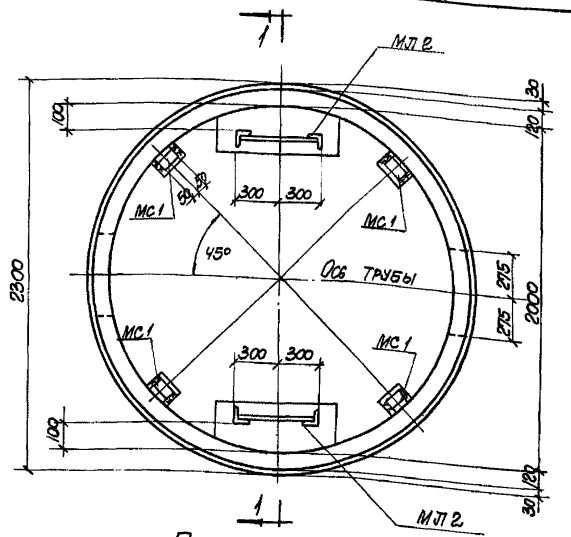

План стен и днища

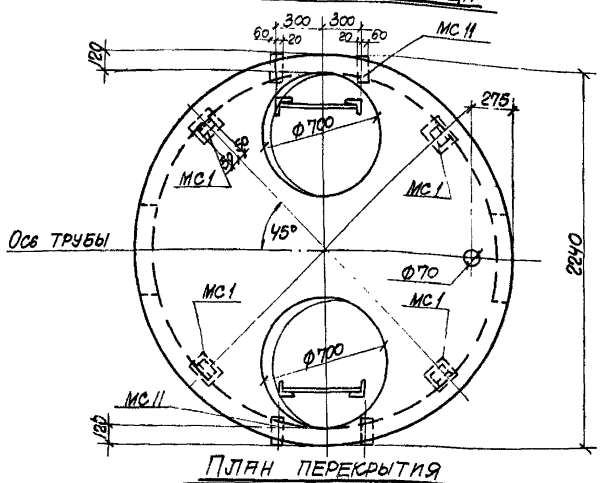

План перекрытия

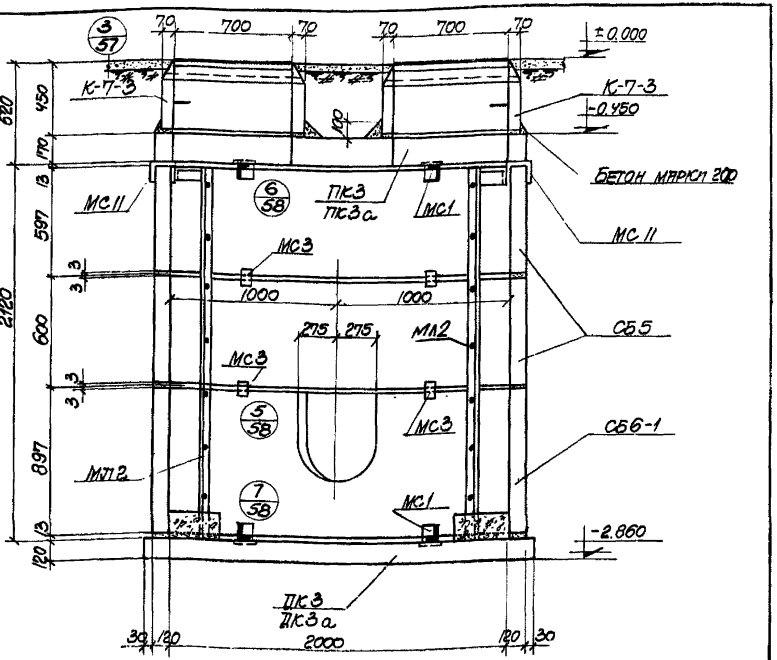

1-1

Примечания:

1. Таблицу для подбора конструктивных элементов смотреть на листе С-05.
2. Детали пропуска трубопроводов, установки коверов и лестниц смотреть на листах С-57, С-62, С-63, С-154.
3. Плиты ПК3а, ДК3а и соединительные элементы МС1 относятся к колодцам, возводимым в сейсмических районах и районах горных выработок.

Госстрой СССР Союзметаллургстройниипроект Харьковский Промстройниипроект	1966г.	Унифицированные колодцы для подземных газопроводов	Колодец Г1-III К-2.1 железобетонный	905-7	С-13	Масштаб 1:25 / Всего л.1 Лист 1	56

4924/II

Рук. группы Монин

Уманцева

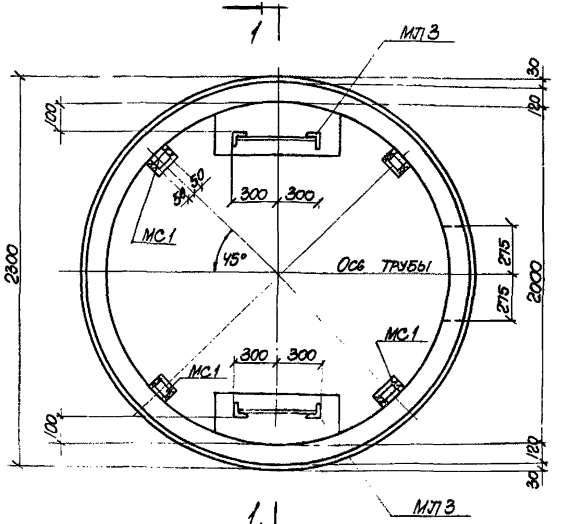

План стен и днища

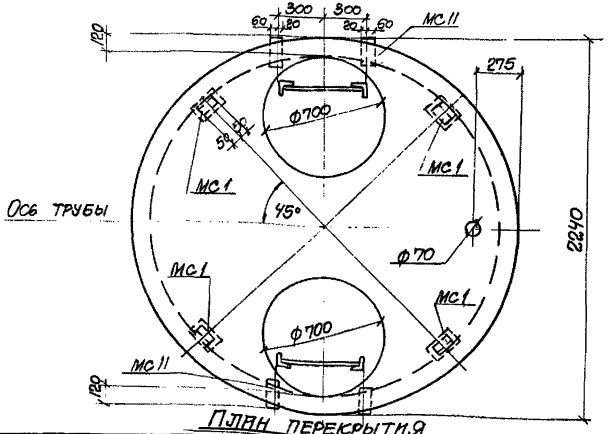

План перекрытия

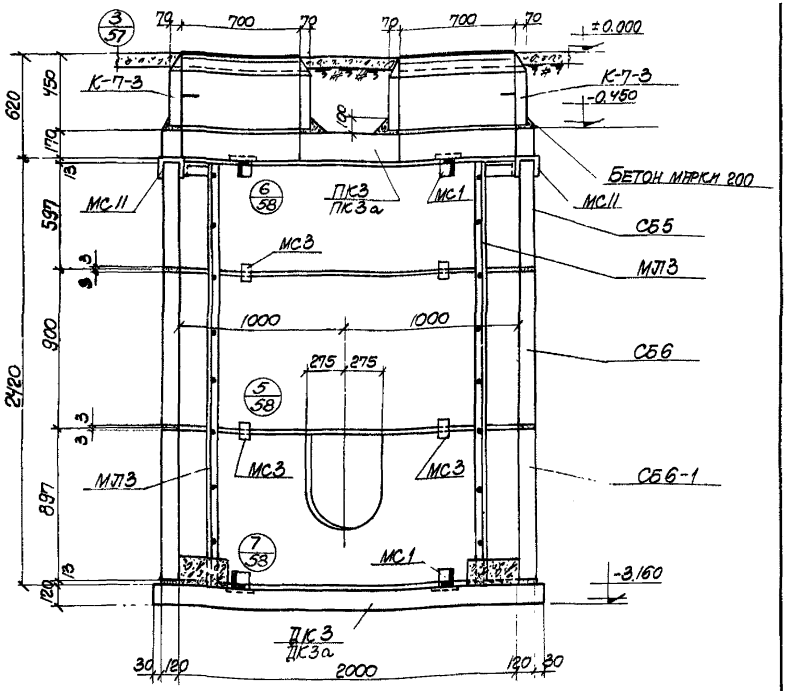

1-1

Примечания

1. Таблицу для подбора конструктивных элементов смотреть на листе С-05.
2. Детали пропуска трубопроводов, установки коверов и лестниц смотреть на листах С-57, С-62, С-63, С-154
3. Плиты ПК3а, ДК3а и соединительные элементы МС1 относятся к колодцам, возводимым в сейсмических районах и районах горных выработок.

Госстрой СССР Союзметаллургстройниипроект Харьковский Промстройниипроект	1966г.	Унифицированные колодцы для подземных газопроводов	Колодец Г1-III К-2.4 железобетонный	905-7	С-14	Масштаб 1:25 Всего л.1 Лист 1	4924/II 57

Рук. группы Монин

Уманцева

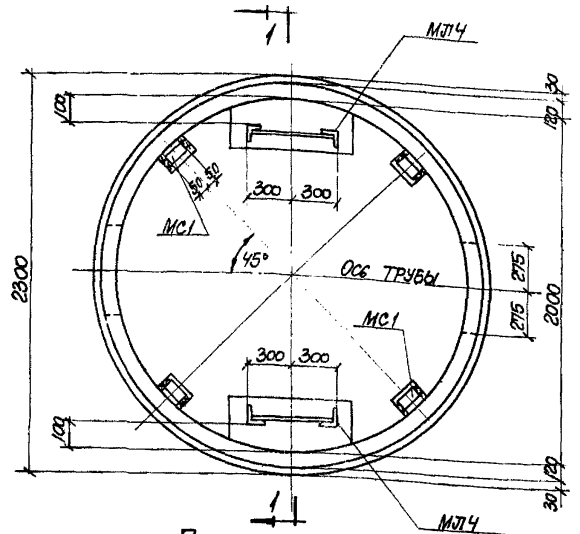

План стен и днища

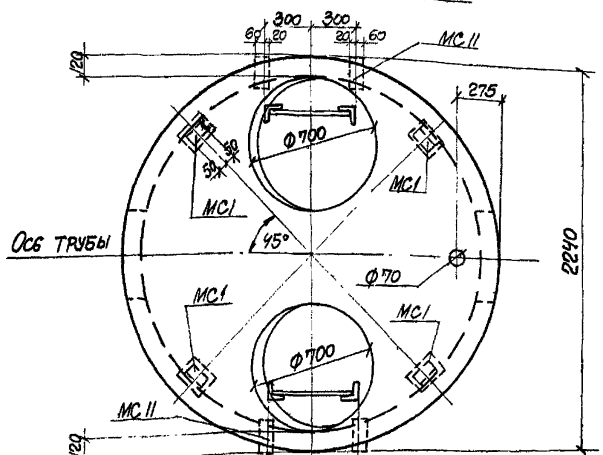

План перекрытия

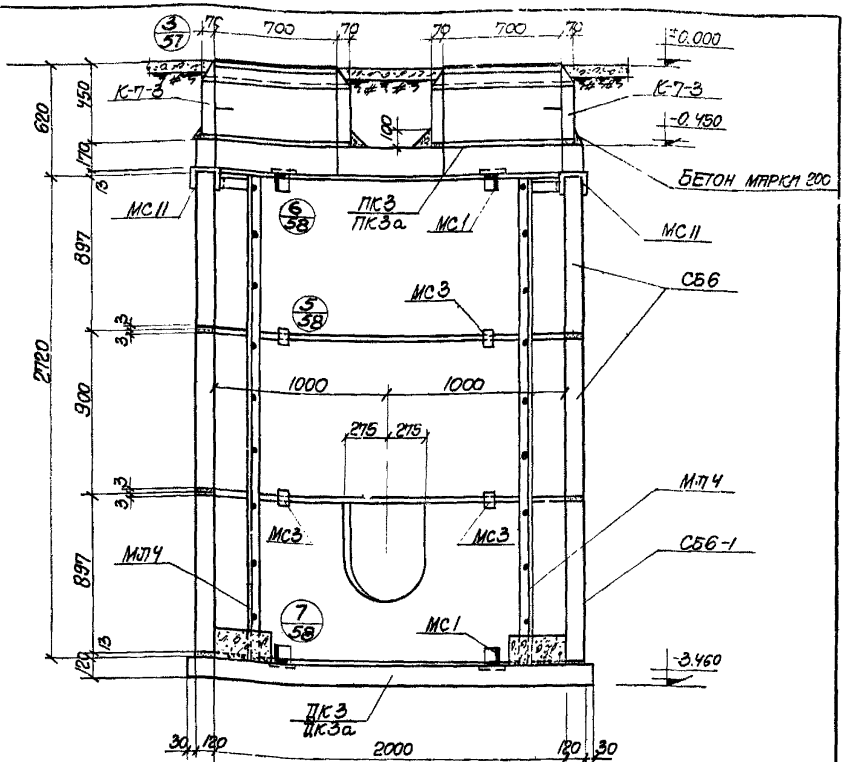

1-1

Примечания:

1. Таблицу для подбора конструктивных элементов смотреть на листе С-05.
2. Детали пропуска трубопроводов, установки коверов и лестниц смотреть на листах С-57, С-62, С-63, С-154.
3. Плиты ПК3а, ДК3а и соединительные элементы МС1 относятся к колодцам, возводимым в сейсмических районах и районах горных выработок.

4924/II

Госстрой СССР Союзметаллургстройниипроект Харьковский Промстройниипроект	1966г.	Унифицированные колодцы для подземных газопроводов	Колодец Г1-III К-2.7 железобетонный	905-7	С-15	Масштаб 1:25 Всего л.1 Лист 1	58

Гл. конструктор Бондарьянов
Гл. инж. пр. Копштейн
Рук. группы Монин
Проверил Кудрячевская
Уманцева

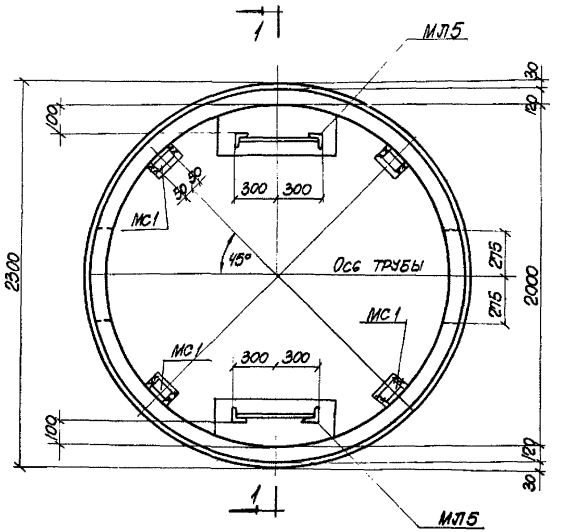

План стен и днища

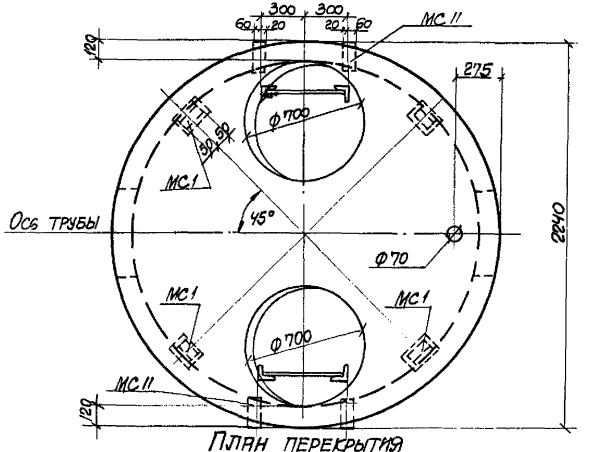

План перекрытия

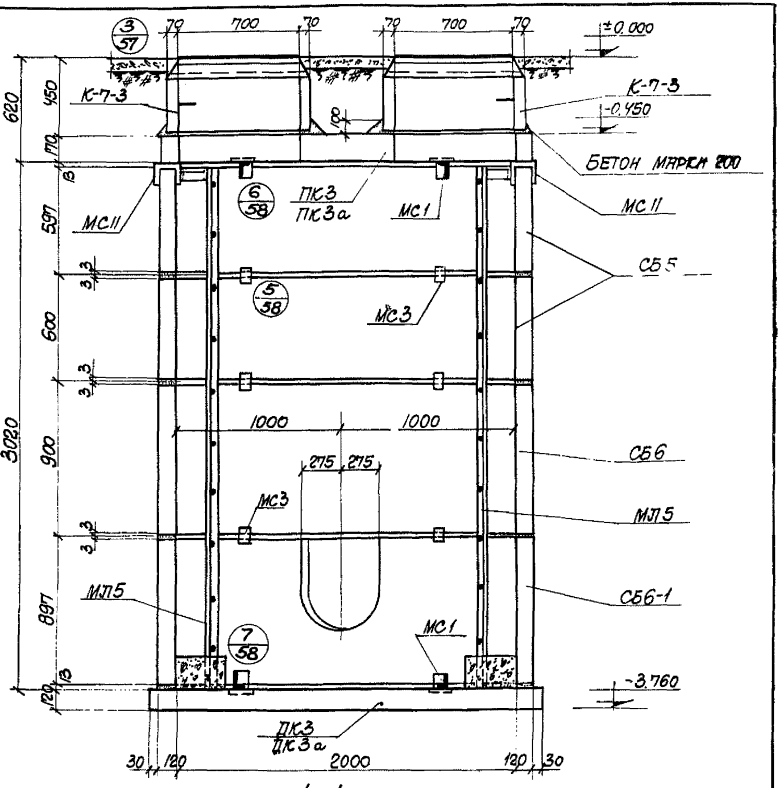

1-1

Примечания

1. Таблицу для подбора конструктивных элементов смотреть на листе С-05.
2. Детали пропуска трубопроводов, установки коверов и лестниц смотреть на листах С-57, С-62, С-63, С-154.
3. Плиты ПК3а, ДК3а и соединительные элементы МС1 относятся к колодцам, возводимым в сейсмических районах и районах горных выработок.

4924/II

Госстрой СССР Союзметаллургстройниипроект Харьковский Промстройниипроект	1966г.	Унифицированные колодцы для подземных газопроводов	Колодец Г1-III К-3.0 Железобетонный	905-7	С-16	Масштаб 1:25 Всего л.1 Лист 1	59

Рук. группы Монин

Уманцева

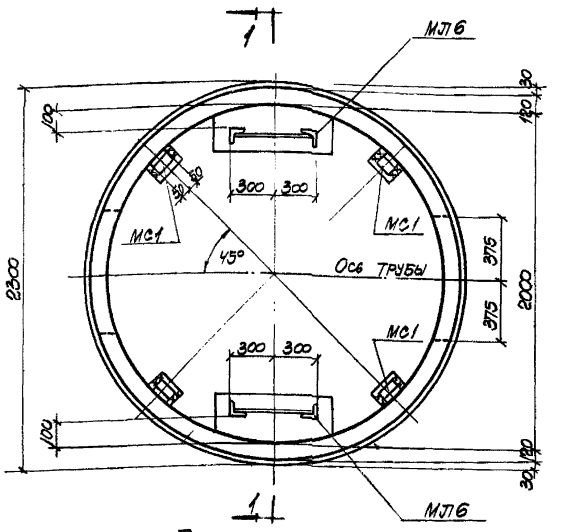

План стен и днища

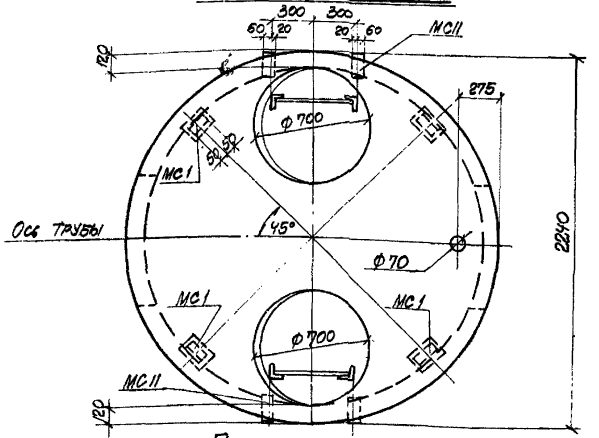

План перекрытия

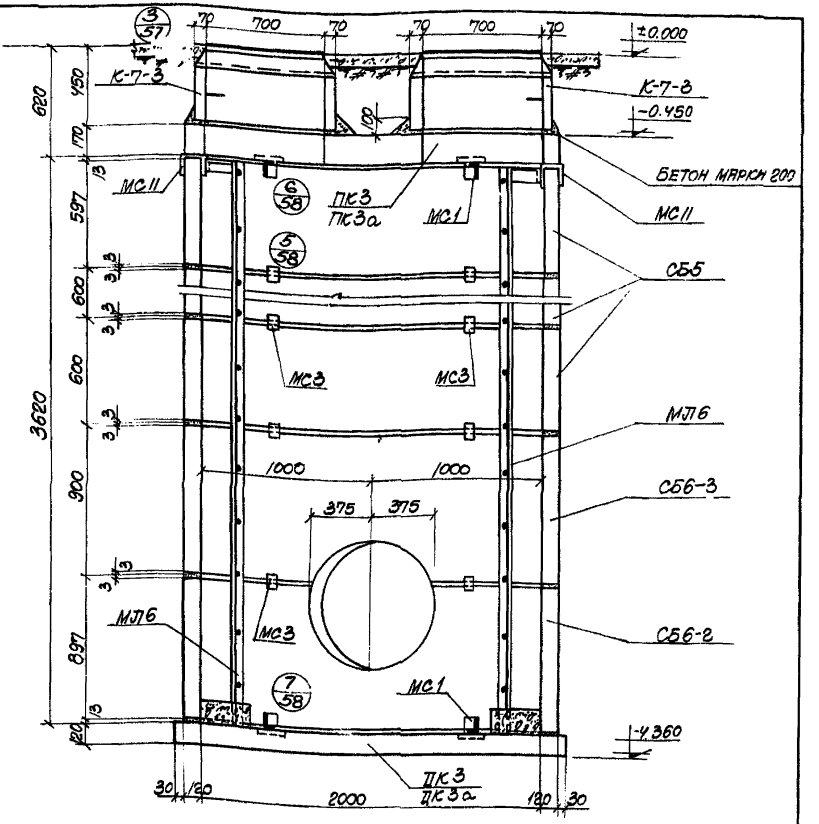

1-1

Примечания:

1. Таблицу для подбора конструктивных элементов смотреть на листе С-05
2. Детали пропуска трубопроводов, установки ковера и лестниц смотреть на листах С-57, С-62, С-63, С-154.
3. Плиты ПК3а, ДК3а и соединительные элементы МС1 относятся к колодцам, возводимым в сейсмических районах и районах горных выработок.

4924/II

Гл. инж. пр. / Рук. группы	Копштейн / Монин	Проверил / — " —	Кудричевская / Уманцева				

Госстрой СССР Союзметаллургстройниипроект Харьковский Промстройниипроект	1966г.	Унифицированные колодцы для подземных газопроводов	Колодец Г1-IIIК-3.6 Железобетонный	905-7	С-17	Масштаб 1:25 / Всего л.1 Лист 1	60

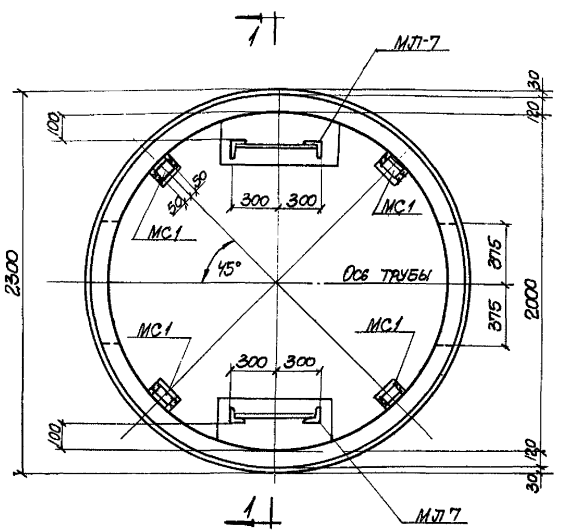

План стен и днища

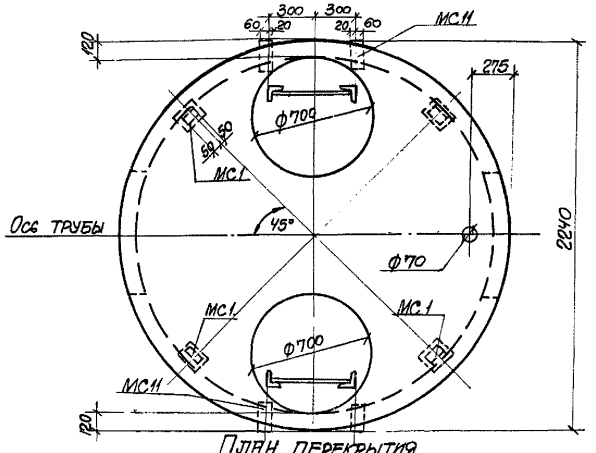

План перекрытия

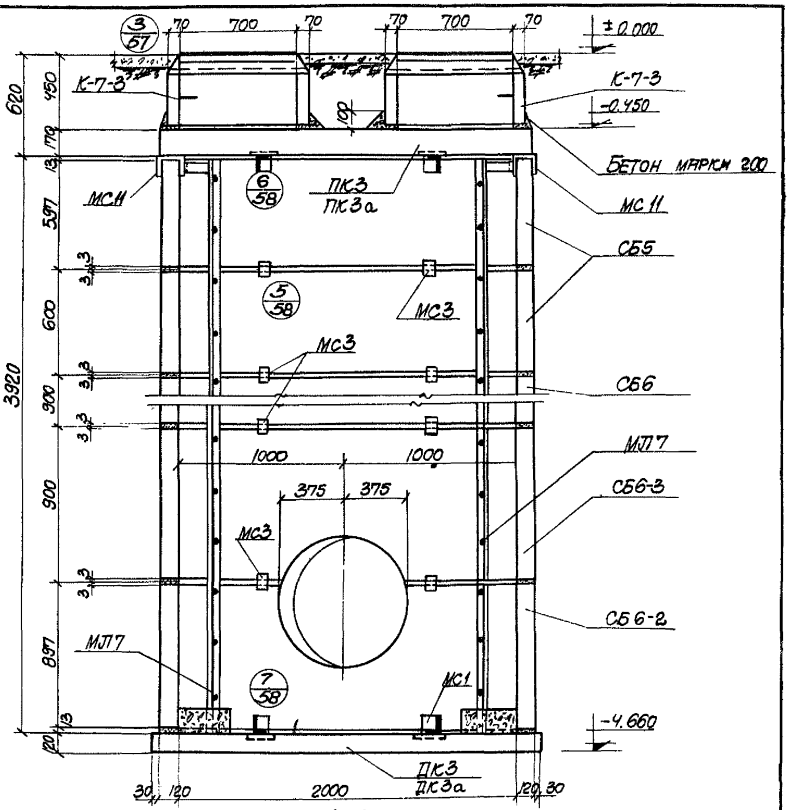

1-1

Примечания:

1. Таблицу для подбора конструктивных элементов смотреть на листе С-05.
2. Детали пропуска трубопроводов, установки ковера и лестниц смотреть на листах С-57, С-62, С-63, С-154.
3. Плиты ПК3а, ДК3а и соединительные элементы МС1 относятся к колодцам, возводимым в сейсмических районах и районах горных выработок.

4924/II

Госстрой СССР Союзметаллурстройниипроект Харьковский Промстройниипроект	1966г.	Унифицированные колодцы для подземных газопроводов	Колодец Г1-III К-3.9 железобетонный	905-7	С-18	Масштаб 1:25 Всего л.1 Лист 1	61

Рук. группы | Монин | Уманцева

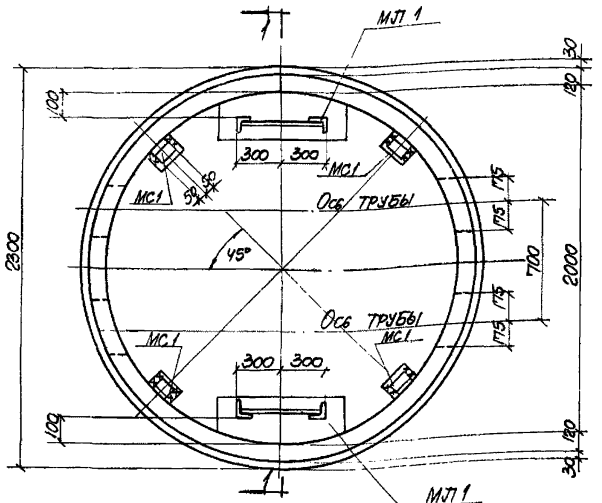

План стен и днища

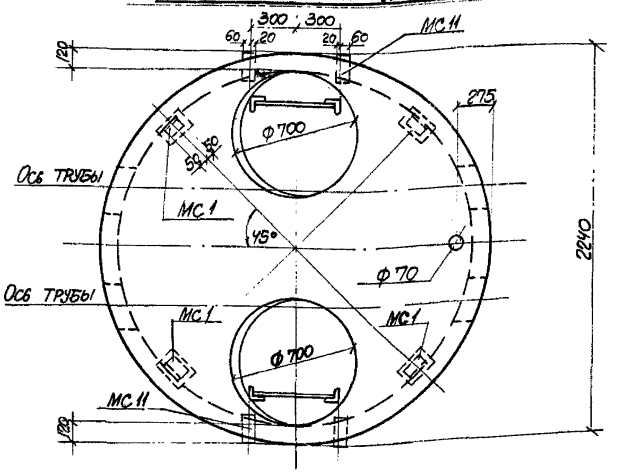

План перекрытия

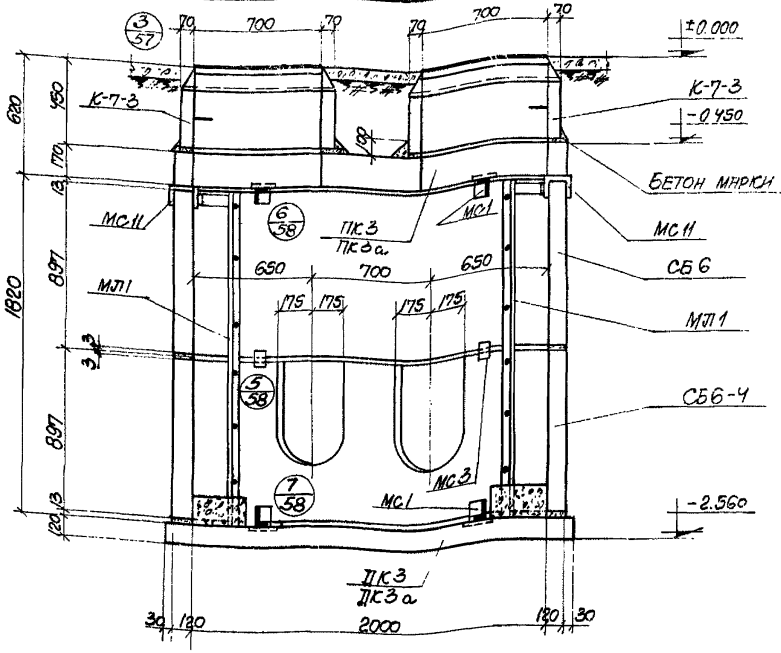

1-1

Примечания:

1. Таблицу для подбора конструктивных элементов смотреть на листе С-05.
2. Деталь пропуска трубопроводов, установки коверов и лестниц смотреть на листах С-57, С-62, С-63, С-154.
3. Плиты ПК3а, ДК3а и соединительные элементы МС1 относятся к колодцам, возводимым в сейсмических районах и районах горных выработок.

4924/II

Госстрой СССР Союзметаллургстройниипроект Харьковский	1966г.	Унифицированные колодцы для подземных	Колодец Г2-III К-1.8 железобетонный	905-7	С-19	Масштаб 1:25 Всего л.1 Лист 1 — 62

Конструктор Водопьянов; Инж. пр. Копштейн; С. группы Монин; Исполнитель Крыцовн; Проверил Кудрявская; Умаицева

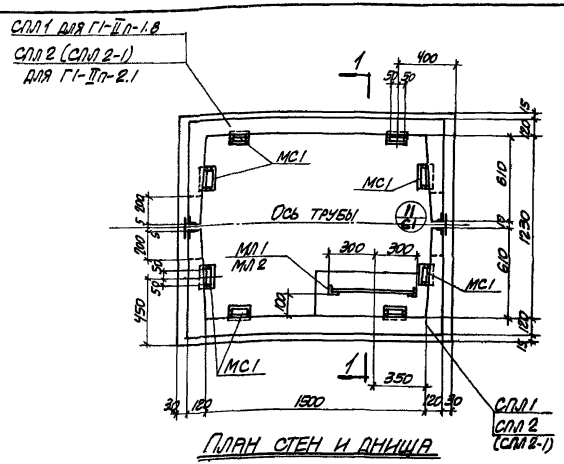

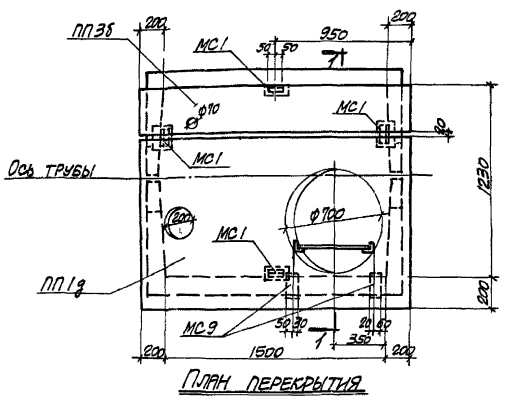

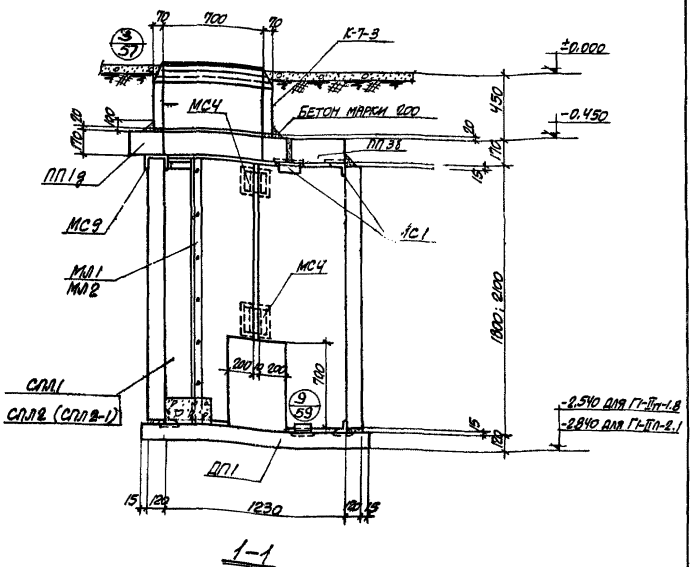

Примечания:

1. Таблицу для подбора конструктивных элементов смотреть на листе С-06.
2. Деталь пропуска трубопроводов, установки коверов и лестниц смотреть на листах С-57, С-62, С-63, С-154.
3. Марки стеновых панелей, показанные в скобках, относятся к колодцам возводимым в водонасыщенных грунтах.

4.824/II

Госстрой СССР Союзметаллургстройниипроект Уральский промстройниипроект	1966г.	Унифицированные колодцы для подземных газопроводов	Колодцы Г1-IIп-1.8 и Г1-IIп-2.1 железобетонные	905-7	С-20	Масштаб 1:25 Всего л. 1 Лист 1 — 63

Рук. группы Манин

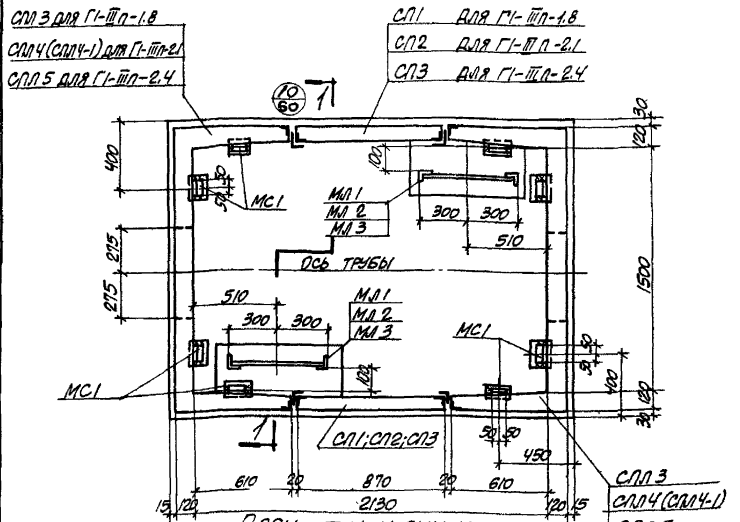

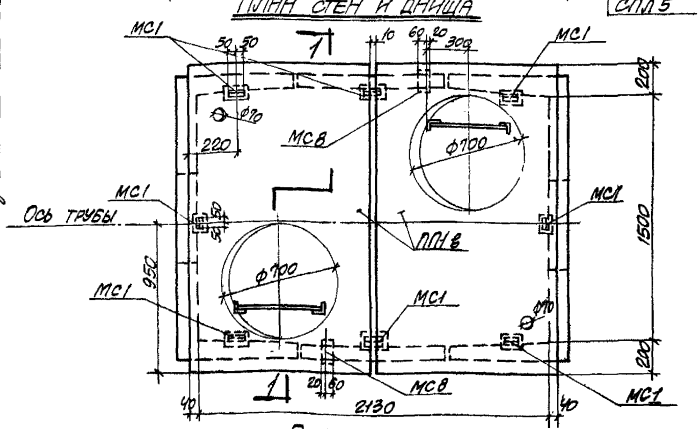

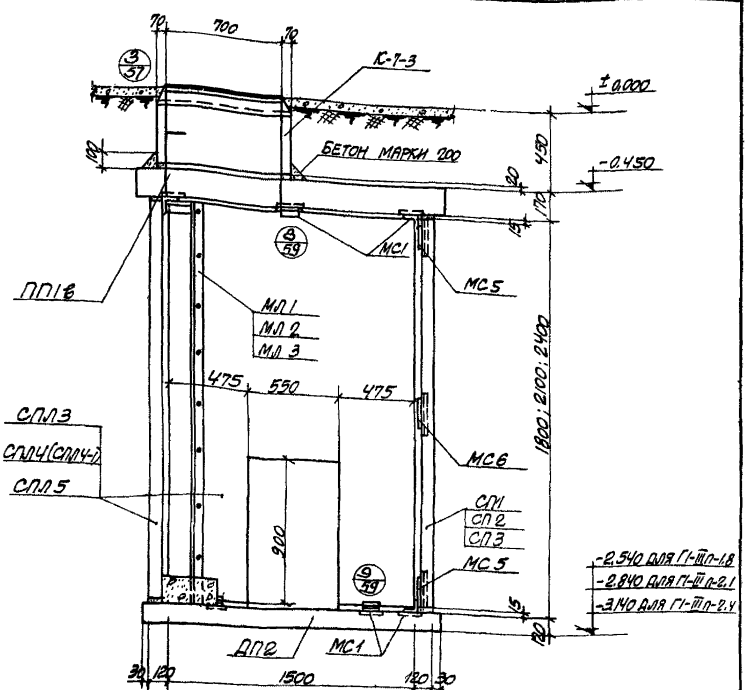

Примечания:

1. Таблицу для подбора конструктивных элементов смотреть на листе С-06.
2. Деталь пропуска трубопроводов, установки ковров и лестниц смотреть на листах С-57, С-62, С-63, С-154.
3. Марки стеновых панелей, показанные в скобках, относятся к колодцам, возводимым в водонасыщенных грунтах.

4.924/Ⅱ

Госстрой СССР Союзметаллургстройниипроект Харьковский Промстройниипроект	1366	Унифицированные колодцы для подземных газопроводов	Колодцы Г1-Ⅲп-1.8, Г1-Ⅲп-2.1 и Г1-Ⅲп-2.4 железобетонные	905-7	С-2.1	Масштаб 1:25; Всего л. 1; Лист 1 — 64

Инв. № подл. | Подпись и дата | Взам. инв. № | Инв. № дубл. | Подпись и дата

Гл. инженер проекта Кошелев; Рук. группы Мокрин; Исполнители Ельбрум, Иванцева, Ушаков

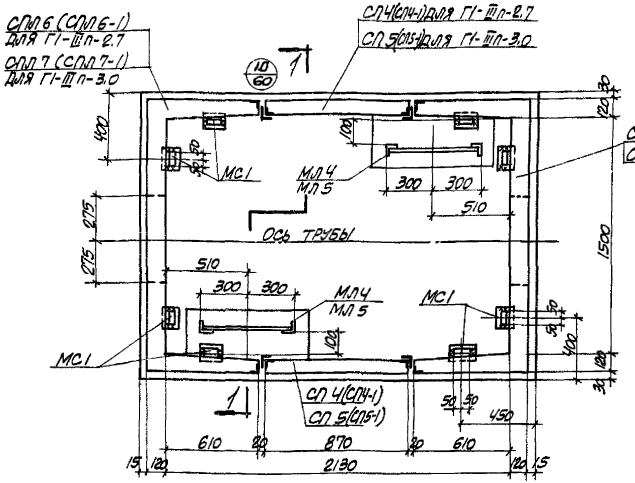

План стен и днища

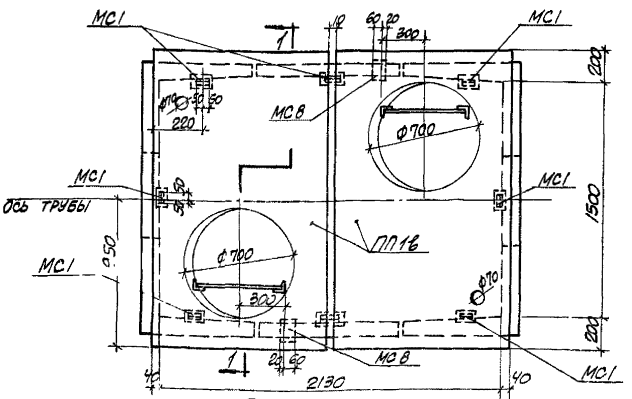

План перекрытия

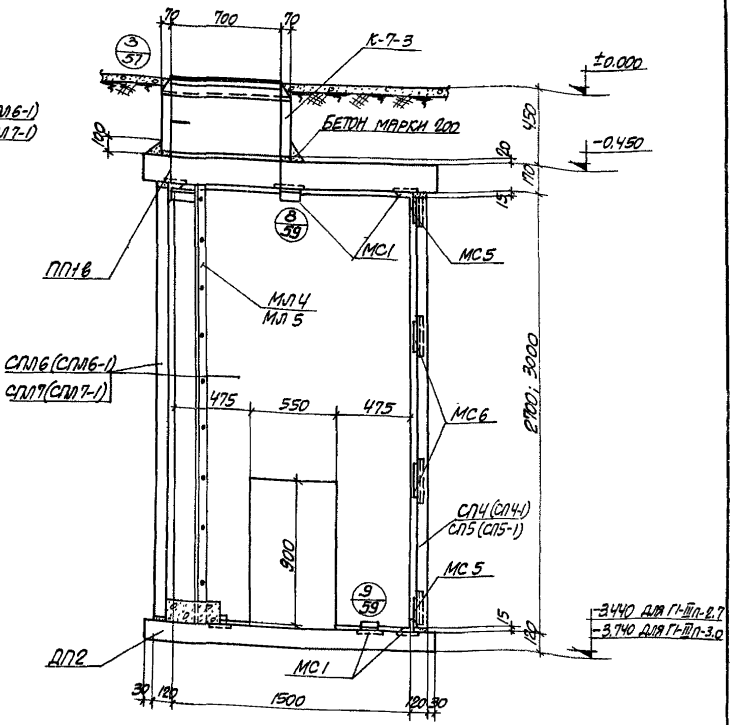

1-1

Примечания:

1. Таблицу для подбора конструктивных элементов смотреть на листе С-06.
2. Деталь пропуска трубопроводов, установки коверов и лестниц смотреть на листах С-57, С-62, С-63, С-154
3. Марки стеновых панелей, показанные в скобках, относятся к колодцам возводимым в водонасыщенных грунтах.

4924/П

Госстрой СССР Союзметаллургстройниипроект Харьковский промстройниипроект	1966г.	Унифицированные колодцы для подземных газопроводов	Колодцы Г1-IIIп-2.7 и Г1-IIIп-3.0 железобетонные	905-7	С-22	Масштаб 1:25 Всего л. 1 Лист 1 — 65

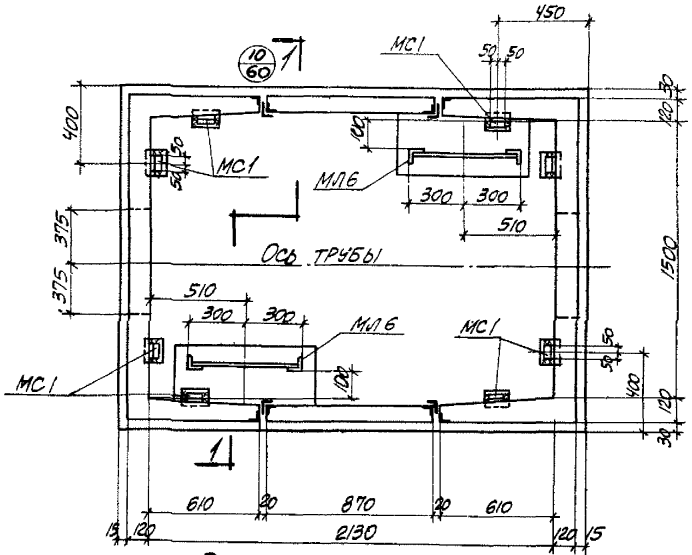

План стен и днища

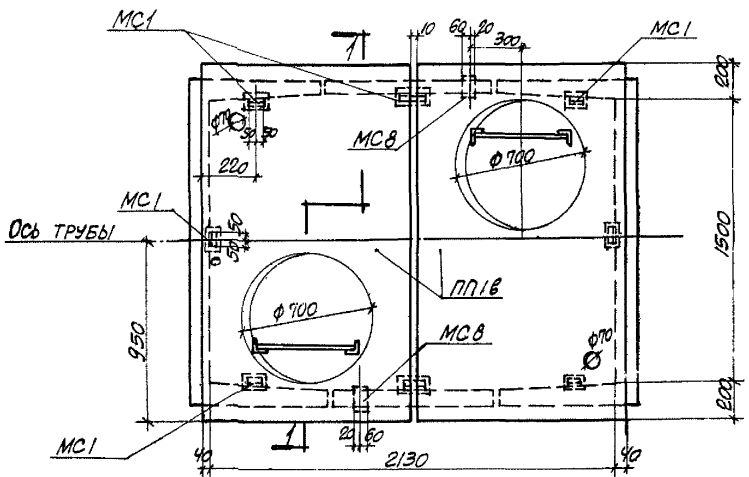

План перекрытия

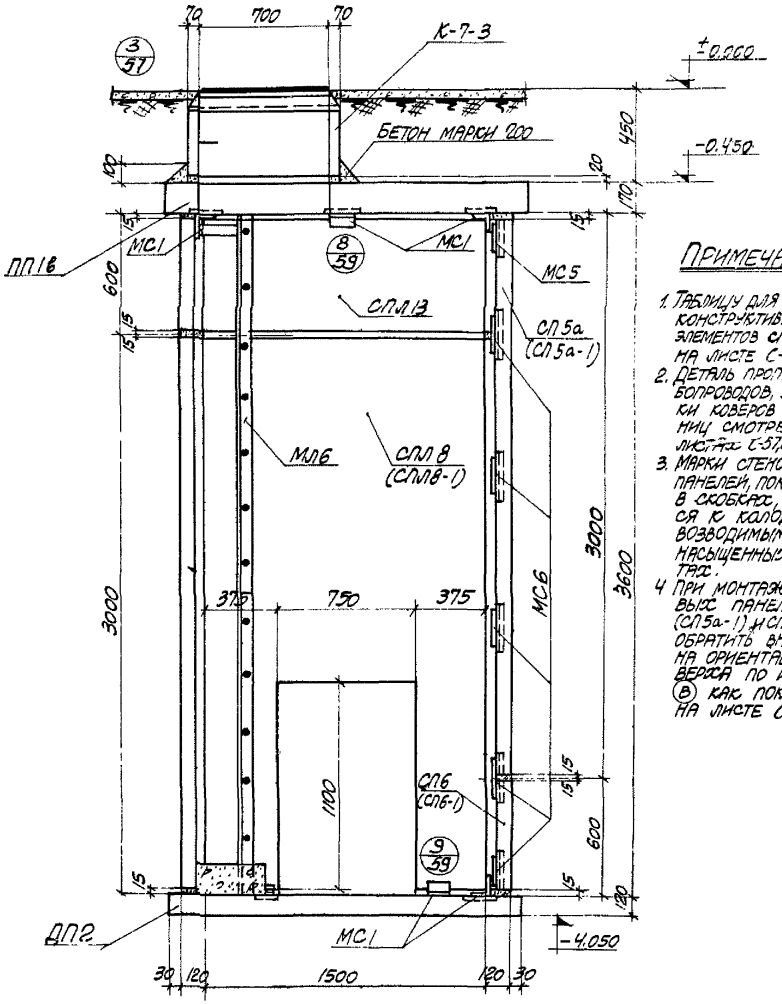

1-1

Примечания:

1. Таблицу для подбора конструктивных элементов смотреть на листе С-06.
2. Деталь пропуска трубопроводов, установки коверов и лестниц смотреть на листах С-57, С-62, С-63, С-59.
3. Марки стеновых панелей, показанные в скобках, относятся к колодцам, возводимым в водонасыщенных грунтах.
4. При монтаже стеновых панелей СП5а (СП5а-1) и СП6 (СП6-1) обратить внимание на ориентацию их верха по индексу (В) как показано на листе С-60.

4924/II

Госстрой СССР Союзметаллургстройниипроект Харьковский Промстройниипроект	1966 г.	Унифицированные колодцы для подземных газопроводов	Колодец Г1-III п-3.6 железобетонный	905-7	С-23	Масштаб 1:25 Всего л. 1 Лист 1	66

Гл. инж. пр. Рук. группы | Копштейн Монин | Проверил | Уманцева | Ульянов | Ульянов

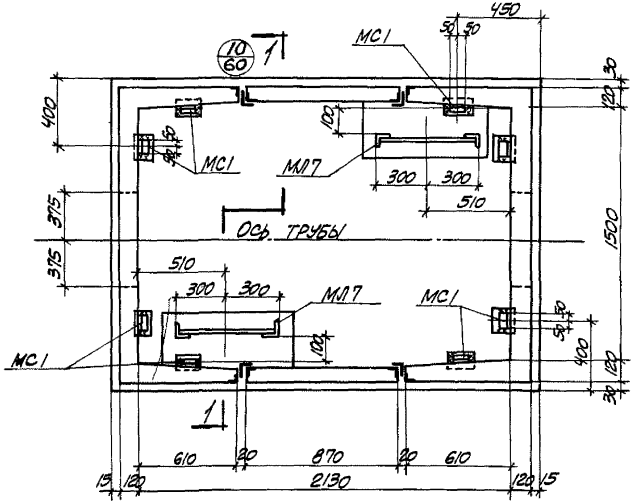

ПЛАН СТЕН И ДНИЩА

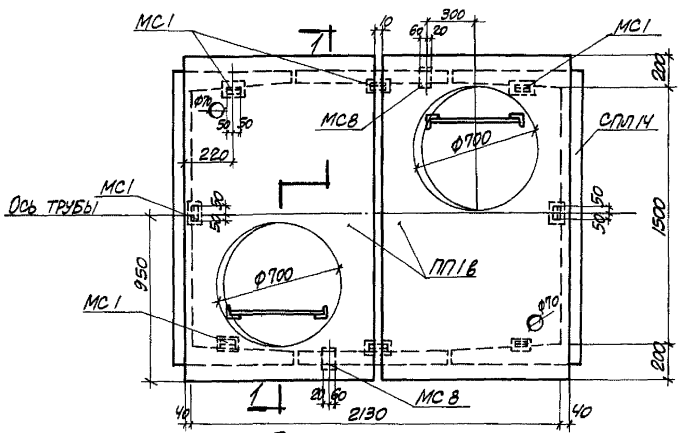

ПЛАН ПЕРЕКРЫТИЯ

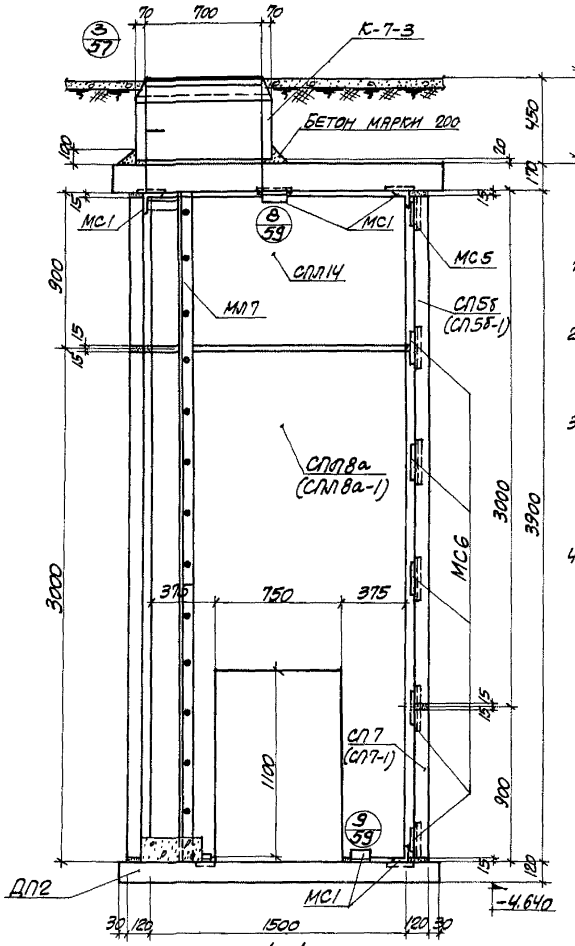

1-1

ПРИМЕЧАНИЯ:

1. ТАБЛИЦУ ДЛЯ ПОДБОРА КОНСТРУКТИВНЫХ ЭЛЕМЕНТОВ СМОТРЕТЬ НА ЛИСТЕ С-06
2. ДЕТАЛЬ ПРОПУСКА ТРУБОПРОВОДОВ, УСТАНОВКИ КОВЕРОВ И ЛЕСТНИЦ СМОТРЕТЬ НА ЛИСТАХ С-57, С-61, С-63, С-64.
3. МАРКИ СТЕНОВЫХ ПАНЕЛЕЙ, ПОКАЗАННЫЕ В СКОБКАХ, ОТНОСЯТСЯ К КОЛОДЦАМ, ВОЗВОДИМЫМ В ВОДОНАСЫЩЕННЫХ ГРУНТАХ.
4. ПРИ МОНТАЖЕ СТЕНОВЫХ ПАНЕЛЕЙ СП5б (СП5б-1) И СП7 (СП7-1) ОБРАТИТЬ ВНИМАНИЕ НА ОРИЕНТАЦИЮ ИХ ВЕРХА ПО ИНДЕКСУ (В) КАК ПОКАЗАНО НА ЛИСТЕ С-60.

4924/II

Госстрой СССР Союзметаллургстройниипроект Харьковский Промстройниипроект	1966г.	Унифицированные колодцы для подземных газопроводов	Колодец Г1-III п-3.9 Железобетонный	905-7	С-24	Масштаб 1:25 Всего л. 1 Лист 1	67

Рук. группы Монин

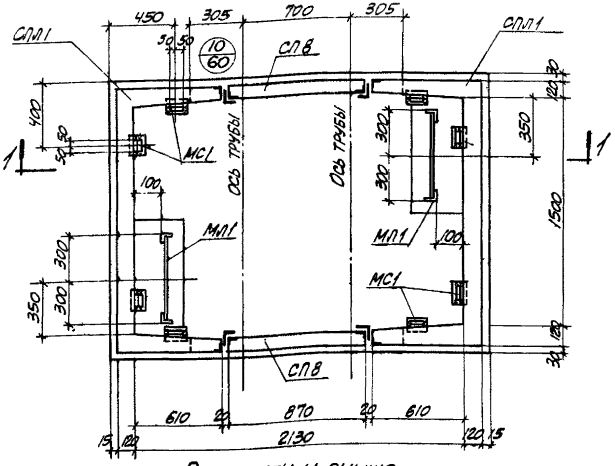

ПЛАН СТЕН И ДНИЩА

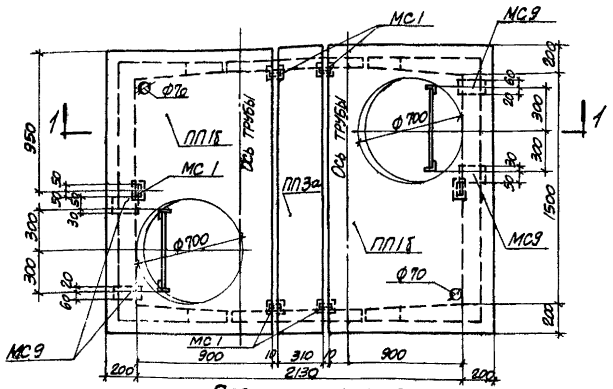

ПЛАН ПЕРЕКРЫТИЯ

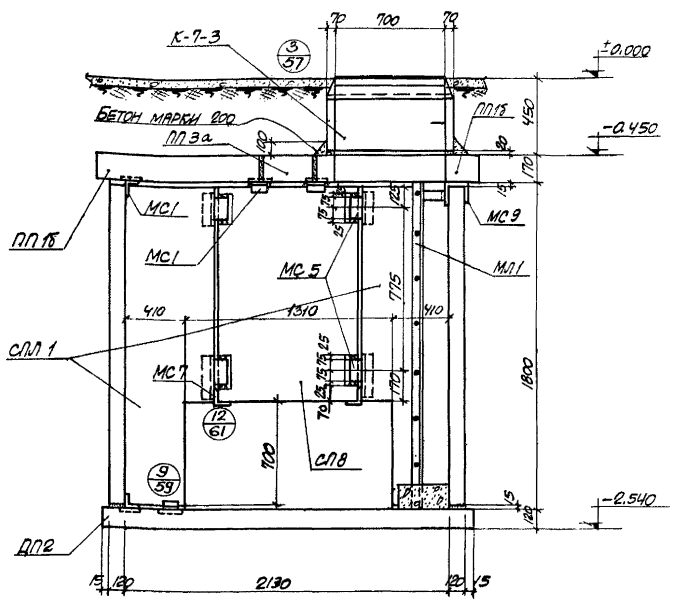

1-1

ПРИМЕЧАНИЯ:

1. ТАБЛИЦУ ДЛЯ ПОДБОРА КОНСТРУКТИВНЫХ ЭЛЕМЕНТОВ СМОТРЕТЬ НА ЛИСТЕ С-06.
2. ДЕТАЛЬ ПРОПУСКА ТРУБОПРОВОДОВ, УСТАНОВКИ КОВЕРОВ И ЛЕСТНИЦ СМОТРЕТЬ НА ЛИСТАХ С-57, С-62, С-63, С-154.

4924/II

Гл.инж.пр.	Рук.группы	Копштейн	Монин	Проверил	Уманцева		
Госстрой СССР Союзметаллургстройниипроект Харьковский Промстройниипроект	1966г.	Унифицированные колодцы для подземных газопроводов	Колодец Г2-IIIп-1.8 железобетонный	905-7	С-25	Масштаб 1:25 Всего л. 1 Лист 1	68

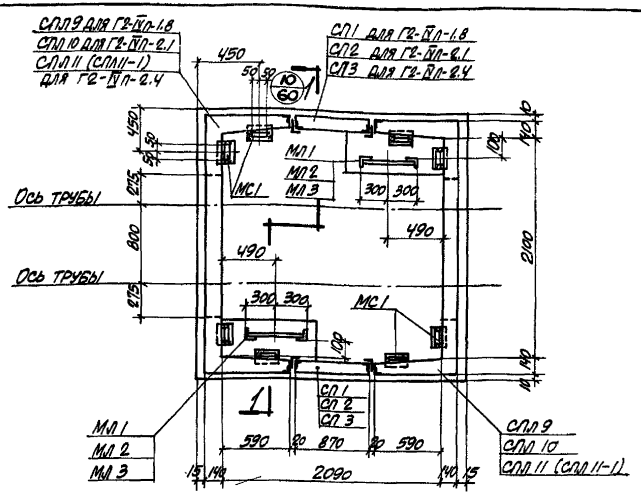

План стен и днища

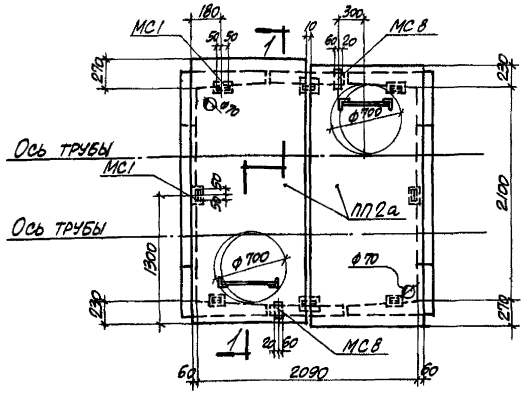

План перекрытия

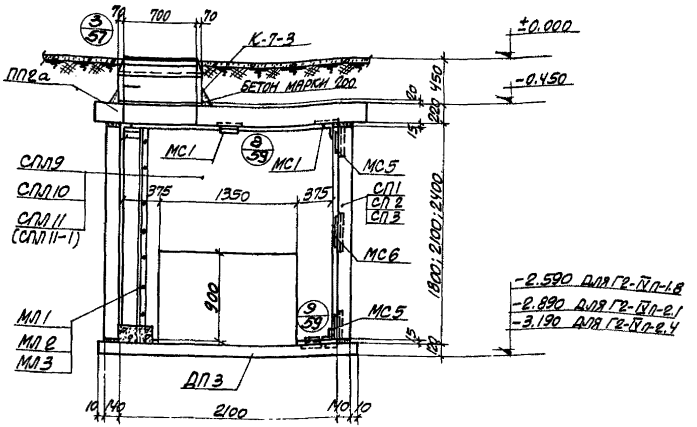

1-1

Примечания:

1. Таблицу для подбора конструктивных элементов смотреть на листе С-06.
2. Деталь пропуска трубопроводов, установки коверов и лестниц смотреть на листах С-57, С-62, С-63, С-154.
3. Марки стеновых панелей, показанные в скобках, относятся к колодцам, возводимым в водонасыщенных грунтах.

Гл. инж. пр.	Копштейн	Проверил	Уманцева				
Рук. группы	Монин						

Госстрой СССР Союзметаллургстройниипроект Харьковский Промстройниипроект	1966г.	Унифицированные колодцы для подземных газопроводов	Колодцы Г2-IVп-1.8; Г2-IVп-2.1 и Г2-IVп-2.4 железобетонные	905-7	С-26	Масштаб 1:40 Всего л. 1 Лист 1	69

4924/IV

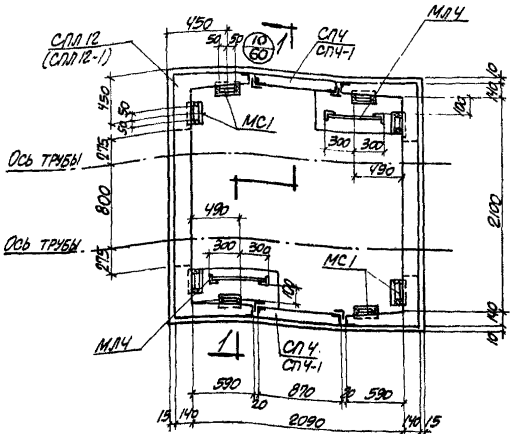

ПЛАН СТЕН И ДНИЩА

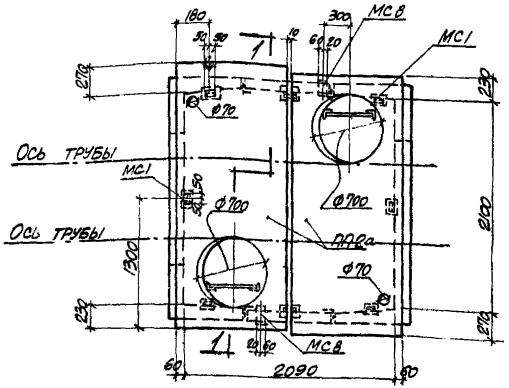

ПЛАН ПЕРЕКРЫТИЯ

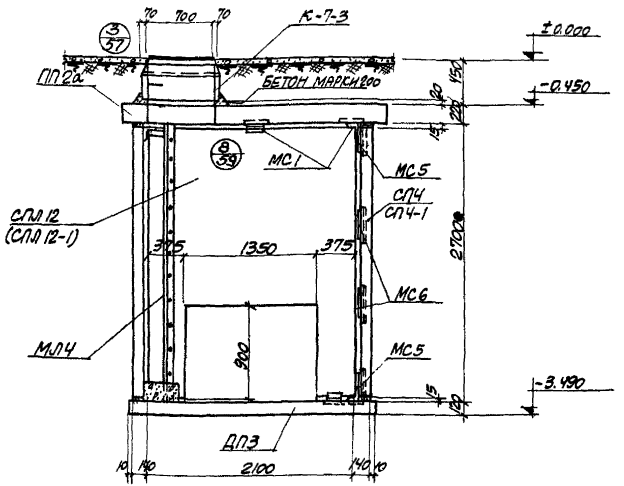

1-1

ПРИМЕЧАНИЯ:

1. Таблицу для подбора конструктивных элементов смотреть на листе С-06.
2. Деталь пропуска трубопроводов, установки коверов и лестниц смотреть на листах С-57, С-62, С-63; С-154.
3. Марки стеновых панелей, показанные в скобках, относятся к колодцам, возводимым в водонасыщенных грунтах.

Гл. инж. пр.	Копштейн	Проверил	Уманцева				
Рук. группы	Монин						

Госстрой СССР Союзметаллургстройниипроект Харьковский Промстройниипроект	1966г.	Унифицированные колодцы для подземных газопроводов	Колодец Г2-IV п-2.7 железобетонный	905-7	С-27	Масштаб 1:40 Всего л. 1 Лист 1	4924/II 70

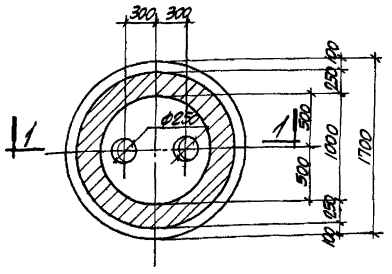

План стен и днища

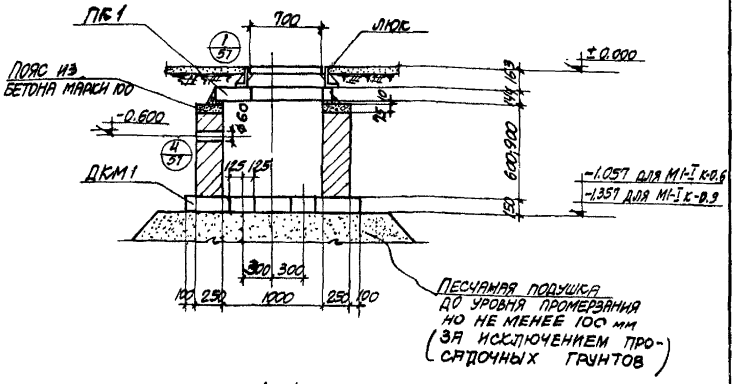

1-1

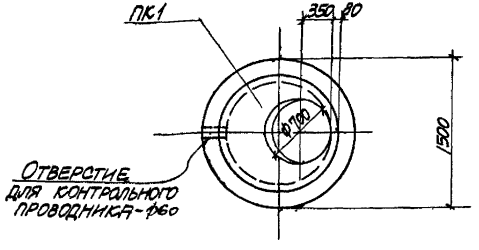

План перекрытия

Примечания:

1. Таблицу для подбора конструктивных элементов смотреть на листе С-07.
2. Детали пропуска трубопроводов смотреть на листе С-62.

Инв. № подл. | Подпись и дата | Взам. инв. №

4924/II

Госстрой СССР Союзметаллургстройниипроект Харьковский Промстройниипроект	1966г.	Унифицированные колодцы для подземных газопроводов	Колодцы М1-I К-0.6, М1-I К-0.9 Кирпичные	905-7	С-08	Масштаб 1:40 Всего л. 1 Лист 1 — 71

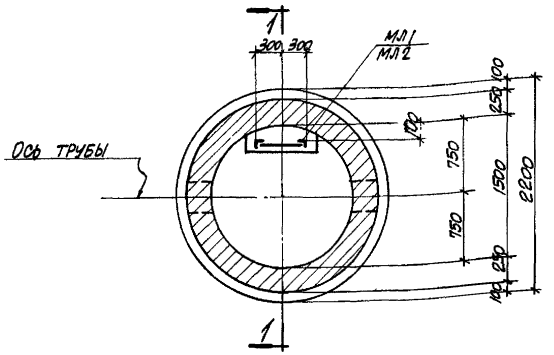

План стен и днища

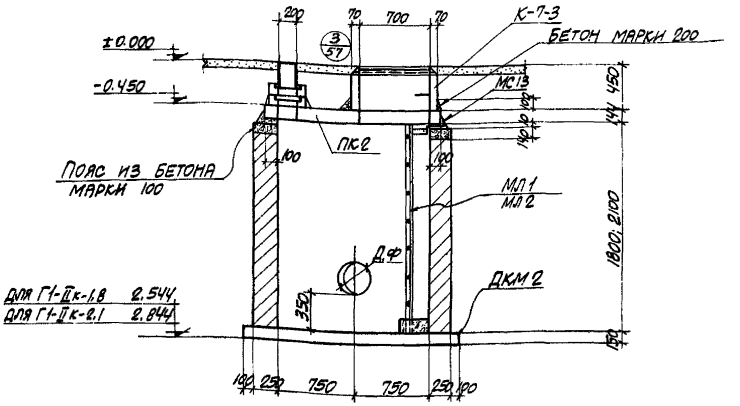

1-1

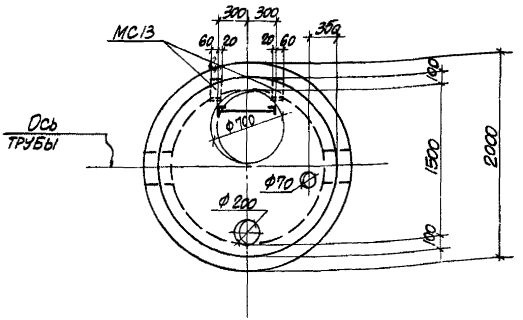

План перекрытия

Примечания:

1. Таблицу для подбора конструктивных элементов смотреть на листе С-07.
2. Детали пропуска трубопроводов, установки коверов и лестницы смотреть на листах С-57, С-62, С-63, С-154.
2. В сечении 1-1 „Дф" обозначает диаметр футляра.

Гл. инж. пр.	Копштейн		Проверил	Кудричевская			
Рук. группы	Монин						

Госстрой СССР Союзметаллургстройниипроект Харьковский Промстройниипроект	1966г.	Унифицированные колодцы для подземных газопроводов	Колодцы Г1-IIк-1.8, Г1-IIк-2.1 кирпичные	905-7	С-29	Масштаб 1:40 Всего л. 1 Лист 1	4924/II 72

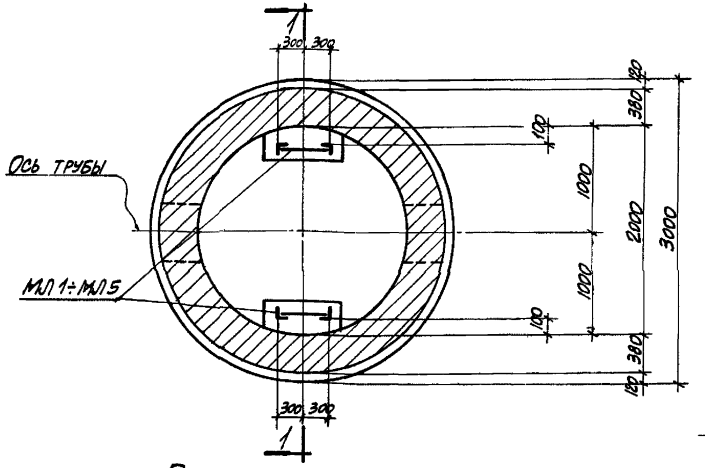

План стен и днища

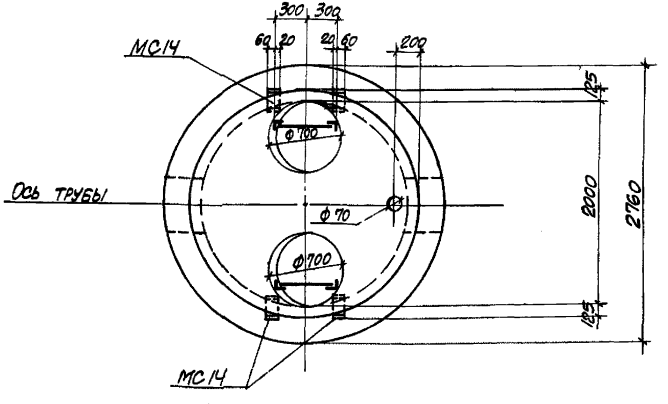

План перекрытия

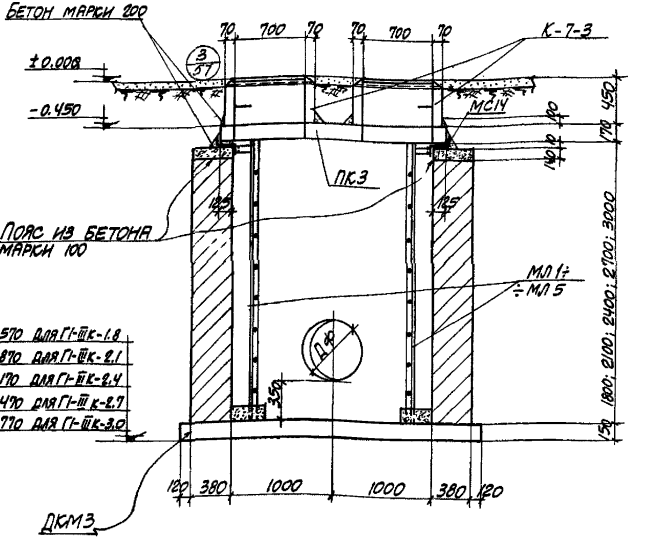

1-1

Примечания:

1. Таблицу для подбора конструктивных элементов смотреть на листе С-07.
2. Детали пропуска трубопроводов и установки ковера и лестниц смотреть на листах С-57, С-62, С-63, С-154.
3. В сечении 1-1 „Дф" обозначает диаметр футляра.

Госстрой СССР Союзметаллургстройниипроект Харьковский Промстройниипроект	1966г.	Унифицированные колодцы для подземных газопроводов	Колодцы Г1-IIIк-1.8; Г1-IIIк-2.1; Г1-IIIк-2.4; Г1-IIIк-2.7; Г1-IIIк-3.0 кирпичные	905-7	С-30	Масштаб 1:40; Всего л. 1; Лист 1

4924/II

73

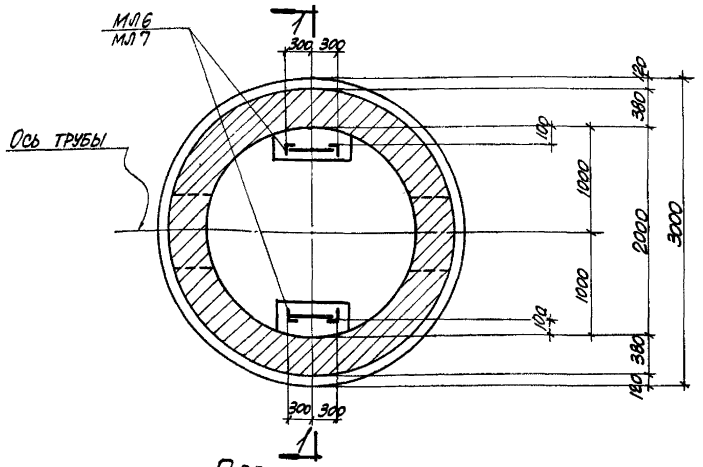

План стен и днища

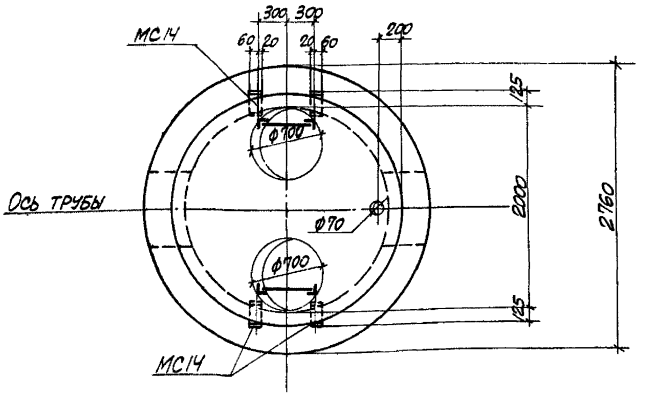

План перекрытия

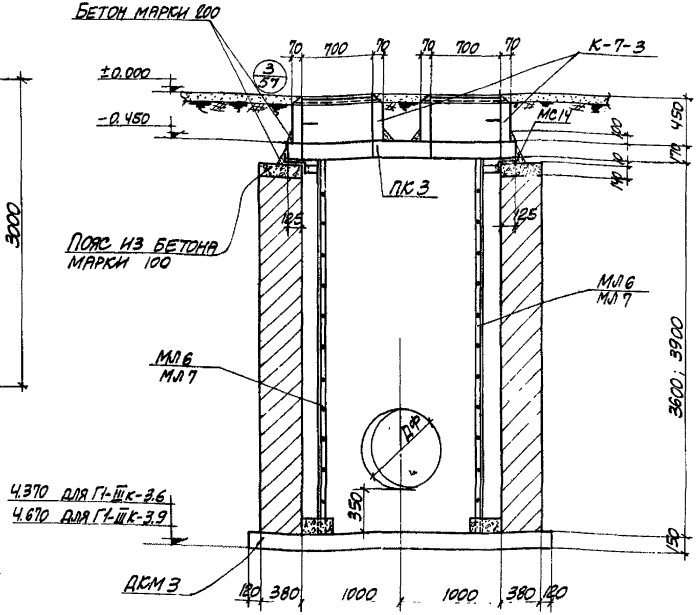

1-1

Примечания:

1. Таблицу для подбора конструктивных элементов смотреть на листе С-07.
2. Детали пропуска трубопроводов и установки ковера и лестниц смотреть на листах С-57, С-62, С-63, С-154.
3. В сечении 1-1 „Дф" обозначает диаметр футляра.

Гл. инж. пр.	Копштейн	Проверил	Кудричевская	Инженер	Гл. конструктор	Ильинцева	
Рук. группы	Монин						

Госстрой СССР Союзметаллургстройниипроект Харьковский Промстройниипроект	1966 г.	Унифицированные колодцы для подземных газопроводов	Колодцы Г1-III к-3.6; Г1-III к-3.9 кирпичные	905-7	С-31	Масштаб 1:40 Всего л. 1 Лист 1	74

4924/II

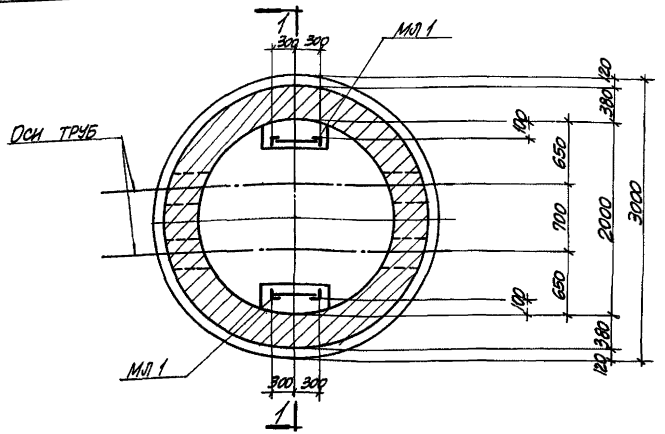

ПЛАН СТЕН И ДНИЩА

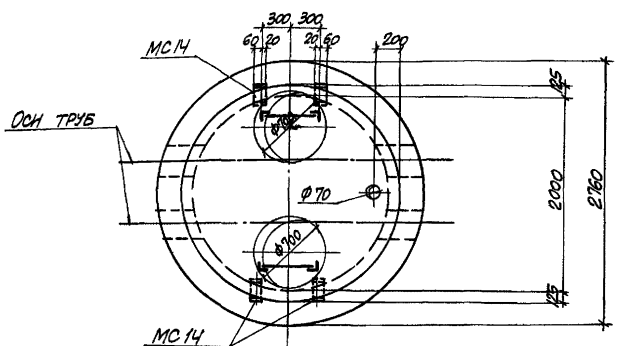

ПЛАН ПЕРЕКРЫТИЯ

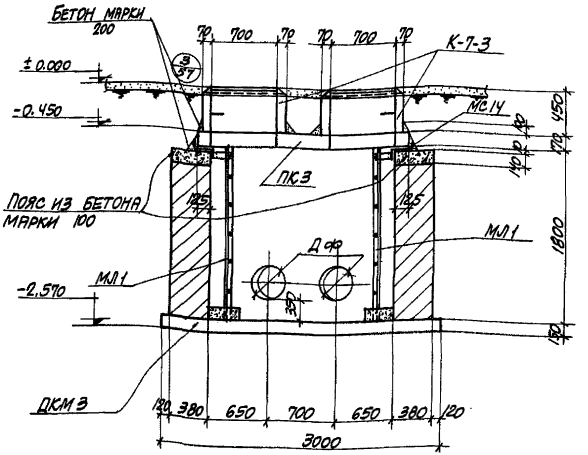

1-1

ПРИМЕЧАНИЯ:

1. ТАБЛИЦУ ДЛЯ ПОДБОРА КОНСТРУКТИВНЫХ ЭЛЕМЕНТОВ СМОТРЕТЬ НА ЛИСТЕ С-07.
2. ДЕТАЛИ ПРОПУСКА ТРУБОПРОВОДОВ И УСТАНОВКИ КОВЕРОВ И ЛЕСТНИЦ СМОТРЕТЬ НА ЛИСТАХ С-57, С-62, С-63, С-154.
3. В СЕЧЕНИИ 1-1 „Дф" ОБОЗНАЧАЕТ ДИАМЕТР ФУТЛЯРА.

Гл. инж. пр.	Копштейн	Проверил	Кудричевский				
Рук. группы	Монин						

4924/II

Госстрой СССР Союзметаллургстройниипроект Харьковский Промстройниипроект	1966г.	Унифицированные колодцы для подземных газопроводов	Колодец Г2-III к-1.8 кирпичный	905-7	С-32	Масштаб 1:40 Всего л. 1 Лист 1	75

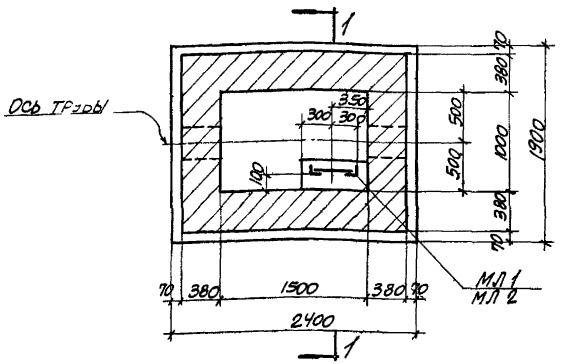

ПЛАН СТЕН И ДНИЩА

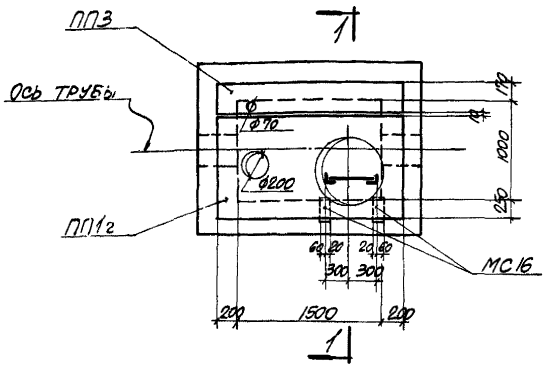

ПЛАН ПЕРЕКРЫТИЯ

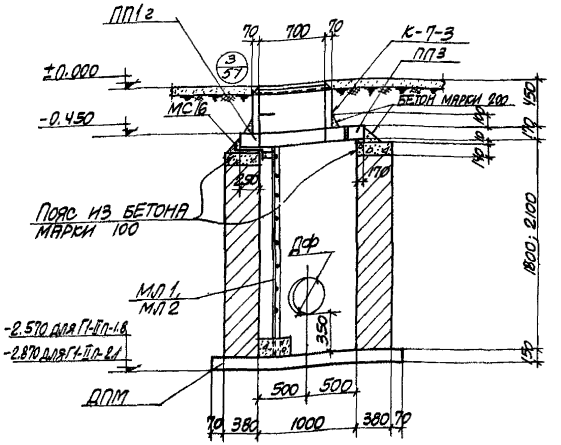

1-1

ПРИМЕЧАНИЯ:

1. ТАБЛИЦУ ДЛЯ ПОДБОРА КОНСТРУКТИВНЫХ ЭЛЕМЕНТОВ СМОТРЕТЬ НА ЛИСТЕ С-08.
2. ДЕТАЛИ ПРОПУСКА ТРУБОПРОВОДОВ, УСТАНОВКИ КОВЕРОВ И ЛЕСТНИЦЫ СМОТРЕТЬ НА ЛИСТАХ С-57, С-62, С-63, С-154.
3. В СЕЧЕНИИ 1-1 „Дф" ОБОЗНАЧАЕТ ДИАМЕТР ФУТЛЯРА.

Гл. конструктор	Водопьянов	Исполнитель	Уманцева				
Гл. инж. пр.	Колштейн	Проверил	Кудрявцева				
Рук. групп	Монин						

Госстрой СССР Союзметаллургстройниипроект Харьковский Промстройниипроект	1966г.	Унифицированные колодцы для подземных газопроводов	Колодцы Г1-II п-1.8; Г1-II п-2.1 кирпичные	905-7	С-33	Масштаб 1:40 Всего л 1 Лист 1	76

4924/II

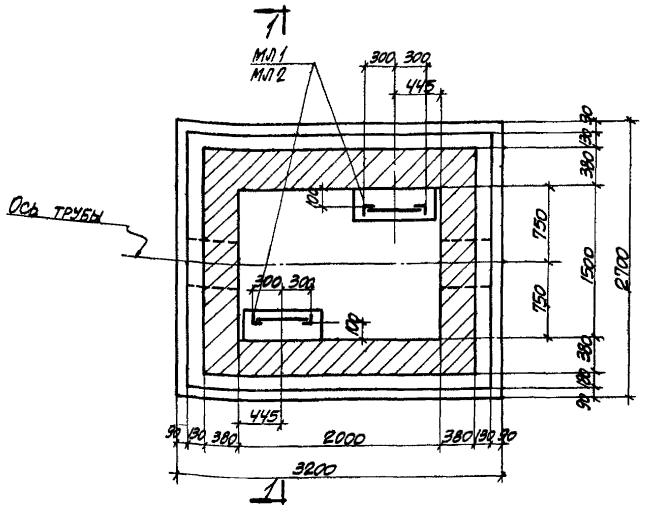

План стен и днища

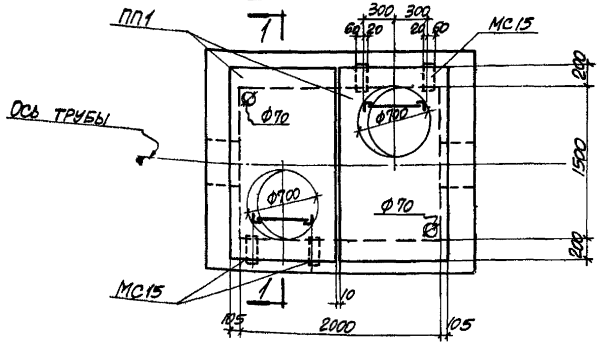

План перекрытия

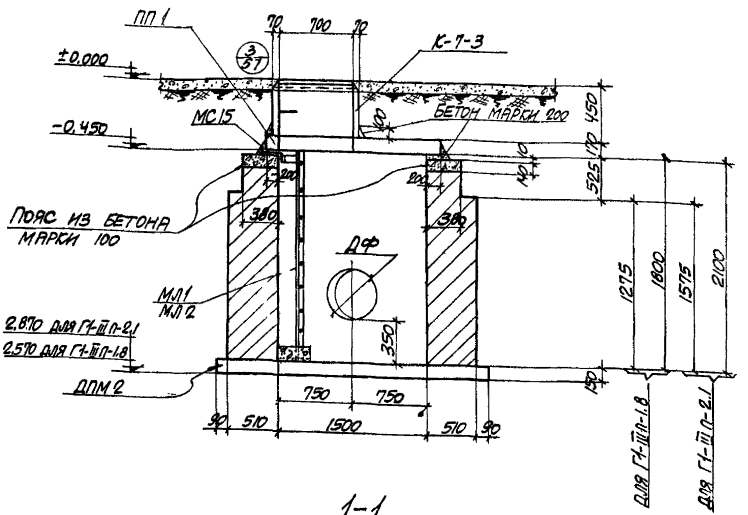

1-1

Примечания:

1. Таблицу для подбора конструктивных элементов смотреть на листе С-08.
2. Детали пропуска трубопроводов, установки коверов и лестниц смотреть на листах С-57, С-62, С-63, С-154.
3. В сечении 1-1 „Дф" обозначает диаметр футляра.

Инв. № подл. / Подпись и дата / Взам. инв. №	Госстрой СССР Союзметаллургстройниипроект Харьковский Промстройниипроект	1966г.	Унифицированные колодцы для подземных газопроводов	Колодцы Г1-III п-1.8; Г1-III п 2.1 кирпичные	905-7	С-34	Масштаб 1:40 Всего 1 Лист 1	77

4924/2

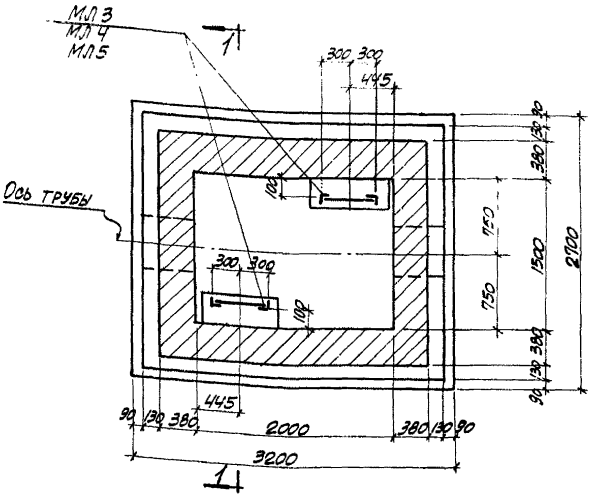

План стен и днища

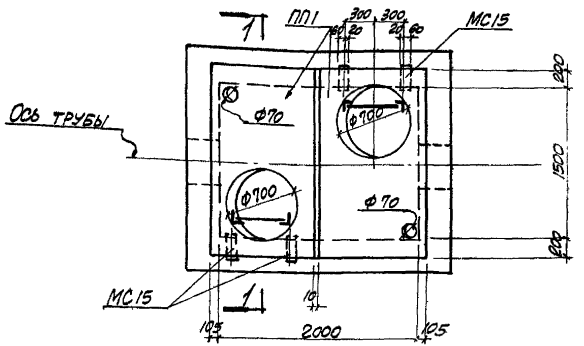

План перекрытия

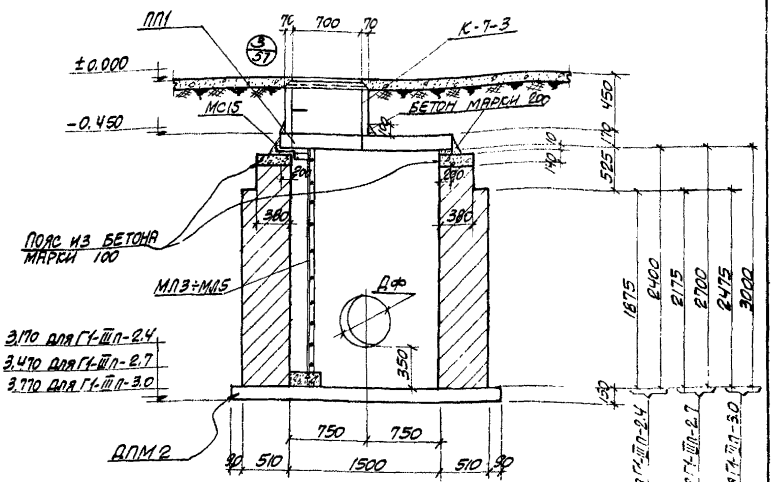

1-1

Примечания:

1. Таблицу для подбора конструктивных элементов смотреть на листе С-08.
2. Детали пропуска трубопроводов, установки коверов и лестниц смотреть на листах С-57, С-62, С-63, С-154
3. В сечении 1-1 „Дф" обозначает диаметр футляра.

Гл. инж. пр. Рук. группы	Копштейн Монин	Проверил	Кудричевская				

Госстрой СССР Союзметаллургстройниипроект Харьковский Промстройниипроект	1966г.	Унифицированные колодцы для подземных газопроводов	Колодцы Г1-III п-2.4; Г1-III п-2.7; Г1-III п-3.0 кирпичные	905-7	С-35	Масштаб 1:40 Всего л. 1 Лист 1	78

4924/II

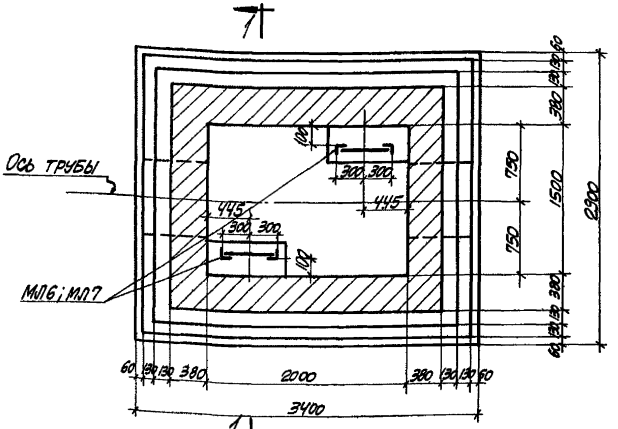

План стен и днища

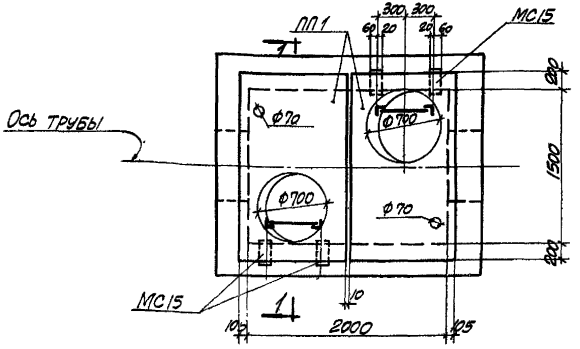

План перекрытия

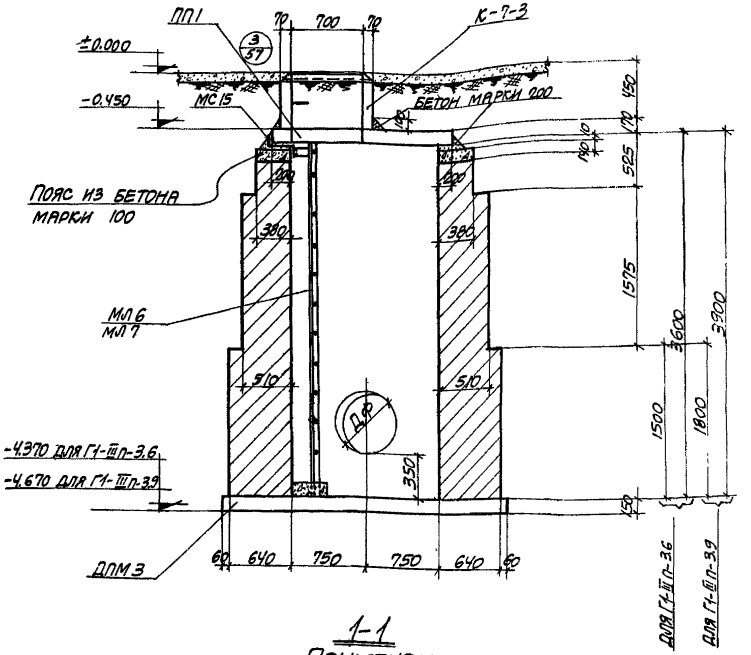

1-1

Примечания:

1. Таблицу для подбора конструктивных элементов смотреть на листе С-08
2. Детали пропуска трубопроводов, установки ковера и лестниц смотреть на листах С-62, С-63, С-57, С-154.
3. В сечении 1-1 „Дф" обозначает диаметр футляра.

Госстрой СССР Союзметаллургстройниипроект Харьковский Промстройниипроект	1966г	Унифицированные колодцы для подземных газопроводов	Колодцы Г1-III п-3.6 и Г1-III п-3.9 кирпичные	905-7	С-36	Масштаб 1:40 Всего л. 1 Лист 1

4924/II

79

Гл. инж. пр. Рук. группы | Копштейн Монин | Проверил | Кудрявцевская

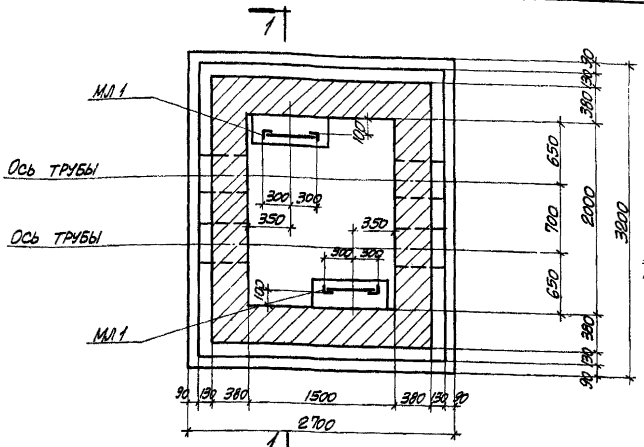

План стен и днища

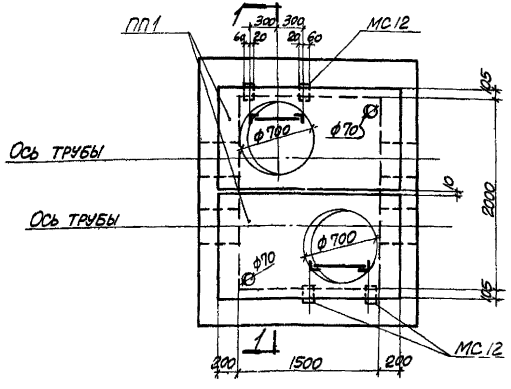

План перекрытия

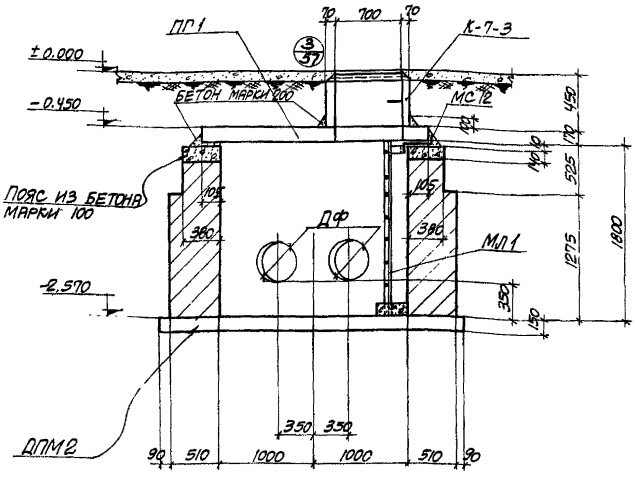

1-1

Примечания:

1. Таблицу для подбора конструктивных элементов смотреть на листе С-08.
2. Детали пропуска трубопроводов, установки коверов и лестниц смотреть на листах С-57, С-62, С-63, С-154.
3. В сечении 1-1 „Дф" обозначает диаметр футляра.

4924/II

Госстрой СССР Союзметаллургстройниипроект Харьковский Промстройниипроект	1966г.	Унифицированные колодцы для подземных газопроводов	Колодец Г2-III п-1.8 кирпичный	905-7	С-37	Масштаб 1:40 Всего л. 1 Лист 1	80

Гл. инж. пр. Кузнецов
Рук. группы Копштейн Монин
Проверил Кудрявцевская

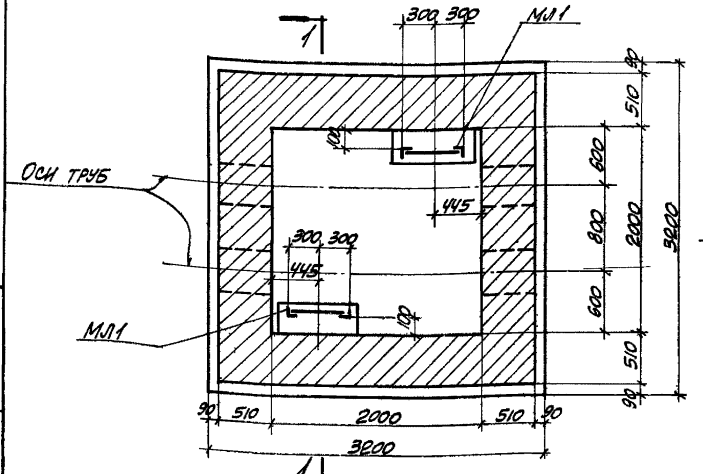

ПЛАН СТЕН И ДНИЩА

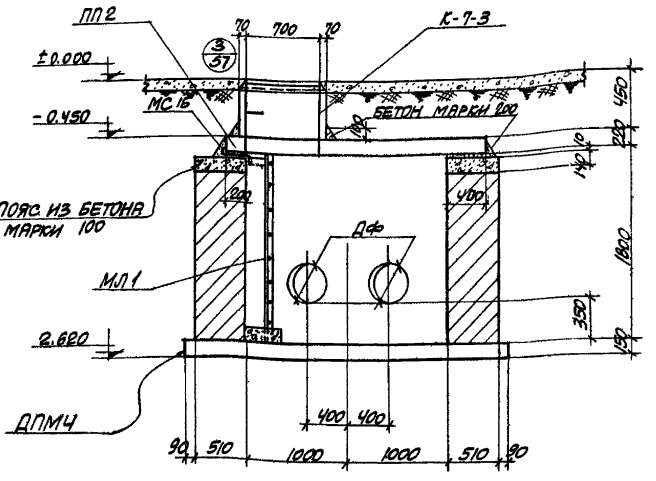

1-1

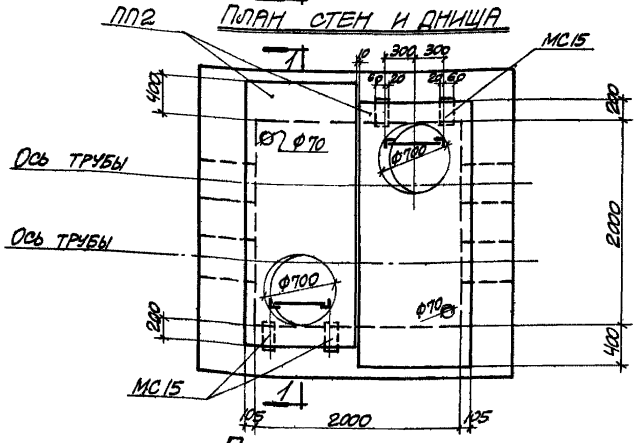

ПЛАН ПЕРЕКРЫТИЯ

ПРИМЕЧАНИЯ:

1. ТАБЛИЦУ ДЛЯ ПОДБОРА КОНСТРУКТИВНЫХ ЭЛЕМЕНТОВ СМОТРЕТЬ НА ЛИСТЕ С-08.
2. ДЕТАЛИ ПРОПУСКА ТРУБОПРОВОДОВ, УСТАНОВКИ КОВЕРОВ И ЛЕСТНИЦ СМОТРЕТЬ НА ЛИСТАХ С-57, С-62, С-63, С-154
3. В СЕЧЕНИИ 1-1 „Дф" ОБОЗНАЧАЕТ ДИАМЕТР ФУТЛЯРА.

Госстрой СССР Союзметаллургстройниипроект Харьковский Промстройниипроект	1966г.	Унифицированные. Колодцы для подземных газопроводов	Колодец Г2-IVп-1.8 кирпичный	905-7	С-38	Масштаб 1:40 Всего л. 1 Лист 1	81

4924/II

Гл. инж. пр. Рук. группы | Монин | Шпигель | Проверил | Кондратьева

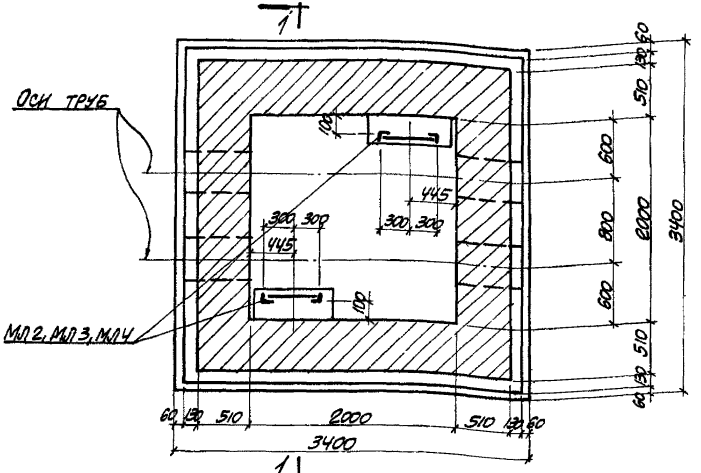

План стен и днища

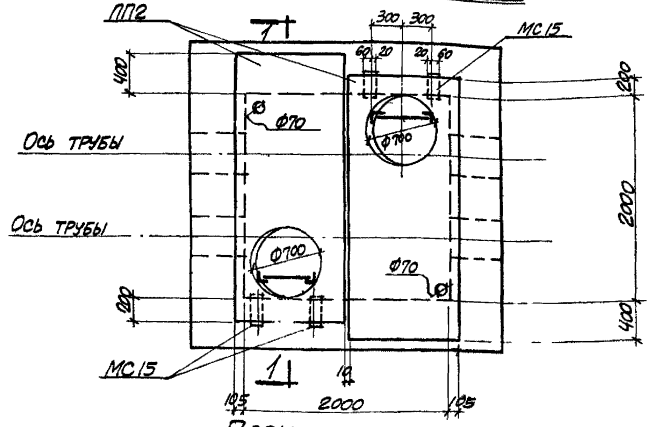

План перекрытия

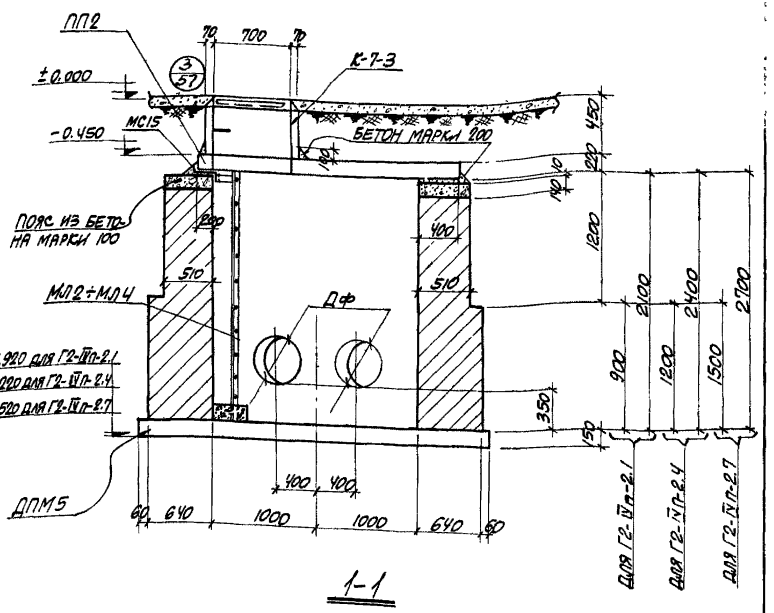

1-1

Примечания:

1. Таблицу для подбора конструктивных элементов смотреть на листе С-08.
2. Детали пропуска трубопроводов, установки коверов и лестниц смотреть на листах С-57, С-62, С-63, С-154
3. В сечении 1-1 „Дф" обозначает диаметр футляра.

Госстрой СССР Союзметаллургстройниипроект Харьковский Промстройниипроект	1966г.	Унифицированные колодцы для подземных газопроводов	Колодцы Г2-IVп-2.1; Г2-IVп-2.4; Г2-IVп-2.7. Кирпичные	905-7	С-39	Масштаб 1:40 Всего л. 1 Лист 1	82

4924/II

Гл. инж. пр. Рук. группы | Копштейн Монин | Инженер | Кудричевская

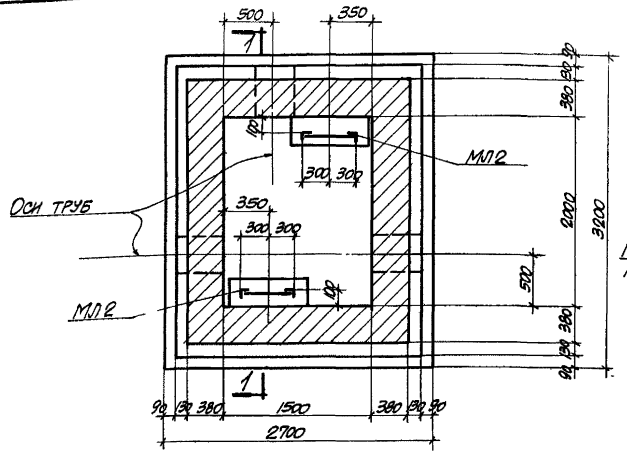

План стен и днища

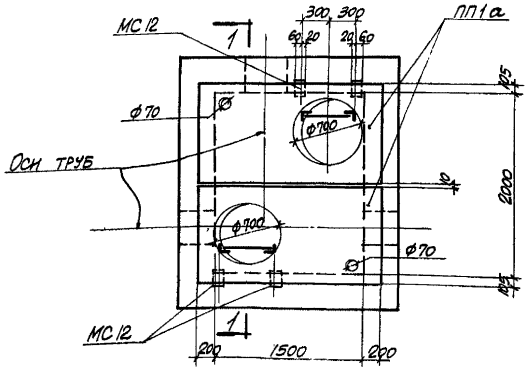

План перекрытия

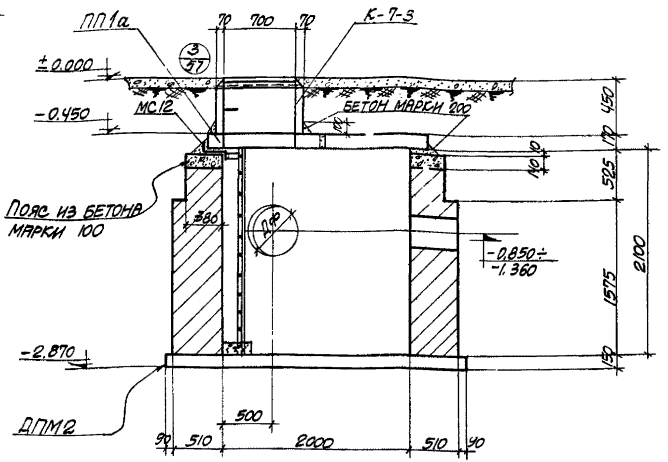

1-1

Примечания:

1. Таблицу для подбора конструктивных элементов смотреть на листе С-08.
2. Детали пропуска трубопроводов, установки ковера и лестниц смотреть на листах С-57, 6-62, С-63, С-154
3. В сечении 1-1 „Дф" обозначает диаметр футляра.

Госстрой СССР Союзметаллургстройниипроект Харьковский Промстройниипроект	1966г.	Унифицированные колодцы для подземных газопроводов	Колодец ГД-III п-2.1 кирпичный	905-7	С-40	Масштаб 1:40 Всего л. 1 Лист 1	4924/II 83

Рук. группы Монин

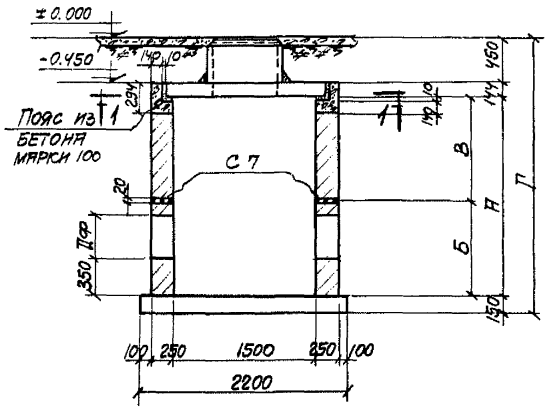

Г1-IIК-1.8; Г1-IIК-2.1

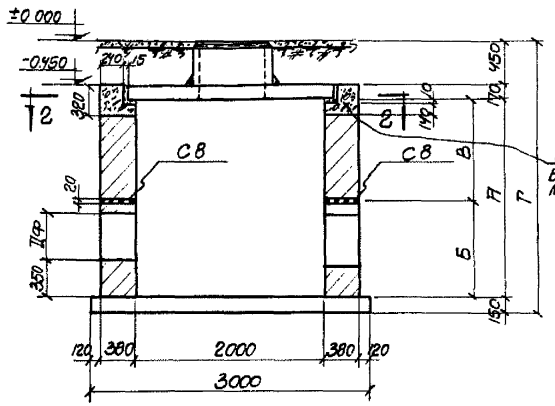

Г1-IIIК-1.8; Г1-IIIК-2.1; Г1-IIIК-2.4

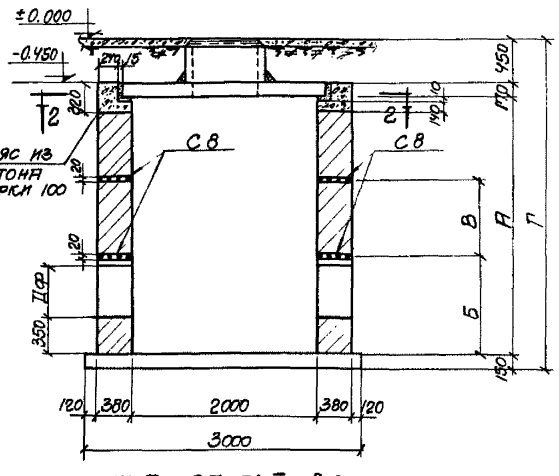

Г1-IIIК-2.7; Г1-IIIК-3.0

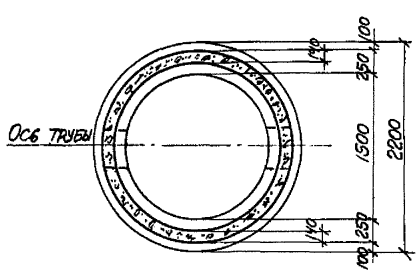

1-1

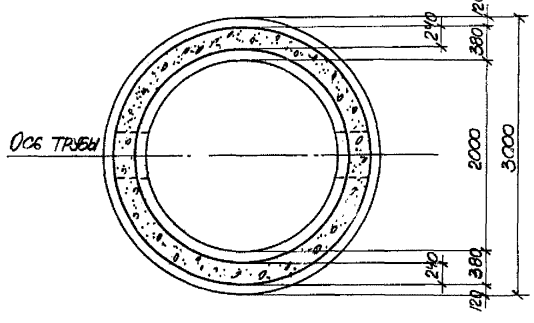

2-2

Марка колодца	Ам	Бм	Вм	Гм
Г1-IIК-1.8	1.8	0.9	0.9	2.544
Г1-IIК-2.1	2.1	1.05	1.05	2.844
Г1-IIIК-1.8	1.8	0.9	0.9	2.670
Г1-IIIК-2.1	2.1	1.05	1.05	2.870
Г1-IIIК-2.4	2.4	1.2	1.2	3.170
Г1-IIIК-2.7	2.7	1.05	0.9	3.470
Г1-IIIК-3.0	3.0	1.05	1.05	3.770

Примечания:

1. Настоящий лист рассматривать совместно с листами С-28, С-30.
2. Таблицу для подбора конструктивных элементов смотреть на листах С-07.
3. Сетки смотреть на листе С-51.
4. Зазоры между бетонным поясом и плитами перекрытий заполнить цементным раствором марки 50.

4924/III

Госстрой СССР Союзметаллургстройниипроект Харьковский Промстройниипроект	1966г.	Унифицированные колодцы для подземных газопроводов	Кирпичные колодцы Г1-IIК-1.8; Г1-IIК-2.1; Г1-IIIК-1.8; Г1-IIIК-2.1; Г1-IIIК-2.4; Г1-IIIК-2.7; Г1-IIIК-3.0 в сейсмических районах и районах горных выработок	905-7	С-41	Масштаб 1:50 Всего л. 1 Лист 1	84

Инв. № подл. | Подпись и дата | Взам. инв. № | Инв. № дубл. | Подпись и дата | Рук. группы Монин

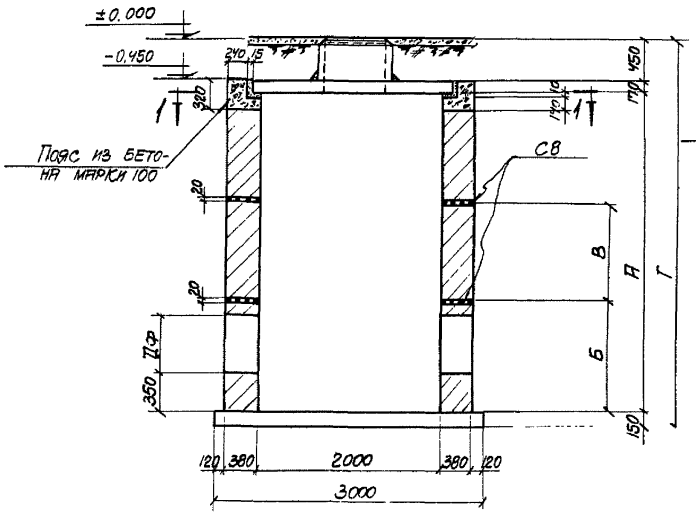

Г1-III К-3.6; Г1-III К-3.9

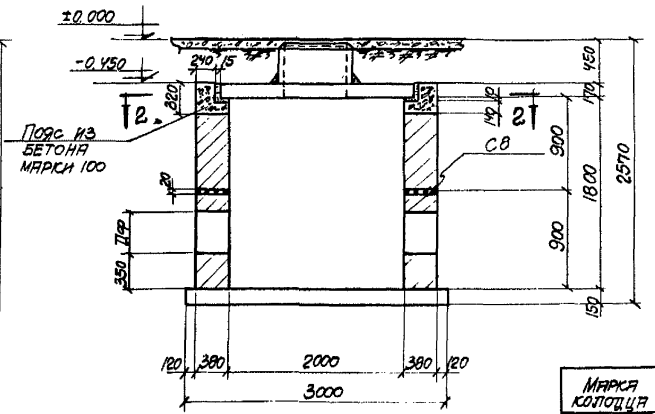

Г2-III К-1.8

Марка колодца	А м	Б м	В м	Г м
Г1-III К-3.6	3.6	1.2	1.2	4.370
Г1-III К-3.9	3.9	1.2	1.2	4.670

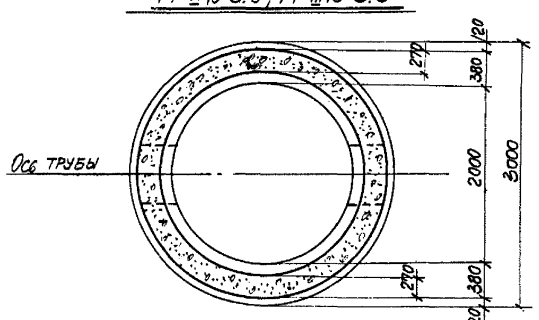

1-1

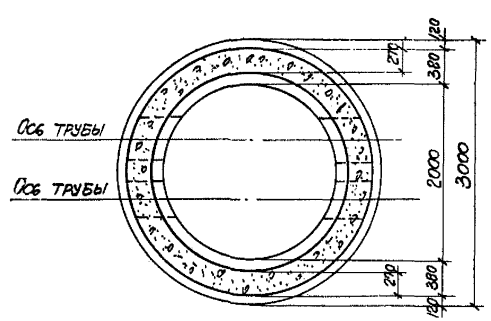

2-2

Примечания:

1. Настоящий лист рассматривать совместно с листами С-3.1, С-3.2.
2. Таблицу для подбора конструктивных элементов смотреть на листах С-07
3. Сетки смотреть на листе С-51.
4. Зазоры между бетонным поясом и плитами перекрытий заполнить цементным раствором марки 50.

4924/III

Госстрой СССР Союзметаллургстройниипроект Харьковский Промстройниипроект	1966г.	Унифицированные колодцы для подземных газопроводов	Кирпичные колодцы Г1-III К-3.6; Г1-III К-3.9; Г2-III К-1.8 в сейсмических районах и районах горных выработок	905-7	С-42	Масштаб 1:50 Всего л.1 Лист 1	85

Гл. инж. пр. Колштейн
Рук. группы Монин

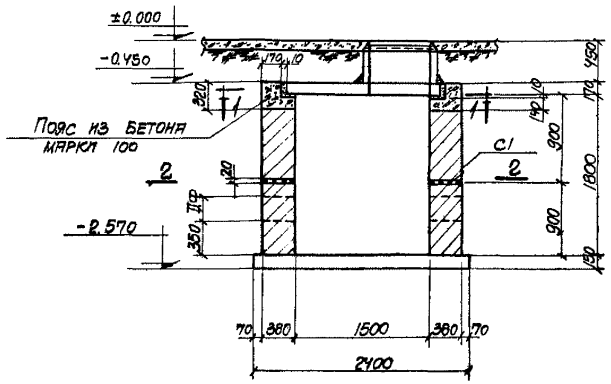

Г1-IIп-1.8

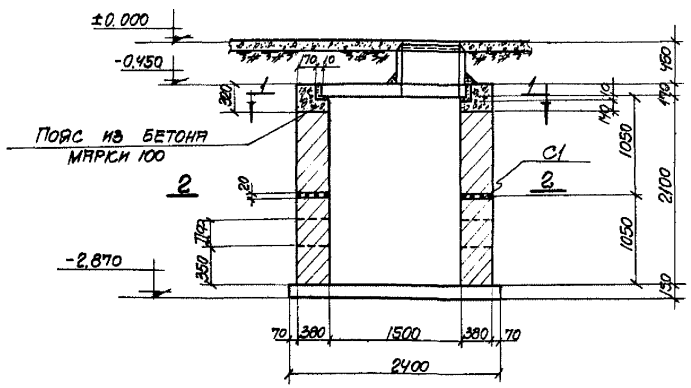

Г1-IIп-2.1

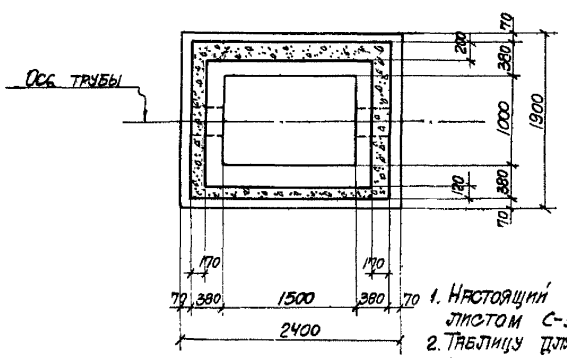

1-1

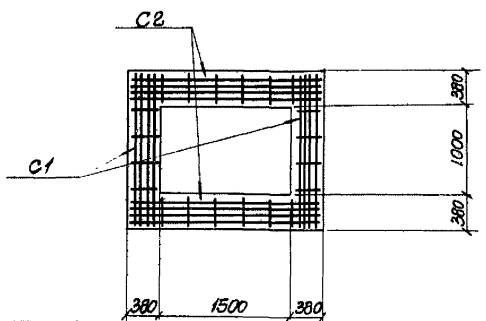

2-2

Примечания

1. Настоящий лист рассматривать совместно с листом С-33
2. Таблицу для подбора конструктивных элементов смотреть на листах С-08.
3. Сетки смотреть на листе С-50.
4. Зазоры между бетонным поясом и плитами перекрытий заполнить цементным раствором марки 50

4924/II

Госстрой СССР Союзметаллургстройниипроект Харьковский Промстройниипроект	1966г.	Унифицированные колодцы для подземных газопроводов	Кирпичные колодцы Г1-IIп-1.8; Г1-IIп-2.1 в сейсмических районах и районах горных выработок	905-7	С-43	Масштаб 1:50 Всего л. 1 Лист 1	86

Гл. инж. пр. Рук. группы | Колштейн Монин | Проверил | Кудричевская

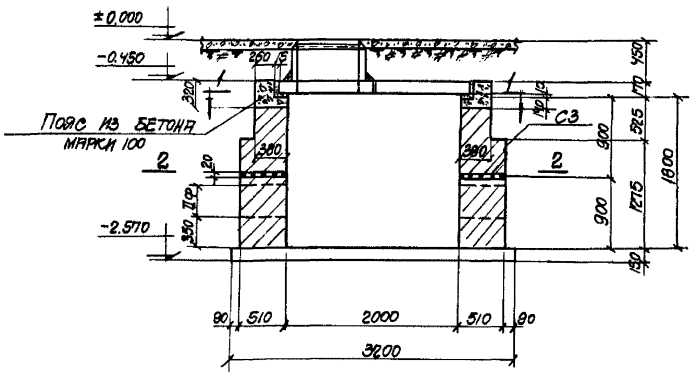

Г1-III п-1.8

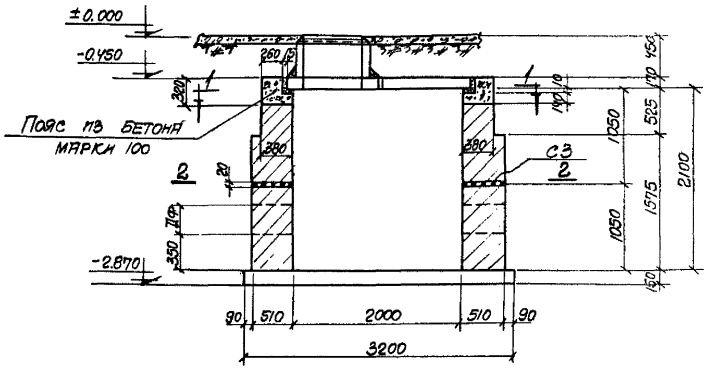

Г1-III п-2.1

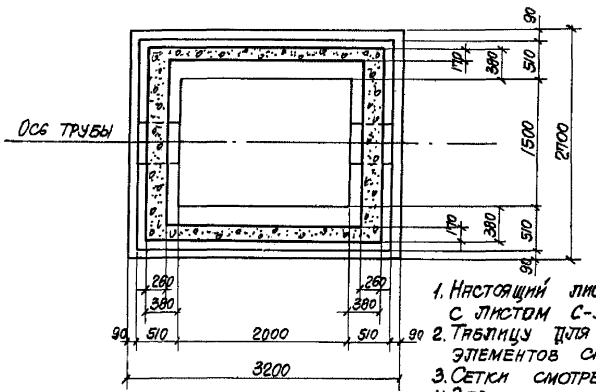

1-1

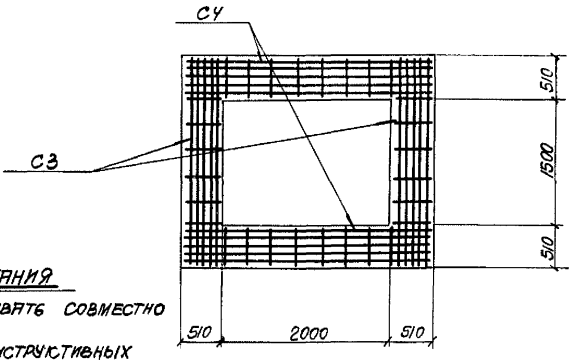

2-2

Примечания

1. Настоящий лист рассматривать совместно с листом С-34.
2. Таблицу для подбора конструктивных элементов смотреть на листах С-08.
3. Сетки смотреть на листе С-50.
4. Зазоры между бетонным поясом и плитами перекрытий заполнить цементным раствором марки 50

4924/II

Госстрой СССР Союзметаллургстройниипроект Харьковский Промстройниипроект	1966г.	Унифицированные колодцы для подземных газопроводов	Кирпичные колодцы Г1-III п-1.8; Г1-III п-2.1 в сейсмических районах и районах горных выработок	905-7	С-44	Масштаб 1:50 Всего л.1 Лист	87

Гл. инж. пр. Рук. группы | Копштейн Монин | Проверил | Подпись

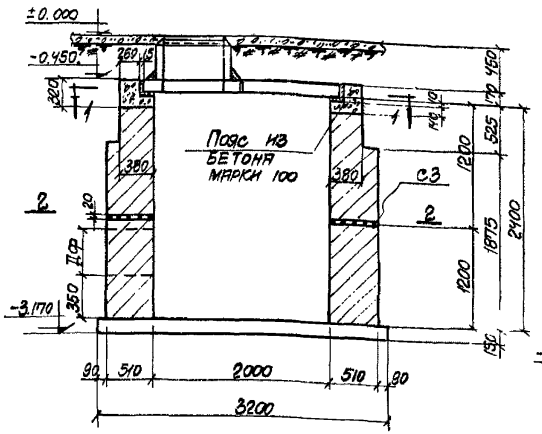

Г1-IIIП-2.4

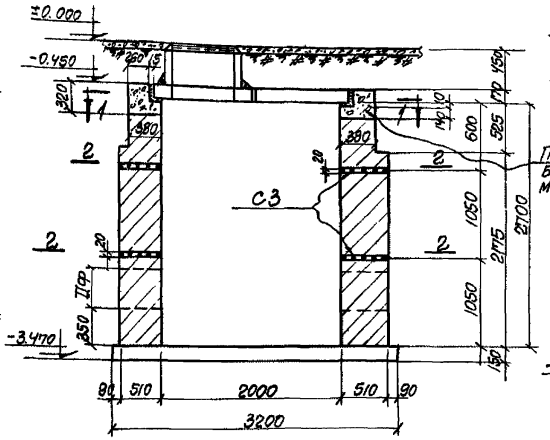

Г1-IIIП-2.7

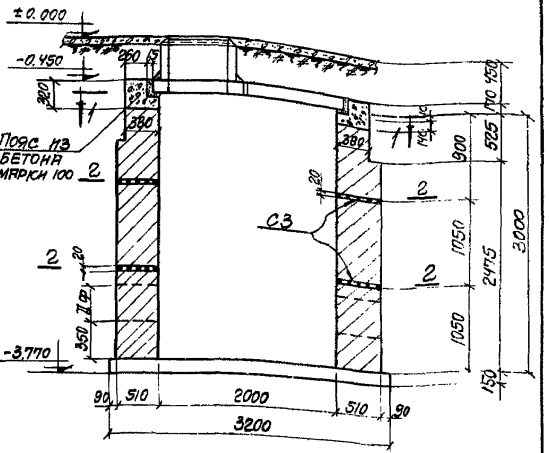

Г1-IIIП-3.0

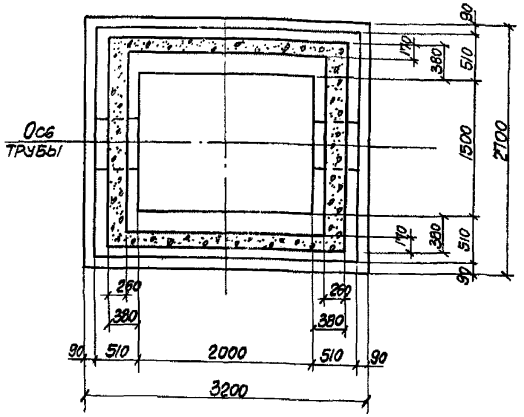

1-1

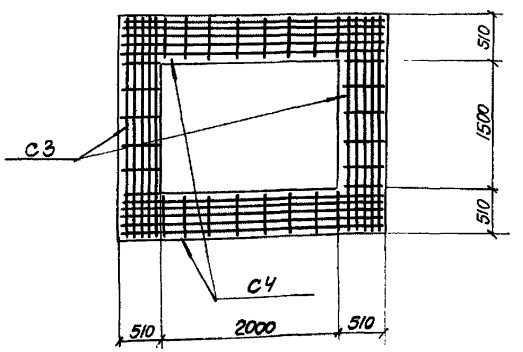

2-2

Примечания

1. Настоящий лист рассматривать совместно с листом С-35.
2. Таблицу для подбора конструктивных элементов смотреть на листах С-08.
3. Сетки смотреть на листе С-50
4. Зазоры между бетонным поясом и плитами перекрытий заполнить цементным раствором марки 50

4924/II

Госстрой СССР Союзметаллургстройниипроект Харьковский Промстройниипроект	1966г.	Унифицированные колодцы для подземных газопроводов	Кирпичные колодцы Г1-IIIП-2.4; Г1-IIIП-2.7; Г1-IIIП-3.0 в сейсмических районах и районах горных выработок	905-7	С-45	Масштаб 1:50 Всего л.1 Лист 1	88

Рук. группы Монин

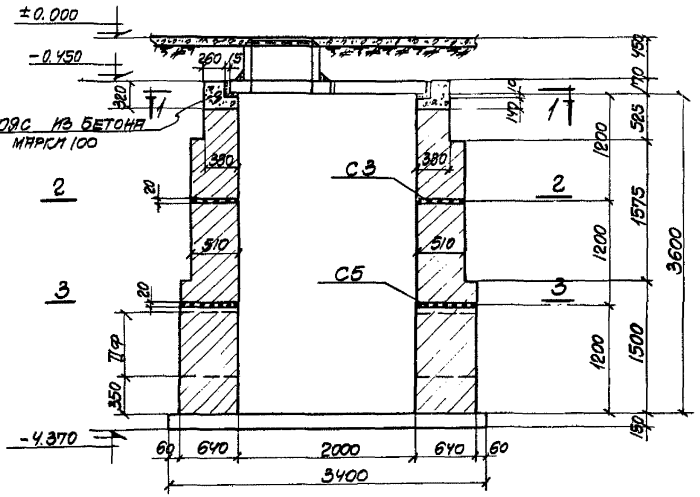

Г1-III П-3.6

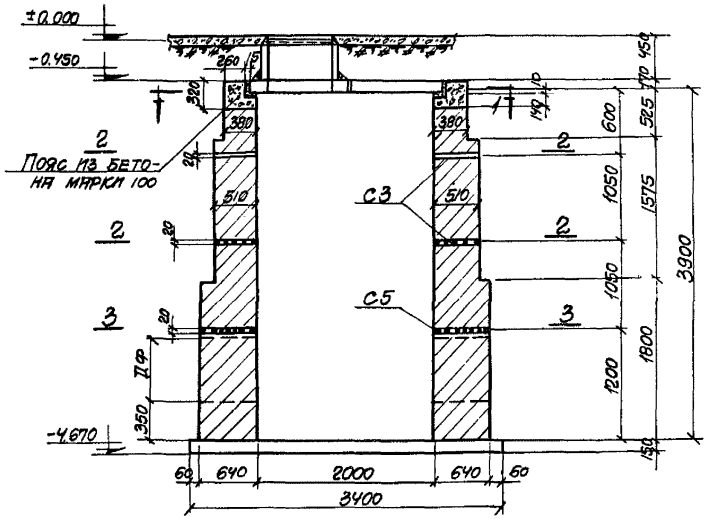

Г1-III П-3.9

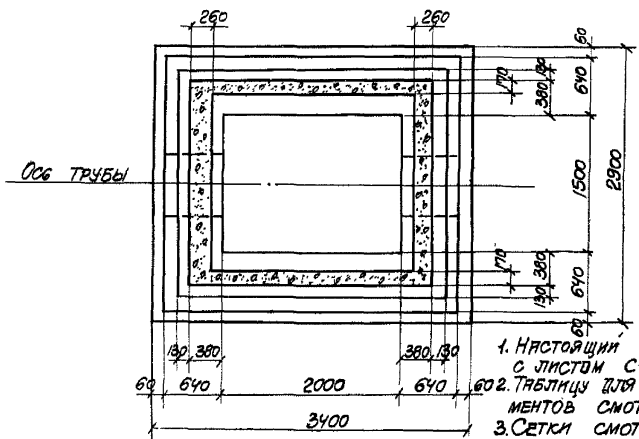

1-1

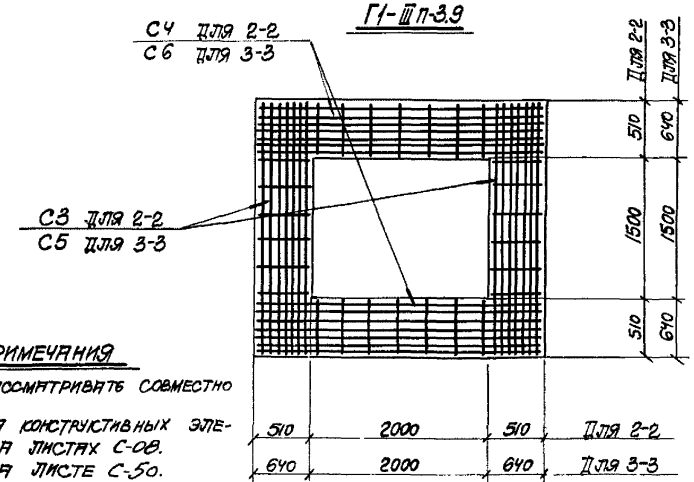

2-2; 3-3

Примечания

1. Настоящий лист рассматривать совместно с листом С-36.
2. Таблицу для подбора конструктивных элементов смотреть на листах С-08.
3. Сетки смотреть на листе С-50.
4. Зазоры между бетонным поясом и плитами перекрытий заполнить цементным раствором марки 50

4924/III

Госстрой СССР Союзметаллургстройниипроект Харьковский Промстройниипроект	1966г.	Унифицированные колодцы для подземных газопроводов	Кирпичные колодцы Г1-III П-3.6; Г1-III П-3.9 в сейсмических районах и районах горных выработок	905-7	С-46	Масштаб 1:50; Всего л.1 Лист 1	89

Рук. группы | Монин

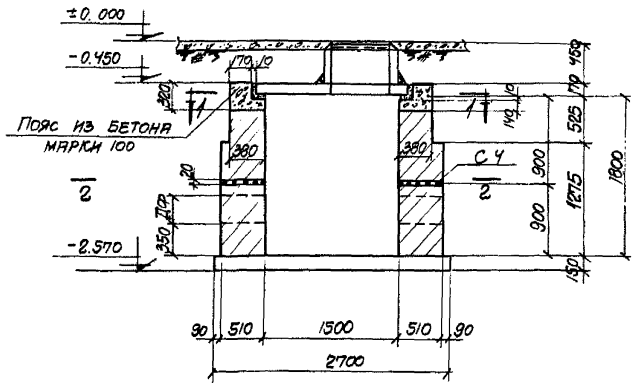

Г2-III П-1.8

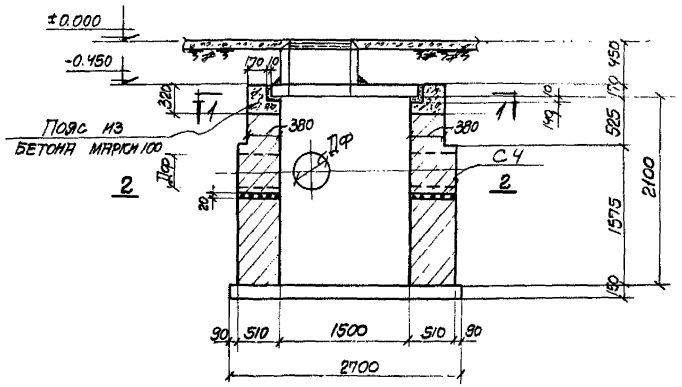

Г2-III П-2.1

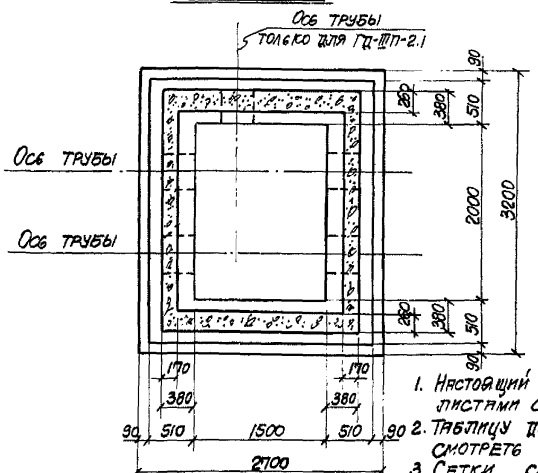

1-1

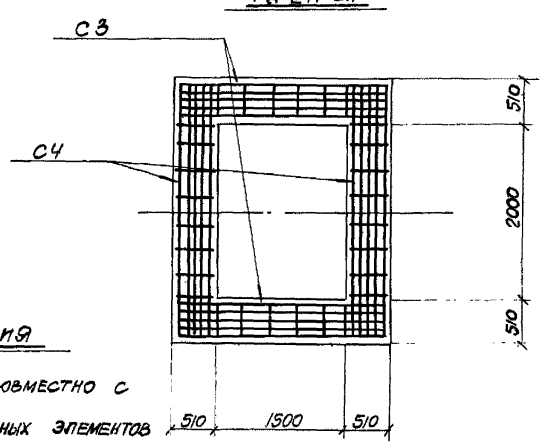

2-2

Примечания

1. Настоящий лист рассматривать совместно с листами С-3, С-4.0.
2. Таблицу для подбора конструктивных элементов смотреть на листах С-0.8.
3. Сетки смотреть на листе С-5.0.
4. Зазоры между бетонным поясом и плитами перекрытий заполнить цементным раствором марки 50

4924/II

Госстрой СССР Союзметаллургстройниипроект Харьковский Промстройниипроект	1966г.	Унифицированные колодцы для подземных газопроводов	Кирпичные колодцы Г2-III П-1.8; Г2-III П-2.1 в сейсмических районах и районах горных выработок	905-7	С-4.7	Масштаб 1:50 Всего л.1 Лист 1	90

Рук. группы Юнин

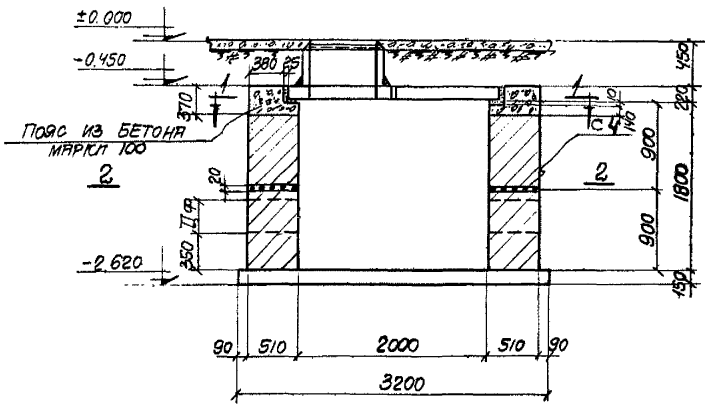

Г2-IVп-1.8

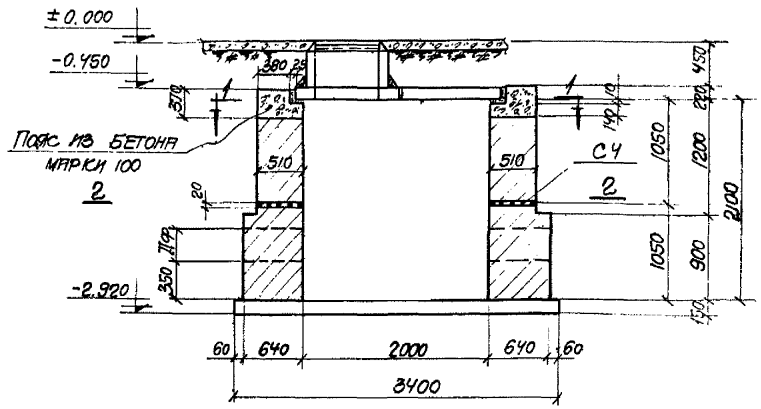

Г2-IVп-2.1

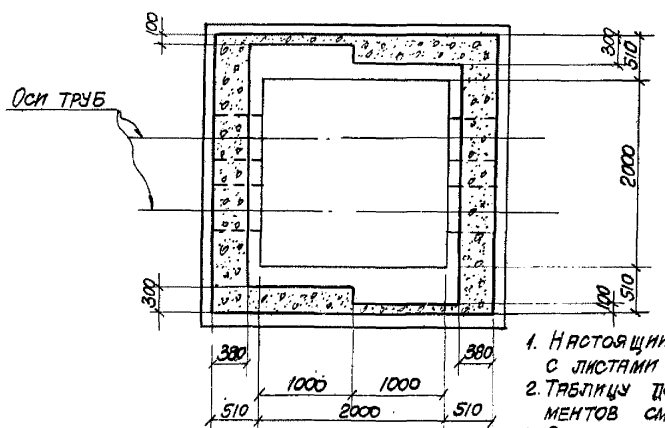

1-1

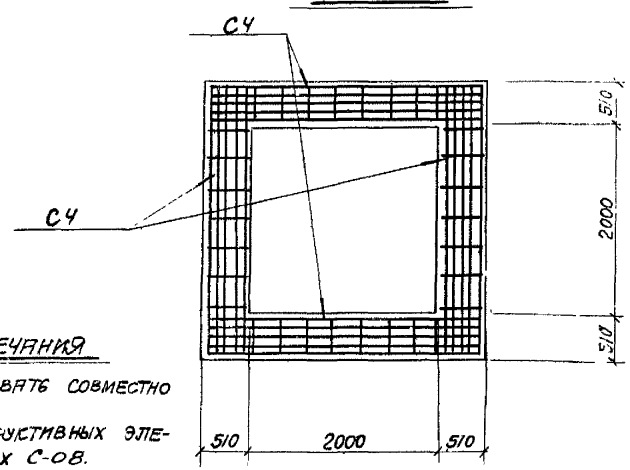

2-2

Примечания

1. Настоящий лист рассматривать совместно с листами С-38, С-39.
2. Таблицу для подбора конструктивных элементов смотреть на листах С-08.
3. Сетки смотреть на листе С-50.
4. Зазоры между бетонным поясом и плитами перекрытий заполнить цементным раствором марки 50.

4924/II

Гл. инж. пр. Рук. группы	Копштейн Монин	Проверил	Сурчевская				
Госстрой СССР Союзметаллургстройниипроект Харьковский Промстройниипроект	1966г.	Унифицированные колодцы для подземных газопроводов	Кирпичные колодцы Г2-IVп-1.8, Г2-IVп-2.1 в сейсмических районах и районах горных выработок	905-7	С-48	Масштаб 1:50 Всего л.1 Лист 1	91

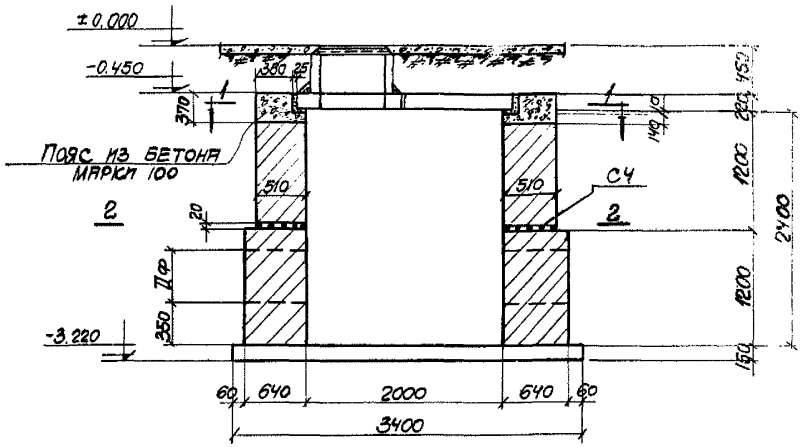

Г2-IVп-2.4

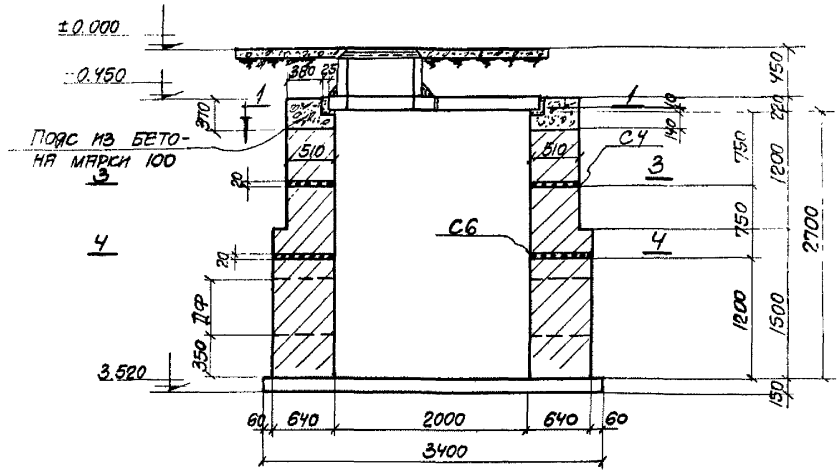

Г2-IVп-2.7

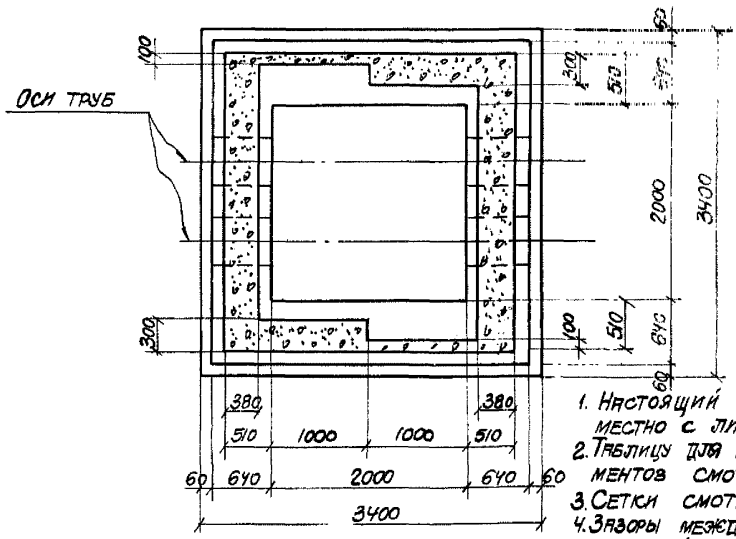

1-1

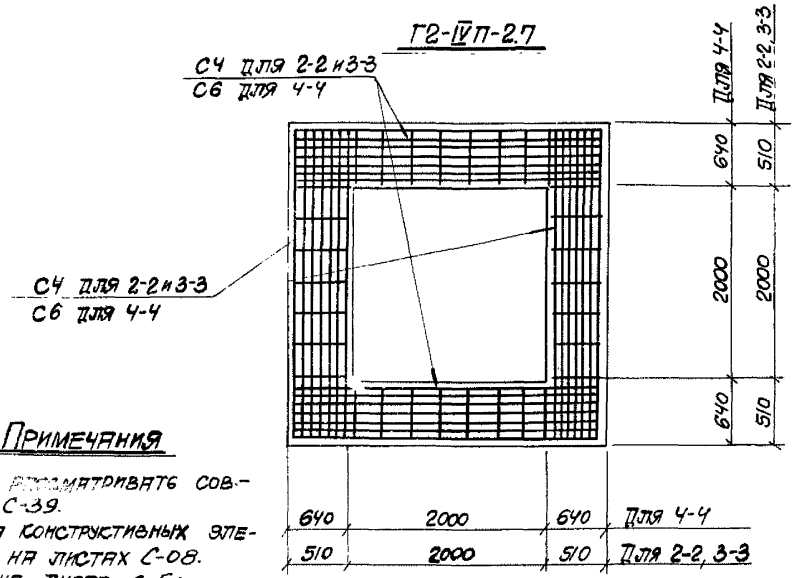

2-2; 3-3; 4-4

Примечания

1. Настоящий лист рассматривать совместно с листом С-39.
2. Таблицу для подбора конструктивных элементов смотреть на листах С-08.
3. Сетки смотреть на листе С-50.
4. Зазоры между бетонным поясом и плитами перекрытий заполнить цементным раствором марки 50.

4924/II

Госстрой СССР Союзметаллургстройниипроект Харьковский Промстройниипроект	1966г.	Унифицированные колодцы для подземных газопроводов	Кирпичные колодцы Г2-IVп-2.4; Г2-IVп-2.7 в сейсмических районах и районах горных выработок	905-7	С-49	Масштаб 1:50 Всего л.1 Лист 1	92

Рук. группы Монин

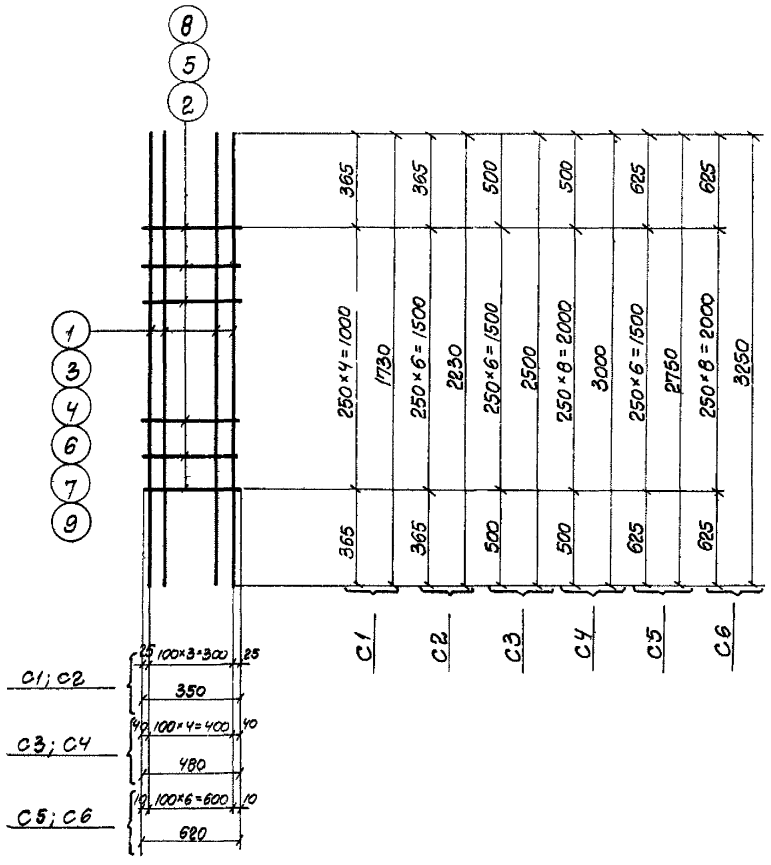

C1÷C6

Спецификация металла на одну сетку

Марка сетки	N поз.	Профиль	Длина мм	К-во шт.	Вес кг: 1 штуки	Вес кг: Общий	Вес кг: Сетки	Примечание
C1	1	Ф6АI	1730	4	0.38	1.52	1.9	
	2	Ф6АI	350	5	0.08	0.40		
C2	2	Ф6АI	350	7	0.08	0.56	2.6	
	3	Ф6АI	2230	4	0.50	2.0		
C3	4	Ф6АI	2500	5	0.55	2.75	3.5	
	5	Ф6АI	480	7	0.11	0.77		
C4	5	Ф6АI	480	9	0.11	0.99	4.3	
	6	Ф6АI	3000	5	0.67	3.32		
C5	7	Ф6АI	2750	7	0.61	4.26	5.2	
	8	Ф6АI	620	7	0.14	0.98		
C6	8	Ф6АI	620	9	0.14	1.26	6.3	
	9	Ф6АI	3250	7	0.72	5.04		

Примечание

Настоящий лист рассматривать совместно с листами С-41, С-42.

4924/II

Госстрой СССР Союзметаллургстройниипроект Харьковский Промстройниипроект	1966г.	Унифицированные колодцы для подземных газопроводов	Кирпичные колодцы в сейсмических районах и районах горных выработок Сетки С1÷С6	905-7	С-50	Масштаб б/м; Всего л.1; Лист 1; 93

Рук. группы | Монин

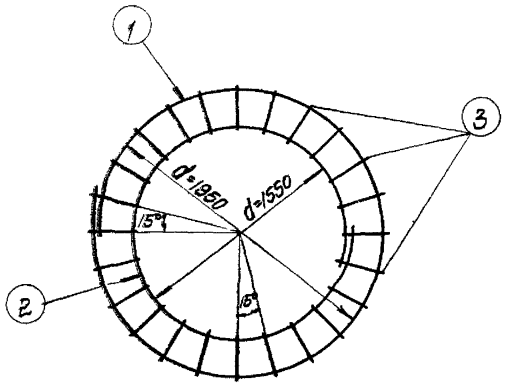

С 7

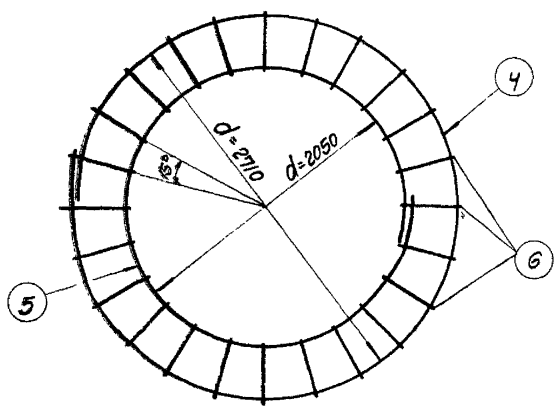

С 8

Спецификация металла на одну сетку

Марка сетки	N поз.	Профиль	Длина мм	К-во шт	Вес кг 1 штуки	Вес кг Общий	Вес кг Сетки	Примечание
С7	1	ф6АI	6300	1	1.40	1.40	3.7	
	2	ф6АI	5050	1	1.12	1.12		
	3	ф6АI	220	24	0.05	1.2		
С8	4	ф6АI	8700	1	1.93	1.93	5.3	
	5	ф6АI	6600	1	1.46	1.46		
	6	ф6АI	350	24	0.08	1.92		

Примечание

Настоящий лист рассматривать совместно с листами С-43÷С-49.

4924/II

Госстрой СССР Союзметаллургстройниипроект Харьковский	1966г.	Унифицированные колодцы для подземных газопроводов	Кирпичные колодцы в сейсмических районах и районах горных выработок Сет[illegible]	905-7	С-51	Масштаб 5 / Вып. 1 / Лист 1 / 94

Инж. тр. Мишкевич
К. группы Монин

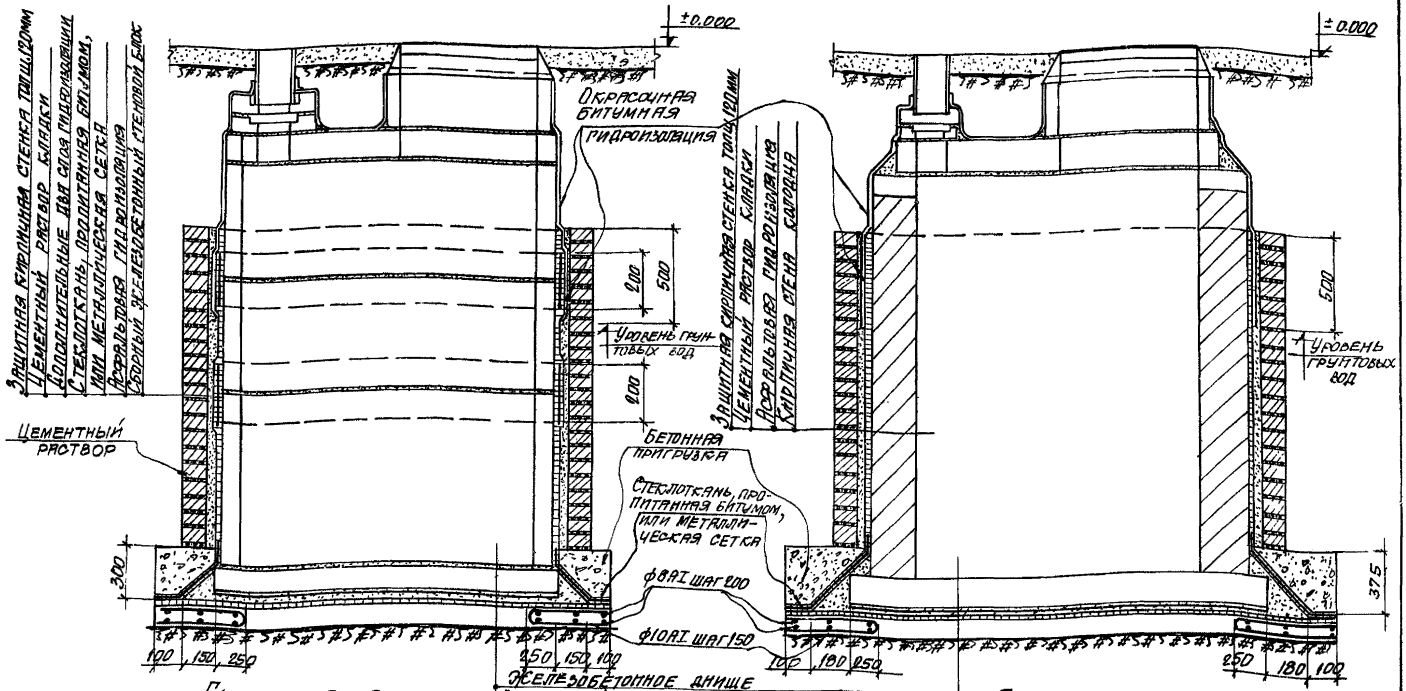

Железобетонное днище
Защитный слой из цементного раствора состава 1:3 - 30мм и песчаный выравн. слой - 30мм
Асфальтовая гидроизоляция
Подготовка из бетона марки 100 - 100 мм
Утрамбованный грунт

Примечание:

Отверстия для пропуска трубопровода на листе условно не показаны. Деталь пропуска труб смотреть на листе С-63

4924/III

Гл. инж. пр. / Рук. группы	Копштейн / Монин	Госстрой СССР Союзметаллургстройниипроект Харьковский Промстройниипроект	1966	Унифицированные колодцы для подземных газопроводов	Асфальтовая гидроизоляция круглых колодцев	905-7	С-52	Масштаб 1:20 Всего л. 1 Лист 1	95

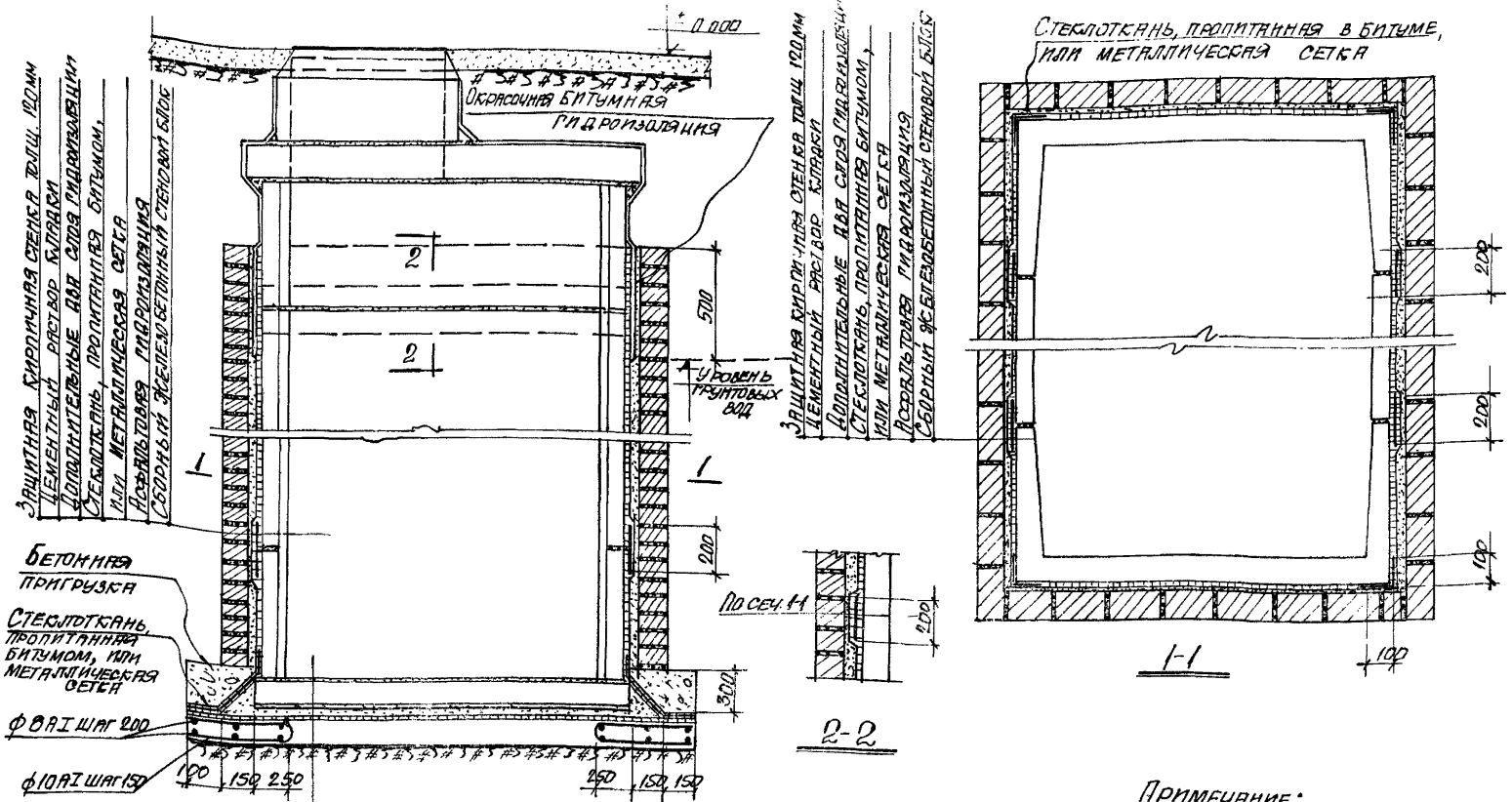

Железобетонное днище
Защитный слой из цементного раствора состава 1:3 – 30 мм и песч. выравн. слой – 30мм
Асфальтовая гидроизоляция
Подготовка из бетона марки 100 – 100мм
Утрамбованный грунт

Гидроизоляция прямоугольного железобетонного колодца

Примечание:

Отверстия для пропуска трубопровода на листе условно не показаны. Деталь пропуска труб смотреть на листе. С-63

4924/II

Госстрой СССР Союзметаллургстройниипроект Харьковский Промстройниипроект	1966	Унифицированные колодцы для подземных газопроводов	Асфальтовая гидроизоляция прямоугольных железобетонных колодцев	905-7	С-53	Масштаб 1:20 Всего л. 1 Лист 1	96

Гл. инж. пр. Гурвич
Рук. группы Монин
Копштейн

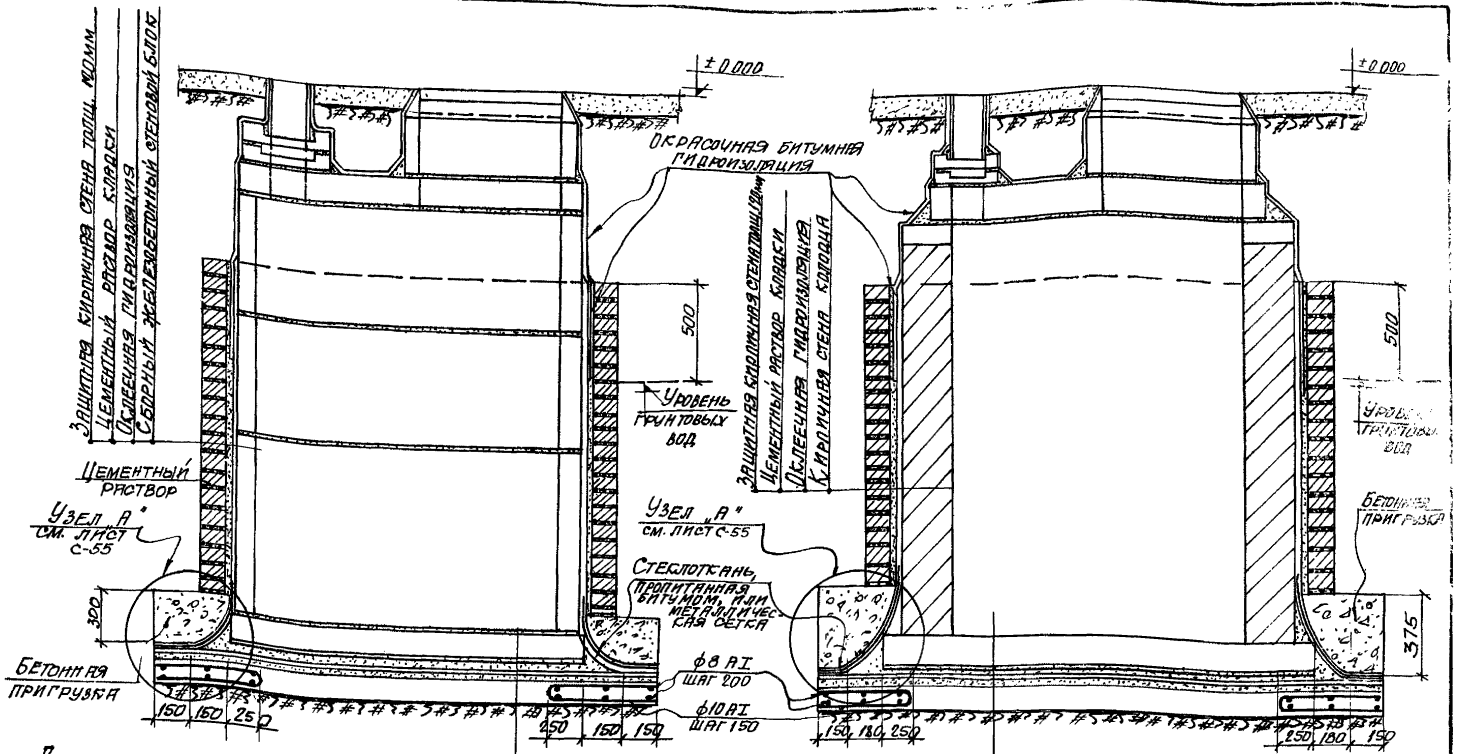

Гидроизоляция круглого железобетонного колодца

Железобетонное днище
Защитный слой из цементного раствора состава 1:3 – 30 мм и песч. выравн. слой – 30 мм
Оклеечная гидроизоляция
Выравнивающий слой из цементного раствора состава 1:3 – 20 мм
Подготовка из бетона марки 100-100 мм
Уплотненный грунт

Гидроизоляция круглого кирпичного колодца

Примечание:

Отверстия для пропуска трубопровода на листе условно не показаны. Деталь пропуска труб смотреть на листе С-63.

4924/II

Гл. инж. пр. Рук. группы	Копштейн Монин	Госстрой СССР Союзметаллургстройниипроект Харьковский Промстройниипроект	1966	Унифицированные колодцы для подземных газопроводов	Оклеечная гидроизоляция круглых колодцев	905-7	С-54	Масштаб 1:20 Всего л.1 Лист 1	97

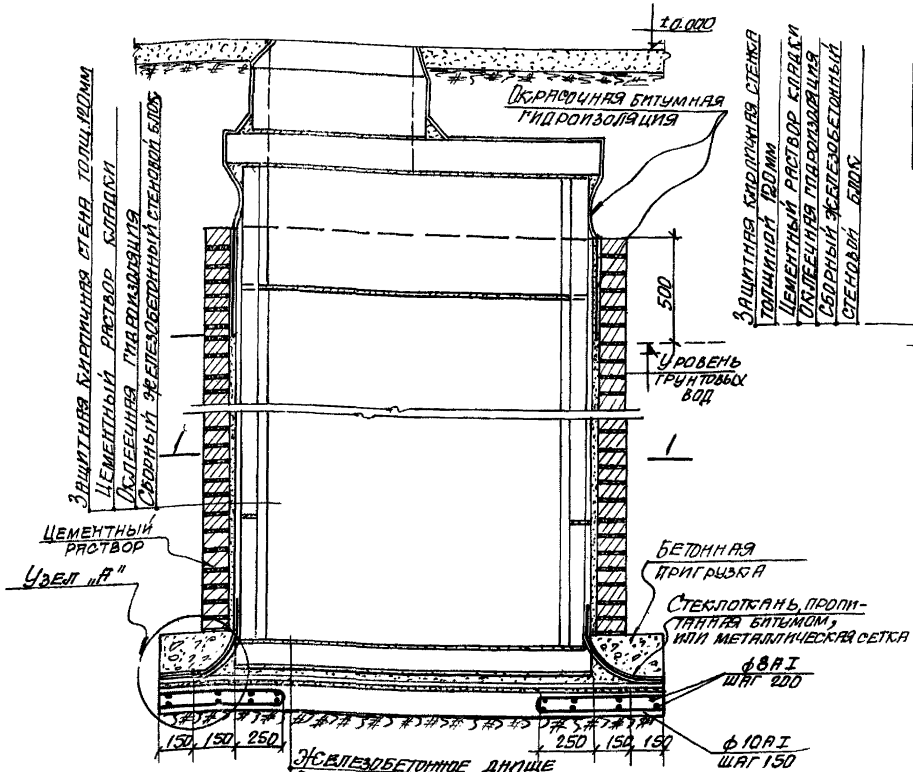

Железобетонное днище
Защитный слой из цементного раствора состава 1:3 - 30мм и песч. выравн. слой - 30мм
Оклеечная гидроизоляция
Выравнивающий слой из цементного раствора состава 1:3 - 20 мм
Подготовка из бетона марки 100-100мм
Уплотненный грунт

Гидроизоляция прямоугольного железобетонного колодца

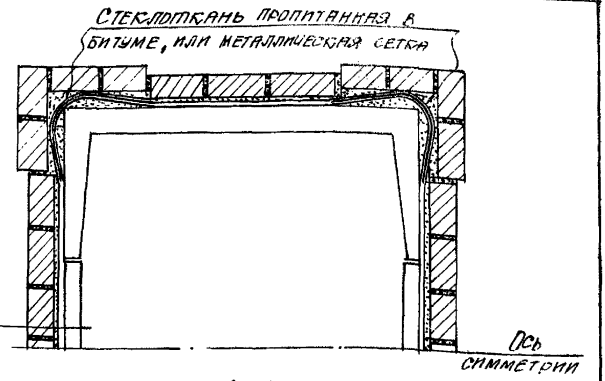

1-1

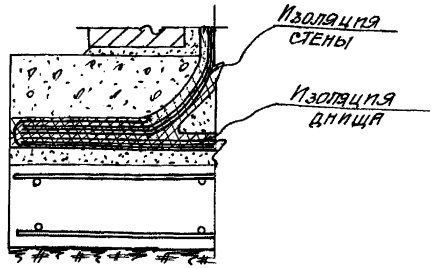

Узел „А"

Примечание:

Отверстия для пропуска трубопровода на листе условно не показаны. Деталь пропуска труб смотреть на листе С-63.

4924/II

Гл. инж. пр.	Копштейн						
Рук. группы	Монин						
Госстрой СССР Союзметаллургстройниипроект Харьковский Промстройниипроект	1966г	Унифицированные колодцы для подземных газопроводов	Оклеечная гидроизоляция прямоугольных железобетонных колодцев.	905-7	С-55	Масштаб 1:20 Всего 1 Лист 1	98

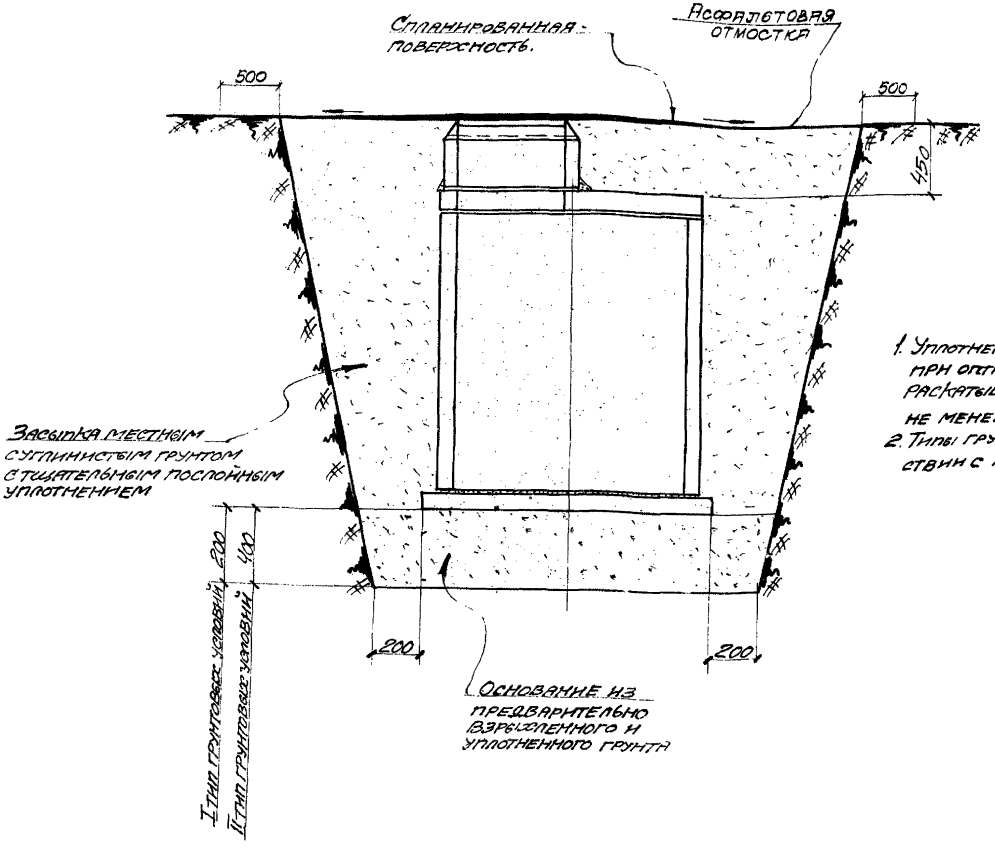

Примечания:

1. Уплотнение грунта следует производить при оптимальной влажности на границе раскатывания до объемного веса скелета не менее 1.6 т/м.³
2. Типы грунтовых условий приняты в соответствии с п. 1-6 главы СНИП II-Б.2-62.

Гострой СССР Союзметиллургстройниипроект Харьковский Промстройниипроект	1966г.	Унифицированные колодцы для подземных газопроводов	Колодцы на просадочных грунтах.	905-7	С-56	Масштаб Б/М Всего л. 1 Лист 1	99

4924/II

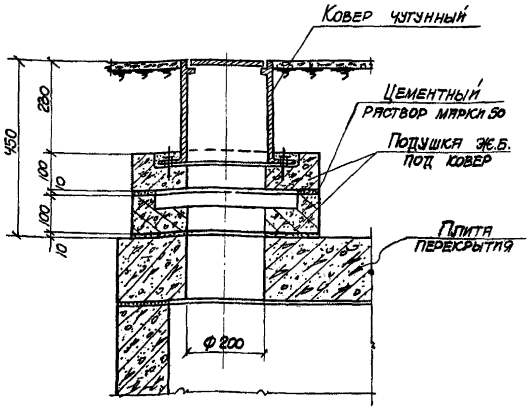

Деталь установки вентиляционного ковера

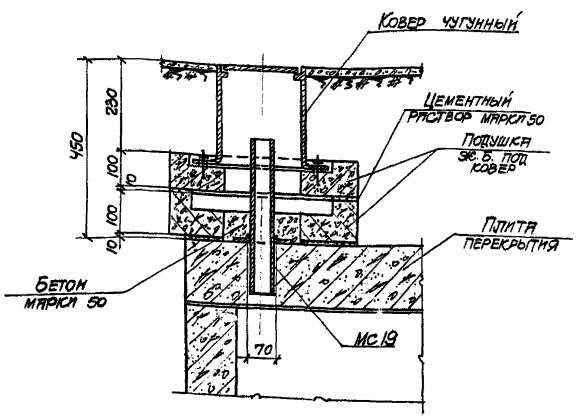

Деталь установки ковера для контрольного проводника

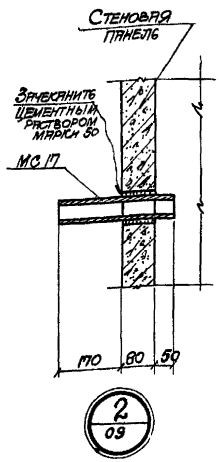

2 / 09

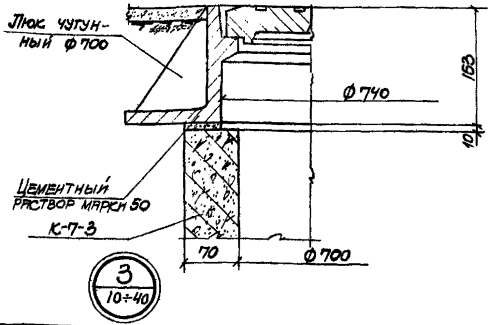

3 / 10÷40

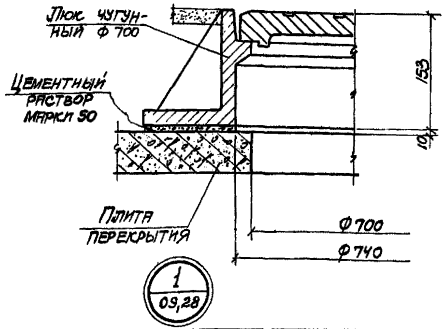

1 / 09,28

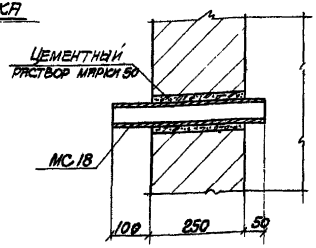

4 / 28

Примечание

Элементы МС 17 + МС 19 смотреть на листе С-153.

4924/II

Госстрой СССР Союзметаллургстройниипроект Харьковский Промстройниипроект	1966г.	Унифицированные колодцы для подземных газопроводов	Детали 1÷4. Детали установки коверов	905-7	С-57	Масштаб 1:25 Всего л./ Лист 1	100

Гл. инж. пр. Котштейн
Рук. группы Монин
Инв. № подл. | Подп. и дата | Взам. инв. №

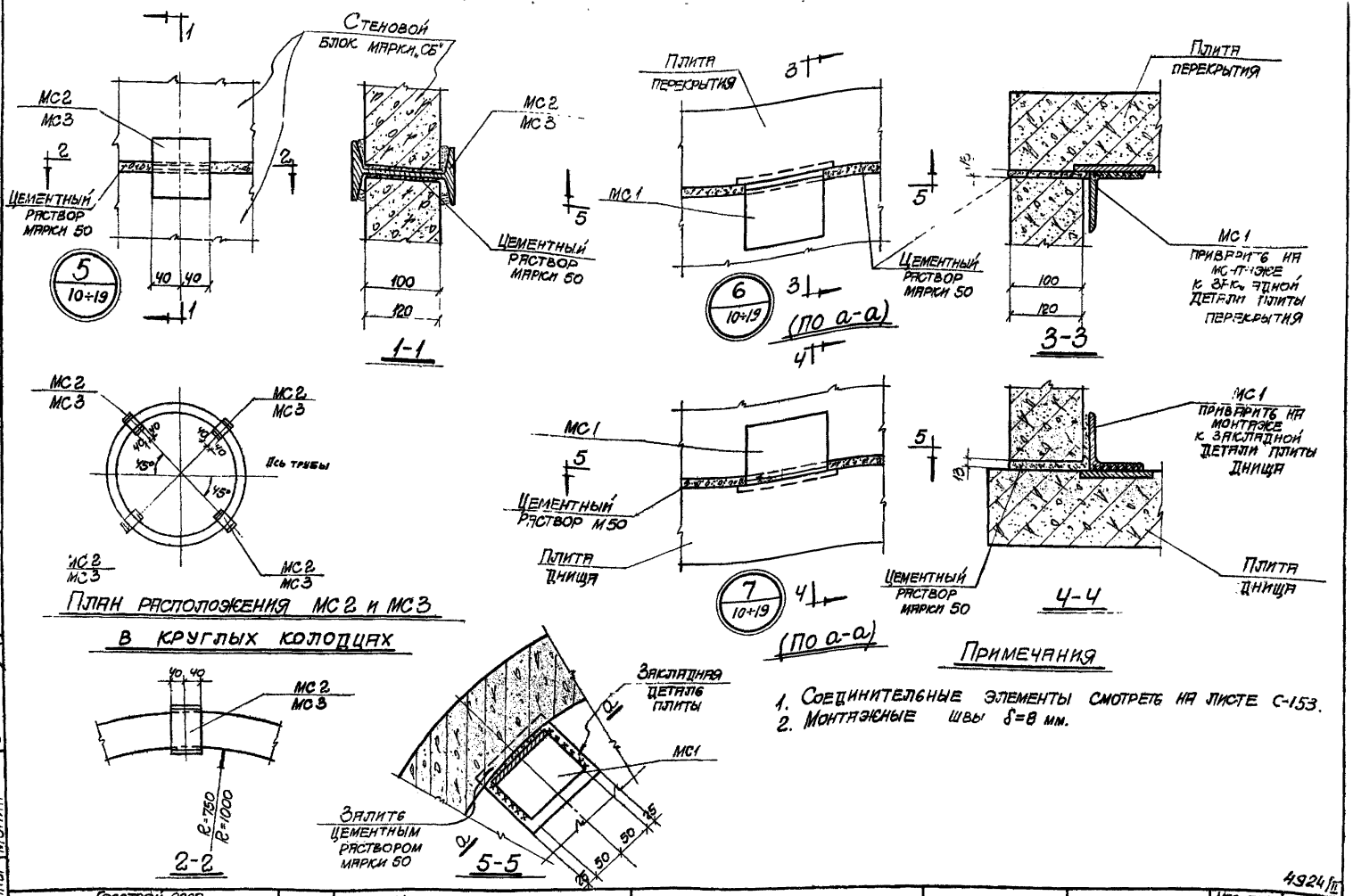

Примечания

1. Соединительные элементы смотреть на листе С-153.
2. Монтажные швы δ=8 мм.

4924/11

Госстрой СССР Союзметаллургстройниипроект Харьковский Промстройниипроект	1966г.	Унифицированные колодцы для подземных газопроводов	Детали 5÷7 План расположения МС2 и МС3 в круглых колодцах	905-7	С-58	Масштаб 1:25 Всего л. 1 Лист 1 — 101

Инв. № подл. | Подпись и дата | Взам. инв. № | Инв. № дубл. | Подпись и дата

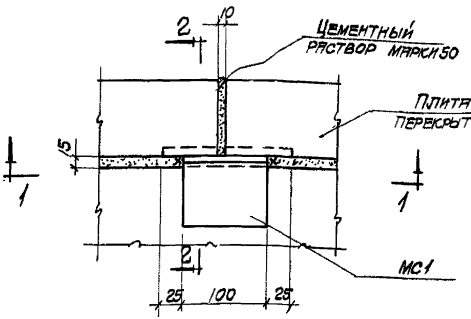

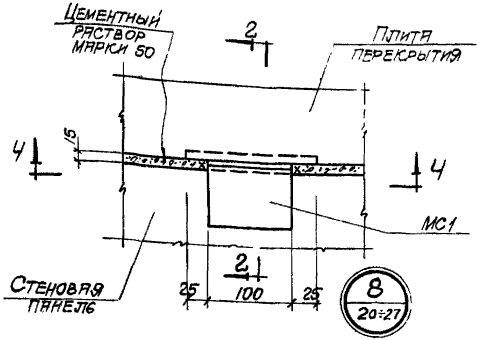

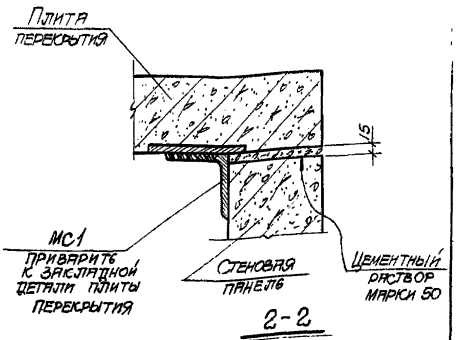

2-2

Детали установки МС1

в местах швов плит перекрытия марки „ПП"

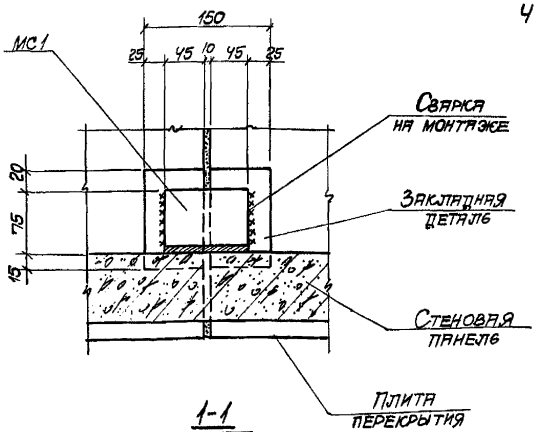

1-1

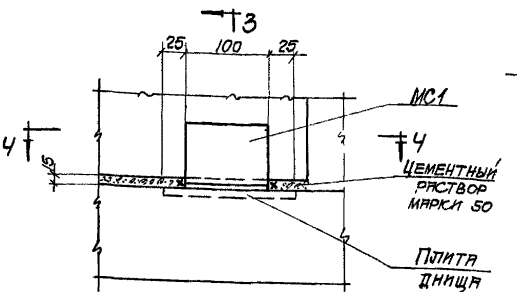

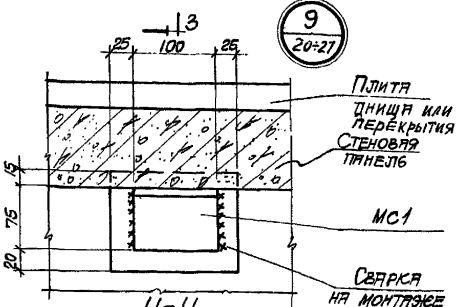

4-4

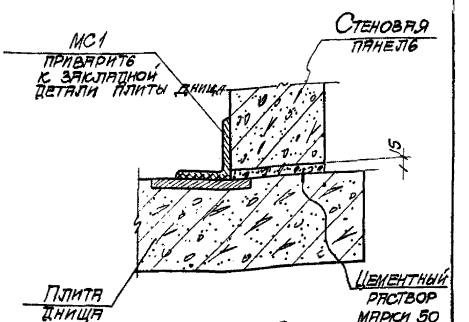

3-3

Примечания:

1. Соединительные элементы смотреть на листе С-153.
2. Монтажные швы δ=8 мм.

4924/11

Госстрой СССР Союзметаллургстройниипроект Харьковский Промстройниипроект	1966г.	Унифицированные колодцы для подземных газопроводов	Детали 8,9.	905-7	С-59	Масштаб 1:25 Всего л.1 Лист 1 — 102

Гл. конструктор Волостных
Гл. инж. пр. Копштейн
Рук. группы Монин

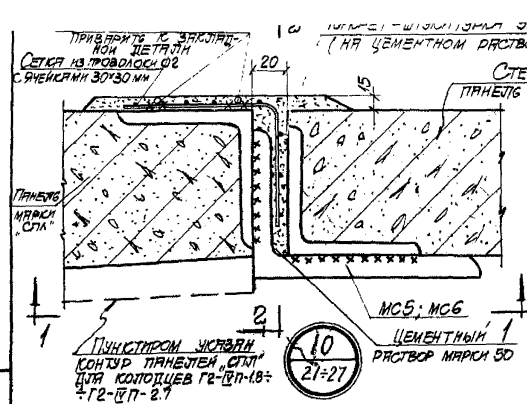

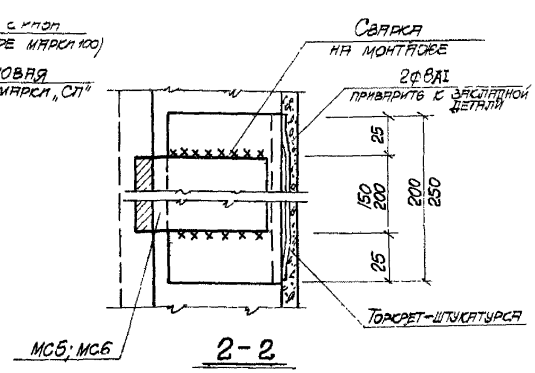

2-2

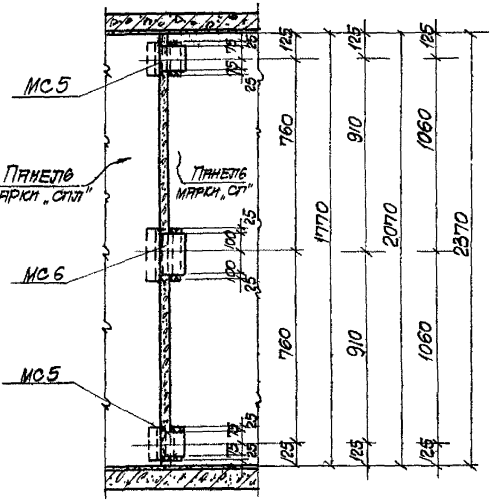

1-1

/. Для Г1-III П-1.8; Г1-III П-2.1; Г1-III П-2.4 Г2-IV П-1.8; Г2-IV П-2.1; Г2-IV П-2.4 /.

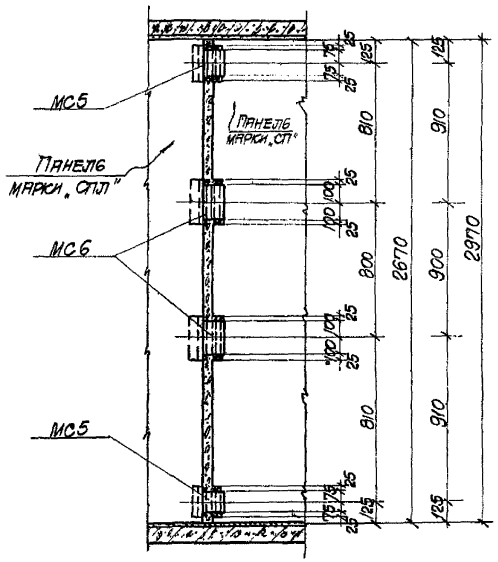

1-1

/. Для Г1-III П-2.7; Г1-III П-3.0 Г2-IV П-2.7 /.

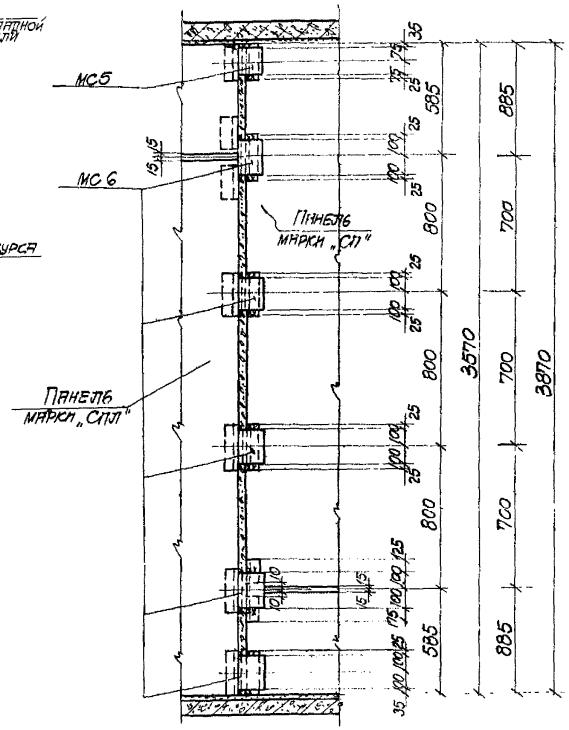

1-1

/. Для Г1-III П-3.6; Г1-III П-3.9 /.

Примечания

1. Соединительные элементы смотреть на листе С-153.
2. Монтажные швы $\delta = 8$ мм.

4924/II

Госстрой СССР Союзметаллургстройниипроект Харьковский Промстройниипроект	1966г.	Унифицированные колодцы для подземных газопроводов	Деталь 10	905-7	С-60	Масштаб 1:25 Всего л.1 Лист 1	103

Инж. пр. Шпштейн
Рук. группы Монин

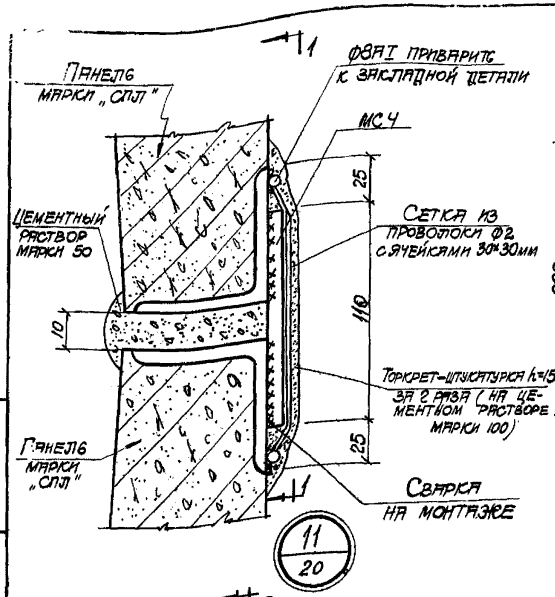

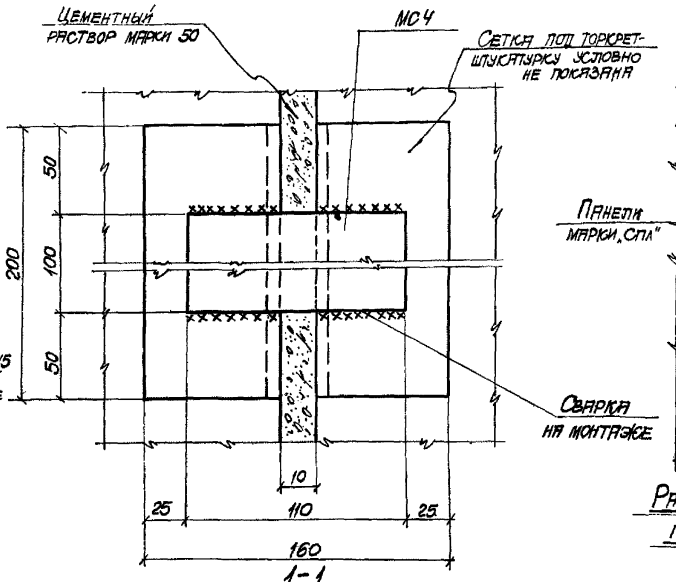

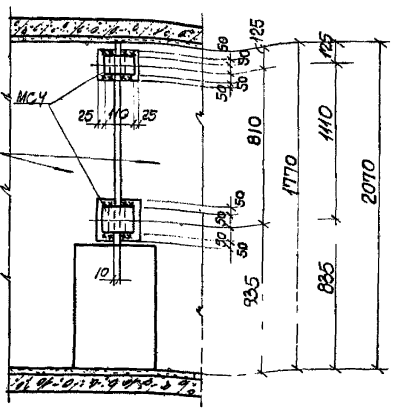

Разбивка соединительных элементов по сечению 1-1 для Г1-IIп-1.8 и Г1-IIп-2.1

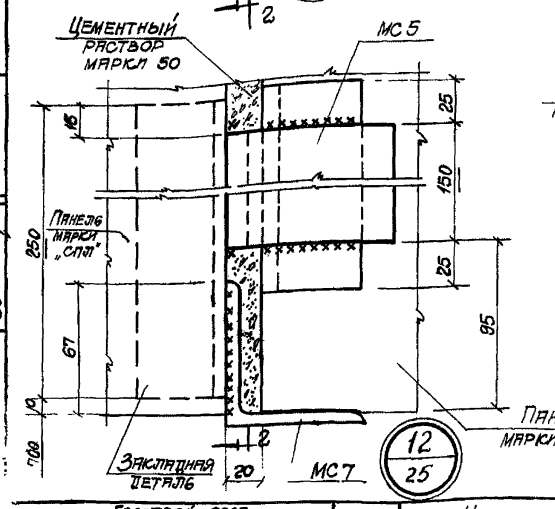

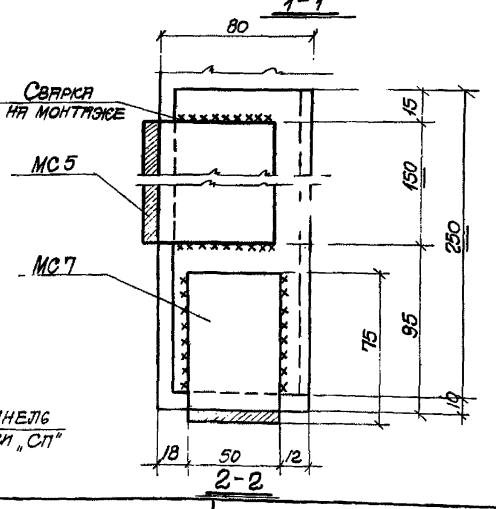

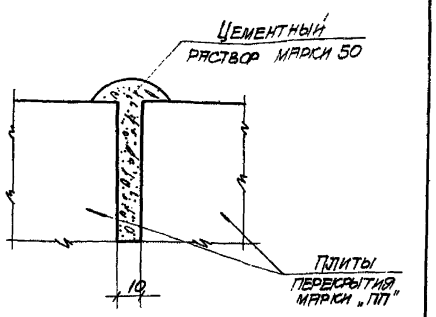

Деталь заполнения швов в плитах перекрытия

Примечания

1. Соединительные элементы смотреть на листе С-152.
2. Монтажные швы δ = 8 мм.

4924/II

Госстрой СССР Союзметаллургстройниипроект Харьковский Промстройниипроект	1966г.	Унифицированные колодцы для подземных газопроводов	Детали 11, 12	905-7	С-61	Масштаб 1:25 Всего л. 1 Лист 1 — 104

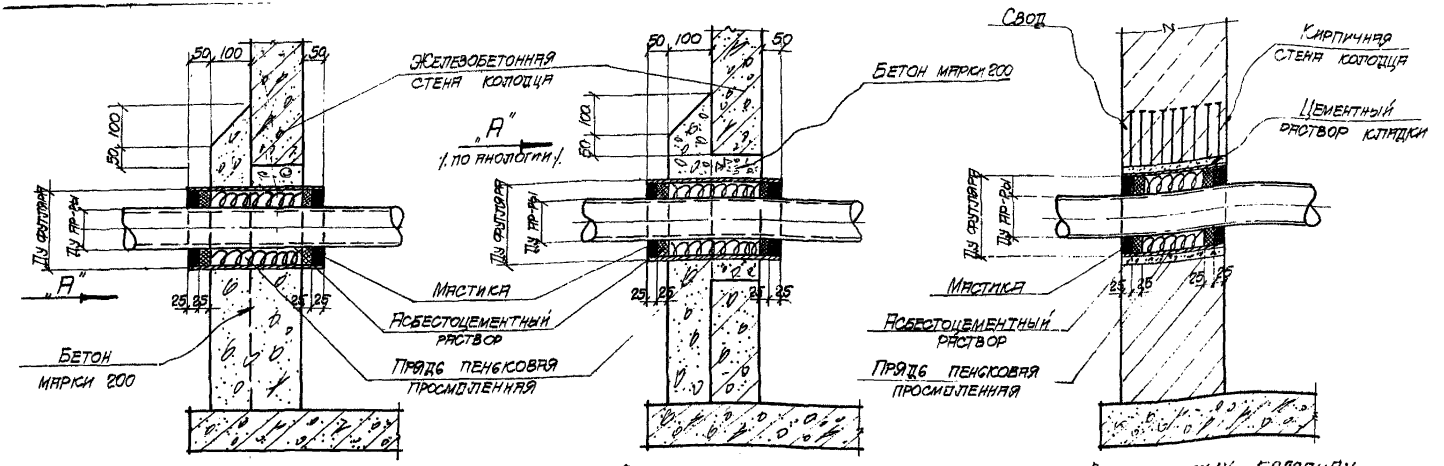

1. В прямоугольных железобетонных колодцах. 2. В круглых железобетонных колодцах. 3. В кирпичных колодцах.

Детали пропуска труб в стенах колодцев при сухих грунтах

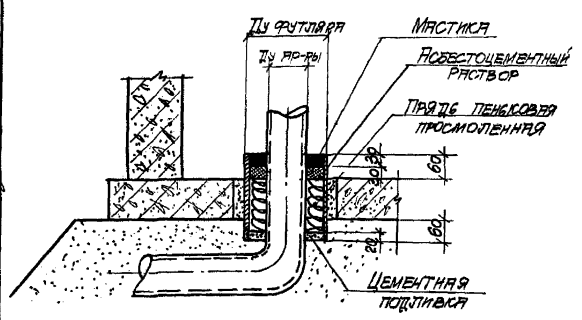

Деталь пропуска трубы в днище.

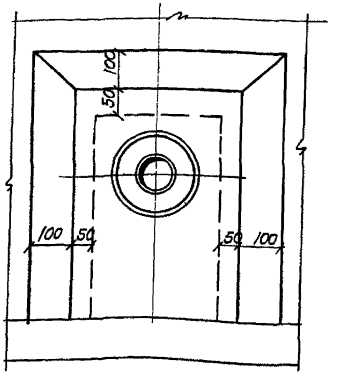

Вид по "А"

Примечания

1. Таблицу для подбора футляров см. на листе С-64.
2. Свод выполняется в пол кирпича при Ду футляра = 300 ÷ 500 мм и в один кирпич при Ду футляра > 500 мм.
3. При Ду футляра < 300 мм свод не выполняется.

4924 17

Госстрой СССР Союзметаллургстройниипроект Харьковский Промстройниипроект	1966г.	Унифицированные колодцы для подземных газопроводов	Детали пропуска труб в колодцах при сухих грунтах.	905-7	С-62	Масштаб 1:25 Всего л. 1 Лист 1

105

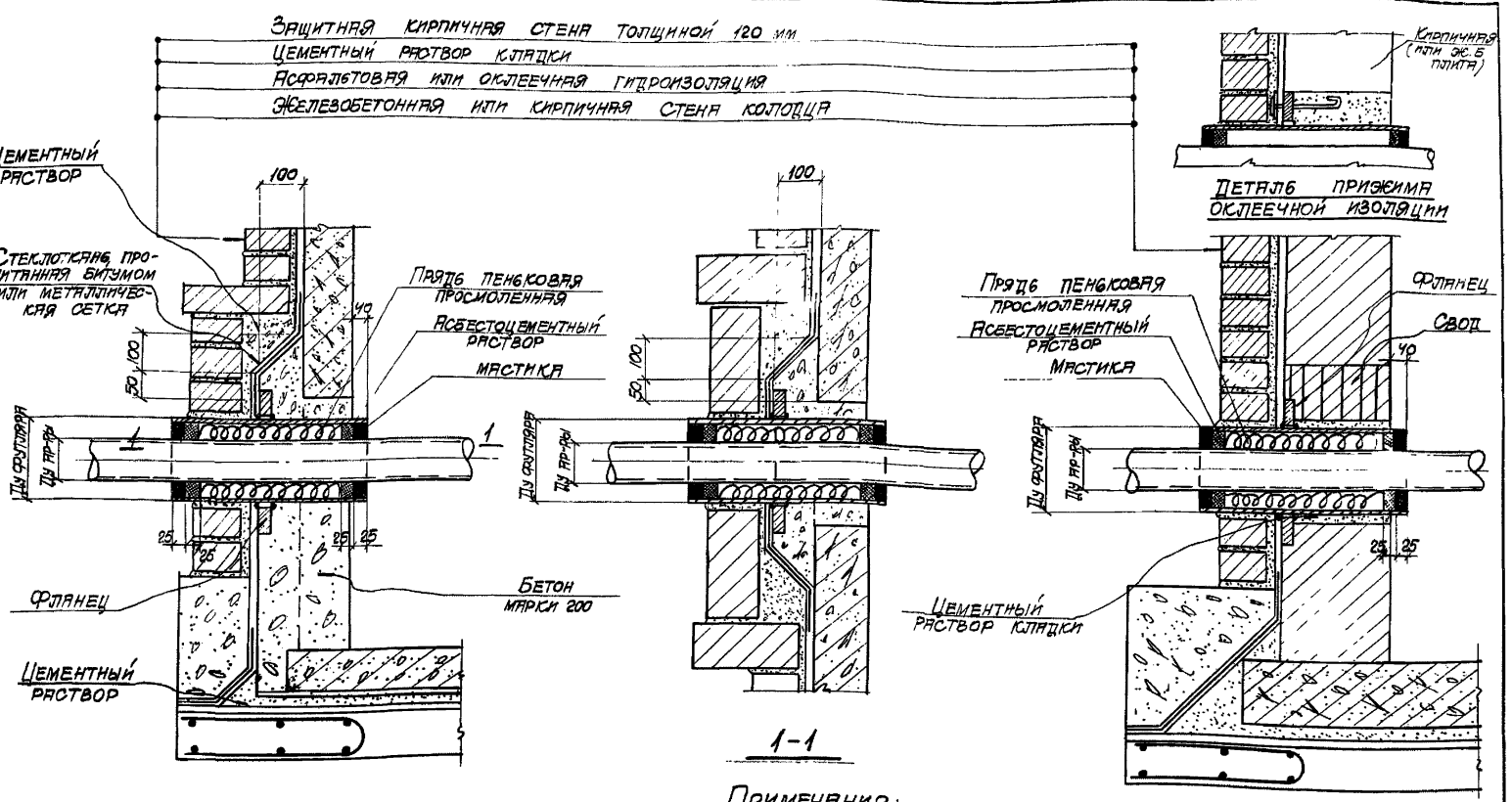

Деталь пропуска трубы в железобетонных колодцах при водонасыщенных грунтах

Деталь пропуска трубы в кирпичных колодцах при водонасыщенных грунтах

Примечания:

1. Таблицу для подбора футляров см. на листе С-64.
2. Оклеечная изоляция притягивается к фланцам болтами как указано на данном листе.
3. Свод выполняется в полкирпича при Ду футляра равном 300÷500 мм и в один кирпич при Ду футляра > 500 мм. При футляре < 300 мм свод не выполнять.

4924/II

Госстрой СССР Союзметаллургстройниипроект Харьковский Промстройниипроект	1966г.	Унифицированные колодцы для подземных газопроводов	Детали пропуска труб в колодцах при водонасыщенных грунтах	905-7	С-63	Масштаб 1:25 Всего л.1 Лист 1	106

Гл. инж. пр. Рук. группы | Монин

Таблица для подбора футляров

Эскиз футляра	Ду арматуры мм	Ду футляра мм	Длина футляра в мм: для железобетонных колодцев мелкого заложения	для железобетонных колодцев глубокого заложения	для кирпичных колодцев мелкого заложения М1-II К-0.6 / М1-II К-0.9	для кирпичных колодцев глубокого заложения круглых Г1-II К-1.8 / Г1-II К-2.1	для кирпичных колодцев глубокого заложения круглых Г1-III К-1.8 ÷ Г1-III К-3.9 / Г2-III К-1.8	для кирпичных колодцев глубокого заложения прямоугольных Г1-II П-1.8; Г1-II П-2.1	для кирпичных колодцев глубокого заложения прямоугольных Г1-III П-1.8 ÷ Г1-III П-3.0 / Г2-III П-1.8 / Г2-IV П-1.8 / Г1-III П-2.1	для кирпичных колодцев глубокого заложения прямоугольных Г1-III П-3.6 / Г1-III П-3.9 / Г2-IV П-2.1 ÷ Г2-IV П-2.7
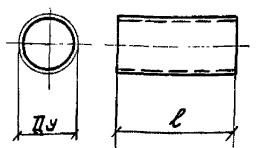 Футляр при сухих грунтах	25	50	200 / —	—	250 / —	—	—	—	—	—
	32	50	200 / —	—	250 / —	—	—	—	—	—
	40	70	200 / —	—	250 / —	—	—	—	—	—
	50	150	200 / —	350 / 470	250 / —	350 / 470	—	500 / 620	(600) / (720)	(750) / (870)
	70	150	200 / —	—	250 / —	—	—	—	—	—
	80	150	200 / —	350 / 470	250 / —	350 / 470	—	500 / 620	(600) / (720)	(750) / (870)
	100	200	200 / —	350 / 470	250 / —	350 / 470	—	500 / 620	(600) / (720)	(750) / (870)
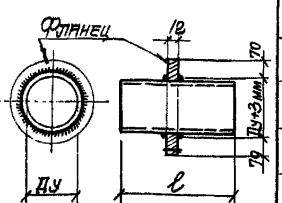 Футляр при водонасыщенных грунтах	150	250	—	350 / 470	—	350 / 470	—	500 / 620	(600) / (720)	(750) / (870)
	200	300	—	350 / 470	—	—	500 / 620	—	600 / 720	(750) / (870)
	250	350	—	350 / 470	—	—	500 / 620	—	600 / 720	(750) / (870)
	300	400	—	350 / 470	—	—	500 / 620	—	600 / 720	(750) / (870)
	350	450	—	350 / 470	—	—	500 / 620	—	600 / 720	(750) / (870)
	400	500	—	350 / 470	—	—	500 / 620	—	600 / 720	(750) / (870)
	500	600	—	350 / 470	—	—	500 / 620	—	—	750 / 870
	600	700	—	350 / 470	—	—	500 / 620	—	—	750 / 870
	700	800	—	—	—	—	—	—	600 / 720	—

Примечания:

1. В числителе указаны длины футляров для сухих грунтов, в знаменателе — для водонасыщенных.
2. В скобках указаны длины футляров только для колодцев с двумя задвижками.
3. При оклеечной изоляции футляры устанавливаются с прижимной планкой и болтами (см. деталь 6 на листе С-63).

4924/II

Госстрой СССР Союзметаллургстройниипроект Харьковский Промстройниипроект	1966г.	Унифицированные колодцы для подземных газопроводов	Таблица для подбора футляров	905-7	С-64	Масштаб 1:25 Всего л. 1 Лист 1	107

Рук. группы Монин

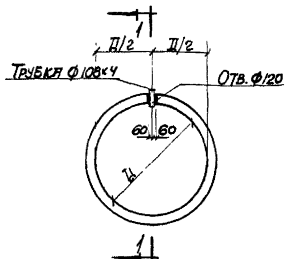

Круглые железобетонные колодцы

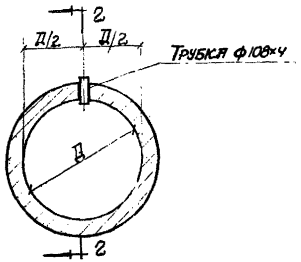

Круглые кирпичные колодцы

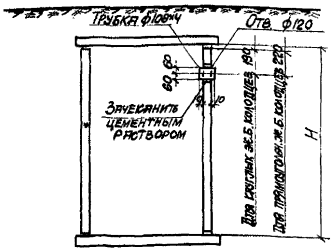

1-1

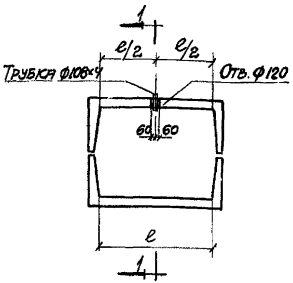

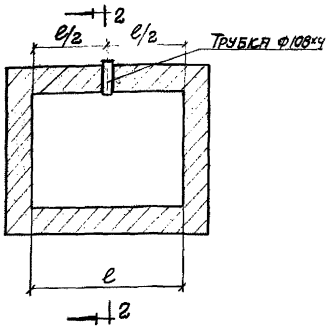

Прямоугольные кирпичные колодцы

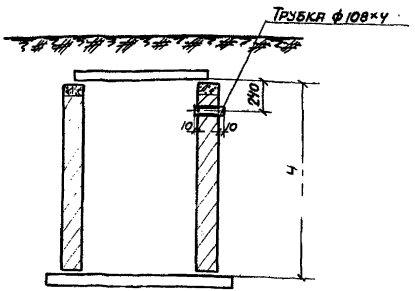

2-2

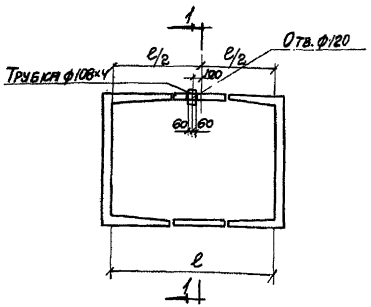

Прямоугольные железобетонные колодцы

Примечания:

1. На настоящем листе дана разбивка отверстий в стенках колодцев для подвода кабеля питания.
2. Отверстие ф120 в стенках железобетонных колодцев устраивается при изготовлении сборных элементов.
3. Трубка ф108×4 закладывается в стенах колодцев при их возведении.

ГИП	Орлов							
Гл. конструктор	Волобуев	Госстрой СССР Союзметаллургстройниипроект Харьковский Промстройниипроект	1966г.	Унифицированные колодцы для подземных газопроводов	Вариант колодцев для задвижек с электро-приводом	905-7	С-65	Масштаб 1:25
Гл. инж. пр.	Колштейн							Всего л. 1
Рук. группы	Монин							Лист 1
Проверил	Гурвич							108
Разработал	Шкарин							

4924/II

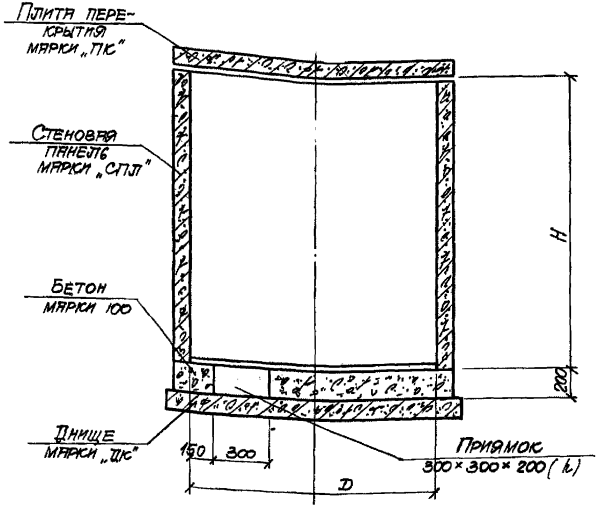

1-1

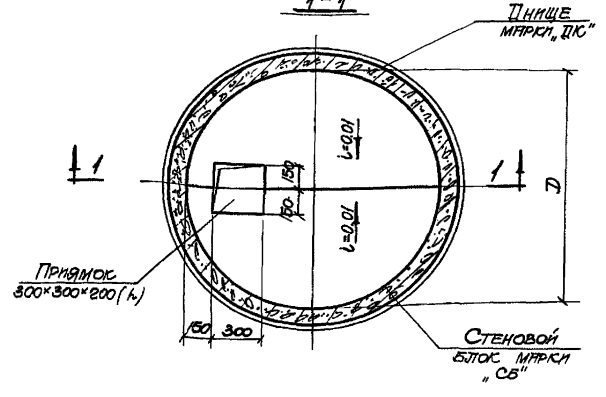

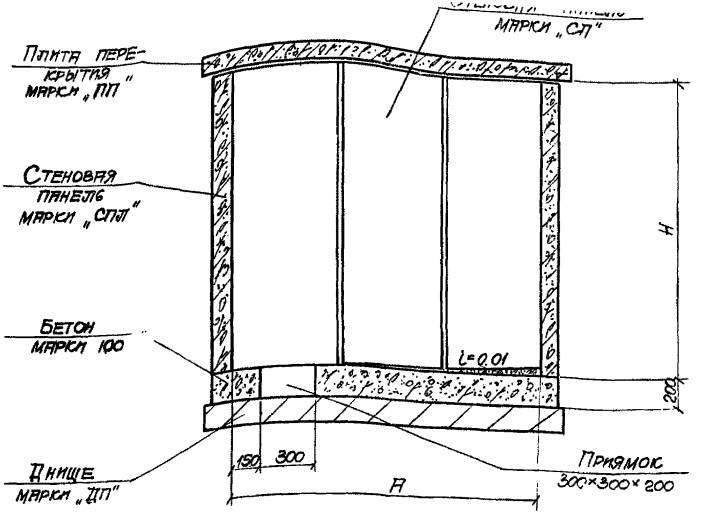

2-2

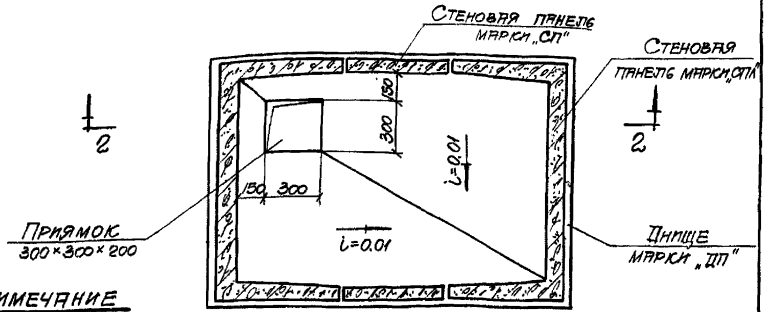

Примечание

Уклон в сторону приямка создается из бетона марки „50" после установки стен колодца.

4924/II

Госстрой СССР Союзметаллургстройниипроект Харьковский Промстройниипроект	1966г.	Унифицированные колодцы для подземных газопроводов	Вариант железобетонных колодцев с приямком для сбора воды	905-7	С-66	Масштаб 1:25 Всего л.1 Лист 1	109

Гл. инж. пр. Рук. группы | Копштейн Монин | Проверил | Эпельбаум

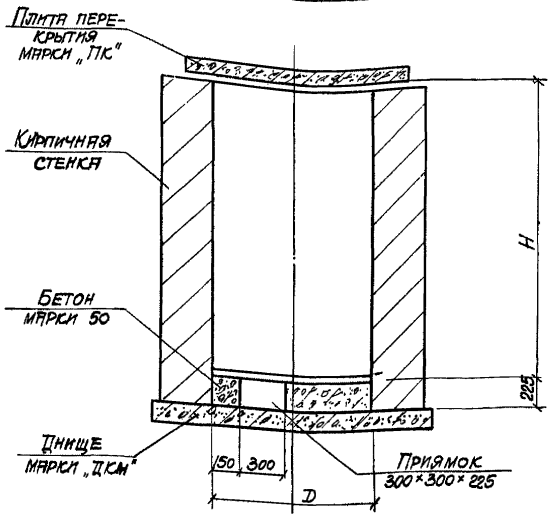

1-1

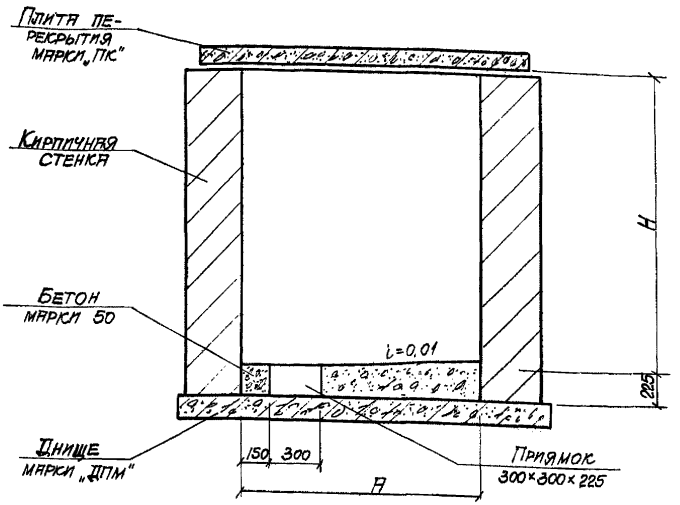

2-2

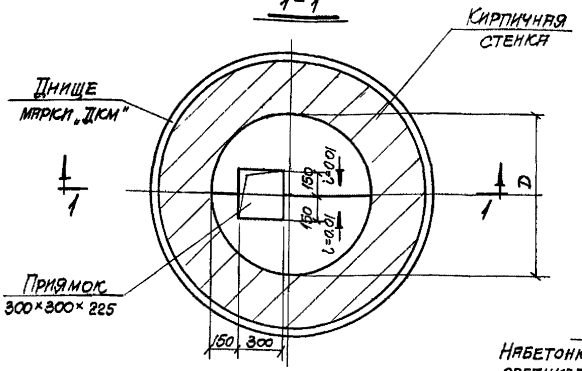

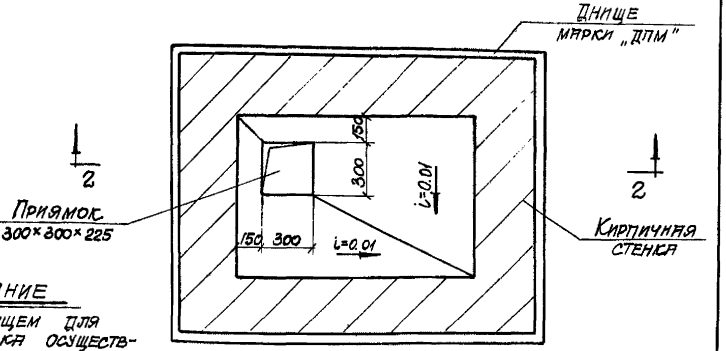

Примечание

Набетонка над днищем для организации приямка осуществляется после возведения стен колодца.

4924/II

Госстрой СССР Союзметаллургстройниипроект Харьковский Промстройниипроект	1966г.	Унифицированные колодцы для подземных газопроводов	Вариант кирпичных колодцев с приямком для сбора воды	905-7	С-67	Масштаб 1:25 Всего л.1 Лист 1	110

Гл. инжен. пр. Рук. группы | Копштейн Монин | Проверил | Эпельбаум

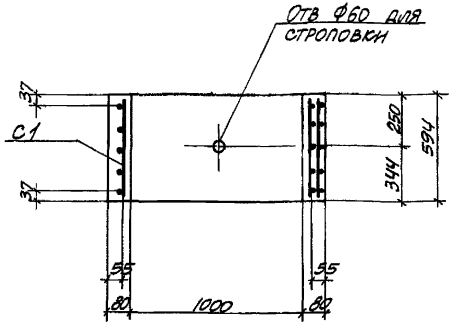

1-1

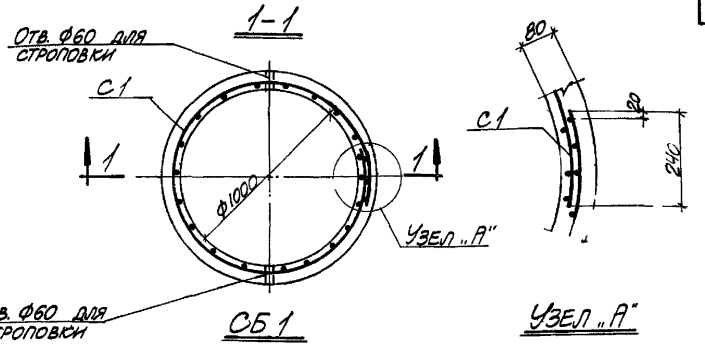

СБ 1

Узел „А"

Показатели на один стеновой блок

Марка стенового блока	Вес т	Марка бетона	Объем бетона м³	Расход стали кг
СБ1	0.40	200	0.16	8.7

Спецификация арматуры на один стеновой блок

Марка стенового блока	Марка и колич. сеток	N поз	Эскиз	Ф мм	Длина мм	Колич. шт. в одной сетке	Колич. шт. в одном стеновом блоке	Общая длина м
СБ1	С1 (шт 1)	1	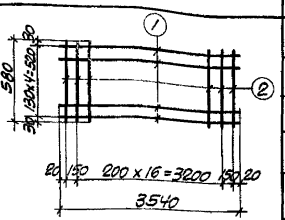	8ВI	3540	5	5	17.7
		2		5ВI	580	19	19	11.1

Выборка стали на один стеновой блок

Марка стенового блока	Проволока холоднотянутая класса В-I по ГОСТ 6727-53				Всего
	Ф мм			Итого	
	5	8			
СБ1	1.7	7.0		8.7	8.7

4924/II

Госстрой СССР Союзметаллургстройниипроект Харьковский Промстройниипроект	1966г.	Унифицированные колодцы для подземных газопроводов	Стеновой блок СБ1	905-7	С-68	Масштаб 1:25 Всего л. 1 Лист 1	III

Рук. группы Маднин Уманцева

Спецификация арматуры на один стеновой блок

Марка стенового блока	Марка и колич. сеток	N поз.	Эскиз	ф мм	Длина мм	Колич. шт. в одной сетке	Колич. шт. один стен. блок	Общая длина м
СБ2	С1 (шт.1)	1	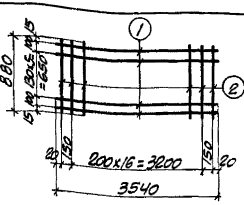	8ВI	3540	8	8	28.3
		2		5ВI	880	19	19	16.7

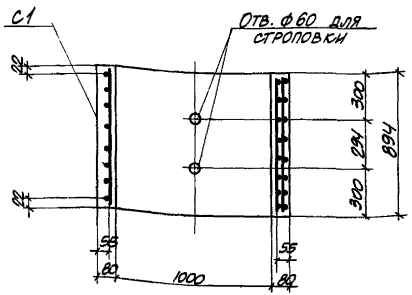

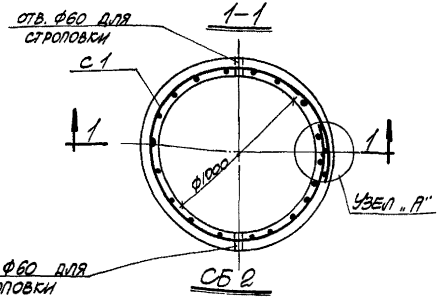

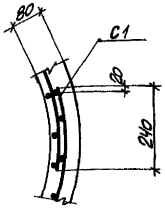

Узел „А"

Выборка стали на один стеновой блок

Марка стенового блока	Проволока холоднотянутая класса ВI по ГОСТ 6727-53				
	ф мм			Итого	Всего
	5	8			
СБ2	2.6	11.2		13.8	13.8

Показатели на один стеновой блок

Марка стенового блока	Вес т	Марка бетона	Объем бетона м³	Расход стали кг
СБ2	0.62	200	0.25	13.8

Гл. конструктор	Водопьянов						
Гл. инж. пр.	Капштейн						
Рук. группы	Монин						
Исполнитель	Горбунова						
Проверил	Сидоренкова						
	Уманцева						

Госстрой СССР Союзметаллургстройниипроект Харьковский Промстройниипроект	1966г.	Унифицированные колодцы для подземных газопроводов	Стеновой блок СБ 2	905-7	С-69	Масштаб 1:25 Всего л. 1 Лист 1

4924/II

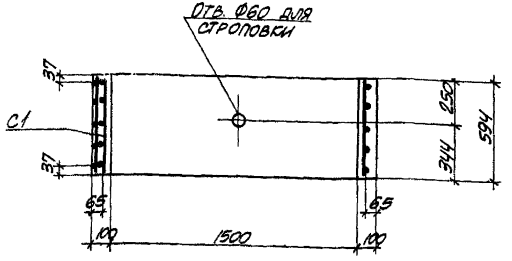

1-1

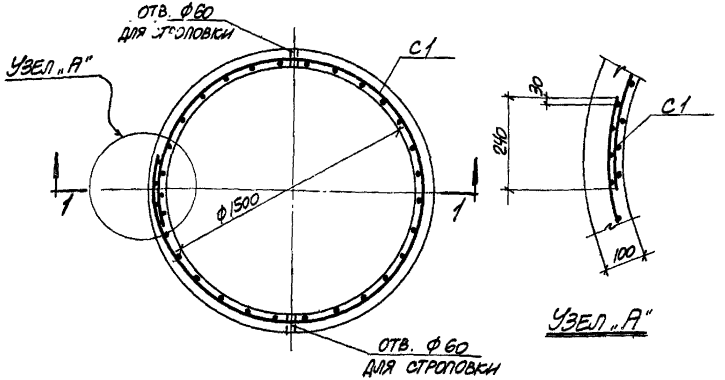

СБ3

Показатели на один стеновой блок

Марка стенового блока	Вес т	Марка бетона	Объем бетона м³	Расход стали кг
СБ3	0.75	200	0.30	12.8

Спецификация арматуры на один стеновой блок

Марка стенового блока	Марка и колич. сеток	N поз.	Эскиз	ф мм	Длина мм	Колич. шт. в одной сетке	Колич. шт. в одном стеновом блоке	Общая длина м
СБ3	С1 (шт.1)	1	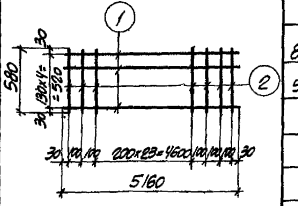	8 BI	5160	5	5	25.8
		2		5 BI	580	29	29	16.8

Выборка стали на один стеновой блок, кг

Марка стенового блока	Проволока холоднотянутая класса BI по ГОСТ 6727-53 ф мм			Итого	Всего
	5	8			
СБ3	2.6	10.2		12.8	12.8

4.924/IX

Госстрой СССР Металлургстройниипроект Харьковский Промстройниипроект	1966г.	Унифицированные колодцы для подземных газопроводов	Стеновой блок СБ3	905-7	С-70	Масштаб 1:25 Всего л. 1 Лист 1	113

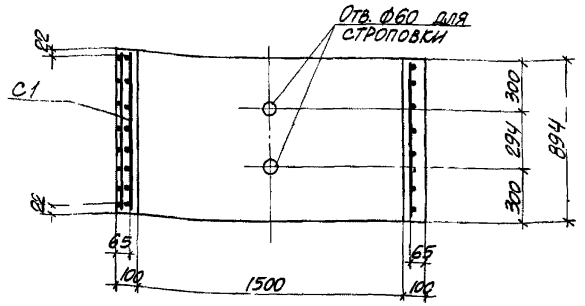

1-1

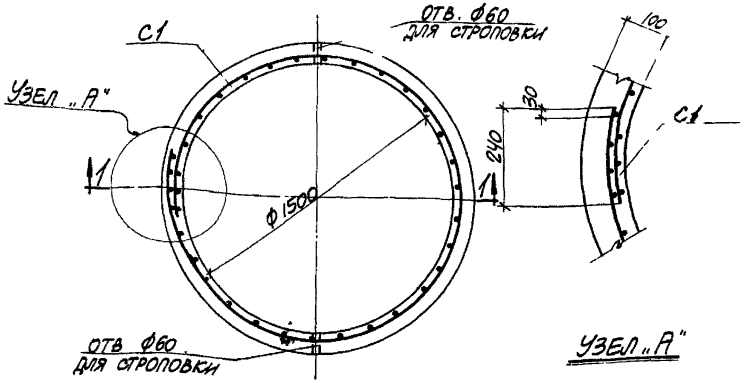

СБ 4

Спецификация арматуры на один стеновой блок

Марка стенового блока	Марка и колич. сеток	N поз.	Эскиз	Ф мм	Длина мм	Колич. шт. в одной сетке	Колич. шт. в одном стеновом блоке	Общая длина м
СБ4	С1 (шт. 1)	1	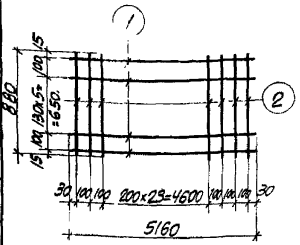	8ВI	5160	8	8	41.4
		2		5ВI	880	29	29	25.6

Выборка стали на один стеновой блок

Марка стенового блока	Проволока холоднотянутая класса ВI по ГОСТ 6727-53				Всего
	Ф мм			Итого	
	5	8			
СБ4	3.9	16.3		20.2	20.2

Показатели на один стеновой блок

Марка стенового блока	Вес т	Марка бетона	Объем бетона м³	Расход стали кг
СБ4	1.13	200	0.45	20.2

Гл. инж. пр.	Копштейн	Проверил	Кудрявская	Главцова			
Рук. группы	Монин	— " —	Уманцева				

4924/II

Госстрой СССР Союзметаллургстройниипроект Харьковский Промстройниипроект	1966г.	Унифицированные колодцы для подземных газопроводов	Стеновой блок СБ4	905-7	С-71	Масштаб 1:25 Всего л 1 лист 1	114

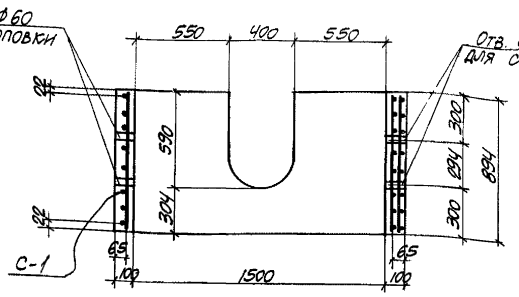

1-1

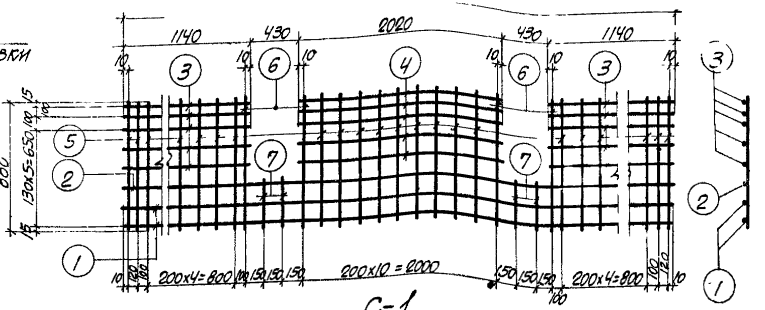

С-1

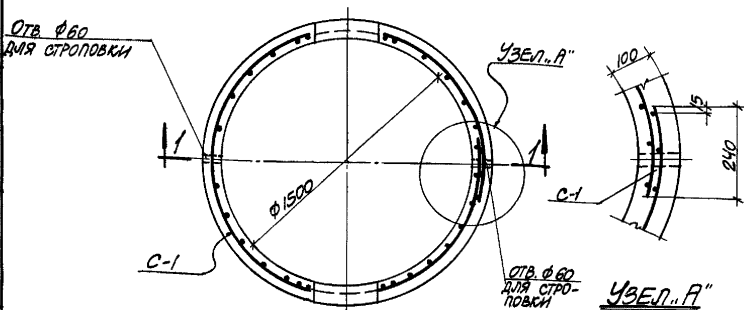

Узел „А"

СБ4-1

Спецификация арматуры на один стеновой блок

Марка стенового блока	Марка и кол. сеток	N поз.	Эскиз	ф мм	Длина мм	Кол. шт. в одной сетке	Кол. шт. в одном стеновом блоке	Общая длина м
СБ4-1	С1 (шт. 1)	1	5160	8 ВI	5160	2	2	10.3
		2	5160	14 АIII	5160	1	1	5.2
		3	1140	8 ВI	1140	10	10	11.4
		4	2020	8 ВI	2020	5	5	10.1
		5	880	5 ВI	880	23	23	20.2
		6	880	14 АIII	880	4	4	3.5
		7	290	5 ВI	290	4	4	1.2

Выборка стали на один стеновой блок

Марка стенового блока	Сталь класса А-III по ГОСТ 5781-61				Проволока холоднотянутая по ГОСТ 6727-53 класса В-I				
	ф мм			Итого	ф мм		Итого		Всего
	14				5	8			
СБ4-1	10.6			10.6	3.3	12.6	15.9		26.5

Показатели на один стеновой блок

Марка стенового блока	Вес т	Марка бетона	Объем бетона м³	Расход стали кг
СБ4-1	1.0	200	0.40	26.5

Инв. № подл. | Подпись и дата | Взам. инв. №

Госстрой СССР Союзметаллургстройниипроект Харьковский промстройниипроект

1966г.

Унифицированные колодцы для подземных газопроводов

Стеновой блок СБ4-1

905-7

С-72

4924/II

Масштаб 1:25

Всего л. 1 Лист 1

115

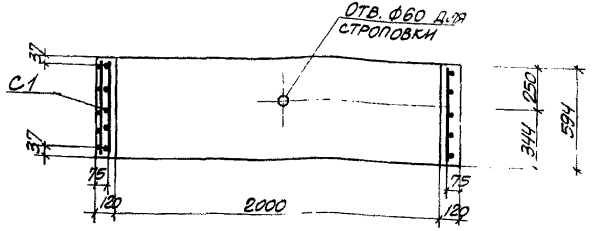

1-1

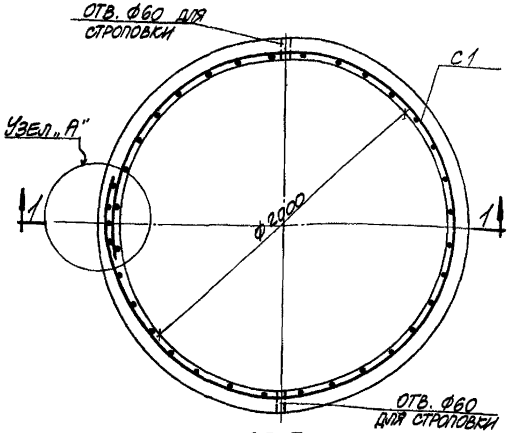

СБ 5

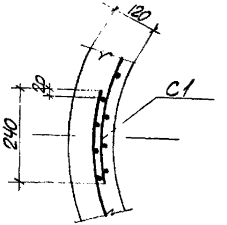

Узел „А"

Спецификация арматуры на один стеновой блок

Марка стенового блока	Марка и колич. сеток	N поз.	Эскиз	ф мм	Длина мм	Колич. шт в одной сетке	Колич. шт в одном стен. блоке	Общая длина м
СБ5	С1 (шт. 1)	1	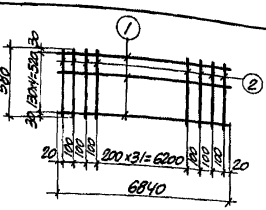	8 BI	6840	5	5	34.2
		2		5 BI	580	38	38	22.0

Выборка стали на один стеновой блок, кг

Марка стенового блока	Проволока холоднотянутая класса BI по ГОСТ 6727-53 ф мм			Итого	Всего
	5	8			
СБ5	3,3	13,5		16.8	16.8

Показатели на один стеновой блок

Марка стенового блока	Вес т	Марка бетона	Объем бетона м³	Расход стали кг
СБ5	1.14	200	0.47	16.8

Гл. конструктор	Водопьянов						
Гл. инж. пр.	Копытейн						
Рук. группы	Фомин						
Исполнители	Арбузова	Коричевская	Зиманцева				
Провер.							

4924/10

Госстрой СССР Союзметаллургстройниинпроект Харьковский Промстройниинпроект	1966г.	Унифицированные колодцы для подземных газопроводов	Стеновой блок СБ 5	905-7	С-73

Масштаб 1:25 | Всего л. 1 | Лист 1 | 116

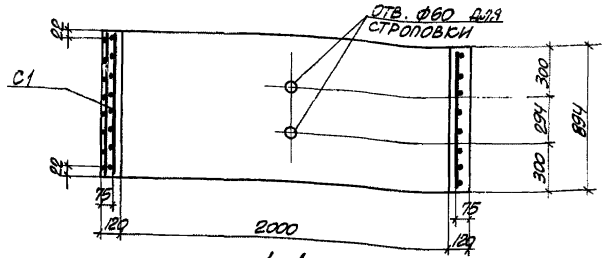

1-1

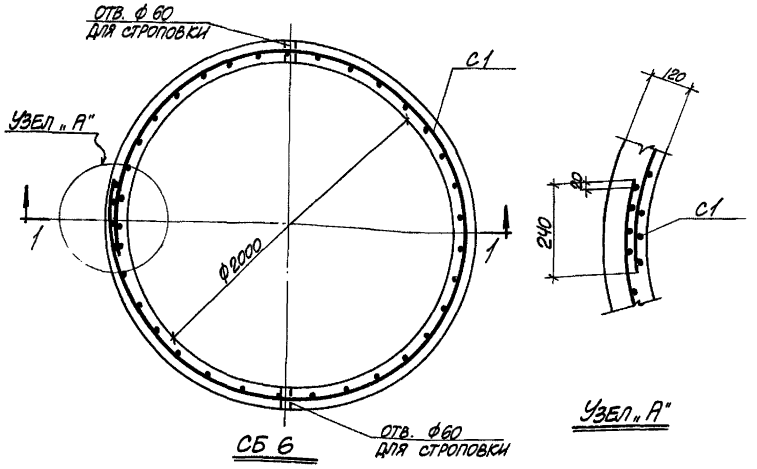

СБ 6

УЗЕЛ „А"

СПЕЦИФИКАЦИЯ АРМАТУРЫ НА ОДИН СТЕНОВОЙ БЛОК

Марка стенового блока	Марка и колич. сеток	N поз	Эскиз	Ф мм	Длина мм	Колич. шт. в одной сетке	Колич. шт. в одном стеновом блоке	Общая длина м
СБ6	С1 (шт.1)	1	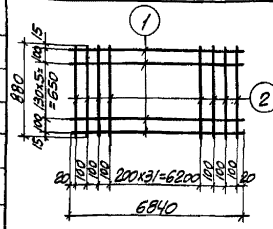	8 В I	6840	8	8	54.6
		2		5 В I	880	30	38	33.3

ВЫБОРКА СТАЛИ НА ОДИН СТЕНОВОЙ БЛОК

Марка стенового блока	Проволока холоднотянутая класса В I по ГОСТ 6727-53				
	Ф мм			Итого	Всего
	5	8			
СБ6	5.1	21.6		26.7	26.7

ПОКАЗАТЕЛИ НА ОДИН СТЕНОВОЙ БЛОК

Марка стенового блока	Вес т	Марка бетона	Объем бетона м³	Расход стали кг
СБ6	1.77	200	0.70	26.7

Гл. инж. пр. — Колштейн
Рук. группы — Монин
Проверил — Кадиневская
Разраб. — Умнягина

4924/11

Госстрой СССР Союзметаллургстройниинпроект Харьковский промстройниинпроект	1966г	Унифицированные колодцы для подземных газопроводов	Стеновой блок СБ 6	905-7	С-74	Масштаб 1:25; Всего л. 1, лист 1 — 117

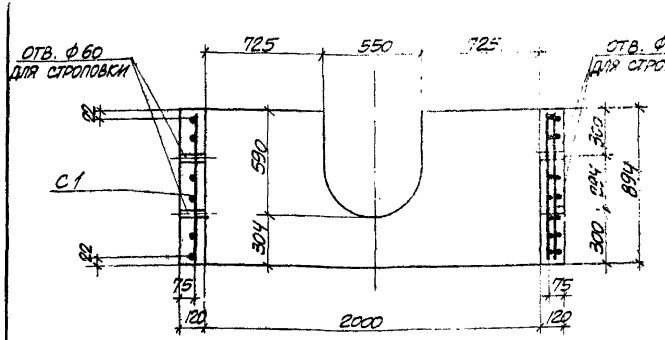

1-1

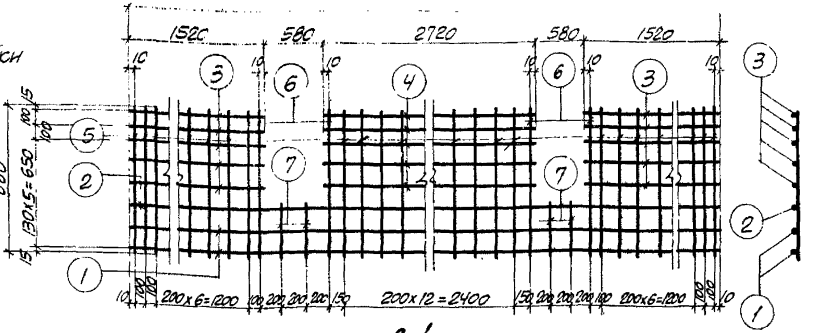

С1

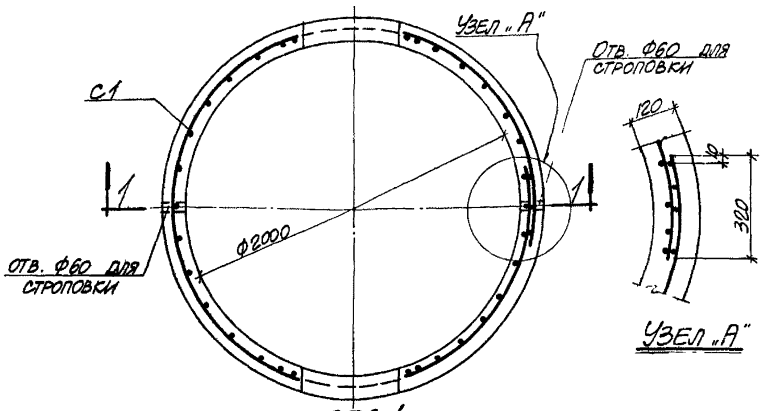

СБ6-1

УЗЕЛ „А"

Спецификация арматуры на один стеновой блок

Марка стенового блока	Марка и колич. сеток	N поз.	Эскиз	ф мм	Длина мм	Колич. шт. в одной сетке	Колич. шт. в одном стеновом блоке	Общая длина м
СБ6-1	С1 (шт. 1)	1	6920	8ВI	6920	2	2	13.8
		2	6920	14АIII	6920	1	1	6.9
		3	1520	8ВI	1520	10	10	15.2
		4	2720	8ВI	2720	5	5	13.6
		5	880	5ВI	880	31	31	27.2
		6	880	14АIII	880	4	4	3.5
		7	290	5ВI	290	4	4	1.2

Выборка стали на один стеновой блок, кг.

Марка стенового блока	Сталь класса АIII по ГОСТ 5781-61			Проволока холоднотянутая класса ВI по ГОСТ 6727-53						Всего
	ф мм		Итого	ф мм			Итого			
	14			5	8					
СБ6-1	12.6		12.6	4.3	16.8		21.1			33.7

Показатели на один стеновой блок

Марка стенового блока	Вес т	Марка бетона	Объем бетона м³	Расход стали
СБ6-1	1.55	200	0.62	33.7

Гл. конструктор Водольянов
Гл. инж. пр. Колштейн
Рук. группы Монин
Исполнитель Карпова
Проверил Кудрявская
— " — Ульянцева

4924/12

Госстрой СССР Союзметаллургстройниипроект Харьковский Промстройниипроект 1966г.	Унифицированные колодцы для подземных газопроводов	Стеновой блок СБ6-1	905-7	С-75	Масштаб 1:25 Всего ил. 1 Лист 1	118

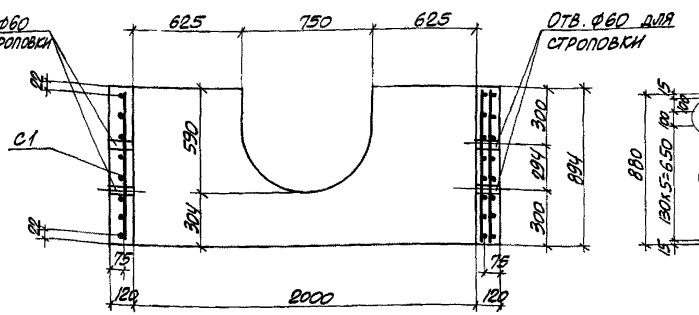

1-1

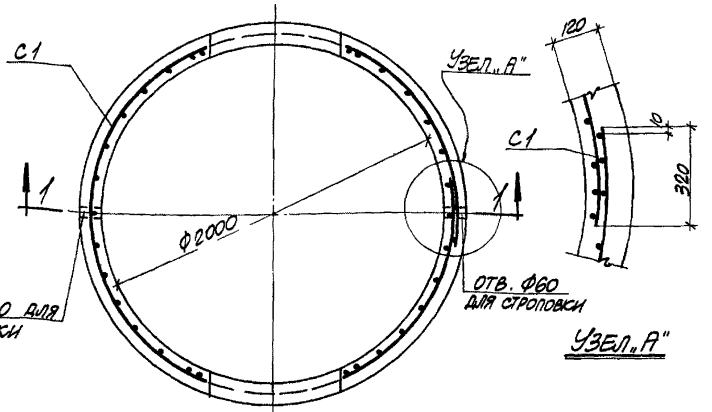

УЗЕЛ „А"

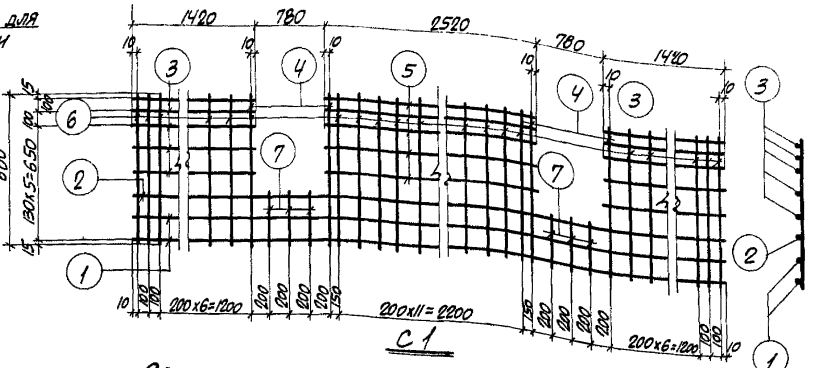

СПЕЦИФИКАЦИЯ АРМАТУРЫ НА ОДИН СТЕНОВОЙ БЛОК

Марка стенового блока	Марка и колич. сеток	N поз.	Эскиз	ф мм	Длина мм	Колич. шт. в одной сетке	Колич. шт. в одном стеновом блоке	Общая длина м
СБ6-2	С1 (шт. 1)	1	6920	8 AI	6920	2	2	13.8
		2	6920	14 AIII	6920	1	1	6.9
		3	1420	8 AI	1420	10	10	14.2
		4	880	14 AIII	880	4	4	3.5
		5	2520	8 AI	2520	5	5	12.6
		6	880	5 BI	880	28	28	24.6
		7	290	5 BI	290	6	6	1.7

ВЫБОРКА СТАЛИ НА ОДИН СТЕНОВОЙ БЛОК

Марка стенового блока	Сталь класса A-III по ГОСТ 5781-61 ф мм			Итого	Проволока арматурная холоднотянутая низкоуглеродистая ГОСТ 6727-53 ф мм		Итого					Всего
	14				5	8						
СБ6-2	12.6			12.6	4.1	16.1	20.2					32.8

СБ6-2

ПОКАЗАТЕЛИ НА ОДИН СТЕНОВОЙ БЛОК

Марка стенового блока	Вес т	Марка бетона	Объем бетона м³	Расход стали кг
СБ6-2	1.48	200	0.59	32.8

4924/11

Гл. инж. пр. Колштейн	Госстрой СССР Союзметаллургстройниипроект Харьковский Промстройниипроект	1966г.	Унифицированные колодцы для подземных газопроводов	Стеновой блок СБ6-2	905-7	С-76	Масштаб 1:25 Всего л. 1 Лист 1	119
Рук. группы Монин								
Проверил — " —								
Конструкция Куриневская Умницева Умницев								

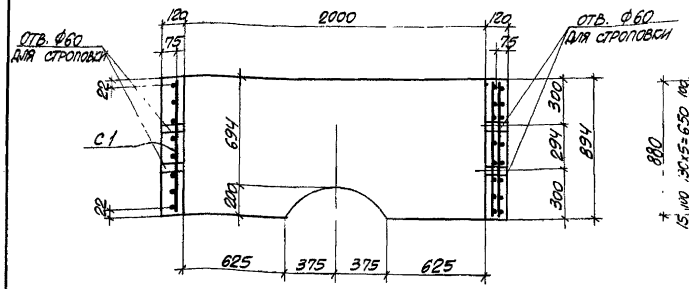

1-1

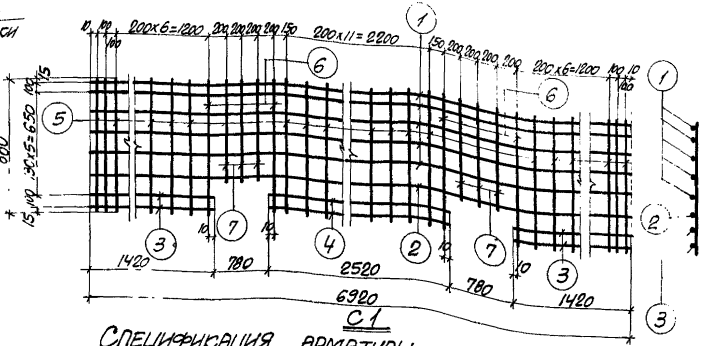

С1

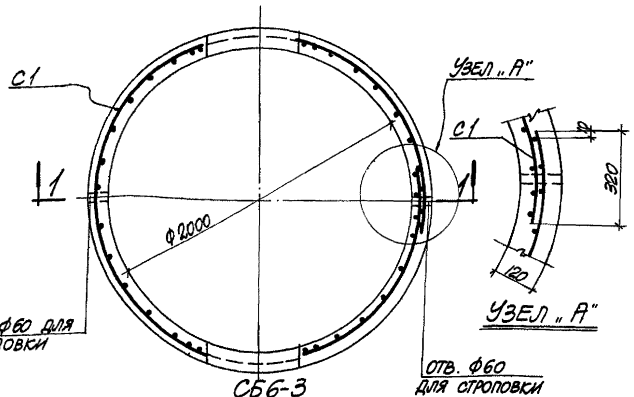

СБ6-3

Показатели на один стеновой блок

Марка стенового блока	Вес т	Марка бетона	Объем бетона м³	Расход стали кг
СБ6-3	1.65	200	0.66	34.9

Спецификация арматуры на один стеновой блок

Марка стенового блока	Марка и кол. шт	N поз.	Эскиз	ф мм	Длина мм	Кол. шт. в одной сетке	Кол. шт. в одной каркасе	Общая длина м
СБ6-3	С1 (шт.1)	1	6920	8 BI	6920	5	5	34.5
		2	6920	14 AIII	6920	1	1	6.9
		3	1420	8 BI	1420	4	4	5.7
		4	2520	8 BI	2520	2	2	5.0
		5	880	5 BI	880	28	28	24.6
		6	880	14 AIII	880	4	4	3.5
		7	650	5 BI	650	6	6	3.9

Выборка стали на один стеновой блок

Марка стенового блока	Сталь класса A-III по ГОСТ 5781-61 ф мм			Итого	Проволока арматурная низкоуглеродистая по ГОСТ 6727-53 ф мм		Итого					Всего
	14				5	8						
СБ6-3	12.6			12.6	4.4	17.9	22.3					34.9

Госстрой СССР Союзметаллургстройниинпроект Харьковский Промстройниинпроект	1966г.	Унифицированные колодцы для подземных газопроводов	Стеновой блок СБ6-3	905-7	С-77	Масштаб 1:25 Всего л. 1 Лист 1	120

4824/II

Гл. инж. пр. Рук. группы Капштейн Монин

Проверил Гладышевская Ушанцева

Разраб. Ушанцева

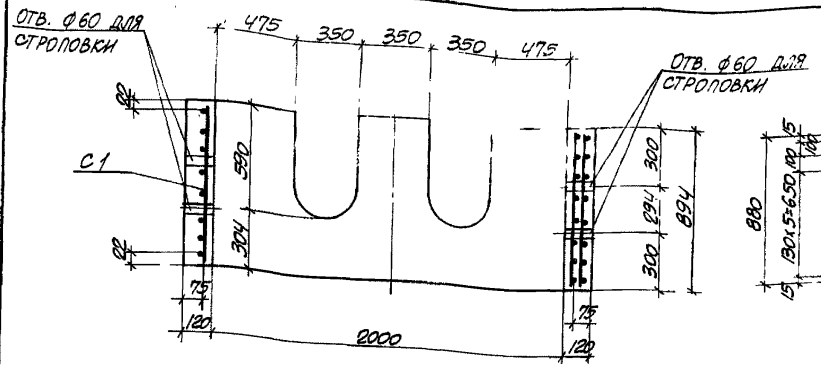

1-1

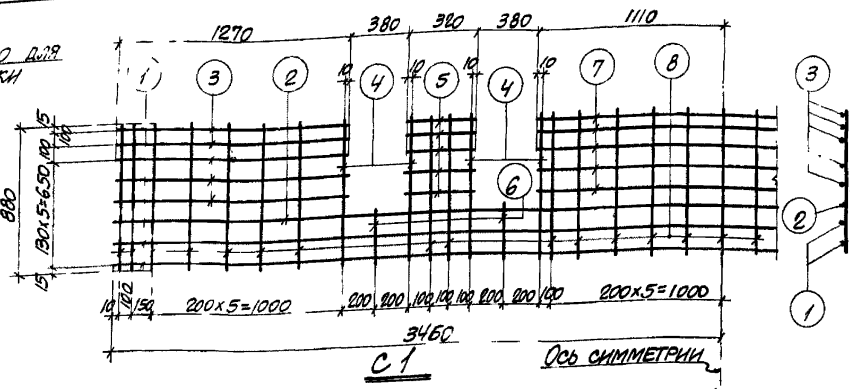

С1

Ось симметрии

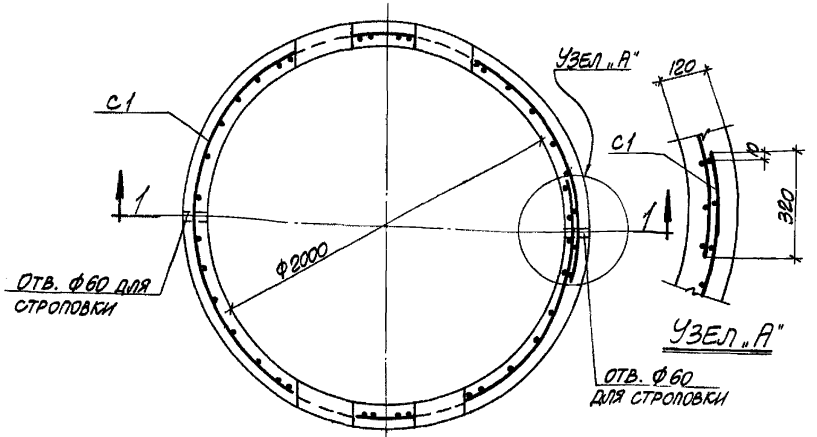

СБ6-4

Спецификация арматуры на один стеновой блок

Марка стенового блока	Марка и колич. сеток	N поз.	Эскиз	Ф мм	Длина мм	Колич. шт в одной сетке	Колич. шт в одном стеновом блоке	Общая длина м
СБ6-4	С1 (шт. 1)	1	6920	8ВI	6920	2	2	13.8
		2	6920	14АIII	6920	1	1	6.9
		3	1270	8ВI	1270	10	10	12.7
		4	880	14АIII	880	8	8	7.0
		5	320	8ВI	320	10	10	3.2
		6	290	5ВI	290	4	4	1.2
		7	2220	8ВI	2220	5	5	11.1
		8	880	5ВI	880	29	29	25.5

Выборка стали на один стеновой блок

Марка стенового блока	Сталь класса АIII по ГОСТ 5781-61				Холоднотянутая проволока класса ВI по ГОСТ 6727-53						Всего
	Ф мм			Итого	Ф мм			Итого			
	14				5	8					
СБ6-4	16.9			16.9	4.1	16.2		20.3			37.2

Показатели на один стеновой блок

Марка стенового блока	Вес т	Марка бетона	Объем бетона м³	Расход стали кг
СБ6-4	1.50	200	0.60	37.2

Рук. группы | Монин | Уманцева

4924/II

Госстрой СССР Союзметаллургстройниипроект Харьковский Промстройниипроект	1966г.	Унифицированные колодцы для подземных газопроводов	Стеновой блок СБ6-4	905-7	С-7.8	Масштаб 1:25 Всего л. 1 лист 1	121

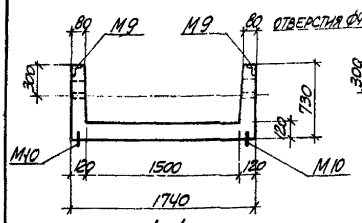

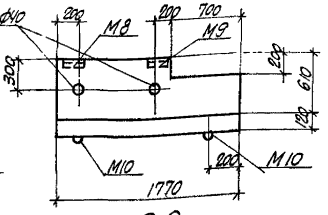

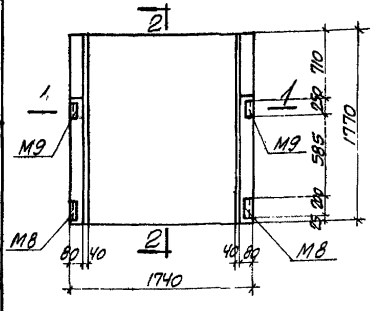

СПЛ 1

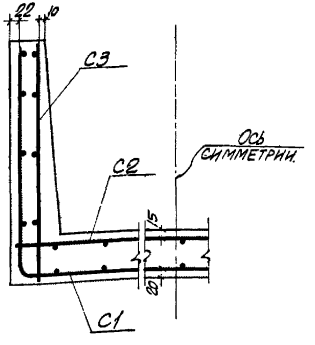

1-1 (АРМИРОВАНИЕ)

СПЕЦИФИКАЦИЯ АРМАТУРЫ НА ОДНУ ПАНЕЛЬ

Марка панели	Марка и кол-во сеток	N поз.	Эскиз	ф мм	Длина мм	К-во шт. В 1 сетке	К-во шт. В 1 панели	Общая длина м
СПЛ 1	С1 (шт. 1)	1	3040	8 AIII	3040	8	8	24.3
		2	2640	8 AIII	2640	5	5	13.2
		3	1740	4 BI	1740	14	14	24.4
		4	1040	4 BI	1040	2	2	2.1
	С2 (шт. 1)	3	1740	4 BI	1740	9	9	15.7
		5	1720	6 AIII	1720	12	12	20.6
	С3 (шт. 2)	3	1740	4 BI	1740	3	6	10.4
		6	500	6 AIII	500	4	8	4.0
		7	700	6 AIII	700	6	12	8.4
		8	1040	4 BI	1040	1	2	2.1

ВЫБОРКА СТАЛИ НА ОДНУ ПАНЕЛЬ, КГ.

Марка панели	Сталь класса A-III по ГОСТ 5781-61 ф мм 6	8	10	Итого	Холоднотянутая проволока по классу B-I по ГОСТ 6727-53 ф мм 4		Итого	Сталь класса A-I по ГОСТ 5781-61 ф мм	Итого	Прокатная сталь по ГОСТ 380-60* Проф. L75х8	Итого	Всего
СПЛ 1	7.3	14.8	3.4	25.5	5.4		5.4	3.2	3.2	8.1	8.1	42.2

ВЫБОРКА ЗАКЛАДНЫХ ЭЛЕМЕНТОВ НА ОДНУ ПАНЕЛЬ

Марка панели	Марка закладного элемента	Колич. шт.	N листа
СПЛ 1	М8	2	С-151
	М9	2	
	М10	4	С-152

ПОКАЗАТЕЛИ НА ОДНУ ПАНЕЛЬ

Марка панели	Вес т	Марка бетона	Объем бетона м³	Расход стали кг
СПЛ 1	1.40	300	0.56	42.2

ПРИМЕЧАНИЯ:

1. Сетки смотреть на листе С-80.
2. Детали установки закладных элементов смотреть на листах С-149, С-150.

4924/II

Госстрой СССР Союзметаллургстройниипроект Харьковский Промстройниипроект	1966г.	Унифицированные колодцы для подземных газопроводов	Стеновая панель СПЛ 1	905-7	С-79	Масштаб 1:40 Всего л. 1 Лист 1 — 122

Гл. инж. пр. Колштейн
Рук. группы Монин
Н. контр. Цинцадзе
Проверил Уманцева
Конструировал Цинцадзе

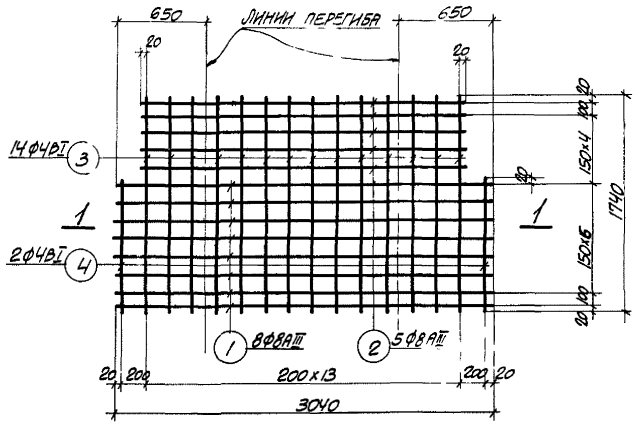

С1

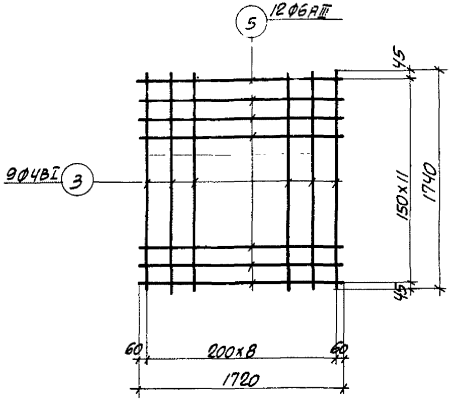

С2

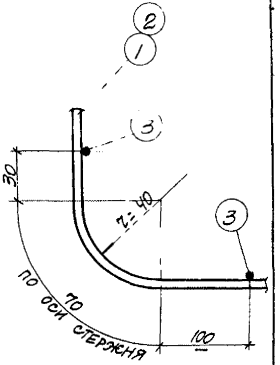

Узел „А"

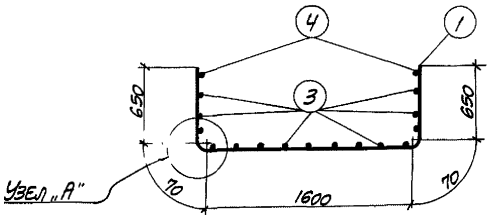

1-1

(сетка в согнутом виде)

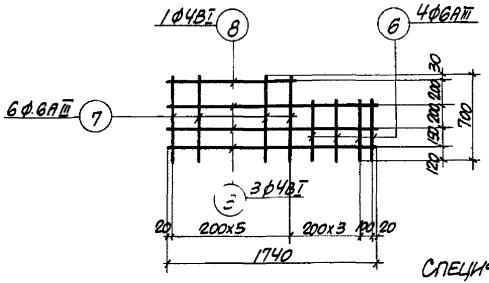

С3

Примечание

Спецификацию арматуры смотреть на листе С-79.

Госстрой СССР Союзметаллургстройниипроект Харьковский Промстройниипроект	1966г.	Унифицированные колодцы для подземных газопроводов	Стеновая панель СЛЛ 1. Сетки	905-7	С-80	Масштаб 5/м. Всего л. 1 Лист 1	123

1924/II

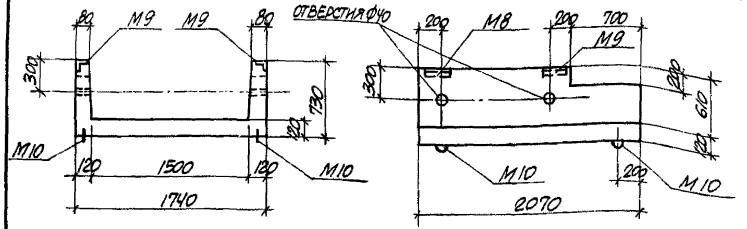

1-1

2-2

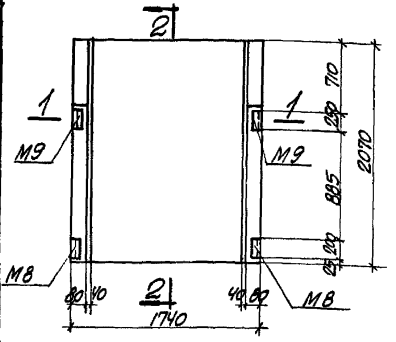

СПЛ2

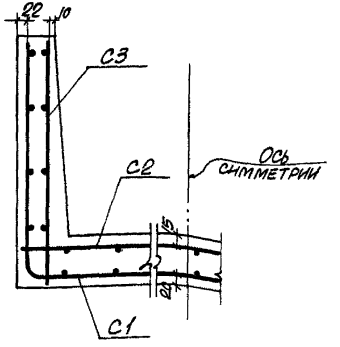

1-1 (армирование)

Спецификация арматуры на одну панель

Марка панели	Марка и кол-во сеток	N поз	Эскиз	Ø мм	Длина мм	С-80 шт. В 1 сетке	С-80 шт. В 1 панели	Общая длина м
СПЛ2	С1 (шт. 1)	1	3040	8AIII	3040	10	10	30.4
		2	2640	8AIII	2640	5	5	13.2
		3	2040	4BI	2040	14	14	28.6
		4	1340	4BI	1340	2	2	2.7
	С2 (шт. 1)	3	2040	4BI	2040	9	9	18.4
		5	1720	6AIII	1720	14	14	24.1
	С3 (шт. 2)	3	2040	4BI	2040	3	6	12.2
		6	500	6AIII	500	4	8	4.0
		7	700	6AIII	700	8	16	11.2
		8	1340	4BI	1340	1	2	2.7

Выборка закладных элементов на одну панель

Марка панели	Марка закладного элемента	Колич. шт.	N листа
СПЛ2	М8	2	С-151
	М9	2	
	М10	4	С-152

Показатели на одну панель

Марка панели	Вес т	Марка бетона	Объем бетона м³	Расход стали кг
СПЛ2	1.65	300	0.66	46.9

Выборка стали на одну панель, кг

Марка панели	Сталь класса A-III по ГОСТ 5781-61 Ø мм 6	8	10	Итого	Холоднотянутая проволока класса В-I по ГОСТ 6727-53 Ø мм 4		Итого	Сталь класса A-I по ГОСТ 5781-61 Ø мм 10	Итого	Просат. сталь по ГОСТ 380-60* Прокат. L 75×8	Итого	Всего
СПЛ2	8.7	17.2	3.4	29.3	6.3		6.3	3.2	3.2	8.1	8.1	46.9

Примечания:

1. Сетки смотреть на листе С-82.
2. Детали установки закладных элементов смотреть на листах С-149, С-150

4924/II

Госстрой СССР Союзметаллургстройниинпроект Харьковский Промстройниинпроект	1966г.	Унифицированные колодцы для подземных газопроводов	Стеновая панель СПЛ2	905-7	С-81	Масштаб 1:40 Всего л. 1 Лист 1 — 124

Инв. № подл. | Подп. и дата | Взам. инв. № | Инв. № дубл. | Подп. и дата | Рук. группы Мочнин | Гл. инж. пр. Копытейн | Проверил Лит | Н. контр. Ушмарцева | Конструктор Кашицын

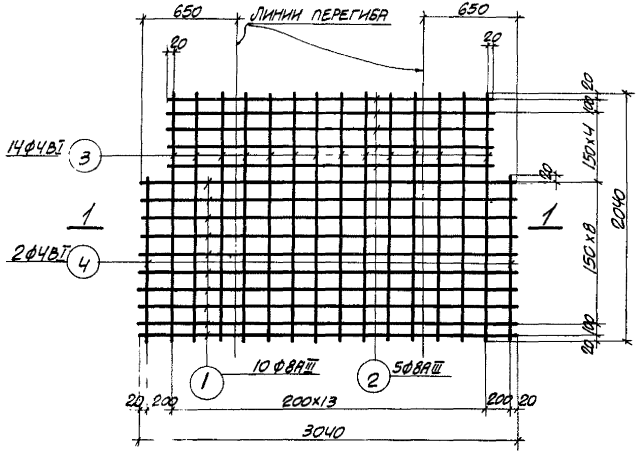

С1

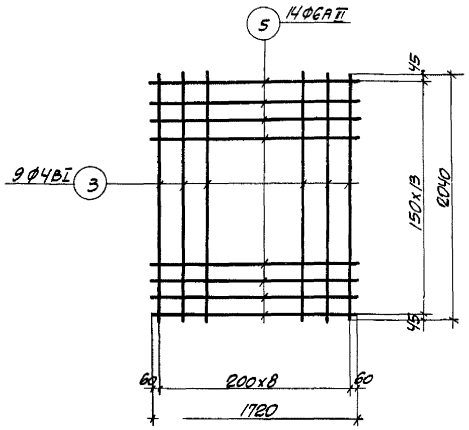

С2

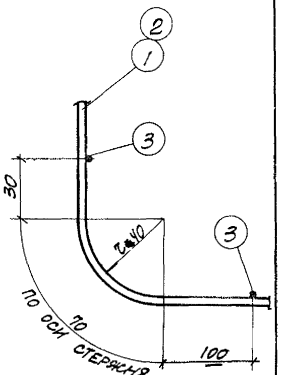

УЗЕЛ „А"

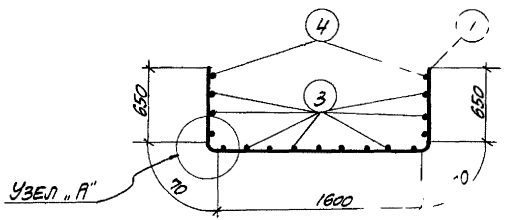

1-1
(СЕТКА В СОГНУТОМ ВИДЕ)

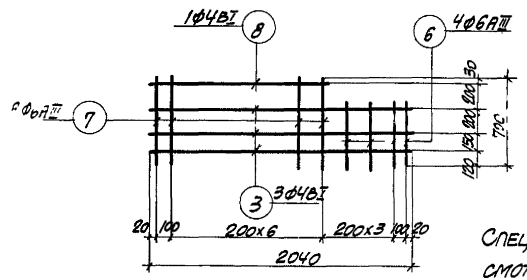

С3

ПРИМЕЧАНИЕ

СПЕЦИФИКАЦИЮ АРМАТУРЫ СМОТРЕТЬ НА ЛИСТЕ С-81.

4924/II

ГОССТРОЙ СССР СОЮЗМЕТАЛЛУРГСТРОЙНИИПРОЕКТ ХАРЬКОВСКИЙ ПРОМСТРОЙНИИПРОЕКТ	1966г.	УНИФИЦИРОВАННЫЕ КОЛОДЦЫ ДЛЯ ПОДЗЕМНЫХ ГАЗОПРОВОДОВ	СТЕНОВАЯ ПАНЕЛЬ СПЛ 2 СЕТКИ	905-7	С-82	МАСШТАБ Б/М ВСЕГО Л. 1 ЛИСТ 1	125

Гл. инж. пр. Рук. группы | Копштейн Монин | Инженеры | Умпацеон

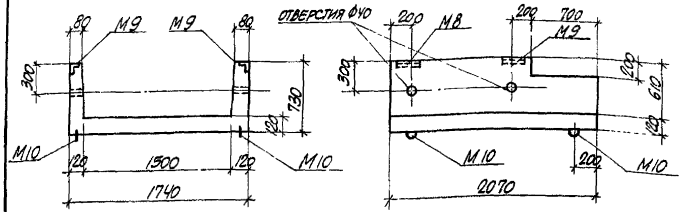

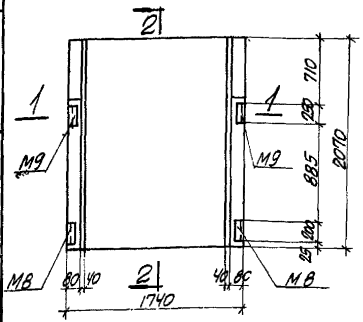

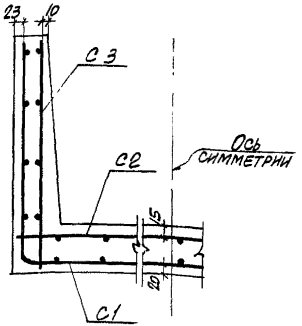

Спецификация арматуры на одну панель

Марка панели	Марка и кол-во сеток	N поз.	Эскиз	Ф мм	Длина мм	К-во В1 сетке	К-во В1 шт. панели	Общая длина м
СЛЛ 2-1	С1 (шт. 1)	1	3010	12АIII	3010	10	10	30.1
		2	2610	12АIII	2610	5	5	13.1
		3	2040	5ВI	2040	15	15	30.6
		4	1340	5ВI	1340	2	2	2.7
	С2 (шт. 1)	3	2040	5ВI	2040	9	9	18.4
		5	1720	10АIII	1720	14	14	24.1
	С-3 (шт. 2)	6	500	6АIII	500	4	8	4.0
		7	700	6АIII	700	8	16	11.2
		8	2040	4ВI	2040	3	6	12.2
		9	1340	4ВI	1340	1	2	2.7

Выборка стали на одну панель, кг.

Марка панели	Сталь класса А-III по ГОСТ 5781-61				Арматурная проволока класса В-I по ГОСТ 6727-53			Сталь класса А-I по ГОСТ 5781-61		Прокат сталь по ГОСТ 380-60*		
	Ф мм			Итого	Ф мм		Итого	Ф мм	Итого	Прокат L 75×8	Итого	Всего
	6	10	12		4	5		10				
СЛЛ 2-1	3.4	18.3	38.7	60.4	1.5	8.0	9.5	3.2	3.2	8.1	8.1	81.2

Выборка закладных элементов на одну панель

Марка панели	Марка закладного элемента	Колич. шт.	N листа
СЛЛ 2-1	М8	2	С-151
	М9	2	
	М10	4	С-152

Показатели на одну панель

Марка панели	Вес т	Марка бетона	Объем бетона м3	Расход стали кг
СЛЛ 2-1	1.65	200	0.66	81.2

Примечания:

1. Сетки смотреть на листе С-84.
2. Детали установки закладных элементов смотреть на листах С-149, С-150.

4924/IV

Госстрой СССР Союзметаллургстройниипроект Харьковский Промстройниипроект	1966г.	Унифицированные колодцы для подземных газопроводов	Стеновая панель СЛЛ 2-1	905-7	С-83	Масштаб 1:40 Всего л. 1 Лист 1 — 126

Гл. конструктор Вавольянов
Гл. инж. пр. Копштейн
Рук. группы Мотин

Инв. № подл. | Подпись и дата | Взам. инв. №

Составили: Ульянцева, Умаров
Проверил: Данилов

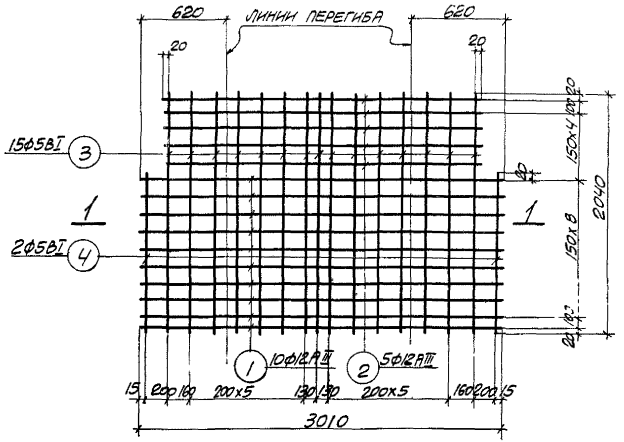

С1

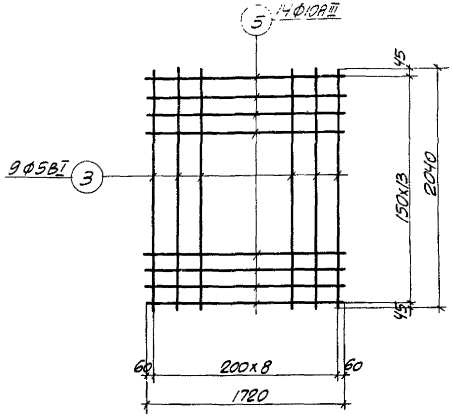

С2

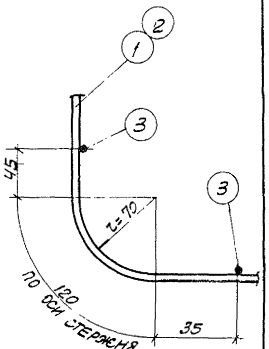

Узел „А"

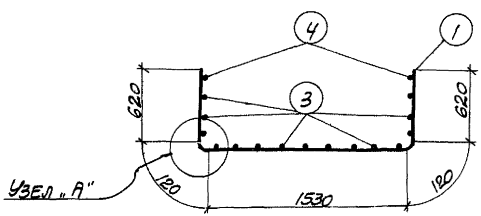

1-1

(СЕТКА В СОГНУТОМ ВИДЕ)

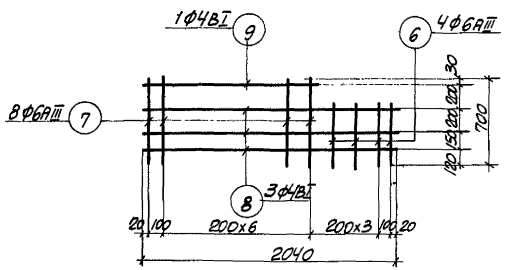

С3

ПРИМЕЧАНИЕ

СПЕЦИФИКАЦИЮ АРМАТУРЫ СМОТРЕТЬ НА ЛИСТЕ С-83.

4924/II

Госстрой СССР Союзметаллургстройниипроект Харьковский Промстройниипроект	1966г.	Унифицированные колодцы для подземных газопроводов	Стеновая панель СПЛ2-1 Сетки	905-7	С-84	Масштаб Б/м Всего л. 1 Лист 1	127

Гл. инж. пр. Рук. группы | Копштейн Монин | Проверил | Уманцева

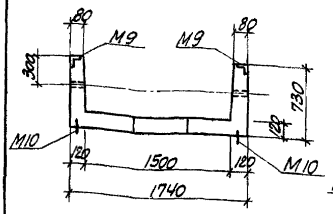

1-1

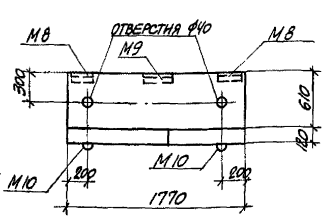

2-2

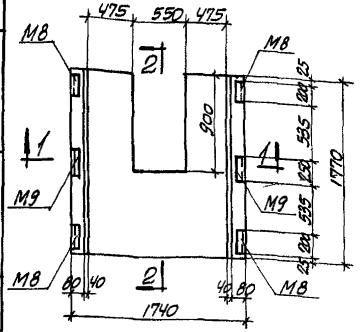

СПЛ 3

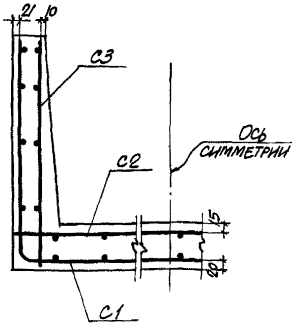

1-1 (армирование)

Спецификация арматуры на одну панель

Марка панели	Марка и кол-во сеток	N поз	Эскиз	Ф мм	Длина мм	К-во шт. в 1 сетке	К-во шт. в 1 панели	Общая длина м
СПЛ 3	С1 (шт. 1)	1	3000	14А III	3000	1	1	3.0
		2	1740	14А III	1740	2	2	3.5
		3	3000	10А III	3000	6	6	18.0
		4	1220	10А III	1220	12	12	14.8
		5	1740	5В I	1740	14	14	24.4
		6	840	5В I	840	2	2	1.7
	С2 (шт. 1)	5	1740	5В I	1740	6	6	10.4
		6	840	5В I	840	2	2	1.7
		7	1720	12А III	1720	1	1	1.7
		8	1740	12А III	1740	2	2	3.5
		9	580	8А III	580	12	12	7.0
		10	1720	8А III	1720	6	6	10.3
	С3 (шт. 2)	11	700	6А III	700	10	20	14.0
		12	1740	4В I	1740	4	8	13.9

Выборка закладных элементов на одну панель

Марка панели	Марка закладного элемента	Колич. шт.	N листа
СПЛ 3	М8	4	С-151
	М9	2	
	М10	4	С-152

Показатели на одну панель

Марка панели	Вес т	Марка бетона	Объем бетона м³	Расход стали кг
СПЛ 3	1.33	300	0.53	69.9

Выборка стали на одну панель, кг.

Марка панели	Сталь класса А-III по ГОСТ 5781-61						Холоднотянутая проволока класса В-I по ГОСТ 6727-53			Сталь класса А-I по ГОСТ 5781-61		Прокатная сталь по ГОСТ 380-60*		Всего
	Ф мм					Итого	Ф мм		Итого	Ф мм	Итого	Проф.	Итого	
	6	8	10	12	14		4	5		10		L 7.5×8		
СПЛ 3	3.1	6.8	25.3	4.6	7.9	47.7	1.4	5.9	7.3	3.2	3.2	11.7	11.7	69.9

Примечания:

1. Сетки смотреть на листе С-86.
2. Детали установки закладных элементов смотреть на листах С-149, С-150.

Гл. конструктор	В. Водольянов	Исполнитель	Эпельбаум				
Гл. инж. пр.	Копштейн	Проверил	Уманцева				
Рук. группы	Монин						

4924/II

Госстрой СССР Союзметаллургстройниипроект Харьковский Промстройниипроект	1966г.	Унифицированные колодцы для подземных газопроводов	Стеновая панель СПЛ 3	905-7	С-85	Масштаб 1:40 Всего л 1 Лист 1	128

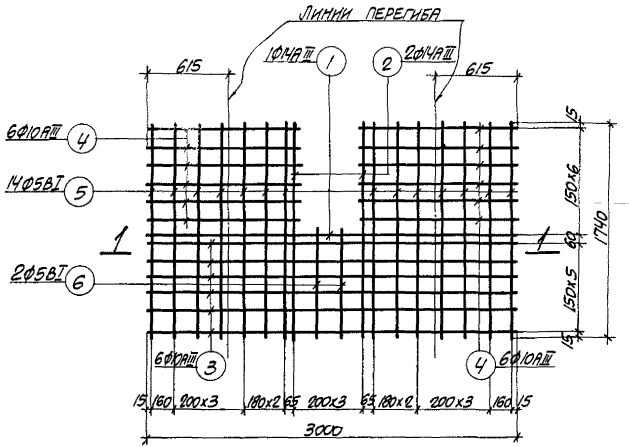

С1

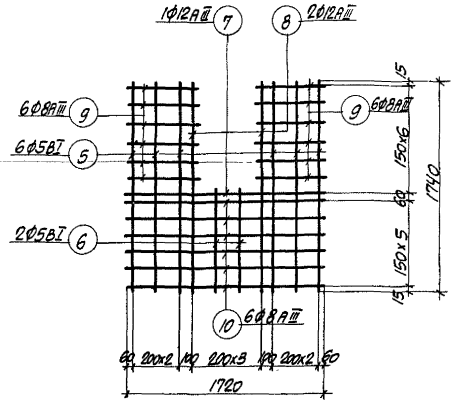

С2

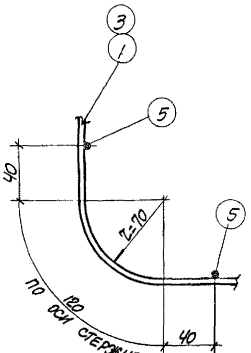

УЗЕЛ „А"

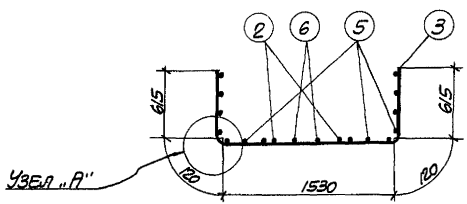

1-1

(СЕТКА В СОГНУТОМ ВИДЕ)

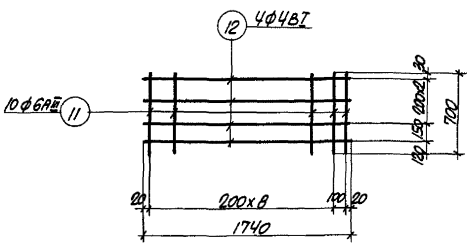

С3

ПРИМЕЧАНИЕ

СПЕЦИФИКАЦИЮ АРМАТУРЫ СМОТРЕТЬ НА ЛИСТЕ С-85

4924/II

ГОССТРОЙ СССР СОЮЗМЕТАЛЛУРГСТРОЙНИИПРОЕКТ ХАРЬКОВСКИЙ ПРОМСТРОЙНИИПРОЕКТ	1966г.	УНИФИЦИРОВАННЫЕ КОЛОДЦЫ ДЛЯ ПОДЗЕМНЫХ ГАЗОПРОВОДОВ	СТЕНОВАЯ ПАНЕЛЬ СПЛЗ СЕТКИ	905-7	С-86	МАСШТАБ Б/М ВСЕГО Л. 1 ЛИСТ 1	129

Гл. инж. пр. Рук. группы | Копштейн Монин | Проверил | Уманцева

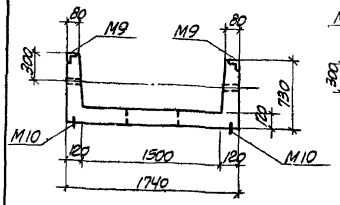

1-1

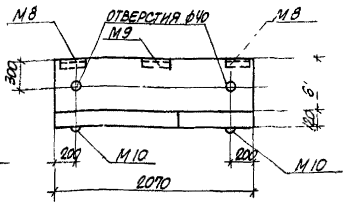

2-2

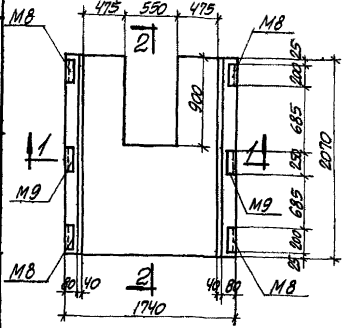

СЛЛ 4

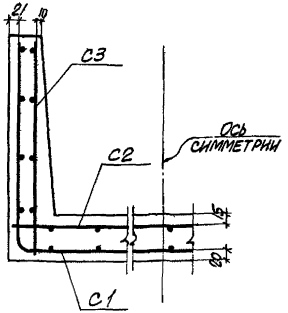

1-1 (АРМИРОВАНИЕ)

СПЕЦИФИКАЦИЯ АРМАТУРЫ НА ОДНУ ПАНЕЛЬ

Марка панели	Марка и кол-во сеток	N поз.	Эскиз	Ø мм	Длина мм	К-во шт. в 1 сетке	К-во шт. в 1 панели	Общая длина м
СЛЛ 4	С1 (шт. 1)	1	3000	14АIII	3000	1	1	3.0
		2	2040	14АIII	2040	2	2	4.1
		3	3000	10АIII	3000	8	8	24.0
		4	1220	10АIII	1220	12	12	14.8
		5	2040	5ВI	2040	14	14	28.6
		6	1140	5ВI	1140	2	2	2.3
	С2 (шт. 1)	5	2040	5ВI	2040	6	6	12.2
		6	1140	5ВI	1140	2	2	2.3
		7	1720	12АIII	1720	1	1	1.7
		8	2040	12АIII	2040	2	2	4.1
		9	580	8АIII	580	12	12	7.0
		10	1720	8АIII	1720	8	8	13.8
	С3 (шт. 2)	11	700	6АIII	700	11	22	15.4
		12	2040	4ВI	2040	4	8	16.3

ВЫБОРКА СТАЛИ НА ОДНУ ПАНЕЛЬ, КГ.

Марка панели	Сталь класса А-III по ГОСТ 5781-61						Холоднотянутая проволока класса В-I по ГОСТ 6727-53*			Сталь класса А-I по ГОСТ 5781-61		Прокатная сталь по ГОСТ 380-60*		
	Ø мм						Ø мм			Ø мм		Проф.		
	6	8	10	12	14	Итого	4	5	Итого	10	Итого	L 75х6	Итого	Всего
СЛЛ 4	3.4	8.2	29.0	5.2	8.6	54.4	1.6	7.0	8.6	3.2	3.2	11.7	11.7	77.9

ВЫБОРКА ЗАКЛАДНЫХ ЭЛЕМЕНТОВ НА ОДНУ ПАНЕЛЬ

Марка панели	Марка закладного элемента	Колич. шт.	N листа
СЛЛ 4	М8	4	С-151
	М9	2	
	М10	4	С-152

ПОКАЗАТЕЛИ НА ОДНУ ПАНЕЛЬ

Марка панели	Вес т	Марка бетона	Объем бетона м³	Расход стали кг
СЛЛ 4	1.58	300	0.63	77.9

ПРИМЕЧАНИЯ:

1. Сетки смотреть на листе С-88.
2. Детали установки закладных элементов смотреть на листах С-143, С-150

Гл. конструктор	Водопьянов						
Гл. инж. пр.	Колштейн						
Рук. группы	Монин						
Исполнитель	Эльбаум	Госстрой СССР Союзметаллургстройниипроект Харьковский промстройниипроект	1966г.	Унифицированные колодцы для подземных газопроводов	Стеновая панель СЛЛ 4.	905-7	С-87
Проверил	Умаишева						
	Данилов						

4924/12

Масштаб 1:40 | Всего л. 1 | Лист 1 | 130

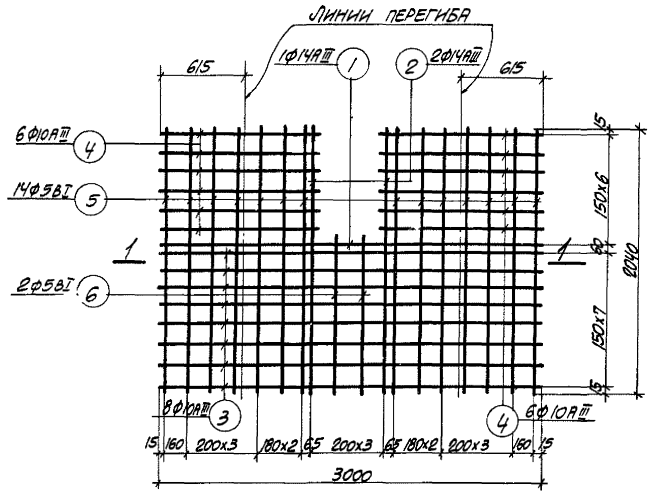

С 1

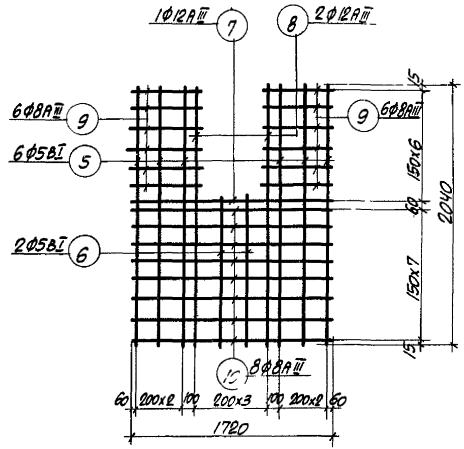

С 2

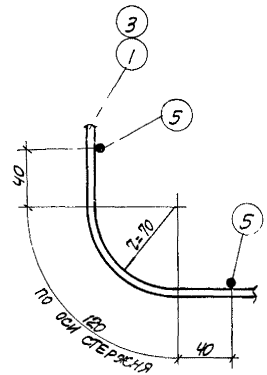

Узел „А"

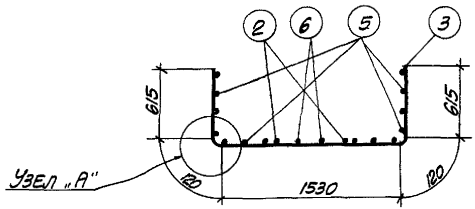

1-1

(Сетка в согнутом виде)

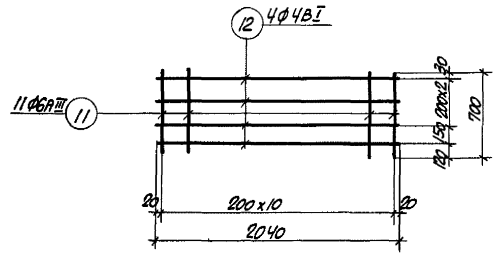

С 3

Примечание

Спецификацию арматуры смотреть на листе С-87

4924/II

Госстрой СССР Союзметаллургстройниипроект Харьковский Промстройниипроект	1966г.	Унифицированные колодцы для подземных газопроводов	Стеновая панель СПЛ4 Сетки	905-7	С-88	Масштаб б/н Всего л. 1 Лист 1	131

Гл. инж. пр. Рук. группы | Копштейн Монин | Проверил | Уманцева | Умаш

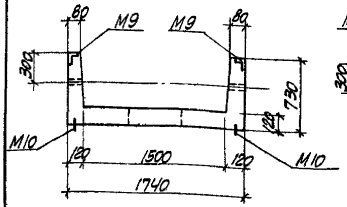

1-1

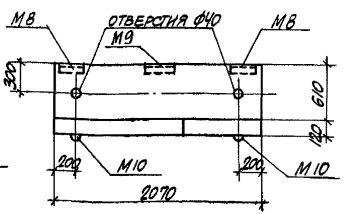

2-2

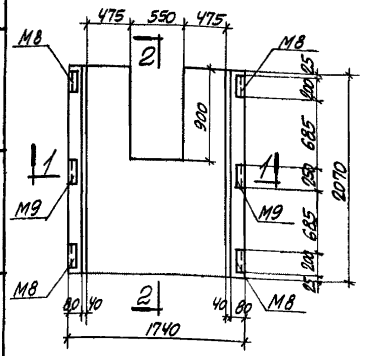

СПЛ 4-1

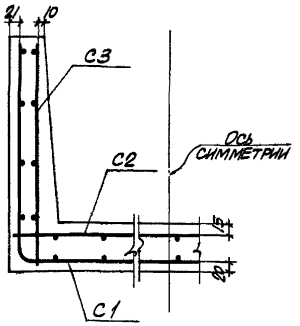

1-1 (АРМИРОВАНИЕ)

Спецификация арматуры на одну панель

Марка панели	Марка и кол-во сеток	N поз.	Эскиз	ф мм	Длина мм	К-во шт.: в 1 сетке	К-во шт.: в 1 панели	Общая длина м
СПЛ 4-1	С1 (шт. 1)	1	3000	14АIII	3000	2	2	6.0
		2	2040	14АIII	2040	4	4	8.2
		3	3000	12АIII	3000	7	7	21.0
		4	1220	12АIII	1220	12	12	14.6
		5	2040	5ВI	2040	12	12	24.5
		6	1140	5ВI	1140	2	2	2.3
	С2 (шт. 1)	5	2040	5ВI	2040	6	6	12.2
		6	1140	5ВI	1140	2	2	2.3
		7	1720	14АIII	1720	1	1	1.7
		8	2040	14АIII	2040	2	2	4.1
		9	580	10АIII	580	12	12	7.0
		10	1720	10АIII	1720	8	8	13.8
	С3 (шт. 2)	11	700	6АII	700	11	22	15.4
		12	2040	4ВI	2040	4	8	16.3

Выборка стали на одну панель, кг.

Марка панели	Сталь класса А-III по ГОСТ 5781-61: ф мм 6	10	12	14	Итого	Холоднотянутая проволока класса В-I по ГОСТ 6727-53: ф мм 4	5	Итого	Сталь класса А-I по ГОСТ 5781-61: ф мм 10	Итого	Прокатная сталь по ГОСТ 380-60*: Профиль L75х8	Итого	Всего
СПЛ 4-1	3.4	17.9	31.7	24.2	77.2	1.6	6.3	7.9	3.2	3.2	11.7	11.7	100.0

Выборка закладных элементов на одну панель

Марка панели	Марка закладного элемента	Колич. шт.	N листа
СПЛ 4-1	М8	4	С-151
	М9	2	
	М10	4	С-152

Показатели на одну панель

Марка панели	Вес т	Марка бетона	Объем бетона м³	Расход стали кг
СПЛ 4-1	1.58	300	0.63	100.0

Примечания:

1. Сетки смотреть на листе С-90.
2. Детали установки закладных элементов смотреть на листах С-149, С-150

Гл. конструктор	Водяльянов
Гл. инж. пр.	Копштейн
Рук. группы	Монин
Исполнитель	Эпельбаум, Уманцева
Проверил	

4924/II

Госстрой СССР Союзметаллургстройниипроект Харьковский Промстройниипроект	1966г.	Унифицированные колодцы для подземных газопроводов	Стеновая панель СПЛ 4-1	905-7	С-89	Масштаб 1:40; Всего л. 1, лист 1	132

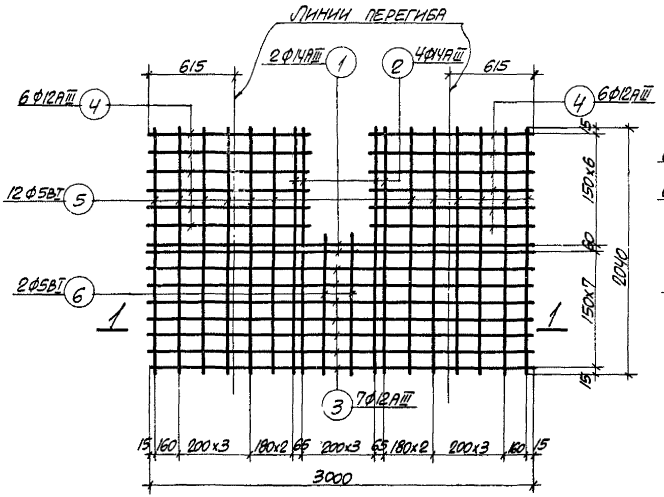

С 1

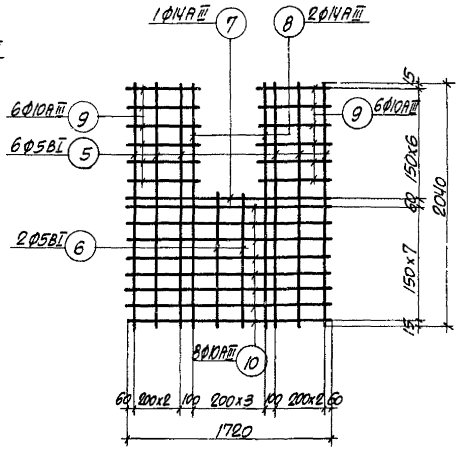

С 2

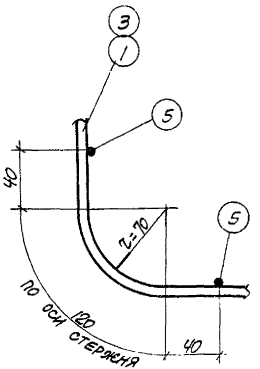

Узел „А"

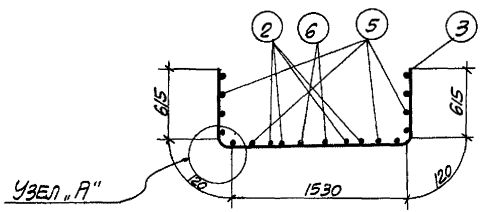

1-1

(Сетка в согнутом виде)

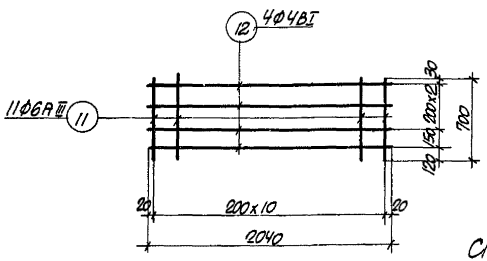

С 3

Примечание

Спецификацию арматуры смотреть на листе С-89.

4924/II

Госстрой СССР Союзметаллургстройниипроект Харьковский Промстройниипроект	1966г.	Унифицированные колодцы для подземных газопроводов	Стеновая панель СПЛ 4-1 Сетки	905-7	С-90	Масштаб б/м Всего л. 1 Лист 1	133

Гл. инж. пр. Рук. группы | Копштейн Монин | Проверил | Уманцева

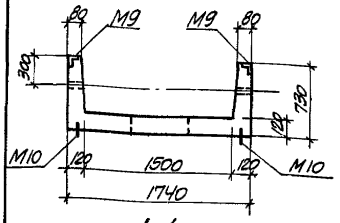

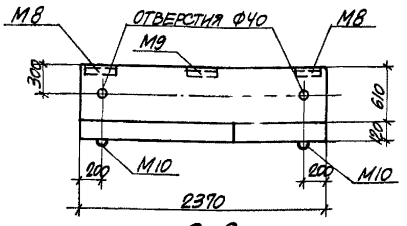

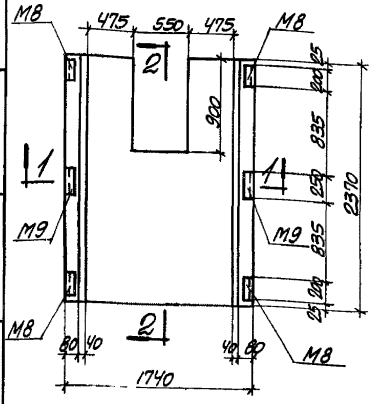

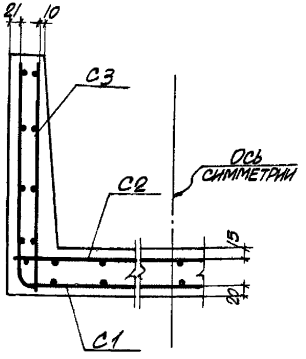

Спецификация арматуры на одну панель

Марка панели	Марка и кол-во сеток	N поз.	Эскиз	Ф мм	Длина мм	К-во в 1 сетке	К-во шт. в 1 панели	Общая длина м
СПЛ 5	С1 (шт. 1)	1	3000	14АIII	3000	2	2	6.0
		2	2340	14АIII	2340	4	4	9.4
		3	3000	12АIII	3000	9	9	27.0
		4	1220	12АIII	1220	12	12	14.8
		5	2340	5ВI	2340	12	12	28.1
		6	1440	5ВI	1440	2	2	2.9
	С2 (шт. 1)	2	2340	14АIII	2340	2	2	4.7
		5	2340	5ВI	2340	6	6	14.0
		6	1440	5ВI	1440	2	2	2.9
		7	1720	14АIII	1720	1	1	1.7
		8	580	10АIII	580	12	12	7.0
		9	1720	10АIII	1720	10	10	17.2
	С3 (шт. 2)	10	700	6АIII	700	13	26	18.2
		11	2340	4ВI	2340	4	8	18.7

Выборка стали на одну панель, кг.

Марка панели	Сталь класса А-III по ГОСТ 5781-61					Холоднотянутая проволока класса В-I ГОСТ 6727-53			Сталь класса А-I по ГОСТ 5781-61		Прокат. сталь по ГОСТ 380-60*		Всего
	Ф мм				Итого	Ф мм		Итого	Ф мм	Итого	прок. 175х8	Итого	
	6	10	12	14		4	5		10				
СПЛ 5	4.0	20.0	37.2	26.4	87.6	1.8	7.4	9.2	3.2	3.2	11.7	11.7	111.7

Выборка закладных элементов на одну панель

Марка панели	Марка закладного элемента	Колич. шт.	N листа
СПЛ 5	М8	4	С-151
	М9	2	
	М10	4	С-152

Показатели на одну панель

Марка панели	Вес т	Марка бетона	Объем бетона м3	Расход стали кг
СПЛ 5	1.83	300	0.73	111.7

Примечания:

1. Сетки смотреть на листе С-92.
2. Детали установки закладных элементов смотреть на листах С-149, С-150.

4924/II

Госстрой СССР Союзметаллургстройниипроект Харьковский Промстройниипроект	1966г.	Унифицированные колодцы для подземных газопроводов	Стеновая панель СПЛ 5	905-7	С-91	Масштаб 1:40; Всего л. 1, лист 1; 134

Гл. конструктор Новобранных
Гл. инже.. пр. Колштейн
Рук. группы Мокрина

Составил Ульянцева
Проверил Умаль
Н. контр. Шмит

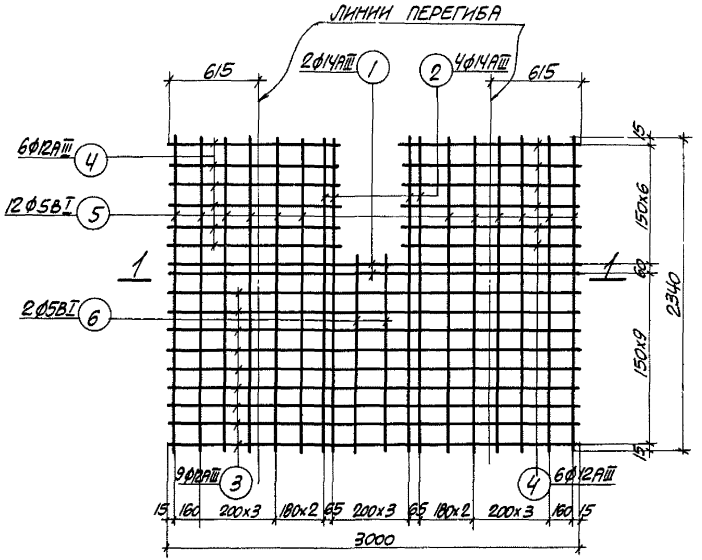

С1

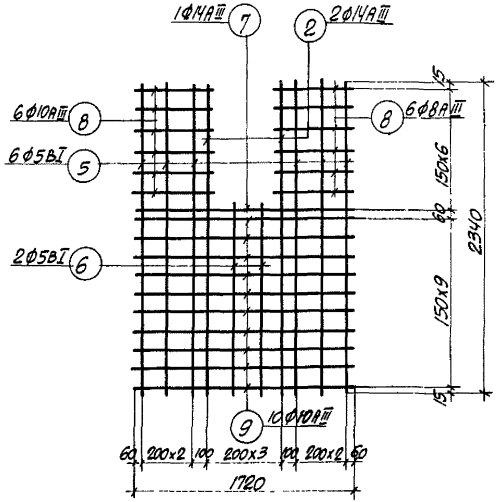

С2

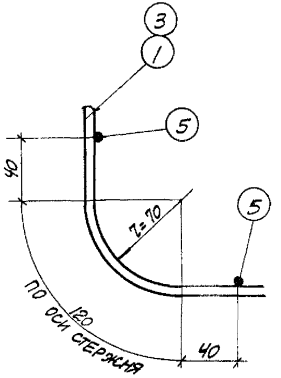

Узел „А"

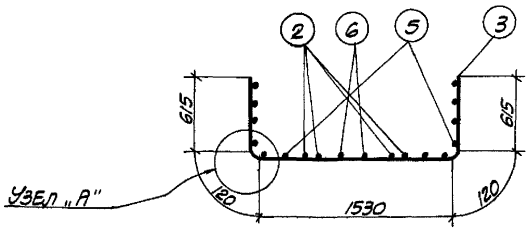

1-1

(сетка в согнутом виде)

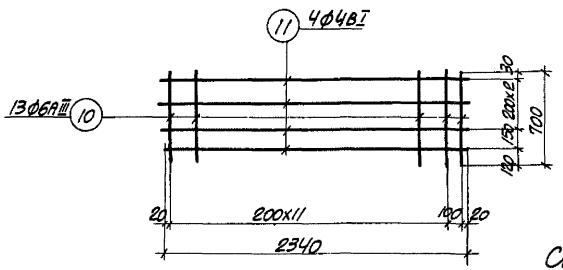

С3

Примечание

Спецификацию арматуры смотреть на листе С-91.

4924/II

Госстрой СССР Союзметаллургстройниипроект Харьковский Промстройниипроект	1966г.	Унифицированные колодцы для подземных газопроводов	Стеновая панель СПЛ5 Сетки	905-7	С-92	Масштаб 1/4. Всего л 1 Лист 1 — 135

Инв. № подл. | Подпись и дата | Взам. инв. № | Инв. № дубл. | Подпись и дата | Взам. инв. №
Рук. группы Монин

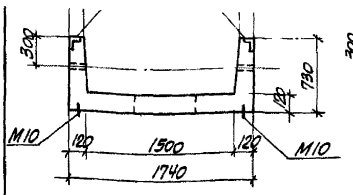

1-1

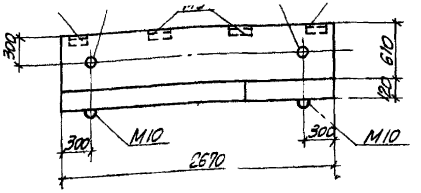

2-2

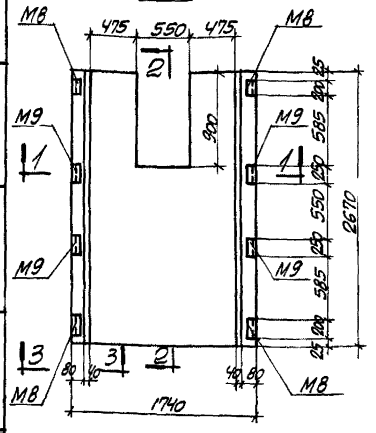

СПЛ 6

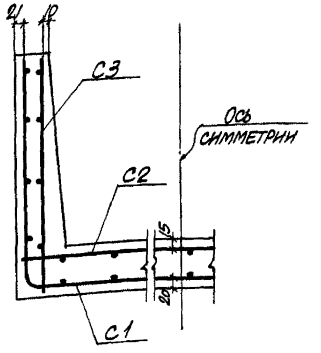

1-1 (армирование)

Выборка закладных элементов на одну панель

Марка панели	Марка закладного элемента	Колич. шт.	N листа
СПЛ6	М8	4	С-151
	М9	4	
	М10	4	С-152

Показатели на одну панель

Марка панели	Вес т	Марка бетона	Объем бетона м³	Расход стали кг
СПЛ6	2.07	300	0.83	129.2

Марка панели	Марка и кол-во сеток	N поз.	Эскиз	ℓ мм	L мм	Вт сетки	Вт панели	Общая длина м
СПЛ6	С1 (шт. 1)	1	3000	1ΙΙΙA	3000	2	2	6.0
		2	2640	1ΙΙΙA	2640	4	4	10.6
		3	3000	12ΙΙΙA	3000	11	11	33.0
		4	1220	12ΙΙΙA	1220	12	12	14.8
		5	2640	5BI	2640	12	12	31.6
		6	1740	5BI	1740	2	2	3.5
	С2 (шт. 1)	2	2640	1ΙΙΙA	2640	2	2	5.3
		5	2640	5BI	2640	6	6	15.8
		6	1740	5BI	1740	2	2	3.5
		7	1720	1ΙΙΙA	1720	1	1	1.7
		8	580	10ΙΙΙA	580	12	12	7.0
		9	1720	10ΙΙΙA	1720	12	12	20.6
	С3 (шт. 2)	10	700	6ΙΙΙA	700	14	28	19.6
		11	2640	4BI	2640	4	8	21.1

Выборка стали на одну панель

Марка панели	Сталь класса А-III по ГОСТ 5781-61					Холоднотянутая проволока класса В-I по ГОСТ 6727-53			Сталь класса А-I по ГОСТ 5781-61			Прокат. сталь по ГОСТ 380-60*		
	ф мм				Итого	ф мм		Итого	ф мм		Итого	прочая	Итого	Всего
	6	10	12	14		4	5		10			L 75х8		
СПЛ6	4.4	23.7	42.6	28.6	99.3	2.1	8.4	10.5	3.2		3.2	16.2	16.2	129.2

Примечания:

1. Сетки смотреть на листе С-94.
2. Детали установки закладных элементов смотреть на листах С-149, С-150.

Госстрой СССР Союзметаллургстройниипроект Харьковский Промстройниипроект	1966г.	Унифицированные колодцы для подземных газопроводов	Стеновая панель СПЛ6	905-7	С-93	4924/ΙΙ

Масштаб 1:40 | Всего л. 1 | Лист 1 | 136

Гл. инж. пр. Рук. группы Колштейн Молчин Проверил Ушакова Нач. гр. Данилин

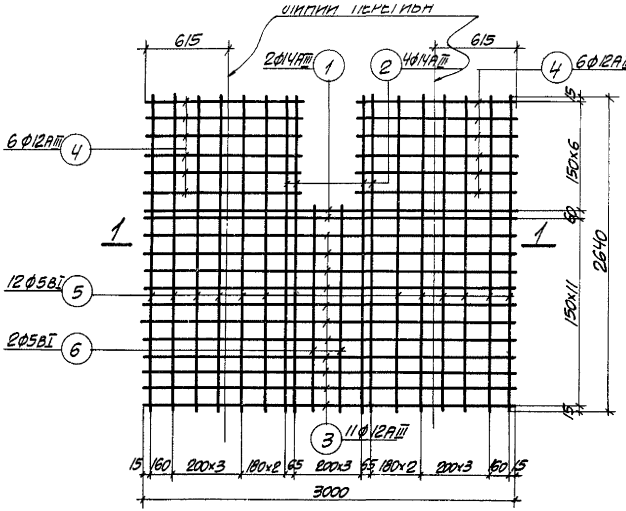

С1

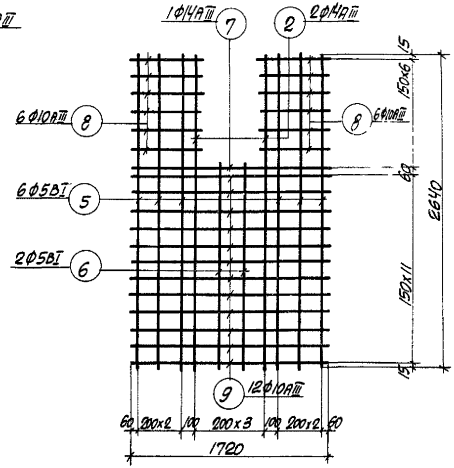

С2

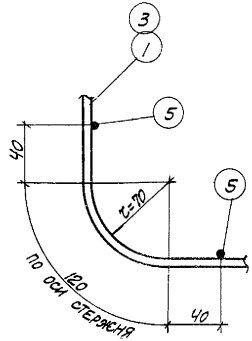

УЗЕЛ „А"

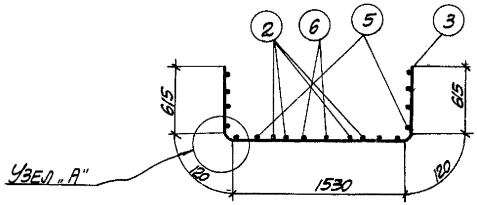

1-1

(СЕТКА В СОГНУТОМ ВИДЕ)

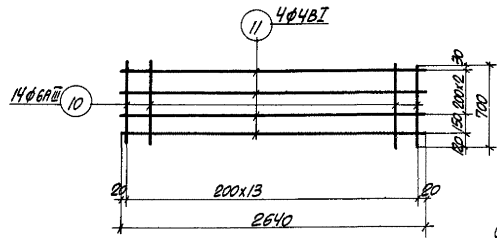

С3

ПРИМЕЧАНИЕ

СПЕЦИФИКАЦИЮ АРМАТУРЫ СМОТРЕТЬ НА ЛИСТЕ С-93.

4924/II

Госстрой СССР Союзметаллургстройниипроект Харьковский Промстройниипроект	1966г.	Унифицированные колодцы для подземных газопроводов.	Стеновая панель СПЛ6 сетки	905-7	С-94	Масштаб б/м Всего л. 1 Лист 1	137

Гл. инж. пр. Рук. группы | Копштейн Монин | Проверил | Уманцева

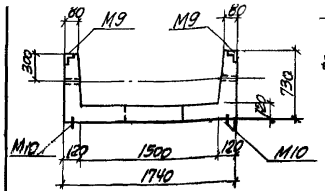

1-1

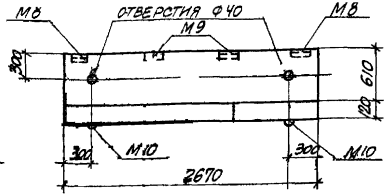

2-2

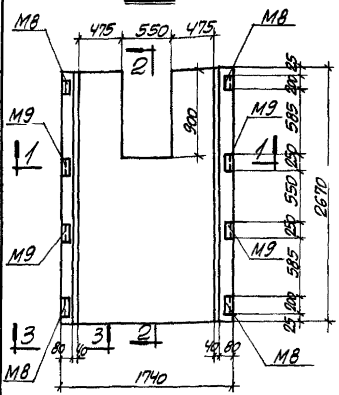

СПЛ6-1

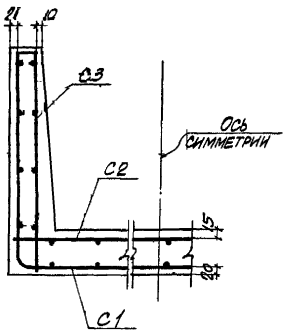

1-1. (АРМИРОВАНИЕ)

Марка панели	Марка и кол-во сеток	N поз	Эскиз	Ф мм	Длина мм	К-во шт. в 1 сетке	К-во шт. в 1 панели	Общая длина м
СПЛ6-1	С1 (шт. 1)	1	3000	14АIII	3000	2	2	6.0
		2	2640	14АIII	2640	4	4	10.6
		3	3000	12АIII	3000	17	17	51.0
		4	1240	12АIII	1240	18	18	22.0
		5	2640	5ВI	2640	12	12	31.7
		6	1740	5ВI	1740	2	2	3.5
	С2 (шт. 1)	2	2640	14АIII	2640	2	2	5.3
		5	2640	5ВI	2640	6	6	5.8
		6	1740	5ВI	1740	2	2	3.5
		7	1720	14АIII	1720	1	1	1.7
		8	1720	10АIII	1720	12	12	20.6
		9	580	10АIII	580	12	12	7.0
	С3 (шт. 2)	10	700	6АIII	700	14	28	19.6
		11	2640	4ВI	2640	4	8	21.1

ВЫБОРКА СТАЛИ НА ОДНУ ПАНЕЛЬ, КГ

Марка панели	Сталь класса А-III по ГОСТ 5781-61					Холоднотянутая проволока класса В-I по ГОСТ 6727-53			Сталь класса А-I по ГОСТ 5781-61		Прокат. сталь по ГОСТ 380-60*		
	Ф-мм				Итого	Ф мм		Итого	Ф мм	Итого	Проф.	Итого	Всего
	6	10	12	14		4	5		10		L75-8		
СПЛ6-1	4.4	23.7	64.8	28.6	121.5	2.1	8.4	10.5	3.2	3.2	16.2	16.2	151.4

ВЫБОРКА ЗАКЛАДНЫХ ЭЛЕМЕНТОВ НА ОДНУ ПАНЕЛЬ

Марка панели	Марка закладного элемента	Колич. шт.	N листа
СПЛ6-1	М8	4	С-151
	М9	4	
	М10	4	С-152

ПОКАЗАТЕЛИ НА ОДНУ ПАНЕЛЬ

Марка панели	Вес т	Марка бетона	Объем бетона м3	Расход стали кг
СПЛ6-1	2.07	300	0.83	151.4

ПРИМЕЧАНИЯ:

1. Сетка смотреть на листе С-96
2. Детали установки закладных элементов смотреть на листах С-149, С-150.

Госстрой СССР Союзметаллургстройниипроект Харьковский Промстройниипроект	1966г.	Унифицированные колодцы для подземных газопроводов	Стеновая панель панель СПЛ6-1	905-7	С-95	Масштаб 1:40 Всего л. 1 лист 1

4924/II

Т38

Руб. группы | Монин

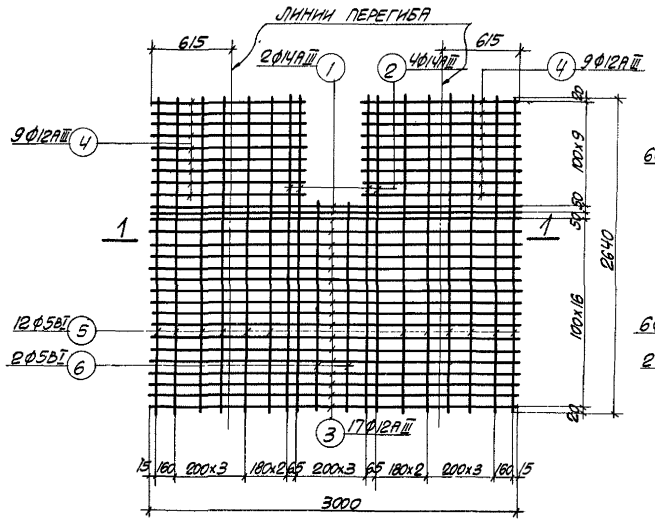

С 1

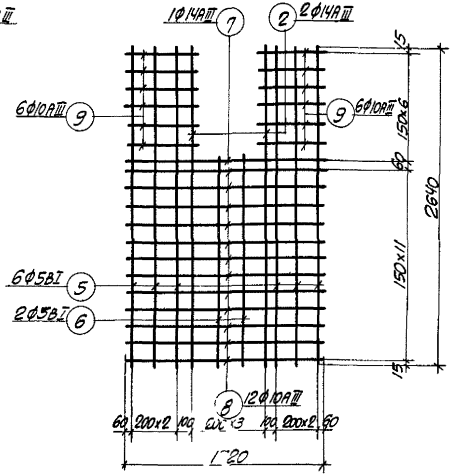

С 2

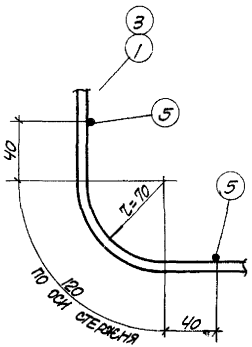

УЗЕЛ „А"

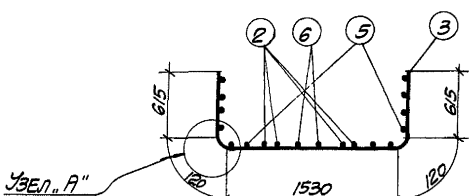

1-1

(СЕТКА В СОГНУТОМ ВИДЕ)

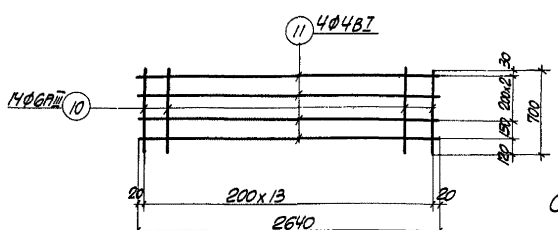

С 3

ПРИМЕЧАНИЕ

Спецификацию арматуры смотреть на листе С-95.

4924/II

Госстрой СССР Союзметаллургстройниипроект Харьковский Промстройниипроект	1966г.	Унифицированные колодцы для подземных газопроводов	Стеновая панель СПЛ6-1 Сетки	905-7	С-96	Масштаб Б/м Всего л 1 Лист 1	139

Гл. инж. пр. Рук. группы | Молчанов | Мошкевич | Гиберман | Ульянцева

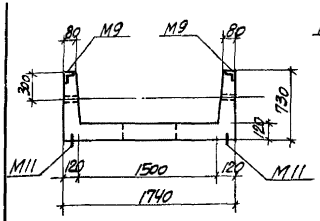

1-1

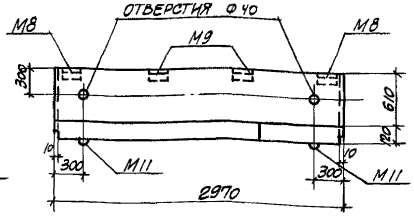

2-2

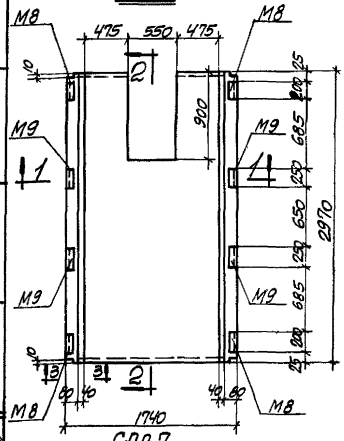

СЛЛ 7

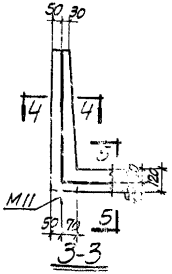

3-3

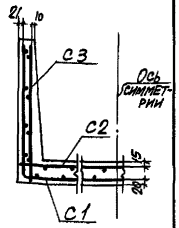

1-1 (АРМИРОВАНИЕ)

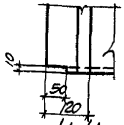

4-4

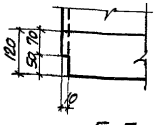

5-5

Спецификация арматуры на одну панель

Марка панели	Марка и кол-во сеток	N поз.	Эскиз	ф мм	Длина мм	К-во шт.: в 1 сетке	в 1 панели	Общая длина м
СЛЛ 7	С1 (шт. 1)	1	3000	14АIII	3000	2	2	6.0
		2	2940	14АIII	2940	4	4	11.8
		3	3000	12АIII	3000	13	13	39.0
		4	1220	12АIII	1220	12	12	14.8
		5	2940	5ВI	2940	12	12	35.3
		6	2040	5ВI	2040	2	2	4.1
	С2 (шт. 1)	2	2940	14АIII	2940	2	2	5.9
		5	2940	5ВI	2940	6	6	11.6
		6	2040	5ВI	2040	2	2	4.1
		7	1720	14АIII	1720	1	1	1.7
		8	580	10АIII	580	12	12	7.0
		9	1720	10АIII	1720	14	14	24.1
	С3 (шт. 2)	10	700	6АIII	700	16	32	22.4
		11	2940	4ВI	2940	4	8	23.5

Выборка стали на одну панель, кг.

Марка панели	Сталь класса А-III по ГОСТ 5781-61 ф мм 6	10	12	14	Итого	Обыкновенная проволока класса В-I по ГОСТ 6727-53 ф мм 4	5	Итого	Сталь класса А-I по ГОСТ 5781-61 ф мм 10	12	Итого	Прокат. сталь по ГОСТ 380-60 прочая	Итого	Всего
СЛЛ 7	5.0	25.9	47.9	30.7	109.5	2.3	9.4	11.7	0.2	5.0	5.2	16.2	16.2	142.6

Выборка закладных элементов на одну панель

Марка панели	Марка закладного элемента	Колич. шт.	N листа
СЛЛ 7	М8	4	С-151
	М9	4	
	М11	4	С-152

Показатели на одну панель

Марка панели	Вес т	Марка бетона	Объем бетона м³	Расход стали кг
СЛЛ 7	2.30	300	0.92	142.6

Примечания:

1. Сетки смотреть на листе С-98.
2. Детали установки закладных элементов смотреть на листах С-149, С-150.

Госстрой СССР Союзметаллургстройниипроект Харьковский Промстройниипроект	1966г.	Унифицированные колодцы для подземных газопроводов	Стеновая панель СЛЛ 7	905-7	С-97	Масштаб 1:40; Всего л. 1; Лист 1; 140

4924/IV

ГИП Инж. пр. Рук. группы Колштейн Монин Проверил Умаңьева Разраб. Монин

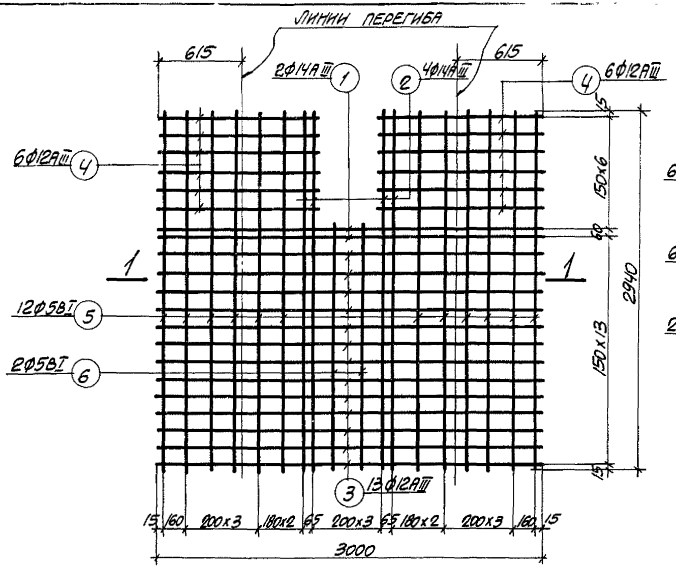

С1

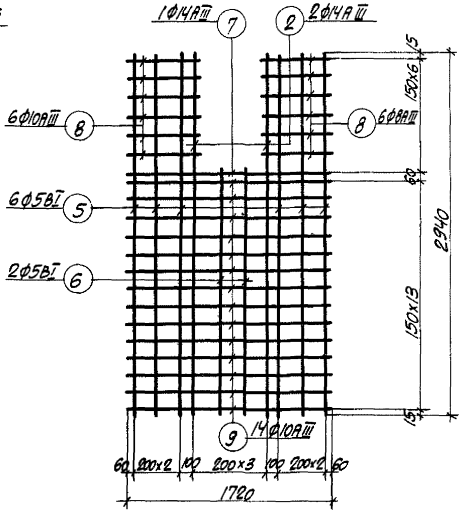

С2

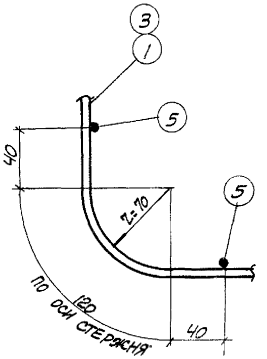

Узел „А"

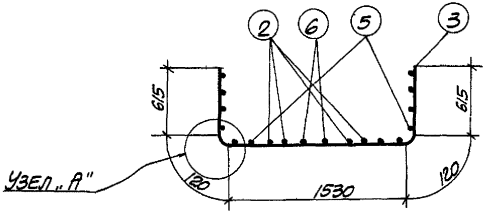

1-1

(сетка в согнутом виде)

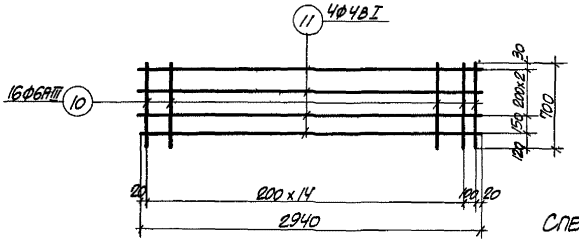

С3

Примечание

Спецификацию арматуры смотреть на листе С-97.

4924/IV

Госстрой СССР Союзметаллургстройниипроект Харьковский Промстройниипроект	1966г.	Унифицированные колодцы для подземных газопроводов	Стеновая панель СПЛ 7 Сетки	905-7	С-98	Масштаб 1:40 Всего л. 1 Лист 1 — 141

Инв.№ подл. | Подпись и дата | Взам.инв.№ | Инв.№ дубл. | Подпись и дата

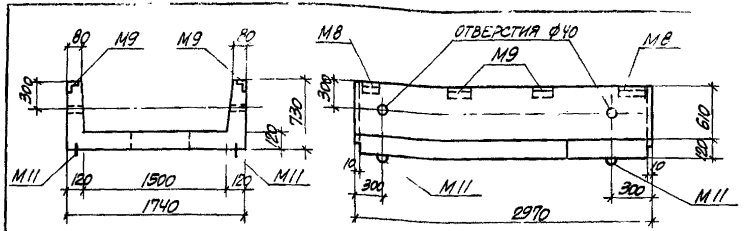

1-1

2-2

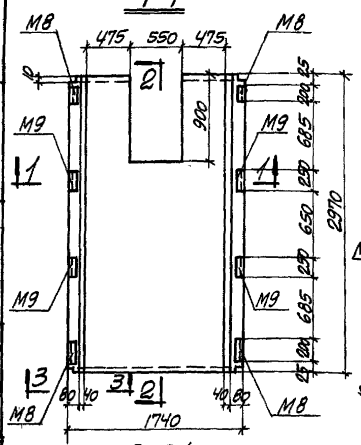

СПЛ 7-1

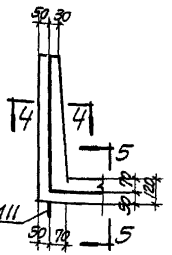

3-3

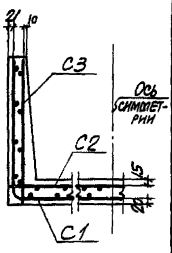

1-1 (АРМИРОВАНИЕ)

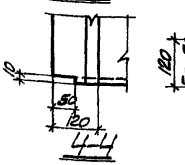

4-4

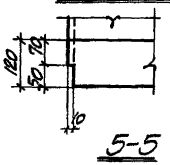

5-5

Спецификация

Марка панели	Марка и кол-во сеток	N поз.	Эскиз	ф мм	Длина мм	К-во шт.: в 1 сетке	К-во шт.: в 1 панели	Общая длина м
СПЛ 7-1	С1 (шт. 1)	1	3000	I-IIIА	3000	2	2	6.0
		2	2940	I-IIIА	2940	4	4	11.8
		3	3000	I-IIIВ	3000	20	20	60.0
		4	1220	I-IIIВ	1220	18	18	22.0
		5	2940	I-IВ	2940	12	12	35.3
		6	2040	I-IВ	2040	2	2	4.1
	С2 (шт. 1)	2	2940	I-IIIА	2940	2	2	5.9
		5	2940	I-IВ	2940	6	6	17.6
		6	2040	I-IВ	2040	2	2	4.1
		7	1720	I-IIIА	1720	1	1	1.7
		3	1720	I-IIIВ	1720	14	14	24.1
		9	580	I-IIIВ	580	12	12	7.0
	С3 (шт. 2)	10	700	I-IIIВ	700	16	32	22.4
		11	2940	I-IВ	2940	4	8	23.5

Выборка стали на одну панель, кг

Марка панели	Сталь класса А-III по ГОСТ 5781-61: ф мм 6	10	12	14	Итого	Холоднотянутая проволока класса В-I ГОСТ 6727-53: ф мм 4	5	Итого	Сталь класса А-I по ГОСТ 5781-61: ф мм 10	12	Итого	Прок. сталь по ГОСТ 380-60*: Проф. № 16	Итого	Всего
СПЛ 7-1	5.0	25.9	73.0	30.7	134.6	2.3	9.4	11.7	0.2	5.0	5.2	16.2	16.2	167.7

Выборка закладных элементов на одну панель

Марка панели	Марка закладного элемента	Колич. шт.	N листа
СПЛ 7-1	М8	4	С-151
	М9	4	
	М11	4	С-152

Показатели на одну панель

Марка панели	Вес т	Марка бетона	Объем бетона м³	Расход стали кг
СПЛ 7-1	2.30	300	0.92	167.7

Примечания:

1. Сетки смотреть на листе С-100.
2. Детали установки закладных элементов смотреть на листах С-149, С-150.

Исполнитель Эпельбаум, Уманцева
Проверил
Гл. конструктор Водопьянов
Гл. инж. пр. Болштянский
Рук. группы Монин

Госстрой СССР Союзметаллургстройниипроект Харьковский Промстройниипроект	1966г.	Унифицированные колодцы для подземных газопроводов	Стеновая панель СПЛ 7-1	905-7	С-99	4924/II
					Масштаб 1:40; Всего л. 1, Лист 1	142

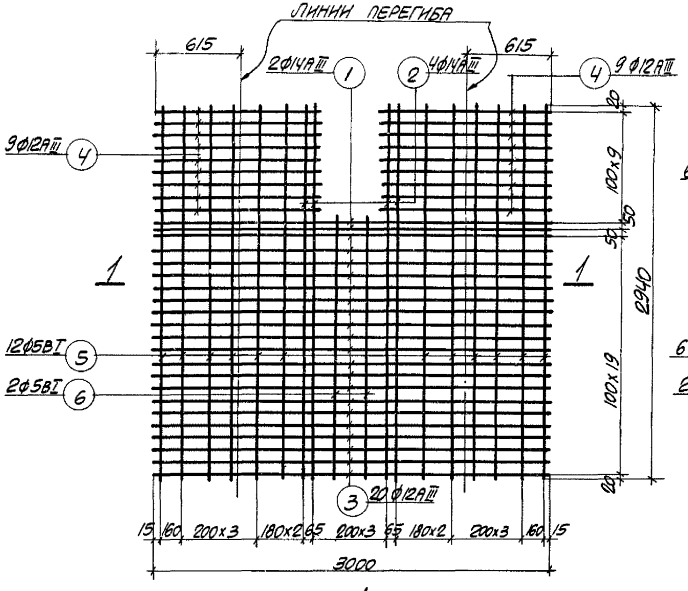

С1

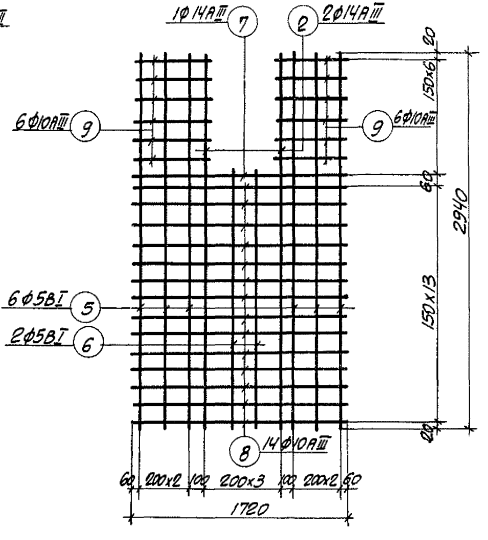

С2

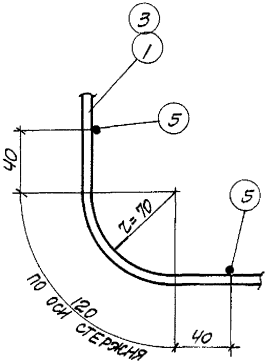

УЗЕЛ „А"

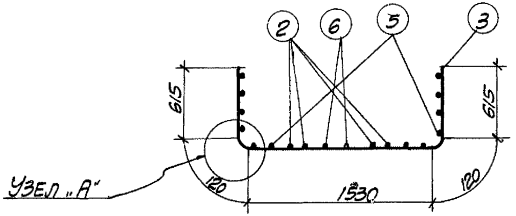

1-1

(СЕТКА В СОГНУТОМ ВИДЕ)

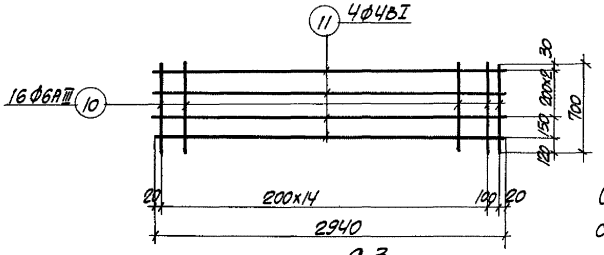

С3

ПРИМЕЧАНИЕ

СПЕЦИФИКАЦИЮ АРМАТУРЫ СМОТРЕТЬ НА ЛИСТЕ С-99.

4924/II

Госстрой СССР Союзметаллургстройниипроект ХАРЬКОВСКИЙ Промстройниипроект	1966г.	УНИФИЦИРОВАННЫЕ КОЛОДЦЫ ДЛЯ ПОДЗЕМНЫХ ГАЗОПРОВОДОВ	СТЕНОВАЯ ПАНЕЛЬ СПЛ7-1 СЕТКИ	905-7	С-100	МАСШТАБ Б/М ВСЕГО Л. 1 ЛИСТ 1	143

Гл. инж. пр. Рук. группы | Кольштейн Монин | Проверил | Уманцевн

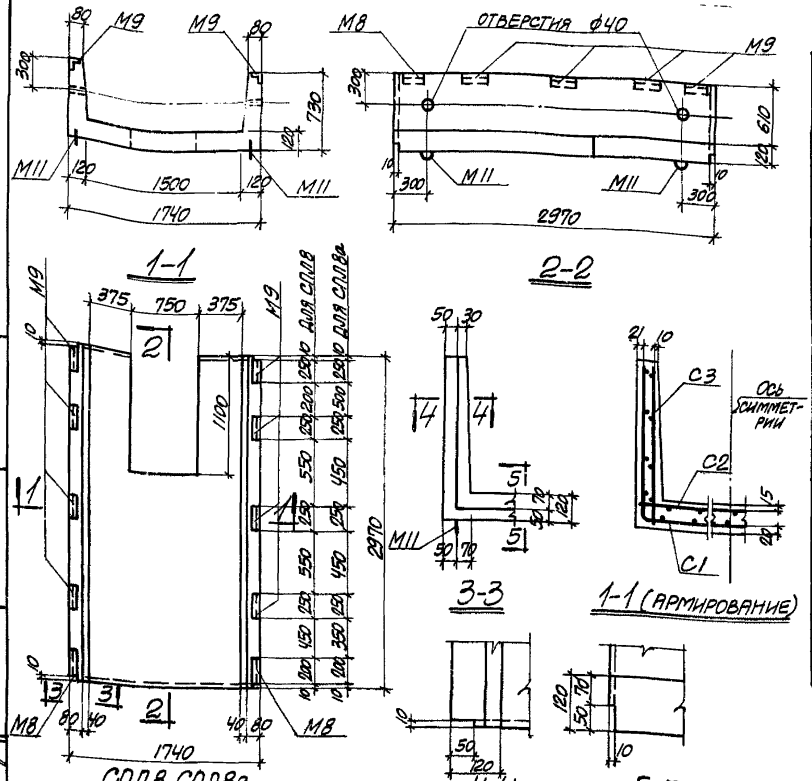

СПЛ 8, СПЛ 8а

ВЫБОРКА ЗАКЛАДНЫХ ЭЛЕМЕНТОВ НА ОДНУ ПАНЕЛЬ

МАРКА ПАНЕЛИ	МАРКА ЗАКЛАДНОГО ЭЛЕМЕНТА	КОЛИЧ. ШТ.	N ЛИСТА
СПЛ 8 СПЛ 8а	М8	2	С-151
	М9	8	
	М11	4	С-152

ПОКАЗАТЕЛИ НА ОДНУ ПАНЕЛЬ

МАРКА ПАНЕЛИ	ВЕС Т	МАРКА БЕТОНА	ОБЪЕМ БЕТОНА М3	РАСХОД СТАЛИ КГ
СПЛ 8 СПЛ 8а	2.20	300	0.88	147.8

СПЕЦИФИКАЦИЯ АРМАТУРЫ НА ОДНУ ПАНЕЛЬ

МАРКА ПАНЕЛИ	МАРКА И КОЛ-ВО СЕТОК	N ПОЗ	ЭСКИЗ	ф ММ	ДЛИНА ММ	К-ВО ШТ В 1 СЕТКЕ	К-ВО ШТ В 1 ПАНЕЛИ	ОБЩАЯ ДЛИНА М
СПЛ 8 СПЛ 8а	С1 (ШТ. 1)	1	3000	14АIII	3000	2	2	6.0
		2	2940	14АIII	2940	4	4	11.8
		3	3000	12АIII	3000	12	12	36.0
		4	1120	12АIII	1120	16	16	17.9
		5	2940	5ВI	2940	10	10	29.4
		6	1840	5ВI	1840	3	3	5.5
	С2 (ШТ. 1)	2	2940	14АIII	2940	2	2	5.9
		5	2940	5ВI	2940	4	4	11.8
		6	1840	5ВI	1840	3	3	5.5
		7	1720	14АIII	1720	1	1	1.7
		8	480	10АIII	480	16	16	7.7
		9	1720	10АIII	1720	13	13	22.4
	С3 (ШТ. 2)	10	700	6АIII	700	16	32	22.4
		11	2940	4ВI	2940	4	8	23.5

ВЫБОРКА СТАЛИ НА ОДНУ ПАНЕЛЬ, КГ.

МАРКА ПАНЕЛИ	СТАЛЬ КЛАССА А-III ПО ГОСТ 5781-61					ХОЛОДНОТЯНУТАЯ ПРОВОЛОКА КЛАССА В-I ПО ГОСТ 6727-53			СТАЛЬ КЛАССА А-I ПО ГОСТ 5781-61			ПРОКАТ. СТАЛЬ ПО ГОСТ 380-60*		
	ф ММ				Итого	ф ММ		Итого	ф ММ		Итого	ПРОФ.	Итого	Всего
	6	10	12	14		4	5		10	12		L75x8		
СПЛ 8 СПЛ 8а	5.0	27.0	48.0	30.7	110.7	2.3	8.0	10.3	0.2	5.0	5.2	21.6	21.6	147.8

ПРИМЕЧАНИЯ:

1. СЕТКИ СМОТРЕТЬ НА ЛИСТЕ С-102.
2. ДЕТАЛИ УСТАНОВКИ ЗАКЛАДНЫХ ЭЛЕМЕНТОВ СМОТРЕТЬ НА ЛИСТАХ С-149, С-150.

4924/II

Гл. инж. пр.	Копштейн	Проверил	Уманцева	Гл. инж.	Уманц		
Рук группы	Монин						

Госстрой СССР Союзметаллургстройниипроект Харьковский Промстройниипроект	1966г	Унифицированные колодцы для подземных газопроводов	Стеновые панели СПЛ 8, СПЛ 8а	905-7	С-101	Масштаб 1:40 Всего л. 1 Лист 1	144

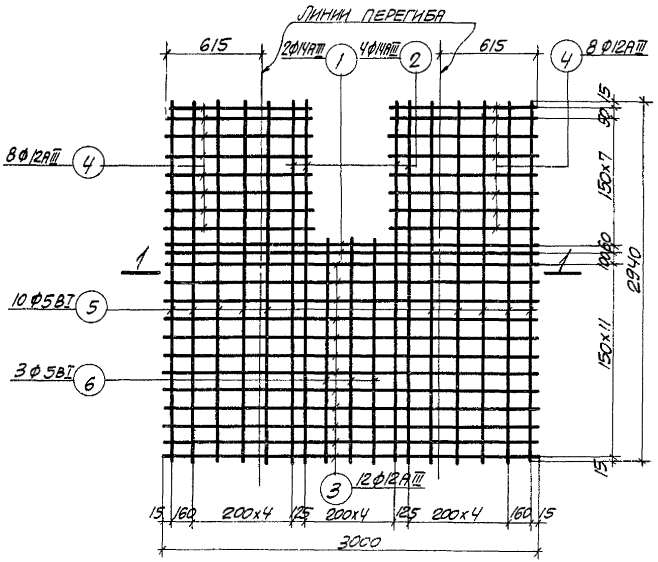

С1

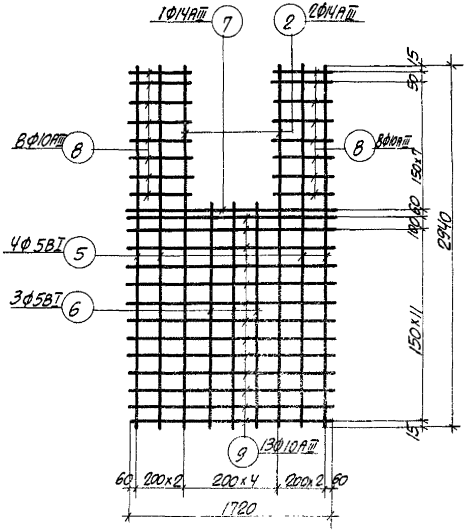

С2

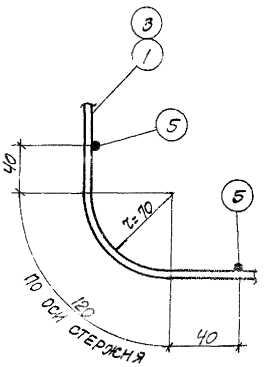

Узел „А"

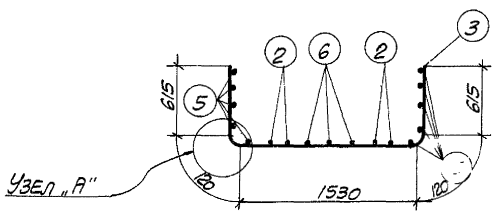

1-1

(сетка в согнутом виде)

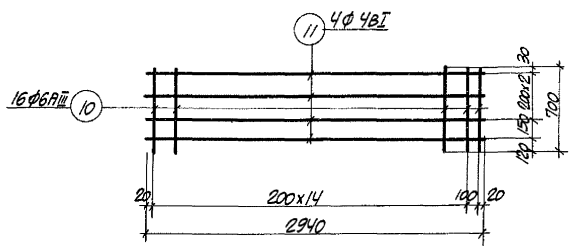

С3

Примечание

Спецификацию арматуры смотреть на листе С-101.

4924/II

Гл. инж. пр.	Колштейн	Проверил	Уманцева	Госстрой СССР Союзметаллургстройниипроект Харьковский Промстройниипроект	1966 г.	Унифицированные колодцы для подземных газопроводов	Стеновые панели СПЛ8 и СПЛ8а Сетки	905-7	С-102	Масштаб б/м. Всего л. 1 Лист 1	145
Рук. группы	Монин										

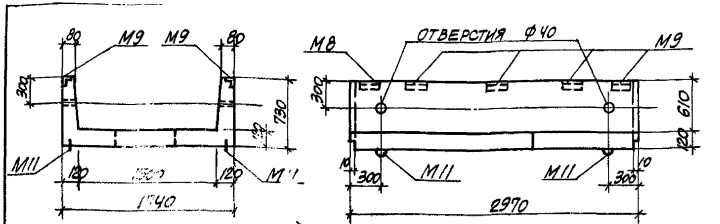

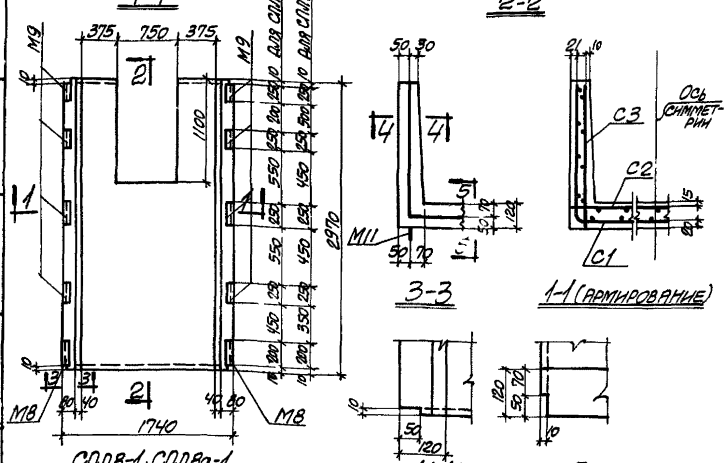

ВЫБОРКА ЗАКЛАДНЫХ ЭЛЕМЕНТОВ НА ОДНУ ПАНЕЛЬ

Марка панели	Марка закладного элемента	Колич. шт.	N листа
СПЛ8-1	М8	2	С-151
СПЛ8а-1	М9	8	
	М11	4	С-152

ПОКАЗАТЕЛИ НА ОДНУ ПАНЕЛЬ

Марка панели	Вес т	Марка бетона	Объем бетона м3	Расход стали кг
СПЛ8-1 СПЛ8а-1	2.20	300	0.88	177.9

СПЕЦИФИКАЦИЯ АРМАТУРЫ НА ОДНУ ПАНЕЛЬ

Марка панели	Марка и кол-во сеток	N поз	Эскиз	ф мм	Длина мм	К-во шт: в 1 сетке	в 1 панели	Общая длина м
СПЛ8-1 СПЛ8а-1	С1 (шт. 1)	1	3000	14АIII	3000	2	2	6.0
		2	2940	14АIII	2940	4	4	11.8
		3	3000	12АIII	3000	18	18	54.0
		4	1120	12АIII	1120	22	22	24.6
		5	2940	5ВI	2940	10	10	29.4
		6	1840	5ВI	1840	3	3	5.5
	С2 (шт. 1)	2	2940	14АIII	2940	2	2	5.9
		5	2940	5ВI	2940	4	4	11.8
		6	1840	5ВI	1840	3	3	5.5
		7	1720	14АIII	1720	1	1	1.7
		8	480	10АIII	480	22	22	10.6
		9	1720	10АIII	1720	19	19	32.7
	С3 (шт. 2)	10	700	6АIII	700	16	32	22.4
		11	2940	4ВI	2940	4	8	23.5

ВЫБОРКА СТАЛИ НА ОДНУ ПАНЕЛЬ, кг

Марка панели	Сталь класса А-III по ГОСТ 5781-61 ф мм 6	10	12	14	Итого	Холоднотян. проволока класса В-II по ГОСТ 6727-53 ф мм 4	5	Итого	Сталь класса А-I по ГОСТ 5781-61 ф мм 10	12	Итого	Прокат. сталь по ГОСТ 380-60* проф. L 75х8	Итого	Всего
СПЛ8-1 СПЛ8а-1	5.0	35.1	70.0	30.7	140.8	2.3	8.0	10.3	0.2	5.0	5.2	21.6	21.6	177.9

ПРИМЕЧАНИЯ:

1. Сетки смотреть на листе С-104.
2. Детали установки закладных элементов смотреть на листах С-149, 150.

4924/II

Госстрой СССР Союзметаллургстройниипроект Харьковский Промстройниипроект	1966г.	Унифицированные колодцы для подземных газопроводов	Стеновые панели СПЛ8-1, СПЛ8а-1	905-7	С-103	Масштаб 1:40 Всего л. 1 Лист 1	146

Гл. конструктор Водопьянов
Гл. инж. пр. Капштейн
Рук. группы Монин
Исполнители Эльбаум, Уманцева
Проверил

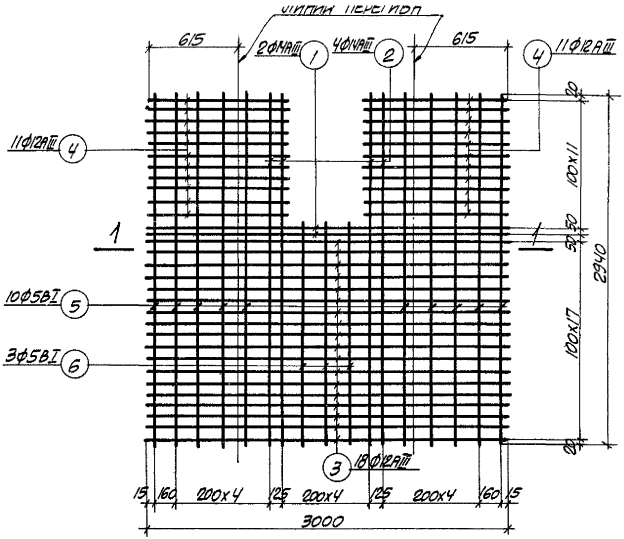

С1

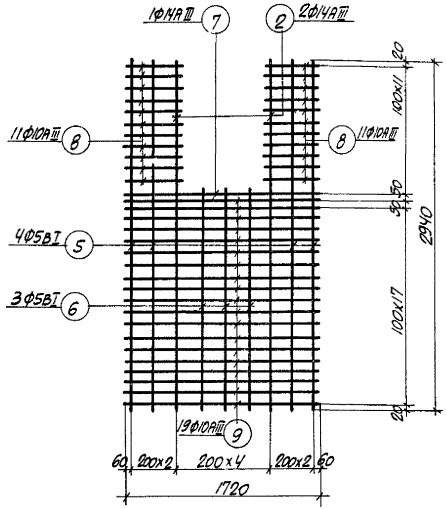

С2

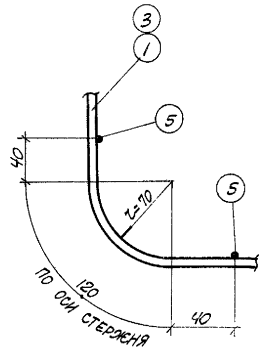

Узел „А"

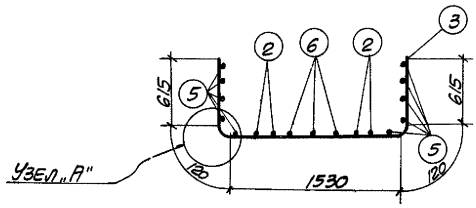

1-1

(сетка в согнутом виде)

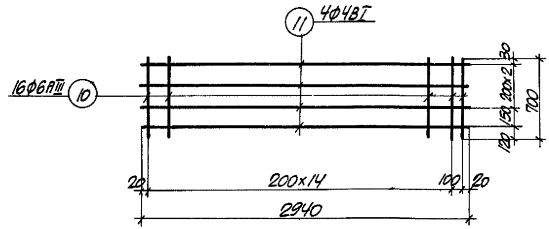

С3

Примечание

Спецификацию арматуры смотреть на листе С-103.

Рук. группы Монин

49241/II

Госстрой СССР Союзметаллургстройниипроект Харьковский Промстройниипроект	1966г.	Унифицированные колодцы для подземных газопроводов	Стеновые панели СП18-1н СП18а-1 Сетки	905-7	С-104	Масштаб б/м. Всего л. 1 Лист 1	147

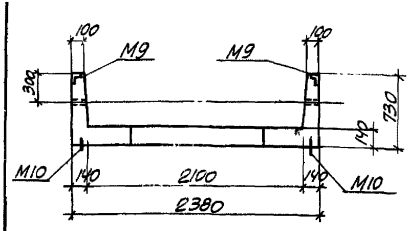

1-1

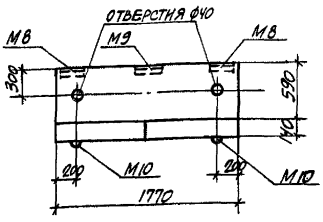

2-2

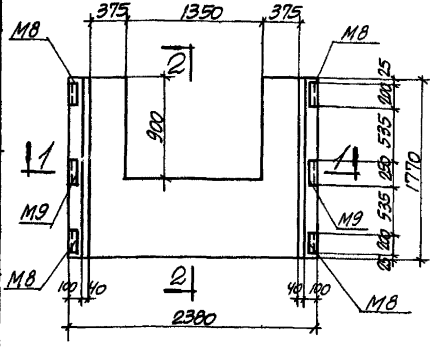

СПЛ9

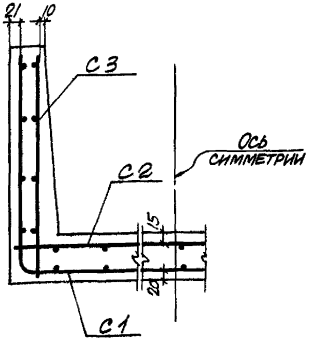

1-1 (армирование)

Спецификация арматуры на одну панель

Марка панели	Марка и кол-во сеток	N поз.	Эскиз	Ф мм	Длина мм	К-во шт. в 1 сетке	К-во шт. в 1 панели	Общая длина м
СПЛ9	С1 (шт.1)	1	3640	14АIII	3640	1	1	3.6
		2	1740	14АIII	1740	2	2	3.5
		3	3640	10АIII	3640	6	6	21.8
		4	1140	10АIII	1140	12	12	13.7
		5	1740	5ВI	1740	12	12	20.9
		6	840	5ВI	840	6	6	5.0
	С2 (шт.1)	2	1740	14АIII	1740	2	2	3.5
		5	1740	5ВI	1740	4	4	7.0
		6	840	5ВI	840	6	6	5.0
		7	2350	14АIII	2350	1	1	2.4
		8	2350	10АIII	2350	6	6	14.1
		9	490	10АIII	490	12	12	5.9
	С3 (шт.2)	10	700	6АIII	700	10	20	14.0
		11	1740	4ВI	1740	4	8	13.9

Выборка стали на одну панель, кг.

Марка панели	Сталь класса А-III по ГОСТ 5781-61				Холоднотянутая проволока класса В-I по ГОСТ 6727-53			Сталь класса А-I по ГОСТ 5781-61		Прокат. сталь по ГОСТ 380-60*		Всего
	Ф мм			Итого	Ф мм		Итого	Ф мм	Итого	Проф. L75x8	Итого	
	6	10	14		4	5		10				
СПЛ9	3.1	39.3	15.7	58.1	1.4	5.8	7.2	3.2	3.2	11.7	11.7	80.2

Выборка закладных элементов на одну панель

Марка панели	Марка закладного элемента	Колич. шт.	N листа
СПЛ9	М8	4	С-151
	М9	2	
	М10	4	С-152

Показатели на одну панель

Марка панели	Вес т	Марка бетона	Объем бетона м³	Расход стали кг.
СПЛ9	1.68	300	0.67	80.2

Примечания:

1. Сетки смотреть на листе С-106.
2. Детали установки закладных элементов смотреть на листах С-149, С-150.

4924/II

Госстрой СССР Союзметаллургстройниипроект Харьковский Промстройниипроект	1966г.	Унифицированные колодцы для подземных газопроводов	Стеновая панель СПЛ9	905-7	С-105	Масштаб 1:40 Всего л. 1 лист 1	148

Рук. группы | Проверил | Уманцева | Уманцева

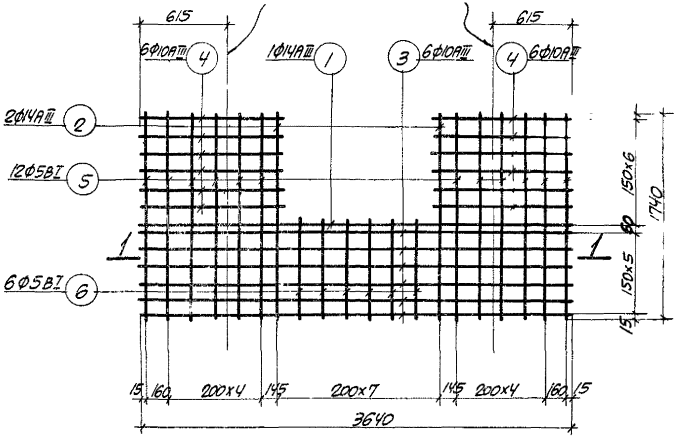

С 1

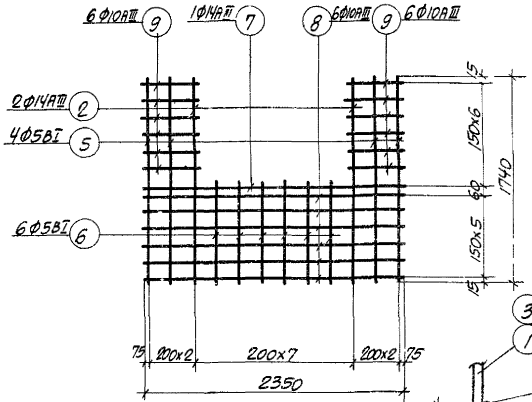

С 2

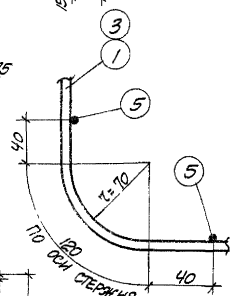

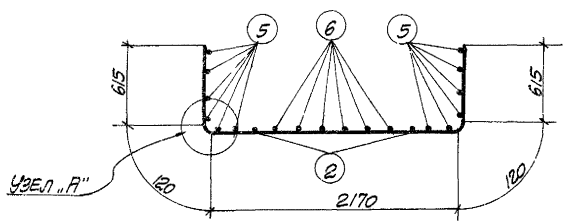

1-1

(СЕТКА В СОГНУТОМ ВИДЕ)

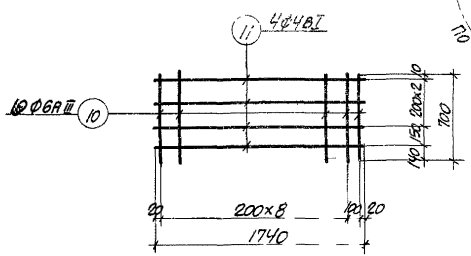

С 3

Примечание

Спецификацию арматуры смотреть на листе С-105.

49241III

Госстрой СССР Союзметаллургстройниипроект Харьковский Промстройниипроект	1966г.	Унифицированные колодцы для подземных газопроводов	Стеновая панель СПП 9 Сетки	905-7	С-106	Масштаб б/м. Всего л. 1 Лист 1 — 149

Инв. № подл. | Подпись и дата | Взам. инв. №

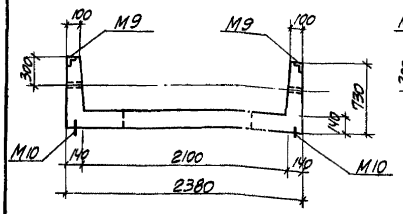

1-1

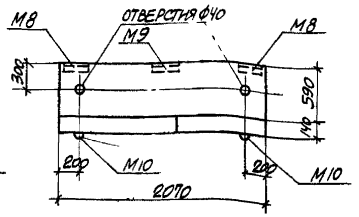

2-2

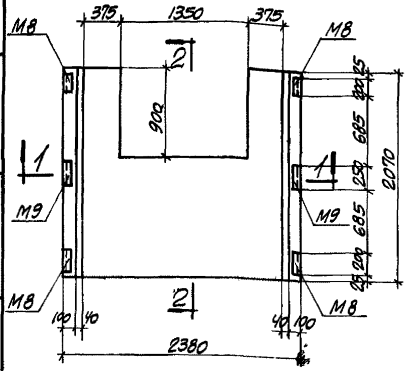

СПЛ 10

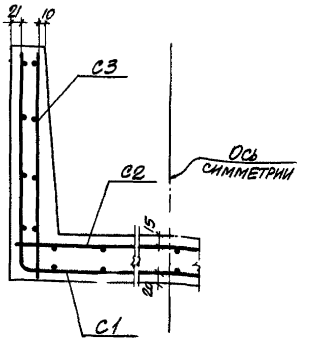

1-1 (АРМИРОВАНИЕ)

СПЕЦИФИКАЦИЯ АРМАТУРЫ НА ОДНУ ПАНЕЛЬ

Марка панели	Марка и кол-во сеток	N поз.	Эскиз	Ф мм	Длина мм	К-во шт. в 1 сетке	К-во шт. в 1 панели	Общая длина м
СПЛ10	С1 (шт. 1)	1	3640	14АIII	3640	1	1	3.6
		2	2040	14АIII	2040	2	2	4.1
		3	3640	10АIII	3640	8	8	29.1
		4	1140	10АIII	1140	12	12	13.7
		5	2040	5ВI	2040	12	12	24.5
		6	1140	5ВI	1140	6	6	6.8
	С2 (шт. 1)	2	2040	14АIII	2040	2	2	4.1
		5	2040	5ВI	2040	4	4	8.2
		6	1140	5ВI	1140	6	6	6.8
		7	2350	14АIII	2350	1	1	2.4
		8	2350	10АIII	2350	8	8	18.8
		9	490	10АIII	490	12	12	5.9
	С3 (шт. 2)	10	700	6АIII	700	11	22	15.4
		11	2040	4ВI	2040	4	8	16.3

ВЫБОРКА ЗАКЛАДНЫХ ЭЛЕМЕНТОВ НА ОДНУ ПАНЕЛЬ

Марка панели	Марка закладного элемента	Колич. шт.	N листа
СПЛ 10	М8	4	С-151
	М9	2	
	М10	4	С-152

ПОКАЗАТЕЛИ НА ОДНУ ПАНЕЛЬ

Марка панели	Вес т	Марка бетона	Объем бетона м³	Расход стали кг
СПЛ10	2.02	300	0.81	90.9

ВЫБОРКА СТАЛИ НА ОДНУ ПАНЕЛЬ, кг.

Марка панели	Сталь класса А-III по ГОСТ 5781-61				Холоднотянутая проволока класса В-I по ГОСТ 6727-53			Сталь класса А-I по ГОСТ 5781-61		Прокат. сталь по ГОСТ 380-60*		Всего
	Ф мм			Итого	Ф мм		Итого	Ф мм	Итого	Проф. ∠75×8	Итого	
	6	10	14		4	5		10				
СПЛ 10	3.4	46.7	17.2	67.3	1.6	7.1	8.7	3.2	3.2	11.7	11.7	90.9

ПРИМЕЧАНИЯ:

1. Сетки смотреть на листе С-108.
2. Детали установки закладных элементов смотреть на листах С-149, С-150.

4924/II

Гл. инж. пр. Рук. группы	Колштейн Монин	Проверил Уманцева	Госстрой СССР Союзметаллургстройниипроект Харьковский Промстройниипроект	1966 г.	Унифицированные колодцы для подземных газопроводов	Стеновая панель СПЛ10	905-7	С-107	Масштаб 1:40 Всего л. 1 Лист 1	150

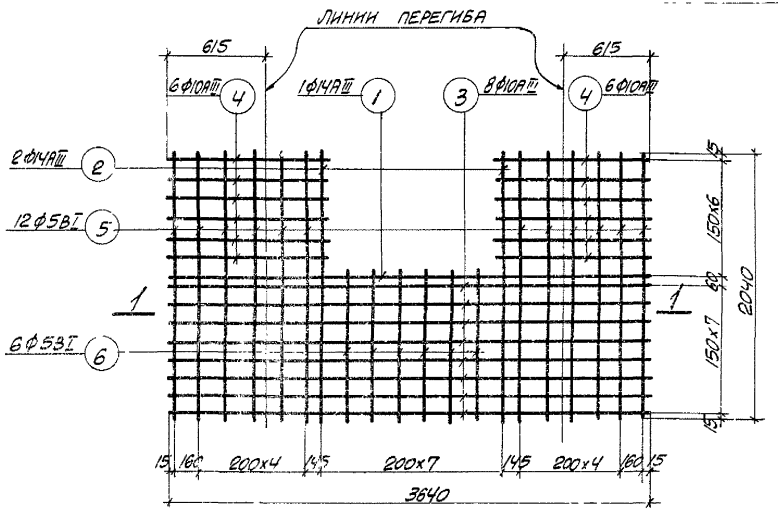

С 1

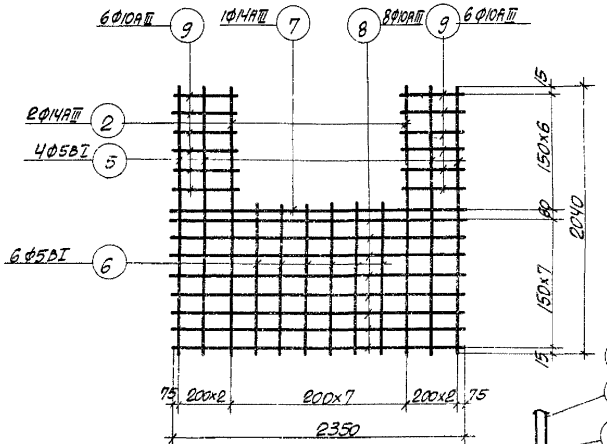

С 2

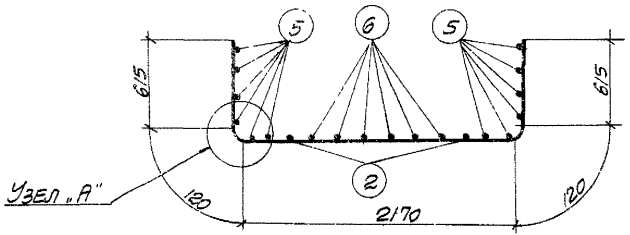

1-1

(СЕТКА В СОГНУТОМ ВИДЕ)

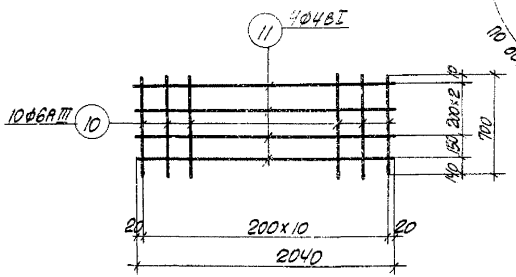

С 3

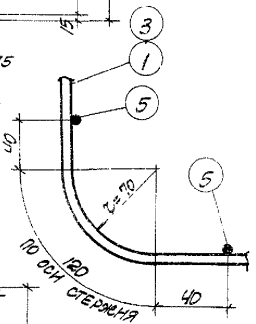

Узел „А"

Примечание

Спецификацию арматуры смотреть на листе С-107

4924/II

Гл. инж. пр. / Рук. группы	Копштейн / Монин	Проверил	Уманцева	Госсстрой СССР Союзметаллургстройниипроект Харьковский Промстройниипроект	1966г.	Унифицированные колодцы для подземных газопроводов	Стеновая панель СПЛ 10 Сетки	905-7	С-108	Масштаб 5/м Всего л. 1 Лист 1	151

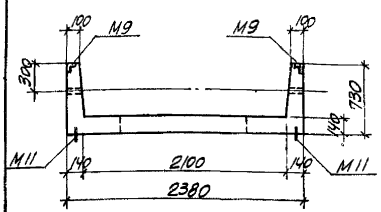

1-1

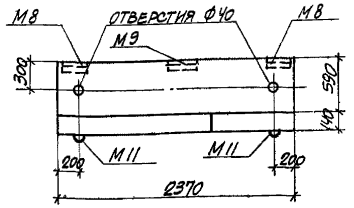

2-2

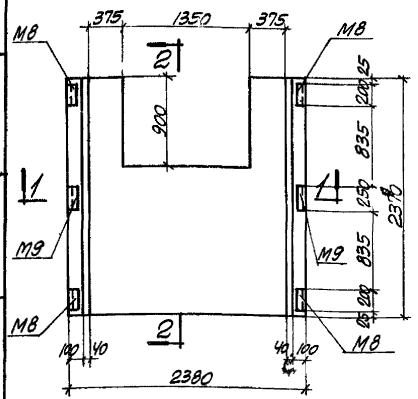

СПЛ 11

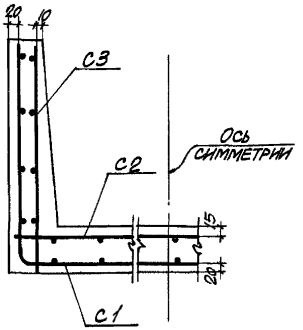

1-1 (АРМИРОВАНИЕ)

СПЕЦИФИКАЦИЯ АРМАТУРЫ НА ОДНУ ПАНЕЛЬ

Марка панели	Марка и кол-во сеток	N поз.	Эскиз	ф мм	Длина мм	К-во в 1 сетке	К-во шт. в 1 панели	Общая длина м
СПЛ 11	С1 (шт. 1)	1	3640	14АIII	3640	1	1	3.6
		2	2350	14АIII	2350	2	2	4.7
		3	3640	10АIII	3640	10	10	36.6
		4	1140	10АIII	1140	12	12	13.7
		5	2350	5ВI	2350	12	12	28.2
		6	1440	5ВI	1440	6	6	8.6
	С2 (шт. 1)	2	2350	14АIII	2350	3	3	7.1
		5	2350	5ВI	2350	4	4	9.4
		6	1440	5ВI	1440	6	6	8.6
		7	2350	10АIII	2350	10	10	23.5
		8	490	10АIII	490	12	12	5.9
	С3 (шт. 2)	9	700	6АIII	700	13	26	18.2
		10	2350	4ВI	2350	4	8	18.8

ВЫБОРКА СТАЛИ НА ОДНУ ПАНЕЛЬ, КГ

Марка панели	Сталь класса А-III по ГОСТ 5781-61				Сталь класса В-I по ГОСТ 6727-53			Сталь класса А-I по ГОСТ 5781-61			Прокат стали по ГОСТ 380-60*		
	ф мм			Итого	ф мм		Итого	ф мм		Итого	Профиль	Итого	Всего
	6	10	14		4	5		10	12				
СПЛ 11	4.0	54.1	18.6	76.7	1.8	8.4	10.2	0.2	5.0	5.2	11.7	11.7	103.8

ВЫБОРКА ЗАКЛАДНЫХ ЭЛЕМЕНТОВ НА ОДНУ ПАНЕЛЬ

Марка панели	Марка закладного элемента	Колич. шт.	N листа
СПЛ 11	М8	4	С-151
	М9	2	
	М11	4	С-152

ПОКАЗАТЕЛИ НА ОДНУ ПАНЕЛЬ

Марка панели	Вес т	Марка бетона	Объем бетона м3	Расход стали кг
СПЛ 11	2.40	300	0.96	103.8

ПРИМЕЧАНИЯ:

1. Сетки смотреть на листе С-110.
2. Детали установки закладных элементов смотреть на листах С-149, С-150.

Инв. № подл. | Подпись и дата | Взам. инв. №

Гл. конструктор — Ю. Коршунов
Нач. отд. — Ю. Иванов
Рук. группы — Волштейн, Монин
Разработал — Ульянцева
Проверил — Ульянцева
Н. контр. — Ульянцева
Гл. инж. проекта — Ульянцева

4924 IV

Госстрой СССР Союзметаллургстройниипроект Харьковский Промстройниипроект	1966г.	Унифицированные колодцы для подземных газопроводов	Стеновая панель СПЛ 11	905-7	С-109	Масштаб 1:40	152
						Всего л. 1 Лист 1	

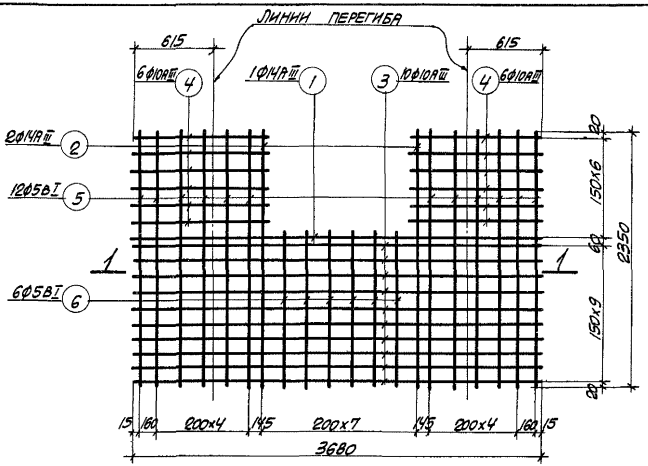

С 1

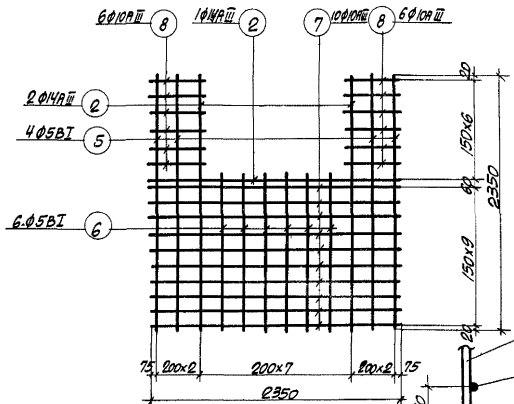

С 2

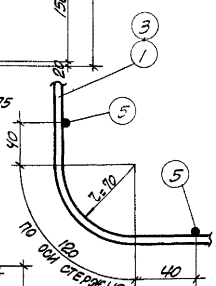

УЗЕЛ „А"

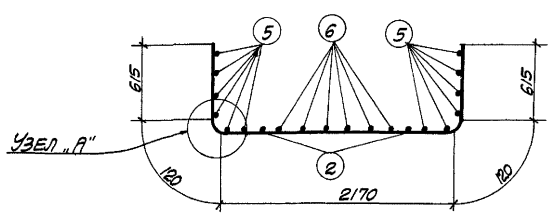

1-1

(СЕТКА В СОГНУТОМ ВИДЕ)

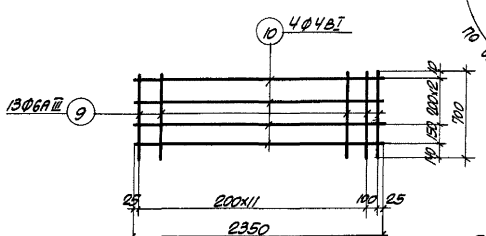

С 3

ПРИМЕЧАНИЕ

СПЕЦИФИКАЦИЮ АРМАТУРЫ СМОТРЕТЬ НА ЛИСТЕ С-109.

4924/II

Гл. инж. пр. Рук. группы	Копштейн Монин	Проверил	Уманцева				

ГОССТРОЙ СССР СОЮЗМЕТАЛЛУРГСТРОЙНИИПРОЕКТ ХАРЬКОВСКИЙ ПРОМСТРОЙНИИПРОЕКТ	1966г.	УНИФИЦИРОВАННЫЕ КОЛОДЦЫ ДЛЯ ПОДЗЕМНЫХ ГАЗОПРОВОДОВ	СТЕНОВАЯ ПАНЕЛЬ СПЛ 11 СЕТКИ	905-7	С-110	МАСШТАБ б/м ВСЕГО л 1 ЛИСТ 1	153

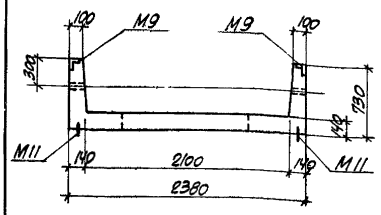

1-1

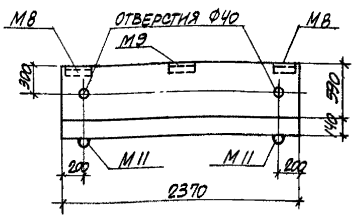

2-2

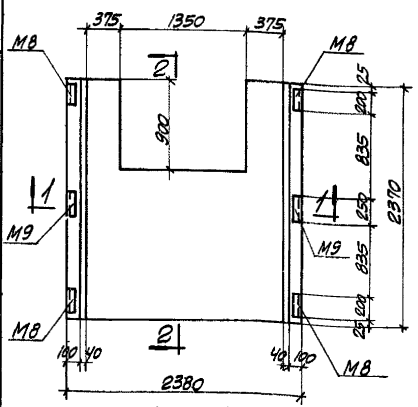

СПЛ 11-1

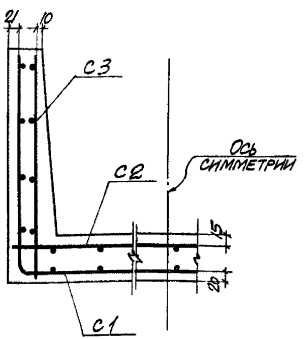

1-1 (АРМИРОВАНИЕ)

СПЕЦИФИКАЦИЯ АРМАТУРЫ НА ОДНУ ПАНЕЛЬ

Марка панели	Марка и кол-во сеток	N поз.	Эскиз	ф мм	Длина мм	К-во шт. в 1 сетке	К-во шт. в 1 панели	Общая длина м
СПЛ 11-1	С1 (шт. 1)	1	3640	14АIII	3640	2	2	7.3
		2	2350	14АIII	2350	4	4	9.4
		3	3640	12АIII	3640	9	9	32.7
		4	1140	12АIII	1140	12	12	13.7
		5	2350	5ВI	2350	10	10	23.5
		6	1440	5ВI	1440	6	6	8.6
	С2 (шт. 1)	2	2350	14АIII	2350	6	6	14.1
		5	2350	5ВI	2350	4	4	9.4
		6	1440	5ВI	1440	6	6	8.6
		7	2350	12АIII	2350	9	9	21.2
		8	490	12АIII	490	12	12	5.9
	С3 (шт. 2)	9	700	6АIII	700	13	26	18.2
		10	2350	4ВI	2350	4	8	18.8

ВЫБОРКА СТАЛИ НА ОДНУ ПАНЕЛЬ, КГ.

Марка панели	Сталь класса А-III по ГОСТ 5781-61					Холоднотянутая проволока класса В-I по ГОСТ 6727-53			Сталь класса А-I по ГОСТ 5781-61			Прокат. сталь по ГОСТ 380-60*		
	ф мм				Итого	ф мм		Итого	ф мм		Итого	ф мм	Итого	Всего
	6	10	12	14		4	5		10	12		L75×8		
СПЛ 11-1	4.0	5.1	65.4	37.2	111.7	1.8	7.7	9.5	0.2	5.0	5.2	11.7	11.7	138.1

ВЫБОРКА ЗАКЛАДНЫХ ЭЛЕМЕНТОВ НА ОДНУ ПАНЕЛЬ

Марка панели	Марка закладного элемента	Колич. шт.	N листа
СПЛ 11-1	М8	4	С-151
	М9	2	
	М11	4	С-152

ПОКАЗАТЕЛИ НА ОДНУ ПАНЕЛЬ

Марка панели	Вес т	Марка бетона	Объем бетона м³	Расход стали кг
СПЛ 11-1	2.40	300	0.96	138.1

ПРИМЕЧАНИЯ:

1. Сетки смотреть на листе С-112.
2. Детали установки закладных элементов смотреть на листах С-149, С-150.

Гл. конструктор Водопьянов
Гл. инж. пр. Копытенин
Рук. группы Мочнин
Исполнитель Эпельбаум, Уланцева
Проверил
Н. контр.
Утв. 14.1.67 г.

4924/II

Госстрой СССР Союзметаллургстройниипроект Харьковский Промстройниипроект	1966 г.	Унифицированные колодцы для подземных газопроводов	Стеновая панель СПЛ 11-1	905-7	С-111	Масштаб 1:40	154
						Всего л. 1 Лист 1	

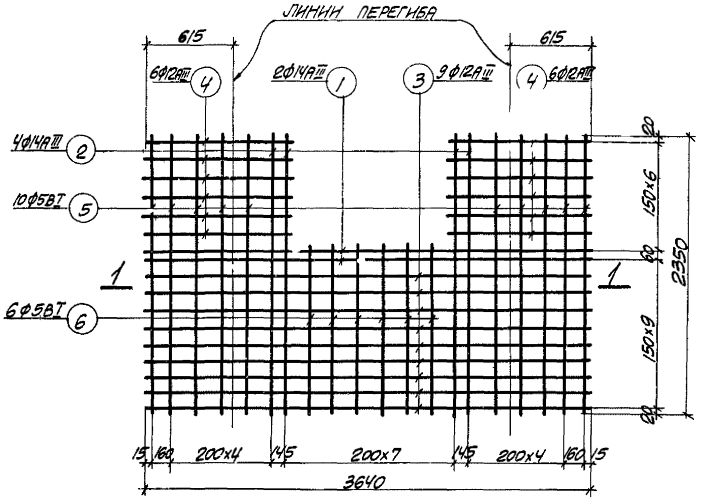

С1

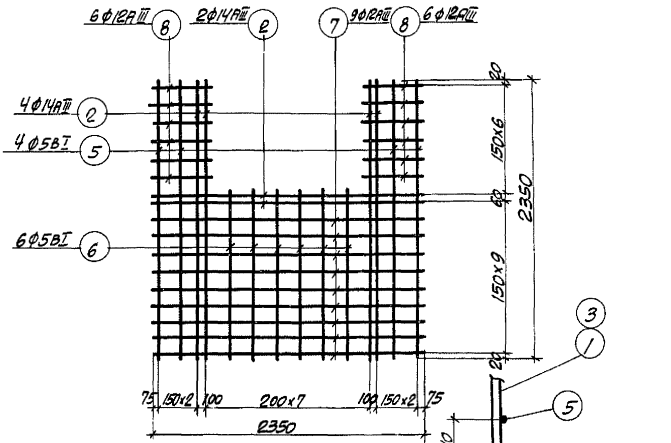

С2

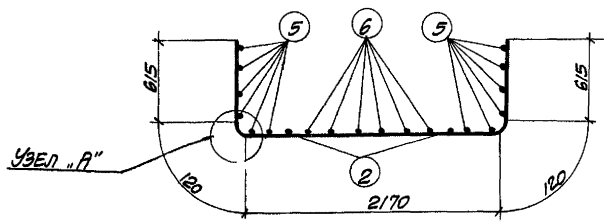

1-1

(СЕТКА В СОГНУТОМ ВИДЕ

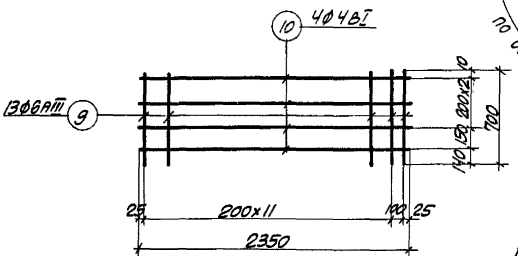

С3

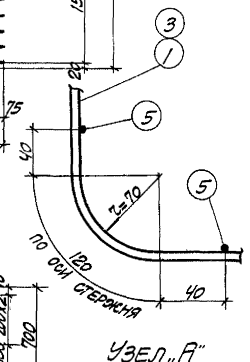

ПРИМЕЧАНИЕ

СПЕЦИФИКАЦИЮ АРМАТУРЫ СМОТРЕТЬ НА ЛИСТЕ С-111.

4.924/II

Инв. № подл. / Взам. инв. № / Подпись и дата / Инв. № дубл. / Взам. инв. №	Госстрой СССР Союзметаллургстройниипроект Харьковский Промстройниипроект	1966г.	Унифицированные колодцы для подземных газопроводов	Стеновая панель СЛЛ11-1 Сетки	905-7	С-112	Масштаб б/м. Всего л. 1 Лист 1 — 155

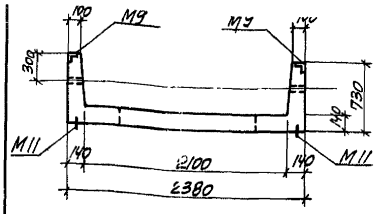

1-1

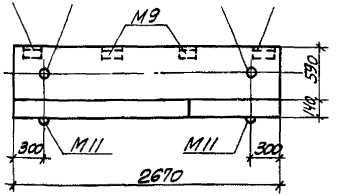

2-2

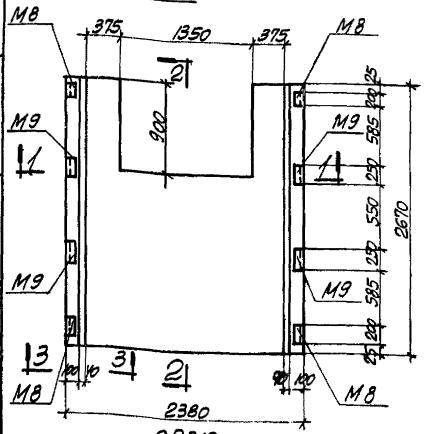

СПЛ12

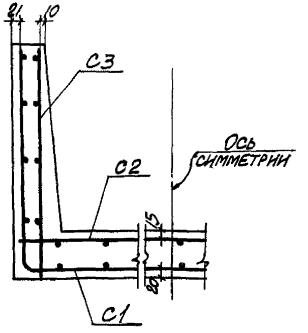

1-1 (армирование)

Марка панели	Марка и кол-во сеток	N поз.	Эскиз	ф мм	Длина мм	К-во шт. в 1 сетке	К-во шт. в 1 панели	Общая длина м
СПЛ12	С1 (шт.1)	1	3640	14АIII	3640	1	1	3.6
		2	2640	14АIII	2640	2	2	5.3
		3	3640	10АIII	3640	12	12	43.6
		4	1140	10АIII	1140	12	12	13.7
		5	2640	5ВI	2640	12	12	31.7
		6	1740	5ВI	1740	6	6	10.4
	С2 (шт.1)	2	2640	14АIII	2640	2	2	5.3
		5	2640	5ВI	2640	4	4	10.6
		6	1740	5ВI	1740	6	6	10.4
		7	2350	14АIII	2350	1	1	2.4
		8	2350	10АIII	2350	12	12	28.2
		9	490	10АIII	490	12	12	5.9
	С3 (шт.2)	10	700	6АIII	700	14	28	19.6
		11	2640	4ВI	2640	4	8	21.1

Выборка стали на одну панель, кг.

Марка панели	Сталь класса А-III по ГОСТ 5781-61				Холоднотян. проволока класса В-I по ГОСТ 6727-53			Сталь класса А-I по ГОСТ 5781-61			Прокат сталь по ГОСТ 380-60*		
	ф мм			Итого	ф мм		Итого	ф мм		Итого	прок. L 75×6	Итого	Всего
	6	10	14		4	5		10	12				
СПЛ12	4.4	63.1	20.1	87.6	2.1	9.7	11.8	0.2	5.0	5.2	16.2	16.2	120.8

Выборка закладных элементов на одну панель

Марка панели	Марка закладного элемента	Колич. шт.	N листа
СПЛ12	М8	4	С-151
	М9	4	
	М11	4	С-152

Показатели на одну панель

Марка панели	Вес т	Марка бетона	Объем бетона м3	Расход стали кг
СПЛ12	2.75	300	1.10	120.8

Примечания

1. Сетки смотреть на листе С-114.
2. Детали установки закладных элементов смотреть на листах С-149, С-150.

Инв. № подл. | Подп. и дата | Взам. инв. №

Куликова | Коверина | Куликова | Квартенин | Монин

4924/II

Госстрой СССР Союзметаллургстройниипроект Харьковский Промстройниипроект	1966г.	Унифицированные колодцы для подземных газопроводов	Стеновая панель СПЛ12	905-7	С-113	Масштаб 1:40 Всего л. 1 Лист 1 — 156

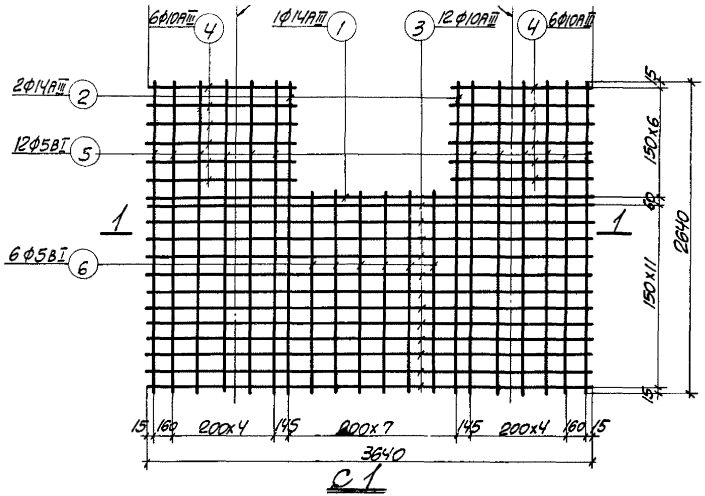

С1

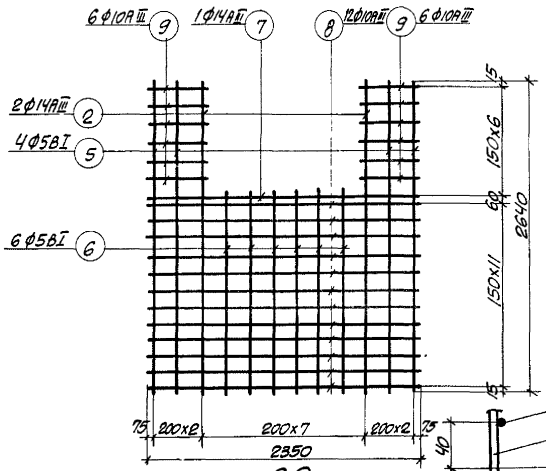

С2

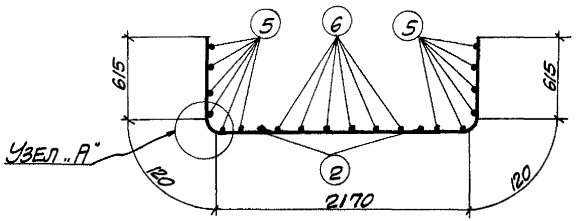

1-1

(сетка в согнутом виде)

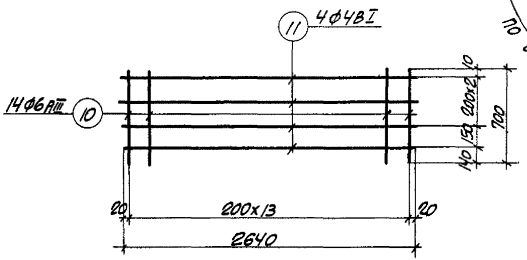

С3

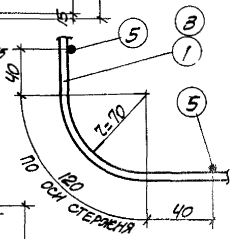

Узел „А"

Примечание

Спецификацию арматуры смотреть на листе С-113.

4924/II

Гл. инж. пр. Рук. группы	Копштейн Монин	Проверил	Уманцева				
Госстрой СССР Союзметаллургстройниипроект Харьковский Промстройниипроект	1966г.	Унифицированные колодцы для подземных газопроводов	Стеновая панель СПЛ 12 Сетки	905-7	С-114	Масштаб б/м. Всего л. 1 Лист 1	157

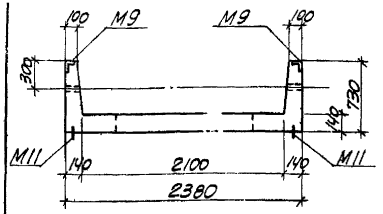

1-1

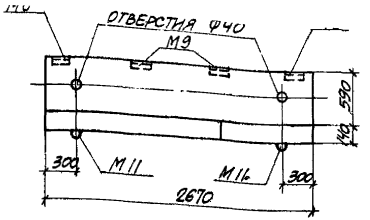

2-2

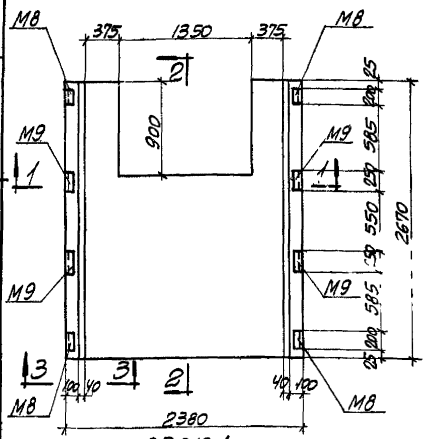

СПЛ12-1

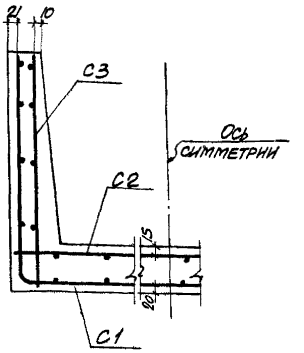

1-1 (армирование)

Выборка закладных элементов на одну панель

Марка панели	Марка закладного элемента	Колич. шт.	N листа
СПЛ12-1	М8	4	С-151
	М9	4	
	М11	4	С-152

Показатели на одну панель

Марка панели	Вес т	Марка бетона	Объем бетона м3	Расход стали кг.
СПЛ12-1	2.75	300	1.10	159.7

Марка панели	Марка и кол-во сеток	N поз.	Эскиз	ф мм	Длина мм	К-во шт в 1 сетке	К-во шт в 1 панели	Общая длина м
СПЛ12-1	С1 (шт.1)	1	3640	14АIII	3640	2	2	7.3
		2	2640	14АIII	2640	4	4	10.6
		3	3640	12АIII	3640	11	11	40.0
		4	1140	12АIII	1140	12	12	13.7
		5	2640	5ВI	2640	10	10	26.4
		6	1740	5ВI	1740	6	6	10.4
	С2 (шт.1)	2	2640	14АIII	2640	4	4	10.6
		5	2640	5ВI	2640	4	4	10.6
		6	1740	5ВI	1740	6	6	10.4
		7	2350	14АIII	2350	2	2	4.7
		8	2350	12АIII	2350	11	11	25.9
		9	490	12АIII	490	12	12	5.9
	С3 (шт.2)	10	700	6АIII	700	14	28	19.6
		11	2640	4ВI	2640	4	8	21.1

Выборка стали на одну панель, кг.

Марка панели	Сталь класса А-III по ГОСТ 5781-61 ф мм 6	10	12	14	Итого	Сталь холоднотянутая проволока класса В-I по ГОСТ 6727-53 ф мм 4	5	Итого	Сталь класса А-I по ГОСТ 5781-61 ф мм 10	12	Итого	Прокат стали по ГОСТ 380-60 профиль L75х8	Итого	Всего
СПЛ12-1	4.4	6.7	76.0	40.2	127.3	2.1	8.9	11.0	0.2	5.0	5.2	16.2	16.2	159.7

Примечания:

1. Сетки смотреть на листе С-116.
2. Детали установки закладных элементов смотреть на листе С-149, С-150.

Гл. конструктор	Сидельников					
Гл. инж. пр.	Коштейн					
Рук. группы	Моонин					
Проверил	Гиндельштейн	Уманцева				
Нач. партии	Гиндельштейн	Уманцева				

Госстрой СССР Союзметаллургстройниипроект Харьковский Промстройниипроект	1966г.	Унифицированные колодцы для подземных газопроводов	Стеновая панель СПЛ 12-1	905-7	С-115

4924/II

Масштаб 1:40 | Всего л. 1 | Лист 1 | 158

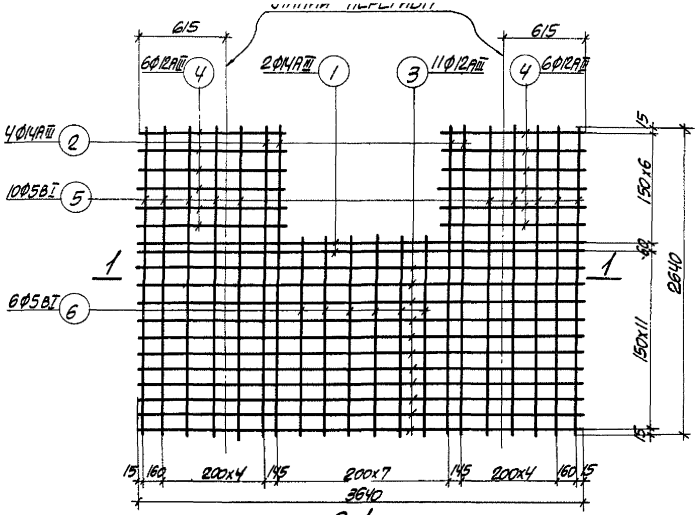

С1

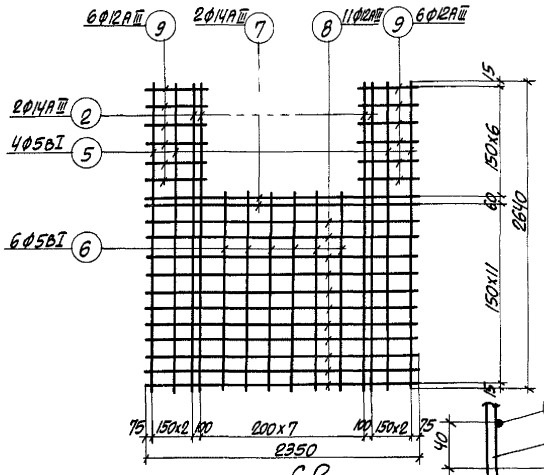

С2

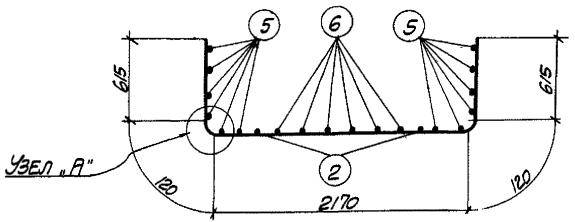

1-1

(сетка в согнутом виде)

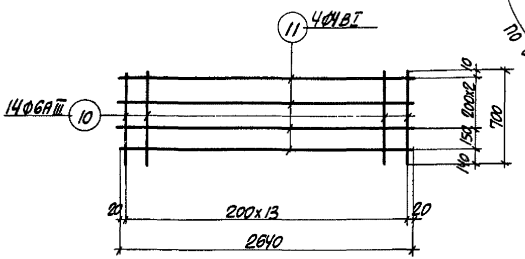

С3

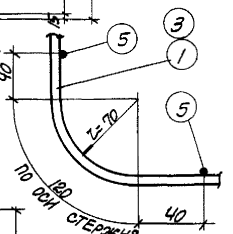

Узел „А"

Примечание

Спецификацию арматуры смотреть на листе С-115.

4924/II

Госстрой СССР Союзметаллургстройниипроект Харьковский Промстройниипроект	1966г.	Унифицированные колодцы для подземных газопроводов	Стеновая панель СПЛ12-1 Сетки	905-7	С-116	Масштаб б/м Всего л. 1 Лист 1	159

Гл. инж. пр. Рук. группы | Кошшеин Монин | Проверил | Уманцевн

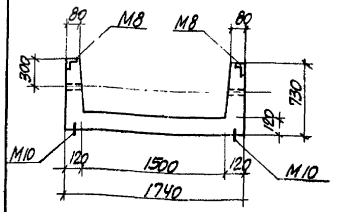

1-1

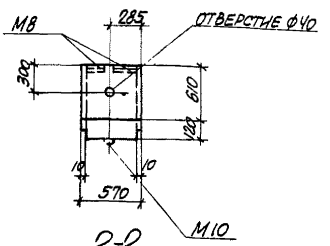

2-2

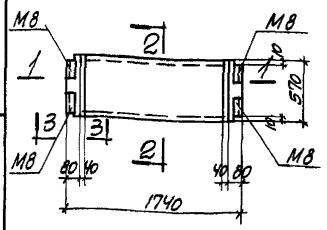

СПЛ 13

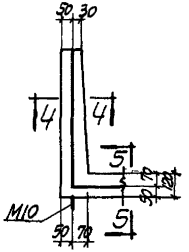

3-3

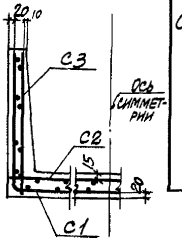

1-1 (армирование)

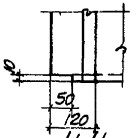

4-4

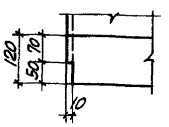

5-5

Спецификация арматуры на одну панель

Марка панели	Марка и кол-во сеток	N поз.	Эскиз	Ф мм	Длина мм	К-во шт. в 1 сетке	К-во шт. в 1 панели	Общая длина м
СПЛ 13	С1 (шт. 1)	1	3020	10АIII	3020	5	5	15.1
		2	540	5ВI	540	17	17	9.2
	С2 (шт. 1)	3	1720	8АIII	1720	5	5	8.6
		4	540	4ВI	540	9	9	4.9
	С3 (шт. 2)	4	540	4ВI	540	4	8	4.3
		5	700	6АIII	700	5	10	7.0

Выборка стали на одну панель, кг.

Марка панели	Сталь класса А-III по ГОСТ 5781-61				Холоднотянутая проволока класса В-1 по ГОСТ 6727-53			Сталь класса А-I по ГОСТ 5781-61		Прокат. сталь по ГОСТ 380-60*		Всего
	Ф мм			Итого	Ф мм		Итого	Ф мм	Итого	Проф	Итого	
	6	8	10		4	5		10		L75x8		
СПЛ 13	1.6	3.4	12.7	17.7	0.9	1.4	2.3	1.6	1.6	7.2	7.2	28.8

Примечания:

1. Сетки смотреть на листе С-118.
2. Детали установки закладных элементов смотреть на листах С-149, С-150.

Выборка закладных элементов на одну панель

Марка панели	Марка закладного элемента	Колич. шт.	N листа
СПЛ 13	М8	4	С-151
	М10	2	С-152

Показатели на одну панель

Марка панели	Вес т	Марка бетона	Объем бетона м³	Расход стали кг.
СПЛ 13	0.48	300	0.19	28.8

Гл. инж. пр. Рук. группы | Колштейн Монин | Проверил | Уманцева | Умаш

4924/II

Госстрой СССР Союзметаллургстройниипроект Харьковский Промстройниипроект	1966г.	Унифицированные колодцы для подземных газопроводов	Стеновая панель СПЛ 13	905-7	С-117	Масштаб 1:40 Всего л. 1 лист 1

160

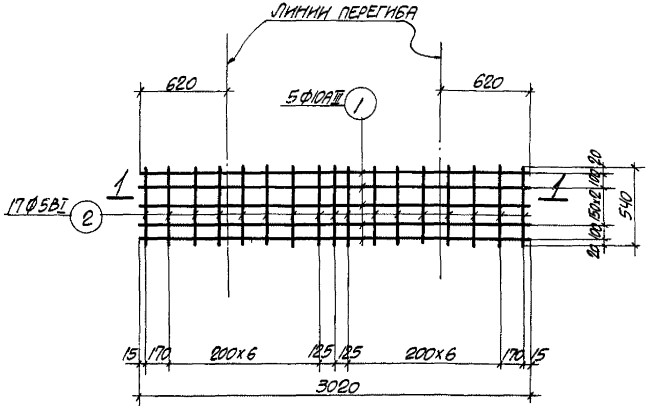

С1

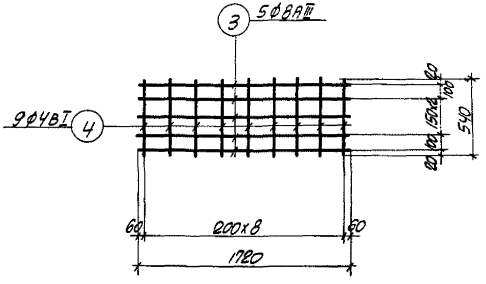

С2

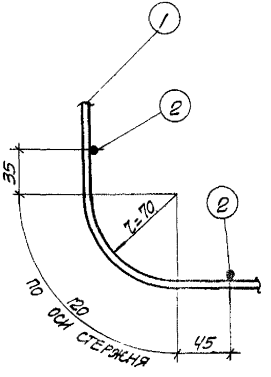

Узел „А"

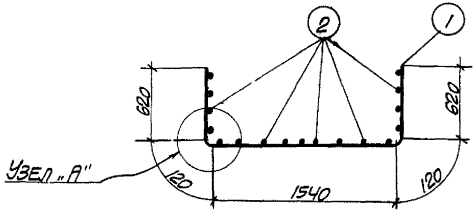

1-1

(СЕТКА В СОГНУТОМ ВИДЕ)

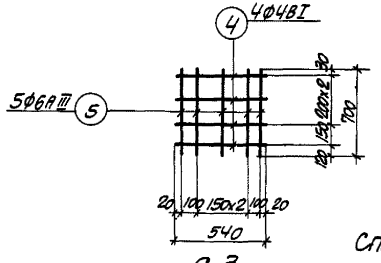

С3

Примечание

Спецификацию арматуры смотреть на листе С-117.

4924/II

Госстрой СССР Союзметаллургстройниипроект Харьковский Промстройниипроект	1966г.	Унифицированные колодцы для подземных газопроводов	Стеновая панель СПЛ 13 Сетки	905-7	С-118	Масштаб 5/14. Всего л. 1 Лист 1	161

Инв. № подл. | Подпись и дата | Взам. инв. №

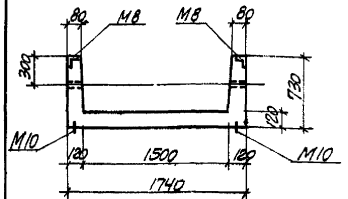

1-1

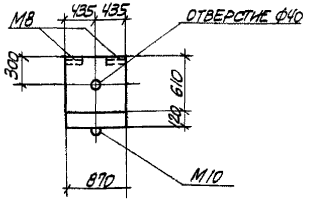

2-2

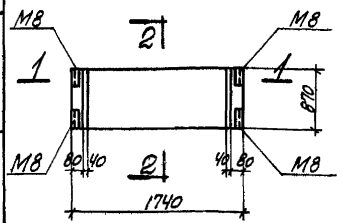

СПЛ14

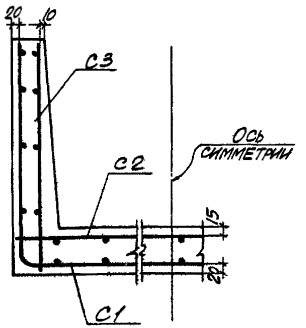

1-1 (армирование)

Спецификация арматуры на одну панель

Марка панели	Марка и кол-во сеток	N поз.	Эскиз	ф мм	Длина мм	К-во шт. в 1 сетке	К-во шт. в 1 панели	Общая длина м
СПЛ14	С1 (шт. 1)	1	3020	10 AII	3020	7	7	21.2
		2	840	5 BI	840	17	17	14.3
	С2 (шт. 1)	3	1720	8 AIII	1720	7	7	12.0
		4	840	4 BI	840	9	9	7.6
	С3 (шт. 2)	4	840	4 BI	840	4	8	6.7
		5	700	6 AIII	700	7	14	9.8

Выборка стали на одну панель, кг.

Марка панели	Сталь класса A-III по ГОСТ 5781-61, ф мм: 6	8	10	Итого	Холоднотянутая проволока класса В-I по ГОСТ 6727-53, ф мм: 4	5	Итого	Сталь класса A-I по ГОСТ 5781-61, ф мм: 10	Итого	Прокат. сталь по ГОСТ 380-60*: Проф. №16	Итого	Всего
СПЛ14	2.2	4.7	16.5	23.4	1.4	2.2	3.6	1.6	1.6	7.2	7.2	35.8

Выборка закладных элементов на одну панель

Марка панели	Марка закладного элемента	Колич. шт.	N листа
СПЛ14	М8	4	С-151
	М10	2	С-152

Показатели на одну панель

Марка панели	Вес т	Марка бетона	Объем бетона м³	Расход стали кг
СПЛ14	0.73	300	0.29	35.8

Примечания:

1. Сетки смотреть на листе С-120.
2. Детали установки закладных элементов смотреть на листах С-149, С-150

Госстрой СССР Союзметаллургстройниипроект Харьковский Промстройниипроект	1966г.	Унифицированные колодцы для подземных газопроводов	Стеновая панель СПЛ14	905-7	С-119	Масштаб 1:40; Всего л. 1, лист 1; 162

4924/II

Гл. конструктор Соловьянов; Гл. инж. пр. Колштейн; Рук. группы Монин; Исполнитель Эпельбаум, Уманцева; Проверил Ушаниц

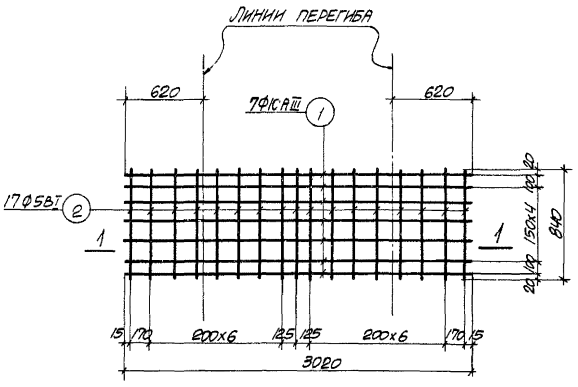

С 1

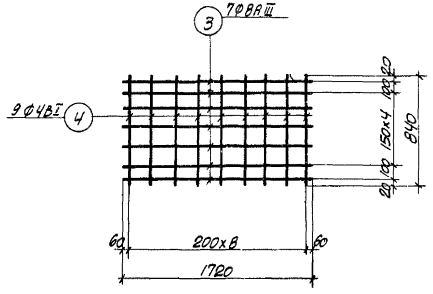

С 2

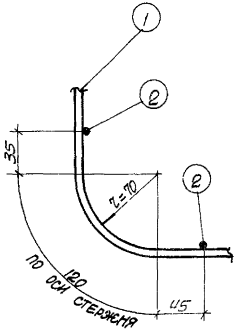

Узел „А"

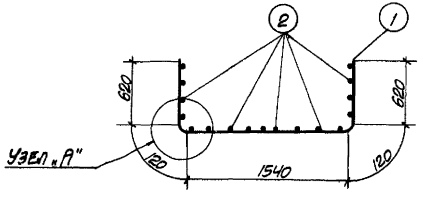

1-1

(сетка в согнутом виде)

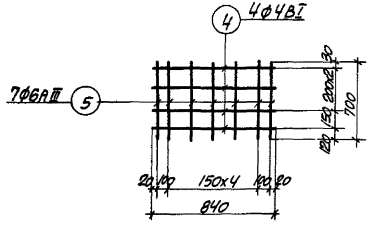

С 3

Примечание

Спецификацию арматуры смотреть на листе С-119.

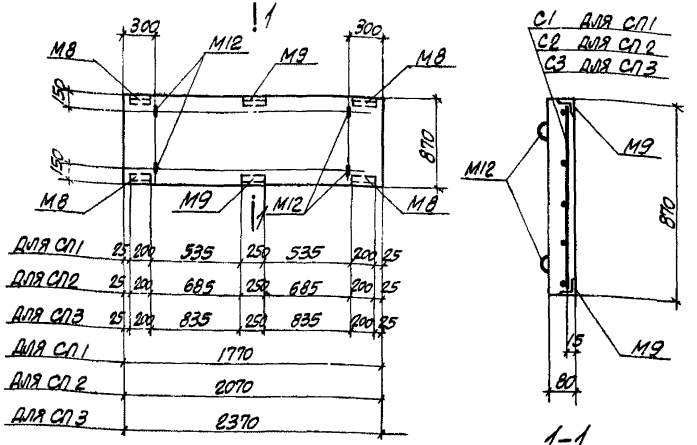

СП1; СП2; СП3

Спецификация арматуры на одну панель

Марка панели	Марка и колич. сеток	N поз.	Эскиз	Ф мм	Длина мм	Колич. шт. В1 сетке	Колич. шт. В1 панели	Общая длина м
СП1	С1 (шт. 1)	1	①	4 ВI	1750	5	5	8.7
		2	② 25 100 150×10=1500 100 25; 1750; 220×4; 25; 850	8 АIII	850	13	13	11.2
СП2	С2 (шт. 1)	2	③	8 АIII	850	15	15	12.9
		3	② 25 100 150×12=1800 100 25; 2050; 220×4; 25; 850	4 ВI	2050	5	5	10.3
СП3	С3 (шт. 1)	2	④	8 АIII	850	17	17	14.6
		4	② 25 100 150×14=2100 100 25; 2350; 220×4; 25; 850	4 ВI	2350	5	5	11.8

Выборка закладных элементов на одну панель

Марка панели	Марка закладного элемента	Колич. шт.	N листа
СП1 СП2 СП3	М8	4	С-151
	М9	2	
	М12	4	С-152

Показатели на одну панель

Марка панели	Вес т	Марка бетона	Объем бетона м³	Расход стали кг
СП1	0.30	300	0.12	25.2
СП2	0.35	300	0.14	26.0
СП3	0.40	300	0.16	26.9

Выборка стали на одну панель, кг.

Марка панели	Сталь класса А-III по ГОСТ 5781-61 Ф мм 8	10	Итого	Холоднотянутая проволока класса В-I по ГОСТ 6727-53 Ф мм 4		Итого	Сталь класса А-I по ГОСТ 5781-61 Ф мм 10		Итого	Прокат. сталь по ГОСТ 380-60 профиль L75×8	Итого	Всего
СП1	4.4	5.0	9.4	0.9		0.9	3.2		3.2	11.7	11.7	25.2
СП2	5.1	5.0	10.1	1.0		1.0	3.2		3.2	11.7	11.7	26.0
СП3	5.8	5.0	10.8	1.2		1.2	3.2		3.2	11.7	11.7	26.9

Примечание

Детали установки закладных элементов смотреть на листах С-149, С-150.

Гл. инж. пр. Капштейн
Рук. группы Монин
Проверил Кадучевская
Нач. отд. Шмит

Госстрой СССР
Союзметаллургстройниипроект
Харьковский
Промстройниипроект
1966г.

Унифицированные колодцы для подземных газопроводов

Стеновые панели СП1, СП2 и СП3

905-7

С-121

4924/II

Масштаб

Всего л. 1
Лист 1

164

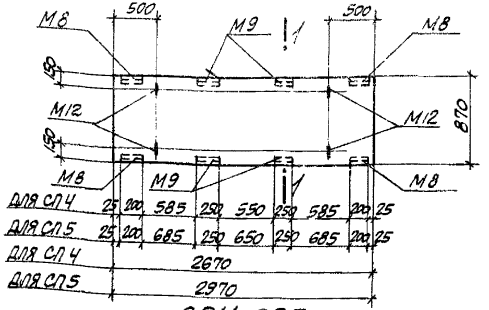

СП4; СП5

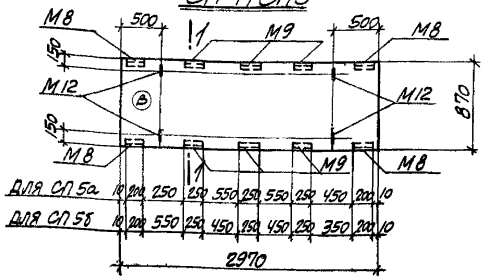

СП5а; СП5б

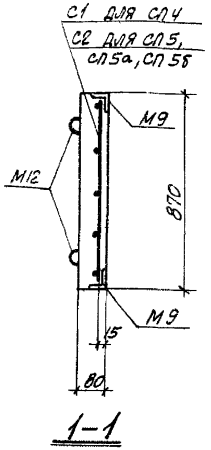

1-1

Спецификация арматуры на одну панель

Марка панели	Марка и колич сеток	N поз.	Эскиз	Ф мм	Длина мм	Колич шт в 1 сетке	Колич шт в 1 панели	Общая длина м
СП4	С1 (шт. 1)	1	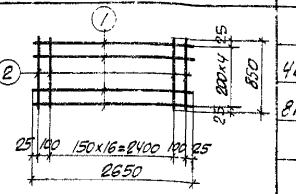	4В I	2650	5	5	13.2
		2		8А III	850	19	19	16.3
СП5 СП5а СП5б	С2 (шт. 1)	2	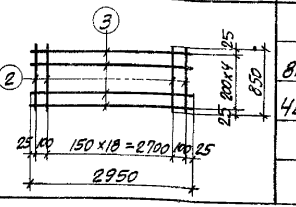	8А III	850	21	21	18.0
		3		4В I	2950	5	5	14.8

Выборка стали на одну панель, кг

Марка панели	Сталь класса А-III по ГОСТ 5781-61 Ф мм 8	10	Итого	Холоднотянутая проволока класса В-I по ГОСТ 6727-53 Ф мм 4		Итого	Сталь класса А-I по ГОСТ 5781-61 Ф мм 10		Итого	Прокат. сталь по ГОСТ 380-60* профиль L75×8	Итого	Всего
СП4	6.4	6.7	13.1	1.3		1.3	3.2		3.2	16.2	16.2	33.8
СП5	7.1	6.7	13.8	1.5		1.5	3.2		3.2	16.2	16.2	34.7
СП5а	7.1	8.4	15.5	1.5		1.5	3.2		3.2	20.7	20.7	40.9
СП5б	7.1	8.4	15.5	1.5		1.5	3.2		3.2	20.7	20.7	40.9

Выборка закладных элементов на одну панель

Марка панели	Марка закладного элемента	Колич. шт.	N листа
СП4 СП5	М8	4	С-151
	М9	4	
	М12	4	С-152
СП5а СП5б	М8	4	С-151
	М9	6	
	М12	4	С-152

Показатели на одну панель

Марка панели	Вес т	Марка бетона	Объем бетона м³	Расход стали кг
СП4	0.48	300	0.19	33.8
СП5	0.53	300	0.21	34.7
СП5а СП5б	0.53	300	0.21	40.9

Примечания:

1. Детали установки закладных элементов смотреть на листах С-149, С-150.
2. Индекс Б, показанный на плитах СП5а и СП5б, нанести несмываемой краской, для ориентации верха панелей на монтаже.

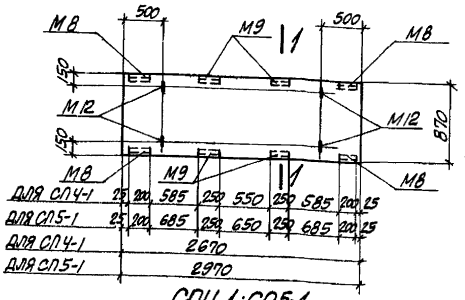

СП4-1; СП5-1

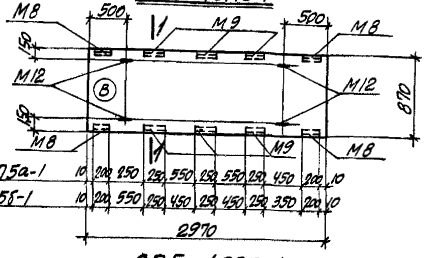

СП5а-1; СП5б-1

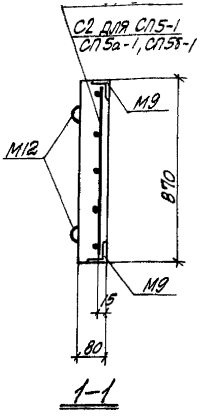

1-1

Марка панели	Марка и колич. сеток	№ поз	Эскиз	ф мм	Длина мм	Колич. шт. в 1 сетке	Колич. шт. в 1 панели	Общая длина м
СП4-1	С1 (шт. 1)	1	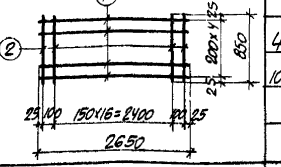	4 AI	2650	5	5	13.2
		2		10 AIII	850	19	19	16.3
СП5-1 СП5а-1 СП5б-1	С2 (шт. 1)	2	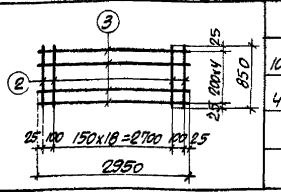	10 AIII	850	21	21	18.0
		3		4 AI	2950	5	5	14.8

Выборка стали на одну панель, кг

Марка панели	Сталь класса А-III по ГОСТ 5781-61 ф мм 10		Итого	Обыкновенная проволока класса В-I по ГОСТ 6727-53 ф мм 4		Итого	Сталь класса А-I по ГОСТ 5781-61 ф мм 10		Итого	Прокат. сталь по ГОСТ 380-60* Прок. L 75х8	Итого	Всего
СП4-1	16.7		16.7	1.3		1.3	3.2		3.2	16.2	16.2	37.4
СП5-1	17.8		17.8	1.5		1.5	3.2		3.2	16.2	16.2	38.7
СП5а-1	19.5		19.5	1.5		1.5	3.2		3.2	20.7	20.7	44.9
СП5б-1	19.5		19.5	1.5		1.5	3.2		3.2	20.7	20.7	44.9

Выборка закладных элементов на одну панель

Марка панели	Марка закладного элемента	Колич. шт.	№ листа
СП4-1 СП5-1	М8	4	С-151
	М9	4	
	М12	4	С-152
СП5а-1 СП5б-1	М8	4	С-151
	М9	6	
	М12	4	С-152

Показатели на одну панель

Марка панели	Вес т	Марка бетона	Объем бетона м³	Расход стали кг
СП4-1	0.48	300	0.19	37.4
СП5-1	0.53	300	0.21	38.7
СП5а-1 СП5б-1	0.53	300	0.21	44.9

Примечания:

1. Детали установки закладных элементов смотреть на листах С-149, С-150.
2. Индекс (В), показанный на плитах СП5а-1 и СП5б-1, нанести несмываемой краской, для ориентации верха панелей на монтаже.

4924/II

Госстрой СССР Союзметаллургстройниипроект Харьковский промстройниипроект	1986г.	Унифицированные колодцы для подземных газопроводов	Стеновые панели СП4-1, СП5-1, СП5а-1 и СП5б-1	905-7	С-123	Масштаб Разн. Всего л. 7 Лист 1	166

Гл. инж. пр. Кулешевич
Рук. группы Монин
Проверил Кацинчевская
Н. контр. Жуйм

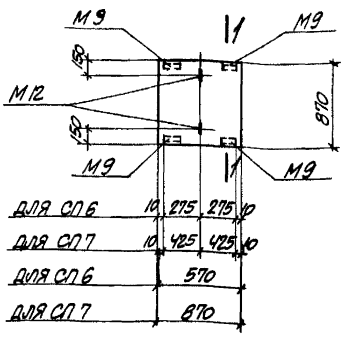

СП6; СП7

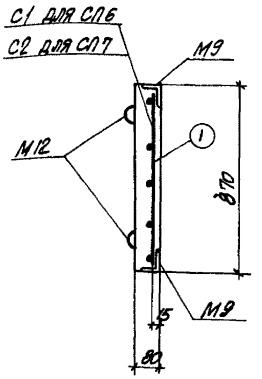

1-1

Спецификация арматуры на одну панель

Марка панели	Марка и колич. сеток	N поз.	Эскиз	ф мм	Длина мм	Колич. шт. в 1 сетке	Колич. шт. в 1 панели	Общая длина м
СП6	С1 (шт. 1)	1		8АIII	850	5	5	4.3
		2		4ВI	550	5	5	2.8
СП7	С2 (шт. 1)	1		8АIII	850	7	7	6.0
		3		4ВI	850	5	5	4.3

Выборка закладных элементов на одну панель

Марка панель	Марка закладного элемента	Колич. шт.	№ листа
СП6	М9	4	С-151
СП7	М12	2	С-152

Показатели на одну панель

Марка панели	Вес т	Марка бетона	Объем бетона м³	Расход стали кг
СП6	0.10	300	0.04	16.0
СП7	0.15	300	0.06	16.8

Выборка стали на одну панель, кг.

Марка панели	Сталь класса А-III по ГОСТ 5781-61 ф мм 8	ф мм 10	Итого	Холоднотянутая проволока класса В-I по ГОСТ 6727-53 ф мм 4		Итого	Сталь класса А-I по ГОСТ 5781-61 ф мм 10		Итого	Прокат: сталь по ГОСТ 380-60* профиль ∟75×8	Итого	Всего
СП6	1.7	3.4	5.1	0.3		0.3	1.6		1.6	9.0	9.0	16.0
СП7	2.4	3.4	5.8	0.4		0.4	1.6		1.6	9.0	9.0	16.8

Примечание

Детали установки закладных элементов смотреть на листах С-149, С-150.

Инв. № подл. | Подп. и дата | Взам. инв. №

4924/II

Госстрой СССР Союзметаллургстройниипроект Харьковский промстройниипроект	1966г.	Унифицированные колодцы для подземных газопроводов	Стеновые панели СП6 и СП7	905-7	С-124	Масштабы: разн. Всего л. 1 Лист 1	167

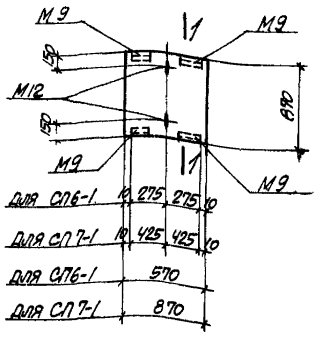

СП6-1; СП7-1

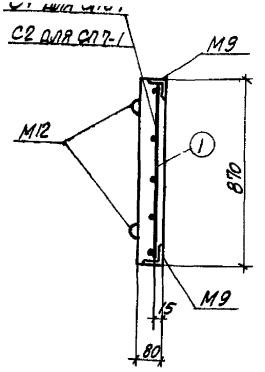

1-1

Марка панели	Марка и колич. сеток	№ поз.	Эскиз	Ф мм	Длина мм	Колич. шт. в 1 сетке	Колич. шт. в 1 панели	Общая длина м
СП6-1	С1 (шт. 1)	1	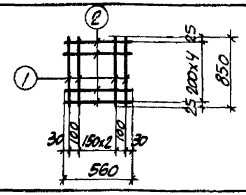	10АIII	650	5	5	4.3
		2		4ВI	560	5	5	2.8
СП7-1	С2 (шт. 1)	1	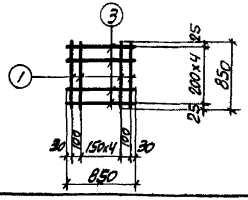	10АIII	850	7	7	6.0
		3		4ВI	850	5	5	4.3

Выборка закладных элементов на одну панель

Марка панели	Марка закладного элемента	Колич. шт.	N листа
СП6-1	М9	4	С-151
СП7-1	М12	2	С-152

Показатели на одну панель

Марка панели	Вес т	Марка бетона	Объем бетона м³	Расход стали кг
СП6-1	0.10	200	0.04	16.9
СП7-1	0.15	200	0.06	18.1

Выборка стали на одну панель, кг.

Марка панели	Сталь класса А-III по ГОСТ 5781-61			Холоднотянутая проволока класса В-I по ГОСТ 6727-53			Сталь класса А-I по ГОСТ 5781-61			Прокат. сталь по ГОСТ 380-60*		Всего
	Ф мм		Итого	Ф мм		Итого	Ф мм		Итого	Профиль	Итого	
	10			4			10			L75x8		
СП6-1	6.0		6.0	0.3		0.3	1.6		1.6	9.0	9.0	16.9
СП7-1	7.1		7.1	0.4		0.4	1.6		1.6	9.0	9.0	18.1

Примечание:

Детали установки закладных элементов смотреть на листах С-149, С-150.

4924/II

Госстрой СССР Союзметаллургстройниипроект Харьковский Промстройниипроект	1966г.	Унифицированные колодцы для подземных газопроводов	Стеновые панели СП6-1 и СП7-1	905-	С-125	Масштаб разн. Всего л. 1 Лист 1	168

Гл. инж. пр. Рук. группы | Копштейн Монин | Проверил | Кудричевская

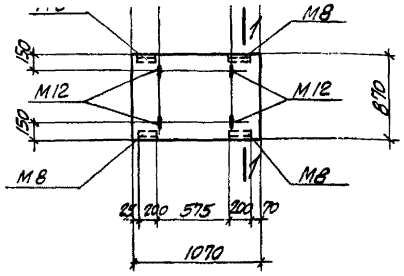

СП 8

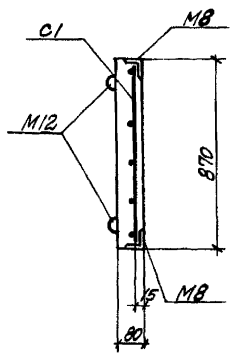

1-1

Марка панели	Марка и колич. сеток	№ поз.	Эскиз	ф мм	Длина мм	Колич. шт. в 1 сетке	Колич. шт. в 1 панели	Общая длина м
СП8	С1 (шт. 1)	1		4 AI	1050	5	5	5.3
		2		8 AIII	850	8	8	6.9

Выборка стали на одну панель, кг

Марка панели	Сталь класса A-III по ГОСТ 5781-61 ф мм 8	10	Итого	Холоднотянутая проволока класса B-I по ГОСТ 6727-53 ф мм 4		Итого	Сталь класса A-I по ГОСТ 5781-61 ф мм 10		Итого	Прокат сталь по ГОСТ 380-60* профиль L 75×8	Итого	Всего
СП8	2.7	3.4	6.1	0.5		0.5	3.2		3.2	7.2	7.2	17.0

Выборка закладных элементов на одну панель

Марка панели	Марка закладного элемента	Колич. шт.	№ листа
СП8	М8	4	С-151
	М12	4	С-152

Показатели на одну панель

Марка панели	Вес т	Марка бетона	Объем бетона м³	Расход стали кг
СП8	0.17	300	0.07	17.0

Примечание:

Детали установки закладных элементов смотреть на листах С-149, С-150.

Гл. инж. пр. Колштейн
Рук. группы Монин
Проверил Кашперский
Н. контр. Зайцев

Госстрой СССР Союзметаллургстройниипроект Харьковский Промстройниипроект 1966 г.	Унифицированные колодцы для подземных газопроводов	Стеновая панель СП8	905-7	С-126	Масштаб 1:25	169
					Всего л. 1 Лист 1	

4.924/II

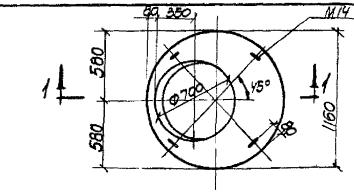

ПК1

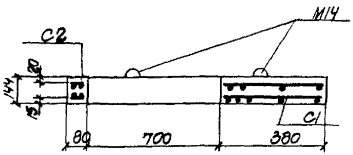

1-1

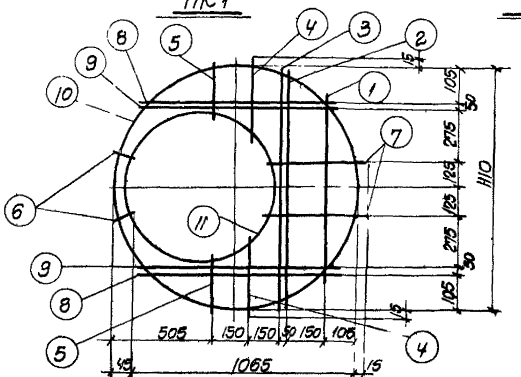

С1

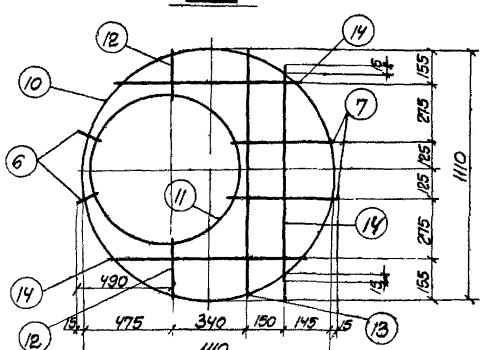

С2

Спецификация арматуры на одну плиту

Марка плиты	Марка и колич. сеток	N поз.	Эскиз	ф мм	Длина мм	Колич. шт. в 1 сетке	Колич. шт. в 1 плите	Общая длина м
ПК1	С1 (шт.1)	1	710	8 AI	710	1	1	0.7
		2	970	16 AIII	970	1	1	1.0
		3	1020	16 AIII	1020	1	1	1.0
		4	300	8 AI	300	2	2	0.6
		5	220	8 AI	220	2	2	0.4
		6	70	8 AI	70	2	2	0.1
		7	360	8 AI	360	2	2	0.7
		8	710	16 AIII	710	2	2	1.4
		9	815	16 AIII	815	2	2	1.6
		10	1110, 2410, 1350, 300	8 AI	3720	1	1	3.7
		11		10 AIII	2660	1	1	2.7
	С2 (шт.1)	6	См. выше	8 AI	70	2	2	0.1
		7	"	8 AI	360	2	2	0.7
		10	"	8 AI	3720	1	1	3.7
		11	"	10 AIII	2660	1	1	2.7
		12	210	8 AI	210	2	2	0.4
		13	1020	8 AI	1020	1	1	1.0
		14	810	8 AI	810	3	3	2.4

Выборка стали на одну плиту

Марка плиты	Сталь класса A-III по ГОСТ 5781-61 ф мм 10	16		Итого	Холоднотянутая проволока класса B-I по ГОСТ 6727-53 ф мм 8		Итого	Сталь класса A-I по ГОСТ 5781-61 ф мм 10		Итого	Всего
ПК1	3.3	7.9		11.2	5.7		5.7	3.2		3.2	20.1

Выборка закладных элементов на одну плиту

Марка плиты	Марка закладного элемента	Колич. шт.	N листа
ПК1	М14	4	С-152

Показатели на одну плиту

Марка плиты	Вес т	Марка бетона	Объем бетона м³	Расход стали кг.
ПК1	0.25	300	0.10	20.1

4924/II

Госстрой СССР Союзметаллургстроймонтажпроект Харьковский Промстройниипроект	1966г.	Унифицированные колодцы для подземных газопроводов	Плита перекрытия ПК1	905-7	С-127	Масштаб 1:25. Всего л.1 Лист 1	170

Гл. инж. пр. Рук. группы Коштынин Монин

Проверил — " —

Разраб. Графичева Уманцева

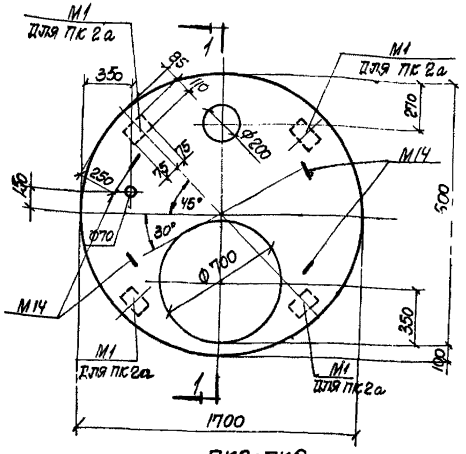

ПК2; ПК2а

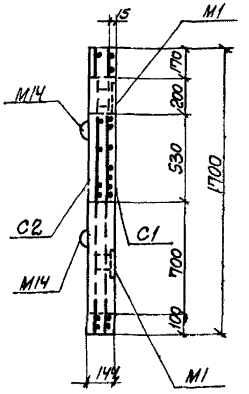

1-1

Выборка стали на одну плиту

Марка плиты	Сталь класса А-III по ГОСТ 5781-61			Холоднотянутая проволока класса В-I по ГОСТ 6727-53			Сталь класса А-I по ГОСТ 5781-61			Прокатная сталь по ГОСТ 380-60			Всего
	Ф мм			Ф мм			Ф мм			Профиль			
	14	10	Итого	8		Итого	10		Итого	δ=8		Итого	
ПК2	6.0	16.9	22.9	11.3		11.3	3.2		3.2				37.4
ПК2а	6.0	18.2	24.2	11.3		11.3	3.2		3.2	4.2		4.2	42.9

Выборка закладных элементов на одну плиту

Марка плиты	Марка закладного элемента	Колич. шт.	N листа
ПК2	М14	4	С-152
ПК2а	М1	4	С-151
	М14	4	С-152

Показатели на одну плиту

Марка плиты	Вес кг	Марка бетона	Объем бетона м³	Расход стали кг
ПК2	0.67	300	0.27	37.4
ПК2а	0.67	300	0.27	42.9

Спецификация арматуры на одну плиту

Марка плиты	Марка и колич. сеток	N поз	Эскиз	Ф мм	Длина мм	Колич. шт. в 1 сетке	Колич. шт. в 1 элементе	Общая длина м
ПК2 ПК2а	С1 (шт. 1)	1	1670	14АIII	1670	3	3	5.0
		2	1450	10АIII	1450	3	3	4.4
		3	1500	10АIII	1500	3	3	4.5
		4	1610	10АIII	1610	1	1	1.6
		5	470	10АIII	470	2	2	0.9
		6	1200	10АIII	1200	2	2	2.4
		7	830	10АIII	830	2	2	1.7
		8	920	10АIII	920	2	2	1.8
		9	530	10АIII	530	2	2	1.1
		10	410	10АIII	410	2	2	0.8
		11	330	10АIII	330	2	2	0.7
		12	280	10АIII	280	2	2	0.6
		13	960	10АIII	960	1	1	0.9
		14	110	10АIII	110	2	2	0.2
		15	80	10АIII	80	1	1	0.1
		16	Ф1650 240 Ф750 300	8ВI	5500	1	1	5.5
		17		10АIII	2800	1	1	2.8
	С2 (шт. 2)	16	См. выше	8ВI	5500	1	1	5.5
		18	1670	8ВI	1670	1	1	1.7
		19	1610	8ВI	1610	1	1	1.6
		20	1440	8ВI	1440	1	1	1.4
		21	1460	8ВI	1460	2	2	2.9
		22	1160	8ВI	1160	2	2	2.3
		23	900	8ВI	900	2	2	1.8
		24	530	8ВI	530	2	2	1.1
		25	380	8ВI	380	2	2	0.8
		26	280	8ВI	280	2	2	0.6
		27	110	8ВI	110	2	2	0.2
		28	Ф750 240	8ВI	2800	1	1	2.8
		29	510	8АI	510	1	1	0.5
		17	См. выше	10АIII	2800	1	1	2.8

4924/II

Госстрой СССР Союзметаллургстройниипроект Харьковский Промстройниипроект	1966г.	Унифицированные колодцы для подземных газопроводов	Плиты перекрытия ПК2, ПК2а	905-7	С-128	Масштаб 1:25 Всего л.1 Лист 1

171

Рук. группы | Монин | Уманцева

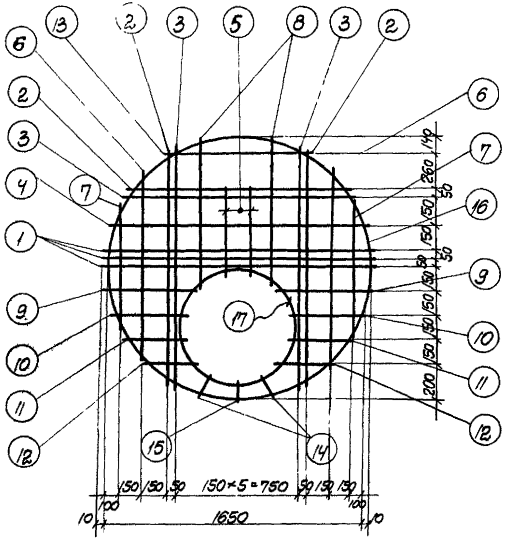

С1

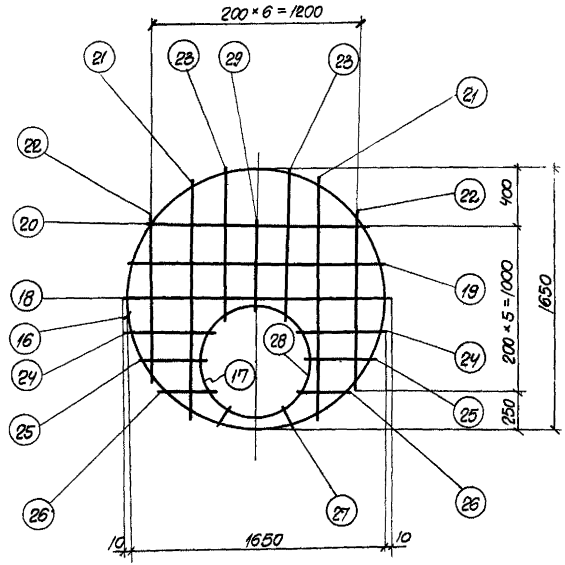

С2

4924/II

Госстрой СССР Союзметаллургстройниипроект Харьковский Промстройниипроект	1966 г.	Унифицированные колодцы для подземных газопроводов	Плиты перекрытия ПК2, ПК2а Сетки	905-7	С-129	Масштаб 1:25 Всего л. 1 Лист 1	172

Гл. инж. пр. Рук. группы | Копштейн Монин | Проверил — " — | Эпельбаум Уманцева

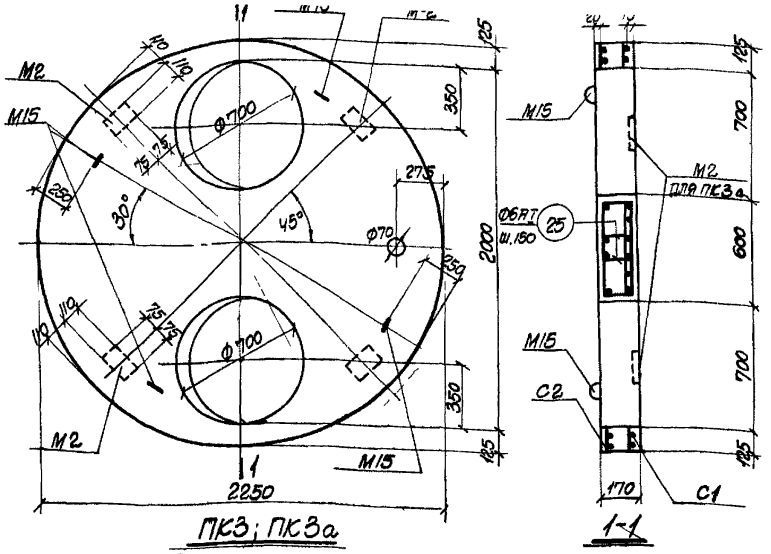

ПК3; ПК3а

Выборка стали на одну плиту

Марка плиты	Сталь класса А-II по ГОСТ 5781-61			Холоднотянутая проволока класса В-I по ГОСТ 6727-53			Сталь класса А-III по ГОСТ 5781-61			Прокатная сталь по ГОСТ 380-60			Всего
	ф мм		Итого	ф мм		Итого	ф мм		Итого	Профиль		Итого	
	14	10 AIII		8			10	6		-δ=8			
ПК3	31.1	3.3	34.4	26.4		26.4	3.2	2.3	5.5			-	66.3
ПК3а	31.1	4.7	35.8	26.4		26.4	3.2	2.3	5.5	4.2		4.2	71.9

Выборка закладных элементов на одну плиту

Марка плиты	Марка закладного элемента	Колич. шт.	N листа
ПК3	М15	4	С-152
ПК3а	М2	4	С-151
	М15	4	С-152

Показатели на одну плиту

Марка плиты	Вес т	Марка бетона	Объем бетона м³	Расход стали кг
ПК3	1.36	300	0.54	66.3
ПК3а	1.36	300	0.54	71.9

Спецификация арматуры на одну плиту

Марка плиты	Марка и колич. сеток	N поз.	Эскиз	ф мм	Длина мм	Колич. шт. в 1 сетке	Колич. шт. в 1 плите	Общая длина м
ПК3 ПК3а	С1 (шт. 1)	1	2230	14 AIII	2230	2	2	4.5
		2	2210	14 AIII	2210	2	2	4.4
		3	2170	14 AIII	2170	2	2	4.3
		4	770	8 BI	770	4	4	3.1
		5	620	8 BI	620	4	4	2.5
		6	510	8 BI	510	4	4	2.0
		7	570	8 BI	570	2	2	1.1
		8	410	8 BI	410	8	8	3.3
		9	2100	14 AIII	2100	2	2	4.2
		10	2065	14 AIII	2065	2	2	4.1
		11	1920	8 BI	1920	2	2	3.8
		12	1690	8 BI	1690	2	2	3.4
		13	1380	8 BI	1380	2	2	2.8
		14	740	8 BI	740	2	2	1.5
		15	200	8 BI	200	4	4	0.8
		16	240, d, d=2200	8 BI	7150	1	1	7.2
		17	300, 10 AIII	10 AIII	2700	1	1	2.7
	С2 (шт. 2)	7	См. выше	8 BI	570	2	2	1.1
		8	"	8 BI	410	4	4	1.6
		9	"	14 AIII	2100	2	2	4.2
		14	"	8 BI	810	2	2	1.6
		15	"	8 BI	200	4	4	0.8
		16	"	8 BI	7150	1	1	7.2
		17	"	10 AIII	2700	1	1	2.7
		18	2230	8 BI	2230	2	2	4.5
		19	2170	8 BI	2170	2	2	4.3
		20	730	8 BI	730	4	4	2.9
		21	550	8 BI	550	4	4	2.2
		22	1920	8 BI	1920	2	2	3.8
		23	1600	8 BI	1600	2	2	3.2
		24	1080	8 BI	1080	2	2	2.2
	Отдельные стержни	25	520, Загнуть по месту, 520	6 AI	1040	10	10	10.4

4924/II

Госстрой СССР Союзметаллургстройниипроект Харьковский Промстройниипроект	1986г.	Унифицированные колодцы для подземных газопроводов	Плиты перекрытия ПК3, ПК3а	905-7	С-130	Масштаб 1:25 Всего л 1 Лист 1	173

Инв. № подл. | Подпись и дата | Взам. инв. №

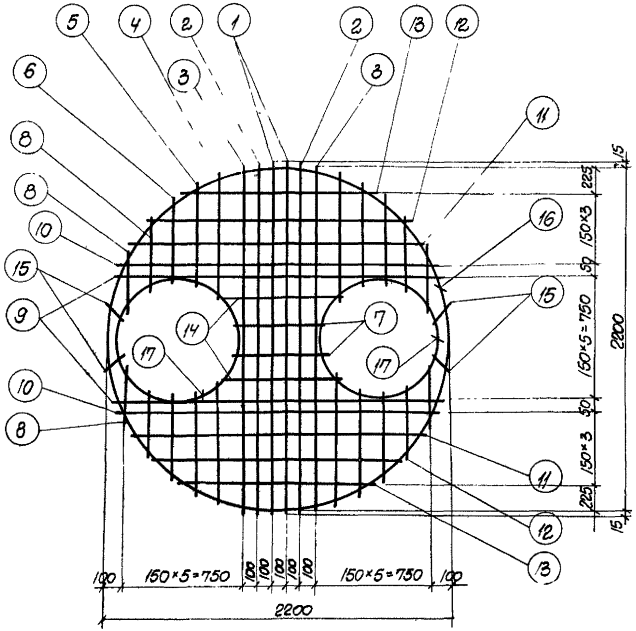

С 1

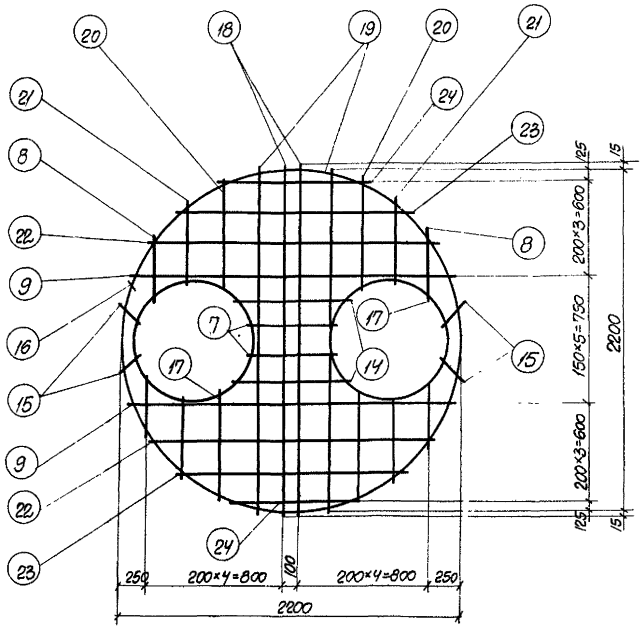

С 2

4924/II

Госстрой СССР Союзметаллургстройниипроект Харьковский Промстройниипроект	1966 г.	Унифицированные колодцы для подземных газопроводов	Плиты перекрытия ПК3, ПК3а Сетки	905-7	С-131	Масштаб 1:25 Всего л. 1 Лист 1	174

Гл. инж. пр. Кольтейн
Рук. группы Монин
Проверил Супричевская
Уманцева

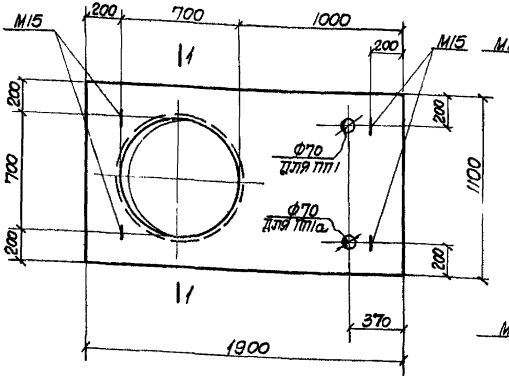

ПП1; ПП1а

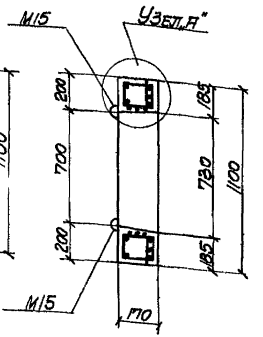

1-1

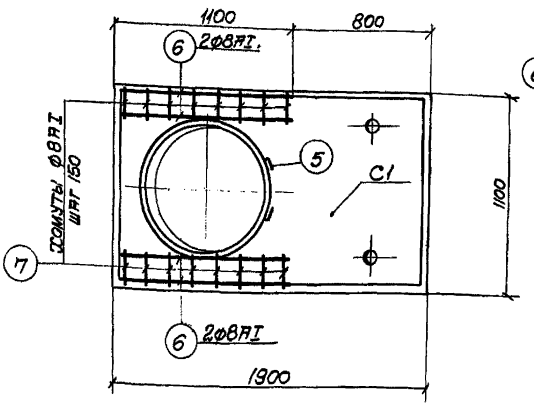

ПП1; ПП1а

(Армирование)

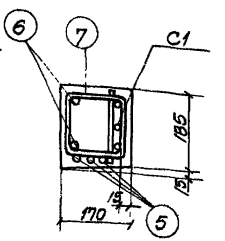

Узел „А"

Спецификация арматуры на одну плиту

Марка плиты	Марка и колич. сеток	N поз.	Эскиз	Ф мм	Длина мм	К-во шт. в 1 сетке	К-во шт. в одной плите	Общая длина
ПП1 ПП1а ПП1б ПП1в	С1 /шт.1/	1	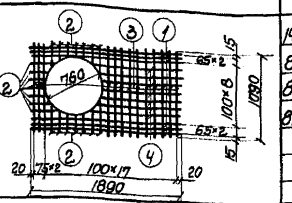	14АIII	1890	6	6	11.4
		2		8АIII	от 160 до 345 Ecp=255	21	21	5.4
		3		8АIII	1090	13	13	14.2
		4		8АIII	от 965 до 1105 Ecp=1035	7	7	7.2
	Отделенные стержни	5	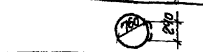	8АI	2700	–	3	8.1
		6	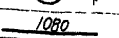	8АI	1080	–	4	4.3
		7	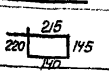	8АI	720	–	16	11.5

Выборка стали на одну плиту, кг

Марка плиты	Сталь класса А-III по ГОСТ 5781-61				Сталь класса А-I по ГОСТ 5781-61				Прокатная сталь по ГОСТ 380-60*					Всего
	Ф мм			Итого	Ф мм			Итого	Профиль				Итого	
	8	10	14		8	10			δ=8					
ПП1	10.6	–	13.8	24.4	9.4	3.2		12.6	–				–	37.0
ПП1а	10.6	–	13.8	24.4	9.4	3.2		12.6	–				–	37.0
ПП1б	10.6	0.7	13.8	25.1	9.4	3.2		12.6	2.0				2.0	39.7
ПП1в	10.6	1.4	13.8	25.8	9.4	3.2		12.6	4.1				4.1	42.5

Примечания:

1. Выборку закладных элементов и показатели на одну плиту смотреть на листе С-133.
2. Деталь установки закладного элемента М15 смотреть на листе С-150.

4924/II

Госстрой СССР Союзметаллургстройниипроект Харьковский Промстройниипроект	1966г.	Унифицированные колодцы для подземных газопроводов	Плиты перекрытия ПП1, ПП1а	905-7	С-132	Масштаб 1:25 Всего л.1 Лист 1	175

Гл. инж. пр. Рук. группы | Копштейн Монин | Проверил | Лиманцева

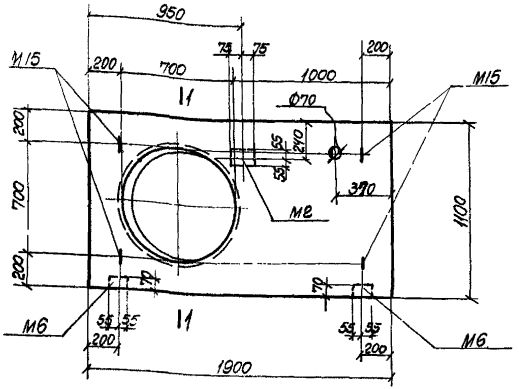

ПП1б

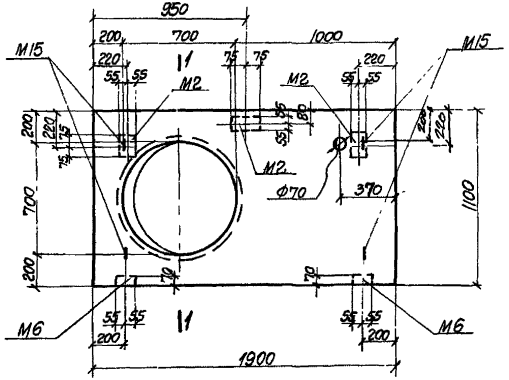

ПП1в

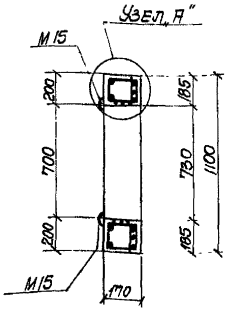

1-1

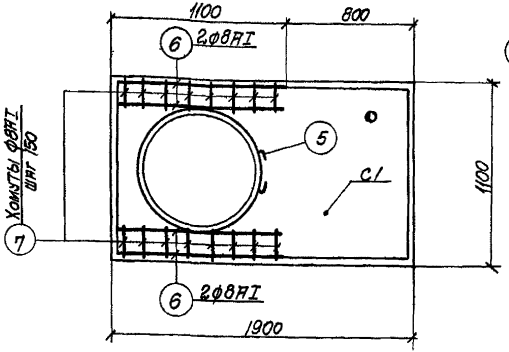

ПП1б; ПП1в
(АРМИРОВАНИЕ)

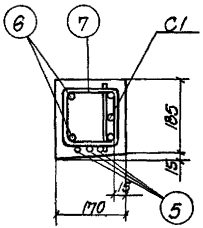

Узел „А"

Выборка закладных элементов на одну плиту

Марка плиты	Марка закладного элемента	Колич. шт	№ листа
ПП1	М15	4	С-152
ПП1а	М15	4	С-152
ПП1б	М2	1	С-151
	М6	2	С-151
	М15	4	С-152
ПП1в	М2	3	С-151
	М6	2	С-151
	М15	4	С-152

Показатели на одну плиту

Марка плиты	Вес т	Марка бетона	Объем бетона м³	Расход стали кг
ПП1	0.72	300	0.29	37.0
ПП1а	0.72	300	0.29	37.0
ПП1б	0.72	300	0.29	39.7
ПП1в	0.72	300	0.29	42.5

Примечания:

1. Спецификацию арматуры и выборку стали на одну плиту смотреть на листе С-132.
2. Детали установки закладных элементов смотреть на листах С-149, С-150.

4924/II

Гл. конструктор	Водовозов	Исполнитель	Эпельбаум				
Гл. инж. пр.	Копштейн	Проверил	Уманцева				
Рук. группы	Монин						

Госстрой СССР Союзметаллургстройниипроект Харьковский Промстройниипроект	1966г.	Унифицированные колодцы для подземных газопроводов	Плиты перекрытия ПП1б, ПП1в	905-7	С-133	Масштаб 1:25 Всего л.1 Лист 1	176

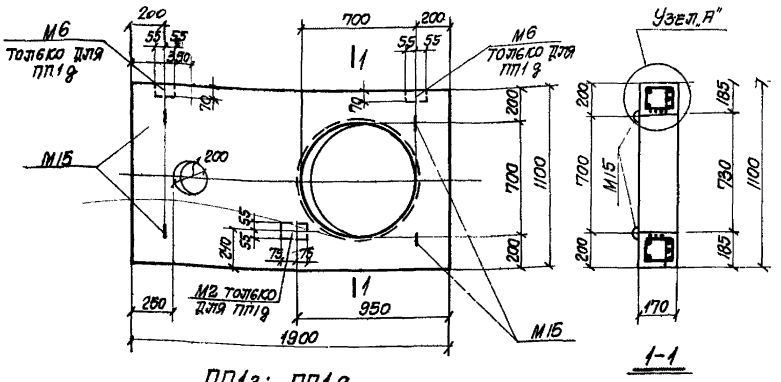

ПП1г; ПП1g

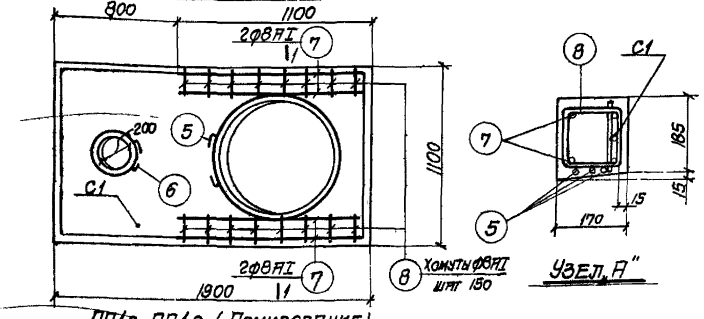

ПП1г, ПП1g (Армирование)

Марка плиты	Марка и колич сеток	N поз.	Эскиз	ф мм	Длина мм	К-во шт. в 1 сетке	К-во шт. в одной плите	Общая длина
ПП1 ПП1g	С1 (шт.1)	1		КАIII	1890	6	6	11.4
		2		8АIII	1165 по 2м / 1ср=285	21	21	5.4
		3		8АIII	1090	13	13	14.2
		4		8АIII	965 по 1м / 1ср=1035	7	7	7.2
	Отдельные стержни	5		8АI	2700	–	3	8.1
		6		8АI	1100	–	3	3.3
		7	1080	8АI	1080	–	4	4.3
		8		8АI	720	–	16	11.5

Выборка стали на одну плиту, кг

Марка плиты	Сталь класса А-III по ГОСТ 5781-61 ф мм 8	10	14	Итого	Сталь класса А-I по ГОСТ 5781-61 ф мм 8	10	Итого	Прокатная сталь по ГОСТ 380-60* Профиль δ=8	Итого	Всего
ПП1г	10.6		13.8	24.4	10.7	3.2	13.9			38.3
ПП1g	10.6	0.7	13.8	25.1	10.7	3.2	13.9	2.0	2.0	41.0

Выборка закладных элементов на одну плиту

Марка плиты	Марка закладного элемента	Колич. шт.	N листа
ПП1г	М15	4	С-152
ПП1g	М2	1	С-151
	М6	2	
	М15	4	С-152

Показатели на одну плиту

Марка плиты	Вес т	Марка бетона	Объем бетона м³	Расход стали кг
ПП1г	0.72	300	0.29	38.3
ПП1g	0.72	300	0.29	41.0

Примечание:

Детали установки закладных элементов смотреть на листах С-149, С-150.

Госстрой СССР Союзметаллургстройниипроект Харьковский Промстройниипроект	1966г.	Унифицированные колодцы для подземных газопроводов	Плиты перекрытия ПП1г, ПП1g	905-7	С-134	Масштаб 1:25 Всего л. Лист 1 — 177

Рук. группы Монин

4.924/II

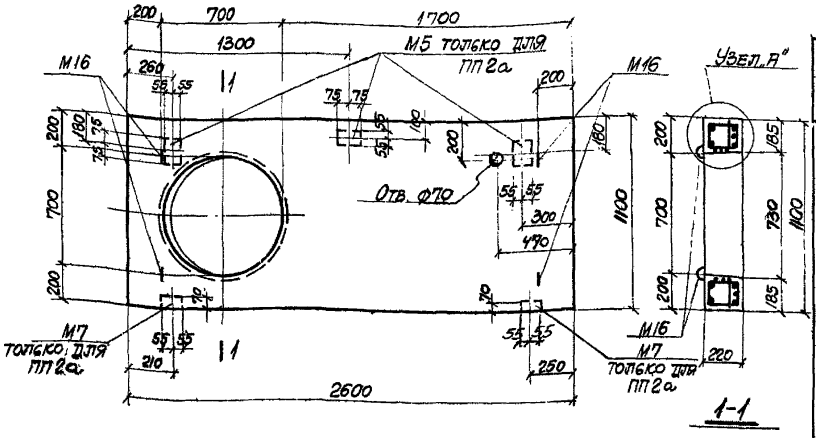

ПП2; ПП2а

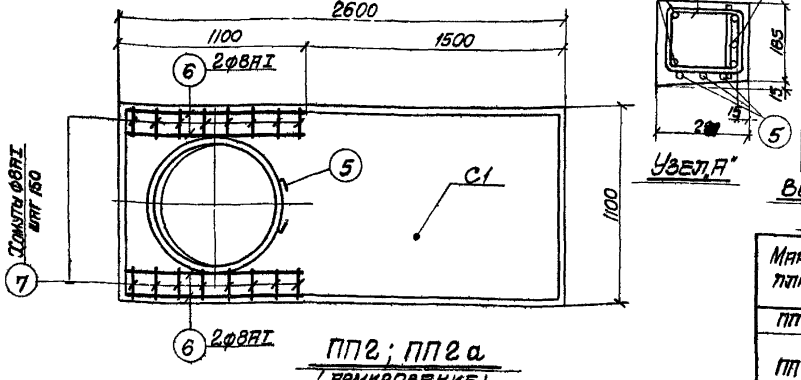

ПП2; ПП2а
(армирование)

Примечание

Детали установки закладных элементов смотреть на листах С-149, С-150.

Спецификация арматуры на одну плиту

Марка плиты	Марка и колич. сеток	№ поз	Эскиз	ф мм	Длина мм	К-во шт. в 1 сетке	К-во шт. в одной плите	Общая длина
ПП2 ПП2а	С1 /шт 1/	1		18АIII	2590	6	6	15.5
		2		8АIII	от 1660 до 3415 ℓср=255	21	21	5.4
		3		8АIII	1090	20	20	21.8
		4		8АIII	от 1665 до 8.05 ℓср=1735	7	7	12.1
	Отдельные стержни	5		8АI	2700	—	3	8.1
		6		8АI	1080	—	4	4.3
		7		8АI	810	—	16	12.9

Выборка стали на одну плиту, кг.

Марка плиты	Сталь класса А-III по ГОСТ 5781-61				Сталь класса А-I по ГОСТ 5781-61				Прокатная сталь по ГОСТ 380-60*					Всего
	ф мм				ф мм				Профиль					
	8	10	18	Итого	8	10		Итого	δ=8				Итого	
ПП2	15.5	—	31.0	46.5	10.0	3.6		13.6	—				—	60.1
ПП2а	15.5	1.9	31.0	48.4	10.0	3.6		13.6	4.1				4.1	66.1

Выборка закладных элементов на одну плиту

Марка плиты	Марка закладного элемента	Колич. шт.	№ листа
ПП2	М16	4	С-152
ПП2а	М5	3	С-151
	М7	2	
	М16	4	С-152

Показатели на одну плиту

Марка плиты	Вес т	Марка бетона	Объем бетона м³	Расход стали кг
ПП2	1.35	300	0,54	60.1
ПП2а	1.35	300	0,54	66.1

4924/II

Госстрой СССР Союзметаллургстройниипроект Харьковский Промстройниипроект	1966г.	Унифицированные колодцы для подземных газопроводов	Плиты перекрытия ПП2, ПП2а	905-7	С-135	Масштаб 1:25 Всего л.1 Лист 1	178

Рук. группы | Монина

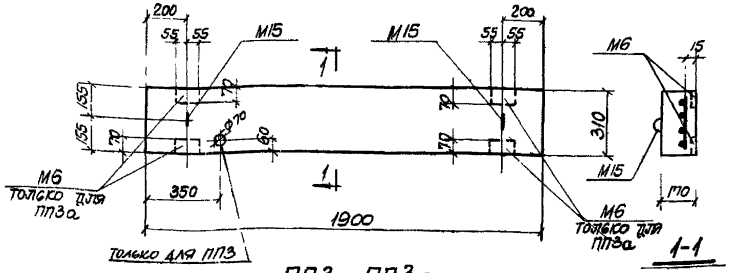

ПП3; ПП3а

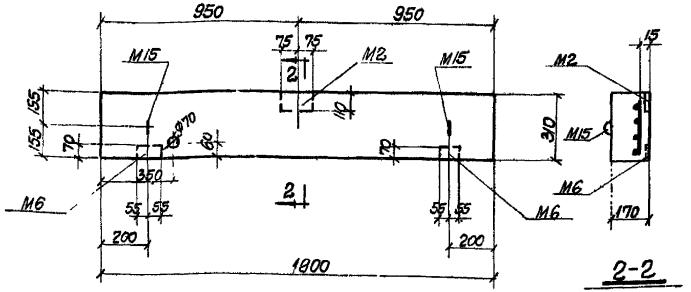

ПП3б

Спецификация арматуры на одну плиту

Марка плиты	Марка и колич. сеток	N поз.	Эскиз	Ф, мм	Длина мм	К-во шт. в одной сетке	К-во шт. в одной плите	Общая длина
ПП3 ПП3а ПП3б	С1 /шт.1/	1	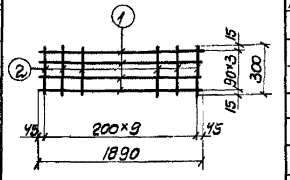	IIIп	1890	4	4	7.6
		2		5ВI	300	10	10	3.0

Выборка стали на одну плиту, кг

Марка плиты	Сталь класса A-III по ГОСТ 5781-61				Сталь класса A-I по ГОСТ 5781-61			Холоднотянутая проволока класса B-I по ГОСТ 6727-53			Прокатная сталь по ГОСТ 380-60*			Всего
	ф мм			Итого	ф мм		Итого	ф мм		Итого	Профиль		Итого	
	10	12			10			5			δ=8			
ПП3	—	6.7		6.7	1.6		1.6	0.5		0.5	—		—	8.8
ПП3а	0.7	6.7		7.4	1.6		1.6	0.5		0.5	1.9		1.9	11.4
ПП3б	0.7	6.7		7.4	1.6		1.6	0.5		0.5	2.0		2.0	11.5

Выборка закладных элементов на одну плиту

Марка плиты	Марка закладного элемента	Колич. шт	N листа
ПП3	М15	2	С-152
ПП3а	М6	4	С-151
	М15	2	С-152
ПП3б	М2	1	С-151
	М6	2	
	М15	2	С-152

Показатели на одну плиту

Марка плиты	Вес т	Марка бетона	Объем бетона м³	Расход стали кг
ПП3	0.25	300	0.10	8.8
ПП3а	0.25	300	0.10	11.4
ПП3б	0.25	300	0.10	11.5

Примечание

Детали установки закладных элементов смотреть на листах С-149, С-150.

4924/II

Госстрой СССР Союзметаллургстройниипроект Харьковский Промстройниипроект 1966г.	Унифицированные колодцы для подземных газопроводов	Плиты перекрытия ПП3; ПП3а; ПП3б	905-7	С-136	Масштаб 1:25 Всего л.1 Лист 1	179

Инв. № подл. | Подп. и дата | Взам. инв. № | Инв. № дубл. | Подп. и дата

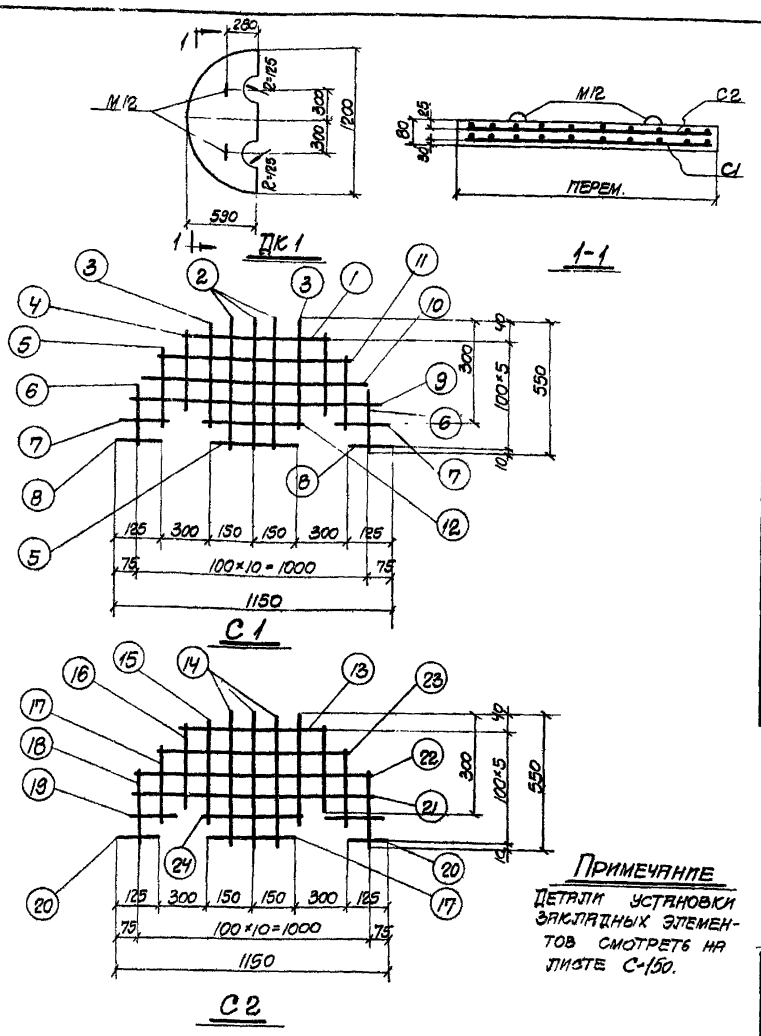

Примечание

Детали установки закладных элементов смотреть на листе С-150.

Спецификация арматуры на одну плиту

Марка плиты	Марка и колич. сеток	N поз.	Эскиз	Ф мм	Длина мм	Колич. шт в 1 сетке	Колич. шт в 1 плите днища	Общая длина м
ДК 1	С1 (шт. 1)	1	420	5ВI	420	1	1	0.4
		2	550	5ВI	550	3	3	1.7
		3	430	5ВI	430	2	2	0.9
		4	340	5ВI	340	2	2	0.7
		5	300	5ВI	300	3	3	0.9
		6	260	5ВI	260	2	2	0.5
		7	195	5ВI	195	2	2	0.4
		8	125	5ВI	125	2	2	0.5
		9	1050	5ВI	1050	1	1	1.1
		10	930	5ВI	930	1	1	0.9
		11	750	5ВI	750	1	1	0.8
		12	470	5ВI	470	1	1	0.5
	С2 (шт. 1)	13	420	10АIII	420	1	1	0.4
		14	550	10АIII	550	3	3	1.7
		15	430	10АIII	430	2	2	0.9
		16	340	10АIII	340	2	2	0.7
		17	300	10АIII	300	3	3	0.9
		18	260	10АIII	260	2	2	0.5
		19	195	10АIII	195	2	2	0.4
		20	125	10АIII	125	2	2	0.5
		21	1050	10АIII	1050	1	1	1.1
		22	930	10АIII	930	1	1	0.9
		23	750	10АIII	750	1	1	0.8
		24	470	10АIII	470	1	1	0.5

Выборка стали на одну плиту, кг

Марка плиты	Сталь класса А-III по ГОСТ 5781-61				Холоднотянутая проволока класса В-I по ГОСТ 6727-53			Сталь класса А-I по ГОСТ 5781-61			Всего
	Ф мм			Итого	Ф мм		Итого	Ф мм		Итого	
	10				5			10			
ДК 1	5.2			5.2	1.3		1.3	1.6		1.6	8.1

Выборка закладных элементов на одну плиту

Марка плиты	Марка закладного элемента	Колич шт.	N листа
ДК 1	М12	2	С-152

Показатели на одну плиту

Марка плиты	Вес т	Марка бетона	Объем бетона м³	Расход стали кг
ДК 1	0,10	300	0.04	8.1

4924/II

Госстрой СССР Союзметаллургстройниипроект Харьковский Промстройниипроект	1966г.	Унифицированные колодцы для подземных газопроводов	Плита днища ДК 1	905-7	С-137	Масштаб 1:25 Всего л.1 Лист 1	180

Гл. инж. пр. Рус. группы | Копштейн Монин | Рассчитал — " — | Уманцева Абяченко

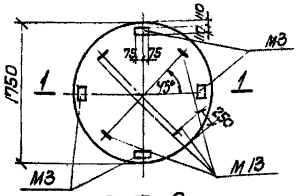

ДК2, ДК2а

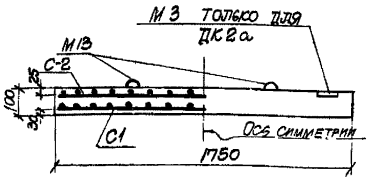

1-1

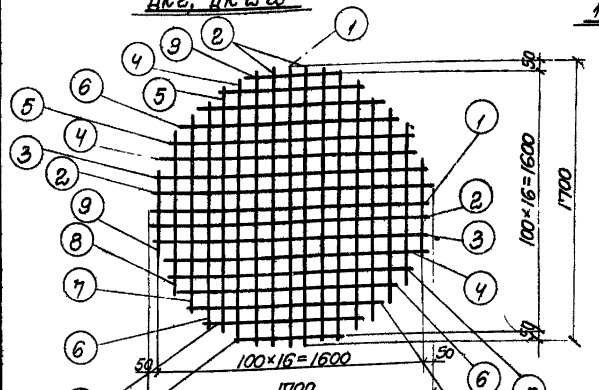

С-1

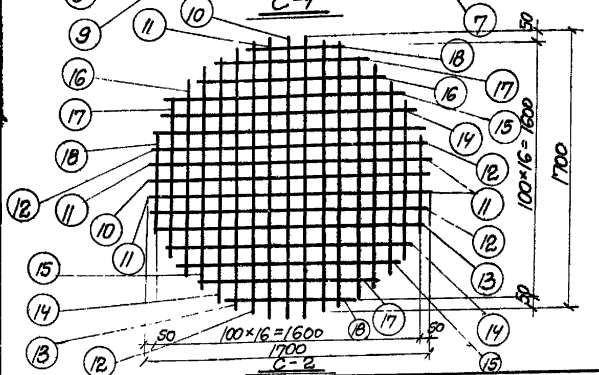

С-2

Спецификация арматуры на одну плиту

Марка плиты	Марка и колич сеток	N поз	Эскиз	Ф мм	Длина мм	Колич шт. в 1 сетке	Колич шт. в 1 плите	Общая длина м
ДК2 ДК2а	С1 (шт.1)	1	1700	5ВI	1700	2	2	3.4
		2	1690	5ВI	1690	4	4	6.8
		3	1660	5ВI	1660	4	4	6.6
		4	1590	5ВI	1590	4	4	6.4
		5	1500	5ВI	1500	4	4	6.0
		6	1370	5ВI	1370	4	4	5.5
		7	1200	5ВI	1200	4	4	4.8
		8	970	5ВI	970	4	4	3.9
		9	580	6ВI	580	4	4	2.4
	С2 (шт.2)	10	1700	10АIII	1700	2	2	3.4
		11	1690	10АIII	1690	4	4	6.8
		12	1660	10АIII	1660	4	4	6.6
		13	1590	10АIII	1590	4	4	6.4
		14	1500	10АIII	1500	4	4	6.0
		15	1370	10АIII	1370	4	4	5.5
		16	1200	10АIII	1200	4	4	4.8
		17	970	10АIII	970	4	4	3.9
		18	580	10АIII	580	4	4	2.4

Выборка стали на одну плиту кг

Марка плиты	Сталь класса А-III по ГОСТ 5781-61			Сталь класса А-I по ГОСТ 5781-61			Холодно-тянутая проволока класса В-I по ГОСТ 6727-53			Прокат стали по ГОСТ 380-60		Всего
	Ф мм		Итого	Ф мм		Итого	Ф мм		Итого	Профиль -δ=8	Итого	
	10			10			5					
ДК2	28.0		28.0	3.2		3.2	7.0		7.0			38.2
ДК2а	29.0		29.0	3.2		3.2	7.0		7.0	4.2	4.2	43.4

Выборка закладных элементов на одну плиту

Марка плиты	Марка закладного элемента	Колич. шт.	N листа
ДК2	М13	4	С-152
ДК2а	М13	4	С-152
	М3	4	С-151

Показатели на одну плиту

Марка плиты	Вес т	Марка бетона	Объем бетона м³	Расход стали кг
ДК2	0.60	300	0.24	38.2
ДК2а	0.60	300	0.24	43.4

4924/II

Гл. инж. пр. Рук. группы	Копштейн Монин	Проверил	Кудричевская				
Госстрой СССР Союзметаллургстройниипроект Харьковский Промстройниипроект	1966г.	Унифицированные колодцы для подземных газопроводов	Плиты днища ДК2 и ДК2а	905-7	С-138	Масштаб 1:25 Всего л. 1 Лист 1	181

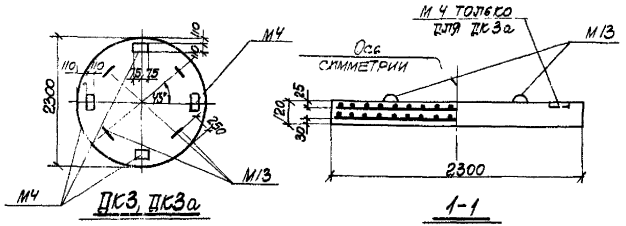

ПК3, ПК3а

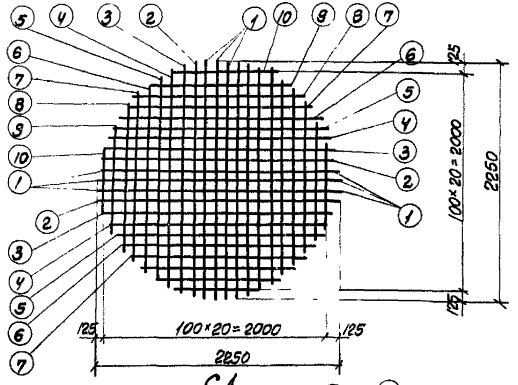

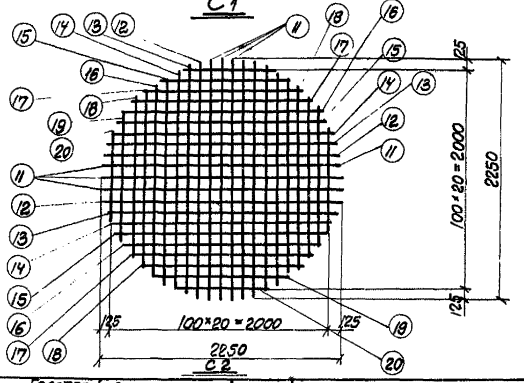

Спецификация арматуры на одну плиту

Марка плиты	Марка и колич. сеток	N поз.	Эскиз	Ø мм	Длина мм	Колич. шт: в 1 сетке	Колич. шт: в 1 плите	Масса 1 м кг
ПК3 ПК3а	С1 (шт. 1)	1	2250	5 ВI	2250	6	6	13.9
		2	2220	5 ВI	2220	4	4	8.9
		3	2170	5 ВI	2170	4	4	8.7
		4	2120	5 ВI	2120	4	4	8.5
		5	2020	5 ВI	2020	4	4	8.1
		6	1910	5 ВI	1910	4	4	7.6
		7	1760	5 ВI	1760	4	4	7.1
		8	1580	5 ВI	1580	4	4	6.4
		9	1350	5 ВI	1350	4	4	5.4
		10	1030	5 ВI	1030	4	4	4.1
	С2 (шт. 1)	11	2250	12 АIII	2250	6	6	13.5
		12	2220	12 АIII	2220	4	4	8.9
		13	2170	12 АIII	2170	4	4	8.7
		14	2120	12 АIII	2120	4	4	8.5
		15	2020	12 АIII	2020	4	4	8.1
		16	1910	12 АIII	1910	4	4	7.6
		17	1760	12 АIII	1760	4	4	7.1
		18	1580	12 АIII	1580	4	4	6.4
		19	1350	12 АIII	1350	4	4	5.4
		20	1030	12 АIII	1030	4	4	4.1

Выборка стали на одну плиту, кг

Марка плиты	Сталь класса А-III по ГОСТ 5781-61			Сталь класса А-I по ГОСТ 5781-61			Холоднотянутая проволока класса В-II по ГОСТ 6727-53			Прокат стали по ГОСТ 380-60		Всего
	Ø мм		Итого	Ø мм		Итого	Ø мм		Итого	Профиль -δ=8	Итого	
	10	12		10			5					
ПК3		69.7	69.7	3.2		3.2	12.0		12.0			84.9
ПК3а	1.1	69.7	70.8	3.2		3.2	12.0		12.0	4.2	4.2	90.2

Выборка закладных элементов на одну плиту

Марка плиты	Марка закладного элемента	Колич. шт	N листа
ПК3	М13	4	
ПК3а	М13	4	
	М4	4	

Показатели на одну плиту

Марка плиты	Вес т	Марка бетона	Объем бетона м³	Расход стали кг
ПК3	1.25	300	0.50	84.9
ПК3а	1.25	300	0.50	90.2

4924/II

Госстрой СССР
Союзметаллургстройниипроект
Харьковский Промстройниипроект

1966г

Унифицированные колодцы для подземных газопроводов

Плиты днища ПК3 и ПК3а

905-7

С-139

Масштаб 1:25
Всего л. 1
Лист 1

182

Гл. конструктор — Костыгин
Рук. группы — Монин
Проверил — Костыгин
Составил — Ушакова

Спецификация арматуры на одну плиту

Марка плиты	Марка и колич. сеток	№ поз	Эскиз	Ø мм	Длина мм	Колич. шт. в одной сетке	Колич. шт. в одной плите	Общая длина
ДП1	С1 /2 шт./	1		10АIII	1450	13	13	18.8
		2		10АIII	1750	8	8	14.0
	С2 /2 шт./	3		6АIII	1450	13	13	18.8
		4		6АIII	1750	8	8	14.0

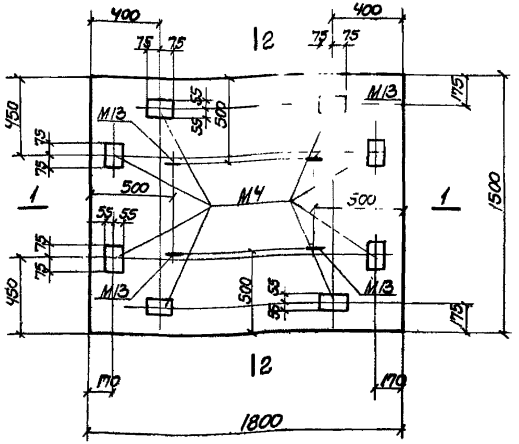

ДП 1

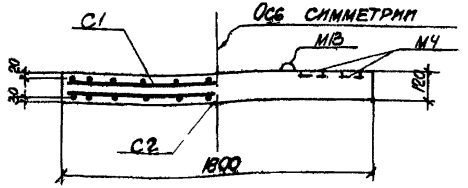

1-1

Выборка стали на одну плиту, кг

Марка плиты	Сталь класса А-III по ГОСТ 5781-61					Сталь класса А-I по ГОСТ 5781-61					Прокатная сталь по ГОСТ 380-60*				Всего
	Ø мм				Итого	Ø мм				Итого	Профиль			Итого	
	6	10				10					δ=8				
ДП1	7.3	22.4			29.7	3.2				3.2	8.3			8.3	41.2

Выборка закладных элементов на одну плиту

Марка плиты	Марка закладного элемента	Колич. шт.	№ листа
ДП1	М4	8	С-151
	М13	4	С-152

Показатели на одну плиту

Марка плиты	Вес т	Марка бетона	Объем бетона м³	Расход стали кг
ДП1	0.8	200	0.32	41.2

Примечание

Детали установки закладных элементов смотреть на листах С-149, С-150.

4924/II

Госстрой СССР Союзметаллургстройниипроект Харьковский Промстройниипроект	1966г.	Унифицированные колодцы для подземных газопроводов	Плита днища ДП1	905-7	С-140	Масштаб 1:25 Всего л. 1 Лист 1 — 183

Рук. группы Монин

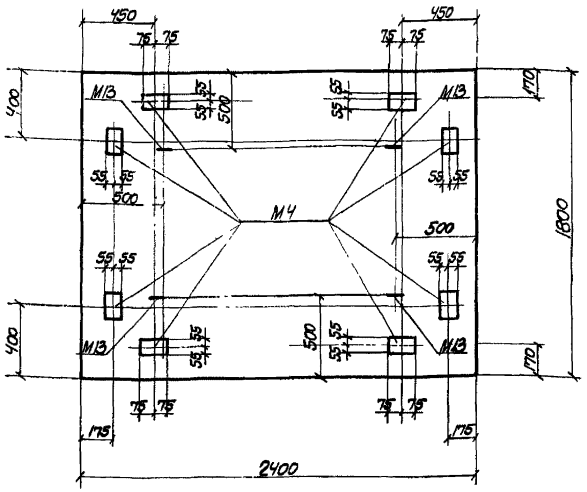

ДП2

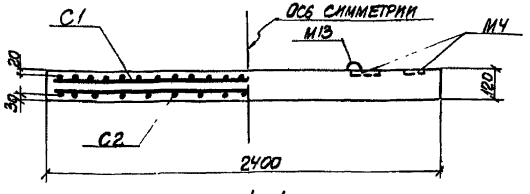

1-1

(Армирование)

Спецификация арматуры на одну плиту

Марка плиты	Марка и колич. сеток	N поз.	Эскиз	ф мм	Длина мм	Колич. шт. в одной сетке	Колич. шт. в одной плите	Общая длина
ДП2	С1 /шт.1/	1		12АIII	1750	24	24	42.0
		2		12АIII	2350	13	13	30.5
	С2 /шт.1/	3		8АIII	1750	17	17	29.8
		4		8АIII	2350	10	10	23.5

Выборка стали на одну плиту, кг.

Марка плиты	Сталь класса А-III по ГОСТ 5781-61 ф мм 8	10	12	Итого	Сталь класса А-I по ГОСТ 5781-61 ф мм 10	Итого	Прокатная сталь по ГОСТ 380-60* Профиль δ=8	Итого	Всего
ДП2	21.0	2.2	64.4	87.6	3.2	3.2	8.3	8.3	99.1

Выборка закладных элементов на одну плиту

Марка плиты	Марка закладного элемента	Колич. шт.	N листа
ДП2	М4	8	С-151
	М13	4	С-152

Показатели на одну плиту

Марка плиты	Вес т	Марка бетона	Объем бетона м³	Расход стали кг
ДП2	1.3	200	0.52	99.1

Примечания

Детали установки закладных элементов смотреть на листах С-149, С-150.

Госстрой СССР Союзметаллургстройниипроект Харьковский Промстройниипроект	1966г.	Унифицированные колодцы для подземных газопроводов	Плита днища ДП2	905-7	С-141	Масштаб 1:25 Всего л.1 Лист 1	184

4924/III

Инв. № подл. | Подпись и дата | Взам. инв. №

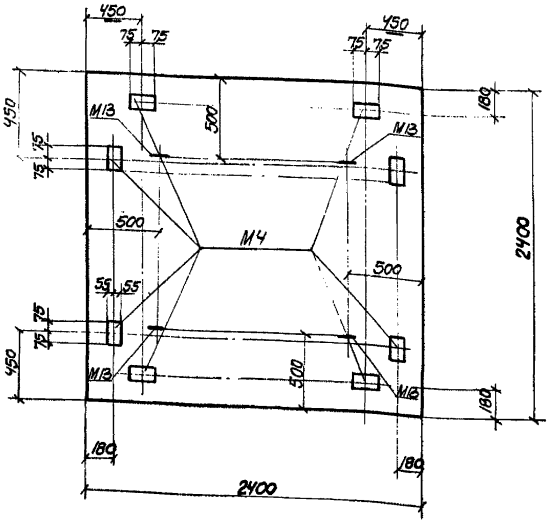

ДПЗ

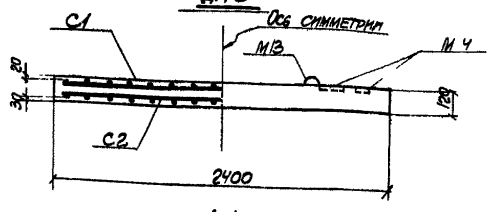

1-1

Спецификация арматуры на одну плиту

Марка плиты	Марка и колич. сеток	№ поз.	Эскиз	Ф мм	Длина мм	Колич. шт: Водном каркасе или сетке	Колич. шт: В одной плите	Общая длина м
ДПЗ	С1 /шт.1/	1	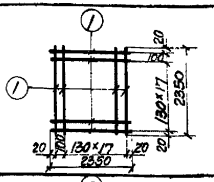	14АIII	2350	38	38	89.3
	С2 /шт.1/	2	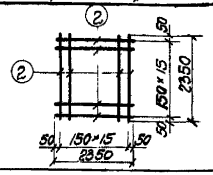	8АIII	2350	32	32	75.2

Выборка стали на одну плиту, кг

Марка плиты	Сталь класса А-III по ГОСТ 5781-61				Сталь класса А-I по ГОСТ 5781-61				Прокатная сталь по ГОСТ 380-60*					Всего
	Ф мм			Итого	Ф мм			Итого	Профиль				Итого	
	8	10	14		10		1		δ=8					
ДПЗ	29.7	2.2	108.0	139.9	3.2			3.2	8.3				8.3	151.4

Примечание

Детали установки закладных элементов смотреть на листах С-149, С-150.

Выборка закладных элементов на одну плиту

Марка плиты	Марка закладного элемента	Колич. шт	№ листа
ДПЗ	М4	8	С-151
	М13	4	С-152

Показатели на одну плиту

Марка плиты	Вес т	Марка бетона	Объем бетона м³	Расход стали кг
ДПЗ	1.7	200	0.69	151.4

4924/II

Госстрой СССР Союзметаллургстройниипроект Харьковский Промстройниипроект	1966г.	Унифицированные колодцы для подземных газопроводов	Плита днища ДПЗ	905-7	С-142	Масштаб 1:25 Всего л.1 Лист 1	185

Рук. группы Монин

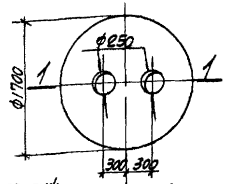

ДКМ 1

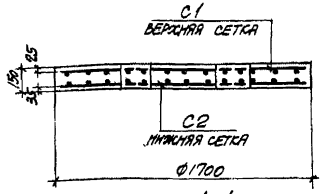

1-1

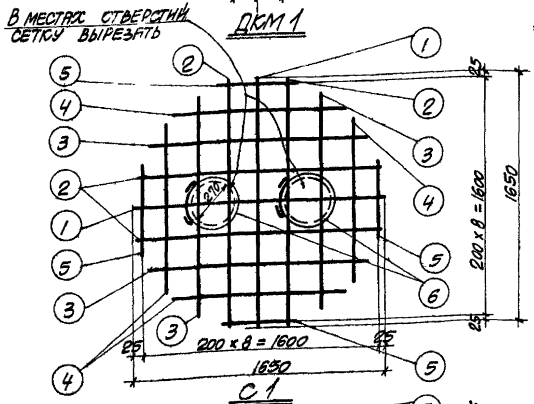

С1

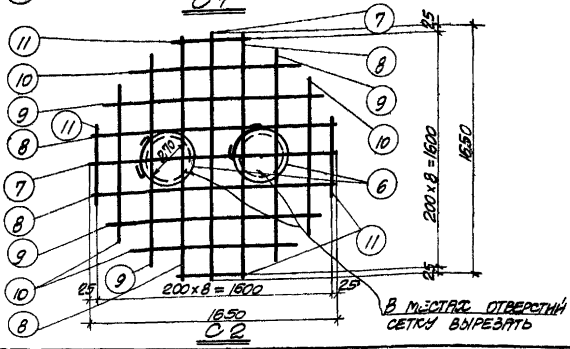

С2

СПЕЦИФИКАЦИЯ АРМАТУРЫ НА ОДНУ ПЛИТУ

Марка плиты	Марка и колич. сеток	N доз.	Эскиз	ф мм	Длина мм	Колич. шт. в 1 сетке	Колич. шт. в 1 плите	Общая длина м
ДКМ 1	С1 (шт. 1)	1	1650	8АIII	1650	2	2	3.3
		2	1600	8АIII	1600	4	4	6.4
		3	1440	8АIII	1440	4	4	5.8
		4	1130	8АIII	1130	4	4	4.5
		5	400	8АIII	400	4	4	1.6
		6	360 300	12АI	1300	2	2	2.6
	С2 (шт. 1)	7	1650	4ВI	1650	2	2	3.3
		8	1600	4ВI	1600	4	4	6.4
		9	1440	4ВI	1440	4	4	5.8
		10	1130	4ВI	1130	4	4	4.5
		11	400	4ВI	400	4	4	1.6
		6	360 300	12АI	1300	2	2	2.6

ВЫБОРКА СТАЛИ НА ОДНУ ПЛИТУ

Марка плиты	Сталь класса А-III по ГОСТ 5781-61				Сталь класса А-I по ГОСТ 5781-61			Проволока холоднотянутая класса В-I по ГОСТ 6727-53			Всего
	ф мм			Итого	ф мм		Итого	ф мм		Итого	
	8				12			4			
ДКМ 1	8.5			8.5	4.6		4.6	2.1		2.1	15.2

ПОКАЗАТЕЛИ НА ОДНУ ПЛИТУ

Марка плиты	Вес плиты т	Марка бетона	Объем бетона м³	Расход стали кг
ДКМ 1	–	150	0.34	15.2

4924/II

Госстрой СССР Союзметаллургстройниипроект Харьковский Промстройниипроект	1966г.	Унифицированные колодцы для подземных газопроводов	Плита днища ДКМ 1	905-7	С-143	Масштаб 1:25 Всего л. 1 Лист 1	186

Гл. инж. пр. Уманцева
Проверил
Гл. инж. пр. Колштейн
Рук. группы Монин

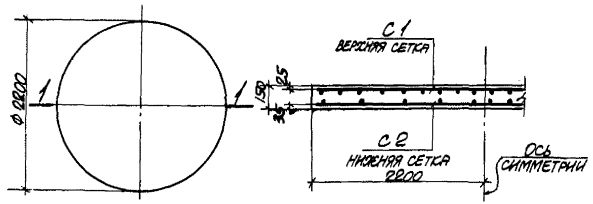

ДКМ2

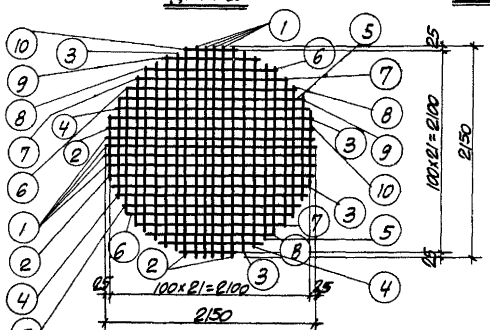

1-1

С1

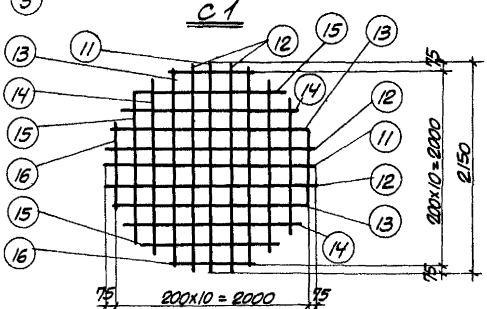

С2

Спецификация арматуры на одну плиту

Марка плиты	Марка и колич. сеток	N поз.	Эскиз	Ф мм	Длина мм	Колич. шт. в 1 сетке	Колич. шт. в 1 плите	Общая длина м
ДКМ2	С1 (шт. 1)	1	2150	12 AIII	2150	8	8	17.2
		2	2090	12 AIII	2090	4	4	8.4
		3	2030	12 AIII	2030	4	4	8.1
		4	1950	12 AIII	1950	4	4	7.8
		5	1850	12 AIII	1850	4	4	7.4
		6	1710	12 AIII	1710	4	4	6.8
		7	1530	12 AIII	1530	4	4	6.1
		8	1320	12 AIII	1320	4	4	5.3
		9	1010	12 AIII	1010	4	4	4.0
		10	460	12 AIII	460	4	4	1.8
	С2 (шт. 1)	11	2150	8 AIII	2150	2	2	4.3
		12	2110	8 AIII	2110	4	4	8.5
		13	2000	8 AIII	2000	4	4	8.0
		14	1790	8 AIII	1790	4	4	7.2
		15	1440	8 AIII	1440	4	4	5.8
		16	790	8 AIII	790	4	4	3.2

Выборка стали на одну плиту

Марка плиты	Сталь класса А-III по ГОСТ 5781-61				
	Ф мм				Итого
	8	12			
ДКМ2	14.6	64.6			79.2

Показатели на одну плиту

Марка плиты	Вес плиты т	Марка бетона	Объем бетона м³	Расход стали кг
ДКМ2	—	150	0.57	79.2

4924/II

Госстрой СССР Союзметаллургстройниипроект Харьковский Промстройниипроект	1966г.	Унифицированные колодцы для подземных газопроводов	Плита днища ДКМ2	905-7	С-144	Масштаб 1:25 Всего л. 1 Лист 1	187

Гл. инж. пр. Колштейн
Рук. группы Монина
Проверил Уманцева

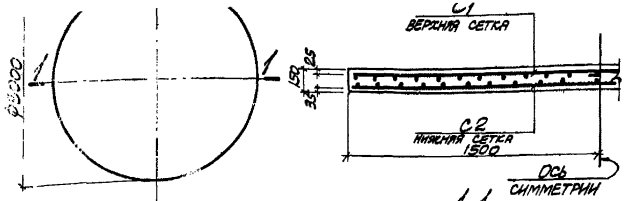

ДКМ 3

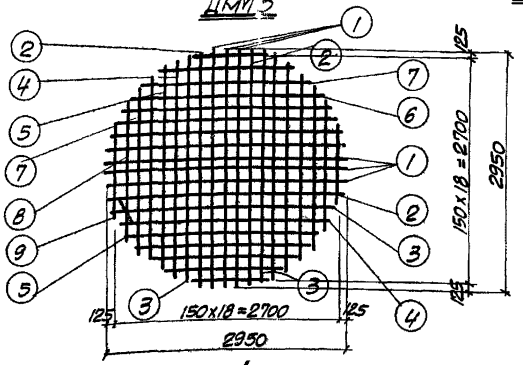

С 1

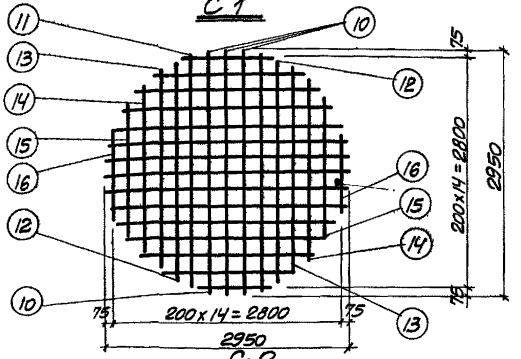

С 2

Марка плиты	Марка и колич. сеток	N поз.	Эскиз	Ф мм	Длина мм	Колич. шт. в 1 сетке	Колич. шт. в 1 плите	Общая длина м
ДКМ3	С1 (шт. 1)	1	2950	I-IIIА	2950	6	6	17.7
		2	2880	I-IIIА	2880	4	4	11.5
		3	2810	I-IIIА	2810	4	4	11.2
		4	2690	I-IIIА	2690	4	4	10.8
		5	2540	I-IIIА	2540	4	4	10.2
		6	2330	I-IIIА	2330	4	4	9.3
		7	2070	I-IIIА	2070	4	4	8.3
		8	1710	I-IIIА	1710	4	4	6.9
		9	1190	I-IIIА	1190	4	4	4.8
	С2 (шт. 1)	10	2950	I-IIIА	2950	6	6	17.7
		11	2850	I-IIIА	2850	4	4	11.4
		12	2690	I-IIIА	2690	4	4	10.7
		13	2480	I-IIIА	2480	4	4	9.9
		14	2180	I-IIIА	2180	4	4	8.7
		15	1710	I-IIIА	1710	4	4	6.8
		16	930	I-IIIА	930	4	4	3.7

Выборка стали на одну плиту

Марка плиты	Сталь класса А-III по ГОСТ 5781-61				
	Ф мм				Итого
	10	14			
ДКМ3	42.5	110.0			152.5

Показатели на одну плиту

Марка плиты	Вес плиты т	Марка бетона	Объем бетона м3	Расход стали кг
ДКМ3	–	150	1.1	152.5

4924/II

Госстрой СССР Южметаллургстройниипроект Харьковский Промстройниипроект	1966г.	Унифицированные колодцы для подземных газопроводов	Плита днища ДКМ 3	905-7	С-145	Масштаб 1:25; Всего л. 1, лист 1 — 188

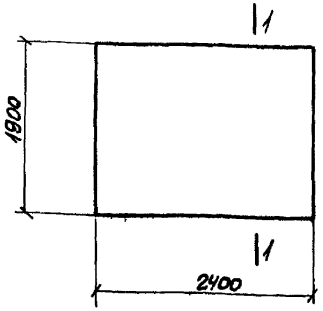

ДПМ 1

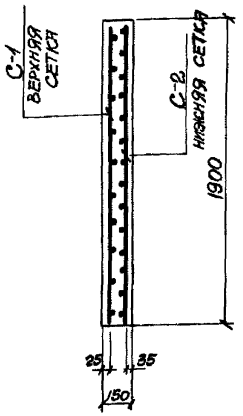

1-1

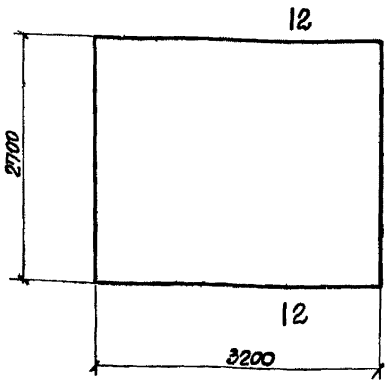

ДПМ 2

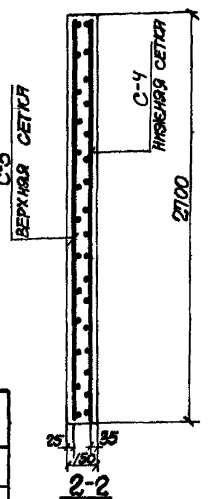

2-2

Показатели на одну плиту

Марка плиты	Вес плиты т	Марка бетона	Объем бетона м³	Расход стали кг
ДПМ 1	—	150	0.68	37.2
ДПМ 2	—	150	1.30	214.7

Спецификация

Марка плиты	Марка и колич. сеток	N поз.	Эскиз	Ф мм	Длина мм	Колич. шт в 1 сетке	Колич. шт в 1 плите	Общая длина м
ДПМ 1	С1 (шт. 1)	1	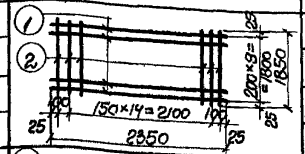	8АIII	2350	10	10	23.5
		2		10АIII	1850	17	17	31.4
	С2 (шт. 1)	3	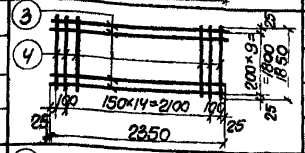	4ВI	2350	10	10	23.5
		4		5ВI	1850	17	17	31.4
ДПМ 2	С3 (шт. 1)	5	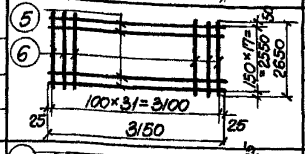	14АIII	3150	18	18	56.8
		6		14АIII	2650	32	32	84.8
	С4 (шт. 1)	7	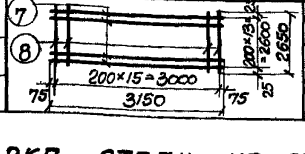	8АIII	3150	14	14	44.2
		8		10АIII	2650	16	16	42.3

Выборка стали на одну плиту

Марка плиты	Сталь класса А-III по ГОСТ 5781-61				Проволока холоднотянутая класса В-I по ГОСТ 6727-63				Всего
	Ф мм			Итого	Ф мм			Итого	
	8	10	14		4	5			
ДПМ 1	9.3	19.4		28.7	2.3	6.2		8.5	37.2
ДПМ 2	17.4	28.1	171.2	214.7				—	214.7

1924/II

Госстрой СССР Союзметаллургстройниипроект Харьковский Промстройниипроект	1966г.	Унифицированные каналы для подземных газопроводов	Плиты днища ДПМ 1 и ДПМ 2.	905-7	С-146	Масштаб 1:25 Всего л. 1 Лист 1	189

Инв. № подл. | Подпись и дата | Взам. инв. №

Гип. инж. Кашшеев
Рук. группы Монин

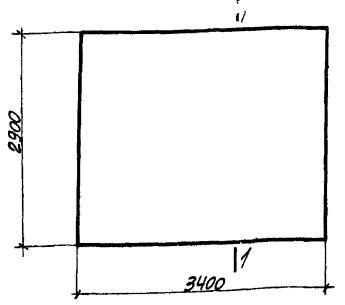

ДПМ3

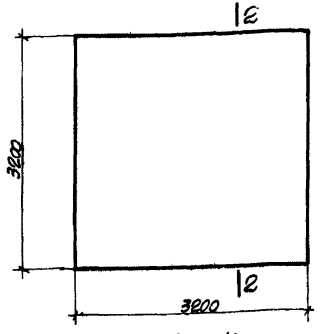

ДПМ4

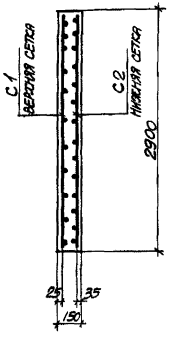

1-1

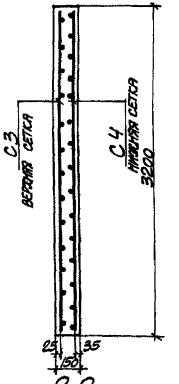

2-2

Спецификация арматуры на одну плиту

Марка плиты	Марка и колич сеток	N поз.	Эскиз	Ф мм	Длина мм	Колич. шт. в 1 сетке	Колич. шт. в 1 плите	Общая длина м
ДПМ3	С1 (шт. 1)	1	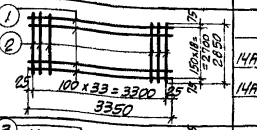	14АIII	3350	19	19	63.6
		2		14АIII	2850	34	34	96.9
	С2 (шт. 1)	3	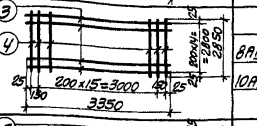	8АIII	3350	15	15	50.2
		4		10АIII	2850	18	18	51.3
ДПМ4	С3 (шт. 1)	5	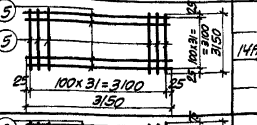	14АIII	3150	64	64	201.6
	С4 (шт. 1)	6	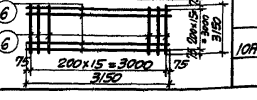	10АIII	3150	32	32	100.8

Выборка стали на одну плиту

Марка плиты	Сталь класса А-III по ГОСТ 5781-61						Всего
	Ф мм			Итого			
	8	10	14				
ДПМ3	19.8	31.6	194.2	245.6			245.6
ДПМ4		62.2	243.9	306.1			306.1

Показатели на одну плиту

Марка плиты	Вес плиты т	Марка бетона	Объем бетона м3	Расход стали кг
ДПМ3	—	150	1.48	245.6
ДПМ4	—	150	1.54	306.1

Гл. инженер	Копытейн	Проверил	Уманцева	Гл. инженер	Рук. группы	Монин	

Госстрой СССР
Союзметаллургстройниипроект
Харьковский Промстройниипроект

1966г.

Унифицированные колодцы для подземных газопроводов

Плиты днища ДПМ3 и ДПМ4

905-7

С-147

Масштаб 1:25
Всего л. 1
Лист 1

4924/II

190

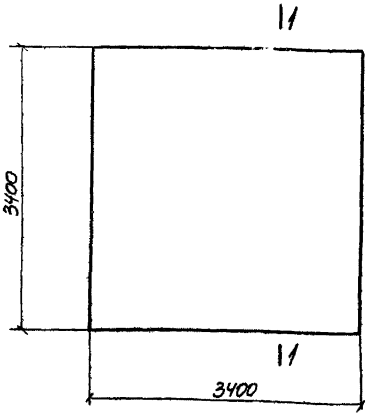

ДПМ5

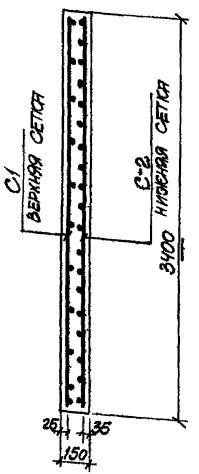

1-1

Спецификация арматуры на одну плиту

Марка плиты	Марка и колич. сеток	N поз.	Эскиз	Ф мм	Длина мм	Колич. шт. в 1 сетке	Колич. шт. в 1 плите	Общая длина м.
ДПМ5	С1 (шт.1)	1	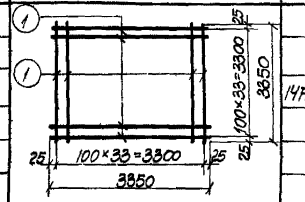	14АIII	3350	68	68	227.8
	С2 (шт.1)	2	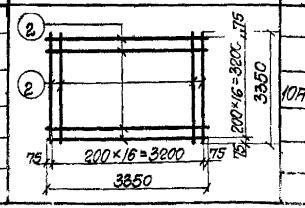	10АIII	3350	34	34	113.9

Показатели на одну плиту

Марка плиты	Вес плиты т	Марка бетона	Объем бетона м³	Расход стали кг
ДПМ5	—	150	1.73	345.9

Выборка стали на одну плиту, кг

Марка плиты	Сталь класса А-III по ГОСТ 5781-61						Всего
	Ф мм			Итого			
	10	14					
ДПМ5	70.3	275.6		345.9			345.3

Гл. инж. пр.	Копштейн	Проверил	Уманцева	Чуйкин			
Рук. группы	Мочин						

Госстрой СССР Союзметаллургстройниипроект Харьковский Промстройниипроект	1966г.	Унифицированные каналы для подземных газопроводов	Плита днища ДПМ5	905-7	С-148	Масштаб 1:25 Всего л.1 Лист 1	191

4924/II

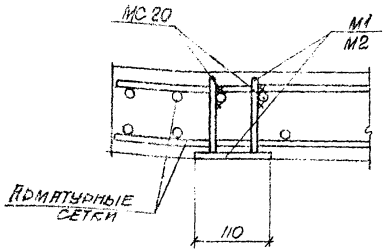

Деталь установки закладных элементов М1 и М2 в плитах марки „ПК", „ПП"

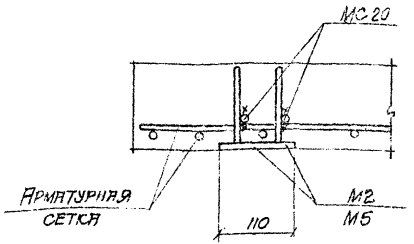

Деталь установки закладных элементов М2 и М5 в плитах марки „ПП"

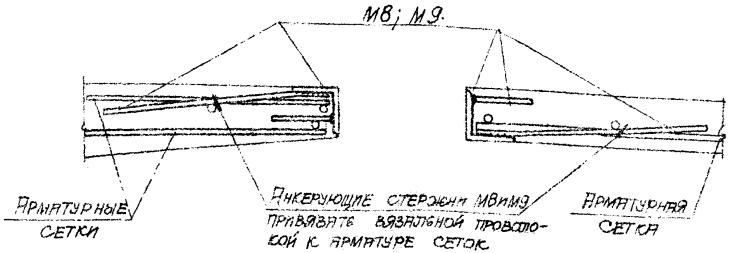

Деталь установки закладных элементов М8 и М9 в панелях марки „СПЛ"

Деталь установки закладных элементов М8 и М9 в панелях марки „СП"

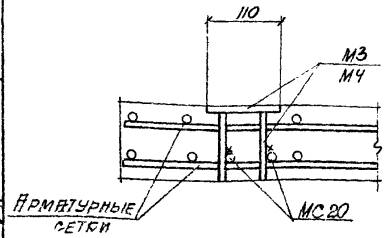

Деталь установки закладных элементов М3 и М4

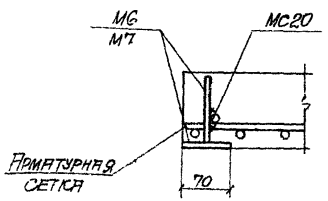

Деталь установки закладных элементов М6 и М7

Примечание:

Соединительные элементы МС20 приварить при монтаже к анкерующим стержням закладных М1÷М7 и к рабочей арматуре.
Конструкцию МС 20 смотрите на листе С-153.

Гл. инж. ин-та	Козаровицкий	Ст. инженер	Гурвич				
Нач. отдела	Бандос	Рассчитал	Дьяченко				
Гл. конструктор	Водопьянов	Исполнитель	Чернетченко				
Гл. инж. пр.	Коштейн	Проверил	Кудричевская				
Рук. группы	Монин						

Госстрой СССР Союзметаллургстройниипроект Харьковский Промстройниипроект	1966 г.	Унифицированные каналы для подземных газопроводов.	Детали установки закладных элементов М1÷М9	905-7	С-149	Масштаб 1:25 Всего л. 1 Лист 1	192

4924/II

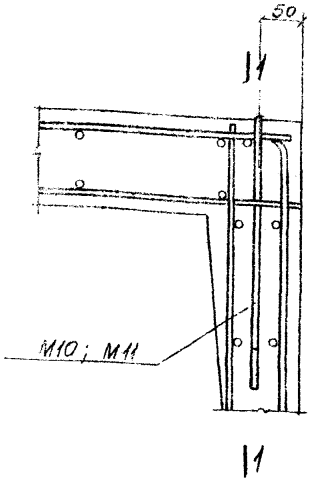

Деталь установки закладных элементов М10 и М11 в панелях марки „СПЛ"

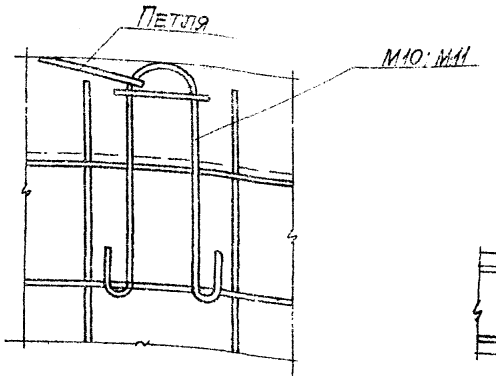

1-1

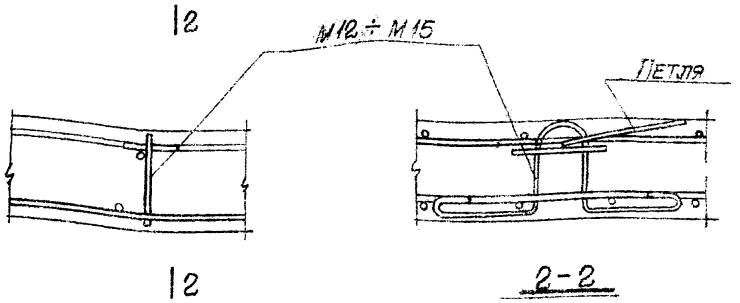

2-2

Деталь установки закладных элементов М12 (в плитах марки „ДК") М13 ÷ М15.

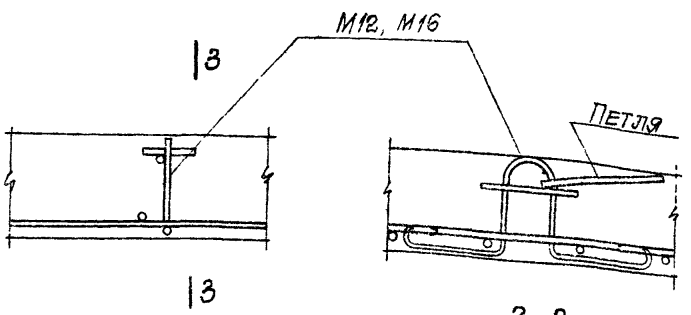

3-3

Деталь установки закладных элементов М12 (в панелях марки „СП") и М16

Примечания:

1. Кольцо петли устанавливается в вертикальное положение немедленно после бетонирования плиты с добетонированием нарушенного участка плиты вокруг кольца.
2. Детали панелей и плит изображены в положении при бетонировании.

Гл. инж. ин-та	Козаровицкий		Ст. инженер	Гурвич			
Нач. отдела	Бандос		Исполнитель	Чернетченко			
Гл. конструктор	Водопьянов		Проверил	Кудричевская			
Гл. инж. пр.	Копштейн						
Рук. группы	Монин						

4924/II

Госстрой СССР Союзметаллургстройниипроект Харьковский Промстройниипроект	1966г.	Унифицированные колодцы для подземных газопроводов	Детали установки закладных элементов М10÷М16	905-7	С-150	Масштаб 1:25 Всего л.1 Лист 1	193

Спецификация стали на один закладной элемент

Марка	N поз.	Профиль	Ø мм	Кол. шт.	Вес кг: одной позиции	Вес кг: всех позиций	Вес кг: элемента	Примечание
М1	1	— 110×8	150	1	1.04	1.04	1.4	
	2	• Ф10 А III	130	4	0.08	0.32		
М2	1	— 110×8	150	1	1.04	1.04	1.4	
	3	• Ф10 А III	150	4	0.09	0.36		
М3	1	— 110×8	150	1	1.04	1.04	1.3	
	4	• Ф10 А III	90	4	0.06	0.24		
М4	1	— 110×8	150	1	1.04	1.04	1.3	
	5	• Ф10 А III	110	4	0.07	0.28		
М5	1	— 110×8	150	1	1.04	1.04	1.5	
	6	• Ф10 А III	200	4	0.12	0.48		
М6	3	• Ф10 А III	150	2	0.09	0.18	0.7	
	7	— 110×8	70	1	0.48	0.48		
М7	6	• Ф10 А III	200	2	0.12	0.24	0.7	
	7	— 110×8	70	1	0.48	0.48		
М8	8	∟ 75×8	200	1	1.81	1.81	2.7	
	9	• Ф10 А III	100	3	0.06	0.18		
	10	• Ф10 А III	350	3	0.22	0.66		
М9	9	• Ф10 А III	100	3	0.06	0.18	3.1	
	10	• Ф10 А III	350	3	0.22	0.66		
	11	∟ 75×8	250	1	2.25	2.25		

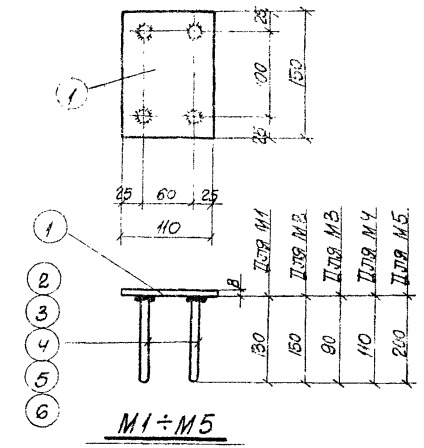

М1 ÷ М5

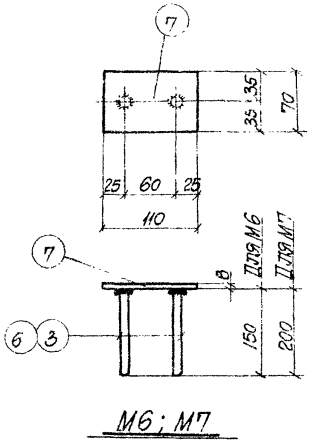

М6; М7

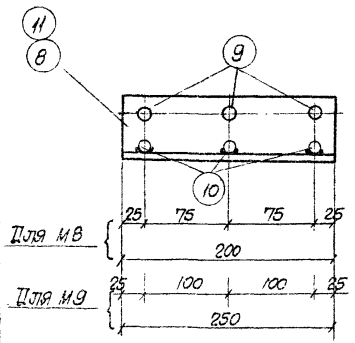

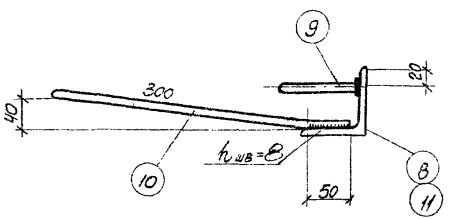

М8; М9

Примечание:

Приварку стержней поз. 2÷6 и 9 производить при помощи контактной сварки под слоем флюса.

4924/Т

Госстрой СССР Союзметаллургстройниипроект Харьковский Промстройниипроект	1966 г.	Унифицированные каналы для подземных газопроводов	Закладные элементы М1 ÷ М9.	905-7	С-151	Масштаб 1:25	194
						Всего л. / лист 1	

Гл. инж. ин-та Созрезницкий; Нач. отд. Чирос; Гл. конструктор Водопьянов; Гл. инж. пр. Коштейн; Рук. группы Монин

Ст. инженер Гурвич; Рассчитал Дегтяренко; Исполнитель Чернетченко; Проверил Сотниевская

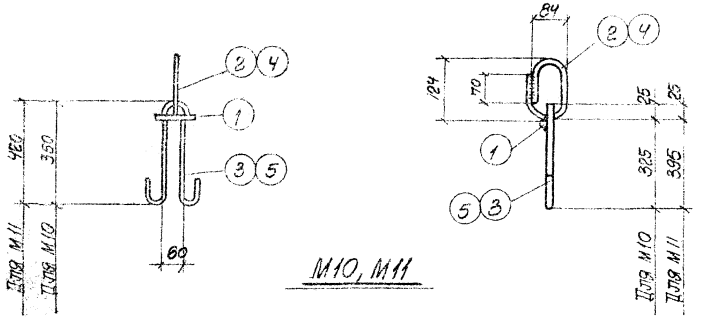

М10, М11

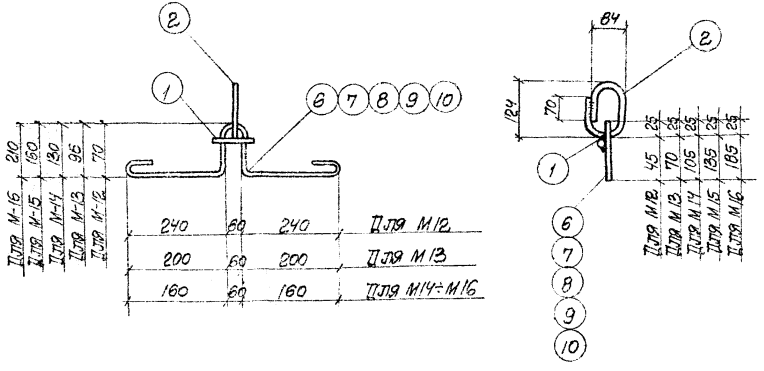

М12 ÷ М16

Спецификация стали на один закладной элемент

Марка	N поз.	Профиль	Длина мм	Колич. шт.	Вес кг: Одной позиции	Вес кг: Всех позиций	Вес кг: Элемента	Примечание
М10	1	• Ф10АI	100	1	0.06	0.06	0.8	
	2	• Ф10АI	375	1	0.23	0.23		
	3	• Ф10АI	890	1	0.55	0.55		
М11	1	• Ф10АI	100	1	0.06	0.06	1.8	
	4	• Ф12АI	375	1	0.33	0.33		
	5	• Ф12АI	1050	1	0.93	0.93		
М12	1	• Ф10АI	100	1	0.06	0.06	0.8	
	2	• Ф10АI	375	1	0.23	0.23		
	6	• Ф10АI	810	1	0.50	0.50		
М13	1	• Ф10АI	100	1	0.06	0.06	0.8	
	2	• Ф10АI	375	1	0.23	0.23		
	7	• Ф10АI	780	1	0.49	0.49		
М14	1	• Ф10АI	100	1	0.06	0.06	0.8	
	2	• Ф10АI	375	1	0.23	0.23		
	8	• Ф10АI	770	1	0.48	0.48		
М15	1	• Ф10АI	100	1	0.06	0.06	0.8	
	2	• Ф10АI	375	1	0.23	0.23		
	9	• Ф10АI	830	1	0.51	0.51		
М16	1	• Ф10АI	100	1	0.06	0.06	0.9	
	2	• Ф10АI	375	1	0.23	0.23		
	10	• Ф10АI	930	1	0.57	0.57		

Гл. инж. инж. п.	Козаровицкий	Ст. инженер	Гурвич				
Нач. отдела	Бандос	Исполнитель	Чернетченко				
Гл. конструктор	Золотоянов	Проверил	Кудричевская				
Гл. инж. пр.	Копштейн						
Рук. группы	Монин						

4/924

Госстрой СССР Союзметаллургстройниипроект Харьковский Промстройниипроект	1966 г.	Унифицированные колодцы для подземных газопроводов	Закладные элементы М10 ÷ М16	905-7	С-152	Масштаб 1:25 Всего л. 1 Лист 1

195

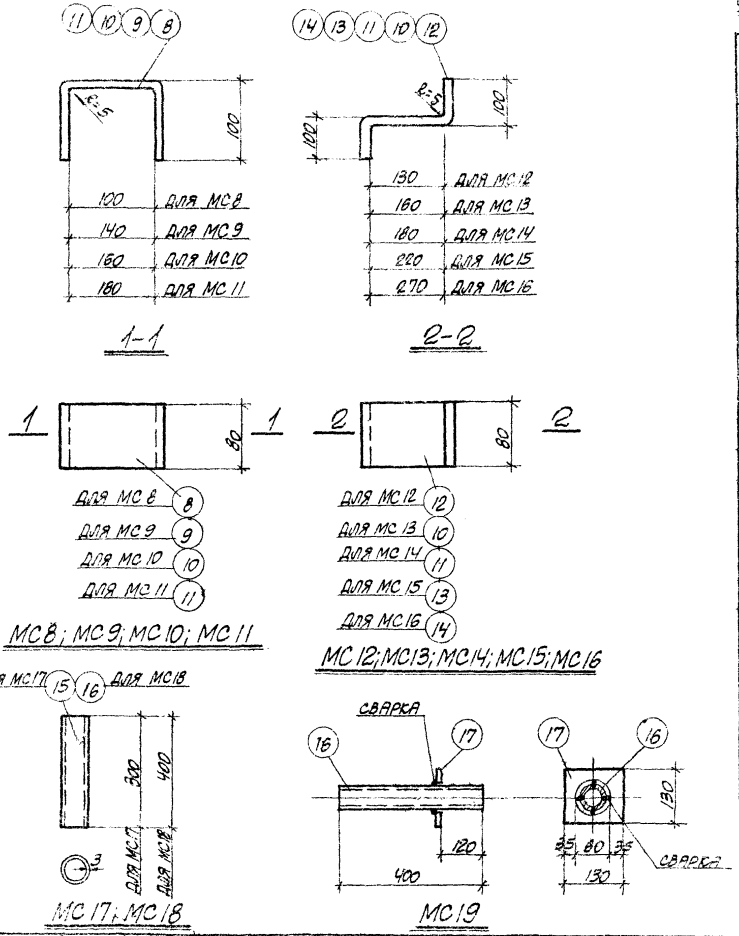

Спецификация стали на один соединительный элемент

Марка	N поз.	Профиль	Длина мм	Колич. шт.	Вес кг. Одной позиции	Вес кг. Общий	Вес кг. Всего элемент	Примечания
МС 1	1	L 75×8	100	1	0.90	0.90	0.90	
МС 2	2	I 14	80	1	1.10	1.10	1.10	
МС 3	3	I 16	80	1	1.27	1.27	1.27	
МС 4	4	−100×5	110	1	0.43	0.43	0.43	
МС 5	5	L 125×80×12	150	1	2.74	2.74	2.74	
МС 6	6	L 125×80×12	200	1	3.66	3.66	3.66	
МС 7	7	L 75×8	50	1	0.45	0.45	0.45	
МС 8	8	−80×5	300	1	0.94	0.94	0.94	
МС 9	9	−80×5	340	1	1.06	1.06	1.06	
МС 10	10	−80×5	360	1	1.12	1.12	1.12	
МС 11	11	−80×5	380	1	1.19	1.19	1.19	
МС 12	12	−80×5	330	1	1.03	1.03	1.03	
МС 13	10	−80×5	360	1	1.12	1.12	1.12	
МС 14	11	−80×5	380	1	1.19	1.19	1.19	
МС 15	13	−80×5	420	1	1.31	1.31	1.31	
МС 16	14	−80×5	470	1	1.46	1.46	1.46	
МС 17	15	трубка ф57×3	300	1	1.38	1.38	1.38	
МС 18	16	трубка ф57×3	400	1	1.84	1.84	1.84	
МС 19	16	трубка ф57×3	400	1	1.84	1.84	2.50	
	17	−130×5	130	1	0.66	0.66		
МС 20	18	• ф10 AI	300	1	0.19	0.19	0.19	

Гл. инж. ин-та	Козаровицкий	Ст. инженер	Гурвич				
Нач. отдела	Бандос	Исполнитель	Кудричевская				
Гл. конструктор	Водольянов	Проверил	Уманцева				
Гл. инж. пр.	Копштейн						
Рук. группы	Мочин						

Госстрой СССР Союзметаллургстройниипроект Харьковский Промстройниипроект	1966г.	Унифицированные колодцы для подземных газопроводов	Соединительные элементы МС 1 ÷ МС 19	905-7	С-153	Масштаб 1:25 Всего л. 1 Лист 1

4924/1

196

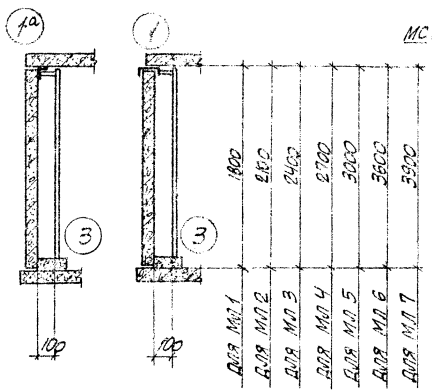

Металлические лестницы в железобетонных колодцах

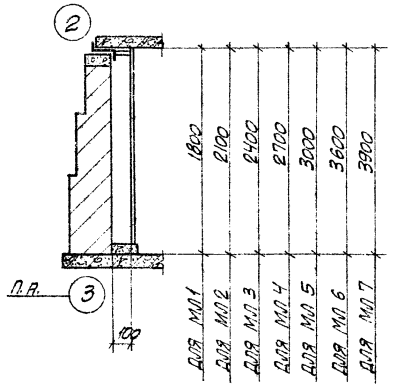

Металлические лестницы в кирпичных колодцах

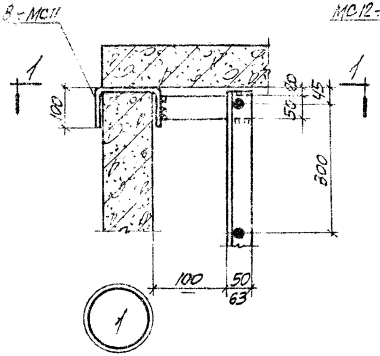

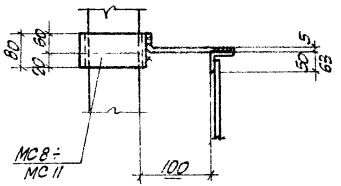

1-1

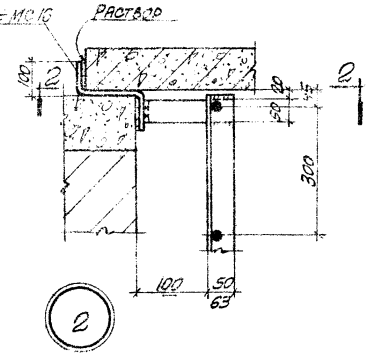

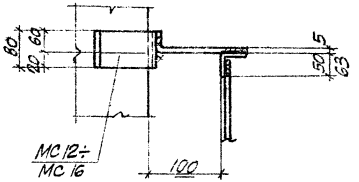

2-2

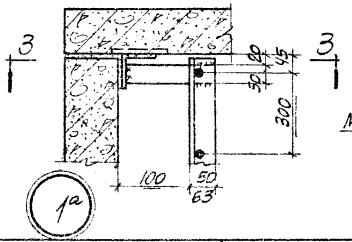

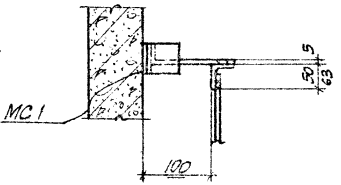

3-3

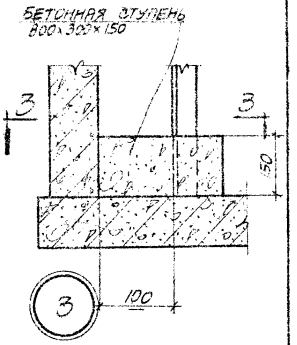

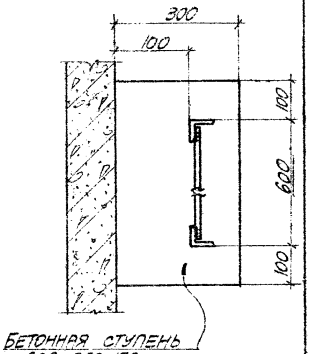

3-3

Примечания:

1. Конструкции лестниц смотреть на листе С-155
2. На деталях показаны крепления лестниц условно для прямоугольных колодцев, для круглых – решения аналогичны.
3. Сварные швы h=5мм.

4924/III

Гл. ин. ж. ин-ты	Козаровицкий	Стинженер	Сервич				
Нач. отдела	Бандос	Исполнитель	Кудричевская				
Гл. конструктор	Водольянов	Проверил	Уманцева				
Гл. инж. пр.	Копштейн						
Рук. группы	Монин						

Госстрой СССР Союзметаллургстройниипроект Харьковский Промстройниипроект	1966г.	Унифицированные колодцы для подземных газопроводов	Детали установки металлических лестниц	905-7	С-154	Масштаб 1:10 Всего л. 1 Лист 1

197

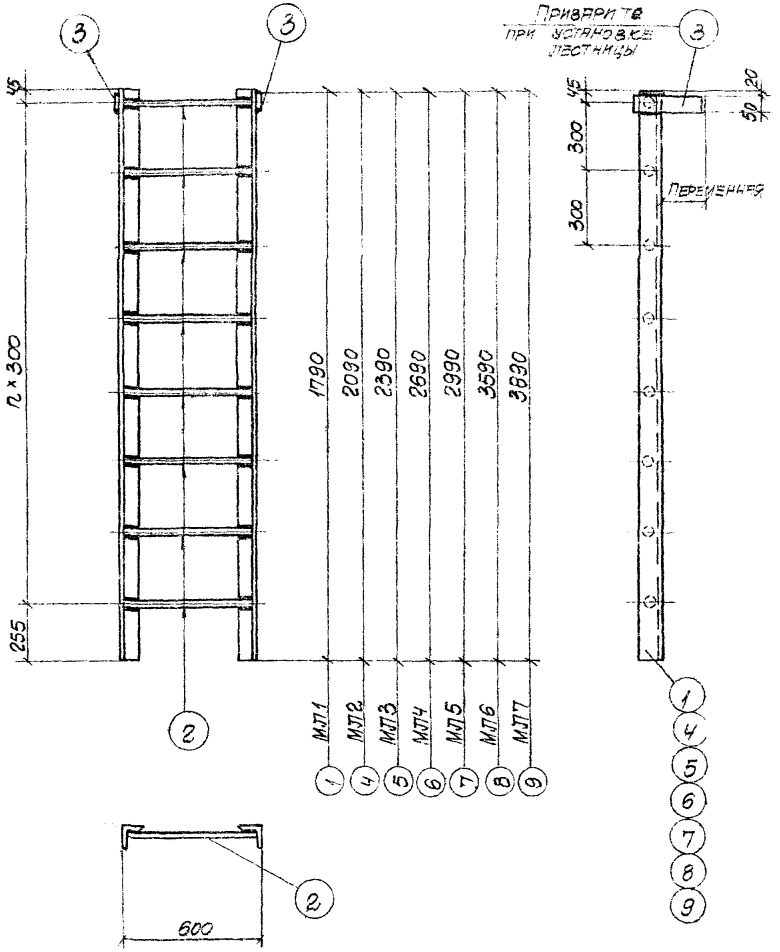

Спецификация металла на одну марку

Наименование конструкции	NN поз.	Профиль	Длина мм	Кол-во	Вес в кг: 1 штуки	Вес в кг: Общий	Вес в кг: Марки	Примечание
МЛ1	1	L 50×5	1790	2	6.8	13.6	23.2	
	2	•Ф20 AI	585	6	1.4	8.4		
	3	−50×5	220	2	0.6	1.2		
МЛ2	2	•Ф20 AI	585	7	1.4	9.8	26.8	
	3	−50×5	220	2	0.6	1.2		
	4	L 50×5	2090	2	7.9	15.8		
МЛ3	2	•Ф20 AI	585	8	1.4	11.2	30.4	
	3	−50×5	220	2	0.6	1.2		
	5	L 50×5	2390	2	9.0	18.0		
МЛ4	2	•Ф20 AI	585	9	1.4	12.6	34.2	
	3	−50×5	220	2	0.6	1.2		
	6	L 50×5	2690	2	10.2	20.4		
МЛ5	2	•Ф20 AI	585	10	1.4	14.0	37.8	
	3	−50×5	220	2	0.6	1.2		
	7	L 50×5	2990	2	11.3	22.6		
МЛ6	2	•Ф20 AI	585	12	1.4	16.8	59.2	
	3	−50×5	220	2	0.6	1.2		
	8	L 63×6	3590	2	20.6	41.2		
МЛ7	2	•Ф20 AI	585	13	1.4	18.2	64.0	
	3	−50×5	220	2	0.6	1.2		
	9	L 63×6	3890	2	22.3	44.6		

Примечание

Сварные швы принимать по толщине наименьшего из свариваемых элементов

Гл. инж. ин-та	Куприянов							
Нач. отдела	Банков							
Гл. конструктор	Волобуев							
Гл. инж. пр.	Коштейн							
Рук. группы	Монин							
Ст. инженер	Гуревич							
Инженер-конструктор	Ку-чи-Кевзон							
Проверил	Умрицейт							

4924/6

Госстрой СССР Союзметаллургстройниипроект Ярбковский Промстройниипроект	1966г.	Унифицированные колодцы для подземных газопроводов	Металлические лестницы МЛ1 ÷ МЛ7	905-7	С-15.5	Чертеж 1:25; Всего л. 1 лист 1	198

Перечень глав СНиП

1. II-А.10-62 „Строительные конструкции и основания. Основные положения."
2. II-А.11-62 „Нагрузки и воздействия. Нормы проектирования."
3. II-А.12-62 „Строительство в сейсмических районах. Нормы проектирования."
4. II-Б.2-62 „Основания и фундаменты зданий и сооружений на просадочных грунтах. Нормы проектирования."
5. II-В.1-62 „Бетонные и железобетонные конструкции. Нормы проектирования."
6. II-В.2-62 „Каменные и армокаменные конструкции. Нормы проектирования."
7. II-В.3-62 „Стальные конструкции. Нормы проектирования."
8. II-Г.10-62 „Тепловые сети. Нормы проектирования."
9. II-Г.13-62 „Газоснабжение. Наружные сети и сооружения. Нормы проектирования."
10. II-Д.7-62 „Мосты и трубы. Нормы проектирования."
11. II-К.3-62 „Улицы, дороги и площади населенных мест. Нормы проектирования."
12. I-В.1-62 „Заполнители для бетонов и растворов."
13. I-В.2-62 „Вяжущие материалы неорганические и добавки для бетонов и растворов."
14. I-В.3-62 „Бетоны на неорганических вяжущих и заполнителях."
15. I-В.4-62 „Арматура для железобетонных конструкций."
16. I-В.25-62 „Кровельные гидроизоляционные и пароизоляционные материалы на органических вяжущих."
17. I-В.27-62 „Защита строительных конструкций от коррозии. Материалы и изделия стойкие против коррозии."
18. I-Г.9-62 „Газоснабжение. Наружные сети и сооружения. Материалы, изделия, оборудование и сборные конструкции."
19. III-Б.10-62 „Строительство на просадочных грунтах. Правила организации производства и приемки работ"
20. III-В.1-62 „Бетонные и железобетонные конструкции монолитные. Общие правила производства и приемки работ."
21. III-В.2-62 „Бетонные и железобетонные конструкции монолитные. Специальные правила производства и приемки работ."
22. III-В.3-62 „Бетонные и железобетонные конструкции сборные. Правила производства и приемки монтажных работ."
23. III-В.4-62 „Каменные конструкции. Правила производства и приемки работ."
24. III-В.6-62 „Защита строительных конструкций от коррозии. Правила производства и приемки работ."
25. III-В.9-62 „Гидроизоляция и пароизоляция. Правила производства и приемки работ."

4924/11

Госстрой СССР Союзметаллургстройниипроект Харьковский Промстройниипроект	1966г.	Унифицированные колодцы для подземных газопроводов	Перечень примененных типовых проектов и СНиПов	905-7	С-156	Масштаб б/м Всего л. 2 Лист 1 — 199

Перечень серии типовых деталей и типовых проектов

1. Серия ИС-01-04 „Унифицированные сборные железобетонные канализационные колодцы" (вып. 2)
2. Типовой проект ГС-02-02 – „Оборудование, узлы и детали наружных газопроводов (подземных и надземных)".
3. Типовой проект ГС-02-09 – „Узлы и детали электрозащиты подземных газопроводов от коррозии".
4. Типовой проект 4-18-628/62 – „Водопроводные и канализационные колодцы."

Перечень указаний, инструкций и технических условий

1. СН 289-64 – „Указания по проектированию зданий и сооружений на подрабатываемых территориях."
2. СН 301-65 – „Указания по проектированию гидроизоляции подземных частей зданий и сооружений".
3. СН 319-65 – „Инструкция по монтажу сборных железобетонных конструкций промышленных зданий и сооружений."
4. СН 1-61 – „Технические условия на изготовление и приемку сборных железобетонных и бетонных изделий."
5. ТУ 73-56 / МОПИХП – „Технические условия на сварную арматуру для железобетонных конструкций".
6. Н 9-61 – „Указания по технологии производства арматурных работ в промышленном и гражданском строительстве".
7. СН 206-62 – „Временные указания по антикоррозийной защите стальных закладных деталей и сварных соединений в крупнопанельных зданиях".

Перечень ГОСТ'ов

1. ГОСТ 8020-56 – „Детали железобетонные для сборных круглых колодцев водопроводных и канализационных сетей."
2. ГОСТ 5781-61 – „Сталь горячекатаная для армирования железобетонных конструкций".
3. ГОСТ 6727-53 – „Проволока стальная низкоуглеродистая холоднотянутая для армирования железобетонных конструкций".
4. ГОСТ 8478-57 – „Сетки сварные для армирования железобетонных конструкций."

gost.e-ecolog.ru