ТИПОВОЙ ПРОЕКТ
903-1-28.9.91

КОТЕЛЬНАЯ С 4 КОТЛАМИ Е-6,5-1,4Р
ЗОЛОШЛАКОУДАЛЕНИЕ МЕХАНИЧЕСКОЕ
ТОПЛИВО – КАМЕННЫЕ И БУРЫЕ УГЛИ
СИСТЕМА ТЕПЛОСНАБЖЕНИЯ ЗАКРЫТАЯ

АЛЬБОМ 20
НИЗКОВОЛЬТНЫЕ КОМПЛЕКТНЫЕ УСТРОЙСТВА
ЗАДАНИЕ ЗАВОДУ-ИЗГОТОВИТЕЛЮ

25266-25

gost.e-ecolog.ru

ТИПОВОЙ ПРОЕКТ
903-1-289.91

КОТЕЛЬНАЯ С 4 КОТЛАМИ Е-6,5-1,4Р
ЗОЛОШЛАКОУДАЛЕНИЕ МЕХАНИЧЕСКОЕ
ТОПЛИВО – КАМЕННЫЕ И БУРЫЕ УГЛИ
СИСТЕМА ТЕПЛОСНАБЖЕНИЯ ЗАКРЫТАЯ

АЛЬБОМ 20
НИЗКОВОЛЬТНЫЕ КОМПЛЕКТНЫЕ УСТРОЙСТВА
ЗАДАНИЕ ЗАВОДУ-ИЗГОТОВИТЕЛЮ

РАЗРАБОТАН
ИНСТИТУТОМ „ХАРЬКОВСКИЙ САНТЕХПРОЕКТ"
ГЛАВНЫЙ ИНЖЕНЕР ИНСТИТУТА
В.А.СЛЮСАРЕВ
ГЛАВНЫЙ ИНЖЕНЕР ПРОЕКТА
Л.И. ЛЕВОНТИН

УТВЕРЖДЕН
И ВВЕДЕН В ДЕЙСТВИЕ
ГПК НИИ „САНТЕХ НИИПРОЕКТ"
ПРОТОКОЛ ОТ 22.08.1991г. N25

© АПП ЦИТП, 1992г.

Альбом 20

Содержание альбома

NN листов	Наименование и обозначение документов. Наименование листа.	Стр.
	Содержание альбома.	2
1,2	Низковольтные комплектные устройства	
	Задание заводу-изготовителю. Опись чертежей – 903-1-289.91-ЭМ.Н1	3
1	Перечень комплектных устройств 903-1-289.91-ЭМН2	3
1,2	Щит открытый 1Щ (2Щ, 3Щ, 4Щ). Технические	
	данные аппаратов – 903-1-289.91-ЭМ.Н3	4
1,2	Щит открытый 1Щ (2Щ, 3Щ, 4Щ). Чертеж	
	общего вида – 903-1-289.91-ЭМ.Н3ВО	4.5
1,2	Щит открытый 1Щ (2Щ, 3Щ, 4Щ). Перечень	
	надписей – 903-1-289.91-ЭМ. Н3ТБ	5
1	Щит открытый 1Щ. Схема электричес-	
	кая соединений – 903-1-289.91-ЭМ.Н3 Э4	6
1	Щит открытый 2Щ. Схема электрическая	
	соединений – 903-1-289.91-ЭМ.Н3 Э4	7
1	Щит открытый 3Щ. Схема электрическая	
	соединений – 903-1-289.91-ЭМ.Н3 Э4	8
1	Щит открытый 4Щ. Схема электрическая	
	соединений – 903-1-289.91-ЭМ.Н3 Э4	9
1÷4	Щит открытый 5Щ. Технические данные	
	аппаратов – 903-1-289.91-ЭМ.Н4	10
1	Щит открытый 5Щ. Чертеж общего вида –	
	903-1-289.91-ЭМ.Н4ВО	11
1	Щит открытый 5Щ. Панель 1. Чертеж общего	
	вида – 903-1-289.91-ЭМ.Н4ВО	11
1	Щит открытый 5Щ. Панель 2. Чертеж	
	общего вида – 903-1-289.91-ЭМ.Н4ВО	12
1	Щит открытый 5Щ. Панель 3. Чертеж	
	общего вида – 903-1-289.91-ЭМ.Н4ВО	12
1,2	Щит открытый 5Щ. Панель 1. Схема электри-	13,14
	ческая соединений – 903-1-289.91-ЭМ.Н4Э4	
1,2	Щит открытый 5Щ. Панель 2. Схема электри-	15,16
	ческая соединений – 903-1-289.91-ЭМ.Н4 Э4	
1,2	Щит открытый 5Щ. Панель 3. Схема электри-	17
	ческая соединений – 903-1-289.91-ЭМ.Н4Э4	18
1÷6	Щит открытый 5Щ. Перечень надписей –	
	903-1-289.91-ЭМ.Н4ТБ	19,20

NN листов	Наименование и обозначение документов. Наименование листа.	Стр.
1,2	Щит открытый 6Щ. Технические данные	
	аппаратов – 903-1-289.91-ЭМ.Н5	21
1,2	Щит открытый 6Щ. Панель 1. Чертеж общего	
	вида – 903-1-289.91-ЭМ.Н5ВО	21,22
1,2	Щит открытый 6Щ. Перечень надписей –	
	903-1-289.91-ЭМ.Н5ТБ	22
1	Щит открытый 6Щ. Схема электрическая	
	соединений – 903-1-289.91-ЭМ.Н5 Э4	23
1,2	Шкаф 1Ш. Технические данные	
	аппаратов – 903-1-289.91-ЭМ.Н6	24
1,2	Шкаф 1Ш. Чертеж общего вида –	
	903-1-289.91-ЭМ.Н6ВО	24,25
1÷5	Шкаф 1Ш. Перечень надписей – 903-1-289.91-ЭМ.Н6ТБ	25,26
1÷4	Шкаф 1Ш. Схема электрическая	27,28
	соединений – 903-1-289.91-ЭМ.Н6Э4	29,30
1	Ящик 33Я (60Я). Технические данные	
	аппаратов – 903-1-289.91-ЭМ.Н7	31
1	Ящик 33Я (60Я). Чертеж общего	
	вида – 903-1-289.91-ЭМ.Н7ВО	31
1	Ящик 33Я (60Я). Схема электрическая	
	соединений – 903-1-289.91-ЭМ.Н7Э4	31
1	Ящик 33Я (60Я) Перечень	
	надписей – 903-1-289.91-ЭМ.Н7ТБ	31

Альбом 20

Лист	Наименование	Примечание
ЭМ.Н1	Низковольтные комплектные устройства управления. Задание заводу-изготовителю Опись чертежей	стр. 3
ЭМ.Н2	Перечень комплектных устройств	стр. 3
ЭМ.Н3	Щит открытый 1Щ (2Щ, 3Щ, 4Щ). Технические данные аппаратов	стр. 4
ЭМ.Н3ВО	Щит открытый 1Щ (2Щ, 3Щ, 4Щ) Чертеж общего вида	стр. 4,5
ЭМ.Н3ТБ	Щит открытый 1Щ (2Щ, 3Щ, 4Щ) Перечень надписей.	стр. 5
ЭМ.Н3Э4	Щит открытый 1Щ (2Щ, 3Щ, 4Щ). Схема электрическая соединений.	стр. 6÷9
ЭМ.Н4	Щит открытый 5Щ. Технические данные аппаратов.	стр. 10
ЭМ.Н4ВО	Щит открытый 5Щ Чертеж общего вида.	стр. 11,12
ЭМ.Н4Э4	Щит открытый 5Щ Схема электрическая соединений	стр. 13÷18
ЭМ.Н4ТБ	Щит открытый 5Щ. Перечень надписей	стр. 19,20
ЭМ.Н5	Щит открытый 6Щ. Технические данные аппаратов	стр. 21
ЭМ.Н5ВО	Щит открытый 6Щ. Чертеж общего вида	стр. 21,22
ЭМ.Н5Э4	Щит открытый 6Щ. Схема электрическая соединений	стр. 23
ЭМ.Н5ТБ	Щит открытый 6Щ. Перечень надписей	стр. 22
ЭМ.Н6	Шкаф 1Ш. Технические данные аппаратов	стр. 24
ЭМ.Н6ВО	Шкаф 1Ш. Чертеж общего вида.	стр. 24,25
ЭМ.Н6Э4	Шкаф 1Ш. Схема электрическая соединений.	стр. 27÷30
ЭМ.Н6ТБ	Шкаф 1Ш. Перечень надписей	стр. 25,26
ЭМ.Н7	Ящик 33 А (60 А). Технические данные аппаратов.	стр. 31
ЭМ.Н7ВО	Ящик 33 А (60 А). Чертеж общего вида.	стр. 31
ЭМ.Н7Э4	Ящик 33 А (60 А). Схема электрическая соединений.	стр. 31
ЭМ.Н7ТБ	Ящик 33 А (60 А). Перечень надписей.	стр. 31

Привязан:

903-1-289.91-ЭМ.Н1

ГИП	Левантин		
Гл.спец.	Мороз		
Нач.отд.	Евтушенко		
Н.контр.	Барцев		
Гл.спец.	Амбросова		
Нач.гр.	Стукачева		11.11
Инжен.	Катречко		91

Котельная с 4 котлами Е-6,5-1,4Р Золошлакоудаление механическое

Главный корпус

Стадия	Лист	Листов
Р	1	2

Низковольтные комплектные устройства управления Задание заводу-изготовителю Опись чертежей.

Харьковский Сантехпроект

формат А3

Инв.№ подл. | Подпись и дата | Взам.инв.№

Лист	Наименование	Примечание
ЭМ.Н7	Ящик 33 А (60 А). Технические данные аппаратов.	стр. 31
ЭМ.Н7ВО	Ящик 33 А (60 А). Чертеж общего вида.	стр. 31
ЭМ.Н7Э4	Ящик 33 А (60 А). Схема электрическая соединений.	стр. 31
ЭМ.Н7ТБ	Ящик 33 А (60 А). Перечень надписей.	стр. 31

Наименование	Кол. НБУ	Кол-во приведенных комплектов	Обозначение таблицы аппаратов	Примечан.
Щит 1Щ.	1	2	903-1-289.91-ЭМ.Н3 лист 1,2	
Щит 2Щ	1	2	903-1-289.91-ЭМ.Н3 лист 1,2	
Щит 3Щ	1	2	903-1-289.91 ЭМ.Н3 лист 1,2	
Щит 4Щ	1	2	903-1-289.91-ЭМ.Н3 лист 1,2	
Щит 5Щ	1	9	903-1-289.91 ЭМ.Н4 лист 1÷4	
Щит 6Щ	1	2	903-1-289.91 ЭМ.Н5 лист 1,2	
Шкаф 1Ш	1	6	903-1-289.91 ЭМ.Н6 лист 1,2	
Ящик 33 А	1	1	903-1-289.91 ЭМ.Н7	
Ящик 60 А	1	1	903-1-289.91 ЭМ.Н7	
Всего:	9	27		

Привязан:

Инв.№:

903-1-289.91-ЭМ.Н2

Нач.отд.	Евтушенко		
Н.контр.	Барцев		
Гл.спец.	Амбросова		
Нач.гр.	Стукачева		11.11
Инжен.	Катречко		91

Перечень комплектных устройств.

Стадия	Лист	Листов
Р		1

Харьковский Сантехпроект

25266-25 4

формат А4

Инв.№ подл. | Подпись и дата | Взам.инв.№

903-1-289.91-ЭМ.Н1 Лист 2

формат А4

Альбом 20

Форм	Зона	Поз	Обозначение	Наименование	Кол	Примеч.
				Документация		
А3			903-1-289.91-ЭМ.НЗ ВО	Чертеж общего вида	2	
А2			903-1-289.91-ЭМ.НЗ Э4	Схема электрическая	4	
				соединений		
А4			903-1-289.91-ЭМ.НЗ ТБ	Перечень надписей	2	
				Сборочные единицы		
	1			Панель 1		
				Блоки		
		1		Б5130-2674 УХЛ4	2	1К5(2К5,3К5,4К5 1К6/2К6,3К6,4К6)
		2		Б5130-2974 УХЛ4	1	1К3(2К3,3К3,4К3)
		3		Б5130-2874Г УХЛ4	1	1К4(2К4,3К4,4К4)
		4		Б5130-3474Г УХЛ4	1	1К2(2К2,3К2,4К2)
		5		Б5130-3874 УХЛ4	1	1К1(2К1,3К1,4К1)
		6		Б5430-3474Г УХЛ4	1	1К7(2К7,3К7,4К7)

Привязан:

Инв. №

Взам. инв. № | Подп. и дата | Инв. № подл.

Нач.отд.	Евтушенко		
Н.контр.	Борщев		
Гл.спец.	Амбросова		
Нач.гр.	Стукачева		
Инж.	Усова		

903-1-289.91-ЭМ.НЗ

Щит открытый 1Щ(2Щ, 3Щ, 4Щ) Технические данные аппаратов

Стадия	Лист	Листов
Р	1	2

Харьковский Сантехпроект

Поз	Обозначение	Наименование	Кол	Примеч
		Н1 1		
8		Реле РЭВ-202-У3	2	КА1, КА2
		Уср аб - 1,1... 3,5А		
		Ун. кат. - 4А		
9		Реле РЭ-37-22У3,		
		220В 50Гц	3	КК1÷КК3
10		Реле тока РТ-140/6УХЛ4	1	КА
11		Трансформатор тока		
		Т-0,66У3 100/5	2	ТА1, ТА2
13		Блок зажимов		
		6324-4П25-В/ВУ3-10	4	Х8...Х11

Взам. инв. № | Подп. и дата | Инв. № подл.

903-1-289.91-ЭМ.НЗ

Лист 2

Вид спереди

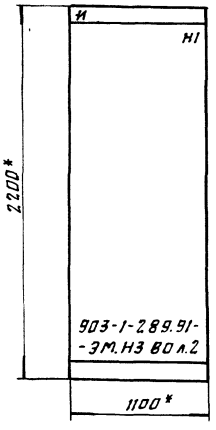

Указания по привязке.

При привязке проекта указать номинальный ударный ток короткого замыкания, которые должны выдержать силовые сборные шины.

Расшифровка буквенных обозначений

Котло-агрегат	Щит	Номер привода						
	И	А	Б	В	Г	Д	Е	Ж
1К	1Щ	1К1	1К2	1К3	1К4	1К5	1К6	1К7
2К	2Щ	2К1	2К2	2К3	2К4	2К5	2К6	2К7
3К	3Щ	3К1	3К2	3К3	3К4	3К5	3К6	3К7
4К	4Щ	4К1	4К2	4К3	4К4	4К5	4К6	4К7

1*Размеры для справок.

2. По данному чертежу изготовить 4 щита

3. Номера электроприводов в зависимости от номера щита приведены в таблице.

Надписи на обрамлении

строка	1	А-дымосос Б,В-вентилятор Г-решетка котла Д,Е-Забрасыватель Ж-скреперно-ковш. подъемн.
	2	
	3	
	4	
панель	1	

Вид сверху

М1:50

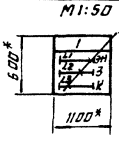

Привязан:

Инв. №

Взам. инв. № | Подп. и дата | Инв. № подл.

Нач.отд.	Евтушенко		
Н.конт.	Борщев		
Гл.спец.	Амбросова		
Нач.гр.	Стукачева		
Инж.	Усова		

903-1-289.91-ЭМ.НЗВО

Котельная с 4 котлами Е-6,5-1,4Р Залашлакоудаление механическое

Главный корпус

Стадия	Лист	Листов
Р	1	2

Щит открытый 1Щ(2Щ,3Щ,4Щ) Чертеж общего вида

Харьковский Сантехпроект

Альбом 20

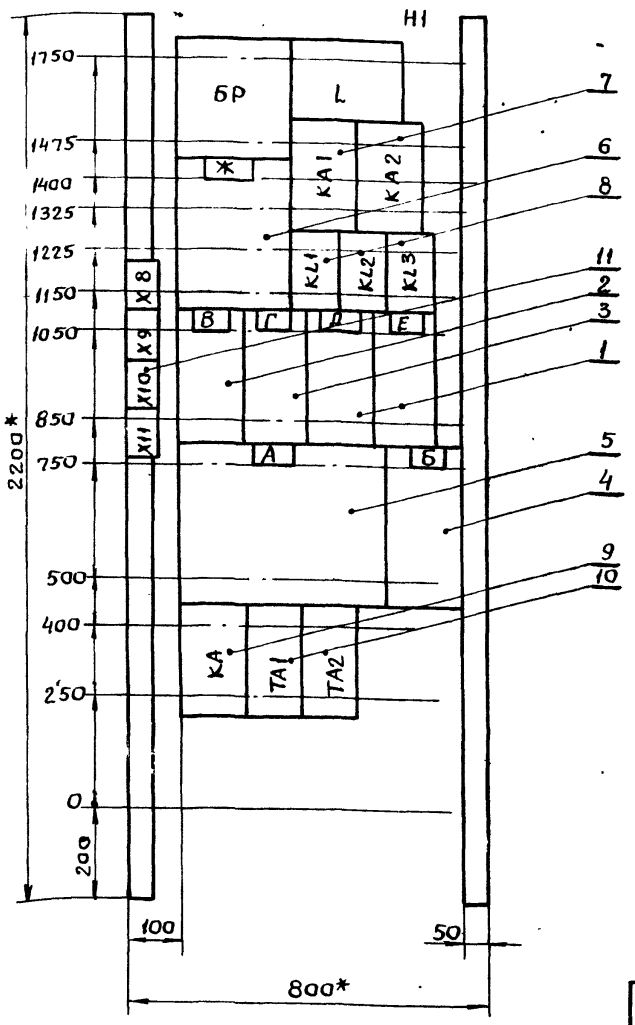

Расшифровка буквенных обозначений

Котло-агрегат	Щит	Номер привода						
		А	Б	В	Г	Д	Е	Ж
1К	1Щ	1К1	1К2	1К3	1К4	1К5	1К6	1К7
2К	2Щ	2К1	2К2	2К3	2К4	2К5	2К6	2К7
3К	3Щ	3К1	3К2	3К3	3К4	3К5	3К6	3К7
4К	4Щ	4К1	4К2	4К3	4К4	4К5	4К6	4К7

1* Размеры для справок.
2. В контуре табличек указаны номера надписей по перечню надписей.

Набор 1

Нач.отд	Евтушенко			903-1-289.91-ЭМ.НЗВО
Н.контр	Борщев			Котельная с 4 котлами Е-6.5-1,4Р Золошлакоудаление механическое
Гл.спец	Амбросова			Главный корпус — Стадия: Р; Лист: 2; Листов:
Нач.гр.	Стукачева		11.11	Щит открытый 1Щ (2Щ, 3Щ, 4Щ) Чертеж общего вида
Инж.	Усова		91	Харьковский Сантехпроект

Привязан:

Инв.№

Инв.№ подл. | Подпись и дата | Взам.инв.№

Панель	Надпись	Поз. обозначение	Место надписи	Текст	Кол.	Вид шрифта	Заготовка
1			Верхнее обрамлен.	А-Дымосос. Б,В- вентилятор	1		
			То же	Г- Решетка котла	1		
			"	Д,Е- забрасыватель	1		
			"	Ж-скреперно-ковш. подъемник	1		
			Табличка	А	1		
			То же	Б	1		
			"	В	1		
			"	Г	1		
			"	Д	1		
			"	Е	1		
			"	Ж	1		

Привязан:

Инв.№

Нач.отд	Евтушенко			903-1-289.91-ЭМ.НЗТБ
Н.контр	Борщев			Щит открытый 1Щ (2Щ, 3Щ, 4Щ) Перечень надписей
Гл.спец	Амбросова			Стадия: Р; Лист: 1; Листов: 2
Рук.гр.	Стукачева		11.11	Харьковский Сантехпроект
Инж.	Усова		91	

Инв.№ подл. | Подпись и дата | Взам.инв.№

Панель	Надпись	Поз. обозначение	Место подписи	Текст	Кол.	Вид шрифта	Заготовка
1			Табличка	KL1	1		
			То же	KL2	1		
			"	KL3	1		
			"	KA1	1		
			"	KA2	1		
			"	KA	1		
			"	TA1	1		
			"	TA2	1		

Расшифровка буквенных обозначений

Котло-агрегат	Щит	Номер привода						
		А	Б	В	Г	Д	Е	Ж
1К	1Щ	1К1	1К2	1К3	1К4	1К5	1К6	1К7
2К	2Щ	2К1	2К2	2К3	2К4	2К5	2К6	2К7
3К	3Щ	3К1	3К2	3К3	3К4	3К5	3К6	3К7
4К	4Щ	4К1	4К2	4К3	4К4	4К5	4К6	4К7

903-1-289.91-ЭМ.НЗТБ

Лист 2

25266-25 6

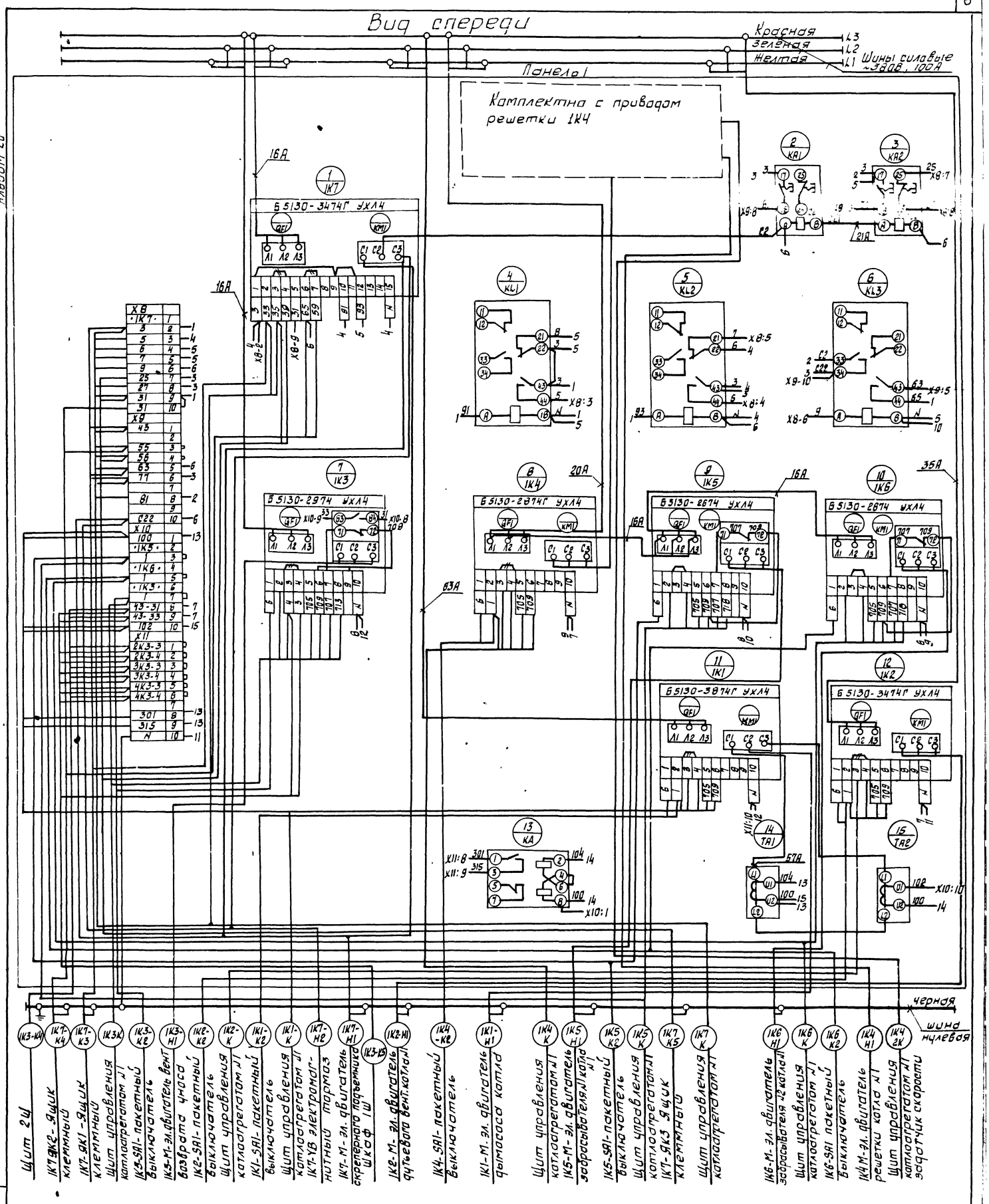

Инв. № подл.	Подп. и дата	Взам. инв. №			

Привязан:

Инв. №

Нач. отд.	Евтушенко		
Н.контр.	Борщев		
Гл.спец.	Амбросова		
Рук.гр.	Стукачева		11.11
Инж.	Усова		91

903-1-289.91-ЭМ.НЗ Э4

Котельная с 4 котлами Е-6.5-1,4Р
Золошлакоудаление механическое

Главный корпус.

Стадия	Лист	Листов
Р	1	4

Щит открытый Щ.
Схема электрическая соединений.

ХАРЬКОВСКИЙ САНТЕХПРОЕКТ

25266-25 7

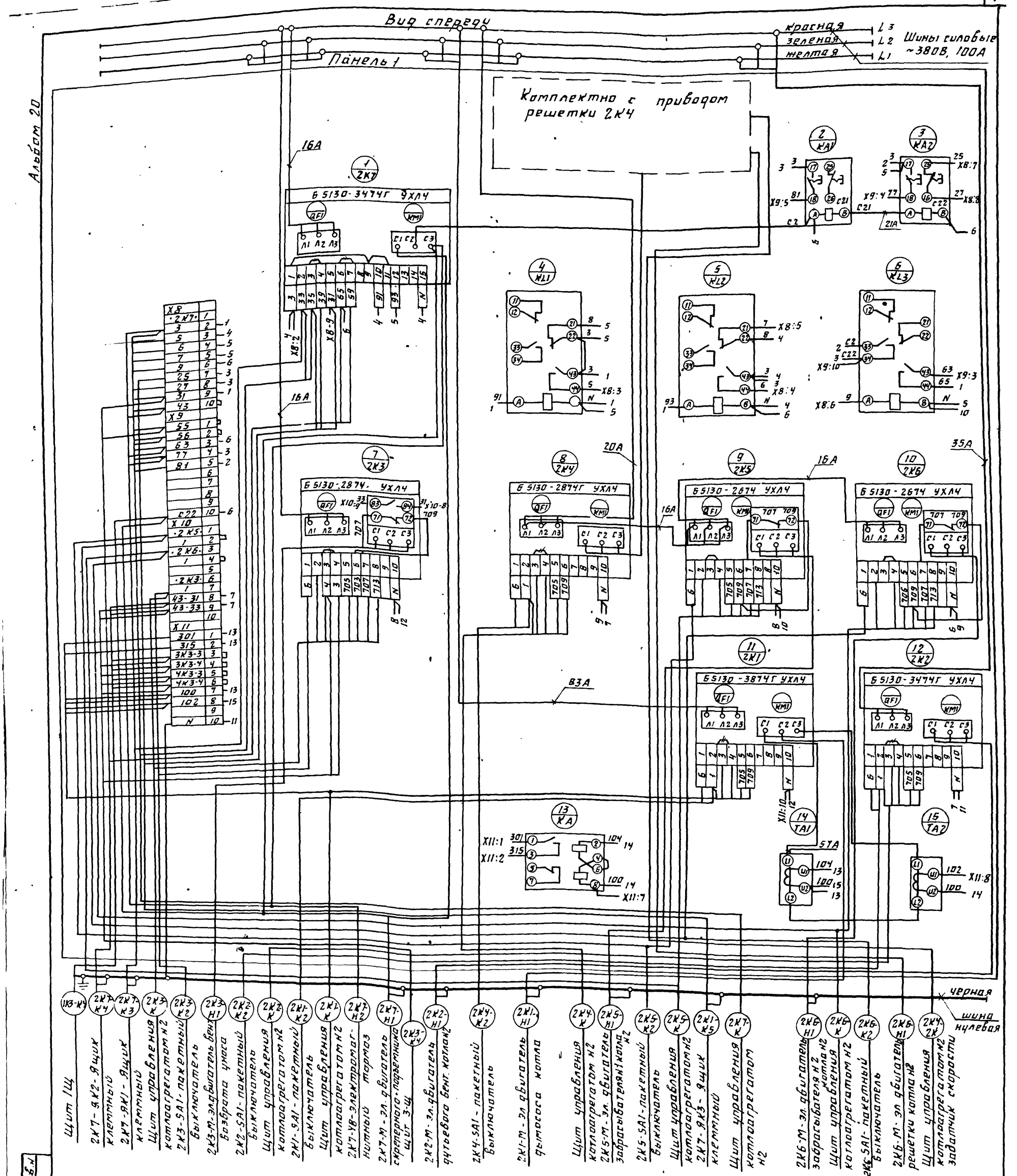

Инв. № подл.	Подп. и дата	Взам. инв. №			

Нач.отд.	Евтушенко		
Н.конт.	Борщев		
Гл.спец.	Амбросова		
Нач.гр.	Стукачева		11.11
Инж.	Усова		91

Привязан

Инв. №

903-1-289.91-ЭМ.НЗ Э4

Котельная с 4 котлами Е-6,5-1 ЧР
Золошлакоудаление механическое

Главный корпус

Стад.	Лист	Листов
Р	2	

Щит открытый 2Щ
Схема электрическая соединений

Харьковский Сантехпроект

25266-25 8

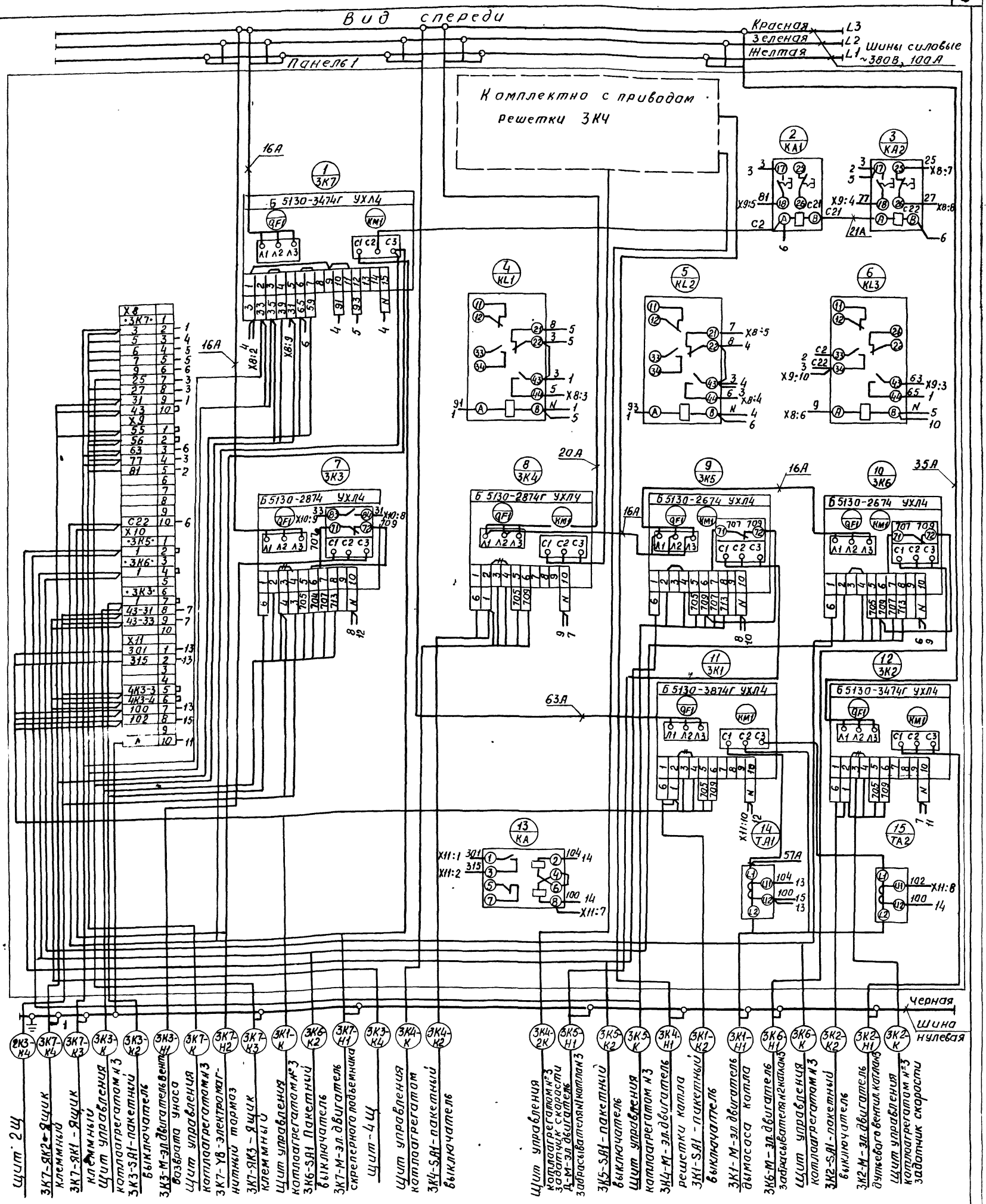

Альбом 20

Инв. № подл.	Подпись и дата	Взам. инв. №			

Привязан:				903-1-289.91-ЭМ.НЗЭ4	
				Котельная с 4 котлами Е-6,5-1,4Р Залашлакоудаление механическое	
				Главный корпус.	Стадия: Р; Лист: 3; Листов:
Инв. №				Щит открытый 3Щ. Схема электрическая соединений.	Харьковский Сантехпроект

Нач.отд.	Евтушенко		
Н.контр.	Борщев		
Гл.спец.	Амбросова		
Рук.гр.	Стукачева		11.11
Инженер	Усова		91

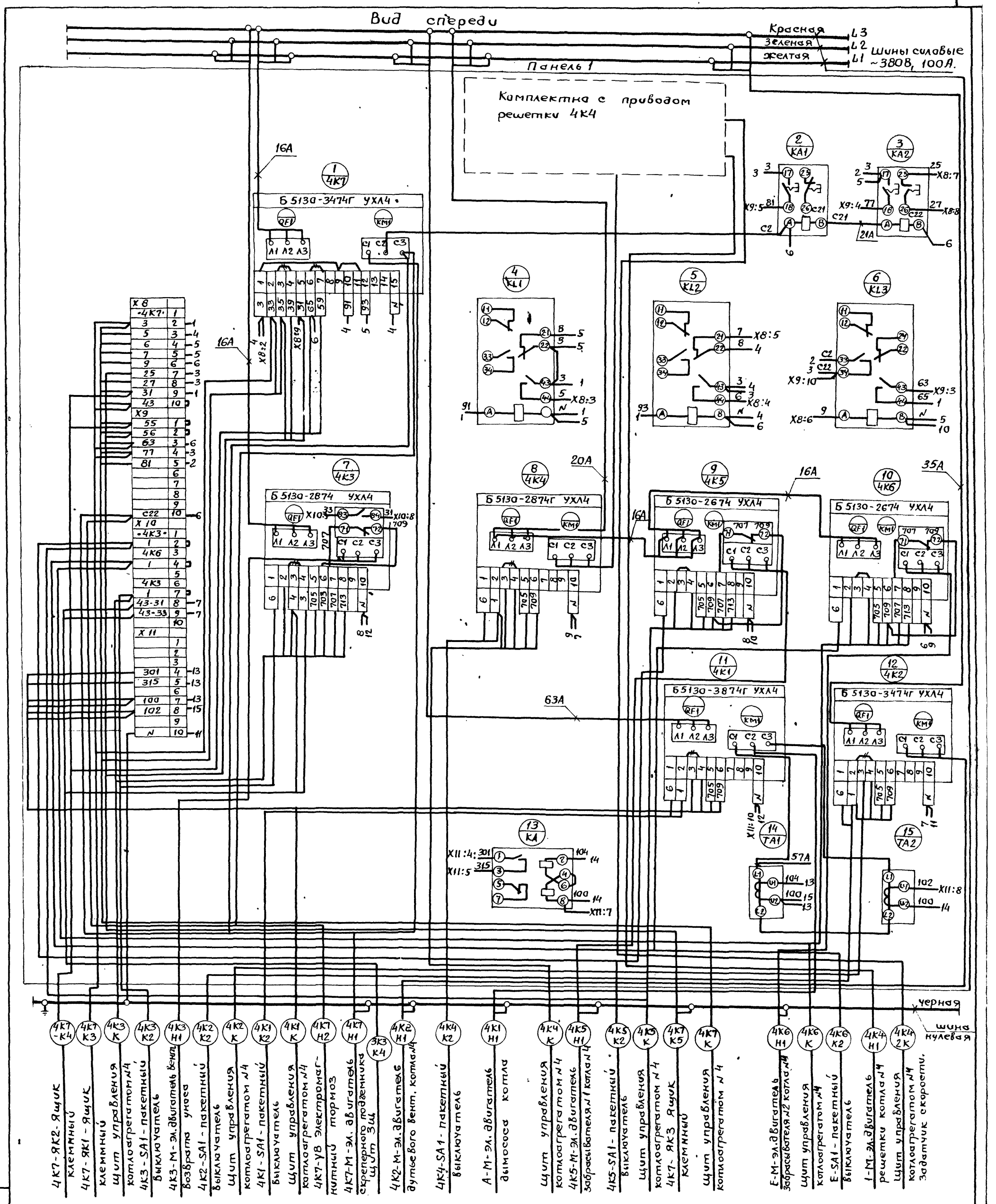

Альбом 20

Нач.отд	Евтушенко			903-1-289.91-ЭМ.НЗ Э4			
Н.контр.	Борщев			Котельная с 4 котлами Е-6.5-1.4Р Залашлакоудаление механическое			
Гл.спец	Амбросова			Главный корпус	Стадия	Лист	Листов
Рук.гр.	Стукачева		11.11		Р	4	
Инж.	Усова		91	Щит открытый 4 щ. Схема электрическая соединений.	Харьковский Сантехпроект.		

Привязан:

Инв № подл. | Подпись и дата | Взам.инв №

25266-25 10

Формат	Зона	Поз.	Обозначение	Наименование	Кол.	Примеч.
				Документация.		
А3			ТП903-1-289.91-ЭМ.Н4ВО	Чертеж общего вида		
А2			ТП903-1-289.91-ЭМ.Н4Э4	Схема электрическая		
:				соединений		
А4			ТП 903-1-289.91-ЭМ.Н4ТБ	Перечень надписей		
				Сборочные единицы		
	1			Панель 1		
				Блоки		
		1		Б5130-2874Г УХЛ4	1	17
		2		Б5130-2974Г УХЛ4	1	14
		3		Б5130-3074Г УХЛ4	1	6
		4		Б5130-3174Г УХЛ4	3	11, 18, 26
		5		Б5130-3774 УХЛ4	2	8, 3
		6		Б5130-3974 УХЛ4	1	1
		7		Б5437-3074 УХЛ4	2	28, 24

Привязан:

Инв. №

Альбом 20

Инв.№ подл. | Подпись и дата | Взам. инв.№

ТП 903-1-289.91-ЭМ.Н4

				Стадия	Лист	Листов
Нач.отд.	Евтушенко			Р	1	4
Н.контр.	Борщев			Щит открытый 5Щ Технические данные аппаратов.		
Гл.спец.	Амбросова					
Нач.гр.	Стукачева		11.11	Харьковский сантехпроект		
Инж.	Котречко		37			

Формат: А4

Формат	Зона	Поз.	Обозначение	Наименование	Кол.	Примеч.
				Н1 /		
		8		Реле ПЭ-37-44У3,	13	KB1÷KB9, 1KL1, 3KL1,
				~220, 50Гц		1KL1, 8KL1, 5KL1, 18KL1.
		9		Реле ПЭ-37-22У3,	8	KL1, 1KL2, 3KL2, 6KL2, 8KL2, 11KL2, 18KL2, 26 KL
				~220, 50Гц		
		10		Блок зажимов		
				6324-4П25-В/ВУ3-10	12	X25÷X36
				Панель 2		
				Блоки		
	2	11		Б5130-2074УХЛ4	3	21, 34, 35
		12		Б5130-2474УХЛ4	2	П3, В1
		13		Б5130-2874УХЛ4	2	П1, 22
		14		Б5130-3074УХЛ4	6	7, 15, 16, 31, 32, 33
		15		Б5437-3074УХЛ4	2	29, 25
				Н2 /		
		16		Выключатель		
				ВА51-35-340010-20		
				УХЛ3; U~380В; 50Гц		
				Iр=160А, п.п.		
				кабели	1	QF1
		17		Выключатель		
				ВА51-25-000000		
				УХЛ3 U~380В; 50Гц		
				Iр 6,3А, ОТС 7Iн	2	QF2, QF6

Инв.№ подл. | Подпись и дата | Взам. инв.№

ТП 903-1-289.91-ЭМ.Н4 Лист 2

Формат: А4

Формат	Зона	Поз.	Обозначение	Наименование	Кол.	Примеч.
	2	18		Выключатель		
				ВА51-25-000000		
				УХЛ3, U~380В, 50Гц		
				Iр 25А; ОТС 7Iн	2	QF3, QF4
		19		Выключатель		
				ВА51-25-000000		
				УХЛ3; U~380В, 50Гц		
				Iр 10А, ОТС 7Iн	1	QF5
		20		Выключатель		
				ВА51-25-000000		
				УХЛ3; U~380В; 50Гц		
				Iр 16А, ОТС 7Iн	1	QF7
		21		Реле ПЭ-37-44У3	7	7KL1, 15KL1, 16KL1, 21KL1,
				220В; 50Гц		34KL, 35KL 37KL
		22		Реле ПЭ-37-22У3	7	7KL2, 15KL2, 18KL2, 31KL1,
				220В; 50Гц		32KL, 11KL1 36KL
		23		Блок зажимов	7	X25÷X31
				6324-4П25-В/ВУ3-10		
				Панель 3		
				Блоки		
	3	24		Б5130-3174УХЛ4	4	12, 19, 20, 27
		25		Б5130-3774УХЛ4	3	4, 10, 9
		26		Б5130-3974УХЛ4	1	2

Инв.№ подл. | Подпись и дата | Взам. инв.№

ТП 903-1-289.91-ЭМ.Н4 Лист 3

Формат: А4

Формат	Зона	Поз.	Обозначение	Наименование	Кол.	Примеч.
				Н3 /		
	3	28		Реле ПЭ-37-44-У3	6	2KL1, 4KL1, 10KL1, 9KL1,
				220В; 50Гц		12KL1, 19KL1
		29		Реле ПЭ-37-22-У3	7	2KL2, 4KL2, 10KL2, 9KL2,
				220В; 50Гц		18KL2, 19KL2, 27KL
		30		Блок зажимов	8	X25÷X32
				6324-4П25-В1ВУ3-10		

Инв.№ подл. | Подпись и дата | Взам. инв.№

ТП 903-1-289.91-ЭМ.Н4 Лист 4

Формат: А4

Альбом 20

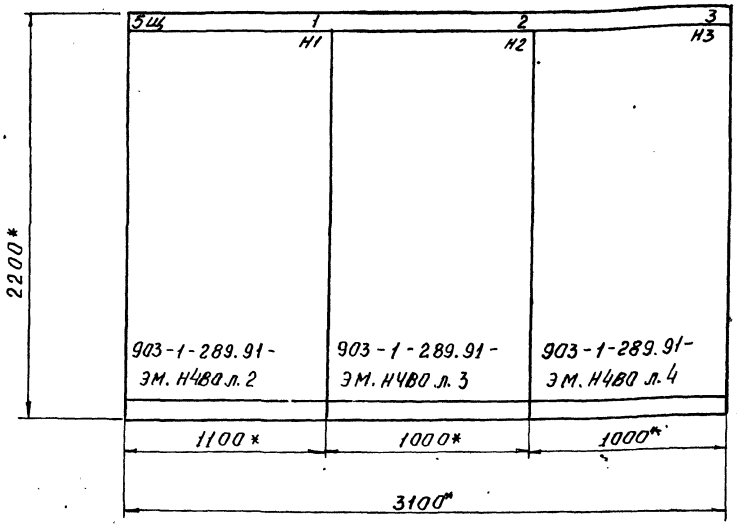

1. *Размеры для справок.

Вид сверху
м 1:50

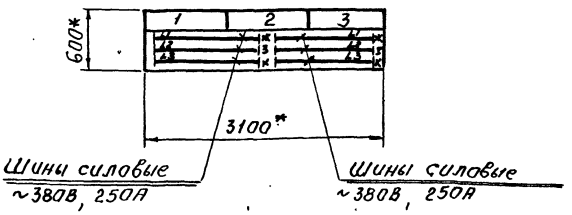

Строка	1	24,28- Задвижки 1,3,8,6,11- Насосы 14,11,18,26- Насосы	29- Задвижка П1,П3,В1- Вентиляторы 7,15,16,21,22- Насосы 31,32,33,34,35- Насосы	2,4,9,10- Насосы 12,19,20,27- Насосы
Панель		1	2	3

Привязан

Инв. №

				903-1-289.91-ЭМ.Н4В0	
				Котельная с 4 котлами Е-6,5-1,4Р Золошлакоудаление механическое.	
Нач.отд	Евтушенко			Главный корпус.	Стадия: Р; Лист: 1; Листов: 4
Н.контр	Борщев				
Гл.спец	Амбросова				
Нач.гр	Стукачева		11.11	Щит открытый 5Щ.	Харьковский Сантехпроект
Инженер	Усова		11.11	Чертеж общего вида.	

Инв. № подл. | Подпись и дата | Взам. инв. №

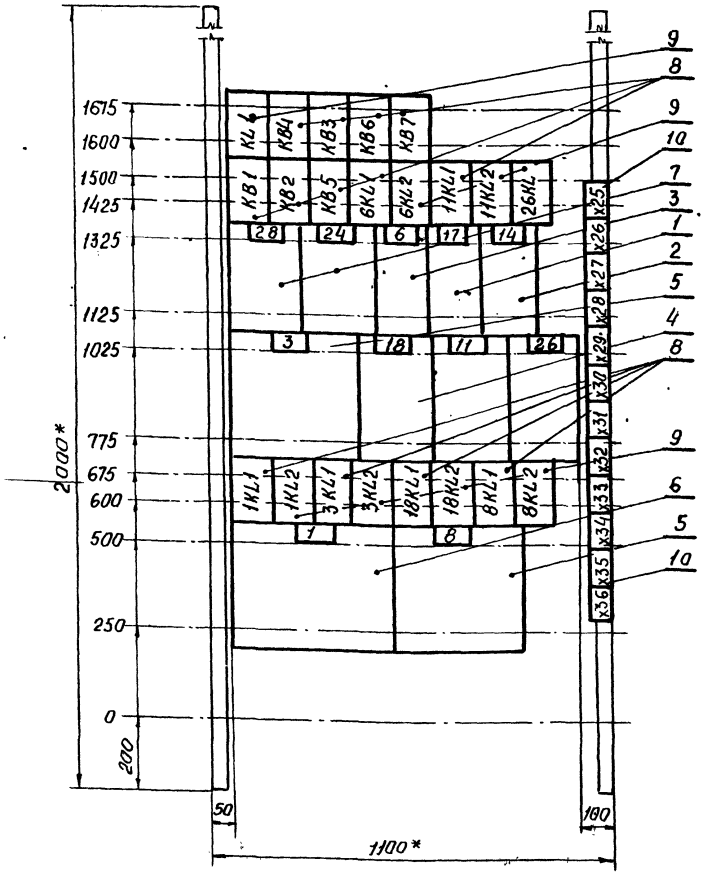

1. *Размеры для справок.
2. В контуре табличек указаны номера надписей по перечню надписей.

Панель 1 (Набор Н1)

Привязан:

Инв. №

				903-1-289.91-ЭМ.Н4В0	
				Котельная с 4 котлами Е-6,5-1,4Р Золошлакоудаление механическое	
Нач.отд	Евтушенко			Главный корпус.	Стадия: Р; Лист: 2; Листов:
Н.контр	Борщев				
Гл.спец	Амбросова				
Нач.гр	Стукачева		11.11	Щит открытый 5Щ. Панель 1	Харьковский Сантехпроект
Инженер	Усова		11.11	Чертеж общего вида.	

Альбом 20

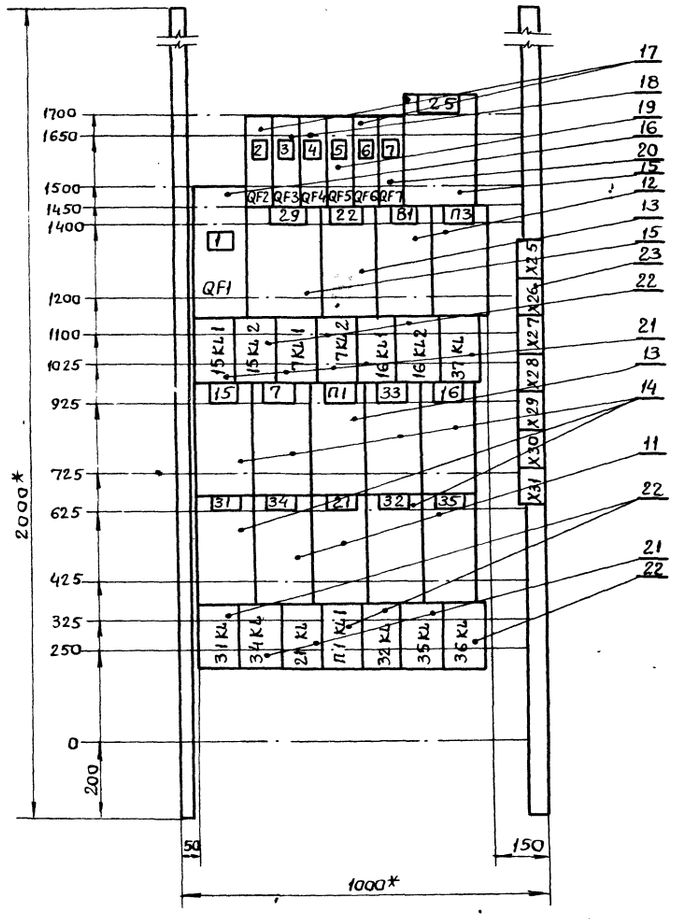

1* Размеры для справок.

2. В контуре табличек указаны номера надписей по перечню надписей.

Привязан:

Инв.№

Панель 2 (Набор Н2)

903-1-289.91-ЭМ.НЧ80

Котельная с 4 котлами Е-6.5-1.4Р
Золошлакоудаление механическое

Нач.отд	Евтушенко			Главный корпус	Стадия	Лист	Листов
Н.контр	Борщев				Р	3	
Гл.спец	Амбросова						
Нач.гр.	Стукачева		11.11	Щит открытый 5щ Панель 2 Чертеж общего вида	Харьковский Сантехпроект.		
инж.	Усова		91				

Инв.№ подл. | Подпись и дата | Взам.инв.№

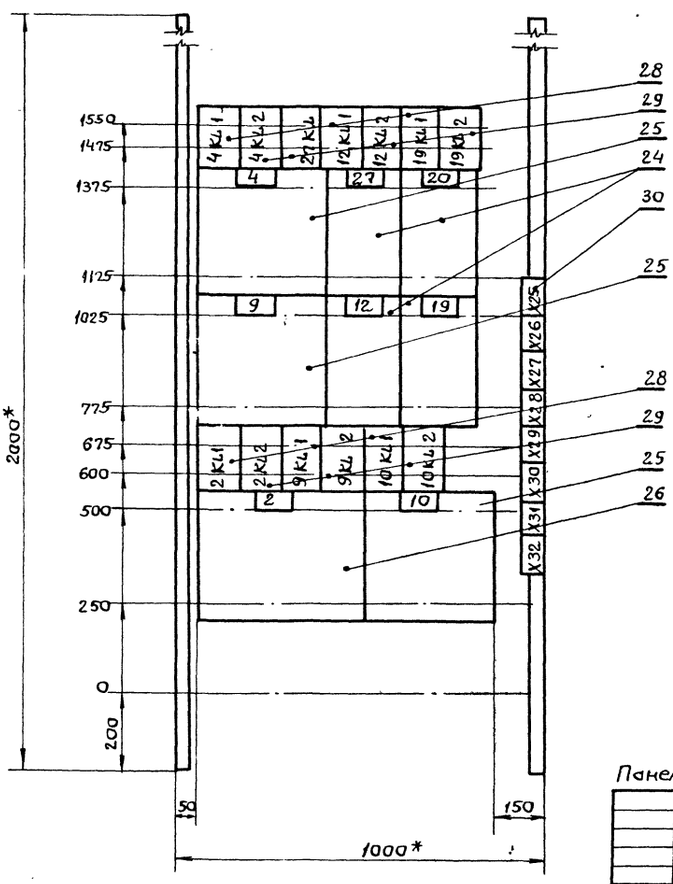

1* Размеры для справок.

2. В контуре табличек указаны номера надписей по перечню надписей.

Привязан:

Инв.№

Панель 3 (Набор Н3)

903-1-289-91-ЭМ.НУВ0

Котельная с 4 котлами Е-6.5-1.4Р
Золошлакоудаление механическое

Нач.отд	Евтушенко			Главный корпус	Стадия	Лист	Листов
Н.контр	Борщев				Р	4	
Гл.спец	Амбросова						
Нач.гр.	Стукачева		11.11	Щит открытый 5щ Панель 3 Чертеж общего вида	Харьковский Сантехпроект.		
инж.	Усова		91				

Инв.№ подл. | Подпись и дата | Взам.инв.№

L3 Красная
L2 Зеленая
L1 Желтая

Шины силовые 380В, 250А

Вид спереди

Панель 1

1 / КЛ1
2 / КВ4
3 / КВ3
4 / КВ6
5 / КВ7
6 / КВ1
7 / КВ2
8 / КВ5
9 / 6КЛ1
10 / 6КЛ2
14 / 28 — Б5437-3074 УХЛ4
15 / 24 — Б5437-3074 УХЛ4
16 / 6 — Б5130-3074 УХЛ4
19 / 3 — Б5130-3774 УХЛ4
20 / 18 — Б5130-3174 УХЛ4
23 / 1КЛ1
24 / 1КЛ2
25 / 3КЛ1
26 / 3КЛ2
27 / 18КЛ1
31 / 1 — Б5130-3974 УХЛ4

57А
15А
85А

Ящик клеммный 289К
Щит КИП
Выключатель 1SA1
Выключатель 3SA1
Щит КИП
Щит КИП
Двигатель мех.3
Двигатель мех.1
Ящик клеммный 24ЯК
Выключатель 6SA1
Щит КИП
Выключатель 18SA1
Щит КИП
Щит КИП
Двигатель мех.6
Двигатель мех.18

Панель 1 (Набор Н1)

Нач.отд.	Евтушенко		
Н.контр.	Борщев		
Гл.спец.	Амбросова		11.11
Нач.гр.	Стукачева		11.11
Инж.	Усова		11

Привязан.

Инв №

903-1-289.91-ЭМ.Н4Э4

Котельная с 4 котлами Е-6.5-1.4Р
Золошлакоудаление механическое

Главный корпус

Стадия	Лист	Листов
Р	1	6

Щит открытый 5 щ. Панель 1. Схема электрическая соединений.

Харьковский Сантехпроект

Инв.№ подл. | Подпись и дата | Взам. инв.№

Линия склеивания

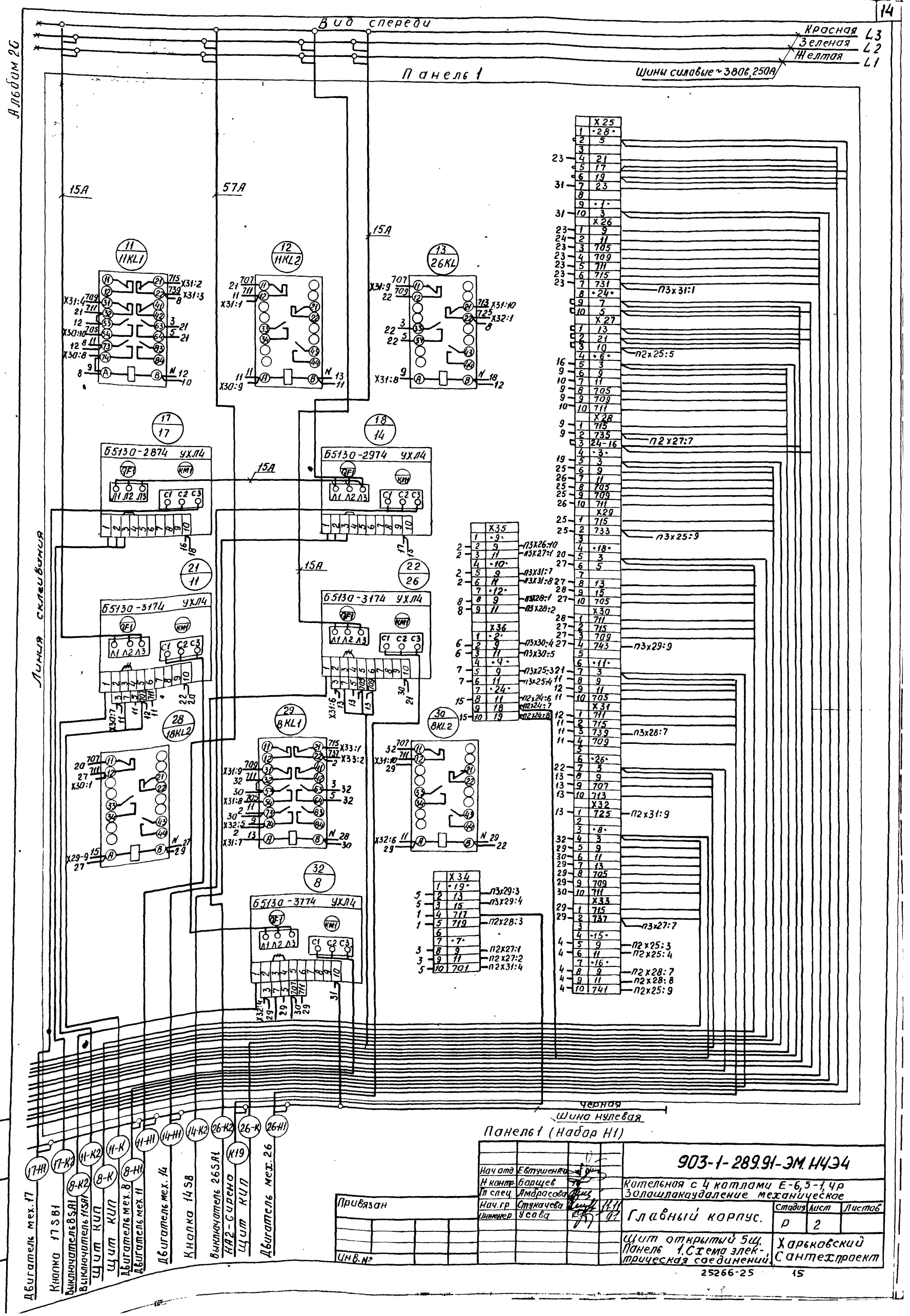
Вид спереди
Красная L3
Зеленая L2
Желтая L1
Шины силовые ~380в, 250А
Панель 1
Альбом 26
Линия склеивания
15А
57А
11 11KL1
12 11KL2
13 26KL
17 17
18 14
Б5130-2874 УХЛ4
Б5130-2974 УХЛ4
21 11
22 26
Б5130-3174 УХЛ4
28 18KL2
29 8KL1
30 8KL2
32 8
Б5130-3774 УХЛ4
П3х31:1
П2х25:5
П2х27:7
П3х25:9
П3х29:9
П3х28:7
П2х31:9
П3х27:7
П2х25:3
П2х25:4
П2х28:7
П2х28:8
П2х25:9
Черная
Шина нулевая
Панель 1 (Набор Н1)
Двигатель мех. 17
Кнопка 17SB1
Выключатель 8SA1
Выключатель 11SA1
Щит КИП
Щит КИП
Двигатель мех. 8
Двигатель мех. 11
Двигатель мех. 14
Кнопка 14SB
Выключатель 26SA1
НА2-Сирена
Щит КИП
Двигатель мех. 26
Привязан
Инв. №
Нач. отд. Евтушенко
Н. контр. Борщев
Гл. спец. Амбрасова
Нач. гр. Стукачева 11.11
Инженер Усова 91
903-1-289.91-ЭМ.НЧЭ4
Котельная с 4 котлами Е-6,5-1,4р
Золошлакоудаление механическое
Главный корпус.
Стадия Р
Лист 2
Листов
Щит открытый 5щ.
Панель 1. Схема электрическая соединений.
Харьковский Сантехпроект
25266-25
15
Подпись и дата
Взам. инв. №

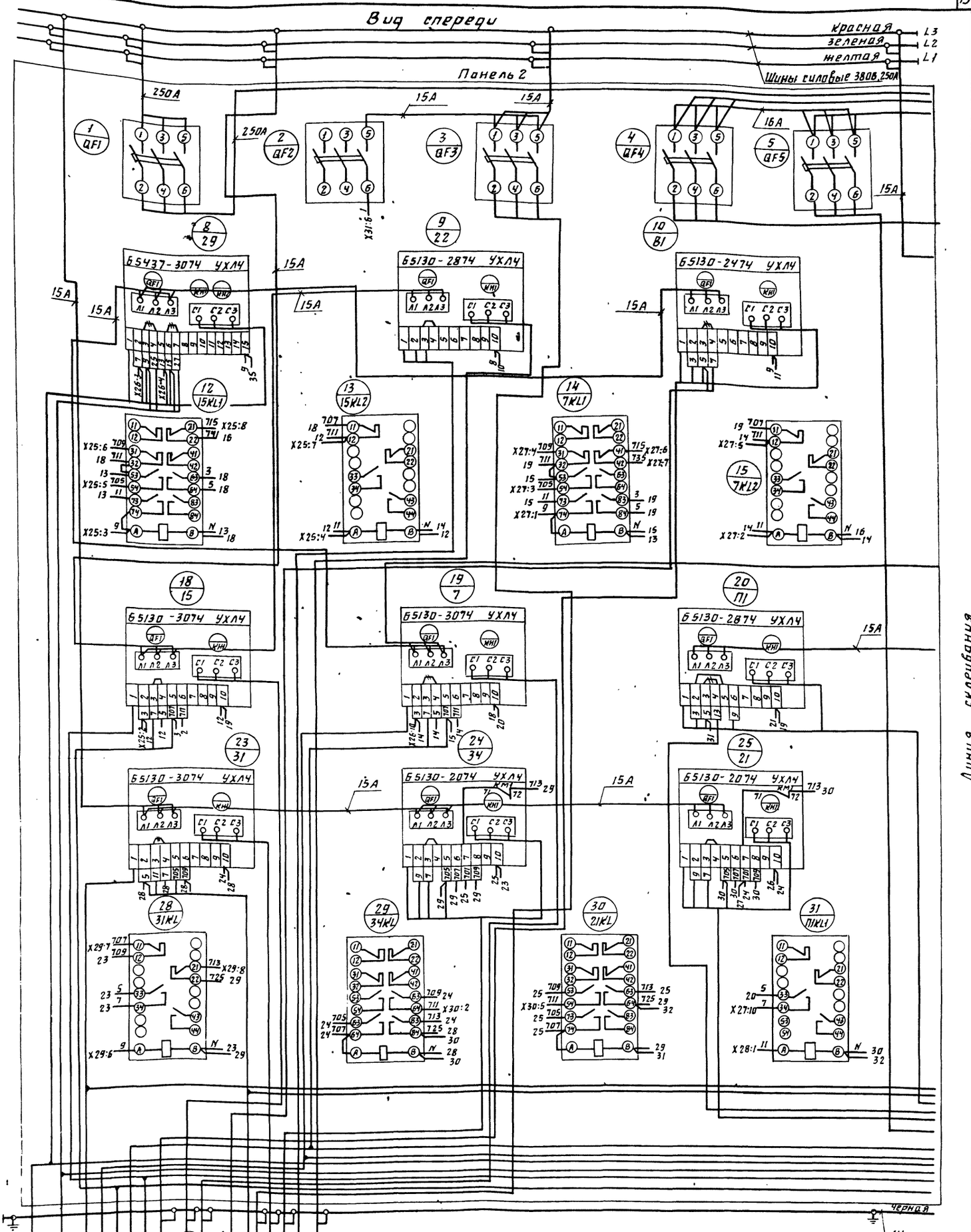

Ящик клеммный 29К
Щит КИП
Выключатель 31-SA1
Выключатель 7SA1
Щит КИП
Щит КИП
Выключатель 15SA1
Ящик клеммный B1ЯК
Двигатель мех.15
Двигатель мех.7
Шкаф 1Ш
Выключатель 31-SA1
Щит КИП БВН 2
Двигатель мех.31
Ящик клеммный 31ЯК
Кнопка 22-SB
Двигатель мех.22

29-K2 | 29-K | 31-K2 | 15-K | 15-K2 | 15-H1 | 31-K2 | 31-H1 | 22-K2
7-K2 | 7-K | B1-K2 | 7-H1 | B1-K4 | 5Ш-Н6 | 31-K2 | 22-H1

Панель 2 (Набор н2)

Нач. отд.	Евтушенко		903-1-289.91-ЭМ.НЧЭЧ
Н. контр.	Борщев		Котельная с 4 котлами Е-6,5-1,4р Золошлакоудаление механическое
Гл. спец.	Амбросова		
Нач. гр	Стукачева		Главный корпус
Инж.	Усева		Стадия Р; Лист 3; Листов
			Щит открытый 5Щ Панель 2. Схема электрическая соединений
			Харьковский Сантехпроект

Привязан

Инв. №

Инв.№ подл. | Подп. и дата | Взам. инв.№

25266-25

Альбом 20

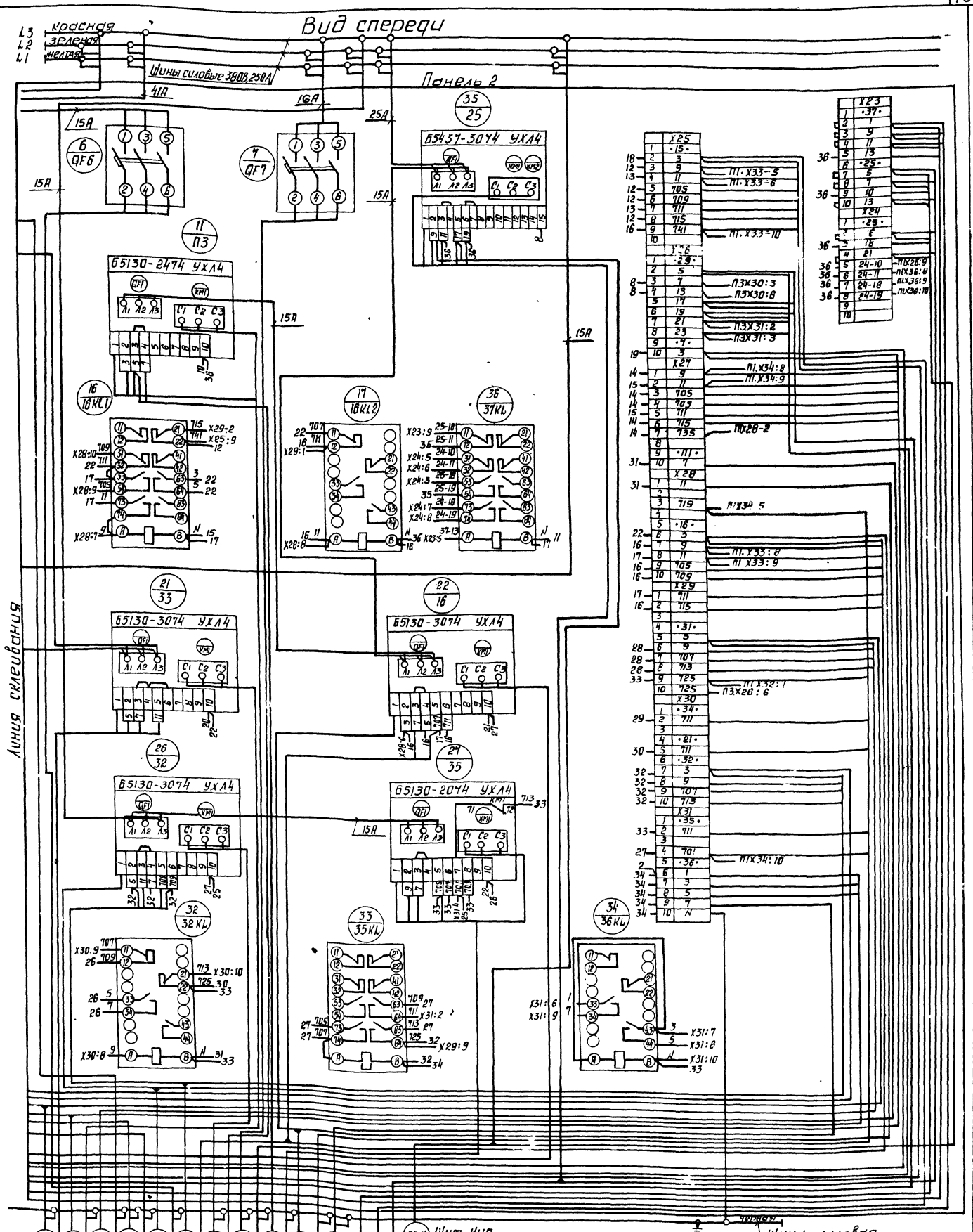

Нач. отд.	Евтушенко		903-1-289.91-ЭМ.Н4.Э4	
Н. контр.	Барщев		Котельная с 4 котлами Е-6,5-1,4Р Золошлакоудаление механическое	
Гл. спец.	Атарасова			
Нач. гр.	Стукачева	11.91	Главный корпус	Стадия: Р; Лист: 4; Листов:
Инж.	Усова	11.91	Щит открытый 5Щ Панель 2. Схема электрическая соединений	Харьковский сантехпроект

25266-25 17 Формат А2

Альбом 20

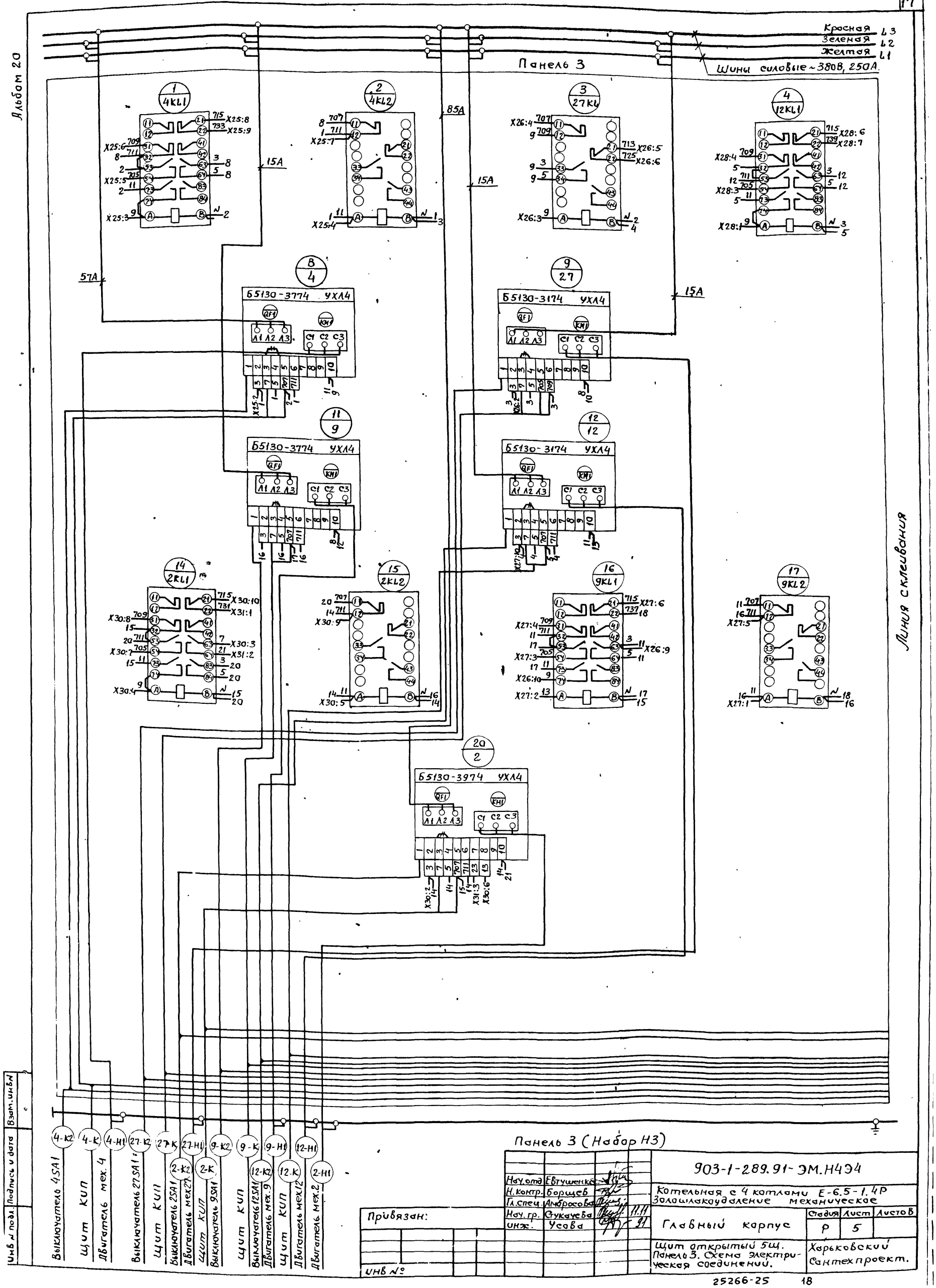
Красная L3
Зеленая L2
Желтая L1
Шины силовые ~380В, 250А.
Панель 3
1 4KL1
2 4KL2
3 27KL
4 12KL1
8 4
9 27
11 9
12 12
14 2KL1
15 2KL2
16 9KL1
17 9KL2
20 2
Б5130-3774 УХЛ4
Б5130-3174 УХЛ4
Б5130-3974 УХЛ4
15А
85А
57А
Линия склеивания
Выключатель 4SA1
Щит КИП
Двигатель мех. 4
Выключатель 27SA1
Щит КИП
Выключатель 2SA1
Двигатель мех. 27
Щит КИП
Выключатель 9SA1
Щит КИП
Выключатель 12SA1
Двигатель мех. 9
Щит КИП
Двигатель мех. 12
Двигатель мех. 2
Панель 3 (Набор Н3)
Привязан:
Инв №
Нач. отд. Евтушенко
Н. контр. Борщев
Гл. спец. Амбросова
Нач. гр. Стукачева 11.11
Инж. Усова 91
903-1-289.91-ЭМ.Н4Э4
Котельная с 4 котлами Е-6.5-1.4Р
Золошлакоудаление механическое
Главный корпус
Стадия Р
Лист 5
Листов
Щит открытый 5Щ. Панель 3. Схема электрическая соединений.
Харьковский Сантехпроект.
Инв № подл.
Подпись и дата
Взам. инв №

Альбом 20

Вид спереди

Красная L3
Зеленая L2
Желтая L1
Шины силовые ~380В, 250А

Панель 3

5 / 12KL2
6 / 19KL1
7 / 19KL2
15А
15А
15А

10 / 20 — Б513А-3174 УХЛ4 (QF1, KM1, А1 А2 А3, С1 С2 С3)
13 / 19 — Б513А-3174 УХЛ4 (QF1, KM1, А1 А2 А3, С1 С2 С3)
18 / 10KL1
19 / 10KL2
21 / 10 — Б513А-3774 УХЛ4 (QF1, KM1, А1 А2 А3, С1 С2 С3)

Линия склеивания

Выключатель 20SA1 — 20-К2
Двигатель мех. 20 — 20-Н1
Выключатель 19SA1 — 19-К2
Щит КИП — 19-К
Двигатель мех. 19 — 19-Н1
Выключатель 10SA1 — 10-К2
Щит КИП — 10-К
Двигатель мех. 10 — 10-Н1

Черная
Шина нулевая

Панель 3 (Набор Н3)

Нач. отд.	Евтушенко			903-1-289.91-ЭМ.Н434	
Н. контр.	Барцев			Котельная с 4 котлами Е-6,5-1,4р Залошлакоудаление механическое	
Гл. спец.	Амбросов				
Нач. гр.	Стукиченко		11.11	Главный корпус.	Стадия: Р; Лист: 6; Листов:
Инженер	Усова		11.11		
				Щит открытый 5Щ. Панель 3. Схема электрическая соединений.	Харьковский Сантехпроект

Привязан:

Инв. №

Инв. № подл. | Подпись и дата | Взам. инв. №

25266-25 19

Панель	Надпись	Поз. обозначение	Место надписи	Текст	Кол.	Вид шрифта	Заготовка
1			Верхнее	24, 28 - Задвижки	1		
			обрам-				
			ление				
			То же	1, 3, 6, 8, 11 - Насосы	1		
			— " —	14, 17, 18, 26 - Насосы	1		
2			Верх- нее	29 - Задвижка	1		
			обрам- ление				
			То же	П1; П3; В1 - Вентиляторы	1		
			— " —	7, 15, 16, 21, 22 - Насосы	1		
			— " —	31; 32, 33, 34, 35 - насосы	1		
3			Верхнее обрамление	2, 4, 9, 10 - Насосы	1		
			То же	12, 19, 20, 27, 37 - Насосы	1		
			— " —	25 - Задвижка			

Привязан:

Инв. н

Инв. № подл. | Подп. и дата | Взам. инв. №

Нач. отд.	Евтушенко		
Н. контр.	Борщев		
Гл. спец.	Амбросова		
Нач. гр.	Стукачева		11.11
Инж.	Усова		91

903-1-289.91-ЭМ.НЧ ТБ

Щит открытый 5Щ

Перечень надписей

Стадия	Лист	Листов
Р	1	6

Харьковский Сантехпроект

Панель	Надпись	Поз. Обозначен.	Место надписи	Текст	Кол.	Вид шрифта	Заготовка
				Панели			
1			На аппарате	KL1	1		
			То же	KB4	1		
			— " —	KB3	1		
			— " —	KB6	1		
			— " —	KB7	1		
			— " —	KB1	1		
			— " —	KB2	1		
			— " —	KB5	1		
			— " —	6KL1	1		
			— " —	6KL2	1		
			— " —	11KL1	1		
			— " —	11KL2	1		
			— " —	26KL	1		
			Табличка	28	1		
			То же	24	1		
			— " —	6	1		
			— " —	17	1		
			— " —	14	1		
			— " —	3	1		
			— " —	18	1		
			— " —	11	1		

Инв. № подл. | Подп. и дата | Взам. инв. №

903-1-289.91-ЭМ.НЧ ТБ

Лист 2

Панель	Надпись	Позиции обозначение	Место надписи	Текст	Кол.	Вид шрифта	Заготовка
			Табличка	26	1		
			На аппарате	1KL1	1		
			То же	1KL2	1		
			— " —	3KL1	1		
			— " —	3KL2	1		
			— " —	18KL1	1		
			— " —	18KL2	1		
			— " —	8KL1	1		
			— " —	8KL2	1		
			Табличка	1	1		
			То же	8	1		
2	1	QF1	Табличка	Выключатель секционный	1		
	2	QF2	— " —	36 - Электромагнитный	1		
				Вентиль			
	3	QF3	— " —	Питание щита КИП	1		
				Ввод Н1			
	4	QF4	— " —	Питание щита КИП	1		
				Ввод Н2			

Инв. № подл. | Подп. и дата | Взам. инв. №

903-1-289.91-ЭМ.НЧ ТБ

Лист 3

Панель	Надпись	Позиции обозначение	Место надписи	Текст	Кол.	Вид шрифта	Заготовка
2							
	5	QF5	Табличка	40 - насос загряз-	1		
				ненных вод			
	6	QF6	То же	K1 - Кондиционер	1		
	7	QF7	— " —	37 - Насос	1		
			— " —	25	1		
			— " —	29	1		
			— " —	B1	1		
			— " —	22	1		
			— " —	П3	1		
			На аппарате	15KL1	1		
			То же	15KL2	1		
			— " —	7KL1	1		
			— " —	7KL2	1		
			— " —	16KL1	1		
			— " —	16KL2	1		

Инв. № подл. | Подп. и дата | Взам. инв. №

903-1-289.91-ЭМ.НЧ ТБ

Лист 4

Панель	Надпись	Поз. обозначение	Место надписи	Текст	Кол.	Вид шрифта	Заготовка
2			На аппарате	37KL	1		
			Табличка	15	1		
			То же	7	1		
			—//—	П1	1		
			—//—	33	1		
			—//—	16	1		
			—//—	31	1		
			—//—	34	1		
			—//—	21	1		
			—//—	32	1		
			—//—	35	1		
			На аппарате	31KL	1		
			То же	34KL	1		
			—//—	21KL	1		
			—//—	П1KL1	1		
			—//—	32KL	1		

Инв. № подл. | Подпись и дата | Взам. инв. №

Панель	Надпись	Поз. обозначение	Место надписи	Текст	Кол.	Вид шрифта	Заготовка
2			На аппарате	35 KL	1		
			То же	36KL	1		
3			На аппарате	4KL1	1		
			То же	4KL2	1		
			—//—	27KL	1		
			—//—	12KL1	1		
			—//—	12KL2	1		
			—//—	19KL1	1		
			—//—	19KL2	1		
			Табличка	4	1		
			То же	27	1		
			—//—	20	1		
			—//—	9	1		
			—//—	12	1		
			—//—	19	1		

Инв. № подл. | Подпись и дата | Взам. инв. №

Панель	Надпись	Поз. обозначение	Место надписи	Текст	Кол.	Вид шрифта	Заготовка
			На аппарате	2KL1	1		
			То же	2KL2	1		
			—//—	9KL1	1		
			На аппарате	9KL2	1		
			То же	10KL1	1		
			—//—	10KL2	1		
			Табличка	2	1		
			То же	10	1		

Инв. № подл. | Подпись и дата | Взам. инв. №

Инв. № подл. | Подпись и дата | Взам. инв. №

Альбом-20

Формат	Зона	Поз.	Обозначение	Наименование	Кол.	Примеч.
				Документация		
А3			903-1-289.91-ЭМ.Н5 ВО	Чертеж общего вида	2	
А2			903-1-289.91-ЭМ.Н5 Э4	Схема электрическая	1	
				соединений		
А4			903-1-289.91-ЭМ.Н5ТБ	Перечень	2	
				надписей		
				Сборочные единицы		
	1			Панель 1		
				Блоки		
		1		Б5130-2674 ГУХЛ4	1	П2
		2		Б5130-3074 ГУХЛ4.	1	60
		3		Б5130-3274 ГУХЛ4	1	43
		4		Б5130-3474 ГУХЛ4	2	41, 42
		5		Б5430-1874 ГУХЛ4	7	44... 50
				Н1 1		
				Выключатели		
		6		ВА 51-33-340010000 УХЛ3		
				П3ВК2з 2р. U~660В	1	QF1
				50, 60 Гц, Jр 160 отс 10Jн		
		7		ВА 51-25-340010000 УХЛ3	1	QF2

Взам.инв.№ | Подп. и дата | Инв.№ подл.

Привязан:

Инв. №

Нач.отд.	Евтушенко		
Н.контр.	Борщев		
Гл.спец.	Амбросова		
Нач.гр.	Стукачева		11.11
Инж.	Усова		91

903-1-289.91-ЭМ.Н5

Щит, открытый 6Щ. Технические данные аппаратов.

Стадия	Лист	Листов
Р	1	2

Харьковский Сантехпроект.

Формат	Зона	Поз.	Обозначение	Наименование	Кол.	Примеч.
				ВК2з, U380В, 50, 60 Гц		
				Jр 6,3А, отс. 14Jн		
		8		ВА 51-25-220010000 УХЛ3	7	QF3...
				ВК1з 1р U~660В, 50, 60 Гц		QF9
				Jр 6.3А, отс 10Jн		
		9		ВА51-31-340010000 УХЛ3	1	QF10
				ПП; ВК2з 1р U~380В,		
				50, 60 Гц, Jр 100А,		
				отс 3Jн		
		10		Б324-4П25-В/ВУ3-10	1	Х4
		11		3Н24-95П160-В/ВУ3	6	Х45

Взам.инв.№ | Подп. и дата | Инв.№ подл.

903-1-289.91-ЭМ.Н5 | Лист 2

Вид спереди

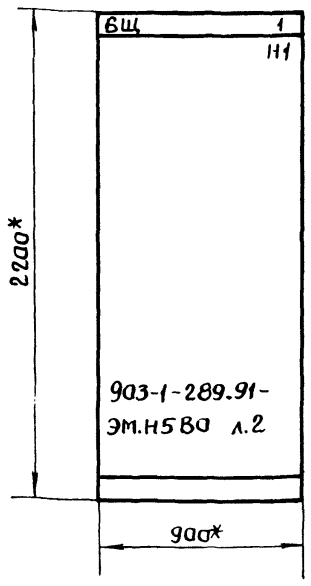

Вид сверху

М 1:50

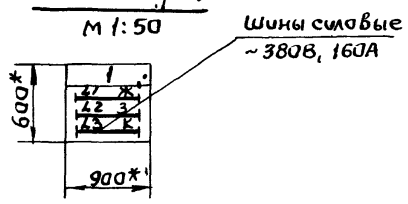

1* Размеры для справок.

Указания по привязке.

При привязке проекта указать номинальный ударный ток короткого замыкания, который должны выдерживать силовые сборные шины.

Надписи на обрамлении

Строка	41, 42. Дробилки. 43. Конвейер 44... 50. Плужковые сбрасыватели. П2. Вентилятор. 60. Насос. Ввод ~ 380/220В, 160А
Панель	1

Взам.инв.№ | Подп. и дата | Инв.№ подл.

Привязан:

Инв. №

Нач.отд.	Евтушенко		
Н.контр.	Борщев		
Гл.спец.	Амбросова		
Нач.гр.	Стукачева		11.11
Инж.	Усова		91

903-1-289.91-ЭМ.Н5ВО

Котельная с 4 котлами Е-6,5-1.4Р
Золошлакоудаление механическое

Главный корпус

Стадия	Лист	Листов
Р	1	2

Щит открытый 6Щ. Чертеж общего вида

Харьковский Сантехпроект

25266-25 22

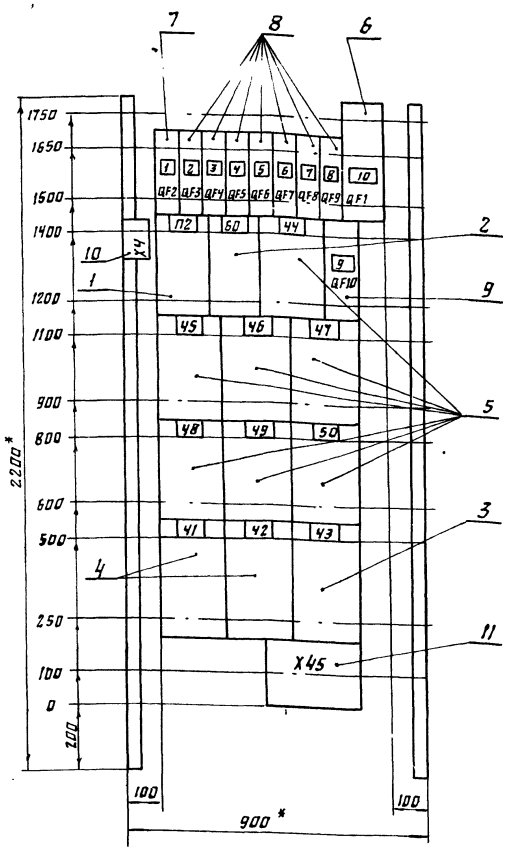

1.* Размеры для справок.

2. В контуре табличек указаны номера надписей по перечню надписей.

Привязан:

Инв. №

Панель 1 (наборная)

903-1-289.91-ЭМ.НБ ВО

Котельная с 4 котлами Е-6,5-1,4Р. Золошлакоудаление механическое

Нач. отд.	Евтушенко			Главный корпус	Стадия	Лист	Листов
Н. контр.	Борщев				Р	2	
Гл. спец.	Амбросова						
Нач. гр.	Стукачева		VI.11	Щит открытый БЩ. Панель 1. Чертеж общего вида	Харьковский Сантехпроект		
Инж.	Усова		91				

Инв. № подл. | Подп. и дата | Взам. инв. №

Панель	Надпись	Позиц. обозначение	Место надписи	Текст	Кол.	Вид шрифта	Заготовка
1			Верхнее обрамление	41. 42. Пробилки. 43. Конвейер			
			То же	44. 50. Плунжковые сбрасыватели			
			"	П2. Вентилятор. 60. Насос			
			"	Ввод ~ 380/220В, 160А			
	1	QF2	Табличка	51. Железоотделитель	1		
	2	QF3	То же	61. Вентиль дренчерной завесы	1		
	3	QF4	"	62. Вентиль гидрообеспыливания	1		
	4	QF5	"	Прибор пожарной сигнализации	1		
	5	QF6	"	Автоматическое управление топливоподачи	1		
	6	QF7	"	Блокировка плунжковых сбрасывателей	1		
	7	QF8	"	Звуковая сигнализация	1		
	8	QF9	"	Световая сигнализация	1		
	9	QF10	"	Шкаф распределительный ЩР	1		
	10	QF1	"	Ввод ~ 380/220В, 160А	1		

Привязан:

Инв. №

903-1-289.91-ЭМ.НБ ТБ

Нач. отд.	Евтушенко			Щит открытый БЩ. Перечень надписей	Стадия	Лист	Листов
Н. контр.	Борщев				Р	1	2
Гл. спец.	Амбросова						
Нач. гр.	Стукачева		VI.11		Харьковский Сантехпроект		
Инж.	Усова		91				

Инв. № подл. | Подп. и дата | Взам. инв. №

Панель	Надпись	Позиц. обозначение	Место надписи	Текст	Кол.	Вид шрифта	Заготовка
1			Табличка	П2	1		
			То же	60	1		
			"	44	1		
			"	45	1		
			"	46	1		
			"	47	1		
			"	48	1		
			"	49	1		
			"	50	1		
			"	41	1		
			"	42	1		
			"	43	1		

Инв. № подл. | Подп. и дата | Взам. инв. №

903-1-289.91-ЭМ.НБ ТБ

Лист 2

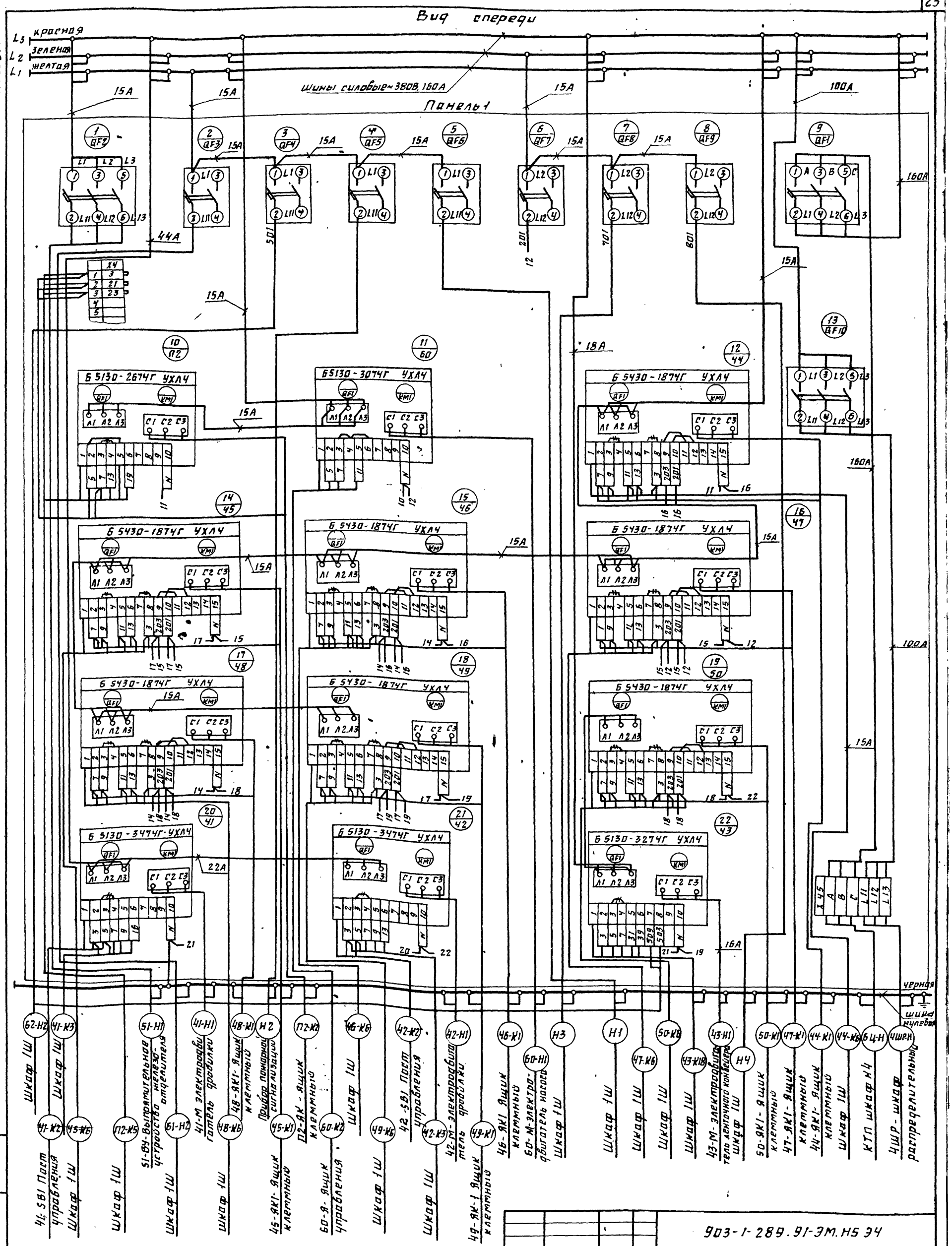

Нач.отд.	Евтушенко			903-1-289.91-ЭМ.НЗ ЭЧ	
Н.контр.	Борщев			Котельная с 4 котлами Е-6,5-1.4Р Золошлакоудаление механическое	
Гл.спец.	Амбросова			Главный корпус	Стад. Р / Лист / Листов 1
Нач.гр.	Стукачева		11.11		
Инж.	Усова		91	Щит открытый БЩ. Схема электрическая соединений	Харьковский Сантехпроект

Привязан:

Инв. №

Инв. № подл. | Подп. и дата | Вз. инв. №

Альбом 20

Формат	Зона	Поз	Обозначение	Наименование	Кол.	Примеч.
				Документация		
А3			903-1-289.91-ЭМ.Н6 80	Чертеж общего вида	2	
А2			903-1-289.91-ЭМ.Н6 Э4	Схема электрическая соединений	4	
А4			903-1-289.91-ЭМ.Н6 Т6	Перечень надписей	5	
				Сборочные единицы		
				Панель 1		
				Н1 1		
				Реле		
		1		ПЭ-37-22У3		44KL...50KL П2KL2, KL2
				220В, 50Гц	11	KL6, KL7
		2		ПЭ-37-44У3		
				220В, 50Гц	3	KL3, 61KL, 62KL
		3		ПЭ-37-44У3		
				220В, 50Гц	4	41KL, 42KL KL4, KL5
		4		ПЭ-37-62У3		
				220В, 50Гц	3	KL1, 43KL, П2KL1
		5		ПЭ-37-80У3		
				220В, 50Гц	2	KL8, KL9
		6		РКВ11-33-12 УХЛ4		
				220В	2	KT1, KT5

Привязан

Инв. №

Взам. инв. №

Подп. и дата

Инв. № подл.

Нач. отд.	Евтушенко		
Н. контр.	Борщев		
Гл. спец.	Амбросова		
Нач. гр.	Стукачева		11.11
Инж.	Усова		91

903-1-289.91 -ЭМ. Н6

Шкаф 1Ш
Технические данные аппаратов.

Стадия	Лист	Листов
Р	1	2

Харьковский сантехпроект

Формат А4

Формат	Зона	Поз.	Обозначение	Наименование	Кол.	Примеч.
		7		РКВ11-43-22 УХЛ4		
				220В	2	KT2, KT3
		8		РКВ11-43-12 УХЛ4		
				220В	1	KT4
		9		РС-67 ~220В	1	43KS
		10		ВС43-32УХЛ4, 220В, 50Гц	1	KT6
		11		Блок зажимов		X1... X5
				Б324-4П25-8/8У3-10	20	X1... X10 X21... X50
				H51 1		
		12		Переключатель		П2SA1, 41SA1,
				ПКУ3-12С0102 У3	5	42SA1, 43SA1, 62SA1
		13		Арматура АС12011 У2	7	44HLR...50HLR
		14		Арматура АС12013 У2	7	44HLG...50HLG
		15		Кнопка КЕ011 У3 исп. 4	16	44SB2...50SB2, П2SB2, 61SB2, 44SB3...50SB3,
		16		Кнопка КЕ011 У3 исп. 5	2	61SBT, П2SBT
				H52 1		
				Переключатели		
		17		ПКУ3-12А 3021 У3	1	SA1
		18		ПКУ3-12С 1206 У3	1	~~SA2~~
		19		ПКУ3-12А 2027 У3	1	SA3
		20		ПКУ3-12И 0103 У3	1	SA4
		21		Арматура АС12011 У2	8	41HLR...43HLR 61HLR, 62HLR, HLR П2HLR, 91HLR
		22		Табло ТСМ ~220В		
				с лампой РНЦ-220-10	16	

Взам. инв. №

Подп. и дата

Инв. № подл.

903-1-289-91 - ЭМ. Н6

Лист 2

Формат А4

Вид спереди.
Двери не показаны

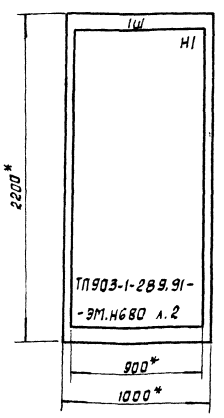

Вид сверху
м. 1:50

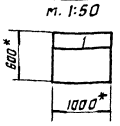

Двери щита
Вид спереди

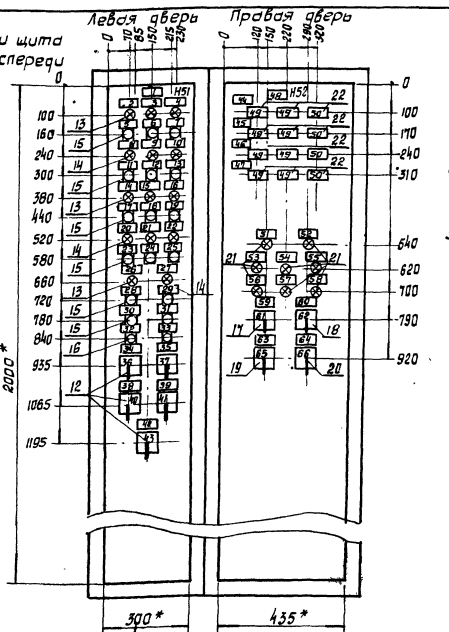

1. *Размеры для справок.
2. В контуре табличек указаны номера надписей по перечню надписей.
3. Степень защиты ЛР41.

Взам. инв. №

Подпись и дата

Инв. № подл.

Привязан:

Инв. №

Нач. отд.	Евтушенко		
Н. контр.	Борщев		
Гл. спец.	Амбросова		
Нач. гр.	Стукачева		11.11
Инж.	Усова		91

903-1-289.91-ЭМ. Н680

Котельная с 4 котлами Е-6,5-1,4Р
Золошлакоудаление механическое.

Главный корпус.

Стадия	Лист	Листов
Р	1	2

Шкаф 1Ш.
Чертеж общего вида.

Харьковский сантехпроект

25266-25 25 Формат А3

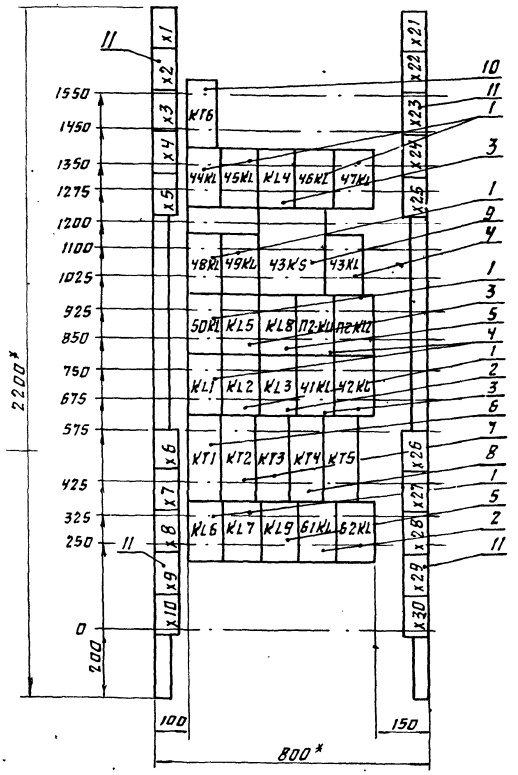

1.* Размеры для справок.
2. В контуре табличек указаны номера надписей по перечню надписей

Панель 1 (НаборН1)

Привязан:

Инв. №

		ТП 903-1-289.91-ЭМ.НБ ВО	
		Котельная с 4 котлами Е-6,5-1,4Р Золошлакоудаление механическое	
Нач.отд.	Евтушенко	Главный корпус	Стад. Р; Лист 2; Листов
Н.контр.	Борщев		
Гл.спец.	Амбросова		
Нач.гр.	Стукачева	Шкаф 1Ш. Чертеж общего вида	Харьковский Сантехпроект
Инж.	Усова		

Инв. № подл. | Подп. и дата | Взам. инв. №

Панель	Надпись	Поз. обозначение	Место надписи	Текст	Кол	Вид шрифта	Заготовка
1			Табличка	KT6	1		
			То же	44KL	1		
			"	45KL	1		
			"	KL4	1		
			"	46KL	1		
			"	47KL	1		
			"	48KL	1		
			"	49KL	1		
			"	43KS	1		
			"	43KL	1		
			"	50KL	1		
			"	KL5	1		
			"	KL8	1		
			"	П2-KL1	1		
			"	П2-KL2	1		
			"	KL1	1		
			"	KL2	1		
			"	KL3	1		

Привязан:

Инв. №

		ТП 903-1-289.91-ЭМ.НБ ТБ	
Нач.отд.	Евтушенко	Шкаф 1Ш Перечень надписей	Стад. Р; Лист 1; Листов 5
Н.контр.	Борщев		
Гл.спец.	Амбросова		
Нач.гр.	Стукачева		Харьковский Сантехпроект
Инж.	Усова		

Инв. № подл. | Подп. и дата | Взам. инв. №

Панель	Надпись	Поз. обозначение	Место надписи	Текст	Кол	Вид шрифта	Заготовка
1			Табличка	41KL	1		
			То же	42KL	1		
			"	KT1	1		
			"	KT2	1		
			"	KT3	1		
			"	KT4	1		
			"	KT5	1		
			"	KL6	1		
			"	KL7	1		
			"	KL9	1		
			"	61KL	1		
			"	62KL	1		
	1		"	44...50. Плунжковые сбрасыватели	1		
	2	44HLR	"	Плунжок поднят	1		
	3	45HLR	"	Плунжок поднят	1		
	4	46HLR	"	Плунжок поднят	1		
	5	44SB2	"	Поднятие	1		
	6	45SB2	"	Поднятие	1		
	7	46SB2	"	Поднятие	1		
	8	44HLG	"	Плунжок опущен	1		
	9	45HLG	"	Плунжок опущен	1		
	10	46HLG	"	Плунжок опущен	1		
	11	44SB3	"	Опускание	1		

Инв. № подл. | Подп. и дата | Взам. инв. №

903-1-288.91-ЭМ.НБ ТБ	Лист 2

Панель	Надпись	Позиц. обозначение	Места надписи	Текст	Кол	Вид шрифта	Заготовка
	12	45SB3	Табличка	опускание	1		
	13	46SB3	Табличка	Опускание	1		
	14	47HLR	То же	Плунжак поднят	1		
	15	48HLR	—"—	Плунжак поднят	1		
	16	49HLR	—"—	Плунжак поднят	1		
	17	47SB2	—"—	Поднятие	1		
	18	48SB2	—"—	Поднятие	1		
	19	49SB2	—"—	Поднятие	1		
	20	47HLG	—"—	Плунжак опущен	1		
	21	48HLG	—"—	Плунжак опущен	1		
	22	49HLG	—"—	Плунжак опущен	1		
	23	47SB3	—"—	Опускание	1		
	24	48SB3	—"—	Опускание	1		
	25	49SB3	—"—	Опускание	1		
	26	50HLR	—"—	Плунжак поднят	1		
	27	50HLG	—"—	Плунжак опущен	1		
	28	50SB2	—"—	Поднятие	1		
	29	50SB3	—"—	Опускание	1		
	30	П2-SBC	—"—	П2. Приточный вентилятор. Пуск.	1		
	31	61-SBC	—"—	61. Вентиль дренчерной завесы. Пуск.	1		
	32	П2-SBT	—"—	П2. Приточный вентилятор. стоп.	1		
	33	61-SBT	—"—	61. Вентиль дренчерной завесы. стоп.	1		
	34	П2-SA1	—"—	Избиратель управления.	1		

Инв. № подл. | Подпись и дата | Взам. инв. №

903-1-289.91 - ЭМ.Н6 ТБ

Лист 3

Панель	Надпись	Позиц. обозначение	Место надписи	Текст	Кол.	Вид шрифта	Заготовка
	35	41-SA1	"	41. Драбилка Избиратель управления	1		
	36	П2-SA1	Ключ	8 1 2 ручн. - откл. - АВТ.	1		
	37	41-SA1	То же	8 1 2 ручн. - откл. АВТ	1		
	38	42-SA1	Табличка	42. Драбилка Избиратель управления	1		
	39	62-SA1	То же	62. Вентиль гидрообеспыливания. Избират. упр.	1		
	40	42-SA1	Ключ	8 1 2 ручн. - откл. - АВТ	1		
	41	62-SA1	То же	8 1 2 ручн. - откл. - АВТ	1		
	42	43-SA1	Табличка	43. Ленточный конвейер Избиратель управления.	1		
	43	43-SA1	Ключ	8 1 2 ручн. - откл. - АВТ.	1		
	44		Табличка	Котлоагрегат № 1	1		
	45		То же	Котлоагрегат № 2	1		
	46		—"—	Котлоагрегат № 3	1		
	47		—"—	Котлоагрегат № 4	1		
	48		—"—	Уровень топлива в бункерах.	1		
	49	HLA1 HLA2	Табло	Высокий	8		
	50	HLA3	То же	Низкий	4		
	51	41-HLR	Табличка	41. Драбилка №1	1		
	52	42-HLP	То же	42. Драбилка №2	1		
	53	43-HLR	—"—	43. Ленточный конвейер	1		

Инв. № подл. | Подпись и дата | Взам. инв. №

903-1-289.91 -ЭМ.Н6ТБ

Лист 4

Панель	Надпись	Позиц. обозначение	Места надписи	Текст	Кол.	Вид шрифта	
	54	51-HLR	Табличка	51. Железоотделитель	1		
	55	61-HLR	То же	61. Вентиль дренчерной завесы.	1		
	56	62-HLR	—"—	62. Вентиль гидрообеспыливания	1		
	57	П2-HLR	—"—	П2. приточный вентилятор	1		
	58	HLR	—"—	Открытие барат	1		
	59	SA1	—"—	Пуск топливоподачи.	1		
	60	SA2	—"—	Сигнализация загрузки бункеров топливом	1		
	61	SA1	Ключ	8 1 2 откл. - 0 - вкл.	1		
	62	SA2	То же	8 1 2 вкл. - откл. - вкл.	1		
	63	SA3	Ключ	Аварийная звуковая сигнализация.	1		
	64	SA4	То же	Световая сигнализация топливоподачи	1		
	65	SA3	Ключ	8 1 2 съем. - откл. - опроб.	1		
	66	SA4	То же	1 2 откл. - вкл.	1		

Инв. № подл. | Подпись и дата | Взам. инв. №

903-1-289.91-ЭМ.Н6 ТБ

Лист 5

Инв. № подл. | Подпись и дата | Взам. инв. №

Лист

Альбом 20

Дверь шкафа. Вид со стороны монтажа.

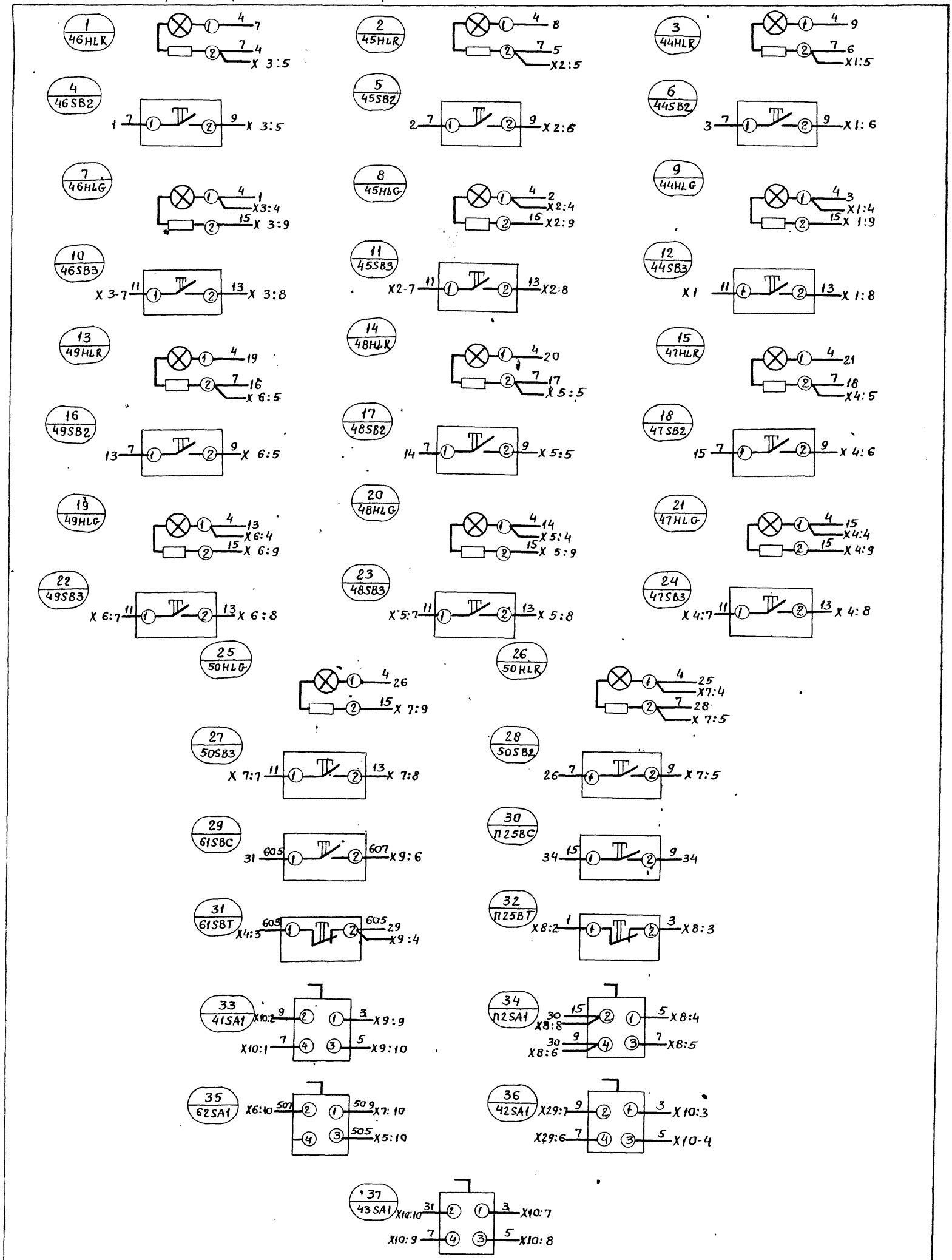

Инв. № подл. | Подпись и дата | Взам. инв. №

Набор Н51

Привязан

Инв. №

Нач. отд.	Евтушенко	
Н. контр.	Борщев	
Гл. спец.	Амбросова	
Нач. гр.	Стукачева	
Инж.	Усова	91

903-1-289.91-ЭМ.Н6 ЭЧ

Котельная с 4 котлами Е-6,5-1,4Р
Золошлакоудаление механическое

Стадия	Лист	Листов
Р	1	4

Главный корпус

Шкаф 1Ш. Схема электрическая соединений

Харьковский Сантехпроект.

25266-25 28

Альбом 20

Вид спереди.

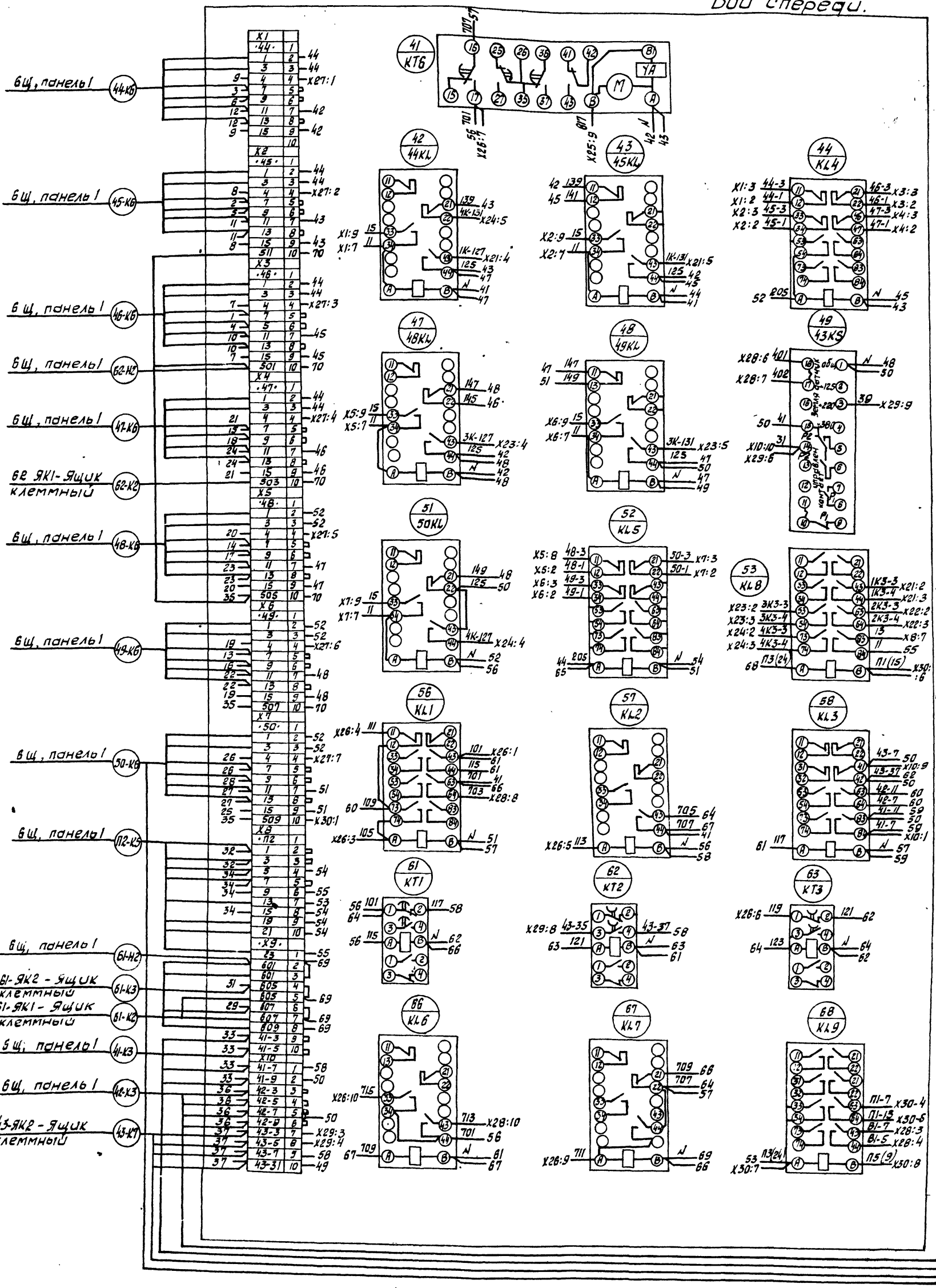

Привязан:

Инв. №

Инв.№ подл. | Подп. и дата | Взам. инв.№

Нач. отд.	Евтушенко		
Н. контр.	Барщев		
Гл. спец.	Амбросова		
Нач. пр.	Стукачева		11.11
Инж.	Катречко		91

903-1-289.91 - ЭМ.НБ ЭЗ

Котельная с 4 котлами Е-6,5-1,4Р
Золошлакоудаление механическое.

Главный корпус

Стадия	Лист	Листов
Р	2	

Шкаф 1Ш. Схема электрическая соединений.

Харьковский сантехпроект.

Альбом 20

Линия склеивания

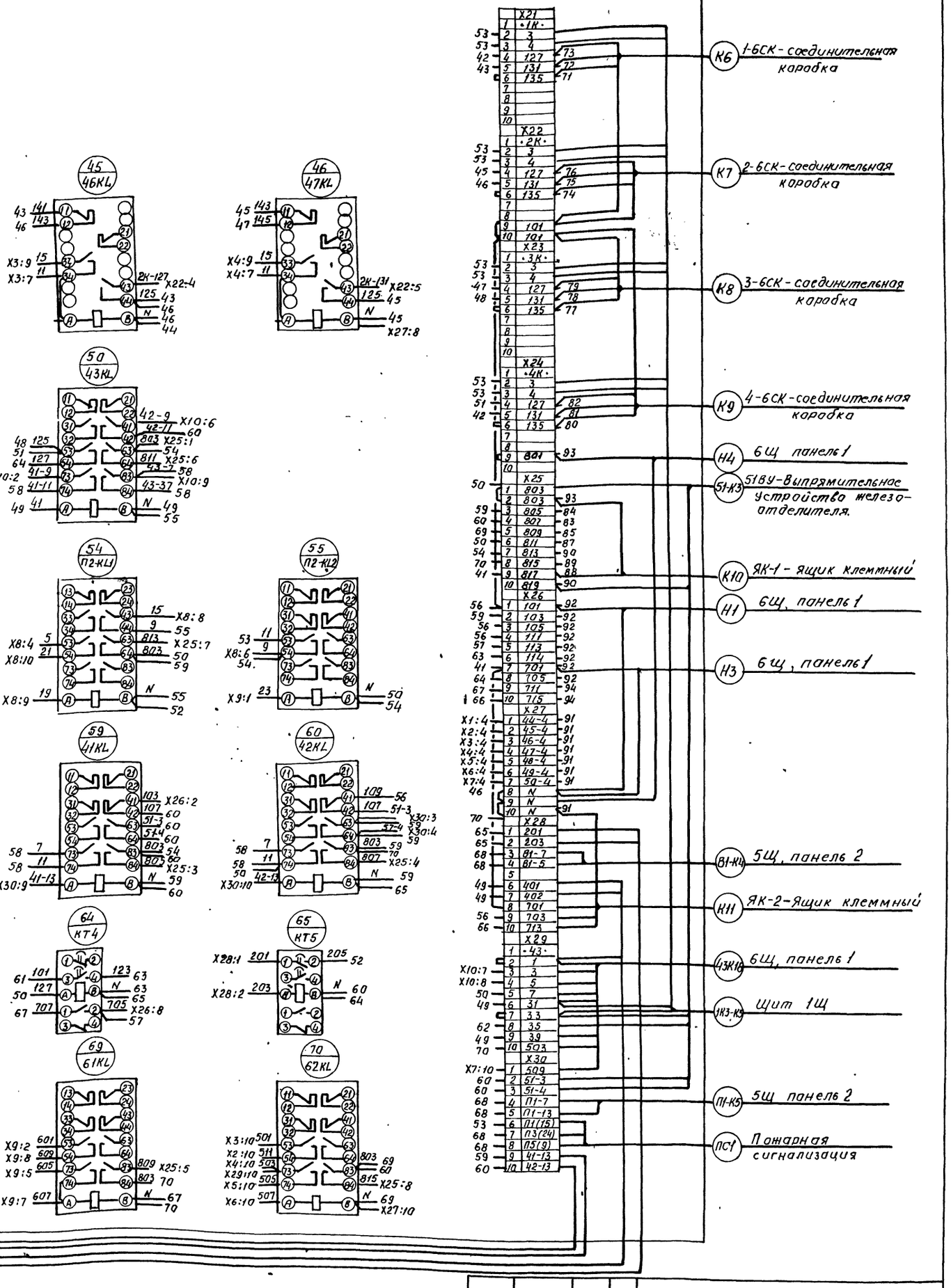

Привязан:	Нач. отд.	Евтушенко		903-1-289. 91-ЭМ. Н6 ЭЧ	
	Н. контр.	Барщев		Котельная с 4 котлами Е-6,5-1,4Р Золошлакоудаление механическое	
	Гл. спец.	Амбросова		Главный корпус.	Стадия: Р; Лист: 3; Листов:
	Нач. гр.	Стукачева	11.11	Шкаф 1Щ. Схема электрическая соединений.	Харьковский Сантехпроект
Инв. №	Инженер	Катрецко	91		

Инв. № подл. | Подпись и дата | Взам. инв. №

25266-25 30

Дверь шкафа. Вид со стороны монтажа

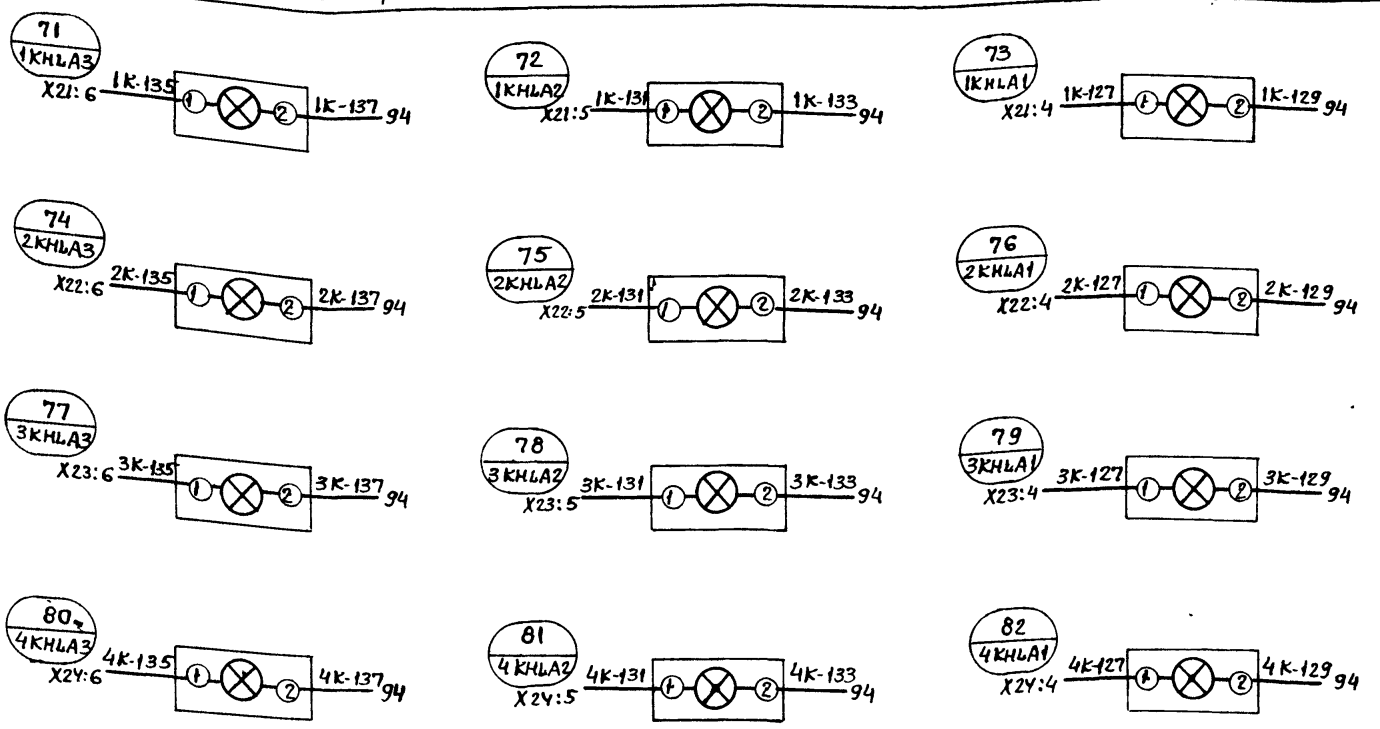

Набор Н52

			903-289.91-ЭМ.Н694	
			Котельная с 4 котлами Е-6,5-1,4Р Золошлакоудаление механическое	
Привязан	Нач.отд	Евтушенко	Главный корпус	Стадия: Р; Лист: 4; Листов:
	Н.контр.	Барщев		
	Гл.спец	Амбросова		
	Нач.гр.	Стукачева	Шкаф 1Ш. Схема электрическая соединений	Харьковский Сантехпроект
Инв.№	Инж.	Котречко		

25266-25 31

Инв.№ подл. | Подпись и дата | Взам. инв.№

Альбом 20

Формат	Зона	Поз.	Обозначение	Наименование	Кол.	Примеч.
				Документация		
А4			903-1-289.91-ЭМ.НТ ВО	Чертеж общего вида	1	
А3			903-1-289.91-ЭМ.НТ Э4	Схема электрическая соединений	1	
А4			903-1-289.91-ЭМ.НТ ТБ	Перечень надписей.	1	
				Сборочные единицы		
				Н51 01		
		1		Переключатель	1	SA
				УП5311-С23У3		
		2		Кнопка КЕ-011У3	1	SB1
				исп.4 штифт черный		
		3		Кнопка КЕ-011У3	1	
				исп.5 штифт красный		SB2
		4		Блок зажимов		
				6324-4П25-В/ВУЗ-10	1	X2

Привязан:

Инв. №

		903-1-289.91-ЭМ.НТ	
Нач.отд.	Евтушенко		
Н.контр.	Барщев	Ящик 33 Я (60 Я) Техническая данные аппаратов.	Стадия: Р; Лист: 1; Листов:
Гл.спец.	Амбросова		
Нач.гр.	Стукачева		
Инж.	Катречко		Харьковский сантехпроект

Формат А4

Вид спереди. (Дверь не показана)

Дверь ящика (Вид спереди)

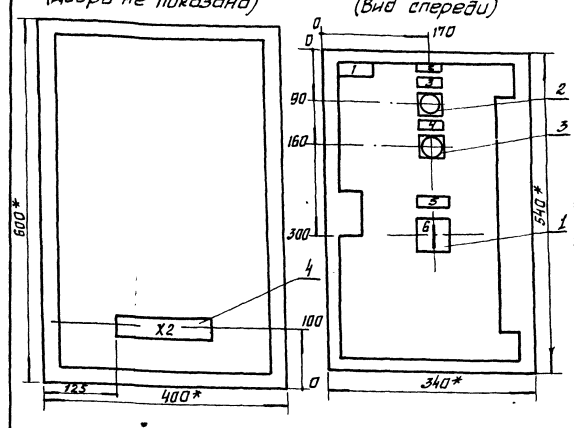

1. * Размеры для справок.
2. В контуре табличек указаны номера надписей по перечню надписей.
3. По данному чертежу изготовить 2 ящика.
4. Ящик ЯУЗ-0643 глубиной 350 мм ОСТ 16.06.84 116-74.

Привязан:

Инв. №

		903-1-289.91-ЭМ.НТ ВО	
Нач.отд.	Евтушенко	Котельная с 4 котлами Е-65-1,4Р Золошлакоудаление механическое.	
Н.контр.	Барщев	Главный корпус	Стадия: Р; Лист: 1; Листов:
Гл.спец.	Амбросова		
Нач.гр.	Стукачева		
Инж.	Катречко	Ящик 33-Я (60Я) Чертеж общего вида.	Харьковский сантехпроект

Формат А4

Вид спереди

Дверь ящика (Вид со стороны монтажа)

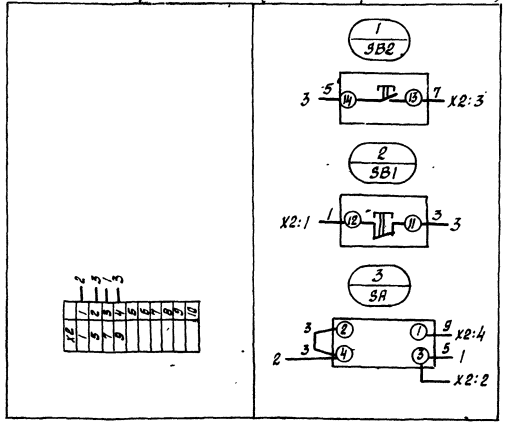

Привязан:

Инв. №

		903-1-289.91-ЭМ.НТ Э4	
Нач.отд.	Евтушенко	Котельная с 4 котлами Е-65-1,4Р Золошлакоудаление механическое	
Н.контр.	Барщев	Главный корпус	Стадия: Р; Лист: 1; Листов:
Гл.спец.	Амбросова		
Нач.гр.	Стукачева	Ящик 33 Я (60 Я) Схема электрическая соединений.	Харьковский сантехпроект
Инж.	Катречко		

Формат А4

Панель	Надпись	Поз. обозначение	Места надписи	Текст	Кол.	Вид шрифта	Заготовка
	1		Табличка	60 Я	1		
	2		То же	60-Насос загрязн. вод	1		
	3	SB2	—//—	Пуск	1		
	4	SB1	—//—	Стоп	1		
	5	SA	—//—	Управление насосом	1		
	6	SA	Ключ	В ручное - 1 отключено - 2 автомат.	1		
	1		Табличка	33 Я	1		
	2		То же	33-Насос загрязн. вод	1		
	3	SB2	—//—	Пуск	1		
	4	SB1	—//—	Стоп	1		
	5	SA	—//—	Управление насосом	1		
	6	SA	Ключ	В ручное - 1 отключено - 2 автомат	1		

Привязан:

Инв. №

		903-1-289.91-ЭМ.НТ ТБ	
Нач.отд.	Евтушенко	Ящик 33 Я (60 Я) Перечень надписей	Стадия: Р; Лист: 1; Листов:
Н.контр.	Барщев		
Гл.спец.	Амбросова		
Нач.гр.	Стукачева		Харьковский сантехпроект
Инж.	Катречко		

Формат А4

gost.e-ecolog.ru