# ТИПОВОЙ ПРОЕКТ
# 903-1-289.91

## КОТЕЛЬНАЯ С 4 КОТЛАМИ Е-6,5-1,4Р
## ЗОЛОШЛАКОУДАЛЕНИЕ МЕХАНИЧЕСКОЕ
## ТОПЛИВО – КАМЕННЫЕ И БУРЫЕ УГЛИ
## СИСТЕМА ТЕПЛОСНАБЖЕНИЯ ЗАКРЫТАЯ

## АЛЬБОМ 18
## ЧАСТЬ 2
## МОНТАЖНЫЕ ИЗДЕЛИЯ
## КОНСТРУКТОРСКАЯ ДОКУМЕНТАЦИЯ СТР. 59–100

25266-23

gost.e-ecolog.ru

Альбом 18, часть 2

Б15М166.005

25 √(√)

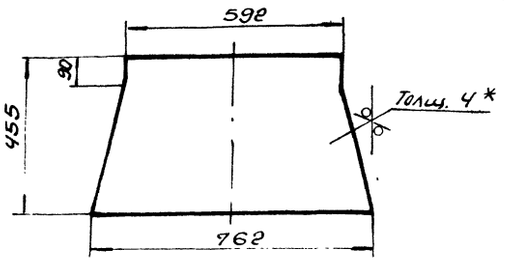


1. ± IT16/2.
2. * Размер для справки.

| Изм. | Лист | N Докум. | Подп. | Дата | Б15М166.005 | | | |
|---|---|---|---|---|---|---|---|---|
| Разраб. | | Извекова | | | Стенка | Лит. | Масса | Масшт. |
| Провер. | | Гончаренко | | | | и | 9,7 | 1:10 |
| Т.контр. | | Севрюков | | | | Лист | Листов 1 | |
| Нач.отд. | | Григорьяна | | | Лист 4 ГОСТ 19903-74 ВСТ3-I ГОСТ 14637-89 | Харьковский Сантехпроект | | |
| Н.контр. | | Амбрас | | | | | | |
| Утв. | | | | | | | | |

Инв. N подл. | Подп. и дата | Взам. инв. N | Инв. N дубл. | Подп. и дата

Формат А4

Б15М166.006

25 √(√)

Развертка

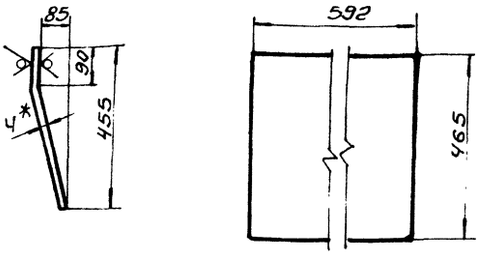


1. ± IT16/2.
2. * Размер для справки.

| Изм. | Лист | N Докум. | Подп. | Дата | Б15М166.006 | | | |
|---|---|---|---|---|---|---|---|---|
| Разраб. | | Извекова | | | Стенка | Лит. | Масса | Масшт. |
| Провер. | | Гончаренко | | | | и | 8,6 | 1:10 |
| Т.контр. | | Севрюков | | | | Лист | Листов 1 | |
| Нач.отд. | | Григорьяна | | | Лист 4 ГОСТ 19903-74 ВСТ3-I ГОСТ 14637-89 | Харьковский Сантехпроект | | |
| Н.контр. | | Амбрас | | | | | | |
| Утв. | | | | | | | | |

Инв. N подл. | Подп. и дата | Взам. инв. N | Инв. N дубл. | Подп. и дата

Формат А4

| Форм. | Зона | Поз. | Обозначение | Наименование | Кол. | Примеч. |
|---|---|---|---|---|---|---|
| | | | | Документация | | |
| А2 | | | Б15М166.000СБ | Сборочный чертеж | | |
| | | | | Детали | | |
| Б4 | | 1 | Б15М166.001 | Балка | 2 | 4,15кг |
| | | | | Уголок Б-63×63×6 ГОСТ 8509-86 | | |
| | | | | ВСТ3-I ГОСТ 535-88 | | |
| | | | | ℓ=726 | | |
| Б4 | | 2 | Б15М166.002 | Балка | 2 | 3,4кг |
| | | | | Уголок Б-63×63×6 ГОСТ 8509-86 | | |
| | | | | ВСТ3-I ГОСТ 535-88 | | |
| | | | | ℓ=600 | | |
| Б4 | | 3 | Б15М166.003 | Балка | 2 | 3,3кг |
| | | | | [illegible] 8509-86 | | |
| | | | | ВСТ3-I ГОСТ 535-88 | | |
| | | | | ℓ=870 | | |
| Б4 | | 4 | Б15М166.004 | Балка | 2 | 2,3кг |
| | | | | Уголок Б-50×50×5 ГОСТ 8509-86 | | |
| | | | | ВСТ3-I ГОСТ 535-88 | | |
| | | | | ℓ=600 | | |
| А4 | | 5 | Б15М166.005 | Стенка | 2 | |
| А4 | | 6 | Б15М166.006 | Стенка | 2 | |

| Изм. | Лист | N Докум. | Подп. | Дата | Б15М166.000 | | | |
|---|---|---|---|---|---|---|---|---|
| Разраб. | | Извекова | | | Воронка тип I | Лит. | Лист | Листов |
| Провер. | | Гончаренко | | | | и | | 1 |
| Нач.отд. | | Григорьяна | | | | Харьковский Сантехпроект | | |
| Н.контр. | | Амбрас | | | | | | |
| Утв. | | | | | | | | |

Инв. N подл. | Подп. и дата | Взам. инв. N | Инв. N дубл. | Подп. и дата

Формат А4

| Форм. | Зона | Поз. | Обозначение | Наименование | Кол. | Примеч. |
|---|---|---|---|---|---|---|
| | | | | Документация | | |
| А3 | | | Б15М167.000СБ | Сборочный чертеж | | |
| | | | | Детали | | |
| Б4 | | 1 | Б15М167.001 | Балка | 2 | 7,78кг |
| | | | | Уголок Б-63×63×6 ГОСТ 8509-86 | | |
| | | | | ВСТ3-I ГОСТ 535-88 | | |
| | | | | ℓ=1360 | | |
| Б4 | | 2 | Б15М167.002 | Балка | 2 | 7,24кг |
| | | | | Уголок Б63×63×6 ГОСТ 8509-86 | | |
| | | | | ВСТ3-I ГОСТ 535-88 | | |
| | | | | ℓ=1266 | | |
| А4 | | 3 | Б15М167.003 | Стенка | 2 | |
| А4 | | 4 | Б15М167.004 | Стенка | 2 | |
| Б4 | | 5 | Б15М167.005 | Планка | 2 | 6,9кг |
| | | | | Лист 4 ГОСТ 19903-74 | | |
| | | | | ВСТ3-I ГОСТ 14637-89 | | |
| | | | | 142×1550 | | |
| Б4 | | 6 | Б15М167.006 | Планка | 2 | 3,31кг |
| | | | | Лист 4 ГОСТ 19903-74 | | |
| | | | | ВСТ3-I ГОСТ 14637-89 | | |
| | | | | 92×1146 | | |
| Б4 | | 7 | Б15М167.007 | Планка | 2 | 1,78кг |
| | | | | Лист 4 ГОСТ 19903-74 | | |
| | | | | ВСТ3-I ГОСТ 14637-89 | | |
| | | | | 50×1132 | | |

| Изм. | Лист | N Докум. | Подп. | Дата | Б15М167.000 | | | |
|---|---|---|---|---|---|---|---|---|
| Разраб. | | Извекова | | | Воронка тип II | Лит. | Лист | Листов |
| Провер. | | Гончаренко | | | | и | | 1 |
| Нач.отд. | | Григорьяна | | | | Харьковский Сантехпроект | | |
| Н.контр. | | Амбрас | | | | | | |
| Утв. | | | | | | | | |

Инв. N подл. | Подп. и дата | Взам. инв. N | Инв. N дубл. | Подп. и дата

25266-23 2

Формат А4

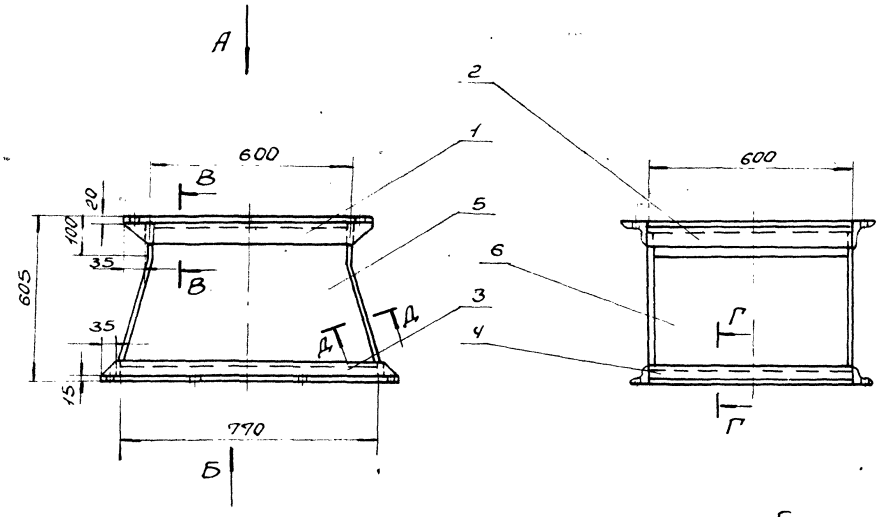


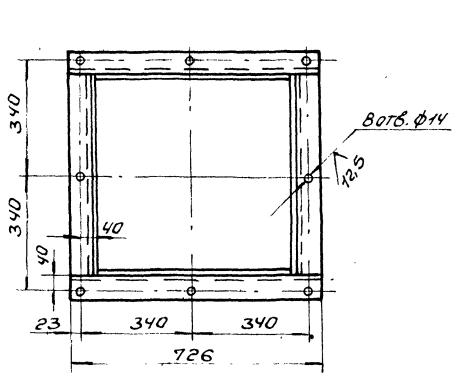


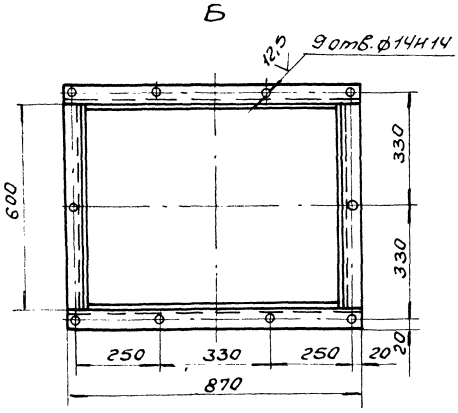


В-В (М1:5)

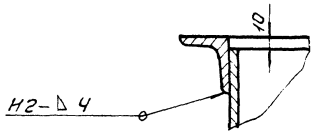


Д-Д (М1:2)

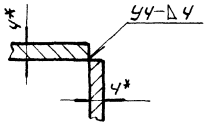


Г-Г (М1:5)

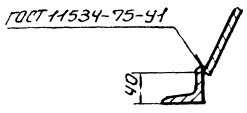


1. * Размеры для справок.
2. $\pm \frac{IT16}{2}$.
3. Кромки реза $\sqrt{25}$, отверстия - $\sqrt{12,5}$, остальное - $\sqrt{}$.
4. Сварные швы по ГОСТ5264-80 по контуру прилегания деталей.
5. Электроды типа Э-42 ГОСТ 9467-75.

| | | | | | | |
|---|---|---|---|---|---|---|
| | | | | БISМ166.000СБ | | |
| Изм. | Лист | N докум. | Подп. | Дата | Воронка тип I. Сборочный чертеж | Лит. | Масса | Масшт. |
| Разраб. | | Извеков | | | | У | 63,5 | 1:10 |
| Довер. | | Гончаренко | | | | Лист | Листов 1 |
| Т.контр. | | Севрюков | | | | Харьковский Сантехпроект | |
| Нач.отд. | | Григорьянц | | | | | |
| Н.контр. | | Андрос | | | | | |
| Утв. | | | | | | | |





Инв.№ подл. | Подп. и дата | Взам. инв.№ | Инв.№ дубл. | Подп. и дата

Альбом 3.Ф4а...

## Б15М167.003

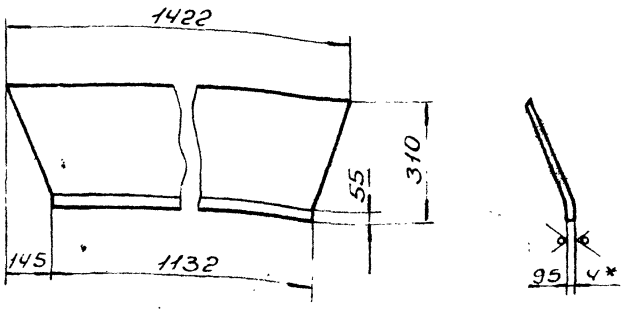


1. Длина развертки 327 мм.
2. $\pm \frac{IT16}{2}$.
3. * Размер для справки.

| Изм. | Лист | N докум. | Подп. | Дата |
|---|---|---|---|---|
| Разраб. | | Извекова | | |
| Провер. | | Гончаренко | | |
| Т.контр. | | Севрюков | | |
| Нач.отд. | | Григорьянц | | |
| Н.контр. | | Амбрас | | |
| Утв. | | | | |

Б15М167.003

Стенка

| Лит. | Масса | Масшт. |
|---|---|---|
| и | 13,1 | 1:10 |

Лист | Листов 1

Лист 4 ГОСТ 19903-74 / ВСт3-I ГОСТ 14637-89

Харьковский Сантехпроект

Формат А4

## Б15М167.004

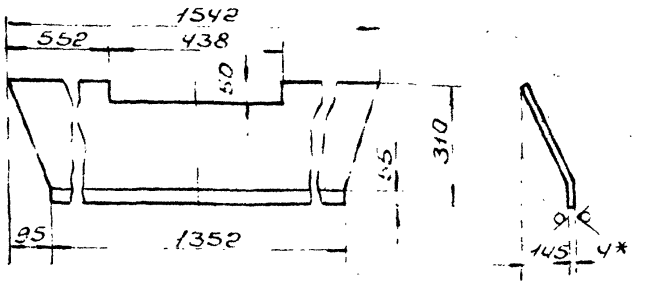


1. Длина развертки 348 мм
2. $\pm \frac{IT16}{2}$.
3. * Размер для справки.

| Изм. | Лист | N докум. | Подп. | Дата |
|---|---|---|---|---|
| Разраб. | | Извекова | | |
| Провер. | | Гончаренко | | |
| Т.контр. | | Севрюков | | |
| Нач.отд. | | Григорьянц | | |
| Н.контр. | | Амбрас | | |
| Утв. | | | | |

Б15М167.004

Стенка

| Лит. | Масса | Масшт. |
|---|---|---|
| и | 15,8 | 1:10 |

Лист | Листов 1

Лист 4 ГОСТ 19903-74 / ВСт3-I ГОСТ 14637-89

Харьковский Сантехпроект

Формат А4

## Б15М167.000СБ

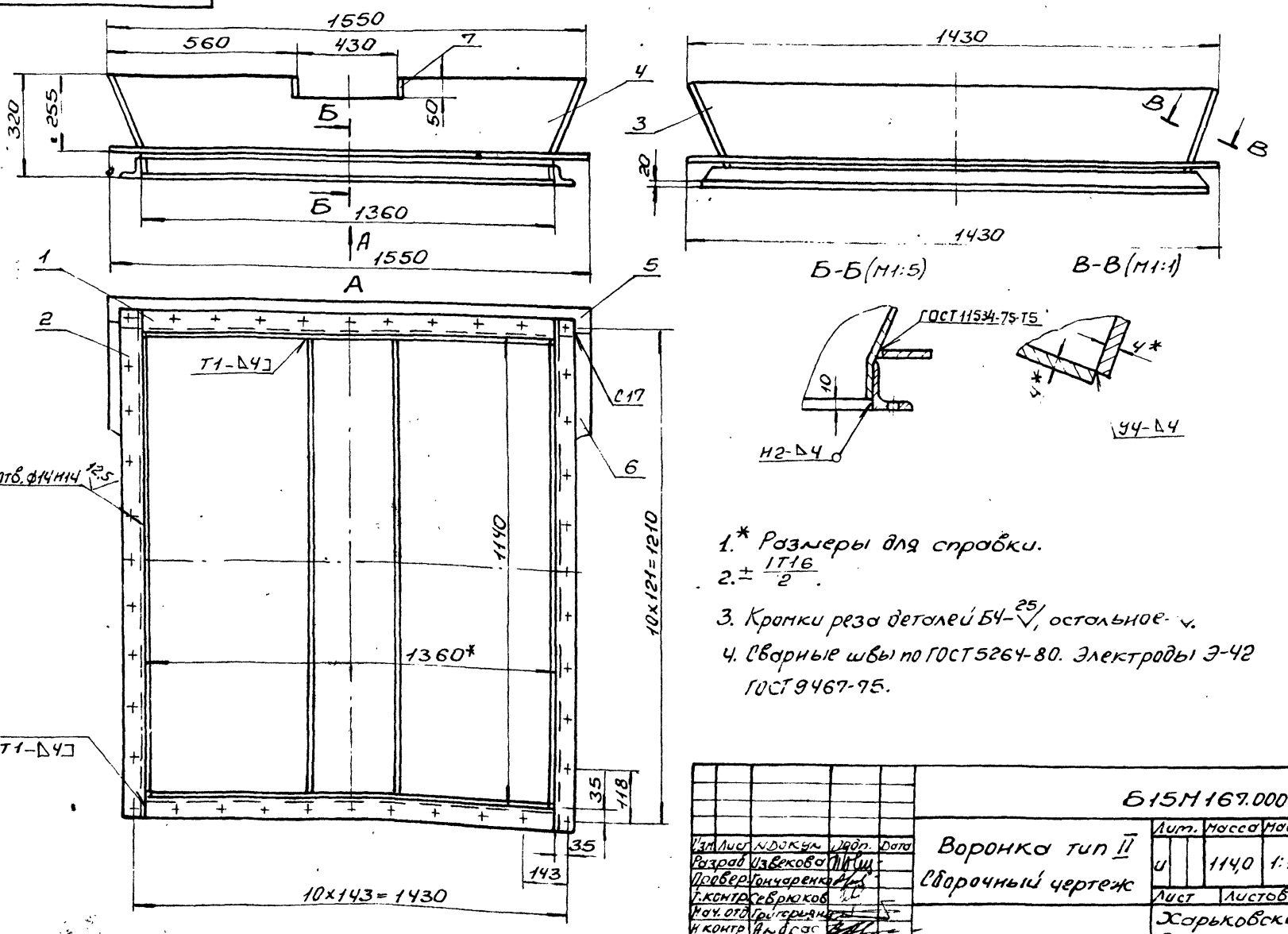


1. * Размеры для справки.
2. $\pm \frac{IT16}{2}$.
3. Кромки реза деталей Б4-25, остальное-4.
4. Сварные швы по ГОСТ 5264-80. Электроды Э-42 ГОСТ 9467-75.

| Изм. | Лист | N докум. | Подп. | Дата |
|---|---|---|---|---|
| Разраб. | | Извекова | | |
| Провер. | | Гончаренко | | |
| Т.контр. | | Севрюков | | |
| Нач.отд. | | Григорьянц | | |
| Н.контр. | | Амбрас | | |
| Утв. | | | | |

Б15М167.000СБ

Воронка тип II
Сборочный чертеж

| Лит. | Масса | Масшт. |
|---|---|---|
| и | 114,0 | 1:10 |

Лист | Листов 1

Харьковский Сантехпроект

Формат А3

Инв. N подл. | Подп. и дата | Взам. инв. N | Инв. N дубл. | Подп. и дата

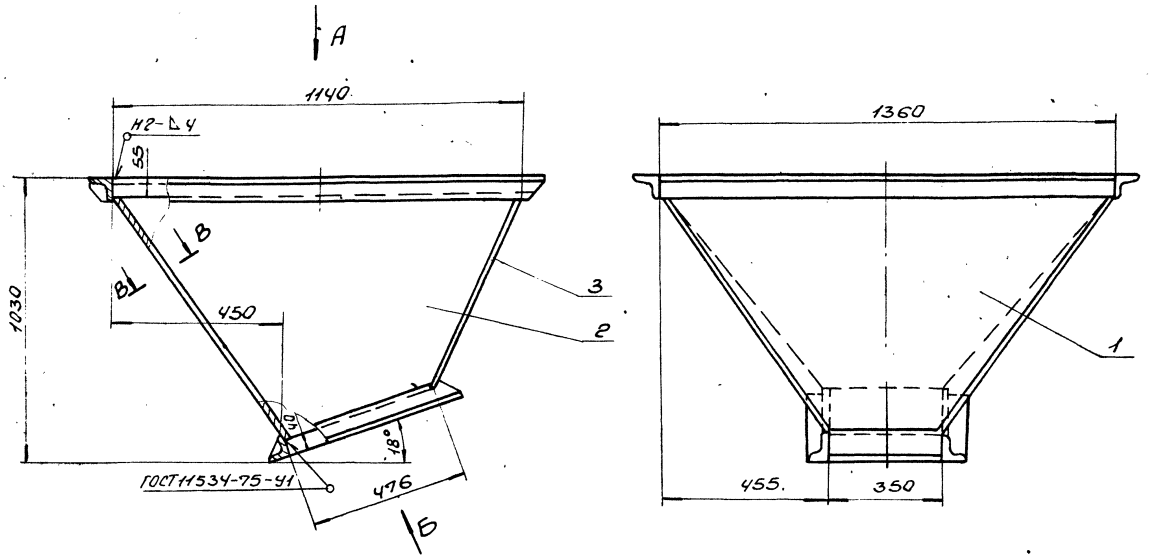


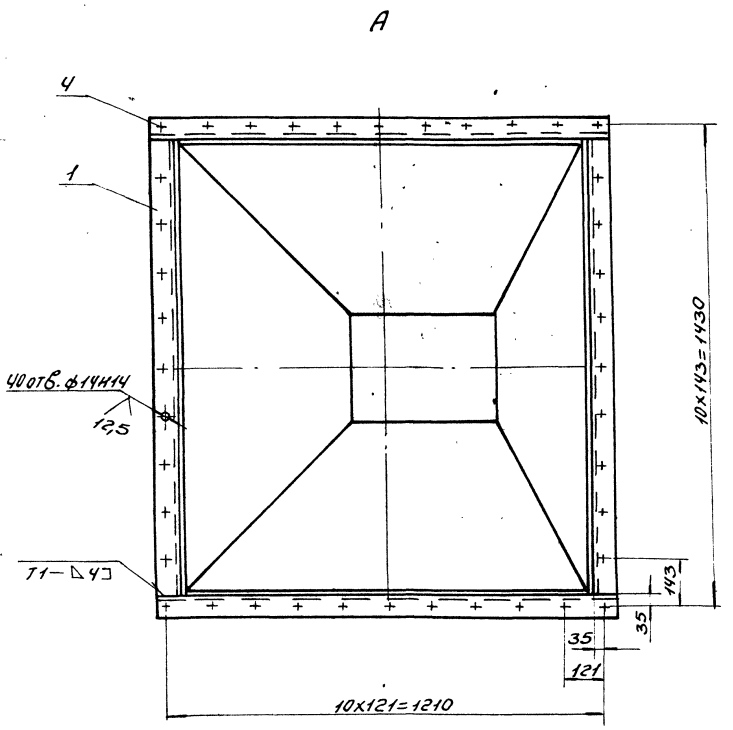


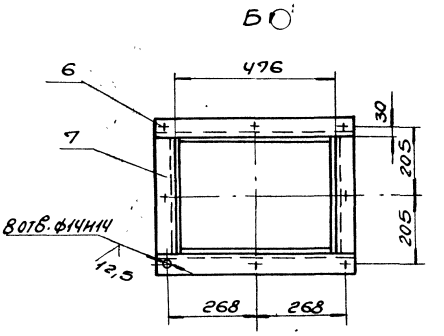


В-В (М1:1)

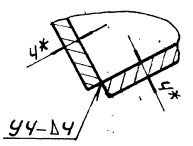


1. $1\pm\frac{IT16}{2}$.

2. Кромки реза деталей Б4-$\overset{25}{\vee}$, остальное-$\vee$.

3. Сварные швы по ГОСТ 5264-80. Электроды Э-42 ГОСТ 9467-75.

4. *Размеры для справки.

5. Боковины (поз. 2) подогнуть по месту.

| | | | | | | | |
|---|---|---|---|---|---|---|---|
| | | | | | Б15М168.000 СБ | | |
| Изм. | Лист | N докум. | Подп. | Дата | Воронка тип III сборочный чертеж | Лит. | Масса | Масшт. |
| Разраб. | | Извекова | | | | У | 125,0 | 1:10 |
| Провер. | | Гончаренко | | | | Лист | Листов 1 | |
| Т. контр. | | Абрюков | | | | Харьковский Сантехпроект | | |
| Нач. отд. | | Григорьянц | | | | | | |
| Н. контр. | | Андрос | | | | | | |
| Утв. | | | | | | | | |





Инв. № подл. | Подп. и дата | Взам. инв. № | Инв. № дубл. | Подп. и дата

Альбом 18. часть 2

| Форм. | Зона | Поз. | Обозначение | Наименование | Кол. | Примеч. |
|---|---|---|---|---|---|---|
| | | | | Документация | | |
| А2 | | | Б15М 168.000 СБ | Сборочный чертеж | | |
| | | | | Детали | | |
| А4 | | 1 | Б15М 168.001 | Стенка | 1 | |
| А4 | | 2 | Б15М 168.002 | Боковина | 2 | |
| А4 | | 3 | Б15М 168.003 | Стенка | 1 | |
| Б4 | | 4 | Б15М 168.005 | Балка | 2 | 7,24кг |
| | | | | Уголок Б-63×63×6 ГОСТ 8509-86 | | |
| | | | | ВСт3-I ГОСТ 535-88 | | |
| | | | | ℓ = 1266 | | |
| Б4 | | 5 | Б15М 168.006 | Балка | 2 | 7,78кг |
| | | | | Уголок Б-63×63×6 ГОСТ 8509-86 | | |
| | | | | ВСт3-I ГОСТ 535-88 | | |
| | | | | ℓ = 1360 | | |
| Б4 | | 6 | Б15М 168.007 | Балка | 2 | 2,17кг |
| | | | | Уголок Б-50×50×5 ГОСТ 8509-86 | | |
| | | | | ВСт3-I ГОСТ 535-88 | | |
| | | | | ℓ = 576 | | |
| Б4 | | 7 | Б15М 168.008 | Балка | 2 | 1,3кг |
| | | | | Уголок Б-50×50×5 ГОСТ 8509-86 | | |
| | | | | ВСт3-I ГОСТ 535-88 | | |
| | | | | ℓ = 350 | | |

Инв. № подл. | Подп. и дата | Взам. инв. № | Инв. № дубл. | Подп. и дата

| Изм. | Лист | N Докум. | Подп. | Дата |
|---|---|---|---|---|
| Разраб. | | Извекова | | |
| Провер. | | Гончаренко | | |
| Н. контр. | | Амбрас | | |
| Нач. отд. | | Григорьяни | | |
| Утв. | | | | |

Б15М168.000

Воронка тип III

| Лит. | Лист | Листов |
|---|---|---|
| И | | 1 |

Харьковский Сантехпроект

Формат А4

---

Б15М 168.001

25 √(√)

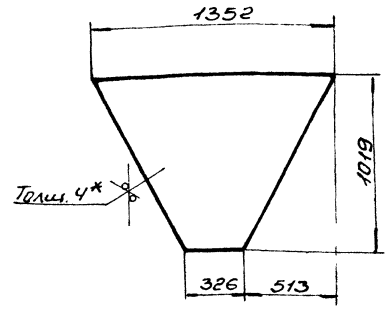


1. ± IT16/2.
2.* Размер для справки.

Инв. № подл. | Подп. и дата | Взам. инв. № | Инв. № дубл. | Подп. и дата

| Изм. | Лист | N Докум. | Подп. | Дата |
|---|---|---|---|---|
| Разраб. | | Извекова | | |
| Провер. | | Гончаренко | | |
| Т. контр. | | Севрюков | | |
| Нач. отд. | | Григорьяни | | |
| Н. контр. | | Амбрас | | |
| Утв. | | | | |

Б15М168.001

Стенка

| Лит. | Масса | Масшт. |
|---|---|---|
| И | 27,25 | 1:20 |

Лист | Листов 1

Лист 4 ГОСТ 19903-74 ВСт3-I ГОСТ 14637-89

Харьковский Сантехпроект

Формат А4

---

Б15М 168.002

25 √(√)

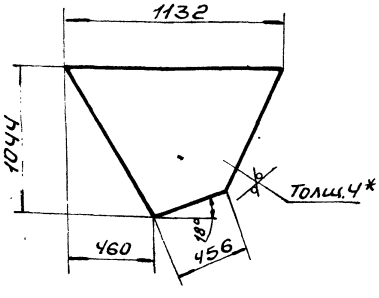


1. ± IT16/2.
2.* Размер для справки.

Инв. № подл. | Подп. и дата | Взам. инв. № | Инв. № дубл. | Подп. и дата

| Изм. | Лист | N Докум. | Подп. | Дата |
|---|---|---|---|---|
| Разраб. | | Извекова | | |
| Провер. | | Гончаренко | | |
| Т. контр. | | Севрюков | | |
| Нач. отд. | | Григорьяни | | |
| Н. контр. | | Амбрас | | |
| Утв. | | | | |

Б15М168.002

Боковина

| Лит. | Масса | Масшт. |
|---|---|---|
| И | 20,0 | 1:20 |

Лист | Листов 1

Лист 4 ГОСТ 19903-74 ВСт3-I ГОСТ 14637-89

Харьковский Сантехпроект

Формат А4

---

Б15М 168.003

25 √(√)

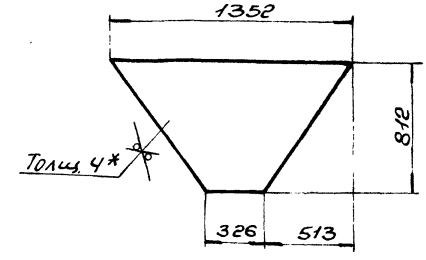


1. ± IT16/2.
2.* Размер для справки.

Инв. № подл. | Подп. и дата | Взам. инв. № | Инв. № дубл. | Подп. и дата

| Изм. | Лист | N Докум. | Подп. | Дата |
|---|---|---|---|---|
| Разраб. | | Извекова | | |
| Провер. | | Гончаренко | | |
| Т. контр. | | Севрюков | | |
| Нач. отд. | | Григорьяни | | |
| Н. контр. | | Амбрас | | |
| Утв. | | | | |

Б15М168.003

Стенка

| Лит. | Масса | Масшт. |
|---|---|---|
| И | 20,44 | 1:20 |

Лист | Листов 1

Лист 4 ГОСТ 19903-74 ВСт3-I ГОСТ 14637-89

Харьковский Сантехпроект

Формат А4

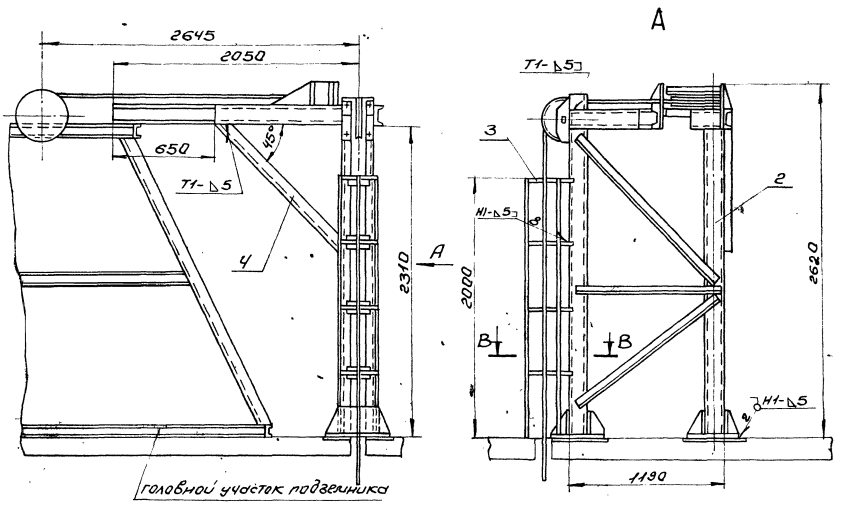


В-В (Н1:5)

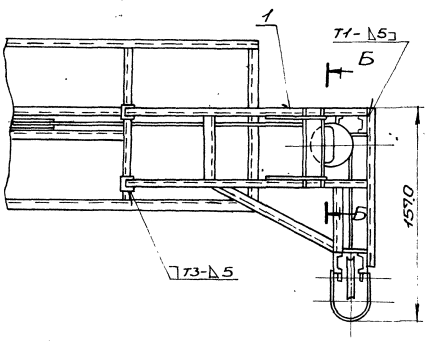


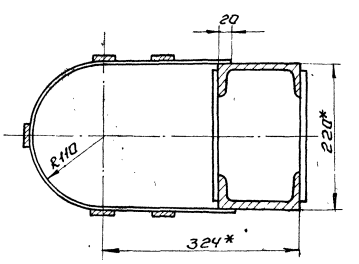


Б-Б (Н1:5)

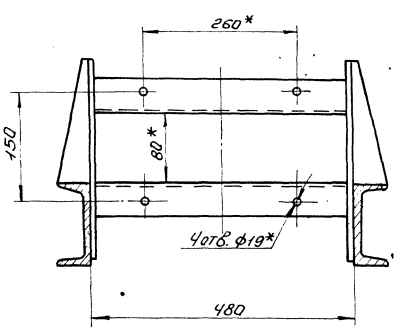


1. Сварные швы по ГОСТ 5264-80.
Электроды Э-42 ГОСТ 9467-75.
2. *Размеры для справки.

| | | | | | | | |
|---|---|---|---|---|---|---|---|
| Изм. | Лист | № докум. | Подп. | Дата | БЧД055.000СБ | | |
| Разраб. | | Гончаренко | | | Опора блоков тип I. Сборочный чертеж | Лит. | Масса | Масшт. |
| Провер. | | Узбековский | | | | | 400,0 | 1:20 |
| Т. контр. | | Севрюков | | | | Лист | Листов 1 | |
| Нач. СТО | | Григорьянц | | | | Харьковский Сантехпроект | | |
| Н. контр. | | Андрос | | | | | | |
| Гл. инж. | | | | | | | | |

Инв. № подл. | Подп. и дата | Взам. инв. № | Инв. № дубл. | Подп. и дата

25266-23

Формат А2

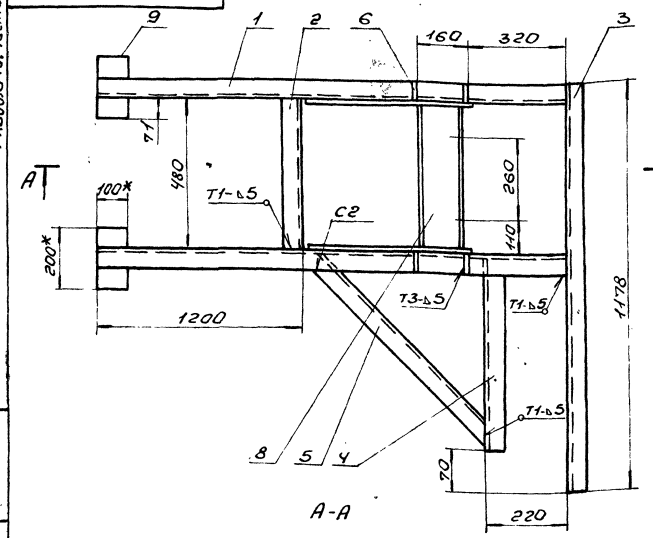


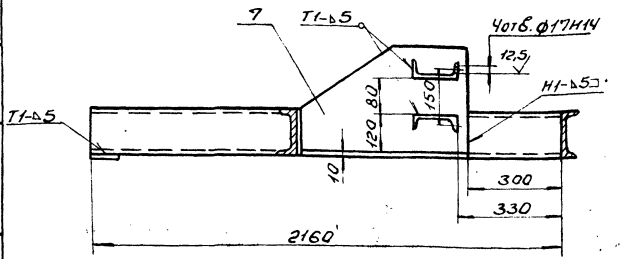


1. Неуказанные пред. откл. размеров $\pm \frac{IT16}{2}$.
2. Сварные швы по ГОСТ5264-80. Электроды Э-42 ГОСТ9467-75.
3. * Размеры для справки.
4. Кромки реза деталей Б4-$\overset{25}{\checkmark}$, остальное-$\checkmark$.

| Изм. | Лист | N докум. | Подп. | Дата | Б14D055.010СБ | | | |
|---|---|---|---|---|---|---|---|---|
| Разраб. | | Извекова | | | Рама | Лит. | Масса | Масшт. |
| Провер. | | Кончаренко | | | | И | 110,0 | 1:10 |
| Т.контр. | | Ребрюков | | | Сборочный чертеж | Лист | Листов 1 | |
| Нач.отд. | | Григорьянц | | | | Харьковский Сантехпроект | | |
| Н.контр. | | Алдрас | | | | | | |
| Утв. | | | | | | | | |

Формат А3

Инв.№подл. | Подп. и дата | Взам.инв.№ | Инв.№дубл. | Подп. и дата

| Формат | Зона | Поз. | Обозначение | Наименование | Кол. | Прим. |
|---|---|---|---|---|---|---|
| | | | | Документация | | |
| А3 | | | Б14D055.000СБ | Сборочный чертеж | | |
| | | | | Сборочные единицы | | |
| А4 | | 1 | Б14D055.010 | Рама | 1 | |
| А4 | | 2 | Б14D055.020 | Опора | 1 | |
| А4 | | 3 | Б14D055.030 | Ограждение | 1 | |
| | | | | Детали | | |
| А4 | | 4 | Б14D055.001 | Связь | 1 | |

| Изм. | Лист | N докум. | Подп. | Дата | Б14D055.000 | | | |
|---|---|---|---|---|---|---|---|---|
| Разраб. | | Извекова | | | Опора блоков тип I | Лит. | Лист | Листов |
| Провер. | | Кончаренко | | | | И | | 1 |
| Нач.отд. | | Григорьянц | | | | Харьковский Сантехпроект | | |
| Н.контр. | | Алдрас | | | | | | |
| Утв. | | | | | | | | |

Формат А4

Инв.№подл. | Подп. и дата | Взам.инв.№ | Инв.№дубл. | Подп. и дата

| Формат | Зона | Поз. | Обозначение | Наименование | Кол. | Прим. |
|---|---|---|---|---|---|---|
| | | | | Документация | | |
| А3 | | | Б14D055.010СБ | Сборочный чертеж | | |
| | | | | Детали | | |
| Б4 | | 1 | Б14D055.002 | Балка | 2 | 26,81кг |
| | | | | Швеллер 14 ГОСТ 8240-89 | | |
| | | | | Ст3 ГОСТ 535-88 | | |
| | | | | $\ell$ = 2160 | | |
| Б4 | | 2 | Б14D055.003 | Стяжка | 1 | 5,9кг |
| | | | | Швеллер 14 ГОСТ 8240-89 | | |
| | | | | Ст3 ГОСТ 535-88 | | |
| | | | | $\ell$ = 480 | | |
| Б4 | | 3 | Б14D055.004 | Балка | 1 | 14,5кг |
| | | | | Швеллер 14 ГОСТ 8240-89 | | |
| | | | | Ст3 ГОСТ 535-88 | | |
| | | | | $\ell$ = 1178 | | |
| А4 | | 4 | Б14D055.005 | Балка | 1 | |
| А4 | | 5 | Б14D055.006 | Подкос | 1 | |
| А4 | | 6 | Б14D055.007 | Ребро | 4 | |
| А4 | | 7 | Б14D055.008 | Плита | 2 | |
| Б4 | | 8 | Б14D055.009 | Балка | 2 | 5,65кг |
| | | | | Швеллер 14 ГОСТ 8240-89 | | |
| | | | | Ст3 ГОСТ 535-88 | | |
| | | | | $\ell$ = 460 | | |
| Б4 | | 9 | Б14D055.011 | Платик | 2 | 1,6кг |
| | | | | Лист 10 ГОСТ 19903-74 | | |
| | | | | В Ст3 ПС ГОСТ 14637-89 | | |
| | | | | 100 × 200 | | |

| Изм. | Лист | N докум. | Подп. | Дата | Б14D055.010 | | | |
|---|---|---|---|---|---|---|---|---|
| Разраб. | | Извекова | | | Рама | Лит. | Лист | Листов |
| Провер. | | Кончаренко | | | | И | | 1 |
| Нач.отд. | | Григорьянц | | | | Харьковский Сантехпроект | | |
| Н.контр. | | Алдрас | | | | | | |
| Утв. | | | | | | | | |



Формат А4

## Б14Д055.005

√(√)

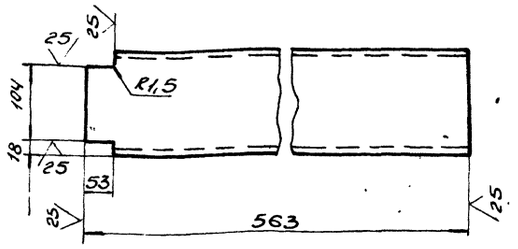


$\pm \frac{IT16}{2}$.

| Изм. | Лист | N докум. | Подп. | Дата |
|---|---|---|---|---|
| Разраб. | | Гончаренко | | |
| Провер. | | Извекова | | |
| Т.контр. | | Себрюков | | |
| Нач.отд. | | Григорьяни | | |
| Н.контр. | | Амброс | | |
| Утв. | | | | |

**Балка**

| Лит. | Масса | Масшт. |
|---|---|---|
| У | 6,9 | 1:5 |
| Лист | Листов 1 | |

Швеллер 14 ГОСТ 8240-89 Вст3 ГОСТ 535-88

Харьковский Сантехпроект

Формат А4

## Б14Д055.006

√(√)

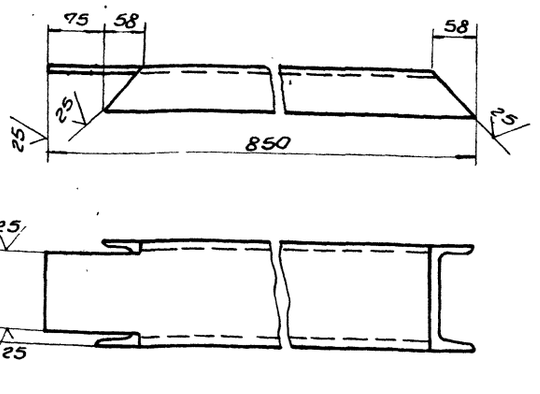


$\pm \frac{IT16}{2}$

| Изм. | Лист | N докум. | Подп. | Дата |
|---|---|---|---|---|
| Разраб. | | Гончаренко | | |
| Провер. | | Извекова | | |
| Т.контр. | | Себрюков | | |
| Нач.отд. | | Григорьяни | | |
| Н.контр. | | Амброс | | |
| Утв. | | | | |

**Подкос**

| Лит. | Масса | Масшт. |
|---|---|---|
| У | 9,2 | 1:5 |
| Лист | Листов 1 | |

Швеллер 14 ГОСТ 8240-89 Вст3 ГОСТ 535-88

Харьковский Сантехпроект

Формат А4

## Б14Д055.007

25 √(√)

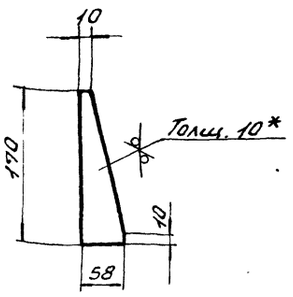


1. $\pm \frac{IT16}{2}$.
2. * Размер для справки.

| Изм. | Лист | N докум. | Подп. | Дата |
|---|---|---|---|---|
| Разраб. | | Гончаренко | | |
| Пров. | | Извекова | | |
| Т.контр. | | Себрюков | | |
| Нач.отд. | | Григорьяни | | |
| Н.контр. | | Амброс | | |
| Утв. | | | | |

**Ребро**

| Лит. | Масса | Масшт. |
|---|---|---|
| У | 0,4 | 1:5 |
| Лист | Листов 1 | |

Лист 10 ГОСТ 19903-74 Вст3пс ГОСТ 14637-89

Харьковский Сантехпроект

Формат А4

## Б14Д055.008

25 √(√)

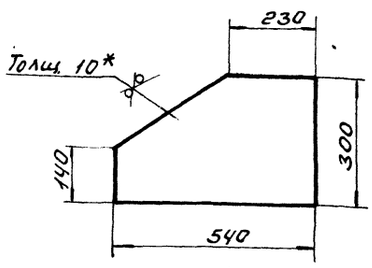


1. $\pm \frac{IT16}{2}$.
2. * Размер для справки.

| Изм. | Лист | N докум. | Подп. | Дата |
|---|---|---|---|---|
| Разраб. | | Гончаренко | | |
| Провер. | | Извекова | | |
| Т.контр. | | Себрюков | | |
| Нач.отд. | | Григорьяни | | |
| Н.контр. | | Амброс | | |
| Утв. | | | | |

**Плита**

| Лит. | Масса | Масшт. |
|---|---|---|
| У | 1,3 | 1:5 |
| Лист | Листов 1 | |

Лист 10 ГОСТ 19903-74 Вст3 ГОСТ 14637-89

Харьковский Сантехпроект

Формат А4

## 5.1407055.018

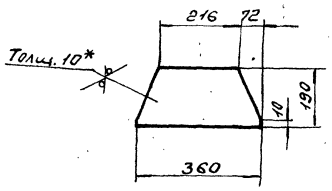


1. $\pm \frac{IT16}{2}$.
2. * Размер для справки.

| | | | | | |
|---|---|---|---|---|---|
| | | | | Б14D055.018 | |
| Изм. | Лист | N докум. | Подп. | Дата | |
| Разраб. | | Ганчаренко | | | Косынка |
| Пров. | | Узбеков | | | |
| Т.контр. | | Гребнюков | | | |
| Нач. отд. | | Григорьянц | | | |
| Н.контр. | | Амброс | | | |
| Утв. | | | | | |

| Лит. | Масса | Масшт. |
|---|---|---|
| У | 4,3 | 1:10 |
| Лист | Листов 1 | |

10 ГОСТ 19903-74 / Лист ВСт3 ГОСТ 14637-89

Харьковский Сантехпроект

Формат А4

Инв. № подл. | Подп. и дата | Взам. инв. № | Инв. № дубл. | Подп. и дата

## 5.1407055.019

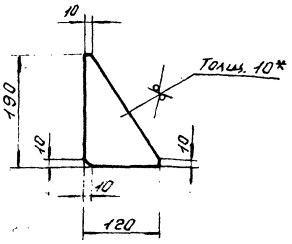


1. $\pm \frac{IT16}{2}$.
2. * Размер для справки.

| | | | | | |
|---|---|---|---|---|---|
| | | | | Б14D055.019 | |
| Изм. | Лист | N докум. | Подп. | Дата | |
| Разраб. | | Ганчаренко | | | Косынка |
| Пров. | | Узбеков | | | |
| Т.контр. | | Гребнюков | | | |
| Нач. отд. | | Григорьянц | | | |
| Н.контр. | | Амброс | | | |
| Утв. | | | | | |

| Лит. | Масса | Масшт. |
|---|---|---|
| У | 1,0 | 1:5 |
| Лист | Листов 1 | |

10 ГОСТ 19903-74 / Лист ВСт3 ГОСТ 14637-89

Харьковский Сантехпроект

Формат А4

Инв. № подл. | Подп. и дата | Взам. инв. № | Инв. № дубл. | Подп. и дата

## 5.1407055.001

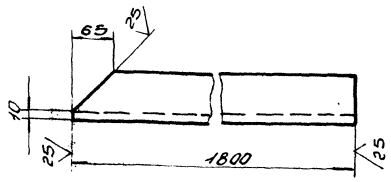


$\pm \frac{IT16}{2}$.

| | | | | | |
|---|---|---|---|---|---|
| | | | | Б14D055.001 | |
| Изм. | Лист | N докум. | Подп. | Дата | |
| Разраб. | | Ганчаренко | | | Связь |
| Пров. | | Узбеков | | | |
| Т.контр. | | Гребнюков | | | |
| Нач. отд. | | Григорьянц | | | |
| Н.контр. | | Амброс | | | |
| Утв. | | | | | |

| Лит. | Масса | Масшт. |
|---|---|---|
| У | 10,4 | 1:5 |
| Лист | Листов 1 | |

Уголок Б-75х75х5 ГОСТ 8509-86 / ВСт3 ГОСТ 535-88

Харьковский Сантехпроект

Формат А4

Инв. № подл. | Подп. и дата | Взам. инв. № | Инв. № дубл. | Подп. и дата

| Формат | Зона | Поз. | Обозначение | Наименование | Кол. | Примеч. |
|---|---|---|---|---|---|---|
| | | | | **Документация** | | |
| А2 | | | Б14D055.020 СБ | Сборочный чертеж | | |
| | | | | **Детали** | | |
| Б4 | | 1 | Б14D055.012 | Стойка | 2 | 30,7кг |
| | | | | Швеллер 14 ГОСТ 8240-89 / ВСт3 ГОСТ 535-88 / ℓ=2495 | | |
| Б4 | | 2 | Б14D055.013 | Стойка | 2 | 28,3кг |
| | | | | Швеллер 14 ГОСТ 8240-89 / ВСт3 ГОСТ 535-88 / ℓ=2300 | | |
| Б4 | | 3 | Б14D055.014 | Накладка | 16 | 1,6кг |
| | | | | Лист 10 ГОСТ 19903-74 / ВСт3 ГОСТ 14637-89 / 100х200 | | |
| Б4 | | 4 | Б14D055.015 | Связь | 4 | 12,6кг |
| | | | | Уголок Б-75х75х8 ГОСТ 8509-86 / ВСт3 ГОСТ 535-88 / ℓ=1400 | | |
| Б4 | | 5 | Б14D055.016 | Связь | 2 | 10,5кг |
| | | | | Уголок Б-75х75х8 ГОСТ 8509-86 / ВСт3 ГОСТ 535-88 / ℓ=1170 | | |
| Б4 | | 6 | Б14D055.017 | Плита | 2 | 11,3кг |
| | | | | Лист 10 ГОСТ 19903-74 / ВСт3 ГОСТ 14637-89 / 360х400 | | |
| А4 | | 7 | Б14D055.018 | Косынка | 4 | |
| А4 | | 8 | Б14D055.019 | Косынка | 8 | |

| | | | | | |
|---|---|---|---|---|---|
| | | | | Б14D055.020 | |
| Изм. | Лист | N докум. | Подп. | Дата | |
| Разраб. | | Ганчаренко | | | Опора |
| Пров. | | Узбеков | | | |
| Нач. отд. | | Григорьянц | | | |
| Н.контр. | | Амброс | | | |
| Утв. | | | | | |

| Лит. | Лист | Листов |
|---|---|---|
| У | | 1 |

Харьковский Сантехпроект

Инв. № подл. | Подп. и дата | Взам. инв. № | Инв. № дубл. | Подп. и дата

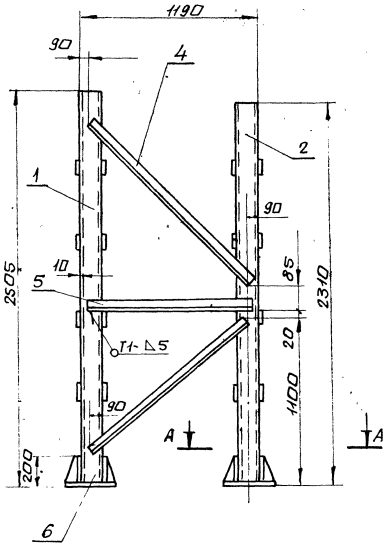


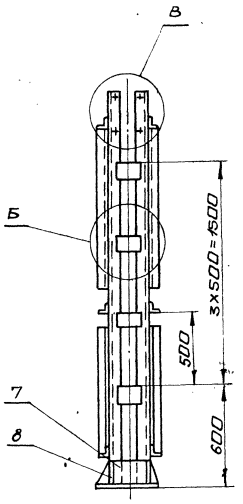


В (М1:5)

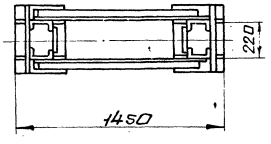


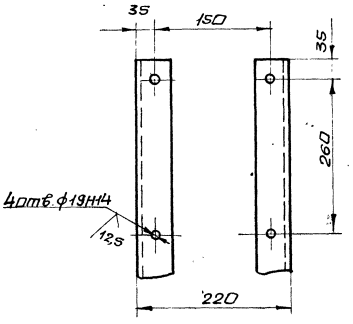


А–А (М1:5)

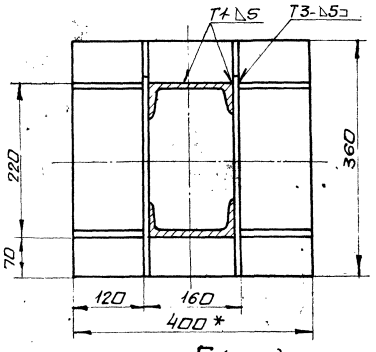


Б (М1:5)

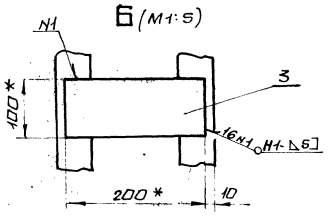


1. Неуказанные пред. откл. размеров $\pm \frac{IT16}{2}$
2. Сварные швы по ГОСТ 5264-80. Электроды Э-42 ГОСТ 9467-75.
3. * Размеры для справки.
4. Кромки реза деталей Б4 $\sqrt{25}$, остальное $\sqrt{}$.

| | | | | | | | |
|---|---|---|---|---|---|---|---|
| Изм. | Лист | № докум. | Подп. | Дата | Б14Д055.020СБ | | |
| Разраб. | | Пичаренко | | | Опора сборочный чертеж. | Лит. | Масса | Масшт. |
| Пров. | | Избекова | | | | У | 263.0 | 1:20 |
| Т.контр. | | Себрюков | | | | Лист | Листов 1 | |
| Нач.отд. | | Григорянц | | | | Харьковский Сантехпроект | | |
| Н.контр. | | Амбрас | | | | | | |
| Утв. | | | | | | | | |

25266-23 11 Формат А2

Инв.№ подл. | Подп. и дата | Взам.инв.№ | Инв.№дубл. | Подп. и дата

Альбом 8, часть 4

614А055.030СБ

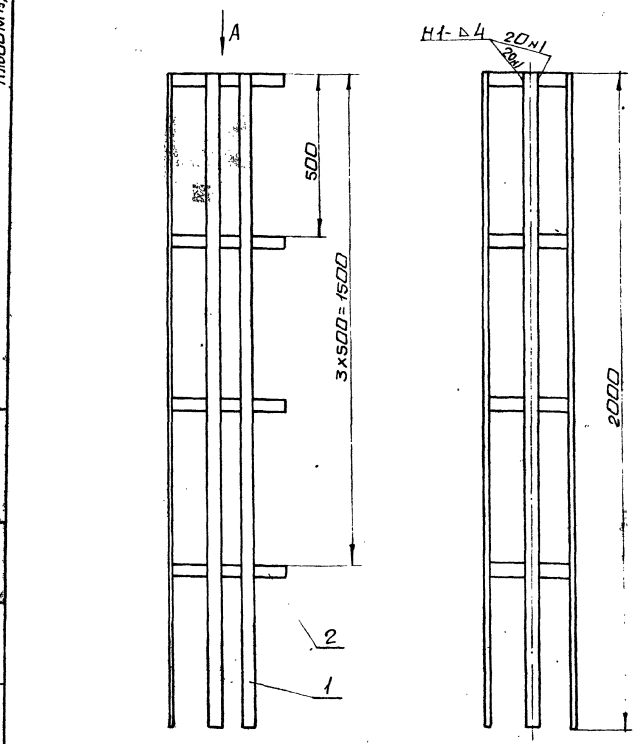


А (м1:5)

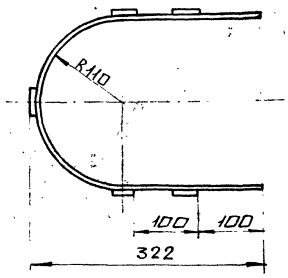


1. Неуказанные пред. откл. размеров $\pm \frac{IT16}{2}$.
2. Сварные швы по ГОСТ 5264-80. Электроды Э-42 ГОСТ 9467-75.
3. Кромки реза деталей Б4 - $\sqrt{25}$, остальное - $\sqrt{}$.

| | | | | | | | |
|---|---|---|---|---|---|---|---|
| | | | | | 614Д055.030СБ | | |
| Изм. | Лист | N докум. | Подп. | Дата | Ограждение. Сборочный чертеж | Лит. | Масса | Масшт. |
| Разраб. | | Извекова | | | | И | 16,7 | 1:10 |
| Пров. | | Гончаренко | | | | Лист | Листов 1 | |
| Т.контр. | | Себрюков | | | | Харьковский Сантехпроект | | |
| Нач.отд. | | Григорьянц | | | | | | |
| Н.контр. | | Амбрас | | | | | | |
| Утв. | | | | | | | | |

Инв.№подл. | Подп. и дата | Взам.инв.№ | Инв.№дубл. | Подп. и дата

Формат А3

| Форм. | Зона | Поз. | Обозначение | Наименование | Кол. | Прим. |
|---|---|---|---|---|---|---|
| | | | | Документация | | |
| А3 | | | 614Д055.030СБ | Сборочный чертеж | | |
| | | | | Детали | | |
| Б4 | | 1 | 614Д055.021 | Планка | 5 | 2,5 кг |
| | | | | Полоса 4х40 ГОСТ 103-76 | | |
| | | | | Ст3 ГОСТ 535-88 | | |
| | | | | l=2000 | | |
| А4 | | 2 | 614Д055.022 | Связь | 4 | |

| | | | | | 614Д055.030 | | |
|---|---|---|---|---|---|---|---|
| Изм. | Лист | N докум. | Подп. | Дата | Ограждение | Лит. | Лист | Листов |
| Разраб. | | Извекова | | | | И | | 1 |
| Пров. | | Гончаренко | | | | Харьковский Сантехпроект | | |
| Нач.отд. | | Григорьянц | | | | | | |
| Н.контр. | | Амбрас | | | | | | |
| Утв. | | | | | | | | |

Инв.№подл. | Подп. и дата | Взам.инв.№ | Инв.№дубл. | Подп. и дата

Формат А4

614А055.022

√(√)

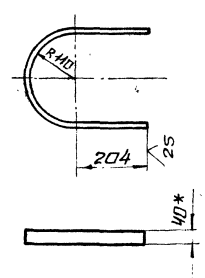


1. $\pm \frac{IT16}{2}$
2. Длина развертки детали - 762 мм.
3. * Размер для справки.

| | | | | | 614Д055.022 | | |
|---|---|---|---|---|---|---|---|
| Изм. | Лист | N докум. | Подп. | Дата | Связь | Лит. | Масса | Масшт. |
| Разраб. | | Извекова | | | | И | 1,08 | 1:10 |
| Пров. | | Гончаренко | | | | Лист | Листов 1 | |
| Т.контр. | | Себрюков | | | | Харьковский Сантехпроект | | |
| Нач.отд. | | Григорьянц | | | | | | |
| Н.контр. | | Амбрас | | | | | | |
| Утв. | | | | | | | | |

Полоса 4х40 ГОСТ 103-76 / Ст3 ГОСТ 535-88

Инв.№подл. | Подп. и дата | Взам.инв.№ | Инв.№дубл. | Подп. и дата



Формат А4

Альбом 18, часть 2

Б14Д056.000СБ

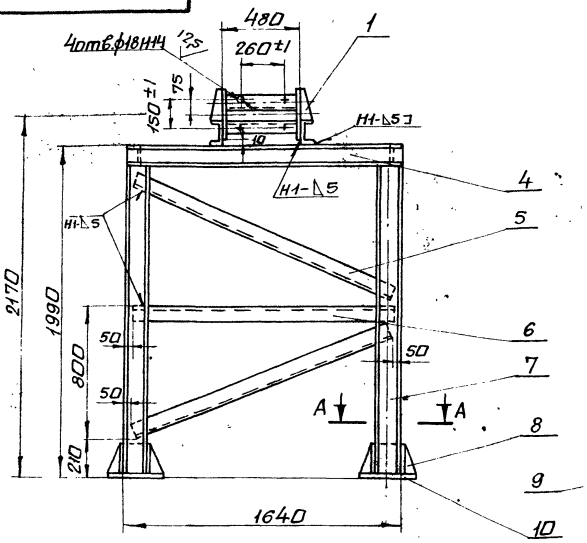


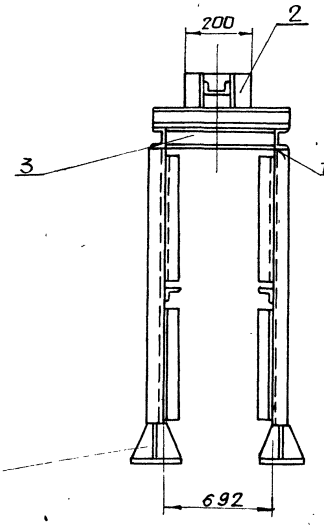


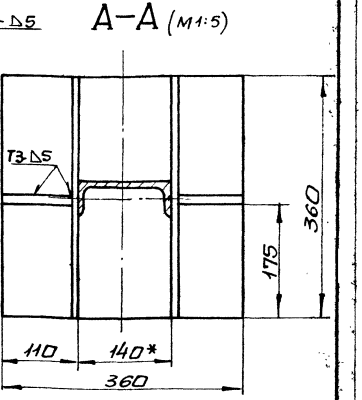


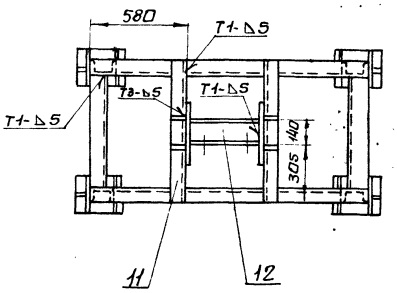


1. Сварку производить электродами Э-42 ГОСТ 9467-75. Сварные швы по ГОСТ 5264-80.
2. Неуказанные предельные отклонения размеров $\pm \frac{IT16}{2}$
3. Кромки реза деталей Б4 - $\sqrt{25}$

| Изм. | Лист | N докум. | Подп. | Дата | Б14Д056.000СБ | | | |
|---|---|---|---|---|---|---|---|---|
| Разраб. | | Гончаренко | | | Опора блока тип II сборочный чертеж | Лит. | Масса | Масшт. |
| Пров. | | Цверекова | | | | И | 321,0 | 1:20 |
| Т.контр. | | Севрюков | | | | Лист | Листов 1 | |
| Нач.отд. | | Григорьянц | | | | Харьковский Сантехпроект | | |
| Н.контр. | | Амбрас | | | | | | |
| Утв. | | | | | | | | |

Формат А3

| Форм. | Зона | Поз. | Обозначение | Наименование | Кол. | Примеч. |
|---|---|---|---|---|---|---|
| | | | | Документация | | |
| А3 | | | Б14Д056.000СБ | Сборочный чертеж | | |
| | | | | Детали | | |
| А4 | | 1 | Б14Д055.007 | Ребро | 4 | |
| Б4 | | 2 | Б14Д056.001 | Плита | 2 | 4,7кг |
| | | | | Лист 10 ГОСТ 19903-74 / Ст3 ГОСТ 14637-89 | | |
| | | | | 200х300 | | |
| Б4 | | 3 | Б14Д056.002 | Балка | 2 | 8,6кг |
| | | | | Швеллер 14 ГОСТ 8240-89 / Ст3 ГОСТ 535-88 | | |
| | | | | L = 692 | | |
| Б4 | | 4 | Б14Д056.003 | Балка | 2 | 20,2кг |
| | | | | Швеллер 14 ГОСТ 8240-89 / Ст3 ГОСТ 535-88 | | |
| | | | | L = 1640 | | |
| Б4 | | 5 | Б14Д056.004 | Подкос | 4 | 9,72кг |
| | | | | Уголок Б-63х63х6 ГОСТ 8509-86 / Ст3 ГОСТ 535-88 | | |
| | | | | L = 1700 | | |
| Б4 | | 6 | Б14Д056.005 | Перекладина | 2 | 8,81кг |
| | | | | Уголок Б-63х63х6 ГОСТ 8509-86 / Ст3 ГОСТ 535-88 | | |
| | | | | L = 1540 | | |

| Изм. | Лист | N докум. | Подп. | Дата | Б14Д056.000 | | | |
|---|---|---|---|---|---|---|---|---|
| Разраб. | | Гончаренко | | | Опора блока тип II | Лит. | Лист 1 | Листов 2 |
| Пров. | | Цверекова | | | | И | | |
| Нач.отд. | | Григорьянц | | | | Харьковский Сантехпроект | | |
| Н.контр. | | Амбрас | | | | | | |
| Утв. | | | | | | | | |

Формат А4

| Форм. | Зона | Поз. | Обозначение | Наименование | Кол. | Примеч. |
|---|---|---|---|---|---|---|
| Б4 | | 7 | Б14Д056.006 | Стойка | 4 | 22,63кг |
| | | | | Швеллер 14 ГОСТ 8240-89 / Ст3 ГОСТ 535-88 | | |
| | | | | L = 1840 | | |
| А4 | | 8 | Б14Д056.007 | Косынка | 8 | |
| А4 | | 9 | Б14Д056.008 | Косынка | 8 | |
| Б4 | | 10 | Б14Д056.009 | Плита | 4 | 10,2кг |
| | | | | Лист 10 ГОСТ 19903-74 / Ст3 ГОСТ 14637-89 | | |
| | | | | 360х360 | | |
| Б4 | | 11 | Б14Д056.011 | Балка | 2 | 9,84кг |
| | | | | Швеллер 14 ГОСТ 8240-89 / Ст3 ГОСТ 535-88 | | |
| | | | | L = 800 | | |
| Б4 | | 12 | Б14Д056.012 | Балка | 2 | 6,53кг |
| | | | | Швеллер 14 ГОСТ 8240-89 / Ст3 ГОСТ 535-88 | | |
| | | | | L = 460 | | |

| Изм. | Лист | N докум. | Подп. | Дата | Б14Д056.000 | Лист 2 |
|---|---|---|---|---|---|---|

Альбом 18, часть 2

## Б14Д056.007

25 (√)

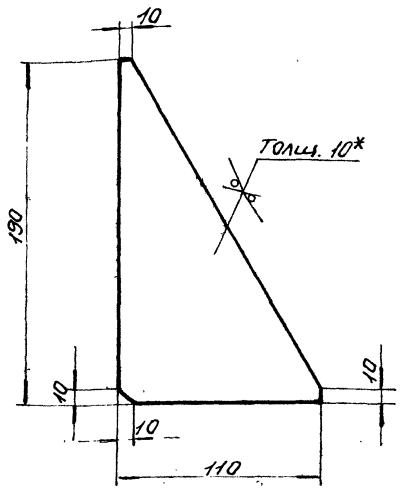


1. $\pm \frac{IT16}{2}$.

2.* Размер для справки.

| Изм. | Лист | N Докум. | Подп. | Дата | Б14Д056.007 | | | |
|---|---|---|---|---|---|---|---|---|
| Разраб. | | Гончаренко | | | Косынка | Лит. | Масса | Масшт. |
| Пров. | | Извекова | | | | U | 0,8 | 1:2 |
| Т.контр. | | Севрюков | | | | Лист | Листов 1 | |
| Нач.отд. | | Григорьяни | | | Лист 10 ГОСТ 19903-74 ВСТ3 ГОСТ 14637-89 | Харьковский Сантехпроект | | |
| Н.контр. | | Амбрас | | | | | | |
| Утв. | | | | | | | | |

Инв. N подл. | Подп. и дата | Взам. инв. N | Инв. N дубл. | Подп. и дата

Формат А4

## Б14Д056.008

25 (√)

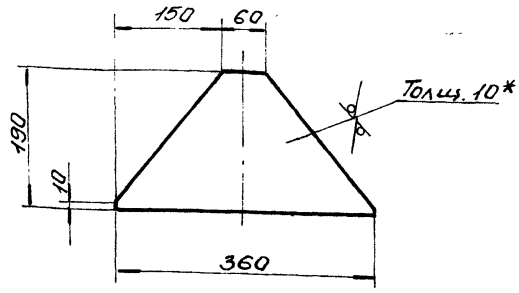


1. $\pm \frac{IT16}{2}$.

2.* Размер для справки.

| Изм. | Лист | N Докум. | Подп. | Дата | Б14Д056.008 | | | |
|---|---|---|---|---|---|---|---|---|
| Разраб. | | Гончаренко | | | Косынка | Лит. | Масса | Масшт. |
| Пров. | | Извекова | | | | U | 3,13 | 1:5 |
| Т.контр. | | Севрюков | | | | Лист | Листов 1 | |
| Нач.отд. | | Григорьяни | | | Лист 10 ГОСТ 19903-74 ВСТ3 ГОСТ 14637-89 | Харьковский Сантехпроект | | |
| Н.контр. | | Амбрас | | | | | | |
| Утв. | | | | | | | | |

Инв. N подл. | Подп. и дата | Взам. инв. N | Инв. N дубл. | Подп. и дата

Формат А4

## Б14Д057.000 СБ

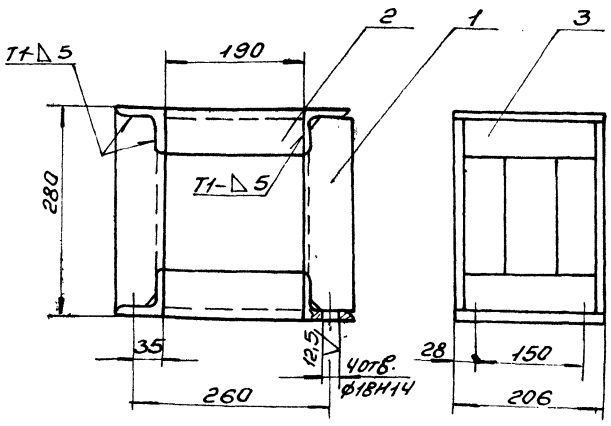


1. Сварку производить электродами Э-42 ГОСТ 9467-75. Сварные швы по ГОСТ 5264-80.
2. Неуказанные пред. откл. размеров $\pm \frac{IT16}{2}$.
3. Кромки реза деталей Б4- 25 √.

| Изм. | Лист | N Докум. | Подп. | Дата | Б14Д057.000СБ | | | |
|---|---|---|---|---|---|---|---|---|
| Разраб. | | Гончаренко | | | Рама Сборочный чертеж. | Лит. | Масса | Масшт. |
| Пров. | | Извекова | | | | U | 15,5 | 1:5 |
| Т.контр. | | Севрюков | | | | Лист | Листов 1 | |
| Нач.отд. | | Григорьяни | | | | Харьковский Сантехпроект | | |
| Н.контр. | | Амбрас | | | | | | |
| Утв. | | | | | | | | |

Инв. N подл. | Подп. и дата | Взам. инв. N | Инв. N дубл. | Подп. и дата

Формат А4

| Форм. | Зона | Поз. | Обозначение | Наименование | Кол. | Примеч. |
|---|---|---|---|---|---|---|
| | | | | **Документация** | | |
| А4 | | | Б14Д057.000СБ | Сборочный чертеж | | |
| | | | | **Детали** | | |
| А4 | | 1 | Б14Д057.001 | Стойка | 4 | |
| Б4 | | 2 | Б14Д057.002 | Балка | 4 | 1,1кг |
| | | | | Уголок Б-63х63х6 ГОСТ 8509-86 ВСТ3 ГОСТ 535-88 | | |
| | | | | L=190 | | |
| Б4 | | 3 | Б14Д057.003 | Балка | 4 | 1,14кг |
| | | | | Уголок Б-63х63х6 ГОСТ 8509-86 ВСТ3 ГОСТ 535-88 | | |
| | | | | L=206 | | |

| Изм. | Лист | N Докум. | Подп. | Дата | Б14Д057.000 | | | |
|---|---|---|---|---|---|---|---|---|
| Разраб. | | Гончаренко | | | Рама | Лит. | Лист | Листов |
| Пров. | | Извекова | | | | U | | 1 |
| Нач.отд. | | Григорьяни | | | | Харьковский Сантехпроект | | |
| Н.контр. | | Амбрас | | | | | | |
| Утв. | | | | | | | | |

Инв. N подл. | Подп. и дата | Взам. инв. N | Инв. N дубл. | Подп. и дата

25266-23 14

Формат А4

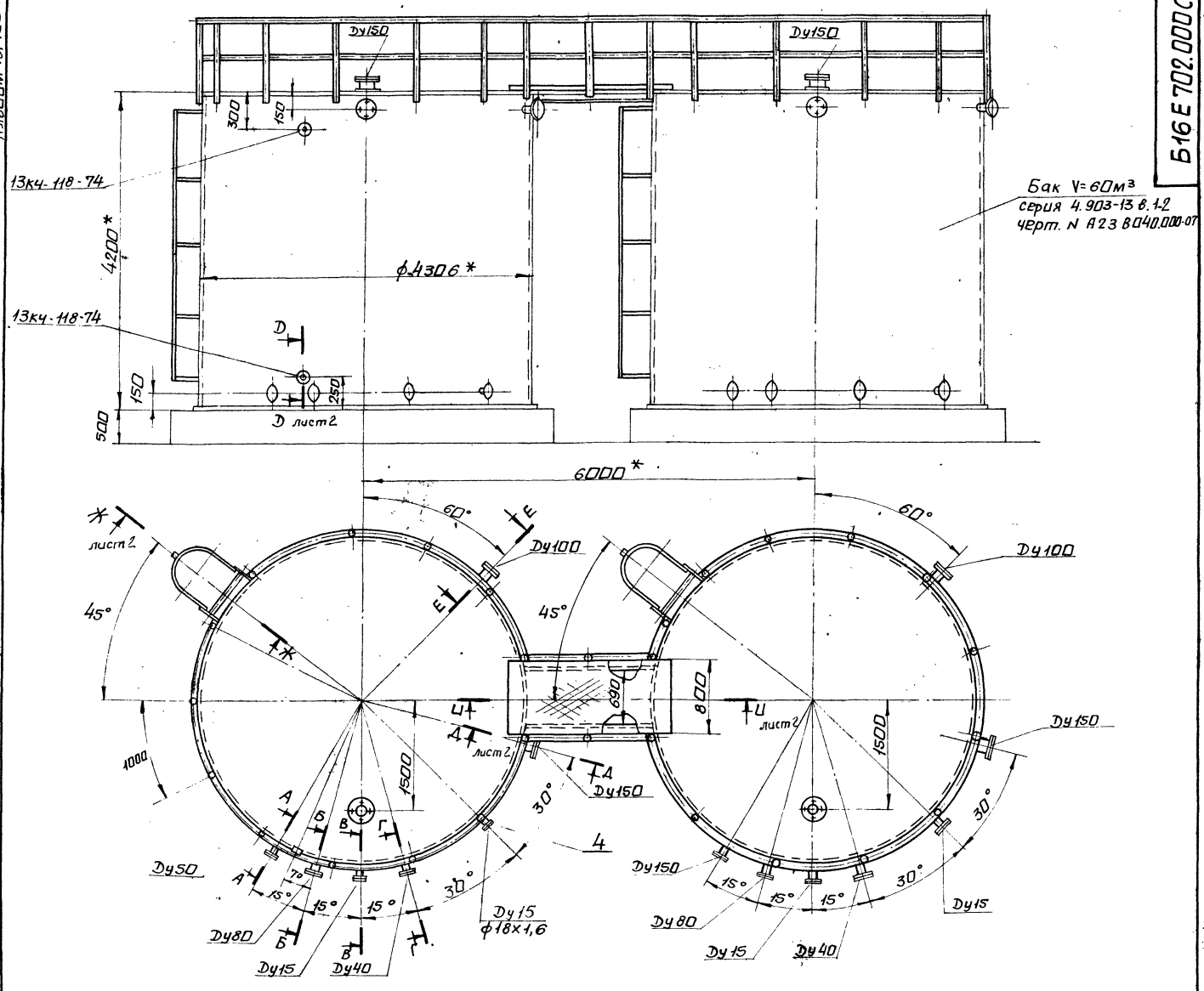


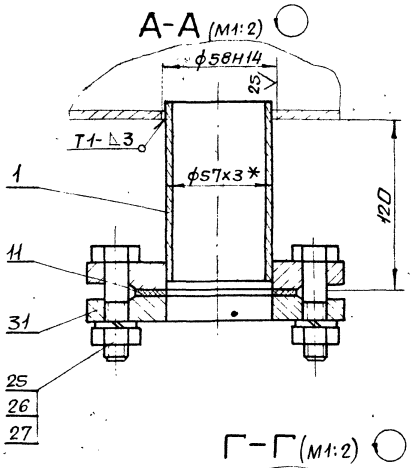


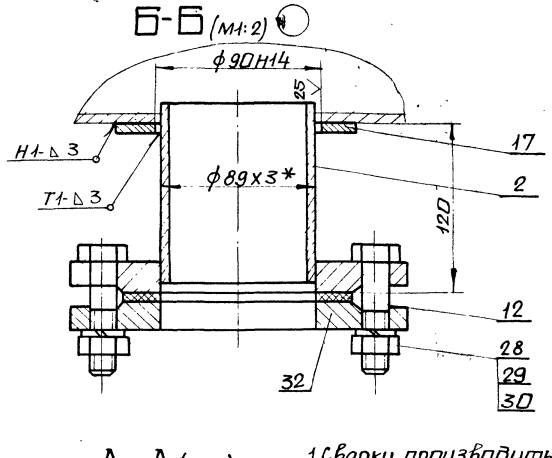


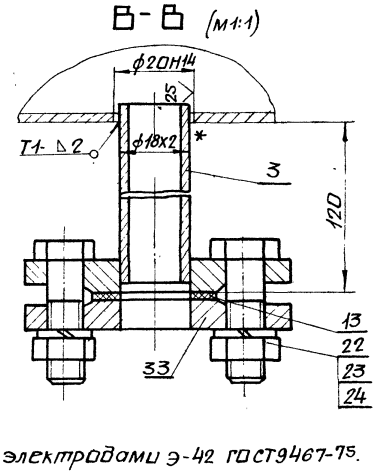


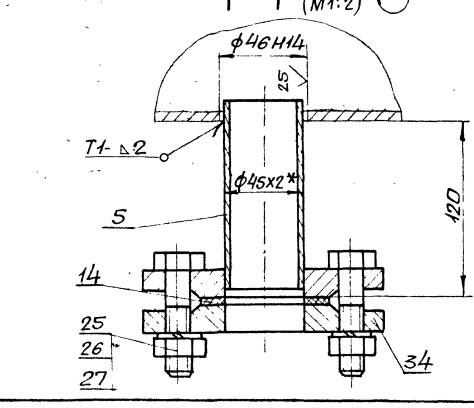


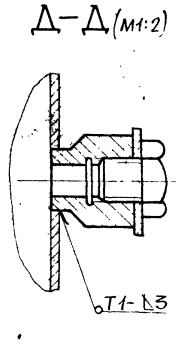


1. Сварку производить электродами э-42 ГОСТ9467-75. Сварные швы по ГОСТ 5264-80.
2. Неуказанные предельные отклонения размеров $\pm \frac{IT16}{2}$
3. Кромки реза деталей Б4-$\sqrt{25}$
4. * Размеры для справки.

| Изм. | Лист | N докум. | Подп. | Дата | 5.16Е702.000СБ | | | |
|---|---|---|---|---|---|---|---|---|
| Разраб. | | Пичуренко | | | Оборудование баков. Сборочный чертеж | Лит. | Масса | М-б |
| Пров. | | Извекова | | | | У | 632,0 | 1:40 |
| Т.контр. | | Себрякова | | | | Лист 1 | Листов 2 | |
| Нач.отд. | | Григорьянц | | | | Харьковский сантехпроект | | |
| Н.контр. | | Амбрас | | | | | | |
| Утв. | | | | | | | | |

Инв.№ подл. | Подп. и дата | Взам.инв.№ | Инв.№ дубл. | Подп. и дата

Альбом 18, часть 2

Б16Е 702.000СБ

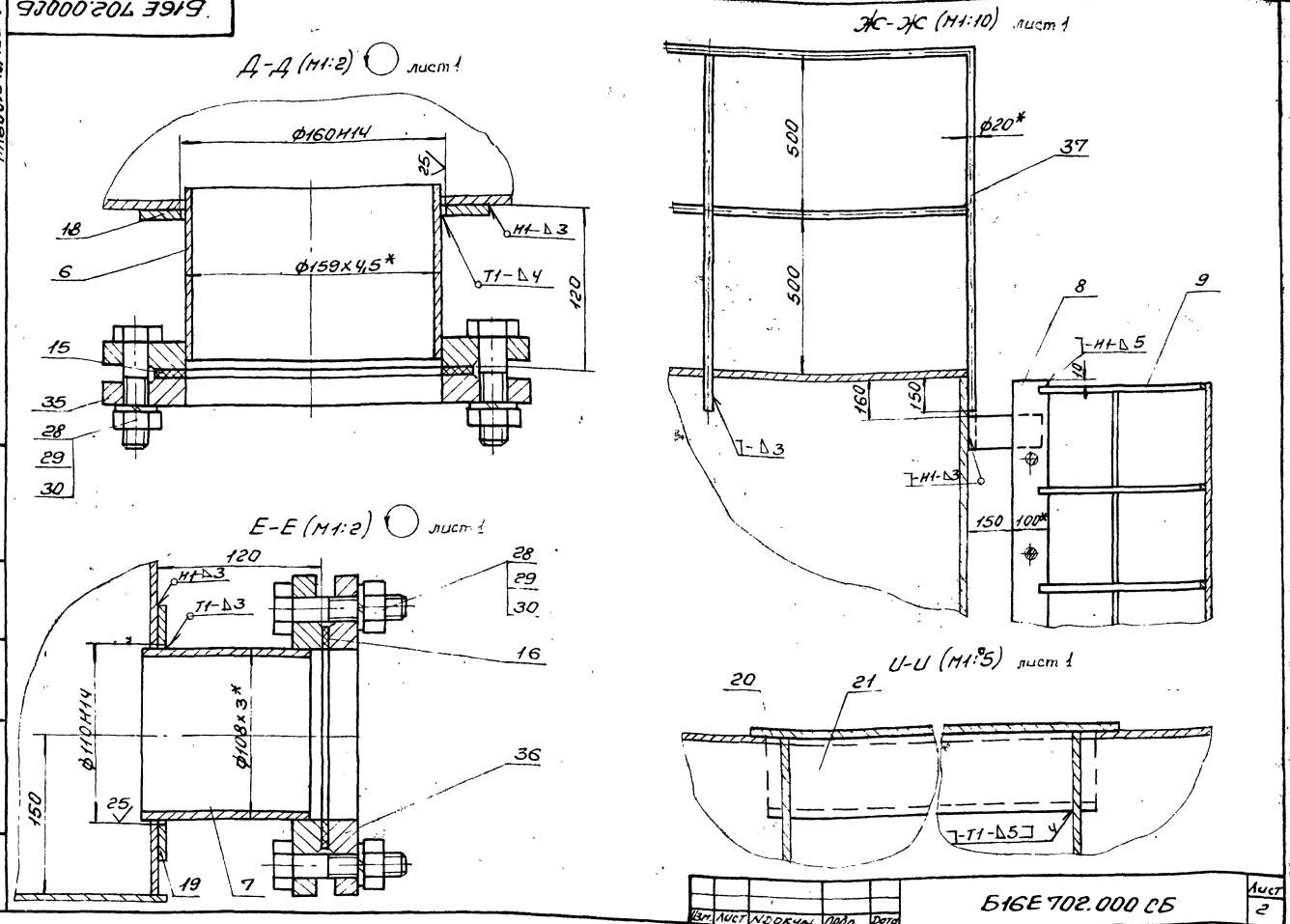


| Изм. | Лист | N докум. | Подп. | Дата | Б16Е 702.000 СБ | Лист 2 |
|---|---|---|---|---|---|---|

Формат А3

| Форм. | Зона | Поз. | Обозначение | Наименование | Кол. | Примеч. |
|---|---|---|---|---|---|---|
| | | | | Документация | | |
| * | | | Б16Е 702.000 СБ | Сборочный чертеж | | А2; А3 |
| А3 | | | Б16Е 702.000 ВП | Ведомость покупных изделий | | |
| | | | | Сборочные единицы | | |
| А4 | | 1 | Б16Е 702.010 | Патрубок | 2 | |
| А4 | | 2 | Б16Е 702.010-01 | Патрубок | 2 | |
| | | 3 | Б16Е 702.010-02 | Патрубок | 2 | |
| | | 4 | Б16Е 702.010-03 | Патрубок | 2 | |
| | | 5 | Б16Е 702.010-04 | Патрубок | 2 | |
| | | 6 | Б16Е 702.010-05 | Патрубок | 4 | |
| | | 7 | Б16Е 702.010-06 | Патрубок | 2 | |
| А4 | | 8 | Б16Е 702.020 | Лестница | 2 | |
| А4 | | 9 | Б16Е 702.030 | Ограждение | 2 | |
| | | | | Детали | | |
| А4 | | 11 | Б16Е 702.001 | Прокладка | 2 | |
| | | 12 | Б16Е 702.001-01 | Прокладка | 2 | |
| | | 13 | Б16Е 702.001-02 | Прокладка | 4 | |
| | | 14 | Б16Е 702.001-03 | Прокладка | 2 | |
| | | 15 | Б16Е 702.001-04 | Прокладка | 4 | |
| | | 16 | Б16Е 702.001-05 | Прокладка | 2 | |
| А4 | | 17 | Б16Е 702.002 | Накладка | 2 | |
| | | 18 | Б16Е 702.002-01 | Накладка | 4 | |
| | | 19 | Б16Е 702.002-02 | Накладка | 2 | |
| Б4 | | 20 | Б16Е 702.003 | Настил | 1 | 39,5кг |
| | | | | Лист НО-ПН-5,0-Ст3кп | | |
| | | | | ГОСТ 8568-77 | | |
| | | | | 800х2100 | | |

| Изм. | Лист | N докум. | Подп. | Дата | Б16Е 702.000 | | |
|---|---|---|---|---|---|---|---|
| Разраб. | Гончаренко | | | | Оборудование баков | Лит. | Лист | Листов |
| Пров. | Узбекова | | | | | | 1 | 2 |
| Нач.отд. | Григорьянц | | | | | Харьковский Сантехпроект | | |
| Н.контр. | Амбрас | | | | | | | |
| Утв. | | | | | | | | |

Формат А4

| Форм. | Зона | Поз. | Обозначение | Наименование | Кол. | Примеч. |
|---|---|---|---|---|---|---|
| Б4 | | 21 | Б16Е 702.004 | Балка | 2 | 18,2кг |
| | | | | Швеллер 12 ГОСТ 8240-89 | | |
| | | | | ВСт3 ГОСТ 535-88 | | |
| | | | | L = 1750 | | |
| | | | | Стандартные изделия | | |
| | | 22 | | Болт М10х40.58 ГОСТ 7798-70 | 16 | |
| | | 23 | | Гайка М10.5 ГОСТ 5915-70 | 16 | |
| | | 24 | | Шайба 10.65Г ГОСТ 6402-70 | 16 | |
| | | 25 | | Болт М12х55.58 ГОСТ 7798-70 | 16 | |
| | | 26 | | Гайка М12.5 ГОСТ 5915-70 | 16 | |
| | | 27 | | Шайба 12.65Г ГОСТ 6402-70 | 16 | |
| | | 28 | | Болт М16х65.58 ГОСТ 7798-70 | 32 | |
| | | 29 | | Гайка М16.5 ГОСТ 5915-70 | 32 | |
| | | 30 | | Шайба 16.65Г ГОСТ 6402-70 | 32 | |
| | | 31 | | Фланец 1-50-6 Ст25 | 2 | |
| | | | | ГОСТ 12820-80 | | |
| | | 32 | | Фланец 1-80-6 Ст25 | 2 | |
| | | | | ГОСТ 12820-80 | | |
| | | 33 | | Фланец 1-15-6 Ст25 | 4 | |
| | | | | ГОСТ 12820-80 | | |
| | | 34 | | Фланец 1-40-6 Ст25 | 2 | |
| | | | | ГОСТ 12820-80 | | |
| | | 35 | | Фланец 1-150-6 Ст25 | 4 | |
| | | | | ГОСТ 12820-80 | | |
| | | 36 | | Фланец 1-100-6 Ст25 | 2 | |
| | | | | ГОСТ 12820-80 | | |
| | | | | Материалы | | |
| | | 37 | | Круг В-20 ГОСТ 2590-88 | п.м. | 90,0кг. |
| | | | | ВСт3 ГОСТ 535-88 | | |

| Изм. | Лист | N докум. | Подп. | Дата | Б16Е 702.000 | Лист 2 |
|---|---|---|---|---|---|---|

25266-23 16

Формат А4

Альбом IV часть 2

| № строки | Наименование | Обозначение документа на поставку | Поставщик | Куда входит (обозначение) | Количество: Наименование | Количество: Комплекты | Количество: Регулир. | Количество: Всего | Примечание |
|---|---|---|---|---|---|---|---|---|---|
| 1 | Фланец 1-15-6 ст25 | ГОСТ 12820-80 | | | 8 | | | 8 | |
| 2 | Фланец 1-40-6 ст25 | " | | | 4 | | | 4 | |
| 3 | Фланец 1-50-6 ст25 | " | | | 4 | | | 4 | |
| 4 | Фланец 1-80-6 ст25 | " | | | 4 | | | 4 | |
| 5 | Фланец 1-100-6 ст25 | " | | | 4 | | | 4 | |
| 6 | Фланец 1-150-6 ст25 | " | | | 8 | | | 8 | |
| 7 | | | | | | | | | |
| 8 | Болт М10х40.58 | ГОСТ 7798-70 | | | 16 | | | 16 | |
| 9 | Болт М12х55.58 | " | | | 16 | | | 16 | |
| 10 | Болт М16х65.58 | " | | | 32 | | | 32 | |
| 11 | | | | | | | | | |
| 12 | Гайка М10.5 | ГОСТ 5915-70 | | | 16 | | | 16 | |
| 13 | Гайка М12.5 | " | | | 16 | | | 16 | |
| 14 | Гайка М16.5 | " | | | 32 | | | 32 | |
| 15 | | | | | | | | | |
| 16 | Шайба 10.65Г | ГОСТ 6402-70 | | | 16 | | | 16 | |
| 17 | Шайба 12.65Г | " | | | 16 | | | 16 | |
| 18 | Шайба 16.65Г | " | | | 32 | | | 32 | |

Инв. № подл. | Подп. и дата | Взам. инв. № | Инв. № дубл. | Подп. и дата

| Изм. | Лист | N докум. | Подп. | Дата |
|---|---|---|---|---|
| Разраб. | Извекова | | | |
| Пров. | Панчаренко | | | |
| Нач. отд. | Григорьяна | | | |
| Н. контр. | Андрас | | | |
| Утв. | | | | |

Б16Е 702.000ВП

Оборудование баков
Ведомость покупных изделий

| Лит. | Лист | Листов |
|---|---|---|
| И | | 1 |

Харьковский Сантехпроект

Формат А3

Б16Е 702.001

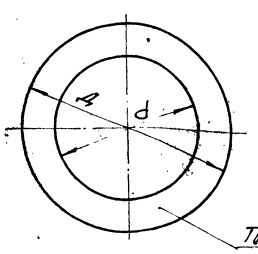


Толщ. 5*

| Обозначение | D | d | Масса |
|---|---|---|---|
| Б16Е 702.001 | 90 | 57 | 0,03 |
| -01 | 128 | 90 | 0,05 |
| -02 | 40 | 18 | 0,001 |
| -03 | 80 | 45 | 0,03 |
| -04 | 202 | 160 | 0,1 |
| -05 | 148 | 108 | 0,07 |

* Размер для справки.

| Изм. | Лист | N докум. | Подп. | Дата |
|---|---|---|---|---|
| Разраб. | Панчаренко | | | |
| Пров. | Извекова | | | |
| Т. контр. | Евремков | | | |
| Нач. отд. | Григорьяна | | | |
| Н. контр. | Андрас | | | |
| Утв. | | | | |

Б16Е 702.001

Прокладка

| Лит. | Масса | Масштаб |
|---|---|---|
| У | сл. табл. | — |

| Лист | Листов 1 |
|---|---|

Паронит ПОН-Б ГОСТ 481-80

Харьковский Сантехпроект

Формат А4

Б16Е 702.002

25 √ √

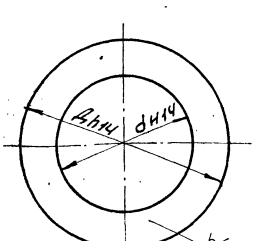


Толщ. 4*

| Обозначение | D | d | Масса |
|---|---|---|---|
| Б16Е 681.002 | 150 | 90 | 0,35 |
| -01 | 250 | 160 | 0,9 |
| -02 | 180 | 110 | 0,5 |

* Размер для справки.

| Изм. | Лист | N докум. | Подп. | Дата |
|---|---|---|---|---|
| Разраб. | Панчаренко | | | |
| Пров. | Извекова | | | |
| Т. контр. | Евремков | | | |
| Нач. отд. | Григорьяна | | | |
| Н. контр. | Андрас | | | |
| Утв. | | | | |

Б16Е 702.002

Накладка

| Лит. | Масса | Масштаб |
|---|---|---|
| У | сл. табл. | — |

| Лист | Листов 1 |
|---|---|

Лист ВСТ3 ГОСТ 19903-74 / ГОСТ 14637-89

Харьковский Сантехпроект

Формат А4

| Форм. | Зона | Поз. | Обозначение | Наименование | Кол. | Примеч. |
|---|---|---|---|---|---|---|
| | | | | **Документация** | | |
| А4 | | | Б16Е702.010СБ | Сборочный чертеж | | |
| | | | | **Деревянные ванные для исполнений** | | |
| | | | | **Б16Е702.010** | | |
| | | | | **Детали** | | |
| Б4 | | 1 | Б16Е702.005 | Патрубок | 1 | 0,5кг |
| | | | | Труба 57х3 ГОСТ 10704-76 | | |
| | | | | Вст3сп5 ГОСТ 10705-80 | | |
| | | | | L=125 | | |
| | | | | Стандартные изделия | | |
| | | 2 | | Фланец 1-50-6 Ст25 | 1 | |
| | | | | ГОСТ 12820-80 | | |
| | | | | **Б16Е702.010-01** | | |
| | | | | **Детали** | | |
| Б4 | | 1 | Б16Е702.006 | Патрубок | 1 | 0,8кг |
| | | | | Труба 89х3 ГОСТ 10704-76 | | |
| | | | | Вст3сп5 ГОСТ 10705-80 | | |
| | | | | L=125 | | |
| | | | | Стандартные изделия | | |
| | | 2 | | Фланец 1-80-6 Ст25 | 1 | |
| | | | | ГОСТ 12820-80 | | |
| | | | | **Б16Е702.010-02** | | |
| | | | | **Детали** | | |
| Б4 | | 1 | Б16Е702.007 | Патрубок | 1 | 0,1кг |
| | | | | Труба 18х2 ГОСТ 10704-76 | | |
| | | | | Вст3сп5 ГОСТ 10705-80 | | |
| | | | | L=125 | | |

Инв.№подл. | Подп. и дата | Взам.инв.№ | Инв.№дубл. | Подп. и дата

| | | | | |
|---|---|---|---|---|
| Изм. | Лист | № докум. | Подп. | Дата |
| Разраб. | | Гончаренко | | |
| Пров. | | Извекова | | |
| Н.контр. | | Григорьяни | | |
| Нач.отд. | | Андрас | | |
| Утв. | | | | |

Б16Е702.010

Патрубок

| Лит. | Лист | Листов |
|---|---|---|
| У | 1 | 3 |

Харьковский Сантехпроект

Формат А4

| Форм. | Зона | Поз. | Обозначение | Наименование | Кол. | Примеч. |
|---|---|---|---|---|---|---|
| | | | | **Стандартные изделия** | | |
| | | 2 | | Фланец 1-15-6 Ст25 | 1 | |
| | | | | ГОСТ 12820-80 | | |
| | | | | **Б16Е702.010-03** | | |
| | | | | **Детали** | | |
| Б4 | | 1 | Б16Е702.008 | Патрубок | 1 | 0,09кг |
| | | | | Труба 18х1,6 ГОСТ 10704-76 | | |
| | | | | Вст3сп5 ГОСТ 10705-80 | | |
| | | | | L=125 | | |
| | | | | Стандартные изделия | | |
| | | 2 | | Фланец 1-15-6 Ст25 | 1 | |
| | | | | ГОСТ 12820-80 | | |
| | | | | **Б16Е702.010-04** | | |
| | | | | **Детали** | | |
| Б4 | | 1 | Б16Е702.009 | Патрубок | 1 | 0,27кг |
| | | | | Труба 45х2 ГОСТ 10704-76 | | |
| | | | | Вст3сп5 ГОСТ 10705-80 | | |
| | | | | L=125 | | |
| | | | | Стандартные изделия | | |
| | | 2 | | Фланец 1-40-6 Ст25 | 1 | |
| | | | | ГОСТ 12820-80 | | |
| | | | | **Б16Е702.010-05** | | |
| | | | | **Детали** | | |
| Б4 | | 1 | Б16Е702.011 | Патрубок | 1 | 2,14кг |
| | | | | Труба 159х4,5 ГОСТ 10704-76 | | |
| | | | | Вст3сп5 ГОСТ 10705-80 | | |
| | | | | L=125 | | |

Инв.№подл. | Подп. и дата | Взам.инв.№ | Инв.№дубл. | Подп. и дата

Изм. | Лист | № докум. | Подп. | Дата

Б16Е702.010

Лист 2

Формат А4

Б16Е702.010СБ

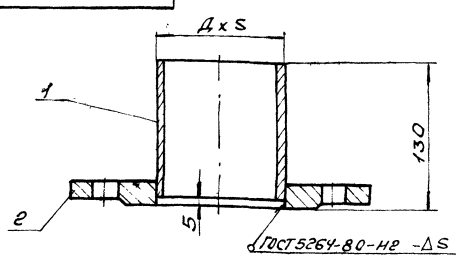


| Обозначение | Д х S | Масса |
|---|---|---|
| Б16Е702.010 | 57х3 | 1,9 |
| -01 | 89х3 | 3,3 |
| -02 | 18х2 | 0,45 |
| -03 | 18х1,6 | 0,43 |
| -04 | 45х2 | 1,5 |
| -05 | 159х4,5 | 6,8 |
| -06 | 108х3 | 3,9 |

1. Сварку производить электродами Э42 ГОСТ 9467-75.
2. $\pm \frac{IT16}{2}$.
3. Кромки реза детали Б4 - 25/.

Инв.№подл. | Подп. и дата | Взам.инв.№ | Инв.№дубл. | Подп. и дата

| | | | | |
|---|---|---|---|---|
| Изм. | Лист | № докум. | Подп. | Дата |
| Разраб. | | Гончаренко | | |
| Пров. | | Извекова | | |
| Т.контр. | | Зверюков | | |
| Нач.отд. | | Григорьяни | | |
| Н.контр. | | Андрас | | |
| Утв. | | | | |

Б16Е702.010СБ

Патрубок

Сборочный чертеж

| Лит. | Масса | Масшт. |
|---|---|---|
| У | см. табл. | — |

| Лист | Листов 1 |
|---|---|

Харьковский Сантехпроект

Формат А4

| Форм. | Зона | Поз. | Обозначение | Наименование | Кол. | Примеч. |
|---|---|---|---|---|---|---|
| | | | | **Стандартные изделия** | | |
| | | 2 | | Фланец 1-150-6 Ст25 | 1 | |
| | | | | ГОСТ 12820-80 | | |
| | | | | **Б16Е702.010-06** | | |
| | | | | **Детали** | | |
| Б4 | | 1 | Б16Е702.012 | Патрубок | 1 | 0,97кг |
| | | | | Труба 108х3 ГОСТ 10704-76 | | |
| | | | | Вст3сп5 ГОСТ 10705-80 | | |
| | | | | L=125 | | |
| | | | | Стандартные изделия | | |
| | | 2 | | Фланец 1-100-6 Ст25 | 1 | |
| | | | | ГОСТ 12820-80 | | |

Инв.№подл. | Подп. и дата | Взам.инв.№ | Инв.№дубл. | Подп. и дата

Изм. | Лист | № докум. | Подп. | Дата

Б16Е702.010

Лист 3



Формат А4

Альбом 18, часть 2

## Б16Е702.020СБ

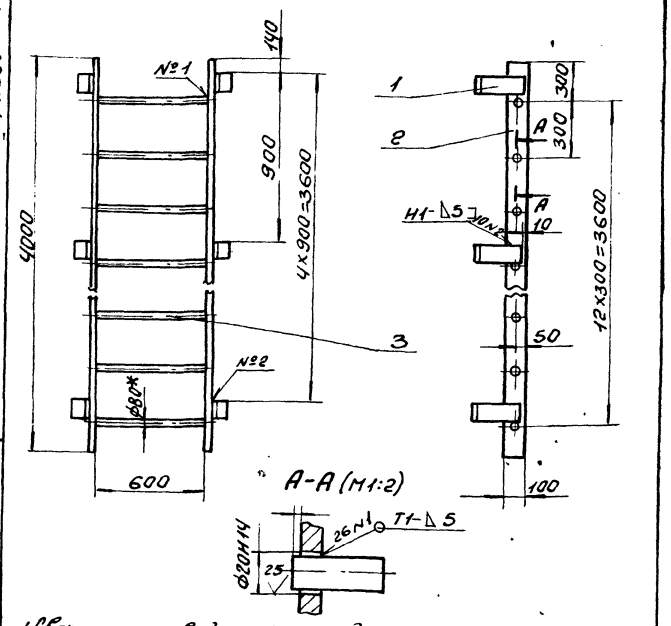


1. Сварку производить электродами Э-42 ГОСТ 9467-75 Сварные швы по ГОСТ 5264-80.
2. Неуказанные пред. откл. размеров ± IT16/2.
3. Кромки реза деталей Б4-25.
4. * Размер для справки.

| Изм. | Лист | N Докум. | Подп. | Дата | Б16Е702.020СБ | | | |
|---|---|---|---|---|---|---|---|---|
| Разраб. | | Гончаренко | | | Лестница Сборочный чертеж | Лит. | Масса | Масшт. |
| Пров. | | Извекова | | | | И | 100,0 | 1:20 |
| Т.контр. | | Севрюков | | | | Лист | Листов 1 | |
| Нач.отд. | | Григорьян | | | | Харьковский Сантехпроект | | |
| Н.контр. | | Амбрас | | | | | | |
| Утв. | | | | | | | | |

Инв. N подл. | Подп. и дата | Взам. инв. N | Инв. N дубл. | Подп. и дата

Формат А4

## Б16Е702.030СБ

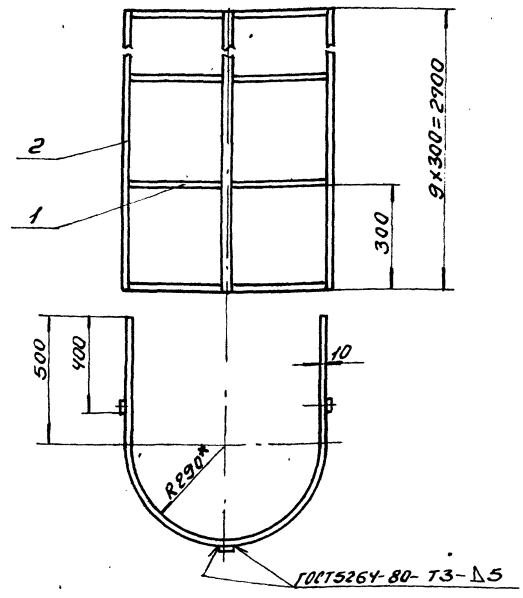


1. Сварку производить электродами Э-42 ГОСТ 9467-75.
2. ± IT16/2.
3. Кромки реза детали Б4-25.
4. * Размеры для справки.

| Изм. | Лист | № Докум. | Подп. | Дата | Б16Е702.030СБ | | | |
|---|---|---|---|---|---|---|---|---|
| Разраб. | | Гончаренко | | | Ограждение Сборочный чертеж. | Лит. | Масса | Масшт. |
| Пров. | | Извекова | | | | И | 30,3 | 1:10 |
| Т.контр. | | Севрюков | | | | Лист | Листов 1 | |
| Нач.отд. | | Григорьян | | | | Харьковский Сантехпроект | | |
| Н.контр. | | Амбрас | | | | | | |
| Утв. | | | | | | | | |

Инв. N подл. | Подп. и дата | Взам. инв. N | Инв. N дубл. | Подп. и дата

Формат А4

| Форм. | Зона | Поз. | Обозначение | Наименование | Кол. | Примеч. |
|---|---|---|---|---|---|---|
| | | | | Документация | | |
| А4 | | | Б16Е702.020СБ | Сборочный чертеж | | |
| | | | | Детали | | |
| А4 | | 1 | Б16Е702.013 | Кронштейн | 10 | |
| Б4 | | 2 | Б16Е702.014 | Стойка | 2 | 25,1кг |
| | | | | Полоса 8×100 ГОСТ 103-76 | | |
| | | | | ВСт3 ГОСТ 535-88 | | |
| | | | | L = 4000 | | |
| Б4 | | 3 | Б16Е702.015 | Ступень | 13 | 1,51кг |
| | | | | Круг В-20 ГОСТ 2590-88 | | |
| | | | | ВСт3 ГОСТ 535-88 | | |
| | | | | L = 626 | | |

| Изм. | Лист | N Докум. | Подп. | Дата | Б16Е702.020 | | | |
|---|---|---|---|---|---|---|---|---|
| Разраб. | | Гончаренко | | | Лестница | Лит. | Лист | Листов |
| Пров. | | Извекова | | | | И | | 1 |
| Нач.отд. | | Григорьян | | | | Харьковский Сантехпроект | | |
| Н.контр. | | Амбрас | | | | | | |
| Утв. | | | | | | | | |

Инв. N подл. | Подп. и дата | Взам. инв. N | Инв. N дубл. | Подп. и дата

Формат А4

| Форм. | Зона | Поз. | Обозначение | Наименование | Кол. | Примеч. |
|---|---|---|---|---|---|---|
| | | | | Документация | | |
| А4 | | | Б16Е702.030СБ | Сборочный чертеж | | |
| | | | | Детали | | |
| А4 | | 1 | Б16Е702.016 | Петля | 10 | |
| Б4 | | 2 | Б16Е702.017 | Стойка | 3 | 5,07кг |
| | | | | Полоса 6×40 ГОСТ 103-76 | | |
| | | | | ВСт3 ГОСТ 535-88 | | |
| | | | | L = 2700 | | |

| Изм. | Лист | N Докум. | Подп. | Дата | Б16Е702.030 | | | |
|---|---|---|---|---|---|---|---|---|
| Разраб. | | Гончаренко | | | Ограждение | Лит. | Лист | Листов |
| Пров. | | Извекова | | | | И | | 1 |
| Нач.отд. | | Григорьян | | | | Харьковский Сантехпроект | | |
| Н.контр. | | Амбрас | | | | | | |
| Утв. | | | | | | | | |

Инв. N подл. | Подп. и дата | Взам. инв. N | Инв. N дубл. | Подп. и дата



Формат А4

Б15М176.003

25 √(√)

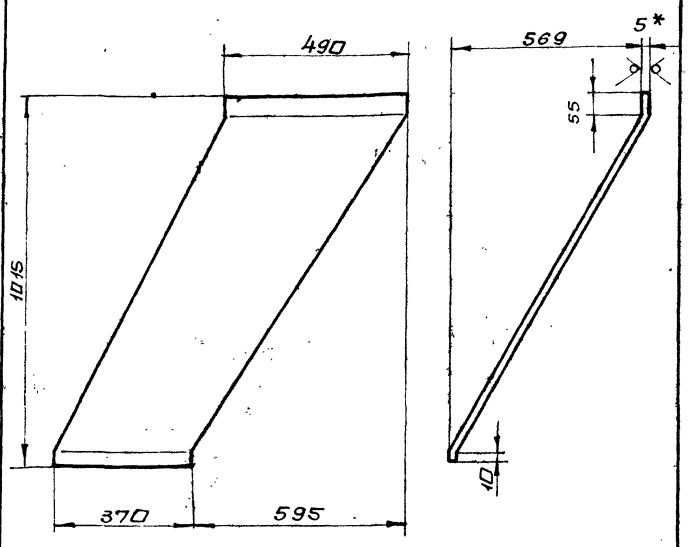


1. Длина развертки 1172 мм.
2. $\pm \frac{IT16}{2}$
3. * Размер для справки.

| Изм. | Лист | N докум. | Подп. | Дата | Б15М176.003 | | | |
|---|---|---|---|---|---|---|---|---|
| Разраб. | | Гончаренко | | | Стенка | Лит. | Масса | Масшт. |
| Пров. | | Извекова | | | | У | 20,7 | 1:10 |
| Т.контр. | | Севрюков | | | | Лист | Листов 1 | |
| Нач.отд. | | Григорьянц | | | | | | |
| Н.контр. | | Амбрас | | | Лист 5 ГОСТ 19903-74 / Вст3 ГОСТ 14637-89 | Харьковский сантехпроект | | |
| Утв. | | | | | | | | |

Инв.№подл. | Подп. и дата | Взам.инв.№ | Инв.№дубл. | Подп. и дата

Формат А4

Б16Е702.016

25 √(√)

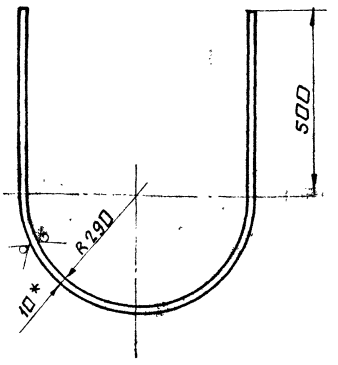


1. Длина развертки 1926 мм.
2. $\pm \frac{IT16}{2}$
3. * Размер для справки.

| Изм. | Лист | N докум. | Подп. | Дата | Б16Е702.016 | | | |
|---|---|---|---|---|---|---|---|---|
| Разраб. | | Гончаренко | | | Петля | Лит. | Масса | Масшт. |
| Пров. | | Извекова | | | | У | 1:5 | 1:10 |
| Т.контр. | | Севрюков | | | | Лист | Листов 1 | |
| Нач.отд. | | Григорьянц | | | | | | |
| Н.контр. | | Амбрас | | | Квадрат 10 ГОСТ 2591-88 / Вст3 ГОСТ 535-88 | Харьковский сантехпроект | | |
| Утв. | | | | | | | | |

Инв.№подл. | Подп. и дата | Взам.инв.№ | Инв.№дубл. | Подп. и дата

Формат А4

| Форм. | Зона | Поз. | Обозначение | Наименование | Кол. | Примеч. |
|---|---|---|---|---|---|---|
| | | | | Документация | | |
| А3 | | | Б15М176.000СБ | Сборочный чертеж | | |
| | | | | Детали | | |
| Б4 | | 1 | Б15М176.001 | Балка | 2 | 3,0кг |
| | | | | Уголок Б-63х63х5 ГОСТ 8509-86 / Вст3 ГОСТ 535-88 | | |
| | | | | L=626 | | |
| Б4 | | 2 | Б15М176.002 | Балка | 2 | 4,81кг |
| | | | | Уголок Б-63х63х5 ГОСТ 8509-86 / Вст3 ГОСТ 535-88 | | |
| | | | | L=1000 | | |
| А4 | | 3 | Б15М176.003 | Стенка | 1 | |
| А4 | | 4 | Б15М176.004 | Стенка | 1 | |
| А4 | | 5 | Б15М176.005 | Стенка | 1 | |
| А4 | | 6 | Б15М176.006 | Стенка | 1 | |

| Изм. | Лист | N докум. | Подп. | Дата | Б15М176.000 | | | |
|---|---|---|---|---|---|---|---|---|
| Разраб. | | Гончаренко | | | Желоб для угля правый | Лит. | Масса | Масшт. |
| Пров. | | Извекова | | | | У | | |
| Нач.отд. | | Григорьянц | | | | Лист | Листов 1 | |
| Н.контр. | | Амбрас | | | | Харьковский сантехпроект | | |
| Утв. | | | | | | | | |

Инв.№подл. | Подп. и дата | Взам.инв.№ | Инв.№дубл. | Подп. и дата

Формат А4

| Форм. | Зона | Поз. | Обозначение | Наименование | Кол. | Примеч. |
|---|---|---|---|---|---|---|
| | | | | Документация | | |
| А3 | | | Б15М177.000 СБ | Сборочный чертеж | | |
| | | | | Детали | | |
| Б4 | | 1 | Б15М177.001 | Балка | 2 | 3,0кг |
| | | | | Уголок Б-63х63х5 ГОСТ 8509-86 / Вст3 ГОСТ 535-88 | | |
| | | | | L=626 | | |
| Б4 | | 2 | Б15М177.002 | Балка | 2 | 4,81кг |
| | | | | Уголок Б-63х63х5 ГОСТ 8509-86 / Вст3 ГОСТ 535-88 | | |
| | | | | L=1000 | | |
| А4 | | 3 | Б15М176.006 | Стенка | 1 | |
| А4 | | 4 | Б15М177.003 | Стенка | 1 | |
| А4 | | 5 | Б15М177.004 | Стенка | 1 | |
| А4 | | 6 | Б15М177.005 | Стенка | 1 | |

| Изм. | Лист | N докум. | Подп. | Дата | Б15М177.000 | | | |
|---|---|---|---|---|---|---|---|---|
| Разраб. | | Гончаренко | | | Желоб для угля левый | Лит. | Масса | Масшт. |
| Пров. | | Извекова | | | | У | | |
| Нач.отд. | | Григорьянц | | | | Лист | Листов 1 | |
| Н.контр. | | Амбрас | | | | Харьковский сантехпроект | | |
| Утв. | | | | | | | | |

Инв.№подл. | Подп. и дата | Взам.инв.№ | Инв.№дубл. | Подп. и дата

Альбом 18, часть 2

Б15М176.000СБ

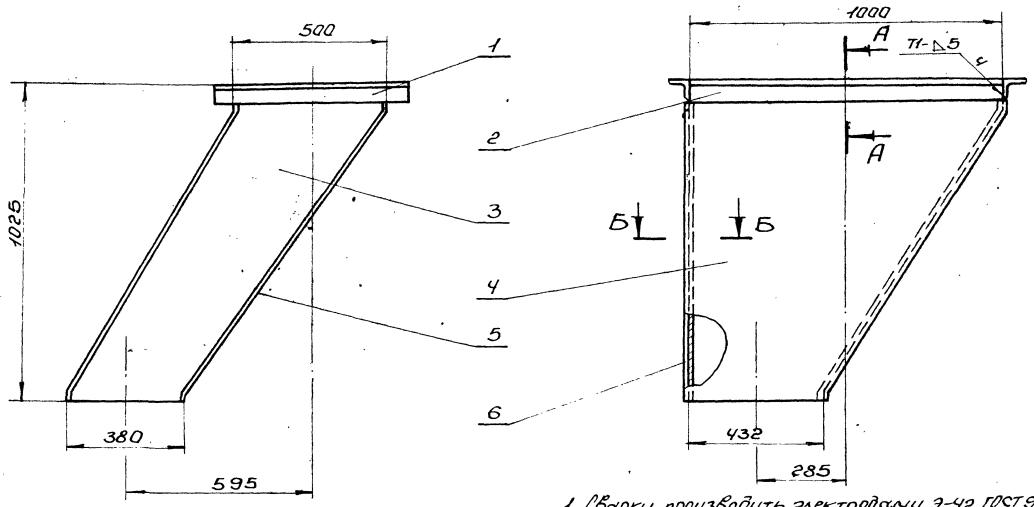


1. Сварку производить электродами Э-42 ГОСТ 9467-75. Сварные швы по ГОСТ 5264-80.
2. $\pm \frac{IT16}{2}$.
3. Кромки реза деталей Б4- $\overset{25}{\vee}$.
4. *Размеры для справки.

А-А (М1:2)

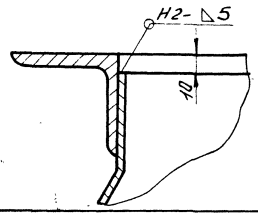


Б-Б (М1:2)

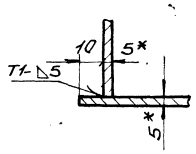


| | | | | | | | | |
|---|---|---|---|---|---|---|---|---|
| | | | | | | Б15М176.000СБ | | |
| Изм. | Лист | N Докум. | Подп. | Дата | Желоб для угла правый Сборочный чертеж | Лит. | Масса | Масшт. |
| Разраб. | | Гончаренко | | | | и | 1250 | 1:10 |
| Пров. | | Извекова | | | | Лист | Листов 1 | |
| Т.контр. | | Севрюков | | | | Харьковский Сантехпроект | | |
| Нач.отд. | | Григорьяну | | | | | | |
| Н.контр. | | Амбрас | | | | | | |
| Утв. | | | | | | | | |

Инв. N подл. | Подп. и дата | Взам. инв. N | Инв. N дубл. | Подп. и дата

Формат А3

Б15М177.000СБ

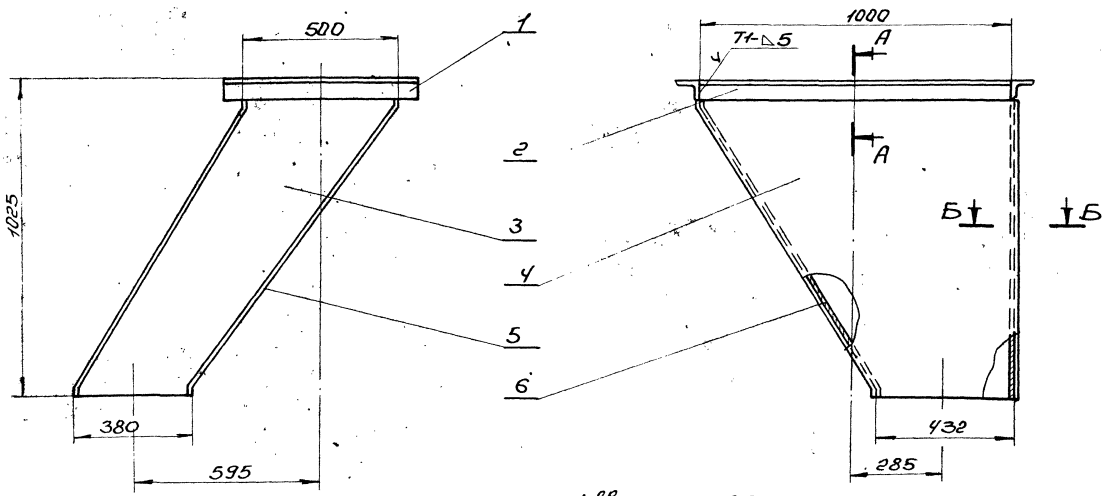


1. Сварку производить электродами Э-42 ГОСТ 9467-75. Сварные швы по ГОСТ 5264-80.
2. $\pm \frac{IT16}{2}$.
3. Кромки реза деталей Б4- $\overset{25}{\vee}$.
4. *Размеры для справки.

А-А (М1:2)

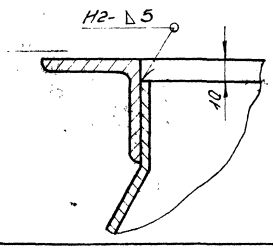


Б-Б (М1:2)

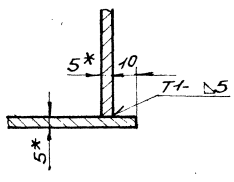


| | | | | | | | | |
|---|---|---|---|---|---|---|---|---|
| | | | | | | Б15М177.000СБ | | |
| Изм. | Лист | N Докум. | Подп. | Дата | Желоб для угла левый Сборочный чертеж | Лит. | Масса | Масшт. |
| Разраб. | | Гончаренко | | | | и | 1250 | 1:10 |
| Пров. | | Извекова | | | | Лист | Листов 1 | |
| Т.контр. | | Севрюков | | | | Харьковский Сантехпроект | | |
| Нач.отд. | | Григорьяну | | | | | | |
| Н.контр. | | Амбрас | | | | | | |
| Утв. | | | | | | | | |

Инв. N подл. | Подп. и дата | Взам. инв. N | Инв. N дубл. | Подп. и дата



Формат А3

Альбом 18, часть 2

## 615М176.004

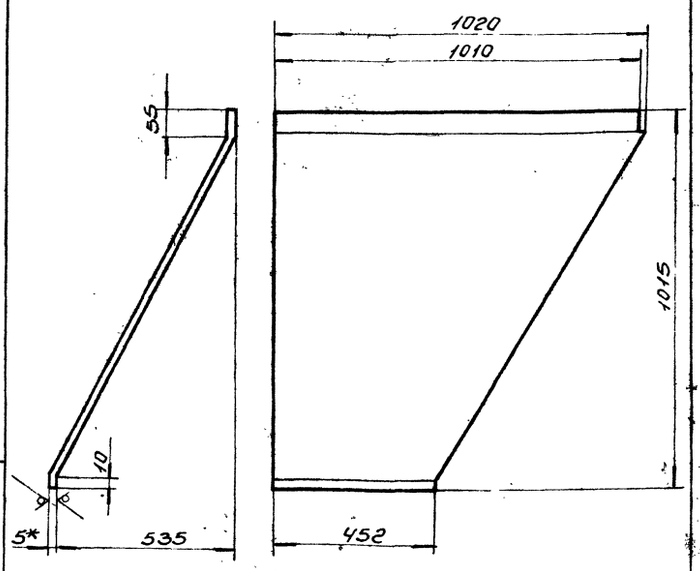


1. Длина развертки 1155 мм.
2. $\pm \frac{IT16}{2}$.
3. *Размер для справки.

| Изм. | Лист | N докум. | Подп. | Дата | Б15М176.004 | | | |
|---|---|---|---|---|---|---|---|---|
| Разраб. | | Гончаренко | | | Стенка | Лит. | Масса | Масшт. |
| Пров. | | Извекова | | | | У | 34,0 | 1:10 |
| Т.контр. | | Себрюков | | | | Лист | Листов 1 | |
| Нач.отд. | | Григорьянц | | | | | | |
| Н.контр. | | Амбрас | | | Лист 5 ГОСТ 19903-74 ВСт3ГОСТ 14637-89 | Харьковский Сантехпроект | | |
| Утв. | | | | | | | | |

Инв.№ подл. | Подп. и дата | Взам.инв.№ | Инв.№ дубл. | Подп. и дата

Формат А4

## 615М176.005

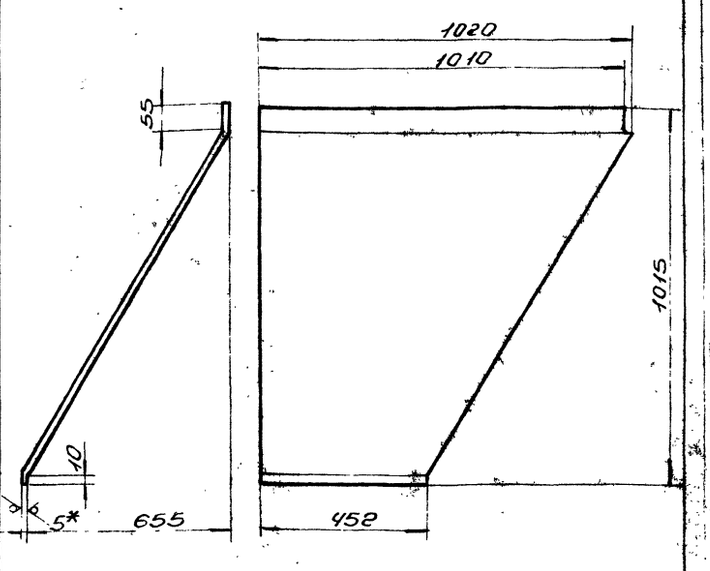


1. Длина развертки 1219 мм.
2. $\pm \frac{IT16}{2}$.
3. *Размер для справки.

| Изм. | Лист | N докум. | Подп. | Дата | Б15М176.005 | | | |
|---|---|---|---|---|---|---|---|---|
| Разраб. | | Гончаренко | | | Стенка | Лит. | Масса | Масшт. |
| Пров. | | Извекова | | | | У | 35,9 | 1:10 |
| Т.контр. | | Себрюков | | | | Лист | Листов 1 | |
| Нач.отд. | | Григорьянц | | | | | | |
| Н.контр. | | Амбрас | | | Лист 5 ГОСТ 19903-74 ВСт3ГОСТ 14637-89 | Харьковский Сантехпроект | | |
| Утв. | | | | | | | | |

Инв.№ подл. | Подп. и дата | Взам.инв.№ | Инв.№ дубл. | Подп. и дата

Формат А4

## 615М176.006

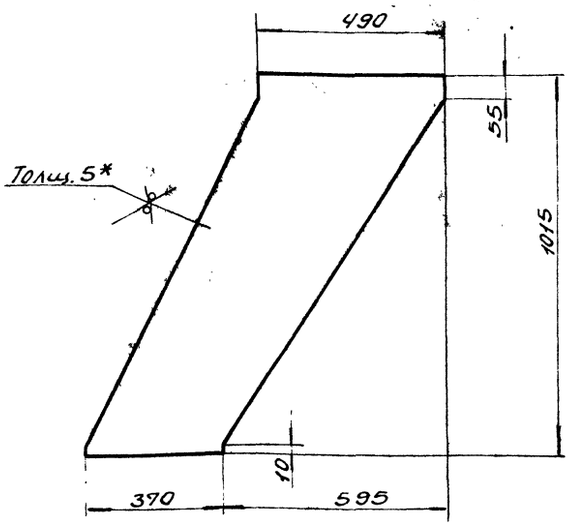


1. $\pm \frac{IT16}{2}$.
2. *Размер для справки.

| Изм. | Лист | N докум. | Подп. | Дата | Б15М176.006 | | | |
|---|---|---|---|---|---|---|---|---|
| Разраб. | | Гончаренко | | | Стенка | Лит. | Масса | Масшт. |
| Провер. | | Извекова | | | | У | 19,9 | 1:10 |
| Т.контр. | | Себрюков | | | | Лист | Листов 1 | |
| Нач.отд. | | Григорьянц | | | | | | |
| Н.контр. | | Амбрас | | | Лист 5 ГОСТ 19903-74 ВСт3ГОСТ 14637-89 | Харьковский Сантехпроект | | |
| Утв. | | | | | | | | |

Инв.№ подл. | Подп. и дата | Взам.инв.№ | Инв.№ дубл. | Подп. и дата

Формат А4

## 615М177.003

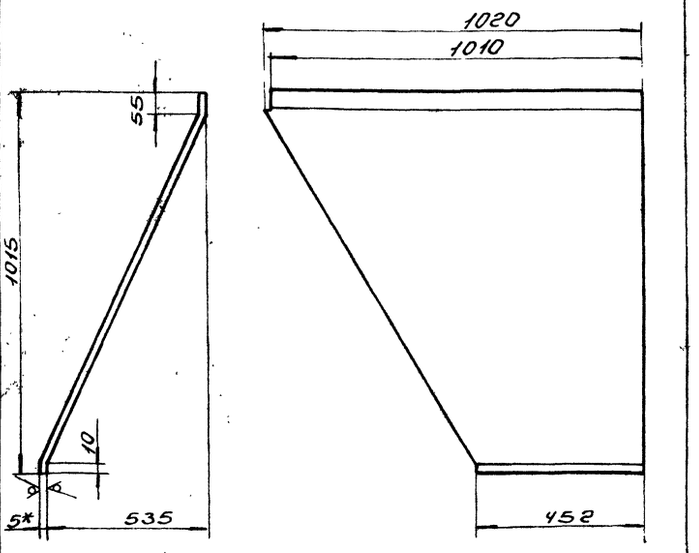


1. Длина развертки 1155 мм.
2. $\pm \frac{IT16}{2}$.
3. *Размер для справки.

| Изм. | Лист | N докум. | Подп. | Дата | Б15М177.003 | | | |
|---|---|---|---|---|---|---|---|---|
| Разраб. | | Гончаренко | | | Стенка | Лит. | Масса | Масшт. |
| Пров. | | Извекова | | | | У | 34,0 | 1:10 |
| Т.контр. | | Себрюков | | | | Лист | Листов 1 | |
| Нач.отд. | | Григорьянц | | | | | | |
| Н.контр. | | Амбрас | | | Лист 5 ГОСТ 19903-74 ВСт3ГОСТ 14637-89 | Харьковский Сантехпроект | | |
| Утв. | | | | | | | | |

Инв.№ подл. | Подп. и дата | Взам.инв.№ | Инв.№ дубл. | Подп. и дата



Формат А4

Б15М177.004

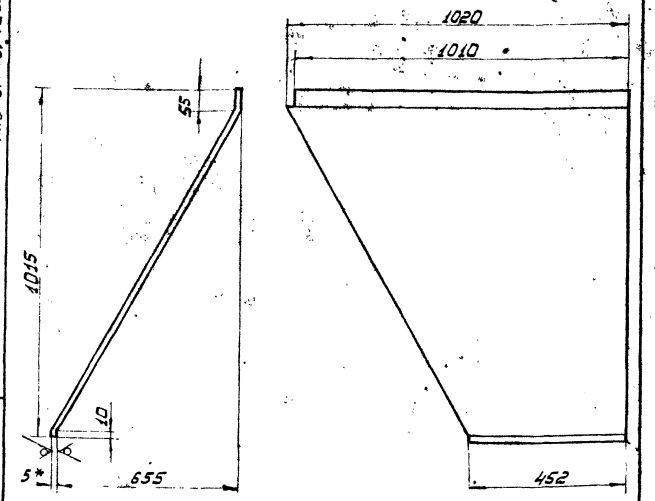


1. Длина развертки 1219 мм.
2. $\pm \frac{JT16}{2}$.
3. * Размер для справки.

| Изм. | Лист | № докум. | Подп. | Дата | Б15М177.004 | | | |
|---|---|---|---|---|---|---|---|---|
| Разраб. | | Гончаренко | | | Стенка | Лит. | Масса | Масш. |
| Пров. | | Извекова | | | | Ц | 35,9 | 1:10 |
| Т. конт. | | Севрюков | | | | Лист | Листов 1 | |
| Нач. отд. | | Григорьянц | | | Лист 5 ГОСТ 19903-74 / ВСт3 ГОСТ 14637-89 | Харьковский Сантехпроект | | |
| Н. конт. | | Ямбрас | | | | | | |
| Утв. | | | | | | | | |

Инв. № подл. | Подпись и дата | Взам. инв. № | Инв. № дубл. | Подпись и дата

Б15М177.005

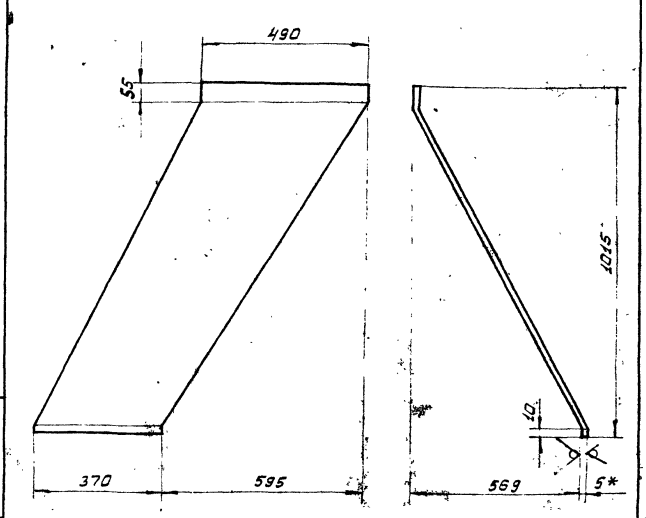


1. Длина развертки 1172 мм.
2. $\pm \frac{JT16}{2}$.
3. * Размер для справки.

| Изм. | Лист | № докум. | Подп. | Дата | Б15М177.005 | | | |
|---|---|---|---|---|---|---|---|---|
| Разраб. | | Гончаренко | | | Стенка | Лит. | Масса | Масш. |
| Пров. | | Извекова | | | | Ц | 20,7 | 1:10 |
| Т. конт. | | Севрюков | | | | Лист | Листов 1 | |
| Нач. отд. | | Григорьянц | | | Лист 5 ГОСТ 19903-74 / ВСт3 ГОСТ 14637-89 | Харьковский Сантехпроект | | |
| Н. конт. | | Ямбрас | | | | | | |
| Утв. | | | | | | | | |

Инв. № подл. | Подпись и дата | Взам. инв. № | Инв. № дубл. | Подпись и дата

| Формат | Зона | Поз. | Обозначение | Наименование | Кол. | Примечание |
|---|---|---|---|---|---|---|
| | | | | Документация | | |
| А3 | | | Б15М178.000СБ | Сборочный чертеж | | |
| | | | | Детали | | |
| А4 | | 1 | Б15М178.001 | Балка | 2 | 2,74 кг |
| | | | | Уголок Б-63х63х5 ГОСТ 8509-86 | | |
| | | | | ВСт3 ГОСТ 535-88 | | |
| | | | | $L$ = 576 | | |
| А4 | | 2 | Б15М178.002 | Балка | 2 | 5,77 кг |
| | | | | Уголок Б-63х63х5 ГОСТ 8509-86 | | |
| | | | | ВСт3 ГОСТ 535-88 | | |
| | | | | $L$ = 1200 | | |
| А4 | | 3 | Б15М178.003 | Стенка | 1 | |
| А4 | | 4 | Б15М178.004 | Стенка | 1 | |
| А4 | | 5 | Б15М178.005 | Стенка | 1 | |
| А4 | | 6 | Б15М178.006 | Стенка | 1 | |

| Изм. | Лист | № докум. | Подп. | Дата | Б15М178.000 | | | |
|---|---|---|---|---|---|---|---|---|
| Разраб. | | Гончаренко | | | Шлакоспуск | Лит. | Лист | Листов |
| Пров. | | Извекова | | | | Ц | | 1 |
| Нач. отд. | | Григорьянц | | | | Харьковский Сантехпроект | | |
| Н. конт. | | Ямбрас | | | | | | |
| Утв. | | | | | | | | |

Инв. № подл. | Подпись и дата | Взам. инв. № | Инв. № дубл. | Подпись и дата

Б15М178.006

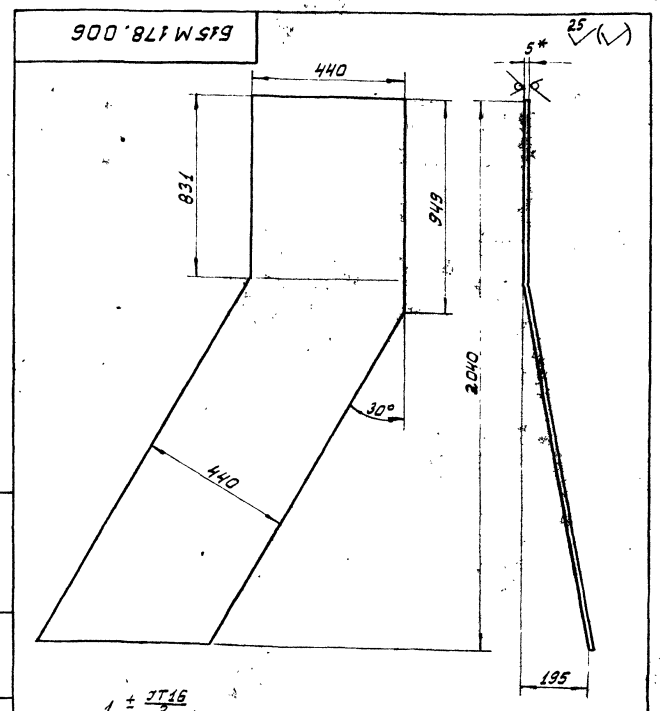


1. $\pm \frac{JT16}{2}$
2. * Размер для справки.
3. Длина развертки - 2056 мм

| Изм. | Лист | № докум. | Подп. | Дата | Б15М178.006 | | | |
|---|---|---|---|---|---|---|---|---|
| Разраб. | | Извекова | | | Стенка | Лит. | Масса | Масш. |
| Пров. | | Гончаренко | | | | Ц | 35,6 | 1:10 |
| Т. конт. | | Севрюков | | | | Лист | Листов 1 | |
| Нач. отд. | | Григорьянц | | | Лист 5 ГОСТ 19903-74 / ВСт3 ГОСТ 14637-89 | Харьковский Сантехпроект | | |
| Н. конт. | | Ямбрас | | | | | | |
| Утв. | | | | | | | | |

Инв. № подл. | Подпись и дата | Взам. инв. № | Инв. № дубл. | Подпись и дата

## Б15М178.003

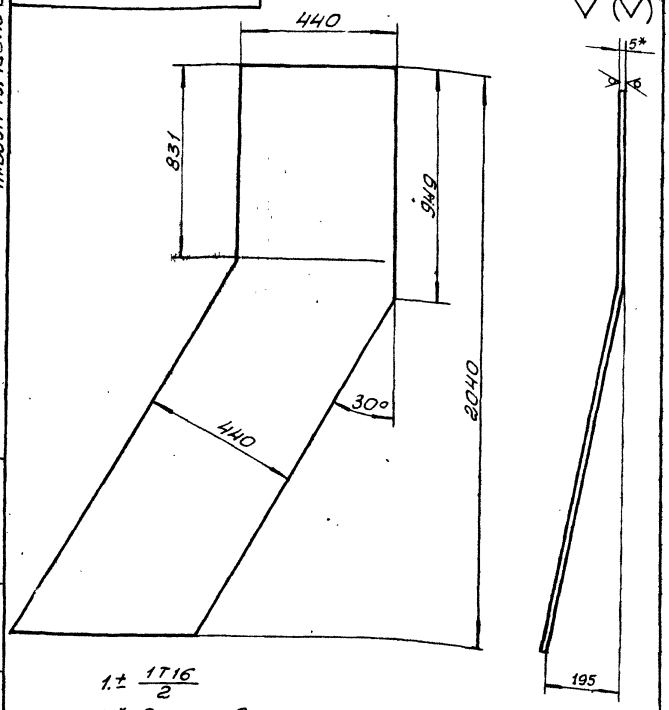


1. ± 1Т16/2
2. * Размер для справки.
3. Длина развертки - 2056мм

| Изм. | Лист | N докум. | Подп. | Дата |
|---|---|---|---|---|
| Разраб. | | Гончаренко | | |
| Пров. | | Извекова | | |
| Т. контр. | | Севрюков | | |
| Нач. отд. | | Григорьянц | | |
| Н. контр. | | Амбрас | | |
| Утв. | | | | |

Стенка

| Лит | Масса | Масшт. |
|---|---|---|
| У | 35,6 | 1:10 |

Лист | Листов 1

Лист 5 ГОСТ 19903-74
Вст.3 ГОСТ 14637-89

Харьковский Сантехпроект

Формат А4

## Б15М178.004

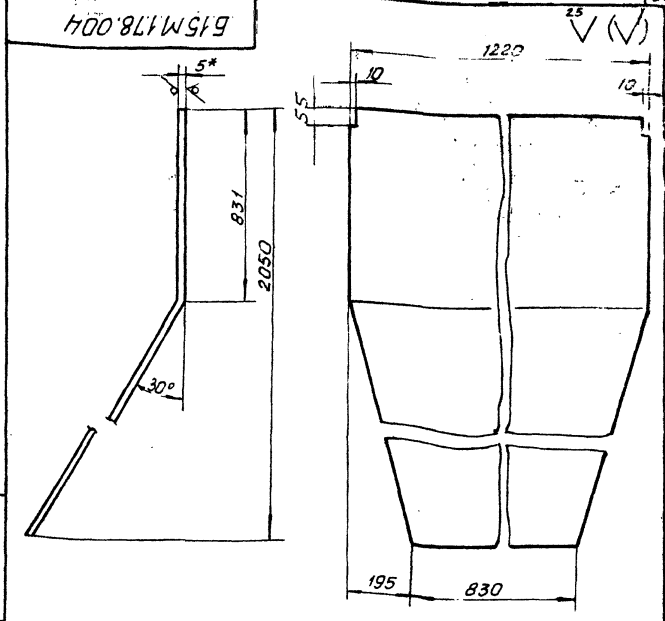


1. Длина развертки - 2221 мм.
2. ± 1Т16/2
3. * Размер для справки.

| Изм. | Лист | N докум. | Подп. | Дата |
|---|---|---|---|---|
| Разраб. | | Гончаренко | | |
| Пров. | | Извекова | | |
| Т. контр. | | Севрюков | | |
| Нач. отд. | | Григорьянц | | |
| Н. контр. | | Амбрас | | |
| Утв. | | | | |

Стенка

| Лит | Масса | Масшт. |
|---|---|---|
| У | 88,7 | 1:10 |

Лист | Листов 1

Лист 5 ГОСТ 19903-74
Вст.3 ГОСТ 14637-89

Харьковский Сантехпроект

Формат А4

## Б15М178.000СБ

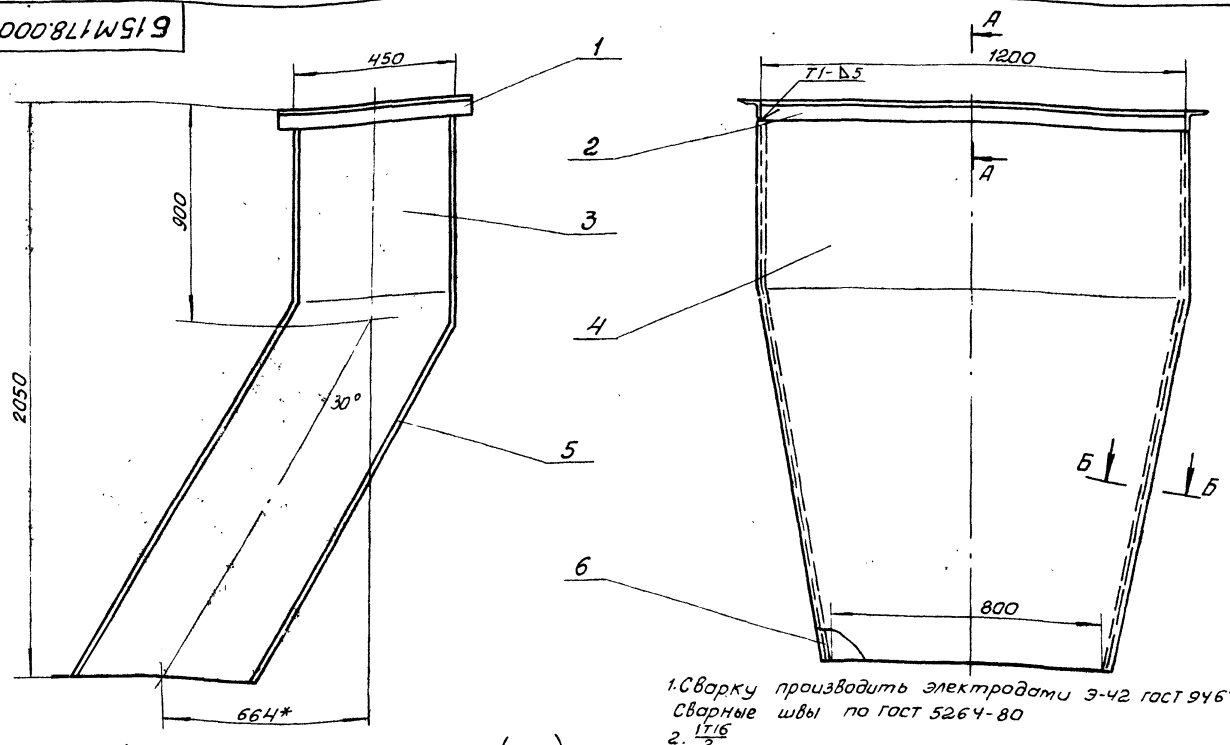


А-А (М1:2)

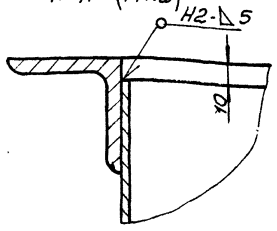


Б-Б (М1:2)

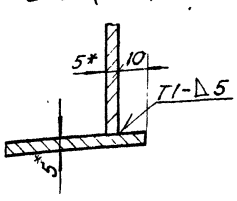


1. Сварку производить электродами Э-42 ГОСТ 9467-75 Сварные швы по ГОСТ 5264-80
2. 1Т16/2
3. Кромки реза деталей БЧ - 25
4. * Размеры для справки.

| Изм. | Лист | N докум. | Подп. | Дата |
|---|---|---|---|---|
| Разраб. | | Гончаренко | | |
| Провер. | | Извекова | | |
| Т. контр. | | Севрюков | | |
| Нач. отд. | | Григорьянц | | |
| Н. контр. | | Амбрас | | |
| Утв. | | | | |

Шлакоспуск (сборочный чертеж)

| Лит | Масса | Масшт. |
|---|---|---|
| У | 184,0 | 1:10 |

Лист | Листов 1

Харьковский Сантехпроект

## Б15М178.005

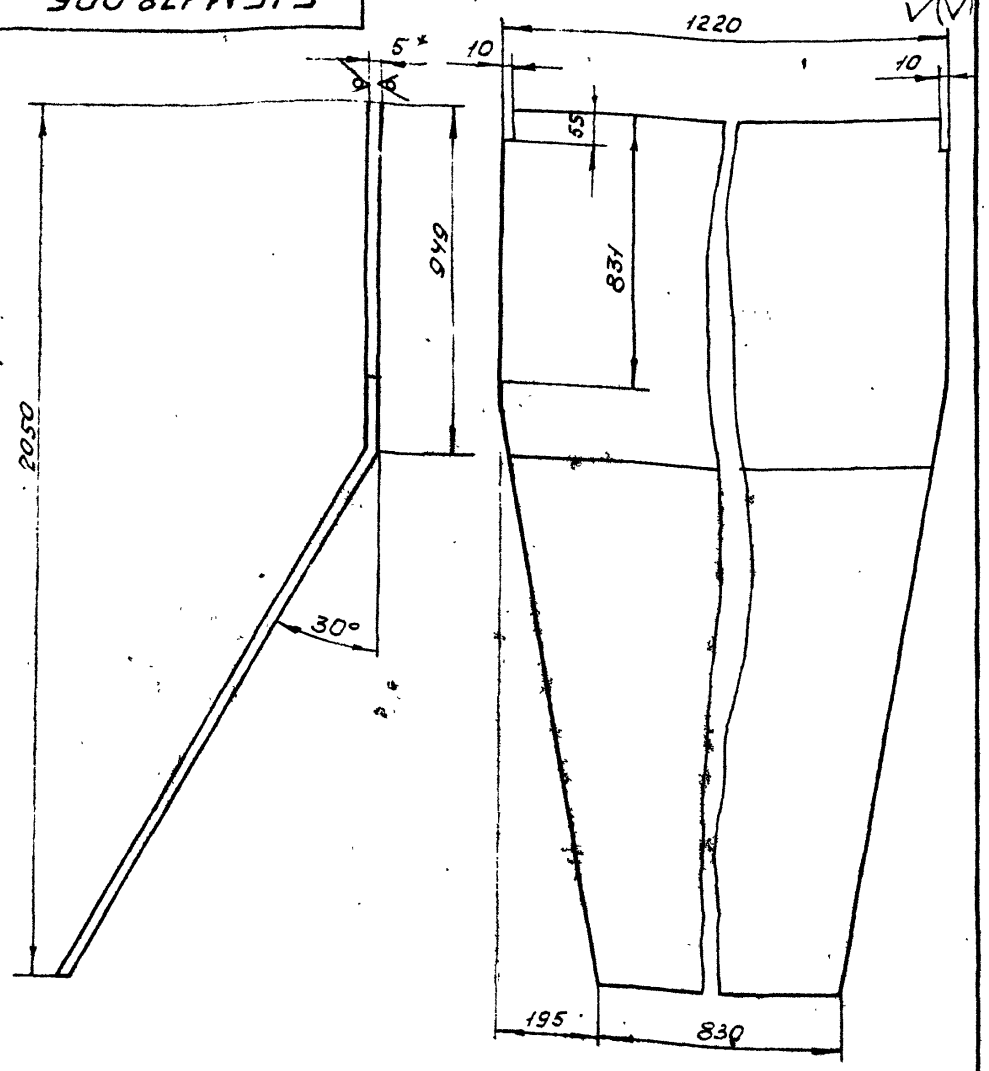


1. Длина развертки 2203 мм
2. ± 1Т16/2
3. * Размер для справки

| Изм. | Лист | № докум. | Подп. | Дата |
|---|---|---|---|---|
| Разраб. | | Гончаренко | | |
| Пров. | | Извекова | | |
| Т. контр. | | Севрюков | | |
| Нач. отд. | | Григорьянц | | |
| Н. контр. | | Амбрас | | |
| Утв. | | | | |

Б15М178.005

Стенка

| Лит. | Масса | Масшт. |
|---|---|---|
| И | 87.8 | 1:10 |
| Лист | Листов 1 | |

Лист 5 ГОСТ 19903-74 / ВСт3 ГОСТ 14637-89

Харьковский Сантехпроект

Инв. № подл. | Подп. и дата | Взам. инв. № | Инв. № дубл. | Подп. и дата

Формат А4

## Б15М181.000

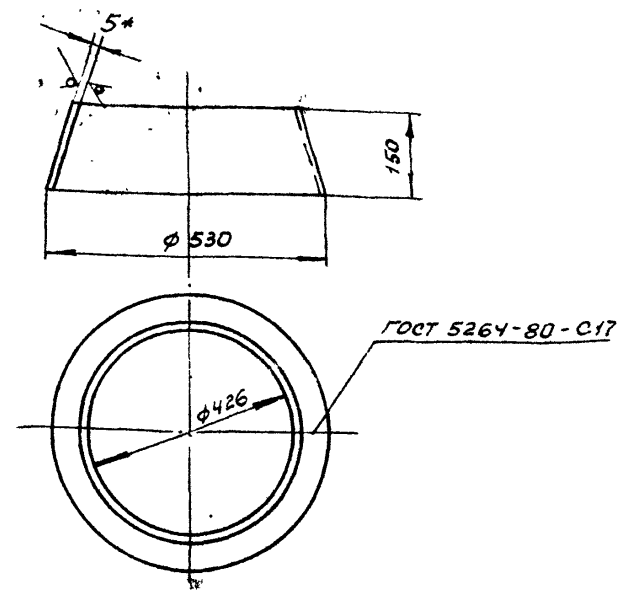


1. ± 1Т16/2
2. Сварку производить электродами Э-42 ГОСТ 9467-75
3. * Размер для справки.

| Изм. | Лист | № докум. | Подп. | Дата |
|---|---|---|---|---|
| Разраб. | | Извекова | | |
| Пров. | | Гончаренко | | |
| Т. контр. | | Севрюков | | |
| Нач. отд. | | Григорьянц | | |
| Н. контр. | | Амбрас | | |
| Утв. | | | | |

Б15М181.000

Переход

| Лит | Масса | Масштаб |
|---|---|---|
| И | 8.5 | 1:10 |
| Лист | Листов | |

Лист 5 ГОСТ 19903-74 / ВСт3 ГОСТ 14637-89

Харьковский Сантехпроект

Инв. № подл. | Подп. и дата | Взам. инв. № | Инв. № дубл. | Подп. и дата

Формат А4

## Б15М179.003

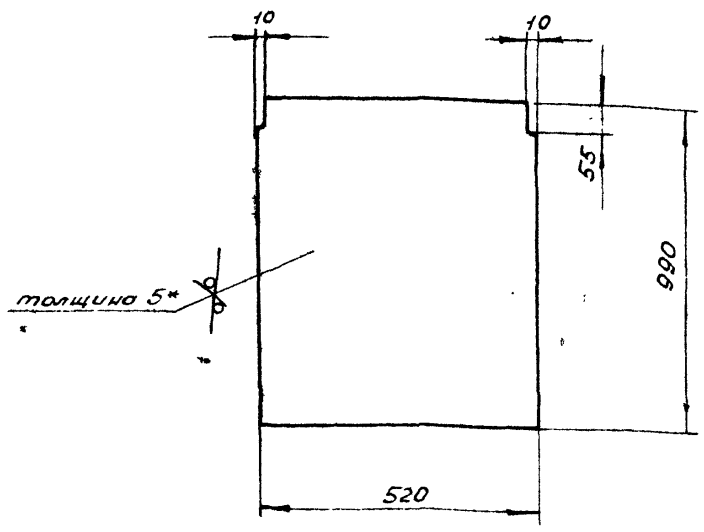


1. ± 1Т16/2
2. * Размер для справки

| Изм. | Лист | № докум. | Подп. | Дата |
|---|---|---|---|---|
| Разраб. | | Гончаренко | | |
| Пров. | | Извекова | | |
| Т. контр. | | Севрюков | | |
| Нач. отд. | | Григорьянц | | |
| Н. контр. | | Амбрас | | |
| Ут. в. | | | | |

Б15М179.003

Стенка

| Лит | Масса | Масштаб |
|---|---|---|
| И | 20.0 | 1:10 |
| Лист | Листов 1 | |

Лист 5 ГОСТ 19903-74 / ВСт3 ГОСТ 14634-89

Харьковский Сантехпроект

Инв. № подл. | Подп. и дата | Взам. инв. № | Инв. № дубл. | Подп. и дата

Формат А4

## Б15М175.001

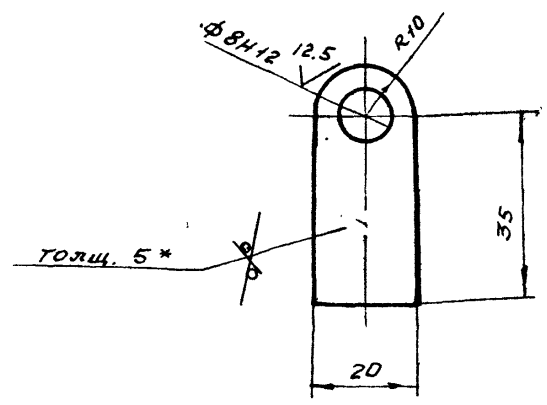


1. Неуказанные пред. откл. размеров ± 1Т16/2
2. * Размер для справки.

| Изм. | Лист | № докум. | Подп. | Дата |
|---|---|---|---|---|
| Разраб | | Гончаренко | | |
| Пров | | Извекова | | |
| Т. контр | | Севрюков | | |
| Нач. отд. | | Григорьянц | | |
| Н. контр. | | Амбрас | | |
| Утв. | | | | |

Б15М175.001

Ушко

| Лит. | Масса | Масштаб |
|---|---|---|
| У | 0.035 | 1:1 |
| Лист | Листов 1 | |

Лист 5 ГОСТ 19903-74 / ВСт3 ГОСТ 14637-89

Харьковский Сантехпроект

Инв. № подл. | Подп. и дата | Взам. инв. № | Инв. № дубл. | Подп. и дата



Формат А4

| Форм. | Зона | Поз. | Обозначение | Наименование | Кол. | Примечание |
|---|---|---|---|---|---|---|
| | | | | Документация | | |
| А2 | | | Б15М175.000СБ | Сборочный чертеж | | |
| | | | | Сборочные единицы | | |
| А4 | | 1 | Б15М175.010 | Патрубок в сборе | 1 | |
| А4 | | 2 | Б15М175.020 | Заглушка в сборе | 1 | |
| А4 | | 3 | Б15М175.030 | Поплавок | 1 | |
| | | | | Детали | | |
| А4 | | 4 | Б15М175.001 | Ушко | 2 | |
| А4 | | 5 | Б15М175.002 | Тяга | 1 | |
| А4 | | 6 | Б15М175.003 | Фланец | 1 | |
| А4 | | 7 | Б15М175.004 | Ось | 2 | |
| | | | | Стандартные изделия | | |
| | | 8 | | Болт М8х35.58 ГОСТ 7798-70 | 1 | |
| | | 9 | | Гайка М8.5 ГОСТ 3032-76 | 1 | |
| | | 10 | | Шайба 8.01 ГОСТ 11371-78 | 3 | |
| | | 11 | | Шплинт 2х12 ГОСТ 397-79 | 2 | |

Инв.№подл. | Подп. и дата | Взам.инв.№ | Инв.№дубл. | Подп. и дата

| Изм. | Лист | № докум. | Подп. | Дата |
|---|---|---|---|---|
| Разраб. | | Гончаренко | | |
| Пров. | | Извекова | | |
| Нач.отд. | | Григорьяни | | |
| Н.контр. | | Амбрас | | |
| Утв. | | | | |

Б15М175.000

Клапан поплавковый Ду50

| Лит. | Лист | Листов |
|---|---|---|
| И | | 1 |

Харьковский Сантехпроект

Формат А4

| Форм. | Зона | Поз. | Обозначение | Наименование | Кол. | Примечание |
|---|---|---|---|---|---|---|
| | | | | Документация | | |
| А4 | | | Б15М175.010СБ | Сборочный чертеж | | |
| | | | | Детали | | |
| Б4 | | 1 | Б15М175.005 | Патрубок | 1 | 0,81кг |
| | | | | Труба 57х3 ГОСТ 10704-76 / Вст3сп5 ГОСТ 10705-80 | | |
| | | | | L = 205 | | |
| | | | | Стандартные изделия | | |
| | | 2 | | Фланец 1-50-2,5 Ст25 ГОСТ 12820-80 | 1 | |

Инв.№подл. | Подп. и дата | Взам.инв.№ | Инв.№дубл. | Подп. и дата

| Изм. | Лист | № докум. | Подп. | Дата |
|---|---|---|---|---|
| Разраб. | | Гончаренко | | |
| Пров. | | Извекова | | |
| Нач.отд. | | Григорьяни | | |
| Н.контр. | | Амбрас | | |
| Утв. | | | | |

Б15М175.010

Патрубок в сборе

| Лит. | Лист | Листов |
|---|---|---|
| И | | 1 |

Харьковский Сантехпроект

Формат А4

| Форм. | Зона | Поз. | Обозначение | Наименование | Кол. | Примечание |
|---|---|---|---|---|---|---|
| | | | | Документация | | |
| А4 | | | Б15М175.020СБ | Сборочный чертеж | | |
| | | | | Детали | | |
| А4 | | 1 | Б15М175.006 | Ушко | 2 | |
| Б4 | | 2 | Б15М175.007 | Заглушка | 1 | 0,173кг |
| | | | | Лист 5 ГОСТ 19903-74 / Вст3 ГОСТ 14637-89 | | |
| | | | | ф75 | | |
| А4 | | 3 | Б15М175.008 | Ушко | 1 | |
| Б4 | | 4 | Б15М175.009 | Прокладка | 1 | 0,015кг |
| | | | | Пластина 1, лист ТМКЩ-С-2-9.9 ГОСТ 7338-77 | | |
| | | | | ф75 | | |

Инв.№подл. | Подп. и дата | Взам.инв.№ | Инв.№дубл. | Подп. и дата

| Изм. | Лист | № докум. | Подп. | Дата |
|---|---|---|---|---|
| Разраб. | | Гончаренко | | |
| Пров. | | Извекова | | |
| Нач.отд. | | Григорьяни | | |
| Н.контр. | | Амбрас | | |
| Утв. | | | | |

Б15М175.020

Заглушка в сборе.

| Лит. | Лист | Листов |
|---|---|---|
| И | | 1 |

Харьковский Сантехпроект

Формат А4

| Форм. | Зона | Поз. | Обозначение | Наименование | Кол. | Примечание |
|---|---|---|---|---|---|---|
| | | | | Документация | | |
| А3 | | | Б15М175.030СБ | Сборочный чертеж | | |
| | | | | Детали | | |
| А4 | | 1 | Б15М175.011 | Обечайка | 1 | |
| Б4 | | 2 | Б15М175.012 | Крышка | 2 | 1,185кг |
| | | | | Лист 2 ГОСТ 19903-74 / Вст3 ГОСТ 16523-89 | | |
| | | | | ф310 | | |
| А4 | | 3 | Б15М175.013 | Накладка | 1 | |
| А4 | | 4 | Б15М175.006 | Ушко | 2 | |

Инв.№подл. | Подп. и дата | Взам.инв.№ | Инв.№дубл. | Подп. и дата

| Изм. | Лист | № докум. | Подп. | Дата |
|---|---|---|---|---|
| Разраб. | | Гончаренко | | |
| Пров. | | Извекова | | |
| Нач.отд. | | Григорьяни | | |
| Н.контр. | | Амбрас | | |
| Утв. | | | | |

Б15М175.030

Поплавок

| Лит. | Лист | Листов |
|---|---|---|
| И | | 1 |

Харьковский Сантехпроект



Формат А4

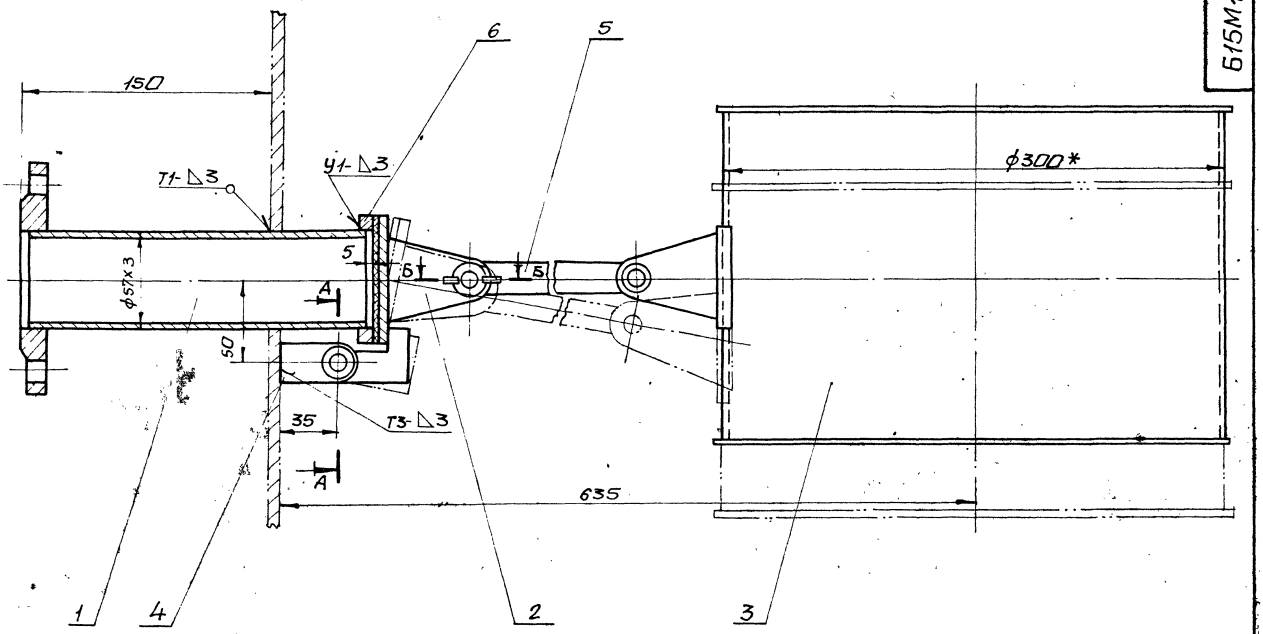


А – А (М1:1)

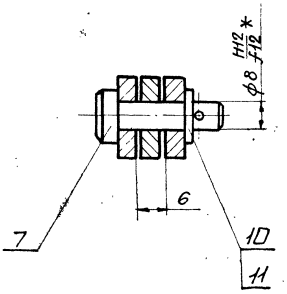


Б – Б (М1:1)

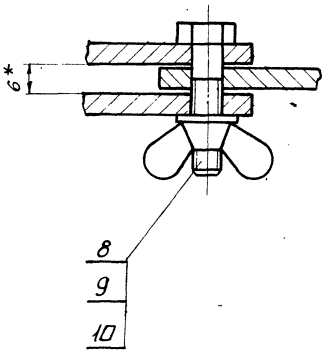


1. Сварку производить электродами Э-42 ГОСТ 9467-75. сварные швы по ГОСТ 5264-80.
2. $\pm \frac{IT16}{2}$
3. * Размеры для справки.

| | | | | | | |
|---|---|---|---|---|---|---|
| Изм. | Кол.уч. | Лист | № док. | Подп. | Дата | 615М175.000СБ |
| Разраб. | Ранчаренко | | | | | Клапан поплавковый Ду 50 сборочный чертеж |
| Пров. | Извекова | | | | | Лит. У; Масса 8,5; Масшт. 1:2 |
| Т.контр. | Себрюков | | | | | Лист; Листов 1 |
| Нач.отд. | Григорьянц | | | | | Харьковский Сантехни- |
| Н.контр. | Амбрас | | | | | |
| Утв. | | | | | | |

Инв.№подл. | Подп. и дата | Взам.инв.№ | Инв.№дубл. | Подп. и дата

## 615М175.010СБ

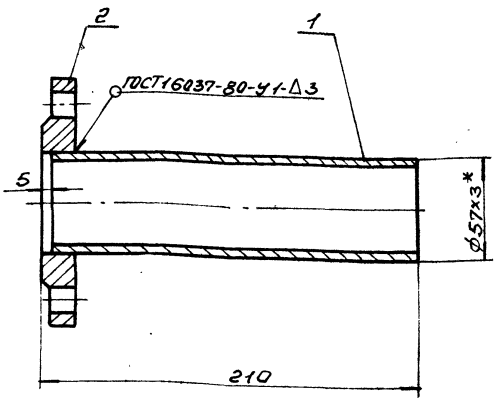


1. Сварку производить электродами Э-42 ГОСТ 9467-75.
2. $\pm \frac{IT16}{2}$.
3. Кромки реза детали Б4-$\sqrt{25}$.
4. *Размер для справки.

| Изм. | Лист | № докум. | Подп. | Дата |
|---|---|---|---|---|
| Разраб. | | Гончаренко | | |
| Пров. | | Извеков | | |
| Т.контр. | | Евреинов | | |
| Нач.отд. | | Григорьянц | | |
| Н.контр. | | Амброс | | |
| Утв. | | | | |

**Патрубок в сборе**
Сборочный чертеж

| Лит. | Масса | Масшт. |
|---|---|---|
| У | 2,0 | 1:2 |
| Лист | Листов 1 | |

Харьковский Сантехпроект

## 615М175.020СБ

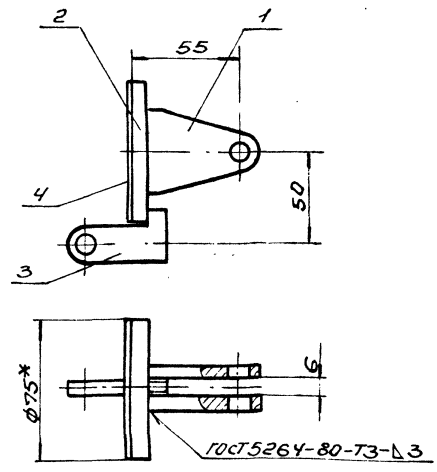


1. Сварку производить электродами Э-42 ГОСТ 9467-75.
2. Прокладку (поз. 4) приклеить к заглушке (поз. 2) клеем №88.
3. $\pm \frac{IT16}{2}$.
4. Кромки реза детали Б4-$\sqrt{25}$.
5. *Размеры для справки.

| Изм. | Лист | № докум. | Подп. | Дата |
|---|---|---|---|---|
| Разраб. | | Гончаренко | | |
| Пров. | | Извеков | | |
| Т.контр. | | Евреинов | | |
| Нач.отд. | | Григорьянц | | |
| Н.контр. | | Амброс | | |
| Утв. | | | | |

**Заглушка в сборе**
Сборочный чертеж

| Лит. | Масса | Масшт. |
|---|---|---|
| У | 0,4 | 1:2 |
| Лист | Листов 1 | |

Харьковский Сантехпроект

Формат А4

## 615М175.006

$\sqrt{25}$ (√)

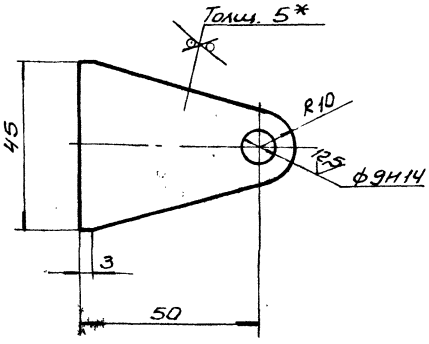


1. Неуказанные пред. откл. размеров $\pm \frac{IT16}{2}$.
2. *Размер для справки.

| Изм. | Лист | № докум. | Подп. | Дата |
|---|---|---|---|---|
| Разраб. | | Гончаренко | | |
| Пров. | | Извеков | | |
| Т.контр. | | Евреинов | | |
| Нач.отд. | | Григорьянц | | |
| Н.контр. | | Амброс | | |
| Утв. | | | | |

**Ушко**

| Лит. | Масса | Масшт. |
|---|---|---|
| У | 0,07 | 1:1 |
| Лист | Листов 1 | |

5 ГОСТ 19903-74
Лист ВСт3 ГОСТ 14637-89

Харьковский Сантехпроект

Формат А4

## 615М175.008

$\sqrt{25}$ (√)

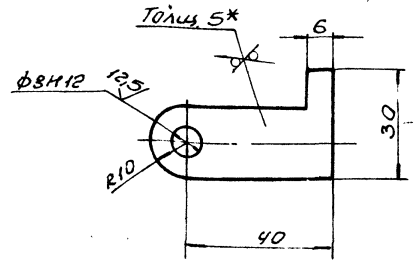


1. Неуказанные пред. откл. размеров $\pm \frac{IT16}{2}$.
2. *Размер для справки.

| Изм. | Лист | № докум. | Подп. | Дата |
|---|---|---|---|---|
| Разраб. | | Гончаренко | | |
| Пров. | | Извеков | | |
| Т.контр. | | Евреинов | | |
| Нач.отд. | | Григорьянц | | |
| Н.контр. | | Амброс | | |
| Утв. | | | | |

**Ушко**

| Лит. | Масса | Масшт. |
|---|---|---|
| У | 0,04 | 1:1 |
| Лист | Листов 1 | |

5 ГОСТ 19903-74
Лист ВСт3 ГОСТ 14637-89

Харьковский Сантехпроект

Формат А4

## 615М175.011

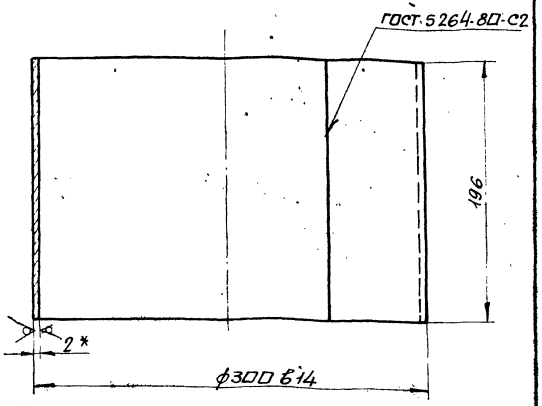


1. Длина развертки 935мм.
2. Сварку производить электродами Э-42 ГОСТ 9467-75.
3. Неуказанные пред. откл. размеров $\pm \frac{IT16}{2}$
4. * Размер для справки.

| Изм. | Лист | N докум. | Подп. | Дата |
|---|---|---|---|---|
| Разраб. | | Гончаренко | | |
| Пров. | | Извекова | | |
| Т.контр. | | Севрюков | | |
| Нач.отд. | | Григорьянц | | |
| Н.контр. | | Амбрас | | |
| Утв. | | | | |

615М175.011

Обечайка

| Лит. | Масса | Масшт. |
|---|---|---|
| И | 2,88 | 1:2,5 |
| Лист | Листов 1 | |

Лист 2 ГОСТ 19903-74 Вст3 ГОСТ 16523-89

Харьковский сантехпроект

Формат А4

## 615М175.013

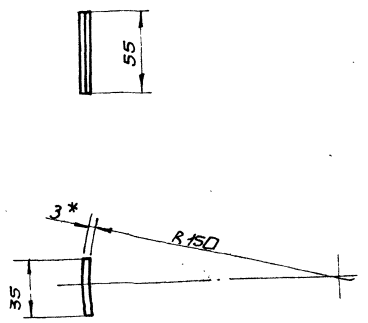


1. $\pm \frac{IT16}{2}$
2. * Размер для справки.

| Изм. | Лист | N докум. | Подп. | Дата |
|---|---|---|---|---|
| Разраб. | | Гончаренко | | |
| Пров. | | Извекова | | |
| Т.контр. | | Севрюков | | |
| Нач.отд. | | Григорьянц | | |
| Н.контр. | | Амбрас | | |
| Утв. | | | | |

615М175.013

Накладка

| Лит. | Масса | Масшт. |
|---|---|---|
| И | 0,045 | 1:2 |
| Лист | Листов 1 | |

Лист 3 ГОСТ 19903-74 Вст3 ГОСТ 16523-89

Харьковский сантехпроект

Формат А4

## 615М175.030СБ

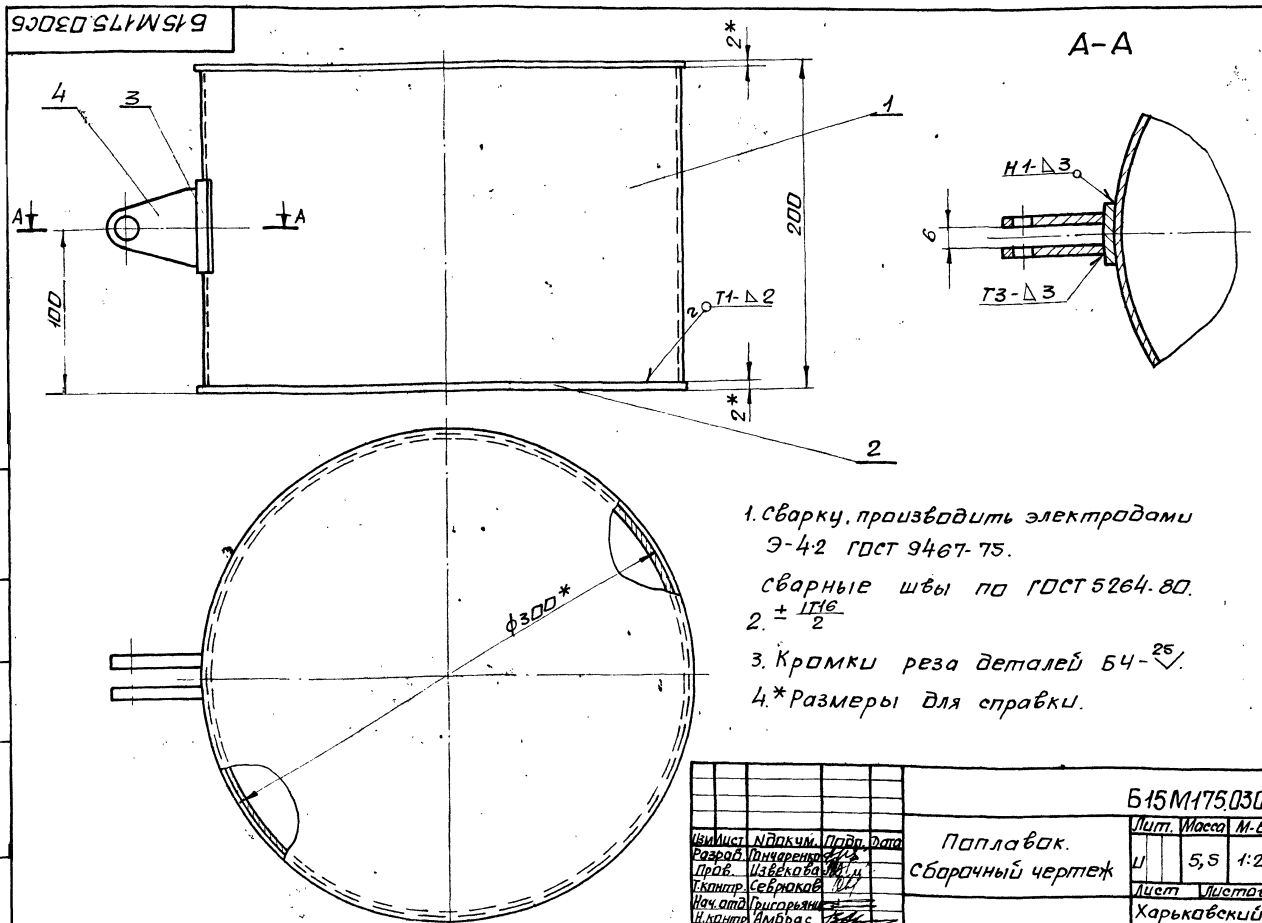


1. Сварку, производить электродами Э-42 ГОСТ 9467-75.
   Сварные швы по ГОСТ 5264-80.
2. $\pm \frac{IT16}{2}$
3. Кромки реза деталей Б4-$\overset{25}{\vee}$.
4. * Размеры для справки.

| Изм. | Лист | N докум. | Подп. | Дата |
|---|---|---|---|---|
| Разраб. | | Гончаренко | | |
| Пров. | | Извекова | | |
| Т.контр. | | Севрюков | | |
| Нач.отд. | | Григорьянц | | |
| Н.контр. | | Амбрас | | |
| Утв. | | | | |

615М175.030СБ

Поплавок. Сборочный чертеж

| Лит. | Масса | М-б |
|---|---|---|
| И | 5,5 | 1:2 |
| Лист | Листов 1 | |

Харьковский сантехпроект

Формат А4

Альбом 18, часть 2

## Б15М175.002

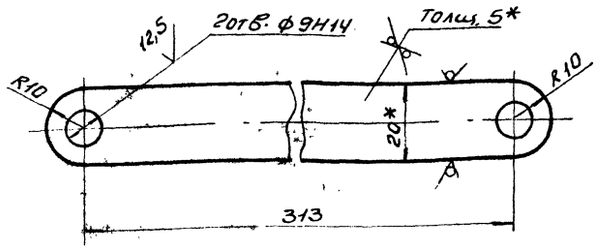


1. Неуказанные пред. откл. размеров ± IT16/2.
2. * Размеры для справок.

| | | | | | |
|---|---|---|---|---|---|
| Изм. Лист N докум. Подп. Дата | Б15М175.002 | | | | |
| Разраб. Гончаренко | Тяга | Лит. | Масса | Масшт. | |
| Пров. Извекова | | У | 0,26 | 1:1 | |
| Т.контр. Евреюков | | Лист | Листов 1 | | |
| Нач.отд. Григорьянц | Полоса 5х20 ГОСТ 103-76 Вст3 ГОСТ 535-88 | Харьковский Сантехпроект | | | |
| Н.контр. Андрос | | | | | |
| Утв. | | | | | |

Инв.№ подл. | Подп. и дата | Взам. инв.№ | Инв.№ дубл. | Подп. и дата

Формат А4

## Б15М175.003

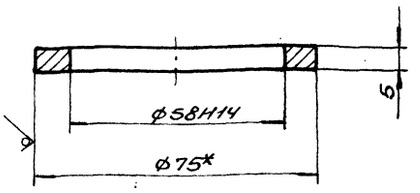


1. Неуказанные пред. откл. размеров ± IT16/2.
2. * Размер для справки.

| | | | | | |
|---|---|---|---|---|---|
| Изм. Лист N докум. Подп. Дата | Б15М175.003 | | | | |
| Разраб. Гончаренко | Фланец | Лит. | Масса | Масшт. | |
| Пров. Извекова | | У | 0,07 | 1:1 | |
| Т.контр. Евреюков | | Лист | Листов 1 | | |
| Нач.отд. Григорьянц | Круг 75 ГОСТ 2590-88 Вст3 ГОСТ 535-88 | Харьковский Сантехпроект | | | |
| Н.контр. Андрос | | | | | |
| Утв. | | | | | |

Инв.№ подл. | Подп. и дата | Взам. инв.№ | Инв.№ дубл. | Подп. и дата

Формат А4

## Б15М175.004

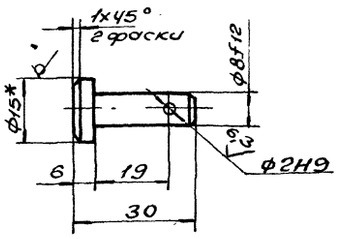


1. Неуказанные пред. откл. размеров ± IT16/2.
2. * Размер для справки.

| | | | | | |
|---|---|---|---|---|---|
| Изм. Лист N докум. Подп. Дата | Б15М175.004 | | | | |
| Разраб. Гончаренко | Ось | Лит. | Масса | Масшт. | |
| Пров. Извекова | | У | 0,017 | 1:1 | |
| Т.контр. Евреюков | | Лист | Листов 1 | | |
| Нач.отд. Григорьянц | 15 ГОСТ 2590-88 Круг Вст3 ГОСТ 535-88 | Харьковский Сантехпроект | | | |
| Н.контр. Андрос | | | | | |
| Утв. | | | | | |

Инв.№ подл. | Подп. и дата | Взам. инв.№ | Инв.№ дубл. | Подп. и дата

Формат А4

| Формат | Зона | Поз. | Обозначение | Наименование | Кол. | Примеч. |
|---|---|---|---|---|---|---|
| | | | | Документация | | |
| А3 | | | Б12В815.000СБ | Сборочный чертеж | | |
| | | | | Сборочные единицы | | |
| А4 | | 1 | Б12В815.010 | Корпус | 1 | |
| А4 | | 2 | Б12В815.020 | Патрубок | 1 | |
| | | | | Детали | | |
| А4 | | 3 | Б12В815.001 | Кольцо | 1 | |
| А4 | | 4 | Б12В815.002 | Прокладка | 1 | |
| | | | | Стандартные изделия | | |
| | | 5 | | Болт М8х30.58 ГОСТ 7798-70 | 4 | |
| | | 6 | | Гайка М8.5 ГОСТ 5915-70 | 4 | |
| | | 7 | | Шайба 8.65Г ГОСТ 6402-70 | 4 | |
| | | 8 | | Болт М12х40.58 ГОСТ 7798-90 | 8 | |
| | | 9 | | Гайка М12.5 ГОСТ 5915-70 | 8 | |
| | | 10 | | Шайба 12.65Г ГОСТ 6402-70 | 8 | |

| | | | | | |
|---|---|---|---|---|---|
| Изм. Лист N докум. Подп. Дата | Б12В815.000 | | | | |
| Разраб. Гончаренко | Установка датчика реле уровня РОС-101 на стенке бункера | Лит. | Лист | Листов | |
| Пров. Извекова | | У | | 1 | |
| Нач.отд. Григорьянц | | Харьковский Сантехпроект | | | |
| Н.контр. Андрос | | | | | |
| Утв. | | | | | |

Инв.№ подл. | Подп. и дата | Взам. инв.№ | Инв.№ дубл. | Подп. и дата

25266-27 30

Формат А4

Альбом 18, часть 2

Б12В815.010 СБ

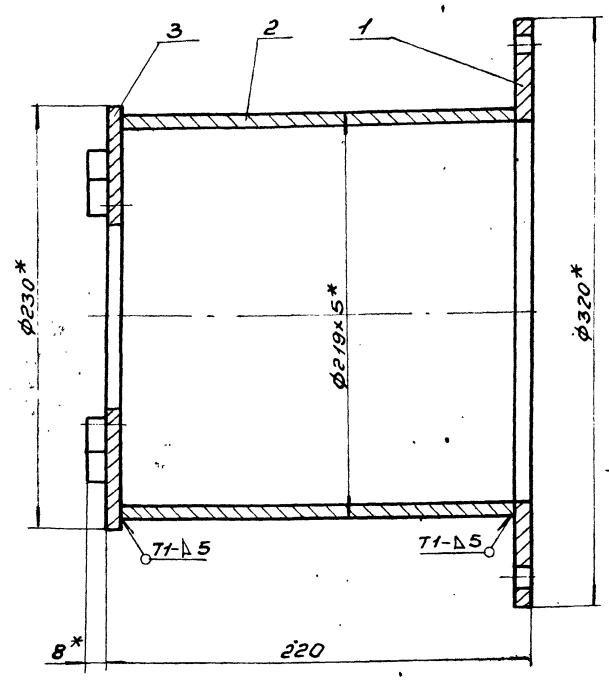


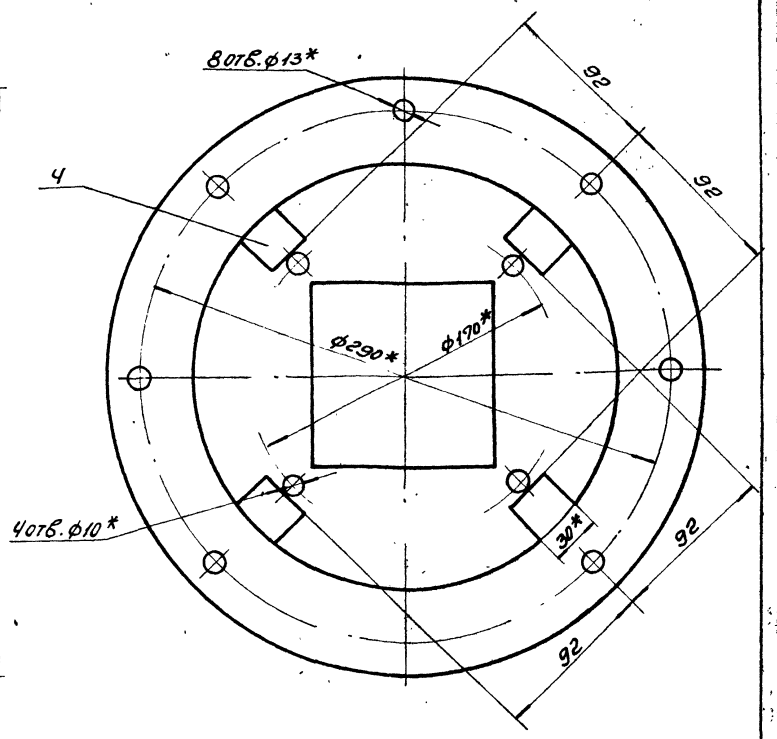


1. $\pm \frac{IT16}{2}$.
2. Сварку производить электродами Э-42 ГОСТ 9467-75. Сварные швы по ГОСТ 5264-80.
3. Кромки реза деталей Б4-$\frac{25}{V}$.
4. *Размеры для справки.

| Изм. | Лист | N докум. | Подп. | Дата | Б12В815.010СБ | | | |
|---|---|---|---|---|---|---|---|---|
| Разраб. | | Гончаренко | | | Корпус сборочный чертеж | Лит. | Масса | Масшт. |
| Пров. | | Извеков | | | | У | 9,2 | 1:2 |
| Т.контр. | | Евреюков | | | | Лист | Листов 1 | |
| Нач.отд. | | Григорьев | | | | Харьковский Сантехпроект | | |
| Н.контр. | | Амброс | | | | | | |
| Утв. | | | | | | | | |

Формат А3

Б12В815.000 СБ

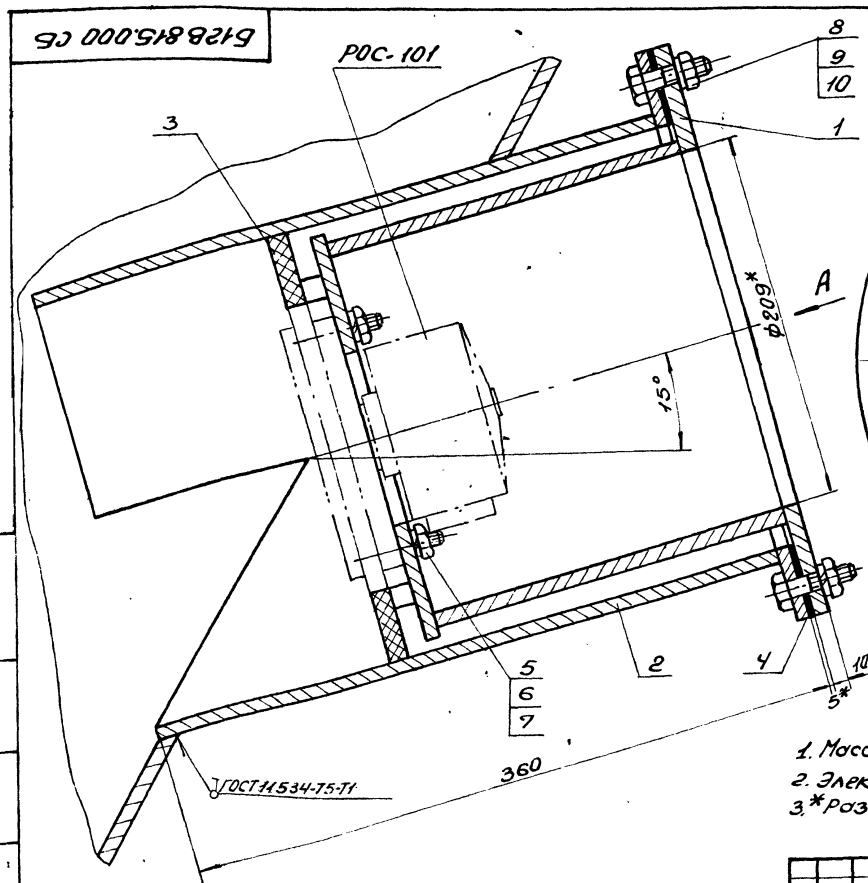


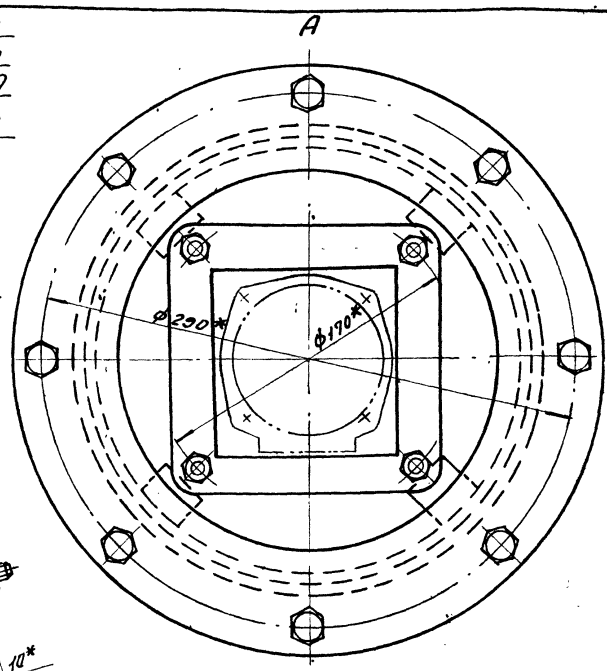


1. Масса указана без учета массы датчика.
2. Электроды Э-42 ГОСТ 9467-75.
3. *Размеры для справки.

| Изм. | Лист | N докум. | Подп. | Дата | Б12В815.000СБ | | | |
|---|---|---|---|---|---|---|---|---|
| Разраб. | | Гончаренко | | | Установка датчика реле уровня РОС-101 на стенке бункера. Сборочный чертеж. | Лит. | Масса | Масшт. |
| Пров. | | Извеков | | | | У | 23,0 | 1:2 |
| Т.контр. | | Евреюков | | | | Лист | Листов 1 | |
| Нач.отд. | | Григорьев | | | | Харьковский Сантехпроект | | |
| Н.контр. | | Амброс | | | | | | |
| Утв. | | | | | | | | |



Формат А3

Инв.№подл. | Подп. и дата | Взам. инв.№ | Инв.№дубл. | Подп. и дата

## 6128815.003

25 √(√)

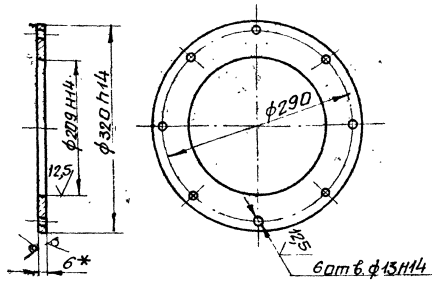


1. Неуказанные пред. откл. размеров ± IT16/2.
2. * Размер для справки.

| Изм. | Лист | N докум. | Подп. | Дата |
|---|---|---|---|---|
| Разраб. | | Гончаренко | | |
| Пров. | | Извекова | | |
| Т.контр. | | Севрюков | | |
| Нач.отд. | | Григорьянц | | |
| Н.контр. | | Амбрас | | |
| Утв. | | | | |

Б12В815.003

Фланец

| Лит. | Масса | Масшт. |
|---|---|---|
| У | 2,2 | 1:5 |

Лист | Листов 1

Лист Б ГОСТ 19903-74 / В Ст3-1 ГОСТ 14637-89

Харьковский Сантехпроект

Формат А4

## 6128815.005

25 √(√)

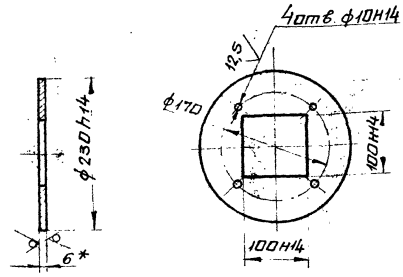


1. Неуказанные пред. откл. размеров ± IT16/2.
2. * Размер для справки.

| Изм. | Лист | N докум. | Подп. | Дата |
|---|---|---|---|---|
| Разраб. | | Гончаренко | | |
| Пров. | | Извекова | | |
| Т.контр. | | Севрюков | | |
| Нач.отд. | | Григорьянц | | |
| Н.контр. | | Амбрас | | |
| Утв. | | | | |

Б12В815.005

Дно

| Лит. | Масса | Масшт. |
|---|---|---|
| У | 1,5 | 1:5 |

Лист | Листов 1

Лист Б ГОСТ 19903-74 / В Ст3 I ГОСТ 14637-89

Харьковский Сантехпроект

Формат А4

## 6128815.002

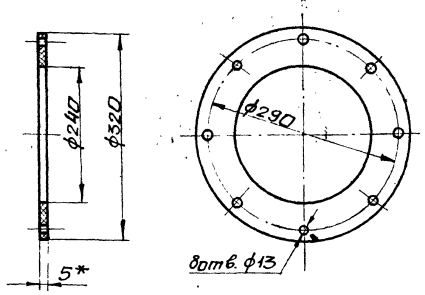


* Размер для справки.

| Изм. | Лист | N докум. | Подп. | Дата |
|---|---|---|---|---|
| Разраб. | | Гончаренко | | |
| Пров. | | Извекова | | |
| Т.контр. | | Севрюков | | |
| Нач.отд. | | Григорьянц | | |
| Н.контр. | | Амбрас | | |
| Утв. | | | | |

Б12В815.002

Прокладка

| Лит. | Масса | Масшт. |
|---|---|---|
| У | 0,4 | 1:5 |

Лист | Листов 1

Паронит ПОН-5 ГОСТ 481-80

Харьковский Сантехпроект

Формат А4

## 6128815.001

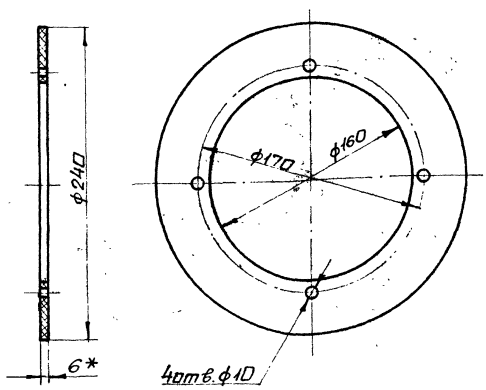


* Размер для справки.

| Изм. | Лист | N докум. | Подп. | Дата |
|---|---|---|---|---|
| Разраб. | | Гончаренко | | |
| Пров. | | Извекова | | |
| Т.контр. | | Севрюков | | |
| Нач.отд. | | Григорьянц | | |
| Н.контр. | | Амбрас | | |
| Утв. | | | | |

Б12В815.001

Кольцо

| Лит. | Масса | Масшт. |
|---|---|---|
| У | 0,43 | 1:2,5 |

Лист | Листов 1

Паронит ПОН-6 ГОСТ 481-80

Харьковский Сантехпроект

Формат А4

Альбом 1в часть 2

## Б12 В815.007

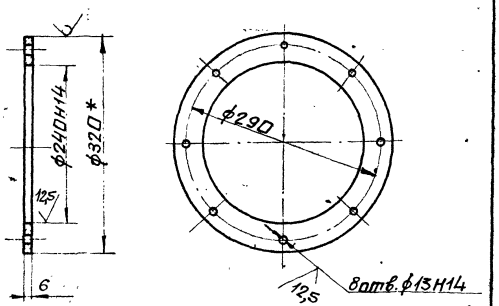


1. Неуказанные пред. откл. размеров $\pm\frac{IT16}{2}$
2.* Размер для справки.

| Изм | Лист | N докум. | Подп. | Дата | Б12 В815.007 | Лит. | Масса | Масшт. |
|---|---|---|---|---|---|---|---|---|
| Разраб. | | Гончаренко | | | Фланец | U | 2,0 | 1:5 |
| Пров. | | Извекова | | | | Лист | Листов 1 | |
| Т.контр. | | Севрюков | | | | | | |
| Нач.отд. | | Григорьянц | | | Круг В-320 ГОСТ 2590-88 / В Ст3-I ГОСТ 535-88 | Харьковский Сантехпроект | | |
| Н.контр. | | Амбрас | | | | | | |
| Утв. | | | | | | | | |

Инв.N подл. | Подп. и дата | Взам.инв.N | Инв.N дубл. | Подп. и дата

формат А4

## Б12 В815.008

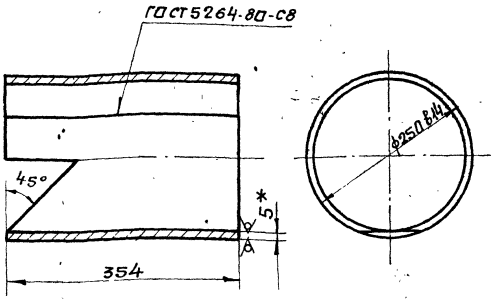


1. Длина развертки - 770 мм.
2. Неуказанные пред. откл. размеров $\pm\frac{IT16}{2}$.
3.* Размер для справки.

| Изм | Лист | N докум. | Подп. | Дата | Б12 В815.008 | Лит. | Масса | Масшт. |
|---|---|---|---|---|---|---|---|---|
| Разраб. | | Гончаренко | | | Обечайка | U | 10,5 | 1:6 |
| Пров. | | Извекова | | | | Лист | Листов 1 | |
| Т.контр. | | Севрюков | | | | | | |
| Нач.отд. | | Григорьянц | | | Лист 5 ГОСТ 19903-74 / В Ст3 ГОСТ 14637-89 | Харьковский Сантехпроект | | |
| Н.контр. | | Амбрас | | | | | | |
| Утв. | | | | | | | | |

Инв.N подл. | Подп. и дата | Взам.инв.N | Инв.N дубл. | Подп. и дата

формат А4

## Б12 В815.020СБ

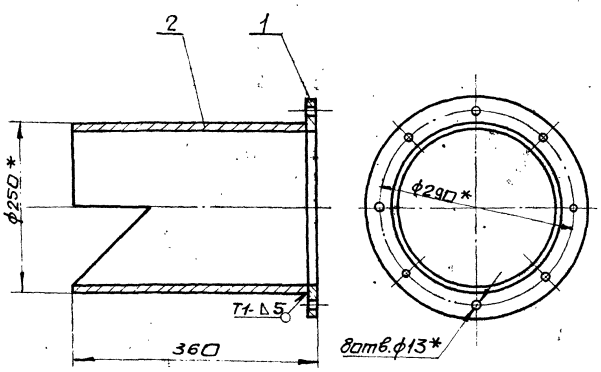


1. Сварку производить электродами Э-42 ГОСТ 9467-75. Сварные швы по ГОСТ 5264-80.
2.* Размеры для справки.

| Изм | Лист | N докум. | Подп. | Дата | Б12 В815.020СБ | Лит. | Масса | Масшт. |
|---|---|---|---|---|---|---|---|---|
| Разраб. | | Гончаренко | | | Патрубок Сборочный чертеж | U | 12,5 | 1:5 |
| Пров. | | Извекова | | | | Лист | Листов 1 | |
| Т.контр. | | Севрюков | | | | | | |
| Нач.отд. | | Григорьянц | | | | Харьковский Сантехпроект | | |
| Н.контр. | | Амбрас | | | | | | |
| Утв. | | | | | | | | |

Инв.N подл. | Подп. и дата | Взам.инв.N | Инв.N дубл. | Подп. и дата

формат А4

| Форм. | Зона | Поз. | Обозначение | Наименование | Кол. | Примеч. |
|---|---|---|---|---|---|---|
| | | | | Документация | | |
| А4 | | | Б12 В815.020СБ | Сборочный чертеж | | |
| | | | | Детали | | |
| А4 | | 1 | Б12 В815.007 | Фланец | 1 | |
| А4 | | 2 | Б12 В815.008 | Обечайка | 1 | |

| Изм | Лист | N докум. | Подп. | Дата | Б12 В815.020 | Лит. | Лист | Листов |
|---|---|---|---|---|---|---|---|---|
| Разраб. | | Гончаренко | | | Патрубок | U | | 1 |
| Пров. | | Извекова | | | | Харьковский Сантехпроект | | |
| Нач.отд. | | Григорьянц | | | | | | |
| Н.контр. | | Амбрас | | | | | | |
| Утв. | | | | | | | | |

Инв.N подл. | Подп. и дата | Взам.инв.N | Инв.N дубл. | Подп. и дата



формат А4

Альбом 18, часть 2

## Б15М180.001

25√(√)

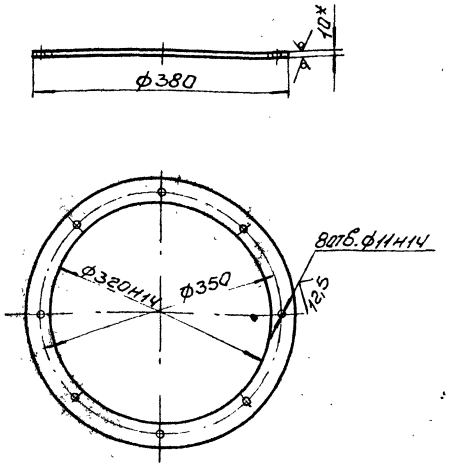


1. Неуказанные пред. откл. размеров $\pm \frac{IT16}{2}$.
2.* Размер для справки.

| Изм. | Лист | N Докум. | Подп. | Дата | Б15М180.001 | | | |
|---|---|---|---|---|---|---|---|---|
| Разраб. | | Извекова | | | Фланец | Лит. | Масса | Масшт. |
| Пров. | | Гончаренко | | | | И | 2,6 | 1:5 |
| Т.контр. | | Севрюков | | | | Лист | Листов 1 | |
| Нач.отд. | | Григорьяна | | | Лист 10 ГОСТ19903-74 / ВСТ3 ГОСТ14637-89 | Харьковский Сантехпроект | | |
| Н.контр. | | Амбрас | | | | | | |
| Утв. | | | | | | | | |

Инв.№ подл. | Подп. и дата | Взам.инв.№ | Инв.№ дубл. | Подп. и дата

Формат А4

## Б15М180.002

25√(√)

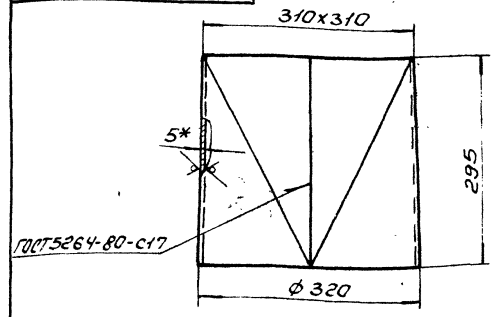


Развертка

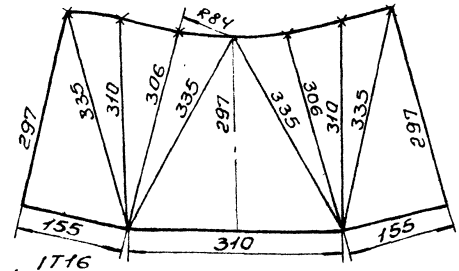


1. $\pm \frac{IT16}{2}$.
2. Сварку производить электродами Э-42 ГОСТ 9467-75.
3.* Размер для справки.

| Изм. | Лист | N Докум. | Подп. | Дата | Б15М180.002 | | | |
|---|---|---|---|---|---|---|---|---|
| Разраб. | | Извекова | | | Переход | Лит. | Масса | Масшт. |
| Пров. | | Гончаренко | | | | И | 11,5 | 1:5 |
| Т.контр. | | Севрюков | | | | Лист | Листов 1 | |
| Нач.отд. | | Григорьяна | | | Лист 5 ГОСТ19903-74 / ВСТ3 ГОСТ14637-89 | Харьковский Сантехпроект | | |
| Н.контр. | | Амбрас | | | | | | |
| Утв. | | | | | | | | |

Инв.№ подл. | Подп. и дата | Взам.инв.№ | Инв.№ дубл. | Подп. и дата

Формат А4

## Б15М180.000СБ

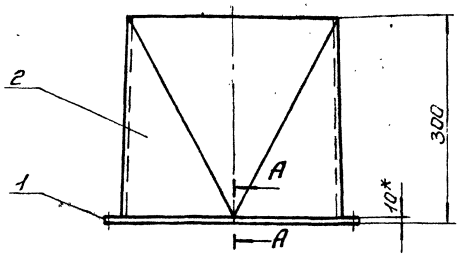


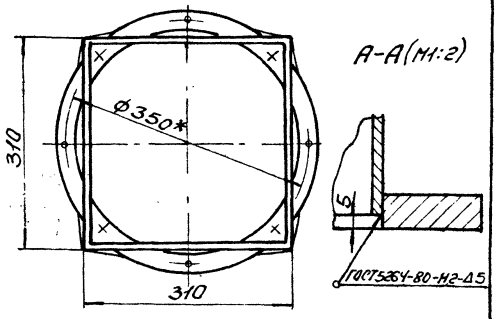


1. Сварку производить электродами Э-42 ГОСТ 9467-75.
2.* Размеры для справки.

| Изм. | Лист | N Докум. | Подп. | Дата | Б15М180.000СБ | | | |
|---|---|---|---|---|---|---|---|---|
| Разраб. | | Извекова | | | Переход в сборе Сборочный чертеж | Лит. | Масса | Масшт. |
| Провер. | | Гончаренко | | | | И | 14,5 | 1:5 |
| Т.контр. | | Севрюков | | | | Лист | Листов 1 | |
| Нач.отд. | | Григорьяна | | | | Харьковский Сантехпроект | | |
| Н.контр. | | Амбрас | | | | | | |
| Утв. | | | | | | | | |

Инв.№ подл. | Подп. и дата | Взам.инв.№ | Инв.№ дубл. | Подп. и дата

Формат А4

| Форм. | Зона | Поз. | Обозначение | Наименование | Кол. | Примеч. |
|---|---|---|---|---|---|---|
| | | | | Документация | | |
| А4 | | | Б15М180.000СБ | Сборочный чертеж | | |
| | | | | Детали | | |
| А4 | | 1 | Б15М180.001 | Фланец | 1 | |
| А4 | | 2 | Б15М180.002 | Переход | 1 | |

| Изм. | Лист | N Докум. | Подп. | Дата | Б15М180.000 | | | |
|---|---|---|---|---|---|---|---|---|
| Разраб. | | Извекова | | | Переход в сборе | Лит. | Лист | Листов |
| Провер. | | Гончаренко | | | | И | | 1 |
| Нач.отд. | | Григорьяна | | | | Харьковский Сантехпроект | | |
| Н.контр. | | Амбрас | | | | | | |
| Утв. | | | | | | | | |

Инв.№ подл. | Подп. и дата | Взам.инв.№ | Инв.№ дубл. | Подп. и дата

25256 23 34

Формат А4

Б15М 187.000 СБ

Альбом 18, часть 2

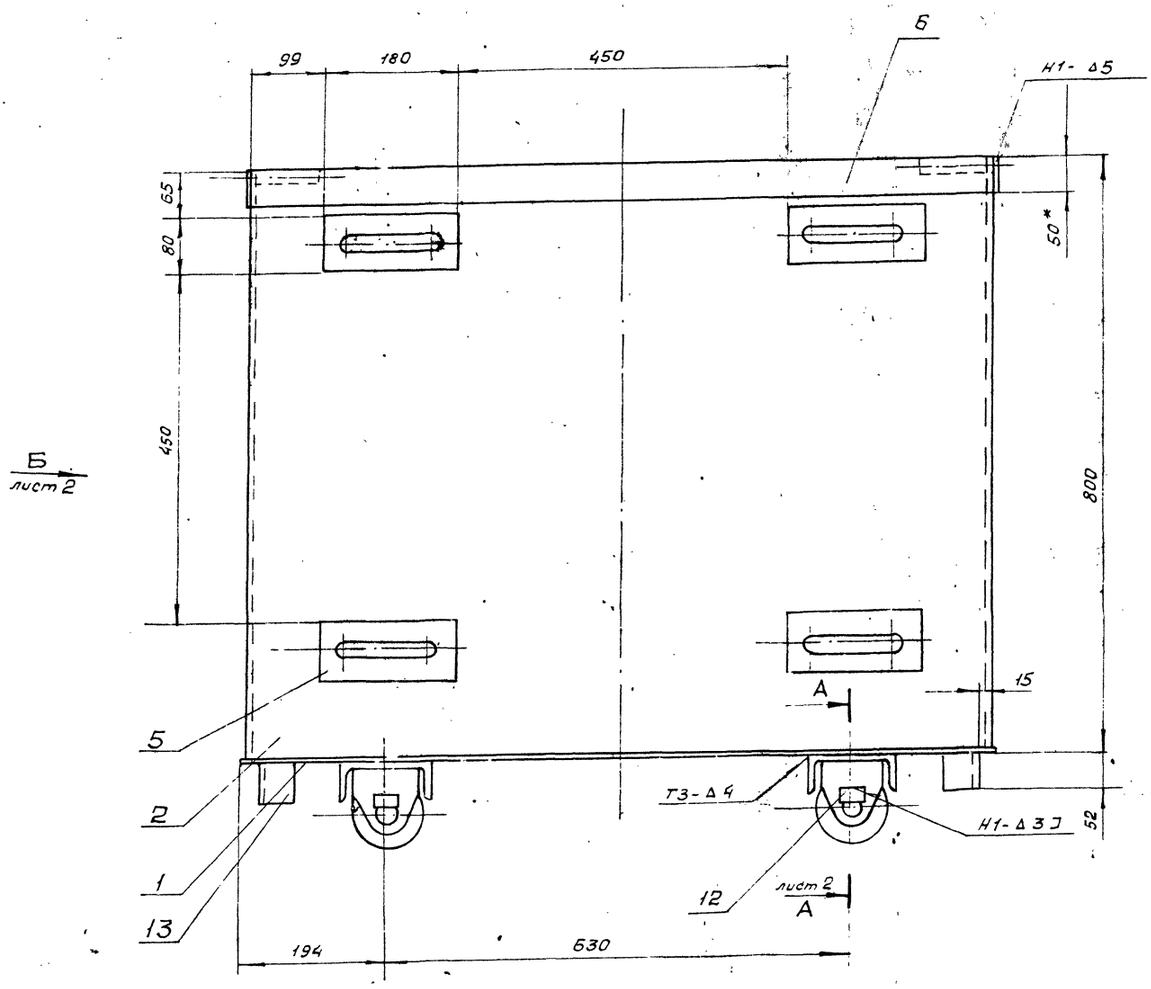


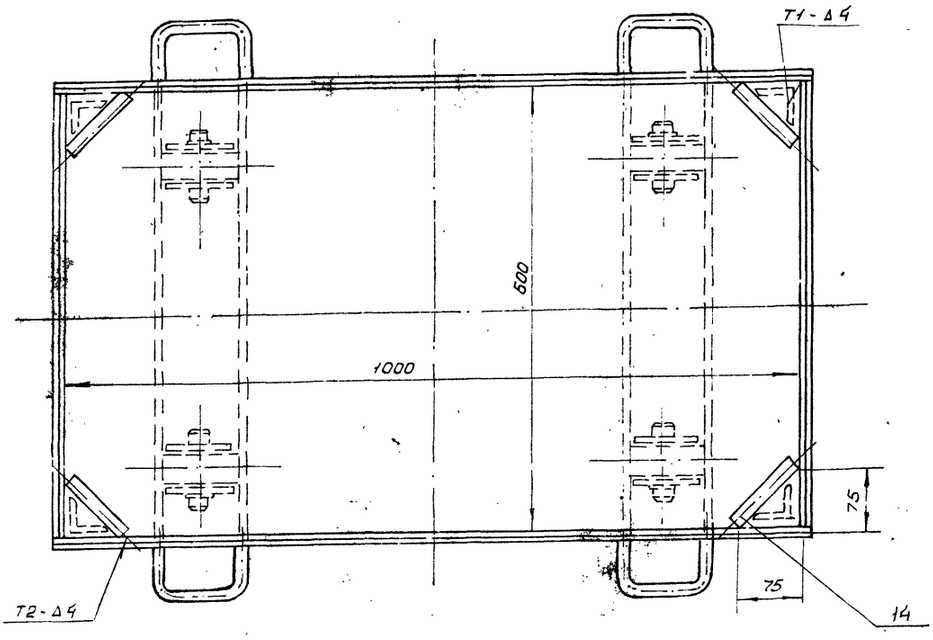


1. Назначение емкости - хранение осадка
2. Характеристика среды - осадок; зола и шлак, влажность - 80%, крупность ≤ 5 мм
   а) удельный вес - 1300 кг/м³
   б) токсичность - нетоксичен
3. Максимальный уровень заполнения - 100 мм от верха контейнера.

| | | | | | | |
|---|---|---|---|---|---|---|
| Изм. | Лист | Ндокум. | Подп. | Дата | Б15М 187.000 СБ | |
| Разраб. | | Узбекова | | | Контейнер для осадка Сборочный чертеж | Лит. / Масса / Масшт. |
| Прров. | | Гончаренко | | | | У / 151.0 / 1:5 |
| Т.контр. | | Севрюков | | | | Лист 1 / Листов 2 |
| Нач.отд. | | Григорьянц | | | | Харьковский сантехпроект |
| Н.контр. | | Амбрас | | | | |
| Утв. | | | | | | |

Инв. № подл. | Подп. и дата | Взам. инв. № | Инв. № дубл. | Подп. и дата

Альбом 18, часть 2

| Формат | Зона | Поз. | Обозначение | Наименование | Кол. | Примеч. |
|---|---|---|---|---|---|---|
| | | | | **Документация** | | |
| А2 | | | Б15М187.000СБ | Сборочный чертеж | | |
| | | | | **Детали** | | |
| Б4 | | 1 | Б15М187.001 | Дно | 1 | 19,8кг |
| | | | | Лист 4 гост 19903-74 | | |
| | | | | ВСт3 гост 14637-89 | | |
| | | | | 618×1018 | | |
| Б4 | | 2 | Б15М187.002 | Стенка | 2 | 25,2кг |
| | | | | Лист 4 гост 19903-74 | | |
| | | | | ВСт3 гост 14637-89 | | |
| | | | | 798×1008 | | |
| Б4 | | 3 | Б15М187.003 | Стенка | 2 | 15,0кг |
| | | | | Лист 4 гост 19903-74 | | |
| | | | | ВСт3 гост 14637-89 | | |
| | | | | 600×796 | | |
| А4 | | 4 | Б15М187.004 | Ручка | 8 | 0,45кг |
| Б4 | | 5 | Б15М187.005 | Накладка | 8 | |
| | | | | Лист 4 гост 19903-74 | | |
| | | | | ВСт3 гост 14637-89 | | |
| | | | | 80×180 | | |
| Б4 | | 6 | Б15М187.006 | Планка | 2 | 1,58кг |
| | | | | Полоса 4×50 гост 103-76 | | |
| | | | | ВСт3 гост 535-88 | | |
| | | | | ℓ=1008 | | |
| Б4 | | 7 | Б15М187.007 | Планка | 2 | 0,97кг |
| | | | | Полоса 4×50 гост 103-76 | | |
| | | | | ВСт3 гост 535-88 | | |
| | | | | ℓ=616 | | |
| Б4 | | 8 | Б15М187.008 | Балка | 2 | 6,43кг |
| | | | | Швеллер 12 гост 8240-89 | | |
| | | | | ВСт3 гост 535-88 | | |
| | | | | ℓ=618 | | |
| А4 | | 9 | Б15М187.009 | Ушко | 8 | |
| А4 | | 10 | Б15М187.011 | Ось | 4 | |
| А4 | | 11 | Б15М187.012 | Колесо | 4 | |
| Б4 | | 12 | Б15М187.013 | Пластина | 4 | 0,008кг |
| | | | | Лист 4 гост 19903-74 | | |
| | | | | ВСт3 гост 14637-89 | | |
| | | | | 10×25 | | |
| Б4 | | 13 | Б15М187.014 | Стойка | 4 | 0,2кг |
| | | | | Уголок Б-50×50×5 гост 8509-86 | | |
| | | | | ВСт3 гост 535-88 | | |
| | | | | ℓ=52 | | |
| Б4 | | 14 | Б15М187.015 | Упор | 4 | 0,26кг |
| | | | | Круг 20 гост 2590-88 | | |
| | | | | ВСт.3 гост 535-88 | | |
| | | | | ℓ=106 | | |
| | | | | **Стандартные изделия** | | |
| | | 15 | | Шплинт 3,2×25 гост 397-79 | 4 | 0,001кг |
| | | 16 | | Шайба 27 гост 11371-78 | 4 | 0,05кг |

Инв.№ подл. | Подп. и дата | Взам. инв.№ | Инв.№ дубл. | Подп. и дата

| Изм. | Лист | № докум. | Подп. | Дата |
|---|---|---|---|---|
| Разраб. | | Извекова | | |
| Пров. | | Гончаренко | | |
| Нач. отд. | | Григорьянц | | |
| Н. контр. | | Амброс | | |
| Утв. | | | | |

Б15М187.000

Контейнер

| Лит. | Лист | Листов |
|---|---|---|
| Н | 1 | 2 |

Харьковский Сантехпроект

Формат А4

Б15М187.000

| Изм. | Лист | № докум. | Подп. | Дата |
|---|---|---|---|---|

Лист 2

Формат А3

Б15М187.000СБ

Б лист 1

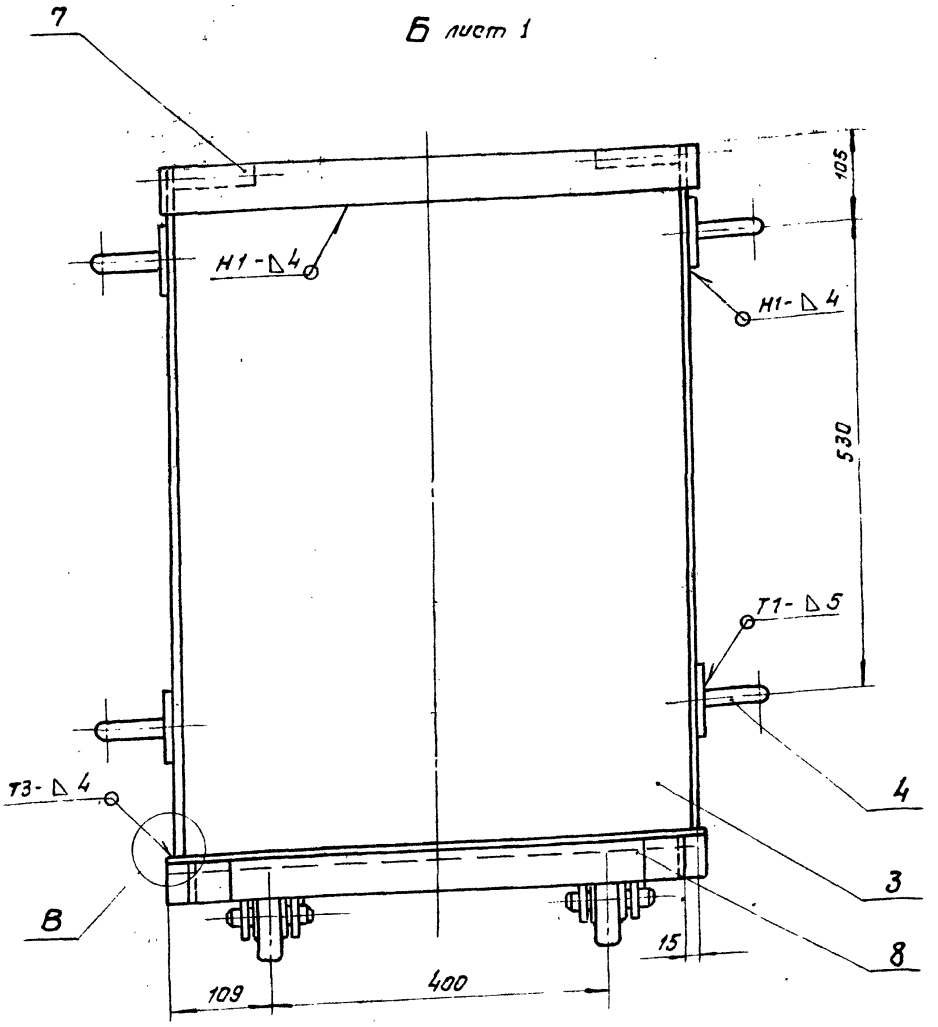


А-А (м.1:2) лист 1

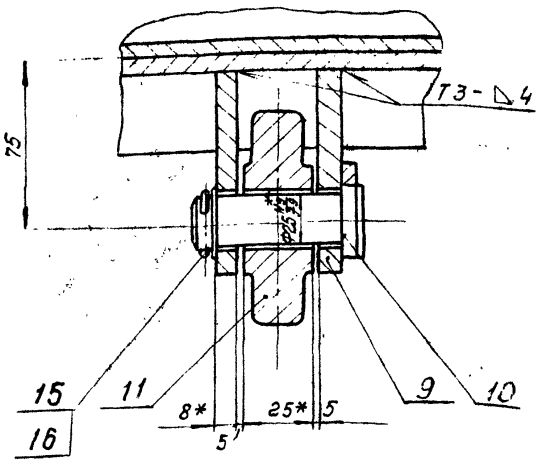


В (м.1:1)

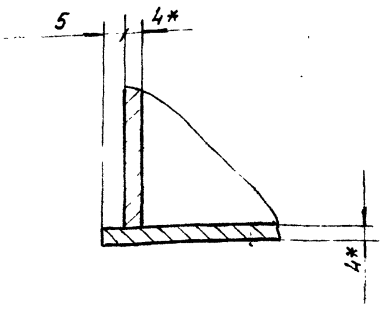


Б15М187.000СБ

Лист 2

## 615М187.011

12,5 (√)

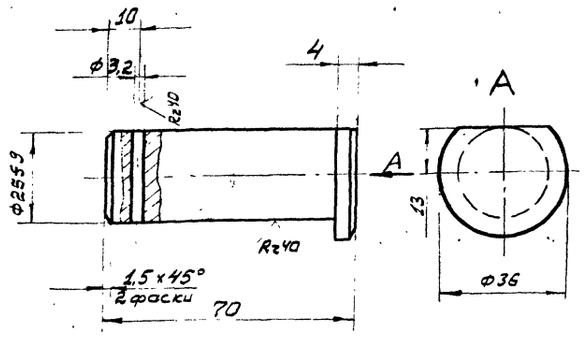


Неуказанные пред. откл. размеров $\pm \frac{JT14}{2}$

| Изм. | Лист | № докум. | Подп. | Дата | Б15М187.011 | | | |
|---|---|---|---|---|---|---|---|---|
| Разраб. | | Извекова | | | Ось | Лит. | Масса | Масшт. |
| Пров. | | Гончаренко | | | | У | 0,25 | 1:1 |
| Т.контр. | | Севрюков | | | | Лист | Листов 1 | |
| Нач.отд. | | Григорьянц | | | | | | |
| Н.контр. | | Алибрас | | | Круг 36 ГОСТ 2590-88 / ВСт3 ГОСТ 535-88 | Харьковский Сантехпроект | | |
| Утв. | | | | | | | | |

Инв.№ подл. | Подпись и дата | Взам. инв.№ | Инв.№ дубл. | Подпись и дата

Формат А4

## 615М187.012

12,5 (√)

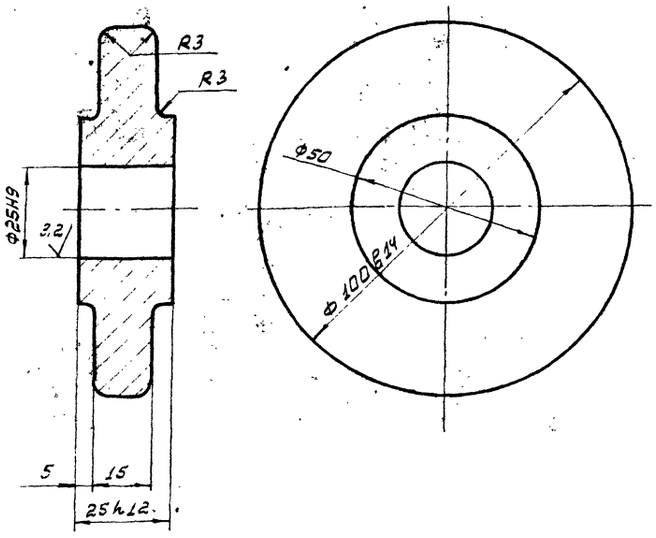


Неуказанные пред. откл. размеров $\pm \frac{JT14}{2}$

| Изм. | Лист | № докум. | Подп. | Дата | Б15М187.012 | | | |
|---|---|---|---|---|---|---|---|---|
| Разраб. | | Извекова | | | Колесо | Стадия | Масса | Масш. |
| Пров. | | Гончаренко | | | | У | 1,0 | 1:1 |
| Т.контр. | | Севрюков | | | | Лист | Листов 1 | |
| Нач.отд. | | Григорьянц | | | | | | |
| Н.контр. | | Алибрас | | | ВСт3 ГОСТ 380-88 | Харьковский Сантехпроект | | |
| Утв. | | | | | | | | |

Инв.№ подл. | Подпись и дата | Взам. инв.№ | Инв.№ дубл. | Подпись и дата

Формат А4

## 615М187.004

25 (√)

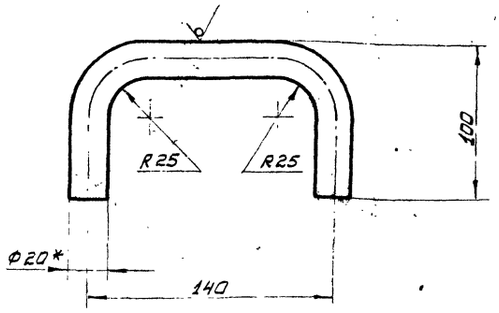


1. $\pm \frac{JT16}{2}$
2. Длина развертки - 290 мм
3. * Размер для справки

| Изм. | Лист | № докум. | Подп. | Дата | Б15М187.004 | | | |
|---|---|---|---|---|---|---|---|---|
| Разраб. | | Извекова | | | Ручка | Лит. | Масса | Масш. |
| Провер. | | Гончаренко | | | | У | 0,72 | 1:2 |
| Т.контр. | | Севрюков | | | | Лист | Листов 1 | |
| Нач.отд. | | Григорьянц | | | | | | |
| Н.контр. | | Алибрас | | | Круг 20 ГОСТ 2590-88 / ВСт3 ГОСТ 535-88 | Харьковский Сантехпроект | | |
| Утв. | | | | | | | | |

Инв.№ подл. | Подпись и дата | Взам. инв.№ | Инв.№ дубл. | Подпись и дата

Формат А4

## 615М187.009

25 (√)

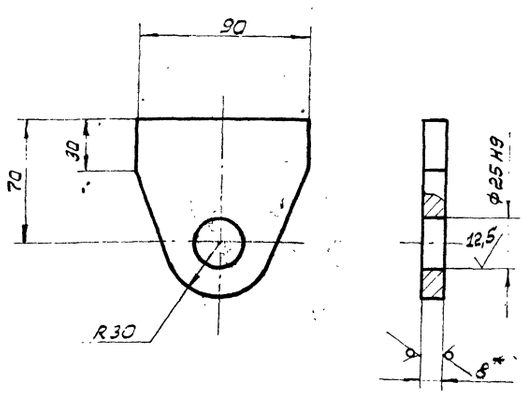


1. $\pm \frac{JT16}{2}$
2. * Размер для справки

| Изм. | Лист | № докум. | Подп. | Дата | Б15М187.009 | | | |
|---|---|---|---|---|---|---|---|---|
| Разраб. | | Извекова | | | Ушко | Лит. | Масса | Масш. |
| Провер. | | Гончаренко | | | | У | 0,45 | 1:2 |
| Т.контр. | | Севрюков | | | | Лист | Листов 1 | |
| Нач.отд. | | Григорьянц | | | | | | |
| Н.контр. | | Алибрас | | | Лист 8 ГОСТ 19903-74 / ВСт3ГОСТ14637-89 | Харьковский Сантехпроект | | |
| Утв. | | | | | | | | |

Инв.№ подл. | Подпись и дата | Взам. инв.№ | Инв.№ дубл. | Подпись и дата

Б15М179.010СБ

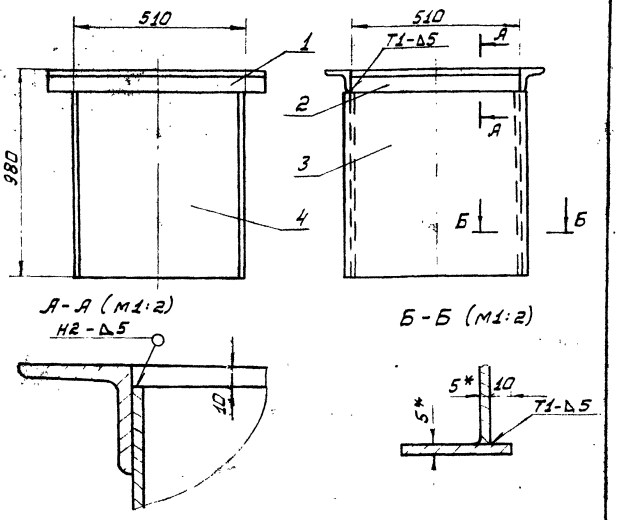


1. Сварку производить электродами Э-42 ГОСТ 9467-75. Сварные швы по ГОСТ 5264-80.
2. $\pm \frac{JT16}{2}$.
3. Кромки реза деталей Б4-$\frac{25}{\surd}$.
4. * Размеры для справки.

| Изм. | Лист | № докум. | Подп. | Дата |
|---|---|---|---|---|
| Разраб. | | Извегова | | |
| Пров. | | Гончаренко | | |
| Т.контр. | | Сверюсев | | |
| Нач.отд. | | Григорьянц | | |
| Н.контр. | | Алибрас | | |
| Утв. | | | | |

Золоспуск
Сборочный чертеж

| Лит. | Масса | Масшт. |
|---|---|---|
| У | 89.0 | 1:10 |

Лист | Листов 1

Харьковский Сантехпроект

Инв.№ подл. | Подпись и дата | Взам. инв.№ | Инв.№ дубл. | Подпись и дата



| Формат | Зона | Поз. | Обозначение | Наименование | Кол. | Примечание |
|---|---|---|---|---|---|---|
| | | | | Документация | | |
| А4 | | | Б15М179.010СБ | Сборочный чертеж | | |
| | | | | Детали | | |
| Б4 | | 1 | Б15М179.003 | Балка | 2 | 3,0 кг |
| | | | | Уголок Б-63х63х5 ГОСТ 8509-86 | | |
| | | | | Вст3 ГОСТ 535-88 | | |
| | | | | L = 636 | | |
| Б4 | | 2 | Б15М179.004 | Балка | 2 | 2,4 кг |
| | | | | Уголок Б-63х63х5 ГОСТ 8509-86 | | |
| | | | | Вст3 ГОСТ 535-88 | | |
| | | | | L = 510 | | |
| Б4 | | 3 | Б15М179.005 | Стенка | 2 | |
| Б4 | | 4 | Б15М179.006 | Стенка | 2 | 18,6 кг |
| | | | | Лист 5 ГОСТ 19903-74 | | |
| | | | | Вст3 ГОСТ 14637-89 | | |
| | | | | 500х970 | | |

Б15М179.010

| Изм. | Лист | № докум. | Подп. | Дата |
|---|---|---|---|---|
| Разраб. | | Извегова | | |
| Пров. | | Гончаренко | | |
| Нач.отд. | | Григорьянц | | |
| Н.контр. | | Алибрас | | |
| Утв. | | | | |

Золоспуск

| Лит. | Масса | Масшт. |
|---|---|---|
| | | |

Лист | Листов 1

Харьковский Сантехпроект

Инв.№ подл. | Подпись и дата | Взам. инв.№ | Инв.№ дубл. | Подпись и дата

| Формат | Зона | Поз. | Обозначение | Наименование | Кол. | Примечание |
|---|---|---|---|---|---|---|
| | | | | Документация | | |
| А2 | | | Б15М179.000СБ | Сборочный чертеж | | |
| | | | | Сборочные единицы | | |
| А4 | | 1 | Б15М179.010 | Золоспуск | 2 | |
| | | | | Детали | | |
| Б4 | | 2 | Б15М179.001 | Кронштейн | 2 | 1,85 кг |
| | | | | Уголок Б-50х50х5 ГОСТ 8509-86 | | |
| | | | | Вст3 ГОСТ 535-88 | | |
| | | | | L = 190 | | |
| Б4 | | 3 | Б15М179.002 | Кронштейн | 6 | 0,95 кг |
| | | | | Уголок Б-50х50х5 ГОСТ 8509-86 | | |
| | | | | Вст3 ГОСТ 535-88 | | |
| | | | | L = 250 | | |
| | | | | Стандартные изделия | | |
| | | 4 | | Переход К45х25-32х2.0 | 2 | |
| | | | | ГОСТ 17378-83 | | |
| | | 5 | | Переход К57х4-45х2,5 | 2 | |
| | | | | ГОСТ 17378-83 | | |
| | | 6 | | Опора ОПБ2-60 | 2 | |
| | | | | ГОСТ 14911-82 | | |
| | | 7 | | Опора ОПБ2-45 | 2 | |
| | | | | ГОСТ 14911-82 | | |
| | | 8 | | Опора ОПБ2-32 | 4 | |
| | | | | ГОСТ 14911-82 | | |

Б15М179.000

| Изм. | Лист | № докум. | Подп. | Дата |
|---|---|---|---|---|
| Разраб. | | Извегова | | |
| Пров. | | Гончаренко | | |
| Нач.отд. | | Григорьянц | | |
| Н.контр. | | Алибрас | | |
| Утв. | | | | |

Золоспуск котлоагрегата с узлом пролывки

| Лит. | Лист | Листов |
|---|---|---|
| | 1 | 2 |

Харьковский Сантехпроект

Инв.№ подл. | Подпись и дата | Взам. инв.№ | Инв.№ дубл. | Подпись и дата

| Формат | Зона | Поз. | Обозначение | Наименование | Кол. | Примечание |
|---|---|---|---|---|---|---|
| | | | | Материалы | | |
| | | 9 | | Труба 45х2,5 ГОСТ 10704-76 | | 4,2 кг |
| | | | | Вст3 ГОСТ 10705-80 | | |
| | | | | L = 1600 | | |
| | | 10 | | Труба 32х2,2 ГОСТ 10704-76 | | 10,7 кг |
| | | | | Вст3 ГОСТ 10705-80 | | |
| | | | | L = 6600 | | |
| | | 11 | | Труба 50х3,5 ГОСТ 3262-75 | | 4,7 кг |
| | | | | L = 950 | | |

Б15М179.000 Лист 2

Инв.№ подл. | Подпись и дата | Взам. инв.№ | Инв.№ дубл. | Подпись и дата

Альбом 13, часть 2

Б15М179.000СБ

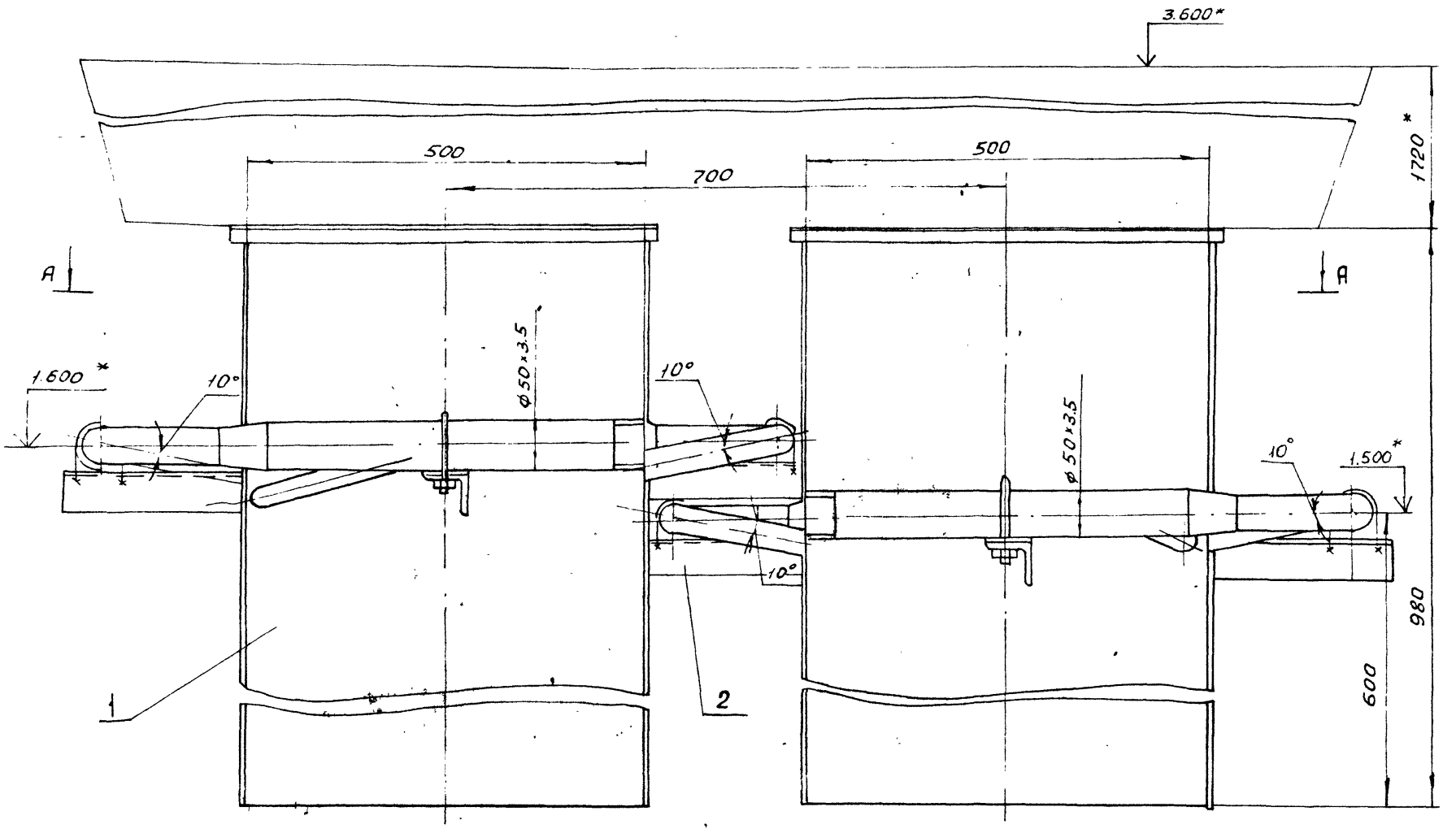


А - А

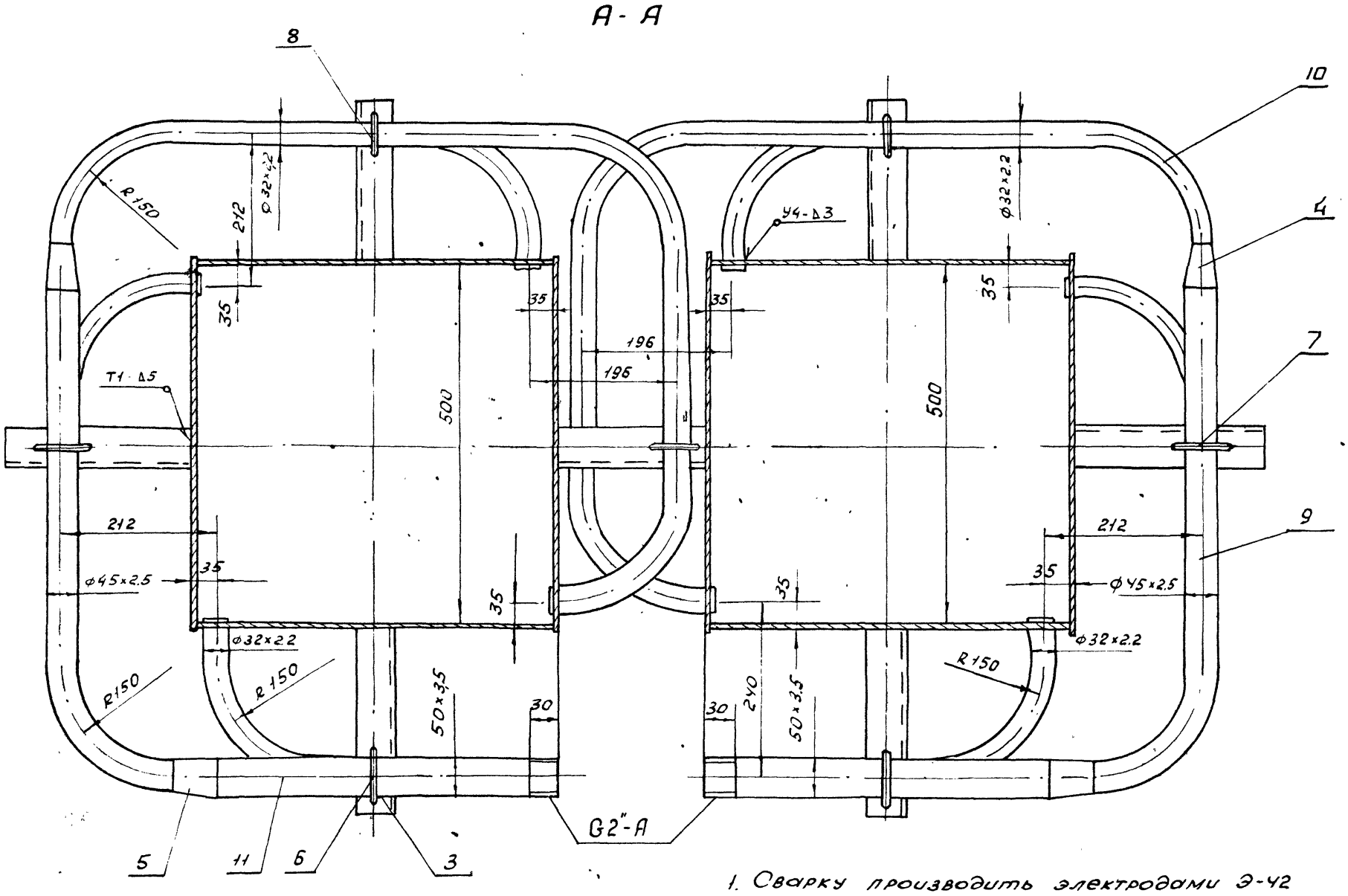


1. Сварку производить электродами Э-42 ГОСТ 9467-75. Сварные швы по ГОСТ 5264-80

2. * Размеры для справки

| | | | | | | | | |
|---|---|---|---|---|---|---|---|---|
| | | | | | Б15М179.000СБ | | | |
| Изм | Лист | № докум. | Подп. | Дата | Золоспуск котлоагрегата с узлом промывки Сборочный чертеж | Лит | Масса | Масшт |
| Разраб. | | Извекова | | | | И | 210.0 | 1:5 |
| Пров | | Гончаренко | | | | Лист | Листов 1 | |
| Т. конт. | | Севрюков | | | | Харьковский сантехпроект | | |
| Нач. отд. | | Григорьянц | | | | | | |
| Н. конт. | | Амбрас | | | | | | |
| Утв. | | | | | | | | |

Инв. № подл. | Подп. и дата | Взам. инв. № | Инв. № дуб. | Подп. и дата

266-23 37 формат А2

Альбом 18, часть 2

Б15М 179.005

25 √(√)

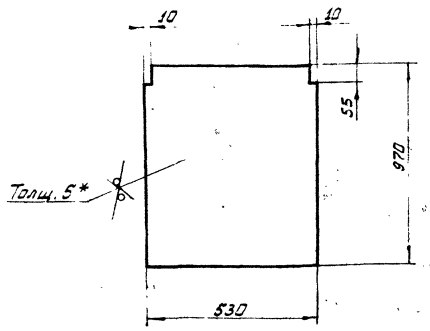


1. ± $\frac{IT16}{2}$.

2. *Размер для справки.

| Изм | Лист | N докум. | Подп. | Дата |
|---|---|---|---|---|
| Разраб. | | Извекова | | |
| Пров. | | Гончаренко | | |
| Т.конт. | | Севрюков | | |
| Нач.отд. | | Григорьянц | | |
| Н.конт. | | Амбрас | | |
| Утв. | | | | |

Б15М179.005

Стенка

| Лит. | Масса | Масшт. |
|---|---|---|
| И | 20.0 | 1:10 |

Лист 5 ГОСТ 19903-74
ВСт3 ГОСТ 14637-89

Лист | Листов 1

Харьковский Сантехпроект

Инв.N подл. | Подпись и дата | Взам.инв.N | Инв.N дубл. | Подпись и дата

| Формат | Зона | Поз. | Обозначение | Наименование | Кол. | Примечание |
|---|---|---|---|---|---|---|
| | | | | Документация | | |
| А3 | | | Б12В815.010 СБ | Сборочный чертеж | | |
| | | | | Детали | | |
| А4 | | 1 | Б12В815.003 | Фланец | 1 | |
| Б4 | | 2 | Б12В815.004 | Обечайка | 1 | 5,3кг |
| | | | | Труба 2[illegible] ГОСТ [illegible] | | |
| | | | | ВСт3сп5 ГОСТ 10705-80 | | |
| | | | | L = 208 | | |
| | | 3 | Б12В815.005 | Дно | 1 | |
| Б4 | | 4 | Б12В815.006 | Сухарик | 4 | 0,04кг |
| | | | | Полоса 8×30 ГОСТ 103-76 | | |
| | | | | ВСт3 ГОСТ 535-88 | | |
| | | | | L = 23 | | |

Б12В815.010

Корпус

| Изм | Лист | N докум. | Подп. | Дата |
|---|---|---|---|---|
| Разраб. | | Извекова | | |
| Пров. | | Гончаренко | | |
| Нач.отд. | | Григорьянц | | |
| Н.конт. | | Амбрас | | |
| Утв. | | | | |

| Лит. | Лист | Листов |
|---|---|---|
| И | | 1 |

Харьковский Сантехпроект

Инв.N подл. | Подпись и дата | Взам.инв.N | Инв.N дубл. | Подпись и дата

| Формат | Зона | Поз. | Обозначение | Наименование | Кол. | Примечание |
|---|---|---|---|---|---|---|
| | | | | Документация | | |
| А2 | | | Б15М185.000 СБ | Сборочный чертеж | | |
| | | | | Детали | | |
| Б4 | | 1 | Б15М185.0001 | Течка | 1 | 52,8кг |
| | | | | Труба 325×6 ГОСТ 10704-76 | | |
| | | | | ВСт3 ГОСТ 10705-80 | | |
| | | | | L = 1124 | | |
| Б4 | | 2 | Б15М185.002 | Кронштейн | 1 | 0,48кг |
| | | | | Уголок Б-50×50×5 ГОСТ 8509-86 | | |
| | | | | ВСт3 ГОСТ 535-88 | | |
| | | | | L = 130 | | |
| Б4 | | 3 | Б15М185.003 | Кронштейн | 2 | 1,13кг |
| | | | | Уголок Б-50×50×5 ГОСТ 8509-86 | | |
| | | | | ВСт3 ГОСТ 535-88 | | |
| | | | | L = 300 | | |
| | | | | Стандартные изделия | | |
| | | 5 | | Переход К57×4,0-38×2,0 | 1 | |
| | | | | ГОСТ 17378-83 | | |
| | | 6 | | Опора ОПБ2-60 | 1 | |
| | | | | ГОСТ 14911-82 | | |
| | | 7 | | Опора ОПБ2-38 | 2 | |
| | | | | ГОСТ 14911-82 | | |
| | | 8 | | Отвод 60° 325×8 | 1 | Отрезать 30° |
| | | | | ГОСТ 17375-83 | | |

Б15М185.000

Золоспуск экономайзера ЭБ-2-236И с узлом промывки

| Изм | Лист | N докум. | Подп. | Дата |
|---|---|---|---|---|
| Разраб. | | Извекова | | |
| Пров. | | Гончаренко | | |
| Нач.отд. | | Григорьянц | | |
| Н.конт. | | Амбрас | | |
| Утв. | | | | |

| Лит. | Лист | Листов |
|---|---|---|
| И | 1 | 2 |

Харьковский Сантехпроект

Инв.N подл. | Подпись и дата | Взам.инв.N | Инв.N дубл. | Подпись и дата

| Формат | Зона | Поз. | Обозначение | Наименование | Кол. | Примечание |
|---|---|---|---|---|---|---|
| | | | | Материалы | | |
| | | 9 | | Труба 50×3,5 ГОСТ 3262-75 | | 1,6кг |
| | | | | L = 330 | | |
| | | 10 | | Труба 38×2,5 ГОСТ 10704-76 | | 3,2кг |
| | | | | ВСт3 ГОСТ 10705-80 | | |
| | | | | L = 1350 | | |

Б15М185.000

Лист 2

5260 23 40

Альбом 18. часть 2

Б15М185.000СБ

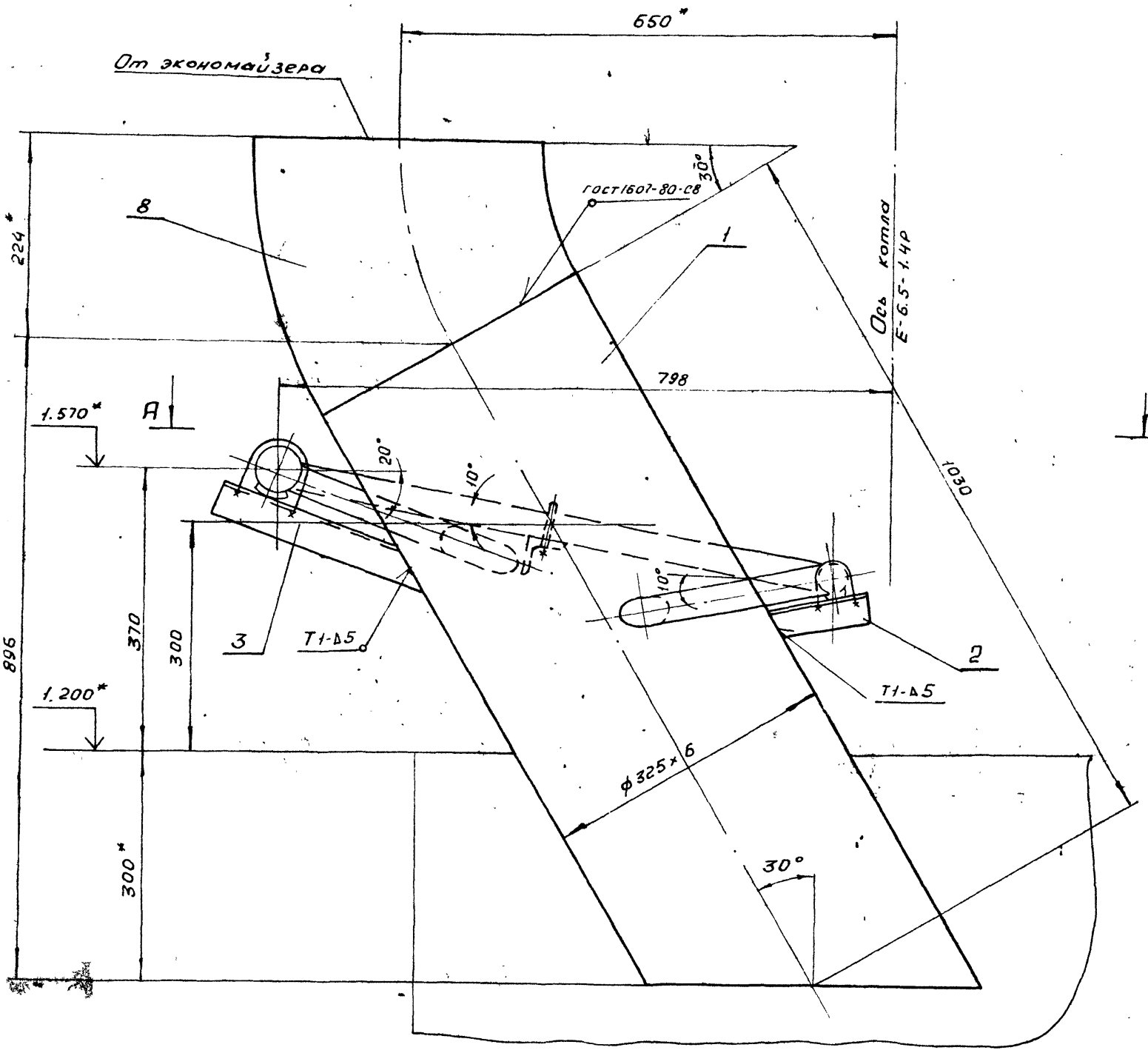


А - А

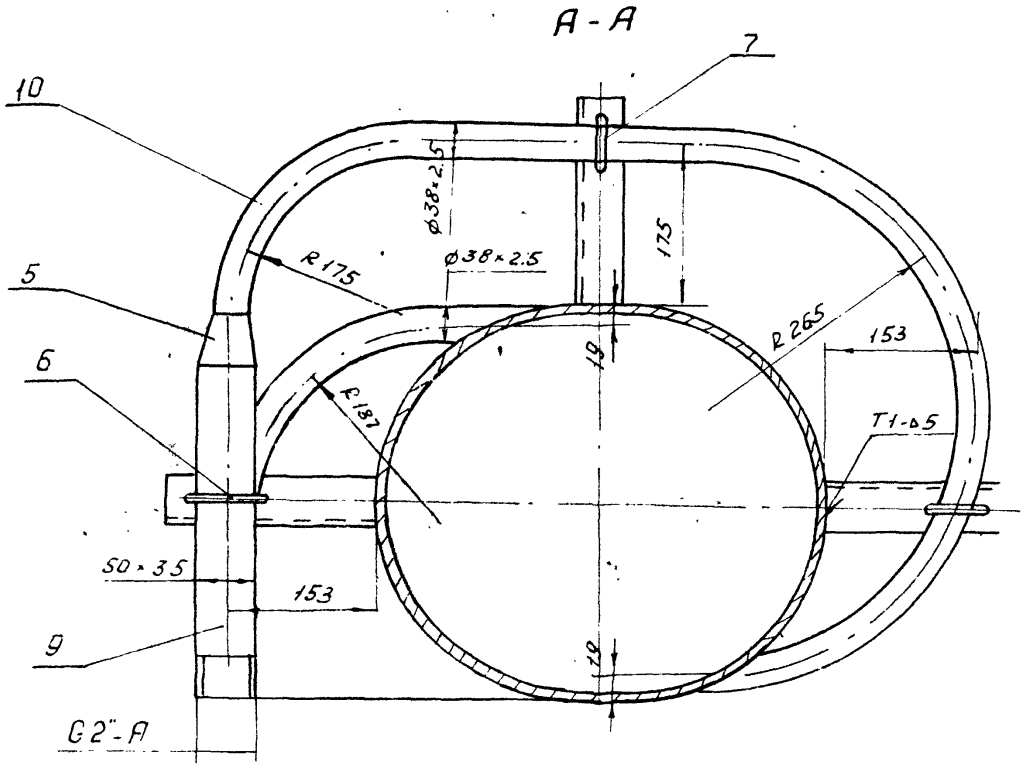


1. Сварку производить электродами Э-42 ГОСТ9467-75. Сварные швы по ГОСТ 5264-80
2. * Размеры для справки

| | | | | | | | | |
|---|---|---|---|---|---|---|---|---|
| | | | | | Б15М185.000СБ | | | |
| Изм | Лист | N докум. | Подп. | Дата | Золоспуск экономайзера ЭБ-2-236И с узлом промывки. Сборочный чертеж | Лит. | Масса | Масшт. |
| Разр. | | Извекова | | | | И | 83.0 | 1:5 |
| Пров. | | Гончаренко | | | | Лист | Листов 1 | |
| Т.конт. | | Севрюков | | | | Харьковский Сантехпроект | | |
| Нач.отд. | | Григорьянц | | | | | | |
| Н.конт. | | Амбрас | | | | | | |
| Утв | | | | | | | | |

Инв. № подл. | Подп. и дата | Взам. инв. № | Инв. № дубл. | Подп. и дата

25266-23 41 формат А2

Альбом 18, часть 2

Б15М186.000СБ

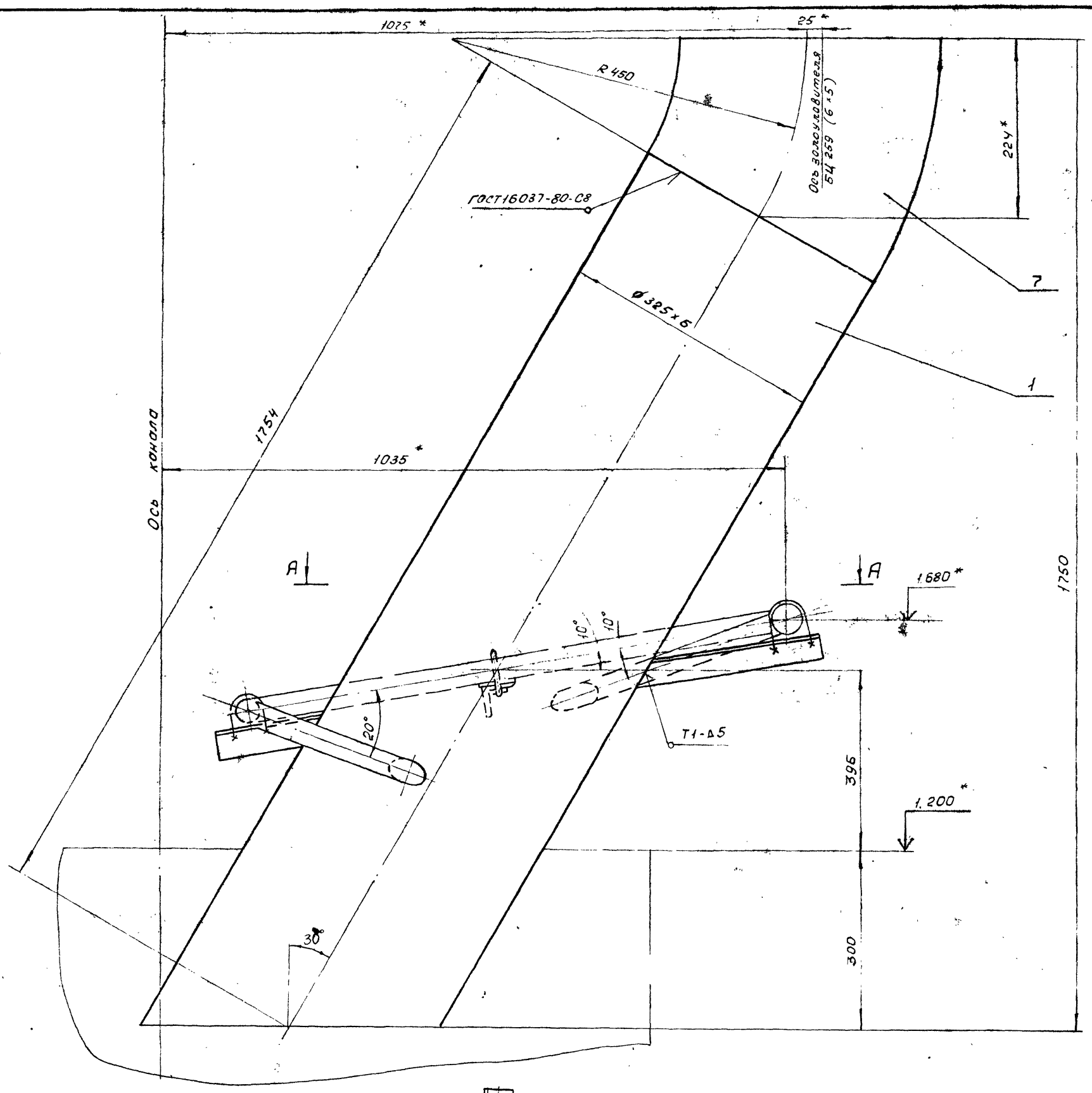


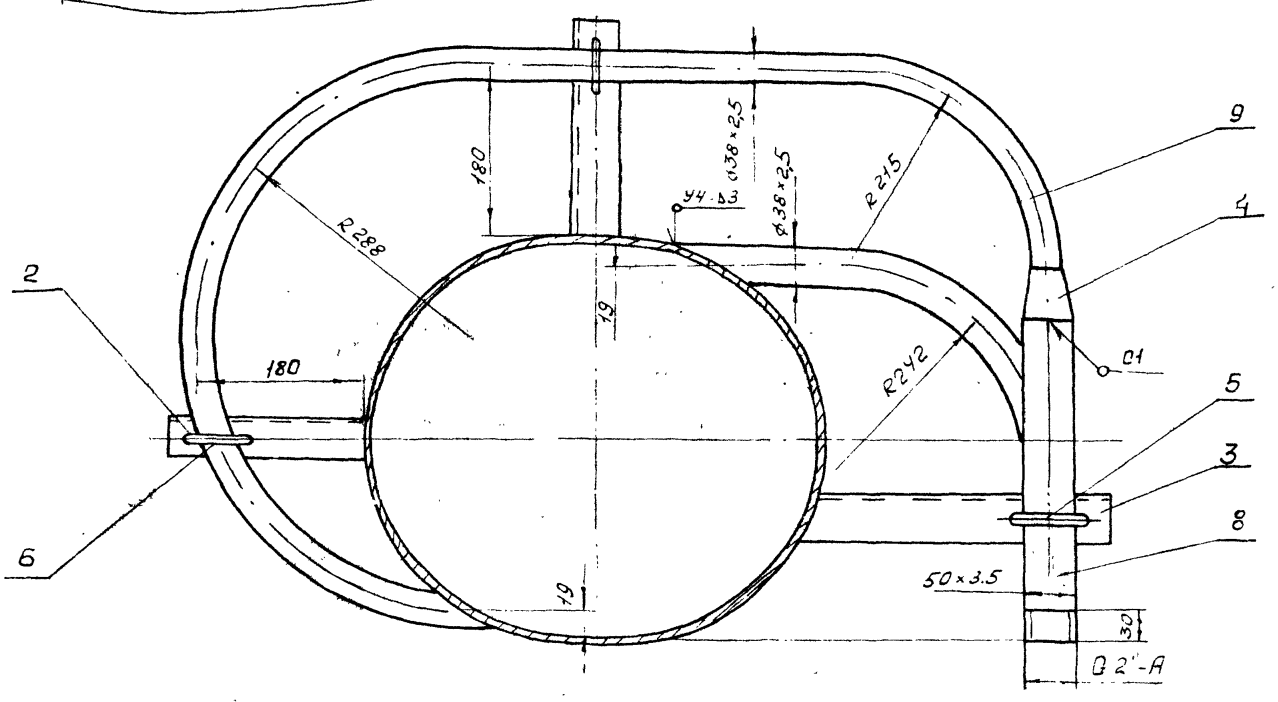


1. Сварку производить электродами Э-42 ГОСТ 9467-75. Сварные швы по ГОСТ 5264-80
2. * Размеры для справок

| | | | | | |
|---|---|---|---|---|---|
| Инв.№ подл. | Подп. и дата | Взам. инв.№ | Инв.№ дубл. | Подпись и дата | |

| | | | | |
|---|---|---|---|---|
| Изм. | Лист | № докум. | Подп. | Дата |
| Разраб. | | Узвекова | | |
| Провер. | | Гончаренко | | |
| Т. контр. | | Севрюков | | |
| Нач. отд. | | Григорьянц | | |
| Н. контр. | | Амбрас | | |
| ГИП | | | | |

# Б15М186.000СБ

Золоспуск золоуловителя БЦ-259(6×5) с узлом промывки
Сборочный чертеж

| Лит | Масса | Масштаб |
|---|---|---|
| И | 1100 | 1:5 |
| Лист | Листов 1 | |

Харьковский Сантехпроект

25266 23

Инв. N подл. | Подпись и дата | Взам. инв. N | Инв. N дубл. | Подпись и дата

| Изм. | Лист | N докум. | Подп. | Дата |
|---|---|---|---|---|
| Разраб. | | | | |
| Провер. | | | | |
| Т. контр. | | | | |
| Нач. отд. | | | | |
| Н. контр. | | | | |
| Утв. | | | | |

| Лит. | Масса | Масштаб |
|---|---|---|
| Ц | | |
| Лист | Листов | |

Харьковский Сантехпроект

Формат А4

Инв. N подл. | Подпись и дата | Взам. инв. N | Инв. N дубл. | Подпись и дата

| Изм. | Лист | N докум. | Подп. | Дата |
|---|---|---|---|---|
| Разраб. | | | | |
| Провер. | | | | |
| Т. контр. | | | | |
| Нач. отд. | | | | |
| Н. конт. | | | | |
| Утв. | | | | |

| Лит. | Масса | Масштаб |
|---|---|---|
| | | |
| Лист | Листов | |

Харьковский Сантехпроект

Формат А4

| Формат | Зона | Поз. | Обозначение | Наименование | кол. | Примечания |
|---|---|---|---|---|---|---|
| | | | | **Документация** | | |
| А2 | | | Б15м 186.000 СБ | Сборочный чертеж | | |
| | | | | **Детали** | | |
| Б4 | | 1 | Б15м 186.001 | Течка | 1 | 87.2кг |
| | | | | Труба 325×6 ГОСТ 10704-76 | | |
| | | | | В ст 3 ГОСТ 10705-80 | | |
| | | | | $\ell$ = 1848 | | |
| Б4 | | 2 | Б15м 186.002 | Кронштейн | 2 | 0.83кг |
| | | | | Уголок Б-50×50×5 ГОСТ 8509-86 | | |
| | | | | В Ст3 ГОСТ 535-88 | | |
| | | | | $\ell$ = 220 | | |
| Б4 | | 3 | Б15м 186.003 | Кронштейн | 1 | 1.24кг |
| | | | | Уголок Б-50×50×5 ГОСТ 8509-86 | | |
| | | | | В Ст3 ГОСТ 535-88 | | |
| | | | | $\ell$ = 330 | | |
| | | | | **Стандартные изделия** | | |
| | | 4 | | Переход К57×4-0-38×2.0 | 1 | |
| | | | | ГОСТ 17378-83 | | |
| | | 5 | | Опора ОПБ 2-60 | 1 | |
| | | | | ГОСТ 14911-82 | | |
| | | 6 | | Опора ОПБ 2-38 | 2 | |
| | | | | ГОСТ 14911-82 | | |
| | | 7 | | Отвод 60°325×8.0 | 1 | отрезать 30° |
| | | | | ГОСТ 17375-83 | | |

Инв. N подл. | Подпись и дата | Взам. инв. N | Инв. N дубл. | Подпись и дата

| Изм. | Лист | N докум. | Подп. | Дата |
|---|---|---|---|---|
| Разраб. | Извекова | | | |
| Пров. | Гончаренко | | | |
| | Григорьян | | | |
| Н. контр. | Амбрас | | | |
| Утв. | | | | |

Б15М 186.000

Золоспуск золоуловителя Б4-259 (6×5) с узлом промывки

| Лит. | Лист | Листов |
|---|---|---|
| Ц | 1 | 2 |

Харьковский Сантехпроект

| Формат | Зона | Поз. | Обозначение | Наименование | кол. | Примечания |
|---|---|---|---|---|---|---|
| | | | | **Материалы** | | |
| | | 8 | | Труба 50×3.5 ГОСТ 8732-75 | | 1.7кг |
| | | | | $\ell$ - 345 | | |
| | | 9 | | Труба 38×2.5 ГОСТ 10704-76 | | 4.8кг |
| | | | | В Ст 3 ГОСТ 10705-80 | | |
| | | | | $\ell$ = 2150 | | |

Инв. N подл. | Подпись и дата | Взам. инв. N | Инв. N дубл. | Подпись и дата

Изм. | Лист | N докум. | Подп. | Дата

Б15М 186.000

Лист 2



gost.e-ecolog.ru