ТИПОВОЙ ПРОЕКТ
903-1-289.91

КОТЕЛЬНАЯ С 4 КОТЛАМИ Е-6,5-1,4Р
ЗОЛОШЛАКОУДАЛЕНИЕ МЕХАНИЧЕСКОЕ
ТОПЛИВО – КАМЕННЫЕ И БУРЫЕ УГЛИ
СИСТЕМА ТЕПЛОСНАБЖЕНИЯ ЗАКРЫТАЯ

АЛЬБОМ 18
ЧАСТЬ 1
МОНТАЖНЫЕ ИЗДЕЛИЯ
КОНСТРУКТОРСКАЯ ДОКУМЕНТАЦИЯ

СТР. 2–58

25266-22
245-76
Отпускная цена
на момент реализации
указана в счет-накладной

gost.e-ecolog.ru

ТИПОВОЙ ПРОЕКТ
903-1-289.91

КОТЕЛЬНАЯ С 4 КОТЛАМИ Е-6,5-1,4Р
ЗОЛОШЛАКОУДАЛЕНИЕ МЕХАНИЧЕСКОЕ
ТОПЛИВО – КАМЕННЫЕ И БУРЫЕ УГЛИ
СИСТЕМА ТЕПЛОСНАБЖЕНИЯ ЗАКРЫТАЯ

АЛЬБОМ 18
ЧАСТЬ 1
МОНТАЖНЫЕ ИЗДЕЛИЯ
КОНСТРУКТОРСКАЯ ДОКУМЕНТАЦИЯ

РАЗРАБОТАН
ИНСТИТУТОМ ХАРЬКОВСКИЙ САНТЕХПРОЕКТ
ГЛАВНЫЙ ИНЖЕНЕР ИНСТИТУТА
В.А. СЛЮСАРЕВ
ГЛАВНЫЙ ИНЖЕНЕР ПРОЕКТА
Л.И. ЛЕВОНТИН

УТВЕРЖДЕН
И ВВЕДЕН В ДЕЙСТВИЕ
ГПКНИИ „САНТЕХНИИПРОЕКТ"
ПРОТОКОЛ ОТ 22.08.91г. N25

©АПП ЦИТП, 1992г

Альбом 18

Содержание альбома

Обозначение	Наименование	стр.
	Содержание	2..4
	Часть 1	
Б12г1178.000	Сочленение МЭО 100/25-0.25-87 с клапаном 9с-3-3-2 (9с-3-3-3)	5
Б12г1178.010	Тяга	
Б12г1178.020	Штанга	
Б12г1178.030	Вилка	
Б12г1178.000 СБ	Сочленение МЭО100/25-0.25-87с клапаном 9с-33-2(9с-3-3-3) Сборочный чертеж	6
Б12г1178.000 ВС	Ведомость спецификаций	7
Б12г1178.001	Шайба	
Б12г1178.002	Гайка левая	
Б12г1178.010СБ	Тяга. Сборочный чертеж	8
Б12г1178.020СБ	Штанга. Сборочный чертеж	
Б12г1178.003	Палец	9
Б12г1178.005	Ушко	
Б12г1178.007	Рычаг	
Б12г1178.006	Бобышка	
Б12г1178.030СБ	Вилка. Сборочный чертеж.	10
Б12г1178.008	Ущко	
Б12г1178.009	Втулка	
Б12г1178.040	Стяжка	
Б12г1178.050	Рама	11
Б12г1178.050СБ	Рама. Сборочный чертёж	
Б12г1179.000ВС	Ведомость спецификаций	12
Б12г1178.040СБ	Стяжка. Сборочный чертеж.	
Б12г1178.011	Шпилька	
Б12г1179.000	Сочленение МЭО100/25-0.25-87 с направляющим аппаратом дымососа ДН-10у	13
Б12г1178.004	Палец	
Б12г1179.001	Кронштейн	
Б12г1178.012	Косынка	
Б12г1179.000СБ	Сочленение МЭО100/25-0.25-87 с направляющим аппаратом дымососа ДН-10у Сборочный чертеж	14
Б12г-1179.010 СБ	Кронштейн. Сборочный чертеж	15
Б12г1179.007	Втулка	
Б12г1179.010	Кронштейн	
Б12г1179.005	Ушко	16
Б12г1179.006	Угольник	
Б12г1179.002	Щека	
Б12г1179.003	Ось	
Б12г1179.020СБ	Коромысло. Сборочный чертеж	17
Б12г1179.008	Рычаг	
Б12г1180.000	Сочленение МЭО 100/25-0.25-87 с клапаном 400×500	
Б12г1179.020	Коромысло	
Б12г1180.000 ВС	Ведомость спецификаций	18
Б12г1180.004	Втулка	
Б12г1180.001	Ось	
Б12г1180.000 СБ	Сочленение МЭО 100/25-0.25-87 с клапаном 400×500 Сборочный чертёж	19
Б12г1180.001	Вал	20
Б12г1180.010	Кронштейн	
Б12г1180.010 СБ	Кронштейн. Сборочный чертеж	

Обозначение	Наименование	стр.
Б12г1180.003	Рычаг	20
Б12г1181.000	Установка МЭО 100/25-0.25-87 к забрасывателю	21
Б12г1181.010	Кронштейн	
Б12г1181.010СБ	Кронштейн. Сборочный чертеж	
Б12г1181.002	Стойка	
Б12г1181.000СБ	Установка привода МЭО 100/25-0.25-87 к забрасывателю. Сборочный чертеж	22
Б12г1181.000ВП	Ведомость покупных изделий	23
Б12г1181.000ВС	Ведомость спецификаций	
Б12г1181.004	Ребро	24
Б12г1181.020	Коромысло	
Б12г1181.020СБ	Коромысло. Сборочный чертеж	
Б12г1181.005	Ушко	
Б12г1181.006	Трубка	25
Б12г1181.007	Планка	
Б12г1181.008	Ступица	
Б12г1181.030	Тяга	
Б12г1181.009	Штанга	26
Б12г1181.011	Палец	
Б12г1181.030СБ	Тяга. Сборочный чертеж	
Б12г1182.000	Сочленение МЭО100/25-0.25-87 с клапаном 9с-3-3-1	27
Б12г1182.000ВС	Ведомость спецификаций	
Б12г1183.000	Сочленение МЭО100/25-0.25-87 с клапаном 6с-8-2	
Б12г1182.000СБ	Сочленение МЭО100/25-0.25-87 с клапаном 9с-3-3-1 Сборочный чертеж	28
Б12г1183.000СБ	Сочленение МЭО 100/25-0.25-87 с клапаном 6С-8-2 Сборочный чертеж	29
Б12г1183.004	Балка	30
Б12г1183.010	Опора	
Б12г1183.000ВС	Ведомость спецификаций	
Б12г1184.000	Сочленение МЭО 100/25-0.25-87 с клапаном 9с-3-3-4	31
Б12г1183.010СБ	Опора. Сборочный чертеж	
Б12г1184.000ВС	Ведомость спецификаций	
Б12г1184.000СБ	Сочленение МЭО100/25-0.25-87с клапаном 9с-3-3-4 Сборочный чертеж	32
Б12В816.000	Котлоагрегат Е-6.5-1.4Р	33
	Статив местный	
Б12В816.010	Рама	
Б12В816.010СБ	Рама. Сборочный чертеж	
Б12В816.000СБ	Котлоагрегат Е-6.5-1.4Р. Статив местный. Сборочный чертеж	34
Б12В817.001	Стойка	35
Б12В817.003	Упор	
Б12В817.002	Балка	
Б12В820.000	Водоподготовительная установка	
	Статив местный	
Б12В820.000СБ	Водоподготовительная установка	36
	Статив местный. Сборочный чертеж	
Б12В820.010СБ	Рама. Сборочный чертеж	
Б12В820.010	Рама	37
Б12В818.010	Рама	

Содержание альбома

Обозначение	Наименование	Стр.
Б12В 818.000	Установка горячего водоснабжения. Статив местный.	37
Б12В 817.010	Рама	38
Б12В 817.000	Деаэрационно-питательная установка. Статив местный	
Б12В 816.001	Стойка	
Б1К 130.001	Бобышка	
Б12В 817.000 СБ	Деаэрационно-питательная установка. Статив местный Сборочный чертеж	39
Б12В 817.010 СБ	Рама. Сборочный чертеж	
Б12В 818 000 СБ	Установка горячего водоснабжения Статив местный Сборочный чертеж	40
Б12В 818.010 СБ	Рама. Сборочный чертеж	
Б1К 130.000 СБ	Закладная конструкция для установки манометра Сборочный чертеж	41
Б1К 130.002	Бобышка	
Б1К 130.000	Закладная конструкция для установка, термометра	
Б1К 131.000	Диафрагма	42
Б1К 131.000 СБ	Диафрагма. Сборочный чертеж	
Б1К 132.000	Шайба дроссельная	
Б15М 172.000 СБ	Воронка сливная Сборочный чертеж	43
Б15М172.001	Обечайка	
Б15М172.002	Конус	
Б15М172.000	Воронка сливная	
Б15М173.003	Воронка	44
Б15М 173.000 СБ	Трап-воронка. Сборочный чертеж	
Б15М173.001	Фланец	45
Б15М 173.002	Ребро	
Б15М173.004	Патрубок	
Б15М 173. 000	Трап-воронка	
Б1К 130.003	Конус	46
Б15М 188.000	Поставка под насос	
Б15М 188.000 СБ	Подставка под насос. Сборочный чертеж	
Б15Е 702.013	Кронштейн	47
Б15М174.002	Палец	
Б15М 174.001	Палец	
Б15М 174.000	Люк 500×600	
Б15М 174.000 ВС	Ведомость спецификаций	48
Б15М 174.000 ВП	Ведомость покупных изделий	
Б15М 174.000 СБ	Люк 500×600 Сборочный чертеж	49
Б15М 174.010 СБ	Фланец. Сборочный чертеж	50
Б15М 174. 003	Боковина	
Б15М 174. 010	Фланец	
Б15М 174.004	Боковина	51
Б15М 174. 005	Ушко	
Б15М 174.006	Ушко	
Б15М 174.020	Рама	
Б15М 174.020 СБ	Рама. Сборочный чертеж	52
Б15М 174 008	Упор	
Б15М 174. 009	Коромысло	

Обозначение	Наименование	стр.
Б15 М 174 030 СБ	Крышка. Сборочный чертеж	53
Б15м 174. 014	Ребро	
Б15М 174. 030	Крышка	
Б15М 174. 012	Короб	54
Б15М 174. 013	Рамка	
Б15М 174. 015	Ручка	55
Б15М 174. 016	Прокладка	
Б15М 174. 017	Ребро	
Б15М 174. 040	Замок	
Б15М 174. 040 СБ	Замок. Сборочный чертеж	56
Б15М 174. 050	Вилка	
Б15М 174. 060	Ключ	
Б15М 174. 050 СБ	Вилка. Сборочный чертеж	57
Б15М 174. 018	Ушко	
Б15М 174. 019	Бонка	
Б15М 174. 060 СБ	Ключ. Сборочный чертеж	
Б15М 174. 021	Винт	58
Б14 Д057. 001	Стойка	
Б1К 133. 000	Шайба дроссельная	
	Часть 2	
Б15М 166. 005	Стенка	59
Б15М 166. 006	Стенка	
Б15М 166. 000	Воронка тип I	
Б15М 167. 000	Воронка тип II	
Б15М 166. 000 СБ	Воронка тип I. Сборочный чертеж	60
Б15 М 167. 003	Стенка	61
Б15 М 167. 004	Стенка	
Б15М 167. 000 СБ	Воронка. тип II. Сборочный чертеж	
Б15М 168. 000 СБ	Воронка тип III. Сборочный чертеж	62
Б15М 168. 000	Воронка тип III	63
Б15М 168. 001	Стенка	
Б15М 168. 002	Боковина	
Б15М 168. 003	Стенка	
Б14Д 055. 000 СБ	Опора блоков Тип I Сборочный чертеж	64
Б14Д 055. 010 СБ	Рама. Сборочный чертеж	65
Б14Д 055. 000	Опора блоков. Тип I	
Б14Д 055. 010	Рама	
Б14. Д 055. 005	Балка	66
Б14Д 055. 006	Подкос	
Б14Д 055. 007	Ребро	
Б14Д 055. 008	Плита	
Б14Д 055. 018	Косынка	67
Б14Д 055. 019	Косынка	
Б14Д 055. 001	Связь	
Б14Д 055. 020	Опора	
Б14Д 055. 020 СБ	Опора. Сборочный чертеж	68
Б14Д 055. 030 СБ	Ограждение. Сборочный чертеж	69
Б14Д 055. 030	Ограждение	
Б14Д 055. 022	Связь	
Б14Д 056. 000 СБ	Опора блоков. Тип II Сборочный чертеж	70
Б14Д 056. 000	Опора блоков. Тип II	
Б14Д 056. 007	Косынка	71
Б14Д 056. 008	Косынка	

Содержание альбома

Обозначение	Наименование	Стр.
Б14Д057.000СБ	Рама. Сборочный чертеж	71
Б14Д057.000	Рама.	
Б16Е702.000СБ	Оборудование баков	72-73
	Сборочный чертеж	
Б16Е702.000	Оборудование баков	73
Б16Е702.000ВП	Ведомость покупных изделий	74
Б16Е702.001	Прокладка	
Б16Е702.002	Накладка	
Б16Е702.010	Патрубок	75
Б16Е702.010СБ	Патрубок. Сборочный чертеж	
Б16Е702.020СБ	Лестница. Сборочный чертеж	76
Б16Е702.030СБ	Ограждение. Сборочный чертеж	
Б16Е702.020	Лестница	
Б16Е702.030	Ограждение	
Б16Е702.016	Петля	77
Б15М176.003	Стенка	
Б15М176.000	Желоб для угля правый	
Б15М177.000	Желоб для угля левый	
Б15М176.000СБ	Желоб для угля правый	78
	Сборочный чертеж	
Б15М177.000СБ	Желоб для угля левый	
	Сборочный чертеж	
Б15М176.004	Стенка	79
Б15М176.005	Стенка	
Б15М176.006	Стенка	
Б15М177.003	Стенка	
Б15М177.004	Стенка	80
Б15М177.005	Стенка	
Б15М178.000	Шлакоспуск	
Б15М178.006	Стенка	
Б15М178.000СБ	Шлакоспуск. Сборочный чертеж	81
Б15М178.003	Стенка	
Б15М178004	Стенка	
Б15М179.003	Стенка	82
Б15М178.005	Стенка	
Б15М175.001	Ушко	
Б15М181.000	Переход	
Б15М175.000	Клапан поплавковый	83
Б15М175.010	Патрубок в сборе	
Б15М175.020	Заглушка в сборе	
Б15М175.030	Поплавок.	
Б15М175.000СБ	Клапан поплавковый ДУ50	84
	Сборочный чертеж	
Б15М175.010СБ	Патрубок в сборе. Сборочный чертеж	85
Б15М172.020СБ	Заглушка в сборе. Сборочный чертеж	
Б15М175.006	Ушко	
Б15М175.008	Ушко	

Обозначение	Наименование	Стр.
Б15М175.011	Обечайка	86
Б15М175.013	Накладка	
Б15М175.030СБ	Поплавок. Сборочный чертеж	
Б15М175.002	Тяга	87
Б15М175.003	Фланец	
Б15М175.004	Ось	
Б12ВВ15.000	Установка датчика реле уровня	
	РОС-101 на стенке бункера	
Б12ВВ15.000СБ	Установка датчика реле уровня	88
	РОС-101 на стенке бункера	
	Сборочный чертеж	
Б12ВВ15.010СБ	Корпус. Сборочный чертеж	
Б12ВВ15.003	Фланец	89
Б12ВВ15.005	Дно	
Б12ВВ15.002	Прокладка	
Б12ВВ15.001	Кольцо	
Б12ВВ15.007	Фланец	90
Б12ВВ15.008	Обечайка	
Б12ВВ15.020СБ	Патрубок. Сборочный чертеж	
Б12ВВ15.020	Патрубок	
Б15М180.001	Фланец	91
Б15М180.002	Переход	
Б15М180.000	Переход в сборе	
Б15М180.000СБ	Переход в сборе. Сборочный чертеж	
Б15М187.000СБ	Контейнер для осадка	92-93
	Сборочный чертеж	
Б15М187.000	Контейнер для осадка	93
Б15М187.011	Ось	94
Б15М187.012	Колесо	
Б15М187.004	Ручка	
Б15М187.003	Ушко	
Б15М179.010СБ	Золоспуск. Сборочный чертеж	95
Б15М179.010	Золоспуск	
Б15М179.000	Золоспуск котлоагрегата с узлом промывки.	
Б15М179.000СБ	Золоспуск котлоагрегата с узлом.	96
	промывки Сборочный чертеж	
Б15М185.000	Золоспуск экономайзера ЭБ-2·236 У с узлом промывки.	97
Б15М179.005	Стенка	
Б12ВВ15.010	Корпус	
Б15М185.000СБ	Золоспуск экономайзера ЭБ-2-236V	98
	с узлом промывки. Сборочный чертеж	
Б15М186.000СБ	Золоспуск золоуловителя БЦ-259(6×5)	99
	с узлом промывки	
	Сборочный чертеж	
Б15М186.000	Золоспуск золоуловителя БЦ-259(6×5)	100
	с узлом промывки	

Альбом 1Ф, часть 1

Формат	Зона	Поз.	Обозначение	Наименование	Кол.	Примечание
				Документация		
А2			Б12Г1178.000 СБ	Сборочный чертеж		
А3			Б12Г1178.000 ВС	Ведомость спецификаций		
				Сборочные единицы		
А4		1	Б12Г1178.010	Тяга	1	
А4		2	Б12Г1178 050	Рама	1	
				Детали		
А4		3	Б12Г1178.001	Шайба	2	
Б4		4	Б12Г1178.025	Рычаг	1	1,0кг
				Лист 10 ГОСТ 19903-74		
				ВСт3 ГОСТ 14637-89		
				40×330		
				Стандартные изделия		
		5		Болт М8×25.58 ГОСТ 7798-70	4	
		6		Гайка М8.5 ГОСТ 5915-70	4	
		7		Шайба 8.65 ГОСТ 6402-70	4	
		8		Болт М12×40.58 ГОСТ 7798-70	5	
		9		Гайка М12.5 ГОСТ 5915-70	6	
		10		Шайба 12.65 ГОСТ 6402-70	6	

Инв.№ подл. | Подпись и дата | Взам. инв.№ | Инв.№ дубл. | Подпись и дата

Изм.	Лист	№ докум.	Подп.	Дата	Б12Г1178.000			
Разраб.		Гончаренко			Сочленение МЭО 100/25-0,25-87с клапаном 9с-3-3-2 (9с-3-3-3)	Лит.	Лист	Листов
Пров.		Извекова						1
Нач.отд.		Григорьянц				Харьковский Сантехпроект		
Н.контр.		Алибрас						

Формат А4

Формат	Зона	Поз.	Обозначение	Наименование	Кол.	Примечание
				Документация		
А3			Б12Г1178.010 СБ	Сборочный чертеж		
				Сборочные единицы		
А4		2	Б12Г1178.030	Вилка	1	
А4		3	Б12Г1178.040	Стяжка	1	
				Детали		
А4		4	Б12Г1178.002	Гайка левая	1	
А4		5	Б12Г1178.003	Палец	1	
А4		6	Б12Г1178.004	Палец	1	
				Стандартные изделия		
		7		Гайка М16.5 ГОСТ 5915-70	1	
		8		Шайба 12.01 ГОСТ 11371-78	2	
		9		Шплинт 3.2×20 ГОСТ 397-79	2	
			Переменные данные	для исполнения		
				Б12Г1178.010		
				Сборочные единицы		
А4		1	Б12Г1178.020	Штанга	1	
				Б12Г1178.010-01		
				Сборочные единицы		
А4		1	Б12Г1178.020-01	Штанга	1	
				Б12Г1178.010-02		
				Сборочные единицы		
А4		1	Б12Г1178.020-02	Штанга	1	
				Б12Г1178.010-03		
				Сборочные единицы		
А4		1	Б12Г1178.020-03	Штанга	1	

Инв.№ подл. | Подпись и дата | Взам. инв.№ | Инв.№ дубл. | Подпись и дата

Изм.	Лист	№ докум.	Подп.	Дата	Б12Г1178-010			
Разраб.		Гончаренко			Тяга	Лит.	Лист	Листов
Пров.		Извекова						1
Нач.отд.		Григорьянц				Харьковский Сантехпроект		
Н.контр.		Алибрас						

Формат А4

Формат	Зона	Поз.	Обозначение	Наименование	Кол.	Примечание
				Документация		
А3			Б12Г1178.020 СБ	Сборочный чертеж		
				Детали		
А4		1	Б12Г1178.005	Ушко	2	
А4		2	Б12Г1178.006	Бобышка	1	
			Переменные данные	для исполнений		
				Б12Г1178.020		
				Детали		
А4		3	Б12Г1178.007	Рычаг	1	
				Б12Г1178-020-01		
				Детали		
А4		3	Б12Г1178.007-01	Рычаг	1	
				Б12Г1178.020-02		
				Детали		
А4		3	Б12Г1178.007-02	Рычаг	1	
				Б12Г1178.020-03		
				Детали		
А4		4	Б12Г1178.007-03	Рычаг	1	

Инв.№ подл. | Подпись и дата | Взам. инв.№ | Инв.№ дубл. | Подпись и дата

Изм.	Лист	№ докум.	Подп.	Дата	Б12Г1178.020			
Разраб.		Гончаренко			Штанга	Лит.	Лист	Листов
Пров.		Извекова						1
Нач.отд.		Григорьянц				Харьковский Сантехпроект		
Н.контр.		Алибрас						

Формат А4

Формат	Зона	Поз.	Обозначение	Наименование	Кол.	Примечание
				Документация		
А4			Б12Г1178.030 СБ	Сборочный чертеж		
				Детали		
А4		1	Б12Г1178.008	Ушко	2	
А4		2	Б12Г1178.009	Втулка	1	

Инв.№ подл. | Подпись и дата | Взам. инв.№ | Инв.№ дубл. | Подпись и дата

Изм.	Лист	№ докум.	Подп.	Дата	Б12Г1178.030			
Разраб.		Гончаренко			Вилка	Лит.	Лист	Листов
Пров.		Извекова						1
Нач.отд.		Григорьянц				Харьковский Сантехпроект		
Н.контр.		Алибрас						

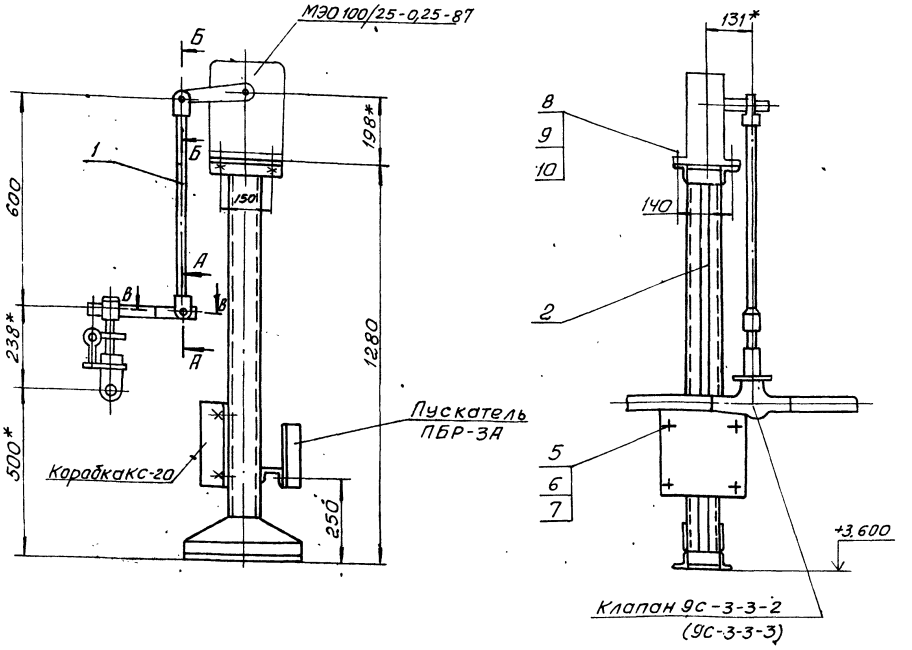

Схема кинематическая

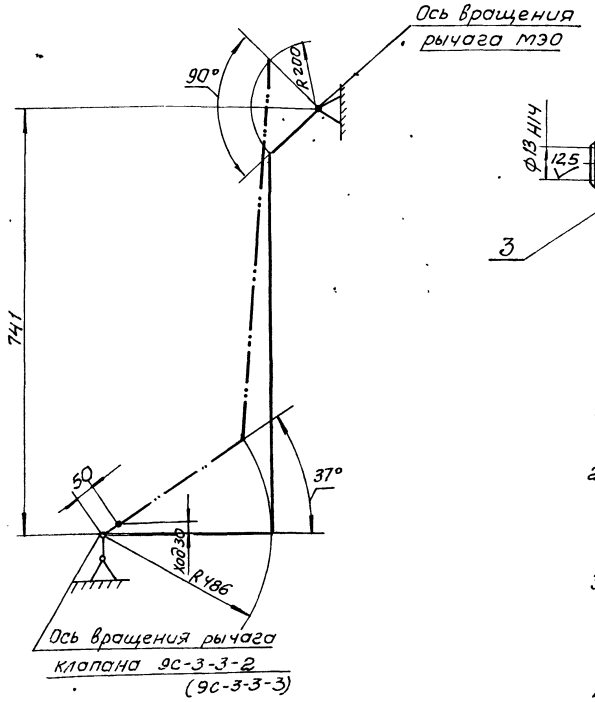

А-А (м1:2)

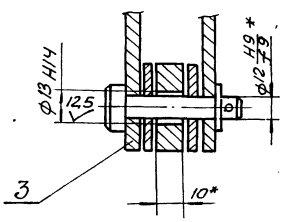

Б-Б (м1:2)

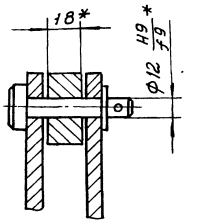

1. Регулировкой длины тяги (поз. 1) обеспечить полное открытие и закрытие клапана.
2. Отверстие ф 13 Н14 (см. разрез А-А) сверлить в рычаге клапана, выдержав размер от оси вращения 486 мм.
3. Клапан 9с-3-3-2 устанавливается на трубопроводе питательной воды к котлу (топливо-каменные угли), а 9с-3-3-3 при топливе бурые угли.
4. * Размеры для справки.

В-В (м1:2)

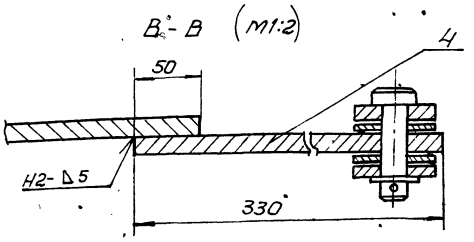

					Б 12Г1178.000СБ		
Изм.	Лист	№ докум.	Подп.	Дата	Сочленение МЭО100/25-0,25-87 с клапаном 9с-3-3-2 (9с-3-3-3) Сварочный чертеж	Лист	Масса	М-б
Разраб.		Ганчаренко				У	34,2	1:10
Провер.		Иванова				Лист	Листов 1	
Т.контр.		Севрюков				Харьковский Сантехпроект		
Нач.отд.		Григорьян						
Н.контр.		Амбрас						
Утв.								

Инв.№ подл. | Подп. и дата | Взам. инв.№ | Инв.№ дубл. | Подп. и дата

Альбом 18, часть I

№ строки	Обозначение	Наименование	Куда входит: Обозначение	Кол.	Общее кол.	Примечание
1	Б12Г1178.000	Сочленение привода МЭО 100/25-0,25-57с				
2		клапаном 9с-3-3-2 (9с-3-3-3)				
3	Б12г 1178.010	Тяга	Б12г 1178.000	1	1	
4	Б12г 1178.020	Штанга	Б12г 1178.010	1	1	
5	Б12г 1178.030	Вилка	Б12г 1178.010	1	1	
6	Б12г 1178.040	Стяжка	Б12г 1178.010	1	1	
7	Б12г 1178.050	Рама	Б12г 1178.000	1	1	
8–26						

Инв.№ подл. | Подп. и дата | Взам.инв.№ | Инв.№ дубл. | Подп. и дата

Изм.	Лист	№ докум.	Подп.	Дата
Разраб.		Гончаренко		
Пров.		Извекова		
Нач.отд.		Григорьянц		
Н.контр.		Амброс		
Утв.				

Б12Г1178.000 ВС

Сочленение МЭО 100/25-0,25-87с клапаном 9с-3-3-2 (9с-3-3-3)
Ведомость спецификаций

Лит	Лист	Листов
У		1

Харьковский сантехпроект

Формат А3

Б12Г1178.001

25 √(√)

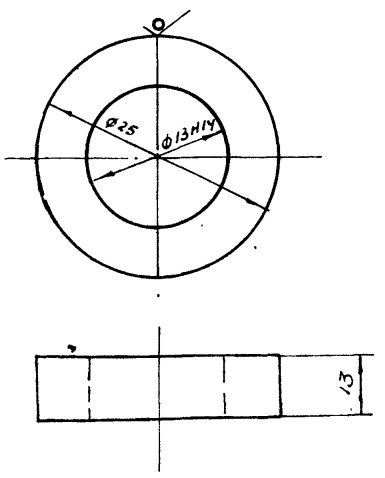

* Размер для справки

Изм.	Лист	№ докум.	Подпись	Дата
Разраб.		Гончаренко		
Провер.		Извекова		
Т. контр.		Севрюков		
Нач. отд.		Григорьянц		
Н. контр.		Амброс		
Утв.				

Б12Г1178.001

Лит	Масса	Масштаб
У	0.04	2:1
Лист	Листов	

Шайба

Круг 25 ГОСТ 2590-88 / ВСт3 ГОСТ 535-88

Харьковский сантехпроект

Формат А4

Б12Г1178.002

12.5 √(√)

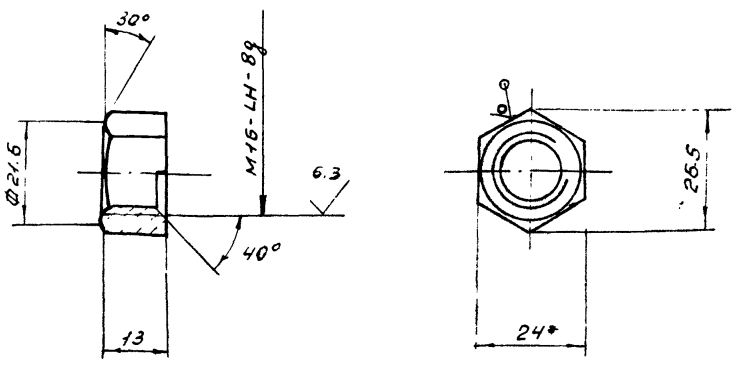

1. Неуказанные пред. откл. размеров ± 1T14/2
2* Размер для справки.

Изм.	Лист	№ докум.	Подпись	Дата
Разраб.		Гончаренко		
Провер.		Извекова		
Т. контр.		Севрюков		
Нач. отд.		Григорьянц		
Н. контр.		Амброс		
Утв.				

Б12Г1178.002

Лит	Масса	Масштаб
У	0.033	1:1
Лист	Листов 1	

Гайка левая

Шестигранник 24 ГОСТ 2879-88 / ВСт3 ГОСТ 535-88

Харьковский сантехпроект

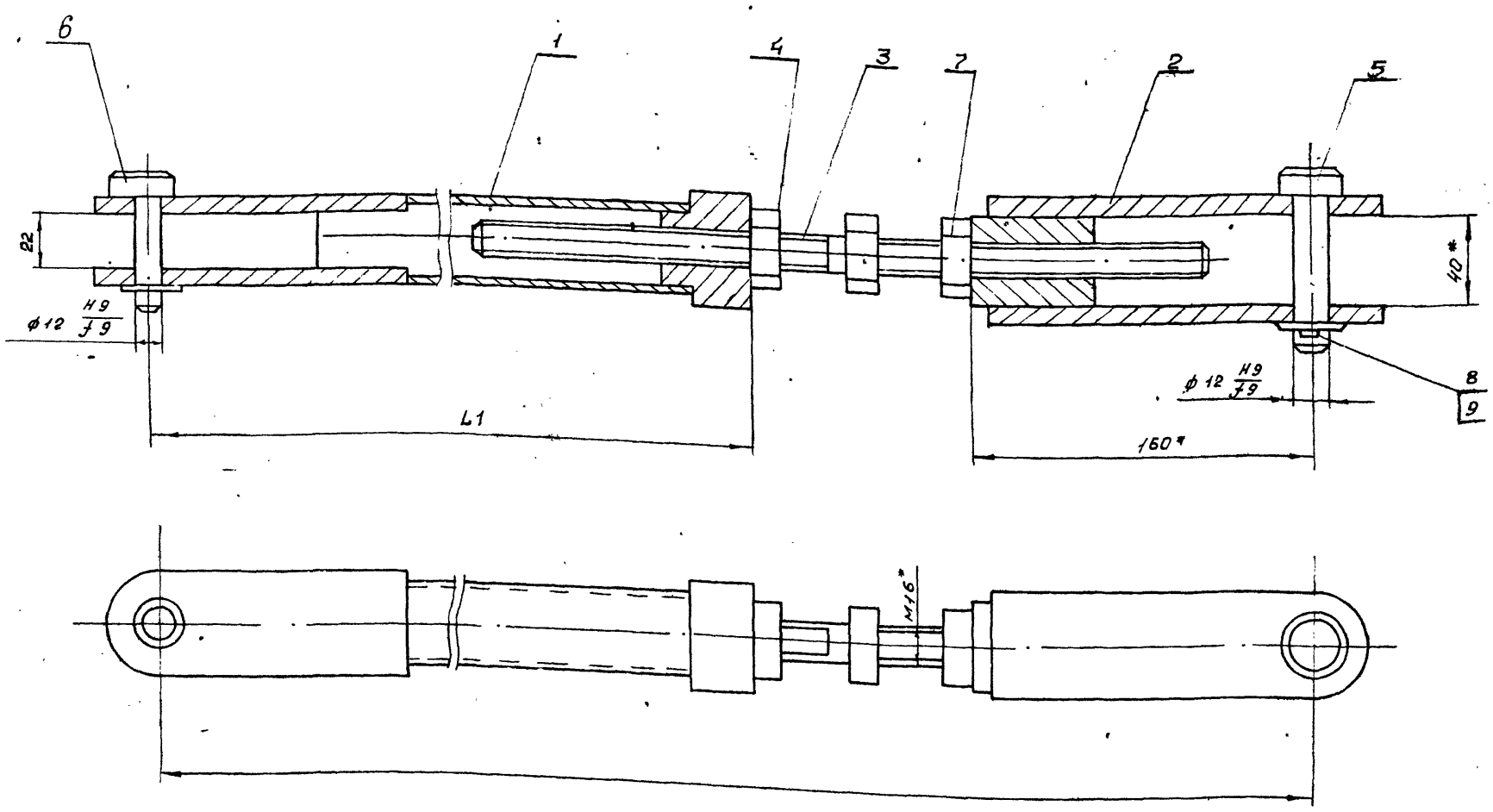

Обозначение	L	L1	Масса
Б12г 1178. 010	600	340	4.9
-01	670	410	5.0
-02	1130	870	7.0
-03	530	270	4.7

* Размеры для справки

Изм.	Лист	№ докум.	Подп.	Дата
Разраб.		Гончаренко		
Провер.		Извекова		
Т. контр.		Севрюков		
Нач. отд.		Григорьянц		
Н. контр.		Амбрас		
Утв.				

Б12Г1178.010СБ

Тяга

Сборочный чертеж

Лит.	Масса	Масштаб
И	см. табл.	1:2
Лист	Листов 1	

Харьковский Сантехпроект

Формат А3

Инв. № подл. | Подп. и дата | Взам. инв. № | Инв. № дубл. | Подп. и дата

Б12Г 1178.020СБ

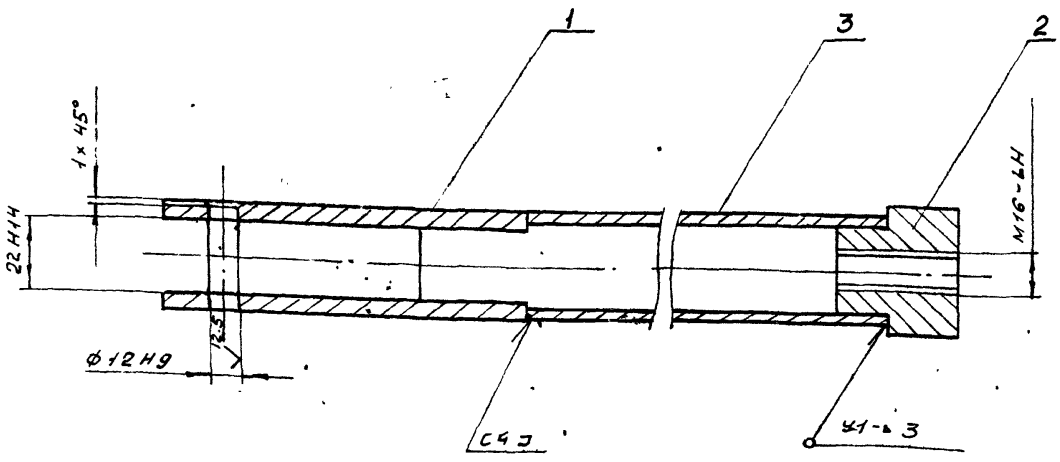

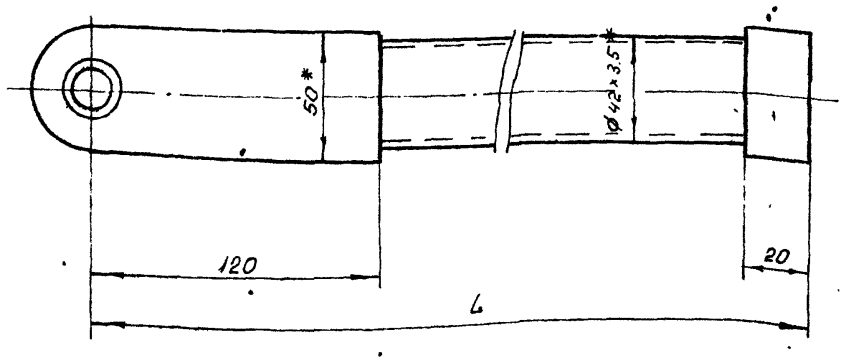

Обозначение	L	Масса
Б12г1178. 020	340	2.3
-01	410	2.4
-02	870	4.1
-03	270	2.1

1. Сварку производить электродами Э-42 ГОСТ 9467-75.
   Сварные швы по ГОСТ 5264-80
2* Размеры для справок

Изм.	Лист	№ докум.	Подп.	Дата
Разраб.		Гончаренко		
Провер.		Извекова		
Т. контр.		Севрюков		
Нач. отд.		Григорьянц		
Н. контр.		Амбрас		
Утв.				

Б12Г1178.020СБ

Штанга

Сборочный чертеж

Лит.	Масса	Масштаб
И	2.3	1:2
Лист	Листов 1	

Харьковский Сантехпроект

Б12Г1178.003

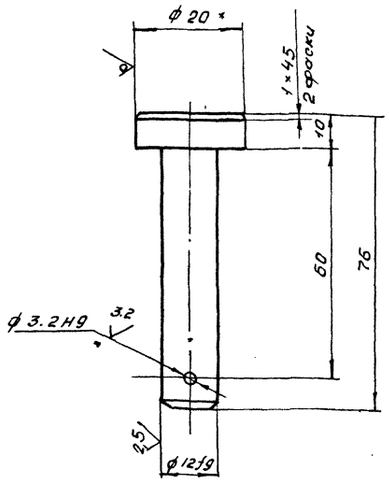

1. Неуказанные пред. откл. размеров ± 1T14/2
2. * Размер для справки.

Изм.	Лист	№ докум.	Подп.	Дата	Палец	
Разраб.		Гончаренко				
Провер.		Извекова				
Т. контр.		Севрюков				
Нач. отд		Григорьянц				
Н. конт.		Амбрас				
Утв.						

Лит.	Масс.	Масшт.
У	0.085	1:1
Лист	Листов 1	

Круг 20. ГОСТ 2590-88 / В Ст3 ГОСТ 535-89

Харьковский САНТЕХПРОЕКТ

Формат А4

Б12Г1178.005

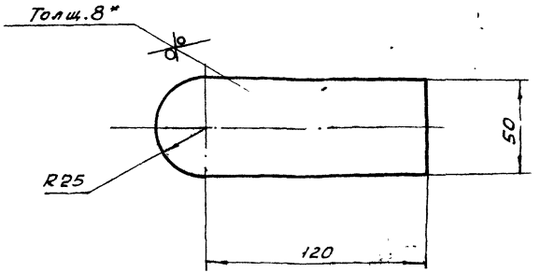

1. ± 1T16/2
2. * Размер для справки.

Изм.	Лист	№ докум.	Подп.	Дата	Ушко	
Разраб.		Гончаренко				
Провер.		Извекова				
Т. контр.		Севрюков				
Нач. отд		Григорьянц				
Н. конт.		Амбрас				
Утв.						

Лит.	Масса	Масшт.
У	0.5	1:2
Лист	Листов 1	

Лист 8 ГОСТ 19903 - 74 / В Ст3 ГОСТ 14637-89

Харьковский САНТЕХПРОЕКТ

Формат А4

Б12Г1178.007

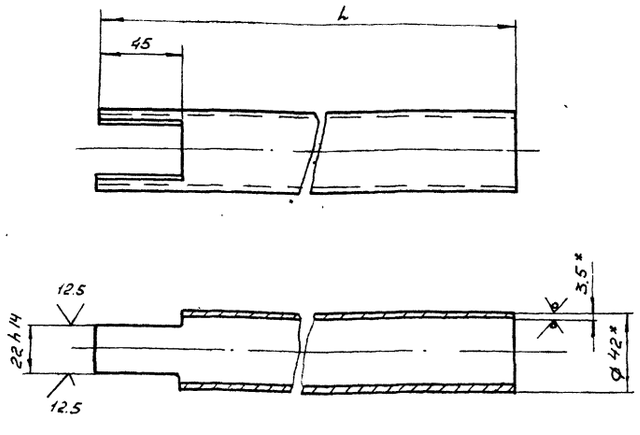

Обозначение	L	Масса
Б12Г1178.007	245	0.8
- 01	315	09
- 02	775	2.6
- 03	175	0.6

1. Неуказанные пред. откл. размеров ± 1T16/2
2* Размеры для справки

Изм.	Лист	№ докум.	Подп.	Дата	Рычаг	
Разраб.		Гончаренко				
Провер.		Извекова				
Т. конт.		Севрюков				
Нач. отд		Григорьянц				
Н. конт.		Амбрас				
Утв.						

Лит.	Масса	Масшт.
У	0.3	1:2
Лист	Листов 1	

Труба 42×3S ГОСТ 8734-75 / В-20 ГОСТ 8733-87

Харьковский САНТЕХПРОЕКТ

Б12Г1178.006

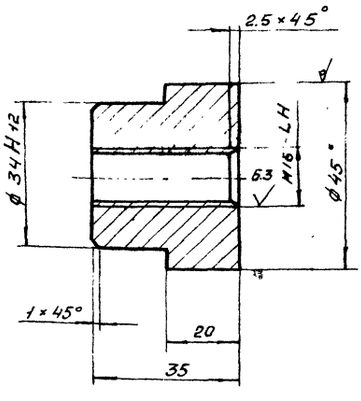

1. Неуказанные пред. откл. размеров ± 1T14/2
2. * Размер для справки.

Изм.	Лист	№ докум.	Подп.	Дата	Бобышка	
Разраб.		Гончаренко				
Провер.		Извекова				
Т. контр.		Севрюков				
Нач. отд		Григорьянц				
Н. конт.		Амбрас				
Утв.						

Лит.	Масса	Масшт.
	0.3	1:1
Лист	Листов 1	

Круг 45 ГОСТ 2590-88 / В Ст3 ГОСТ 535-88

Харьковский САНТЕХПРОЕКТ

Формат А4

Б12Г1178.030СБ

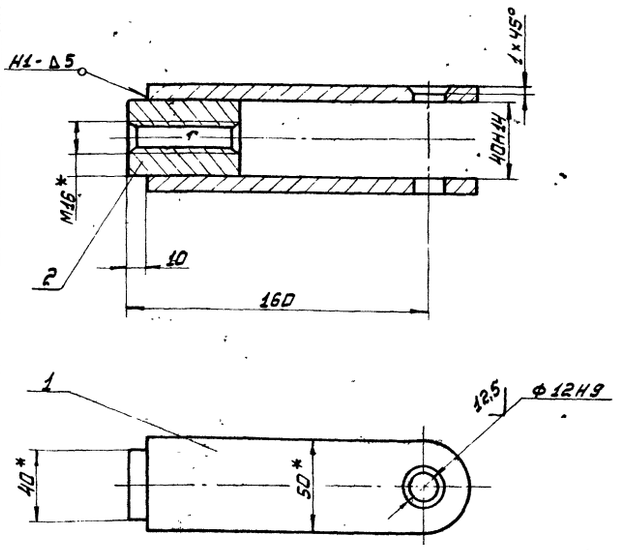

1. Сварку производить электродами Э-42 ГОСТ 9467-75
Сварные швы по ГОСТ 5264-80
2.* Размеры для справки.

Изм.	Лист	№ докум.	Подп.	Дата
Разраб.		Гончаренко		
Пров.		Извекова		
Т.конт.		Севрюков		
Нач.отд.		Григорьянц		
Н.конт.		Ялбрас		
Утв.				

Вилка
Сборочный чертеж

Лит.	Масса	Масш.
Ц	1,7	1:2
Лист	Листов 1	

Харьковский Сантехпроект

Б12Г1178.030СБ

Формат А4

Б12Г1178.008

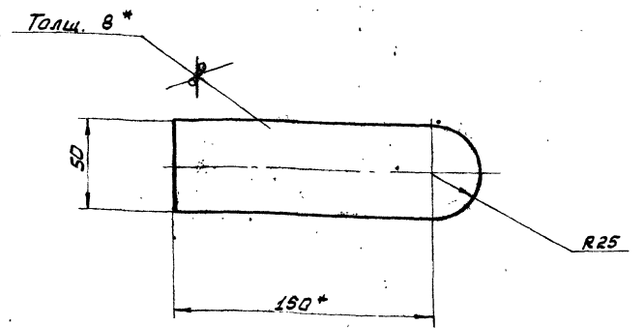

1. $\pm \frac{IT16}{2}$
2. *Размеры для справки.

Изм.	Лист	№ докум.	Подп.	Дата
Разраб.		Гончаренко		
Пров.		Извекова		
Т.конт.		Севрюков		
Нач.отд.		Григорьянц		
Н.конт.		Ялбрас		

Ушко

Лист 8 ГОСТ 19903-74
ВСт3 ГОСТ 14637-89

Лит.	Масса	Масш.
Ц	0,6	1:2
Лист	Листов 1	

Харьковский Сантехпроект

Б12Г1178.008

Формат А4

Б12Г1178.009

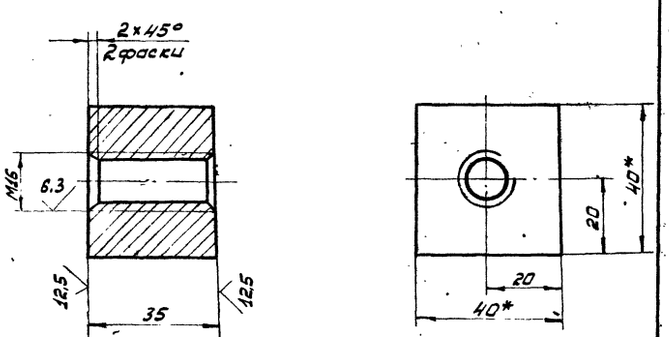

1. Неуказанные пред. откл. размеров $\pm \frac{IT14}{2}$.
2.* Размеры для справки.

Изм.	Лист	№ докум.	Подп.	Дата
Разраб.		Гончаренко		
Провер.		Извекова		
Т.конт.		Севрюков		
Нач.отд.		Григорьянц		
Н.конт.		Ялбрас		
Утв.				

Втулка

Лит.	Масса	Масш.
Ц	0,38	1:1
Лист	Листов 1	

Квадрат 40 ГОСТ 2591-88
ВСт3 ГОСТ 535-88

Харьковский Сантехпроект

Б12Г1178.009

Формат А4

Формат	Зона	Поз.	Обозначение	Наименование	Кол.	Примечание
				Документация		
А4			Б12Г1178.040СБ	Сборочный чертеж		
				Детали		
А4		1	Б12Г1178.011	Шпилька	1	
				Стандартные изделия		
		2		Гайка М16.5 ГОСТ 5915-70	1	0.033кг

Изм.	Лист	№ докум.	Подп.	Дата
Разраб.		Гончаренко		
Пров.		Извекова		
Нач.отд.		Григорьянц		
Н.конт.		Ялбрас		
Утв.				

Стяжка

Лит.	Лист	Листов
	1	1

Харьковский Сантехпроект

Б12Г1178.040

Формат А4

Альбом 18, часть 1

Формат	Зона	Поз.	Обозначение	Наименование	Кол.	Примечание
				Документация		
А3			Б12Г1178.050СБ	Сборочный чертеж		
				Детали		
А4		1	Б12Г1178.012	Косынка	2	
Б4		2	Б12Г1178.013	Балка	2	0,68 кг
				Уголок Б-50×50×5 ГОСТ 8509-86		
				ВСт3 ГОСТ 535-88		
				L = 180		
Б4		3	Б12Г1178.014	Стяжка	4	0,55 кг
				Уголок Б-50×50×5 ГОСТ 8509-86		
				ВСт3 ГОСТ 535-88		
				L = 80		
Б4		4	Б12Г1178.015	Балка	2	1,33 кг
				Уголок Б-50×50×5 ГОСТ 8509-86		
				ВСт3 ГОСТ 535-88		
				L = 350		
Б4		5	Б12Г1178.016	Плита	1	1,1 кг
				Лист Б-ПН-3 ГОСТ 19903-74		
				ВСт3 ГОСТ 16523-89		
				210×220		
Б4		6	Б12Г1178.017	Балка Швеллер 8 ГОСТ 8240-89	1	1,4 кг
				ВСт3 ГОСТ 535-88		
				L = 200		
			Переменные данные	для исполнений		
				Б12Г1178.050		
Б4		7	Б12Г1178.018	Стойка Швеллер 8 ГОСТ 8240-89	2	8,42 кг
				ВСт3 ГОСТ 535-88		
				L = 1260		

Б12Г1178.050

Изм	Лист	N докум.	Подп.	Дата
Разраб.		Гончаренко		
Пров.		Извекова		
Нач.отд.		Григорьяни		
Н.конт.		Альбрас		
Утв.				

Рама

Лит	Лист	Листов
	1	2

Харьковский Сантехпроект

Инв. N подл. | Подпись и дата | Взам. инв. N | Инв. N дубл. | Подпись и дата

Формат	Зона	Поз.	Обозначение	Наименование	Кол.	Примечание
				Б12Г1178.050-01		
Б4		7	Б12Г1178.019	Стойка	2	9,8 кг
				Швеллер 8 ГОСТ 8240-89		
				ВСт3 ГОСТ 535-88		
				L = 1412		
				Б12Г1178.050-02		
Б4		7	Б12Г1178.021	Стойка	2	9,45 кг
				Швеллер 8 ГОСТ 8240-89		
				ВСт3 ГОСТ 535-88		
				L = 1350		
				Б12Г1178.050-03		
Б4		7	Б12Г1178.022	Стойка	2	4,0 кг
				Швеллер 8 ГОСТ 8240-89		
				ВСт3 ГОСТ 535-88		
				L = 572		
				Б12Г1178.050-04		
Б4		7	Б12Г1178.023	Стойка	2	10,4 кг
				Швеллер 8 ГОСТ 8240-89		
				ВСт3 ГОСТ 535-88		
				L = 1451		
				Б12Г1178.050-05		
Б4		7	Б12Г1178.024	Стойка	2	8,5 кг
				Швеллер 8 ГОСТ 8240-89		
				ВСт3 ГОСТ 535-88		
				L = 1210		

Б12Г1178.050 | Лист 2

Инв. N подл. | Подпись и дата | Взам. инв. N | Инв. N дубл. | Подпись и дата

Б12Г1178.050СБ

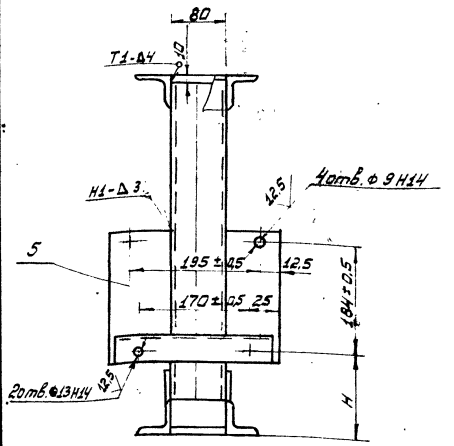

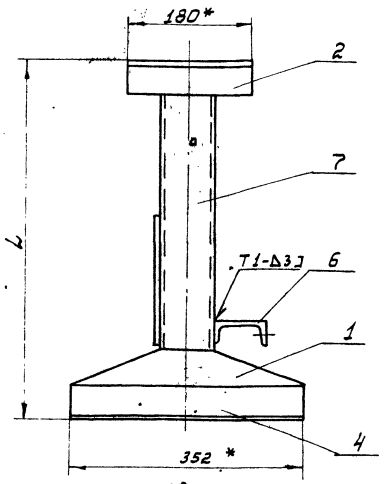

Обозначение	L	H	Масса
Б12Г1178.050	1280	250	27,7
-01	1432	320	31,2
-02	1370	300	28,3
-03	592	250	18,9
-04	1471	650	31,7
-05	1231	250	28,3

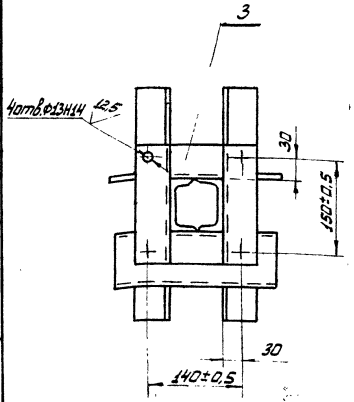

1. Сварку производить электродами Э-42 ГОСТ 9467-75. Сварные швы по ГОСТ 5264-80.
2. Неуказанные пред. откл. размеров $\pm \frac{JT16}{2}$
3. Кромки реза деталей Б4 - 25√
4. * Размеры для справки.

Б12Г1178.050СБ

Изм	Лист	N докум.	Подп.	Дата
Разраб.		Гончаренко		
Пров.		Извекова		
Т.контр.		Севрюков		
Нач.отд.		Григорьяни		
Н.конт.		Альбрас		
Утв.				

Рама
Сборочный чертеж

Лит	Масса	Масш.
И	см. табл.	—

Лист | Листов 1

Харьковский Сантехпроект

Инв. N подл. | Подпись и дата | Взам. инв. N | Инв. N дубл. | Подпись и дата

Поз.	Обозначение	Наименование	Куда входит: Обозначение	Куда входит: кол.	Общее кол.	Примечание
1	Б12г 1179. 000	Сочленение привода МЭО 100/25-0.25-87				
2		с направляющим аппаратом дымососа				
3		ДН-10у				
4	Б12г 1178.010*	Тяга	Б12г 1179. 000	1	1	
5	Б12г 1178.020	Штанга	Б12г 1178 010	1	2	
6	Б12г 1178.030	Вилка	Б12г 1178.010	1	2	
7	Б12г 1178.040	Стяжка	Б12г 1178.010	1	2	
8	Б12г 1178.050-01	Рама	Б12г 1179. 000	1	1	
9	Б12г 1179. 010	Кронштейн	Б12г 1179. 000	1	1	
10	Б12г 1179. 020	Коромысло	Б12г 1179. 000	1	1	
11	Б12г 1178. 010-61	Тяга	Б12г 1179. 000	1	1	
12						
13						
14						
15						
16						
17						
18						
19						
20						
21						
22						
23						
24						
25						
26						

Инв. № подл. | Подпись и дата | Взам. инв. № | Инв. № дубл. | Подпись и дата

Изм.	Лист	№ докум.	Подп. Дата
Разраб.		Гончаренко	
Провер.		Извекова	
Нач. отд.		Григорьянц	
Н. контр.		Амброс	
Утв.			

Б12Г1179.000 ВС

Сочленение привода МЭО 100/25-0.25-87 с направляющим аппаратом дымососа ДН-10у

Ведомость спецификаций

Лит	Лист	Листов
У		1

Харьковский Сантехпроект

Формат А3

Б12Г1178.040СБ

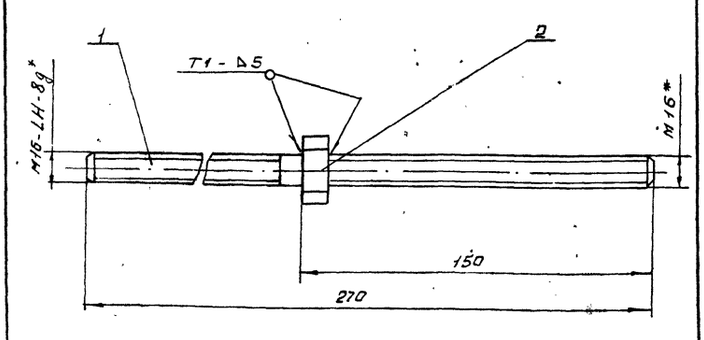

1. Сварку производить электродами Э-42 ГОСТ 9467-75
   Сварные швы по ГОСТ 5264-80
2. * Размеры для справок.

Изм.	Лист	№ докум.	Подпись	Дата
Разраб.		Гончаренко		
Провер.		Извекова		
Т. контр.		Севрюков		
Нач. отд.		Григорьянц		
Н. контр.		Амброс		
Утв.				

Стяжка

Сборочный чертеж

Лит.	Масса	Масштаб
У	0.55	1:2
Лист	Листов 1	

Харьковский Сантехпроект

Формат А4

Б12Г1178.011

12.5 √(√)

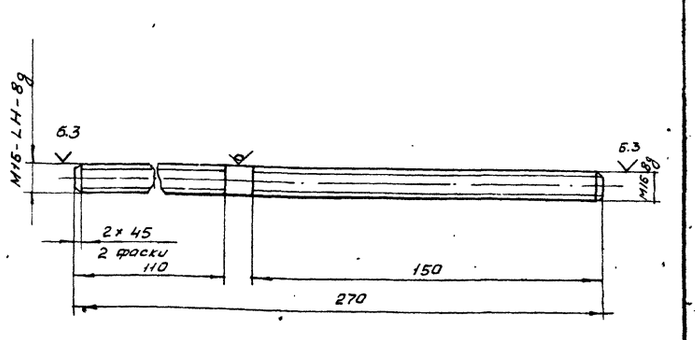

1. Неуказанные пред. откл. размеров $\frac{IT14}{2}$
2. Размер для справки

Изм.	Лист	№ докум.	Подпись	Дата
Разраб.		Гончаренко		
Провер.		Извекова		
Т. контр.		Севрюков		
Нач. отд.		Григорьянц		
Н. контр.		Амброс		
Утв.				

Шпилька

Лит	Масса	Масштаб
У	0.5	1:2
Лист	Листов 1	

Круг 16 ГОСТ 2590-88
В Ст3 ГОСТ 535-88

Харьковский Сантехпроект

Альбом 13, часть I

Формат	Зона	Поз.	Обозначение	Наименование	Кол.	Примечание
				Документация		
А2			Б12Г1179.000СБ	Сварочный чертеж		
А3			Б12Г1179.000ВС	Ведомость спецификаций		
				Сборочные единицы		
А4		1	Б12Г1178.010-01	Тяга	1	
А4		2	Б12Г1179.010	Кронштейн	1	
А4		3	Б12Г1178.010	Тяга	1	
А4		4	Б12Г1179.020	Коромысло	1	
А4		5	Б12Г1178.050-01	Рама	1	
				Детали		
А4		6	Б12Г1179.001	Кронштейн	1	
А4		7	Б12Г1178.001	Шайба	6	
				Стандартные изделия		
		9		Болт М8х25.58 ГОСТ 7798-70	4	
		10		Гайка М8.5 ГОСТ 5915-70	4	
		11		Шайба 8.65 Г ГОСТ 6402-70	4	
		12		Болт М12х40.58 ГОСТ 7798-70	6	
		13		Гайка М12.5 ГОСТ 5915-70	6	
		14		Шайба 12.65 Г ГОСТ 6402-70	6	

Инв.№ подл. | Подпись и дата | Взам. инв.№ | Инв.№ дубл. | Подпись и дата

Изм.	Лист	№ докум.	Подп.	Дата	Б12Г1179.000			
Разраб.		Гончаренко			Сочленение МЭО 100/25-0,25-87 с направляющим аппаратом дымососа ДН-10У	Лит.	Лист	Листов 1
Пров.		Извекова				И		
Нач.отд.		Григорьянц				Харьковский Сантехпроект		
Н.контр.		Ямбрас						
Утв.								

Б12Г1178.004

12,5 √(√)

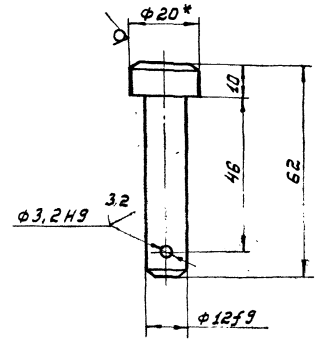

1. Неуказанные пред. откл. размеров $\pm \frac{JT14}{2}$.
2. *Размер для справки.

Изм.	Лист	№ докум.	Подп.	Дата	Б12Г1178.004			
Разраб.		Гончаренко			Палец	Лит.	Масса	Масшт.
Пров.		Извекова				И	0,07	1:1
Т.контр.		Севрюков				Лист	Листов 1	
Нач.отд.		Григорьянц				Харьковский Сантехпроект		
Н.контр.		Ямбрас			Круг $\frac{20\ ГОСТ\ 2590-88}{В\ Ст\ 3\ ГОСТ\ 535-88}$			
Утв.								

Б12Г1179.001

25 √(√)

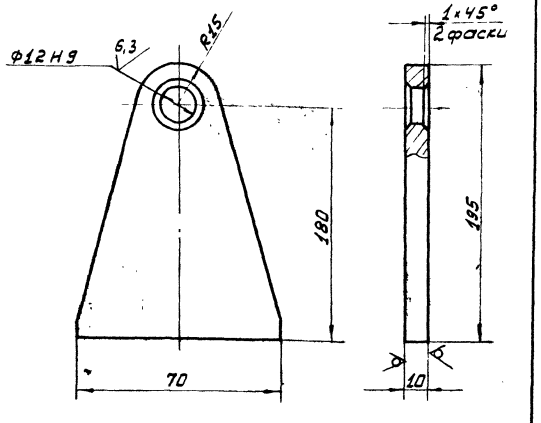

1. Неуказанные пред. откл. размеров: $\pm \frac{JT16}{2}$.
2. *Размер для справки.

Изм.	Лист	№ докум.	Подп.	Дата	Б12Г1179.001			
Разраб.		Гончаренко			Кронштейн	Лит.	Масса	Масш.
Пров.		Извекова				И	0,75	1:2
Т.контр.		Севрюков				Лист	Листов 1	
Нач.отд.		Григорьянц				Харьковский Сантехпроект		
Н.контр.		Ямбрас			Лист 10 ГОСТ 19903-74 / ВСт3 ГОСТ 14637-89			
Утв.								

Б12Г1178.012

25 √(√)

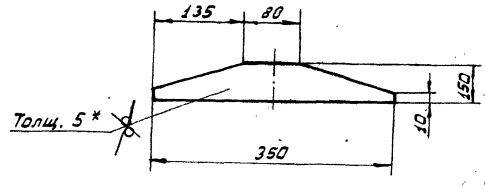

1. $\pm \frac{JT16}{2}$.
2. * Размер для справки

Изм.	Лист	№ докум.	Подп.	Дата	Б12Г1178.012			
Разраб.		Гончаренко			Косынка	Лит.	Масса	Масш.
Пров.		Извекова				И	1,31	1:5
Т.контр.		Севрюков				Лист	Листов 1	
Нач.отд.		Григорьянц				Харьковский Сантехпроект		
Н.контр.		Ямбрас			Лист 5 ГОСТ 19903-74 / ВСт3 ГОСТ 14637-89			
Утв.								

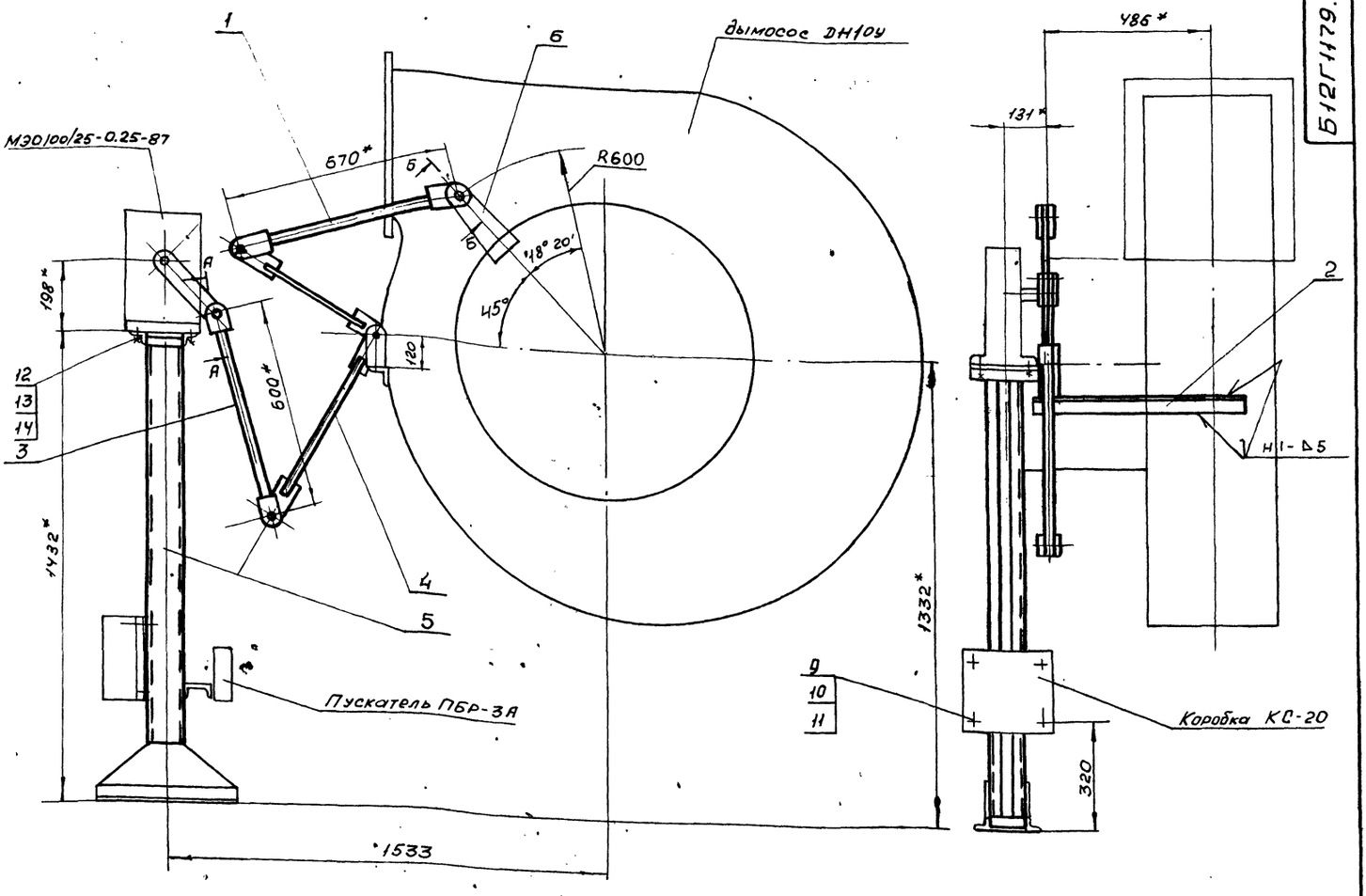

Схема кинематическая

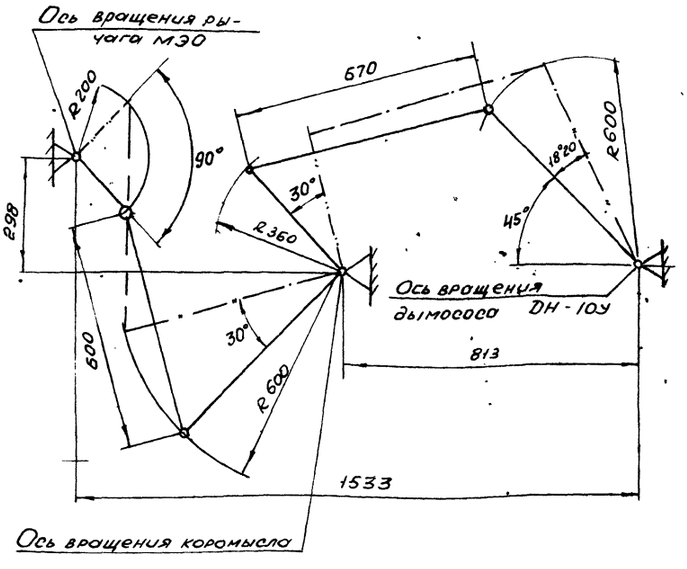

А-А (м1:2)

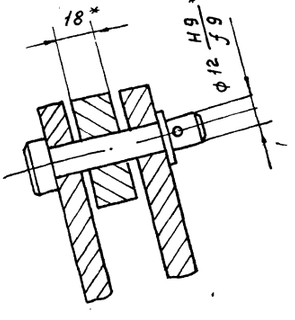

Б-Б (м1:2)

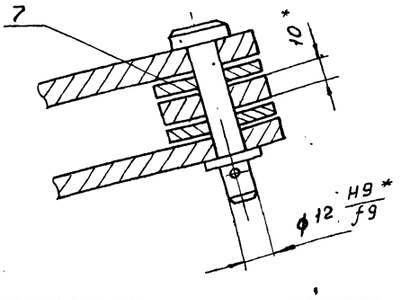

1. Регулировкой длины тяг (поз. 1 и 3) обеспечить полное открытие и закрытие лопаток направляющего аппарата дымососа ДН-10у
2. Сварку производить электродами Э-42 ГОСТ 9467-75 сварные швы по ГОСТ 5264-80
3. * Размеры для справки

				Б12Г1179.000СБ		
Изм.	Лист	№ докум.	Подп.	Дата	Сочленение МЭО 100/25-0,25-87 с направляющим аппаратом дымососа ДН-10у	Лист	Масса	Масшт.
Разр.		Гончаренко				У	49,7	1:10
Пров.		Извекова						
Т.конт.		Севрюкова			Сборочный чертеж	Лист	Листов 1
Нач.отд.		Григорьян					
Н.конт.		Амбрас				Харьковский Сантехпроект	
Утв.							

Инв.№ подл. | Подп. и дата | Взам.инв.№ | Инв.№ дубл. | Подп. и дата

Альбом 18, часть 1

Б12Г1179010СБ

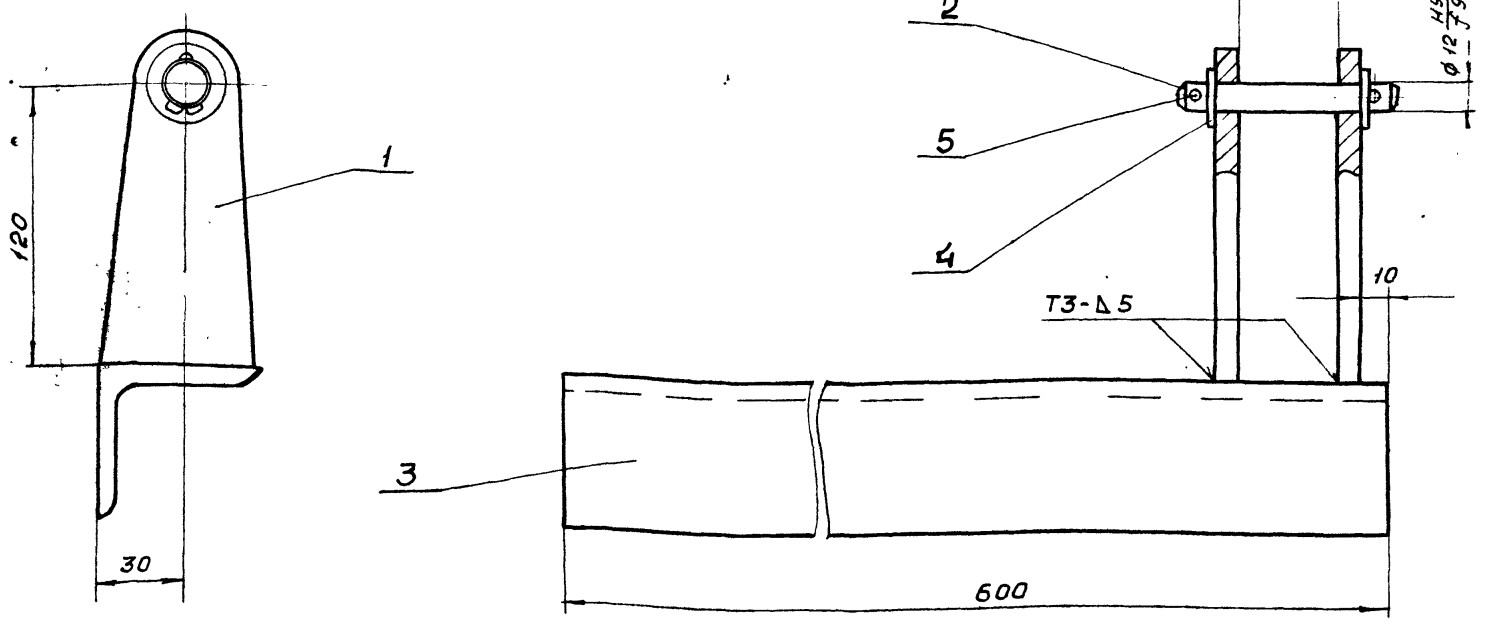

1. Сварку производить электродами Э-42 ГОСТ 3467-75
   Сварные швы по ГОСТ 5264-80
2. $\pm \frac{IT16}{2}$
3. Кромки реза детали Б4 - $\sqrt{}^{25}$
4. * Размер для справки

				Б12Г1179.010СБ	
Изм.	Лист	№ докум.	Подп.	Дата	
Разраб.		Гончаренко			Кронштейн Сборочный чертеж
Пров.		Извеков			
Т.контр.		Севрюков			
Нач.отд.		Григорьянц			
Н.конт.		Амбрас			
Утв.					

Лит.	Масса	Масшт.
И	4.3	1:2
Лист	Листов 1	

Харьковский Сантехпроект

Формат А3

Инв.№ подл. | Подп. и дата | Взам.инв.№ | Инв.№ дубл. | Подп. и дата

Б12Г1179007

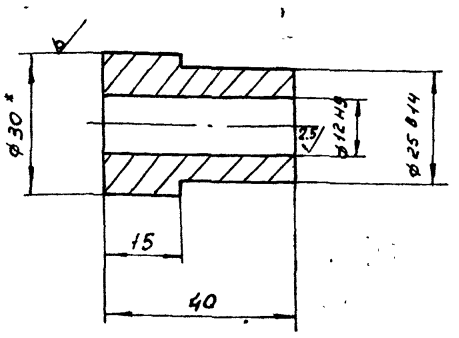

1. Неуказанные пред. откл. размеров $\pm \frac{IT14}{2}$
2. Размер для справки

				Б12Г1179.007	
Изм.	Лист	№ докум.	Подп.	Дата	
Разраб.		Гончаренко			Втулка
Пров.		Извекова			
Т.контр.		Севрюков			
Нач.отд.		Григорьянц			
Н.конт.		Амбрас			
Утв.					

Лит.	Масса	Масшт.
И	0.15	1:1
Лист	Листов 1	

Круг 30 ГОСТ 2590-88 / В Ст3 ГОСТ 535-88

Харьковский Сантехпроект

Форм.	Зона	Поз.	Обозначение	Наименование	Кол.	Прим.
				Документация		
А3			Б12Г1179.010СБ	Сборочный чертеж		
				Детали		
А4		1	Б12Г1179 002	Щека	2	
А4		2	Б12Г1179.003	Ось	1	
Б4		3	Б12Г1179.004	Балка	1	2.9кг
				Уголок Б-63×63×5 ГОСТ 8509-86 / В Ст3 ГОСТ 535-88 / L = 600		
				Стандартные изделия		
		4		Шайба 12.01 ГОСТ 11371-78	2	
		5		Шплинт 3.2×20 ГОСТ 397-79	2	

				Б12Г1179.010	
Изм.	Лист	№ докум.	Подп.	Дата	
Разр.		Гончаренко			Кронштейн
Пров.		Извекова			
Нач.отд.		Григорьянц			
Н.конт.		Амбрас			
Утв.					

Лит.	Лист	Листов
И		

Харьковский Сантехпроект

Инв.№ подл. | Подп. и дата | Взам.инв.№ | Инв.№ дубл. | Подп. и дата

Б12Г 1179.005

25

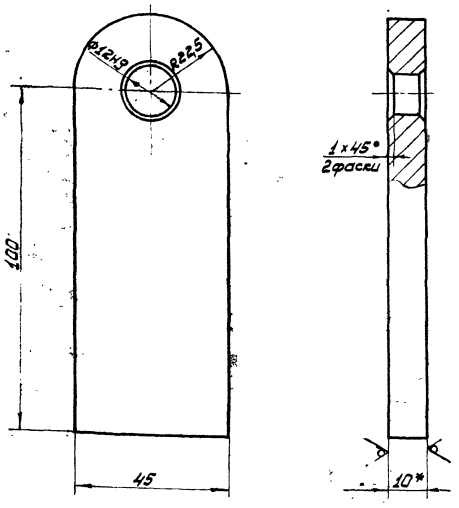

1. Неуказанные пред. откл. размеров $\pm \frac{JT16}{2}$
2. *Размер для справки

Изм.	Лист	N докум.	Подп.	Дата	Б12Г 1179.005			
Разраб.		Гончаренко			Ушко	Лит	Масса	Масш.
Пров.		Узвекова				Ц	0,45	1:1
Т.контр.		Севрюков				Лист	Листов 1	
Нач.отд.		Григорьянц			Лист 10 ГОСТ 19903-74 / ВСт3 ГОСТ 14637-89	Харьковский Сантехпроект		
Н.контр.		Алибрас						
Утв.								

Инв.№ подл. | Подпись и дата | Взам. инв.№ | Инв.№ дубл. | Подпись и дата

Формат А4

Б12Г 1179.006

25

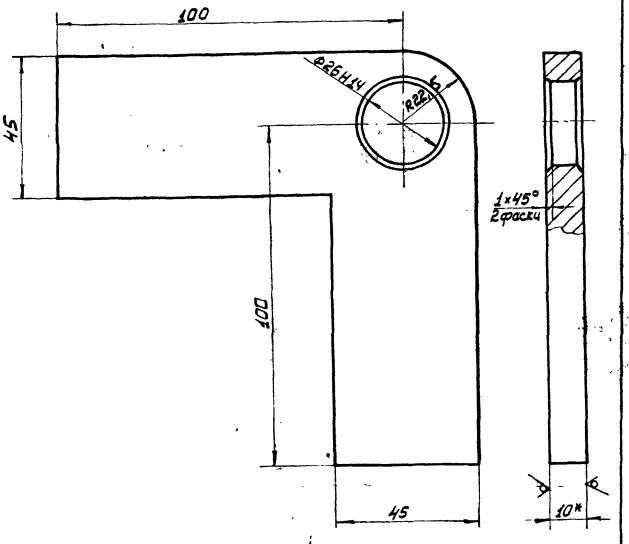

1. $\pm \frac{JT16}{2}$
2. * Размер для справки.

Изм.	Лист	N докум.	Подп.	Дата	Б12Г 1179.006			
Разраб.		Гончаренко			Угольник	Лит	Масса	Масш.
Пров.		Узвекова				Ц	0,7	1:1
Т.контр.		Севрюков				Лист	Листов 1	
Нач.отд.		Григорьянц			Лист 10 ГОСТ 19903-74 / ВСт3 ГОСТ 14637-89	Харьковский Сантехпроект		
Н.контр.		Алибрас						
Утв.								

Инв.№ подл. | Подпись и дата | Взам. инв.№ | Инв.№ дубл. | Подпись и дата

Формат А4

Б12Г 1179.002

25

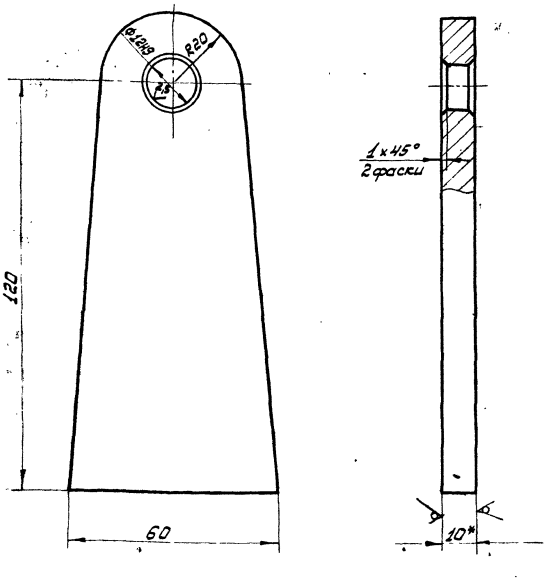

1. Неуказанные пред. откл. размеров $\pm \frac{JT16}{2}$
2. *Размер для справки.

Изм.	Лист	N докум.	Подп.	Дата	Б12Г 1179.002			
Разраб.		Гончаренко			Щека	Лит	Масса	Масш.
Пров.		Узвекова				Ц	0,55	1:1
Т.контр.		Севрюков				Лист	Листов 1	
Нач.отд.		Григорьянц			Лист 10 ГОСТ 19903-74 / ВСт3 ГОСТ 14637-89	Харьковский Сантехпроект		
Н.контр.		Алибрас						
Утв.								

Инв.№ подл. | Подпись и дата | Взам. инв.№ | Инв.№ дубл. | Подпись и дата

Формат А4

Б12Г 1179.003

12,5

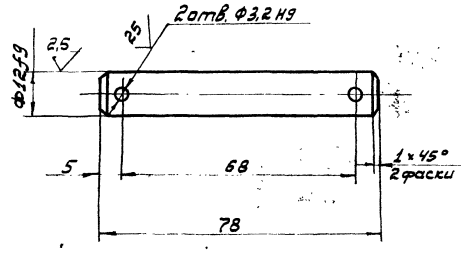

Неуказанные пред. откл. размеров $\pm \frac{JT14}{2}$

Изм.	Лист	N докум.	Подп.	Дата	Б12Г 1179.003			
Разраб.		Гончаренко			Ось	Лит.	Масса	Масш.
Пров.		Узвекова				Ц	0,07	1:1
Т.контр.		Севрюков				Лист	Листов 1	
Нач.отд.		Григорьянц			ВСт3ПСТ 380-88	Харьковский Сантехпроект		
Н.контр.		Алибрас						
Утв.								

Инв.№ подл. | Подпись и дата | Взам. инв.№ | Инв.№ дубл. | Подпись и дата

Формат А4

Б12Г1179.020СБ

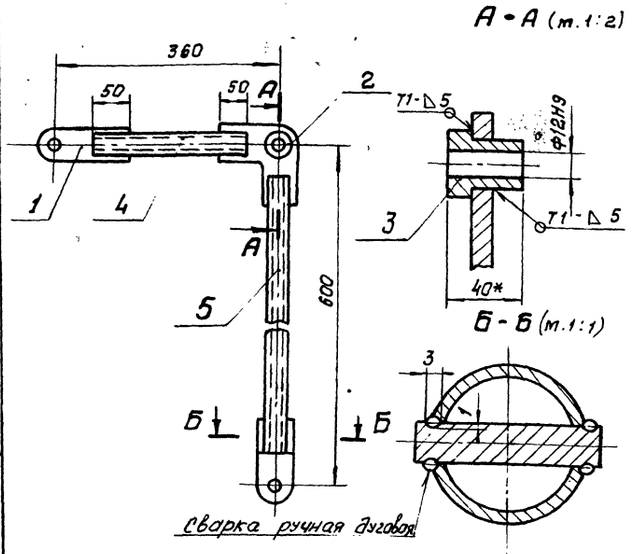

1. Сварку производить электродами Э-42 ГОСТ 9467-75 сварные швы по ГОСТ 5264-80.
2. $\pm \frac{IT16}{2}$.
3. * Размеры для справки.

Изм.	Лист	№ докум.	Подп.	Дата
Разраб.		Гончаренко		
Провер.		Извекова		
Т. контр.		Севрюков		
Нач. отд.		Григорьянц		
Н. контр.		Амбрас		
Утв.				

Коромысло
Сборочный чертеж.

Лит.	Масса	Масштаб
И	4,3	1:5
Лист	Листов 1	

Харьковский Сантехпроект

Формат А4

Б12Г1179.008

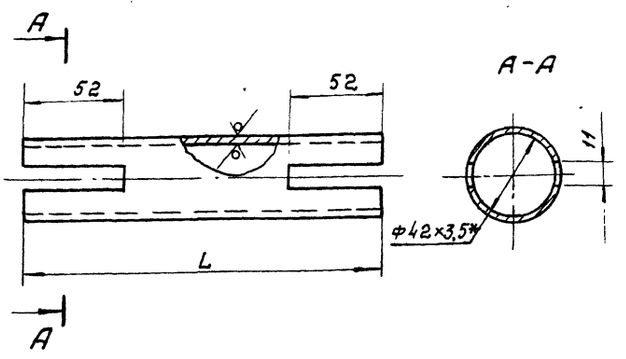

Обозначение	L	Масса
Б12Г1179.008	260	0,86
-01	500	1,65

1. $\pm \frac{IT16}{2}$.
2. * Размер для справки.

Изм.	Лист	№ докум.	Подп.	Дата
Разраб.		Гончаренко		
Провер.		Извекова		
Т. контр.		Севрюков		
Нач. отд.		Григорьянц		
Н. контр.		Амбрас		
Утв.				

Рычаг

Лит.	Масса	Масштаб
И	ст. табл.	—
Лист	Листов 1	

Труба 42×3,5 ГОСТ 8734-75
В20 ГОСТ 8733-87

Харьковский Сантехпроект

Формат А4

Формат	Зона	Поз.	Обозначение	Наименование	Кол.	Примеч.
				Документация		
А2			Б12Г1180.000СБ	Сборочный чертеж		
А3			Б12Г1180.000ВС	Ведомость спецификаций		
				Сборочные единицы		
А4		1	Б12Г1178.010-02	Тяга	1	
А4		2	Б12Г1178.050-02	Рама	1	
А4		3	Б12Г1180.010	Кронштейн	1	
				Детали		
А4		4	Б12Г1180-001	Вал	1	
А4		5	Б12Г1178.001	Шайба	2	
				Стандартные изделия		
		6		Болт М8×25.58		
				ГОСТ 7798-70	4	0,015 кг
		7		Гайка М8.5 ГОСТ 5915-70	4	0,005 кг
		8		Шайба 8.65Г ГОСТ 6402-70	4	0,001 кг
		9		Болт М12×40.58		
				ГОСТ 7798-70	6	0,053 кг
		10		Гайка М12,5 ГОСТ 5915-70	6	0,015 кг
		11		Шайба 12.65Г		
				ГОСТ 6402-70	6	0,003 кг
		12		Винт М8×14.58		
				ГОСТ 1476-84	1	
		13		Шпонка 12×8×50		
				ГОСТ 23360-78	1	0,038 кг

Изм.	Лист	№ докум.	Подп.	Дата
Разраб.		Гончаренко		
Пров.		Извекова		
Нач. отд.		Григорьянц		
Н. контр.		Амбрас		
Утв.				

Сочленение МЭО 100/25-0,25-87 с клапаном 400×500.

Лит.	Лист	Листов
И		1

Харьковский Сантехпроект

Формат А4

Формат	Зона	Поз.	Обозначение	Наименование	Кол.	Примеч.
				Документация		
А4			Б12Г1179.020СБ	Сборочный чертеж		
				Детали		
А4		1	Б12Г1179.005	Ушко	2	
А4		2	Б12Г1179.006	Угольник	1	
А4		3	Б12Г1179.007	Втулка	1	
А4		4	Б12Г1179.008	Рычаг	1	
А4		5	Б12Г1179.008-01	Рычаг	1	

Изм.	Лист	№ докум.	Подп.	Дата
Разраб.		Гончаренко		
Пров.		Извекова		
Нач. отд.		Григорьянц		
Н. контр.		Амбрас		
Утв.				

Коромысло

Лит.	Лист	Листов
И		1

Харьковский Сантехпроект

Формат А4

№ строки	Обозначение	Наименование	Куда входит: обозначение	Куда входит: кол.	Общее кол.	Примечание
1	Б12Г1180.000	Сочленение привода МЭО 100/25-0,25-87 с				
2		клапаном 400-500				
3	Б12Г1178.010.02	Тяга	Б12Г1180.000	1	1	
4	Б12Г1178.020	Штанга	Б12Г1178.010	1	1	
5	Б12Г1178.030	Вилка	Б12Г1178.010	1	1	
6	Б12Г1178.040	Стяжка	Б12Г1178.010	1	1	
7	Б12Г1178.050-02	Рама	Б12Г1180.000	1	1	
8	Б12Г1180.010	Кронштейн	Б12Г1180.000	1	1	
9–26						

Инв. № подл. | Подп. и дата | Взам. инв. № | Инв. № дубл. | Подп. и дата

Изм.	Лист	№ докум.	Подп.	Дата	Б12Г1180.000ВС		
Разраб.		Гончаренко			Сочленение МЭО 100/25-0,25-87с клапаном 400×500 Ведомость спецификаций	Лит. У	Лист	Листов 1
Провер.		Извекова				Харьковский Сантехпроект		
Нач. отд.		Григорьянц						
Н. контр.		Амбрас						
ГИП.								

Формат А3

Б12Г1180.004

12,5

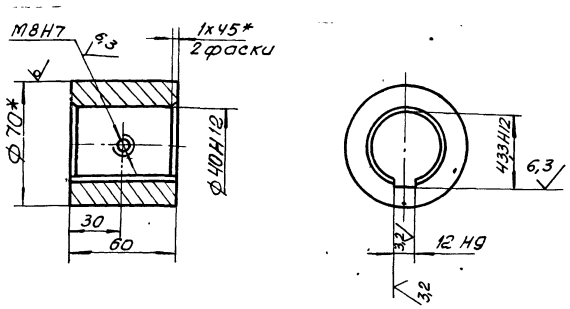

1. Неуказанные пред. откл. размеров ± IT14/2
2. * Размер для справки.

Изм.	Лист	№ докум.	Подп.	Дата	Втулка	Лит.	Масса	Масшт.
Разраб.		Гончаренко				У	1,2	1:2
Пров.		Извекова				Лист	Листов 1	
Т. контр.		Свирюков						
Нач. отд.		Григорьянц						
Н. контр.		Амбрас			Круг 70 ГОСТ 2590-88 / ВСт.3 ГОСТ 535-88	Харьковский Сантехпроект		
Утв.								

Инв. № подл. | Подп. и дата | Взам. инв. № | Инв. № дубл. | Подп. и дата

Формат А4

Б12Г1180.001

12,5

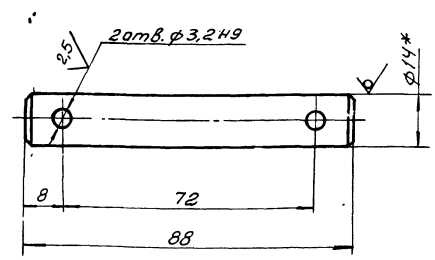

1. Неуказанные пред. откл. размеров ± IT14/2
2. * Размер для справки.

Изм.	Лист	№ докум.	Подп.	Дата	Ось	Лит.	Масса	Масшт.
Разраб.		Гончаренко				У	0,1	1:1
Провер.		Извекова				Лист	Листов 1	
Т. контр.		Свирюков						
Нач. отд.		Григорьянц						
Н. контр.		Амбрас			Круг В-14 ГОСТ 2590-88 / ВСт.3 ГОСТ 535-88	Харьковский Сантехпроект		
Утв.								

Инв. № подл. | Подп. и дата | Взам. инв. № | Инв. № дубл. | Подп. и дата

Формат А4

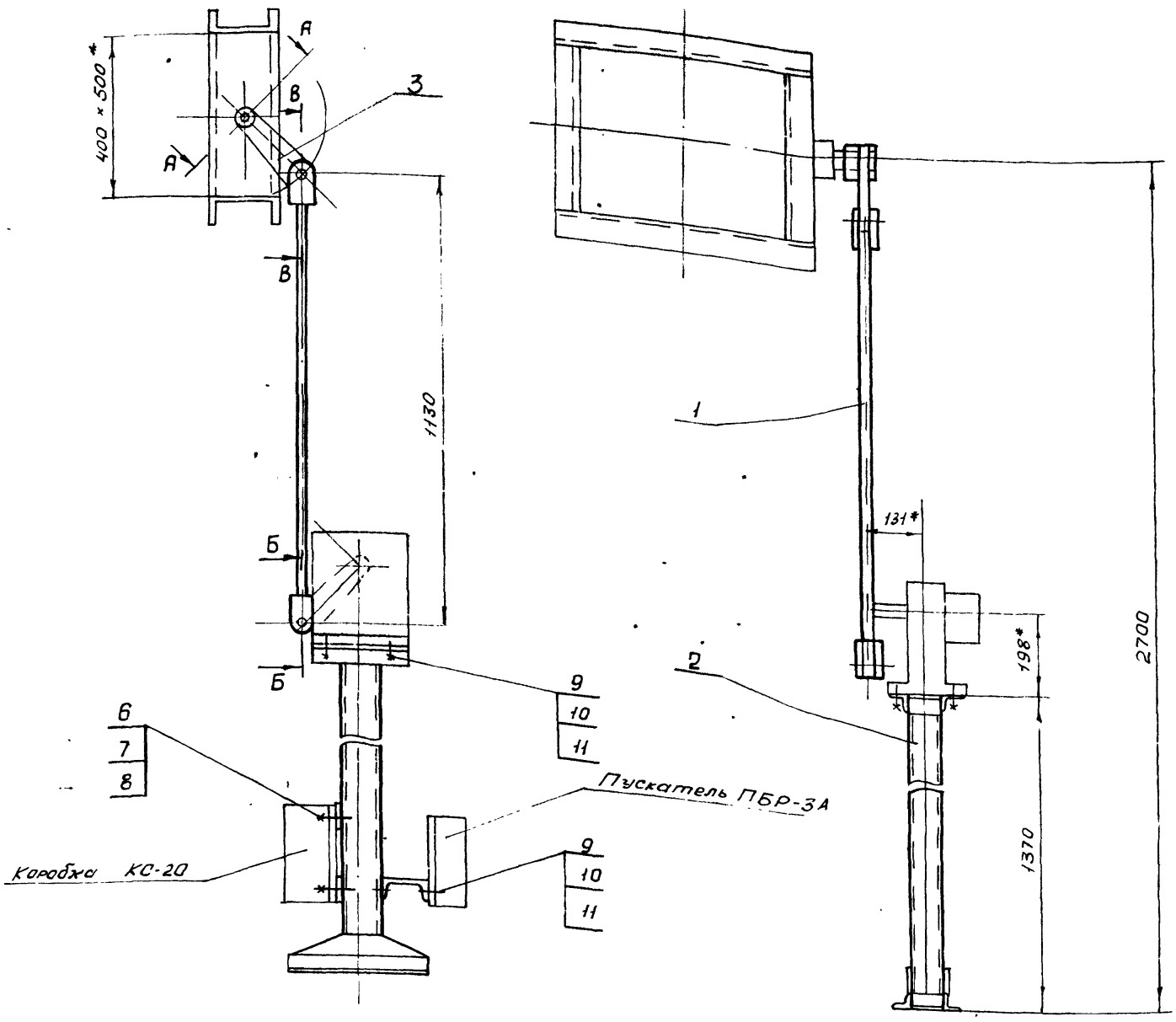

Схема кинематическая

А - А (М1:2)

Б - Б (М1:2)

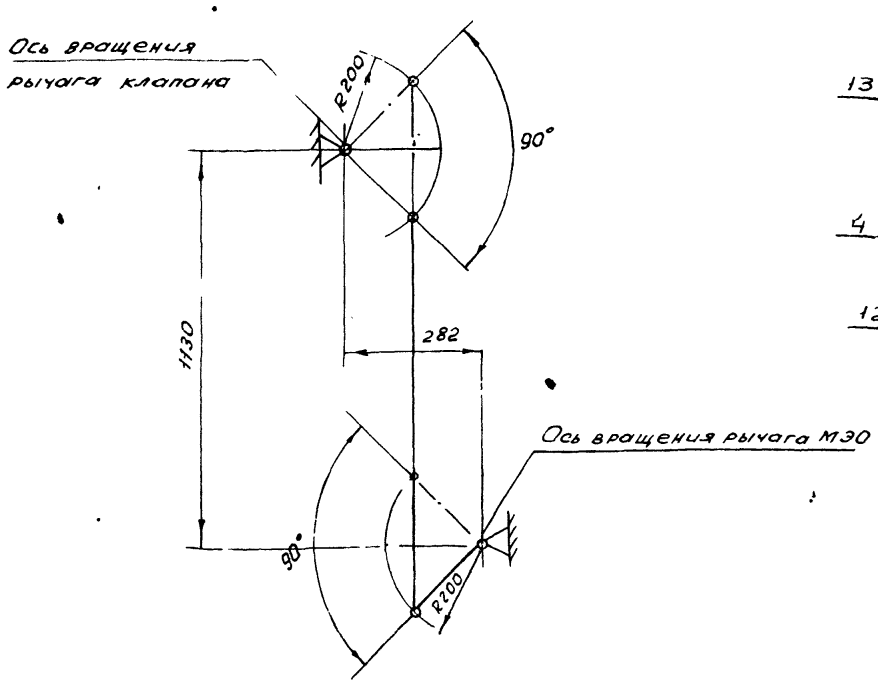

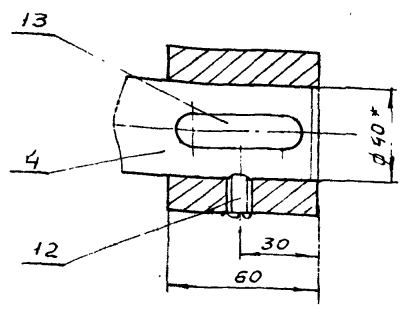

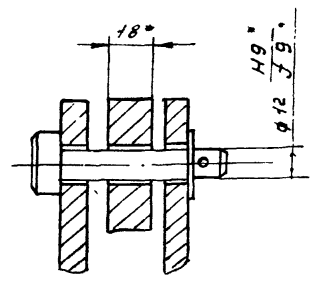

1. Регулировкой длины тяги (поз. 1) обеспечить полное открытие и закрытие клапана.

2 * Размеры для справок.

В - В (М1:2)

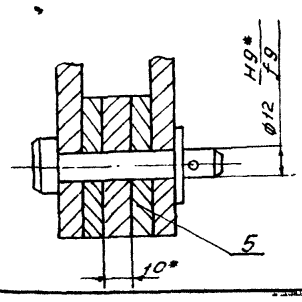

					Б12Г1180.000 СБ		
Изм.	Лист	№ докум.	Подп.	Дата	Сочленение М30 100/25-0,25-87 с клапаном 400 × 500 Сборочный чертеж	Лит	Масса	М-б
Разраб.		Ганчоренко				У	39,5	1:10
Провер.		Узбекова				Лист	Листов 1	
Т.контр.		Саврюков						
Нач.отд.		Григорьян				Харьковский Сантехпроект		
Н.контр.		Амерае						
Утв.								

Инв.№ подл. | Подпись и дата | Взам.инв.№ | Инв.№ дубл. | Подпись и дата

Б12Г1180.001

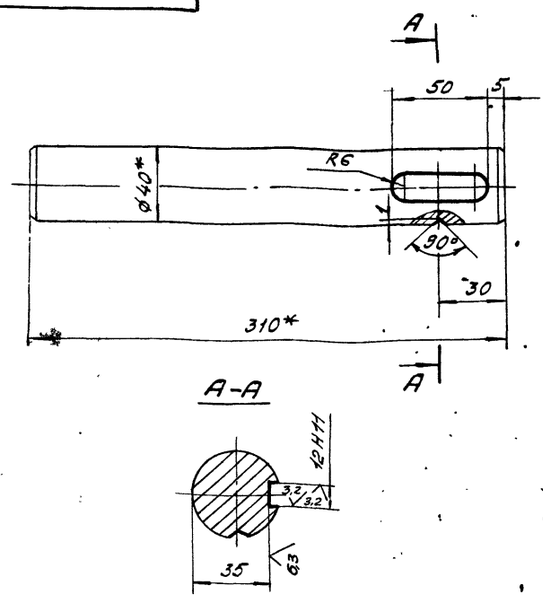

*Размер для справки.

Изм.	Лист	N докум.	Подп.	Дата
Разраб		Гончаренко		
Пров.		Извекова		
Т. контр.		Севрюков		
Нач. отд		Григорьянц		
Н. контр		Амбрас		
Утв.				

Б12Г1180.001

Вал

Лит	Масса	Масшт.
И	3,05	1:2
Лист	Листов 1	

Заготовка: Вал клапана 400×500 3-06 ПГВ4291-80

Харьковский Сантехпроект

Формат А4

Инв. N подл. | Подп. и дата | Взам. инв. N | Инв. N дубл. | Подп. и дата

Формат	Зона	Поз.	Обозначение	Наименование	Кол.	Примеч.
				Документация		
А4			Б12Г1180 010СБ	Сборочный чертеж		
				Детали		
А4		1	Б12Г1180.003	Рычаг	1	
А4		2	Б12Г1180.004	Втулка	1	

Б12Г1180.010

Изм.	Лист	N докум.	Подп.	Дата
Разраб		Гончаренко		
Пров		Извекова		
Нач.отд		Григорьянц		
Н. контр.		Амбрас		
Утв				

Кронштейн

Лит	Лист	Листов
И		1

Харьковский Сантехпроект

Формат А4

Инв. N подл. | Подп. и дата | Взам. инв. N | Инв. N дубл. | Подп. и дата

Б12Г1180.010СБ

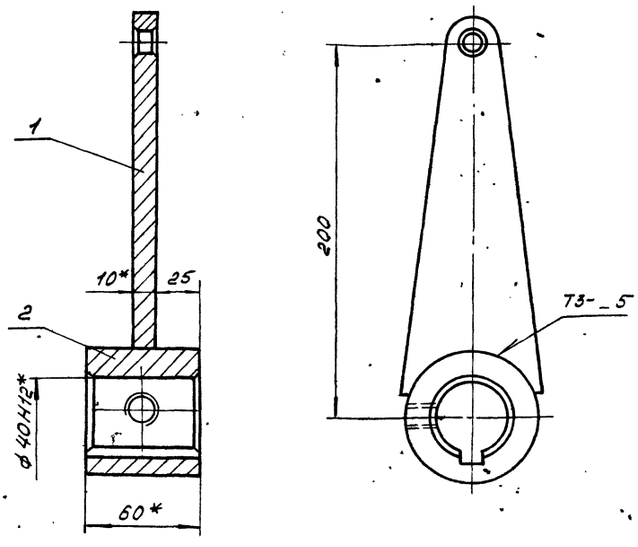

1. Сварку производить электродами Э-42 ГОСТ 9467-75 Сварной шов по ГОСТ 5264-80
2. $\pm \frac{IT16}{2}$
3.* Размеры для справки.

Изм.	Лист	N докум	Подп.	Дата
Разраб		Гончаренко		
Пров.		Извекова		
Т. контр		Севрюков		
Нач.отд		Григорьянц		
Н. контр		Амбрас		
Утв.				

Б12Г1180.010СБ

Кронштейн
Сборочный чертеж

Лит	Масса	Масшт.
И	2,0	1:2
Лист	Листов 1	

Харьковский Сантехпроект

Формат А4

Инв. N подл. | Подп. и дата | Взам. инв. N | Инв. N дубл. | Подп. и дата

Б12Г1180.003

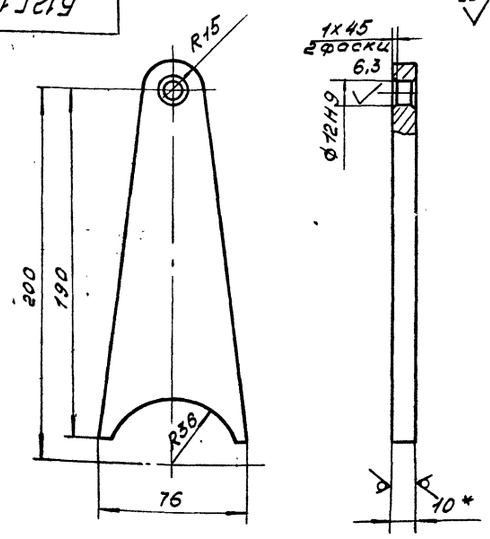

1. Неуказанные пред. откл. размеров $\pm \frac{IT16}{2}$
2.* Размер для справки.

Изм.	Лист	N докум.	Подп.	Дата
Разраб.		Гончаренко		
Провер.		Извекова		
Т. контр.		Севрюков		
Нач.отд		Григорьянц		
Н. конт.		Амбрас		
Утв.				

Б12Г1180.003

Рычаг

Лит	Масса	Масшт
И	0,7	1:2
Лист	Листов 1	

Лист 10 ГОСТ 19903-74
Вст 3 ГОСТ 14637-89

Харьковский Сантехпроект

Формат А4

Инв. N подл. | Подп. и дата | Взам. инв. N | Инв. N дубл. | Подп. и дата

Формат	Зона	Поз.	Обозначение	Наименование	Кол.	Примечание
				Документация		
А2			Б12Г1181.000 СБ	Сборочный чертеж		
А3			Б12Г1181.000 ВС	Ведомость спецификаций		
А3			Б12Г1181.000 ВП	Ведомость покупных изделий		
				Сборочные единицы		
А4		1	Б12Г1181.010	Кронштейн	1	
А4		2	Б12Г1181.020	Коромысло	1	
А4		3	Б12Г1178.010	Тяга	1	
А4		4	Б12Г1181.030	Тяга	1	
А4		5	Б12Г1178.050-03	Рама	1	
				Детали		
А4		6	Б12Г1181.001	Ось	1	
А4		7	Б12Г1178.001	Шайба	2	
				Стандартные изделия		
		8		Шайба 8.05 ГОСТ 11371-78	2	
		9		Шплинт 3.2×22 ГОСТ 397-79	2	
		10		Болт М12×40.58 ГОСТ 7798-70	6	
		11		Гайка М12.5 ГОСТ 5915-70	6	
		12		Шайба 12.65Г ГОСТ 6402-70	6	
		13		Болт Н8×2558 ГОСТ 7798-70	4	
		14		Гайка М8.5 ГОСТ 5915-70	4	
		15		Шайба 8.65Г ГОСТ 6402-70	4	

Б12Г1181.000

Изм.	Лист	№ докум.	Подп.	Дата
Разраб.		Извекова		
Пров.		Гончаренко		
Нач.отд.		Григорьянц		
Н.контр.		Ямбрас		

Установка МЗО 100/25-0,25-87 к забрасывателю

Стадия	Лист	Листов
И		1

Харьковский Сантехпроект

Формат	Зона	Поз.	Обозначение	Наименование	Кол.	Примечание
				Документация		
А4			Б12Г1181.010 СБ	Сборочный чертеж		
				Детали		
А4		1	Б12Г1181.002	Стойка	2	
А4		2	Б12Г1181.003	Плита		
				Лист Б-ПН-10 ГОСТ 19903-74		
				Вст3 ГОСТ 14637-89		
				170×300	1	4,0 кг
А4		3	Б12Г1181.004	Ребро	2	

Б12Г1181.010

Изм.	Лист	№ докум.	Подп.	Дата
Разраб.		Извекова		
Пров.		Гончаренко		
Нач.отд.		Григорьянц		
Н.контр.		Ямбрас		

Кронштейн

Стадия	Лист	Листов
И		1

Харьковский Сантехпроект

Б12Г1184.010СБ

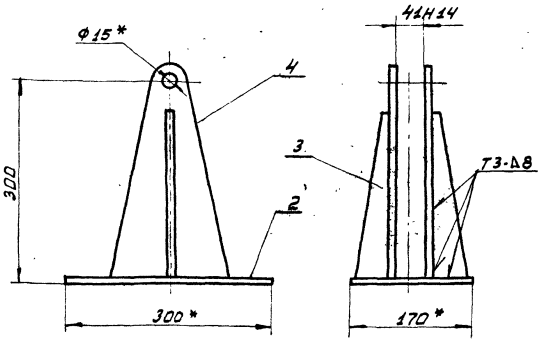

1. $\pm \frac{IT16}{2}$.
2. Сварные швы по ГОСТ 5264-80, электроды Э42 ГОСТ 9467-75.
3. *Размеры для справки.

Изм.	Лист	№ докум.	Подп.	Дата
Разраб.		Извекова		
Пров.		Гончаренко		
Т.контр.		Севрюков		
Нач.отд.		Григорьянц		
Н.контр.		Ямбрас		
Утв.				

Кронштейн
Сборочный чертеж

Лит.	Масса	Масштаб
И	10,8	1:5

Лист	Листов 1

Харьковский Сантехпроект

Б12Г1184.002

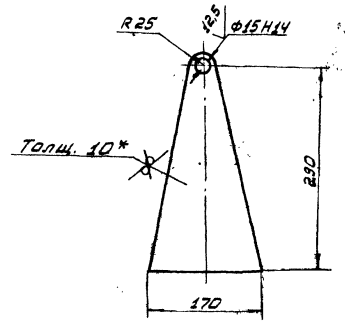

1. Неуказанные предельные отклонения размеров $\pm \frac{IT16}{2}$.
2. *Размер для справки.

Изм.	Лист	№ докум.	Подп.	Дата
Разраб.		Извекова		
Пров.		Гончаренко		
Т.контр.		Севрюков		
Нач.отд.		Григорьянц		
Н.контр.		Ямбрас		
Утв.				

Стойка

Лит.	Масса	Масштаб
И	2,7	1:5

Лист	Листов 1

Лист Б-ПН-10 ГОСТ 19903-74
Вст3 ГОСТ 14637-89

Харьковский Сантехпроект

Б12Г1181.000СБ

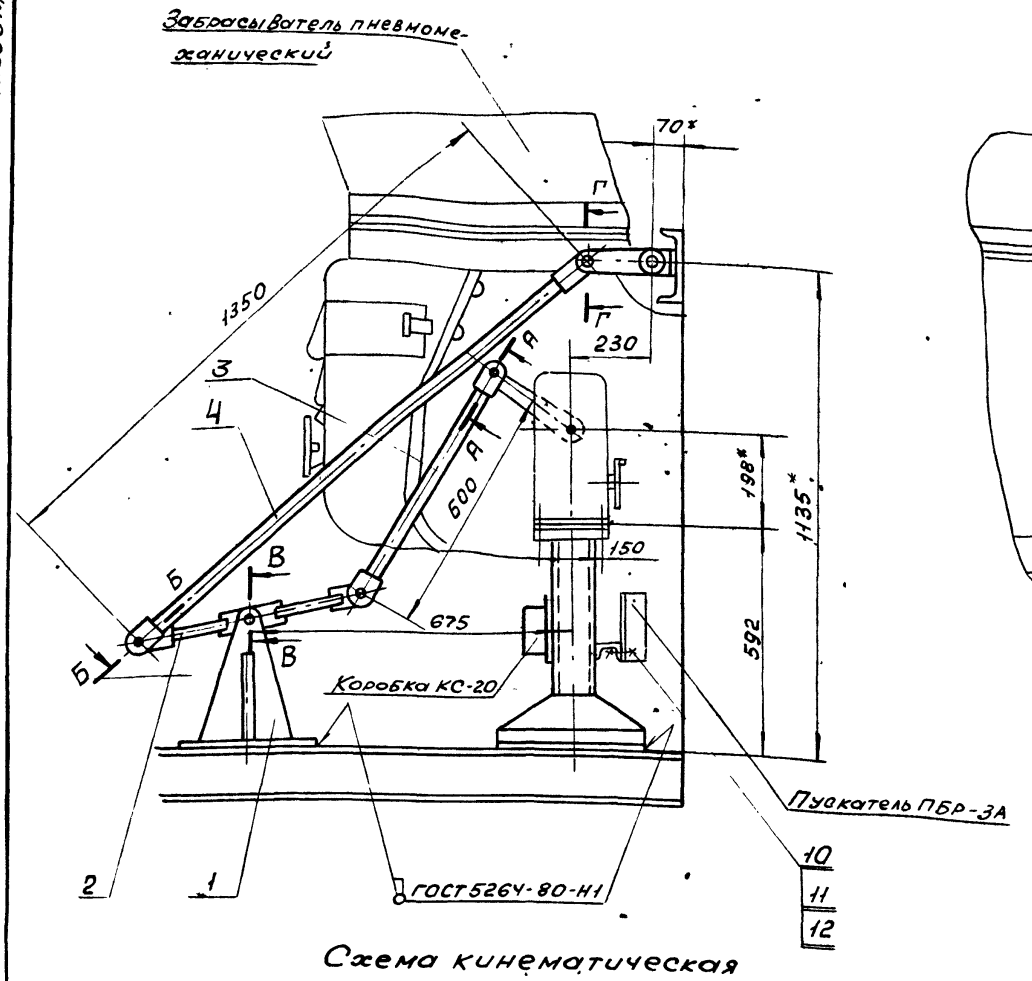

Схема кинематическая

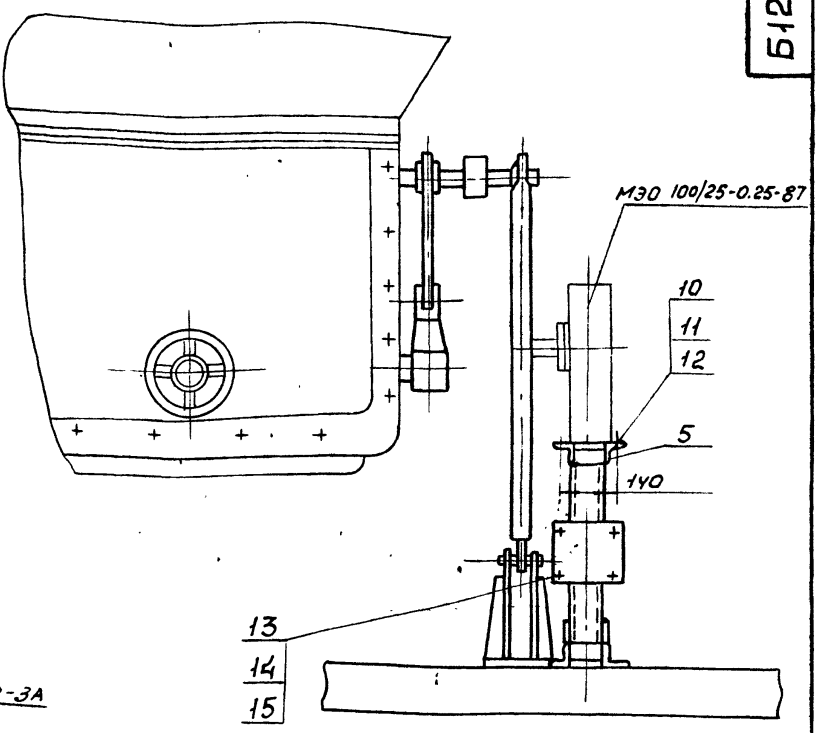

А-А (м 1:2)

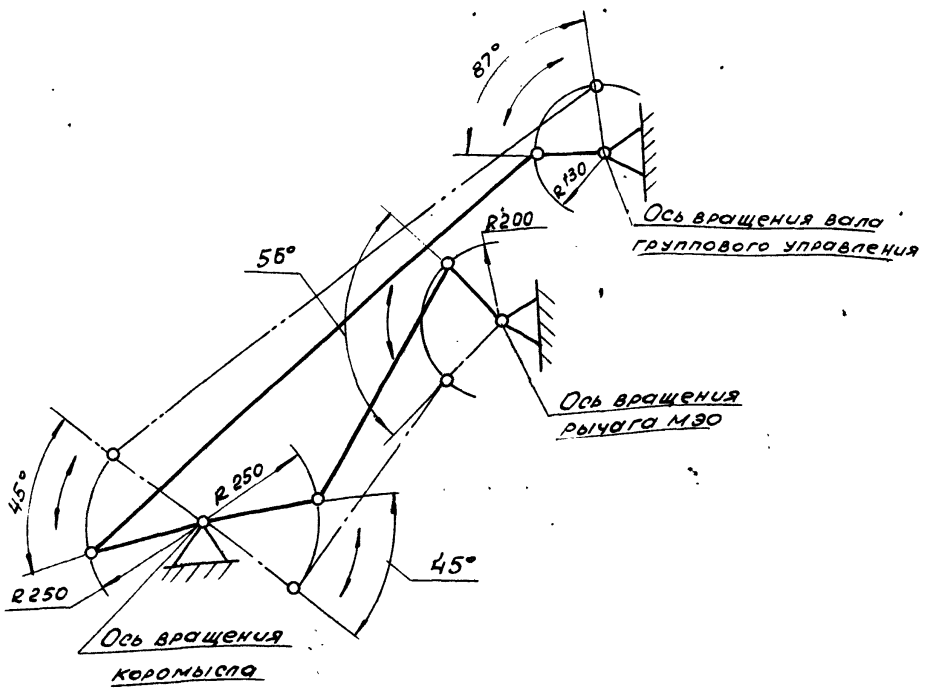

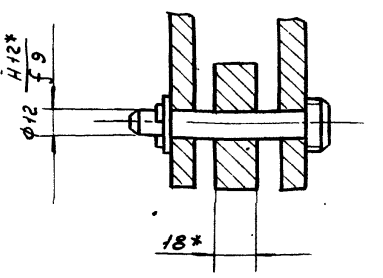

В-В (м 1:2)

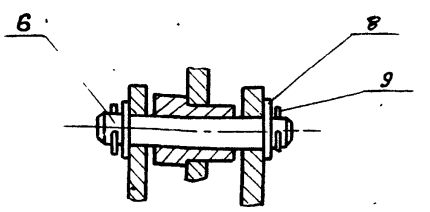

1. Сочленение выполнено к топливопроводу котла Е-6.5-1.4 Р
2. Регулировкой длины тяги (поз.3) обеспечить работу механизма поворота
3. Электроды Э-42 ГОСТ 9467-75
4 * Размеры для справки.

Г-Г (м 1:1)

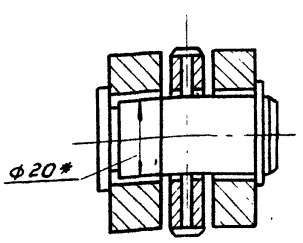

Б-Б (м 1:2)

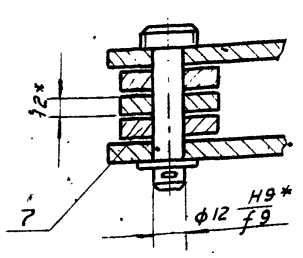

					Б12П181.000 СБ			
Изм	Лист	N докум.	Подп.	Дата	Установка МЭО-100/25-0.25-87 к забрасывателю Сборочный чертеж	Лит	Масса	Масшт.
Разр.		Извекова				И	39.5	1:10
Пров.		Гончаренко						
Т.конт.		Севрюков				Лист	Листов 1	
Нач.отд.		Григорьян				Харьковский Сантехпроект		
Н.конт.		Амбрас						
Утв.								

Подп. и дата | Взам.инв.N | Инв.N дуб. | Подп. и дата

№ строки	Наименование	Обозначение документа на поставку	Поставщик	Куда входит (обозначение)	Количество: На изделие	Количество: В комплекты	Количество: На регулировки	Количество: Всего	Примечание
1	Болты	ГОСТ 7798-70							
2	М8×25.46			Б12г 1181.000	4			4	
3	М12×40.46			Б12г 1181.000	6			6	
4									
5	Гайки	ГОСТ 5915-70							
6	М8.5			Б12г 1181.000	4			4	
7	М 12.5			Б12г 1181.000	6			6	
8	М 16.5			Б12г 1178.010	2			2	
9									
10	Шайбы	ГОСТ 11371-78							
11	12.05			Б12г 1178.010; Б12г 1181.030	3			3	
12	16.05			Б12г 1181.000	2			2	
13									
14	Шайбы	ГОСТ 6402-70							
15	8.65г			Б12г 1181.000	4			4	
16	12.65г			Б12г 1181.000	6			6	
17									
18	Шплинт 32×22	ГОСТ 397-79		Б12г 1178 Б12г 1184.060 Б-2г 1181.040	5			5	
19									

Инв. № подл. | Подп. и дата | Взам. инв. № | Инв. № дубл. | Подп. и дата

Изм.	Лист	№ докум.	Подп.	Дата	Б12Г 1181.000 ВП
Разраб.		Извекова			Установка МЭО-100/25-0.25-87 к забрасывателю. Ведомость покупных изделий
Провер.		Гончаренко			Лит. — Лист — Листов 1
Нач. отд.		Григорьянц			Харьковский Сантехпроект
Н. контр.		Амброс			
Утв.					

Формат А3

№ строки	Обозначение	Наименование	Куда входит: Обозначение	Куда входит: К-во	Общее кол.	Примечание
1	Б12г 1181.000	Установка МЭО-100/25-0.25-87				
2		к забрасывателю		1	1	
3	Б12г 1181.010	Кронштейн	Б12г 1181.000	1	1	
4	Б12г 1181.020	Коромысло	Б12г 1181.000	1	1	
5	Б12г 1178.010	Тяга	Б12г 1181.000	1	1	
6	Б12г 1178.020	Штанга	Б12г 1178.010	1	1	
7	Б12г 1178.030	Вилка	Б12г 1178.010	1	1	
8	Б12г 1178.040	Стяжка	Б12г 1178.010	1	1	
9	Б12г 1181.030	Тяга	Б12г 1181.000	1	1	
10	Б12г 1178.050-03	Рама	Б12г 1181.000	1	1	

Инв. № подл. | Подп. и дата | Взам. инв. № | Инв. № дубл. | Подп. и дата

Изм.	Лист	№ докум.	Подп.	Дата	Б12Г 1181.000 ВС
Разраб.		Извекова			Установка МЭО-100/25-0.25-87 к забрасывателю. Ведомость спецификаций
Провер.		Гончаренко			Лит. — Лист — Листов 1
Нач. отд.		Григорьянц			Харьковский Сантехпроект
Н. контр.		Амброс			
Утв.					

Альбом 18, часть 1

Б12Г1181.004

25 (√)

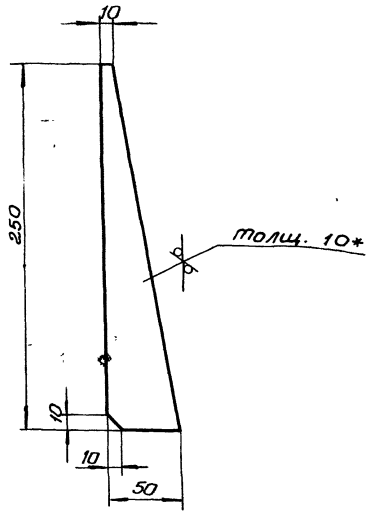

1 ± 1Т16/2

2.* Размер для справки

Изм	Лист	N докум.	Подп.	Дата
Разраб		Извекова		
Провер.		Гончаренко		
Т. контр		Севрюков		
Нач. отд.		Григорьянц		
Н. контр		Амбрас		
Утв				

Ребро

Лит	Масса	Масшт
и	0,6	1:2,5

Лист | Листов 1

Лист Б-ПН-10 ГОСТ 19903-74 / ВСт3 ГОСТ 14637-89

Харьковский Сантехпроект

Формат А4

Инв. N подл. | Подп. и дата | Взам. инв. N | Инв. N дубл. | Подп. и дата

Б12Г1181.020СБ

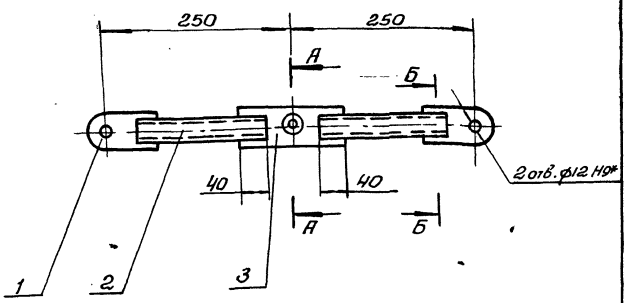

А-А (М1:2)

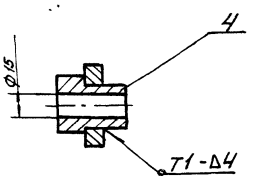

Б-Б (М1:2)

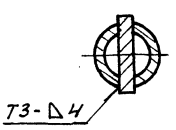

1. Сварные швы по ГОСТ 5264-80.
Электроды Э-42 ГОСТ 9467-75

2* Размеры для справки.

Изм	Лист	N докум.	Подп.	Дата
Разраб.		Извекова		
Провер.		Гончаренко		
Т. контр.		Севрюков		
Нач. отд.		Григорьянц		
Н. контр.		Амбрас		
Утв.				

Коромысло

Сборочный чертеж

Лит	Масса	Масшт.
и	2,35	1:5

Лист | Листов 1

Харьковский Сантехпроект

Формат А4

Инв. N подл. | Подп. и дата | Взам. инв. N | Инв. N дубл. | Подп. и дата

Б12Г1181.005

25 √ (√)

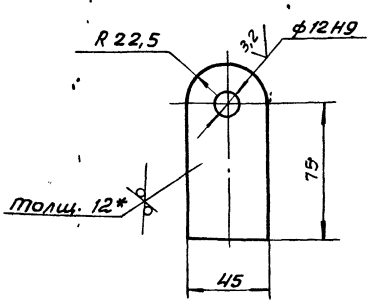

1. ± 1Т16/2

2.* Размер для справки.

Изм	Лист	N докум.	Подп.	Дата
Разраб		Извекова		
Провер.		Гончаренко		
Т. контр.		Севрюков		
Нач. отд.		Григорьянц		
Н. контр.		Амбрас		
Утв.				

Ушко

Лит	Лист	Листов
и	0,4	1:2

Лист | Листов 1

Лист БПН-12 ГОСТ 19903-74 / ВСт3 ГОСТ 14637-89

Харьковский Сантехпроект

Формат А4

Инв. N подл. | Подп. и дата | Взам. инв. N | Инв. N дубл. | Подп. и дата

24

Форм.	Зона	Поз.	Обозначение	Наименование	Кол.	Примеч.
				Документация		
А4			Б12Г1181.020СБ	Сборочный чертеж		
				Детали		
А4		1	Б12Г1181.005	Ушко	2	
А4		2	Б12Г1181.006	Трубка	2	
А4		3	Б12Г1181.007	Планка	1	
А4		4	Б12Г1181.008	Ступица	1	

Изм	Лист	N докум.	Подп.	Дата
Разраб		Извекова		
Провер		Гончаренко		
Нач. отд.		Григорьянц		
Н. контр.		Амбрас		
Утв.				

Коромысло

Лит.	Лист	Листов
и		1

Харьковский Сантехпроект

Формат А4

Инв. N подл. | Подп. и дата | Взам. инв. N | Инв. N дубл. | Подп. и дата

Б12Г1181.006

25 (√)

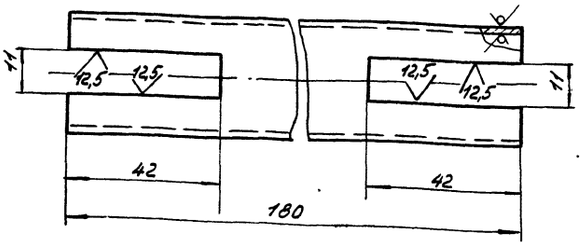

$\pm \frac{1T16}{2}$

Изм.	Лист	N докум.	Подп.	Дата
Разраб		Извекова		
Пров.		Гончаренко		
Т. контр.		Севрюков		
Нач. отд		Григорьянц		
Н. контр.		Амбрас		
Утв.				

Б12Г1181.006

Трубка

Лит	Масса	Масшт.
и	0,4	1:1
Лист	Листов 1	

Труба 32×3 ГОСТ 8734-75 / В20 ГОСТ 8733-87

Харьковский Сантехпроект

Формат А4

Подп. и дата | Инв. № подл. | Взам. инв. № | Инв. № дубл. | Подп. и дата

Б12Г1181.007

25 (√)

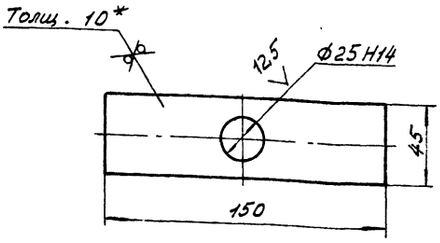

1. Неуказанные пред. откл. размеров $\pm \frac{1T16}{2}$

2.* размер для справки.

Изм.	Лист	N докум.	Подп.	Дата
Разраб		Извекова		
Пров.		Гончаренко		
Т. контр.		Севрюков		
Нач. отд		Григорьянц		
Н. контр.		Амбрас		
Утв				

Б12Г1181.007

Планка

Лит	Масса	Масшт.
и	0,53	1:2
Лист	Листов 1	

Лист Б-ПН-10 ГОСТ 19903-74 / ВСт3 ГОСТ 14637-89

Харьковский Сантехпроект

Формат А4

Подп. и дата | Инв. № подл. | Взам. инв. № | Инв. № дубл. | Подп. и дата

Б12Г1181.008

12,5 (√)

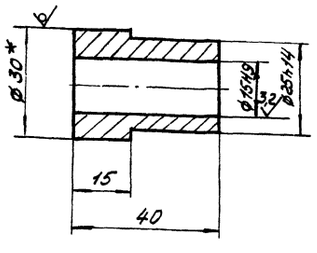

1. Неуказанные пред. откл. размеров $\pm \frac{1T14}{2}$

2.* размер для справки.

Изм.	Лист	N докум.	Подп.	Дата
Разраб		Извекова		
Пров.		Гончаренко		
Т. контр		Севрюков		
Нач. отд		Григорьянц		
Н. контр.		Амбрас		
Утв.				

Б12Г1181.008

Ступица

Лит	Масса	Масшт.
и	0,15	1:1
Лист	Листов 1	

Круг В30 ГОСТ 2590-88 / ВСт3 ГОСТ 535-89

Харьковский Сантехпроект

Формат А4

Подп. и дата | Инв. № подл. | Взам. инв. № | Инв. № дубл. | Подп. и дата

Формат	Зона	Поз.	Обозначение	Наименование	Кол.	Примеч.
				Документация		
А3			Б12Г1181.030 СБ	Сборочный чертеж		
				Детали		
А4		1	Б12Г1181.009	Штанга	1	
А4		2	Б12Г1178.005	Ушко	2	
А4		3	Б12Г1181.011	Полец	1	
				Стандартные изделия		
		4		Шайба 1205 ГОСТ 11371-78	1	0,033 кг.
		5		Шплинт 3,2×22 ГОСТ 397-79	1	0,001 кг.

Изм.	Лист	N докум.	Подп.	Дата
Разраб		Извекова		
Пров.		Гончаренко		
Нач. отд		Григорьянц		
Н. контр		Амбрас		
Утв				

Б12Г1181.030

Тяга

Лит	Лист	Листов
и		1

Харьковский Сантехпроект

Подп. и дата | Инв. № подл. | Взам. инв. № | Инв. № дубл. | Подп. и дата

Б12Г1181.009

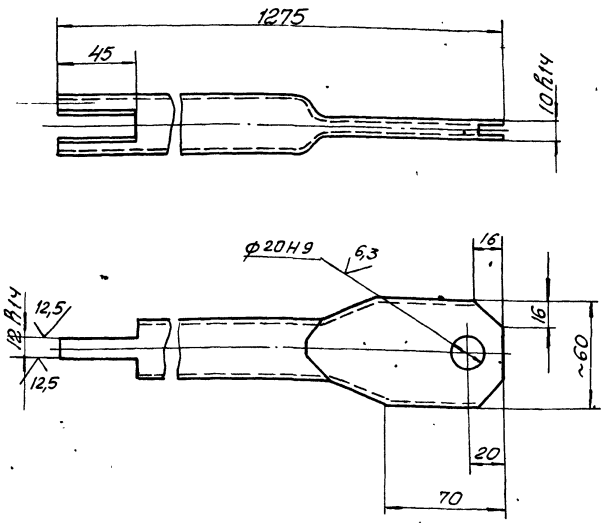

1. Неуказанные пред. откл. размеров $\pm \frac{IT16}{2}$

Изм.	Лист	№ докум.	Подп.	Дата	Б12Г1181.009			
Разраб.		Извекова			Штанга	Лит.	Масса	Масшт.
Провер.		Гончаренко				У	2,8	1:2
Т. контр.		Севрюков				Лист	Листов 1	
Нач. отд.		Григорьянс			Труба 32×3 ГОСТ 8734-75 / В 20 ГОСТ 8733-82	Харьковский Сантехпроект		
Н. контр.		Амбрас						
Утв.								

Формат А4

Б12Г1181.011

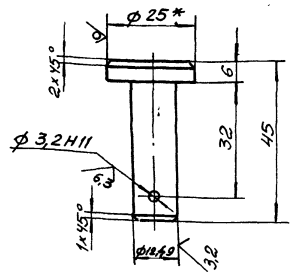

1. Неуказанные пред. откл. размеров $\pm \frac{IT14}{2}$
2. *Размер для справки.

Изм.	Лист	№ докум.	Подп.	Дата	Б12Г1181.011			
Разраб.		Извекова			Палец	Лит.	Масса	Масшт.
Провер.		Гончаренко				У	0,03	1:1
Т. контр.		Севрюков				Лист	Листов 1	
Нач. отд.		Григорьянс			Круг В25 ГОСТ 2590-88 / ВСт3 ГОСТ 535-88	Харьковский Сантехпроект		
Н. контр.		Амбрас						
Утв.								

Формат А4

Б12Г1181030СБ

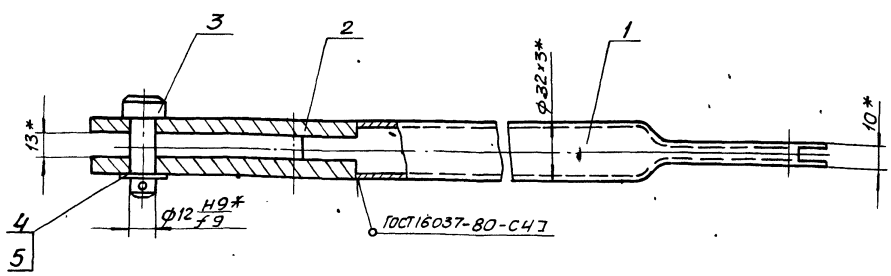

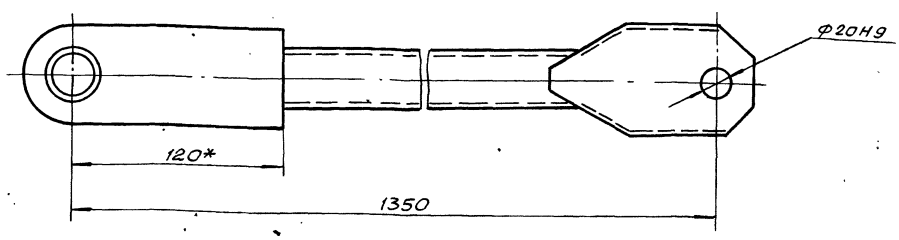

1. Сварку производить электродами Э-42 ГОСТ 9467-75.
2. *Размеры для справки.

Изм.	Лист	№ докум.	Подп.	Дата	Б12Г1181.030СБ			
Разраб.		Извекова			Тяга	Лит.	Масса	Масшт.
Провер.		Гончаренко			Сборочный чертеж	У	9,65	1:2
Т. контр.		Севрюков				Лист	Листов 1	
Нач. отд.		Григорьянс				Харьковский Сантехпроект		
Н. контр.		Амбрас						
Утв.								

Альбом 15 узлы

Форм.	Зона	Поз.	Обозначение	Наименование	кол	Примеч.
				Документация		
А2			Б12Г1182.000СБ	Сборочный чертеж		
А3			Б12Г1182.000ВС	Ведомость спецификаций		
				Сборочные единицы		
А4		1	Б12Г1178.010	Тяга	1	
А4		2	Б12Г1178.050-04	Рома	1	
				Детали		
А4		3	Б12Г1178.001	Шайба	2	
Б4		4	Б12Г1182.001	Рычаг	1	1.0кг.
				Лист 10 ГОСТ 19903-74		
				ВСт3 ГОСТ 14637-89		
				40×330		
				Стандартные изделия		
		5		Болт М12х40.58 ГОСТ 7798-70	6	
		6		Гайка М12.5 ГОСТ 5915-70	6	
		7		Шайба 12.65Г ГОСТ 5702-10	6	
		8		Болт М8×25.58 ГОСТ 7798-70	4	
		9		Гайка М8.5 ГОСТ 5915-70	4	
		10		Шайба 8.65Г. ГОСТ 6402-70	4	

Инв. № подл. | Подп. и дата | Взам. инв. № | Инв. № дубл. | Подп. и дата

Изм.	Лист	№ докум.	Подп.	Дата
Разраб.		Гончаренко		
Провер.		Извекова		
Нач. отд.		Григорьянц		
Н. контр.		Амбрас		
Утв.				

Б12Г1182.000

Сочленение МЭО 100/25-025-87 с клапаном ус-3-3-1

Лит	Лист	Листов
И		1

Харьковский Сантехпроект

Формат А4

Форм.	Зона	Поз.	Обозначение	Наименование	кол	Примеч.
				Документация		
А2			Б12Г1183.000СБ	Сборочный чертеж		
А3			Б12Г1183.000ВС	Ведомость спецификаций		
				Сборочные единицы		
А4		1	Б12Г1178.010-03	Тяга	1	
А4		2	Б12Г1183.010	Опора	1	
				Детали		
А4		3	Б12Г1178.001	Шайба	2	
				Стандартные изделия		
		4		Болт М8х25.58 ГОСТ 7798-70	4	
		5		Гайка М8.5 ГОСТ 5915-70	4	
		6		Шайба 8.65Г ГОСТ 6402-70	4	
		7		Болт М12х40.58 ГОСТ 7798-70	6	
		8		Гайка М12.5 ГОСТ 5915-70	6	
		9		Шайба 12.65Г ГОСТ 6402-70	6	
		10		Шайба 1201 ГОСТ 10906-78	4	

Инв. № подл. | Подп. и дата | Взам. инв. № | Инв. № дубл. | Подп. и дата

Изм.	Лист	№ докум.	Подп.	Дата
Разраб.		Гончаренко		
Провер.		Извекова		
Нач. отд.		Григорьянц		
Н. контр.		Амбрас		
Утв.				

Б12Г1183.000

Сочленение МЭО 100/25-025-87 с клапаном 6с-8-2

Лит	Лист	Листов
И		1

Харьковский Сантехпроект

Формат А4

№ строки	Обозначение	Наименование	Куда входит: Обозначение	Куда входит: кол.	Общее кол.	Примечание
1	Б12Г1182.000	Сочленение МЭО 100/25-0,25-87				
2		с клапаном ус-3-3-1				
3	Б12Г1178.010	Тяга	Б12Г1182.000	1	1	
4	Б12Г1178.020	Штанга	Б12Г1178.010	1	1	
5	Б12Г1178.030	Вилка	Б12Г1178.010	1	1	
6	Б12Г1178.040	Стяжка	Б12Г1178.010	1	1	
7	Б12Г1178.050-04	Рома	Б12Г1182.000	1	1	

Инв. № подл. | Подп. и дата | Взам. инв. № | Инв. № дубл. | Подп. и дата

Изм.	Лист	№ докум.	Подп.	Дата
Разраб.		Гончаренко		
Провер.		Извекова		
Нач. отд.		Григорьянц		
Н. конт.		Амбрас		
Утв.				

Б12Г1182.000ВС

Сочленение МЭО 100/25-025-87с клапаном ус-3-3-1 Ведомость спецификаций

Лит	Лист	Листов
И		

Харьковский Сантехпроект

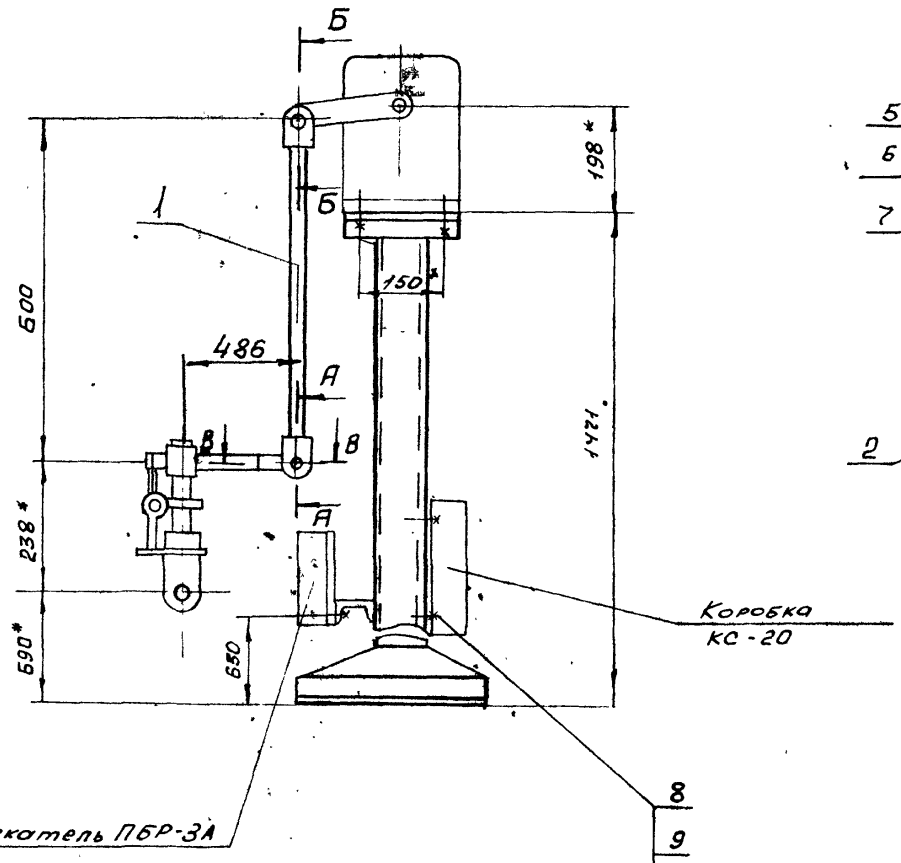

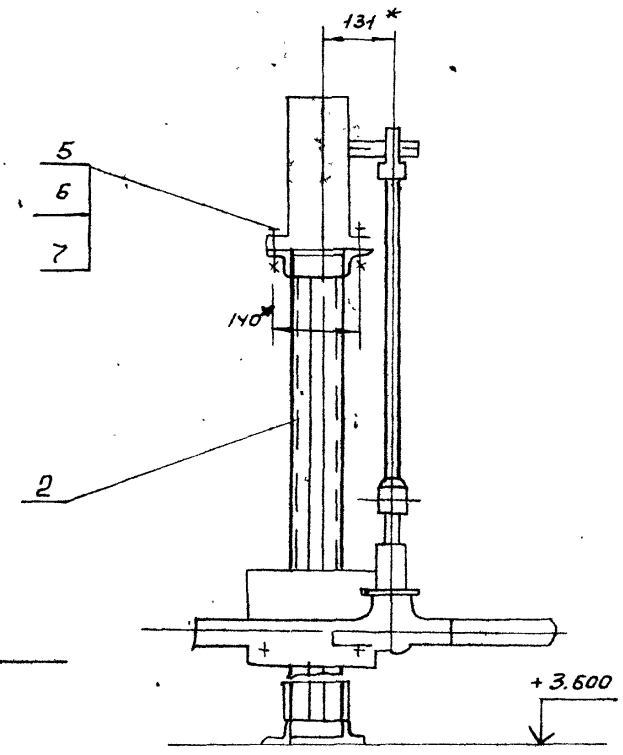

Схема кинематическая.

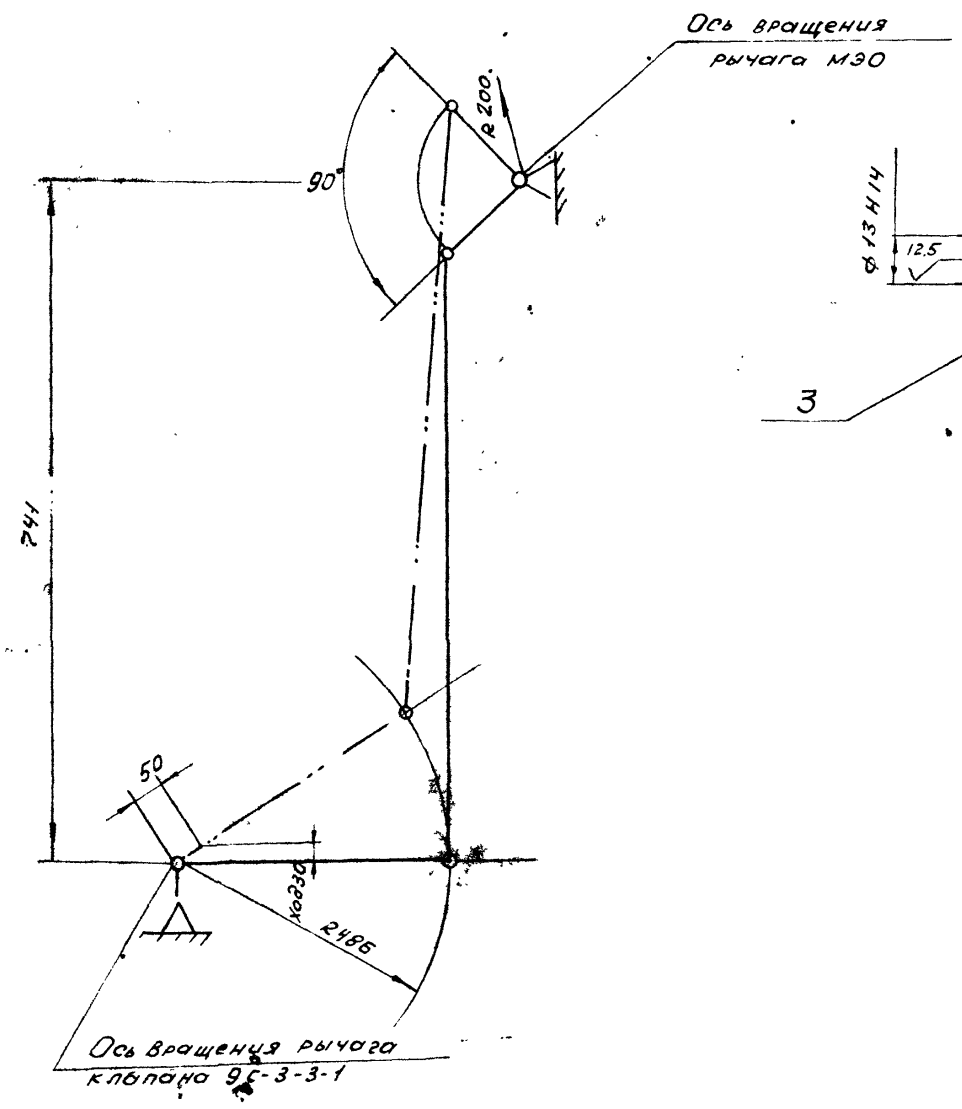

А-А (М1:2)

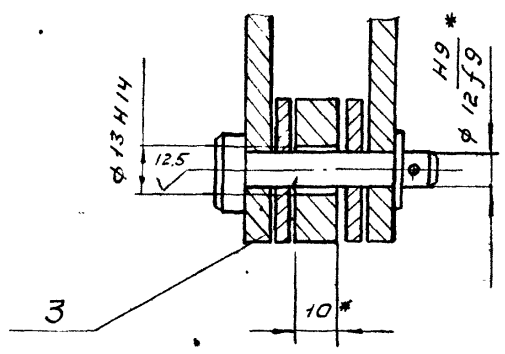

Б-Б (М1:2)

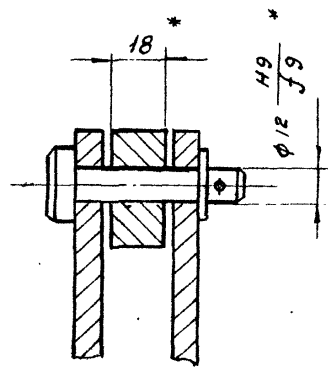

В-В (М1:2)

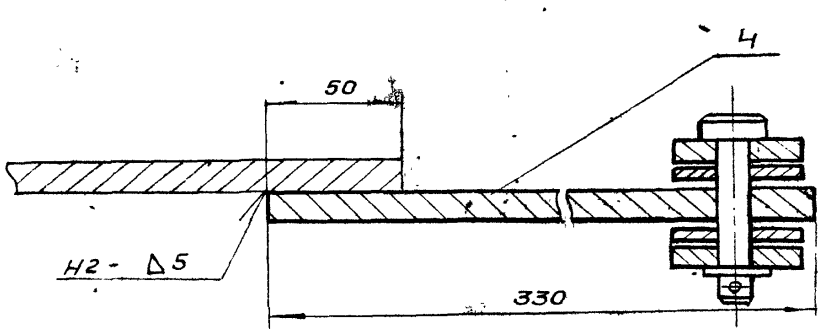

1. Регулировкой длины тяги (поз. 1) обеспечить полное открытие и закрытие клапана

2. Отверстие ф 13мм (см. разрез А-А) сверлить в рычаге клапана выдержав размер от оси вращения 486 мм

3. Клапан 9с-3-3-1 устанавливается на трубопроводе рециркуляции питательной воды

4. * Размеры для справки

Изм.	Лист	№ докум.	Подп.	Дата	Б12Г1182.000СБ		
Разраб.		Гончаренко			Сочленение МЭО 100/25-0,25-87 с клапаном 9с-3-3-1 Сборочный чертеж	Лит	Масса	М-Б
Провер.		Извекова				И	38,4	1:10
Т. контр.		Севрюков				Лист	Листов 1	
Нач. отд.		Григорьян				Харьковский Сантехпроект		
Н. контр.		Амбрас						
Утв.								

Инв. № подл. | Подп. и дата | Взам. инв. № | Инв. № дуб. | Подп. и дата

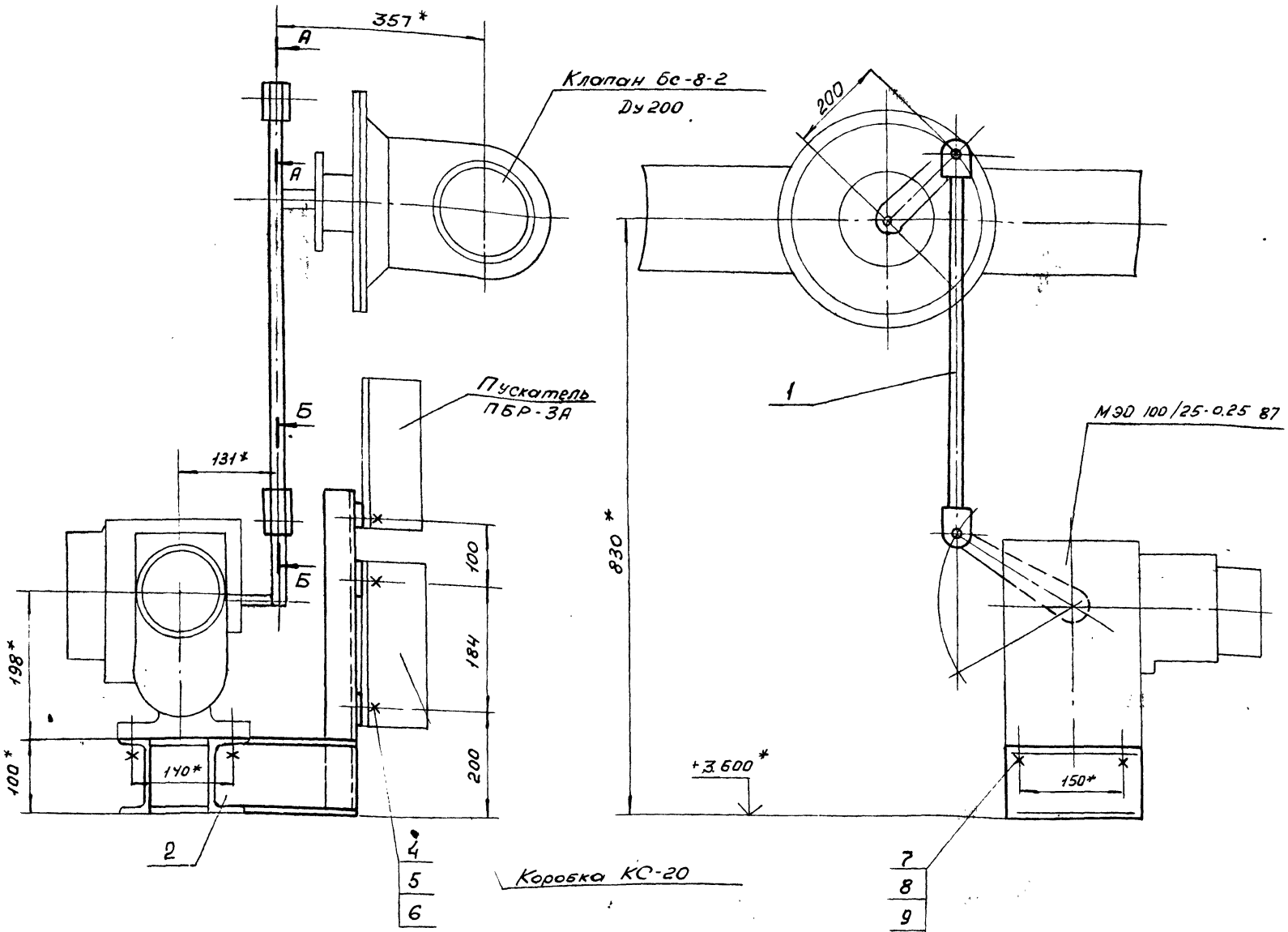

Схема кинематическая

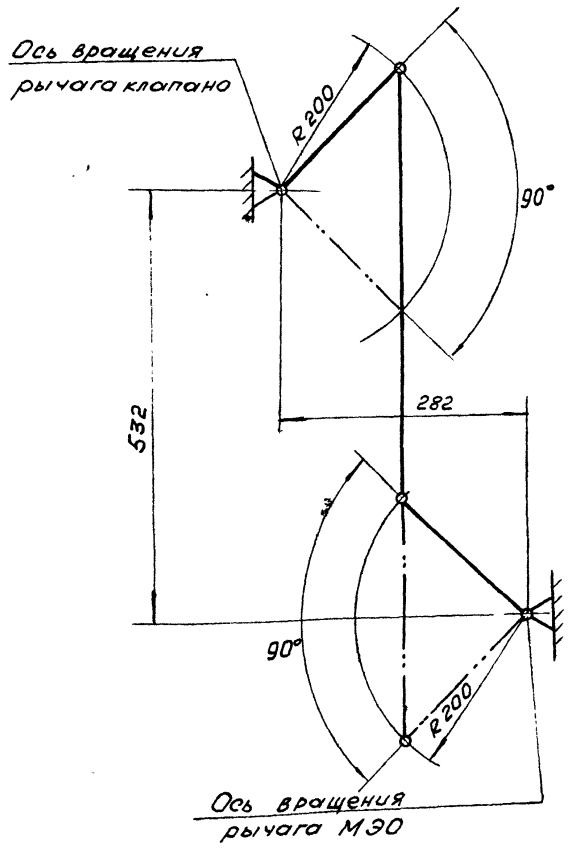

А–А (м1:2)

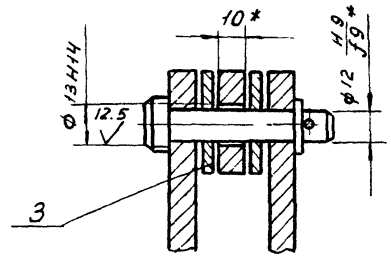

Б – Б (м1:2)

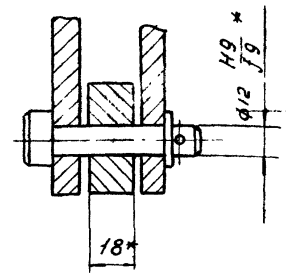

1. Регулировкой длины тяги (поз.1) обеспечить полное открытие и закрытие клапана
2. Отверстие Ø.13Н14 (см. разрез А-А) сверлить в рычаге клапана выдержав от оси вращения 200мм
3. Клапан 6с-8-2 устанавливается на паропроводе
4. * Размеры для справки.

Изм.	Лист	№ докум.	Подп.	Дата
Разраб.		Гончаренко		
Пров.		Извекова		
Т. контр.		Севрюков		
Нач. от.		Григорьян		
Н. контр.		Амбрас		
Утв.				

Б12Г1183.000СБ

Сочленение М30 100/25-0.25-87 с клапаном 6с-8-2

Сборочный чертеж

Лит	Масса	М-б
У	13.0	1:5
Лист	Листов 1	

Харьковский Сантехпроект

Инв. № под. | Подп. и дата | Взам. инв. № | Инв. № дуб. | Подп. и дата

Б12Г1183.004

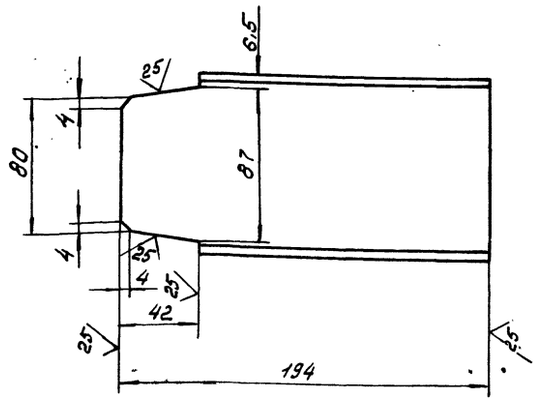

$\pm \frac{1T16}{2}$

Изм.	Лист	N докум.	Подп.	Дата
Разраб		Гончаренко		
Пров.		Извекова		
Т. контр		Сергеюков		
Нач. отд		Григорьянц		
Н. контр		Амбрас		
Утв.				

Б12Г1183.004

Балка

Лит.	Масса	Масштаб
И	1,7	1:2

Швеллер 10 ГОСТ 8240-89 / ВСт3 ГОСТ 535-88

Харьковский Сантехпроект

Формат А4

Формат	Зона	Поз.	Обозначение	Наименование	Кол.	Примеч.
				Документация		
А4			Б12Г1183.010СБ	Сборочный чертеж		
				Детали		
Б4		1	Б12Г1183.002	Балка	2	1,72кг
				Швеллер 10 ГОСТ 8240-89		
				ВСт3 ГОСТ 535-88		
				L = 202		
Б4		2	Б12Г1183.003	Балка	2	0,7кг.
				Швеллер 10 ГОСТ 8240-89		
				ВСт3 ГОСТ 535-88		
				L = 80		
А4		3	Б12Г1183.004	Балка	1	
Б4		4	Б12Г1183.005	Стойка	1	0,65кг.
				Уголок УП35×35		
				ТУ36.1113-84 L = 485		
Б4		5	Б12Г1183.006	Планка	3	0,14кг.
				Полоса ПП-30		
				ТУ36.1113-84 L = 210		

Изм.	Лист	N докум.	Подп.	Дата
Разраб		Гончаренко		
Пров.		Извекова		
Нач. отд		Григорьянц		
Н. контр.		Амбрас		
Утв.				

Б12Г1183.010

Опора

Лит.	Лист	Листов
И		1

Харьковский Сантехпроект

Формат А4

№ строки	Обозначение	Наименование	Куда входит: Обозначение	Кол.	Общее кол.	Примечание
1	Б12Г1183.000	Сочленение МЭО 100/25-0,25-87 С				
2		клапаном БС-В-2			1	
3	Б12Г1178.010-03	Тяга	Б12Г1183.000	1	1	
4	Б12Г1178.020	Штанга	Б12Г1178.010	1	1	
5	Б12Г1178.010	Вилка		1	1	
6	Б12Г1178.040	Стяжка	Б12Г1178.010	1	1	
7	Б12Г1183.010	Опора	Б12Г1183.000	1	1	

Изм.	Лист	N докум.	Подп.	Дата
Разраб		Гончаренко		
Пров.		Извекова		
Нач. отд		Григорьянц		
Н. контр		Амбрас		
Утв.				

Б12Г1183.000ВС

Сочленение МЭО 100/25-0,25-87 с клапаном БС-9-2

Ведомость спецификаций

Лит.	Лист	Листов
И		1

Харьковский Сантехпроект

Формат	Зона	Поз.	Обозначение	Наименование	кол	Прим.
				Документация		
А2			Б12Г1184.000СБ	Сборочный чертеж		
А3			Б12Г1184.000ВС	Ведомость специфик.		
				Сборочные единицы		
А4		1	Б12Г1178.010	Тяга	1	
А4		2	Б12Г1178.050-05	Рама	1	
				Детали		
А4		3	Б12Г1178.001	Шайба	2	
Б4		4	Б12Г1184.001	Рычаг	1	1,0кг
				Лист 1 ГОСТ 19903-74	1	
				Ст3 ГОСТ 14637-89		
				40×330		
				Стандартные изделия		
		5		Болт М8×25.58 ГОСТ 7798-70	4	
		6		Гайка М 8,5 ГОСТ 5915-70	4	
		7		Шайба 8.65Г ГОСТ 6402-70	4	
		8		Болт М12×40.58 ГОСТ 7798-70	6	
		9		Гайка М 12,5 ГОСТ 5915-70	6	
		10		Шайба 12 65Г ГОСТ 6402-70	6	

Инв. № подл. | Подп. и дата | Взам. инв. № | Инв. № дубл. | Подп. и дата

Изм.	Лист	№ докум.	Подп.	Дата
Разраб.		Гончаренко		
Пров.		Извекова		
Нач. отд.		Григорьянц		
Н. контр.		Амбрас		
Утв.				

Б12Г1184.000

Сочленение МЭО 100/25-0,25-87 с клапаном 9С-3-3-4

Лит	Лист	Листов
и		1

Харьковский Сантехпроект

Формат А4

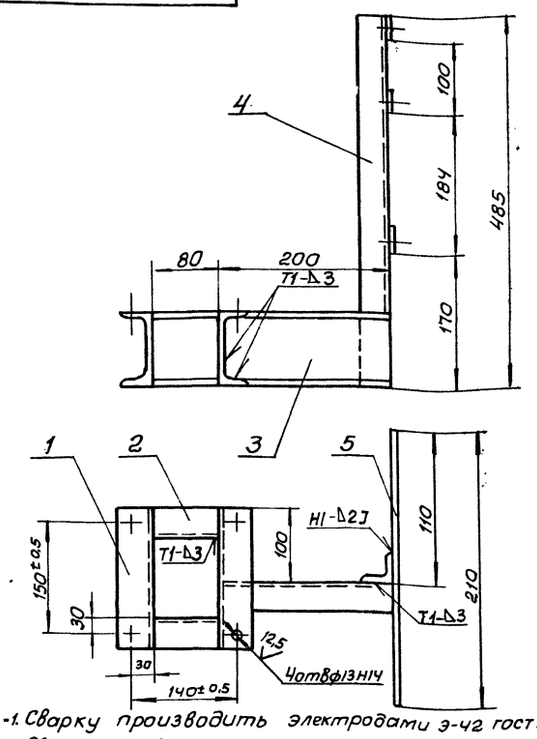

1. Сварку производить электродами э-42 ГОСТ 9467-75 Сварные швы по ГОСТ 5264-80
2. ± 1Т16/2
3. Кромки реза деталей Б4 – 25

Инв. № подл. | Подп. и дата | Взам. инв. № | Инв. № дубл. | Подп. и дата

Изм.	Лист	№ докум.	Подп.	Дата
Разраб.		Гончаренко		
Провер.		Извекова		
Т. контр.		Севрюков		
Нач. отд.		Григорьянц		
Н. контр.		Амбрас		
Утв.				

Б12Г1183.010СБ

Опора
Сборочный чертеж

Лит.	Масса	Масшт.
и	7,8	1:5
Лист	Листов 1	

Харьковский Сантехпроект

Формат А4

№ строки	Обозначение	Наименование	Куда входит: Обозначение	кол	Общее кол.	Примечание
1	Б12Г1184.000	Сочленение МЭО 100/25-0,25-87 с клапа-				
2		нон 9С-3-3-4				
3	Б12Г1178.010	Тяга	Б12Г1184.000	1	1	
4	Б12Г1178.020	Штанга	Б12Г1178.010	1	1	
5	Б12Г1178.030	Вилка	—"—	1	1	
6	Б12Г1178.040	Стяжка	Б12Г1178.010	1	1	
7	Б12Г1178.050-05	рама	Б12Г1184.000	1	1	

Инв. № подл. | Подп. и дата | Взам. инв. № | Инв. № дубл. | Подп. и дата

Изм.	Лист	№ докум.	Подп.	Дата
Разраб.		Гончаренко		
Пров.		Извекова		
Нач. отд.		Григорьянц		
Н. контр.		Амбрас		
Утв.				

Б12Г1184.000ВС

Сочленение МЭО 100/25-0,25-87 с клапаном 9С-3-3-4 Ведомость спецификаций

Лит	Лист	Листов
и		1

Харьковский Сантехпроект

Формат А3

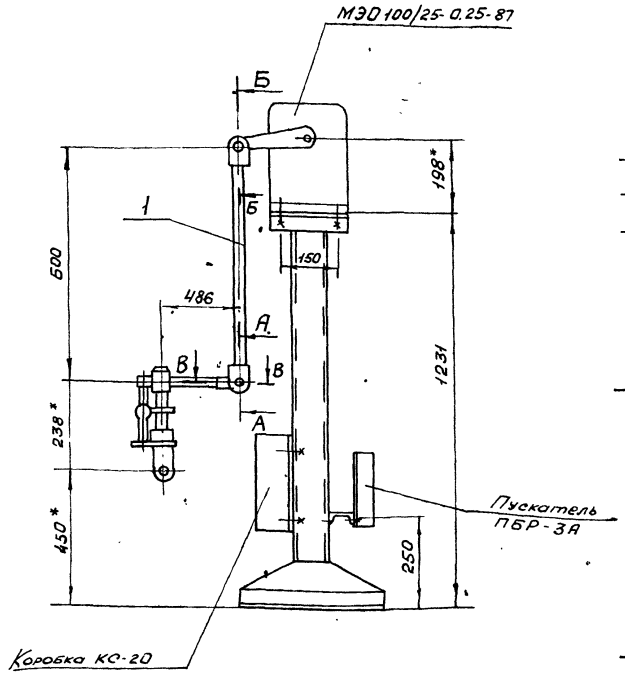

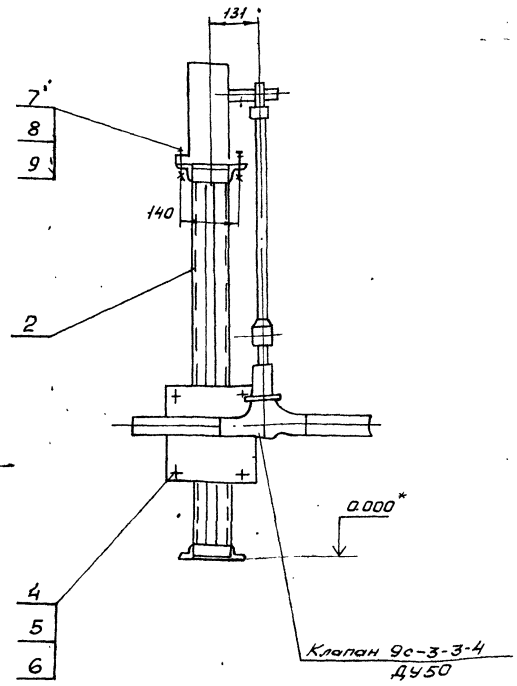

Схема кинематическая

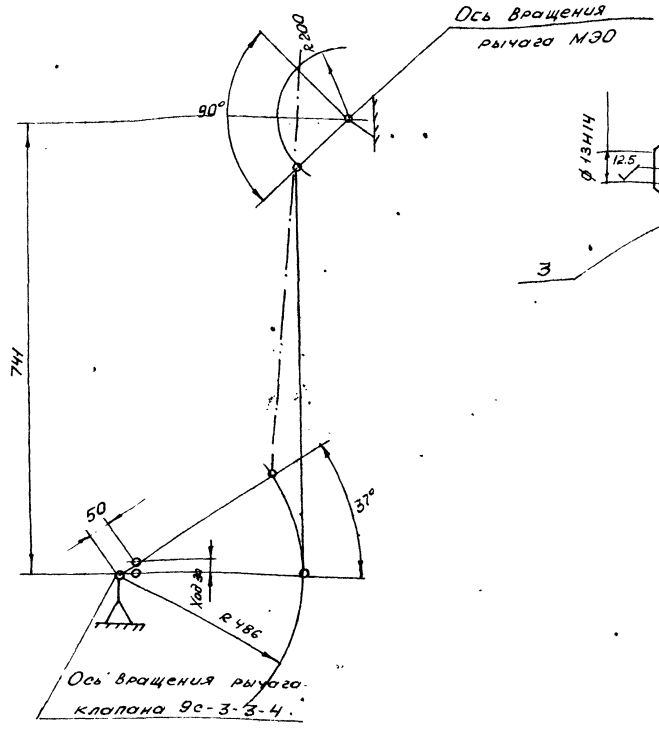

А-А (М1:2)

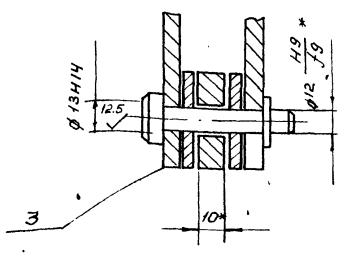

Б-Б (М1:2)

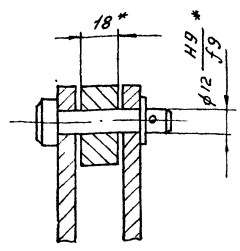

1. Регулировкой длины тяги (поз. 1) обеспечить полное открытие и закрытие клапана
2. Отверстие ф 13 Н 14 (см. разрез А-А) сверлить в рычаге клапана выдержав от оси вращения 486 мм
3. Клапан 9с-3-3-4 устанавливается на трубопроводе подпитки.
4. *Размеры для справки.

В-В (М1:2)

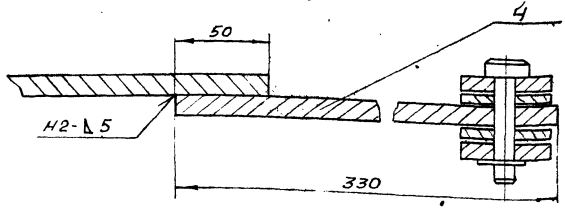

Изм.	Лист	№ докум.	Подп.
Разраб.		Гончаренко	
Провер.		Извекова	
Т. контр.		Севрюков	
Нач. отд.		Григорьянц	
Н. контр.		Амбрас	
Утв.			

Б12Г1184.000СБ

Сочленение МЭО 100/25-0,25-87 с клапаном 9с-3-3-4

Сборочный чертеж

Лит	Масса	М-б
У	34.5	1:10

Лист | Листов 1

Харьковский Сантехпроект

Инв. № подл. | Подпись и дата | Взам. инв. № | Инв. № дубл. | Подп. и дата

Альбом 18, часть 1

Формат	Зона	Поз.	Обозначение	Наименование	Кол.	Примеч.
				Документация		
А3			Б12В816.010СБ	Сборочный чертеж		
				Детали		
А4		1	Б12В816.001	Стойка	1	
А4		2	Б12В816.001-01	Стойка	1	
А4		3	Б12В816.002-04	Балка	5	
А4		4	Б12В816.003-	Упор	2	
Б4		5	Б12В816.004	Стойка	3	2,94кг
				Уголок УП60х60 ТУ36.1113-84		
				L=1400		
Б4		6	Б12В.816.005	Плита	1	4,7кг
				Лист 3 ГОСТ 19903-74		
				Вст3 ГОСТ 16523-89		
				145х1380		
Б4		7	Б12В816.006	Коллектор	1	6.0кг
				Труба 50х3,5 ГОСТ 10704-76		
				Вст3сп5 ГОСТ 10705-80		
				L=1500		
Б4		8	Б12В816.007	Патрубок	3	0,6кг
				Труба 50х3,5 ГОСТ 10704-76		
				Вст3Сп5 ГОСТ 10705-80		
				L=150		
Б4		9	Б12В816.008	Планка	4	0,26кг
				Полоса ПП30 ТУ36.1113-84		
				L=380		
Б4		10	Б12В816.009	Балка	2	0,84кг
				Уголок УП60х60 ТУ36.1113-84		
				L=400		

Инв.№ подл. | Подп. и дата | Взам. инв.№ | Инв.№ дубл. | Подп. и дата

Изм.	Лист	№ докум.	Подп.	Дата
Разраб.	Гончаренко			
Пров.	Извекова			
Нач.отд.	Григорьянц			
Н.контр.	Амбрас			
Утв.				

Б12В816.010

Рама

Лит.	Лист	Листов
И		1

Харьковский Сантехпроект

Формат А4

Формат	Зона	Поз.	Обозначение	Наименование	Кол.	Примеч.
				Документация		
А2			Б12В816.000СБ	Сборочный чертеж		
				Сборочные единицы		
А4		1	Б12В816.010	Рама	1	
				Стандартные изделия		
		3		Болт М5х16.58 ГОСТ 7798-70	20	
		4		Гайка М5 ГОСТ 5915-70	20	
		5		Шайба 5.65Г ГОСТ 6402-70	20	
		6		Болт М8х30.58 ГОСТ 7798-70	14	
		7		Гайка М8.5 ГОСТ 5915-70	11	
		8		Шайба 8.65Г ГОСТ 6402-70	1	
		9		Ролка РПМ65х26	8	
				ТУ36.1130-79		
		10		Подставка ДП	1	
				ТУ36.1227-84		

Инв.№ подл. | Подп. и дата | Взам. инв.№ | Инв.№ дубл. | Подп. и дата

Изм.	Лист	№ докум.	Подп.	Дата
Разраб.	Извекова			
Пров.	Гончаренко			
Нач.отд.	Григорьянц			
Н.контр.	Амбрас			
Утв.				

Б12В816.000

Котлоагрегат Е-6,5-1,4р. Статив местный

Лит.	Лист	Листов
И		1

Харьковский Сантехпроект

Формат А4

Б12В816.010СБ

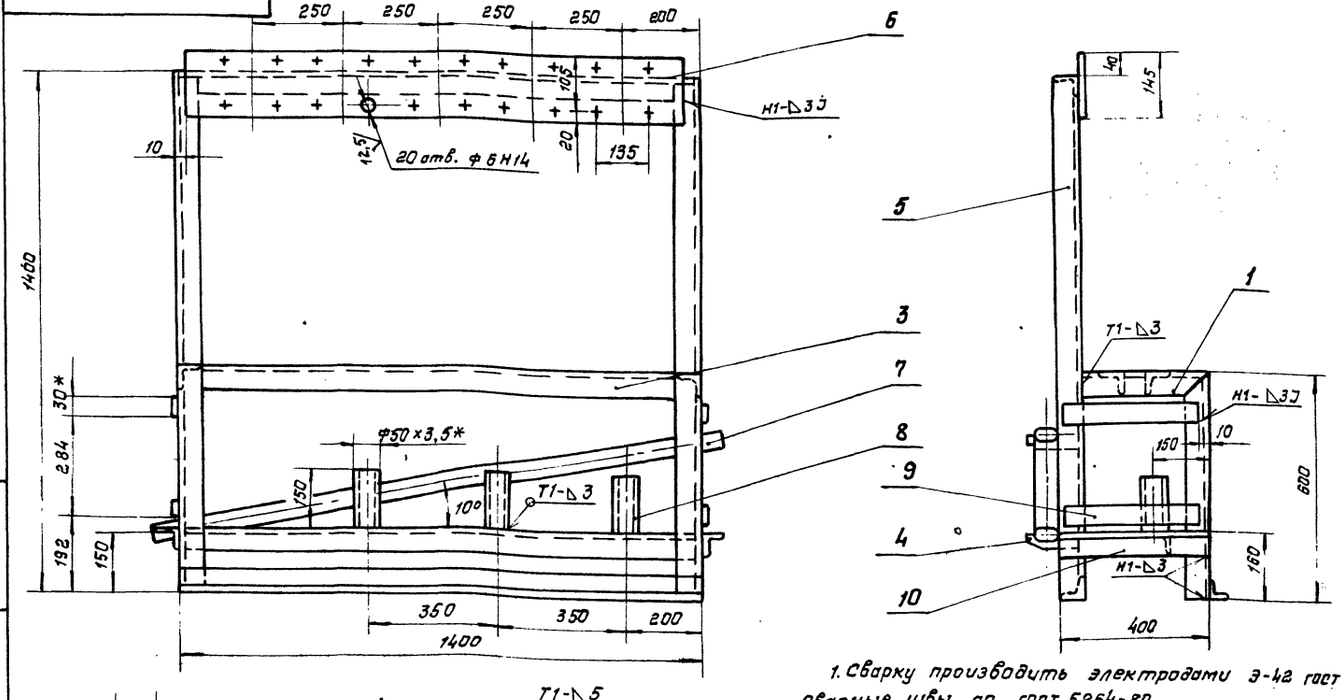

1. Сварку производить электродами Э-42 ГОСТ 9467-75. сварные швы по ГОСТ 5264-80

2. Неуказанные пред. откл. размеров $\pm \frac{IT16}{2}$.

3. Кромки реза деталей Б4 $-\sqrt{25}$.

4.* Размеры для справки.

Изм.	Лист	№ докум.	Подп.	Дата
Разраб.	Гончаренко			
Пров.	Извекова			
Т.контр.	Неврюков			
Нач.отд.	Григорьянц			
Н.контр.	Амбрас			
Утв.				

Б12В816.010СБ

Рама сборочный чертеж.

Лит.	Масса	Масштаб
И	40,0	1:10

Лист	Листов 1

Харьковский Сантехпроект

Инв.№ подл. | Подп. и дата | Взам. инв.№ | Инв.№ дубл. | Подп. и дата

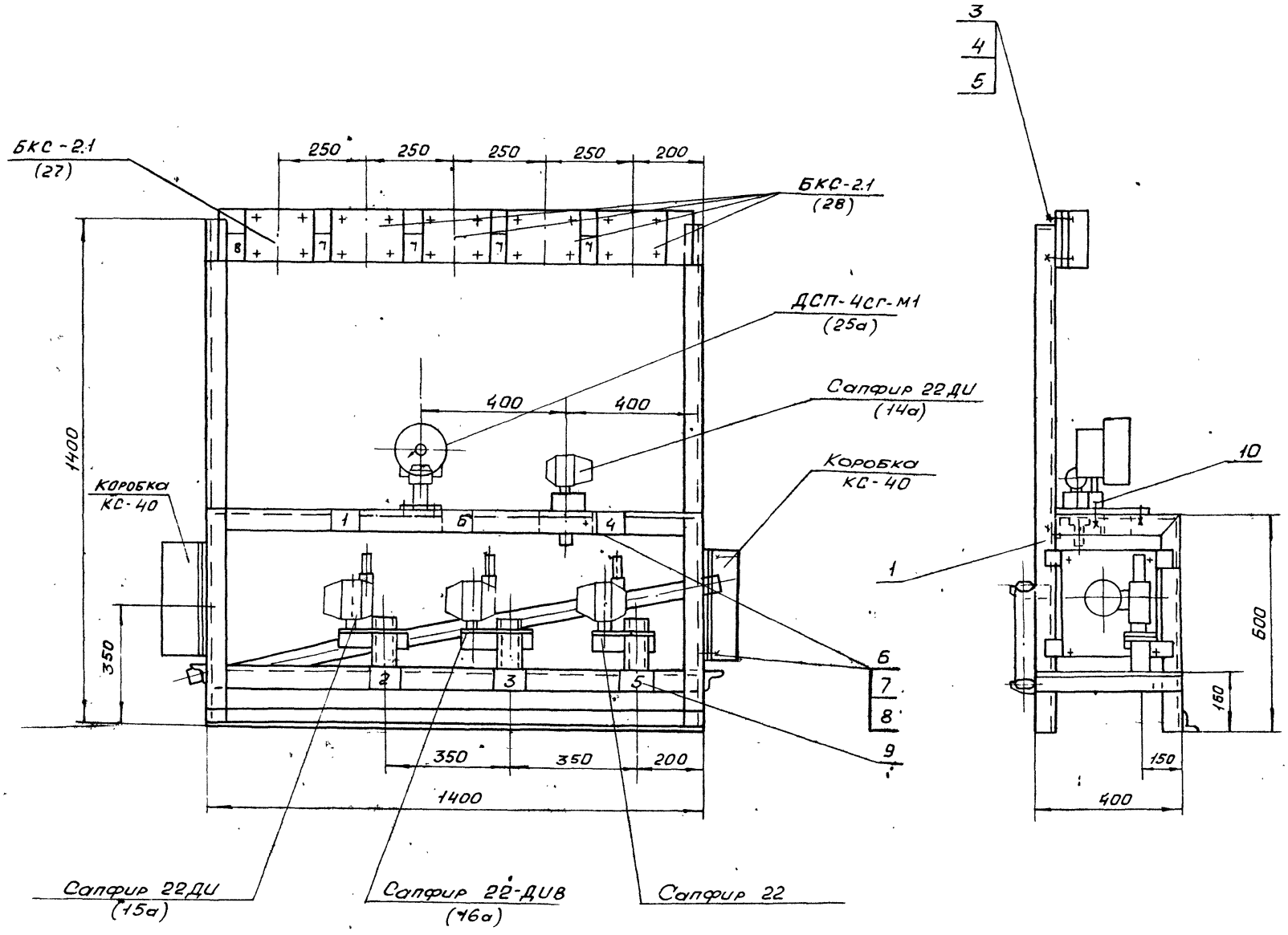

N рамки	Надпись в рамке	Кол.
1.	Котлоагрегат Е-6.5-1.4Р Статив местный	1
2.	Давление воздуха	1
3	Разрежение в топке	1
4	Давление пара в барабане	1
5	Уровень в барабане	1
6	Уровень в барабане. Сигнализация	1
7	Уровень в бункере котла высокий	4(3)
8	Уровень в бункере котла низкий	1

1. Приемные отверстия в сливном коллекторе выполнить по месту.
2. Масса дана без учета массы приборов
3. Для котлов №1, 2 и 3 приборов поз. 28 поставить 4 штуки, для котла №4 - 3 штуки.
4* Размеры для справки.

Изм.	Лист	N докум.	Подп.	Дата
Разраб.		Гончаренко		
Пров.		Извекова		
Т. конт.		Севрюков		
Нач. отд.		Григорьян		
Н. конт.		Амбрас		
Утв.				

Б12В816.000СБ

Котлоагрегат Е-6.5-1.4Р Статив местный Сборочный чертеж

Лит	Масса	Масшт.
И	42.4	1:1
Лист	Листов 1	

Харьковский Сантехпроект

Инв. N подл. | Подп. и дата | Взам. инв. N | Инв. N дубл. | Подп. и дата

Б12В817.001

Б12В817.001

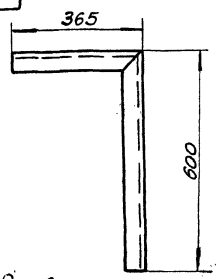

Развертка

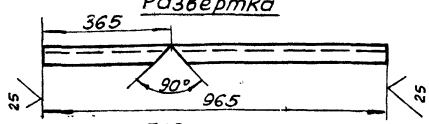

Б12В817.001-01 - зеркальное отражение

Остальное см. Б12В817.001

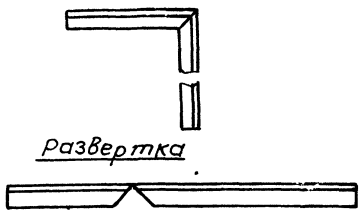

Развертка

$\pm \frac{1T16}{2}$

Изм.	Лист	N докум.	Подп.	Дата
Разраб.		Извекова		
Пров.		Гончаренко		
Т. контр.		Севрюков		
Нач. отд.		Григорьянц		
Н. контр.		Амбрас		
Утв.				

Б12В817.001

Стойка

Лит.	Масса	Масшт.
У	1,38	1:10
Лист	Листов 1	

Уголок УП35х35 ТУ36.1113-84

Харьковский Сантехпроект

Формат А4

Инв. № подл. | Подп. и дата | Взам. инв. № | Инв. № дубл. | Подп. и дата

Б12В817.003

25 (√)

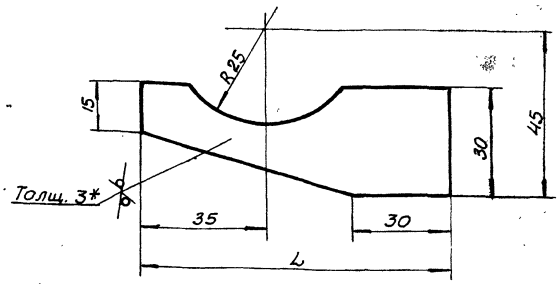

Обозначение	L	Масса
Б12В817.003	110	0,05
-01	85	0,05

1. $\pm \frac{1T16}{2}$

2.* Размер для справок.

Изм.	Лист	N докум.	Подп.	Дата
Разраб.		Извекова		
Пров.		Гончаренко		
Т. контр.		Севрюков		
Нач. отд.		Григорьянц		
Н. контр.		Амбрас		
Утв.				

Б12В817.003

Упор

Лит	Масса	Масшт.
У	0,05	1:1
Лист	Листов 1	

Лист 3 ГОСТ 19903-74 / В Ст 3 ГОСТ 16523-70

Харьковский Сантехпроект

Формат А4

Инв. № подл. | Подп. и дата | Взам. инв. № | Инв. № дубл. | Подп. и дата

Б12В817.002

25 (√)

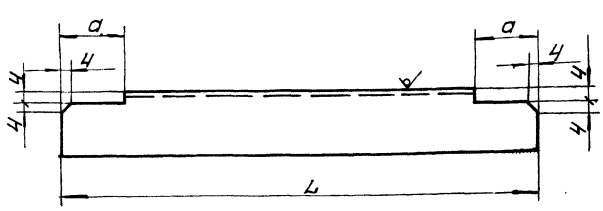

Обозначение	Профиль	L	a	Масса кг
Б12В817.002	Уголок УП35х35 ТУ36.1113-84	1492	31	2,2
-01	Уголок УП35х35 ТУ36.1113-84	1192	31	1,68
-02	Уголок УП35х35 ТУ36.1113-84	1142	31	1,6
-04	Уголок УП 60х60 ТУ36.1113-84	1392	56	2,94

Изм.	Лист	N докум.	Подп.	Дата
Разраб.		Гончаренко		
Пров.		Извекова		
Т. контр.		Севрюков		
Нач. отд.		Григорьянц		
Н. контр.		Амбрас		
Утв.				

Б12В817.002

Балка

Лит	Масса	Масшт.
У	см табл.	—
Лист	Листов 1	

Харьковский Сантехпроект

Формат А4

Инв. № подл. | Подп. и дата | Взам. инв. № | Инв. № дубл. | Подпись и дата

Форм.	Зона	Поз.	Обозначение	Наименование	Кол.	Примеч.
				Документация		
А3			Б12В820.000СБ	Сборочный чертеж		
				Сборочные единицы		
А4		1	Б12В820.010	Рама	1	
				Стандартные изделия		
		2		Болт М8х30,58 ГОСТ 7798-70	26	
		3		Гайка М8,5 ГОСТ 5915-70	26	
		4		Шайба 8.65 Г ГОСТ 6402-70	26	
		5		Болт М5х25,58 ГОСТ 7798-70	4	
		6		Гайка М5.5 ГОСТ 5915-70	4	
		7		Шайба 5,65 ГОСТ 6402-70	4	
		8		Подставка ДП ТУ 36.1227-84	3	
		9		Рамка РПМ 66х26 ТУ 36.1130-79	7	

Изм.	Лист	N докум.	Подп.	Дата
Разраб.		Гончаренко		
Пров.		Извекова		
Нач. отд.		Григорьянц		
Н. контр.		Амбрас		
Утв.				

Б12В820.000

Водоподогревательная установка

Статив тестный

Лит	Лист	Листов
Ч		1

Харьковский Сантехпроект

Инв. № подл. | Подп. и дата | Взам. инв. № | Инв. № дубл. | Подп. и дата

Альбом 18, часть 1

Б12В820.000СБ

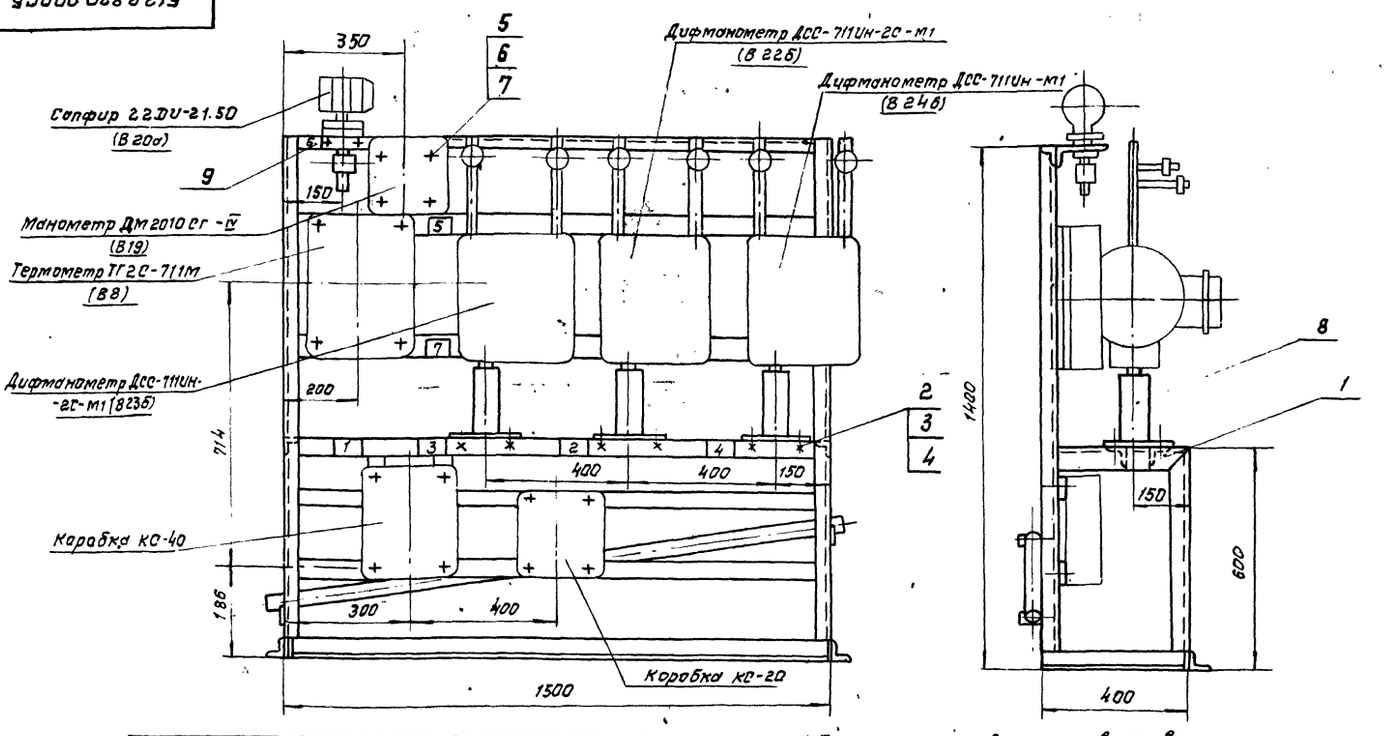

N рамки	Надпись в рамке	Кол.
1.	Водоподготовительная установка. Статив местный	1
2.	Расход, давление прямой сетевой воды	1
3.	Расход, давление обратной сетевой воды	1
4.	Расход подпиточной воды	1
5.	Давление обратной сетевой воды сигнализации	1
6.	Давление обратной сетевой воды регулирование	1
7.	Температура прямой и обратной сетевой воды	1

1. Приемные отверстия в сливном коллекторе выполнить по месту.
2. Масса дана без учета массы приборов

Изм.	Лист	N докум.	Подп.	Дата
Разраб.		Извекова		
Пров.		Гончаренко		
Т. контр.		Севрюков		
Нач. отд.		Григорьянц		
Н. контр.		Амбрас		
Утв.				

Б12В820.000СБ

Водоподготовительная установка. Статив местный. Сборочный чертеж.

Лит.	Масса	Масштаб
Н	35,0	1:10

Лист | Листов 1

Харьковский Сантехпроект

формат А3

Инв. N подл. | Подп. и дата | Взам. инв. N | Инв. N дубл. | Подп. и дата

Б12В820.010СБ

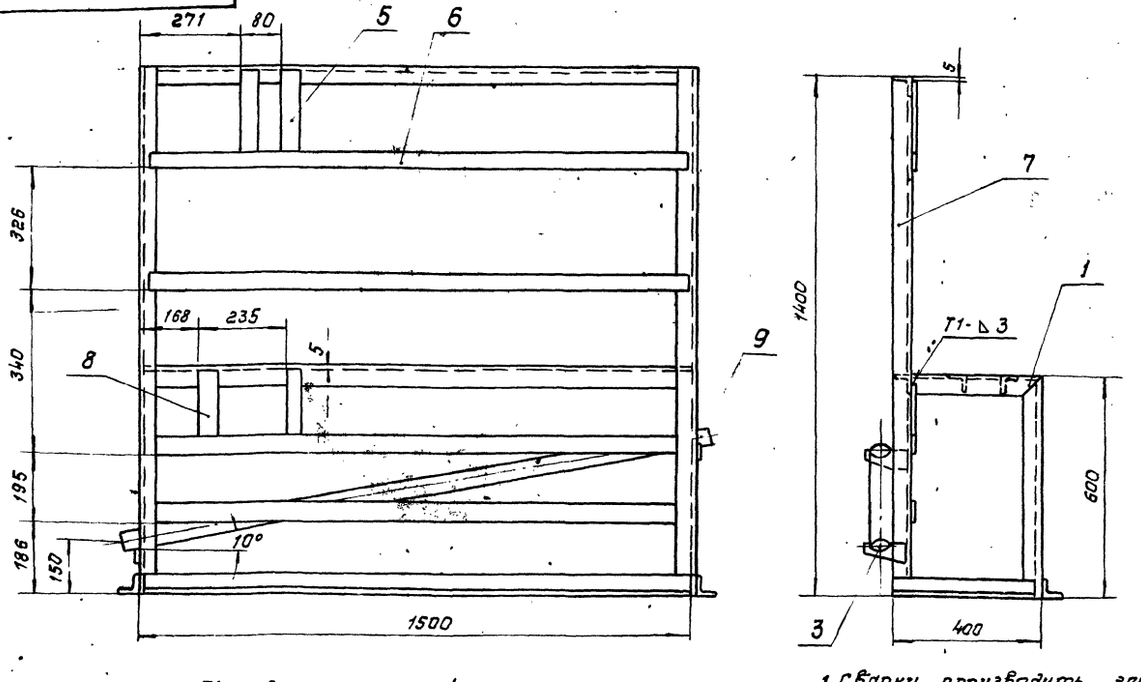

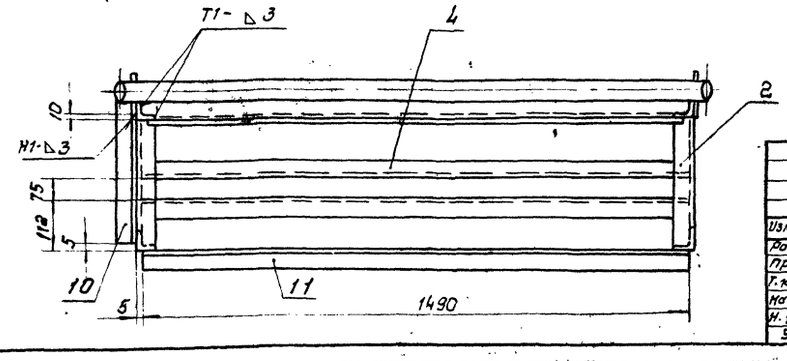

1. Сварку производить электродами Э-42 гост 9467-75. Сварные швы по гост 5264-80.
2. $\pm \frac{1T16}{2}$
3. Кромки реза деталей БЧ-25.
4. *Размер для справки.

Изм.	Лист	N докум.	Подп.	Дата
Разраб.		Извекова		
Пров.		Гончаренко		
Т. контр.		Севрюков		
Нач. отд.		Григорьянц		
Н. контр.		Амбрас		
Утв.				

Б12В820.010СБ

Рама. Сборочный чертеж.

Лит.	Масса	Масштаб
Н	30,5	1:10

Лист | Листов 1

Харьковский Сантехпроект

формат А3

Инв. N подл. | Подп. и дата | Взам. инв. N | Инв. N дубл. | Подп. и дата

Альбом 18 часть

Форм.	Зона	Поз.	Обозначение	Наименование	кол	Примеч.
				Документация		
А3			Б12В820.010СБ	Сборочный чертеж		
				Детали		
А4		1	Б12В817.001	Стойка	1	
А4		2	Б12В817.001-01	Стойка	1	
А4		3	Б12В817.003-01	Упор	2	
А4		4	Б12В817.002	Балка	4	
Б4		5	Б12В820.002	Планка	2	0,2 кг
				Полоса ПП-30 ТУ36.1113-84		
				L = 318		
Б4		6	Б12В820.003	Планка	4	1,1 кг
				Полоса ПП-30 ТУ36.1113-84		
				L = 1490		
Б4		7	Б12В820.004	Стойка	2	2,0 кг
				Уголок УП35х35 ТУ36.1113-84		
				L = 1400		
Б4		8	Б12В820.005	Планка	2	0,12 кг
				Полоса ПП-30 ТУ36.1113-84		
				L = 184		
Б4		9	Б12В820.006	Коллектор	1	6,4 кг
				Труба 50х3,5 ГОСТ10704-76		
				ВСт3сп5 ГОСТ10705-80		
				L = 1600		
Б4		10	Б12В820.007	Балка	2	0,56 кг
				Уголок УП35х35 ТУ36.1113-84		
				L = 395		

Инв. № подл. | Подп. и дата | Взам. инв. № | Инв. № дубл. | Подп. и дата

Изм.	Лист	N докум.	Подп.	Дата
Разраб.		Гончаренко		
Провер.		Извекова		
Нач. отд.		Ковернченко		
Н. контр.		Амбрас		
Утв.				

Б12В820.010

Рама

Лит	Лист	Листов
Ц	1	2

Харьковский Сантехпроект

Формат А4

Форм.	Зона	Поз.	Обозначение	Наименование	кол.	Примеч
Б4		11	Б12В820.008	Балка	1	2,0 кг
				Уголок УП35х35 ТУ36.1113-84		
				L = 1490		

Инв. № подл. | Подп. и дата | Взам. инв. № | Инв. № дубл. | Подп. и дата

Изм.	Лист	N докум.	Подп.	Дата

Б12В820.010

Лист 2

Формат А4

Форм.	Зона	Поз.	Обозначение	Наименование	кол	Примеч.
				Документация		
А3			Б12В818.010СБ	Сборочный чертеж		
				Детали		
А4		1	Б12В817.001	Стойка	1	
А4		2	Б12В817.003-01	Упор	2	
А4		3	Б12В817.002-02	Балка	4	
А4		4	Б12В817.001-01	Стойка	1	
Б4		5	Б12В818.004	Стойка	2	1,96 кг
				Уголок УП35х35 ТУ36.1113-84		
				L = 1400		
Б4		6	Б12В818.002	Коллектор	1	5,0 кг
				Труба 50х3,5 ГОСТ10704-76		
				ВСт3Сп5 ГОСТ10705-80		
				L = 1250		
Б4		7	Б12В818.002	Планка	4	0,7 кг
				Полоса ПП30 ТУ 36.1113-84		
				L = 1240		
Б4		8	Б12В818.004	Балка	1	1,8 кг
				Уголок УП35х35 ТУ 36.1113-84		
				L = 1050		
Б4		9	Б12В818.008	Балка	2	0,56 кг
				Уголок УП35х35 ТУ36.1113-84		
				L = 395		

Инв. № подл. | Подп. и дата | Взам. инв. № | Инв. № дубл. | Подп. и дата

Изм.	Лист	N докум.	Подп.	Дата
Разраб.		Гончаренко		
Провер.		Извекова		
Нач. отд.		Григорьянц		
Н. контр.		Амбрас		
Утв.				

Б12В818.010

Рама

Лит	Лист	Листов
Ц	1	1

Харьковский Сантехпроект

Формат А4

Форм.	Зона	Поз.	Обозначение	Наименование	кол	Прим.
				Документация		
А3			Б12В818.000СБ	Сборочный чертеж		
				Сборочные единицы		
А4		1	Б12В818.010	Рама	1	
				Стандартные изделия		
		2		Болт М8х30.58		
				ГОСТ 7798-70	12	
		3		Гайка М8.5		
				ГОСТ 5915-70	12	
		4		Шайба 8.65Г		
				ГОСТ 6402-70	12	
		5		Болт М10х35.58		
				ГОСТ 7798-70	4	
		6		Гайка М10.5		
				ГОСТ 5915-70	4	
		7		Шайба 10.65Г		
				ГОСТ 6402-70	4	
		8		Подставка ДП	2	
				ТУ36.1227-84		
		9		Рамка РПМ66х26	3	
				ТУ36.1130-79		

Инв. № подл. | Подп. и дата | Взам. инв. № | Инв. № дубл. | Подп. и дата

Изм.	Лист	N докум.	Подп.	Дата
Разраб.		Гончаренко		
Провер.		Извекова		
Нач. отд.		Григорьянц		
Н. контр.		Амбрас		

Б12В818.000

Установка горячего водоснабжения

Статив тестный

Лит	Лист	Листов
Ц	1	1

Харьковский Сантехпроект

Формат А4

Форм.	Зона	Поз.	Обозначение	Наименование	Кол.	Примеч.
				Документация		
А3			Б 12 В 817.010СБ	Сборочный чертеж		
				Детали		
А4		1	Б 12 В 817.001	Стойка	1	
А4		2	Б 12 В 817.001-01	Стойка	1	
А4		3	Б 12 В 817.003-01	Упор	2	
А4		4	Б 12 В 817.002-02	Балка	4	
БЧ		5	Б 12 В 817.004	Стойка	2	1,96 кг
				Уголок УП 35х35 ТУ 36.1113-84		
				ℓ = 1400		
БЧ		6	Б 12 В 817.005	Коллектор	1	5,4 кг
				Труба 50х3,5 ГОСТ 10704-76		
				ВСт3СП5 ГОСТ 10705-80		
				L = 1350		
БЧ		7	Б12В 817.006	Планка	4	0,77 кг
				Полоса ПП 30 ТУ 36.1113-84		
				L = 1180		
БЧ		8	Б12В 817.007	Балка	1	1,68 кг
				Уголок УП 35х35 ТУ 36.1113-84		
				L = 1180		
БЧ		9	Б 12 В 817.008	Балка	2	0,56 кг
				Уголок УП 35х35 ТУ 36.1113-84		
				L = 400.		

Б12В817.010

Рама

Лит. И | Лист | Листов 1

Харьковский Сантехпроект

Разраб. Извекова; Провер. Гончаренко; Нач.отд. Григорьянц; Н.контр. Амбрас; Утв.

Инв.№подл. | Подп. и дата | Взам.инв.№ | Инв.№дубл. | Подп. и дата

Формат А4

Б1К130.001

25 V(V)

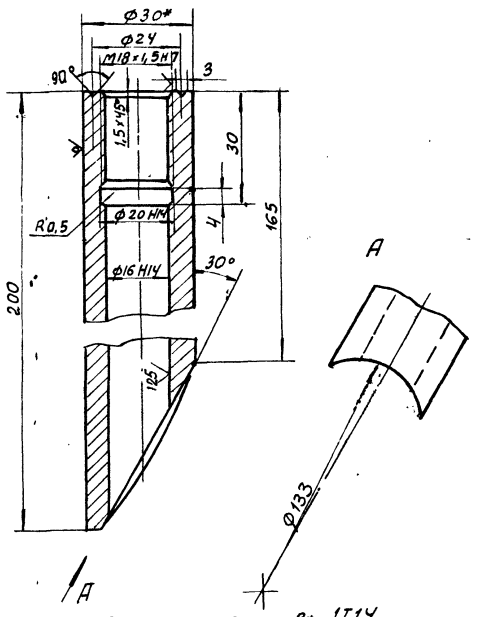

1. Неуказанные пред. откл. размеров ± IT14/2
2* Размер для справки.

Б1К130.001

Бобышка

Лит И | Масса 1,2 | Масштаб 1:1

Лист | Листов 1

Разраб. Извекова; Провер. Гончаренко; Т.контр. Севрюков; Нач.отд. Григорьянц; Н.контр. Амбрас; Утв.

Круг 30 ГОСТ 2590-88 / Сталь 20 ГОСТ 1050-88

Харьковский Сантехпроект

Инв.№подл. | Подп. и дата | Взам.инв.№ | Инв.№дубл. | Подп. и дата

Формат А4

Форм.	Зона	Поз.	Обозначение	Наименование	Кол.	Примеч.
				Документация		
А3			Б 12 В 817. 000СБ	Сборочный чертеж		
				Сборочные единицы		
А4		1	Б12В 817. 010	Рама	1	
				Стандартные изделия		
		2		Болт М8х30.58 ГОСТ 7798-70	12	
		3		Гайка М8.5 ГОСТ 5915-70	12	
		4		Шайба 8,65Г ГОСТ 6402-70	12	
		5		Болт М10х35.58 ГОСТ 7798-70	4	
		6		Гайка М10,5 ГОСТ 5915-70	4	
		7		Шайба 10,65Г ГОСТ 6402-70	4	
		8		Подставка ДП		
				ТУ 36.1227-84	2	
		9		Ратка РПН 66х26	4	
				ТУ 36.1130-79		

Б12В817.000

Дезрационно-питательная установка

Статив местный

Лит И | Масса | Листов 1

Харьковский Сантехпроект

Разраб. Извекова; Провер. Гончаренко; Нач.отд. Григорьянц; Н.контр. Амбрас; Утв.

Инв.№подл. | Подп. и дата | Взам.инв.№ | Инв.№дубл. | Подп. и дата

Формат А4

Б12В816.001

V(V)

Б12В 816.001

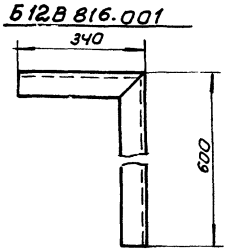

Развертка

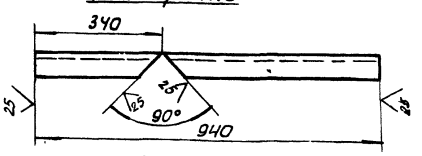

Б12В 816.001-01 - зеркальное отражение

Остальное - см Б12В 816.001

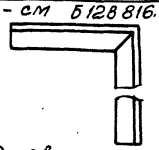

Развертка

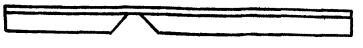

1. ± IT16/2

Б12В816.001

Стойка

Лит И | Масса 1,97 | Масштаб 1:10

Лист | Листов 1

Разраб. Извекова; Провер. Гончаренко; Т.контр. Севрюков; Нач.отд. Григорьянц; Н.контр. Амбрас; Утв.

Уголок УП 60х60 ТУ 36.1113-84

Харьковский Сантехпроект

Инв.№подл. | Подп. и дата | Взам.инв.№ | Инв.№дубл. | Подп. и дата

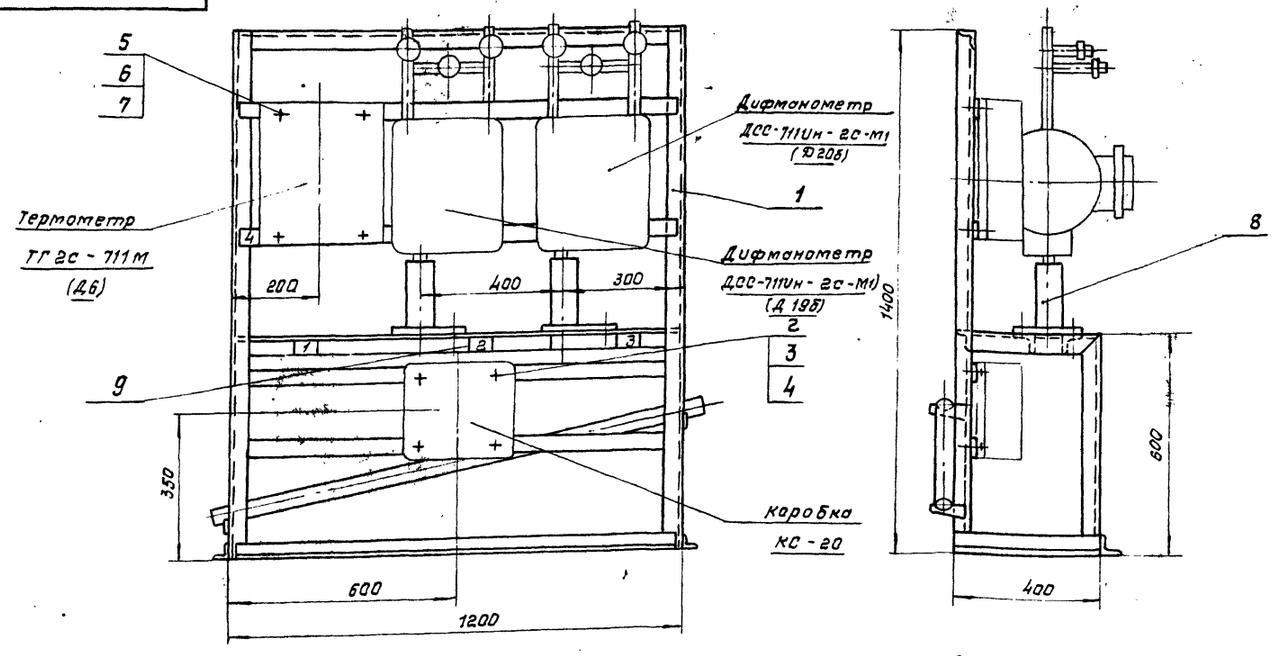

1. Приемные отверстия в сливном коллекторе выполнить по месту.
2. Масса дана без учета массы приборов.

N рамки	Надпись в рамке	Кол.
1	Деаэрационно-питательная установка. Статив местный	1
2	Расход конденсата от потребителя	1
3	Расход пара на технологию	1
4	Температура пара и конденсата	1

Изм.	Лист	N докум.	Подп.	Дата
Разраб.		Гончаренко		
Пров.		Извекова		
Т. контр.		Себрюков		
Нач. отд.		Григорьянц		
Н. контр.		Атбрас		
Утв.				

Б12В817.000СБ

Деаэрационно-питательная установка. Статив местный. Сборочный чертеж.

Лит.	Масса	Масштаб
И	29,0	1:10
Лист	Листов 1	

Харьковский Сантехпроект

Формат А3

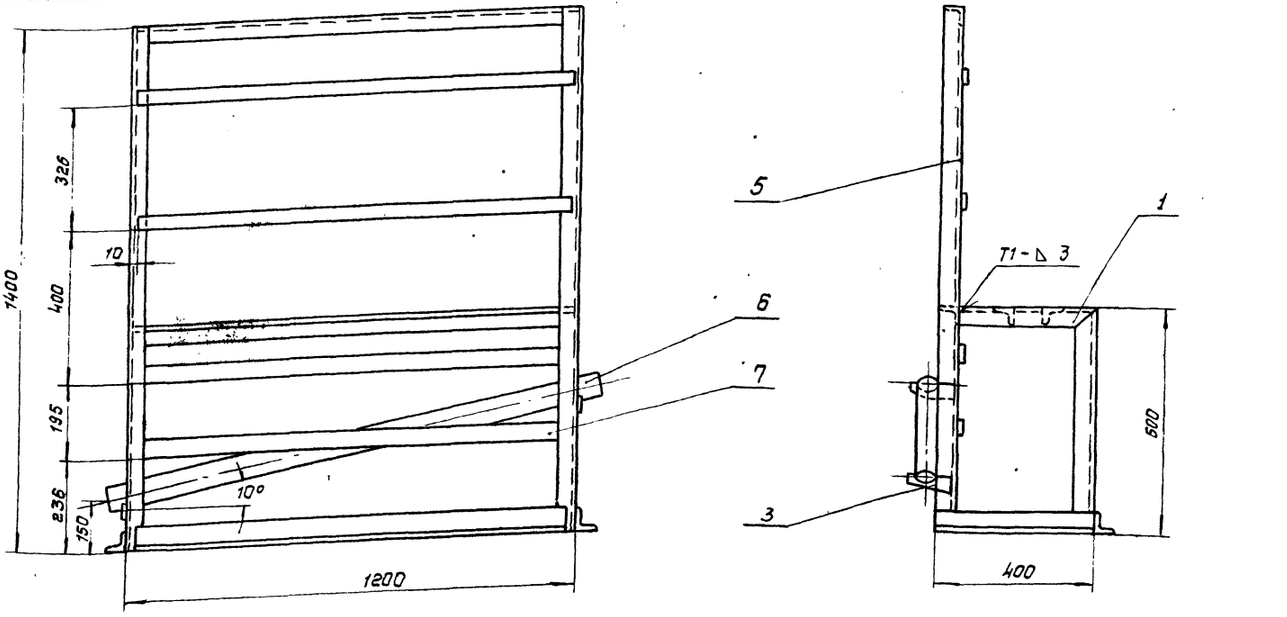

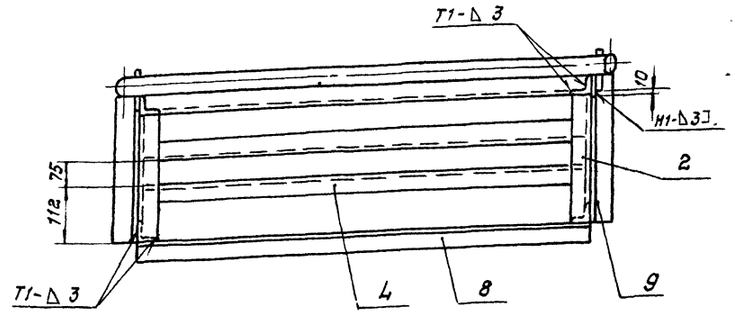

1. Сварку производить электродами Э-42 ГОСТ 9467-75. Сварные швы по ГОСТ 5264-80.
2. $\pm \frac{IT16}{2}$.
3. Кромки реза деталей Б4-$\sqrt{}^{25}$.

Изм.	Лист	N докум.	Подп.	Дата
Разраб.		Гончаренко		
Пров.		Извекова		
Т. контр.		Себрюков		
Нач. отд.		Григорьянц		
Н. контр.		Атбрас		
Утв.				

Б12В817.010СБ

Рама. Сборочный чертеж.

Лит.	Масса	Масштаб
И	25,0	1:10
Лист	Листов 1	

Харьковский Сантехпроект

Инв. № подл. | Подп. и дата | Взам. инв. № | Инв. № дубл. | Подп. и дата

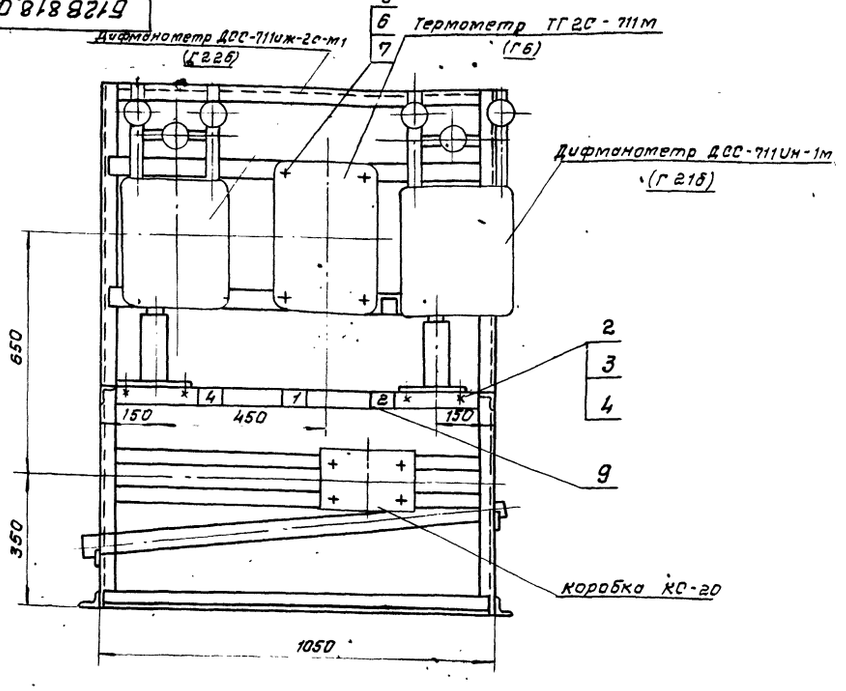

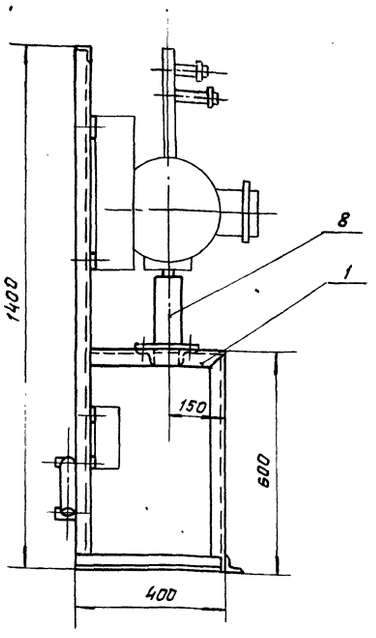

№ рамки	Надпись в рамке	Кол.
1	Установка горячего водоснабжения статив местный	1
2	Расход воды на горячее водоснабжение	1
3	Температура прямой и обратной воды горячего водоснабжения	1
4	Расход воды на трубопроводе циркуляции горячего водоснабжения	1

1. Приемные отверстия в сливном коллекторе выполнить по месту.
2. Масса дана без учета массы приборов.

Изм.	Лист	№ докум.	Подп.	Дата
Разраб.		Извекова		
Пров.		Ганчаренко		
Т. контр.		Себрюков		
Нач. отд.		Григорьянц		
Н. контр.		Амбрас		
Утв.				

612В818.000СБ

Установка горячего водоснабжения. Статив местный. Сборочный чертеж.

Лит.	Масса	Масштаб
И	22,0	1:10
Лист	Листов: 1	

Харьковский Сантехпроект

Формат А3

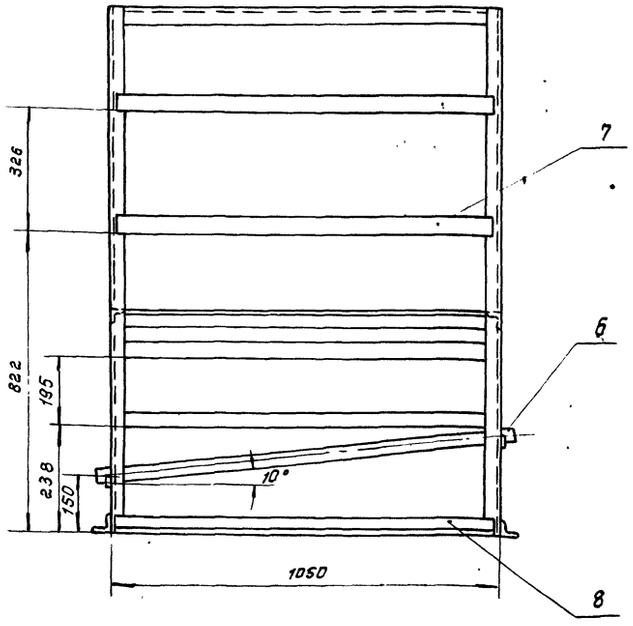

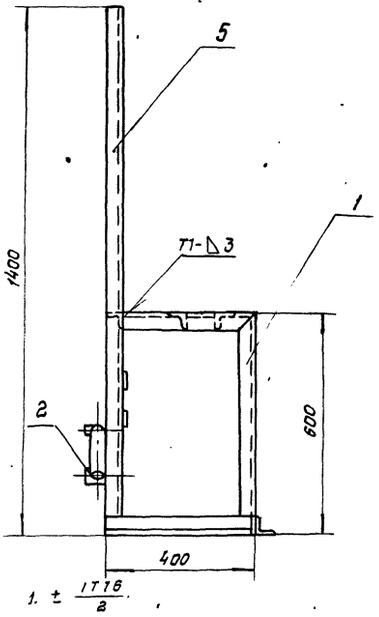

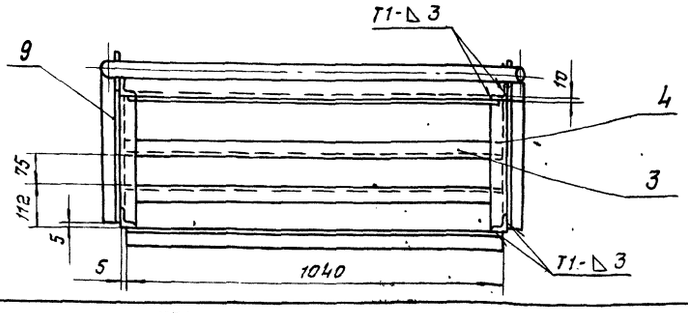

1. $\pm \frac{IT16}{2}$.
2. Сварку производить электродами Э-42 ГОСТ 9467-75. Сварные швы по ГОСТ 5264-80.
3. Кромки реза деталей Б4-25.

Изм.	Лист	№ докум.	Подп.	Дата
Разраб.		Извекова		
Провер.		Ганчаренко		
Т. контр.		Себрюков		
Нач. отд.		Григорьянц		
Н. контр.		Амбрас		
Утв.				

612В818.010СБ

Рама. Сборочный чертеж.

Лит.	Масса	Масштаб
И	21,0	1:10
Лист	Листов 1	

Харьковский Сантехпроект

Инв. № подл. | Подп. и дата | Взам. инв. № | Инв. № дубл. | Подп. и дата

Альбом 18, часть 1

Б1К130.000СБ

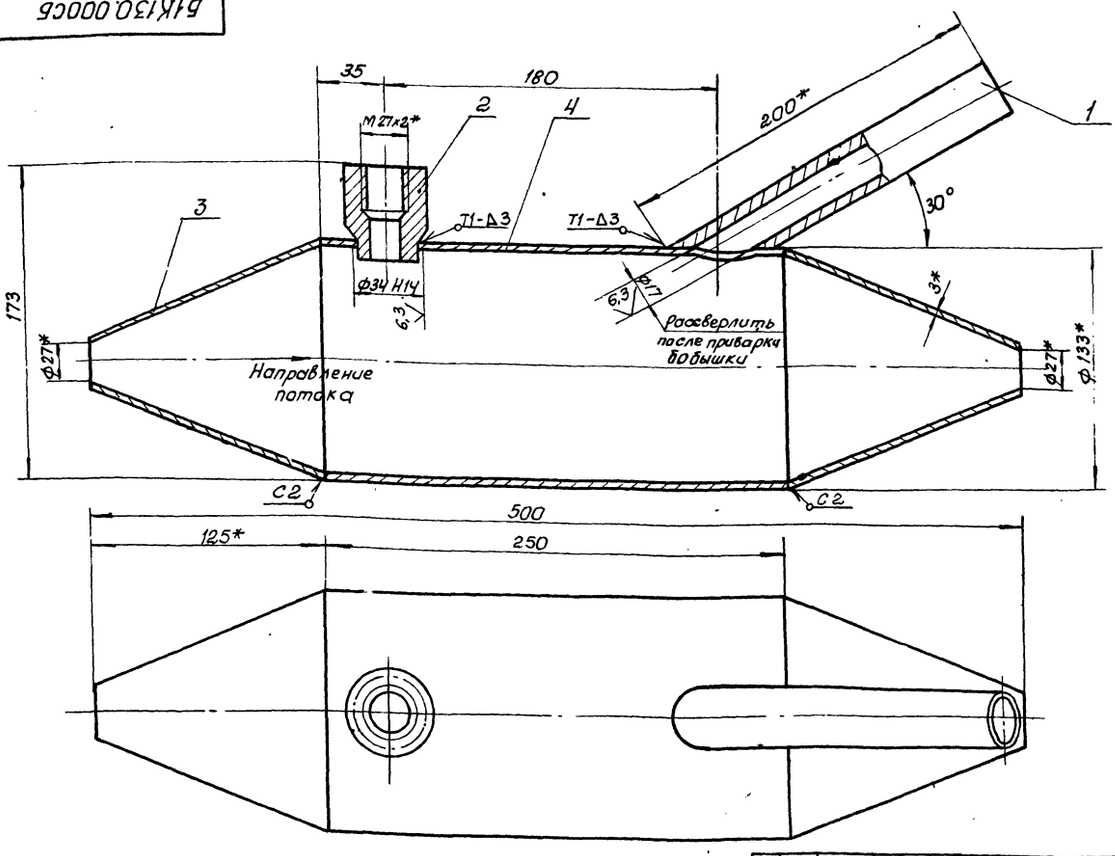

1. Сварку произвести электродами Э-42 ГОСТ 9467-75. Сварные швы по ГОСТ 5264-80
2.* Размеры для справки.

Изм	Лист	N докум.	Подп.	Дата
Разраб.		Извекова		
Провер.		Гончаренко		
Т. контр.		Севрюков		
Нач. отд.		Григорьянц		
Н. контр.		Амбрас		
Утв.				

Б1К130.000СБ

Закладная конструкция для установки термометра
Сборочный чертеж

Лит	Масса	Масшт.
и	4,5	1:2

Лист | Листов 1

Харьковский Сантехпроект

Формат А3

Инв. N подл. | Подп. и дата | Взам. инв. N | Инв. N дубл. | Подп. и дата

Б1К130.002

12,5 (√)

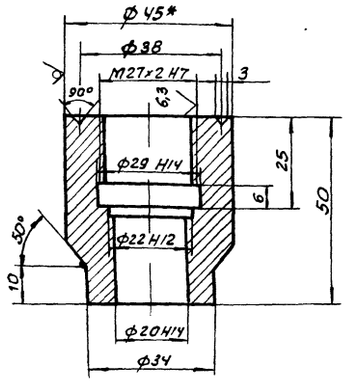

1. Неуказанные пред. откл. размеров $\pm\frac{IT14}{2}$
2.* Размер для справки.

Изм	Лист	N докум.	Подп.	Дата
Разраб.		Извекова		
Провер.		Гончаренко		
Т. контр.		Севрюков		
Нач. отд.		Григорьянц		
Н. конт.		Амбрас		
Утв.				

Б1К130.002

Бобышка

Лит	Масса	Масшт
и	0,4	1:1

Лист | Листов 1

Круг В-45 ГОСТ 2590-88
Сталь 20 ГОСТ 1050-88

Харьковский Сантехпроект

Формат А4

Форм.	Зона	Поз.	Обозначение	Наименование	Кол	Примеч.
				Документация		
А3			Б1К130.000СБ	Сборочный чертеж		
				Детали		
А4		1	Б1К130.001	Бобышка	1	
А4		2	БК130.002	Бобышка	1	
А4		3	Б1К130.003	Конус	2	
Б4		4	Б1К130.004	Корпус	1	2,54 кг
				Труба 133х3,2 ГОСТ 10704-76		
				ВСт3СП5 ГОСТ 10705-80		
				L = 250		

Подпись и дата | Инв. N дубл. | Взам. инв. N | Подп. и дата | Инв. N подл.

Б1К130.000

Изм	Лист	N докум.	Подп.	Дата
Разраб.		Извекова		
Провер.		Гончаренко		
Нач. отд.		Григорьянц		
Н. контр.		Амбрас		
Утв.				

Закладная конструкция для установки термометра

Лит	Лист	Листов
и		1

Харьковский Сантехпроект

Формат А4

Форм.	Зона	Поз.	Обозначение	Наименование	кол.	Примеч.
				Документация		
А4			Б1К131.000СБ	Сборочный чертеж		
				Детали		
Б4		1	Б1К131.001	Язычок	1	0,02 кг
				Лист 1,5 ГОСТ 19903-74		
				ВСт3 ГОСТ 16523-89		
				30х60		
			Переменные данные	для исполнений		
				Б1К136.000		
				Детали		
Б4		2	Б1К131.002	Диафрагма	1	0,1 кг
				Лист 1,5 ГОСТ 19903-74		
				ВСт3 ГОСТ 16523-89 ф145		
				Б1К131.000-01		
				Детали		
Б4		2	Б1К131.003	Диафрагма	1	0,18 кг
				Лист 1,5 ГОСТ 19903-74		
				ВСт3 ГОСТ 16523-89 ф220		
				Б1К131.000-02		
				Детали		
Б4		2	Б1К131.004	Диафрагма	1	0,44 кг
				Лист 1,5 ГОСТ 19903-74		
				ВСт3 ГОСТ 16523-89		
				ф375		

Инв. № подл. | Подп. и дата | Взам. инв. № | Инв. № дубл. | Подп. и дата

Изм.	Лист	№ докум.	Подп.	Дата
Разраб.		Гончаренко		
Пров.		Извекова		
Нач. отд.		Григорьяна		
Н. контр.		Амбрас		
Утв.				

Б1К131.000

Диафрагма

Лит	Лист	Листов
У	1	2

Харьковский Сантехпроект

Формат А4

Форм.	Зона	Поз.	Обозначение	Наименование	кол.	Примеч.
				Б1К131.000-03		
				Детали		
Б4		2	Б1К131.005	Диафрагма	1	0,24 кг
				Лист 1,5 ГОСТ 19903-74		
				ВСт3 ГОСТ 16523-89		
				ф270		
				Б1К131.000-04		
				Детали		
Б4		2	Б1К131.006	Диафрагма	1	0,12 кг
				Лист 1,5 ГОСТ 19903-74		
				ВСт3 ГОСТ 16523-89		
				ф120		

Инв. № подл. | Подп. и дата | Взам. инв. № | Инв. № дубл. | Подп. и дата

Изм.	Лист	№ докум.	Подп.	Дата

Б1К131.000

Лист 2

Формат А4

Б1К131.000СБ

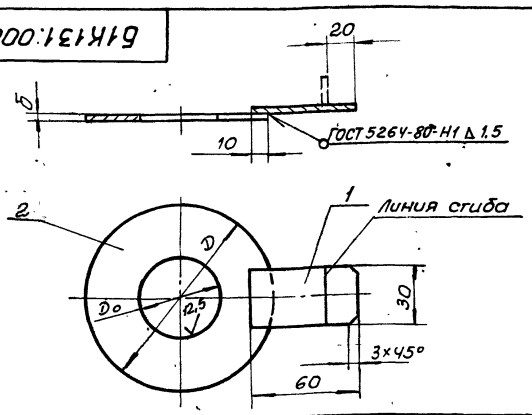

Обозначение	№ диафрагмы	Воздуховод	Do	D	кол.	Масса
Б1К131.000	D1	125	100	145	1	0,12
-01	D2	200	170	220	1	0,2
-02	D3	355	305	375	1	0,46
-03	D4	250	215	270	1	0,26
-04	D5	100	40	120	1	0,14

1. Язычок после установки отогнуть по линии сгиба.
2. Электроды Э-42 ГОСТ 9467-75.

Инв. № подл. | Подп. и дата | Взам. инв. № | Инв. № дубл. | Подп. и дата

Изм.	Лист	№ докум.	Подп.	Дата
Разраб.		Гончаренко		
Пров.		Извекова		
Т. контр.		Севрюков		
Нач. отд.		Григорьяна		
Н. контр.		Амбрас		

Б1К131.000СБ

Диафрагма
Сборочный чертеж

Лит	Масса	Масшт.
У	см. табл.	—
Лист	Листов 1	

Харьковский Сантехпроект

Формат А4

Б1К132.000

12,5

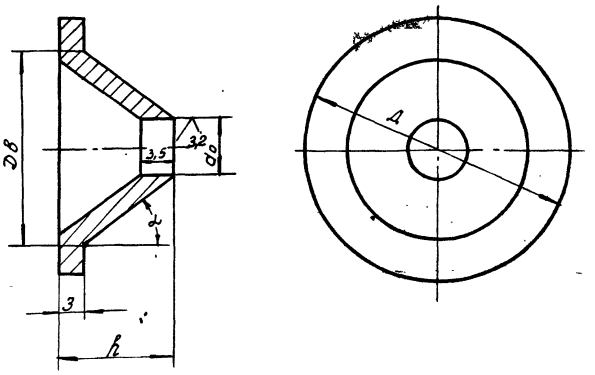

Обозначение	Труба Dу	Труба Dн.	D	Dв	h	α°	do	кол	Масса
Б1К119.000	25	32	30	25	15	37	6	2	0,035
-01	40	48	44	41	20	43	10	2	0,07

После приготовления шайбу хромировать

Инв. № подл. | Подп. и дата | Взам. инв. № | Инв. № дубл. | Подп. и дата

Изм.	Лист	№ докум.	Подп.	Дата
Разраб.		Гончаренко		
Провер.		Извекова		
Т. контр.		Севрюков		
Нач. отд.		Григорьяна		
Н. контр.		Амбрас		
Утв.				

Б1К132.000

Шайба дроссельная

Лит	Масса	Масшт.
У	см. табл.	—
Лист	Листов 1	

ВСт3 ГОСТ 380-88

Харьковский Сантехпроект

Б15М172.000СБ

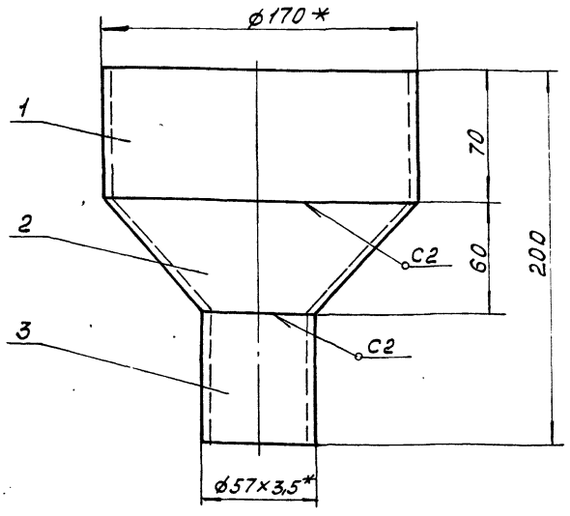

1. Сварку производить электродами Э-42 ГОСТ 9467-75. Сварные швы по ГОСТ 5264-80
2. $\pm \frac{IT16}{2}$
3. Кромки реза детали Б4 – $\frac{25}{}$
4. * размеры для справки.

Изм.	Лист	N докум.	Подп.	Дата	Б15М172.000СБ			
Разраб		Гончаренко			Воронка сливная Сборочный чертеж	Лит.	Масса	Масшт.
Пров		Извекова				У	2,0	1:2
Т.контр.		Севрюков				Лист	Листов 1	
Нач.отд		Григорьянц				Харьковский Сантехпроект		
Н.контр.		Амбрас						
Утв.								

Инв.№ подл. | Подп. и дата | Взам. инв.№ | Инв.№ дубл. | Подп. и дата

Формат А4

Б15М172.001

$\frac{25}{\sqrt{}}$ ($\sqrt{}$)

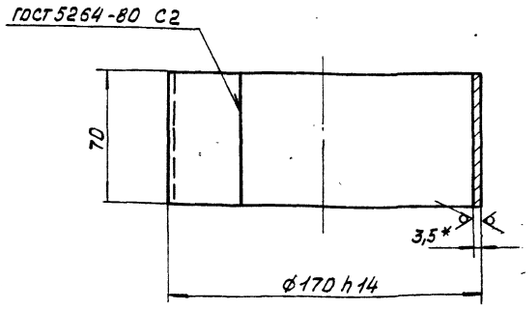

1. Длина развертки 522 мм.
2. Электроды Э-42 ГОСТ 9467-75
3. Неуказанные пред. откл. размеров $\pm \frac{IT16}{2}$
4. * Размер для справки.

Изм.	Лист	N докум.	Подп.	Дата	Б15М172.001			
Разраб		Гончаренко			Обечайка	Лит.	Масса	Масшт.
Пров		Извекова				У	1,0	1:2
Т.контр		Севрюков				Лист	Листов 1	
Нач.отд		Григорьянц				Лист Б-ПН-3,5 ГОСТ 19903-74 Вст 3 ГОСТ 16523-89	Харьковский Сантехпроект	
Н.контр.		Амбрас						
Утв.								

Инв.№ подл. | Подп. и дата | Взам. инв.№ | Инв.№ дубл. | Подп. и дата

Формат А4

Б15М172.002

$\frac{25}{\sqrt{}}$ ($\sqrt{}$)

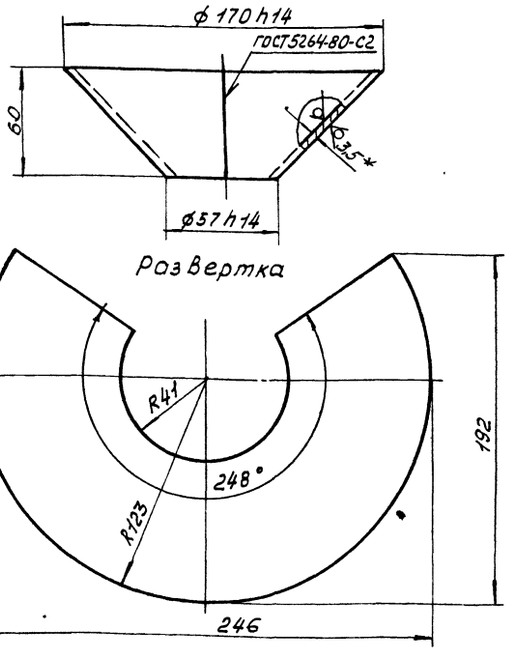

1. Неуказанные пред. откл. размеров $\pm \frac{IT16}{2}$
2. * Размер для справки
3. Электроды Э-42 ГОСТ 9467-75

Изм.	Лист	N докум.	Подп.	Дата	Б15М172.002			
Разраб		Гончаренко			Конус	Лит.	Масса	Масшт.
Пров.		Извекова				У	0,58	1:2
Т.контр		Севрюков				Лист	Листов 1	
Нач.отд		Григорьянц				Лист Б-ПН-3,5 ГОСТ 19903-74 Вст 3 ГОСТ 16523-89	Харьковский Сантехпроект	
Н.контр.		Амбрас						
Утв.								

Инв.№ подл. | Подп. и дата | Взам. инв.№ | Инв.№ дубл. | Подп. и дата

Формат А4

Форм	Зона	Поз.	Обозначение	Наименование	Кол.	Примеч.
				Документация		
А4			Б15М172.000СБ	Сборочный чертеж		
				Детали		
А4		1	Б15М172.001	Обечайка	1	
А4		2	Б15М172.002	Конус	1	
Б4		3	Б15М172.003	Патрубок	1	0,32 кг.
				Труба 57х3,5 ГОСТ 8732-78 Вст 20 ГОСТ 8731-87 L = 70		

Б15М172.000

Изм.	Лист	N докум.	Подп.	Дата	Воронка сливная	Лит.	Лист	Листов
Разраб		Гончаренко				У		1
Пров.		Извекова				Харьковский Сантехпроект		
Нач.отд		Григорьянц						
Н.контр		Амбрас						
Утв.								

Инв.№ подл. | Подп. и дата | Взам. инв.№ | Инв.№ дубл. | Подп. и дата

Альбом 18, часть 1

Б15М173.003

R 25

Развертка
М 1:5

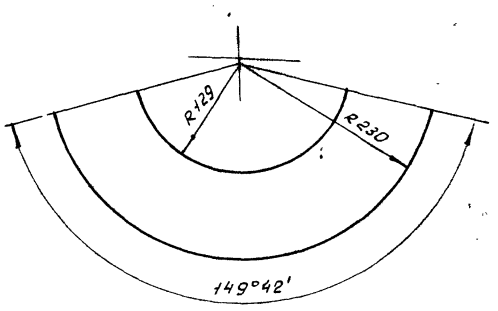

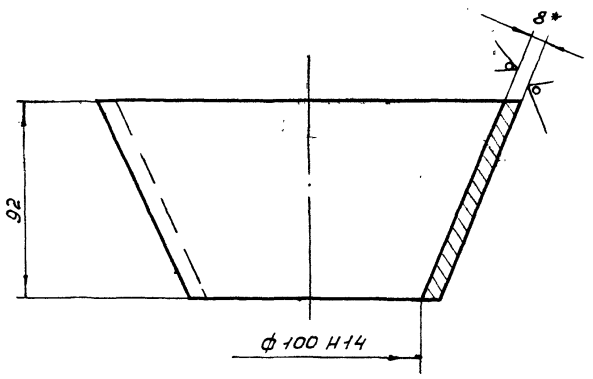

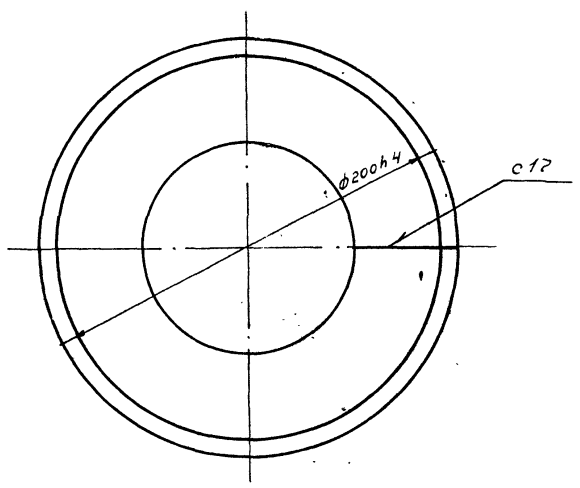

1. Неуказанные, пред. откл. размеров $\pm \frac{IT16}{2}$
2. * Размер для справки.

					Б15М173.003	
Изм.	Лист	N докум.	Подп.	Дата		
Разраб.		Гончаренко			Воронка	Лит. У; Масса 3.0; Масшт. 1:2
Пров.		Извекова				Лист; Листов 1
Н. контр.		Севрюков				
Нач. отд.		Григорьянц			Б-ПН8 ГОСТ 19903-74 / Лист В Ст3 ГОСТ 14637-83	Харьковский Сантехпроект
Н. контр.		Амброс				
Утв.						

Формат А3

Б15М173.000СБ

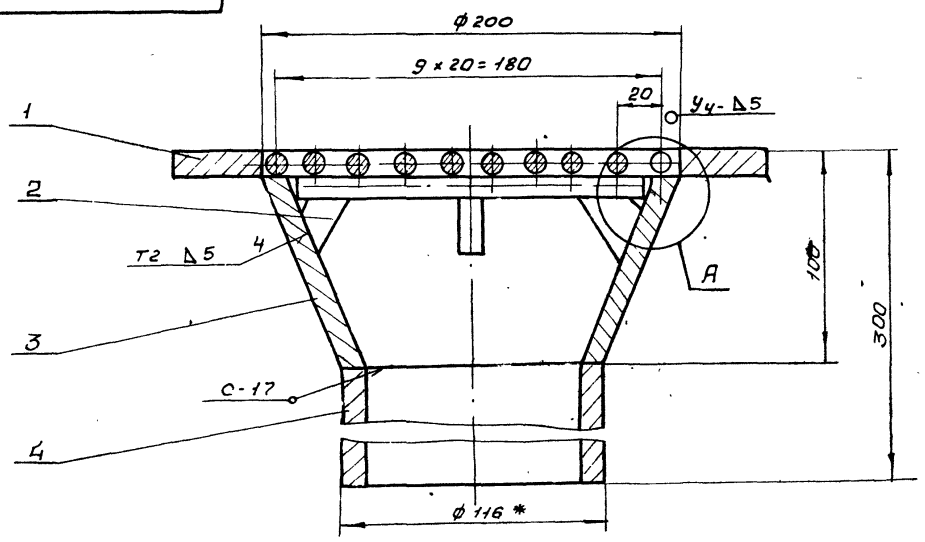

А (М 1:1)

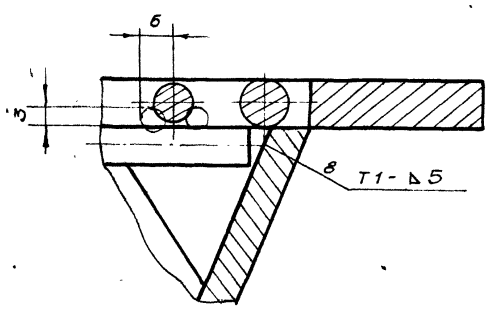

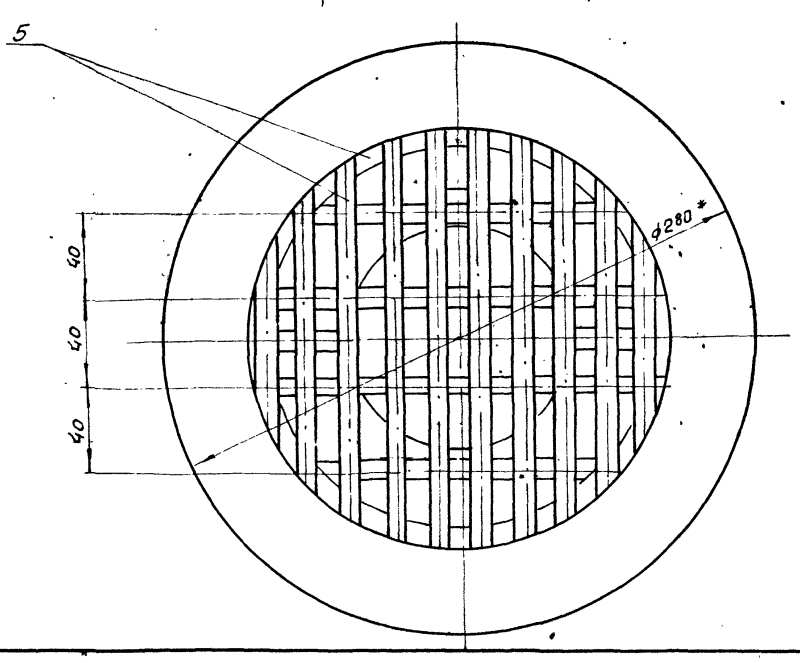

1. Предельные отклонения размеров $\pm \frac{IT16}{2}$
2. Кромки реза деталей Б4- R=25
3. Сварные швы по ГОСТ 5264-80
   Электроды Э-42 ГОСТ 9467-75
4. * Размеры для справки

					Б15М173.000СБ	
Изм.	Лист	N докум.	Подп.	Дата		
Разраб.		Гончаренко			Трап-воронка. Сборочный чертеж	Лит. У; Масса 11.0; Масшт. 1:2
Пров.		Извекова				Лист; Листов 1
Т. контр.		Севрюков				
Нач. отд.		Григорьянц				Харьковский Сантехпроект
Н. контр.		Амброс				
Утв.						

25266-22 45

Формат А3

Инв. № подл. | Подп. и дата | Взам. инв. № | Инв. № дубл. | Подп. и дата

615М173.001

25 √(√)

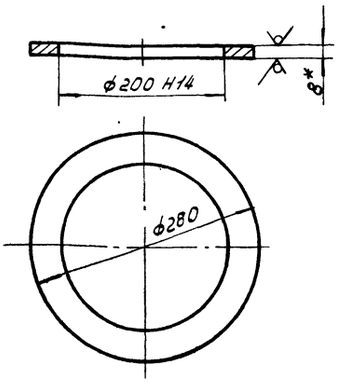

1. Неуказанные пред. откл. размеров ± IT16/2
2. * размер для справки.

Изм.	Лист	N докум.	Подп.	Дата	Б15М173.001			
Разраб		Гончаренко			Фланец	Лит	Масса	Масшт.
Пров.		Извекова				и	1,9	1:5
Т. контр.		Севрюков				Лист	Листов 1	
Нач. отд.		Григорьянц			Лист Б-ПН-8 ГОСТ 19903-74 ВСт3 ГОСТ 14637-89	Харьковский Сантехпроект		
Н. контр.		Амбрас						
Утв.								

Формат А4

615М173.002

25 √(√)

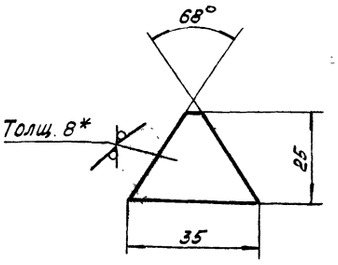

1. ± IT16/2
2. * размер для справки.

Изм.	Лист	N докум.	Подп.	Дата	Б15М173.002			
Разраб		Гончаренко			Ребро	Лит	Масса	Масшт.
Пров.		Извекова				и	0,03	1:1
Т. контр.		Севрюков				Лист	Листов 1	
Нач. отд		Григорьянц			Лист Б-ПН-8 ГОСТ 19903-74 ВСт3 ГОСТ 14637-89	Харьковский Сантехпроект		
Н. контр		Амбрас						
Утв.								

Формат А4

615М173.004

25 √(√)

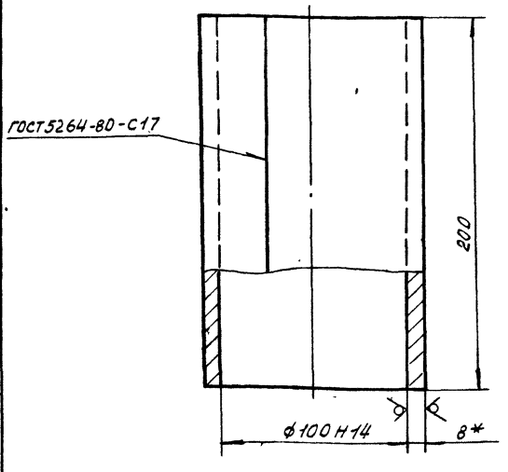

1. Длина развертки детали 339 мм.
2. Неуказанные пред. откл. размеров ± IT16/2
3. Электроды Э-42 ГОСТ 9467-75.
4. * размер для справки.

Изм.	Лист	N докум.	Подп.	Дата	Б15М173.004			
Разраб		Гончаренко			Патрубок	Лит	Масса	Масшт.
Пров.		Извекова				и	4,2	1:2
Т. контр.		Севрюков				Лист	Листов 1	
Нач. отд		Григорьянц			Лист Б-ПН-8 ГОСТ 19903-74 ВСт3 ГОСТ 14637-89	Харьковский Сантехпроект		
Н. контр		Амбрас						
Утв.								

Формат А4

Формат	Зона	Поз.	Обозначение	Наименование	Кол.	Примеч.
				Документация		
А3			Б15М173.000СБ	Сборочный чертеж		
				Детали		
А4		1	Б15М173.001	Фланец	1	
А4		2	Б15М173.002	Ребро	4	
А3		3	Б15М173.003	Воронка	1	
А4		4	Б15М173.004	Патрубок	1	
				Материалы		
		5		Круг В-8 ГОСТ 2590-88	п.м.	2,3
				ВСт3 ГОСТ 535-88	кг	0,92

Изм.	Лист	N докум.	Подп.	Дата	Б15М173.000			
Разраб		Гончаренко			Трап-Воронка	Лит.	Лист	Листов
Пров.		Извекова				и		1
Нач. отд		Григорьянц				Харьковский Сантехпроект		
Н. контр		Амбрас						
Утв.								

Формат А4

Инв. № подл. | Подп. и дата | Взам. инв. № | Инв. № дубл. | Подп. и дата

Альбом 18, часть 1

Б15М188.000СБ

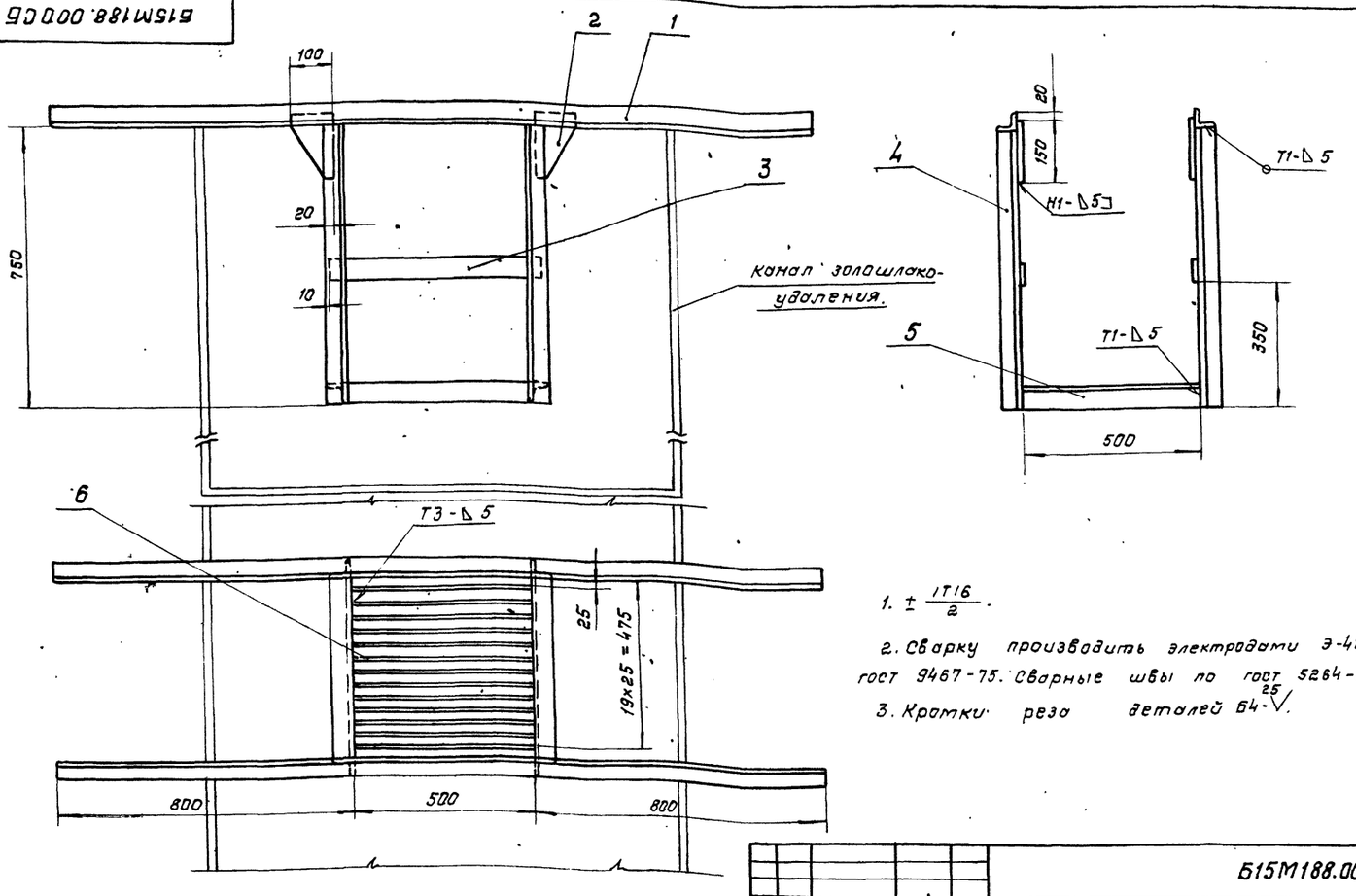

1. $\pm \frac{IT16}{2}$.

2. Сварку производить электродами Э-42 гост 9467-75. Сварные швы по гост 5264-80.

3. Кромки реза деталей Б4-25√.

Изм.	Лист	N докум.	Подп.	Дата
Разраб.	Извекова			
Пров.	Гончаренко			
Т. контр.	Севрюков			
Нач. отд.	Григорьянц			
Н. контр.	Амбрас			
Утв.				

Б15М188.000СБ

Подставка под насос.
Сборочный чертеж.

Лит.	Масса	Масштаб
Н	55,0	1:10

Лист | Листов 1

Харьковский Сантехпроект

Формат А3

Инв. N подл. | Подп. и дата | Взам. инв. N | Инв. N дубл. | Подп. и дата

Б1К130.003

25√(√)

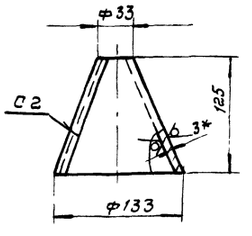

Развертка

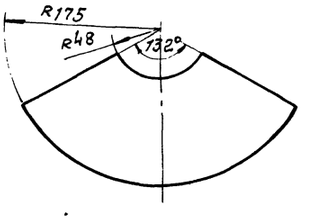

1. $\pm \frac{IT16}{2}$.

2. Сварку производить электродами Э-42 гост 9467-75. Сварные швы по гост 5264-80.

3. *Размер для справки.

Изм.	Лист	N докум.	Подп.	Дата
Разраб.	Извекова			
Провер.	Гончаренко			
Т. контр.	Севрюков			
Нач. отд.	Григорьянц			
Н. контр.	Амбрас			
Утв.				

Б1К130,003

Конус

Лит.	Масса	Масштаб
Н	0,11	1:4

Лист | Листов 1

Лист 3 гост 19903-74
Вст 3 гост 16523-89

Харьковский Сантехпроект

Формат А4

Формат	Зона	Поз.	Обозначение	Наименование	Кол.	Примеч.
				Документация		
А3			Б15М188.000СБ	Сборочный чертеж		
				Детали		
Б4		1	Б15М188.001	Балка	2	7,9кг
				Уголок Б-50×50×5 гост 8509-86		
				ВСТ3 гост 535-88		
				ℓ=2100		
Б4		2	Б15М188.002	Косынка	4	0,35кг
				Лист 5 гост 19903-74		
				ВСТ3 гост 14637-89		
				100×150		
Б4		3	Б15М188.003	Стяжка	2	1,14кг
				Полоса 5×50 гост 103-76		
				ВСТ3 гост 535-88		
				ℓ=580		
Б4		4	Б15М188.004	Стойка	4	2,83кг
				Уголок Б-50×50×5 гост 8509-86		
				ВСТ3 гост 535-88		
				ℓ=750		
Б4		5	Б15М188.005	Стяжка	2	1,9кг
				Уголок Б-50×50×5 гост 8509-86		
				ВСТ3 гост 535-88		
				ℓ=500		
Б4		6	Б15М188.006	Планка	19	1,0кг
				Полоса 5×50 гост 103-76		
				ВСТ3 гост 535-88		
				ℓ=500		

Изм.	Лист	N докум.	Подп.	Дата
Разраб.	Извекова			
Пров.	Гончаренко			
Нач. отд.	Григорьянц			
Н. контр.	Амбрас			
Утв.				

Б15М188.000

Подставка под насос.

Лит.	Лист	Листов
Н		1

Харьковский Сантехпроект

Формат А3

Б16Е 702.013

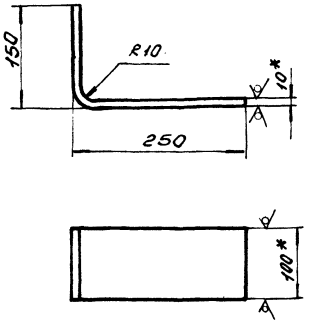

1. Длина развертки - 384 мм.
2. $\pm \frac{IT16}{2}$.
3. * Размеры для справки.

Изм.	Лист	№ докум.	Подп.	Дата
Разраб.		Гончаренко		
Пров.		Извекова		
Т.контр.		Севрюков		
Нач.отд.		Григорьяны		
Н.контр.		Андрас		
Утв.				

Б16Е 702.013

Кронштейн

Лит.	Масса	Масшт.
У	3,0	1:5

Лист | Листов 1

Полоса 10к100 ГОСТ 103-76 / Вст3 ГОСТ 535-88

Харьковский Сантехпроект

Формат А4

Инв. № подл. | Подп. и дата | Взам. инв. № | Инв. № дубл. | Подп. и дата

Б15М174.002

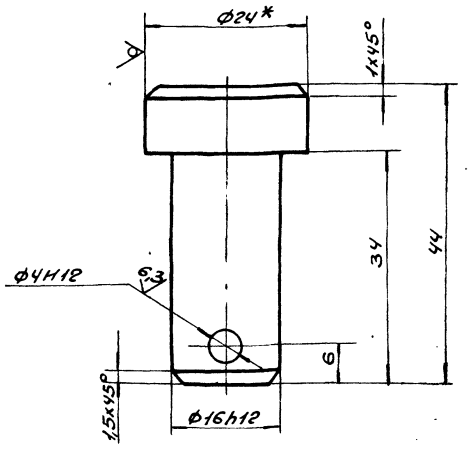

1. Неуказанные пред. откл. размеров $\pm \frac{IT16}{2}$.
2. * Размер для справок.

Изм.	Лист	№ докум.	Подп.	Дата
Разраб.		Гончаренко		
Пров.		Извекова		
Т.контр.		Севрюков		
Нач.отд.		Григорьяны		
Н.контр.		Андрас		
Утв.				

Б15М174.002

Палец

Лит.	Масса	Масшт.
У	0,09	2:1

Лист | Листов 1

Круг В-24 ГОСТ 2590-88 / Вст3 ГОСТ 535-88

Харьковский Сантехпроект

Формат А4

Инв. № подл. | Подп. и дата | Взам. инв. № | Инв. № дубл. | Подп. и дата

Б15М174.001

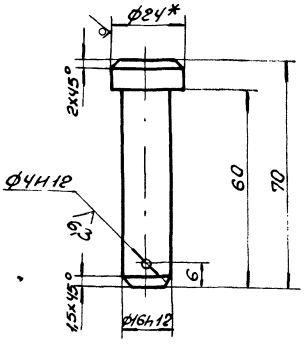

1. Неуказанные пред. откл. размеров $\pm \frac{IT14}{2}$.
2. * Размер для справки.

Изм.	Лист	№ докум.	Подп.	Дата
Разраб.		Извекова		
Пров.		Гончаренко		
Т.контр.		Севрюков		
Нач.отд.		Григорьяны		
Н.контр.		Андрас		
Утв.				

Б15М174.001

Палец

Лит.	Масса	Масшт.
У	0,13	1:1

Лист | Листов 1

Круг В-24 ГОСТ 2590-88 / Вст3 ГОСТ 535-88

Харьковский Сантехпроект

Формат А4

Инв. № подл. | Подп. и дата | Взам. инв. № | Инв. № дубл. | Подп. и дата

Б15М174.000

Формат	Зона	Поз.	Обозначение	Наименование	Кол.	Примеч.
				Документация		
А2			Б15М174.000СБ	Сборочный чертеж		
А3			Б15М174.000ВС	Ведомость спецификаций		
А3			Б15М174.000ВП	Ведомость покупных изделий		
				Сборочные единицы		
А4		1	Б15М174.010	Фланец	1	
А4		2	Б15М174.020	Рама	1	
А4		3	Б15М174.030	Крышка	1	
А4		4	Б15М174.040	Замок	2	
				Детали		
А4		5	Б15М174.001	Палец	2	
А4		6	Б15М174.002	Палец	2	
				Стандартные изделия		
		7		Болт М16х45.58 ГОСТ 7798-70	2	
		8		Гайка М16.5 ГОСТ 5915-70	2	
		9		Шайба 16.05 ГОСТ 11371-78	8	
		10		Шплинт 4х25 ГОСТ 3397-79	4	

Изм.	Лист	№ докум.	Подп.	Дата
Разраб.		Извекова		
Пров.		Гончаренко		
Нач.отд.		Григорьяны		
Н.контр.		Андрас		
Утв.				

Б15М174.000

Люк 500х600

Лит.	Масса	Масшт.
У		1

Лист | Листов 1

Харьковский Сантехпроект

Инв. № подл. | Подп. и дата | Взам. инв. № | Инв. № дубл. | Подп. и дата

Формат А4

Альбом 18, часть I

№ строки	Обозначение	Наименование	Куда входит: Обозначение	Куда входит: Кол.	Общ. к-во	Примечание
1	Б15 М 174.000	Люк 500×600				
2	Б15 М 174.010	Фланец	Б15М174.000	1	1	
3	Б15 М 174.020	Рама	Б15М174.000	1	1	
4	Б15М174.030	Крышка	Б15 М 174.000	1	1	
5	Б15М174.040	Замок	Б15 М 174.000	2	2	
6	Б15 М 174.050	Вилка	Б15 М 174. 040	1	2	
7	Б15М 174. 060	Ключ	Б15 М 174. 040	1	2	

Инв. № подл. | Подп. и дата | Взам. инв. № | Инв. № дубл. | Подп. и дата

Изм.	Лист	№ докум.	Подп.	Дата
Разраб.		Извекова		
Пров.		Гончаренко		
Нач. отд.		Григорьянц		
Н. контр.		Амбрас		
Утв.				

Б15М174.000ВС

Люк 500×600. Ведомость спецификаций

Лит.	Лист	Листов
И		1

Харьковский сантехпроект

формат А3

№ строки	Наименование	Обозначение документа на поставку	Поставщик	Куда входит (обозначение)	Количество: на изделие	в комплекте	на регулировку	всего	Примечание
1	Болт М16×58.46	ГОСТ 7798-70		Б15М174.000	2			2	
2	Болт М20×100.46	ГОСТ 7798-70		Б15М174.030	2			2	
3									
4	Гайка М16,5	ГОСТ 5915-70		Б15М174.000	2			2	
5	Гайка М20.5	ГОСТ 5915-70		Б15М174.030	2			2	
6									
7	Шайба 16.05	ГОСТ 11371-78		Б15М174.000	8			8	
8	Шайба 12.05	ГОСТ 11371-78		Б15М174.030	2			2	
9									
10	Шплинт 4×25	ГОСТ 397-79		Б15М174.000	4			4	

Инв. № подл. | Подп. и дата | Взам. инв. № | Инв. № дубл. | Подп. и дата

Изм.	Лист	№ докум.	Подп.	Дата
Разраб.		Извекова		
Пров.		Гончаренко		
Нач. отд.		Григорьянц		
Н. контр.		Амбрас		
Утв.				

Б15М174.000ВП

Люк 500×600 Ведомость покупных изделий

Лит.	Лист	Листов
И		1

Харьковский сантехпроект

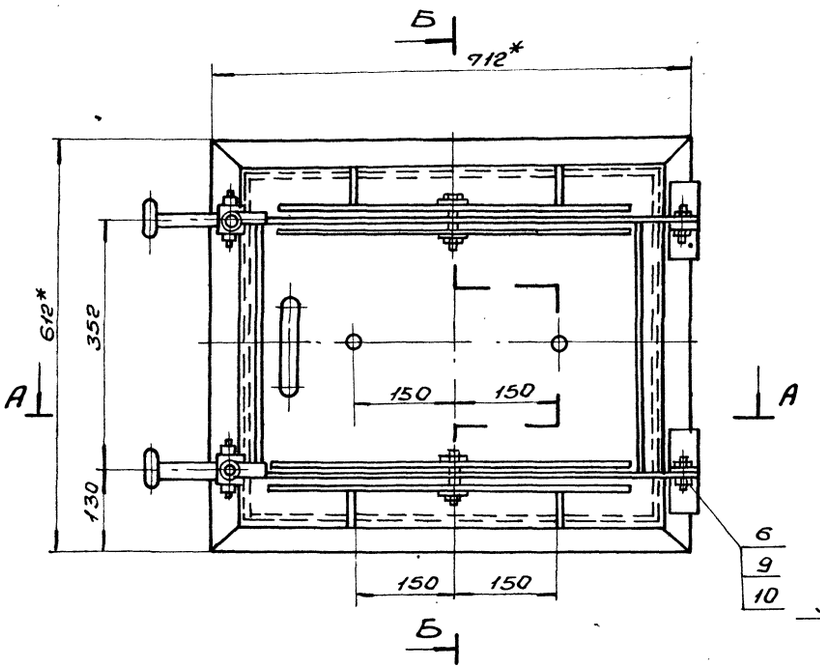

Б-Б

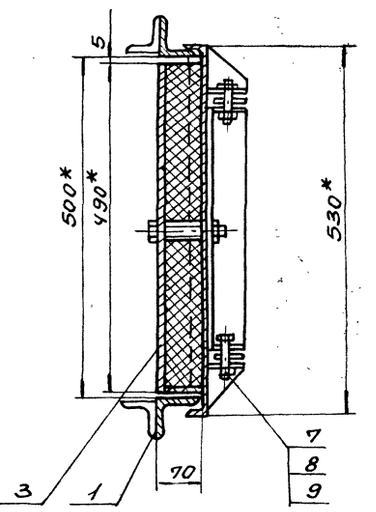

А-А

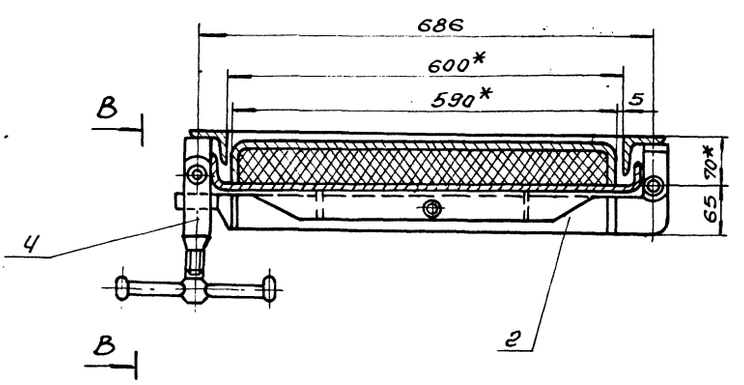

В-В (М1:2)

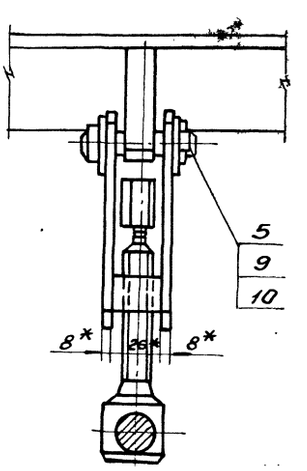

* Размеры для справки.

						БІ5М174.000СБ	
Изм.	Лист	№ докум.	Подп.	Дата	Люк 500×600 Сборочный чертеж	Лит.	Масса	Масшт.
Разраб.		Извекова				И	68,6	1:5
Провер.		Гончаренко				Лист	Листов 1	
Т.контр.		Сабрюков						
Нач.отд.		Григорьянц				Харьковский Сантехпроект		
Н.контр.		Алферас						
Утв.								

Инв.№ подл. | Подп. и дата | Взам. инв.№ | Инв.№ дубл. | Подп. и дата

Формат А2

Альбом 18, часть 1

Б15М174.010СБ

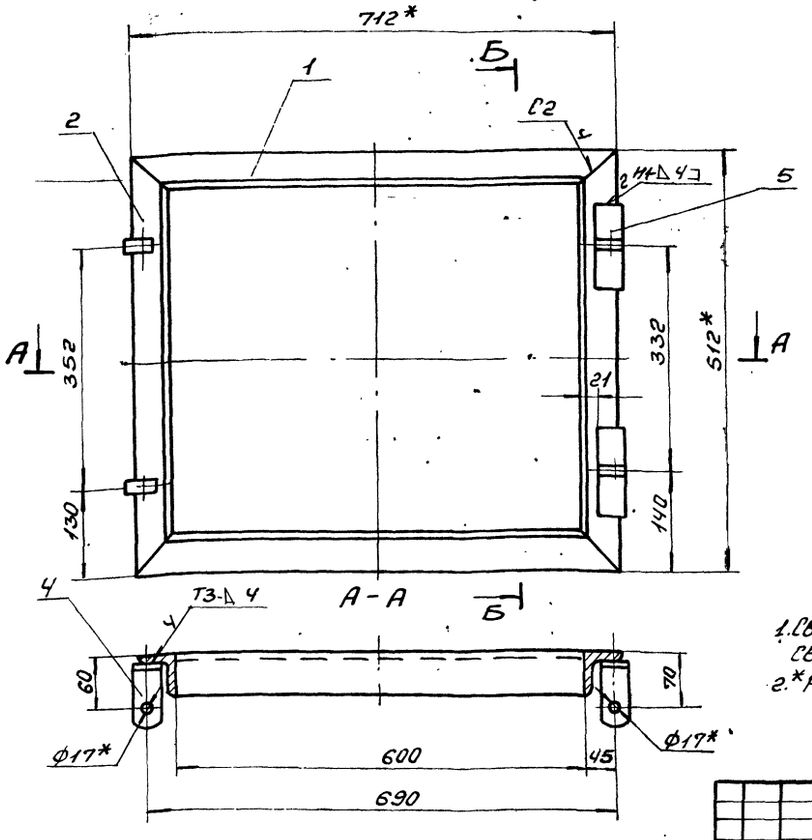

1. Сварку произвести электродами Э-42 ГОСТ 9467-75. Сварные швы по ГОСТ 5264-80.
2. *Размеры для справок.

					Б15М174.010СБ		
Изм.	Лист	№ докум.	Подп.	Дата			
Разраб.		Извекова			Фланец	Лит.	Масса	Масшт.
Провер.		Гончаренко			Сборочный чертеж	У	13,0	1:5
Т.контр.		Севрюков				Лист	Листов 1
Нач.отд.		Григорьяни				Харьковский Сантехпроект	
Н.контр.		Андрас					
Утв.							

Формат А3

Инв.№подл. | Подп. и дата | Взам.инв.№ | Инв.№дубл. | Подп. и дата

Б15М174.003

А(V)

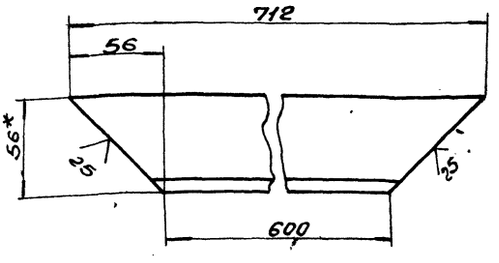

1. $\pm \frac{IT16}{2}$.
2. *Размер для справки.

					Б15М174.003			
Изм.	Лист	N докум.	Подп.	Дата				
Разраб.		Извекова			Боковина	Лит.	Масса	Масшт.
Провер.		Гончаренко				У	2,7	1:2
Т.контр.		Севрюков				Лист	Листов 1
Нач.отд.		Григорьяни				Харьковский Сантехпроект	
Н.контр.		Андрас			Уголок Б-56х56х5 ГОСТ 8509-86 / Вст3 ГОСТ 535-88		
Утв.							

Формат А4

Инв.№подл. | Подп. и дата | Взам.инв.№ | Инв.№дубл. | Подп. и дата

Форм.	Зона	Поз.	Обозначение	Наименование	Кол.	Примеч.
				Документация		
А3			Б15М174.010СБ	Сборочный чертеж		
				Детали		
А4		1	Б15М174.003	Боковина	2	
А4		2	Б15М174.004	Боковина	2	
А4		3	Б15М174.005	Ушко	2	
А4		4	Б15М174.006	Ушко	2	
Б4		5	Б15М174.007	Пластина	2	0,23кг
				Лист Б ГОСТ 19903-74 / Вст3-I ГОСТ 14637-89 / 50х100		

					Б15М174.010			
Изм.	Лист	N докум.	Подп.	Дата				
Разраб.		Извекова			Фланец	Лит.	Лист	Листов
Провер.		Гончаренко				У		1
Нач.отд.		Григорьяни				Харьковский Сантехпроект	
Н.контр.		Андрас					
Утв.							

Формат А4

Альбом 18, часть 1

Б15М174.004

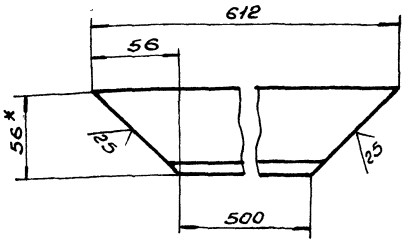

1. $\pm \frac{IT16}{2}$.
2.* Размер для справки.

Изм.	Лист	№ Докум.	Подп.	Дата	Б15М174.004			
Разраб.		Извекова			Боковина	Лит.	Масса	Масшт.
Провер.		Гончаренко				И	2,4	1:2
Т.контр.		Севрюков				Лист	Листов 1	
Нач.отд.		Григорьяна			Уголок Б-56×56×5 ГОСТ 8509-86 / Вст3 ГОСТ 535-88	Харьковский Сантехпроект		
Н.контр.		Амбрас						
Утв.								

Инв. № подл. | Подп. и дата | Взам. инв. № | Инв. № дубл. | Подп. и дата

Формат А4

Б15М174.005

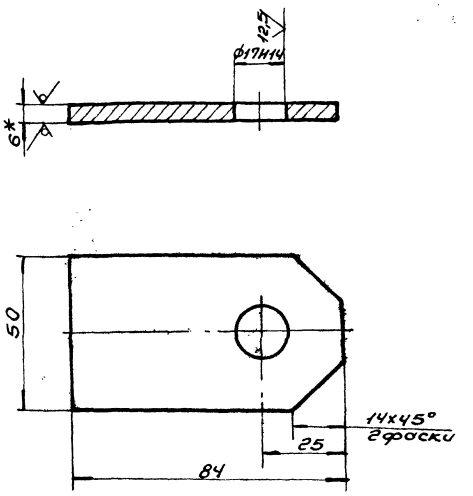

1. Неуказанные пред. откл. размеров $\pm \frac{IT16}{2}$.
2.* Размер для справки.

Изм.	Лист	№ Докум.	Подп.	Дата	Б15М174.005			
Разраб.		Извекова			Ушко	Лит.	Масса	Масшт.
Провер.		Гончаренко				И	0,16	1:1
Т.контр.		Севрюков				Лист	Листов 1	
Нач.отд.		Григорьяна			Лист 6 ГОСТ 19903-74 / Вст3 ГОСТ 14637-89	Харьковский Сантехпроект		
Н.контр.		Амбрас						
Утв.								

Инв. № подл. | Подп. и дата | Взам. инв. № | Инв. № дубл. | Подп. и дата

Формат А4

Б15М174.006

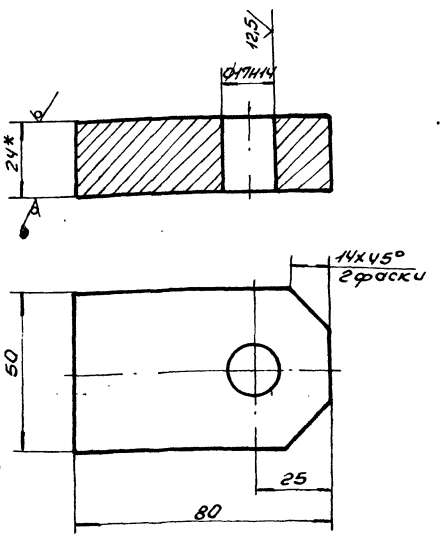

1. Неуказанные пред. откл. размеров $\pm \frac{IT16}{2}$.
2.* Размер для справки.

Изм.	Лист	№ Докум.	Подп.	Дата	Б15М174.006			
Разраб.		Извекова			Ушко	Лит.	Масса	Масшт.
Провер.		Гончаренко				И	0,7	1:1
Т.контр.		Севрюков				Лист	Листов 1	
Нач.отд.		Григорьяна			Лист 24 ГОСТ 19903-74 / Вст3-I ГОСТ 14637-89	Харьковский Сантехпроект		
Н.контр.		Амбрас						
Утв.								

Инв. № подл. | Подп. и дата | Взам. инв. № | Инв. № дубл. | Подп. и дата

Формат А4

Форм.	Зона	Поз.	Обозначение	Наименование	Кол.	Примеч.
				Документация		
А3			Б15М174.020СБ	Сборочный чертеж		
				Детали		
А4		1	Б15М174.008	Упор	2	
А4		2	Б15М174.009	Коромысло	2	
Б4		3	Б15М174.011	Стяжка	2	0,73 кг
				Лист 6 ГОСТ 19903-74 / Вст3-I ГОСТ 14637-89		
				45×346		

Изм.	Лист	№ Докум.	Подп.	Дата	Б15М174.020			
Разраб.		Извекова			Рама	Лит.	Лист	Листов
Провер.		Гончаренко				И		1
Нач.отд.		Григорьяна				Харьковский Сантехпроект		
Н.контр.		Амбрас						
Утв.								

Инв. № подл. | Подп. и дата | Взам. инв. № | Инв. № дубл. | Подп. и дата

25266-22 52

Формат А4

Альбом 18, часть 1

Б15М174.020СБ

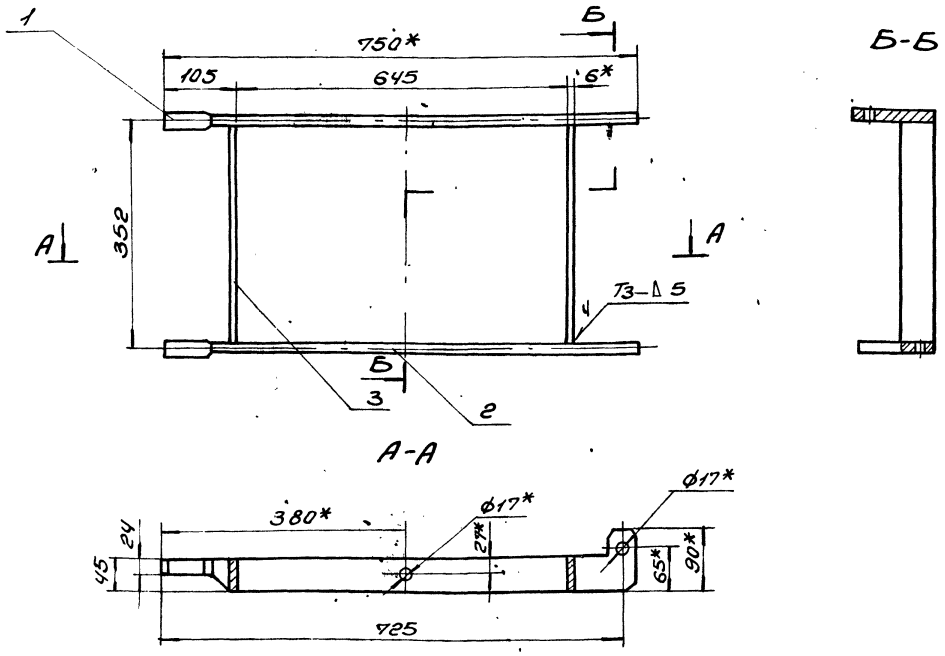

1. Сварку произвести электродами Э-42 ГОСТ 9467-75. Сварные швы по ГОСТ 5264-80.
2.* Размеры для справок.
3. Несоосность отв. Ø17 не более 0,1мм.

Изм.	Лист	N Докум.	Подп.	Дата
Разраб.		Извекова		
Провер.		Гончаренко		
Т. контр.		Севрюков		
Нач. отд.		Григорьяна		
Н. контр.		Амбрас		
Утв.				

Б15М174.020СБ

Рама

Сборочный чертеж

Лит.	Масса	Масшт.
И	5,2	1:5

Лист | Листов 1

Харьковский Сантехпроект

Формат А3

Инв. N подл. | Подп. и дата | Взам. инв. N | Инв. N дубл. | Подп. и дата

Б15М174.008

25 (√)

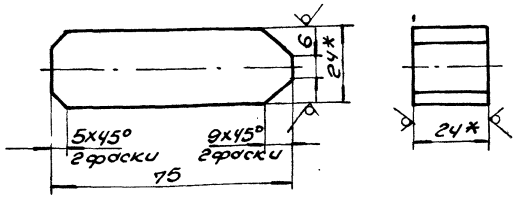

1. $\pm \frac{IT16}{2}$.
2.* Размер для справки.

Изм.	Лист	N Докум.	Подп.	Дата
Разраб.		Извекова		
Провер.		Гончаренко		
Т. контр.		Севрюков		
Нач. отд.		Григорьяна		
Н. контр.		Амбрас		
Утв.				

Б15М174.008

Упор

Лит.	Масса	Масшт.
И	0,3	1:1

Лист | Листов 1

Квадрат 24 ГОСТ 2591-88, ВСт3 ГОСТ 535-88

Харьковский Сантехпроект

Формат А4

Инв. N подл. | Подп. и дата | Взам. инв. N | Инв. N дубл. | Подп. и дата

Б15М174.009

25 (√)

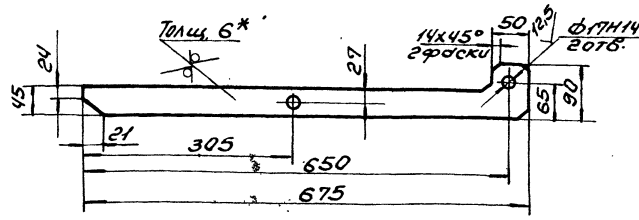

1. Неуказанные пред. откл. размеров $\pm \frac{IT16}{2}$.
2.* Размер для справки.

Изм.	Лист	N Докум.	Подп.	Дата
Разраб.		Извекова		
Провер.		Гончаренко		
Т. контр.		Севрюков		
Нач. отд.		Григорьяна		
Н. контр.		Амбрас		
Утв.				

Б15М174.009

Коромысло

Лит.	Масса	Масшт.
И	1,5	1:5

Лист | Листов 1

Лист 6 ГОСТ 19903-74, ВСт3-I ГОСТ 14637-89

Харьковский Сантехпроект

Формат А4

25266-22 53

Альбом 18, часть 1

Б15М174.030СБ

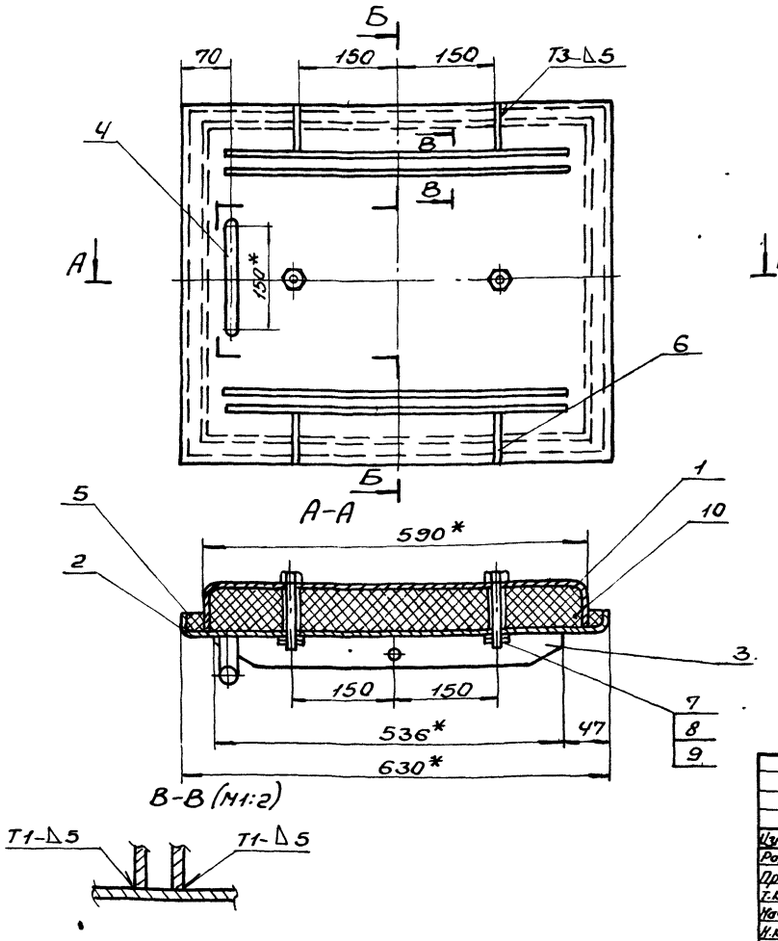

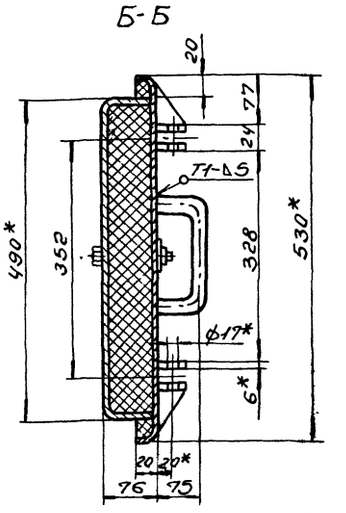

1. $\pm \frac{IT16}{2}$.
2. Сварку производить электродами Э-42 ГОСТ 9467-75. Сварные швы по ГОСТ 5264-80.
3.* Размеры для справки.

Изм.	Лист	N Докум.	Подп.	Дата	Б15М174.030СБ			
Разраб.		Извекова			Крышка Сборочный чертеж	Лит.	Масса	Масшт.
Провер.		Гончаренко				и	45,0	1:5
Т.контр.		Севрюков				Лист	Листов 1	
Нач.отд.		Григорьянц				Харьковский Сантехпроект		
Н.контр.		Амбрас						
Утв.								

Формат А3

Инв. N подл. | Подп. и дата | Взам. инв. N | Инв. N дубл. | Подп. и дата

Б15М174.014

25 √(√)

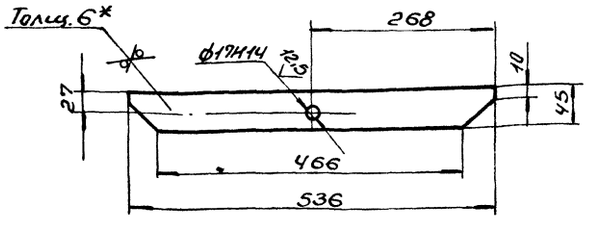

1. $\pm \frac{IT16}{2}$.
2.* Размер для справки.

Изм.	Лист	N Докум.	Подп.	Дата	Б15М174.014			
Разраб.		Извекова			Ребро	Лит.	Масса	Масшт.
Провер.		Гончаренко				и	1,1	1:5
Т.контр.		Севрюков				Лист	Листов 1	
Нач.отд.		Григорьянц			Лист 6 ГОСТ 19903-74 ВСТ3-I ГОСТ 14637-89	Харьковский Сантехпроект		
Н.контр.		Амбрас						
Утв.								

Формат А4

Форм.	Зона	Поз.	Обозначение	Наименование	Кол.	Примеч.
				Документация		
А4			Б15М174.030СБ	Сборочный чертеж		
				Детали		
А3		1	Б15М174.012	Короб	1	
А3		2	Б15М174.013	Рамка	1	
А4		3	Б15М174.014	Ребро	4	
А4		4	Б15М174.015	Ручка	1	
А4		5	Б15М174.016	Прокладка	1	
А4		6	Б15М174.017	Ребро	4	
				Стандартные изделия		
		7		Болт М12х100.58 ГОСТ 7798-70	2	0,2кг
		8		Гайка М12.5 ГОСТ 5915-70	2	0,034кг
		9		Шайба 12 ГОСТ 11371-78	2	0,012кг
				Материалы		
		10		Теплоизоляция		
				Минеральная вата ВФ		
				ПЛ-100 СТУ35-462-63		0,03 м³

Изм.	Лист	N Докум.	Подп.	Дата	Б15М174.030			
Разраб.		Извекова			Крышка	Лит.	Лист	Листов
Провер.		Гончаренко				и		1
Нач.отд.		Григорьянц				Харьковский Сантехпроект		
Н.контр.		Амбрас						
Утв.								

25266-22 54

Формат А3

Развертка

25 √(V)

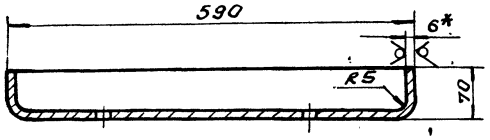

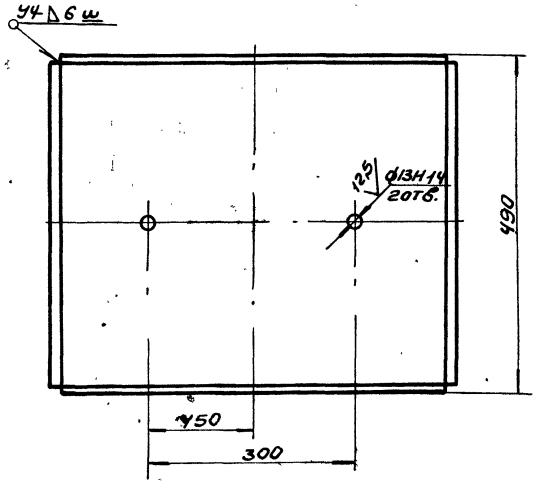

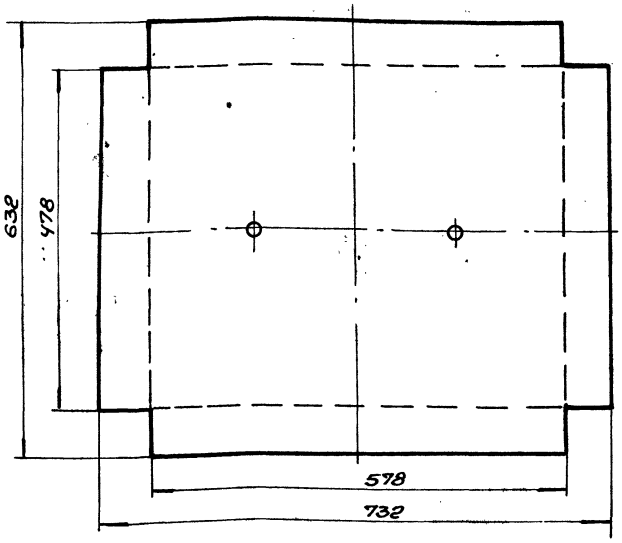

1. Неуказанные пред. откл. размеров ± IT16/2.
2. Сварку производить электродами Э-42 ГОСТ 9467-75. Сварные швы по ГОСТ 5264-80.
3. *Размер для справок.

Изм.	Лист	N докум.	Подп.	Дата	Б15М174.012			
Разраб.		Извекова			Короб	Лит.	Масса	Масштаб
Пров.		Гончаренко				У	21,0	1:5
Т.контр.		Яворюков				Лист	Листов 1	
Нач.отд.		Григорьянц						
Н.контр.		Алфрас			Лист 6 ГОСТ 19903-74 ВСт3 ГОСТ 14637-89	Харьковский Сантехпроект		
Утв.								

Формат А3

Инв.№ подл. | Подп. и дата | Взам. инв.№ | Инв.№ дубл. | Подп. и дата

Развертка

25 √(V)

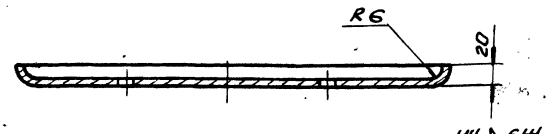

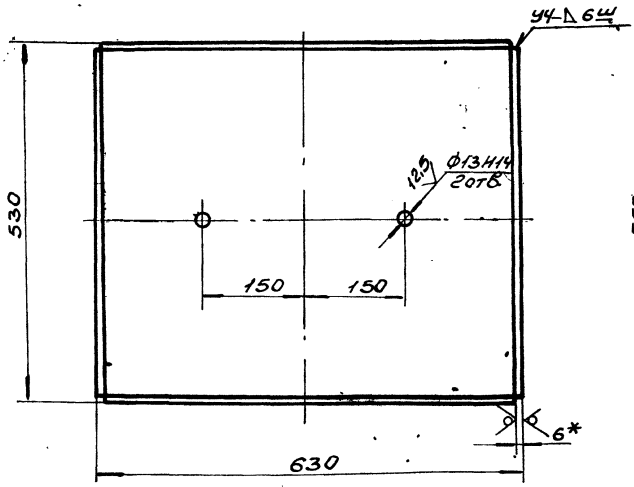

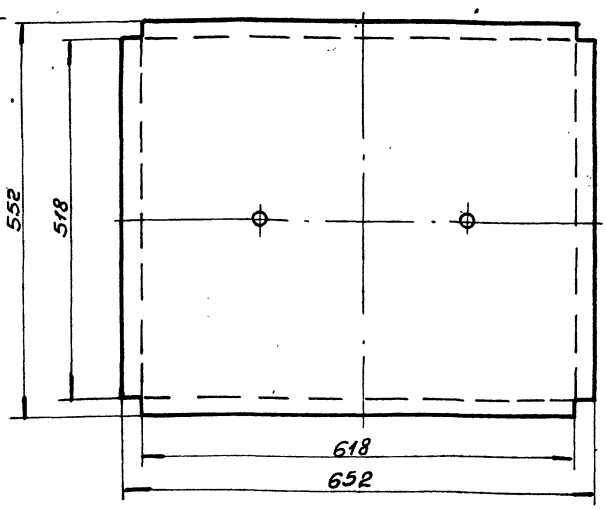

1. Неуказанные пред. откл. размеров ± IT16/2.
2. Сварку производить электродами Э-42 ГОСТ 9467-75. Сварные швы по ГОСТ 5264-80.
3. *Размер для справки.

Изм.	Лист	N докум.	Подп.	Дата	Б15М174.013			
Разраб.		Извекова			Рамка	Лит.	Масса	Масштаб
Пров.		Гончаренко				У	17,2	1:5
Т.контр.		Яворюков				Лист	Листов 1	
Нач.отд.		Григорьянц						
Н.контр.		Алфрас			Лист 6 ГОСТ 19903-74 ВСт3-I ГОСТ 14637-89	Харьковский Сантехпроект		
Утв.								

Инв.№ подл. | Подп. и дата | Взам. инв.№ | Инв.№ дубл. | Подп. и дата

615М174.015

25 (√)

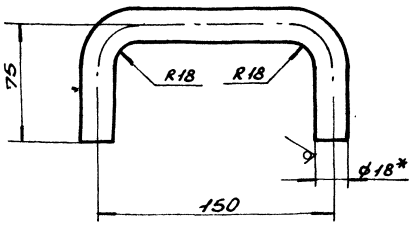

1. $\pm \frac{IT16}{2}$.
2. Длина развертки - 279 мм.
3. * Размер для справки.

Изм.	Лист	N докум.	Подп.	Дата
Разраб.		Извековой		
Пров.		Гончаренко		
Т.контр.		Ребрюков		
Нач.отд.		Григорьянц		
Н.контр.		Амбрас		
Утв.				

Б15М174.015

Ручка

Лит.	Масса	Масшт.
У	0,55	1:2

Лист	Листов 1

Круг В18 ГОСТ 2590-88 / Вст3 ГОСТ 535-88

Харьковский Сантехпроект

Формат А4

615М174.016

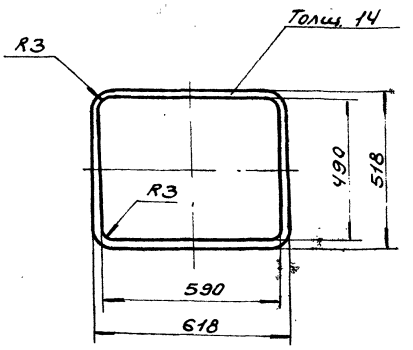

Прокладку разрешается выполнить из отдельных частей.

Изм.	Лист	N докум.	Подп.	Дата
Разраб.		Извековой		
Пров.		Гончаренко		
Т.контр.		Ребрюков		
Нач.отд.		Григорьянц		
Н.контр.		Амбрас		
Утв.				

Б15М174.016

Прокладка

Лит.	Масса	Масшт.
У	0,6	1:10

Лист	Листов 1

Резина-мостина I, лист ЛМБ-М-М ГОСТ 7338-77

Харьковский Сантехпроект

Формат А4

615М174.017

25 (√)

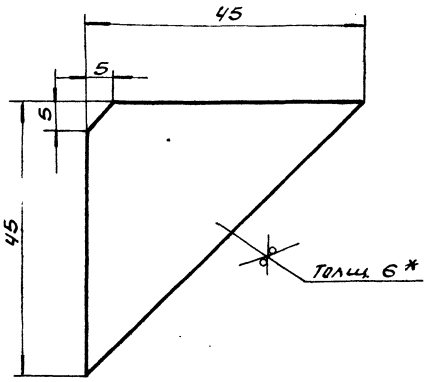

1. $\pm \frac{IT16}{2}$.
2. * Размер для справки.

Изм.	Лист	N докум.	Подп.	Дата
Разраб.		Извековой		
Пров.		Гончаренко		
Т.контр.		Ребрюков		
Нач.отд.		Григорьянц		
Н.контр.		Амбрас		
Утв.				

Б15М174.017

Ребро

Лит.	Масса	Масшт.
У	0,1	2:1

Лист	Листов 1

Лист 6 ГОСТ 19903-74 / Вст3-I ГОСТ 14637-89

Харьковский Сантехпроект

Формат А4

Формат	Зона	Поз.	Обозначение	Наименование	Кол.	Примеч.
				Документация		
А3			Б15М174.040СБ	Сборочный чертеж		
				Сборочные единицы		
А4		1	Б15М174.050	Вилка	1	
А4		2	Б15М174.060	Ключ	1	

Изм.	Лист	N докум.	Подп.	Дата
Разраб.		Извековой		
Пров.		Гончаренко		
Нач.отд.		Григорьянц		
Н.контр.		Амбрас		
Утв.				

Б15М174.040

Замок

Лит.	Лист	Листов 6
У		1

Харьковский Сантехпроект

Формат А4

Альбом 18, часть 1

Б15М174.040СБ

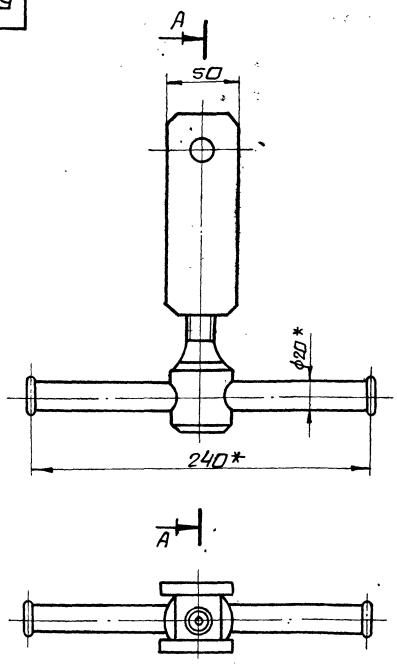

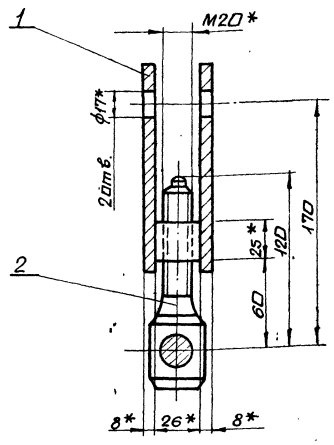

* Размеры для справок.

Изм.	Лист	N докум.	Подп.	Дата	Замок сборочный чертеж	Лит.	Масса	Масшт.
Разраб.		Извекова				И	2,25	1:2
Пров.		Гончаренко				Лист	Листов 1	
Т.контр.		Севрюков				Харьковский Сантехпроект		
Нач.отд.		Григорьянц						
Н.контр.		Амбрас						
Утв.								

Инв.№ подл. | Подп. и дата | Взам.инв.№ | Инв.№ дубл. | Подп. и дата

Формат А3

Форм.	Зона	Поз.	Обозначение	Наименование	Кол.	Примеч.
				Документация		
А4			Б15М174.050СБ	Сборочный чертеж		
				Детали		
А4		1	Б15М174.018	Ушко	2	
А4		2	Б15М174.019	Бонка	1	

Изм.	Лист	N докум.	Подп.	Дата	Вилка	Лит.	Лист	Листов
Разраб.		Извекова				И		1
Пров.		Гончаренко				Харьковский Сантехпроект		
Нач.отд.		Григорьянц						
Н.контр.		Амбрас						
Утв.								

Инв.№ подл. | Подп. и дата | Взам.инв.№ | Инв.№ дубл. | Подп. и дата

Формат А4

Форм.	Зона	Поз.	Обозначение	Наименование	Кол.	Примеч.
				Документация		
А4			Б15М174.060СБ	Сборочный чертеж		
				Детали		
А4		1	Б15М174.021	Винт	1	
Б4		2	Б15М174.022	Вороток	1	0,4кг
				Круг 16 ГОСТ 2590-88		
				ВСт3 ГОСТ 535-88		
				L=250		

Изм.	Лист	N докум.	Подп.	Дата	Ключ	Лит.	Лист	Листов
Разраб.		Извекова				И		1
Пров.		Гончаренко				Харьковский Сантехпроект		
Нач.отд.		Григорьянц						
Н.контр.		Амбрас						
Утв.								

Инв.№ подл. | Подп. и дата | Взам.инв.№ | Инв.№ дубл. | Подп. и дата

Формат А4

615М174.050СБ

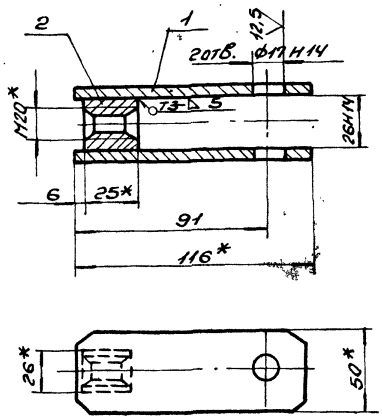

1. Сварку производить электродами Э-42 ГОСТ 9467-75. Сварные швы по ГОСТ 5264-80.
2. * Размеры для справки.

Изм.	Лист	N докум.	Подп.	Дата
Разраб.		Извекова		
Пров.		Гончаренко		
Т.контр.		Еврюков		
Нач.отд.		Григорьянц		
Н.контр.		Андрос		
Утв.				

Б15М174.050СБ

Вилка
Сборочный чертеж

Лит.	Масса	Масшт.
У	0,84	1:2
Лист	Листов 1	

Харьковский Сантехпроект

Формат А4

615.М174.018

25 (√)

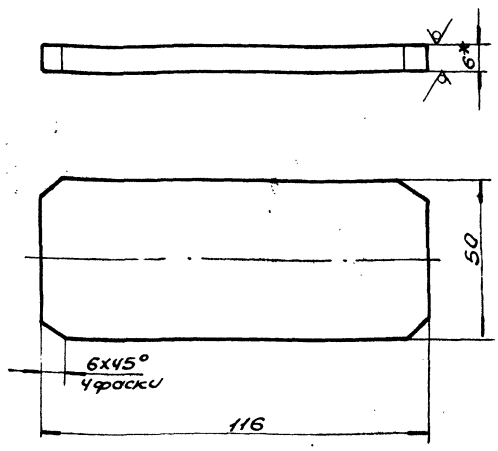

1. ± IT16/2.
2. * Размер для справки.

Б15М174.018

Изм.	Лист	N докум.	Подп.	Дата
Разраб.		Извекова		
Пров.		Гончаренко		
Т.контр.		Еврюков		
Нач.отд.		Григорьянц		
Н.контр.		Андрос		
Утв.				

Ушко

Лист 8 ГОСТ 19903-74
Вст3-I ГОСТ 14637-89

Лит.	Масса	Масшт.
У	0,35	1:1
Лист	Листов 1	

Харьковский Сантехпроект

Формат А4

615М174.019

25 (√)

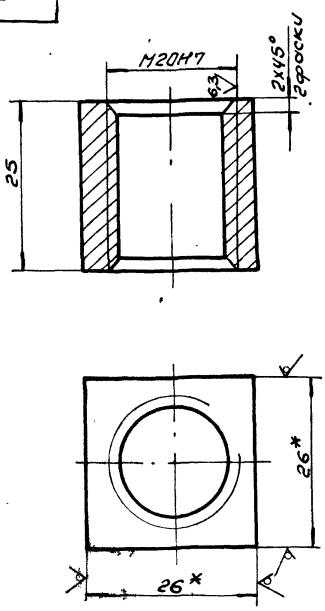

1. Неуказанные пред. откл. размеров ± IT16/2.
2. * Размеры для справки.

Б15М174.019

Изм.	Лист	N докум.	Подп.	Дата
Разраб.		Извекова		
Пров.		Гончаренко		
Т.контр.		Еврюков		
Нач.отд.		Григорьянц		
Н.контр.		Андрос		
Утв.				

Бонка

Квадрат 26 ГОСТ 2591-88
Вст3 ГОСТ 535-88

Лит.	Масса	Масшт.
У	0,14	2:1
Лист	Листов 1	

Харьковский Сантехпроект

Формат А4

615М174.060СБ

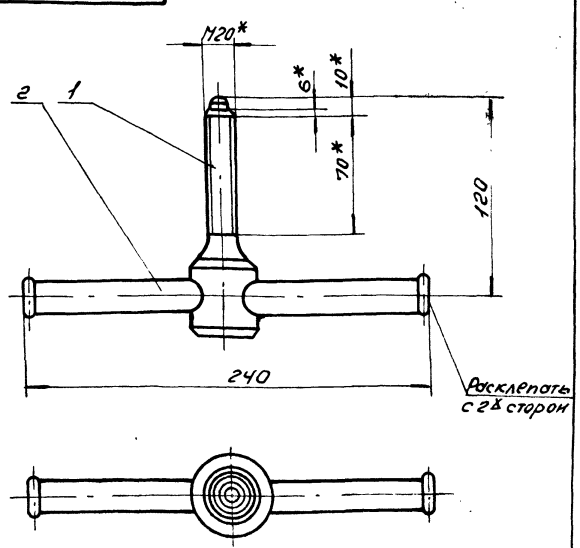

1. После сборки деталь поз. 2 расклепать с 2х сторон.
2. * Размеры для справки.

Б15М174.060СБ

Изм.	Лист	N докум.	Подп.	Дата
Разраб.		Извекова		
Пров.		Гончаренко		
Т.контр.		Еврюков		
Нач.отд.		Григорьянц		
Н.контр.		Андрос		
Утв.				

Ключ
Сборочный чертеж

Лит.	Масса	Масшт.
У	1,4	1:2
Лист	Листов 1	

Харьковский Сантехпроект

Формат А4

Б15М174.021

25 √(√)

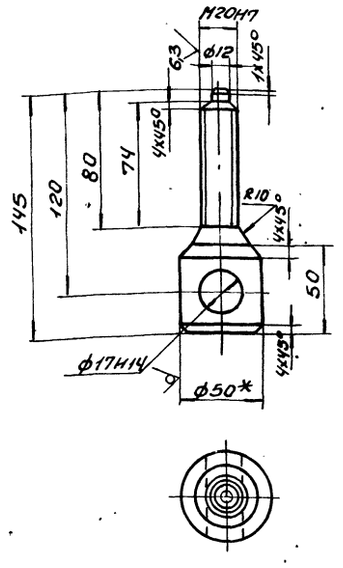

1. Неуказанные пред. откл. размеров $\pm \frac{IT14}{2}$.
2.* Размер для справки.

Изм.	Лист	N докум.	Подп.	Дата
Разраб.		Извеков		
Провер.		Янчаренко		
Т. контр.		Ребрюков		
Нач. отд.		Григорьянц		
Н. контр.		Амбрас		
Утв.				

Б15М174.021

Винт

Лит.	Масса	Масшт.
У	1,0	1:2

Лист | Листов 1

Круг $\frac{Б50\ ГОСТ\ 2590-88}{ВСт3\ ГОСТ\ 535-88}$

Харьковский Сантехпроект

Формат А4

Инв. № подл. | Подп. и дата | Взам. инв. № | Инв. № дубл. | Подп. и дата

Б14Д057.001

(√)

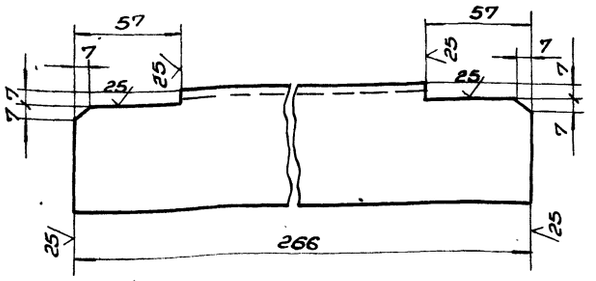

$\pm \frac{IT16}{2}$.

Изм.	Лист	N докум.	Подп.	Дата
Разраб.		Янчаренко		
Пров.		Извеков		
Т. контр.		Севрюков		
Нач. отд.		Григорьянц		
Н. контр.		Амбрас		
Утв.				

Б14Д057.001

Стойка

Лит.	Масса	Масшт.
У	1,54	1:2

Лист | Листов 1

Уголок $\frac{Б\text{-}63х63х6\ ГОСТ\ 8509-86}{ВСт3\ ГОСТ\ 535-88}$

Харьковский Сантехпроект

Формат А4

Инв. № подл. | Подп. и дата | Взам. инв. № | Инв. № дубл. | Подп. и дата

Б1К133.000

25 √(√)

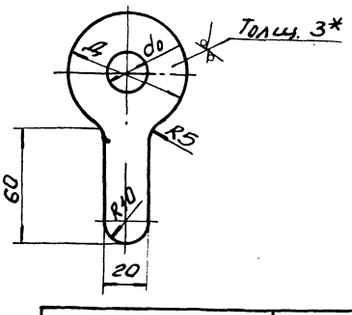

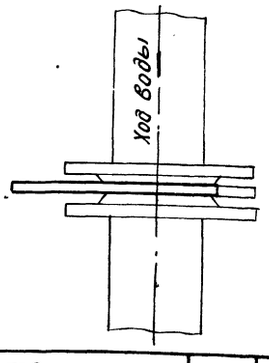

Обозначение	Место установки	Линия	Труба	Д	do	Кол.	Масса
Б1К133.000	Общекотельные трубопроводы. Схема присоединения тр-дов к калориферам	Т21	57х3	90	12	1	0,195
-01	Котлоагрегат	Т91	18х2	40	3	4	0,058
-02	Котлоагрегат	Т91	18х2	40	5	8	0,058
-03	Котлоагрегат	Т93	38х2,5	70	3	4	0,118
-04	Водоподогревательная установка	Т31	89х3	128	15	1	0,327

1. Хромировать с толщиной покрытия 21 мкм.
2.* Размер для справки.

Изм.	Лист	N докум.	Подп.	Дата
Разраб.		Янчаренко		
Пров.		Извеков		
Т. контр.		Севрюков		
Нач. отд.		Григорьянц		
Н. контр.		Амбрас		
Утв.				

Б1К133.000

Шайба дроссельная

Лит.	Масса	Масшт.
У	см. табл.	—

Лист | Листов 1

Лист $\frac{3\ ГОСТ\ 19903-74}{ВСт3\ ГОСТ\ 16523-89}$

Харьковский Сантехпроект

Инв. № подл. | Подп. и дата | Взам. инв. № | Инв. № дубл. | Подп. и дата

gost.e-ecolog.ru