ТИПОВОЙ ПРОЕКТ
903-1-289.91

КОТЕЛЬНАЯ С 4 КОТЛАМИ Е-6,5-1,4Р
ЗОЛОШЛАКОУДАЛЕНИЕ МЕХАНИЧЕСКОЕ
ТОПЛИВО - КАМЕННЫЕ И БУРЫЕ УГЛИ
СИСТЕМА ТЕПЛОСНАБЖЕНИЯ ЗАКРЫТАЯ

АЛЬБОМ 16
ВОЗДУХОВОДЫ И ГАЗОХОДЫ КОТЛОАГРЕГАТА
ТОПЛИВО-КАМЕННЫЕ УГЛИ
КОНСТРУКТОРСКАЯ ДОКУМЕНТАЦИЯ СТР. 2-64

25266 - 20
gost.e-ecolog.ru

ТИПОВОЙ ПРОЕКТ
903-1-289.91

КОТЕЛЬНАЯ С 4 КОТЛАМИ Е-6,5-1,4Р.
ЗОЛОШЛАКОУДАЛЕНИЕ МЕХАНИЧЕСКОЕ
ТОПЛИВО – КАМЕННЫЕ И БУРЫЕ УГЛИ
СИСТЕМА ТЕПЛОСНАБЖЕНИЯ ЗАКРЫТАЯ

АЛЬБОМ 16
ВОЗДУХОВОДЫ И ГАЗОХОДЫ КОТЛОАГРЕГАТА
ТОПЛИВО – КАМЕННЫЕ УГЛИ
КОНСТРУКТОРСКАЯ ДОКУМЕНТАЦИЯ

РАЗРАБОТАН
ИНСТИТУТОМ „ХАРЬКОВСКИЙ САНТЕХПРОЕКТ"
ГЛАВНЫЙ ИНЖЕНЕР ИНСТИТУТА
В.А. СЛЮСАРЕВ
ГЛАВНЫЙ ИНЖЕНЕР ПРОЕКТА
Л.И. ЛЕВОНТИН

УТВЕРЖДЕН
И ВВЕДЕН В ДЕЙСТВИЕ
ГПК НИИ „САНТЕХНИИПРОЕКТ"
ПРОТОКОЛ ОТ 22.08.1991 г. N 25

© АПП ЦИТП, 1992 г.

СОДЕРЖАНИЕ АЛЬБОМА

Обозначение	Наименование	Стр.
	Содержание	2÷3
618544.010	Переход (поз. 1)	4
618544.010СБ	Переход (поз.1). Сборочный чертеж	
618544.001	Стенка	
618544.002	Стенка	5
618542.003	Боковина	
618542.004	Боковина	
618542.005	Стяжка	
618544.020	Отвод (поз. 2)	6
618544.003	Стенка	
618544.020СБ	Отвод (поз. 2). Сборочный чертеж	
618544.030	Короб (поз. 3)	7
618544.004	Боковина	
618544.030СБ	Короб (поз.3). Сборочный чертеж	
618544.005	Стенка	8
618544.006	Боковина	
618544.013	Стенка	
618544.011	Стенка	
618544.040	Короб (поз.4)	9
618544.040СБ	Короб (поз.4). Сборочный чертеж	
618544.012	Боковина	
618542.044	Стенка	10
618544.016	Боковина	
618544.050СБ	Диффузор (поз.5) Сборочный чертеж	
618542.110	Конфузор (поз 6)	11
618544.050	Диффузор (поз.5)	
618542.110СБ	Конфузор (поз.6) Сборочный чертеж	
618542.048	Боковина	12
618542.049	Боковина	
618542.051	Стенка	
618542.052	Стенка	
618542 120	Колено (поз.7)	13
618542.053	Ребро	
618542.120СБ	Колено (поз. 7). Сборочный чертеж	
618542.059	Стенка	14
618542.061	Боковина	
618542.130СБ	Отвод (поз. 8). Сборочный чертеж	
618542.130	Отвод (поз.8)	15
618542.140	Переход (поз. 9)	
618542.140СБ	Переход (поз.9). Сборочный чертеж	
618542.066	Стенка	16
618542.067	Боковина	
618542.150СБ	Переход (поз. 10) Сборочный чертеж	
618542.160СБ	Фланец. Сборочный чертеж	17
618542.073	Прокладка	
618542.150	Переход (поз. 10)	
618542.160	Фланец	
618542.071	Стенка	18
618542.072	Боковина	
618542.076	Стенка	
618542.180СБ	Фланец. Сборочный чертеж	
618542.170	Переход (поз. 11)	19
618542.170СБ	Переход (поз.11). Сборочный чертеж	
618542.180	Фланец	
618542.077	Боковина	20
618542.190	Переход (поз. 12)	20
618542.190СБ	Переход (поз.12) Сборочный чертеж	
618542.081	Стенка	21
618542.082	Боковина	
618542.200СБ	Секция (поз.13). Сборочный чертеж	
618542.200	Секция (поз.13).	22
618542.210	Опора кармана (поз. 14).	
618542.210СБ	Опора кармана (поз. 14).	
	Сборочный чертеж	
618542.089	Подушка	23
618542.091	Угольник	
618542.095	Кронштейн	
618542.102	Пружина	
618542.220	Подвеска (поз. 15÷17)	24
618542.270СБ	Тяга подвески. Сборочный	
	чертеж	
618542.230	Блок пружины	
618542.220СБ	Подвеска (поз. 15-17). Сборочный чертеж	25
618542.230СБ	Блок пружины. Сборочный	
	чертеж	
618542.093	Проушина	26
618542.094	Ушко	
618542.240СБ	Траверса. Сборочный чертеж	
618542.103	Траверса	
618542.104	Тяга	27
618542.250СБ	Стакан. Сборочный чертеж	
618542.240	Траверса	
618542.250	Стакан	
618542.260СБ	Тяга блока. Сборочный чертеж	28
618542.105	Основание	
618542.260	Тяга блока	
618542.270	Тяга подвески	
618542.280СБ	Опора (поз.18,53). Сборочный чертеж	29
618542.107	Тяга	
618542.280	Опора (поз. 18,53)	
618544.060	Опора с бункером (поз 19)	30
618544.070	Рама	
618544.060СБ	Опора с бункером (поз.19)	
	Сборочный чертеж	
618544.070СБ	Рама. Сборочный чертеж	31
618544.080СБ	Бункер Сборочный чертеж	
618544.023	Косынка	32
618544.027	Переход	
618544.028	Кольцо	
618544.080	Бункер	
618543.010СБ	Короб всасывающий (поз.34)	33
	Сборочный чертеж	
618543.010	Короб всасывающий (поз. 34)	
618543.020СБ	Фланец. Сборочный чертеж.	34
618543.001	Стенка	
618543.002	Боковина	
618543.020	Фланец	
618543.030СБ	Короб всасывающий (поз. 35)	35
	Сборочный чертеж	
618543.050СБ	Заслонка. Сборочный чертеж	

Содержание альбома

Обозначение	Наименование	Стр.
Б1В.543.040	Корпус	36
Б1В543.030	Короб всасывающий (поз. 35)	
Б1В543.003	Стенка	
Б1В543.040СБ	Корпус. Сборочный чертеж	37
Б1В543.017	Стенка	38
Б1В543.013	Кольцо	
Б1В543.014	Бобышка	
Б1В543.015	Бобышка	
Б1В543.026	Ось	39
Б1В543.027	Ось	
Б1В543.072	Стенка	
Б1В543.050	Заслонка	
Б1В543.028	Полотно	40
Б1В543.029	Ребро	
Б1В543.060СБ	Секция (поз.36) Сборочный чертеж	
Б1В543.060	Секция (поз.36)	41
Б1В543.038	Стенка	
Б1В543.070	Переход (поз.37)	
Б1В543.080	Фланец	42
Б1В543.080СБ	Фланец. Сборочный чертеж	
Б1В543.070СБ	Переход (поз.37) Сборочный чертеж	
Б1В543.039	Стенка	43
Б1В543.041	Боковина	
Б1В543.042	Боковина	
Б1В543.043	Прокладка	
Б1В543.090	Переход (поз.38)	44
Б1В543.090СБ	Переход (поз.38) Сборочный чертеж	
Б1В543.100	Фланец	
Б1В543.100СБ	Фланец. Сборочный чертеж	45
Б1В543.046	Стенка	
Б1В543.047	Боковина	
Б1В543.110	Отвод (поз.39)	
Б1В543.110СБ	Отвод (поз.39) Сборочный чертеж	46
Б1В543.053	Стенка	
Б1В543.054	Боковина	
Б1В545.010	Секция (поз.40)	47
Б1В545.010СБ	Секция (поз.40) Сборочный чертеж	
Б1В543.029	Фланец	
Б1В543.120	Переход (поз.41)	48
Б1В543.120СБ	Переход (поз.41) Сборочный чертеж	
Б1В543.130	Фланец	
Б1В543.057	Стенка	49
Б1В543.058	Боковина	
Б1В543.130СБ	Фланец. Сборочный чертеж	
Б1В543.140	Переход (поз.42)	
Б1В543.062	Стенка	50
Б1В543.063	Боковина	
Б1В543.140СБ	Переход (поз.42)	
Б1В545.020	Переход (поз.43)	51
Б1В545.020СБ	Переход (поз.43) Сборочный чертеж	
Б1В545.007	Стенка	
Б1В543.159	Угольник	52
Б1В545.008	Боковина	
Б1В545.030СБ	Секция (поз.44) Сборочный чертеж	
Б1В543.260СБ	Фланец. Сборочный чертеж.	53

Обозначение	Наименование	Стр.
Б1В543.121	Стенка	53
Б1В543.260	Фланец	
Б1В545.030	Секция (поз.44)	
Б1В543.270	Секция (поз.45)	54
Б1В543.270СБ	Секция (поз.45)	
Б1В543.155	Косынка	55
Б1В543.290	Отвод (поз.46)	
Б1В543.290СБ	Отвод (поз.46) Сборочный чертеж	
Б1В543.131	Стенка	56
Б1В543.132	Боковина	
Б1В543.300СБ	Отвод (поз.47) Сборочный чертеж	
Б1В543.300	Отвод (поз.47)	57
Б1В543.310	Секция (поз.48)	
Б1В543.310СБ	Секция (поз.48) Сборочный чертеж	
Б1В543.320	Фланец	58
Б1В543.320СБ	Фланец. Сборочный чертеж	
Б1В543.330	Отвод (поз.49)	
Б1В543.330СБ	Отвод (поз.49) Сборочный чертеж	
Б1В543.142	Стенка	59
Б1В543.143	Боковина	
Б1В543.340	Короб (поз.50)	
Б1В543.350	Фланец	
Б1В543.350СБ	Фланец. Сборочный чертеж	60
Б1В543.144	Стенка	
Б1В543.340СБ	Короб (поз.50) Сборочный чертеж	
Б1В543.145	Боковина	61
Б1В543.152	Фланец	
Б1В543.360СБ	Шибер (поз.51) Сборочный чертеж	
Б1В543.360	Шибер (поз.51)	
Б1В543.153	Рамка	62
Б1В543.154	Полотно	
Б1В543.370СБ	Опора (поз.52) Сборочный чертеж	
Б1В543.370	Опора (поз.52)	
Б1В543.380СБ	Опора под карман (поз.53) Сборочный чертеж	63
Б1В543.158	Подушка	
Б1В543.390	Подвеска (поз.55, 56)	
Б1В543.390СБ	Подвеска (поз.5, 56) Сборочный чертеж	
Б1В543.380	Опора под карман (поз.53).	64

Альбом 16

Формат	Зона	Поз.	Обозначение	Наименование	Кол.	Примеч.
				Документация		
А3			61В544.010СБ	Сборочный чертеж		
				Детали		
А4		1	61В544.001	Стенка	1	
А4		2	61В544.002	Стенка	1	
А4		3	61В542.003	Боковина	1	
А4		4	61В542.004	Боковина	1	

Изм.	Лист	№ докум.	Подп.	Дата
Разраб.		Извекова		
Пров.		Гончаренко		
Нач. отд.		Себрюков		
Н. контр.		Амбрас		
Утв.				

61В544.010

Переход
(поз. 1).

Лит.	Лист	Листов
		1

Харьковский Сантехпроект

Формат А4

Инв. № подл. | Подп. и дата | Взам. инв. № | Инв. № дубл. | Подп. и дата

61В544.001

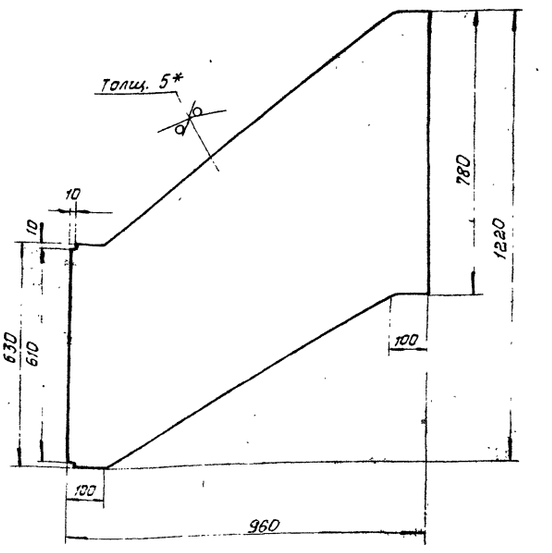

$1 \pm \frac{IT16}{2}$.

2* Размер для справки.

Изм.	Лист	№ докум.	Подп.	Дата
Разраб.		Извекова		
Пров.		Гончаренко		
Т. контр.		Себрюков		
Нач. отд.		Григорьянц		
Н. контр.		Амбрас		
Утв.				

Стенка

Лит.	Масса	Масштаб
И	26,4	1:10

Лист	Листов 1

5 ГОСТ 19903-74
Лист ВСТ3 ГОСТ 14637-89

Харьковский Сантехпроект

Формат А4

61В544.010СБ

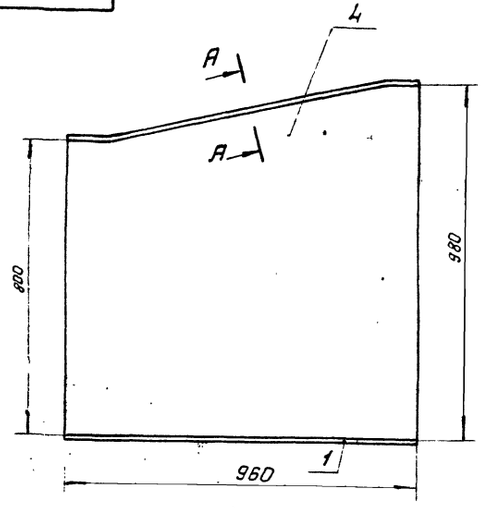

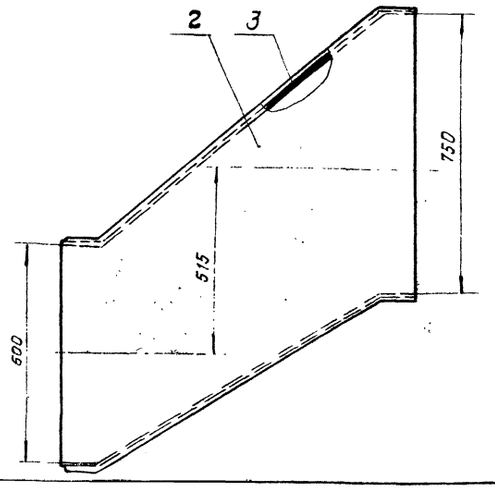

А – А (м. 1:2)

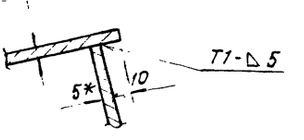

1. $\pm \frac{IT16}{2}$.

2. Сварку производить электродами Э-42 ГОСТ 9467-75. Сварные швы по ГОСТ 5264-80.

3.* Размеры для справки.

Изм.	Лист	№ докум.	Подп.	Дата
Разраб.		Извекова		
Пров.		Гончаренко		
Т. контр.		Себрюков		
Нач. отд.		Григорьянц		
Н. контр.		Амбрас		
Утв.				

61В544.010СБ

Переход
(поз. 1)
Сборочный чертеж.

Лит.	Масса	Масштаб
И	132,0	1:10

Лист	Листов 1

Харьковский Сантехпроект

Формат А3

61В544.002

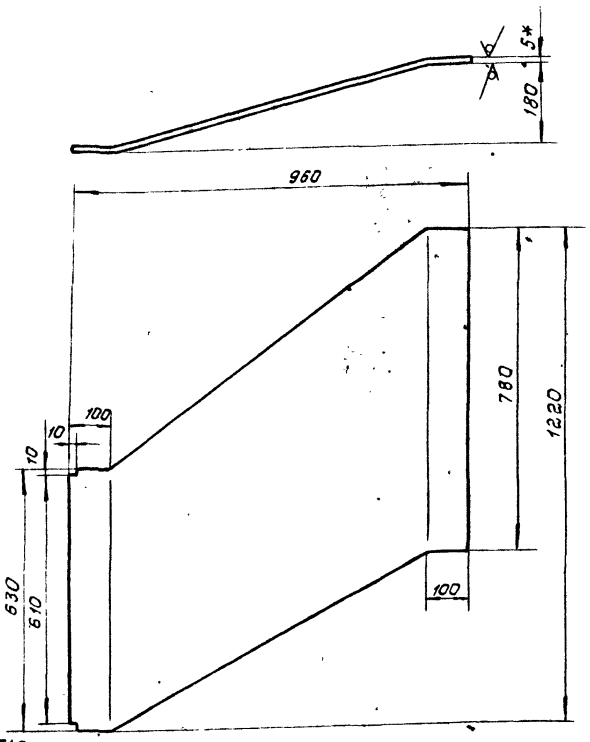

1. $\pm \frac{IT16}{2}$.
2. Длина развертки - 983 мм.
3. *Размер для справки.

Изм.	Лист	N докум.	Подп.	Дата
Разраб.	Извекова			
Провер.	Гончаренко			
Т. контр.	Севрюков			
Нач. отд.	Григорьянц			
Н. контр.	Амбрас			
Утв.				

Стенка

Лит.	Масса	Масштаб
И	27,0	1:10
Лист	Листов 1	

Лист 5 ГОСТ 19903-74
ВСт3 ГОСТ 14637-89

Харьковский Сантехпроект

Формат А4

61В542.003

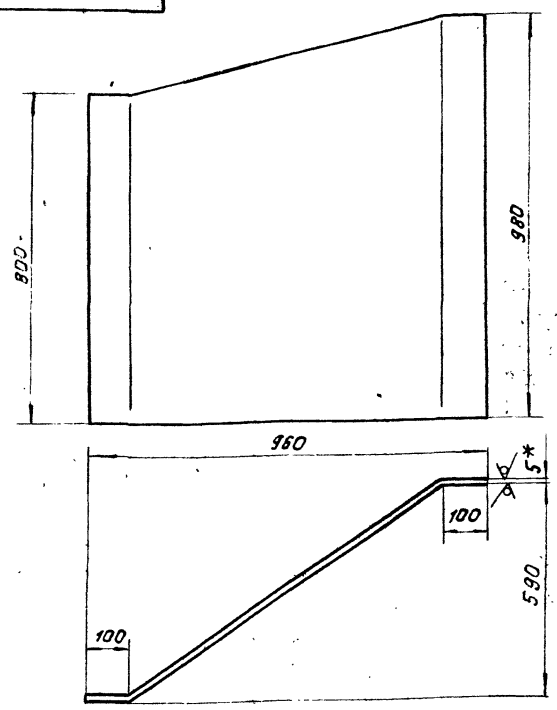

1. $\pm \frac{IT16}{2}$
2. Длина развертки - 1162 мм
3. *Размер для справки.

Изм.	Лист	N докум.	Подп.	Дата
Разраб.	Извекова			
Провер.	Гончаренко			
Т. контр.	Севрюков			
Нач. отд.	Григорьянц			
Н. контр.	Амбрас			
Утв.				

Боковина

Лит.	Масса	Масштаб
И	40,6	1:10
Лист	Листов 1	

Лист 5 ГОСТ 19903-74
ВСт3 ГОСТ 14637-89

Харьковский Сантехпроект

Формат А4

61В542.004

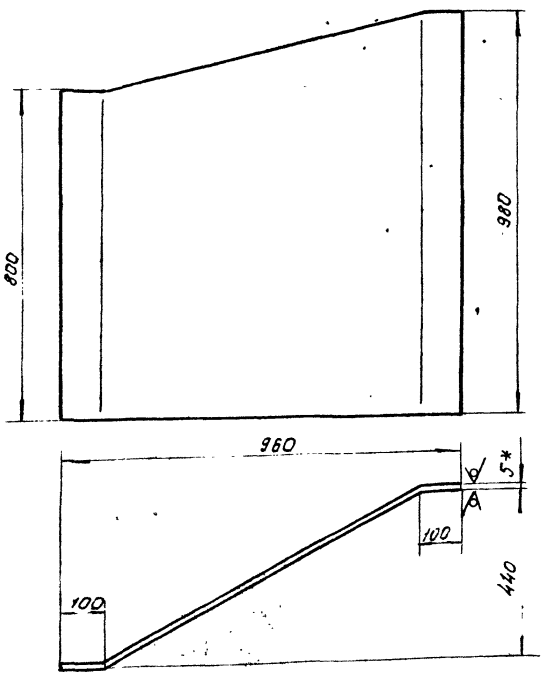

1. $\pm \frac{IT16}{2}$
2. Длина развертки - 1078 мм.
3. *Размер для справки.

Изм.	Лист	N докум.	Подп.	Дата
Разраб.	Извекова			
Провер.	Гончаренко			
Т. контр.	Севрюков			
Нач. отд.	Григорьянц			
Н. контр.	Амбрас			
Утв.				

Боковина

Лит.	Масса	Масштаб
И	37,7	1:10
Лист	Листов 1	

Лист 5 ГОСТ 19903-74
ВСт3 ГОСТ 14637-89

Харьковский Сантехпроект

Формат А4

61В542.005

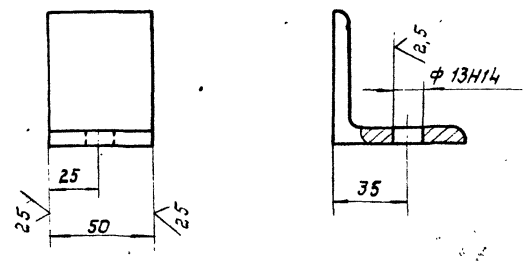

Неуказанные пред. откл. размеров $\pm \frac{IT16}{2}$.

Изм.	Лист	N докум.	Подп.	Дата
Разраб.	Извекова			
Провер.	Гончаренко			
Т. контр.	Севрюков			
Нач. отд.	Григорьянц			
Н. контр.	Амбрас			
Утв.				

Стяжка

Лит.	Масса	Масштаб
И	0,24	1:2
Лист	Листов 1	

Уголок Б-63х63х5 ГОСТ 8509-86
ВСт3 ГОСТ 535-88

Харьковский Сантехпроект

Формат А4

Альбом 16

Инв. N подл. | Подп. и дата | Взам. инв. N | Инв. N дубл. | Подп. и дата

Альбом 16

Формат	Зона	Поз.	Обозначение	Наименование	Кол.	Примеч.
				Документация		
А3			Б1В544.020СБ	Сборочный чертеж		
				Детали		
А4		1	Б1В544.003	Стенка	2	
А4		2	Б1В544.004	Боковина	1	
А4		3	Б1В544.004-01	Боковина	1	

Б1В544.020

Отвод (поз. 2)

Лит. | Лист | Листов: 1

Харьковский Сантехпроект

Изм. | Лист | N докум. | Подп. | Дата

Разраб. Извекова

Пров. Гончаренко

Нач.отд. Григорьянц

Н. контр. Амбрас

Утв.

Подп. и дата | Инв. N подл. | Взам. инв. N | Инв. N дубл. | Подп. и дата

Формат А4

Б1В544.003

25 √(√)

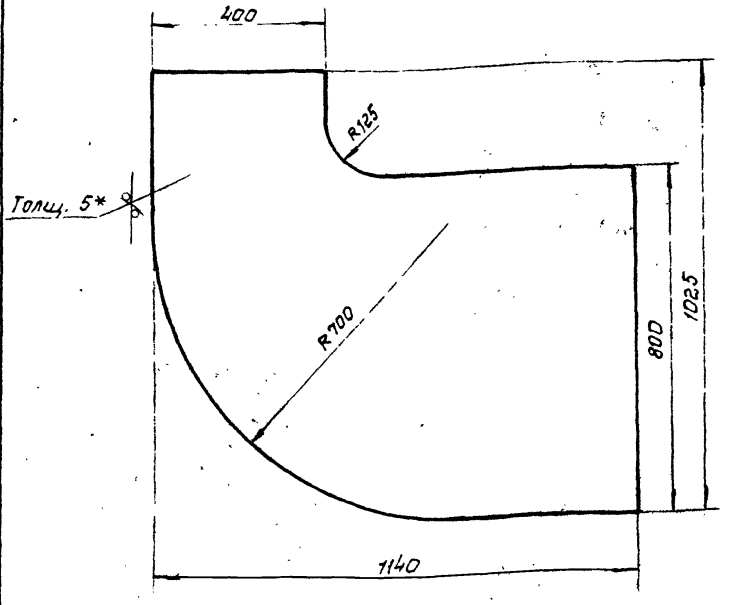

1. $\pm \frac{IT16}{2}$
2. *Размер для справки.

Стенка

Лит | Масса | Масштаб: И | 36,5 | 1:10

Лист | Листов 1

Харьковский Сантехпроект

5 ГОСТ 19903-74

ВСТ 3 ГОСТ 14637-89

Изм. | Лист | N докум. | Подп. | Дата

Разраб. Извекова

Пров. Гончаренко

Т. контр. Севрюков

Нач. отд. Григорьянц

Н. контр. Амбрас

Утв.

Подп. и дата | Инв. N подл. | Взам. инв. N | Инв. N дубл. | Подп. и дата

Формат А4

Б1В544.020СБ

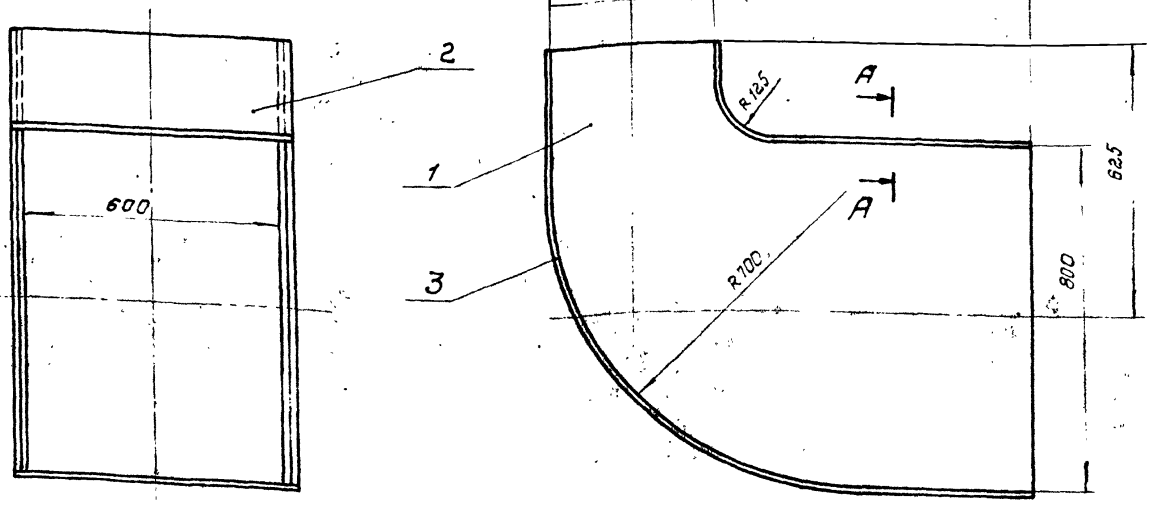

1. $\pm \frac{IT15}{2}$
2. Сварку производить электродами Э-42 ГОСТ 9467-75 Сварные швы по ГОСТ 5264-80
3. *Размеры для справки.

А-А (м. 1:2)

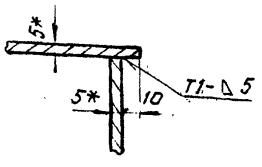

Отвод (поз. 2) Сборочный чертеж.

Лит | Масса | Масштаб: И | 142,0 | 1:10

Лист | Листов 1

Харьковский Сантехпроект

Изм. | Лист | N докум. | Подп. | Дата

Разраб. Извекова

Пров. Гончаренко

Т. контр. Севрюков

Нач. отд. Григорьянц

Н. контр. Амбрас

Утв.

Подп. и дата | Инв. N подл. | Взам. инв. N | Инв. N дубл. | Подп. и дата

Альбом 16

Формат	Зона	Поз.	Обозначение	Наименование	кол.	Примеч.
				Документация		
А3			Б18544.030СБ	Сборочный чертеж		
				Детали		
А3		1	Б18544.005	Стенка	2	
А4		2	Б18544.006	Боковина	1	
Б4		3	Б18544.007	Днище	1	15,7кг
				Лист 5 ГОСТ 19903-74		
				Ст3 ГОСТ 14637-89		
				400×1000		
Б4		4	Б18544.008	Ребро	2	0,96кг
				Полоса 5×50 ГОСТ 103-76		
				Ст3 ГОСТ 535-88		
				ℓ=490		
Б4		5	Б18544.009	Ребро	2	1,34кг
				Полоса 5×50 ГОСТ 103-76		
				Ст3 ГОСТ 535-88		
				ℓ=685		

Б18544.030

Изм.	Лист	№ докум.	Подп.	Дата
Разраб.	Извекова			
Пров.	Гончаренко			
Нач. отд.	Григорьянц			
Н. контр.	Ямбрас			
Утв.				

Короб (поз. 3)

Лит.	Лист	Листов
Н		1

Харьковский Сантехпроект

Формат А4

Б18544.004

25 (√)

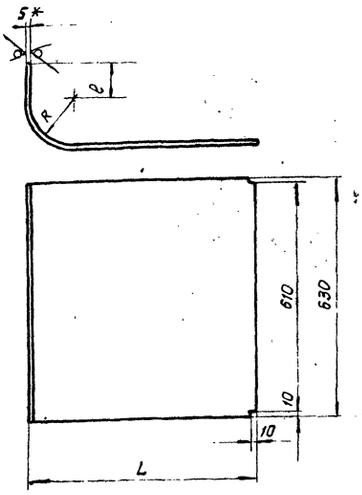

Обозначение	R	L	ℓ	Длина развертки	Масса, кг
Б18544.004	120	740	100	907	22,4
-01	700	1145	325	1863	46,0

1. $\pm \frac{IT16}{2}$.
2. *Размер для справки.

Б18544.004

Изм.	Лист	№ докум.	Подп.	Дата
Разраб.	Извекова			
Пров.	Гончаренко			
Т. контр.	Севрюков			
Нач. отд.	Григорьянц			
Н. контр.	Ямбрас			
Утв.				

Боковина

Лит.	Масса	Масштаб
Н	-	-

Лист	Листов 1

Лист 5 ГОСТ 19903-74
Ст3 ГОСТ 14637-89

Харьковский Сантехпроект

Формат А4

Б18544.030СБ

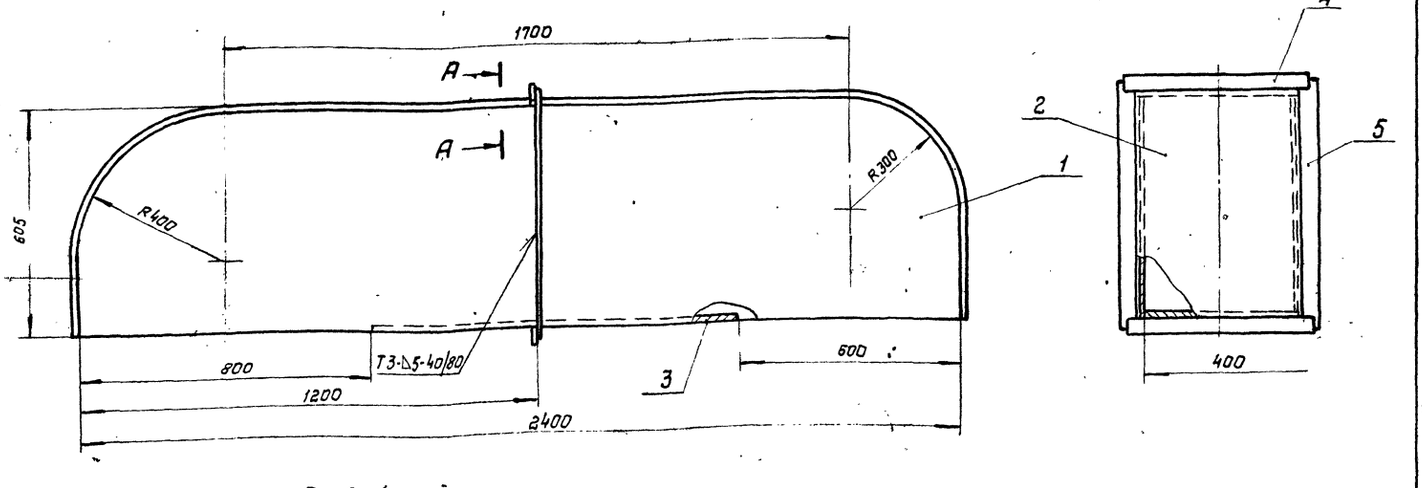

А-А (т 1:2)

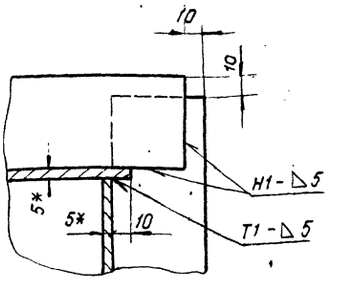

1. $\pm \frac{IT16}{2}$
2. Сварку производить электродами Э-42 ГОСТ 9467-75. Сварные швы по ГОСТ 5264-80.
3. Кромки реза деталей Б4-25(√).
4. *Размеры для справки.

Б18544.030СБ

Изм.	Лист	№ докум.	Подп.	Дата
Разраб.	Извекова			
Пров.	Гончаренко			
Т. контр.	Севрюков			
Нач. отд.	Григорьянц			
Н. контр.	Ямбрас			
Утв.				

Короб (поз. 3)
Сборочный чертеж.

Лит.	Масса	Масштаб
Н	187,0	1:10

Лист	Листов 1

Харьковский Сантехпроект

Формат А3

Подп. и дата | Инв. № дубл. | Взам. инв. № | Подп. и дата | Инв. № подл.

Альбом 16

61В544.005

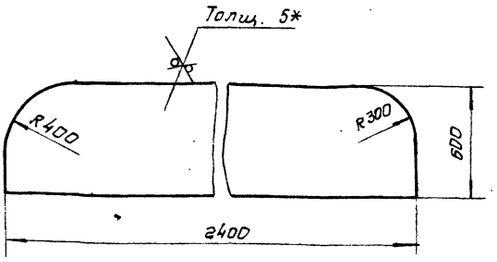

1. $\pm \frac{IT16}{2}$.
2. *Размер для справки.

Изм	Лист	N докум	Подп.	Дата
Разраб.		Извекова		
Пров		Гончаренко		
Т. контр		Севрюков		
Нач. отд		Григорьянц		
Н. контр		Амбрас		
Утв				

Стенка

Лит	Масса	Масштаб
И	55,0	1:20

Лист | Листов 1

Лист 5 гост 19903-74 ВСТ3 гост 14637-89

Харьковский Сантехпроект

формат А4

61В544.006

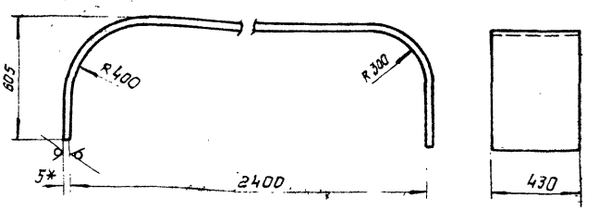

1. $\pm \frac{IT16}{2}$.
2. Длина развертки - 3307 мм.
3. *Размер для справки.

Изм	Лист	N докум	Подп.	Дата
Разраб.		Извекова		
Пров		Гончаренко		
Т. контр		Севрюков		
Нач. отд		Григорьянц		
Н. контр		Амбрас		
Утв				

Боковина

Лит	Масса	Масштаб
И	55,7	1:20

Лист | Листов 1

Лист 5 гост 19903-74 ВСТ3 гост 14637-89

Харьковский Сантехпроект

формат А4

61В544.013

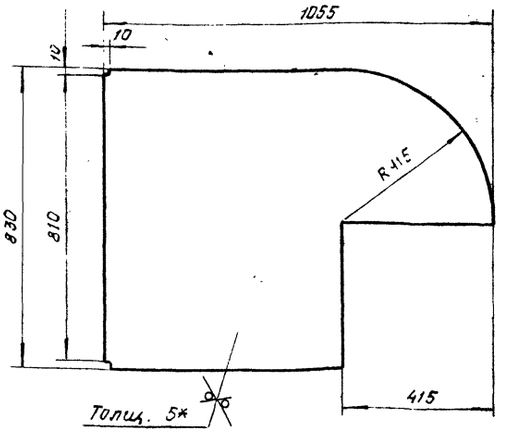

1. $\pm \frac{IT16}{2}$
2. *Размер для справки.

Изм	Лист	N докум	Подп	Дата
Разраб.		Извекова		
Пров.		Гончаренко		
Т. контр		Севрюков		
Нач. отд		Григорьянц		
Н. контр		Севрюков		
Утв				

Стенка

Лит.	Масса	Масштаб
И	40,5	1:10

Лист | Листов 1

Лист 5 гост 19903-74 ВСТ3 гост 14637-89

Харьковский Сантехпроект

формат А4

61В544.011

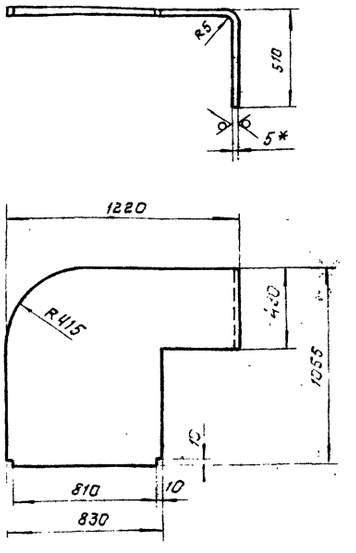

1. $\pm \frac{IT16}{2}$
2. Длина развертки - 1722 мм.
3. *Размер для справки.

Изм	Лист	N докум	Подп.	Дата
Разраб.		Извекова		
Пров		Гончаренко		
Т контр		Севрюков		
Нач. отд		Григорьянц		
Н контр		Амбрас		
Утв				

Стенка

Лит	Масса	Масштаб
И	42,6	1:20

Лист | Листов 1

Лист 5 гост 19903-74 ВСТ3 гост 14637-89

Харьковский Сантехпроект

25266-20 9

формат А4

Альбом 16

Формат	Зона	Поз.	Обозначение	Наименование	Кол.	Примеч.
				Документация		
А3			61В544.040СБ	Сборочный чертеж		
				Детали		
А4		1	61В544.011	Стенка	1	
А4		2	61В544.012	Боковина	1	
А4		3	61В544.013	Стенка	1	
Б4		4	61В544.014	Боковина	1	7,8 кг
				Лист 5 ГОСТ 19903-74		
				Вст3 ГОСТ 14637-89		
				395 × 500		
Б2		5	61В544.015	Стенка	1	12,6 кг
				Лист 5 ГОСТ 19903-74		
				Вст3 ГОСТ 14637-89		
				500 × 640		

Инв. № подл. | Подп. и дата | Взам. инв. № | Инв. № дубл. | Подп. и дата

Изм.	Лист	№ докум.	Подп.	Дата
Разраб.		Извекова		
Пров.		Ганчаренко		
Нач. отд.		Григорьянц		
Н. контр.		Амбрас		
Утв.				

61В544.040

Короб (поз. 4).

Лит.	Лист	Листов
Н		1

Харьковский Сантехпроект

Формат А4

61В544.012

25 √(√)

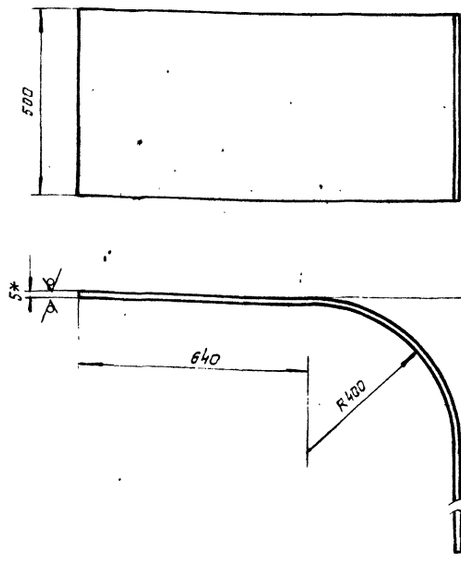

1. $\pm \frac{IT16}{2}$.
2. Длина развертки - 2067мм.
3. *Размер для справки.

Изм.	Лист	№ докум.	Подп.	Дата
Разраб.		Извекова		
Пров.		Ганчаренко		
Т. контр.		Севрюков		
Нач. отд.		Григорьянц		
Н. контр.		Амбрас		
Утв.				

61В544.012

Боковина

Лит.	Масса	Масштаб
И	40,4	1:10
Лист	Листов 1	

Лист 5 ГОСТ 19903-74 / Вст3 ГОСТ 14637-89

Харьковский Сантехпроект

Формат А4

61В544.040СБ

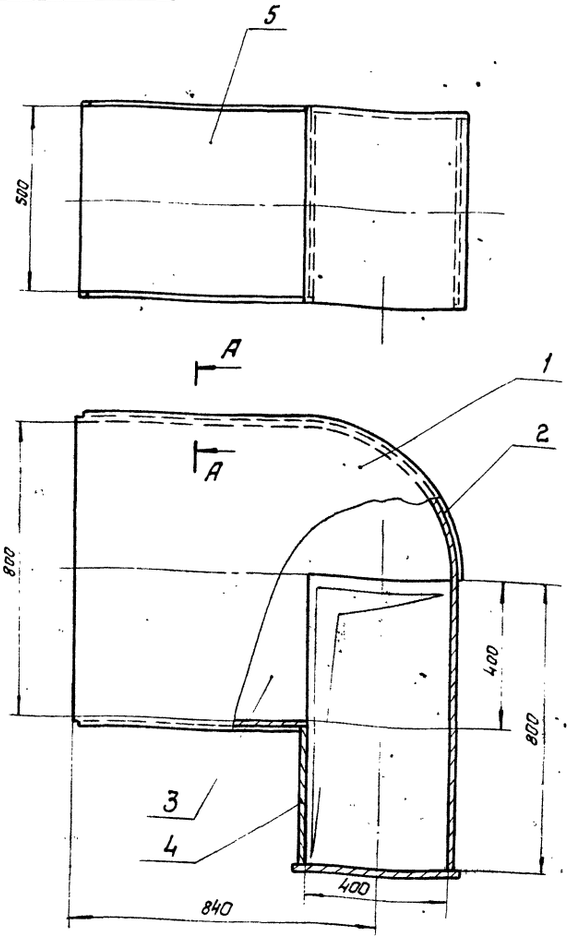

А-А (м 1:2)

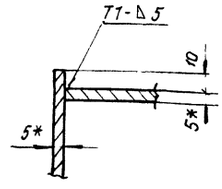

1. $\pm \frac{IT16}{2}$.
2. Сварку производить электродами Э-42 ГОСТ 9467-75. Сварные швы по ГОСТ 5264-80
3. Кромки реза деталей Б4 - 25 √.
4. *Размеры для справки.

Изм.	Лист	№ докум.	Подп.	Дата
Разраб.		Извекова		
Пров.		Ганчаренко		
Т. контр.		Севрюков		
Нач. отд.		Григорьянц		
Н. контр.		Амбрас		
Утв.				

61В544.040СБ

Короб (поз. 4) Сборочный чертеж.

Лит.	Масса	Масштаб
И	145,0	1:10
Лист	Листов 1	

Харьковский Сантехпроект

Альбом 16

618542.044

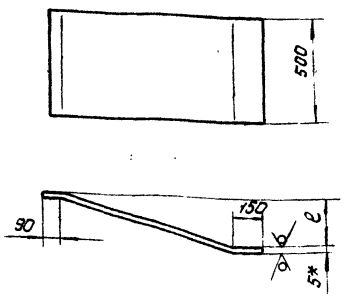

Обозначение	e	Длина развертки	масса, кг
618542.044	156	1040	20,4
-01	417	1128	22,2
-02	613	1236	24,3
-03	870	1412	27,6

1. $\pm \frac{1T16}{2}$
2. * Размер для справки.

Изм.	Лист	№ докум.	Подп.	Дата
Разраб.	Извекова			
Пров.	Ганчаренко			
Т. контр.	Себрюков			
Нач. отд.	Григорьянц			
Н. контр.	Амбрас			
Утв.				

618542.044

Стенка

Лит.	Масса	Масштаб
И	—	—
Лист	Листов 1	

Лист 5 ГОСТ 19903-74
ВСТ3 ГОСТ 14637-89

Харьковский Сантехпроект

Формат А4

618544.016

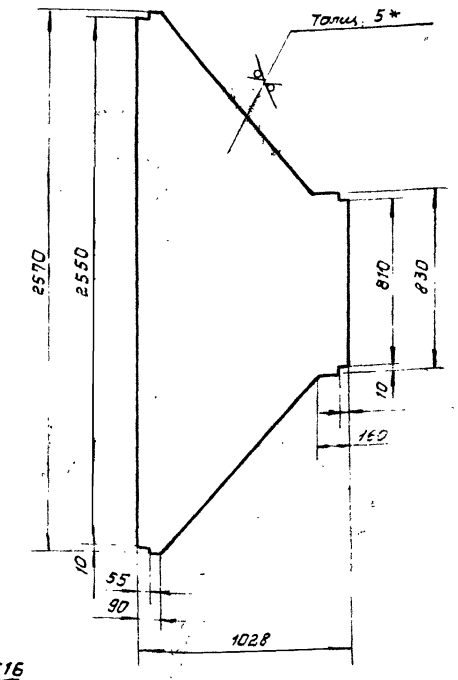

1. $\pm \frac{1T16}{2}$
2 * Размер для справки

Изм.	Лист	N докум.	Подп.	Дата
Разраб.	Извекова			
Пров.	Ганчаренко			
Т контр.	Себрюков			
Нач отд.	Григорьянц			
Н. контр.	Амбрас			
Утв.				

618544.016

Боковина

Лит.	Масса	Масштаб
И	68,0	1:20
Лист	Листов 1	

Лист 5 ГОСТ 19903-74
ВСТ3 ГОСТ 14637-83

Харьковский Сантехпроект

Формат А4

618544.050СБ

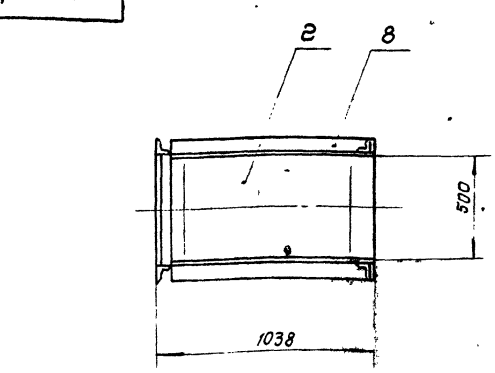

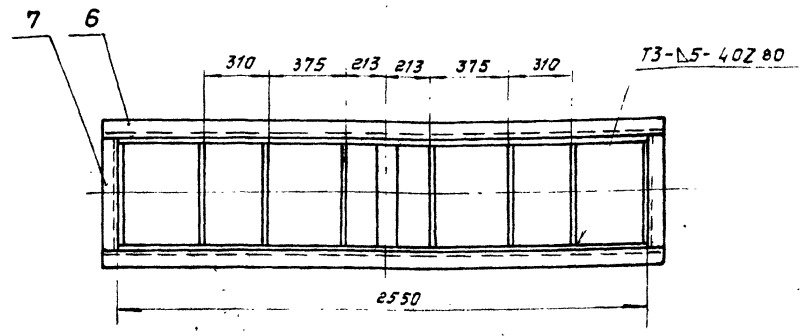

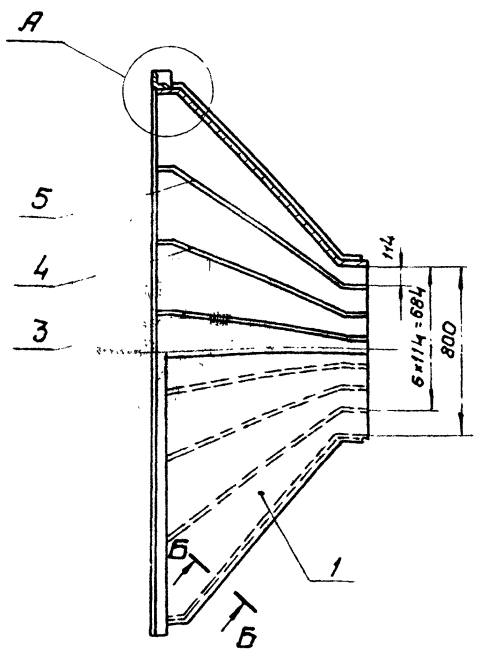

А (м 1:2)

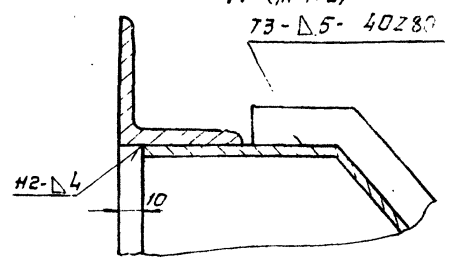

Б-Б (м.1:2)

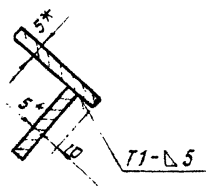

1. $\pm \frac{1T16}{2}$.
2. Сварку производить электродами Э-42. ГОСТ 9467-75. Сварные швы по ГОСТ 5264-80.
3. Кромки реза деталей Б4-$\overset{25}{\sqrt{}}$.
4. * Размеры для справки.

Изм.	Лист	№ докум.	Подп.	Дата
Разраб.	Извекова			
Пров.	Ганчаренко			
Т контр.	Себрюков			
Нач. отд	Григорьянц			
Н. контр.	Амбрас			
Утв.				

618544.050СБ

Диффузор (паз. 5)

Сборочный чертеж.

Лит.	Масса	Масштаб
И	360,0	1:20
Лист	Листов 1	

Харьковский Сантехпроект

25266-20 11

Формат А3

Инв. № подл. | Подп. и дата | Взам. инв. № | Инв. № дубл. | Подп. и дата

Альбом 16

Формат	Зона	Поз	Обозначение	Наименование	Кол.	Примеч.
				Документация		
А3			Б1В542.110СБ	Сборочный чертеж		
				Детали		
А4		1	Б1В542.048	Боковина	1	
А4		2	Б1В542.049	Боковина	1	
А4		3	Б1В542.051	Стенка	1	
А4		4	Б1В542.052	Стенка	1	
А4		5	Б1В542.053	Ребро	1	
А4		6	Б1В542.005	Стяжка	8	
Б4		7	Б1В542.054	Ребро	1	1,18кг
				Полоса 5×50 гост 103-76		
				Вст3 гост 535-88		
				ℓ=600		
Б4		8	Б1В542.055	Накладка	2	1,85кг
				Полоса 5×60 гост 103-76		
				Вст3 гост 535-88		
				ℓ=788		
Б4		9	Б1В542.056	Накладка	2	1,38кг
				Полоса 5×60 гост 103-76		
				Вст3 гост 535-88		
				ℓ=588		
Б4		10	Б1В542 057	Балка	2	12,8кг
				Уголок Б-63×63×5 гост 8509-86		
				Вст3 гост 535-88		
				ℓ=2675		
Б4		11	Б1В542058	Балка	2	2,0кг
				Уголок Б-63×63×5 гост 8509-86		
				Вст3 гост 535-88		
				ℓ=410		

Инв. № подл. | Подп. и дата | Взам. инв. № | Инв. № дубл. | Подп. и дата

Изм.	Лист	№ докум.	Подп.	Дата
Разраб.		Узбекова		
Пров.		Гончаренко		
Нач. отд.		Григорьянц		
Н. контр.		Амбрас		
Утв.				

Б1В542.110

Конфузор (поз. 6).

Лит.	Лист	Листов
И		1

Харьковский Сантехпроект

Формат А4

Формат	Зона	Поз	Обозначение	Наименование	Кол	Примеч.
				Документация		
А3			Б1В544.050	Сборочный чертеж		
				Детали		
А4		1	Б1В544.016	Боковина	2	
А4		2	Б1В542.044-03	Стенка	2	
		3	Б1В542.044	Стенка	2	
		4	Б1В542.044-01	Стенка	2	
		5	Б1В542.044-02	Стенка	2	
Б4		6	Б1В542.045	Балка	2	12,8кг
				Уголок Б-63×63×5 гост 8509-86		
				Вст3 гост 535-88		
				ℓ=2676		
Б4		7	Б1В542.046	Балка	2	2,4кг
				Уголок Б-63×63×5 гост 8509-86		
				Вст3 гост 535-88		
				ℓ=510		
Б4		8	Б1В542.047	Ребро	2	1,9 кг
				Полоса 5×50 гост 103-76		
				Вст3 гост 535-88		
				ℓ=970		

Подп. и дата | Инв. № дубл. | Взам. инв. № | Подп. и дата | Инв. № подл.

Изм.	Лист	№ докум.	Подп.	Дата
Разраб.		Узбекова		
Пров.		Гончаренко		
Нач. отд.		Григорьянц		
Н. контр.		Амбрас		
Утв.				

Б1В544.050

Диффузор (поз. 5).

Лит.	Лист	Листов
И		1

Харьковский Сантехпроект

Формат А4

Б1В542.110СБ

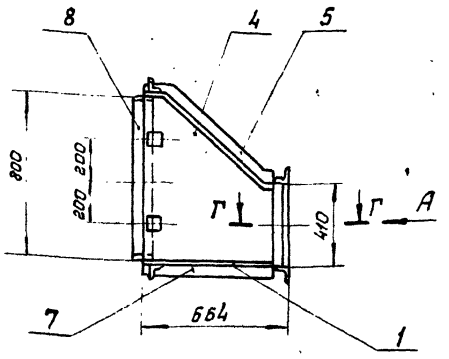

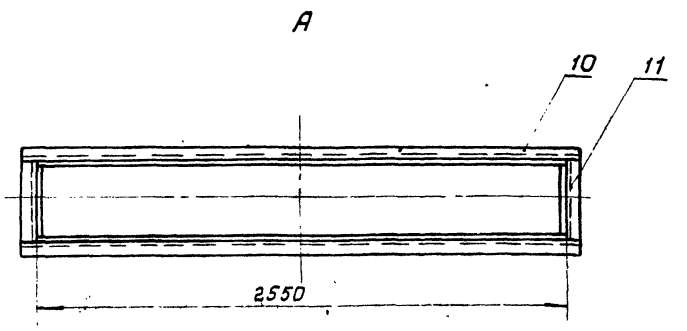

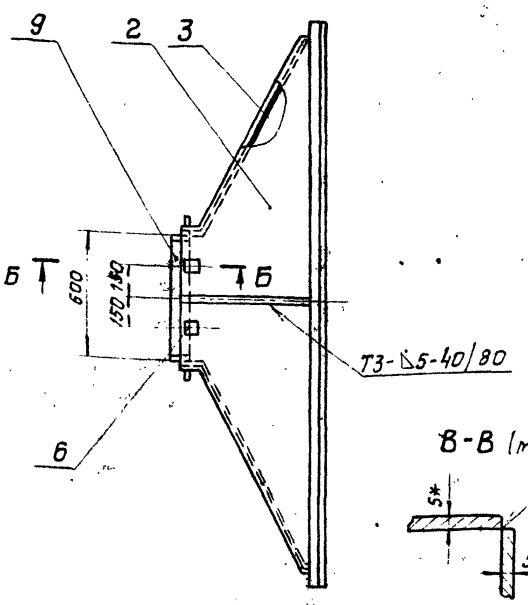

В-В (т.1:2)

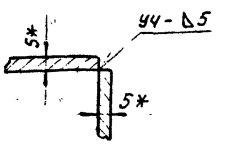

Б-Б (т.1:2)

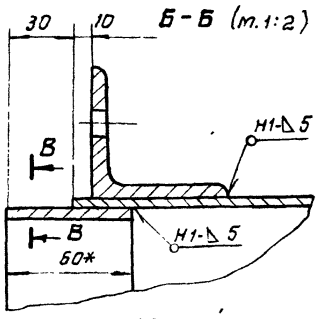

Г-Г (т.1:2)

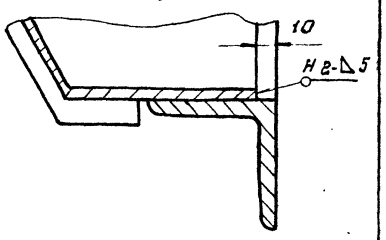

1. $\pm\frac{IT16}{2}$.

2. Сварку производить электродами Э-42 гост 9467-75. Сварные швы по гост 5264-80.

3. Кромки реза деталей Б4-$\frac{25}{\nabla}$.

4. *Размеры для справки.

Изм.	Лист	№ докум.	Подп.	Дата
Разраб.		Узбекова		
Пров.		Гончаренко		
Т. контр.		Севрюков		
Нач. отд.		Григорьянц		
Н. контр.		Амбрас		
Утв.				

Б1В542.110СБ

Конфузор (поз. 6).

Сборочный чертеж.

Лит.	Масса	Масштаб
И	192,0	1:20
Лист	Листов 1	

Харьковский Сантехпроект

Альбом 16

61В542.048

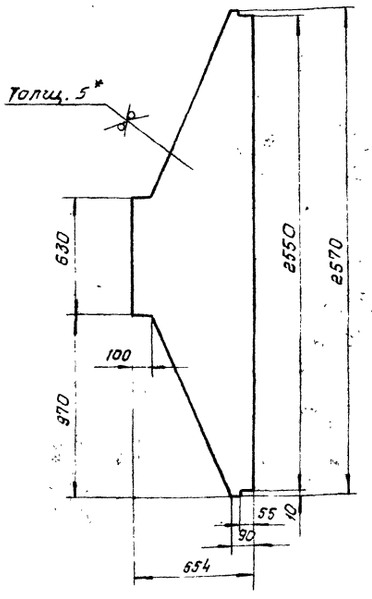

1. $\pm \frac{IT16}{2}$.
2. * Размер для справки.

Изм.	Лист	№ докум.	Подп.	Дата
Разраб.		Извекова		
Пров.		Гончаренко		
Т. контр.		Севрюков		
Нач. отд.		Григорьянц		
Н. контр.		Амбрас		
Утв.				

Боковина

Лит.	Масса	Масштаб
И	40,8	1:20
Лист	Листов 1	

Лист 5 ГОСТ 19903-74
ВСт3 ГОСТ 14637-89

Харьковский Сантехпроект

Формат А4

61В542.049

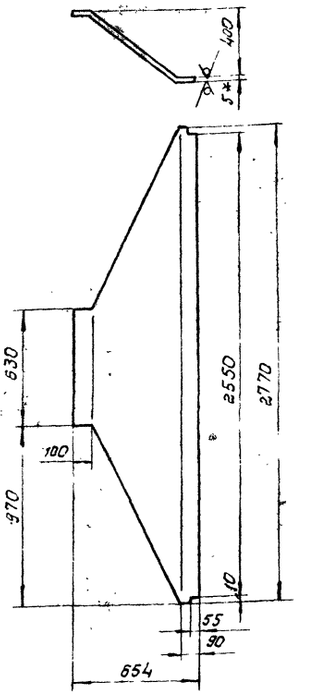

1. $\pm \frac{IT16}{2}$.
2. Длина развертки - 802 мм.
3. *Размер для справки.

Изм.	Лист	№ докум.	Подп.	Дата
Разраб.		Извекова		
Пров.		Гончаренко		
Т. контр.		Севрюков		
Нач. отд.		Григорьянц		
Н. контр.		Амбрас		
Утв.				

Боковина

Лит.	Масса	Масштаб
	50,2	1:20
Лист	Листов 1	

Лист 5 ГОСТ 19903-74
ВСт3 ГОСТ 14637-89

Харьковский Сантехпроект

Формат А4

61В542.051

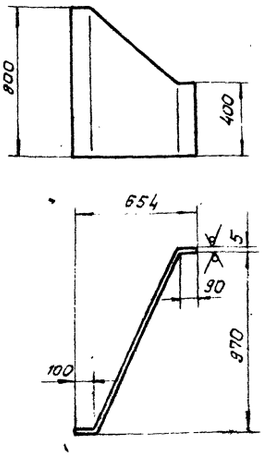

1. $\pm \frac{IT16}{2}$
2. Длина развертки - 1265 мм.
3. *Размер для справки.

Изм.	Лист	№ докум.	Подп.	Дата
Разраб.		Извекова		
Пров.		Гончаренко		
Т. контр.		Севрюков		
Нач. отд.		Григорьянц		
Н. контр.		Амбрас		
Утв.				

Стенка

Лит.	Масса	Масштаб
И	30,0	1:20
Лист	Листов 1	

Лист 5 ГОСТ 19903-74
ВСт3 ГОСТ 14637-89

Харьковский Сантехпроект

Формат А4

61В542.052

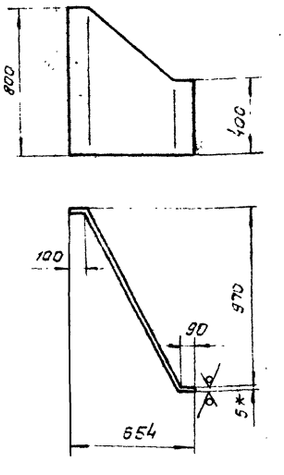

1. $\pm \frac{IT16}{2}$
2. Длина развертки - 1265 мм.
3. *Размер для справки.

Изм.	Лист	№ докум.	Подп.	Дата
Разраб.		Извекова		
Пров.		Гончаренко		
Т. контр.		Севрюков		
Нач. отд.		Григорьянц		
Н. контр.		Амбрас		
Утв.				

Стенка

Лит.	Масса	Масштаб
И	30,0	1:20
Лист	Листов 1	

Лист 5 ГОСТ 19903-74
ВСт3 ГОСТ 14637-89

Харьковский Сантехпроект

Формат А4

Альбом 16

Формат	Зона	Поз.	Обозначение	Наименование	Кол.	Примеч.
				Документация		
А3			5185 42.120СБ	Сборочный чертеж		
				Детали		
А4		1	5185 42.059	Стенка	2	
А4		2	5185 42.061	Боковина	1	
А4		3	5185 42.061-01	Боковина	1	
А4		4	5185 42.005	Стяжка	8	

Инв. № подл. | Подп. и дата | Взам. инв. № | Инв. № дубл. | Подп. и дата

Изм.	Лист	№ докум.	Подп.	Дата
Разраб.		Извекова		
Пров.		Гончаренко		
Нач. отд.		Григорьянц		
Н. контр.		Амбрас		
Утв.				

5185 42.120

Колено (поз. 7)

Лит.	Лист	Листов
И		1

Харьковский Сантехпроект

Формат А4

5185 42.053

25 ▽(▽)

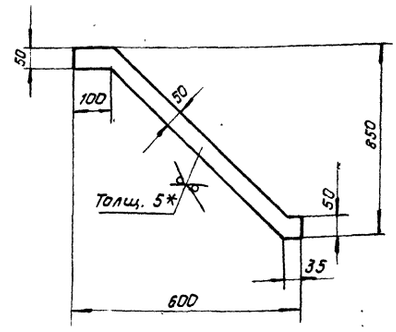

1. $\pm \frac{IT16}{2}$.

2.* Размер для справки.

Изм.	Лист	№ докум.	Подп.	Дата
Разраб.		Извекова		
Пров.		Гончаренко		
Т. контр.		Севрюков		
Нач. отд.		Григорьянц		
Н. контр.		Севрюков		
Утв.				

5185 42.053

Ребро

Лит.	Масса	Масштаб
И	1,6	1:10
Лист	Листов 1	

Лист 5 ГОСТ 19903-74
Ст3 ГОСТ 14637-89

Харьковский Сантехпроект

Формат А4

5185 42.120СБ

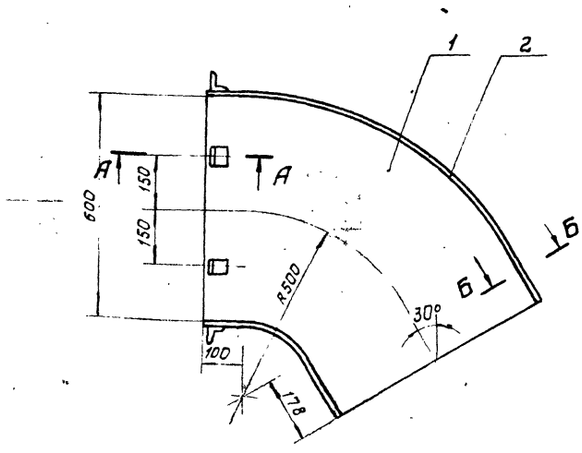

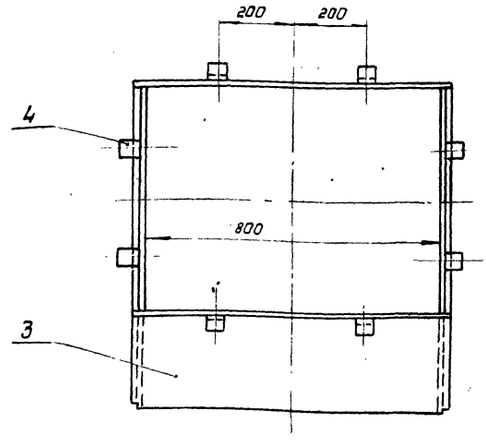

А-А (т.1:2)

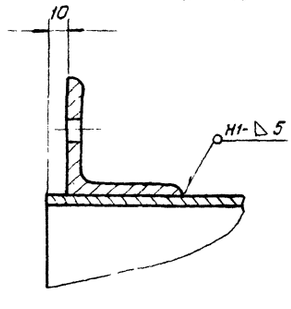

Б-Б (т.1:2)

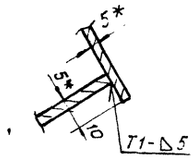

1. $\pm \frac{IT16}{2}$.

2. Сварку производить электродами Э-42 ГОСТ 9467-75. Сварные швы по ГОСТ 5264-80.

3.* Размеры для справки.

Инв. № подл. | Подп. и дата | Взам. инв. № | Инв. № дубл. | Подп. и дата

Изм.	Лист	№ докум.	Подп.	Дата
Разраб.		Извекова		
Провер.		Гончаренко		
Т. контр.		Севрюков		
Нач. отд.		Григорьянц		
Н. контр.		Севрюков		
Утв.				

5185 42.120СБ

Колено (поз. 7) Сборочный чертеж.

Лит.	Масса	Масштаб
И	187.0	1:10
Лист	Листов 1	

Харьковский Сантехпроект

Альбом 16

61В542.059

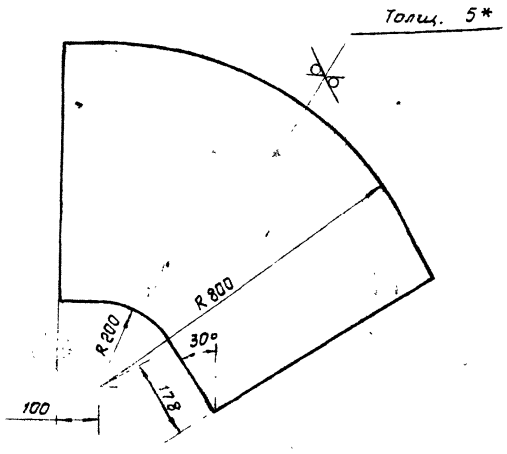

1. $\pm \frac{IT16}{2}$
2. * Размер для справки.

Изм	Лист	№ докум.	Подп.	Дата
Разраб	Извекова			
Пров	Гончаренко			
Т. контр	Севрюков			
Нач отд.	Григорьянц			
Н. контр	Амбрас			
Утв.				

Б1В542.059

Стенка

Стадия	Масса	Масштаб
И	26,0	1:1

Лист | Листов 1

Лист 5 гост 19903-74
ВСТ 3 гост 14637-89

Харьковский Сантехпроект

формат А4

61В542.061

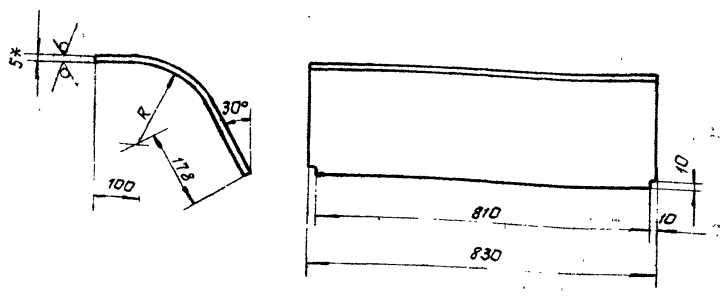

Обозначение	R	Длина развертки	Масса, кг
Б1В542.061	800	1118	36,5
-01	195	484	16,0

1. $\pm \frac{IT16}{2}$
2. * Размер для справки

Изм	Лист	№ докум.	Подп.	Дата
Разраб.	Извекова			
Пров.	Гончаренко			
Т. контр	Севрюков			
Нач отд	Григорьянц			
Н. контр	Амбрас			
Утв				

Б1В542.061

Боковина

Лит.	Масса	Масштаб
И	–	–

Лист | Листов 1

Лист 5 гост 19903-74
ВСТ 3 гост 14637-89

Харьковский Сантехпроект

формат А3

61В542.130СБ

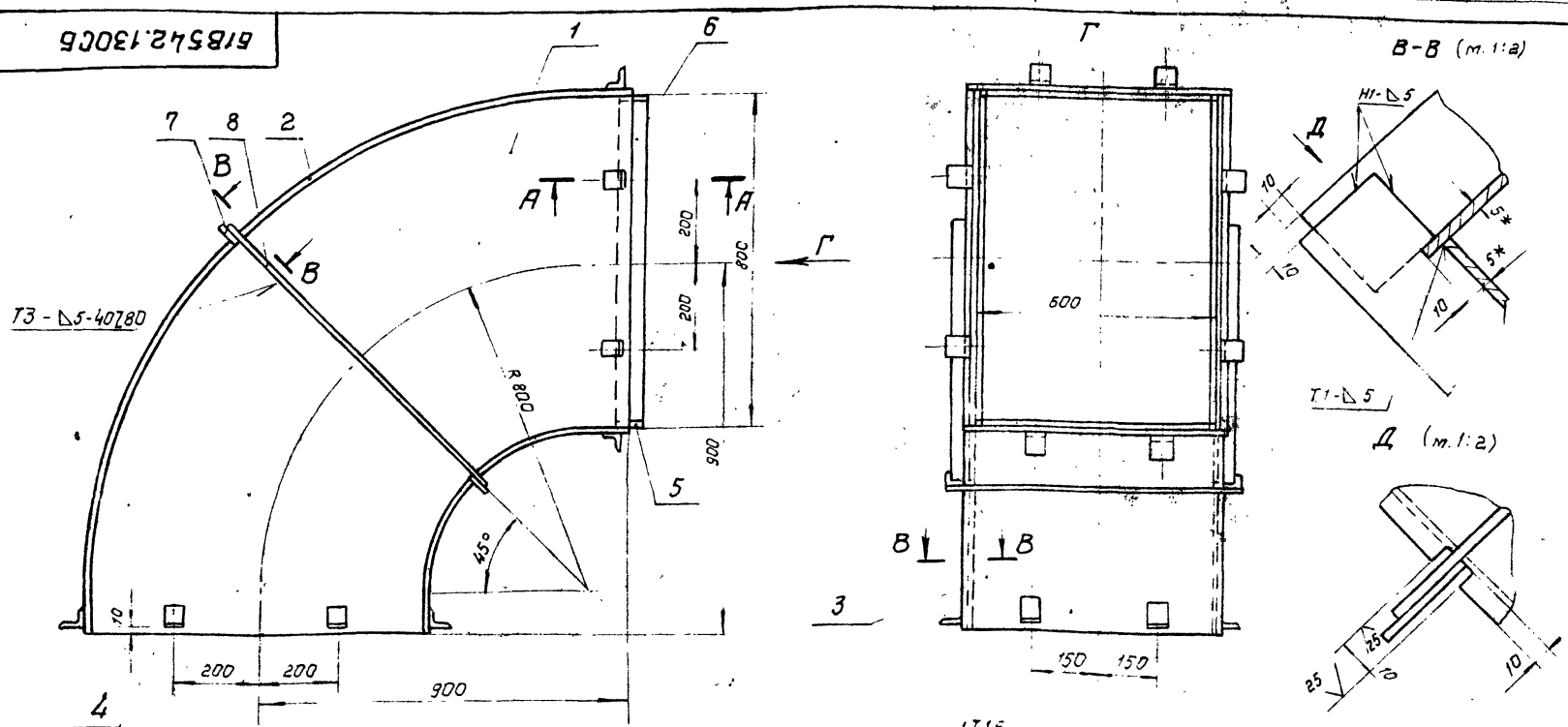

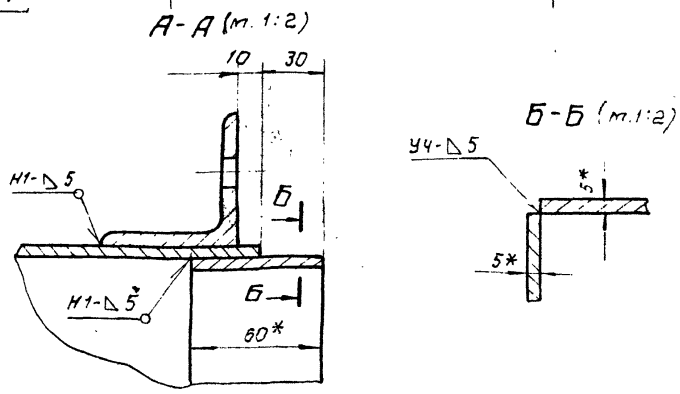

1. $\pm \frac{IT16}{2}$
2. Сварку производить электродами Э-42 гост 9467-75. Сварные швы по гост 5264-80.
3. Кромки реза деталей БЧ-25.
4. * Размеры для справки.

Изм	Лист	№ докум	Подп	Дата
Разраб	Извекова			
Пров.	Гончаренко			
Т. контр	Севрюков			
Нач. отд	Григорьянц			
Н. контр	Севрюков			
Утв				

Б1В542.130СБ

Отвод (поз. 8)

Сборочный чертеж

Лит	Масса	Масштаб
И	180,0	1:10

Лист | Листов 1

Харьковский Сантехпроект

Инв. № подл. | Подп. и дата | Взам. инв. № | Инв. № дубл. | Подп. и дата

Альбом 16

Формат	Зона	Поз.	Обозначение	Наименование	Кол.	Примеч.
				Документация		
А3			Б1В542.130СБ	Сборочный чертеж		
				Детали		
А4		1	Б1В542.008	Стенка	2	
А4		2	Б1В542.025-02	Боковина	1	
		3	Б1В542.025-03	Боковина	1	
А4		4	Б1В542.005	Стяжка	16	
Б4		5	Б1В542.062	Накладка	2	1,38 кг
				Полоса 5×60 ГОСТ 103-76		
				Вст3 ГОСТ 535-88		
				ℓ=588		
Б4		6	Б1В542.063	Накладка	2	1,85 кг
				Полоса 5×80 ГОСТ 103-76		
				Вст3 ГОСТ 535-88		
				ℓ=788		
Б4		7	Б1В542.064	Ребро	2	1,35 кг
				Полоса 5×50 ГОСТ 103-76		
				Вст3 ГОСТ 535-88		
				ℓ=690		
Б4		8	Б1В542.065	Ребро	2	1,74 кг
				Полоса 5×50 ГОСТ 103-76		
				Вст3 ГОСТ 535-88		
				ℓ=890		

Подп. и дата | Инв. № подл. | Взам. инв. № | Инв. № дубл. | Подп. и дата

Изм.	Лист	№ докум.	Подп.	Дата
Разраб.		Извекова		
Пров.		Гончаренко		
Нач. отд.		Григорьянц		
Н. контр.		Амбрас		
Утв.				

Б1В542.130

Отвод (поз. 8).

Лит.	Лист	Листов
И		1

Харьковский Сантехпроект

Формат А4

Формат	Зона	Поз.	Обозначение	Наименование	Кол.	Примеч.
				Документация		
А3			Б1В542.140СБ	Сборочный чертеж		
				Детали		
А4		1	Б1В542.066	Стенка	2	
А4		2	Б1В542.067	Боковина	2	
А4		3	Б1В542.005	Стяжка	8	
Б4		4	Б1В542.068	Накладка	2	1,54 кг
				Полоса 5×60 ГОСТ 103-76		
				Вст3 ГОСТ 535-88		
				ℓ=788		
Б4		5	Б1В542.069	Накладка	2	1,38 кг
				Полоса 5×60 ГОСТ 103-76		
				Вст3 ГОСТ 535-88		
				ℓ=588		

Подп. и дата | Инв. № дубл. | Взам. инв. № | Подп. и дата | Инв. № подл.

Изм.	Лист	№ докум.	Подп.	Дата
Разраб.		Извекова		
Пров.		Гончаренко		
Нач. отд.		Григорьянц		
Н. контр.		Амбрас		
Утв.				

Б1В542.140

Переход (поз. 9)

Лит.	Лист	Листов
И		1

Харьковский Сантехпроект

Формат А3

Б1В542.140СБ

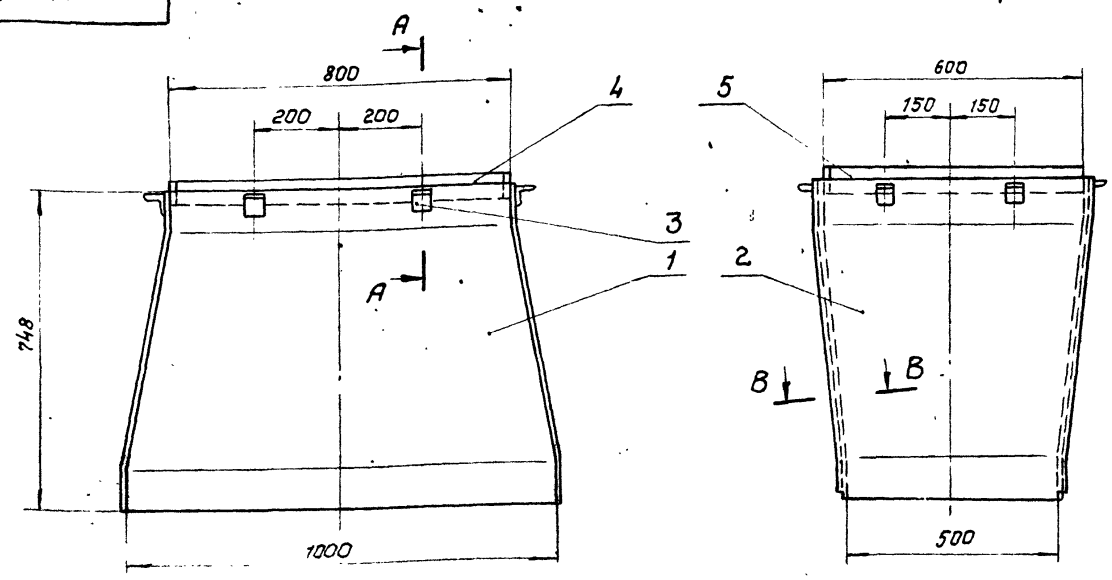

В-В (м.1:2)

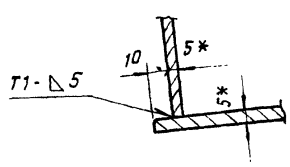

А-А (м.1:2)

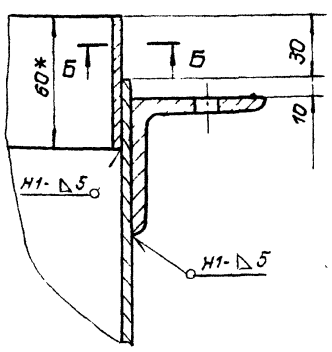

Б-Б (м.1:2)

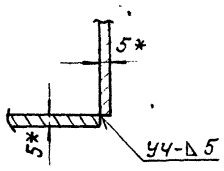

1. $\pm \frac{IT16}{2}$.
2. Сварку производить электродами Э-42 ГОСТ 9467-75. Сварные швы по ГОСТ 5264-80.
3. Кромки реза деталей Б4-$\sqrt{25}$.
4. *Размеры для справки.

Изм.	Лист	№ докум.	Подп.	Дата
Разраб.		Извекова		
Пров.		Гончаренко		
Т. контр.		Севрюков		
Нач. отд.		Григорьянц		
Н. контр.		Амбрас		
Утв.				

Б1В542.140СБ

Переход (поз. 9) Сборочный чертеж.

Лит.	Масса	Масштаб
И	96,0	1:10
Лист	Листов 1	

Харьковский Сантехпроект

Альбом 16

61В542.066

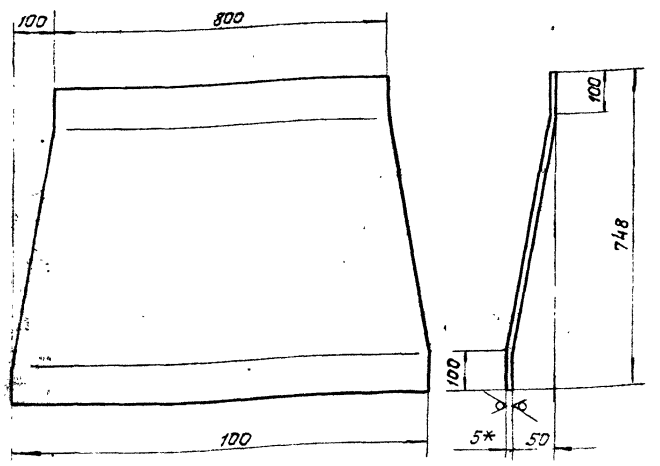

1. $\pm \frac{IT16}{2}$
2. Длина развертки - 750 мм.
3. *Размер для справки.

Изм	Лист	№ докум.	Подп.	Дата
Разраб.		Извекова		
Пров.		Гончаренко		
Т. контр.		Севрюков		
Нач. отд.		Григорьянц		
Н. контр.		Амбрас		
Утв.				

Стенка

Лит.	Масса	Масштаб
И	26,7	1:10

Лист | Листов 1

Лист 5 гост 19903-74
ВСТ3 гост 14637-89

Харьковский Сантехпроект

формат А4

61В542.067

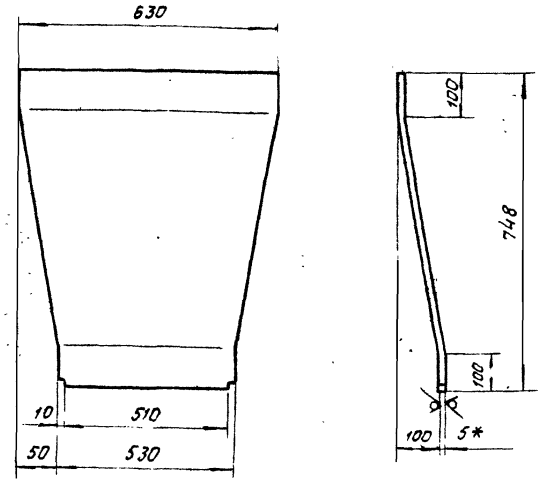

1. $\pm \frac{IT16}{2}$
2. Длина развертки - 757 мм.
3. *Размер для справки.

Изм	Лист	№ докум.	Подп.	Дата
Разраб.		Извекова		
Пров.		Гончаренко		
Т. контр.		Севрюков		
Нач. отд.		Григорьянц		
Н. контр.		Амбрас		
Утв.				

Боковина

Лит.	Масса	Масштаб
И	17,2	1:10

Лист | Листов 1

Лист 5 гост 19903-74
ВСТ3 гост 14637-89

Харьковский Сантехпроект

формат А4

61В542.150СБ

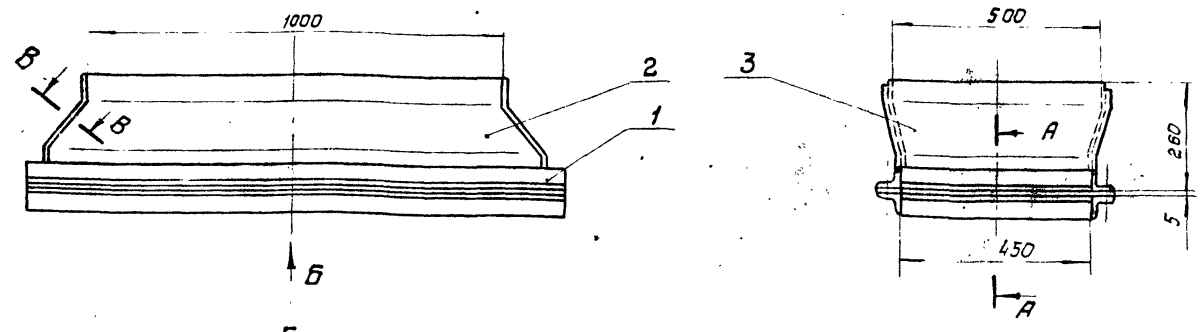

В-В (м.1:2)

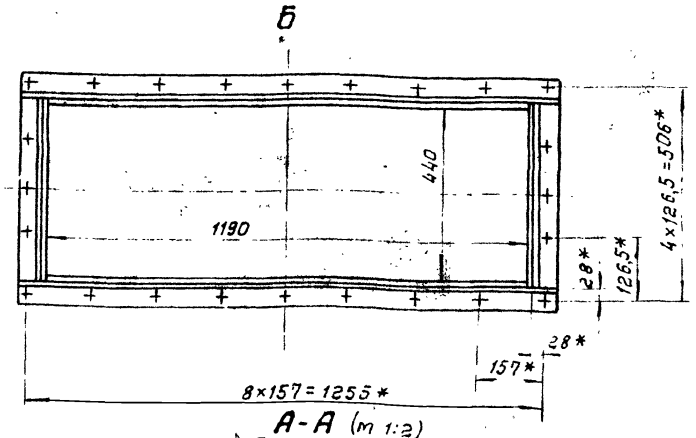

А-А (м 1:2)

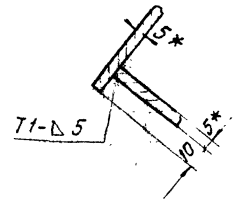

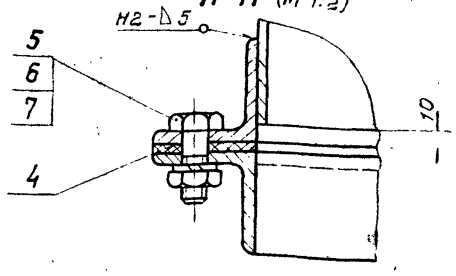

1. $\pm \frac{IT16}{2}$
2. Сварку производить электродами Э-42 гост 9467-75. Сварные швы по гост 5264-80.
3. Размеры для справки.

Изм	Лист	№ докум.	Подп.	Дата
Разраб.		Извекова		
Пров.		Гончаренко		
Т. контр.		Севрюков		
Нач. отд.		Григорьянц		
Н. контр.		Амбрас		

Переход (поз. 10)

Сборочный чертеж.

Лит.	Масса	Масшт.
И	47,0	1:10

Лист | Листов 1

Харьковский Сантехпроект

формат А3

25268-20 17

61В542.160СБ

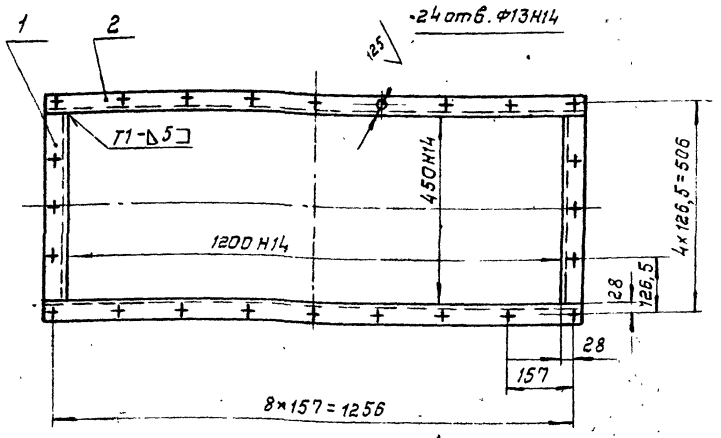

1. Неуказанные предельные отклонения размеров $\pm \frac{IT16}{2}$.
2. Сварку производить электродами Э-42 ГОСТ 9467-75. Сварные швы по ГОСТ 5264-80
3. Кромки реза деталей Б4 - $\sqrt{25}$

Изм.	Лист	№ докум.	Подп.	Дата	61В542.160СБ			
Разраб.		Извекова			Фланец	Лит.	Масса	Масшт.
Пров.		Гончаренко				И	13,4	1:10
Т. контр.		Севрюков			Сборочный чертеж	Лист	Листов 1	
Нач. отд.		Григорьянц				Харьковский Сантехпроект		
Н. контр.		Амбрас						
Утв.								

Инв. № подл. | Подп. и дата | Взам. инв. № | Инв. № дубл. | Подп. и дата

Формат А4

61В542.073

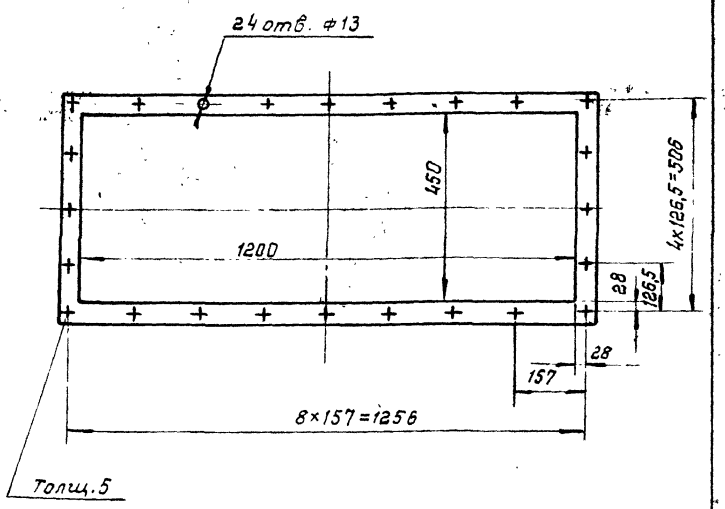

Изм.	Лист	№ докум.	Подп.	Дата	61В542.073			
Разраб.		Извекова			Прокладка	Лит	Масса	Масштаб
Провер.		Гончаренко				И	1,3	1:10
Т. контр.		Севрюков				Лист	Листов 1	
Нач. отд.		Григорьянц			Картон асбестовый КАОН-1 ГОСТ 2850-80	Харьковский Сантехпроект		
Н. контр.		Амбрас						
Утв.								

Инв. № подл. | Подп. и дата | Взам. инв. № | Инв. № дубл. | Подп. и дата

Формат А4

Форм.	Зона	Поз.	Обозначение	Наименование	Кол.	Примеч.
				Документация		
А3			61В542.150СБ	Сборочный чертеж		
				Сборочные единицы		
А4		1	61В542.160	Фланец	2	
				Детали		
А4		2	61В542.071	Стенка	2	
А4		3	61В542.072	Боковина	2	
А4		4	61В542.073	Прокладка	1	
				Стандартные изделия		
		5		Болт М12×35.58 ГОСТ 7798-70	24	
		6		Гайка М12.5 ГОСТ 5915-70	24	
		7		Шайба 12,65 ГОСТ 6402-70	24	

Изм.	Лист	№ докум.	Подп.	Дата	61В542.150			
Разраб.		Извекова			Переход (поз. 10)	Лит.	Лист	Листов
Пров.		Гончаренко				И		1
Нач. отд.		Григорьянц				Харьковский Сантехпроект		
Н. контр.		Амбрас						
Утв.								

Инв. № подл. | Подп. и дата | Взам. инв. № | Инв. № дубл. | Подп. и дата

Формат А4

Форм.	Зона	Поз.	Обозначение	Наименование	Кол.	Примеч.
				Документация		
А4			61В542.160СБ	Сборочный чертеж		
				Детали		
Б4		1	61В542.074	Балка	2	1,7 кг
				Уголок Б-50×50×5 ГОСТ 8509-86		
				ВСт3 ГОСТ 535-88		
				ℓ=45		
Б4		2	61В542.075	Балка	2	4,9 кг
				Уголок Б-50×50×5 ГОСТ 8509-86		
				ВСт3 ГОСТ 535-88		
				ℓ=1300		

Изм.	Лист	№ докум.	Подп.	Дата	61В542.160			
Разраб.		Извекова			Фланец	Лит.	Лист	Листов
Пров.		Гончаренко				И		1
Нач. отд.		Григорьянц				Харьковский Сантехпроект		
Н. контр.		Амбрас						
Утв.								

Инв. № подл. | Подп. и дата | Взам. инв. № | Инв. № дубл. | Подп. и дата

Формат А4

618542.071

25 √(√)

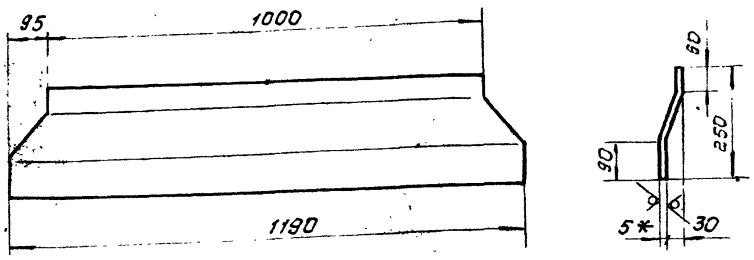

1. $\pm \frac{IT16}{2}$.
2. Длина развертки – 254мм.
3. *Размер для справки.

Изм.	Лист	№ докум.	Подп.	Дата
Разраб.		Извекова		
Провер.		Гончаренко		
Т. контр.		Себрюков		
Нач. отд.		Григорьянц		
Н. контр.		Себрюков		
Утв.				

Стенка

Лит.	Масса	Масштаб
И	11	1:10
Лист	Листов 1	

Лист 5 ГОСТ 19903-74
ВСт3 ГОСТ 14637-89

Харьковский Сантехпроект

Формат А4

Подп. и дата | Взам. инв. № | Инв. № дубл. | Подп. и дата | Инв. № подл.

618542.072

25 √(√)

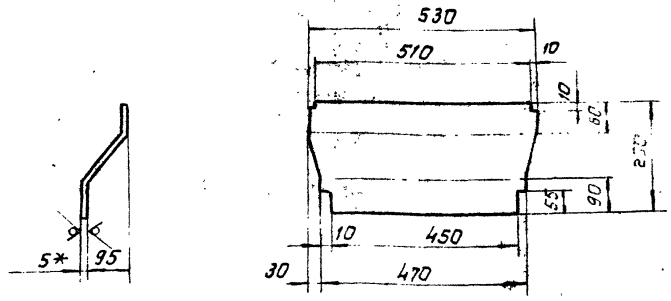

1. $\pm \frac{IT16}{2}$
2. Длина развертки – 288 мм.
3. *Размер для справки.

Изм.	Лист	№ докум.	Подп.	Дата
Разраб.		Извекова		
Пров.		Гончаренко		
Т. контр.		Себрюков		
Нач. отд.		Григорьянц		
Н. контр.		Себрюков		
Утв.				

Боковина

Лит.	Масса	Масштаб
И	5,7	
Лист	Листов 1	

Лист 5 ГОСТ 19903-74
ВСт3 ГОСТ 14637-89

Харьковский Сантехпроект

Формат А4

Подп. и дата | Взам. инв. № | Инв. № дубл. | Подп. и дата | Инв. № подл.

618542.076

25 √(√)

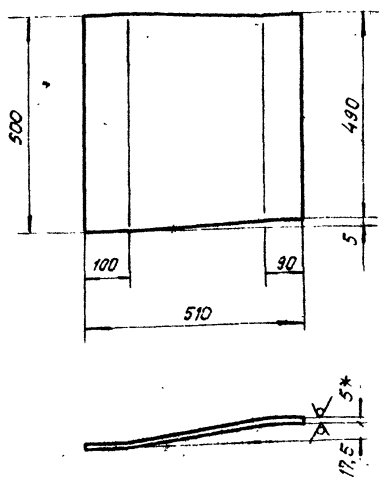

1. $\pm \frac{IT16}{2}$.
2. * Размер для справки.

Изм.	Лист	№ докум.	Подп.	Дата
Разраб.		Извекова		
Провер.		Гончаренко		
Т. контр.		Себрюков		
Нач. отд.		Григорьянц		
Н. контр.		Амбрас		
Утв.				

Стенка

Лит.	Масса	Масштаб
И	10,0	1:10
Лист	Листов 1	

Лист 5 ГОСТ 19903-74
ВСт3 ГОСТ 14637-89

Харьковский Сантехпроект

Формат А4

Подп. и дата | Взам. инв. № | Инв. № дубл. | Подп. и дата | Инв. № подл.

618542.180СБ

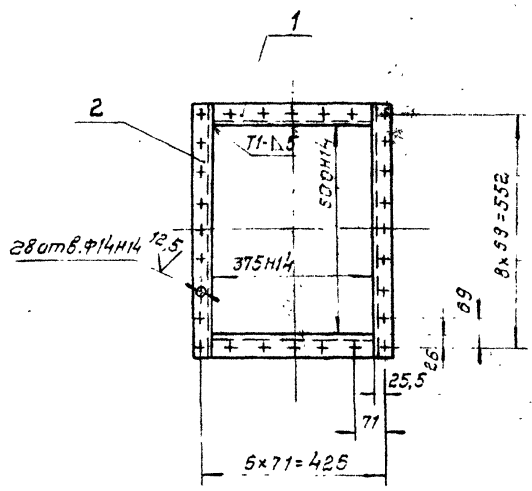

1. Неуказанные предельные откл. размеров $\pm \frac{IT16}{2}$
2. сварку производить электродами Э-42. ГОСТ 9467-75. сварные швы по ГОСТ 5264-80.
3. Кромки реза деталей Б4 – $\frac{25}{\sqrt{}}$.

Изм.	Лист	№ докум.	Подп.	Дата
Разраб.		Извекова		
Провер.		Гончаренко		
Т. контр.		Себрюков		
Нач. отд.		Григорьянц		
Н. контр.		Амбрас		
Утв.				

Фланец
Сборочный чертеж.

Лит.	Масса	Масштаб
И	4,6	1:10
Лист	Листов 1	

Харьковский Сантехпроект

Подп. и дата | Взам. инв. № | Инв. № дубл. | Подп. и дата | Инв. № подл.

Формат А4

Альбом 16

Формат	Зона	Поз	Обозначение	Наименование	Кол.	Примеч.
				Документация		
А3			Б1В542.170СБ	Сборочный чертеж		
				Сборочные единицы		
А4		1	Б1В542.180	Фланец	1	
				Детали		
А4	4	2	Б1В542.076	Стенка	2	
А4	4	3	Б1В542.077	Боковина	2	

Б1В542.170

Переход (поз. 11).

Лит. | Лист | Листов 1

Харьковский Сантехпроект

формат А4

Формат	Зона	Поз.	Обозначение	Наименование	Кол.	Прим.
				Документация		
А4			Б1В542.180СБ	Сборочный чертеж		
				Детали		
Б4		1	Б1В542.078	Балка	2	1,26кг
				Уголок Б-45×45×5 ГОСТ 8509-86 ВСт3 ГОСТ 535-88 ℓ=375		
Б4		2	Б1В542.079	Балка	2	2,0кг
				Уголок Б-45×45×5 ГОСТ 8509-86 ВСт3 ГОСТ 535-88 ℓ=590		

Б1В542.180

Фланец

Лит. | Лист | Листов 1

Харьковский Сантехпроект

формат А4

Б1В542.170СБ

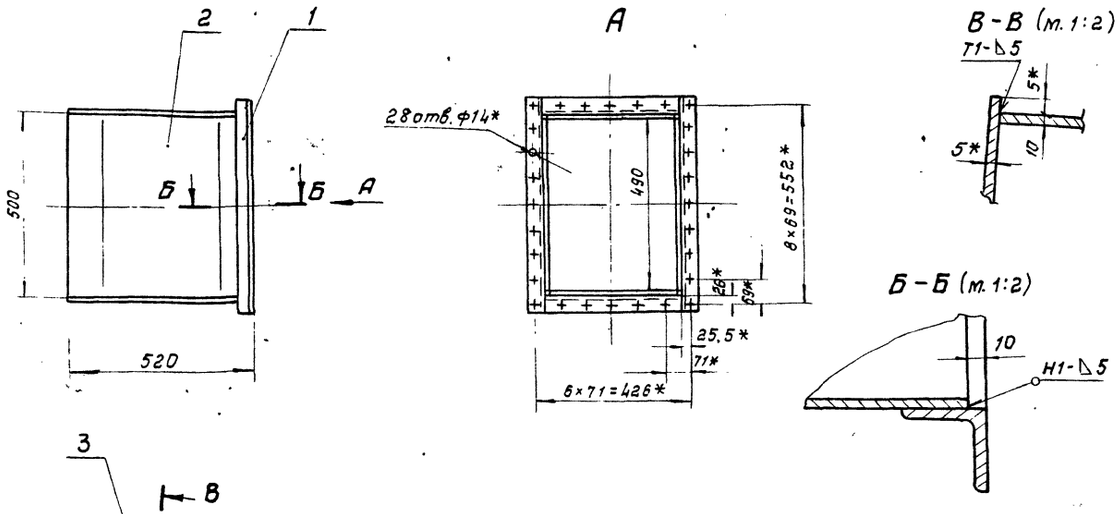

1. $\pm \frac{IT16}{2}$
2. Сварку производить электродами Э-42 ГОСТ 9467-75. Сварные швы по ГОСТ 5264-80.
3. *Размеры для справки.

Б1В542.170СБ

Переход (поз. 11) Сборочный чертеж.

Лит.	Масса	Масштаб
	43,0	1:10

Лист | Листов 1

Харьковский Сантехпроект

Альбом 16

Формат	Зона	Поз.	Обозначение	Наименование	Кол.	Примеч.
				Документация		
А3			618542.090СБ	Сборочный чертеж		
				Детали		
А4		1	618542.081	Стенка	2	
А4		2	618542.082	Боковина	2	
А4		3	618542.005	Стяжка	8	
Б4		4	618542.083	Накладка. Полоса 5×60 ГОСТ 103-76 Ст3 ГОСТ 535-88 ℓ=488	2	1,15кг
Б4		5	618542.084	Накладка Полоса 5×60 ГОСТ 103-76 Ст3 ГОСТ 535-88 ℓ=788	2	1,85кг

Подп. и дата | Инв. № дубл. | Взам. инв. № | Подп. и дата | Инв. № подл.

Изм.	Лист	№ докум.	Подп.	Дата
Разраб.		Извекова		
Пров.		Гончаренко		
Нач. отд		Григорьянц		
Н. контр.		Амбрас		
Утв.				

618542.190

Переход (поз. 12).

Лит.	Лист	Листов
И		1

Харьковский Сантехпроект

Формат А4

618542.077

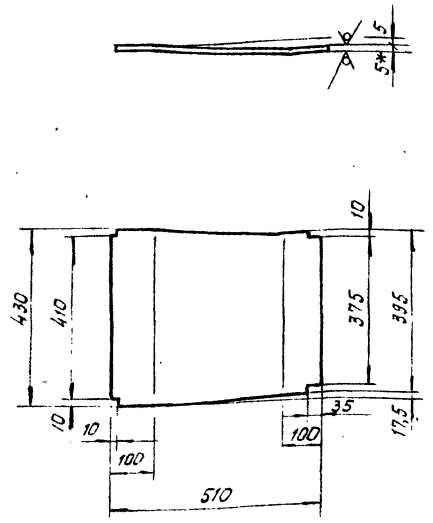

1. $\pm \frac{IT16}{2}$
2. * Размер для справки

Изм.	Лист	№ докум.	Подп.	Дата
Разраб.		Извекова		
Пров.		Гончаренко		
Т. контр.		Севрюков		
Нач. отд		Григорьянц		
Н. контр.		Амбрас		
Утв.				

Боковина

Лит.	Масса	Масштаб
И	9,0	1:10
Лист	Листов 1	

Лист 5 ГОСТ 19903-74 / Ст3 ГОСТ 14637-89

Харьковский Сантехпроект

Формат А3

618542.190СБ

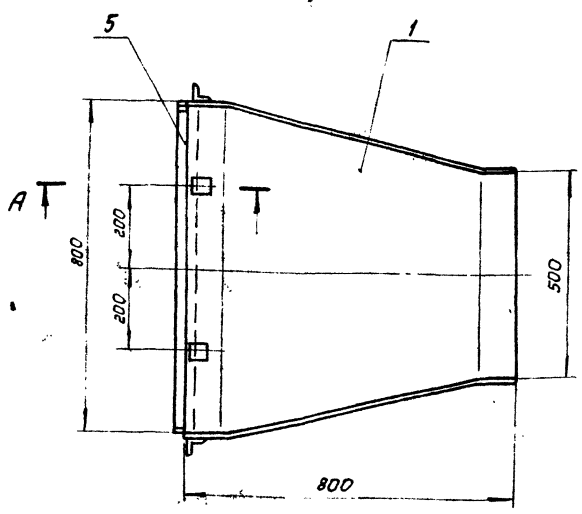

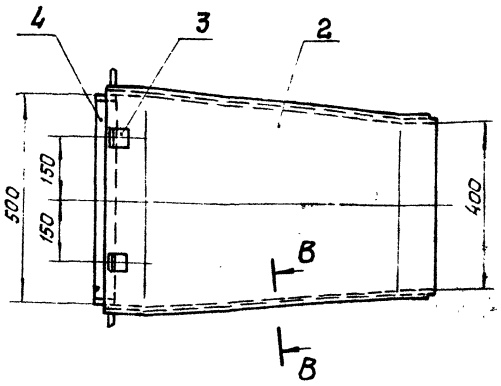

А-А (м.1:2)

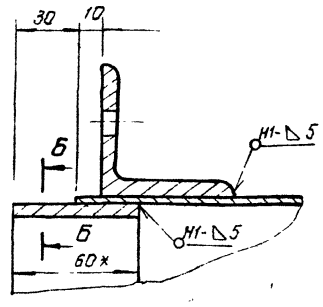

Б-Б (м.1:2)

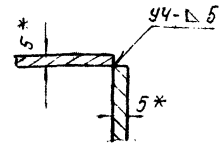

В-В (м.1:2)

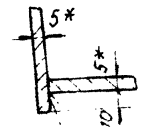

Т1-△5

1. $\pm \frac{IT16}{2}$
2. Сварку производить электродами Э-42 ГОСТ 9467-75. Сварные швы по ГОСТ 5264-80
3. Кромки реза деталей Б4-$\overset{25}{\vee}$
4. * Размеры для справки.

Изм.	Лист	№ докум.	Подп.	Дата
Разраб.		Извекова		
Провер.		Гончаренко		
Т. контр		Севрюков		
Нач. отд		Григорьянц		
Н. контр.		Амбрас		
Утв.				

618542.190СБ

Переход (поз. 12) Сборочный чертеж.

Лит.	Масса	Масштаб
И	80,0	1:10
Лист	Листов 1	

Харьковский Сантехпроект

Формат А3

Альбом 16

61В542.081

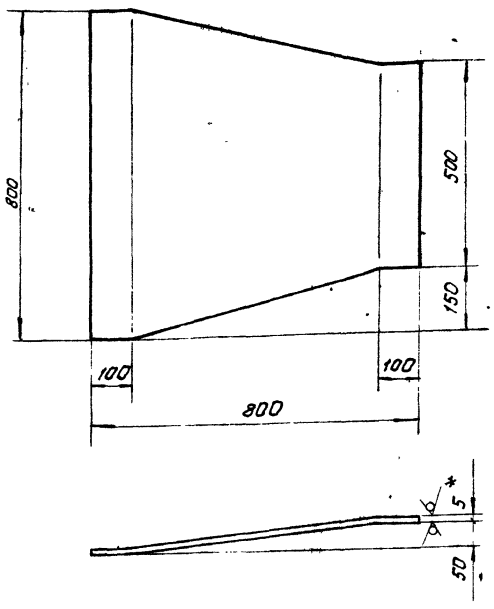

1. $\pm \frac{IT16}{2}$
2. Длина развертки - 802.
3. *Размер для справки.

Изм.	Лист	№ докум.	Подп.	Дата
Разраб.		Извекова		
Пров.		Гончаренко		
Т. контр.		Севрюков		
Нач. отд.		Григорьянц		
Н. контр.		Амбрас		
Утв.				

Б1В 542.081

Стенка

Лит.	Масса	Масштаб
И	20,5	1:10

Лист | Листов 1

Лист 5 гост 19903 - 74
ВСТ3 гост 14637 - 89

Харьковский Сантехпроект

формат А4

61В542.082

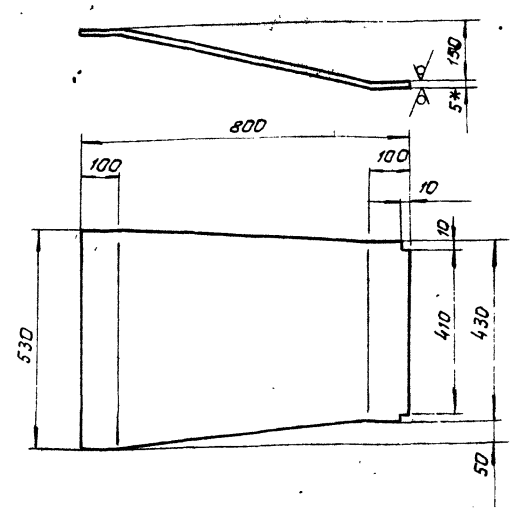

1. $\pm \frac{IT16}{2}$
2. Длина развертки - 818 мм.
3. *Размер для справки.

Изм.	Лист	№ докум.	Подп.	Дата
Разраб.		Извекова		
Пров.		Гончаренко		
Т. контр.		Севрюков		
Нач. отд.		Коверченко		
Н. контр.		Севрюков		
Утв.				

Б1В542.082

Боковина

Лит.	Масса	Масштаб
И	15,5	1:10

Лист | Листов 1

Лист 5 гост 19903 - 74
ВСТ3 гост 14637 - 89

Харьковский Сантехпроект

формат А4

61В542.200СБ

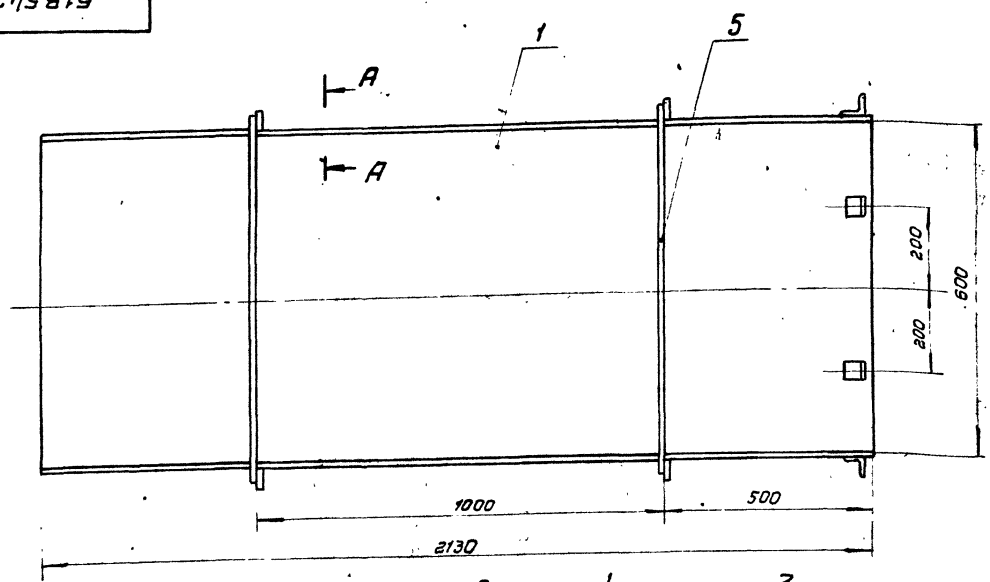

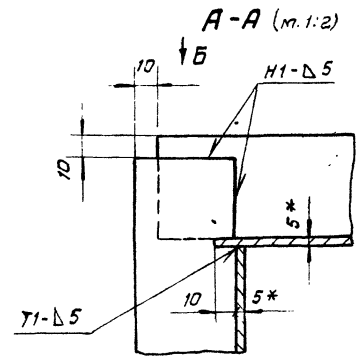

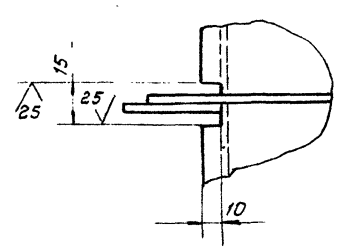

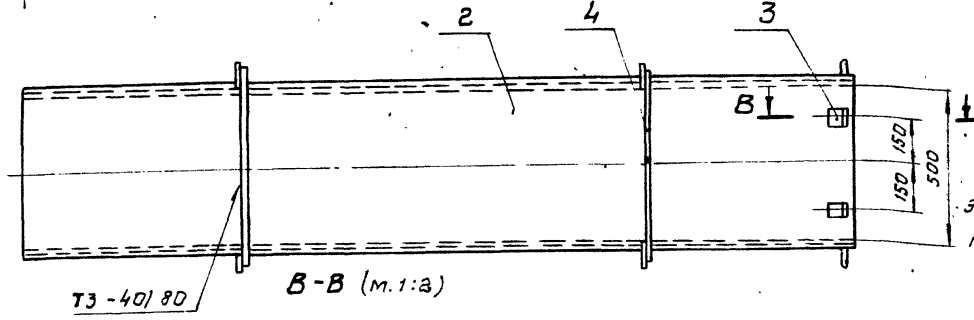

1. $\pm \frac{IT16}{2}$.
2. Сварку производить электродами э-42 гост 9467-75. Сварные швы по гост 5264-80.
3. Кромки реза деталей БЧ-25.
4. *Размеры для справки.

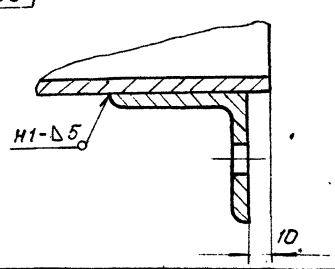

Изм.	Лист	№ докум.	Подп.	Дата
Разраб.		Извекова		
Пров.		Гончаренко		
Т. контр.		Севрюков		
Нач. отд.		Коверченко		
Н. контр.		Севрюков		
Утв.				

Б1В542.200СБ

Секция (поз. 13)

Сборочный чертеж.

Лит.	Масса	Масштаб
И	237,0	1:10

Лист | Листов 1

Харьковский Сантехпроект

формат А3

Альбом 10

Формат	Зона	Поз.	Обозначение	Наименование	Кол.	Примеч.
				Документация		
А3			61В542.200СБ	Сборочный чертеж		
				Детали		
Б4		1	61В542.085	Стенка	2	66,8 кг
				Лист 5 гост 19903-74		
				ВСт3 гост 14637-89		
				800×2130		
Б4		2	61В542.086	Боковина	2	44,3 кг
				Лист 5 гост 19903-74		
				ВСт3 гост 14637-89		
				530×2130		
А4		3	61В542.005	Стяжка	8	
Б4		4	61В542.087	Ребро	4	1,16 кг
				Полоса 5×50 гост 103-76		
				ВСт3 гост 535-88		
				ℓ=590		
Б4		5	61В542.088	Ребро	4	1,74 кг
				Полоса 5×50 гост 103-76		
				ВСт3 гост 535-88		
				ℓ=890		

Взам. инв. № | Подп. и дата | Инв. № подл. | Подп. и дата

Изм.	Лист	№ докум.	Подп.	Дата
Разраб.		Извекова		
Пров.		Гончаренко		
Нач. отд.		Григорьяни		
Н. контр.		Амбрас		

61В542.200

Секция (поз. 13).

Лит.	Лист	Листов
И		1

Харьковский Сантехпроект

Формат А4

Формат	Зона	Поз.	Обозначение	Наименование	Кол.	Примеч.
				Документация		
А3			61В542.210СБ	Сборочный чертеж		
				Детали		
А4		1	61В542.089	Подушка	1	
А4		2	61В542.091	Угольник	2	
Б4		3	61В542.092	Плита	1	16,5 кг
				Лист 16 гост 19903-74		
				ВСт3 гост 14637-89		
				325×405		

Взам. инв. № | Подп. и дата | Инв. № подл. | Подп. и дата

Изм.	Лист	№ докум.	Подп.	Дата
Разраб.		Извекова		
Пров.		Гончаренко		
Нач. отд.		Григорьяни		
Н. контр.		Амбрас		
Утв.				

61В542.210

Опора кармана (поз. 1)

Лит.	Лист	Листов
И		1

Харьковский Сантехпроект

Формат А4

61В542.210СБ

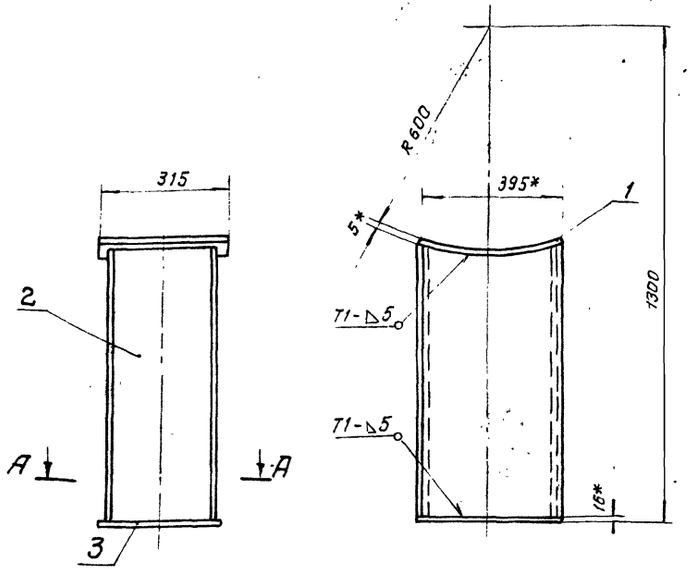

1. $\pm \frac{IT16}{2}$.
2. Сварку производить электродами Э-42 гост 9467-75. Сварные швы по гост 5264-80.
3. Кромки реза деталей Б4 - $\sqrt{25}$
4. *Размер для справки.

Взам. инв. № | Подп. и дата | Инв. № дубл. | Подп. и дата | Инв. № подл.

Изм.	Лист	№ докум.	Подп.	Дата
Разраб.		Извекова		
Пров.		Гончаренко		
Т. контр.		Севрюков		
Нач. отд.		Григорьяни		
Н. контр.		Амбрас		
Утв.				

61В542.210СБ

Опора кармана (поз. 14). Сборочный чертеж.

Лит.	Масса	Масштаб
И	67,0	1:10

Лист	Листов 1

Харьковский Сантехпроект

Формат А3

Альбом 16

61В542.089

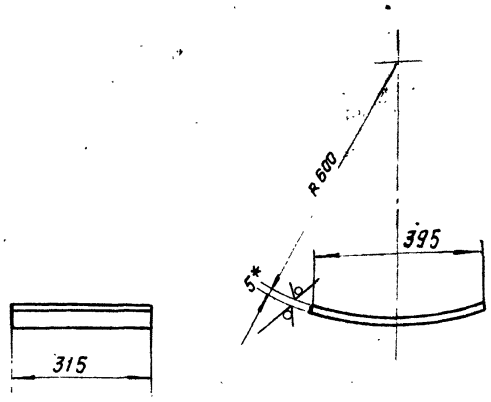

1. $\pm \frac{IT16}{2}$.
2. Длина развертки 404мм.
3. *Размер для справки.

Изм	Лист	№ докум.	Подп.	Дата
Разраб.		Извекова		
Провер.		Гончаренко		
Т. контр.		Севрюков		
Нач. отд.		Григорьянц		
Н. контр.		Амбрас		
Утв.				

Б1В542.089

Подушка

Лит.	Масса	Масштаб
И	4,95	1:10

Лист | Листов 1.

Лист 5 гост 19903-74
ВСТ3 гост 14637-89

Харьковский Сантехпроект

формат А4

61В542.091

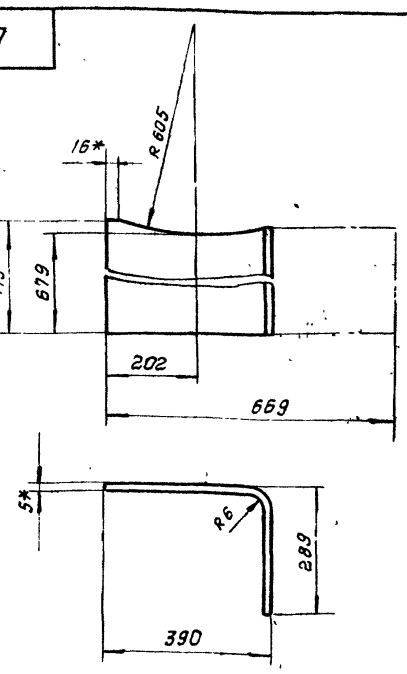

1. $\pm \frac{IT16}{2}$.
2. *Размер для справки.

Изм.	Лист	№ докум.	Подп.	Дата
Разраб.		Извекова		
Провер.		Гончаренко		
Т. контр.		Севрюков		
Нач. отд.		Григорьянц		
Н. контр.		Амбрас		
Утв.				

Б1В542.091

Угольник

Лит.	Масса	Масштаб
И	22,7	1:10

Лист | Листов 1

Лист 6 гост 19903-74
ВСТ3 гост 14637-89

Харьковский Сантехпроект

формат А4

61В542.095

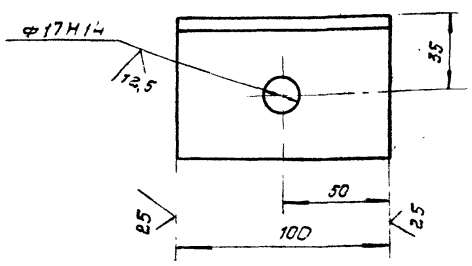

Неуказанные пред. откл. размеров $\pm \frac{IT16}{2}$.

Изм.	Лист	№ докум.	Подп.	Дата
Разраб.		Извекова		
Провер.		Гончаренко		
Т. контр.		Севрюков		
Нач. отд.		Григорьянц		
Н. контр.		Амбрас		
Утв.				

Б1В542.095

Кронштейн

Лит.	Масса	Масштаб
И	0,48	1:2

Лист | Листов 1

Уголок Б-63х63х5 гост 8509-86
ВСТ3 гост 535-88

Харьковский Сантехпроект

формат А4

61В542.102

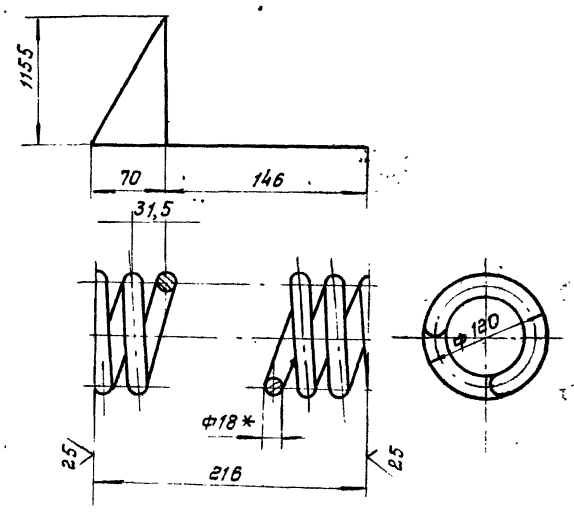

1. Твердость HRC45 ÷ 50
2. $\pm \frac{IT16}{2}$.
3. Длина развертки - 2570
4. Число витков: полное - 8, рабочее - 6.
5. *Размер для справки.

Изм.	Лист	№ докум.	Подп.	Дата
Разраб.		Извекова		
Провер.		Гончаренко		
Т. контр.		Севрюков		
Нач. отд.		Григорьянц		
Н. контр.		Амбрас		
Утв.				

Б1В542.102

Пружина

Лит.	Масса	Масштаб
И	5,1	1:4

Лист | Листов 1

Проволока 60С2А-Н-П-ГН-18
гост 14963-78

Харьковский Сантехпроект

25266-20

Альбом 16

Формат	Зона	Поз.	Обозначение	Наименование	Кол.	Примеч.
				Документация		
А3			61В542.220СБ	Сборочный чертеж		
				Сборочные единицы		
А4		1	61В542.230	Блок пружины	1	
А4		2	61В542.270	Тяга подвески	1	
				Детали		
А4		3	61В542.093	Пружина	1	
А4		4	61В542.094	Ушко	3	
А4		5	61В542.095	Кронштейн	1	
				Стандартные изделия		
		6		Гайка М16.5 ГОСТ 5915-70	2	
				Переменные данные для исполнения 61В542.220		
				Детали		
Б4		7	61В542.096	Тяга	1	5,1кг
				Круг 16 ГОСТ 2590-88		
				Ст3 ГОСТ 535-88		
				ℓ=3224		

61В542.220

Изм.	Лист	№ докум.	Подп.	Дата
Разраб.		Извекова		
Пров.		Ганчаренко		
Нач. отд.		Григорьянц		
Н. контр.		Амбрас		
Утв.				

Подвеска (поз. 15...17)

Лит	Лист	Листов
Н	1	2

Харьковский Сантехпроект

Формат А4

Формат	Зона	Поз.	Обозначение	Наименование	Кол.	Примеч.
				61В542.220-01		
				Детали		
Б4		7	61В542.097	Тяга	1	2,24кг
				Круг 16 ГОСТ 2590-88		
				Ст3 ГОСТ 535-88		
				ℓ=1424		
				61В542.220-02		
				Детали		
Б4		7	61В542.098	Тяга	1	5,3кг
				Круг 16 ГОСТ 2590-88		
				Ст3 ГОСТ 535-88		
				ℓ=3324		
				61В542.220-03		
				Детали		
Б4		7	61В542.099	Тяга	1	3,6кг
				Круг 16 ГОСТ 2590-88		
				Ст3 ГОСТ 535-88		
				ℓ=2274		
				61В542.220-04		
				Детали		
Б4		8	61В542.101	Тяга	1	0,35кг
				Круг 16 ГОСТ 2590-88		
				Ст3 ГОСТ 535-88		
				ℓ=224		

61В542.220 Лист 2

61В542.270СБ

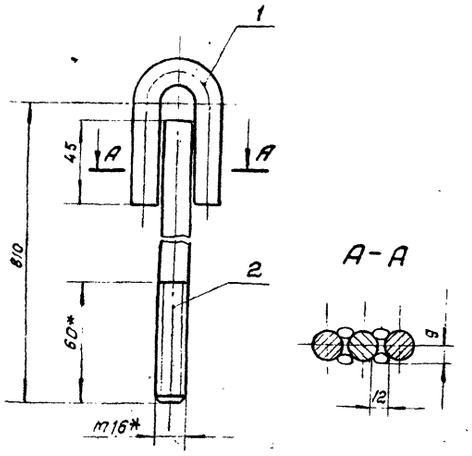

1. $\pm \frac{IT16}{2}$.
2. Электроды Э-42 ГОСТ 9467-75. Сварка ручная дуговая.
3. *Размер для справки.

61В542.270СБ

Изм.	Лист	№ докум.	Подп.	Дата
Разраб.		Извекова		
Пров.		Ганчаренко		
Т. контр.		Севрюков		
Нач. отд.		Григорьянц		
Н. контр.		Амбрас		
Утв.				

Тяга подвески. Сборочный чертеж.

Лит.	Масса	Масштаб
Н	1,6	1:2
Лист	Листов 1	

Харьковский Сантехпроект

Формат А4

Формат	Зона	Поз.	Обозначение	Наименование	Кол.	Примеч.
				Документация		
А3			61В542 230СБ	Сборочный чертеж		
				Сборочные единицы		
А4		1	61В542.240	Траверса	1	
А4		2	61В542.250	Стакан	2	
А4		3	61В542 260	Тяга блока	1	
				Детали		
А4		4	61В542.102	Пружина	1	
				Стандартные изделия		
		5		Гайка М16.5 ГОСТ 5915-70	6	

61В542.230

Изм.	Лист	№ докум.	Подп.	Дата
Разраб.		Извекова		
Пров.		Ганчаренко		
Нач. отд.		Григорьянц		
Н. контр.		Амбрас		
Утв.				

Блок пружины.

Лит.	Лист	Листов
Н		1

Харьковский Сантехпроект

Формат А4

Альбом 16

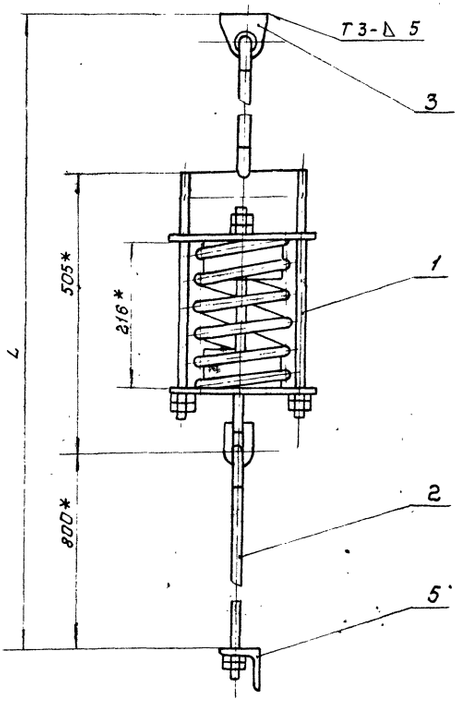

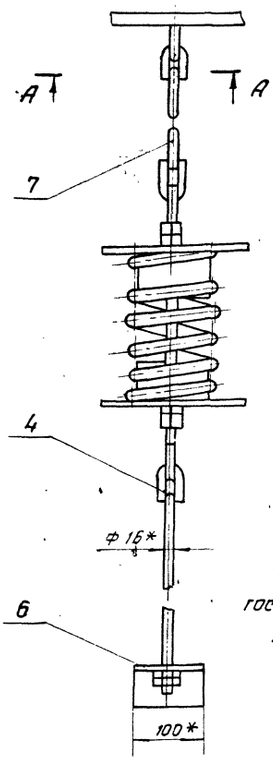

Обозначение	L	Масса, кг
Б1В542.220	4600	18,2
-01	2800	15,3
-02	4700	18,4
-03	3650	16,6
-04	1600	13,4

1. $\pm \frac{IT16}{2}$
2. Сварку производить электродами Э-42 ГОСТ 9467-75. Сварные швы по ГОСТ 5264-80
3. Кромки реза деталей $Б4 - \overset{25}{\vee}$.
4. Размеры для справки.

А-А (м.1:2)

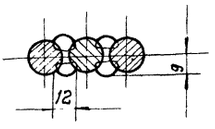

Изм.	Лист	№ докум.	Подп.	Дата	Б1В542.220СБ			
Разраб.		Извекова			Подвеска (поз. 15-17)	Лит.	Масса	Масштаб
Пров.		Гончаренко				И	–	–
Т.контр.		Себрюков			Сборочный чертеж.	Лист	Листов 1.	
Нач.отд.		Григорьянц				Харьковский Сантехпроект		
Н.контр.		Амбрас						
Утв.								

Инв.№ подл. | Подп. и дата | Взам.инв.№ | Инв.№ дубл. | Подп. и дата

Формат А3

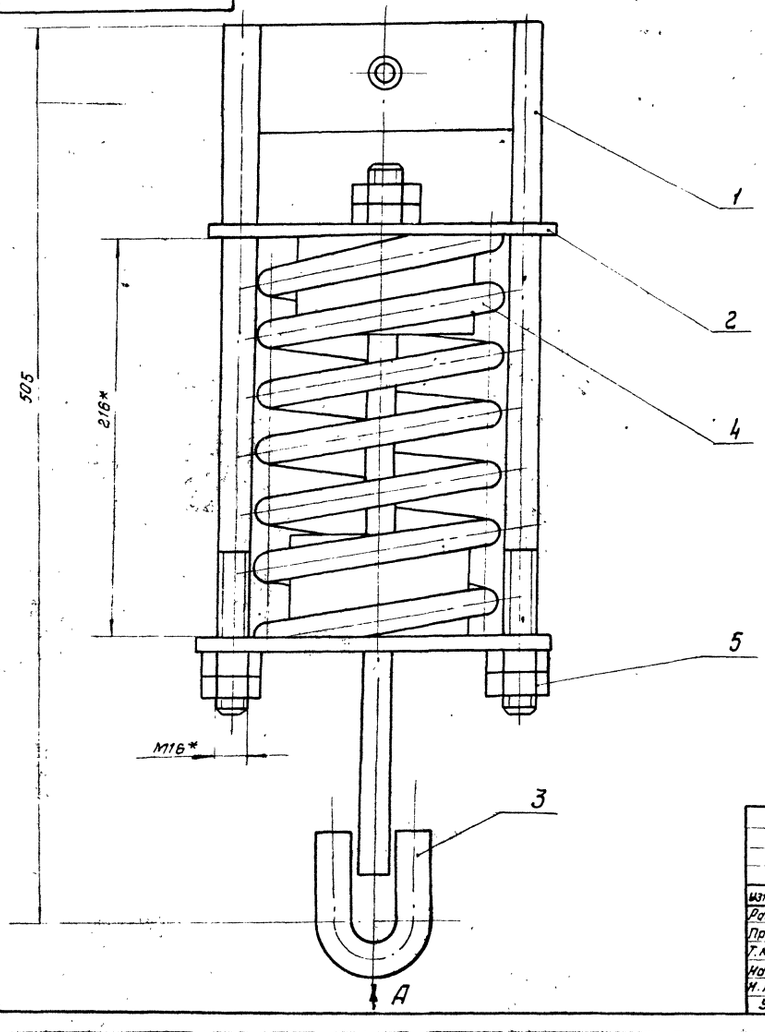

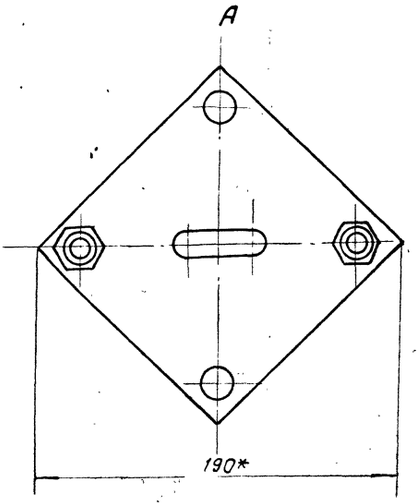

*Размеры для справки.

Изм.	Лист	№ докум.	Подп.	Дата	Б18542.230СБ			
Разраб.		Извекова			Блок пружины	Лит.	Масса	Масштаб
Пров.		Гончаренко				И	9,9	1:2
Т.контр.		Себрюков			Сборочный чертеж.	Лист	Листов 1	
Нач.отд.		Григорьянц				Харьковский Сантехпроект		
Н.контр.		Амбрас						
Утв.								

Инв.№ подл. | Подп. и дата | Взам.инв.№ | Инв.№ дубл. | Подп. и дата

Альбом 16

Инв. № подл. | Подп. и дата | Взам. инв. № | Инв. № дубл. | Подп. и дата

61В542.093

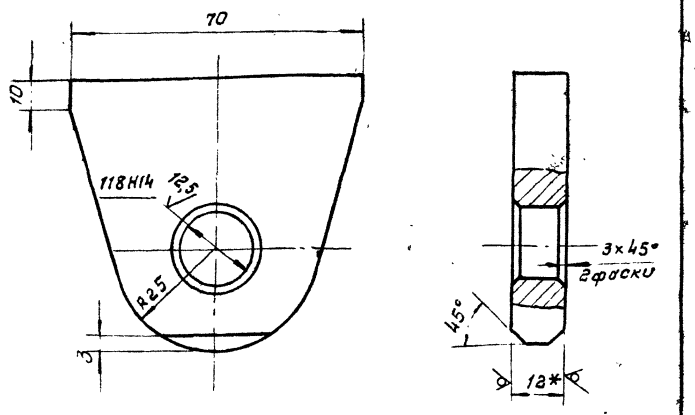

1. Неуказанные предельн. откл. размеров $\pm \frac{IT16}{2}$.
2. *Размер для справки.

Изм.	Лист	№ докум.	Подп.	Дата
Разраб.		Извекова		
Пров.		Гончаренко		
Т. контр.		Севрюков		
Нач. отд		Григорьянц		
Н. контр.		Амбрас		
Утв.				

Проушина

Лит.	Масса	Масштаб
И	0,3	1:1
Лист	Листов 1	

Лист 12 ГОСТ 19903-74 / ВСт3 ГОСТ 14637-89

Харьковский Сантехпроект

Формат А4

61В542.094

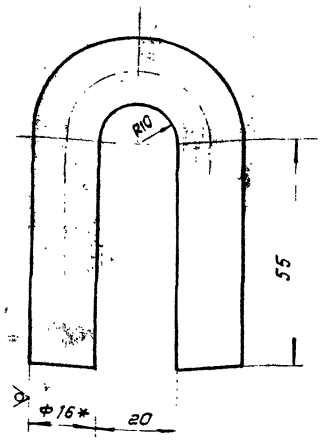

1. $\pm \frac{IT16}{2}$.
2. Длина развертки - 167мм
3. *Размер для справки.

Изм.	Лист	№ докум.	Подп.	Дата
Разраб.		Извекова		
Пров.		Гончаренко		
Т. контр.		Севрюков		
Нач. отд		Григорьянц		
Н. контр.		Амбрас		
Утв.				

Ушко

Лит.	Масса	Масштаб
И	0,26	1:1
Лист	Листов 1	

Круг В16 ГОСТ 2590-88 / ВСт3 ГОСТ 535-88

Харьковский Сантехпроект

Формат А4

61В542.240СБ

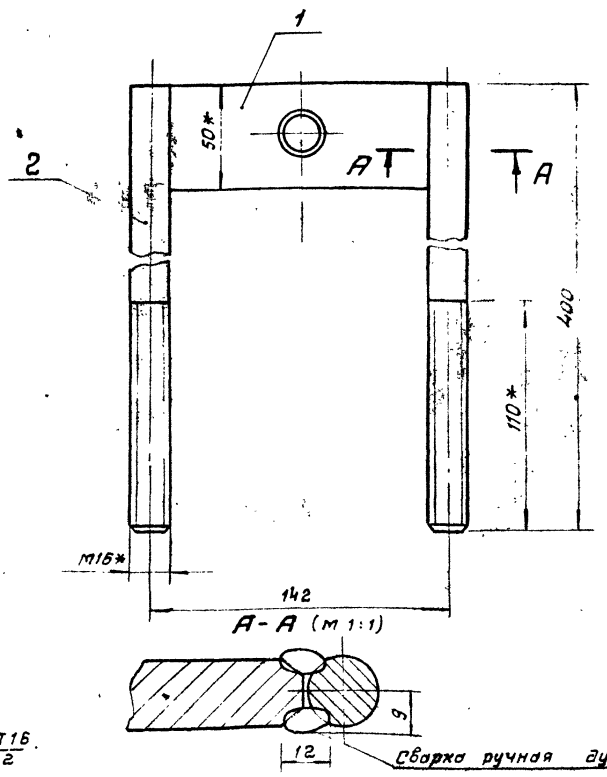

1. $\pm \frac{IT16}{2}$.
2. Электроды Э-42 ГОСТ 9467-75.
3. *Размеры для справки.

Изм.	Лист	№ докум.	Подп.	Дата
Разраб.		Извекова		
Пров.		Гончаренко		
Т. контр.		Севрюков		
Нач. отд		Григорьянц		
Н. контр.		Амбрас		
Утв.				

Траверса

Сборочный чертеж.

Лит.	Масса	Масштаб
И	1,9	1:2
Лист	Листов 1	

Харьковский Сантехпроект

Формат А4

61В542.103

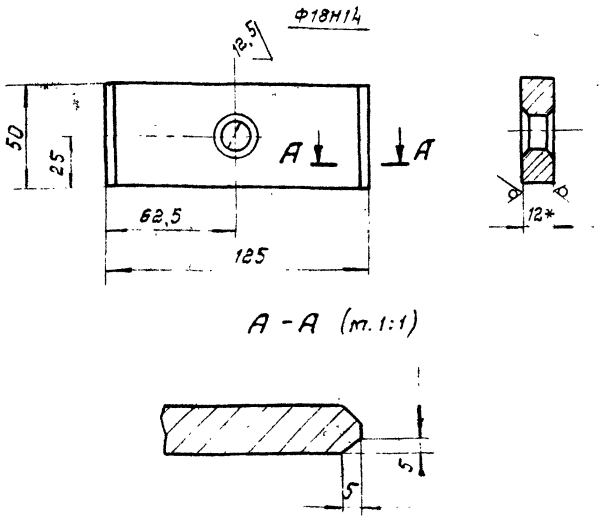

1. Неуказанные пред. откл. размеров $\pm \frac{IT16}{2}$
2. *Размер для справки.

Изм.	Лист	№ докум.	Подп.	Дата
Разраб.		Извекова		
Пров.		Гончаренко		
Т. контр.		Севрюков		
Нач. отд		Григорьянц		
Н. контр.		Амбрас		
Утв.				

Траверса

Лит.	Масса	Масштаб
И	0,6	1:2
Лист	Листов 1	

Лист 12 ГОСТ 19903-74 / ВСт3 ГОСТ 14637-89

Харьковский Сантехпроект

12,5 V(V)

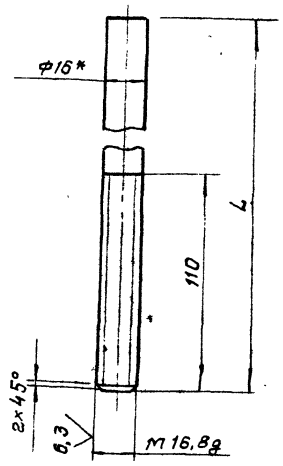

Обозначение	L	Масса, кг
618542.104	400	0,63
-01	680	1,1
-02	780	1,25
-03	5480	8,7

1. Неуказанные пред. откл. размеров $\pm \frac{IT16}{2}$.
2. *Размер для справки.

Изм.	Лист	№ докум.	Подп.	Дата	618542.104			
Разраб.		Извекова			Тяга	Лит.	Масса	Масштаб
Провер.		Гончаренко				И	–	1:2
Т. контр.		Севрюков				Лист	Листов 1	
Нач. отд.		Григорьянц			Круг В16 ГОСТ 2590-88 / ВСт3 ГОСТ 535-88	Харьковск. Сантехпроект		
Н. контр.		Амбрас						
Утв.								

Формат А4

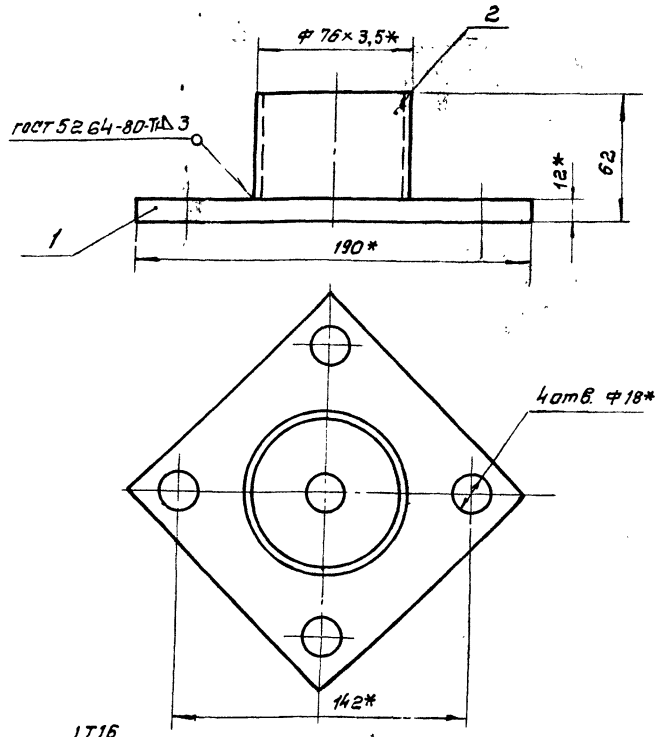

1. $\pm \frac{IT16}{2}$.
2. Электроды Э-42 ГОСТ 9467-75.
3. Кратки реза деталей Б4-$\overset{25}{V}$.
4. *размеры для справки.

Изм.	Лист	№ докум.	Подп.	Дата	618542.250СБ			
Разраб.		Извекова			Стакан	Лит.	Масса	Масштаб
Провер.		Гончаренко				И	1,9	1:2
Т. контр.		Севрюков				Лист	Листов 1	
Нач. отд.		Григорьянц			Сборочный чертеж.	Харьковский Сантехпроект		
Н. контр.		Амбрас						
Утв.								

Формат А4

Формат	Зона	Поз.	Обозначение	Наименование	Кол.	Примеч.
				Документация		
А4			618542.240СБ	Сборочный чертеж		
				Детали		
А4			618542.103	Траверса	1	
А4			618542.104	Тяга	2	

Изм.	Лист	№ докум.	Подп.	Дата	618542.240			
Разраб.		Извекова			Траверса	Лит.	Лист	Листов
Пров.		Гончаренко				И		1
Нач. отд.		Григорьянц				Харьковский Сантехпроект		
Н. контр.		Амбрас						
Утв.								

Формат А4

Формат	Зона	Поз.	Обозначение	Наименование	Кол.	Примеч.
				Документация		
А4			618542.250	Сборочный чертеж		
				Детали		
А4		1	618542.105	Основание	1	0,31кг
Б4		2	618542.106	Кольцо		
				Труба 76×3,5 ГОСТ 8732-78 / В20 ГОСТ 8731-87 / ℓ=50		

Изм.	Лист	№ докум.	Подп.	Дата	618542.250			
Разраб.		Извекова			Стакан	Лит.	Лист	Листов 1
Пров.		Гончаренко				И		
Нач. отд.		Григорьянц				Харьковский Сантехпроект		
Н. контр.		Амбрас						
Утв.								

Формат А4

Альбом 16

Б1В542.260СБ

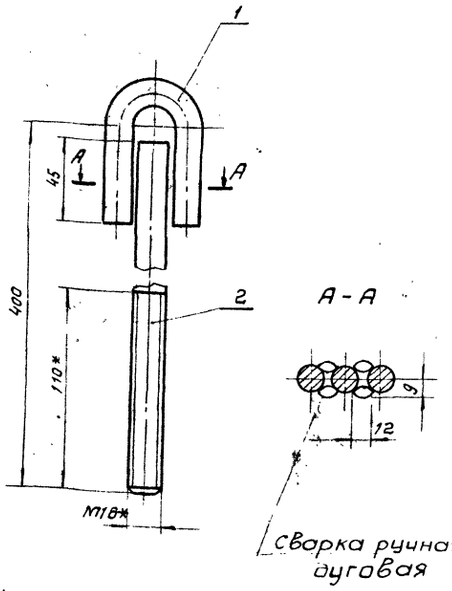

1. $\pm \frac{IT16}{2}$.
2. Электроды Э-42 гост 9467-75.
3. *Размеры для справки.

Изм	Лист	N докум.	Подп	Дата
Разраб.		Извекова		
Пров.		Гончаренко		
Т.контр		Севрюков		
Нач отд		Григорьянц		
Н.контр		Амбрас		
Утв				

Б1В542.260СБ

Тяга блока
Сборочный чертеж.

Лит.	Масса	Масштаб
И	1,0	1:2

Лист | Листов 1

Харьковский Сантехпроект

формат А4

Инв. N подл. | Подп. и дата | Взам. инв. N | Инв. N дубл. | Подп. и дата

Б1В542.105

25 V(V)

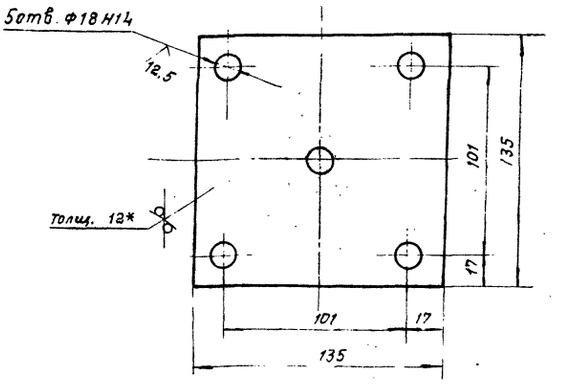

1. Неуказанные пред. откл. размеров $\pm \frac{IT16}{2}$.
2. *Размер для справки.

Изм	Лист	N докум.	Подп	Дата
Разраб		Извекова		
Пров.		Гончаренко		
Т.контр		Севрюков		
Нач. отд		Григорьянц		
Н.контр		Амбрас		
Утв				

Б1В542.105

Основание

Лит.	Масса	Масштаб
И	1,6	1:2

Лист | Листов 1

Лист 12 гост 19903-74
ВСТ.3 гост 14637-89

Харьковский Сантехпроект

формат А4

Инв. N подл. | Подп. и дата | Взам. инв. N | Инв. N дубл. | Подп. и дата

Форм.	Зона	Поз.	Обозначение	Наименование	Кол.	Примеч.
				Документация		
А4			Б1В542.260СБ	Сборочный чертеж		
				Детали		
А4		1	Б1В542.094	Ушко	1	
А4		2	Б1В542.104	Тяга	1	

Б1В542.260

Изм	Лист	N докум.	Подп.	Дата
Разраб.		Извекова		
Пров.		Гончаренко		
Нач.отд.		Григорьянц		
Н.контр		Амбрас		
Утв.				

Тяга блока

Лит.	Лист	Листов
И		1

Харьковский Сантехпроект

формат А4

Инв. N подл. | Подп. и дата | Взам. инв. N | Инв. N дубл. | Подп. и дата

Форм	Зона	Поз.	Обозначение	Наименование	Кол.	Примеч.
				Документация		
А4			Б1В542.270СБ	Сборочный чертеж		
				Детали		
А4		1	Б1В542.094	Ушко	1	
А4		2	Б1В542.107	Тяга	1	

Б1В542.270

Изм	Лист	N докум	Подп.	Дата
Разраб.		Извекова		
Пров.		Гончаренко		
Нач отд		Григорьянц		
Н контр		Амбрас		
Утв				

Тяга подвески

Лит.	Лист	Листов
И		1

Харьковский Сантехпроект

формат А4

Инв. N подл. | Подп. и дата | Взам. инв. N | Инв. N дубл. | Подп. и дата

Альбом 16

61В542.280СБ

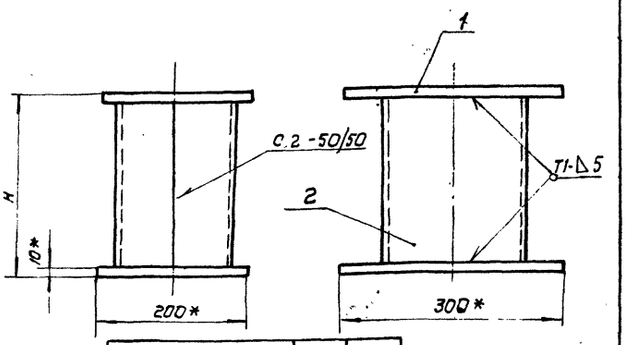

Обозначение	H	Масса кг
61В542.280	295	15,0
-01	247	13,2
-02	200	11,5
-03	300	13,3

1. $\pm \frac{IT16}{2}$

2. Сварку производить электродами Э-42 ГОСТ 9467-75. Сварные швы по ГОСТ 5264-80.

3. Кромки реза деталей Б4-$\overset{25}{\nabla}$.

4. *Размер для справки.

Изм.	Лист	№ докум.	Подп.	Дата
Разраб.		Узбекова		
Пров.		Гончаренко		
Т. контр.		Севрюков		
Нач. отд.		Григорьянц		
Н. контр.		Амбрас		
Утв.				

Опора (поз. 18,53) Сборочный чертеж.

Лит.	Масса	Масштаб
И	–	–
Лист	Листов 1	

Харьковский Сантехпроект

Формат А4

61В542.107

$\overset{25}{\nabla}$(▽)

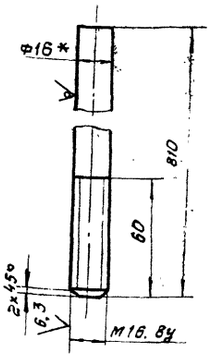

Неуказанные пред. откл. размеров $\pm \frac{IT16}{2}$.

Изм.	Лист	№ докум.	Подп.	Дата
Разраб.		Узбекова		
Пров.		Гончаренко		
Т. контр.		Севрюков		
Нач. отд.		Григорьянц		
Н. контр.		Амбрас		
Утв.				

Тяга

Круг В16 ГОСТ 2590-88 / Ст3 ГОСТ 535-88

Лит.	Масса	Масштаб
И	1,3	1:2
Лист	Листов 1	

Харьковский Сантехпроект

Формат А4

Формат	Зона	Поз.	Обозначение	Наименование	Кол.	Примеч.
				Документация		
А4			61В542.280СБ	Сборочный чертеж		
				Детали		
Б4		1	61В542.108	Плита	2	2,4кг
				Лист 5 ГОСТ 19903-74		
				Ст3 ГОСТ 14637-89		
				200×300		
				Перетенные данные для исполнений 61В542.280		
				Детали		
Б4		2	61В542.109	Стойка	2	5,1кг
				Швеллер 20 ГОСТ 8240-89		
				Ст3 ГОСТ 535-88		
				ℓ=275		
				61В542.280-01		
				Детали		
Б4		2	61В542.111	Стойка	2	4,2кг
				Швеллер 20 ГОСТ 8240-89		
				Ст3 ГОСТ 535-88		
				ℓ=227		

Изм.	Лист	№ докум.	Подп.	Дата
Разраб.		Узбекова		
Пров.		Гончаренко		
Нач. отд.		Григорьянц		
Н. контр.		Амбрас		
Утв.				

61В542.280

Опора (поз. 18,53).

Лит.	Лист	Листов
И	1	2

Харьковский Сантехпроект.

Формат А4

Формат	Зона	Поз.	Обозначение	Наименование	Кол.	Примеч.
				61В542.280-02		
				Детали		
Б4		2	61В542.112	Стойка	2	3,3кг
				Швеллер 20 ГОСТ 8240-89		
				Ст3 ГОСТ 535-88		
				ℓ=180		
				61В542.280-03		
				Детали		
Б4		3	61В542.113	Стойка	2	4,1кг
				Швеллер 20 ГОСТ 8240-89		
				Ст3 ГОСТ 535-88		
				ℓ=280		

Изм.	Лист	№ докум.	Подп.	Дата

61В542.280

Лист 2

Альбом 16

Формат	Зона	Поз.	Обозначение	Наименование	Кол.	Примеч.
				Документация		
А3			61В544.060СБ	Сборочный чертеж		
				Сборочные единицы		
А4		1	61В544.070	Рама	1	
А4		2	61В544.080	Бункер	1	

Изм	Лист	N докум.	Подп.	Дата	61В544.060
Разраб.		Извекова			Опора с бункером (поз. 19)
Пров.		Севрюков			Лит. И; Лист; Листов 1
Н. контр.		Ямбрас			Харьковский Сантехпроект
Утв.					

Инв. № подл. | Подп. и дата | Взам. инв. № | Инв. № дубл. | Подп. и дата

Формат А4

Формат	Зона	Поз.	Обозначение	Наименование	Кол.	Примеч.
				Документация		
А3			61В544.070СБ	Сборочный чертеж		
				Детали		
Б4		1	61В544.017	Балка	2	21,4 кг
				Швеллер 12 ГОСТ 8240-89		
				Ст3 ГОСТ 535-88		
				ℓ=2060		
Б4		2	61В544.018	Балка	2	20,3 кг
				Швеллер 12 ГОСТ 8240-89		
				Ст3 ГОСТ 535-88		
				ℓ=1956		
Б4		3	61В544.019	Балка	2	14,2 кг
				Швеллер 12 ГОСТ 8240-89		
				Ст3 ГОСТ 535-88		
				ℓ=1336		
Б4		4	61В544.021	Стойка	8	2,5 кг
				Швеллер 12 ГОСТ 8240-89		
				ℓ=244 Ст3 ГОСТ 535-88		
Б4		5	61В544.022	Плита	4	3,6 кг
				Лист 16 ГОСТ 19903-74		
				Ст3 ГОСТ 14637-89		
				160×180		
А4		6	61В544.023	Косынка	8	
Б4		7	61В544.024	Накладка	4	1,9 кг
				Лист 8 ГОСТ 19903-74		
				Ст3 ГОСТ 14637-89		
				150×800		

Изм	Лист	N докум.	Подп.	Дата	61В544.070
Разраб.		Извекова			Рама
Пров.		Гончаренко			Лит. И; Лист; Листов 1
Нач. отд.		Григорьянц			Харьковский Сантехпроект
Н. контр.		Ямбрас			
Утв.					

Инв. № подл. | Подп. и дата | Взам. инв. № | Инв. № дубл. | Подп. и дата

Формат А4

61В544.060СБ

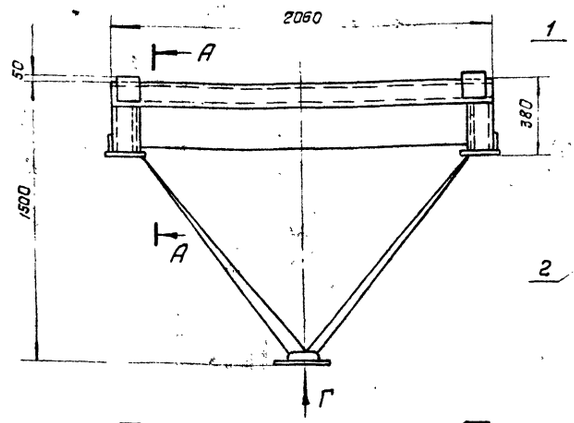

Б – Б (м. 1:10)

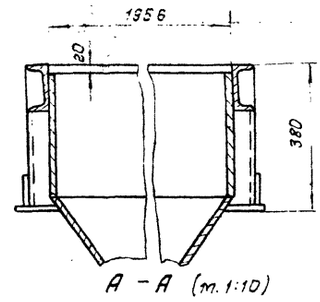

А – А (м. 1:10)

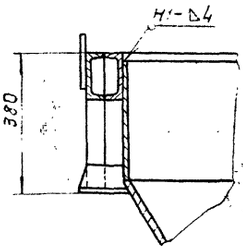

Г (м. 1:5)

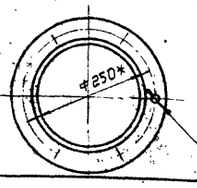

В-В (м. 1:2)

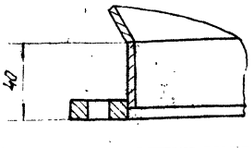

1. $\pm \frac{IT16}{2}$

2. Сварку производить электродами Э-42 ГОСТ 9467-75. Сварные швы по ГОСТ 5264-80.

3.* Размеры для справки.

Изм	Лист	N докум.	Подп.	Дата	61В544.060СБ
Разраб.		Извекова			Опора с бункером (поз 19) Сварочный чертеж.
Пров		Гончаренко			Лит. И; Масса 84,0; Масштаб 1:20
Т. контр.		Севрюков			Лист; Листов 1
Нач. отд.		Григорьянц			Харьковский Сантехпроект
Н. контр.		Ямбрас			
Утв.					

Инв. № подл. | Подп. и дата | Взам. инв. № | Инв. № дубл. | Подп. и дата

Б1В544.070СБ

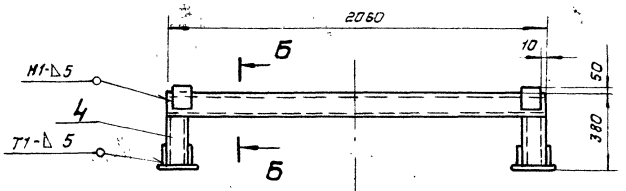

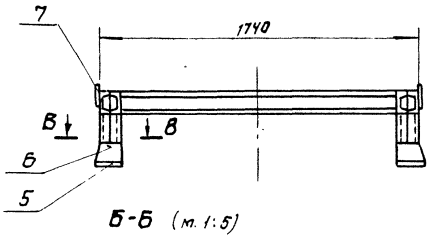

Б-Б (м. 1:5)

В-В (м. 1:5)

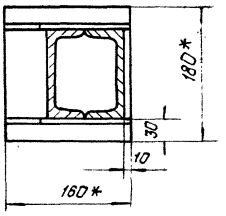

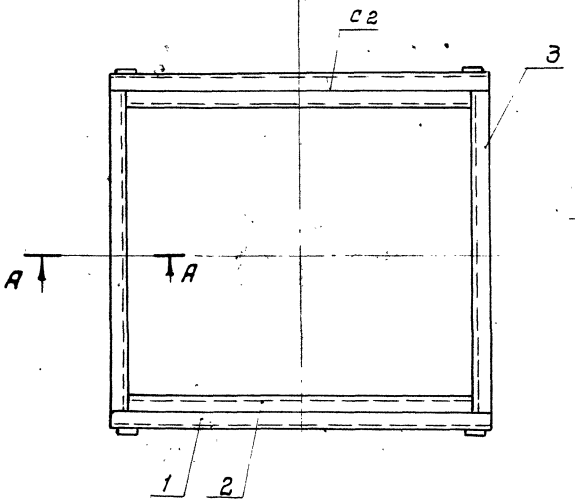

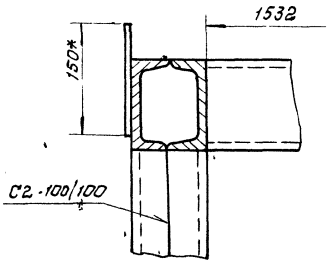

А-А (м. 1:5)

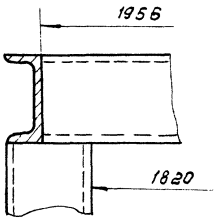

1. $\pm \frac{IT16}{2}$.

2. Сварку производить электродами Э-42 ГОСТ 9467-75. Сварные швы по ГОСТ 5264-80

3. Кромки реза деталей Б4 - $\overset{25}{\nabla}$.

4. *Размеры для справки.

					Б1В544.070СБ			
Изм.	Лист	N докум.	Подп.	Дата				
Разраб.		Узбекова			Рама	Лит.	Масса	Масштаб
Пров.		Гончаренко				И	162,0	1:20
Т. контр.		Севрюков			Сборочный чертеж.	Лист	Листов 1	
Нач. отд.		Григорьянц				Харьковский Сантехпроект		
Н. контр.		Амбрас						
Утв.								

Инв. № подл. | Подп. и дата | Взам. инв. № | Инв. № дубл. | Подп. и дата

Альбом 16

формат А3

Б1В544.080СБ

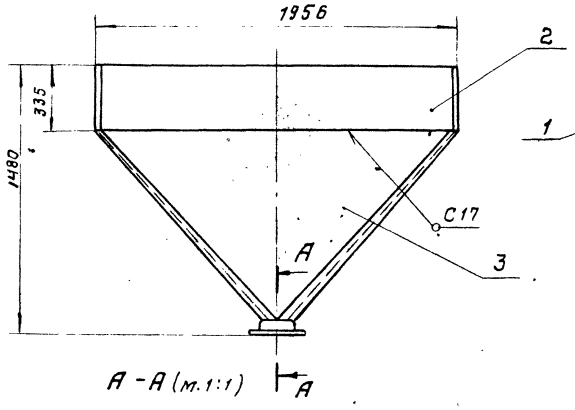

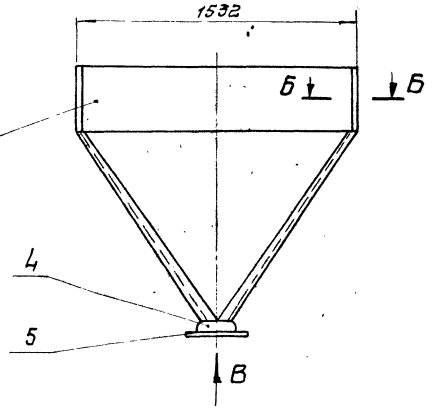

Б-Б (м. 1:1)

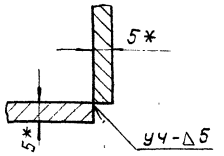

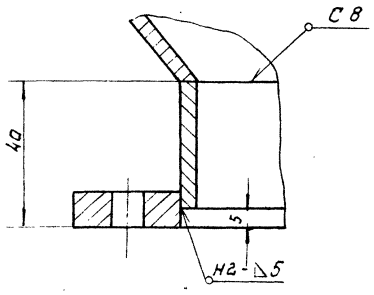

В (м. 1:5)

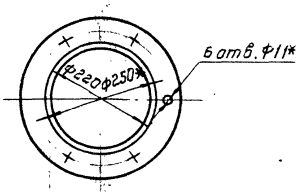

1. $\pm \frac{IT16}{2}$.

2. Сварку производить электродами Э-42 ГОСТ 9467-75. Сварные швы по ГОСТ 5264-80.

3. Кромки реза деталей Б4 - $\overset{25}{\nabla}$.

4. *Размеры для справки.

					Б1В544.080СБ			
Изм.	Лист	N докум.	Подп.	Дата				
Разраб.		Узбекова			Бункер	Лит.	Масса	Масштаб
Пров.		Гончаренко				И	221,0	1:20
Т. контр.		Севрюков			Сборочный чертеж.	Лист	Листов 1	
Нач. отд.		Григорьянц				Харьковский Сантехпроект		
Н. контр.		Амбрас						
Утв.								

Инв. № подл. | Подп. и дата | Взам. инв. № | Инв. № дубл. | Подп. и дата

формат А3

Альбом 16

618544.023

25 V(V)

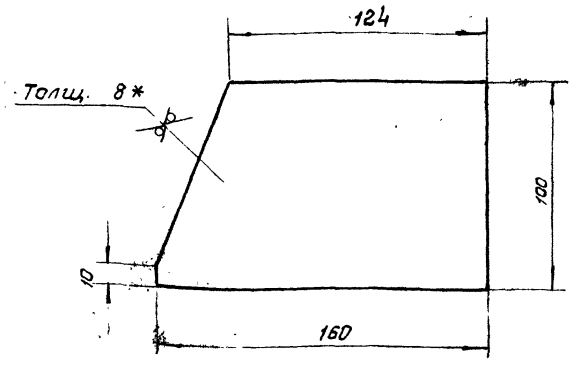

1. $\pm \frac{IT16}{2}$.

2.* Размер для справки.

Изм.	Лист	N докум.	Подп.	Дата
Разраб.		Извекова		
Пров.		Гончаренко		
Т. контр.		Севрюков		
Нач. отд.		Григорьянц		
Н. контр.		Амбрас		
Утв.				

618544.023

Косынка

Лит.	Масса	Масшт.
И	0,9	1:2

Лист | Листов 1

Лист 8 ГОСТ 19903-74 ВСт3 ГОСТ 14637-89

Харьковский Сантехпроект

Формат А4

618544.027

32

25 V(V)

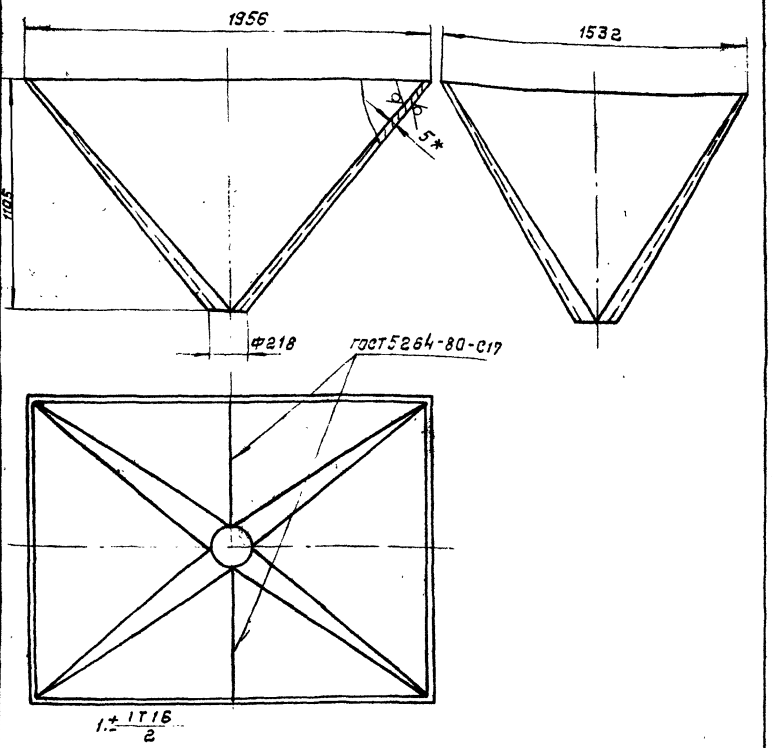

1. $\pm \frac{IT16}{2}$

2. Сварку производить электродами Э-42 ГОСТ 9467-75.

3.* Размер для справки.

Изм.	Лист	N докум.	Подп.	Дата
Разраб.		Извекова		
Пров.		Гончаренко		
Т. контр.		Севрюков		
Нач. отд.		Григорьянц		
Н. контр.		Амбрас		
Утв.				

618544.027

Переход

Лит.	Масса	Масшт.
И	204,0	1:20

Лист | Листов 1

Лист 5 ГОСТ 19903-74 ВСт3 ГОСТ 14637-89

Харьковский Сантехпроект

Формат А4

618544.028

25 √(√)

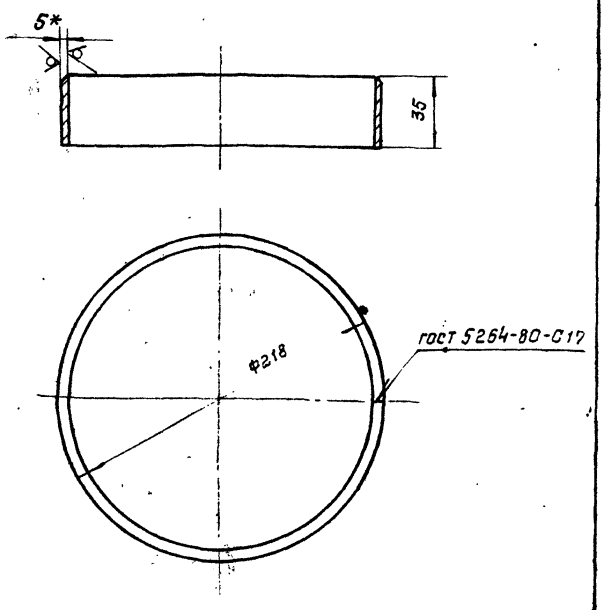

1. $\pm \frac{IT16}{2}$

2. Длина развертки - 668 мм.

3. Сварку производить электродами Э-42 ГОСТ 9467-75.

4.* Размер для справки.

Изм.	Лист	N докум.	Подп.	Дата
Разраб.		Извекова		
Пров.		Гончаренко		
Т. контр.		Севрюков		
Нач. отд.		Григорьянц		
Н. контр.		Амбрас		
Утв.				

618544.028

Кольцо

Лит.	Масса	Масшт.
И	0,86	1:2

Лист | Листов 1

Лист 5 ГОСТ 19903-74 ВСт3 ГОСТ 14637-89

Харьковский Сантехпроект

Формат А4

Формат	Зона	Поз	Обозначение	Наименование	Кол.	Примеч.
				Документация		
А3			618544.080СБ	Сборочный чертеж		
				Детали		
Б4		1	618544.025	Стенка	2	20,0кг
				Лист 5 ГОСТ 19903-74		
				ВСт3 ГОСТ 14637-89		
				335×1522		
Б4		2	618544.026	Стенка	2	25,6кг
				Лист 5 ГОСТ 19903-74		
				ВСт3 ГОСТ 14637-89		
				335×1946		
А4		3	618544.027	Переход	1	
А4		4	618544.028	Кольцо	1	
А4		5	618544.029	Фланец	1	

Изм.	Лист	N докум.	Подп.	Дата
Разраб.		Извекова		
Пров.		Гончаренко		
Нач. отд.		Григорьянц		
Н. контр.		Амбрас		
Утв.				

618544.080

Бункер

Лит.	Лист	Листов
И		1

Харьковский Сантехпроект

Формат А4

Альбом 16

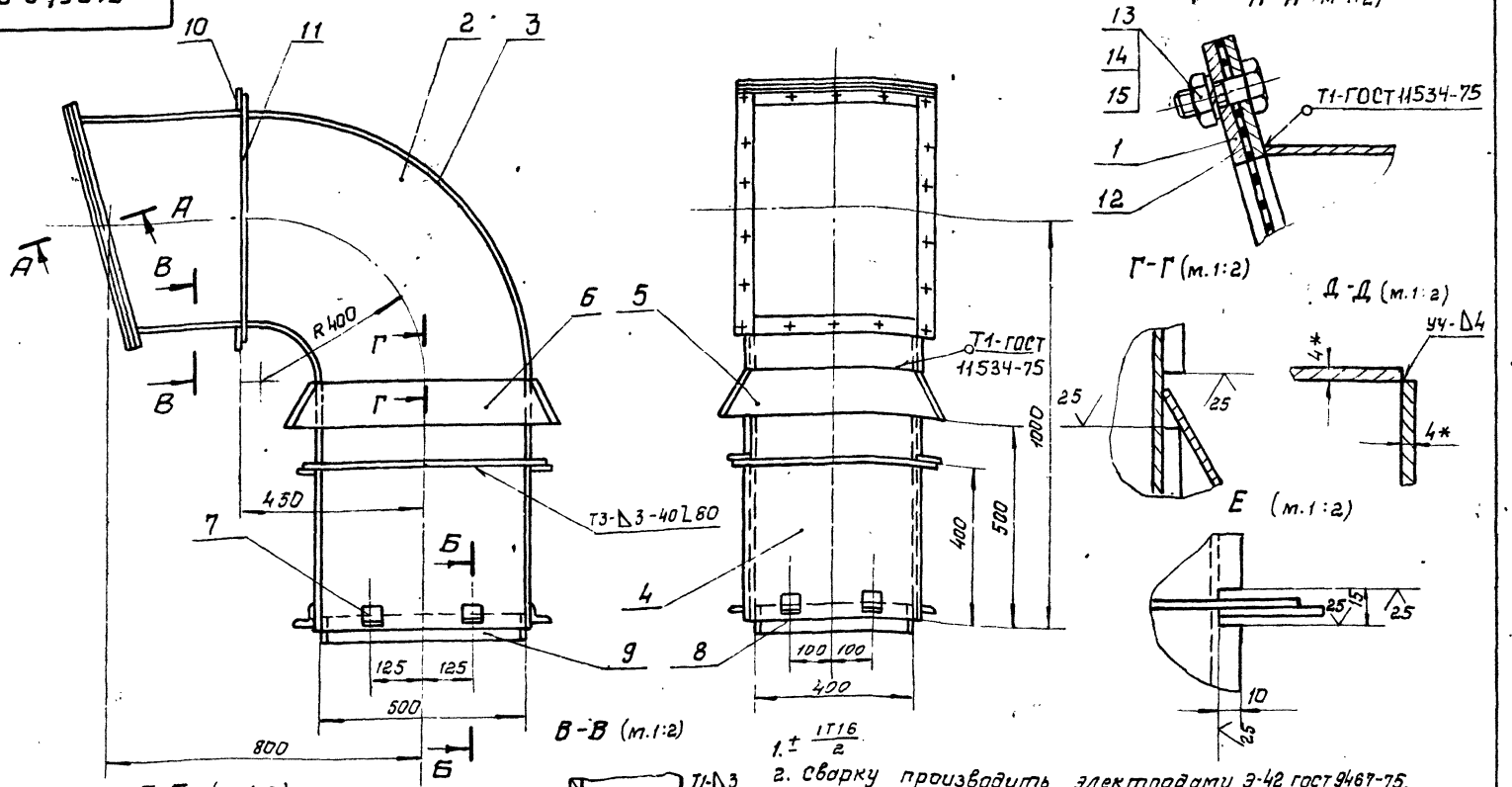

1. ± 1Т16/2
2. Сварку производить электродами Э-42 гост 9467-75. Сварные швы по гост 5264-80, кроме указанных особо.
3. Кромки реза деталей БЧ-25.
4. *Размеры для справки.

Изм.	Лист	N докум.	Подп.	Дата
Разраб.		Извекова		
Пров.		Гончаренко		
Т. контр.		Севрюков		
Нач. отд.		Григорьянц		
Н. контр.		Амбрас		
Утв.				

Б1В543.010СБ

Короб всасывающий (поз.36)

Сборочный чертеж.

Лит.	Масса	Масштаб
Н	98,0	1:10

Лист | Листов 1

Харьковский Сантехпроект

формат А3

Формат	Зона	Поз.	Обозначение	Наименование	Кол.	Примеч.
				Документация		
А3			Б1В543.010СБ	Сборочный чертеж		
				Сборочные единицы		
А4		1	Б1В543.020	Фланец	2	
				Детали		
А4		2	Б1В543.001	Стенка	2	
А4		3	Б1В543.002	Боковина	1	
		4	Б1В543.002-01	Боковина	1	
А4		5	Б1В543.003	Стенка	2	
		6	Б1В543.003-01	Стенка	2	
А4		7	Б1В542.005	Стяжка	8	
Б4		8	Б1В543.005	Накладка	2	0,73кг
				Полоса 4×60 гост 103-76		
				ВСт3 гост 535-88		
				ℓ=390		
Б4		9	Б1В543.006	Накладка	2	0,92кг
				Полоса 4×60 гост 103-76		
				ВСт3 гост 535-88		
				ℓ=490		
Б4		10	Б1В543.007	Ребро	4	0,95кг
				Полоса 5×50 гост 103-76		
				ВСт3 гост 535-88		
				ℓ=486		

Изм.	Лист	N докум.	Подп.	Дата
Разраб.		Извекова		
Пров.		Гончаренко		
Нач. отд.		Григорьянц		
Н. контр.		Амбрас		
Утв.				

Б1В543.010

Короб всасывающий (поз. 34).

Лит.	Лист	Листов
Н	1	2

Харьковский Сантехпроект

формат А4

Формат	Зона	Поз.	Обозначение	Наименование	Кол.	Примеч.
Б4		11	Б1В543.008	Накладка	2	1,15кг
				Полоса 5×50 гост 103-76		
				ВСт3 гост 535-88		
				ℓ=586		
Б4		12	Б1В543.009	Решетка	1	0,6кг
				Сетка N20-2,0		
				гост 5336-80		
				460×576		
				Стандартные изделия		
		13		Болт М12×30.58	18	
				гост 7798-70		
		14		Гайка М12.5 гост 5915-76	18	
		15		Шайба 12.657 гост 6402-70	18	

Изм.	Лист	N докум.	Подп.	Дата

Б1В543.010

Лист 2

25266-20 34

формат А4

Б18543.020СБ

Альбом 16

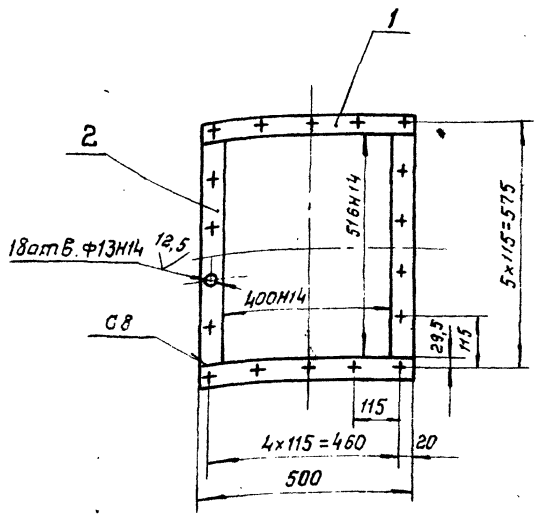

1. Неуказанные предельные отклонения размеров $\pm \frac{IT16}{2}$.
2. Кромки реза деталей Б4 — $\sqrt{25}$.
3. Сварку производить электродами Э-42. ГОСТ 9467-75. Сварные швы по ГОСТ 5264-80.

Изм.	Лист	№ докум.	Подп.	Дата
Разраб.		Извекова		
Провер.		Ганчаренко		
Т. контр.		Себрюков		
Нач. отд		Григорьянц		
Н. контр.		Амбрас		
Утв.				

Б18543.020СБ

Фланец
Сборочный чертеж.

Лит.	Масса	Масштаб
И	4,0	1:10

Лист	Листов 1

Харьковский Сантехпроект

Формат А4

Инв. № подл. | Подп. и дата | Взам. инв. № | Инв. № дубл. | Подп. и дата

Б18543.001

$\sqrt{25}$ ($\sqrt{}$)

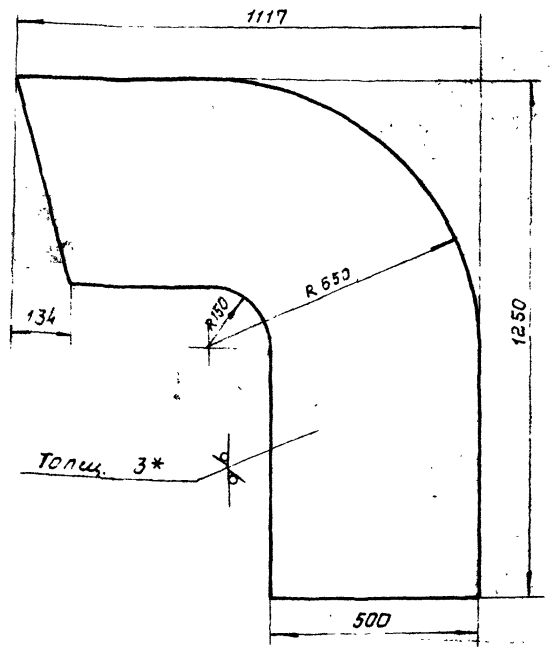

1. $\pm \frac{IT16}{2}$.
2. * Размер для справки.

Изм.	Лист	№ докум.	Подп.	Дата
Разраб.		Извекова		
Пров.		Ганчаренко		
Т. контр.		Себряков		
Нач. отд		Григорьянц		
Н. контр.		Амбрас		
Утв.				

Б18543.001

Стенка

Лит.	Масса	Масшт.
И	19,7	1:10

Лист	Листов 1

Лист 3 ГОСТ 19903-74
ВСт3 ГОСТ 16523-89

Харьковский Сантехпроект

Формат А4

Инв. № подл. | Подп. и дата | Взам. инв. № | Инв. № дубл. | Подп. и дата

Б18543.002

$\sqrt{25}$ ($\sqrt{}$)

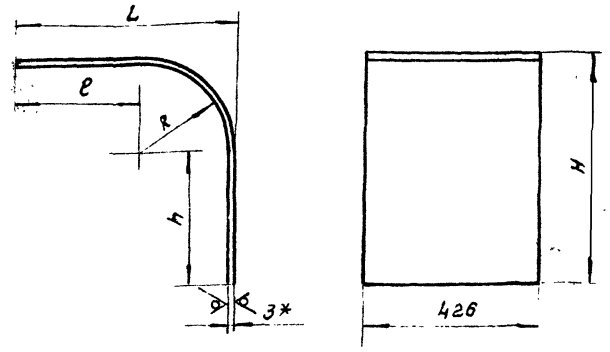

Обозначение	L	H	ℓ	R	h	Длина развертки мм	Масса кг
Б18543.002	1120	1253	467	650	600	2090	21,0
-01	486	753	336	147		1170	11,7
-02	617	650	517	97	550	1223	12,2
-03	483	533	383		433	972	9,7

1. $\pm \frac{IT16}{2}$
2. * Размер для справки.

Изм.	Лист	№ докум.	Подп.	Дата
Разраб.		Извекова		
Провер.		Ганчаренко		
Т. контр.		Себрюков		
Нач. отд		Григорьянц		
Н. контр.		Амбрас		
Утв.				

Б18543.002

Бокавина

Лит.	Масса	Масшт.
И	—	—

Лист	Листов

Лист 3 ГОСТ 19903-74
ВСт3 ГОСТ 14637-89

Харьковский Сантехпроект

Формат А4

Инв. № подл. | Подп. и дата | Взам. инв. № | Инв. № дубл. | Подп. и дата

Формат	Зона	Поз.	Обозначение	Наименование	Кол.	Примеч.
				Документация		
А4			Б18543.020СБ	Сборочный чертеж		
				Детали		
Б4		1	Б18543.011	Планка	2	0,98 кг
				Полоса 5×50 ГОСТ 103-76		
				ВСт3 ГОСТ 535-88		
				ℓ = 500		
Б4		2	Б18543.012	Планка	2	1,0 кг
				Полоса 5×50 ГОСТ 103-76		
				ВСт3 ГОСТ 535-88		
				ℓ = 516		

Изм.	Лист	№ докум.	Подп.	Дата
Разраб.		Извекова		
Пров.		Ганчаренко		
Нач. отд		Григорьянц		
Н. контр.		Амбрас		
Утв.				

Б18543.020

Фланец

Лит.	Лист	Листов
И		1

Харьковский Сантехпроект

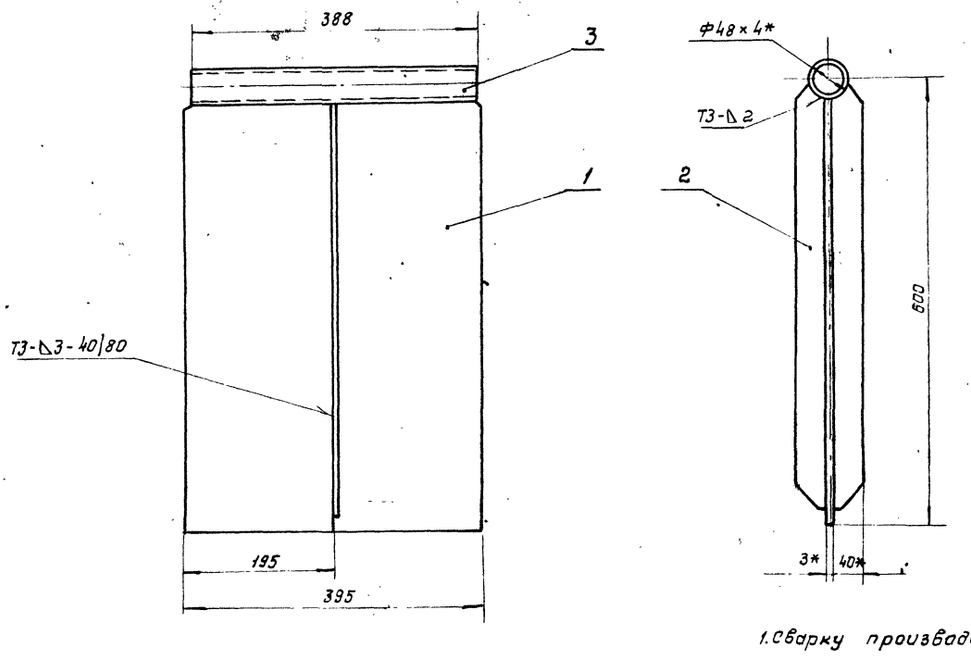

1. Сварку производить электродами Э-42 ГОСТ 9467-75. Сварные швы по ГОСТ 5264-80.
2. *Размеры для справки.

Изм.	Лист	N докум.	Подп.	Дата	Б18543.050СБ		
Разраб.		Извекова			Заслонка сборочный чертеж.	Лит.	Масса 7,2 / Масштаб 1:2
Пров.		Гончаренко				И	
Т. контр.		Севрюков				Лист	Листов 1
Нач. отд.		Григорьянц				Харьковский Сантехпроект	
Н. контр.		Амбрас					
Утв.							

Формат А3

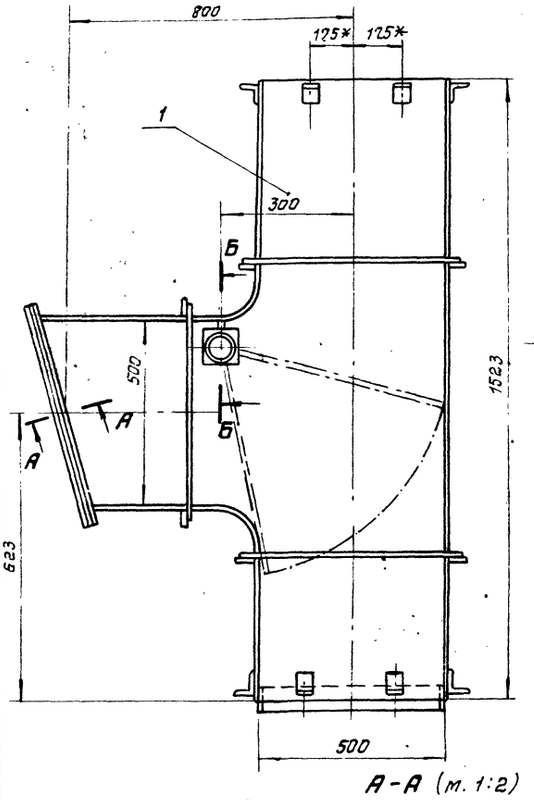

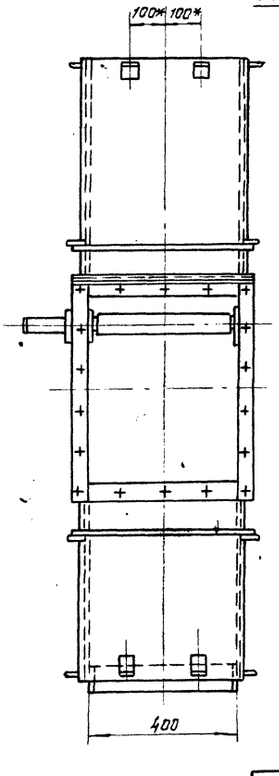

А-А (м. 1:2)

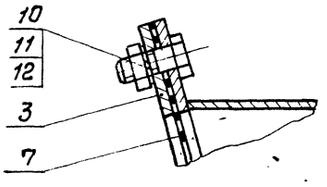

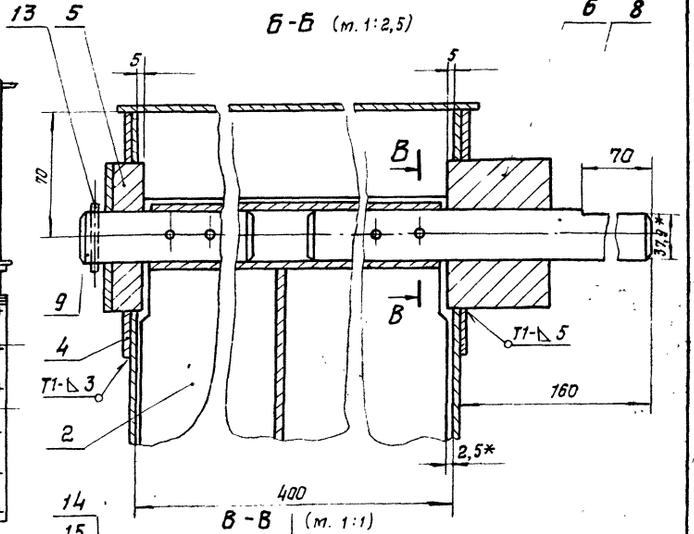

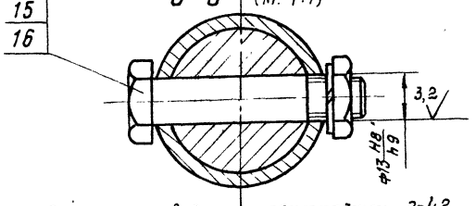

1. Сварку производить электродами Э-42 ГОСТ 9467-75. Сварные швы по ГОСТ 5264-80.
2. Размеры для справки.

Изм.	Лист	N докум.	Подп.	Дата	Б18543.030СБ		
Разраб.		Извекова			Короб всасывающий (поз. 39). Сборочный чертеж.	Лит.	Масса 135,0 / Масштаб 1:10
Пров.		Гончаренко				И	
Т. контр.		Севрюков				Лист	Листов 1
Нач. отд.		Григорьянц				Харьковский Сантехпроект	
Н. контр.		Амбрас					
Утв.							

Альбом 16

Форм.	Зона	Поз.	Обозначение	Наименование	Кол.	Примеч.
				Документация		
А3			5185543.040СБ	Сборочный чертеж		
				Сборочные единицы		
А4		1	5185543.020	Фланец	1	
				Детали		
А4		2	5185543.017	Стенка	2	
А4		3	5185543.002-02	Боковина	1	
		4	5185543.002-03	Боковина	1	
А4		5	5185542.005	Стяжка	16	
Б4		6	5185543.018	Накладка	2	0,92кг
				Полоса 4х60 гост 103-76		
				Вст3 гост 535-88		
				ℓ=490		
Б4		7	5185543.019	Накладка	2	0,73кг
				Полоса 4х60 гост 103-76		
				Вст3 гост 535-88		
				ℓ=390		
Б4		8	5185543.021	Ребро	6	0,95кг
				Полоса 5х50 гост 103-76		
				Вст.3 гост 535-88		
				ℓ=486		
Б4		9	5185543.022	Ребро	6	1,15
				Полоса 5х50 гост 103-76		
				Вст3 гост 535-88		
				ℓ=586		

Инв.№ подл. | Подп. и дата | Инв.№ дубл. | Взам. инв.№ | Подп. и дата

Изм.	Лист	№ докум.	Подп.	Дата
Разраб.		Извекова		
Пров.		Гончаренко		
Нач. отд.		Григорьянц		
Н. контр.		Амбрас		
Утв.				

5185543.040

Корпус

Лит.	Лист	Листов
И	1	2

Харьковский Сантехпроект

Формат А4

Форм.	Зона	Поз.	Обозначение	Наименование	Кол.	Примеч.
А4		10	5185543.023	Стенка	1	0,4 кг
				Лист 3 гост 19903-74		
				Вст3 гост 16523-89		
				44х388		
Б4		11	5185543.024	Плита	2	0,62кг
				Лист 4 гост 19903-74		
				Вст3 гост 14637-89		
				140х140		
Б4		12	5185543.025	Боковина	1	15,2кг
				Лист 3 гост 19903-74		
				Вст3 гост 16523-89		
				426х1523		

Инв.№ подл. | Подп. и дата | Инв.№ дубл. | Взам. инв.№ | Подп. и дата

Изм.	Лист	№ докум.	Подп.	Дата

5185543.040

Лист 2

Формат А4

5185543.003

25 ✓(V)

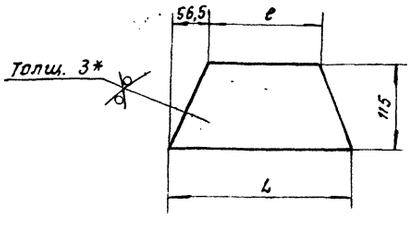

Обозначение	L	ℓ	Масса кг
5185543.003	520	407	1,25
-01	620	507	1,5

1. $\pm \frac{IT16}{2}$.

2. * Размер для справки.

Инв.№ подл. | Подп. и дата | Инв.№ дубл. | Взам. инв.№ | Подп. и дата

Изм.	Лист	№ докум.	Подп.	Дата
Разраб.		Извекову		
Пров.		Гончаренко		
Т. контр.		Севрюков		
Нач. отд.		Григорьянц		
Н. контр.		Амбрас		
Утв.				

5185543.003

Стенка

Лит.	Масса	Масштаб
И	–	–
Лист	Листов 1	

Лист 3 гост 19903-74
Вст3 гост 16523-89

Харьковский Сантехпроект

Формат А4

Формат	Зона	Поз.	Обозначение	Наименование	Кол.	Примеч.
				Документация		
А3			5185543.030СБ	Сборочный чертеж		
				Сборочные единицы		
А4		1	5185543.040	Корпус	1	
А4		2	5185543.050	Заслонка	1	
А4		3	5185543.020	Фланец	1	
				Детали		
А4		4	5185543.013	Кольцо	1	
А4		5	5185543.014	Бобышка	1	
А4		6	5185543.015	Бобышка	1	
Б4		7	5185543.016	Решетка	1	0,6кг
				Сетка №20-2,0		
				гост 5336-80 460х576		
А4		8	5185543.026	Ось	1	
А4		9	5185543.027	Ось	1	
				Стандартные изделия		
		10		Болт М12х30.58 гост 7798-70	20	
		11		Гайка М12.5 гост 5915-70	20	
		12		Шайба 12.65г гост 6402-70	20	
		13		Шплинт 6,3х60 гост 397-79	1	
		14		Болт М12х65.58 гост 7817-72	4	
		15		Гайка М12.5 гост 5915-70	4	
		16		Шайба 12.65г гост 6402-70	4	

Инв.№ подл. | Подп. и дата | Инв.№ дубл. | Взам. инв.№ | Подп. и дата

Изм.	Лист	№ докум.	Подп.	Дата
Разраб.		Извекова		
Пров.		Гончаренко		
Нач. отд.		Григорьянц		
Н. контр.		Амбрас		
Утв.				

5185543.030

Короб всасывающий (поз. 35).

Лит.	Лист	Листов
И		1

Харьковский Сантехпроект

25266-20 37

Формат А4

Б1В543.040СБ

Альбом 16

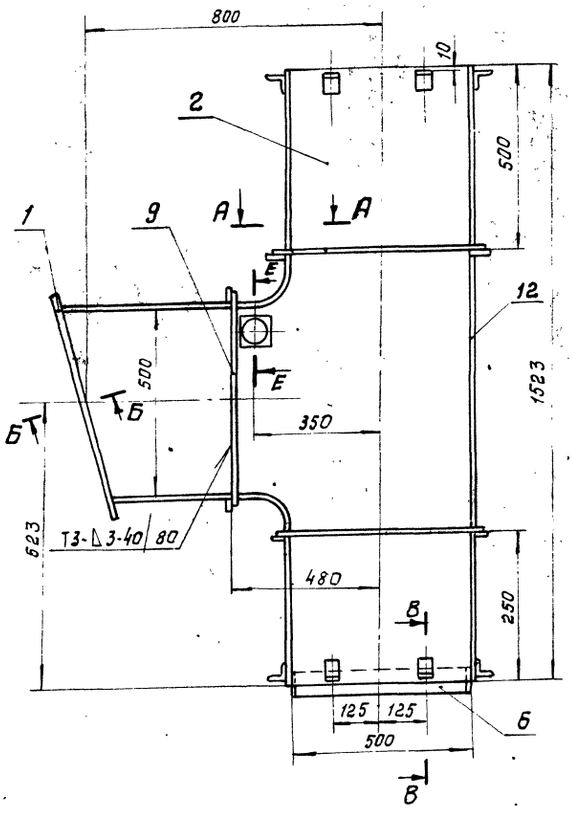

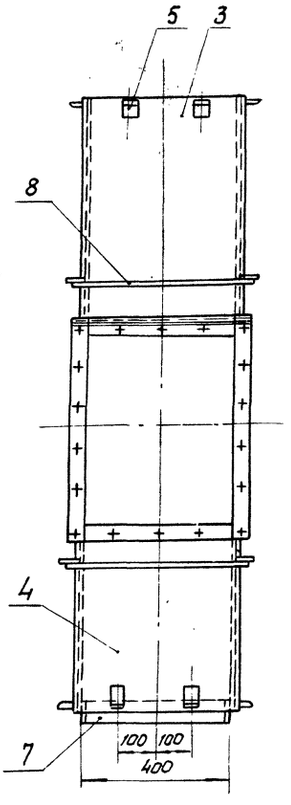

В-В (м.1:2)

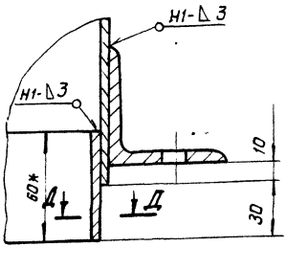

А-А (м.1:2)

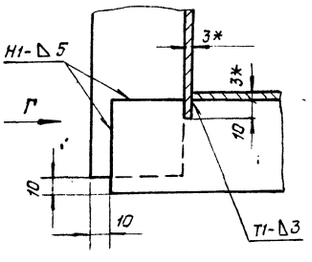

Д-Д (м.1:2)

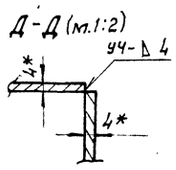

Б-Б (м.1:2)

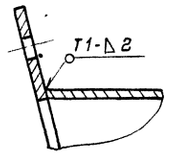

Е-Е (м.1:2)

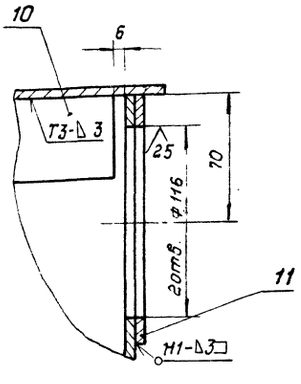

Г (м.1:2)

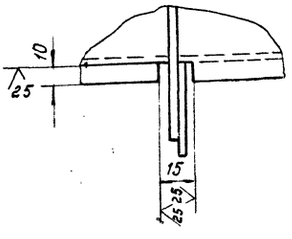

1. $\pm \frac{IT16}{2}$.

2. Сварку производить электродами Э-42 гост 9467-75. Сварные швы по гост 5264-80.

3. Кромки реза деталей Б4-$\overset{25}{\vee}$.

4. *Размеры для справки.

					Б1В543.040СБ			
Изм.	Лист	N докум.	Подп.	Дата	Корпус. Сборочный чертеж.	Лит.	Масса	Масштаб
Разраб.		Извекова				И	115,0	1:10
Пров.		Гончаренко				Лист	Листов 1	
Т контр.		Севрюков				Харьковский Сантехпроект		
Нач. отд.		Григорьянц						
Н контр.		Ямбрас						
Утв.								

Инв. № подл. | Подп. и дата | Взам. инв. № | Инв. № дубл. | Подп. и дата

Альбом 16

Б1В543.017

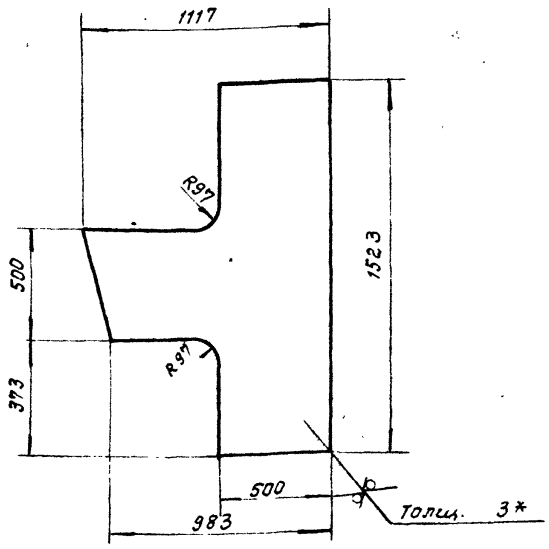

1. $\pm \frac{IT16}{2}$.
2. * Размер для справки.

Изм.	Лист	№ докум.	Подп.	Дата
Разраб.		Извекова		
Провер.		Гончаренко		
Т. контр.		Севрюков		
Нач. отд.		Григорьянц		
Н. контр.		Амбрас		
Утв.				

Стенка

Лит.	Масса	Масштаб
И	26,3	1:20

Лист | Листов 1

Лист 3 гост 19903-74
ВСТ3 гост 16523-89

Харьковский Сантехпроект

формат А4

Б1В543.013

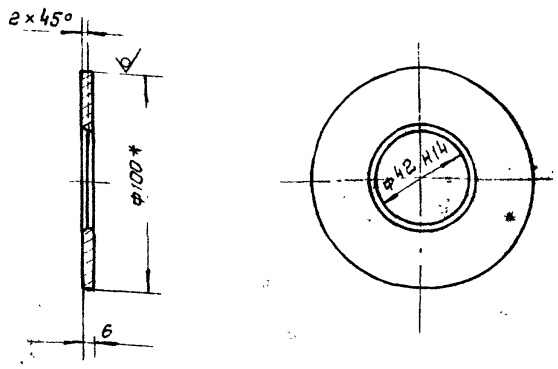

1. Неуказанные пред. откл. размеров $\pm \frac{IT14}{2}$.
2. * Размер для справки.

Изм.	Лист	№ докум.	Подп.	Дата
Разраб.		Извекова		
Провер.		Гончаренко		
Т. контр.		Севрюков		
Нач. отд.		Григорьянц		
Н. контр.		Амбрас		
Утв.				

Кольцо

Лит.	Масса	Масштаб
И	0,4	1:2

Лист | Листов 1

Круг В100 гост 2590-88
ВСТ3 гост 535-88

Харьковский Сантехпроект

формат А4

Б1В543.014

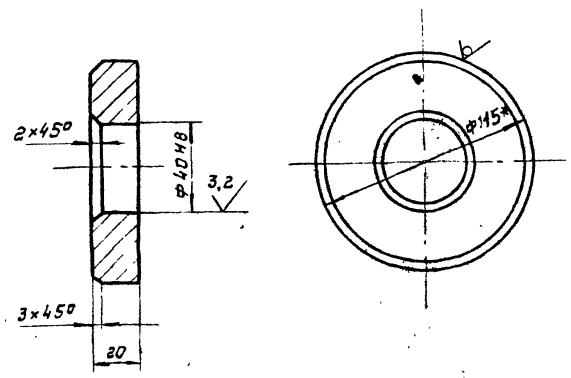

1. Неуказанные пред. откл. размеров $\pm \frac{IT14}{2}$
2. * Размер для справки.

Изм.	Лист	№ докум.	Подп.	Дата
Разраб.		Извекова		
Провер.		Гончаренко		
Т. контр.		Севрюков		
Нач. отд.		Григорьянц		
Н. контр.		Амбрас		
Утв.				

Бобышка

Лит.	Масса	Масштаб
И	1,1	1:2

Лист | Листов 1

Круг В100 гост 2590-88
ВСТ3 гост 535-88

Харьковский Сантехпроект

формат А4

Б1В543.015

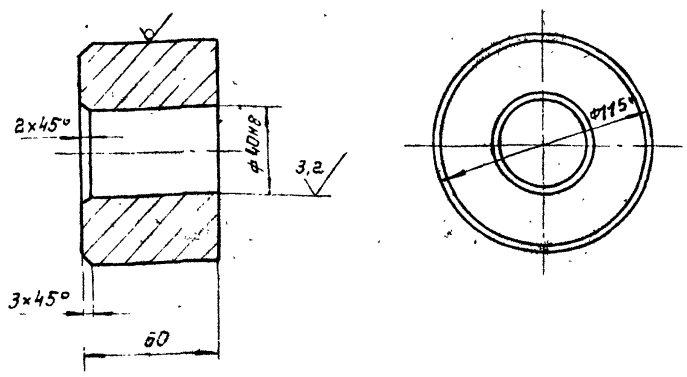

1. Неуказанные пред откл. размеров $\pm \frac{IT14}{2}$
2. * Размер для справки.

Изм.	Лист	№ докум.	Подп.	Дата
Разраб.		Извекова		
Провер.		Гончаренко		
Т. контр.		Севрюков		
Нач. отд.		Григорьянц		
Н. контр.		Амбрас		
Утв.				

Бобышка

Лит.	Масса	Масштаб
И	3,2	1:2

Лист | Листов 1

Круг В100 гост 2590-88
ВСТ3 гост 535-88

Харьковский Сантехпроект

Альбом 16

61В543.027

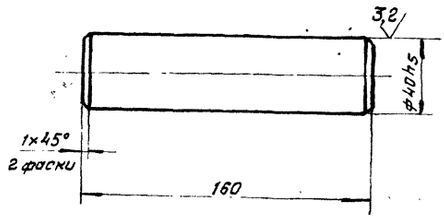

1. Неуказанные пред. откл. размеров $\pm \frac{IT14}{2}$.
2. Твердость HRC 35... 40.

Изм.	Лист	№ докум.	Подп.	Дата
Разраб.		Извекова		
Пров.		Гончаренко		
Т. контр.		Севрюков		
Нач. отд.		Григорьянц		
Н. контр.		Амбрас		
Утв.				

61В543.027

Ось

Лит.	Масса	Масштаб
И	1:5	1:2

Лист | Листов 1

Сталь 45 гост 1050-88

Харьковский Сантехпроект

Формат А4

61В543.026

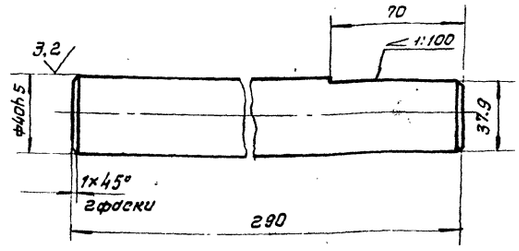

1. Неуказанные пред. откл. размеров $\pm \frac{IT16}{2}$.
2. Твердость HRC 35... 40.

Изм.	Лист	№ докум.	Подп.	Дата
Разраб.		Извекова		
Пров.		Гончаренко		
Т. контр.		Севрюков		
Нач. отд.		Григорьянц		
Н. контр.		Амбрас		
Утв.				

61В543.026

Ось

Лит.	Масса	Масштаб
И	2,5	1:2

Лист | Листов 1

Сталь 45 гост 1050-88

Харьковский Сантехпроект

Формат А4

61В543.072

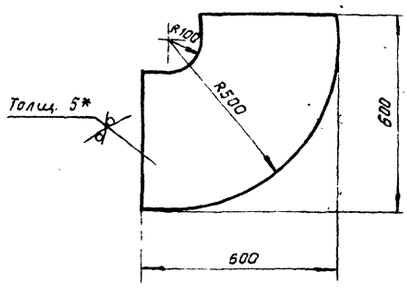

1. $\pm \frac{IT16}{2}$.
2. *Размер для справки

Изм.	Лист	№ докум.	Подп.	Дата
Разраб.		Извекова		
Пров.		Гончаренко		
Т. контр.		Севрюков		
Нач. отд.		Григорьянц		
Н. контр.		Амбрас		
Утв.				

61В543.072

Стенка

Лит.	Масса	Масштаб
И	10,5	1:10

Лист | Листов 1

5 гост 19903-74
Лист ВСт3 гост 14637-89

Харьковский Сантехпроект

Формат А4

Формат	Зона	Поз.	Обозначение	Наименование	Кол.	Примеч.
				Документация		
А3			61В543.050СБ	Сборочный чертеж		
				Детали		
А4		1	61В543.028	Полотно	1	
А4		2	61В543.029	Ребро	2	
Б4		3	61В543.031	Вал	1	1,68кг
				Труба 48×4 гост 8734-75		
				ВСт10 гост 8733-87		
				ℓ=388		

Изм.	Лист	№ докум.	Подп.	Дата
Разраб.		Извекова		
Пров.		Гончаренко		
Нач. отд.		Григорьянц		
Н. контр.		Севрюков		
Утв.				

61В543.050

Заслонка

Лит.	Лист	Листов
И		1

Харьковский Сантехпроект

25266-20 40

Формат А4

Альбом 16

Б1В543.028

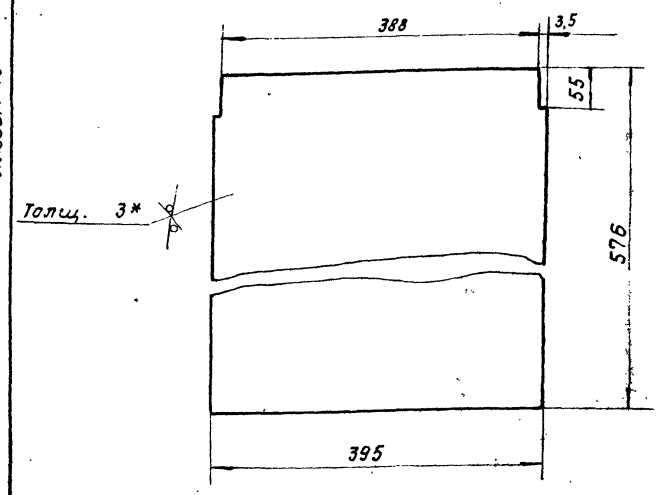

1. $\pm \frac{1T16}{2}$.

2. * Размер для справки.

Изм.	Лист	№ докум.	Подп.	Дата
Разраб.		Извекова		
Провер.		Гончаренко		
Т. контр.		Севрюков		
Нач. отд.		Григорьянц		
Н. контр.		Амбрас		
Утв.				

Б1В543.028

Полотно

Лит.	Масса	Масштаб
И	5,3	1:5
Лист	Листов 1	

Лист 5 ГОСТ 19903-74 / Вст.3 ГОСТ 16523-89

Харьковский Сантехпроект

Формат А4

Б1В543.029

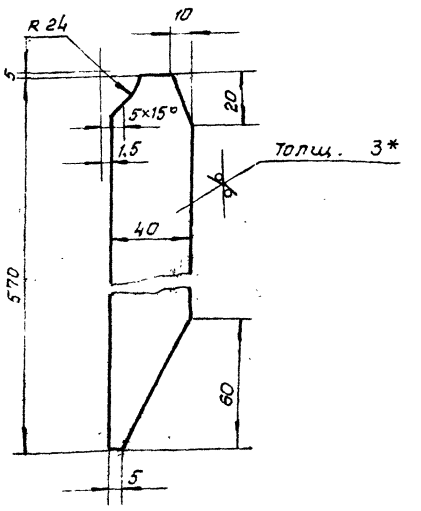

1. $\pm \frac{1T16}{2}$.

2. * Размер для справки.

Изм.	Лист	№ докум.	Подп.	Дата
Разраб.		Извекова		
Пров.		Гончаренко		
Т. контр.		Севрюков		
Нач. отд.		Григорьянц		
Н. контр.		Амбрас		
Утв.				

Б1В543.029

Ребро

Лит.	Масса	Масштаб
И	0,5	1:2
Лист	Листов 1	

Лист 3 ГОСТ 19903-74 / ВСТ3 ГОСТ 16523-89

Харьковский Сантехпроект

Формат А4

Б1В543.070СБ*

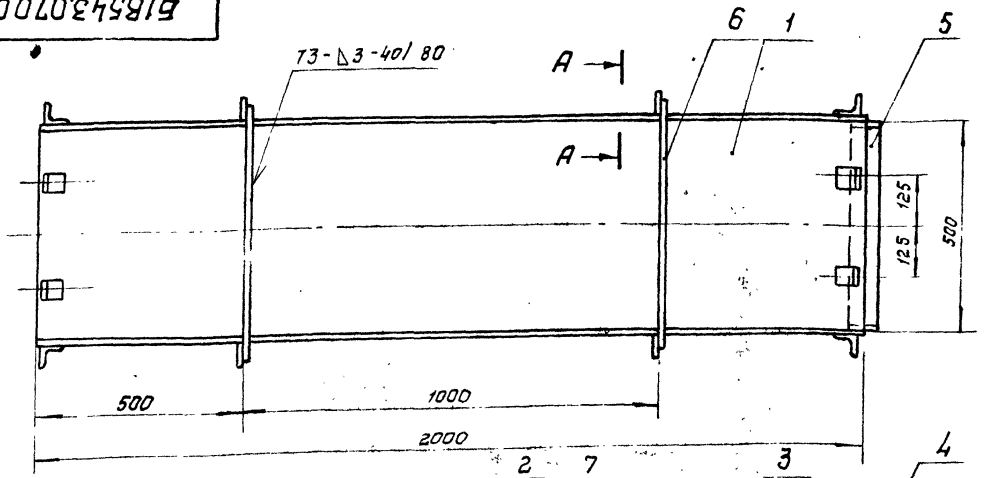

А-А (м 1:2)

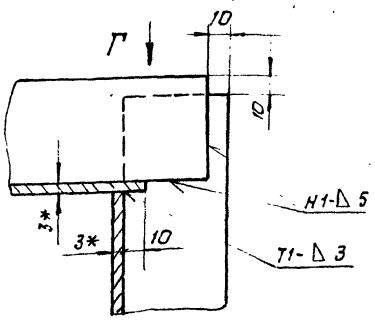

Г (м 1:2)

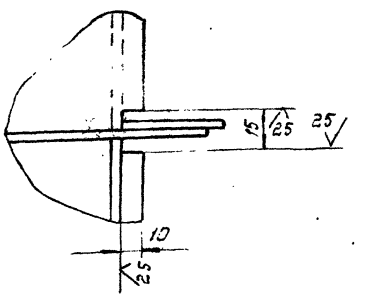

Б-Б (м.1:2)

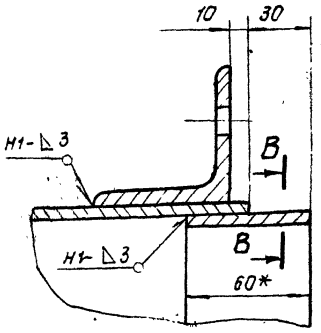

В-В (м.1:1)

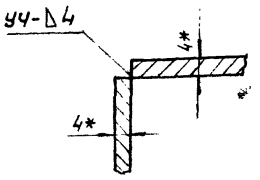

1. $\pm \frac{1T16}{2}$.

2. Сварку производить электродами Э-42 ГОСТ 9467-75. Сварные швы по ГОСТ 5264-80.

3. Кромки реза деталей Б 4 - $\sqrt{25}$.

4. * Размеры для справки.

Изм.	Лист	№ докум.	Подп.	Дата
Разраб.		Извекова		
Пров.		Гончаренко		
Т. контр.		Севрюков		
Нач. отд.		Григорьянц		
Н. контр.		Севрюков		
Утв.				

Б1В543.060СБ

Секция (поз. 3б)

Сборочный чертеж.

Лит.	Масса	Масштаб
И	104,0	1:10
Лист	Листов 1	

Харьковский Сантехпроект

Инв. № подл. | Подп. и дата | Взам. инв. № | Инв. № дубл. | Подп. и дата

Формат А3

Формат	Зона	Поз.	Обозначение	Наименование	Кол.	Примеч.
				Документация		
А3			5185543.060СБ	Сборочный чертеж		
				Детали		
А4		1	5185543.032	Стенка	2	23,5кг
				Лист 3 гост 19903-74		
				ВСт3 гост 16523-89		
				500×2000		
Б4		2	5185543.033	Боковина	2	20,0кг
				Лист 3 гост 19903-74		
				ВСт3 гост 16523-89		
				426×2000		
А4		3	5185542.005	Стяжка	16	
Б4		4	5185543.034	Накладка	2	0,73кг
				Полоса 4×60 гост 103-76		
				ВСт3 гост 535-88		
				ℓ=390		
Б4		5	5185543.035	Накладка	2	0,92кг
				Полоса 4×60 гост 103-76		
				ВСт3 гост 535-88		
				ℓ=490		
Б4		6	5185543.036	Ребро	4	1,15кг
				Полоса 5×50 гост 103-76		
				ВСт3 гост 535-88		
				ℓ=586		

Изм. Лист № докум. Подп. Дата

Разраб. Извекова

Пров. Гончаренко

Нач. отд. Григорьянц

Н. контр. Амбрас

Утв.

5185543.060

Секция (поз. 36).

Лит. Н | Лист 1 | Листов 2

Харьковский Сантехпроект

Альбом 16

Инв. № подл. | Подп. и дата | Взам. инв. № | Инв. № дубл. | Подп. и дата

формат А4

Формат	Зона	Поз.	Обозначение	Наименование	Кол.	Примеч.
Б4		7	5185543.037	Ребро	4	0,95кг
				Полоса 5×50 гост 103-76		
				ВСт3 гост 535-88		
				ℓ=486		

Изм. Лист № докум. Подп. Дата

5185543.060

Лист 2

Инв. № подл. | Подп. и дата | Взам. инв. № | Инв. № дубл. | Подп. и дата

формат А4

5185543.038

25 √(√)

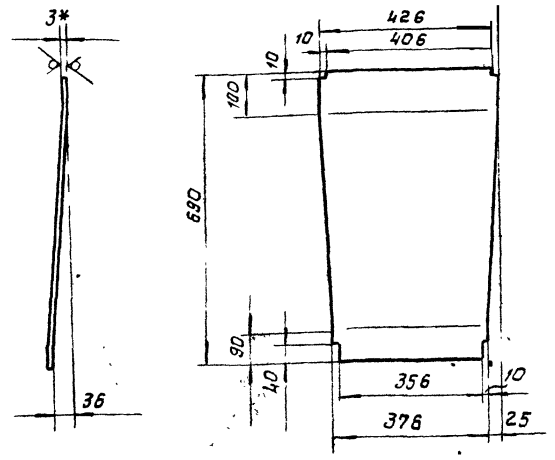

1. ± 1716/2

2. *размер для справки.

Изм. Лист № докум. Подп. Дата

Разраб. Извекова

Провер. Гончаренко

Т. контр. Себрюков

Нач. отд. Григорьянц

Н. контр. Амбрас

Утв.

Стенка

Лит. Н | Масса 6,6 | Масшт. 1:10

Лист | Листов

Лист 3 гост 19903-74 ВСт3 гост 16523-89

Харьковский Сантехпроект

Инв. № подл. | Подп. и дата | Взам. инв. № | Инв. № дубл. | Подп. и дата

формат А4

Формат	Зона	Поз.	Обозначение	Наименование	Кол.	Примеч.
				Документация		
А3			5185543.070СБ	Сборочный чертеж		
				Сборочные единицы		
А4		1	5185543.080	Фланец	2	
				Детали		
А4		2	5185543.038	Стенка	1	
А4		3	5185543.039	Стенка	1	
А4		4	5185543.041	Боковина	1	
А4		5	5185543.042	Боковина	1	
А4		6	5185543.043	Прокладка	1	
				Стандартные изделия		
		7		Болт М12×30.58 гост 7798-70	14	
		8		Гайка М12.5 гост 5915-70	14	
		9		Шайба 12.65г гост 6402-70	14	

Изм. Лист № докум. Подп. Дата

5185543.070

Переход (поз. 37)

Лит. Н | Лист | Листов 1

Харьковский Сантехпроект

Инв. № подл. | Подп. и дата | Взам. инв. № | Инв. № дубл. | Подп. и дата

формат А4

Альбом 16

Формат	Зона	Поз	Обозначение	Наименование	Кол.	Примеч.
				Документация		
А4			61В543.080СБ	Сборочный чертеж		
				Детали		
Б4		1	61В543.044	Балка	2	4,03кг
				Уголок Б-50×50×5 гост 8509-86		
				Вст3 гост 535-88		
				ℓ=1072		
Б4		2	61В543.045	Балка	2	1,34кг
				Уголок Б-50×50×5 гост 8509-86		
				Вст3 гост 535-88		
				ℓ=356		

Инв.№ подл. | Подп. и дата | Взам. инв.№ | Инв.№ дубл. | Подп. и дата

Изм.	Лист	№ докум.	Подп.	Дата
Разраб.		Узбекова		
Пров.		Гончаренко		
Нач. отд.		Григорьянц		
Н. контр.		Амбрас		
Утв.				

61В543.080

Фланец

Лит.	Лист	Листов
И		1

Харьковский Сантехпроект

Формат А4

61В543.080СБ

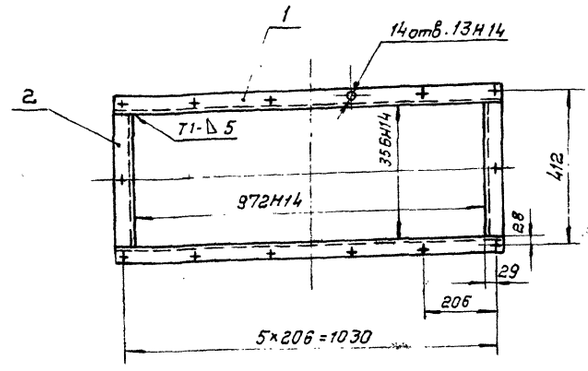

1. $\pm \frac{IT16}{2}$.

2. Сварку производить электродами Э-42 гост 9467-75. Сварные швы по гост 5264-80

3. Кромки реза деталей Б4 - $\sqrt{25}$.

Изм.	Лист	№ докум.	Подп.	Дата
Разраб.		Узбекова		
Пров.		Гончаренко		
Т. контр.		Севрюков		
Нач. отд.		Григорьянц		
Н. контр.		Амбрас		
Утв.				

61В543.080СБ

Фланец

Сборочный чертеж

Лит.	Масса	Масштаб
И	10,8	1:10

Лист	Листов 1

Харьковский Сантехпроект

Формат А4

61В543.070СБ

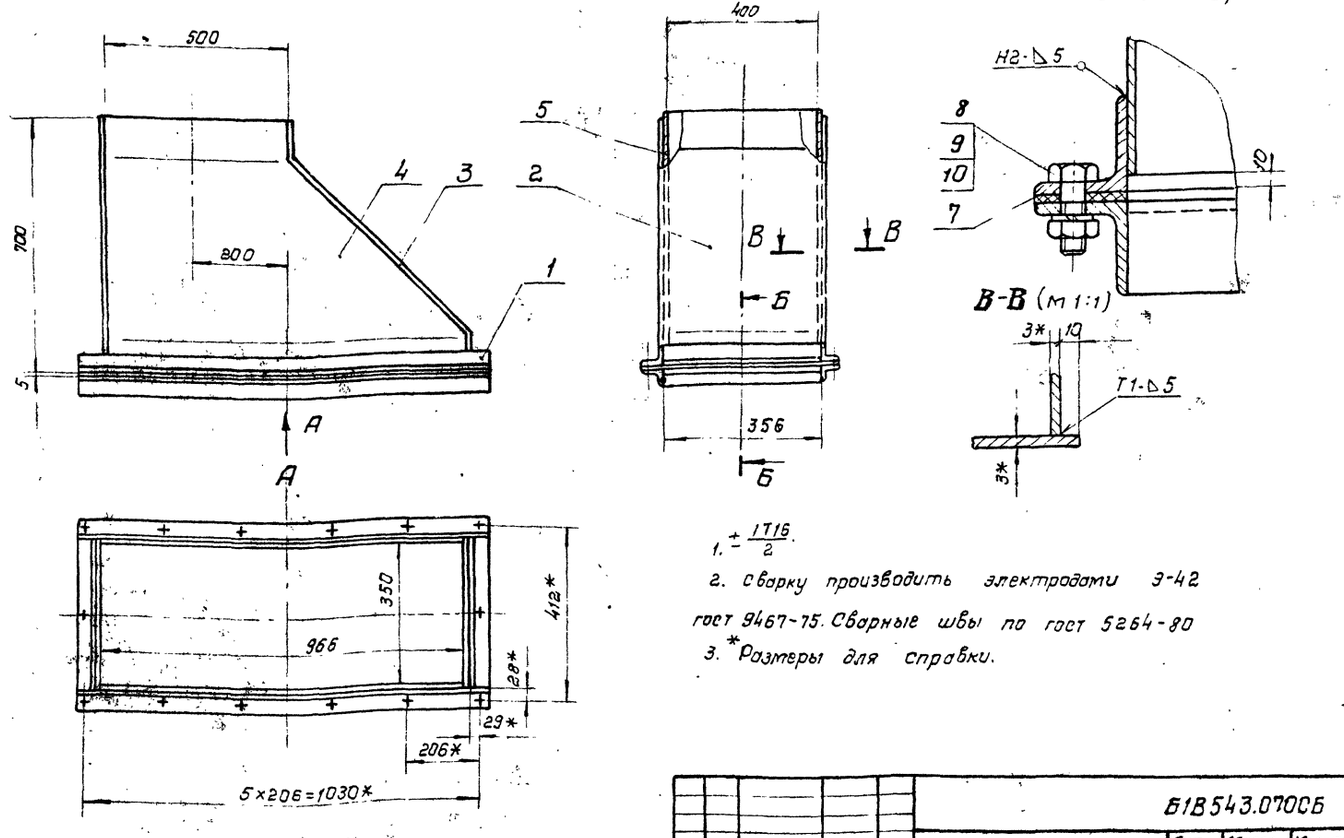

1. $\pm \frac{IT16}{2}$.

2. Сварку производить электродами Э-42 гост 9467-75. Сварные швы по гост 5264-80

3. *Размеры для справки.

Изм.	Лист	№ докум.	Подп.	Дата
Разраб.		Узбекова		
Пров.		Гончаренко		
Т. контр.		Севрюков		
Нач. отд.		Григорьянц		
Н. контр.		Амбрас		
Утв.				

61В543.070СБ

Переход (поз. 37). Сборочный чертеж.

Лит.	Масса	Масштаб
И	65,0	1:10

Лист	Листов 1

Харьковский Сантехпроект

Инв.№ подл. | Подп. и дата | Инв.№ дубл. | Взам. инв.№ | Подп. и дата

Формат А3

Альбом 16

Б1В543.039

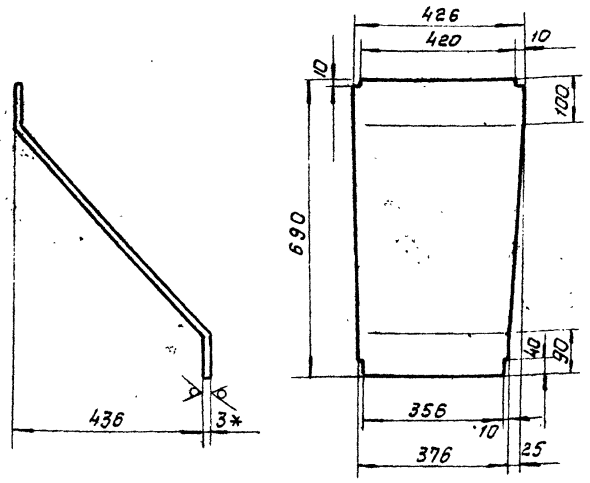

1. $\pm \frac{IT16}{2}$.
2. Длина развертки – 853мм.
3. *Размер для справки.

Изм	Лист	№ докум.	Подп.	Дата
Разраб.		Извекова		
Провер.		Гончаренко		
Т. контр.		Севрюков		
Нач. отд.		Григорьянц		
Н. контр.		Амбрас		
Утв.				

Б1В543.039

Стенка

Лит.	Масса	Масштаб
И	8,4	1:10

Лист | Листов 1

Лист 3 гост 19903-74
ВСТ3 гост 16523-89

Харьковский Сантехпроект

формат А4

Инв. № подл. | Подп. и дата | Взам. инв. № | Инв. № дубл. | Подп. и дата

Б1В543.041

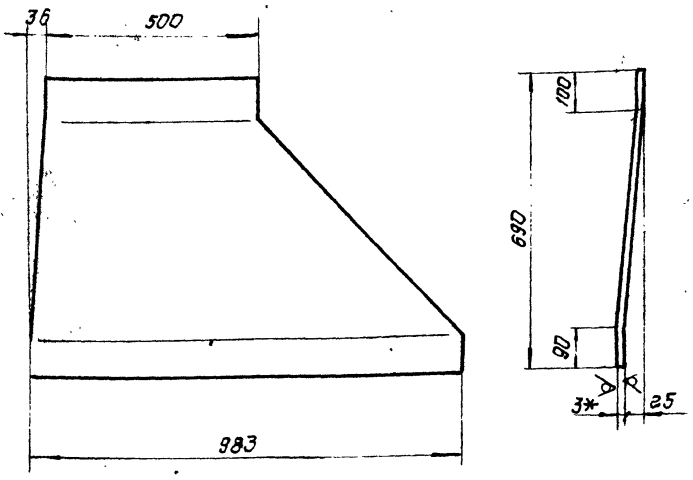

1. $\pm \frac{IT16}{2}$.
2. Длина развертки – 691мм.
3. *Размер для справки.

Изм	Лист	№ докум.	Подп.	Дата
Разраб.		Извекова		
Провер.		Гончаренко		
Т. контр.		Севрюков		
Нач. отд.		Григорьянц		
Н. контр.		Амбрас		
Утв.				

Б1В543.041

Боковина

Лит.	Масса	Масштаб
И	12,2	1:10

Лист | Листов 1

Лист 3 гост 19903-74
ВСТ3 гост 16523-89

Харьковский Сантехпроект

формат А4

Инв. № подл. | Подп. и дата | Взам. инв. № | Инв. № дубл. | Подп. и дата

Б1В543.042

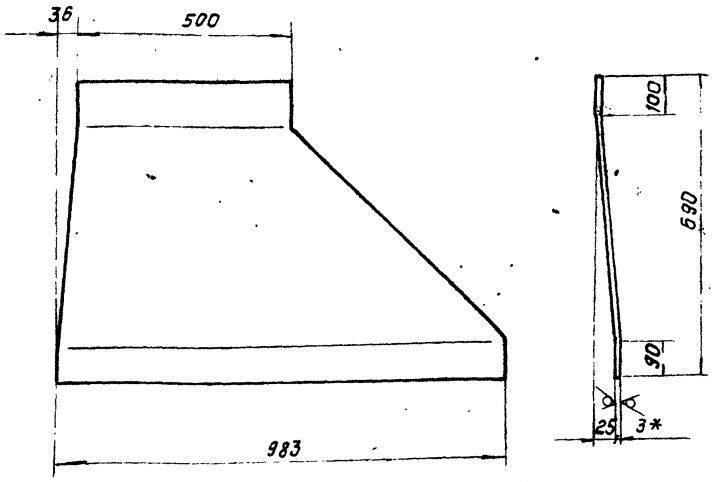

1. $\pm \frac{IT16}{2}$
2. Длина развертки – 691мм.
3. *Размер для справки.

Изм	Лист	№ докум.	Подп.	Дата
Разраб.		Извекова		
Провер.		Гончаренко		
Т. контр.		Севрюков		
Нач. отд.		Григорьянц		
Н. контр.		Амбрас		
Утв.				

Б1В543.042

Боковина

Лит.	Масса	Масштаб
И	12,2	1:10

Лист | Листов 1

Лист 3 гост 19903-74
ВСТ3 гост 16523-89

Харьковский Сантехпроект

формат А4

Инв. № подл. | Подп. и дата | Взам. инв. № | Инв. № дубл. | Подп. и дата

Б1В543.043

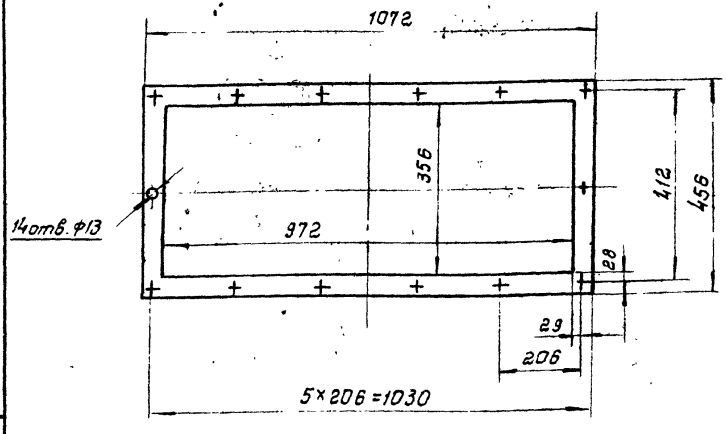

Изм	Лист	№ докум.	Подп.	Дата
Разраб.		Извекова		
Провер.		Гончаренко		
Т. контр.		Севрюков		
Нач. отд.		Григорьянц		
Н. контр.		Амбрас		
Утв.				

Б1В543.043

Прокладка

Лит.	Масса	Масштаб
И	1,0	1:10

Лист | Листов 1

Пластина I, лист, ТМКЩ-С-5-9.9 гост 7338-77

Харьковский Сантехпроект

формат А4

Формат	Зона	Поз.	Обозначение	Наименование	Кол.	Примеч.
				Документация		
А3			61В543.090СБ	Сборочный чертеж		
				Сборочные единицы		
А4		1	61В543.100	Фланец	1	
				Детали		
А4		2	61В543.046	Стенка	2	
А4		3	61В543.047	Боковина	2	
А4		4	61В542.005	Стяжка	8	
Б4		5	61В543.048	Накладка	2	1,15кг
				Полоса 5×60 ГОСТ 103-76		
				Ст3 ГОСТ 535-88		
				ℓ=488		
Б4		6	61В543.049	Накладка	2	0,92кг
				Полоса 5×60 ГОСТ 103-76		
				Ст3 ГОСТ 535-88		
				ℓ=388		

Изм.	Лист	№ докум.	Подп.	Дата
Разраб.	Узбекова			
Пров.	Гончаренко			
Нач. отд.	Григорьянц			
Н. контр.	Амбрас			
Утв.				

61В543.090

Переход
(поз. 38)

Лит.	Лист	Листов
И		1

Харьковский Сантехпроект

Формат А4

Формат	Зона	Поз.	Обозначение	Наименование	Кол.	Примеч.
				Документация		
А4			61В543.100СБ	Сборочный чертеж		
				Детали		
Б4		1	61В543.051	Балка	2	1,14 кг
				Уголок Б-45×45×5 ГОСТ 8509-86		
				Ст3 ГОСТ 535-88		
				ℓ=338		
Б4		2	61В543.052	Балка	2	1,82 кг
				Уголок Б-45×45×5 ГОСТ 8509-86		
				Ст3 ГОСТ 535-88		
				ℓ=540		

Изм.	Лист	№ докум.	Подп.	Дата
Разраб.	Узбекова			
Пров.	Гончаренко			
Нач. отд.	Григорьянц			
Н. контр.	Амбрас			
Утв.				

61В543.100

Фланец

Лит.	Лист	Листов
И		

Харьковский Сантехпроект

Формат А4

61В543.090СБ

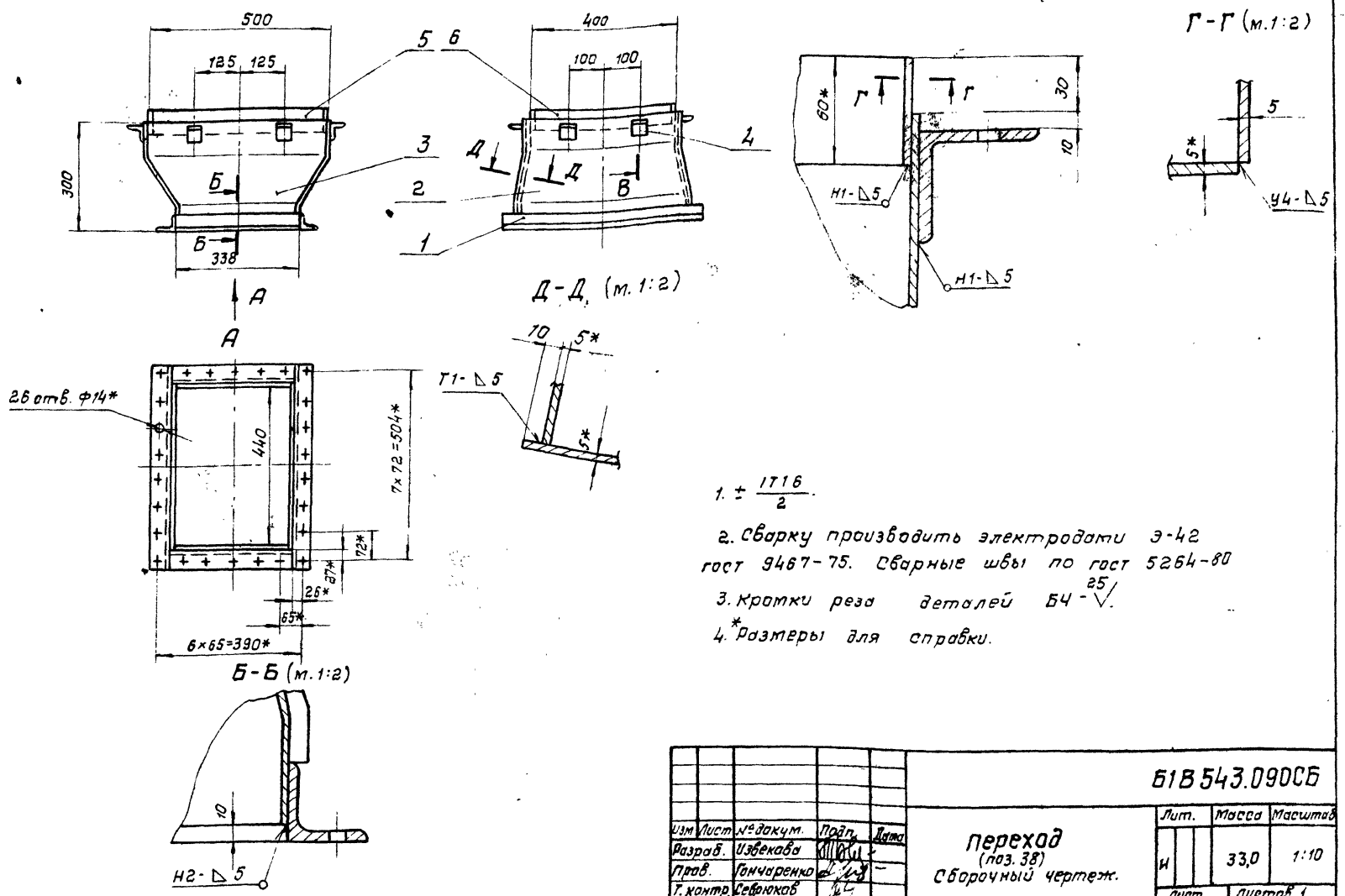

1. $\pm \frac{1716}{2}$.

2. Сварку производить электродами Э-42 ГОСТ 9467-75. Сварные швы по ГОСТ 5264-80

3. Кромки реза деталей Б4 - $\frac{25}{\sqrt{}}$.

4. *Размеры для справки.

Изм.	Лист	№ докум.	Подп.	Дата
Разраб.	Узбекова			
Пров.	Гончаренко			
Т. контр.	Сеферков			
Нач. отд.	Григорьянц			
Н. контр.	Амбрас			
Утв.				

61В543.090СБ

Переход
(поз. 38)
Сборочный чертеж.

Лит.	Масса	Масштаб
И	33,0	1:10
Лист	Листов 1	

Харьковский Сантехпроект

Альбом 16

61В543.100СБ

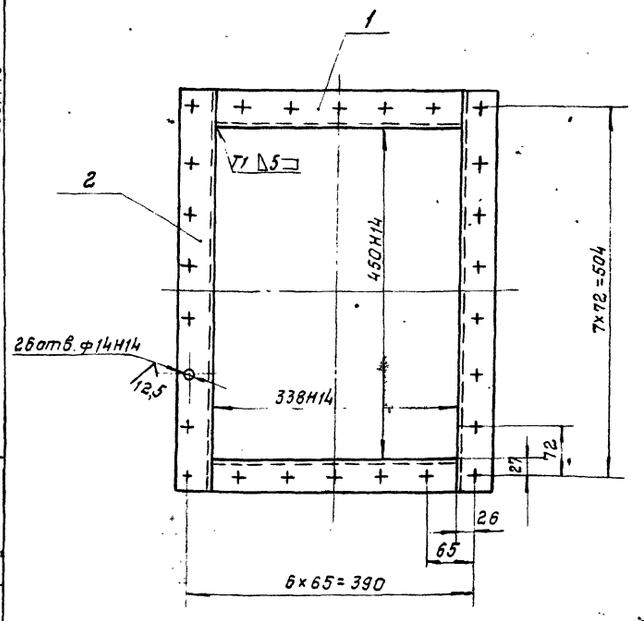

1. Неуказанные предельные отклонения размеров $\pm \frac{IT16}{2}$.
2. Сварку производить электродами Э-42 гост 9467-75. Сварные швы по гост 5264-80
3. Кромки реза деталей Б4 - $\sqrt{25}$.

Изм.	Лист	№ докум.	Подп.	Дата
Разраб.		Извекова		
Пров.		Гончаренко		
Т. контр.		Севрюков		
Нач. отд.		Григорьянц		
Н. контр.		Амбрас		
Утв.				

61В543.100СБ

Фланец

Сборочный чертеж.

Лит.	Масса	Масштаб
И	6,0	1:5
Лист	Листов 1	

Харьковский Сантехпроект

Формат А4

61В543.046

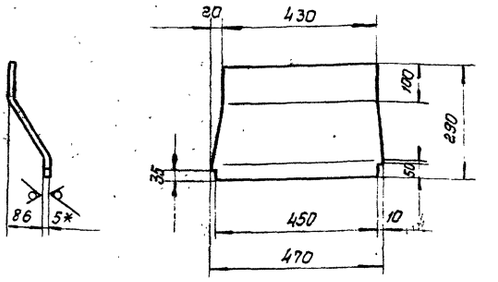

1. $\pm \frac{IT16}{2}$.
2. Длина развертки - 314мм.
3. * Размер для справки.

Изм.	Лист	№ докум.	Подп.	Дата
Разраб.		Извекова		
Пров.		Гончаренко		
Т. контр.		Севрюков		
Нач. отд.		Григорьянц		
Н. контр.		Амбрас		
Утв.				

61В543.046

Стенка

5 гост 19903-74
Лист В ст 3 гост 14637-89

Лит.	Масса	Масштаб
И	5,5	1:10
Лист	Листов 1	

Харьковский Сантехпроект

Формат А4

61В543.047

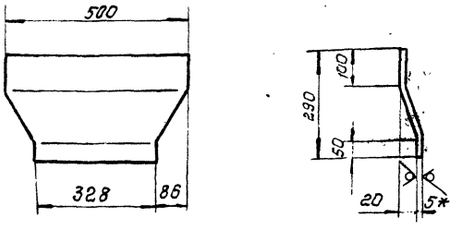

1. $\pm \frac{IT16}{2}$.
2. Длина развертки - 292мм.
3. * Размер для справки.

Изм.	Лист	№ докум.	Подп.	Дата
Разраб.		Извекова		
Пров.		Гончаренко		
Т. контр.		Севрюков		
Нач. отд.		Григорьянц		
Н. контр.		Амбрас		
Утв.				

61В543.047

Боковина

5 гост 19903-74
Лист В ст 3 гост 14637-89

Лит.	Масса	Масштаб
И	4,7	1:10
Лист	Листов 1	

Харьковский Сантехпроект

Формат А4

Формат	Зона	Поз.	Обозначение	Наименование	Кол.	Примеч.
				Документация		
А3			61В543.110СБ	Сборочный чертеж.		
				Детали		
А4		1	61В543.053	Стенка	2	
А4		2	61В543.054	Боковина	1	
А4		3	61В543.054-01	Боковина	1	
Б4		4	61В542.005	Стяжка	8	

Изм.	Лист	№ докум.	Подп.	Дата
Разраб.		Извекова		
Пров.		Гончаренко		
Нач. отд.		Григорьянц		
Н. контр.		Амбрас		
Утв.				

61В543.110

Отвод

(поз. 38).

Лит.	Лист	Листов
И		1

Харьковский Сантехпроект

Формат А4

Альбом 16

61В543.053

25 √(√)

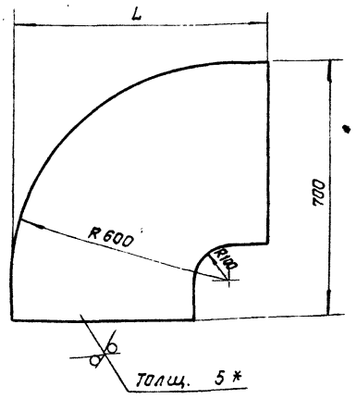

Обозначение	L	Масса, кг
61В543.053	700	17,3
-01	625	13,2
-02	975	20,0

1. $\pm \frac{IT16}{2}$.
2. * Размер для справки.

Изм.	Лист	№ докум.	Подп.	Дата
Разраб.		Извекова		
Пров.		Гончаренко		
Т. контр.		Севрюков		
Нач. отд.		Григорьянц		
Н. контр.		Атбрас		
Утв.				

61В543.053

Стенка

Лит.	Масса	Масштаб
И	-	-
Лист	Листов 1	

Лист 5 ГОСТ 19903-74
ВСт3 ГОСТ 14637-89

Харьковский Сантехпроект

Формат А4

61В543.054

25 √(√)

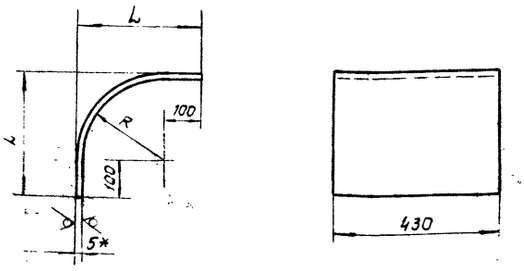

Обозначение	R	L	Длина развертки	Масса, кг
61В543.054	600	705	1146	19,4
-01	95	195	353	5,9

1. $\pm \frac{IT16}{2}$.
2. * Размер для справки.

Изм.	Лист	№ докум.	Подп.	Дата
Разраб.		Извекова		
Пров.		Гончаренко		
Т. контр.		Севрюков		
Нач. отд.		Григорьянц		
Н. контр.		Атбрас		
Утв.				

61В543.054

Боковина

Лит.	Масса	Масштаб
И	-	-
Лист	Листов 1	

Лист 5 ГОСТ 19903-74
ВСт3 ГОСТ 14637-89

Харьковский Сантехпроект

Формат А4

61В543.110СБ

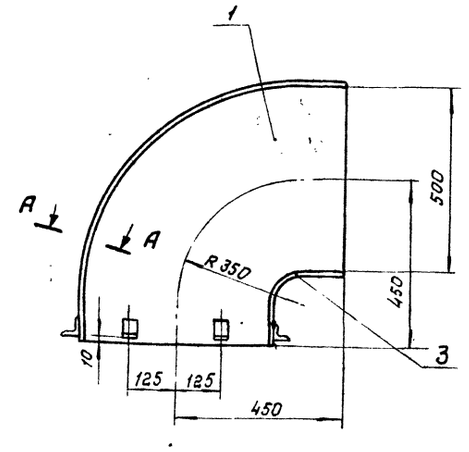

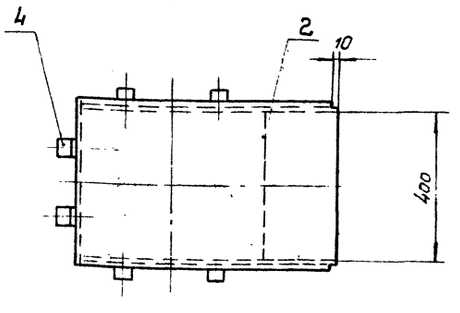

A-A (м.1:2)

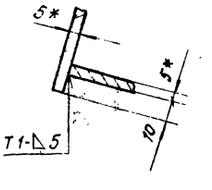

1. $\pm \frac{IT16}{2}$.
2. Сварку производить электродами Э-42 ГОСТ 9467-75. Сварные швы по ГОСТ 5264-80.
3. Кромки реза деталей Ец-25.
4. *Размеры для справки.

Изм.	Лист	№ докум.	Подп.	Дата
Разраб.		Извекова		
Пров.		Гончаренко		
Т. контр.		Севрюков		
Нач. отд.		Григорьянц		
Н. контр.		Атбрас		
Утв.				

61В543.110СБ

Отвод (поз. 39) Сборочный чертеж.

Лит.	Масса	Масштаб
И	63,0	1:10
Лист	Листов 1	

Харьковский Сантехпроект

Формат А3

Альбом 16

Формат	Зона	Поз.	Обозначение	Наименование	Кол.	Примеч.
				Документация		
А3			Б1В545.010СБ	Сборочный чертеж		
				Детали		
Б4		1	Б1В545.001	Стенка	2	32,4кг
				Лист 5 гост 19903-74		
				ВСТ3 гост 14637-89		
				500×1650		
Б4		2	Б1В545.002	Боковина	2	27,8кг
				Лист 5 гост 19903-74		
				ВСТ3 гост 14637-89		
				430×1650		
А4		3	Б1В542.005	Стяжка	16	
Б4		4	Б1В545.003	Накладка	2	0,92кг
				Полоса 5×60 гост 103-76		
				ВСТ3 гост 535-88		
				ℓ=388		
Б4		5	Б1В545.004	Накладка	2	1,15 кг
				Полоса 5×60 гост 103-76		
				ВСТ3 гост 535-88		
				ℓ=488		
Б4		6	Б1В545.005	Ребро	4	1,16кг
				Полоса 5×50 гост 103-76		
				ВСТ3 гост 535-88		
				ℓ=590		
Б4		7	Б1В545.006	Ребро	4	0,96кг
				Полоса 5×50 гост 103-76		
				ВСТ3 гост 535-88		
				ℓ=490		

Б1В545.010

Изм	Лист	N докум	Подп.	Дата
Разраб.	Извекова			
Пров	Гончаренко			
Нач. отд.	Григорьянц			
Н. контр	Амбрас			
Утв				

Секция (поз. 40)

Лит	Лист	Листов
И		1

Харьковский Сантехпроект

формат А4

Инв. N подл. | Подп. и дата | Взам. инв. N | Инв. N дубл. | Подп. и дата

Б1В544.029

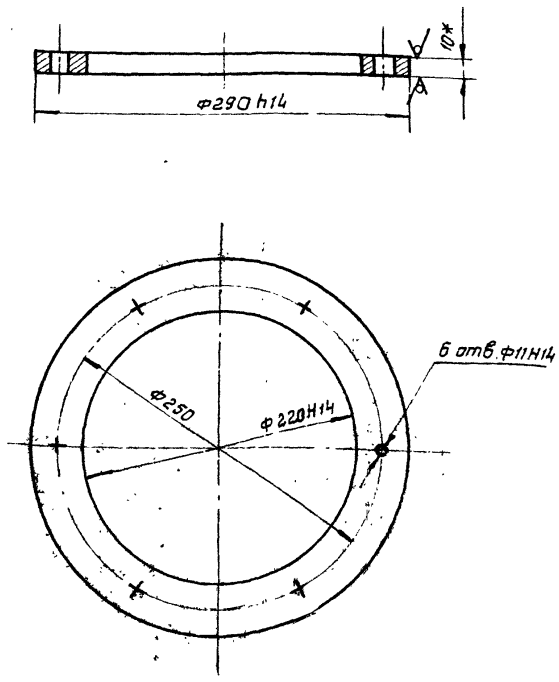

*Размер для справки.

Б1В544.029

Изм	Лист	N докум.	Подп	Дата
Разраб.	Извекова			
Пров.	Гончаренко			
Т. контр	Севрюков			
Нач. отд	Григорьянц			
Н. контр	Амбрас			
Утв.				

Фланец

Лист 10 гост 19903-74
ВСТ3 гост 14637-89

Лит.	Масса	Масштаб
И	2,2	1:2,5

Лист | Листов 1

Харьковский Сантехпроект

формат А4

Инв. N подл. | Подп. и дата | Взам. инв. N | Инв. N дубл. | Подп. и дата

Б1В545.010СБ

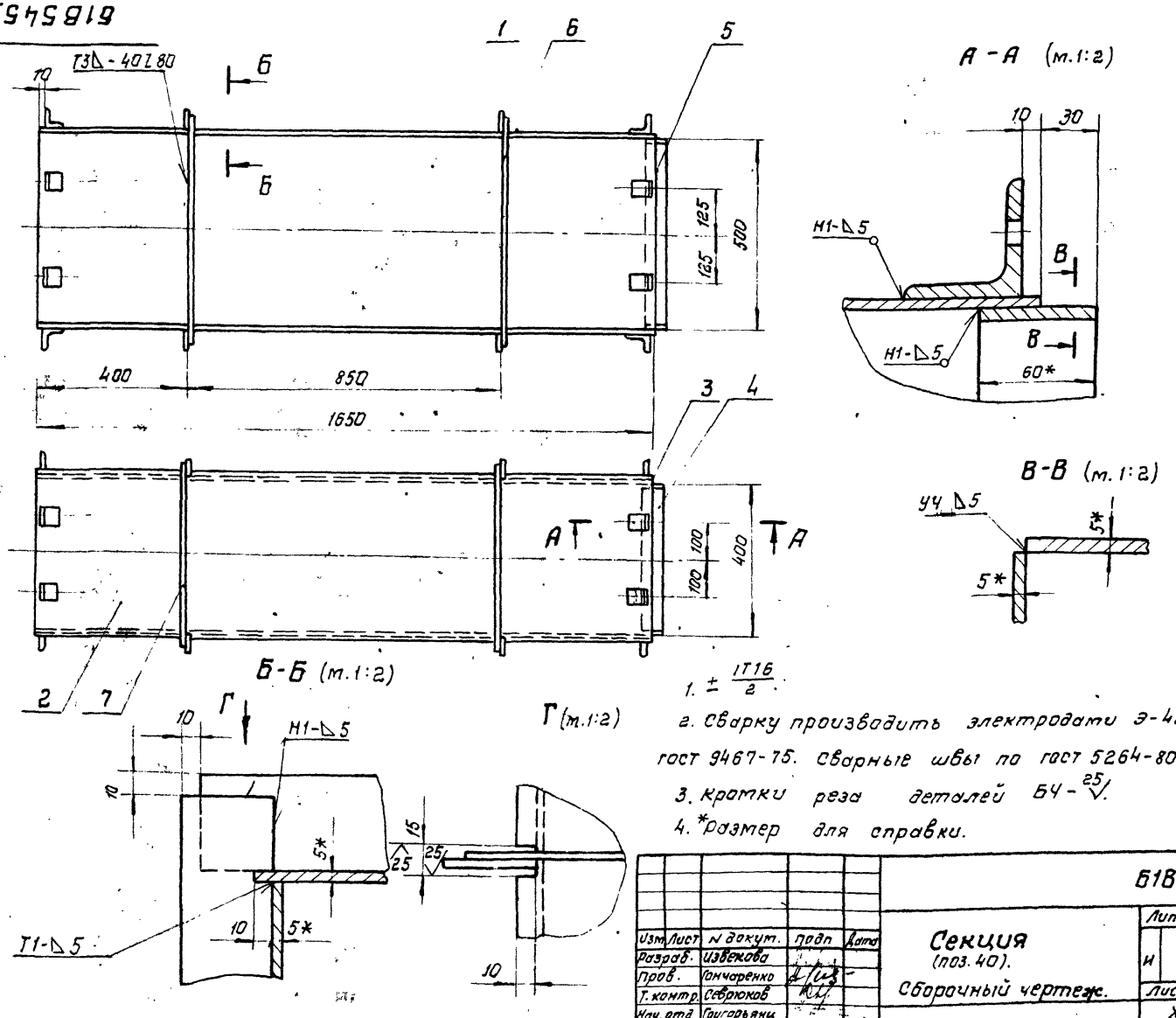

1. ± IT16/2.
2. Сварку производить электродами Э-42 гост 9467-75. Сварные швы по гост 5264-80.
3. Кромки реза деталей БЧ-25.
4. *Размер для справки.

Б1В545.010СБ

Изм	Лист	N докум.	Подп	Дата
Разраб.	Извекова			
Пров.	Гончаренко			
Т. контр.	Севрюков			
Нач. отд	Григорьянц			
Н. контр.	Амбрас			
Утв.				

Секция (поз. 40). Сборочный чертеж.

Лит.	Масса	Масштаб
И	138,0	1:10

Лист | Листов 1

Харьковский Сантехпроект

формат А3

Инв. N подл. | Подп. и дата | Взам. инв. N | Инв. N дубл. | Подп. и дата

Альбом 16

Формат	Зона	Поз.	Обозначение	Наименование	Кол.	Примеч.
				Документация		
А3			5.1.8543.120СБ	Сборочный чертеж		
				Сборочные единицы		
А4		1	5.1.8543.130	Фланец	1	
				Детали		
А4		2	5.1.8543.057	Стенка	2	
А4		3	5.1.8543.058	Боковина	2	

Инв. № подл. | Подп. и дата | Взам. инв. № | Инв. № дубл. | Подп. и дата

Изм.	Лист	№ докум.	Подп.	Дата
Разраб.		Извекова		
Пров.		Гончаренко		
Нач. отд.		Григорьянц		
Н. контр.		Атброс		
Утв.				

5.1.8543.120

Переход (поз. 41).

Лит.	Лист	Листов
Н		1

Харьковский Сантехпроект

Формат А4

Формат	Зона	Поз.	Обозначение	Наименование	Кол.	Примеч.
				Документация		
А4			5.1.8543.130СБ	Сборочный чертеж		
				Детали		
Б4		1	5.1.8543.059	Планка	2	3,1 кг
				Полоса 10×40 ГОСТ 103-76		
				Ст3 ГОСТ 535-88		
				ℓ=980		
Б4		2	5.1.8543.061	Планка	2	1,6 кг
				Полоса 10×10 ГОСТ 103-76		
				Ст3 ГОСТ 535-88		
				ℓ=510		

Инв. № подл. | Подп. и дата | Взам. инв. № | Инв. № дубл. | Подп. и дата

Изм.	Лист	№ докум.	Подп.	Дата
Разраб.		Извекова		
Пров.		Гончаренко		
Нач. отд.		Григорьянц		
Н. контр.		Атброс		
Утв.				

5.1.8543.130

Фланец

Лит.	Лист	Листов
Н		1

Харьковский Сантехпроект

Формат А4

5.1.8543.120СБ

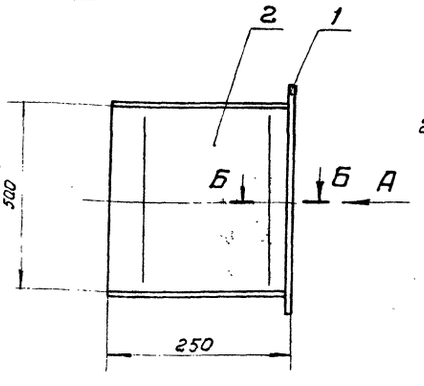

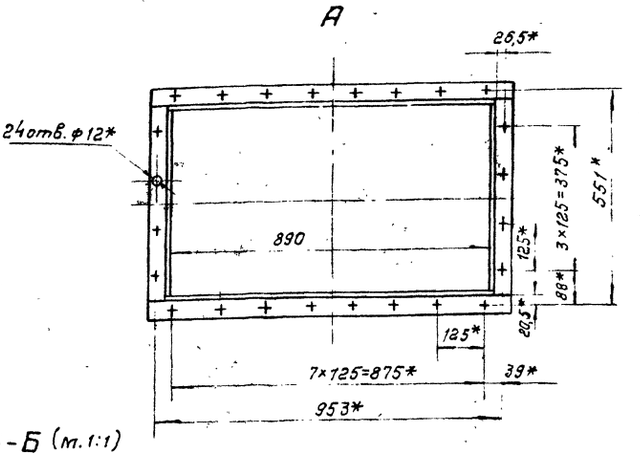

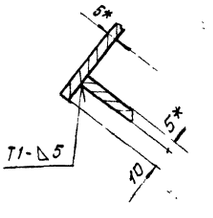

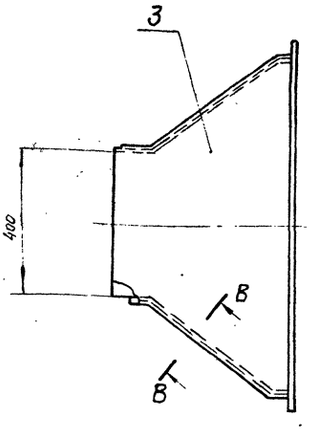

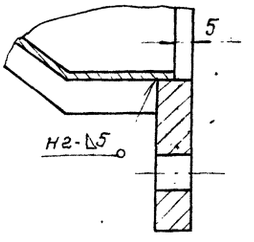

1. $\pm\frac{IT16}{2}$
2. Сварку производить электродами Э-42 ГОСТ 9467-95. Сварные швы по ГОСТ 5264-80.
3. *Размеры для справки.

Инв. № подл. | Подп. и дата | Взам. инв. № | Инв. № дубл. | Подп. и дата

Изм.	Лист	№ докум.	Подп.	Дата
Разраб.		Извекова		
Пров.		Гончаренко		
Т. контр.		Севрюков		
Нач. отд.		Григорьянц		
Н. контр.		Севрюков		
Утв.				

5.1.8543.120СБ

Переход (поз. 41) Сборочный чертеж

Лит.	Масса	Масштаб
Н	40,0	1:10
Лист	Листов 1	

Харьковский Сантехпроект

Альбом 16

61В543.057

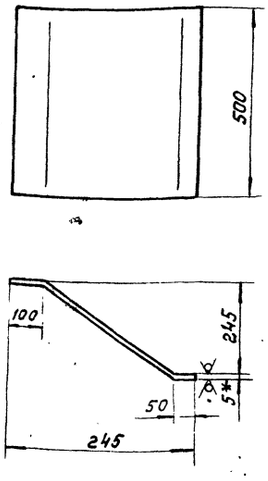

1. $\pm \frac{IT16}{2}$.
2. Длина развертки – 412 мм.
3. *Размер для справки.

Изм.	Лист	№ докум.	Подп.	Дата	61В543.057			
Разраб.		Извекова			Стенка	Лит.	Масса	Масшт.
Пров.		Гончаренко				И	8,0	1:10
Т. контр.		Севрюков				Лист	Листов 1	
Нач. отд.		Григорьянц			Лист 5 гост 19903-74 ВСТ3 гост 14637-89	Харьковский Сантехпроект		
Н. контр.		Ямбрас						
Утв.								

Инв. № подл. | Подп. и дата | Взам. инв. № | Инв. № дубл. | Подп. и дата

формат А4

61В543.058

25 √(√)

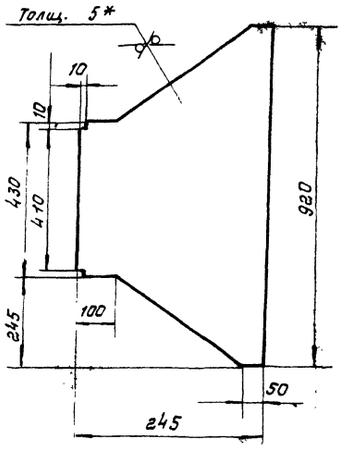

1. $\pm \frac{IT16}{2}$.
2. * Размер для справки.

Изм.	Лист	№ докум.	Подп.	Дата	61В543.058			
Разраб.		Извекова			Боковина	Лит.	Масса	Масшт.
Пров.		Гончаренко				И	6,0	1:10
Т. контр.		Севрюков				Лист	Листов 1	
Нач. отд.		Григорьянц			Лист 5 гост 19903-74 ВСТ3 гост 14637-89	Харьковский Сантехпроект		
Н. контр.		Ямбрас						
Утв.								

Инв. № подл. | Подп. и дата | Взам. инв. № | Инв. № дубл. | Подп. и дата

формат А4

61В543.130СБ

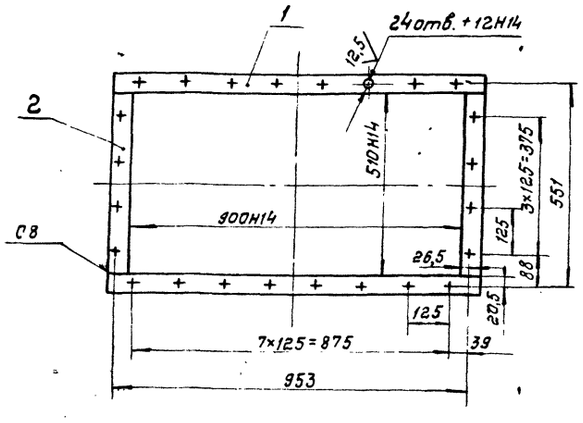

1. $\pm \frac{IT16}{2}$
2. Сварку производить электродами Э-42 гост 9467-45. Сварные швы по гост 5264-80.
3. Кромки реза деталей Б4-25 √.

Изм.	Лист	№ докум.	Подп.	Дата	61В543.130СБ			
Разраб.		Извекова			Фланец Сборочный чертеж	Лит.	Масса	Масшт.
Пров.		Гончаренко				И	9,5	1:10
Т. контр.		Севрюков				Лист	Листов 1	
Нач. отд.		Григорьянц				Харьковский Сантехпроект		
Н. контр.		Ямбрас						
Утв.								

Инв. № подл. | Подп. и дата | Взам. инв. № | Инв. № дубл. | Подп. и дата

формат А4

Форм.	Зона	Поз.	Обозначение	Наименование	Кол.	Примеч.
				Документация		
А3			61В543.140СБ	Сборочный чертеж		
				Сборочные единицы		
А4		1	61В543.130	Фланец	1	
				Детали		
А4		2	61В543.062	Стенка	2	
А4		3	61В543.063	Боковина	2	
А4		4	61В542.005	Стяжка	8	
Б4		5	61В543.064	Накладка	2	1,15кг
				Полоса 5×60 гост 103-76		
				ВСТ3 гост 535-88		
				ℓ=488		
Б4		6	61В543.065	Накладка	2	0,92 кг
				Полоса 5×60 гост 103-76		
				ВСТ3 гост 535-88		
				ℓ=388		

Изм.	Лист	№ докум.	Подп.	Дата	61В543.140			
Разраб.		Извекова			Переход (поз. 42).	Лит.	Лист	Листов
Пров.		Гончаренко				И		1
Нач. отд.		Григорьянц				Харьковский Сантехпроект		
Н. контр.		Ямбрас						
Утв.								

Инв. № подл. | Подп. и дата | Взам. инв. № | Инв. № дубл. | Подп. и дата

25266-20

формат А4

Альбом 16

61В543.062

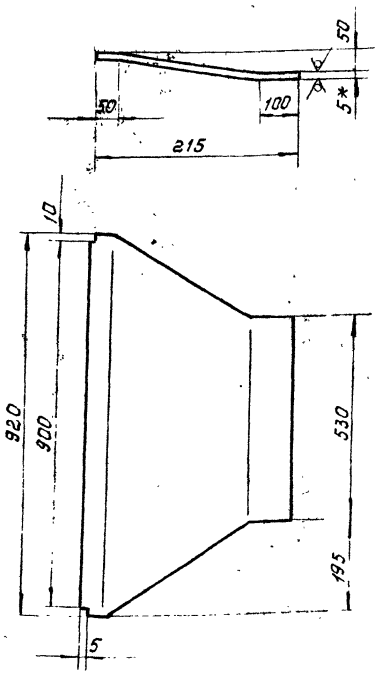

1. ± $\frac{IT16}{2}$.
2. Длина развертки – 217 мм.
3. *Размер для справки.

Изм.	Лист	№ докум.	Подп.	Дата
Разраб.		Извекова		
Пров.		Гончаренко		
Т. контр.		Севрюков		
Нач. отд.		Григорьянц		
Н. контр.		Амбрас		
Утв.				

Стенка

Лит	Масса	Масштаб
И	7,5	1:10

Лист | Листов 1

Лист 5 гост 19903-74
ВСт3 гост 14637-89

Харьковский Сантехпроект

формат А4

61В543.063

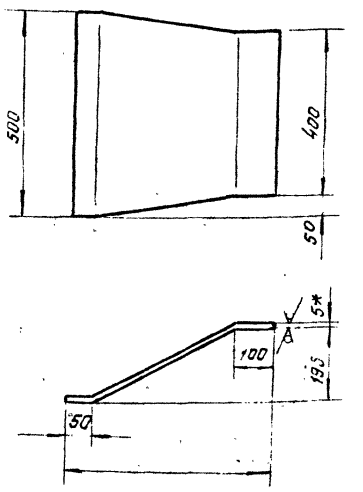

1. ± $\frac{IT16}{2}$.
2. Длина развертки – 365 мм.
3. *Размер для справки.

Изм.	Лист	№ докум.	Подп.	Дата
Разраб.		Извекова		
Пров.		Гончаренко		
Т. контр.		Севрюков		
Нач. отд.		Коверченко		
Н. контр.		Амбрас		
Утв.				

Боковина

Лит.	Масса	Масштаб
И	6,5	1:10

Лист | Листов 1

Лист 5 гост 19903-74
ВСт3 гост 14637-89

Харьковский Сантехпроект

формат А4

61В543.140СБ

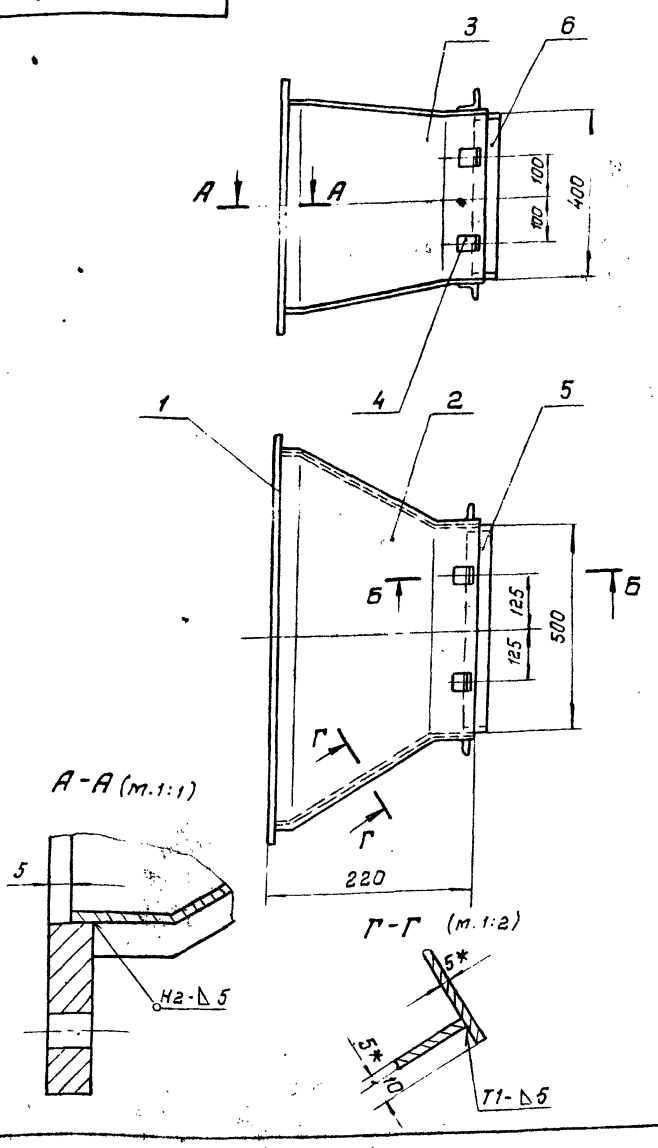

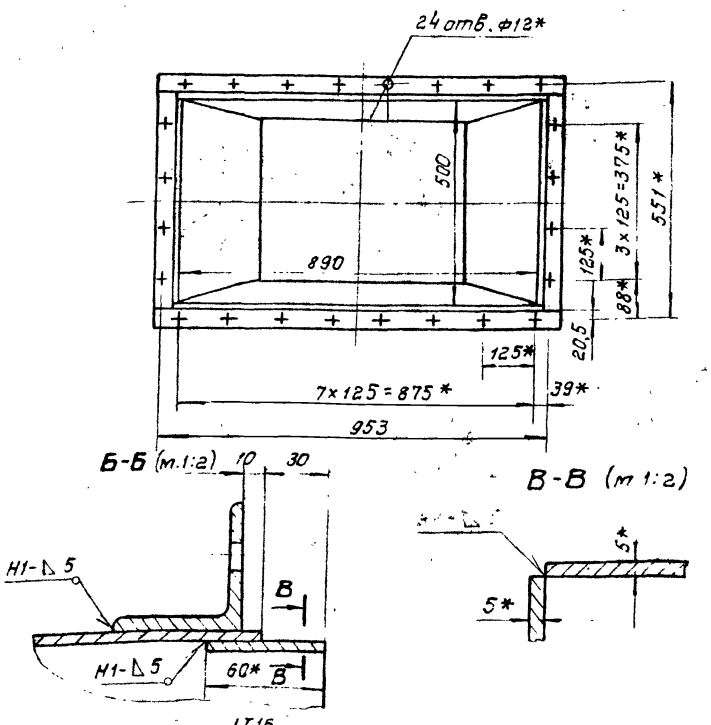

1. ± $\frac{IT16}{2}$
2. Сварку производить электродами Э-42 гост 9467-75
Сварные швы по гост 5264-80.
3. Кромки реза деталей БЧ-25.
4. *Размеры для справки.

Изм.	Лист	№ докум.	Подп.	Дата
Разраб.		Извекова		
Провер.		Гончаренко		
Т. контр.		Севрюков		
Нач. отд.		Коверченко		
Н. контр.		Амбрас		
Утв.				

Переход (поз. 42).
Сборочный чертеж.

Лит.	Масса	Масштаб
И	40,0	1:10

Лист | Листов 1

Харьковский Сантехпроект

Альбом 16

Формат	Зона	Поз.	Обозначение	Наименование	Кол.	Примеч.
				Документация		
А3			61В545.020СБ	Сборочный чертеж		
				Детали		
А4		1	61В545.007	Стенка	2	
А4		2	61В545.008	Боковина	2	
А4		3	51В542.005	Стяжка	16	
Б4		4	61В545.009	Накладка	2	0.92кг
				Полоса 5х60 гост 103-76		
				Вст3 гост 535-88		
				ℓ=388		
Б4		5	61В545.011	Накладка	2	1,15кг
				Полоса 5х60 гост 103-76		
				Вст3 гост 535-88		
				ℓ=488		

Изм.	Лист	№ докум.	Подп.	Дата
Разраб.	Извекова			
Пров.	Гончаренко			
Нач.отд.	Григорьянц			
Н. контр.	Амбрас			
Утв.				

61В545.020

Переход (поз. 43).

Лит.	Масса	Масштаб
И		1:1
Лист	Листов 1	

Харьковский Сантехпроект

Формат А4

61В545.007

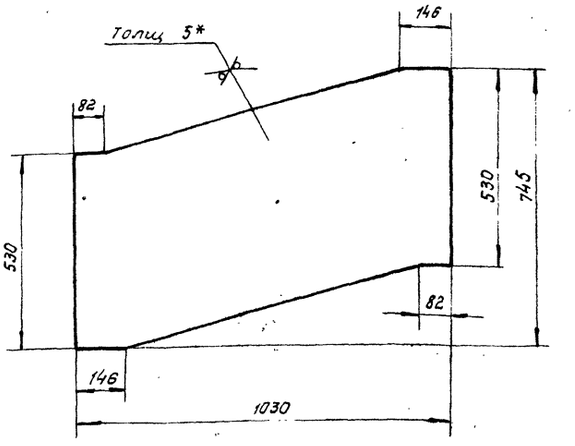

1. $\pm \frac{IT16}{2}$
2. * Размер для справки.

Изм.	Лист	№ докум.	Подп.	Дата
Разраб.	Извекова			
Пров.	Гончаренко			
Т. контр.	Севрюков			
Нач.отд.	Григорьянц			
Н. контр.	Амбрас			
Утв.				

61В545.007

Стенка

Лист 5 гост 19903-74
Вст3 гост 14637-89

Лит.	Масса	Масштаб
И	21,5	1:10
Лист	Листов 1	

Харьковский Сантехпроект

Формат А4

61В545.020СБ

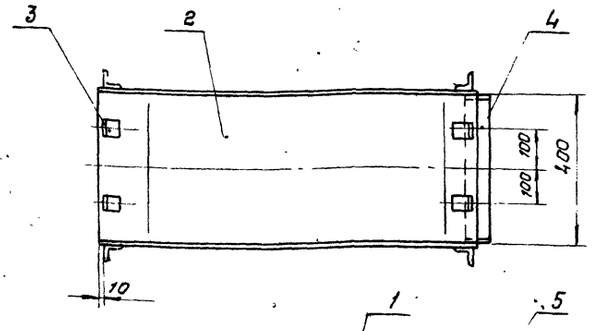

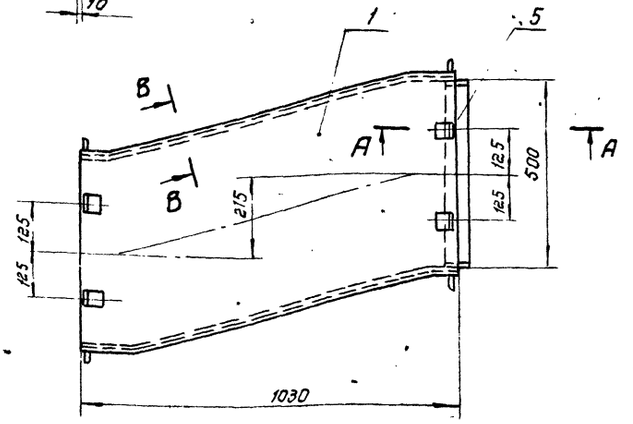

А-А (м 1:2)

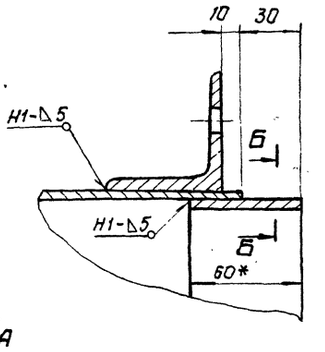

Б-Б (м 1:2)

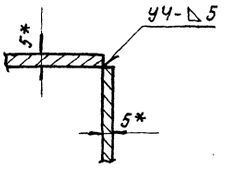

В-В (м 1:2)

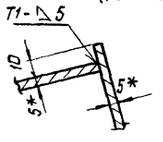

1. $\pm \frac{IT16}{2}$.
2. Сварку производить электродами Э-42 гост 9467-75. Сварные швы по гост 5264-80.
3. Кромки реза деталей Б4 - $\overset{25}{\nabla}$.
4. *Размер для справки.

Изм.	Лист	№ докум.	Подп.	Дата
Разраб.	Извекова			
Провер.	Гончаренко			
Т. контр.	Севрюков			
Нач.отд.	Григорьянц			
Н. контр.	Амбрас			
Утв.				

61В545.020СБ

Переход (поз. 43). Сборочный чертеж.

Лит.	Масса	Масштаб
И	85	1:10
Лист	Листов 1	

Харьковский Сантехпроект

Формат А3

Альбом 16

Б18543.159

25 √(√)

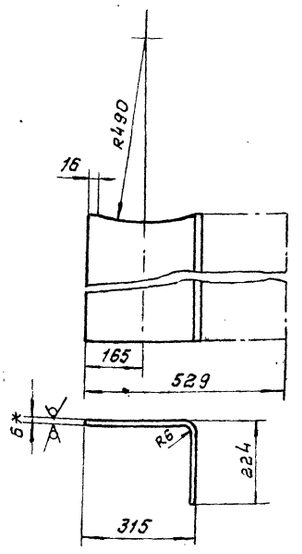

1. $\pm \frac{IT16}{2}$.
2. *Размер для справки.

Изм.	Лист	N докум.	Подп.	Дата
Разраб.		Узбекова		
Пров.		Гончаренко		
Т. контр.		Севрюков		
Нач. отд.		Коверченко		
Н. контр.		Амброс		
Утв.				

Б18543.159

Угольник

Лит.	Масса	Масштаб
И	2,4	1:10

Лист | Листов 1

Лист 6 ГОСТ 19903-74
ВСт3 ГОСТ 14637-89

Харьковский Сантехпроект

Формат А4

Б18545.008

25 √(√)

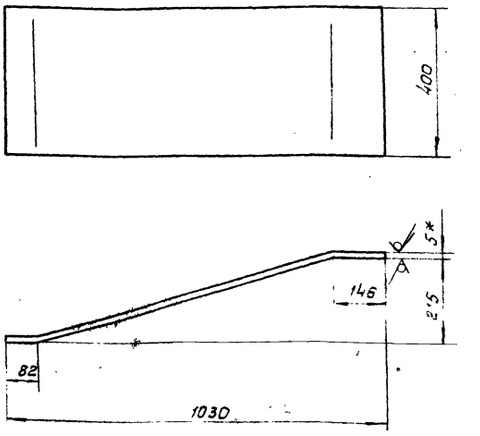

1. $\pm \frac{IT16}{2}$.
2. Длина развертки - 1058 мм.
3. *Размер для справки.

Изм.	Лист	N докум.	Подп.	Дата
Разраб.		Узбекова		
Пров.		Гончаренко		
Т. контр.		Севрюков		
Нач. отд.		Григорьянц		
Н. контр.		Амброс		
Утв.				

Б18545.008

Боковина

Лит.	Масса	Масшт.
И	16,6	1:10

Лист | Листов 1

Лист 5 ГОСТ 19903-74
ВСт3 ГОСТ 14637-89

Харьковский Сантехпроект

Формат А4

Б18545.030СБ

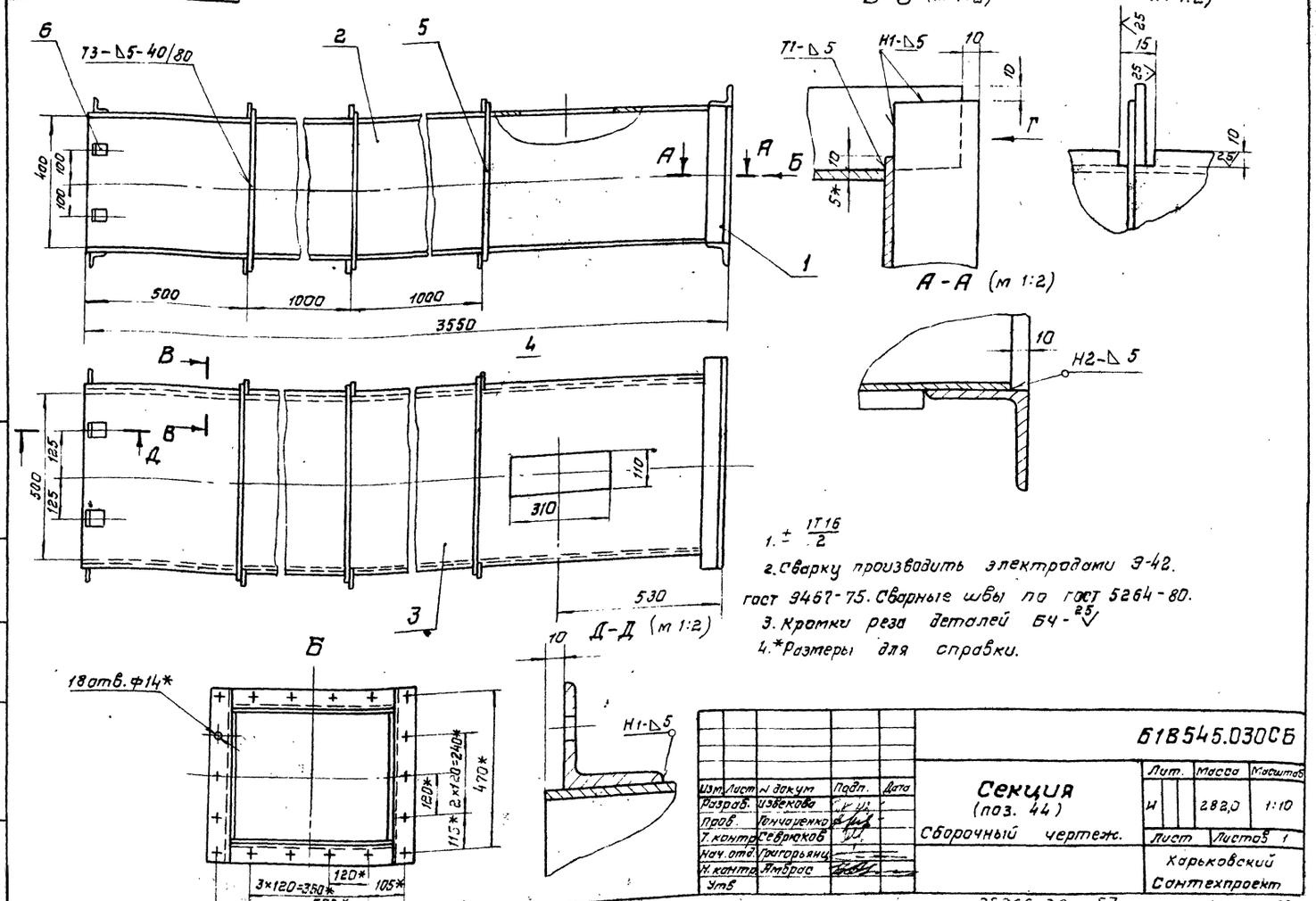

1. $\pm \frac{IT16}{2}$.
2. Сварку производить электродами Э-42. ГОСТ 9467-75. Сварные швы по ГОСТ 5264-80.
3. Кромки реза деталей Вч-25 √
4. *Размеры для справки.

Изм.	Лист	N докум.	Подп.	Дата
Разраб.		Узбекова		
Пров.		Гончаренко		
Т. контр.		Севрюков		
Нач. отд.		Григорьянц		
Н. контр.		Амброс		
Утв.				

Б18545.030СБ

Секция
(поз. 44)
Сборочный чертеж.

Лит.	Масса	Масштаб
И	282,0	1:10

Лист | Листов 1

Харьковский Сантехпроект

25266:20 53

Формат А3

Инв. N подл. | Подп. и дата | Взам. инв. N | Инв. N дубл. | Подп. и дата

Альбом 16

Б1В543.260СБ

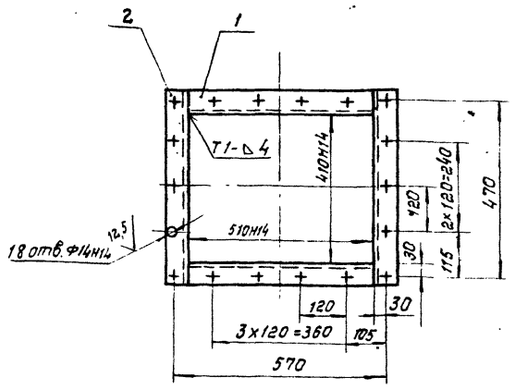

1. $\pm \frac{IT16}{2}$.
2. Сварку производить электродами - Э-42 гост 9467-75. Сварные швы по гост 5264-80
3. Кромки реза деталей Б4 - $\overset{25}{\vee}$.

Изм.	Лист	№ докум.	Подп.	Дата
Разраб.		Извекова		
Пров.		Гончаренко		
Т. контр.		Севрюков		
Нач. отд.		Григорьянц		
Н. контр.		Амбрас		
Утв.				

Б1В543.260СБ

Фланец
Сборочный чертеж.

Лит.	Масса	Масштаб
И	8,8	1:10

Лист | Листов 1

Харьковский Сантехпроект

формат А4

Подп. и дата | Инв. № дубл. | Взам. инв. № | Подп. и дата | Инв. № подл.

Б1В543.121

$\overset{25}{\vee}(\vee)$

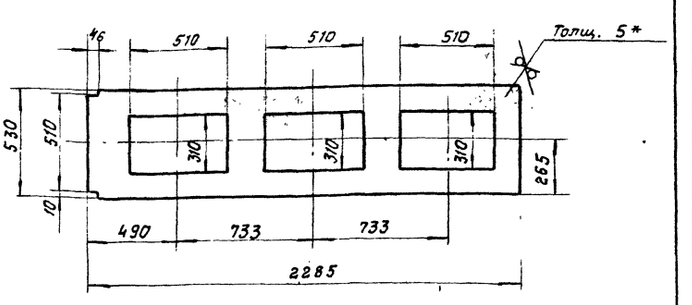

1. $\pm \frac{IT16}{2}$.
2. *Размер для справки.

Изм.	Лист	№ докум.	Подп.	Дата
Разраб.		Извекова		
Пров.		Гончаренко		
Т. контр.		Севрюков		
Нач. отд.		Григорьянц		
Н. контр.		Амбрас		
Утв.				

Б1В543.121

Стенка

Лит.	Масса	Масшт.
И	43,6	1:20

Лист | Листов

Лист 5 гост 19903-74 / ВСТ3 гост 14637-89

Харьковский Сантехпроект

формат А4

Форм.	Зона	Поз.	Обозначение	Наименование	Кол.	Примеч.
				Документация		
А3			Б1В545.030СБ	Сборочный чертеж		
				Сборочные единицы		
А4		1	Б1В543.260	Фланец	1	
				Детали		
Б4		2	Б1В545.012	Стенка	2	55,6кг
				Лист 5 гост 19903-74		
				ВСТ3 гост 14637-89		
				400×3540		
Б4		3	Б1В545.013	Боковина	2	73,6кг
				Лист 5 гост 19903-74		
				ВСТ3 гост 14637-89		
				530×3540		
Б4		4	Б1В545.014	Ребро	6	1,16кг
				Полоса 5×50 гост 103-76		
				ВСТ3 гост 535-88		
				ℓ=590		
Б4		5	Б1В545.015	Ребро	6	0,96кг
				Полоса 5×50 гост 103-76		
				ВСТ3 гост 535-88		
				ℓ=490		
А4		6	Б1В542.005	Стяжка	8	

Изм.	Лист	№ докум.	Подп.	Дата
Разраб.		Извекова		
Пров.		Гончаренко		
Нач. отд.		Григорьянц		
Н. контр.		Амбрас		
Утв.				

Б1В545.030

Секция
(поз. 44).

Лит.	Лист	Листов
И		1

Харьковский Сантехпроект

формат А4

Форм.	Зона	Поз.	Обозначение	Наименование	Кол.	Примеч.
				Документация		
А4			Б1В543.260СБ	Сборочный чертеж		
				Детали		
Б4		1	Б1В543.118	Балка	2	2,17кг
				Уголок Б-56×56×5 гост 8509-86		
				ВСТ3 гост 535-88		
				ℓ=510		
Б4		2	Б1В543.119	Балка	2	2,23кг
				Уголок Б-56×56×5 гост 8509-86		
				ВСТ3 гост 535-88		
				ℓ=522		

Изм.	Лист	№ докум.	Подп.	Дата
Разраб.		Извекова		
Пров.		Гончаренко		
Нач. отд.		Григорьянц		
Н. контр.		Амбрас		
Утв.				

Б1В543.260

Фланец

Лит.	Лист	Листов
И		1

Харьковский Сантехпроект

формат А4

Альбом 16

Формат	Зона	Поз.	Обозначение	Наименование	Кол.	Примеч.
				Документация		
А3			Б1В543.270СБ	Сборочный чертеж		
				Сборочные единицы		
А4		1	Б1В543.260	Фланец	1	
				Детали		
А4		3	Б1В543.121	Стенка	1	46,8 кг
Б4		4	Б1В543.165	Боковина	2	46,8 кг
				Лист 5 ГОСТ 19903-74		
				Вст3 ГОСТ 14637-89		
				400×2985		
Б4		5	Б1В543.122	Ребро	4	0,96 кг
				Полоса 5×60 ГОСТ 103-76		
				Вст3 ГОСТ 535-88		
				ℓ=490		
Б4		6	Б1В543.123	Ребро	4	1,16 кг
				Полоса 5×60 ГОСТ 103-76		
				Вст3 ГОСТ 535-88		
				ℓ=590		
Б4		7	Б1В543.124	Заглушка	1	9,0 кг
				Лист 5 ГОСТ 19903-74		
				Вст3 ГОСТ 14637-89		
				430×530		

Инв. № подл. | Подп. и дата | Взам. инв. № | Инв. № дубл. | Подп. и дата

Изм.	Лист	№ докум.	Подп.	Дата
Разраб.		Иззекова		
Пров.		Гончаренко		
Нач. отд.		Григорьянц		
Н. контр.		Амбрас		
Утв.				

Б1В543.270

Секция
(поз. 45)

Лит.	Лист	Листов
И		2

Харьковский Сантехпроект

формат А4

Формат	Зона	Поз.	Обозначение	Наименование	Кол.	Примеч.
Б4		8	Б1В543.125	Стенка	1	62,2 кг
				Лист 5 ГОСТ 19903-74		
				Вст3 ГОСТ 14637-89		
				530×2985		
Б4		9	Б1В543.126	Стенка	2	8,6 кг
				Лист 5 ГОСТ 19903-74		
				Вст3 ГОСТ 14637-89		
				440×500		
Б4		10	Б1В543.127	Боковина	2	5,2 кг
				Лист 5 ГОСТ 19903-74		
				Вст3 ГОСТ 14637-89		
				300×440		

Инв. № подл. | Подп. и дата | Взам. инв. № | Инв. № дубл. | Подп. и дата

Изм.	Лист	№ докум.	Подп.	Дата

Б1В543.270

Лист 2

формат А4

Б1В543.270СБ

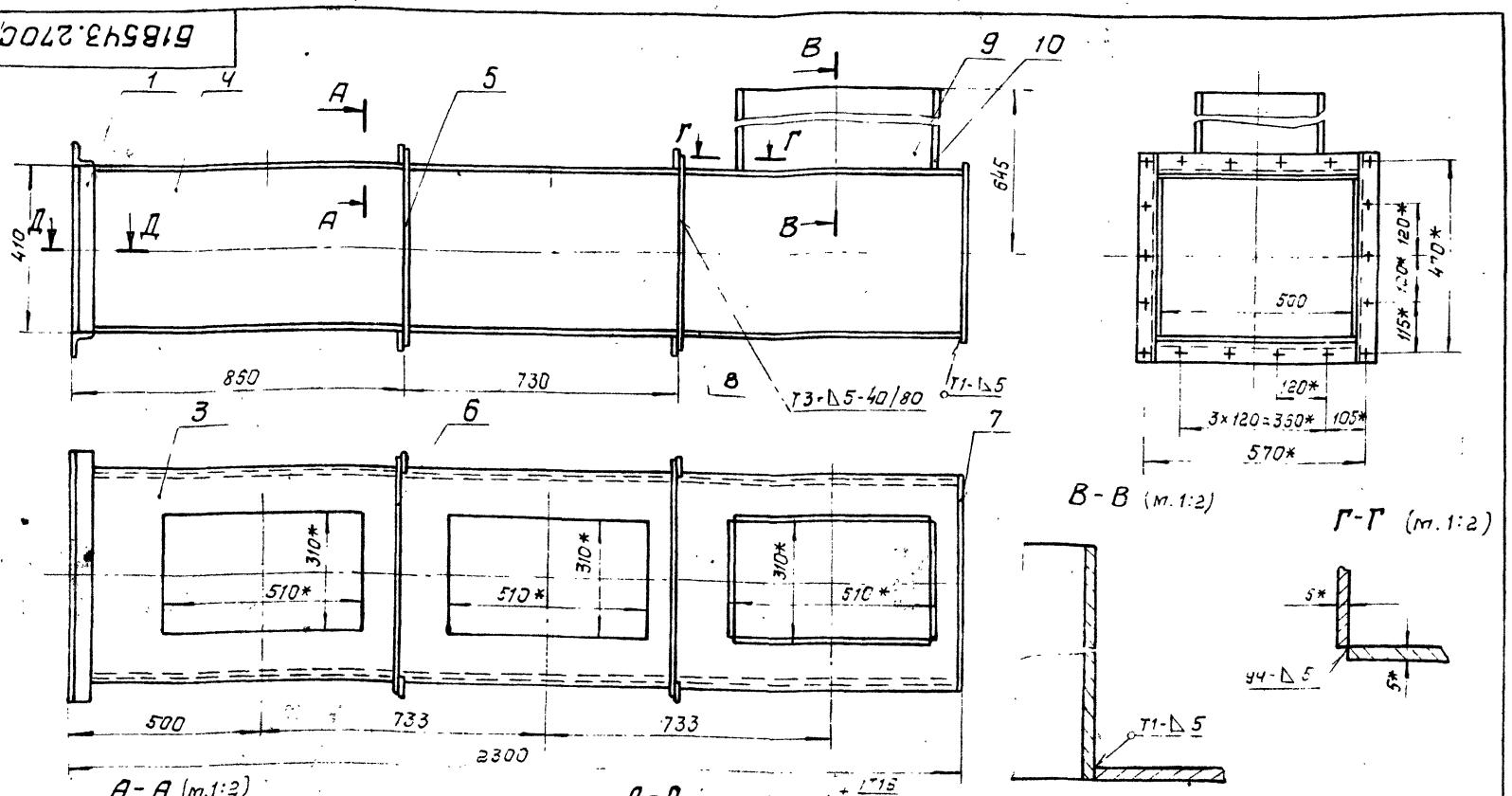

2. Сварку производить электродами Э-42 ГОСТ 9467-75. Сварные швы по ГОСТ 5264-80.
3. Кромки реза деталей Б4 – 35.
4* Размеры для справок

Инв. № подл. | Подп. и дата | Взам. инв. № | Инв. № дубл. | Подп. и дата

Изм.	Лист	№ докум.	Подп.	Дата
Разраб.		Иззекова		
Пров.		Гончаренко		
Т. контр.		Себекина		
Нач. отд.		Григорьянц		
Н. контр.		Амбрас		
Утв.				

Б1В543.270СБ

Секция
(поз. 45)
Сборочный чертеж.

Лит.	Масса	Масштаб
И	253,0	1:10
Лист	Листов 1	

Харьковский Сантехпроект

формат А3

Альбом 16

Б1В543.156

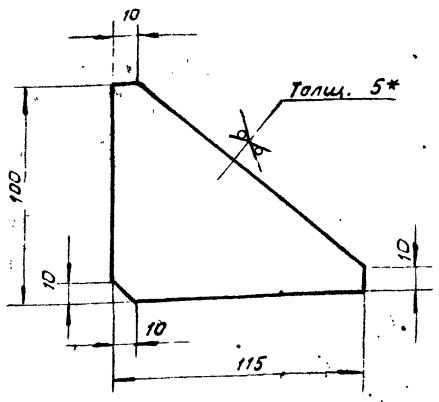

1. $\pm \frac{IT16}{2}$.

2. *Размер для справки.

Изм.	Лист	№ докум.	Подп.	Дата
Разраб.		Извекова		
Пров.		Гончаренко		
Т. контр.		Севрюков		
Нач. отд.		Григорьянц		
Н. контр.		Амбрас		
Утв.				

Б1В543.156

Косынка

Лит.	Масса	Масшт.
Н	0,3	1:2

Лист | Листов 1

Лист 5 гост 19903-74 / ВСТ3 гост 14637-89

Харьковский Сантехпроект

формат А4

Формат	Зона	Поз.	Обозначение	Наименование	Кол.	Примеч.
				Документация		
А3			Б1В543.290СБ	Сборочный чертеж		
				Детали		
А4		1	Б1В543.131	Стенка	2	
А4		2	Б1В543.132	Боковина	1	
		3	Б1В543.132-01	Боковина		

Б1В543.290

Отвод (поз. 45).

Лит	Лист	Листов
Н		1

Харьковский Сантехпроект

формат А4

Б1В543.290СБ

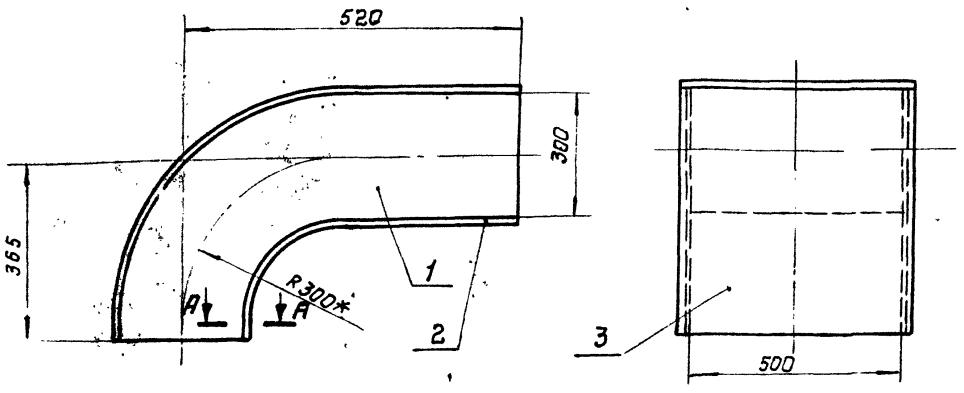

А-А (м.1:2)

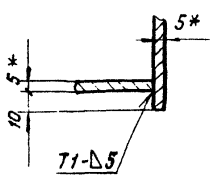

1. $\pm \frac{IT16}{2}$.

2. Сварку производить электродами Э-42 гост 9467-75. Сварные швы по гост 5264-80.

3. *Размер для справки.

Б1В543.290СБ

Отвод (поз. 46). Сборочный чертеж.

Лит.	Масса	Масштаб
Н	48,0	1:10

Лист | Листов 1

Харьковский Сантехпроект

Альбом 16

Б1В543.131

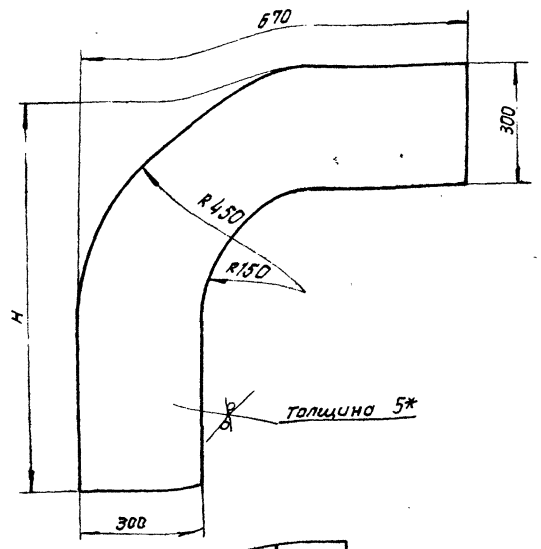

Обозначение	H	Масса, кг
Б1В 543.131	515	7,8
-01	1370	17,3

1. $\pm \frac{IT16}{2}$.
2. * Размер для справки.

Изм.	Лист	№ докум.	Подп.	Дата
Разраб.		Извекова		
Пров.		Гончаренко		
Т.контр.		Севрюков		
Нач.отд.		Григорьянц		
Н. контр.		Амбрас		
Утв.				

Стенка

Лит. | Масса | Масштаб
Н | – | –
Лист | Листов 1

Лист 5 гост 19903-74
ВСТ3 гост 14637-89

Харьковский Сантехпроект

Формат А4

Б1В543.132

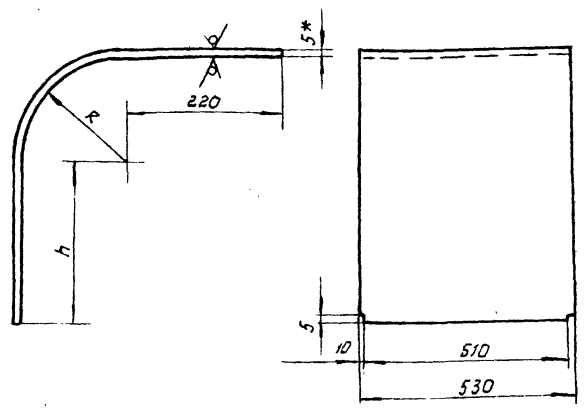

Обозначение	h	R	Длина развертки, мм	Масса, кг
Б1В543 132	65	145	516	10,7
-01		450	995	20,7
-02	920	145	1372	28,5
-03		450	1858	38,6

1. $\pm \frac{IT16}{2}$.
2. * Размер для справки.

Изм.	Лист	№ докум.	Подп.	Дата
Разраб.		Извекова		
Пров.		Гончаренко		
Т.контр.		Севрюков		
Нач.отд.		Коверченко		
Н. контр.		Севрюков		
Утв.				

Боковина

Лит. | Масса | Масштаб
Н | – | –
Лист | Листов 1

Лист 5 гост 19903-74
ВСТ3 гост 14637-89

Харьковский Сантехпроект

Формат А4

Б1В543.300СБ

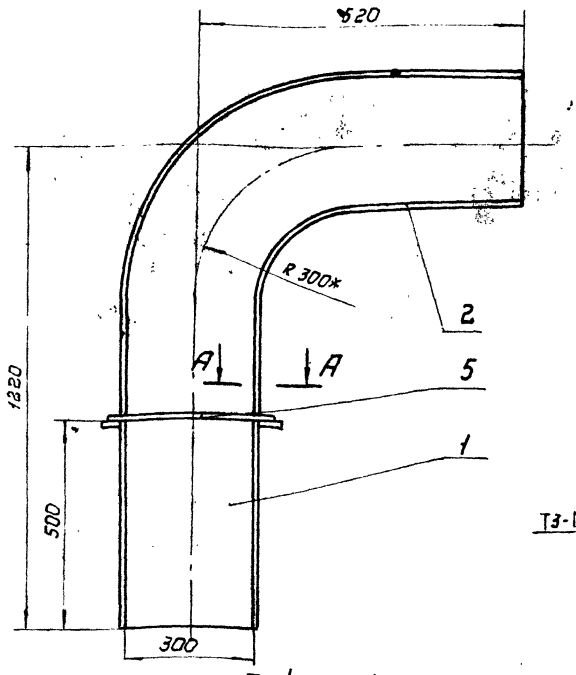

Б- (м.1:2)

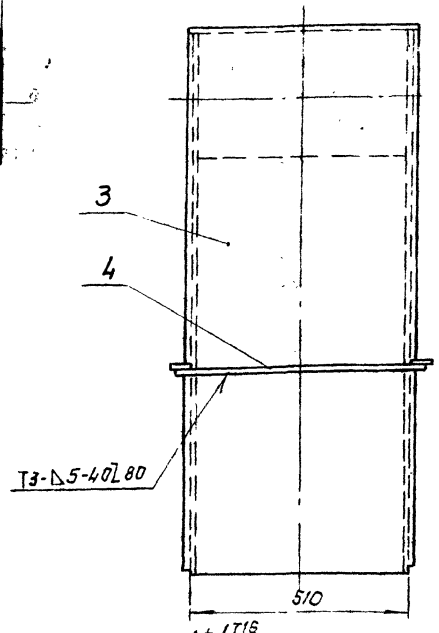

А-А (м.1:2)

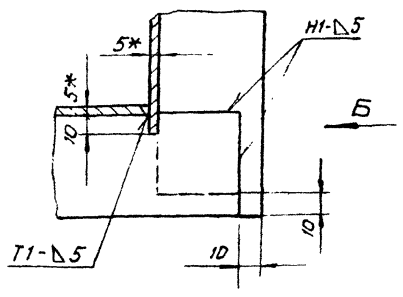

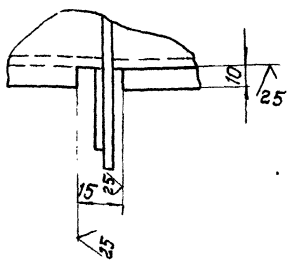

1. $\pm \frac{IT16}{2}$.
2. Сварку производить электродами Э-42. гост 9467-75. Сварные швы по гост 5264-80.
3. Размер для справки.
4. Кромки реза деталей БЧ - 25

Изм.	Лист	№ докум.	Подп.	Дата
Разраб.		Извекова		
Пров.		Гончаренко		
Т.контр.		Севрюков		
Нач.отд.		Коверченко		
Н. контр.		Севрюков		
Утв.				

Отвод (поз. 47) Сборочный чертеж.

Б1В543.300СБ

Лит.	Масса	Масштаб
Н	106,0	1:10

Лист | Листов 1

Харьковский Сантехпроект

Формат	Зона	Поз.	Обозначение	Наименование	Кол.	Примеч.
				Документация		
А3			61В543.300СБ	Сборочный чертеж		
				Детали		
А4		1	61В543.131-01	Стенка	2	
А4		2	61В543.132-02	Боковина	1	
		3	61В543.132-03	Боковина	1	
Б4		4	61В543.133	Ребро	2	1,16кг
				Полоса 5×50 гост 103-76		
				Вст3 гост 535-88		
				ℓ=590		
Б4		5	61В543.134	Ребро	2	0,76кг
				Полоса 5×50 гост 103-76		
				Вст3 гост 535-88		
				ℓ=390		

Изм. Лист N докум. Подп. Дата
Разраб. Извекова
Пров. Гончаренко
Нач. отд. Григорьянц
Н. контр. Амбрас
Утв.

61В543.300

Отвод (поз. 47).

Лит. | Лист | Листов 1

Харьковский Сантехпроект

Формат А4

Формат	Зона	Поз.	Обозначение	Наименование	Кол.	Прим.
				Документация		
А3			61В543.310СБ	Сборочный чертеж		
				Сборочные единицы		
А4		1	61В543.320	Фланец	1	
				Детали		
Б4		2	61В543.135	Стенка	2	23,0кг
				Лист 5 гост 19903-74		
				Вст.3 гост 14637-89		
				330×1757		
Б4		3	61В543.136	Стенка	2	7,0кг
				Лист 5 гост 19903-74		
				Вст.3 гост 14637-89		
				100×1757		
Б4		4	61В543.137	Ребро	4	0,76кг
				Полоса 5×50 гост 103-76		
				Вст3 гост 535-88		
				ℓ=390		
Б4		5	61В543.138	Ребро	4	0,37кг
				Полоса 5×50 гост 103-76		
				Вст3 гост 535-88		
				ℓ=190		

Изм. Лист N докум. Подп. Дата
Разраб. Извекова
Пров. Гончаренко
Нач. отд. Григорьянц
Н. контр. Амбрас
Утв.

61В543.310

Секция (поз. 48).

Лит. | Лист | Листов 1

Харьковский Сантехпроект

Формат А4

Альбом 16

Инв. N подл. | Подп. и дата | Взам. инв. N | Инв. N дубл. | Подп. и дата

61В543.310СБ

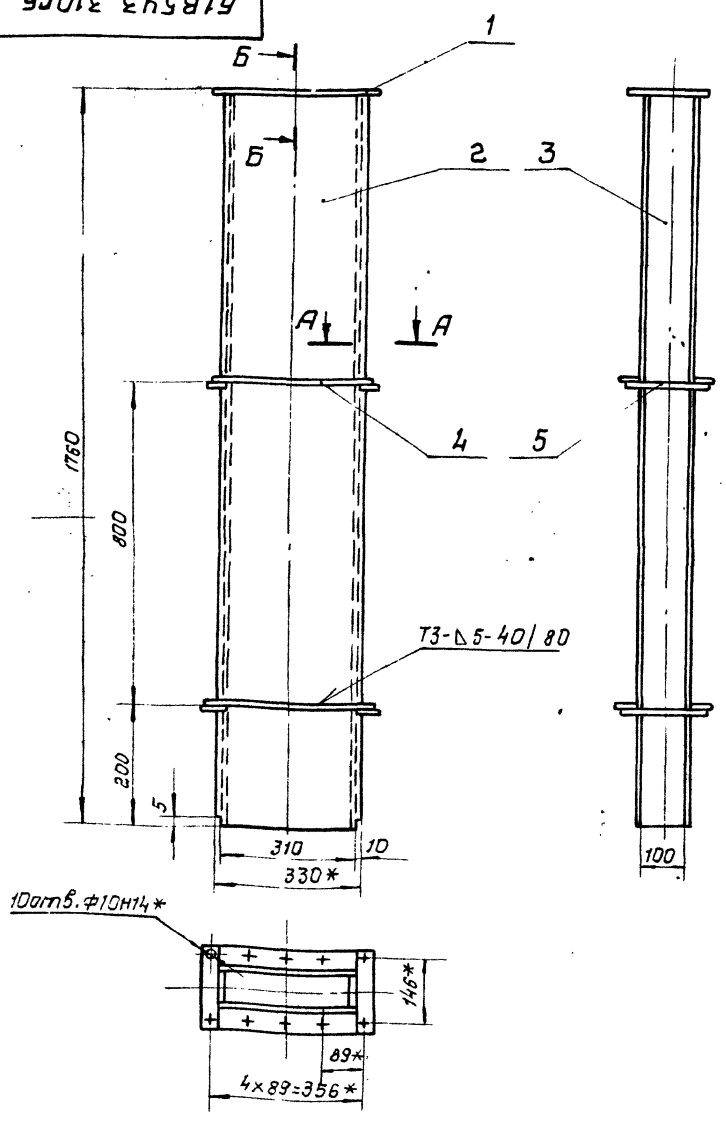

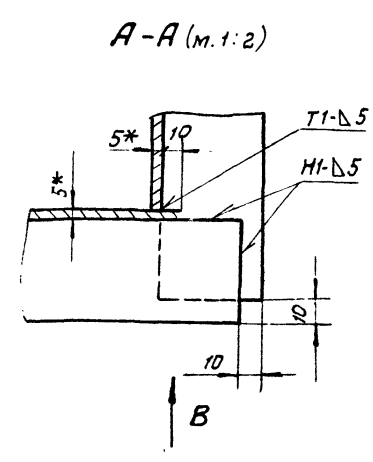

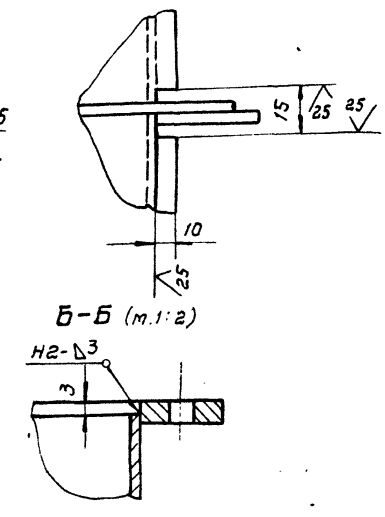

1. $\pm \frac{IT16}{2}$.
2. Сварку производить электродами Э-42 ГОСТ 9467-75. Электроды Э-42 ГОСТ 9467-75.
3. Кромки реза деталей Б4 — $\overset{25}{\vee}$.
4. *Размеры для справки.

Изм. Лист N докум. Подп. Дата
Разраб. Извекова
Пров. Гончаренко
Т. контр. Севрюков
Нач. отд. Григорьянц
Н. контр. Севрюков
Утв.

61В543.310СБ

Секция (поз. 48). Сборочный чертеж.

Лит.	Масса	Масштаб
И	88,0	1:10
Лист	Листов 1	

Харьковский Сантехпроект

Формат А3

Альбом 16

Б18543.330СБ

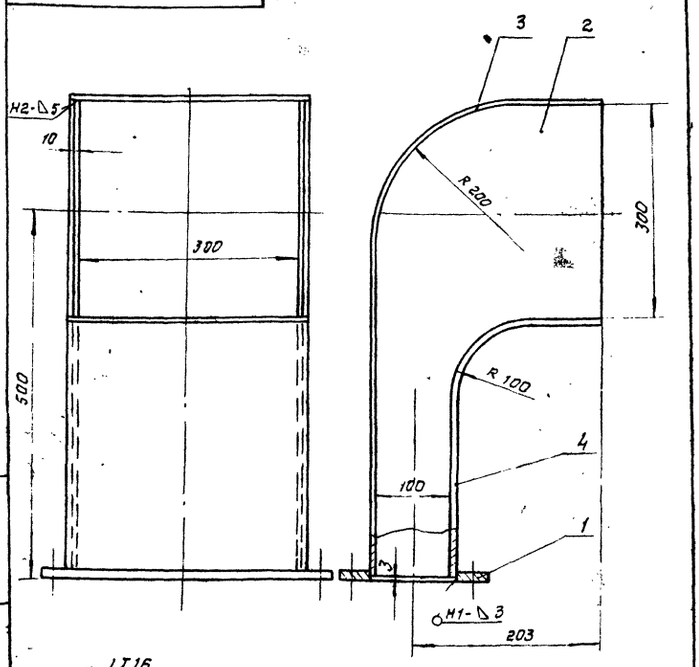

1. $\pm \frac{IT16}{2}$.

2 Сварку производить электродами Э-42 ГОСТ 9467-75. Сварные швы по ГОСТ 5264-80.

Изм.	Лист	N докум.	Подп.	Дата
Разраб.		Извекова		
Провер.		Ганчаренко		
Т. контр.		Севрюков		
Нач. отд.		Григорьяни		
Н. контр.		Амбрас		
Утв.				

Б18543.330СБ

Отвод (поз. 49) Сборочный чертеж.

Лит.	Масса	Масштаб
И	27.5	1:5
Лист	Листов 1	

Харьковский Сантехпроект

Формат А4

Б18543.320СБ

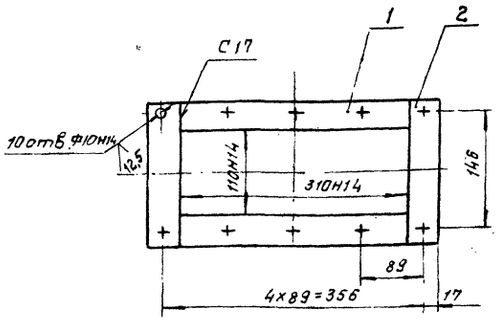

1. $\pm \frac{IT16}{2}$.

2. Сварку производить электродами Э-42 ГОСТ 9467-75. Сварные швы ГОСТ 5264-80

3. Кромки реза деталей Б.Ч. - $\sqrt{25}$.

Изм.	Лист	N докум.	Подп.	Дата
Разраб.		Извекова		
Провер.		Ганчаренко		
Т. контр.		Севрюков		
Нач. отд.		Григорьяни		
Н. контр.		Амбрас		
Утв.				

Б18543.320СБ

Фланец Сборочный чертеж

Лит.	Масса	Масштаб
И	2,5	1:5
Лист	Листов 1	

Харьковский Сантехпроект

Формат А4

Формат	Зона	Поз.	Обозначение	Наименование	Кол.	Примеч.
				Документация		
А4			Б18543.320СБ	Сборочный чертеж		
				Детали		
Б4		1	Б18543.139	Планка	2	0,75кг
				Полоса 8×40 ГОСТ 103-76		
				ВСт3 ГОСТ 535-88		
				ℓ=310		
Б4		2	Б18543.141	Планка	2	0,48кг
				Полоса 8×40 ГОСТ 103-76		
				ВСт3 ГОСТ 535-88		
				ℓ=190		

Изм.	Лист	N докум.	Подп.	Дата
Разраб.		Извекова		
Пров.		Ганчаренко		
Нач. отд.		Григорьяни		
Н. контр.		Амбрас		
Утв.				

Б18543.320СБ

Фланец

Лит.	Лист	Листов
И		1

Харьковский Сантехпроект

Формат А4

Формат	Зона	Поз.	Обозначение	Наименование	Кол.	Примеч.
				Документация		
А4			Б18543.330СБ	Сборочный чертеж		
				Сборочные единицы		
А4		1	Б18543380	Фланец	1	
				Детали		
А4		2	Б18543.142	Стенка	2	
А4		3	Б18543.143	Боковина	1	
А4		4	Б18543.143-01	Боковина	1	

Изм.	Лист	N докум.	Подп.	Дата
Разраб.		Извекова		
Пров.		Ганчаренко		
Нач. отд.		Григорьяни		
Н. контр.		Амбрас		
Утв.				

Б18543.330

Отвод (поз 43).

Лит.	Лист	Листов
И		1

Харьковский Сантехпроект

Альбом 16

61В536.108

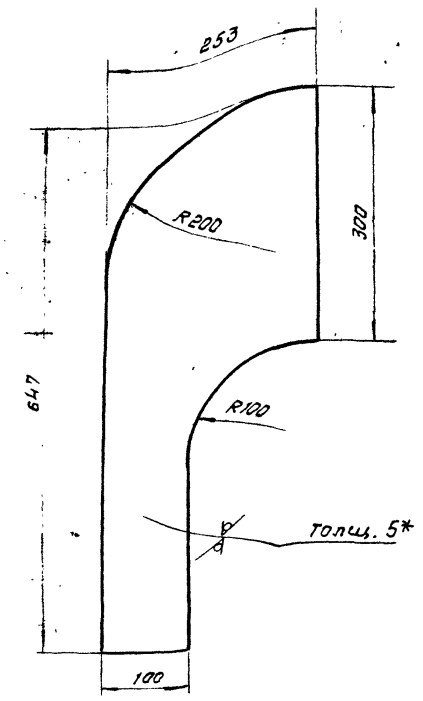

1. $\pm \frac{IT16}{2}$
2. * Размер для справки.

Изм	Лист	№ докум.	Подп.	Дата
Разраб.	Извекова			
Провер.	Гончаренко			
Т. контр.	Севрюков			
Нач. отд.	Григорьянц			
Н. контр.	Амбрас			
Утв				

Стенка

Б1В543.142

Лит.	Масса	Масштаб
И	4,2	1:5

Лист | Листов 1

Лист 5 ГОСТ 19903-74
ВСТ3 ГОСТ 14637-89

Харьковский Сантехпроект

формат А4

61В536.109

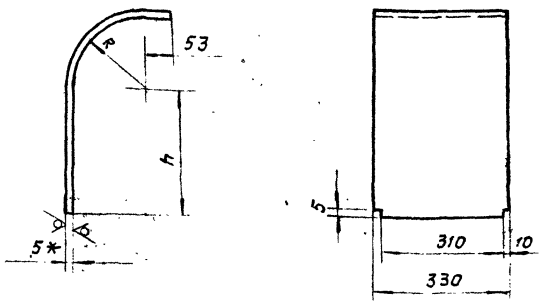

Обозначение	R	h	Масса кг	Длина развертки мм
Б1В543.143	200	447	10,5	818
-01	95	247	5,8	453

1. $\pm \frac{IT16}{2}$
2. * Размер для справки

Изм	Лист	№ докум.	Подп.	Дата
Разраб.	Извекова			
Провер.	Гончаренко			
Т. контр.	Севрюков			
Нач. отд.	Григорьянц			
Н. контр.	Амбрас			
Утв				

Боковина

Б1В543.143

Лит.	Масса	Масштаб
И	–	–

Лист | Листов 1

Лист 5 ГОСТ 19903-74
ВСТ3 ГОСТ 14637-89

Харьковский Сантехпроект

формат А4

Формат	Зона	Поз.	Обозначение	Наименование	Кол.	Примеч.
				Документация		
А3			Б1В543.340СБ	Сборочный чертеж		
				Сборочные единицы		
А4		1	Б1В543.350	Фланец	1	
				Детали		
А4		2	Б1В543.144	Стенка	2	
А4		3	Б1В543.145	Боковина	1	
		4	Б1В543.145-01	Боковина	1	
Б4		5	Б1В543.146	Ребро	4	0,76кг
				Полоса 5×50 ГОСТ 103-76		
				ВСТ3 ГОСТ 535-88		
				ℓ=390		
Б4		6	Б1В543.147	Ребро	4	0,37кг
				Полоса 5×50 ГОСТ 103-76		
				ВСТ3 ГОСТ 535-88		
				ℓ=190		
В4		7	Б1В543.148	Заглушка	1	1,7кг
				Лист 5 ГОСТ 19903-74		
				ВСТ3 ГОСТ 14637-89		
				130×330		

Изм	Лист	№ докум.	Подп.	Дата
Разраб.	Извекова			
Пров.	Гончаренко			
Нач. отд.	Григорьянц			
Н. контр.	Амбрас			
Утв				

Б1В543.340

Короб (поз. 50).

Лит.	Лист	Листов
И		1

Харьковский Сантехпроект

формат А4

Формат	Зона	Поз.	Обозначение	Наименование	Кол.	Примеч.
				Документация		
А4			Б1В543.350СБ	Сборочный чертеж		
				Детали		
Б4		1	Б1В543.149	Планка	2	0,24кг
				Полоса 6×30 ГОСТ 103-76		
				ВСТ3 ГОСТ 535-88		
				ℓ=170		
Б4		2	Б1В543.151	Планка	2	0,44кг
				Полоса 6×30 ГОСТ 103-76		
				ВСТ3 ГОСТ 535-88		
				ℓ=310		

Изм	Лист	№ докум.	Подп.	Дата
Разраб.	Извекова			
Пров.	Гончаренко			
Нач. отд.	Григорьянц			
Н. контр.	Амбрас			
Утв				

Б1В543.350

Фланец

Лит	Лист	Листов
И		1

Харьковский Сантехпроект

25266-20 60 формат А4

Альбом 16

61В543.350СБ

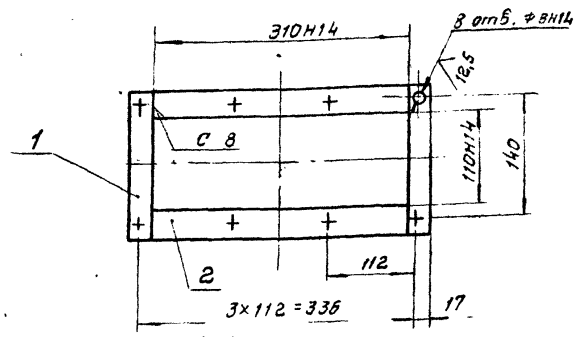

1. $\pm \frac{IT16}{2}$

2. Сварку производить электродами Э-42 гост 9467-75. Сварные швы по гост 5264-80.

3. Кромки реза деталей БЧ - $\overset{25}{\surd}$.

Изм.	Лист	№ докум.	Подп.	Дата
Разраб.		Извекова		
Пров.		Гончаренко		
Т. контр.		Севрюков		
Нач. отд.		Григорьянц		
Н. контр.		Амбрас		
Утв.				

Фланец

Сборочный чертеж.

Лит.	Масса	Масштаб
Н	1,4	1:5

Лист | Листов 1

Харьковский Сантехпроект

формат А4

61В543.144

$\overset{25}{\surd}$ ($\surd$)

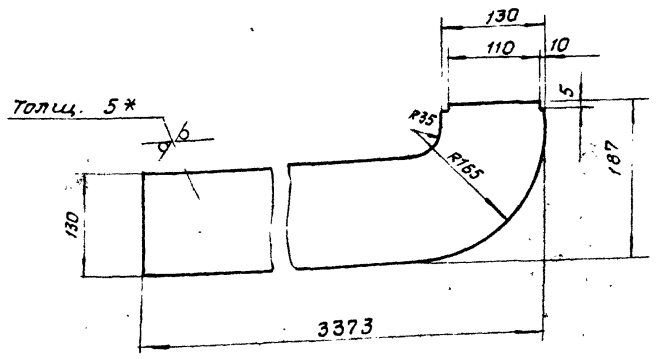

1. $\pm \frac{IT16}{2}$

2. *Размер для справки.

Изм.	Лист	№ докум.	Подп.	Дата
Разраб.		Извекова		
Пров.		Гончаренко		
Т. контр.		Севрюков		
Нач. отд.		Коверченко		
Н. контр.		Севрюков		
Утв.				

Стенка

Лит.	Масса	Масштаб
Н	17,4	1:5

Лист | Листов 1

Лист 5 гост 19903-74 / ВСТ3 гост 14637-89

Харьковский Сантехпроект

формат А4

61В543.340СБ

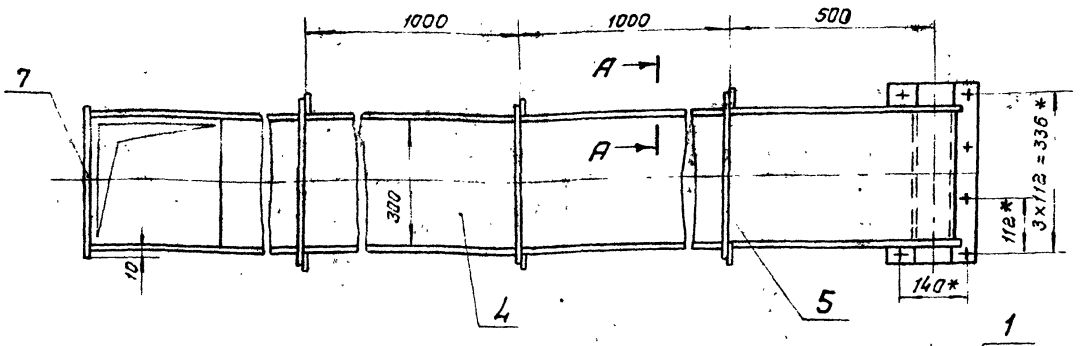

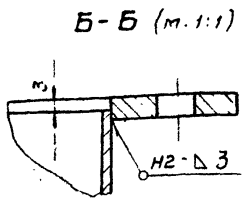

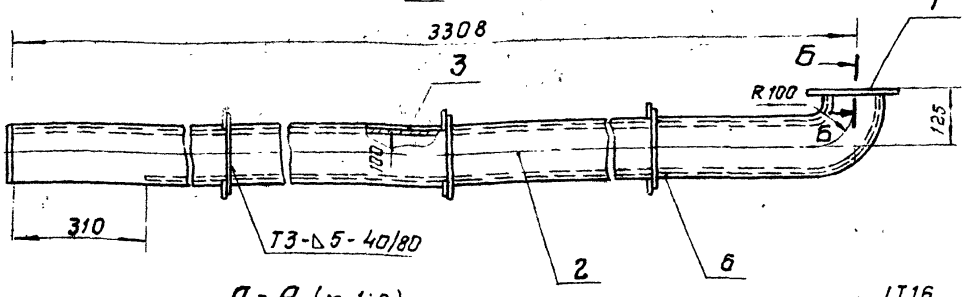

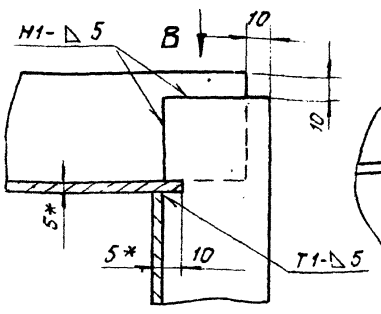

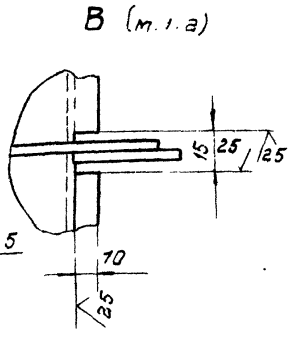

1. $\pm \frac{IT16}{2}$.

2. Сварку производить электродами Э-42 гост 9467-75. Сварные швы по гост 5264-80

3.* Размеры для справки.

4. Кромки реза деталей БЧ - $\overset{25}{\surd}$.

Изм.	Лист	№ докум.	Подп.	Дата
Разраб.		Извекова		
Пров.		Гончаренко		
Т. контр.		Севрюков		
Нач. отд.		Коверченко		
Н. контр.		Севрюков		
Утв.				

Короб

(поз. 50).

Сборочный чертеж.

Лит.	Масса	Масштаб
Н	11,90	1:10

Лист | Листов 1

Харьковский Сантехпроект

Альбом 16

61В543.145

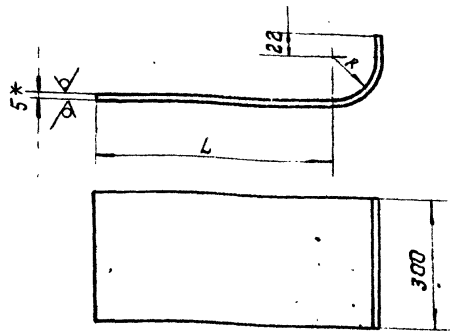

Обозначение	R	L	Длина развертки мм	Масса, кг
61В543.145	45	3208	3304	38,8
-01	150	2898	3160	37,2

1. $\pm \frac{IT16}{2}$
2. *Размер для справки.

Изм.	Лист	№ докум.	Подп.	Дата
Разраб.		Извекова		
Пров.		Гончаренко		
Т. контр.		Севрюков		
Нач. отд.		Григорьяни		
Н. контр.		Амбрас		
Утв.				

Боковина

Лит. И | Масса – | Масштаб –

Лист | Листов 1

Лист 5 гост 19903-74 / ВСТ3 гост 14637-89

Харьковский Сантехпроект

формат А4

61В543.152

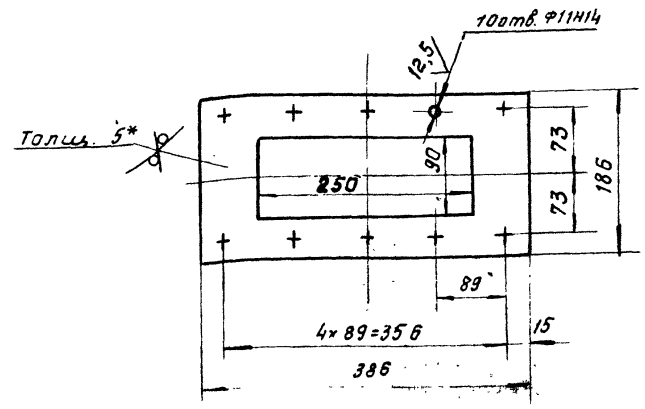

1. $\pm \frac{IT16}{2}$.
2. *Размер для справки.

Изм.	Лист	№ докум.	Подп.	Дата
Разраб.		Извекова		
Пров.		Гончаренко		
Т. контр.		Севрюков		
Нач. отд.		Григорьянц		
Н. контр.		Амбрас		
Утв.				

Фланец

Лит. И | Масса 2,2 | Масшт. 1:5

Лист | Листов

Лист 5 гост 19903-74 / ВСТ3 гост 14637-89

Харьковский Сантехпроект

формат А4

61В543.360СБ

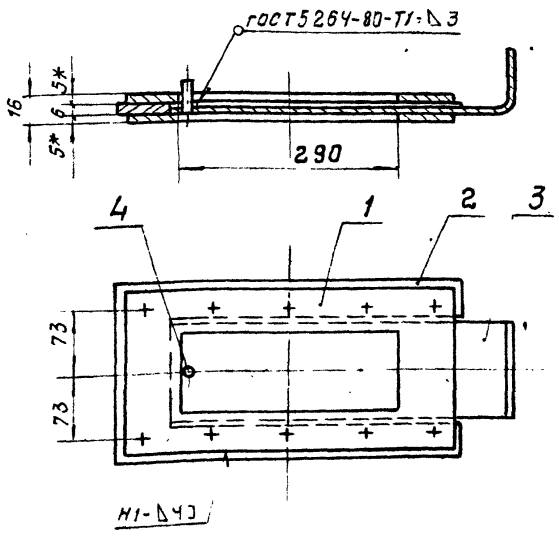

Сварку производить электродами Э-42 гост 9467-75.

Изм.	Лист	№ докум.	Подп.	Дата
Разраб.		Извекова		
Пров.		Гончаренко		
Т. контр.		Севрюков		
Нач. отд.		Григорьянц		
Н. контр.		Амбрас		
Утв.				

Шибер (поз. 51) Сборочный чертеж.

Лит. И | Масса 8,0 | Масштаб 1:5

Лист | Листов 1

Харьковский Сантехпроект

формат А4

Форм.	Зона	Поз.	Обозначение	Наименование	Кол.	Примеч.
				Документация		
А4			61В543.360СБ	Сборочный чертеж		
				Детали		
А4		1	61В543.152	Фланец	2	
А4		2	61В543.153	Рамка	1	
А4		3	61В543.154	Полотно	1	
Б4		4	61В543.155	Ось		
				Круг 6 гост 2590-88		
				ВСТ3 гост 535-88		
				ℓ=15	1	

Изм.	Лист	№ докум.	Подп.	Дата
Разраб.		Извекова		
Пров.		Гончаренко		
Нач. отд.		Григорьянц		
Н. контр.		Амбрас		
Утв.				

Шибер (поз. 51)

Лит. И | Лист | Листов 1

Харьковский Сантехпроект

25266-20 62

формат А4

Б18543153

Альбом 16

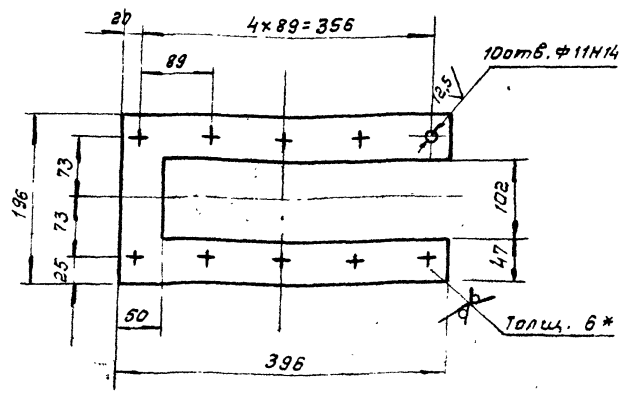

1. ± IT16/2

2.* Размер для справки.

Изм.	Лист	N докум.	Подп.	Дата	Б1В543.153			
Разраб.		Извекова			Рамка	Лит.	Масса	Масшт.
Пров.		Гончаренко				И	2,5	1:5
Т. контр.		Себрюков				Лист	Листов 1	
Нач. отд.		Григорьянц						
Н. контр.		Амбраз			Лист 6 ГОСТ 19903-74 / Вст3 ГОСТ 14637-89	Харьковский Сантехпроект		
Утв.								

Инв. N подл. | Подп. и дата | Взам. инв. N | Инв. N дубл. | Подп. и дата

Формат А4

Б18543154

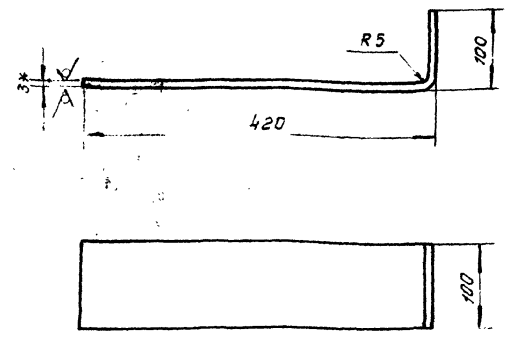

1. ± IT16/2

2. Длина развертки – 514мм.

3.* Размер для справки.

Изм.	Лист	N докум.	Подп.	Дата	Б1В543.154			
Разраб.		Извекова			Полотно	Лит.	Масса	Масшт.
Пров.		Гончаренко				И	1,0	1:5
Т. контр.		Себрюков				Лист	Листов 1	
Нач. отд.		Григорьянц						
Н. контр.		Амбраз			Лист 3 ГОСТ 19903-74 / Вст3 ГОСТ 16523-89	Харьковский Сантехпроект		
Утв.								

Инв. N подл. | Подп. и дата | Взам. инв. N | Инв. N дубл. | Подп. и дата

Формат А4

Б18543.370СБ

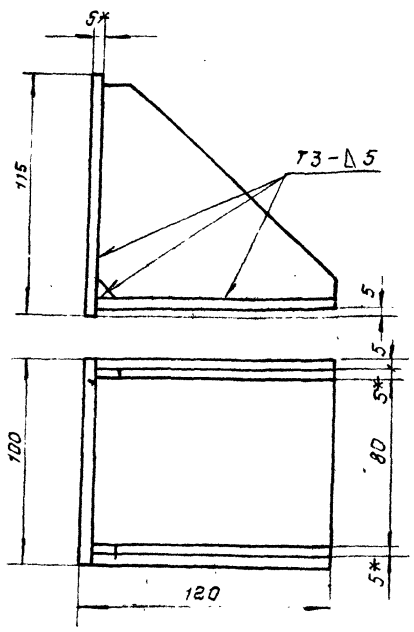

1. ± IT15/2.

2. Сварку производить электродами Э-42 ГОСТ 9467-75. Сварные швы по ГОСТ 5264-80.

3. Кромки реза деталей Б4 - 25/.

4 *Размеры для справки.

Изм.	Лист	N докум.	Подп.	Дата	Б1В543.370СБ			
Разраб.		Извекова			Опора (поз. 152). Сборочный чертеж.	Лит.	Масса	Масшт.
Пров.		Гончаренко				И	1,6	1:2
Т. контр.		Себрюков				Лист	Листов 1	
Нач. отд.		Григорьянц						
Н. контр.		Амбраз				Харьковский Сантехпроект		
Утв.								

Инв. N подл. | Подп. и дата | Взам. инв. N | Инв. N дубл. | Подп. и дата

Формат А4

Форм.	Зона	Поз.	Обозначение	Наименование	Кол.	Примеч.
				Документация		
А4			Б18543.370СБ	Сборочный чертеж		
				Детали		
А4		1	Б18543.156	Косынка	2	
Б4		2	Б18543.157	Плита Лист 5 ГОСТ 19903-74 Вст3 ГОСТ 14637-89 100×115	2	0,45кг

Изм.	Лист	N докум.	Подп.	Дата	Б1В543.370			
Разраб.		Извекова			Опора (поз 52)	Лит.	Лист	Листов
Пров.		Гончаренко				И		1
Нач. отд.		Григорьянц				Харьковский Сантехпроект		
Н. контр.		Амбраз						
Утв.								

Инв. N подл. | Подп. и дата | Взам. инв. N | Инв. N дубл. | Подп. и дата

Формат А4

Б1В543.380СБ

Альбом 16

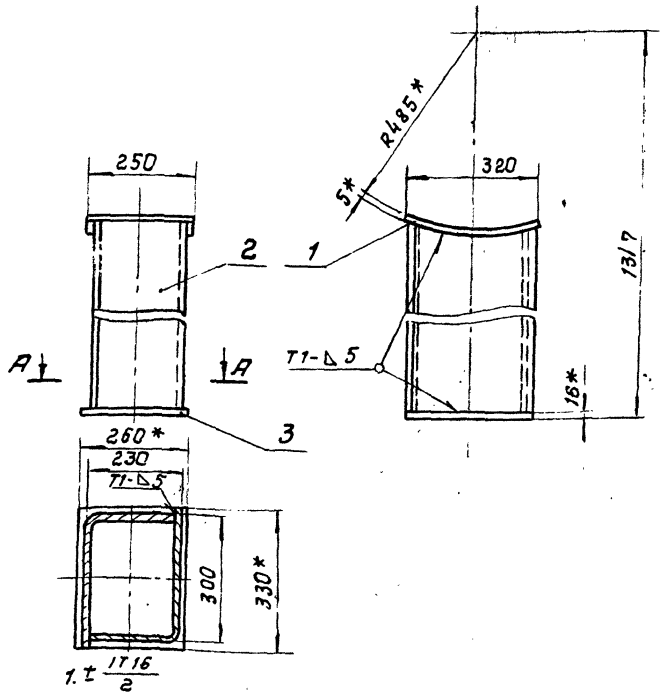

1. $\pm \frac{IT16}{2}$

2. Сварку производить электродами Э-42. гост 9467-75. сварные швы по гост 5264-80.

3. Кромки реза деталей Б4-$\frac{25}{\sqrt{}}$.

4. *Размер для справки.

Изм.	Лист	№ докум.	Подп.	Дата	Б1В543.380СБ			
Разраб.		Извекова			Опора под хомут (поз. 53). Сборочный чертеж.	Лит.	Масса	Масштаб
Пров.		Гончаренко				И	16,2	1:10
Т. контр.		Севрюков				Лист	Листов 1	
Нач. отд.		Григорьянц				Харьковский Сантехпроект		
Н. контр.		Амбрас						
Утв.								

Инв. № подл. | Подп. и дата | Взам. инв. № | Инв. № дубл. | Подп. и дата

Формат А4

Б1В543.158

25/(√)

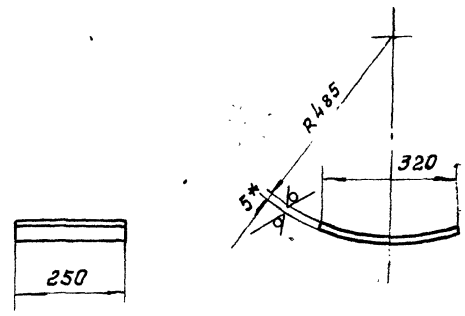

1. $\pm \frac{IT16}{2}$

2. Длина развертки – 328 мм.

3. *Размер для справки.

Изм.	Лист	№ докум.	Подп.	Дата	Б1В543.158			
Разраб.		Извекова			Подушка	Лит.	Масса	Масшт.
Пров.		Гончаренко				И	3,25	1:10
Т. контр.		Севрюков				Лист	Листов 1	
Нач. отд.		Григорьянц				Харьковский Сантехпроект		
Н. контр.		Амбрас						
Утв.								

5 гост 19903-74
Лист вст3 гост 14637-89

Инв. № подл. | Подп. и дата | Взам. инв. № | Инв. № дубл. | Подп. и дата

Формат А4

Б1В543.390СБ

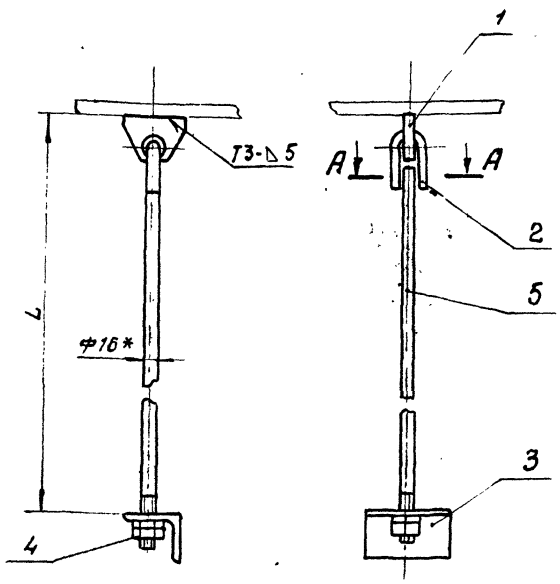

Обозначение	L	Масса, кг
Б1В535.260	1400	3,3
-01	900	2,6
-02	5600	9,8

А-А (м 1:2)

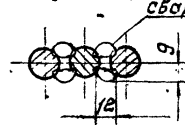

1. Сварку производить электродами Э-42 гост 9467-75. Сварные швы по гост 5264-80.

2. *Размер для справки.

3. $\pm \frac{IT16}{2}$.

Изм.	Лист	№ докум.	Подп.	Дата	Б1В543.390СБ			
Разраб.		Извекова			Подвеска (поз. 55,56). Сборочный чертеж.	Лит.	Масса	Масшт.
Пров.		Гончаренко				И	–	1:5
Т. контр.		Севрюков				Лист	Листов 1	
Нач. отд.		Григорьянц				Харьковский Сантехпроект		
Н. контр.		Амбрас						
Утв.								

Инв. № подл. | Подп. и дата | Взам. инв. № | Инв. № дубл. | Подп. и дата

Формат А4

Формат	Зона	Поз.	Обозначение	Наименование	Кол.	Примеч.
				Документация		
А4			Б1В543.390СБ	Сборочный чертеж		
				Детали		
А4		1	Б1В542.093	Проушина	1	
А4		2	Б1В542.094	Ушко	1	
А4		3	Б1В542.095	Кронштейн	1	
				Стандартные изделия		
		4		Гайка М16.5 гост 5915-70	2	
			Переменные данные	для исполнений		
				Б1В543.390		
				Детали		
А4		5	Б1В542.104-01	Тяга	1	
				Б1В543.390-01		
				Детали		
А4		5	Б1В542.104-02	Тяга	1	
				Б1В543.390-02		
				Детали		
А4		6	Б1В542.104-03	Тяга	1	

Изм.	Лист	№ докум.	Подп.	Дата	Б1В543.390			
Разраб.		Извекова			Подвеска (поз. 55,56).	Лит.	Лист	Листов
Пров.		Гончаренко				И		1
Нач. отд.		Григорьянц				Харьковский Сантехпроект		
Н. контр.		Амбрас						
Утв.								

Инв. № подл. | Подп. и дата | Взам. инв. № | Инв. № дубл. | Подп. и дата

Формат А4

Альбом 16

Инв. № подл. | Подп. и дата | Взам. инв. № | Инв. № дубл. | Подп. и дата

Харьковский Сантехпроект

формат А4

Инв. № подл. | Подп. и дата | Взам. инв. № | Инв. № дубл. | Подп. и дата

Изм.	Лист	№ докум.	Подп.	Дата
Разраб.				
Пров.				
Т.контр.				
Нач.отд.				
Н.контр.				
Утв.				

Лит.	Масса	Масштаб
И		
Лист	Листов	

Харьковский Сантехпроект

формат А4

Инв. № подл. | Подп. и дата | Взам. инв. № | Инв. № дубл. | Подп. и дата

Харьковский Сантехпроект

формат А4

Формат	Зона	Поз.	Обозначение	Наименование	Кол.	Примеч.
				Документация		
А4			Б18543 380 СБ	Сборочный чертеж		
				Детали		
А4		1	Б18543.158	Подушка	1	
А4		2	Б18543.159	Угольник	2	
А4		3	Б18543.161	Плита		8,0 кг
				Лист 12 ГОСТ 19903-74		
				Ст3 ГОСТ 14637-89		
				260×330		

Инв. № подл. | Подп. и дата | Взам. инв. № | Инв. № дубл. | Подп. и дата

Изм.	Лист	№ докум.	Подп.	Дата
Разраб.		Извекова		
Пров.		Гончаренко		
Нач.отд.		Григорьянц		
Н.контр.		Ямброс		
Утв.				

Б18543.380

Опора под кормон
(поз. 53)

Лит.	Масса	Масштаб
И		1:5
Лист 1	Листов 1	

Харьковский Сантехпроект

gost.e-ecolog.ru

формат А4