ТИПОВОЙ ПРОЕКТ
903-1-289.91

КОТЕЛЬНАЯ С 4 КОТЛАМИ Е-6,5-1,4Р. ЗОЛОШЛАКОУДАЛЕНИЕ МЕХАНИЧЕСКОЕ. ТОПЛИВО-КАМЕННЫЕ И БУРЫЕ УГЛИ. СИСТЕМА ТЕПЛОСНАБЖЕНИЯ ЗАКРЫТАЯ.

АЛЬБОМ 14

КМ КОНСТРУКЦИИ МЕТАЛЛИЧЕСКИЕ стр. 1 ÷ 52

25266 - 18
221 - 18
ОПЯТСКАЯ ЦЕНА
НА МОМЕНТ РЕАЛИЗАЦИИ

gost.e-ecolog.ru

ТИПОВОЙ ПРОЕКТ
903-1-289.91
КОТЕЛЬНАЯ С 4 КОТЛАМИ Е-6.5-1,4Р. ЗОЛОШЛАКОУДАЛЕНИЕ МЕХАНИЧЕСКОЕ. ТОПЛИВО-КАМЕННЫЕ И БУРЫЕ УГЛИ. СИСТЕМА ТЕПЛОСНАБЖЕНИЯ ЗАКРЫТАЯ.

АЛЬБОМ 14
ПЕРЕЧЕНЬ АЛЬБОМОВ

АЛЬБОМ 1		ПОЯСНИТЕЛЬНАЯ ЗАПИСКА.
АЛЬБОМ 2		РЕШЕНИЯ ТЕПЛОМЕХАНИЧЕСКИЕ.
	ТМ1	РАСПОЛОЖЕНИЕ ОБОРУДОВАНИЯ.
	ТМ2	ОБЩЕКОТЕЛЬНЫЕ ТРУБОПРОВОДЫ. ДЕАЭРАЦИОННО-ПИТАТЕЛЬНАЯ УСТАНОВКА
	ТМ3	ВОДОПОДОГРЕВАТЕЛЬНАЯ УСТАНОВКА.
	ТМ4	УСТАНОВКА ГОРЯЧЕГО ВОДОСНАБЖЕНИЯ.
АЛЬБОМ 3		РЕШЕНИЯ ТЕПЛОМЕХАНИЧЕСКИЕ.
	ТМ5	КОТЛОАГРЕГАТ. ТОПЛИВО-КАМЕННЫЕ УГЛИ.
	ГСВ	ГАЗОСНАБЖЕНИЕ. ВНУТРЕННИЕ УСТРОЙСТВА.
АЛЬБОМ 4		РЕШЕНИЯ ТЕПЛОМЕХАНИЧЕСКИЕ.
	ТМ6	КОТЛОАГРЕГАТ. ТОПЛИВО-БУРЫЕ УГЛИ.
АЛЬБОМ 5	ВП	ВОДОПОДГОТОВКА.
АЛЬБОМ 6	ТП	ТОПЛИВОПОДАЧА.
	ЗШ	ЗОЛОШЛАКОУДАЛЕНИЕ.
АЛЬБОМ 7	ТМ.Н	БЛОКИ ТЕПЛОМЕХАНИЧЕСКОГО ОБОРУДОВАНИЯ.
	ВП.Н	БЛОКИ ВОДОПОДГОТОВКИ.
АЛЬБОМ 8 ч.1,2	А	АВТОМАТИЗАЦИЯ.
	СС	СВЯЗЬ И СИГНАЛИЗАЦИЯ.
АЛЬБОМ 9 ч.1,2	ЭМ	ЭЛЕКТРООБОРУДОВАНИЕ СИЛОВОЕ.
АЛЬБОМ 10	ЭО	ЭЛЕКТРООСВЕЩЕНИЕ.
АЛЬБОМ 11	АР	РЕШЕНИЯ АРХИТЕКТУРНЫЕ.
	АРИ	СТРОИТЕЛЬНЫЕ ИЗДЕЛИЯ.
	АЗ	ЗАЩИТА АНТИКОРРОЗИОННАЯ КОНСТРУКЦИЙ.
	ГП	ГЕНЕРАЛЬНЫЙ ПЛАН.
	ОС	ОРГАНИЗАЦИЯ СТРОИТЕЛЬСТВА.
АЛЬБОМ 12 ч.1,2	КЖ	КОНСТРУКЦИИ ЖЕЛЕЗОБЕТОННЫЕ.
АЛЬБОМ 13 ч.1,2	КЖИ	СТРОИТЕЛЬНЫЕ ИЗДЕЛИЯ.
АЛЬБОМ 14	КМ	КОНСТРУКЦИИ МЕТАЛЛИЧЕСКИЕ.
АЛЬБОМ 15	ОВ	ОТОПЛЕНИЕ И ВЕНТИЛЯЦИЯ.
	ВК	ВОДОПРОВОД И КАНАЛИЗАЦИЯ ВНУТРЕННИЕ.
АЛЬБОМ 16		ВОЗДУХОВОДЫ И ГАЗОХОДЫ КОТЛОАГРЕГАТА. ТОПЛИВО-КАМЕННЫЕ УГЛИ. КОНСТРУКТОРСКАЯ ДОКУМЕНТАЦИЯ.
АЛЬБОМ 17		ВОЗДУХОВОДЫ И ГАЗОХОДЫ КОТЛОАГРЕГАТА. ТОПЛИВО-БУРЫЕ УГЛИ. КОНСТРУКТОРСКАЯ ДОКУМЕНТАЦИЯ.
АЛЬБОМ 18 ч.1,2		МОНТАЖНЫЕ ИЗДЕЛИЯ. КОНСТРУКТОРСКАЯ ДОКУМЕНТАЦИЯ.
АЛЬБОМ 19		ЩИТЫ УПРАВЛЕНИЯ. ЗАДАНИЕ ЗАВОДУ-ИЗГОТОВИТЕЛЮ.
АЛЬБОМ 20		НИЗКОВОЛЬТНЫЕ КОМПЛЕКТНЫЕ УСТРОЙСТВА ЗАДАНИЕ ЗАВОДУ-ИЗГОТОВИТЕЛЮ.
АЛЬБОМ 21 ч.1,2		СПЕЦИФИКАЦИЯ ОБОРУДОВАНИЯ. ПОСТАВКА ЗАКАЗЧИКА.
АЛЬБОМ 22		СПЕЦИФИКАЦИЯ ОБОРУДОВАНИЯ. ПОСТАВКА ПОДРЯДЧИКА.
АЛЬБОМ 23		ОПРОСНЫЕ ЛИСТЫ.
АЛЬБОМ 24		ВЕДОМОСТИ ПОТРЕБНОСТИ В МАТЕРИАЛАХ.
АЛЬБОМ 25 ч.1,2		СМЕТЫ НА ТЕПЛОМЕХАНИЧЕСКОЕ ОБОРУДОВАНИЕ И ТРУБОПРОВОДЫ.
АЛЬБОМ 26		СМЕТЫ НА РАБОТЫ ПО АВТОМАТИЗАЦИИ, СВЯЗИ И СИГНАЛИЗАЦИИ.
АЛЬБОМ 27		СМЕТЫ НА ЭЛЕКТРООБОРУДОВАНИЕ И МОНТАЖНЫЕ РАБОТЫ.
АЛЬБОМ 28 ч.1,2		СМЕТЫ НА СТРОИТЕЛЬНЫЕ РАБОТЫ.
АЛЬБОМ 29		СМЕТЫ НА САНИТАРНО-ТЕХНИЧЕСКИЕ РАБОТЫ.
АЛЬБОМ 30		ТЕХНИКО-ЭКОНОМИЧЕСКИЕ ПОКАЗАТЕЛИ. ОБЪЕКТНЫЕ СМЕТЫ.

ПРИМЕНЕННЫЕ МАТЕРИАЛЫ

ТИПОВОЙ ПРОЕКТ	709-9-100.89	СКЛАД УГЛЯ С ЖЕЛЕЗНОДОРОЖНОЙ ЭСТАКАДОЙ
ТИПОВОЙ ПРОЕКТ	709-9-101.89	СКЛАД МОКРОГО ХРАНЕНИЯ ХЛОРИСТОГО НАТРИЯ $V=40м^3$
ТИПОВОЙ ПРОЕКТ	903-1-288.91 АЛЬБ.17	КОНВЕЙЕР ЛЕНТОЧНЫЙ КОНСТРУКТОРСКАЯ ДОКУМЕНТАЦИЯ
ТИПОВОЙ ПРОЕКТ	903-9-27.89	СТАЛЬНОЙ БАК-АККУМУЛЯТОР ДЛЯ ГОРЯЧЕЙ ВОДЫ $V=200м^3$
ТИПОВОЙ ПРОЕКТ	903-9-29.89	БЛОК КОТЕЛЬНО-ВСПОМОГАТЕЛЬНЫХ ПОМЕЩЕНИЙ
ТИПОВОЙ ПРОЕКТ	907-2-205	ТРУБА ДЫМОВАЯ КИРПИЧНАЯ $H=45м$; $Д_о=1,5м$ С НАДЗЕМНЫМ ПРИМЫКАНИЕМ ГАЗОХОДОВ ДЛЯ КОТЕЛЬНЫХ УСТАНОВОК
ТИПОВОЙ ПРОЕКТ	907-02-222	СВЕТОВЫЕ ОГРАЖДЕНИЯ ВЫСОТНЫХ ДЫМОВЫХ ТРУБ
СЕРИЯ	3.407-108 в. 1,2,3	УНИФИЦИРОВАННЫЕ ПРОЖЕКТОРНЫЕ МАЧТЫ И ОТДЕЛЬНО СТОЯЩИЕ МОЛНИЕОТВОДЫ

РАЗРАБОТАН:

ИНСТИТУТОМ ХАРЬКОВСКИЙ САНТЕХПРОЕКТ

ГЛАВНЫЙ ИНЖЕНЕР ИНСТИТУТА В.А. СЛЮСАРЕВ

ГЛАВНЫЙ ИНЖЕНЕР ПРОЕКТА Л.И. ЛЕВОНТИН

ИНСТИТУТОМ ХАРЬКОВСКИЙ ПРОМСТРОЙНИИПРОЕКТ

ГЛАВНЫЙ ИНЖЕНЕР ИНСТИТУТА Н.Ф. ДОВГИЙ

ГЛАВНЫЙ ИНЖЕНЕР ПРОЕКТА А.П. ШКОЛЬНЫЙ

УТВЕРЖДЕН И ВВЕДЕН В ДЕЙСТВИЕ ГПКНИИ „САНТЕХНИИПРОЕКТ" ПРОТОКОЛ ОТ 22.08.1991г. №25

© АПП ЦИТП, 1992г.

Альбом 14

Ведомость рабочих чертежей основного комплекта (начало)

Лист	Наименование	Примечание
1	Общие данные (начало).	
2	Общие данные (продолжение).	
3	Общие данные (окончание).	
4	Техническая спецификация металла (начало).	
5	Техническая спецификация металла (продолжение).	
6	Техническая спецификация металла (продолжение).	
7	Техническая спецификация металла (окончание).	
8	Техническая спецификация металла. Лестницы, площадки, ограждения (начало).	
9	Техническая спецификация металла. Лестницы, площадки, ограждения (окончание).	
10	План балок перекрытия на отм. 3.600. (вариант каменные угли).	
11	План балок перекрытия на отм. 3.600. (вариант бурые угли.)	
12	Разрезы к листам 10, 11.	
13	План балок покрытия, балок перекрытия на отм 10.800, бункеров.	
14	Разрезы к листу 13.	
15	План балок покрытия.	
16	Разрезы к листу 15.	
17	План балок на отм. 7.200 и бункеров.	
18	План площадок у котлов (вариант бурые угли).	
19	План площадок у котлов (вариант каменные угли.)	
20	План балок монолитных участков и монорельсов. Разрезы к листам 18, 19.	
21	Схемы балок под газоходы.	
22	Схемы сетчатого ограждения, переходных площадок.	
23	План балок и съемных щитов на отм. 3.700.	
24	План балок и монорельсов. Опоры на отм. 2.200.	
25	План стоиков. Фахверк венткамер.	
26	Схема конструкций галерей.	
27	Схема лестницы у оси "1", ряд "Г".	
28	Схема лестницы у оси "9", ряд "Г".	
29	Схема лестницы у оси "9", ряд "Д".	
30	Схема наклонного желоба. Узлы 1,2.	
31	План балок покрытия, площадок на отм. 4.200 и 4.800.	
32	Схемы вертикальных связей и съемных щитов на отм. 0.000	
33	Схемы лестницы в осях 4÷5.	
34	Схемы перегородок и пожарных лестниц.	
35	Схема рамы на отм. 5.024. Узел 3.	

Ведомость рабочих чертежей основного комплекта (окончание)

Лист	Наименование	Примечание
36	Схемы окон.	
37	Схемы окон.	
38	Схемы бункера, монорельса и лестницы.	
39	Схемы балок, монорельса, пожарной лестницы. Узел 4.	
40	Схема конструкций навеса.	
41	Узлы 5, 6.	
42	Узлы 7÷10; 37.	
43	Узлы 11÷14.	
44	Узлы 15÷20.	
45	Узлы 21, 22.	
46	Узлы 23÷25.	
47	Узлы 26, 27.	
48	Узлы 28÷30.	
49	Узлы 31, 32.	
50	Узлы 33, 34.	
51	Узлы 35, 36.	

Ведомость ссылочных документов

Обозначение	Наименование	Примечание
	Ссылочные документы	
Серия 1.426.2-6 Вып. 1.	Балки путей подвесного транспорта. Балки пролетами 3, 4 и 6 м. Чертежи КМ.	
Серия 2.440.-2 Вып. 1.	Узлы стальных конструкций производственных зданий. Рамные и шарнирные узлы балочных клеток и прилыкания ригелей к колоннам. Чертежи КМ.	
Серия 1.450.3-6 Вып. 0-1.	Лестницы площадок, стремянки и ограждения стальные производственных зданий промышленных предприятий. Материалы для проектирования.	
Серия 1.436.3-21 Вып. 0. Вып. 1. Вып. 2. Вып. 3.	Окна с переплетами из гнутосварных стальных профилей и механизмы открывания. Материалы для проектирования. Окна с одинарными переплетами. Рабочие чертежи. Окна с двойными раздельными переплетами. Рабочие чертежи. Механизмы открывания. Рабочие чертежи.	
Серия 2.436-19. Вып. 1.	Узлы окон со стальными переплетами по серии 1.436.3-21. Рабочие чертежи.	
Серия 5.905-7 Вып. 1	Унифицированные конструкции приточных вентиляционных установок.	

Нагрузки

№ строки	Наименование нагрузок	Единица измерения	Нормативная нагрузка	Коэффициент перегрузки	Расчетная нагрузка	Примечание
	Временные длительные нагрузки					
	Полезная нагрузка на перекрытиях и площадках	кгс/м²	400	1.2	480	
	Объемный вес сыпучего в бункерах на отм. 10.800 и приемно-дробильного отделения $\varphi = 35°$	кгс/м²	1.5	1.2	1.8	
	Кратковременные нагрузки					
	Снеговой покров	кгс/м²	50÷150	1.4		
	Скоростной напор ветра	кгс/м²	23÷48	1.4		

Взамен инв. №

Подпись и дата

Инв. № подл.

Типовой проект разработан в соответствии с действующими нормами, правилами, инструкциями и государственными стандартами, а также предусматривает мероприятия по безопасной эксплуатации зданий (сооружений) с пожаро-опасным и взрывоопасным характером производства.

Главный инженер проекта /Школьный/

Привязан:

ГИП	Школьный		
Нач. отд.	Решетненко		
Н. контр.	Учитель		
Гл. спец.	Учитель		
Зав. гр.	Меньборская		
Вед. инж.	Копица		
Проверил	Копица		
Разраб.	Власова		

903-1-289.91-КМ

Котельная с 4 котлами Е-6,5-1,4Р Золошлакоудаление механическое.

Стадия	Лист	Листов
Р	1	51

Общие данные. (начало).

Харьковский Промстройниипроект

25266-18 . 3

Альбом 14

Общие указания.

1. Общие положения.

1.1. Чертежи стальных конструкций марки „КМ" разработаны на основании технологических заданий института „Харьковский САНТЕХПРОЕКТ", а так же чертежей марки АР и КН Харьковского ПРОМСТРОЙНИИПРОЕКТА и являются исходным материалом для разработки деталировочных чертежей марки „КМД".

1.2. Чертежи марки „КМ" составляют часть проекта. Общий состав проекта и общие указания приведены на листе АР-1.

1.3. Чертежи стальных конструкций выполнены в соответствии со следующими нормативными документами:

СНиП II-23-81* „Нормы проектирования. Стальные конструкции".
СНиП 2.01.07-85 „Нормы проектирования. Нагрузки и воздействия".
СНиП 2.03.11-85 „Нормы проектирования. Защита строительных конструкций от коррозии".
СНиП III-4-80 „Правила производства и приемки работ. Техника безопасности в строительстве".
СНиП 3.03.01-87 „Несущие и ограждающие конструкции".

1.4. Чертежи стальных конструкций котельной включают в себя:

- балки покрытия и перекрытия;
- бункера;
- галереи;
- лестницы, площадки, ограждения;
- переплеты;
- монорельсы;
- съемные щиты;
- каркас перегородок.

1.5. Условные обозначения элементов конструкций приняты по ГОСТу 21.107-78.

2. Материал конструкций.

2.1. Материал и сечения конструкций приняты на основании сокращенного сортамента металлопроката в строительных конструкциях согласно постановлению Госстроя СССР №110 от 18.12.90г и приведены в ведомостях элементов на листах проекта и в технической спецификации.

3. Изготовление и монтаж.

3.1. Все конструкции сварные. Для соединения элементов конструкций применять автоматическую под слоем флюса или полуавтоматическую сварку плавящимся электродом в среде углекислого газа.

Сварочные материалы определяются по таблице 55 СНиП II-23-81*. Режим и порядок сварки определяются технологическим процессом, разработанным заводом изготовителем. В случае перехода на ручную сварку конструкций применять электроды по ГОСТу 9467-75 в зависимости от групп конструкций и марок сталей.

3.2. Заводские соединения выполнять встык без накладок с применением, как правило, двусторонней сварки и равнопрочными основному металлу.

3.3. Монтаж конструкций производить на болтах по ГОСТ 7798-70* класса прочности 5.8 согласно приказа Союзметаллостройниипроекта №23 от 3.10.86. в соответствии с таблицей 57 СНиП II-23-81* и монтажной электросварке. Применение автоматных сталей для болтов не допускается.

3.4. Гайки болтов после проверки правильности положения смонтированных конструкций должны быть плотно затянуты и предохранены от откручивания постановкой пружинных шайб.

Все неоговоренные болты М20.

3.5. Минимальные толщины швов в зависимости от вида сварки и толщины свариваемых элементов, принимать по расчету, но не менее указанных в таблице 38 главы СНиПа II-23-81* „Стальные конструкции. Нормы проектирования".

3.6. Изготовление и монтаж стальных конструкций производить в соответствии с требованиями главы СНиПа 3.03.01-87 „Несущие и ограждающие конструкции" и дополнительными техническими требованиями ППР, согласованными с проектной организацией.

3.7. В узлах и деталях приведены принципиальные решения соединения элементов конструкций. Количество и диаметр болтов, длина и толщина сварных швов определяются при разработке деталировочных чертежей марки „КМД" на основании расчетных усилий, указанных в таблице сечений или на схемах конструкций.

Все элементы, для которых в таблицах не приведены расчетные усилия, крепить не менее чем на двух болтах или на усилие N=5.0тс.

3.8. Все элементы коробчатого сечения должны иметь в торцах заглушки из листа δ4, приваренного сплошным швом.

3.9. Балки перекрытий рассчитаны без учета понижающего коэффициента γб, поэтому общая устойчивость балок должна быть обеспечена путем приварки сборных ж.б. плит к верхним поясам балок, а в случае монолитных ж.б. плит путем приварки анкеров по чертежам марки КЖ к верхним поясам балок.

4. Антикоррозионная защита.

4.1. При изготовлении конструкций полной заводской готовности антикоррозионную защиту выполнять эмалью ПФ-1189 по ТУ 6-10-1710-78 - 2 слоя. Толщина 30-60 мкм.

Восстановление поврежденного лакокрасочного покрытия монтажных соединений производить тем же составом, что и на заводе-изготовителе.

4.2. Балки перекрытий, стальные рамы надбункерной галереи, галереи топливоподачи и связи покрыть огнезащитным покрытием ОФП-ММ по ГОСТ 23791-79.

На стальные конструкции наносится грунт ГФ-021 - 2 слоя, затем поверхность конструкций смачивается жидким стеклом плотностью 1.2 т/м³, после чего наносится состав толщиной 20 мкм за 1 раз. Сушка покрытия в естественных условиях не менее 48 часов.

На высушенное покрытие наносится 2 слоя пентафталевой эмали ПФ-115.

Покрытие, поврежденное при нанесении или в процессе монтажа, должно быть восстановлено в соответствии с требованиями ГОСТ 23791-79.

5. Перечень основных видов работ, по которым необходимо составить акты освидетельствования скрытых работ.

5.1. Установка металлоконструкций, закрываемых кирпичной кладкой, бетоном.

5.2. Огрунтовка металлоконструкций, изготовляемых на площадке.

5.3. Устройство стыков перед нанесением антикоррозионной защиты.

5.4. Герметизация швов (стыков) коробчатых конструкций.

Инв.№ подл. | Подпись и дата | Взамен инв.№

Привязан:

Инв.№

Нач.отд.	Решетченко	
Н.контр.	Учитель	
Гл.спец.	Учитель	
Зав.гр.	Меняйборская	
Вед.инж.	Копица	
Провер.	Копица	
Разраб.	Власова	

903-1-289.91 КМ

Котельная с 4 котлами Е-6.5-1.4Р
Золошлакоудаление механическое

Стадия	Лист	Листов
Р	2	

Общие данные. (продолжение).

Харьковский Промстройниипроект

Альбом 14

Ведомость металлоконструкций по видам профилей.

Наименование конструкций по номенклатуре прейскуранта	Позиция по прейскуранту	№ стр.	№ конструкций	Масса конструкций, т по видам профилей: Всего отпуск. с завода-изготовителя массой поставки	Балки и швеллеры	Широкополос. и фасонная сталь	Круглосталь. сталь	Угловая сталь	Мелкосорт. сталь	Толстолист. сталь δ ≥ 4 мм	Универсальная сталь	Толстолист. сталь δ < 4 мм	Гнутые и гнутосвар. профили	Трубы	Прочие	Всего	Всего с учетом 3% на неучтенный металлопрокат	Количество (шт.)	Серия типовых конструкций
1	2	3	4	5	6	7	8	9	10	11	12	13	14	15	16	17	18	19	20
Типовые конструкции																			
Лестницы	3.12-1	1	5262420000										1.0		0.7	2.2	2.2		
Ограждения лестниц и площадок	3.12-7	2	5262440003				0.3		0.1	0.1			2.3			2.4	2.4		
Переплеты оконные	3.11.1	3	5262200000							0.1			4.7			4.7	4.8		
Нетиповые конструкции																			
Монорельсы	2.03-29	4	5262350000		2.8		0.4												
Бункеры	3.13-6	5	5263940000	0.2			2.2			1.4						4.6	4.7		
Съемные шунты		6			0.1					20.5						22.7	22.9		
Балки	2.09.2к	7	5131820003		56.5	4.7	0.5			0.6					1.3	2.0	2.0		
Каркас лестниц	2.09-10	8	5261320000		3.5		0.5			10.0			0.4			72.1	72.9		
Ленарные лестницы	3.12-2	9	5262420000				0.4			0.7					0.6	5.3	5.4		
Каркас вентиляжей	3.02-3	10	5261120000						0.1	0.1						0.6	0.6		
Площадки	3.12-5	11	5262430000		1.9		4.5			0.1			0.6			0.7	0.7		
Опоры под трубопроводы	3.15-10	12	5263160000		0.1		0.2		0.1	1.9			1.2		0.9	10.5	10.6		
Связи по колоннам	3.07-5	13	5261600000		14.0		1.3			0.1						0.4	0.4		
Рамные конструкции	3.08-1	14	5261510000		0.9	2.7	1.8			4.5						19.8	20.0		
Наклонный желоб	3.03-24	15			1.0					0.9						6.3	6.4		
Площадка под газоходы	3.12-5	16	5062430000		4.5	1.4	0.5			1.0						2.0	2.0		
Галерея пылепроводов	3.14-2	17	5263200000		10.6	1.4	1.3			0.2						6.6	6.7		
Конструкции навесов		18					0.8			1.6						15.0	15.2		
Итого с учетом 3% на уточнение массы в чертежах КМД		19			95.9	10.2	13.7			0.4			1.1			1.6	1.6		
Итого с учетом отходов 3,7%		20			99.5	10.6	14.2		0.3	44.2			0.4			179.5	184.4		
Приведенная к обычным профилям масса металла с учетом 3% на уточнение массы в чертежах КМД и 3,7% на отходы		21							0.3	45.9			11.7		3.5	186.2			
Разница приведенной и натуральной массы		22			99.5	10.9	14.2						12.1		3.6				
									0.3	45.9						188.2			
Распределение массы металла по пределам текучести с учетом 3% на уточнение массы в чертежах КМД и 3,7% на отходы		23	235 ÷ 245										13.8		3.6	2.0			
		24	255													141.9			
		25	345 ÷ 3													44.1			
Приведенная к стали с R_y по ГОСТ 27772-88 масса металла с учетом 3% на уточнение массы в чертежах КМД и 3,7% на отходы		26														0.2			
Всего приведенная масса металла с учетом 3% на уточнение массы в чертежах, КМД и 3,7% на отходы		27														188.3			
																190.3			

Инв. № подл. | Подпись и дата | Взам. инв. №

Привязан:

Инв. №

Нач. отд.	Учитель		903-1-289.91 КМ
Н. контр.	Учитель		Котельная с 4 котлами Е-6,5-1,4ГМ Золошлакоудаление механическое
Гл. спец.	Учитель		Стадия Р; Лист 3; Листов
Зав. гр.	Меняйлова		
Вед. инж.	Копица		Общие данные (окончание).
Провер.	Копица		Дарьковский Промстройпроект
Разраб.	Тимофеева		

25266-18 5

Альбом 14

Вид профиля и ГОСТ	Марка металла и ГОСТ	Обозначение и размер профиля (мм)	Номер по порядку	Код: марки металла	Код: профиля	Код: размера профиля	Количество (шт.)	Длина (мм)	Масса металла по элементам конструкций, (т) — Главный корпус: Монорельсы	Бункеры	Съемные щиты	Балки	Каркас лестниц	Пожарные лестницы	Каркас вентикамер	Площадки	Опоры под трубопровод	Связи по колоннам	Рамные конструкции	Наклонный желоб	Площадка под газоходы	Приемно-дробильное отделение: Монорельсы	Бункеры и решетки	Съемные щиты	Галерея топливоподачи	Конструкции навеса	Общая масса, (т)	Масса потребности в металле по кварталам (заполняется изготовителем), (т): I	II	III	IV	Заполняется ВЦ
									Код элемента конструкций																							
1	2	3	4	5	6	7	8	9	[illegible]	526394		516182	526[illegible]	526[illegible]	526[illegible]	526[illegible]	52[illegible]	526160	526151		526243	526235	526394		526320							
Балки двутавровые для монорельсов ГОСТ 19425-74*	С 255	I 24 М	1			3912																0,3					0,3					
	Итого:		2																			0,3					0,3					
Всего профиля:			3																			0,3					0,3					
Широкополочные двутавры с параллельными гранями полок по ГОСТ 26020-83 — Нормальные двутавры	С 245	I 23Б1	4			2432						5.1													0,6		5,7					
		I 26 Б1	5			2433			0.4			1.0															1.4					
		I 30Б1	6			2434						5,4							0.9								6.3					
		I 35Б1	7			2435						0.3															0.3					
		I 35Б2	8			2435						6.8															6.9					
		I 40 Б1	9			2436						4.3															4.3					
		I 40 Б2	10			2436						2.5															2.5					
		I 45 Б1	11			2437						5.0															5.0					
	Итого:		12						0.4			30.4							0.9						0,6		32.3					
	С 255	I 50Б1	13			2438															4.3						4.3					
		I 55 Б2	14			2439						4,9															4.9					
		I 60 Б2	15			2440						8,6															8.6					
		I 70 Б2	16			2441						9,0															9.0					
		I 80 Б1	17			2442																			8,7		8.7					
	Итого:		18				2430					22.5									4.3				8.7		35.5					
Всего профиля:			19						0.4			52.9							0.9		4.3				9,3		67.8					
Широкополочные двутавры	С 245	I 20Ш1	20									1.0													1.3		2.3					
		I 30Ш1	21			2448													2.6								2,6					
		I 30 Ш2	22			2449						3.5															3,5					
		I 35 Ш1	23			2449															1.3						1.3					
	Итого:		24									4.5							2.6		1.3				1.3		9.7					
Всего профиля:			25				2445					4.5							2		1.3				1.3		9.7					

Инв. № подл. | Подпись и дата | Взам. инв. №

Привязан:

Инв. №

Нач. отд.	Учитель	[signature]
Н. контр.	Учитель	[signature]
Гл. спец.	Учитель	[signature]
Зав. гр.	Межиборская	[signature]
Вед. инж.	Копица	[signature]
Провер.	Копица	[signature]
Разраб.	Власова	[signature]

903-1-289.91 КМ

Котельная с 4 котлами Е-Е5-1,4Р
Золошлакоудаление механическое

Стадия	Лист	Листов
Р	4	

Техническая спецификация металла (начало).

Харьковский промстройниипроект

Альбом 14

Вид профиля и ГОСТ	Марка металла и ГОСТ	Обозначение и размер профиля (мм)	Номер по порядку	Код: Марки металла	Код: Профиля	Код: Размера профиля	Количество (шт)	Длина (мм)	Масса металла по элементам конструкций, (т) — Главный корпус: Монорельсы	Бункеры	Съемные щиты	Балки	Каркас лестниц	Пожарные лестницы	Каркас вентиламер	Площадки	Опоры под трубопровод	Связи по колоннам	Рамные конструкции	Наклонный желоб	Площадка под газоходы		Приемно-дробильное отделение: Монорельсы	Бункеры и решетки	Съемные щиты	Галерея топливопод.	Конструкции навеса		Общая масса, (т)	Масса потребности в металле по кварталам (заполняется изготовителем), (т)				Заполняется ВЦ
									Код элемента конструкций																									
1	2	3	4	5	6	7	8	9	526235	526231		516182	526181	526212	546112	526243	526310	526160	526151		526243		526235	526394		526320								
Сталь горячекатаная балки двутавровые по ГОСТ 8239-89	С 255	I 16	23		2404				0.1																				0.1					
		I 18	24		2405				1.2			0.2																	1.4					
		I 20	25		2407				0.6			1.1											0.1			0.7			2.5					
	Итого:		26						1.9			1.3											0.1			0.7			4.0					
Всего профиля:			27			2401			1.9			1.3											0.1			0.7			4.0					
Сталь горячекатаная швеллеры ГОСТ 8240-89	С 245	[10п	28		2614						0.1	0.2					0.1												0.4					
		[14п	29		2616							0.2	1.7							1.0	0.1								3.0					
		[16п	30		2618											1.4										0.1			1.5					
		[18п	31		2621							3.1				0.4													3.5					
		[20п	32		2623							0.5	1.1													0.2			1.8					
		[24	33		2627								0.6																0.6					
		[30	34		2631							0.7																	0.7					
		[40	35		2634													13.5											13.5					
	Итого:		36								0.1	4.7	3.4			1.8	0.1	13.5		1.0	0.1					0.3			25.0					
Всего профиля:			37			2640					0.1	4.7	3.4			1.8	0.1	13.5		1.0	0.1					0.3			25.0					
Сталь угловая равнополочная ГОСТ 8509-86	С 235	L 25×3	38													0.1													0.1					
		L 50×5	39							0.1			0.5			1.1	0.1												1.8					
		L 63×5	40													0.2								0.1			0.6		0.9					
		L 70×5	41																		0.3								0.3					
		L 75×6	42							0.5				0.4		1.2	0.1		1.5				0.1				0.2		4.0					
	Итого:		43							0.6			0.5	0.4		2.6	0.2		1.5		0.3		0.1	0.1			0.8		7.1					
	С 245	L 75×6	44																					0.2					0.2					
		L 90×7	45									0.2																	0.2					
		L 100×7	46						0.2	1.2		0.3							0.2		0.2		0.1			0.2			2.4					
		L 125×9	47															1.3											1.3					
		L 160×10	48																							0.1			0.1					
	Итого:		49						0.2	1.2		0.5						1.3	0.2		0.2		0.1	0.2		0.3			4.2					
Всего профиля:			50			2120			0.2	1.8		0.5	0.5	0.4		2.6	0.2	1.3	1.7		0.5		0.2	0.3		0.3	0.8		11.3					

Инв. № подл. | Подпись и дата | Взам. инв. №

Привязан:

Инв №2

Нач. отд.	Учитель	
Н. контр.	Учитель	
Гл. спец.	Учитель	
Зав. гр.	Межиборская	
Вед. инж.	Копица	
Провер.	Копица	
Разраб.	Власова	

903-1-289.91 КМ

Котельная с 4 котлами Е-6,5-1,4 р
Золошлакоудаление механическое

Стадия	Лист	Листов
Р	5	

Техническая спецификация металла (продолжение)

Харьковский Промстройниипроект

25266-18 7

Альбом 14

Вид профиля и ГОСТ	Марка металла и ГОСТ	Обозначение и размер профиля (мм)	Номер по порядку	Код: марки металла	Код: профиля	Код: размера профиля	Количество (шт)	Длина (мм)	Масса металла по элементам конструкций, (т) — Главный корпус: Монорельсы	Бункеры	Съемные щиты	Балки	Каркас лестниц	Пожарные лестницы	Каркас венкамер	Площадки	Опоры под трубопровод	Связи по колоннам	Рамные конструкции	Наклонный желоб	Площадка под газоходы		Приемно-дробильное отделения: Монорельсы	Бункеры и решетки	Съемные щиты	Галерея топливопод.	Конструкции навеса		Общая масса (т)	Масса потребности в металле по кварталам (заполняется изготовителем), (т)				Заполняется ВЦ
									Код элемента конструкций																									
1	2	3	4	5	6	7	8	9	526[illegible]	526394		516132	[illegible]	526242	526112	526243	526310	[illegible]	526151		526243		526[illegible]	526394		526320								
Сталь круглая ГОСТ 2590-88	С 235	Ø18	51											0.1															0.1					
	Итого:		52											0.1															0.1					
Всего профиля:			53		1111									0.1															0.1					
Сталь листовая горячекатанная ГОСТ 19903-74*	С 235	S 8	54						0.3	13.0		1.7	0.4			0.7			0.2				0.1	0.1		0.7	0.3		17.5					
		S 6	55							4.8	0.5													1.0	0.1	0.3			6.7					
	Итого:		56						0.3	17.8	0.5	1.7	0.4			0.7			0.2				0.1	1.1	0.1	1.0	0.3		24.2					
	С 245	S 10	57						0.7			6.7	0.3		0.1	0.9	0.1	2.0	0.2		0.2			0.2		0.5			11.9					
		S 12	58									0.7						1.7					0.1						2.5					
		S 20	59									0.6				0.2		0.7	0.5				0.1	0.7			0.1		2.9					
		S 4	60											0.1						1.0									1.1					
	Итого:		61						0.7			8.0	0.3	0.1	0.1	1.1	0.1	4.4	0.7	1.0	0.2		0.2	0.9		0.5	0.1		18.4					
	С345-3	S 30	62																					0.2					0.2					
	Итого:		63																					0.2					0.2					
Всего профиля:			64		7110				1.0	17.8	0.5	9.7	0.7	0.1	0.1	1.8	0.1	4.4	0.9	1.0	0.2		0.3	2.2	0.1	1.5	0.4		42.8					
Сталь листовая рифленая ГОСТ 8568-77*	С 235	S 4	65								1.1					2.3									0.1				3.5					
	Итого:		66								1.1					2.3									0.1				3.5					
Всего профиля:			67		7152						1.1					2.3									0.1				3.5					
Швеллеры стальные гнутые равнополочные ГОСТ 8278-83	С 235	Гн [140×60×4	68			7426									0.6	1.1													1.7					
		Гн [160×80×4	69			7428																					0.4		0.4					
	Итого:		70												0.6	1.1											0.4		2.1					
	С 245	Гн [200×80×5	71			7431						0.4																	0.4					
	Итого:		72									0.4																	0.4					
Всего профиля:			73		7415							0.4			0.6	1.1											0.4		2.5					

Инв. № подл. | Подпись и дата | Взам. инв. №

Привязан:

Инв. №

Нач. отд.	Учитель	[signature]
Н. контр.	Учитель	[signature]
Гл. спец.	Учитель	[signature]
Зав. гр.	Межиборская	[signature]
Вед. инж.	Копица	[signature]
Провер.	Копица	[signature]
Разраб.	Власова	[signature]

903-1-289.91 КМ

Котельная с 4 котлами Е-6,5-1,4 Р
Золошлакоудаление механическое

Стадия	Лист	Листов
Р	6	

Техническая спецификация металла (продолжение)

Харьковский промстройниипроект

Альбом 14

Вид профиля: и ГОСТ	Марка металла и ГОСТ	Обозначение и размер профиля (мм)	Номер по порядку	Код: марки металла	Код: профиля	Код: размера профиля	Количество (шт)	Длина (мм)	Масса металла по элементам конструкций, (т) — Главный корпус: Монорельс	Бункеры	Съемные щиты	Балки	Каркас лестниц	Пожарные лестницы	Каркас вентшахт	Площадки	Опоры под трубопроводы	Обязн. по колоннам	Рамные конструкции	Наклонный желоб	Площадка под газоходы	Приемно-дробильное отделение: Монорельсы	Бункеры и решетки	Съемные щиты	Галерея топливоподач	Конструкции навесов	Общая масса (т)	Масса потребности в металле по кварталам (заполняется изготовителем), (т)	Заполняется ВЦ
									Код элемента конструкций: 526235	526394		526182	526181	526242	526112	526243	526310	526150	526151		526243	526235	526394		526320				
1	2	3	4	5	6	7	8	9																					
Профили гнутые замкнутые сварные квадратные ТУ 36-2287-80	С 255	ГН □ 80×3	74													0.3									1.1		1.4		
	Итого:		75													0.3									1.1		1.4		
Всего профиля:			76		7892											0.3									1.1		1.4		
Листы стальные просечно-вытяжные ТУ 36.26.11-5-89	С 235	ПВ 50 G	77										0.6			0.3											0.9		
	Итого:		78										0.6			0.3											0.9		
Всего профиля:			79		7156								0.6			0.3													
Переплеты оконные			80																								4.5		
Лестницы, площадки, ограждения			81																								4.4		
Масса всего металла:			82						3.5	19.6	1.7	74.0	5.2	0.6	0.7	10.2	0.4	19.2	6.1	2.0	6.4	0.9	2.5	0.2	14.5	1.6	178.2		
В том числе по маркам стали	ГОСТ 27772-88: С 235		83						0.3	18.4	1.6	1.7	1.5	0.6	0.6	7.0	0.2	-	1.7	1.0	0.3	0.1	0.2	0.2	1.0	1.5	37.9		
	С 245		84						1.5	1.2	0.1	48.5	3.7		0.1	2.9	0.2	19.2	4.4	1.0	1.8	0.4	2.1		3.0	0.1	90.0		
	С 255		85						1.9			23.8				0.3					4.3	0.4			10.5		41.2		
	С345-3		86																				0.2				0.2		
Площадь окрашиваемой поверхности, $(м)^2$			87																										
Масса поставки элементов по кварталам, (т) (заполняется заказчиком).		I																											
		II																											
		III																											
		IV																											

1. Техническая спецификация металла составлена без учета металла на отходы и припуски при обработке.
2. Техническая спецификация металла на лестницы, площадки и ограждения смотрите листы 8 и 9.

Инв. № подл. | Подпись и дата | Взам. инв. №

Привязан:

Инв. №

Нач. отд.	Учитель		
Н. контр.	Учитель		
Гл. спец.	Учитель		
Зав. гр.	Межибовская		
Вед. инж.	Копица		
Провер.	Копица		
Разраб.	Власова		

903-1-289.91 КМ

Котельная с 4 котлами Е-6,5-1,4 Р
Золошлакоудаление механическое.

Стадия	Лист	
Р	7	

Техническая спецификация металла (окончание).

ХАРЬКОВСКИЙ ПРОМСТРОЙНИИПРОЕКТ

Альбом 14

Вид профиля и ГОСТ	Марка металла и ГОСТ	Обозначение и размер профиля (мм)	Номер по порядку	Код: марка металла	Код: профиля	Код: размера профиля	Количество (шт)	Длина (мм)	Масса металла по элементам конструкций (т) — Главный корпус: лестницы, лестничные марши	Главный корпус: площадки	Главный корпус: ограждения лестниц, лестничных площадок	Приемно-дробильное отделение: лестницы, лестничные марши	Приемно-дробильное отделение: площадки	Приемно-дробильное отделение: ограждения лестниц и площадок	Общая масса (т)	Масса потребности в металле по кварталам (заполняется изготовителем) (т): I	II	III	IV	Заполняется ВЦ
1	2	3	4	5	6	7	8	9	Код элемента конструкций: 5262442		5262441	5262442		5262441						
Уголки стальные равнополочные ГОСТ 8509-86	С 235	L 76×4	1						0,1						0,1					
		L 75×6	2						0,2						0,2					
	Итого:		3																	
Всего профиля:			4		2120				0,3						0,3					
Швеллеры стальные гнутые равнополочные по ГОСТ 8278-83	С 235	ГНС 160×50×4	5			7428			0,3						0,3					
	Итого:		6						0,8			0,1			0,9					
Всего профиля:			7						0,8			0,1			0,9					
Прокат листовой горячекатаный по ГОСТ 19903-74	С 245	S4	8						0,8			0,1			0,9					
	Итого:		9								0,1				0,1					
	С 235	S6	10								0,1				0,1					
	Итого:		11						0,1						0,1					
Всего профиля:			12						0,1						0,1					
Сталь листовая рифленая по ГОСТ 8568-77	С 235	94	13		7110				0,1		0,1				0,2					
	Итого:		14						0,1			0,1			0,2					
Всего профиля:			15						0,1			0,1			0,2					
Сталь круглая ГОСТ 2590-88	С 235	Ø 18	16		7152				0,1			0,1			0,2					
	Итого:		17						0,1						0,1					
Всего профиля:			18		1111				0,1						0,1					
Настил решетчатый типа „Бятайск"	С 235	СР1	19						0,1						0,1					
		СР2	20						0,4						0,4					
	Итого:		21																	
Всего профиля:			22						0,5						0,5					
									0,5						0,5					

Инв. № подл. | Подпись и дата | Взам. инв. №

Привязан:

Инв. №

Нач. отд.	Учитель	
Н. контр.	Учитель	
Гл. спец.	Учитель	
Зав. гр.	Мениборская	
Вед. инж.	Мениборская	
Провер.	Копица	
Разраб.	Тимофеева	

903-1-289.91 КМ

Котельная с 4 котлами Е-6,5-1,4 Р. Золошлакоудаление механическое

Стадия	Лист	Листов
Р	8	

Техническая спецификация металла. Лестницы, площадки, ограждения (начало)

ХАРЬКОВСКИЙ ПРОМСТРОЙНИИПРОЕКТ

Альбом 13

Вид профиля и ГОСТ	Марка металла и ГОСТ	Обозначение и размер профиля (мм)	Номер по порядку	Код: Марка металла	Код: Профиля	Код: Размера профиля	Количество (шт)	Длина (мм)	Масса металла по элементам конструкций (т): Главный корпус: Лестницы, лестничные марши	Главный корпус: Площадки	Главный корпус: Ограждения лестниц и площадок	Приемно-дробильное отделение: Лестницы, лестничные марши	Приемно-дробильное отделение: Площадки	Приемно-дробильное отделение: Ограждения лестниц и площадок	Общая масса (т)	Масса потребности в металле по кварталам (заполняется изготовителем) (т): I	II	III	IV	Заполняется ВЦ
1	2	3	4	5	6	7	8	9	Код элемента конструкций: 526242		526244	526242		526244						
Сталь холодногнутая Швеллеры неравнополочные ГОСТ 8281-80	С 235	Гн [50x40x12x25	23			7319					1,0			0,1	1,1					
	Итого:		24								1,0			0,1	1,1					
Всего профиля:			25								1,0			0,1	1,1					
Профили корытные равнополочные холодногнутые ЧМТУ 2-130-70	С 235	Гн. ⌇ 90x30x25x3	26								0,5				0,5					
	Итого:		27								0,5				0,5					
Всего профиля:			28								0,5				0,5					
Сталь холодногнутая корытная равнополочная ГОСТ 8283-77	С 235	Гн ⌇ 32x30x17x2	29								0,6				0,6					
	Итого:		30								0,6				0,6					
Всего профиля:			31								0,6				0,6					
Масса всего металла			32						1,9		2,2	0,2		0,1	4,4					
В том числе по маркам стали:	ГОСТ 27772-88 С235		33						1,9		2,1	0,2		0,1	4,3					
	С245		34								0,1				0,1					
Масса поставки элементов по кварталам (заполняется заказчиком)		I																		
		II																		
		III																		
		IV																		

1. Техническая спецификация составлена без учета металла на отходы и припуски при обработке.

2. Номенклатуру типовых элементов по серии 1.450.3-6 в. 0-1 см. листы 18, 19, 21, 28, 32

Инв. № подл. | Подпись и дата | Взам. инв. №

Привязан:

Инв. №

Нач. отд.	Учитель	
Н. контр.	Учитель	
Гл. спец.	Учитель	
Зав. гр.	Шенборская	
Вед. инж.	Копица	
Провер.	Копица	
Разраб.	Тимофеева	

903-1-289.91 КМ

Котельная с 4 котлами Е-6,5-1,4 Р. Золошлакоудаление механическое

Стадия	Лист	Листов
Р	9	

Техническая спецификация металла. Лестницы, площадки, ограждения (окончание)

Харьковский Промстройниипроект

25266-18 11

Альбом 14

План балок перекрытия на отм. 3.600

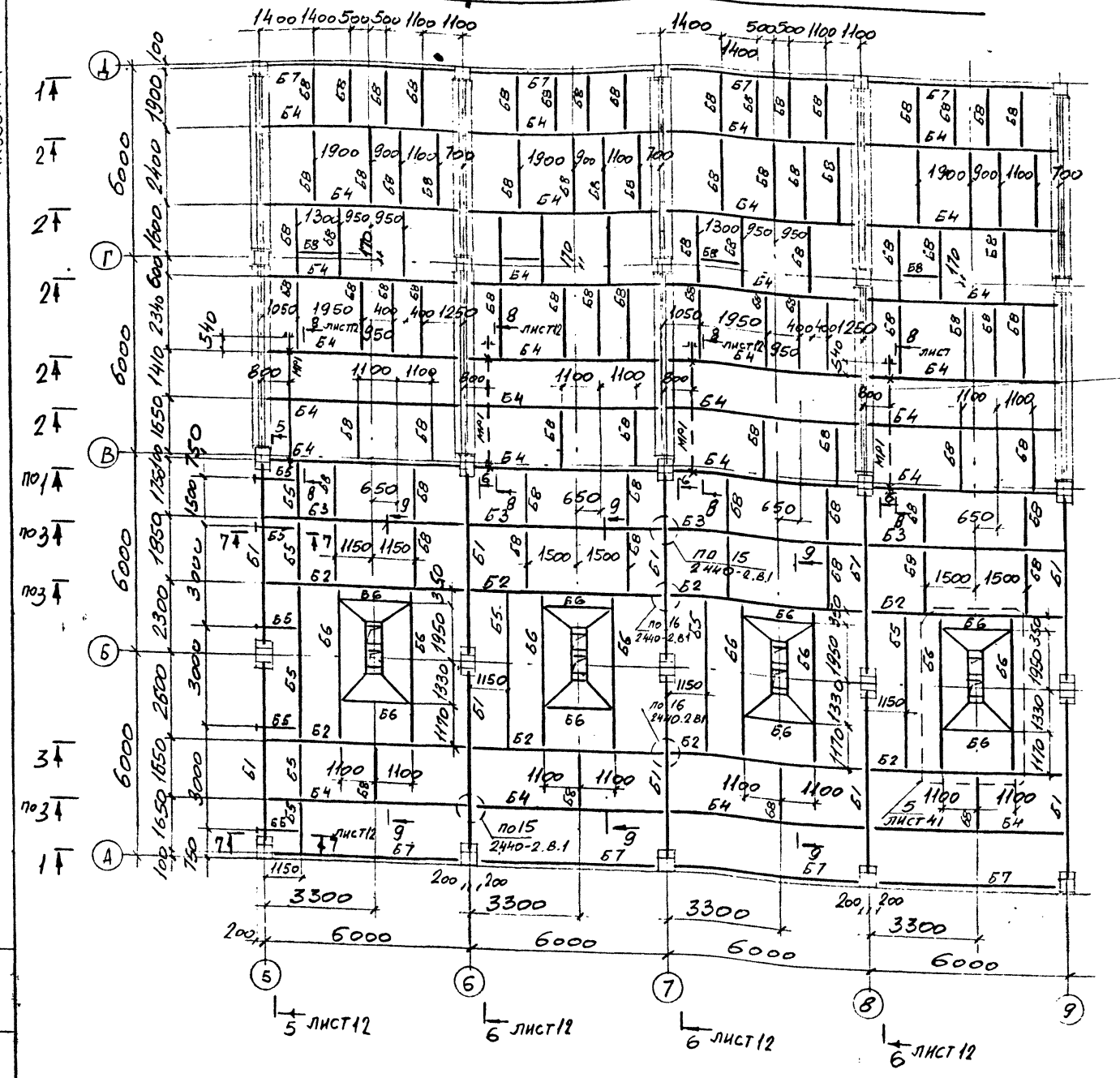

1 лист 12
2 лист 12
2 лист 12
2 лист 12
Монорельс Q=1.0т
2 лист 12
2 лист 12
1 лист 12
3 лист 12
3 лист 12
3 лист 12
3 лист 12
3 лист 12
1 лист 12

Ведомость элементов к листам 10, 12.

Марка	Сечение эскиз	поз	Состав	Расчетные усилия M тс·м	N тс	Q тс	Марка металла	Примечания
Б1	I		I 70Б2	75,5		36,0	С255	
Б2			I 55Б2	42,7		25,1	С255	
Б3			I 40Б2	16,7		10,1	С245	
Б4			I 35Б2	13,2		9,8	С245	
Б5			I 30Б1	8,2		5,1	С245	
Б6			I 30Ш2	15,6		13,6	С245	
Б7			I 23Б1	4,4		2,9	С245	
Б8	Г		[18	1,6		1,1	С245	
МР1	I		I 18			1,4	С255	

9 — 9

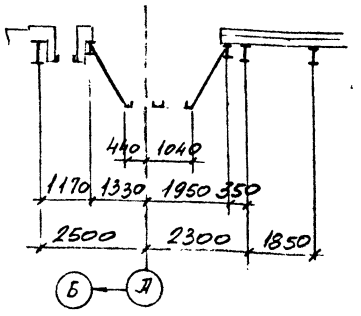

Инв.№ подл. | Подпись и дата | Взам.инв.№

Привязан.

Инв №

Нач.отд.	Решетченко		
Н.контр.	Учитель		
Гл.спец.	Учитель		
Зав.гр.	Меняйловская		
Вед.инж.	Копица		
Провер.	Копица		
Разраб.	Пащенко		

9о3-1-289.91 КМ

Котельная с 4 котлами Е-6,5-1,4Р
Золошлакоудаление механическое

1 Главный корпус.

Стадия	Лист	Листов
Р	10	

План балок перекрытия на отм. 3.600. (Вариант каменные угли).

Харьковский Промстройниипроект

25266-18 12

Альбом 14

План балок перекрытия на отм. 3.600.

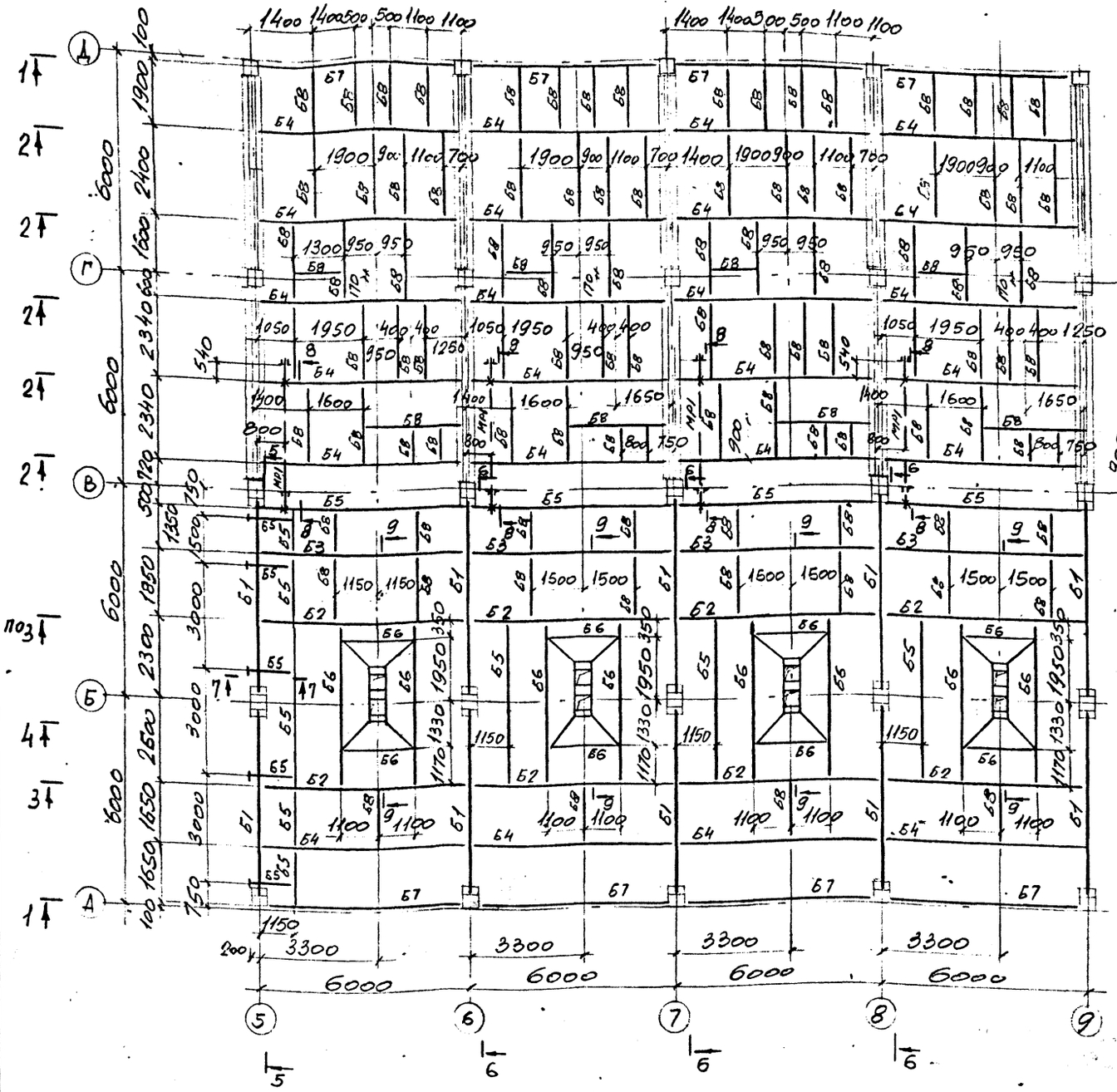

Ведомость элементов к листам 11, 12

Марка	Сечение: Эскиз	Поз	Состав	Расчетные усилия: M тс·м	N тс	Q т.с	Марка металла	Примечания
Б1	I		I 70Б2	75,5		36,0	С255	
Б2			I 55Б2	42,7		25,1	С255	
Б3			I 40Б2	16,7		10,1	С245	
Б4			I 35Б2	13,2		9,8	С245	
Б5			I 30Б1	8,2		5,1	С245	
Б6			I 30Ш2	15,6		13,6	С245	
Б7			I 23Б1	4,4		2,9	С245	
Б8	[		[18П				С245	
МР1	I		I 18				С255	

9 — 9

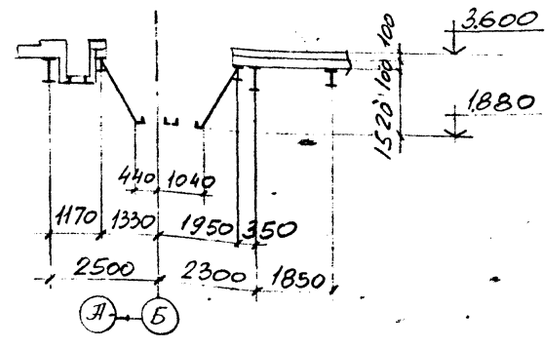

Привязан:

Инв. №

Нач. отд.	Решетченко	
Н. контр.	Учитель	
Гл. спец.	Учитель	
Зав. гр.	Меняйлова	
Вед. инж.	Копица	
Проверил	Копица	
Разраб.	Пащенко	

903-1-289.91 КМ

Котельная с 4 котлами Е-6,8-1,4Р
Золошлакоудаление механическое.

Главный корпус.

Стадия	Лист	Листов
Р	11	

План балок перекрытия на отм. 3.600 (вариант бурые угли).

Харьковский Промстройниипроект

Инв. № подл. | Подпись и дата | Взам. инв. №

Альбом 14

1 — 1 (листы 10,11)

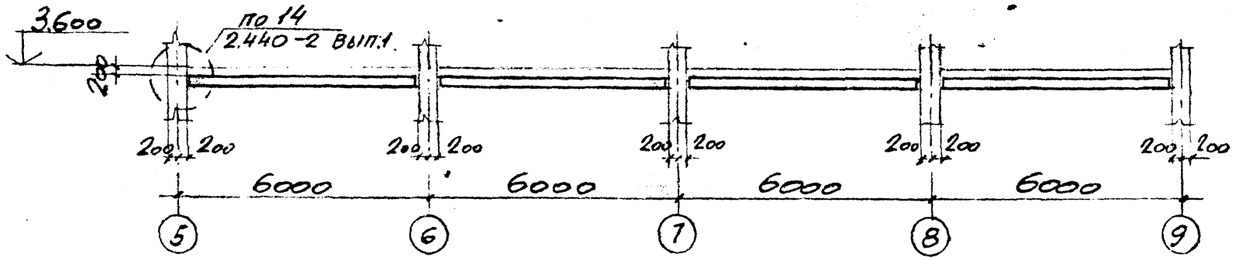

2 — 2 (листы 10,11)

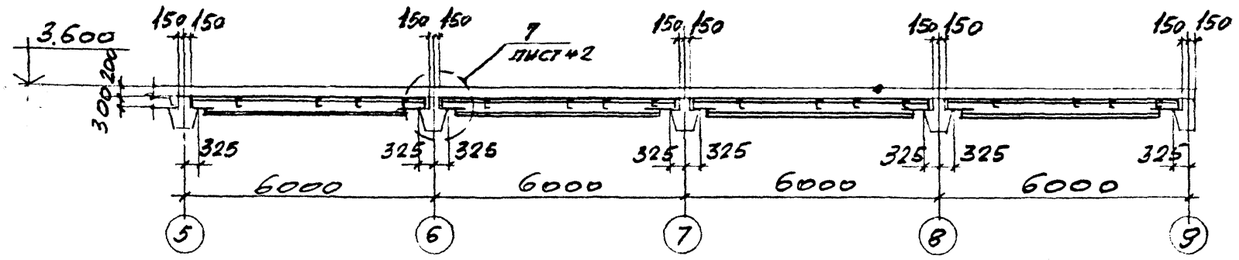

3 — 3 (листы 10,11)

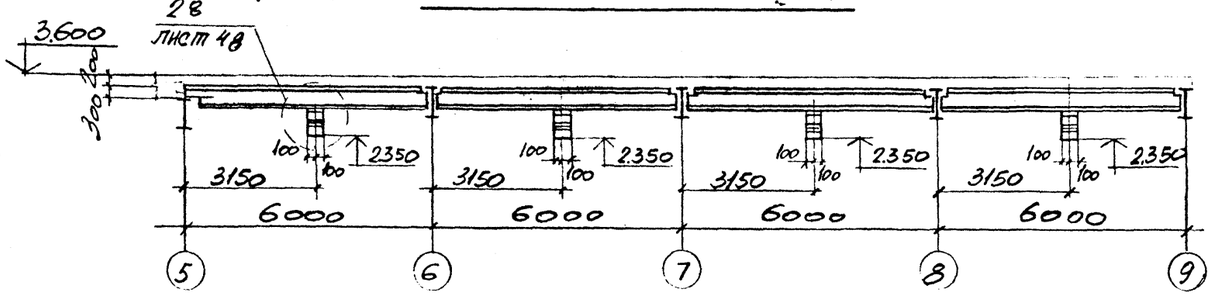

4 — 4 (листы 10,11)

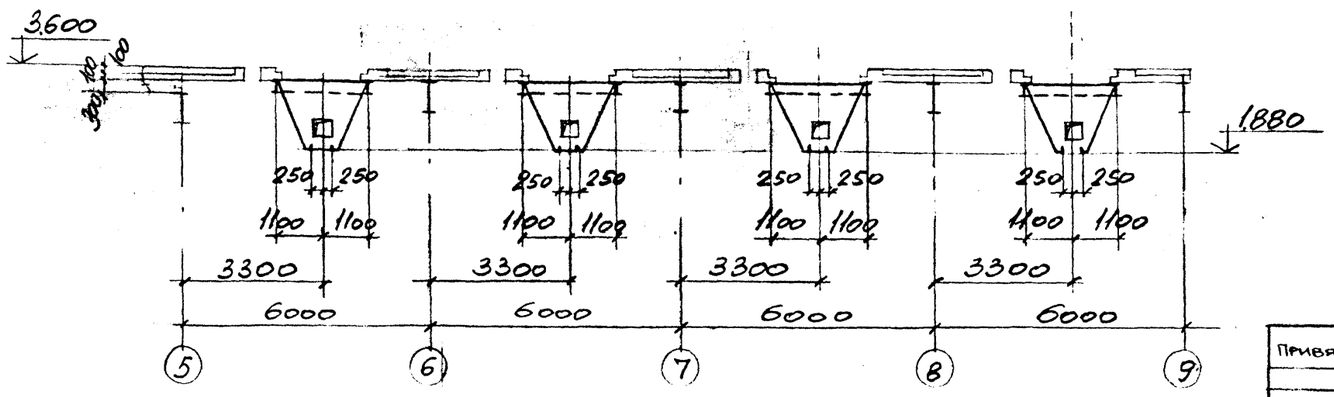

5 — 5 (листы 10,11)

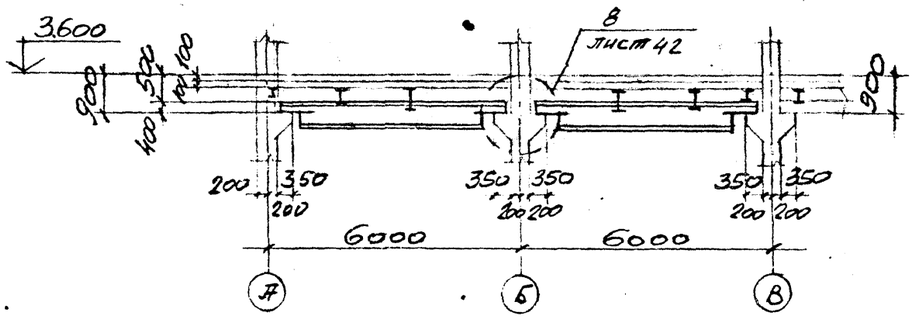

6 — 6 (листы 10,11)

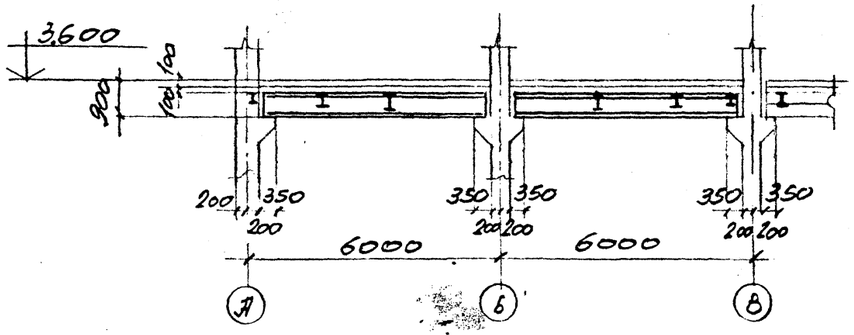

7 — 7 (листы 10,11)

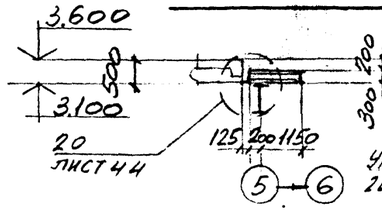

8 — 8 (листы 10,11)

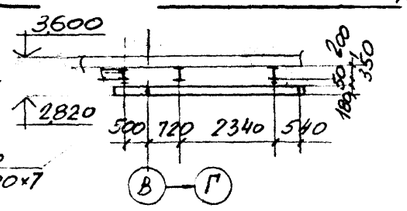

Нач. отд.	Решетченко		
Н. контр.	Учитель		
Гл. спец.	Учитель		
Зав. гр.	Межибовская		
Вед. инж.	Копица		
Провер.	Копица		
Разраб.	Пащенко		

Привязан:

Инв. №

Взамен инв.№

Подпись и дата

Инв. №подл.

903-1-289.91 КМ

Котельная с 4 котлами Е-6,5-1,4Р
Золошлакоудаление механическое.

Главный корпус

Стадия	Лист	Листов
Р	12	

Разрезы к листам 10,11.

Харьковский Промстройниипроект

25266-18 14

Альбом 14

План балок покрытия

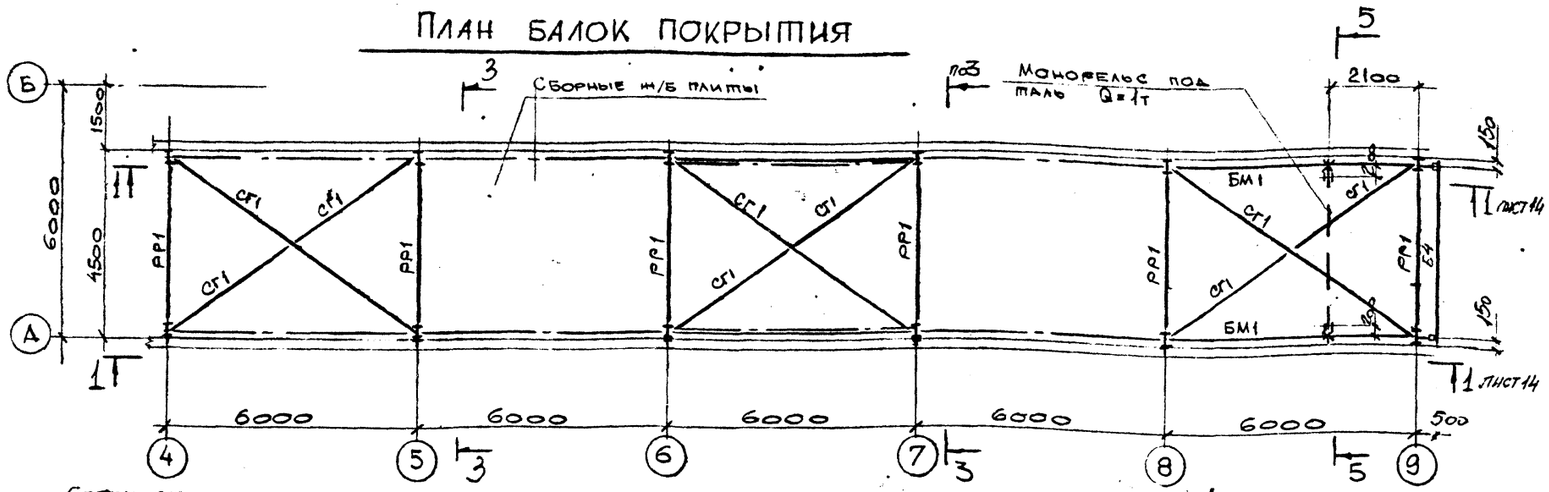

План балок перекрытия на отм. 10.800



План бункеров

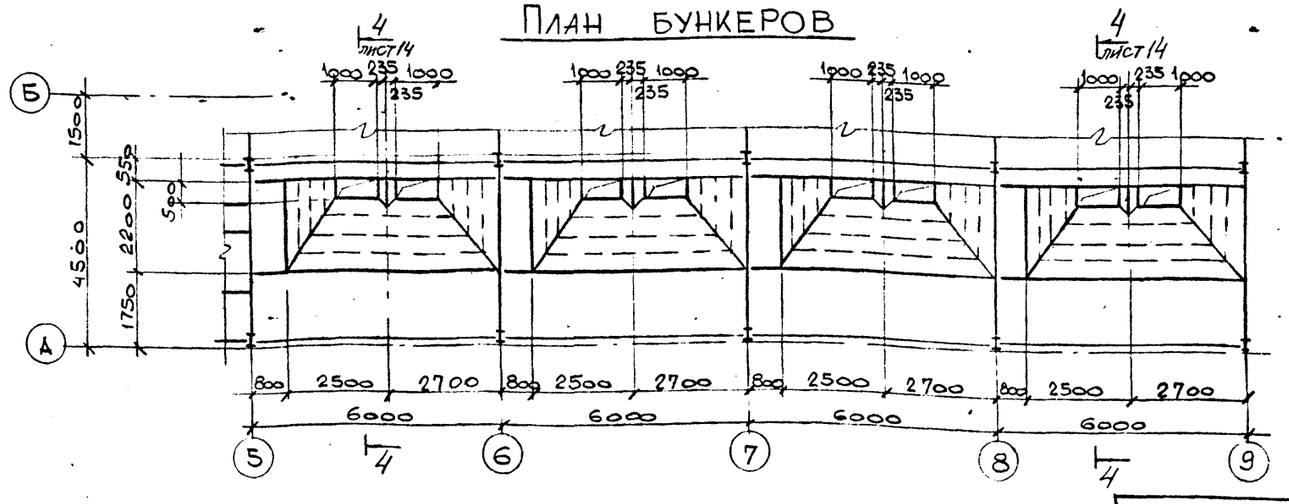

Ведомость элементов к листам 13, 14

Марка	Сечение: Эскиз	Поз.	Состав	Расчетные усилия: M тсм	N тс	Q тс	Марка металла	Прим.
РР1	I		I30Б1	7,6			С245	
МР1	I		I 20			1,4	С255	
БМ1	I		I 26Б1			1,0	С245	
Б1	I		I60Б2	58,5		46,6	С255	
Б2	I		I40Б1	14,4		9,6		
Б3	I		I 23Б1	4,5		3,0	С245	
Б4	[		[18	конструктивно				
К1	I		I 30Ш1	7,6	10,7		С245	
СГ1	L		L 75×6	по гибкости			С235	
СВ1	L		L 75×6		→←		С235	
Р1	⌐		2L 75×6		→←			
С1	□		ГН □ 100×4	конструктивно			С255	
Ш	1 / 2	1	-220×8	конструктивно			С235	
		2	-150×8					
Б	L		L 125×8		←→		С245	

Нач.отд.	Решетченко		903-1-289.91 КМ
Гл.констр.	Учитель		Котельная с 4 котлами Е-6,5-1,4Р Золошлакоудаление механическое.
Гл.спец.	Учитель		Главный корпус — Стадия: Р; Лист: 13; Листов:
Зав.гр.	Мельниковская		План балок покрытия, балок перекрытия на отм. 10.800, бункеров. — Харьковский промстройниипроект
Вед.инж.	Копица		
Разраб.	Власова		
Провер.	Мельниковская		

Привязан:

Инв. №

Инв. № подл. | Подпись и дата | Взамен инв. №

Альбом 14

1–1

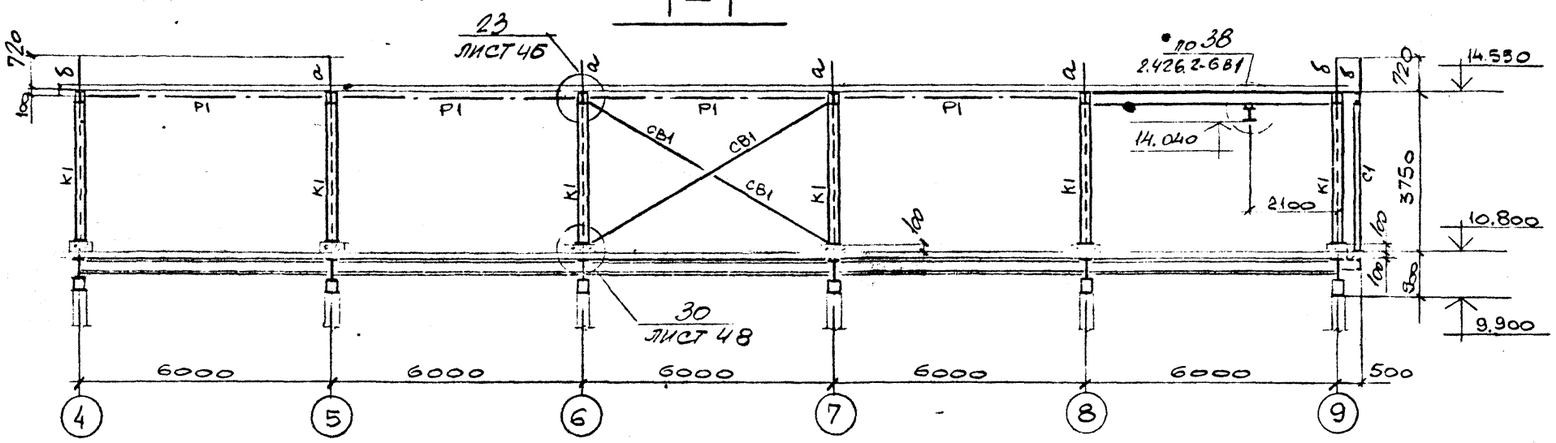

3–3

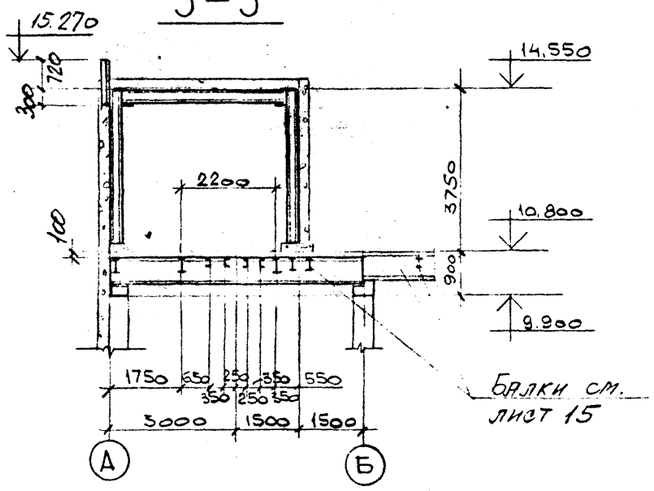

2–2

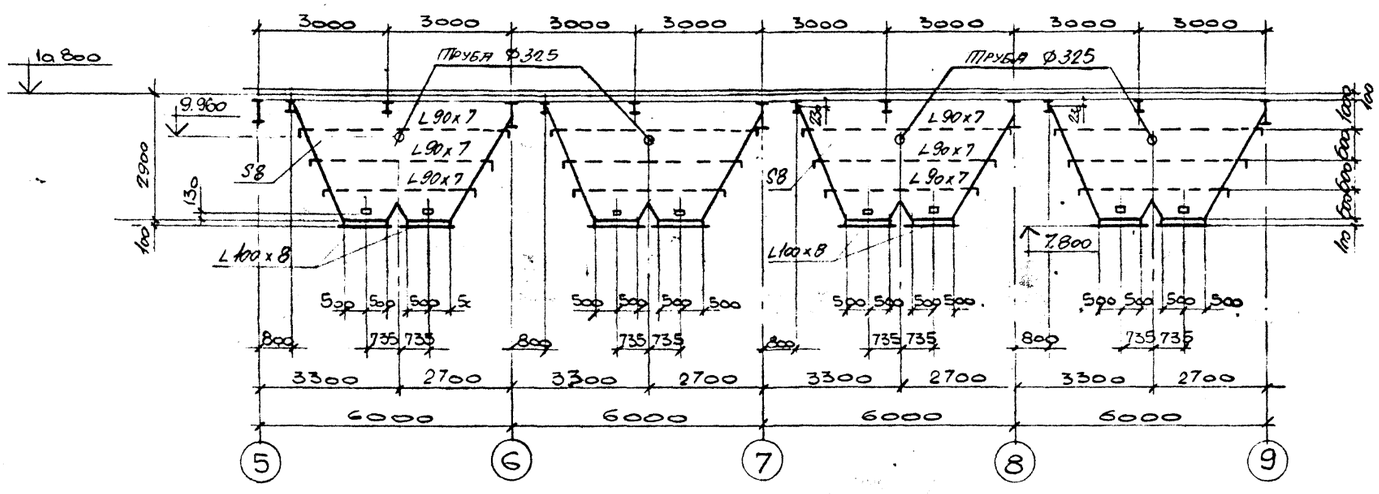

4–4

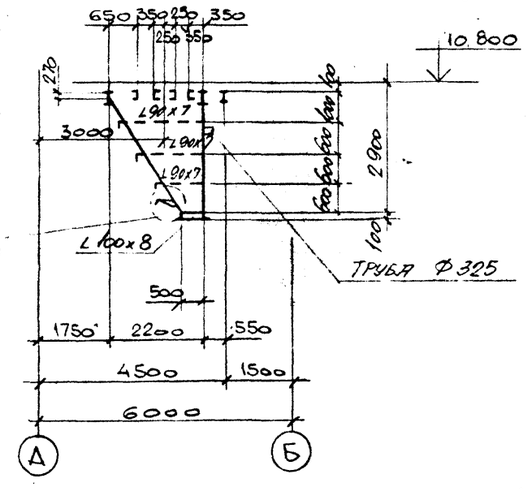

16
лист 44

Ведомость элементов смотрите на листе 13

5–5

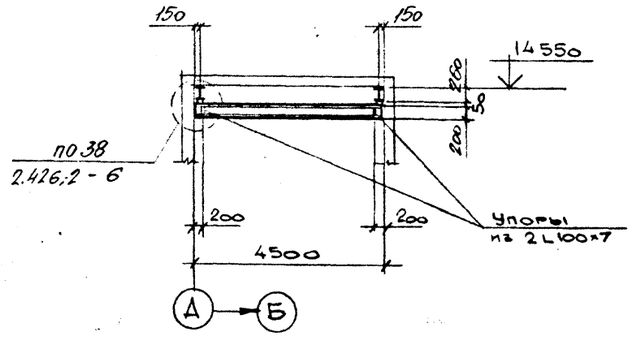

а–а

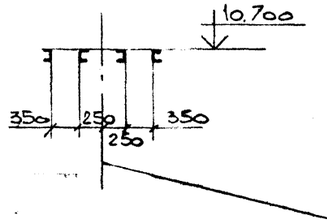

б–б

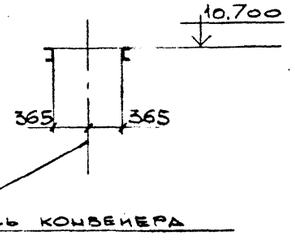

			903-1-289.91 КМ
Нач.отд	Решетченко		Котельная с 4 котлами Е-6,5-1,4ГМ Золошлакоудаление механическое
Н.контр.	Учитель		
Гл.спец.	Учитель		
Зав.гр.	Меникборская		Главный корпус — Стадия: Р; Лист: 14; Листов:
Вед.инж.	Колица		
Разраб	Власова		Разрезы к листу 13. — Харьковский Промстройниипроект
Провер.	Меникборская		

Привязан:

Инв. №

Инв. № подл. | Подпись и дата | Взамен инв. №

Альбом 14

План балок покрытия

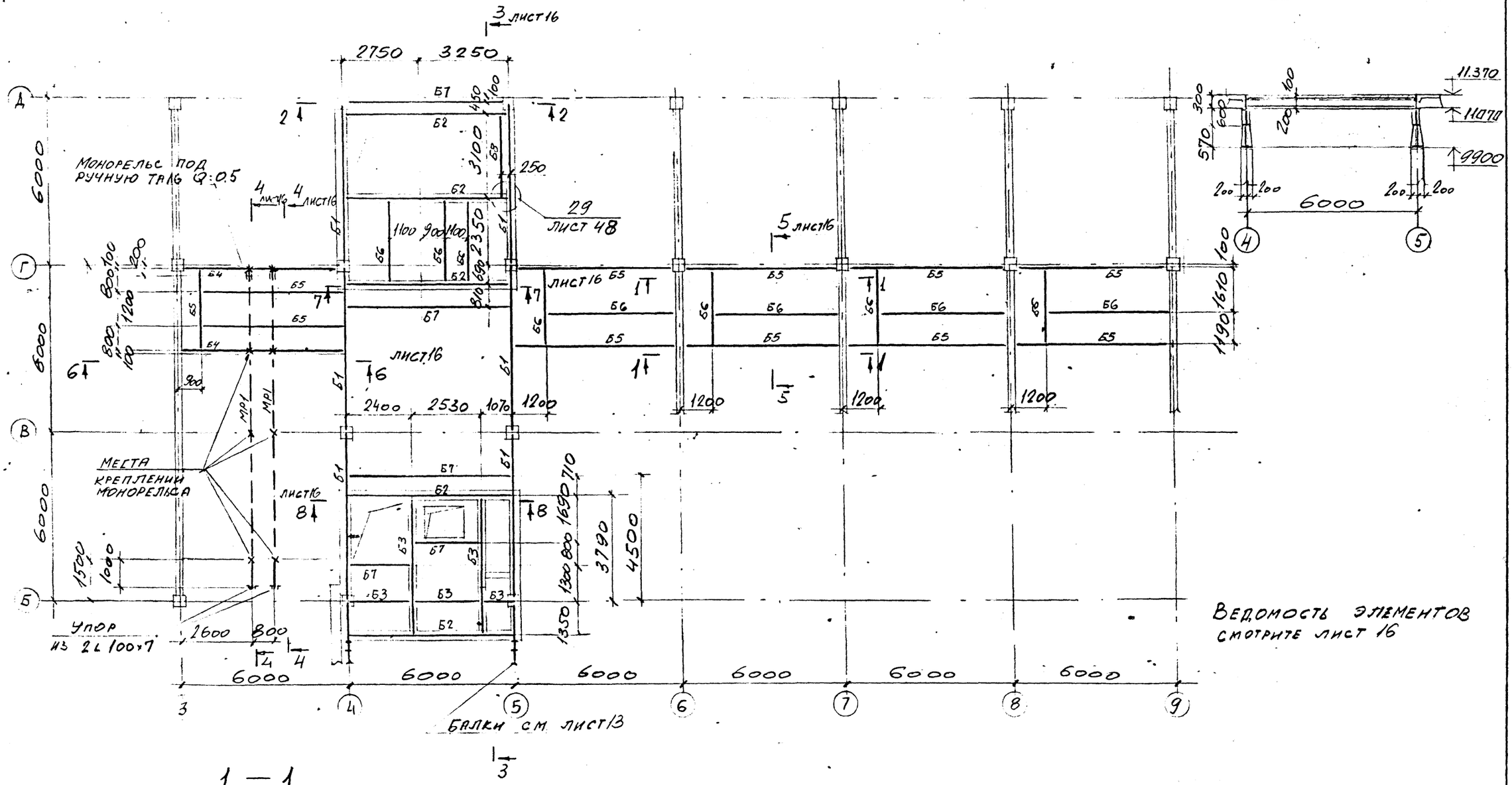

1 — 1

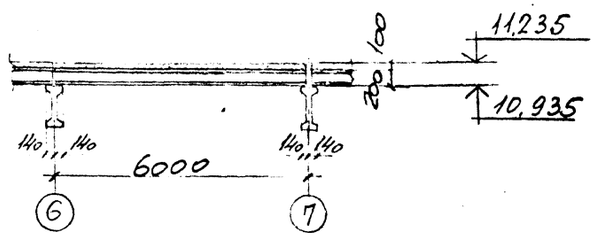

Нач. отд.	Решетченко		
Н. контр.	Учитель		
Гл. спец.	Учитель		
Зав. гр.	Межиборская		
Вед. инж.	Копица		
Провер.	Межиборская		
Разраб.	Пащенко		

Привязан:

Инв. №

903-1-289.91 КМ

Котельная с 4 котлами Е-6,5-1,4Р
Золошлакоудаление механическое

Главный корпус

Стадия	Лист	Листов
Р	15	

План балок покрытия

Харьковский Промстройниипроект

Инв. № подл. | Подпись и дата | Взамен инв. №

Альбом 14

Ведомость элементов к листам 15,16

Марка	Сечение: эскиз	поз	Состав	Расчетные усилия: Mтсм	Nтс	Qтс	Марка металла	Примечание
МР1	I		I 18			1,0	С 255	
Б1	I		I 60Б2	59,5		35,5	С 255	
Б2	I		I 45Б1	23,3		15,6	С 255	
Б3	I		I 40Б1	15,1		11,2	С 255	
Б4	I		I 30Б1	6,0		5,3	С 245	
Б5	I		I 20Ш1	4,2		2,8	С 245	
Б6	I		I 20	3,5		2,9	С 255	
Б7	[		[20П	1,8		1,2	С 245	
Б8			[16П	конструктивно			С 245	
а			2∠50×5		—"—		С 235	
б			∠50×5		—"—		С 235	

3 — 3 лист 15

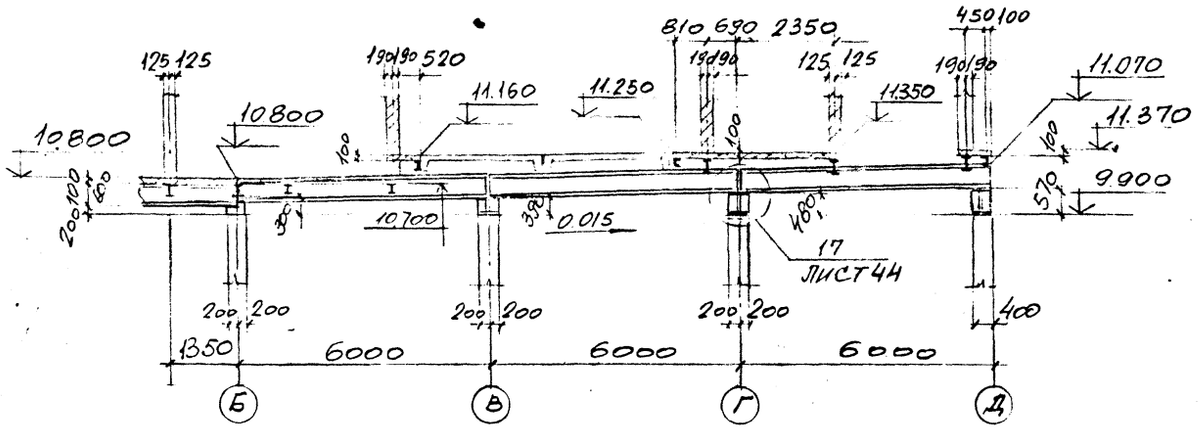

4 — 4 лист 15

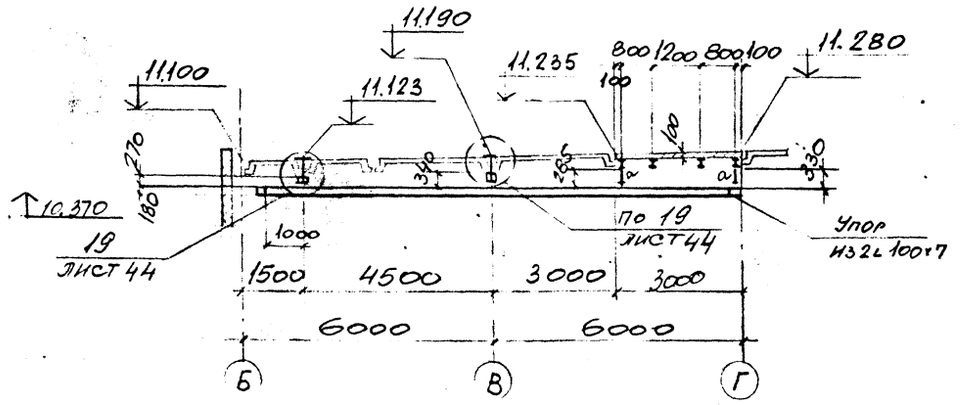

7 — 7 лист 15

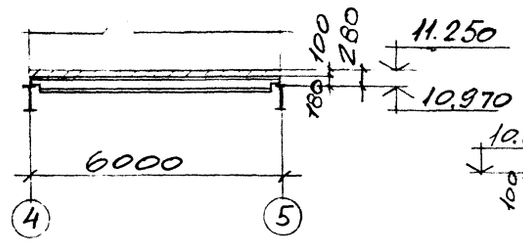

8 — 8 лист 15

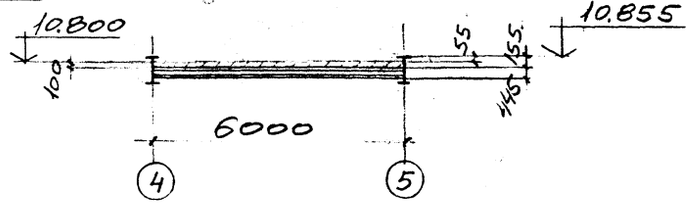

5 — 5 лист 15

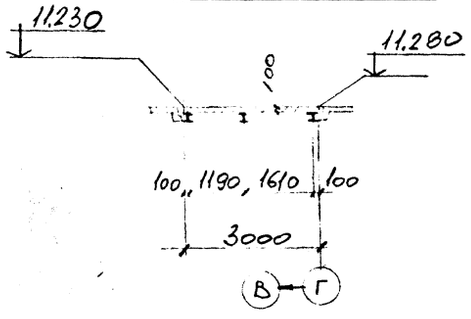

6 — 6 лист 15

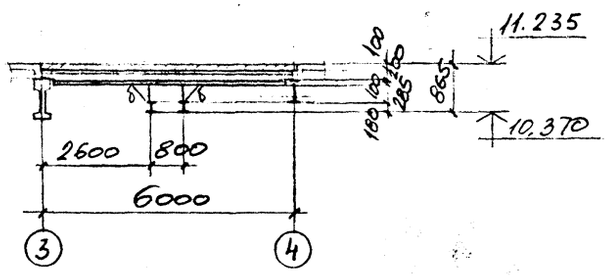

Инв.№ подл. | Подпись и дата | Взамен инв.№

Привязан:			903-1-289.91 КМ
	Нач. отд.	Решетченко	Котельная с 4 котлами Е-6,5-1,4Р Золошлакоудаление механическое
	Н. контр.	Учитель	
	Гл. спец.	Учитель	
	Зав. гр.	Меньборская	Главный корпус — Стадия: Р; Лист: 16; Листов:
	Вед. инж.	Копица	
	Провер.	Меньборская	
Инв. №	Разраб.	Пащенко	Разрезы к листу 15 — Харьковский Промстройниипроект

Альбом 14

План балок перекрытия на отм. 7.200

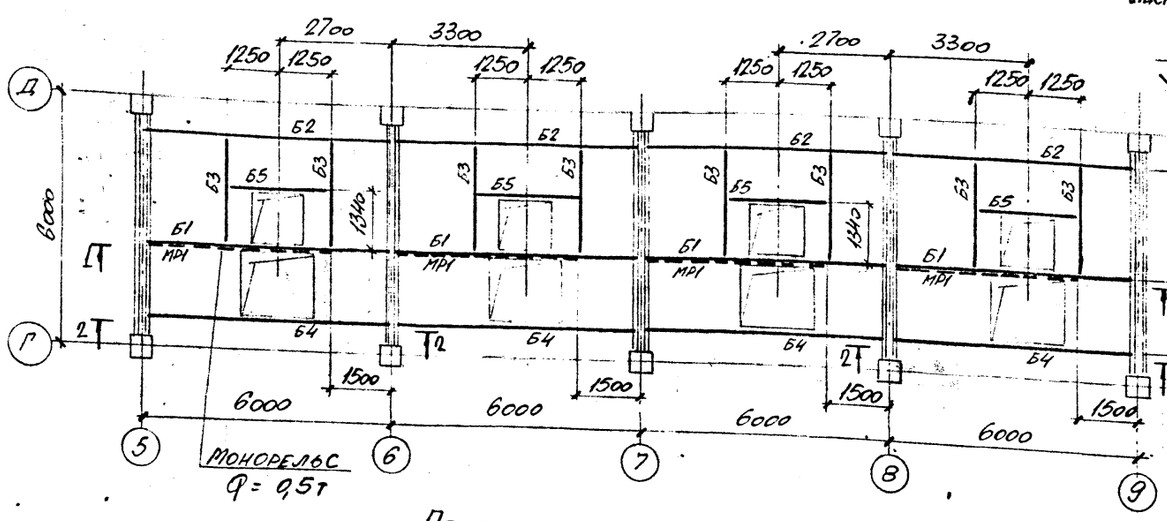

3 - 3

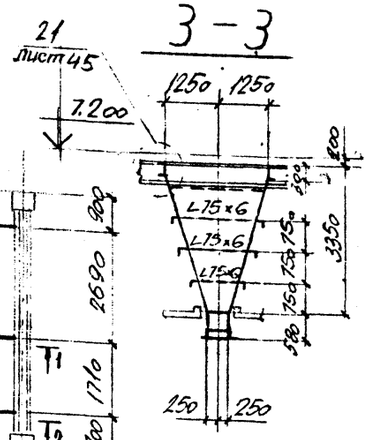

Ведомость элементов

Марка	Сечение: Эскиз	Поз.	Состав	Расчетные усилия: M тсм	N тс	Q тс	Марка металла	Прим.
Б1		1	I 45Б1	M_x=13,4 M_y=0,5		7,6	С255	
		2	S 10				С245	
Б2		1	I 45Б1	M_x=13,4		7,6	С255	
		2	S 10					
Б3		1	[30	M_x=1,7 M_y=0,5		Q_x=6,5 Q_y=0,8	С245	
		2	L 90×7					
		3	S 10					
Б4	I		I 30Б1	6,2		4,1		
Б5	[		[14	1,2		2,2	С235	
МР1	I		I 18				С255	

План бункеров на отм. 7.200

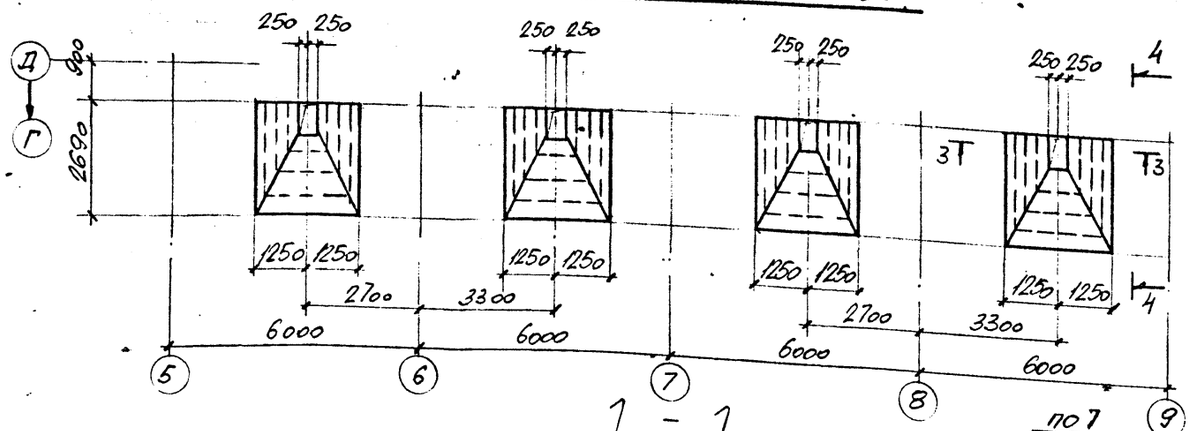

2 - 2

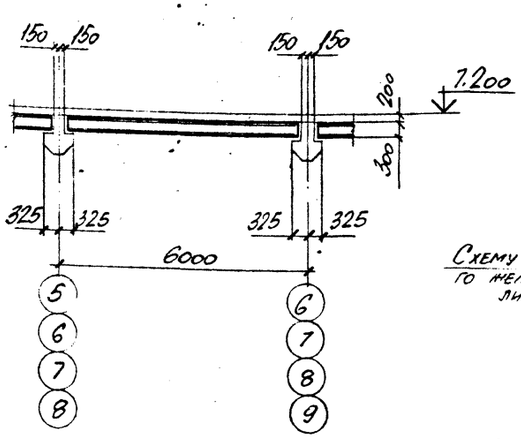

4 - 4

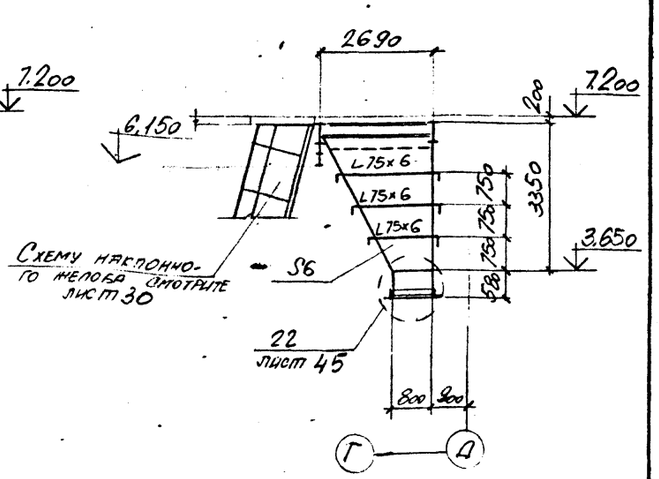

1 - 1

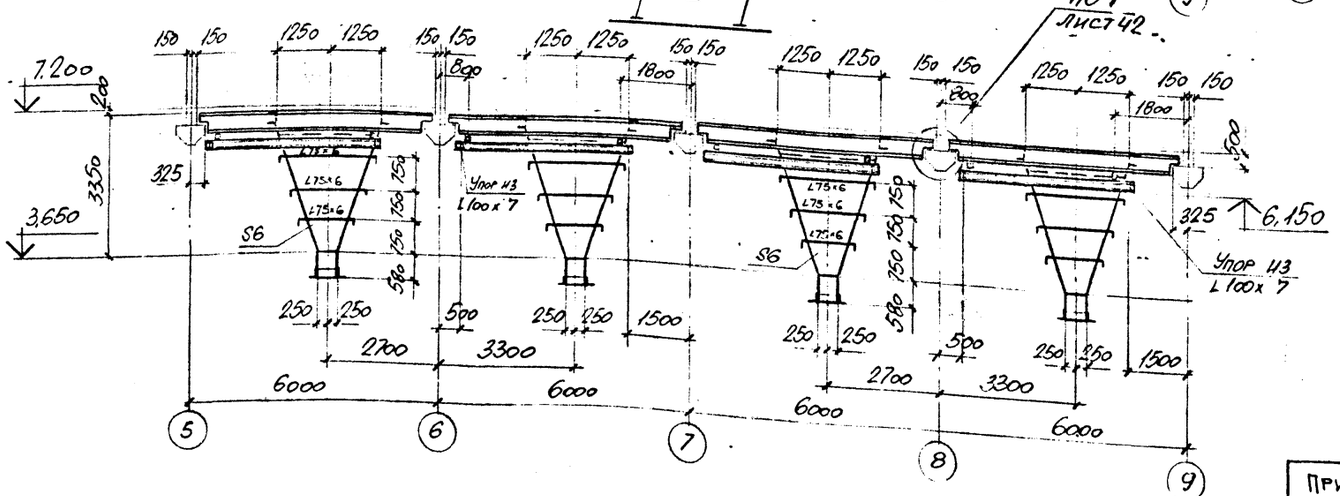

Привязан:

Инв. №

Нач. отд.	Решетненко	
Н. контр.	Учитель	
Гл. спец.	Учитель	
Зав. гр.	Меняборская	
Вед. инж.	Копица	
Провер.	Меняборская	
Разраб.	Тимофеева	

903-1-289.91 КМ

Котельная с 4 котлами Е-6,5-1,4 Р
Золошлакоудаление механическое

Главный корпус	Стадия	Лист	Листов
	Р	17	

План балок на отв. 7.200 и бункеров.

Харьковский Промстройниипроект

Инв. № подл. | Подпись и дата | Взамен инв. №

Альбом 14

План площадок у котлов на отм. 6.370 и 6.700

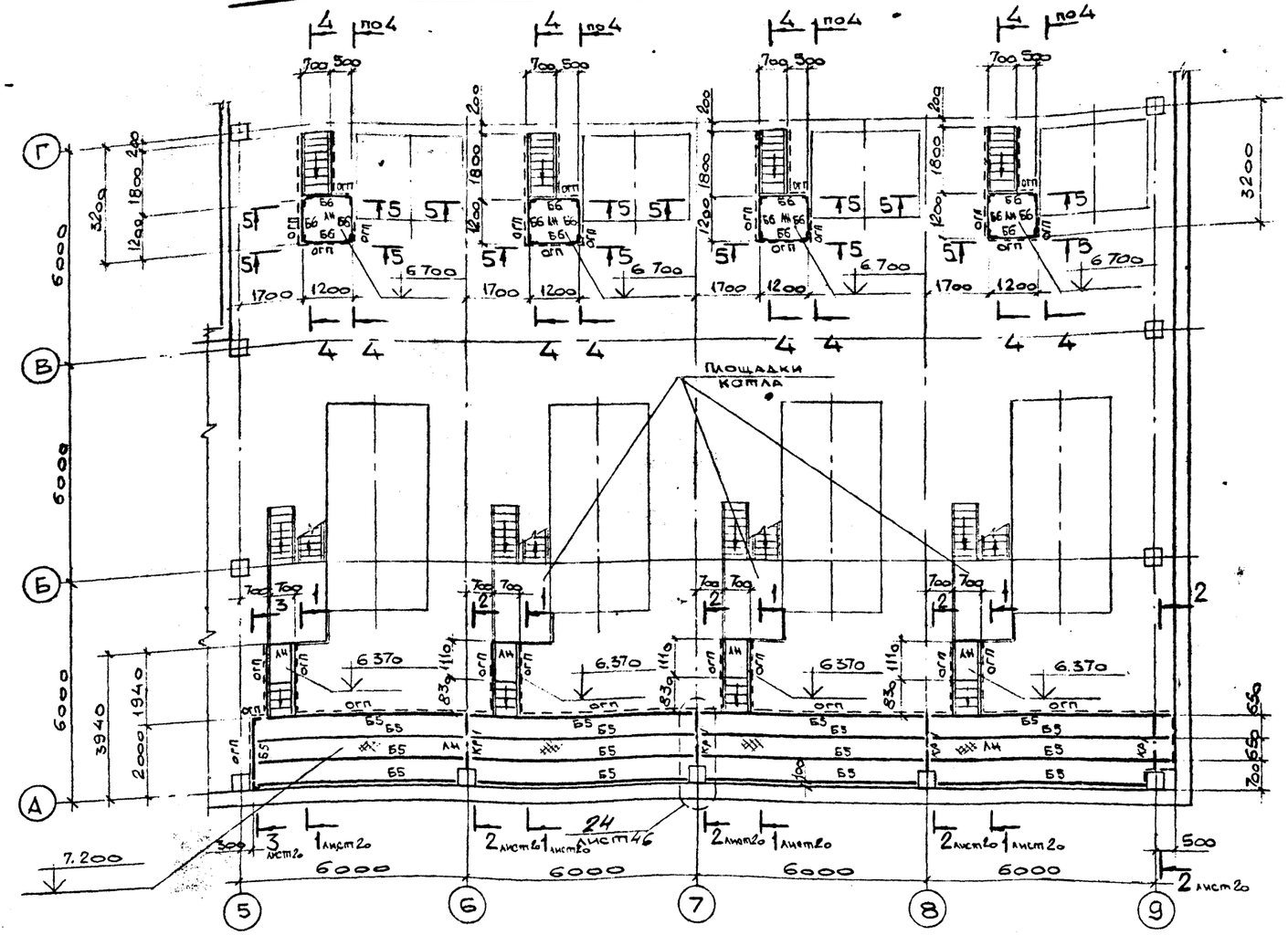

4-4

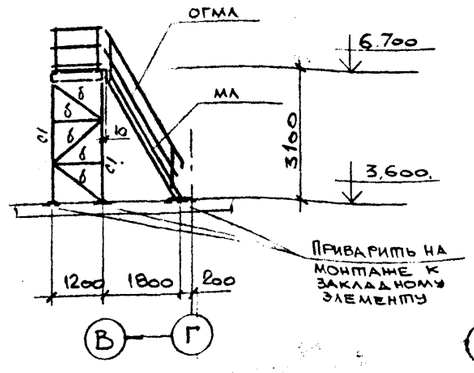

5-5

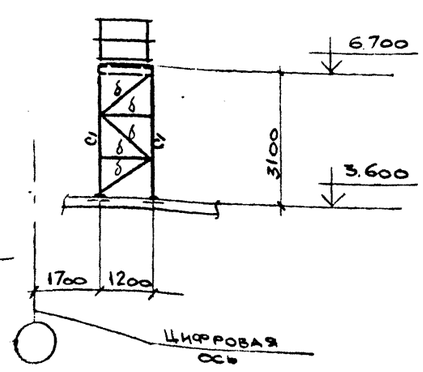

Ведомость элементов

Марка	Сечение: Эскиз	поз.	Сортамент	Расчетные усилия: M тс·м	N тс	Q тс	Марка металла	Примечание
МР1	I		I20				С255	
Б1	I		I35Б1				С245	
Б2	I		I26Б1					
Б3	I		I23Б1					
Б4	[		[18п					
Б5	[		[16п	1,9		1,3		
Б6	[		ГнГ(140х60х4	1,0		0,8	С235	
КР1		1	ГнГ140х60х4	0,8		2,0		
		2	L75×6		3,0			
С1	L		L75×6		2,8			
а	L		L75×6	по гибкости				
б	L		L50×5	— " —				
ЛН	—		Рифл. ст. S4	конструктивно				

Ведомость элементов по серии 1.450.3-6 вып.0-1

Марсировка	Эскиз	Марка по серии		Наименование	Количество: шт	пм	Примечание
МЛ1		АХФ60-35.7 н		Лестничный марш	4		
ОГП	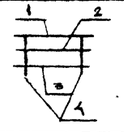	1	ЭППХ	Ограждение площадок		45	
		2	ЭСПХ				
		3	ЭБПХ				
		4	СПХ				
ОГМЛ	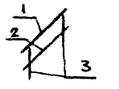	1	ЭПЛХ-60	Ограждение лестниц		20	
		2	ЭСЛХ-60				
		3	СЛХ-60				

Дополнительные элементы принять по серии 1.450.3-6 в.01.

Привязан:

Инв. №

Нач. отд.	Решетченко	
Н. контр.	Учитель	
Гл. спец.	Учитель	
Зав. гр.	Меняборская	
Вед. инж.	Копица	
Провер.	Копица	
Разраб.	Власова	

903-1-289.91 КМ

Котельная с 4 котлами Е-65-1,4Р золошлакоудаление механическое.

Главный корпус.

Стадия	Лист	Листов
Р	18	

План площадок у котлов (вариант бурые угли).

ХАРЬКОВСКИЙ ПРОМСТРОЙНИИПРОЕКТ

Инв. № подл. | Подпись и дата | Взамен инв. №

Альбом 14

План площадок у котлов на отм. 5.000; 6.370 и 6.700

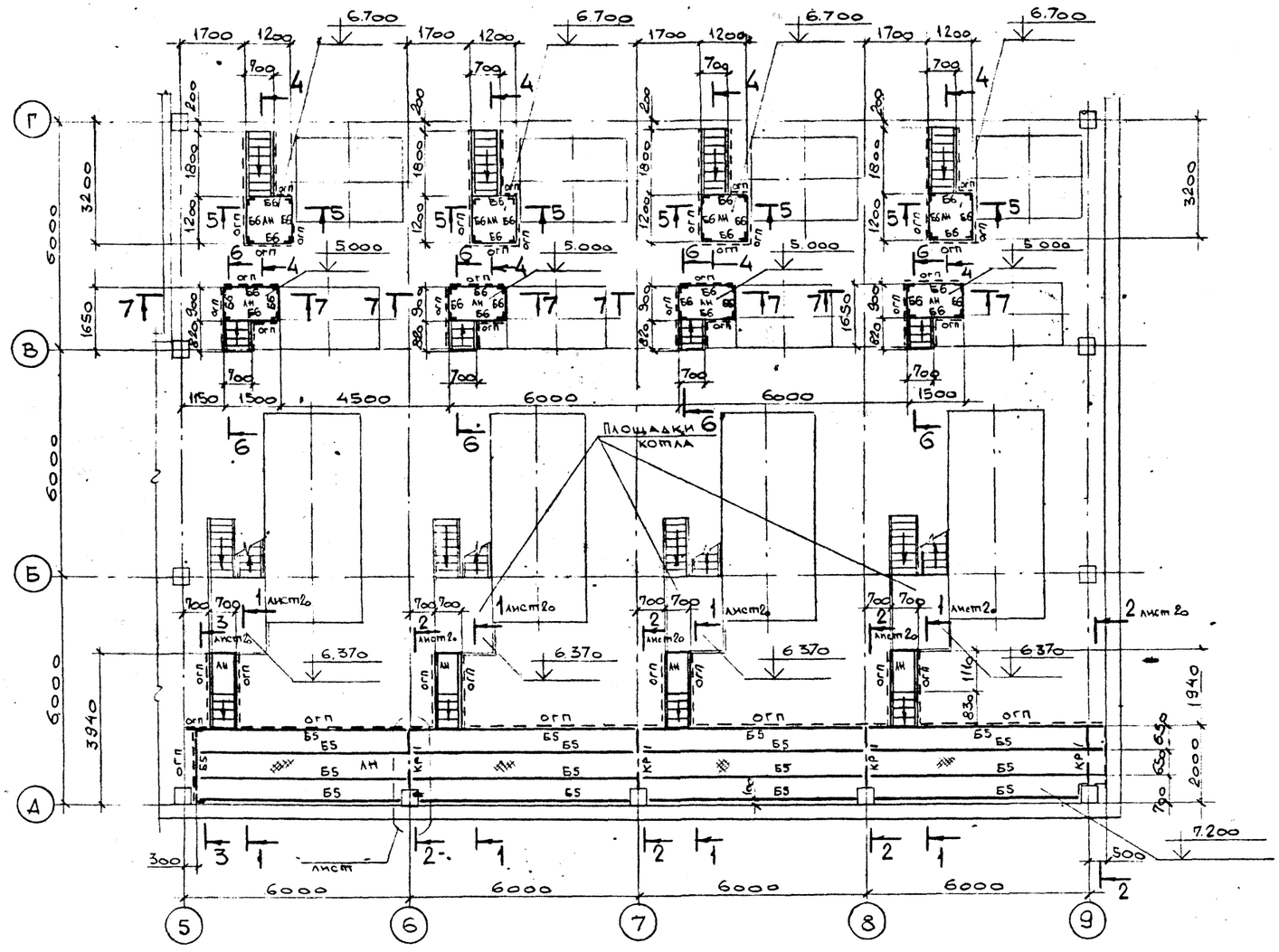

Ведомость элементов

Марка	Сечение: Эскиз	Сечение: поз.	Сечение: Состав	Расчетные усилия: M тс м	Расчетные усилия: N тс	Расчетные усилия: Q тс	Марка металла	Примечание
МР1	I		I 20				С 255	
Б1	I		I 35 Б1				С 245	
Б2	I		I 26 Б1					
Б3	I		I 23 Б1					
Б4	[		[18п					
Б5	[		[16п	1.9		1.3		
Б6	[		Гн[140х60х4	1.0		0.8	С 235	
КР1	1	1	Гн[140х60х4	0,8		2.0		
	2	2	L 75×6		3.0			
С1	L		L 75×6		2.8			
а	L		L 75×6	по гибкости				
б	L		L 50×5	—"—				
ЛН	—		Рифл. ст S4	конструктивно				

Ведомость элементов по серии 1.450.3-6 вып. 0-1

Маркировка	Эскиз	Марка по серии		Наименование	Количество: шт.	Количество: пм	Примечание
МЛ1		ЛХФ 60-18.7^{и}		Лестничный марш	4		
МЛ2		ЛХФ 60-36.7^{и}		то же	4		
ОГП	1 2 3 4 4	1	ЭППХ	Ограждение площадок		58	
		2	ЭСПХ				
		3	ЭБПХ				
		4	СПХ				
ОГМЛ	1 2 3 3 60°	1	ЭПЛХ-60	Ограждение лестниц		26	
		2	ЭСЛХ-60				
		3	СЛХ-60				

Дополнительные элементы принять по серии 1.450.3-6 в. о. 1.

4-4 5-5 6-6 7-7

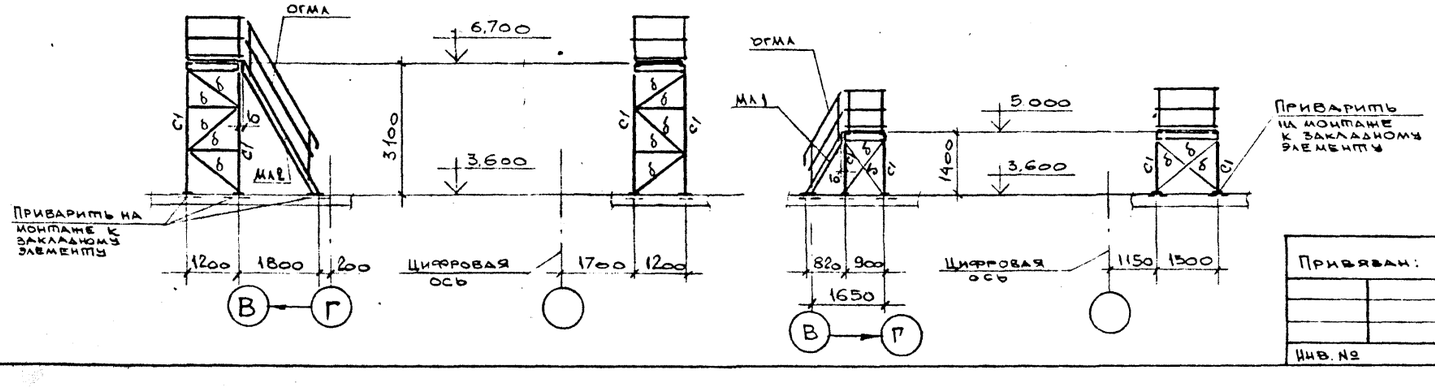

Привязан:

Инв. №

Нач. отд.	Решетченко	
Н. контр.	Учитель	
Гл. спец.	Учитель	
Зав. гр.	Межиборская	
Вед. инж.	Копица	
Провер.	Копица	
Разраб.	Власова	

903-1-289.91 КМ

Котельная с 4 котлами Е-6.5-1.4 Р
Золошлакоудаление механическое.

Главный корпус.

Стадия	Лист	Листов
Г	19	

План площадок у котлов (вариант каменные угли).

Харьковский Промстройниипроект

Инв. № подл. | Подпись и дата | Взамен инв. №

25266-18 21

Альбом 14

1-1

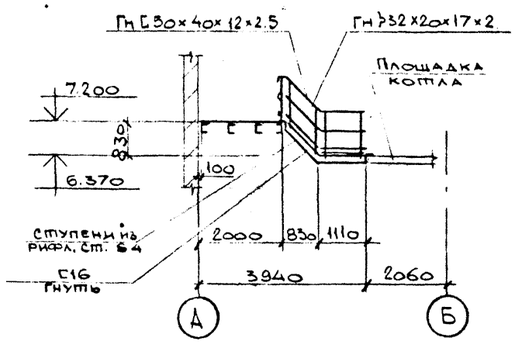

2-2

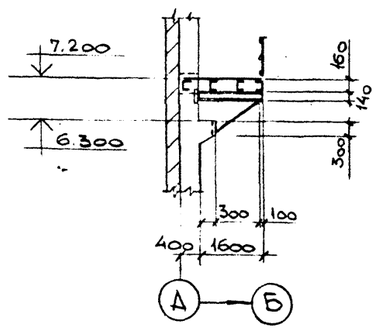

3-3

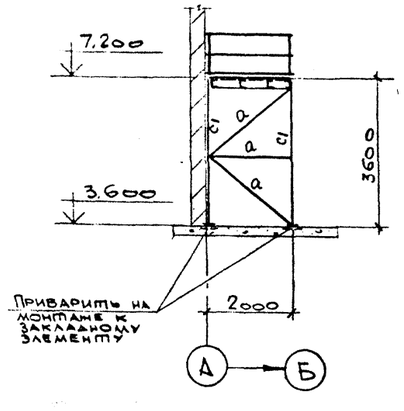

План балок монолитных участков на отм. 3.600

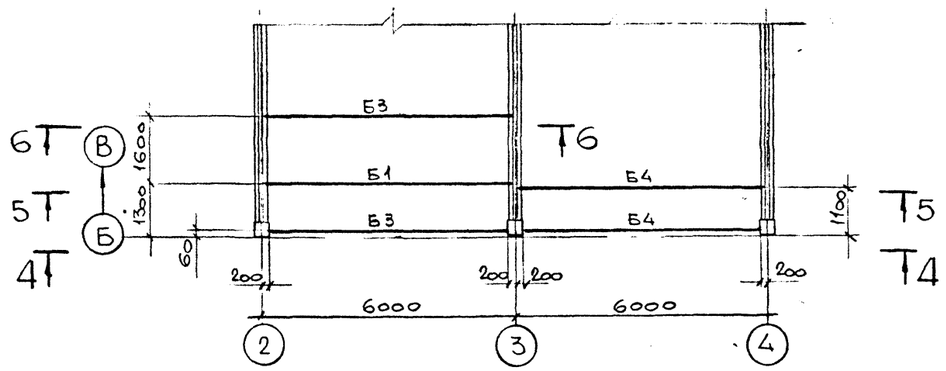

4-4

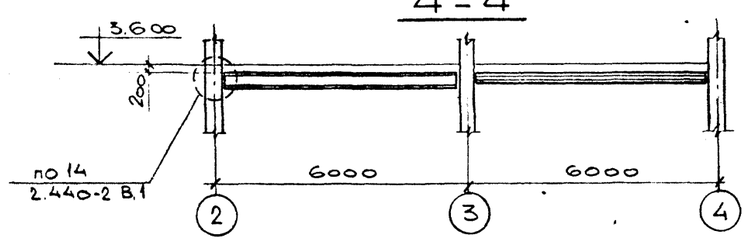

5-5

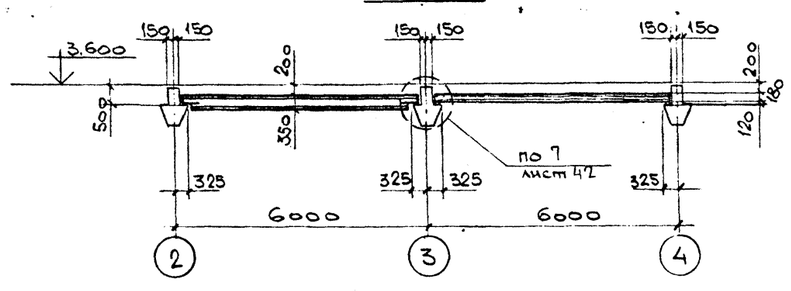

6-6

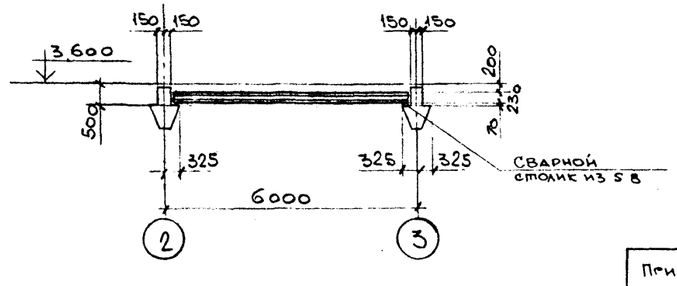

План монорельса на отм. 2.540

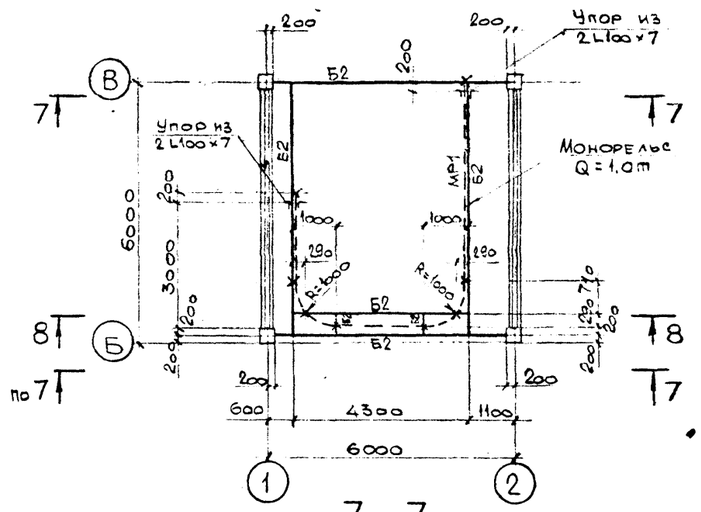
В
Б
7
8
по 7
200
200
Упор из 2 L100×7
Б2
Упор из 2 L100×7
Монорельс Q=1.0т
Б2
Б2
Б2

Альбом 14

План опор под газоходы

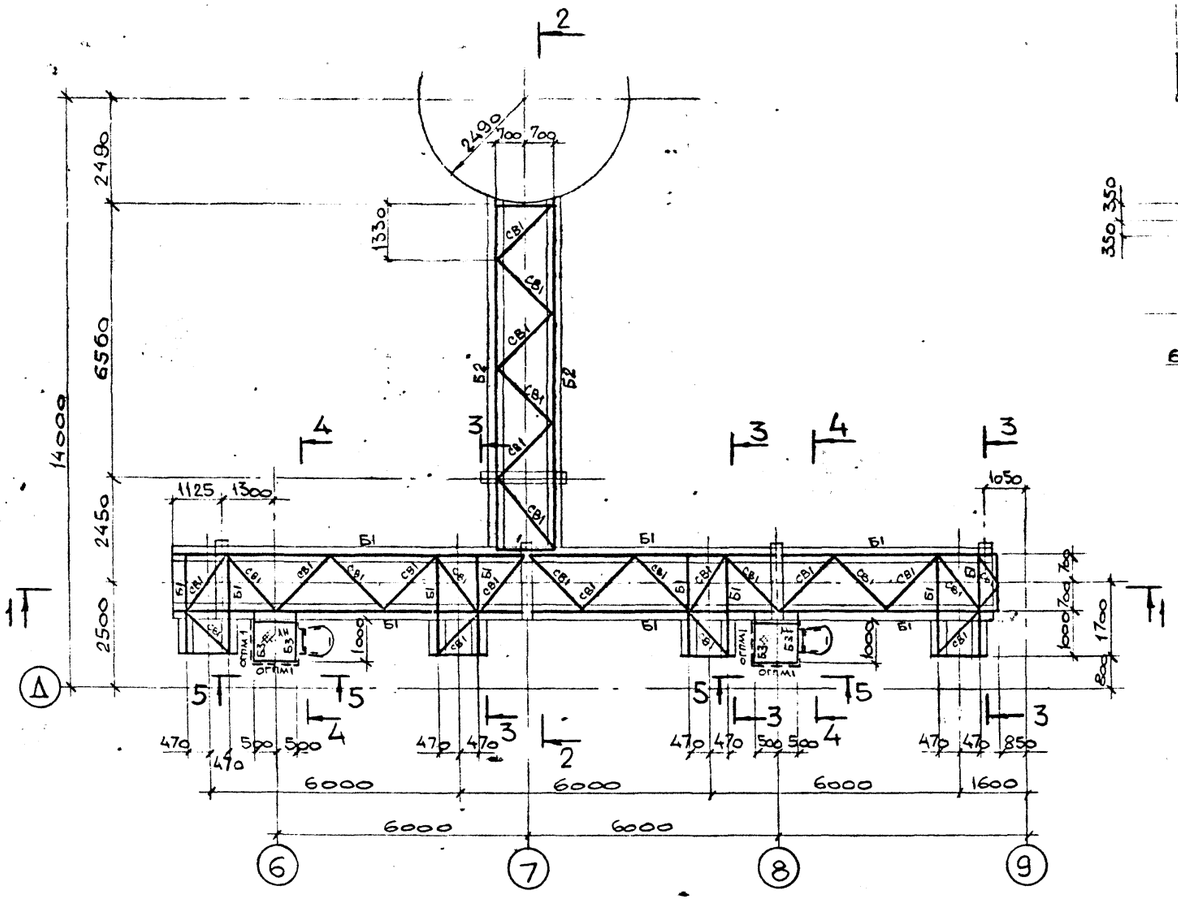

1–1

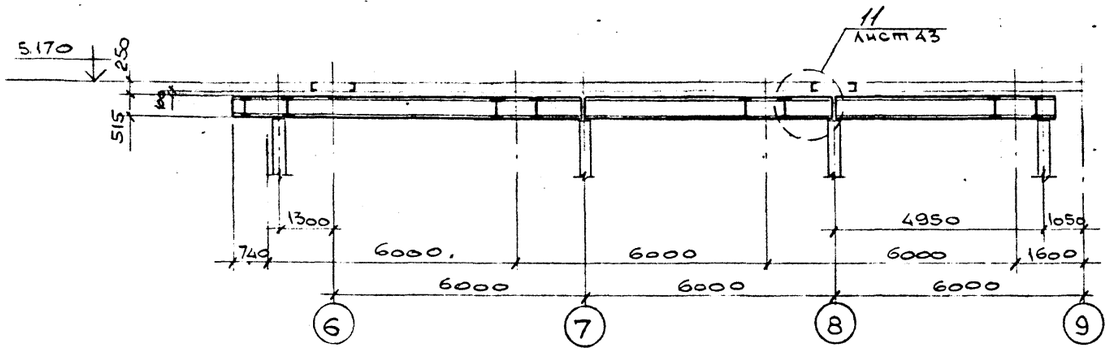

4–4

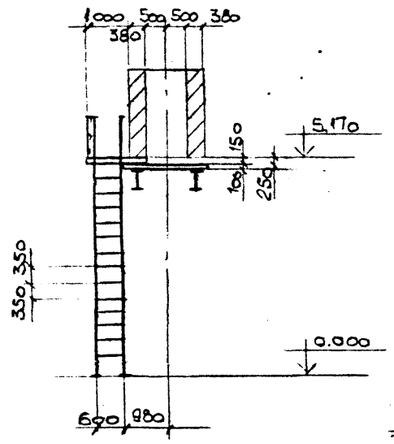

5–5

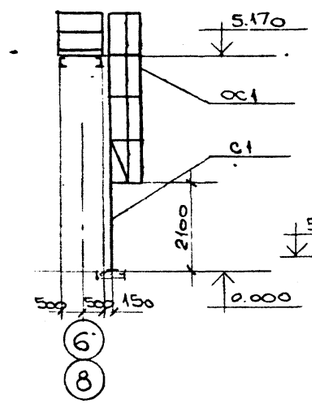

3–3

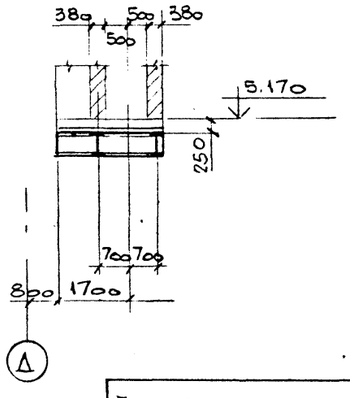

Ведомость элементов

Марка	Сечение: Эскиз	Поз	Состав	Расчетные усилия: M тсм	N тс.	Q тс	Марка металла	Примечания
Б1	I		I50Б1	30.0		18.1	С255	
Б2	I		I35Ш1	15.3		4.7	С245	
Б3	С		С14	Конструктивно			С235	
СВ1	L		L70×5	по гибкости				
Лн	—		Рифл.ст.S4	конструктивно				

Геометрическая схема

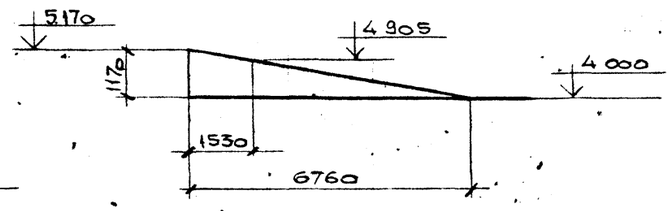

2–2

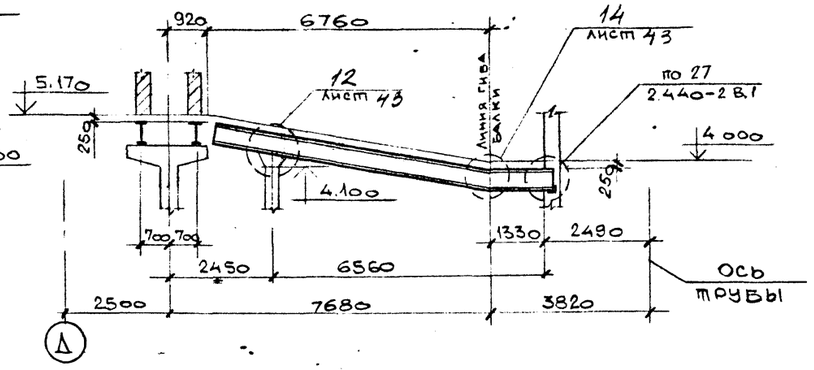

Ведомость элементов по серии 1.450.3-6 Во.1 смотрите на листе 22.

Нач.отд.	Решетченко		903-1-289.91 КМ
Н.контр.	Учитель		Котельная с 4 котлами Е-6,5-1,4 Р Золошлакоудаление механическое
Гл.спец.	Учитель		Главный корпус — Стадия: Р; Лист: 21; Листов:
Зав.гр.	Меняйловская		
Вед.инж.	Копица		Схема балок под газоходы. — Харьковский Промстройниипроект
Провер.	Меняйловская		
Разраб.	Власова		

Привязан.

Инв. №

Инв.№подл. | Подпись и дата | Взамен инв.№

Альбом 14

План сетчатого ограждения на отм. ±0.000

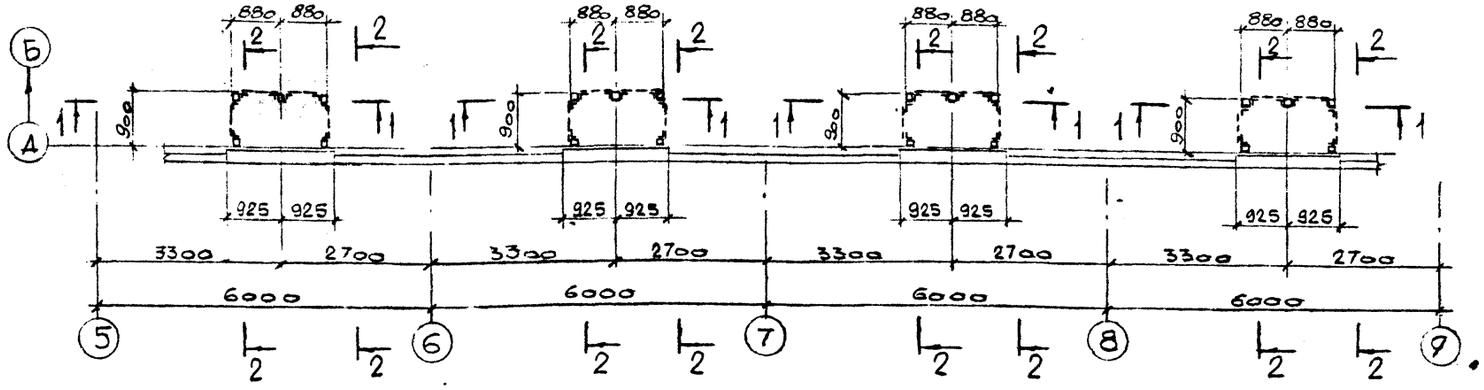

План переходных площадок

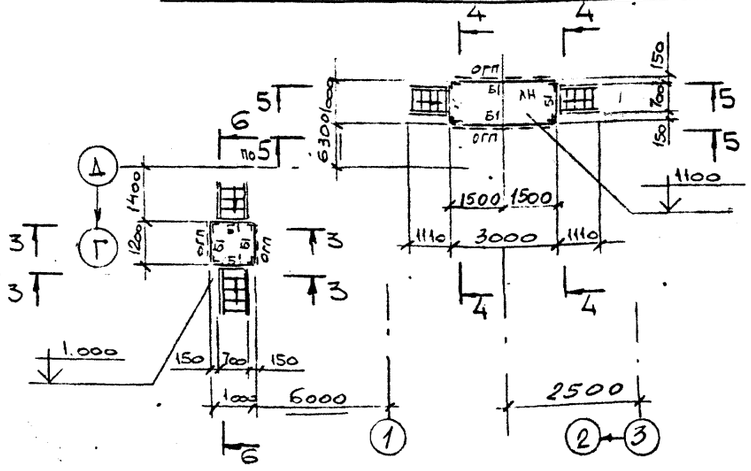

1-1

2-2

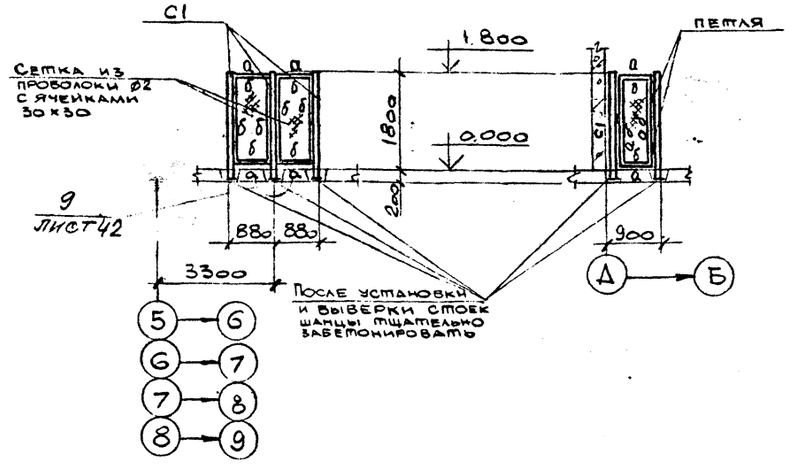

3-3; 4-4

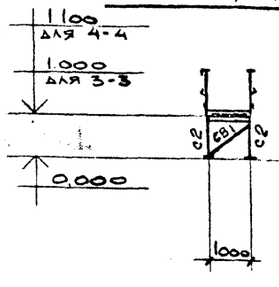

5-5

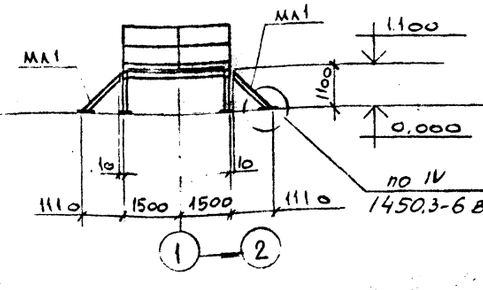

6-6

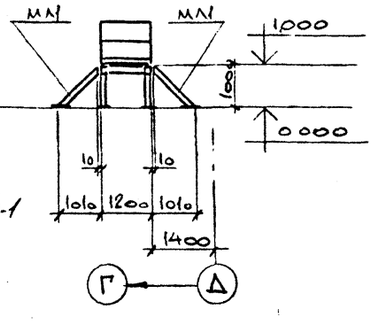

Ведомость элементов

Марка	Сечение: Эскиз	поз.	Сортам	Расчетные усилия: M тсм	N тс	Q тс	Марка металла	Примечания
Б1	Г		ГнС140×60×4	0,2		0,1	С235	
С1	□		Гн□ 80×3	конструктивно			С255	
С2	L		∠75×6		—"—		С235	
СВ1	L		∠50×5		—"—			
а	L		L50×5	по гибкости				
б	L		L25×3	конструктивно				
ЛН	—		ПВ506		—"—			

Ведомость элементов по серии 1.450.3-6.В.01

Марки ровка	Эскиз	Марка по серии		Наименование	Количество: Шт.	Количество: ПМ	Примечания
МА1		ХВ45-18.7"		Марш лестничный	4		
ОГП	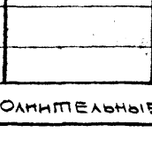	1	ЭППХ	Ограждение площадок		12	
		2	ЭСПХ				
		3	ЭБПХ				
		4	СПХ				
С1		СХ-52"		Стремянка	2		см. лист 20
ОС1		ОГС 42.4"		Ограждение стремянки	2		

Дополнительные элементы принять по серии 1.450.3-6 В.01

Нач. отд.	Решетченко		903-1-289.91-КМ
Н. контр.	Учитель		Котельная с 4 котлами Е-6,5-1.4Р Золошлакоудаление механическое.
Гл. спец.	Учитель		Главный корпус
Зав. гр.	Меньборская		Стадия: Р; Лист: 22; Листов:
Вед. инж.	Копица		Схемы сетчатого ограждения, переходных площадок.
Провер.	Меньборская		ХАРЬКОВСКИЙ ПРОМСТРОЙНИИПРОЕКТ
Разраб.	Власова		

Привязан:

Инв. №

Инв. № подл. | Подпись и дата | Взамен инв. №

Альбом 14

План щитов на отм. 3.700

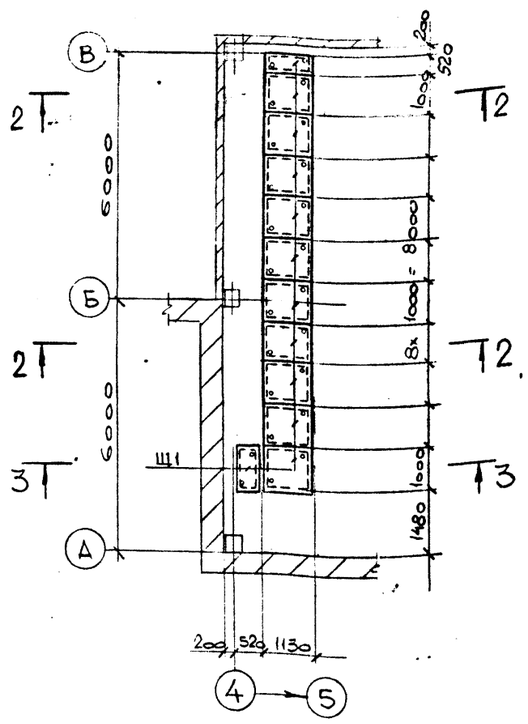

План балок на отм. 3.700

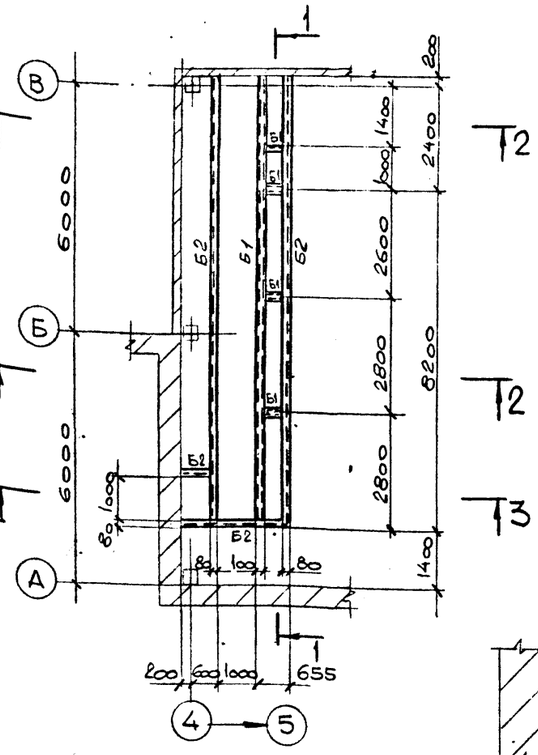

2–2

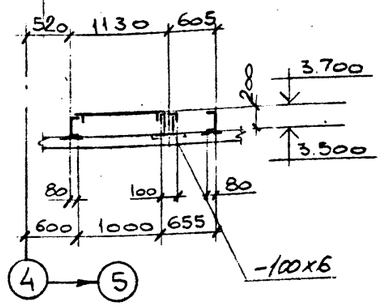

3–3

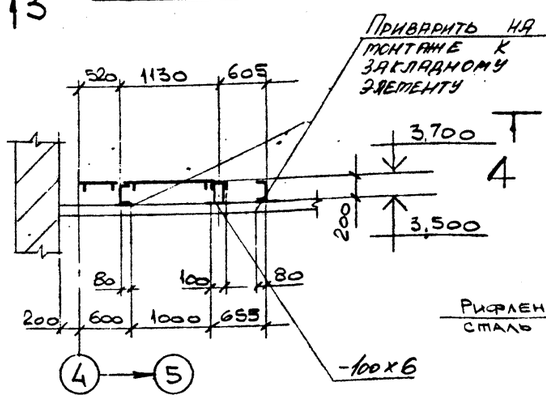

Деталь съемного щита Щ1

4–4

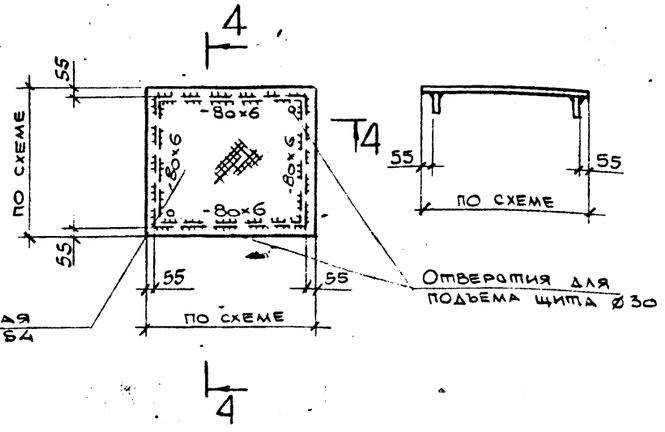

1–1

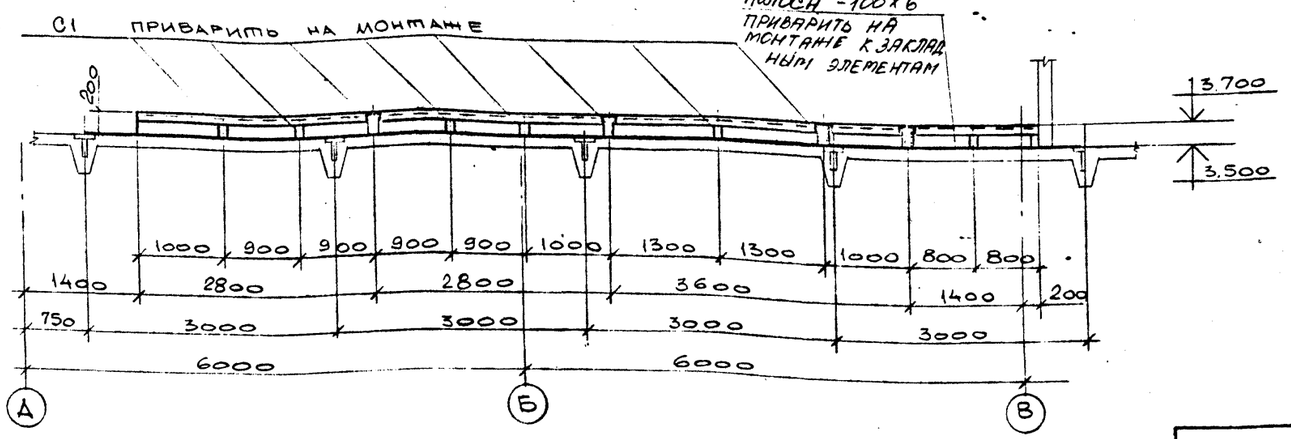

Ведомость элементов

Марка	Сечение: Эскиз	поз	Состав	Расчетные усилия: M тсм	N тс	Q тс	Марка металла	Примечан
Б1	[		[10	Конструктивно			С235	
Б2	[		Гн [200х80х5	— " —			С245	
С1	□		Гн О 80х3	— " —			С 255	

Инв. № подл. | Подпись и дата | Взамен инв. №

Нач. отд.	Решетченко		903-1-289.91 НМ
Н. контр.	Учитель		Котельная с 4 котлами Е-6,5-1,4 Р. Золошлакоудаление механическое.
Гл. спец.	Учитель		
Зав. гр.	Жемчорская		Главный корпус — Стадия: Р; Лист: 23; Листов:
Вед. инж.	Копица		
Провер.	Копица		План балок и съемных щитов на отм. 3.700. — Харьковский Промстройниипроект
Разраб.	Власова		

Привязан:

Инв. №

25266-18 25

Альбом 14

План балок на отм 1.800. 5400. 8600. 11400 и монорельсов.

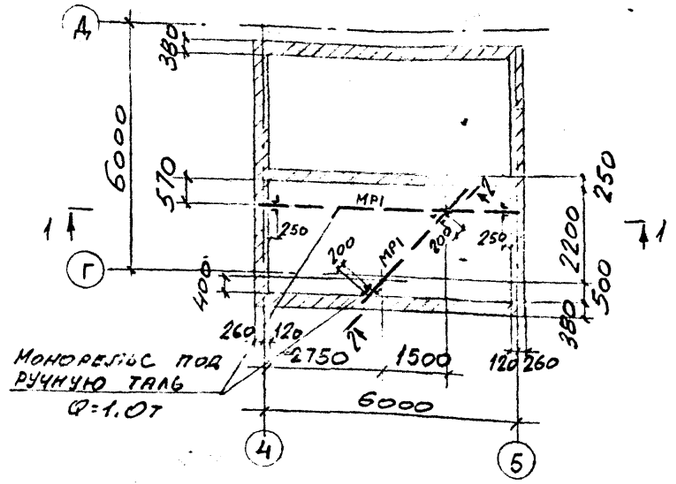

План опоры на отм.-2200

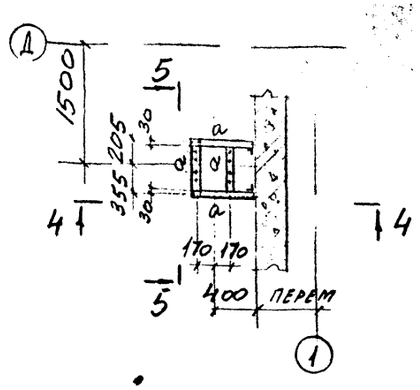

Ведомость элементов к листам 24,25

Марка	Сечение			Расчетные усилия			Марка	Приме-
	Эскиз	поз	Состав	Mтсм	Nтс	Qтс	металла	чание
МР1	I		I 20			1.4	С255	
МР2	I		I 16			0,7	С255	
С1	L		L 75×6	по гибкости			С235	
а	[		[10 П	конструктивно			С245	
б	L		L 50×5	по гибкости			С235	
РР1	[		ГнС 140×60×4				С235	

1 — 1

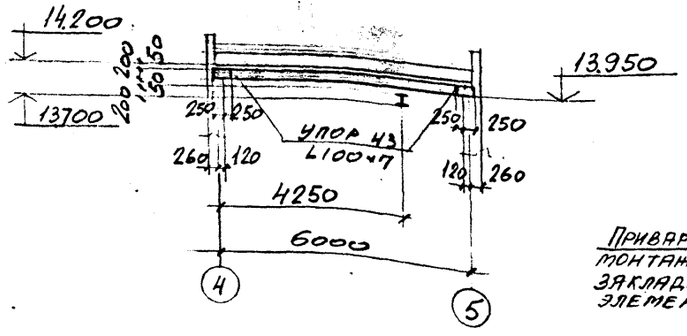

4 — 4

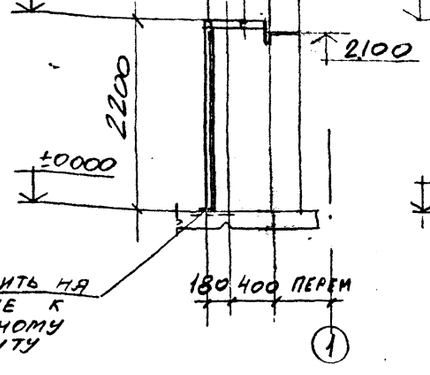

5 — 5

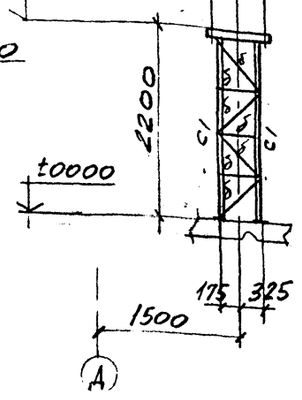

План монорельса на отм 14.340

3 — 3

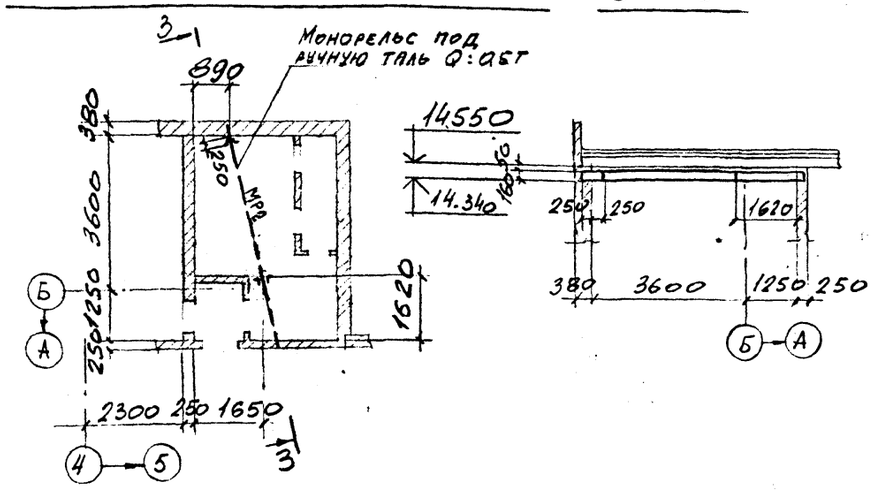

2 — 2

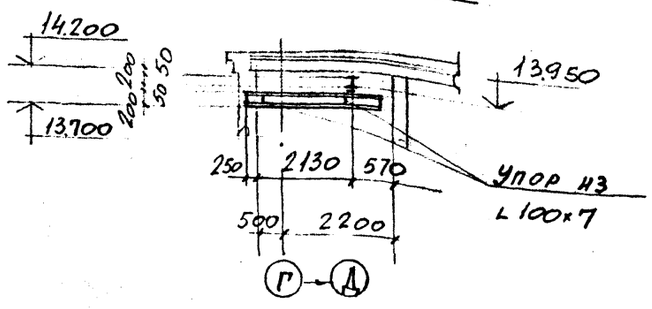

Крышка люка

6 — 6

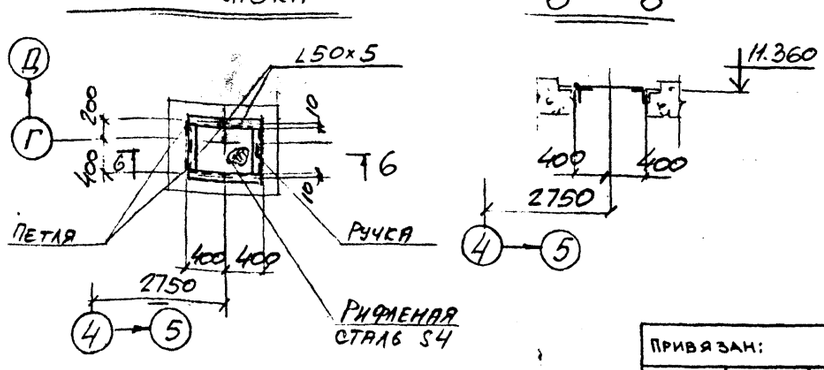

Привязан:

Инв. №

Инв. № подл. | Подпись и дата | Взамен инв. №

Нач. отд.	Решетниченко		
Н. контр.	Учитель		
Гл. спец.	Учитель		
Зав. гр.	Межиборская		
Вед. инж.	Копица		
Проверил.	Межиборская		
Разраб.	Борщ		

903-1-289.91 КМ

Котельная с 4 котлами Е-6,5-1.4Р
Золошлакоудаление механическое.

Главный корпус

Стадия	Лист	Листов
Р	24	

План балок и монорельсов
Опоры на отм. 2.200

Харьковский Промстройниипроект

Альбом 14

План столиков на отм. 9.900.

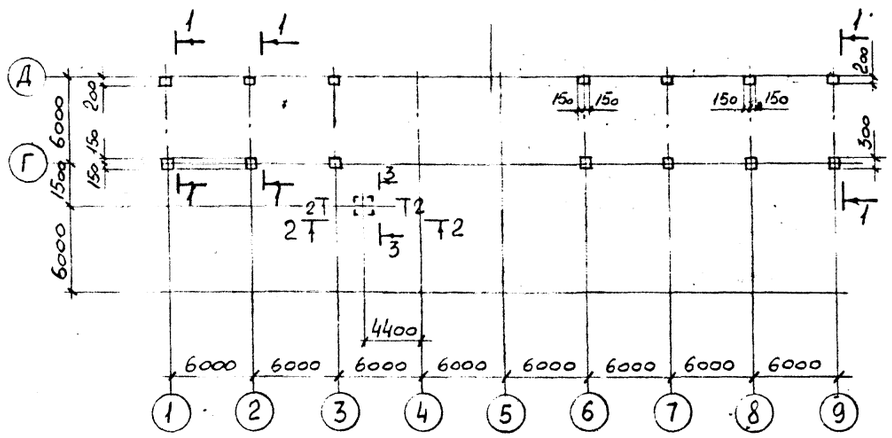

1—1

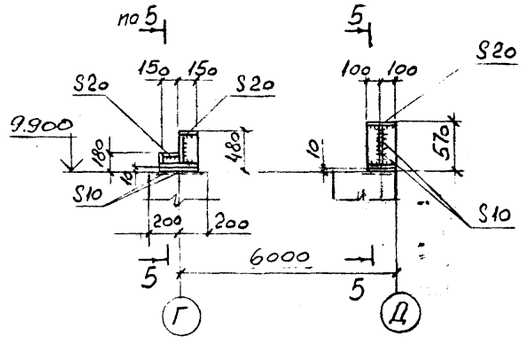

План вентКамеры на отм. 10.900

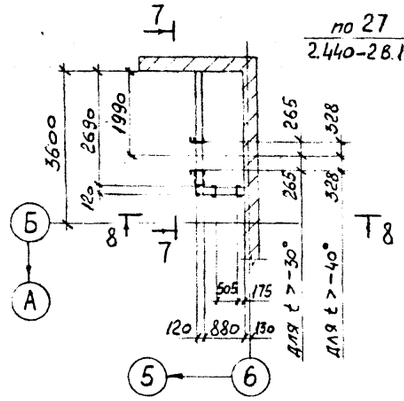

7—7

Кирпичная кладка толщиной 120 мм.

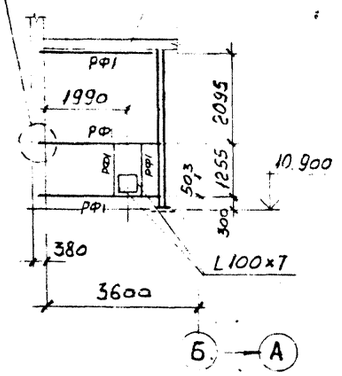

План стоек вентКамеры на отм. 3.600

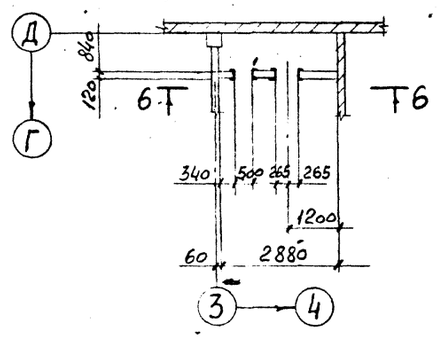

2—2

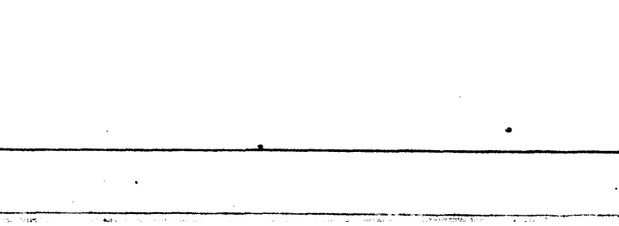

3—3

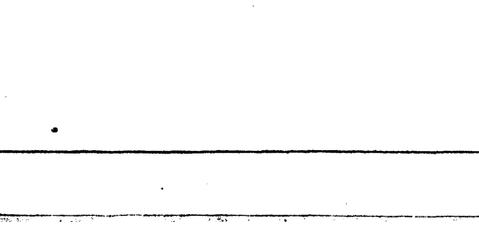

6—6

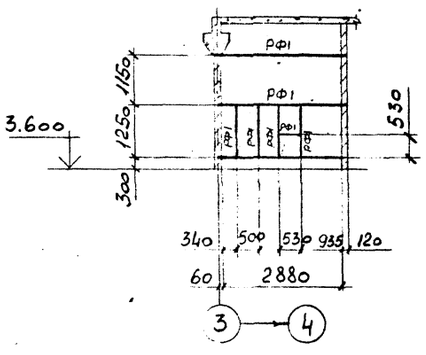

8—8

9—9

4—4

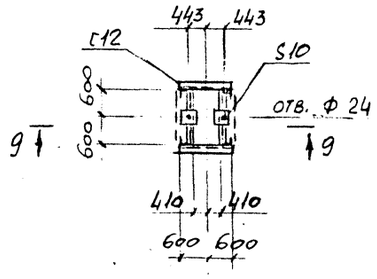

5—5

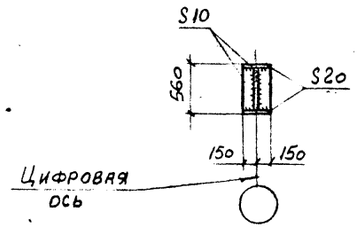

Ведомость элементов смотрите на листе 24.

				903-1-289.91 КМ	
Нач. отд.	Решетченко			Котельная с 4 котлами Е-6,5-1,4Р золошлакоудаление механическое	
Н. контр.	Учитель				
Гл. спец.	Учитель			Главный корпус	Стадия: Р; Лист: 25; Листов:
Зав. гр.	Нениборская				
Вед. инж.	Копица			План столиков. Фахверк вентКамер.	Харьковский Промстройниипроект
Провер.	Копица				
Разраб.	Борщ				

Привязан:

Инв. №

Инв. № подл. | Подпись и дата | Взамен инв. №

Альбом 14

План покрытия

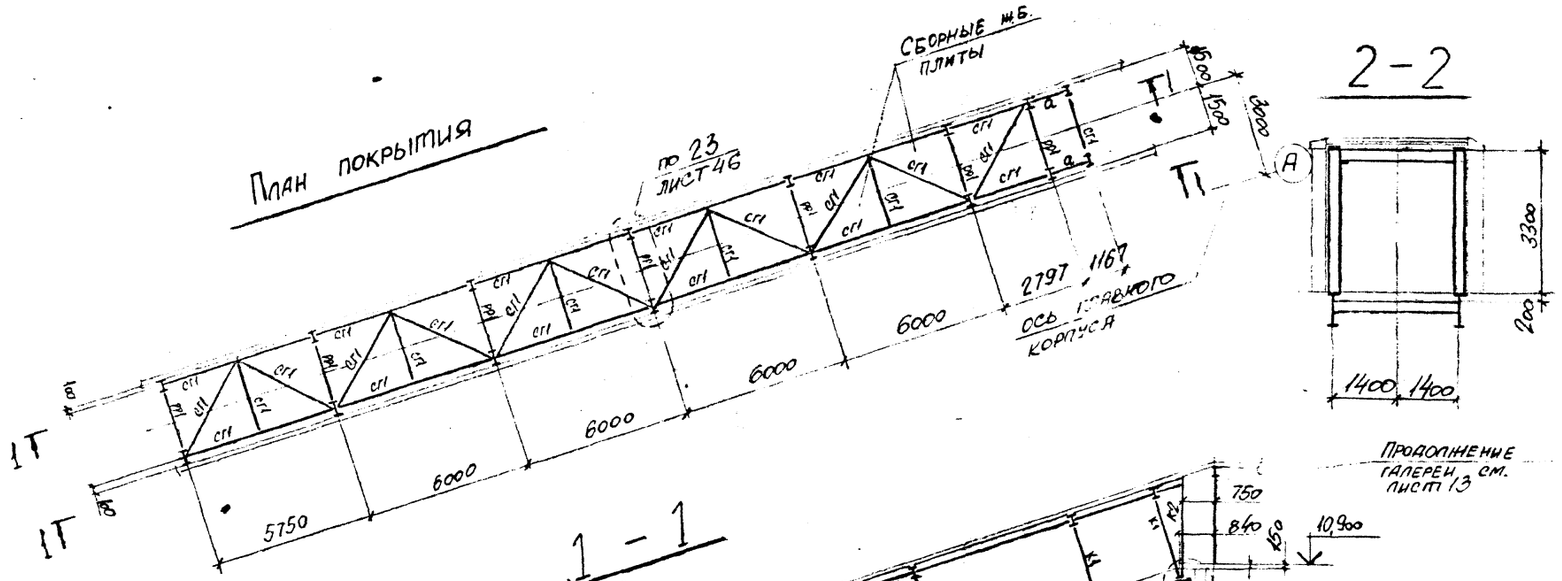

1 - 1

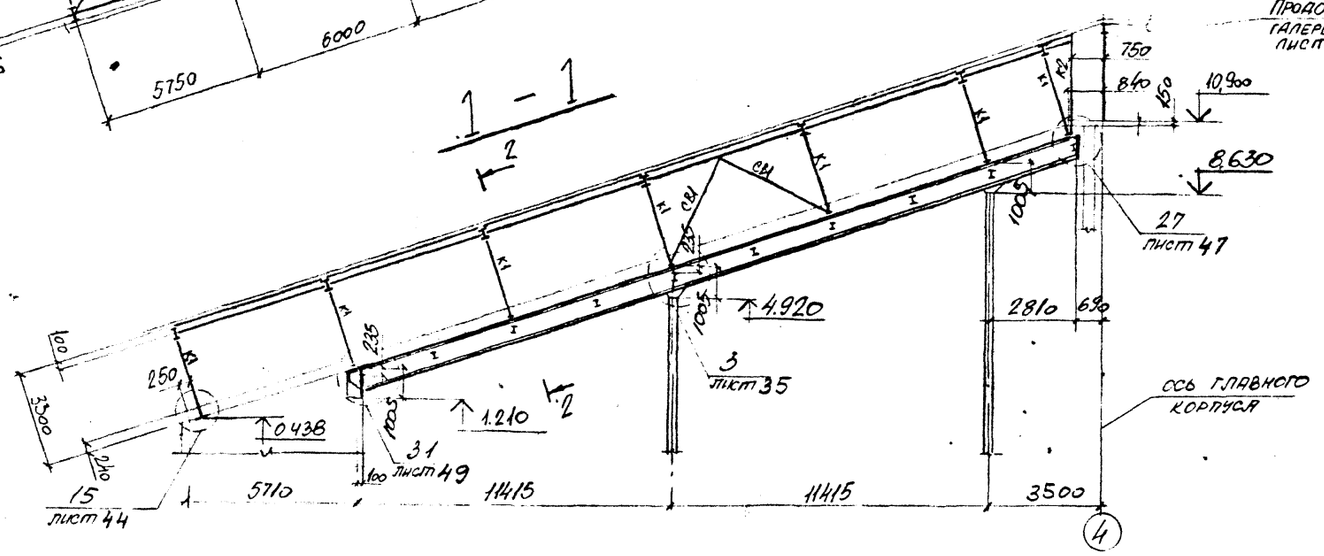

План балок пола

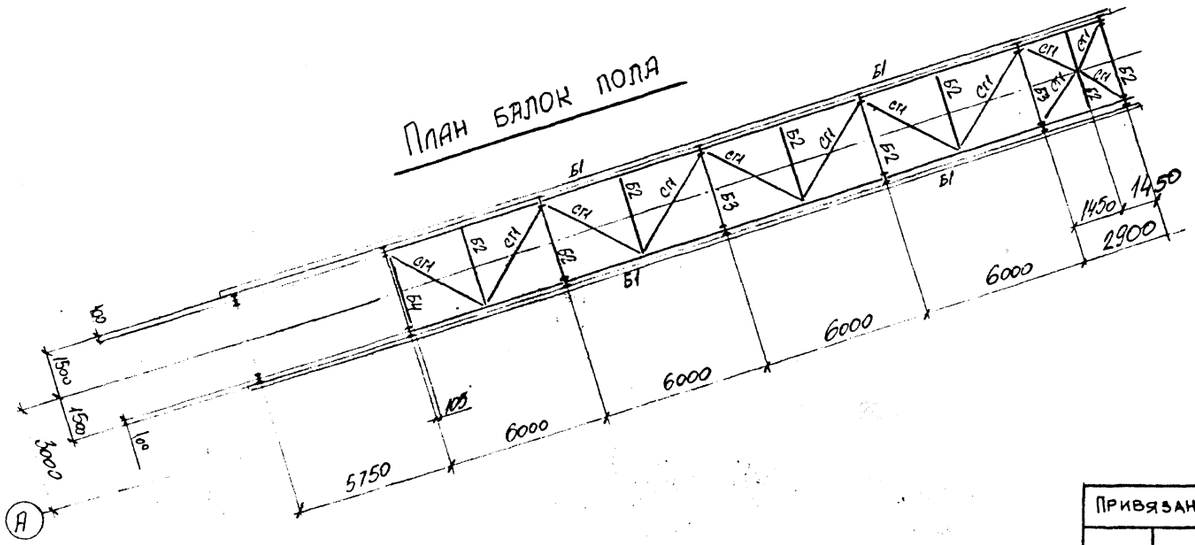

Ведомость элементов

Марка	Сечение: Эскиз	Поз	Состав	Расчетные усилия: M тсм	N тс	Q тс	Марка металла	Прим.
Б1	I		I-80Б1	61.2		17.4		
Б2	I	1	I 20	2,6		3,6	С255	
		2	-180×6				С235	
Б3	I	1	I 20	2,6		3,6	С255	
		2	-180×6				С235	
		3	Ф 24					
Б4	I	1	I 20	1.3		1,9	С255	
		2	L 160×10				С245	
		3	Ф 24				С235	
РР1	I	1	I 23Б1	3,8		1,9	С245	
		2	-200×8					
К1	I		I 20Ш1	3,6	6,0	2,1		
К2	[		[20	конструктивно				
СВ1	□		□ 80×3	по гибкости			С255	
СГ1			□ 80×3	по гибкости				
а	[		[16	конструктивно			С245	

Геометрическая схема галереи топливоподачи

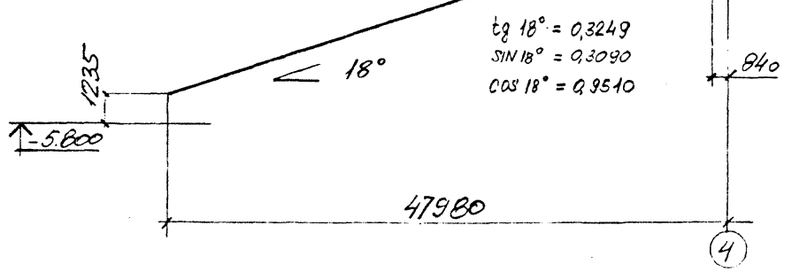

Инв.№подл. | Подпись и дата | Взамен инв.№

Привязан:		903-1-289.91 КМ	
Инв. №	Нач. отд. Решетченко	Котельная с 4 котлами Е-65-1.4Р Золошлакоудаление механическое.	
	Н. контр. Учитель		
	Гл. спец. Учитель	Галерея топливоподачи	Стадия Р; Лист 26; Листов
	Зав. гр. Мемиевская		
	Вед. инж. Копица	Схема конструкций галерей.	Харьковский Промстройниипроект
	Провер. Мемиборская		
	Разраб. Тимофеева		

Альбом 14

План лестниц и площадки на отм. 1.800

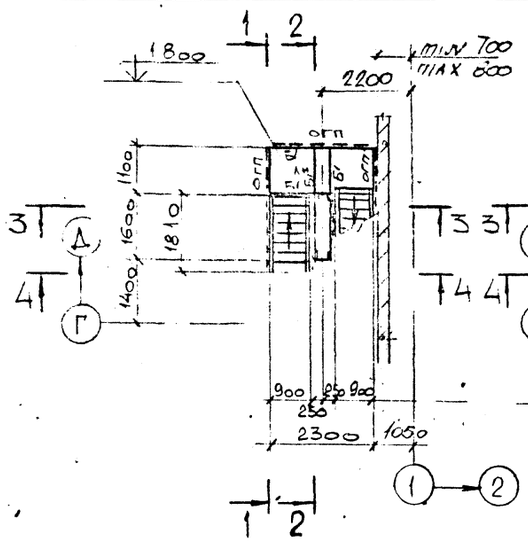

План лестниц и площадок на отм. 3,600 и 5.400

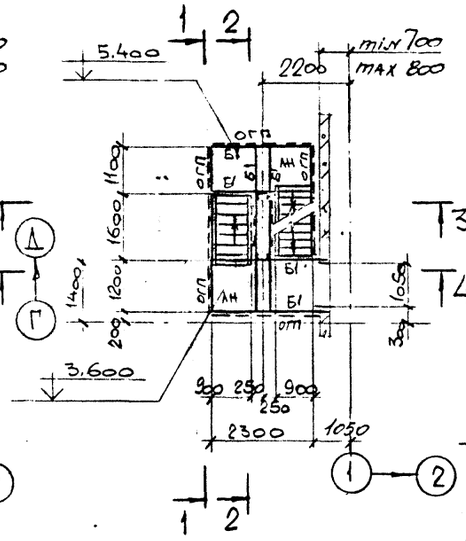

План лестниц и площадок на отм 7.200

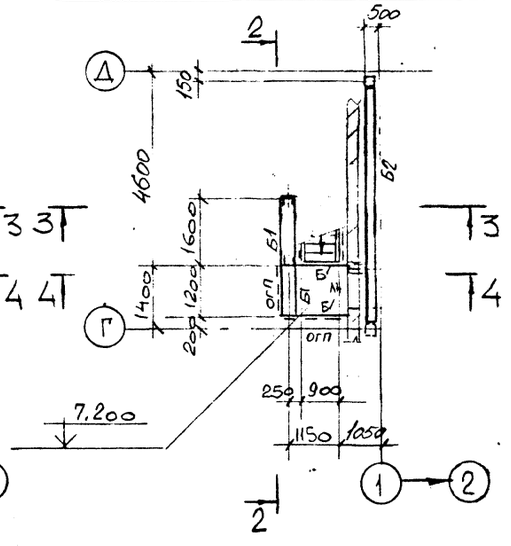

Ведомость элементов к листам 27, 28, 29.

Марка	Сечение: эскиз	Поз	Состав	Расчетные усилия: M тсм	N тс	Q тс	Марка металла	Прим.
К1	[		[20п		5,4		С245	
К2	[		[24п		7,0			
Б1	[		[14п	0,9		1,2		
Б2	[		[20п	конструктивно				
СВ1	L		L 50х5	по гибкости			С235	
лн	——		ПВ 506	конструктивно				
а	[		[14п		-"-			

План балок на отм. 3600; 5.685

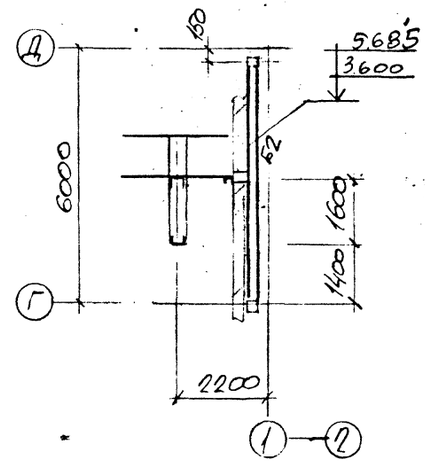

Ведомость элементов по серии 1.450.3-6 в.0-1 смотрите на листе 29

1-1

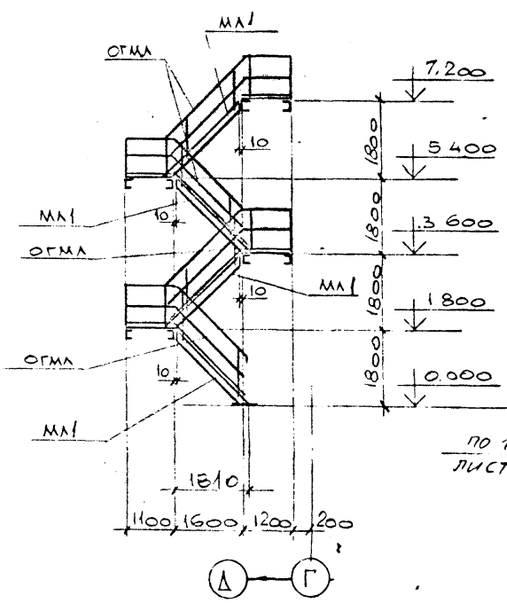

2-2

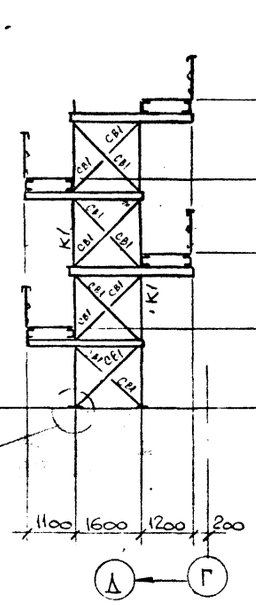

3-3

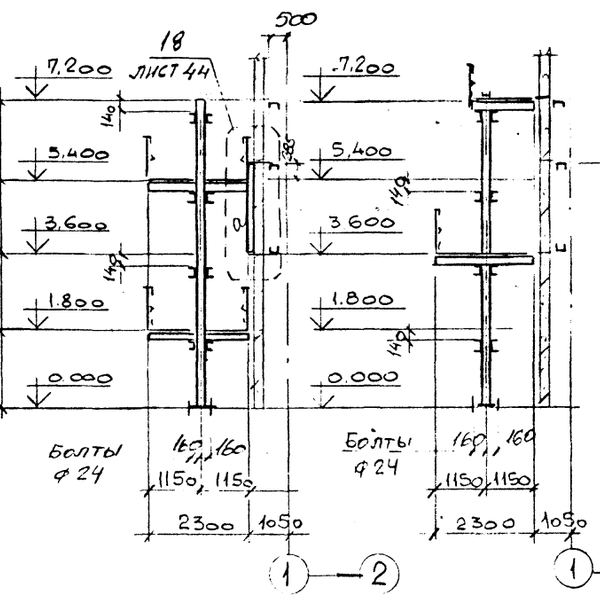

4-4

				903-1-289.91 КМ
Нач.отд.	Рещетненко			Котельная с 4 котлами Е-6,5-1,4Р
Н.контр.	Учитель			Золошлакоудаление механическое
Гл.спец.	Учитель			Главный корпус. Стадия: Р; Лист: 27; Листов:
Здв.гр.	Меньшоровская			
Вед.инж.	Копица			Схема лестницы в осях "1", ряд "Г"
Провер.	Копица			Харьковский Промстройниипроект
Разраб.	Власова			

Привязан

Инв. № п.

Инв. № подл. | Подпись и дата | Взамен инв. №

Альбом 14

План лестниц и площадки на отм. 1.800

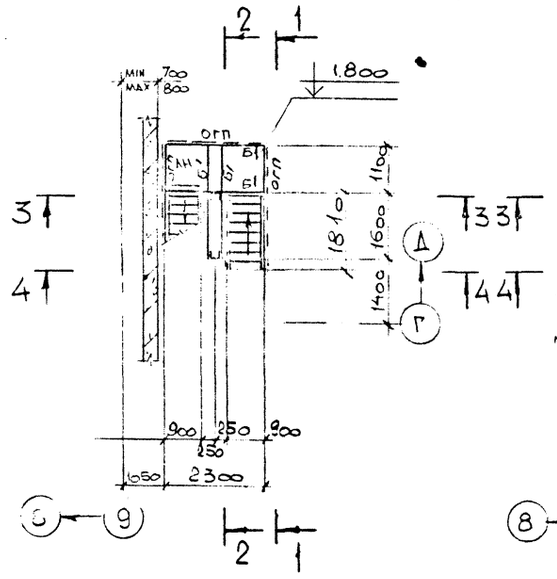

1–1

План лестниц и площадок на отм. 3.600 и 5.400

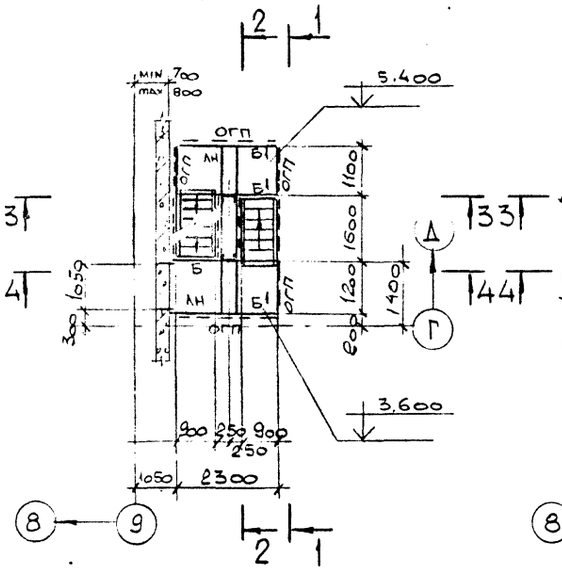

2–2

3–3

План лестниц и площадок на отм. 7.200

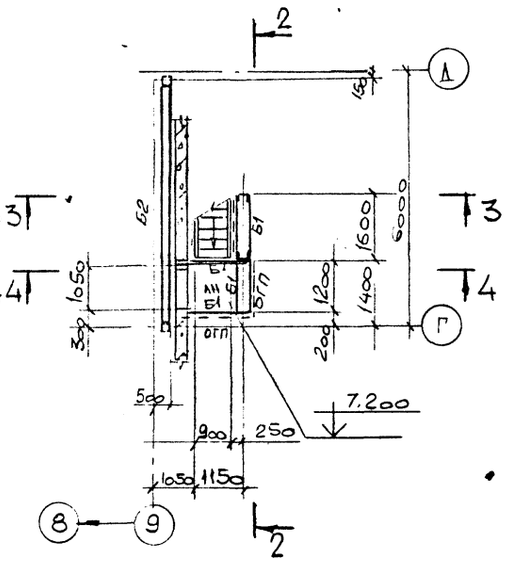

4–4

План лестниц и площадок на отм. 3.600 и 5.685

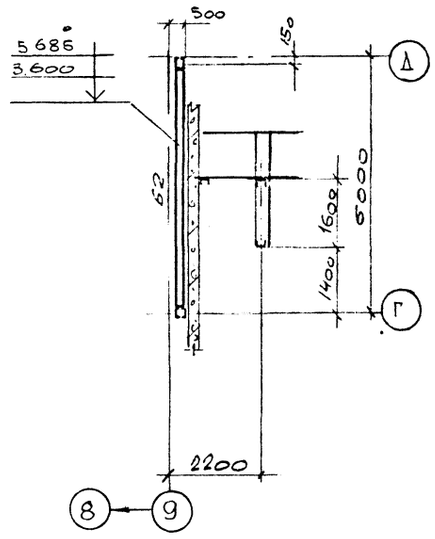

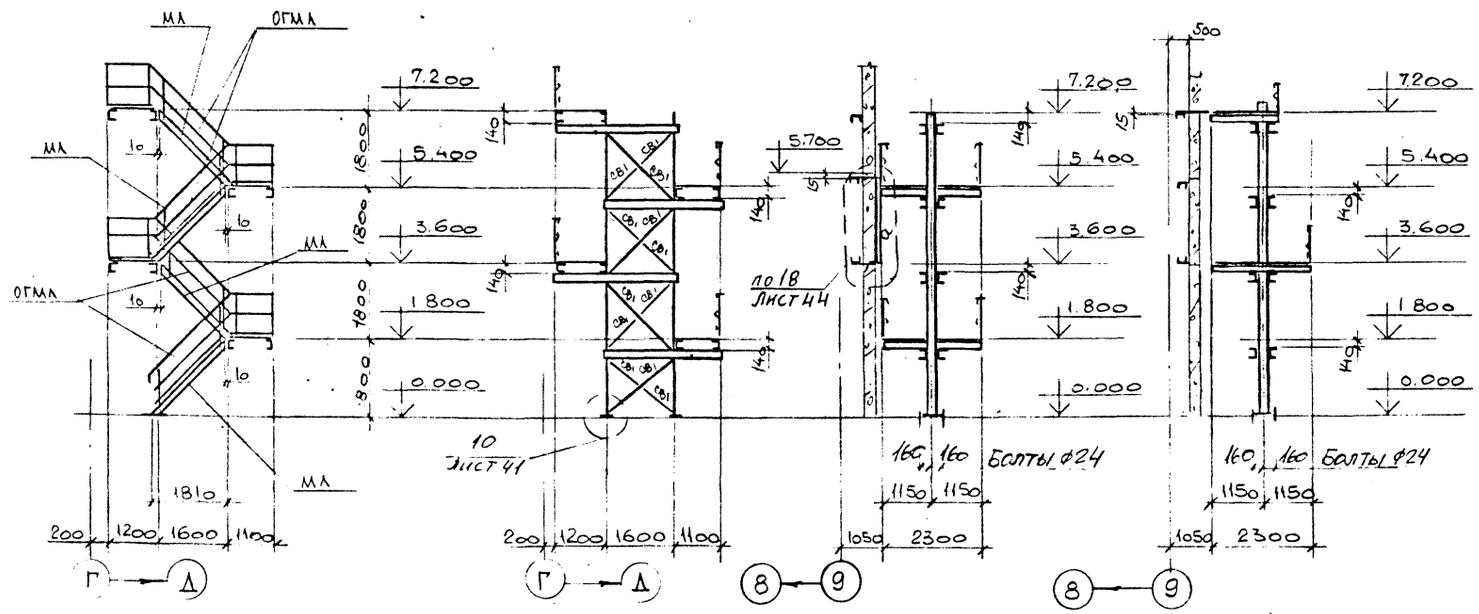

Ведомость элементов смотрите на листе 27
Ведомость элементов по серии 1.450.3-6 в.0-1 смотрите на листе 29.

				903-1-289.91 КМ		
Нач.отд.	Решетниченко		Котельная с 4 котлами Е-6,5-1.4Р Золошлакоудаление механическое			
Н.контр.	Учитель					
Гл.спец.	Учитель		Главный корпус	Стадия	Лист	Листов
Зав.гр.	Нежиборская			Р	28	
Вед.инж.	Копица		Схема лестницы оси „9", ряд „Г".	Харьковский Промстройниипроект		
Провер.	Копица					
Разраб.	Власова					

Привязан:

Инв.№

Инв.№подл. | Подпись и дата | Взамен инв.№

Альбом 14

План лестниц и площадки на отм. 1.200

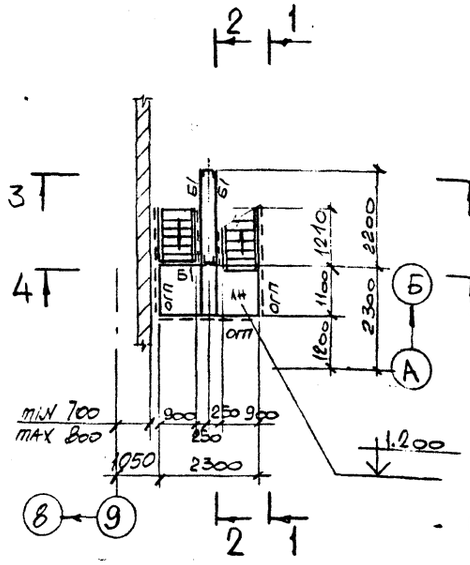

План лестниц и площадок на отм. 3.600 и 6.000

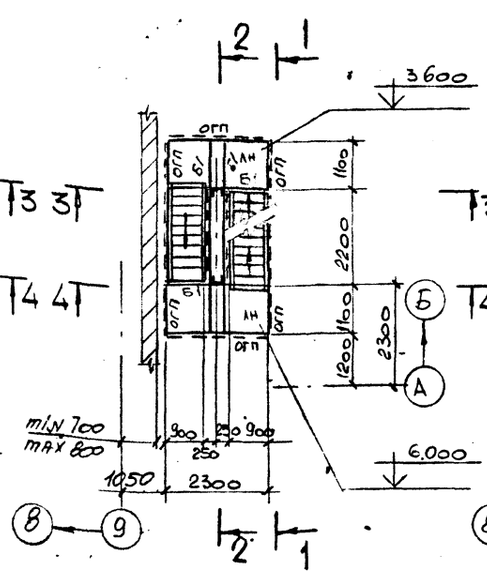

План лестниц и площадок на отм. 8.400 и 10.800

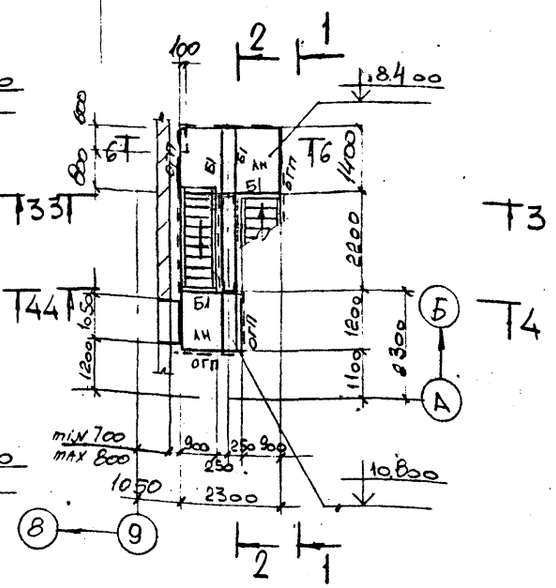

1–1

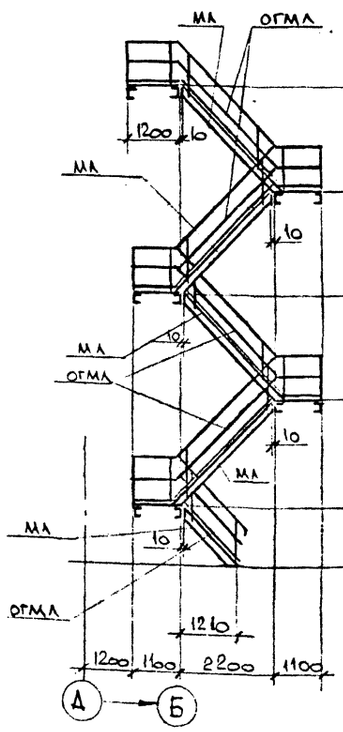

2–2

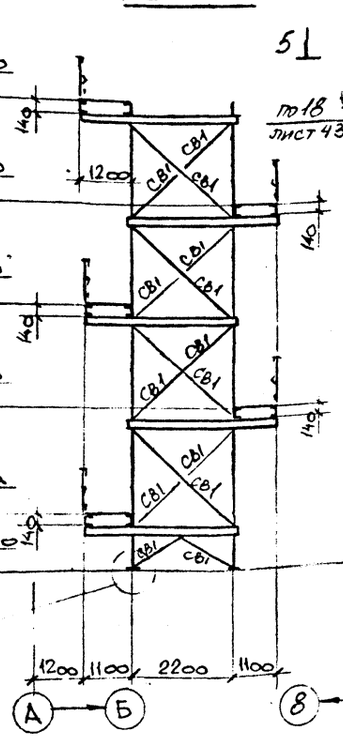

3–3

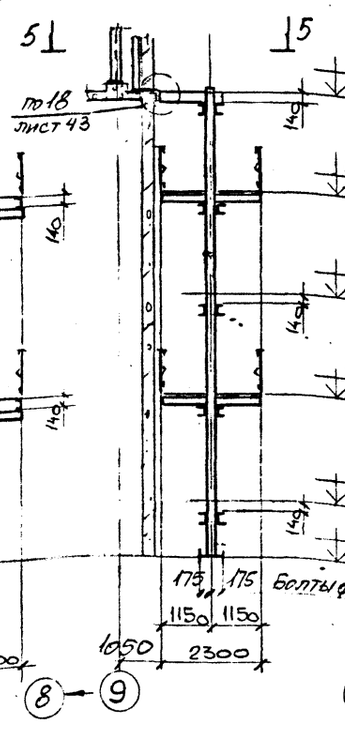

4–4

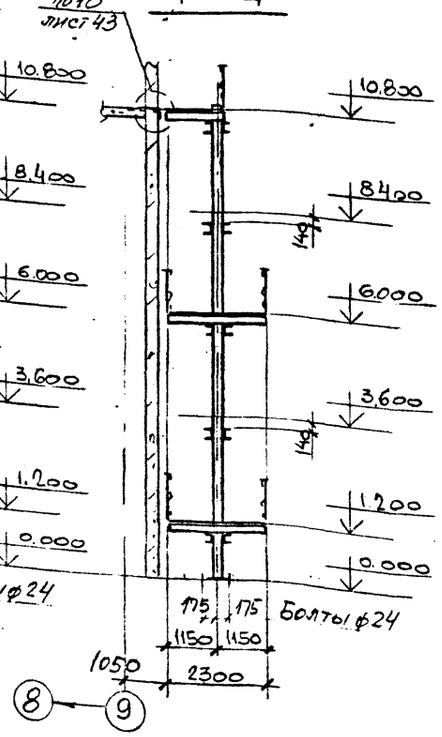

Ведомость элементов по серии 1.450.3-6 вып. 0 к.т. 27, 26, 29

Маркировка	Эскиз	Марка по серии	Наименование	Кол-во шт.	Кол-во пм.	Прим.
МЛ1		ЛХВ45-18.9Ч	Марш лестничный	1		
МЛ2		ЛХВ45-18.9		4		
МЛ3		ЛХВ45-24.9		4		
ОГП	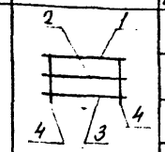	1 ЭПЛХ	Ограждение площадок		54	
		2 ЭСПХ				
		3 ЭБПХ				
		4 СПХ				
ОГМЛ	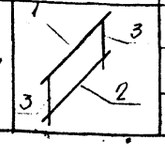	1 ЭПЛХ-45	Ограждение лестниц		71	
		2 ЭСЛХ-45				
		3 СЛХ-45				

Дополнительные элементы принять по серии 1.450.3-6 в. 0-1

5 – 5

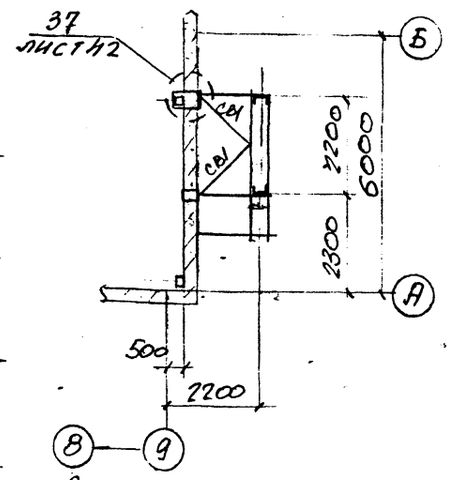

6 – 6

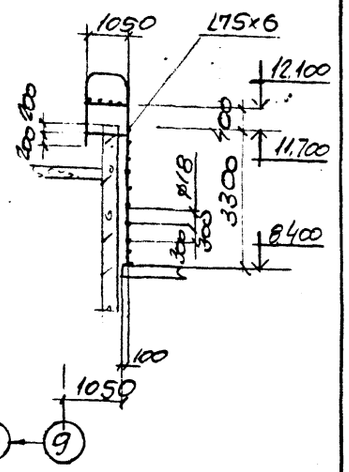

Ведомость элементов смотрите на листе 27.

Привязан:

Инв. №

Нач. отд.	Решетченко		
Н. контр.	Учитель		
Гл. спец.	Учитель		
Зав. гр.	Меняборская		
Вед. инж.	Копица		
Провер.	Копица		
Разраб.	Власова		

903-1-289.91 КМ

Котельная с 4 котлами Е-6,5-1,4 Р
Золошлакоудаление механическое

Главный корпус

Стадия	Лист	Листов
Р	29	

Схема лестницы у оси "9", ряд "А".

Харьковский Промстроиинипроект

Инв. № подл. | Подпись и дата | Взамен инв. №

25266-18 31

Альбом 14

План желоба на отм. 7.200

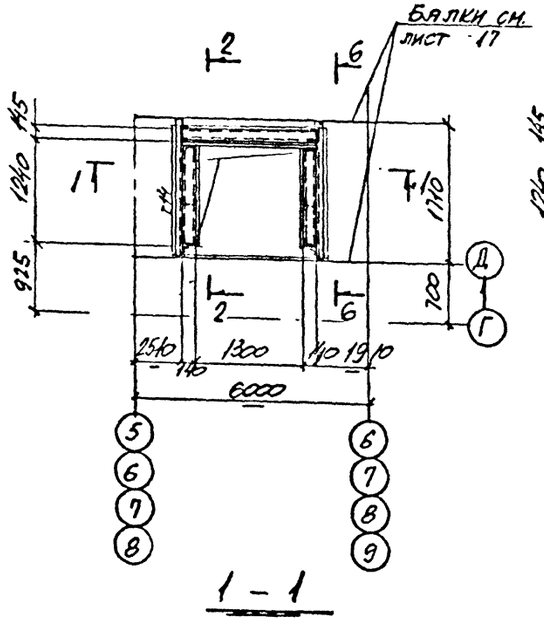

1 - 1

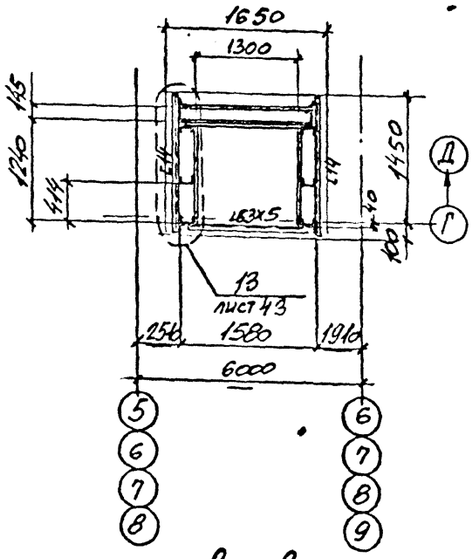

2 - 2

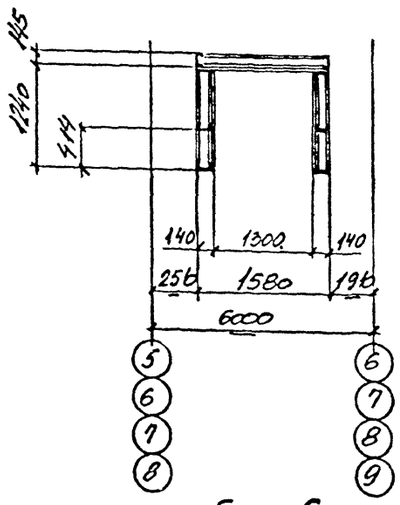

5 - 5

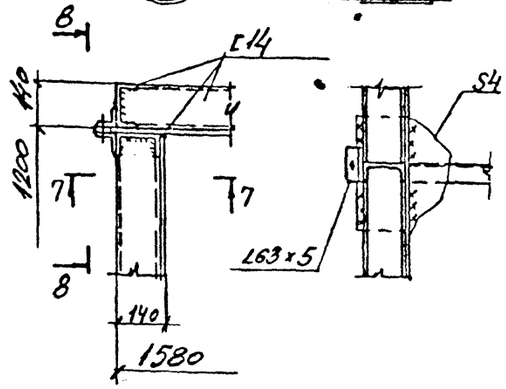

7 - 7

8 - 8

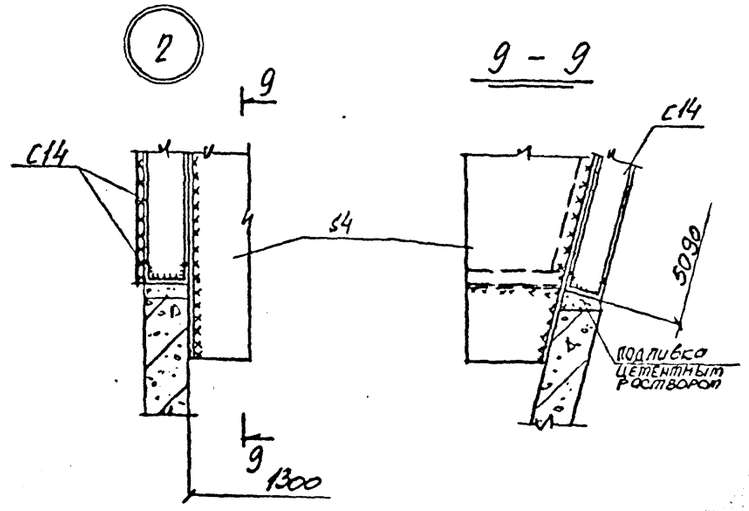

9 - 9

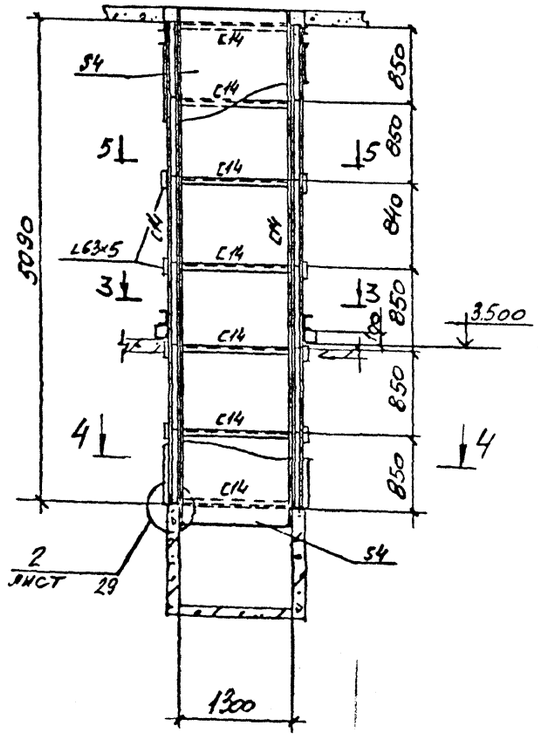

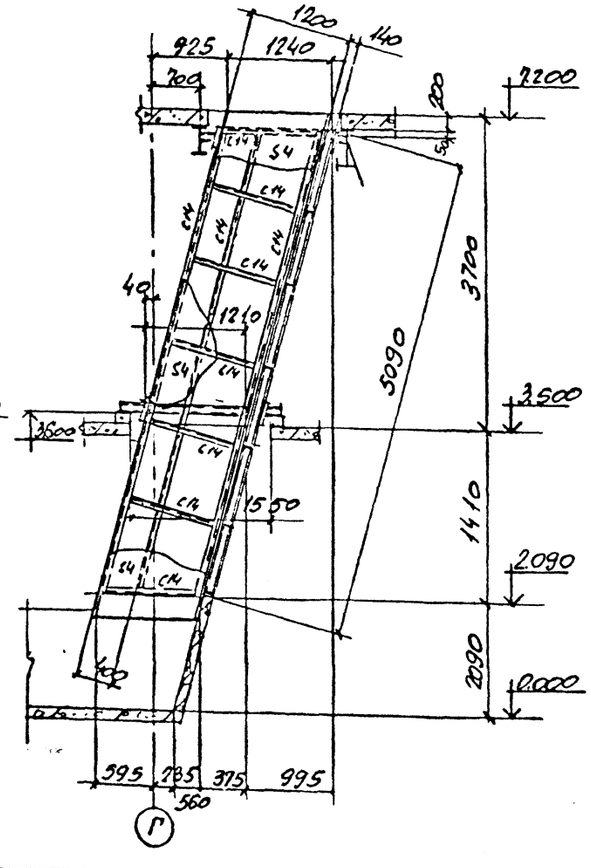

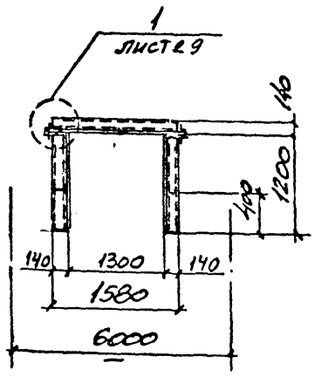

6 - 6

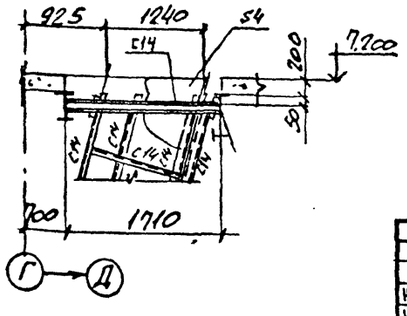

Нач. отд.	Решетченко		
Н. контр.	Учитель		
Гл. спец.	Учитель		
Зав. гр.	Межиборская		
Вед. инж.	Копица		
Провер.	Межиборская		
Разработ.	Власова		

Привязан:

Инв. №

Инв. № подл. | Подпись и дата | Взам. инв. №

903-1-289.91 КМ

Котельная с 4 котлами Е-6,5-14Р
Золошлакоудаление механическое

Главный корпус

Стадия	Лист	Листов
Р	30	

Схема наклонного желоба
Узлы 1, 2.

Харьковский Промстройниипроект

Альбом 14

План балок покрытия

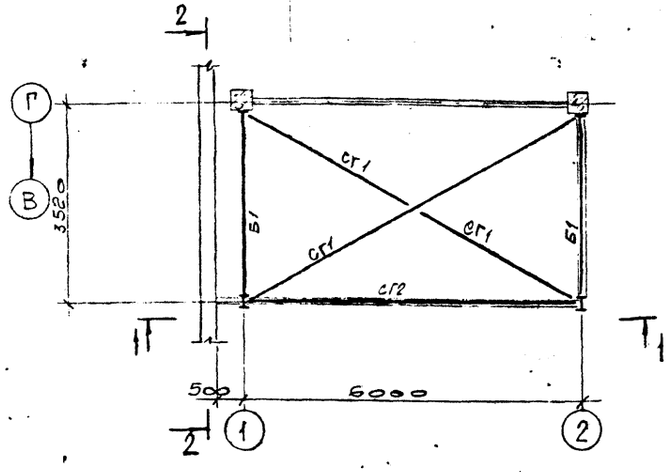

1-1

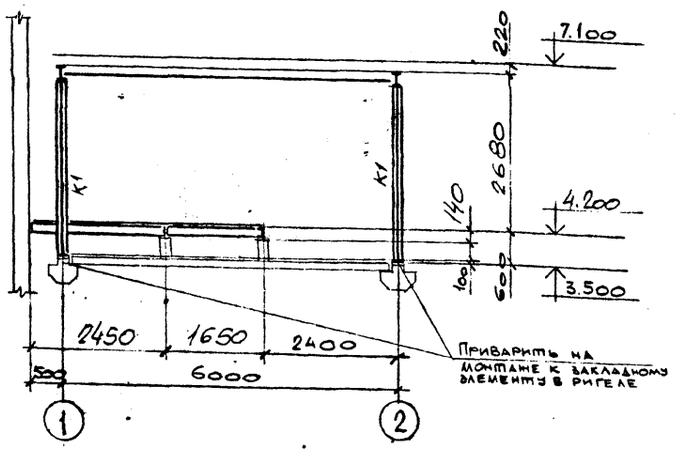

- Ведомость элементов

Марка	Сечение: Эскиз	поз	Состав	Расчетные усилия: M тсм	N тс	Q тс	Марка металла	Примечан.
К1	I		I20Ш1		3,0		С245	
Б1	I		I 18	2,3		3,0		
Б2	[		ГнС 140х60х4	конструктивно			С235	
С1	[		ГнС 140х60х4		—"—			
ЛН	—		Рифт. ст. S4		—"—			Ребра 80х6 через ~750
СГ1	L		L 75х6	по гибкости				
СГ2	⌐L		2L 75х6		—"—			
КР1	1/2	1	ГнС 140х60х4	конструктивно				
		2	L 75х6		—			

План площадок на отм. 4.200; 4800

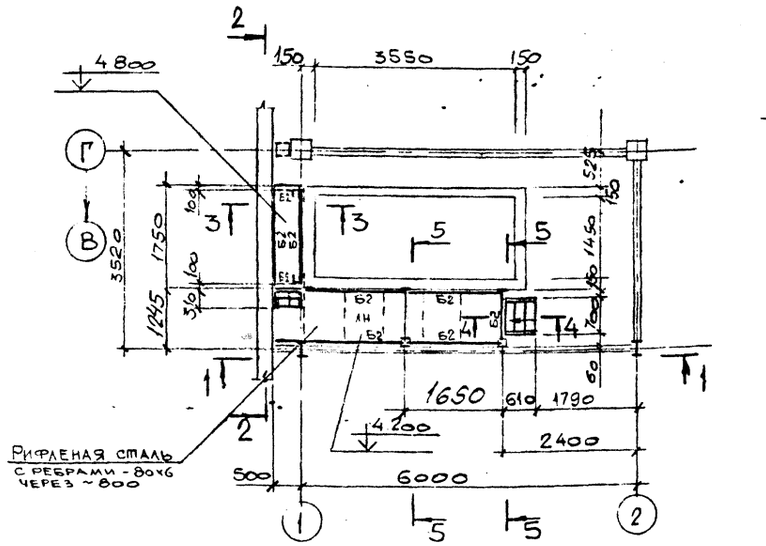

2-2

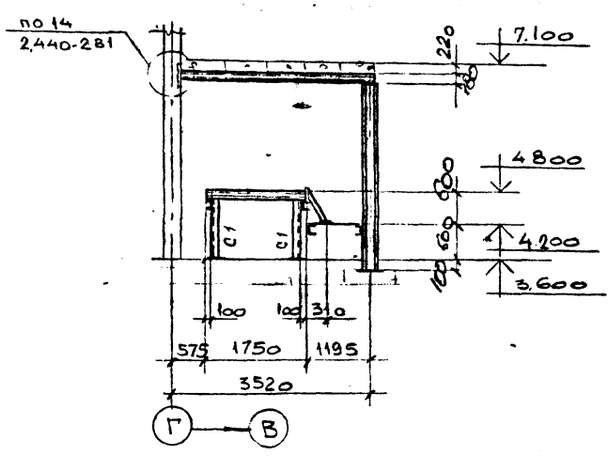

План площадки на отм. 7.200

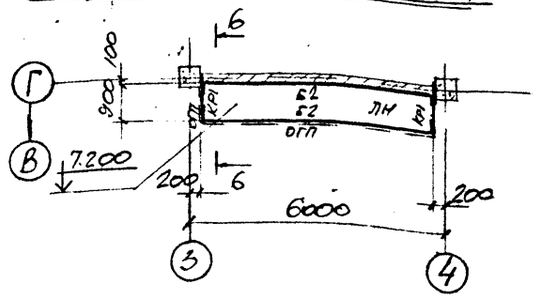

6 - 6

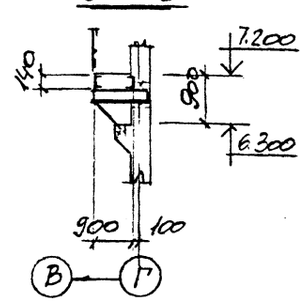

3-3

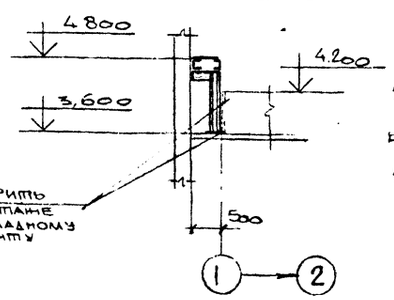

4-4

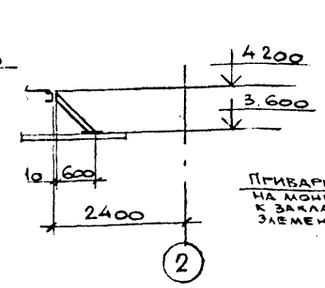

5-5

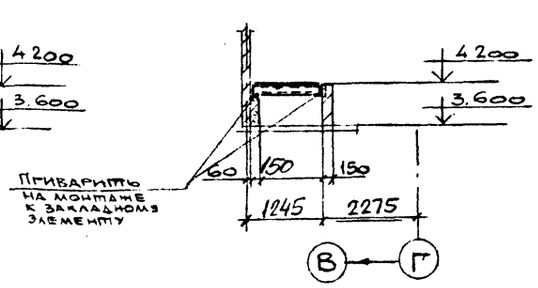

Нач. отд.	Решетненко		903-1-289.91 КМ
Н. контр.	Учитель		Котельная с 4 котлами Е-6,5-1,4Р золошлакоудаление механическое
Гл. спец.	Учитель		Главный корпус — Стадия: Р; Лист: 31; Листов:
Зав. гр.	Меняворская		
Вед. инж.	Копица		План балок покрытия, площадок на отм. 4.200 и 4.800
Провер.	Копица		Харьковский Промстройниипроект
Разраб.	Власова		

Привязан:

Инв. №

Инв. № подл. | Подпись и дата | Взамен инв. №

Альбом 14

План связей в осях 4÷5

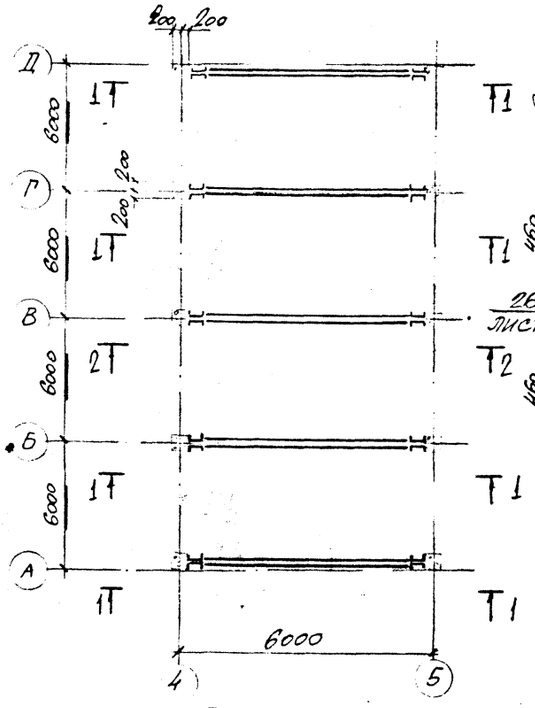

1 - 1

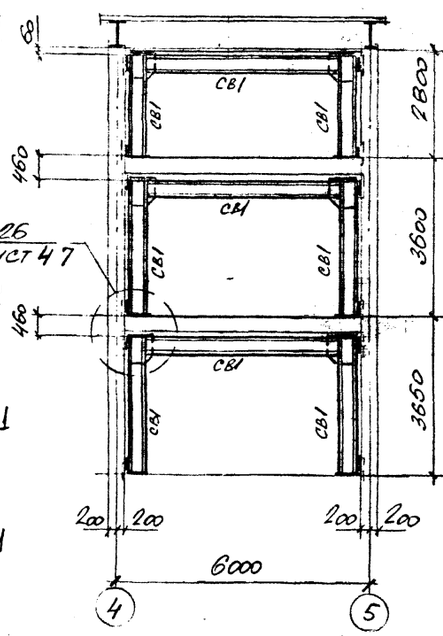

2 - 2

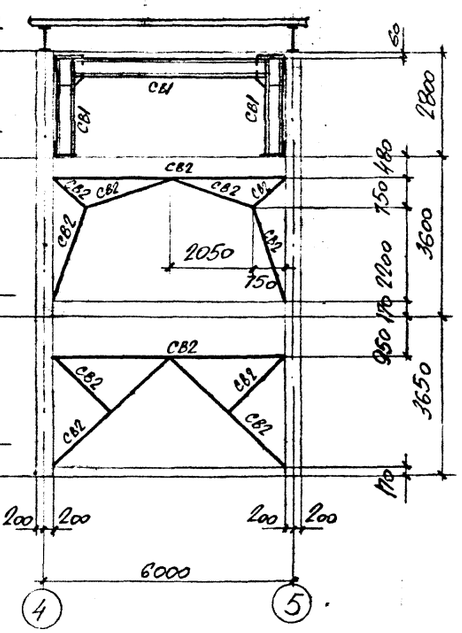

Ведомость элементов

Марка	Сечение: Эскиз	Поз.	Сечение: Состав	Расчетные усилия: M тсм	N тс	Q тс	Марка металла	Прим.
СВ1			2 [40	конструктивно			С245	
СВ2			2 ∠ 125×9		-"-			
Б1			[10		-"-			
ТФ1			2 [24		-"-			
а		1	-200×8		-"-		С235	
		2	-150×8					

6 - 6

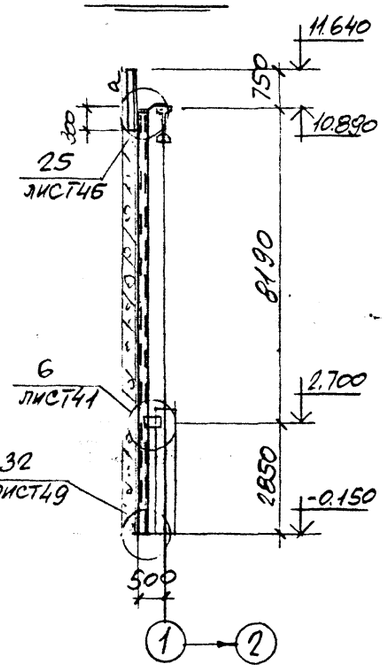

План фахверковых стоек

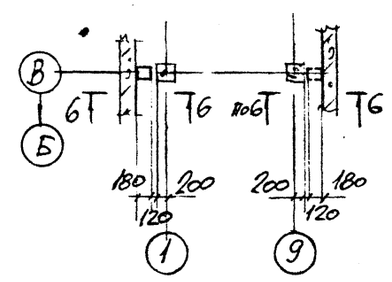

План съемных щитов на отм. 10.000

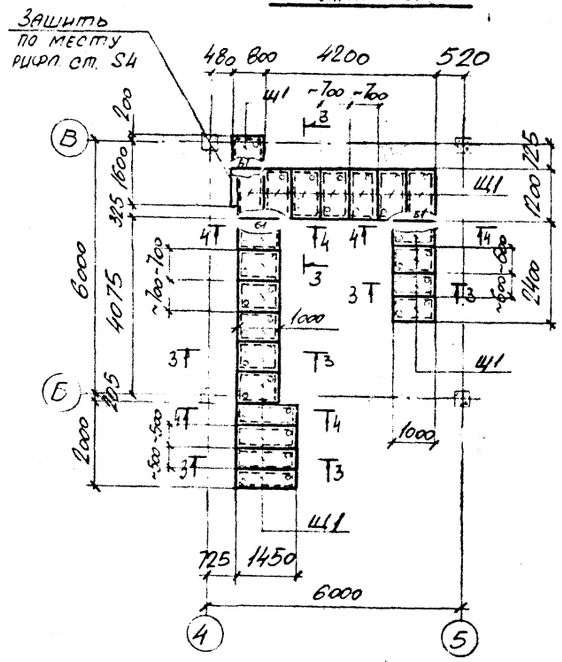

3 - 3

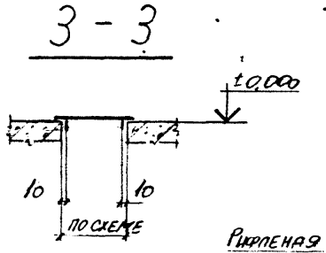

4 - 4

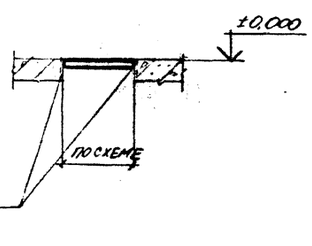

Деталь съемного щита Щ1

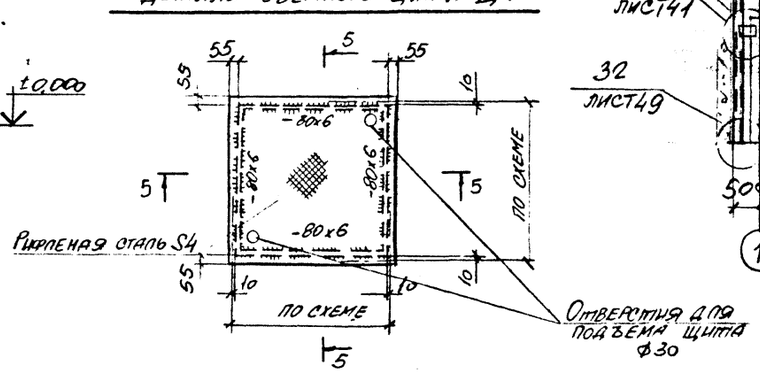

5 - 5

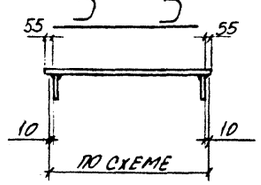

Нач.отд.	Решетченко		903-1-289.91-КМ
Н.контр.	Учитель		Котельная с 4 котлами Е-6,5-1,4Р Золошлакоудаление механическое
Гл.спец.	Учитель		
Зав.гр.	Меницворская		Главный корпус — Стадия: Р; Лист: 32; Листов:
Вед.инж.	Копица		
Разраб.	Тимофеева		Схемы вертикальных связей и съемных щитов на отм. 0.000 — Харьковский Промстройниипроект
Провер.	Меницворская		

Привязан:

Инв. №

Взамен инв.№ | Подпись и дата | Инв.№ подл.

Альбом 14

План лестниц и площадок на отм. 8.500 и 9700

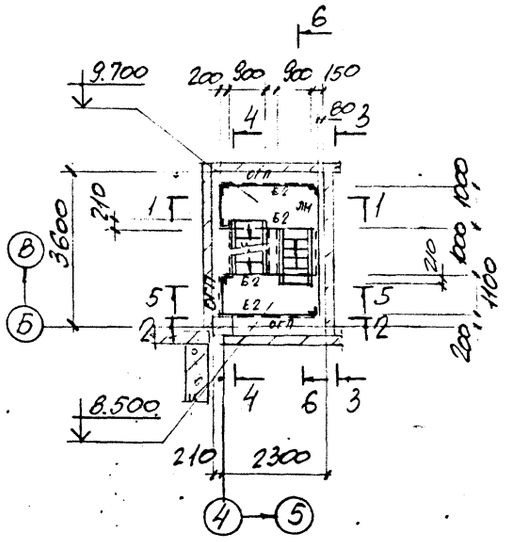

1 - 1

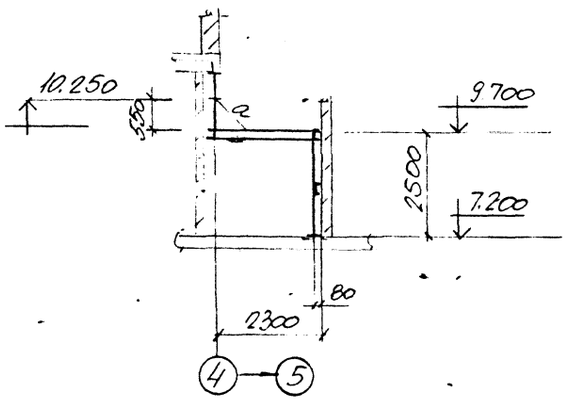

2 - 2

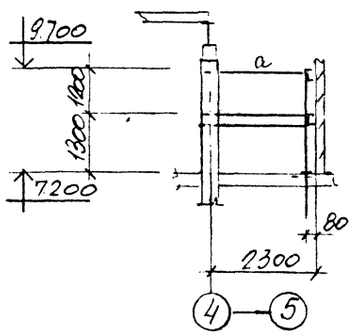

План лестницы

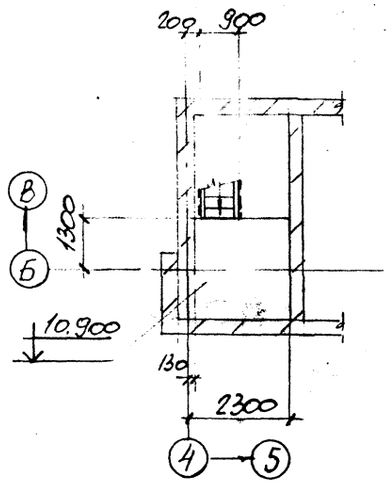

3 - 3

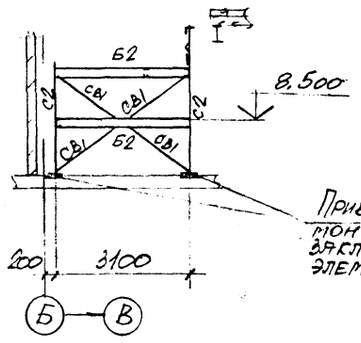

4 - 4

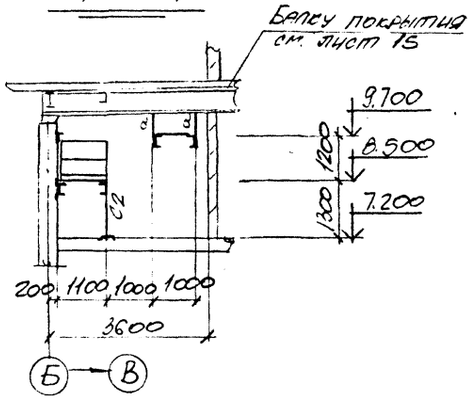

5 - 5

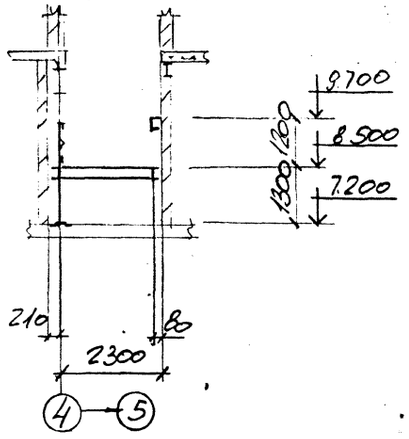

6 - 6

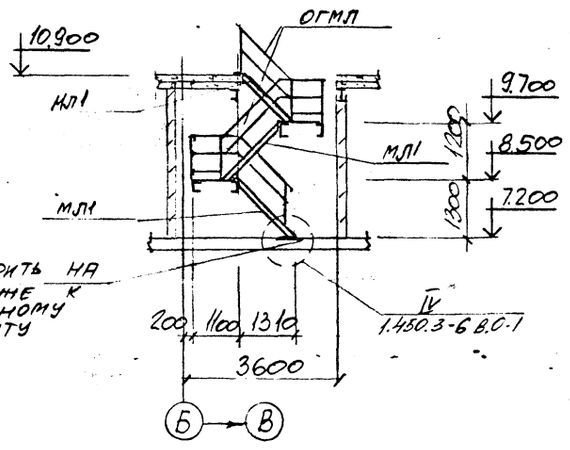

Ведомость элементов к листам 33, 34, 35

Марка	Сечение: Эскиз	Сечение: поз	Сечение: Состав	Расчетные усилия: M тс м	Расчетные усилия: N тс	Расчетные усилия: Q тс	Марка металла	Примеч
Б1	[		[16П	1.2		0.8	С245	
Б2	[		гн.[140х60х4	конструктивно			С235	
С1	[		гн.[140х60х4		--			
С2	L		L 75 х 6		--			
СВ1	L		L 50 х 5	по гибкости				
РФ1	[		гн.[140х60х4	конструктивно				
ТФ1	[		гн.[140х60х4		-.-			
а	L		L 63 х 5		-.-			

Ведомость элементов по серии 1.450.3-6 в.0.1

Маркировка	Эскиз	Марка по серии	Наименование	Количество: шт	Количество: пм	Примеч
МЛ1		МКФ 45-18.9	Марш лестничный	3		
ОГП	2 1 / 4 3 4	1 ЭППХ	Ограждение площадок		15	
		2 ЭСПХ				
		3 ЭБПХ				
		4 СПХ				
ОГМЛ	1 3 / 2 / 3 45°	1 ЭПЛХ-45	Ограждение лестниц		12	
		2 ЭСПХ-45				
		3 СЛХ-45				

Дополнительные элементы принять по серии 1.450.3-6 в.0-1

Привязан:

Инв. №

Нач.отд.	Решетченко	
Н.контр.	Учитель	
Гл.спец.	Учитель	
Зав.гр.	Женибовская	
Вед.инж.	Копица	
Провер.	Женибовская	
Разраб.	Копица	

903-1-289.91 КМ

Котельная с 4 котлами Е-6.5-1.4Р
Золошлакоудаление механическое

Главный корпус

Стадия	Лист	Листов
Р	33	

Схемы лестницы в осях 4-5

Харьковский Промстройниипроект

Инв. № подл. | Подпись и дата | Взамен инв. №

Альбом 14

План пожарных лестниц

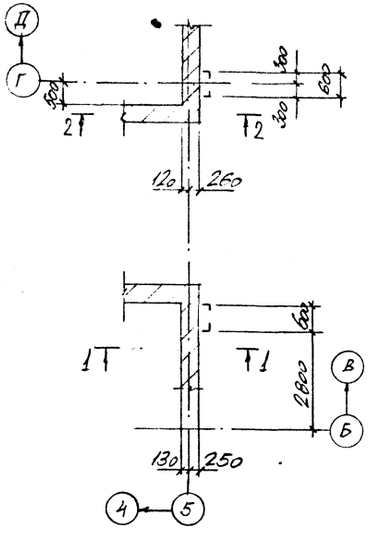

1 - 1

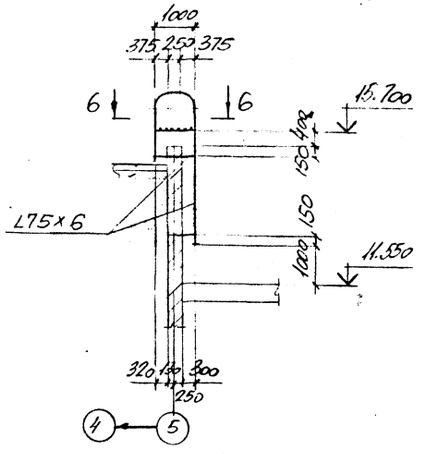

2 - 2

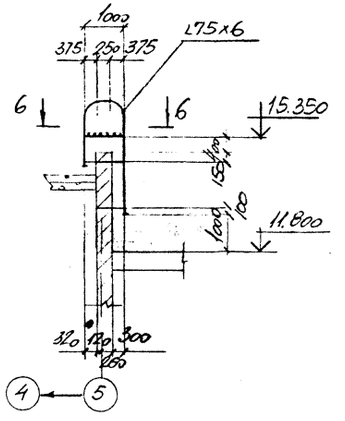

План балок под лестницу

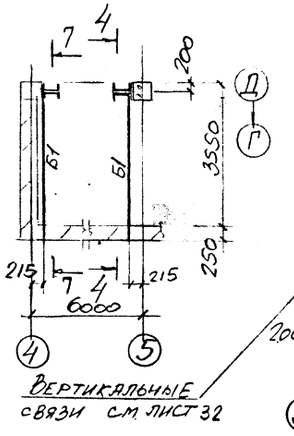

4 - 4

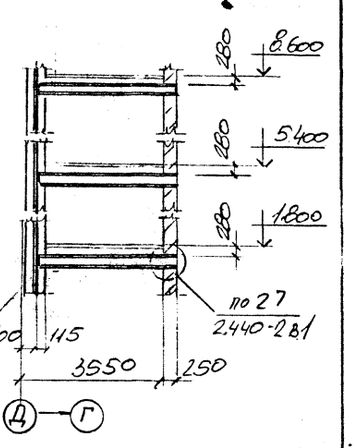

План стоек-перегородки на отм. 3600

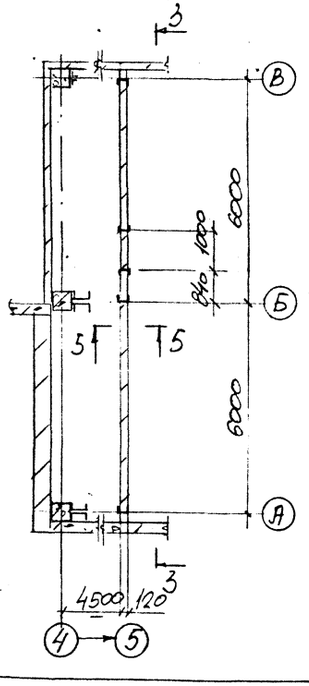

3 - 3

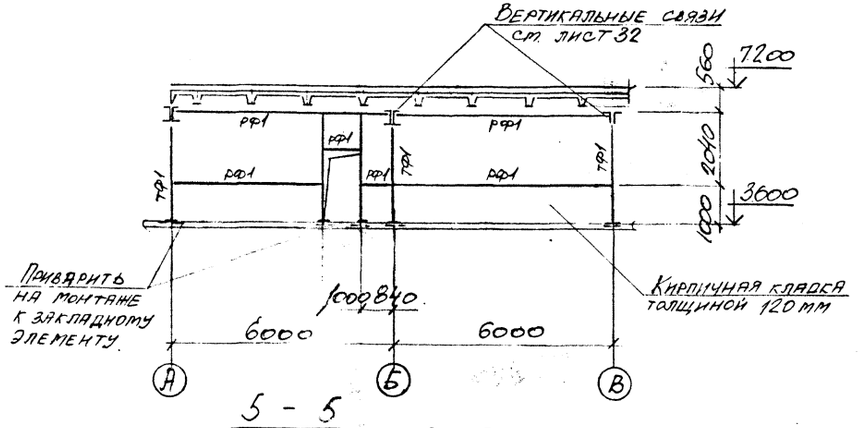

5 - 5

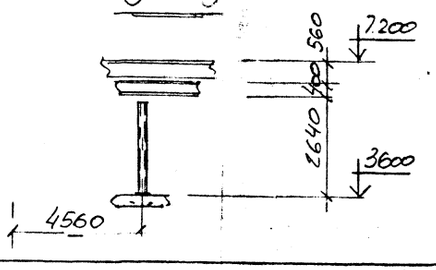

6 - 6

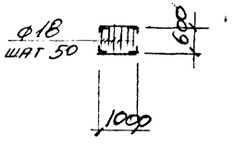

7 - 7

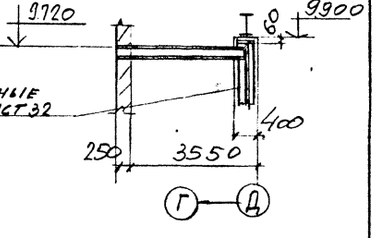

Ведомость элементов смотрите на листе 33

				903-1-289.91 КМ	
Нач. отд.	Решетченко			Котельная с 4 котлами Е-6,5-1,4Р	
Н. контр.	Учитель			Золошлакоудаление механическое	
Гл. спец.	Учитель			Главный корпус	Стадия: Р; Лист: 34; Листов:
Зав. гр.	Меньшикова				
Вед. ин.	Копица			Схемы перегородок и пожарных лестниц	Харьковский Промстройниипроект
Провер.	Меньшикова				
Разраб.	Копица				

Привязан:

Инв. №

Инв. № подл. | Подпись и дата | Взамен инв. №

Альбом 14

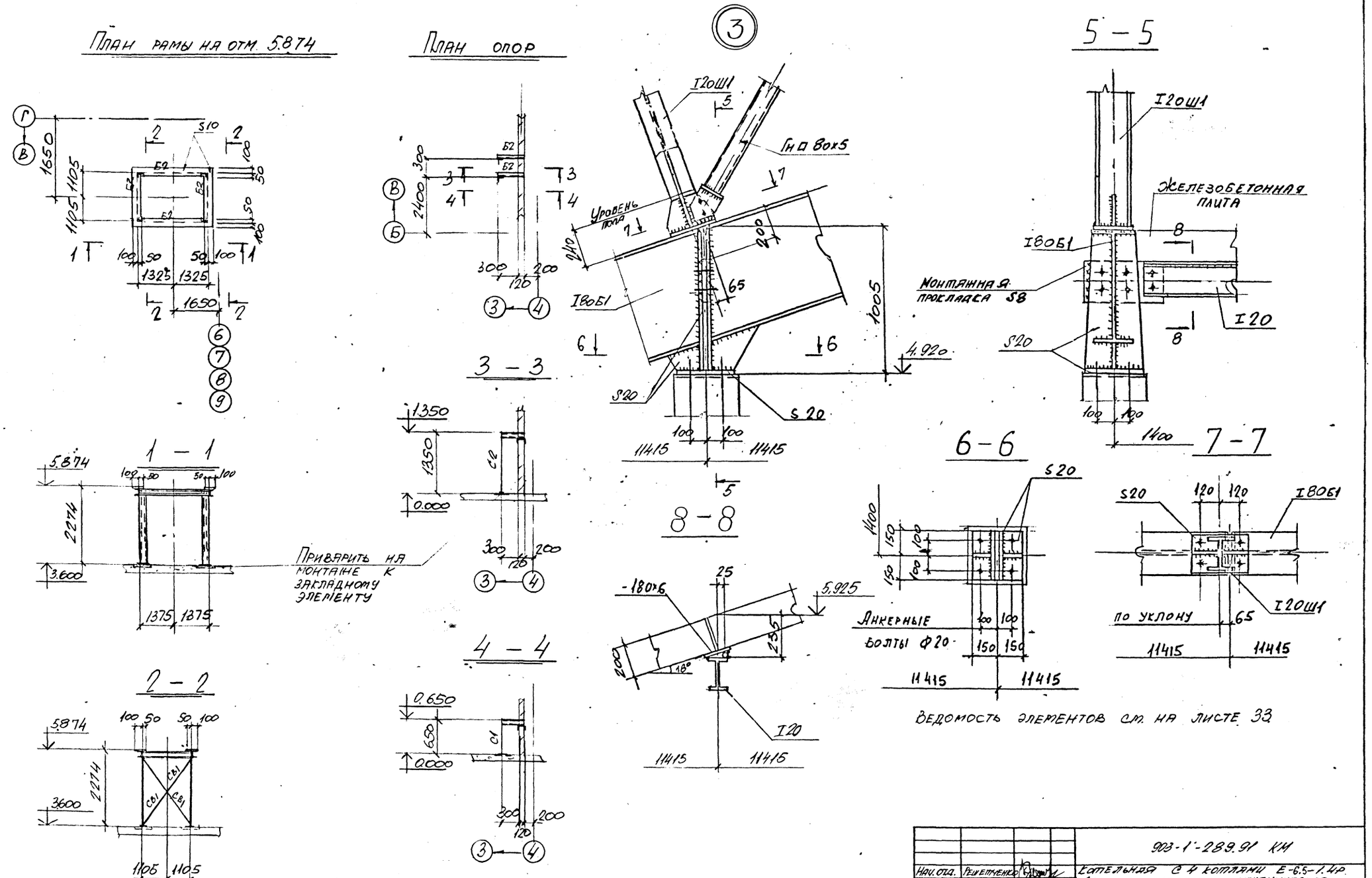

Ведомость элементов см. на листе 33

Нач. отд.	Решетченко		903-1-289.91 КМ	
Н.контр.	Учитель		Котельная с 4 котлами Е-6.5-1.4р. Золошлакоудаление механическое	
Гл.спец.	Учитель		Главный корпус	Стадия: Р; Лист: 35; Листов:
Зав.гр.	Межиборская			
Вед.ин.	Копица		Схема рамы на отм. 5.024 Узел 3.	Харьковский Промстройниипроект
Провер.	Межиборская			
Разраб.	Копица			

Привязан:

Инв. №

Инв. № подл. | Подпись и дата | Взамен инв. №

Альбом 14

Схема окон в осях „1"÷„9"

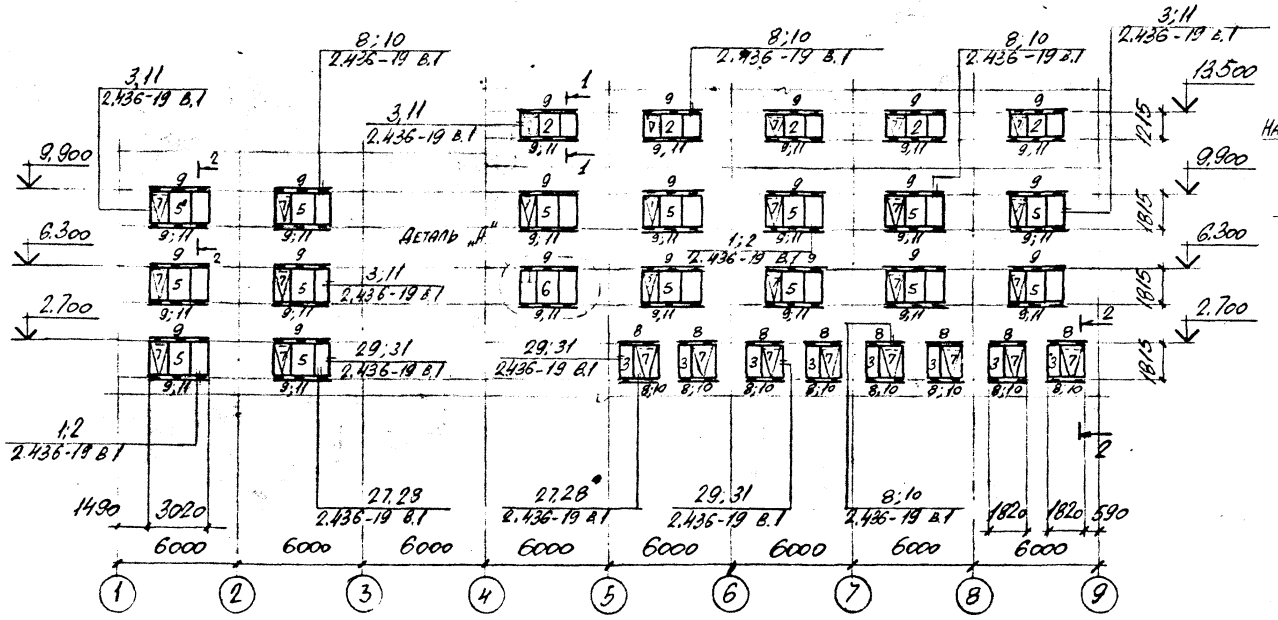

1 - 1

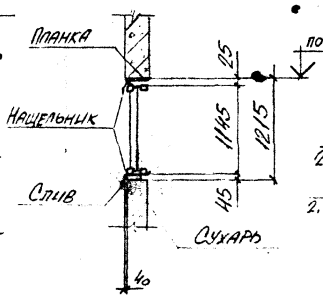

2 - 2

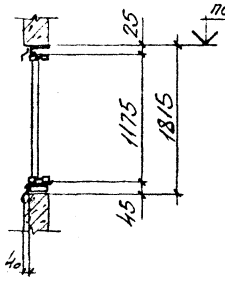

Схема окон в рядах „Б"÷„Г"

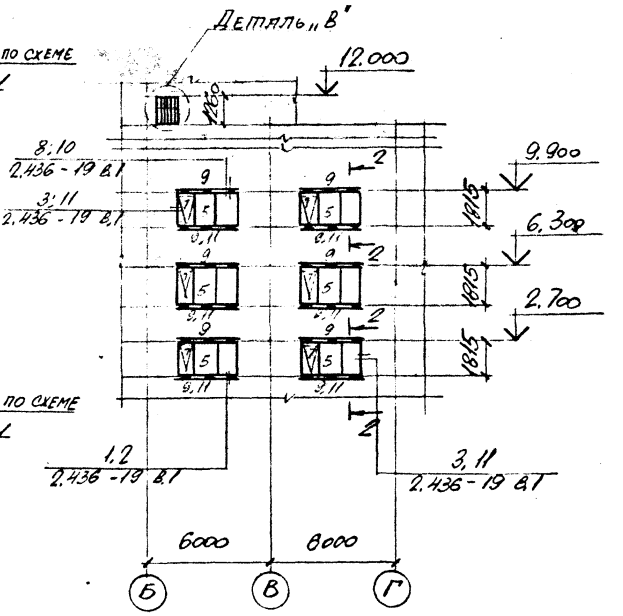

Схема окон в осях „9"÷„1"

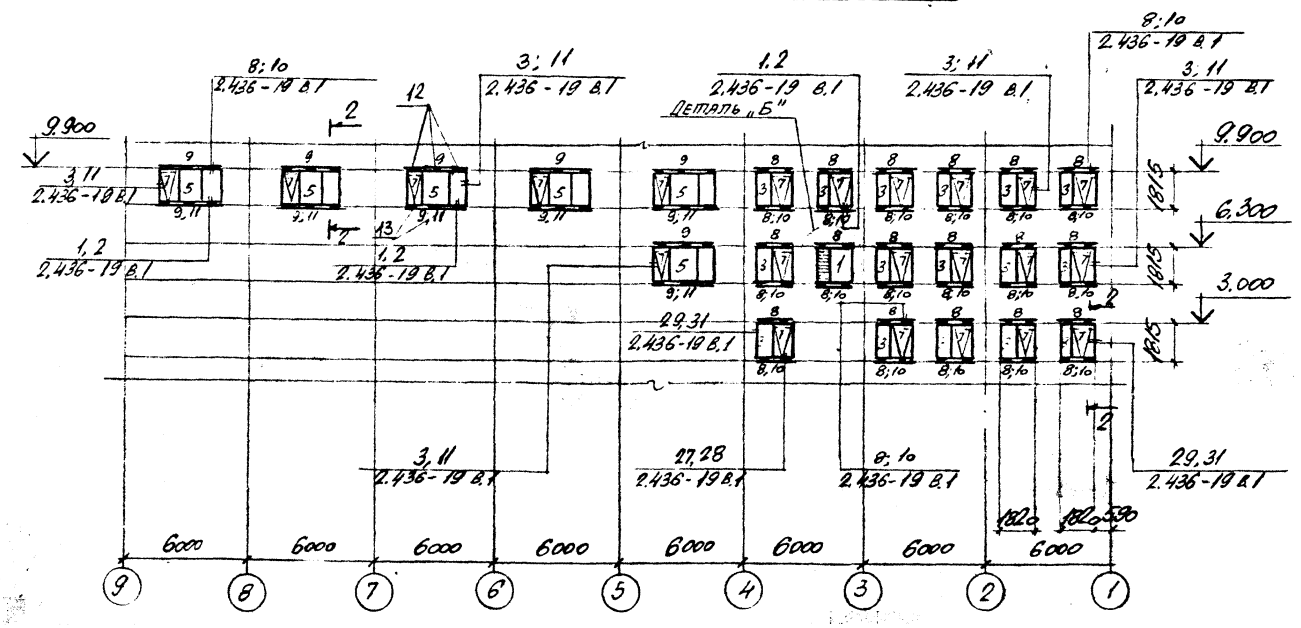

Деталь „А"

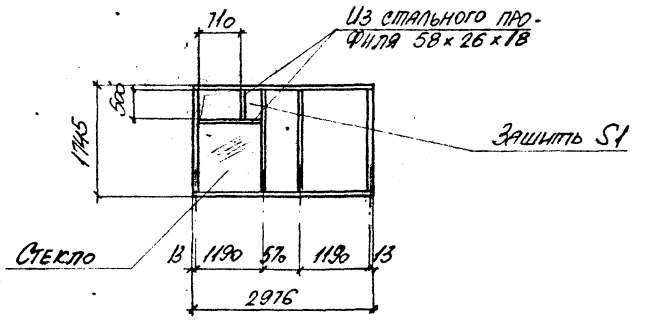

Ведомость элементов по серии 1.436.3-21 в. 1;3 смотрите на листе 37.

Нач. отд. Решетченко		903-1-289.91 °КМ		
Н. контр. Учитель		Котельная с 4 котлами Е-6,5-14Р Золошлакоудаление механическое		
Гл. спец. Учитель			Стадия	Лист	Листов
Зав. гр. Межиборская			Р	36	
Вед. инж. Копица					
Провер. Копица		Схемы окон.	Харьковский промстройниипроект		
Разр. Тимофеева					

Привязан:

Инв. № подл.

Инв. № подл. | Подпись и дата | Взамен инв. №

25266-18 38

Альбом 14

Схема окон по галерее

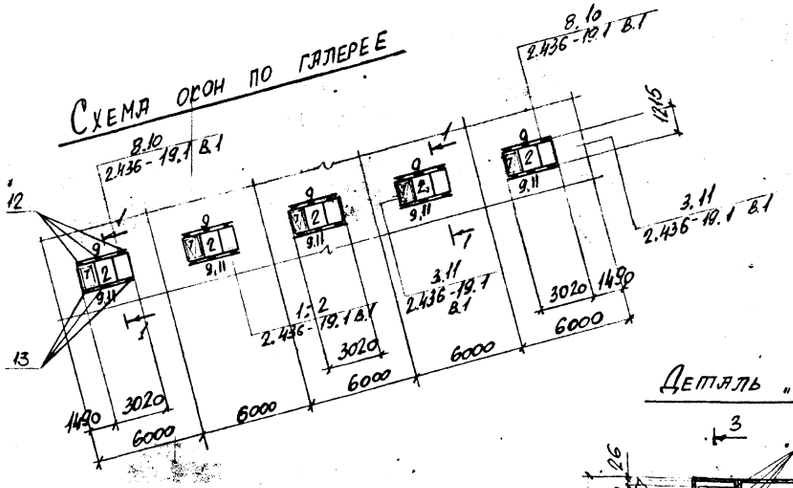

Схема окон в рядах „Д"-„А"

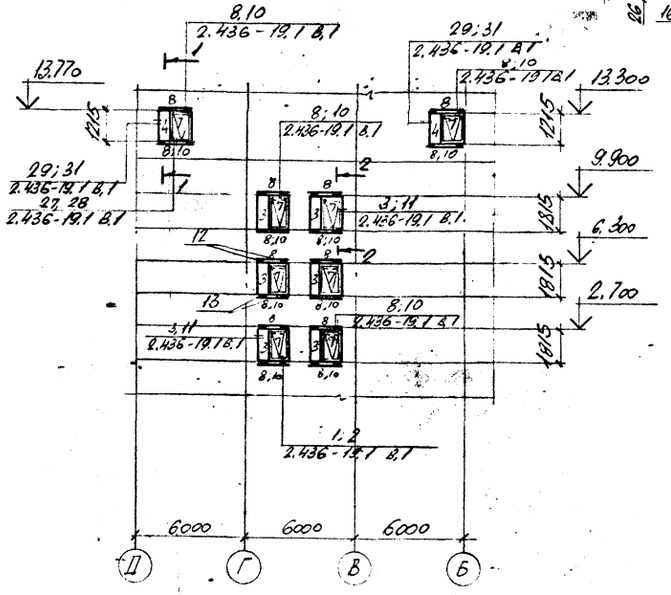

5 – 5

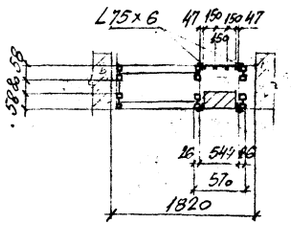

Деталь „Б"

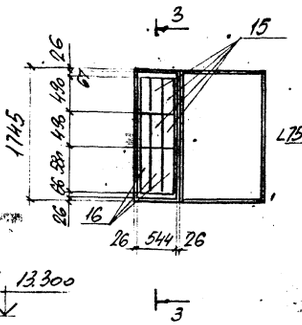

3 – 3

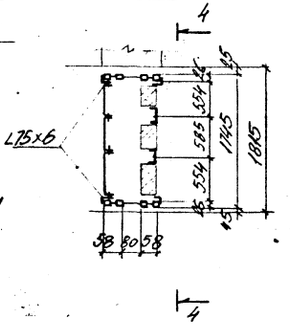

4 – 4

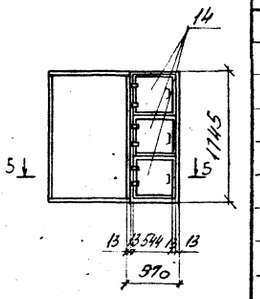

7 – 7

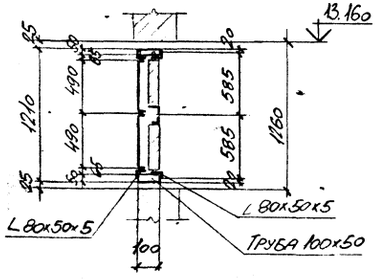

Деталь „В"

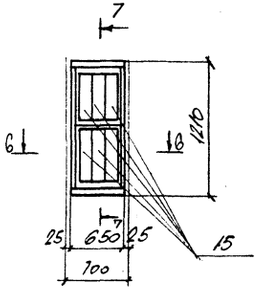

6 – 6

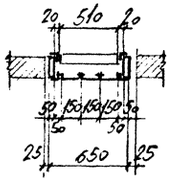

Ведомость элементов по серии 1.436.3-21 в. 1.3

Марка по схеме	Обозначение	Наименование	К-во	Масса, кг 1эл-та	Масса, кг всех	N выпуска	Прим.
		Документация					
	1.436.3-21.1-00000 ТО	Техническое описание				В.1	
	1.436.3-21.3-000 ТТ	Техническое требования					
	1-30000-СБ	Окно с одинарным переплетом глухое с двойным остеклением					
	1-20000-СБ	Окно с одинарным переплетом открывающееся с одинарным остеклением					
	1-40000 СБ	Окно с одинарным переплетом открывающееся с двойным остеклением					
	1.436.3-21.3-200 СБ	Механизм рычажный МР1				В.3	
		Сборочные единицы					
1	1-30000-10	окно ОГР 18.18-2	1	128,0	128,0	В.1	
2	1-20000-05	окно ОТД 30.12-1	10	80,0	800,0		
3	1-40000-10	окно ОТД 18.18-2	30	105,0	3150		
4	1-40000-11	окно ОТД 18.12-2	2	74,0	148,0		
5	1-40000-04	окно ОТД. 30.18-2	27	159,0	4293		
6	1-40000-04	окно ОТД 30.18-2	1	112,0	112,0		
7	3-200	Механизм рычажный МР1	69	1,52	104,9	В.3	
8	1-00006	Нащельник А 1.18	66	1,51	100,0	В.1	
9	1-00006-03	Нащельник А 1.30	76	2,57	195,3		
10	1-00007	Слив А 2.18	33	3,3	108,9		
11	1-00007-03	Слив А 2.30	38	5,5	209		
12	1-00012	Планка М6	201	0,21	42,2	В.1	Серия 5.903-7
13	1-00011	Сухарь М4	201	0,07	14,1		
14	КУС-1.00.00	Клапан КУС-1 утепленный створный	5	20,0	100,0		
15	СТД 301УХЛ3	Решетка жалюзийная	12	1,0	12,0		ТУ 36-1517-84
16	СТД 302УХЛ3	Решетка жалюзийная	3	1,2	3,6		
		Итого:			9521,0		

Нач. отд.	Решетченко		
Н. контр.	Учитель		
Гл. спец.	Учитель		
Зав. гр.	Межиборская		
Вед. инж.	Копица		
Провер.	Копица		
Разраб.	Тимофеева		

903-1-289.91 КМ

Котельная с 4 котлами Е-4-1,4Р
Золошлакоудаление механическое

Стадия	Лист	Листов
Р	37	

Схемы окон.

Харьковский промстройниипроект

Привязан:

Инв. №

Инв. № подл. | Подпись и дата | Взамен инв. №

25266-18 39

План решетки на отм. 0.500

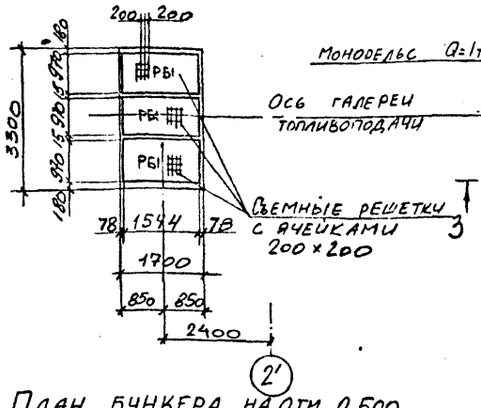

План монорельса и лестницы

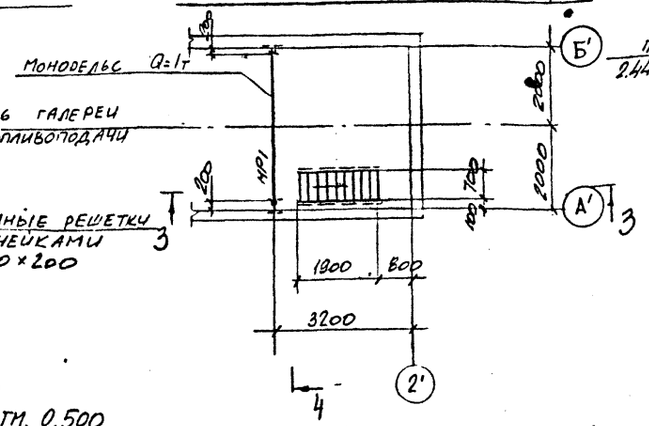

4-4

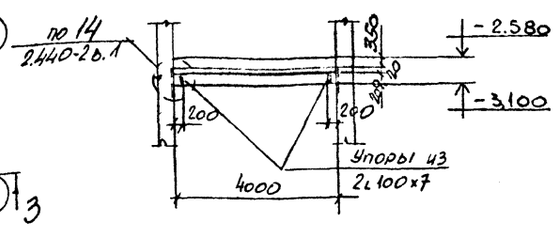

План бункера на отм. 0.500

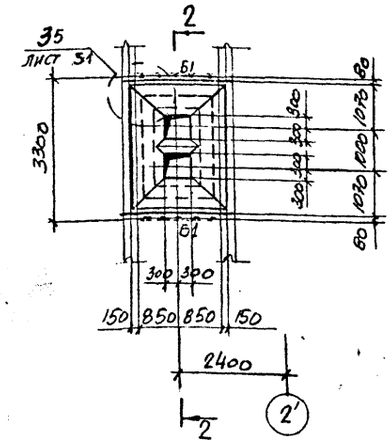

3-3

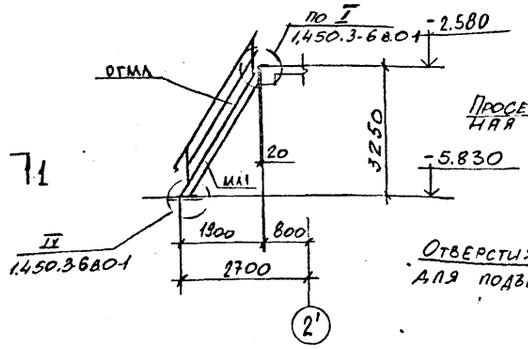

План съемного щита над зумпфом

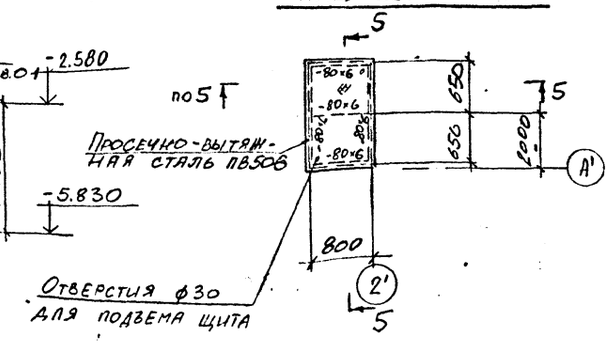

5-5

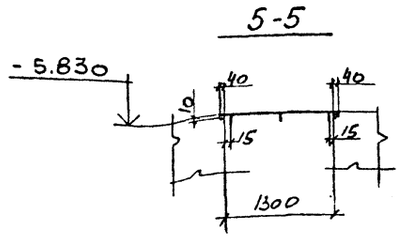

1-1

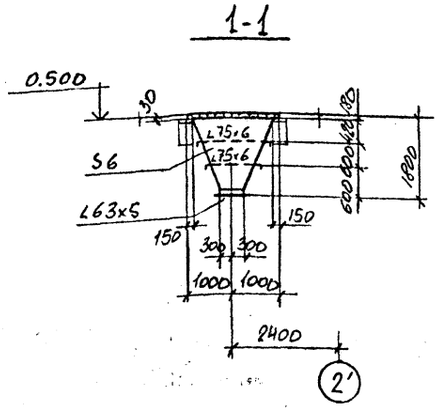

2-2

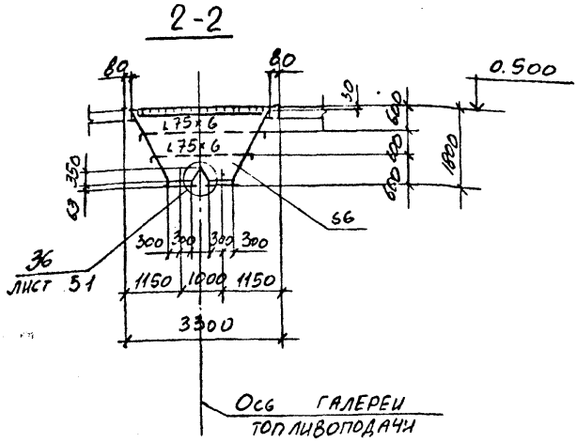

Решетка РБ-1

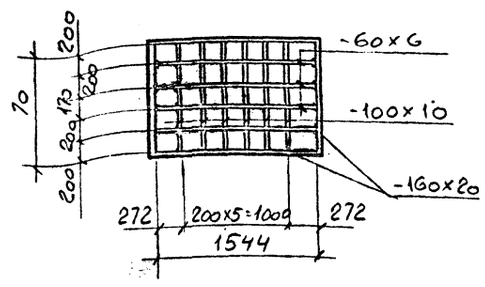

Ведомость элементов

Марка	Сечение: Эскиз	поз	Состав	Расчетные усилия: M тсм	N тс	Q тс	Марка металла	Примечание
МР1	I		I20			1.4	С255	
Б1	2 1 2	1	-140×8	M_x=6.1		12.2	С245	
		2	-120×20	M_y=0.2		0.2		

Ведомость элементов по серии 1.450.3-6.В.0-1.

Маркировка	Эскиз	Марка по серии		Наименование	Количество: шт	Количество: пм	Примечание
МЛ1		1ХВ60-36.7*		Лестничный марш	1		
ОГМЛ	1 2 3 3	1	ЭПЛХ-60	Ограждение лестниц		7	
		2	ЭСЛХ-60				
		3	СЛХ-60				

Дополнительные элементы принять по серии 1.450.3-6.В.0-1

Привязан:

Инв.№

Нач.отд.	Решетченко	
Н.контр.	Учитель	
Гл.спец.	Учитель	
Зав.гр.	Меняйборская	
Вед.инж.	Копица	
Провер.	Копица	
Разраб.	Вдасова	

903-1-289.91 КМ

Котельная с 4 котлами Е-6,5-14Р
Золошлакоудаление пневматическое.

Приемно-дробильное отделение.

Стадия Р | Лист 38 | Листов

Схемы бункера, монорельса и лестницы.

ХАРЬКОВСКИЙ ПРОМСТРОЙНИИПРОЕКТ

Инв.№подл. | Подпись и дата | Взам.инв.№

План балок покрытия и монорельса

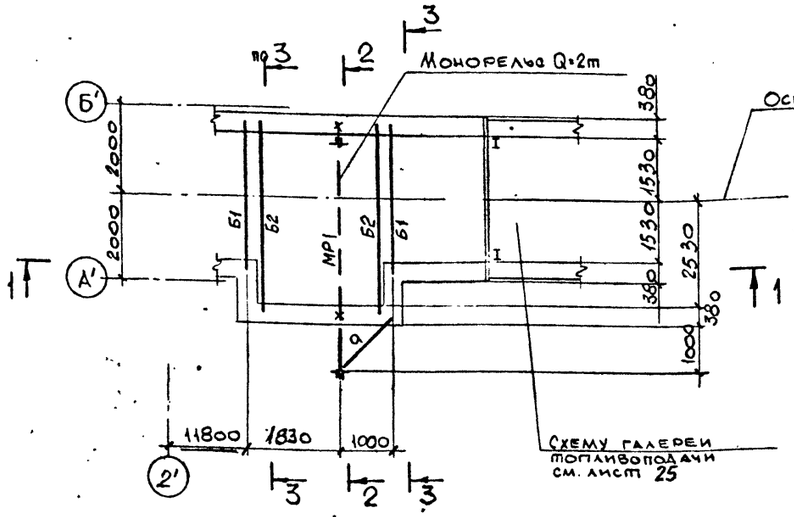

План пожарной лестницы

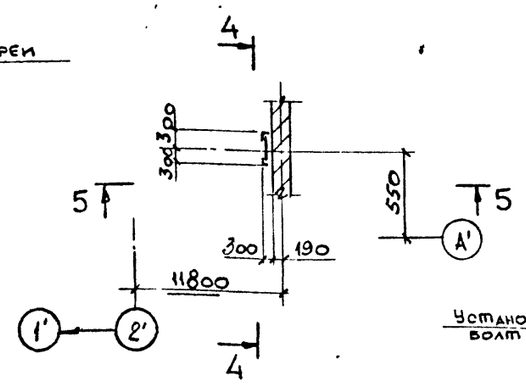

Ведомость элементов

Марка	Сечение			Расчетные усилия			Марка металла	Примечание
	Эскиз	поз	Состав	M тс·м	N тс	Q тс		
MP1	I		I24M			3.1	С255	
Б1		1	[16				С245	Планки -200×6 через ~1000
		2	-350×6	2.1		2.4	С235	
Б2	[		[20	2.4		2.3	С245	
а	L		L75×6	по гибкости				

1-1

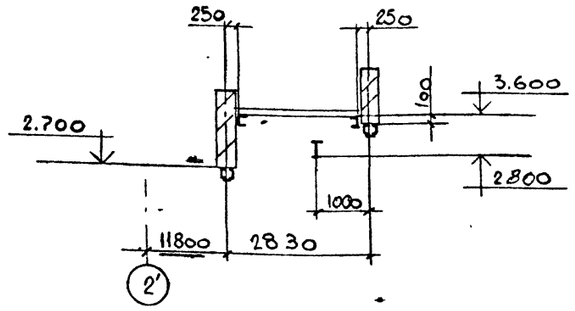

4-4

5-5

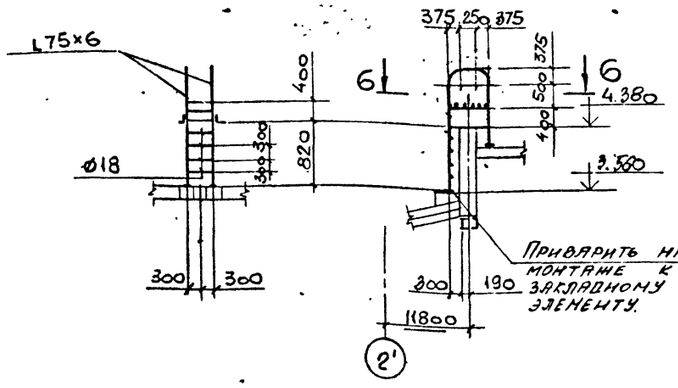

7-7

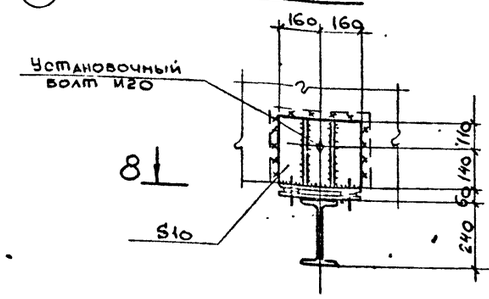

4

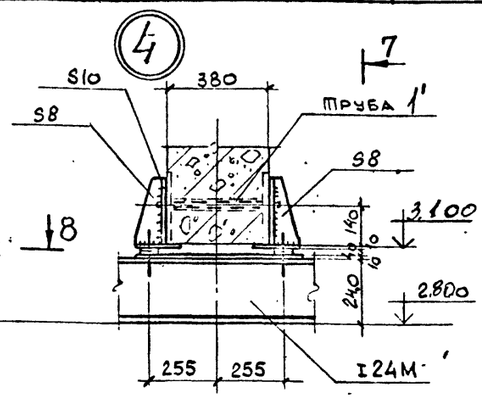

8-8

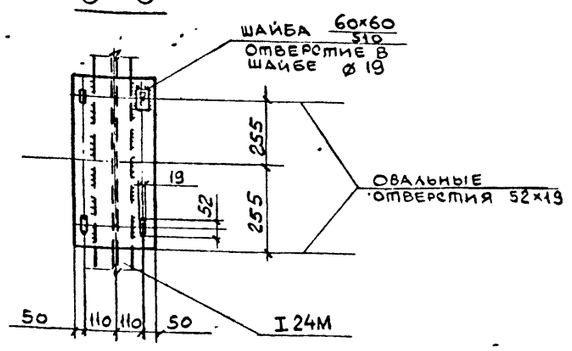

2-2

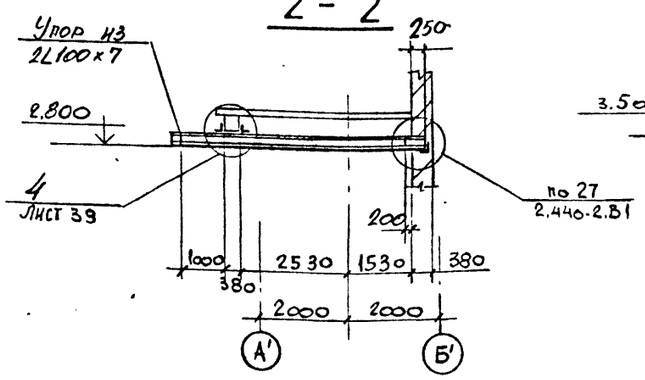

3-3

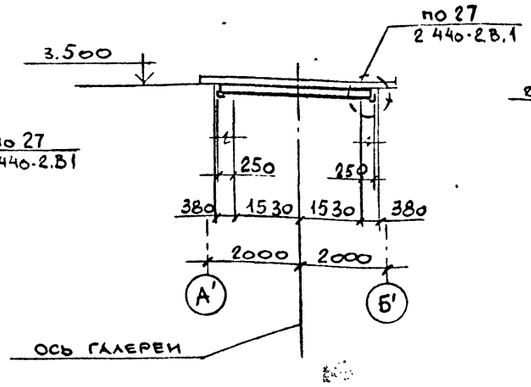

6-6

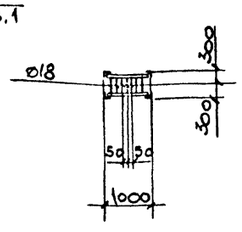

Привязан:

Инв №

Взамен инв.№ | Подпись и дата | Инв.№подл.

Нач.отд.	Рассветченко		
Н.контр.	Учитель		
Гл.спец.	Учитель		
Зав.гр.	Меликовская		
Вед.инж.	Копица		
Провер.	Копица		
Разраб.	Власова		

903-1-289.91 · КМ

Котельная с 4 котлами Е-6.5-1.4Р
Золошлакоудаление пневматическое.

Приемно-дробильное отделение.	Стадия	Лист	Листов
	Р	39	

Схемы балок, монорельса, пожарной лестницы. Узел 4

Харьковский Промстройниипроект

Альбом 14

План прогонов и связей навеса

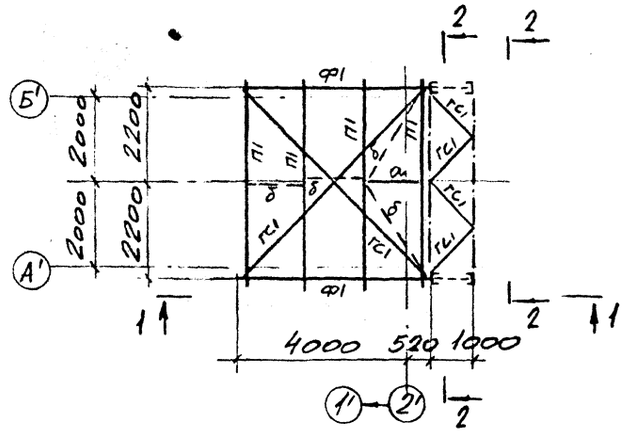

Схема фермы Ф1

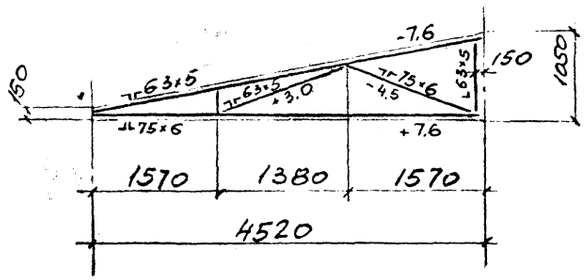

Ведомость элементов

Марка	Сечение			Расчетные усилия			Марка металла	Примечание
	Эскиз	поз	Состав	M тс.м	N тс	Φ тс.		
П1	[		ГНС 160×80×4	η_x=1.0 η_y=0.65		R_x=0.6 R_y=0.2	С235	•
ГС1	L		L 63×5	по гибкости			С235	
СВ1	L		L 63×5		—V—		С235	
Р1	┼		2L 63×5		—/—		С235	
а	L		L 63×5		—/—		С235	
δ	•		Ф 16		—V—		С235	
Ф1			Усилия и сечения см. схему на данном листе					

1 — 1

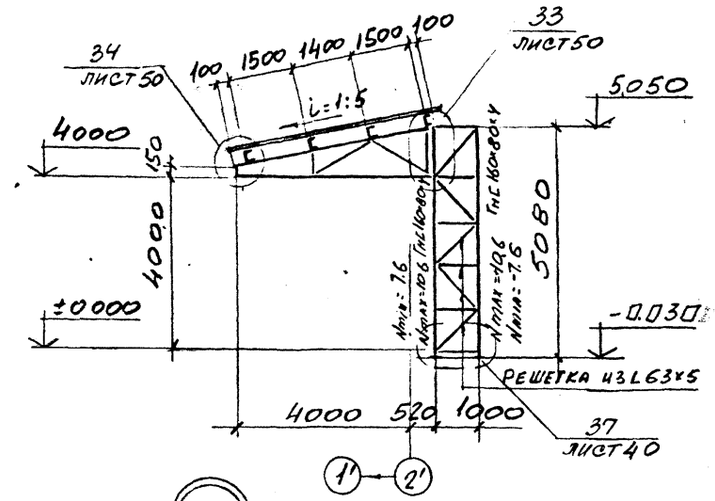

2 — 2

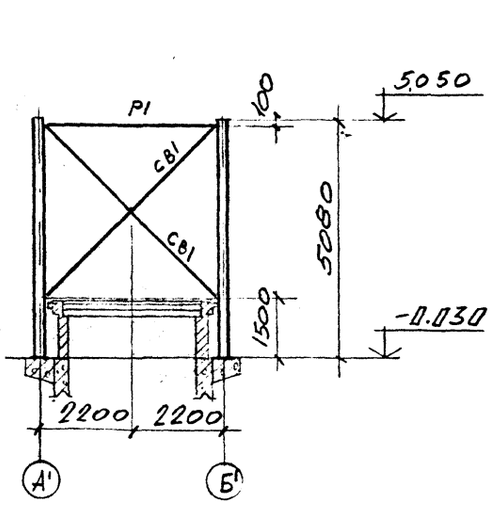

4 — 4

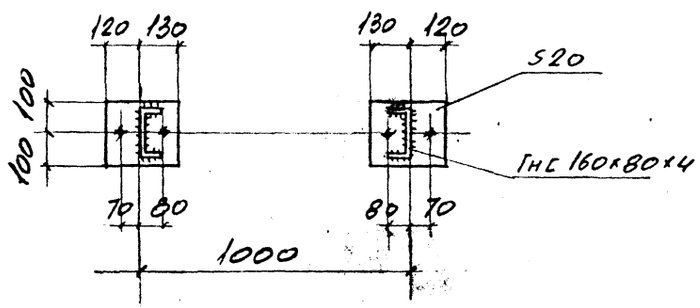

3 — 3

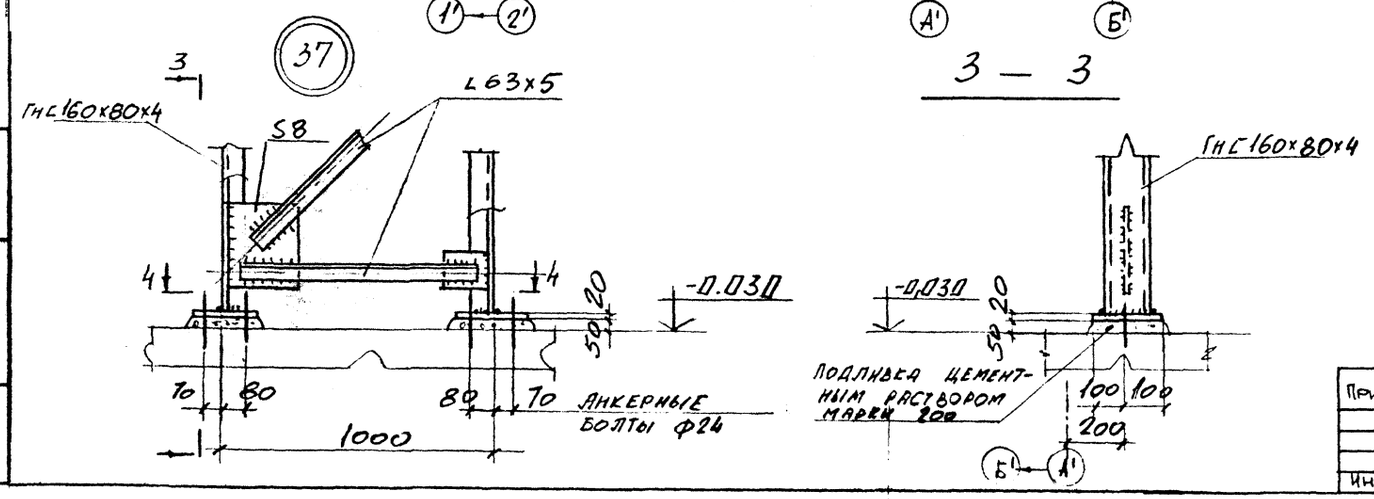

Привязан:

Инв. №

Нач. отд.	Решетченко		
Н. контр.	Учитель		
Гл. спец.	Учитель		
Зав. гр.	Меняйворская		
Вед. инж.	Копица		
Провер.	Меняйворская		
Разраб.	Пащенко		

903-1-289.91 КМ

Котельная с 4 котлами Е-6,5-1,4 Р
Золошлакоудаление механическое

Приемно-дробильное отделение.

Стадия	Лист	Листов
Р	40	

Схема конструкций навеса.

Харьковский промстройниипроект

Инв. № подл. | Подпись и дата | Взамен инв. №

25266-18 42

Альбом 14

1 — 1

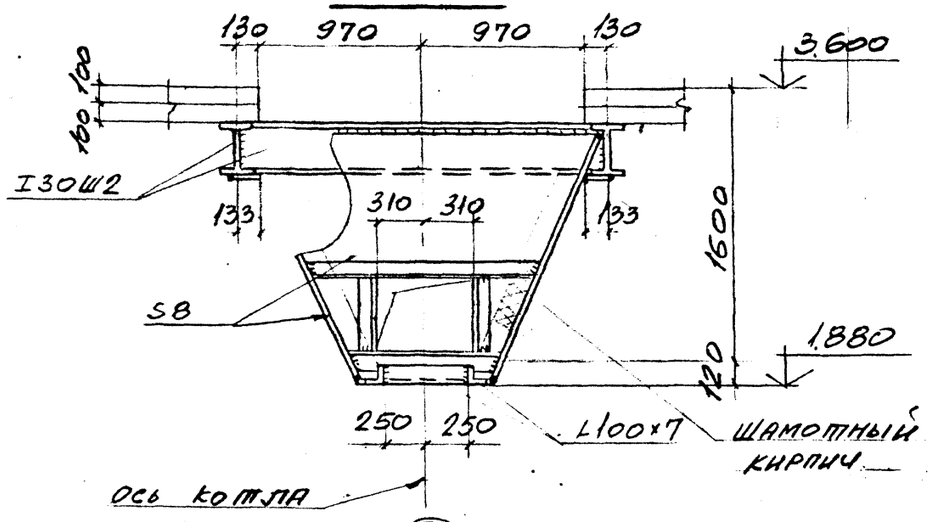

2 — 2

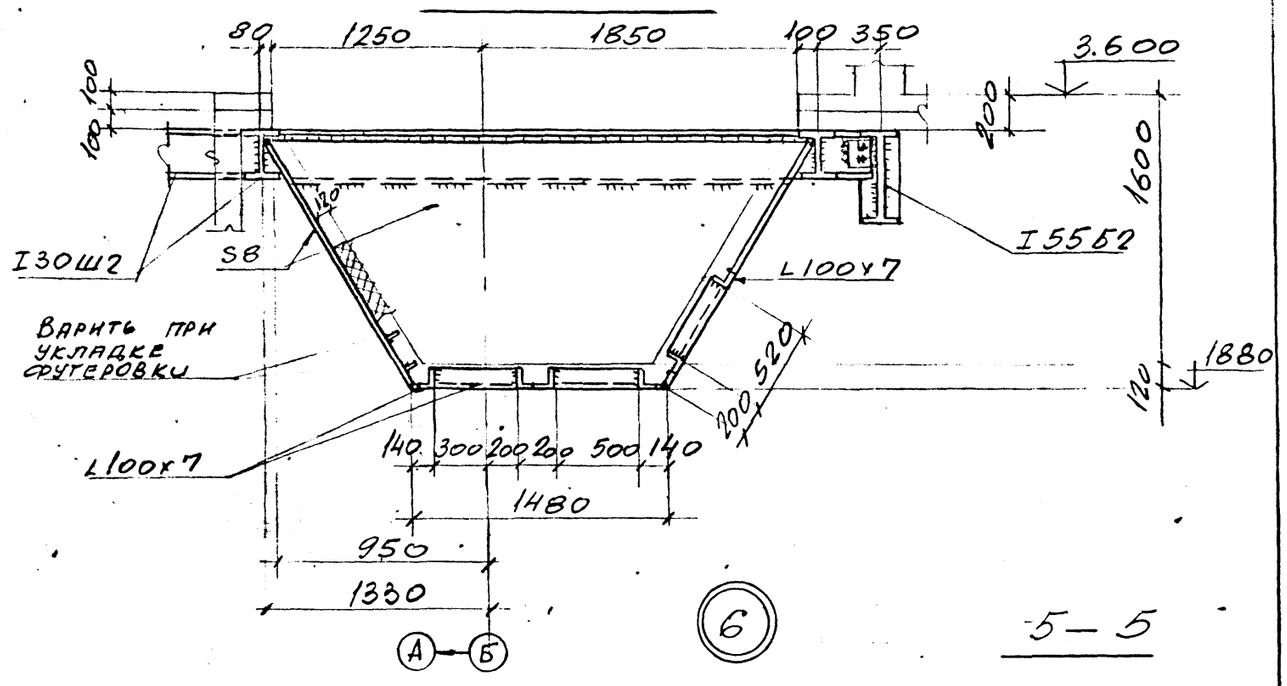

5 — 5

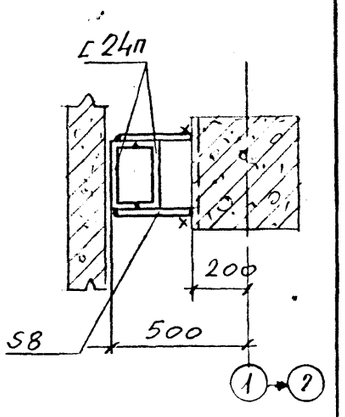

3 — 3

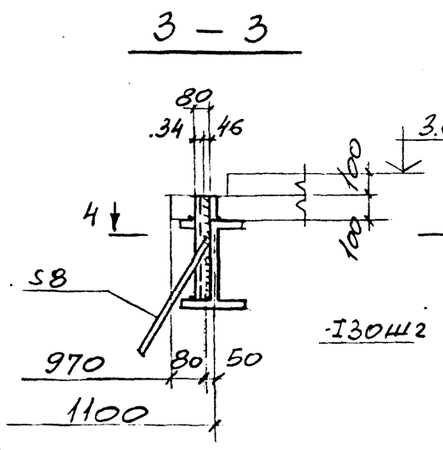

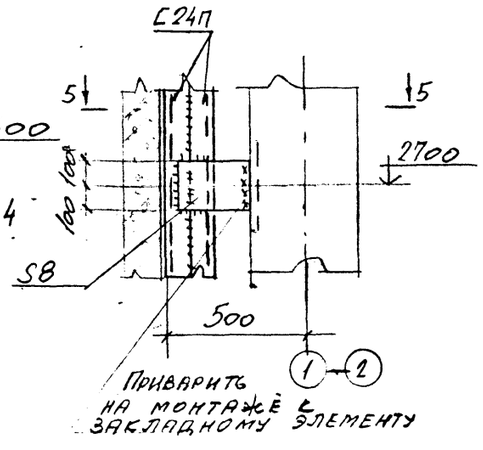

4 — 4

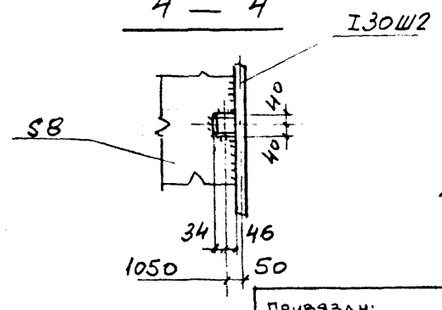

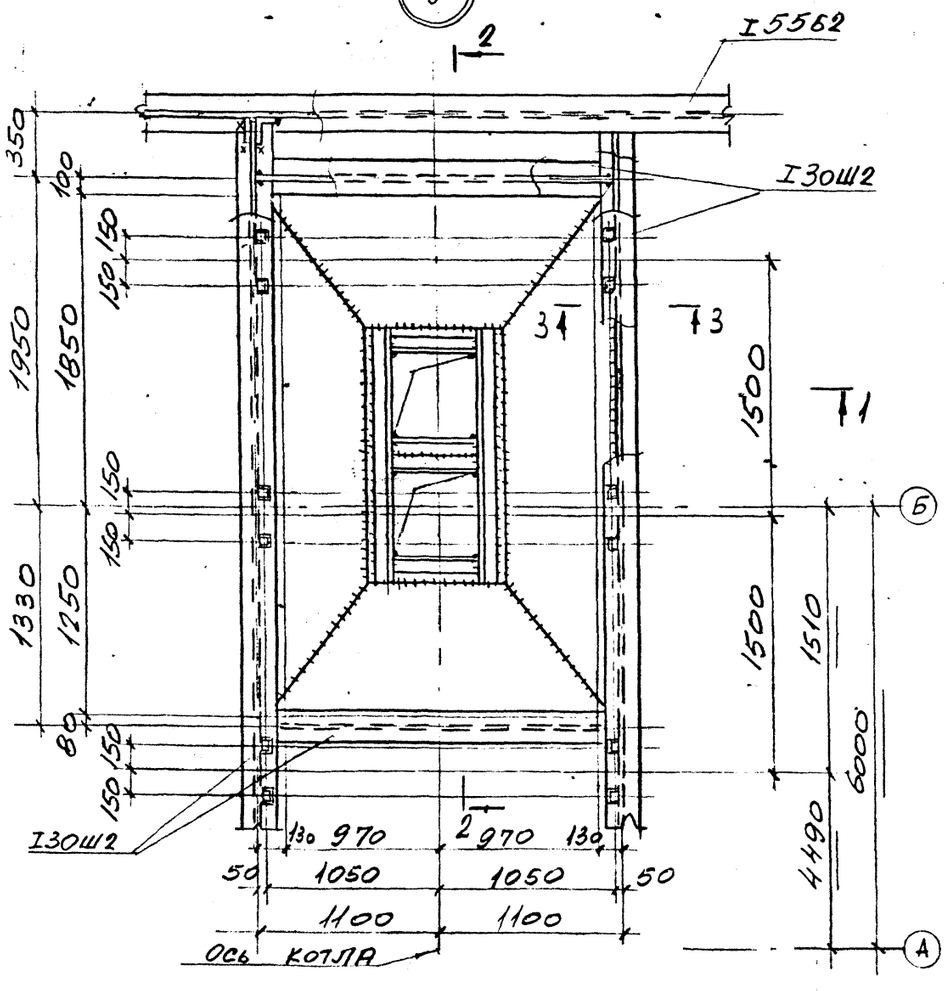

Инв.№подл. | Подпись и дата | Взамен инв.№

			903-1-289.91 КМ	
Нач.отд.	Решетченко		Котельная с 4 котлами Е-6,5-1,4Р Золошлакоудаление механическое	
Н.контр.	Учитель			
Гл.спец.	Учитель			
Зав.гр.	Межиборская			Стадия: Р; Лист: 41; Листов:
Вед.инж.	Копица			
Проверил	Межиборская			
Разраб.	Пащенко		Узлы 5.6	Харьковский Промстройниипроект

Привязан:

Инв.№

Альбом 14

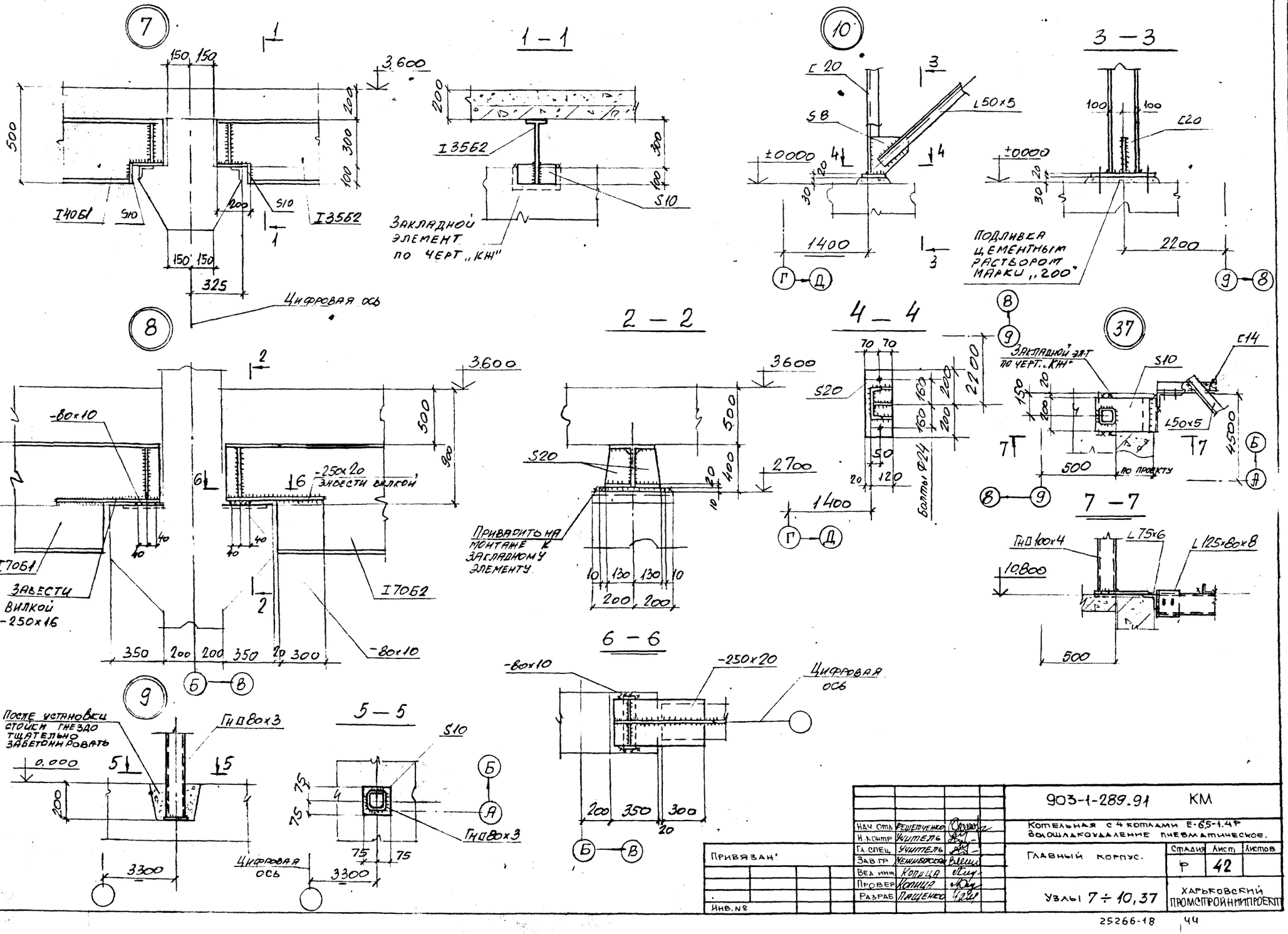

Нач. отд.	Решетченко		903-1-289.91 КМ	
Н. контр.	Учитель		Котельная с 4 котлами Е-65-1.4Р Золошлакоудаление пневматическое.	
Гл. спец.	Учитель		Главный корпус.	Стадия: Р; Лист: 42; Листов:
Зав. гр.	Чеминовская			
Вед. инж.	Копица		Узлы 7 ÷ 10, 37	Харьковский Промстройниипроект
Провер.	Копица			
Разраб.	Пащенко			

Привязан

Инв. №

Инв. № подл. | Подпись и дата | Взам. инв. №

25266-18

Альбом 14

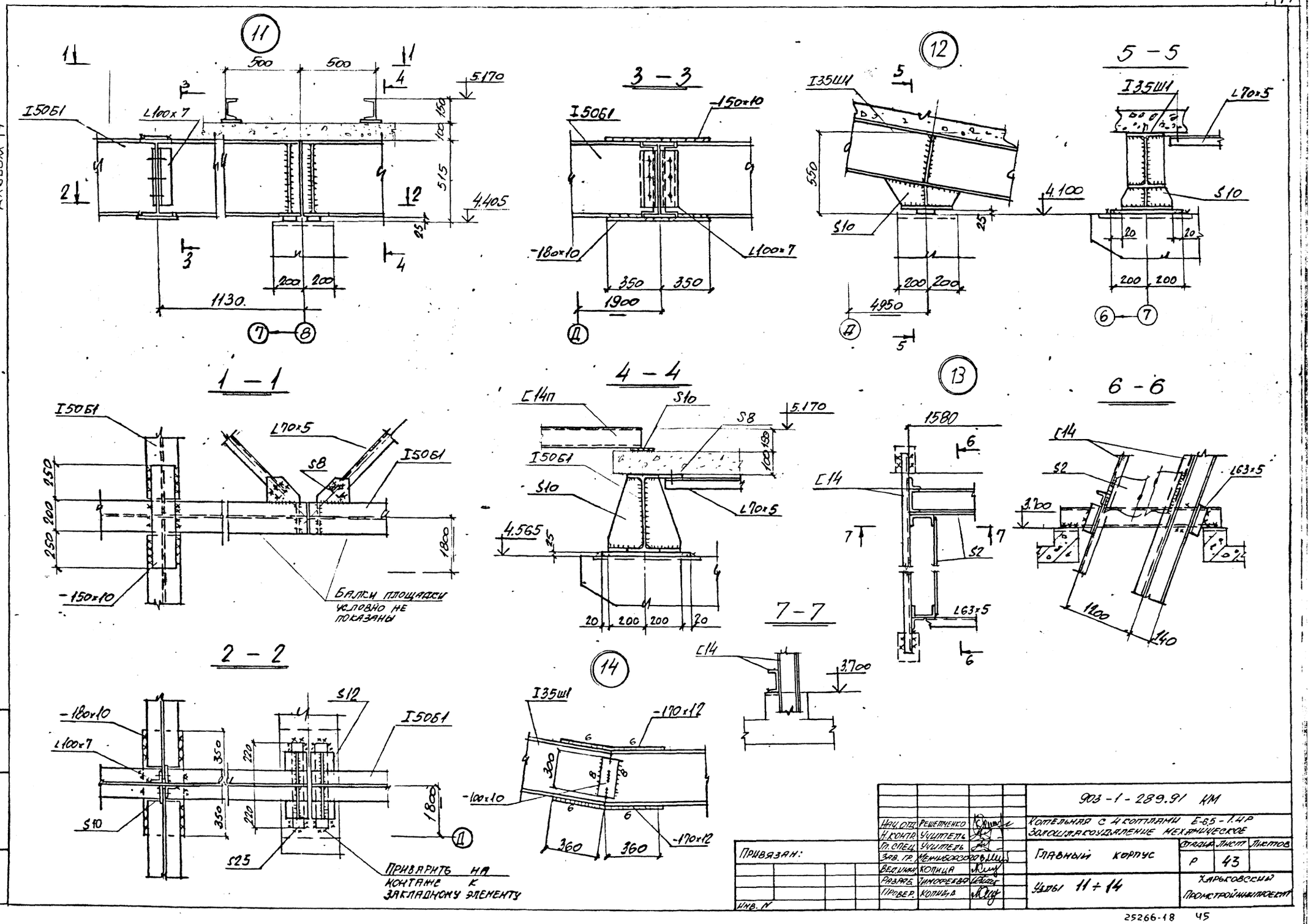

Нач. отд.	Решетненко		903-1-289.91 КМ	
Н. контр.	Учитель		Котельная с 4 котлами Е-6,5-1.4Р Золошлакоудаление механическое	
Гл. спец.	Учитель		Главный корпус	Стадия: Р; Лист: 43; Листов:
Зав. гр.	Межиборская			
Вед. инж.	Копица		Узлы 11 ÷ 14	Харьковский Промстройниипроект
Разраб.	Тимофеева			
Провер.	Копица			

Привязан:

Инв. №

Взамен инв. №

Подпись и дата

Инв. № подл.

Альбом 14

15

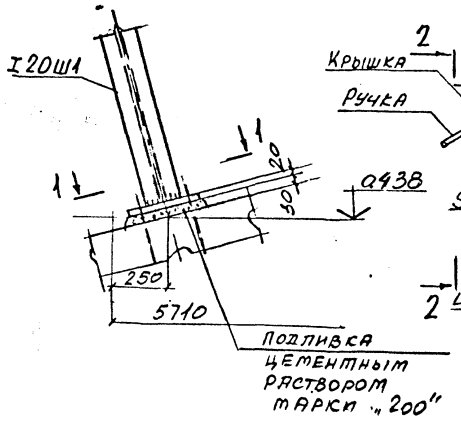

16

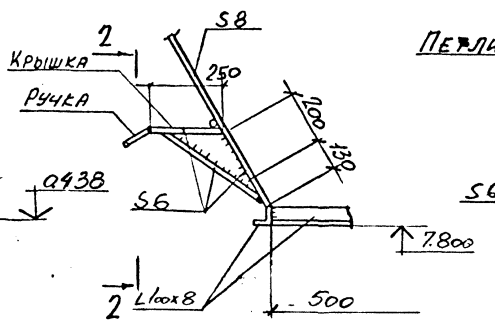

2 – 2

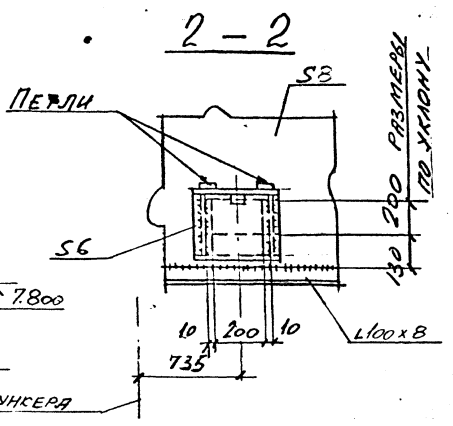

17

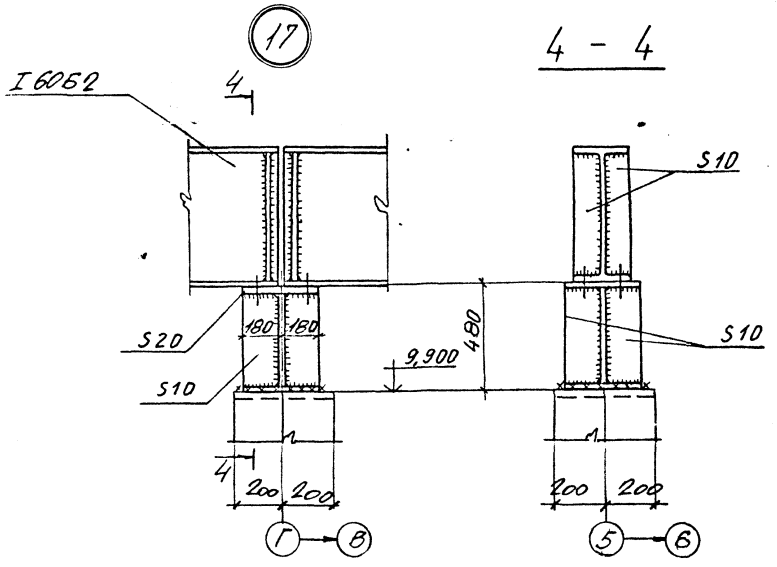

4 – 4

18

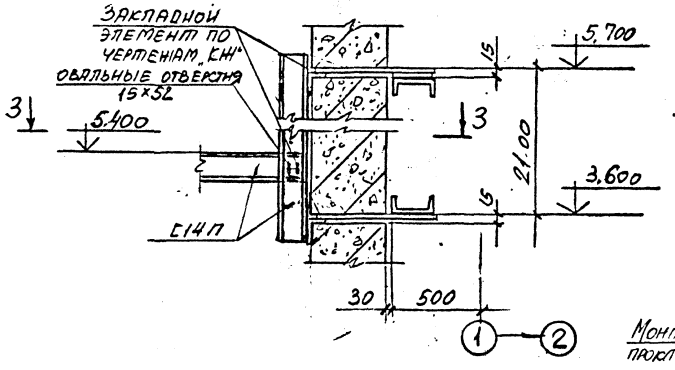

1 – 1

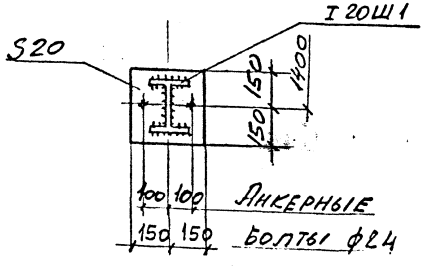

19

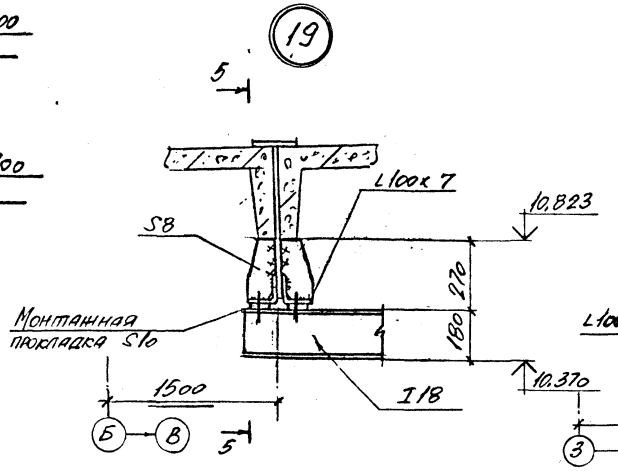

5 – 5

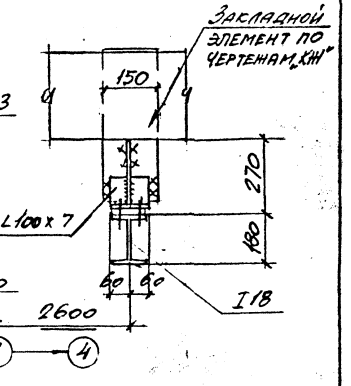

20

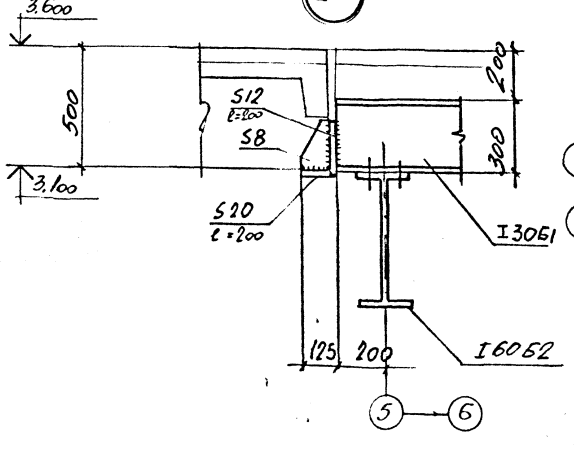

3 – 3

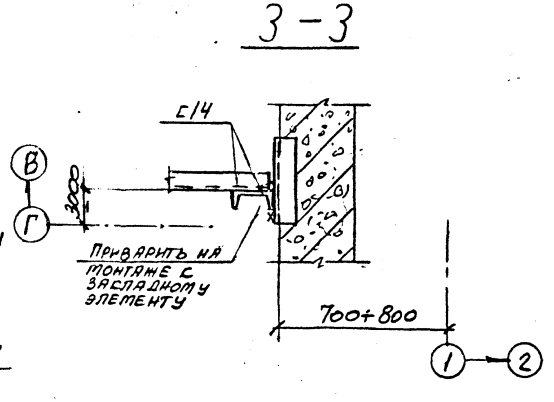

				903-1-289.91 КМ	
Нач.отд.	Решетченко			Котельная с 4 котлами Е-6,5-1,4Р золошлакоудаление механическое	
Н.контр.	Учитель				
Гл.спец.	Учитель			Главный корпус	Стадия: Р; Лист: 44; Листов:
Зав.гр.	Мельковская				
Вед.ин.	Копица			Узлы 15 ÷ 20	Харьковский промстройниипроект
Провер.	Копица				
Разраб.	Тимофеева				

Привязан:

Инв. N

Инв. N подл. | Подпись и дата | Взамен инв. N

Альбом 14

21

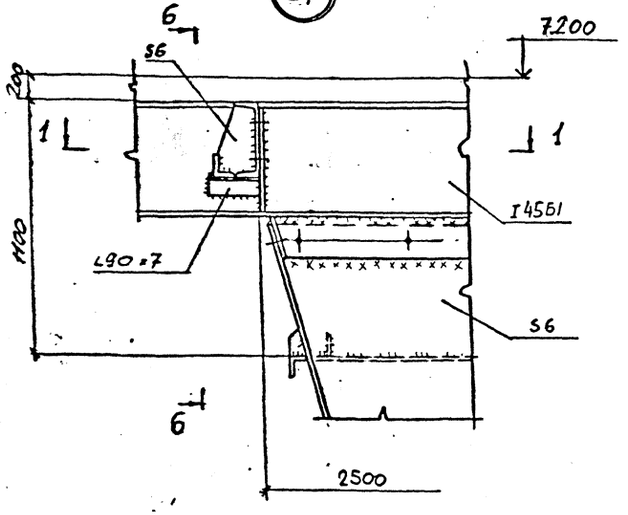

2-2

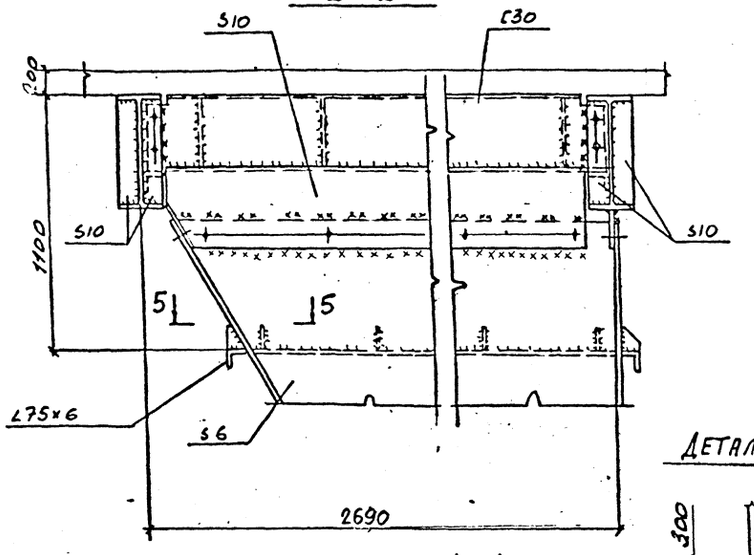

22

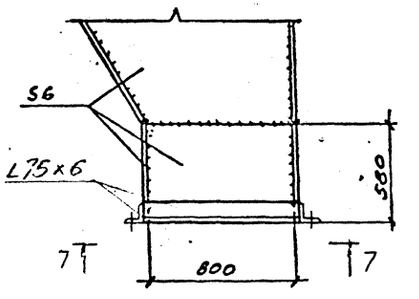

7-7

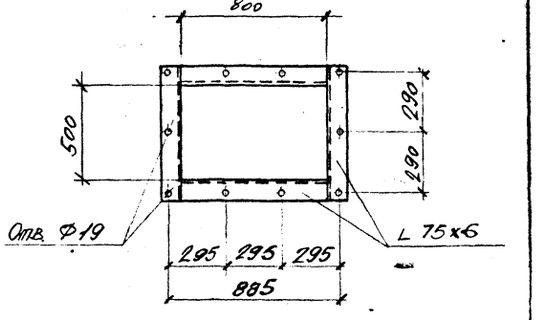

Деталь „А"

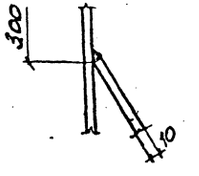

1-1

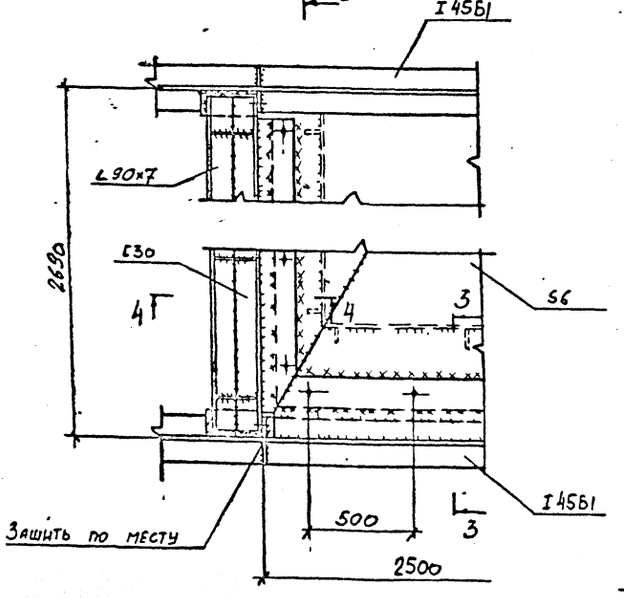

3-3

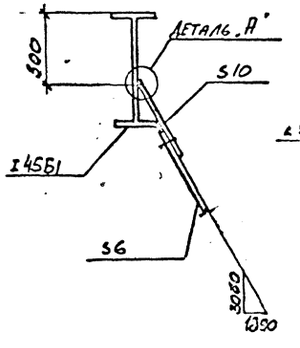

4-4

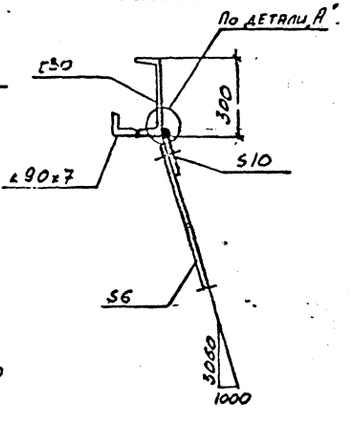

6-6

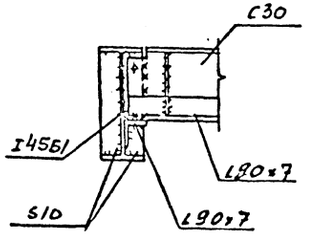

5-5

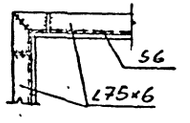

				903-1-289.91 КМ	
Нач. отд.	Решетченко			Котельная с 4 котлами Е-6,5-1,4Р золошлакоудаление механическое	
Н. контр.	Учитель				
Гл. спец.	Учитель				
Зав. гр.	Меньковский			Главный корпус	Стадия: Р; Лист: 45; Листов:
Вед. инж.	Копица А.				
Провер.	Копица А.			Узлы 21 ÷ 22	Харьковский Промстройниипроект
Разраб.	Тимофеева				

Привязан:

Инв. N

Инв. N подл. | Подпись и дата | Взамен инв. N

Альбом 14

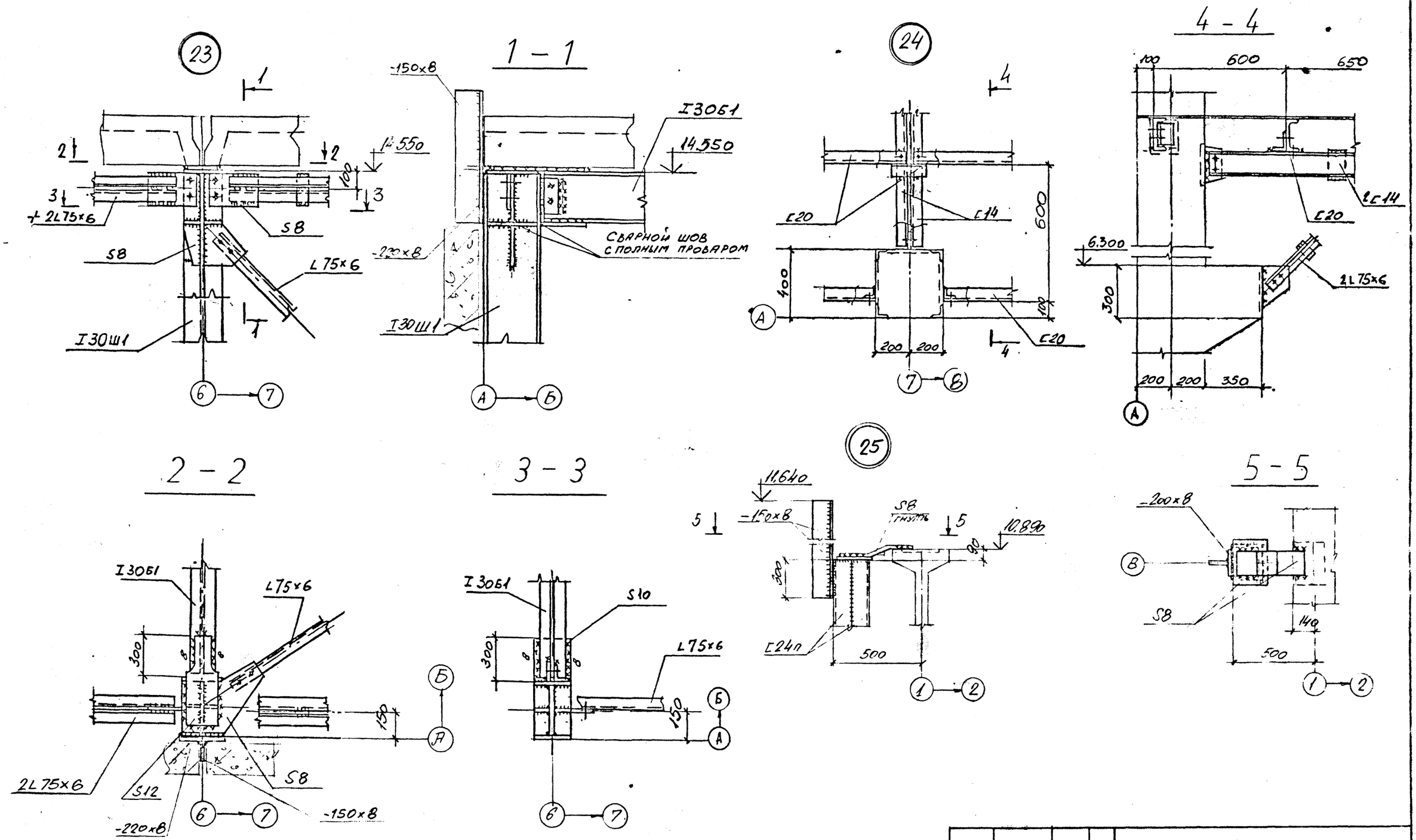

				903-1-289.91 КМ	
				Котельная с 4 котлами Е-6,5-1.4Р. Золошлакоудаление механическое	
Нач. отд.	Решетченко			Главный корпус	Стадия: Р; Лист: 46; Листов:
Н. контр.	Учитель				
Гл. спец.	Учитель				
Зав. гр.	Мениворская				
Вед. инж.	Копица			Узлы 23 – 25	Харьковский Промстройниипроект
Провер.	Копица				
Разраб.	Тимофеева				

Привязан:

Инв. №

Инв. №подл. | Подпись и дата | Взамен инв. №

Альбом 14

26

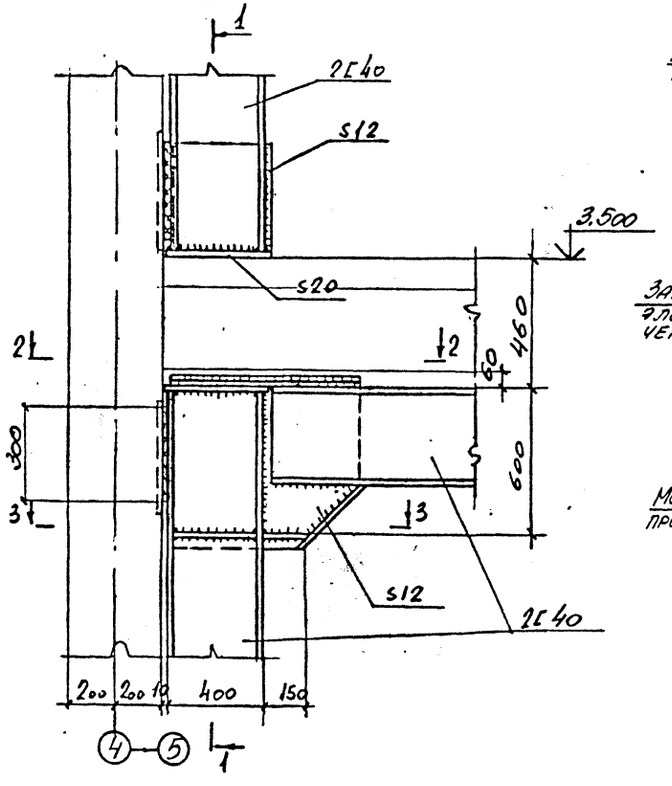

1 — 1

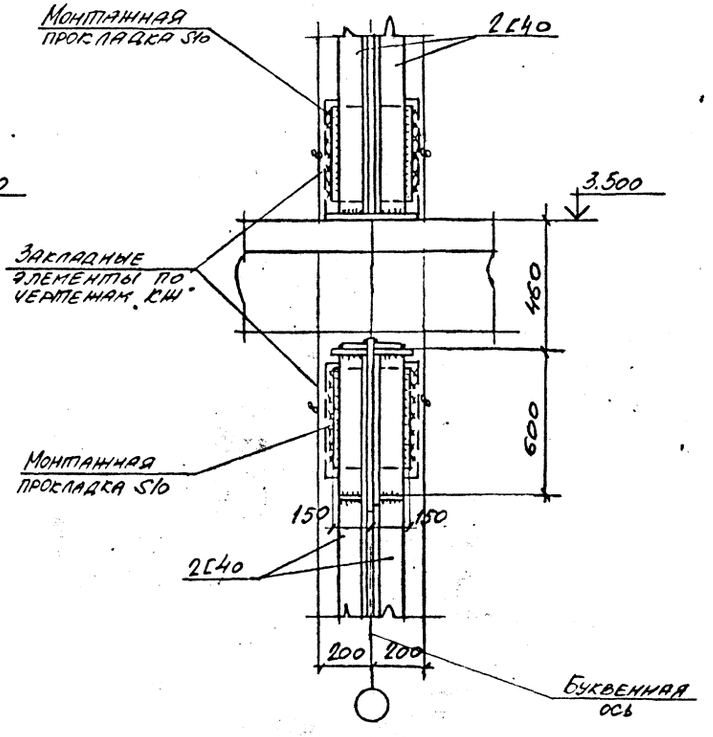

27

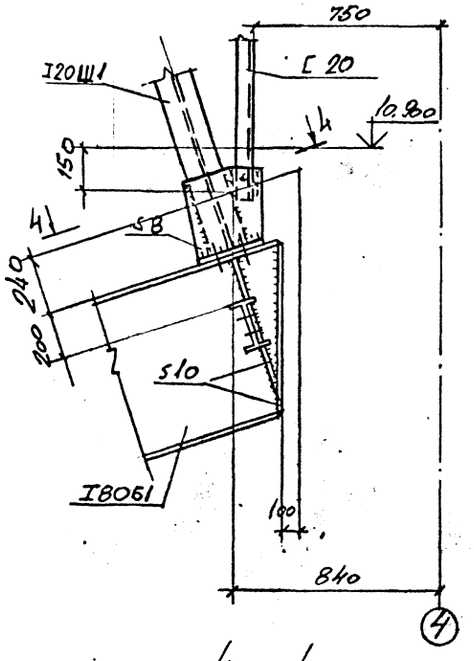

4 — 4

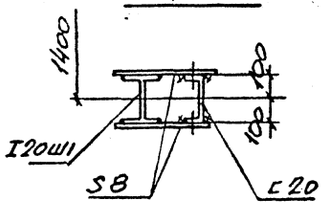

2 — 2

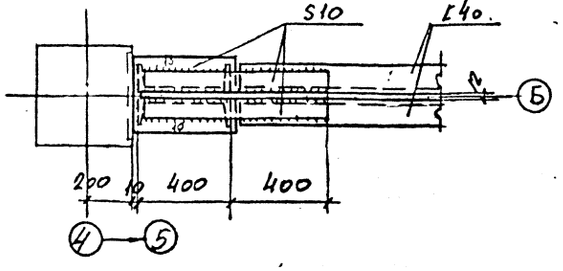

3 — 3

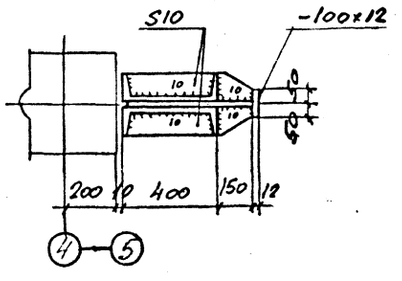

Привязан:

Инв. №

Инв.№ подл. | Подпись и дата | Взам. инв.№

			903-1-289.91 КМ	
Нач.отд.	Решетченко		Котельная с 4 котлами Е-65-1.4Р вспомогательное механическое	
Н.контр.	Учитель			
Гл.спец.	Учитель			
Зав.гр.	Немиловский		Главный корпус	Стадия: Р; Лист: 47; Листов:
Вед.инж.	Копица			
Провер.	Копица		Узлы 26, 27	Харьковский Промстройниипроект
Разраб.	Тимофеева			

Альбом 14

28

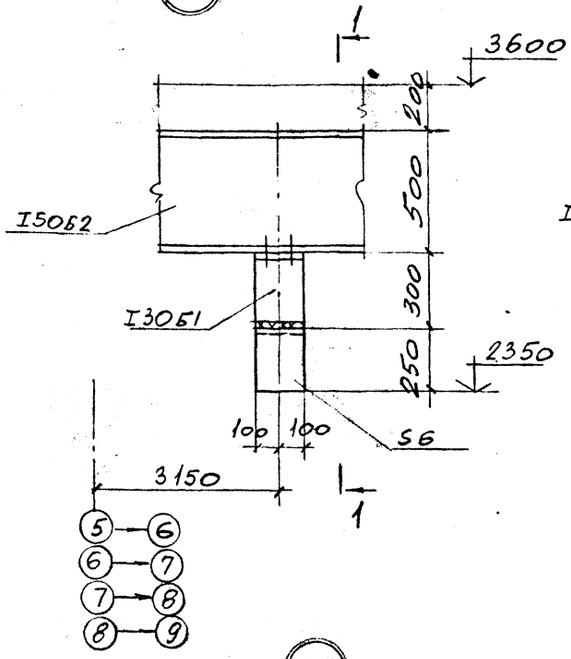

1 - 1

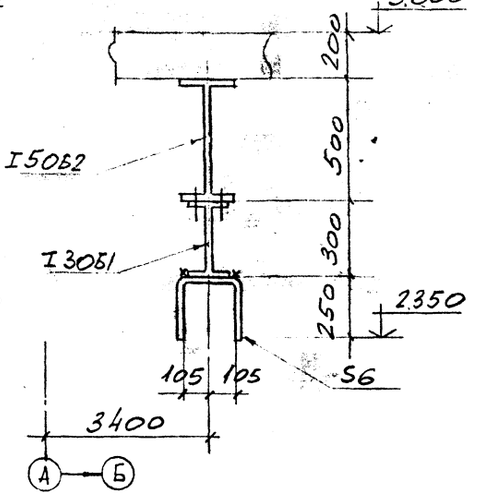

2 - 2

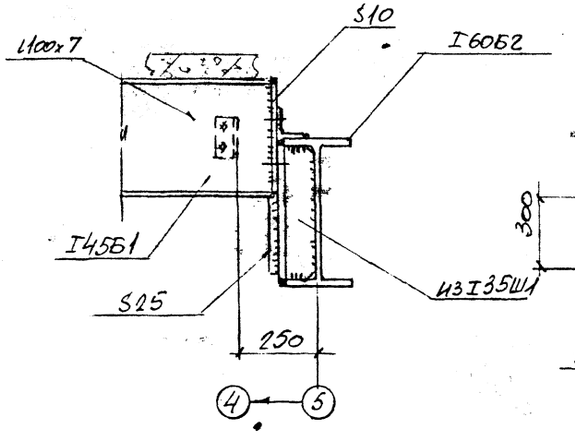

3 - 3

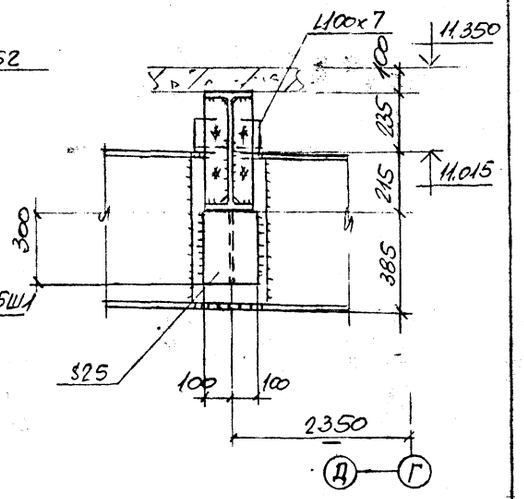

29

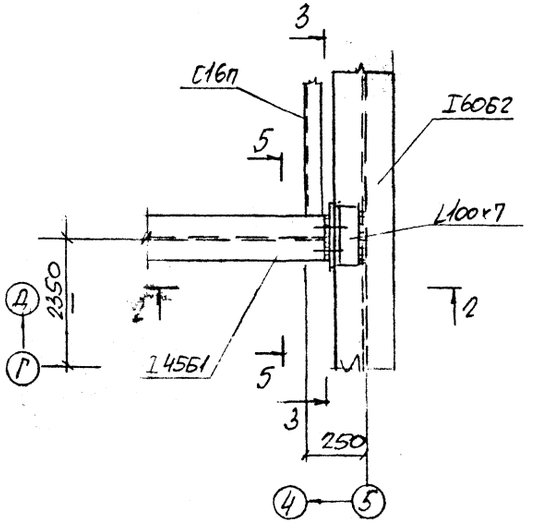

30

4 - 4

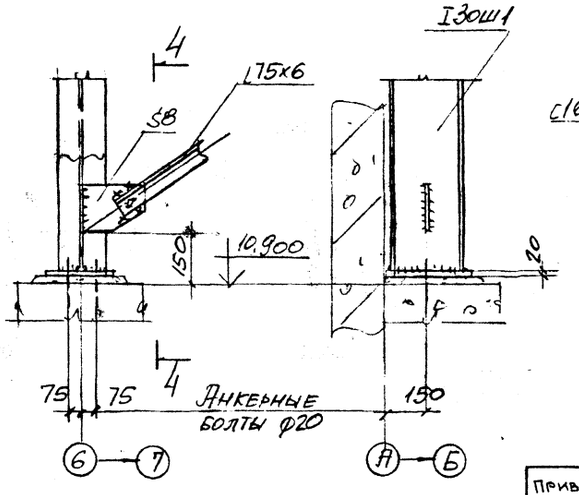

5 - 5

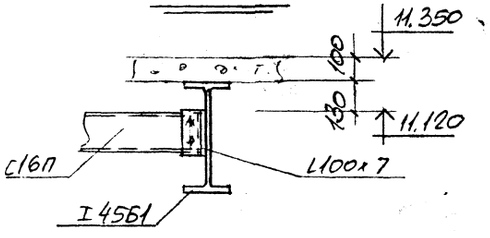

Привязан:			903-1-289.91 КМ
	Нач. отд.	Решетниченко	Котельная с 4 котлами Е-6,5-1,4Р Золошлакоудаление механическое
	Н. контр.	Учитель	
	Гл. спец.	Учитель	Главный корпус
	Зав. гр.	Меняйборская	
	Вед. инж.	Копица	
	Провер.	Меняйборская	Узлы 28÷30
Инв. №	Разраб.	Пащенко	Стадия Р; Лист 48; Листов
			Харьковский Промстройниипроект

Инв. № подл. | Подпись и дата | Взамен инв. №

25266-18 50

Альбом 14

31

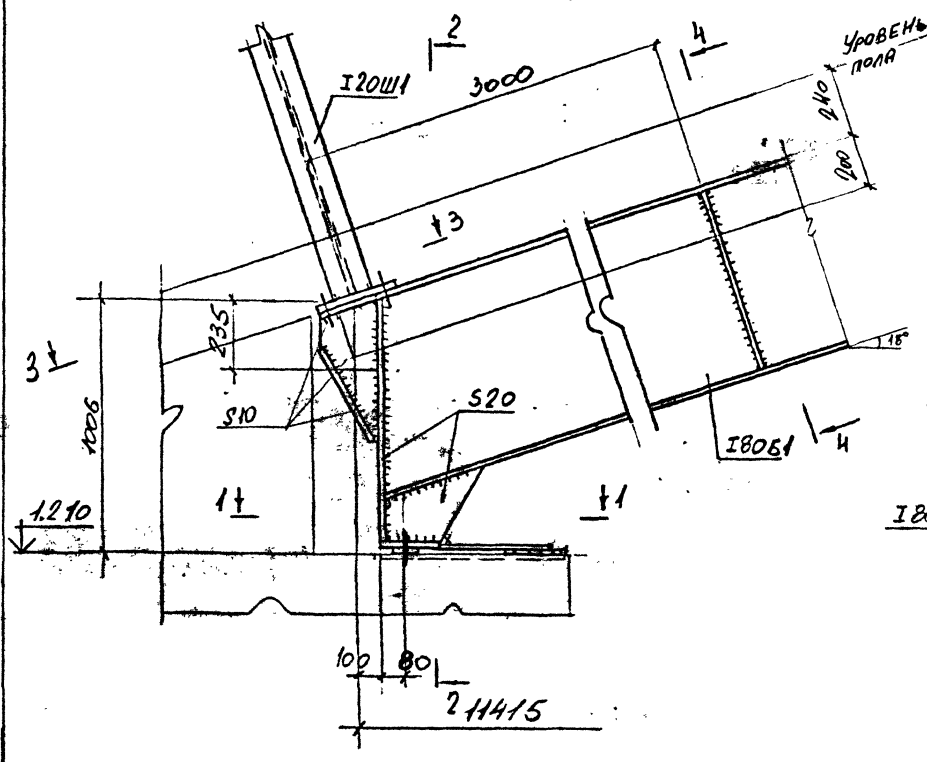

2 — 2

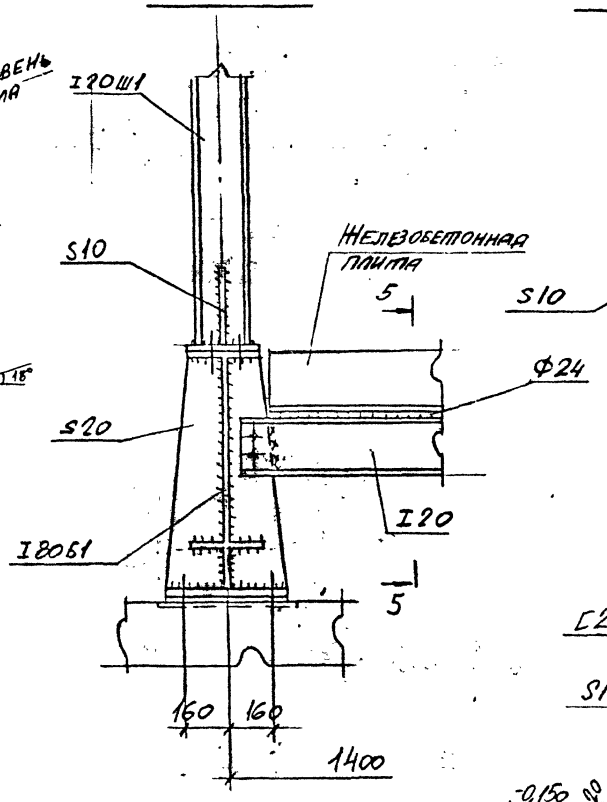

4 — 4

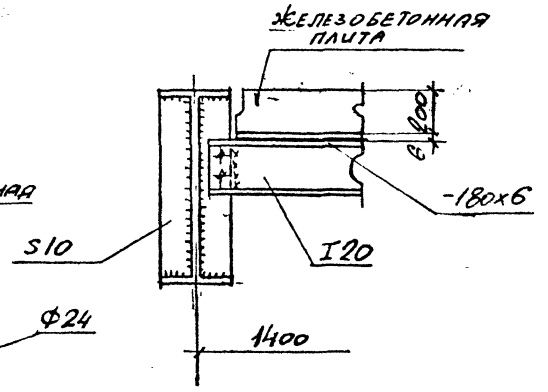

3 — 3

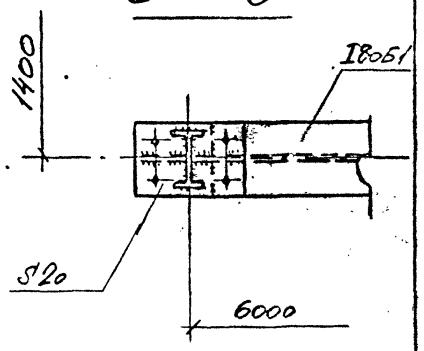

32

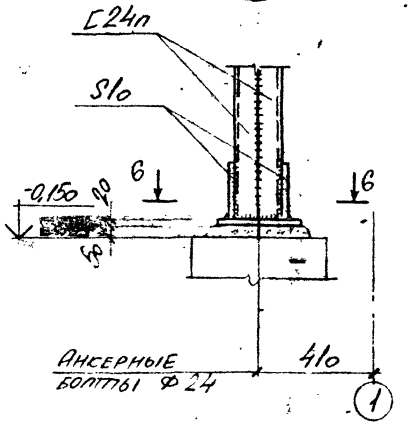

6 — 6

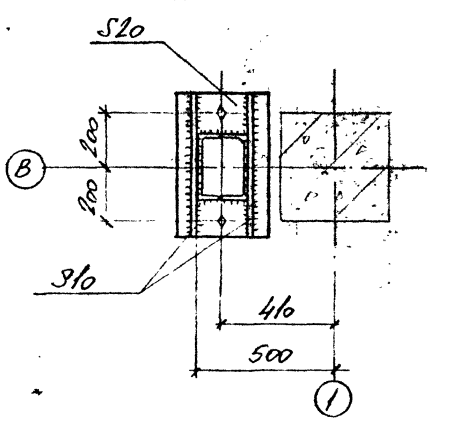

1 — 1

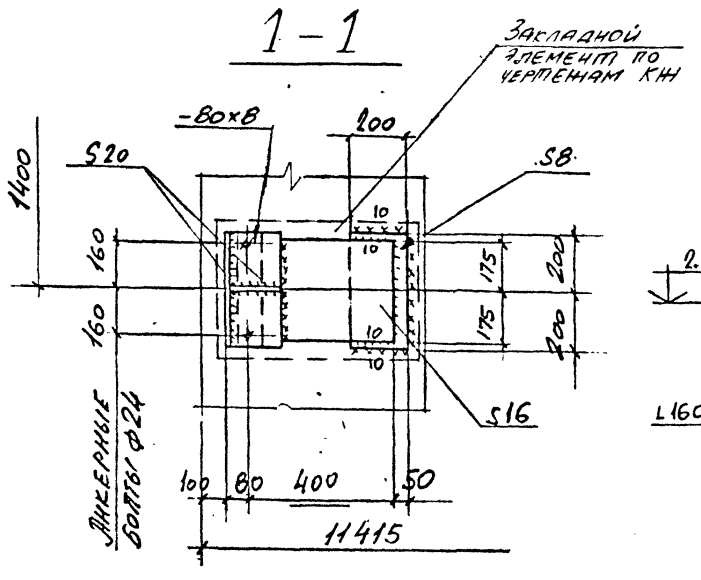

5 — 5

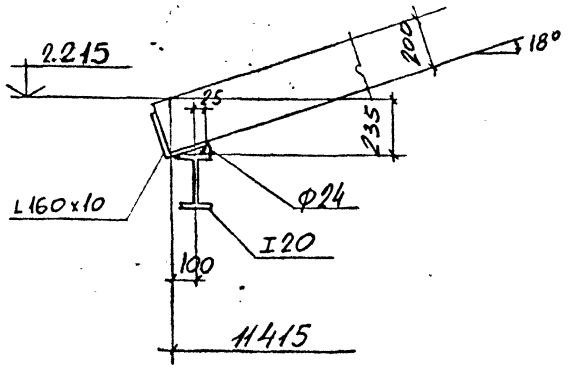

				903-1-289.91 КМ	
	Нач.отд.	Решетченко		Котельная с 4 котлами Е-6,5-1,4Р Золоцпасоудаление механическое	
	Н.контр.	Учитель			
	Гл.спец.	Учитель			
Привязан:	Зав.гр.	Меншикова		Главный корпус	Стадия: Р; Лист: 49; Листов:
	Вед.инж.	Копица			
	Провер.	Копица		Узлы 31, 32	Харьковский Промстройниипроект
Инв. №	Разраб.	Тимофеева			

Взамен инв. № | Подпись и дата | Инв. № подл.

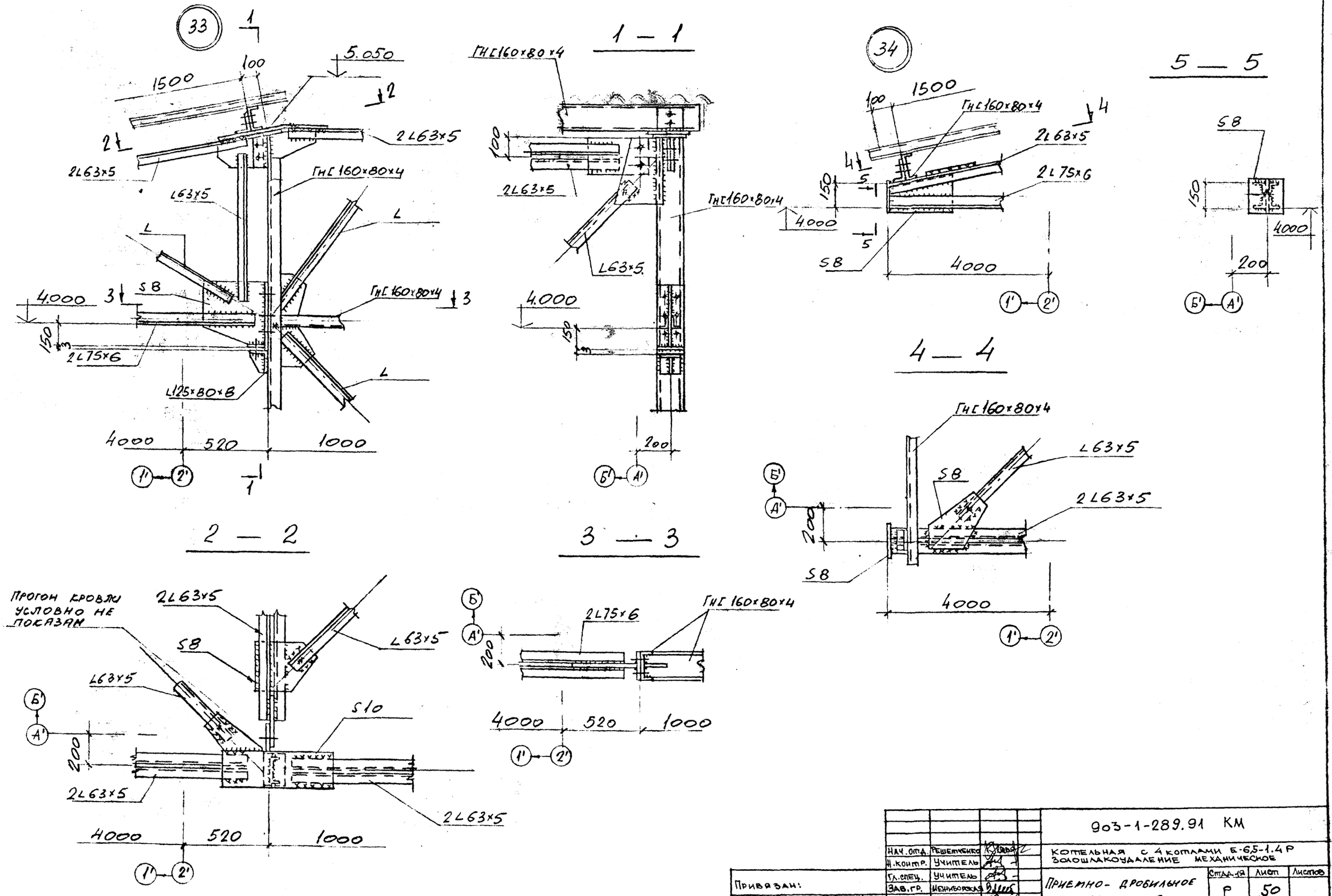

Альбом 14

Нач. отд.	Решетченко			903-1-289.91 КМ	
Н. контр.	Учитель			Котельная с 4 котлами Е-6,5-1.4Р Золошлакоудаление механическое	
Гл. спец.	Учитель			Приемно-дробильное отделение	Стадия: Р; Лист: 50; Листов:
Зав. гр.	Межиборская				
Вед. инж.	Копица				
Провер.	Межиборская			Узлы 33, 34	Харьковский Промстройниипроект
Разраб.	Пащенко				

Привязан:

Инв. №

Инв. № подл. | Подпись и дата | Взамен инв. №

25266-18 52

Альбом 14

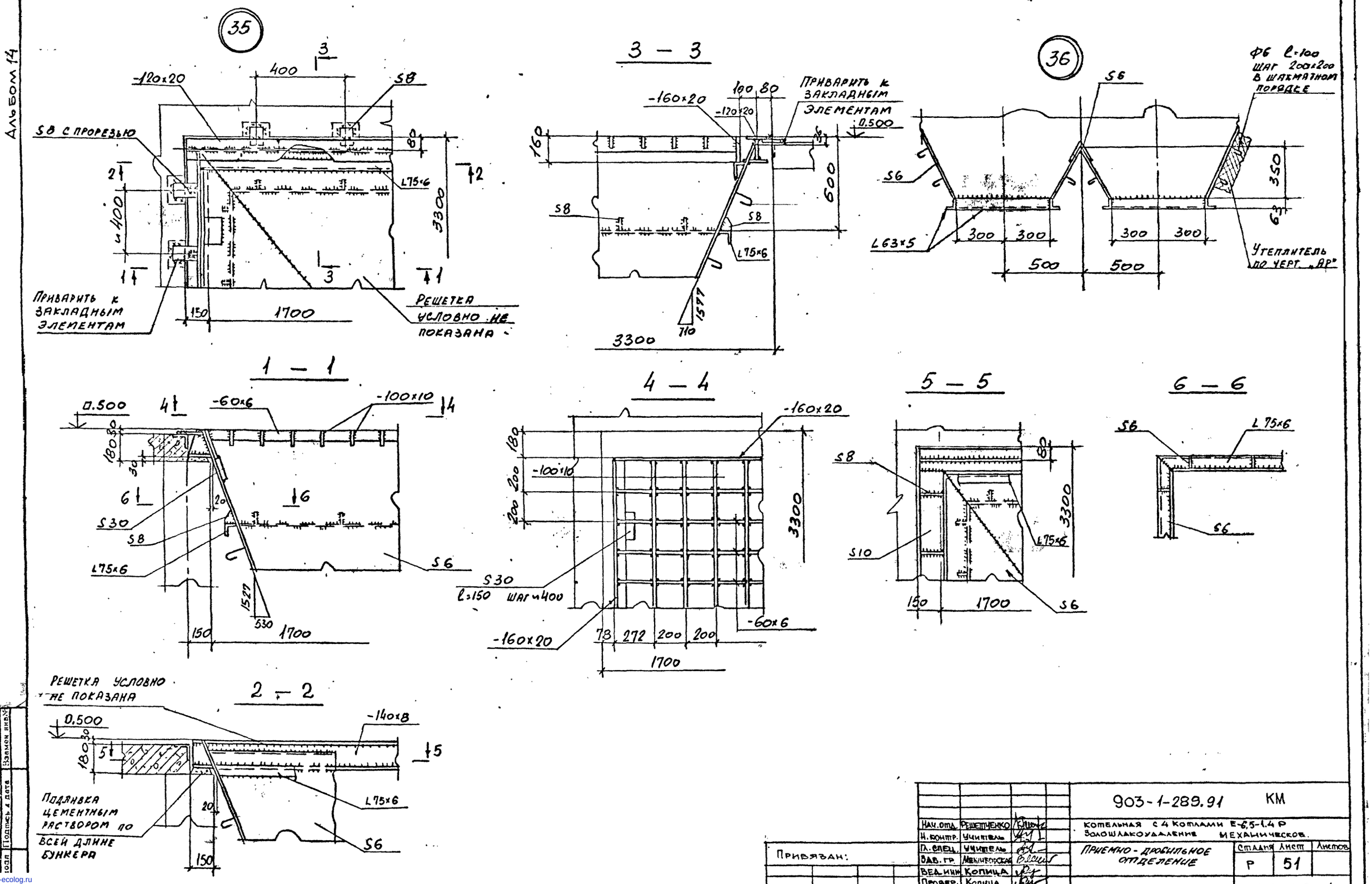

Нач. отд.	Решетченко		903-1-289.91	КМ
Н. контр.	Учитель		Котельная с 4 котлами Е-6,5-1.4 Р Золошлакоудаление механическое.	
Гл. спец.	Учитель		Приемно-дробильное отделение	Стадия: Р; Лист: 51; Листов:
Зав. гр.	Мешковская			
Вед. инж.	Копица			
Провер.	Копица		Узлы 35, 36	Харьковский промстройниипроект
Разраб.	Пащенко			

Привязан:

Инв. №

Взамен инв. №

Подпись и дата

Инв. № подл.

25266-18

53

gost.e-ecolog.ru