ТИПОВОЙ ПРОЕКТ

903-1-289. 91

КОТЕЛЬНАЯ С 4 КОТЛАМИ Е-6,5-1,4Р. ЗОЛОШЛАКОУДАЛЕНИЕ МЕХАНИЧЕСКОЕ ТОПЛИВО-КАМЕННЫЕ И БУРЫЕ УГЛИ. СИСТЕМА ТЕПЛОСНАБЖЕНИЯ ЗАКРЫТАЯ

АЛЬБОМ 12

ЧАСТЬ 2

КЖ КОНСТРУКЦИИ ЖЕЛЕЗОБЕТОННЫЕ СТР. 52... 107

gost.e-ecolog.ru

Альбом 12 ч. 2

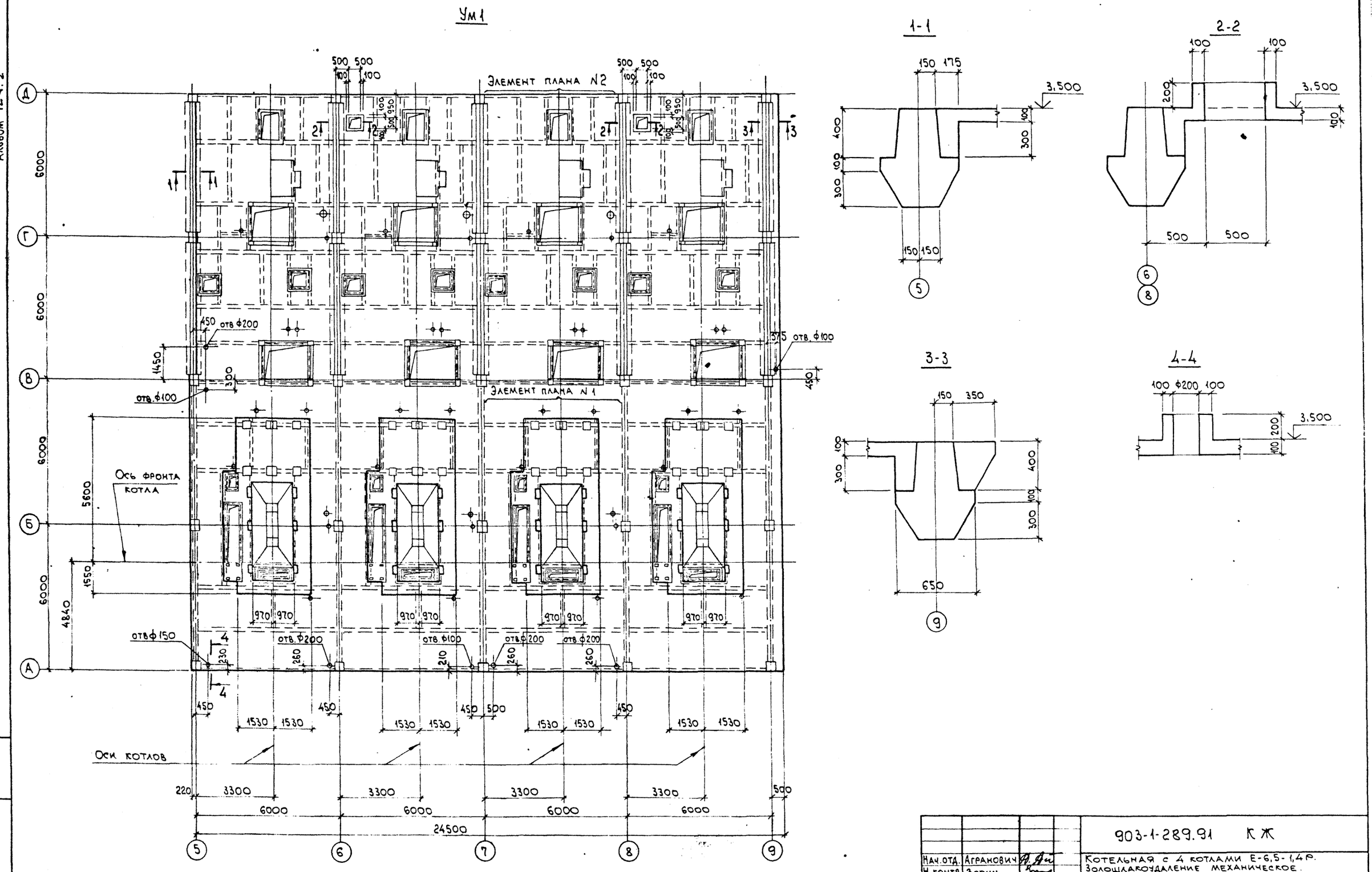

Нач. отд.	Агранович		
Н. контр.	Зорин		
Гл. спец.	Зорин		
Зав. гр.	Шахновский		
Вед. инж.	Боднянская		
Провер.	Евпанникова		
Разраб.	Минаева		

Привязан:

Инв. №

903-1-289.91 КЖ

Котельная с 4 котлами Е-6,5-1,4Р. Золошлакоудаление механическое.

Главный корпус

Стадия	Лист	Листов
Р	51	

Перекрытие на отм. 3,600. Участок монолитный Ум 1. Опалубка. Вариант: каменные угли.

ХАРЬКОВСКИЙ ПРОМСТРОЙНИИПРОЕКТ

Инв. № подл. | Подп. и дата | Взам. инв. №

25266-15 2

Элемент плана N 1

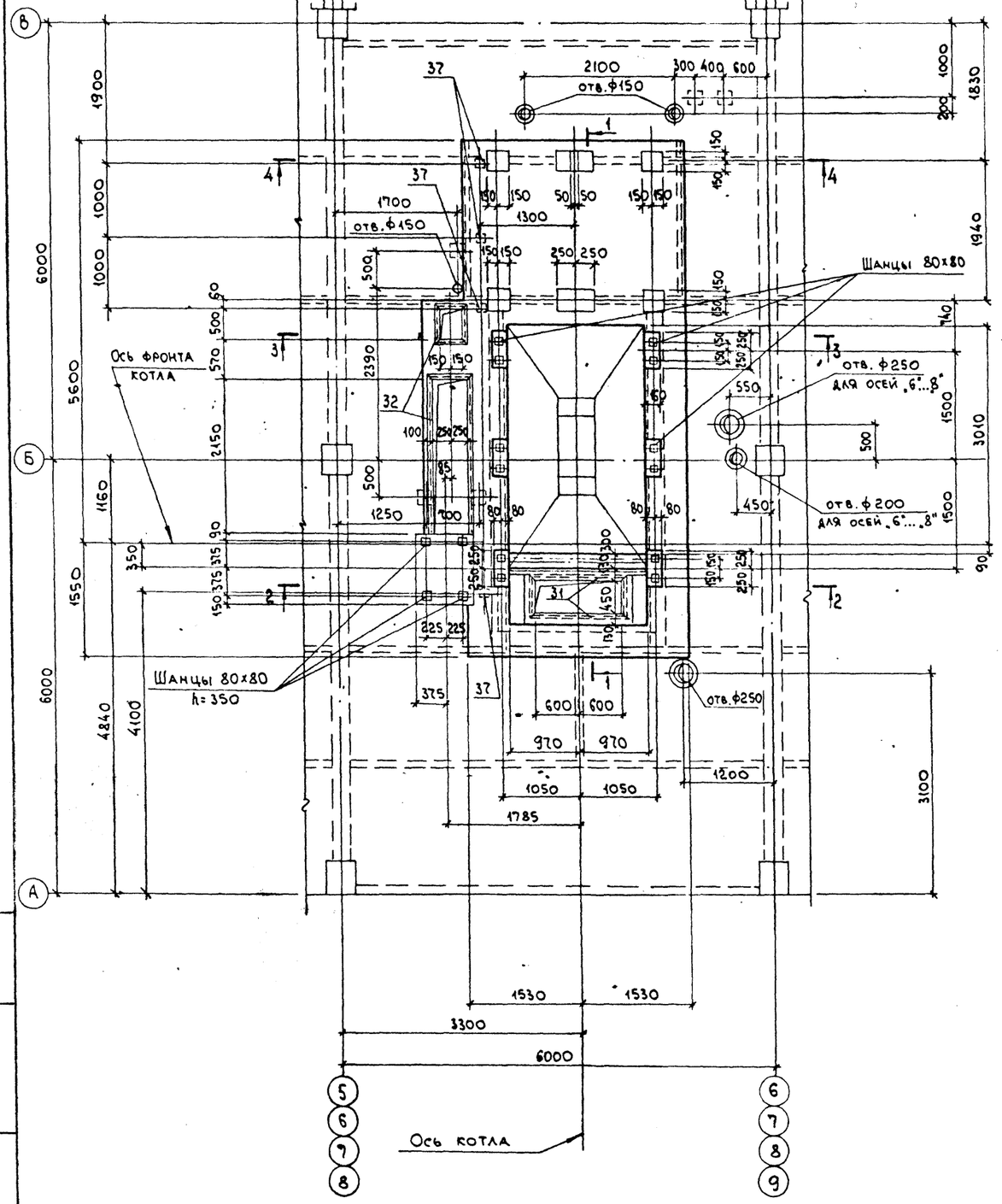

Элемент плана N 2

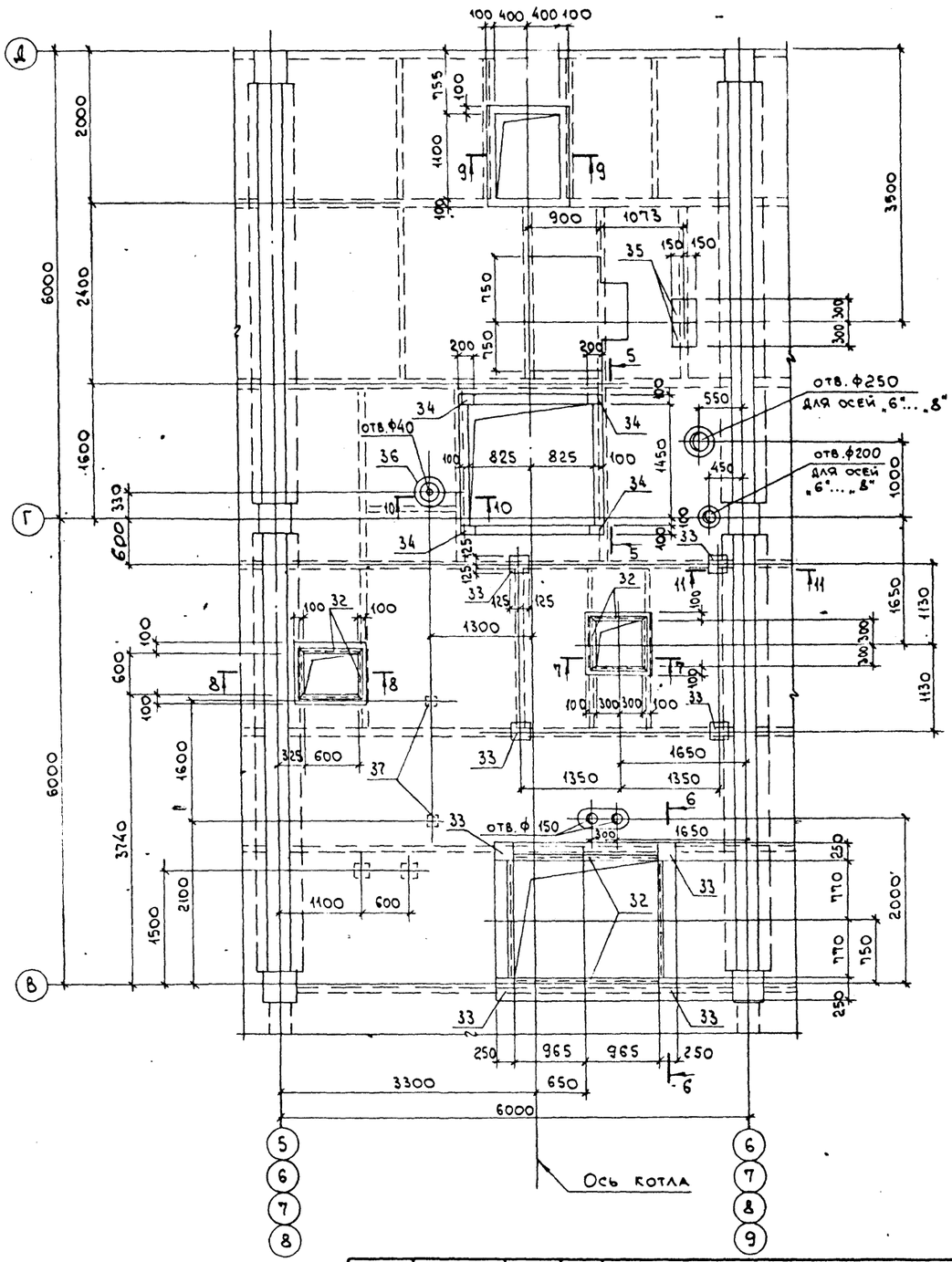

Нач.отд	Агранович		
Н.контр.	Зорин		
Гл.спец.	Зорин		
Зав. гр.	Шахновский		
Вед.инж.	Богданская		
Провер.	Евланникова		
Разраб.	Минаева		

Привязан:

Инв №

Инв.№ подл. | Подпись и дата | Взам.инв.№

903-1-289.91 КЖ

Котельная с 4 котлами Е-6,5-1,4Р. Золошлакоудаление механическое.

Главный корпус

Стадия	Лист	Листов
Р	52	

Перекрытие на отм. 3,600. Участок монолитный. Ум 1. Элемент плана N1 и N2 Опалубка. Вариант: каменные угли.

ХАРЬКОВСКИЙ ПРОМСТРОЙНИИПРОЕКТ

Альбом 12 4.2

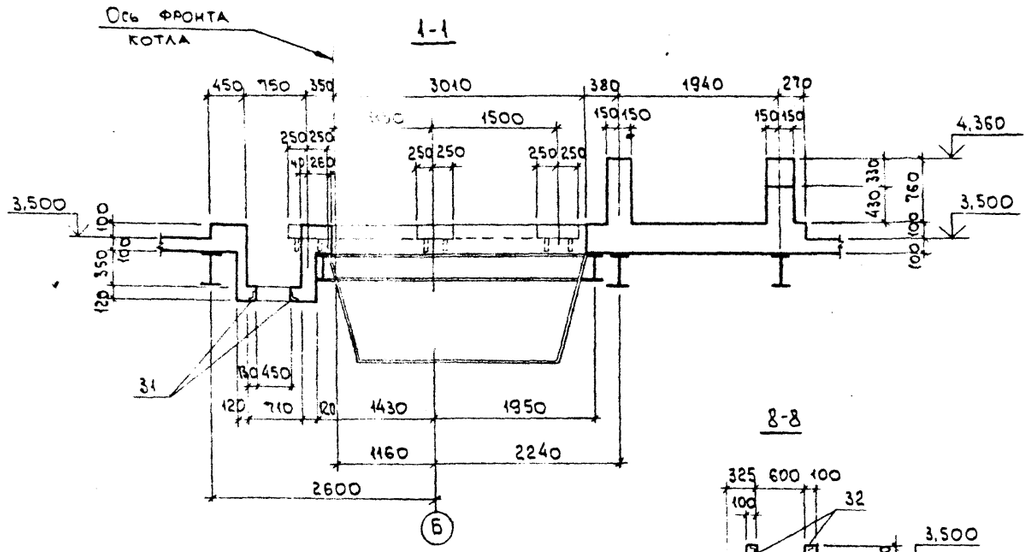

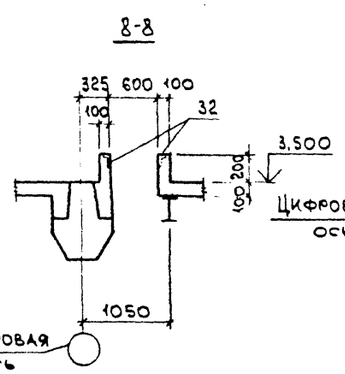

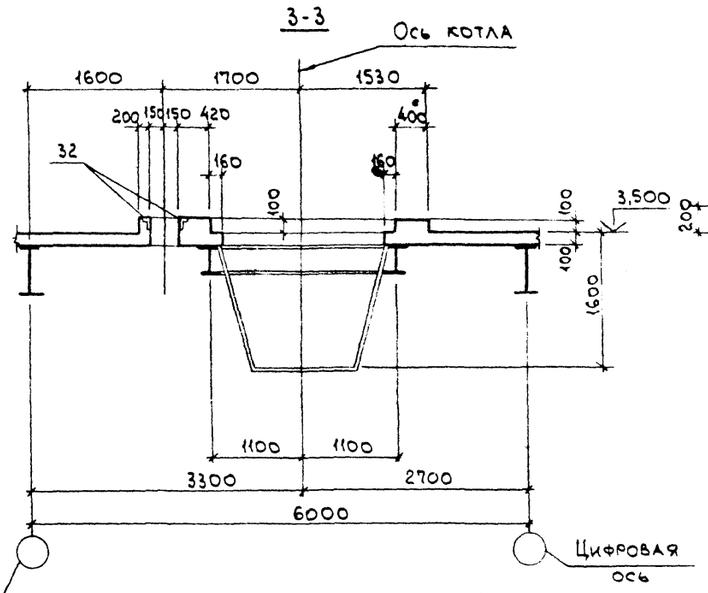

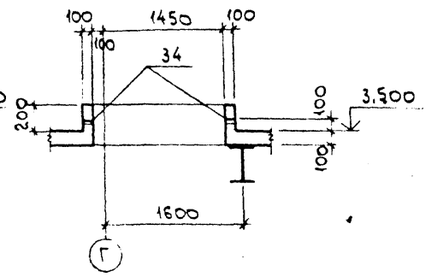

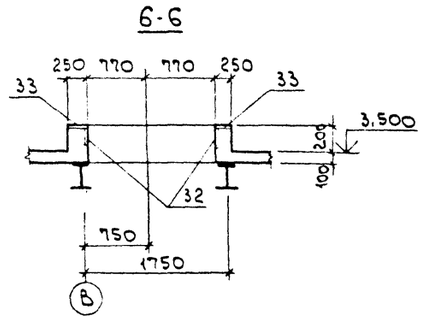

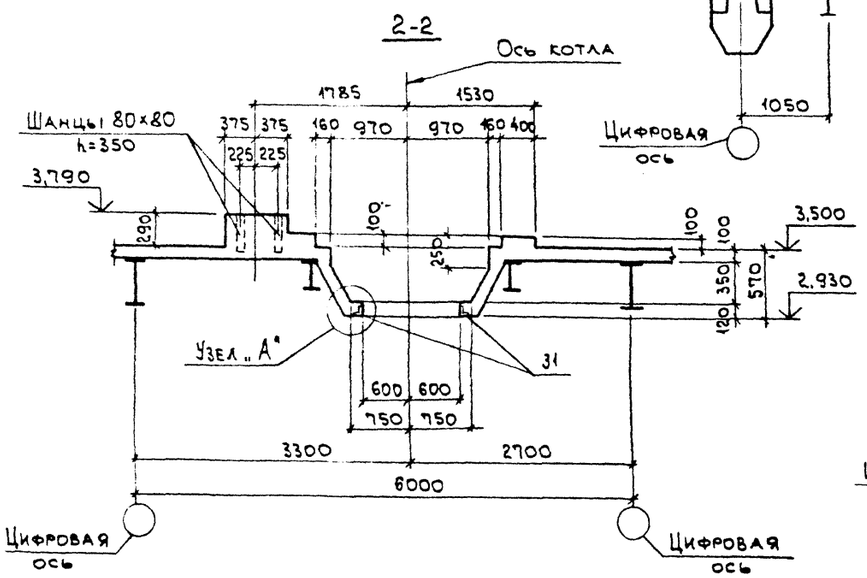

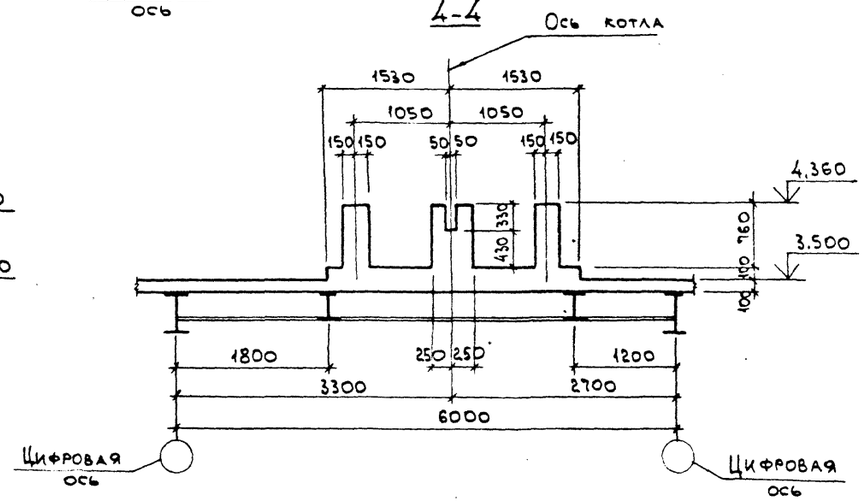

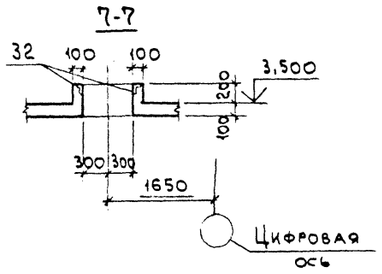

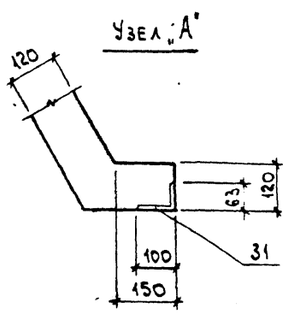

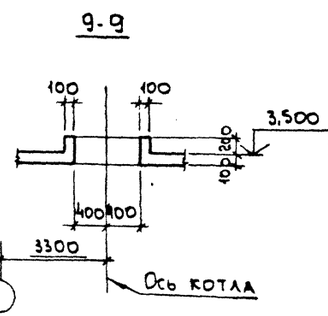

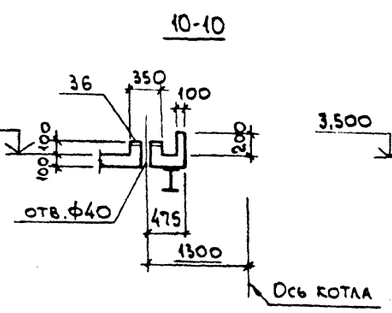

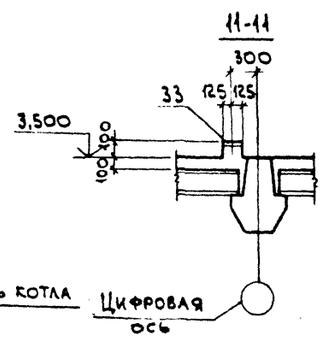

Взам. инв. №
Подп. и дата
Инв. № подл.

Нач. отд.	Агранович		
Н. контр.	Зорин		
Гл. спец.	Зорин		
Зав. гр.	Шахновский		
Вед. инж.	Бодкянская		
Провер.	Евпанникова		
Разраб.	Макаева		

Привязан:

Инв. №

903-1-289.91 КЖ

Котельная с 4 котлами Е-6,5-1,4 Р. Золошлакоудаление механическое.

Главный корпус

Стадия	Лист	Листов
Р	53	

Перекрытие на отм. 3,600. Участок монолитный ум 1. Элемент плана N 1 и N 2. Опалубка. Сечение 1-1, 11-11. Вариант: каменные угаи

ХАРЬКОВСКИЙ ПРОМСТРОЙНИИПРОЕКТ

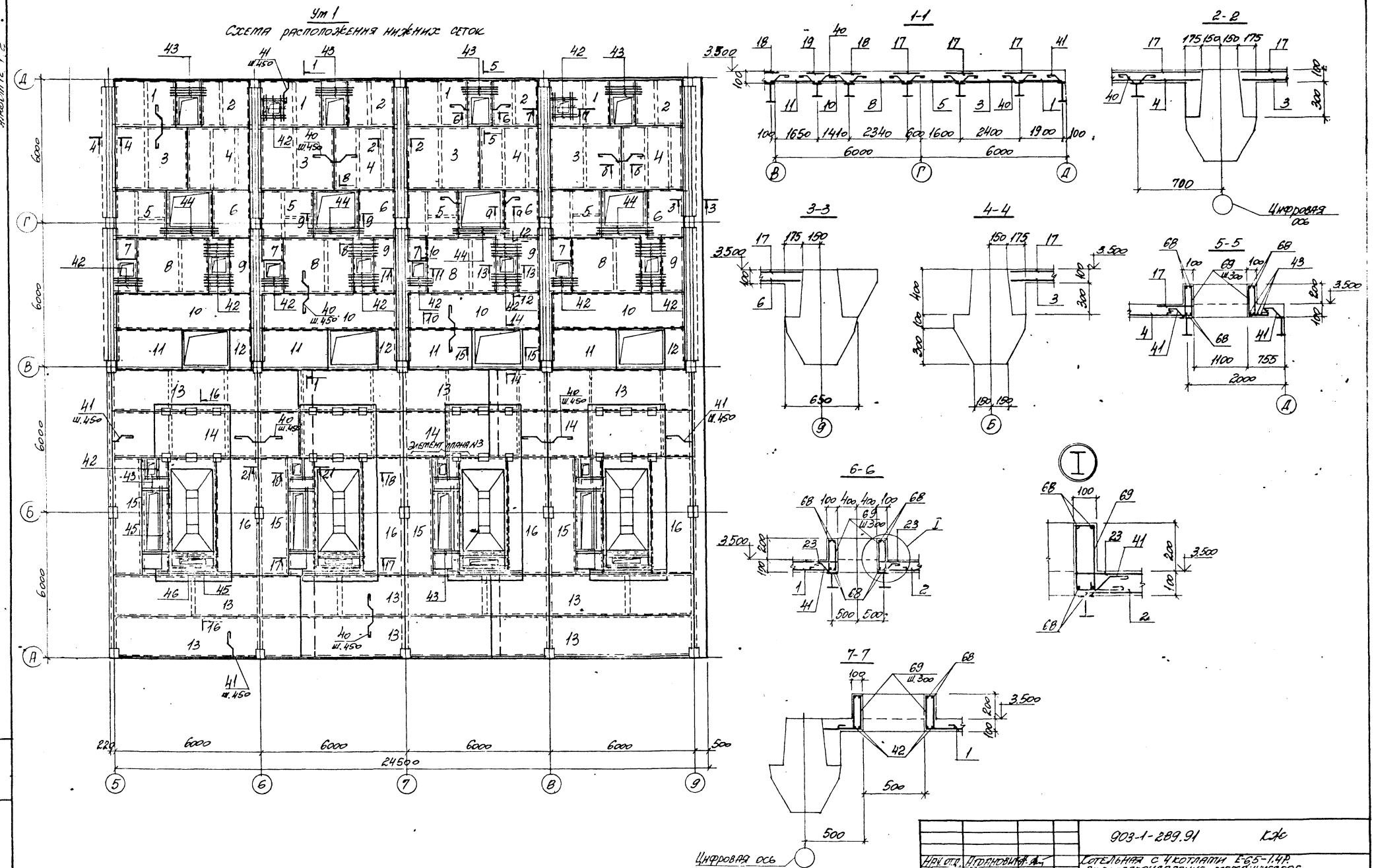

Нач. отд.	Аграновича		903-1-289.91		КЖ
Н. контр.	Зорин		Котельная с 4 котлами Е-65-1.4Р. Золошлакоудаление механическое		
Гл. спец.	Зорин		Главный корпус	Стадия	Лист	Листов
Зав. гр.	Мухновский			Р	54	
Вед. инж.	Волынская		Перекрытие на отм. 3.600. Участок монолитный ут 1. Армирование. Вариант: каменные угли.	Харьковский Промстройниипроект		
Провер.	Балашова					
Разраб.	Минаева					

Привязан:

Инв. №

Инв. № подл. | Подпись и дата | Взам. инв. №

25266-15 5

Альбом 12ч.2

Ум 1

Схема расположения верхних сеток

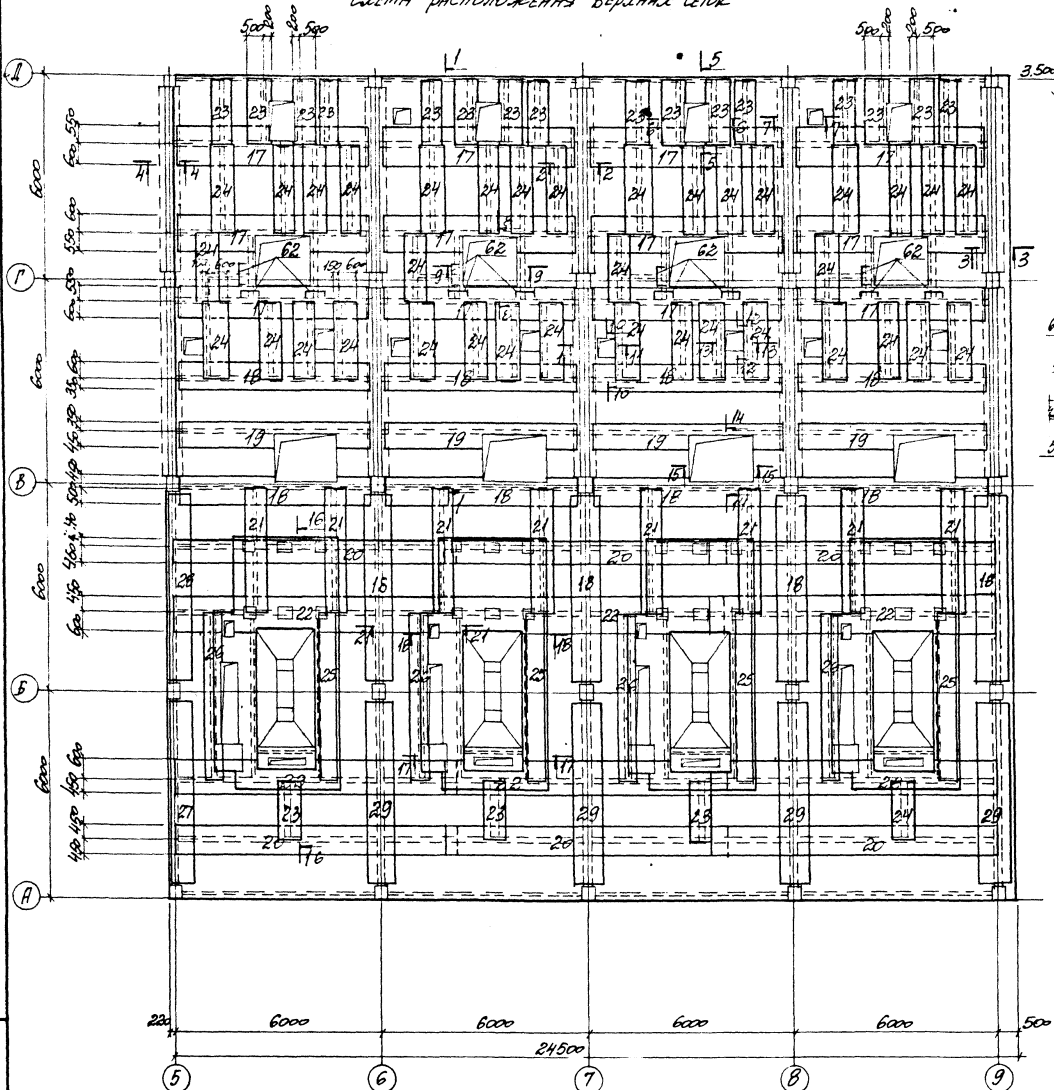

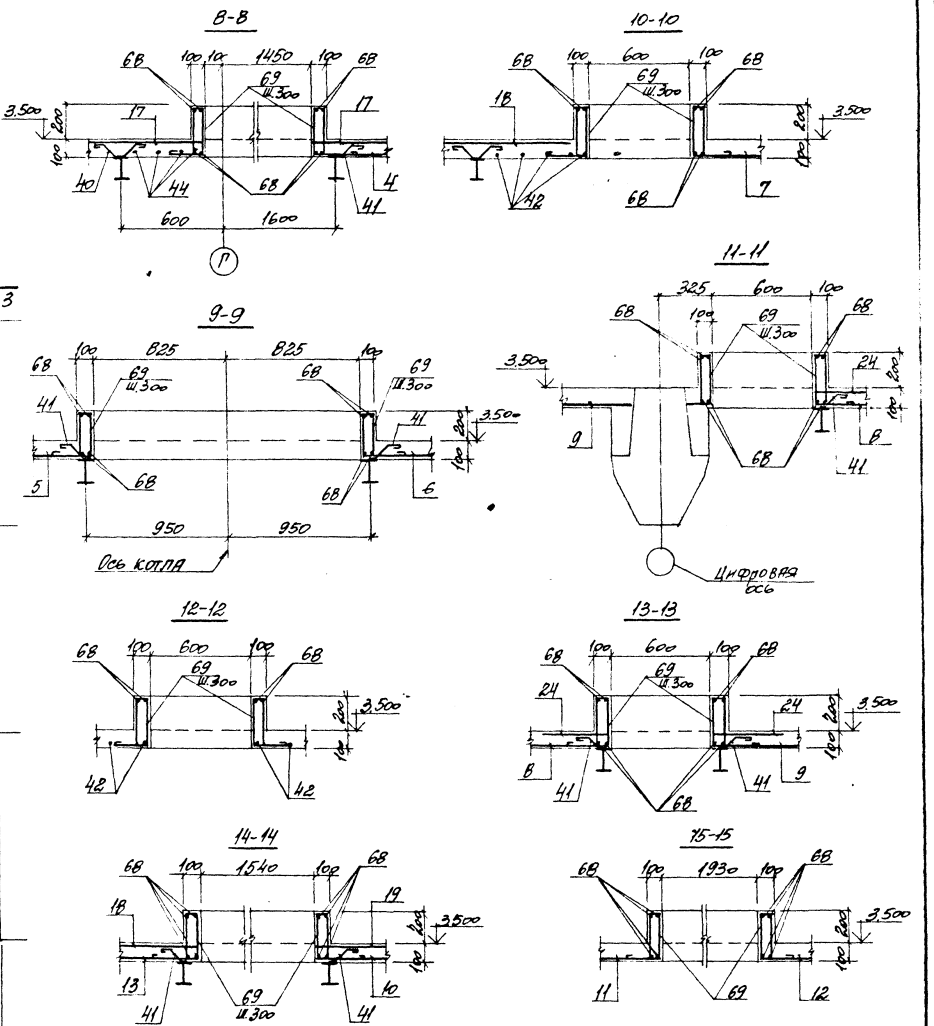

Нач. отд.	Агранович		903-1-289.91	КЖ
Гл. контр.	Зорин		Котельная с 4 котлами Е-65-1,4Р. Золошлакоудаление механическое	
Т. спец.	Зорин		Главный корпус	Стадия: Р; Лист: 55; Листов:
Зав. гр.	Шахновский			
Вед. инж.	Бокинская			
Провер.	Евлашникова		Перекрытие на отм. 3.600 участок монолитный Ум 1. Армирование	Харьковский Промстройниипроект
Разраб.	Минаева		Вариант: каменные угли.	

Привязан:

Инв. №

Инв. № подл. | Подпись и дата | Взам. инв. №

25266-15 6

Альбом 12 ч. 2

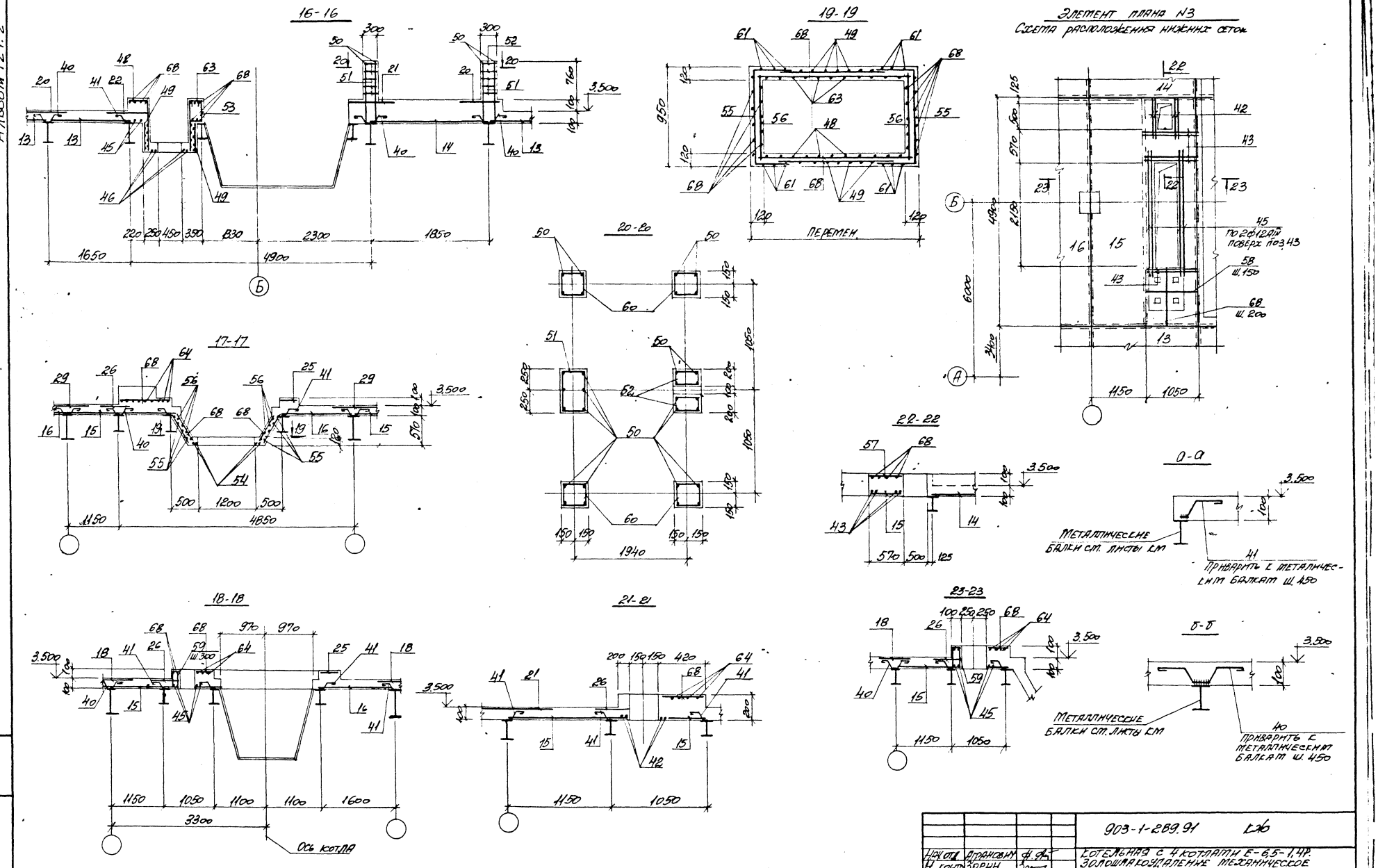

Нач. отд.	Агранович		903-1-289.91	
Н. контр.	Зорин		Котельная с 4 котлами Е-6,5-1,4Р. Золошлакоудаление механическое	
Гл. спец.	Зорин		Главный корпус	Стадия: Р; Лист: 56; Листов:
Зав. гр.	Шаховская			
Вед. инж.	Болнянская		Перекрытие на отм. 3,600 участок монолитный УМ1. Армирование сечение 16-16. 23-23 вариант: каменные углы	Харьковский Промстройниипроект
Провер.	Евлампиева			
Разраб.	Минаева			

Привязан:

Инв. №

Подпись и дата

Взам. инв. №

25266-15 7

Формат	Зона	Поз.	Обозначение	Наименование	Кол.	Примечание
				Участок монолитный Ум1 шт.1		
				Сборочные единицы		
				Сетки арматурные		
		1	ГОСТ 23279-85	4С $\frac{6АIII-150}{6АIII-150}$ 195×270 $\frac{75}{75}$	4	15,6 кг
		2	"	4С $\frac{6АIII-150}{6АIII-150}$ 195×210 $\frac{75}{75}$	4	12,1 кг
		3	"	4С $\frac{6АIII-150}{6АIII-150}$ 235×325 $\frac{50}{50}$	4	23,0 кг
		4	"	4С $\frac{6АIII-150}{4ВрI-200}$ 235×250 $\frac{50}{50}$	4	11,7 кг
		5	"	4С $\frac{6АIII-150}{6АIII-150}$ 215×215	4	14,3 кг
		6	"	4С $\frac{6АIII-150}{6АIII-150}$ 155×215	4	10,4 кг
		7	"	4С $\frac{6АIII-150}{6АIII-150}$ 85×105 $\frac{75}{50}$	4	2,7 кг
		8	"	4С $\frac{6АIII-150}{6АIII-150}$ 230×310 $\frac{50}{25}$	4	21,7 кг
		9	"	4С $\frac{6АIII-150}{6АIII-150}$ 115×235 $\frac{50}{50}$	4	8,3 кг
		10	"	4С $\frac{4ВрI-200}{6АIII-150}$ 155×555 $\frac{75}{75}$	4	16,8 кг
		11	"	4С $\frac{6АIII-150}{6АIII-150}$ 175×265 $\frac{50}{50}$	4	14,1 кг
		12	"	4С $\frac{6АIII-150}{6АIII-150}$ 90×175 $\frac{50}{75}$	4	4,7 кг
		13	"	4С $\frac{6АIII-150}{6АIII-150}$ 175×830 $\frac{25}{50}$	9	43,9 кг
		14	ГОСТ 23279-85	4С $\frac{6АIII-150}{6АIII-150}$ 190×830 $\frac{25}{50}$	3	47,6 кг
		15	"	4С $\frac{4ВрI-200}{6АIII-150}$ 235×485 $\frac{25}{75}$	4	22,6 кг
		16	"	4С $\frac{4ВрI-200}{6АIII-150}$ 170×485 $\frac{25}{50}$	4	16,5 кг
		17	"	4С $\frac{4ВрI-200}{6АIII-150}$ 115×555 $\frac{75}{75}$	12	12,5 кг
		18	"	4С $\frac{4ВрI-200}{6АIII-150}$ 95×555 $\frac{75}{75}$	12	10,4 кг
		19	"	4С $\frac{4ВрI-200}{6АIII-150}$ 80×555 $\frac{75}{100}$	4	8,6 кг
		20	"	4С $\frac{4ВрI-200}{6АIII-150}$ 90×830 $\frac{25}{50}$	6	15,0 кг
		21	"	4С $\frac{4ВрI-200}{6АIII-150}$ 75×360 $\frac{75}{75}$	8	5,3 кг
		22	"	4С $\frac{4ВрI-200}{6АIII-150}$ 105×830	6	17,7 кг
		23	"	4С $\frac{4ВрI-200}{6АIII-150}$ 75×195 $\frac{75}{75}$	20	2,9 кг
		24	"	4С $\frac{4ВрI-200}{6АIII-150}$ 75×235 $\frac{50}{75}$	36	3,6 кг
		25	903-1-289.91. КЖ.И-396	С17	4	4,7 кг
		26	ГОСТ 23279-85	4С $\frac{4ВрI-200}{6АIII-150}$ 65×465 $\frac{75}{25}$	4	6,2 кг
		27	"	4С $\frac{4ВрI-200}{6АIII-150}$ 65×535 $\frac{50}{25}$	1	7,2 кг
		28	"	4С $\frac{4ВрI-200}{6АIII-150}$ 65×555 $\frac{75}{25}$	1	7,3 кг
		29	ГОСТ 23279-85	4С $\frac{4ВрI-200}{6АIII-150}$ 95×535 $\frac{50}{75}$	4	10,1 кг
				Изделия закладные		
		31	1.400-15.В.1-550-08	МН 557	13,2 п.м.	8,1 кг
		32	-540-09	МН 548	72,8 п.м.	4,2 кг
		33	-130-35	МН 122-6	16	4,6 кг
		34	-120-23	МН 108-6	16	2,7 кг
		35	-130-59	МН 126-6	8	7,1 кг
		36	903-1-289.91. КЖ.И-146	МН6	4	6,2 кг
		37	1.400-15.В.1-120-05	МН 105-6	24	1,0 кг

Альбом 12 ч 2

Инв. № подл. | Подпись и дата | Взам. инв. №

Привязан:

Инв. №

Нач. отд.	Агранович	
Ч. контр.	Зорин	
Гл. спец.	Зорин	
Зав. гр.	Жажновский	
Вед. инж.	Бодиянская	
Провер.	Евланникова	
Разраб.	Минаева	

903-1-289.91 КЖ

Котельная с 4 котлами Е-6,5-1,4 Р
Золошлакоудаление механическое

Главный корпус

Стадия	Лист	Листов
Р	57	

Перекрытие на отм. 3.600. Спецификация участка монолитного Ум1 (начало). Вариант: каменные угли

ХАРЬКОВСКИЙ ПРОМСТРОЙНИИПРОЕКТ

Формат	Зона	Поз.	Обозначение	Наименование	Кол.	Примеч.
				Детали		
		40*		ФВАI, ГОСТ 5781-82*, l=690	1000	0,26
		41*		ФВАI, " , l=350	280	0,14
		42		ФI2AIII, " , l=900	100	0,80
		43		ФI2AIII, " , l=1200	48	1,07
		44		ФI2AIII, " , l=2050	12	1,82
		45		ФI2AIII, " , l=2550	16	2,3
		46		ФI2AIII, " , l=1600	16	1,42
		48*		ФВАIII, " , l=1060	40	0,42
		49		ФВАIII, " , l=450	72	0,18
		50*		ФВАIII, " , l=1050	120	0,41
		51*		ФбАI, " , l=1560	36	0,35
		52*		ФбАI, " , l=960	24	0,21
		53*		ФбАI, " , l=690	52	0,16
		54		ФI2AIII, " , l=850	16	0,75
		55*		ФВАIII, " , l=1820	32	0,72
		56		ФВАIII, " , l=900	32	0,36
		57		ФI2AIII, " , l=550	16	0,49
		58		ФбАIII, " , l=1100	28	0,24
		59*		ФбАI, " , l=700	32	0,16
		60*		ФбАI, " , l=1160	96	0,26
		61		ФВАIII, " , l=300	48	0,12
		62*		ФбАIII, " , l=960	64	0,21
		63*		ФВАIII, " , l=900	40	0,36
		64		ФI2AIII, " , l=4650	16	4,1
		68		ФбАI, " , l=п.м.	1800	0,22
		69*		ФбАI, " , l=880	352	0,20
				Материалы		
				Бетон класса В15	680	м3

*) Позиции 40; 41; 48; 50...53; 55; 59; 60; 62; 63; 69 см. ведомость деталей.

Ведомость деталей

Поз	Эскиз
40	130, 110, 130, 80, 80, 80
41	110, 130, 60, 80
48	490, 630
50	940, 110
51	470, 270
52	270, 170
53	170, 170, 270

Поз	Эскиз
55	450, 920, 450
59	80, 700, 200
60	270, 270
62	80, 800, 80
63	630, 270
69	80, 270, 200

Ведомость расхода стали на элемент, кг

Марка элемента	Изделия арматурные										Изделия закладные									Общий расход
	Арматура класса									Всего	Арматура класса				Прокат марки				Всего	
	A-III				A-I			Вр-1			AIII				С235					
	ГОСТ 5781-82*							ГОСТ 6727-80*			ГОСТ 5781-82*				ГОСТ 19903-74*			ГОСТ 8509-86*		
	ф6	ф8	ф12	Итого	ф6	ф8	Итого	ф4	Итого		ф8	ф10	ф12	Итого	δ=6	δ=8	δ=10	Итого	Итого	Итого
Ут 1	164,55	133,7	298,1	2077,3	166,4	299,2	465,6	271,4	271,4	2813	38,6	4,8	14,4	57,8	35,2	144,8	19,2	199,2	276,6	99,0	375,6	632,6	3445,9

Нач. отд.	Арановский			903-1-289.91	Т.ЭС
Гл. констр.	Зорин			Котельная с 4 котлами Е-6,5-1,4ГД. Золошлакоудаление механическое	
Гл. спец.	Зорин			Главный корпус	Стадия: Р; Лист: 58; Листов:
Зав. гр.	Масловский				
Вед. инж.	Боднарчук			Разработано на отм. 3,600 Технологическая часть: Пылеприготовление, пылепроводы, бункера. Вариант: Каменные угли.	ГАРДОВСКИЙ ПРОЛЕТСТРОЙМОНТАЖПРОЕКТ
Гл. спец.	Шиманская				
Техник-б	Шиманская				

Привязан.

Инв. №

Инв. № подл. | Подпись и дата | Взам. инв. №

Альбом 12 ч. 2

Ум 1

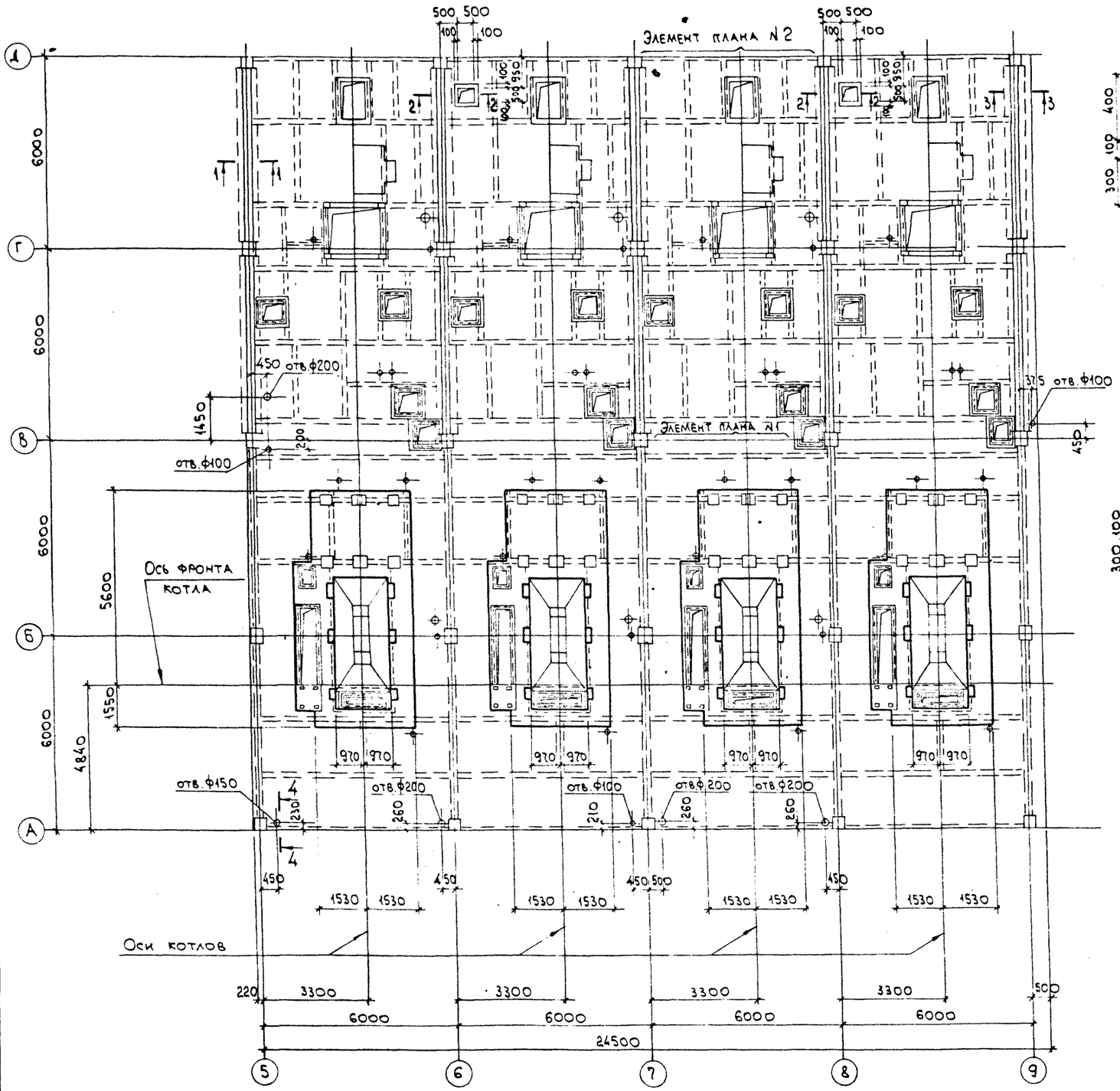

1-1

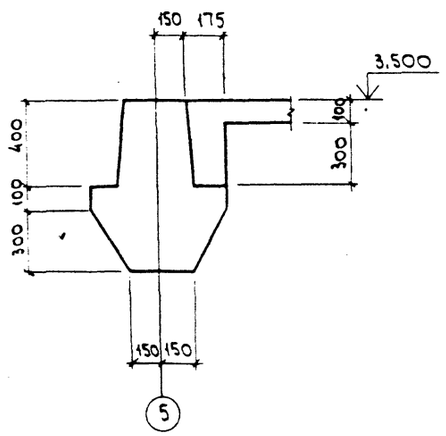

2-2

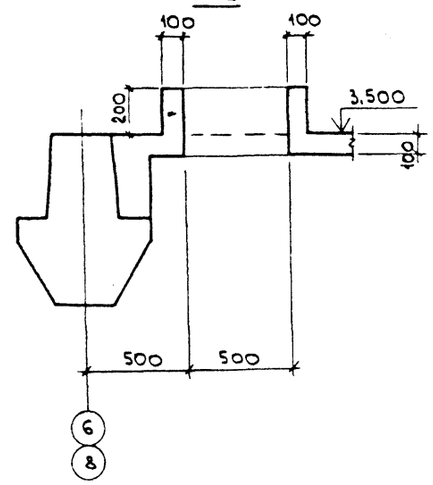

3-3

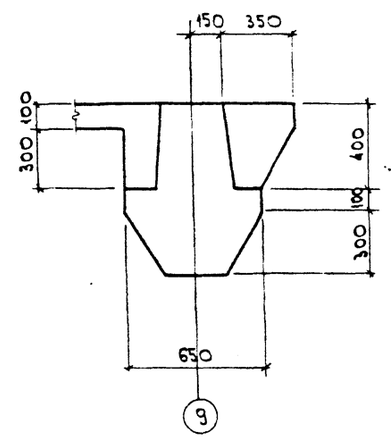

4-4

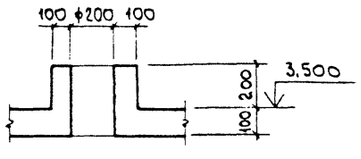

Привязан:

Инв. №

Инв. № подл. | Подп. и дата | Взам. инв. №

Нач. отд.	Агранович		
Н. контр.	Зорин		
Гл. спец.	Зорин		
Зав. гр.	Шахновский		
Вед. инж.	Боднянская		
Провер.	Евпанникова		
Разраб.	Миляева		

903-1-289.91 КЖ

Котельная с 4 котлами Е-6,5-1,4 Р. Золошлакоудаление механическое.

Главный корпус

Стадия	Лист	Листов
Р	59	

Перекрытие на отм. 3,600. Участок монолитный ум 1. Опалубка. Вариант: бурые угли.

ХАРЬКОВСКИЙ ПРОМСТРОЙНИИПРОЕКТ

Альбом VI.2

Элемент плана N 1

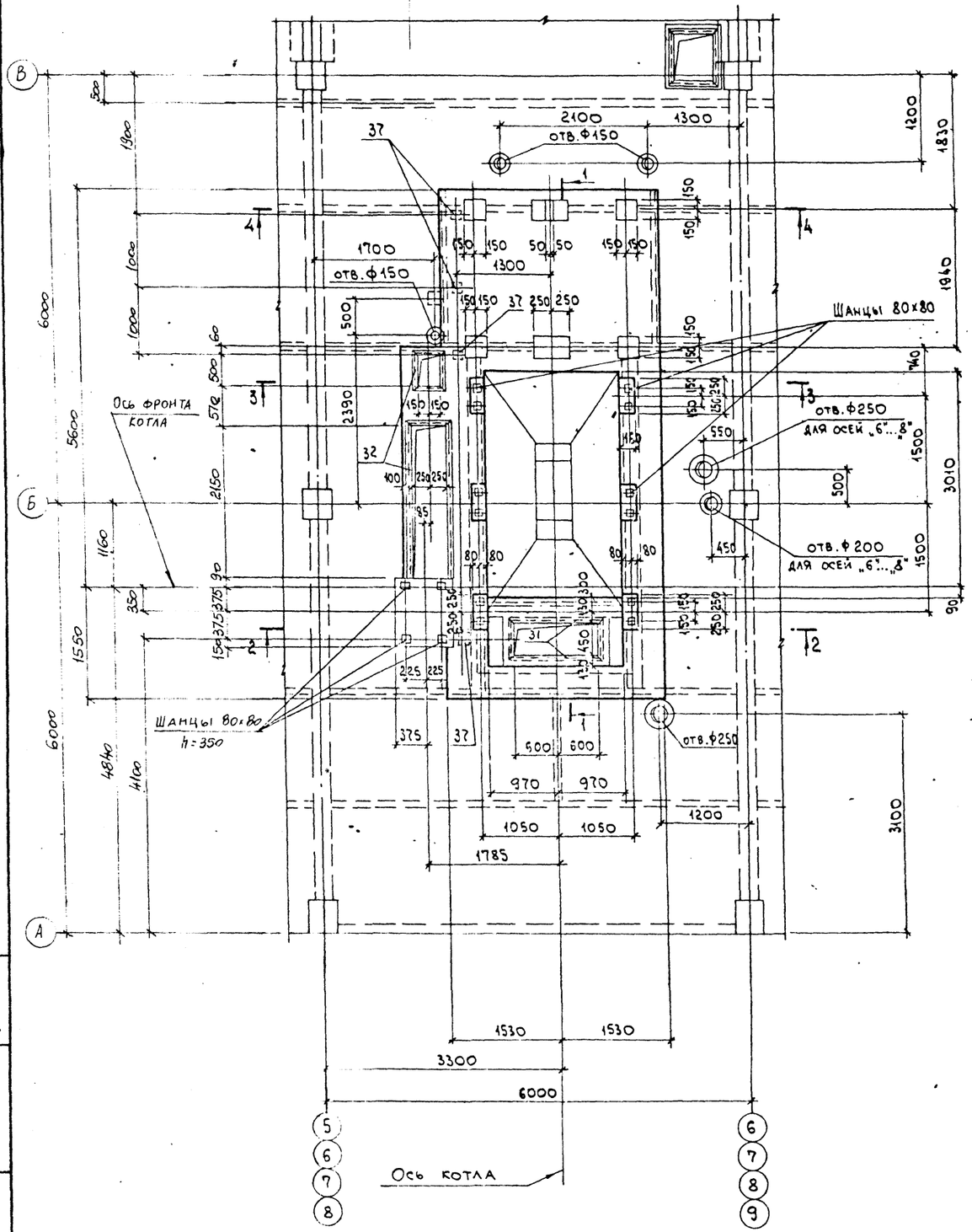

Элемент плана N 2

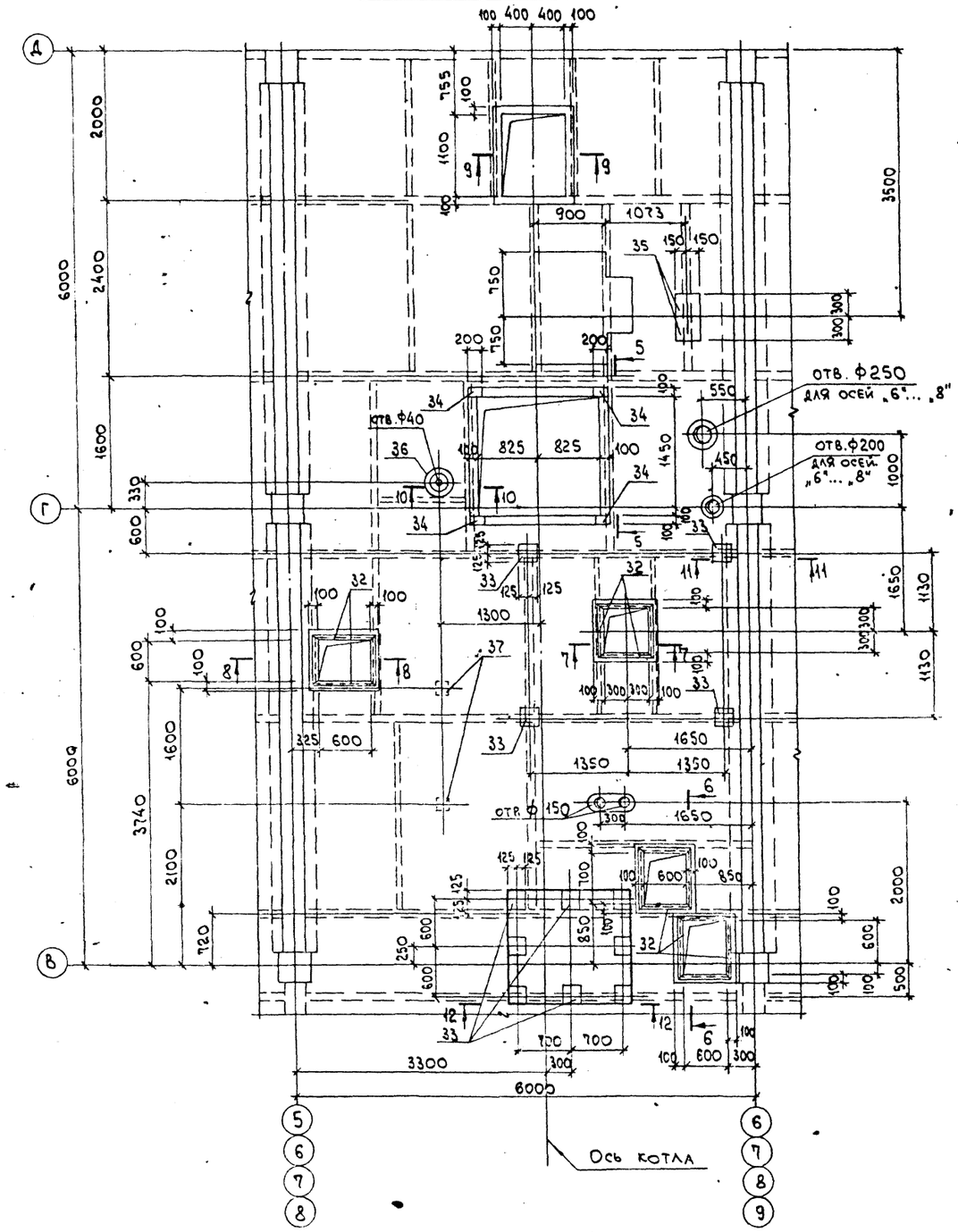

Нач.отд	Агранович		
Н.контр.	Зорин		
Гл.спец.	Зорин		
Зав.гр.	Шахновский		
Вед.инж.	Бсднянская		
Пров.	Евпанников		
Разраб.	Минаева		

Привязан:

Инв.№

903-1-289.91 КЖ

Котельная с 4 котлами Е-6,5-1,4 Р. Золошлакоудаление механическое.

Главный корпус

Стадия	Лист	Листов
Р	60	

Перекрытие на отм. 3600. Участок монолитный. Ум 1. Элемент плана N1 и N2. Опалубка. Вариант: бурые угли.

ХАРЬКОВСКИЙ ПРОМСТРОЙНИИПРОЕКТ

Взам. инв. №

Подпись и дата

Инв. № подл.

Альбом 124.2

1-1

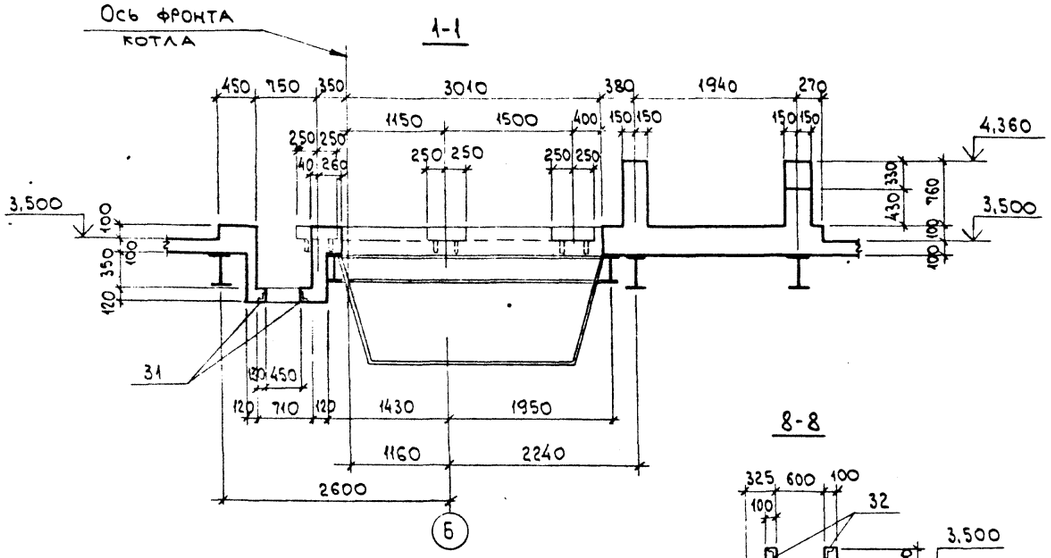

3-3

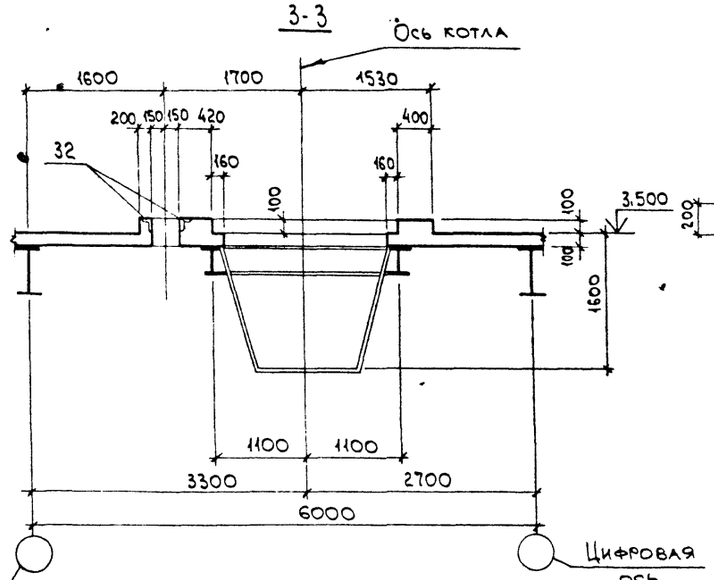

5-5

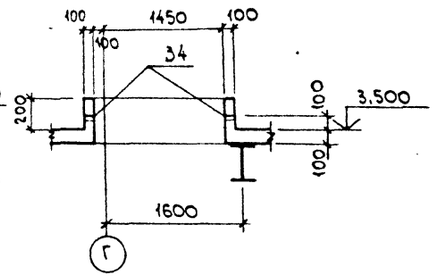

8-8

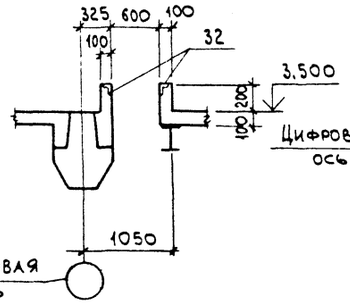

6-6

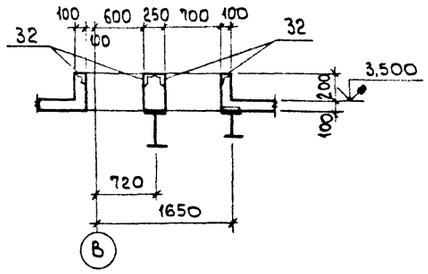

2-2

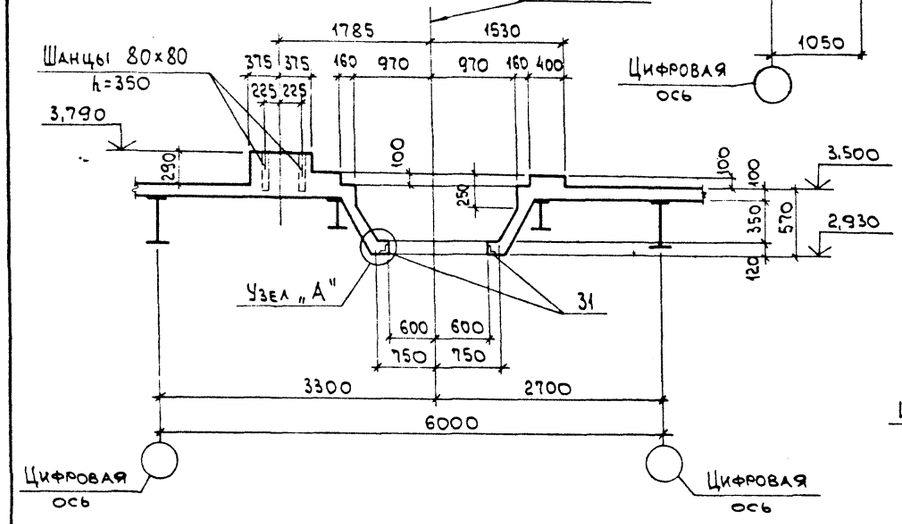

4-4

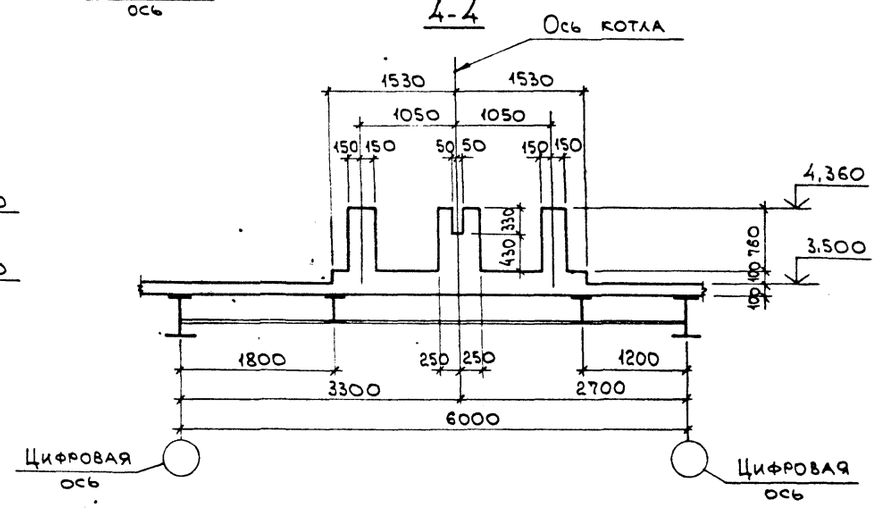

7-7

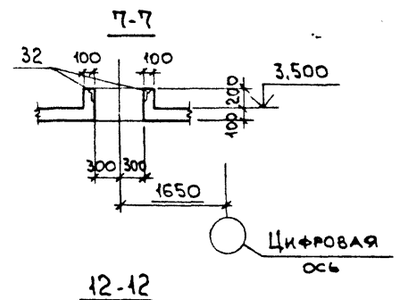

12-12

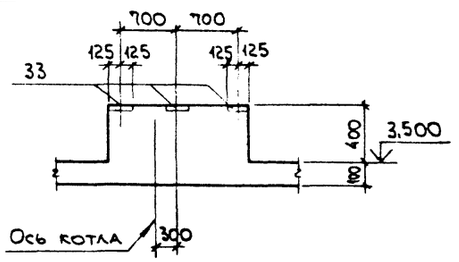

Узел „А"

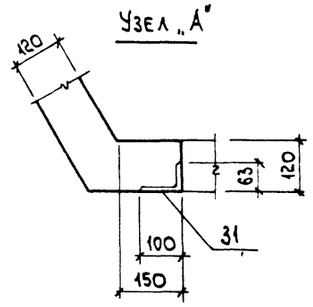

9-9

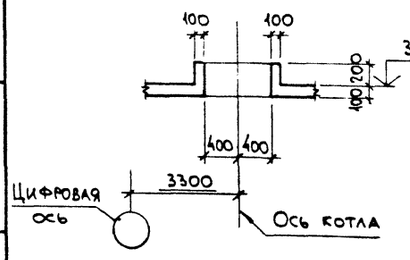

10-10

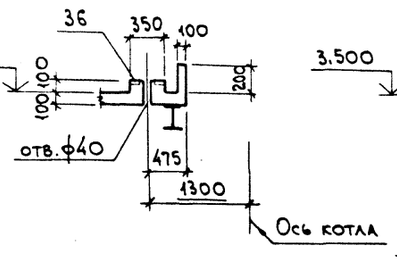

11-11

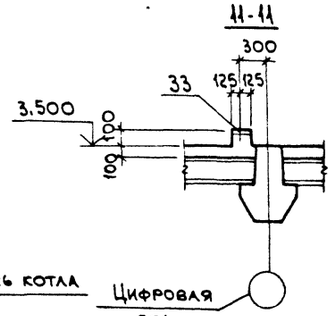

Взам. инв. №
Подп. и дата
Инв. № подл.

Нач. отд.	Агранович		
Н. контр.	Зорин		
Гл. спец.	Зорин		
Зав. гр.	Шахновский		
Вед. инж.	Боднянская		
Провер.	Евпанникова		
Разраб.	Минаева		

Привязан:

Инв. №

903-1-289.91 КЖ

Котельная с 4 котлами Е-6,5-1,4Р. Золошлакоудаление механическое.

Главный корпус

Стадия	Лист	Листов
Р	61	

Перекрытие на отм. 3,600 участок монолитный ум 1. Элемент плана N1 и N2. Опалубка. Сечение 1-1... 12-12 вариант: бурые угли.

ХАРЬКОВСКИЙ ПРОМСТРОЙНИИПРОЕКТ

Альбом 12 ч. 2

Ум 1

СХЕМА РАСПОЛОЖЕНИЯ НИЖНИХ СЕТОК

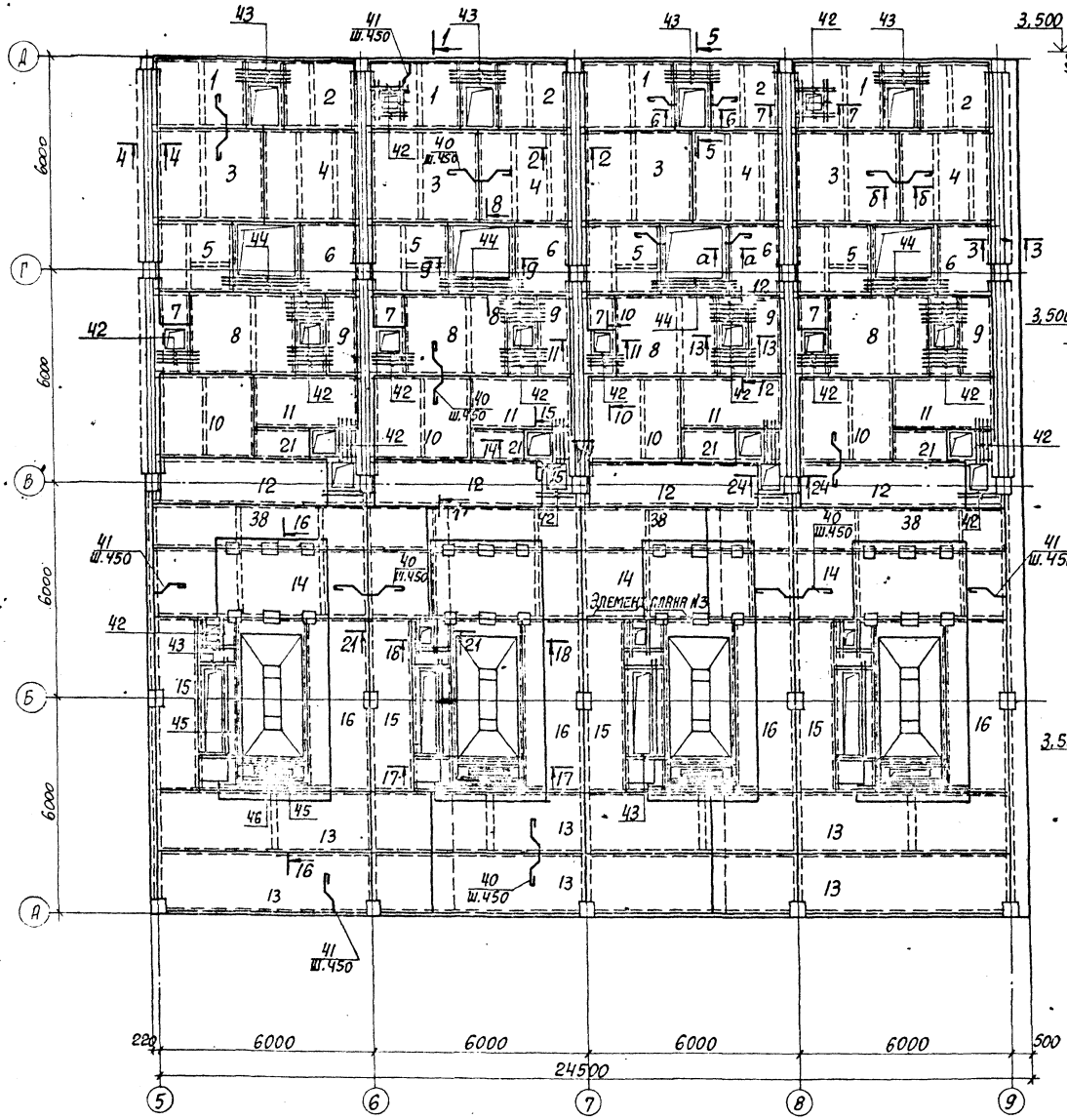

1-1

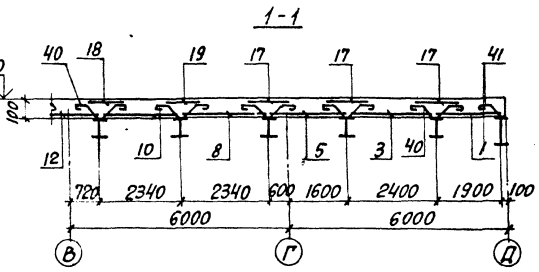

2-2

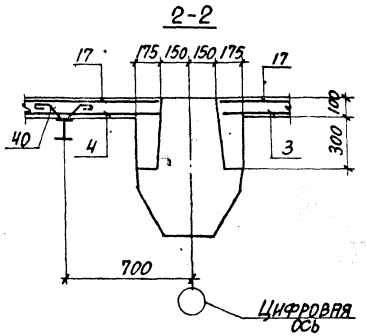

3-3

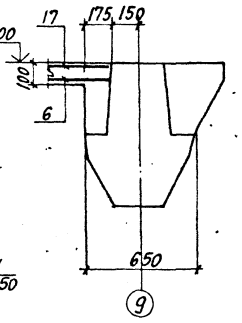

4-4

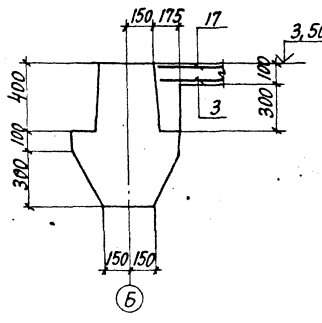

5-5

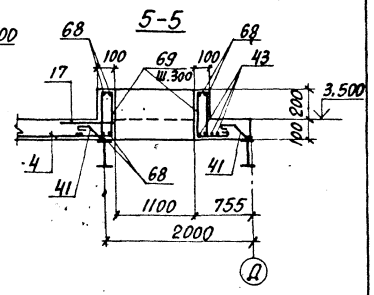

6-6

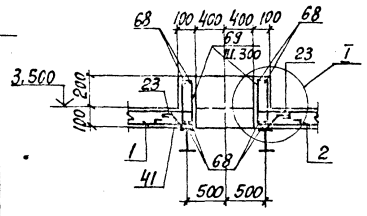

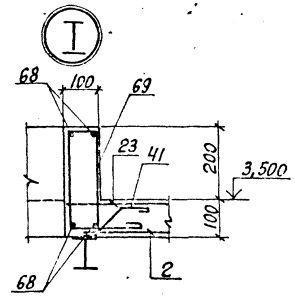

7-7

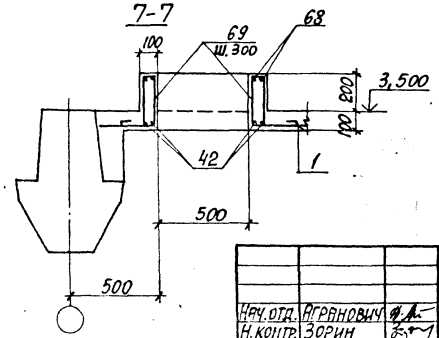

Нач.отд.	Агранович		
Н.контр.	Зорин		
Гл.спец.	Зорин		
Зав.гр.	Шаховский		
Вед.инж.	Борнякская		
Провер.	Евланникова		
Разраб.	Минаева		

Привязан:

Инв.№

903-1-289.91 КЖ

Котельная с 4 котлами Е-6,5-1,4Р
Золошлакоудаление механическое

Главный корпус

Стадия	Лист	Листов
Р	62	

Перекрытие на отм. 3,600. Участок монолитный Ум 1. Армирование. Вариант: бурые угли.

ХАРЬКОВСКИЙ ПРОМСТРОЙНИИПРОЕКТ

25266-15 13

Взам. инв. № | Подпись и дата | Инв. № подл.

Ум 1

Схема расположения верхних сеток

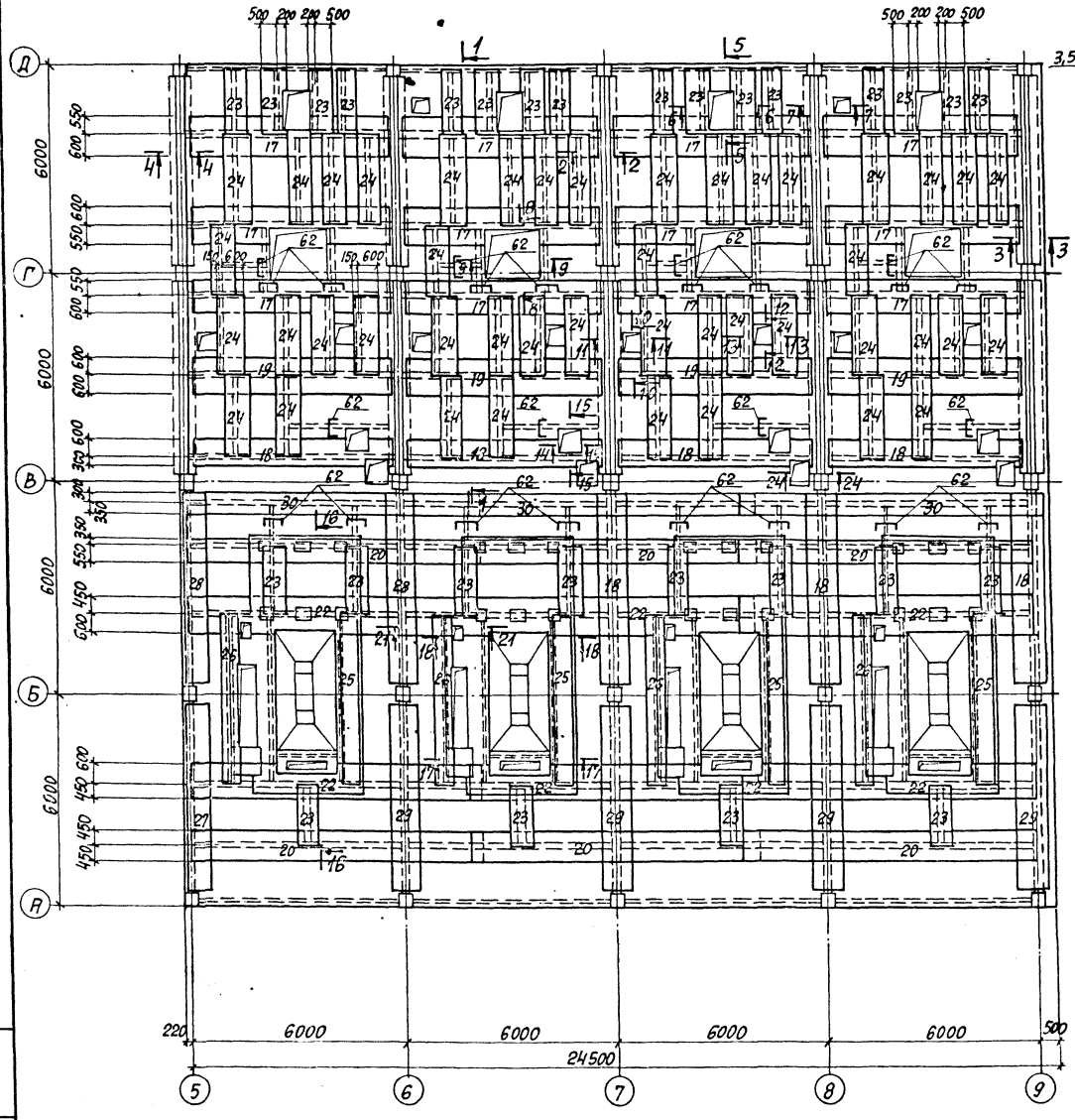

8-8

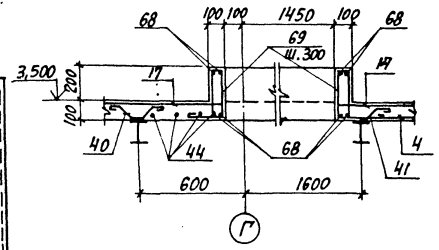

10-10

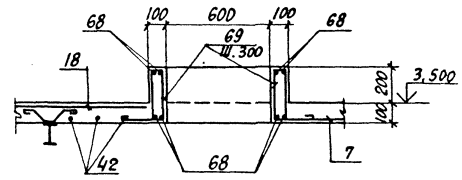

9-9

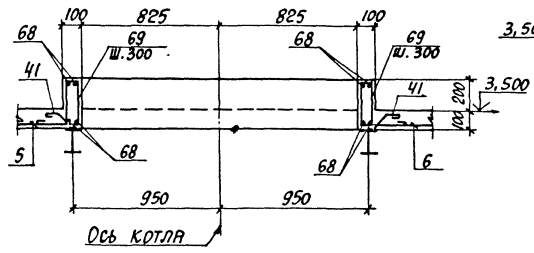

11-11

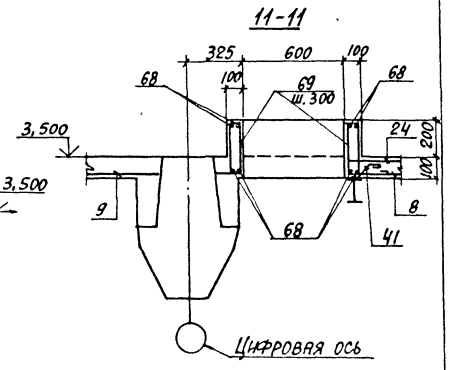

12-12

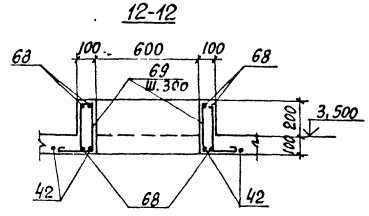

13-13

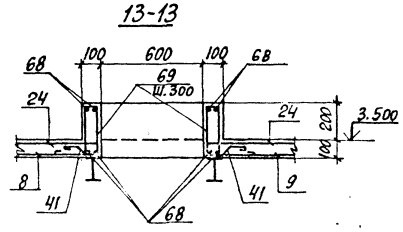

14-14

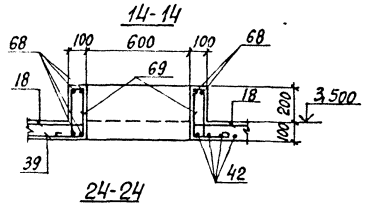

15-15

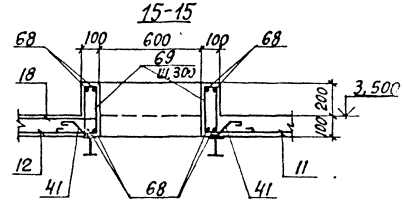

24-24

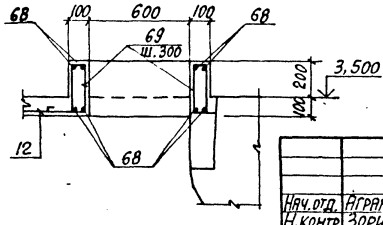

Нач.отд.	Агранович		
Н.контр.	Зорин		
Гл.спец.	Зорин		
Зав.гр.	Шахновский		
Вед.инж.	Боднянская		
Провер.	Евлашникова		
Разраб.	Минаева		

Привязан:

Инв.№

903-1-289.91 КЖ

Котельная с 4 котлами Е-6,5-1,4Р
Золошлакоудаление механическое

Главный корпус

Стадия	Лист	Листов
Р	63	

Перекрытие на отм. 3,600. Участок монолитный Ум 1. Армирование. Вариант: бурые угли.

ХАРЬКОВСКИЙ ПРОМСТРОЙНИИПРОЕКТ

Инв.№ подл. | Подпись и дата | Взам. инв.№

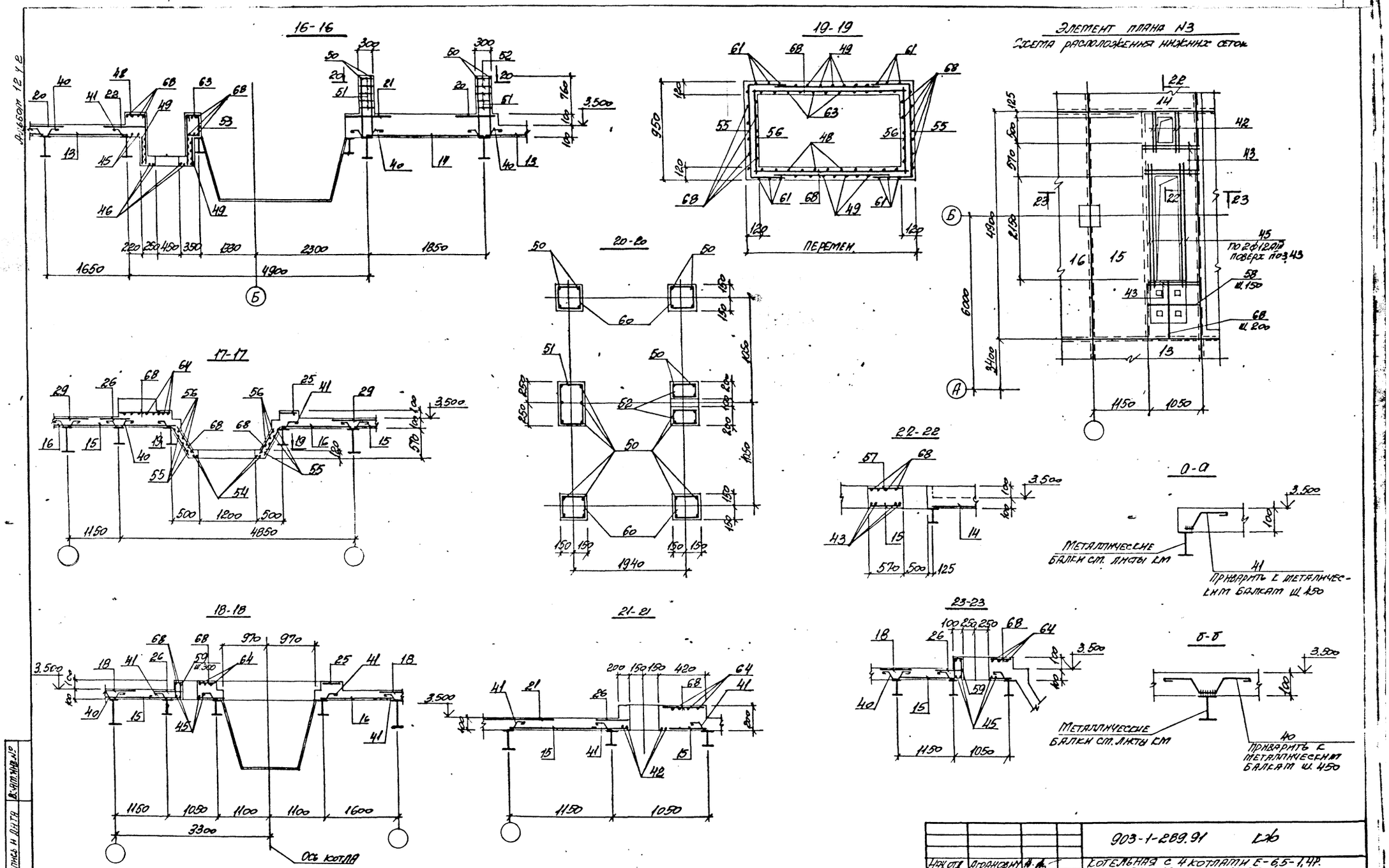

Нач. отд.	Агранович		903-1-289.91
Н. контр.	Зорин		Котельная с 4 котлами Е-6,5-1,4Р. Золошлакоудаление механическое
Гл. спец.	Зорин		Главный корпус
Зав. гр.	Шатковский		Стадия: Р; Лист: 64; Листов:
Вед. инж.	Болтанская		Перекрытие на отм. 3,600. Участок монолитный УМ1. Армирование. Сечение 16-16. 23-23 вариант: бурые угла
Провер.	Евланникова		Харьковский Промстройниипроект
Разраб.	Минаева		

Привязан.

Инв. №

Инв. № подл. | Подпись и дата | Взам. инв. №

25266-15 15

Формат	Зона	Поз.	Обозначение	Наименование	Кол.	Примечание
				Участок монолитный Ум1 (лит.1)		
				Сборочные единицы		
				Сетки арматурные		
		1	ГОСТ 23279-85	$\text{С}\frac{6AIII-150}{6AIII-150}$ 195×270 $\frac{75}{75}$	4	15,6 кг
		2	"	$\text{С}\frac{6AIII-150}{6AIII-150}$ 195×210 $\frac{75}{75}$	4	12,1 кг
		3	"	$\text{С}\frac{6AIII-150}{6AIII-150}$ 235×325 $\frac{50}{50}$	4	23,0 кг
		4	"	$\text{С}\frac{6AIII-150}{4BpI-200}$ 235×250 $\frac{50}{50}$	4	11,7 кг
		5	"	$\text{С}\frac{6AIII-150}{6AIII-150}$ 215×215	4	14,3 кг
		6	"	$\text{С}\frac{6AIII-150}{6AIII-150}$ 155×215	4	10,4 кг
		7	"	$\text{С}\frac{6AIII-150}{6AIII-150}$ 85×105 $\frac{75}{50}$	4	2,7 кг
		8	"	$\text{С}\frac{6AIII-150}{6AIII-150}$ 230×310 $\frac{50}{25}$	4	21,7 кг
		9	"	$\text{С}\frac{6AIII-150}{6AIII-150}$ 115×235 $\frac{60}{50}$	4	8,3 кг
		10	"	$\text{С}\frac{6AIII-150}{6AIII-150}$ 235×295 $\frac{50}{50}$	4	20,9 кг
		11	"	$\text{С}\frac{4BpI-200}{6AIII-150}$ 145×295 $\frac{50}{25}$	4	8,6 кг
		12	"	$\text{С}\frac{4BpI-200}{6AIII-150}$ 125×495 $\frac{75}{25}$	4	12,4 кг
		13	"	$\text{С}\frac{6AIII-150}{6AIII-150}$ 175×830 $\frac{25}{50}$	6	43,9 кг
		14	ГОСТ 23279-85	$\text{С}\frac{6AIII-150}{6AIII-150}$ 190×830 $\frac{25}{50}$	3	47,6 кг
		15	"	$\text{С}\frac{4BpI-200}{6AIII-150}$ 235×485 $\frac{25}{75}$	4	22,6 кг
		16	"	$\text{С}\frac{4BpI-200}{6AIII-150}$ 170×485 $\frac{25}{50}$	4	16,5 кг
		17	"	$\text{С}\frac{4BpI-200}{6AIII-150}$ 115×555 $\frac{75}{75}$	12	12,5 кг
		18	"	$\text{С}\frac{4BpI-200}{6AIII-150}$ 95×555 $\frac{75}{75}$	8	10,4 кг
		19	"	$\text{С}\frac{4BpI-200}{6AIII-150}$ 120×555 $\frac{75}{100}$	4	13,0 кг
		20	"	$\text{С}\frac{4BpI-200}{6AIII-150}$ 90×830 $\frac{25}{75}$	6	15,0 кг
		21	"	$\text{С}\frac{6AIII-150}{6AIII-150}$ 90×155 $\frac{25}{75}$	4	4,3 кг
		22	"	$\text{С}\frac{4BpI-200}{6AIII-150}$ 105×830	6	17,7 кг
		23	"	$\text{С}\frac{4BpI-200}{6AIII-150}$ 70×195 $\frac{75}{50}$	20	2,9 кг
		24	"	$\text{С}\frac{4BpI-200}{6AIII-150}$ 75×235 $\frac{75}{75}$	44	3,6 кг
		25	903-1-289.91. КЖ.И-3 96	С17	4	4,7 кг
		26	ГОСТ 23279-85	$\text{С}\frac{4BpI-200}{6AIII-150}$ 65×465 $\frac{75}{25}$	4	6,2 кг
		27	"	$\text{С}\frac{4BpI-200}{6AIII-150}$ 65×535 $\frac{50}{25}$	1	7,2 кг
		28	"	$\text{С}\frac{4BpI-200}{6AIII-150}$ 65×555 $\frac{75}{25}$	1	7,3 кг
		29	ГОСТ 23279-85	$\text{С}\frac{4BpI-200}{6AIII-150}$ 95×535 $\frac{50}{75}$	4	10,1 кг
		30	"	$\text{С}\frac{4BpI-200}{6AIII-150}$ 65×830	3	11,2 кг
		38	"	$\text{С}\frac{6AIII-150}{6AIII-150}$ 135×830 $\frac{25}{75}$	3	33,4 кг
				Изделия закладные		
		31	1.400-15. В.1-550-08	МН 557	132 п.м.	8,1 кг
		32	-540-09	МН 548	65,6 п.м.	4,2 кг
		33	-130-35	МН 122-6	48	4,6 кг
		34	-120-23	МН 108-6	16	2,7 кг
		35	-130-59	МН 126-6	8	7,1 кг
		36	903-1-289.91. КЖ. И-146	МН 6	4	6,2 кг
		37	1.400-15. В.1-120-05	МН 105-6	24	1,0 кг

Альбом 12 К.2

Инв. № подл. | Подпись и дата | Взам. инв. №

Привязан:

Инв. №

Нач. отд.	Аграновичч		
Н. контр.	Зорин		
Гл. спец.	Зорин		
Зав. гр.	Шахновская		
Инж.	Богданская		
Провер.	Ефлянникова		
Разраб.	Иннаева		

903-1-289.91. КЖ

Котельная с 4 котлами Е-6,5-1,4Р. Золошлакоудаление механическое

Главный корпус

Стадия	Лист	Листов
Р	65	

Перекрытие на отм. 3,600. Спецификация участка монолитного Ум1 (1 захватка). Вариант: бурые УР-ЛН

ХАРЬКОВСКИЙ ПРОМСТРОЙНИИПРОЕКТ

Альбом 12 ч 2

Формат	Зона	Поз.	Обозначение	Наименование	Кол.	Примечание
				Детали		
		40*		ф8АI, ГОСТ 5781-82*, ℓ=650	1000	0,26 кг
		41*		ф8АI, То же, ℓ=350	280	0,14 кг
		42		ф12АIII, " ℓ=900	132	0,80 кг
		43		ф12АIII, " ℓ=1200	48	1,1 кг
		44		ф12АIII, " ℓ=2050	12	1,8 кг
		45		ф12АIII, " ℓ=2550	16	2,3 кг
		46		ф12АIII, " ℓ=1600	16	1,4 кг
		48*		ф8АIII, " ℓ=1060	40	0,42 кг
		49		ф8АIII, " ℓ=450	72	0,18 кг
		50*		ф8АIII, " ℓ=1050	120	0,41 кг
		51*		ф6АI, " ℓ=1560	36	0,35 кг
		52*		ф6АI, " ℓ=960	24	0,21 кг
		53*		ф6АI, " ℓ=690	52	0,16 кг
		54		ф12АIII, " ℓ=850	16	0,75 кг
		55*		ф8АIII, " ℓ=1820	32	0,72 кг
		56		ф8АIII, " ℓ=900	32	0,36 кг
		57		ф12АIII, " ℓ=550	16	0,49 кг
		58		ф6АIII, " ℓ=1100	28	0,24 кг
		59*		ф6АI, " ℓ=700	32	0,16 кг
		60*		ф6АI, " ℓ=1160	96	0,26 кг
		61		ф8АIII, " ℓ=300	48	0,12 кг
		62*		ф6АIII, " ℓ=960	100	0,21 кг
		63*		ф8АIII, " ℓ=900	40	0,36 кг
		64		ф12АIII, " ℓ=4650	16	4,1 кг
		68		ф6АI, " ℓ=п.м.	1800	0,22 кг
		69*		ф6АI, " ℓ=880	352	0,20 кг
				Материалы		
				Бетон класса В15	68,0	м³

*) Позиции 40; 41; 48; 50... 53; 55; 59; 60; 62; 63; 69 см. ведомость деталей.

Ведомость деталей

Поз.	Эскиз
40	130, 110, 130, 80, 80, 80, 80
41	110, 130, 80, 60, 80
48	430, 630
50	940, 110
51	470, 270
52	170, 270
53	170, 170, 270

Поз.	Эскиз
55	920, 450, 450
59	80, 170, 200
60	270, 270
62	800, 80, 80
63	270, 630
69	80, 270, 200

Ведомость расхода стали на элемент, кг

Марка элемента	Изделия арматурные										Изделия закладные										Общий расход
	Арматура класса									Всего	Арматура класса				Прокат марки					Всего	
	A-III				A-I			Bp-I			A-III				C 235						
	ГОСТ 5781-82*							ГОСТ 6727-80*			ГОСТ 5781-82*				ГОСТ 19903-74*				ГОСТ 8509-86*		
	ф6	ф8	ф12	Итого	ф6	ф8	Итого	ф4	Итого		ф8	ф10	ф12	Итого	δ=6	δ=8	δ=10	Итого	L50×5	L100×63×6	Итого		
Ум 1	1701,4	133,7	323,7	2158,8	166,4	299,2	465,6	288,4	288,4	2912,8	35,7	14,4	14,4	64,5	35,2	282,4	19,2	336,8	249,3	99,0	348,3	749,6	3662,4

Привязан:

Инв. №

Нач. отд.	Агрянозин		
Гл. констр.	Зорин		
Гл. спец.	Зорин		
Зав. гр.	Шахновский		
Вед. инж.	Бадинская		
Провер.	Евланникова		
Разраб.	Минаева		

903-1-289.91 КЖС

Котельная с 4 котлами Е-6,5-1,4Р. Золошлакоудаление механическое

Главный корпус

Стадия	Лист	Листов
Р	66	

Перекрытие на отм. 3,600. Спецификация участка монолитного Ум1 (обозначение). Вариант: бурые угли

ХАРЬКОВСКИЙ ПРОМСТРОЙНИИПРОЕКТ

Инв. № подл. | Подпись и дата | Взам. инв. №

Ал6бот 12 ч.2

Ум 2
Схема расположения нижних сеток

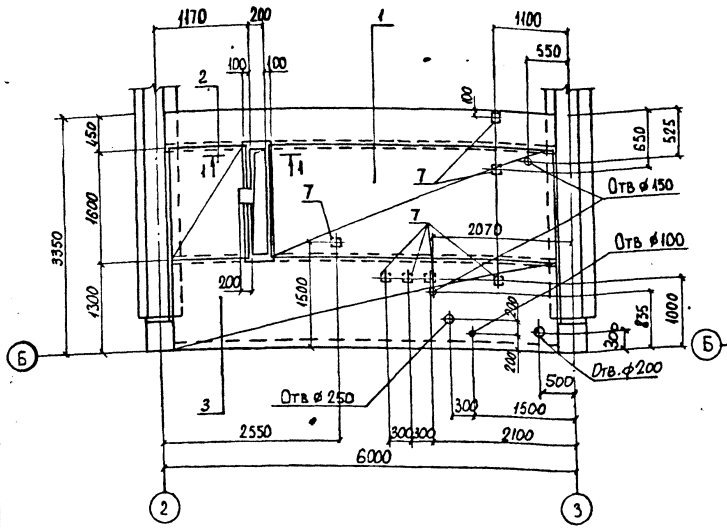

Ум 2
Схема расположения верхних сеток

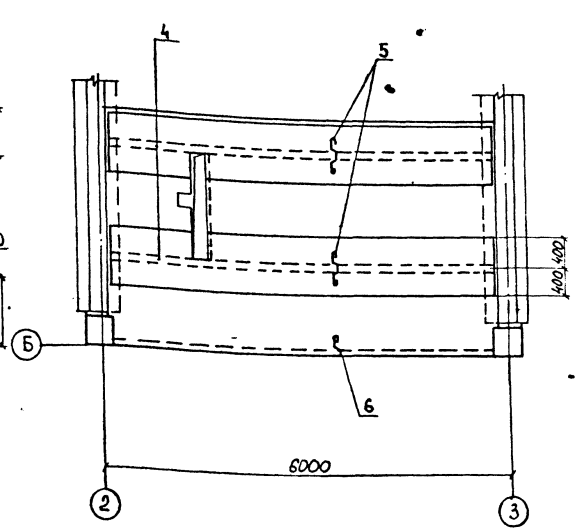

Ум 3
Схема армирования

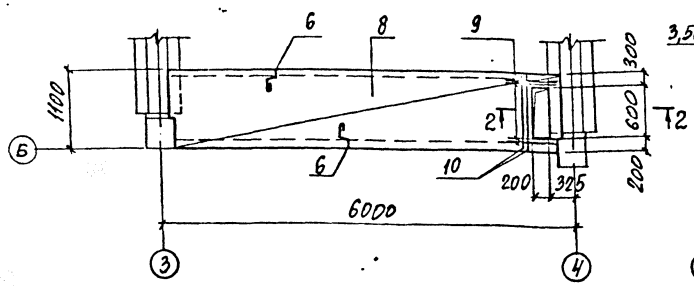

1-1

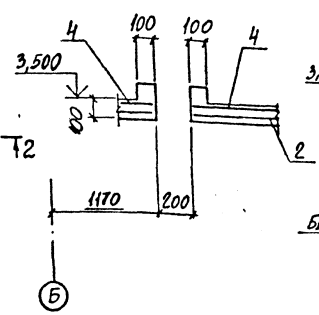

2-2

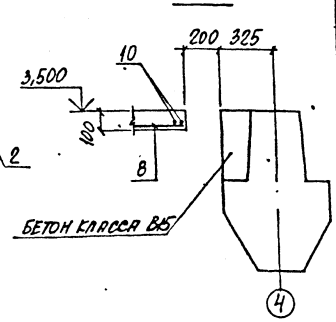

Спецификация участка монолитного Ум 2; Ум 3

Форма	Зона	Поз.	Обозначение	Наименование	Кол.	Примечание
				Участок монолитный Ум 2		
				Сборочные единицы		
		1	ГОСТ 23279-85	4С $\frac{4Вр I-200}{6А III-150}$ 200×285 $\frac{75}{100}$	1	11.2 кг
		2	ГОСТ 23279-85	4С $\frac{4Вр I-200}{6А III-150}$ 200×210 $\frac{75}{100}$	1	8.3 кг
		3	ГОСТ 23279-85	4С $\frac{4Вр I-200}{6А III-150}$ 125×565 $\frac{50}{25}$	1	14.4 кг
		4	ГОСТ 23279-85	4С $\frac{4Вр I-200}{6А III-150}$ 80×565 $\frac{50}{100}$	2	9.0 кг
				Изделия закладные		
		7	1.400-15 в. 1	МН105-6	7	1,0 кг
				Детали		
		5*		⌀8А I, ГОСТ 5781-82*, ℓ=650	26	0,14 кг
		6*		⌀8А I, " , ℓ=350	13	0,26 кг
				Материалы		
				Бетон класса В 15	2,0	м³
				Участок монолитный Ум 3		
				Сборочные единицы		
		8	ГОСТ 23279-85	4С $\frac{4Вр I-200}{6А III-150}$ 105×535	1	8,3 кг
				Детали		
		6*		⌀8А I, ГОСТ 5781-82*, ℓ=350	24	0,14 кг
		9		⌀8А III, " , ℓ=600	4	0,24 кг
		10		⌀8А III, " , ℓ=1050	2	0,41 кг
				Материалы		
				Бетон класса В 15	0,62	м³

*) Позиции смотрите ведомость деталей

Ведомость расхода стали на один элемент, кг

Марка элемента	Изделия арматурные									Изделия закладные							Общий расход
	Арматура класса								Всего	Арматура класса			Прокат марки			Всего	
	А-III			А-I			Вр-I			А-III			С235				
	ГОСТ 5781-82*						ГОСТ 6727-80*			ГОСТ 5781-82*			ГОСТ 19903-74*				
	⌀6	⌀8	Итого	⌀8		Итого	⌀4		Итого	⌀8		Итого	δ=6	δ=8	Итого		
Ум 2	31,9	—	31,9	8,6		8,6	10,9		10,9	51,4	0,7		0,7	3,5	2,8	6,3	7.0	58,4
Ум 3	5,4	1,8	7,2	3,4		3,4	2,9		2,9	13,5	–		–	–	–	–	–	13,5

Ведомость деталей

Поз	Эскиз
5	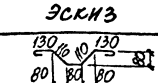
6	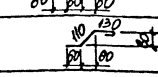

Привязан:

Инв. №

Нач. отд.	Агранович	
Н. контр.	Зорин	
Гл. спец.	Зорин	
Зав. гр.	Шахновский	
Вед. инж.	Болнянская	
Провер.	Болнянская	
Разраб.	Дубинкер	

903-1-289.91 КЖ

Котельная с 4 котлами Е-6,5-1,4Р
Золошлакоудаление механическое

Главный корпус

Стадия	Лист	Листов
Р	67	

Перекрытие на отм. 3.600
Участок монолитный Ум 2; Ум 3

Харьковский Промстройниипроект

Инв. № подл. | Подпись и дата | Взам. инв. №

Ут 4

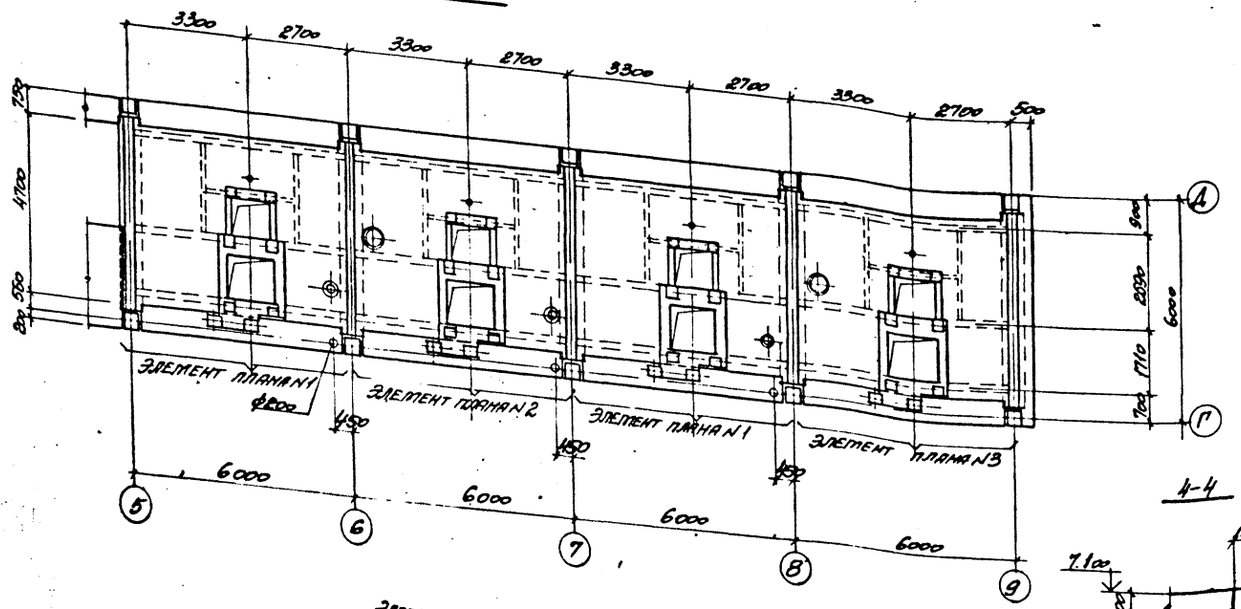

Элемент плана N1, N2, N3

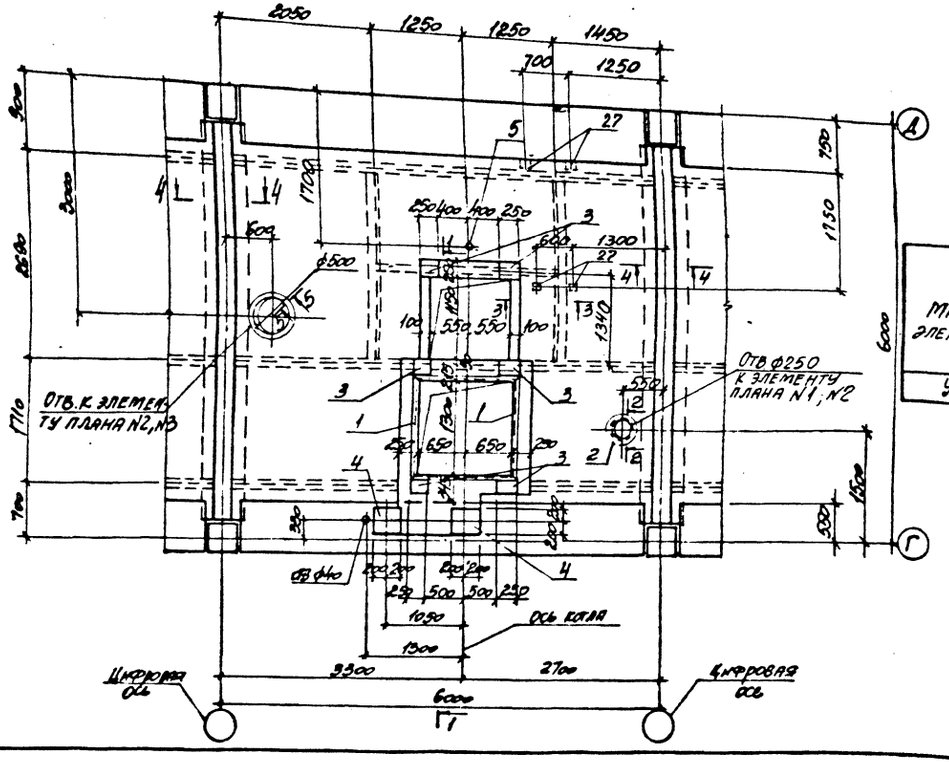

1-1

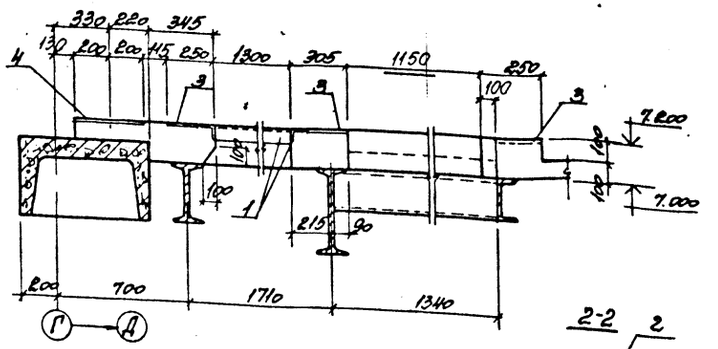

2-2

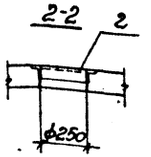

3-3

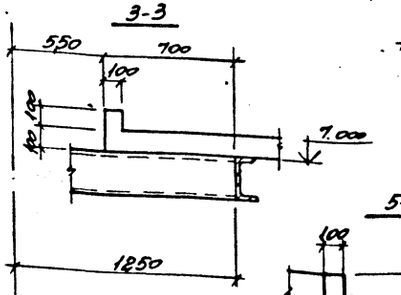

4-4

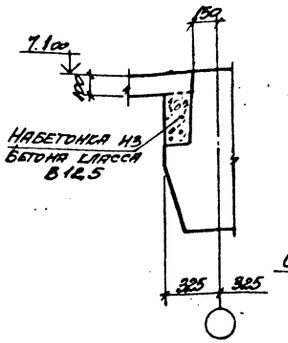

5-5

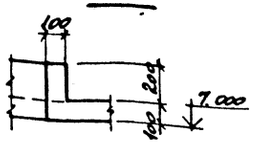

Ведомость расхода стали на элемент, кг

Марка элемента	Изделия арматурные								Изделия закладные									Общий расход
	Арматура класса								Арматура класса	Прокат марки								
	A-III			A-I			BpI			A-III			C245			C235				
	ГОСТ 5781-82*		Итого	ГОСТ 5781-82*		Итого	ГОСТ 6727-80	Итого	Всего	Итого	ГОСТ 5781-82*		Итого	ГОСТ 19903-74*	Итого	ГОСТ 8509-86	Итого	ГОСТ 3262-75*	Итого	Всего	
	Ø6	Ø12		Ø6	Ø8		Ø4				Ø8	Ø10		δ=8		150×5		Ø25			
Ут 4	261,5	89,6	351,1	49,2	42,9	92,1	113,7	113,7	556,9	12,7	4,8	17,6		167,8	167,8	93,5	93,5	8,0	8,0	298,7	8556

Инв. № подл.	Подпись и дата	Взам. инв. №			
			Инв. №		
			Привязан:		
Нач. отд.	Архангорский		903-1-ев9.91		Ак
Н. контр.	Зорин		Котельная с 4 котлами Е-6,5-14ГМ. Золошлакоудаление механическое.		
Гл. спец.	Зорин				
Зав. гр.	Шахновский		Главный корпус	Стадия	Лист	Листов
Вед. инж.	Бодянская			Р	68	
Провер.	Бодянская		Перерезытие на отм. 7.2 со. Участок технологический Ут 4. Опалубка	ХАРЬКОВСКИЙ ПРОМСТРОЙНИИПРОЕКТ		
Разраб.	Минаева					

Альбом 12 ч.2

Элемент плана N1, N2, N3

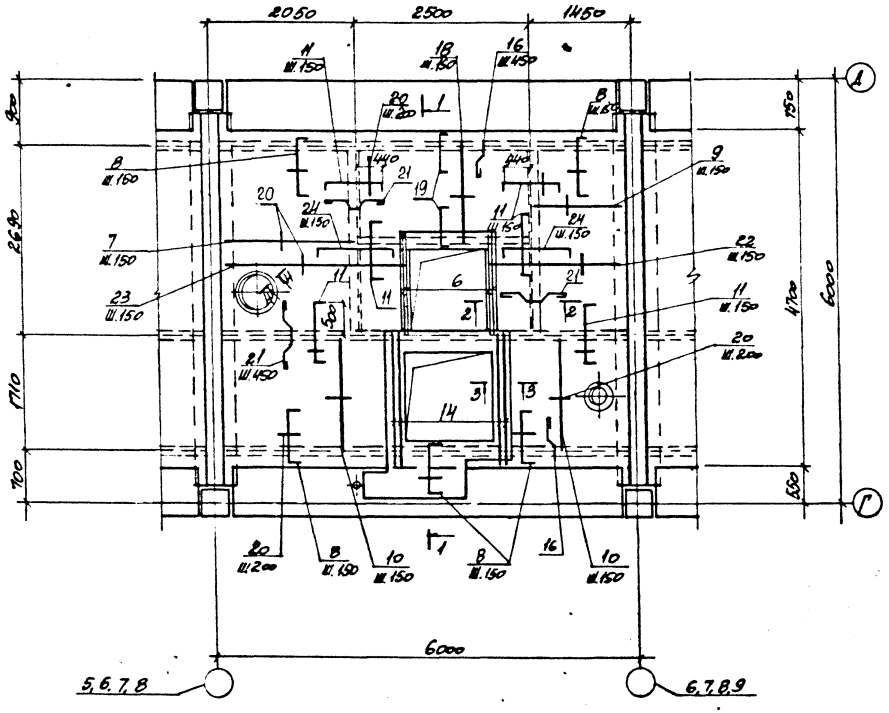

1-1

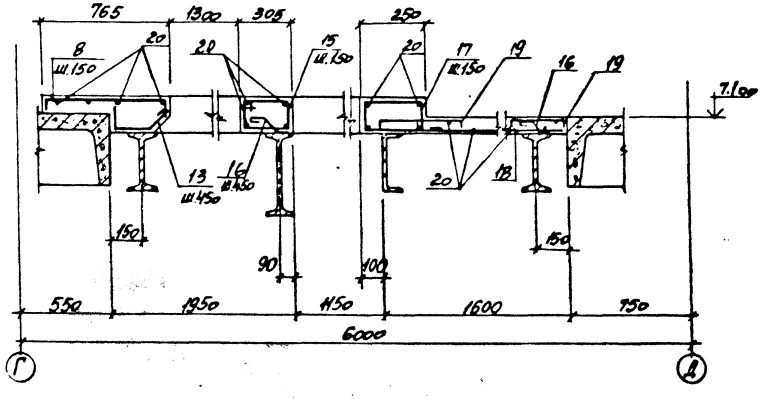

2-2

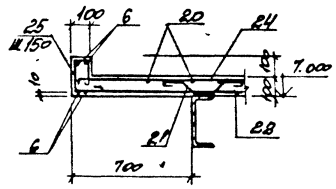

3-3

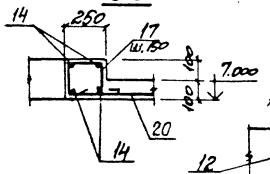

4-4

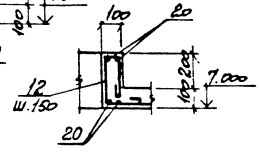

Спецификация участка монолитного Ум 4

Формат	Зона	Поз.	Обозначение	Наименование	Кол.	Примеч.
				Сборочные единицы		
		1	1.400-15. в.1550-04	Изделие закладное МН553	22 шт	4,1 кг
		2	" в.1 730	" МН776	3	3,7 кг
		3	"	" МН122-6	24	4,6 кг
		4	903-1-289.91 кж.и-150	" МН12	8	11,2 кг
		5	903-1-289.91 кж.и-151;-152	" МН13	4	2,2 кг
		27	1.400-15 в.1 120-05	МН105-6	4	1,0 кг
				Детали		
		6		ф12АIII, ГОСТ 5781-82*, l=1400	32	1,2 кг
		7		ф6АIII, " , l=1900	44	0,42 кг
		8*		ф6АIII, " , l=910	188	0,20 кг
		9		ф6АIII, " , l=1300	44	0,29 кг
		10		ф6АIII, " , l=1850	124	0,41 кг
		11*		ф6АIII, " , l=1100	216	0,24 кг
		12*		ф6АI, " , l=770	44	0,17 кг
		13*		ф8АI, " l=400	12	0,16 кг
		14		ф12АIII, " , l=1830	32	1,6 кг
		15*		ф6АI, " , l=950	36	0,21 кг
		16*		ф8АI, " , l=350	120	0,14 кг
		17*		ф6АI, " , l=900	120	0,20 кг
		18		ф6АIII, " , l=1500	68	0,33 кг
		19*		ф6АIII, " , l=760	100	0,17 кг
		20		ф4Вр.I, ГОСТ 6727-80*, l=п.м	1160	0,098 кг
		21*		ф6АI, ГОСТ 5781-82*, l=650	100	0,25 кг
		22		ф6АIII, " , l=1950	36	0,44 кг
		23		ф6АIII, " , l=2550	36	0,58 кг
		24*		ф6АIII, " , l=1310	72	0,29 кг
		25*		ф6АI, " , l=650	72	0,14 кг
				Материалы		
				Бетон класса В15	124	м3

*) Позиции 8; 11...13; 15...17; 19; 21; 24; 25 см. ведомость деталей.

Ведомость деталей

Поз.	Эскиз
8	750
11	950
12	70
13	230
15	250
16	110 130
17	20
19	600
21	130 110 110 130
24	1150
25	70

Нач. отд.	Агранович	
Н. контр.	Зорин	
Гл. спец.	Зорин	
Зав. гр.	Шахновский	
Вед. инж.	Боднянская	
Провер.	Боднянская	
Разраб.	Гайдаржи	

Привязан:

Инв. №

903-1-289.91 КЖ

Котельная с 4 котлами Е-6,5-14Р. Золошлакоудаление механическое.

Главный корпус

Стадия Р | Лист 69 | Листов

Перекрытие на отм. 7.200. Участок монолитный Ум4. Армирование.

Харьковский Промстройниипроект

Инв. № подл. | Подпись и дата | Взам. инв. №

25266-15 20

Альбом 12.4.2

Ум 5 (опалубка)

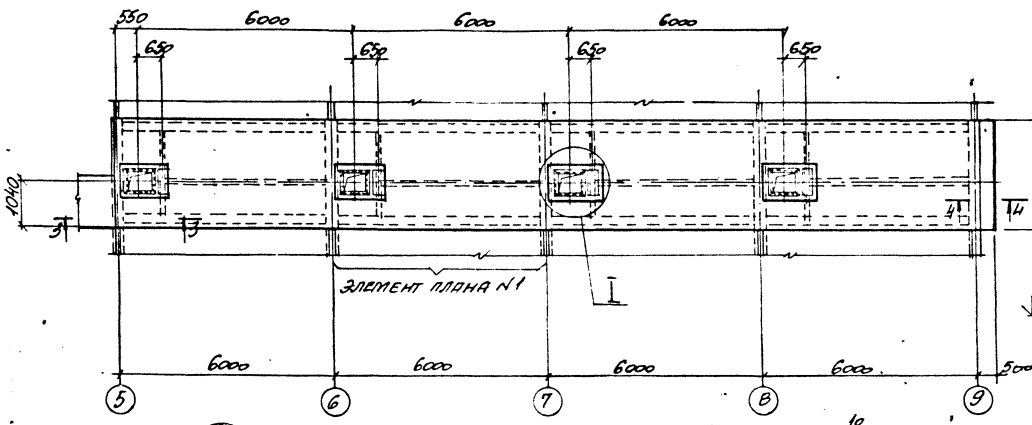

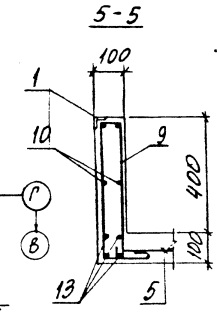

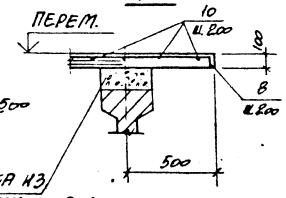

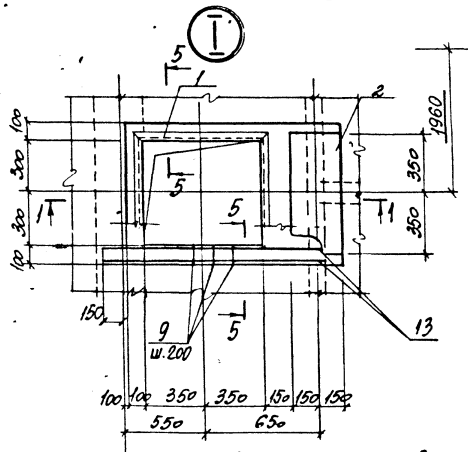

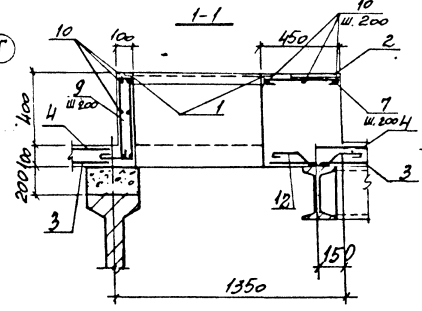

Наветонка из бетона класса В12,5

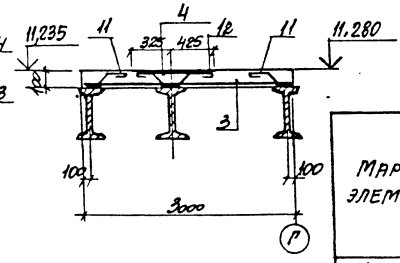

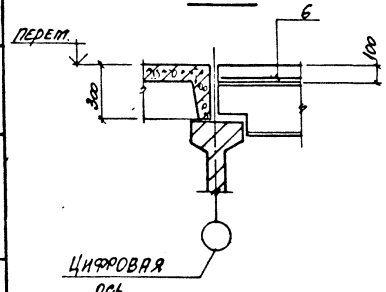

Элемент плана N1

Схема расположения сеток

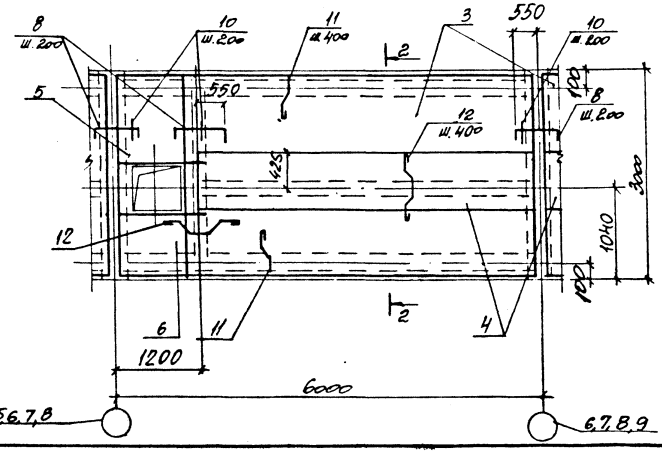

Спецификация участка монолитного Ум 5

Формат	Зона	Поз.	Обозначение	Наименование	Кол.	Примеч.
				Сборочные единицы		
		1	1.400-15. в. 1	Изделие закладное МН54В	12,0 кг	42
		2	903-1-289.91. КЖ.Н-153	МН14	4	14,5
				Сетка арматурная		
		3	ГОСТ 23279-85	4С $\frac{6AI-200}{6AIII-200}$ 295×505 $\frac{25}{75}$	4	29,5
		4	То же	4С $\frac{6AI-200}{6AIII-200}$ 75×480 $\frac{25}{75}$	4	8,7
		5	"	4С $\frac{6AI-200}{6AIII-200}$ 115×165 $\frac{25}{75}$	4	4,8
		6	"	4С $\frac{6AI-200}{6AIII-200}$ 65×115 $\frac{75}{25}$	4	2,1
				Детали		
		7*		ФбAI, ГОСТ 5781-82*, ℓ=510	20	0,11
		8*		ФбAI, " , ℓ=1290	200	0,3
		9*		ФбAI, " , ℓ=1250	92	0,44
		10		ФбAI, " , ℓ=п.т.	680	0,22
		11*		ФвAI, " , ℓ=350	96	0,08
		12*		ФвAI, " , ℓ=650	80	0,14
		13		Фl2AIII, " , ℓ=1400	32	1,2
				Материалы		
				Бетон класса В15	8,1	м³

*) Позиции 7...9; 11; 12 см. ведомость деталей.

Ведомость расхода стали на элемент, кг

Марка элемента	Изделия арматурные						Изделия закладные						Всего	Общий расход
	Арматура класса						Арматура класса		Прокат марки					
	A-III			A-I			A-III		Ст3пс		Ст3сп			
	ГОСТ 5781-82*						ГОСТ 5781-82*		ГОСТ 19903-74*		ГОСТ 8509-86			
	Ф6	Ф12	Итого	Ф6	Ф8	Итого	Ф8	Итого	δ=8	Итого	∟50×5	Итого		
Ум 5	141,6	1,2	142,8	287,1	18,9	306,0	448,8	9,6	9,6	52,8	52,8	45,6	45,6	108,0	556,8

Ведомость деталей

Поз.	Эскиз
7	430
8	Вст 1100 180
9	70, 450, 200
11	110, 130, 60, 80
12	150, 110, 110, 130, 80, 80, 80

Привязан:

Инв. № подл.

Нач.отд.	Агранович		
Н.контр.	Зорин		
Гл.спец.	Зорин		
Зав.гр.	Шахновский		
Вед.инж.	Болнянская		
Провер.	Болнянская		
Разраб.	Гайдаржи		

903-1-289.91 КЖ

Железобетонная с/х котельная Е-65-1,4Р. Закопашасоздательное механическое.

Главный корпус

Стадия	Лист	Листов
Р	70	

Покрытие. Участок монолитный Ум 5

Харьковский Промстройниипроект

Альбом 12 ч. 2

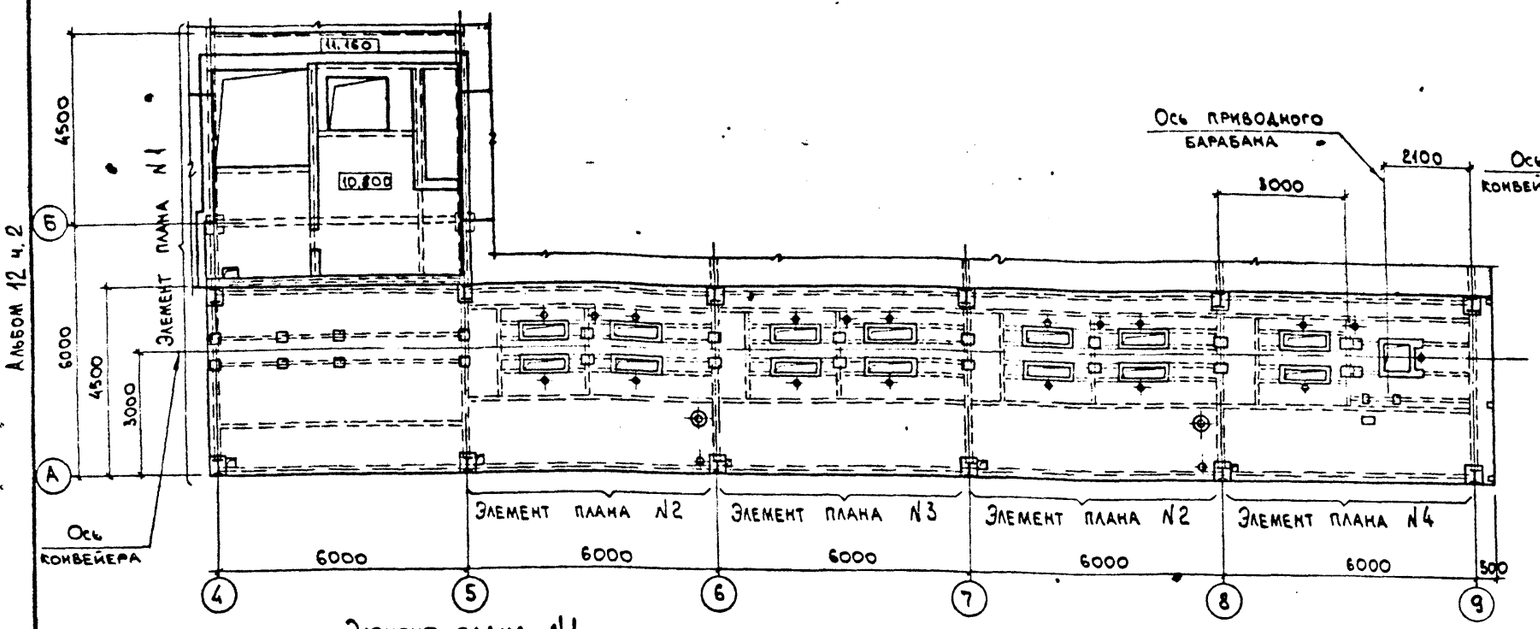

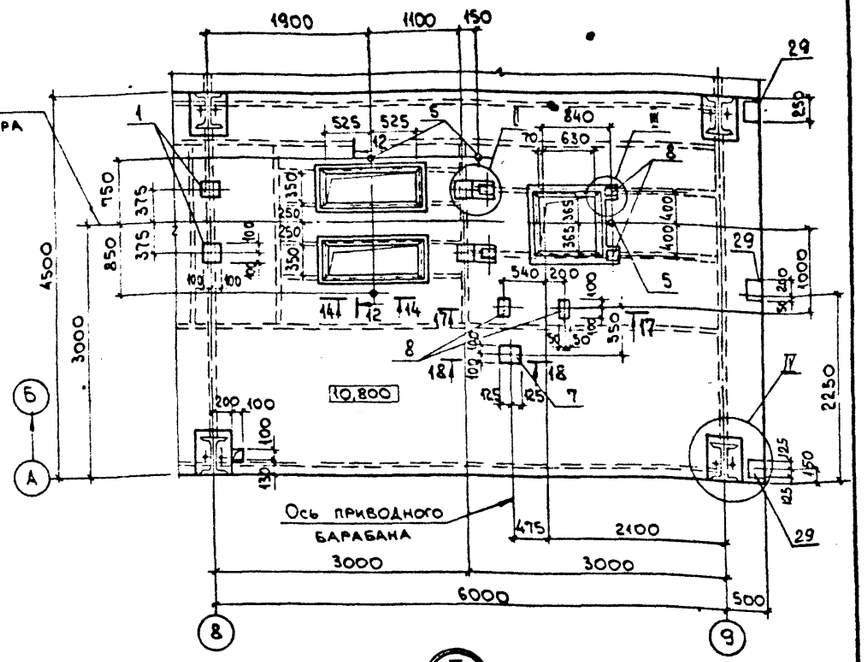

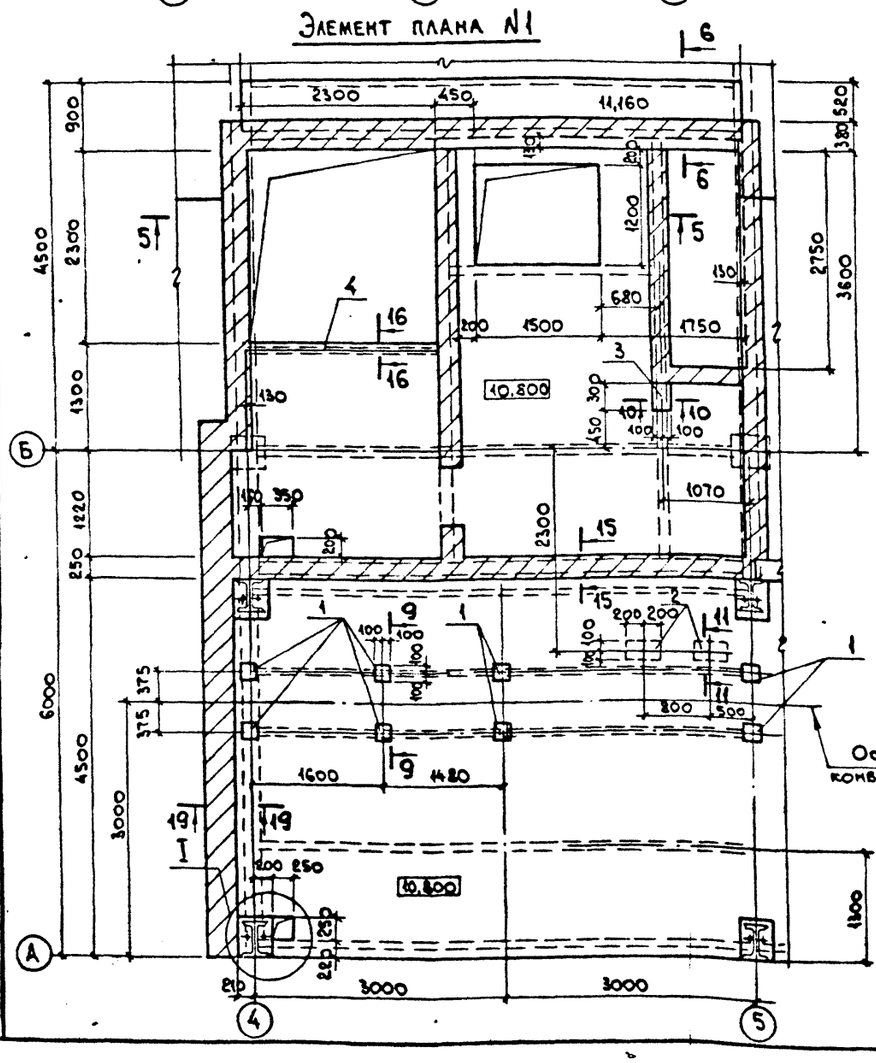

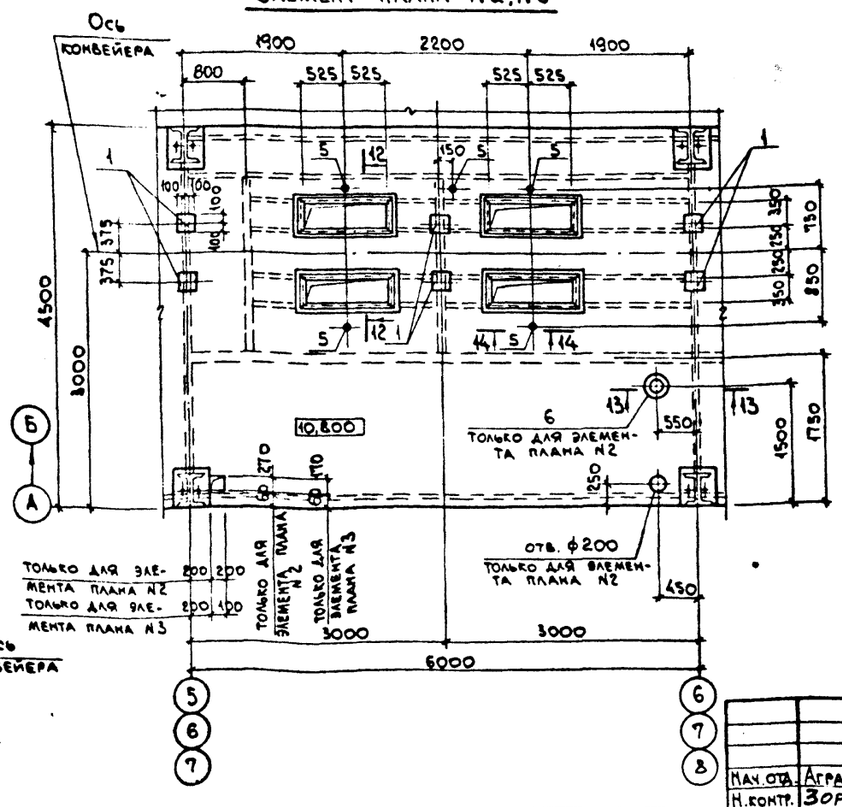

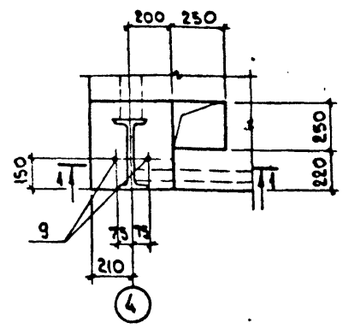

Нач. отд.	Агранович		
Н. контр.	Зорин		
Гл. спец.	Зорин		
Зав. гр.	Шахновский		
Вед. инж.	Боднянская		
Провер.	Боднянская		
Разраб.	Артеменко		

Привязан:

Инв. №

Взам. инв. №

Подп. и дата

Инв. № подл.

903-1-289.91 КЖ

Котельная с 4 котлами Е-6,5-1,4Р. Золошлакоудаление механическое.

Главный корпус

Стадия	Лист	Листов
Р	71	

Участок монолитный Ум 6. Опалубка. Узел I

ХАРЬКОВСКИЙ ПРОМСТРОЙНИИПРОЕКТ

Альбом 12ч.2

II

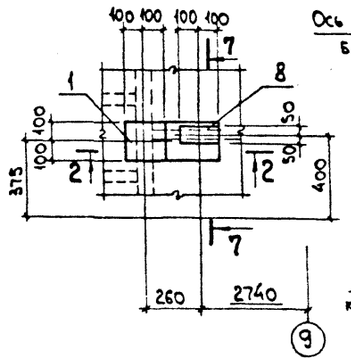

III

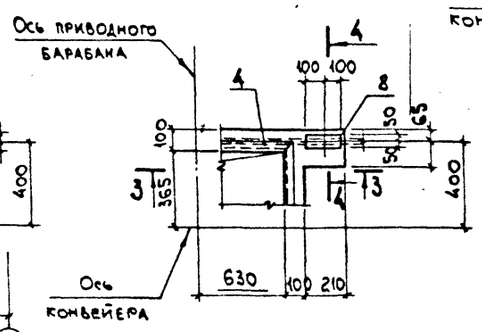

4-4

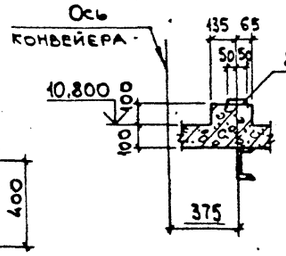

5-5

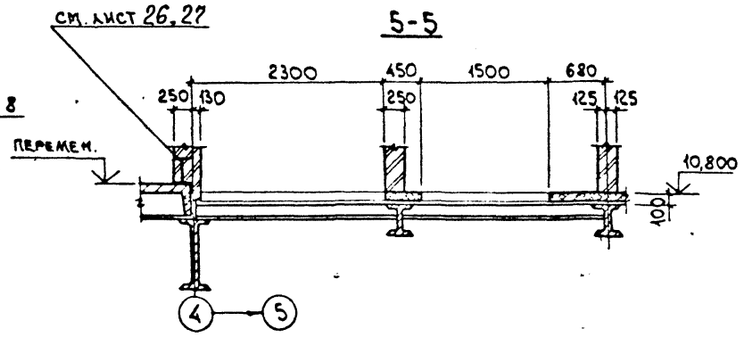

6-6

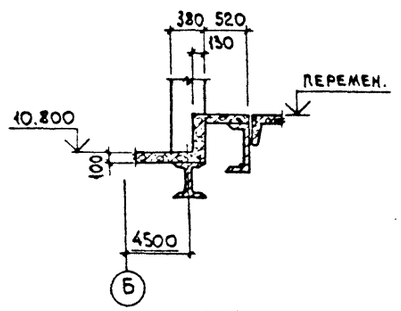

2-2

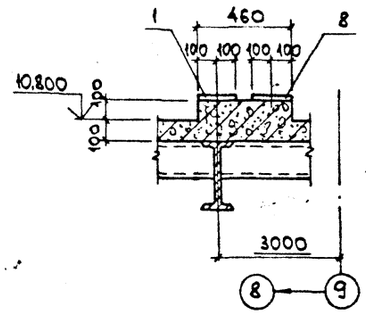

3-3

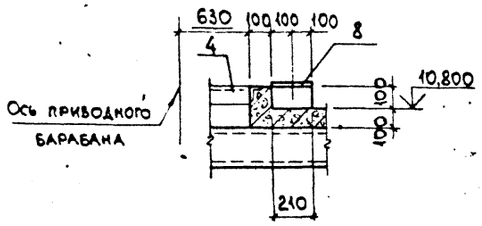

7-7

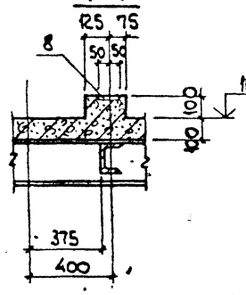

9-9

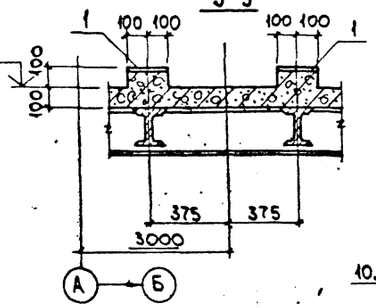

10-10

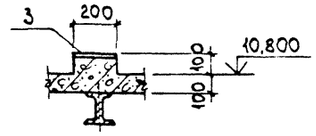

11-11

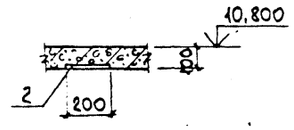

16-16

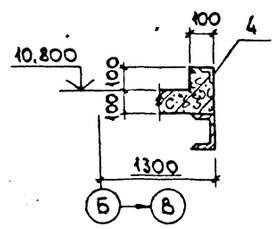

18-18

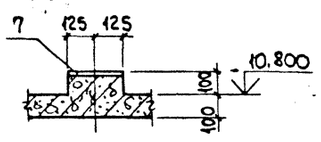

12-12

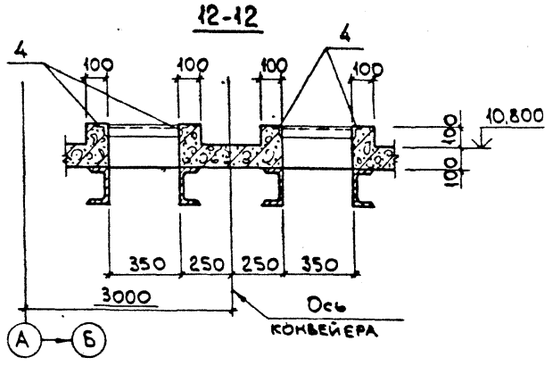

13-13

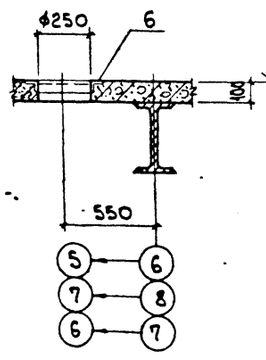

14-14

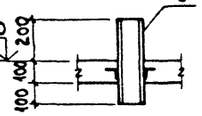

15-15

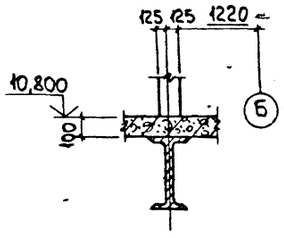

17-17

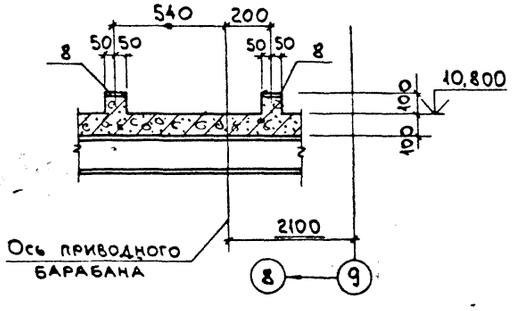

19-19

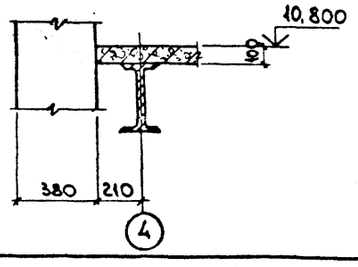

IV

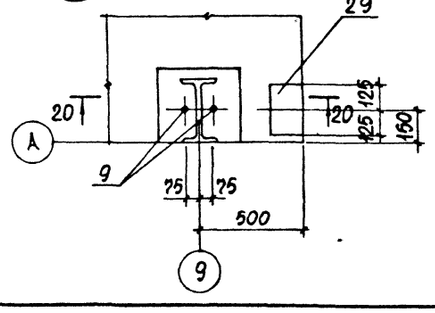

20-20

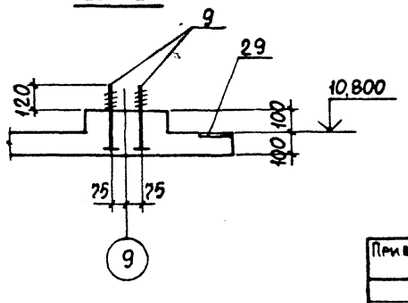

Привязан:

Инв. №

Нач.ОТД	Агранович		
Н.контр.	Зорин		
Гл.спец.	Зорин		
Зав. гр.	Шахновский		
Вед.инж.	Боднянская		
Пробер.	Боднянская		
Разраб.	Гайдаржи		

903-1-289.91 КЖ

Котельная с 4 котлами Е-4-1,4Р. Золошлакоудаление механическое.

Главный корпус

Стадия	Лист	Листов
Р	72	

Участок монолитный ум 6. Опалубка. Узел I ... IV

ХАРЬКОВСКИЙ ПРОМСТРОЙНИИПРОЕКТ

Инв.№ подл. | Подп. и дата | Взам. инв.№

Альбом 12 4.2

Схема расположения нижних сеток

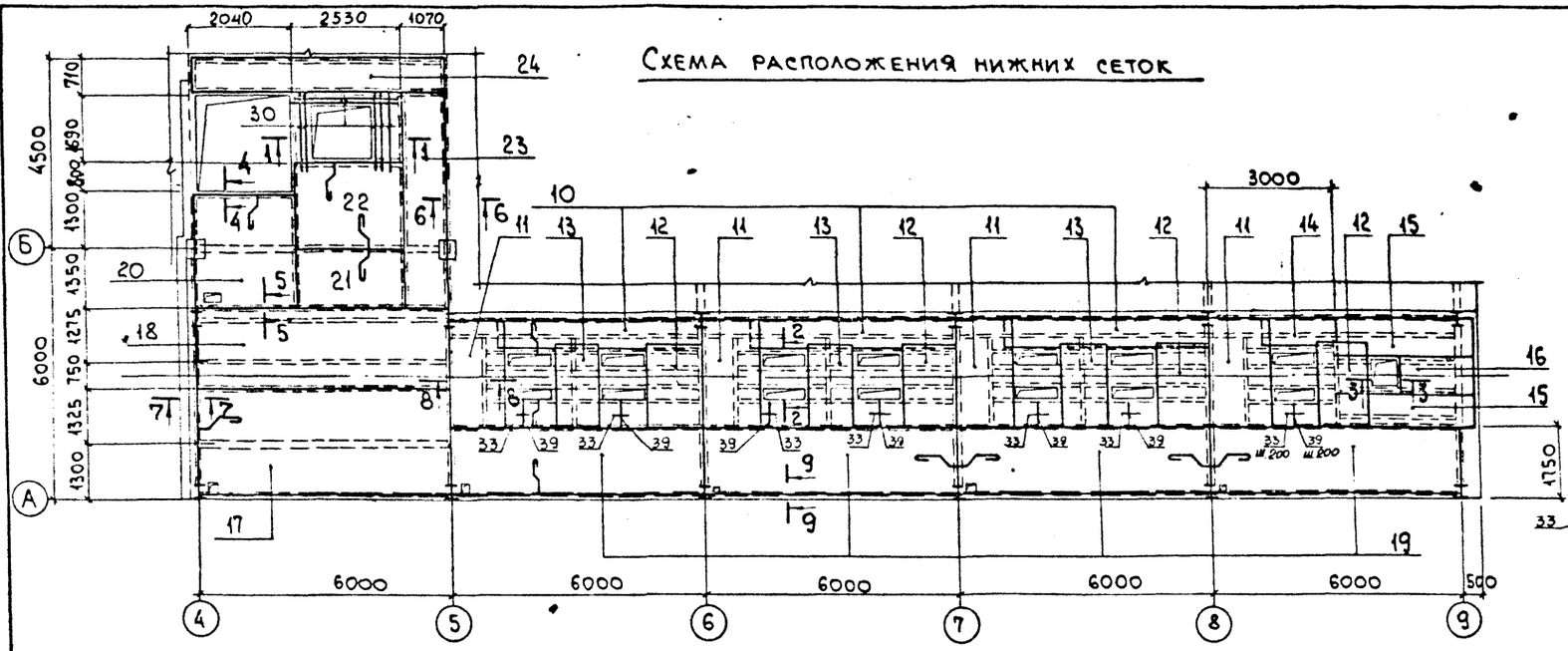

1-1

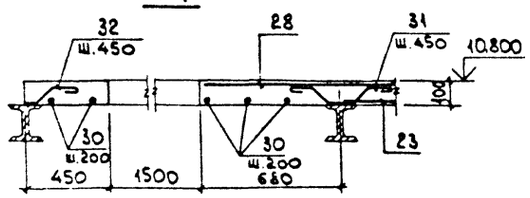

4-4

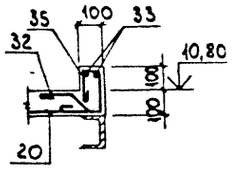

2-2

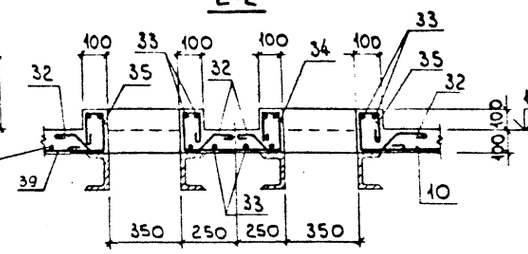

5-5

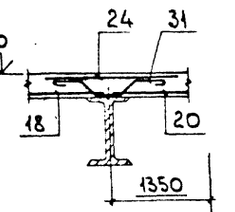

3-3

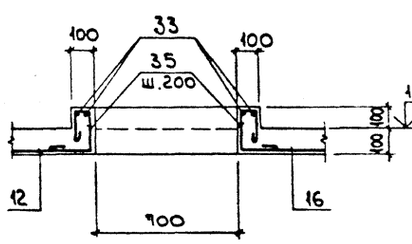

6-6

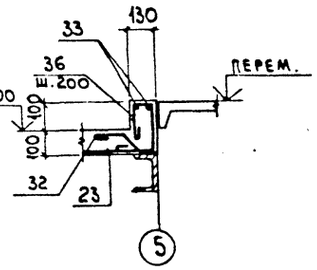

Схема расположения верхних сеток

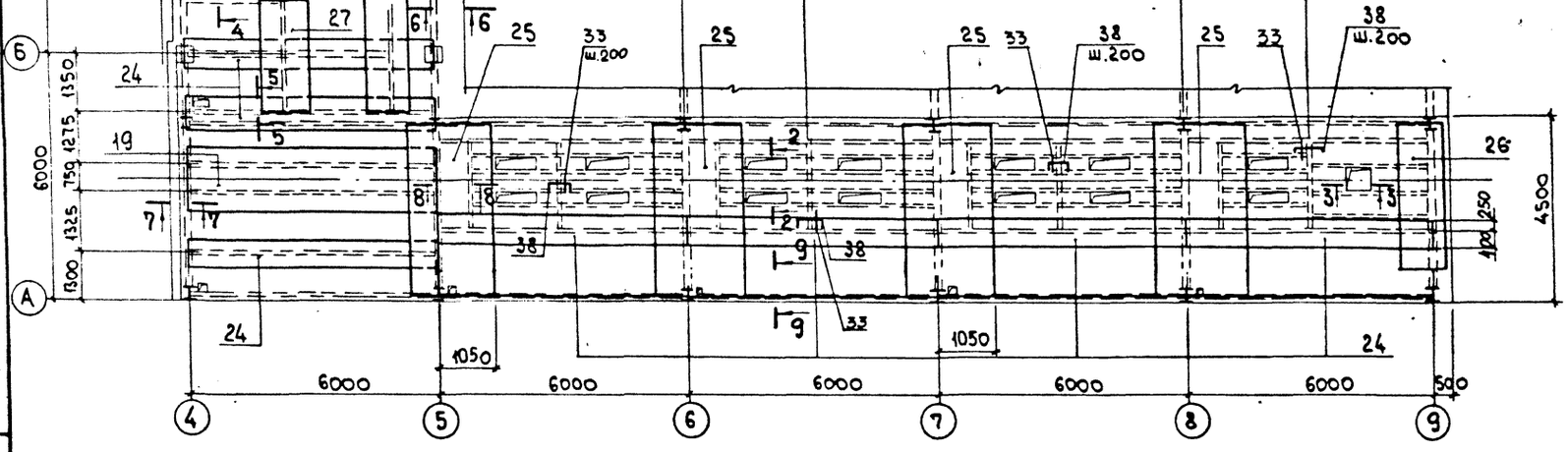

7-7

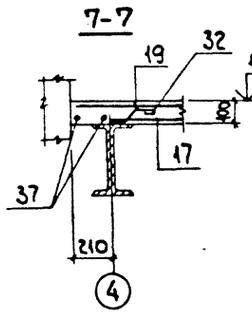

8-8

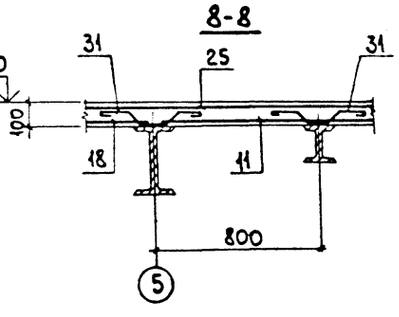

9-9

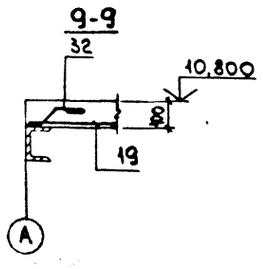

Инв. № подл. | Подп. и дата | Взам. инв. №

Привязан:

Инв. №

Нач. отд.	Агранович	
Н. контр.	Зорин	
Гл. спец.	Зорин	
Зав. гр.	Шахновский	
Вед. инж.	Ефанянская	
Провер.	Ефанянская	
Разраб.	Артеменко	

903-1-289.91 КЖ

Котельная с 4 котлами Е-6,5-1,4Р. Золошлакоудаление механическое.

Главный корпус

Стадия	Лист	Листов
Р	73	

Участок монолитный УМ 6. Армирование.

ХАРЬКОВСКИЙ ПРОМСТРОЙНИИПРОЕКТ

Альбом 12 ч. 2

Формат	Зона	Поз.	Обозначение	Наименование	Кол.	Примеч.
				Участок монолитный Ум 6		
				Сборочные единицы		
				Изделие закладное		
		1	1.400-15 в.1 -130-11	МН118-6	22	3,9 кг
		2	" -150-41	МН139-6	2	4,6 кг
		3	" -150-29	МН137-6	1	5,9 кг
		4	" -550-04	МН553	450 п.м.	4,1 кг
		5	903-1-289.91.КЖ.И-151;-152	МН13	19	2,2 кг
		6	1.400-15 в.1 -730	МН776	2	3,7 кг
		7	" -130-23	МН120-6	1	4,5 кг
		8	" -120-23	МН108-6	6	2,7 кг
		9	903-1-289.91. КЖИ-160	МН32	24	0,9 кг
		29	1.400-15 в.1 -120-65	МН115-6	3	2,3 кг
				Сетка арматурная		
		10	ГОСТ 23279-85	4С $\frac{4ВрI-200}{6AIII-200}$ 85×485	3	7,0 кг
		11	"	4С $\frac{4ВрI-200}{6AIII-200}$ 130×270 $\frac{50}{50}$	4	5,8 кг
		12	"	4С $\frac{6AIII-200}{4ВрI-200}$ 130×195 $\frac{75}{50}$	4	4,3 кг
		13	"	4С $\frac{6AIII-200}{4ВрI-200}$ 105×195 $\frac{75}{25}$	3	3,6 кг
		14	"	4С $\frac{4ВрI-200}{6AIII-200}$ 85×185	1	2,8 кг
		15	"	4С $\frac{4ВрI-200}{6AIII-200}$ 110×345 $\frac{25}{50}$	2	6,4 кг
		16	"	4С $\frac{6AIII-200}{4ВрI-200}$ 75×195 $\frac{75}{75}$	1	2,4 кг
		17	"	4С $\frac{6AI-300}{6AIII-200}$ 255×595 $\frac{75}{75}$	1	28,9 кг
		18	"	4С $\frac{6AI-300}{6AIII-200}$ 195×595 $\frac{75}{75}$	1	22,2 кг

Формат	Зона	Поз.	Обозначение	Наименование	Кол.	Примеч.
		19	ГОСТ 23279-85	4С $\frac{6AI-200}{6AIII-200}$ 170×595 $\frac{75}{50}$	5	32,0 кг
		20	"	4С $\frac{4ВрI-200}{6AIII-200}$ 245×265	1	11,0 кг
		21	"	4С $\frac{4ВрI-200}{6AIII-200}$ 135×255 $\frac{75}{75}$	1	5,7 кг
		22	"	4С $\frac{4ВрI-200}{6AIII-200}$ 215×255 $\frac{75}{75}$	1	9,0 кг
		23	"	4С $\frac{6AI-200}{6AIII-200}$ 105×510 $\frac{50}{25}$	1	12,9 кг
		24	"	4С $\frac{6AI-200}{6AIII-200}$ 65×595 $\frac{75}{25}$	8	9,6 кг
		25	"	4С $\frac{6AI-200}{6AIII-200}$ 145×435 $\frac{75}{25}$	4	14,8 кг
		26	"	4С $\frac{6AI-200}{6AIII-200}$ 125×385	1	11,5 кг
		27	"	4С $\frac{6AI-200}{6AIII-200}$ 105×245	1	6,3 кг
		28	"	4С $\frac{6AI-200}{6AIII-200}$ 95×535 $\frac{75}{75}$	1	11,6 кг
				Детали		
		30		ф8AIII, ГОСТ 5781-82*, l=1900	9	0,7 кг
		31*		ф8AI, " , l=660	305	0,26 кг
		32*		ф8AI, " , l=350	408	0,14 кг
		33		ф6AI, " , l=п.м.	2150	0,22 кг
		34*		ф6AI, " , l=1370	42	0,3 кг
		35*		ф6AI, " , l=690	100	0,15 кг

Формат	Зона	Поз.	Обозначение	Наименование	Кол.	Примеч.
		36*		ф6AI, ГОСТ 5781-82*, l=720	30	0,16 кг
		37		ф8AIII, " , l=5950	2	2,3 кг
		38*		ф8AI, " , l=560	76	0,22 кг
		39		ф6AIII " , l=650	42	0,14 кг
				Материалы		
				Бетон класса В15	17,4	м3

*) - см. ведомость деталей

Ведомость деталей

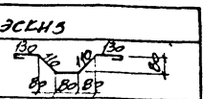

Поз.	Эскиз
31	130, 110, 110, 130, 80, 80, 80, 80
32	110, 130, 80, 60, 80
34	70, 170, 70, 170, 470
35	70, 170, 200
36	100, 170, 200
38	400, 80, 80

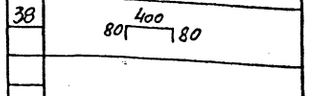

Ведомость расхода стали на элемент, кг

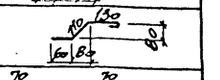

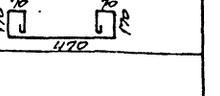

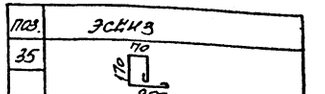

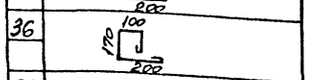

Марка элемента	Арматурные изделия: Арматура класса AIII, ГОСТ 5781-82*, ф6	ф8	Итого	A-I, ф6	ф8	Итого	ВрI, ГОСТ 6727-80*, ф4	Всего	Изделия закладные: Арматура класса A-III, ГОСТ 5781-82*, ф8	ф12	Итого	Прокат марки С235, ГОСТ 19903-74*, б=6	б=8	б=10	Итого	ГОСТ 8509-86*, L50×5	Итого	ГОСТ 3262-75*, газ. тр. ф2"	Итого	С235, ГОСТ 24379.1-80, шпилька М20	шайба М20	ГОСТ 5915-70*, гайка М20	Итого	Всего	Общий расход
Ум 6	199,4	112,1	311,5	242,5	153,3	395,8	36,3	743,6	18,4	18,3	36,7	13,0	72,1	24,4	109,5	177,6	177,6	38,0	38,0	17,8	1,9	2,9	22,6	384,4	1128,0

Инв. № подл. | Подпись и дата | Взам. инв. №

Привязан:

Инв. №

Нач. отд.	Агранович		903-1-289.91 КЖ
Н. контр.	Зорин		Котельная с 4 котлами Е-6,5-1,4Р. Золошлакоудаление механическое.
Гл. спец.	Зорин		Главный корпус
Зав. гр.	Шахновский		Стадия: Р; Лист: 74; Листов:
Вед. инж.	Боднянская		Спецификация участка монолитного Ум 6
Провер.	Боднянская		Харьковский промстройниипроект
Разраб.	Гайдаржи		

Альбом 12 ч. 2

Ут 7

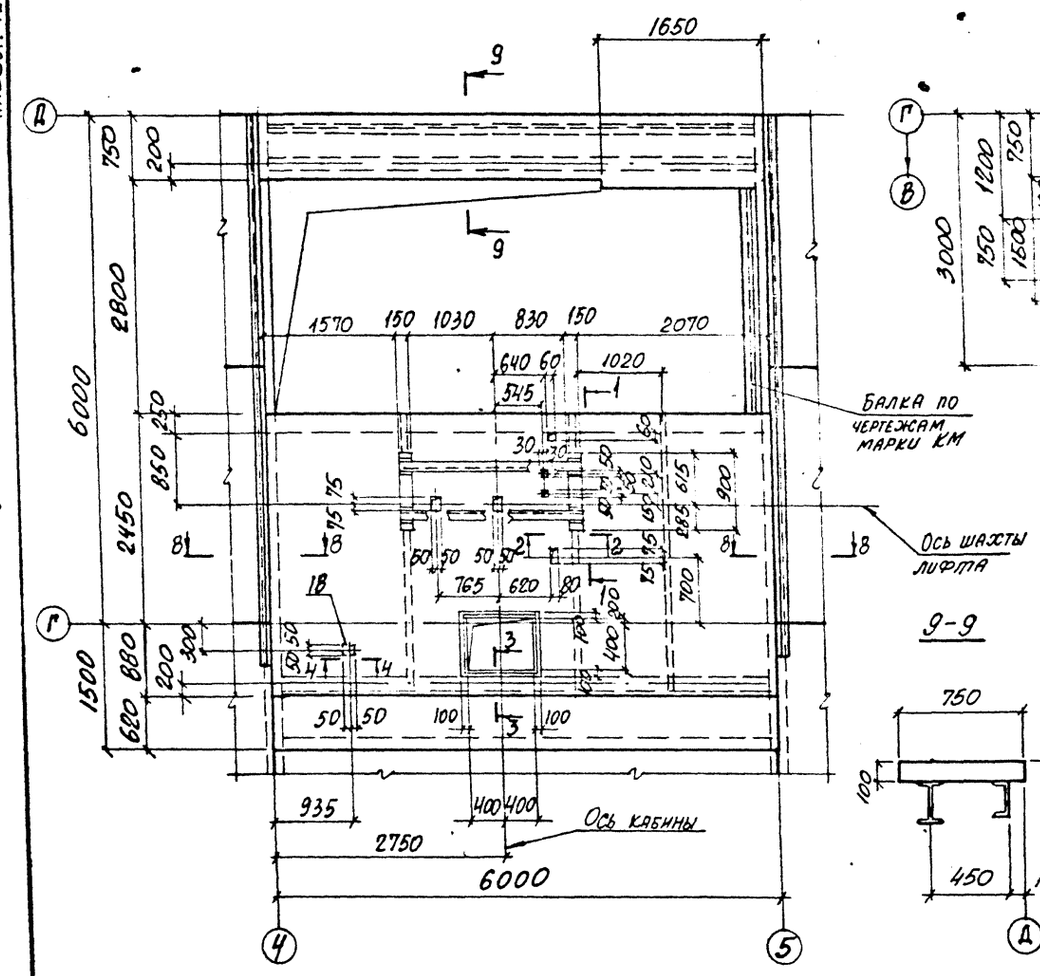

Ут 8

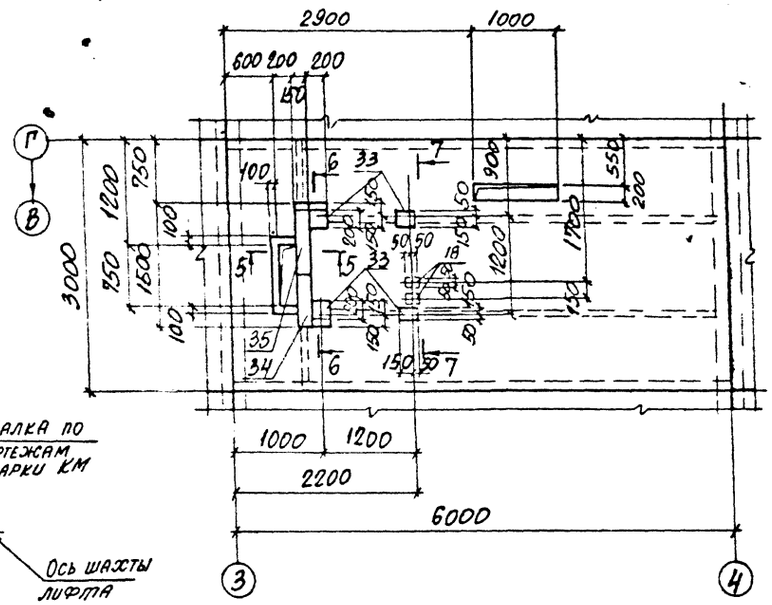

5-5

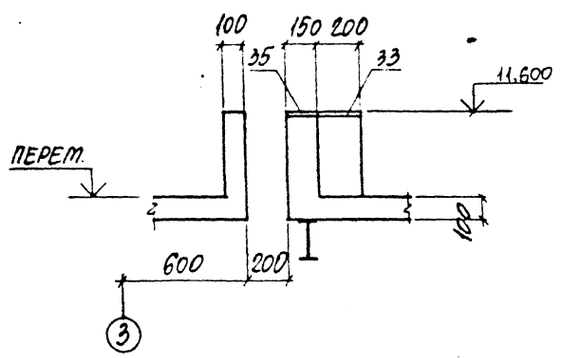

6-6

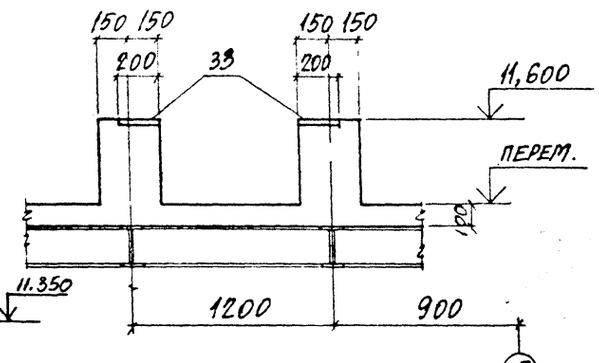

9-9

3-3

4-4

7-7

1-1

2-2

8-8

Инв. № подл. | Подпись и дата | Взам. инв. №

Привязан:

Инв. №

Нач. отд.	Арамович		
Н. контр.	Зорин		
Гл. спец.	Зорин		
Зав. гр.	Шаховский		
Вед. инж.	Бронченская		
Проверил	Бодянская		
Разработал	Дубинкер		

903-1-289.91 КЖ

Котельная с 4 котлами Е-6,5-1,4Р. Золошлакоудаление механическое.

Главный корпус

Стадия	Лист	Листов
Р	75	

Участок монолитный Ут 7; Ут 8. Опалубка

Харьковский Промстройниипроект

Альбом №4.2

Ут 7

Схема раскладки нижних сеток

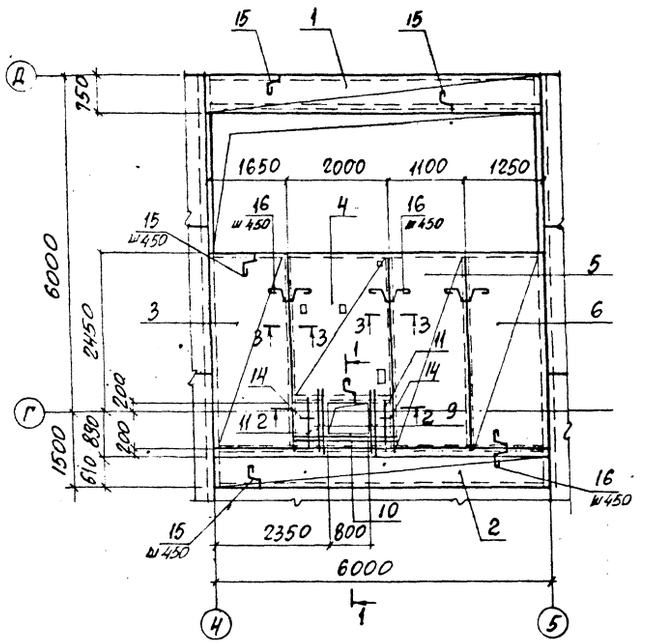

Ут 7

Схема раскладки верхних сеток

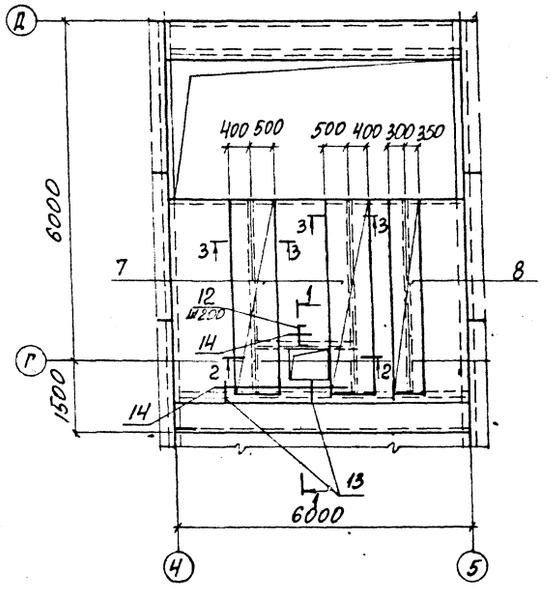

Ут 8

Схема расположения нижних сеток

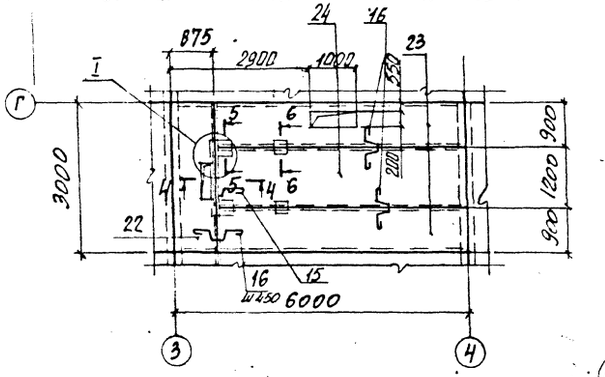

Ут 8

Схема расположения верхних сеток

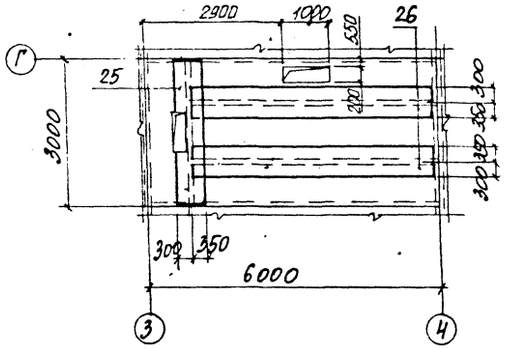

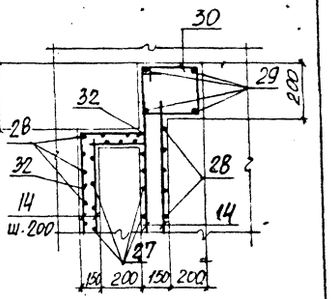

I

1-1

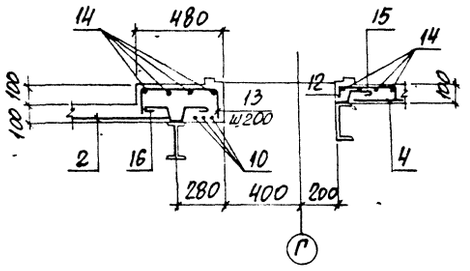

3-3

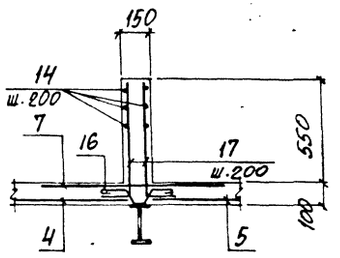

4-4

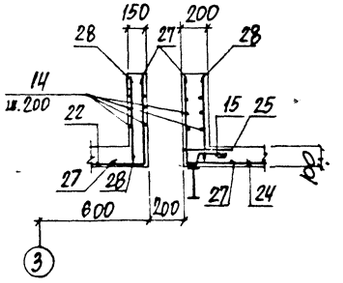

2-2

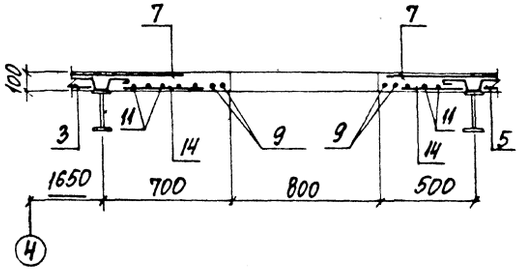

5-5

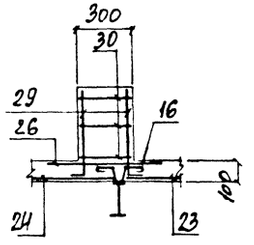

6-6

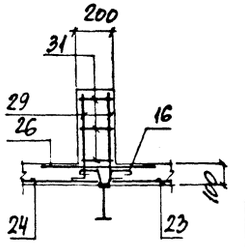

Инв.№ подл. | Подпись и дата | Взам.инв.№

Привязан:

Инв.№:

Нач. отд.	Агранович	
Н. контр.	Зорин	
Гл. спец.	Зорин	
Зав. гр.	Шахновский	
Вед. инж.	Бодянская	
Проверил	Бодянская	
Разработал	Дубынкин	

903-1-289.91 КЖ

Котельная с 4 котлами Е-6,5-1,4 Р.
Золошлакоудаление механическое.

Главный корпус

Стадия	Лист	Листов
Р	76	

Участок монолитный Ут 7; Ут 8. Армирование

Харьковский Промстройниипроект

Альбом 12 ч.2

Позиция	Зона	Поз.	Обозначение	Наименование	Кол.	Примеч.
				Участок монолитный Ут7		
				Сборочные единицы		
				Сетки арматурные		
		1	ГОСТ 23279-85	4С 6АI-200 / 6АIII-200 70×595 75/50	1	13,6кг
		2	То же	4С 6АI-200 / 6АIII-200 80×595 75/100	1	14,9кг
		3	"	4С 6АI-200 / 8АIII-200 160×310 50/100	1	15,6кг
		4	"	4С 6АI-200 / 8АIII-200 195×220 100/75	1	13,4кг
		5	"	4С 6АI-200 / 8АIII-200 105×310 50/25	1	10,7кг
		6	"	4С 6АI-200 / 8АIII-200 120×310 50/100	1	11,7кг
		7	"	4С 6АI-200 / 8АIII-200 90×310 50/50	2	9,1кг
		8	"	4С 6АI-200 / 8АIII-200 65×310 50/25	1	6,9кг
				Изделия закладные		
		18	1.400-15 в.1	МН105-6	1	1,0кг
		19	903-1-289.91 кн.II-196...198	МС 22	2,2 п.м.	18,4кг
		20	1.400-15 в.1	МН112-3	4	
		21	То же	МН 54В	3,2 п.м.	4,2кг
				Детали		
		9		Ф10АIII, ГОСТ5781-82*, ℓ=900	4	0,56кг
		10		Ф8АIII, ГОСТ5781-82*, ℓ=2000	3	1,2кг
		11		Ф8АIII, То же, ℓ=900	8	0,36кг
		12*		Ф8АIII, " , ℓ=760	11	0,30кг
		13*		Ф8АIII, " , ℓ=810	31	0,32кг
		14		Ф6АI, " , ℓ=п.м.	46,4	0,22кг
		15*		Ф8АI, " , ℓ=350	64	0,14кг
		16*		Ф8АI, " , ℓ=650	40	0,26кг
		17*		Ф8АIII, " , ℓ=800	20	0,32кг
				Материалы		
				Бетон класса В15	3,1	м3
				Участок монолитный Ут8		
				Сборочные единицы		
				Сетки арматурные		
		22	ГОСТ 23279-85	4С 6АI-200 / 6АIII-200 85×295 75/25	1	8,3кг
		23	То же	4С 6АI-200 / 6АIII-200 85×510 50/25	2	14,4кг
		24	"	4С 6АI-200 / 6АIII-200 115×510 50/75	1	17,6кг
		25	"	4С 6АI-200 / 6АIII-200 65×295 75/25	1	6,5кг
		26	"	4С 6АI-200 / 6АIII-200 65×510 50/25	2	11,2кг
				Изделия закладные		
		33	1.400-15 в.1	МН118-2	4	3,8кг
		18	"	МН105-6	2	1,0кг
		34	3.400-6/76	МИ1-27	1	6,0кг
		35	То же	МИ1-41	1	8,4кг
				Детали		
		14		Ф6АI, ГОСТ5781-82*, ℓ=п.м	17,4	0,22кг
		15*		Ф8АI, То же, ℓ=350	32	0,14кг
		16*		Ф8АI, " , ℓ=650	34	0,26кг
		27*		Ф6АI, " , ℓ=730	15	0,16кг
		28		Ф6АI, " , ℓ=470	14	0,12кг
		29*		Ф10АIII, " , ℓ=600	16	0,37кг
		30*		Ф6АI, " , ℓ=1450	6	0,32кг
		31*		Ф6АI, " , ℓ=750	6	0,17кг
		32*		Ф6АI, " , ℓ=680	3	0,15кг
				Материалы		
				Бетон класса В15	1,8	м3

*) Позиции смотрите ведомость деталей

Ведомость деталей

Поз.	Эскиз
12	600, 80, 80
13	450, 180, 180
15	80, 130, 110, 80, 60
16	130, 130, 80, 80, 80
17	600, 200

Поз	Эскиз
27	450, 200
29	450, 150
30	475, 325, 250, 400
31	425, 225, 80, 150
32	300, 300

Марка элемента	Изделия арматурные: Арматура класса A-III ГОСТ 5781-82* ф6	ф8	ф10	Итого	Арматура класса A-I ГОСТ 5781-82* ф6	ф8	Итого	Всего	Изделия закладные: Арматура класса A-III ГОСТ 5781-82* ф8	ф12	Итого	Прокат марки С235 ГОСТ 19903-74* δ=6	δ=8	Итого	ГОСТ 8240-89 С20	Итого	ГОСТ 8509-86* L50×5	Итого	Всего	Общий расход
Ут7		82,9	5,8	88,7	45,7	19,4	65,1	153,8	1,4	4,0	5,4	0,5	5,2	5,7	40,5	40,5	12,2	12,2	63,8	217,6
Ут8		36,1	5,9	42,0	34,3	13,3	47,6	89,6	1,3	1,3	2,6	1,0	16,6	17,6	-	-	-	-	20,2	109,8

Привязан:

Инв. №

Нач. отд.	Агранович		
Н. контр.	Зорин		
Гл. спец.	Зорин		
Зав. гр.	Шкановский		
Вед. инж.	Богданская		
Проверил	Богданская		
Разработал	Дубинкер		

903-1-289.91 КЖ

Котельная с 4 котлами Е-65-1,4 Р. Золошлакоудаление механическое.

Главный корпус

Стадия	Лист	Листов
Р	77	

Спецификация участка монолитного Ут7; Ут8

Харьковский Промстройниипроект

Инв. № подл. | Подпись и дата | Взам. инв. №

25266-15 28

Альбом 12 ч.2

Схема расположения фундаментов

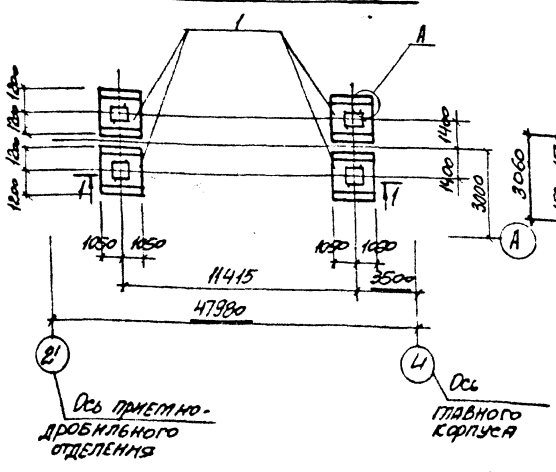

Схема расположения плит перекрытия

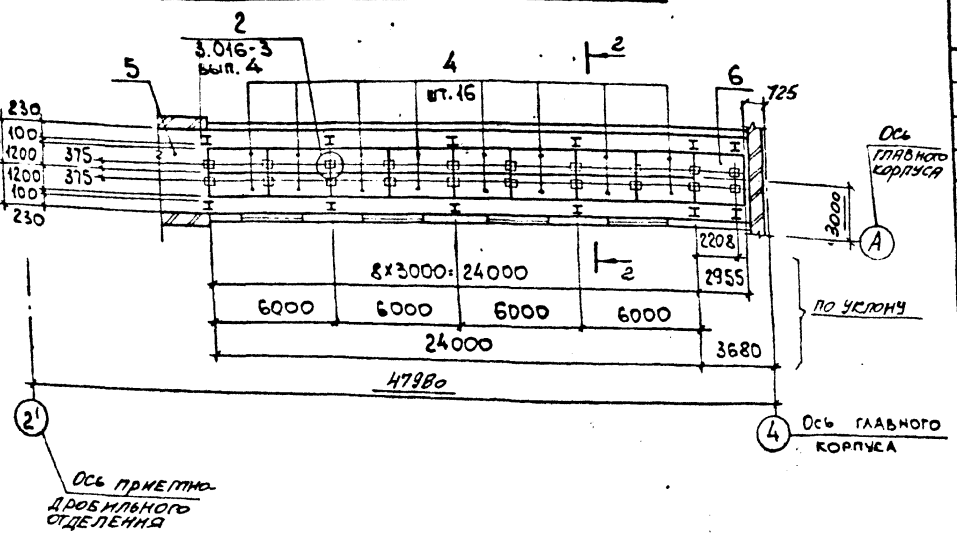

Схема расположения стоек

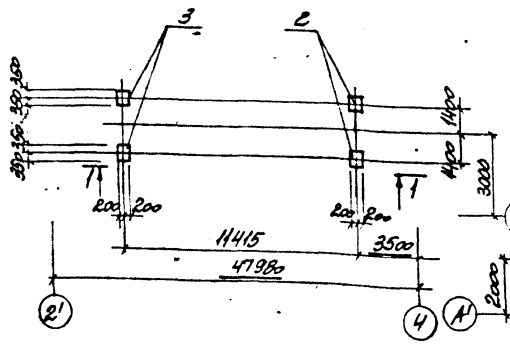

Схема расположения плит покрытия

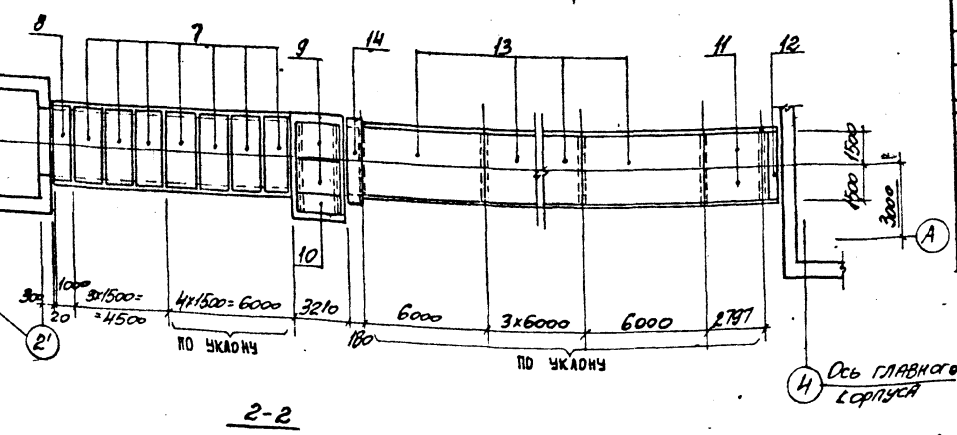

1-1

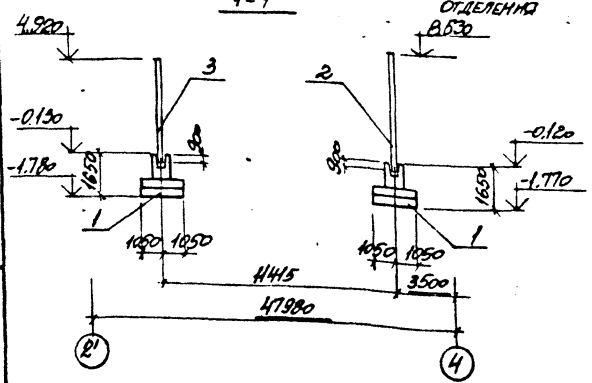

2-2

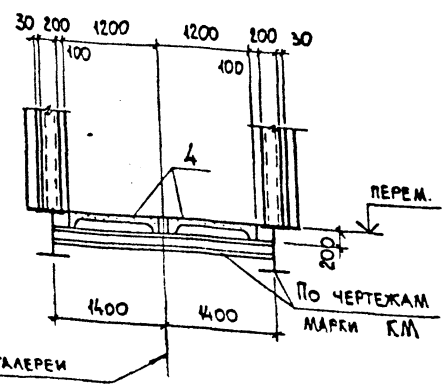

Спецификация к схеме расположения фундаментов, стоек, плит перекрытия и покрытия

Марка, поз.	Обозначение	Наименование	Кол.	Масса ед., кг	Примечание
		Схема расположения фундаментов			
1	903-1-289.91 КЖл. 85	Фундамент монолитный Фм 1	4		
15	903-1-289.91. КЖ.И-176...-179	Изделие соединительное МС 44	8	0,20	
		Схема расположения стоек			
2	903-1-289.91 КЖ.И-13;-14	Стойка Ст 1	2	6825	
3	"	" Ст 2	2	4235	
		Схема расположения плит перекрытия			
4	3.016-3, вып. 3	Плита П2-2	16	660	
5	903-1-289.91 КЖл. 84	Участок монолитный Ум 1	1		
6	" КЖл. 85	" Ум 2	1		
ОП2	3.016-3, вып. 4	Опорная подушка ОП2	18	30,8	
МС-3	"	Изделие закладное МС-3	36	0,63	
		Схема расположения плит покрытия			
7	1.141-1 вып. 60	Плита ПК36.15-4т	7	1700	
8	"	ПК36.10-4т	1	1055	
9	"	ПК24.15-4т	2	1145	
10	"	ПК24.10-4т	1	718	
11	"	ПК30.15-4т	2	1425	
12	"	ПК30.10-4т	1	882	
13	1.465.1-10/82 в.1	1ПГ-2Ат VIт□ЯН-400П	5	2650	
14	903-1-289.91 КЖ.л. 85	Участок монолитный Ум3	1		

3-3

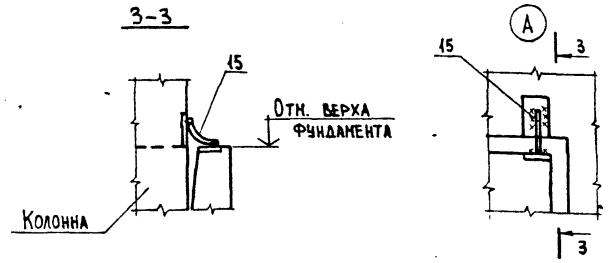

Нач.отд.	Агранович		903-1-289.91	КЖ
Н.контр.	Зорин		Котельная с 4 котлами Е-6,5-14Р Золошлакоудаление механическое	
Гл.спец.	Зорин		Галерея топливоподачи	Стадия: Р; Лист: 78; Листов:
Зав.гр.	Шахновский			
Вед.инж.	Боднянская		Схема расположения фундаментов стоек, плит перекрытия и покрытия	Харьковский Промстройниипроект
Провер.	Боднянская			
Разраб.	Дубинкер			

Привязан:

Инв. №

Инв. № подл. | Подпись и дата | Взамен инв. №

25266-15 29

Альбом 12ч.2

Схема расположения стеновых панелей в осях «2'...4'»

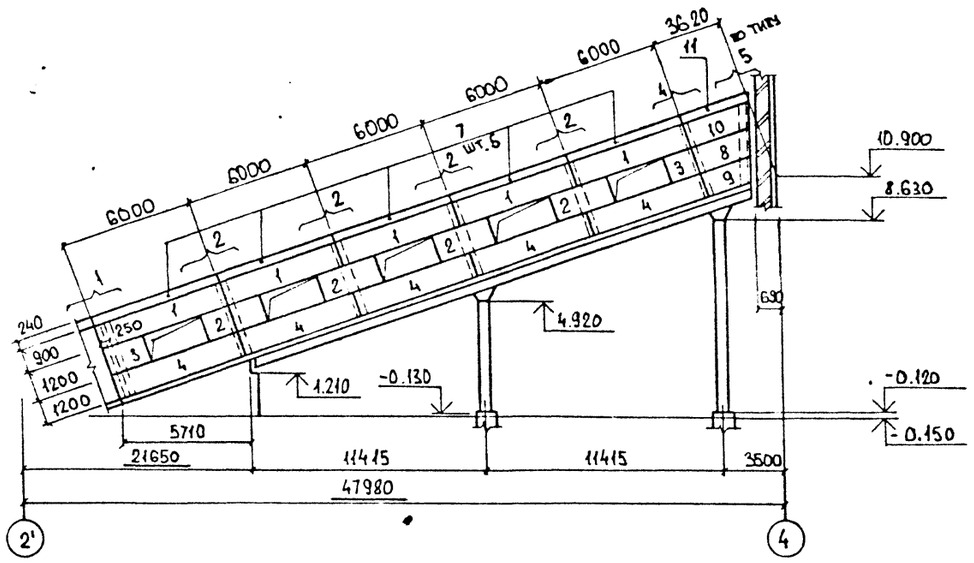

Схема расположения стеновых панелей в осях «4'...2'»

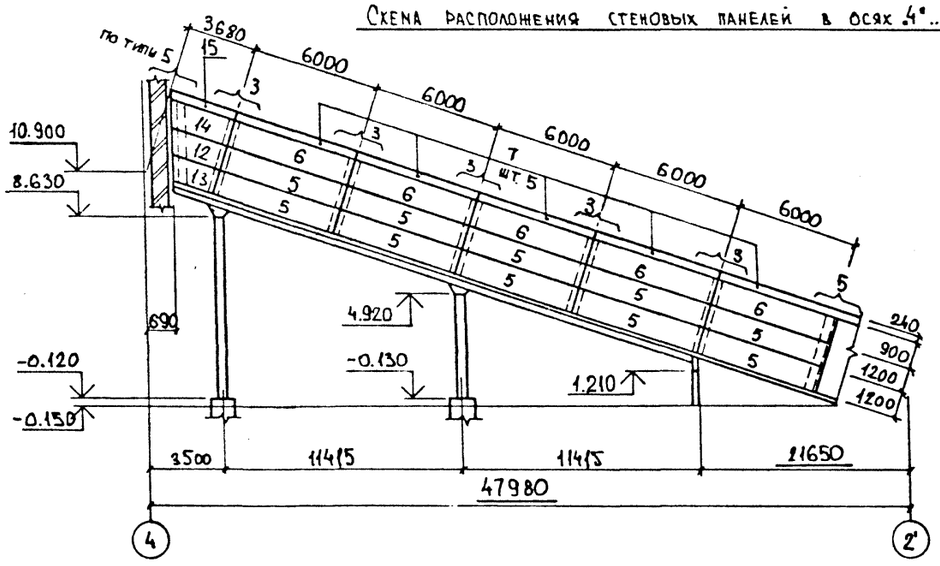

Фрагмент №4

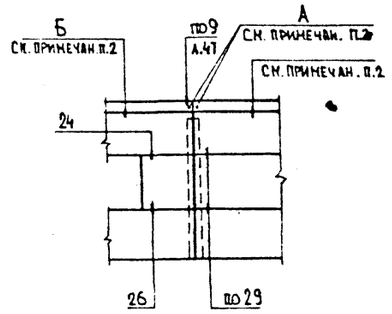

Фрагмент №5

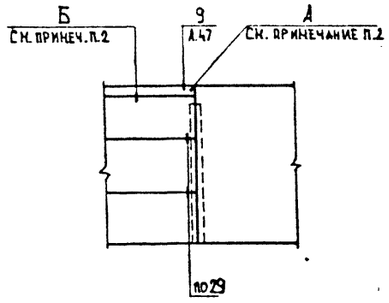

Спецификация к схеме расположения стеновых панелей

Марка, поз.	Обозначение	Наименование	Кол.	Масса ед., кг	Примечание
		Стеновые панели			
		Вариант I			
		Для t = -20°С			
1	1.030.1-1.1-1 04-05	ПС 60.9.2.0-2А-52	5	1640	
2	" 01-09	ПС 30.12.2.0-6А-57	4	1100	
3	" 62	2ПС 15.12.2.0-А-38	2	550	
4	" 05	ПС 60 12 2.0-2А-47	5	2200	
5	" 05	ПС 60.12.2,0-2А-31	10	2200	
6	" 04-05	ПС 60.12 2,0-2А-35	5	1640	
7	903-1-289.91. КН.И-132..-134	ПС 93	10	1130	
8	" КН.И-115..-117	ПС 80	1	960	
9	" КН.И-120..-122	ПС 83	1	860	
10	" КН.И-120..-122	ПС 85	1	810	
11	" КН.И-132..-134	ПС 91	1	750	
12	" КН.И-100..-102	ПС 71	1	960	
13	" КН.И-105..-107	ПС 74	1	860	
14	" КН.И-110..-112	ПС 77	1	810	
15	" КН.И-132..-134	ПС 92	1	750	

1. Узлы крепления стеновых панелей принять по серии 1.030.1-1/88 в. 3-2.
2. Крепление карнизной панели к подкарнизной панели производить по узлам А и Б на документе 1.030.1-1.0-3-2400.
3. Фиксаменты, стойки и монолитные участки замаркированы на листе 78.

Фрагмент №1

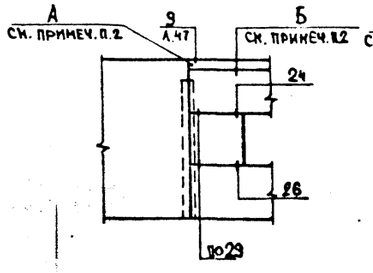

Фрагмент №2

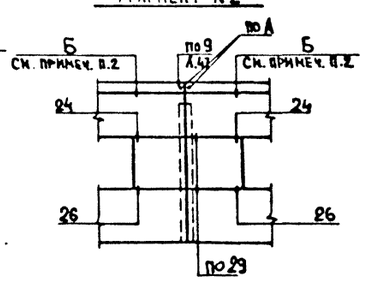

Фрагмент №3

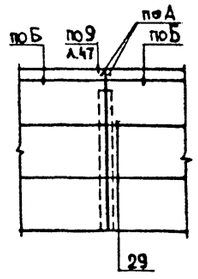

Инв. № подл. | Подпись и дата | Взам. инв. №

Привязан:

Инв. №

				903-1-289.91 КН.			
Нач. отд.	Агранович			Котельная с 4 котлами Е-6,5-1,4Р Золошлакоудаление механическое			
Н. контр.	Зорин						
Гл. спец.	Зорин			Галерея топливоподачи	Стадия	Лист	Листов
Зав. гр.	Шахновский				Р	79	
Вед. инж.	Боднянская						
Провер.	Боднянская			Схема расположения стеновых панелей. Спецификация (начало)	Харьковский Промстройниипроект		
Разраб.	Дубинкер						

Альбом №4.2

Марка, поз.	Обозначение	Наименование	Кол.	Масса ед., кг	Примечание
		Стеновые панели для t°=-30°С			
1	1.030.1-1.1-1 04-08	ПС60.9.2,5-2А-52	5	2020	
2	1.030.1-1.1-1 01-10	ПС30.12.2,5-6А-57	4	1340	
3	1.030.1-1.1-1 62-01	2ПС15.12.2,5-А-58	2	660	
4	1.030.1-1.1-1 05-03	ПС60.12.2.5-3А-47	5	2710	
5	"	ПС60.12.2.5-3А-31	10	2710	
6	1.030.1-11-1 04-08	ПС60.9.2,5-2А-35	5	2020	
7	903-1-289.91.КЖИ-132...-134	ПС93	10	1130	
8	903-1-289.91.КЖИ-115...-117	ПС81	1	1170	
9	903-1-289.91.КЖИ-120...-122	ПС84	1	1050	
10	903-1-289.91.КЖИ-125...-127	ПС87	1	985	
11	903-1-289.91.КЖИ-132...-134	ПС91	1	750	
12	903-1-289.91.КЖИ-100...-102	ПС72	1	1170	
13	903-1-289.91.КЖИ-105...-107	ПС75	1	1050	
14	903-1-289.91.КЖИ-110...-112	ПС78	1	985	
15	903-1-289.91.КЖИ-132...-134	ПС92	1	750	
		Стеновые панели для t°=-40°С			
1	1.030.1-1.1-1 04-11	ПС60.9.3,0-6А-52	5	2410	
2	1.030.1-1.1-1 01-11	ПС30.12.3,0-6А-57	4	1600	
3	1.030.1-1.1-1 62-02	2ПС15.12.3,0-А-58	2	790	
4	1.030.1-1.1-1 05-06	ПС60.12.3,0-3А-47	5	3210	
5	"	ПС60.12.3,0-3А-31	10	3210	
6	1.030.1-1.1-1 04-11	ПС60.9.3,0-6А-35	5	2410	
7	903-1-289.91.КЖИ-132...-134	ПС93	10	1130	
8	903-1-289.91.КЖИ-115...-117	ПС82	1	1370	
9	903-1-289.91.КЖИ-120...-122	ПС85	1	1240	

Марка, поз.	Обозначение	Наименование	Кол.	Масса ед., кг	Примечание
10	903-1-289.91.КЖИ-125...-127	ПС88	1	1170	
11	903-1-289.91.КЖИ-132...-134	ПС91	1	750	
12	903-1-289.91.КЖИ-100...-102	ПС73	1	1370	
13	903-1-289.91.КЖИ-105...-107	ПС76	1	1240	
14	903-1-289.91.КЖИ-110...-112	ПС79	1	1170	
15	903-1-289.91.КЖИ-132...-134	ПС92	1	750	
		Изделия соединительные			
Т8	1.030.1-1.4-1-140	Т8	48	0.5	
Лист 8х80х140	1.030.1-1/88.3-2-455	Лист 8х80х140, ГОСТ 19903-74*	20	0.7	
Т3	1.030.1-1.4-1-120	Т3	14	0.4	
Лист 14х70х150	1.030.1-1/88.0-3-2400	Лист 14х70х150, ГОСТ 19903-74*	24	1.2	для t=-20°-30°
Лист 14х70х200	1.030.1-1/88.0-3-2400	Лист 14х70х200, ГОСТ 19903-74*	24	1.5	для t=-40°
Лист 8х70х100	1.030.1-1/88.0-3-2400	Лист 8х70х100 ГОСТ 19903-74*	32	0.4	
		Вариант I			
		Стеновые панели для t°=-20°С;-30°С			
1	903-1-289.91.КЖИ-130;-131	ПС89-А	5	1140	
2	Шифр 110-85.1-170	ПС30.12.2,0-А-17	4	771	
3	Шифр 110-85.1-180	ПС15.12.2,0-А-18	2	384	
4	Шифр 110-85.1-080-03	ПС60.12.2,0-А-8	5	1529	
5	Шифр 110-85.1-010-03	ПС60.12.2,0-А-1	10	1524	
6	903-1-289.91.КЖИ-130;-131	ПС89-А	5	1140	
7	903-1-289.91.КЖИ-132...-134	ПС93	10	1130	
8	903-1-289.91.КЖИ-118;-119	ПС80-А	1	732	
9	903-1-289.91.КЖИ-123;-124	ПС83-А	1	651	
10	903-1-289.91.КЖИ-128;-129	ПС86-А	1	609	
11	903-1-289.91.КЖИ-132...-134	ПС91	1	750	
12	903-1-289.91.КЖИ-103;-104	ПС71-А	1	732	
13	903-1-289.91.КЖИ-108;-109	ПС74-А	1	651	

Марка, поз.	Обозначение	Наименование	Кол.	Масса ед., кг	Примечание
14	903-1-289.91.КЖИ-113;-114	ПС77-А	1	609	
15	903-1-289.91.КЖИ-132;-134	ПС92	1	750	
		Стеновые панели для t°=-40°С			
1	903-1-289.91.КЖИ-130;-131	ПС90-А	5	1373	
2	Шифр 110-85.1-170-01	ПС30.12.2,5-А-17	4	920	
3	Шифр 110-85.1-180-01	ПС15.12.2,5-А-18	2	463	
4	Шифр 110-85.1-080-04	ПС60.12.2,5-А-8	5	1839	
5	Шифр 110-85.1-010-04	ПС60.12.2,5-А-1	10	1834	
6	903-1-289.91.КЖИ-130;-131	ПС90-А	5	1373	
7	903-1-289.91.КЖИ-132;-134	ПС93	10	1130	
8	903-1-289.91.КЖИ-118;-119	ПС81-А	1	863	
9	903-1-289.91.КЖИ-123;-124	ПС84-А	1	761	
10	903-1-289.91.КЖИ-128;-129	ПС87-А	1	710	
11	903-1-289.91.КЖИ-132...-134	ПС91	1	750	
12	903-1-289.91.КЖИ-103;-104	ПС72-А	1	863	
13	903-1-289.91.КЖИ-108;-109	ПС75-А	1	761	
14	903-1-289.91.КЖИ-113;-114	ПС78-А	1	710	
15	903-1-289.91.КЖИ-132...-134	ПС92	1	750	
		Изделия соединительные			
Т8	1.030.1-1.4-1-140	Т8	48	0.5	
Лист 8х80х140	1.030.1-1/88.3-2-455	Лист 8х80х140 ГОСТ 19903-74*	20	0.7	
Т3	1.030.1-1.4-1-120	Т3	14	0.4	
Лист 14х70х150	1.030.1-1/88.0-3-2400	Лист 14х70х150 ГОСТ 19903-74*	24	1.2	
Лист 8х70х100	1.030.1-1/88.0-3-2400	Лист 8х70х100 ГОСТ 19903-74*	32	0.4	

Инв. № подл. | Подп. и дата | Взам. инв. №

Привязан:

Инв. №

Нач.отд.	Агранович		
Н.контр.	Зорин		
Гл.констр.	Зорин		
Зав.гр.	Шаховской		
Вед.инж.	Боднянская		
Провер.	Боднянская		
Провер.	Дубинкер		

903-1-289.91 КЖ

Котельная с 4 котлами Е-6,5-14Р
Водоподготовление механическое

Галерея топливоподачи

Стадия	Лист	Листов
Р	80	

Схема расположения стеновых панелей. Спецификация (окончание)

ХАРЬКОВСКИЙ ПРОМСТРОЙНИИПРОЕКТ

Альбом 12 ч. 2

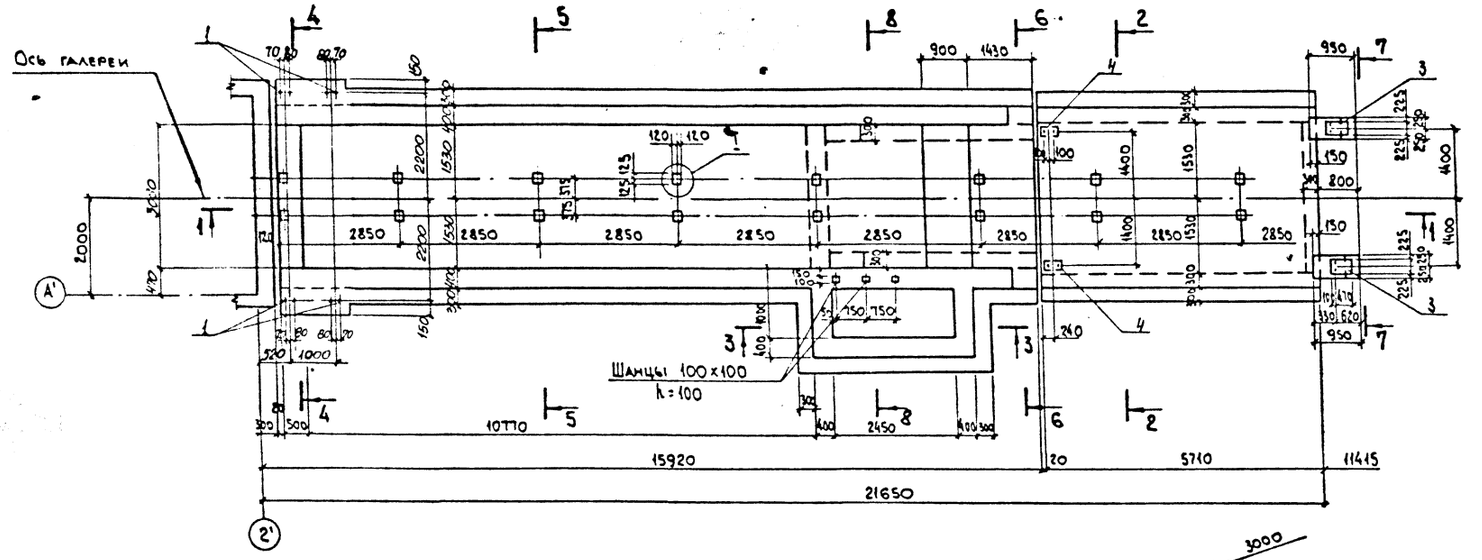

2-2

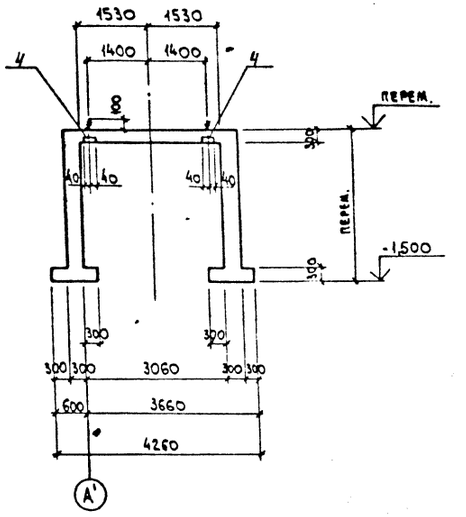

1-1

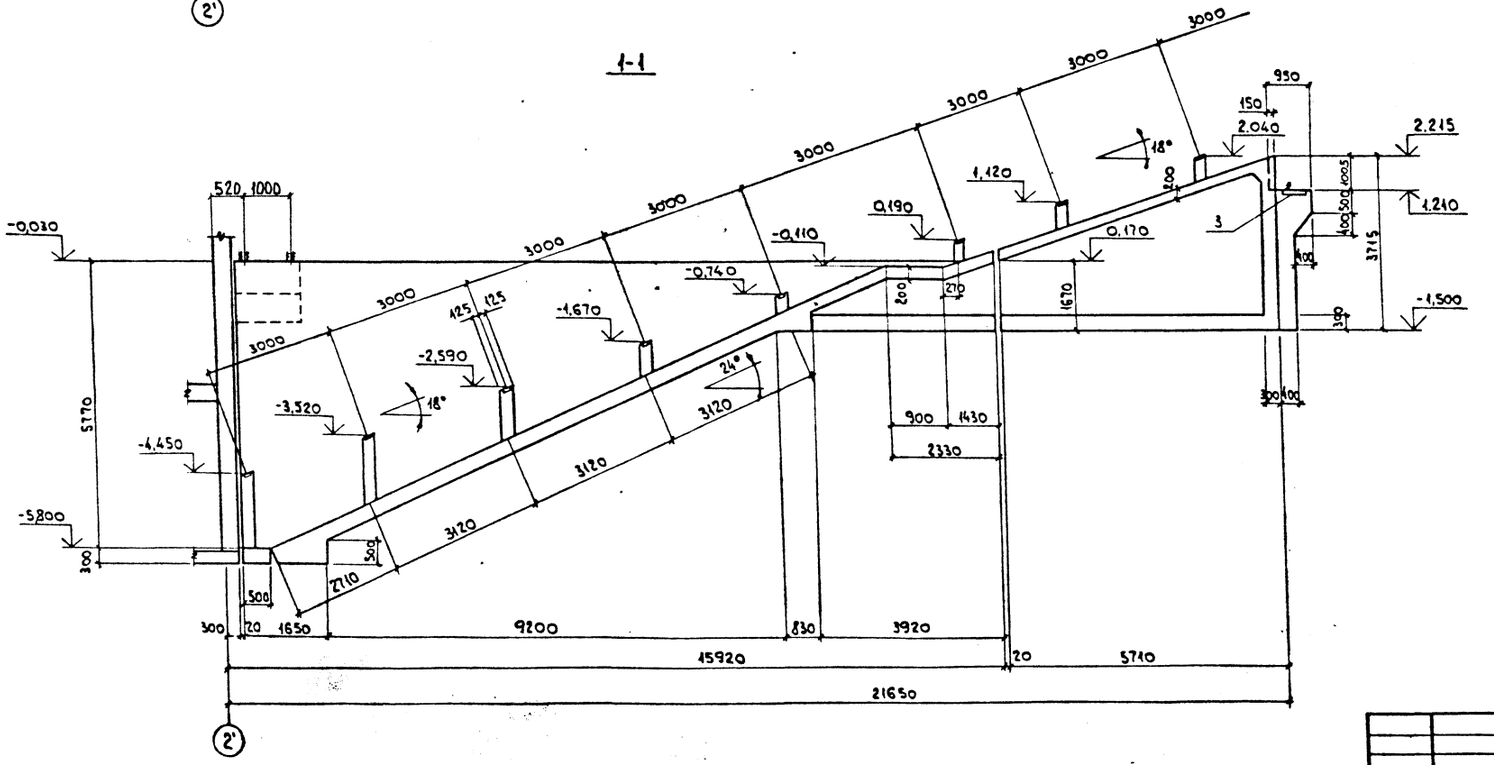

3-3

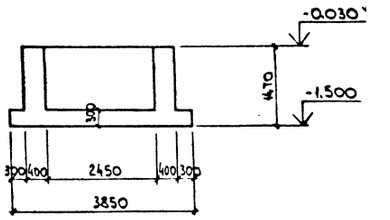

Нач. отд.	Нерянович		
Н. контр.	Зорин		
Гл. спец.	Зорин		
Зав. гр.	Шахновский		
Вед. инж.	Больничская		
Провер.	Шахновский		
Разраб.	Дубинкер		

Привязан:

Инв. №

Инв. № подл. | Подп. и дата | Взам. инв. №

903-1-289.91. КЖ

Котельная с 4 котлами Е-6,5-1,4Р
Золошлакоудаление механическое.

Галерея топливоподачи

Стадия	Лист	Листов
Р	81	

Участок монолитный УМ 1.
Сечение 1-1...3-3. Опалубка.

ХАРЬКОВСКИЙ ПРОМСТРОЙНИИПРОЕКТ

Альбом 12 ч.2

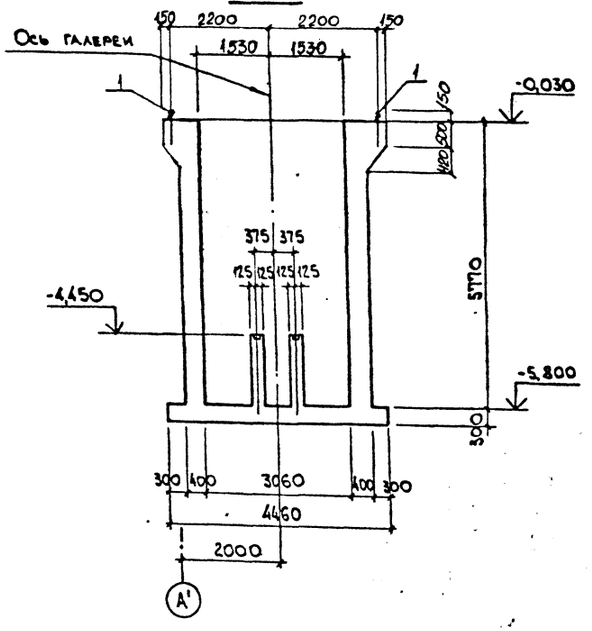

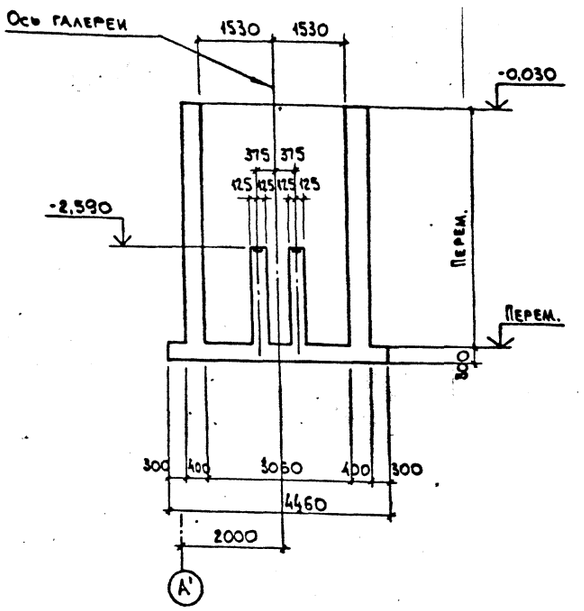

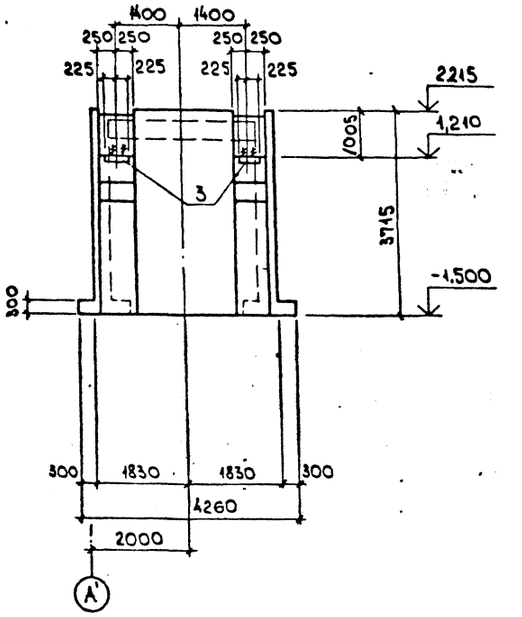

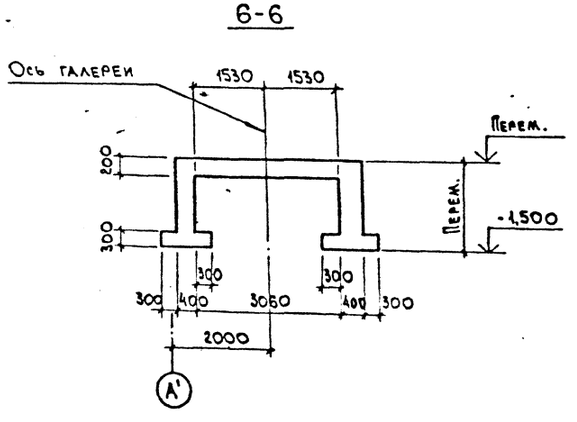

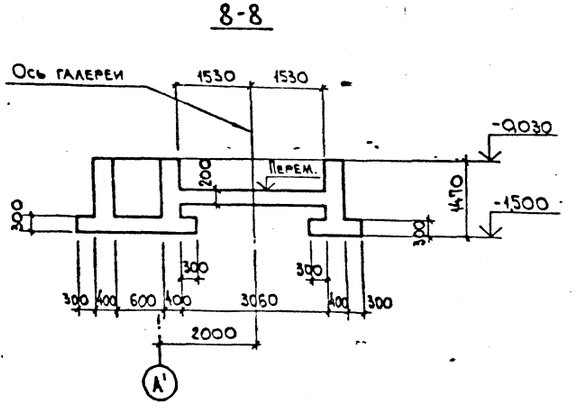

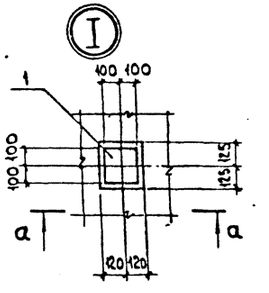

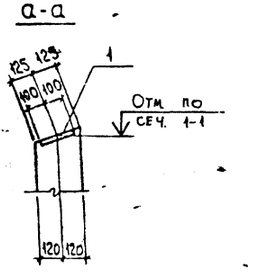

Нач. отд.	Агранович		
Н. контр.	Зорин		
Гл. спец.	Зорин		
Зав. гр.	Шахновский		
Вед. инж.	Боднянская		
Провер.	Шахновский		
Разраб.	Дубинкер		

Привязан:

Инв. №

903-1-289.91 КЖ

Котельная с 4 котлами Е-6,5-1,4 Р.
Золошлакоудаление механическое.

Галерея топливоподачи

Стадия	Лист	Листов
Р	82	

Участок монолитный Ум 1.
Сечение 4-4...8-8. Опалубка.

ХАРЬКОВСКИЙ ПРОМСТРОЙНИИПРОЕКТ

Инв. № подл. | Подпись и дата | Взам. инв. №

25266-15 33

Альбом 12 42

Ум 1

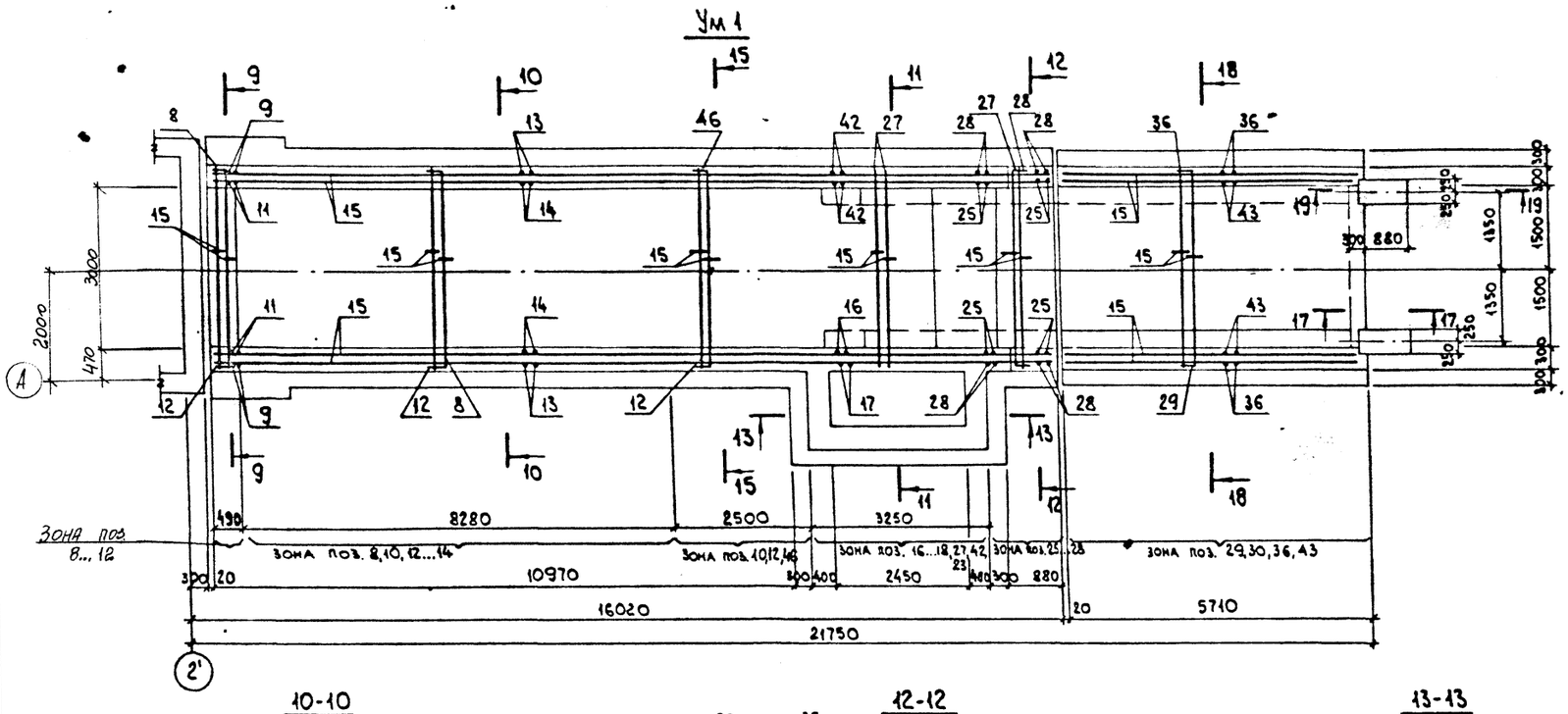

9-9

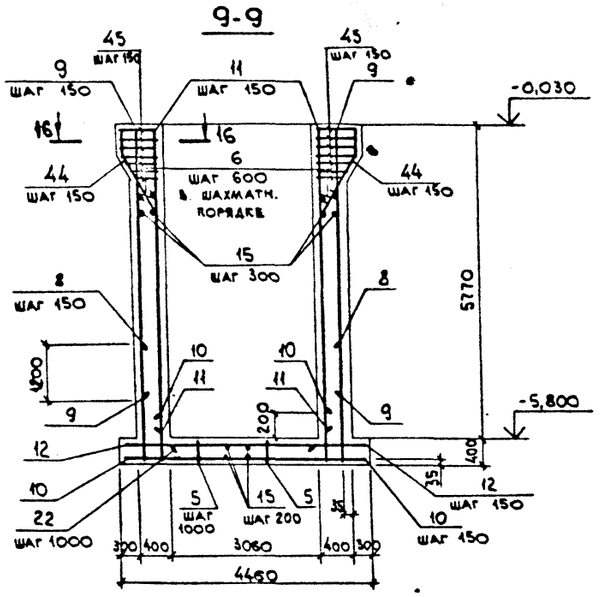

10-10

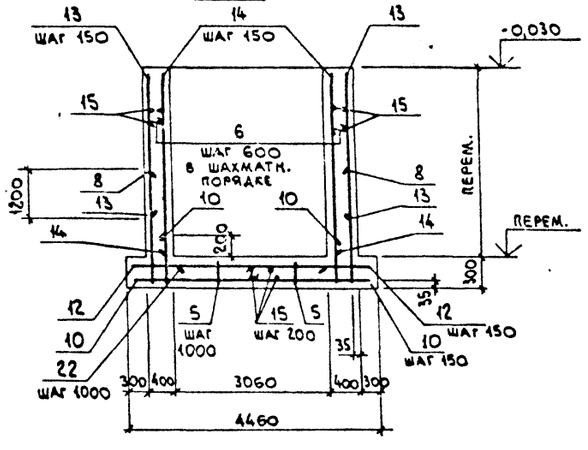

12-12

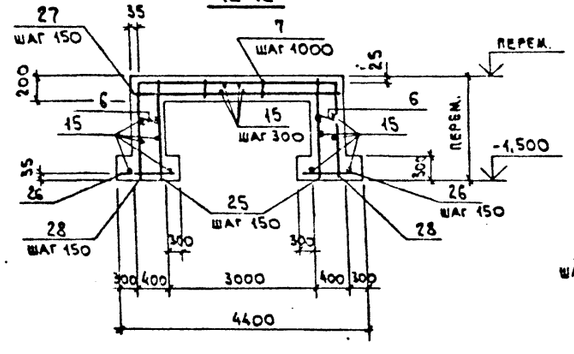

13-13

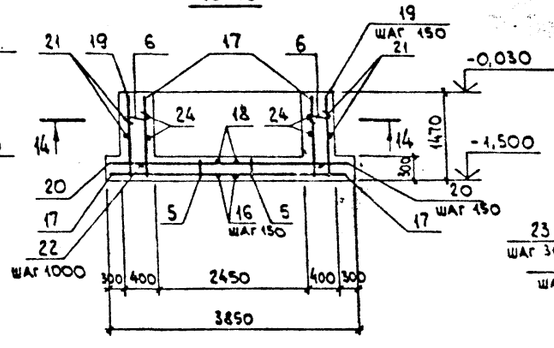

14-14

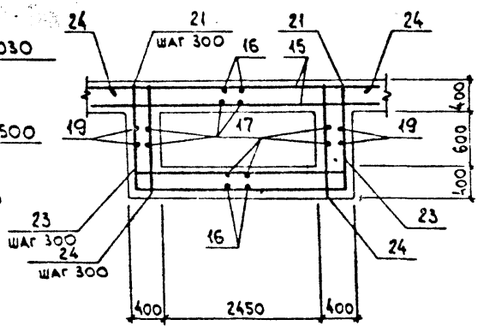

11-11

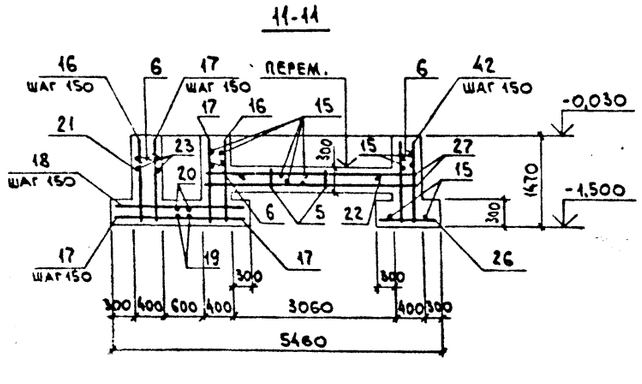

15-15

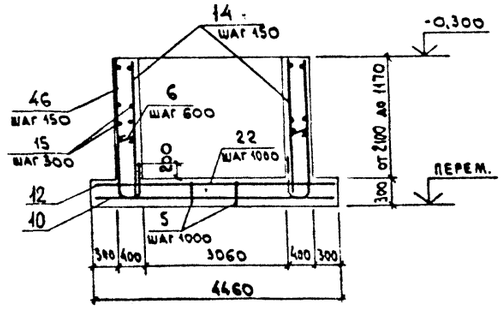

16-16

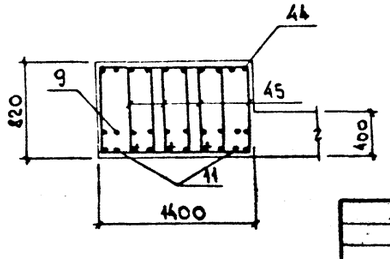

Привязан:

Инв. №

Нач. отд.	Агранович		
Н. контр.	Зорин		
Гл. спец.	Зорин		
Зав. гр.	Шаховский		
Вед. инж.	Боднянская		
Провер.	Боднянская		
Разраб.	Дубинкер		

903-1-289.91 КЖ

Котельная с 4 котлами Е-6,5-14 Р. Золошлакоудаление механическое.

Галерея топливоподачи	Стадия	Лист	Листов
	Р	83	

Участок монолитный Ум 1. Армирование.

ХАРЬКОВСКИЙ ПРОМСТРОЙНИИПРОЕКТ

Взам. инв. № | Подпись и дата | Инв. № подл.

Альбом 12 ч.2

17-17

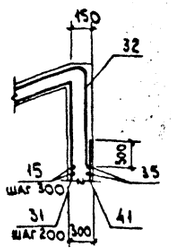

18-18

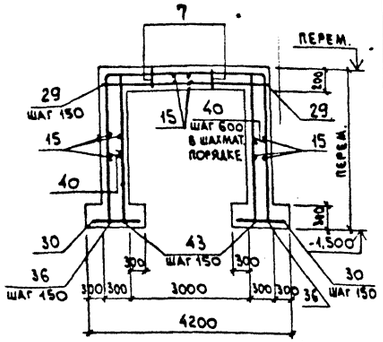

19-19

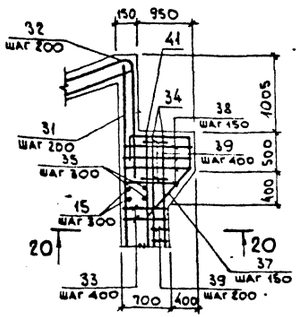

20-20

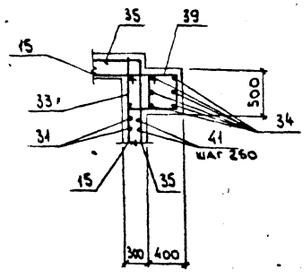

Спецификация участка монолитного Ум 1

Формат	Зона	Поз.	Обозначение	Наименование	Кол.	Примечание
				Сборочные единицы		
		1	903-1-289.91 КЖИ-144;-145	Изделие закладное МН18	4	4,4 кг
		2	3.400-6/76	МН1-23	16	3,8 кг
		3	903-1-289.91 КЖИ-171	МН31	2	268 кг
		4	КЖИ-170	МН30	2	4,1 кг
				Детали		
		5*		ф10 AI, ГОСТ 5781-82*, ℓ=1100	32	0,68 кг
		6*		ф8 AI, " , ℓ=450	400	0,18 кг
		7*		ф10 AI, " , ℓ=950	24	0,59 кг
		8*		ф25 AIII, " , ℓ=8130	59	31,3 кг
		9		ф16 AIII, " , ℓ=5000	8	7,3 кг
		10*		ф12 AIII, " , ℓ=1100	152	0,98 кг
		11		ф12 AIII, " , ℓ=5730	8	5,1 кг
		12		ф10 AIII, " , ℓ=4390	59	2,7 кг
		13*		ф12 AIII, " , ℓср=3700	112	3,3 кг
		14*		ф12 AIII, " , ℓср=3565	146	3,2 кг
		15		ф8 AIII, " , ℓ=см.м	1380	0,395 кг
		16*		ф12 AIII, " , ℓ=4130	17	3,7 кг
		17*		ф12 AIII, " , ℓ=2030	34	1,8 кг
		18		ф10 AIII, " , ℓ=1930	26	1,2 кг
		19*		ф12 AIII, " , ℓ=5980	5	5,3 кг
		20		ф10 AIII, " , ℓ=3780	5	2,3 кг
		21*		ф8 AIII, " , ℓ=5840	5	2,3 кг
		22		ф20 AI, " , ℓ=2890	16	7,1 кг
		23		ф8 AIII, ГОСТ 5781-82*, ℓ=3230	5	1,3 кг
		24*		ф8 AIII, " , ℓ=1950	10	0,77 кг
		25*		ф12 AIII, " , ℓср=1880	24	1,6 кг
		26		ф10 AIII, " , ℓ=930	34	0,57 кг
		27		ф12 AIII, " , ℓ=3790	32	3,4 кг
		28*		ф12 AIII, " , ℓср=7370	14	6,5 кг
		29		ф12 AIII, " , ℓ=3590	39	3,1 кг
		30		ф10 AIII, " , ℓ=830	78	0,51 кг
		31		ф12 AIII, " , ℓ=3630	16	3,2 кг
		32*		ф12 AIII, " , ℓ=1960	16	1,7 кг
		33*		ф6 AI, " , ℓ=2430	12	0,54 кг
		34		ф16 AIII, " , ℓ=2740	12	4,3 кг
		35*		ф6 AI, " , ℓ=6050	8	1,3 кг
		36*		ф12 AIII, " , ℓср=9000	39	7,9 кг
		37*		ф12 AIII, " , ℓ=2790	8	2,5 кг
		38*		ф8 AIII, " , ℓср=2790	14	1,1 кг
		39*		ф6 AI, " , ℓ=1830	14	0,41 кг
		40*		ф8 AI, " , ℓ=350	170	0,14 кг
		41		ф12 AIII, " , ℓ=2780	16	2,6 кг
		42		ф12 AIII, " , ℓ=1400	52	1,2 кг
		43*		ф12 AIII, " , ℓср=2705	78	2,4 кг
		44*		ф12 AIII, " , ℓ=2670	20	2,4 кг
		45*		ф8 AIII, " , ℓ=2210	56	0,87 кг
		46*		ф10 AIII, " , ℓ=7580	18	4,7 кг
				Материалы		
				Бетон класса В15	79,2	м³

*) Позиции см. ведомость деталей.

Ведомость деталей

Поз.	Эскиз
5	230, 200, 230, 150, 150
6	330
7	150, 200, 150, 150, 150
8	2200, R=200, 3790, 2200
10	470, 630
13	от 1700 до 6030
14	от 1400 до 5730
16	1400, 4330, 1400
17	1400, 630
19	1400, 3180, 1400
21	1330, 3180, 1330
24	620, 1330

Поз.	Эскиз
25	от 1400 до 2240
28	8790; от 1400 до 2240; от 1400 до 2240
32	360, 18°, 1300
33	470, 670
35	1250, 1250, 3550
36	от 1790 до 3620, 3590, от 1790 до 3620
37	1050, 360, 450, 930
38	от 650, 470, до 1050
39	470, 370
40	230
43	от 1790 до 3620

Поз.	Эскиз
44	760, 360, 450, 1400
45	от 780 до 360, 460
46	от 1430 до 2360, 3790

Ведомость расхода стали на элемент, кг

Марка элемента	Изделия арматурные												Изделия закладные											Общий расход
	Арматура класса											Всего	Арматура класса					Прокат марки					Всего	
	A-III						A-I						A-III		A-I			С235	С245	С235				
	ГОСТ 5781-82*												ГОСТ 5781-82*					ГОСТ 19903-74*	ГОСТ 5915-70*	ГОСТ 11371-78*				
	ф8	ф10	ф12	ф16	ф25	Итого	ф6	ф8	ф10	ф20	Итого		ф12	Итого	ф24	ф25	Итого	δ=8	δ=10	δ=12	Анкер М24	Анкер М24	Итого	
Ум 1	634,9	345,8	2204,7	102,0	1846,7	5134,1	22,6	72,0	36,0	113,6	244,2	5378,3	25,2	25,2	4,0	19,6	23,6	40,0	3,6	46,6	0,9	0,3	91,4	5518,5

Привязан:

Инв. №

Нач. отд	Агранович	
Н. контр.	Зорин	
Гл. спец.	Зорин	
Зав. гр.	Шахновский	
Вед. инж.	Боднянская	
Провер.	Боднянская	
Разраб.	Дубинкер	

903-1-289.91 КЖ

Котельная с 4 котлами Е-6,5-1,4 Р. Золошлакоудаление механическое.

Галерея топливоподачи

Стадия	Лист	Листов
Р	84	

Участок монолитный Ум 1. Армирование. Спецификация

ХАРЬКОВСКИЙ ПРОМСТРОЙНИИПРОЕКТ

Инв. № подл. | Подп. и дата | Взам. инв. №

Альбом 12 ч.2

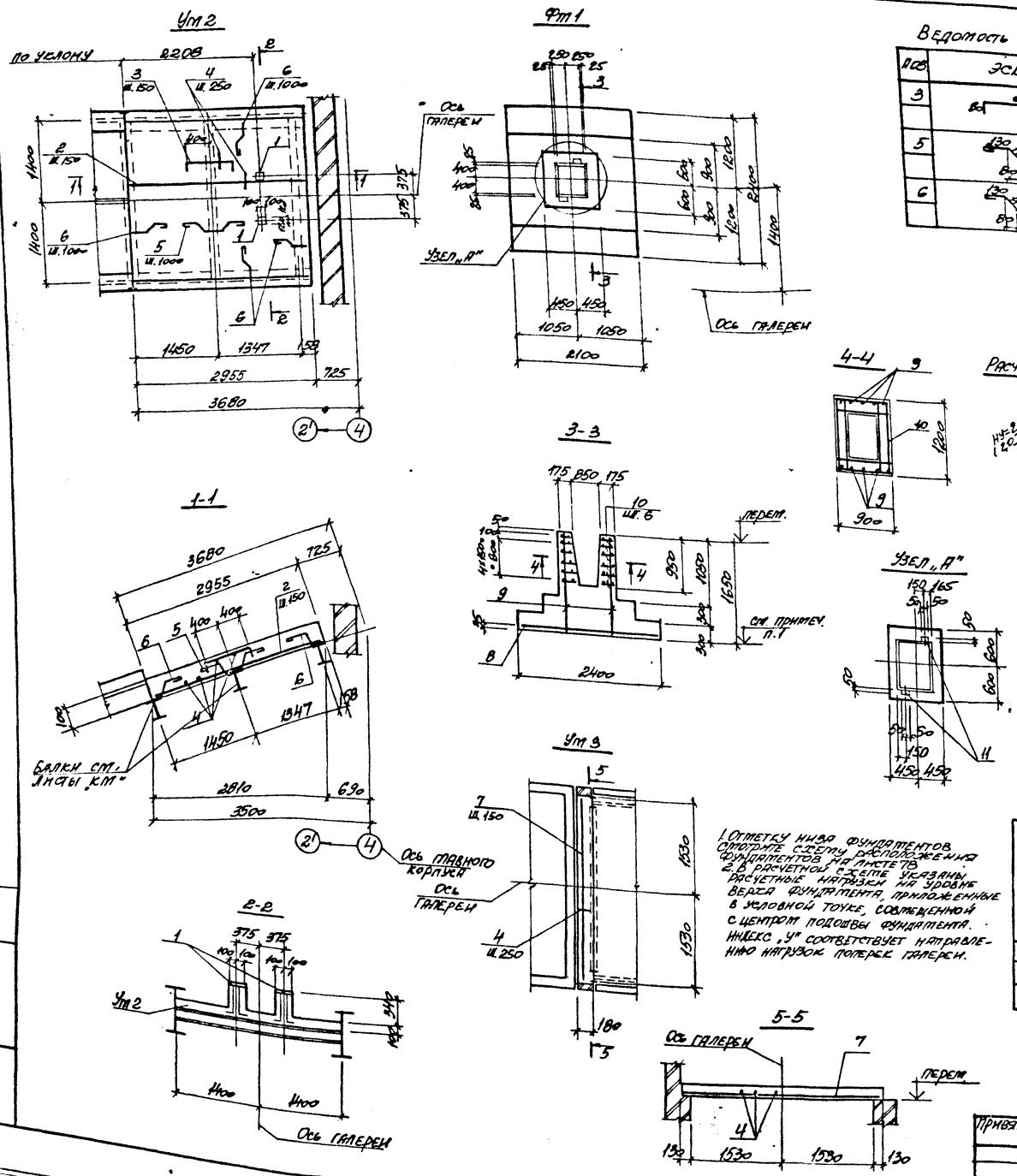

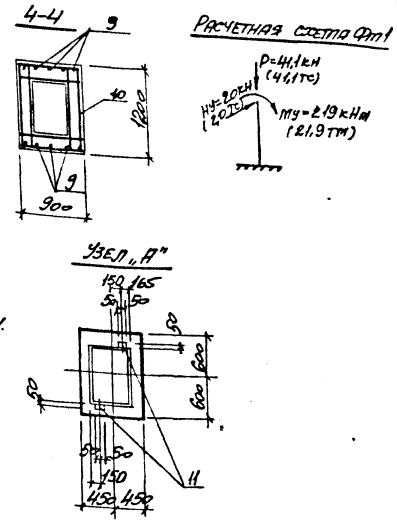

1. Отметку низа фундаментов смотрите схему расположения фундаментов на листе 78.
2. В расчетной схеме указаны расчетные нагрузки на уровне верха фундамента, приложенные в условной точке, совмещенной с центром подошвы фундамента. Индекс „У" соответствует направлению нагрузок поперек галереи.

Ведомость деталей

Поз	Эскиз
3	800
5	130
6	130

Спецификация участка монолитного Ум2; Ум3 и фундамента Фт1

Формат	Зона	Поз	Обозначение	Наименование	Кол.	Примеч.
				Ум2		
				Сборочные единицы		
		1	3.400-6/76	Изделие закладное МН1-25	2	4,5кг
				Детали		
		2		ф8АIII, ГОСТ 5781-82*, l=2920	18	1,15кг
		3*		ф8АIII, то же, l=960	18	0,38кг
		4		ф6АI, " , l=п.м.	48,0	0,22кг
		5*		ф6АI, " l=650	4	0,14кг
		6*		ф6АI, " l=350	16	0,08кг
				Материалы		
				Бетон класса В15	0,8	м3
				Ум3		
				Сборочные единицы		
		4		ф6АI, ГОСТ 5781-82*, l=п.м	1,9	0,22кг
		7		ф8АIII, то же, l=3030	2	1,2кг
				Материалы		
				Бетон класса В15	0,06	м3
				Фт1		
				Сборочные единицы		
				Сетка арматурная		
		8	ГОСТ 23279-85	2С $\frac{12АIII}{12АIII}$ 205×235 $\frac{75}{25}$	1	44,8кг
		9	903-1-289.91 КЖ.Н-421	С29	2	7,4кг
		10	903-1-289.91 КЖ.Н-422,-423	С30	6	4,9кг
		11	1.400-6/76 в.1	Изделие закладное М8-12	2	0,5кг
				Материалы		
				Бетон класса В15	3,4	м3

*) - поз 3; 5 и 6 см. ведомость деталей

Ведомость расхода стали на элемент, кг

Марка элемента	Изделия арматурные								Изделия закладные							Общий расход
	Арматура класса							Всего	Арматура класса			Прокат марки			Всего	
	А-III				А-I				А-III			С245				
	ГОСТ 5781-82*								ГОСТ 5781-82*			ГОСТ 19903-74*				
	ф6	ф8	ф12	Итого	ф6	ф10	Итого		ф8	ф12	Итого	б=6	б=8	Итого		
Ум2		27,6		27,6	12,5		12,5	40,9		3,0	3,0		6,0	6,0	9,0	49,1
Ум3		2,4		2,4	0,4		0,4	8,7								2,8
Фт1	0,8		58,8	59,6		29,5	29,5	89,1	0,6		0,6	0,4		0,4	1,0	90,1

Привязан:

Инв. №

Нач. отд.	Агранович	
Н. контр.	Зорин	
Гл. спец.	Зорин	
Зав. гр.	Шахновский	
Вед. инж.	Болнянская	
Пров. е.р.	Боднянская	
Разраб.	Дубинкер	

903-1-289.91 КЖ

Котельная с 4 котлами Е-6,5-14Р
Золошлакоудаление механическое

Галерея топливоподачи

Стадия	Лист	Листов
Р	85	

Участок монолитный Ум2; Ум3.
Фундамент монолитный Фт1

Харьковский Промстройниипроект

Схема расположения плит на отм. 0,470

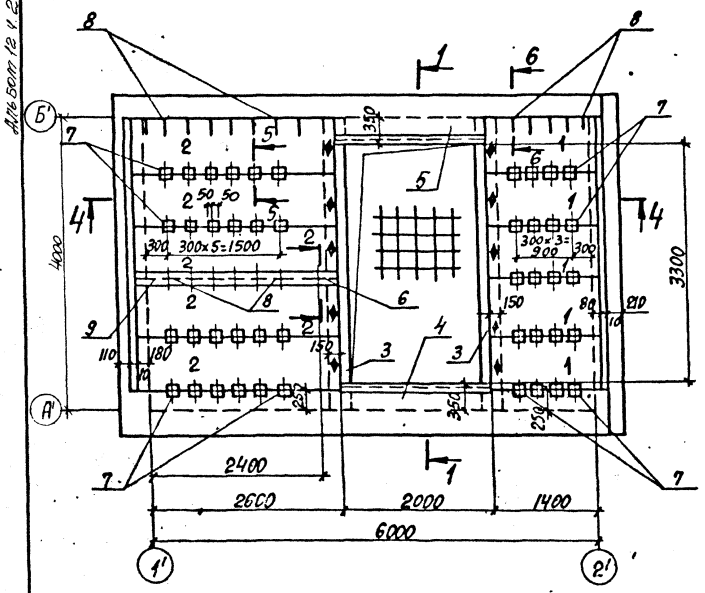

1-1

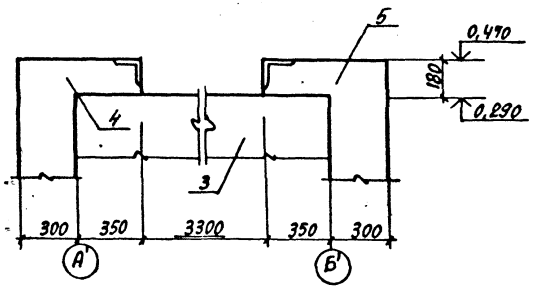

2-2

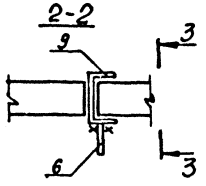

3-3

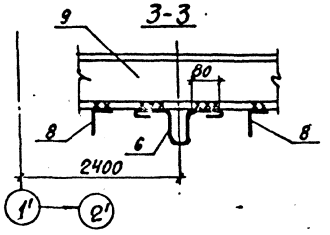

Спецификация к схеме расположения плит на отм. 0,470

Поз.	Обозначение	Наименование	Кол.	Масса ед., кг	Примечание
		Плита перекрытия			
1	903-1-289.91. КЖИ-26;-27	П12	5	440	
2	" "	П13	5	930	
		Балка монолитная			
3	903-1-289.91 КЖ. л.91	Бм1	2		
		Участок монолитный			
4	903-1-289.91 КЖ. л. 91	Ум2	1		
5	"	Ум1	1		
		Изделие закладное			
6	1.400-9 в.1	Уп2-5	1	1,40	
7	1.400-6/76 в.1, л.107	МВ-12	44	0,5	
8	903-1-289.91. КЖИ.202;-203	МС33	90	0,09	
9	КЖИ-156...-198	МС34	1	58,3	

Перекрытие на отм. -2,580

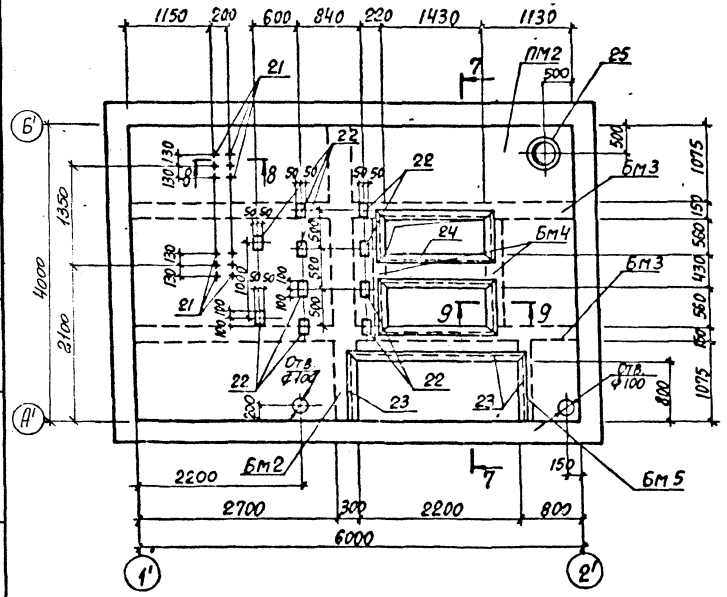

4-4

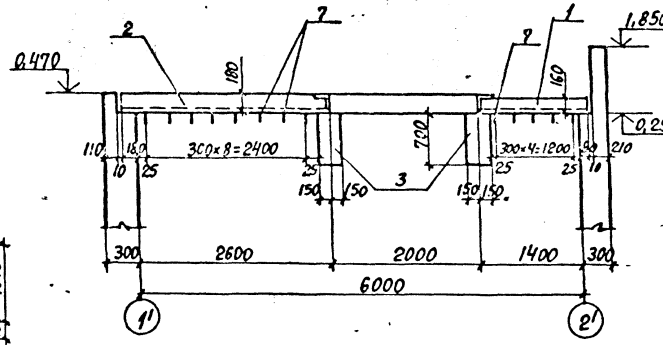

7-7

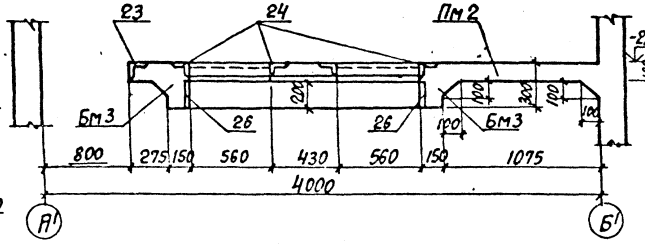

8-8

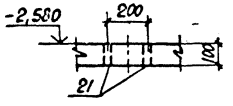

9-9

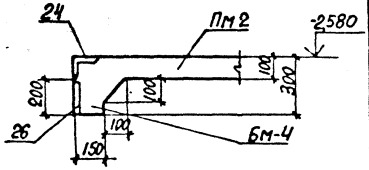

5-5

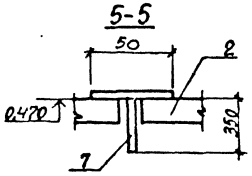

6-6

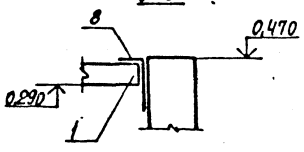

1. При монтаже плит обратить особое внимание на то, чтобы грань плиты с нанесенным на ней знаком ◆, обозначающим сторону монтажа, была обращена в сторону, отмеченную на плане таким же знаком.
2. Поз. 8 привярить к закладным изделиям плит П12; П13 шагом 300 мм.
3. Сварку производить по ГОСТ 5264-80, катет шва 6 мм. Тип шва Н1.
4. Спецификацию перекрытия на отм. -2,580 см. лист 92; 93.

Привязан:

Инв. №

Нач. отд.	Агранович		903-1-289.91. КЖ
Н. контр.	Зорин		Котельная с 4 котлами Е-65-1,4Р. Золошлакоудаление механическое
Гл. спец.	Зорин		Приемно-дробильное отделение — Стадия Р; Лист 86; Листов
Зав. гр.	Шахновский		
Вед. инж.	Волынская		
Провер.	Шахновский		Схема расположения плит на отм. 0,470. Перекрытие на отм. -2,580. Опалубка
Разраб.	Натенко		Харьковский промстройниипроект

Инв. № подл. | Подпись и дата | Взам. инв. №

Альбом 12.4.2

Плита днища Пм1 (отм. -5.800)

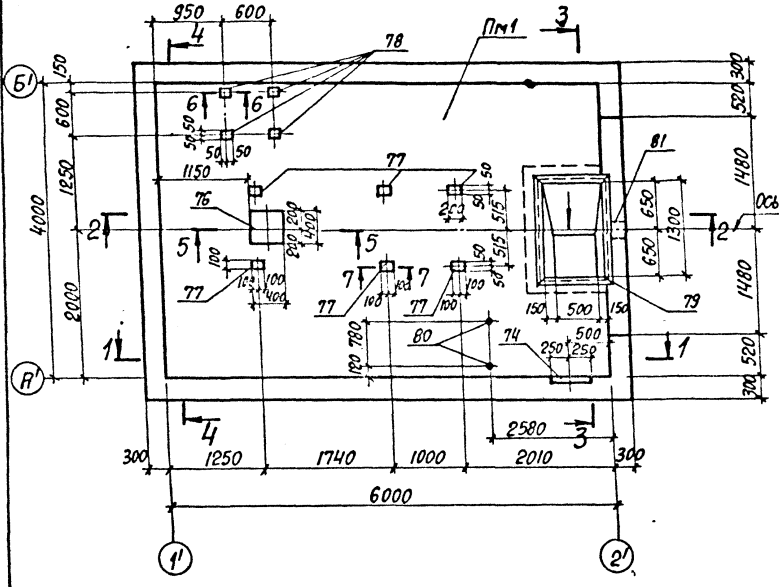

1-1

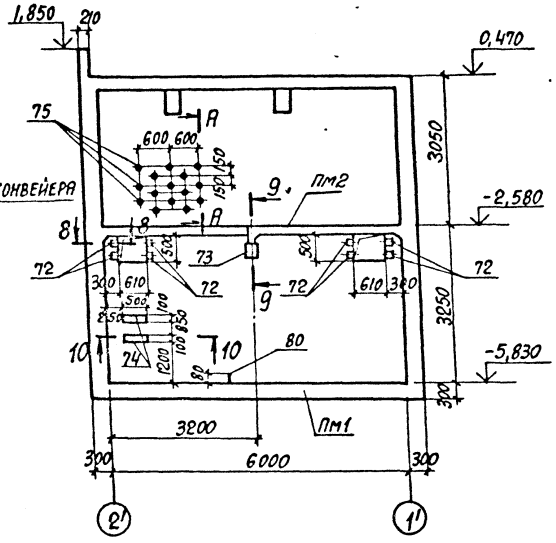

2-2

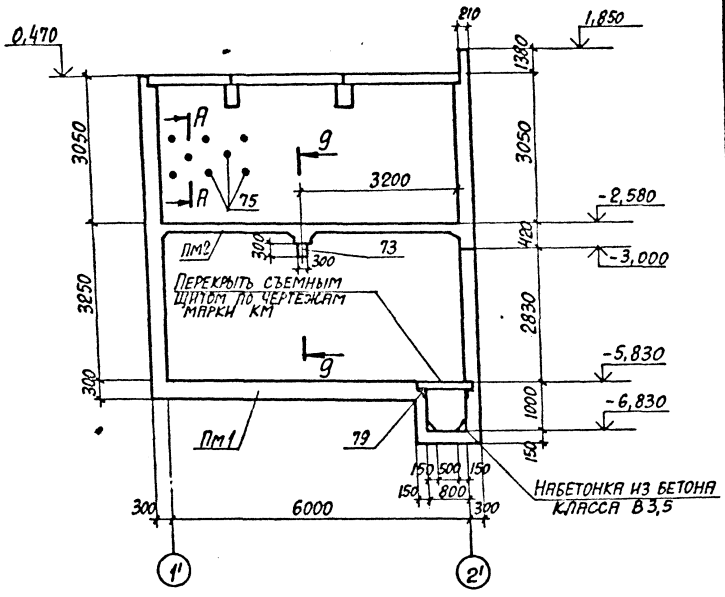

3-3

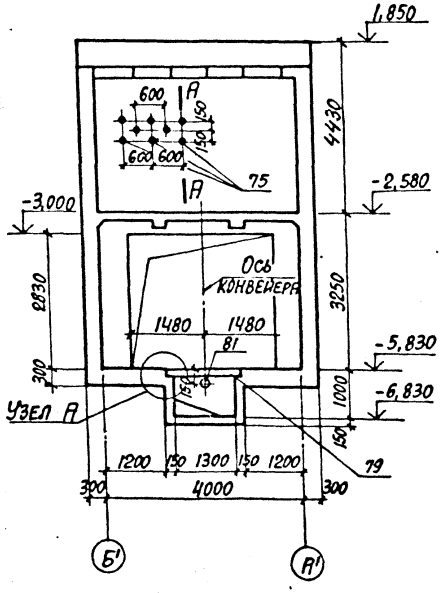

4-4

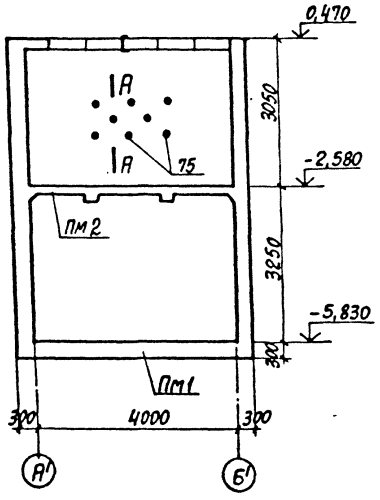

5-5

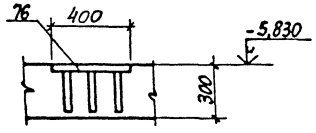

А-А

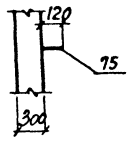

Узел А

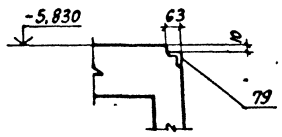

6-6

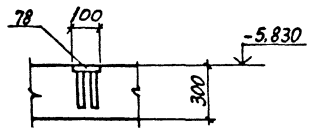

8-8

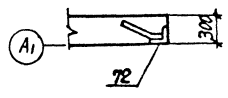

9-9

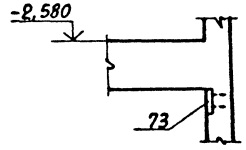

10-10

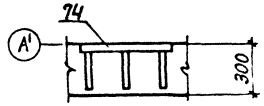

7-7

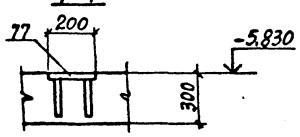

1. В стенах заложить закладные изделия поз. 75 шагом 300 мм в шахматном порядке до отм. -2,580. для крепления утеплителя.
2. Спецификацию закладных изделий см. лист 92;93.

Привязан:

Инв. №

903-1-289.91			КМ
Нач. отд.	Агранович		Котельная с 4 котлами Е-6,5-1,4Р. Золошлакоудаление механическое
Гл. констр.	Зорин		
Зав. гр.	Шаховская		Приемно-дробильное отделение
Вед. инж.	Боднянская		Стадия: Р; Лист: 87; Листов:
Провер.	Боднянская		
Разраб.	Минаева		Плита днища Пм1. Сечения 1-1...10-10. Опалубка
			ХАРЬКОВСКИЙ ПРОМСТРОЙНИИПРОЕКТ

Инв. № подл. | Подпись и дата | Взам. инв. №

Альбом 12 ч.2

Плита днища Пм1
Раскладка верхних сеток

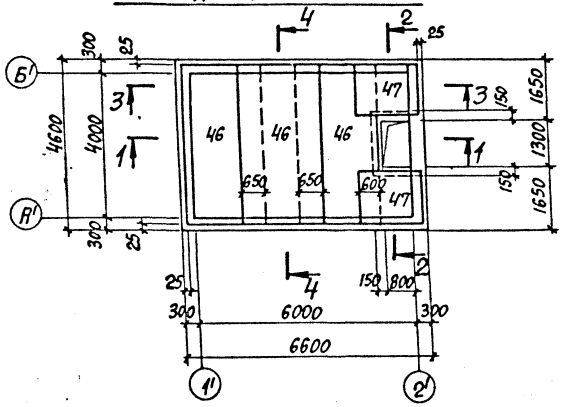

Плита днища Пм1
Раскладка нижних сеток

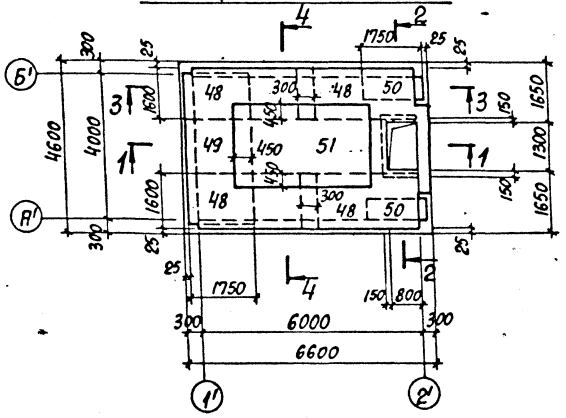

9-9

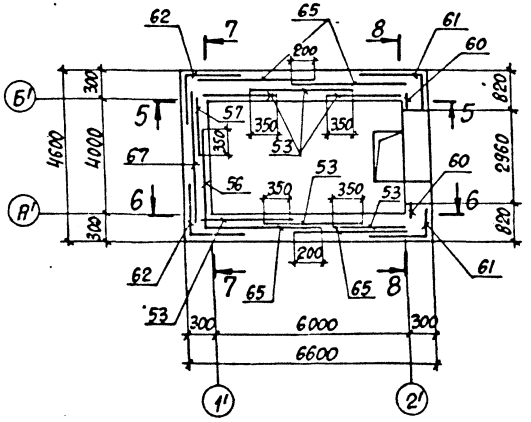

1-1

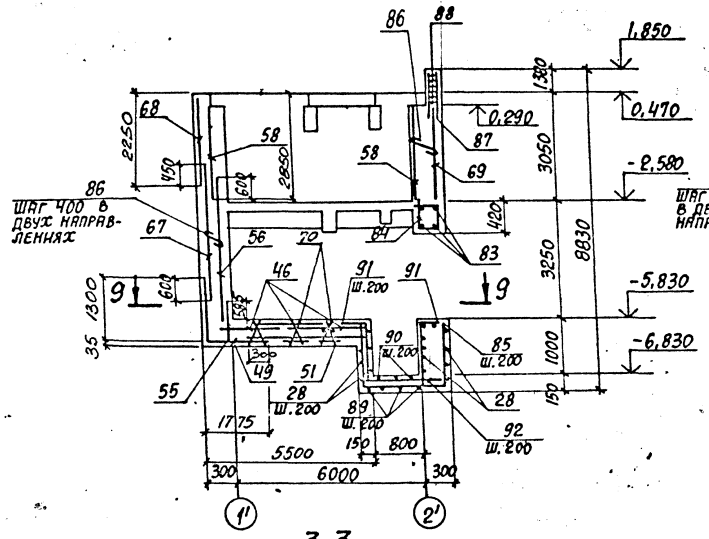

2-2

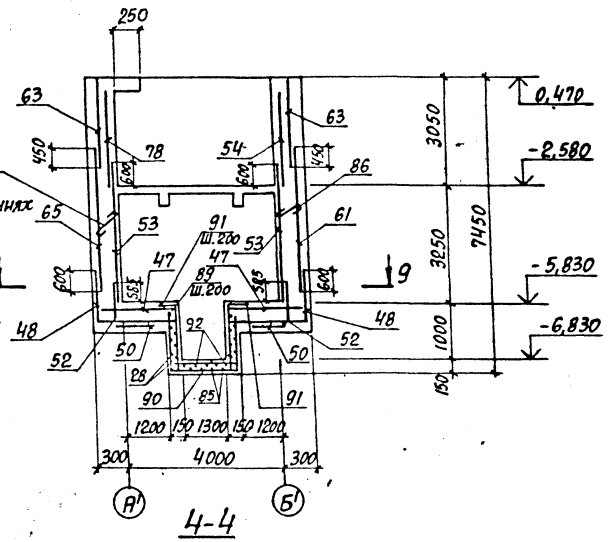

3-3

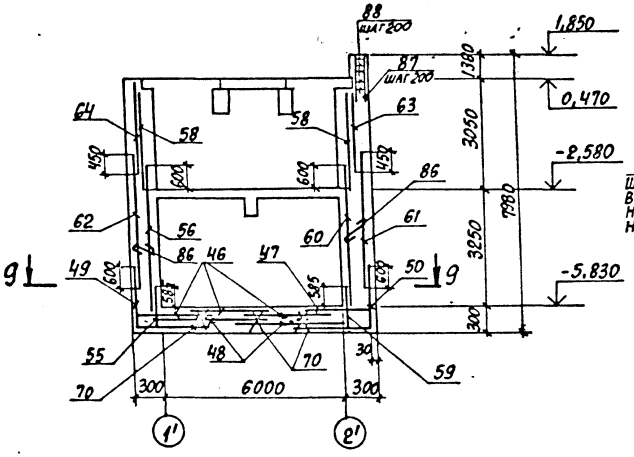

4-4

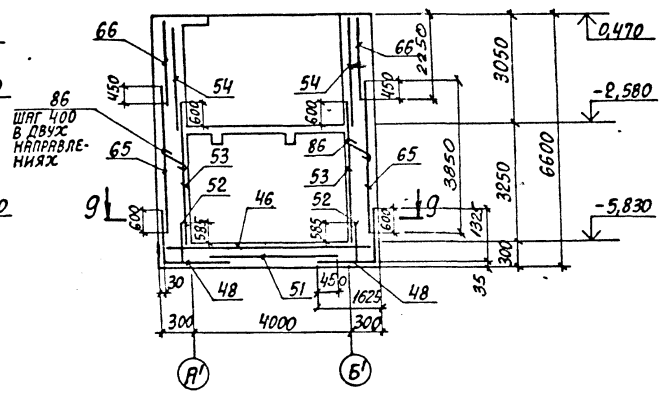

Раскладка поддерживающих каркасов днища

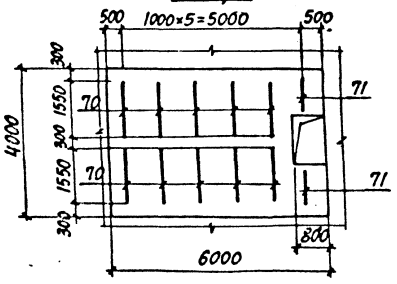

1. Спецификацию смотреть на листах 92; 93.
2. Сечения 5-5...8-8 смотреть лист 89.

				903-1-289.91		КЖ	
Нач.отд.	Агранович			Котельная с 4 котлами Е-6,5-1,4Р Золошлакоудаление механическое			
Н.контр.	Зорин						
Гл.конст.	Зорин			Приемно-дробильное отделение	Стадия	Лист	Листов
Зав.гр.	Шахновская				Р	88	
Ведущ.	Беднянская			Плита днища Пм1. Стены. Армирование.	ХАРЬКОВСКИЙ ПРОМСТРОЙНИИПРОЕКТ		
Провер.	Шахновский						
Разраб.	Минаева						
Рассчит.	Беднянская						

Привязан:

Инв.№

Инв.№ подл. | Подпись и дата | Взам.инв.№

Альбом 12 ч. 2

5-5
Раскладка внутренних сеток

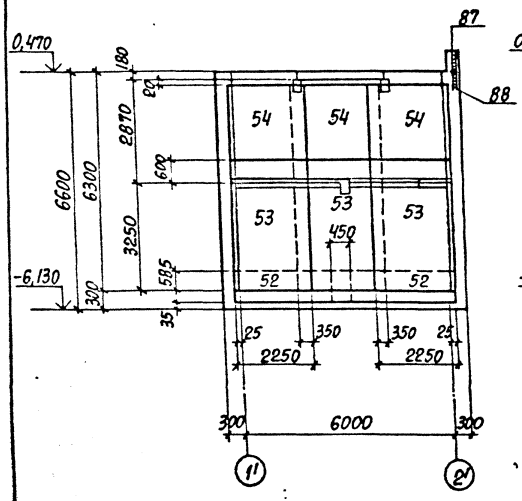

5-5
Раскладка наружных сеток

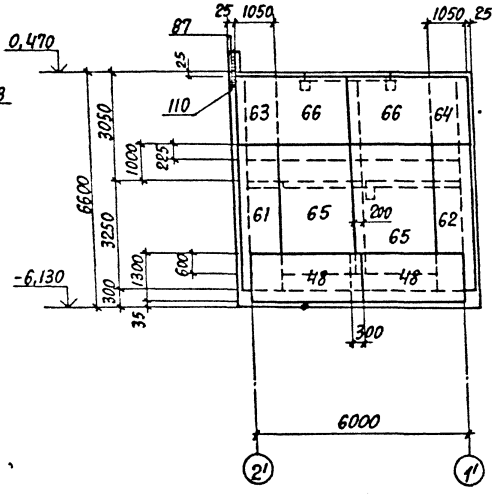

7-7
Раскладка внутренних сеток

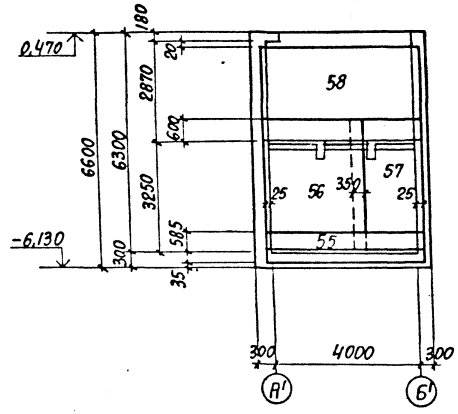

7-7
Раскладка наружных сеток

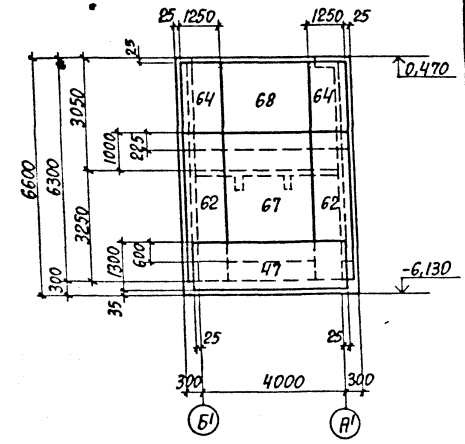

8-8
Раскладка внутренних сеток

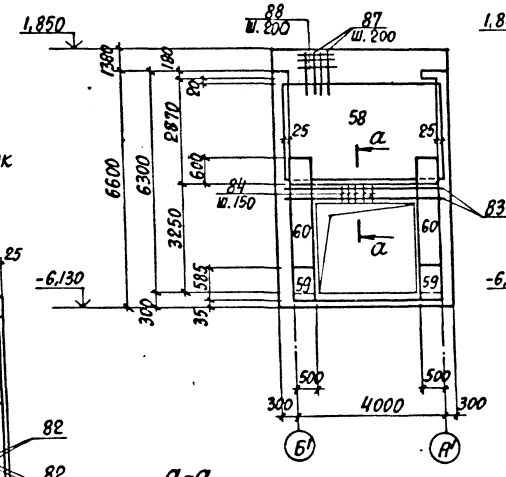

8-8
Раскладка наружных сеток

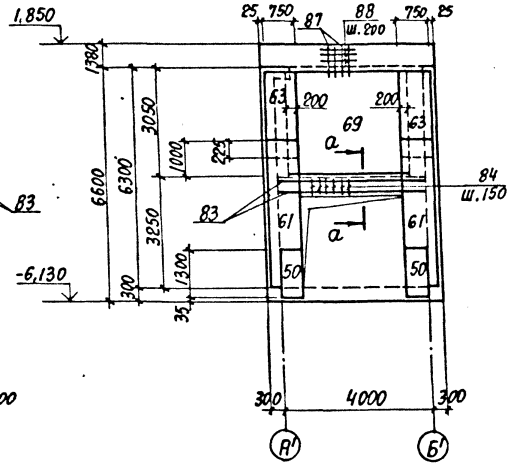

6-6
Раскладка внутренних сеток

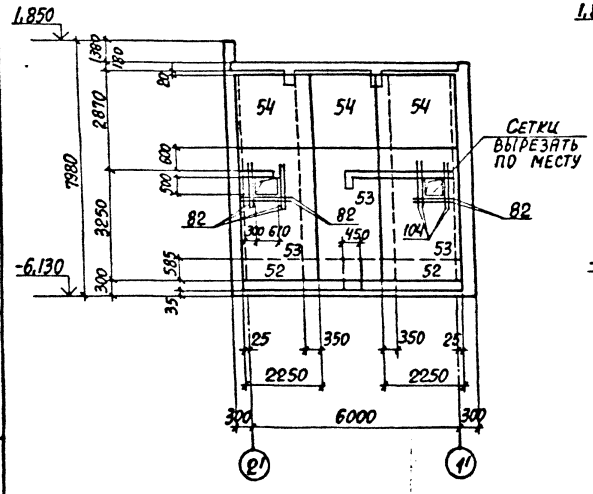

6-6
Раскладка наружных сеток

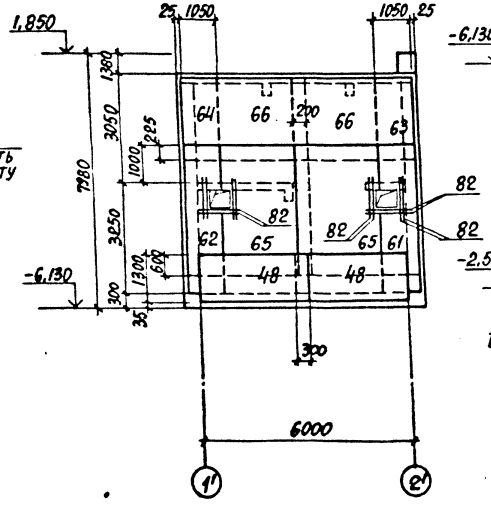

а-а

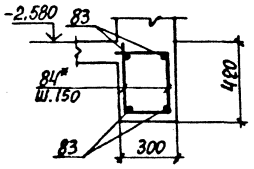

Спецификация арматуры приведена на листах 92;93.

Нач. отд.	Агранович		903-1-289.91	КЖ
Н. контр.	Зорин		Котельная с 4 котлами Е-6,51,4Р. Золошлакоудаление механическое	
Гл. конст.	Зорин		Приемно-дробильное отделение	Стадия: Р; Лист: 89; Листов:
Зав. гр.	Шахновский			
Вед. инж.	Боднянская			
Провер.	Шахновский		Стены. Армирование.	Харьковский промстройниипроект
Разраб.	Минаева			
Рассчит.	Боднянская			

Привязан:

Инв. №

Инв. № подл. | Подпись и дата | Взам. инв. №

Альбом 12.и.2

Пм2
Схема расположения нижних сеток

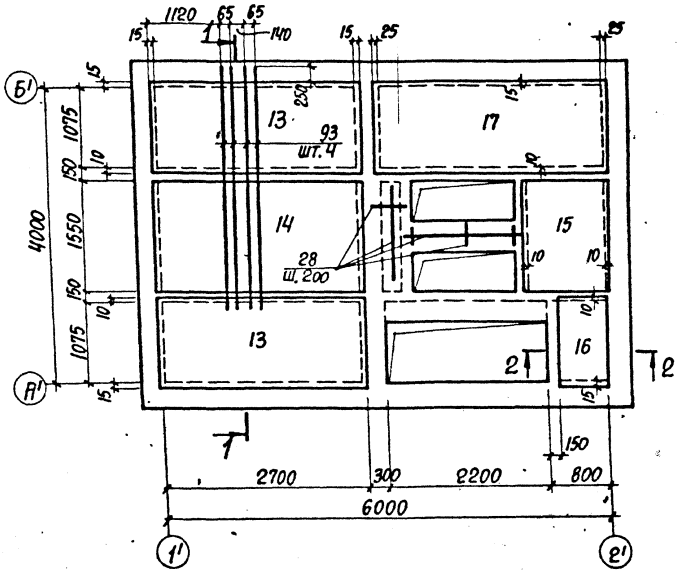

Пм2
Схема расположения верхних сеток

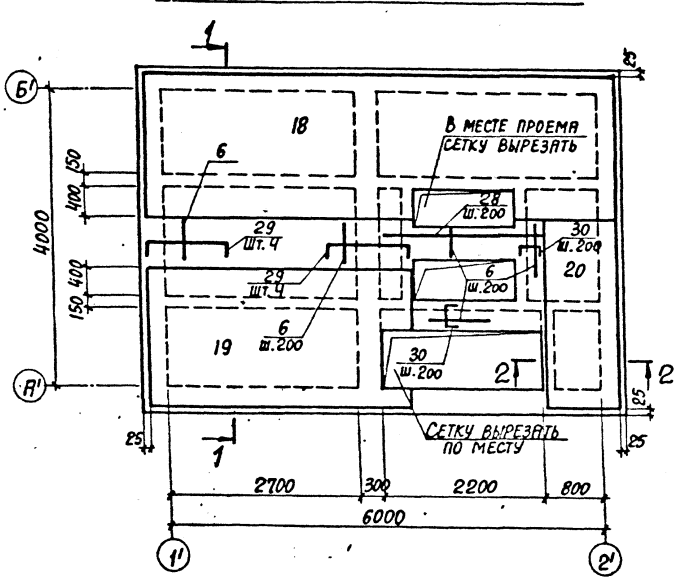

Бм 2

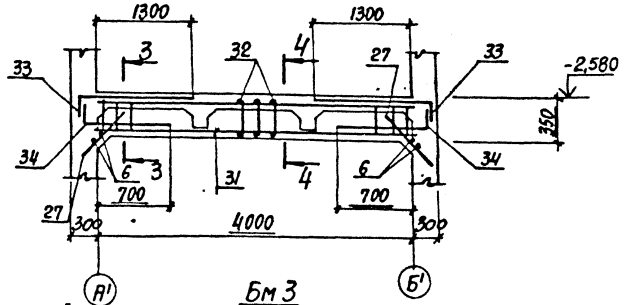

Бм 3

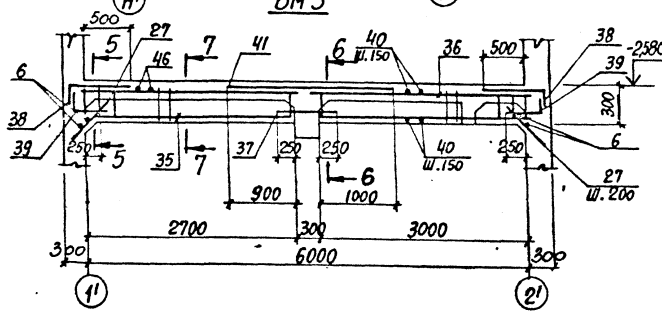

1-1

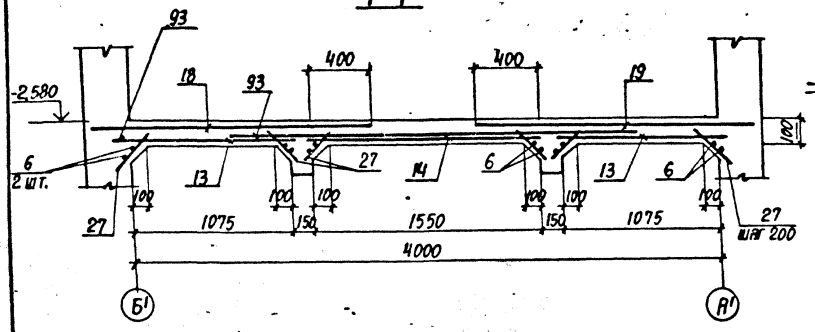

2-2

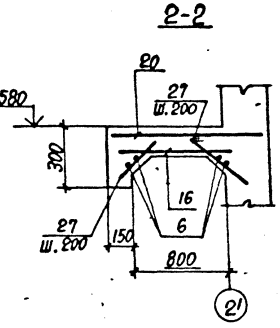

3-3

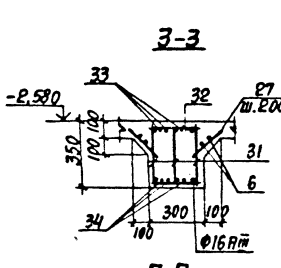

4-4

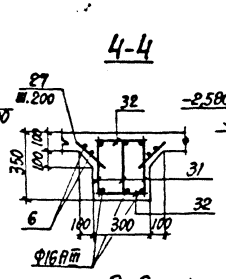

5-5

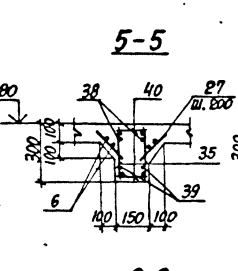

6-6

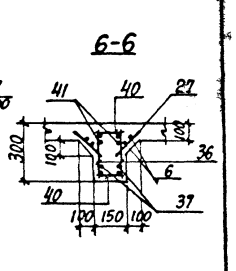

7-7

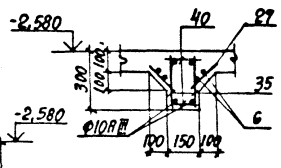

8-8

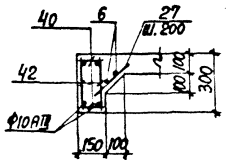

9-9

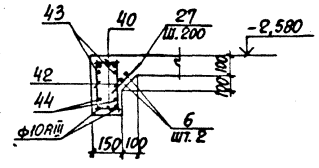

Бм 5

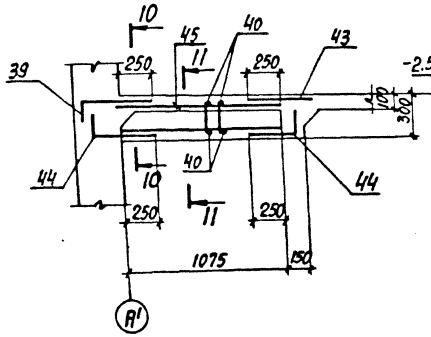

Бм 4

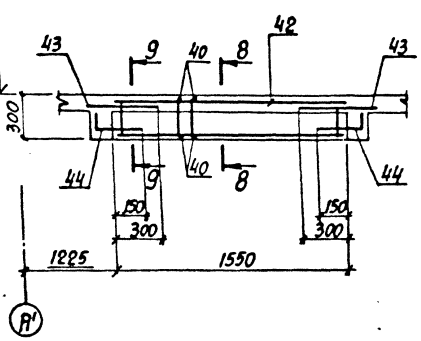

10-10

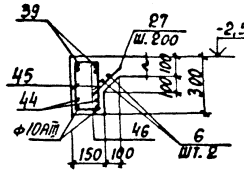

11-11

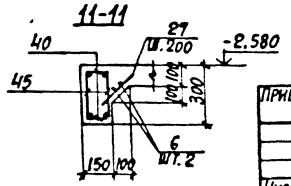

1. Спецификация арматуры приведена на листах 92;93.
2. Балки Бм2...Бм5 замаркированы на листе 86.

				903-1-289.91	К.ВН	
Нач.отд.	Агранович			Котельная с 4 котлами Е-65 1,4 Р. Золошлакоудаление механическое		
Н.контр.	Зорин			Приемно-дробильное отделение	Стадия	Лист	Листов
Гл.конст.	Зорин				Р	90	
Зав.гр.	Шахновский			Плита перекрытия Пм2 на отм. -2,580. Армирование.	ХАРЬКОВСКИЙ ПРОМСТРОЙНИИПРОЕКТ	
Вед.инж.	Богданская					
Провер.	Шахновский					
Разраб.	Минаева					
Рассчит.	Богданская					
Привязан:						
Инв.№						

Инв.№ подл. | Подпись и дата | Взам.инв.№

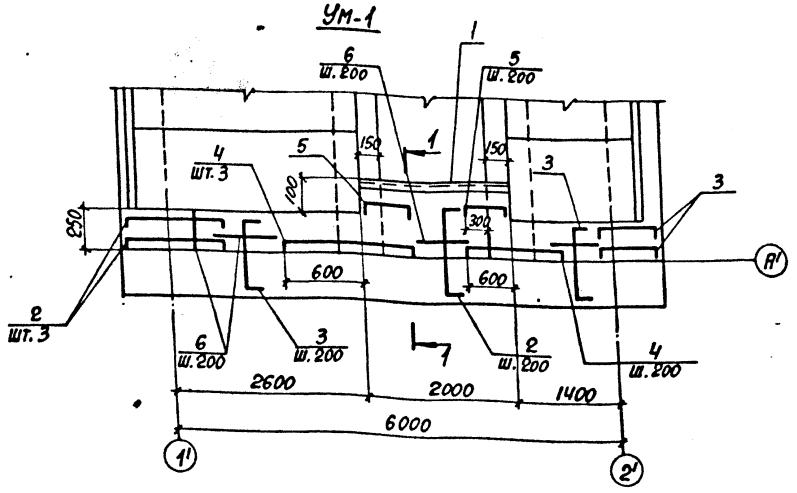

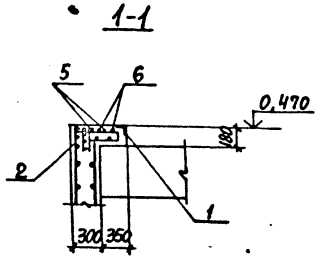

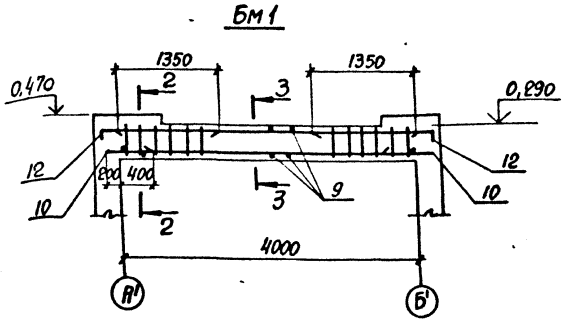

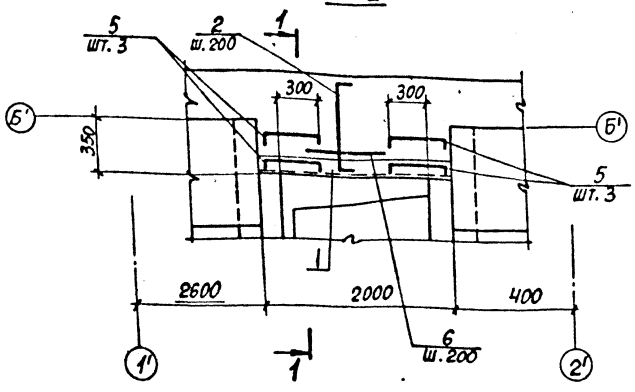

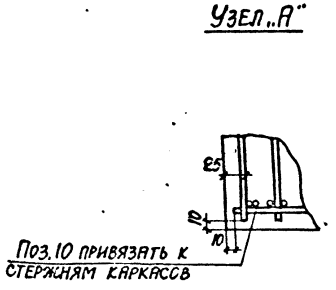

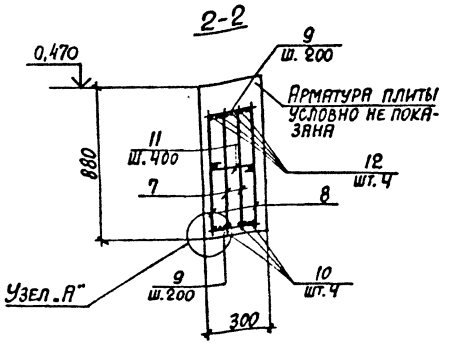

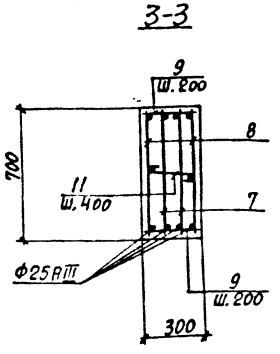

1. Спецификацию арматуры смотрите на листах 92;93.
2. Монолитные участки Ум1; Ум2 и Бм 1 замаркированы на листе 86.

Ведомость расхода стали на элемент, кг

Марка элемента	Изделия арматурные										Изделия закладные							Общий расход
	Арматура класса									Всего	Арматура класса			Прокат марки			Всего	
	А-I			А-III							А-III			С235				
	ГОСТ 5781-82*										ГОСТ 5781-82*			ГОСТ 8509-86*				
	Ф6		Итого	Ф6	Ф8	Ф12	Ф16	Ф25		Итого	Ф8		Итого	L50×5		Итого		
Перекрытие на отм. 0,470	0,9		0,9	15,2	75,6	43,2	66,4	123,2		323,6	324,5	1,6		1,6	15,2		15,2	16,8	342,1

Инв. № подл. | Подпись и дата | Взам. инв. №

Привязан:

Инв. №

Нач. отд.	Агранович	
Н. контр.	Зорин	
Гл. спец.	Зорин	
Зав. гр.	Шахновский	
Вед. инж.	Боднянская	
Провер.	Шахновский	
Разраб.	Минаева	
Рассчит.	Боднянская	

903-1-289.91 КНН

Котельная с 4 котлами Е-6,5-1,4Р. Золошлакоудаление механическое

Приемно-дробильное отделение

Стадия	Лист	Листов
Р	91	

Участок монолитный Ум1; Ум2 на отм. 0,470. Балка Бм 1.

ХАРЬКОВСКИЙ ПРОМСТРОЙНИИПРОЕКТ

Альбом 12 ч. 2

Формат	Зона	Поз.	Обозначение	Наименование	Кол.	Примечание
				Перекрытие на отм. 0,470		
				Участок монолитный		
				УМ-1 - шт. 1		
				Сборочные единицы		
				Изделие закладное		
		1	1.400-15 в.1	МН548	2,0 п.м.	4,2 кг
				Детали		
		2*		Ф8АIII, ГОСТ5781-82* ℓ=920	11	0,36 кг
		3*		Ф8АIII, то же, ℓ=820	20	0,32 кг
		4*		Ф8АIII, то же, ℓ=1350	6	0,53 кг
		5*		Ф8АIII, то же, ℓ=830	6	0,33 кг
		6		Ф6АIII, то же, ℓ=п.м	51	0,22 кг
				Материалы		
				Бетон класса В15	0,32	м³
				УМ-2 - шт. 1		
				Сборочные единицы		
				Изделие закладное		
		1	1.400-15 в.1	МН548	2,0 п.м	42 кг
				Детали		
		2*		Ф8АIII, ГОСТ5781-82* ℓ=920	9	0,36 кг
		5*		Ф8АIII, то же, ℓ=830	6	0,33 кг
		6		Ф6АIII, " , ℓ=п.м	18,0	0,22 кг
				Материалы		
				Бетон класса В15	0,13	м³
				Балка монолитная		
				Бм1 - шт. 2		
				Сборочные единицы		
		7	903-1-289.91. КЖИ-305	Каркас плоский КР48	2	24,7 кг
		8	КЖИ-306	То же КР49	2	28,2 кг

Формат	Поз.	Обозначение	Наименование	Кол.	Примечание
			Детали		
	9		Ф8АIII, ГОСТ5781-82* ℓ=280	84	0,11 кг
	10		Ф16АIII, то же, ℓ=600	16	0,95 кг
	11*		Ф6АI, то же, ℓ=400	22	0,04 кг
	12*		Ф16АIII, то же, ℓ=2000	16	3,2 кг
			Материалы		
			Бетон класса В15	1,68	м³
			Перекрытие на отм.-2,580		
			Плита монолитная ПМ2-шт.1		
			Сборочные единицы		
			Сетки арматурные		
	13	ГОСТ 23279-85	4С $\frac{8AIII-200}{8AIII-200}$ 110×273 $\frac{65}{50}$	2	12,6 кг
	14	То же	4С $\frac{8AIII-200}{8AIII-200}$ 155×273 $\frac{65}{75}$	1	17,2 кг
	15	То же	4С $\frac{8AIII-200}{8AIII-200}$ 103×155 $\frac{75}{15}$	1	6,9 кг
	16	То же	4С $\frac{8AIII-200}{8AIII-200}$ 65×110 $\frac{50}{25}$	1	3,3 кг
	17	То же	4С $\frac{6AIII-300}{8AIII-200}$ 110×305 $\frac{25}{50}$	1	9,6 кг
	18	То же	4С $\frac{8AIII-200}{8AIII-200}$ 190×655 $\frac{275}{275+25}$	1	46,6 кг
	19	То же	4С $\frac{8AIII-200}{8AIII-200}$ 190×370 $\frac{275+25}{275+25}$	1	26,6 кг
	20	То же	4С $\frac{8AIII-200}{8AIII-200}$ 105×2800 $\frac{300+100}{225+25}$	1	10,9 кг
			Изделия закладные		
	21	1.400-15 в.1	МН802	12	0,15 кг
	22	1.400-15 в.1	МН107-6	10	1,4 кг
	23	1.400-15 в.1	МН548	3,9 п.м	4,2 кг
	24	903-1-289.91. КЖИ-167	МН27	9,0 п.м	7,3 кг
	25	1.400-15 в.1	МН776	1	3,7 кг

Формат	Поз.	Обозначение	Наименование	Кол.	Примечание
	26	903-1-289.91. КЖИ-166	МН26	5,9 п.м	10,2 кг
			Детали		
	6		Ф6АIII, ГОСТ5781-82* ℓ=п.м.	50,0	0,22 кг
	27		Ф6АIII, то же, ℓ=300	88	0,07 кг
	28		Ф8АIII, то же, ℓ=п.м.	30,0	0,39 кг
	29*		Ф8АIII, то же, ℓ=1560	8	0,62 кг
	30		Ф8АIII, то же, ℓ=700	17	0,28 кг
	93		Ф16АIII, то же, ℓ=3300	4	5,2 кг
			Балка монолитная		
			Бм2-шт.1		
			Сборочные единицы		
	31	903-1-289.91. КЖИ-302	Каркас плоский КР44	3	10,7 кг
			Детали		
	32		Ф6АI, ГОСТ5781-82* ℓ=280	54	0,06 кг
	33*		Ф10АIII, то же, ℓ=1800	6	1,10 кг
	34*		Ф10АIII, то же, ℓ=1150	6	0,71 кг
	27		Ф6АIII, то же, ℓ=300	37	0,07 кг
	6		Ф6АIII, то же, ℓ=п.м.	14,4	0,22 кг
			Балка монолитная		
			Бм3-шт.2		
			Сборочные единицы		
	35	903-1-289.91. КЖИ-304	Каркас плоский КР46	2	3,9 кг
	36	КЖИ-303	То же КР45	2	4,4 кг

*) Позиции см. ведомость деталей на листе 94.

Инв. № подл. | Подпись и дата | Взам. инв. №

Привязан:

Инв. №

Нач. отд.	Гранович	
Н. контр.	Зорин	
Гл. конс.	Зорин	
Зав. гр.	Пряховский	
Вед. инж.	Богданская	
Провер.	Пряховский	
Разраб.	Минаева	
Рассчит.	Богданская	

903-1-289.91 КЖ

Котельная с 4 котлами Е-65-1,4Р. Золошлакоудаление механическое

Приемно-дробильное отделение

Стадия	Лист	Листов
Р	92	

Спецификация (начало)

Харьковский промстройниипроект

Альбом 12 ч.2

Формат	Зона	Поз.	Обозначение	Наименование	Кол.	Примечание
				Детали		
		6		Ф6АIII, ГОСТ 5781-82*, ℓ=п.м	39,0	0,22 кг
		27		Ф6АIII, То же, ℓ=300	106	0,07 кг
		37		Ф10АIII, " , ℓ=800	4	0,49 кг
		38*		Ф10АIII, " , ℓ=950	8	0,60 кг
		39*		Ф10АIII, " , ℓ=700	8	0,40 кг
		40		Ф6АI, " , ℓ=130	160	0,03 кг
		41		Ф14АIII, " , ℓ=2200	4	2,7 кг
				Балка монолитная		
				Бм 4 – шт. 2		
				Сборочные единицы		
		42	903-1-289.91.КЖ.И-297	Каркас плоский Кр47	2	2,7 кг
				Детали		
		6		Ф6АIII, ГОСТ 5781-82*, ℓ=п.м	3,1	0,22 кг
		27		Ф6АIII, То же, ℓ=300	9	0,07 кг
		40		Ф6АI, " , ℓ=130	22	0,03 кг
		43		Ф8АIII, " , ℓ=650	4	0,26 кг
		44*		Ф8АIII, " , ℓ=400	4	0,16 кг
				Балка монолитная		
				Бм 5 – шт. 1		
				Сборочные единицы		
		45	903-1-289.91.КЖ.И-301	Каркас плоский Кр 43	2	1,2 кг
				Детали		
		6		Ф6АIII, ГОСТ 5781-82*, ℓ=п.м	2,0	0,22 кг
		27		Ф6АIII, То же, ℓ=300	6	0,07 кг
		39*		Ф10АIII, " , ℓ=700	2	0,4 кг
		40		Ф6АI, " , ℓ=130	14	0,03 кг
		43		Ф8АIII, " , ℓ=650	2	0,26 кг
		44*		Ф8АIII, " , ℓ=400	4	0,16 кг
				Материалы		
				Бетон класса В15	3,06	м³
				Плита днища Пм1 и стены		
				Сборочные единицы		
				Сетки арматурные		
		46	ГОСТ 23279-85	2С $\frac{16АIII}{12АIII}$ 225×455 $\frac{75}{25}$	3	132,1 кг
		47	То же	2С $\frac{12АIII}{16АIII}$ 160×170 $\frac{50}{100}$	2	34,8 кг

Формат	Зона	Поз.	Обозначение	Наименование	Кол.	Примечание
		48	903-1-289.91.КЖ.И-410...-415	С 18	4	59,8 кг
		49	"	С 19	1	82,4 кг
		50	903-1-289.91.КЖ.И-416	С 24	2	11,2 кг
		51	ГОСТ 23279-85	4С $\frac{10АIII-200}{10АIII-200}$ 225×385	1	56,2 кг
		52	То же	3С $\frac{8АIII}{12АIII}$ 85×325	4	19,2 кг
		53	"	2С $\frac{12АIII}{8АIII}$ 225×385	6	58,7 кг
		54	"	2С $\frac{12АIII}{8АIII}$ 225×285	6	43,7 кг
		55	"	3С $\frac{8АIII}{12АIII}$ 85×405	1	23,9 кг
		56	"	2С $\frac{12АIII}{8АIII}$ 305×385	1	78,7 кг
		57	"	2С $\frac{12АIII}{8АIII}$ 135×385 $\frac{25}{75}$	1	34,6 кг
		58	"	3С $\frac{8АIII}{12АIII}$ 285×405	2	77,1 кг
		59	903-1-289.91.КЖ.И-417;-418	С 25	2	3,3 кг
		60	То же	С 26	2	13,8 кг
		61	КЖ.И-410...-415	С 20	2	50,2 кг
		62	То же	С 21	2	65,0 кг
		63	"	С 22	2	27,1 кг
		64	"	С 23	2	35,1 кг
		65	ГОСТ 23279-85	2С $\frac{12АIII}{8АIII}$ 310×385 $\frac{25}{50}$	4	79,2 кг
		66	То же	4С $\frac{8АIII-200}{8АIII-200}$ 225×310 $\frac{50}{25}$	4	28,9 кг
		67	"	3С $\frac{8АIII}{12АIII}$ 355×405 $\frac{25}{75}$	1	79,1 кг
		68	"	3С $\frac{8АIII}{12АIII}$ 225×405	1	61,1 кг
		69	"	3С $\frac{8АIII}{12АIII}$ 225×345	1	52,2 кг

Формат	Зона	Поз.	Обозначение	Наименование	Кол.	Примечание
		70	903-1-289.91.КЖ.И-307;-308	Каркас плоский Кр50	20	2,3 кг
		71	То же	То же Кр51	4	1,8 кг
				Изделия закладные		
		72	1.400-15 в.1-540-02	МН541	8	0,6 кг
		73	То же 130-56	МН126-3	2	6,7 кг
		74	" 140-01	МН127-2	1,0 п.м	5,7 кг
		75	903-1-289.91.КЖ.И-202;-203	МС 33	680	0,09 кг
		76	1.400-15 в.1 170-26	МН156-3	1	12,3 кг
		77	То же 120-13	МН107-2	6	1,3 кг
		78	" 120-02	МН105-3	4	0,8 кг
		79	" 550-07	МН556	5,0 п.м	5,4 кг
		80	ГОСТ 24379.1-80	Болт 1.1 м12×300 ВСт 3 пс 2	2	0,35 кг
		81	1.400-15 в.1	МН820	1	3,9 кг
				Детали		
		82		Ф12АIII, ГОСТ 5781-82*, ℓ=1700	24	1,5 кг
		83		Ф10АIII, То же, ℓ=4000	4	2,5 кг
		84*		Ф6АI, " , ℓ=1400	27	0,3 кг
		85*		Ф8АIII, " , ℓ=3350	8	1,3 кг
		86*		Ф8АI, " , ℓ=400	750	0,16 кг
		87*		Ф10АIII, " , ℓ=4170	24	2,6 кг
		88*		Ф6АI, " , ℓ=930	170	0,21 кг
		89*		Ф8АIII, " , ℓ=3740	5	1,5 кг
		90		Ф8АIII, " , ℓ=1530	5	0,6 кг
		91*		Ф8АIII, " , ℓ=1350	24	0,53 кг
		92		Ф8АIII, ГОСТ 5781-82*, ℓ=1200	8	0,47 кг
		28		Ф8АIII, " , ℓ=п.м.	64,8	0,39 кг
				Материалы		
				Бетон класса В15	45,6	м³

*) Позиции см. ведомость деталей на листе 94.

Инв. № подл. | Подпись и дата | Взам. инв. №

Привязан:

Инв. №

Нач. отд.	Агранович	
Н. контр.	Зорин	
Гл. конст.	Зорин	
Зав. гр.	Шахновский	
Вед. инж.	Боднянская	
Провер.	Шахновский	
Разраб.	Минаева	
Рассчит.	Боднянская	

903-1-289.91 КЖ

Котельная с 4 котлами Е-6,5-1,4Р
Золошлакоудаление механическое

Приемно-дробильное отделение

Стадия	Лист	Листов
Р	93	

Спецификация (окончание)

ХАРЬКОВСКИЙ ПРОМСТРОЙНИИПРОЕКТ

25266-15 44

Альбом 12 ч.2

Ведомость деталей

Поз.	Эскиз
2	620 (150 — 150)
3	520 (150 — 150)
4	1050 (150 — 150)
5	430 (150 — 250)
11	250

Поз.	Эскиз
12	1600 (400)
25	1650 (80 — 80)
29	1400 (80 — 80)
30	400 (80 — 220)
33	1550 (250)

Поз.	Эскиз
34	950 (200)
38	750 (200)
39	500 (200)
44	300 (100)
84	250 (370)

Поз.	Эскиз
85	1090 — 1170 — 1090
86	250
87	2000 (170 — 2000)
88	220 (170)
89	1100 — 1540 — 1100
91	250 — 1100

Ведомость расхода стали на элемент, кг

Марка элемента	Изделия арматурные													Всего	Изделия закладные																					Всего	Общий расход
	Арматура класса														Арматура класса							Прокат марки															
	А-I				А-III										А-I			А-III				С235						С235			С235						
	ГОСТ 5781-82*														ГОСТ 5781-82*							ГОСТ 19903-74*				ГОСТ 8509-86*					ГОСТ 24379.1-80			ГОСТ 10704-76*				
	Ф6	Ф8		Итого	Ф6	Ф8	Ф10	Ф12	Ф14	Ф16	Ф25		Итого		Ф6		Итого	Ф8	Ф12		Итого	δ=6	δ=8		Итого	L50×5	L63×6	L75×6		Итого	Болт М12		Итого	Труба Ф45	Труба Ф100	Итого		
Перекрытие на отм.-2,570	9,8				62,5	180,4	51,5		10,8	33,7			338,9	348,7				7,0			7,0	64,6	8,0		72,6	18,1		62,1		80,2				1,8		1,8	161,6	510,3
Плита днища Пм1 и стены	53,9	120,0		53,9		899,7	109,6	1709,2		303,9			3142,4	3076,3	1,0		1,0	69,3	4,2		35,9	12,1	21,5		33,6	3,2	21,6			24,8	0,7		0,7		5,2	5,2	138,7	3335,0

Инв. № подл. | Подпись и дата | Взам. инв. №

Привязан:

Инв. №

Нач. отд.	Агранович	
Н. контр.	Зорин	
Гл. конст.	Зорин	
Зав. гр.	Шахновский	
Вед. инж.	Боднянская	
Провер.	Шахновский	
Разраб.	Личкатая	
Рассчит.	Боднянская	

903-1-289.91 КЖ

Котельная с 4 котлами Е-651,4Р
Золошлакоудаление механическое

Приемно-дробильное отделение

Стадия	Лист	Листов
Р	94	

Ведомость деталей и расхода стали

ХАРЬКОВСКИЙ ПРОМСТРОЙНИИПРОЕКТ

Альбом 12 ч.2

Продувочный колодец

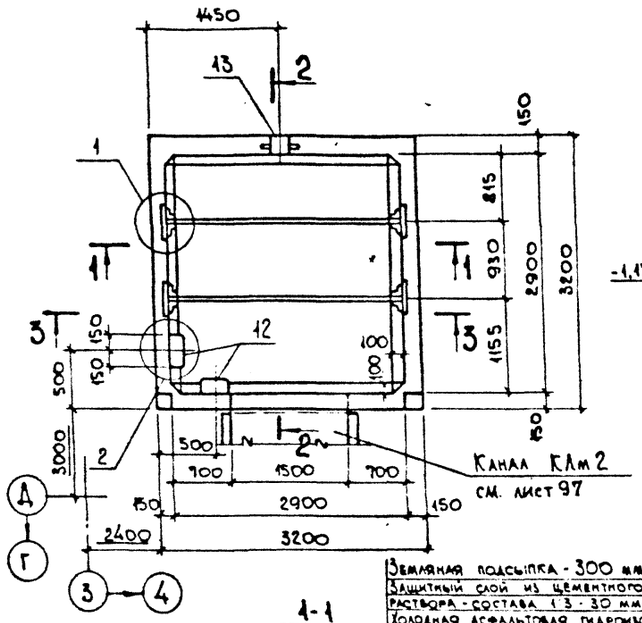

2-2

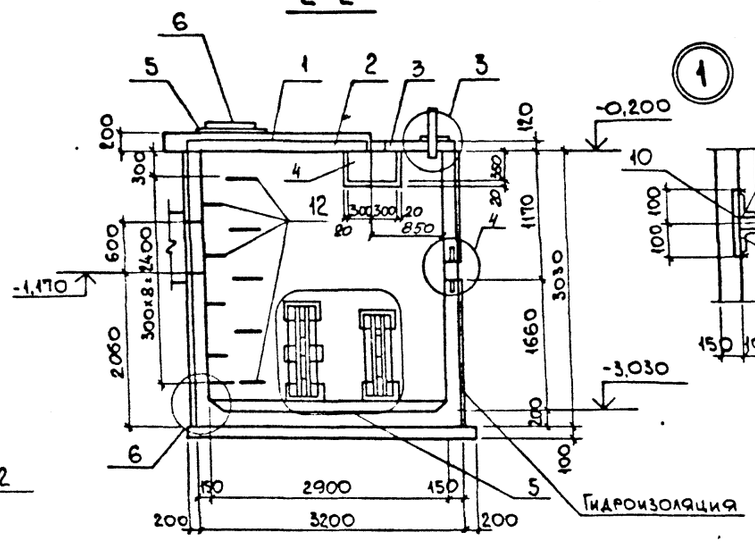

1

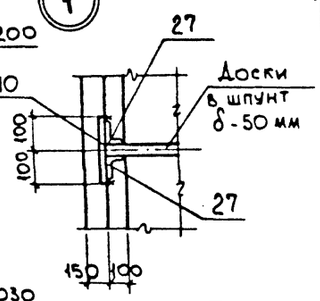

Спецификация конструктивных элементов продувочного колодца

Марка, поз.	Обозначение	Наименование	Кол.	Масса ед. кг	Примеч.
1	3.006.1-2.87 вып. 6	Плита перекрытия ПО4	1	1530	
2	3.006.1-2.87 вып. 2	" П17д-3	2	480,0	
3	3.006.1-2.87 вып. 2	" П6д-15	4	170,0	
4	3.006.1-2.87 вып. 6	Балка Б7	1	1770	
5	3.900-3 вып. 7 ч. 1	Опорное кольцо КЦ01	1	50,0	
6	ГОСТ 3634-89	Чугунный люк „Л"	1	65,0	
7		Монолитный участок Ум1	1		

2

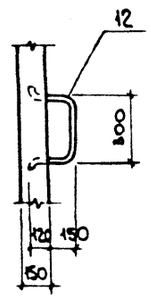

3

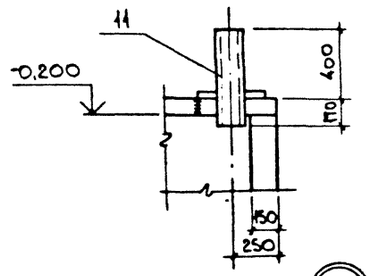

4

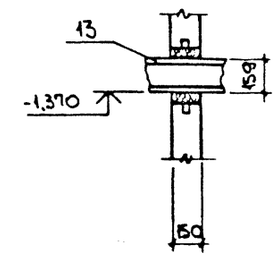

Земляная подсыпка - 300 мм
Защитный слой из цементного раствора - состава 1:3 - 30 мм
Холодная асфальтовая гидроизоляция
СБ.УС-Б плита перекрытия

Схема расположения плит покрытия

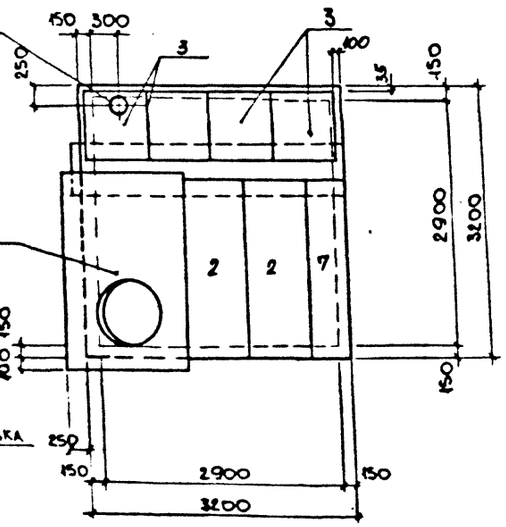

1-1

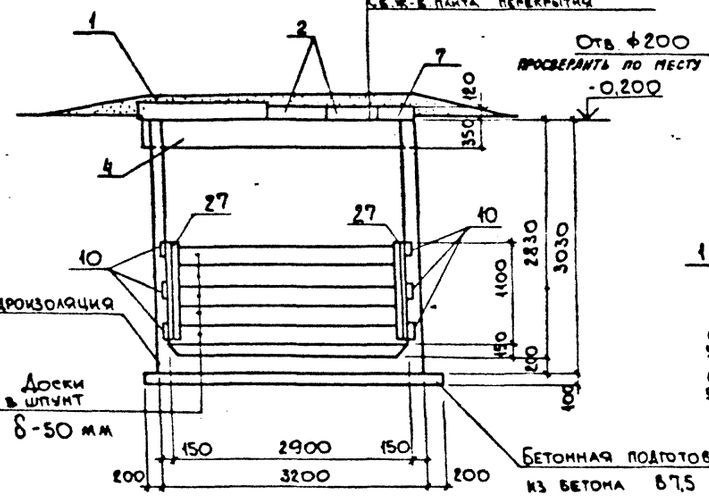

5

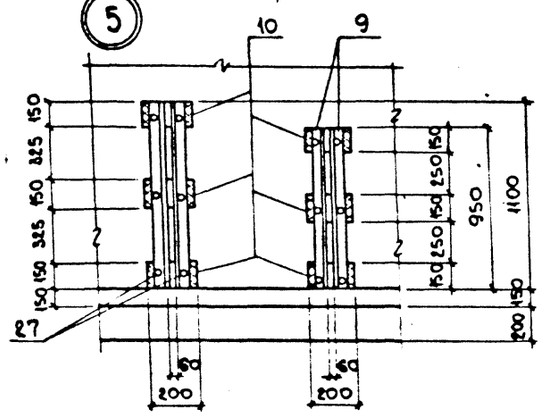

6

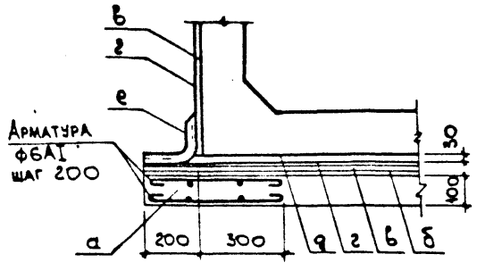

а - подготовка из бетона М50
б - выравнивающий слой из цементного раствора
в - холодная битумная грунтовка
г - окрасочная битумная гидроизоляция
д - защитная стяжка из цементного раствора М100
е - стеклоткань

Ум 1

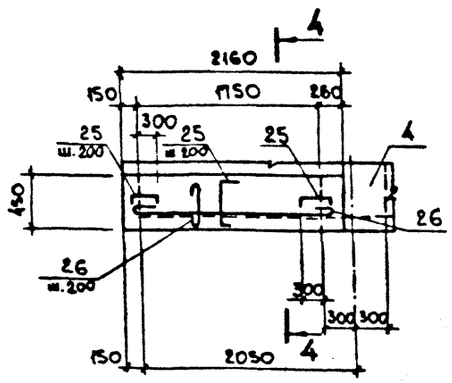

4-4

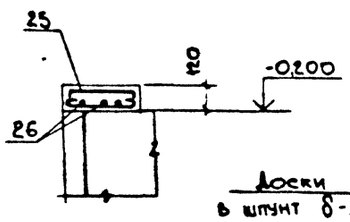

3-3

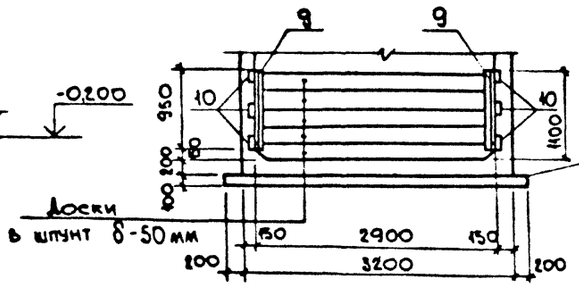

1. Внутреннюю поверхность колодца защитить цементно-песчаной штукатуркой состава 1:1, за два раза, толщиной 25 мм, в свежем состоянии зажелезнить.
2. Деревянные доски антисептировать
3. Спецификацию арматурных и закладных изделий см. на л. 96
4. Сварку производить по ГОСТ 5264-80. Катет шва - 6 мм. Тип шва Н1.

Привязан:

Инв. №

Инв. № подл. | Подп. и дата | Взам. инв. №

				903-1-289.91	КН
Нач. отд.	Агранович			Котельная с 4 котлами Е-6,5-1,4Р. Золошлакоудаление механическое	
Н. контр.	Зорин				
Гл. спец.	Зорин			Продувочный колодец	Стадия: Р; Лист: 95; Листов:
Зав. гр.	Шахновский				
Вед. инж.	Боднянская				
Провер.	Боднянская			Схема расположения конструктивных элементов	ХАРЬКОВСКИЙ ПРОМСТРОЙНИИПРОЕКТ
Разраб.	Минаева				

Альбом 12 ч. 2

План нижних сеток днища

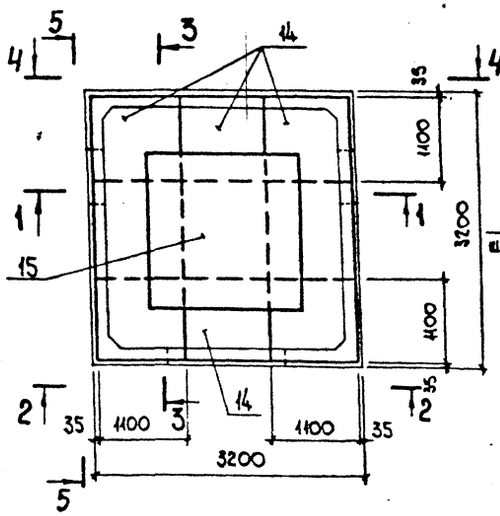

1-1

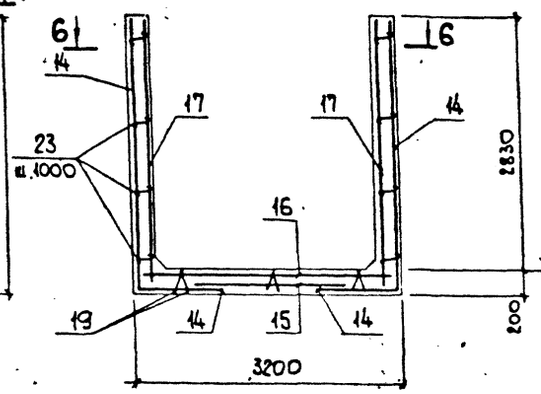

3-3

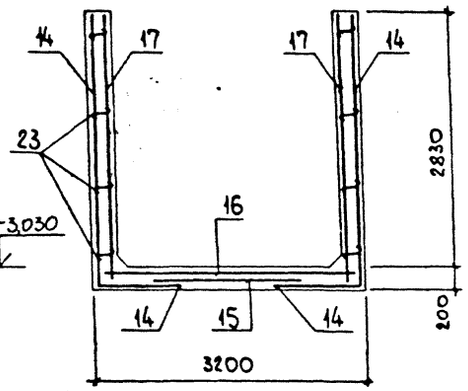

6-6

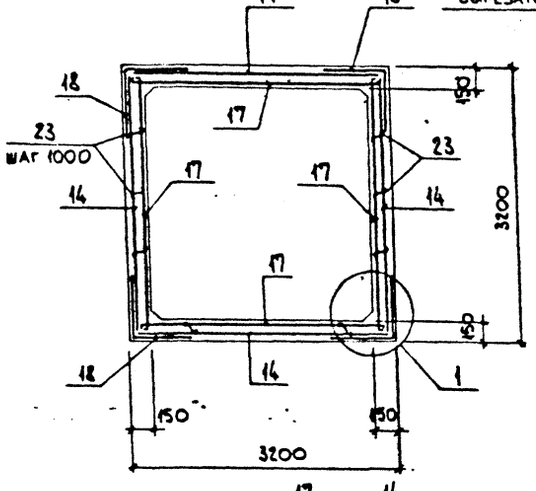

2-2

В месте отверстия арматуру сетки вырезать по месту

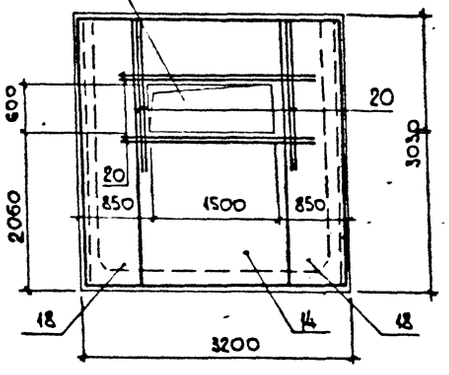

4-4

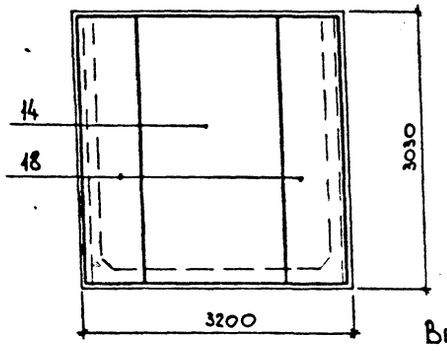

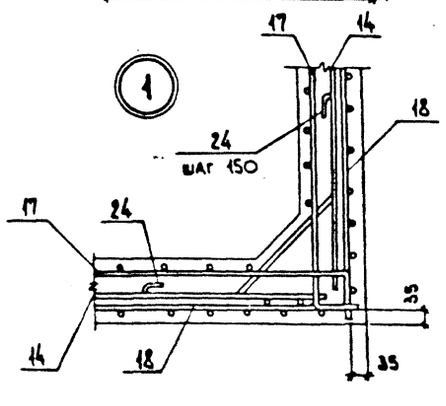

5-5

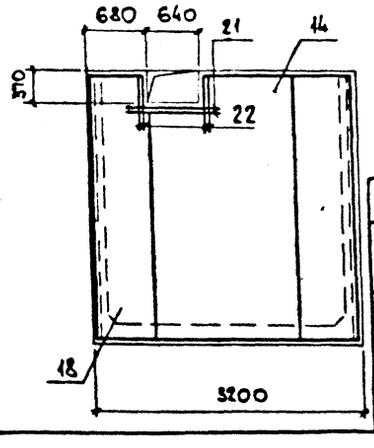

Спецификация продувочного колодца

Формат	Зона	Поз.	Обозначение	Наименование	Кол.	Примеч.
				Сборочные единицы		
				Изделия закладные		
		9	903-1-289.91 КЖИ-139...-141	МН1	4	4,6 кг
		10	КЖИ-142	МН2	12	2,6 кг
		11	КЖИ-143	МН3	1	17,3 кг
		12	КЖИ-144;-145	МН4	9	3,7 кг
		13	5.900-2	Сальник набивной Ду 150 L=200	1	20,3 кг
		27	903-1-289.91 КЖИ-139...-141	МН5	4	5,3 кг
				Сетки арматурные		
		14	КЖИ-393	С1	4	79,9 кг
		15	ГОСТ 23 279-85	4С $\frac{10АIII-200}{10АIII-200}$ 185×185	1	22,8 кг
		16	ГОСТ 23 279-85	4С $\frac{10АIII-200}{10АIII-200}$ 305×305	1	60,2 кг
		17	903-1-289.91 КЖИ-394	С2	4	58,5 кг
		18	КЖИ-395	С3	4	28,4 кг
		19	КЖИ-296	Каркас плоский КР39	6	3,3 кг
				Детали		
		20		ф16АIII, ГОСТ5781-82*, ℓ=2500	16	4,0 кг
		21		ф10АIII, " , ℓ=1400	8	0,86 кг
		22		ф10АIII, " , ℓ=670	16	0,41 кг
		23*		ф8АI, " , ℓ=230	48	0,09 кг
		24*		ф8АI, " , ℓ=1100	80	0,43 кг
				Плита УМ 1, шт. 1		
				Детали		
		25*		ф8АI, ГОСТ5781-82*, ℓ=640	15	0,25 кг
		26		ф8АI, " , ℓ= п.м	10,2	0,4 кг
				Материалы		
				Бетон класса В15	6,4	м³

Ведомость расхода стали на элемент, кг

Марка элемента	Изделия арматурные							Изделия закладные																Общий расход
	Арматура класса						Всего	Арматура класса						Прокат марки									Всего	
	А-III				А-I			А-III			А-I			С235										
	ГОСТ 5781-82*							ГОСТ 5781-82*						ГОСТ 19903-74*			ГОСТ 8509-86*			ГОСТ 8732-78*				
	ф8	ф10	ф16	Итого	ф8	Итого		ф8	ф12	Итого	ф22		Итого	δ=6	δ=8	Итого	L63×5		Итого	Гдз. тр. 1594,5		Итого		
Продувочный колодец	19,8	763,1	64,0	847,5	46,6	46,6	894,1	6,0	1,9	7,9	33,3		33,3	7,5	22,8	30,3	39,6		39,6	9,8		9,8	120,9	1015,0

Ведомость деталей

Поз.	Эскиз
25	420 (110 — 110)
23	130
24	250 500 250

Привязан:

Инв. №

Нач. отд.	Агранович	
Н. контр.	Зорин	
Гл. спец.	Зорин	
Зав. гр.	Шахновский	
Вед. инж.	Боднянская	
Провер.	Боднянская	
Разраб.	Минаева	

903-1-289.91 КЖ

Котельная с 4 котлами Е-6,5-1,4Р. Золошлакоудаление механическое.

Продувочный колодец

Стадия	Лист	Листов
Р	96	

Схема армирования
Спецификация

ХАРЬКОВСКИЙ ПРОМСТРОЙНИИПРОЕКТ

Инв. № подл. | Подп. и дата | Взам. инв. №

Альбом 12.4.2

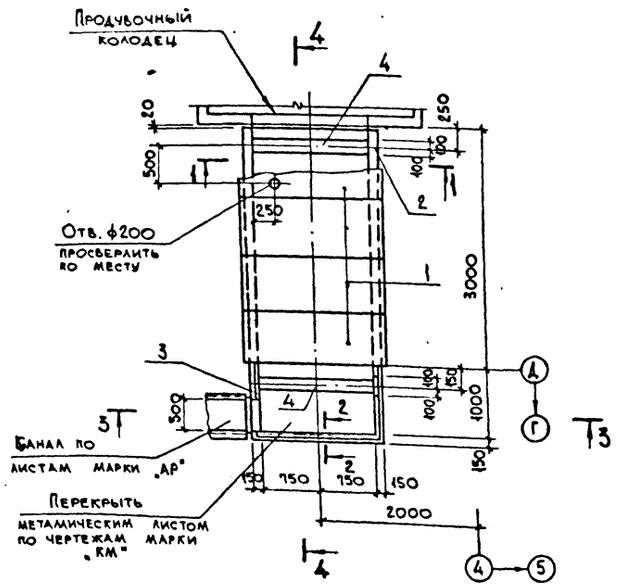

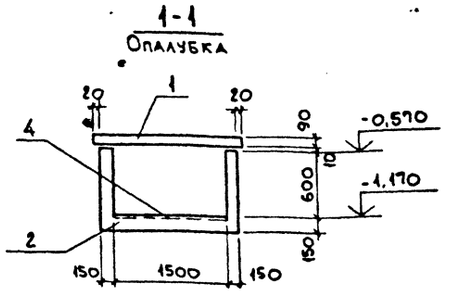

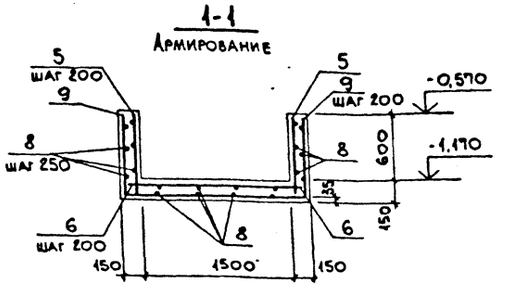

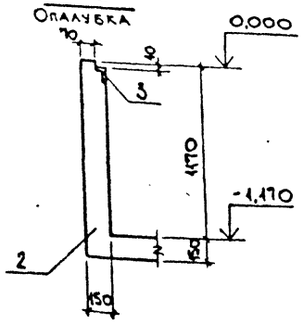

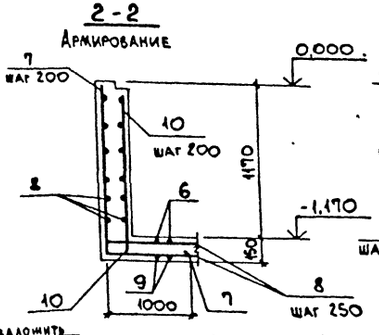

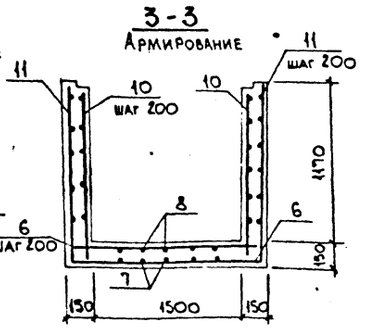

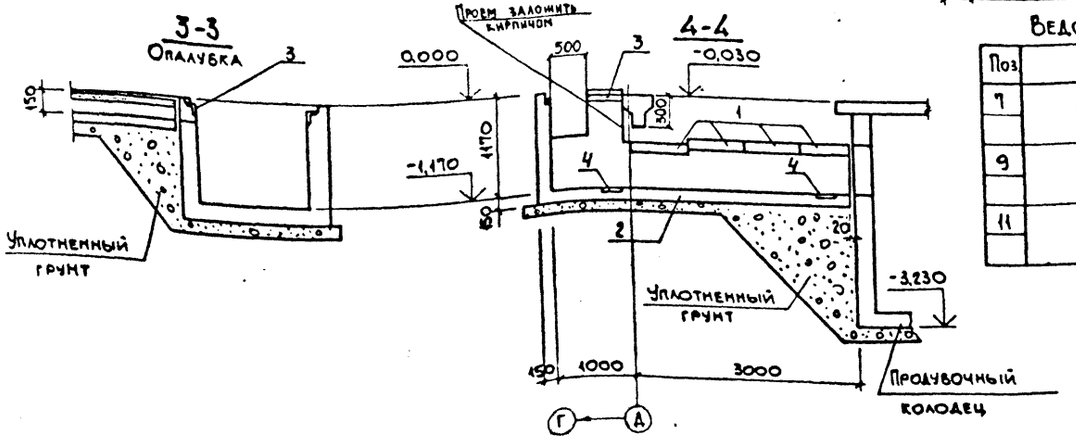

Ведомость деталей

Поз	Эскиз
7	1270 / 1000
9	700 / 1740 / 700
11	1270 / 1740 / 1270

Спецификация конструктивных элементов канала КЛм2

Поз.	Обозначение	Наименование	Кол.	Масса ед., кг	Примечание
1	3.006.1-2.87 вып.2	Плита перекрытия П14д-3	4	3.10	
2		Монолитный канал КЛм2	1		

Спецификация канала КЛм 2

	Обозначение	Наименование	Кол.	Примечание
		Сборочные единицы		
3	3.400-6/76	Изделие закладное МИ4-46	5.7 п.м	4,4 кг
4	1.400-15 вып. 1	МН417-2	3.0 п.м.	4,8 кг
		Детали		
5		ф8AIII, ГОСТ5781-82*, ℓ=720	32	0,28 кг
6		ф8AIII, " , ℓ=1760	21	0,69 кг
7*		ф8AIII, " , ℓ=2270	10	0,89 кг
8		ф6AI, " , ℓ=п.м.	130,0	0,222 кг
9*		ф8AIII, " , ℓ=3140	16	1,24 кг
10		ф8AIII, " , ℓ=1270	20	0,50 кг
11*		ф8AIII, " , ℓ=4280	6	1,70 кг
		Материалы		
		Бетон класса В15	2,2	м³

*) Позиции см. ведомость деталей.

Ведомость расхода стали на элемент, кг

Марка элемента	Изделия арматурные					Изделия закладные						Общий расход
	Арматура класса				Всего	Арматура класса	Прокат марки			Всего		
	A-III ГОСТ5781-82*		A-I ГОСТ5781-82*			A-III ГОСТ5781-82*	С235 ГОСТ 19903-74*		ГОСТ 8509-86*	Итого		
	ф8	Итого	ф6	Итого		ф8	Итого	δ=6	L50×5			
КЛм 2	72,4	72,4	30,0	30,0	102,4	6,0	6,0	28,2	14,1	42,3	48,3	150,7

Привязан:

Инв. №

Нач. отд.	Агранович	
Н. контр.	Зорин	
Гл. спец.	Зорин	
Зав. гр.	Шахновский	
Вед. инж.	Боднарская	
Провер.	Евланникова	
Разраб.	Минаева	

903-1-289.91 КМ

Котельная с 4 котлами Е-6,5-1,4Р. Золошлакоудаление механическое.

Продувочный колодец — Стадия Р, Лист 97, Листов

Канал КЛм 2. — Харьковский Промстройниипроект

Инв. № подл. | Подпись и дата | Взам. инв. №

Альбом 124.2

Схема расположения конструктивных элементов

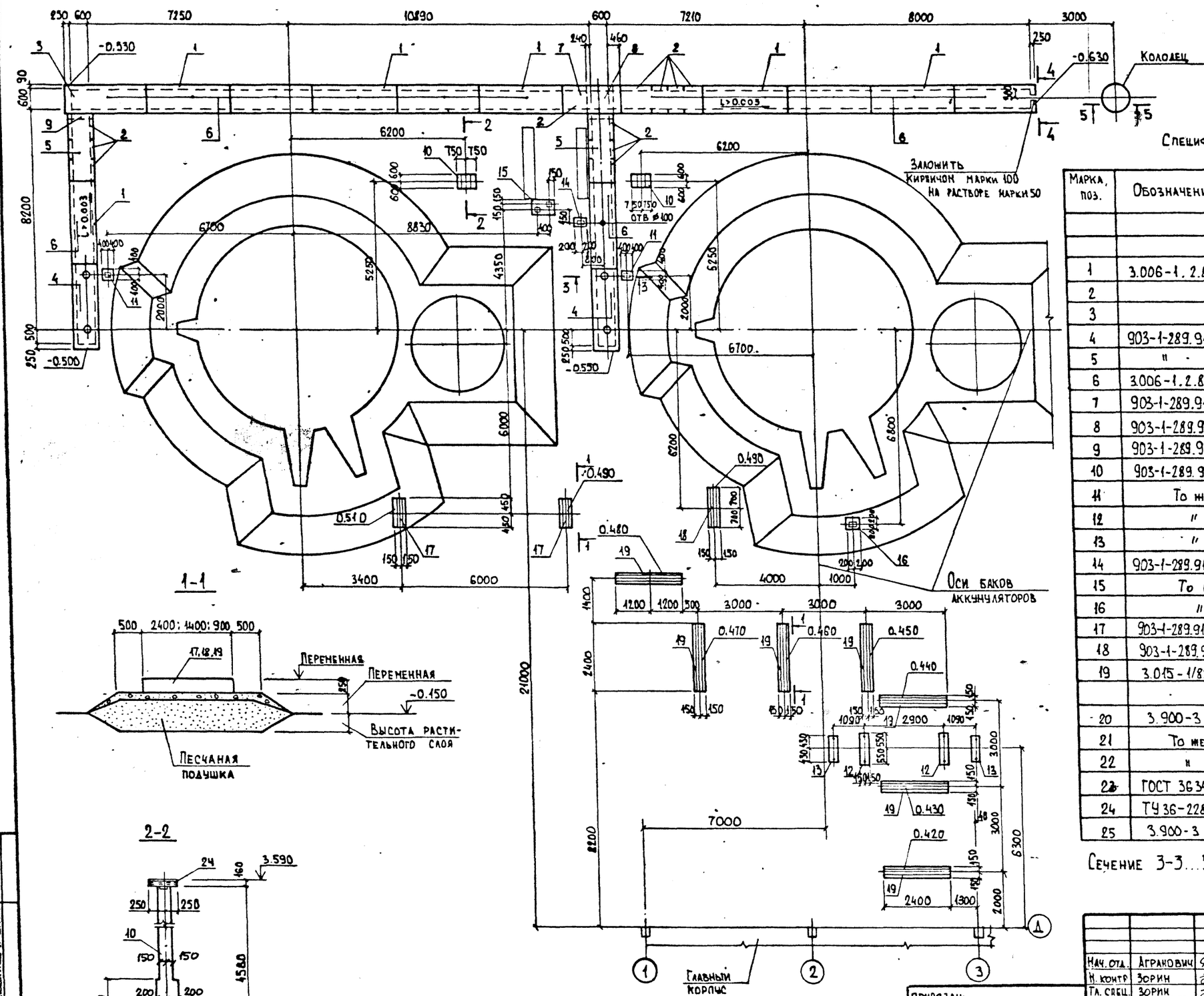

Спецификация к схеме расположения конструктивных элементов

Марка, поз.	Обозначение	Наименование	Кол.	Масса ед., кг	Примечание
		Канал			
		Сборные ж.б. элементы			
1	3.006-1.2.87 в.1	Лоток Л5-8	6	2250	
2		" Л5а-8	11	280	
3		" Лч 5-8	1	2250	
4	903-1-289.91 КЖ.И-23...-25	П10	2	410	
5	"	П8	2	390	
6	3.006-1.2.87 в.2	П5-5	13	410	
7	903-1-289.91 КЖ.И-23...-25	П9	1	280	
8	903-1-289.91 КЖ л.100	Монолитный участок Ун1	1		
9	903-1-289.91 КЖ л.100	Монолитный участок Ун2	1		
10	903-1-289.91 КЖ л.99	Фундамент Фо1	2		
11	То же	Фо2	2		
12	"	Фо3	2		
13	"	Фо4	2		
14	903-1-289.91 КЖ. л.100	Фо5	1		
15	То же	Фо6	1		
16	"	Фо7	1		
17	903-1-289.91 КЖ.И-18	Траверса Т1-1	2	280	
18	903-1-289.91 КЖ.И-19	Т1-2	1	400	
19	3.015-1/82 вып-2	Т1-1	7	750	
		Колодец			
20	3.900-3 в.7.41	Плита днища КЦД10	1	14.4	
21	То же	Кольцо стеновое КЦ10-6	3	5,4	
22	"	Плита перекрытия КЦП1-10-1	1	7.7	
23	ГОСТ 3634-89	Люк чугунный ЛК	1	65.0	
24	ТУ 36-2287-80	ГН□ 200×160×5 ℓ=500	2	13.8	
25	3.900-3 в.7 ч.1	Кольцо КЦО 1	1		

Сечение 3-3...5-5 смотрите на листе 100

Инв.№ подл. | Подпись и дата | Взам. инв. №

Привязан:

Инв.№

Нач.отд.	Агранович		
Н.контр.	Зорин		
Гл.спец.	Зорин		
Зав.гр.	Шахновский		
Вед.инж.	Боднянская		
Провер.	Боднянская		
Разраб.	Лубинкер		

903-1-289.91 КЖ.

Котельная с 4 котлами Е-6,5-1,4Р
Золошлакоудаление механическое

Баки-аккумуляторы

Стадия	Лист	Листов
Р	98	

Схема расположения конструктивных элементов

Харьковский Промстройниипроект

Альбом 12 м.2

Фо1

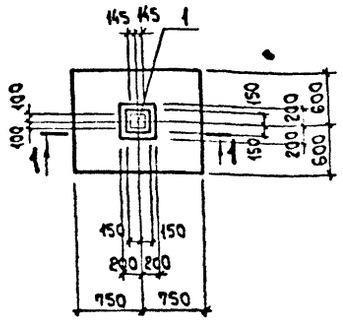

Фо2

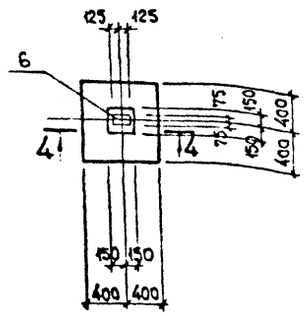

Фо4

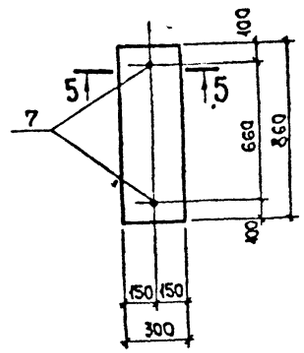

1-1

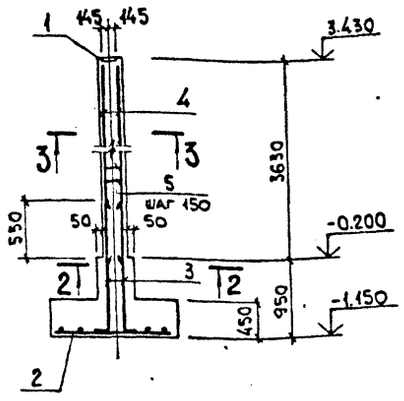

4-4

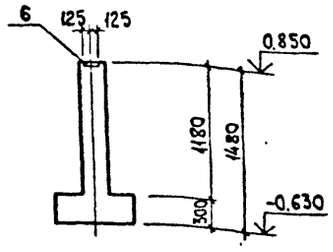

5-5

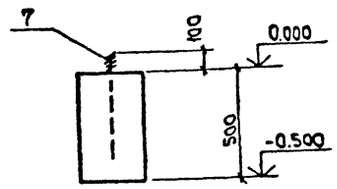

Фо3

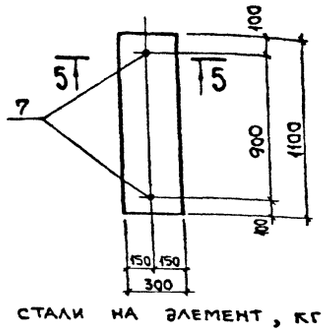

3-3

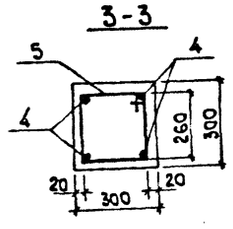

2-2

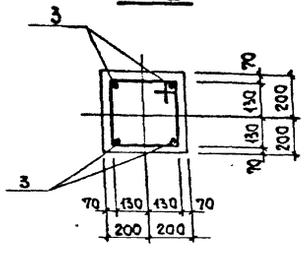

Спецификация фундаментов

Формат	Зона	Поз.	Обозначение	Наименование	Кол	Примечание
				Фо 1 (шт. 2)		
				Сборочные единицы		
		1	1.400-6/76.81	Изделие закладное М1-11-1	1	6.9 кг
				Сетка арматурная		
		2	ГОСТ23279-85	4С $\frac{\phi10AIII-200}{\phi10AIII-200}$ 115×145 $\frac{25}{75}$	1	11.1 кг
				Детали		
		3*		$\phi16AIII$, ГОСТ5781-82*, ℓ=1700	4	2.7 кг
		4		$\phi16AIII$, " , ℓ=3600	4	5.7 кг
		5*		$\phi6AI$, " , ℓ=1190	30	0.26 кг
				Материалы		
				Бетон класса В15	1.21	м³
				Фо 2 (шт. 2)		
				Сборочные единицы		
		6	1.400-15.81.120-66	Изделие закладное МН116-1	1	4.1 кг
				Материалы		
				Бетон класса В15	0.3	м³
				Фо 3 (шт. 2)		
				Сборочные единицы		
				Изделие закладное		
		7	ГОСТ24379.1-80	Болт 5М12×450 Ст3кп.	2	0.45 кг
				Материалы		
				Бетон класса В15	0.17	м³
				Фо 4 (шт. 2)		
				Сборочные единицы		
				Изделие закладное		
		7	ГОСТ24379.1-80	Болт 5М12×450 Ст3кп	2	0.45 кг
				Материалы		
				Бетон класса В15	0.13	м³

*) Смотрите ведомость деталей на данном листе.

Фундаменты Фо1...Фо4 замаркированы на листе 98.

Ведомость деталей

Поз	Эскиз
5	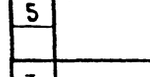
3	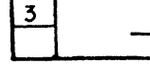

Ведомость расхода стали на элемент, кг

Марка элемента	Изделия арматурные: Арматура класса A-III ГОСТ5781-82* ϕ10	ϕ16	Итого	Арматура класса A-I ГОСТ5781-82* ϕ6		Итого	Всего	Изделия закладные: Арматура класса A-III ГОСТ 5781-82* ϕ12	ϕ14	Итого	Арматура класса A-I ϕ12		Итого	Прокат марки ГОСТ19903-74*: С235 δ=8	С245 δ=10		Итого	Всего	Общий расход
Фо1	11.1	33.6	44.7	7.8		7.8	52.5		2.3	2.3					4.6		4.6	6.9	59.4
Фо2								1.7		1.7				2.4			2.4	4.1	4.1
Фо3											0.9		0.9					0.9	0.9
Фо4											0.9		0.9					0.9	0.9

Инв. № подл. | Подп. и дата | Взам. инв. №

Привязан:

Инв. №

Нач. отд.	Агранович	
Н. контр.	Зорин	
Гл. спец.	Зорин	
Зав. гр.	Шахновский	
Вед. инж.	Боднянская	
Провер.	Боднянская	
Разраб.	Дубинкер	

903-1-289.91 КЖ

Котельная с 4 котлами Е-6.5-1.4 Р. Золошлакоудаление механическое

Баки-аккумуляторы | Стадия Р | Лист 99 | Листов

Фундамент Фо1...Фо4

ХАРЬКОВСКИЙ ПРОМСТРОЙНИИПРОЕКТ

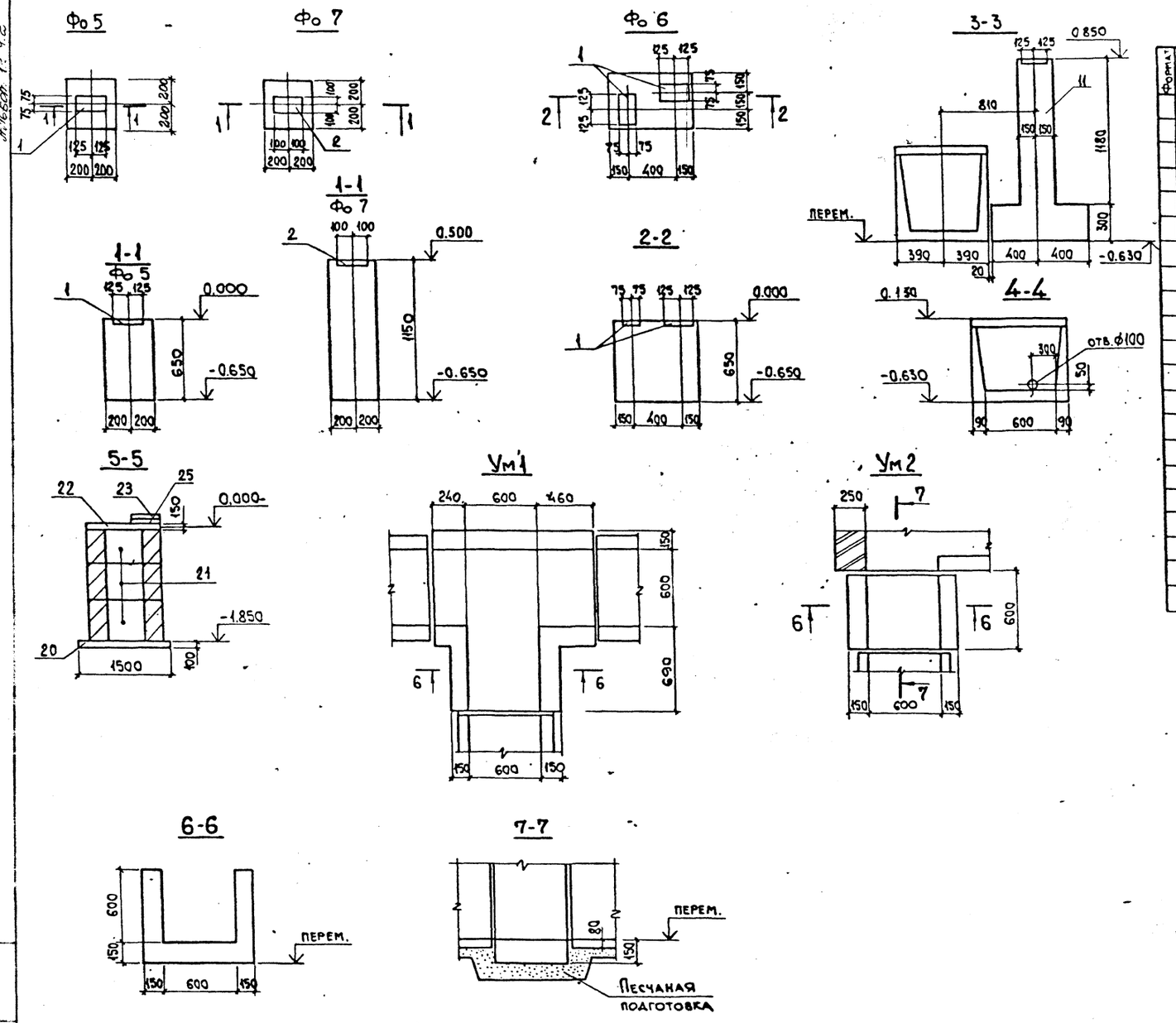

Спецификация фундаментов

Формат	Зона	Поз.	Обозначение	Наименование	Кол.	Примечание
				Фо 5		
				Сборочные единицы		
				Изделие закладное		
		1	1.400-15. В1. 120-60	МН 115-1	1	2,3кг
				Материалы		
				Бетон класса В15	0,1	м³
				Фо 6		
				Сборочные единицы		
				Изделие закладное		
		1	1.400-15. В1. 120-60	МН115-1	2	2,3кг
				Материалы		
				Бетон класса В15	0.2	м³
				Фо 7		
				Сборочные единицы		
				Изделие закладное		
		2	1.400-15. В1. 130	МН117-1	1	2,4кг
				Материалы		
				Бетон класса В15	0,2	м³

Монолитный участок Ум1; Ум2 и фундаменты Фо5...Фо7 замаркированы на листе 98.

Марка элемента	Изделия закладные						Всего
	Арматура класса			Прокат марки			
	А-III			С235			
	ГОСТ 5781-82*			ГОСТ 19903-74*			
	ø8		Итого	δ=6		Итого	
Фо5	0.5		0.5	1.8		1.8	2.3
Фо6	1.0		1.0	3.6		3.6	4.6
Фо7	0.5		0.5	1.9		1.9	2.4

Нач.отд.	Агранович		
Н.контр.	Зорин		
Гл.спец.	Зорин		
Зав.гр.	Шахновский		
Вед.инж.	Боднянская		
Провер.	Боднянская		
Разраб.	Дубинкер		

Привязан:

Инв.№

903-1-289.91 КЖ

Котельная с 4 котлами Е-6,5-1,4Р. Золошлакоудаление механическое

Баки-аккумуляторы

Стадия	Лист	Листов
Р	100	

Фундамент Фо 5...Фо 7. Участок монолитный Ум1, Ум2

ХАРЬКОВСКИЙ ПРОМСТРОЙНИИПРОЕКТ

Инв.№ подл. | Подпись и дата | Взам. инв.№

25266-15 51

Схема расположения плит перекрытия газохода

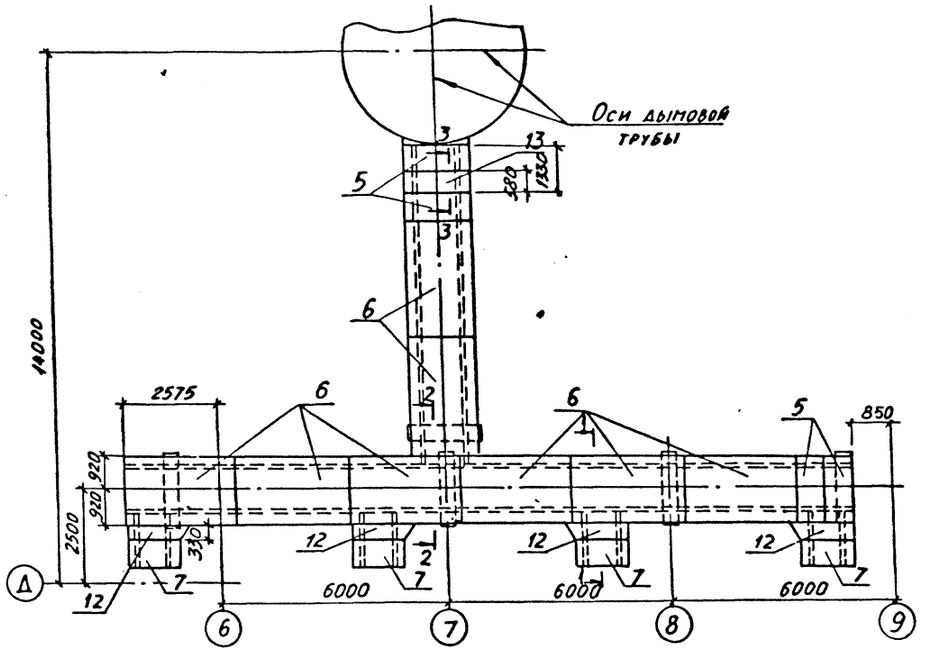

Схема расположения плит покрытия газохода

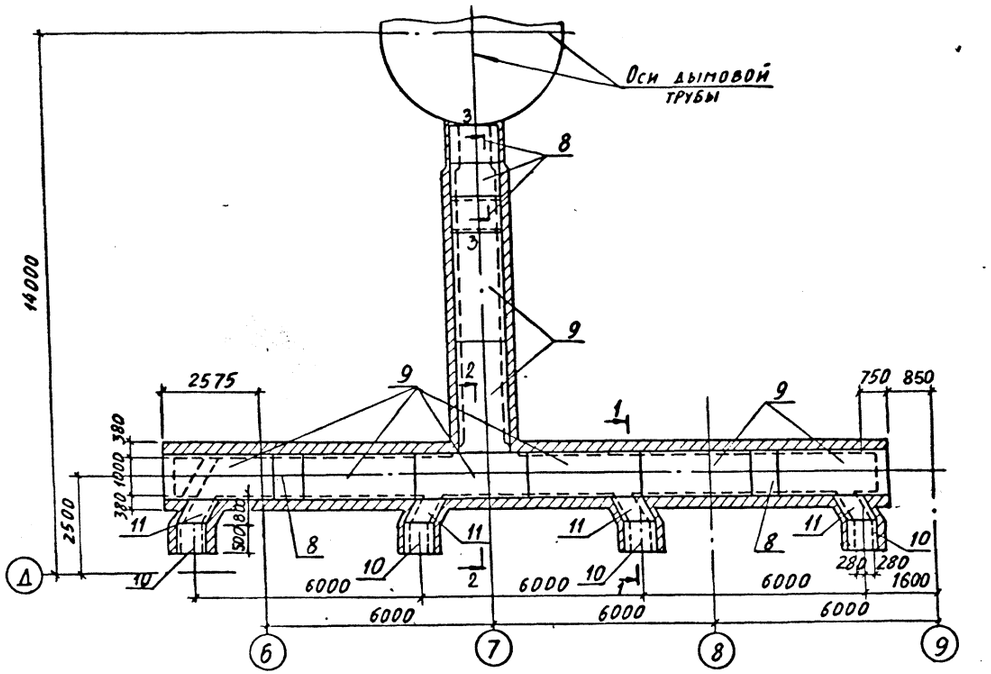

Схема расположения фундаментов и колонн

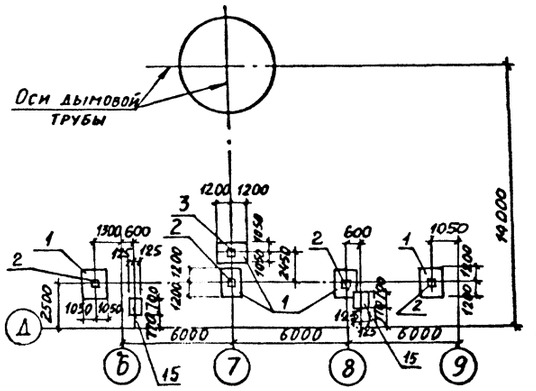

Сечения и спецификацию конструктивных элементов см. на листе

Нач. отд.	Агранович		903-1-289.91	КЖ
Н. контр.	Зорин		Котельная с 4 котлами Е-6,5-1,4Р Золошлакоудаление механическое	
Гл. спец.	Зорин			
Зав. гр.	Шахновская		Газоходы	Стадия: Р; Лист: 101; Листов:
Ведущ. ж.	Боднянская			
Провер.	Боднянская		Схема расположения конструктивных элементов	Харьковский промстройниипроект
Разраб.	Дубинкер			

Привязан:

Инв. №

Инв. № подл. | Подпись и дата | Взам. инв. №

25266-15 52

Альбом 12.42

1-1

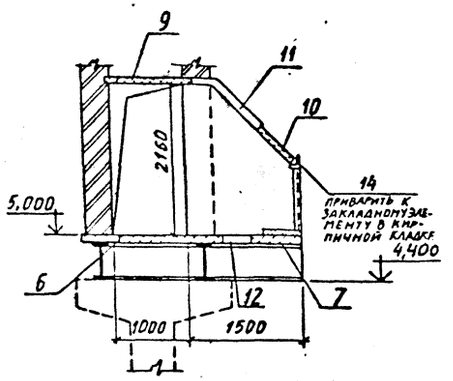

2-2

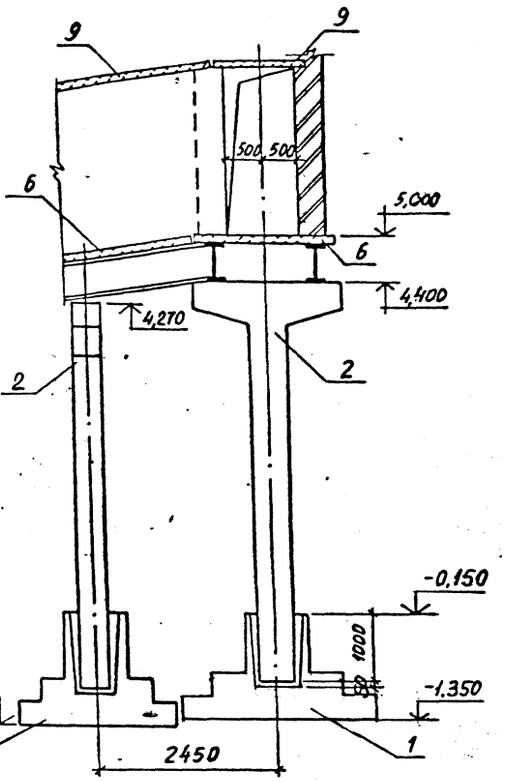

3-3

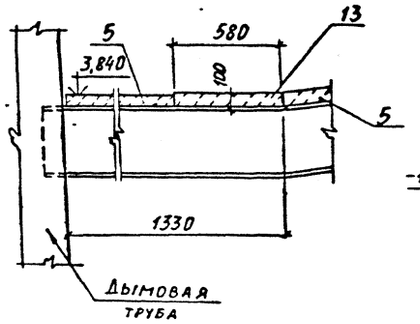

Фм 1

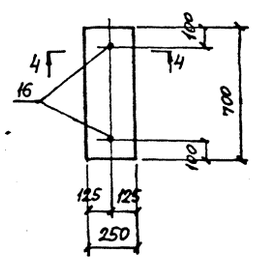

4-4

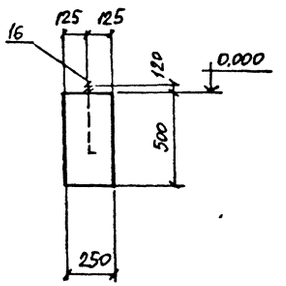

Спецификация конструктивных элементов

Поз.	Обозначение	Наименование	Кол.	Масса ед., кг	Примеч.
		Фундаменты			
1	3.015-8/84 в.0	Ф 40-3	5		
15		Фм 1	2		
		Колонны			
2	903-1-289.91(КЖИ-15	Ст 3	5	3630	
		Плиты			
5	3.006.1-2.87 в.2	П14g-3	4	310	
6	"	П14-3	8	1240	
7	"	П11g-8	4	270	
8	"	П7g-3	5	150	
9	"	П7-3	8	610	
10	"	П5g-5	4	100	
		Участок монолитный			
11	903-1-289.91 КЖ-103	Ум 3	4		
12	л.103	Ум 2	4		
13	л.103	Ум 1	1		
		Детали			
14		L100×63×8, ГОСТ 8510-86, ℓ=700	4	6,9	
16	ГОСТ 24379.1-80	Болт 1.1 М18×500 Ст3 кп	4	0,52	

Привязан:

Инв. №

Нач. отд.	Агранович	
Н. контр.	Зорин	
Гл. спец.	Зорин	
Зав. гр.	Шахновский	
Вед. инж.	Боднянская	
Провер.	Боднянская	
Разраб.	Дубинкер	

903-1-289.91 КЖ

Котельная с 4 котлами Е-6,5-1,4Р
Золошлакоудаление механическое

Газоходы

Стадия	Лист	Листов
Р	102	

Сечение 1-1 ... 3-3. Фундамент Фм 1

ХАРЬКОВСКИЙ ПРОМСТРОЙНИИПРОЕКТ

Инв. № подл. | Подпись и дата | Взам. инв. №

Альбом 12ч.2

Ум1

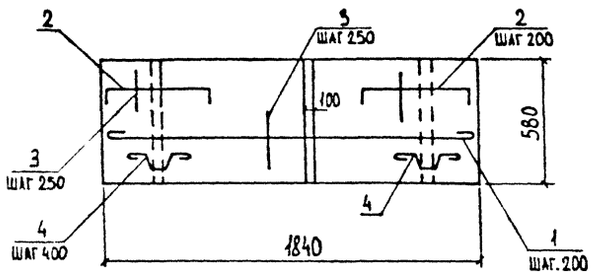

Ум2

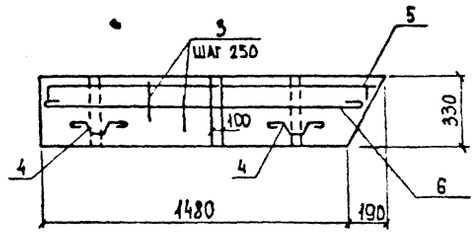

Ум3

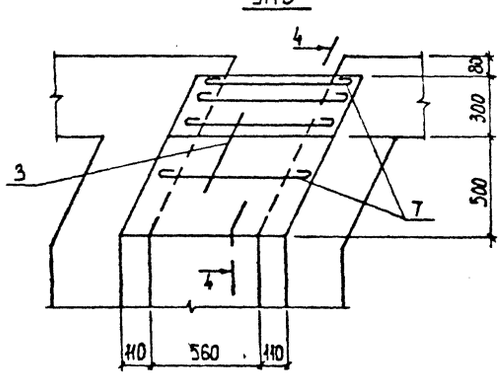

4-4

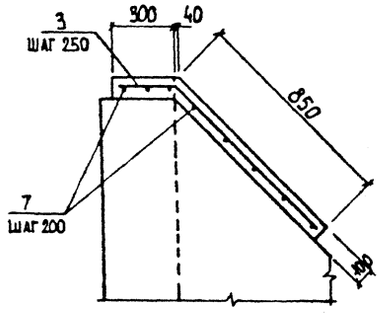

Ведомость расхода стали на элемент, кг

Марка элемента	Изделия арматурные, арматура класса А-I, ГОСТ 5781-82* ⌀6	⌀8	Итого	Всего
Ун1	4.7	1.1	5.8	5.8
Ун2	4.0	0.5	4.5	4.5
Ун3	2.7			2.7

Ведомость деталей

Поз	Эскиз
2	540, 80, 80
4	130, 80, 130, 80, 80
5	от 1460 до 1650, 80, 80

Спецификация участка монолитного Ум1... Ум3

Формат	Зона	Поз.	Обозначение	Наименование	Кол.	Примечание
				Участок монолитный		
				Ун1		
				Детали		
		1		⌀6 AI. ГОСТ 5781-82*. ℓ=1900	4	0,42 кг
		2*		⌀6 AI. То же, ℓ=700	8	0,16 кг
		3		⌀6 AI. " , ℓ=п.н.	7.7 п.м.	0,22 кг
		4*		⌀8 AI. " ℓ=650	4	0,26 кг
				Материалы		
				Бетон класса В15	0.1	м³
				Участок монолитный		
				Ун2		
				Детали		
		5*		⌀6 AI. ГОСТ 5781-82*. ℓ=1715	4	0,38 кг
		6		⌀6 AI. То же, ℓ=1630	4	0,36 кг
		3		⌀6 AI. " , ℓ=п.н.	4.6 п.м.	0,22 кг
		4*		⌀8 AI. " , ℓ=650	2	0,26 кг
				Материалы		
				Бетон класса В15	0.05	м³
				Участок монолитный		
				Ун3		
				Детали		
		7		⌀6 AI. ГОСТ 5781-82* ℓ=900	8	0,20 кг
		3		⌀6 AI. То же, ℓ=п.м	4.8 п.м.	0,22 кг
				Материалы		
				Бетон класса В15	0.07	м³

*) Позиции смотрите ведомость деталей

Инв. № подл. | Подпись и дата | Взам. инв. №

Привязан:

Инв. №

Нач.отд.	Агранович	
Н.контр.	Зорин	
Гл.спец.	Зорин	
Зав.гр.	Шахновский	
Вед.инж.	Боднянская	
Провер.	Боднянская	
Разраб.	Дубинкер	

903-1-289.91 КЖ

Котельная с 4 котлами Е-6,5-1,4Р
Золошлакоудаление механическое

Газоходы

Стадия	Лист	Листов
Р	103	

Участок монолитный Ун1... Ун3

Харьковский Промстройниипроект

Альбом 12 4.2

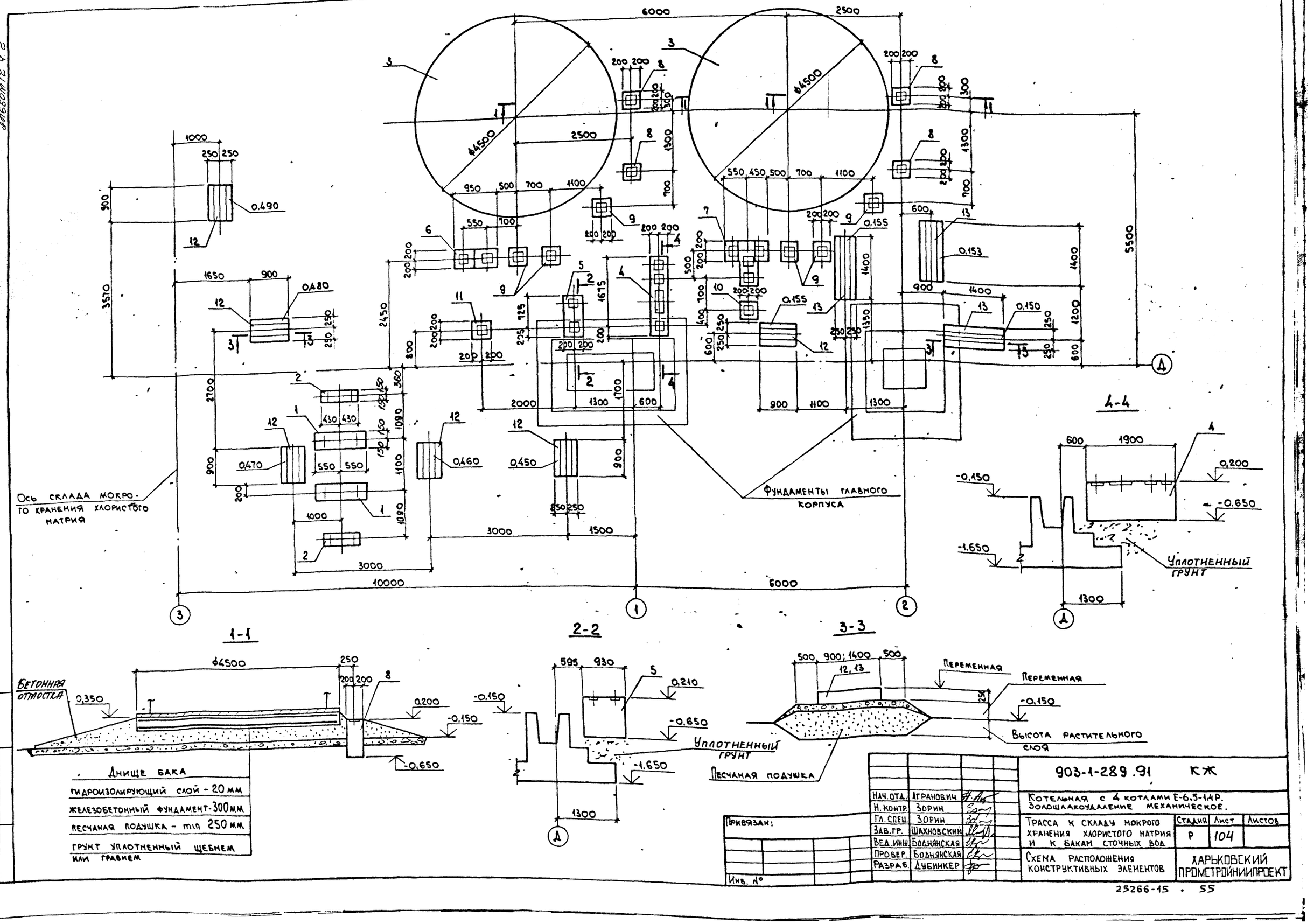

Нач. отд.	Агранович		
Н. контр.	Зорин		
Гл. спец.	Зорин		
Зав. гр.	Шахновский		
Вед. инж.	Больнянская		
Провер.	Больнянская		
Разраб.	Дубинкер		

Привязан:

Инв. №

903-1-289.91 КЖ

Котельная с 4 котлами Е-6,5-1,4Р. Золошлакоудаление механическое.

Трасса к складу мокрого хранения хлористого натрия и к бакам сточных вод	Стадия	Лист	Листов
	Р	104	
Схема расположения конструктивных элементов	ХАРЬКОВСКИЙ ПРОМСТРОЙНИИПРОЕКТ		

Инв. № подл. | Подпись и дата | Взам. инв. №

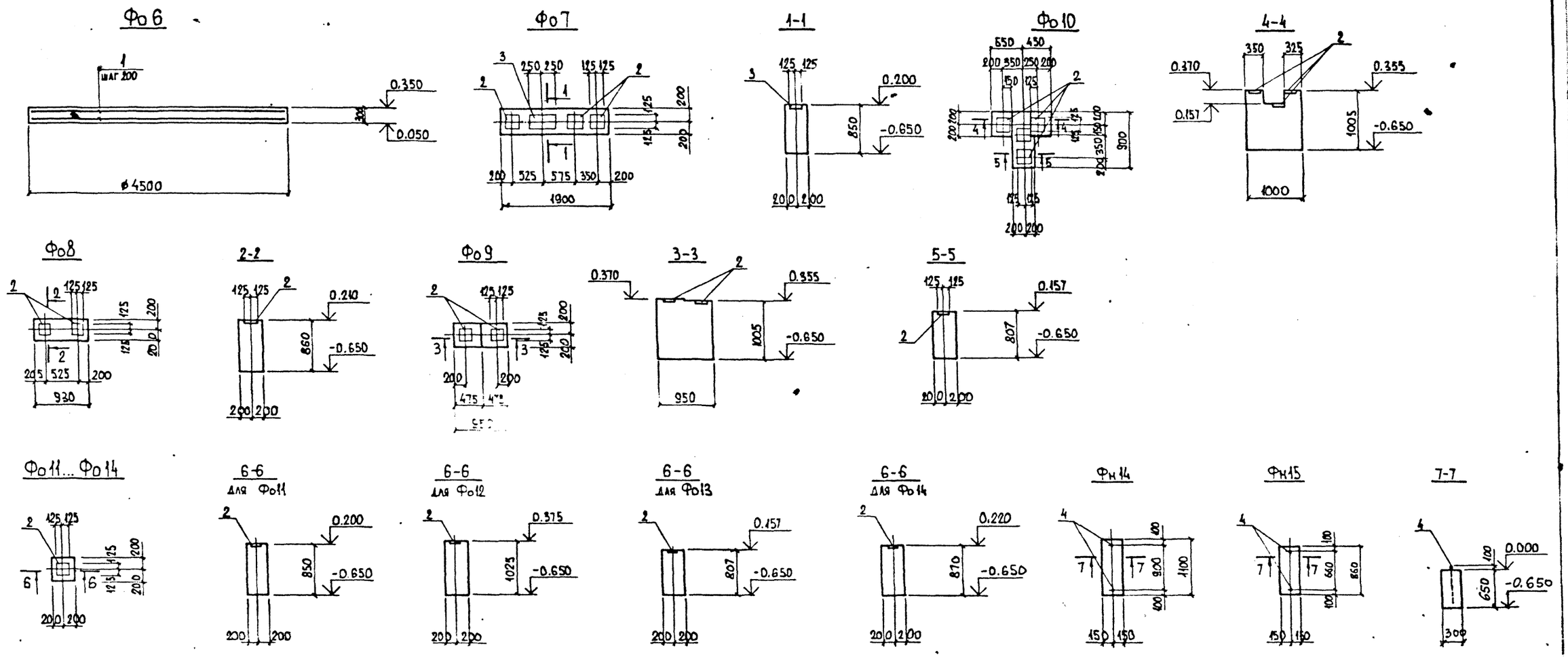

Ведомость расхода стали на элемент, кг

Марка элемента	Изделия арматурные: Арматура класса А-III, ГОСТ 5781-82*, ø10	Итого	Изделия закладные: Арматура класса А-III, ГОСТ 5781-82*, ø10	Итого	Прокат марки С235, ГОСТ 19903-74*, δ=8	Ст3кп, ГОСТ 5915-70*, Гайка М12	ГОСТ 24379-80, Шайба М12	Шпилька М12	Итого	Всего	Общий расход
Фундамент Фо6	79.5	79.5	–	–	–	–	–	–	–	–	79.5
Фо7	–	–	4.1	4.1	19.6	–	–	–	19.6	23.7	23.7
Фо8	–	–	1.8	1.8	7.8	–	–	–	7.8	9.6	9.6
Фо9	–	–	1.8	1.8	7.8	–	–	–	7.8	9.6	9.6
Фо10	–	–	3.6	3.6	15.6	–	–	–	15.6	19.2	19.2
Фо11	–	–	0.9	0.9	3.9	–	–	–	3.9	4.8	4.8
Фо12	–	–	0.9	0.9	3.9	–	–	–	3.9	4.8	4.8
Фо13	–	–	0.9	0.9	3.9	–	–	–	3.9	4.8	4.8
Фо14	–	–	0.9	0.9	3.9	–	–	–	3.9	4.8	4.8
Фн14	–	–	–	–	–	0.03	0.04	0.94	1.0	1.0	1.0
Фн15	–	–	–	–	–	0.03	0.04	0.94	1.0	1.0	1.0

Взам. инв. №

Подпись и дата

Инв. № подл.

Привязан:

Инв. №

Нач. отд.	Агранович	
Н. контр.	Зорин	
Гл. спец.	Зорин	
Зав. гр.	Шахновский	
Вед. инж.	Боднянская	
Провер.	Боднянская	
Разраб.	Дубинкер	

903-1-289.91 КЖ.

Котельная с 4 котлами Е-6.5-1.4Р
Золошлакоудаление механическое

Трасса к складу мокрого хранения хлористого натрия и к бакам сточных вод.

Стадия	Лист	Листов
Р	105	

Фундамент Фо6...Фо14; Фн14 Фн15. Ведомость расхода стали.

ХАРЬКОВСКИЙ ПРОМСТРОЙНИИПРОЕКТ

Альбом 12 ч2

Спецификация к схеме расположения конструктивных элементов

Марка поз.	Обозначение	Наименование	Кол.	Масса ед., кг	Примечание
		Фундаменты			
		монолитные			
1	903-1-289.91 КН-105	Фн 14	2		
2	"	Фн 15	2		
		Фундаменты под			
		оборудование			
3	903-1-289.91 КН-105	Фо 6	2		
4	"	Фо 7	1		
5	"	Фо 8	1		
6	"	Фо 9	1		
7	"	Фо 10	1		
8	"	Фо 11	4		
9	"	Фо 12	6		
10	"	Фо 13	1		
11	"	Фо 14	1		
		Траверсы			
12	903-1-289.91.КН.И-48	Т1-1	6	0.25	
13	" КН.И-49	Т1-2	3	0.41	

Спецификация фундаментов Фо6...Фо14; Фн14; Фн15

Формат	Зона	Поз.	Обозначение	Наименование	Кол.	Примечание
				Фо6		
				Сборочные единицы		
				Детали		
		1		ф10 AIII, ГОСТ 5781-82* ℓ = от 4150 до 4450	46	1.73 кг
				Материалы		
				Бетон класса В15	4.8	м³
				Фо7		
				Сборочные единицы		
		2	1.400-15.в.1. 130-30	Изделие закладное МН122-1	3	4.8 кг
		3	" 150-60	МН143-1	1	9.3 кг
				Материалы		
				Бетон класса В15.	0.65	м³
				Фо8		
				Сборочные единицы		
		2	1.400-15.в.1. 130-30	Изделие закладное МН122-1	2	4.8 кг
				Материалы		
				Бетон класса В15	0.32	м³
				Фо9		
				Сборочные единицы		
		2	1.400-15.в.1. 130-30	Изделие закладное МН122-1	2	4.8 кг
				Материалы		
				Бетон класса В15	0.38	м³
				Фо10		
				Сборочные единицы		
		2	1.400-15.в.1. 130-30	Изделие закладное МН122-1	4	4.8 кг
				Материалы		
				Бетон класса В15	0.51	м³
				Фо11		
				Сборочные единицы		
		2	1.400-15.в.1. 130-30	Изделие закладное МН122-1	1	4.8 кг

Формат	Зона	Поз.	Обозначение	Наименование	Кол.	Примечание
				Материалы		
				Бетон класса В15	0.14	м³
				Фо12		
				Сборочные единицы		
		2	1.400-15.в.1. 130-30	Изделие закладное МН122-1	1	4.8 кг
				Материалы		
				Бетон класса В15	0.16	м³
				Фо13		
				Сборочные единицы		
		2	1.400-15.в.1. 130-30	Изделие закладное МН122-1	1	4.8 кг
				Материалы		
				Бетон класса В15	0.13	м³
				Фо14		
				Сборочные единицы		
		2	1.400-15.в.1 130-30	Изделие закладное МН122-1	1	4.8 кг
				Материалы		
				Бетон класса В15	0.14	м³
				Фн 14		
				Сборочные единицы		
				Изделие закладное		
		4	ГОСТ 24379.1-80	Болт 1.1 Н12×500 Ст3кп	2	0.52 кг
				Материалы		
				Бетон класса В15	0,21	м³
				Фн 15		
				Сборочные единицы		
				Изделие закладное		
		4	ГОСТ 24379.1-80	Болт 1.1 Н12×500 Ст3кп	2	0,52 кг
				Материалы		
				Бетон. класса В15	0,17	м³

Инв. № подл. | Подпись и дата | Взам. инв. №

gost.e-ecolog.ru

Привязан:

Инв. №

Нач. отд.	Агранович	
Н. контр.	Зорин	
Гл. спец.	Зорин	
Зав. гр.	Шахновский	
Вед. инж.	Боднянская	
Провер.	Боднянская	
Разраб.	Дубинкер.	

903-1-289.91 КН

Котельная с 4 котлами Е-6.5-1.4Р
Золошлакоудаление механическое

Трасса к складу мокрого хранения хлористого натрия и к бакам сточных вод.

Стадия	Лист	Листов
Р	106	

Спецификация к схеме расположения конструктивных элементов. Спецификация фундаментов.

ХАРЬКОВСКИЙ ПРОМСТРОЙНИИПРОЕКТ

25266-15