ТИПОВОЙ ПРОЕКТ

903-1-289. 91

КОТЕЛЬНАЯ С 4 КОТЛАМИ Е-6,5-1,4Р. ЗОЛОШЛАКОУДАЛЕНИЕ МЕХАНИЧЕСКОЕ ТОПЛИВО-КАМЕННЫЕ И БУРЫЕ УГЛИ. СИСТЕМА ТЕПЛОСНАБЖЕНИЯ ЗАКРЫТАЯ

АЛЬБОМ 12

ЧАСТЬ 1

КЖ КОНСТРУКЦИИ ЖЕЛЕЗОБЕТОННЫЕ СТР. 1...51

gost.e-ecolog.ru

ТИПОВОЙ ПРОЕКТ
903-1-289.91
КОТЕЛЬНАЯ С 4 КОТЛАМИ Е-6.5-1,4Р. ЗОЛОШЛАКОУДАЛЕНИЕ МЕХАНИЧЕСКОЕ. ТОПЛИВО-КАМЕННЫЕ И БУРЫЕ УГЛИ. СИСТЕМА ТЕПЛОСНАБЖЕНИЯ ЗАКРЫТАЯ.

АЛЬБОМ 12 ч. 1, 2
ПЕРЕЧЕНЬ АЛЬБОМОВ

АЛЬБОМ 1		ПОЯСНИТЕЛЬНАЯ ЗАПИСКА.
АЛЬБОМ 2		РЕШЕНИЯ ТЕПЛОМЕХАНИЧЕСКИЕ. ТМ1 РАСПОЛОЖЕНИЕ ОБОРУДОВАНИЯ. ТМ2 ОБЩЕКОТЕЛЬНЫЕ ТРУБОПРОВОДЫ. ДЕАЭРАЦИОННО-ПИТАТЕЛЬНАЯ УСТАНОВКА ТМ3 ВОДОПОДОГРЕВАТЕЛЬНАЯ УСТАНОВКА. ТМ4 УСТАНОВКА ГОРЯЧЕГО ВОДОСНАБЖЕНИЯ.
АЛЬБОМ 3		РЕШЕНИЯ ТЕПЛОМЕХАНИЧЕСКИЕ. ТМ5 КОТЛОАГРЕГАТ. ТОПЛИВО-КАМЕННЫЕ УГЛИ. ГСВ ГАЗОСНАБЖЕНИЕ. ВНУТРЕННИЕ УСТРОЙСТВА.
АЛЬБОМ 4		РЕШЕНИЯ ТЕПЛОМЕХАНИЧЕСКИЕ. ТМ6 КОТЛОАГРЕГАТ. ТОПЛИВО-БУРЫЕ УГЛИ.
АЛЬБОМ 5	ВП	ВОДОПОДГОТОВКА.
АЛЬБОМ 6	ТП ЗШ	ТОПЛИВОПОДАЧА. ЗОЛОШЛАКОУДАЛЕНИЕ.
АЛЬБОМ 7	ТМ.НБЛОКИ ВП.НБЛОКИ	ТЕПЛОМЕХАНИЧЕСКОГО ОБОРУДОВАНИЯ. ВОДОПОДГОТОВКИ.
АЛЬБОМ 8. ч.1,2	А СС	АВТОМАТИЗАЦИЯ. СВЯЗЬ И СИГНАЛИЗАЦИЯ.
АЛЬБОМ 9 ч.1,2	ЭМ	ЭЛЕКТРООБОРУДОВАНИЕ СИЛОВОЕ.
АЛЬБОМ 10	ЭО	ЭЛЕКТРООСВЕЩЕНИЕ.
АЛЬБОМ 11	АР АРИ АЗ ГП ОС	РЕШЕНИЯ АРХИТЕКТУРНЫЕ. СТРОИТЕЛЬНЫЕ ИЗДЕЛИЯ ЗАЩИТА АНТИКОРРОЗИОННАЯ КОНСТРУКЦИЙ. ГЕНЕРАЛЬНЫЙ ПЛАН. ОРГАНИЗАЦИЯ СТРОИТЕЛЬСТВА.
АЛЬБОМ 12 ч.1,2	КЖ	КОНСТРУКЦИИ ЖЕЛЕЗОБЕТОННЫЕ.
АЛЬБОМ 13 ч.1,2	КЖИ	СТРОИТЕЛЬНЫЕ ИЗДЕЛИЯ.
АЛЬБОМ 14	КМ	КОНСТРУКЦИИ МЕТАЛЛИЧЕСКИЕ.
АЛЬБОМ 15	ОВ ВК	ОТОПЛЕНИЕ И ВЕНТИЛЯЦИЯ. ВОДОПРОВОД И КАНАЛИЗАЦИЯ ВНУТРЕННИЕ.
АЛЬБОМ 16		ВОЗДУХОВОДЫ И ГАЗОХОДЫ КОТЛОАГРЕГАТА. ТОПЛИВО-КАМЕННЫЕ УГЛИ. КОНСТРУКТОРСКАЯ ДОКУМЕНТАЦИЯ.
АЛЬБОМ 17		ВОЗДУХОВОДЫ И ГАЗОХОДЫ КОТЛОАГРЕГАТА. ТОПЛИВО-БУРЫЕ УГЛИ. КОНСТРУКТОРСКАЯ ДОКУМЕНТАЦИЯ.
АЛЬБОМ 18 ч.1,2		МОНТАЖНЫЕ ИЗДЕЛИЯ. КОНСТРУКТОРСКАЯ ДОКУМЕНТАЦИЯ.
АЛЬБОМ 19		ЩИТЫ УПРАВЛЕНИЯ. ЗАДАНИЕ ЗАВОДУ-ИЗГОТОВИТЕЛЮ.
АЛЬБОМ 20		НИЗКОВОЛЬТНЫЕ КОМПЛЕКТНЫЕ УСТРОЙСТВА ЗАДАНИЕ ЗАВОДУ-ИЗГОТОВИТЕЛЮ.
АЛЬБОМ 21 ч.1,2		СПЕЦИФИКАЦИЯ ОБОРУДОВАНИЯ. ПОСТАВКА ЗАКАЗЧИКА.
АЛЬБОМ 22		СПЕЦИФИКАЦИЯ ОБОРУДОВАНИЯ. ПОСТАВКА ПОДРЯДЧИКА.
АЛЬБОМ 23		ОПРОСНЫЕ ЛИСТЫ.
АЛЬБОМ 24		ВЕДОМОСТИ ПОТРЕБНОСТИ В МАТЕРИАЛАХ.
АЛЬБОМ 25 ч.1,2		СМЕТЫ НА ТЕПЛОМЕХАНИЧЕСКОЕ ОБОРУДОВАНИЕ И ТРУБОПРОВОДЫ.
АЛЬБОМ 26		СМЕТЫ НА РАБОТЫ ПО АВТОМАТИЗАЦИИ, СВЯЗИ И СИГНАЛИЗАЦИИ.
АЛЬБОМ 27		СМЕТЫ НА ЭЛЕКТРООБОРУДОВАНИЕ И МОНТАЖНЫЕ РАБОТЫ.
АЛЬБОМ 28 ч.1,2		СМЕТЫ НА СТРОИТЕЛЬНЫЕ РАБОТЫ.
АЛЬБОМ 29		СМЕТЫ НА САНИТАРНО-ТЕХНИЧЕСКИЕ РАБОТЫ.
АЛЬБОМ 30		ТЕХНИКО-ЭКОНОМИЧЕСКИЕ ПОКАЗАТЕЛИ. ОБЪЕКТНЫЕ СМЕТЫ.

ПРИМЕНЕННЫЕ МАТЕРИАЛЫ

ТИПОВОЙ ПРОЕКТ	709-9-100.89	СКЛАД УГЛЯ С ЖЕЛЕЗНОДОРОЖНОЙ ЭСТАКАДОЙ
ТИПОВОЙ ПРОЕКТ	709-9-101.89	СКЛАД МОКРОГО ХРАНЕНИЯ ХЛОРИСТОГО НАТРИЯ V=40м³
ТИПОВОЙ ПРОЕКТ	903-1-288.91	КОНВЕЙЕР ЛЕНТОЧНЫЙ КОНСТРУКТОРСКАЯ ДОКУМЕНТАЦИЯ
ТИПОВОЙ ПРОЕКТ	903-9-27.89	СТАЛЬНОЙ БАК-АККУМУЛЯТОР ДЛЯ ГОРЯЧЕЙ ВОДЫ V=200м³
ТИПОВОЙ ПРОЕКТ	903-9-29.89	БЛОК КОТЕЛЬНО-ВСПОМОГАТЕЛЬНЫХ ПОМЕЩЕНИЙ
ТИПОВОЙ ПРОЕКТ	907-2-205	ТРУБА ДЫМОВАЯ КИРПИЧНАЯ H=45м; $Д_в$=1,5м С НАДЗЕМНЫМ ПРИМЫКАНИЕМ ГАЗОХОДОВ ДЛЯ КОТЕЛЬНЫХ УСТАНОВОК
ТИПОВОЙ ПРОЕКТ	907-02-222	СВЕТОВЫЕ ОГРАЖДЕНИЯ ВЫСОТНЫХ ДЫМОВЫХ ТРУБ
СЕРИЯ 3.407-108	в. 1,2,3	УНИФИЦИРОВАННЫЕ ПРОЖЕКТОРНЫЕ МАЧТЫ И ОТДЕЛЬНО СТОЯЩИЕ МОЛНИЕОТВОДЫ

РАЗРАБОТАН:

ИНСТИТУТОМ ХАРЬКОВСКИЙ САНТЕХПРОЕКТ

ГЛАВНЫЙ ИНЖЕНЕР ИНСТИТУТА В.А. СЛЮСАРЕВ

ГЛАВНЫЙ ИНЖЕНЕР ПРОЕКТА Л.И. ЛЕВОНТИН

ИНСТИТУТОМ ХАРЬКОВСКИЙ ПРОМСТРОЙНИИПРОЕКТ

ГЛАВНЫЙ ИНЖЕНЕР ИНСТИТУТА Н.Ф. ДОВГИЙ

ГЛАВНЫЙ ИНЖЕНЕР ПРОЕКТА А.П. ШКОЛЬНЫЙ

УТВЕРЖДЕН И ВВЕДЕН В ДЕЙСТВИЕ ГПКНИИ „САНТЕХНИИПРОЕКТ" ПРОТОКОЛ ОТ 22.08.1991 г. N25

© АПП ЦИТП, 1992 г.

Альбом 12 ч 1

Ведомость чертежей основного комплекта

Лист	Наименование	Примечание
	Главный корпус	
1	Общие данные (начало)	2
2	Общие данные (продолжение)	3
3	Общие данные (окончание)	4
4	Схема расположения фундаментов и фундаментных балок.	5
5	Схема расположения фундаментов и фундаментных балок. Узел I ... VI.	6
6	Схема расположения фундаментов и фундаментных балок. Узел VII ... XII.	7
7	Схема расположения фундаментов и фундаментных балок. Узел XIII ... XVI. Спецификация	8
8	Фундамент монолитный Фм1...Фм4.	9
9	Фундамент монолитный Фм5...Фм8	10
10	Фундамент монолитный Фм9...Фм14. Ведомость расхода стали.	11
11	Спецификация монолитных фундаментов Фм1...Фм13.	12
12	Схема расположения фундаментов под оборудование	13
13	Схема расположения фундаментов под оборудование. Сечение 1-1...10-10.	14
14	Фундамент под оборудование Ф01...Ф08.	15
15	Фундамент под оборудование Ф09..Ф011. Спецификация. Ведомость расхода стали.	16
16	Канал золошлакоудаления.	17
17	Канал КЛМ1 и приямок ПРМ1.	18
18	Электротехническое помещение на отм. 0,000.	19
19	Электротехническое помещение на отм. 0,000. Сечение 1-1...8-8. Узел I ... IV.	20
20	Схема расположения колонн. Схема расположения ригелей перекрытия на отм. 3,600.	21
21	Схема расположения ригелей перекрытия на отм. 7,200. Схема расположения балок покрытия.	22
22	Схема расположения колонн, ригелей, балок покрытия. Разрез 1-1...6-6.	23
23	Схема расположения колонн, ригелей, балок покрытия. Разрез 7-7...9-9. Узел I ... IV.	24
24	Схема расположения плит перекрытия на отм. 3,600.	25
25	Схема расположения плит перекрытия на отм. 7,200 и плит покрытия на отм. 14,770.	26
26	Схема расположения плит покрытия	27
27	Перекрытие на отм. 3,600; 7,200. Покрытие. Сечение 1-1...3-3.	28
28	Схема расположения соединительных изделий в перекрытии на отм. 3,600 и 7,200.	29
29	Схема расположения соединительных изделий в перекрытии на отм. 3,600 и 7,200. Разрез 1-1...12-12.	30
30	Схема расположения закладных изделий в перекрытии на отм. 3,600 в осях 5...9. Вариант: каменные угли.	31
31	Схема расположения закладных изделий в перекрытии на отм. 3,600 в осях 5...9. Вариант: бурые угли.	32
32	Схема расположения соединительных изделий в покрытии в осях 1...5.	33
33	Схема расположения соединительных изделий в покрытии в осях 5...9.	34
34	Схема расположения элементов лестницы.	35
35	Схема расположения фахверковых стоек, насадок и опорных столиков.	36
36	Схема расположения стеновых панелей из легкого бетона	37
37	Схема расположения стеновых панелей из арболита	38
38	Схема расположения стеновых панелей. Фрагмент 1...11.	39
39	Схема расположения стеновых панелей. Фрагмент 12...21.	40
40	Спецификация к схеме расположения стеновых панелей из легкого бетона при $t_н=-20°$.	41
41	Спецификация к схеме расположения стеновых панелей из легкого бетона при $t_н=-30°$.	42
42	Спецификация к схеме расположения стеновых панелей из легкого бетона при $t_н=-40°$.	43
43	Спецификация к схеме расположения стеновых панелей из арболита при $t_н=-20°$.	44
44	Спецификация к схеме расположения стеновых панелей из арболита при $t_н=-30°$.	45
45	Спецификация к схеме расположения стеновых панелей из арболита при $t_н=-40°$.	46
46	Схема расположения стеновых панелей. Узел 1...8.	47
47	Схема расположения стеновых панелей. Узел 9...14;26;27.	48
48	Схема расположения стеновых панелей. Узел 15...25.	49
49	Схема расположения стеновых панелей. Узлы. Спецификация (начало).	50
50	Схема расположения стеновых панелей. Узлы. Спецификация (окончание).	51
51	Перекрытие на отм. 3,600. Участок монолитный Ум1. Опалубка. Вариант: каменные угли.	52
52	Перекрытие на отм. 3,600. Участок монолитный Ум1. Элемент плана N1 и N2. Опалубка. Вариант: каменные угли.	53
53	Перекрытие на отм. 3,600. Участок монолитный Ум1. Элемент плана N1 и N2. Опалубка. Сечение 1-1...11-11. Вариант: каменные угли.	54
54	Перекрытие на отм. 3,600. Участок монолитный Ум1. Армирование. Вариант: каменные угли.	55
55	Перекрытие на отм. 3,600. Участок монолитный Ум1. Армирование. Вариант: каменные угли.	56
56	Перекрытие на отм. 3,600. Участок монолитный Ум1. Армирование. Сечение 16-16...23-23. Вариант: каменные угли.	57
57	Перекрытие на отм. 3,600. Спецификация участка монолитного Ум1 (начало). Вариант: каменные угли.	58
58	Перекрытие на отм. 3,600. Спецификация участка монолитного Ум1 (окончание). Вариант: каменные угли.	59
59	Перекрытие на отм. 3,600. Участок монолитный Ум1. Опалубка. Вариант: бурые угли.	60
60	Перекрытие на отм. 3,600. Участок монолитный Ум1. Элемент плана N1 и N2. Опалубка. Вариант: бурые угли.	61
61	Перекрытие на отм. 3,600. Участок монолитный Ум1. Элемент плана N1 и N2. Опалубка. Сечение 1-1...12-12. Вариант: бурые угли.	62
62	Перекрытие на отм. 3,600. Участок монолитный Ум1. Армирование. Вариант: бурые угли.	63
63	Перекрытие на отм. 3,600. Участок монолитный Ум1. Армирование. Вариант: бурые угли.	64
64	Перекрытие на отм. 3,600. Участок монолитный Ум1. Армирование. Сечение 16-16...23-23. Вариант: бурые угли.	65
65	Перекрытие на отм. 3,600. Спецификация участка монолитного Ум1 (начало). Вариант: бурые угли.	66
66	Перекрытие на отм. 3,600. Спецификация участка монолитного Ум1 (окончание). Вариант: бурые угли.	67
67	Перекрытие на отм. 3,600. Участок монолитный Ум2; Ум3.	68
68	Перекрытие на отм. 7,200. Участок монолитный Ум4. Опалубка.	69
69	Перекрытие на отм. 7,200. Участок монолитный Ум4. Армирование.	70
70	Покрытие. Участок монолитный Ум5.	71
71	Участок монолитный Ум6. Опалубка. Узел I	72
72	Участок монолитный Ум6. Опалубка. Узел II ... IV	73

Проектная документация разработана в соответствии с действующими нормами, правилами, инструкциями и государственными стандартами, а так же предусматривает мероприятия по безопасности эксплуатации зданий (сооружений) с пожароопасными и взрывоопасным характером производства.

Главный инженер проекта А.П.Школьный

Инв. № подл. | Подпись и дата | Взам. инв. №

Привязан:

Инв №

ГИП	Школьный	
Нач отд	Агранович	
Н контр.	Зорин	
Гл. спец.	Зорин	
Зав. гр.	Шахновский	
Вед инж	Боднянская	
Провер.	Боднянская	
Разраб.	Артеменко	

903-1-289.91 КЖ

Котельная с 4 котлами Е-6,5-1,4Р
Золошлакоудаление механическое

Главный корпус	Стадия	Лист	Листов
	Р	1	

Общие данные (начало)

ХАРЬКОВСКИЙ ПРОМСТРОЙНИИПРОЕКТ

25266-14 3

Альбом 12 ч

Ведомость спецификаций

Лист	Наименование	Примечание
	Главный корпус	
7	Спецификация к схеме расположения фундаментов и фундаментных балок.	8
11	Спецификация фундаментов Фм1...Фм13.	12
13	Спецификация к схеме расположения фундаментов под оборудование.	14
15	Спецификация фундаментов Ф01...Ф010.	16
16	Спецификация закладных изделий канала золошлакоудаления.	17
17	Спецификация канала КЛМ1 и приямка ПРМ1.	18
19	Спецификация электропомещения на отм. 0,000.	20
20,21	Спецификация к схеме расположения колонн, ригелей и балок покрытия.	21,22
23	Спецификация соединительных изделий к схеме расположения колонн, ригелей и балок покрытия.	24
24	Спецификация к схеме расположения плит перекрытия на отм. 3,600.	25
25	Спецификация к схеме расположения плит перекрытия на отм. 7,200 и плит покрытия на отм. 14,770.	26
26	Спецификация к схеме расположения плит покрытия	27
28	Спецификация к схеме расположения соединительных изделий в перекрытии на отм. 3,600 и 7,200.	29
30	Спецификация к схеме расположения закладных изделий в перекрытии на отм. 3,600 в осях 5...9. Вариант: каменные угли.	31
31	Спецификация к схеме расположения закладных изделий в перекрытии на отм. 3,600 в осях 5...9. Вариант: бурые угли.	32
33	Спецификация к схеме расположения соединительных изделий в покрытии.	34
34	Спецификация к схеме расположения элементов лестницы.	35
35	Спецификация к схеме расположения фахверковых стоек, насадок и опорных столиков.	36
40	Спецификация к схеме расположения стеновых панелей из легкого бетона при $t_н$=-20°.	41
41	Спецификация к схеме расположения стеновых панелей из легкого бетона при $t_н$=-30°.	42
42	Спецификация к схеме расположения стеновых панелей из легкого бетона при $t_н$=-40°.	43
43	Спецификация к схеме расположения стеновых панелей из арболита при $t_н$=-20°.	44
44	Спецификация к схеме расположения стеновых панелей из арболита при $t_н$=-30°.	45
45	Спецификация к схеме расположения стеновых панелей из арболита при $t_н$=-40°.	46

Лист	Наименование	Примечание
49,50	Схема расположения стеновых панелей. Узлы. Спецификация.	50,51
57,58	Спецификация участка монолитного Ум1. Вариант: каменные угли.	58,59
65,66	Спецификация участка монолитного Ум1. Вариант: бурые угли.	66,67
67	Спецификация участка монолитного Ум2; Ум3.	68
69	Спецификация участка монолитного Ум4.	70
70	Спецификация участка монолитного Ум5.	71
74	Спецификация участка монолитного Ум6.	75
77	Спецификация участка монолитного Ум7; Ум8	78
	Галерея топливоподачи	
78	Спецификация к схеме расположения фундаментов, стоек, плит перекрытия и покрытия.	79
79,80	Спецификация к схеме расположения стеновых панелей.	80,81
84	Спецификация участка монолитного Ум1	85
85	Спецификация участка монолитного Ум2; Ум3 и фундамента Фм1.	86
	Приемно-дробильное отделение	
92,93	Спецификация	93,94
	Продувочный колодец	
95	Спецификация конструктивных элементов продувочного колодца	96
96	Спецификация продувочного колодца	97
	Баки-аккумуляторы	
98	Спецификация к схеме расположения конструктивных элементов.	99
99,100	Спецификация фундаментов.	100,101
	Газоходы	
102	Спецификация конструктивных элементов.	103
103	Спецификация участка монолитного Ум1...Ум3	104
	Трасса к складу мокрого хранения хлористого натрия и к бакам сточных вод	107
106	Спецификация к схеме расположения конструктивных элементов	107
106	Спецификация фундаментов	

Лист	Наименование	Примечание
73	Участок монолитный Ум6. Армирование.	74
74	Спецификация участка монолитного Ум6.	75
75	Участок монолитный Ум7; Ум8. Опалубка.	76
76	Участок монолитный Ум7; Ум8. Армирование.	77
77	Спецификация участка монолитного Ум7; Ум8	78
	Галерея топливоподачи	
78	Схема расположения фундаментов, стоек, плит перекрытия и покрытия.	79
79	Схема расположения стеновых панелей. Спецификация (начало)	80
80	Схема расположения стеновых панелей. Спецификация (окончание)	81
81	Участок монолитный Ум1. Сечение 1-1...3-3. Опалубка.	82
82	Участок монолитный Ум1. Сечение 4-4...8-8. Опалубка.	83
83	Участок монолитный Ум1. Армирование.	84
84	Участок монолитный Ум1. Армирование. Спецификация.	85
85	Участок монолитный Ум2; Ум3. Фундамент монолитный Фм1.	86
	Приемно-дробильное отделение	
86	Схема расположения плит на отм. 0,470. Перекрытие на отм. -2,580. Опалубка.	87
87	Плита днища ПМ1. Сечение 1-1...10-10. Опалубка.	88
88	Плита днища ПМ1. Стены. Армирование.	89
89	Стены. Армирование.	90
90	Плита перекрытия ПМ2 на отм. -2,580. Армирование.	91
91	Участок монолитный Ум1; Ум2 на отм. 0,470. Балка БМ1.	92
92	Спецификация (начало).	93
93	Спецификация (окончание).	94
94	Ведомость деталей и расхода стали	95
	Продувочный колодец	
95	Схема расположения конструктивных элементов.	96
96	Схема армирования. Спецификация.	97
97	Канал КЛМ2.	98
	Баки-аккумуляторы	
98	Схема расположения конструктивных элементов	99
99	Фундамент Ф01..Ф04	100
100	Фундамент Ф05...Ф07. Участок монолитный Ум1; Ум2	101
	Газоходы	
101	Схема расположения конструктивных элементов	102
102	Сечение 1-1...3-3. Фундамент Фм1	103
103	Участок монолитный Ум1..Ум3	104
	Трасса к складу мокрого хранения хлористого натрия и к бакам сточных вод	
104	Схема расположения конструктивных элементов	105
105	Фундамент Ф06...Ф014; Фм14; Фм15. Ведомость расхода стали	106
106	Спецификация к схеме расположения конструктивных элементов. Спецификация фундаментов	107

Взам. инв. № | Подпись и дата | Инв. № подл.

Привязан:

Инв. №

ГИП	Школьный		
Нач. отд.	Агранович		
Н. контр.	Зорин		
Гл. спец.	Зорин		
Зав. гр.	Шахновский		
Вед. инж.	Боднанская		
Провер.	Боднанская		
Разраб.	Артеменко		

903-1-289.91 КЖ

Котельная с 4 котлами Е-6,5-1,4Р
Золошлакоудаление механическое

Главный корпус	Стадия	Лист	Листов
	Р	2	

Общие данные (продолжение)

Харьковский Промстройниипроект

Альбом 12 ч 1

Ведомость ссылочных и прилагаемых документов

Обозначение	Наименование	Примечание
	Ссылочные документы	
ГОСТ 3634-89	Люки чугунные для смотровых колодцев.	
ГОСТ 22701.1-77* ГОСТ 22701.5-77*	Плиты железобетонные ребристые предварительно напряженные размерами 6×3м для покрытий производственных зданий.	
ГОСТ 23279-85 ГОСТ 8478-81*	Сетки арматурные сварные для железобетонных конструкций и изделий.	
3.015-8/84 вып.1	Фундаменты монолитные железобетонные под типовые конструкции эстакад и отдельно стоящих опор технологических трубопроводов.	
3.006.1-2.87 вып. 1(ч.1,2); 2	Сборные железобетонные каналы и тоннели из лотковых элементов.	
3.900-3 вып. 7 ч.1	Сборные железобетонные конструкции емкостных сооружений для водоснабжения и канализации.	
3.904-19	Виброизолированные постаменты под тягодутьевые машины.	
1.415.1-2 вып.1	Железобетонные фундаментные балки для стен производственных зданий.	
1.420-12 вып. 1,4,5,9,10,12,14,16	Конструкции многоэтажных производственных зданий с сетками колонн 6×6 и 9×6м под нагрузки соответственно до 2500 и 1500 кгс/м²	
1.410-3 вып. 1	Сетки сварные для армирования железобетонных конструкций.	
ИИ 23-1/70	Железобетонные ригели пролетом 6м с полками для опирания плит.	
1.442.1-1.87 вып. 1,3	Плиты перекрытий железобетонные ребристые высотой 400мм, укладываемые на полки ригелей.	
1.462.1-1/88 вып. 1	Балки железобетонные предварительно напряженные пролетом 12м для покрытий зданий с плоской и скатной кровлей.	
1.465.1-10/82 вып. 1	Комплексные железобетонные плиты покрытий одноэтажных промышленных зданий.	
1.141-1 вып. 60,63	Панели перекрытий железобетонные многопустотные.	
1.494-24 вып.1	Стаканы для крепления крышных вентиляторов, дефлекторов и зонтов.	
Шифр 110-85 вып. 1,2	Панели длиной до 6м из арболита для самонесущих стен зданий промышленных предприятий.	
1.030.1-1/88 вып. 0-3; 3-2; 3-3; 4-3 1.030.1-1 вып. 1-1; 3-1; 4-1	Стены наружные из однослойных панелей для каркасных общественных зданий производственных и вспомогательных зданий промышленных предприятий.	
1.465.1-7/84 вып. 0,1	Плиты покрытий железобетонные предварительно напряженные ребристые размером 1,5×6м для одноэтажных зданий.	

Обозначение	Наименование	Примечание
1.050.1-2 вып. 1	Сборные железобетонные марши, площадки и проступи для многоэтажных общественных зданий, производственных и вспомогательных зданий промышленных предприятий.	
5.900-2	Сальники набивные Dц 50...1400 для пропуска труб через стены. Рабочие чертежи.	
3.016-3 вып. 3	Отапливаемые транспортные галереи пролетами 12,24 и 30м с облегченными ограждающими конструкциями.	
3.400-6/76	Унифицированные закладные детали сборных железобетонных конструкций инженерных сооружений промышленных предприятий.	
3.015-2/82 вып. II-3	Унифицированные одноярусные эстакады под технологические трубопроводы.	
1.400-9 вып.1	Унифицированные строповочные петли для подъема сборных железобетонных конструкций зданий и сооружений промышленных предприятий.	
1.400-15 вып.1	Унифицированные закладные изделия железобетонных конструкций для крепления технологических коммуникаций и устройств.	
1.400-6/76 вып.1	Унифицированные закладные детали сборных железобетонных конструкций зданий промышленных предприятий.	
	Прилагаемые документы	
903-1-289.91 КЖ.ВМ	Ведомость потребности в материалах	
903-1-289.91.КЖ.И Альбом 12 ч.1,2	Строительные изделия.	

Ведомость объемов сборных и железобетонных конструкций по чертежам основного комплекта марки КЖ

	Наименование группы элементов конструкций	Код	Кол. м³	Примечание
1	Колонны	5821000 000	84,7	
2	Балки стропильные и ригели	5822000000	80,6	
3	Балки фундаментные	5824000000	7,0	
4	Перемычки	5828000 000	2,2	
5	Панели стеновые наружные	5831000 000	425,5	
6	Плиты покрытий	5841 1000 000	70,5	
7	Плиты перекрытий	5842000000	95,2	
8	Конструкции и детали каналов и открытых водопроводов	5858000 000	9,0	
9	Элементы лестниц	5891000 000	6,4	
	Всего бетона и железобетона		781,1	

Общие указания

1. Проект котельной разработан для следующих условий строительства и эксплуатации:
   а) сейсмичность района не более 6 баллов;
   б) территория – без подработки горными выработками;
   в) ветровое давление – для I, II, III и IV ветровых районов;
   г) вес снегового покрова – для I, II, III и IV снеговых районов;
   д) расчетная температура наружного воздуха: минус 20°; 30°(основная); 40°;
   е) рельеф местности спокойный, грунтовые воды отсутствуют;
   ж) грунты – непучинистые, непросадочные со следующими нормативными характеристиками:
   $\varphi^н = 28°$; $C^н = 2$кПа (0,02 кг/см²); $E = 15$мПа (150 кг/см²); $\gamma_c = 1,8$ т/м³.
2. Под всеми железобетонными фундаментами, днищем приемно-дробильного отделения, подземного участка галереи топливоподачи и приямками предусмотрена бетонная подготовка из бетона класса В3,5 толщиной 100мм, превышающая габариты фундаментов или сооружений на 100мм в каждую сторону.
3. Наружные поверхности стен приемно-дробильного отделения и подземного участка галереи топливоподачи, находящиеся в грунте, обмазать горячим битумом за 2 раза по холодной битумной подготовке.
4. Обратную засыпку пазух котлованов и подсыпку под полы производить местным грунтом с послойным уплотнением до $k = 0,98$.
5. Строительные работы должны выполняться согласно действующих СНиП по производству и приемке работ, а также техники безопасности в строительстве.
6. Открытые поверхности закладных и соединительных изделий, а также монтажные соединения, находящиеся внутри здания, защищаются лакокрасочным покрытием: эмаль ПФ-115 или ПФ133 в два слоя по слою грунтовки ГФ-021 или ПФ-020. Стальные закладные изделия, входящие в состав панелей наружных стен, оцинковать.
7. При изготовлении и монтаже сборных железобетонных конструкций по типовым сериям следует руководствоваться указаниями этих серий.
8. Классы бетона и характеристики стали для монолитных железобетонных и бетонных конструкций приведены на листах проекта.
9. Класс ответственности сооружения в соответствии с правилами учета степени ответственности зданий и сооружений при проектировании конструкций установлен II, в связи с чем при расчете конструкций применен коэффициент надежности по назначению $\gamma_n = 0,95$.
10. Если действительные условия строительства отличаются от принятых в проекте, при привязке проекта должны быть выполнены необходимые расчеты, подтверждающие возможность применения конструкций типового проекта без изменений, либо внесены необходимые изменения.
11. При привязке проекта для конкретного района в чертежах железобетонных изделий необходимо указать толщину панелей стен и утеплителя комплексных плит в соответствии с таблицей „Толщины стен и утеплителя, в мм" альбом 10 „Решения архитектурные", а также несущую способность панелей стен в соответствии с табл. 2 серии 1.030.1-1/88 в.0-1.

Привязан:

Инв. №

ГИП	Никольский		903-1-289.91 КЖ
Нач.отд.	Агрянов		Котельная с 4 котлами Е-6,5-1,4Р Золошлакоудаление механическое
Н.контр.	Зорин		
Гл.спец.	Зорин		Главный корпус — Стадия: Р; Лист: 3; Листов:
Зав.гр.	Шахновский		Общие данные (окончание) — Харьковский Промстройниипроект

Согласовано: Сантехпроект

Инв.№ подл. | Подпись и дата | Взам.инв.№

Отд. ОВ — Нач. Рябой; Гл. спец. Никульченко
Отд. ТХ — Тех. отдел Хлынин
Отд. ПВК — Новиков
Отд. ОА и — Кржешевский

Альбом 124.1

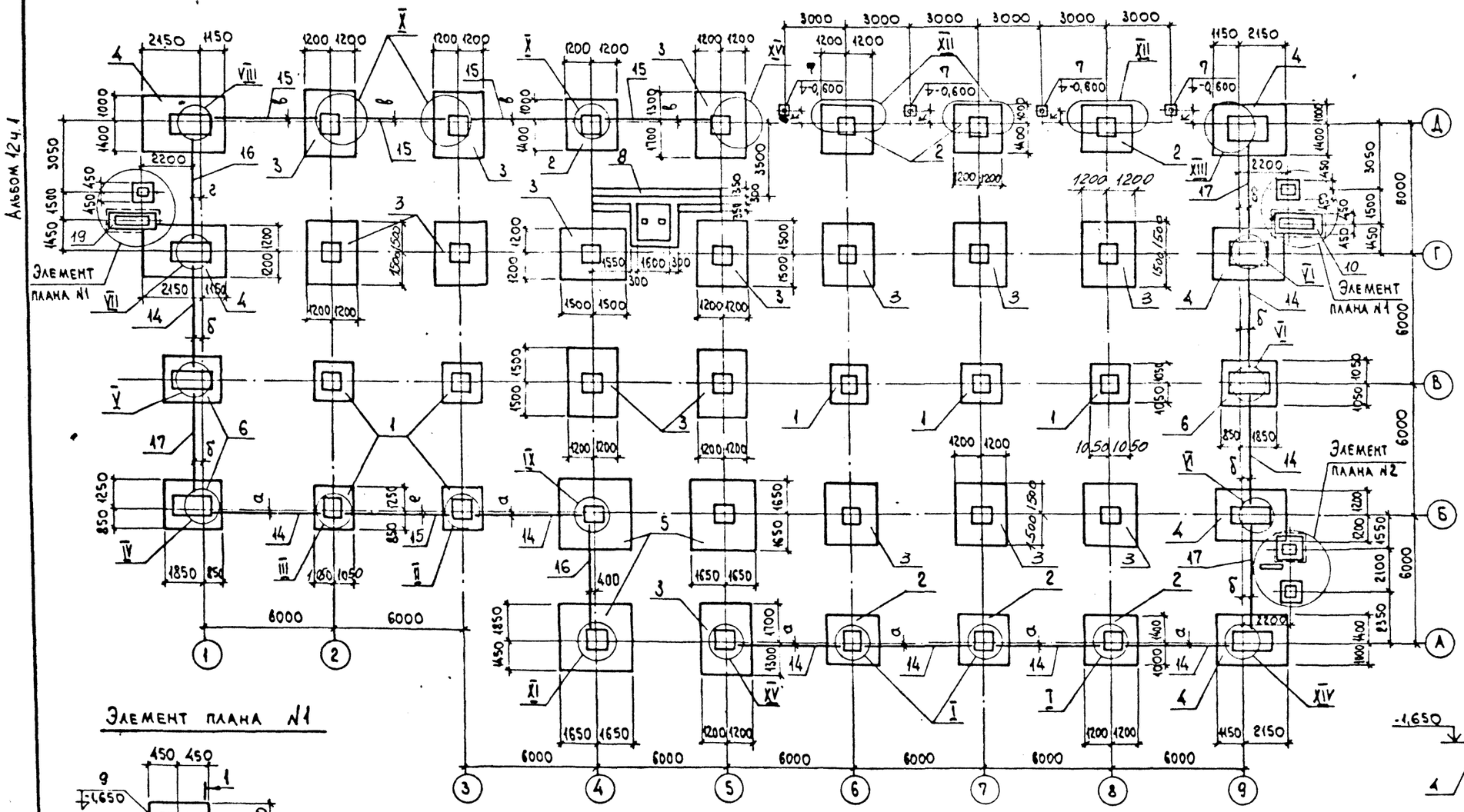

Расшифровка буквенных обозначений на листах			
Буквен. обознач. размера	Размеры при расчетной наружной t°н		
	-20	-30	-40
а	130	155	180
б	630	655	680
в	120	170	220
г	680	705	730
д	360	410	460
е	20	70	120
к	427	477	527
л	210	260	310

1. Отметка подошвы фундаментов, кроме особо оговоренных, принята -1,650.
2. Для опирания фундаментных балок, кирпичных стен и стеновых панелей на фундаментах должны быть выполнены набетонки из бетона марки В15 в соответствии с узлами.
3. Спецификацию к схеме расположения фундаментов и фундаментных балок см. лист 7.

Привязан:

Инв. №

Инв. № подл. | Подп. и дата | Взам. инв. №

		903-1-289.91	КЖ
Нач. отд.	Агранович	Котельная с 4 котлами Е-6,5-1,4Р. Золошлакоудаление механическое.	
Н. контр.	Зорин		
Гл. спец.	Зорин		
Зав. гр.	Шахновский		
Вед. инж.	Боднянская	Главный корпус	Стадия: Р; Лист: 4; Листов:
Провер.	Боднянская		
Разраб.	Айдаржи	Схема расположения фундаментов и фундаментных балок.	Харьковский Промстройниипроект

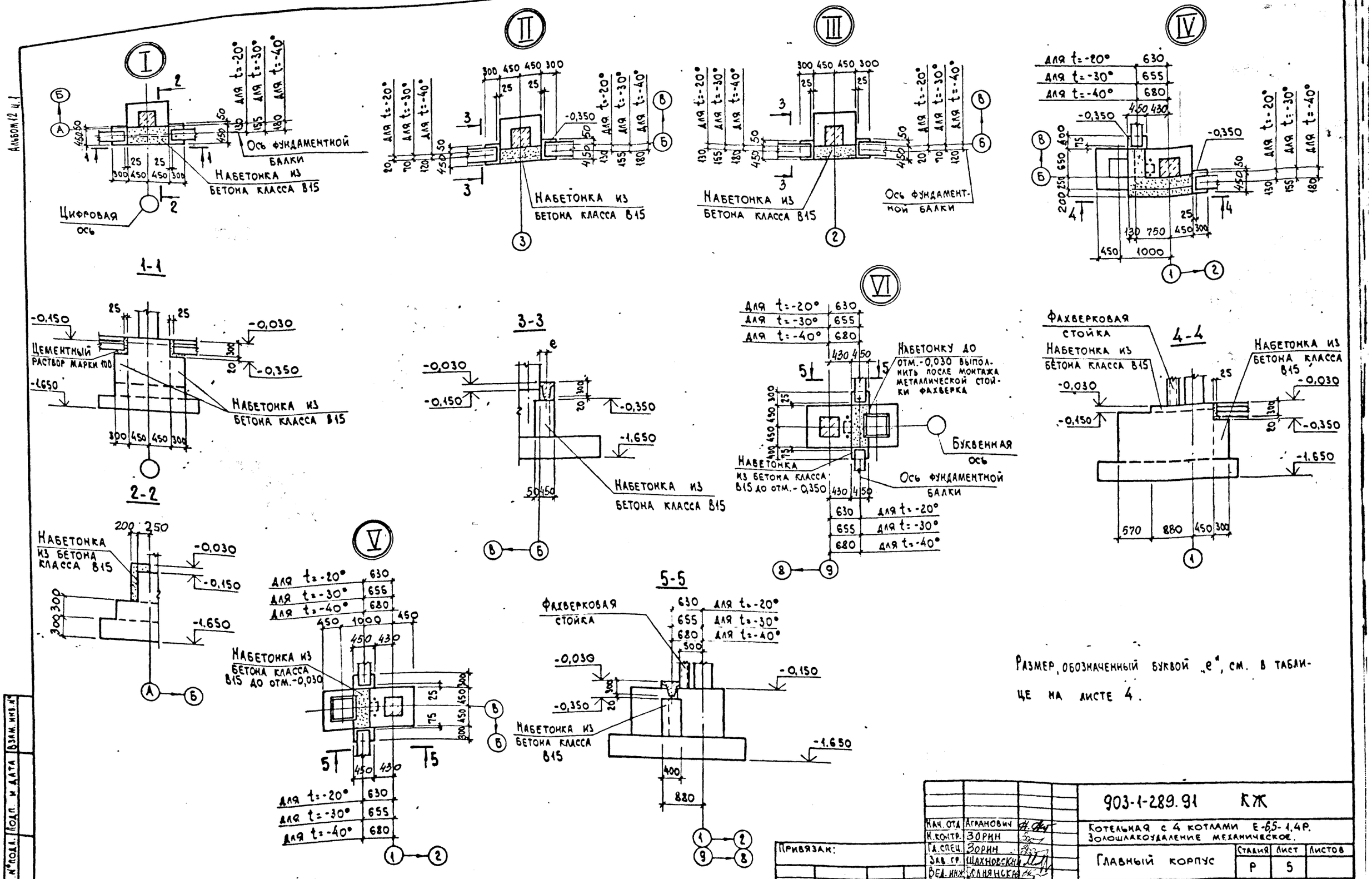

Размер, обозначенный буквой „е", см. в таблице на листе 4.

Нач. отд.	Агранович		
Н. контр.	Зорин		
Гл. спец.	Зорин		
Зав. гр.	Шахновский		
Вед. инж.	Волнянская		
Провер.	Воднянская		
Разраб.	Гайдаржи		

Привязан:

Инв. №

903-1-289.91 КЖ

Котельная с 4 котлами Е-6,5-1,4Р. Золошлакоудаление механическое.

Главный корпус

Стадия	Лист	Листов
Р	5	

Схема расположения фундаментов и фундаментных балок. Узел I...VI.

ХАРЬКОВСКИЙ ПРОМСТРОЙНИИПРОЕКТ

Инв. № подл. | Подп. и дата | Взам. инв. №

25266-14 7

Альбом 12, ч. 1

VII

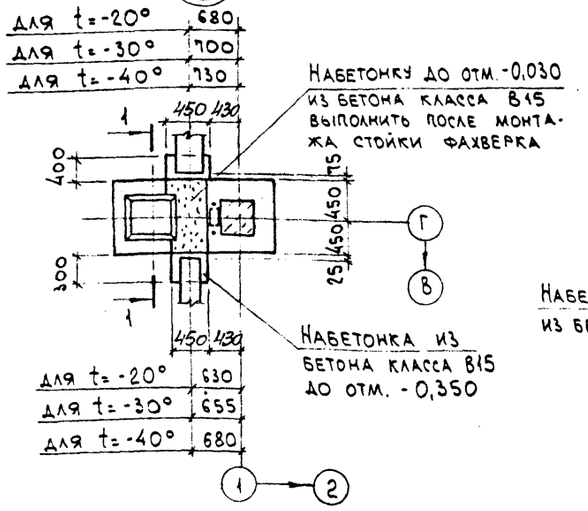

VIII

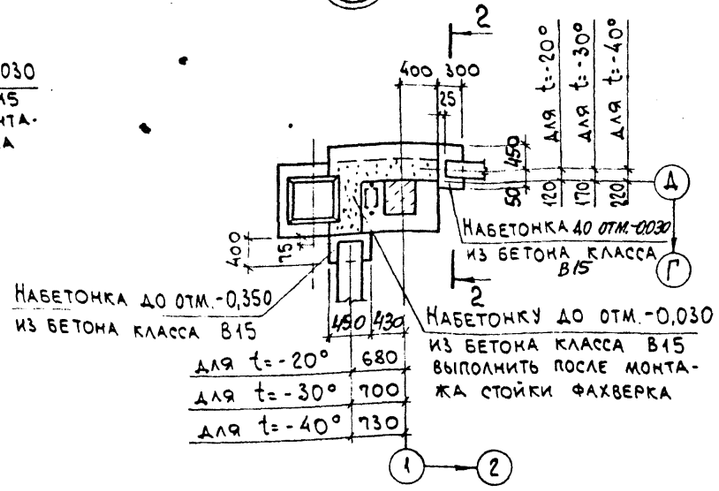

IX

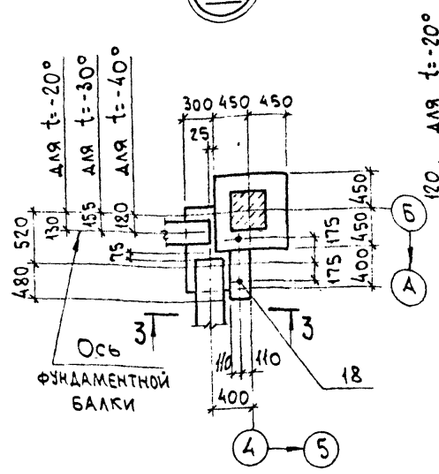

X

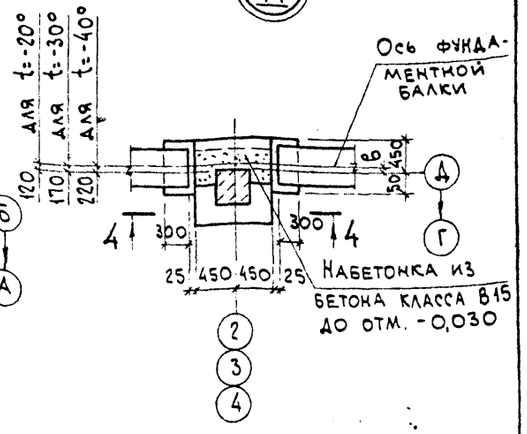

1-1

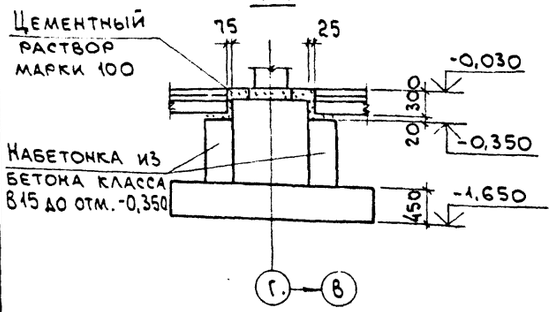

2-2

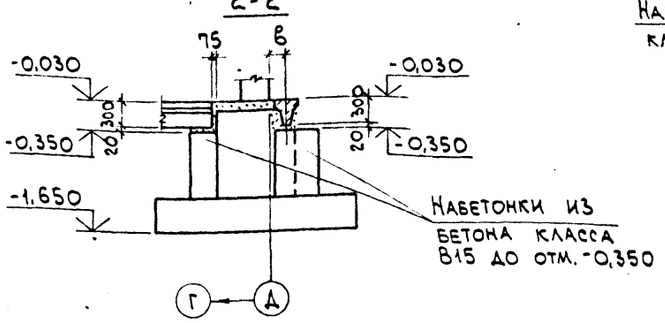

3-3

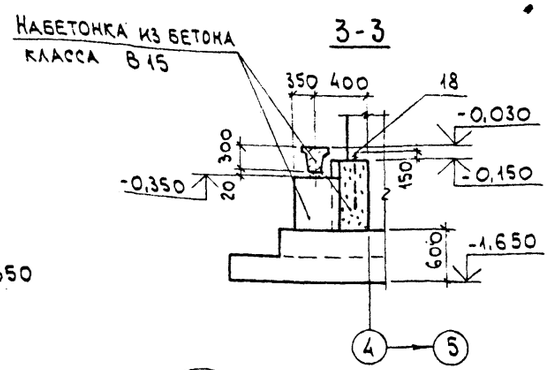

4-4

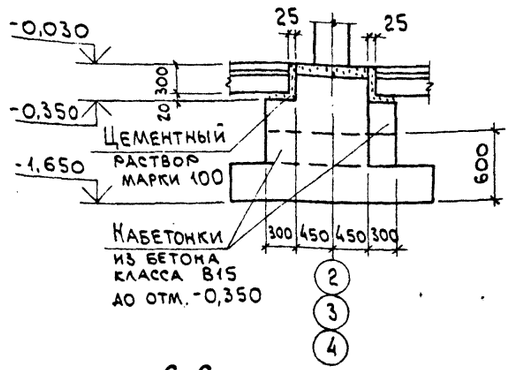

XI

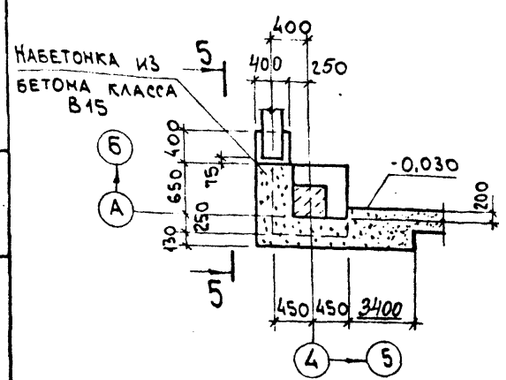

5-5

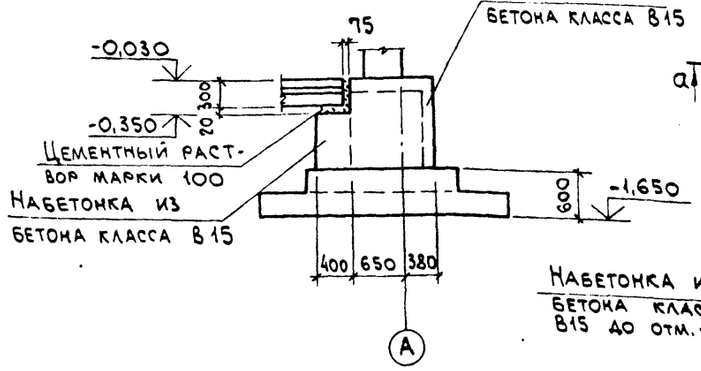

XII

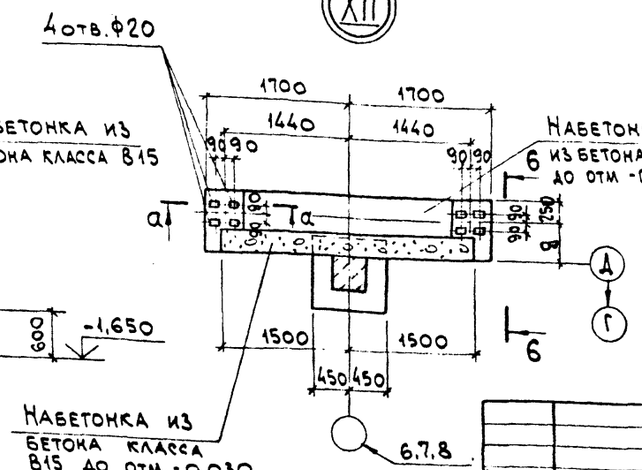

6-6

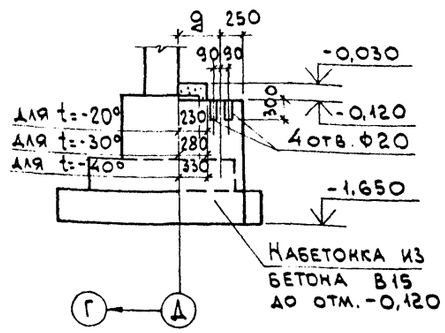

1. Размеры, обозначенные буквами „б", „g", см. в таблице на листе 4.
2. Сечение а-а см. на листе 7.

Нач.отд.	Агранович		
Н.контр	Зорин		
Гл.спец.	Зорин		
Зав.гр.	Шахновский		
Вед.инж.	Бодянская		
Провер.	Бодянская		
Разраб.	Гайдаржи		

Привязан:

Инв. №

Инв. № подл. | Подп. и дата | Взам. инв. №

903-1-289.91.КЖ

Котельная с 4 котлами Е-6,5-1,4Р. Золошлакоудаление механическое.

Главный корпус

Стадия	Лист	Листов
Р	6	

Схема расположения фундаментов и фундаментных балок. Узел VII ... XII.

ХАРЬКОВСКИЙ ПРОМСТРОЙНИИПРОЕКТ

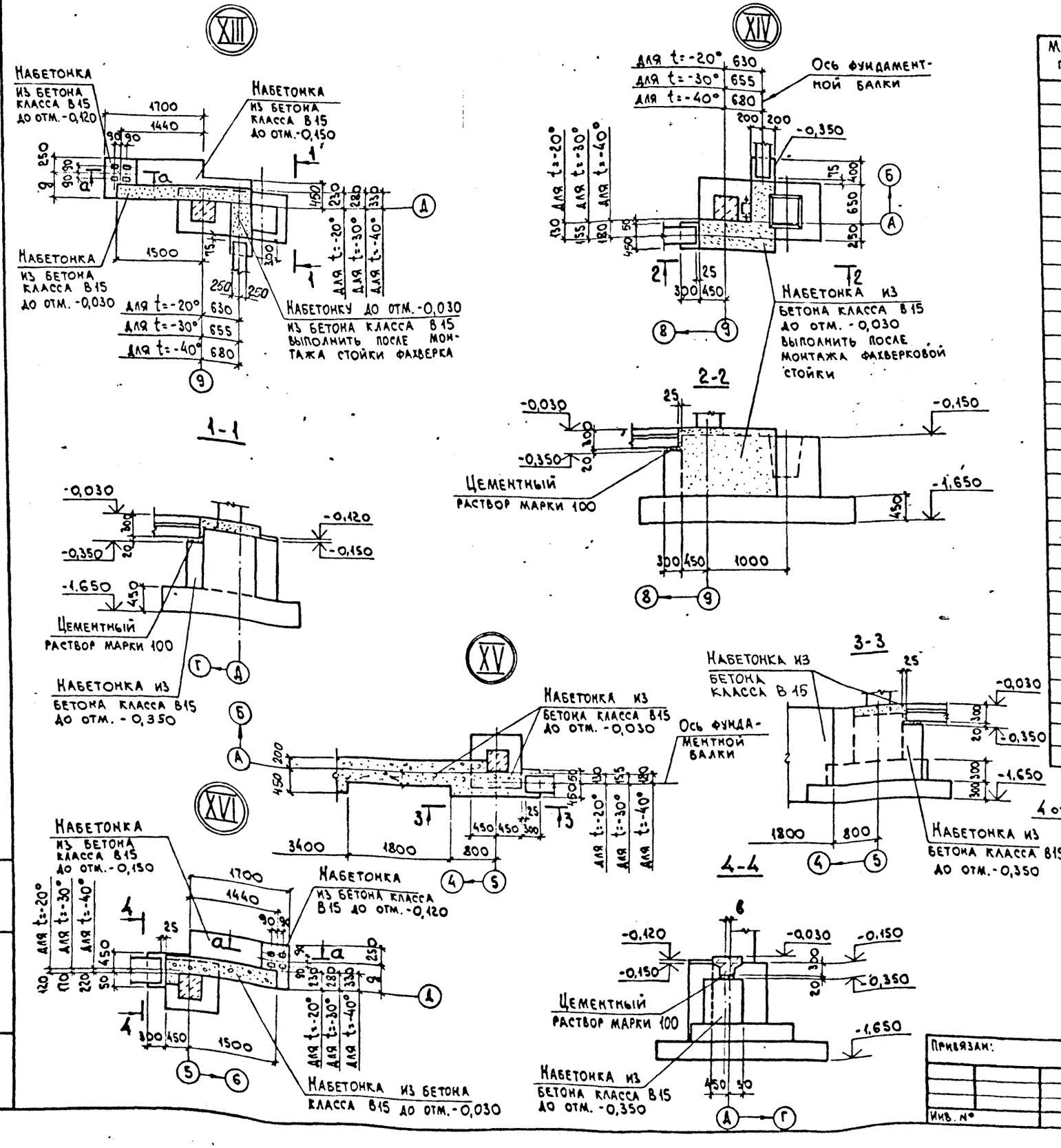

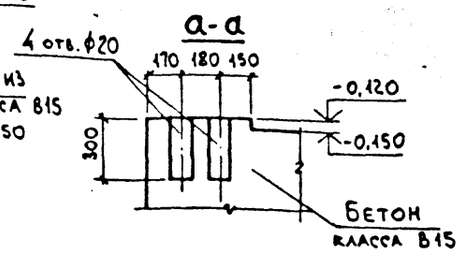

Размеры „в", „д", „л" смотреть в таблице на листе 4.

Спецификация к схеме расположения фундаментов и фундаментных балок

Марка поз.	Обозначение	Наименование	Кол. для t° -20°	-30°	-40°	Масса ед., кг	Примечание
		Фундаменты					
1	903-1-289.91 КЖ л.8	Фм 1	7	7	7		
2	" КЖ л.8	Фм 2	7	7	7		
3	" КЖ л.8	Фм 3	16	16	16		
4	" КЖ л.8	Фм 4	4	4	4		
5	" КЖ л.9	Фм 5	3	3	3		
6	" КЖ л.9	Фм 6	3	3	3		
7	" КЖ л.9	Фм 7	4	4	4		
8	" КЖ л.9	Фм 8	1	1	1		
9	" КЖ л.10	Фм 9	2	2	2		
10	" КЖ л.10	Фм 10	1	1	1		
11	" КЖ л.10	Фм 11	1	1	1		
12	" КЖ л.10	Фм 12	1	1	1		
13	" КЖ л.10	Фм 13	1	1	1		
19	" КЖ л.10	Фм 14	1	1	1		
		Фундаментные балки					
14	1.415.1-2.1-1-04	1БФ6-5	9			680	
	1-2-48	2БФ6-13А IV		9	9	850	
15	1-3-49	3БФ6-11А IV	5	5	5	1300	
16	1-4-42	3БФ6-16А IV	2	2	2	1200	
17	1-1-06	1БФ6-7	3			630	
	1-2-54	2БФ6-19А IV		3	3	800	
		Фундаментные болты					
18	ГОСТ 24379.1-80	Болт 1.1М24х710 Ст3кп	2	2	2	3,1	

Альбом 12 ч.1

Инв. № подл. | Подп. и дата | Взам. инв. №

Привязан:

Инв. №

Нач. отд.	Арранович	
Н. контр.	Зорин	
Гл. спец.	Зорин	
Зав. гр.	Шахновский	
Вед. ин.	Боднянская	
Провер.	Боднянская	
Разраб.	Гайдаржи	

903-1-289.91 КЖ

Котельная с 4 котлами Е-6,5-1,4 Р. Золошлакоудаление механическое.

Главный корпус

Стадия	Лист	Листов
Р	7	

Схема расположения фундаментов и фундаментных балок. Узел XIII ... XVI. Спецификация.

ХАРЬКОВСКИЙ ПРОМСТРОЙНИИПРОЕКТ

Альбом 12ч.1

Фм 1

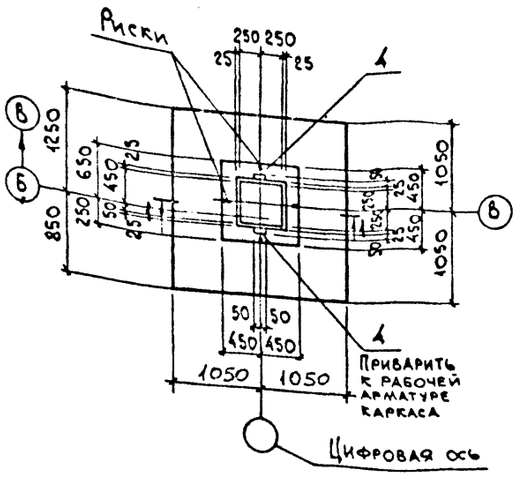

Фм 2

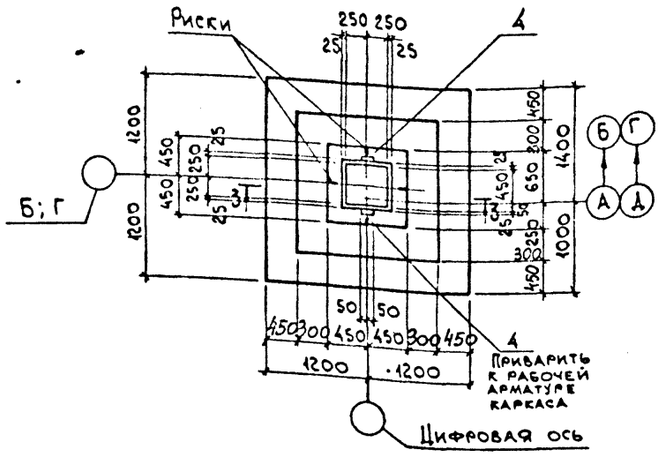

2-2 для Фм 1

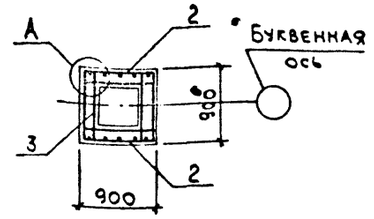

2-2 для Фм 2, Фм 3, Фм 4

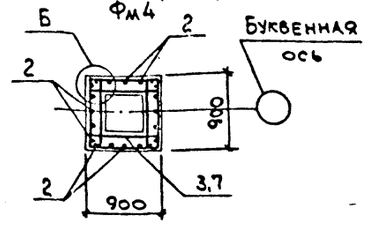

Фм 4

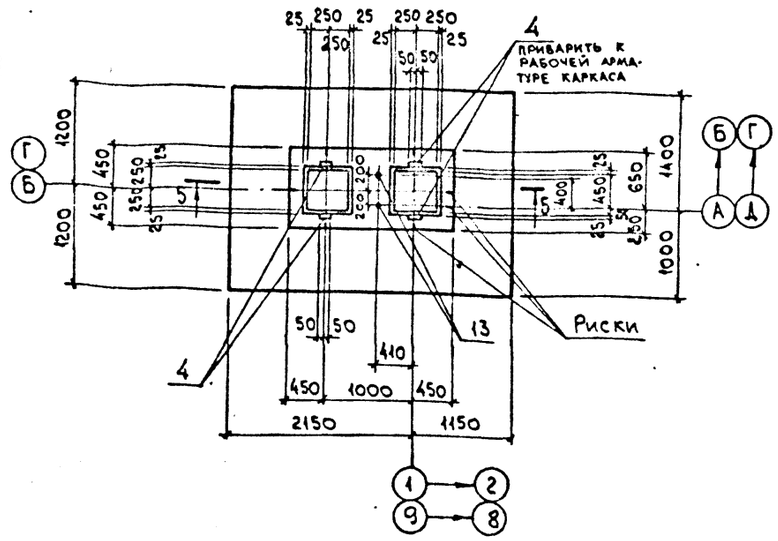

1-1

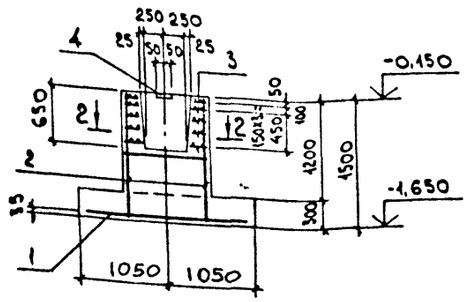

3-3

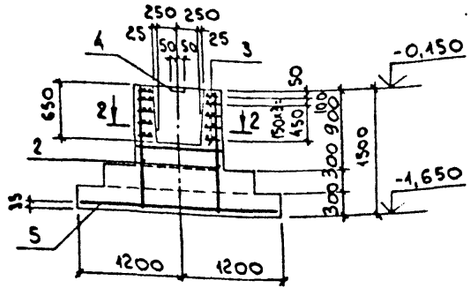

Деталь „А"

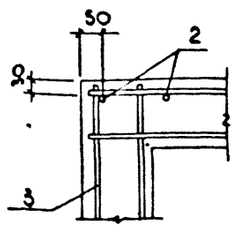

5-5

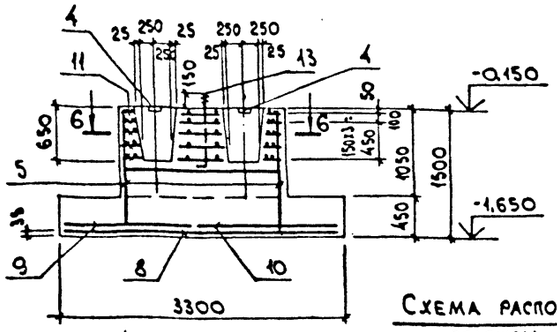

Фм 3

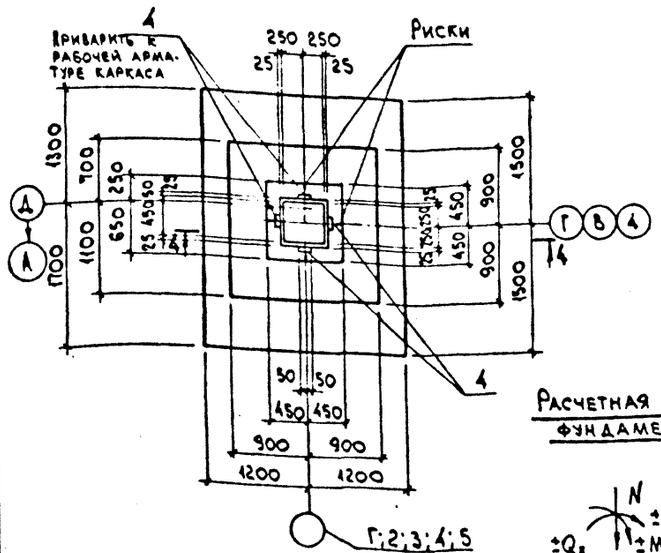

4-4

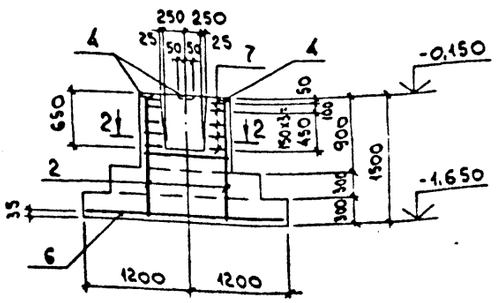

Деталь „Б"

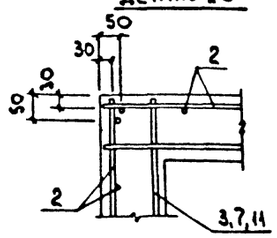

6-6

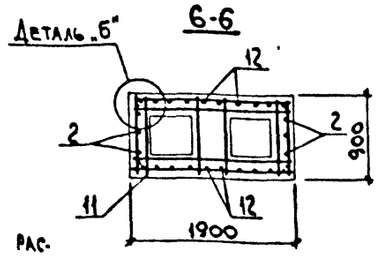

Схема расположения сеток подошвы Фм 4

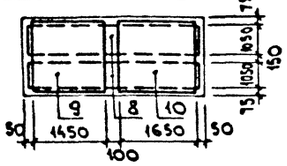

Расчетная схема фундаментов

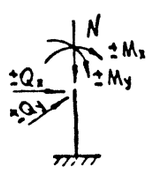

Усилия	Марка фундамента						
	Фм 1		Фм 2		Фм 3		
	Комбинации усилий						
	I	II	I	II	III	I	II
$N_т$	93,5	38,1	125,3	66,3	133,2	170,5	104,9
$M_{x,тм}$	3,6	3,9	2,2	15,7	10,1	2,6	18,3
$Q_{x,т}$	4,1	2,7	3,0	6,1	1,3	1,5	5,1
$M_{y,тм}$	–	–	–	–	0,9	–	–
$Q_{y,т}$	–	–	–	–	2,0	–	–

В расчетных схемах указаны расчетные нагрузки на уровне верха фундамента, приложенные в условной точке, совмещенной с центром подошвы фундамента: индекс „х" соответствует направлению нагрузок вдоль цифровых осей, индекс „у" вдоль буквенных.

Привязан:

Инв. №

Инв. № подл. | Подп. и дата | Взам. инв. №

Нач. отд.	Агранович		
Н. контр.	Зорин		
Гл. спец.	Зорин		
Зав. гр.	Шахновский		
Вед. инж.	Бодянская		
Провер.	Бодянская		
Разраб.	Гайдаржи		

903-1-289.91 КЖ

Котельная с 4 котлами Е-6,5-1,4Р. Золошлакоудаление механическое.

Главный корпус	Стадия	Лист	Листов
	Р	8	

Фундамент монолитный Фм 1 ... Фм 4.

ХАРЬКОВСКИЙ ПРОМСТРОЙНИИПРОЕКТ

Альбом 12 ч.1

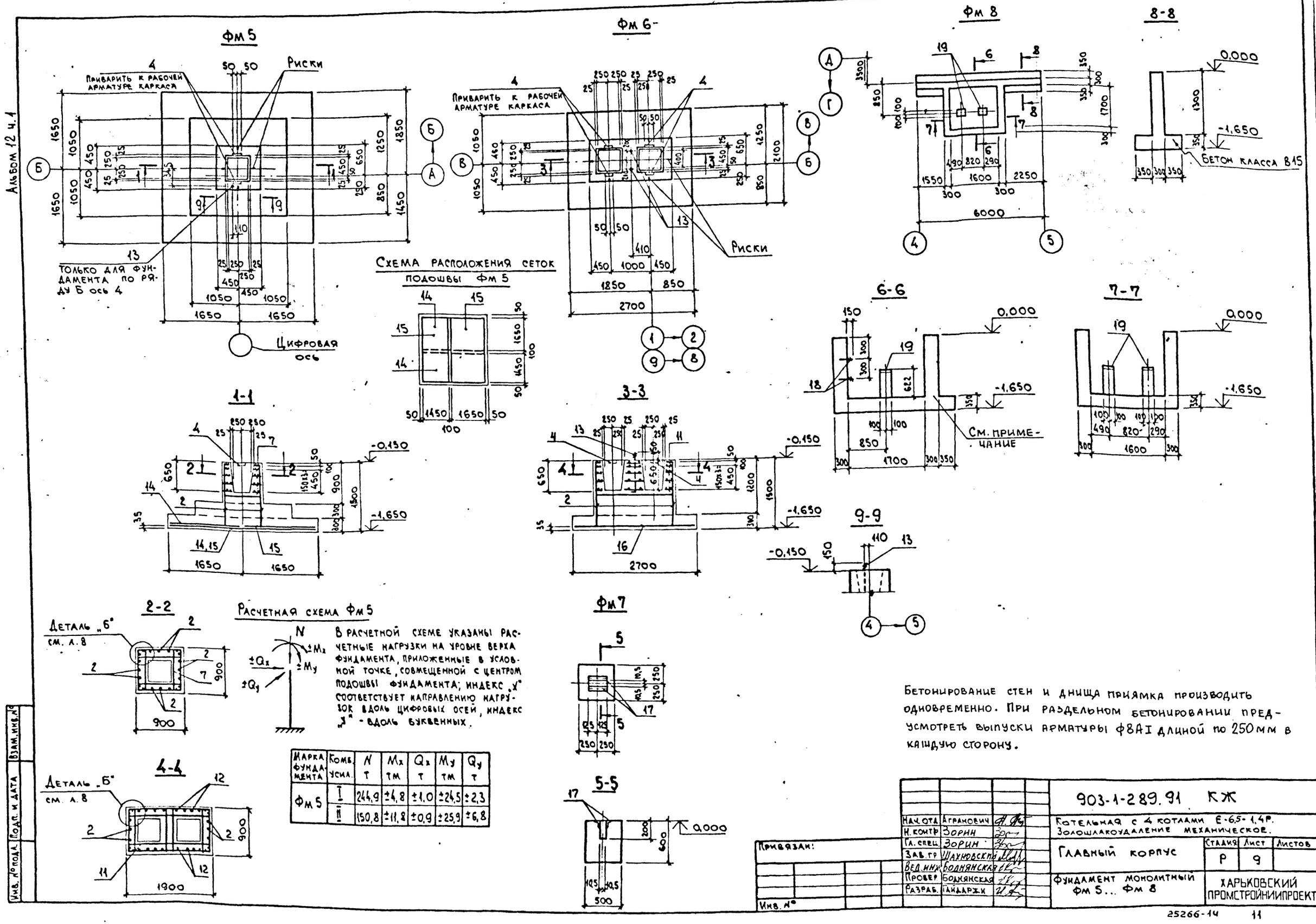

Расчетная схема Фм 5

В расчетной схеме указаны расчетные нагрузки на уровне верха фундамента, приложенные в условной точке, совмещенной с центром подошвы фундамента; индекс „x" соответствует направлению нагрузок вдоль цифровых осей, индекс „y" - вдоль буквенных.

Марка фундамента	Комб. усил.	N т	M_x тм	Q_x т	M_y тм	Q_y т
Фм 5	I	244,9	±4,8	±1,0	±24,5	±2,3
	II	150,8	±11,8	±0,9	±25,9	±6,8

Бетонирование стен и днища приямка производить одновременно. При раздельном бетонировании предусмотреть выпуски арматуры ф8АI длиной по 250 мм в каждую сторону.

Нач. отд.	Агранович		
Н. контр.	Зорин		
Гл. спец.	Зорин		
Зав. гр.	Шахновский		
Вед. инж.	Боднянская		
Провер.	Боднянская		
Разраб.	Гайдаржи		

Привязан:

Инв. №

903-1-289.91 КЖ

Котельная с 4 котлами Е-6,5-1,4Р. Золошлакоудаление механическое.

Главный корпус

Стадия	Лист	Листов
Р	9	

Фундамент монолитный Фм 5... Фм 8

ХАРЬКОВСКИЙ ПРОМСТРОЙНИИПРОЕКТ

Взам. инв. №

Подп. и дата

Инв. № подл.

Альбом 12 ч.1

Фм 9, Фм 13

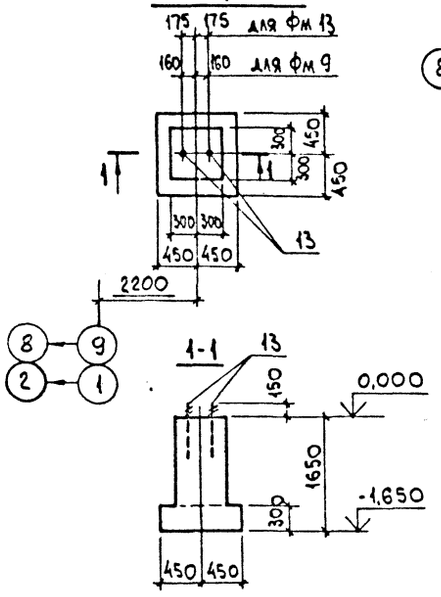

Фм 10

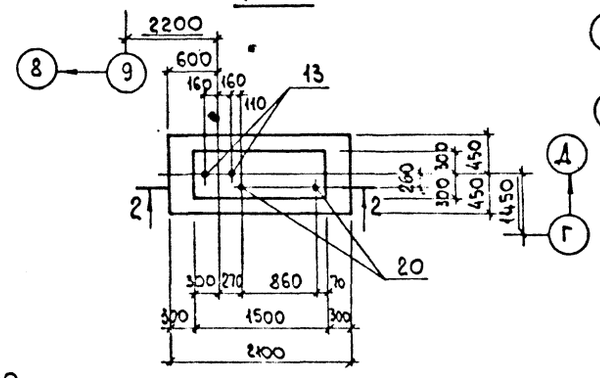

Фм 11

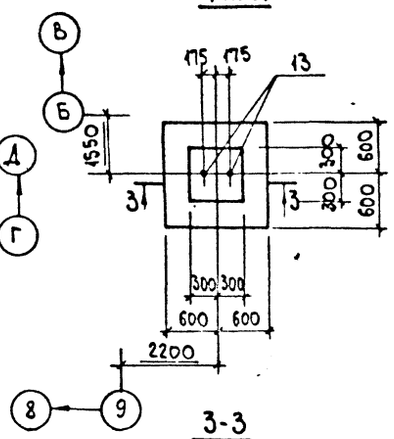

Фм 12

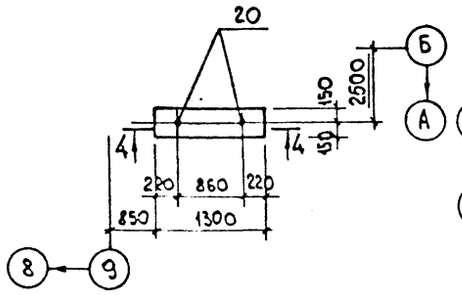

Фм 14

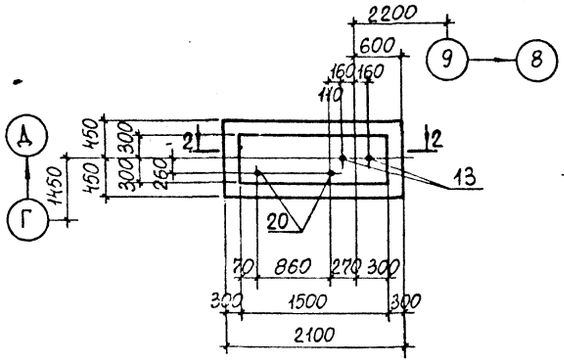

2-2

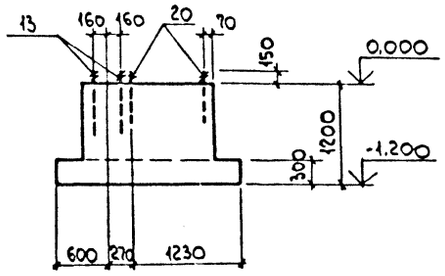

3-3

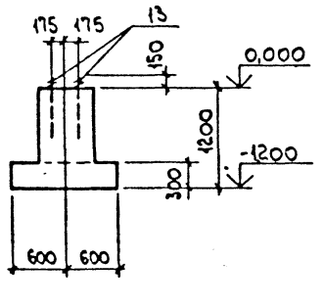

4-4

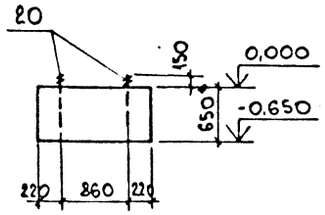

Ведомость расхода стали на элемент, кг

Марка элемента	Изделия арматурные: Арматура класса A-III ГОСТ 5781-82* ф6	ф8	ф12	ф14	ф16	Итого	A-I ф8	ф10	Итого	Всего	Изделия закладные: Арматура класса A-III ГОСТ 5781-82* ф8	ф12	ф22	Прокат марки ГОСТ 8509-86 С235 L50х5	ГОСТ 19903-74* С245 δ=6	δ=8	Болты Ст3кп ГОСТ 24379.1-80 Шпилька М12	М24	Гайка М12	М24	Шайба М12	М24	Итого	Всего	Общий расход
Фм 1	0,8		52,9			53,7	13,5		13,5	67,2	0,6				0,4									1,0	68,2
Фм 2	1,5		75,8			77,3	13,5		13,5	90,8	0,6				0,4									1,0	91,8
Фм 3	1,5		57,1	42,8		101,4		21,0	21,0	123,9	1,2				0,8									2,0	125,9
Фм 4	8,6		109,0			117,6	25,0		25,0	142,6	1,2				0,8			6,2		0,4		0,2	6,8	8,8	151,4
Фм 5	1,5	14,6	25,8		174,4	216,3		21,0	21,0	237,3	0,6				0,4			3,1		0,2		0,1	3,4	4,4	241,7
Фм 6	3,2		90,2			93,4	25,0		25,0	118,4	1,2				0,8			6,2		0,4		0,2	6,8	8,8	123,0
Фм 7											0,4			1,8										2,2	2,2
Фм 8												2,6	7,4			5,0								15,0	15,0
Фм 9																		6,2		0,4		0,2	6,8	6,8	6,8
Фм 10																	1,1	6,2	0,2	0,4	0,04	0,2	8,0	8,0	8,0
Фм 11																		6,2		0,4		0,2	6,8	6,8	6,8
Фм 12																	1,1		0,2		0,04		1,3	1,3	1,3
Фм 13																		6,2		0,4		0,2	6,8	6,8	6,8
Фм 14																	1,1	6,2	0,2	0,4	0,04	0,2	8,0	8,0	8,0

Взам. инв. №

Подп. и дата

Инв. № подл.

Привязан:

Инв. №

Нач. отд.	Агранович		
Н. контр.	Зорин		
Гл. спец.	Зорин		
Зав. гр.	Шахновский		
Вед. инж.	Боднянская		
Провер.	Боднянская		
Разраб.	Гайдаржи		

903-1-289.91 КЖ

Котельная с 4 котлами Е-6,5-1,4 Р. Золошлакоудаление механическое.

Главный корпус

Стадия	Лист	Листов
Р	10	

Фундамент монолитный Фм 9... Фм 14. Ведомость расхода стали.

ХАРЬКОВСКИЙ ПРОМСТРОЙНИИПРОЕКТ

Альбом 12 ч. 1

Формат	Зона	Поз.	Обозначение	Наименование	Кол.	Примеч.
				Фундамент Фм 1		
				Сборочные единицы		
				Сетки арматурные		
		1	ГОСТ23279-85	2С 12 А III / 12 А III — 205х205	1	40,0 кг
		2	"	1С 12 А III / 6 А III — 85х145 725+125 / 25	2	6,8 кг
		3	903-1-289.91.КЖ.И-398;-399	С6	5	2,7 кг
		4	1.400-6/76 в.1	Изделие закладное М8-12	2	0,5 кг
				Материалы		
				Бетон класса В15	1,9	м³
				Фундамент Фм 2		
				Сборочные единицы		
				Сетки арматурные		
		2	ГОСТ23279-85	1С 12 А III / 6 А III — 85х145 725+125 / 25	4	6,8 кг
		3	903-1-289.91.КЖ.И-398;-399	С6	5	2,7 кг
		5	ГОСТ23279-85	2С 14 А III / 12 А III — 235х235 75 / 75	1	50,0 кг
		4	1.400-6/76 в.1	Изделие закладное М8-12	2	0,5 кг
				Материалы		
				Бетон класса В15	3,3	м³
				Фундамент Фм 3		
				Сборочные единицы		
				Сетки арматурные		
		2	ГОСТ23279-85	1С 12 А III / 6 А III — 85х145 725+125 / 25	4	6,8 кг
		6	"	2С 14 А III / 12 А III — 235х295 75 / 75	1	74,1 кг
		7	903-1-289.91.КЖ.И-398;-399	С5	5	4,2 кг
		4	1.400-6/76 в.1	Изделие закладное М8-12	4	0,5 кг
				Материалы		
				Бетон класса В15	3,7	м³
				Фундамент Фм 4		
				Сборочные единицы		
				Сетки арматурные		
		2	ГОСТ23279-85	1С 12 А III / 6 А III — 85х145 725+125 / 25	2	6,8 кг
		8	"	1С 12 А III / 6 А III — 105х325 125 / 25	2	18,7 кг
		9	"	1С 12 А III / 6 А III — 145х235 25 / 275	1	18,0 кг
		10	"	1С 12 А III / 6 А III — 165х235 25 / 275	1	20,3 кг
		11	903-1-289.91.КЖ.И-397	С4	5	5,0 кг
		12	ГОСТ23279-85	1С 12 А III / 6 А III — 185х145 125+125 / 25	2	13,7 кг
		4	1.400-6/76 в.1	Изделие закладное М8-12	4	0,5 кг
		13	ГОСТ24379.1-80	Болт 1.1 М24х800 Ст.3кп	2	3,4 кг
				Материалы		
				Бетон класса В15	5,0	м³

Формат	Зона	Поз.	Обозначение	Наименование	Кол.	Примеч.
				Фундамент Фм 5		
				Сборочные единицы		
				Сетки арматурные		
		2	ГОСТ23279-85	1С 12 А III / 6 А III — 85х145 725+125 / 25	4	6,8 кг
		7	903-1-289.91.КЖ.И-398;-399	С5	5	4,2 кг
		14	ГОСТ23279-85	1С 16 А III / 8 А III — 145х325 125 / 25	2	44,4 кг
		15	"	1С 16 А III / 8 А III — 165х325 125 / 25	2	50,1 кг
		4	1.400-6/76 в.1	Изделие закладное М8-12	2	0,5 кг
		13	ГОСТ24379.1-80	Болт 1.1 М24х800 Ст3кп	1	3,4 кг
				Бетон класса В15	5,2	м³
				Фундамент Фм 6		
				Сборочные единицы		
				Сетки арматурные		
		2	ГОСТ23279-85	1С 12 А III / 6 А III — 85х145 725+125 / 25	2	6,8 кг
		11	903-1-289.91.КЖ.И-397	С4	5	5,0 кг
		12	ГОСТ23279-85	1С 12 А III / 6 А III — 185х145 125+125 / 25	2	13,7 кг
		16	"	2С 12 А III / 12 А III — 205х265	1	51,5 кг
		4	1.400-6/76 в.1	Изделие закладное М8-12	4	0,5 кг
		13	ГОСТ24379.1-80	Болт 1.1 М24х800 Ст 3 кп	2	3,4 кг
				Материалы		
				Бетон класса В15	3,5	м³
				Фундамент Фм 7		
				Сборочные единицы		
		17	1.400-15.в.1 540-05	Изделие закладное МН544	2	1,1 кг
				Материалы		
				Бетон класса В15	0,2	м³
				Фундамент Фм 8		
				Сборочные единицы		
		18	903-1-289.91.КЖ.И-144;145	Изделие закладное МН 4	2	3,7 кг
		19	1.400-15.в.1 130-07	МН18-2	2	3,8 кг
				Материалы		
				Бетон класса В15	7,2	м³
				Фундамент Фм 9		
				Сборочные единицы		
				Изделие закладное		
		13	ГОСТ24379.1-80	Болт 1.1 М24х800 Ст 3кп	2	3,4 кг
				Материалы		
				Бетон класса В15	0,8	м³
				Фундамент Фм10, Фм14		
				Сборочные единицы		
				Изделие закладное		
		13	ГОСТ24379.1-80	Болт 1.1 М24х800 Ст3кп	2	3,4 кг

Формат	Зона	Поз.	Обозначение	Наименование	Кол.	Примеч.
		20	ГОСТ24379.1-80	Болт 1.1 М12х600 Ст3кп	2	0,6 кг
				Материалы		
				Бетон класса В15	1,4	м³
				Фундамент Фм 11		
				Сборочные единицы		
				Изделие закладное		
		13	ГОСТ24379.1-80	Болт 1.1 М24х800 Ст3кп	2	3,4 кг
				Материалы		
				Бетон класса В15	0,8	м³
				Фундамент Фм 12		
				Сборочные единицы		
				Изделие закладное		
		20	ГОСТ24379.1-80	Болт 1.1 М12х600 Ст3кп	2	0,6 кг
				Материалы		
				Бетон класса В15	0,3	м³
				Фундамент Фм 13		
				Сборочные единицы		
				Изделие закладное		
		13	ГОСТ24379.1-80	Болт 1.1 М24х800 Ст3кп	2	3,4 кг
				Материалы		
				Бетон класса В15	0,8	м³.

Инв. № подл. | Подп. и дата | Взам. инв. №

Привязан:

Инв. №

Нач. отд.	Агранович	
Н. контр.	Зорин	
Гл. спец.	Зорин	
Зав. гр.	Шахновский	
Вед. инж.	Боднянская	
Провер.	Боднянская	
Разраб.	Гайдаржи	

903-1-289.91 КЖ

Котельная с 4 котлами Е-65-1,4Р. Золошлакоудаление механическое.

Главный корпус

Стадия	Лист	Листов
Р	11	

Спецификация монолитных фундаментов Фм1... Фм 13.

ХАРЬКОВСКИЙ ПРОМСТРОЙНИИПРОЕКТ

Альбом 11 ч. 1

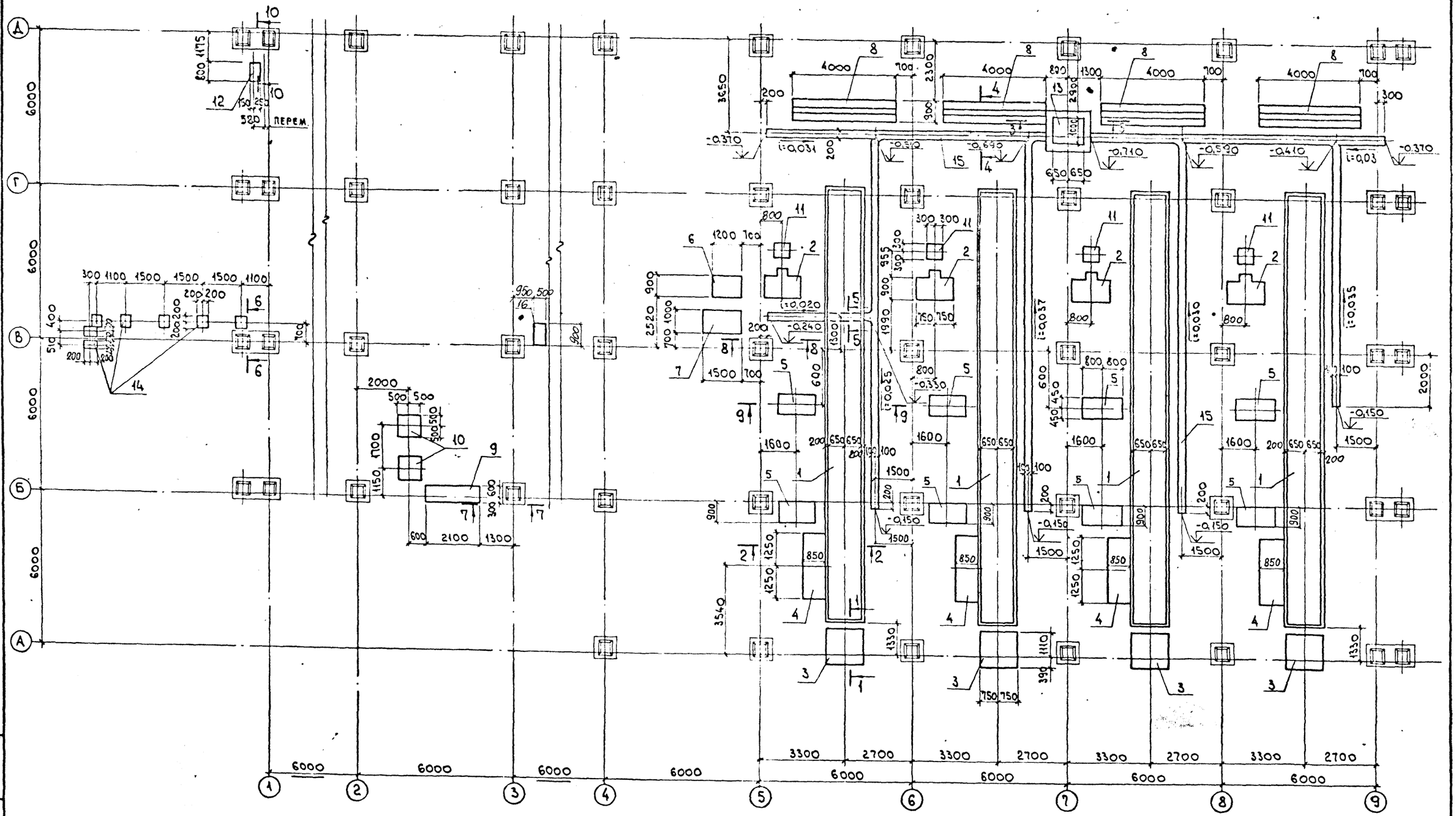

Сечение 1-1...10-10 см. на листе 13.

Привязан:

Инв №

Нач.отд.	Агранович		
Н.контр	Зорин		
Гл.спец.	Зорин		
Зав. гр	Шахновский		
Вед. инж.	Боднянская		
Провер.	Боднянская		
Разраб	Дубинкер		

903-1-289.91 КЖ

Котельная с 4 котлами Е-6,5-1,4Р
Золошлакоудаление механическое.

Главный корпус

Стадия	Лист	Листов
Р	12	

Схема расположения фундаментов под оборудование

ХАРЬКОВСКИЙ ПРОМСТРОЙНИИПРОЕКТ

Инв. № подл. | Подп. и дата | Взам. инв. №

Альбом 12ч1

1-1

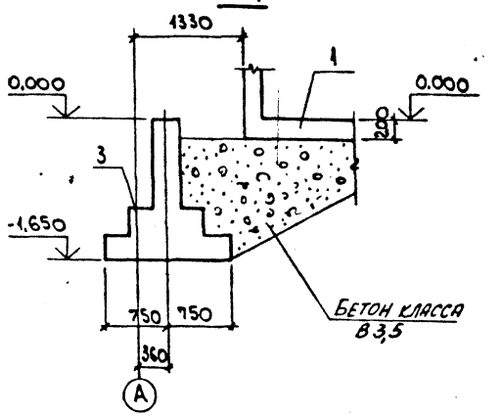

2-2

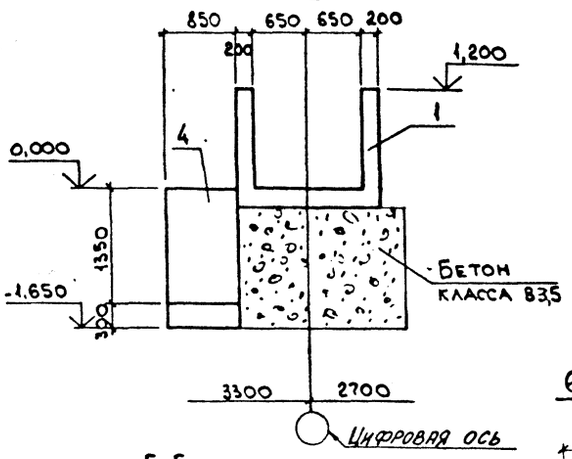

3-3

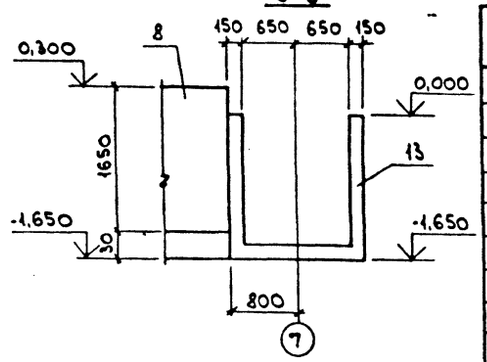

4-4

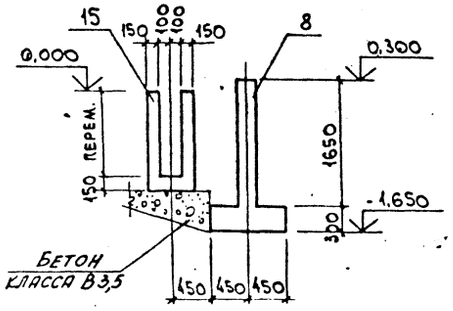

5-5

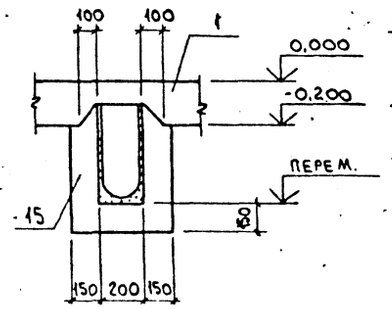

6-6

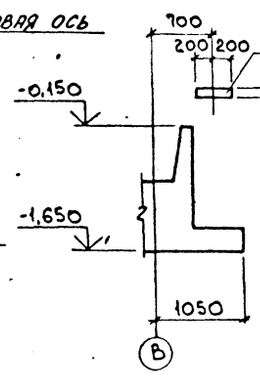

7-7

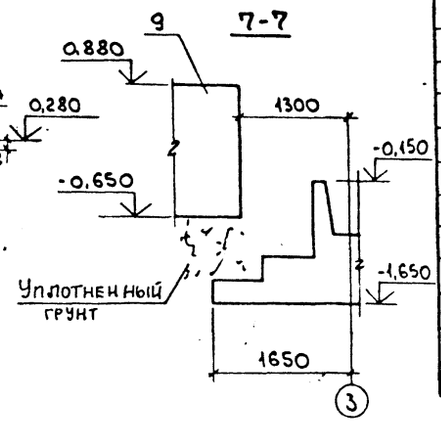

10-10

Спецификация к схеме расположения фундаментов под оборудование

Поз.	Обозначение	Наименование	Кол.	Масса ед., кг	Примеч.
1	903-1-289.91. КЖ л. 16	Канал золошлакоудаления	4		
2	3.904-19.П1 стр. 14	Постамент П1	4		
		Фундаменты под оборудование			
3	903-1-289.91. КЖ л.14	Фо1	4		
4	"	Фо2	4		
5*	"	Фо3	8		
6	"	Фо4	1		
7	"	Фо5	1		
8	"	Фо6	4		
9	"	Фо7	1		
10	"	Фо8	2		
11	903-1-289.91. КЖ л.15	Фо9	4		
12	"	Фо10	1		
16	"	Фо11	1		
13	903-1-289.91. КЖ л. 17	Приямок ПРм 1	1		
14	3.006.1-2.87.2-59	Опорная подушка ОП3	9	400	
15	903-1-289.91. КЖ. л. 17	Канал КЛм 1	1		

поз. 5* - только для варианта бурые угли

8-8

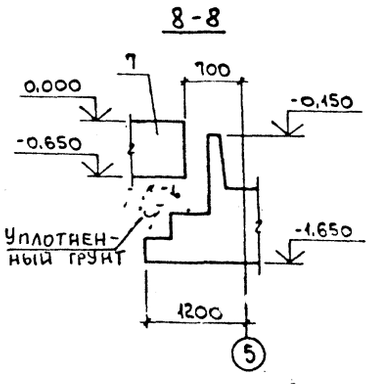

9-9

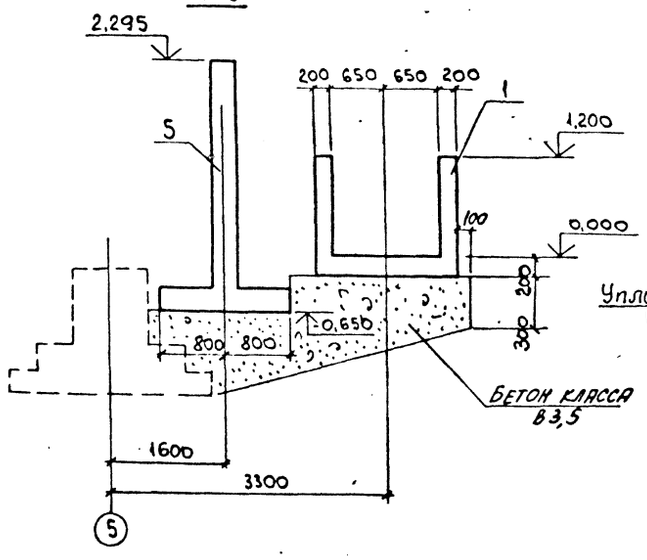

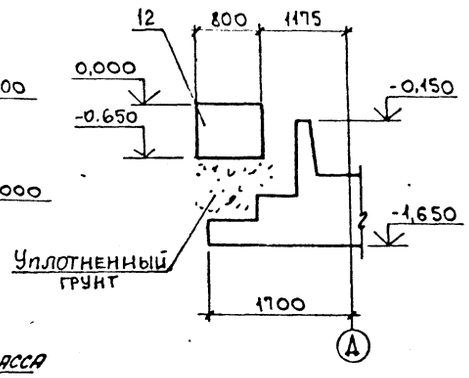

				903-1-289.91	КЖ
Нач. отд.	Арранович			Котельная с 4 котлами Е-6,5-1,4Р. Золошлакоудаление механическое.	
Н. контр	Зорин				
Гл. спец	Зорин			Главный корпус	Стадия: Р; Лист: 13; Листов:
Зав. гр.	Шахновский				
Вед. инж	Болнянская			Схема расположения фундаментов под оборудование. Сечение 1-1...10-10.	Харьковский Промстройниипроект
Провер.	Болнянская				
Разраб.	Дубинкер				

Привязан:

Инв. №

Инв. № подл. | Подпись и дата | Взам. инв. №

Альбом 124 1

Фо1

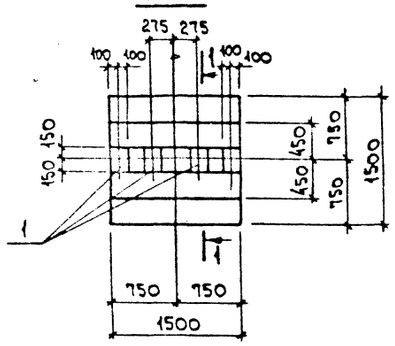

Фо2

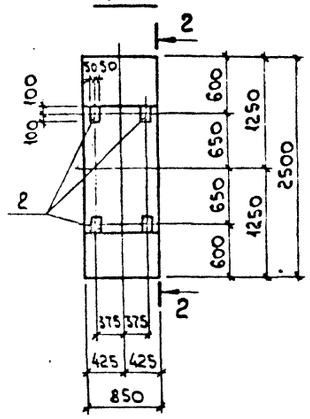

Фо3

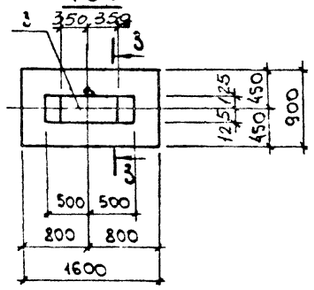

4-4

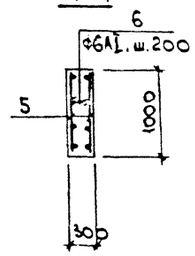

Фо4

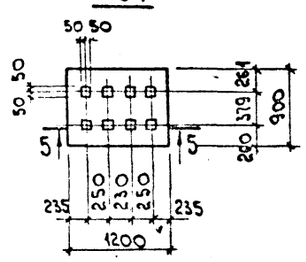

Фо5

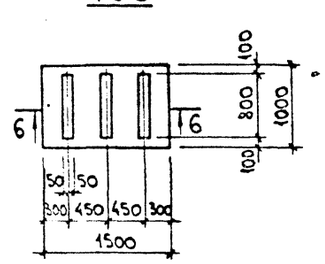

1-1

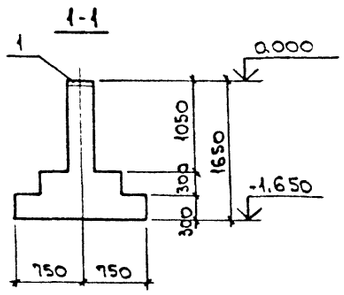

2-2

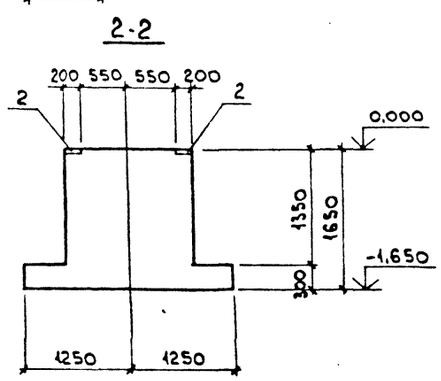

3-3

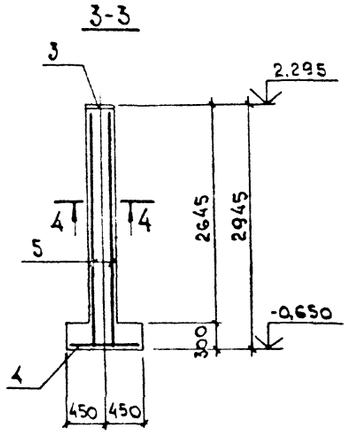

5-5

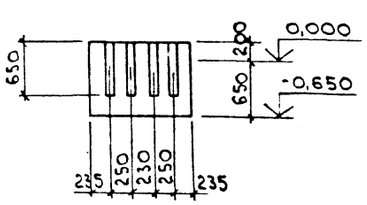

6-6

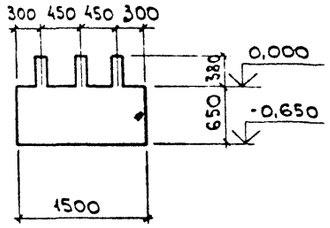

Фо8

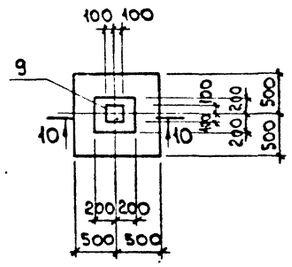

10-10

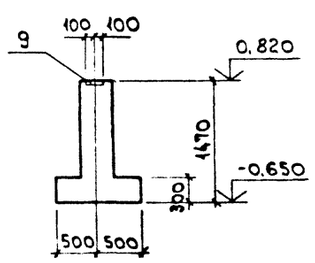

Фо6

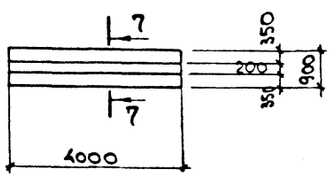

Фо7

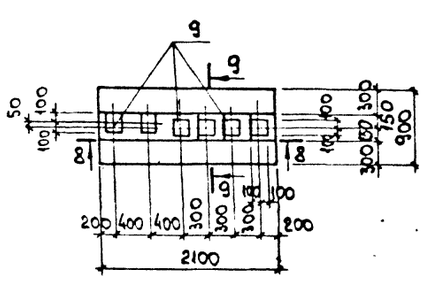

9-9

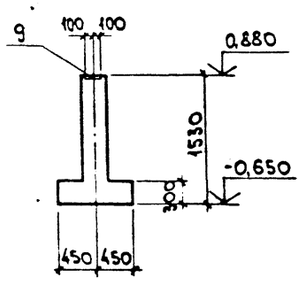

7-7

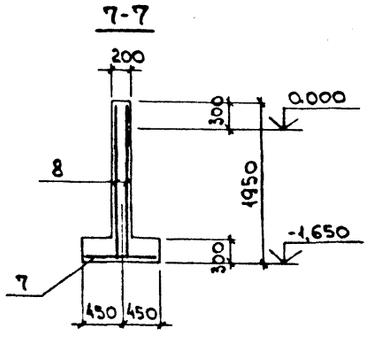

8-8

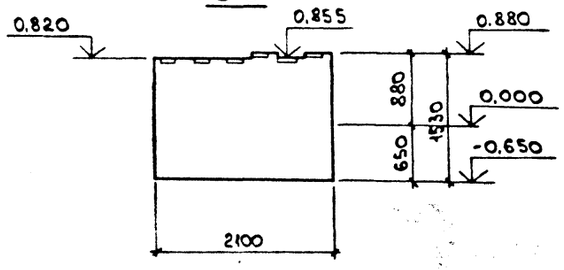

Инв. № подл. | Подп. и дата | Взам. инв. №

Нач. отд.	Агранович		
Н. контр.	Зорин		
Гл. спец.	Зорин		
Зав. гр.	Шахновский		
Вед. инж.	Боднянская		
Провер.	Боднянская		
Разраб.	Дубинкер		

Привязан:

Инв. №

903-1-289.91 КЖ

Котельная с 4 котлами Е-6,5-1,4Р. Золошлакоудаление механическое.

Главный корпус

Стадия	Лист	Листов
Р	14	

Фундамент под оборудование Фо1... Фо8.

ХАРЬКОВСКИЙ ПРОМСТРОЙНИИПРОЕКТ

Альбом 11ч.1

Спецификация фундаментов под оборудование Фо1...Фо10

Формат	Зона	Поз.	Обозначение	Наименование	Кол.	Примеч.
				Фо1		
				Сборочные единицы		
		1	1.400-15.в.1 150-26	Изделие закладное МН137-3	1	5,2 кг
				Материалы		
				Бетон класса В15	1,56	м³
				Фо2		
				Сборочные единицы		
		2	1.400-15.в.1 120-20	Изделие закладное МН108-3	1	2,3 кг
				Материалы		
				Бетон класса В15	2,36	м³
				Фо3		
				Сборочные единицы		
		3	1.400-15.в.1 140-31	Изделие закладное МН132-2	0,7 п.м.	19,0 кг
				Сетка арматурная		
		4	ГОСТ23279-85	4С $\frac{10AIII-200}{10AI-200}$ 85×155 $\frac{75}{25}$	1	9,0 кг
		5	903-1-289.91.КЖ.И-388;-389	Каркас плоский КР131	2	21,5 кг
				Детали		
		6*		ФбАI.ГОСТ5781-82*, Р=360	14	0,06 кг
				Материалы		
				Бетон класса В15	1,22	м³
				Фо6		
				Сборочные единицы		
				Сетка арматурная		
		7	ГОСТ23279-85	4С $\frac{8AIII-200}{10AIII-200}$ 85×395 $\frac{75}{25}$	1	18,9 кг
		8	903-1-289.91.КЖ.И-388;-389	Каркас плоский КР132	2	33,6 кг
				Материалы		
				Бетон класса В15	2,4	м³

Формат	Зона	Поз.	Обозначение	Наименование	Кол.	Примеч.
				Фо7		
				Сборочные единицы		
		9	1.400-15.в.1 130-02	Изделие закладное МН117-3	6	2,2 кг
				Материалы		
				Бетон класса В15	1,35	м³
				Фо8		
				Сборочные единицы		
		9	1.400-15.в.1 130-02	Изделие закладное МН117-3	1	2,2 кг
				Материалы		
				Бетон класса В15	0,5	м³
				Фо9		
				Сборочные единицы		
		1	1.400-15.в.1 150-26	Изделие закладное МН137-3	3	5,2 кг
				Материалы		
				Бетон класса В15	0,23	м³
				Фо10		
				Сборочные единицы		
		9	1.400-15.в.1 130-02	Изделие закладное МН117-3	2	2,2 кг
				Материалы		
				Бетон класса В15	0,67	м³
				Фо11		
				Сборочные единицы		
		10	ГОСТ24379.1-80	Болт I.1 М20×500 Ст 3кп	4	1,57 кг
				Материалы		
				Бетон класса В15	0,34	м³

*) Позицию 6 см. ведомость деталей.

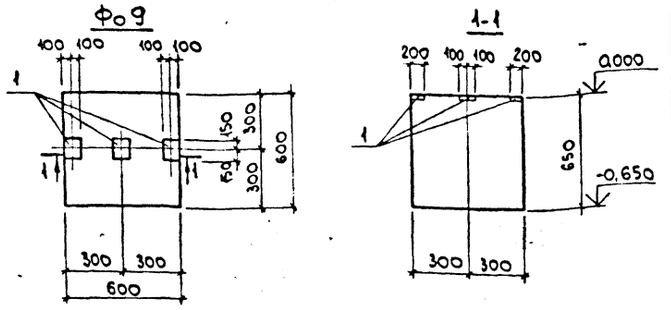

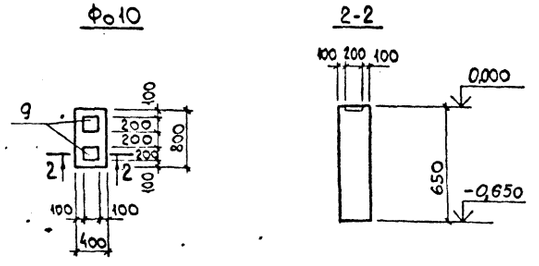

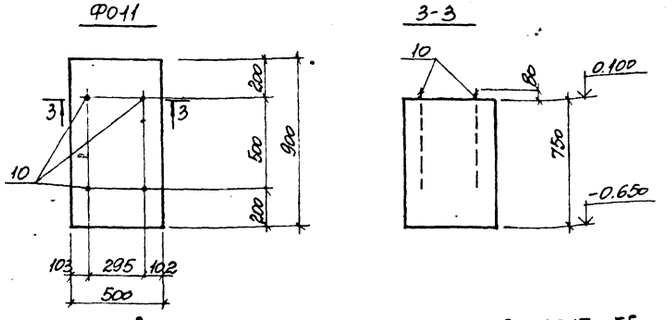

Ведомость расхода стали на элемент, кг

Марка элемента	Изделия арматурные: Арматура класса A-III ГОСТ5781-82* ф8	ф10	ф16	Итого	A-I ф6		Итого	Всего	Изделия закладные: Арматура класса A-III ГОСТ5781-82* ф8	ф12		Итого	Прокат марки С235 ГОСТ 19903-74* δ=6	δ=8	Болты Ст 3кп ГОСТ 24379.1-80 М20	Итого	Всего	Общий расход
Фундамент Фо1										5,6		5,6		15,2		15,2	20,8	20,8
Фо2										4,0		4,0		5,2		5,2	9,2	9,2
Фо3		9,0	36,6	45,6	6,4		6,4	52,0		2,3		2,3		11,0		11,0	13,3	65,3
Фо6	6,7	12,2	49,8	68,7	17,4		17,4	86,1										86,1
Фо7									1,8			1,8	11,4			11,4	13,2	13,2
Фо8									0,3			0,3	1,9			1,9	2,2	2,2
Фо9										2,8		2,8		7,6		7,6	10,4	10,4
Фо10									0,6			0,6	3,8			3,8	4,4	4,4
Фо11															6,3	6,3	6,3	6,3

Ведомость деталей

Поз.	Эскиз
6	280

Привязан:

Инв. №

Взам. инв. №

Подп. и дата

Инв. № подл.

Нач. отд.	Агранович		
Н. контр.	Зорин		
Гл. спец.	Зорин		
Зав. гр.	Шахновский		
Вед. инж.	Боднянская		
Провер.	Боднянская		
Разраб.	Дубинкер		

903-1-289.91 КЖ

Котельная с 4 котлами Е-6,5-1,4Р. Золошлакоудаление механическое.

Главный корпус

Стадия	Лист	Листов
Р	15	

Фундамент под оборудование. Фо9...Фо11. Спецификация. Ведомость расхода стали

Харьковский Промстройниипроект

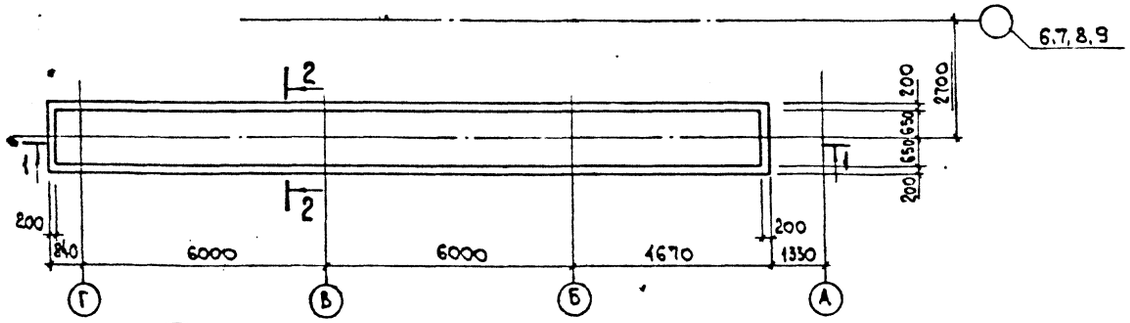

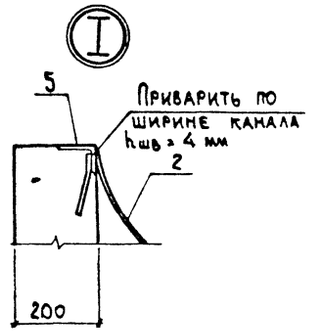

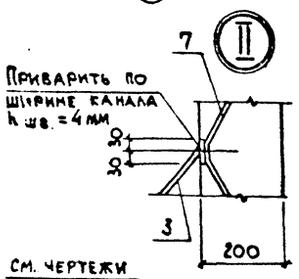

1-1

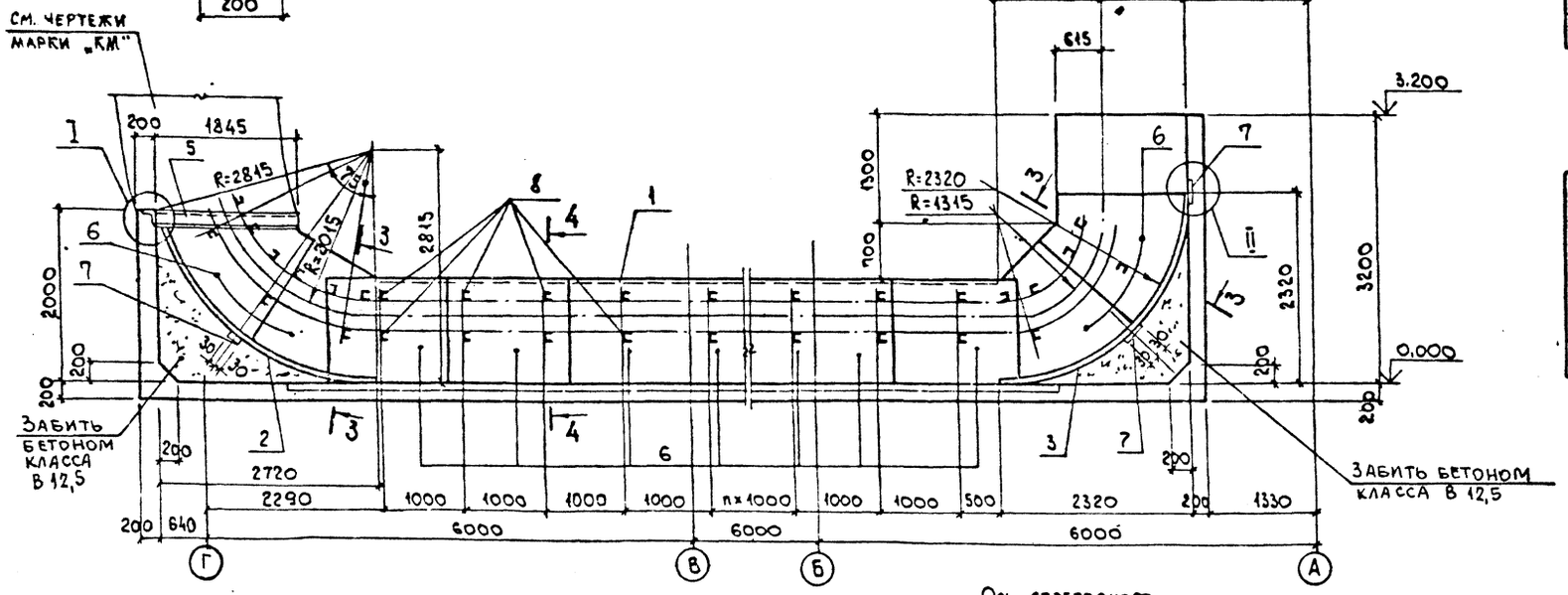

2-2

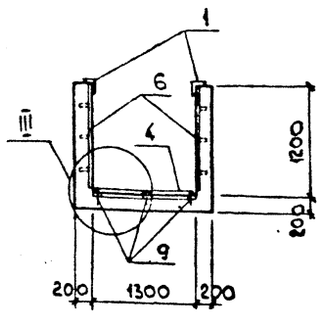

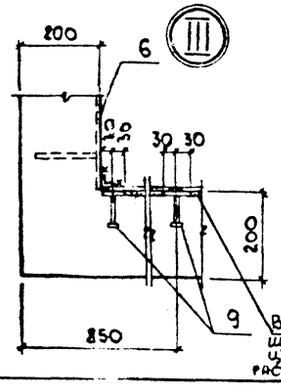

3-3

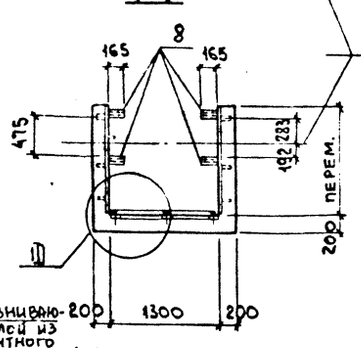

4-4

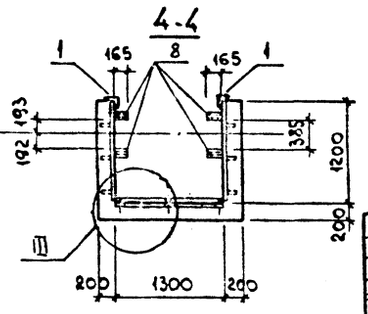

Спецификация закладных изделий канала золошлакоудаления

Поз.	Обозначение	Наименование	Кол.	Масса, ед., кг	Примеч.
		Сборочные единицы			
		Изделие закладное			
1	1.400-15.в.1 540-09	МН548	23,8 п.м.	4,2	
2	903-1-289.91.КЖ.И-155; 156	МН 15	2	135,5	
3	" КЖ.И-155; 156	МН 16	2	133,9	
4	" КЖ.И-157... 159	МН 17	37,3 п.м.	20,1	
5	1.400-15.в.1 540-01	МН540	3,7 п.м.	8,5	
6	903-1-289.91.КЖ.И-154	МН 19	26	60,9	
7	1.400-15.в.1 430-01	МН414-2	3,9 п.м.	3,7	
8	903-1-289.91.КЖ.И-180...182	МН 20	52	1,7	
9	1.400-15.в.1 110-11	МН104-6	55,9 п.м.	3,5	
		Материалы			
		Бетон класса В15	10,4	м³	

Ведомость расхода стали на элемент, кг

Марка элемента	Изделия закладные												Всего
	Арматура класса			Прокат марки									
	А-III			С245			С235		С235		С245		
	ГОСТ5781-82*			ГОСТ19903-74*.			ГОСТ 8509-86		ГОСТ 8510-86		ГОСТ 8240-89		
	ф8		Итого	δ=4	δ=6	δ=8	Итого	L50x5	Итого	L100x63	Итого	Б12	Итого	
Канал золошлакоудаления	68,3		68,3	282,8	167,4	27,9	306,1	90,4	90,4	27,7	27,7	120,7	120,7	332,2

Швы приварки стальной изоляции днища к закладным изделиям должны быть водонепроницаемыми.

Нач.отд.	Агранович		
Н.контр.	Зорин		
Гл.спец.	Зорин		
Зав.гр.	Шахновский		
Вед.инж.	Боднянская		
Провер.	Боднянская		
Разраб.	Минаева		

Привязан

Инв.№

903-1-289.91 КЖ

Котельная с 4 котлами Е-6,5-1,4Р
Золошлакоудаление механическое.

Главный корпус	Стадия	Лист	Листов
	Р	16	
Канал золошлакоудаления	Харьковский промстройниипроект		

Инв.№ подл. | Подпись и дата | Взам.инв.№

Альбом. 12 ч.1

Канал КЛм1 и приямок ПРм1

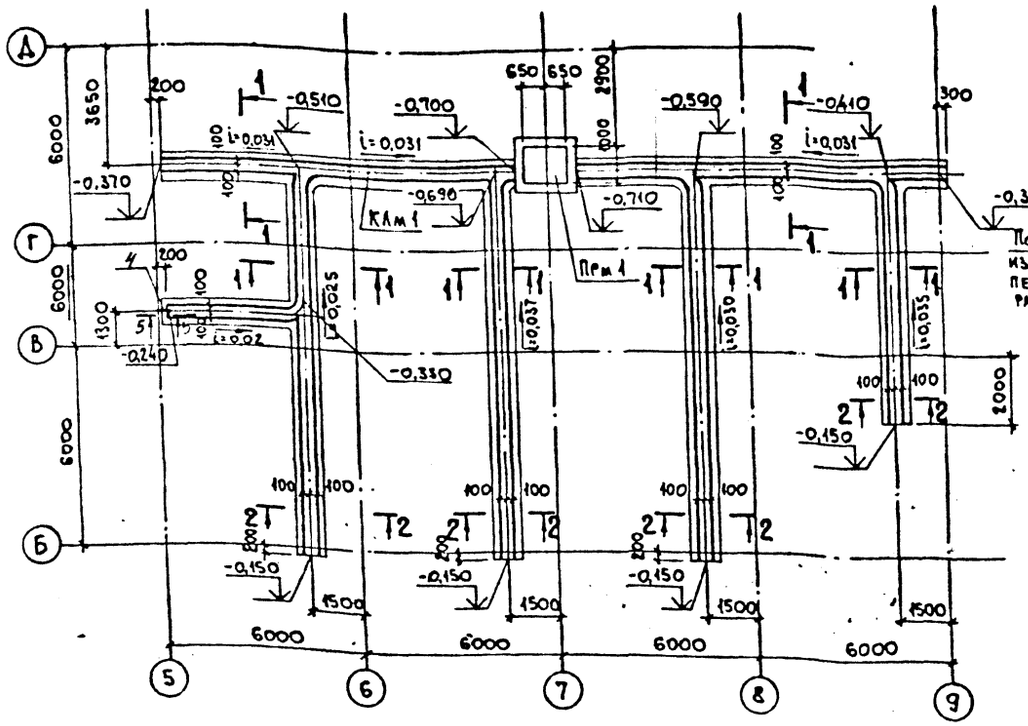

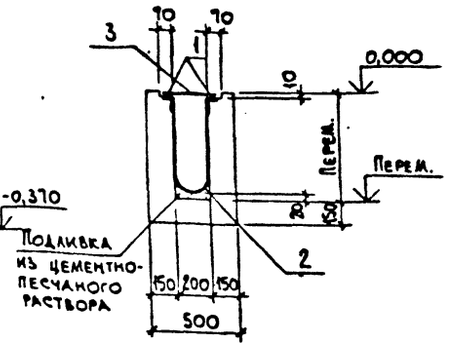

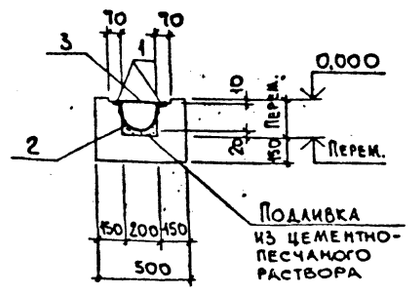

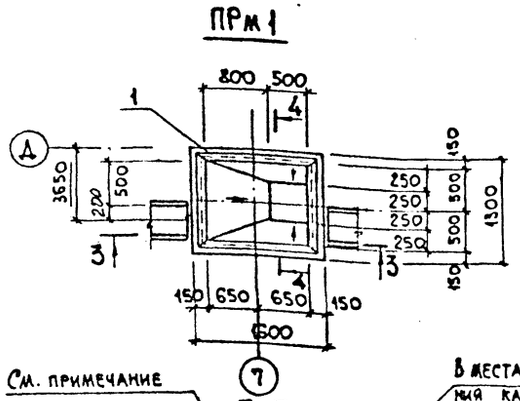

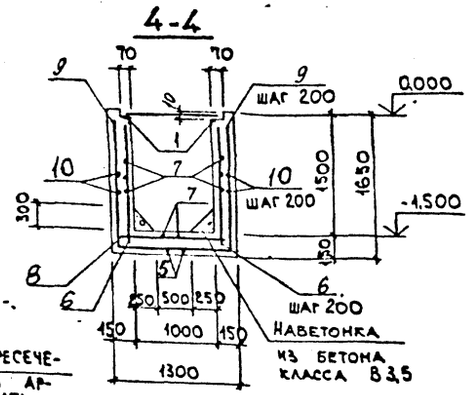

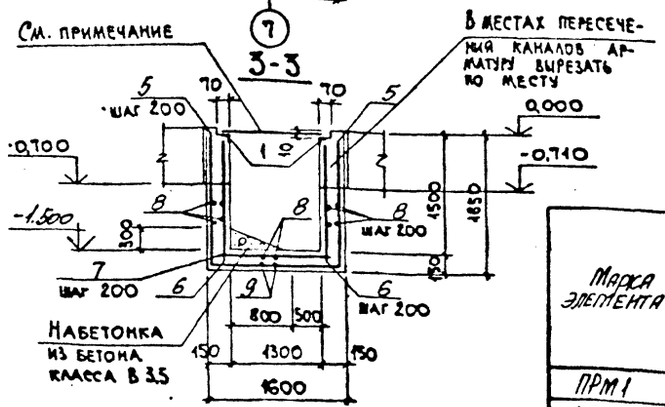

Спецификация канала КЛм1 и приямка ПРм1

Формат	Зона	Поз.	Обозначение	Наименование	Кол.	Примечание
				Канал КЛм1 - шт. 1		
				Сборочные единицы		
				Изделия закладные		
		1	3.400-6/76	МИ4-46	164,0 п.м	4,4кг
		2	903-1-289.91. КЖ.И-149	МН9	62,0 п.м.	21,1кг
		3	КЖ.И-429	МН10	24,6 м2	4,9кг
		4	КЖ.И-151,-152	МН11	1	1,5кг
				Материалы		
				Бетон класса В15	2,5	м3
				Приямок ПРм1 - шт. 1		
				Сборочные единицы		
		1	3.400-6/76	Изделие закладное МИ4-46	5,2 п.м	4,4кг
				Детали		
		5*		ф8АIII, ГОСТ5781-82*, ℓ=4690	6	1,85кг
		6		ф8АIII, " , ℓ=1570	26	0,62кг
		7		ф8АIII, " , ℓ=1530	22	0,60кг
		8		ф8АIII, " , ℓ=1230	38	0,49кг
		9*		ф8АIII, " , ℓ=4390	7	1,73кг
		10*		ф8АIII, " , ℓ=4130	16	1,6кг
				Материалы		
				Бетон класса В15	1,3	м3

*) Позиции 5; 9; 10 см. ведомость деталей.

Приямок ПРм1 перекрыть съемными щитами из рифленого железа по чертежам марки КМ.

Ведомость деталей

Поз.	Эскиз
5	1580 | 1530 | 1580
9	1580 | 1230 | 1580
10	900 | 1230 | 900

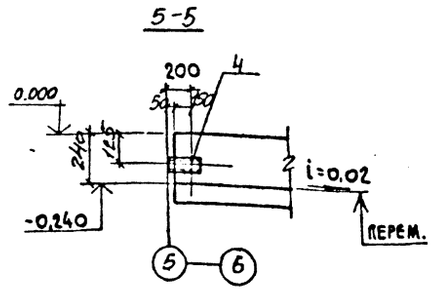

Ведомость расхода стали на элемент, кг

Марка элемента	Изделия арматурные: Арматура класса А-III, ГОСТ 5781-82*, ф8	Итого	Всего	Изделия закладные: Арматура класса А-III, ГОСТ 5781-82*, ф8	Итого	Прокат марки С235, ГОСТ 8509-86*, 150×5	Итого	С245, ГОСТ 19903-74*, б=6	Итого	С235, ГОСТ 8706-78*, пв 506	Итого	С235, ГОСТ 8732-78*, труба 114×5	Итого	С235, ГОСТ 3262-75*, газ.тр. 92	Итого	Всего	Общий расход
ПРм1	97,2	97,2	97,2	3,1	3,1	19,8	19,8	–	–	–	–	–	–	–	–	22,9	120,1
КЛм1	–	–	–	98,6	98,6	623,2	623,2	385,4	385,4	403,4	403,4	959,4	959,4	1,3	1,3	2471,3	2471,3

Привязан:

Инв. №

Нач. отд.	Агранович	
Н. контр.	Зорин	
Гл. спец.	Зорин	
Зав. гр.	Шахновский	
Вед. инж.	Боднянская	
Провер.	Боднянская	
Разраб.	Дубинкер	

903-1-289.91 КЖ

Котельная с 4 котлами Е-6,5-1,4Р
Золошпакоудаление механическое

Главный корпус

Стадия: Р | Лист: 17 | Листов:

Канал КЛм1 и приямок ПРм1

Харьковский промстройниипроект

Инв. № подл. | Подпись и дата | Взам. инв. №

25266-14 19

План на отм. 0,000

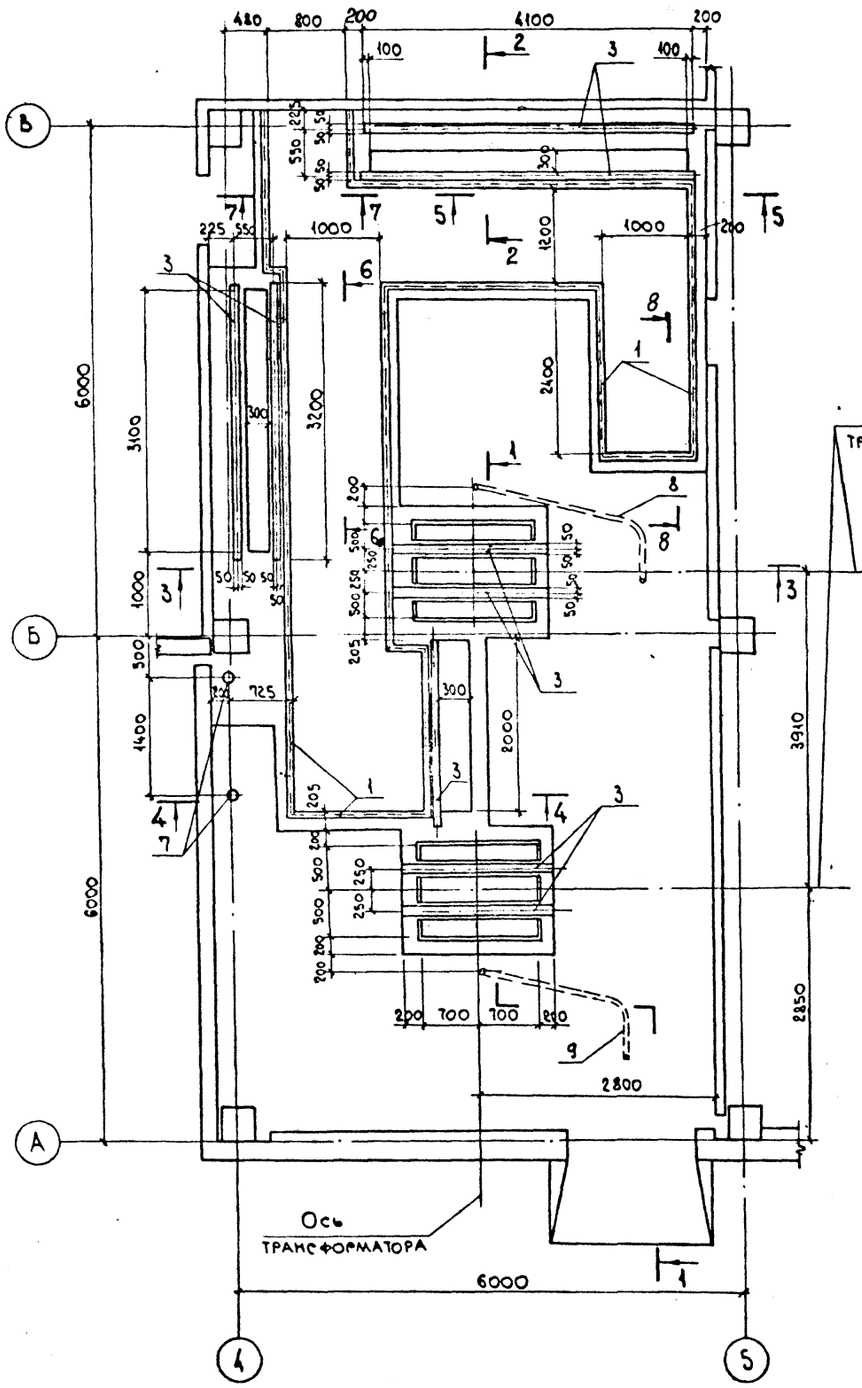

План на отм. -1,000

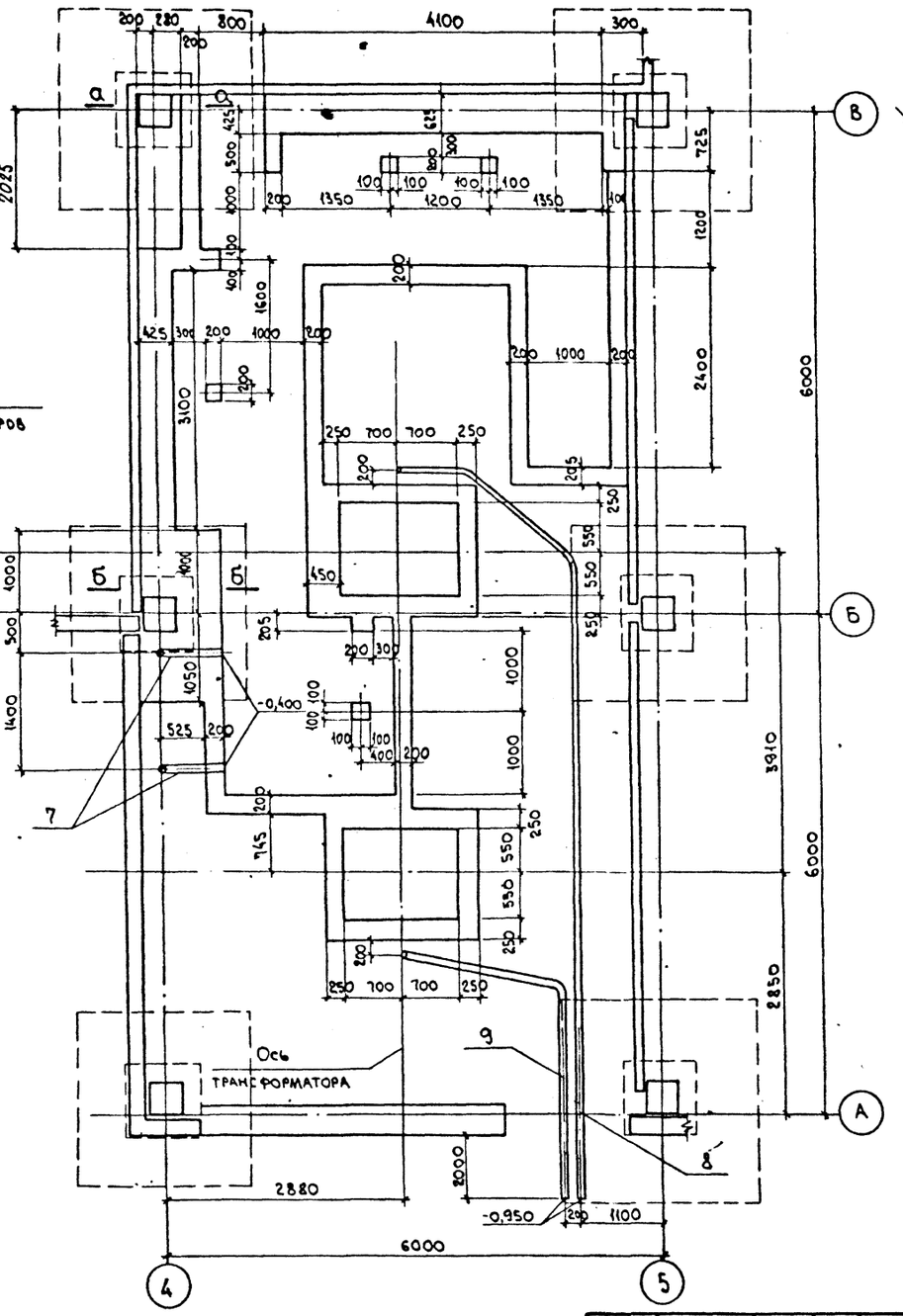

а-а

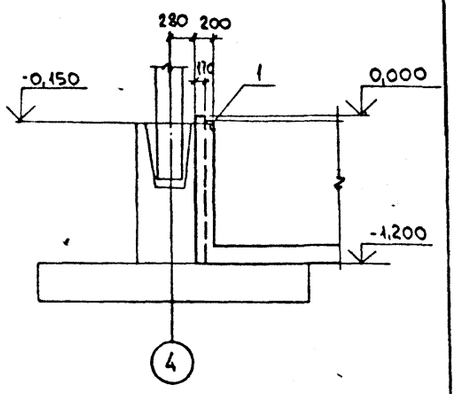

б-б

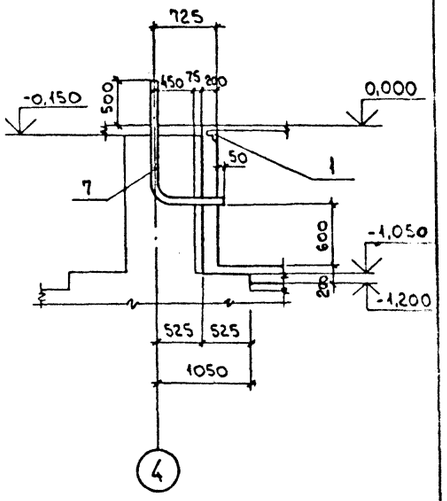

Инв. № подл. | Подпись и дата | Взам. инв. №

Привязан:

Инв. №

Нач. отд.	Агранович	
Н. контр.	Зорин	
Гл. спец.	Зорин	
Зав. гр.	Шахновский	
Ред. инж.	Боднянская	
Провер.	Гурович	
Разраб	Дубинкер	

903-1-289.91 КЖ

Котельная с 4 котлами Е-6,5-1,4Р
Золошлакоудаление механическое.

Главный корпус

Стадия	Лист	Листов
Р	18	

Электротехническое помещение на отм. 0,000

ХАРЬКОВСКИЙ ПРОМСТРОЙНИИПРОЕКТ

Альбом 12 ч.1

1-1

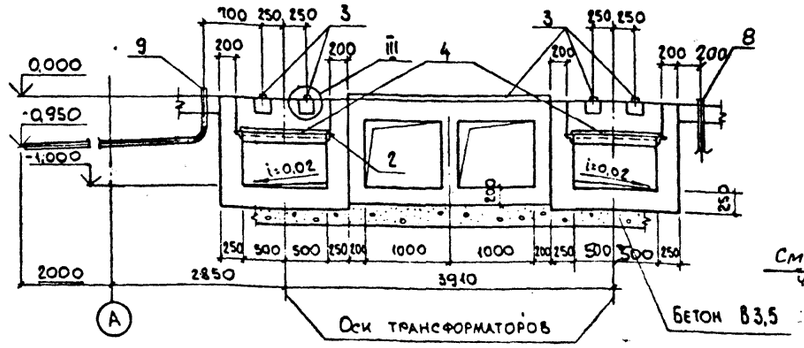

2-2

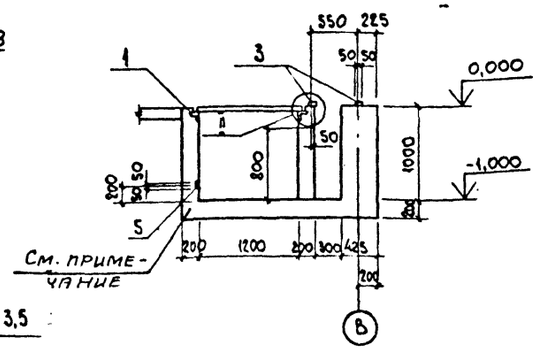

3-3

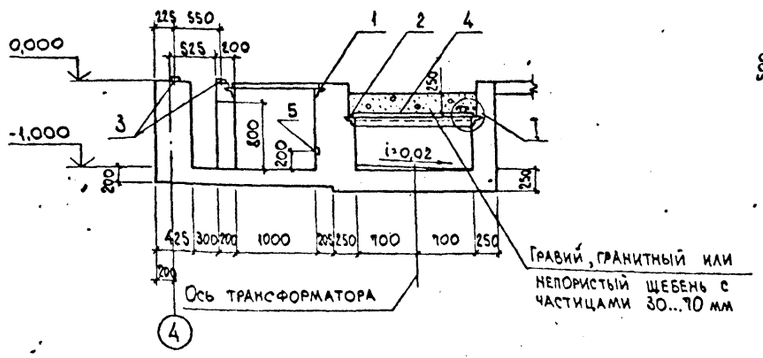

4-4

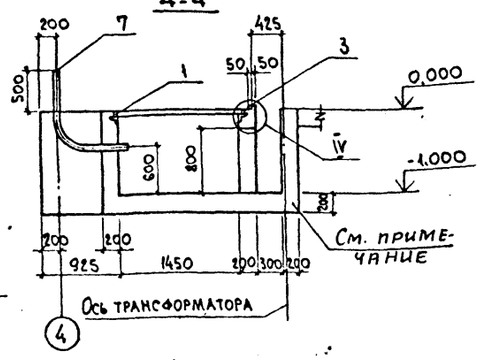

5-5

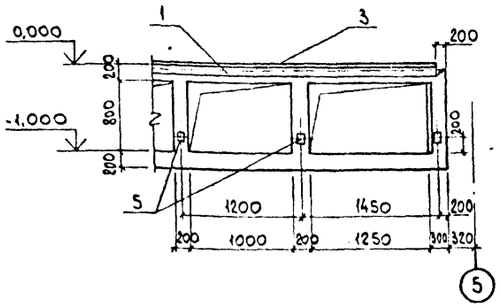

6-6

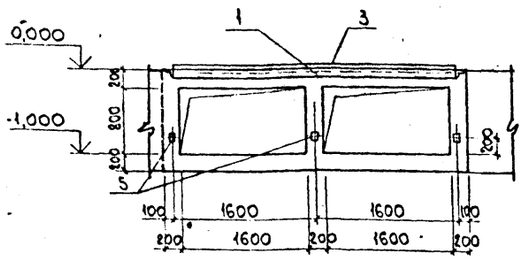

I

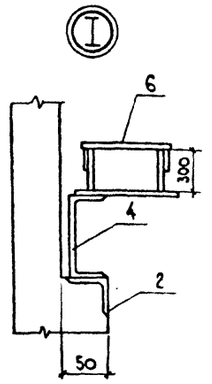

II

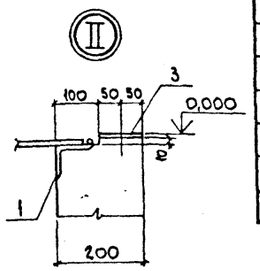

III

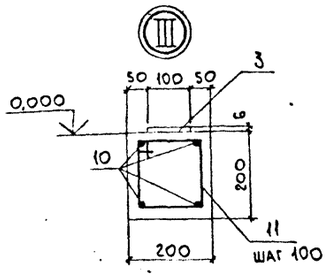

IV

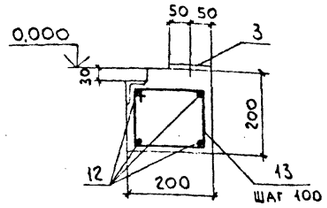

7-7

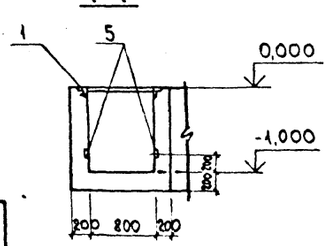

8-8

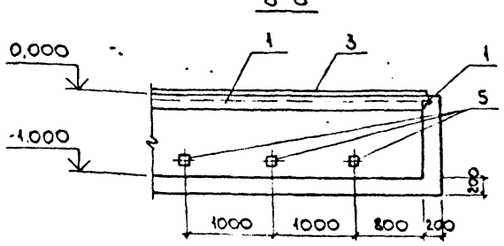

Спецификация электрооборудования на отм. 0.000

Формат	Зона	Поз.	Обозначение	Наименование	Кол.	Примеч.
				Сборочные единицы		
		1	1.400-15. в.1 550-06	Изделие закладное МН555	30,0 п.м	5,3 кг
		2	" 540-09	МН548	10,0 п.м	4,2 кг
		3	" " 140-02	МН127-3	24,4 п.м	5,5 кг
		4	903-1-289.91. КЖ.И-164	МН 24	2	78 кг
		5	1.400-15. в.1 120-05	МН105-6	39	1,0 кг
		6	903-1-289.91. КЖ.И-165	МН 25	2	1,2 кг
		7	" КЖ.И-161...-163	МН 21	2	12,8 кг
		8	" КЖ.И-161...-163	МН 22	1	103,2 кг
		9	" КЖ.И-161...-163	МН 23	1	59,8 кг
				Детали		
		10		ф16 AIII, ГОСТ5781-82*, ℓ=1770	16	2,8 кг
		11*		ф 6 AI, " , ℓ=830	56	0,18 кг
		12		ф10 AIII, " , ℓ=п.м	40,0 п.м	0,617 кг
		13*		ф6 AI, " , ℓ=770	84	0,17 кг

*См. ведомость деталей.

Ведомость деталей

Поз.	Эскиз
11	170 110
13	170 40

Ведомость расхода стали на элемент, кг

Марка элемента	Изделия арматурные						Изделия закладные																Общий расход
	Арматура класса						Арматура класса				Прокат марки												
	A-III			A-I			A-III		A-I		С235						С245	С235				
	ГОСТ 5781-82*						ГОСТ 5781-82*				ГОСТ19903-74*			ГОСТ8509-86*			ГОСТ8240-89	ГОСТ3262-75*				
	ф10	ф16	Итого	ф6	Итого	Всего	ф8	Итого	ф6	Итого	δ=6	δ=8	Итого	L50×5	L63×5	Итого	[10	Итого	ф3*	ф4*	Итого	Всего	
Электропомещение	24,7	44,8	69,5	24,4	24,4	93,9	95,1	95,1	6,0	6,0	138,4	15,6	154,0	38,0	144,0	182,0	108,4	108,4	191,1	1,1	192,2	737,7	831,6

Бетонирование стен и днища каналов производить одновременно. При раздельном бетонировании предусмотреть выпуски арматуры ф8 AI длиной по 250 мм в каждую сторону.

Привязан:

Инв. №

Нач.отд	Арранович	
Н.контр.	Зорин	
Гл.спец.	Зорин	
Зав.гр.	Шахновский	
Вед.инж	Боднянская	
Провер.	Гурович	
Разраб.	Дубинкер	

903-1-289.91 КЖ

Котельная с 4 котлами Е-6,5-1,4Р. Золошлакоудаление механическое.

Главный корпус	Стадия	Лист	Листов
	Р	19	

Электротехническое помещение на отм. 0.000. Сечение 1-1... 8-8. Узел I .. IV

ХАРЬКОВСКИЙ ПРОМСТРОЙНИИПРОЕКТ

Взам. инв. № | Подпись и дата | Инв. № подл.

Альбом 12 в.1

Схема расположения колонн

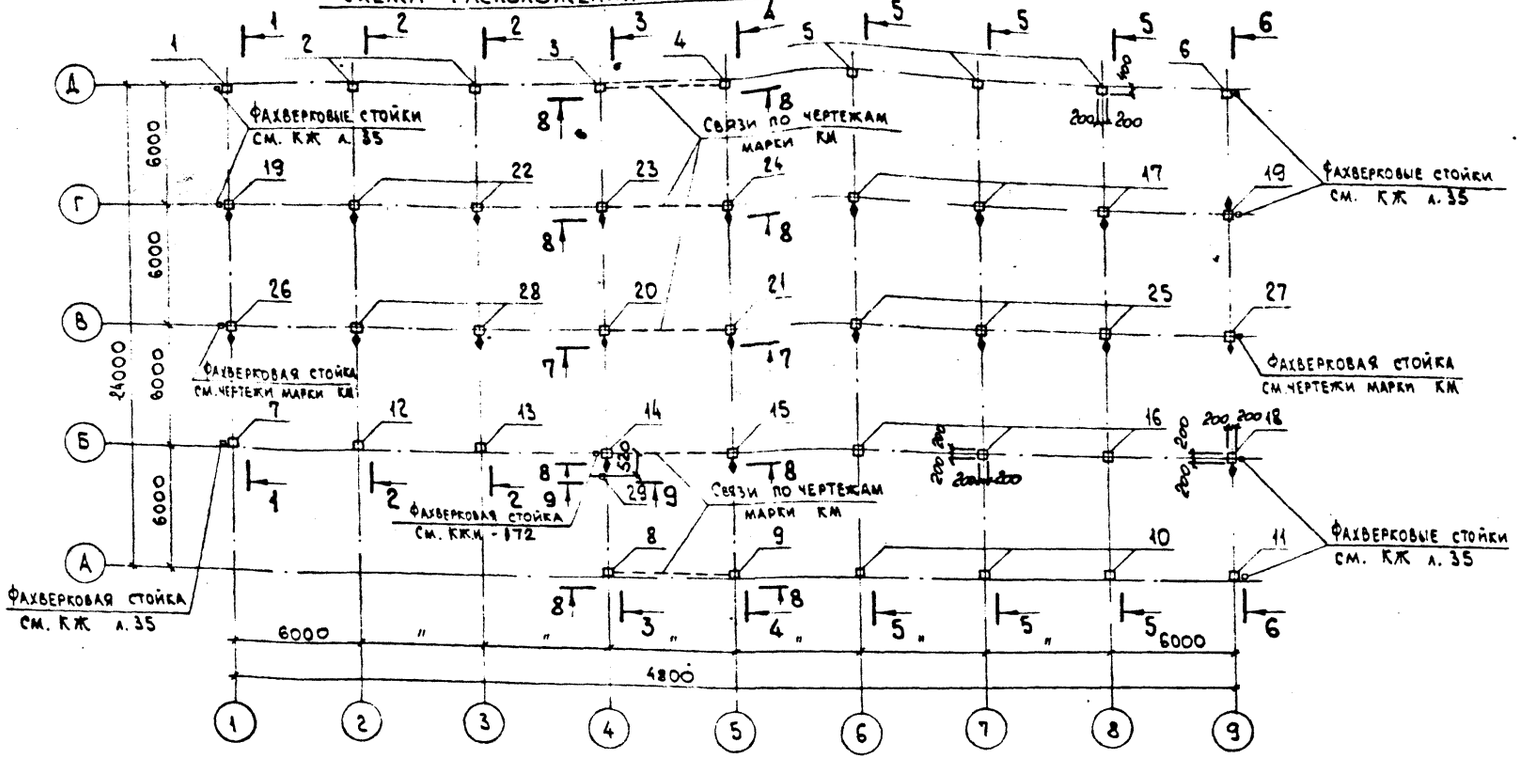

Схема расположения ригелей перекрытия на отм. 3,600

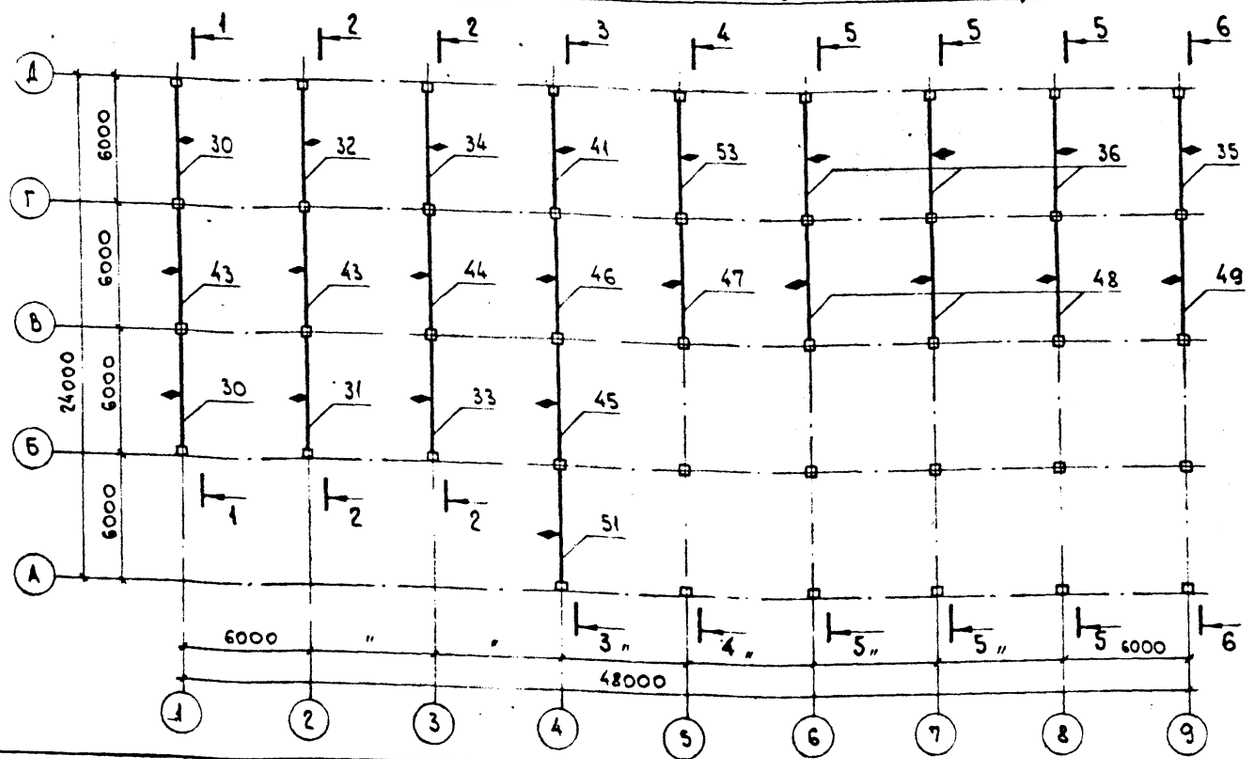

Спецификация к схеме расположения колонн и ригелей

Поз.	Обозначение	Наименование	Кол.	Масса ед., кг	Примеч.
		Колонна			
1	903-1-289.91 КЖ.И-1	К1-1	1	4600	
2	" КЖ.И-1-01	К1-1-1	2	4600	
3	" КЖ.И-1-02	К1-1-2	1	4600	
4	" КЖ.И-2	К1-2-1	1	4600	
5	" КЖ.И-2-01	К1-2-2	3	4600	
6	" КЖ.И-2-02	К1-2-3	1	4600	
7	" КЖ.И-1-03	К1-1-3	1	4600	
8	" КЖ.И-1-04	К1-1-4	1	4600	
9	" КЖ.И-2-03	К1-2-4	1	4600	
10	" КЖ.И-2-04	К1-2-5	3	4600	
11	" КЖ.И-2-05	К1-2-6	1	4600	
12	" КЖ.И-1-05	К1-1-5	1	4600	
13	" КЖ.И-1-06	К1-1-6	1	4600	
14	" КЖ.И-3	К2-1	1	4900	
15	" КЖ.И-4	К2-2	1	4900	
16	" КЖ.И-4-01	К2-2-1	3	4900	
17	" КЖ.И-4-02	К2-2-2	3	4900	
18	" КЖ.И-4-03	К2-2-3	1	4900	
19	" КЖ.И-4-04	К2-2-4	2	4900	
20	" КЖ.И-3-01	К2-1-1	1	4900	
21	" КЖ.И-4-05	К2-2-5	1	4900	
22	" КЖ.И-3-02	К2-1-2	2	4900	
23	" КЖ.И-3-03	К2-1-3	1	4900	
24	" КЖ.И-4-06	К2-2-6	1	4900	
25	" КЖ.И-5;-5-01	К3-1	3	2000	
26	"	К3-1-1	1	2000	
27	" КЖ.И-5-02;-5-03	К3-1-2	1	2000	
28	"	К3-1-3	2	2000	
29	КЖ.И-209	Фахверковая стойка МС32	3	148.5	
61	" КЖИ-176...-179	Изделие соединительное МС44	84	0.2	
		Ригель			
30	903-1-289.91 КЖ.И-6;-7; 7-01;-7-02	Р1	2	4200	
31	"	Р2	1	4200	
32	"	Р2-1	1	4200	
33	"	Р2-2	1	4200	

Разрезы 1-1... 6-6 смотрите на листе 22; разрезы 7-7... 9-9 на листе 23

Взам. инв. № | Подпись и дата | Инв. № подл.

Привязан:

Инв. №

Нач. отд.	Агранович	
Н. контр.	Зорин	
Гл. спец.	Зорин	
Зав. гр.	Шахновский	
Вед. инж.	Богнянская	
Провер.	Евланникова	
Разраб.	Артеменко	

903-1-289.91 КЖ

Котельная с 4 котлами Е-6,5-1,4Р. Золошлакоудаление механическое.

Главный корпус

Стадия	Лист	Листов
Р	20	

Схема расположения колонн. Схема расположения ригелей перекрытия на отм. 3,600.

ХАРЬКОВСКИЙ ПРОМСТРОЙНИИПРОЕКТ

Альбом 12 ч 1

Схема расположения ригелей перекрытия на отм. 7,200

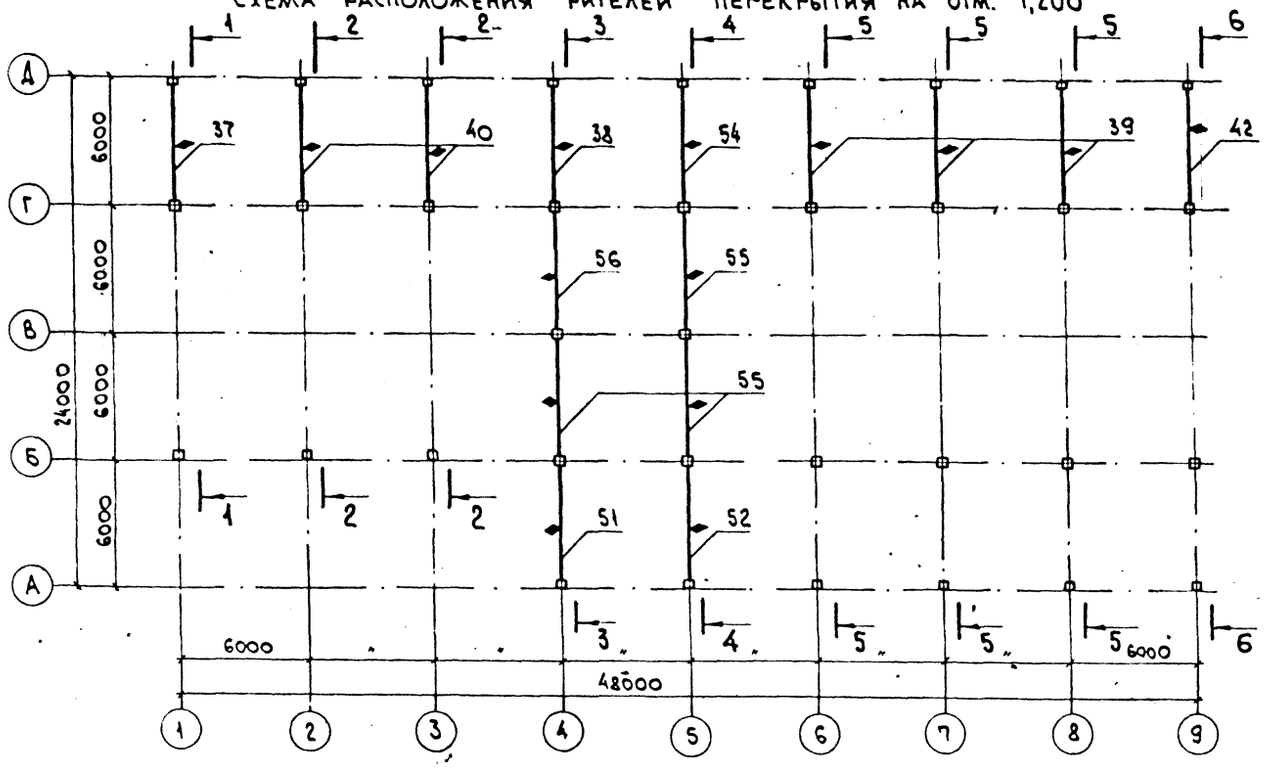

Схема расположения балок покрытия

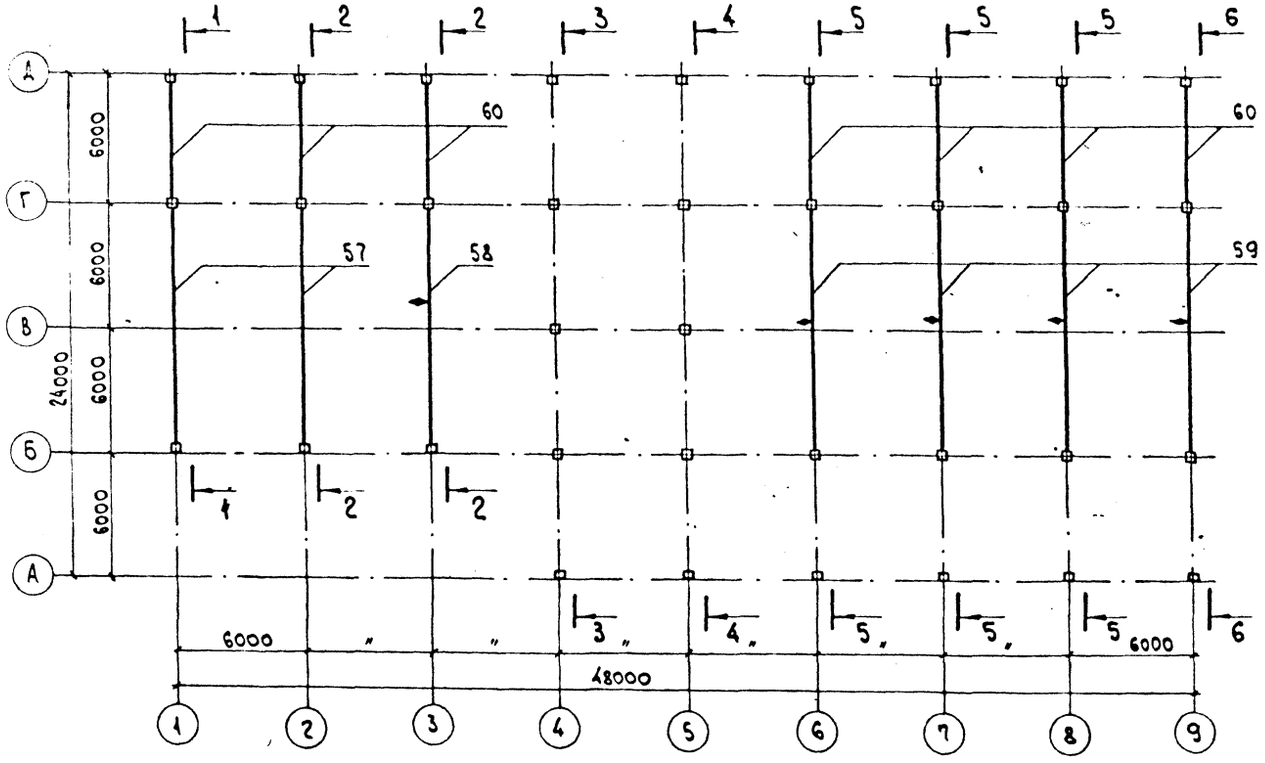

Спецификация к схемам расположения колонн и ригелей

Поз.	Обозначение	Наименование	Кол.	Масса ед., кг	Примеч
		Ригель			
34	903-1-289.91 КЖИ-6-01;-6-02; 7-05...7-05	Р2-3	1	4200	
35	"	Р1-1	1	4200	
36	"	Р2-4	3	4200	
37	"	Р1-2	1	4200	
38	" КЖИ-7-06;-7-07	Р2-6	1	4200	
39	" КЖИ-6-03;7-08; 8;-8-01	Р2-8	3	4200	
40	" КЖИ-6-01;-6-02; 7-03...7-05	Р2-5	2	4200	
41	" КЖИ-7-06;7-07	Р2-7	1	4200	
42	" КЖИ-6-03;-7-08; 8;-8-01	Р1-3	1	4200	
43	"	Р3	2	4400	
44	"	Р3-1	1	4400	
45	" КЖИ-8-02...8-05	Р3-2	1	4400	
46	"	Р3-3	1	4400	
47	"	Р3-4	1	4400	
48	"	Р3-5	3	4400	
49	" КЖИ-7-09; 9...-9-02	Р2-9.	1	4400	
51	"	Р4	2	3700	
52	"	Р4-1	1	3700	
53	"	Р4-2	1	3700	
54	" КЖИ-9-03;-10; -10-01	Р4-3	1	3700	
55	"	Р5	3	3800	
56	"	Р5-1	1	3800	

Спецификация к схеме расположения балок покрытия

Поз.	Обозначение	Наименование	Кол-во для снегов. р-на I,II	Кол-во для снегов. р-на III,IV	Масса ед., кг	Примеч.
		Балка				
57	903-1-289.91 КЖИ-11...-11-02; 12...-12-02	Б1	2		4500	
	"	Б2		2	4500	
58	"	Б1-1	1		4500	
	"	Б2-1		1	4500	
59	"	Б1-2	4		4500	
	"	Б2-2		4	4500	
60	1.420-12 вып. 9	6Б8-1-а	7	7	1800	

Схему расположения колонн смотрите на листе 20

Привязан:

Инв №

Инв. № подл. | Подпись и дата | Взам. инв. №

Нач. отд.	Агранович		
Н. контр.	Зорин		
Гл. спец.	Зорин		
Зав. гр.	Шахновский		
Вед. инж.	Болнянская		
Провер.	Евлаинцкова		
Разраб.	Артеменко		

903-1-289.91 КЖ

Котельная с 4 котлами Е-6,5-1,4Р. Золошлакоудаление механическое.

Главный корпус

Стадия	Лист	Листов
Р	21	.

Схема расположения ригелей перекрытия на отм. 7,200. Схема расположения балок покрытия.

ХАРЬКОВСКИЙ ПРОМСТРОЙНИИПРОЕКТ

Альбом 134.1

1-1

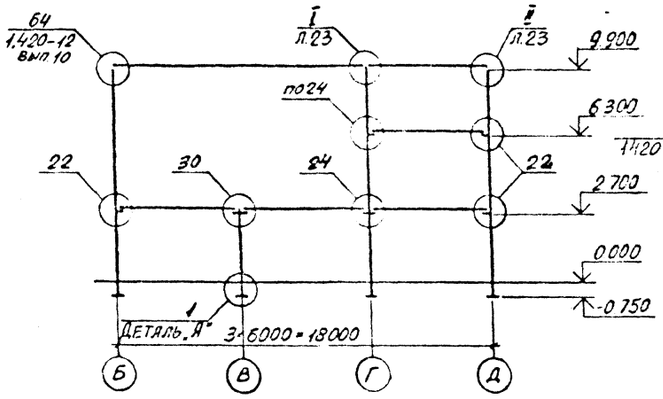

3-3

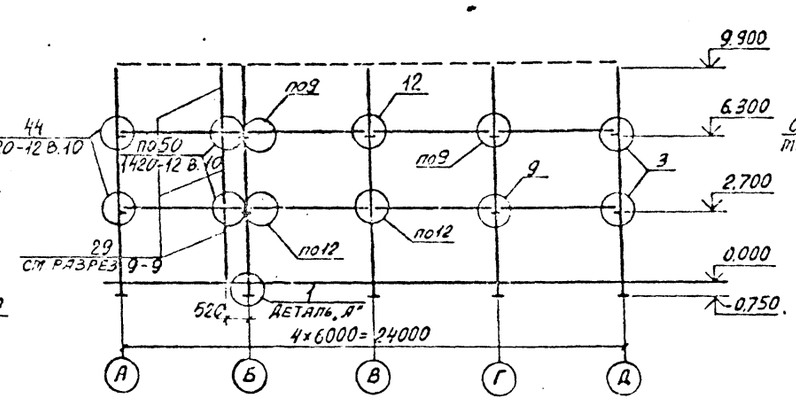

5-5

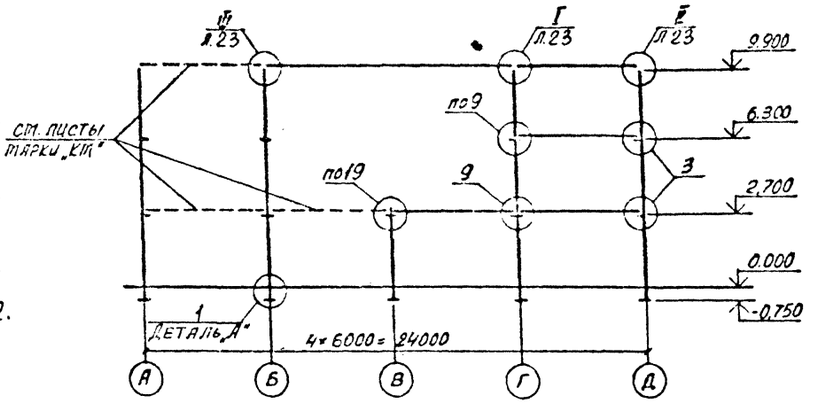

2-2

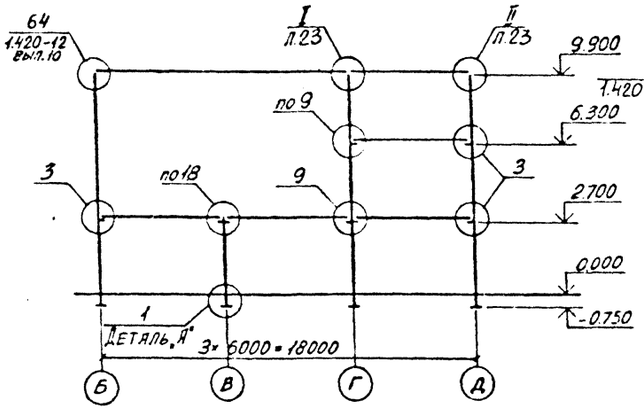

4-4

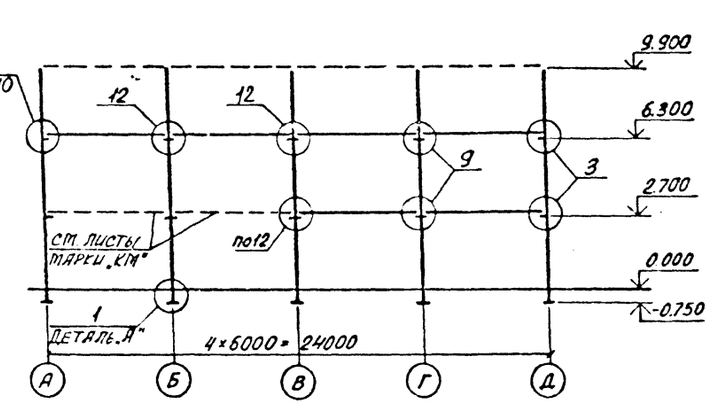

6-6

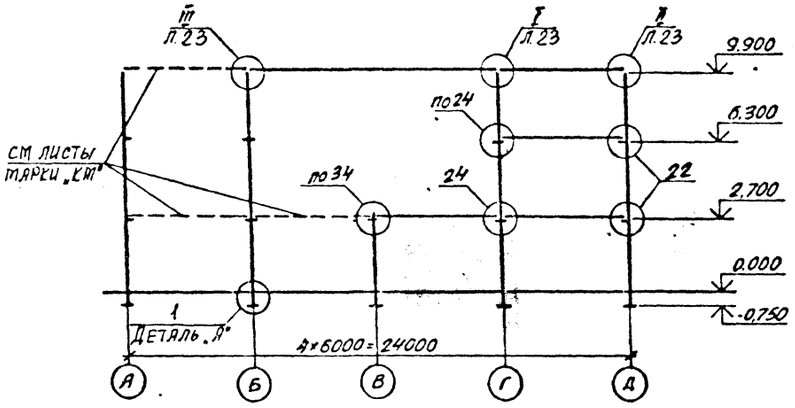

1. Схему расположения колонн, ригелей, балок покрытия смотреть на листах 20; 21.
2. Обозначенные на разрезах узлы разработаны в ТДМ22-1/70.

Деталь „А"

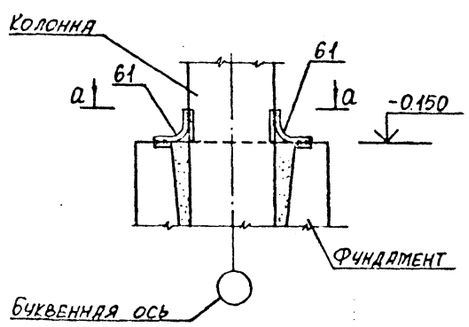

а-а

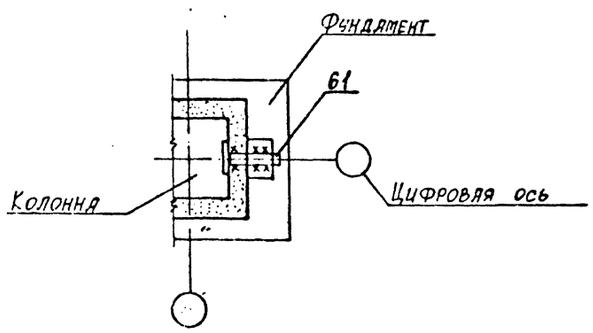

Взам. инв. № | Подпись и дата | Инв. № подл.

Привязки:			903-1-289.91 КЖ
	Нач. отд.	Аграновский	Котельная с 4 котлами Е-4-1.4Р Золошлакоудаление механическое
	Н. контр.	Зорин	
	Гл. спец.	Зорин	Главный корпус — Стадия: Р; Лист: 22; Листов:
	Зав. гр.	Чухновский	
	Вед. инж.	Боднянская	
	Проверил	Боднянская	Схема расположения колонн, ригелей, балок покрытия. Разрез 1-1...6-6. — Харьковский Промстройниипроект
Инв. №	Разработ.	Андрюк	

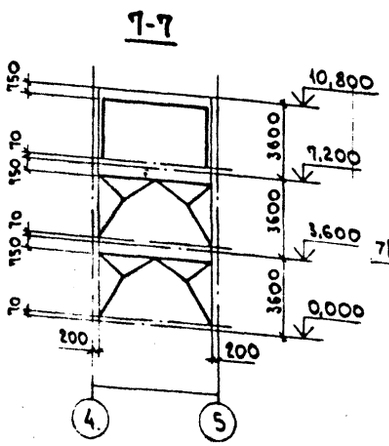

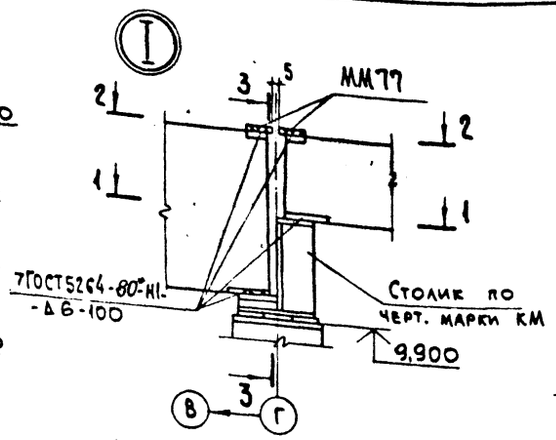



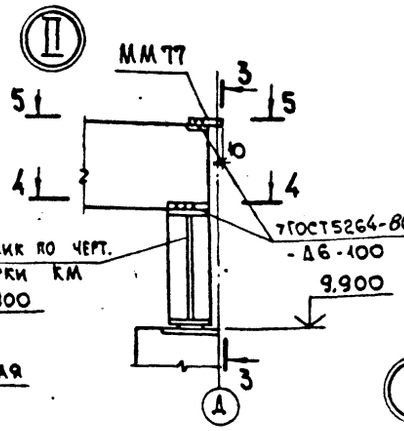

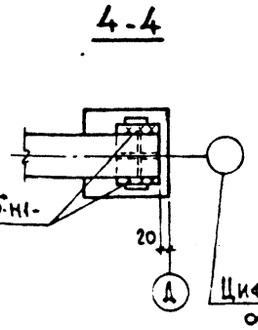

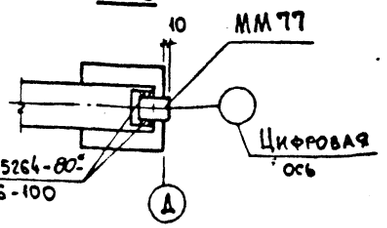

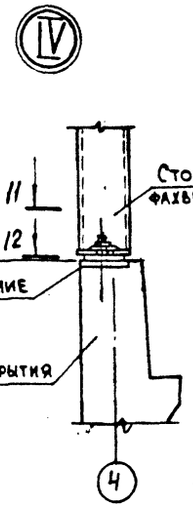

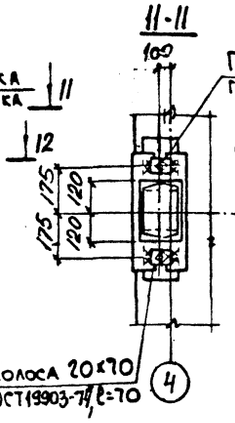

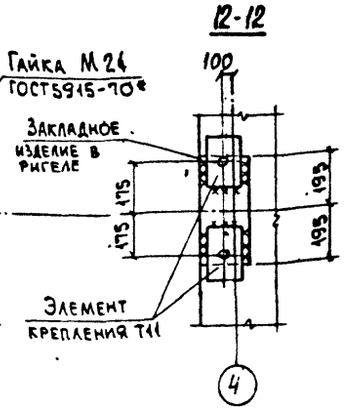

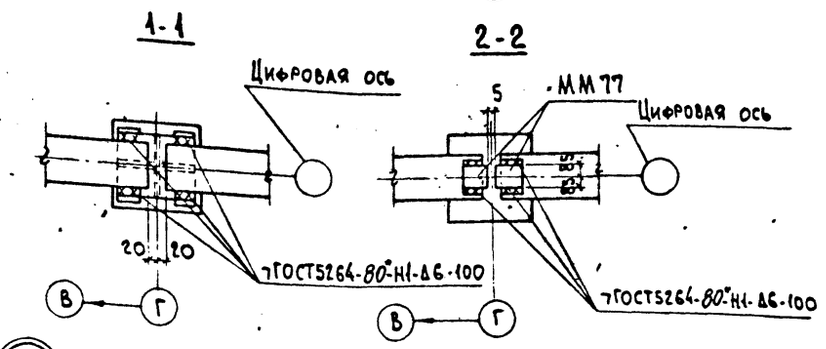

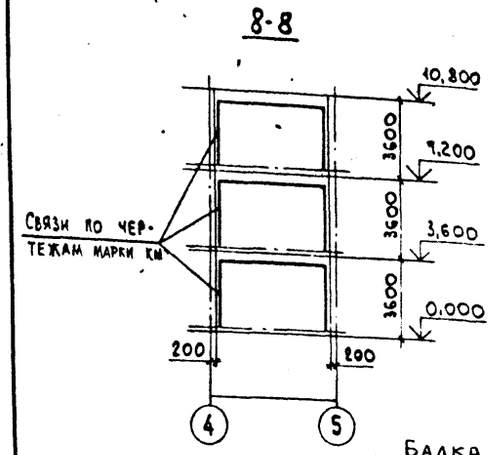

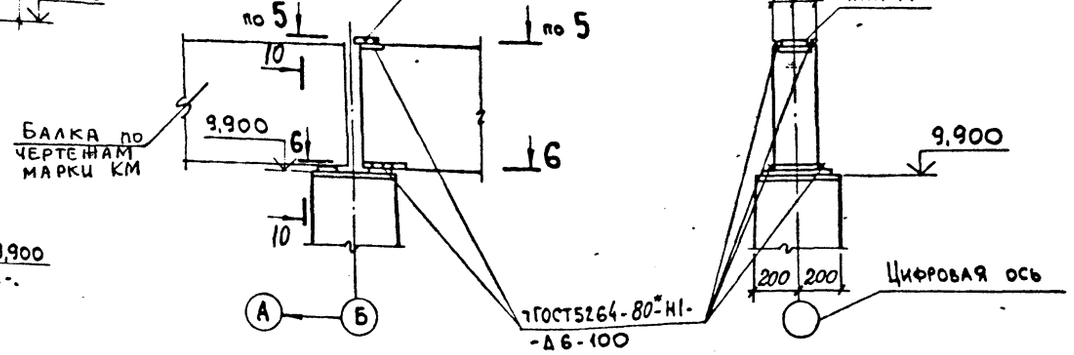

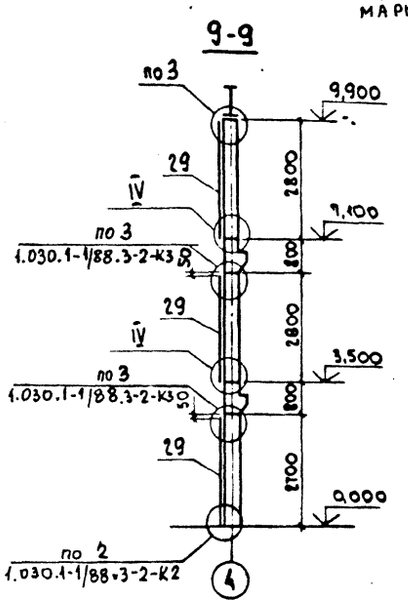

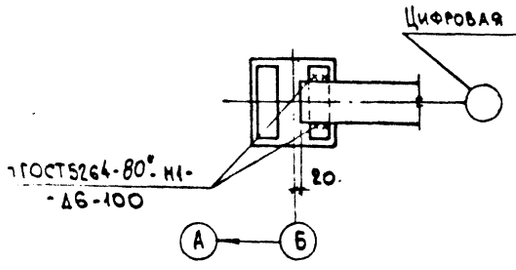

Детали сборки и крепления связи к колоннам см. ТДМ 22-1/70

Спецификация соединительных изделий к схеме расположения колонн, ригелей и балок покрытия

Марка	Обозначение	Наименование	Кол.	Масса ед., кг	Примеч.
ММ1	903-1-289.91.КЖ.И-438...442	ММ1	141	1,0	
ММ3	"	ММ3	76	0,9	
ММ4	"	ММ4	12	3,9	
ММ5	"	ММ5	9	6,3	
ММ77	903-1-289.91.КЖ.И-445;446	ММ77	29	1,5	
М7-4	1.400-6/76 вып. 1	Изделие закладное М7-4	2	8,0	
Т11	1.030.1-1.4-1-160	Элемент крепления Т11	4	8,2	
	1.030.1-1/88.3-2-451	Полоса 20х70 ГОСТ19903-74, l=70	4	0,8	
Т15	1.030.1-1.4-1-200	Элемент крепления Т15	3	7,0	
Т16	1.030.1-1.4-1-210	то же Т16	3	2,2	

Нач. отд.	Агранович		
Н. контр.	Зорин		
Гл. спец.	Зорин		
Зав. гр.	Шахновская		
Вед. инж.	Боднарская		
Провер.	Евланникова		
Разраб.	Артемемко		

Привязан.

Инв. №

903-1-289.91 КЖ

Котельная с 4 котлами Е-6,5-1,4Р. Золошлакоудаление механическое.

Главный корпус

Стадия	Лист	Листов
Р	23	

Схема расположения колонн, ригелей, балок покрытия. Разрез 7-7...9-9 Узел I...IV

ХАРЬКОВСКИЙ ПРОМСТРОЙНИИПРОЕКТ

Инв. № подл. | Подпись и дата | Взам. инв. №

Альбом 12.1

Схема расположения плит перекрытия на отм. 3,600

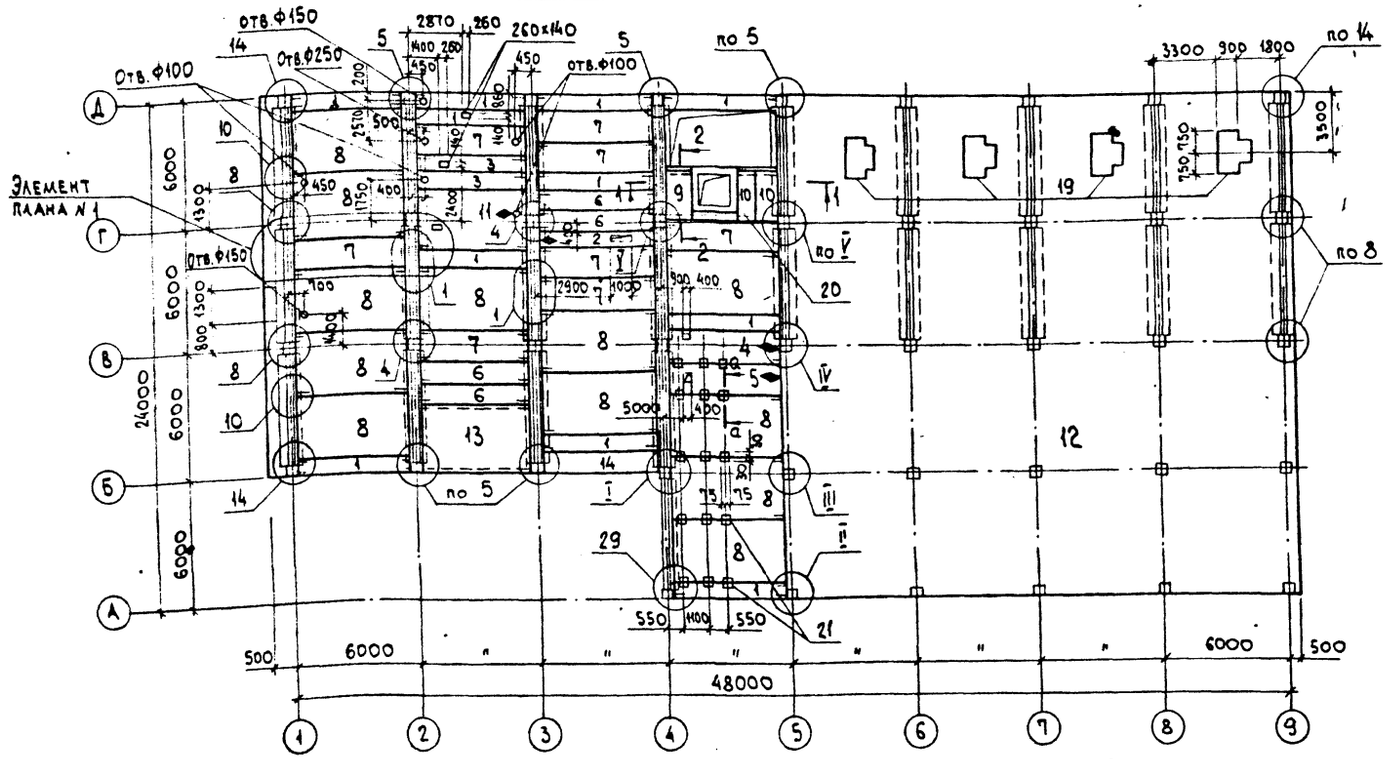

Элемент плана N1

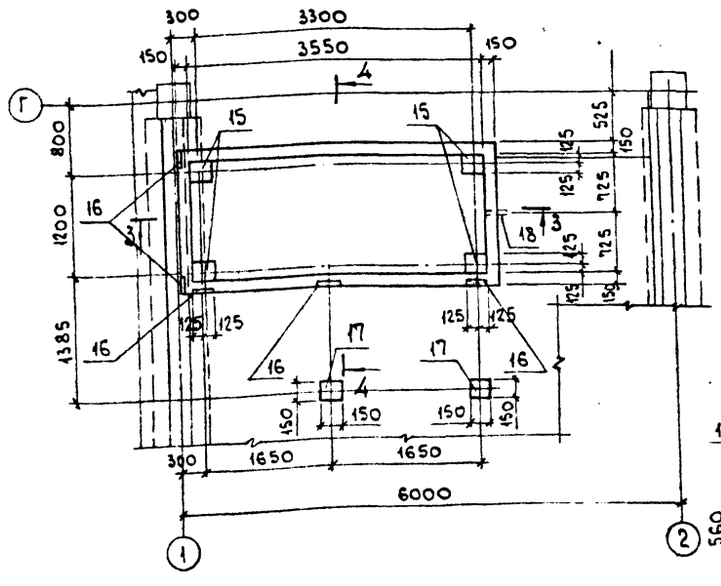

3-3

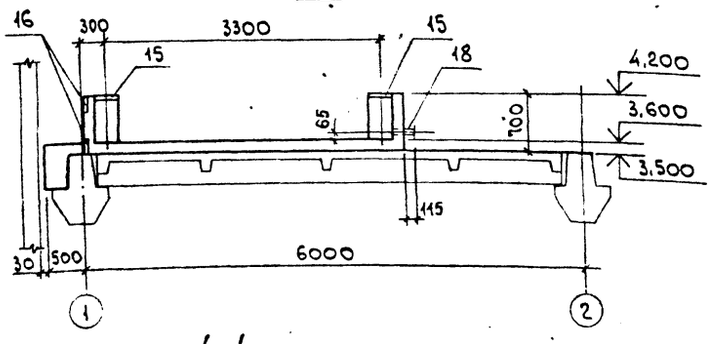

4-4

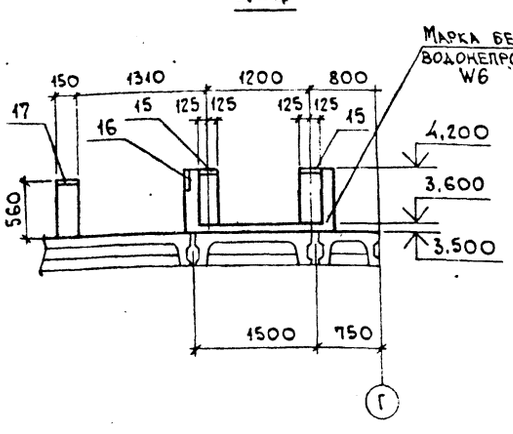

а-а

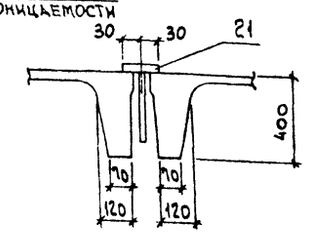

1. Примечания и сечение 1-1; 2-2 смотреть на листе 25.
2. При монтаже плит П1 и П3 обратить особое внимание на знак ♦, обозначающий сторону монтажа.

Спецификация к схеме расположения плит перекрытия на отм. 3,600

Марка, поз.	Обозначение	Наименование	Кол.	Масса ед., кг	Примечание
		Плиты			
1	1.442.1-1.87 вып. 3	1П7-2АIIIт	11	1500	
2	903-1-289.91.КЖ.И-16..-18	П1	1	1500	
3	1.442.1-1.87 вып. 3	1П7-4АIIIт	2	1500	
4	903-1-289.91.КЖ.И-16..-18	П2	1	2200	
5	"	П3	1	2200	
6	1.442.1-1.87 вып. 1	1П5-2АVIт	4	1700	
7	"	1П3-2АVIт	8	2200	
8	"	1П1-2АVIт	12	4730	
9	1.141-1 вып. 60	ПК24.10-8т	1	867	
10	"	ПК24.12-8т	2	712	
11	903-1-289.91.КЖ.И-19;-20	П4	1	4730	
		Участки монолитные			
12	903-1-289.91.КЖ л.65	Ум1	1		
13	" КЖ л.67	Ум2	1		
14	"	Ум3	1		
		Фундамент под оборудование			
19	3.904-19.П1	Постамент П1	4		
		Сборочные единицы			
МК19	903-1-289.91.КЖ.И-443;-444	МК19	22	14.4	
МК24	" -445;-446	МК24	10	7.3	
МК25	" -447	МК25	3	1,8	
МК26	" -438...442	МК26	6	1.0	
МК71	1.420-12 вып. 16	МК71	11	3,1	
20	903-1-289.91.КЖ.И-196...198	МС38	1	90,9	
21	1.400-15 вып. 1	Изделие закладное МН102-3	15	0.6	
		Элемент плана N1			
15	1.400-15 вып. 1	Изделие закладное МК122-1	4	4,8	
16	"	МН117-6	7	2.4	
17	"	МН111-3	2	1,4	
18	903-1-289.91.КЖ.К-448	МН33	1	0,87	
		Материалы			
		Бетон класса В15	1,8		м³

Привязан:

Инв. №

Инв. № подл. | Подпись и дата | Взам. инв. №

Нач.отд.	Агранович	
Н.контр.	Зорин	
Гл.спец.	Зорин	
Зав.гр.	Шахновский	
Вед.инж.	Бодянская	
Провер.	Бодянская	
Разраб.	Дубинкер	

903-1-289.91.КЖ

Котельная с 4 котлами Е-6,5-1,4Р. Золошлакоудаление механическое.

Главный корпус

Стадия	Лист	Листов
Р	24	

Схема расположения плит перекрытия на отм. 3,600

ХАРЬКОВСКИЙ ПРОМСТРОЙНИИПРОЕКТ

Схема расположения плит перекрытия на отм. 7,200

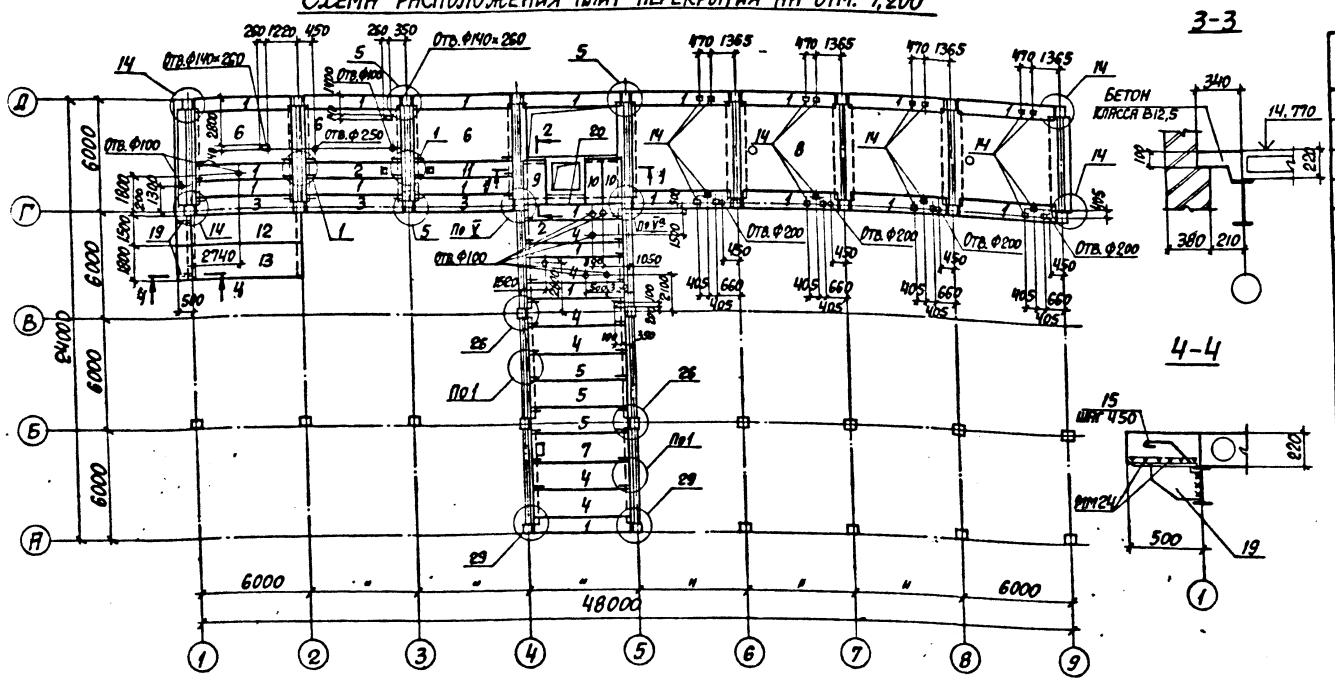

Спецификация к схеме расположения плит перекрытия на отм. 7,200

Марка поз.	Обозначение	Наименование	Кол.	Масса ед., кг	Примечание
		Плиты			
1	1.442.1-1.87 вып. 3	1П7-2АIIIт	20	15000	
2	903-1-289.91.КЖ.И-19,20	П5	1	1500	
3	1.442.1-1.87 вып. 1	1П5-2АтVIт	3	1700	
4	"	1П3-2АтVIт	6	2200	
5	"	1П3-4АтVIт	3	2200	
6	"	1П1-2АтVIт	3	4730	
7	903-1-289.91.КЖ.И-21;22	П6	1	2200	
9	1.141.1-1 вып.60	ПК 24.12-8т	1	867	
10	"	ПК 24.10-8т	2	712	
11	903-1-289.91.КЖ.И-21;22	П7	1	1500	
12	1.141.1-1 в.63	ПК60-15-8АтVт-а	1	2800	
13	То же	ПК60-18-8АтVт-а	1	3175	
		Участок монолитный			
8	903-1-289.91 КЖ л.68	Ум4	1		
		Сборочные единицы			
14	ТУ-36.48.11-45-88	Подвеска регулируемая И28	20	0,42	
15	903-1-289.91. КЖ.И-202;203	МС 25	8	0,28	
ММ19	-443;-444	ММ19	36	14,4	
ММ24	-445;-446	ММ24	6	7,3	
ММ25	-447	ММ25	4	1,8	
ММ71	1.420-12 вып.16	ММ71	4	3,1	
ММ17	-443;-444	ММ17	4	0,6	
19	903-1-289.91.КЖ.И-214	МС42	2	11,6	
20	903-1-289.91КЖ.И-196...198	МС38	1	90,9	
		Материалы			
		Бетон класса В15	0,5		$м^3$

Схема расположения плит покрытия на отм. 14,770

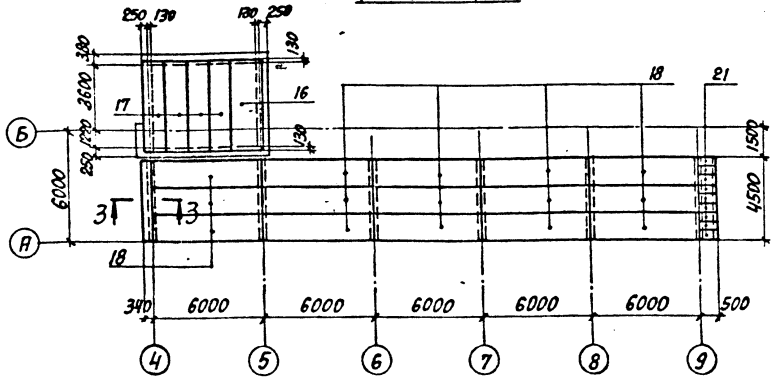

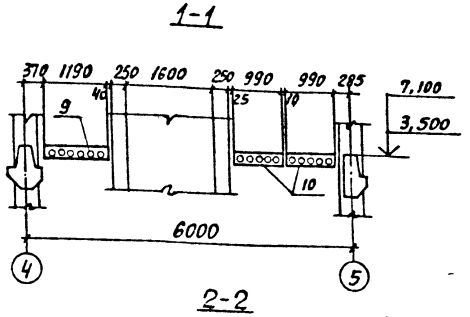

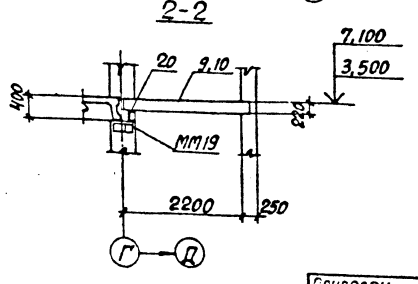

Спецификация к схеме расположения плит покрытия на отм. 14,770

Поз.	Обозначение	Наименование	Кол. для снегов. р-ов I, II	Кол. для снегов. р-ов III, IV	Масса ед., кг	Примечание
		Плиты				
16	1.141.1-1 вып.63	ПК51-15-6АтVт-а	1	1	2400	
17		ПК51-12-4АтVт-а	4	4	1800	
18		ПК60-15-3АтVт-а	15		2800	
		ПК60-15-4АтVт-а		15	2800	
21	903-1-289-91 КЖ.И-28	Плита П14	9	9	24,5	

1. При монтаже плит перекрытия пользоваться указаниями пояснительной записки серии 1.420-12 вып.12.
2. Замаркированные на данном листе узлы приняты по серии 1.420-12 выпуск 12.
3. В узлах 4;26 соединительная деталь ММ17 не устанавливается.
4. Узлы I...V смотрите на листе 27.
5. Отверстия в плитах до 200 мм включительно выполнять сверлением, не разрушая ребер.
6. Временная нормативная равномерно распределенная нагрузка в местах, свободных от оборудования, принята 200 кгс/м².

Нач. отд.	Страновичу	
Н. контр.	Зорин	
Гл. спец.	Зорин	
Зав. гр.	Шахновский	
Вед. инж.	Боднянская	
Провер.	Боднянская	
Разраб.	Гайдаржи	

Привязан:

Инв. №

903-1-289.91 КЖ

Котельная с 4 котлами Е-6,5-1,4Р
Золошлакоудаление механическое

Главный корпус

Стадия	Лист	Листов
Р	25	

Схема расположения плит перекрытия на отм. 7,200 и плит покрытия на отм. 14,770

ХАРЬКОВСКИЙ ПРОМСТРОЙНИИПРОЕКТ

Инв. № подл. | Подпись и дата | Взам. инв. №

Альбом 1.2.4.1

Схема расположения плит покрытия

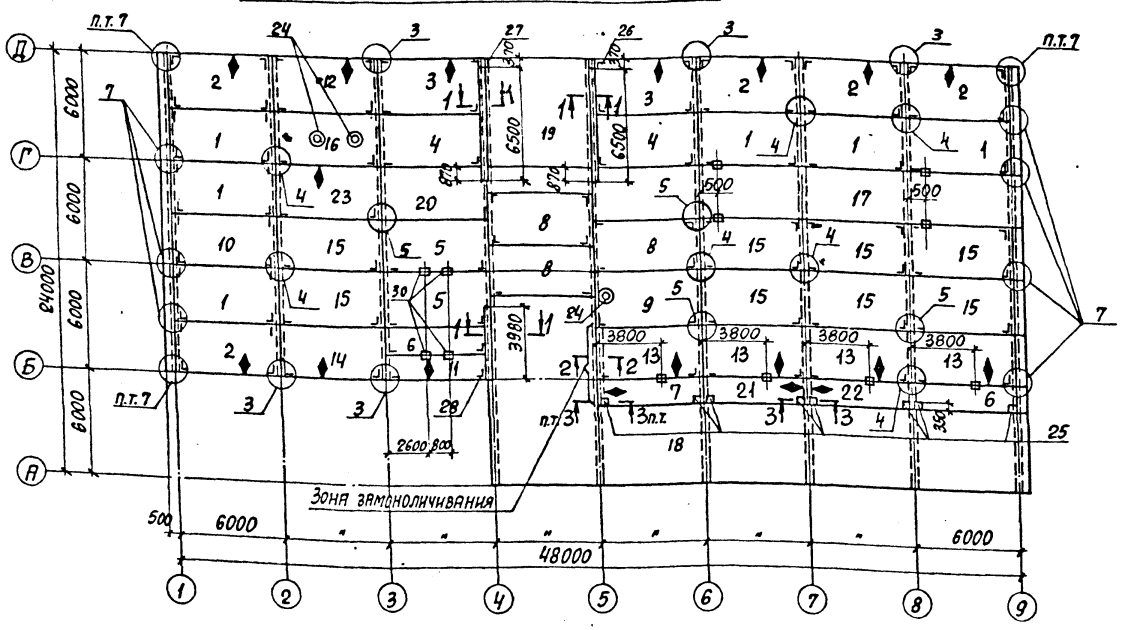

Покрытие на отм. 14,420

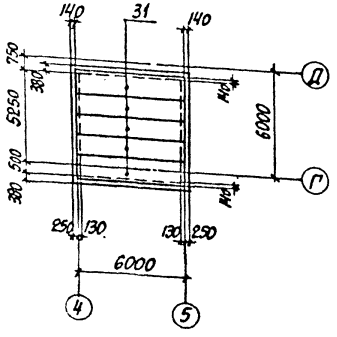

Спецификация к схеме расположения плит покрытия

Марка поз.	Обозначение	Наименование	Кол. для снегов. р-нов I, II	Кол. для снегов. р-нов III, IV	Масса ед., кг	Примечание
		Плиты покрытия				
1	1.465.1-10/82 в.1	1ПГ-1АтVIIт-ОЯН-400п	6			
		1ПГ-2АтVIIт-ОЯн-400п		6		
2	903-1-289.91.КЖ.И-29...31	П1-1	5			
		П1-2		5		
3	То же	П1-2	2			
		П1-3		2		
4	1.465.1-10/82 в.1	1ПГ-2АтVIIт-ОЯН-400п	2			
		1ПГ-3АтVIIт-ОЯН-400п		2		
5	То же	1ПГ-3АтVIIт-ОЯН-400п	2			
		1ПГ-4АтVIIт-ОЯН-400п		2		
6**	"	2ПГ6-2АтVIIт-ОЯН-400п	2			
		2ПГ6-4АтVIIт-ОЯН-400п		2		
7	903-1-289.91.КЖ.И-32,33	П3-1	1			
		П3-2		1		
8	ГОСТ 22701.1-77	1ПГ-3АтVIIт	3			
		1ПГ-4АтVIIт		3	2650	
9	ГОСТ 22701.2-77	1ПВ4-3АтVIIт	1			
		1ПВ4-4АтVIIт		1	3300	
10	ГОСТ 22701.1-77	1ПГ-2АтVIIт	1	1	2650	
11	903-1-289.91.КЖ.И-34,35	П4-1	1			
		П4-2		1	1500	
12	903-1-289.91.КЖ.И-36,37	П5-1	1			
		П5-2		1		
13	903-1-289.91.КЖ.И-38,39	П6-1	4			
		П6-2		4	2690	
14	903-1-289.91.КЖ.И-40,41	П7-1	1			
		П7-2		1	2670	
15	ГОСТ 22701.1-77	1ПГ-2АтVIIт	8			
		1ПГ-3АтVIIт		8	2650	
16	903-1-289.91.КЖ.И-42,43	П8-1	1			
		П8-2		1	4050	
21	903-1-289.91.КЖ.И-44;-45;44-01;45-01	П9-1	1			
		П9-2		1		
22	То же	П10-1	1			
		П10-2		1		
23	903-1-289.91.КЖ.И-46,-47	П11-1	1		2690	
		П11-2		1		
		Участок монолитный				
17	903-1-289.91.КЖ.И л.70	Ум5	1	1		
18	л.71	Ум6	1	1		
19	л.75	Ум7	1	1		
20	л.75	Ум8	1	1		
24	1.494.-24 в.1	Стакан СБ4А-1	3	3	150	
		Изделие соединительное				
25	903-1-289.91.КЖ.И-139...-141	МС35	8	8	6,1	
26	-210;-210-01	МС36	1	1	366,8	
27	"	МС36-1	1	1	366,8	
28	-211	МС37	1	1	231,8	
29	-176...-179	МС40	13	13	0,45	см.л.27
ММ79	1.420-12 в.16	ММ79	14	14	7,7	
30	903-1-289.91.КЖ.И-191;-192	МС20	4	4	14,3	
		Материалы				
		Бетон класса В20	0,24	0,24	м³	
		Покрытие на отм. 14,420				
31	1.141-1 в.63	ПК63-12-3АтVт-а	5		2200	
		ПК63-12-4АтVт-а		5		

*) В качестве несущей основы комплексных плит размерами 1,5×6 используются железобетонные плиты по серии 1.465.1-7/84.

1. Указания о порядке монтажа плит, замоноличивания швов, а также требования к монтажным соединениям приведены в серии 1.420-12 выпуск 0-1.
2. Узлы сопряжения плит покрытия смотрите серию 1.420-12 выпуск 14.
3. При монтаже плит обратить особое внимание на знак ♦, обозначающий сторону монтажа.
4. Сечения 1-1...3-3 смотрите лист 27.

Привязан:

Инв. №

Нач. отд.	Ярановский	
Н. контр.	Зорин	
Гл. спец.	Зорин	
Зав. гр.	Шахновский	
Вед. инж.	Богнянская	
Провер.	Богнянская	
Разраб.	Гайдаржи	

903-1-289.91 КЖ

Котельная с 4 котлами Е-65-1,4Р
Золошлакоудаление механическое

Главный корпус	Стадия	Лист	Листов
	Р	26	

Схема расположения плит покрытия

Харьковский промстройниипроект

Инв. № подл. | Подпись и дата | Взам. инв. №

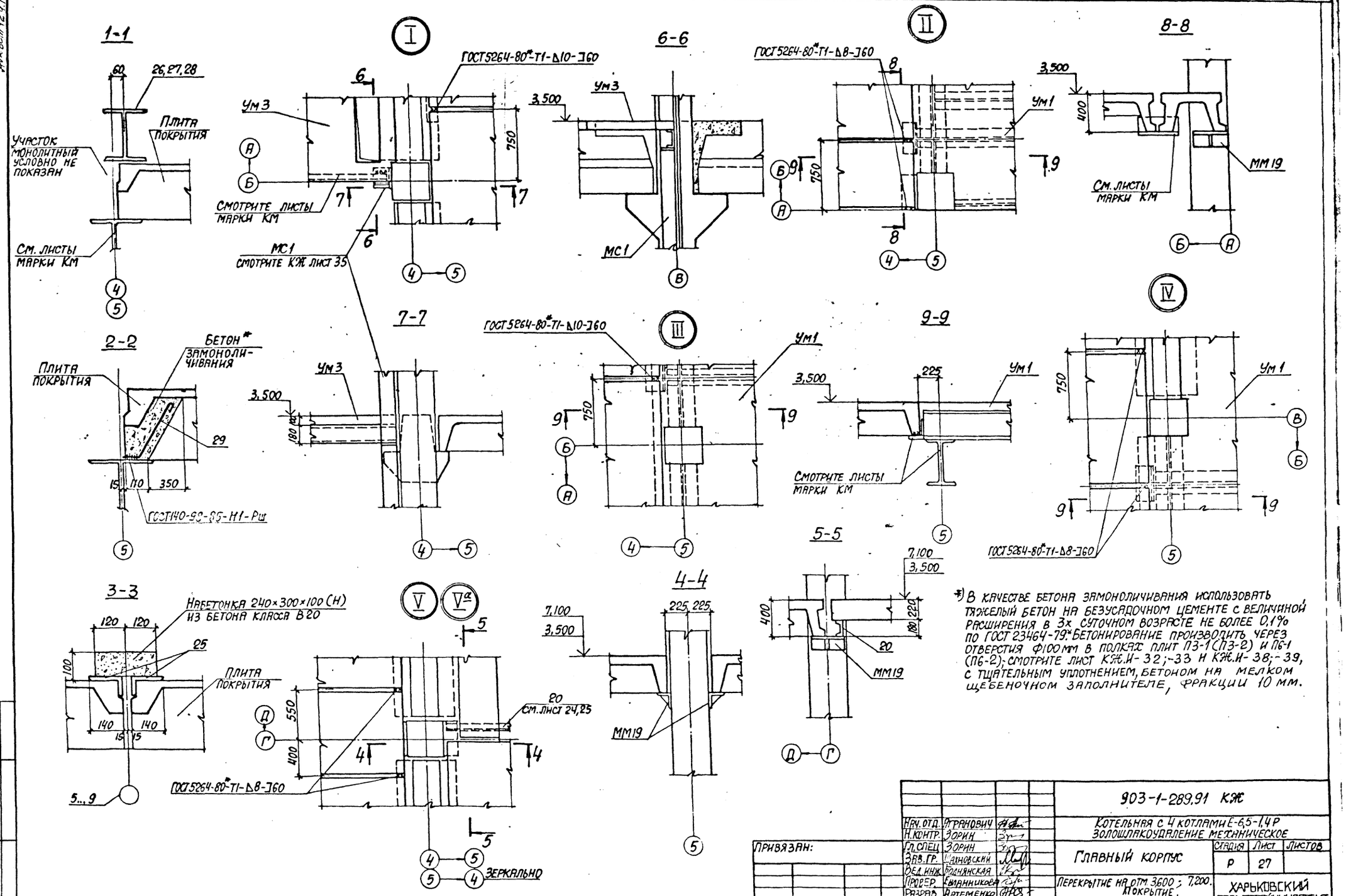

) В качестве бетона замоноличивания использовать тяжелый бетон на безусадочном цементе с величиной расширения в 3х суточном возрасте не более 0,1% по ГОСТ 23464-79. Бетонирование производить через отверстия Ф100 мм в полках плит П3-1 (П3-2) и П6-1 (П6-2); смотрите лист КЖ.И-32;-33 и КЖ.И-38;-39, с тщательным уплотнением, бетоном на мелком щебеночном заполнителе, фракции 10 мм.

Нач. отд.	Агранович		903-1-289.91 КЖ	
Н. контр.	Зорин		Котельная с 4 котлами Е-6,5-1,4Р Золошлакоудаление механическое	
Гл. спец.	Зорин		Главный корпус	Стадия: Р; Лист: 27; Листов:
Зав. гр.	Шахновский			
Вед. инж.	Болнянская		Перекрытие на отм. 3,600; 7,200. Покрытие. Сечение 1-1...3-3	Харьковский промстройниипроект
Провер.	Евланникова			
Разраб.	Артеменко			

Привязан:

Инв. №

Инв. № подл. | Подпись и дата | Взам. инв. №

25266-14 29

Альбом 12 ч.1

Схема расположения соединительных изделий в перекрытии на отм. 3,600

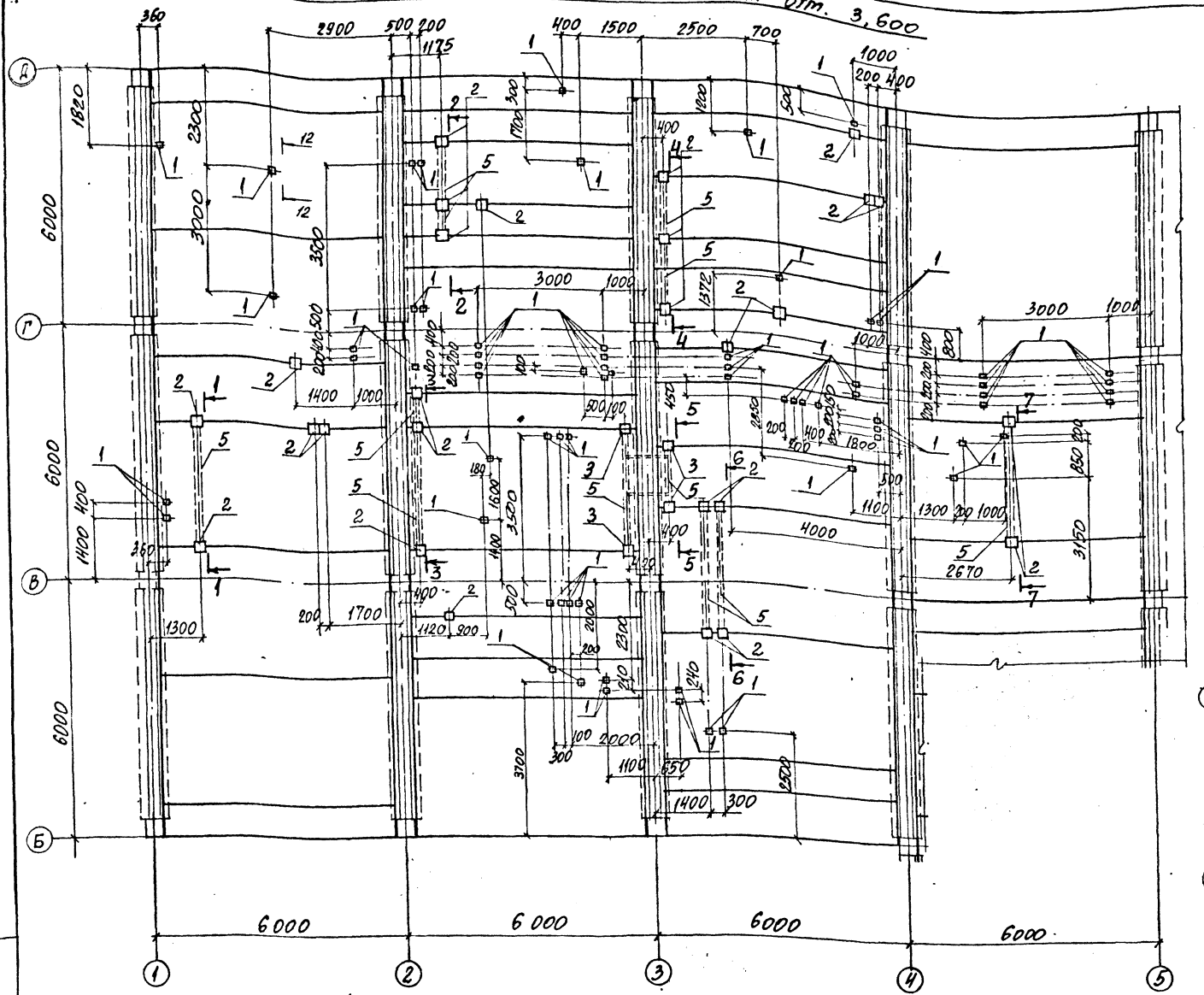

Спецификация к схеме расположения соединительных изделий в перекрытии на отм. 3,600

Поз	Обозначение	Наименование	Кол.	Масса ед., кг	Примечание
•		Сборочные единицы			
		Изделия соединительные			
1	ТУ-36.48.11-45-88	Подвеска регулируемая И28	70	0,42	См. прим. п.3
2	903-1-289.91.КЖ.И-191;-192	МС16	27	10.2	
3	903-1-289.91.КЖ.И-191;-192	МС20	4	14.3	
4	903-1-289.91.КЖ.И-176...-179	МС21	16	0.09	
5	903-1-289.91.КЖ.И-180...-182	МС18	п.м. 28,0	8.6	

Спецификация к схеме расположения соединительных изделий в перекрытии на отм. 7,200

Поз.	Обозначение	Наименование	Кол.	Масса ед., кг	Примечание
		Сборочные единицы			
		Изделия соединительные			
1	ТУ-36.48.11-45-88	Подвеска регулируемая И28	3	0,42	См. прим. п.3
2	903-1-289.91.КЖ.И-191;-192	МС16	6	10.2	
5	903-1-289.91.КЖ.И-180...-182	МС18	п.м. 2,25	8.6	

Схема расположения соединительных изделий в перекрытии на отм. 7,200

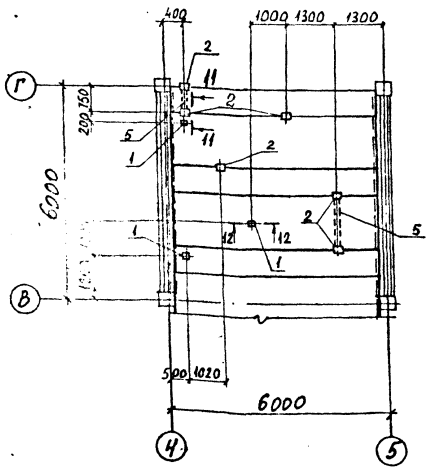

1. Соединительные изделия поз. 1 устанавливать по разрезу 12-12.
2. Производство и приемку работ по сварке соединений соединительных изделий выполнить в соответствии с требованиями СНиП 3.03.01-87 „Несущие и ограждающие конструкции."
3. Регулируемую подвеску И28 смотрите ТУ-36.48.11-45-88 (Средства крепления. Подвески. Технические условия)
4. Разрезы 1-1 ... 12-12 смотрите на листе 29.

Привязан:

Инв. №

Нач. отд.	Агранович	
Н. контр.	Зорин	
Гл. спец.	Зорин	
Зав. гр.	Шахновский	
Вед. инж.	Бодянская	
Проверил	Бодянская	
Разработал	Дубинкер	

903-1-289.91 КЖ

Котельная с 4 котлами Е-6,5-1,4Р. Золошлакоудаление механическое.

Главный корпус

Стадия	Лист	Листов
Р	28	

Схема расположения соединительных изделий в перекрытии на отм. 3,600 и отм. 7,200

Харьковский Промстройниипроект

Инв. № подл. | Подпись и дата | Взам. инв. №

Альбом 12.4.1

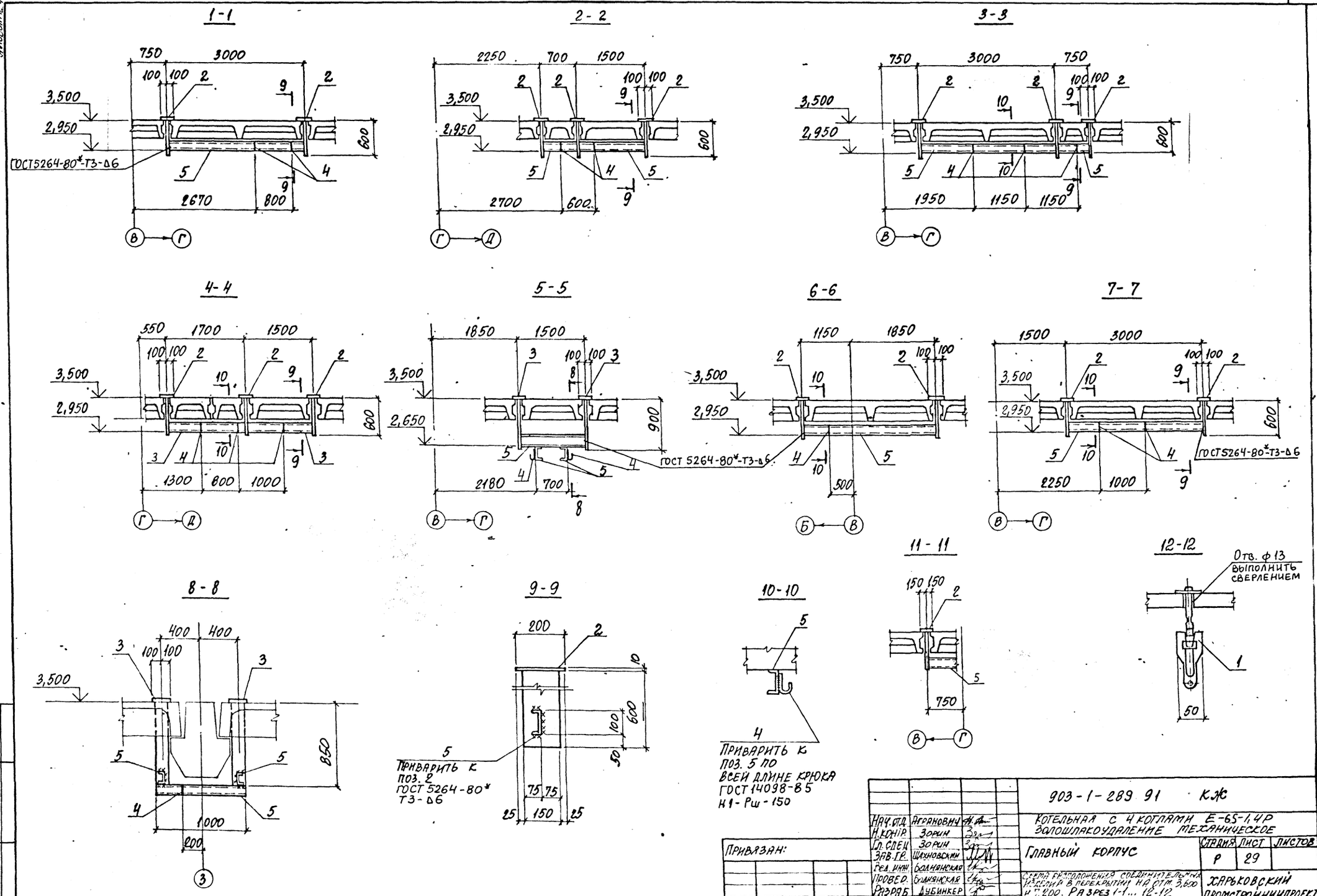

Нач. отд.	Агранович		
Н. конір.	Зорин		
Гл. спец.	Зорин		
Зав. гр.	Шахновский		
Вед. инж.	Болнянская		
Провер.	Болнянская		
Разраб.	Дубинкер		

903-1-289 91 КЖ

Котельная с 4 котлами Е-65-1,4Р
Золошлакоудаление механическое

Главный корпус

Стадия	Лист	Листов
Р	29	

Схема расположения соединительных изделий в перекрытии на отм. 3,600 и 7,200. Разрез 1-1... 12-12

Харьковский промстройниипроект

Привязан:

Инв. №

Инв. № подл. | Подпись и дата | Взам. инв. №

25266-14 31

Спецификация к схеме расположения закладных изделий в перекрытии на отм. 3,600 в осях 5...9

Марка, поз.	Обозначение	Наименование	Кол	Масса ед., кг	Примечание
		Сборочные единицы			
		Изделия соединительные			
1	1.400-15 в.1	МН 105-6	40	1.0	

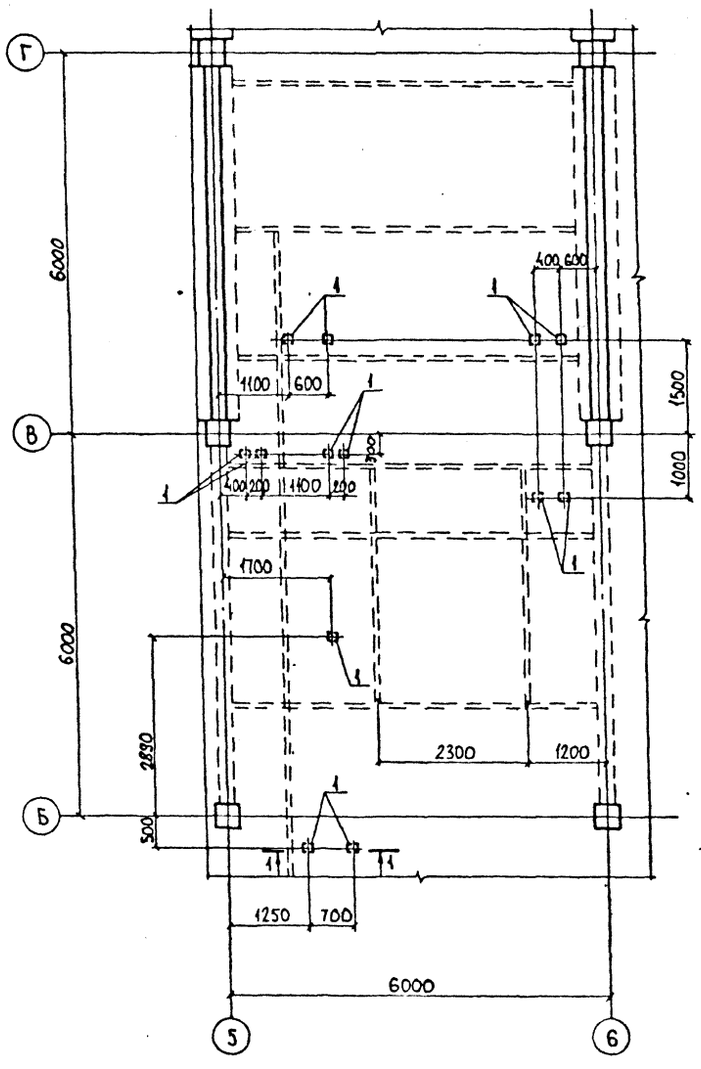

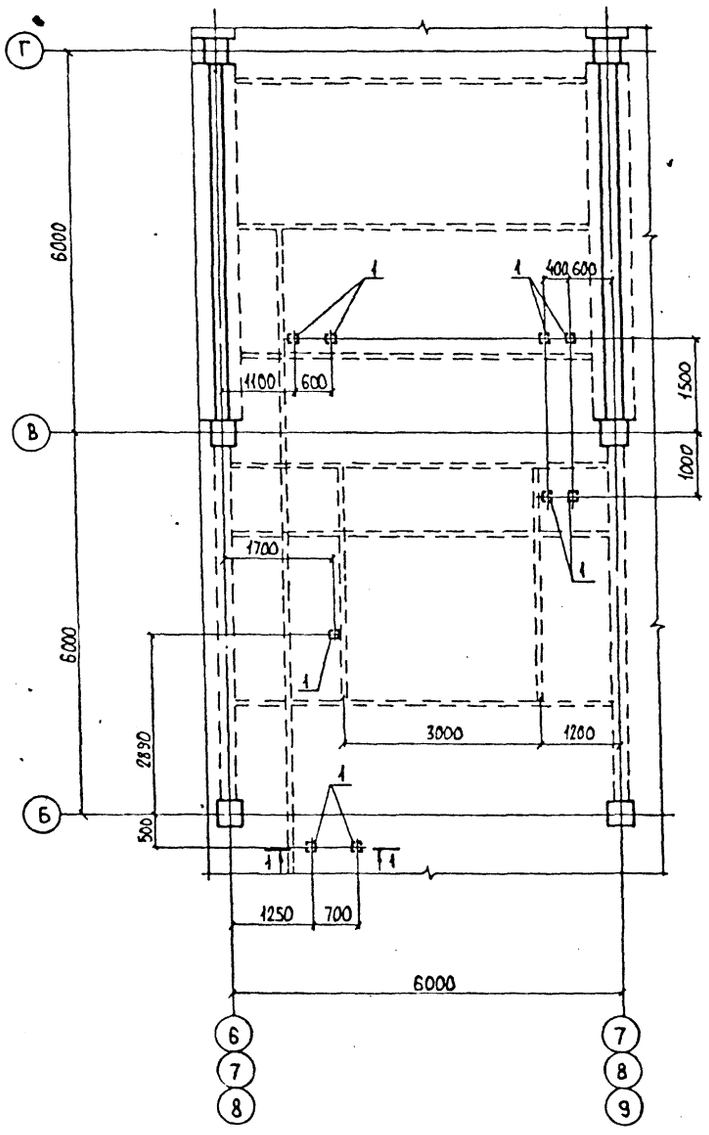

1-1

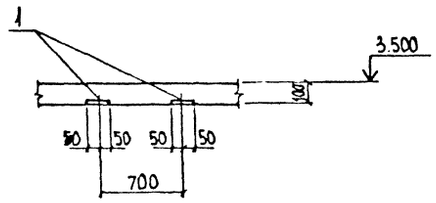

Нач. отд.	Атранович		
Н. контр.	Зорин		
Гл. спец.	Зорин		
Зав. гр.	Шахновский		
Вед. инж.	Бланинская		
Провер.	Евланникова		
Разраб.	Дубинкер		

Привязан:

Инв. №

903-1-289.91 КЖ.

Котельная с 4 котлами Е-6.5-1.4Р
Золошлакоудаление механическое

Главный корпус

Стадия	Лист	Листов
Р	30	

Схема расположения закладных изделий в перекрытии на отм. 3,600 в осях 5...9. Вариант: каменные угли.

Харьковский промстройниипроект

Инв. № подл. | Подпись и дата | Взам. инв. №

25266-14 32

Альбом 12 ч.I

Спецификация к схеме расположения закладных изделий в перекрытии на отм. 3.600 в осях 5...9

Марка, поз.	Обозначение	Наименование	Кол.	Масса ед., кг	Приме-чание
		Сборочные единицы			
		Изделия соединительные			
1	1.400-15 в.1	МН 105-6	40	1.0	

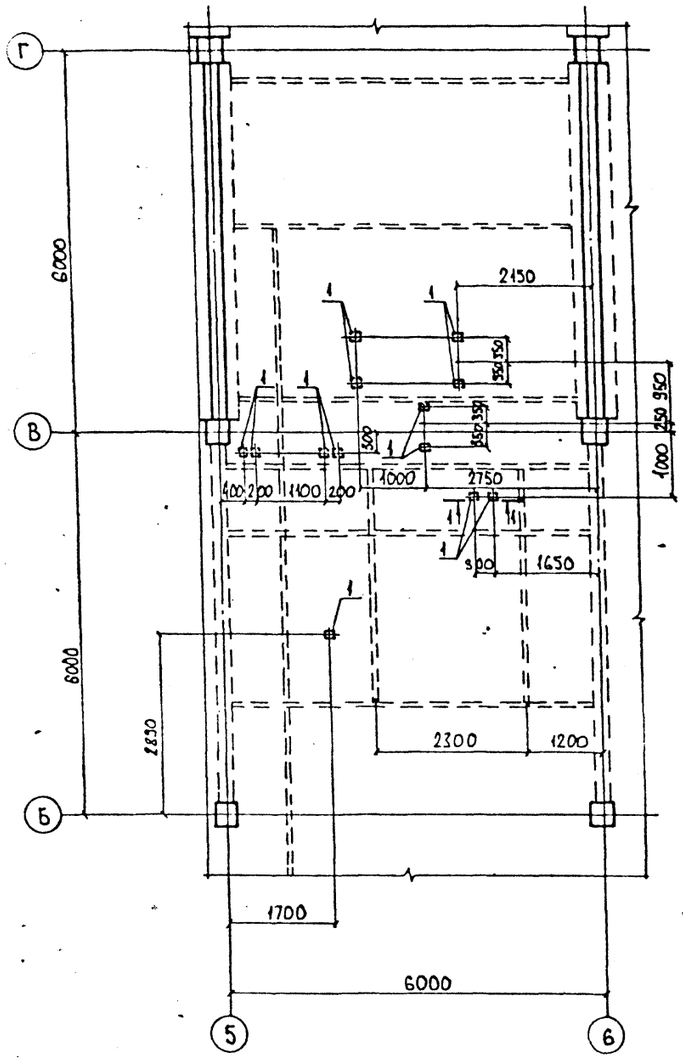

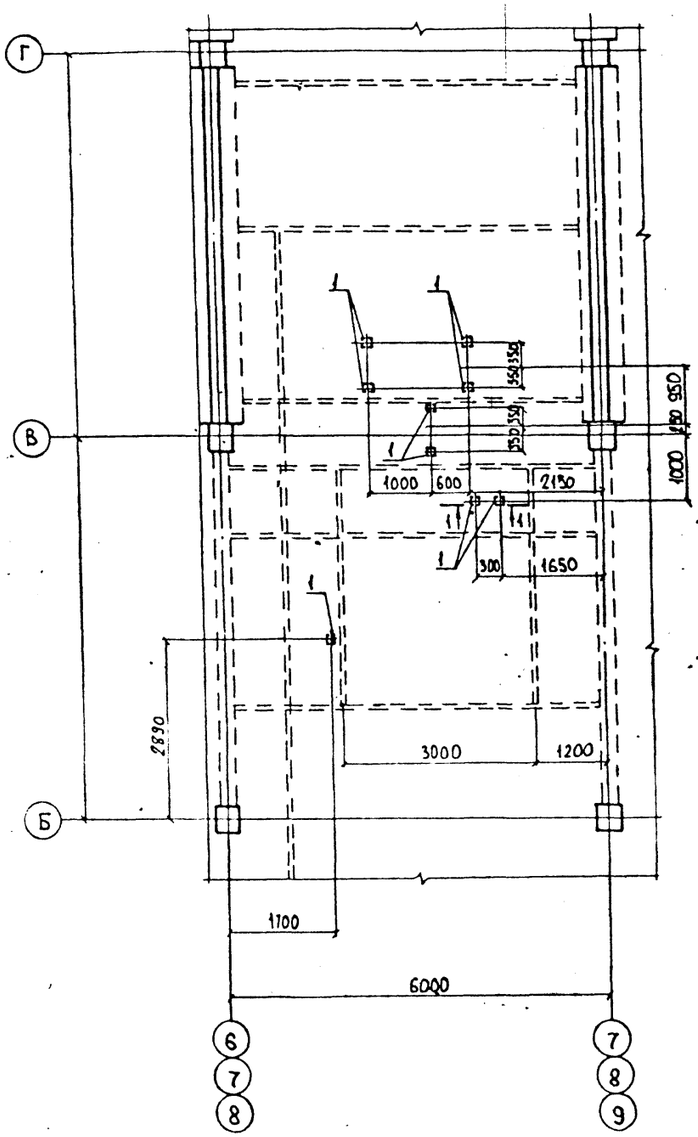

1-1

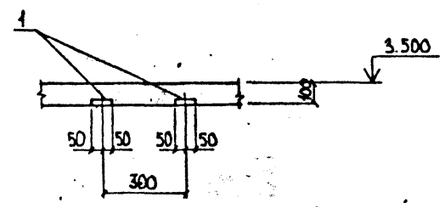

Инв.№ подл. | Подпись и дата | Взам.инв.№

Привязан:

Инв. №

Нач.отд.	Агранович	
Н.контр.	Зорин	
Гл.спец.	Зорин	
Зав.гр.	Шахновский	
Вед.инж.	Боднянская	
Провер.	Евланникова	
Разраб.	Дубинкер	

903-1-289.91 КЖ

Котельная с 4 котлами Е-6.5-1.4Р
Золошлакоудаление механическое

Главный корпус

Стадия	Лист	Листов
Р	31	

Схема расположения закладных изделий в перекрытии на отм. 3600 в осях 5...9 Вариант: бурые угли

Харьковский Промстройниипроект

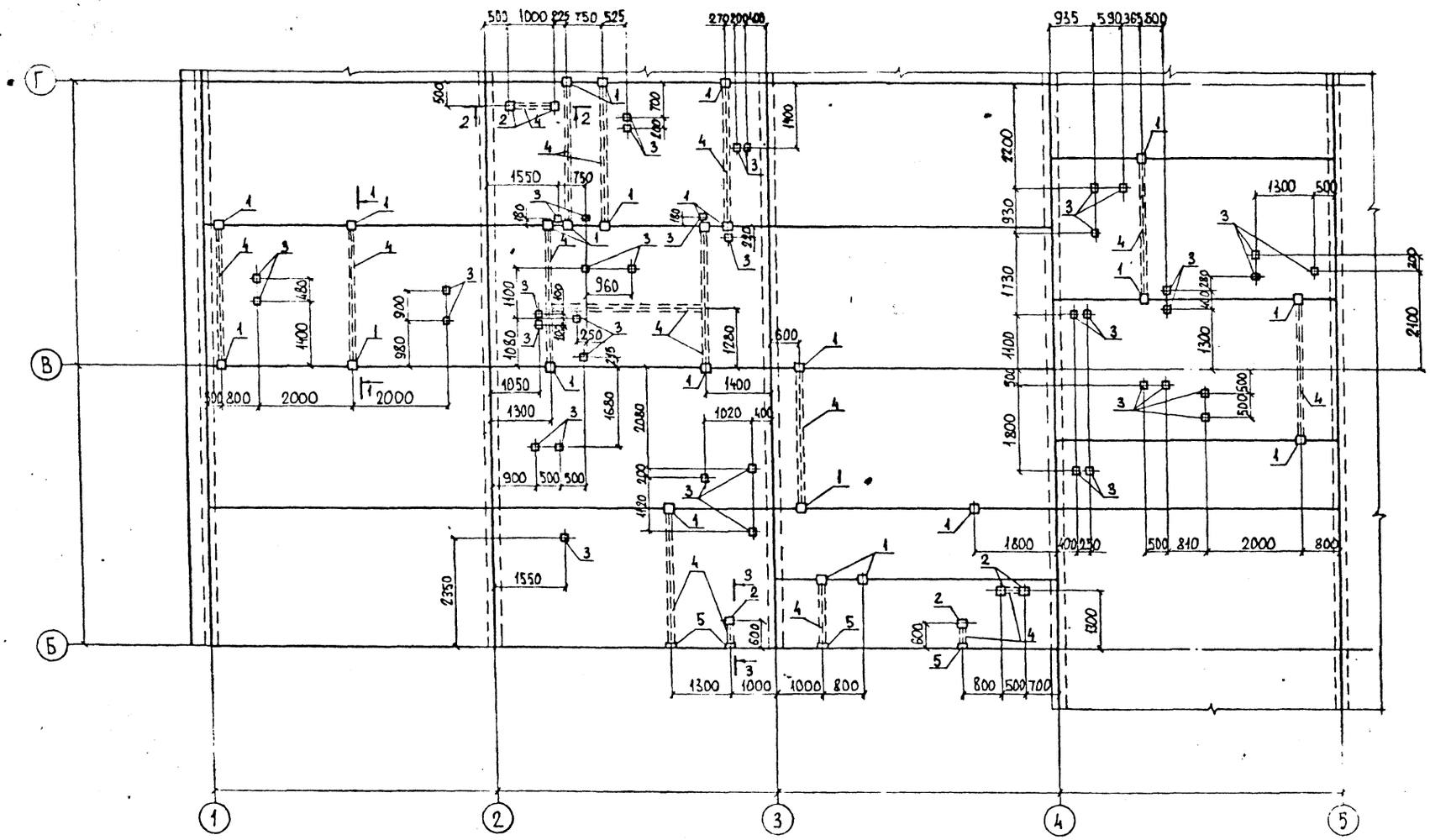

а-а

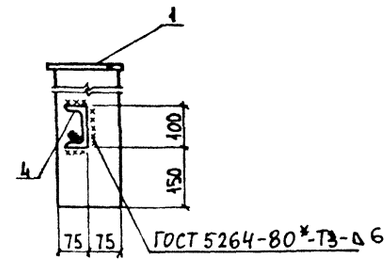

б-б

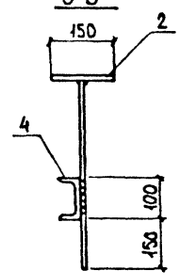

в-в

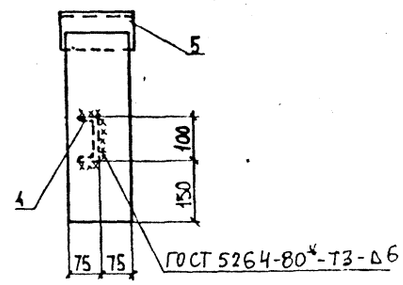

1-1

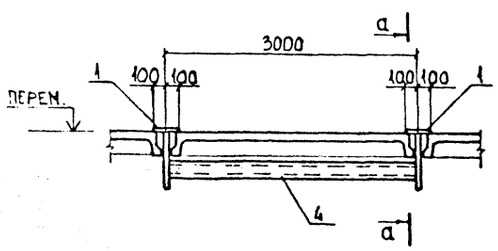

2-2

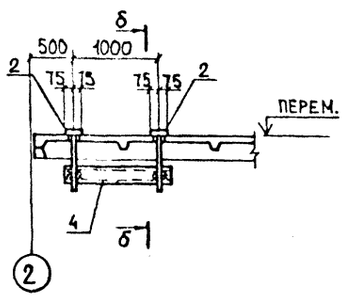

3-3

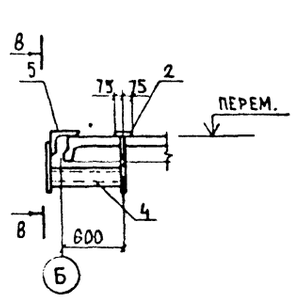

Примечания смотрите на листе 33.

		903-1-289.91	КЖ.
Нач.отд.	Агранович	Котельная с 4 котлами Е-6,5-1,4Р Золошлакоудаление механическое	
Н.контр.	Зорин		
Гл.спец.	Зорин	Главный корпус	Стадия: Р; Лист: 32; Листов:
Зав.гр.	Шахновский		
Вед.инж.	Боднянская	Схема расположения соединительных изделий в покрытии в осях 1...5	Харьковский Промстройниипроект
Провер.	Боднянская		
Разраб.	Дубинкер		

Привязан:

Инв. №

Инв. № подл. | Подпись и дата | Взам. инв. №

Альбом 12 ч. 1

Вариант каменные угли

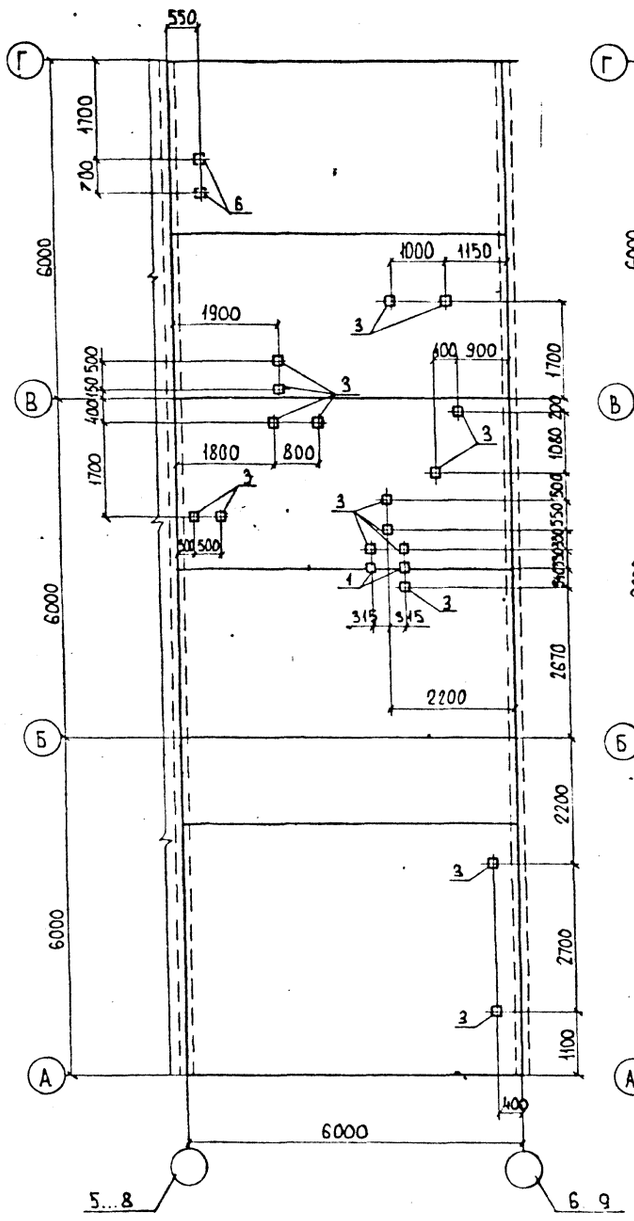
550
1100
700
6000
1000
1150
1900
500
400
150
900
1700
1800
800
1080
220
500
550
330
330
330

Для бот 12 и 1

Схема расположения элементов лестницы

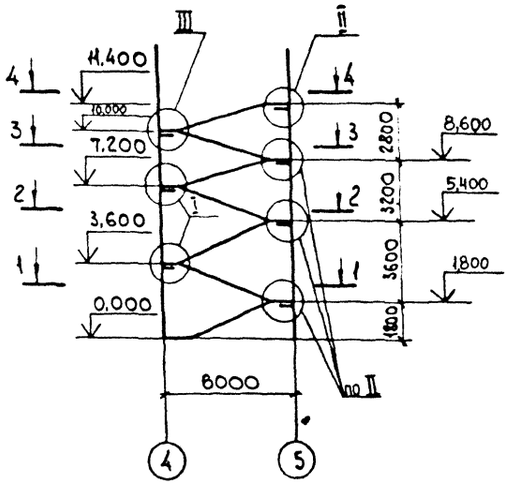

1-1

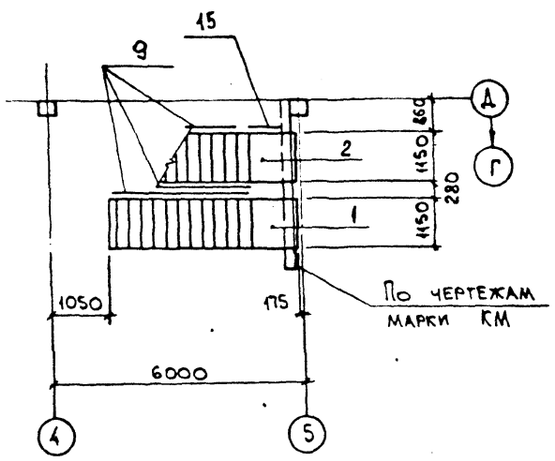

1-1

Раскладка проступей

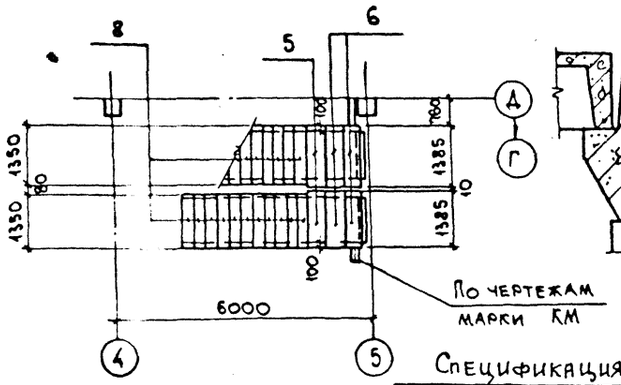

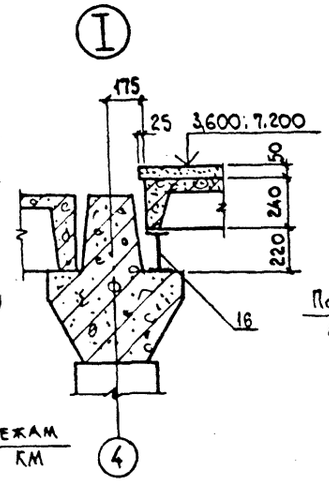

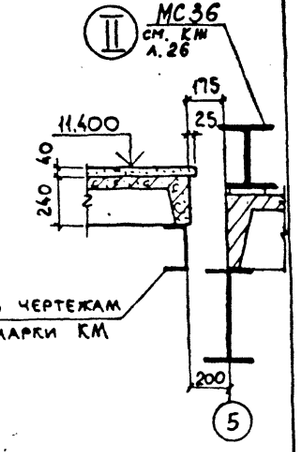

2-2

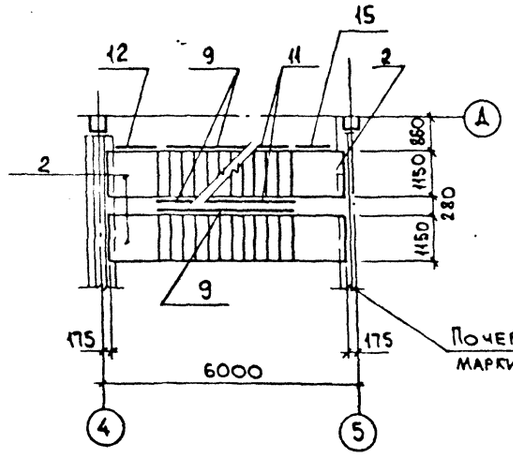

2-2

Раскладка проступей

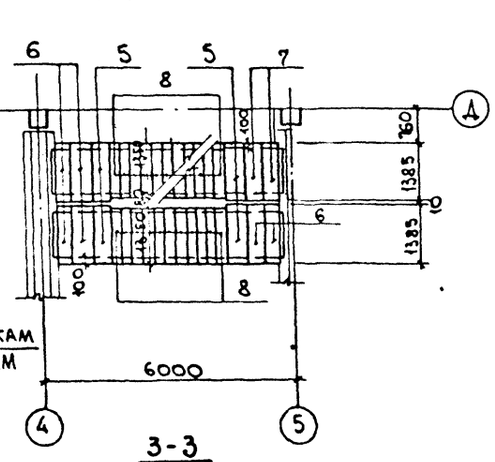

4-4

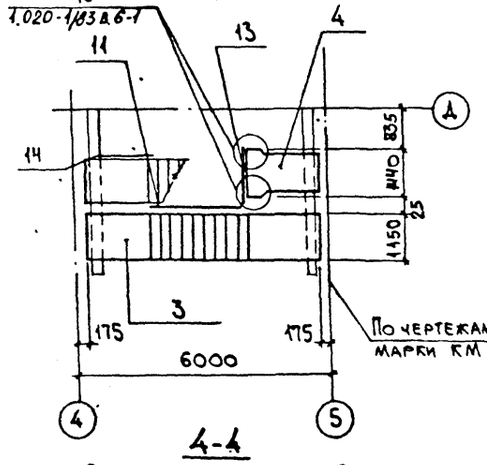

4-4

Раскладка проступей

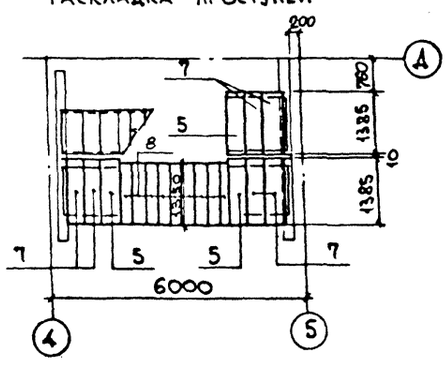

3-3

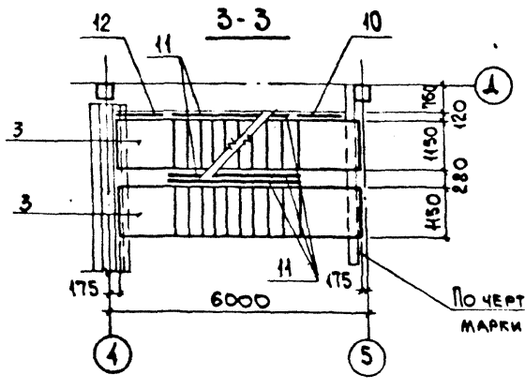

3-3

Раскладка проступей

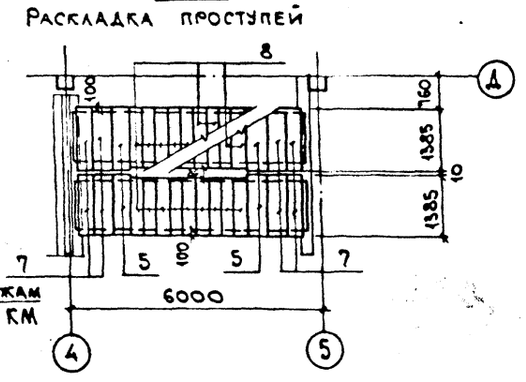

Спецификация к схеме расположения элементов лестницы

Поз.	Обозначение	Наименование	Кол.	Масса ед., кг	Примеч.
1	1.050.1-2.1, вып. 1	ЛМП57.11.18-5-3	1	2100	*
2	"	ЛМП57.11.18-5	3	2400	
3	"	ЛМП57.11.14-5	3	2200	
4	"	ЛПП14.15в	1	1600	
5	"	2ЛН14.5в	14	70	
6	"	2ЛН14.3	14	50	
7	"	2ЛН14.5	14	70	
8		1ЛН13.3	97	50	
9	1.050.1-2. вып.2	ОМ18-1	6	43,9	
10	"	ОМН14-1	1	15,5	
11	"	ОМ11-1	4	36,6	
12	"	ОМВ18-1	2	15,4	
13	"	ОМ12-1	1	18,3	
14	"	ОМВ14-1	1	15,5	
15	"	ОМН18-1	2	15,4	
16	903-1-289.91.КЖИ-212	МС39	2	60,9	
МС32	1.020-1/83. 6-1 084	МС32	2	0,93	

Привязан:

Инв. №

Инв.№ подл. | Подпись и дата | Взам. инв.№

Нач.отд.	Агранович	
Н.контр.	Зорин	
Гл.спец.	Зорин	
Зав.гр.	Шахновский	
Вед.инж.	Годнянская	
Провер.	Евланникова	
Разраб.	Артеменко	

903-1-289.91 КЖ

Котельная с 4 котлами Е-6,5-1,4Р. Золошлакоудаление механическое.

Главный корпус

Стадия	Лист	Листов
	34	

Схема расположения элементов лестницы

ХАРЬКОВСКИЙ ПРОМСТРОЙНИИПРОЕКТ

Альбом 12 ч.I

Схема расположения фахверковой стойки, насадок и опорных столиков в осях „1"... „9"

Ряд „Б" Ряд „А"

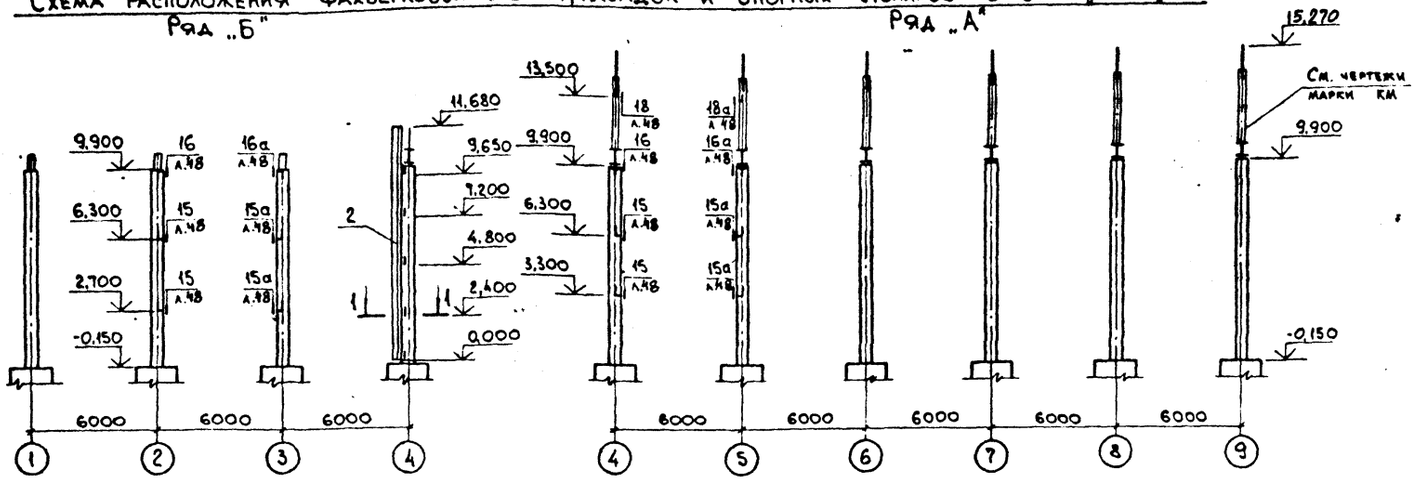

Схема расположения насадок и опорных столиков в осях „9"... „1"

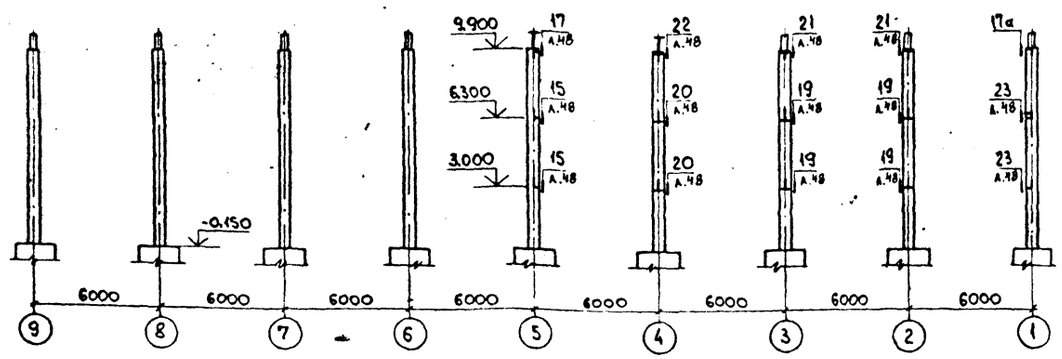

1-1

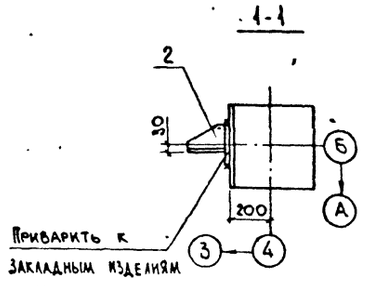

Схема расположения фахверковых стоек

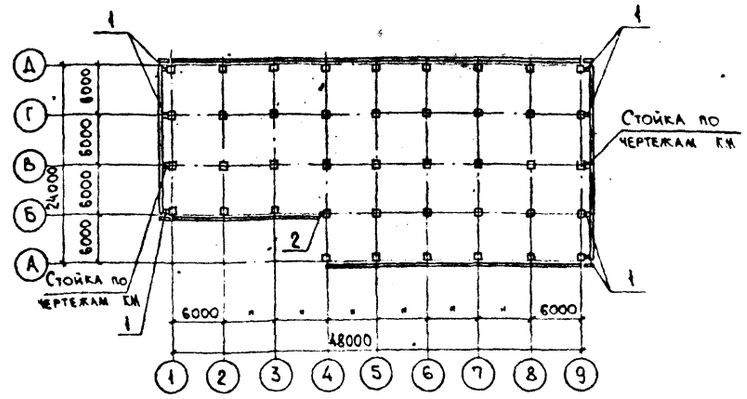

Схема расположения фахверковых стоек и насадок в рядах „А"...„Д", „Д"...„Б"

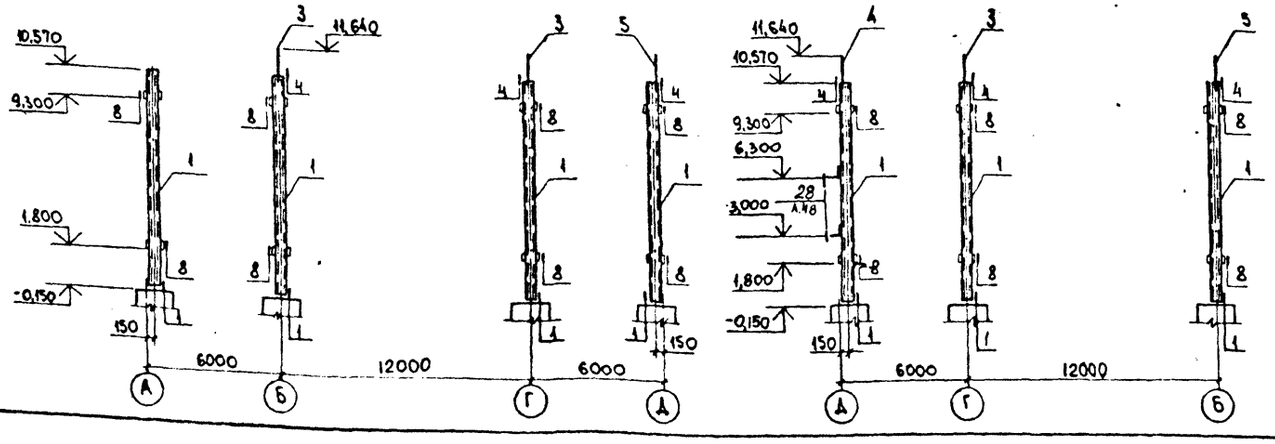

1. Узлы крепления без указания номера листа в знаменателе дроби принять по серии 1.030.1-1/88 в. 3-3.

2. Опорные столики приварить по мере монтажа стеновых панелей.

Спецификация к схеме расположения фахверковых стоек, насадок и опорных столиков

Марка, поз.	Обозначение	Наименование	Кол.	Масса ед., кг	Примеч.
1	1.030.1-1/88.4-2-13	Стойка СФ14	7	550,1	
2	903-1-289.91.КЖ.И-172	" МС.1	1	932,8	
3	1.030.1-1.4-1-010	Насадка НФ1	3	29,7	
4	-020	" НУ1	1	25,2	
5	-020-01	" НУ2	2	25,2	
Т24	1.030.1-1.4-1-240	Т24	28	1,1	

Привязан:

Инв. №

Взам. инв. № | Подпись и дата | Инв. № подл.

Нач. отд.	Агранович		
Н. контр.	Зорин		
Гл. спец.	Зорин		
Зав. гр.	Шахновский		
Вед. инж.	Боднянская		
Провер.	Боднянская		
Разраб.	Гайдаржи		

903-1-289.91 КЖ

Котельная с 4 котлами Е-6,5-1,4Р. Золошлакоудаление механическое.

Главный корпус

Стадия	Лист	Листов
Р	35	

Схема расположения фахверковых стоек, насадок и опорных столиков

ХАРЬКОВСКИЙ ПРОМСТРОЙНИИПРОЕКТ

Альбом 12 ч.1

Схема расположения стеновых панелей в осях „1"...„9"

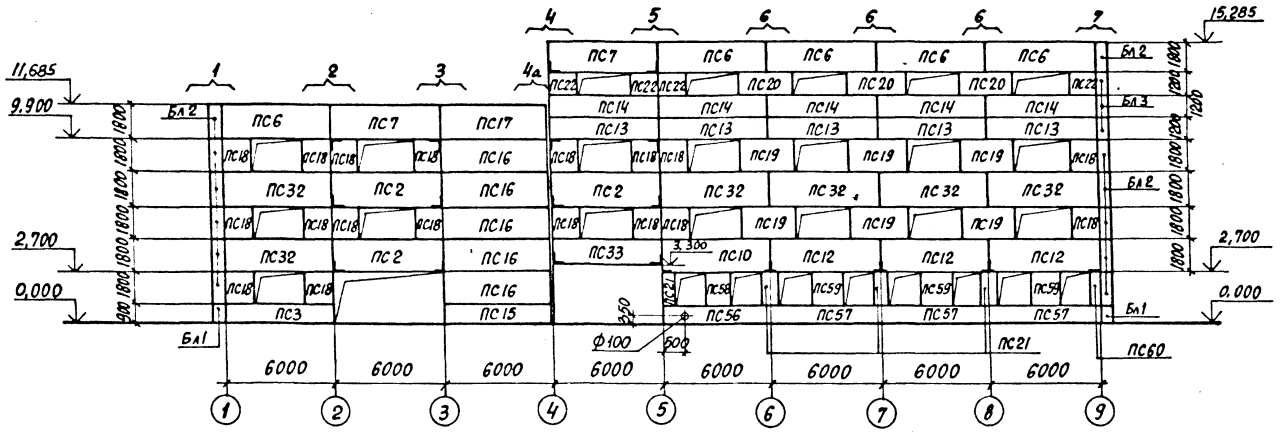

Схема расположения стеновых панелей в рядах „А"...„Д"

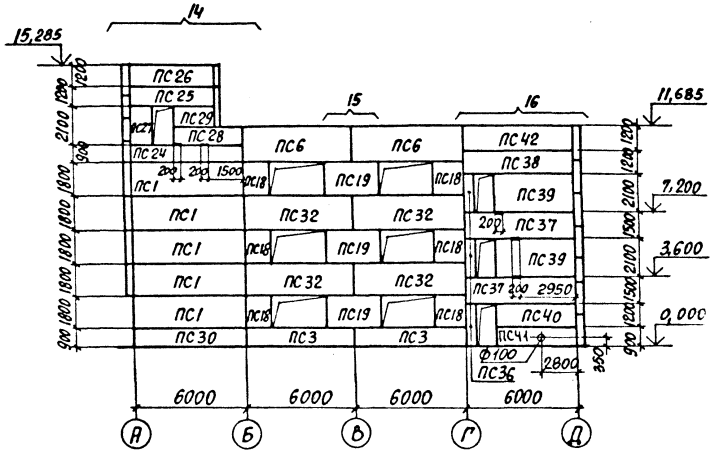

Схема расположения стеновых панелей в осях „9"...„1"

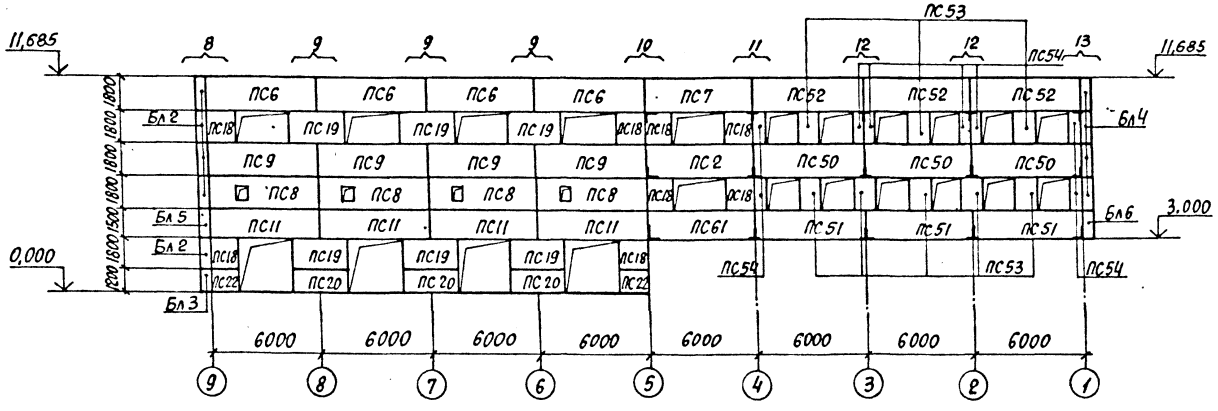

Схема расположения стеновых панелей в рядах „Д"...„А"

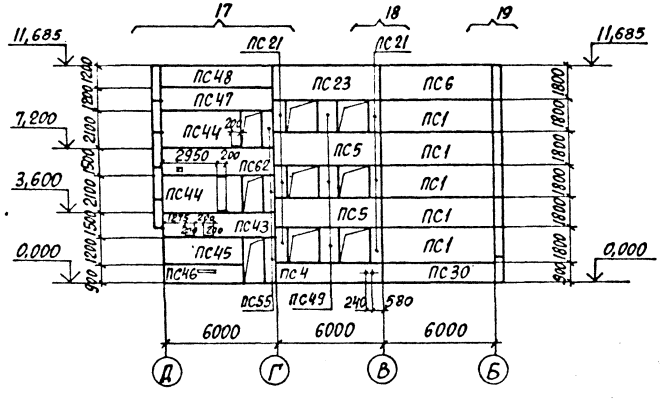

Схема расположения стеновых панелей в осях „9"...„5" с отм. 11,100

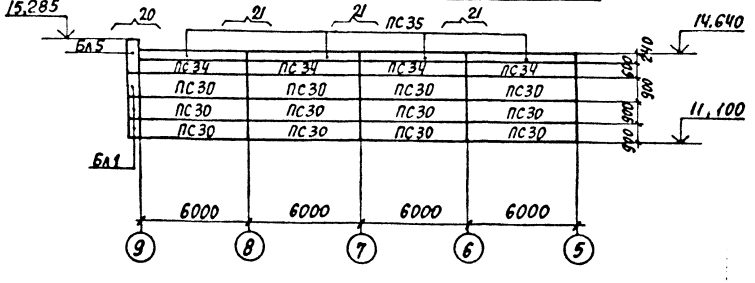

			903-1-289.91 КЖ	
			Котельная с 4 котлами Е-65-1,4Р Золошлакоудаление механическое	
Нач. отд.	Агранович		Главный корпус	Стадия: Р; Лист: 36; Листов:
Н. контр.	Зорин			
Гл. спец.	Зорин			
Зав. гр.	Шахновский		Схема расположения стеновых панелей из легкого бетона	Харьковский Промстройниипроект
Вед. инж.	Боднянская			
Провер.	Боднянская			
Разраб.	Гайдарж			

Привязан:

Инв. №

Инв. № подл. | Подпись и дата | Взам. инв. №

Альбом 12 ч. 1

Схема расположения стеновых панелей в осях „1"... „9"

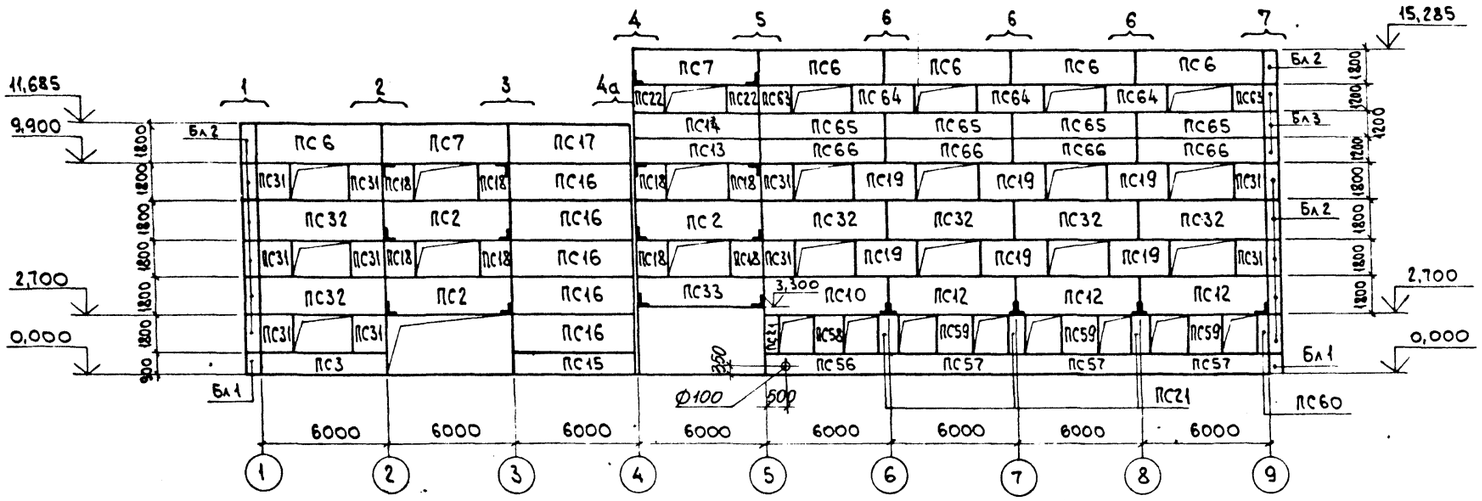

Схема расположения стеновых панелей в рядах „А"... „Д"

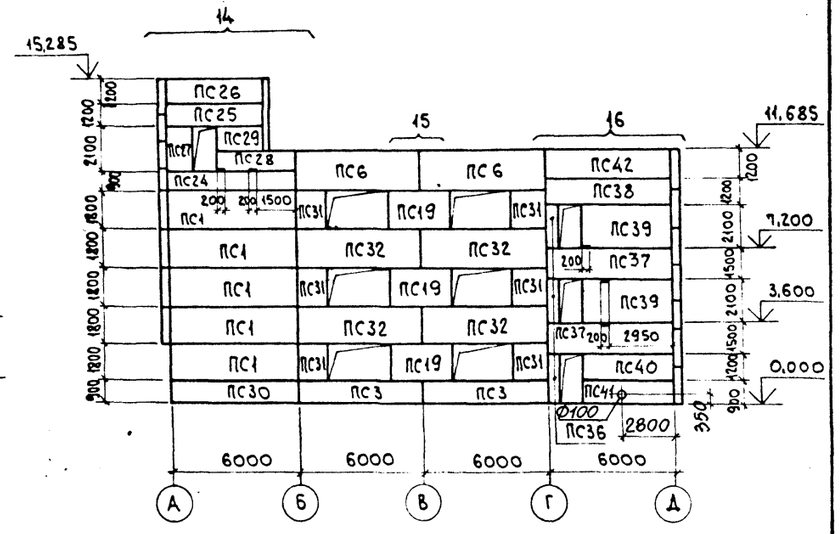

Схема расположения стеновых панелей в осях „9"... „1"

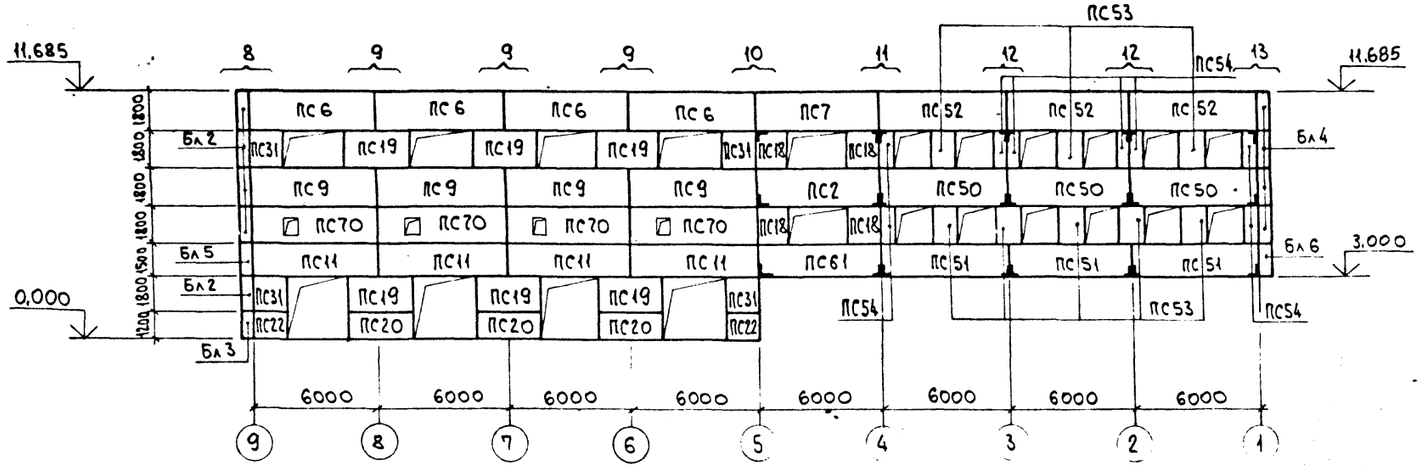

Схема расположения стеновых панелей в рядах „Д"... „А"

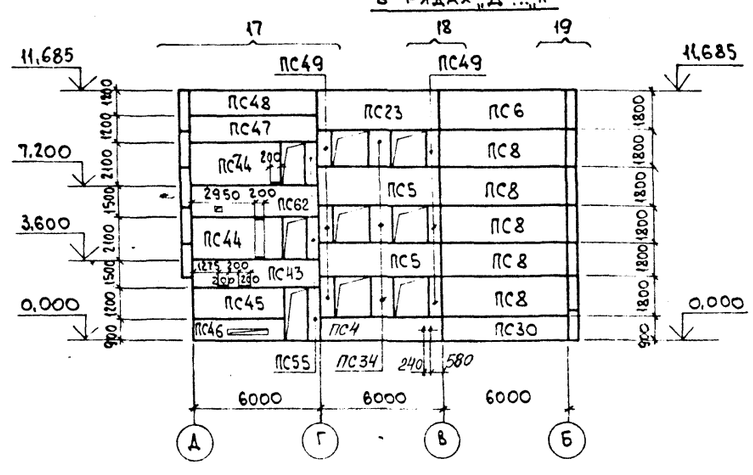

Схема расположения стеновых панелей в осях „9"... „5" с отм. 11,100

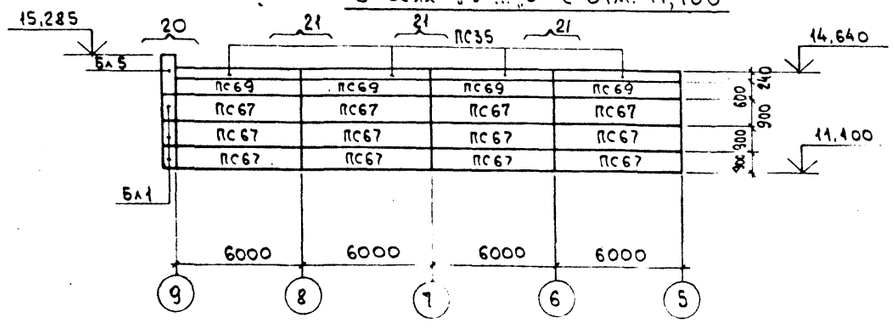

Взам. инв. №

Подп. и дата

Инв. № подл.

				903-1-289.91 КЖ.	
				Котельная с 4 котлами Е-6,5-1,4Р. Золошлакоудаление механическое.	
Нач. отд.	Агранович			Главный корпус	Стадия: Р; Лист: 37; Листов:
Н. контр.	Зорин				
Гл. спец.	Зорин				
Зав. гр.	Шахновский				
Вед. инж.	Богнянская			Схема расположения стеновых панелей из арболита	Харьковский промстройниипроект
Провер.	Богнянская				
Разраб.	Гайдарж				

Привязан:

Инв. №

Альбом 12 ч.1

Фрагмент N1

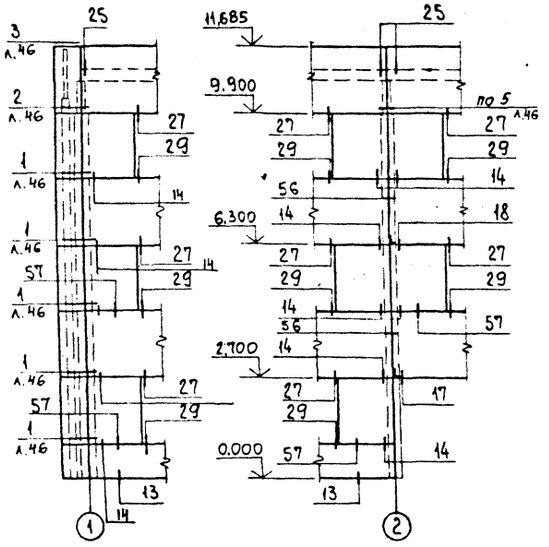

Фрагмент N2

Фрагмент N3

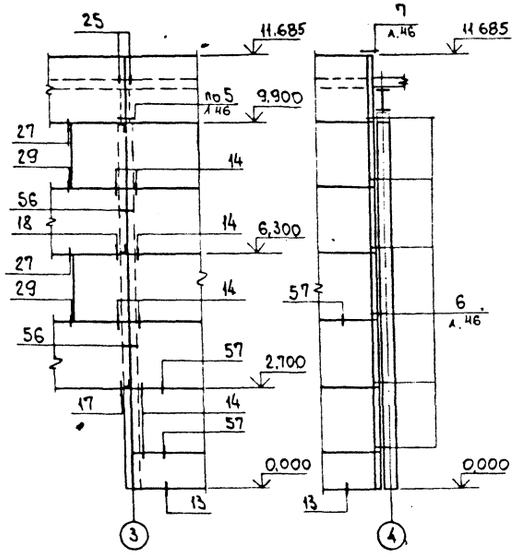

Фрагмент N4А

Фрагмент N4

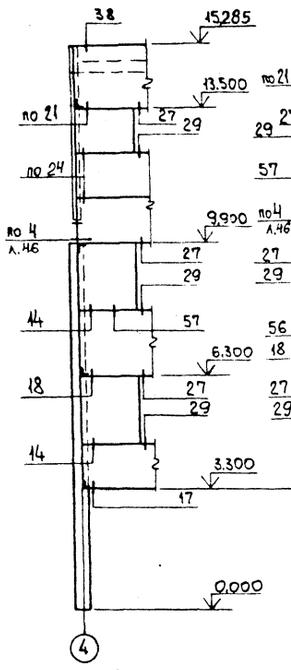

Фрагмент N5

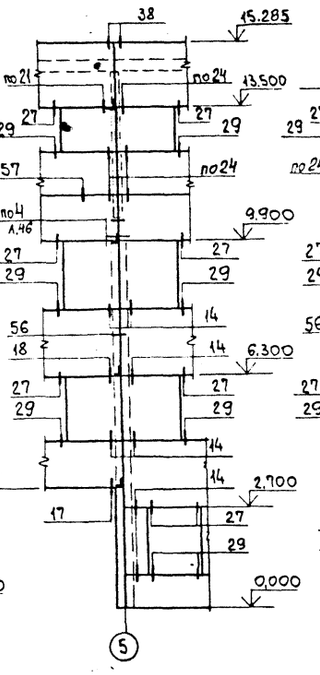

Фрагмент N6

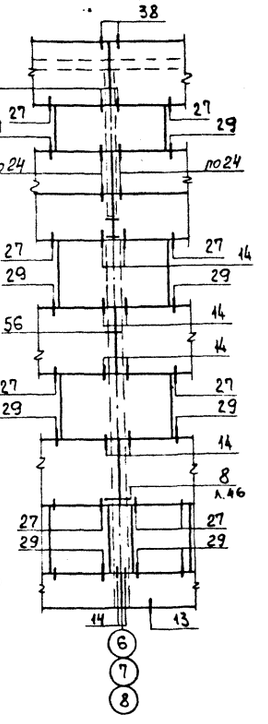

Фрагмент N7

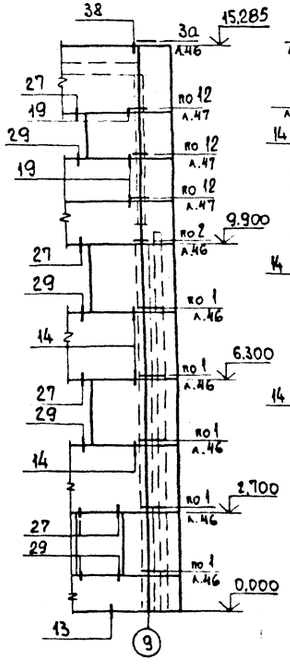

Фрагмент N8

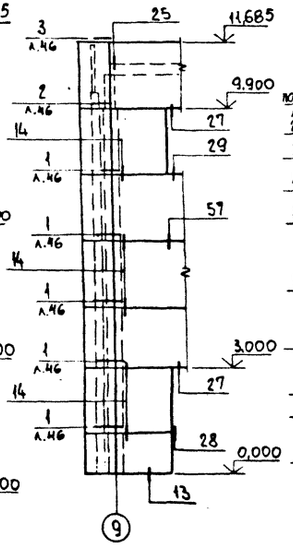

Фрагмент N9

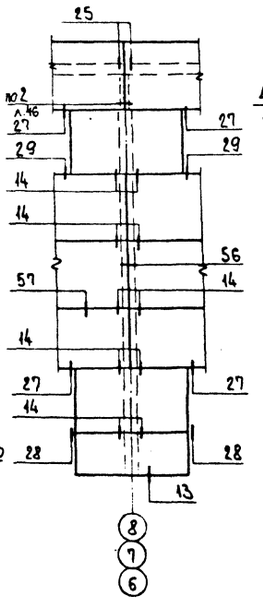

Фрагмент N10

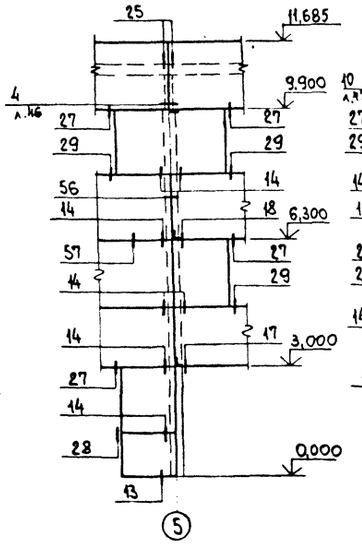

Фрагмент N11

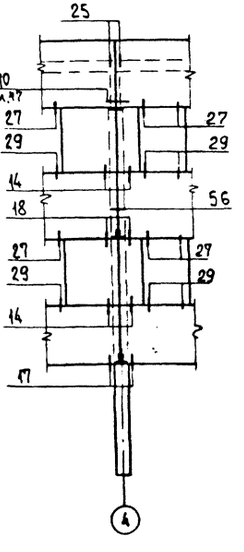

1. Узлы крепления стеновых панелей без указания номера листа в знаменателе принять по серии 1.030.1-1/88 в. 3-3.
2. Приварку соединительных изделий и деталей крепления производить по ГОСТ 5264-80*, катет шва - 6 мм, тип шва Н1.
3. Спецификацию узлов с указанием номера листа в знаменателе смотрите на листе 40.

Взам. инв. №

Подп. и дата

Инв. № подл.

Привязан:

Инв. №

Нач.отд	Агрянович		
Н.контр.	Зорин		
Гл.спец	Зорин		
Зав.гр.	Шахновский		
Вед.инж	Боднянская		
Провер.	Боднянская		
Разраб.	Гайдарж		

903-1-289.91 КЖ

Котельная с 4 котлами Е-6,5-1,4р Золошлакоудаление механическое

Главный корпус

Стадия	Лист	Листов
Р	38	

Схема расположения стеновых панелей. Фрагмент 1...11.

ХАРЬКОВСКИЙ ПРОМСТРОЙНИИПРОЕКТ

Альбом 12 ч.1

Фрагмент N 12

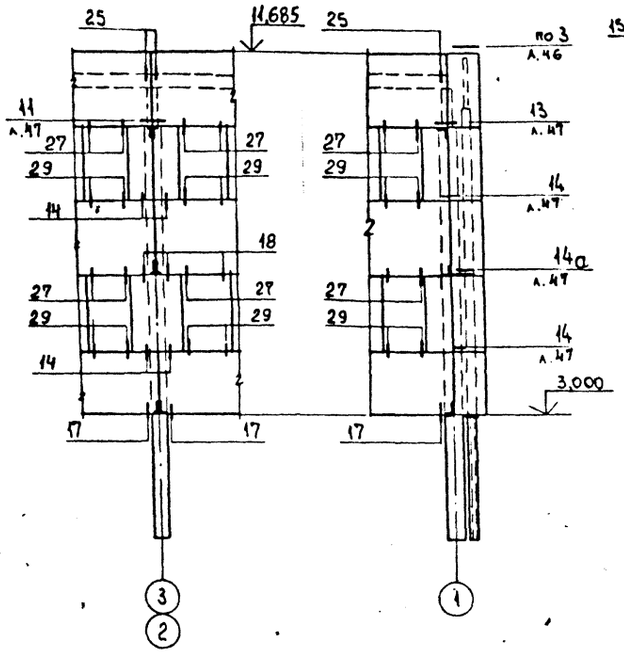

Фрагмент N 13

Фрагмент N 14

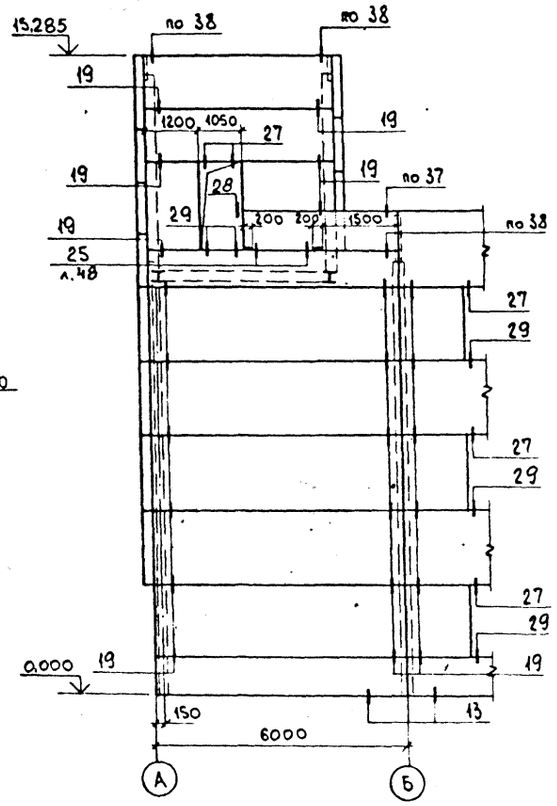

Фрагмент N 15

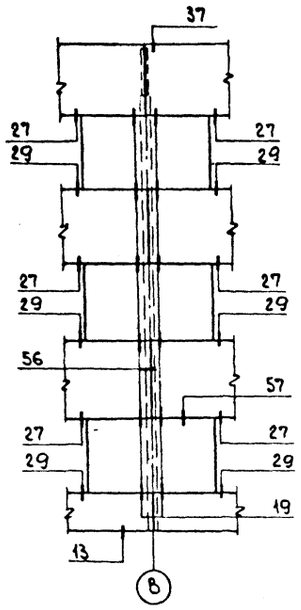

Фрагмент N 16

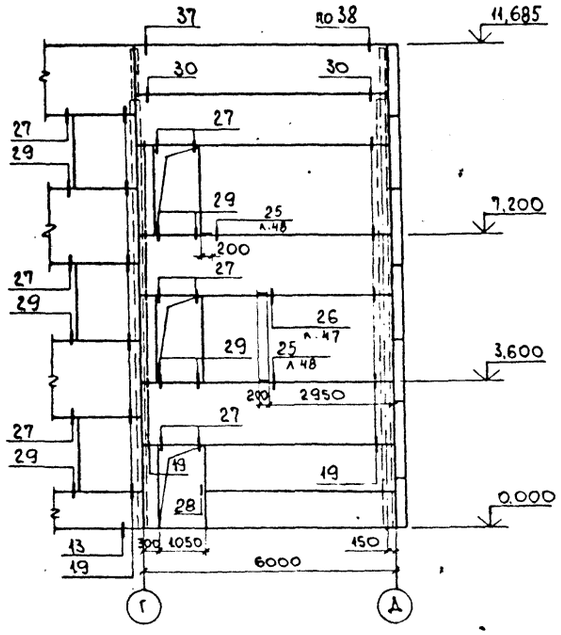

Фрагмент N 17

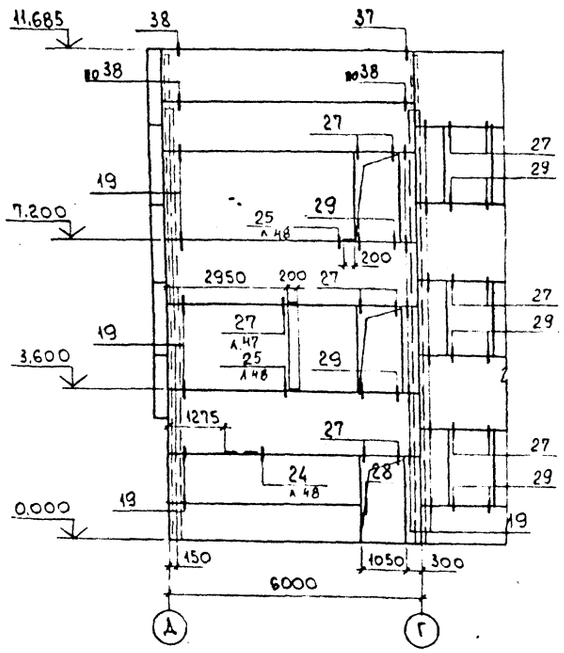

Фрагмент N 18

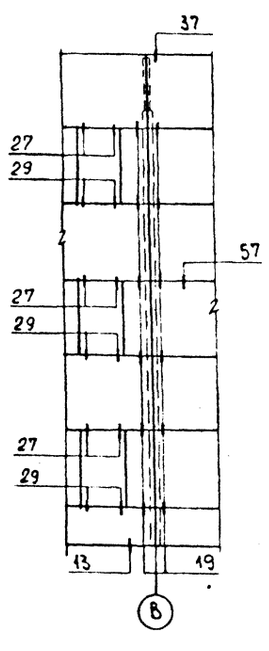

Фрагмент N 19

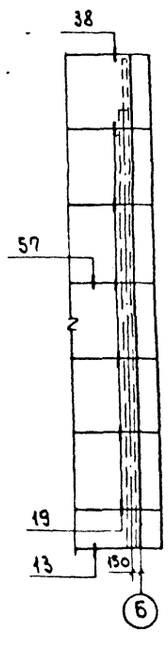

Фрагмент N 20

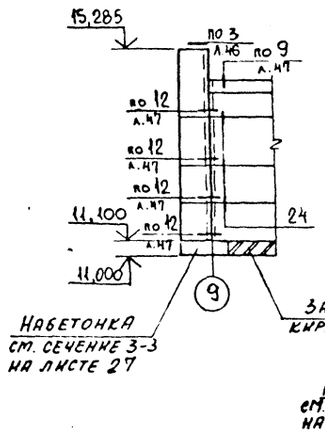

Фрагмент N 21

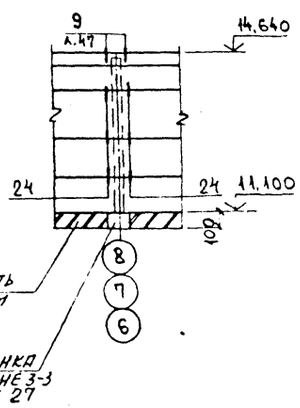

1. Узлы крепления стеновых панелей без указания номера листа в знаменателе принять по серии 1.030.1-1/88в3-3.
2. Приварку соединительных изделий и деталей крепления производить по ГОСТ5264-80*, катет шва - 6мм, тип шва Н1.
3. Спецификацию узлов с указанием номера листа в знаменателе смотреть на листе 40
4. Крепление карнизной панели к подкарнизной панели производить по документу 1.030.1-1/88.2-в-6.

Нач.отд.	Агранович		
Н.контр.	Зорин		
Гл.спец.	Зорин		
Зав.гр.	Шахновский		
Вед.инж.	Боднянская		
Провер.	Евлянникова		
Разраб.	Гайдаржи		

Привязан:

Инв №

903-1-289.91 КЖ

Котельная с 4 котлами Е-6,5-1,4 Р. Золошлакоудаление механическое

Главный корпус

Стадия	Лист	Листов
Р	39	

Схема расположения стеновых панелей Фрагмент 12...21

ХАРЬКОВСКИЙ ПРОМСТРОЙНИИПРОЕКТ

Взам инв №

Подп. и дата

Инв № подл.

Альбом 12 ч.1

Марка	Обозначение	Наименование	Кол.	Масса ед., кг	Примечание
		При t=-20°C			
		Панели наружных стен			
ПС1	1.030.1-1.1-07-01	ПС60.18.2,0-3.Л-31	10	3330	
ПС2	903-1-289.91.КЖ.И-50;-51	ПС2	4	3330	
ПС3	1.030.1-1.1-04-05	ПС60.9.2,0-2.Л-47	3	1640	
ПС4	903-1-289.91.КЖ.И-52	ПС4	1	1640	
ПС5	КЖ.И-53	ПС5	2	3330	
ПС6	КЖ.И-54;-55	ПС6	12	3330	
ПС7	"	ПС7	3	3330	
ПС8	КЖ.И-56	ПС8	4	3330	
ПС9	1.030.1-1.1-1 07-01	ПС60.18.2,0-3.Л-47	4	3330	
ПС10	903-1-289.91.КЖ.И-57	ПС10	1	3330	
ПС11	1.030.1-1.1-1 06-01	ПС60.15.2,0-3.Л-48	4	2770	
ПС12	903-1-289.91.КЖ.И-58	ПС12	3	3330	
ПС13	КЖ.И-59	ПС13	5	2220	
ПС14	1.030.1-1.1-1 05-01	ПС60.12.2,0-4.Л-47	5	2220	
ПС15	903-1-289.91.КЖ.И-60...-62	ПС15	1	1640	
ПС16	"	ПС16	5	3330	
ПС17	"	ПС17	1	3330	
ПС18	КЖ.И-63;-64	ПС18	32	820	
ПС19	1.030.1-1.1-1 03-04	ПС30.18.2,0-6.Л-57	15	1650	
ПС20	01-09	ПС30.12.2,0-6.Л-57	6	1100	
ПС21*	59	2ПС6.18.2,0-Л-1	10	320	
ПС22	903-1-289.91.КЖ.И-63;-64	ПС22	6	550	
ПС23	КЖ.И-65	ПС23	1	3330	
ПС24	КЖ.И-66	ПС24	1	1650	
ПС25	КЖ.И-67;-68	ПС25	1	1670	
ПС26	"	ПС26	1	1670	
ПС27	1.030.1-1.1-1 61-05	2ПС12.21.2,5-Л-59	1	940	
ПС28	903-1-289.91.КЖ.И-69	ПС28	1	1040	
ПС29	КЖ.И-70	ПС29	1	830	
ПС30	1.030.1-1.1-1 04-06	ПС60.9.2,0-4.Л-31	14	1650	
ПС32	07-05	ПС60.18.2,0-6.Л-50	10	3360	
ПС33	903-1-289.91.КЖ.И-71	ПС33	1	2200	
ПС34	1.030.1-1.1-1 04	ПС60.6.2,5-6.Л-35	4	1340	
ПС35	1.030.1-1/88.2-8-1	ПС60.6,5-Л	4	1230	
ПС36*	1.030.1-1.1-1 57-12	2ПС3.21.2,5-Л-1	3	230	
ПС37	903-1-289.91.КЖ.И-72;-73	ПС37	2	2820	
ПС38	"	ПС38	1	2200	
ПС39	КЖ.И-74;-75	ПС39	2	3030	
ПС40	КЖ.И-76;-77	ПС40	1	1730	
ПС41	КЖ.И-79	ПС41	1	1300	
ПС42	1.030.1-1.1-1 05-02	ПС60.12.2,0-6.Л-41	1	2230	
ПС43	903-1-289.91.КЖ.И-80;-81	ПС43	1	4020	
ПС44	КЖ.И-74;-75	ПС44	2	4540	
ПС45	КЖ.И-76;-77	ПС45	1	2600	

Марка	Обозначение	Наименование	Кол.	Масса ед., кг	Примечание
ПС46	903-1-289.91.КЖ.И-78	ПС46	1	1940	
ПС47	КЖ.И-80;-81	ПС47	1	3210	
ПС48	1.030.1-1.1-1 05-06	ПС60.12.3,0-3.Л-41	1	3210	
ПС49	61	2ПС12.18.2,0-Л-59	3	650	
ПС50	903-1-289.91.КЖ.И-82;-83	ПС50	3	4830	
ПС51	"	ПС51	3	4020	
ПС52	КЖ.И-84	ПС52	3	4830	
ПС53	1.030.1-1.1-1 61-02	2ПС12.18.3,0-Л-59	8	460	
ПС54	59-02	2ПС6.18.3,0-Л-60	8	460	
ПС55*	57-13	2ПС3.21.3,0-Л-1	3	260	
ПС56	903-1-289.91.КЖ.И-85;-86	ПС56	1	1640	
ПС57	КЖ.И-85;-86	ПС57	3	1640	
ПС58	1.030.1-1.1-1 62-04	2ПС15.18.2,0-Л-58	1	820	
ПС59	903-1-289.91. КЖ.И-87	ПС59	3	1210	
ПС60*	1.030.1-1.1-1 57-08	2ПС3.18.2,5-Л-1	1	190	
ПС61	903-1-289.91.КЖ.И-50;-51	ПС61	1	2770	
ПС62	КЖ.И-88	ПС62	1	2770	
		Блоки наружных стен			
Бл1	903-1-289.91.КЖ.И-94...-99	Бл1.2,0	5	130	
Бл2	"	Бл2.2,0	17	260	
Бл3	"	Бл3.2,0	4	170	
Бл4	"	Бл4.3,0	4	440	
Бл5	"	Бл5.2	2	210	
Бл6	"	Бл6.3	1	365	
		Изделия соединительные			
Т3	1.030.1-1.4-1-120	Т3	273	0,4	
Т4	-120-01	Т4	6	0,7	
Т8	-140	Т8	101	0,5	
Т17	-220	Т17	60	0,3	
Т19	-220-02	Т19	21	0,5	
L90x56x8	1.030.1-1/88.3-3-К53	L90x56x8, ГОСТ8510-86*, l=80	8	0,7	
L160x100x10	1.030.1-1/88.3-3-К53	L160x100x10, ГОСТ8510-86*, l=200	48	4,0	
-8x80x160	1.030.1-1/88.3-3-К53	-8x80x160	264	0,8	
-10x20x60	1.030.1-1/88.3-3-К53	-10x20x60	2	0,1	
-8x120x160	1.030.1-1/88.3-3-К53	-8x120x160	11	1,21	
-8x60x130	ГОСТ19903-74*	-8x60x130	11	0,5	
L63x5	ГОСТ8509-86*	L63x5, ГОСТ8509-86*, l=200	2	1,0	
-14x70x200	1.030.1-1/88.2-8-6	-14x70x200	8	1,5	
-8x70x100	1.030.1-1/88.2-8-6	-8x70x100	12	0,4	
РК6с	1.030.1-1.4-1-330-02	РК6с	4	15,7	

Марка	Обозначение	Наименование	Кол.	Масса ед., кг	Примечание
МС2	903-1-289.91.КЖ.И-173	МС2	16	12,7	
МС3	КЖ.И-174;-174-01	МС3	1	12,2	
МС3а	"	МС3а	3	12,2	
МС8	КЖ.И-183...-185	МС8	2	17,2	
МС11	КЖ.И-186...188	МС11	2	17,1	
МС14	КЖ.И-189;-190	МС14	1	20,4	
МС26	КЖ.И-204	МС26	1	12,1	
МС27	КЖ.И-194;-195	МС27	6	5,3	
МС28	КЖ.И-205...-208	МС28	1	7,4	
МС30	"	МС30	1	9,3	
МС5	КЖ.И-176...-179	МС5	1	0,7	
МС6	КЖ.И-180...-182	МС6	4	3,6	
Ф16АI	ГОСТ5781-82*	Ф16АI, ГОСТ5781-82*, l=400	5	0,6	
МС7	903-1-289.91.КЖ.И-157...-159	МС7	6	0,85	
МС43	КЖ.И-199	МС43	2	24,9	
Ф16АI	ГОСТ5781-82*	Ф16АI, ГОСТ5781-82*, l=300	3	0,5	

*Схема расположения закладных изделий в стеновых панелях принята по вып. 0-1

Инв. № подл. | Подп. и дата | Взам. инв. №

Привязан:

Инв. №

Нач. отд.	Агранович	
Н. контр.	Зорин	
Гл. спец.	Зорин	
Зав. гр.	Шахновский	
Вед. инж.	Боднянская	
Провер.	Боднянская	
Разраб.	Гайдаржи	

903-1-289.91 КЖ

Котельная с 4 котлами Е-4-1,4 Р. Золошлакоудаление механическое.

Главный корпус

Стадия	Лист	Листов
Р	40	

Спецификация к схеме расположения стеновых панелей из легкого бетона при t=-20°.

ХАРЬКОВСКИЙ ПРОМСТРОЙНИИПРОЕКТ

Марка	Обозначение	Наименование	Кол.	Масса ед., кг	Примечание
		при t°=-30°С			
		Панели наружных стен			
ПС1	1.030.1-1.1-1 07	ПС60.18.2,5-4л-31	10	4090	
ПС2	903-1-289.91.КЖС.И-50;-51	ПС2	4	4090	
ПС3	1.030.1-1.1-1 04	ПС60.9.2,5-2л-47	3	2020	
ПС4	903-1-289.91.КЖС.И-52	ПС4	1	2020	
ПС5	КЖС.И-53	ПС5	2	4090	
ПС6	КЖС.И-54;-55	ПС6	12	4090	
ПС7	КЖС.И-54;-55	ПС7	3	4090	
ПС8	КЖС.И-56	ПС8	4	4090	
ПС9	1.030.1-1.1-1 07	ПС60.18.2,5-4л-47	4	4090	
ПС10	903-1-289.91.КЖС.И-57	ПС10	1	4090	
ПС11	1.030.1-1.1-1 06	ПС60.15.2,5-5л-48	4	3400	
ПС12	903-1-289.91 КЖС.И-58	ПС12	3	4100	
ПС13	КЖС.И-59	ПС13	5	2710	
ПС14	1.030.1-1.1-1 05-04	ПС60.12.2,5-5л-47	5	2710	
ПС15	903-1-289.91. КЖС.И-60...-62	ПС15	1	1910	
ПС16	КЖС.И-60...-62	ПС16	5	3860	
ПС17	КЖС.И-60...-62	ПС17	1	3860	
ПС18	КЖС.И-63;-64	ПС18	32	1010	
ПС19	1.030.1-1.1-1 03-05	ПС30.18.2,5-6л-57	15	2030	
ПС20	01-10	ПС30.12.2,5-6л-57	6	1340	
ПС21*	59-01	2ПС6.18.2,5-л-1	10	390	
ПС22	903-1-289.91.КЖС.И-63;-64	ПС22	6	660	
ПС23	КЖС.И-65	ПС23	1	4090	
ПС24	КЖС.И-66	ПС24	1	2030	
ПС25	КЖС.И-67;-68	ПС25	1	2030	
ПС26	КЖС.И-67;-68	ПС26	1	2030	
ПС27	1.030.1-1.1-1 61-05	2ПС12.21.2,5-л-59	1	940	
ПС28	903-1-289.91.КЖС.И-69	ПС28	1	1270	
ПС29	КЖС.И-70	ПС29	1	1060	
ПС30	1.030.1-1.1-1 04-08	ПС60.9.2,5-2л-31	14	2020	
ПС32	1.030.1-1.1-1 07-07	ПС 60.18.2,5-6л-50	10	4090	
ПС33	903-1-289.91.КЖС.И-71	ПС33	1	2710	
ПС34	1.030.1-1.1-1 14	ПС60.6.2,5-6л-35	4	1390	
ПС35	1.030.1-1/88.2-8-1	ПК 60.6,5-л	4	1230	
ПС36*	1.030.1-1.1-1 57	2ПС3.21.2,5-3л-1	3	230	
ПС37	903-1-289.91.КЖС.И-72;-73	ПС37	2	3400	
ПС38	КЖС.И-72;-73	ПС38	1	2710	
ПС39	КЖС.И-74;-75	ПС39	2	3730	
ПС40	КЖС.И-76;-77	ПС40	1	2120	
ПС41	КЖС.И-79	ПС41	1	1590	
ПС42	1.030.1-1.1-1 05-05	ПС60.12.2,5-6л-41	1	2730	
ПС43	903-1-289.91.КЖС.И-80;-81	ПС43	1	3410	
ПС44	903-1-289.91.КЖС.И-74;-75	ПС44	2	5110	
ПС45	КЖС.И-76;-77	ПС45	1	2910	
ПС46	КЖС.И-78	ПС46	1	2180	
ПС47	КЖС.И-80;-81	ПС47	1	2710	
ПС48	1.030.1-1.1-1 05-06	ПС 60.12.3,0-3л-41	1	3210	
ПС49	61-01	2ПС12.18.2,5-л-59	3	790	
ПС50	903-1-289.91.КЖС.И-82;-83	ПС50	3	5600	
ПС51	КЖС.И-82;-83	ПС51	3	4660	
ПС52	КЖС.И-84	ПС52	3	5600	
ПС53	1.030.1-1.1-1 61-03	2ПС12.18.3,5-л-59	8	1110	
ПС54	59-03	2ПС6.18.3,5-л-60	8	540	
ПС55*	57-14	2ПС3.21.3,5-л-1	3	310	
ПС56	903-1-289.91.КЖС.И-85;-86	ПС56	1	2040	
ПС57	КЖС.И-85;-86	ПС57	3	2040	
ПС58	1.030.1-1.1-1 62-07	2ПС15.18.3,5-л-58	1	1370	
ПС59	903-1-289.91.КЖС.И-87	ПС59	3	1210	
ПС60*	1.030.1-1.1-1 57-08	2ПС3.18.2,5-л-1	1	190	
ПС61	903-1-289.91.КЖС.И-50;-51	ПС61	1	3400	
ПС62	КЖС.И-88	ПС62	1	3400	
		Блоки наружных стен			
Бл1	903-1-289.91.КЖС.И-94...-99	Бл 1.2,5	5	170	
Бл2	"	Бл 2.2,5	17	340	
Бл3	"	Бл 3.2,5	4	230	
Бл4	"	Бл 4.3	4	440	
Бл5	"	Бл 5.2,5	2	285	
Бл6	"	Бл 6.3,5	1	450	
		Изделия соединительные			
Т3	1.030.1-1.4-1-120	Т3	273	0,4	
Т4	-120-01	Т4	6	0,7	
Т8	-140	Т8	95	0,5	
Т17	-220	Т17	65	0,3	
Т19	-220-02	Т19	21	0,5	
L160×100×10	1.030.1-1/88.3-3-К53	L160×100×10, ℓ=200	48	4,0	
-8×80×160	1.030.1-1/88.3-3-К53	-8×80×160	264	0,8	
-10×20×60	1.030.1-1/88.3-3-К53	-10×20×60	2	0,1	
-8×120×160	1.030.1-1/88.3-3-К53	-8×120×160	11	1,21	
-8×60×130	ГОСТ 19903-74*	-8×60×130	11	0,5	
-14×70×200	1.030.1-1/88.2-8-6	-14×70×200	8	1,5	
-8×70×100	1.030.1-1/88.2-8-6	-8×70×100	12	0,4	
Рк7с	1.030.1-1.4-1-330-01	Рк7с	4	17,9	

Марка	Обозначение	Наименование	Кол.	Масса ед., кг	Примечание
МС2	903-1-289.91.КЖС.И-173	МС2	16	12,7	
МС5	КЖС.И-176...-179	МС5	2	0,7	
МС4а	КЖС.И-175;-175-01	МС4а	2	17,1	
МС9	КЖС.И-183...-185	МС9	2	19,6	
МС12	КЖС.И-186...-188	МС12	2	19,5	
МС15	КЖС.И-189;-190	МС15	1	21,8	
МС27	КЖС.И-194;-195	МС27	6	5,3	
МС29	КЖС.И-205...-208	МС29	1	8,0	
МС30	КЖС.И-205...-208	МС30	1	9,3	
МС7	КЖС.И-157...-159	МС7	6	0,85	
МС43	КЖС.И-199	МС43	2	24,9	
МС3	КЖС.И-174;-174-01	МС3	1	12,2	
МС3а	"	МС3а	1	12,2	
L90×56×8	1.030.1-1/88.3-3-К53	L 90×56×8, ℓ=80	8	0,7	
ф16АI	ГОСТ 5781-82*	ф16АI, ℓ=300	3	0,5	
ф16АI	"	ф16АI, ℓ=400	5	0,6	

* Схема расположения закладных изделий в стеновых панелях принята по вып. 0-1.

Привязан:

Инв. №

		903-1-289.91 .КЖ	
Нач.отд.	Агранович	Котельная с 4 котлами Е-6,5-1,4 Р. Золошлакоудаление механическое	
Н.контр.	Зорин		
Гл.спец.	Зорин	Главный корпус	Стадия: Р; Лист: 41; Листов:
Зав.гр.	Шаховский		
Вед.инж.	Боднянская	Спецификация к схеме расположения стеновых панелей из легкого бетона при t°=-30°	ХАРЬКОВСКИЙ ПРОМСТРОЙНИИПРОЕКТ
Провер.	Боднянская		
Разраб.	Гайдаржи		

Альбом 12 ч.1

Инв.№ подл. | Подпись и дата | Взам.инв.№

Альбом 124

Марка	Обозначение	Наименование	Кол.	Масса ед., кг	Примечание
		При t=-40°С			
		Панели наружных стен			
ПС1	1.030.1-1.1-1 07-09	ПС60.18.3,0-6.Л-31	10	4840	
ПС2	903-1-289.91.КЖ.И-50;-51	ПС2	4	4840	
ПС3	1.030.1-1.1-1 04-11	ПС60.9.3,0-6.Л-47	3	2410	
ПС4	903-1-289.91.КЖ.И-52	ПС4	1	2410	
ПС5	КЖ.И-53	ПС5	2	4840	
ПС6	КЖ.И-54;-55	ПС6	12	4840	
ПС7	КЖ.И-54;-55	ПС7	3	4840	
ПС8	КЖ.И-56	ПС8	4	4840	
ПС9	1.030.1-1.1-1 07-09	ПС60.18.3,0-6.Л-47	4	4840	
ПС10	903-1-289.91.КЖ.И-57	ПС10	1	4840	
ПС11	1.030.1-1.1-1 06-08	ПС60.15.3,0-6.Л-48	4	4020	
ПС12	903-1-289.91.КЖ.И-58	ПС12	3	4840	
ПС13	КЖ.И-59	ПС13	5	3210	
ПС14	1.030.1-1.1-1 05-07	ПС60.12.3,0-6.Л-47	5	3210	
ПС15	903-1-289.91.КЖ.И-60...-62	ПС15	1	2410	
ПС16	"	ПС16	5	4840	
ПС17	"	ПС17	1	4840	
ПС18	КЖ.И-63;-64	ПС18	32	1200	
ПС19	1.030.1-1.1-1 03-06	ПС30.18.3,0-6.Л-57	15	2410	
ПС20	01-11	ПС30.12.3,0-6.Л-57	6	1600	
ПС21*	59-02	2ПС6.18.3,0-Л-1	10	460	
ПС22	903-1-289.91.КЖ.И-63;-64	ПС22	6	790	
ПС23	КЖ.И-65	ПС23	1	4840	
ПС24	КЖ.И-66	ПС24	1	2410	
ПС25	КЖ.И-67;-68	ПС25	1	2510	
ПС26	"	ПС26	1	2510	
ПС27	1.030.1-1.1-1 61-06	2ПС12.21.3,0-Л-59	1	1110	
ПС28	903-1-289.91.КЖ.И-69	ПС28	1	1570	
ПС29	КЖ.И-70	ПС29	1	1255	
ПС30	1.030.1-1.1-1 04-11	ПС60.9.3,0-6.Л-31	14	2410	
ПС32	07-09	ПС60.18.3,0-6.Л-50	10	4840	
ПС33	903-1-289.91.КЖ.И-71	ПС33	1	3210	
ПС34	1.030.1-1.1-1 14-01	ПС60.6.3,0-6.Л-35	4	1620	
ПС35	1.030.1-1/88.2-В-3	ПК60.7,5-Л	4	1470	
ПС36*	1.030.1-1.1-1 57-13	2ПС3.21.3,0-Л-1	3	260	
ПС37	903-1-289.91.КЖ.И-72;-73	ПС37	2	4020	
ПС38	"	ПС38	1	3210	
ПС39	КЖ.И-74;-75	ПС39	2	4540	
ПС40	КЖ.И-76;77	ПС40	1	2600	
ПС41	КЖ.И-79	ПС41	1	1940	
ПС42	1.030.1-1.1-1 05-07	ПС60.12.3,0-6.Л-41	1	3210	
ПС43	903-1-289.91.КЖ.И-80;-81	ПС43	1	5290	
ПС44	КЖ.И-74;-75	ПС44	2	6050	

Марка	Обозначение	Наименование	Кол.	Масса ед., кг	Примечание
ПС45	903-1-289.91.КЖ.И-76;-77	ПС45	1	3450	
ПС46	КЖ.И-78	ПС46	1	2600	
ПС47	КЖ.И-80;-81	ПС47	1	4220	
ПС48	1.030.1-1.1-1 05-09	ПС60.12.4,0-6.Л-41	1	4220	
ПС49	61-02	2ПС12.18.3,0-Л-59	3	940	
ПС50	903-1-289.91.КЖ.И-82;-83	ПС50	3	6360	
ПС51	"	ПС51	3	5290	
ПС52	КЖ.И-84	ПС52	3	6360	
ПС53	1.030.1-1.1-1 61-04	2ПС12.18.4,0-Л-59	8	1250	
ПС54	59-04	2ПС6.18.4,0-Л-60	8	620	
ПС55*	57-15	2ПС3.21.4,0-Л-1	3	340	
ПС56	903-1-289.91.КЖ.И-85;-86	ПС56	1	2410	
ПС57	КЖ.И-85;-86	ПС57	3	2410	
ПС58	1.030.1-1.1-1 62-06	2ПС15.18.3,0-Л-58	1	1200	
ПС59	903-1-289.91.КЖ.И-87	ПС59	3	1440	
ПС60*	1.030.1-1.1-1 57-09	2ПС3.18.3,0-Л-1	1	230	
ПС61	903-1-289.91.КЖ.И-50;-51	ПС61	1	4020	
ПС62	КЖ.И-88	ПС62	1	4020	
		Блоки наружных стен			
Бл1	903-1-289.91.КЖ.И-94...-99	Бл1.3,0	5	220	
Бл2	"	Бл2.3,0	17	440	
Бл3	"	Бл3.3,0	4	290	
Бл4	"	Бл4.4,0	4	660	
Бл5	"	Бл5.3,0	2	365	
Бл6	"	Бл6.4	1	550	
		Изделия соединительные			
Т3	1.030.1-1.1-1 4-1-120	Т3	273	0,4	
L160x100x10	1.030.1-1/88.3-3-К53	L160x100x10, ГОСТ 8510-86*, l=200	48	4,0	
Т8	1.030.1-1.1-1 4-1-140	Т8	95	0,5	
Т17	-220	Т17	65	0,3	
Т19	-220-02	Т19	21	0,5	
L90x56x8	1.030.1-1/88.3-3-К53	L90x56x8, ГОСТ 8510-86*, l=80	8	0,7	
-8x80x160	1.030.1-1/88.3-3-К53	-8x80x160	264	0,8	
-10x20x60	1.030.1-1/88.3-3-К53	-10x20x60	2	0,1	
-8x120x160	1.030.1-1/88.3-3-К53	-8x120x160	11	1,21	
-8x60x130	ГОСТ 19903-74*	-8x60x130	11	0,5	
L63x5		L63x5, ГОСТ 8509-86*, l=200	2	1,0	
-14x70x250	1.030.1-1/88.2-В-6	-14x70, ГОСТ 19903-74*, l=250	8	1,9	
Рк8с	1.030.1-1.4-1-330	Рк8с	4	19,9	

Марка	Обозначение	Наименование	Кол.	Масса ед., кг	Примечание
МС3	903-1-289.91.КЖ.И-174;-174-а	МС3	9	12,2	
МС3а	"	МС3а	7	12,2	
МС4	КЖ.И-175;-175-01	МС4	1	17,1	
МС4а	"	МС4а	3	17,1	
МС5	КЖ.И-176...-179	МС5	2	0,7	
МС6	КЖ.И-180...-182	МС6	2	3,6	
МС7	КЖ.И-157...-159	МС7	6	0,85	
МС10	КЖ.И-183...-185	МС10	2	21,9	
МС13	КЖ.И-186...-188	МС13	2	21,8	
МС15	КЖ.И-189;-190	МС15	1	21,8	
МС26	КЖ.И-204	МС26	1	12,1	
МС27	КЖ.И-194;-195	МС27	6	5,3	
МС30	КЖ.И-205...-208	МС30	1	9,3	
МС31	"	МС31	1	10,5	
МС43	КЖ.И-199	МС43	2	24,9	
-8x70x10	1.030.1-1/88-2-В-6	-8x70x100	12	0,4	
ф16АI	ГОСТ 5781-82*	ф16АI, ГОСТ 5781-82*, l=300	3	0,5	
ф16АI	"	ф16АI, " , l=400	5	0,6	

*Схема расположения закладных изделий в стеновых панелях принята по вып. 0-1.

Инв. № подл. | Подпись и дата | Взам. инв. №

Привязан:

Инв. №

Нач. отд.	Агранович		
Н. контр.	Зорин		
Гл. спец.	Зорин		
Зав. гр.	Шахновский		
Вед. инж.	Боднянская		
Провер.	Евлашникова		
Разраб.	Миннева		

903-1-289.91 КЖ

Котельная с 4 котлами Е-4-1,4Р. Золошлакоудаление механическое.

Главный корпус

Стадия	Лист	Листов
Р	42	

Спецификация к схеме расположения стеновых панелей из легкого бетона при t=-40°С.

ХАРЬКОВСКИЙ ПРОМСТРОЙНИИПРОЕКТ

25266-14 44

Альбом 12 ч. 1

Марка	Обозначение	Наименование	Кол.	Масса ед., кг	Примечание
–		При t=-20°			
		Панели наружных			
		стен			
ПС1	1.030.1-1.1-1 07-01	ПС60.18.2,0-3.Л-31	5	3330	
ПС2	903-1-289.91.КЖ.И-50;-51	ПС2	4	3330	
ПС3	1.030.1-1.1-1 04-05	ПС60.9.2,0-2.Л-47	3	1640	
ПС4	903-1-289.91.КЖ.И-52	ПС4	1	1640	
ПС5	110-85.1-100-06	ПС60.18.2,0-А-10	2	2092	
ПС6	903-1-289.91.КЖ.И-89	ПС6А	12	3330	
ПС7	КЖ.И-54;-55	ПС7	3	3330	
ПС8	110-85.1-010-06	ПС60.18.2,0-А-1	5	2079	
ПС9	-080-06	ПС60.18.2,0-А-8	4	2084	
ПС10	903-1-289.91.КЖ.И-57	ПС10	1	3330	
ПС11	КЖ.И-90	ПС11-А	4	1749	
ПС12	КЖ.И-58	ПС12	3	3330	
ПС13	КЖ.И-59	ПС13	1	2220	
ПС14	1.030.1-1.1-1 05-01	ПС60.12.2,0-4.Л-47	1	2220	
ПС15	903-1-289.91.КЖ.И-60...-62	ПС15	1	1640	
ПС16	"	ПС16	5	3330	
ПС17	"	ПС17	1	3330	
ПС18	КЖ.И-63;-64	ПС18	12	820	
ПС19	110-85.1-170-03	ПС30.18.2,0-А-17	15	1044	
ПС20	1.030.1-1.1-1 01-09	ПС30.12.2,0-6.Л-57	3	1100	
ПС21*	59	2ПС6.18.2,0-Л-1	4	320	
ПС22	903-1-289.91.КЖ.И-63;-64	ПС22	4	550	
ПС23	КЖ.И-91	ПС23А	1	3330	
ПС24	КЖ.И-66	ПС24	1	1650	
ПС25	КЖ.И-67;-68	ПС25	1	1670	
ПС26	"	ПС26	1	1670	
ПС27	1.030.1-1.1-1 61-05	2ПС12.21.2,5-Л-59	1	940	
ПС28	903-1-289.91.КЖ.И-69	ПС28	1	1040	
ПС29	КЖ.И-70	ПС29	1	830	
ПС30	1.030.1-1.1-1 04-06	ПС60.9.2,0-4.Л-31	2	1650	
ПС31	110-85.1-180-03	ПС15.18.2,0-А-18	20	520	
ПС32	-070-03	ПС60.18.2,0-А-7	10	2089	
ПС33	903-1-289.91.КЖ.И-71	ПС33	1	2200	
ПС34	110-85.1-190-03	ПС12.18.2,0-А-19	3	422	
ПС35	1.030.1-1/88.2-8-2	ПК60.7-Л	4	1350	
ПС36*	1.1-57-12	2ПС3.21.2,5-Л-1	3	230	
ПС37	903-1-289.91.КЖ.И-72;-73	ПС37	2	2820	
ПС38	"	ПС38	1	2200	
ПС39	КЖ.И-74;-75	ПС39	2	3030	
ПС40	КЖ.И-76;-77	ПС40	1	1730	
ПС41	КЖ.И-79	ПС41	1	1300	
ПС42	1.030.1-1.1-1 05-02	ПС60.12.2,0-6Л-41	1	2230	
ПС43	903-1-289.91.КЖ.И-80;-81	ПС43	1	4020	

Марка	Обозначение	Наименование	Кол.	Масса ед., кг	Примечание
ПС44	903-1-289.91.КЖ.И-74;-75	ПС44	2	4540	
ПС45	КЖ.И-76;-77	ПС45	1	2600	
ПС46	КЖ.И-78	ПС46	1	1940	
ПС47	КЖ.И-80;-81	ПС47	1	3210	
ПС48	1.030.1-1.1-1 05-06	ПС60.12.3,0-3Л-41	1	3210	
ПС49	903-1-289.91.КЖ.И-92	ПС49-А	6	218	
ПС50	КЖ.И-82;-83	ПС50	3	4830	
ПС51	"	ПС51	3	4020	
ПС52	КЖ.И-84	ПС52	3	4830	
ПС53	1.030.1-1.1-1 61-02	2ПС12.18.3,0-Л-59	8	940	
ПС54	59-02	2ПС6.18.3,0-Л-60	8	460	
ПС55*	57-13	2ПС3.21.3,0-Л-1	3	260	
ПС56	903-1-289.91.КЖ.И-85;-86	ПС56	1	1640	
ПС57	КЖ.И-85;-86	ПС57	3	1640	
ПС58	1.030.1-1.1-1 62	2ПС15.18.2,0-Л-58	1	820	
ПС59	903-1-289.91.КЖ.И-87	ПС59	3	1210	
ПС60*	1.030.1-1.1-1 57-08	2ПС3.18.2,5-Л-1	1	190	
ПС61	903-1-289.91.КЖ.И-50;-51	ПС61	1	4020	
ПС62	КЖ.И-88	ПС62	1	2770	
ПС63	110-85.1-180	ПС15.12.2,0-А-18	2	349	
ПС64	-170	ПС30.12.2,0-А-17	3	700	
ПС65	-080-03	ПС60.12.2,0-А-8	4	1388	
ПС66	-090-03	ПС60.12.2,0-А-9	4	1388	
ПС67	-010	ПС60.9.2,0-А-1	12	1034	
ПС69	1.030.1-1.1-1 04	ПС60.6.2,5-6Л-35	4	1340	
ПС70	903-1-289.91.КЖ.И-93	ПС70-А	4	2079	
		Блоки наружных стен			
БЛ1	903-1-289.91.КЖ.И-94...-99	БЛ1.2,0	5	130	
БЛ2	"	БЛ2.2,0	17	260	
БЛ3	"	БЛ3.2,0	4	170	
БЛ4	"	БЛ4.3,0	4	440	
БЛ5	"	БЛ5.2,0	2	210	
БЛ6	"	БЛ6.3,0	1	365	
		Изделия соединительные			
Т3	1.030.1-1.4-1-120	Т3	273	0,4	
Т4	-120-01	Т4	6	0,7	
Т8	-140	Т8	101	0,5	
Т17	-220	Т17	60	0,3	
Т19	-220-02	Т19	21	0,5	
Лист -8х80х160	1.030.1-1/88.3-3-К53	-8х80х160	264	0,8	
Лист -10х80х60	1.030.1-1/88.3-3-К53	-10х20х60	2	0,1	
Лист -8х120х160	1.030.1-1/88.3-3-К53	-8х120х160	11	1,21	

Марка	Обозначение	Наименование	Кол.	Масса ед., кг	Примечание
Лист -8х60х130	ГОСТ19903-74*	-8х60х130	11	0,5	
РК6С	1.030.1-1.4-1-330-02	РК6С	4	15,7	
МС2	903-1-28.91.КЖ.И-173	МС2	16	12,7	
МС3	КЖ.И-174;-174-01	МС3	1	12,2	
МС3а	КЖ.И-174;-174-01	МС3а	3	12,2	
МС8	КЖ.И-183...-185	МС8	2	17,2	
МС11	КЖ.И-186...-188	МС11	2	17,1	
МС14	КЖ.И-189;-190	МС14	1	20,4	
МС26	КЖ.И-204	МС26	1	12,1	
МС27	КЖ.И-194;-195	МС27	6	5,3	
МС28	КЖ.И-205...-208	МС28	1	7,4	
МС30	КЖ.И-205...-208	МС30	1	9,3	
МС5	КЖ.И-176...-179	МС5	1	0,7	
МС6	КЖ.И-180...-182	МС6	4	3,6	
МС7	КЖ.И-157...-159	МС7	6	0,85	
МС43	КЖ.И-199	МС43	2	24,9	
Лист -14х70х200	1.030.1-1/88.2-8-6	-14х70х200	8	1,5	
Лист -8х70х100	1.030.1-1/88.2-8-6	-8х70х100	12	0,4	
L90х56х8	1.030.1-1/88.3-3-К53	L90х56х8, l=80	8	0,7	
L160х100х10	1.030.1-1/88.3-3-К53	L160х100х10, l=200	48	4,0	
ф16АI	ГОСТ5781-82*	ф16АI, ГОСТ5781-82*, l=300	3	0,5	
ф16АI	то же	ф16АI, то же, l=400	5	0,6	

*Схема расположения закладных изделий в стеновых панелях принята по вып. 0-1.

Инв. № подл. | Подп. и дата | Взам. инв. №

Привязан.

Инв. №

Нач. отд.	Агранович	
Н. контр.	Зорин	
Гл. спец.	Зорин	
Зав. гр.	[illegible]	
Вед. инж.	[illegible]	
Провер.	Евдокимова	
Разраб.	Минаева	

903-1-289.91 КЖ

Котельная с 4 котлами Е-4-1.4Р
Золошлакоудаление механическое.

Главный корпус

Стадия	Лист	Листов
Р	43	

Спецификация к схеме расположения стеновых панелей из арболита при t=-20°С

ХАРЬКОВСКИЙ ПРОМСТРОЙНИИПРОЕКТ

25266-14 45

Альбом 12 ч.1

Марка	Обозначение	Наименование	Кол.	Масса ед., кг	Примечание
		При t=-30°			
		Панели наружных стен			
ПС1	1.030.1-1.1-1 07-06	ПС60.18.2,5-4.л-31	5	4090	
ПС2	903-1-289.91.КЖ.И-50;-51	ПС2	4	4070	
ПС3	1.030.1-1.1-1 04-08	ПС60.9.2,5-2.л-47	3	2020	
ПС4	903-1-289.91.КЖ.И-52	ПС4	1	2020	
ПС5	110-85.1-100.06	ПС60.18.2,0-А-10	2	2092	
ПС6	903-1-289.91.КЖ.И-89	ПС6-А	12	3330	
ПС7	КЖ.И-55	ПС7	3	4070	
ПС8	110-85.1-010-06	ПС60.18.2,0-А-1	5	2079	
ПС9	-080-06	ПС60.18.2,0-А-8	4	2084	
ПС10	903-1-289.91.КЖ.И-57	ПС10	1	4070	
ПС11	КЖ.И-90	ПС11-А	4	1749	
ПС12	КЖ.И-58	ПС12	3	4070	
ПС13	КЖ.И-59	ПС13	1	2710	
ПС14	1.030.1-1.1-1 05-04	ПС60.12.2,5-5.л-47	1	2710	
ПС15	903-1-289.91.КЖ.И-60...-62	ПС15	1	2020	
ПС16	"	ПС16	5	4070	
ПС17	"	ПС17	1	4070	
ПС18	КЖ.И-63;-64	ПС18	12	1010	
ПС19	110-85.1-170-03	ПС30.18.2,0-А-17	15	1044	
ПС20	1.030.1-1.1-1 01-10	ПС30.12.2,5-6.л-57	3	1340	
ПС21*	59-01	2ПС6.18.2,5-л-1	4	390	
ПС22	903-1-289.91.КЖ.И-63;-64	ПС22	4	660	
ПС23	КЖ.И-91	ПС23-А	1	2092	
ПС24	КЖ.И-66	ПС24	1	2020	
ПС25	КЖ.И-67;-68	ПС25	1	2090	
ПС26	"	ПС26	1	2090	
ПС27	1.030.1-1.1-1 61-05	2ПС12.21.2,5-л-59	1	940	
ПС28	903-1-289.91.КЖ.И-69	ПС28	1	1300	
ПС29	КЖ.И-70	ПС29	1	1050	
ПС30	1.030.1-1.1-1 04-08	ПС60.9.2,5-2.л-31	2	2710	
ПС31	110-85.1-180-03	ПС.15.18.2,0-А-18	20	520	
ПС32	-070-03	ПС60.18.2,0-А-7	10	2089	
ПС33	903-1-289.91.КЖ.И-71	ПС33	1	2710	
ПС34	110-85.1-190-03	ПС12.18.2,0-А-19	3	422	
ПС35	1.030.1-1/88.2-8-2	ПК60.7-л	4	1350	
ПС36*	1.030.1-1.1-1 57-12	2ПС3.21.2,5-л-1	3	230	
ПС37	903-1-289.91.КЖ.И-72;-73	ПС37	2	3390	
ПС38	"	ПС38	1	2710	
ПС39	КЖ.И-74;-75	ПС39	2	3780	
ПС40	КЖ.И-76;-77	ПС40	1	2160	
ПС41	КЖ.И-79	ПС41	1	1600	
ПС42	1.030.1-1.1-1 05-05	ПС60.12.2,5-6 л-41	1	2730	
ПС43	903-1-289.91.КЖ.И-80;-81	ПС43	1	4660	
ПС44	903-1-289.91.КЖ.И-74;-75	ПС44	2	5300	
ПС45	КЖ.И-76;-77	ПС45	1	3030	
ПС46	КЖ.И-78	ПС46	1	2270	
ПС47	КЖ.И-80;-81	ПС47	1	3720	
ПС48	1.030.1-1.1-1 05-06	ПС60.12.3,0-3.л-41	1	3210	
ПС49	903-1-289.91.КЖ.И-92	ПС49-А	6	218	
ПС50	КЖ.И-82;-83	ПС50	3	5600	
ПС51	"	ПС51	3	4660	
ПС52	КЖ.И-84	ПС52	3	5600	
ПС53	1.030.1-1.1-1 61-03	2ПС12.18.3,5-л-59	8	1110	
ПС54	59-03	2ПС6.18.3,5-л-60	8	540	
ПС55*	57-14	2ПС3.21.3,5-л-1	3	310	
ПС56	903-1-289.91.КЖ.И-85;-86	ПС56	1	2020	
ПС57	"	ПС57	3	2020	
ПС58	1.030.1-1.1-1 62-05	2ПС15.18.2,5-л-58	1	1010	
ПС59	903-1-289.91.КЖ.И-87	ПС59	3	1210	
ПС60*	1.030.1-1.1-1 57-08	2ПС3.18.2,5-л-1	1	190	
ПС61	903-1-289.91.КЖ.И-50;-51	ПС61	1	3390	
ПС62	КЖ.И-88	ПС62	1	3390	
ПС63	110-85.1-180	ПС15.12.2,0-А-18	2	349	
ПС64	-170	ПС30.12.2,0-А-17	3	700	
ПС65	-080-03	ПС60.12.2,0-А-8	4	1388	
ПС66	-090-03	ПС60.12.2,0-А-9	4	1388	
ПС67	-010	ПС60.9.2,0-А-1	12	1034	
ПС69	1.030.1-1.1-1 04	ПС60.6.2,5-6.л-35	4	1340	
ПС70	903-1-289.91.КЖ.И-93	ПС70-А	4	2079	
		Блоки наружных стен			
Бл1	903-1-289.91.КЖ.И-94...-99	Бл1.2,5	5	170	
Бл2	"	Бл2.2,0	17	260	
Бл3	"	Бл3.2,0	4	170	
Бл4	"	Бл4.3,5	4	540	
Бл5	"	Бл5.2,0	2	210	
Бл6	"	Бл6.3,5	1	450	
		Изделия соединительные			
Т3	1.030.1-1.4-1-120	Т3	273	0,4	
Т4	-120-01	Т4	6	0,7	
Т8	-140	Т8	95	0,5	
Т17	-220	Т17	65	0,3	
Т19	-220-02	Т19	21	0,5	
лист -8х80х160	1.030.1-1/88.3-3-К53	-8х80х160	264	0,8	
лист -10х20х60	1.030.1-1/88.3-3-К53	-10х20х60	2	0,1	
лист -8х120х160	1.030.1-1/88.3-3-К53	-8х120х160	11	1,21	
лист -8х60х130	ГОСТ19903-74*	-8х60х130	11	0,5	
L63х5	ГОСТ8509-86*	L63х5,ГОСТ8509-86,Р=200	2	1,0	
РКТС	1.030.1-1.4-1-330-01	РКТС	4	17,9	
МС2	903-1-289.91.КЖ.И-173	МС2	16	12,7	
МС3а	КЖ.И-174;-174-01	МС3а	2	12,2	
МС3	"	МС3	1	12,2	
МС4а	КЖ.И-175;-175-01	МС4а	2	17,1	
МС5	КЖ.И-176...-179	МС5	2	0,7	
МС7	КЖ.И-157...-159	МС7	6	0,85	
МС9	КЖ.И-183...-185	МС9	2	19,6	
МС12	КЖ.И-186...-188	МС12	2	19,5	
МС15	КЖ.И-189;-190	МС15	1	21,8	
МС26	КЖ.И-204	МС26	1	12,1	
МС27	КЖ.И-194;-195	МС27	6	5,3	
МС29	КЖ.И-205...-208	МС29	1	8,0	
МС30	"	МС30	1	9,3	
МС43	КЖ.И-199	МС43	2	24,9	
-14х70х200	1.030.1-1/88.2-8-6	-14х70х200	8	1,5	
-8х70х100	1.030.1-1/88.2-8-6	-8х70х100	12	0,4	
L90х56х8	1.030.1-1/88.3-3-К53	L90х56х8, Р=80	8	0,7	
L160х100х10	1.030.1-1/88.3-3-К53	L160х100х10, Р=200	48	4,0	
Ф16АI	ГОСТ5781-82*	Ф16АI,ГОСТ5781-82*, Р=300	3	0,5	
Ф16АI	"	Ф16АI, " , Р=400	5	0,6	

*Схема расположения закладных изделий в стеновых панелях принята по вып. 0-1.

Привязан:

Инв.№

Взам.инв.№ | Подп. и дата | Инв.№ подл.

			903-1-289.91.КЖ
Нач.отд.	Агранович		Котельная с 4 котлами Е-6,5-1,4Р. Золошлакоудаление механическое.
Н.контр.	Зорин		
Гл.спец.	Зорин		Главный корпус — Стадия: Р; Лист: 44; Листов:
Зав.гр.	Шахновский		
Вед.инж.	Боднянская		
Провер.	Евпанникова		Спецификация к схеме расположения стеновых панелей из арболита при t=-30°. — ХАРЬКОВСКИЙ ПРОМСТРОЙНИИПРОЕКТ
Разраб.	Минаева		

Альбом 124.1

Марка	Обозначение	Наименование	Кол.	Масса ед., кг	Примечание
		При t=-40°С			
		Панели наружных			
		стен			
ПС1	1.030.1-1.1-1 07-09	ПС60.18.3,0-6Л-31	5	4840	
ПС2	903-1-289.91.КЖ.И-50;-51	ПС2	4	4840	
ПС3	1.030.1-1.1-1 04-11	ПС60.9.3,0-6Л-47	3	2410	
ПС4	903-1-289.91.КЖ.И-52	ПС4	1	2410	
ПС5	110-85.1-100-07	ПС60.18.2,5-А-10	2	2496	
ПС6	903-1-289.91.КЖИ-89	ПС6-А	12	2496	
ПС7	КЖ.И-54;-55	ПС7	3	4840	
ПС8	110-85.1-010-07	ПС60.18.2,5-А-1	5	2483	
ПС9	-080-07	ПС60.18.2,5-А-8	4	2488	
ПС10	903-1-289.91.КЖ.И-57	ПС10	1	4840	
ПС11	КЖ.И-90	ПС11-А	4	4020	
ПС12	КЖ.И-58	ПС12	3	4840	
ПС13	КЖ.И-59	ПС13	1	3210	
ПС14	1.030.1-1.1-1 05-07	ПС60.12.3,0-6.Л-47	1	3210	
ПС15	903-1-289.91.КЖ.И-60...-62	ПС15	1	2410	
ПС16	"	ПС16	5	4840	
ПС17	"	ПС17	1	4840	
ПС18	КЖ.И-63;-64	ПС18	12	1200	
ПС19	110-85.1-170-04	ПС30.18.2,5-А-17	15	1247	
ПС20	1.030.1-1.1-1 01-11	ПС30.12.3,0-6.Л-57	3	1600	
ПС21	59-02	2ПС6.18.3,0-Л-1	4	460	
ПС22	903-1-289.91.КЖ.И-63;-64	ПС22	4	790	
ПС23	КЖ.И-91	ПС23-А	1	2493	
ПС24	КЖ.И-66	ПС24	1	2410	
ПС25	КЖ.И-67;-68	ПС25	1	2510	
ПС26	"	ПС26	1	2510	
ПС27	1.030.1-1.1-1 61-06	2ПС12.21.3,0-Л-59	1	1110	
ПС28	903-1-289.91.КЖ.И-69	ПС28	1	1570	
ПС29	КЖ.И-70	ПС29	1	1255	
ПС30	1.030.1-1.1-1 04-11	ПС60.9.3,0-6.Л-31	2	2410	
ПС31	110-85.1-180-04	ПС15.18.2,5-А-18	20	617	
ПС32	-070-04	ПС60.18.2,5-А-7	10	2493	
ПС33	903.1-289.91.КЖ.И-71	ПС33	1	3210	
ПС34	110-85.1-190-04	ПС12.18.2,5-А-19	3	498	
ПС35	1.030.1-1/88.2-8-2	ПК60.7-Л	4	1350	
ПС36*	1.030.1-1.1-1 57-13	2ПС3.21.3,0-Л-1	3	260	
ПС37	903-1-289.91.КЖ.И-72, 73	ПС37	2	4020	
ПС38	"	ПС38	1	3210	
ПС39	КЖ.И-74, 75	ПС39	2	4540	
ПС40	КЖ.И-76;-77	ПС40	1	2600	
ПС41	КЖ.И-79	ПС41	1	1940	
ПС42	1.030.1-1.1-1 05-07	ПС60.12.3,0-6.Л-41	1	3210	
ПС43	903-1-289.91.КЖ.И-80, 81	ПС43	1	5290	

Марка	Обозначение	Наименование	Кол.	Масса ед., кг	Примечание
ПС44	903-1-289.91.КЖ.И-74;-75	ПС44 -	2	6050	
ПС45	КЖ.И-76;-77	ПС45	1	3450	
ПС46	КЖ.И-78	ПС46	1	2600	
ПС47	КЖ.И-80;-81	ПС47	1	4220	
ПС48	1.030.1-1.1-1 05-09	ПС60.12.4,0-6Л-41	1	4220	
ПС49	903-1-289.91.КЖ.И-92	ПС49-А	6	251	
ПС50	КЖ.И-82;-83	ПС50	3	6360	
ПС51	"	ПС51	3	5290	
ПС52	КЖ.И-84	ПС52	3	6360	
ПС53	1.030.1-1.1-1 61-04	2ПС12.18.4,0-Л-59	8	1250	
ПС54	59-04	2ПС6.18.4,0-Л-60	8	620	
ПС55*	57-15	2ПС3.21.4,0-Л-1	3	340	
ПС56	903-1-289.91.КЖ.И-85;-86	ПС56	1	2410	
ПС57	"	ПС57	3	2410	
ПС58	1.030.1-1.1-1 62-06	2ПС15.18.3,0-Л-58	1	1200	
ПС59	903-1-289.91.КЖ.И-87	ПС59	3	1440	
ПС60*	1.030.1-1.1-1 57-09	2ПС3.18.3,0-Л-1	1	230	
ПС61	903-1-289.91.КЖ.И-50;-51	ПС61	1	4020	
ПС62	КЖ.И-88	ПС62	1	4020	
ПС63	110-85.1-180-01	ПС15.12.2,5-А-18	2	417	
ПС64	-170-01	ПС30.12.2,5-А-17	3	828	
ПС65	-080-04	ПС60.12.2,5-А-8	4	1653	
ПС66	-090-04	ПС60.12.2,5-А-9	4	1653	
ПС67	-010-01	ПС60.9.2,5-А-1	12	1234	
ПС69	1.030.1-1.1-1 04-01	П660.6.3,0-6.Л-35	4	1590	
ПС70	903-1-289.91.КЖ.И-93	ПС70-А	4	2079	
		Блоки наружных			
		стен			
БЛ1	903-1-289.91.КЖ.И-94...-99	БЛ1.3,0	5	220	
БЛ2	"	БЛ2.2,5	17	340	
БЛ3	"	БЛ3.3,0	4	290	
БЛ4	"	БЛ4.4,0	4	660	
БЛ5	"	БЛ5.2,5	2	285	
БЛ6	"	БЛ6.4,0	1	550	
		Изделия соединительные			
Т3	1.030.1-1.4-1-120	Т3	273	0,4	
L90x56x8	1.030.1-1/88.3-3-К53	L90x56x8, ГОСТ 8510-86*, l=80	8	0,7	
Т8	1.030.1-1.4-1-140	Т8	95	0,5	
Т17	-220	Т17	65	0,3	
Т19	-220-02	Т19	21	0,5	
лист -8x80x160	1.030.1-1/88.3-3-К53	-8x80x160	264	0,8	
лист -10x20x60	1.030.1-1/88.3-3-К53	-10x20x60	2	0,1	
лист -8x120x160	1.030.1-1/88.3-3-К53	-8x120x160	11	1,21	

Марка	Обозначение	Наименование	Кол.	Масса ед., кг	Примечание
лист -8x60x130	ГОСТ 19903-74*	-8x60x130	11	0,5	
L63x5	ГОСТ 8509-86*	L63x5, ГОСТ 8509-86*, l=200	2	1,0	
РК8С	1.030.1-1.4-1-330	РК8С	4	19,9	
МС3	903-1-289.91.КЖ.И-174;-174-01	МС3	9	12,2	
МС3а	"	МС3а	8	12,2	
МС4	КЖ.И-175;-175-01	МС4	1	17,1	
МС4а	"	МС4а	3	17,1	
МС5	КЖ.И-176...-179	МС5	2	0,7	
МС6	КЖ.И-180...182	МС6	2	3,6	
МС7	КЖ.И-157...-159	МС7	6	0,85	
МС10	КЖ.И-183...-185	МС10	2	21,9	
МС13	КЖ.И-186...-188	МС13	2	21,8	
МС15	КЖ.И-189;-190	МС15	1	21,8	
МС26	КЖ.И-204	МС26	1	12,1	
МС27	КЖ.И-194;-195	МС27	6	5,3	
МС30	КЖ.И-205...-208	МС30	1	9,3	
МС31	"	МС31	1	10,5	
МС43	КЖ.И-199	МС43	2	24,9	
-14x70x250	1.030.1-1/88.2-8-6	-14x70x250	8	1,9	
-8x70x100	1.030.1-1/88.2-8-6	-8x70x100	12	0,4	
L160x100x8	1.030.1-1/88.3-3-К53	L160x100x8, ГОСТ 8510-86*, l=200	48	4,0	
ф16АI	ГОСТ 5781-82*	ф16АI, ГОСТ 5781-82*, l=300	3	0,5	
ф16АI	"	ф16АI, то же, l=400	5	0,6	

*Схема расположения закладных изделий в стеновых панелях принята по вып. 0-1.

Привязан:

Инв. №

Нач. отд.	Агранович	
Н. контр.	Зорин	
Гл. спец.	Зорин	
Зав. гр.	Шахновский	
Вед. инж.	Болванская	
Провер.	Евпачникова	
Разраб.	Минаева	

903-1-289.91 КЖ

Котельная с 4 котлами Е-4-1,4Р. Золошлакоудаление механическое.

Главный корпус

Стадия	Лист	Листов
Р	45	

Спецификация к схеме расположения стеновых панелей из арболита при t=-40°С

ХАРЬКОВСКИЙ ПРОМСТРОЙНИЙПРОЕКТ

Инв. № подл. | Подп. и дата | Взам. инв. №

Альбом 124.1

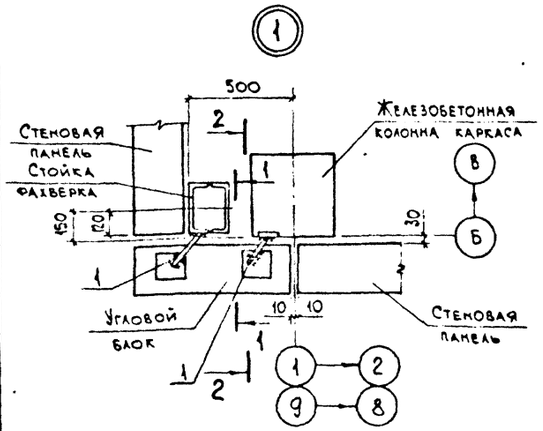

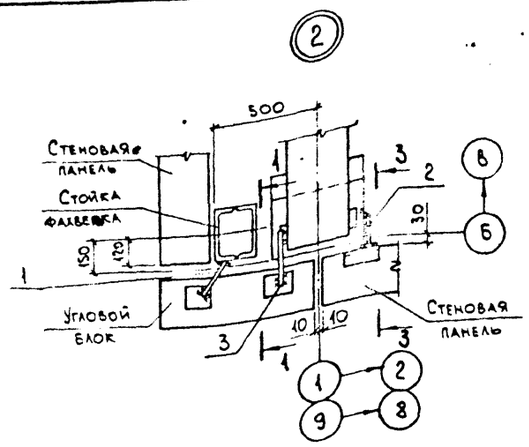

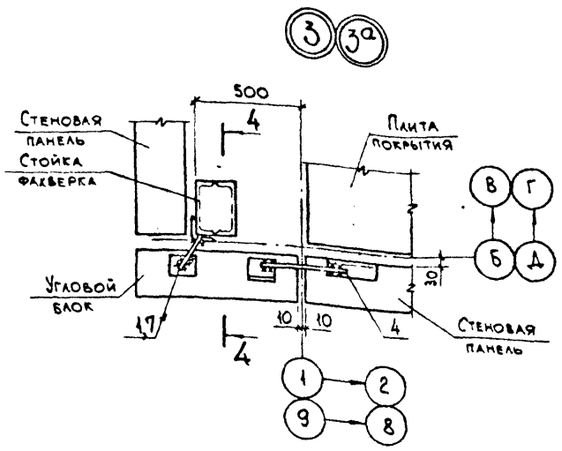

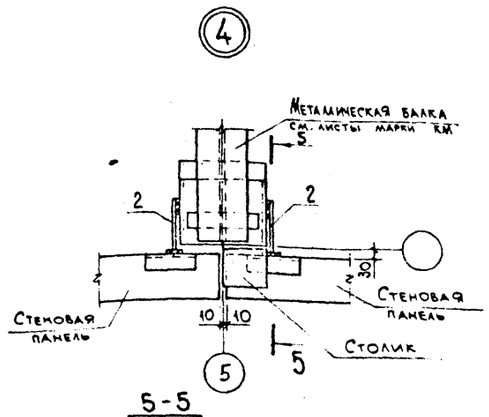

1-1

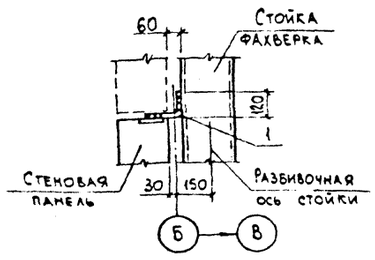

2-2

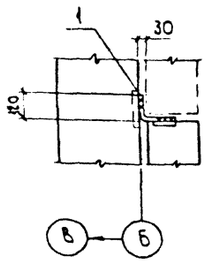

3-3

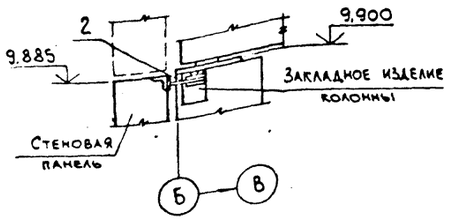

4-4

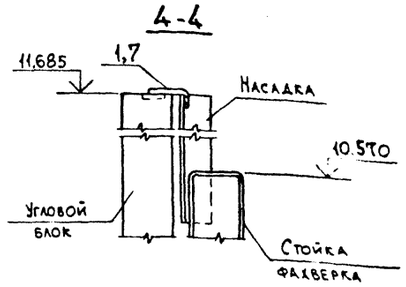

5-5

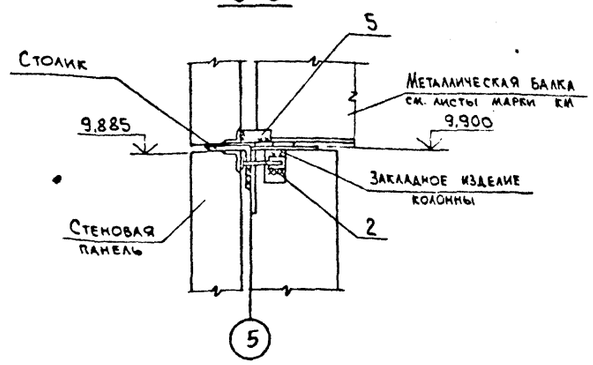

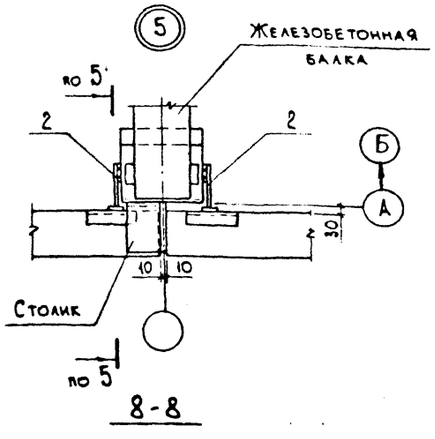

8-8

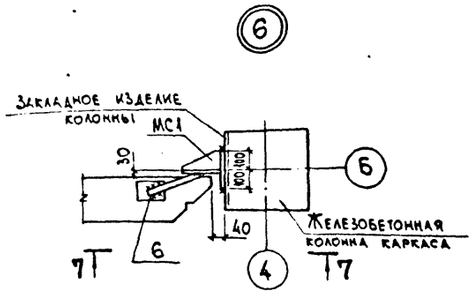

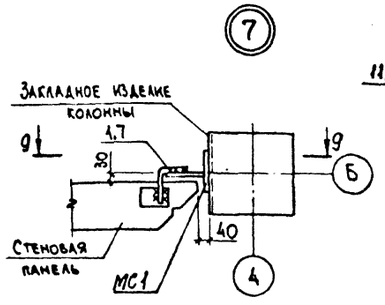

9-9

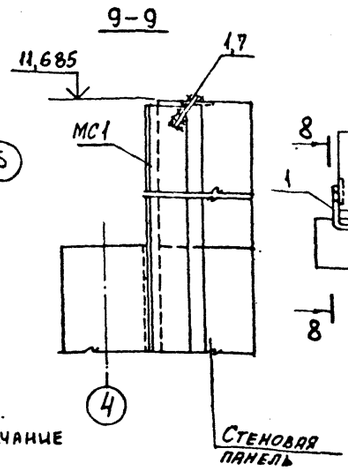

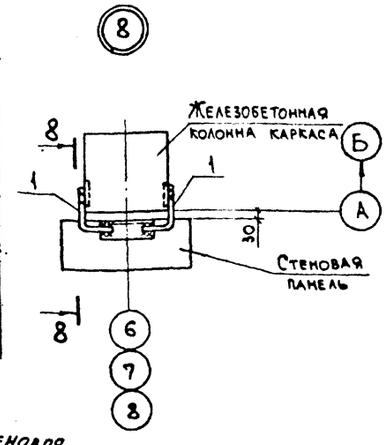

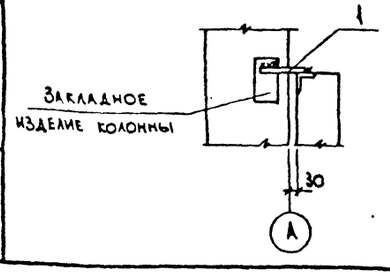

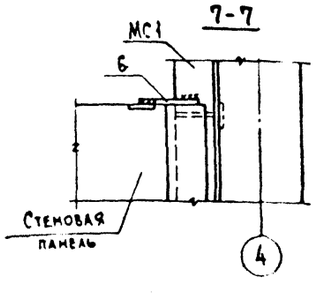

1. Спецификацию смотрите лист 49.
2. Маркировку узлов смотрите лист 38,39.
3. Указания о сварке смотрите примечание п.3 на листе 48.

Взам. инв. №

Подп. и дата

Инв. № подл.

Привязан:

Инв. №

Нач. отд.	Агранович	
Н. контр.	Зорин	
Гл. спец.	Зорин	
Зав. гр.	Шахновский	
Вед. инж.	Боднянская	
Прозер.	Евлашникова	
Разраб.	Гайдаржи	

903-1-289.91 КЖ

Котельная с 4 котлами Е-6,5-1,4Р. Золошлакоудаление механическое.

Главный корпус

Стадия	Лист	Листов
Р	46	

Схема расположения стеновых панелей. Узел 1...8.

ХАРЬКОВСКИЙ ПРОМСТРОЙНИИПРОЕКТ

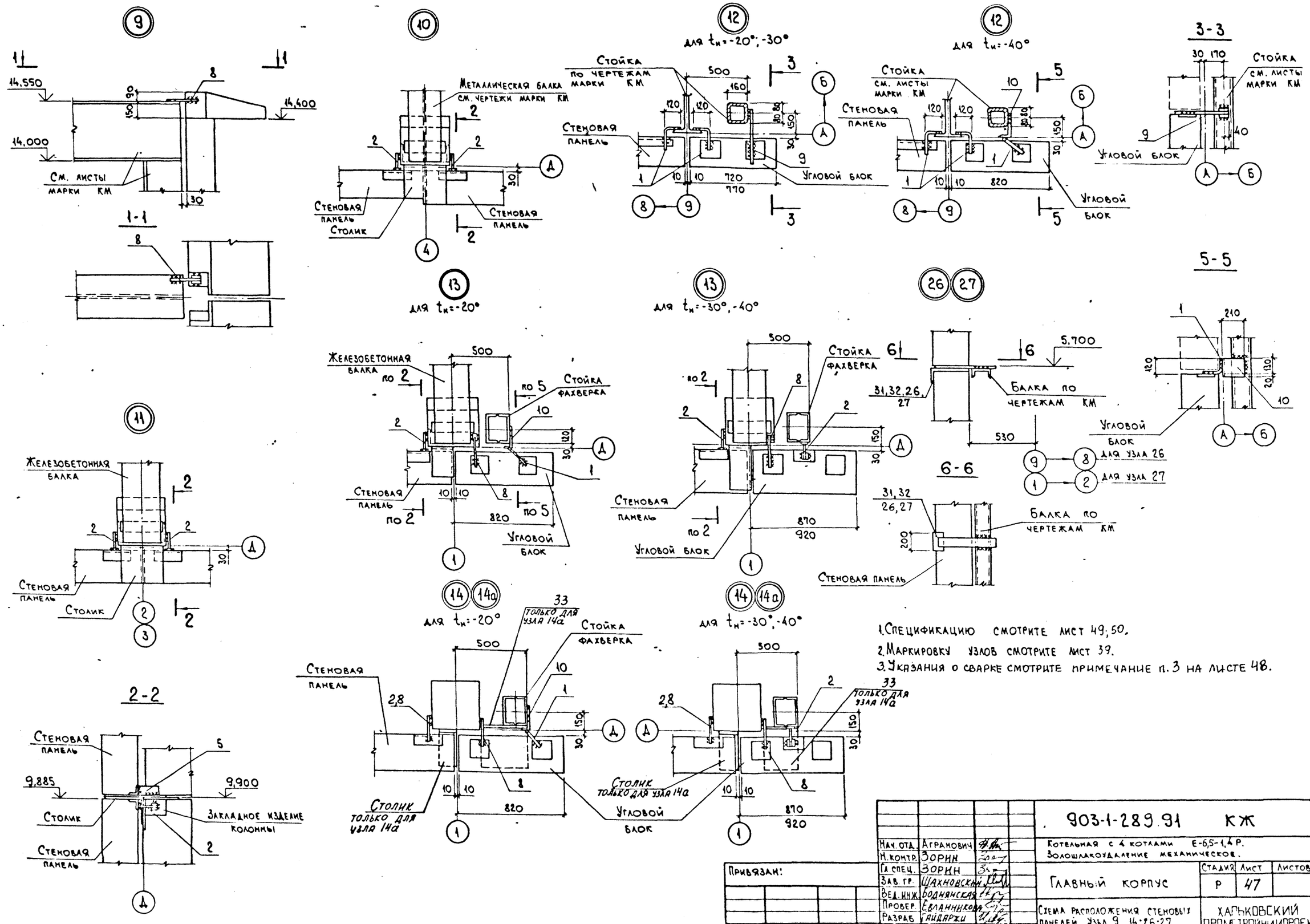

1. Спецификацию смотрите лист 49; 50.
2. Маркировку узлов смотрите лист 39.
3. Указания о сварке смотрите примечание п. 3 на листе 48.

Нач. отд.	Агранович		903-1-289.91 КЖ	
Н. контр.	Зорин		Котельная с 4 котлами Е-6,5-1,4 Р. Золошлакоудаление механическое.	
Гл. спец.	Зорин		Главный корпус	Стадия: Р; Лист: 47; Листов:
Зав. гр.	Шахновский			
Вед. инж.	Боднянская		Схема расположения стеновых панелей узел 9 14; 26; 27.	Харьковский промстройниипроект
Провер.	Евланникова			
Разраб.	Гайдаржи			

Привязан:

Инв. №

Альбом 12 ч.1

Подпись и дата

Взам. инв. №

25266-14 49

Альбом 12 ч.1

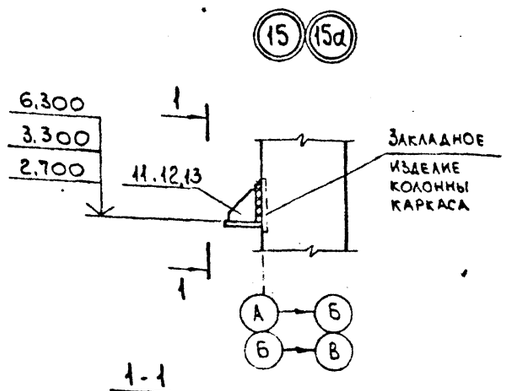

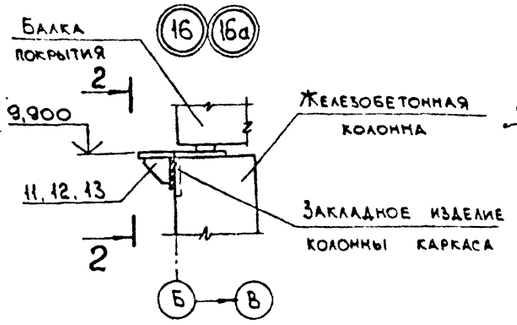

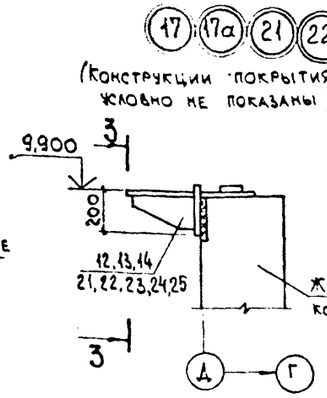

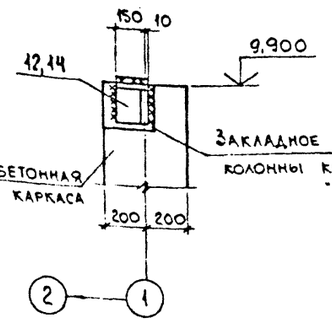

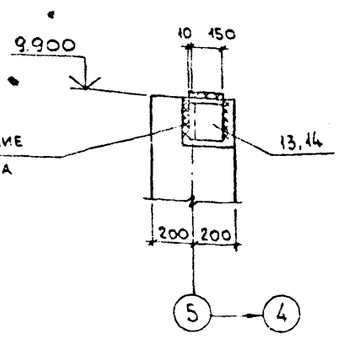

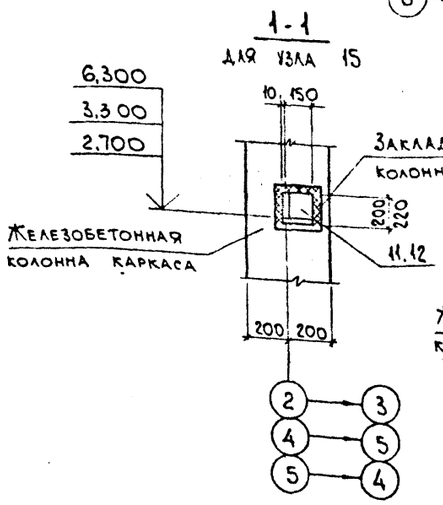

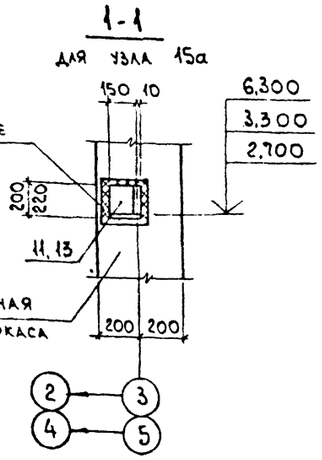

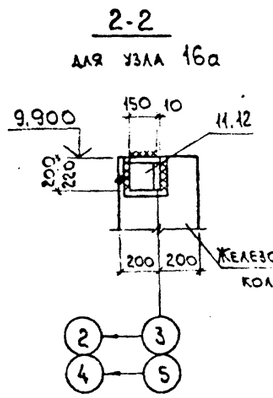

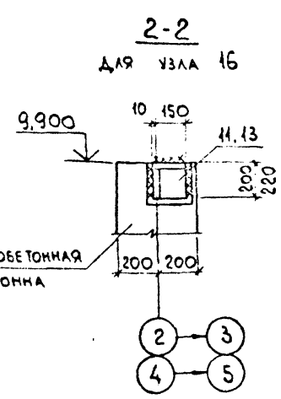

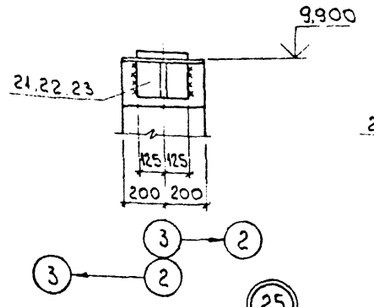

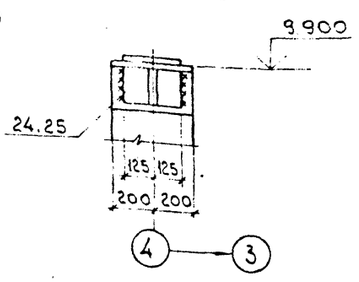

24

25

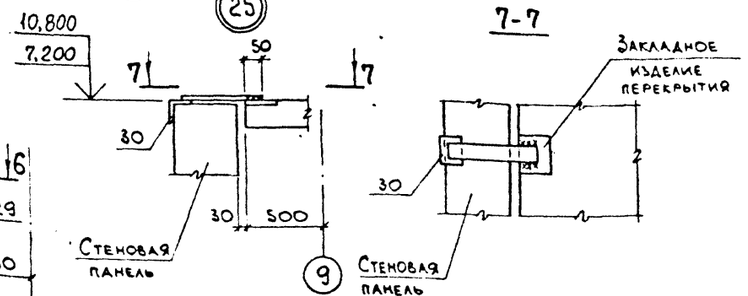

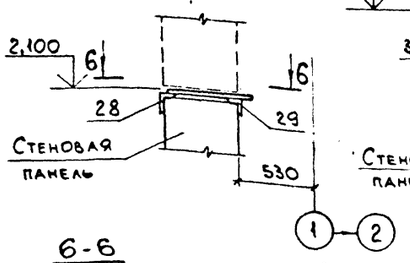

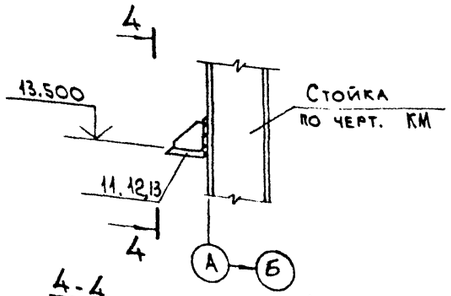

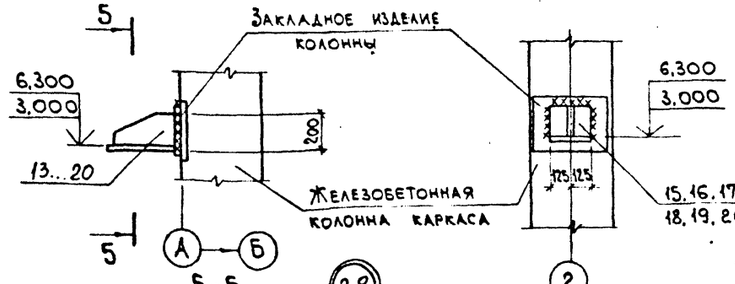

5-5
- для узла 19,20

5-5
для узла 23

28

8-8

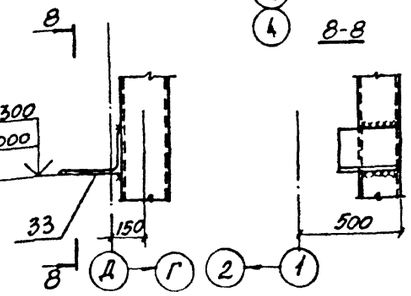

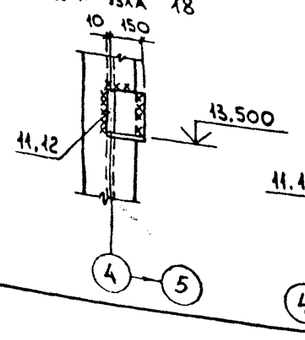

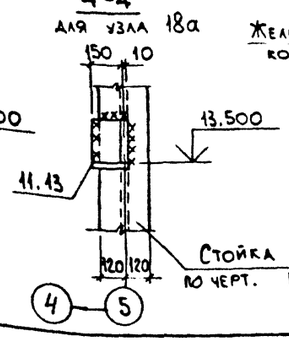

6-6

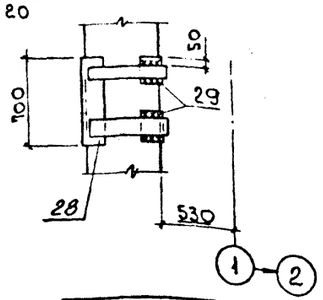

1. Спецификацию смотрите лист 49;50
2. Маркировку узлов смотрите лист 35;39.
3. Приварку соединительных изделий и деталей крепления производить для изделий из прокатных профилей и листов по ГОСТ5264-80*, тип шва Н1; $h_{шв.}$=8мм; для изделий из арматурной стали по ГОСТ14098-85, тип шва Н1-Рш, $h_{шв.}$=8мм.

Привязан:

Инв. №

Инв. № подл. | Подп. и дата | Взам. инв. №

Нач.отд.	Агранович	
Н.контр.	Зорин	
Гл.спец.	Зорин	
Зав.гр.	Шахновский	
Вед.инж.	Боднянская	
Провер.	Евланников	
Разраб	Гайдаржи	

903-1-289.91 КЖ

Котельная с 4 котлами Е-6,5-1,4Р. Золошлакоудаление механическое.

Главный корпус

Стадия	Лист	Листов
Р	48	

Схема расположения стеновых панелей. Узел 15...25.

ХАРЬКОВСКИЙ ПРОМСТРОЙНИИПРОЕКТ

Альбом 12 ч.I

Марка, поз.	Обозначение	Наименование	Кол. t₀-20°	Кол. t₀-30°	Кол. t₀-40°	Масса ед., кг	Примечание
		Узел 1					
		Сборочные единицы					
1	1.030.1-1.4-1-140	Элемент крепления Т8	2	2	2	0,5	
		Узел 2					
		Сборочные единицы					
1	1.030.1-1.4-1-140	Элемент крепления Т8	1	1	1	0,5	
2	-220	Т17	1	1	1	0,3	
		Детали					
3		ф16АI, ГОСТ5781-82*, ℓ=300	1	1	1	0,5	
		Узел 3					
		Сборочные единицы					
1	1.030.1-1.4-1-140	Элемент крепления Т8	1	1	1	0,5	
		Детали					
4		ф16АI, ГОСТ5781-82*, ℓ=400	1	1	1	0,6	
		Узел 4,5					
		Сборочные единицы					
2	1.030.1-1.4-1-220	Элемент крепления Т17	2	2	2	0,3	
		Детали					
5		-8х60, ГОСТ19903-74*, ℓ=130	1	1	1	0,5	
		Узел 6					
		Сборочные единицы					
		Изделие соединительное					
6	903-1-289.91. КЖ.И-157...-159	МС7	1	1	1	0,85	
		Узел 7					
		Сборочные единицы					
1	1.030.1-1.4-1-140	Элемент крепления Т8	1	-	-	0,5	
		Изделие соединительное					
7	903-1-289.91.КЖ.И-176...-179	МС5	-	1	1	0,7	
		Узел 8					
		Сборочные единицы					
1	1.030.1-1.4-1-140	Элемент крепления Т8	2	2	2	0,5	
		Узел 9					
		Сборочные единицы					
		Элемент крепления					
8	1.030.1-1.4-1-120	Т3	1	1	1	0,4	
		Узел 3а					
		Сборочные единицы					
7	903-1-289.91. КЖИ-176...-179	Изделие соединительное МС5	1	1	1	0,7	
		Детали					
4		ф16АI, ГОСТ5781-82*, ℓ=400	1	1	1	0,5	

Марка, поз.	Обозначение	Наименование	Кол. t₀-20°	Кол. t₀-30°	Кол. t₀-40°	Масса ед., кг	Примечание
		Узел 10,11					
		Сборочные единицы					
2	1.030.1-1.4-1-220	Элемент крепления Т17	2	2	2	0,3	
		Детали					
5		-8х60, ГОСТ19903-74*, ℓ=130	2	2	2		
		Узел 12					
		Сборочные единицы					
1	1.030.1-1.4-1-140	Элемент крепления Т8	2	2	3	0,5	
9	-120-01	Т4	1	1	-	0,7	
10	903-1-289.91.КЖ.И-180...-182	Изделие соединительное МС6	-	-	1	3,6	
		Узел 13					
		Сборочные единицы					
2	1.030.1-1.4-1-220	Элемент крепления Т17	1	2	2	0,3	
8	-120	Т3	1	1	1	0,4	
1	-140	Т8	1	-	-	0,5	
10	903-1-289.91.КЖ.И-180...-182	Изделие соединительное МС6	1	-	-	3,6	
		Узел 14					
		Сборочные единицы					
1	1.030.1-1.4-1-140	Элемент крепления Т8	1	-	-	0,5	
2	-220	Т17	-	1	1	0,3	
8	-120	Т3	2	2	2	0,4	
10	903-1-289.91.КЖ.И-180...-182	Изделие соединительное МС6	1	-	-	3,6	
		Узел 15					
		Сборочные единицы					
11	903-1-289.91.КЖ.И-173	Изделие соединительное МС2	1	1	-	12,7	
12	КЖ.И-174;-174-01	МС3	-	-	1	12,2	
		Узел 15а					
		Сборочные единицы					
11	903-1-289.91.КЖ.И-173	Изделие соединительное МС2	1	1	-	12,7	
13	КЖ.И-174;-174-01	МС3а	-	-	1	12,2	
		Узел 14а					
		Сборочные единицы					
1	1.030.1-1.4-1-140	Элемент крепления Т8	1	-	-	0,5	
2	-220	Т17	1	2	2	0,3	
8	-120	Т3	1	1	1	0,4	
10	903-1-289.91. КЖ.И-180...-182	Изделие соединительное МС6	1	-	-	3,6	

Привязан:

Инв. №

Нач. отд.	Агранович	
Н. контр.	Зорин	
Гл. спец.	Зорин	
Зав. гр.	Шахновский	
Вед. инж.	Боднянская	
Провер.	Евдокимова	
Разраб.	Гайдаржи	

903-1-289.91 КЖ

Котельная с 4 котлами Е-6,5-1,4Р. Золошлакоудаление механическое.

Главный корпус

Стадия	Лист	Листов
Р	49	

Схема расположения стеновых панелей. Узлы. Спецификация (начало)

ХАРЬКОВСКИЙ ПРОМСТРОЙНИИПРОЕКТ

Марка, поз.	Обозначение	Наименование	Кол. t₀-20°	Кол. t₀-30°	Кол. t₀-40°	Масса ед., кг	Примечание
		Узел 16					
		Сборочные единицы					
11	903-1-289.КЖ.И-173	Изделие соединительное МС2	1	1		12,7	
13	КЖ.И-174;-174-01	МС3а	-	-	1	12,2	
		Узел 16а					
		Сборочные единицы					
11	903-1-289.91.КЖ.И-173	Изделие соединительное МС2	1	1	-	12,7	
12	КЖ.И-174;-174-01	МС3	-	-	1	12,2	
		Узел 17					
		Сборочные единицы					
14	903-1-289.91.КЖ.И-175;-175-01	Изделие соединительное МС4	-	-	1	17,1	
13	КЖ.И-174;-174-01	МС3а	1	1	-	12,2	
		Узел 17а					
		Сборочные единицы					
12	903-1-289.91.КЖ.И-174;174-01	Изделие соединительное МС3	1	1	-	12,2	
14	КЖ.И-175;175-01	МС4	-	-	1		
		Узел 18					
		Сборочные единицы					
11	903-1-289.91.КЖ.И-173	Изделие соединительное МС2	1	1	-	12,7	
12	КЖ.И-174;174-01	МС3	-	-	1	12,2	
		Узел 18а					
		Сборочные единицы					
11	903-1-289.91.КЖ.И-173	Изделие соединительное МС2	1	1	-	12,7	
13	КЖ.И-174;174-1	МС3а	-	-	1	12,2	
		Узел 19					
		Сборочные единицы					
15	1.030.1-1.4-1-330	Консоль опорная РК8с	-	-	1	19,9	
16	-01	РК7с	-	1	-	17,9	
17	-02	РК6с	1	-	-	15,	
		Узел 20					
		Сборочные единицы					
18	903-1-289.91.КЖ.И-183...-185	Изделие соединительное МС8	1	-	-	17,2	
19	"	МС9	-	1	-	19,6	
20	"	МС10	-	-	1	21,9	

Марка, поз.	Обозначение	Наименование	Кол. t₀-20°	Кол. t₀-30°	Кол. t₀-40°	Масса ед., кг	Примечание
		Узел 21					
		Сборочные единицы					
21	903-1-289.91.КЖ.И-186...-188	Изделие соединительное МС11	1	-	-	17,1	
22	"	МС12	-	1	-	19,5	
23	"	МС13	-	-	1	21,8	
		Узел 22					
		Сборочные единицы					
24	903-1-289.91.КЖ.И-189;-190	Изделие соединительное МС14	1	-	-	20,4	
25	"	МС15	-	1	1	21,8	
		Узел 23					
		Сборочные единицы					
13	903-1-289.91.КЖ.И-174;-174-01	Изделие соединительное МС3а	1	-	-	12,2	
14	КЖ.И-175;-175-01	МС4а	-	1	1	17,1	
		Узел 24					
		Сборочные единицы					
28	903-1-289.91.КЖ.И-204	Изделие соединительное МС26	1	1	1	12,1	
		Детали					
29		L63х5,ГОСТ8509-86, ℓ=200	2	2	2	1,0	
		Узел 25					
		Сборочные единицы					
30	903-1-289.91.КЖ.И-194;-195	Изделие соединительное МС27	1	1	1	5,8	
		Узел 26					
		Сборочные единицы					
31	903-1-289.91.КЖ.И-205...208	Изделие соединительное МС28	1	-	-	7,4	
32	"	МС29	-	1	-	8,0	
26	"	МС30	-	-	1	9,3	
		Узел 27					
		Сборочные единицы					
26	903-1-289.91.КЖ.И-205...-208	Изделие соединительное МС30	1	1	-	9,3	
27	"	МС31	-	-	1	10,5	
		Узел 28					
		Сборочные единицы					
33	903-1-289.91.КЖ.И-199	Изделие соединительное МС43	1	1	1		

Привязан:

Инв. №

Нач. отд.	Агранович	
Н. контр.	Зорин	
Гл. спец.	Зорин	
Зав. гр.	Шахновский	
Вед. инж.	Водняч. кая	
Провер.	Евдинников	
Разраб.	Гайдаржи	

903-1-289.91 КЖ

Котельная с 4 котлами Е-6,5-1,4Р. Золошлакоудаление механическое.

Главный корпус

Стадия	Лист	Листов
Р	50	

Схема расположения стеновых панелей узлы. Спецификация (окончание)

ХАРЬКОВСКИЙ ПРОМСТРОЙНИИПРОЕКТ

gost.e-ecolog.ru