ТИПОВОЙ ПРОЕКТ

903-1-289. 91

КОТЕЛЬНАЯ С 4 КОТЛАМИ Е-6,5-1,4Р. ЗОЛОШЛАКОУДАЛЕНИЕ МЕХАНИЧЕСКОЕ ТОПЛИВО-КАМЕННЫЕ И БУРЫЕ УГЛИ. СИСТЕМА ТЕПЛОСНАБЖЕНИЯ ЗАКРЫТАЯ

АЛЬБОМ 11

АР РЕШЕНИЯ АРХИТЕКТУРНЫЕ	СТР.	3... 23
АР.И СТРОИТЕЛЬНЫЕ ИЗДЕЛИЯ	СТР.	24
АЗ ЗАЩИТА АНТИКОРРОЗИОННАЯ КОНСТРУКЦИЙ	СТР.	25... 26
ГП ГЕНЕРАЛЬНЫЙ ПЛАН	СТР.	27... 28
ОС ОРГАНИЗАЦИЯ СТРОИТЕЛЬСТВА	СТР.	29... 34

25266-13
144-46
Отпускная цена на момент реализации указана в счет-накладной

gost.e-ecolog.ru

ТИПОВОЙ ПРОЕКТ
903-1-289.91
КОТЕЛЬНАЯ С 4 КОТЛАМИ Е-6.5-1,4Р. ЗОЛОШЛАКОУДАЛЕНИЕ МЕХАНИЧЕСКОЕ. ТОПЛИВО – КАМЕННЫЕ И БУРЫЕ УГЛИ. СИСТЕМА ТЕПЛОСНАБЖЕНИЯ ЗАКРЫТАЯ.

АЛЬБОМ 11
ПЕРЕЧЕНЬ АЛЬБОМОВ

АЛЬБОМ 1		ПОЯСНИТЕЛЬНАЯ ЗАПИСКА.
АЛЬБОМ 2		РЕШЕНИЯ ТЕПЛОМЕХАНИЧЕСКИЕ.
	ТМ1	РАСПОЛОЖЕНИЕ ОБОРУДОВАНИЯ.
	ТМ2	ОБЩЕКОТЕЛЬНЫЕ ТРУБОПРОВОДЫ. ДЕАЭРАЦИОННО-ПИТАТЕЛЬНАЯ УСТАНОВКА
	ТМ3	ВОДОПОДОГРЕВАТЕЛЬНАЯ УСТАНОВКА.
	ТМ4	УСТАНОВКА ГОРЯЧЕГО ВОДОСНАБЖЕНИЯ.
АЛЬБОМ 3		РЕШЕНИЯ ТЕПЛОМЕХАНИЧЕСКИЕ.
	ТМ5	КОТЛОАГРЕГАТ. ТОПЛИВО – КАМЕННЫЕ УГЛИ.
	ГСВ	ГАЗОСНАБЖЕНИЕ. ВНУТРЕННИЕ УСТРОЙСТВА.
АЛЬБОМ 4		РЕШЕНИЯ ТЕПЛОМЕХАНИЧЕСКИЕ.
	ТМ6	КОТЛОАГРЕГАТ ТОПЛИВО – БУРЫЕ УГЛИ.
АЛЬБОМ 5	ВП	ВОДОПОДГОТОВКА.
АЛЬБОМ 6	ТП	ТОПЛИВОПОДАЧА.
	ЗШ	ЗОЛОШЛАКОУДАЛЕНИЕ.
АЛЬБОМ 7	ТМ.Н	БЛОКИ ТЕПЛОМЕХАНИЧЕСКОГО ОБОРУДОВАНИЯ.
	ВП.Н	БЛОКИ ВОДОПОДГОТОВКИ.
АЛЬБОМ 8 ч.1,2	А	АВТОМАТИЗАЦИЯ.
	СС	СВЯЗЬ И СИГНАЛИЗАЦИЯ.
АЛЬБОМ 9 ч.1,2	ЭМ	ЭЛЕКТРООБОРУДОВАНИЕ СИЛОВОЕ.
АЛЬБОМ 10	ЭО	ЭЛЕКТРООСВЕЩЕНИЕ.
АЛЬБОМ 11	АР	РЕШЕНИЯ АРХИТЕКТУРНЫЕ.
	АРИ	СТРОИТЕЛЬНЫЕ ИЗДЕЛИЯ.
	АЗ	ЗАЩИТА АНТИКОРРОЗИОННАЯ КОНСТРУКЦИЙ.
	ГП	ГЕНЕРАЛЬНЫЙ ПЛАН.
	ОС	ОРГАНИЗАЦИЯ СТРОИТЕЛЬСТВА.
АЛЬБОМ 12 ч.1,2	КЖ	КОНСТРУКЦИИ ЖЕЛЕЗОБЕТОННЫЕ.
АЛЬБОМ 13 ч.1,2	КЖИ	СТРОИТЕЛЬНЫЕ ИЗДЕЛИЯ.
АЛЬБОМ 14	КМ	КОНСТРУКЦИИ МЕТАЛЛИЧЕСКИЕ.
АЛЬБОМ 15	ОВ	ОТОПЛЕНИЕ И ВЕНТИЛЯЦИЯ.
	ВК	ВОДОПРОВОД И КАНАЛИЗАЦИЯ ВНУТРЕННИЕ.
АЛЬБОМ 16		ВОЗДУХОВОДЫ И ГАЗОХОДЫ КОТЛОАГРЕГАТА. ТОПЛИВО – КАМЕННЫЕ УГЛИ. КОНСТРУКТОРСКАЯ ДОКУМЕНТАЦИЯ.
АЛЬБОМ 17		ВОЗДУХОВОДЫ И ГАЗОХОДЫ КОТЛОАГРЕГАТА. ТОПЛИВО – БУРЫЕ УГЛИ. КОНСТРУКТОРСКАЯ ДОКУМЕНТАЦИЯ.
АЛЬБОМ 18 ч.1,2		МОНТАЖНЫЕ ИЗДЕЛИЯ. КОНСТРУКТОРСКАЯ ДОКУМЕНТАЦИЯ.
АЛЬБОМ 19		ЩИТЫ УПРАВЛЕНИЯ. ЗАДАНИЕ ЗАВОДУ-ИЗГОТОВИТЕЛЮ.
АЛЬБОМ 20		НИЗКОВОЛЬТНЫЕ КОМПЛЕКТНЫЕ УСТРОЙСТВА ЗАДАНИЕ ЗАВОДУ-ИЗГОТОВИТЕЛЮ.
АЛЬБОМ 21 ч.1,2		СПЕЦИФИКАЦИЯ ОБОРУДОВАНИЯ. ПОСТАВКА ЗАКАЗЧИКА.
АЛЬБОМ 22		СПЕЦИФИКАЦИЯ ОБОРУДОВАНИЯ. ПОСТАВКА ПОДРЯДЧИКА.
АЛЬБОМ 23		ОПРОСНЫЕ ЛИСТЫ.
АЛЬБОМ 24		ВЕДОМОСТИ ПОТРЕБНОСТИ В МАТЕРИАЛАХ.
АЛЬБОМ 25 ч.1,2		СМЕТЫ НА ТЕПЛОМЕХАНИЧЕСКОЕ ОБОРУДОВАНИЕ И ТРУБОПРОВОДЫ.
АЛЬБОМ 26		СМЕТЫ НА РАБОТЫ ПО АВТОМАТИЗАЦИИ, СВЯЗИ И СИГНАЛИЗАЦИИ.
АЛЬБОМ 27		СМЕТЫ НА ЭЛЕКТРООБОРУДОВАНИЕ И МОНТАЖНЫЕ РАБОТЫ.
АЛЬБОМ 28 ч.1,2		СМЕТЫ НА СТРОИТЕЛЬНЫЕ РАБОТЫ.
АЛЬБОМ 29		СМЕТЫ НА САНИТАРНО-ТЕХНИЧЕСКИЕ РАБОТЫ.
АЛЬБОМ 30		ТЕХНИКО-ЭКОНОМИЧЕСКИЕ ПОКАЗАТЕЛИ. ОБЪЕКТНЫЕ СМЕТЫ.

ПРИМЕНЕННЫЕ МАТЕРИАЛЫ

ТИПОВОЙ ПРОЕКТ	709-9-100.89	СКЛАД УГЛЯ С ЖЕЛЕЗНОДОРОЖНОЙ ЭСТАКАДОЙ
ТИПОВОЙ ПРОЕКТ	709-9-101.89	СКЛАД МОКРОГО ХРАНЕНИЯ ХЛОРИСТОГО НАТРИЯ $V=40м^3$
ТИПОВОЙ ПРОЕКТ	903-1-288.91 АЛЬБ.17	КОНВЕЙЕР ЛЕНТОЧНЫЙ КОНСТРУКТОРСКАЯ ДОКУМЕНТАЦИЯ
ТИПОВОЙ ПРОЕКТ	903-9-27.89	СТАЛЬНОЙ БАК-АККУМУЛЯТОР ДЛЯ ГОРЯЧЕЙ ВОДЫ $V=200м^3$
ТИПОВОЙ ПРОЕКТ	903-9-29.89	БЛОК КОТЕЛЬНО-ВСПОМОГАТЕЛЬНЫХ ПОМЕЩЕНИЙ
ТИПОВОЙ ПРОЕКТ	907-2-205	ТРУБА ДЫМОВАЯ КИРПИЧНАЯ $H=45м$; $Д_о=1,5м$ С НАДЗЕМНЫМ ПРИМЫКАНИЕМ ГАЗОХОДОВ ДЛЯ КОТЕЛЬНЫХ УСТАНОВОК
ТИПОВОЙ ПРОЕКТ	907-02-222	СВЕТОВЫЕ ОГРАЖДЕНИЯ ВЫСОТНЫХ ДЫМОВЫХ ТРУБ
СЕРИЯ	3.407-108 в. 1,2,3	УНИФИЦИРОВАННЫЕ ПРОЖЕКТОРНЫЕ МАЧТЫ И ОТДЕЛЬНО СТОЯЩИЕ МОЛНИЕОТВОДЫ

РАЗРАБОТАН:

ИНСТИТУТОМ ХАРЬКОВСКИЙ САНТЕХПРОЕКТ

ГЛАВНЫЙ ИНЖЕНЕР ИНСТИТУТА
В.А. СЛЮСАРЕВ

ГЛАВНЫЙ ИНЖЕНЕР ПРОЕКТА
Л.И. ЛЕВОНТИН

ИНСТИТУТОМ ХАРЬКОВСКИЙ ПРОМСТРОЙНИИПРОЕКТ

ГЛАВНЫЙ ИНЖЕНЕР ИНСТИТУТА
Н.Ф. ДОВГИЙ

ГЛАВНЫЙ ИНЖЕНЕР ПРОЕКТА
А.П. ШКОЛЬНЫЙ

УТВЕРЖДЕН И ВВЕДЕН В ДЕЙСТВИЕ ГПКНИИ „САНТЕХНИИПРОЕКТ" ПРОТОКОЛ ОТ 22.08.1991 г. N25

© АПП ЦИТП, 1992 г

Содержание альбома

№№ листов	Наименование и обозначение документов Наименование листа	Стр.
	Решения архитектурные	
1	Общие данные (начало)	3
2	Общие данные (продолжение)	4
3	Общие данные (окончание)	5
4	Главный корпус. Планы на отм. 0,000; 3,600	6
5	Главный корпус. Планы на отм. 7,200; 10,900; 11,350	7
6	Главный корпус. Разрезы 1-1...5-5	8
7	Главный корпус. Фасады 1-9; 9-1; А-Д; Д-А.	9
8	Главный корпус. Фрагменты 1, 2.	10
9	Главный корпус. Фрагменты 3...6.	11
10	Главный корпус. Разрезы 6-6...9-9	12
11	Главный корпус. План шахты лифта. План машинного помещения. Разрезы 10-10; 11-11.	13
12	Главный корпус. Планы и экспликация полов. План кровли.	14
13	Главный корпус. Узлы 1...14	15
14	Главный корпус. Узлы 15...24	16
15	Главный корпус. Схемы расположения закладных в полу на отм. 0,000; 3,600.	17
16	Галерея топливоподачи. Приемно-дробильное отделение. Планы. Разрез 12-12.	18
17	Галерея топливоподачи. Приемно-дробильное отделение. Фасады 1'-4; 4-1'. Разрезы 13-13...15-15.	19
18	Галерея топливоподачи. Приемно-дробильное отделение. Планы полов. План кровли.	20
19	Галерея топливоподачи. Приемно-дробильное отделение. Узлы 25...32.	21
20	Газоходы. План. Разрезы 16-16; 17-17. Узлы 33...35.	22
21	Главный корпус. Чертеж на заказ стандартного грузового лифта общего назначения Q=500 кг.	23
	Архитектурные изделия	
1	Дверь индивидуальная ДИ1	24
	Защита антикоррозионная конструкций	
1	Помещение кислотного хозяйства. Поддон. Общие данные.	25
2	Помещение кислотного хозяйства. Поддон. План поддона. Сечения 1-1; 2-2. Узлы 1, 2.	26
	Генеральный план	
1	Доставка топлива железнодорожным транспортом. Схема генерального плана	27
2	Доставка топлива автотранспортом. Схема генерального плана.	28
	Организация строительства	
1	Общие данные (начало)	29
2	Общие данные (окончание)	30
3	Схема производства работ по возведению конструкций главного корпуса.	31
4	Календарный план производства работ (начало)	32
5	Календарный план производства работ (окончание)	33
6	Схема стройгенплана.	34

Альбом 11

Ведомость рабочих чертежей основного комплекта АР (начало)

Лист	Наименование	Примечание
1	Общие данные (начало)	
2	Общие данные (продолжение)	
3	Общие данные (окончание)	
4	Главный корпус. Планы на отм. 0,000 ; 3,600	
5	Главный корпус. Планы на отм. 7,200; 10,900; 11,350	
6	Главный корпус. Разрезы 1-1... 5-5	
7	Главный корпус. Фасады 1-9; 9-1; А-Д; Д-А.	
8	Главный корпус. Фрагменты 1, 2.	
9	Главный корпус. Фрагменты 3... 6	
10	Главный корпус. Разрезы 6-6... 9-9.	
11	Главный корпус. План шахты лифта. План машинного помещения. Разрезы 10-10, 11-11.	
12	Главный корпус. Планы и экспликация полов. План кровли	
13	Главный корпус. Узлы 1..14	
14	Главный корпус. Узлы 15... 24.	
15	Главный корпус. Схемы расположения закладных в полу на отм. 0,000; 3,600.	
16	Галерея топливоподачи. Приемно-дробильное отделение Планы. Разрез 12-12	
17	Галерея топливоподачи. Приемно-дробильное отделение. Фасады 1'-4, 4-1'. Разрезы 13-13... 15-15.	
18	Галерея топливоподачи. Приемно-дробильное отделение. Планы полов. План кровли.	
19	Галерея топливоподачи. Приемно-дробильное отделение. Узлы 25... 32.	

„Проектная документация разработана в соответствии с действующими нормами, правилами, инструкциями и государственными стандартами, а так же предусматривает мероприятия по безопасности эксплуатации зданий (сооружений) с пожароопасным и взрывоопасным характером производства."

Главный инженер проекта (Школьный А.П.)

Ведомость рабочих чертежей основного комплекта АР (окончание)

Лист	Наименование	Примечание
20	Переходы. План. Разрезы 22-22; 23-23. Узлы 33...35	
21	Главный корпус. Чертеж на заказ стандартного грузового лифта общего назначения Q=500 кг.	

Ведомость ссылочных и прилагаемых документов (начало)

Обозначение	Наименование	Примечание
	Ссылочные документы	
ГОСТ 6629-88	Двери деревянные внутренние для жилых и общественных зданий	
ГОСТ 14624-84	Двери деревянные для производственных зданий	
ГОСТ 111-78	Стекло оконное листовое	
ГОСТ 9573-82	Плиты теплоизоляционные из минеральной ваты на синтетическом связующем	
ГОСТ 22414-77	Шкафы металлические для хранения одежды в санитарно-бытовых помещениях промышленных предприятий	
ГОСТ 24698-81	Двери деревянные наружные для жилых и общественных зданий	
2.460-18, вып. 1	Узлы покрытий одноэтажных производственных зданий с рулонными кровлями и железобетонными плитами	
2.430-20, вып. 1, 2	Узлы стен из кирпича одноэтажных зданий промышленных предприятий	
1.431.6-28, вып. 1, 7	Перегородки кирпичных зданий промышленных предприятий	
1.435.9-17, вып. 0,1	Ворота распашные	
5.904-4	Двери и люки для вентиляционных камер	
1.436.2-22, вып. 1, 2, 3	Двери металлические противопожарные для производственных зданий и сооружений	
1.494-10	Решетки щелевые регулирующие. Тип Р	
АТ-6.00-003	Раздел II: Лифты грузовые	
2.460-14 вып. 1	Типовые узлы покрытий промышленных зданий в местах пропуска вентиляционных шахт	

Ведомость ссылочных и прилагаемых документов (окончание)

Обозначение	Наименование	Примечание
1.400-15 вып. 0,1	Унифицированные закладные изделия железобетонных конструкций для крепления технологических коммуникаций и устройств	
3.016-3 вып. 5	Отапливаемые транспортные галереи пролетами 18,24 и 30м с облегченными ограждающими конструкциями	
1.050.1-2 вып. 2	Сборные железобетонные марши, площадки и проступи для многоэтажных общественных зданий, производственных и вспомогательных зданий промышленных предприятий	
1.100.2-5 вып. 1	Металлические изделия жилых зданий	
1.038.1-1, вып. 1	Перемычки железобетонные для зданий с кирпичными стенами	
3.407.9-133 вып. 2	Строительные детали комплектных трансформаторных подстанций нефтеперерабатывающих и нефтехимических заводов	
	Прилагаемые документы	
903-1-289.91-АР,ВМ	Ведомости потребности в материалах	
903-1-289.91-АР.И	Дверь индивидуальная ДИ1	

Ведомость спецификаций

Лист	Наименование	Примечание
9	Спецификация элементов заполнения проемов	
9	Спецификация перемычек	
2	Спецификация стальных и деревянных изделий	
19	Спецификация асбестоцементных листов и элементов крепления	

Привязан.

Инв. №

ГИП	Школьный	
Нач. отд.	Агранович	
Н. контр.	Кожевников	
Гл. арх.	Кожевников	
Гл. констр.	Зорин	
Зав. гр.	Берлин	
Арх. Ткат.	Марголина	
Провер.	Берлин	
Разраб.	Грунина	

903-1-289.91-АР

Котельная с 4 котлами Е-65-1,4 Р
Золошлакоудаление механическое

Главный корпус	Стадия	Лист	Листов
	Р	1	21
Общие данные (начало)	ХАРЬКОВСКИЙ ПРОМСТРОЙНИИПРОЕКТ		

25266-13 4

Инв. № подл. | Подпись и дата | Взам. инв. № | ХСТП ОВТ | ХСТП ОВ | ХСТП ОВ2 | ХСТП ОВТ | Гл. спец. ТО | Гл. спец. ПВК | Группа К.Ж. | Группа КМ | Гл. спец. ТО | Гл. спец. ПВК | Гл. спец. ВК | Гл. спец. ЭМ | Гл. спец. ЭС | Гл. спец. ЭО | Гл. спец. ЭТ | Гл. спец. ЭТ | Гл. спец. ЭТ

Альбом II

Спецификация стальных и деревянных изделий (начало)

Марка поз.	Обозначение	Наименование	Кол.	Масса ед., кг	Примечание
		Стальные изделия			
А-1	903-1-289.91-КЖ.И-А1...А3	Изделие закладное	60	0,26	
А-2	903-1-289.91-КЖ.И-А1...А3	Изделие закладное	102	0,28	
А-3	903-1-289.91-КЖ.И-А1...А3	Изделие закладное	8	0,16	
А-4	903-1-289.91 КЖ.И-А4...А6	Изделие закладное	306	0,09	
А-5	903-1-289.91 КЖ.И-А4...А6	Изделие закладное	96	0,17	
А-6	903-1-289.91 КЖ.И-А4...А6	Газовая трубка ф1" ℓ=150	273	0,36	
А-7	903-1-289.91 КЖ.И-А7...А9	Газовая трубка ф1" ℓ=220	2	0,53	
А-8	903-1-289.91 КЖ.И-А7...А9	-60×6 ℓ=200	16	0,57	
А-9	903-1-289.91 КЖ.И-А7...А9	Газовая трубка ф1" ℓ=450	36	1,08	
01	903-1-289.91 КЖ.И-01, 02	Ограждение кровли	1587 п.м	11,5	
02	903-1-289.91 КЖ.И-01, 02	Ограждение кровли	120 п.м	12,6	
03	903-1-289.91 КЖ.И-03	Ограждение площадок	38,3 п.м	13,9	
04	903-1-289.91 КЖ.И-04	Ограждение площадок	11,52 п.м	53,2	
05	903-1-289.91 КЖ.И-05	Ограждение площадок	1,5п.м	16,6	
20	3.016-3, В.5, лист 26	Фасонный элемент	66п.м		
21	3.016-3, В. 5, лист 26	Фасонный элемент	6.6 п.м		
22	3.016-3, В.5, лист 26	Фасонный элемент	3,1 п.м		
	ГОСТ 8568-77*	- 200×4	3,1 п.м		
ЗД1	1.436.2-22 в.1	Изделие закладное	80	1,5	
ЗД2	1.436.2-22 в.1	Изделие закладное	20	1,5	
А-1	3.407.9-133 в.2	Анкер	8	3,7	
РН-7,5-1	1.100.2-5 в.1	Решетка для вытирания ног	1	15,17	
МН104-6	1.400-15.81.130-35	Изделие закладное	3,6 п.м	3,5	
МН105-6	1.400-15, в.1.1	Изделие закладное	67	1,0	
МН110-6	1.400-15, в.1. 420-11	Изделие закладное	12	3,0	
МН117-6	1.400-15, в.1	Изделие закладное	11	2,4	
МН122-6	1.400-15, в.1	Изделие закладное	44	4,6	
МН127-3	1.400-15, в.1	Изделие закладное	11,7 п.м	5,5	
МН127-6	1.400-15 в.1. 140-02	Изделие закладное	7,5 п.м	6,0	
МН128-6	1.400-15, в.1	Изделие закладное	0,6 п.м	8,4	
МН129-1	1.400-15, в.1	Изделие закладное	3п.м	10,6	
МН121-6	1.400-15, в.1	Изделие закладное	1	4,5	
МН410-2	1.400-15, в.1	Изделие закладное	28	3,4	
МН119-1	1.400-15, в.1	Изделие закладное	6	2,9	
МН548	1.400-15, в.1	Изделие закладное	9.3 п.м	4,2	
МН552	1.400-15, в.1	Изделие закладное	21,7 п.м	4,4	
МН111-6	1.400-15, в.1	Изделие закладное	11	1,6	
МН554	1.400-15, в.1	Изделие закладное	2,44 п.м	4,2	
		Деревянные изделия			
РД-1	лист 8	Деревянная рамка	3		

Инв. № подл. | Подпись и дата | Взам. инв. №

Толщины стен и утеплителя в мм

tн	а	б	в	д	Утеплитель
Главный корпус. Производственная часть. Надбункерная галерея					
-20°	200 / 200	380	210 / 210	170 / 170	80
-30°	250 / 200	380	260 / 210	120 / 170	80
-40°	300 / 250	380	310 / 210	70 / 170	100
Главный корпус. Бытовые и вспомогательные помещения (кроме вспомогательных помещений 104, 206, 313)					
-20°	300	—	—	—	100
-30°	350	—	—	—	140
-40°	400	—	—	—	160
Галерея топливоподачи					
-20°	200 / 200	380	—	—	80
-30°	250 / 200	380	—	—	120
-40°	300 / 250	380	—	—	160
Газоходы					
-20°	—	380	—	—	50
-30°	—	380	—	—	50
-40°	—	380	—	—	50

Ведомость отделки помещений. Площадь м²

Наименование или номер помещения	Потолок: площадь	Потолок: вид отделки	Стены или перегородки: площадь	Стены или перегородки: вид отделки	Низ стен или перегородок (панель): площадь	Низ стен или перегородок (панель): вид отделки	Низ стен или перегородок (панель): высота, мм	Примечание
101, 102, 103, 105, 201, 203, 208, 214, 301, 311	2065	Затирка швов, известковая окраска	2284,2	Расшивка швов панельных стен, подрезка швов кирпичных стен, силикатная окраска	—	—	—	
104, 402, 403	220,1	Затирка швов, силикатная окраска	369,3	Расшивка швов панельных стен, штукатурка кирпичных стен, силикатная окраска	—	—	—	
106, 204, 212, 213 302, 303, 309, 310, 312, 404, 105	231	Затирка швов, клеевая окраска	743	Расшивка швов панельных стен, штукатурка кирпичных стен, водоэмульсионная окраска	—	—	—	
202, 206	72	Затирка швов, клеевая окраска	147,2	Расшивка швов панельных стен, штукатурка кирпичных стен, масляная окраска	—	—	—	
207, 304, 305	71,4	Затирка швов, клеевая окраска	222,9	Расшивка швов панельных стен, штукатурка кирпичных стен, силикатная окраска	—	—	—	
210, 211, 307, 308	7,8	Затирка швов, окраска водоэмульсионной краской	107,9	Штукатурка кирпичных стен, силикатная окраска	42,8	Глазурованная керамическая плитка	1500	
209, 306	4,7	Затирка швов, известковая окраска	49,7	Штукатурка кирпичных стен, масляная окраска	21,3	Глазурованная керамическая плитка	1800	
205, 401	21,7	Затирка швов, известковая окраска	107,7	Затирка швов, известковая окраска	—	—	—	

Экспликация оборудования бытовых помещений

Марка, поз.	Обозначение	Наименование	Кол.	Масса кг	Примечание
1	ГОСТ 22414-77	Шкаф металлический МД-33,2	4	58,0	
2	ГОСТ 22414-77	Шкаф металлический МД-33,3	11	82,5	
3	ГОСТ 22414-77	Шкаф металлический 2МД-33,3	3	165,5	
4	ГОСТ 25178-82	Электросушитель ЭС-2	3	—	
5	ГОСТ 23110-89	Электронагреватель НЭ-18	1	—	
6	ГОСТ 16317-87Е	Холодильник бытовой „Свияга" тип КШ-160	1	—	
7	ГОСТ 14919-83*Е	Электроплитка бытовая ЭПУ-2-2/220	1	—	

В таблице толщин стен и утеплителя дробью обозначены толщины панелей для 2х вариантов, в числителе — для панелей из легкого бетона, в знаменателе — из арболитовых панелей.

Привязан:

Инв. №

ГИП	Школьный	
Нач. отд.	Агранович	
Н. контр.	Кожевников	
Гл. арх.	Кожевников	
Гл. конст.	Зорин	
Зав. гр.	Берлин	
Арх. I кат.	Марголина	
Провер.	Берлин	
Разраб.	Грунина	

903-1-289.91-АР

Котельная с 4 котлами Е-6,5-1,4Р. Золошлакоудаление механическое

Главный корпус

Общие данные (продолжение)

Стадия	Лист	Листов
Р	2	

Харьковский промстройниипроект

Альбом 11

Общие указания

1.1. Исходные данные для проектирования и указания по применению проекта приведены в пояснительной записке альбома I.

1.2. По степени огнестойкости здание главного корпуса относится к II степени.

По пожарной опасности здание главного корпуса относится к категории „Г" категории производства по взрывопожарной и пожарной опасности отдельных помещений см. экспликацию помещений листы 4, 5.

1.3. За условную отметку 0,000 принят уровень чистого пола первого этажа главного корпуса, что соответствует абсолютной отметке

1.4. Вокруг здания устроить отмостку из асфальта толщиной 25мм, шириной 750мм на плотно утрамбованном щебнем основании.

1.5. Горизонтальная гидроизоляция наружных стен главного корпуса и галереи топливоподачи на отм.-0,030 состоит из цементного раствора состава 1:2 толщиной 20мм.

1.6. Материалы стен и перегородок:

а) стены главного корпуса, надбункерной галереи и галереи топливоподачи, разработаны в 2-х вариантах.

1-ый вариант-панели из легкого бетона γ=1000кг/м³ по серии 1.030.1-1/88

2-ой вариант-арболитовые панели γ=600кг/м³ по шифру 110-85.

б) кирпичные участки стен главного корпуса и галереи топливоподачи-из силикатного кирпича марки 100 (ГОСТ 379-79) на растворе марки 50; цокольная часть всех кирпичных стен и карнизы-из обыкновенного глиняного кирпича марки 75 (ГОСТ 530-80) на растворе марки 50.

в) перегородки в сухих помещениях главного корпуса из силикатного кирпича марки 100 или глиняного кирпича марки 75 на растворе марки 50, в санузлах и душевых кабинах перегородки только из глиняного кирпича.

Указания по армированию кирпичных перегородок см. на листе 4.

1.7. При кладке кирпичных стен и перегородок в откосах оконных и дверных проемов для крепления коробок заложить деревянные антисептированные пробки размером 250×120×65 через 8 рядов кладки по высоте, но не менее 2-х на сторону; анкеры ЗД-1 для крепления рамы противопожарных дверей (марка проема по проекту 15,16) по серии 1.436.2-22 выпуск 1, анкеры А-1 для крепления ворот (марка проема по проекту 2) по серии 3.407.9-133 выпуск 2.

Монтаж стальных конструкций по листам КМ, закладываемых в кладку, выполнять одновременно с ведением кладки.

1.8. Состав кровли:

1. Главный корпус (основное здание) поз. по генплану 1.

а) защитный слой из гравия по ГОСТ 8268-82* крупностью зерен 5-10мм, втопленного в горячую антисептированную битумную мастику марки ☐ (ГОСТ 2889-80)-10мм.

б) водоизоляционный ковер-из 4-х слоев рубероида марки РКП-350Б по ГОСТ 10923-82* на горячей антисептированной битумной мастике марки ☐ (ГОСТ 2889-80), в том числе 1 слой в составе комплексных плит.

в) комплексные плиты покрытия в составе:

Водоизоляционный ковер-1 слой рубероида марки РКП-350Б по ГОСТ 10923-82* на горячей антисептированной битумной мастике марки ☐ (ГОСТ 2889-80).

Утеплитель-ячеистый бетон марки 400(Б) по ГОСТ 5742-76.

Толщины утеплителя приведены в таблице на листе 2.

Пароизоляция-1 слой рубероида марки РКП-350Б на горячей антисептированной битумной мастике марки ☐ (ГОСТ 2889-80).

Сборные железобетонные плиты.

Отдельные участки кровли выполнить с раздельной укладкой вышеуказанных слоев кровли по сборным железобетонным плитам.

2. Машинное помещение с лестничной клеткой (N по проекту 403; 405) и вентпомещение с лестничной клеткой в осях 4-5 ряд Б (N по проекту 401; 404):

а) защитный слой из гравия по ГОСТ 8268-82*, крупностью зерен 5-10мм, втопленного в горячую антисептированную битумную мастику марки ☐ (ГОСТ 2889-80)-10мм.

б) водоизоляционный ковер-4 слоя рубероида марки РКП-350Б по ГОСТ 10923-82* на горячей антисептированной битумной мастике марки ☐ (ГОСТ 2889-80).

в) стяжка из цементно-песчаного раствора марки 50-15мм.

г) утеплитель-ячеистый бетон марки 400(Б) по ГОСТ 5742-76.

д) легкий бетон класса В3,5 D1000 по уклону от 20мм до 125мм.

е) сборные железобетонные плиты.

3. Надбункерная галерея (поз. по генплану 2)

а) защитный слой из гравия по ГОСТ 8268-82* крупностью зерен 5-10мм, втопленного в горячую антисептированную битумную мастику марки ☐ (ГОСТ 2889-80).

б) водоизоляционный ковер из 4-х слоев рубероида марки РКП-350Б по ГОСТ 10923-82* на горячей антисептированной битумной мастике марки ☐ (ГОСТ 2889-80).

в) стяжка из цементно-песчаного раствора марки 50-15мм.

г) молниезащита-единая непрерывная токопроводящая сетка с токоотводами из полосы-40×4 с сеткой 4,5×12м в двух направлениях в швах плит.

д) утеплитель-ячеистый бетон марки 400(Б) по ГОСТ 5742-76.

е) легкий бетон класса В3,5 D1000 по уклону от 20мм до 70мм.

ж) пароизоляция-1 слой рубероида марки РКП-350Б по ГОСТ 10923-82* на горячей антисептированной битумной мастике марки ☐ (ГОСТ 2889-80).

и) сборные железобетонные плиты.

4. Галерея топливоподачи (поз. по генплану 3).

1. Наклонная часть галереи.

а) водоизоляционный ковер-1 слой рубероида РКЧ-350Б по ГОСТ 10923-82* (верхний слой) и 2 слоя рубероида марки РКП-350Б по ГОСТ 10923-82* (нижние слои) на горячей антисептированной битумной мастике марки ☐ (ГОСТ 2889-80); в том числе 1 слой в составе комплексных плит.

б) молниезащита-единая непрерывная токопроводящая сетка с токоотводами из полосы-40×4 с сеткой 3×12м в двух направлениях в швах плит покрытия.

в) комплексные плиты покрытия в составе:

Водоизоляционный ковер-1 слой рубероида марки РКП-350Б по ГОСТ 10923-82* на горячей битумной антисептированной мастике марки ☐ (ГОСТ 2889-80).

Утеплитель-ячеистый бетон марки 400(Б) по ГОСТ 5742-76. Толщины утеплителя приведены в таблице на листе 2.

Пароизоляция-1 слой рубероида марки РКП-350Б на горячей антисептированной битумной мастике марки ☐ (ГОСТ 2889-80).

Сборные железобетонные плиты.

Отдельные участки кровли выполнить с раздельной укладкой вышеуказанных слоев кровли по сборным железобетонным плитам.

2. Участок кровли над входным узлом и горизонтальной частью галереи.

а) защитный слой из гравия по ГОСТ 8268-82* крупностью зерен 5-10мм, втопленного в горячую антисептированную битумную мастику марки ☐ (ГОСТ 2889-80)-20мм.

б) водоизоляционный ковер-4 слоя рубероида марки РКП-350Б по ГОСТ 10923-82* на горячей антисептированной битумной мастике марки ☐ (ГОСТ 2889-80).

в) стяжка из цементно-песчаного раствора марки 50-15мм.

г) молниезащита-единая непрерывная токопроводящая сетка с токоотводами из полосы-40×4, соединенная с сеткой наклонной части галереи.

д) утеплитель-ячеистый бетон марки 400(Б) по ГОСТ 5742-76.

е) пароизоляция-1 слой рубероида марки РКП-350Б, наклеенный на горячей антисептированной битумной мастике марки ☐ (ГОСТ 2889-80).

ж) сборные железобетонные плиты.

5. Приемно-дробильное отделение (поз по генплану 4)

а) бетон класса В30 с железнением-30мм.

б) монолитная железобетонная плита.

в) утеплитель-минераловатные плиты по ГОСТ 9573-82 γ=125кг/м³-80мм, прикрепленные к железобетонной плите анкерами.

г) штукатурка по сетке Р10-1,4 (ГОСТ 5336-80)-20мм.

6. Газоходы (поз. по генплану 6).

1. Участок кровли над наклонной частью газоходов.

а) водоизоляционный ковер-1 слой рубероида марки РКЧ-350Б по ГОСТ 10923-82* (верхний слой) и 2 слоя рубероида марки РКП-350Б по ГОСТ 10923-82* (нижние слои) на горячей антисептированной битумной мастике марки ☐ (ГОСТ 2889-80).

б) стяжка из цементно-песчаного раствора марки 50-15мм.

в) утеплитель-керамзитобетон γ=1000 кг/м³-170 мм.

г) сборные железобетонные плиты.

2. Участок кровли над горизонтальной частью газоходов.

а) защитный слой из гравия по ГОСТ 8268-82*, крупностью зерен 5-10мм, втопленного в горячую антисептированную битумную мастику марки ☐ (ГОСТ 2889-80).

б) водоизоляционный ковер-4 слоя рубероида марки РКП-350Б по ГОСТ 10923-82* на горячей антисептированной битумной мастике марки ☐ (ГОСТ 2889-80).

в) стяжка из цементно-песчаного раствора марки 50-15мм.

г) утеплитель-керамзитобетон γ=1000кг/м³-50мм.

д) сборные железобетонные плиты.

1.9. Все работы по устройству кровли должны выполняться в соответствии со СНиП 3.04.01-87 „Изоляционные и отделочные покрытия."

1.10. Водосток внутренний.

1.11. Наружная отделка:

а) швы между панелями стен главного корпуса, надбункерной галереи и галереи топливоподачи с наружной стороны заполнить тиоколовой мастикой марки АМ-05 по ГОСТ 13489-79, защищающей резиновую пористую уплотняющую прокладку, с внутренней стороны швы заполнить цементным раствором марки 50.

б) кирпичную кладку наружных стен главного корпуса вести впустошовку с последующим оштукатуриванием и расшивкой вогнутым швом под стеновые панели.

Кладку кирпичных стен надземной части галереи топливоподачи выполнять под расшивку швов снаружи и с подрезкой-изнутри.

в) наружные дверные и оконные откосы оштукатурить цементно-песчаным раствором состава 1:3, а с внутренней стороны-цементно-известковым раствором состава 1:1:5.

г) стальные элементы ворот полной заводской готовности окрашены эмалью ПФ-1189 в два слоя.

д) столярные изделия окрасить алкидной эмалью за 2 раза.

1.12. Над проемами по ширине менее 700мм выполнить рядовые перемычки, деталь смотрите на листе 14.

1.13. Устройство чистых полов выполнять после монтажа оборудования, укладки труб электропроводок и прочих коммуникаций. В полах выполнять уклоны к трапам.

Все работы по устройству полов выполнять в соответствии со СНиП 3.04.01-87 „Изоляционные и отделочные покрытия" пункт 4 Устройство полов.

1.14. Указания по защите строительных конструкций от коррозии смотрите на листах КЖ, КМ, АЗ.

1.15. На стальные конструкции перекрытий на отметках 3,600; 7,200; 10,900; 11,350, стальные конструкции галерей надбункерной и топливоподачи, вертикальные стальные связи по колоннам, расположенным в пределах лестничной клетки, нанести вспучивающееся огнезащитное покрытие марки ОФП-10 (ТУ-400-2-398-88) для получения степени огнестойкости 0,75 часа.

1.16. Проектом предусматривается выполнение строительных работ при положительных температурах наружного воздуха.

При выполнении строительных работ в зимних условиях пользоваться указаниями соответствующих разделов СНиП часть 3.

1.17. При производстве работ, а также при изготовлении, монтаже и транспортировке конструкций и деталей необходимо соблюдение строительных норм и правил производства и приемки работ, а также требований СНиП III-4-80 „Техника безопасности в строительстве".

1.18. Перечень основных видов работ, по которым необходимо составлять акты освидетельствования скрытых работ:

1. Устройство оснований под полы.
2. Устройство отмостки.
3. Устройство кровли.
4. Устройство теплоизоляции.

2. Указания по применению проекта.

2.1. При привязке проекта в условиях, отличных от указанных в общих данных основных комплектов КЖ и КМ, соответствующие конструкции главного корпуса должны быть проверены на возможность эксплуатации их в новых условиях, а при необходимости в проект должны быть внесены коррективы

ГИП	Школьный		
Нач.отд.	Агранович		
Н.контр.	Кожевников		
Гл.арх.	Кожевников		
Гл.констр.	Зорин		
Зав.гр.	Берлин		
Арх.I кат.	Марголина		
Провер.	Берлин		
Разраб.	Гамаковская		

903-1-289.91-АР

Котельная с 4 котлами Е-6,5-1,4Р
Золошлакоудаление механическое

Главный корпус

Стадия	Лист	Листов
Р	3	

Общие данные (окончание)

ХАРЬКОВСКИЙ ПРОМСТРОЙНИЙПРОЕКТ

Привязан:

Инв. №

Инв. № подл. | Подпись и дата | Взам. инв. №

25266-13 6

Альбом 11

План на отм. 3,600

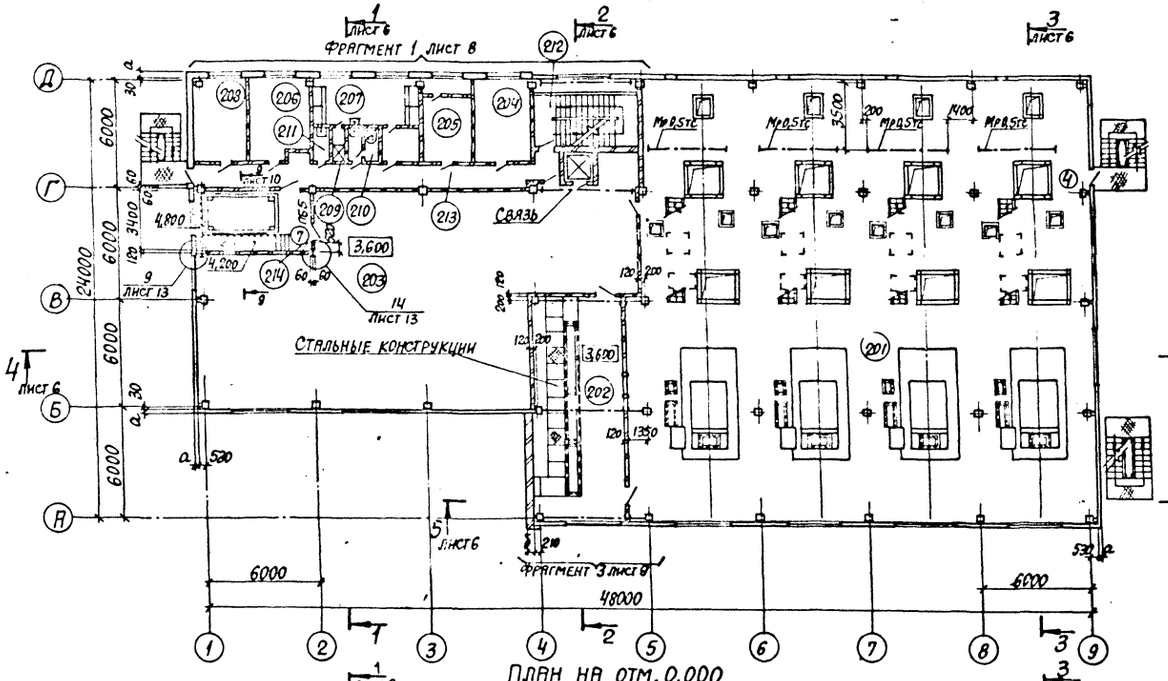

План на отм. 0,000

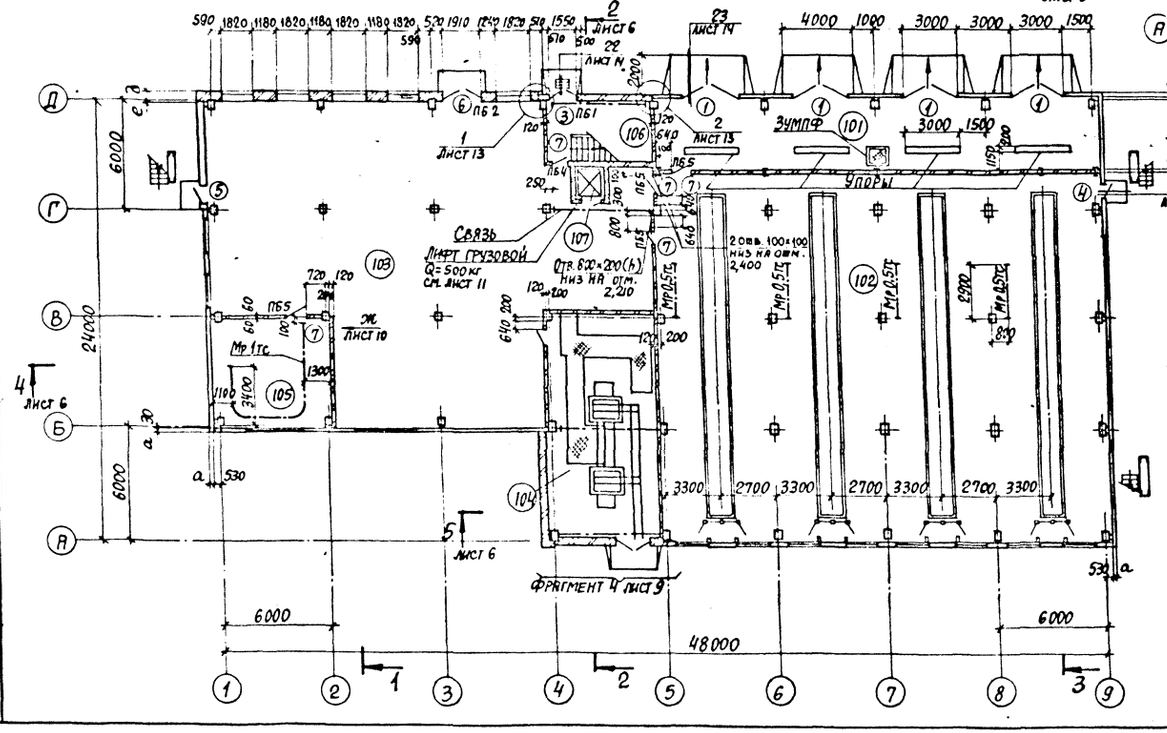

а-а

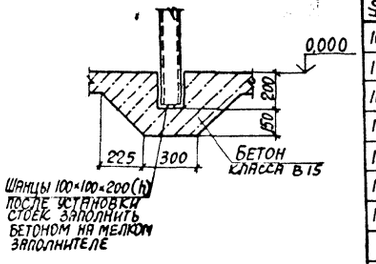

Схема разбивки шанцев в полу на отм. 0,000

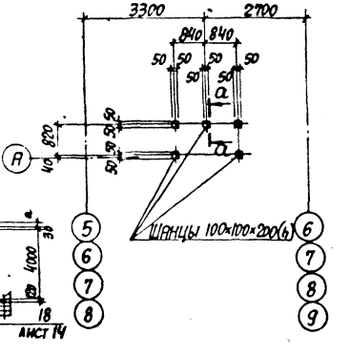

Экспликация помещений

Номер по плану	Наименование	Площадь м²	Категория производства по взрыво-пожарной и пожарной опасности
101	Помещение выгрузки шлака	96,4	Г
102	Помещение золошлакоудаления	480,1	Г
103	Помещение котельно-вспомогательного оборудования	332,0	Г
104	Трансформаторная подстанция и ЩСУ	75,5	В
105	Механическая мастерская	39,5	Д
106	Лестничная клетка	20,3	
107	Шахта лифта	2,7	
201	Котельный зал	578,9	Г
202	Помещение КИПиА	75,5	Д
203	Помещение котельно-вспомогательного оборудования	263,5	Г
204	Комната для обогрева	13,1	
205	Вентпомещение	12,3	Д
206	Химическая лаборатория	13,7	Д
207	Женский гардероб домашней, уличной и спецодежды на 11 шкафов	17,9	
208	Помещение для хранения кислот	12,4	Д
209	Душевая	1,6	
210	Женская уборная	1,6	
211	Хозяйственная кладовая	1,6	
212	Лестничная клетка.	16,1	
213	Коридор	26,5	
214	Помещение кислотного хозяйства	22,9	Д

Кирпичные перегородки толщиной 120мм, у которых расстояние в свету между поперечными конструкциями более 3м, в соответствии с требованиями серии 1.431.6-28 армировать горизонтальной арматурой через 1800мм по узлу 3 серии 1.431.6-28 выпуск 1. Верхний ряд армирования кладки должен быть расположен на расстоянии 300мм от низа плит перекрытия.

Привязан:

Инв. №

ГИП	Школьный	
Нач. отд.	Аграновичь	
Н. контр.	Кожевников	
Гл. арх.	Кожевников	
Гл. конст.	Зорин	
Зав. гр.	Берлин	
Арх. ГКАП	Маргелина	
Провер.	Берлин	
Разраб.	Гамановская	

903-1-289.91-АР

Котельная с 4 котлами Е-6,5-1,4Р золошлакоудаление механическое

Главный корпус

Стадия	Лист	Листов
Р	4	

Планы на отм. 0,000; 3,600

ХАРЬКОВСКИЙ ПРОМСТРОЙНИИПРОЕКТ

Инв. № подл. | Подпись и дата | Взам. инв. №

25266-13 7

Альбом 11

План на отм. 10,900; 11,350

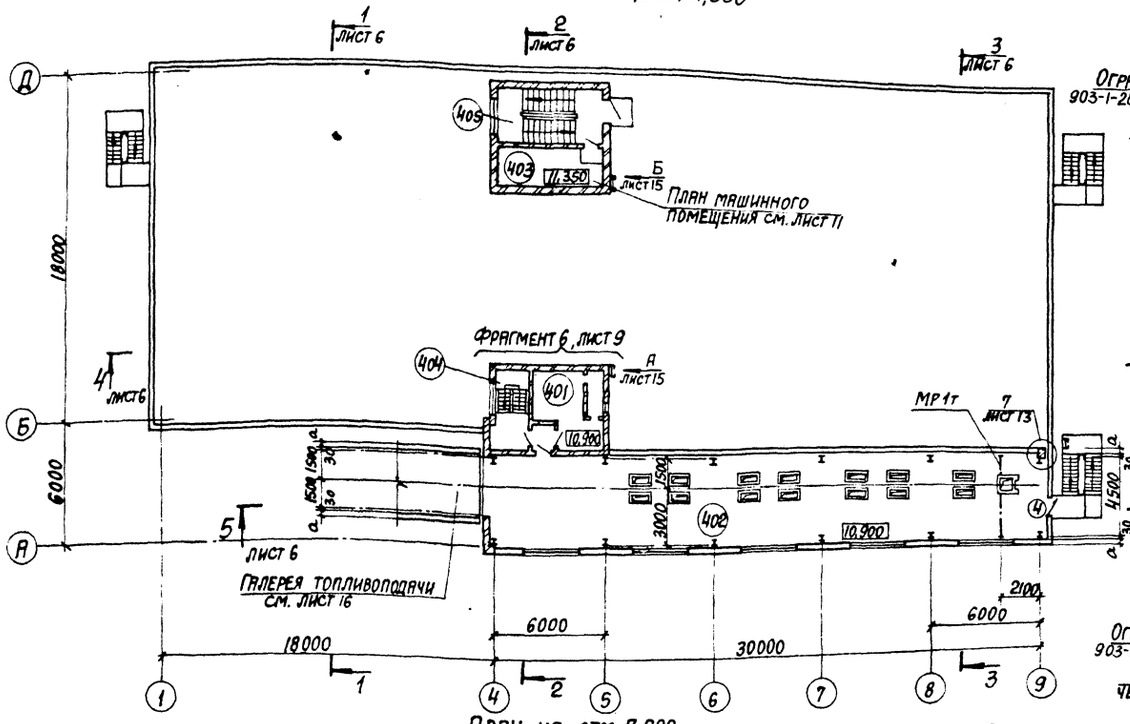

а-а

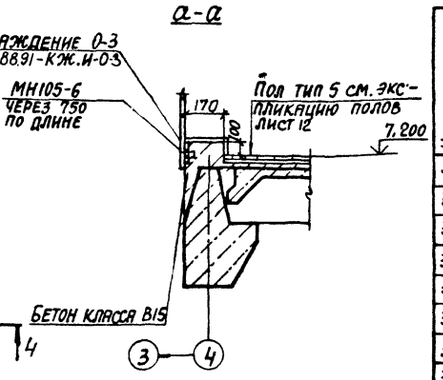

б-б

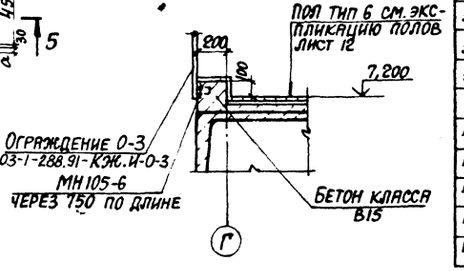

Экспликация помещений

Номер по плану	Наименование	Площадь м²	Категория производства по взрыво-пожарной и пожарной опасности
301	Площадка золошлакоудаления	150,6	
302	Помещение начальника котельной	18,7	
303	Комната приема пищи	13,1	
304	Мужской гардероб домашней и уличной одежды на 37 шкафов	47,3	
305	Мужской гардероб спецодежды на 11 шкафов	12,8	
306	Душевая	3,2	
307	Мужская уборная	3,2	
308	Хозяйственная кладовая	3,2	
309	Лестничная клетка	12,9	
310	Коридор	25,9	
311	Технологическая площадка	66,8	Г
312	Лестничная клетка	9,6	
313	Хозяйственная кладовая	6,6	Д
401	Вентпомещение	11,4	Д
402	Надбункерная галерея	135,1	В
403	Машинное помещение лифта	15,6	
404	Тамбур с лестничной клеткой	7,9	
405	Лестничная клетка	16,1	

План на отм. 7,200

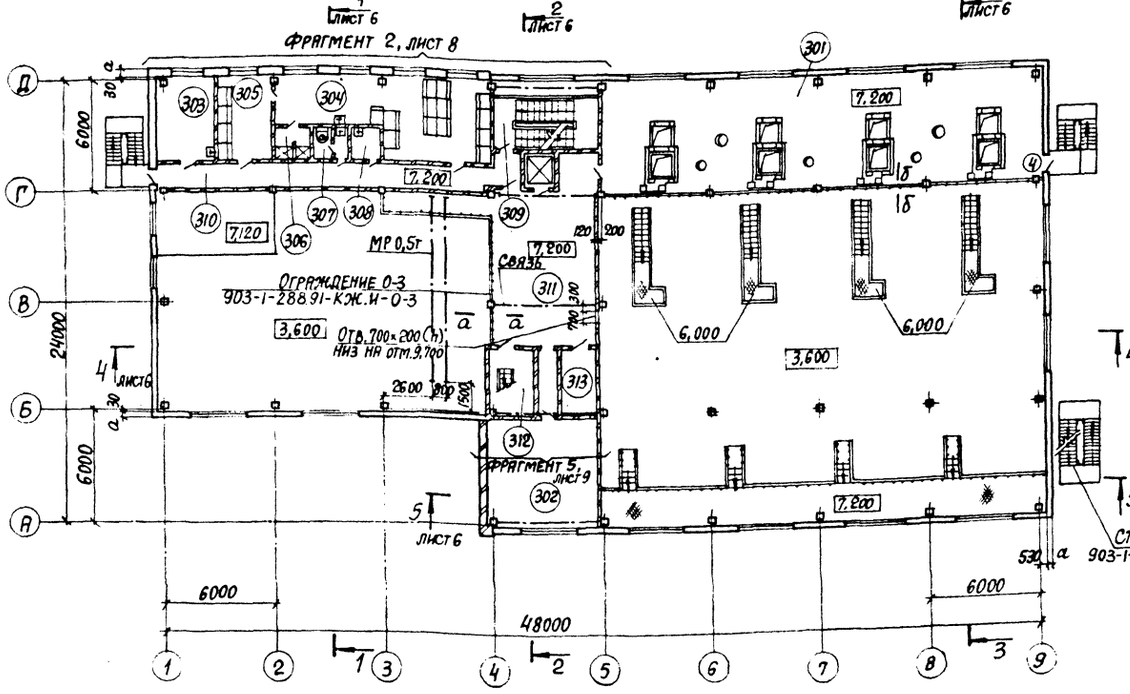

План на отм. 7,200 (вариант - бурые угли)

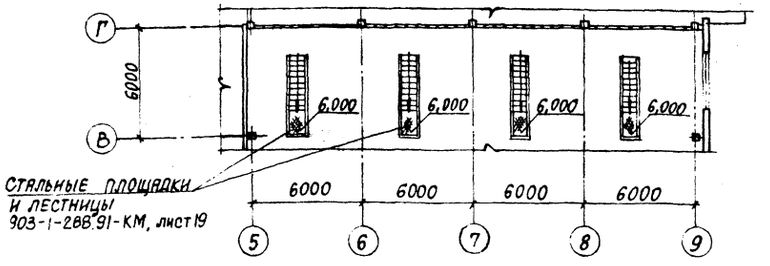

Привязан:

Инв. №

Инв. № подл. | Подпись и дата | Взам. инв. №

ГИП	Школьный		
Нач. отд	Агрянович		
Н. контр	Кожевников		
Гл. арх.	Кожевников		
Гл. конст.	Зорин		
Зав. гр.	Берлин		
Арх. 1 кат.	Марголина		
Провер.	Берлин		
Разраб.	Анановская		

903-1-289.91-АР

Котельная с 4 котлами Е-6,5-1,4Р
Золошлакоудаление механическое

Главный корпус

Стадия	Лист	Листов
Р	5	

Планы на отм. 7,200; 10,900; 11,350

Харьковский промстройниипроект

Альбом 11

Разрез 1-1

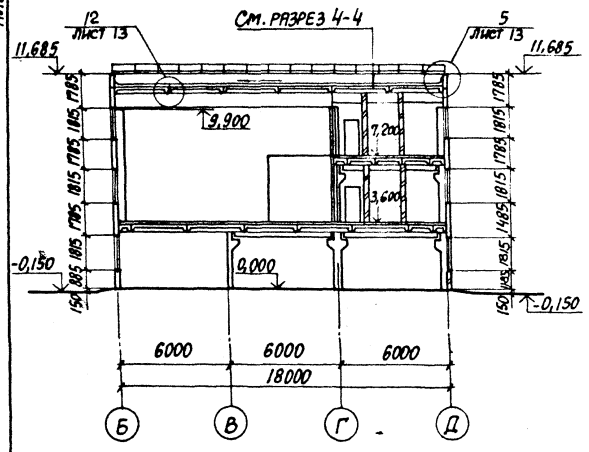

Разрез 2-2

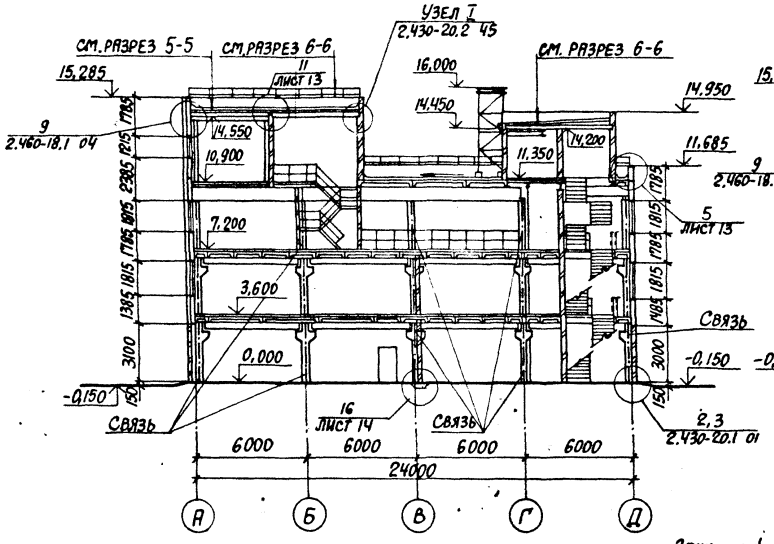

Разрез 3-3

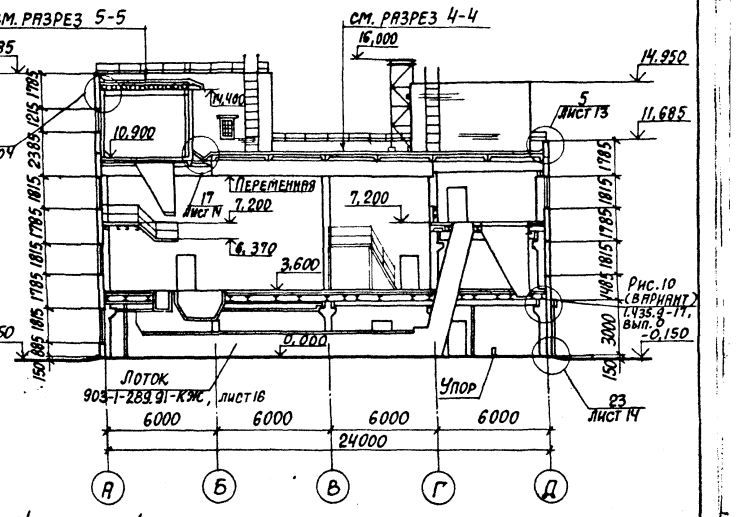

Разрез 4-4

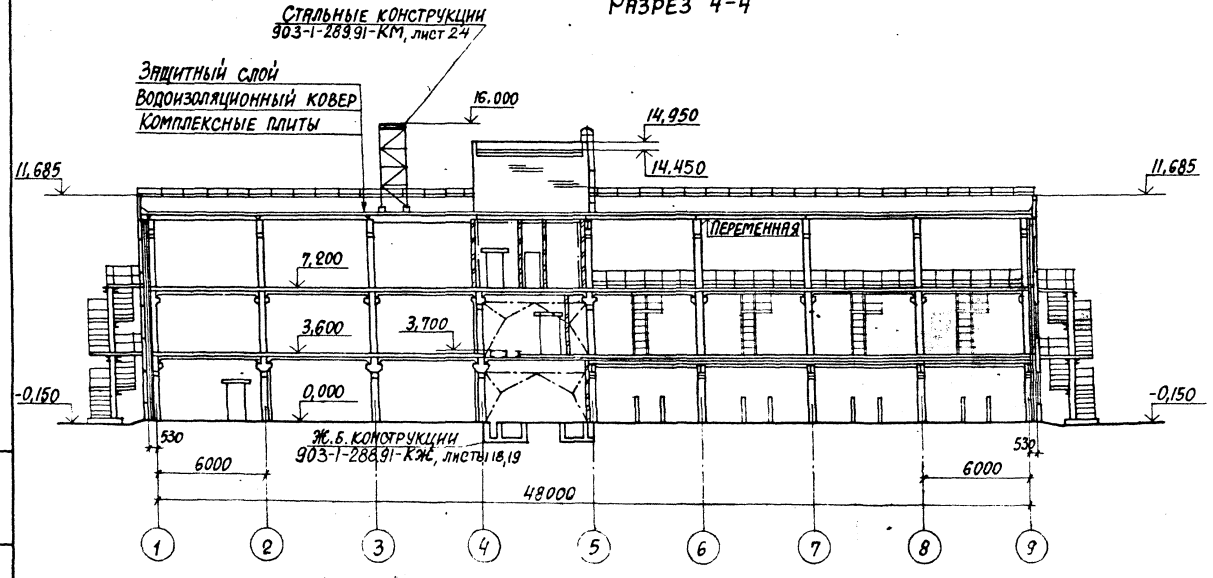

Разрез 5-5

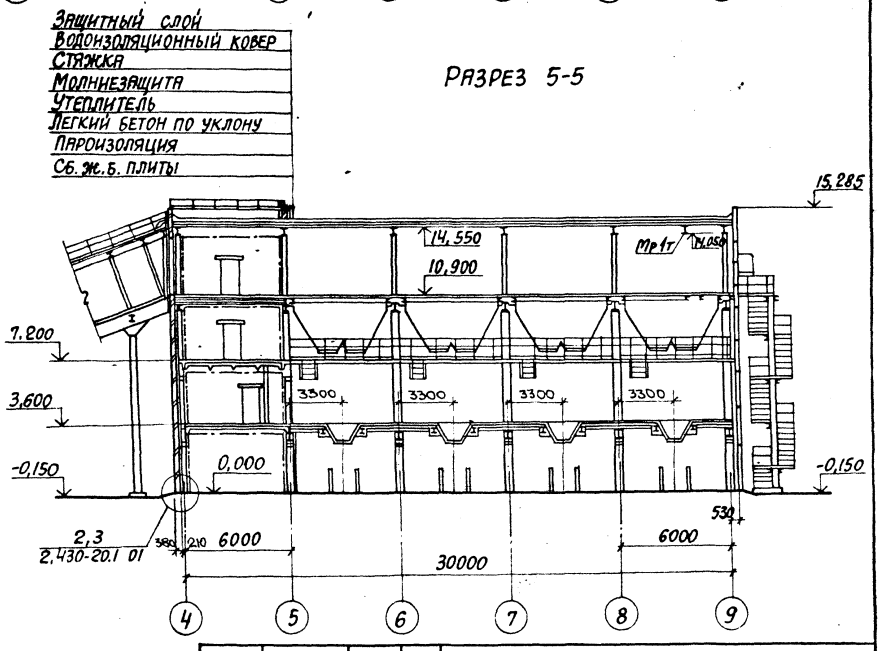

Привязан:

Инв. №

Инв. № подл. | Подпись и дата | Взам. инв. №

ГИП	Школьный		903-1-289.91-АР
Нач. отд.	Агранович		Котельная с 4 котлами Е-65-1,4Р. Золошлакоудаление механическое
Н. контр.	Кожевников		
Гл. арх.	Кожевников		
Гл. констр.	Зорин		Главный корпус — Стадия: Р; Лист: 6; Листов:
Зав. гр.	Берлин		
Арх. 1 кат.	Марголина		Разрезы 1-1...5-5 — Харьковский Промстройниипроект
Провер.	Берлин		
Разраб.	Гамановская		

Альбом VI

Фасад 1-9

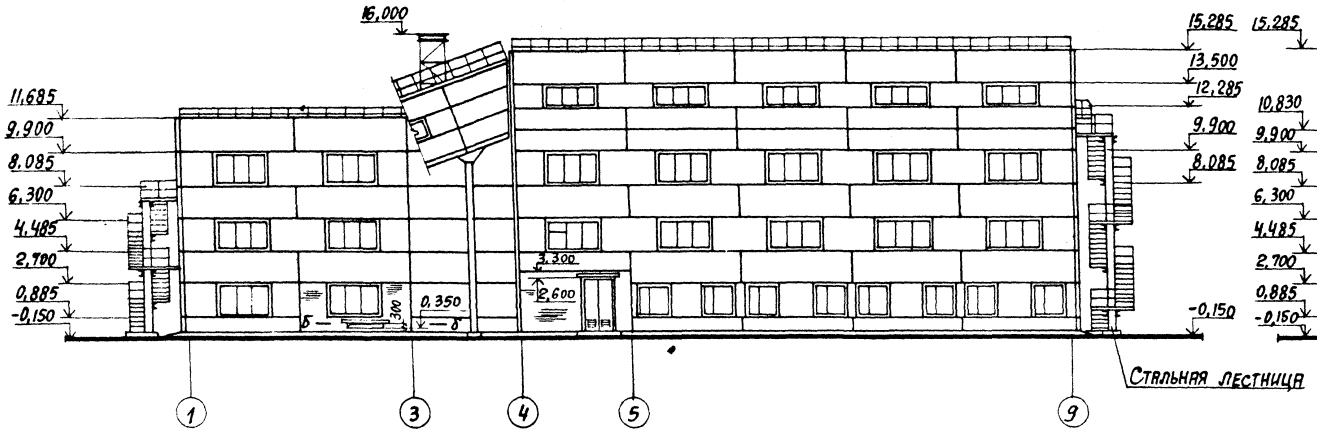

Фасад А-Д

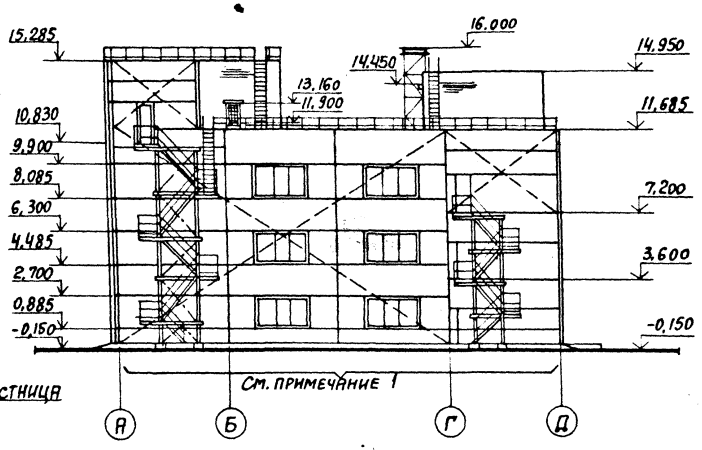

Фасад 9-1

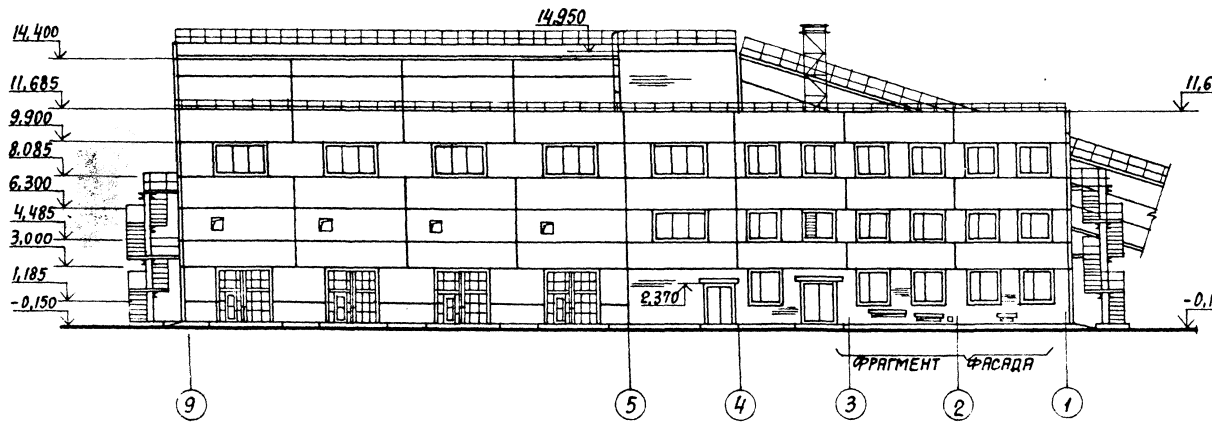

Фасад Д-А

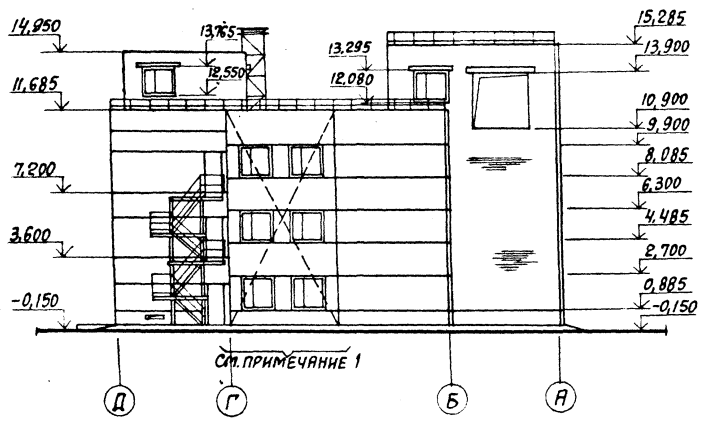

1. Панели участков стен, выделенных на фасадах пунктиром, монтировать после установки оборудования.
2. Схемы элементов заполнения оконных проемов см. 903-1-289.91-КМ, листы 36, 37

Фрагмент фасада

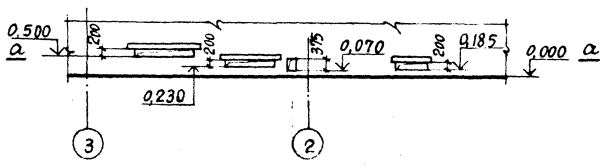

а-а

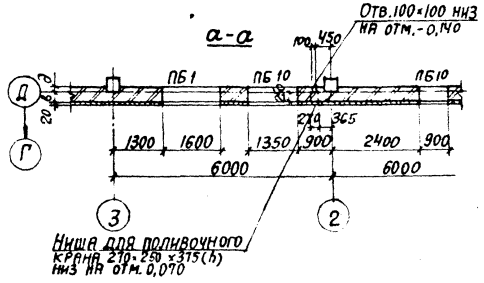

Б-Б

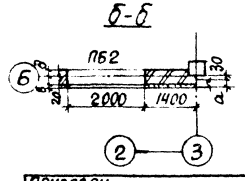

ГИП	Школьный		903-1-289.91-АР
Нач. отд.	Агранович		Котельная с 4 котлами Е-65-1,4Р Золошлакоудаление механическое
Н. контр.	Кожевников		
Гл. арх.	Кожевников		Главный корпус — Стадия: Р; Лист: 7; Листов:
Гл. конст.	Зорин		
Зав. гр.	Берлин		
Арх. 1 кат.	Марголина		Фасады — Харьковский промстройниипроект
Провер.	Берлин		
Разраб.	Гамановская		

Привязан:

Инв. №

Инв. № подл. | Подпись и дата | Взам. инв. №

Альбом II

Фрагмент 2

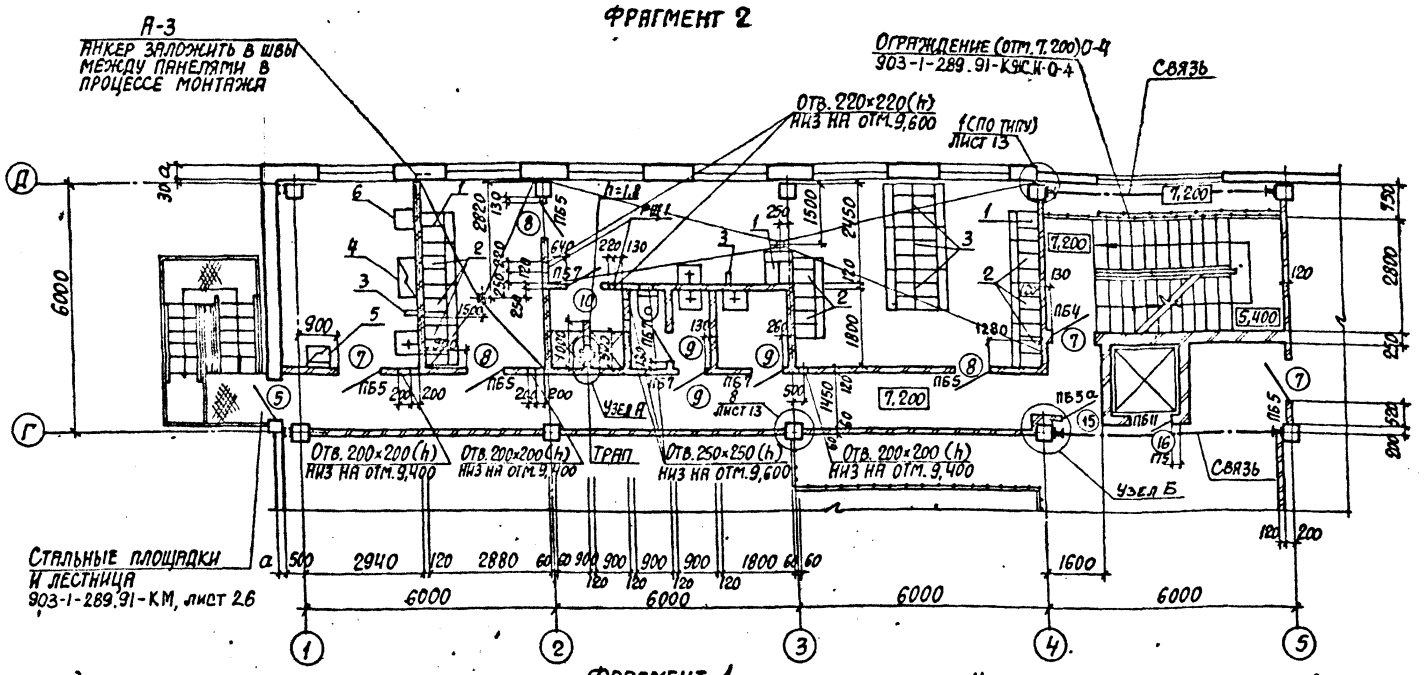

Фрагмент 1

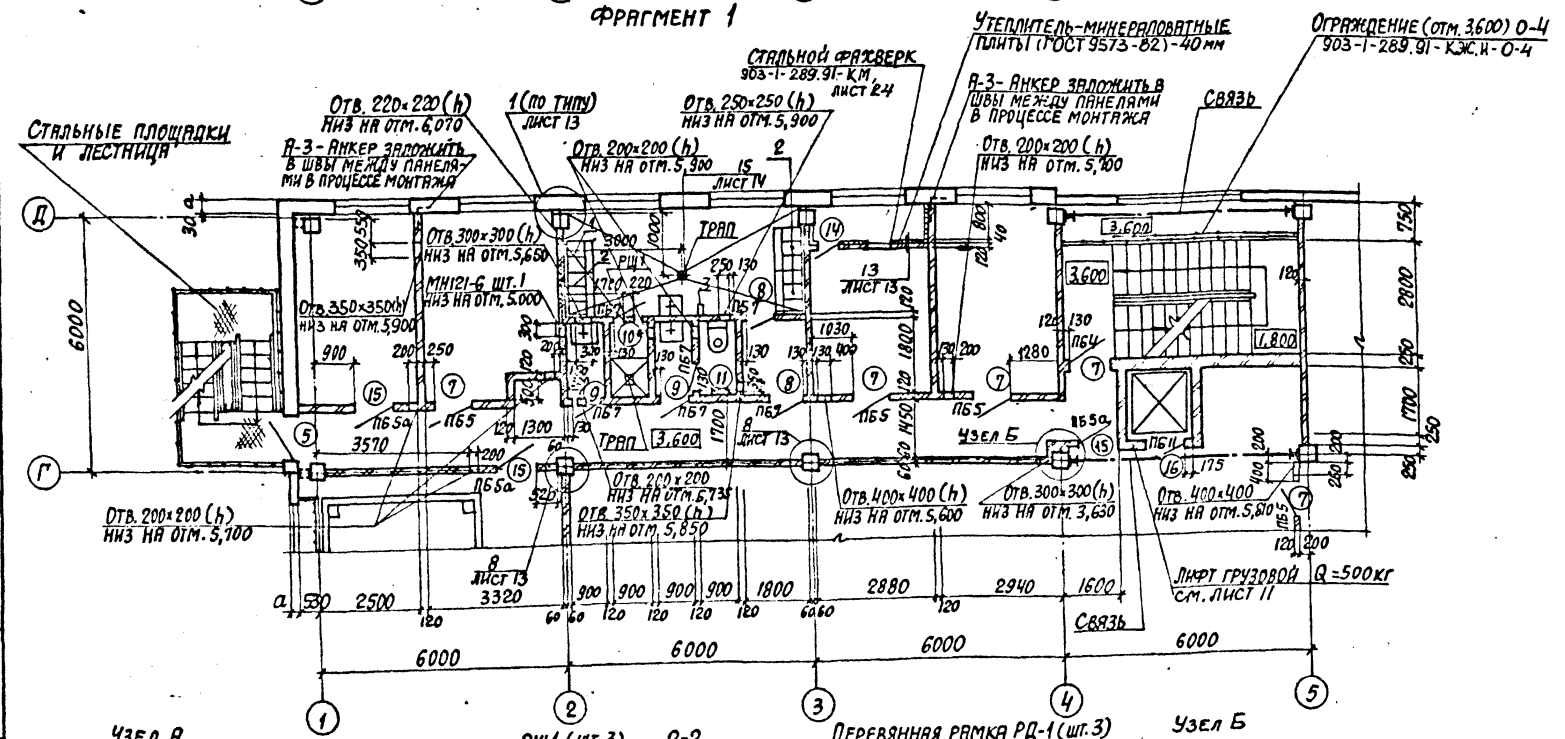

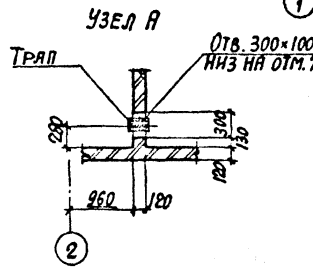

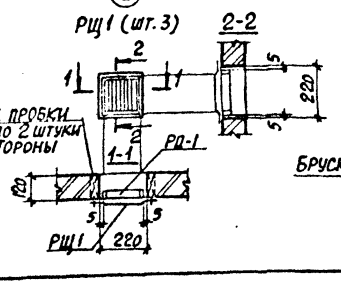

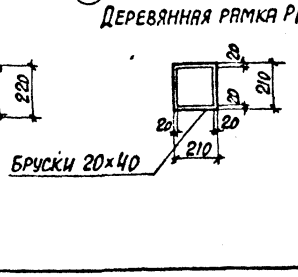

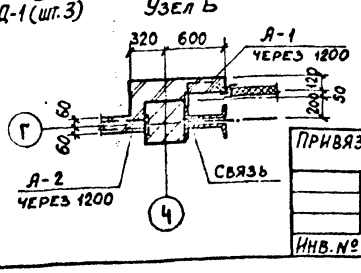

Ведомость проемов ворот и дверей

Марка поз.	Размер проема, мм
1	3000×3000
2	1800×2600
3	1510×2370
4	1010×2070
5	1010×2070
6	1910×2370
7	1010×2070
8	910×2070
9	710×2070
10	710×2070
11	710×2070
12	1010×2070
13	1010×2370
14	505×1255
15	1000×2120
16	1130×2120

Ведомость перемычек (начало)

Тип	Схема сечения
для $t_н$=-20°, -30°	
ПБ1 ПБ1а	1 — 1 (для ПБ1); 1а (для ПБ1а)
ПБ2	2
ПБ3	3
ПБ4 ПБ4а	4 — 4 (для ПБ4); 6а (для ПБ4а)

Ведомость перемычек (продолжение)

Тип	Схема сечения
для $t_н$=-20°, -30°	
ПБ5 ПБ5а	4 (для ПБ5); 6а (для ПБ5а)
ПБ6	1
ПБ7	3
ПБ8	5
ПБ9	6 — 6а
ПБ10	7
ПБ11	7 — 7а
для $t_н$=-40°	
ПБ1 ПБ1а	1 — 1 (для ПБ1); 1а (для ПБ1а)
ПБ2	2
ПБ10	7

1. В нижней части полотна двери проема тип 10, обозначенной *, просверлить отв. Ф20мм шт. 50 в шахматном порядке через 50мм.
2. Двери в лестничной клетке выполнить самозакрывающимися с уплотненными притворами без зазоров с дверным закрывателем ЗД1 (ГОСТ 5091-78*).
3. Двери в помещениях NN по проекту 104, 102 выполнить самозапирающимися, открываемые без ключа с внутренней стороны.

Привязан:

Инв. №

ГИП	Школьный		
Нач. отд.	Агранович		
Н. контр.	Коженник		
Гл. арх.	Коженник		
Гл. конст.	Зорин		
Зав. гр.	Берлин		
Арх. Ткач	Мартынина		
Провер.	Берлин		
Разраб.	Романовская		

903-1-289.91-АР

Котельная с 4 котлами Е-6,5-1,4Р
Золошлакоудаление механическое

Главный корпус	Стадия	Лист	Листов
	Р	8	

Фрагменты 1, 2

Харьковский промстройниипроект

Инв. № подл. | Подпись и дата | Взам. инв. №

Альбом 11

Фрагмент 3

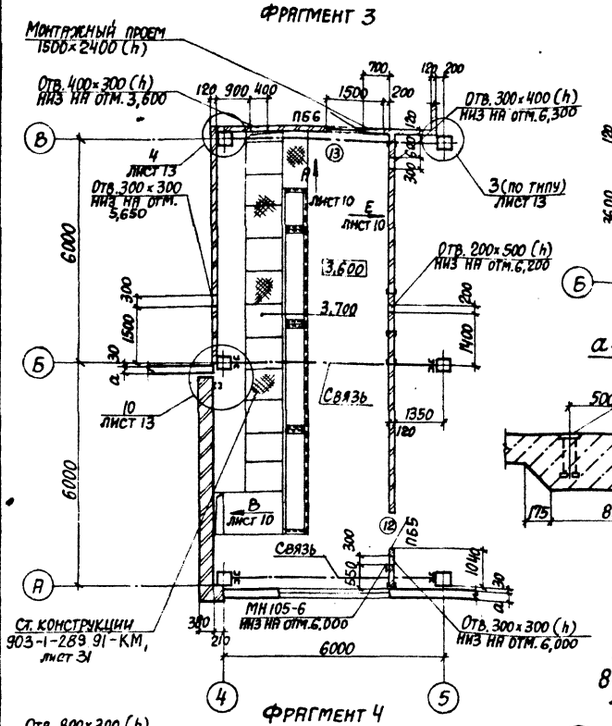

Фрагмент 5

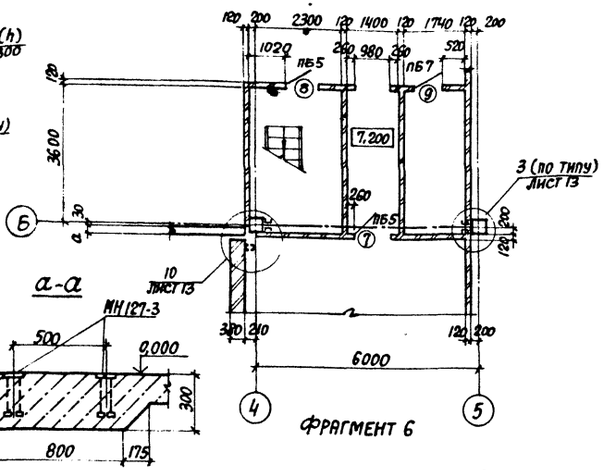

Фрагмент 6

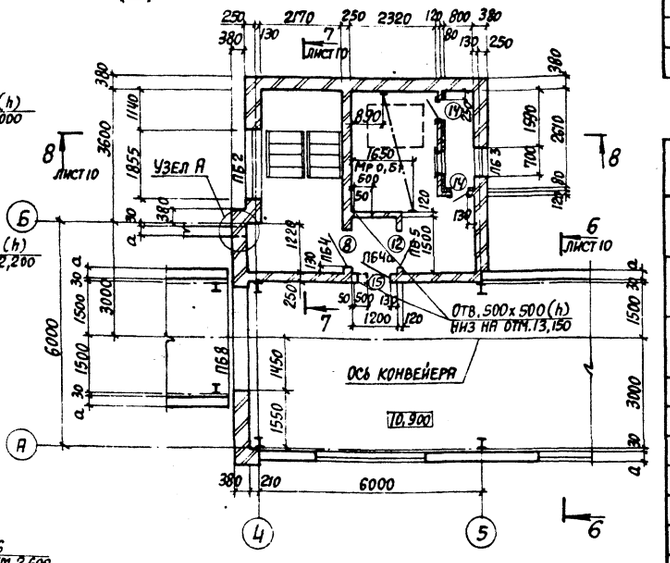

Фрагмент 4

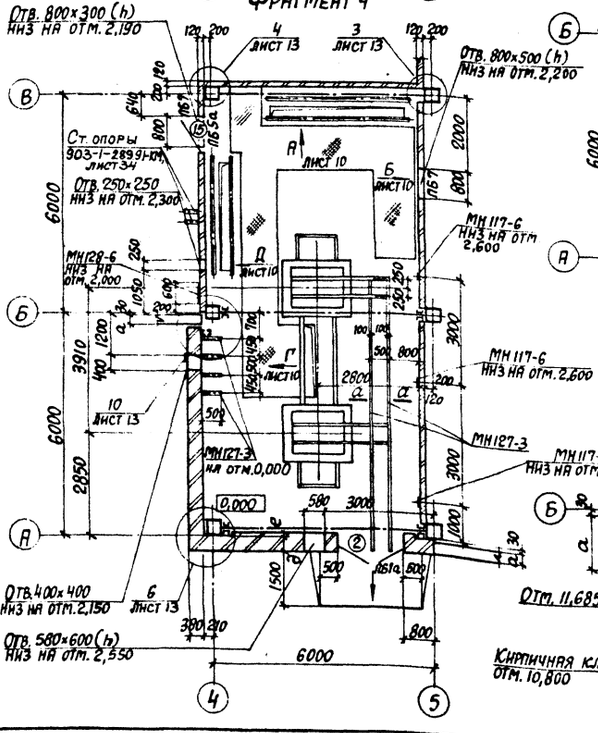

Узел А

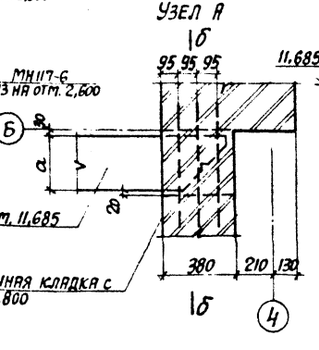

б-б

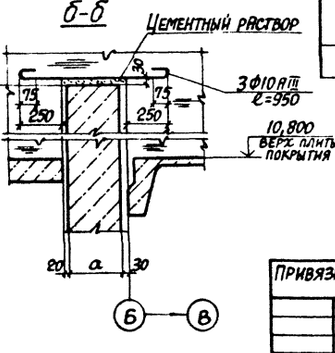

Спецификация элементов заполнения проемов

Марка поз.	Обозначение	Наименование	Количество на этаж 0,000	3,600	7,200	10,900	11,400	Всего	Масса кг	Примечание
1	1.435.9-17, вып.1	Ворота ВР 30×30-Т	4	—	—	—	—	4		
2	3.407.9-133, вып. 2	Ворота ВТ-1	1	—	—	—	—	1		
3	ГОСТ 24698-81	Дверь ДН 24-15В ГПЩР2	1	—	—	—	—	1		
4	ГОСТ 24698-81	Дверь ДН 21-10А ГППЩР2	1	1	1	1	—	4		
5	ГОСТ 24698-81	Дверь ДН 21-10А ГПЩР2	1	1	1	—	—	3		
6	ГОСТ 24698-81	Дверь ДН 24-19В ГПЩР2	1	—	—	—	—	1		
7	ГОСТ 6629-88	Дверной блок ДГ21-10	5	6	4	—	—	15		
8	ГОСТ 6629-88	Дверной блок ДГ21-9	—	2	4	1	—	7		
9	ГОСТ 6629-88	Дверной блок ДГ21-7	—	2	4	—	—	6		
10	ГОСТ 6629-88	Дверной блок ДГ21-11Л	—	1	1	—	—	2		
11	ГОСТ 6629-88	Дверной блок ДГ21-7Л	—	1	—	—	—	1		
12	ГОСТ 6629-88	Дверной блок ДГ21-10Л	—	1	—	1	—	2		
13	ГОСТ 6629-88	Дверной блок ДГ24-10Л	—	1	—	—	—	1		
14	5.904-4	Дверь утепленная Дус 1,25×0,5	1	—	2	—		3		
15	1.436.2-22, вып. 2	ДМП 21×9/0,75-В	1	3	—	1	2	7		
16	1.436.2-22, вып. 2	ДМП 21×10/0,75-В	1	1	1	—	—	3		

Спецификация перемычек

Марка поз.	Обозначение	Наименование	Количество на этаж 0,000	3,600	7,200	10,900	11,400	Всего	Масса кг	Примечание
1	1.038.1-1.1 030000-03	2ПБ19-3-П	5	1	—	—	—	6	81	для $t_н$=-20°, -30°
			7					8		для $t_н$=-40°
1а	903-1-289.91-КЖ.И-ПБ1...ПБ3	ПБ 2	1	—	—	—	—	1	81	для $t_н$=-20°, -30°
			1					1		для $t_н$=-40°
2	1.038.1-1.1 040000-01	2ПБ22-3-П	3	—	—	3	3	9	92	для $t_н$=-20°, -30°
			4					10		для $t_н$=-40°
3	1.038.1-1.1 010000	1ПБ10-1	2	6	5	3	—	16	20	
4	1.038.1-1.1 010000-01	1ПБ13-1	6	8	9	4	1	28	25	
5	1.038.1-1.1 080000-01	3ПБ34-4-П	—	—	—	3	—	3	222	
6	1.038.1-1.1 020000-02	2ПБ13-1	—	—	—	—	2	2	54	
6а	903-1-289.91-КЖ.И-ПБ1...ПБ3	ПБ1	1	3	1	1	2	8	54	
7	1.038.1-1.1 020000-05	2ПБ16-2-П	4	1	1	—	—	6	65	для $t_н$=-20°, -30°
			4					6		для $t_н$=-40°
7а	903-1-289.91-КЖ.И-ПБ1...ПБ3	ПБ3	1	1	1	—	—	3	65	

Монтажные проемы в кирпичных стенах после установки оборудования заложить кирпичом марки 25 на растворе марки 10 без перевязки швов по вертикальным сторонам проема.

Привязан:

Инв. №

ГИП	Школьный	
Нач.отд.	Агранович	
Н.контр.	Кожевников	
Гл.арх.	Кожевников	
Гл.конст.	Зорин	
Рук.гр.	Берлин	
Арх.1кат.	Марголина	
Провер.	Берлин	
Разраб.	Гамановская	

903-1-289.91-АР

Котельная с 4 котлами Е-65-1,4Р
Золошлакоудаление механическое

Главный корпус

Стадия	Лист	Листов
Р	9	

Фрагменты 3...6

Харьковский промстройниипроект

Инв.№подл. | Подпись и дата | Взам.инв.№

Альбом 11

Разрез 6-6

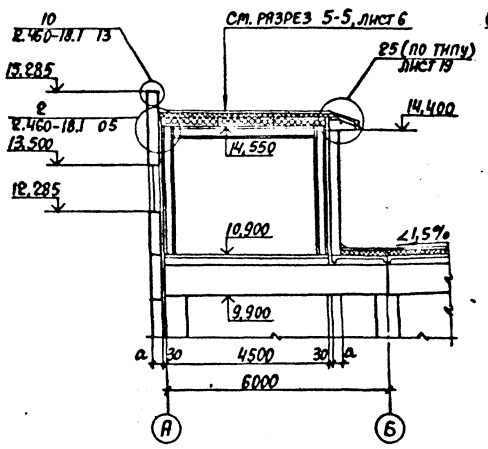

Разрез 7-7

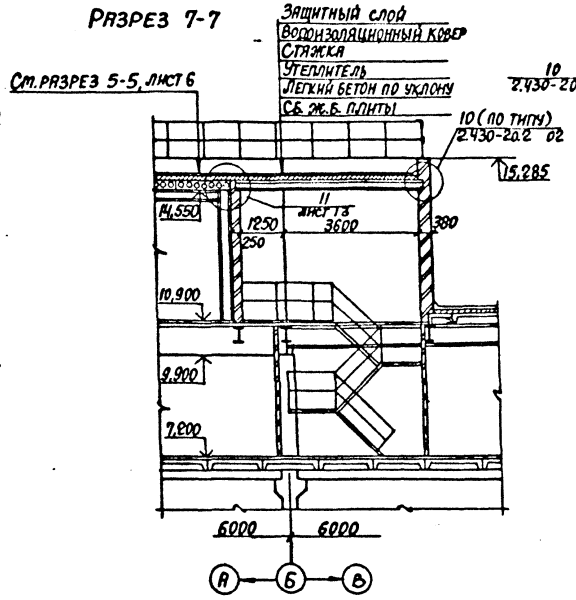

Разрез 8-8

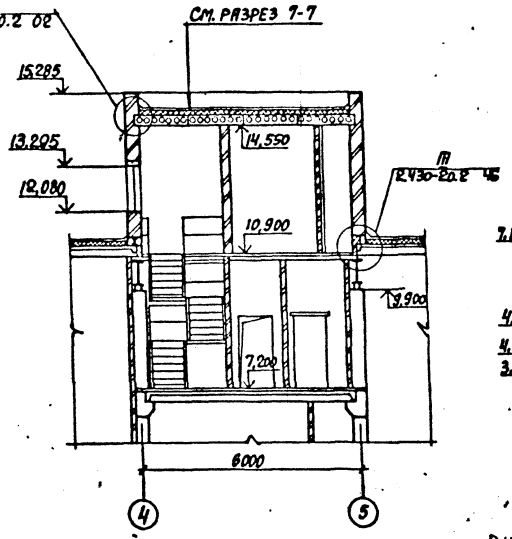

Разрез 9-9

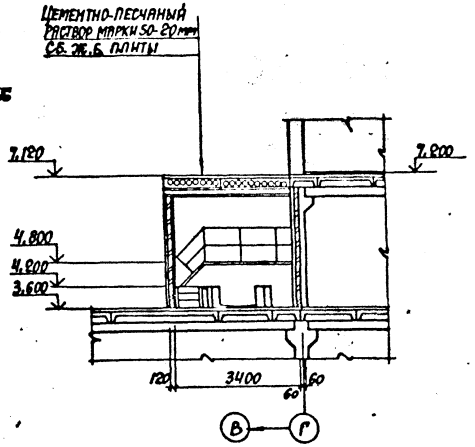

Вид А (лист 9)

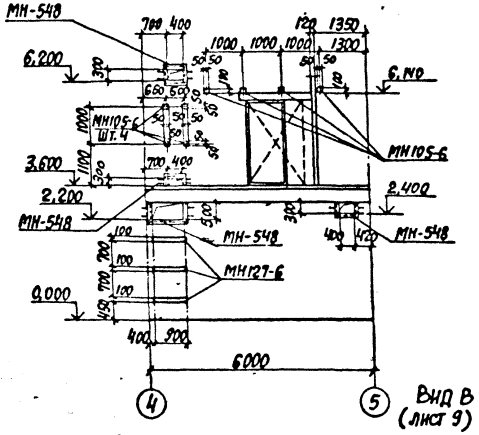

Вид Г (лист 9)

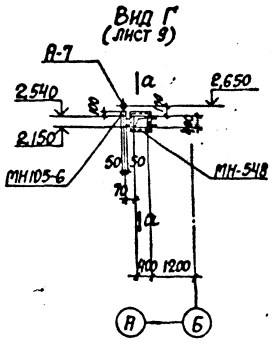

а-а

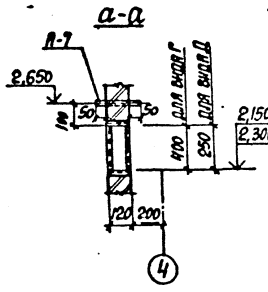

Вид Ж (лист 4)

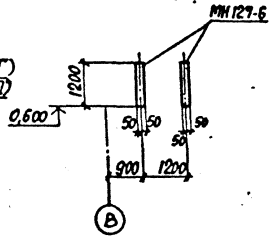

Вид И (лист 5)

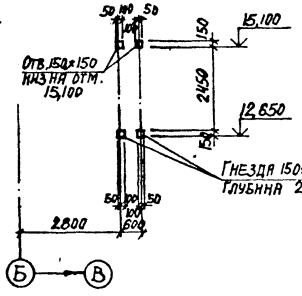

Вид К (лист 5)

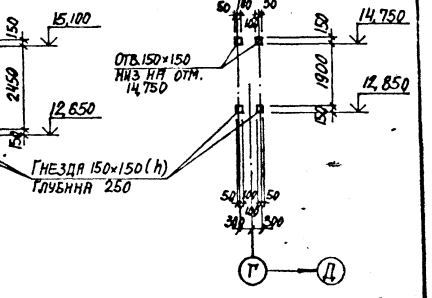

Вид Б (лист 9)

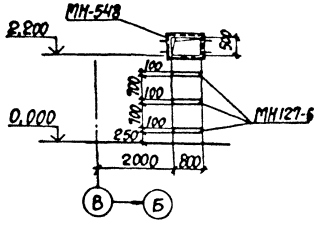

Вид В (лист 9)

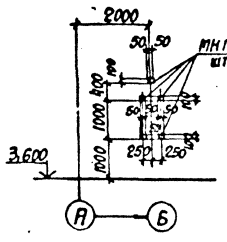

Вид Д (лист 9)

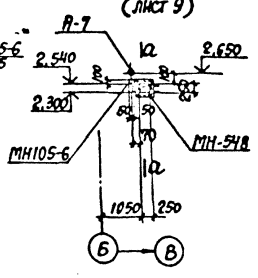

Вид Е (лист 9)

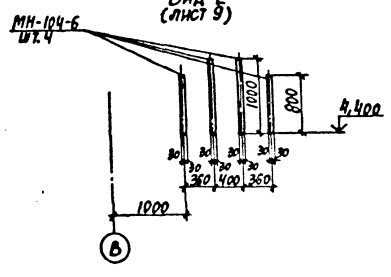

Привязан:

Инв. №

ГИП	Школьный		903-1-289.91-АР
Нач. отд.	Аграновский		Котельная с 4 котлами Е-65-14Р. Золошлакоудаление механическое
Н. контр.	Кожевников		
Гл. арх.	Кожевников		
Гл. конст.	Зорин		Главный корпус — Стадия: Р; Лист: 10; Листов:
Рук. гр.	Берлин		
Арх. 1 кат.	Марголина		Разрезы 6-6...9-9 — Харьковский промстройниипроект
Провер.	Берлин		
Разраб.	Гамановский		

Инв. № подл. | Подпись и дата | Взам. инв. №

Альбом 11

Разрез 10-10

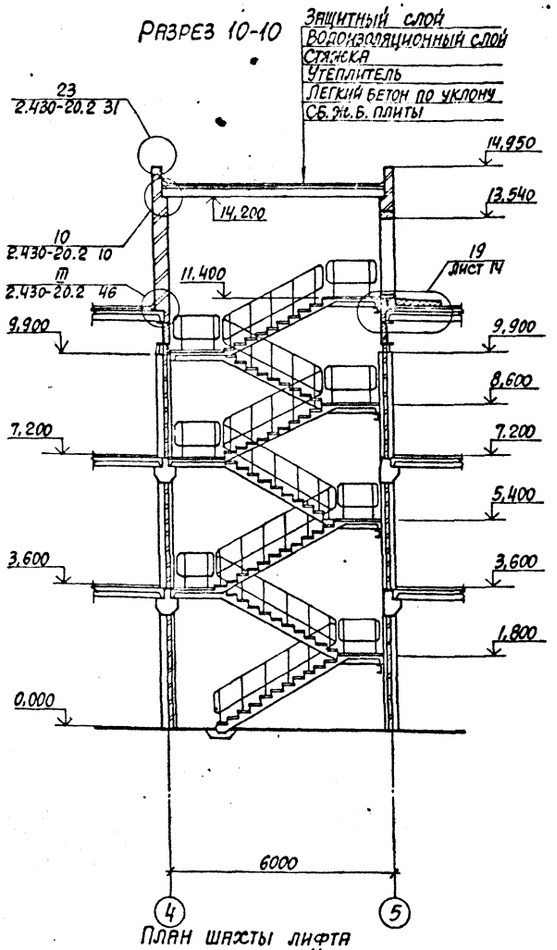

Разрез 11-11

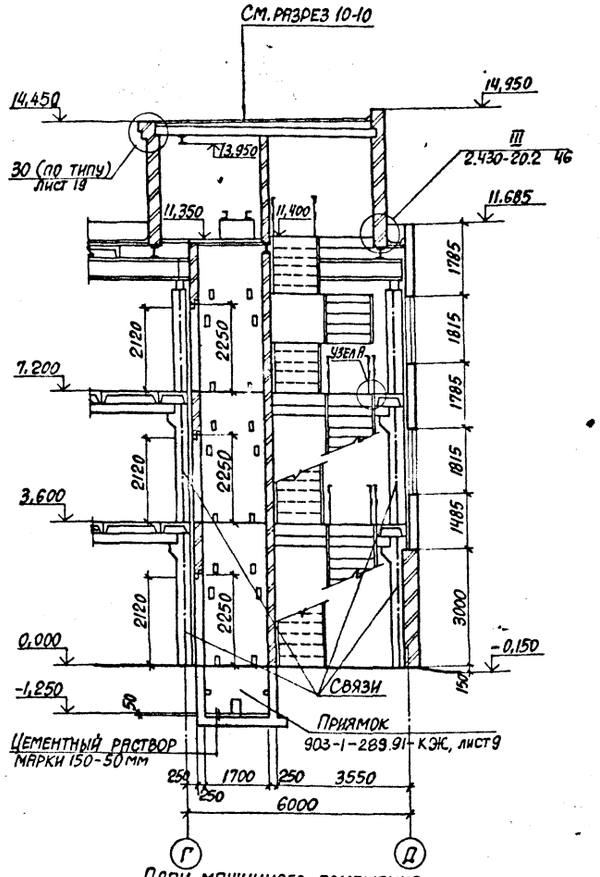

Вид А Вид Б Вид В Вид Г

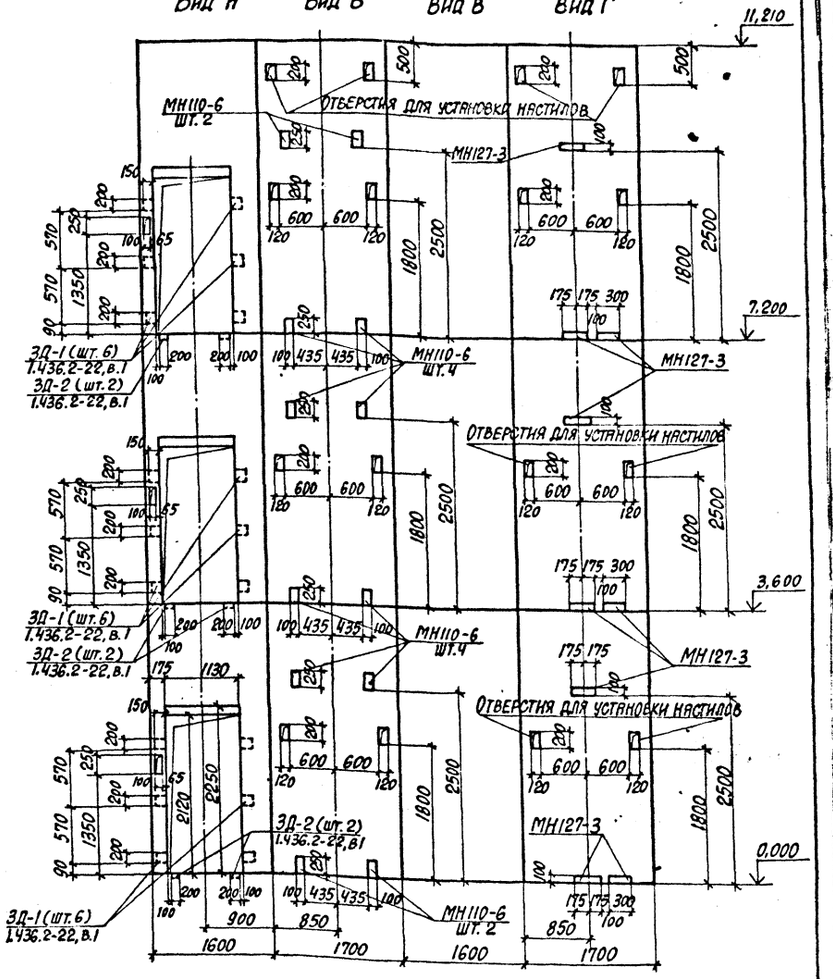

План шахты лифта

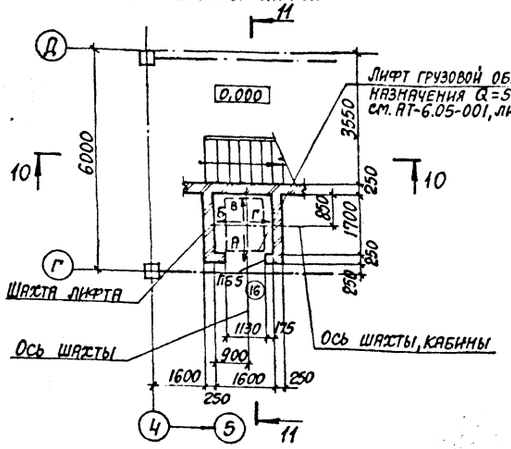

План машинного помещения

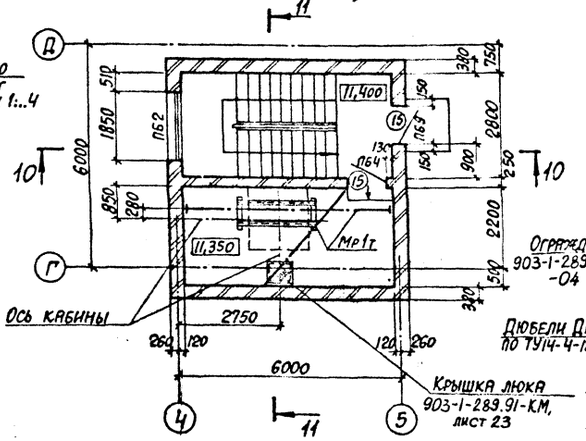

Узел А

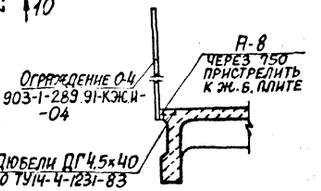

Закладные детали ЗД-1, ЗД-2 установить на наружной поверхности шахты для крепления противопожарных дверей проема тип 16.

ГИП	Школьный		
Нач. отд.	Агрянович		
Н. контр.	Кожевников		
Гл. арх.	Кожевников		
Гл. конст.	Зорин		
Рук. гр.	Берлин		
Арх. Ткат.	Марголина		
Провер.	Берлин		
Разраб.	Романовская		

Привязан:

Инв. №

903-1-289.91-АР

Котельная с 4 котлами Е-65-1,4Р
Золошлакоудаление механическое

Главный корпус

Стадия	Лист	Листов
Р	11	

План шахты лифта. План машинного помещения. Разрезы 10-10, 11-11.

ХАРЬКОВСКИЙ ПРОМСТРОЙНИИПРОЕКТ

Инв. № подл. | Подпись и дата | Взам. инв. №

План полов на отм. 7,200

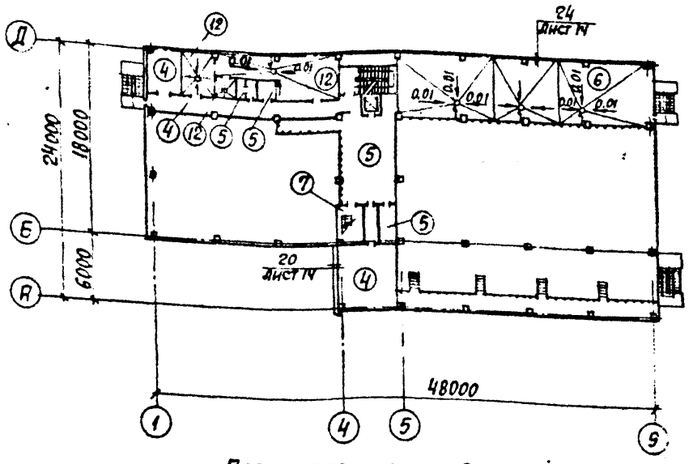

План полов на отм. 10,900; 11,350

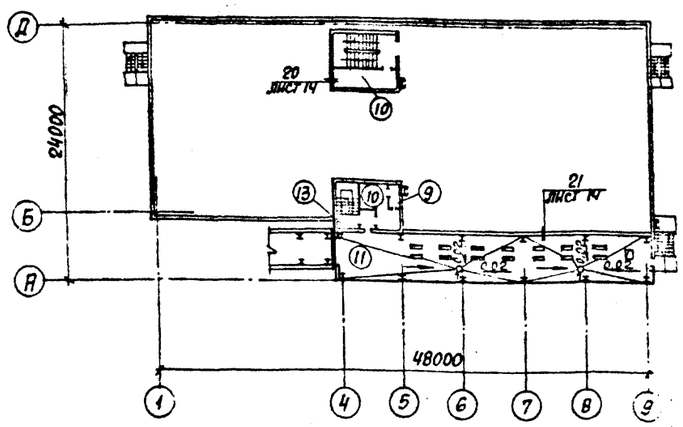

План кровли

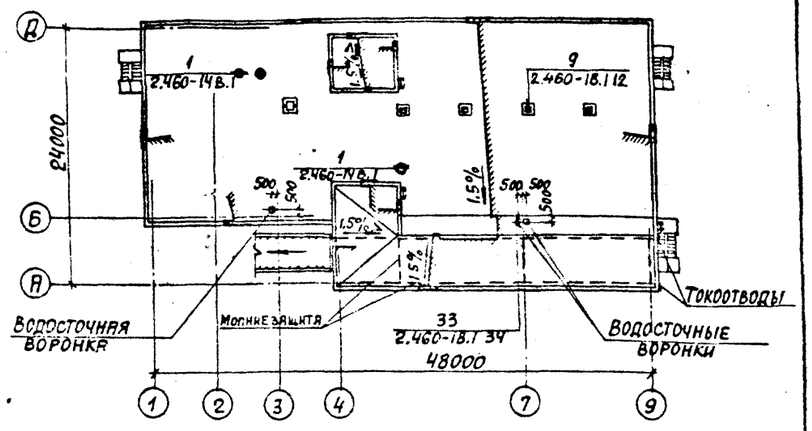

План полов на отм. 3,600

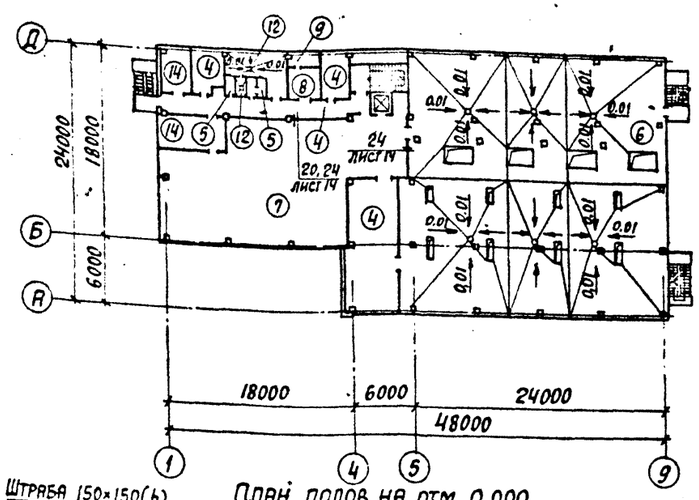

План полов на отм. 0,000

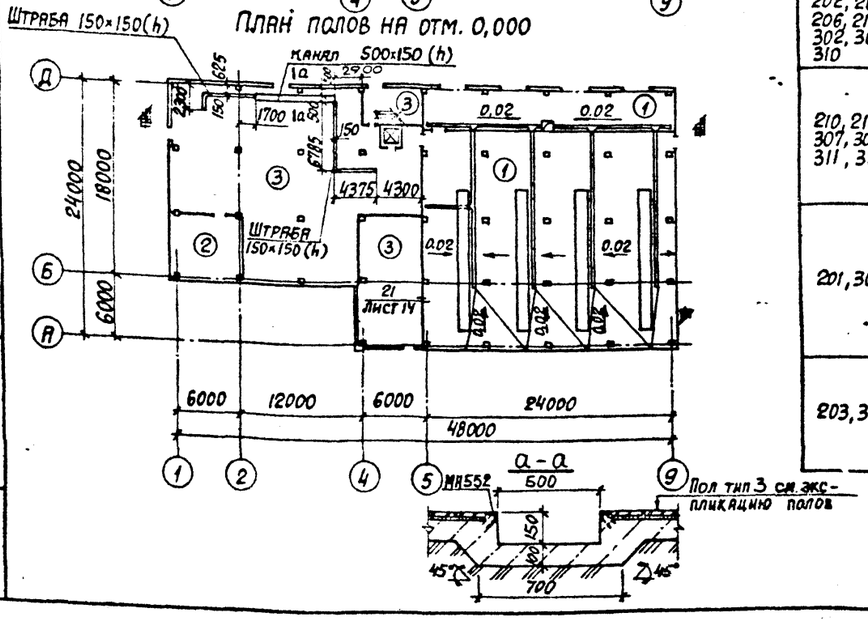

Экспликация полов

Наименование или номер помещения по проекту	Тип пола по проекту	Схема пола или номер узла по серии	Элементы пола и их толщина	Площадь пола м²
101, 102	1		Покрытие и подстилающий слой-бетон класса В15-125мм Основание-уплотненный грунт с плотностью скелета до 1,6 т/м³ с втрамбованным в него слоем щебня или гравия крупностью 40-60 мм с уклоном 0,02 к трапу к маслоприемной яме	464,7
105	2		Покрытие и подстилающий слой-бетон класса В15-125мм Основание-уплотненный грунт с плотностью скелета до 1,6 т/м³ с втрамбованным в него слоем щебня или гравия крупностью 40-60 мм -100 мм	109,5
103, 104, 106	3		Покрытие-плитка мозаично-бетонная Заполнение швов-цементно-песчаный раствор марки 150 Прослойка-цементно-песчаный раствор марки 150-15 мм Подстилающий слой-бетон класса В 22,5-100 мм Основание-см. тип пола 2.	351,6
202, 204, 206, 213, 302, 303, 310	4		Покрытие-линолеум (ГОСТ 7251-77) 4мм Прослойка из холодной мастики на водостойких вяжущих-1 мм Стяжка-легкий бетон класса В 7,5 D=1000 кг/м³-95 мм Плита перекрытия	197,3
210, 211, 307, 308, 311, 313	5		Покрытие-плитка керамическая по ГОСТ 6787-80* -13мм Заполнение швов-цементно-песчаный раствор марки 150 Прослойка-цементно-песчаный раствор марки 150-15 мм Гидроизоляционный слой-2 слоя гидроизола на битумной мастике-6мм Стяжка-бетон класса В 7,5-66 мм Плита перекрытия	85,7
201, 301	6		Покрытие-плитка керамическая по ГОСТ 6787-80* -13мм Заполнение швов-цементно-песчаный раствор марки 150 Прослойка-цементно-песчаный раствор марки 150-15 мм Гидроизоляционный слой-2 слоя гидроизола на битумной мастике-6мм Стяжка-бетон класса В 7,5 по уклону от 20 до 66 Плита перекрытия	690,5
203, 312	7		Покрытие-плитка керамическая по ГОСТ 6787-80* -13мм Заполнение швов-цементно-песчаный раствор марки 150 Прослойка-цементно-песчаный раствор марки 150-15мм Стяжка-бетон класса В 12,5-72 мм Плита перекрытия	250,6

Наименование или номер помещения по проекту	Тип пола по проекту	Схема пола или номер узла по серии	Элементы пола и их толщина	Площадь пола м²
,205	8		Покрытие-бетон класса В15-20мм Стяжка-бетон класса В7,5-80мм Плита перекрытия	9,9
205, 401 (фор-камера)	9		Покрытие-бетон класса В15-20мм Стяжка-цементно-песчаный раствор марки 150-40мм Теплоизоляционный слой-пенобетон γ=400 кг/м³-40мм Плита перекрытия	4,5
401, 403	10		Покрытие-бетон класса В15-20мм Плита перекрытия	27,0
402	11		Покрытие-беточ класса В15-20мм Гидроизоляционный слой-2 слоя гидроизола на битумной мастике 6мм Стяжка-бетон класса В7,5 по уклону от 20 до 74 Плита перекрытия	135,1
207, 209, 304, 305, 306	12		Покрытие-плитка керамическая по ГОСТ 6787-80* -13 мм Заполнение швов-цементно-песчаный раствор марки 150 Прослойка-цементно-песчаный раствор марки 150-15 мм Гидроизоляционный слой-4слоя гидроизола на битумной мастике-10мм Стяжка-бетон класса В12,5 по уклону от 20 до 62. Плита перекрытия	95,7
404 на отм. 10,900	13		Покрытие-плитка керамическая по ГОСТ 6787-8* -13мм Заполнение швов-цементно-песчаный раствор марки 150 Прослойка-цементно-песчаный раствор марки 150-47мм Плита перекрытия	7,9
208, 214	14		Покрытие-плиты керамические кислотоупорные по ГОСТ 961-89 Заполнение швов-цементно-песчаный раствор марки 150 Прослойка-цементно-песчаный раствор марки 150 Плита перекрытия	28,6

Привязан:

Инв. №

Взам. инв. №

Инв. № подл. | Подпись и дата

ГИП	Школьный	
Нач. отд.	Аграновч	
Н. контр.	Кожевников	
Гл. арх.	Кожевников	
Гл. констр.	Зорин	
Зав. гр.	Берлин	
Арх. 1 кат.	Марголина	
Провер.	Берлин	
Разраб.	Минакова	

903-1-28Э.91-АР

Котельная с 4 котлами Е-65-1,4Р
Золошлакоудаление механическое

Главный корпус

Стадия	Лист	Листов
Р	12	

Планы и экспликация полов. План кровли.

ХАРЬКОВСКИЙ ПРОМСТРОЙНИИПРОЕКТ

Альбом 11

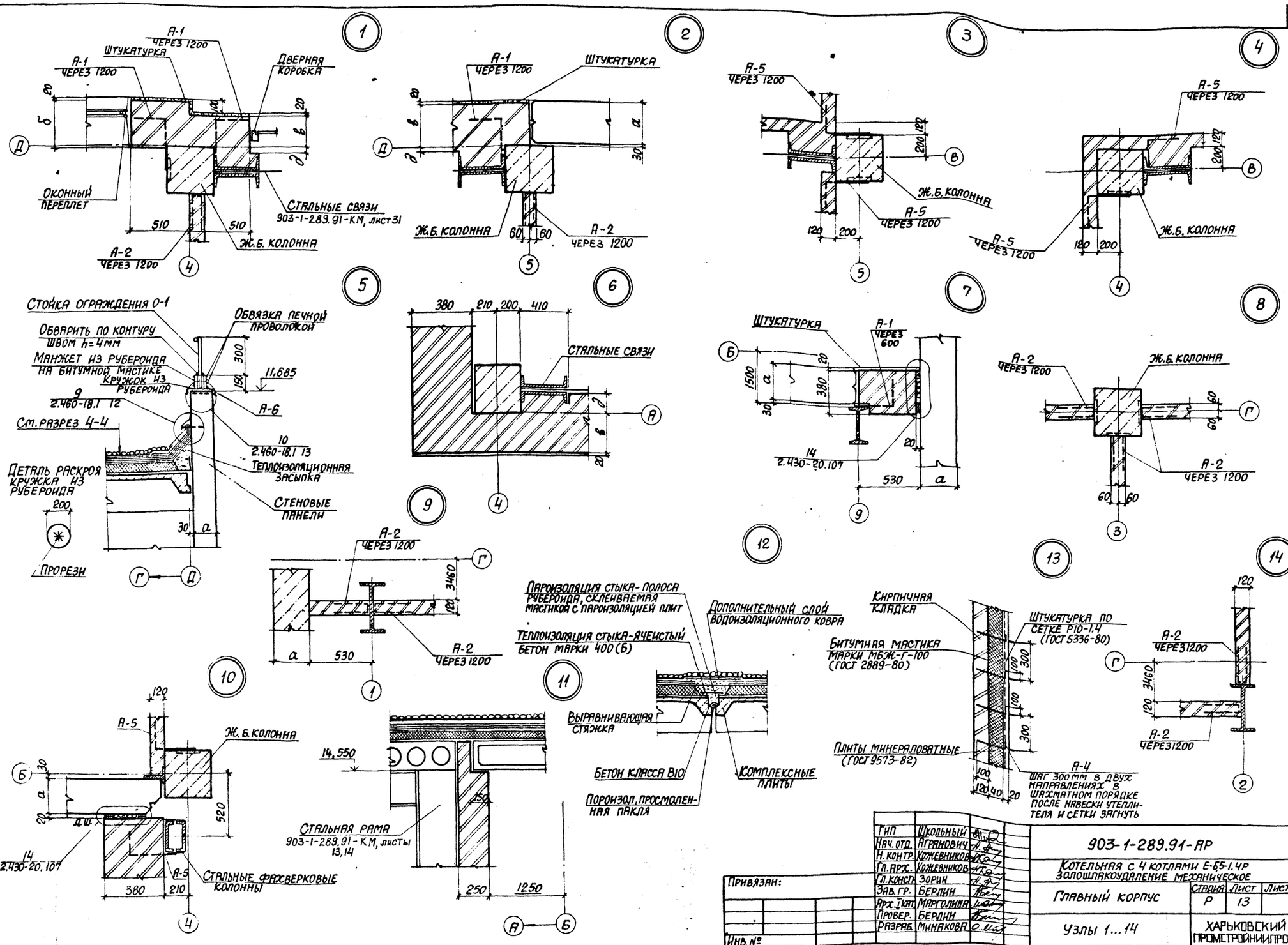

ГИП	Школьный	
Нач. отд.	Агрянович	
Н. контр.	Кожевников	
Гл. арх.	Кожевников	
Гл. конс.	Зорин	
Зав. гр.	Берлин	
Арх. ткят.	Марголина	
Провер.	Берлин	
Разраб.	Минакова	

Привязан:

Инв. №

903-1-289.91-АР

Котельная с 4 котлами Е-65-1.4Р
Золошлакоудаление механическое

Главный корпус

Стадия	Лист	Листов
Р	13	

Узлы 1...14

Харьковский Промстройниипроект

Инв. № подл. | Подпись и дата | Взам. инв. №

Альбом 11

15

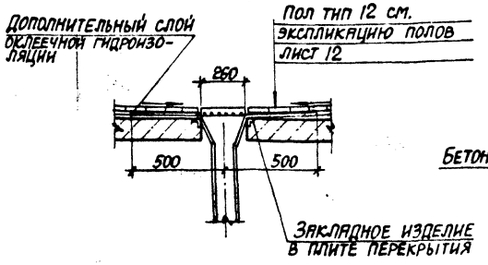

16

Рядовая кирпичная перемычка

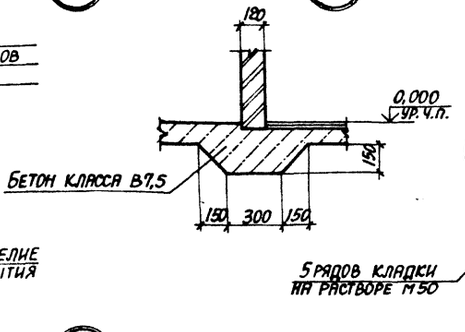

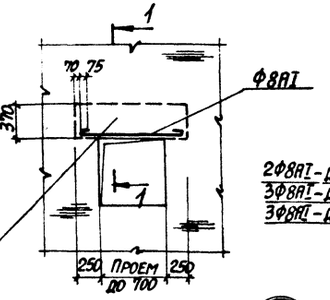

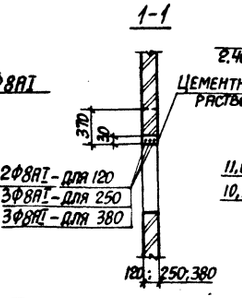

17

Защитный слой из гравия - 10 мм
Водоизоляционный ковер - 4 слоя
Рубероида марки РКП-350А на горячей битумной мастике
Легкий бетон класса В3,5 D1000 для уклона от 20 до 60 мм
Комплексные плиты

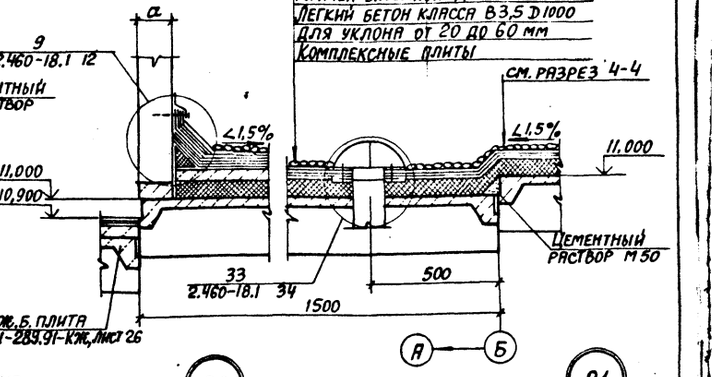

18

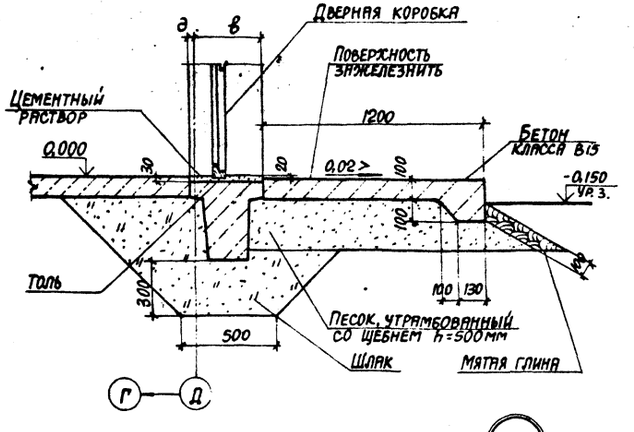

19

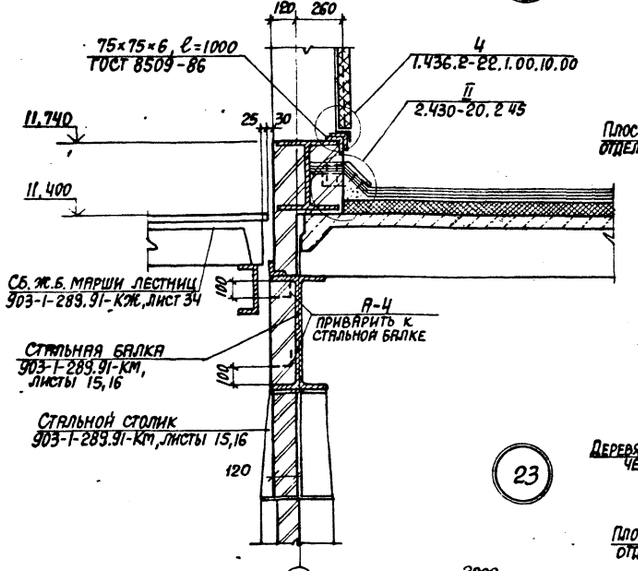

20

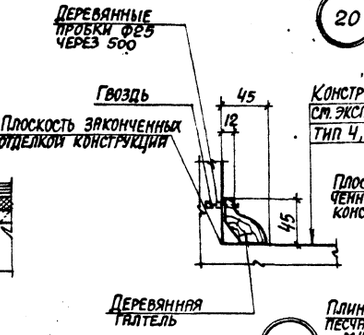

21

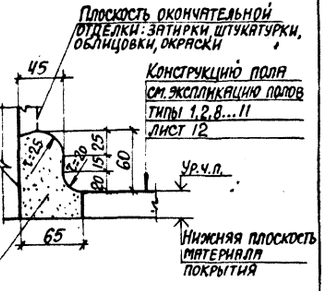

22

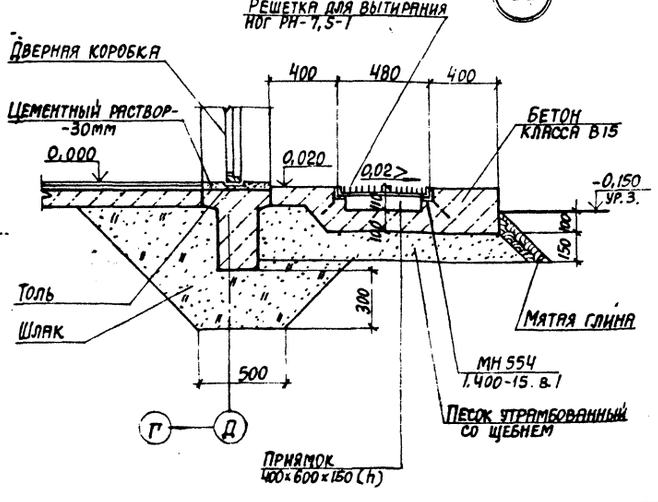

23

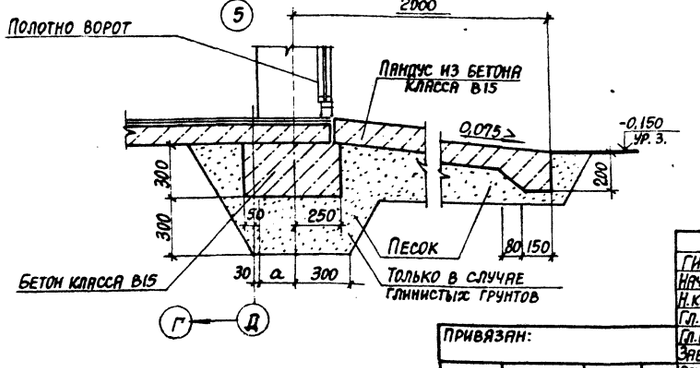

24

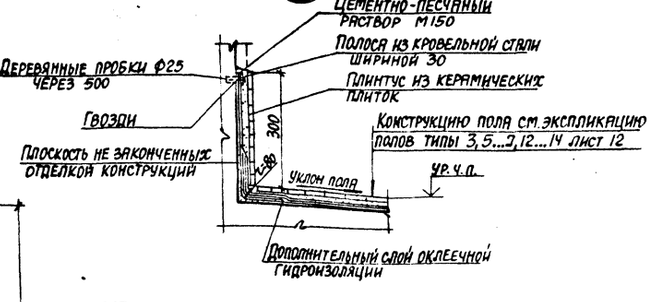

ГИП	Школьный		903-1-289.91-АР
Нач. отд.	Агранович		Котельная с 4 котлами Е-85-1,4Р Золошлакоудаление механическое
Н. контр.	Кожевникова		
Гл. арх.	Кожевникова		Главный корпус — Стадия: Р; Лист: 14; Листов:
Гл. спец.	Зорин		
Зав. гр.	Берлин		
Арх. 1 кат.	Марголина		Узлы 15...24 — Харьковский Промстройниипроект
Провер.	Берлин		
Разраб.	Минакова		

Привязан:

Инв. №

Инв. № подл. | Подпись и дата | Взам. инв. №

Альбом 11

Для III типа воды

Вариант-каменные угли

Вариант-бурые угли

Вариант-каменные угли

Для I и II типов воды

Привязан:

Инв.№

Инв.№подл. | Подпись и дата | Взам.инв.№

ГИП	Школьный		
Нач.отд.	Агрянович		
Н.контр.	Кожевников		
Гл.арх.	Кожевников		
Гл.констр.	Зорин		
Зав.гр.	Берлин		
Арх.1кат.	Марголина		
Провер.	Берлин		
Разраб.	Гимановская		

903-1-289.91-АР

Котельная с 4 котлами Е-65-1,4Р
Золошлакоудаление механическое

Главный корпус

Стадия	Лист	Листов
Р	15	

Схемы расположения закладных в полу на отм. 0,000; 3,600

Харьковский Промстройниипроект

Альбом 11

Разрез 12-12

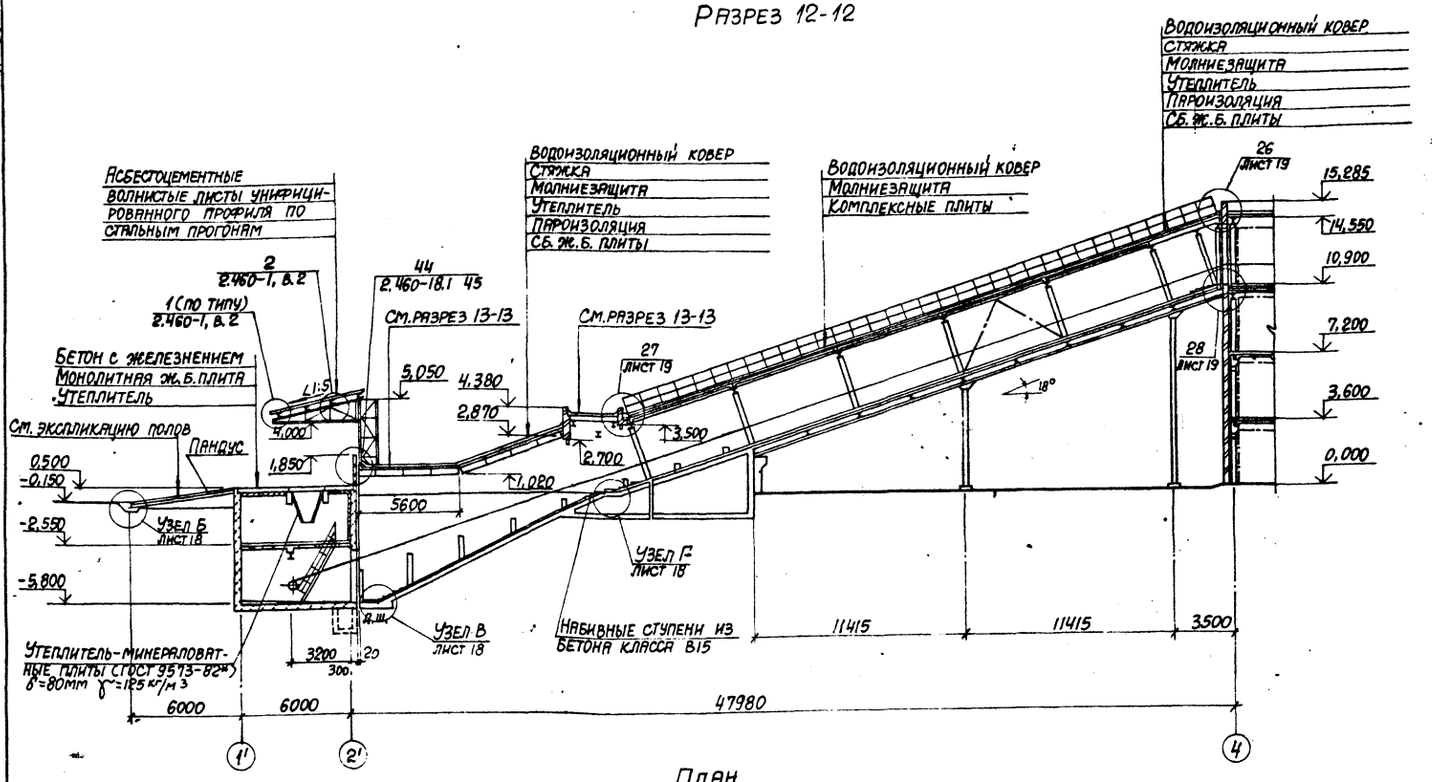

План на отм. 0,500

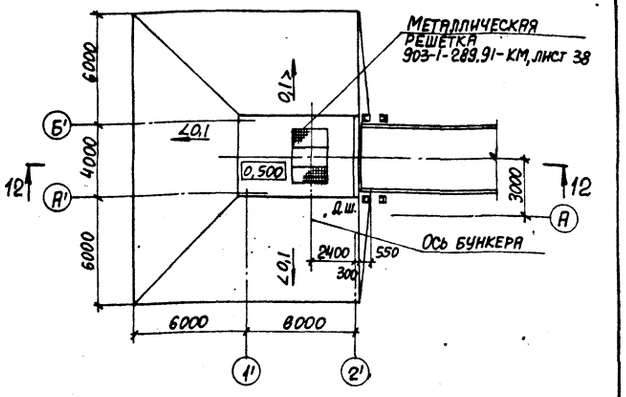

План

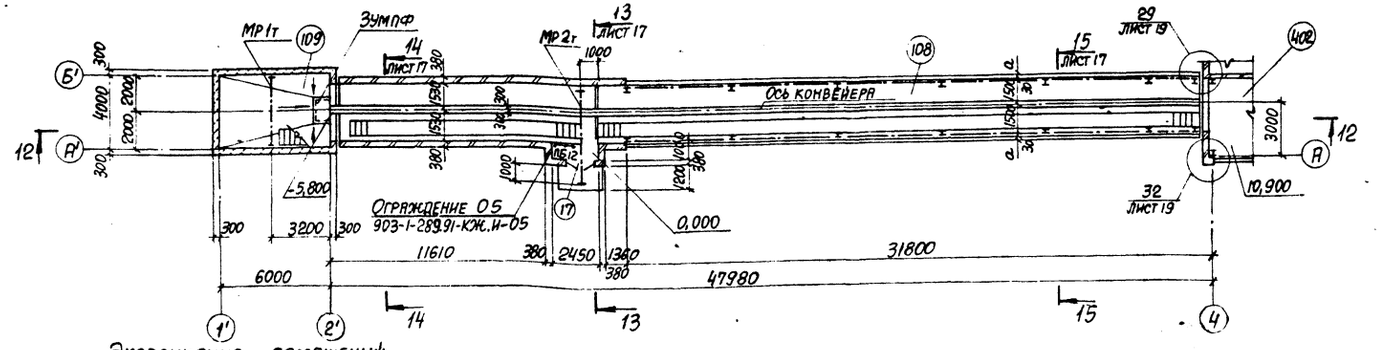

План на отм. -2,550

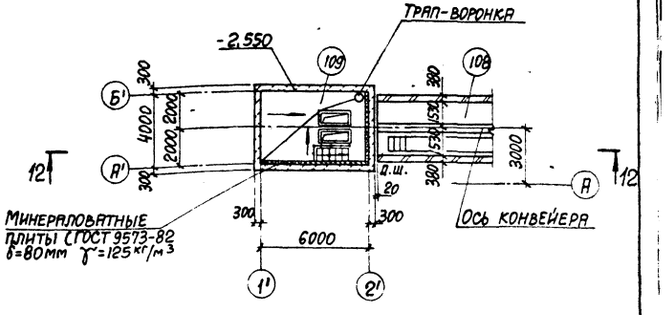

Экспликация помещений

Номер по плану	Наименование	Площадь м²	Категория производства по взрыво-пожарной и пожарной опасности
108	Галерея топливоподачи	152,0	В
109	Приемно-дробильное отделение	48,0	В

Привязан:

Инв.№

ГИП	Школьный	
Нач.отд.	Аграновичч	
Н.контр.	Кожевников	
Гл.арх.	Кожевников	
Гл.конст.	Зорин	
Зав.гр.	Берлин	
Арх.техн.	Марголина	
Провер.	Берлин	
Разраб.	Марголина	

903-1-289.91-АР

Котельная с 4 котлами Е-65-1,4Р
Золошлакоудаление механическое

Галерея топливоподачи. Приемно-дробильное отделение

Стадия	Лист	Листов
Р	16	

Планы. Разрез 12-12

ХАРЬКОВСКИЙ ПРОМСТРОЙНИИПРОЕКТ

Инв.№ подл. | Подпись и дата | Взам.инв.№

25266-13 19

Альбом 11

Фасад 1'-4

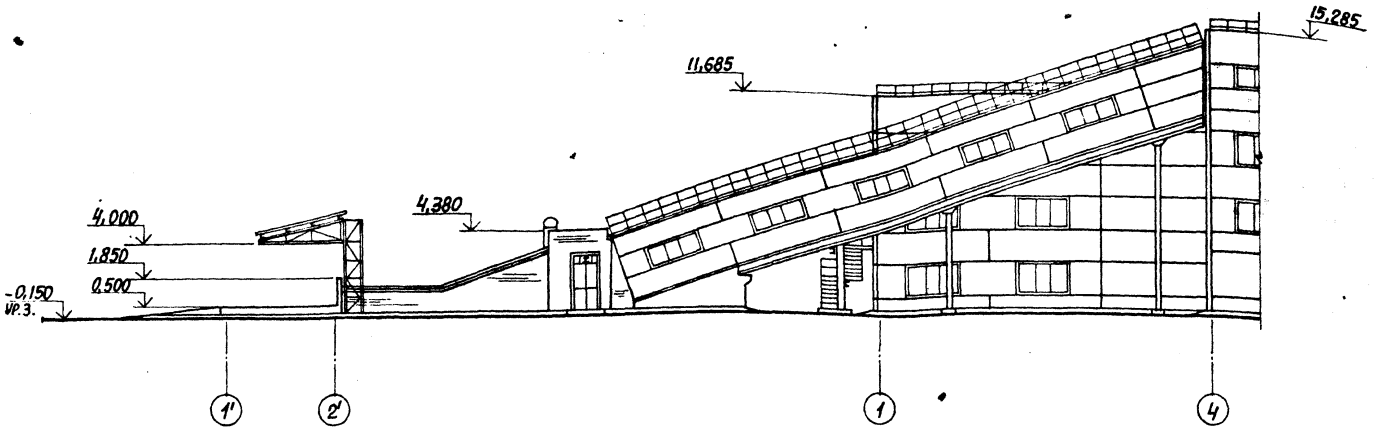

Фасад 4-1'

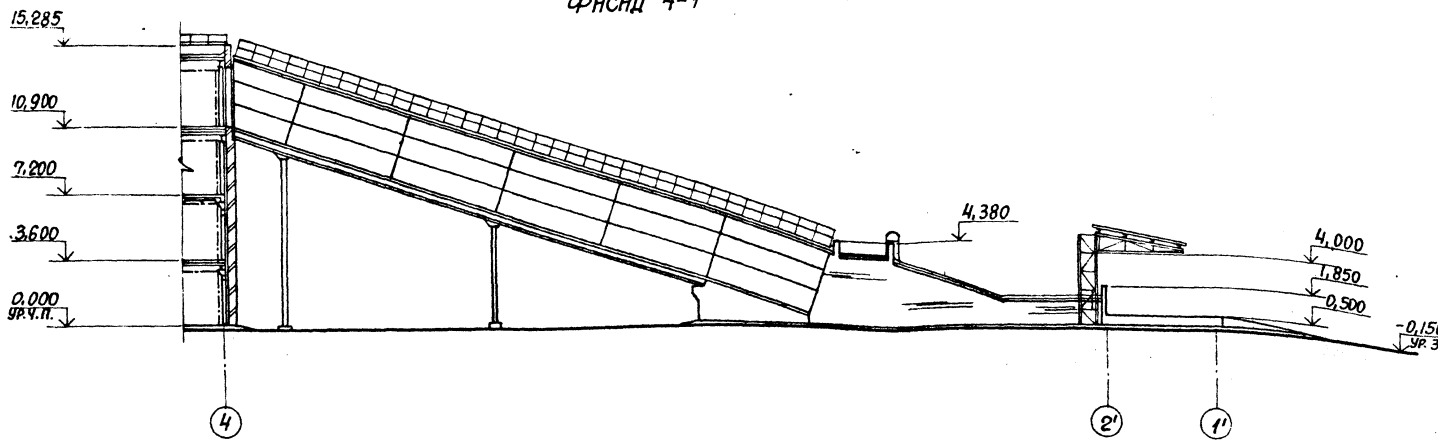

Разрез 13-13

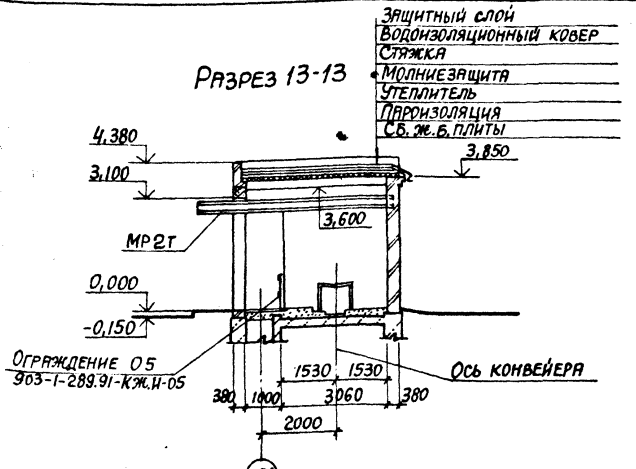

Разрез 14-14

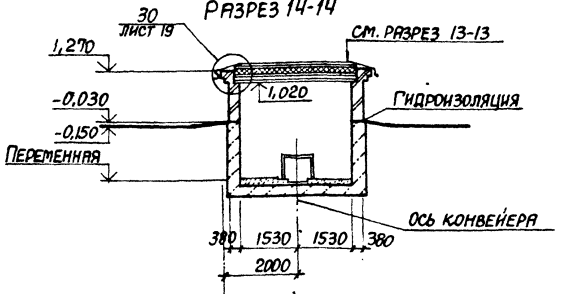

Разрез 15-15

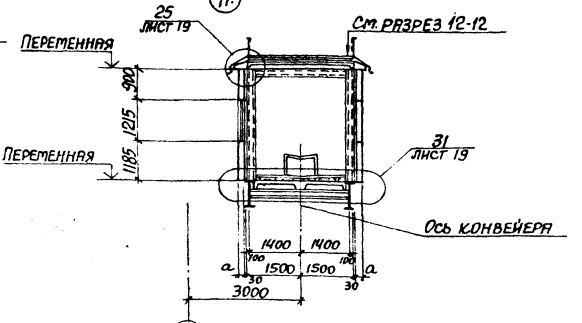

Ведомость проемов дверей

Марка, поз.	Размер проема, мм
17	1520×3100

Ведомость перемычек

Марка, поз.	Схема сечения
ПБ12	

Ведомость отделки помещений, м²

Наименование или номер помещения	Потолок		Стены или перегородки		Примечание
	Площадь	Вид отделки	Площадь	Вид отделки	
108, 109	163,9	Затирка швов силикатная окраска	542,5	Расшивка швов панельных стен подрезка швов кирпичных стен силикатная окраска	—

Спецификация элементов заполнения проемов

Марка, поз.	Обозначение	Наименование	Кол.	Масса ед., кг	Примечание
17	903-1-289.91-АР.И	Дверь индивидуальная ДИ1	1		

Спецификация перемычек

Марка, поз.	Обозначение	Наименование	Кол.	Масса ед., кг	Примечание
8	903-1-289.91-КЖ.И-64	64	1	1000	

Инв. № подл. | Подпись и дата | Взам. инв. №

Привязан:

Инв. №

ГИП	Школьный	
Нач. отд.	Агранович	
Н. контр.	Кожевников	
Гл. арх.	Кожевников	
Гл. констр.	Зорин	
Зав. гр.	Берлин	
Арх. ГКАТ	Марголина	
Провер.	Берлин	
Разраб.	Марголина	

903-1-289.91 - АР

Котельная с 4 котлами Е-6Б-1, ЧР
Золошлакоудаление механическое

Галерея топливоподачи
Приемно-дробильное отделение

Стадия	Лист	Листов
Р	17	

Фасады 1'-4, 4-1'
Разрезы 13-13...15-15

ХАРЬКОВСКИЙ ПРОМСТРОЙНИИПРОЕКТ

Альбом 11

Планы полов

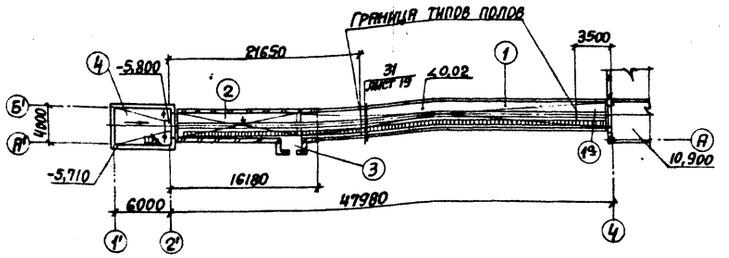

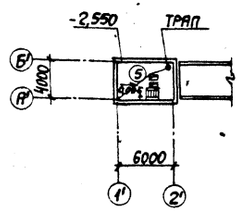

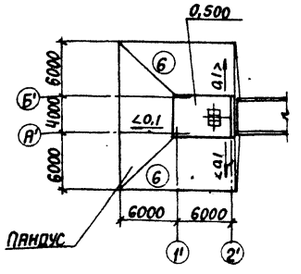

План кровли

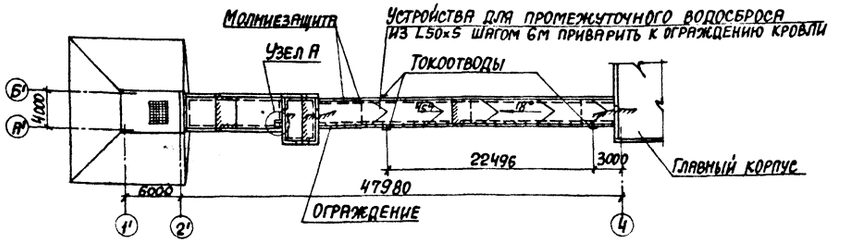

Узел А

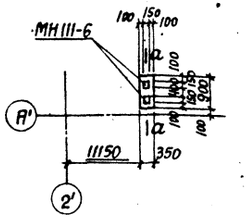

а-а

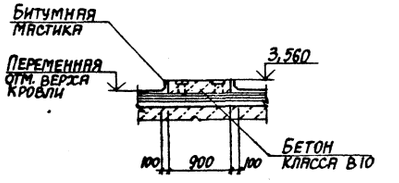

Узел Б (лист 16)

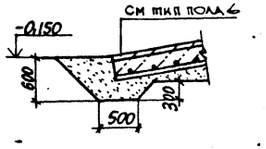

Экспликация полов (начало)

Наименование или номер помещения по проекту	Тип пола по проекту	Схема пола или номер узла по серии	Элементы пола и их толщина	Площадь пола м²
108	1 1а		Покрытие-бетон класса В15 по уклону 0,02 к лотку от 45 до 100 2 слоя гидроизола на битумной мастике (в лотках-4слоя гидроизола)-10мм Стяжка-цементно-песчаный раствор марки 150-40мм. Утеплитель-пенобетон γ=400кг/м³ 60мм-для $t_н$=-20°; 100мм-для $t_н$=-30°; 120мм-для $t_н$=-40° Стяжка-легкий бетон В3,5 D1000 (только для типа 1а)-100мм Плита перекрытия	тип 1 73,5 тип 1а 9,0
108.	2		Покрытие-бетон класса В15 по уклону 0,02 к лотку от 45 до 100 2 слоя гидроизола на битумной мастике (в лотках-4слоя гидроизола)-10мм Плита перекрытия	67,0
108 (отм. 0,000)	3		Покрытие-бетон класса В15-20мм Подстилающий слой-бетон класса В15-100мм Основание-уплотненный грунт с плотностью скелета до 1,6 т/м³ с втрамбованным в него слоем щебня или гравия крупностью 40-60мм толщиной 100мм	2,5
109 (отм.-5,800)	4		Покрытие-бетон класса В15 по уклону 0,015 к зумпфу от Плита перекрытия	23,0

Экспликация полов (окончание)

Наименование или номер помещения по проекту	Тип пола по проекту	Схема пола или номер узла по серии	Элементы пола и их толщина	Площадь пола м²
109 (отм.-2,550)	5		Покрытие-цементно-песчаный раствор марки 300 по уклону от Плита перекрытия	20,6
ПАНДУС	6		Покрытие-бетон класса В30 -30мм Подстилающий слой-бетон класса В15, армированный сеткой из ф10 AII шаг 200 в 2х направлениях - 200мм Песок Основание-уплотненный грунт с втрамбованным в него слоем щебня, спланированный с уклоном	168,3

Узел В (лист 16)

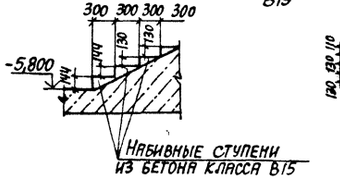

Узел Г (лист 16)

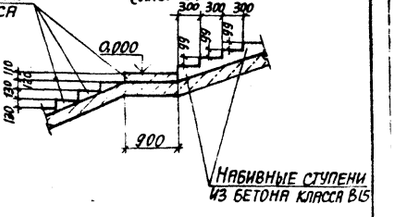

В полах типов 1,1а 2 по поверхности гидроизоляционного слоя нанести слои битумной мастики с посыпкой песком крупностью 1,5-5мм.

Взам. инв. №

Подпись и дата

Инв. № подл.

Привязан:

Инв. №

ГИП	Школьный	
Нач. отд.	Агранович	
Н. контр.	Кожевников	
Гл. арх.	Кожевников	
Гл. спец.	Зорин	
Зав. гр.	Берлин	
Арх. ткат.	Марсолина	
Провер	Берлин	
Разраб.	Грунина	

903-1-289.91-АР

Котельная с 4 котлами Е-65-1,4Р
Золошлакоудаление механическое

Галерея топливоподачи. Приемно-дробильное отделение

Стадия	Лист	Листов
Р	18	

Планы полов. План кровли

ХАРЬКОВСКИЙ ПРОМСТРОЙНИИПРОЕКТ

Альбом 11

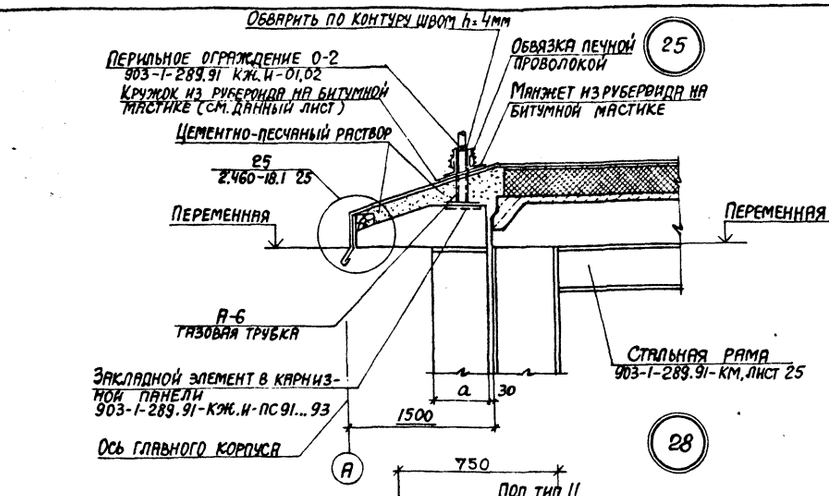

25

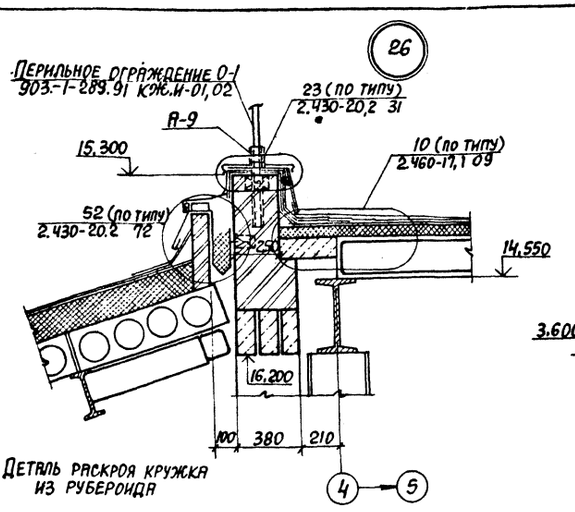

26

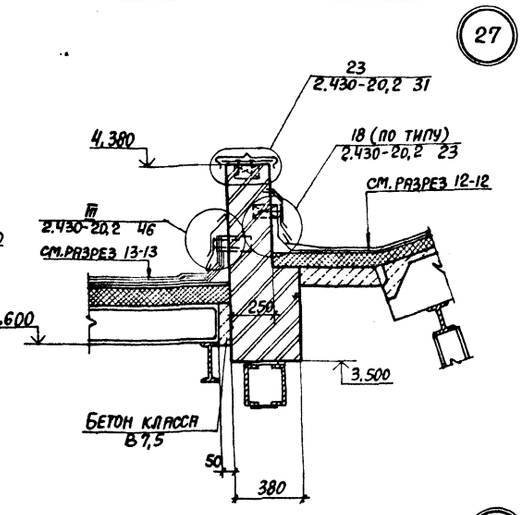

27

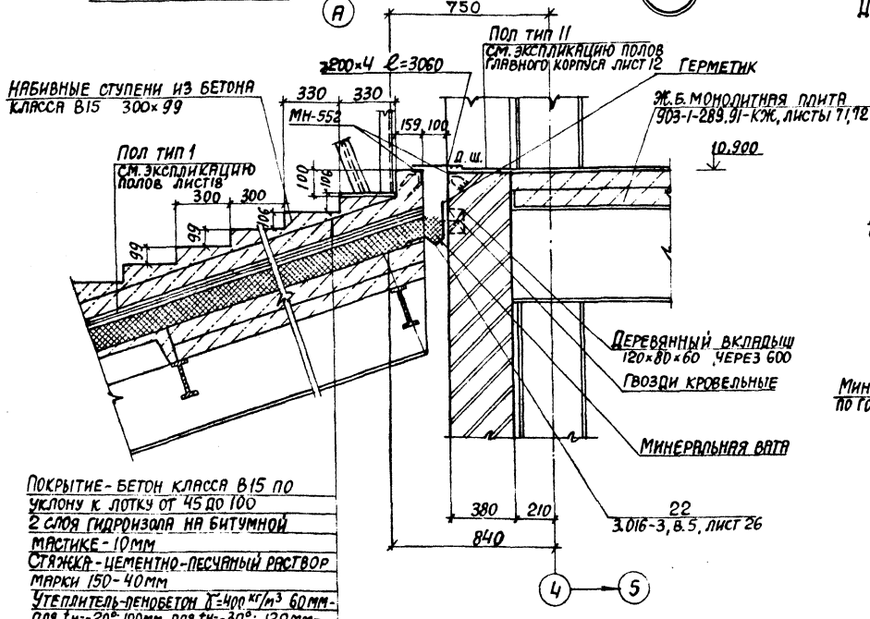

28

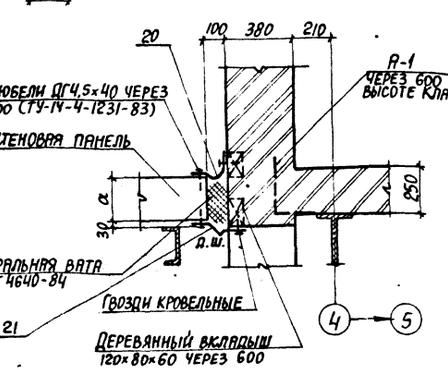

29

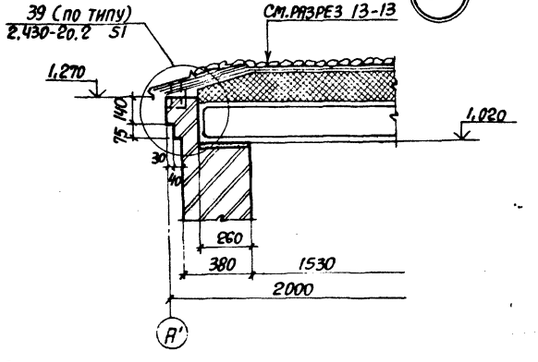

30

Покрытие - бетон класса В15 по уклону к лотку от 45 до 100
2 слоя гидроизола на битумной мастике - 10мм
Стяжка - цементно-песчаный раствор марки 150 - 40мм
Утеплитель - пенобетон $\gamma = 400$ кг/м³ 60мм - для $t_н = -20°$; 100мм - для $t_н = -30°$; 120мм - для $t_н = -40°$
Стяжка - легкий бетон В3,5 D1000 - 100мм
Монолитная ж.б. плита

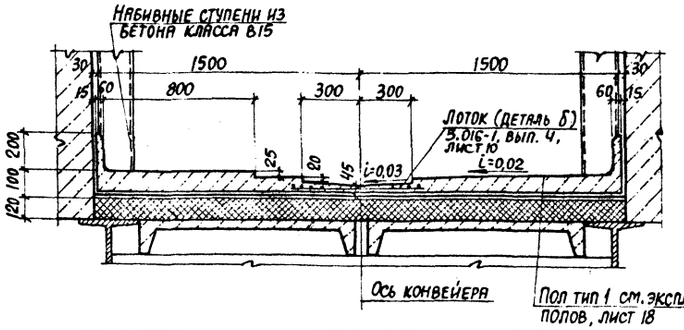

31

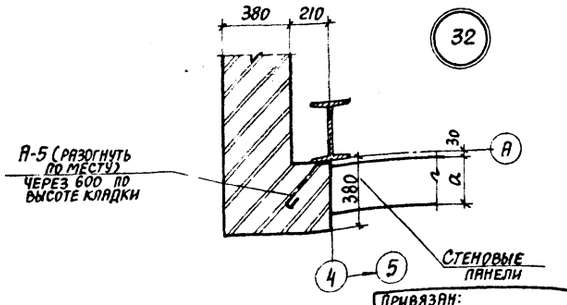

32

Спецификация асбестоцементных листов и элементов крепления

Марка, поз.	Обозначение	Наименование	Кол.	Масса ед., кг	Примечание
		Асбестоцементные изделия			
54/200-75 ГОСТ	ГОСТ 16233-77*	Листы кровельные	15	26	
		Крепежные элементы			
М2	2.460-1, вып. 2	Крепление кровельных листов	20	0,177	

ГИП	Школьный		903-1-289.91-АР
Нач. отд.	Агранович		Котельная с 4 котлами Е-65-1,4Р Золошлакоудаление механическое
Н. контр.	Кожевников		Галерея топливоподачи. Приемно-дробильное отделение
Гл. арх.	Кожевников		Стадия Р; Лист 19; Листов
Гл. констр.	Зорин		
Зав. гр.	Берлин		
Арх. 1 кат.	Мардолина		Узлы 25...32
Провер.	Берлин		Харьковский Промстройниипроект
Разраб.	Грунина		

Привязан:

Инв. №

Инв. № подл. | Подпись и дата | Взам. инв. №

Альбом II

План газоходов

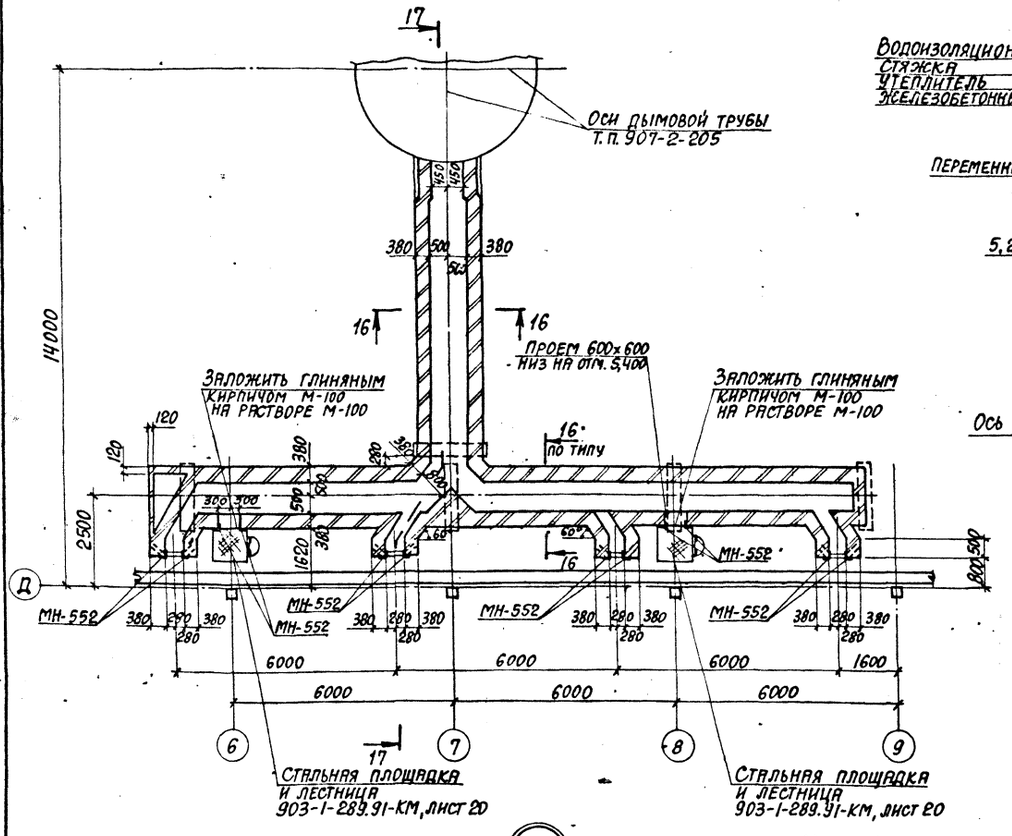

Разрез 16-16

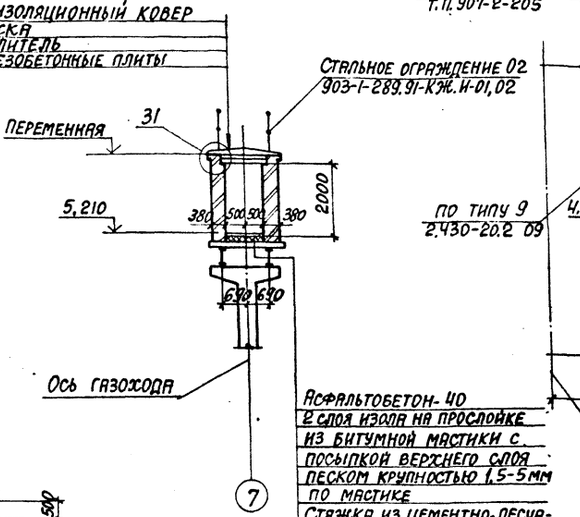

Разрез 17-17

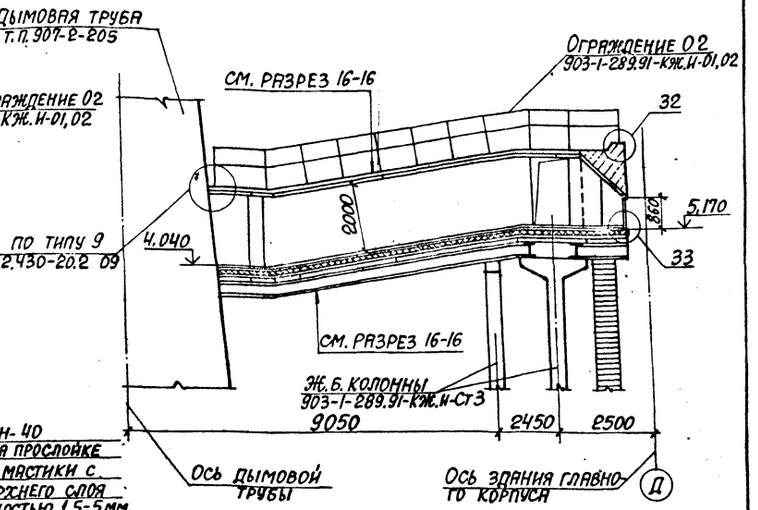

Асфальтобетон-40
2 слоя изола на прослойке из битумной мастики с посыпкой верхнего слоя песком крупностью 1,5-5 мм по мастике
Стяжка из цементно-песчаного раствора марки 150-40 мм
Утеплитель-керамзитобетон γ=1000 кг/м³ - 100 мм
Стяжка из цементно-песчаного раствора марки 150-20 мм
Железобетонная плита

1. Стены газоходов выполнять из обыкновенного глиняного кирпича М-100 на растворе М-100. Кладку с внутренней стороны вести с затиркой швов с наружной стороны - под расшивку швов.
2. Устройство кровли выполнять после установки взрывных клапанов.

Узел А

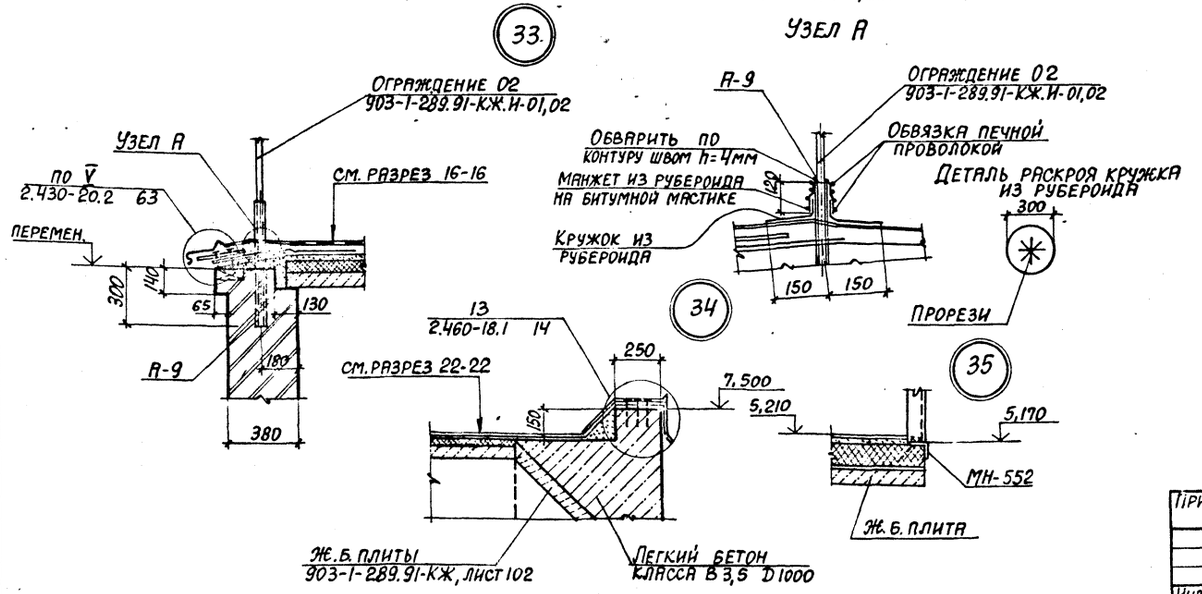

ГИП	Шкальный		
Нач. отд	Агранович		
Н. контр.	Кожевникова		
Гл. арх.	Кожевникова		
Гл. конст.	Зорин		
Зав. гр.	Берлин		
Арх. 1 кат.	Марголина		
Провер.	Берлин		
Разраб.	Минакова		

Привязан:

Инв. №

Инв. № подл. | Подпись и дата | Взам. инв. №

903-1-289.91-АР

Котельная с 4 котлами Е-6,5-1,4Р
Золошлакоудаление механическое

Газоходы

Стадия	Лист	Листов
Р	20	

План. Разрезы 22-22; 23-23. Узлы 33...35

Харьковский промстройниипроект

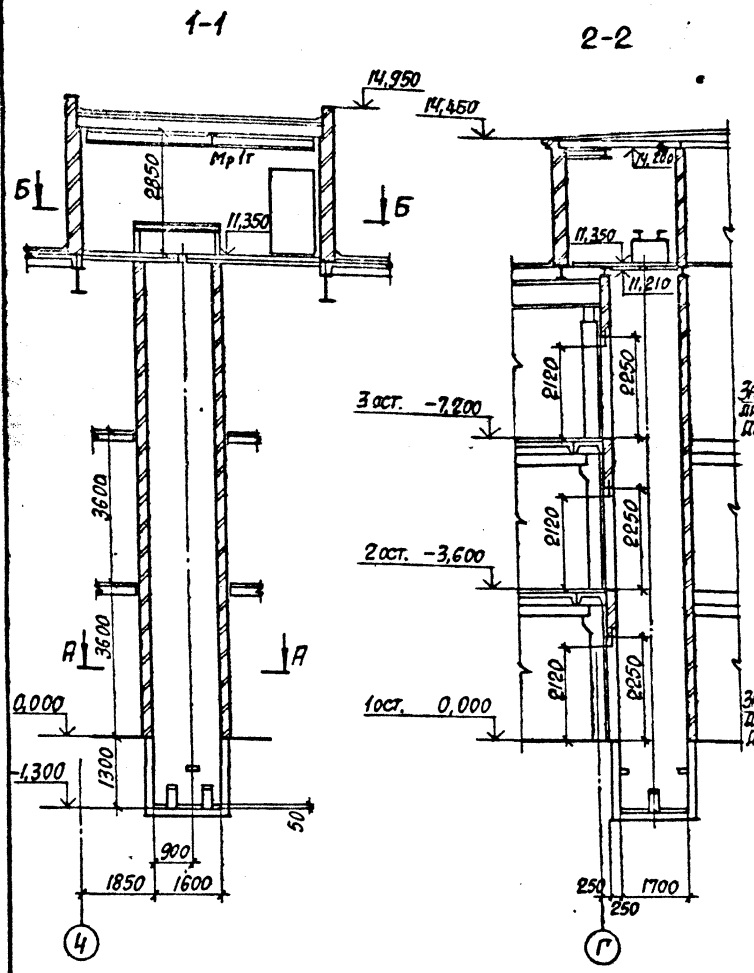

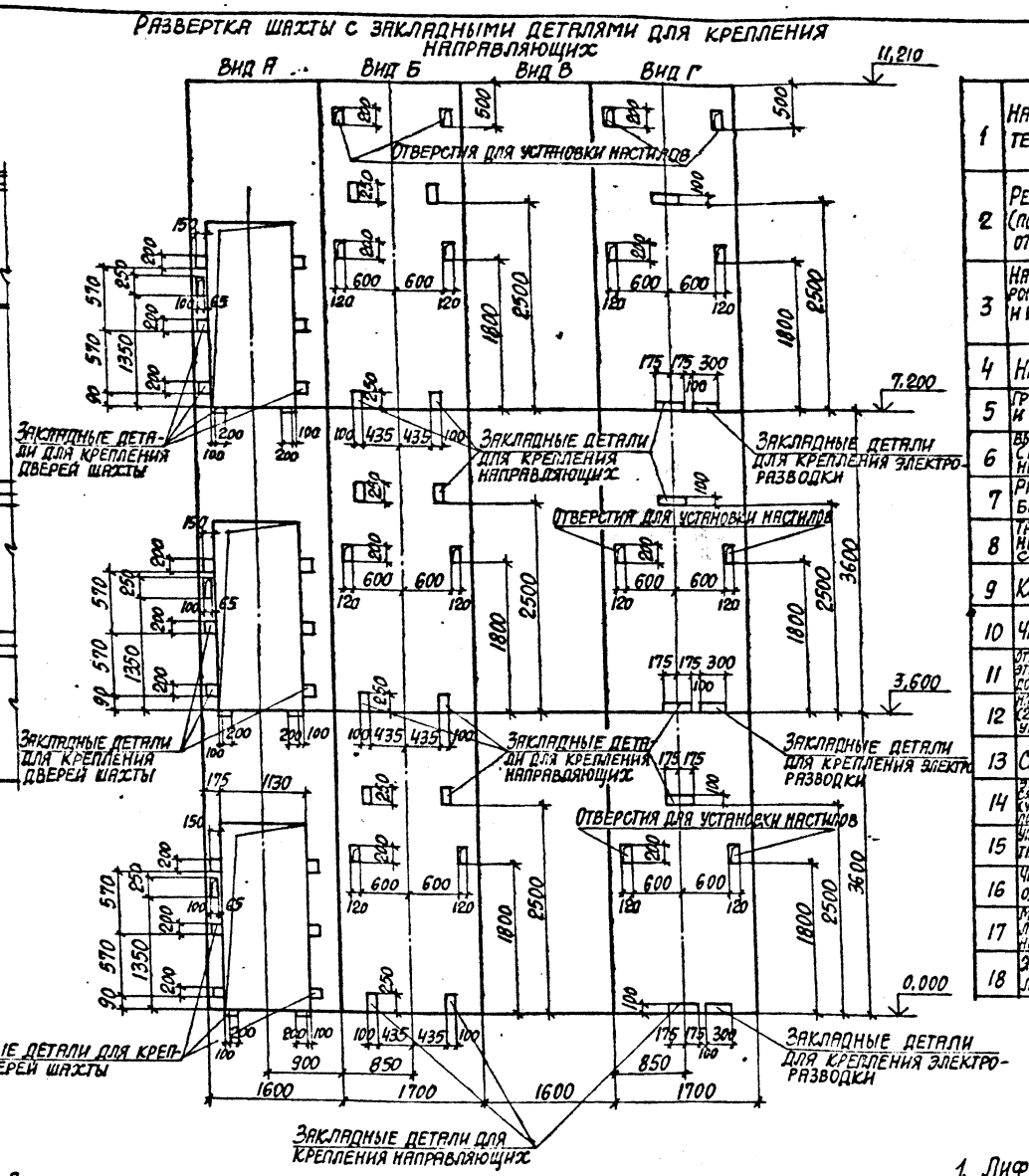

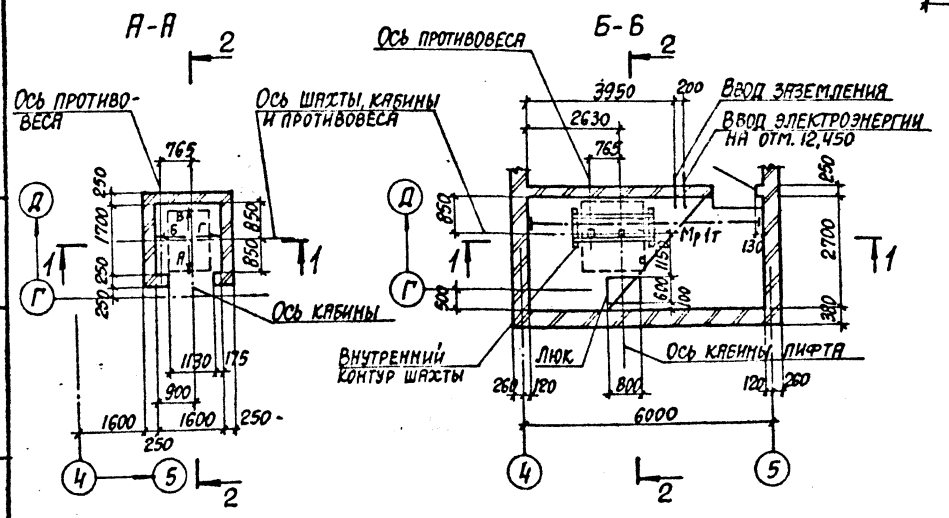

Данные для заказа лифта

1	Наименование, адрес и телефон заказчика		
2	Реквизиты грузополучателя (почтовые, телеграфные, отгрузочные)		
3	Назначение здания, в котором устанавливается лифт, и его почтовый адрес		
4	Назначение лифта	грузовой	
5	Грузоподъемность лифта в кг, и его скорость в м/с	Q=500 кг, V=0,5 м/сек	
6	Высота подъема кабины в м (высота от нижней до верхней остановок)	7,2 м	
7	Размеры кабины (ширина × глубина × высота) в мм	1000×1500×2000	
8	Требуется ли выход из кабины в две противоположные стороны	—	
9	Количество дверей шахты	3	
10	Число остановок кабины	3	
11	Отметки основных посадочных этажей (этажей связанных с входом и выходом из здания) для расс. лифтов	—	
12	Напряжение сети, питающей лифт (220 или 380 в) при заказе на экспорт указать и частоту тока	380 в	
13	Система управления	Кнопочная, наружная с сигнальным вызовом кабины с любого этажа	
14	Этаж, с которого предусматривается управление грузовым лифтом (указать только при наружном кнопочном управлении)	1-ый этаж, отм. 0,000	
15	Управление пассажирскими лифтами: (одиночное, парное, групповое)	—	
16	Число заказываемых лифтов одинаковой характеристики	1	
17	Места расположения шахты лифта (вне здания, внутри здания, в лестничной клетке)	Внутри здания	
18	Желательный срок поставки лифта (год, квартал)	—	

1. Лифт разработан по серии АТ-6.00-003, раздел II, листы АТ-6.05-001.
2. Стены шахты выполнены из полнотелого глиняного кирпича марки „75" на растворе марки „50" по ГОСТ 530-80.

ГИП	Школьный	
Нач. отд.	Агранович	
Гл. арх.	Кожевников	
Зав. гр.	Берлин	
Арх. I кат.	Марголина	
Разраб.	Гамановская	

903-1-289.91-АР

Котельная с 4 котлами Е-6,5-1,4Р
Золошлакоудаление механическое

Чертеж на заказ стандартного грузового лифта общего назначения Q=500 кг

Стадия	Лист	Листов
Р	21	

ХАРЬКОВСКИЙ ПРОМСТРОЙНИИПРОЕКТ

Инв. № подл. | Подпись и дата | Взам. инв. №

Дверь индивидуальная ДИ-1

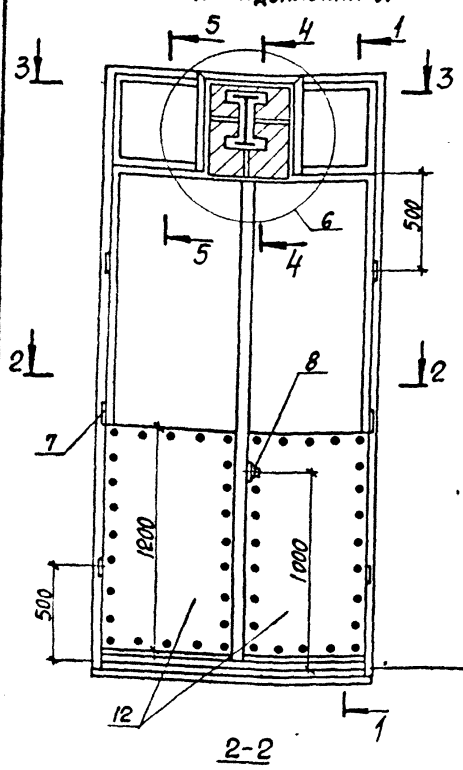

1-1

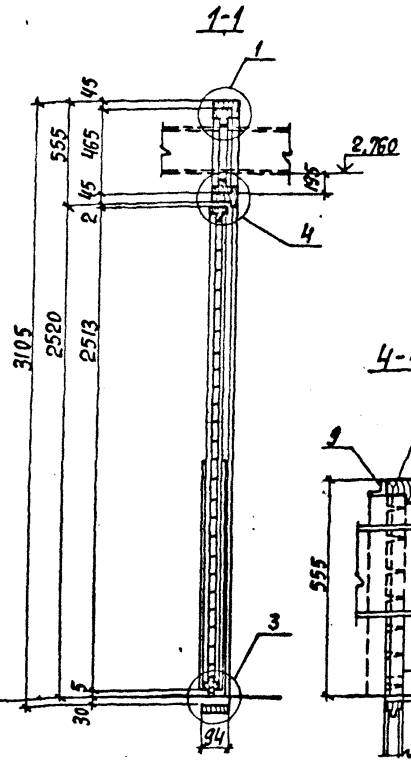

3-3

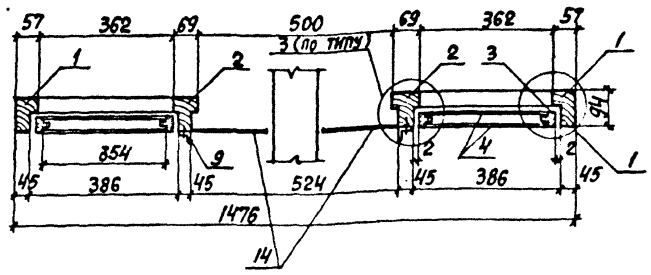

4-4

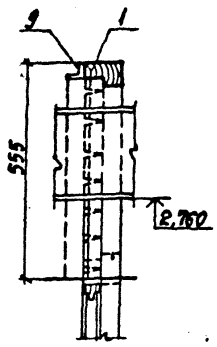

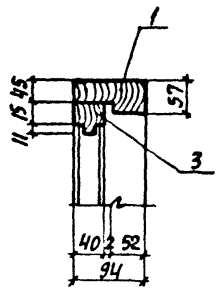

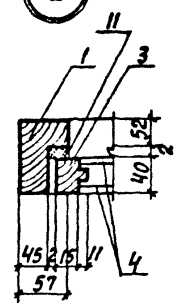

2-2

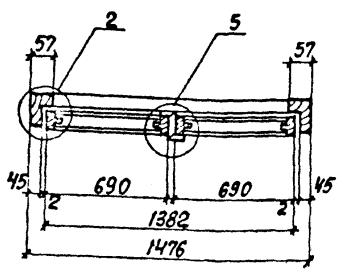

ПРИВЯЗАН:			

Альбом II

Ведомость рабочих чертежей основного комплекта АЗ

Лист	Наименование	Примечание
1	Помещение кислотного хозяйства. Поддон. Общие данные.	
2	Помещение кислотного хозяйства. Поддон. План поддона. Сечения 1-1, 2-2. Узлы 1, 2.	

Ведомость ссылочных и прилагаемых документов

Обозначение	Наименование	Примечание
ГОСТ 961-89	Плитки кислотоупорные и термокислотоупорные керамические.	
ГОСТ 10296-79*	Изол	
ГОСТ 13078-81*	Стекло натриевое жидкое	
ОСТ 59-127-73	Спирт фуриловый	
ТУ 6-12-101-77	Мука андезитовая кислотоупорная.	
ТУ 113-08-587-86	Натрий кремнефтористый.	

Ведомость объемов антикоррозийных работ

Наименование	Объемы работ м²		Итого
	днище	стенки	
1 Обеспыливание поверхности	5,1	10,3	15,4
2 Укладка стяжки из цементно-песчаного раствора	0,24м³	—	0,24м³
3 Устройство гидроизоляции в 2 слоя из изола по прослойке из битумной мастики.	5,1	10,3	15,4
4 Футеровка кислотоупорной керамической плиткой марки КШ 20 на прослойке из кислотоупорной силикатной замазки с уплотняющей добавкой.	5,1	10,3	15,4

Типовой проект разработан в соответствии с действующими нормами и правилами и предусматривает мероприятия, обеспечивающие пожарную безопасность при эксплуатации здания.

Гл. инженер проекта Ю.А.П. Школьный

Условия эксплуатации конструкций зданий и сооружений

Номер (обозначение) наименование, отметки координационные оси помещения (участка), объекта защиты	Характеристика жидких сред: наименование или химический состав	концентрация мг/л, г/л, %	температура °С	Интенсивность воздействия агрессивной среды на полы	Механическое воздействие на полы	Вид уборки пола	Характеристика газовоздушных сред: наименование или химический состав	концентрация мг/м³, %	температура °С	относительная влажность %	Особые условия эксплуатации	Вид защиты
Поддон в помещении кислотного хозяйства	H_2SO_4	10-92%	20°С	—	—	—	—	—	—	—	—	см лист 2

Общие указания

1. Проект антикоррозионной защиты разработан на основании технологического задания и СНиП 2.03.11-85.
2. Настоящий проект включает в себя мероприятия по вторичной защите железобетонных конструкций поддона от агрессивного воздействия серной кислоты. Мероприятия по первичной защите конструкций от воздействия серной кислоты (применение бетона соответствующей марки по водонепроницаемости, ограничение предельно допустимой ширины раскрытия трещин, толщина защитного слоя и др.) предусмотрены рабочими чертежами комплекта марки КЖ.
3. Подготовку и приемку поверхности под антикоррозионную защиту, выполнение работ и контроль качества покрытия производить согласно требованиям СНиП 3.04.03-85 „Защита строительных конструкций и сооружений от коррозии".
4. Строго соблюдать правила по технике безопасности, предусмотренные СНиП III-4-80 „Техника безопасности в строительстве", ГОСТ 12.3.016-87 „Архитектурные работы при строительстве" а также инструкции № 14 „Сборник инструкций по защите от коррозии ВСН 214-82 ММСС СССР".
5. Антикоррозионные покрытия строительных конструкций производить после окончания всех монтажных и строительных работ.
6. Конструкции подлежащие антикоррозионной защите должны быть очищены и не должны иметь выбоин, неравностей раковин и других деффектов, углы должны быть округлены по радиусу 5-10 мм.

Инв. № подл. | Подпись и дата | Взам. инв. №

Привязан:

Инв. №

ГИП	Школьный	
Нач. отд.	Агранович	
Н. контр.	Кожевникова	
Гл. арх.	Кожевникова	
Гл. констр.	Зорин	
Зав. гр.	Берлин	
Арх. I кат.	Марголина	
Провер.	Берлин	
Разраб.	Минакова	

903-1-289.91-АЗ

Котельная с 4 котлами Е-6,5-1,4Р
Золошлакоудаление механическое

Главный корпус

Стадия	Лист	Листов
Р	1	2

Помещение кислотного хозяйства. Поддон. Общие данные.

Харьковский Промстройниипроект

План поддона

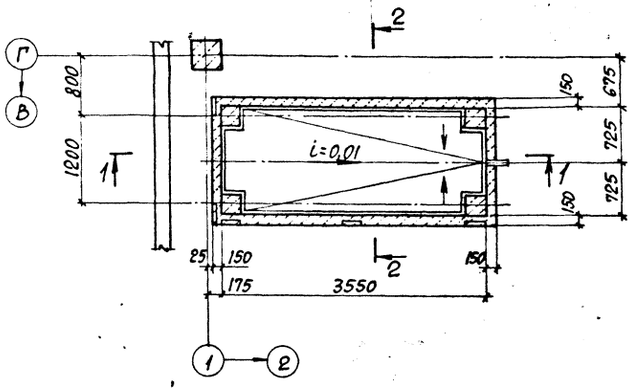

1-1

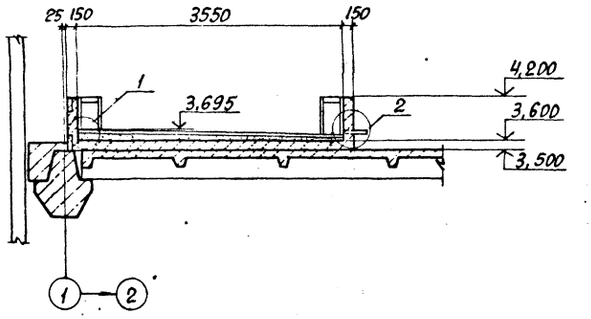

2-2

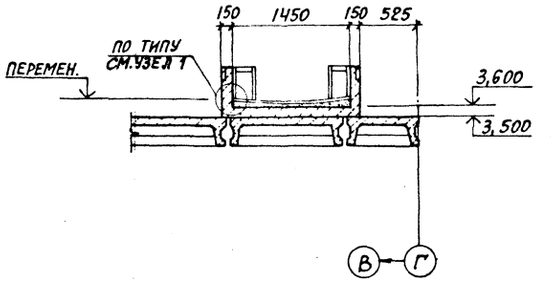

1

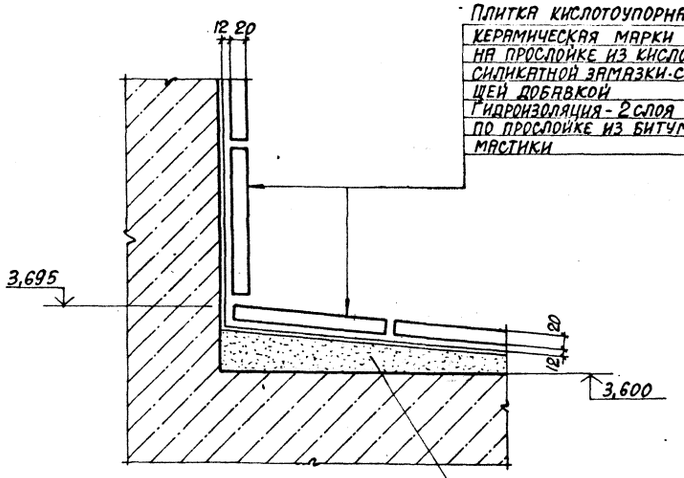

Плитка кислотоупорная керамическая марки КШ 20 на прослойке из кислотоупорной силикатной замазки с уплотняющей добавкой
Гидроизоляция - 2 слоя изола по прослойке из битумной мастики

Стяжка из цементно-песчаного раствора по уклону, минимальной толщиной 20 мм марки 150

2

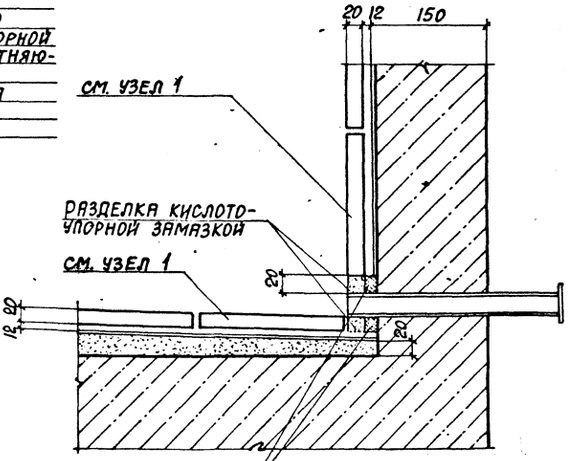

Уплотнение шнуром асбестовым ф18 мм с кислотоупорной замазкой

Состав кислотоупорной силикатной замазки с уплотняющей добавкой

Материал	Состав массы в частях
Андезитовая мука	240
Стекло жидкое	100
Натрий кремнефтористый	15
Фуриловый спирт	3

Привязан:

Инв. №

ГИП	Школьный	
Нач. отд	Агранович	
Н. контр.	Кожевников	
Гл. арх.	Кожевников	
Гл. конст.	Зорин	
Зав. гр.	Берлин	
Арх. Iкат	Марголина	
Провер.	Берлин	
Разраб.	Минакова	

903-1-289.91-АЗ

Котельная с 4 котлами Е-6,5-1,4Р
Золошлакоудаление механическое

Главный корпус

Стадия	Лист	Листов
Р	2	

Помещение кислотного хозяйства. Поддон. План поддона. Сечения 1-1; 2-2. Узлы 1, 2.

ХАРЬКОВСКИЙ ПРОМСТРОЙНИИПРОЕКТ

Инв. № подл. | Подпись и дата | Взам. инв. №

Альбом 11

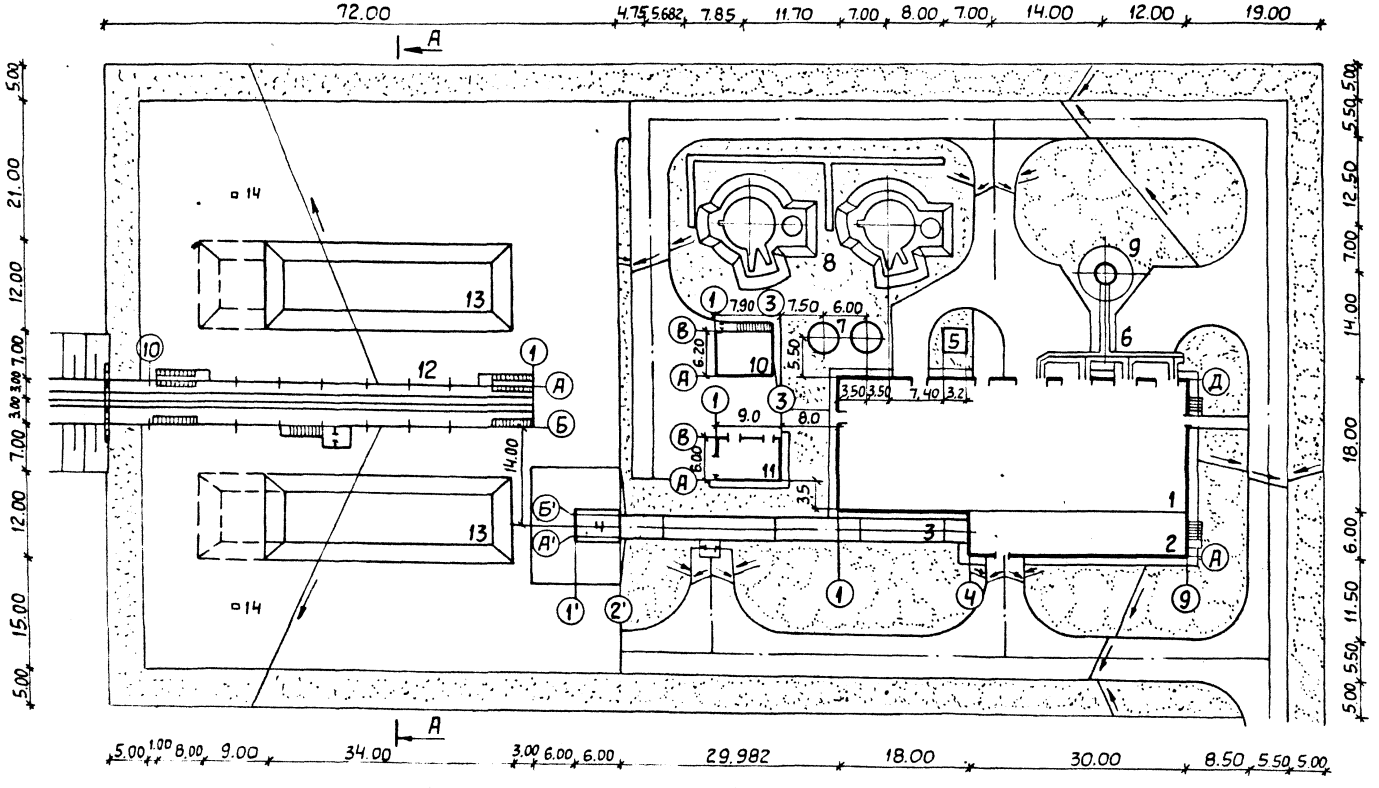

А - А

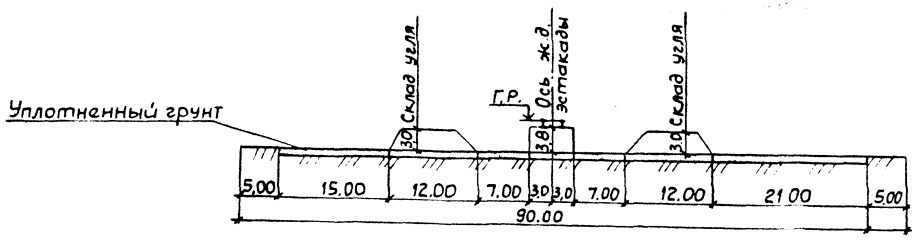

Экспликация зданий и сооружений

Номер по ген-плану	Наименование	Обозначение типового проекта
1	Главный корпус	903-1-289.91
2	Надбункерная галерея	"
3	Галерея топливоподачи	"
4	Приемно-дробильное отделение	"
5	Продувочный колодец	"
6	Газоходы	"
7	Бак сбора сточных вод V=60м³ 2шт	
8	Баки-аккумуляторы V=200м³ 2 шт	903-9-27.89
9	Дымовая труба H=45м dу=1,5м	907-2-205
10	Склад мокрого хранения хлористого натрия	709-9.101 89
11	Блок котельно-вспомогательных помещений	903-9-29.89
12	Железнодорожная эстакада	709-9-100.89
13	Расходный склад угля	
14	Молниеотвод	3.407-108

Покрытие площадки склада угля – местный уплотненный грунт.

Взам. инв. №

Подп. и дата

Инв. № подл.

Привязан:

Инв. №

ГИП	Школьный	
Нач. ОТР	Василенко	
Н. контр.	Иваненко	
Гл. спец.	Иваненко	
Вед. инж.	Коробянская	

903-1-289.91 ГП

Котельная с 4 котлами Е-6,5-1.4Р
Золошлакоудаление – механическое

Доставка топлива железнодорожным транспортом

Стадия	Лист	Листов
Р	1	2

Схема генерального плана М1:500

ХАРЬКОВСКИЙ ПРОМСТРОЙНИИПРОЕКТ

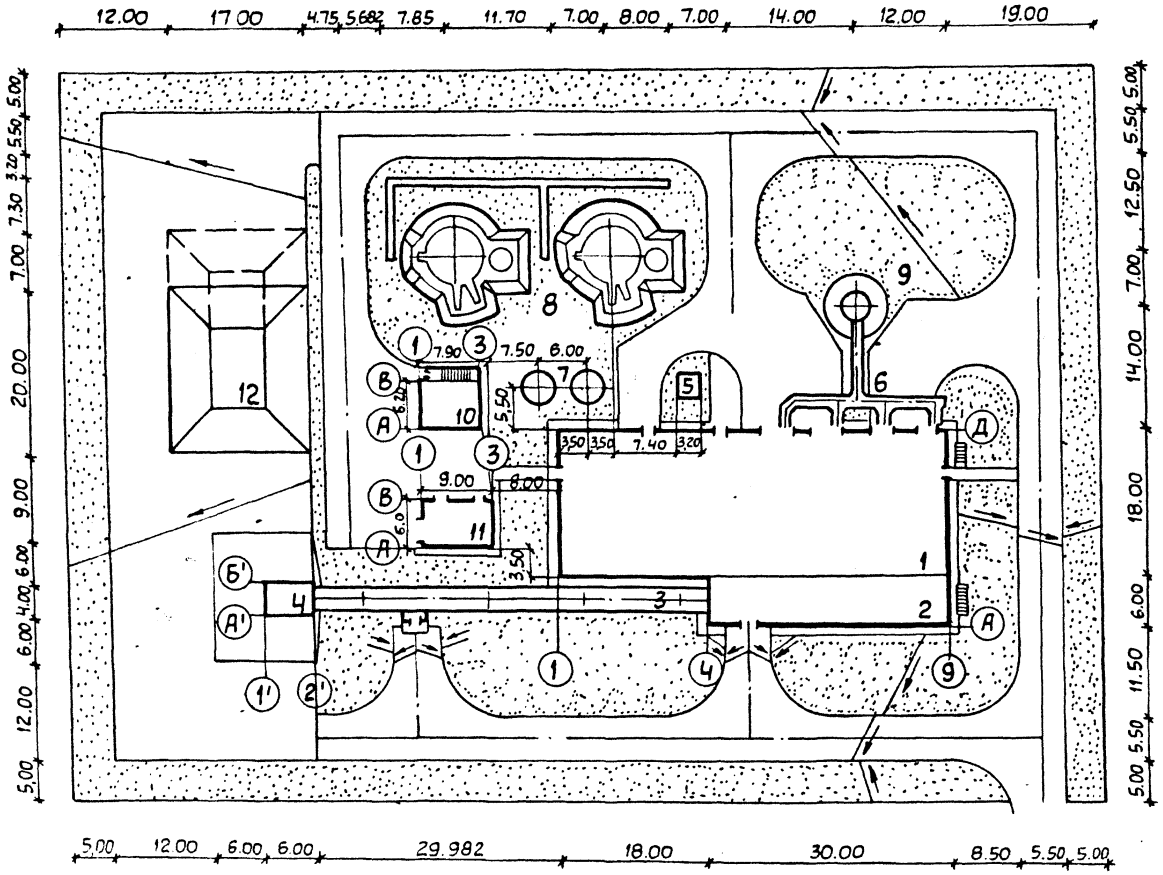

Экспликация зданий и сооружений

Номер по ген. плану	Наименование	Обозначение типового проекта
1	Главный корпус	903-1-289.91
2	Надбункерная галерея	"
3	Галерея топливоподачи	"
4	Приемно-дробильное отделение	"
5	Продувочный колодец	"
6	Газоходы	
7	Бак сбора сточных вод V=60м³ 2шт	
8	Баки-аккумуляторы V=100 м³ 2шт	903-9-28.89
9	Дымовая труба H=30м dy=1.2м	907-2-193
10	Склад мокрого хранения хлористого натрия	709-9-101.89
11	Блок котельно-вспомогательных помещений	903-9-29.89
12	Расходный склад угля	
13	Молниеотвод	3.407-108

-. Покрытие склада угля – местный уплотненный грунт.

Взам. инв. №

Подп. и дата

Инв. № подл.

Привязан:

Инв. №

ГИП	Школьный	
Нач. ОТР	Василенко	
Н. контр.	Иваненко	
Гл. спец.	Иваненко	
Вед. инж.	Коровянская	

903-1-289.91 ГП

Котельная с 4 котлами Е-6.5-1.4Р
Золошлакоудаление – механическое

Доставка топлива автотранспортом

Стадия	Лист	Листов
Р	2	

Схема генерального плана М 1:500

ХАРЬКОВСКИЙ ПРОМСТРОЙНИИПРОЕКТ

Альбом 11

Ведомость чертежей основного комплекта марки ОС

Лист	Наименование	Примечание
1	Общие данные (начало)	
2	Общие данные (окончание)	
3	Схема производства работ по возведению конструкций главного корпуса	
4	Календарный план производства работ (начало)	
5	Календарный план производства работ (окончание)	
6	Схема стройгенплана	

Основные положения по организации строительства

1 В настоящем разделе рассмотрена организация строительства котельной с 4 котлами Е-6,5-1,4Р. Золошлакоудаление – механическое. Топливо – каменные и бурые угли. Система теплоснабжения – закрытая.

2 Осуществление строительства котельной предусматривается силами генподрядной строительной организации с привлечением субподрядных организаций.

Обеспечение строительства рабочими кадрами, энергоресурсами, конструкциями, полуфабрикатами и материалами осуществляется этими организациями.

Продолжительность строительства объекта принята в соответствии со СНиП 1.04.03-85, глава „3" – „Непроизводственное строительство, раздел 2 - „Коммунальное хозяйство", пункт 30- равной 9 месяцам.

3 В составе проекта разработана схема строительного генерального плана, в соответствии с которой необходимо вначале выполнить следующие работы:
- геодезическую и вертикальную подготовку строительной площадки;
- организацию временного бытового городка;
- сооружение временных механизированных складов строительных конструкций, приобъектных складских площадок и стоянки строительных механизмов;
- устройство временных сетей водопровода, канализации, тепла, электроэнергии, освещения и оснащения территории строительства телефонной и радиосвязью, а также железнодорожных путей и автодорог;
- обеспечение строительной площадки противопожарным водоснабжением и инвентарем.

Временный бытовой городок строителей и склады размещаются на отведенной территории стройплощадки, как указано на стройгенплане.

Для доставки конструкций автотранспортом устраиваются временные автодороги, для чего укладываются сборные железобетонные плиты по трассе проектируемых автодорог.

Электроснабжение площадки строительства предусматривается по техническим условиям энергоснабжающей организации от существующих источников электропитания.

Питание потребителей строительной площадки запроектировано от комплектной трансформаторной подстанции наружной установки типа КТПН-72м.

Канализация электроэнергии выполняется в основном по воздушным ЛЭП-0,4кВ за исключением зоны действия строительных механизмов, где ЛЭП-0,4кВ предусматривается кабелем.

Для распределения электроэнергии между потребителями в зоне работы кранов и строительных механизмов устанавливаются силовые распределительные пункты наружной установки типа ШРС-1кВ и ящики в защитном исполнении типа ЯВШ.

Наружное освещение запроектировано прожекторами ПЗС-45, установленными на прожекторных мачтах.

Строительный генеральный план приведен на листе 6.

4 При строительстве комплекса объектов котельной предусмотрено максимальное совмещение строительно-монтажных работ с соблюдением технологических разрывов и правил техники безопасности в строительстве. Последовательность выполнения работ смотрите календарный план производства работ.

5 При производстве строительно-монтажных работ приняты следующие методы производства работ.

5.1 Земляные работы:

Механизированная разработка котлованов производится экскаватором Э-652Б, оборудованным обратной лопатой с ковшом емкостью 0,65м³, с погрузкой разработанного грунта в автосамосвалы и отвозкой во временный отвал или полезные насыпи.

Доработка дна котлованов до проектных отметок выполняется вручную.

Обратная засыпка пазух котлованов производится местным грунтом с послойным уплотнением до требуемого объемного веса скелета грунта с использованием бульдозеров, катков, а в местах, недоступных для прохождения механизмов, с использованием электротрамбовок.

5.2 Бетонирование конструкций предусматривается пневмоколесным краном КС-4361А со стрелой ℓ=15,5м с подачей бетонной смеси в конструкцию опалубки поворотными бункерами емкостью 1м³.

Как вариант, возможно бетонирование конструкций автобетононасосом марки АБН-60.

Опалубка применяется инвентарная, щитовая; Арматура – в виде сеток и каркасов.

5.3 Монтаж сборных железобетонных и стальных конструкций производить гусеничным краном РДК-25 со стрелой ℓ=22,5м и неуправляемым гуськом ℓ=5м.

5.4 Монтаж и бетонирование конструкций производить с использованием инвентарных или индивидуальных средств подмащивания: подмостей, лесов, лестниц с площадками.

5.5 Монтаж стальных конструкций производить укрупненными блоками с комплексной механизацией процессов транспортирования, складирования, укрупнительной сборки и установки.

Раздел организации строительства разработан в соответствии с действующими нормами, правилами, инструкциями и государственными стандартами, а также предусматривает мероприятия, обеспечивающие взрывобезопасность и пожаробезопасность при производстве строительно-монтажных работ.

Главный инженер проекта /Школьный/

Инв.№ подл. | Подп. и дата | Взам. инв.№

Привязан:

Инв.№

ГИП	Школьный	
Нач.отд	Елизов	
Н.контр	Осинецкий	
Гл.спец	Осинецкий	
Провер	Фраэкин	
Разраб	Холодная	

903-1-289.91 ОС

Котельная с 4 котлами Е-6,5-1,4Р
Золошлакоудаление механическое

Стадия	Лист	Листов
Р	1	6

Общие данные (начало)

ХАРЬКОВСКИЙ ПРОМСТРОЙНИИПРОЕКТ

6 При производстве работ в зимних условиях необходимо предусмотреть специальные мероприятия для производства работ, а также для транспортировки и складирования материалов, полуфабрикатов и конструкции.

6.1 Для выполнения земляных работ необходимо осуществить мероприятия по предохранению грунтов от промерзания.

6.2 При производстве каменных работ в зимних условиях необходимо обеспечить поставку теплых растворов, применять быстротвердеющие растворы или же вести кладку способом замораживания.

6.3 При производстве бетонных работ рекомендуется, применение бетонной смеси с положительной температурой добавления в бетонную смесь хлористых солей, прогрев методом термоса, электроподогрев непосредственно перед укладкой, электропрогрев и паропрогрев уложенного бетона.

6.4 При кровельных работах в зимних условиях рекомендуется добавлять в цементно-песчаную смесь для стяжек хлористые соли; замену цементных стяжек под рулонный ковер на асфальтовые стяжки; снабжение готовой мастикой в дозе, приспособленной для длительного сохранения положительной температуры, замену горячих мастик на холодные – кукерсольные.

6.5 При монтаже сборных железобетонных конструкций в зимних условиях необходимо обеспечить обогрев стыков и замоноличенных поверхностей паром, применение быстротвердеющих бетонных смесей для замоноличивания стыков.

7 При производстве строительно-монтажных работ необходимо соблюдать СН и П III-4-80* „Правила техники безопасности в строительстве" „Правила устройства „ и безопасной эксплуатации грузоподъемных кранов, утвержденные Гостехнадзором и „Правила противопожарной безопасности."

8 До начала работ по возведению котельной необходимо разработать проект производства работ, без которого ведение строительства запрещается.

9 При разработке основных положений по организации строительства использованы следующие нормативные документы: СНиП IV-2-82; СН-227-82; СНиП 3.01.01-85; СНиП III-4-80*; СНиП3.02.01-87; СНиП 3.03.01-87.

Технико-экономические показатели:

1 Общая продолжительность строительства 9 месяцев, в том числе:

монтаж оборудования — 4 месяца, передача оборудования в монтаж с 4 месяца строительства

2 Максимальная численность работающих – 94 чел.

3 Затраты труда на выполнение строительно-монтажных работ – 10956 чел.дн.

Ведомость основных объемов работ

NN п.п.	Наименование работ	Единица изм.	Количество
1	Выемка грунта	м³	9384
2	Насыпь	м³	5774
3	Монолитные жел.бет. конструкции	м³	1627,2
4	Сборные жел.бет. конструкции	м³	786,4
5	Рулонная кровля	м²	1657
6	Полы	м²	2646,2
7	Отделочные работы	м²	12960,0
8	Стальные конструкции	т	151,5
9	Заполнение проемов	м²	456,5
10	Кирпичная кладка	м³	449,5
11	Железнодорожные пути	км	0,054
12	Кровля из волнистых асбестоцементных листов	м²	20,0

Ведомость основных материалов и полуфабрикатов

NN п.п.	Наименование	Единица изм.	Количество
1	Кирпич	Тыс шт	344,8
2	Рельсы	т	8,6
3	Арматура для сборного железобетона	т	45,2
4	Арматура для монолитного железобетона	т	29,0
5	Цемент	т	484,3
6	Песок	м³	2408,0
7	Щебень	м³	2921,7
8	Блоки дверные	м²	157,3
9	Блоки оконные	м²	299,5
10	Сборные жел.бет. конструкции	м³	786,4
11	Металлоконструкции	т	151,5
12	Щиты опалубки	м²	1251,7
13	Рулонные материалы	м²	11590,0
14	Линолеум	м²	220,2
15	Волнистые асбоцементные листы	м²	26,3

Ведомость механизмов, инструментов и приспособлений

NN п.п.	Наименование и марка	Ед. изм.	К-во	Техническая характеристика
1	2	3	4	5
1	Бульдозер	шт.	4	ДЗ-42. Ширина отвала - 2,52 м
2	Экскаватор	шт.	1	Э-652Б. Обратная лопата, емкость ковша – 0,65 м³
3	Кран	шт.	1	РДК-25 – гусеничный со стрелой l=22,5 мм неуправляемым гуськом l=5м
4	Кран	шт.	1	КС-4361А – пневмоколесный со стрелой l=15,5м
5	Автобетононасос	шт.	1	АБН-60
6	Траверса	шт.	1	ЕН ПИ „Промстальконструкция" 02,025 строповка колонн
7	Траверса	шт.	1	ПИ Промстальконструкция N 4243-24 строповка балок и диафраем жестк.
8	Строп четырехветвевой	комп.	2	4СК1-6,3; ГОСТ 25573-82 строповка плит покрытия и перекрыт.
9	Строп двухветвевой	комп.	2	2СК-6,3; ГОСТ 25573-82, строповка конструкций
10	Кондуктор	шт.	4	ПИ „Промстальконструкция" N5460 г. Киев. Закрепление колонн в стаканах
11	Бункер поворотный	шт.	4	Инвентарный металлический емкостью 1 м³

1	2	3	4	5
12	Вибратор	шт.	2	ИВ-83 – поверхностный
13	Вибратор	шт.	4	ИВ-66 – глубинный
14	Аппарат сварочный	шт.	2	СТШ-401
15	Люльки навесные	шт.	2	ЛЭ-100-300
16	Подмости пакетные	м²	60	Самоустанавливающиеся, универс. треста „Мособлоргтехстрой"
17	Переносная площадка	шт.	4	ВПН „Оргэнергострой", Донецкий филиал
18	Ящики каменщицкие	шт.	6	Инвентарные емкостью 0,1 м³

Привязан:

Инв.№

Инв.№ подл. | Подп. и дата | Взам.инв.№

Нач.отд.	Елизов		
Н.контр.	Осинецкий		
Гл.спец.	Осинецкий		
Провер.	Фрадкин		
Разраб.	Холодная		

903-1-289.91 ОС

Котельная с 4 котлами Е-6,5-1,4Р
Золошлакоудаление механическое

Стадия	Лист	Листов
Р	2	

Общие данные (окончание)

ХАРЬКОВСКИЙ ПРОМСТРОЙНИИПРОЕКТ

Альбом 11

План
М 1:400

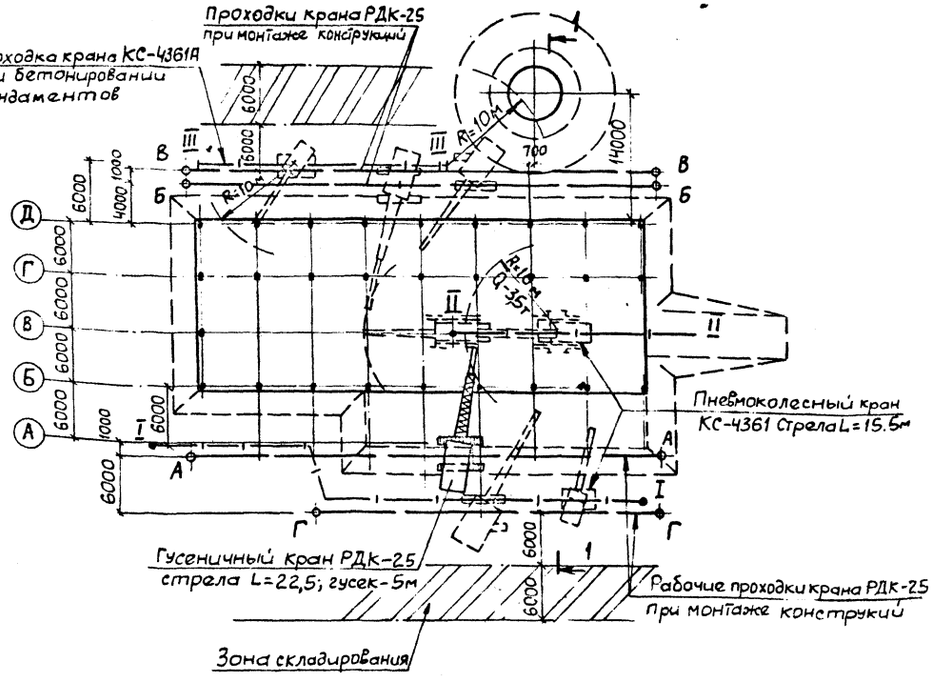

1-1
М1:200

На стадии монтажа конструкций каркаса

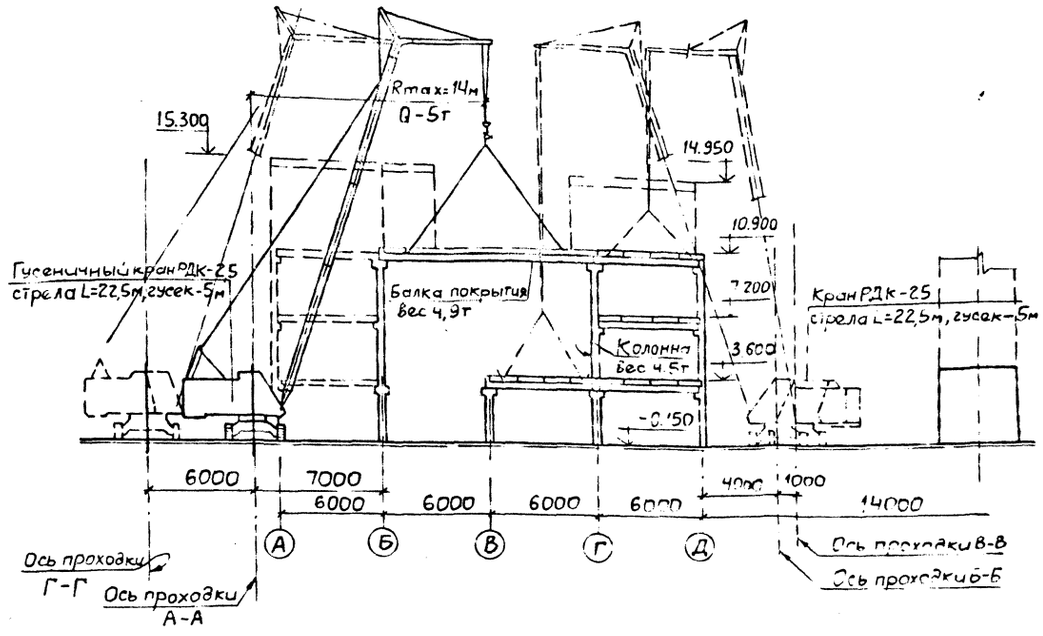

1-1
М1:200

На стадии бетонирования фундаментов

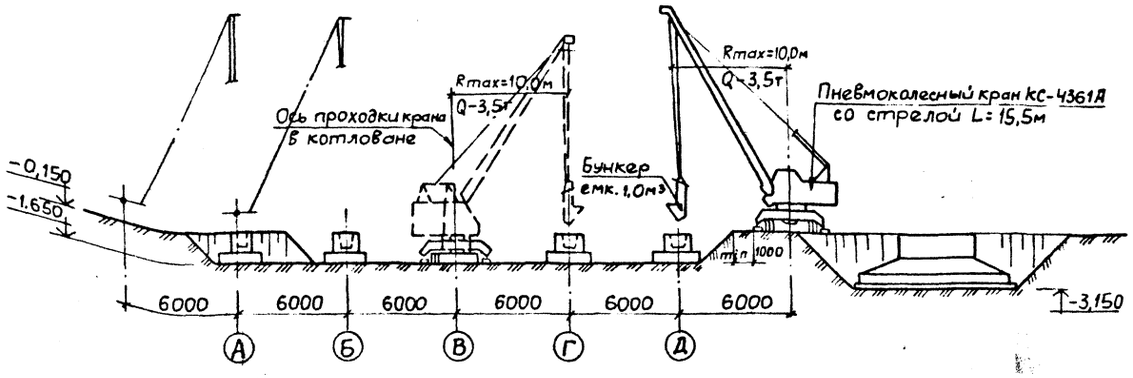

Условные обозначения:

— I II III А Б В Г — Рабочие проходки крана КС-431 при бетонировании фундаментов

— Рабочие проходки крана РДК-25 при монтаже конструкций каркаса

Привязан:

Инв.№

Нач.отд.	Елизов	
Н.контр.	Осинецкий	
Гл.спец.	Осинецкий	
Пробер.	Фрадкин	
Разраб.	Холодная	

903-1-289.91 ОС

Котельная с 4 котлами Е-65-1,4Р. Золошлакоудаление механическое

Стадия	Лист	Листов
Р	3	

Схема производства работ по возведению конструкций главного корпуса

ХАРЬКОВСКИЙ ПРОМСТРОЙНИИПРОЕКТ

Инв.№подл. | Подп. и дата | Взам. инв.№

Альбом 11

Календарный план производства работ

Наименование сооружений	NN п.п.	Наименование работ	Объем работ: Единица измерения	Объем работ: Количество	Затраты труда в чел. днях	Требуемые машины: Наименование	Требуемые машины: Число маш. смен	Продолжительность работ в днях	Число смен	Численность рабочих в смену
1	2	3	4	5	6	7	8	9	10	11
Главный корпус, надбункерная галерея	1	Разработка грунта	м³	2454	136	Экскаватор Э-652 „Б"	20	10	2	7
	2	Устройство монолитных бетонных и жел.бет. фундаментов и приямка	м³	211,6	270	КС-4361А	44	22	2	6
	3	Обратная засыпка	м³	2200	110	Д3-42	22	11	2	5
	4	Устройство фундаментов под оборудование, каналов и приямков	м³	335,0	420	КС-4361А	28	35	2	6
	5	Монтаж сборных жел. бет. конструкций каркаса	м³	153,1	102	РДК-25	36	10	2	5
	6	Монтаж металлоконструкций	т	109,4	219	РДК-25	48	18	2	6
	7	Монтаж плит перекрытия и покрытия	м²	1561,0	130	РДК-25	22	11	2	6
	8	Устройство фундамен. под оборудование	м³	7,3	9	КС-4361А	24	13	2	6
	9	Устройство монолитных участков перекрытия	м³	117,5	147					
	10	Кирпичная кладка стен и перегородок	м³	285,22	290	РДК-25	38	18	2	8
	11	Устройство рулонной кровли	м²	1356	150	РДК-25	25	25	1	6
	12	Монтаж стеновых панелей	м²	1458,0	144	РДК-25	24	12	2	6
	13	Заполнение проемов	м²	417,4	104	РДК-25	14	7	2	8
	14	Устройство полов	м²	2360	472	-		24	2	10
	15	Отделочные работы	м²	11215	374	-		19	2	10
	16	Прочие работы	чел.дн.		308			103	1	3
Приемно-дробильное отделение	1	Разработка грунта	м³	940,0	50	Экскаватор Э-652 „Б"	10	5	2	5
	2	Устройство монолитных железобетонных конструкций подземной части	м³	97,9	120	КС-4361А	20	10	2	6
	3	Обратная засыпка	м³	755,0	40	Д3-42	8	4	2	5
	4	Монтаж металлоконструкций	т	3,89	8	КС-4361А	2	2	1	4
	5	Прочие работы	чел.дн.		33			11	1	3
Галерея топливоподачи	1	Разработка грунта	м³	522,0	29	Экскаватор Э-652 „Б"	6	3	2	5
	2	Устройство монолитных фундаментов и подземной части галереи	м³	104,2	130	КС-4361А	22	11	2	6
	3	Обратная засыпка	м³	300,0	15	Д3-42	4	2	2	5

Месяцы строительства: I | II | III | IV | V | VI | VII | VIII | IX

12 | 13 | 14 | 15 | 16 | 17 | 18 | 19 | 20

Привязан:

Инв.№

Нач.отд.	Елизов	
Н.контр.	Осинецкий	
Гл.спец.	Осинецкий	
Провер.	Фрадкин	
Разраб.	Холодная	

903-1-289.91 ОС

Котельная с 4 котлами Е-6,5-1,4Р. Золошлакоудаление механическое

Стадия	Лист	Листов
Р	4	

Календарный план производства работ (начало)

ХАРЬКОВСКИЙ ПРОМСТРОЙНИИПРОЕКТ

Инв.№ подл. | Подп. и дата | Взам. инв.№

1	2	3	4	5	6	7	8	9	10	11	12	13	14	15	16	17	18	19	20
Галерея топливоподачи	4	Установка колонн	м³	4,9	5	РДК-25	1	1	1	5									
	5	Монтаж металлоконструкций	т	19,76	40	РДК-25	8	4	2	5									
	6	Монтаж плит перекрытия и покрытия	м²	218	15	РДК-25	3	1,5	2	5									
	7	Устройство рулонной кровли	м²	211,6	24	КС-4361А	4	4	1	6									
	8	Монтаж стеновых панелей	м²	219,0	30	КС-4361А	5	2,5	2	6									
	9	Кирпичная кладка стен	м³	38,2	32	КС-4361А	8	4	2	4									
	10	Заполнение проемов	м²	22,6	4	КС-4361А	1	1	1	4									
	11	Устройство полов	м²	153,1	24			4	2	3									
	12	Отделочные работы	м²	12,11	40			5	2	4									
	13	Прочие работы	челдн.		40			20	1	2									
Прочие объекты и благоустройство	1	Дымовая труба	руб.	35510	592			50	1	12									
	2	Склад угля с железнодорожн. эстакадой	руб.	83940	1399	КС-4361А	140	70	2	10									
	3	Продувочный колодец	руб.	1508	25	КС-4361А	5	5	1	5									
	4	Склад мокрого хранения хлористого натрия емкостью 40м³ и наружные трубопроводы	руб.	15864	264	РДК-25	22	11	2	12									
	5	Баки-аккумуляторы и наружные трубопроводы	руб.	11930	199	КС-4361	20	10	2	10									
	6	Газоходы и химзащита газоходов	руб.	13128	219	РДК-25	22	11	2	10									
	7	Блок котельно-вспомогательных помещений	руб.	8430	140	РДК-25	20	10	2	7									
	8	Наружные сети теплоснабжения к блоку котельно-вспомогательных помещений	руб.	3987	66	КС-4361А	13	13	1	5									
	9	Планировка территории	руб.	979	15	Д3-42	5	5	1	3									
	10	Устройство автодорог, тротуаров и площадок	руб.	30411	506			25	2	10									
	11	Озеленение	руб.	1664	28			4	1	7									
	12	Бак сбора сточных вод и наружные трубопроводы	руб.	12778	213	КС-4361А	22	11	2	10									
Спецработы	1	Водопровод и канализация	руб.	9650	175			17	1	10									
	2	Отопление и вентиляция	руб.	12490	227			23	1	10									
	3	Электромонтажные работы	руб.	43530	544			45	1	12									
	4	Монтаж технологического оборудования	руб.	147040	2262			94	2	12									
	5	Автоматизация	руб.	17180	226			19	2	6									
	6	Связь и сигнализация	руб.	2750	92			23	1	4									

Привязан:

Инв.№

Нач.отд	Елизов	
Н.контр	Осинецкий	
Гл.спец	Осинецкий	
Провер.	Фрадкин	
Разраб.	Холодная	

903-1-289.91 ОС

Котельная с 4 котлами Е-6,5-1,4Р
Золошлакоудаление механическое

Стадия	Лист	Листов
Р	5	

Календарный план производства работ (окончание)

ХАРЬКОВСКИЙ ПРОМСТРОЙНИИПРОЕКТ

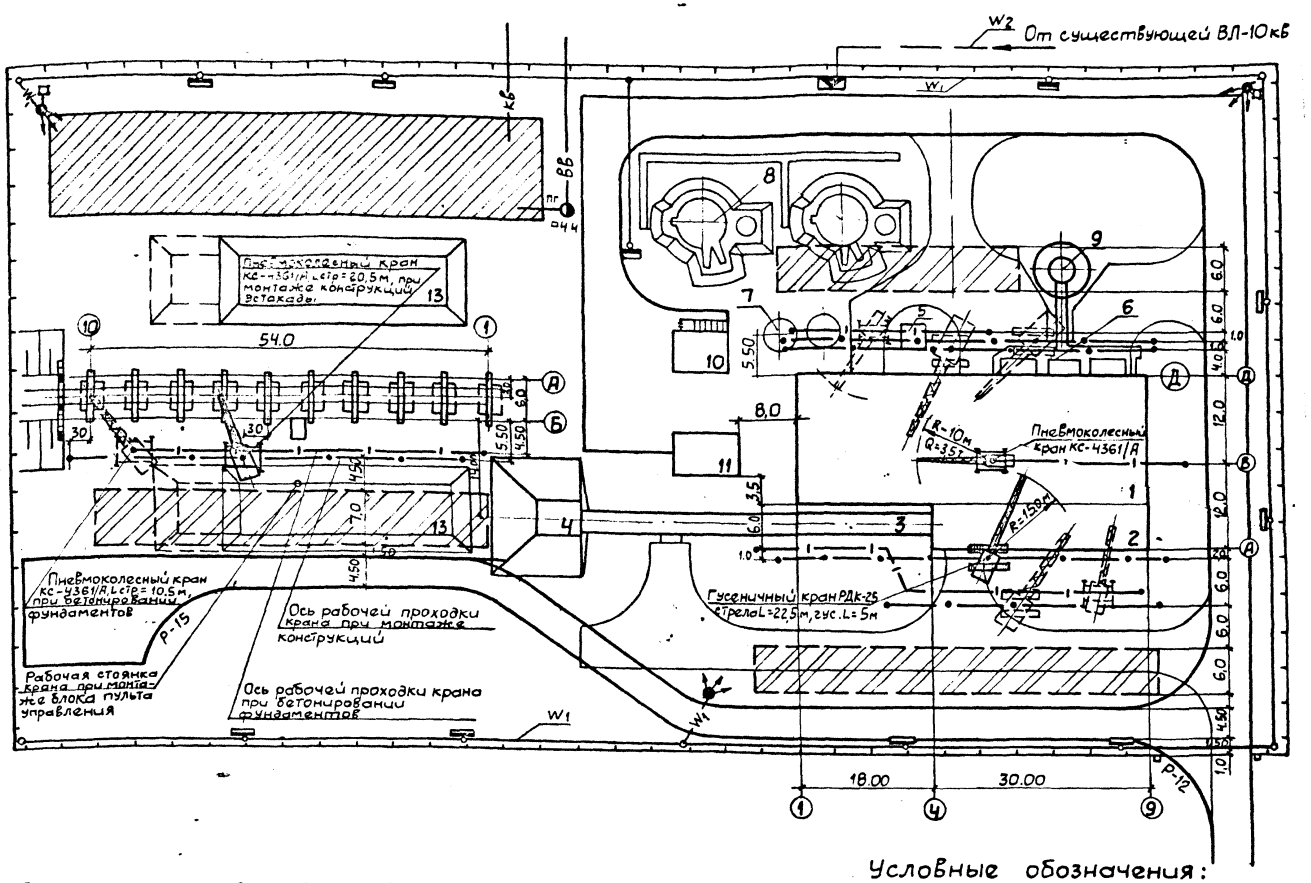

Экспликация временных зданий и сооружений

N° по плану	Наименование	Ед. изм.	Кол-во	Примечание
I	Контора начальника участка и диспетчера	шт.	2	"Контур" КК-5-(0)
II	Красный уголок	"	1	"Контур" КУК-18-(0)
III	Буфет на 8 посадочных мест	"	1	КБ8-00.00.000
IV	Помещение для отдыха, обогрева, приема пищи и сушки спецодежды рабочих	"	1	"Универсал" 1129-024-(0)
V	Гардеробные	"	4	420-140-(0)
VI	Инструментальная кладовая	"	3	3943-(0)
VII	Кладовая материальная	"	3	"Комфорт" МС-(0)
VIII	Мастерская инструментально-раздаточная	"	1	МР-10-(0)
IX	Вагон-душевая	шт.	1.	"Комфорт" Д-6-(0)
X	Автодороги с плитным покрытием толщ. 0,22м на песчаном основании толщиной 0,20м	п.м м2		
XI	Водопровод, трубы чугунные водопроводные	м		
XII	Канализация, трубы чугунные канализационные	м		
XIII	Одноместный туалет	шт.	3	"Днепр" Д-09-К-(0)
XIV	Временное ограждение	м		

Примечания:

1 Набор временных зданий и сооружений и объемы работ по временным сетям уточняются при привязке проекта.

2 У места расположения пожарного гидранта необходимо установить указатель по ГОСТ 12.4.026-76 с поясняющей надписью по ГОСТ 12.4.009-83 п.1.9.

Экспликация зданий и сооружений

N° по плану	Наименование	Примечан.
1	Главный корпус	
2	Надбункерная галерея	
3	Галерея топливоподачи	
4	Приемно-дробильное отделение	
5	Продувочный колодец	
6	Газоходы	
7	Бак сбора сточных вод V=60м³ 2шт	
8	Баки-аккумуляторы V=200м³ 2шт	
9	Дымовая труба H=45м dy=1,5м	
10	Склад мокрого хранения хлористого натрия	
11	Блок котельно-вспомогательных помещений	
12	Железнодорожная эстакада ходный склад угля	

Условные обозначения:

- Постоянные проектируемые здания и сооружения
- Постоянные проектируемые сооружения
- Площадка для размещения временного городка строителей
- Постоянные проектируемые автодороги, используемые на период строительства
- Временные проектируемые автодороги
- Площадка складирования конструкций и материалов
- Рабочие проходки крана КС-4361А при бетонировании фундаментов
- Рабочие проходки крана РДК-25 при монтаже конструкций
- ВВ — Д4 — ПГ — Временный водопровод с пожарными гидрантами
- КВ — Временная канализация
- W1 — Кабельная ЛЭП-0,4 кВ
- Комплектная трансформаторная подстанция наружной установки
- Распределительный щит
- Прожекторная мачта
- Временное ограждение
- Воздушная ЛЭП-0,4 кВт

Привязан:

Инв. N°

Нач. отд.	Елизов		
Н. контр.	Осинецкий		
Гл. спец.	Осинецкий		
Провер.	Фрадкин		
Разраб.	Горбачева		

903-1-289.91 ОС

Котельная с 4 котлами Е-6,5-1,4Р
Золошлакоудаление механическое

Стадия	Лист	Листов
Р	6	

Схема Стройгенплана

ХАРЬКОВСКИЙ ПРОМСТРОЙНИИПРОЕКТ

Взам. инв. N° | Подп. и дата | Инв. N° подл.

gost.e-ecolog.ru