ТИПОВАЯ ТЕХНОЛОГИЧЕСКАЯ КАРТА

РАЗДЕЛ 07

АЛЬБОМ 07.27

Монтаж систем центрального отопления и горячего водоснабжения, инструменты, приспособления малой механизации и вспомогательные работы.

16967-27

ЦЕНА 2-76

gost.e-ecolog.ru

ЦЕНТРАЛЬНЫЙ ИНСТИТУТ ТИПОВОГО ПРОЕКТИРОВАНИЯ
ГОССТРОЯ СССР

Москва, А-445, Смольная ул., 22

Сдано в печать XI 1981 г.

Заказ № 12303 Тираж 550 экз.

Центральное отопление 7.04.0I

		Стр.
Установка радиаторов	ТТК 7.04.0I.0I	2
Установка ребристых труб	ТТК 7.04.0I.02	20
Установка конвекторов	ТТК 7.04.0I.03	29
Монтаж элеваторных узлов	ТТК 7.04.0I.04	4I
Монтаж систем отопления	ТТК 7.04.0I.05	47
Гидравлическое испытание санитарно-технических систем	ТТК 7.04.0I.06	70
Инструменты, приспособления и средств малой механизации	ТТК 7.04.0I.07	83
Вспомогательные работы	ТТК 7.04.0I.08	II4
Горячее водоснабжение 7.04.04		
Установка водоводяных скоростных секционных водоподогревателей	ТТК 7.04.04.0I	I25
Установка емкостных водоподогревателей	ТТК 7.04.04.02	I35

Монтаж внутренних санитарно-технических систем ТТК 7.04.0I.0I

Содержание альбома Альбом II Лист

07.27

ТТК 7.04.01 и 7.04.04

ТИПОВЫЕ ТЕХНОЛОГИЧЕСКИЕ КАРТЫ НА МОНТАЖ ВНУТРЕННИХ САНИТАРНО-ТЕХНИЧЕСКИХ СИСТЕМ

СОДЕРЖАНИЕ ТТК

Альбом I. Монтаж систем водопровода и канализации

Альбом II. Монтаж систем центрального отопления и горячего водоснабжения, а также инструменты, приспособления, средства малой механизации и вспомогательные работы

Альбом III. Монтаж воздушного отопления, газопровода и отопительных котельных

Альбом

РАЗРАБОТАНЫ

ПИ "Проектпромвентиляция"

УТВЕРЖДЕНЫ

и введены в действие Главпромвентиляцией Минмонтажспецстроя СССР приказ № 126 от 12 ноября 1968 г.

Центральный институт типовых проектов

16967-27 3

07.27.08

ВСПОМОГАТЕЛЬНЫЕ РАБОТЫ

Область применения

Карта применяется при выполнении такелажных работ, связанных с монтажом санитарно-технических устройств.

07.27.08

Универсальный строп.

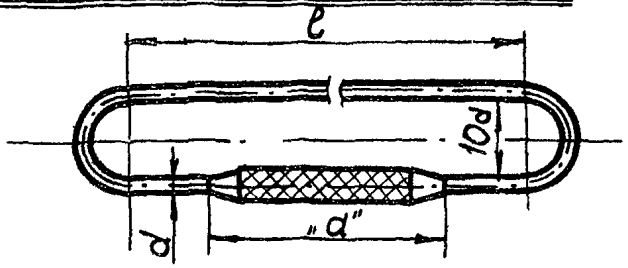

Техническая характеристика.

Диаметр каната d в мм	Длина заплетки „a" в м	Длина стороны l в м	Длина каната в м
19,5	0,8	8	16,8
19,5	0,8	10	20,8
22	0,9	8	16,9
22	0,9	12	24,9
24	1	8	17
24	1	12	25
30,5	1,25	10	21,3
30,5	1,25	15	31,5

Облегченный строп

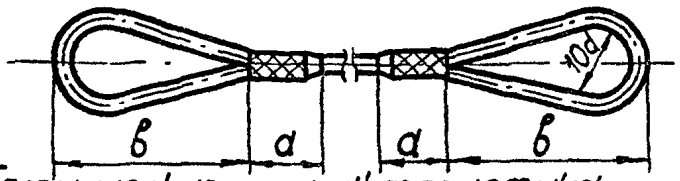

Техническая характеристика.

Диаметр троса „a" в мм	8,7	11,0	13,0	15,5	17.5	19.5	22.5
Длина заплетки „a" в мм	175	220	260	310	350	390	450
Длина петли „в" в мм	400	550	700	700	800	800	900

Гл. специалист | А. Грингауз | Техник | Т. Черепкова

Вспомогательные работы		ТТК 7.04.01.08	
1967 г	Инвентарные стропы	Альбом II	Лист 1

07.27.08

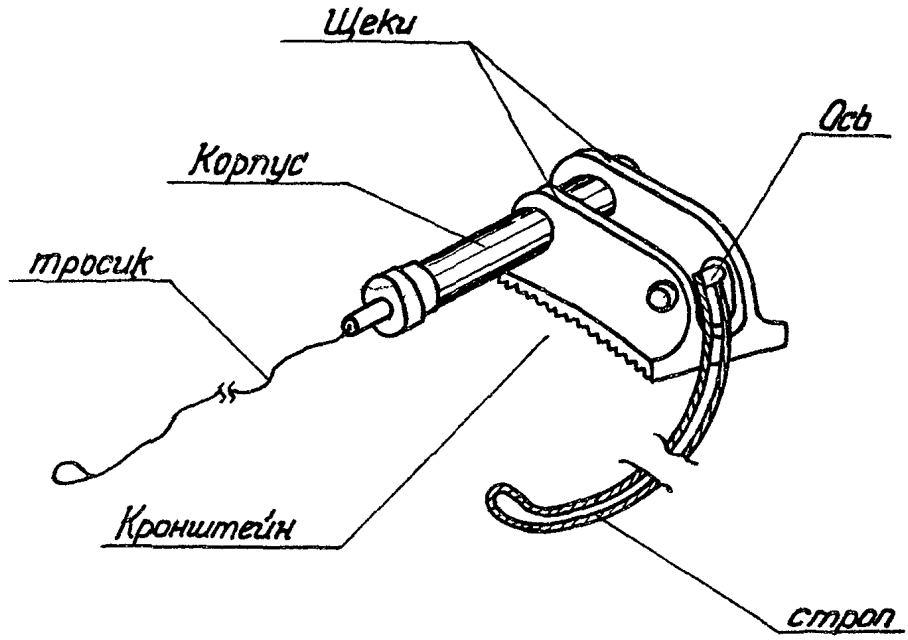

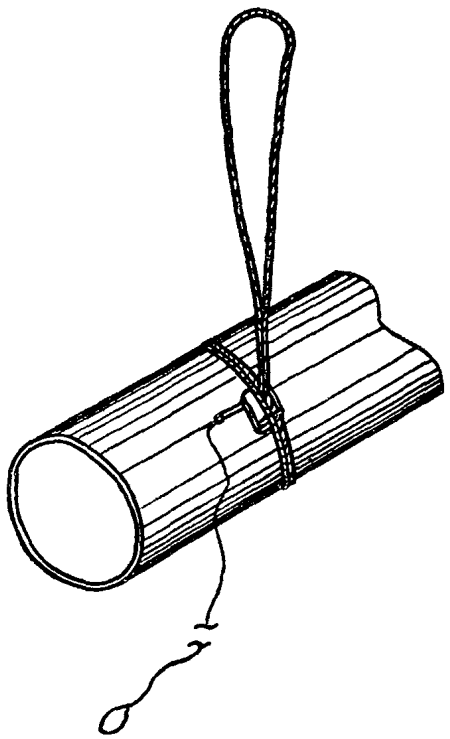

Вспомогательные работы		ТТК 7.04.01.08	
1967	Полуавтоматический строп	Альбом II	лист 2

07.27.08

Диаметр каната в мм	Допускаемое усилие на 1 ветвь стропа в кг			
	Угол наклона стропа к вертикали в град			
	0	30	45	60
8.7	400	350	280	200
11.0	600	500	400	300
13.0	900	800	600	400
15.5	1300	1100	900	600
17.5	1700	1500	1200	800
19.5	2100	1800	1500	1000
22.0	2700	2300	1900	1300
24.0	3200	2800	2300	1600
26.0	3900	3400	2800	2000

При эксплуатации стропов, канатов, траверс руководствоваться §§ 5,28-5,42 СНиП III-А11-62 „Техника безопасности в строительстве"

Гл. специалист | А. Грингауз | техник | Черепкова

Вспомогательные работы		ТТК 7.04.01.08	
1967г.	Выбор диаметра стальных канатов для стропов	Альбом II	Лист 3

Название и эскиз	Назначение
Прямой узел 	Вязка концов канатов
Штыковой узел 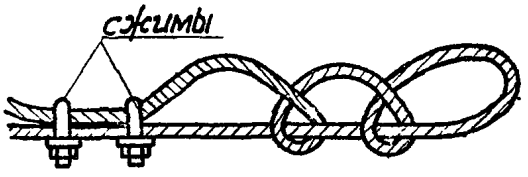	Вязка концов толстых канатов
Мертвая петля 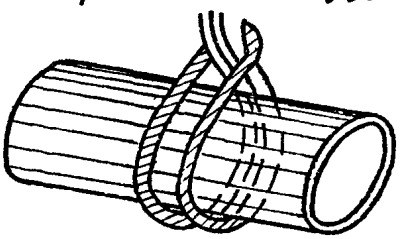	Вязка стропов при зачалке их на одном или двух концах
Узел крепления к анкерам 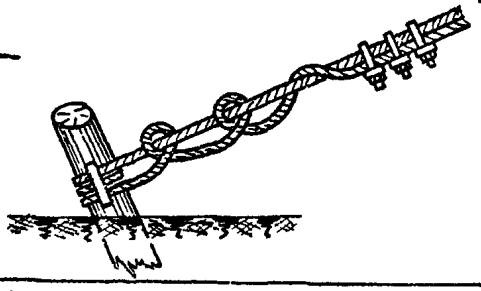	Крепление лебедок к якорям
Петли для крепления стропов на крюке 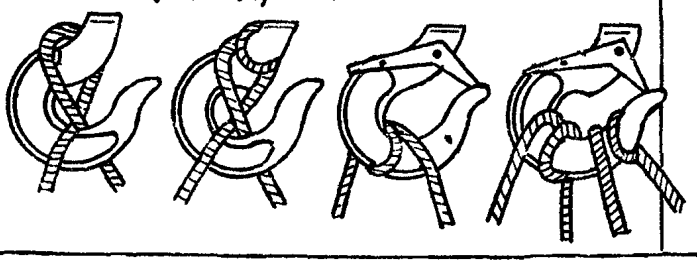	Увязывание стропов на крюке

Вспомогательные работы		ТТК 7.0401.08	
1967г.	Узлы и петли из стальных канатов	Альбом II	Лист 4

16967-27 120

Черепкова | Техник | А. Грингауз | Гл. специалист

07.27.08

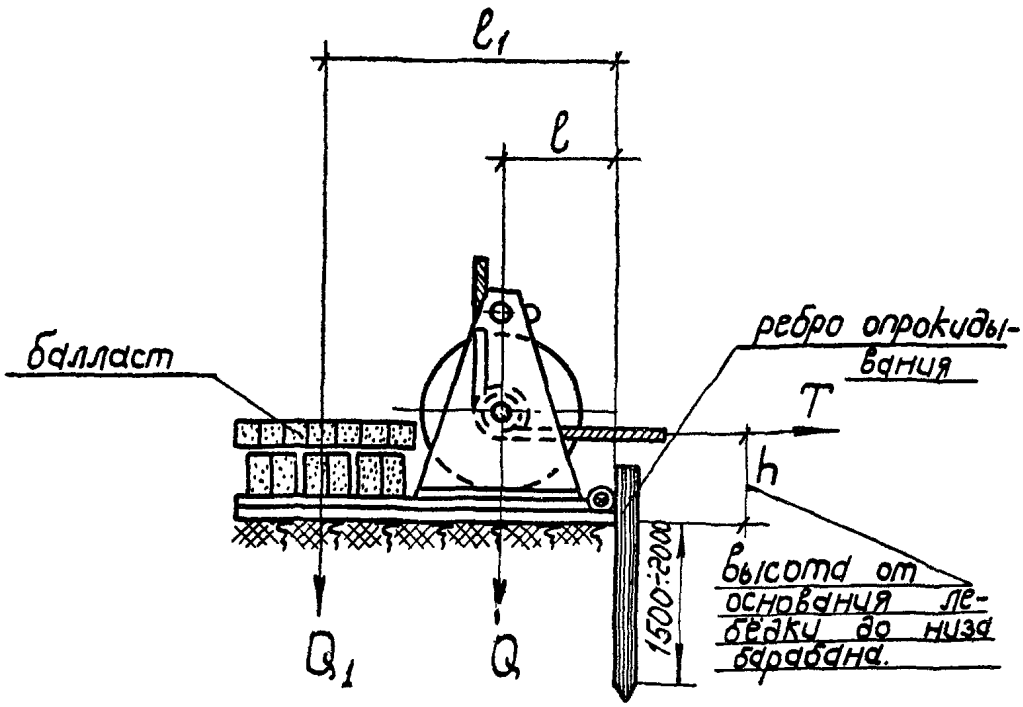

$$Q_1 = 2\frac{Th - Q\ell}{\ell_1}$$

T – усилие в тросе, идущем на лебедку в т
Q – вес лебедки в т
Q_1 – вес балласта в т
ℓ – расстояние от ребра опрокидывания рамы до оси, проходящей через центр лебедки, в м
ℓ_1 – расстояние от ребра опрокидывания до оси, проходящей через центр тяжести балласта, в м.

Примечание.

Канат должен подходить к барабану лебедки снизу и располагаться в горизонтальной плоскости. При большом отклонении каната от горизонтальной плоскости (более 30°) рекомендуется устанавливать отводные блоки.

Вспомогательные работы.		ТТК 7.04.01.08	
1967 г.	Установка барабанной лебедки	Альбом II	Лист 5

07.27.08

Крепление лебедки за перекрытие.

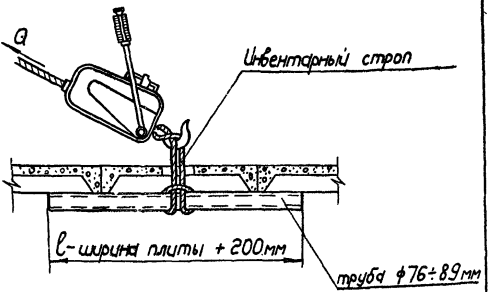

Крепление лебедки за кирпичную стену.

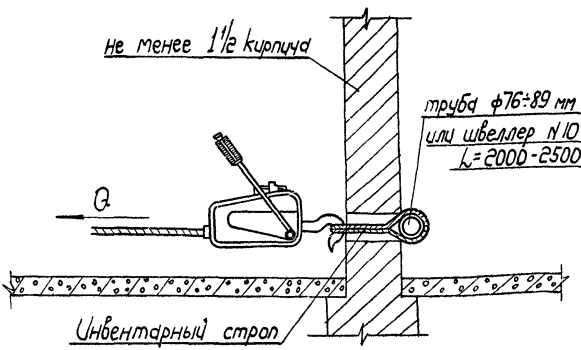

Вспомогательные работы		ТТК 7.04.01.08	
1967	Крепление рычажных лебедок	Альбом II	Лист 6

Т. Макарова | Техник | А. Гринвауз | Гл. специалист

16967-27 122

07.27.08

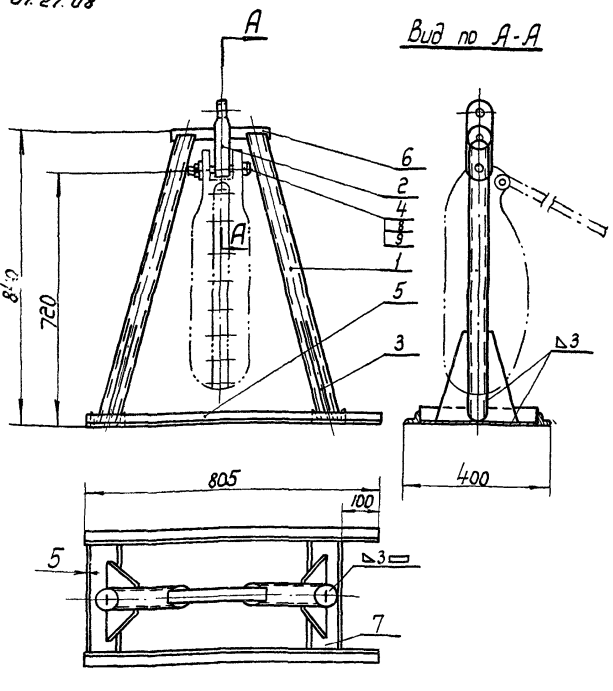

NN поз.	Обознач.	Наименов.	Кол.	Матер.	1 шт. Вес в кг	Общ. Вес в кг	Примеч.	NN поз.	Обознач.	Наименов.	Кол.	Матер.	1 шт. Вес в кг	Общ. Вес в кг	Прим.
9	ГОСТ 5957-54	Шайба-24	1	Сталь Ст.3	0,03	0,03		5	7-64-52-05	Уголок 38×32×3 ГОСТ 3509-57 ℓ=305	2	Сталь Ст.3	1,2	2,4	без черт.
8	ГОСТ 5915-62	Гайка М24	1	"	0,1	0,1		4	7-64-52-04	Болт	1	Сталь Ст.5	0,5	0,5	
7	ГОСТ 7798-62	Швеллер № 8 ГОСТ 8240-56 ℓ=334	2	"	2,3	4,6	без черт.	3	7-64-52-03	Косынка	4	Сталь Ст.3	0,6	2,4	
6	ГОСТ 7-64-52-06	Стержень ф36; ℓ=250	1	"	1,4	1,4	"	2	7-64-52-02	Серьга	1	Сталь Ст.3	2,0	2,0	
								1	7-64-52-01	Стойка	2	Сталь Ст.3	3,2	6,4	

Вспомогательные работы		ТТК 7.04.01.08	
1967 г.	Опора под рычажную лебедку	Альбом II	Лист 7

Гл. специалист [signature] | А. Фрингауз | Техник [signature] | Е. Ефанов

16967-27 123

Проектпромвентиляция	Нач. отдела		С. Доморацкий	Рук. группы		В. Подогорский
	Гл. специалист		А. Грингауз	техник		Е. Ефанова

07.27.08

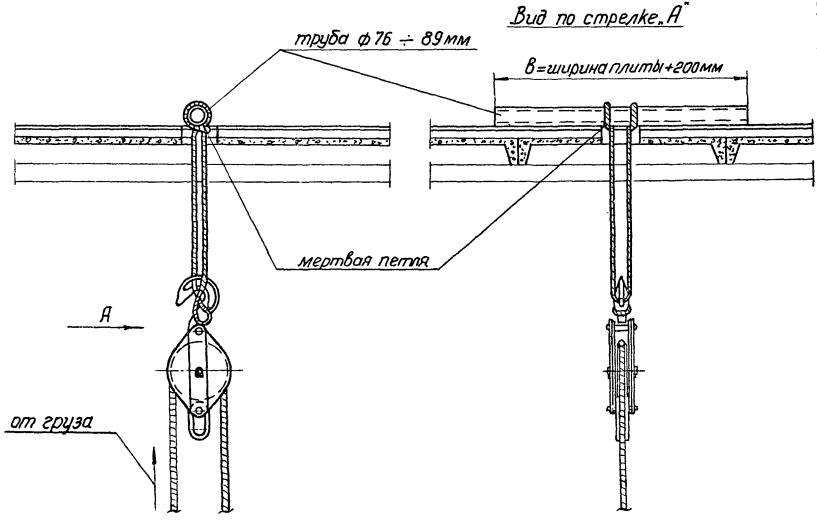

Вспомогательные работы

1967г Крепление блока к перекрытию

ТТК 7.04.01.08

Альбом II Лист 8

07.27.08

Схема расположения отводного блока перед лебедкой.

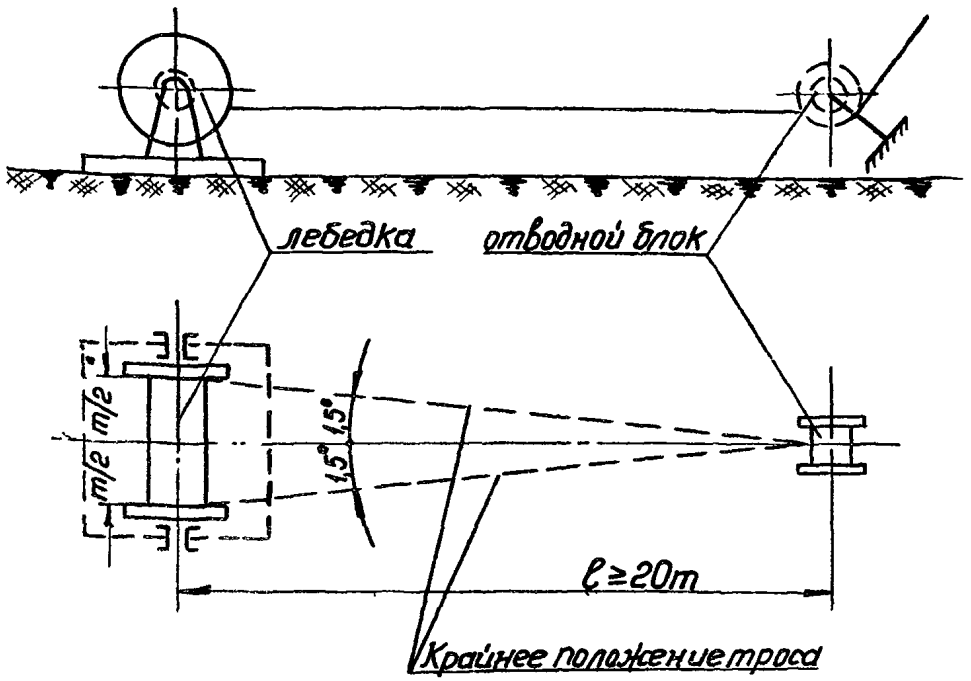

Крепление отводного блока за стену

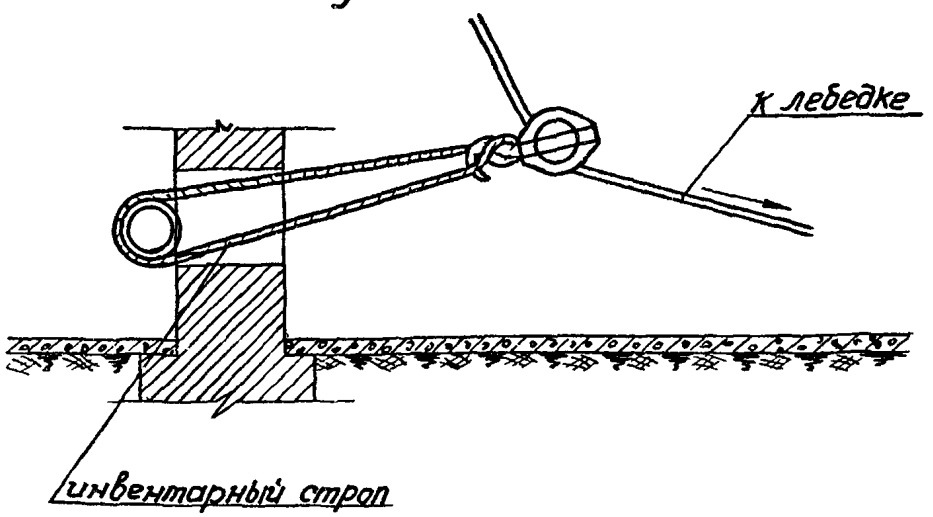

Вспомогательные работы		ТТК 7.04.01.08
1967г.	Установка отводных блоков	Альбом II / Лист 9

07.27.08

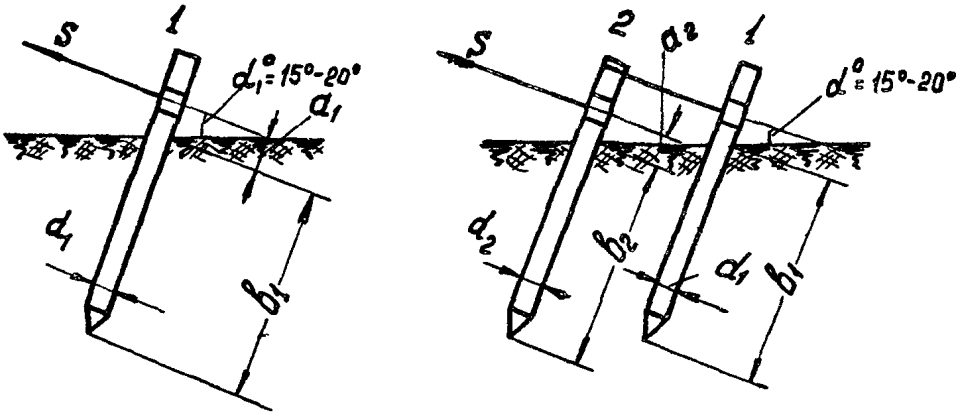

Основные размеры якорей

Усилие в т	Размеры в см.					
	1-я свая			2-я свая		
	a_1	b_1	d_1	a_2	b_2	d_2
1	30	150	18	—	—	—
1	30	150	20	—	—	—
2	30	150	26	—	—	—
3	30	150	20	30	150	22
4	30	150	22	30	150	25
5	30	150	24	30	150	26

gost.e-ecolog.ru

Вспомогательные работы		ТТК 7.04.01.08	
1967	Деревянные свайные якоря	Альбом II	Лист 10