ТИПОВАЯ ТЕХНОЛОГИЧЕСКАЯ КАРТА

РАЗДЕЛ 07

АЛЬБОМ 07.27

Монтаж систем центрального отопления и горячего водоснабжения, инструменты, приспособления малой механизации и вспомогательные работы.

16967-27

ЦЕНА 2-76

gost.e-ecolog.ru

ЦЕНТРАЛЬНЫЙ ИНСТИТУТ ТИПОВОГО ПРОЕКТИРОВАНИЯ
ГОССТРОЯ СССР

Москва, А-445, Смольная ул., 22

Сдано в печать XI 1981 г.

Заказ № 12303 Тираж 550 экз.

Центральное отопление 7.04.0I

		Стр.
Установка радиаторов	ТТК 7.04.0I.0I	2
Установка ребристых труб	ТТК 7.04.0I.02	20
Установка конвекторов	ТТК 7.04.0I.03	29
Монтаж элеваторных узлов	ТТК 7.04.0I.04	4I
Монтаж систем отопления	ТТК 7.04.0I.05	47
Гидравлическое испытание санитарно-технических систем	ТТК 7.04.0I.06	70
Инструменты, приспособления и средств малой механизации	ТТК 7.04.0I.07	83
Вспомогательные работы	ТТК 7.04.0I.08	II4
Горячее водоснабжение 7.04.04		
Установка водоводяных скоростных секционных водоподогревателей	ТТК 7.04.04.0I	I25
Установка емкостных водоподогревателей	ТТК 7.04.04.02	I35

Монтаж внутренних санитарно-технических систем ТТК 7.04.0I.0I

Содержание альбома Альбом II Лист

07.27

ТТК 7.04.01 и 7.04.04

ТИПОВЫЕ ТЕХНОЛОГИЧЕСКИЕ КАРТЫ НА МОНТАЖ ВНУТРЕННИХ САНИТАРНО-ТЕХНИЧЕСКИХ СИСТЕМ

СОДЕРЖАНИЕ ТТК

Альбом I. Монтаж систем водопровода и канализации

Альбом II. Монтаж систем центрального отопления и горячего водоснабжения, а также инструменты, приспособления, средства малой механизации и вспомогательные работы

Альбом III. Монтаж воздушного отопления, газопровода и отопительных котельных

Альбом

РАЗРАБОТАНЫ

ПИ "Проектпромвентиляция"

УТВЕРЖДЕНЫ

и введены в действие Главпромвентиляцией Минмонтажспецстроя СССР приказ № 126 от 12 ноября 1968 г.

Центральный институт типовых проектов

16967-27 3

07.27.03

УСТАНОВКА КОНВЕКТОРОВ

I. Область применения

Карта применяется при установке конвекторов.

II. Технико-экономические показатели монтажного процесса

I. Трудоемкость установки блока конвекторов при компоновке по вертикали:	2-рядной	4-рядной
с пристрелкой дюбелей (в чел/час)	0.30	0,34
2. Выработка на одного рабочего в смену:		
а) в физических величинах (шт.)	23,4	20,6
б) в денежном выражении (руб.)	90-50	123-40

III. Организация и технология монтажного процесса

I. К месту монтажа конвекторы доставляют в контейнерах (см.лист I).

Все элементы блока конвекторов и детали трубопроводов, находящиеся в контейнере, для защиты от повреждений упаковываются в оберточную бумагу.

2. До укладки плит перекрытия вышележащего этажа здания контейнеры с конвекторами поднимают монтажным краном.

3. Установку конвекторов производят после окончания монтажа трубопроводов отопления, перед последней окраской помещения.

4. Подготовка рабочего места при установке конвекторов предусматривает:

а) освобождение места установки от посторонних предметов;

б) обеспечение освещением и возможности подключения электроинструмента.

07.27.03

5. Блоки конвекторов устанавливают на опорные стойки, закрепленные к перекрытию, или навешивают на кронштейны, закрепленные к стене (см.листы 2,3,4,5,6). Крепление стоек или кронштейнов может производиться на шурупах или путем пристрелки их к строительным конструкциям строительно-монтажным пистолетам.

6. Конвекторы типа "Комфорт" при установке на полу или стене должны быть закреплены к строительным конструкциям шурупами (см.листы 7 и 8), для чего предварительно сверлят отверстия и устанавливают в них хлорвиниловые втулки.

7. График производства работ приведен на листе 9.

IУ. Организация и методы труда рабочих

I. Установка блока конвекторов производится звеном в составе:

слесаря-сантехника 4 разряда,
-"- 3 "

2. Последовательность рабочих операций:

а) подноска блока конвекторов к месту его установки;

б) разметка мест установки стоек или кронштейнов;

в) закрепление стоек или кронштейнов к строительным конструкциям;

г) установка блока конвекторов на стойки или кронштейны.

д) выверка по уровню и отвесу правильности установки блока конвекторов и закрепление его болтами.

У. Материально-технические ресурсы

I. Блок конвекторов	- I комп.
2. Опорные стойки или кронштейны	- I пара
3. Шурупы 6х60 с хлорвиниловыми втулками (на I стойку или I кронштейн)	- 2 штуки

07.27.03

УI. Набор инструмента и приспособлений

I.	Машина сверлильная электрическая ⌀ мох.IO мм с кабелем ГОСТ 8523-63	- I шт.
2.	Сверла 8-9 мм ГОСТ 887-60	- IO шт.
3.	Метр стальной складной ГОСТ 7253-54	- I "
4.	Зубило слесарное 200 мм ГОСТ 72II-54	- I "
5.	Молоток слесарный 800 гр. ГОСТ 23IO-54	- I "
6.	Уровень металлический 300 мм ГОСТ 94I6-60	- I "
7.	Отвес 0-200 ГОСТ 7948-63	- I "
8.	Рейка - 2 м	- I "
9.	Перчатки резиновые	- I пара
IO.	Шаблон для разметки мест креплений конвектора	- I шт.
II.	Ящик инструментальный	- I "
I2.	СМП-3М с набором дробелей, патронов	- I комп.

УП. Техника безопасности

I. Состояние инструмента должно соответствовать п.п. 4.I8 - 4.2I СНиП Ш-А.II-62 "Техника безопасности в строительстве".

2. К работе с электрифицированным инструментом допускаются лица, прошедшие производственное обучение и имеющие соответствующие удостоверения на право пользования им.

3. При работе электрофицированным инструментом должны соблюдаться требования отделов 3 и 4 СНиП Ш-А.II-62.

4. При пристрелке креплений под конвектора СМП-3М должны соблюдаться правила "Инструкции по применению СМП в электромонтажном производстве Минмонтажспецстроя СССР МСН-29-63 ГМСС СССР

07.27.03

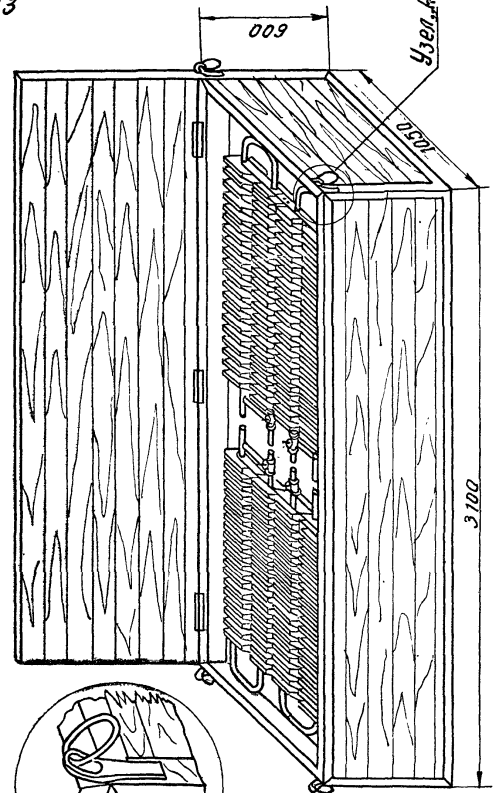

Узел „А"

	Установка конвекторов	ТТК 7.04.01.03	
1968	Контейнер для перевозки плинтусных конвекторов	Альбом II	Лист 1

07.27.03

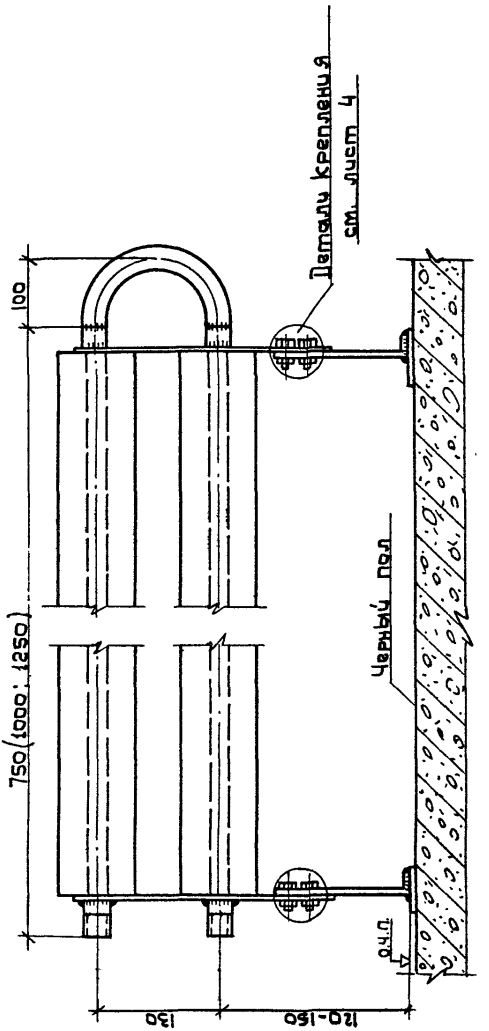

	Установка конвекторов	ТТК 7.04.01.03	
1968	Установка плинтусного конвектора на полу	Альбом II	Лист 2

Гл. специалист | А. Ершгауз | Ст. техник | Т. Юшкова

07.27.03

Гл. специалист		А. Грингауз	Ст. техник		Л. Соломатин Т. Юшкова

Стойка 2х рядная

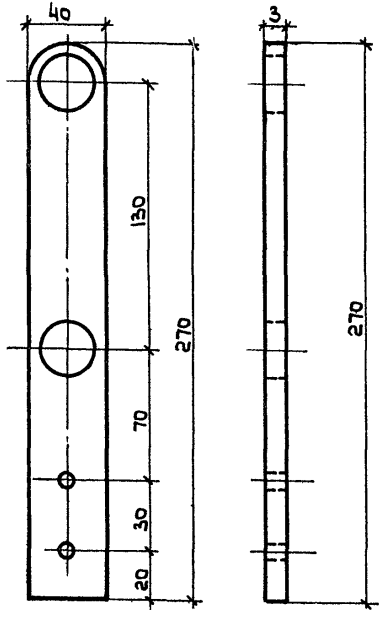

Анкер

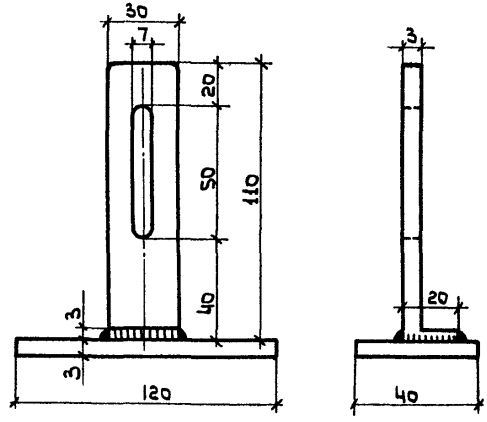

Установка конвекторов

Детали крепления плинтусного конвектора при установке на полу

1968

ТТК 7.04.01.03

Альбом II

Лист 3

16967-27 36

07.27.03

Гл. специалист		А. Грингауз	Ст. техник		Т. Юшкова

Установка плинтусного конвектора на стене

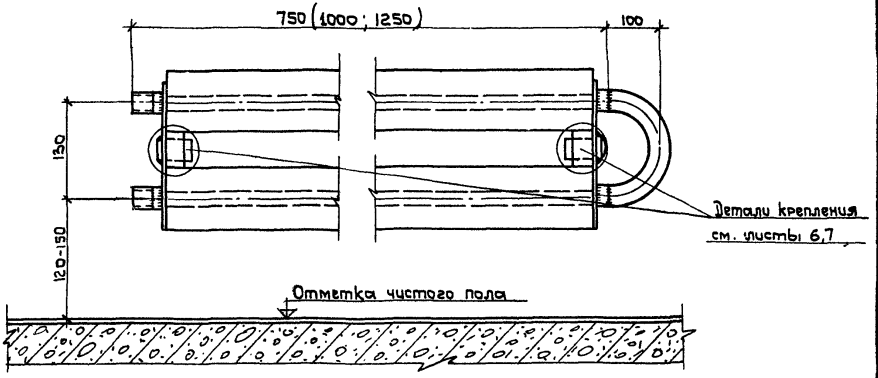

Установка конвекторов

1968

Установка плинтусного конвектора на стене

ТТК 7.04.01.03

Альбом II

Лист 4

16967-27 37

Проектпромвентиляция	Гл. специалист	А. Грингауз	Ст. техник	Т. Юшкова

07.27.03

Полоса жесткости

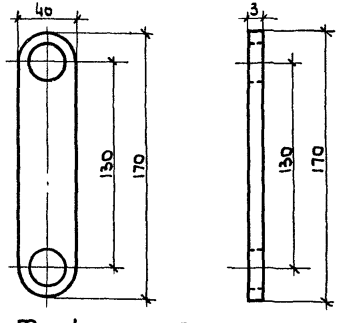

Угловой кронштейн

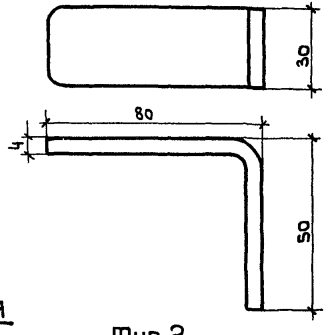

Планки крепления

Тип 1

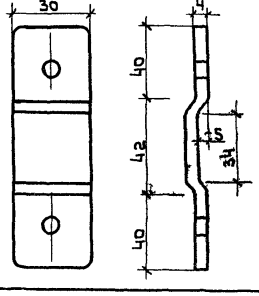

Тип 2

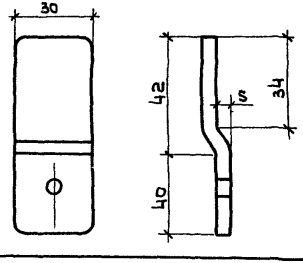

Установка конвекторов

Детали крепления плинтусного конвектора при установке на стене

ТТК 7.04.01.03	Альбом II	Лист 5

1968

16967-27 38

Кипромонтаж	Нач. отдела		С. Потапенко	Рук. группы		Л. Соломатина
	Гл. специалист		А. Грингауз	Ст. техник		Т. Юшкова

07.27.03

Тип 1

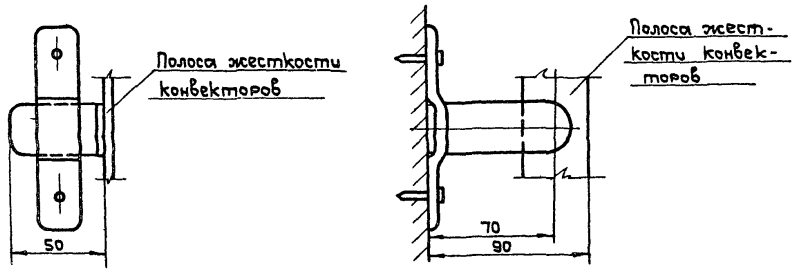

Тип 2

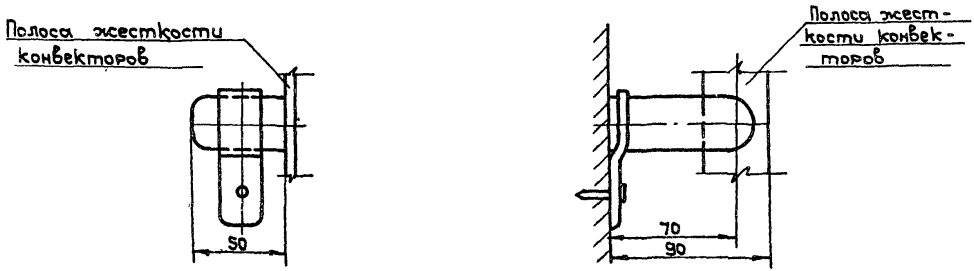

Установка конвекторов

Детали крепления плинтусного конвектора на стене

1968

ТТК 7.04.01.03

Альбом II

Лист 6

16967-27 39

07.27.03

Гл. специалист		А. Грингауз	Техник		Л. Студенова

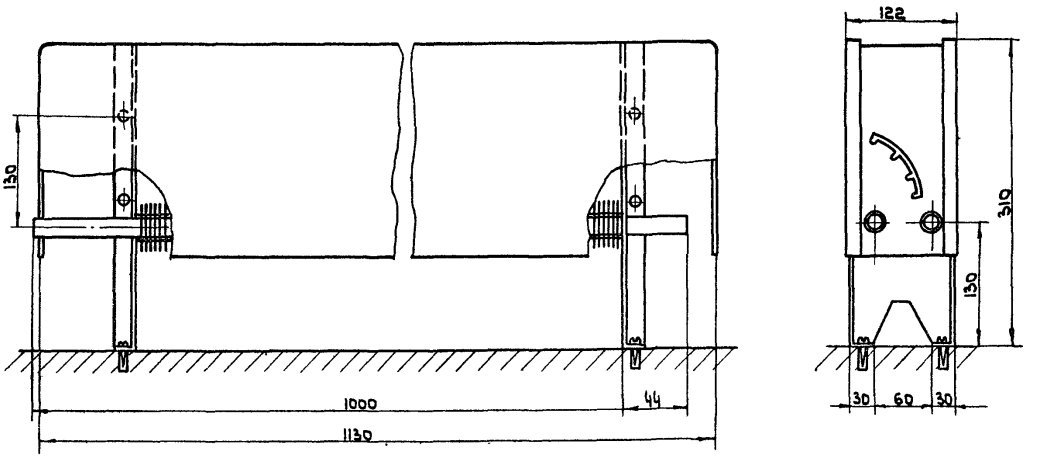

Установка конвекторов

Установка конвектора типа „Комфорт" на полу

1968

ТТК 7.04.01.03

Альбом II

Лист 7

16967-27 40

07.27.03

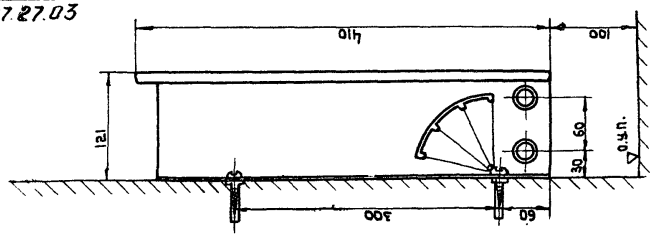

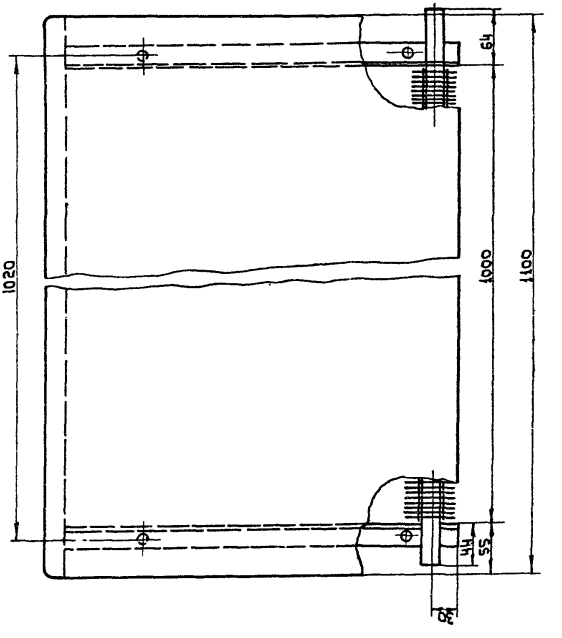

Установка конвекторов		ТТК 7.04.01.03	
1968	Установка конвекторов типа „Комфорт" на стене	Альбом II	Лист 8

Проектпромвентиляция
Начотдела
Гл. специалист
С. Доморацкий
Рук. группы
Л. Грингауз
Техник
Л. Соломатин
Л. Студенова

16967-27 41

07.27.03

Проектпромвентиляция	Гл. специалист		А. Грингауз	Техник		Л. Студенова

NN п/п	Операции	Время в чел/час			
		0,1	0,2	0,3	0,4
1	Установка блока конвекторов /в двухрядной компоновке по вертикали/ длиной 1000 мм		0,343		

Установка конвекторов

График производства рабо

1968

ТТК 7.04.01.03

Альбом II

Лист 9

gost.e-ecolog.ru

16967-27 42