ТИПОВАЯ ТЕХНОЛОГИЧЕСКАЯ КАРТА

РАЗДЕЛ 07

АЛЬБОМ 07.27

Монтаж систем центрального отопления и горячего водоснабжения, инструменты, приспособления малой механизации и вспомогательные работы.

16967-27

ЦЕНА 2-76

gost.e-ecolog.ru

ЦЕНТРАЛЬНЫЙ ИНСТИТУТ ТИПОВОГО ПРОЕКТИРОВАНИЯ
ГОССТРОЯ СССР

Москва, А-445, Смольная ул., 22

Сдано в печать XI 1981 г.

Заказ № 12303 Тираж 550 экз.

Центральное отопление 7.04.0I

		Стр.
Установка радиаторов	ТТК 7.04.0I.0I	2
Установка ребристых труб	ТТК 7.04.0I.02	20
Установка конвекторов	ТТК 7.04.0I.03	29
Монтаж элеваторных узлов	ТТК 7.04.0I.04	4I
Монтаж систем отопления	ТТК 7.04.0I.05	47
Гидравлическое испытание санитарно-технических систем	ТТК 7.04.0I.06	70
Инструменты, приспособления и средств малой механизации	ТТК 7.04.0I.07	83
Вспомогательные работы	ТТК 7.04.0I.08	II4
Горячее водоснабжение 7.04.04		
Установка водоводяных скоростных секционных водоподогревателей	ТТК 7.04.04.0I	I25
Установка емкостных водоподогревателей	ТТК 7.04.04.02	I35

Монтаж внутренних санитарно-технических систем ТТК 7.04.0I.0I

Содержание альбома Альбом II Лист

07.27

ТТК 7.04.01 и 7.04.04

ТИПОВЫЕ ТЕХНОЛОГИЧЕСКИЕ КАРТЫ НА МОНТАЖ ВНУТРЕННИХ САНИТАРНО-ТЕХНИЧЕСКИХ СИСТЕМ

СОДЕРЖАНИЕ ТТК

Альбом I. Монтаж систем водопровода и канализации

Альбом II. Монтаж систем центрального отопления и горячего водоснабжения, а также инструменты, приспособления, средства малой механизации и вспомогательные работы

Альбом III. Монтаж воздушного отопления, газопровода и отопительных котельных

Альбом

РАЗРАБОТАНЫ

ПИ "Проектпромвентиляция"

УТВЕРЖДЕНЫ

и введены в действие Главпромвентиляцией Минмонтажспецстроя СССР приказ № 126 от 12 ноября 1968 г.

Центральный институт типовых проектов

16967-27 3

07.27.02

УСТАНОВКА РЕБРИСТЫХ ТРУБ

I. Область применения

Карта применяется при установке ребристых труб в системах центрального отопления.

II. Технико-экономические показатели монтажного процесса

I. Трудоемкость установки при сверлении отверстий под кронштейны (в чел/час):

- в кирпичных стенах - I,0I
- в шлакобетонных " - 0,99
- в бетонных " - I,09

2. Трудоемкость установки при пристрелке кронштейнов к строительным конструкциям (в чел/час) - 0,58.

3. Выработка на одного рабочего в смену:

а) в физических величинах (в штуках) при установке:

- на кирпичных стенах - 7
- на шлакобетонных " - 7
- на бетонных " - 7
- при пристрелке СМП - I7

б) в денежном выражении:

при установке ребристой трубы (в руб.) I экм - 8-9I.

III. Организация и технология монтажного процесса

I. Установку ребристых труб производят на оштукатуренные поверхности.

07.27.02

2. На монтажный объект ребристые трубы поставляют в количествах и сроки, предусмотренные графиком производства работ.

3. Складирование ребристых труб должно быть предусмотрено вблизи их предстоящей установки или в радиусе действия монтажного крана.

4. Монтажные положения установки ребристых труб приведены на листе I.

IУ. Организация и методы труда рабочих

I. Установка ребристых труб производится звеном в составе:

слесаря-сантехника - 4 разряда.
" " - 3 "

2. Подготовка рабочего места для установки ребристых труб предусматривает:

а) освобождение места установки от посторонних предметов;

б) обеспечение рабочего места освещением и возможности подключения электроинструмента.

3. Последовательность рабочих операций при установке ребристых труб:

а) при заделке кронштейнов цементным раствором (см.лист 2):

- разметка отверстий под кронштейны;
- сверление отверстий электроинструментом;
- установка кронштейнов и заделка их цементным раство-

ром с выверкой по уровню и отвесу;

- подноска ребристых труб к месту установки;

- навеска ребристых труб на кронштейны и окончательная выверка по уровню;

б) при пристрелке кронштейнов СМП (см.лист 8):

- разметка мест установки кронштейнов;

- пристрелка кронштейнов и выверка по уровню и отвесу;

- подноска ребристых труб к местам установки, навеска на кронштейны и выверка по уровню.

ПРИМЕЧАНИЕ: Продольное ребро установленной ребристой трубы должно находиться в вертикальной плоскости.

4. Организация рабочего процесса при установке ребристых труб указана на листе 4.

5. График производства работ приведен на листе 5.

У. Материально-технические ресурсы

1. Ребристые трубы отопительные с круглыми ребрами и фланцами.
2. Кронштейны под ребристые трубы.
3. Прокладки для фланцев.
4. Болты с гайками и шайбами.

УI. Набор инструментов

1. Электросверлилка С-478 (36в, 200 гц, ⌀ мак. 23 мм) З-д Электроинструмент г.Выборг – I комп.
2. Преобразователь С-572, (36в, 200гц, I,2 квт) – I шт.

07.27.02

3. Комплект сверл с победитовыми наконечниками		- I комп.
4. СМП с комплектом патронов, дюбелей и индивидуальными средствами защиты	МСН-29-63 ГМСС-СССР	- I "
5. Штатив для установки дрели		- I шт.
6. Метр стальной складной ГОСТ 7253-54		- I "
7. Зубило слесарное 200 мм ГОСТ 7211-54		- I "
8. Молоток слесарный 800 г ГОСТ 2310-54		- I "
9. Проволочный крючок для чистки отверстий		- I "
10. Уровень металлический 300 мм ГОСТ 9416-60		- I "
11. Отвес 0-200 ГОСТ 7948-63		- I "
12. Рейка 2 м		- I "
13. Шприц Григорьева		- I "
14. Мастерок		- I "
15. Перчатки резиновые		- I пара
16. Ведро для раствора		- I шт.
17. Ящик инструментальный		- I "

УП. Техника безопасности

1. При работе электрифицированным и слесарным инструментом должны соблюдаться требования отделов 3 и 4 СНиП Ш-А.П-62 "Техника безопасности в строительстве".

2. К работе с электрифицированным инструментом допускаются лица, прошедшие производственное обучение и имеющие соответствующее удостоверение на право пользования им.

3. Пристрелка кронштейнов к строительным конструкциям должна производиться согласно Инструкции по применению СМП в электромонтажном производстве (издание 1964 года). МСН 29-63 ГМСС СССР

07.27.02

Проектпромвентиляция	Нач. отдела		Гл. специалист	А. Грингауз	Ст. техник	Т. Юшкова

Установка ребристых труб в один ряд

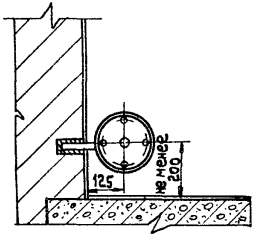

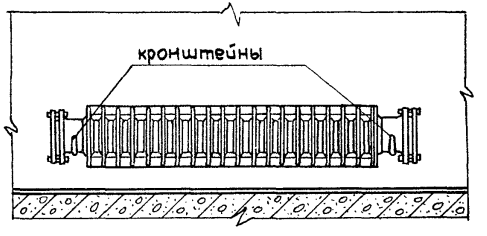

Установка ребристых труб в два ряда

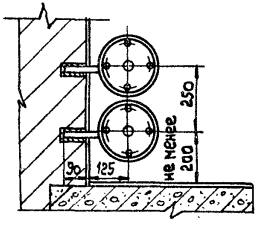

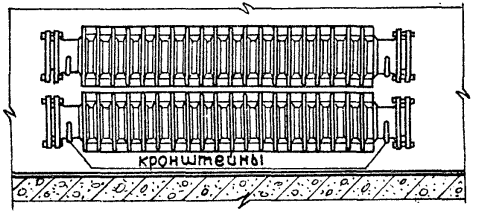

Установка ребристых труб

Монтажное положение

1967

ТТК 7.04 01.02

Альбом II

Лист 1

16967-27 26

Гл. специалист		А. Грингауз	Ст. техник		Т. Юшкова

07.27.02

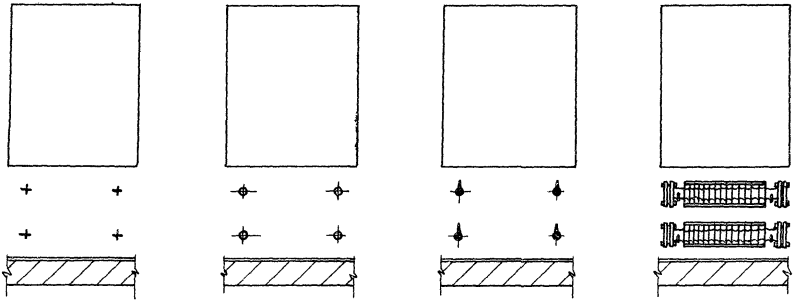

Разметка отверстий под кронштейны

Сверление отверстий электроинструментом

Установка и заделка кронштейнов в стенах цементным раствором и выверка по уровню

Навеска ребристых труб с фланцами и выверка по уровню

Установка ребристых труб

Последовательность установки при заделке кронштейнов цементным раствором

1967

ТТК 7.04.01.02

Альбом II

Лист 2

16967-27 27

07.27.02

Гл. специалист | Гл. фактор | Гл. техник | Т. Юшкова

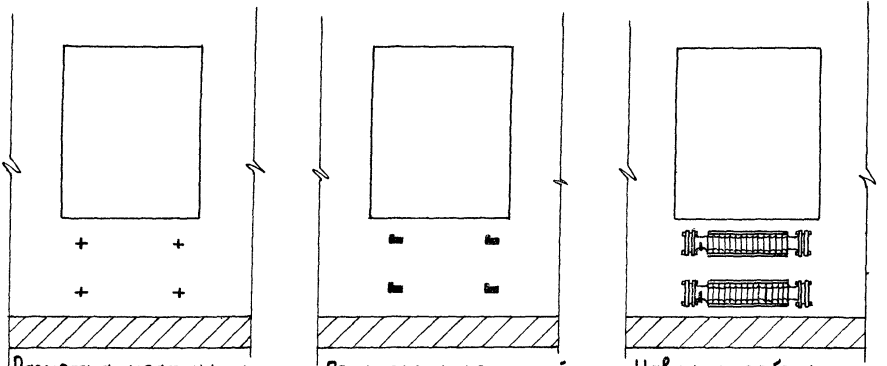

Разметка мест, установки кронштейнов

Пристрелка кронштейнов к стене строительно-монтажным пистолетом

Навеска ребристых труб с фланцами и выверка по уровню

Установка ребристых труб

1967 | Последовательность установки при пристрелке строительно-монтажным пистолетом

ТТК 7.04.01.02

Альбом II | Лист 3

16967-27 28

Проектпромсентиляция | Гл. специалист

Примерный маршрут звена слесарей-сантехников при установке ребристых труб.

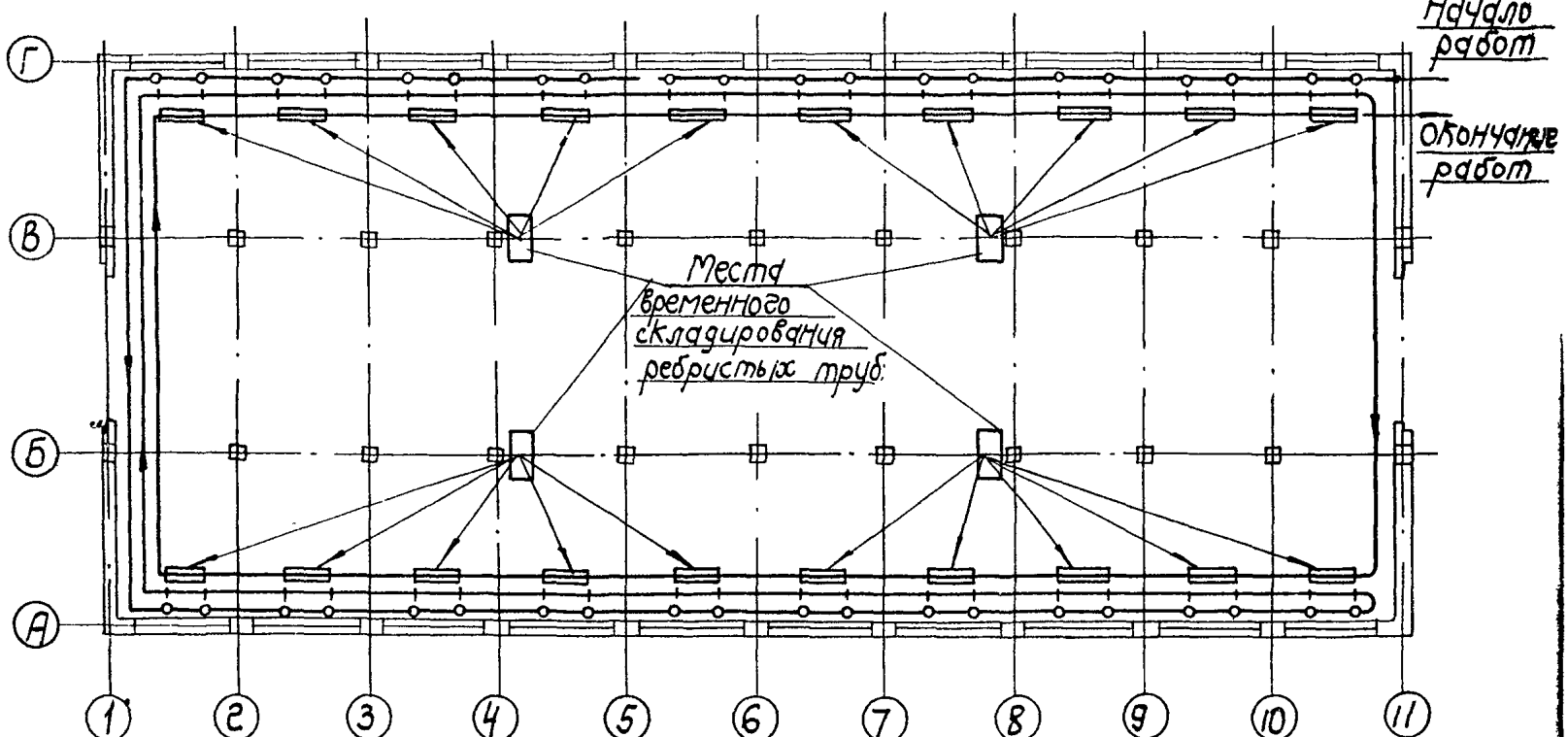

Условные обозначения:

- разметка и сверление отверстий под кронштейны
- установка кронштейнов
- подноска и навеска ребристых труб.

Установка ребристых труб		ТТК 7.04.01.02
Организация рабочего процесса при установке ребристых труб	1967	Альбом II, Лист 4

16967-27 29

07.27.02

Проектпроизводство	Гл. специалист	А. Грингауз	Техник	А. Шираева

NN п/п	Операции	Время в чел./час				
		0,25	0,50	0,75	1,00	1,25
1	Установка ребристых труб при сверлении отверстий под кронштейны в кирпичных стенах		1,01			
2.	То же в шлакоблочных стенах		0,99			
3.	То же в бетонных стенах		1,09			
4.	То же при пристрелке кронштейнов СМП	0,58				

Установка ребристых труб

Графики производства работ

1967

ТТК 7.04.01.02

Альбом II

Лист 5

16967-27 30

gost.e-ecolog.ru