ТИПОВАЯ ТЕХНОЛОГИЧЕСКАЯ КАРТА

РАЗДЕЛ 07

АЛЬБОМ 07.27

Монтаж систем центрального отопления и горячего водоснабжения, инструменты, приспособления малой механизации и вспомогательные работы.

16967-27

ЦЕНА 2-76

gost.e-ecolog.ru

ЦЕНТРАЛЬНЫЙ ИНСТИТУТ ТИПОВОГО ПРОЕКТИРОВАНИЯ
ГОССТРОЯ СССР

Москва, А-445, Смольная ул., 22

Сдано в печать XI 1981 г.

Заказ № 12303 Тираж 550 экз.

Центральное отопление 7.04.0I

		Стр.
Установка радиаторов	ТТК 7.04.0I.0I	2
Установка ребристых труб	ТТК 7.04.0I.02	20
Установка конвекторов	ТТК 7.04.0I.03	29
Монтаж элеваторных узлов	ТТК 7.04.0I.04	4I
Монтаж систем отопления	ТТК 7.04.0I.05	47
Гидравлическое испытание санитарно-технических систем	ТТК 7.04.0I.06	70
Инструменты, приспособления и средств малой механизации	ТТК 7.04.0I.07	83
Вспомогательные работы	ТТК 7.04.0I.08	II4
Горячее водоснабжение 7.04.04		
Установка водоводяных скоростных секционных водоподогревателей	ТТК 7.04.04.0I	I25
Установка емкостных водоподогревателей	ТТК 7.04.04.02	I35

Монтаж внутренних санитарно-технических систем ТТК 7.04.0I.0I

Содержание альбома Альбом II Лист

07.27

ТТК 7.04.01 и 7.04.04

ТИПОВЫЕ ТЕХНОЛОГИЧЕСКИЕ КАРТЫ НА МОНТАЖ ВНУТРЕННИХ САНИТАРНО-ТЕХНИЧЕСКИХ СИСТЕМ

СОДЕРЖАНИЕ ТТК

Альбом I. Монтаж систем водопровода и канализации

Альбом II. Монтаж систем центрального отопления и горячего водоснабжения, а также инструменты, приспособления, средства малой механизации и вспомогательные работы

Альбом III. Монтаж воздушного отопления, газопровода и отопительных котельных

Альбом

РАЗРАБОТАНЫ

ПИ "Проектпромвентиляция"

УТВЕРЖДЕНЫ

и введены в действие Главпромвентиляцией Минмонтажспецстроя СССР приказ № 126 от 12 ноября 1968 г.

Центральный институт типовых проектов

16967-27 3

07.27.07

ИНСТРУМЕНТЫ, ПРИСПОСОБЛЕНИЯ И СРЕДСТВА МАЛОЙ МЕХАНИЗАЦИИ

Содержание

№№ п/п	Наименование и характеристика инструмента, приспособления, средства малой механизации	№№ стр.
1	2	3
1.	Перечень инструментов и приспособлений для комплексной бригады слесарей-сантехников в составе 10 человек.	85
2.	Перечень инструментов и приспособлений для сварочных работ.	88
3.	Перечень инструментов и приспособлений для звена в составе 2 человек (механизированное сверление отверстий).	90
4.	Перечень инструментов и приспособлений для оператора на крепежных работах с помощью СМП . . .	91
5.	Шаблон для разметки отверстий под радиаторные кронштейны	92
6.	Приспособление для разметки мест крепления конвекторов.	92
7.	Приспособление для разметки мест крепления санитарно-технических и газовых приборов.	92
8.	Электросверлилка С-480.	95
9.	Электрошуруповерт И-160	96
10.	Строительно-монтажный пистолет СМП-3М	96
11.	Стяжные болты для сборки чугунных отопительных котлов.	97
12.	Лестница-стремянка Л-380 (складная)	98

07.27.07

1	2	3
13.	Лестница раздвижная с площадкой.	98
14.	Ручная рычажная лебедка с тяговым усилием 1,5 т. .	98
15.	Площадка подъемная на автопогрузчике 4000.	99
16.	Штанговый подъемник.	100
17.	Гидравлический пресс ручной.	101
18.	Передвижная компрессорная установка О-39А.	101
19.	Подмости для санитарно-технических работ	103
20.	Подмости разборные	103

07.27.07

ПЕРЕЧЕНЬ

инструментов и приспособлений для комплексной бригады слесарей-сантехников в составе 10 человек

№№ пп	Наименование (тип, основной размер, вес)	№ ГОСТа, МРТУ, ОТУ, МН, марка или № чертежа, организация-калькодержатель	Ед. изм.	К-во
I	2	3	4	5
I.	Гидропресс ручной по 20 ати с манометром	СТД-I75I ЭТ ТУ-I46-63 ГМСС СССР		
2.	Компрессор передвижной	0-39А	шт	I
3.	Машина сверлильная электрическая ⌀ до I0 мм с кабелем	ГОСТ 8523-63	"	I
4.	То же ⌀ мак.23 мм	ГОСТ 8523-63	"	I
5.	Электрошуруповерт И-I60 ⌀ 6 мм, 200 гц	З-д Электроинструмент г_Даугавпилс	"	I
6.	Прижим трубный до 3"	НИИСП Госстроя УССР	"	2
7.	Ножовочный станок 300 мм	ПКБ треста Сантехдеталь Минмонтажспецстроя СССР	"	2
8.	Ножовочное полотно 300 мм	ГОСТ 6645-59	"	I2
9.	Напильник драчевый плоский 400 мм	ГОСТ I465-59	"	I
I0.	Напильник драчевый круглый 200 мм	ГОСТ I465-59	"	I
II.	Клупп Маевского № I	ГОСТ 6956-54	"	I
I2.	Ключ трубный рычажный № I	НКТМ 68I8-39	"	3
I3.	То же № 2	-"-	"	7
I4.	То же № 3	-"-	"	2
I5.	Ключ радиаторный II/4	ГОСТ I2803-67	"	4
I6.	Ключ гаечный двухсторонний М6-8-I0 мм	ГОСТ 2839-62	"	2
I7.	То же М8-I2-I4 мм	-"-	"	2
I8.	То же МI2-I7-I9 мм	-"-	"	2

Инструменты, приспособления и средства малой механизации

ТТК 7.04.01.07

1968 | Пояснительная записка | Альбом II | Лист

16967-27 87

I	2	3	4	5
I9.	То же М16-22-24 мм	ГОСТ 2839-62	шт.	2
20.	То же М20-27-30 мм	-"-	"	2
2I.	То же М24-32-36 мм	-"-	"	2
22.	Ключ разводной до I9 мм	ГОСТ 7275-62	"и	5
23.	Ключ трещеточный д/б Ø I2-I8 мм	Новосибирский завод монтажного инструмента	"	5
24.	То же Ø I8-32 мм	-"-	"	2
25.	Кувалда кузнечная тупоносая 2 кгс	ГОСТ II40I-65	"	I
26.	Молоток слесарный 800 гр	ГОСТ 23I0-54	"	5
27.	Зубило слесарное длиной 200 мм	ГОСТ 72II-54	"	5
28.	Скарпель длиной 400 мм	КБ-5923-54 Гипрооргсельстрой Минсельстрой СССР	"	2
29.	Отвертка 250хI,4	ГОСТ 5423-54	"	4
30.	Плоскогубцы комбинированные 200	ГОСТ 5547-52	"	2
3I.	Конопатка 290 мм	ПКБ треста Сантехдеталь Минмонтажспецстроя СССР	"	3
32.	Чеканка I80 мм	НИИСП Госстроя УССР	"	3
33.	Сверло 8-9 мм	ГОСТ 887-60	"	I0
34.	Лебедка ручная рычажная до I,5 т	Туапсинский завод	"	2
35.	Метр складной металлический	ГОСТ 7253-54	"	5
36.	Рулетка РС-I0	ГОСТ 7502-6I	"	I
37.	Угольник 400х250	ГОСТ 3749-65	"	I
38.	Уровень металлический 300 мм	ГОСТ 94I6-60	"	2
39.	Уровень гидравлический с резиновым шлангом	НИИСП Госстроя УССР	"	I

Инструменты, приспособления и средства малой механизации

ТТК. 7.04.01.07

1968 Пояснительная записка

Альбом II Лист

07.27.07

I	2	3	4	5
40.	Манометр пружинный до I6 ати	ГОСТ 8625-59	шт	I
4I.	Манометр -образный со шлангами и зажимами	ПИ Проектпромвентиляция	"	2
42.	Строп ∅ 8,7-II мм длиной 2 м	УПП Главмосстроя	"	2
43.	То же 4 м	-"-	"	2
44.	Блок однорольный до I,5 т	Туапсинский з-д	"	2
45.	То же до 3 т	-"-	"	2
46.	Шаблоны для разметки мест установки кронштейнов под радиаторы и конвекторы	Трест Мособлсантехмонтаж № 2 Мособлисполкома	"	2
47.	Шаблон для разметки мест установки санитарных и газовых приборов	-"-	"	I
48.	Переносная электролампа с проводом 20 м и трансформатором I27в220х36в	Минмонтажспецстрой СССР Главсантехмонтаж	"	I
49.	Монтажный пояс	Главстальконструкция Минмонтажспецстроя СССР	шт	I0
50.	Защитная каска	-"-	"	I0
5I.	Ящик инструментальный переносный	ВНИИ Монтажспецстрой Минмонтажспецстроя СССР	"	5

07.27.07

П Е Р Е Ч Е Н Ь
инструментов и приспособлений для сварочных р абот

№№ пп	Наименование /тип, основной размер, вес/	№ ГОСТ, МРТУ, ОТУ, МН, марка или № чертежа, организация-калькодержатель	Ед. изм-мер.	Кол-во
I	2	3	4	5
I.	Трансформатор сварочный	ТСК-300	шт.	I
2.	Газогенератор ацетиленовый	Михиммаш ВНИИавтогенмаш	-"-	I
3.	Горелка комбинированная	-"-	-"-	I
4.	Резак ацетиленовый РЗР-60	-"-	-"-	I
5.	Наконечник 3,4,6 к горелке	-"-	-"-	3
6.	Редуктор ацетиленовый	ГОСТ 5314-57	-"-	I
7.	Редуктор кислородный	ГОСТ 5313-69	-"-	I
8.	Рукава резиновые для газовой сварки и резки металла	ГОСТ 9356-60	п.м.	30
9.	Рукава резино-тканевые напорные	ГОСТ 8318-57	-"-	30
I0.	Плоскогубцы комбинированные 250 мм	ГОСТ 5547-52	шт.	I
II.	Ключ разводной до I9 мм	ГОСТ 7275-62	-"-	I
I2.	Молоток слесарный 800гр	ГОСТ 2310-54	-"-	I
I3.	Зубило слесарное 200 мм	ГОСТ 7211-54	-"-	2
I4.	Напильник драчевый плоский 400 мм	ГОСТ I465-59	-"-	2
I5.	Напильник драчевый круглый	-"-	-"-	2

I	2	3	4	5
I6.	Щетка стальная	Гипрооргсельстрой Минсельстрой СССР	шт.	2
I7	Нож для вскрытия барабанов с карбидом медный		"	I
I8	Электродержатель пружинный типа ЭД-2, 500а	Ленинградский завод Электрик Минэлектротехпрома	"	I
I9	Щиток для электросварщика	ГОСТ I36I-54	"	I
20	Провод для электродуговой сварки 50 мм2	ГОСТ 673I-53	п.м.	50
2I	Светофильтр стеклянный для защиты глаз	ГОСТ 9497-60	шт.	I
22	Ящик инструментальный переносный	ВНИИМонтажспецстрой Минмонтажспецстрой СССР	"	I

07.27.07

ПЕРЕЧЕНЬ

инструментов и приспособлений для звена в составе 2 человек (механизированное сверление отверстий)

№ пп	Наименование (тип, основной размер, вес)	№ ГОСТа, МРТУ, ОТУ, МН, марка или № чертежа, организация-калькодержатель	Ед. изм.	К-во
I.	Машина сверлильная электрическая ∅ мак. 23 мм	ГОСТ 8528-63	комп.	I
2.	Молоток слесарный 800 гр	ГОСТ 2310-54	"	I
3.	Зубило слесарное 200 мм	ГОСТ 7211-54	"	I
4.	Комплект сверл с победитовыми наконечниками	ГОСТ 6647-64	"	I
5.	Метр складной металлический	ГОСТ 7253-54	шт	I
6.	Штатив для установки дрели	ГОСТ 7253-54 Центросантехмонтаж Минмонтажспецстроя СССР	"	I
7.	Шаблон для разметки мест установки кронштейнов под радиаторы	Мособлсантехмонтаж № 2 Мособлисполкома	"	I
8.	Ящик инструментальный переносный	ВНИИМонтажспецстрой Минмонтажспецстроя СССР	"	I

07.27.07

П Е Р Е Ч Е Н Ь

инструментов и приспособлений для оператора на крепежных работах с помощью СМП

№№ пп	Наименование (тип, основной размер, вес)	№ ГОСТа, МРТУ, ОТУ, МН, марка или № чертежа, организация-калькодержатель	Единица измерения	К-во
I.	Строительно-монтажный пистолет	СМП-3м	комп.	I
2.	Шлем	ГПИ Тяжпромэлектропроект Минмонтажспецстроя СССР	шт	I
3.	Наушники	-"-	пар	I
4.	Предохранительные шаблоны	-"-	шт	3
5.	Арматуроискатель	-"-	"	I

07.27.07

Шаблон для разметки отверстий под радиаторные кронштейны

Шаблон Краснова применяется для разметки отверстий под радиаторные кронштейны.

Шаблон состоит из нижнего уголка I, скобы 2, стойки 3, верхнего уголка 4, отвеса 5.

Изготовляется из угловой стали 25х25х3 или алюминиевого уголка того же размера.

Приспособление для разметки мест креплений конвекторов

Приспособление состоит из трубы ∅ I/2" и из двух вертикальных стоек (линеек), которые можно перемещать по оси трубы и устанавливать по размеру конвектора (0,75м, I,0 м, I,25 м, I,75 м).

С помощью приспособления конвекторы устанавливают на проектных отметках.

Вес приспособления (кг) - 3,5.

Приспособление для разметки мест Крепления санитарно-технических и газовых приборов

Основной частью приспособления является рама I, а верхней части которой сделан вырез под подводку воды к раковинам.

Рама соединяется с опорной пластиной. К нижней части пластины прикреплен угольник 2, служащий основанием для уровня 3 и передвижных консольных лапок 4, предназначенных для разметки мест установки умывалоников, моек и писсуаров. Опорой конструкции служит фасонная стойка 5, которая скрепле-

07.27.07

на с опорной пластиной. Фасонная стойка имеет горизонтальную полку, к центру которой шарнирно присоединена Г-образная консоль 6. Консоль необходима для определения расстояния центра прибора от раструба канализационной подводки. Вертикальная часть консоли состоит из двух патрубков, входящих один в другой, что позволяет изменять длину в зависимости от высоты устанавливаемого прибора. Кроме того, имеется телескопическая подставка, при помощи которой приспособление поднимают на необходимую высоту для разметки мест крепления под смывные бачки и газовые колонки. Телескопическая подставка состоит из двух швеллеров, входящих один в другой. Верхний швеллер 7 имеет прорезь и может перемещаться по высоте для разметки под смывные бачки и газовые колонки. Нижний швеллер 8 имеет внизу вилку 9, в которой размещается подводка канализации к унитазу. Для разметки мест установки газовых колонок к фасонной стойке 5 крепится плана 10 с кернами. Для разметки мест крепления под двухкамерные мойки и мойки с дренажной полкой имеется дополнительная рейка 11.

При отсутствии чистых полов можно устанавливать санитарные приборы, пользуясь разметкой от потолка. Рейку упирают в потолок, устанавливая ее так, чтобы кернение по высоте соответствовало устанавливаемым санитарным приборам.

Рейка (она же телескопическая подставка) имеет 3 элемента, позволяющие изменять высоту кернения в зависимости от размеров устанавливаемого прибора.

Для нанесения метки служат пружинные керны, которые установлены на раме и передвижных рейках. Для удобства

07.27.07

пружинные керны могут быть пронумерованы.

Правила пользования приспособлением:

I. Определяют, какие керны будут участвовать в разметке, и надевают на них резиновые кольца.

2. Консоль 6 фасонной стойки повертывают в сторону раструба канализационной подводки.

3. Если объект предназначен для жилья или культурно-бытового обслуживания взрослых, выдвигают дополнительную рейку II на I00 мм для умывальников и писсуаров или на I80 мм для моек.

4. В случае загрязнения полов, устанавливают телескопическую подставку с рейкой моек в нужное положение для разметки от потолка.

5. Ставят устройство фасонной стойкой на пол или упирают рейкой в потолок так, чтобы консоль вошла в раструб канализационной подводки, а все устройство стояло по уровню.

6. Ударяют молотком по нужным кернам I-2 раза.

7. Отнимают шаблон и по следам кернов производят сверление или пристрелку.

8. Для разметки мест под смывные бачки и газовые колонки поднимают все приспособление, присоединив к нему телескопическую подставку через фасонную стойку.

Для крепления моек и умывальников к железобетонным стенам при еняются дюбель-винты. В этом случае к угольнику присоединяют лекало-кондуктор для пристрелки без разметки под кронштейны умывальников и моек. Чтобы производить пристрелку дюбелей-винтов с помощью лекало-кондуктора, на строитель

07.27.07

но-монтажный пистолет надевают предохранительный наконечник, при этом приспособление устанавливают также, как и для кернения. В нужные вырезы на лекалах (в зависимости от размера кронштейнов) вставляют наконечник пистолета, заряженный дюбель-винтом и производят выстрел. Дюбель-винт с точностью до I мм входит в бетон резьбой наружу.

Электросверлилка С-480

Электросверлилка С-480 предназначена для сверления отверстий в металле в кирпичных и бетонных стенах при выполнении санитарно-технических работ.

Техническая характеристика

Диаметр сверления, мм	- I5
Число оборотов шпинделя в минуту	- 630
Конус Морзе шпинделя наружный укороченный	- № I
Электродвигатель: тип	- КН-3I
Мощность, квт	- 0,27
Число оборотов в минуту	- II600
Напряжение, в	- 220
Частота тока, гц	- 50
Режим работы повторно-кратковременный(ПВ-60%)	
Габаритные размеры, мм:	
Длина	- 356
Ширина	- I90
Высота	- I20
Вес (без кабеля), кг	- 2,6

Подвод тока от сети осуществляется через штепсельное соединение типа И-I45 трехжильным шнуром, одна жила которого служит для заземления корпуса сверлилки.

Завод-изготовитель: "Электроинструмент" г.Ростов

07.27.07

Электрошуруповерт И-160

Электрошуруповерт И-160 предназначен для завертывания и отвертывания шурупов с резьбой диаметром до 6 мм.

Техническая характеристика

Число оборотов шпинделя в минуту	- 700
Размер внутреннего отверстия шпинделя, мм	- 8
Электродвигатель тип	-трехфазный асинхронный с коротко-замкнутым ротором.
Мощность, квт	- 0,1
Число оборотов в минуту	- 10800
Напряжение, в	- 36
Частота тока, гц	- 200
Сила тока, а	- 4,5
Режим работы	повторно-кратковременный (ПВ-60%)
Габаритные размеры, мм:	
Длина	- 290
Ширина	- 125
Высота	- 70
Вес (без кабеля), кг	- 1,9

Подвод тока у электрошуруповерта осуществляется трехжильным кабелем через штепсельное соединение И-73Б.

Включение и выключение электрошуруповерта осуществляется двухполюсным выключателем, помещенным в ручке.

- Завод-изготовитель: "Электроинструмент" г.Даугавпилс.

Строительно-монтажный пистолет СМП-3М

Строительно-монтажный пистолет предназначается для забивки крепежных деталей (дюбелей) в бетонные, кирпичные, шлакобетонные и металлические конструкции для закрепления на

ник трубопроводов, нагревательных и санитарных приборов и прочего санитарно-технического оборудования.

Для забивки дюбелей в кирпичные и шлакоблочные конструкции, а также в бетоны до марки 300 включительно для пистолета используются стволы № 2 и № 8.

При необходимости забивки дюбелей в бетон высокой прочности (до марки 600 включительно) применяется ствол № I. Пистолет СМП-3М поставляется заводом-изготовителем комплектно с принадлежностями для разборки, сборки, чистки и смазки, а также с индивидуальными средствами защиты органов слуха и лица оператора-противошумными наушниками и защитным щитком (очками).

Учитывая повышенную опасность при работе с пистолетом, оператор должен строго выполнять все правила и указания по технике безопасности, изложенные в Инструкции по применению строительно-монтажного пистолета МСН-29-63 ГМСС СССР

Технические данные пистолета

Диаметр каналов стволов, мм	- 8-I2
Длина стволов, мм	- 290
Вес пистолета, кг	- 4
Производительность пистолета, выстрелов в смену	- 200-300
Гарантийная долговечность пистолета и каждой его детали, выстрелов	- 25000

Стяжные болты для сборки чугунных отопительных котлов

При сборке чугунных отопительных котлов рекомендуется пользоваться стяжными болтами конструкции Л.А.Масленникова.

Болт состоит из двух-трех частей, соединенных между

собой муфтой, на концах каждой части болта имеются ступенчатые вырезы, препятствующие смещению соседних двух частей при вращении болта. Применение разъемной разрезанной по диаметру шайбы позволяет не отвинчивать при постановке новой секции гайку до конца. Чтобы предотвратить вращение самого болта, на дальнем его конце устанавливают гайку и контргайку в виде барашков с ручками.

При енение стяжных б[illegible]тов данной конструкции значительно ускоряет сборку котла.

Лестница-стремянка Л-380 (складная)

Используется как стремянка высотой 2100 мм и как приставная высотой 3200 мм.

Грузоподъемность, кг - 100

Вес, кг - 11,5

Лестница раздвижная с площадкой

Раздвижная лестница применяется при выполнении санитарно-технических работ на строительстве промышленных объектов. Лестница состоит из двух раздвижных частей, подкоса, узла крепления, площадки и ее ограждения.

Лестница крепится к колоннам хомутами.

Вес лестницы 220 кг.

Конструкция лестницы разработана ПИ "Промстальконструкция" (г.Москва, Волоколамское шоссе, I).

Ручная рычажная лебедка с тяговым усилием I,5 т

Ручная рычажная лебедка предназначена для подъема грузов и перемещения их по горизонтальным или наклонным плоскостям и может применяться на монтаже санитарно-технических устройств

07.27.07

и погрузо-разгрузочных работах.

При работах по перемещению грузов можно закрепить канат, по которому лебедка будет перемещаться вместе с грузом. Во время работы лебедку необходимо закреплять в вертикальном, горизонтальном или наклонном положении при помощи крюка, имеющегося в корпусе тягового механизма.

Принцип работы лебедки основан на протягивании каната через тяговой механизм с помощью двух пар сжимов, которые, попеременно зажимая канат, продвигают его в направлении работы соответствующей рукоятки.

Техническая характеристика лебедки

Тяговое усилие, т	- I,5
Подача каната за двойной ход рычага, мм	- 36
Длина каната, м	- 20
Диаметр каната, мм	- I2
Тип каната (по ГОСТ 3067-55) I2-Н-I50-I-Н с металлическим сердечником	
Количество обслуживающих рабочих	- I-2
Габаритные размеры лебедки, мм:	
Длина	- 634
Ширина	- 233
Высота	- 84
Вес лебедки с канатом, кг	- 3I,8

Площадка подъемная на автопогрузчике 4000

Подъемная площадка на автопогрузчике 4000 применяется при работе на высоте и состоит из нижней и верхней секций и рабочей площадки с ограждением. Площадка выдерживает

равно ерно-распределенную нагрузку до 500 кг. Управление подъемом и опусканием площадки осуществляется из кабины автопогрузчика.

Площадка изготовлена из угловой стали и труб.

Вес металлоконструкций - 520 кг.

Площадка разработана трестом "Стальконструкция", г.Москва, А-55, Порядковый пер. дом 21.

Штанговый подъемник

Штанговый подъемник применяют для подъема груза весом до 500 кгс. Подъемник состоит из штанги длиной 2000 мм, изготовленной из трубы ∅ 40 мм, привода, расположенного в нижней части штанги, двух однорольных блочков, один из которых закркплен в верхней части штанги, другой - с крюком грузоподъемностью 500 кгс.

Подъем и опускание груза осуществляется безопасной рукояткой длиной 250 мм. Для подъема груза подъемник верхним крюком подвешивают или закрепляют на конструкции здания. Подвижной блочок с крюком опускают до поднимаемого груза и закрепляют. Вращение рукоятки поднимают груз, при этом штанга, шарнирно соединенная с верхним крюком, удерживается рабочим под углом, удобным для работающего на подъемнике.

Штанговый подъемник разработан ПИ "Гипрометаллургмонтаж".

Техническая характеристика

Грузоподъемность, кгс	- 500
Диаметр троса (ГОСТ 3065-55), мм	- 4,5
Скорость подъема груза, м/мин	- до 2

07.27.07

Усилие на рукоятке при подъеме груза, кгс	- 10
Ход подвижного блочка, м	- до 2
Длина рукоятки, мм	- 250
Вес подъемника при работе (при угле наклона штанги в 30°), кг	- 4,5
Общий вес (транспортный), кг	- 13,5

Изготовитель: Ногинский опытный завода монтажных заготовок.

Гидравлический пресс ручной

Ручной гидравлический пресс предназначен для гидравлического испытания трубопроводов и сосудов, работающих под давлением.

Гидравлический пресс состоит из бачка и укрепленного на нем скальчатого насоса. Испытываемый объект присоединяется к прессу на сгоне.

Техническая характеристика

Максимальное рабочее давление, в кг/см2	- 20
Объем воды, нагнетаемый на I ход поршня, л	- 0,08
Диаметр поршня, в мм	- 32
Ход поршня, в мм	- 100
Емкость бака, в л	- 30
Габариты в мм:	
длина	- 933
ширина	- 462
высота	- 27

Передвижная компрессорная установка 0-39А

Передвижная компрессорная установка 0-39А предназначена для питания сжатым воздухом различных строительных машин и пневмоинструментов небольшой мощности, а также применяется

Инструменты, приспособления и средства малой механизации		ТТЧ Т.04.01.07.	
1968	Пояснительная записка	Альбом II	Лист

07.27.07

при пневматическом испытании трубопроводов.

Для автоматического управления компрессором во время работы и контролем за давлением сжатого воздуха на ресивере установлен регулятор давления, предохранительный клапан и манометр.

Техническая характеристика

Производительность, м3/мин	- 0,25
Рабочее давление, кг/см2	- 7
Предохранительный клапан отрегулирован на давление, кг/см2	- 8
Число цилиндров	- 2
Диаметр цилиндров, мм	- 67,5
Ход поршня, мм	- 75
Число оборотов коленчатого вала в минуту	- 800
Емкость ресивера, л	- 24,5
Электродвигатель:	
Тип - трехфазный, асинхронный, с короткозамкнутым ротором:	
Мощность, квт	- 2,8
Число оборотов в минуту	- 1420
Напряжение, в	- 220/380
Габаритные размеры, мм:	
длина	- 1200
ширина	- 490
высота	- 900
вес (сухой), кг	- 112

Завод-изготовитель: завод покрасочных агрегатов г.Вильнюс

07.27.07

Подмости для санитарно-технических работ

Применяются при пристрелке креплений и сварки трубопроводов на высоте до 2200 мм.

Подмости состоят из шарнирно-связанных подкоса-I и стоек-2, на которых шарнирно укреплен щит (настил) - 3, являющийся рабочей площадкой. Для подъема рабочих на настил служит лестница - 4.

В сложенном состоянии настил располагается вдоль подкоса и стоек, и подмости представляют собой плоскую систему, удобную для ручной транспортировки. Подмости рассчитаны для работы на них двух человек.

Техническая характеристика

Грузоподъемность	- 200 кг
Габариты рабочей площадки	- 600x900 мм
Высота подмостей	- I740 мм
Ширина	- 650 мм
Длина	- I050 мм
Общий вес	- 36 кг

Конструкция разработана ПИ "Проектпромвентиляция".

Подмости разборные

Предназначаются для производства монтажных работ на высоте до 8500 мм.

Подмости состоят из рамы на колесном ходу-I, на которой из плоских панелей - 2 собираются одна или две прямоугольного сечения колонны требуемой высоты. Наверху каждой колонны устанавливается, обнесенная перилами, площадка-3 размером I300xI300 мм. Панели раскреплены стяжками, одновременно выполняющими функции лестниц - 4.

При работе на высоте свыше 4000 мм колонна укрепляется четырьмя растяжками - 5. Подмости должны опираться на пол, имеющимися на раме домкратами - 6.

Подмости рассчитаны для работы на них двух человек (при одной колонне) и трех человек (при двух колоннах).

Техническая характеристика

I. Грузоподъемность:

при одной колонне

а) вертикальная	- 300 кг
б) горизонтальная	- 100 кг

при двух колоннах

а) вертикальная	- 400 кг
б) горизонтальная	- 100 кг

2. Расстояние от пола до рабочей площадки — наибольшее 7200 мм

3. Размер рабочей площадки:

а) при одной колонне	1300 х 1300 мм
б) при двух колоннах	2600 х 1300 мм

Конструкция разработана ПИ "Проектпромвентиляция".

Шаблон для разметки отверстий под радиаторные кронштейны.

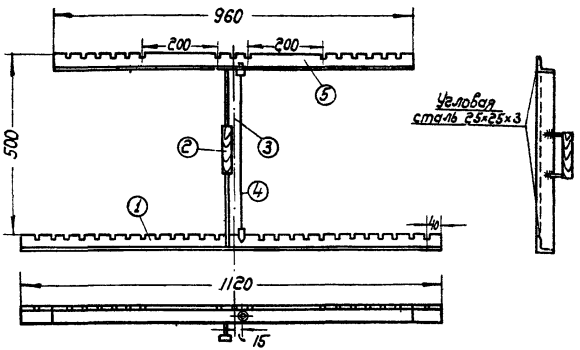

Приспособление для разметки мест крепления конвекторов.

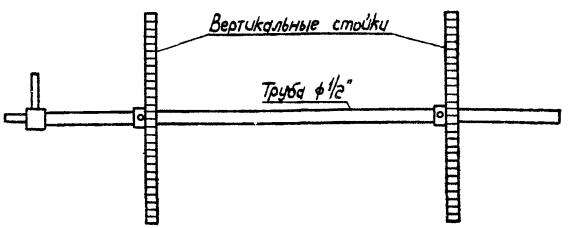

07.27.07

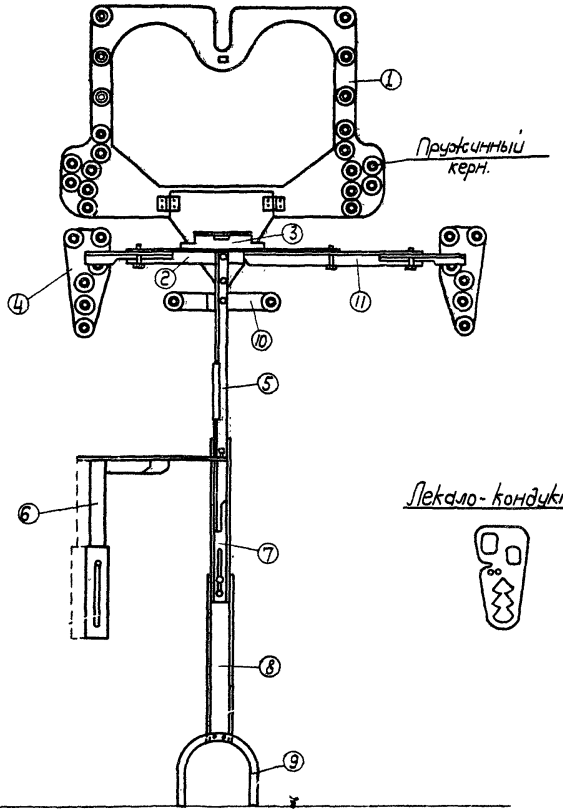

Инструменты, приспособления и средства малой механизации		ТТК 7.04.01.07	
1968	Приспособление для разметки мест крепления санитарно-технических и газовых приборов.	Альбом II	Лист 2

Л. Студенова

Техник

А. Гринглуз

Гл. специалист

16967-27 108

07.27.07

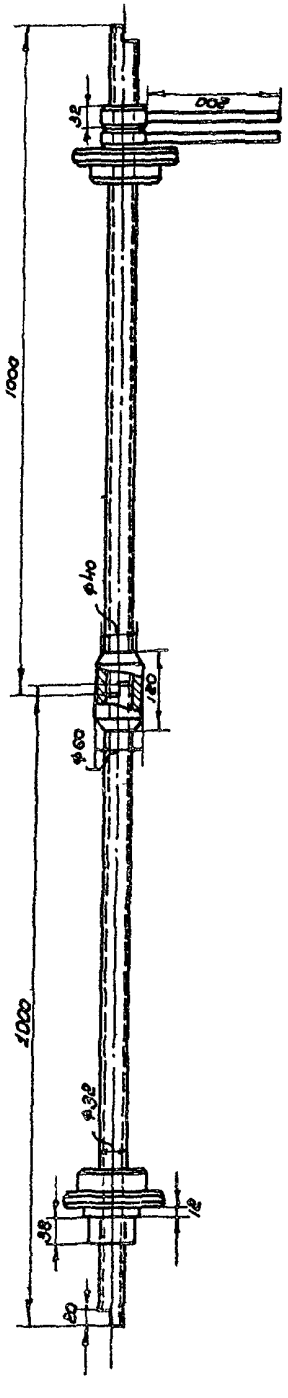

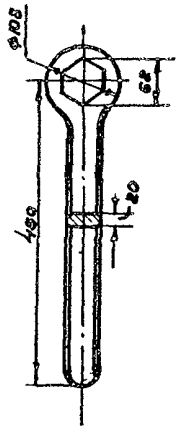

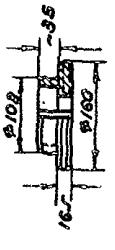

Инструменты, приспособления и средства малой механизации

ТТК 7.04.01.07

1968 Стяжные болты для сборки чугунных отопительных котлов

Альбом II Лист 3

16967-27 109

07.27.07

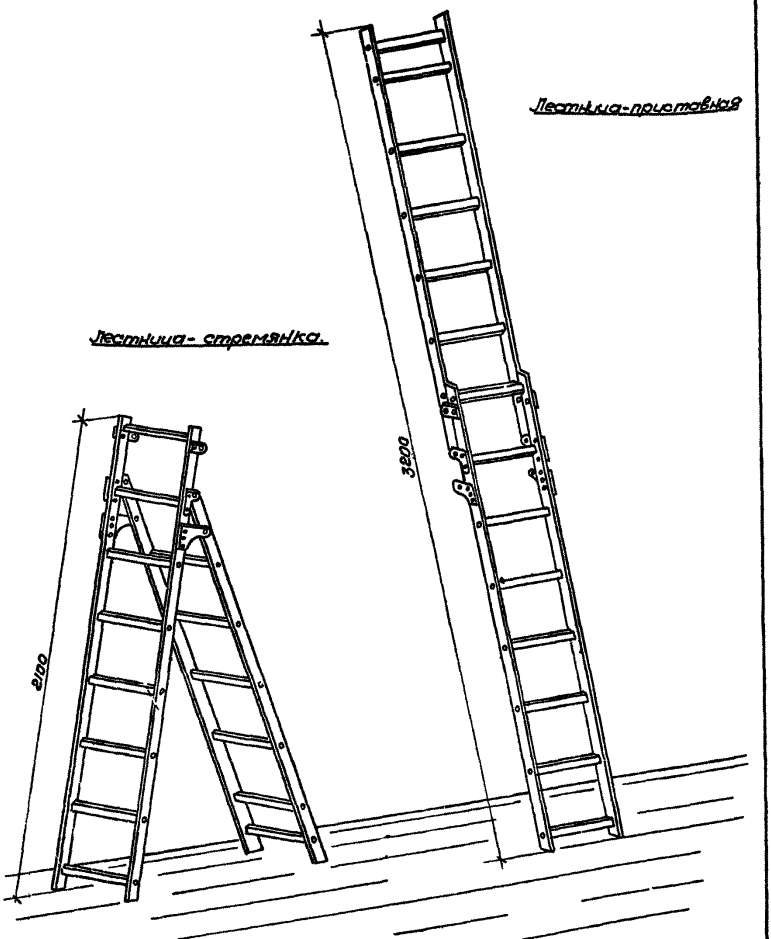

Инструменты, приспособления и средства малой механизации

Т.Т.К. 7.04.01.07.

1968 г. Лестница стремянка Л-280 (складная).

Альбом II Лист 4

16967-27 110

07.27.07

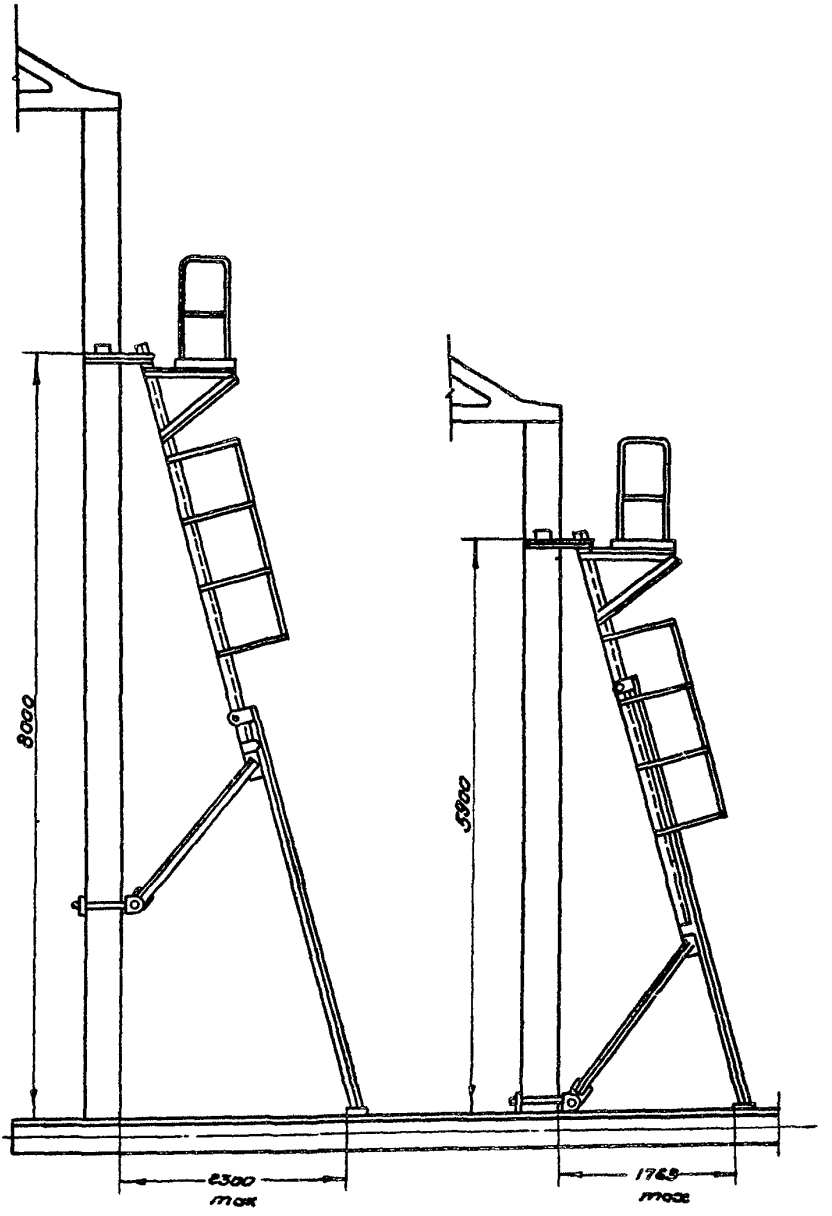

Инструменты, приспособления и средства малой механизации		Т.Т.К 7.04.01.07	
1968	Лестница раздвижная с площадкой	Альбом II	Лист 5

16967-27 111

Л. Студенова

Техник

А. Фрингауз

Гл. специалист

07.27.07

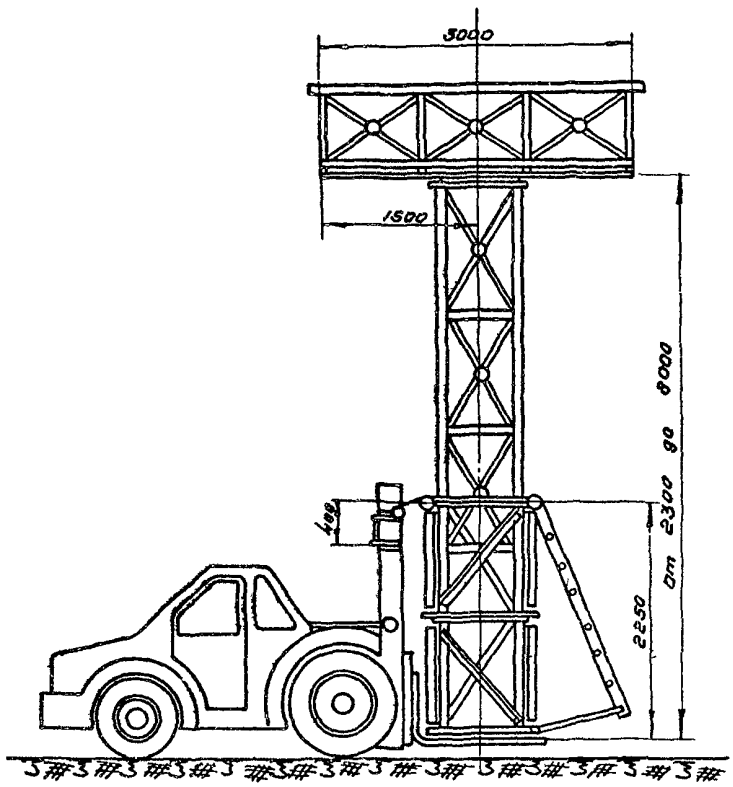

Инструменты, приспособления и средства малой механизации.		ТТК 7.01.04.07	
1968.	Площадка подъемная на автопогрузчике 4000.	Альбом II	Лист 6

16967-27 112

07.27.07

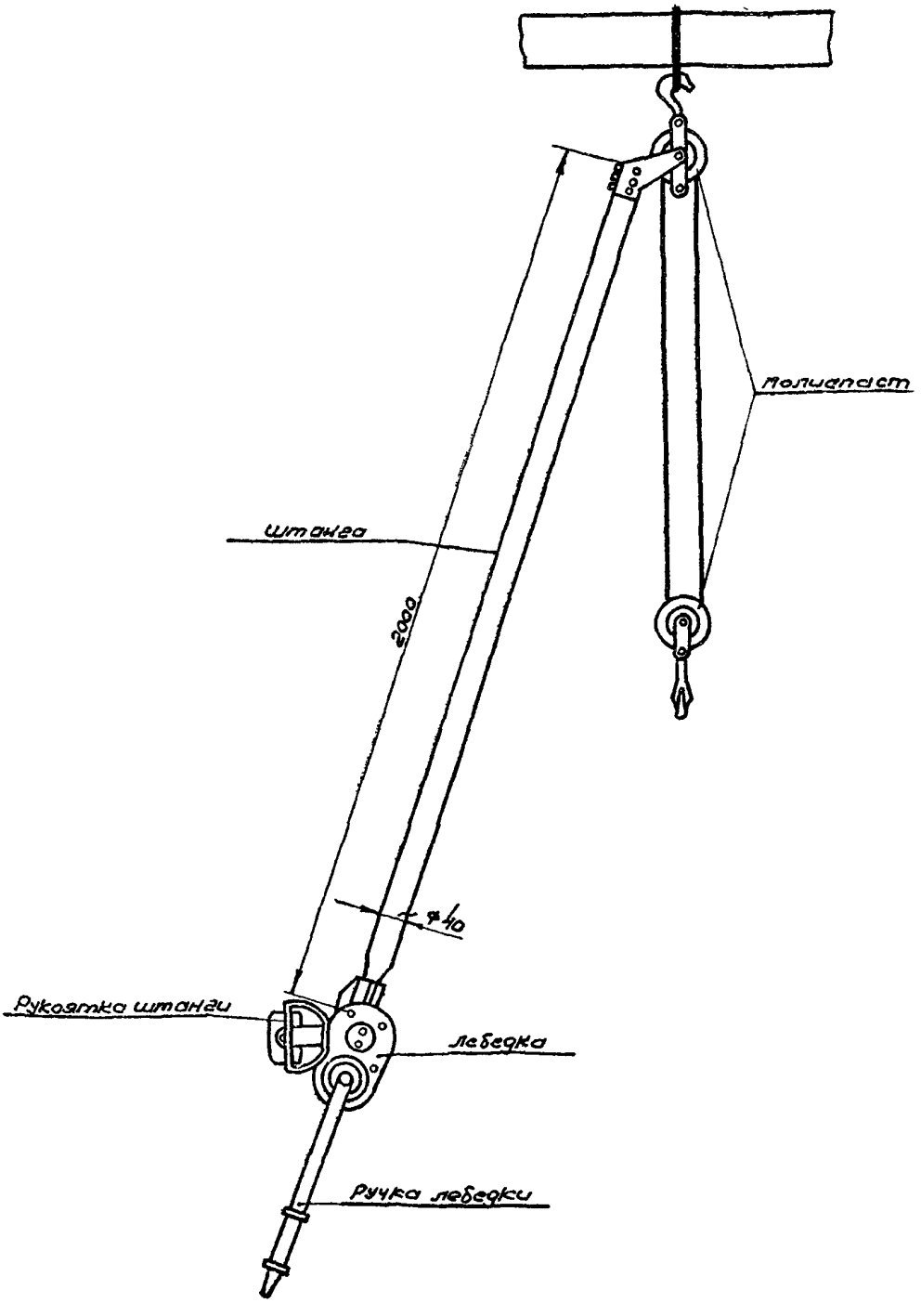

Инструменты, приспособления и средства малой механизации.		Т.Т.К г. 04. 05. 07	
1968	Штанговый подъемник	Альбом IX	Лист 7

16967-27 113

07.27.07

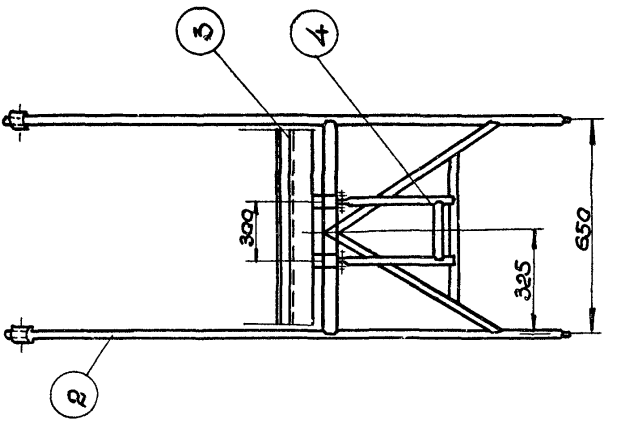

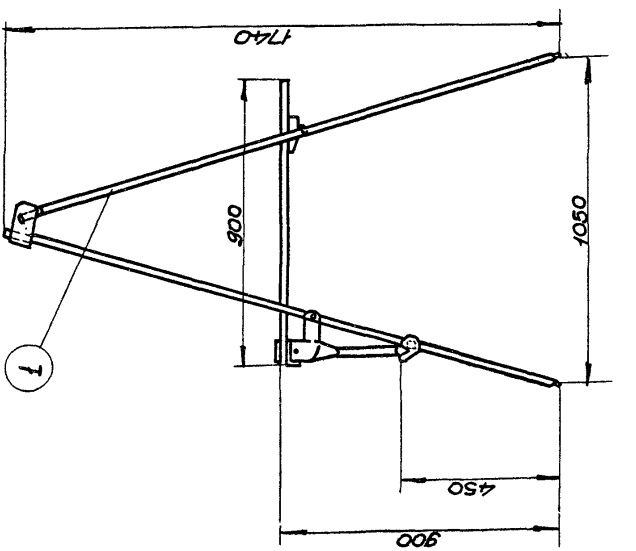

Инструменты, приспособления и средства малой механизации		ТТК 7.04.01.07	
1968г.	Подмости для санитарно-технических работ	Альбом II	Лист 8

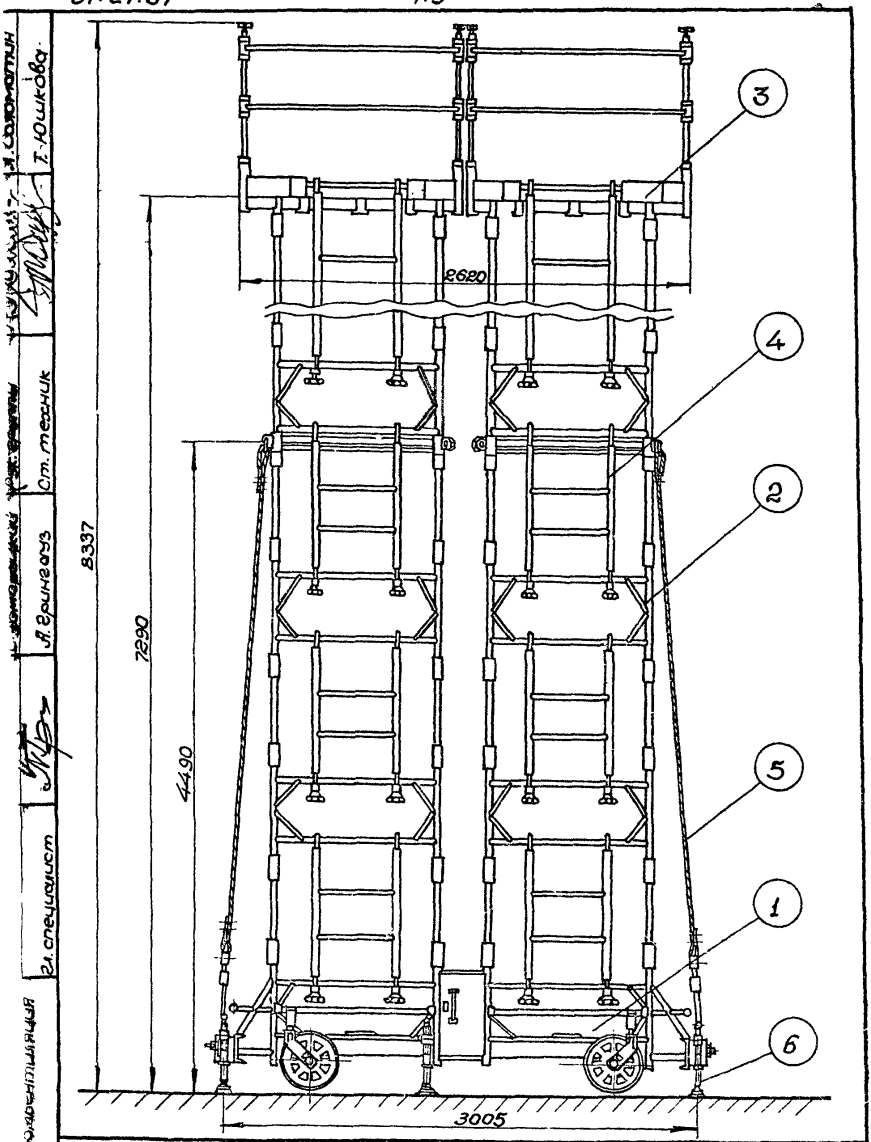

Т. Юшкова
Ст. техник
Л. Грингауз
Гл. специалист

, приспособления и средства малой механизации

1968г.	Подмости разборные	ТТК 7.04.01.07	
		Альбом II	Лист 9

gost.e-ecolog.ru