Типовой проект

903-9-17.86

БАК-АККУМУЛЯТОР ГОРЯЧЕЙ ВОДЫ ДЛЯ СИСТЕМ ТЕПЛОСНАБЖЕНИЯ ЕМКОСТЬЮ 20 ТЫС.КУБ.М.

Альбом IX

Приспособления для монтажа

gost.e-ecolog.ru

Цена 7-45

Привязан

Типовой проект
903-9-17.86

БАК-АККУМУЛЯТОР ГОРЯЧЕЙ ВОДЫ ДЛЯ СИСТЕМ ТЕПЛОСНАБЖЕНИЯ ЕМКОСТЬЮ 20 ТЫС. КУБ.М.

АЛЬБОМ IX

СОСТАВ ПРОЕКТА

АЛЬБОМ I ТЕХНОЛОГИЧЕСКОЕ ОБОРУДОВАНИЕ
АЛЬБОМ II ПРОТИВОКОРРОЗИОННАЯ ЗАЩИТА
АЛЬБОМ III КОНСТРУКЦИИ МЕТАЛЛИЧЕСКИЕ
АЛЬБОМ IV ПЕРЕДВИЖНАЯ СТРЕМЯНКА (из ТП 903-9-12.86 АЛ. IV)
АЛЬБОМ V ОСНОВАНИЯ И ФУНДАМЕНТЫ
АЛЬБОМ VI ТЕПЛОВАЯ ИЗОЛЯЦИЯ
АЛЬБОМ VII ТЕПЛОИЗОЛЯЦИОННЫЕ КОНСТРУКЦИИ И ДЕТАЛИ (из ТП 903-9-12.86 АЛ. VII)
АЛЬБОМ VIII ТЕХНОЛОГИЯ МОНТАЖА
АЛЬБОМ IX ПРИСПОСОБЛЕНИЯ ДЛЯ МОНТАЖА
АЛЬБОМ X СМЕТЫ
АЛЬБОМ XI ВЕДОМОСТИ ПОТРЕБНОСТИ В МАТЕРИАЛАХ
АЛЬБОМ XII СПЕЦИФИКАЦИИ ОБОРУДОВАНИЯ

РАЗРАБОТАН:

ВНИПИЭНЕРГОПРОМ — АЛЬБОМ I, II, X, XI, XII
ЦНИИПРОЕКТСТАЛЬКОНСТРУКЦИЯ — АЛЬБОМ III, IV
ГПИ ФУНДАМЕНТПРОЕКТ — АЛЬБОМ V
ВНИПИТЕПЛОПРОЕКТ — АЛЬБОМ VI, VII
ГИПРОНЕФТЕСПЕЦМОНТАЖ — АЛЬБОМ VIII, IX

ГЛАВНЫЙ ИНЖЕНЕР ИНСТИТУТА И.С. ГОЛЬДЕНБЕРГ
ГЛАВНЫЙ ИНЖЕНЕР ПРОЕКТА В.Н. ТЮРИН

УТВЕРЖДЕН НА СТАДИИ ПРОЕКТ МИНЭНЕРГО СССР ПРОТОКОЛОМ ОТ 18.06.85 N58
ВВЕДЕН В ДЕЙСТВИЕ НА СТАДИИ РАБОЧАЯ ДОКУМЕНТАЦИЯ МИНЭНЕР СССР ПРОТОКОЛОМ ОТ 18.06.85 N58 С НОЯБРЯ 1985

ПРИВЯЗАН:

Содержание

Обозначение	Наименование	Кол. листов	Стр.
ПВ5К.11.00.00	Захват для подъема рулонов массой 45÷65 т краном.	7	3-9
ПВ5К.14.00.00	Шарнир для подъема рулонов массой 45÷65 т краном.	6	10-15
ПВ8.05.00.00	Упор клиновой	4	16-19
ПВ3.02.00.00	Скоба для развертывания рулона	3	20-22
ПВ4.05.00.00	Стяжное приспособление	2	23-24
ПВ4.02.00.00	Струбцина для прижатия опорного кольца.	4	25-28
ПВ2.12.00.00	Замерное устройство	3	29-31
ПВ7.11.00.00	Клин	1	32
ПВ32.01.00.00	Устройство для раскатки рулонов.	5	33-37
ПВ12.02.00.00	Поддон	1	
ПВ8.04.00.00	Кронштейн для расчалок.		38
ПВ12.01.00.00	Отвес	1	39
ПВ6.07.00.00	Приспособление для замыкания вертикального монтажного стыка	10	40.49
ПВ6.06.00.00	Устройства для формообразования	13	50-62
ПВ5.04.00.00	Строп для монтажа окрайк	2	
ПВ10.06.00.00	Строп 4-х ветвевой Q=6,5 т		63-64
ПВ72.03.00.00	Стойка для приварки опорного кольца и кольца жесткости	6	
ПВ5.52.00.00	Скоба для навешивания блока		65-70
ПВ7.20.00.00	Стойка для сборки и сварки вертикального монтажного стыка	4	71-74
ПВ5.13.00.00	Приспособление строповочное	1	75
ПВ10.04.00.00	Строп 3-х ветвевой	1	
ПВ10.05.00.00	Строп 4-х ветвевой		76
ПВ5.49.00.00	Звено строповочное	1	77
ПВ5.48.00.00	Скоба для крепления расчалок к опорному кольцу	1	78
ПВ5.51.00.00	Ловитель опорного кольца	1	79
ПВ51.55.00.00	Кронштейн для опорного кольца	1	
ПВ8.19.00.00	Пробка для отвеса		80
ПВ9.24.00.00	Лестница переходная	1	81
ПВ51.53.00.00	Траверса для подъема укрупненных щитов покрытия	1	82
ПВ5.50.00.00	Ролик поддерживающий	1	83
ПВ77.78.00.00	Стойка монтажная	8	84-91
ПВ5.07.00.00	Ролик для демонтажа монтажной стойки	1	92
ПВ51.06.00.00	Козлы для демонтажа монтажной стойки	2	
15-1307.02.00.00	Ловитель		93-94
ПВ7.87.00.00	Стенд для сборки щитов покрытия	2	95-96

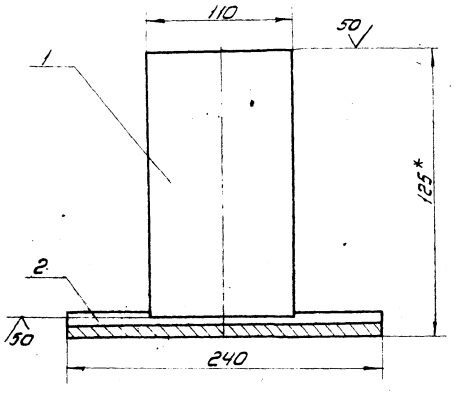

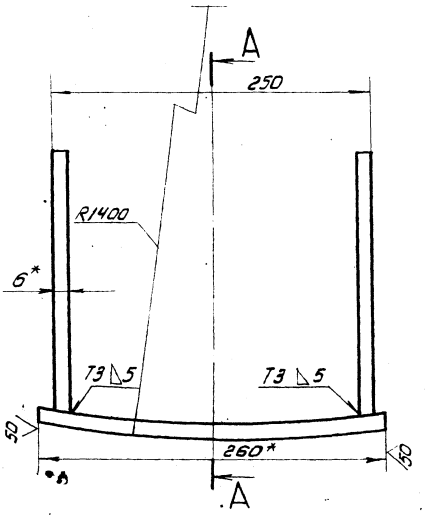

1. Сварные швы по ГОСТ 5264-80
Сварочные электроды типа Э42А по ГОСТ 9467-75
2. Неуказанные предельные отклонения размеров:
валов - h16, отверстий - H16, остальных - $\pm \frac{IT16}{2}$
3. *Размеры для справок.

				ПВ5К.11.02.00СБ			
Изм.	Лист	№ докум.	Подп.	Дата			
Разраб.		Числова		11.87	Упор	Лит.	Масса	Масштаб
Пров.		Кузьмина		11.87		И	8.4	1:2,5
Т. контр.					Сборочный чертеж			
ГИП		Тюрин		11.87		Лист	Листов 1	
Н. контр.		Панова		11.87		Гипронефтеспецмонтаж г. Москва		
Утв.		Кузнецов						

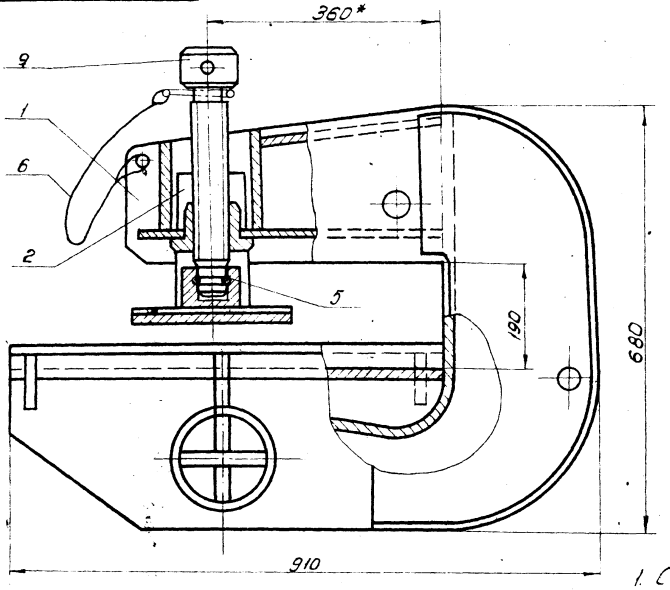

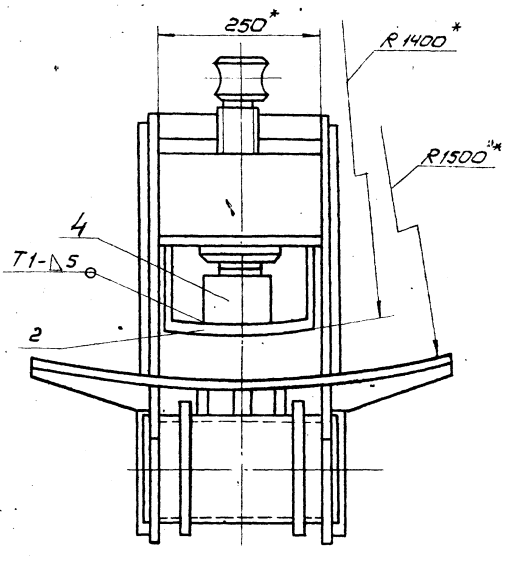

1. Сварные швы по ГОСТ 5264-80
Сварочные электроды типа Э42А по ГОСТ 9467-75
2. Неуказанные предельные отклонения размеров:
отверстий - H16; валов - h16; остальных - $\pm \frac{IT16}{2}$
3. *Размеры для справок.

				ПВ5К.11.00.00СБ			
Изм.	Лист	№ докум.	Подп.	Дата			
Разраб.		Числова		12.87	Захват для подъема рупоров массой 45÷65 т. краном.	Лит.	Масса	Масштаб
Пров.		Кузьмина		12.87		И	225.0	1:5
Т. контр.					Сборочный чертеж			
ГИП		Тюрин		12.87		Лист	Листов 1	
Н. контр.		Панова		12.87		Гипронефтеспецмонтаж г. Москва		
Утв.		Кузнецов						

Типовой проект 903-9-17.86 Альбом IX

Формат	Зона	Поз.	Обозначение	Наименование	Кол.	Примеч.
				Документация		
А2			ПВ 5К.11.01.00 СБ	Сборочный чертеж		
				Детали		
А3		1	ПВ 5К.11.01.01	Щека	2	
Б4		2	ПВ 5К.11.01.02	Пластина		
				Полоса 12х250 ГОСТ 103-76 / Ст.3 ГОСТ 535-79		
				L=140	1	3,3кг
А4		3	ПВ 5К.11.01.03	Гайка		
Б4		4	ПВ 5К.11.01.04	Пластина		
				Полоса 12х250 ГОСТ 103-76 / Ст.3 ГОСТ 535-79		
				L=160	1	3,8кг
А3		5	ПВ 5К.11.01.05	Накладка	2	
А3		6	ПВ 5К.11.01.06	Стенка		
А3		7	ПВ 5К.11.01.07	Пластина		
Б4		8	ПВ 5К.11.01.08	Ложе		
				Полоса 12х670 ГОСТ 103-76 / Ст.3 ГОСТ 535-79		
				L=655	1	31,5кг
А4		9	ПВ 5К.11.01.09	Ребро	4	
			-01	Ребро	2	

Подп. и дата | Инв. № подл. | Взам. инв. № | Инв. № дубл. | Подп. и дата

Изм.	Лист	№ докум.	Подп.	Дата
Разраб.	Числова			12.84
Пров.	Кузьмина			12.84
ГИП	Тюрин			12.84
Н. контр.	Панова			12.84
Утв.	Кузнецов			

ПВ 5К.11.01.00

Корпус

Лит.	Лист	Листов
И	1	2

Гипронефтеспецмонтаж г. Москва

Формат	Зона	Поз.	Обозначение	Наименование	Кол.	Примеч.
Б4		11	ПВ 5К.11.01.10	Ось		
				Труба 159х8 ГОСТ 8732-78 / 10 ГОСТ 8731-74		
				L=300	1	9,0м
А4		12	ПВ 5К.11.01.11	Фланец	2	
А4		13	ПВ 5К.11.01.12	Ребро	3	
Б4		14	ПВ 5К.11.01.13	Пластина		
				Полоса 8х85 ГОСТ 103-76 / Ст.3 ГОСТ 535-79		
				L=300	2	1,30кг
Б4		15	ПВ 5К.11.01.14	Пластина		
				Полоса 8х140 ГОСТ 103-76 / Ст.3 ГОСТ 535-79		
				L=300	1	2,60кг
Б4		16	ПВ 5К.11.01.15	Пластина		
				Лист Б-12 ГОСТ 19903-74 / Ст.3 ГОСТ 14637-79		
				250х290	1	11,0кг

Подп. и дата | Инв. № подл. | Взам. инв. № | Инв. № дубл. | Подп. и дата

Изм.	Лист	№ докум.	Подп.	Дата

ПВ 5К.11.01.00

Лист 2

Формат	Зона	Поз.	Обозначение	Наименование	Кол.	Примеч.
				Документация		
А3			ПВ 5К.11.02.00 СБ	Сборочный чертеж		
				Детали		
Б4		1	ПВ 5К.11.02.01	Пластина		
				Полоса 8х110 ГОСТ 103-76 / Ст.3 ГОСТ 535-79		
				L=200	2	1,0кг
Б4		2	ПВ 5К.11.02.02	Пластина		
				Полоса 12х240 ГОСТ 103-76 / Ст.3 ГОСТ 535-79		
				L=265	1	5,4кг

Подп. и дата | Инв. № дубл. | Взам. инв. № | Инв. № подл. | Подп. и дата

Изм.	Лист	№ докум.	Подп.	Дата
Разраб.	Числова			12.84
Пров.	Кузьмина			12.84
ГИП	Тюрин			12.84
Н. контр.	Панова			12.84
Утв.	Кузнецов			

ПВ 5К.11.02.00

Упор

Лит.	Лист	Листов
И		1

Гипронефтеспецмонтаж г. Москва

Формат	Зона	Поз.	Обозначение	Наименование	Кол.	Примеч.
				Документация		
А3			ПВ 5К.11.00.00 СБ	Сборочный чертеж		
				Сборочные единицы		
А4		1	ПВ 5К.11.01.00	Корпус	1	
А4		2	ПВ 5К.11.02.00	Упор	1	
				Детали		
А3		3	ПВ.5К.11.00.01	Винт	1	
А4		1	ПВ 5К.11.00.02	Подпятник	1	
А4		5	ПВ5К.11.00.03	Кольцо запорное	1	
				Материалы		
		6		Проволока 1 ГОСТ 3282-74		0,10кг

Подп. и дата | Инв. № дубл. | Взам. инв. № | Инв. № подл. | Подп. и дата

Изм.	Лист	№ докум.	Подп.	Дата
Разраб.	Числова			12.84
Пров.	Кузьмина			12.84
ГИП	Тюрин			12.84
Н. контр.	Панова			12.84
Утв.	Кузнецов			

ПВ 5К.11.00.00

Захват для подъема рулонов массой 45÷65т краном

Лит.	Лист	Листов
К		1

Гипронефтеспецмонтаж г. Москва

ПВ5К.11.00.02

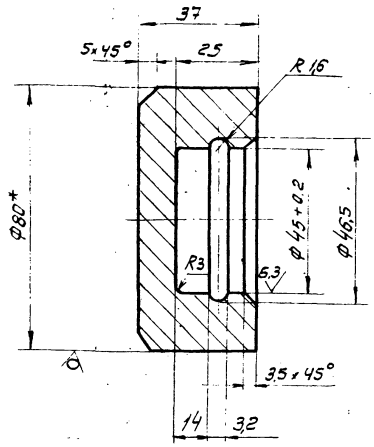

1. Неуказанные предельные отклонения размеров: отверстий - H16; валов - h16; остальных ± JT16/2
2*Размер для справок

Изм.	Лист	№ докум.	Подп.	Дата
Разраб.		Числова		12.84
Пров.		Кузьмина		12.84
Т. контр.				
ГИП		Тюрин		12.84
Н. контр.		Панова		12.84
Утв.		Кузнецов		

ПВ5К.11.00.02 — Подпятник

Лит.	Масса	Масштаб
И	0,9	1:1
Лист	Листов 1	

Круг В-80 ГОСТ 2590-71 / Ст3 ГОСТ 535-79

Гипронефтеспецмонтаж г. Москва

ПВ5К.11.00.03

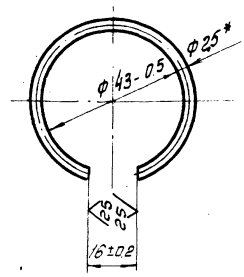

1. Длина заготовки 124 ± 0,5 мм
2*Размер для справок

Изм.	Лист	№ докум.	Подп.	Дата
Разраб.		Числова		12.84
Пров.		Кузьмина		12.84
Т. контр.				
ГИП		Тюрин		12.84
Н. контр.		Панова		12.84
Утв.		Кузнецов		

ПВ5К.11.00.03 — Кольцо запорное

Лит.	Масса	Масштаб
И	0,01	1:1
Лист	Листов 1	

Проволока II 25 ГОСТ 9389-75

Гипронефтеспецмонтаж г. Москва

ПВ5К.11.00.01

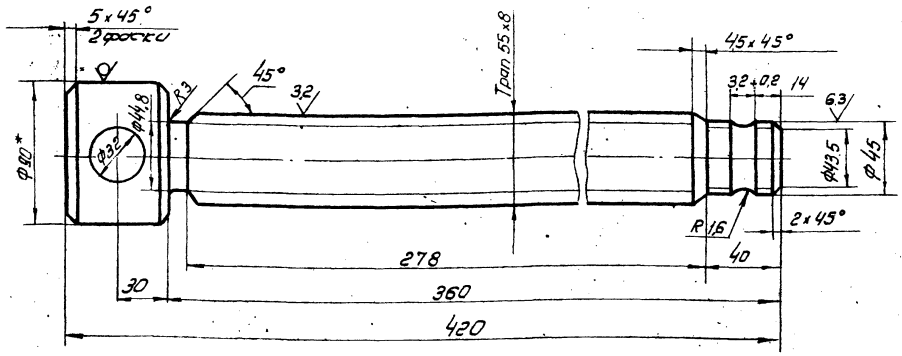

1. Неуказанные предельные отклонения размеров: отверстий - H16; валов - h16; остальных ± JT16/2
2*Размер для справок

Изм.	Лист	№ докум.	Подп.	Дата
Разраб.		Числова		12.84
Пров.		Кузьмина		12.84
Т. контр.				
ГИП		Тюрин		11.84
Н. контр.		Панова		12.84
Утв.		Кузнецов		

ПВ5К.11.00.01 — Винт

Лит.	Масса	Масштаб
И	9,5	1:2
Лист	Листов 1	

Круг В-80 ГОСТ 2590-71 / Ст3 ГОСТ 535-79

Гипронефтеспецмонтаж г. Москва

Типовой проект 4113-9-1286 Альбом IX

Инв. № подл. | Подп. и дата | Взам. инв. № | Инв. № дубл. | Подп. и дата

ПВ5К.11.01.00СБ

Альбом IX

Типовой проект 903-9-17.86

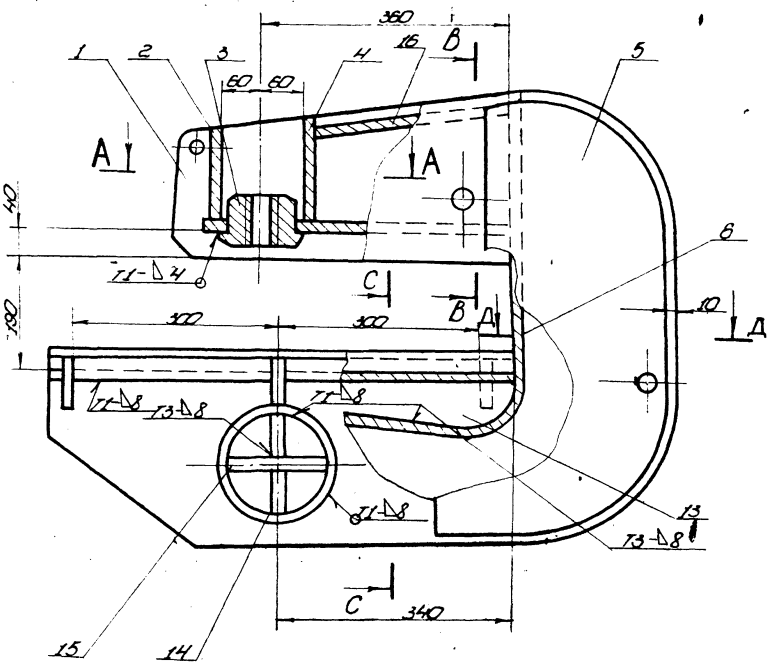

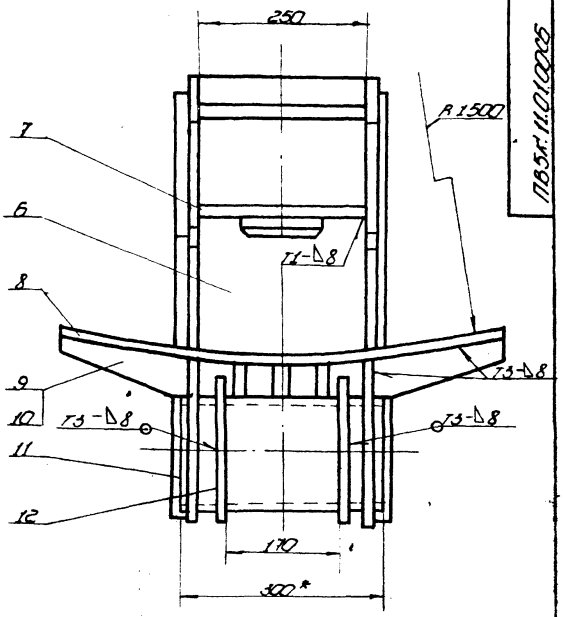

А-А

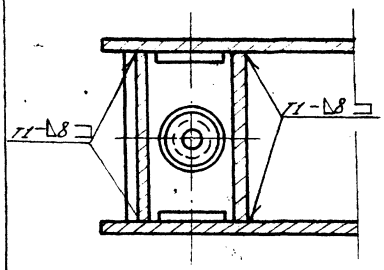

В-В

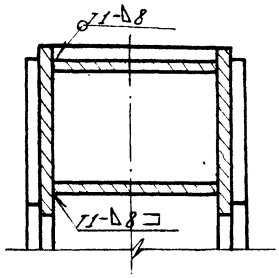

С-С

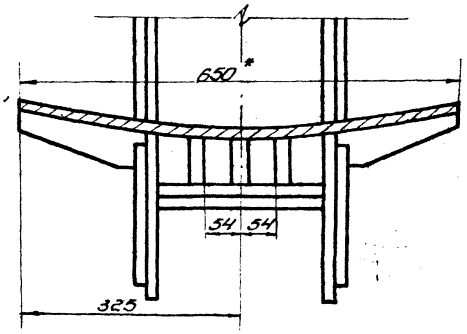

Д-Д

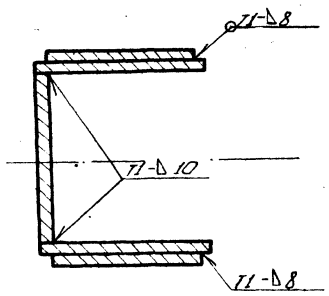

1. Сварные швы по ГОСТ 5264-80.
   Электроды сварочные типа Э42А по ГОСТ 9467-75.
2. Приварку дет. поз. 6 выполнить после приварки 3-х деталей поз. 13 к дет. поз. 8.
3. Неуказанные предельные отклонения размеров: отверстий - H16; валов - h16; остальных - $\pm\frac{IT16}{2}$.
4. Шероховатость поверхностей реза для дет. 64 $\frac{50}{}$
5. * Размеры для справок.

					ПВ5К.11.01.00СБ			
Изм.	Лист	№ докум.	Подп.	Дата	Корпус	Лит.	Масса	Масштаб
Разраб.		Кузьмина		12.84		И	210,0	1:5
Пров.		Кузьмина		12.84	Сборочный чертеж	Лист	Листов 1	
Т. контр.						Гипронефтеспец. монтаж г. Москва		
ГИП		Тюрин		12.84				
Н. контр.		Панова		12.84				
Утв.		Кузнецов						

Копировал 21666-07 Формат

Инв. № подл. | Подп. и дата | Взам. инв. № | Инв. № подл. | Подп. и дата

ПВ5К.11.01.06

50 V (V)

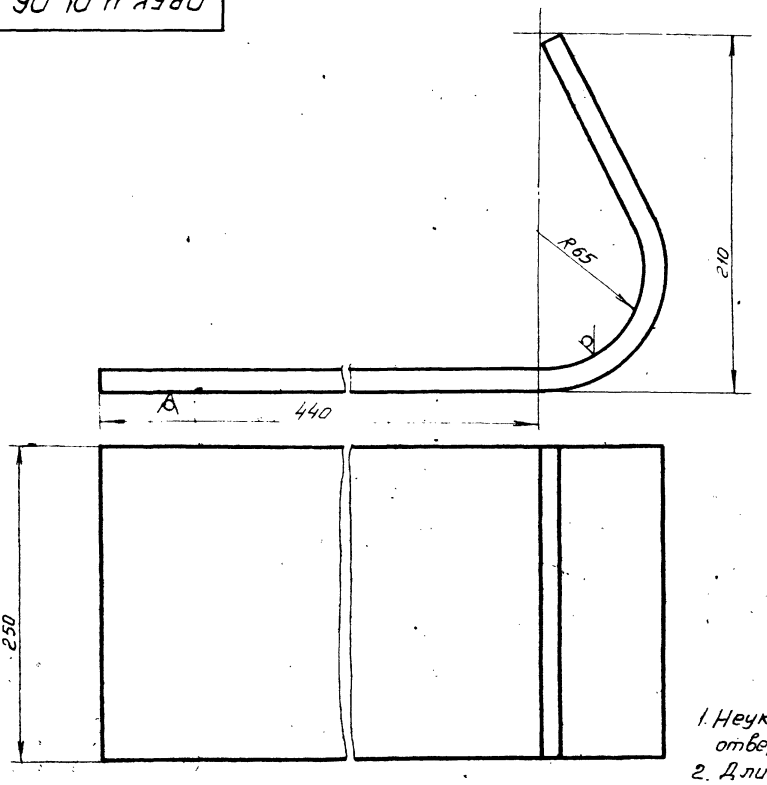

1. Неуказанные предельные отклонения размеров: отверстий - H16; остальных - $\pm \frac{JT16}{2}$, валов - h16
2. Длина заготовки 700 ± 25 мм

				ПВ5К.11.01.06	
Изм.	Лист	№ докум.	Подп.	Дата	
Разраб.		Кузьмина		12.84	Стенка
Пров.		Кузьмина		12.84	
Т.контр.					
ГИП		Тюрин		12.84	Лист Б-12 ГОСТ 19903-74 / Ст3 ГОСТ 14637-79
Н.контр.		Панова		12.84	
Утв.		Кузнецов			

Лит.	Масса	Масштаб
И	15.0	1:2
Лист	Листов 1	

Гипронефтеспецмонтаж г. Москва

ПВ5К.11.01.01

12.5 V (V)

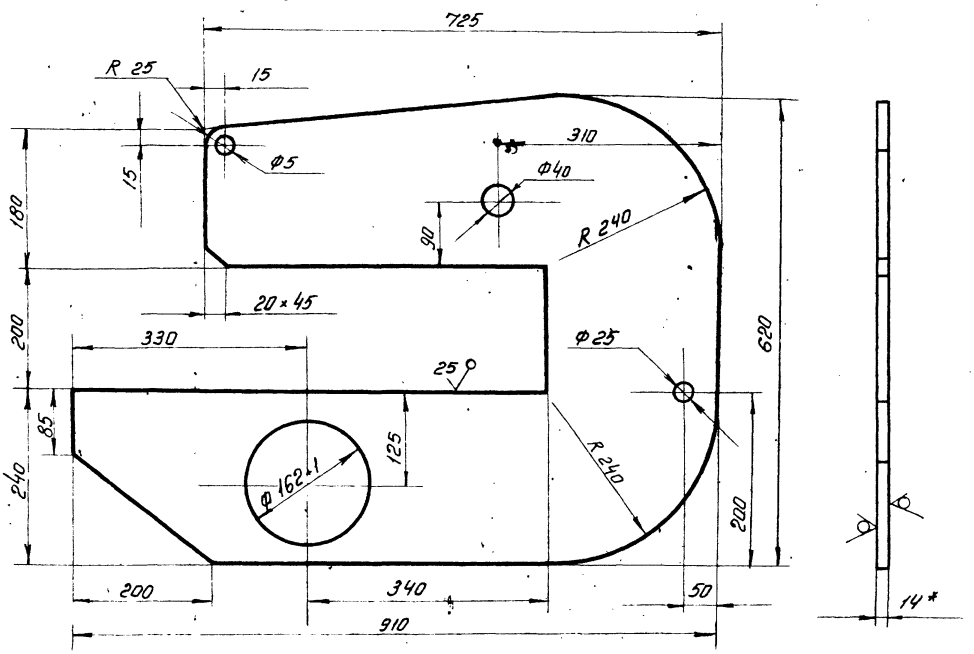

1. Неуказанные предельные отклонения размеров: отверстий - H16, валов - h16, остальных - $\pm \frac{JT16}{2}$
2 * Размер для справок.

				ПВ5К.11.01.01	
Изм.	Лист	№ докум.	Подп.	Дата	
Разраб.		Кузьмина		12.84	Щека
Пров.		Кузьмина		12.84	
Т.контр.					
ГИП		Тюрин		12.84	Лист Б-14 ГОСТ 19903-74 / Ст3 ГОСТ 14637-79
Н.контр.		Панова		12.84	
Утв.		Кузнецов			

Лит.	Масса	Масштаб
И	40.0	1:5
Лист	Листов 1	

Гипронефтеспецмонтаж г. Москва

Типовой проект 903-9-17.86 Альбом IX

Инв.№ подл. | Подп. и дата | Взам. инв.№ | Инв.№ дубл. | Подп. и дата

ПВ5К.11.01.03

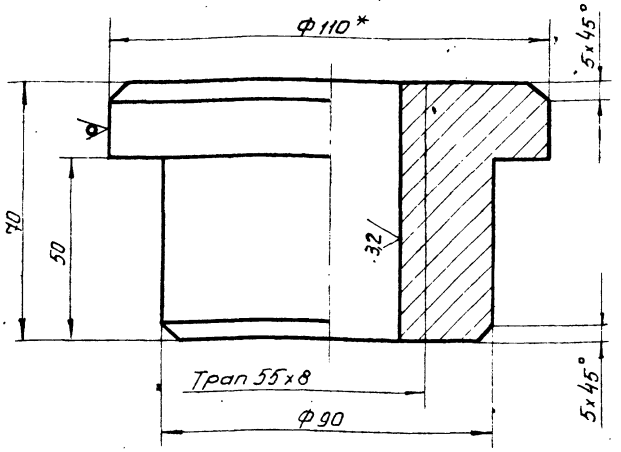

1. Неуказанные предельные отклонения размеров: отверстий - H16; валов - h16; остальных - $\pm \frac{IT16}{2}$
2* Размер для справок.

Изм.	Лист	№ докум.	Подп.	Дата
Разраб.		Числова		12.84
Пров.		Кузьмина		12.84
Т. контр.				
ГИП		Тюрин		12.84
Н. контр.		Панова		12.84
Утв.		Кузнецов		

ПВ5К.11.01.03

Гайка

Лит. И | Масса 3,0 | Масштаб 1:1

Лист | Листов 1

Круг В-110 ГОСТ 2590-71 / Ст3 ГОСТ 535-79

Гипронефтеспецмонтаж г. Москва

ПВ5К.11.01.13

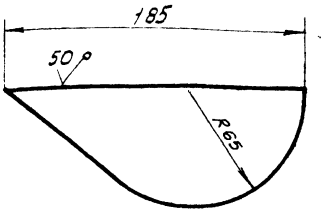

Неуказанные предельные отклонения размеров: - $\pm \frac{IT16}{2}$

Изм.	Лист	№ докум.	Подп.	Дата
Разраб.		Числова		12.84
Пров.		Кузьмина		12.84
Т. контр.				
ГИП		Тюрин		12.84
Н. контр.		Панова		12.84
Утв.		Кузнецов		

ПВ5К.11.01.13

Ребро

Лит. И | Масса 1,5 | Масштаб 1:1

Лист | Листов 1

Лист Б-12 ГОСТ 19903-74 / Ст3 ГОСТ 14637-79

Гипронефтеспецмонтаж г. Москва

ПВ5К.11.01.05

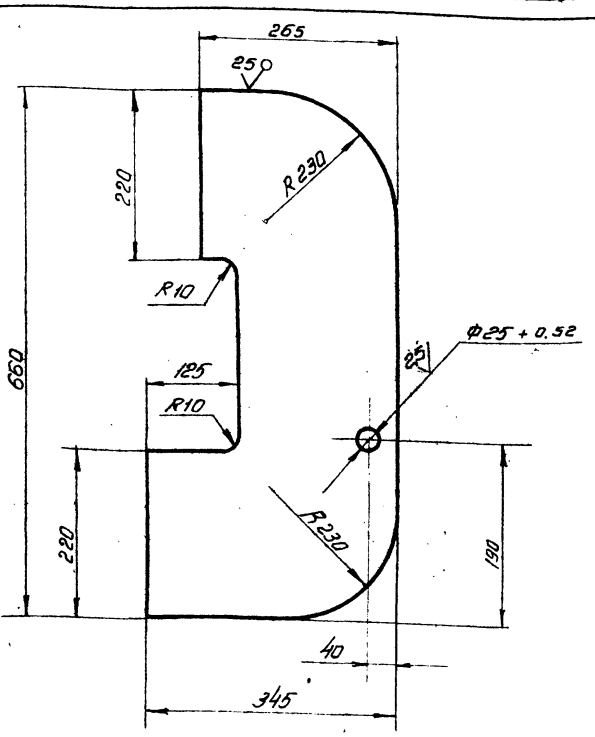

Неуказанные предельные отклонения размеров: отверстий - H16; валов - h16; остальных - $\pm \frac{IT16}{2}$

Изм.	Лист	№ докум.	Подп.	Дата
Разраб.		Числова		12.84
Пров.		Кузьмина		12.84
Т. контр.				
ГИП		Тюрин		12.84
Н. контр.		Панова		12.84
Утв.		Кузнецов		

ПВ5К.11.01.05

Накладка

Лит. И | Масса 19,0 | Масштаб 1:5

Лист | Листов 1

Лист Б-12 ГОСТ 19903-74 / Ст3 ГОСТ 14637-79

Гипронефтеспецмонтаж г. Москва

ПВ5К.11.01.11

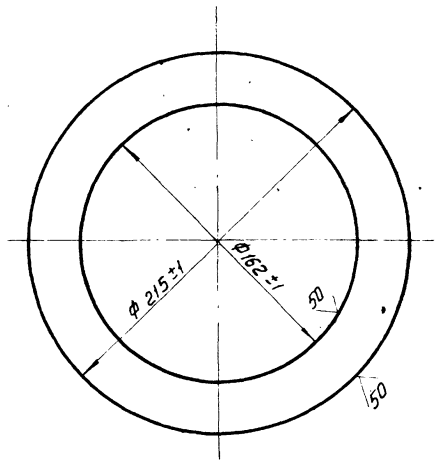

Изм.	Лист	№ докум.	Подп.	Дата
Разраб.		Кузьмина		12.84
Пров.		Кузьмина		12.84
Т.контр.				
ГИП		Тюрин		11.84
Н.контр.		Панова		12.84
Утв.		Кузнецов		

ПВ5К.11.01.11 — Фланец

Лит.	Масса	Масштаб
И	1.0	1:2

Лист | Листов 1

Лист Б-8 ГОСТ 19903-74
Ст.3 ГОСТ 14637-79

Гипронефтеспецмонтаж г. Москва

ПВ5К.11.01.09

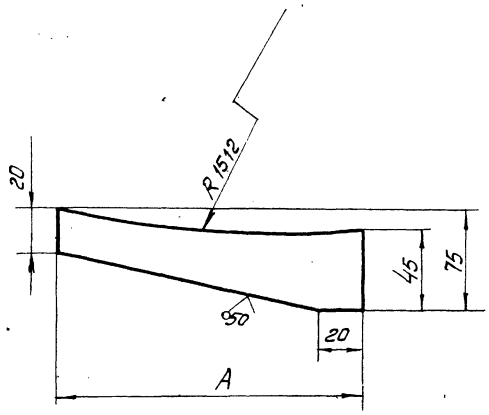

Обозначение	А, мм	Масса, кг
ПВ5К.11.01.09	185	0.62
-01	170	0.58

Неуказанные предельные отклонения размеров: валов – h16, остальных – $\pm \frac{IT16}{2}$

Изм.	Лист	№ докум.	Подп.	Дата
Разраб.		Кузьмина		12.84
Пров.		Кузьмина		12.84
Т.контр.				
ГИП		Тюрин		11.84
Н.контр.		Панова		11.84
Утв.		Кузнецов		

ПВ5К.11.01.09 — Ребро

Лит.	Масса	Масштаб
И	См. табл.	—

Лист | Листов 1

Полоса 12×75 ГОСТ 103-76
Ст3 ГОСТ 535-79

Гипронефтеспецмонтаж г. Москва

ПВ5К.11.01.07

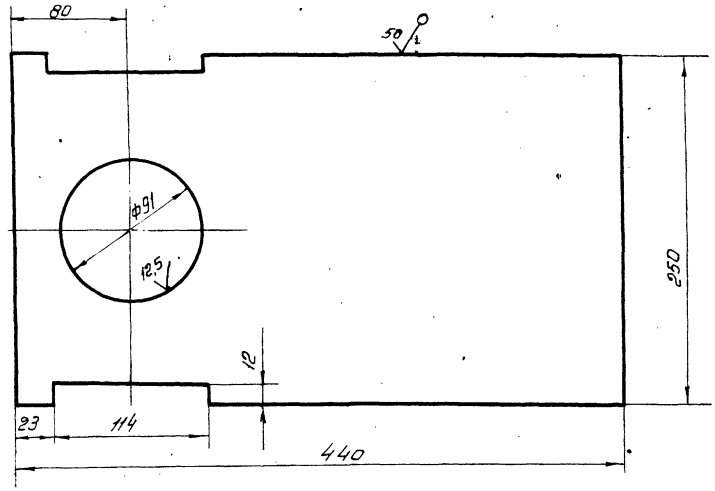

Неуказанные предельные отклонения размеров: отверстий – H16, остальных – $\pm \frac{IT16}{2}$, валов – h16

Изм.	Лист	№ докум.	Подп.	Дата
Разраб.		Кузьмина		12.84
Пров.		Кузьмина		12.84
Т.контр.				
ГИП		Тюрин		12.84
Н.контр.		Панова		12.84
Утв.		Кузнецов		

ПВ5К.11.01.07 — Пластина

Лит.	Масса	Масштаб
И	12.1	1:25

Лист | Листов 1

Лист Б-12 ГОСТ 19903-74
Ст3 ГОСТ 14637-79

Гипронефтеспецмонтаж г. Москва

Альбом IX
Типовой проект 903-9-17.86
Инв.№подл. | Подп. и дата | Взам.инв.№ | Инв.№дубл. | Подп. и дата

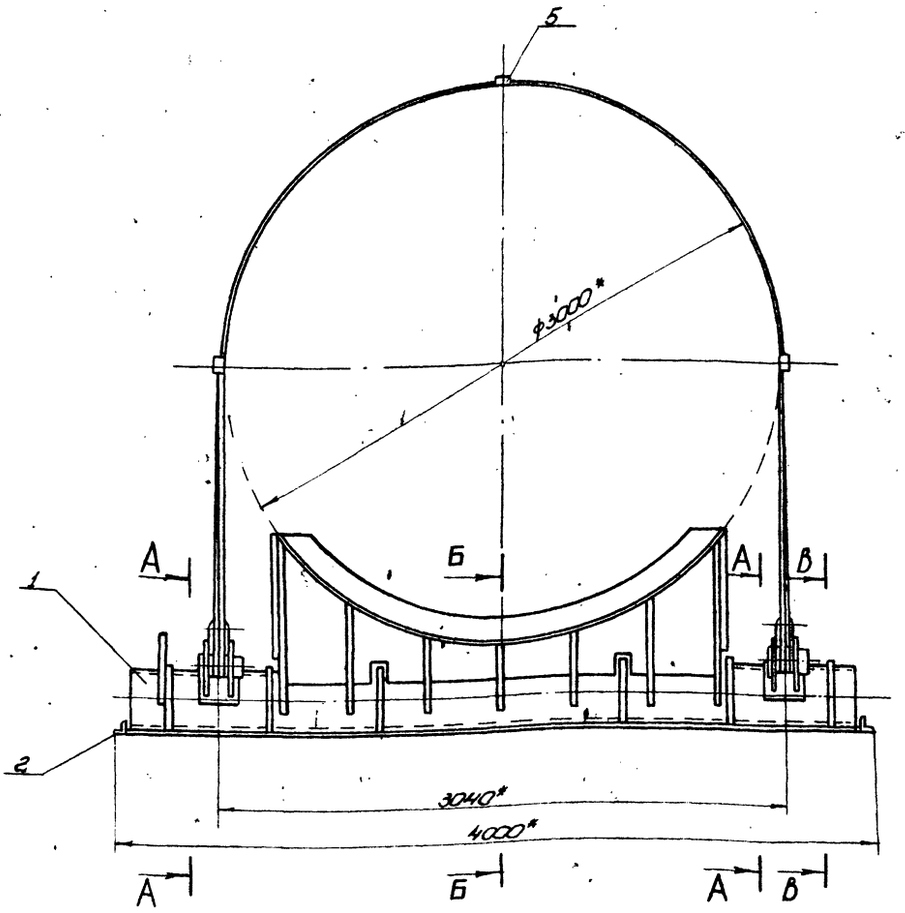

Вид Д
м1:5

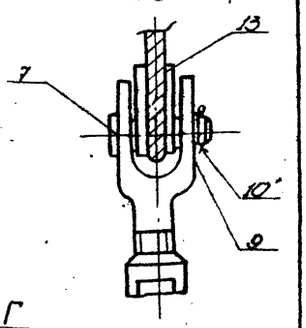

Б-Б
м1:10 (в откинутом положении)

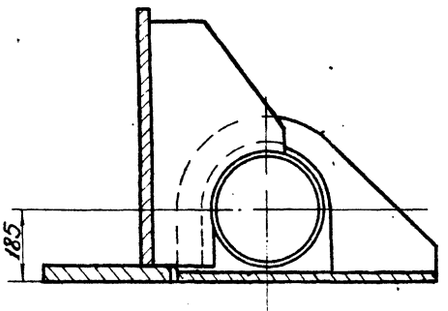

В-В
м1:10

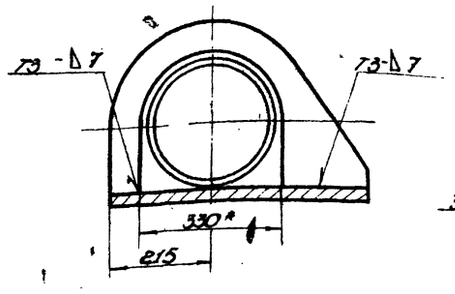

Вид Г
м1:5

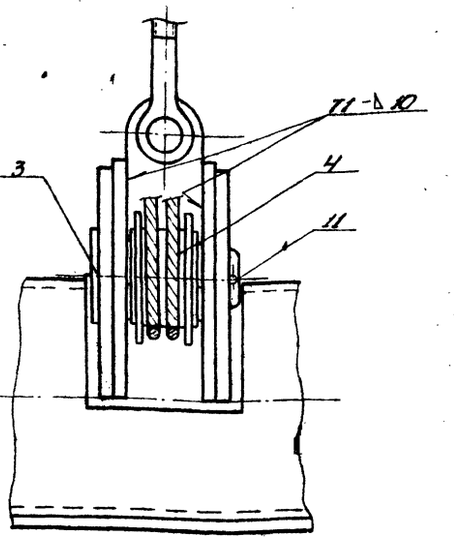

А-А
м1:5

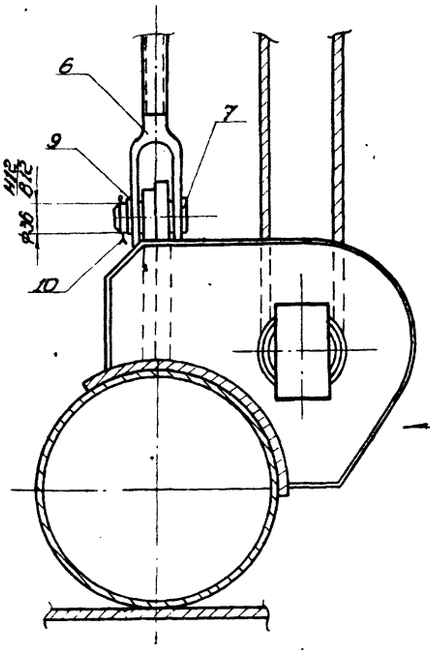

Схема 1
Запасовка каната поз. 13

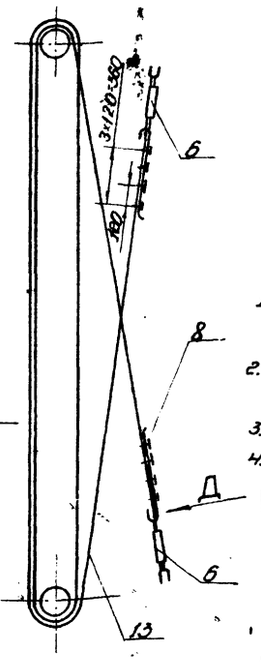

1. Сварные швы выполнять по ГОСТ 5264-80. Электроды типа Э42А ГОСТ 9467-75.
2. Неуказанные предельные отклонения размеров: отверстий H16; валов - h16; остальных $-\pm\frac{IT16}{2}$
3. Шероховатость поверхностей для дет. Б4 $\frac{50}{}$
4. * Размеры для справок.

					ПВ5К.14.00.00.06			
Изм.	Лист	№ докум.	Подп.	Дата	Шарнир для подъёма рулонов массой 45÷65т краном. Сборочный чертеж	Лит.	Масса	Масштаб
Разраб.		Кузьмина		12.84		И	1500	1:20
Пров.		Числова		12.84		Лист	Листов 1	
Т. контр.								
ГИП		Тюрин		12.84		Гипронедтеспец-монтаж г. Москва		
Н. контр.		Панова		12.84				
Утв.		Кузнецов						

Копировал 21666-07 11 Формат

Альбом IX

Типовой проект 903-9-17.86

Инв. № подл. | Подп. и дата | Взам. инв. № | Инв. № дубл. | Подп. и дата

Типовой проект 903-9-1.86 Альбом 12

Формат	Зона	Поз.	Обозначение	Наименование	Кол.	Примеч.
				2400×670	1	330,0 кг
А4		12	ПВ5К.14.01.08	Фиксатор	2	
		13	-01	Фиксатор	3	
		14	-02	Фиксатор	1	
Б4		15	ПВ5К 14 01.09	Лопе		
				Лист Б-12 ГОСТ 19903-74 / Ст.3 ГОСТ 14637-79		
				830×2780	1	185 кг
Б4		16	ПВ 5К. 14. 01 10.	Накладка		
				Лист Б-16 ГОСТ 19903-74 / Ст.3 ГОСТ 14637-79		
				220×250	4	5,0 кг
А4		17	ПВ5К. 14.01.11	Сектор		
Б4		18	ПВ5К. 14. 01. 12	Стрелка		
				Полоса Б4×20 ГОСТ 103-76 / Ст.3 ГОСТ 535-79		
				L=500	1	0,5 кг
А4		19	ПВ5К. 14. 01. 13	Ребро	4	
		20	-01	Ребро	4	
А4		21	ПВ5К. 14. 01. 14	Кронштейн	2	
				Стандартные изделия		
		22		Болт М12×40.58.013		
				ГОСТ 7798-70	2	0,04 кг
		23		Гайка М12.58.013		
				ГОСТ 5915-70	2	0,02 кг

Инв.№ подл. | Подп. и дата | Взам. инв.№ | Инв.№ дубл. | Подп. и дата

Изм.	Лист	№ докум.	Подп.	Дата	ПВ5К.14.01.00	Лист 2

Формат	Зона	Поз.	Обозначение	Наименование	Кол.	Примеч.
				Документация		
А2			ПВ5К.14.01.00 СБ	Сборочный чертеж		
				Деталй		
Б4		1	ПВ 5К. 14.01.01	Основание опоры		
				Труба 325×15 ГОСТ 8732-78 / В10 ГОСТ 8731-74		
				L=3860	1	415 кг
Б4		2	ПВ 5К. 14.01.02	Бандаж		
				Полоса Б-10×210 ГОСТ 103-76 / Ст.3 ГОСТ 535-79		
				L=450	2	2,0 кг
А4		3	ПВ 5К. 14. 01. 03	Ушко	2	
		4	-01	Ушко	2	
А4		5	ПВ 5К. 14. 01. 04	Кронштейн	2	
		6	-01	Кронштейн	2	
		7	-02	Кронштеин	1	
А4		8	ПВ5К. 14. 01. 05	Ребро	2	
		9	-01	Ребро	2	
Б4		10	ПВ5К. 14. 01. 06	Ребро		
				Лист Б-10 ГОСТ 19903-74 / Ст.3 ГОСТ 14637-79		
				710×340	2	14,7 кг
Б4		11	ПВ5К. 14. 01. 07	Вертикальный лист		
				Лист Б-34 ГОСТ 19903-74 / Ст.3 ГОСТ 14637-79		

Инв.№ подл. | Подп. и дата | Взам. инв.№ | Инв.№ дубл. | Подп. и дата

Изм.	Лист	№ докум.	Подп.	Дата	ПВ5К.14.01.00			
Разраб.		Кузьмина		12.84	Опора	Лит.	Лист	Листов
Пров.		Числова		12.83		И	1	2
ГИП		Тюрин		12.84		Гипронефтеспецмонтаж г. Москва		
Н.контр.		Панова		12.84				
Утв.		Кузнецов						

Формат	Зона	Поз.	Обозначение	Наименование	Кол.	Примеч.
				Стандартные изделия		
		6		Талреп 63 ВВ		
				ОСТ S.23.14-79	2	14,5 кг
		7		Ось 22-36×100 Ст.3		
				ГОСТ 9650-74	4	
		8		Зажим ЗК-19		
				ТУ36 1839-75	8	0,57 кг
		9		Шайба 36.01.013		
				ГОСТ 9649-78	4	0,44 кг
		10		Шплинт ГОСТ 397-79		
				6,3×60.002	4	0,02 кг
		11		10×120.002	2	0,05 кг
		12		Коуш 56		
				ГОСТ 2224-72	1	1,85 кг
				Материалы		
		13		Канат 18,0-Г-I-1764(180)		
				ГОСТ 7668-80	1.	

Инв.№ подл. | Подп. и дата | Взам. инв.№ | Инв.№ дубл. | Подп. и дата

Изм.	Лист	№ докум.	Подп.	Дата	ПВ5К.14.00.00	Лист 2

Формат	Зона	Поз.	Обозначение	Наименование	Кол.	Примеч.
				Документация		
А2			ПВ5К.14.00.00 СБ	Сборочный чертеж		
				Сборочные единицы		
А4		1	ПВ 5К.14.01.00	Опора		
А4		2	ПВ 5К.14.02.00	Основание		
А4		3	ПВ 5К.14.03.00	Палец		
				Деталй		
Б4		4	ПВ5К.14. 00. 01	Труба		
				Труба 133×8 ГОСТ 8732-78 / В10 ГОСТ 8731-74		
				L=95	1	2,5 кг
Б4		5	ПВ5К. 14.00.02	Проставка		
				Швеллер 18 ГОСТ 8240-72 / Ст.3 ГОСТ 535-79		
				L=60	3	0,52 кг
Б4		14	ПВ 5К. 14. 00 03	Лист		
				Лист Б-10 ГОСТ 19903-74 / Ст.3 ГОСТ 14637-78		
				D=180, d=135	2	0,87 кг

Инв.№ подл. | Подп. и дата | Взам. инв.№ | Инв.№ дубл. | Подп. и дата

Изм.	Лист	№ докум.	Подп.	Дата	1 ПВ5К.14.00.00			
Разраб.		Кузьмина		12.84	Шарнир для подъема рулонов массой 45-65т краном	Лит.	Лист	Листов
Пров.		Числова		12.83		И	1	2
ГИП		Тюрин		12.84		Гипронефтеспецмонтаж г. Москва		
Н.контр.		Панова		12.84				
Утв.		Кузнецов						

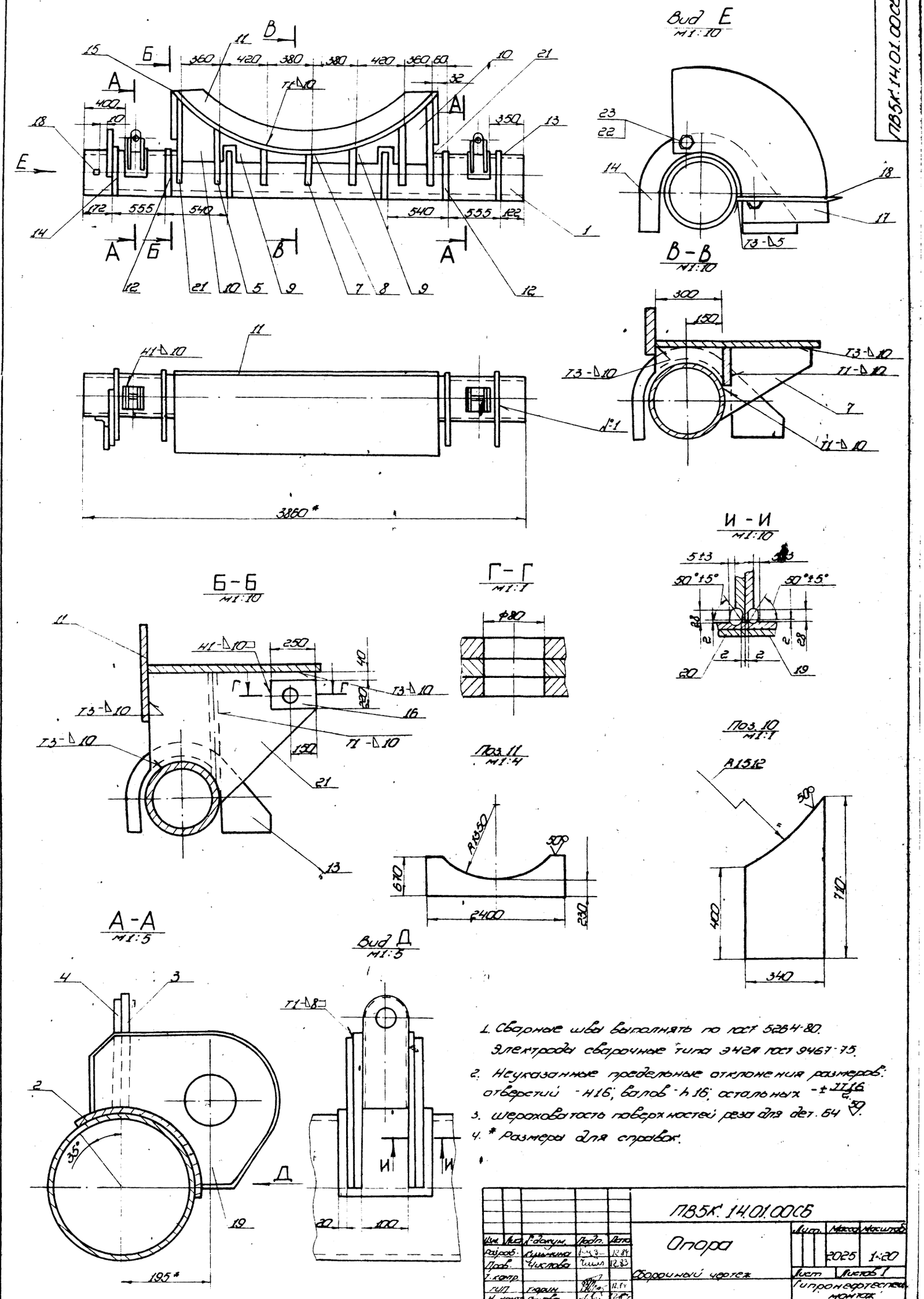

1. Сварные швы выполнять по ГОСТ 5264-80. Электроды сварочные типа Э42А ГОСТ 9467-75.
2. Неуказанные предельные отклонения размеров: отверстий - H16; валов - h16; остальных - ±IT16/2.
3. Шероховатость поверхностей реза для дет. 64 50.
4. * Размеры для справок.

Изм.	Лист	№ докум.	Подп.	Дата
Разраб.		Кузьмина		12.84
Пров.		Числова		12.83
Т.контр.				
ГИП		Тюрин		12.84
Н.контр.		Панова		
Утв.		Кузнецов		

ПВ5К.14.01.00СБ

Опора

Сборочный чертеж

Лит.	Масса	Масштаб
	2025	1:20

Лист | Листов 1

Гипронефтеспецмонтаж г. Москва

Типовой проект 903-9-17.86

Альбом IX

Инв. № подл. | Подп. и дата | Взам. инв. № | Инв. № дубл. | Подп. и дата

Альбом IX

Типовой проект 903.9-17.86

ПВ5К 14 0104

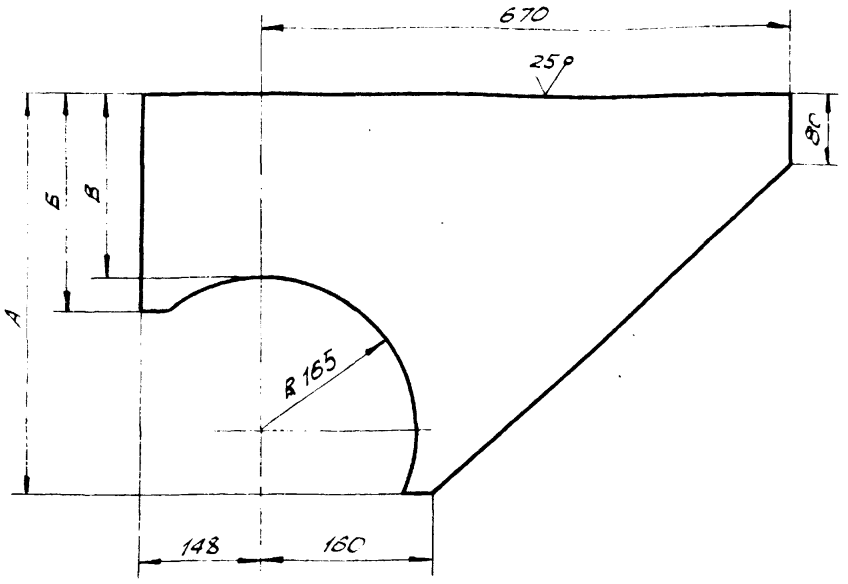

Обозначение	Размеры, мм			Масса, кг
	А	В	Б	
ПВ5К.14.0104	570	325	395	29,0
-01	400	155	225	24,0
-02	310	95	165	19,0

Неуказанные предельные отклонения размеров: отверстий - H16; валов - h16; остальных - $\pm \frac{JT16}{2}$

ПВ5К.14.01.04

Изм.	Лист	№ докум.	Подп.	Дата
Разраб.		Кузьмина		12.84
Пров.		Числова		12.83
Т.контр.				
ГИП		Тюрин		12.84
Н.контр.		Панова		12.84
Утв.		Кузнецов		

Кронштейн

Лит.	Масса	Масшт.
	См. табл.	1:5
Лист	Листов	

Лист: Б-16 ГОСТ 19903-74 / Ст.3 ГОСТ 14637-79

Гипронефтеспецмонтаж г. Москва

Инв.№ подл. | Подп. и дата | Взам. инв.№ | Инв.№ дубл. | Подп. и дата

ПВ5К 14 0114

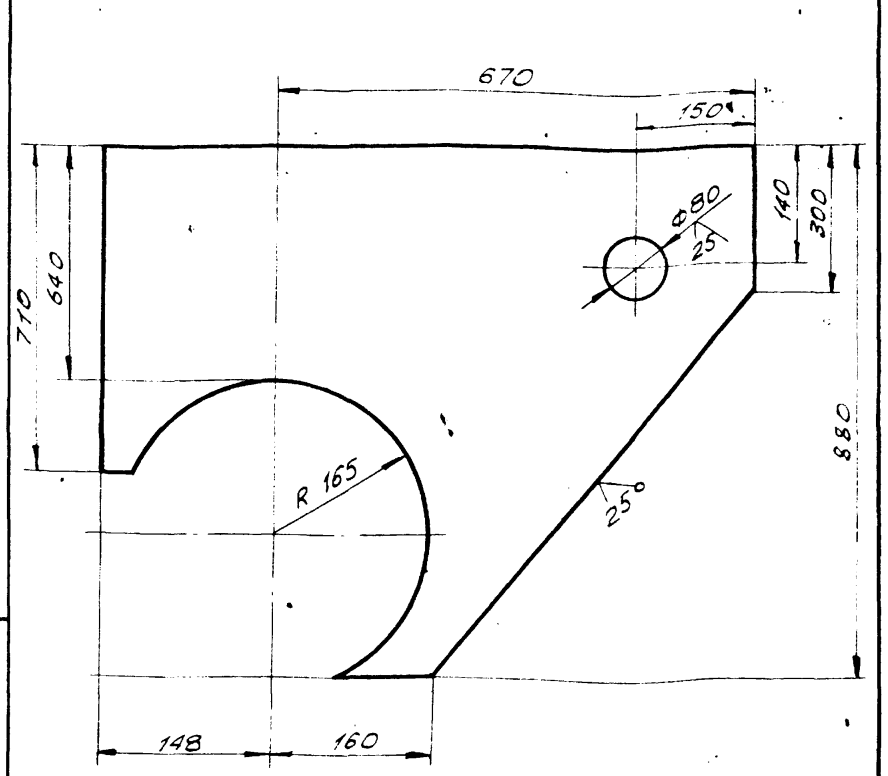

Неуказанные отклонения размеров: отверстий - H16, валов - h16, остальных - $\pm \frac{JT16}{2}$

ПВ5К.14.01.14

Изм.	Лист	№ докум.	Подп.	Дата
Разраб.		Кузьмина		12.84
Пров.		Числова		12.83
Т.контр.				
ГИП		Тюрин		12.84
Н.контр.		Панова		12.84
Утв.		Кузнецов		

Кронштейн

Лит.	Масса	Масшт.
	60,0	1:5
Лист	Листов 1	

Лист: Б-16 ГОСТ 19903-74 / Ст.3 ГОСТ 14637-79

Гипронефтеспецмонтаж г. Москва

Инв.№ подл. | Подп. и дата | Взам. инв.№ | Инв.№ дубл. | Подп. и дата

ПВ5К.14.01.05

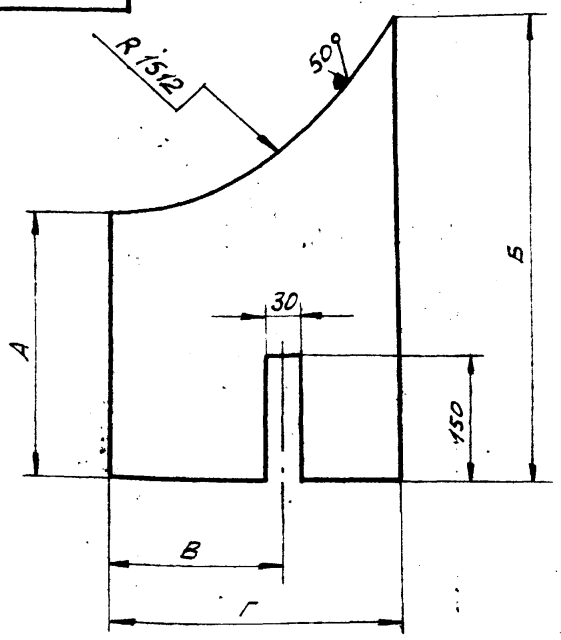

Обозначение	Размеры, мм				Масса, кг
	А	Б	В	Г	
ПВ5К.14.01.05	165	220	-	360	5,1
-01	230	390	290	400	9,0

Неуказанные предельные отклонения размеров: отверстий - H16; валов - h16; остальных - $\pm \frac{JT16}{2}$

ПВ5К.14.01.05

Изм.	Лист	№ докум.	Подп.	Дата
Разраб.		Кузьмина		12.84
Пров.		Числова		12.83
Т.контр.				
ГИП		Тюрин		11.84
Н.контр.		Панова		12.84
Утв.		Кузнецов		

Ребро

Лит.	Масса	Масшт.
	См. табл.	1:5
Лист	Листов 1	

Лист: Б-10 ГОСТ 19903-74 / Ст.3 ГОСТ 14637-74

Гипронефтеспецмонтаж г. Москва

Инв.№ подл. | Подп. и дата | Взам. инв.№ | Инв.№ дубл. | Подп. и дата

ПВ5К.14.01.03

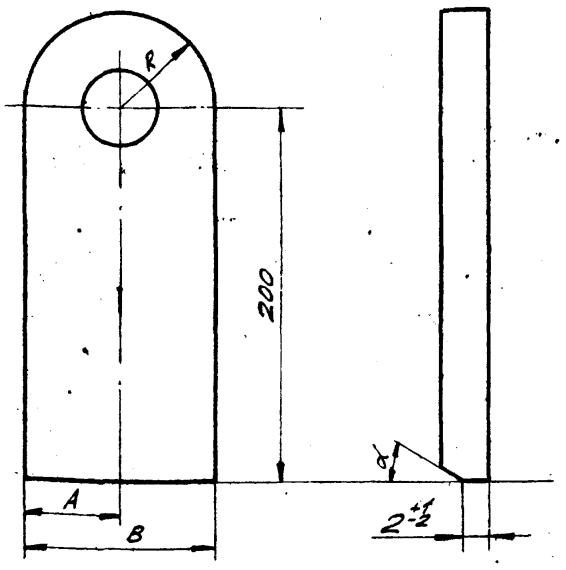

Обозначение	Размеры, мм			α°	Масса, кг
	А	В	R		
ПВ5К.14.01.03	50	100	50	15	3,2
-01	40	80	40	30	2,4

Неуказанные предельные отклонения размеров: отверстий - H16; валов - h16; остальных - $\pm \frac{JT16}{2}$

ПВ5К.14.01.03

Изм.	Лист	№ докум.	Подп.	Дата
Разраб.		Кузьмина		12.84
Провер.		Числова		12.83
Т.контр.				
ГИП		Тюрин		12.84
Н.контр.		Панова		12.84
Утв.		Кузнецов		

Ушко

Лит.	Масса	Масшт.
И	См. табл.	1:2,5
Лист	Листов 1	

Лист: Б-18 ГОСТ 19903-74 / Ст.3 ГОСТ 14637-79

Гипронефтеспецмонтаж г. Москва

Инв.№ подл. | Подп. и дата | Взам. инв.№ | Инв.№ дубл. | Подп. и дата

ПВ5К.14.02.00СБ

Типовой проект 903-9-17.86 Альбом IX

ГОСТ 5264-80-Т1-А6

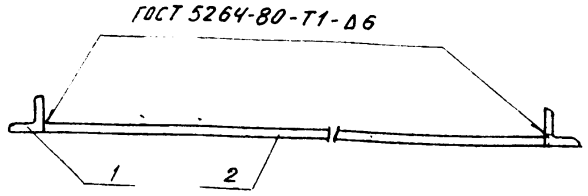

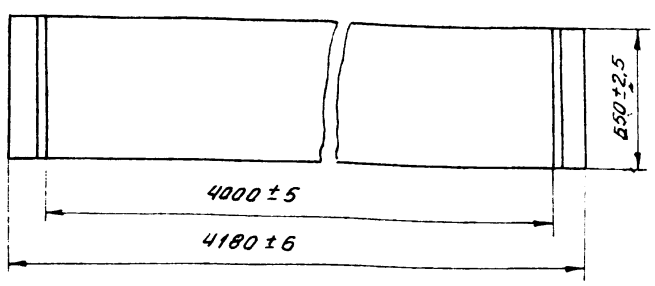

1. Электроды типа Э-42А ГОСТ 9465-75.
2. Шероховатость поверхностей реза для деталей Б4 - 50.

Изм.	Лист	N докум.	Подп.	Дата
Разраб.	Кузьмина			
Пров.	Числова			12.83
Т.контр.				
ГИП	Тюрин			
Н.контр.	Панова			1284
Утв.	Кузнецов			

ПВ5К.14.02.00СБ

Основание

Сборочный чертеж

Лит.	Масса	Масштаб
И	455,0	1:20
Лист	Листов 1	

Гипронефтеспецмонтаж г. Москва

Формат	Зона	Поз.	Обозначение	Наименование	Кол.	Примечание
				Документация		
А4			ПВ5К.14.02.00СБ	Сборочный чертеж		
				Детали		
Б4		1	ПВ5К.14.02.01	Пластина Лист Б-20 ГОСТ 19903-74 / Ст3 ГОСТ 14637-79		
				650×4000	1	440 кг
Б4		2	ПВ5К.14.02.02	Упор		
				Уголок Б-90×90×5 ГОСТ 8509-72 / Ст3 ГОСТ 535-79		
				L=650	2	5,8 кг

ПВ5К.14.02.00

Основание

Лит.	Лист	Листов
И		

Гипронефтеспецмонтаж г. Москва

Инв.№ подл. | Подп. и дата | Взам. инв.№ | Инв.№ дубл. | Подп. и дата

ПВ5К.14.01.08

А (√)

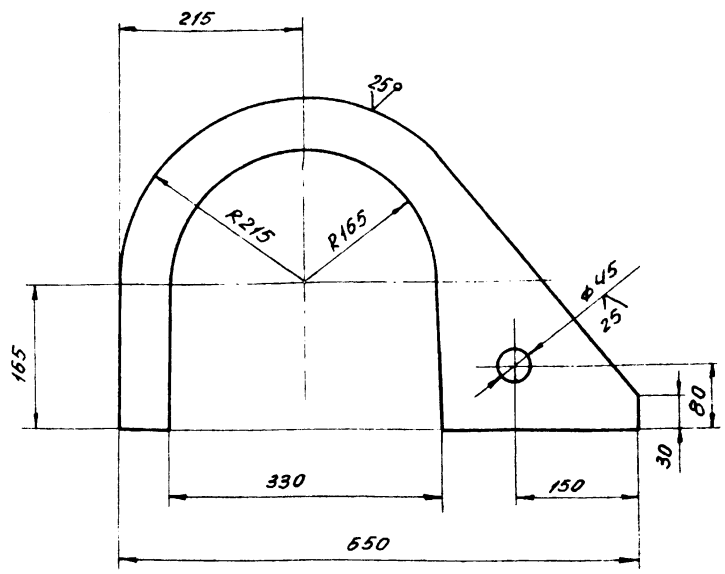

ПВ5К.14.01.08-01
Остальное см. ПВ5К.14.01.09

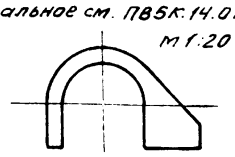

ПВ5К.14.01.08-02
Остальное см. ПВ5К.14.01.09

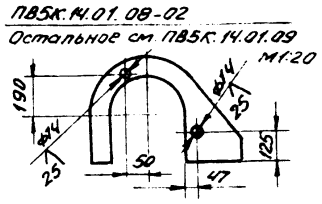

Неуказанные предельные отклонения размеров: отверстий - H16; валов - h16; остальных - $\pm \frac{IT16}{2}$

Изм.	Лист	N докум.	Подп.	Дата
Разраб.	Кузьмина			1.84
Пров.	Числова			К.83
Т.контр.				
ГИП	Тюрин			1.84
Н.контр.	Панова			1284
Утв.	Кузнецов			

ПВ5К.14.01.08

Фиксатор

Лит.	Масса	Масштаб
И	14,0	1:5
Лист	Листов 1	

Лист Б-16 ГОСТ 19903-74 / Ст3 ГОСТ 14637-79

Гипронефтеспецмонтаж г. Москва

ПВ5К.14.01.11

А (√)

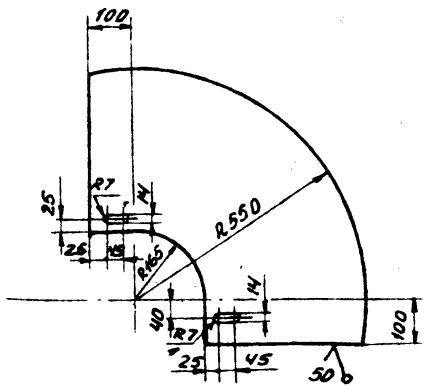

Неуказанные предельные отклонения размеров: отверстий - H16; валов - h16; остальных - $\pm \frac{IT16}{2}$

Изм.	Лист	N докум.	Подп.	Дата
Разраб.	Кузьмина			12.84
Пров.	Числова			12.83
Т.контр.				
ГИП	Тюрин			12.84
Н.контр.	Панова			12.84
Утв.	Кузнецов			

ПВ5К.14.01.11

Сектор

Лит.	Масса	Масштаб
И	20	1:10
Лист	Листов 1	

Лист Б-5 ГОСТ 19903-74 / Ст3 ГОСТ 14637-79

Гипронефтеспецмонтаж г. Москва

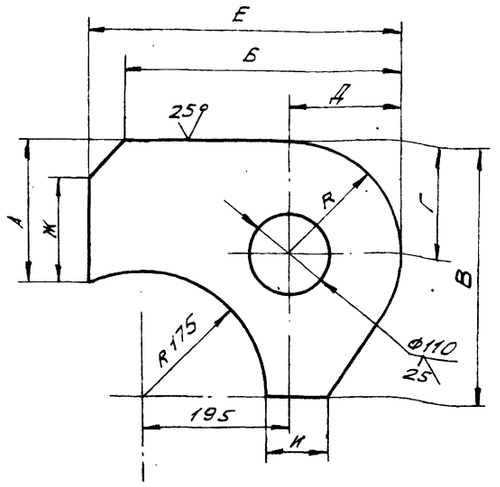

Обозначение	Размеры, мм									Масса, кг
	А	Б	В	Г	Д	Е	Ж	И	R	
ПВ5К.14.01.13	175	370	340	150	150	420	125	75	150	15,5
-01	165	360	330	140	140	410	115	65	140	14,5

Изм.	Лист	№ докум.	Подп.	Дата
Разраб.		Кузьмина		12.84
Пров.				
Т.контр.				
ГИП		Тюрин		12.84
Н.контр.		Панова		12.84
Утв.		Кузнецов		

ПВ5К.14.01.13

Ребро

Лит. | Масса: См. табл. | Масшт.: 1:5

Лист | Листов 1

Лист 6-18 ГОСТ 19903-74 Ст.3 ГОСТ 14637-79

Гипронефтеспецмонтаж г. Москва

Типовой проект 903-9-17.86 Альбом X

Инв.№ подл. | Подп. и дата | Взам.инв.№ | Инв.№ дубл. | Подп. и дата

Формат	Зона	Поз.	Обозначение	Наименование	Кол.	Примеч.
				Документация		
А4			ПВ5К.14.03.00 СБ	Сборочный чертеж		
				Детали		
Б4		1	ПВ5К.14.03.01	Вкладыш		
				Лист Б-25 ГОСТ 19903-74 Ст.3 ГОСТ 14637-79		
				76х195	2	2,9 кг
Б4		2	ПВ5К.14.03.02	Палец		
				Труба 108х6 ГОСТ 8732-78 В10 ГОСТ 8731-74		
				L=180	1	2,8 кг
Б4		3	ПВ5К.14.03.03	Головка		
				Лист Б10 ГОСТ 19903-74 Ст.3 ГОСТ 14637-79		
				130х70	1	0,7 кг

Изм.	Лист	№ докум.	Подп.	Дата
Разраб.		Кузьмина		12.84
Пров.		Числова		12.83
ГИП		Тюрин		12.84
Н.контр.		Панова		12.84
Утв.		Кузнецов		

ПВ5К.14.03.00

Палец

Лит. | Лист | Листов

Гипронефтеспецмонтаж г. Москва

Инв.№ подл. | Подп. и дата | Взам.инв.№ | Инв.№ дубл. | Подп. и дата

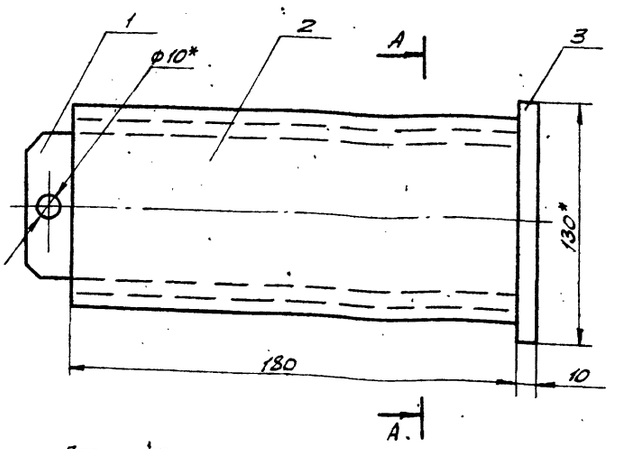

Дет. поз. 2
м 1:2,5

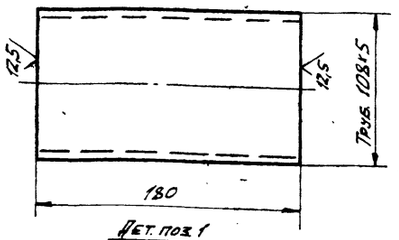

Дет. поз. 1
м 1:2,5

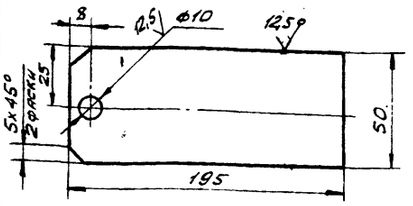

А-А

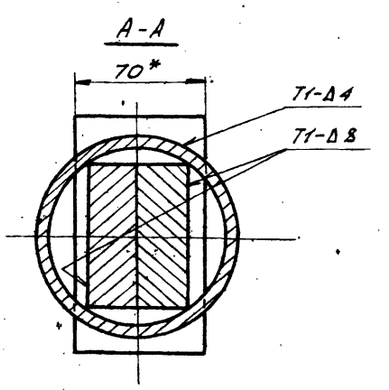

1. Сварные швы выполнять по ГОСТ 5264-80. Электроды сварочные типа Э42 ГОСТ 9467-75.
2. Неуказанные предельные отклонения размеров: отверстий - $H16$; валов - $h16$; остальных - $\pm \frac{IT16}{2}$.
3. Шероховатость поверхностей деталей Б4 - $\frac{25}{}$.
4. * Размеры для справок.

Изм.	Лист	№ докум.	Подп.	Дата
Разраб.		Кузьмина		12.84
Пров.		Числова		12.83
Т.контр.				
ГИП		Тюрин		12.84
Н.контр.		Панова		12.84
Утв.		Кузнецов		

ПВ5К.14.03.00 СБ

Палец
Сборочный чертеж

Лит. | Масса: 9,5 | Масшт.: 1:2

Лист | Листов 1

Гипронефтеспецмонтаж г. Москва

ПВ8.05.00.00 СБ

Альбом IX

Типовой проект 903-9-17.86

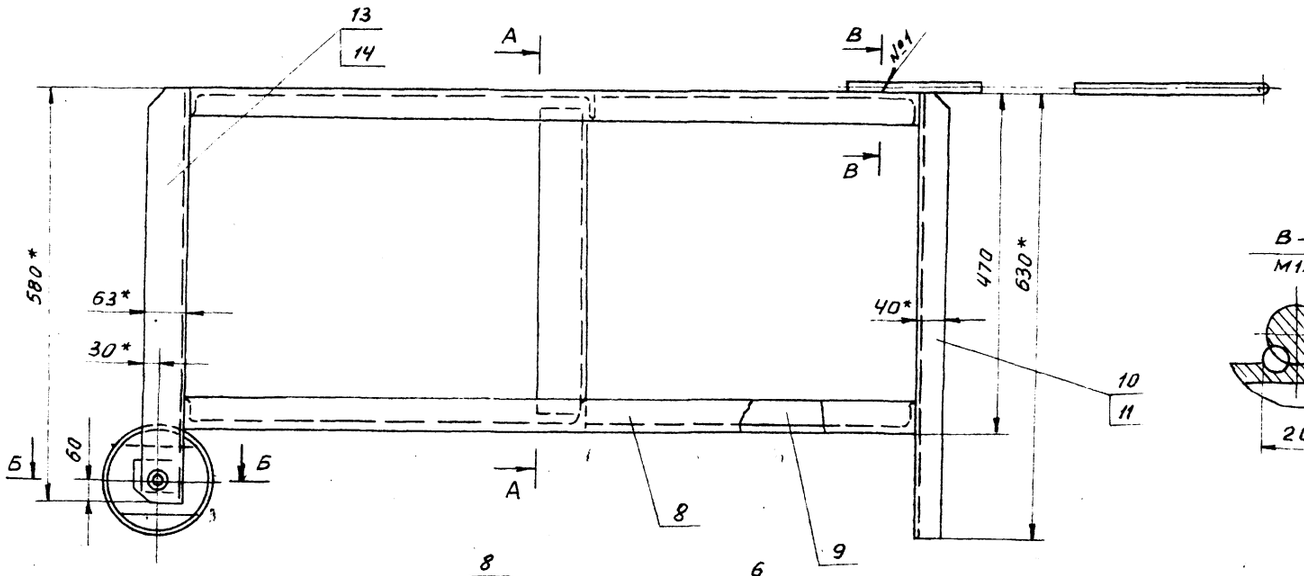

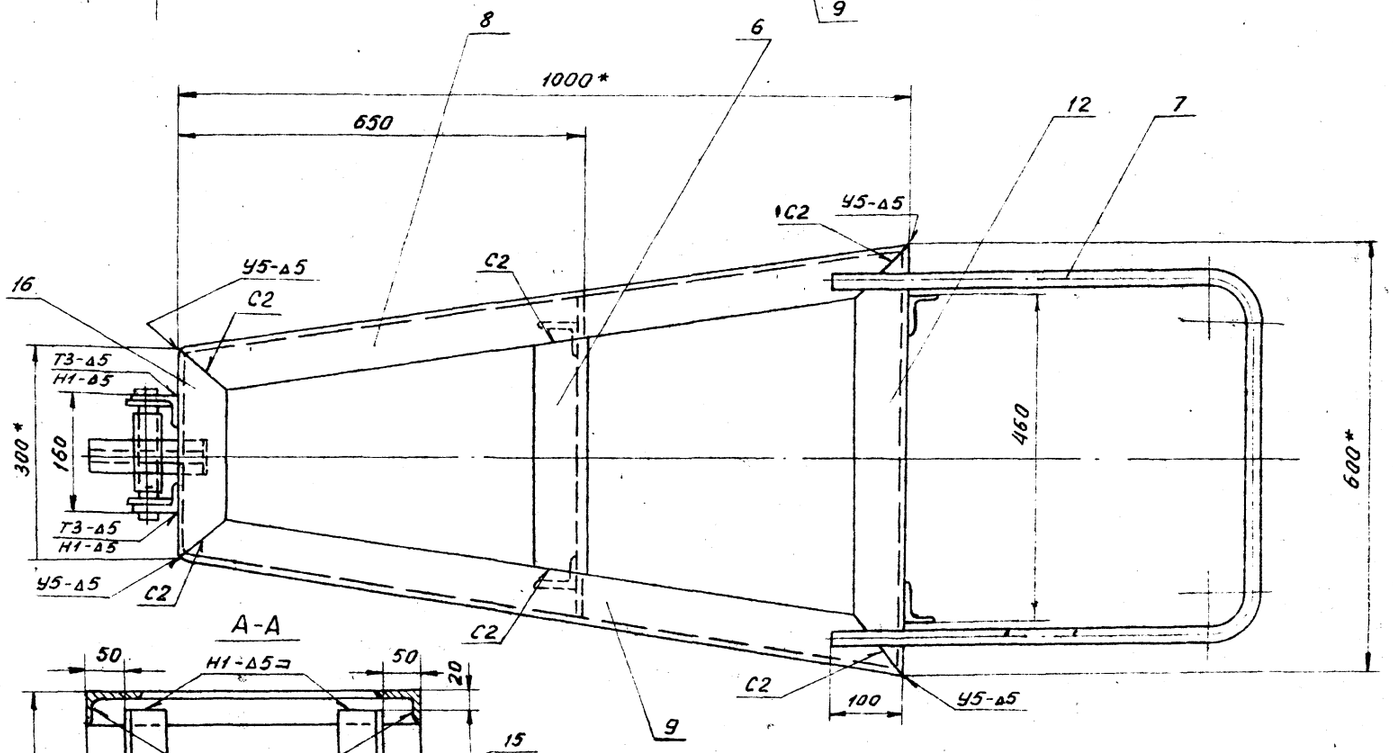

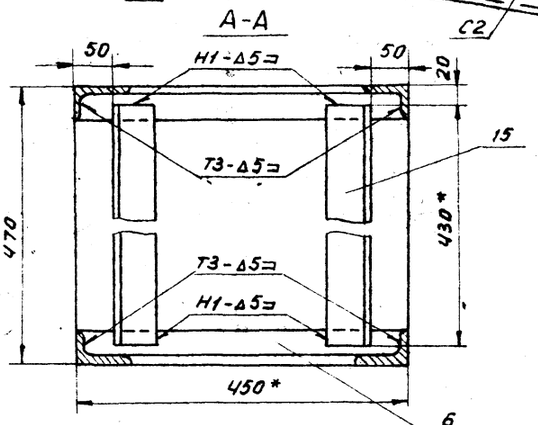

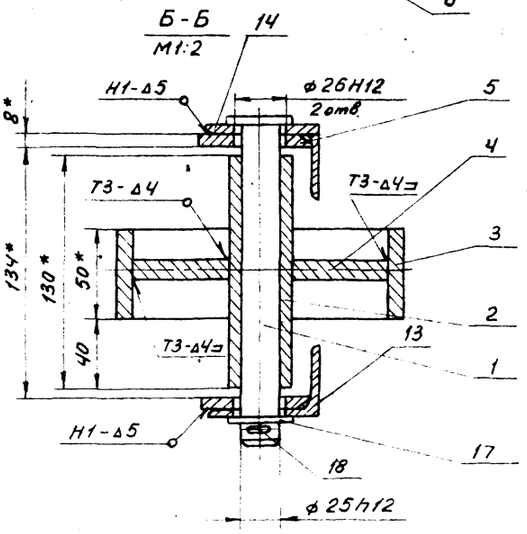

1. Сварные швы по ГОСТ 5264-80. Электроды типа Э42А ГОСТ 9467-75.
   Шов №1 - сварка ручная электродуговая.
2. Неуказанные предельные отклонения размеров: отверстий - Н14, валов - h14, остальных - $\pm \frac{JT16}{2}$.
3. * Размеры для справок.
4. **Отверстия ф26 в дет. поз. 5, 13, 14 сверлить после сварки.
5. Шероховатость поверхности для деталей Б4 - $\frac{50}{\sqrt{}}$

Изм.	Лист	N докум.	Подп.	Дата	ПВ8.05.00.00 СБ
Разраб.		Кузьмина		12.84	Упор клиновой. Сборочный чертеж
Пров.		Числова		12.84	
Т.контр.					
ГИП		Тюрин		12.84	
Н.контр.		Панова		12.84	
Утв.		Кузнецов			

Лит.	Масса	Масштаб
	46,5	1:5
Лист	Листов 1	

Гипронефтеспецмонтаж г. Москва

Инв. № подл. | Подп. и дата | Взам. инв. № | Инв. № дубл. | Подп. и дата

216С-01

Альбом IX

Типовой проект 903-9-17.86

Формат	Зона	Поз.	Обозначение	Наименование	Кол.	Примечание
				Документация		
А2			ПВ8.05.00.00 СБ	Сборочный чертеж		
				Детали		
А4		1	ПВ8.05.00.01	Ось	1	
Б4		2	ПВ8.05.00.02	Ступица		
				Труба 25×3,2		
				ГОСТ 3262-75		
				L=130	1	0,38 кг
Б4		3	ПВ8.05.00.03	Обод		
				Труба 159×8 ГОСТ 8732-78 / В 10 ГОСТ 8731-74		
				L=50	1	1,5 кг
А4		4	ПВ8.05.00.04	Диафрагма	1	
А4		5	ПВ8.05.00.05	Накладка	2	
А4		6	ПВ8.05.00.06	Перекладина	2	
А4		7	ПВ8.05.00.07	Ручка	1	
А4		8	ПВ8.05.00.08	Уголок	2	
А4		9	ПВ8.05.00.08-01	Уголок	2	
А4		10	ПВ8.05.00.09	Уголок	2	
А4		11	ПВ8.05.00.09-01	Уголок	2	
А4		12	ПВ8.05.00.10	Уголок	2	
А4		13	ПВ8.05.00.11	Уголок	2	
А4		14	ПВ8.05.00.11-01	Уголок	2	

Взам. инв. № | Инв. № дубл. | Подп. и дата | Инв. № подл. | Подп. и дата

Изм	Лист	№ докум.	Подп.	Дата
Разраб.	Кузьмина			12.84
Пров.	Числова			12.83
ГИП	Тюрин			12.84
Н.контр.	Панова			12.84
Утв.	Кузнецов			

ПВ8.05.00.00

Упор клиновой

Лит	Лист	Листов
	1	2

Гипронефтеспецмонтаж г. Москва

ПВ8.05.00.06

25 √(√)

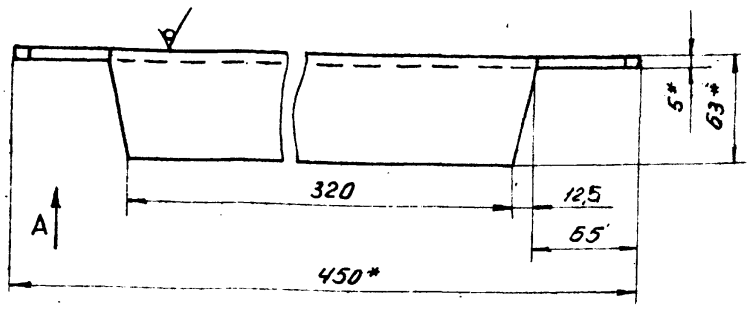

Вид А

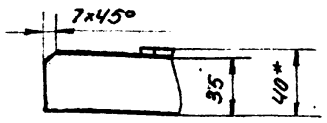

1. Неуказанные предельные отклонения размеров: отверстий - H16, валов - h16, остальных - $\pm \frac{JT16}{2}$.
2. * Размер для справок.

Изм	Лист	№ докум.	Подп.	Дата
Разраб.	Кузьмина			12.84
Пров.	Числова			12.83
Т.контр.				
ГИП	Тюрин			12.84
Н.контр.	Панова			12.84
Утв.	Кузнецов			

ПВ8.05.00.06

Перекладина

Лит.	Масса	Масштаб
	1,5	1:2,5
Лист	Листов 1	

Уголок Б-63×40×5 ГОСТ 8510-72 / Ст3 ГОСТ 535-79

Гипронефтеспецмонтаж г. Москва

Формат	Зона	Поз.	Обозначение	Наименование	Кол.	Примечание
Б4		15	ПВ8.05.00.12	Уголок		
				Уголок Б-63×40×5 ГОСТ 8510-72 / Ст3 ГОСТ 535-79		
				L=430		
А4		16	ПВ8.05.00.13	Уголок		
				Стандартные изделия		
		17		Шайба 25.04.016		
				ГОСТ 11371-78	1	
		18		Шплинт 5×50.002		
				ГОСТ 397-70	1	

Взам. инв. № | Инв. № дубл. | Подп. и дата | Инв. № подл. | Подп. и дата

Изм	Лист	№ докум.	Подп.	Дата

ПВ8.05.00.00

Лист 2

ПВ8.05.00.05

25 √(√)

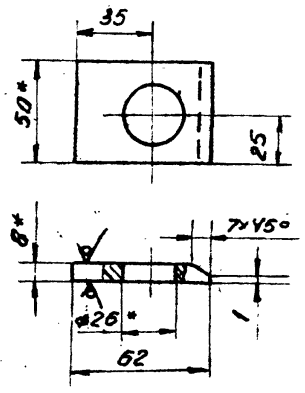

1. Неуказанные предельные отклонения размеров: отверстий - H16, валов - h16, остальных - $\pm \frac{JT16}{2}$.
2. * Размер для справок.

Изм	Лист	№ докум.	Подп.	Дата
Разраб.	Кузьмина			12.84
Пров.	Числова			12.83
Т.контр.				
ГИП	Тюрин			12.84
Н.контр.	Панова			12.84
Утв.	Кузнецов			

ПВ8.05.00.05

Накладка

Лит.	Масса	Масштаб
	0,16	1:2
Лист	Листов 1	

Полоса 8×50 ГОСТ 103-76 / Ст3 ГОСТ 535-79

Гипронефтеспецмонтаж г. Москва

ПВ8 05.00.07

Типовой проект 903-9-17.86 Альбом IX

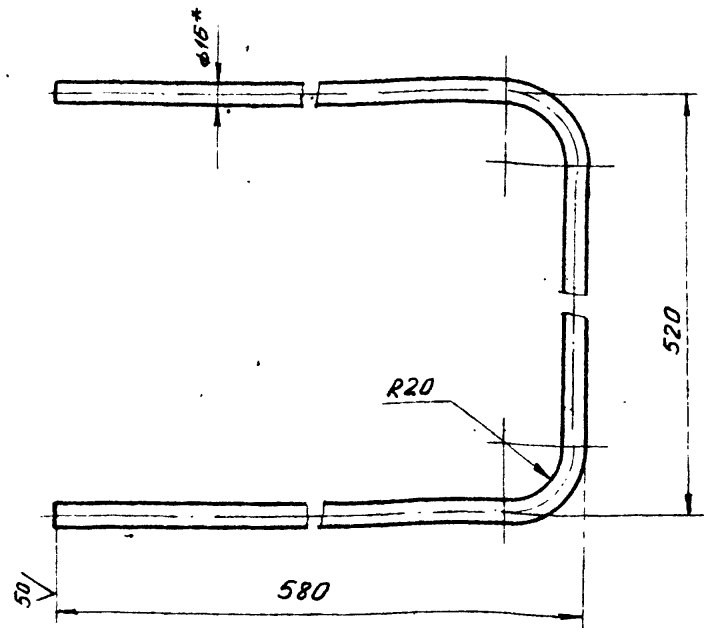

1. Длина заготовки 1600мм
2. Неуказанные предельные отклонения размеров: отверстий - H16, валов - h16, остальных - $\pm \frac{JT16}{2}$.
3. * Размер для справок.

Изм.	Лист	N докум.	Подп.	Дата
Разраб.	Кузьмина			12.84
Пров.	Числова			12.84
Т.контр.				
ГИП	Тюрин			12.84
Н.контр.	Панова			12.84
Утв.	Кузнецов			

ПВ8.05.00.07

Ручка

Лит.	Масса	Масштаб
	2,5	1:4
Лист	Листов 1	

Круг В-16 ГОСТ 2590-71 / Ст3 ГОСТ 535-79

Гипронефтеспецмонтаж г. Москва

Подп. и дата | Инв. № подл. | Взам. инв. № | Инв. № дубл. | Подп. и дата

ПВ8 05.00.09

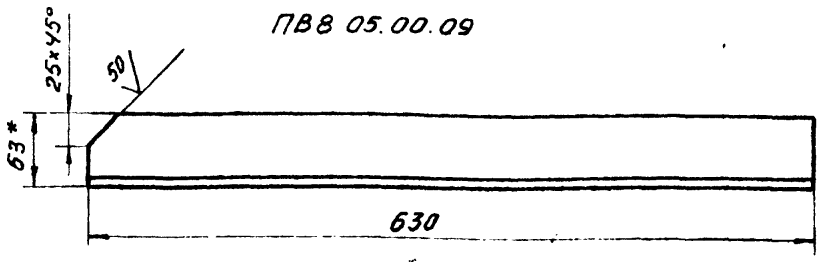

ПВ8.05.00.09-01 - зеркальное отражение
остальное см. ПВ8.05.00.09

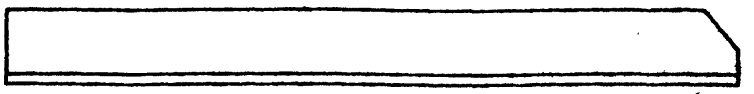

1. Неуказанные предельные отклонения размеров: отверстий - H16, валов - h16, остальных - $\pm \frac{JT16}{2}$.
2. * Размер для справок.

Изм.	Лист	N докум.	Подп.	Дата
Разраб.	Кузьмина			12.84
Пров.	Числова			12.84
Т.контр.				
ГИП	Тюрин			12.84
Н.контр.	Панова			12.84
Утв.	Кузнецов			

ПВ8.05.00.09

Уголок

Лит.	Масса	Масштаб
	2,46	1:4
Лист	Листов 1	

Уголок 6-63×40×5 ГОСТ 8510-72 / Ст3 ГОСТ 535-79

Гипронефтеспецмонтаж г. Москва

Подп. и дата | Инв. № подл. | Взам. инв. № | Инв. № дубл. | Подп. и дата

ПВ8 05.00.08

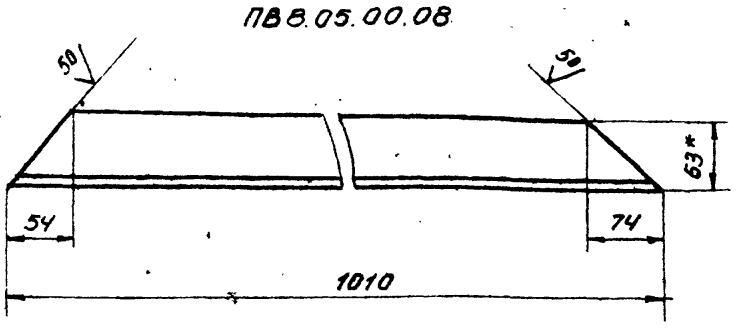

ПВ8.05.00.08-01 - зеркальное отражение
остальное см. ПВ8.05.00.08

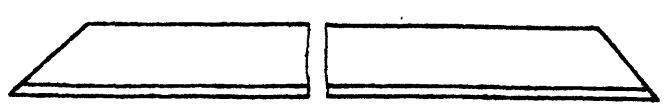

1. Неуказанные предельные отклонения размеров: отверстий - H16, валов - h16, остальных - $\pm \frac{JT16}{2}$.
2. * Размер для справок.

Изм.	Лист	N докум.	Подп.	Дата
Разраб.	Кузьмина			12.84
Пров.	Числова			12.84
Т.контр.				
ГИП	Тюрин			12.84
Н.контр.	Панова			12.84
Утв.	Кузнецов			

ПВ8.05.00.08

Уголок

Лит.	Масса	Масштаб
	3,95	1:4
Лист	Листов 1	

Уголок 6-63×40×5 ГОСТ 8510-72 / Ст3 ГОСТ 535-79

Гипронефтеспецмонтаж г. Москва

Подп. и дата | Инв. № подл. | Взам. инв. № | Инв. № дубл. | Подп. и дата

ПВ8 05.00.10

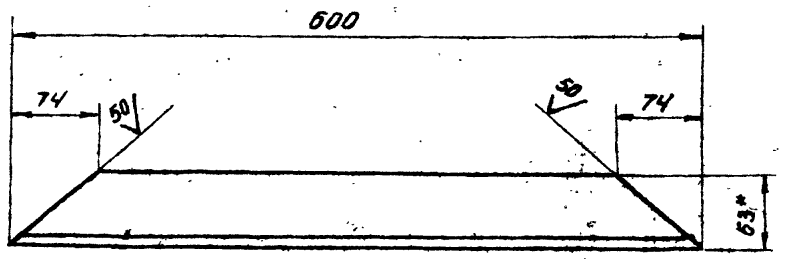

1. Неуказанные предельные отклонения размеров: отверстий - H16, валов - h16, остальных - $\pm \frac{JT16}{2}$.
2. * Размер для справок.

Изм.	Лист	N докум.	Подп.	Дата
Разраб.	Кузьмина			12.84
Пров.	Числова			12.84
Т.контр.				
ГИП	Тюрин			12.84
Н.контр.	Панова			12.84
Утв.	Кузнецов			

ПВ8.05.00.10

Уголок

Лит.	Масса	Масштаб
	2,35	1:4
Лист	Листов 1	

Уголок 6-63×40×5 ГОСТ 8510-72 / Ст3 ГОСТ 535-79

Гипронефтеспецмонтаж г. Москва

Подп. и дата | Инв. № подл. | Взам. инв. № | Инв. № дубл. | Подп. и дата

Альбом IX

Типовой проект 903-9-17.86

Инв. № подл. | Подп. и дата | Взам. инв. № | Инв. № дубл. | Подп. и дата

ПВ8.05.00.04

√(√)∧

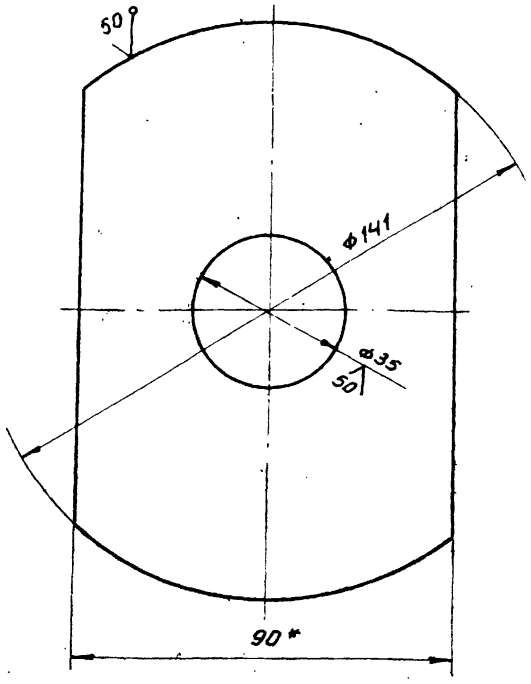

1. Неуказанные предельные отклонения размеров: отверстий - H16, валов - h16, остальных - $\pm \frac{IT16}{2}$.
2. * Размер для справок.

Изм.	Лист	N докум.	Подп.	Дата	ПВ8.05.00.04.		
Разраб.	Кузьмина			12.84	Диафрагма	Лит.	Масса 0,65	Масштаб 1:1
Пров.	Числова			12.83		Лист	Листов 1	
Т.контр.								
ГИП	Тюрин			12.84	Полоса Б-8×90 ГОСТ 103-76 / Ст3 ГОСТ 535-79	Гипронефтеспецмонтаж г. Москва		
Н.контр.	Панова			12.84				
Утв.	Кузнецов							

ПВ8.05.00.01

√(√)25

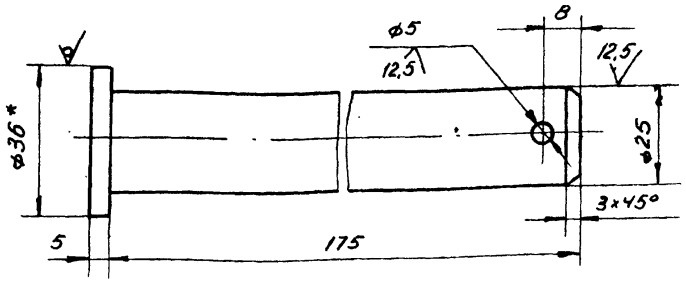

1. Неуказанные предельные отклонения размеров: отверстий - H16, валов - h16, остальных - $\pm \frac{IT16}{2}$.
2. * Размер для справок.

Изм.	Лист	N докум.	Подп.	Дата	ПВ8.05.00.01		
Разраб.	Кузьмина			12.84	Ось	Лит.	Масса 0,7	Масштаб 1:1
Пров.	Числова			12.83		Лист	Листов 1	
Т.контр.								
ГИП	Тюрин			12.84	Круг В-36 ГОСТ 2590-71 / Ст3 ГОСТ 535-79	Гипронефтеспецмонтаж г. Москва		
Н.контр.	Панова			12.84				
Утв.	Кузнецов							

ПВ8.05.00.11

√(√)∧

ПВ8.05.00.11

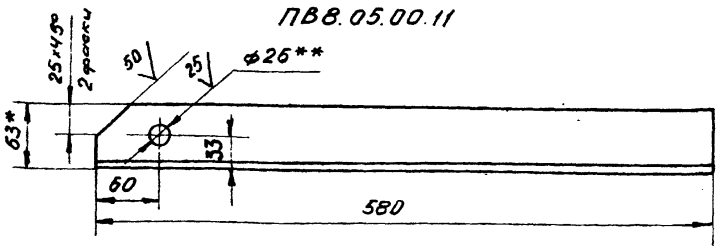

ПВ8.05.00.11-01 - зеркальное отражение остальное см. ПВ8.05.00.11

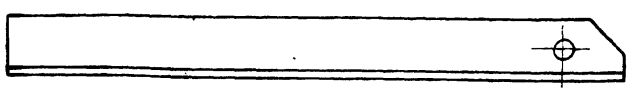

1. Неуказанные предельные отклонения размеров: отверстий - H16, валов - h16, остальных - $\pm \frac{IT16}{2}$.
2. * Размер для справок.
3. ** Отверстия ф26 сверлить после сварки с деталью 5.

Изм.	Лист	N докум.	Подп.	Дата	ПВ8 05.00.11		
Разраб.	Кузьмина			12.84	Уголок	Лит.	Масса 2,27	Масштаб 1:4
Пров.	Числова			12.83		Лист	Листов 1	
Т.контр.								
ГИП	Тюрин			12.84	Уголок Б-63×40×5 ГОСТ 8510-72 / Ст3 ГОСТ 535-79	Гипронефтеспецмонтаж г. Москва		
Н.контр.	Панова			12.84				
Утв	Кузнецов							

ПВ8.05.00.13

√(√)∧

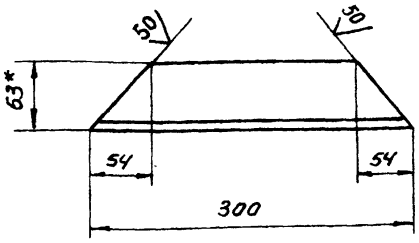

1. Неуказанные предельные отклонения размеров: отверстий - H16, валов - h16, остальных - $\pm \frac{IT16}{2}$.
2. * Размер для справок.

Изм.	Лист	N докум.	Подп.	Дата	ПВ8.05.00.13		
Разраб.	Кузьмина			12.84	Уголок	Лит.	Масса 1,17	Масштаб 1:4
Пров	Числова			12.83		Лист	Листов 1	
Т.контр.								
ГИП	Тюрин			12.84	Уголок Б-63×40×5 ГОСТ 8510-72 / Ст3 ГОСТ 535-79	Гипронефтеспецмонтаж г. Москва		
Н.контр.	Панова			12.84				
Утв	Кузнецов							

ПВ3.02.00.00 СБ

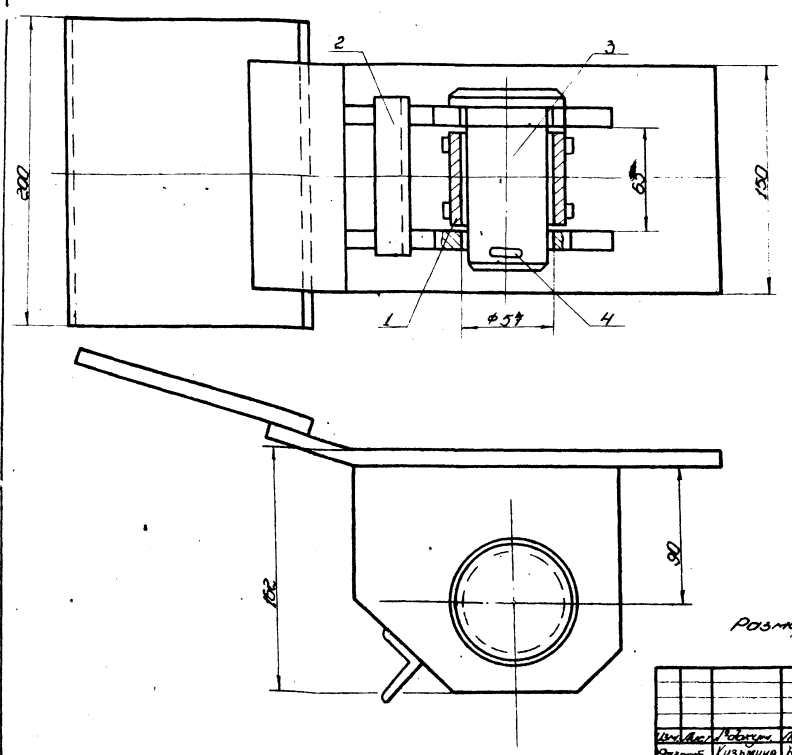

Размеры для справок.

Изм.	Лист	№ докум.	Подп.	Дата	ПВ3.02.00.00 СБ	Лит.	Масса	Масштаб
Разраб.		Кузьмина	Куз.	12.84	Скоба для развертывания рулона.		13,0	1:2
Пров.		Числова	Числ.	12.83	Сборочный чертеж	Лист	Листов 1	
Т. контр.						Гипронефтеспец-монтаж г. Москва		
ГИП		Тюрин		12.84				
Н. контр.		Панова		12.84				
Утв.		Кузнецов						

Копировал

формат 12

Типовой проект 903-9-17.86 Альбом IX

Инв. № подл. | Подп. и дата | Взам. инв. № | Инв. № дубл. | Подп. и дата

ПВ3.02.00.01

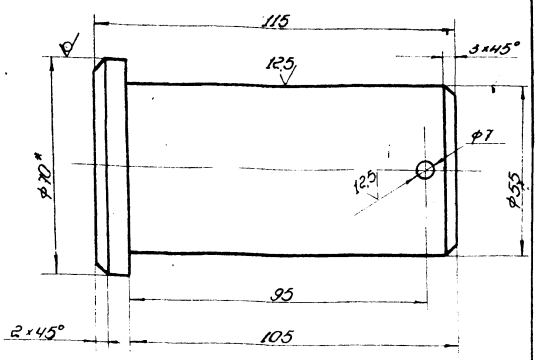

1. Неуказанные предельные отклонения размеров: валов - h-14, отверстий - H14, остальных - $\pm\frac{IT16}{2}$

Изм.	Лист	№ докум.	Подп.	Дата	ПВ3.02.00.01	Лит.	Масса	Масштаб
Разраб.		Кузьмина	Куз.	12.84	Палец		2,2	1:1
Пров.		Числова	Числ.	12.83		Лист	Листов 1	
Т. контр.						Гипронефтеспец-монтаж г. Москва		
ГИП		Тюрин		12.84	Круг Б-70 ГОСТ 2590-71 / В Ст 5 ГОСТ 535-79			
Н. контр.		Панова		12.84				
Утв.		Кузнецов						

Формат	Зона	Поз.	Обозначение	Наименование	Кол.	Примечание
				Документация		
А3			ПВ3.02.00.00 СБ	Сборочный чертеж		
				Сборочные единицы		
А4		1	ПВ3.02.01.00	Втулка	1	
А4		2	ПВ3.02.02.00	Корпус	1	
				Детали		
А4		3	ПВ3.02.00.01	Палец	1	
				Стандартные изделия		
		4		Шплинт 6,3×75-002 ГОСТ 397-79	1	0,02 кг

Изм.	Лист	№ докум.	Подп.	Дата	ПВ3.02.00.00	Лит.	Лист	Листов
Разраб.		Кузьмина	Куз.	12.84	Скоба для развертывания рулона			
Пров.		Числова	Числ.	12.85		Гипронефтеспец-монтаж г. Москва		
ГИП		Тюрин		12.84				
Н. контр.		Панова		12.84				
Утв.		Кузнецов						

Копировал 21666.07.21

формат 11

Альбом IX

Типовой проект 903-9-1.86

ПВ3.02.01.01

Сб

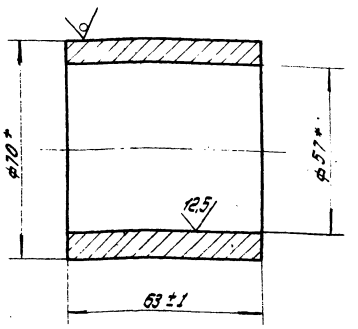

* Размер для справок

Изм.	Лист	N докум.	Подп.	Дата	ПВ3.02.01.01			
Разраб.		Кузьмина		12.84	Втулка	Лит.	Масса	Масштаб
Пров.		Числова		12.85			0,7	1:1
Т.контр.						Лист	Листов 1	
ГИП		Тюрин		12.84	Труба 70×8 ГОСТ 8732-78 / В 10 ГОСТ 8731-74	Гипронефтеспецмонтаж г. Москва		
Н.контр.		Панова		12.84				
Утв.		Кузнецов						

Инв.№ подл. | Подп. и дата | Взам. инв.№ | Инв.№ дубл. | Подп. и дата

ПВ3.02.01.02

25

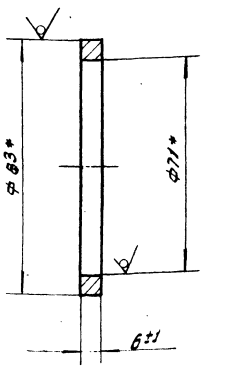

* Размер для справок

Изм.	Лист	N докум.	Подп.	Дата	ПВ3.02.01.02			
Разраб.		Кузьмина		12.84	Кольцо	Лит.	Масса	Масштаб
Пров.		Числова		12.85			0,15	1:1
Т.контр.						Лист	Листов 1	
ГИП		Тюрин		12.84	Труба 83×6 ГОСТ 8732-78 / В 10 ГОСТ 8731-74	Гипронефтеспецмонтаж г. Москва		
Н.контр.		Панова		12.84				
Утв.		Кузнецов						

Инв.№ подл. | Подп. и дата | Взам. инв.№ | Инв.№ дубл. | Подп. и дата

ПВ3.02.01.00 СБ

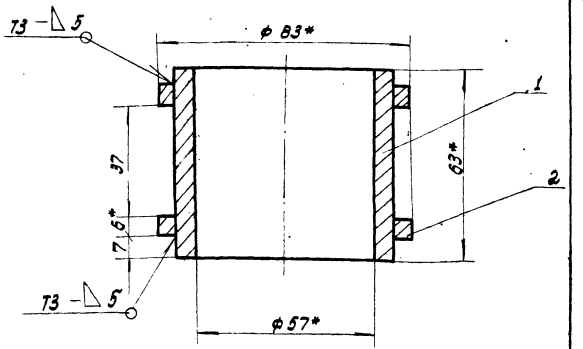

1. Сварные швы по ГОСТ 5264-80
   Электроды типа Э42А ГОСТ 9467-75.
2. Неуказанные предельные отклонения размеров: отверстий - Н16; остальных $\pm \frac{IT16}{2}$.
3. * Размеры для справок.

Изм.	Лист	N докум.	Подп.	Дата	ПВ3.02.01.00 СБ			
Разраб.		Кузьмина		12.84	Втулка	Лит.	Масса	Масштаб
Пров.		Числова		12.85	Сборочный чертеж		1,2	1:1
Т.контр.						Лист	Листов 1	
ГИП		Тюрин		12.84		Гипронефтеспецмонтаж г. Москва		
Н.контр.		Панова		12.84				
Утв.		Кузнецов						

Инв.№ подл. | Подп. и дата | Взам. инв.№ | Инв.№ дубл. | Подп. и дата

Формат	Зона	Поз.	Обозначение	Наименование	Кол.	Примечание
				Документация		
А4			ПВ3.02.01.00.СБ	Сборочный чертеж		
				Детали		
А4		1.	ПВ3.02.01.01	Втулка	1	
А4		2	ПВ3.02.01.02	Кольцо	2	

Изм.	Лист	N докум.	Подп.	Дата	ПВ3.02.01.00			
Разраб.		Кузьмина		12.84	Втулка	Лит.	Лист	Листов 1
Пров.		Числова		12.85		Гипронефтеспецмонтаж г. Москва		
ГИП		Тюрин		12.84				
Н.контр.		Панова		12.84				
Утв.		Кузнецов						

Инв.№ подл. | Подп. и дата | Взам. инв.№ | Инв.№ дубл. | Подп. и дата

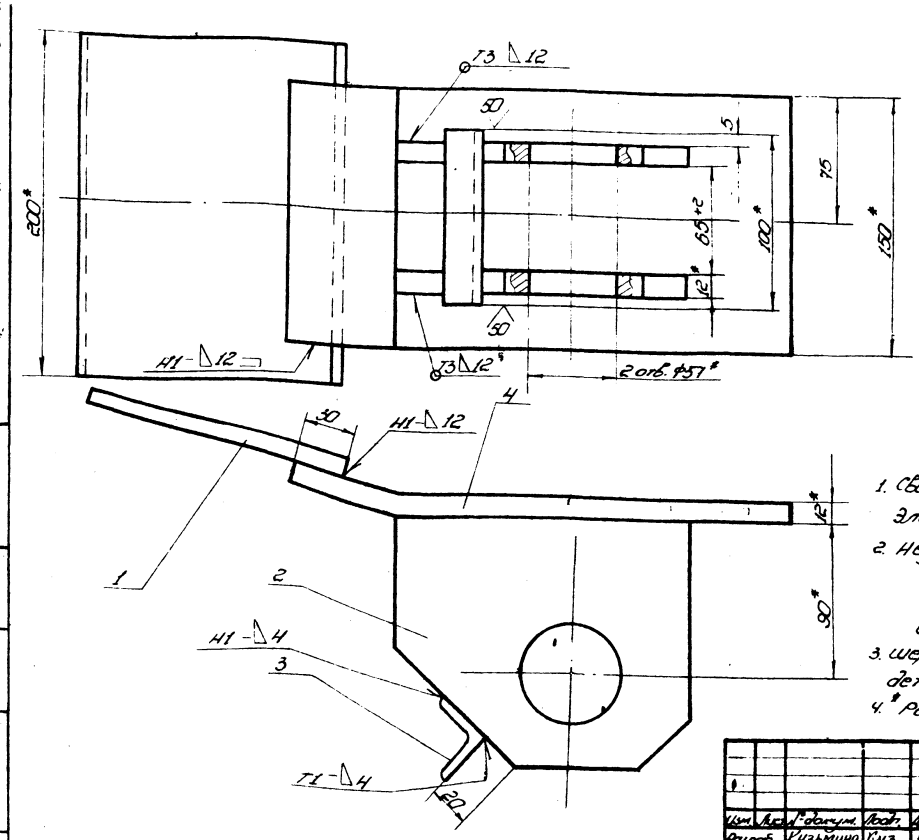

Поз. 4
М1:4

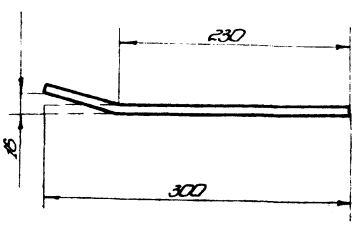

1. Сварные швы по ГОСТ 5264-80.
Электроды типа Э42А ГОСТ 9467-75.
2. Неуказанные предельные отклонения размеров:
отверстий ±h16
валов ±h16
остальных $\pm\frac{IT16}{2}$
3. Шероховатость поверхностей реза для дет. 54 - $\frac{Ra\ 25}{\nabla}$.
4. * Размеры для справок.

Изм.	Лист	№ докум.	Подп.	Дата	ПВ3.02.02.00СБ			
Разраб.		Кузьмина		12.84	Корпус	Лит.	Масса	Масштаб
Пров.		Числова		12.84			100	1:2
Т. контр.					Сборочный чертеж	Лист	Листов 1	
ГИП		Гарин		12.84		Гипронефтеспецмонтаж г. Москва		
Н. контр.		Попова		12.84				
Утв.		Кузнецов						

Копировал

Формат А2

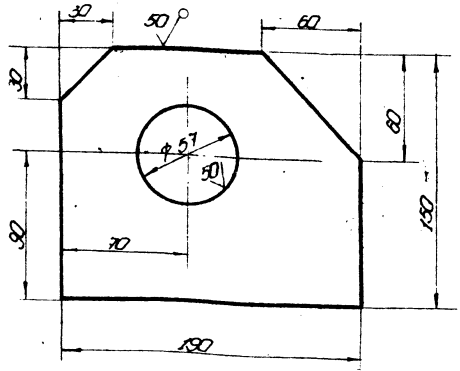

Неуказанные предельные отклонения размеров: отверстий ±h14; валов ±h14; остальных $\pm\frac{IT16}{2}$.

Изм.	Лист	№ докум.	Подп.	Дата	ПВ3.02.02.02			
Разраб.		Кузьмина		12.84	Щека	Лит.	Масса	Масштаб
Пров.		Числова		12.84			25	1:2
Т. контр.					Полоса 5-12×150 ГОСТ 103-76 Ст.3 ГОСТ 535-79	Лист	Листов 1	
ГИП		Гарин		12.84		Гипронефтеспецмонтаж г. Москва		
Н. контр.		Попова		12.84				
Утв.		Кузнецов						

Копировал

Формат А1

Формат	Зона	Поз.	Обозначение	Наименование	Кол.	Примечание
				Документация		
А3			ПВ3.02.02.00СБ	Сборочный чертеж		
				Детали		
А4		1	ПВ3.02.02.01	Пластина		
				Полоса 5-12×150 ГОСТ 103-76 Ст.3 ГОСТ 535-79		
				L=200	1	3,0 кг
А4		2	ПВ3.02.02.02	Щека	2	
А4		3	ПВ3.02.02.03	Перекладина		
				Уголок 5-32×32×4 ГОСТ 8509-72 Ст.3 ГОСТ 535-79		
				L=100	1	0,2 кг
А4		4	ПВ3.02.02.04	Пластина		
				Полоса 5-12×150 ГОСТ 103-76 Ст.3 ГОСТ 535-79	1	4,2 кг

Изм.	Лист	№ докум.	Подп.	Дата	ПВ3.02.02.00			
Разраб.		Кузьмина		12.84	Корпус	Лит.	Масса	Масштаб
Пров.		Числова		12.84				
Т. контр.						Лист	Листов 1	
ГИП		Гарин		12.84		Гипронефтеспецмонтаж г. Москва		
Н. контр.		Попова		12.84				
Утв.		Кузнецов						

Копировал

Формат А1

Альбом IX

Типовой проект 903-9-17.86

Инв.№ подл. | Подп. и дата | Взам. инв.№ | Инв.№ дубл. | Подп. и дата

ПВЧ. 05. 00. 03

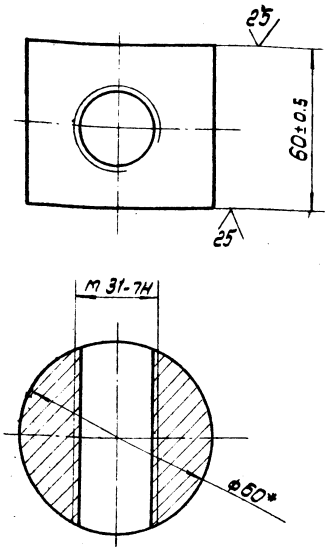

* Размер для справок.

Изм.	Лист	N докум.	Подп.	Дата
Разраб.		Числова		12.84
Пров.		Кузьмина		12.84
Т.контр.				
ГИП		Тюрин		12.84
Н.контр.		Панова		12.84
Утв.		Кузнецов		

ПВЧ. 05. 00. 03

Гайка

Лит.	Масса	Масштаб
	1,2	1:1

Круг В-60 ГОСТ 2590-71 / Ст.3 ГОСТ 535-79

Лист | Листов 1

Гипронефтеспецмонтаж г. Москва

ПВЧ. 05. 01. 01

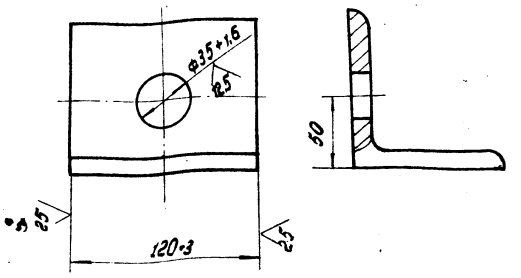

Изм.	Лист	N докум.	Подп.	Дата
Разраб.		Числова		12.84
Пров.		Кузьмина		12.84
Т.контр.				
ГИП		Тюрин		12.84
Н.контр.		Панова		12.84
Утв.		Кузнецов		

ПВЧ. 05. 01. 01

Уголок

Лит.	Масса	Масштаб
	1,25	1:2

Уголок Б-90×90×8 ГОСТ 8509-72 / Ст.3 ГОСТ 535-79

Лист | Листов 1

Гипронефтеспецмонтаж г. Москва

ПВЧ. 05. 00. 00. СБ

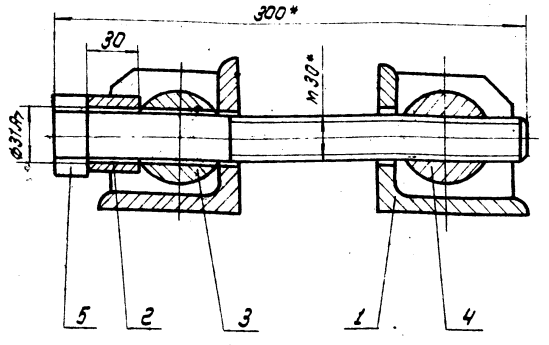

Поз. 5
m 1:2

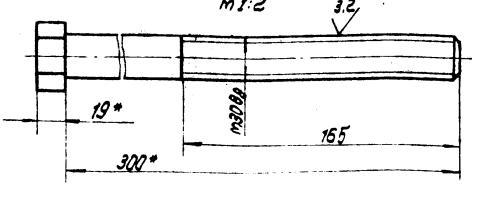

* Размеры для справок

Изм.	Лист	N докум.	Подп.	Дата
Разраб.		Кузьмина		12.84
Пров.		Числова		12.84
Т.контр.				
ГИП		Тюрин		12.84
Н.контр.		Панова		12.84
Утв.		Кузнецов		

ПВЧ. 05. 00. 00 СБ

Стяжное приспособление

Сборочный чертеж

Лит.	Масса	Масштаб
	7,6	1:2

Лист | Листов 1

Гипронефтеспецмонтаж г. Москва

ПВЧ. 05. 01. 02

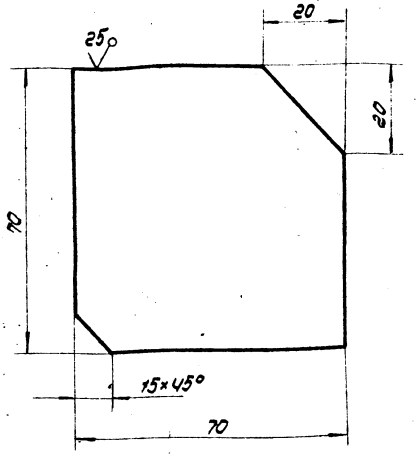

Неуказанные предельные отклонения размеров:
валов: h16;
остальных $t \pm \frac{IT16}{2}$

Изм.	Лист	N докум.	Подп.	Дата
Разраб.		Кузьмина		12.84
Пров.		Числова		12.84
Т.контр.				
ГИП		Тюрин		12.84
Н.контр.		Панова		12.84
Утв.		Кузнецов		

ПВЧ. 05. 01. 02

Ребро

Лит.	Масса	Масштаб
	0.3	1:1

Лист Б-8 ГОСТ 19903-74 / Ст3 ГОСТ 14637-79

Лист | Листов 1

Гипронефтеспецмонтаж г. Москва

Типовой проект 903-9-1786 Альбом IX

Формат	Зона	Поз.	Обозначение	Наименование	Кол.	Примеч.
				Документация		
А4			ПВ4.05.01.00 СБ	Сборочный чертеж		
				Детали		
А4		1	ПВ4.05.01.01	Ребро	2	
А4		2	ПВ4.05.01.02	Уголок	1	

ПВ4.05.01.00

Изм.	Лист	№ докум.	Подп.	Дата
Разраб.		Кузьмина		12.84
Пров.		Числова		12.84
ГИП		Тюрин		12.84
Н.контр.		Панова		12.84
Утв.		Кузнецов		

Кронштейн

Лит. | Лист | Листов 1

Гипронефтеспецмонтаж г. Москва

Инв.№ подл. | Подп. и дата | Взам. инв.№ | Инв.№ дубл. | Подп. и дата

ПВ4.05.00.02

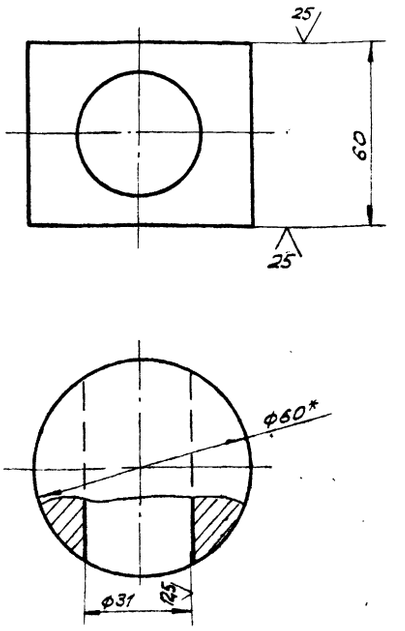

1. Неуказанные предельные отклонения размеров:
   отверстий – H14,
   валов – h14; $\pm \frac{IT14}{2}$.
   остальных – $\pm \frac{IT14}{2}$.
2. * Размер для справок.

ПВ4.05.00.02

Изм.	Лист	№ докум.	Подп.	Дата
Разраб.		Кузьмина		12.84
Пров.		Числова		12.84
Т.контр.				
ГИП		Тюрин		12.84
Н.контр.		Панова		12.84
Утв.		Кузнецов		

Сухарь

Лит. | Масса 1,2 | Масшт. 1:1

Лист | Листов 1

Круг В-60 ГОСТ 2590-71 / Ст.3 ГОСТ 535-79

Гипронефтеспецмонтаж г. Москва

Формат	Зона	Поз.	Обозначение	Наименование	Кол.	Примеч.
				Документация		
А4			ПВ4.05.00.00 СБ	Сборочный чертеж		
				Сборочные единицы		
А4		1	ПВ4.05.01.00	Кронштейн	2	
				Детали		
		2	ПВ4.05.00.01	Втулка		
				Круг В-45 ГОСТ 2590-71 / Ст.3 ГОСТ 535-79		
				L=30	1	0,15 кг
А4		3	ПВ4.05.00.02	Сухарь	1	
А4		4	ПВ4.05.00.03	Гайка	1	
Б4		5	ПВ4.05.00.04	Болт		
				Болт 30х300.58.026		
				ГОСТ 7798-70	1	3,3 кг

ПВ4.05.00.00

Изм.	Лист	№ докум.	Подп.	Дата
Разраб.		Кузьмина		12.84
Пров.		Числова		12.84
ГИП		Тюрин		12.84
Н.контр.		Панова		12.84
Утв.		Кузнецов		

Стяжное приспособление

Лит. | Лист | Листов 1

Гипронефтеспецмонтаж г. Москва

ПВ4.05.01.00 СБ

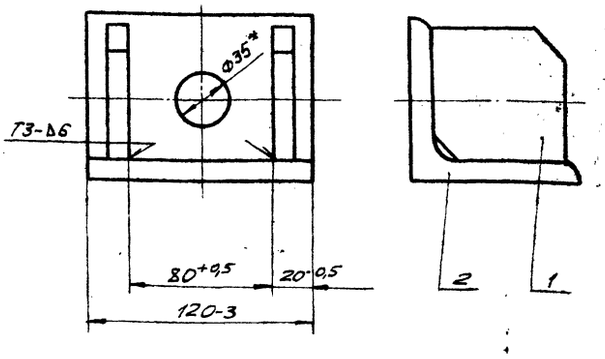

1. Сварные швы по ГОСТ 5264-80.
   Электроды сварочные типа Э42А ГОСТ 9467-75.
2. * Размер для справок.

ПВ4.05.01.00 СБ

Изм.	Лист	№ докум.	Подп.	Дата
Разраб.		Кузьмина		12.84
Пров.		Числова		12.84
Т.контр.				
ГИП		Тюрин		12.84
Н.контр.		Панова		12.84
Утв.		Кузнецов		

Кронштейн

Сборочный чертеж

Лит. | Масса 1,85 | Масшт. 1:2

Лист | Листов 1

Гипронефтеспецмонтаж г. Москва

Формат	Зона	Поз	Обозначение	Наименование	Кол	Примечание
				Документация		
А3			ПВ4.02.00.00СБ	Сборочный чертеж		
				Сборочные единицы		
А4		1	ПВ4.02.01.00	Скоба	1	
А4		2	ПВ4.02.02.00	Прижим	1	
				Детали		
А4		3	ПВ4.02.00.01	Кольцо прижимное	1	
А4		4	ПВ4.02.00.02	Винт	1	
Б2		5	ПВ4.02.00.03	Ручка		
				Круг В-20 ГОСТ 2590-71 Ст3 ГОСТ 535-79		
				L=250.	1	0.62кг
А4		6	ПВ4.02.00.04	Пята	1	
А4		7	ПВ4.02.00.05	Палец	1	
				Стандартные изделия		
		8		Шплинт 3х25.00.2 ГОСТ 397-79	2	0.01кг

Изм.	Лист	№ докум.	Подп.	Дата	ПВ4.02.00.00			
Разраб.		Числова		12.84	Струбцина для прижатия опорного кольца	Лит.	Масса	Масштаб
Пров.		Кузьмина		12.84		И		
ГИП		Тюрин		12.84		Лист	Листов	
Н.контр.		Панова		12.84		Гипронефтеспецмонтаж г. Москва		
Утв.		Кузнецов						

Инв.№ подл. | Подп. и дата | Взам. инв.№ | Инв.№ дубл. | Подп. и дата

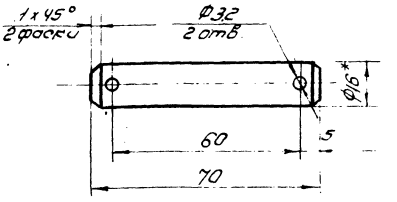

1. Неуказанные предельные отклонения размеров отверстий - H16; валов - h16; остальных - ±
2. *Размер для справок.

Изм.	Лист	№ докум.	Подп.	Дата	ПВ4.02.00.05			
Разраб.		Числова		12.84	Палец	Лит.	Масса	Масштаб
Пров.		Кузьмина		12.84		И	0.1	1:1
Т.контр.						Лист	Листов 1	
ГИП		Тюрин		12.84	В-18 ГОСТ 2590-71 Круг Ст3 ГОСТ 535-79	Гипронефтеспецмонтаж г. Москва		
Н.контр.		Панова		12.84				
Утв.		Кузнецов						

Инв.№ подл. | Подп. и дата | Взам. инв.№ | Инв.№ дубл. | Подп. и дата

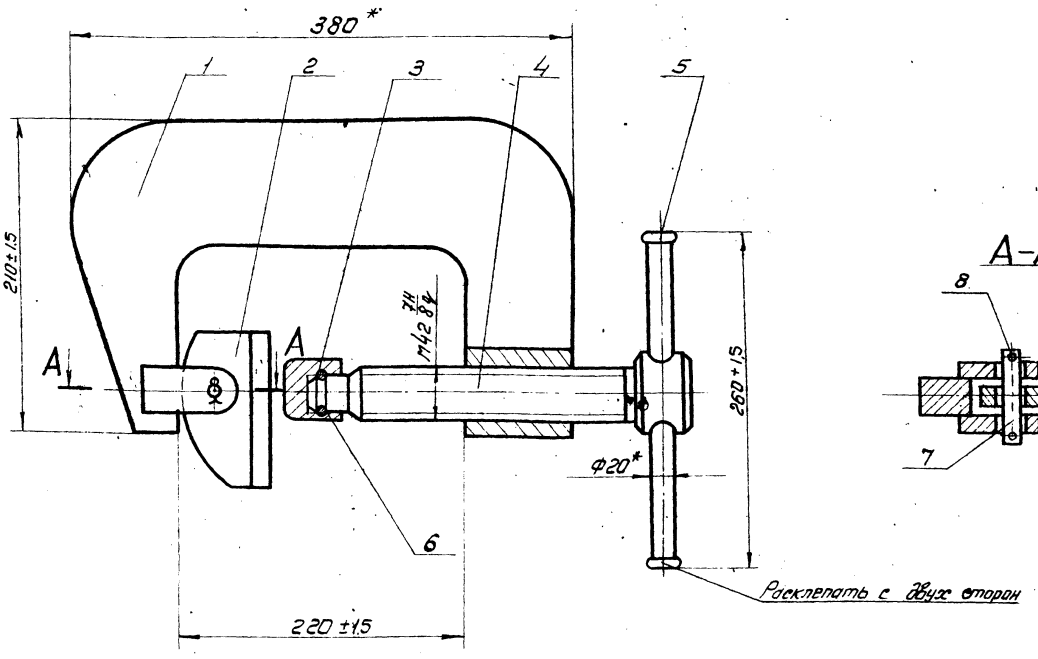

*Размеры для справок.

Изм.	Лист	№ докум.	Подп.	Дата	ПВ4.02.00.00СБ			
Разраб.		Числова		12.84	Струбцина для прижатия опорного кольца Сборочный чертеж	Лит.	Масса	Масштаб
Пров.		Кузьмина		12.84		И	18.8	1:2.5
Т.контр.						Лист	Листов	
ГИП		Тюрин		12.84		Гипронефтеспецмонтаж г. Москва		
Н.контр.		Панова		12.84				
Утв.		Кузнецов						

Инв.№ подл. | Подп. и дата | Взам. инв.№ | Инв.№ дубл. | Подп. и дата

Формат	Зона	Поз.	Обозначение	Наименование	Кол.	Примечание
				Документация		
А3			ПВ4.02.01.00СБ	Сборочный чертеж		
				Детали		
А4		1	ПВ4.02.01.01	Пластина	1	
Б4		2	ПВ4.02.01.02	Гайка		
				Круг $\frac{В\text{-}60\ ГОСТ\ 2590\text{-}71}{Ст3\ ГОСТ\ 535\text{-}79}$		
				$L = 80$	1	1,0 кг
Б4		3	ПВ4.02.01.03	Проушина	2	

Изм.	Лист	№ докум.	Подп.	Дата
Разраб.		Числова		12.84
Пров.		Кузьмина		12.84
Т.контр.				
ГИП		Тюрин		12.84
Н.контр.		Панова		12.84
Утв.		Кузнецов		

ПВ4.02.01.00

Скоба

Лит. И | Лист | Листов 1

Гипронефтеспецмонтаж г. Москва

Инв. № подл. | Подп. и дата | Взам. инв. № | Инв. № дубл. | Подп. и дата

ПВ4.02.01.03

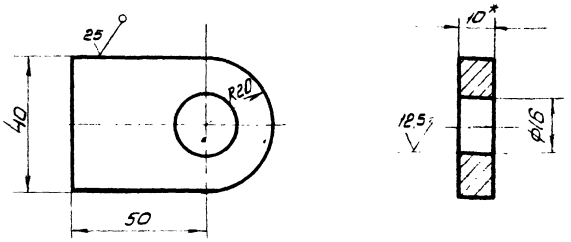

1. Неуказанные предельные отклонения размеров: отверстий - H16; валов - h16; остальных - $\pm \frac{IT16}{2}$
2. *Размер для справок.

Изм.	Лист	№ докум.	Подп.	Дата
Разраб.		Числова		12.84
Пров.		Кузьмина		12.84
Т.контр.				
ГИП		Тюрин		12.84
Н.контр.		Панова		12.84
Утв.		Кузнецов		

Проушина

Б-10 ГОСТ 19903-74 / Ст3 ГОСТ 14637-79

Лит.	Масса	Масштаб
И	0.16	1:1

Лист | Листов 1

Гипронефтеспецмонтаж г. Москва

Инв. № подл. | Подп. и дата | Взам. инв. № | Инв. № дубл. | Подп. и дата

ПВ4.02.01.00СБ

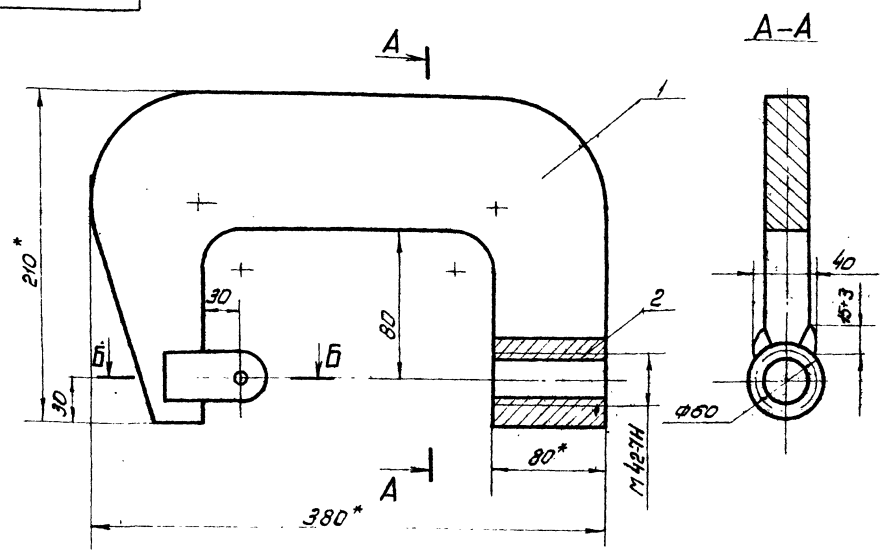

Б-Б
М1:2

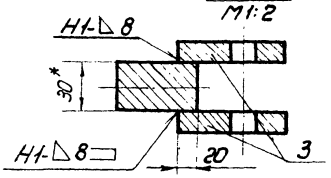

1. Сварка ручная электродуговая. Сварные швы выполнять по ГОСТ 5264-80. Электроды сварочные типа Э-42А ГОСТ 9467-75
2. Неуказанные предельные отклонения размеров: отверстий - H16; валов - h16; остальных - $\pm \frac{IT16}{2}$
3. *Размеры для справок.

Изм.	Лист	№ докум.	Подп.	Дата
Разраб.		Числова		12.84
Пров.		Кузьмина		12.84
Т.контр.				
ГИП		Тюрин		12.84
Н.контр.		Панова		12.84
Утв.		Кузнецов		

Скоба

Сборочный чертеж

Лит.	Масса	Масштаб
И	12,42	1:25

Лист | Листов 1

Гипронефтеспецмонтаж г. Москва

Инв. № подл. | Подп. и дата | Взам. инв. № | Инв. № дубл. | Подп. и дата

Альбом IX

Типовой проект 903-9-17.86

ПВ4.02.00.01

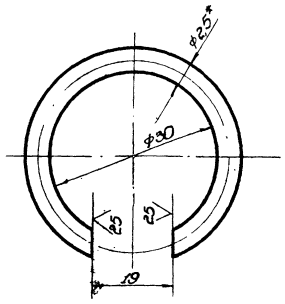

1. Предельные отклонения размеров:
отверстий - H16;
валов - h16;
остальных - $\pm\frac{IT16}{2}$.
2.* Размер для справок.

Изм.	Лист	№ докум.	Подп.	Дата
Разраб.		Чиспова		12.84
Пров.		Кузьмина		12.84
Т. контр.				
ГИП		Тюрин		12.84
Н. контр.		Панова		12.84
Утв.		Кузнецов		

ПВ4.02.00.01

Кольцо пружинное

Лит.	Масса	Масштаб
И	0,25	2:1

Лист | Листов 1

Проволока III-2,5 ГОСТ 9389-75

Гипронефтеспецмонтаж г. Москва

Копировал | формат 11

ПВ4.02.00.02

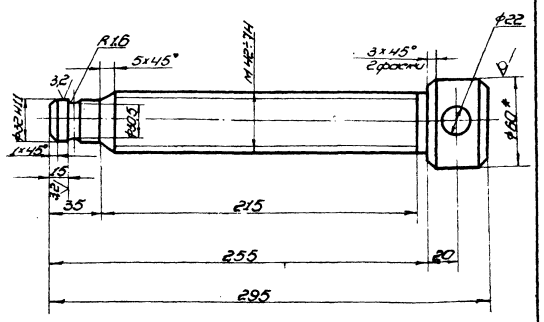

1. Неуказанные предельные отклонения размеров:
отверстий - H14; валов - h16; остальных - $\pm\frac{IT16}{2}$.
резьбы по ГОСТ 16093-70.
2.* Размер для справок.

Изм.	Лист	№ докум.	Подп.	Дата
Разраб.		Чиспова		12.84
Пров.		Кузьмина		12.84
Т. контр.				
ГИП		Тюрин		12.84
Н. контр.		Панова		12.84
Утв.		Кузнецов		

ПВ4.02.00.02

Винт нажимной

Лит.	Масса	Масштаб
И	3,0	1:2

Лист | Листов 1

Круг В-60 ГОСТ 2590-71 Ст.3 ГОСТ 535-79

Гипронефтеспецмонтаж г. Москва

Копировал | формат 11

ПВ4.02.01.01

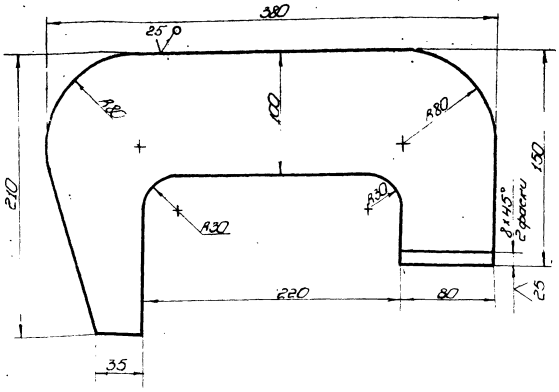

Неуказанные предельные отклонения размеров:
отверстий - H16; валов - h16; остальных - $\pm\frac{IT16}{2}$.

Изм.	Лист	№ докум.	Подп.	Дата
Разраб.		Чиспова		12.84
Пров.		Кузьмина		12.84
Т. контр.				
ГИП		Тюрин		
Н. контр.		Панова		
Утв.		Кузнецов		

ПВ4.02.01.01

Пластина

Лит.	Масса	Масштаб
И	11,1	1:2,5

Лист | Листов 1

Лист Б-30 ГОСТ 19903-74 Ст.3 ГОСТ 14637-79

Гипронефтеспецмонтаж г. Москва

Копировал | формат 12

ПВЧ.02.00.04

12,5 (√)

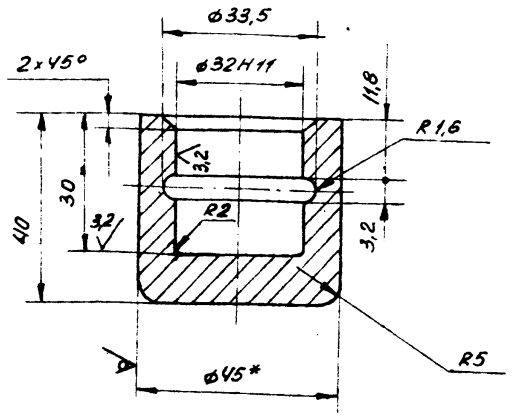

1. Неуказанные предельные отклонения размеров: отверстий - Н14; валов - h14; остальных - $\pm \frac{IT16}{2}$
2. * Размер для справок

Изм.	Лист	N докум.	Подп.	Дата
Разраб.		Кузьмина		12.84
Пров.		Числова		12.84
Т.контр.				
ГИП		Тюрин		12.84
Н.контр.		Панова		12.84
Утв.		Кузнецов		

ПВЧ.02.00.04

Пята

Лит.	Масса	Масштаб
И	0,43	1:1
Лист	Листов 1	

Круг В-45 ГОСТ2590-71 / Ст3 ГОСТ 535-79

Гипронефтеспецмонтаж г. Москва

Формат	Зона	Поз.	Обозначение	Наименование	Кол.	Примечание
				Документация		
А4			ПВЧ.02.02.00СБ	Сборочный чертеж		
				Детали		
А4		1	ПВЧ.02.02.01	Пластина	1	
Б4		2	ПВЧ.02.02.02	Лист опорный		
				Полоса Б-16×100 ГОСТ 103-76 / Ст3 ГОСТ 535-79		
				L=115	1	1,45кг

ПВЧ.02.00.00

Изм.	Лист	N докум.	Подп.	Дата
Разраб.		Кузьмина		12.84
Пров.		Числова		12.84
ГИП		Тюрин		12.84
Н.контр.		Панова		12.84
Утв.		Кузнецов		

Прижим

Лит.	Лист	Листов
И		

Гипронефтеспецмонтаж г. Москва

ПВЧ.02.02.07

(√)Ра

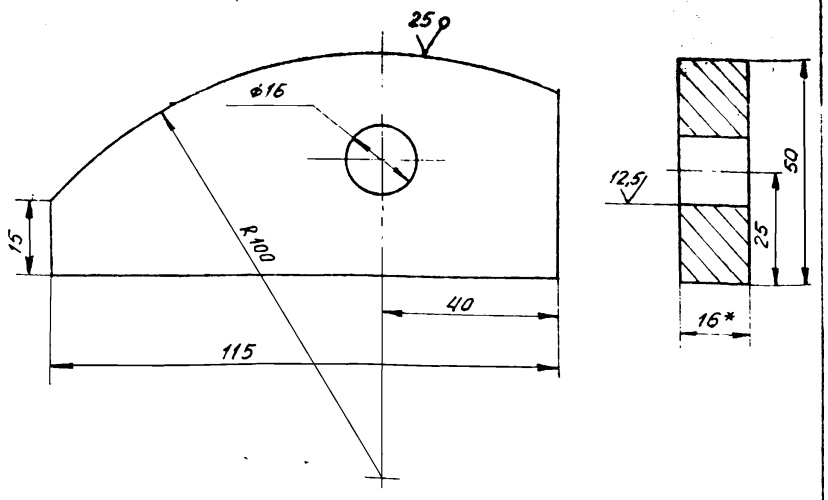

1. Неуказанные предельные отклонения размеров: отверстий - Н16; валов - h16; остальных ± $\frac{IT16}{2}$.
2. * Размер для справок.

Изм.	Лист	N докум.	Подп.	Дата
Разраб.		Кузьмина		
Пров.		Числова		
Т.контр.				
ГИП		Тюрин		
Н.контр.		Панова		
Утв.		Кузнецов		

ПВЧ.02.02.01

Пластина

Лит.	Масса	Масштаб
И	0,4	1:1
Лист	Листов 1	

Полоса 6-16×50 ГОСТ103-76 / Ст3 ГОСТ 535-79

Гипронефтеспецмонтаж г. Москва

ПВЧ.02.02.00СБ

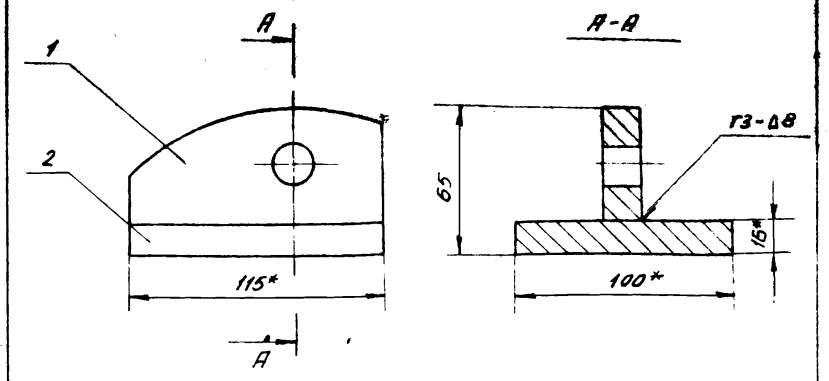

1. Сварные швы выполнять по ГОСТ5264-80. Электроды сварочные типа Э42А ГОСТ9467-75.
2. Неуказанные предельные отклонения размеров: валов - h16.
3. * Размеры для справок.

Изм.	Лист	N докум.	Подп.	Дата
Разраб.		Кузьмина		
Пров.		Числова		
Т.контр.				
ГИП		Тюрин		
Н.контр.		Панова		
Утв.		Кузнецов		

ПВЧ.02.02.00 СБ

Прижим

Сборочный чертеж

Лит.	Масса	Масштаб
И	1,85	1:2
Лист	Листов 1	

Гипронефтеспецмонтаж г. Москва

Альбом IV

Типовой проект 903-9-17.86

Инв.№ подл. | Подп. и дата | Взам.инв.№ | Инв.№ дубл. | Подп. и дата

ПВ2 12 03 00 СБ

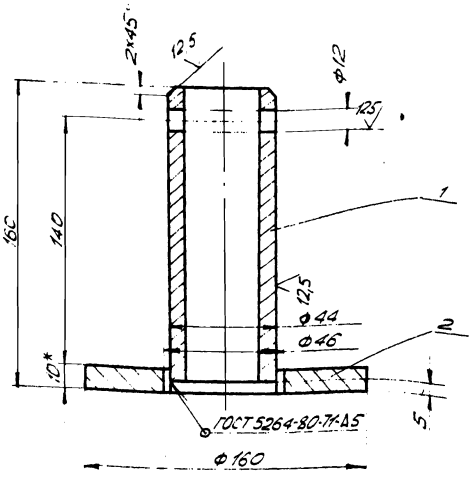

1. Электроды сварочные типа Э42А ГОСТ 9467-75.
2. Шероховатость поверхностей для дет. Б4 $\overset{50}{\nabla}$.
3. Неуказанные предельные отклонения размеров: отверстий - H16; валов - h16; остальных - $\pm \frac{JT16}{2}$
4* Размеры для справок

Изм.	Лист	№ докум.	Подп.	Дата
Разраб.		Кузьмина		12.84
Пров.				
Т.контр.				
ГИП		Тюрин		12.84
Н.контр.		Панова		12.84
Утв.		Кузнецов		

ПВ2 12 03 00 СБ

Ось

Сборочный чертеж

Лит.	Масса	Масшт.
И	2,15	1:2
Лист	Листов 1	

Гипронефтеспецмонтаж г. Москва

ПВ2 12 02 00 СБ

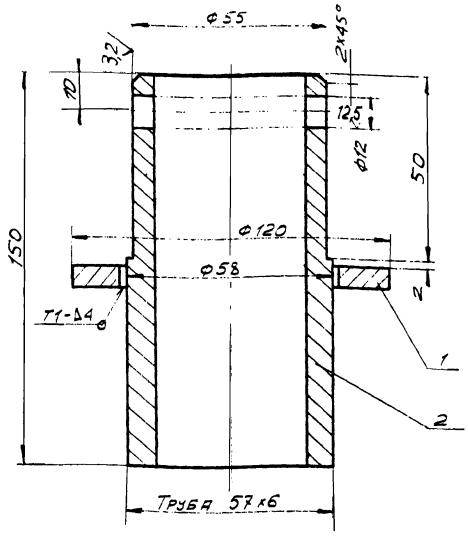

1. Сварные швы по ГОСТ 5264-80. Электроды сварочные типа Э42 ГОСТ 9467-75.
2. Шероховатость поверхностей для дет. Б4 $\overset{50}{\nabla}$.
3. Неуказанные предельные отклонения размеров: отверстий - H16, валов - h16, остальных - $\pm \frac{JT16}{2}$.
4* Размеры для справок.

Изм.	Лист	№ докум.	Подп.	Дата
Разраб.		Кузьмина		12.84
Пров.				
Т.контр.				
ГИП		Тюрин		12.84
Н.контр.		Панова		12.84
Утв.		Кузнецов		

ПВ2 12 02 00 СБ

Стойка

Сборочный чертеж

Лит.	Масса	Масшт.
И	1,2	1:1
Лист	Листов 1	

Гипронефтеспецмонтаж г. Москва

ПВ2 12 00 00 СБ

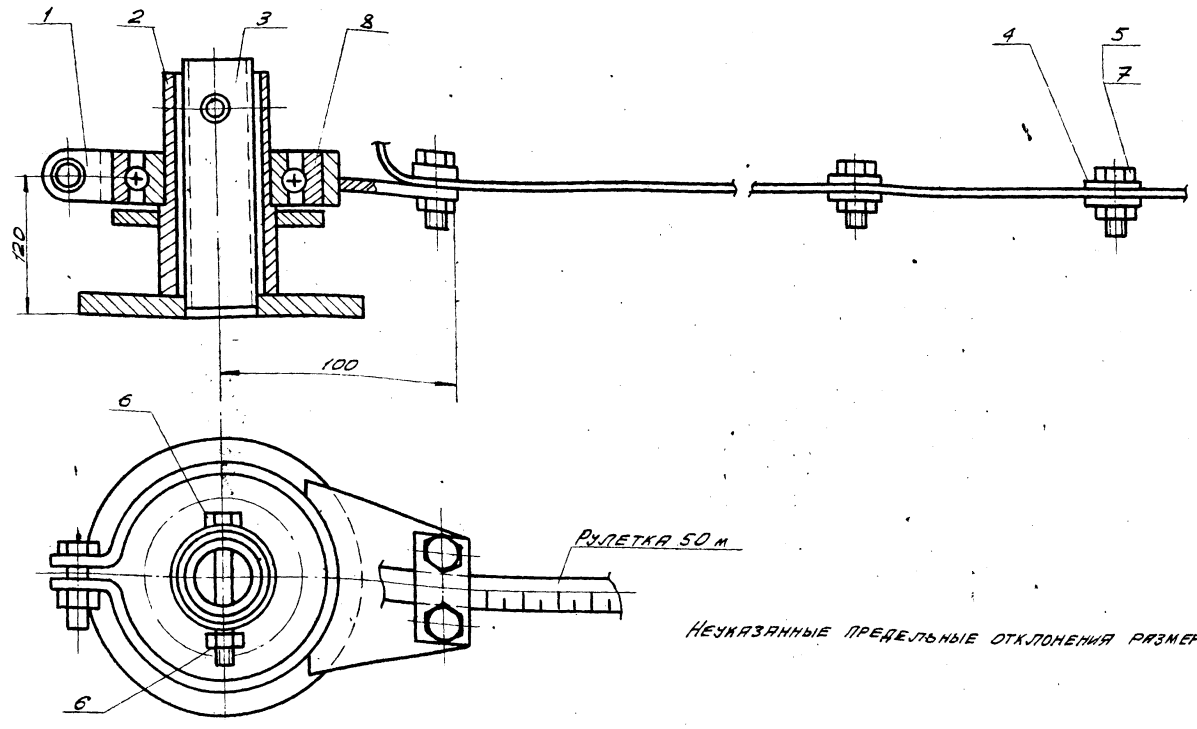

Неуказанные предельные отклонения размеров: $\pm \frac{JT16}{2}$.

Изм.	Лист	№ докум.	Подп.	Дата
Разраб.		Кузьмина		12.84
Пров.				
Т.контр.				
ГИП		Тюрин		12.84
Н.контр.		Панова		12.84
Утв.		Кузнецов		

ПВ2.12.00.00 СБ

Замерное устройство

Сборочный чертеж

Лит.	Масса	Масшт.
И	5,0	1:2
Лист	Листов 1	

Гипронефтеспецмонтаж г. Москва

Альбом ... Типовой проект 903 9-17.86

Инв. № подл. | Подп. и дата | Взам. инв. № | Инв. № дубл. | Подп. и дата

Формат	Зона	Поз.	Обозначение	Наименование	Кол.	Примечание
				Документация		
А3			ПВ2. 12.00.00 СБ	Сборочный чертеж		
				Сборочные единицы		
А4		1	ПВ2. 12.01.00	Хомут	1	
А4		2	ПВ2. 12.02.00	Стойка	1	
А4		3	ПВ2. 12.03.00	Ось	1	
				Детали		
А4		4	ПВ2. 12.00.01	Пластина	21	
				Стандартные изделия		
		5		Болт М10×22.58.026 ГОСТ 7798-70	11	
		6		Болт М10×75.58.026 ГОСТ 7798-70	1	
		7		Гайка М10.4.026 ГОСТ 5915-70	12	
		8		Подшипник 211 ГОСТ 8338-75	1	

Инв.№ подл. | Подп. и дата | Взам. инв.№ | Инв.№ дубл. | Подп. и дата

Изм.	Лист	№ докум.	Подп.	Дата
Разраб.		Кузьмина		12.84
Пров.				
ГИП		Тюрин		
Н. контр.		Панова		
Утв.		Кузнецов		

ПВ2. 12.00.00

Затворное устройство

Лит.	Лист	Листов
И		1

Гипронефтеспецмонтаж г. Москва

Формат	Зона	Поз.	Обозначение	Наименование	Кол.	Примечание
				Документация		
А4			ПВ2. 12.02.00 СБ	Сборочный чертеж		
				Детали		
Б4		1	ПВ2. 12.02.01.	Фланец Лист Б-5 ГОСТ 19903-74 Ст. 3 ГОСТ 14637-79 D = 120, d = 60	1	0.2 кг
Б4		2	ПВ2. 12.02.02	Труба 57×6 ГОСТ 8732-70 / Труба В10 ГОСТ 8731-74 L = 150	1	1.0 кг

Инв.№ подл. | Подп. и дата | Взам. инв.№ | Инв.№ дубл. | Подп. и дата

Изм.	Лист	№ докум.	Подп.	Дата
Разраб.		Кузьмина		12.84
Пров.				
ГИП		Тюрин		
Н. контр.		Панова		
Утв.		Кузнецов		

ПВ2. 12.02.00

Стойка

Лит.	Лист	Листов
И		1

Гипронефтеспецмонтаж г. Москва

Формат	Зона	Поз.	Обозначение	Наименование	Кол.	Примечание
				Документация		
А4			ПВ2. 12.03.00 СБ	Сборочный чертеж		
				Детали		
Б4		1	ПВ2. 12.03.01	Труба Труба 45×5 ГОСТ 8732-70 / В10 ГОСТ 8731-74 L = 155	1	0.65 кг
Б4		2	ПВ2. 12.03.02	Фланец Лист Б-10 ГОСТ 19903-74 Ст. 3 ГОСТ 14637-79 D = 160 d = 46	1	1.5 кг

Инв.№ подл. | Подп. и дата | Взам. инв.№ | Инв.№ дубл. | Подп. и дата

Изм.	Лист	№ докум.	Подп.	Дата
Разраб.		Кузьмина		12.84
Пров.				
ГИП		Тюрин		
Н. контр.		Панова		
Утв.		Кузнецов		

ПВ2. 12.03.00

Ось

Лит.	Лист	Листов
И		1

Гипронефтеспецмонтаж г. Москва

Формат	Зона	Поз.	Обозначение	Наименование	Кол.	Примечание
				Документация		
А4			ПВ2. 12.01.00 СБ	Сборочный чертеж		
				Детали		
		1	ПВ2. 12.01.01.	Скоба	1	
		2	ПВ2. 12.01.02	Кронштейн	1	

Инв.№ подл. | Подп. и дата | Взам. инв.№ | Инв.№ дубл. | Подп. и дата

Изм.	Лист	№ докум.	Подп.	Дата
Разраб.		Кузьмина		12.84
Пров.				
ГИП		Тюрин		
Н. контр.		Панова		
Утв.		Кузнецов		

ПВ2. 12.01.00

Хомут

Лит.	Лист	Листов
И		1

Гипронефтеспецмонтаж г. Москва

Альбом X

Типовой проект 903-9-17.86

Инв. № подл. | Подп. и дата | Взам. инв. № | Инв. № дубл. | Подп. и дата

ПВ2.12.01.02

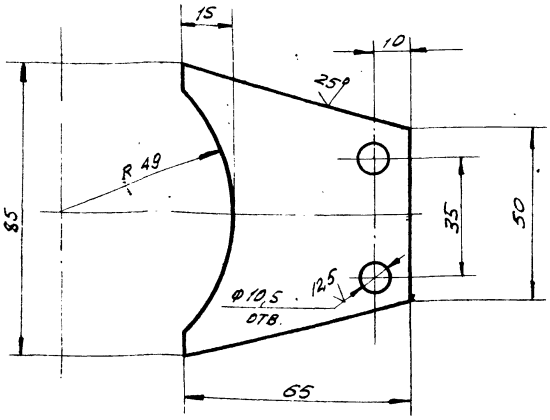

Неуказанные предельные отклонения размеров: отверстий - H16; валов - h16; остальных - $\pm \frac{IT16}{2}$

Изм.	Лист	№ докум.	Подп.	Дата
Разраб.		Кузьмина		12.84
Пров.				
Т.контр.				
ГИП		Тюрин		12.84
Н.контр.		Пахова		12.84
Утв.		Кузнецов		

ПВ2.12.01.02

Кронштейн

Лит.	Масса	Масшт.
И	0,2	1:1
Лист	Листов 1	

Лист Б-6 ГОСТ 19903-74
Ст.3 ГОСТ 14637-79

Гипронефтеспецмонтаж г. Москва

ПВ2.12.01.00СБ

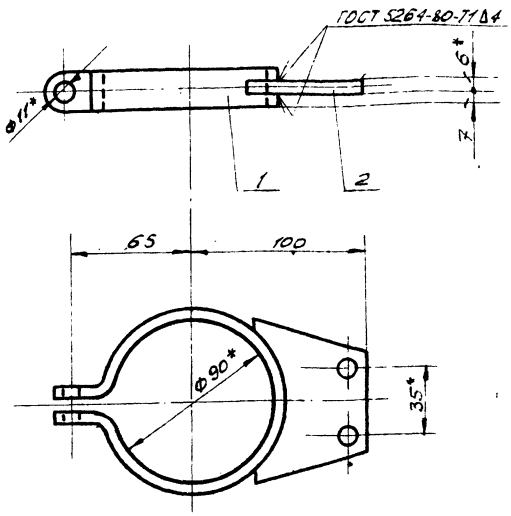

1. Сварку производить электродом типа Э-42А ГОСТ 9467-75.
2. Неуказанные предельные отклонения размеров: отверстий - H16; валов - h16; остальных - $\pm \frac{IT16}{2}$.
3. * Размеры для справок.

Изм.	Лист	№ докум.	Подп.	Дата
Разраб.		Кузьмина		12.84
Пров.				
Т.контр.				
ГИП		Тюрин		12.84
Н.контр.		Пахова		12.84
Утв.		Кузнецов		

ПВ2.12.01.00СБ

Хомут
Сборочный чертеж

Лит.	Масса	Масшт.
И	0,4	1:2
Лист	Листов 1	

Гипронефтеспецмонтаж г. Москва

ПВ2.12.00.01

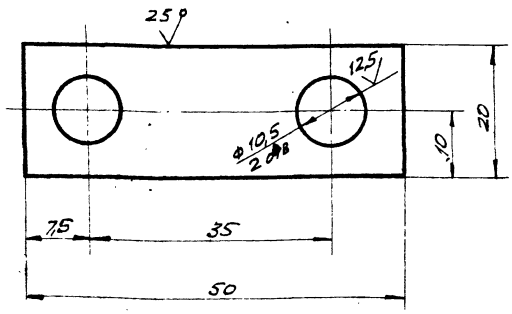

Неуказанные предельные отклонения размеров: отверстий - H16; валов - h16; остальных - $\pm \frac{IT16}{2}$.

Изм.	Лист	№ докум.	Подп.	Дата
Разраб.		Кузьмина		12.84
Пров.				
Т.контр.				
Н.контр.		Пахова		12.84
Утв.		Кузнецов		

ПВ2.12.00.01

Пластина

Лит.	Масса	Масшт.
И	0,025	2:1
Лист	Листов	

Лист Б-3 ГОСТ 19903-74
Ст.3 ГОСТ 16523-70

Гипронефтеспецмонтаж г. Москва

ПВ2.12.01.01

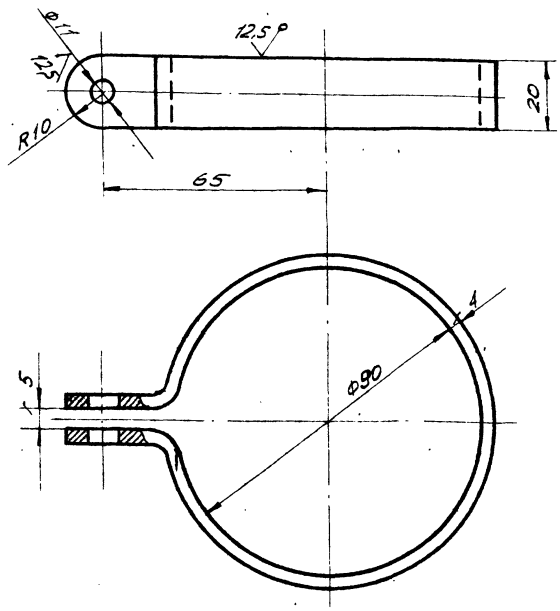

1. Неуказанные предельные отклонения размеров: отверстий - H16; валов 16; остальных - $\pm \frac{IT16}{2}$.
2. * Размеры для справки.
3. Размеры заготовки 4 × 20 × 330

Изм.	Лист	№ докум.	Подп.	Дата
Разраб.		Кузьмина		12.84
Пров.				
Т.контр.				
ГИП		Тюрин		12.84
Н.контр.		Пахова		12.84
Утв.		Кузнецов		

ПВ2.12.01.01

Скоба

Лит.	Масса	Масшт.
И	0,2	1:1
Лист	Листов	

Б-4 ГОСТ 19903-74
Лист Ст.3 ГОСТ 14637-79

Гипронефтеспецмонтаж г. Москва

Формат	Зона	Поз.	Обозначение	Наименование	Кол.	Примечание
				Документация		
А3			ПВ7.11.00.00 СБ	Сборочный чертеж		
				Детали		
А4		1	ПВ7.11.00.01	Уголок	2	

Альбом IX

Типовой проект 903-9-17.86

Изм.	Лист	№ докум.	Подп.	Дата
Разраб.		Числова		12.84
Пров.		Кузьмина		12.84
Т.контр.		Тюрин		12.84
Н.контр.		Панова		12.84
Утв.		Кузнецов		

ПВ7.11.00.00

Клин

Лит.	Лист	Листов
И		1

Гипронефтеспецмонтаж г. Москва

ПВ7.11.00.01

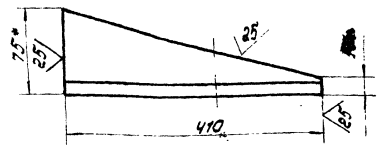

1. Неуказанные предельные отклонения размеров: валов - h 16.
2. * Размер для справок.

Изм.	Лист	№ докум.	Подп.	Дата
Разраб.		Числова		12.84
Пров.		Кузьмина		12.84
Т.контр.				
ГИП		Тюрин		12.84
Н.контр.		Панова		12.84
Утв.		Кузнецов		

ПВ7.11.00.01

Уголок

Лит.	Масса	Масштаб
И	3.6	1:5

Лист | Листов 1

Уголок Б-75×75×8 ГОСТ 8509-72 Ст 3 ГОСТ 535-79

Гипронефтеспецмонтаж г. Москва

ПВ7.11.00.00 СБ

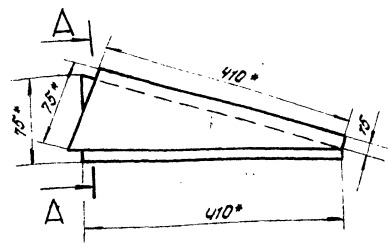

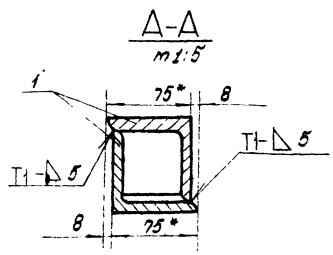

1. Сварные швы по ГОСТ 5264-80. Электроды сварочные типа Э42А ГОСТ 9467-75.
2. Неуказанные предельные отклонения размеров: остальных $\pm \frac{IT16}{2}$.
3. * Размеры для справок.

Изм.	Лист	№ докум.	Подп.	Дата
Разраб.		Числова		12.84
Пров.		Кузьмина		12.84
Т.контр.				
ГИП		Тюрин		12.84
Н.контр.		Панова		12.84
Утв.		Кузнецов		

ПВ7.11.00.00 СБ

Клин
Сборочный чертеж

Лит.	Масса	Масштаб
И	4.0	1:5

Лист | Листов 1

Гипронефтеспецмонтаж г. Москва

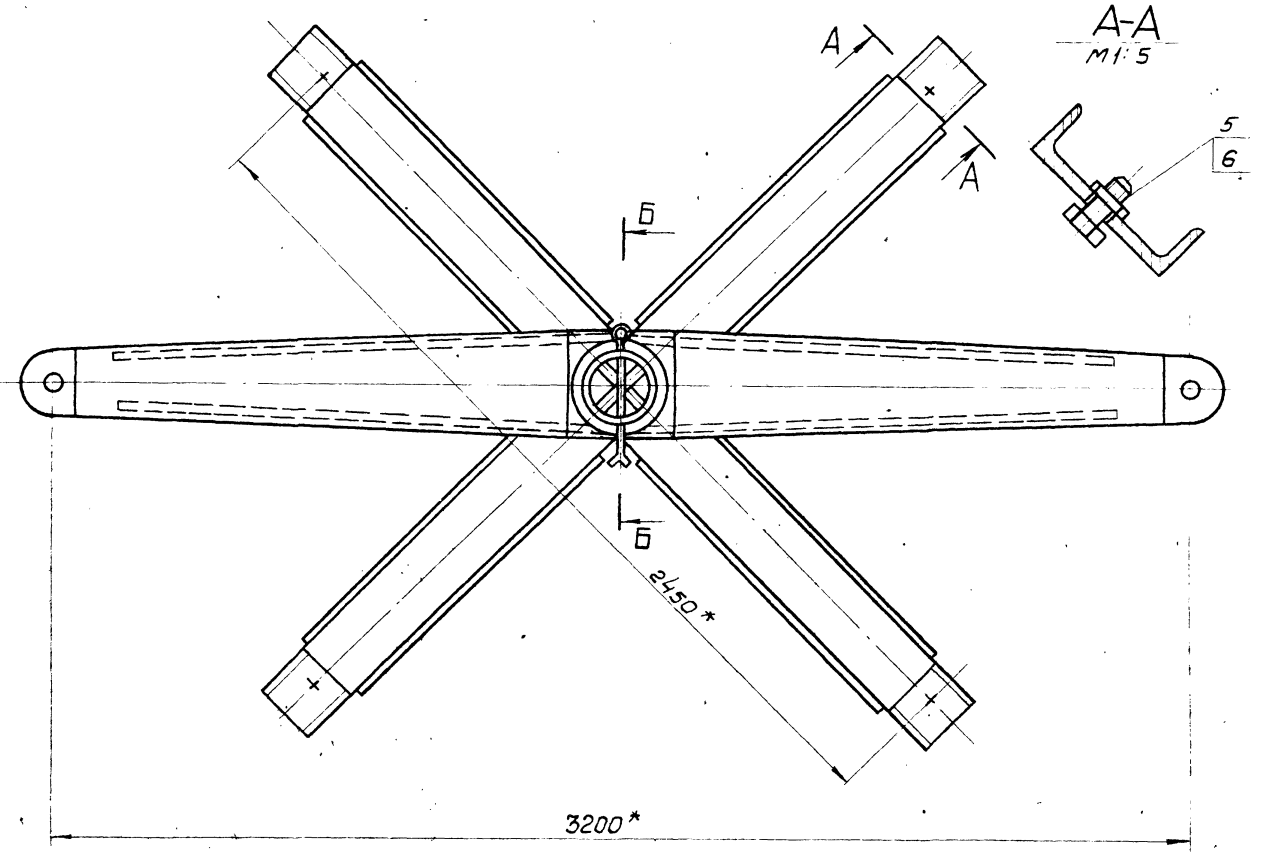

А-А
М1:5

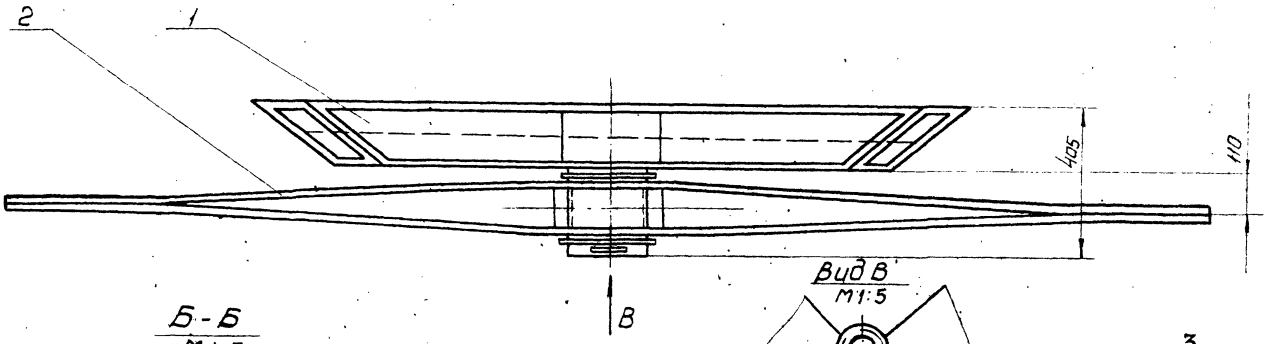

Б-Б
М1:5

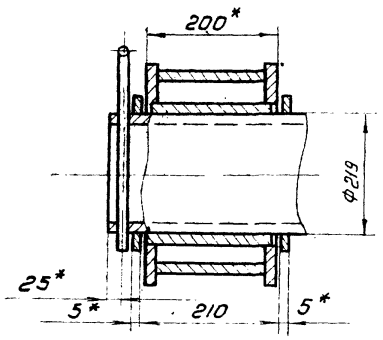

Вид В
М1:5

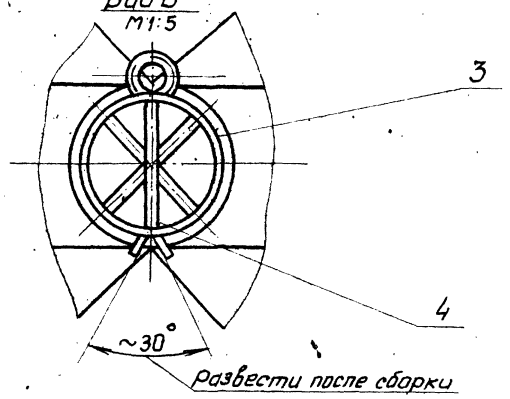

развести после сборки

1. Неуказанные предельные отклонения размеров: отверстий - H16; валов - h16; остальных - $\pm\frac{IT16}{2}$
2. Шероховатость поверхностей реза для дет. Б4 - 50
3. *Размеры для справок.

					ПВ 32.01.00.00 СБ		
Изм.	Лист	№ докум.	Подп.	Дата		Лит.	Масса	Масштаб
Разраб.		Числова		12.84	Устройство для раскатки рулонов Сборочный чертеж		4400	1:10
Пров.		Кубынина		12.84		Лист	Листов
Т. контр.							
ГИП		Тюрин		11.84		Гипронефтеспецмонтаж г. Москва	
Н. контр.		Панова		12.84			
Утв.		Кузнецов					

Альбом IX
Типовой проект 903-9-12.86
Инв. № подл. | Подп. и дата | Взам. инв. № | Инв. № дубл. | Подп. и дата

Альбом IX

Типовой проект 903-9-17.86

Формат	Зона	Поз.	Обозначение	Наименование	Кол.	Примечание
				Документация		
А3			ПВ 32.01.02.00 СБ	Сборочный чертеж		
				Детали		
А4	1		ПВ 32.01.02.01	Ступица	1	
А3	2		ПВ 32.01.02.02	Ребро	2	
А3	3		ПВ 32.01.02.03	Накладка	2	

Инв. № подл. | Подп. и дата | Взам. инв. № | Инв. № дубл. | Подп. и дата

Изм.	Лист	№ докум.	Подп.	Дата
Разраб.		Числова		12.84
Пров.		Кузьмина		12.84
Гип.		Тюрин		12.84
Н. контр.		Панова		12.84
Утв.		Кузнецов		

ПВ 32.01.02.00

Щека тяговая

Лит.	Лист	Листов
И		1

Гипронефтеспецмонтаж г. Москва

ПВ 32.01.00.02

25 (V)

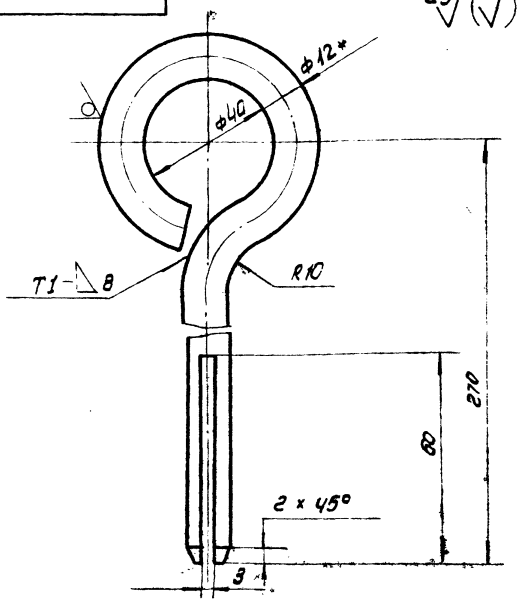

1. Сварной шов по ГОСТ 5264-80. Электроды типа Э42А ГОСТ 9467-75.
2. Неуказанные предельные отклонения размеров: отверстий - H16; остальных ± IT16/2
3. * Размер для справок.
4. Развернутая длина заготовки L = 410 ± 3.0 мм.

Изм.	Лист	№ докум.	Подп.	Дата
Разраб.		Числова		12.84
Пров.		Кузьмина		12.84
Т. контр.				
ГИП		Тюрин		12.84
Н. контр.		Панова		12.84
Утв.		Кузнецов		

Штырь

Лит.	Масса	Масштаб
И	0.37	1:1

Лист	Листов 1

Круг В-12 ГОСТ 2590-71 / Ст.3 ГОСТ 535-79

Гипронефтеспецмонтаж г. Москва

ПВ 32.01.02.01

50 (V)

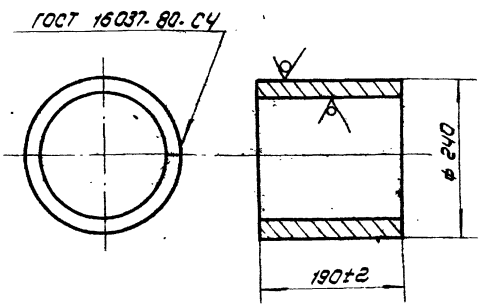

Электроды сварочные типа Э42А ГОСТ 9467-75

Изм.	Лист	№ докум.	Подп.	Дата
Разраб.		Числова		12.84
Пров.		Кузьмина		12.84
Т. контр.				
ГИП		Тюрин		12.84
Н. контр.		Панова		12.84
Утв.		Кузнецов		

Ступица

Лит.	Масса	Масштаб
И	10.0	1:5

Лист	Листов 1

Лист 6-10 ГОСТ 19903-74 / Ст.3 ГОСТ 14637-79

Гипронефтеспецмонтаж г. Москва

Формат	Зона	Поз.	Обозначение	Наименование	Кол.	Примечание
				Документация		
А3			ПВ 32.01.00.00 СБ	Сборочный чертеж		
				Сборочные единицы		
А4		1	ПВ 32.01.01.00	Крестовина	1	
А4		2	ПВ 32.01.02.00	Щека тяговая	1	
				Детали		
Б4		3	ПВ 32.01.00.01	Кольцо проставочное		
				Лист 6-5 ГОСТ 19903-74 / Ст.3 ГОСТ 14637-79		
				a = 222, D = 350	2	0.8 кг
А4		4	ПВ 32.01.00.02	Штырь	1	
				Стандартные изделия		
		5		Болт М30×70.58.026		
				ГОСТ 7798-70	4	0.64 кг
		6		Гайка М30.4.026		
				ГОСТ 5915-70	4	0.23 кг

Изм.	Лист	№ докум.	Подп.	Дата
Разраб.		Числова		12.84
Пров.		Кузьмина		12.84
Т. контр.				
ГИП		Тюрин		12.84
Н. контр.		Панова		12.84
Утв.		Кузнецов		

ПВ 32.01.00.00

Устройство для раскатки рулонов

Лит.	Лист	Листов
И		1

Гипронефтеспецмонтаж г. Москва

ПВ32.01.01.00СБ

Альбом IX

Типовой проект 903-9-17.86

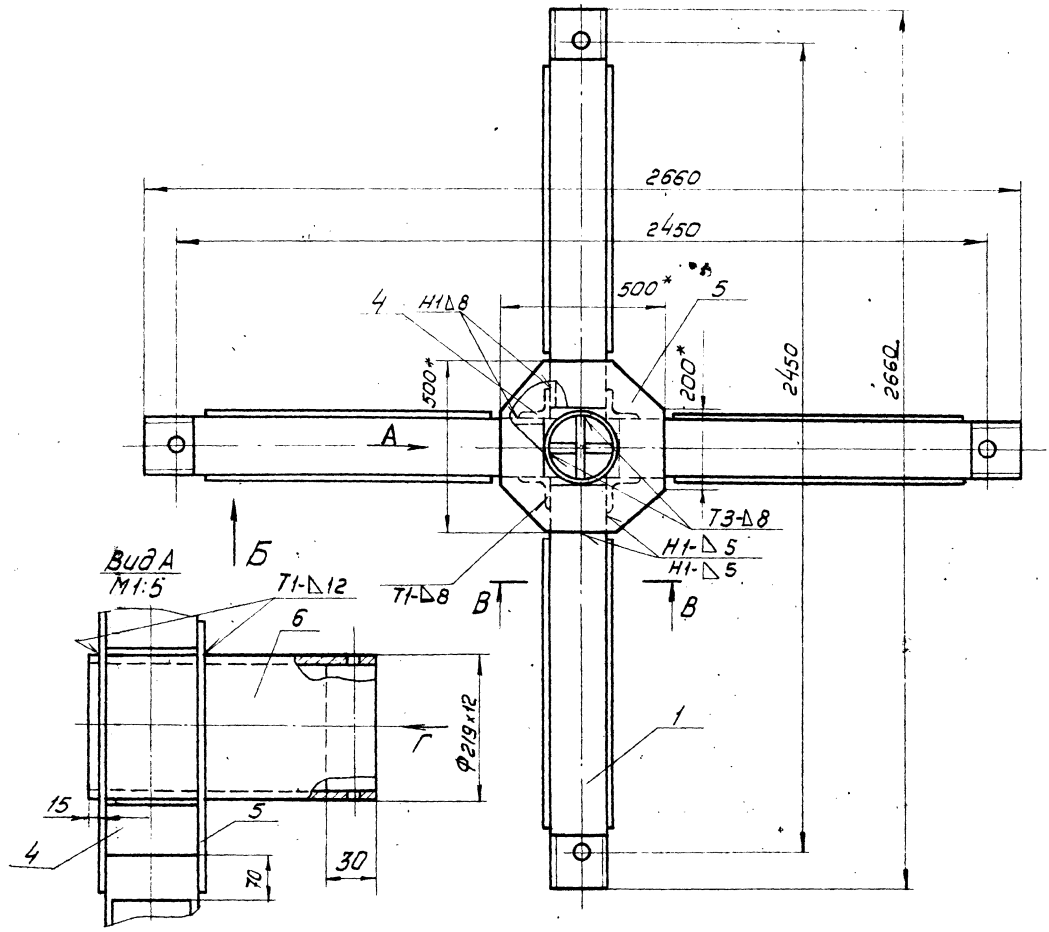

Поз.1
М1:4

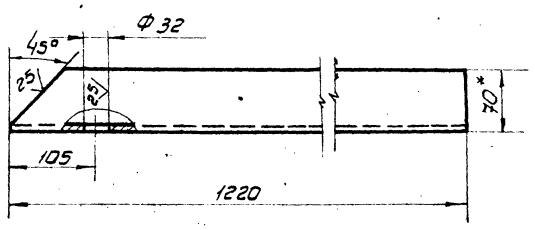

Вид Б
М1:3

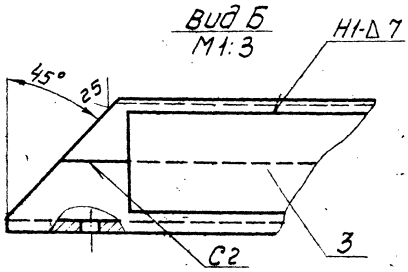

В-В
М1:3

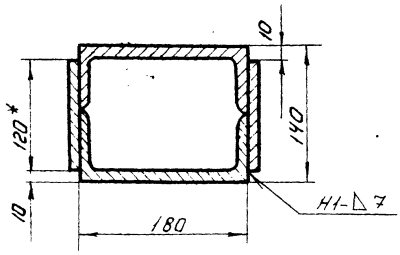

Поз.2
М1:4

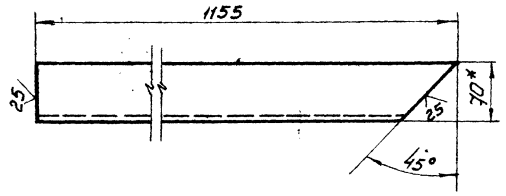

Вид Г
М1:5

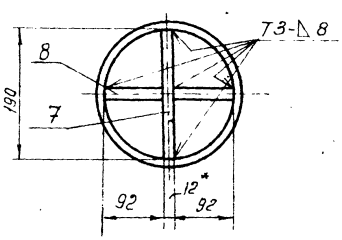

Поз.5

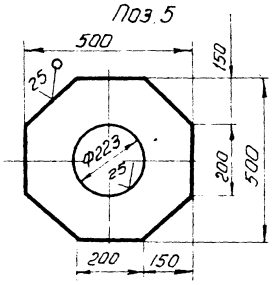

1. Сварные швы выполнять по ГОСТ 5264-80
Электроды сварочные типа Э42А ГОСТ 9467-75.
2. Неуказанные предельные отклонения размеров:
отверстий - Н16; валов - h16; остальных - $\pm\frac{IT16}{2}$
3. Шероховатость поверхностей реза для дет. Б4 - 50
4. *Размеры для справок.

					ПВ32.01.01.00СБ		
Изм.	Лист	№ докум.	Подп.	Дата	Крестовина	Лит.	Масса	Масштаб
Разраб.		Чис лова		12.87		И	295	1:10
Пров.		Кузьмина		12.87				
Т.контр.					Сборочный чертеж	Лист	Листов 1
ГИП		Тюрин		12.87		Гипронефтеспецмонтаж г. Москва	
Н. контр.		Панова		12.87			
Утв.		Кузнецов					

Инв. № подл. | Подп. и дата | Взам. инв. № | Инв. № дубл. | Подп. и дата

ПВ32.01.02.02

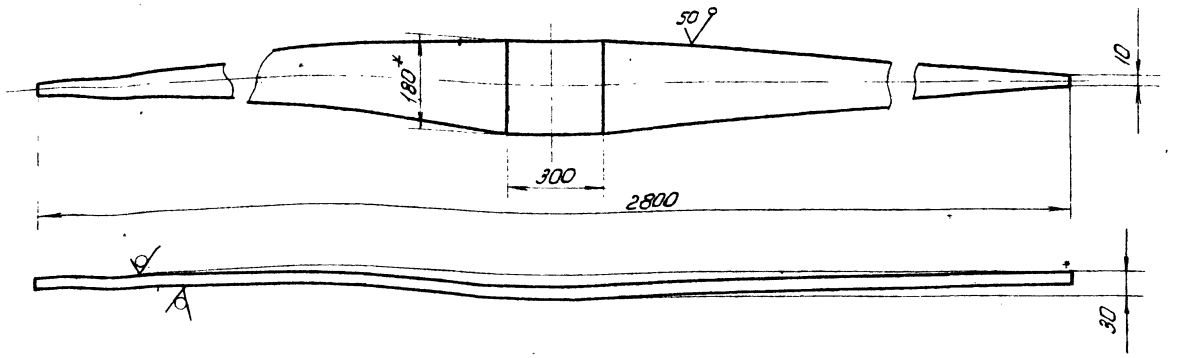

1. Неуказанные предельные отклонения размеров: отверстий - H16; валов - h16; остальных - $\pm \frac{IT16}{2}$
2 * Размер для справок.

					ПВ32.01.02.02		
					Ребро	Лит.	Масса	Масштаб
Изм.	Лист	№докум.	Подп.	Дата		И	20.0	1:10
Разраб.		Числова		12.84		Лист	Листов 1	
Пров.		Кузьмина		12.84		Гипронефтеспецмонтаж г. Москва		
Т. контр.								
ГИП		Тюрин		12.84	Полоса $\frac{5-10\times180}{Ст.3}$ ГОСТ 103-79 ГОСТ 535-79			
Н. контр.		Панова		12.84				
Утв.		Кузнецов						

ПВ32.01.01.06

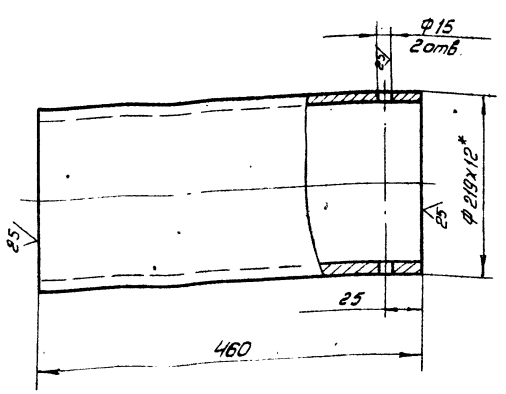

					ПВ32.01.01.06		
					Ось	Лит.	Масса	Масштаб
Изм.	Лист	№докум.	Подп.	Дата		И	28.0	1:4
Разраб.		Числова		12.84		Лист	Листов 1	
Пров.		Кузьмина		12.84		Гипронефтеспецмонтаж г. Москва		
Т. контр.								
ГИП		Тюрин		12.84	Труба 219х12 ГОСТ 8732-78 В10 ГОСТ 8731-74			
Н. контр.		Панова		12.84				
Утв.		Кузнецов						

Формат	Зона	Поз	Обозначение	Наименование	Кол	Примечание
				Документация		
А2			ПВ32.01.01.00 СБ	Сборочный чертеж		
				Детали		
				Балка		
				Швеллер $\frac{18}{Ст.3}$ ГОСТ 8240-72 ГОСТ 535-79		
Б4		1	ПВ32.01.01.01	L = 1220	4	20кг
Б4		2	ПВ32.01.01.02	L = 1155	4	19кг
Б4		3	ПВ32.01.01.03	Накладка		
				Полоса $\frac{8\times120}{Ст.3}$ ГОСТ 103-76 ГОСТ 535-79		
				L = 1000	8	8,5кг
Б4		4	ПВ32.01.01.04	Усилительный уголок		
				Уголок $\frac{L-90\times90\times8}{Ст.3}$ ГОСТ 8509-72 ГОСТ 535-79		
				L = 180	4	0,2кг
Б4		5	ПВ32.01.01.05	Накладка		
				Лист $\frac{Б-12}{Ст.3}$ ГОСТ 19903-74 ГОСТ 14637-79		
				500 х 500	2	16кг
Д4		6	ПВ32.01.01.06	Ось		
				Вставка		
				Лист $\frac{Б-12}{Ст.3}$ ГОСТ 19903-74 ГОСТ 14637-79		
Б4		7	ПВ32.01.01.07	190 х 370	1	4кг
Б4		8	ПВ32.01.01.08	92 х 370	2	2,1кг

					ПВ32.01.01.00		
					Крестовина	Лит.	Лист	Листов
Изм.	Лист	№докум.	Подп.	Дата		И	1	1
Разраб.		Числова		12.84		Гипронефтеспецмонтаж г. Москва		
Пров.		Кузьмина		12.84				
ГИП		Тюрин		12.84				
Н. контр.		Панова		12.84				
Утв.		Кузнецов						

Альбом IX
Типовой проект 903-9-17.86
Инв. № подл. | Подп. и дата | Взам. инв. № | Инв. № дубл. | Подп. и дата | Инв. № подл.

ПВ 32.01.02.00 СБ

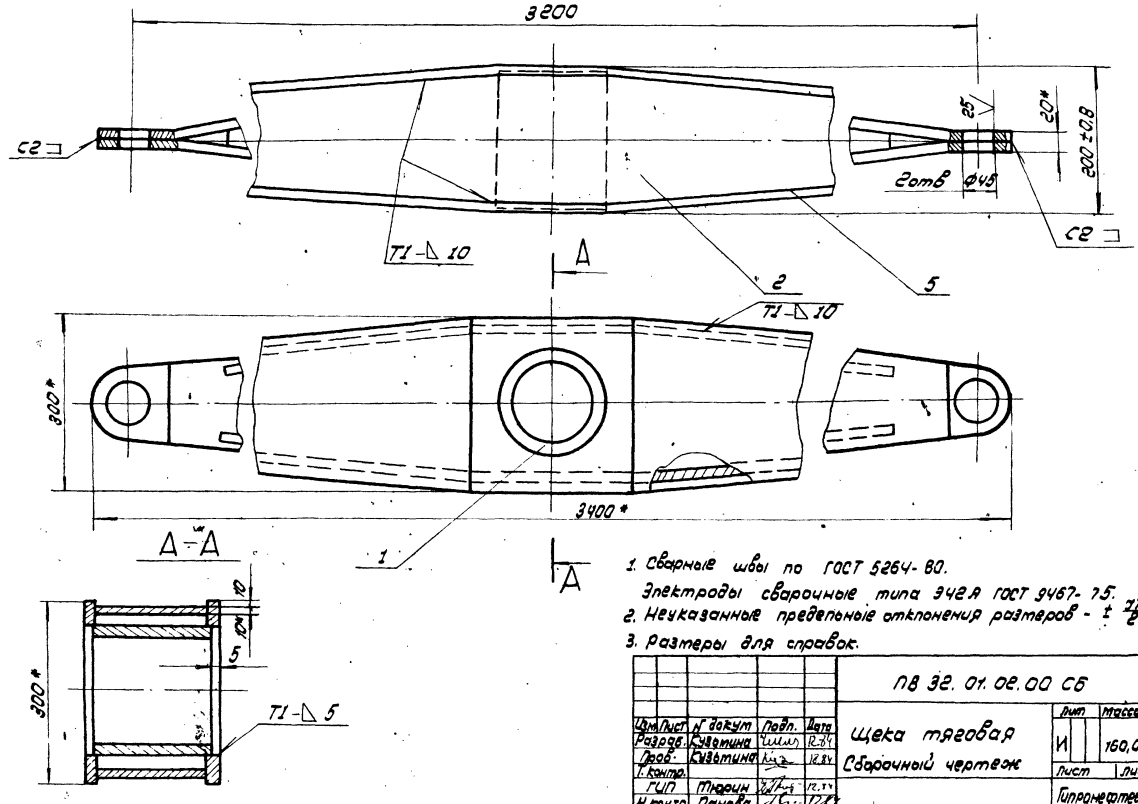

1. Сварные швы по ГОСТ 5264-80.
   Электроды сварочные типа Э42А ГОСТ 9467-75. Э42А
2. Неуказанные предельные отклонения размеров - $\pm \frac{IT16}{2}$
3. Размеры для справок.

					ПВ 32.01.02.00 СБ			
Изм.	Лист	№ докум.	Подп.	Дата		Лит	Масса	Масштаб
Разраб.		Кузятина		12.84	Щека тяговая	И	160,0	1:5
Пров.		Кузятина		12.84	Сварочный чертеж	Лист	Листов 1	
Т.контр.								
ГИП		Тюрин		12.84		Гипронефтеспецмонтаж г. Москва		
Н.контр.		Панова		12.84				
Утв.		Кузнецов						

ПВ.32.01.02.03

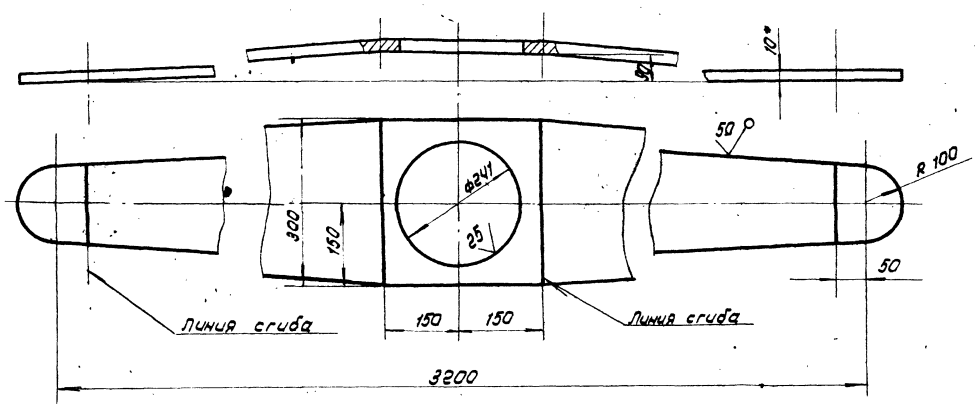

1. Неуказанные предельные отклонения размеров: отверстий - H15; валов - h15; остальных - $\pm \frac{IT16}{2}$
2. * Размеры для справок.

					ПВ32.01.02.03			
Изм.	Лист	№ докум.	Подп.	Дата		Лит	Масса	Масштаб
Разраб.		Кузятина		12.84	Накладка	И	46,0	1:5
Пров.		Кузятина		12.84		Лист	Листов 1	
Т.контр.								
ГИП		Тюрин		12.84	Б-10 ГОСТ 19903-74	Гипронефтеспецмонтаж г. Москва		
Н.контр.		Панова		12.84	Лист Ст3 ГОСТ 14637-79			
Утв.		Кузнецов						

Альбом IV
Типовой проект 903-9-112.86
Инв.№ подл. | Подп. и дата | Взам. инв.№ | Инв.№ дубл. | Подп. и дата

Альбом X

Типовой проект 903-9-17.86

ПВ 12.02.00.00

(√)А

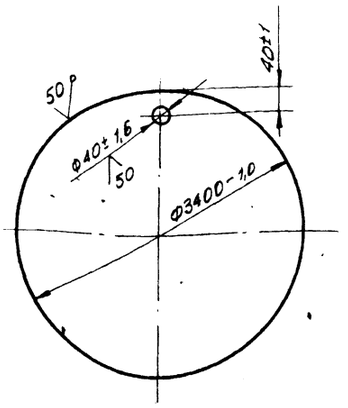

Изм.	Лист	№ докум.	Подп.	Дата
Разраб.	Кузьмина			12.84
Пров.	Кузьмина			12.84
Т.контр.				
ГИП	Тюрин			12.84
Н.контр.	Панова			12.84
Утв.	Кузнецов			

ПВ 12.02.00.00

Поддон

Лит.	Масса	Масшт.
И	5840	1:20

Лист Б-8 ГОСТ 19903-74
Ст.3 ГОСТ 14637-79

Листов 1

Гипронефтеспецмонтаж г. Москва

Инв.№ подл. | Подп. и дата | Взам. инв.№ | Инв.№ дубл. | Подп. и дата

Формат	Зона	Поз.	Обозначение	Наименование	Кол.	Примеч.
				Документация		
А4			ПВ8.04.00.00СБ	Сборочный чертеж		
				Детали		
А4		1	ПВ8.04.00.01	Пластина	1	
				Опора		
				Уголок Б63×40×4 ГОСТ8510-72 / Ст.3 ГОСТ 535-79		
Б4		2	ПВ8.04.00.02	L = 50	1	0,16 кг
Б4		3	ПВ8.04.00.03	L = 250	1	0,80 кг
				Стандартные изделия		
		4		Скоба СА-2,5 ОСТ5.2312-79	2	1,38 кг

Инв.№ подл. | Подп. и дата | Взам. инв.№ | Инв.№ дубл. | Подп. и дата

Изм.	Лист	№ докум.	Подп.	Дата
Разраб.	Кузьмина			12.84
Пров.	Кузьмина			12.84
Т.контр.				
ГИП	Тюрин			12.84
Н.контр.	Панова			12.84
Утв.	Кузнецов			

ПВ 8.04.00.00

Кронштейн для расчалок

Лит.	Лист	Листов
И		1

Гипронефтеспецмонтаж г. Москва

ПВ 8.04.00.01

(√)А

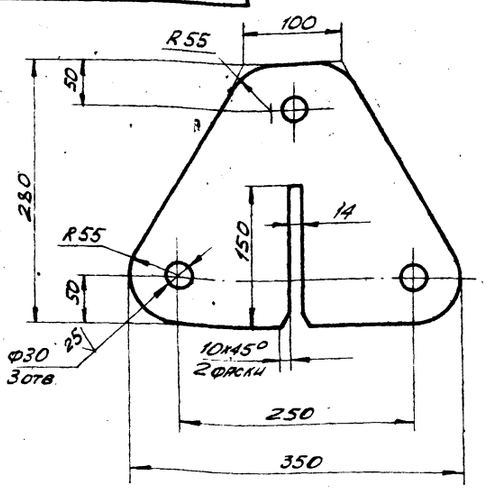

Неуказанные предельные отклонения размеров:
валов - h 16;
отверстий - H16;
остальных - ± IT16/2.

Изм.	Лист	№ докум.	Подп.	Дата
Разраб.	Кузьмина			12.84
Пров.	Кузьмина			12.84
Т.контр.				
ГИП	Тюрин			11.84
Н.контр.	Панова			12.84
Утв.	Кузнецов			

ПВ 8.04.00.01

Пластина

Лит.	Масса	Масшт.
И	9,5	1:4

Лист Б-8 ГОСТ 19903-74
Ст.3 ГОСТ 14637-79

Листов 1

Гипронефтеспецмонтаж г. Москва

Инв.№ подл. | Подп. и дата | Взам. инв.№ | Инв.№ дубл. | Подп. и дата

ПВ 8.04.00.00 СБ

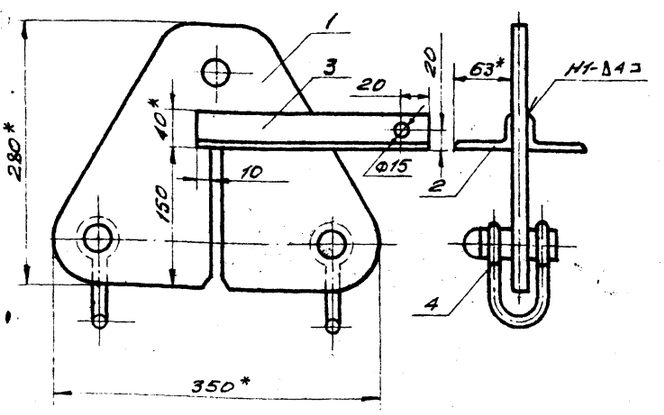

1. Сварные швы по ГОСТ 5264-80.
Электроды типа Э42А ГОСТ 9467-75.
2. Неуказанные предельные отклонения размеров:
валов - h 16;
отверстий - H16;
остальных - ± IT16/2
3. * Размеры для справок.

Изм.	Лист	№ докум.	Подп.	Дата
Разраб.	Кузьмина			12.84
Пров.	Кузьмина			12.84
Т.контр.				
ГИП	Тюрин			12.84
Н.контр.	Панова			12.84
Утв.	Кузнецов			

ПВ 8.04.00.00 СБ

Кронштейн для расчалок
Сборочный чертеж

Лит.	Масса	Масшт.
И	12,8	1:4

Лист | Листов 1

Гипронефтеспецмонтаж г. Москва

Альбом

Типовой проект 903-9-17.86

ПВ 12 01 00 00 01

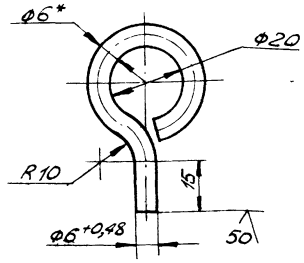

1. Длина заготовки 115 ± 0,7 мм.
2. Неуказанные предельные отклонений размеров:
   отверстий – H16;
   валов – h 16;
   остальных – $\pm \frac{JT16}{2}$
3. * Размер для справок.

Изм.	Лист	№ докум.	Подп.	Дата
Разраб.		Кузьмина		12.84
Пров.		Числова		12.84
Т. контр.				
ГИП		Тюрин		12.84
Н. контр.		Панова		12.84
Утв.		Кузнецов		

ПВ 12.01.00.01

Серьга

Лит.	Масса	Масшт.
	0,03	1:1
Лист	Листов 1	

Круг В-6 ГОСТ 2590-71
Ст. 3 ГОСТ 535-79

Гипронефтеспецмонтаж г. Москва

ПВ 12 01 00 00 СБ

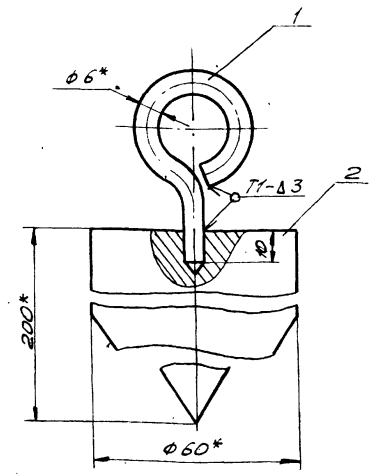

1. Сварные швы по ГОСТ 5264-80
   Электроды типа Э42А ГОСТ 9467-75
2. Неуказанные предельные отклонения размеров:
   отверстий – H16;
   валов – h 16;
   остальных $\pm \frac{JT16}{2}$
3. * Размеры для справок.

Изм.	Лист	№ докум.	Подп.	Дата
Разраб.		Кузьмина		12.84
Провер.		Числова		12.84
Т. контр.				
ГИП		Тюрин		12.84
Н. контр.		Панова		12.84
Утв.		Кузнецов		

ПВ 12.01.00.00 СБ

Отвес
Сборочный чертеж

Лит.	Масса	Масшт.
	4,0	1:1
Лист	Листов 1	

Гипронефтеспецмонтаж г. Москва

ПВ 12 01 00 02

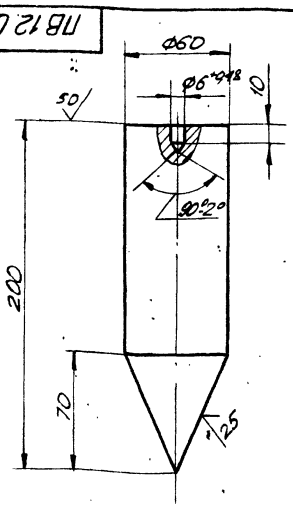

1. Длина заготовки 200 ± 1,5 мм.
2. Неуказанные предельные отклонения размеров:
   отверстий – H16;
   валов – h 16;
   остальных – $\pm \frac{JT16}{2}$

Изм.	Лист	№ докум.	Подп.	Дата
Разраб.		Кузьмина		12.84
Пров.		Числова		12.84
Т. контр.				
ГИП		Тюрин		12.84
Н. контр.		Панова		12.84
Утв.		Кузнецов		

ПВ 12.01.00.02

Груз

Лит.	Масса	Масшт.
	3,9	1:2
Лист	Листов 1	

Круг В-60 ГОСТ 2590-71
Ст. 3 ГОСТ 535-79

Гипронефтеспецмонтаж г. Москва

Формат	Зона	Поз.	Обозначение	Наименование	Кол.	Примеч.
				Документация		
А4			ПВ 12.01.00.00	Сборочный чертеж		
				Детали		
А4		1	ПВ 12.01.00.01	Серьга	1	
А4		2	ПВ 12.01.00.02	Груз	1	

Изм.	Лист	№ докум.	Подп.	Дата
Разраб.		Кузьмина		12.84
Пров.		Числова		12.84
ГИП		Тюрин		12.84
Н. контр.		Панова		12.84
Утв.		Кузнецов		

ПВ 12.01.00.00

Отвес

Лит.	Лист	Листов
		1

Гипронефтеспецмонтаж г. Москва

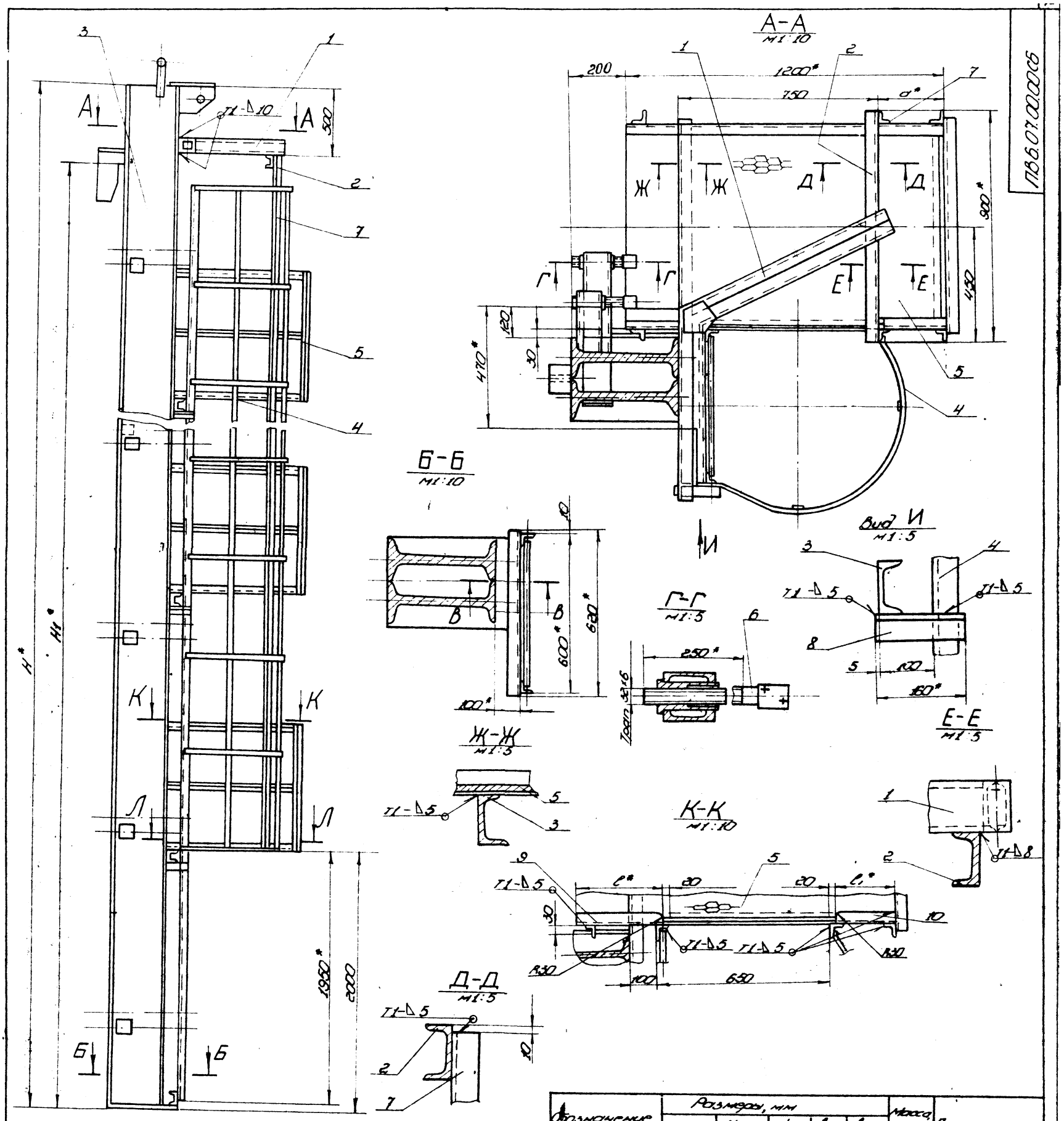

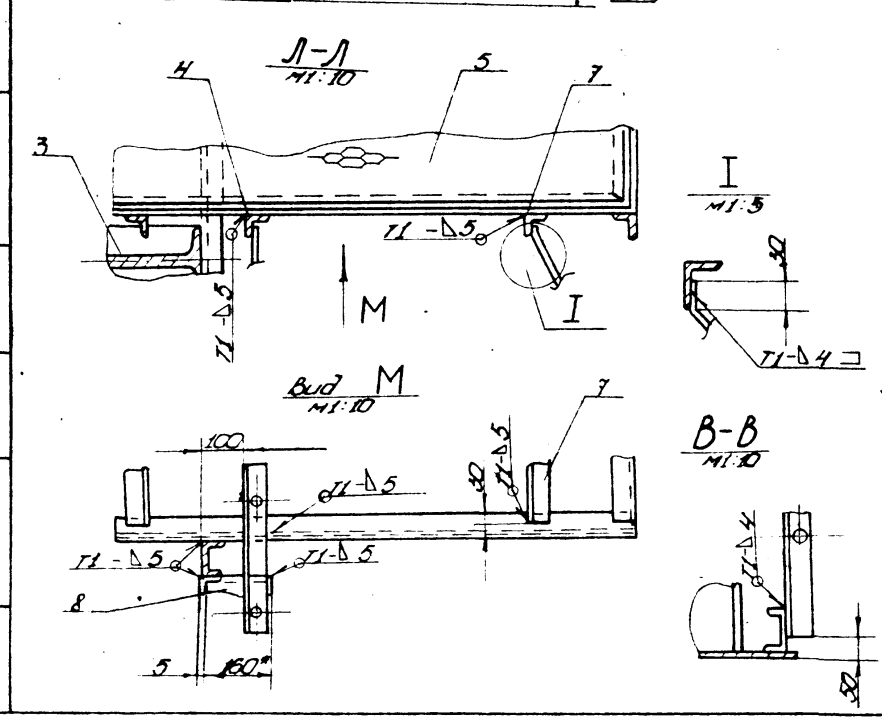

Обозначение	Размеры, мм					Масса, кг	Примечание
	H	H_1	d	l	l_1		
ПВ6.07.00.00	18520	17880	150	430	130	4587,0	Для РВС с высотой стенки 18 м
-01	12520	11920	290	290	270	2200,0	" 12 м
-02	10520	8940	350	230	330	1530,0	" 9 м
-03	8520	7450	410	170	390	1100,0	" 7,5 м
-04	6520	5960	410	170	390	830,0	" 5 м

1. Сварные швы по ГОСТ 5264-80. Электроды типа Э 42А ГОСТ 9467-75
2. Неуказанные предельные отклонения размеров: отверстий -H16; валов- h16; остальных $-\pm\frac{\pi 16}{2}$.
3. Шероховатость поверхностей реза для дет. 64 25
4.* Размеры для справок.

Изм.	Лист	№ докум.	Подп.	Дата
Разраб.		Кузьмина		12.84
Пров.		Чиглова		12.84
Т. контр.				
Гип.		Тюрин		12.84
Н. контр.		Панова		12.84
Утв.		Кузнецов		

ПВ6.07.00.00 СБ

Приспособление для замыкания вертикального монтажного стыка. Сборочный чертеж

Лит.	Масса	Масштаб
И	См. табл.	1:20

Лист | Листов 1

Гипронефтеспецмонтаж г. Москва

Копировал 21666 СТ 41 Формат

Типовой проект 903-9-17.86 Альбом IX

ПВ6.07.00.00СБ

Альбом IX

Типовой проект 903-9-17.86

Формат	Зона	Поз.	Обозначение	Наименование	Кол.	Примечание
				ПВ6.07.00.00-04 См. СБ		
				Сборочные единицы		
А4		3	ПВ6.07.02.00-04	Балка	1	
А4		4	ПВ6.07.03.00-03	Лестница	1	
А4		5	ПВ6.07.04.00	Площадка	2	
				Детали		
А4		6	ПВ6.07.00.02	Винт		
				Уголок		
				Уголок 6-50×50×5 ГОСТ 8509-72 / Ст3 ГОСТ 535-79		
Б4		7	ПВ6.07.00.03	L=4000	2	15,1кг
Б4		8	ПВ6.07.00.04	L=160	4	0,6кг
Б4		9	ПВ6.07.00.05	L=170	2	0,64кг
Б4		10	ПВ6.07.00.06	L=390	2	1,5кг

Изм. Лист N докум. Подп. Дата — ПВ6.07.00.00 — Лист 4

Инв.№ подл. | Подп. и дата | Взам. инв.№ | Инв.№ дубл. | Подп. и дата

Формат	Зона	Поз.	Обозначение	Наименование	Кол.	Примечание
				Уголок		
				Уголок 6-50×50×5 ГОСТ 8509-72 / Ст3 ГОСТ 535-79		
Б4		7	ПВ6.07.00.03	L=15000	2	60,0кг
Б4		8	ПВ6.07.00.04	L=160	15	0,6кг
Б4		9	ПВ6.07.00.05	L=430	8	1,5кг
Б4		10	ПВ6.07.00.06	L=130	8	0,5кг
				ПВ6.07.00.00-01 См. СБ		
				Сборочные единицы		
А4		3	ПВ6.07.02.00-01	Балка	1	
А4		4	ПВ6.07.03.00-01	Лестница	1	
А4		5	ПВ6.07.04.00	Площадка	5	
				Детали		
А4		6	ПВ6.07.00.02	Винт	16	
				Уголок		
				Уголок 6-50×50×5 ГОСТ 8509-72 / Ст3 ГОСТ 535-79		
Б4		7	ПВ6.07.00.03	L=10000	2	37,7кг
Б4		8	ПВ6.07.00.04	L=160	10	0,6кг
Б4		9	ПВ6.07.00.05	L=290	5	1,1кг
Б4		10	ПВ6.07.00.06	L=270	5	1,0кг
				ПВ6.07.00.00-02 См. СБ		
				Сборочные единицы		
А4		3	ПВ6.07.02.00-02	Балка	1	
А4		4	ПВ6.07.03.00-02	Лестница	1	
А4		5	ПВ6.07.04.00	Площадка	4	

Изм. Лист N докум. Подп. Дата — ПВ6.07.00.00 — Лист 2

Инв.№ подл. | Подп. и дата | Взам. инв.№ | Инв.№ дубл. | Подп. и дата

Формат	Зона	Поз.	Обозначение	Наименование	Кол.	Примечание
				Детали		
А4		6	ПВ6.07.00.02	Винт	12	
				Уголок		
				Уголок 6-50×50×5 ГОСТ 8509-72 / Ст3 ГОСТ 535-79		
Б4		7	ПВ6.07.00.03	L=800	2	30,2кг
Б4		8	ПВ6.07.00.04	L=160	8	0,6кг
Б4		9	ПВ6.07.00.05	L=230	4	1,1кг
Б4		10	ПВ6.07.00.06	L=330	4	1,0кг
				ПВ6.07.00.00-03 См. СБ		
				Сборочные единицы		
А4		3	ПВ6.07.02.00-03	Балка	1	
А4		4	ПВ6.07.03.00-03	Лестница	1	
А4		5	ПВ6.07.04.00	Площадка	3	
				Детали		
А4		6	ПВ6.07.00.02	Винт		
				Уголок		
				Уголок 6-50×50×5 ГОСТ 8509-72 / Ст3 ГОСТ 535-79		
Б4		7	ПВ6.07.00.03	L=6000	2	22,6кг
Б4		8	ПВ6.07.00.04	L=160	6	0,6кг
Б4		9	ПВ6.07.00.05	L=170	3	0,64кг
Б4		10	ПВ6.07.00.06	L=320	3	1,5кг

Изм. Лист N докум. Подп. Дата — ПВ6.07.00.00 — Лист 3

Инв.№ подл. | Подп. и дата | Взам. инв.№ | Инв.№ дубл. | Подп. и дата

Формат	Зона	Поз.	Обозначение	Наименование	Кол.	Примечание
				Документация		
А2			ПВ6.07.00.00 СБ	Сборочный чертеж		
				Сборочные единицы		
А4		1	ПВ6.07.01.00	Кронштейн		
				Детали		
Б4		2	ПВ6.07.00.01	Швеллер		
				Швеллер 10 ГОСТ 8240-72 / Ст3 ГОСТ 535-79		
				L=900		
				Переменные данные для исполнений		
				ПВ6.07.00.00 См. СБ		
				Сборочные единицы		
А4		3	ПВ6.07.02.00	Балка	1	
А4		4	ПВ6.07.03.00	Лестница	1	
А4		5	ПВ6.07.04.00	Площадка	8	
				Детали		
А4		6	ПВ6.07.00.02	Винт	24	

Изм. Лист N докум. Подп. Дата — ПВ6.07.00.00

Разраб.	Кузьмина		12.84
Пров.	Числова		12.84
ГИП	Тюрин		12.84
Н.контр.	Панова		12.84
Утв.	Кузнецов		

Приспособление для замыкания вертикального монтажного стыка

Лит.	Лист	Листов
И	1	4

Гипронефтеспецмонтаж г. Москва

Инв.№ подл. | Подп. и дата | Взам. инв.№ | Инв.№ дубл. | Подп. и дата

Альбом IX

Типовой проект 903-9-17.86

ПВ6 07 01 00 СБ

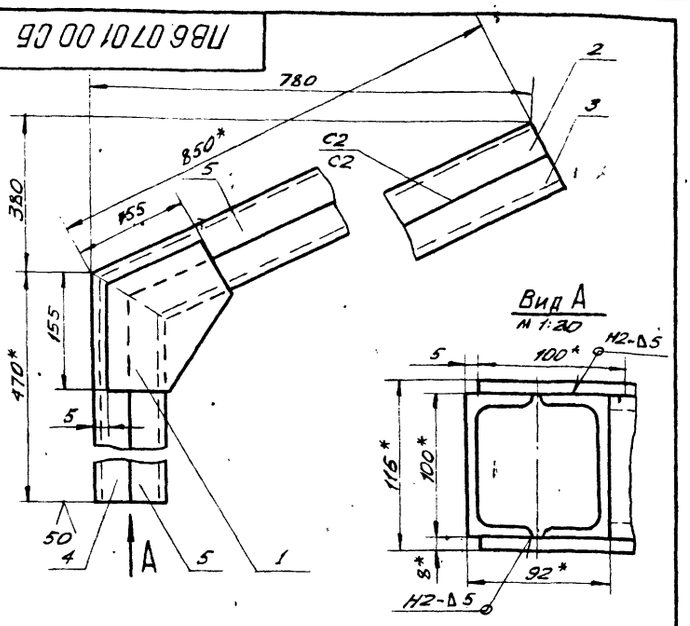

1. Сварные швы по ГОСТ 5264-80.
Электроды сварочные типа Э42А по ГОСТ 9467-75.
2. Неуказанные предельные отклонения размеров: отверстий - H16; валов - h16; остальных - $\pm \frac{JT16}{2}$.
3. *Размеры для справок.

Изм.	Лист	№ докум.	Подп.	Дата
Разраб.		Числова		12.84
Пров.		Кузьмина		12.84
Т. контр.				
ГИП		Тюрин		12.84
Н. контр.		Панова		12.84
Утв.		Кузнецов		

ПВ6.07.01.00 СБ

Кронштейн

Сборочный чертеж

Лит.	Масса	Масштаб
И	25,50	1:5
Лист	Листов 1	

Гипронефтеспецмонтаж г. Москва

ПВ6 07 01 01

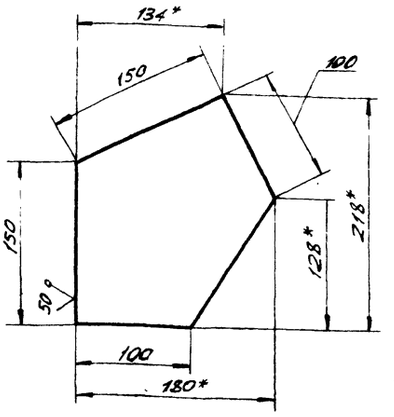

1. Неуказанные предельные отклонения размеров: валов - h16; остальных - $\pm \frac{JT16}{2}$.
2. *Размеры для справок.

Изм.	Лист	№ докум.	Подп.	Дата
Разраб.		Числова		12.84
Пров.		Кузьмина		12.84
Т. контр.				
ГИП		Тюрин		12.84
Н. контр.		Панова		12.84
Утв.		Кузнецов		

ПВ6.07.01.01

Косынка

Лит.	Масса	Масшт.
И	1,30	1:2,5
Лист	Листов 1	

Лист 6-8 ГОСТ 19903-74 Ст. 3 ГОСТ 14637-79

Гипронефтеспецмонтаж г. Москва

ПВ6 07 00 02

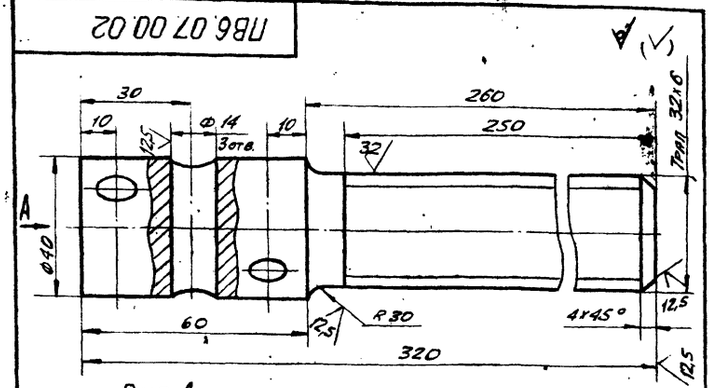

Вид А

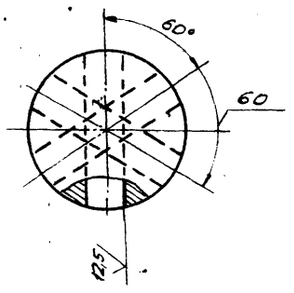

Неуказанные предельные отклонения размеров: отверстий - H16; валов - h16; остальных - $\pm \frac{JT16}{2}$.

Изм.	Лист	№ докум.	Подп.	Дата
Разраб.		Числова		12.84
Пров.		Кузьмина		12.84
Т. контр.				
ГИП		Тюрин		12.84
Н. контр.		Панова		12.84
Утв.		Кузнецов		

ПВ6.07.00.02

Винт

Лит.	Масса	Масшт.
И	22	1:1
Лист	Листов 1	

Круг В-40 ГОСТ 2590-71 Ст. 3 ГОСТ 535-79

Гипронефтеспецмонтаж г. Москва

Формат	Зона	Поз.	Обозначение	Наименование	Кол.	Примеч.
				Документация		
А4			ПВ6.07.01.00 СБ	Сборочный чертеж		
				Детали		
А4		1	ПВ6.07.01.01	Косынка	2	
А4		2	ПВ6.07.01.02	Швеллер	1	
А4		3	ПВ6.07.01.03	Швеллер	1	
А4		4	ПВ6.07.01.04	Швеллер	1	
А4		5	ПВ6.07.01.05	Швеллер	1	

Изм.	Лист	№ докум.	Подп.	Дата
Разраб.		Числова		12.84
Пров.		Кузьмина		12.84
ГИП		Тюрин		12.84
Н. контр.		Панова		12.84
Утв.		Кузнецов		

ПВ6.07.01.00

Кронштейн

Лит.	Лист	Листов
И		1

Гипронефтеспецмонтаж г. Москва

Инв. № подл. | Подп. и дата | Взам. инв. № | Инв. № дубл. | Подп. и дата

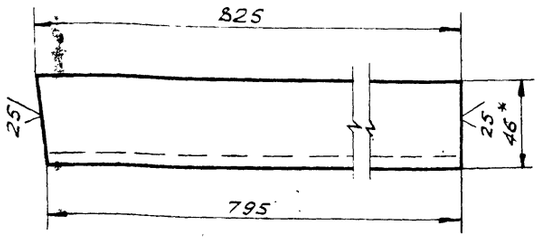

1. Неуказанные предельные отклонения размеров: валов - h 16; остальных - $\pm \frac{JT16}{2}$
2. * Размер для справок.

Изм.	Лист	№ докум.	Подп.	Дата
Разраб.		Числова		12.84
Пров.		Кузьмина		12.84
Т.контр.				
ГИП		Тюрин		12.84
Н.контр.		Панова		12.84
Утв.		Кузнецов		

ПВ6.07.01.03

Швеллер

Лит.	Масса	Масшт.
И	7,1	1:2
Лист	Листов 1	

Швеллер 10 ГОСТ 8240-72 / Ст 3 ГОСТ 535-79

Гипронефтеспецмонтаж г. Москва

Подп. и дата | Инв. № подл. | Взам. инв. № | Инв. № дубл. | Подп. и дата

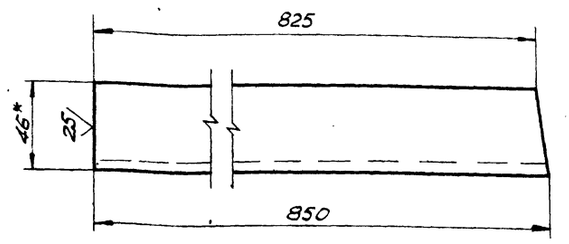

1. Неуказанные предельные отклонения размеров: валов - h 16; остальных - $\pm \frac{JT16}{2}$
2. * Размер для справок.

Изм.	Лист	№ докум.	Подп.	Дата
Разраб.		Числова		12.84
Пров.		Кузьмина		12.84
Т.контр.				
ГИП		Тюрин		12.84
Н.контр.		Панова		12.84
Утв.		Кузнецов		

ПВ6.07.01.02

Швеллер

Лит.	Масса	Масшт.
И	7,3	1:2
Лист	Листов 1	

Швеллер 10 ГОСТ 8240-72 / Ст 3 ГОСТ 535-79

Гипронефтеспецмонтаж г. Москва

Подп. и дата | Инв. № подл. | Взам. инв. № | Инв. № дубл. | Подп. и дата

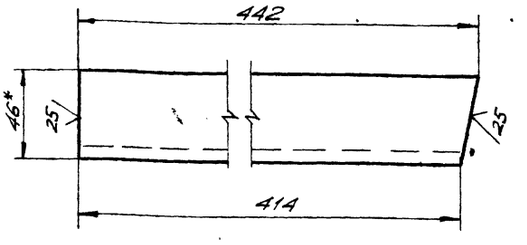

1. Неуказанные предельные отклонения размеров: валов - h 16; остальных - $\pm \frac{JT16}{2}$
2. * Размеры для справок

Изм.	Лист	№ докум.	Подп.	Дата
Разраб.		Числова		12.84
Пров.		Кузьмина		12.84
Т.контр.				
ГИП		Тюрин		12.84
Н.контр.		Панова		12.84
Утв.		Кузнецов		

ПВ6.07.01.05

Швеллер

Лит.	Масса	Масшт.
И	3,8	1:2
Лист	Листов 1	

Швеллер 10 ГОСТ 8240-72 / Ст 3 ГОСТ 535-79

Гипронефтеспецмонтаж г. Москва

Подп. и дата | Инв. № подл. | Взам. инв. № | Инв. № дубл. | Подп. и дата

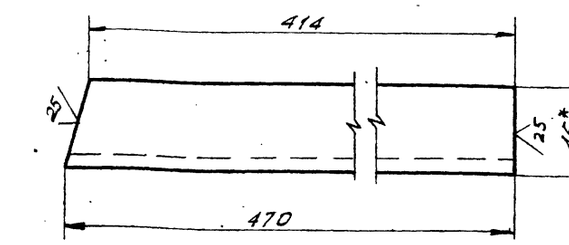

1. Неуказанные предельные отклонения размеров: валов - h 16; остальных - $\pm \frac{JT16}{2}$
2. * Размер для справок.

Изм.	Лист	№ докум.	Подп.	Дата
Разраб.		Числова		12.84
Пров.		Кузьмина		12.84
Т.контр.				
ГИП		Тюрин		12.84
Н.контр.		Панова		12.84
Утв.		Кузнецов		

ПВ6.07.01.04

Швеллер

Лит.	Масса	Масшт.
И	4,0	1:2
Лист	Листов 1	

Швеллер 10 ГОСТ 8240-72 / Ст 3 ГОСТ 535-79

Гипронефтеспецмонтаж г. Москва

Подп. и дата | Инв. № подл. | Взам. инв. № | Инв. № дубл. | Подп. и дата

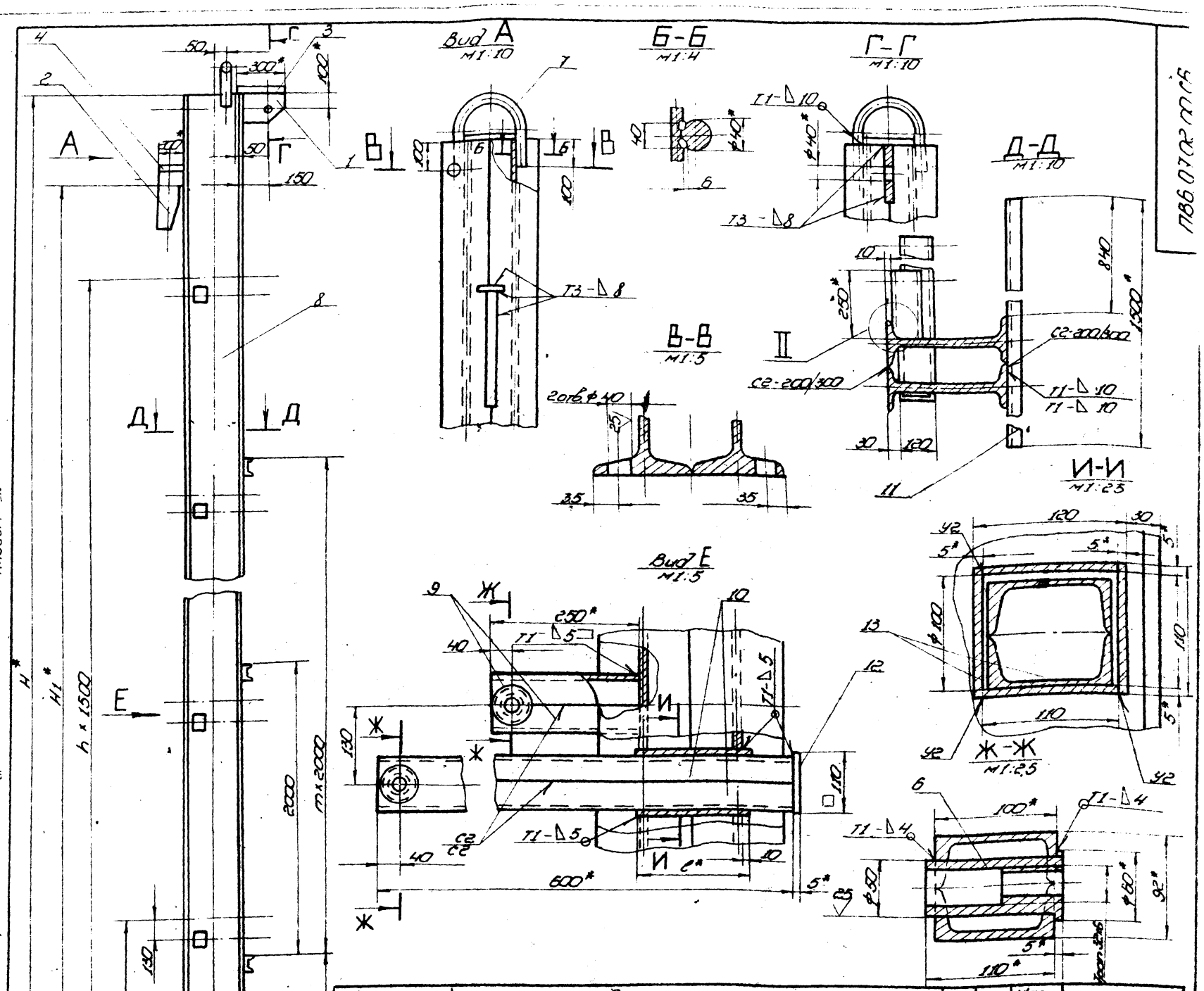

Обозначение	Размеры, мм												n	m	Масса, кг	Примечание
	H	H1	B	B1	L	L1	l	d	h	h1	c	r				
ПВ6.07.02.00	18520	17880	340	370	500	610	200	80	12	20,5	12	3,5	11	7	3437,0	Для РВС с высотой стенки 18м
-01	12520	11920	290	320	360	470	175	68	10	17	8	3	7	4	1496,0	—"— 12м
-02	10520	8940	270	300	300	410	165	64	7,5	14,5	7	2,5	5	3	987,0	—"— 9м
-03	8520	7450	250	260	240	350	140	55	7,5	13,5	6	2	4	2	645,0	—"— 7,5м
-04	6520	5960	250	260	240	350	140	55	7,5	13,5	6	2	3	1	505,0	—"— 6м

1. Сварные швы по ГОСТ 5264-80.
   Электроды сварочные типа Э42А по ГОСТ 9467-75.
2. Неуказанные предельные отклонения размеров: отверстий - H16; валов - h16; остальных - $\pm\frac{IT16}{2}$
3. Сборку балки выполнять в следующей последовательности:
   1) сварить между собой две дет. поз. 8;
   2) в изготовленном элементе прорезать окно (см. И-И);
   3) дет. поз. 13 сварить в коробку (см. И-И);
   4) коробки установить в подготовленные окна и приварить (см. вид Е);
   5) сварить между собой попарно детали поз. 9, 10 (см. вид Е); вырезать отверстие ф50, вставить и приварить гайку дет. поз. 6 (Ж-Ж);
   6) завести готовые элементы (поз. 6) в коробки, установить и приварить пластину дет. поз. 12;
   7) сварить между собой попарно детали поз. 9 (см. вид Е). Вырезать отв. ф50, вставить и приварить гайку дет. 6 (см. Ж-Ж); готовые элементы обрезать по контуру сопрягаемой детали (см. II). Установить их и приварить;
   8) произвести установку и приварку всех остальных деталей балки.
4. Шероховатость поверхностей реза для деталей 64 $\sqrt{25}$
5. * Размеры для справок.

Примечания

1. При сборке обеспечить меры, исключающие сварочную деформацию узлов балки.
2. После окончания сборки трущиеся поверхности узлов смазать солидолом.

Изм.	Лист	№ докум.	Подп.	Дата
Разраб.		Числова		12.84
Пров.		Кузьмина		12.84
Т. контр.				
ГИП		Тюрин		12.84
Н. контр.		Панова		12.84
Утв.		Кузнецов		

ПВ6.07.02.00 СБ

Балка

Сборочный чертеж

Лит.	Масса	Масштаб
И	см. табл.	1:20

Лист | Листов 1

Гипронефтеспецмонтаж г. Москва

Типовой проект 903-9-17.86 Альбом IX

Инв. № подл. | Подп. и дата | Взам. инв. № | Инв. № дубл. | Подп. и дата

Альбом 1

Типовой проект 903-9-17.86

Формат	Зона	Поз.	Обозначение	Наименование	Кол.	Примечание
БЧ		14	ПВ6.07.02.14	Косынка		
				Лист $\frac{\text{Б-20 ГОСТ 19903-74}}{\text{Ст3 ГОСТ 14637-79}}$		
				300×410	1	19,3 кг

Инв.№ подл. | Подп. и дата | Взам. инв.№ | Инв.№ дубл. | Подп. и дата

Изм.	Лист	№ докум.	Подп.	Дата	ПВ6.07.02.00	Лист 4

Формат	Зона	Поз.	Обозначение	Наименование	Кол.	Примечание
				Полоса		
				Полоса $\frac{\text{5×110 ГОСТ 103-76}}{\text{Ст3 ГОСТ 535-79}}$		
БЧ		12	ПВ6.07.02.12	L=110	8	0,5 кг
БЧ		13	ПВ6.07.02.13	L=175	32	0,75 кг
БЧ		14	ПВ6.07.02.14	Косынка		
				Лист $\frac{\text{Б-20 ГОСТ 19903-74}}{\text{Ст3 ГОСТ 14637-79}}$		
				320×470	1	23,6 кг
				ПВ6.07.02.00-02 См. СБ		
				Детали		
АЧ		6	ПВ6.07.02.06	Гайка	12	
АЧ		7	ПВ6.07.02.07-02	Скоба	1	
БЧ		8	ПВ6.07.02.08	Стойка		
				Двутавр $\frac{\text{30 ГОСТ 8239-72}}{\text{Ст3 ГОСТ 535-79}}$		
				L=10500	2	383,0 кг
				Швеллер		
				Швеллер $\frac{\text{10 ГОСТ 8240-72}}{\text{Ст3 ГОСТ 535-79}}$		
БЧ		9	ПВ6.07.02.09	L=250	12	2,15 кг
БЧ		10	ПВ6.07.02.10	L=600	12	5,2 кг
БЧ		11	ПВ6.07.02.11	L=1500	4	12,85 кг
				Полоса		
				Полоса $\frac{\text{5×110 ГОСТ 103-76}}{\text{Ст3 ГОСТ 535-79}}$		
БЧ		12	ПВ6.07.02.12	L=110	6	0,5 кг
БЧ		13	ПВ6.07.02.13	L=165	24	0,7 кг

Инв.№ подл. | Подп. и дата | Взам. инв.№ | Инв.№ дубл. | Подп. и дата

Изм.	Лист	№ докум.	Подп.	Дата	ПВ6.07.02.00	Лист 3

Формат	Зона	Поз.	Обозначение	Наименование	Кол.	Примечание
				Швеллер		
				Швеллер $\frac{\text{10 ГОСТ 8240-72}}{\text{Ст3 ГОСТ 535-79}}$		
БЧ		9	ПВ6.07.02.09	L=250	24	2,15 кг
БЧ		10	ПВ6.07.02.10	L=600	24	5,2 кг
БЧ		11	ПВ6.07.02.11	L=1500	8	12,85 кг
				Полоса		
				Полоса $\frac{\text{5×110 ГОСТ 103-76}}{\text{Ст3 ГОСТ 535-79}}$		
БЧ		12	ПВ6.07.02.12	L=110	12	0,5 кг
БЧ		13	ПВ6.07.02.13	L=200	48	0,86 кг
БЧ		14	ПВ6.07.02.14	Косынка		
				Лист $\frac{\text{6-20 ГОСТ 19903-74}}{\text{Ст3 ГОСТ 14637-79}}$		
				370×610		
				ПВ6.07.02.00-01 См. СБ		
				Детали		
АЧ		6	ПВ6.07.02.06	Гайка	16	
АЧ		7	ПВ6.07.02.07-01	Скоба		
БЧ		8	ПВ6.07.02.08	Стойка		
				Двутавр $\frac{\text{36 ГОСТ 8239-72}}{\text{Ст3 ГОСТ 535-79}}$		
				L=12500	2	608,0 кг
				Швеллер		
				Швеллер $\frac{\text{10 ГОСТ 8240-72}}{\text{Ст3 ГОСТ 535-79}}$		
БЧ		9	ПВ6.07.02.09	L=250	16	2,15 кг
БЧ		10	ПВ6.07.02.10	L=600	16	5,2 кг
БЧ		11	ПВ6.07.02.11	L=1500	5	12,85 кг

Инв.№ подл. | Подп. и дата | Взам. инв.№ | Инв.№ дубл. | Подп. и дата

Изм.	Лист	№ докум.	Подп.	Дата	ПВ6.07.02.00	Лист 2

Формат	Зона	Поз.	Обозначение	Наименование	Кол.	Примечание
				Документация		
			ПВ6.07.02.00 СБ	Сборочный чертеж		
				Детали		
АЧ		1	ПВ6.07.02.01	Кронштейн	1	
АЧ		2	ПВ6.07.02.02	Ловитель	1	
АЧ		3	ПВ6.07.02.03	Пластина	1	
БЧ		4	ПВ6.07.02.04	Ребро		
				Полоса $\frac{\text{14×100 ГОСТ 103-76}}{\text{Ст3 ГОСТ 535-79}}$		
				L=200	1	2,2 кг
БЧ		5	ПВ6.07.02.05	Перекладина		
				Швеллер $\frac{\text{10 ГОСТ 8240-72}}{\text{Ст3 ГОСТ 535-79}}$		
				L=620	1	5,35 кг
			Переменные данные	для исполнений		
				ПВ6.07.02.00 См. СБ		
				Детали		
АЧ		6	ПВ6.07.02.06	Гайка	24	
АЧ		7	ПВ6.07.02.07	Скоба		
БЧ		8	ПВ6.07.02.08	Стойка		
				Двутавр $\frac{\text{50 ГОСТ 8239-72}}{\text{Ст3 ГОСТ 535-79}}$		
				L=18500	2	1421,0 кг

Инв.№ подл. | Подп. и дата | Взам. инв.№ | Инв.№ дубл. | Подп. и дата

Изм.	Лист	№ докум.	Подп.	Дата	ПВ6.07.02.00	
Разраб.		Кузьмина		12.84	Балка	Лит. И; Лист 1; Листов 4
Пров.		Числова		12.84		Гипронефтеспецмонтаж г. Москва
ГИП		Тюрин		12.84		
Н. контр.		Панова		12.84		
Утв.		Кузнецов				

Альбом IX

Типовой проект 903-9-17.86

ПВ6.07.03.00 СБ

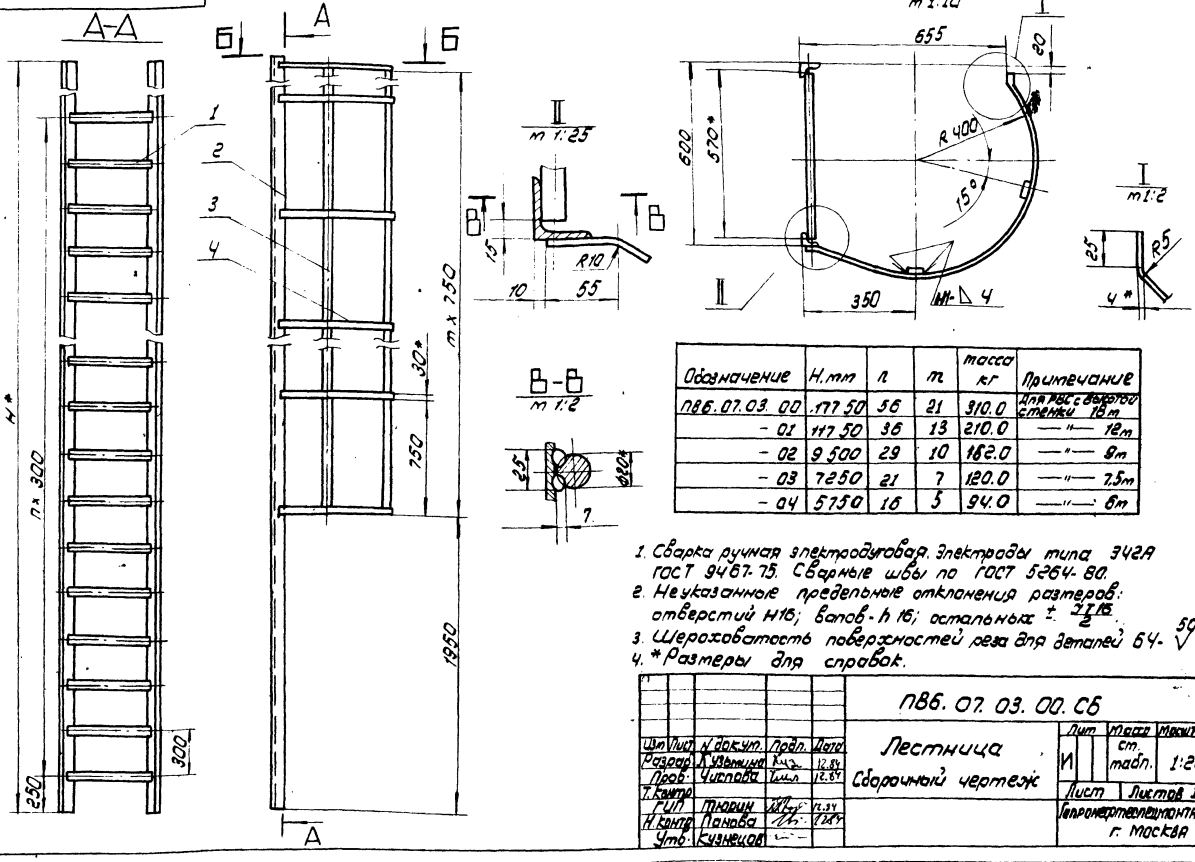

Обозначение	Н, мм	n	m	масса кг	Примечание
ПВ6.07.03.00	177 50	56	21	310.0	Для РВС с высотой стенки 18 м
-01	117 50	36	13	210.0	—"— 12 м
-02	9 500	29	10	162.0	—"— 9 м
-03	7250	21	7	120.0	—"— 7,5 м
-04	5750	16	5	94.0	—"— 6 м

1. Сварка ручная электродуговая. Электроды типа Э42А ГОСТ 9467-75. Сварные швы по ГОСТ 5264-80.
2. Неуказанные предельные отклонения размеров: отверстий Н16; валов - h16; остальных $\pm \frac{IT16}{2}$.
3. Шероховатость поверхностей реза для деталей 64-50
4. * Размеры для справок.

Изм	Лист	N докум.	Подп.	Дата	ПВ6.07.03.00.СБ	Лит	Масса	Масштаб
Разраб.		Кузьмина		12.84	Лестница	И	ст. табл.	1:20
Пров.		Числова		12.84	Сборочный чертеж	Лист	Листов 1	
Т. контр.						Гипронефтеспецмонтаж г. Москва		
ГИП		Тюрин		12.84				
Н. контр.		Панова		12.84				
Утв.		Кузнецов						

Инв. N подл. | Подп. и дата | Взам. инв. N | Инв. N дубл. | Подп. и дата

ПВ6.07.02.06

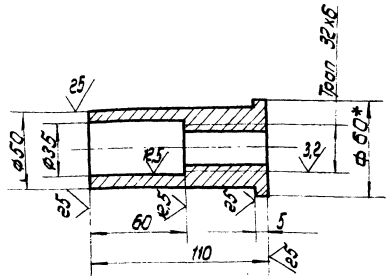

1. Неуказанные предельные отклонения размеров: отверстий - Н16; валов - h16; остальных $\pm \frac{IT16}{2}$
2. * Размер для справок

Изм	Лист	N докум.	Подп.	Дата	ПВ6.07.02.06	Лит	Масса	Масштаб
Разраб.		Кузьмина		12.84	Гайка	И	0,5	1:2
Пров.		Числова		12.84		Лист	Листов 1	
Т. контр.								
ГИП		Тюрин		12.84	Круг В-60 ГОСТ 2590-71 Ст.3 ГОСТ 535-79	Гипронефтеспецмонтаж г. Москва		
Н. контр.		Панова		12.84				
Утв.		Кузнецов						

Инв. N подл. | Подп. и дата | Взам. инв. N | Инв. N дубл. | Подп. и дата

ПВ6.07.02.07

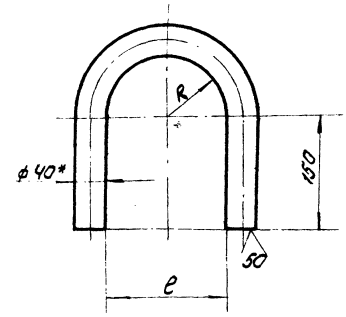

Обозначение	Размеры, мм A	Размеры, мм l	Масса, кг	Примечание
ПВ6.07.01.07	92 + 3,5	184 + 4,6	5.8	Длина заготовки L = 655 ± 2,5 мм.
-01	78 + 3,0	156 + 4,0	5,3	—"— 510 ± 2,2 мм
-02	72 + 3,0	144 + 4,0	5.2	—"— 590 ± 2,2 мм
-03	62 + 3,0	124 + 4,0	4.9	—"— 560 ± 2,2 мм
-04	62 + 3,0	124 + 4,0	4.9	—"— L = 560 ± 2,2 мм

1. Неуказанные предельные отклонения размеров: отверстий - Н16; валов - h16; остальных - $\pm \frac{IT16}{2}$
2. * Размер для справок

Изм	Лист	N докум.	Подп.	Дата	ПВ6.07.02.07	Лит	Масса	Масштаб
Разраб.		Кузьмина		12.84	Скоба	И	ст. табл.	—
Пров.		Числова		12.84		Лист	Листов 1	
Т. контр.								
ГИП		Тюрин		12.84	Круг В-40 ГОСТ 2590-71 Ст 3 ГОСТ 535-79	Гипронефтеспецмонтаж г. Москва		
Н. контр.		Панова		12.84				
Утв.		Кузнецов						

Инв. N подл. | Подп. и дата | Взам. инв. N | Инв. N дубл. | Подп. и дата

ТП 903-9-17.86 · Ал IX

Формат	Зона	Поз.	Обозначение	Наименование	Кол.	Примечание
			ПВ6.07.03.00-03 Сп.СБ			
				Детали		
БЧ		1	ПВ6.07.03.01	Круг		
				Круг В-20 ГОСТ 2590-71 / Ст3 ГОСТ 535-79		
				L=570	22	1,95кг
БЧ		2	ПВ6.07.03.02	Уголок		
				Уголок Б-50х50х5 ГОСТ 8509-72 / Ст3 ГОСТ 535-79		
				L=7250	2	27,3кг
				Ограждение		
				Полоса 4х30 ГОСТ 103-76 / Ст3 ГОСТ 535-79		
БЧ		3	ПВ6.07.03.03	L=5270	2	5,0кг
БЧ		4	ПВ6.07.03.04	L=1350	8	1,3кг
			ПВ6.07.03.00-04 Сп.СБ			
				Детали		
БЧ		1	ПВ6.07.03.01	Круг		
				Круг В-20 ГОСТ 2590-71 / Ст3 ГОСТ 535-79		
				L=570	17	1,95кг
БЧ		2	ПВ6.07.03.02	Уголок		
				Уголок Б-50х50х5 ГОСТ 8509-72 / Ст3 ГОСТ 535-79		
				L=5750	2	22,0кг
				Ограждение		
				Полоса 4х30 ГОСТ 103-76 / Ст3 ГОСТ 535-79		
БЧ		3	ПВ6.07.03.03	L=3770	2	3,5кг
БЧ		4	ПВ6.07.03.04	L=1350	6	1,3кг

Инв.№ подл. | Подп. и дата | Взам.инв.№ | Инв.№ дубл. | Подп. и дата

Изм. Лист N докум. Подп. Дата

ПВ6.07.03.00 Лист 3

Формат	Зона	Поз.	Обозначение	Наименование	Кол.	Примечание
				Круг В-20 ГОСТ 2590-71 / Ст3 ГОСТ 535-79		
				L=570	37	1,95кг
БЧ		2	ПВ6.07.03.02	Уголок		
				Уголок Б-50х50х5 ГОСТ 8509-72 / Ст3 ГОСТ 535-79		
				L=11750	2	44,3кг
				Ограждение		
				Полоса 4х30 ГОСТ 103-76 / Ст3 ГОСТ 535-79		
БЧ		3	ПВ6.07.03.03	L=9770	2	9,2кг
БЧ		4	ПВ6.07.03.04	L=1350	14	1,3кг
			ПВ6.07.03.00.02 Сп.СБ			
				Детали		
БЧ		1	ПВ6.07.03.01	Круг		
				Круг В-20 ГОСТ 2590-71 / Ст3 ГОСТ 535-79		
				L=570	30	1,95кг
БЧ		2	ПВ6.07.03.02	Уголок		
				Уголок Б-50х50х5 ГОСТ 8509-72 / Ст3 ГОСТ 535-79		
				L=9500	2	36,0кг
				Ограждение		
				Полоса 4х30 ГОСТ 103-76 / Ст3 ГОСТ 535-79		
БЧ		3	ПВ6.07.03.03	L=7520	2	7,0кг
БЧ		4	ПВ6.07.03.04	L=1350	11	1,3кг

Подп. и дата | Инв.№ дубл. | Взам.инв.№ | Инв.№ подл. | Подп. и дата

Изм. Лист N докум. Подп. Дата

ПВ6.07.03.00 Лист 2

ПВ6.07.02.02

А(1)

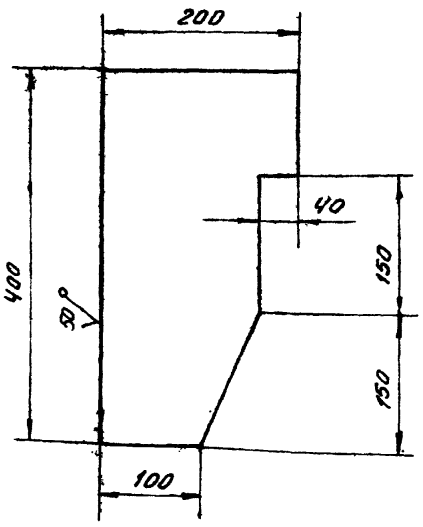

Неуказанные предельные отклонения размеров: валов - h16; остальных - $\pm \frac{IT16}{2}$.

Изм.	Лист	N докум.	Подп.	Дата	ПВ6.07.02.02		
Разраб.		Кузьмина		12.84	Ловитель	Лит.	Масса	Масштаб
Пров.		Числова		12.84		И	8,0	1:5
Т.контр.						Лист	Листов 1
ГИП		Тюрин		12.84	Лист Б-14 ГОСТ 19903-74 / Ст3 ГОСТ 14637-79	Гипронефтеспецмонтаж г.Москва	
Н.контр.		Панова		12.84			
Утв.		Кузнецов					

Подп. и дата | Инв.№ дубл. | Взам.инв.№ | Инв.№ подл. | Подп. и дата

Формат	Зона	Поз.	Обозначение	Наименование	Кол.	Примечание
				Документация		
А2			ПВ6.07.03.00 СБ	Сборочный чертеж		
			Переменные данные	для исполнений		
				ПВ6.07.03.00 Сп. СБ		
				Детали		
БЧ		1	ПВ6.07.03.01	Круг		
				Круг В-20 ГОСТ 2590-71 / Ст3 ГОСТ 535-79		
				L=570	57	1,95кг
БЧ		2	ПВ6.07.03.02	Уголок		
				Уголок Б-50х50х5 ГОСТ 8509-72 / Ст3 ГОСТ 535-79		
				L=17750	2	67,0кг
				Ограждение		
				Полоса 4х30 ГОСТ 103-76 / Ст3 ГОСТ 535-79		
БЧ		3	ПВ6.07.03.03	L=15770	2	15,0кг
БЧ		4	ПВ6.07.03.04	L=1350	22	1,3кг
				ПВ6.07.03.00-01 Сп.СБ		
				Детали		
БЧ		1	ПВ6.07.03.01	Круг		

Подп. и дата | Взам.инв.№ | Инв.№ дубл. | Подп. и дата | Инв.№ подл.

Изм. Лист N докум. Подп. Дата

ПВ6.07.03.00

Разраб.	Кузьмина	12.84	Лестница	Лит.	Лист	Листов
Пров.	Числова	12.84		И	1	3
ГИП	Тюрин	12.84		Гипронефтеспецмонтаж г.Москва		
Н.контр.	Панова	12.84				
Утв.	Кузнецов					

ПВ6.07.04.00 СБ

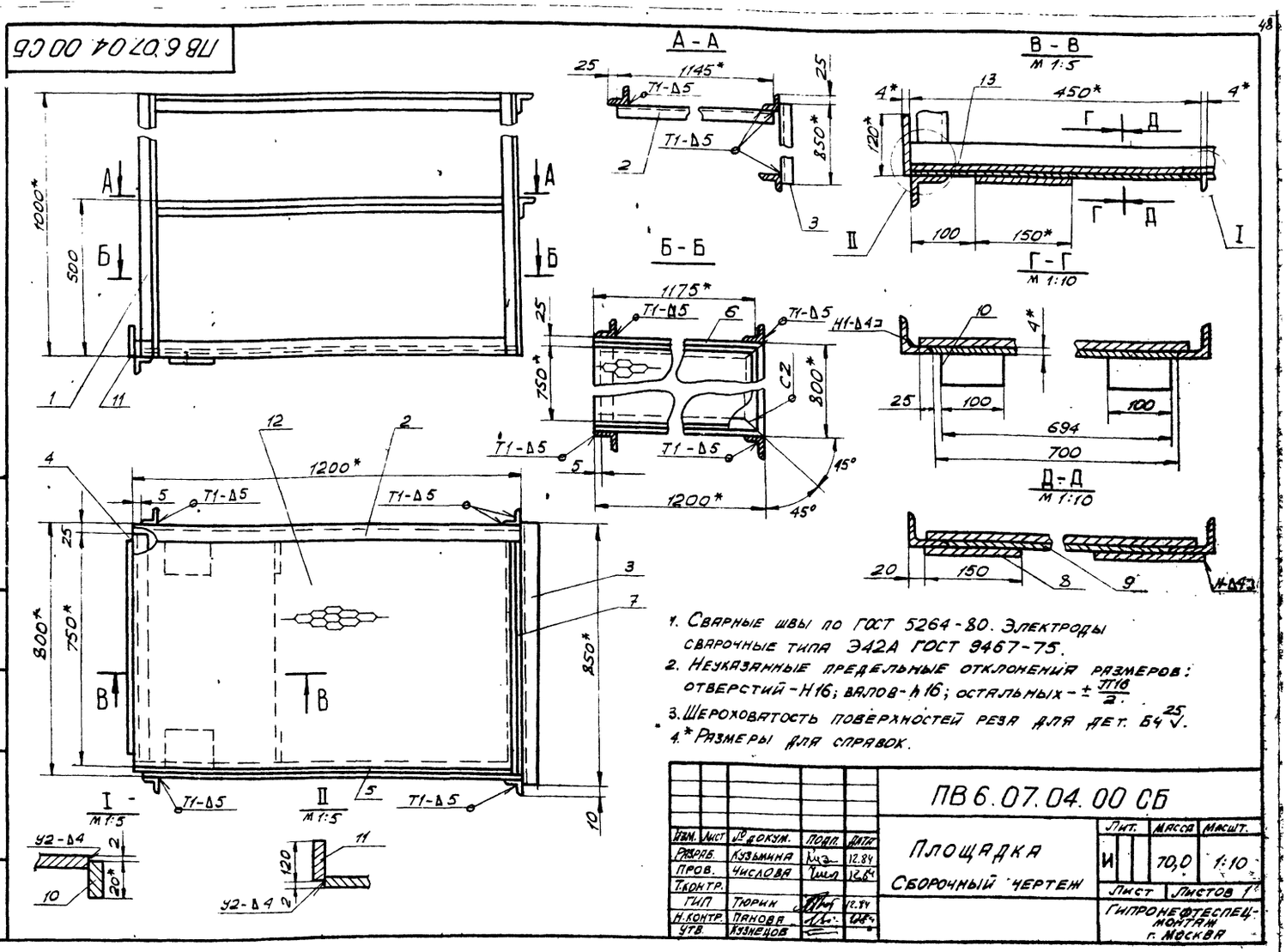

1. Сварные швы по ГОСТ 5264-80. Электроды сварочные типа Э42А ГОСТ 9467-75.
2. Неуказанные предельные отклонения размеров: отверстий - Н16; валов - h16; остальных - $\pm \frac{\pi 16}{2}$.
3. Шероховатость поверхностей реза для дет. Б4 $\overset{25}{\surd}$.
4.* Размеры для справок.

Изм.	Лист	№ докум.	Подп.	Дата	ПВ6.07.04.00 СБ			
Разраб.		Кузьмина		12.84	Площадка	Лит.	Масса	Масшт.
Пров.		Числова		12.84	Сборочный чертеж	И	70,0	1:10
Т.контр.						Лист	Листов 1	
ГИП		Тюрин		12.84		Гипронефтеспецмонтаж г. Москва		
Н.контр.		Панова		12.84				
Утв.		Кузнецов						

Типовой проект 903-9-12,86 Альбом 1

Зона	Зона	Поз.	Обозначение	Наименование	Кол.	Примеч.
Б4		13	ПВ6.07.04.12	Ограждение		
				Лист Б-2 ГОСТ 19903-74, Ст. 3 ГОСТ 16523-70		
				100×3200	1	5,0кг

Изм.	Лист	№ докум.	Подп.	Дата	ПВ6.07.04.00	Лист 2

Формат	Зона	Поз.	Обозначение	Наименование	Кол.	Примеч.
				Документация		
А2			ПВ6.07.04.00 СБ	Сборочный чертеж		
				Детали		
				Каркас		
				Уголок Б-50×50×5 ГОСТ 8509-72, Ст. 3 ГОСТ 535-79		
Б4		1	ПВ6.07.04.01	L=1000	4	3,77кг
Б4		2	ПВ6.07.04.02	L=1200	2	4,5кг
Б4		3	ПВ6.07.04.03	L=850	2	3,2кг
Б4		4	ПВ6.07.04.04	L=750	1	2,8кг
А4		5	ПВ6.07.04.05	Основание	1	
А4		6	ПВ6.07.04.05-01	Основание	1	
А4		7	ПВ6.07.04.06	Основание боковое	1	
				Косынка		
				Лист Б-4 ГОСТ 19903-74, Ст. 3 ГОСТ 14637-79		
Б4		8	ПВ6.07.04.07	150×150	2	0,7кг
Б4		9	ПВ6.07.04.08	694×450	1	1,0кг
Б4		10	ПВ6.07.04.09	100×20	2	0,5кг
Б4		11	ПВ6.07.04.10	120×700	1	2,6кг
Б4		12	ПВ6.07.04.11	Настил		
				Лист ПВ 506		
				ГОСТ 8706-79		
				750×1125	1	13,8кг

Изм.	Лист	№ докум.	Подп.	Дата	ПВ6.07.04.00			
Разраб.		Кузьмина		12.84	Площадка	Лит.	Лист	Листов
Пров.		Числова		12.84		И	1	2
ГИП		Тюрин		12.84		Гипронефтеспецмонтаж г. Москва		
Н.контр.		Панова		12.84				
Утв.		Кузнецов						

Инв. № подл. | Подп. и дата | Взам. инв. № | Инв. № дубл. | Подп. и дата

ПВ6.07.02.01

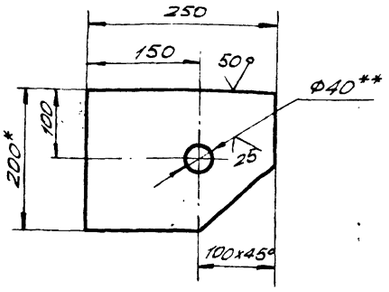

1. Неуказанные предельные отклонения размеров: отверстий - H16; валов - h16; остальных - $\pm \frac{JT16}{2}$.
2. ** Острые кромки отв. Ф40 скруглить радиусом 5 мм.
3. * Размеры для справок.

Изм.	Лист	№ докум.	Подп.	Дата
Разраб.		Кузьмина		12.84
Пров.		Числова		12.84
Т.контр.				
ГИП		Тюрин		12.84
Н.контр.		Панова		12.84
Утв.		Кузнецов		

ПВ6.07.02.01

Кронштейн

Лит.	Масса	Масштаб
И	4,8	1:5

Лист | Листов 1

* Полоса 14х200 ГОСТ 103-76 Ст.3 ГОСТ 535-79

Гипронефтеспецмонтаж г. Москва

Инв.№ подл. | Подп. и дата | Взам. инв.№ | Инв.№ дубл. | Подп. и дата

ПВ6.07.02.03

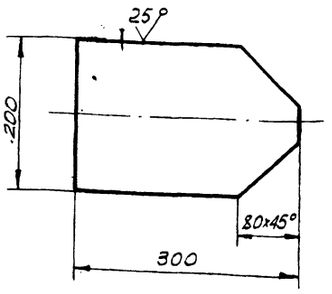

Неуказанные предельные отклонения размеров: валов - h16; остальных - $\pm \frac{JT16}{2}$.

Изм.	Лист	№ докум.	Подп.	Дата
Разраб.		Кузьмина		12.84
Пров.		Числова		12.84
Т.контр.				
ГИП		Тюрин		12.84
Н.контр.		Панова		12.84
Утв.		Кузнецов		

ПВ6.07.02.03

Пластина

Лит.	Масса	Масштаб
И	6,0	1:5

Лист | Листов 1

Лист Б-14 ГОСТ 19903-74 Ст.3 ГОСТ 14637-79

Гипронефтеспецмонтаж г. Москва

Инв.№ подл. | Подп. и дата | Взам. инв.№ | Инв.№ дубл. | Подп. и дата

ПВ6.07.04.06

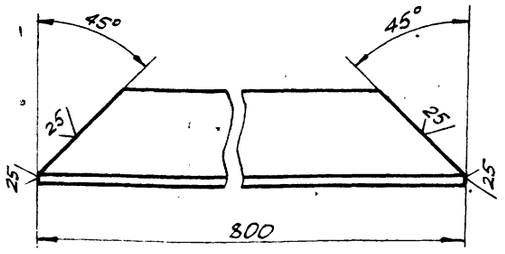

Неуказанные предельные отклонения размеров: валов - h16.

Изм.	Лист	№ докум.	Подп.	Дата
Разраб.		Кузьмина		12.84
Пров.		Числова		12.84
Т.контр.				
ГИП		Тюрин		12.84
Н.контр.		Панова		12.84
Утв.		Кузнецов		

ПВ6.07.04.06

Основание боковое

Лит.	Масса	Масштаб
И	3,0	1:2

Лист | Листов 1

Уголок Б-50х50х5 ГОСТ 8509-72 Ст.3 ГОСТ 535-79

Гипронефтеспецмонтаж г. Москва

Инв.№ подл. | Подп. и дата | Взам. инв.№ | Инв.№ дубл. | Подп. и дата

ПВ6.07.04.05

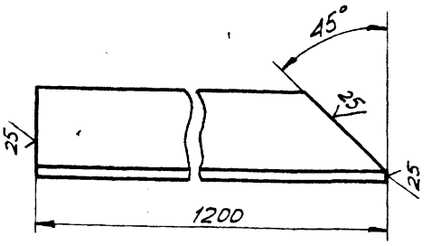

ПВ6.07.04.05-01

Зеркальное отражение, остальное см. ПВ6.07.04.05

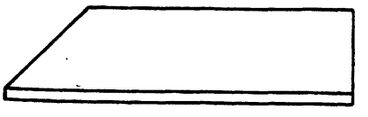

Неуказанные предельные отклонения размеров: валов - h16.

Изм.	Лист	№ докум.	Подп.	Дата
Разраб.		Кузьмина		12.84
Пров.		Числова		12.84
Т.контр.				
ГИП		Тюрин		12.84
Н.контр.		Панова		12.84
Утв.		Кузнецов		

ПВ6.07.04.05

Основание

Лит.	Масса	Масштаб
И	4,5	1:2

Лист | Листов 1

Уголок Б-50х50х5 ГОСТ 8509-72 Ст.3 ГОСТ 535-79

Гипронефтеспецмонтаж г. Москва

Инв.№ подл. | Подп. и дата | Взам. инв.№ | Инв.№ дубл. | Подп. и дата

ПВ6.06.00.00СБ

Альбом IX

Типовой проект 903-9-17.86

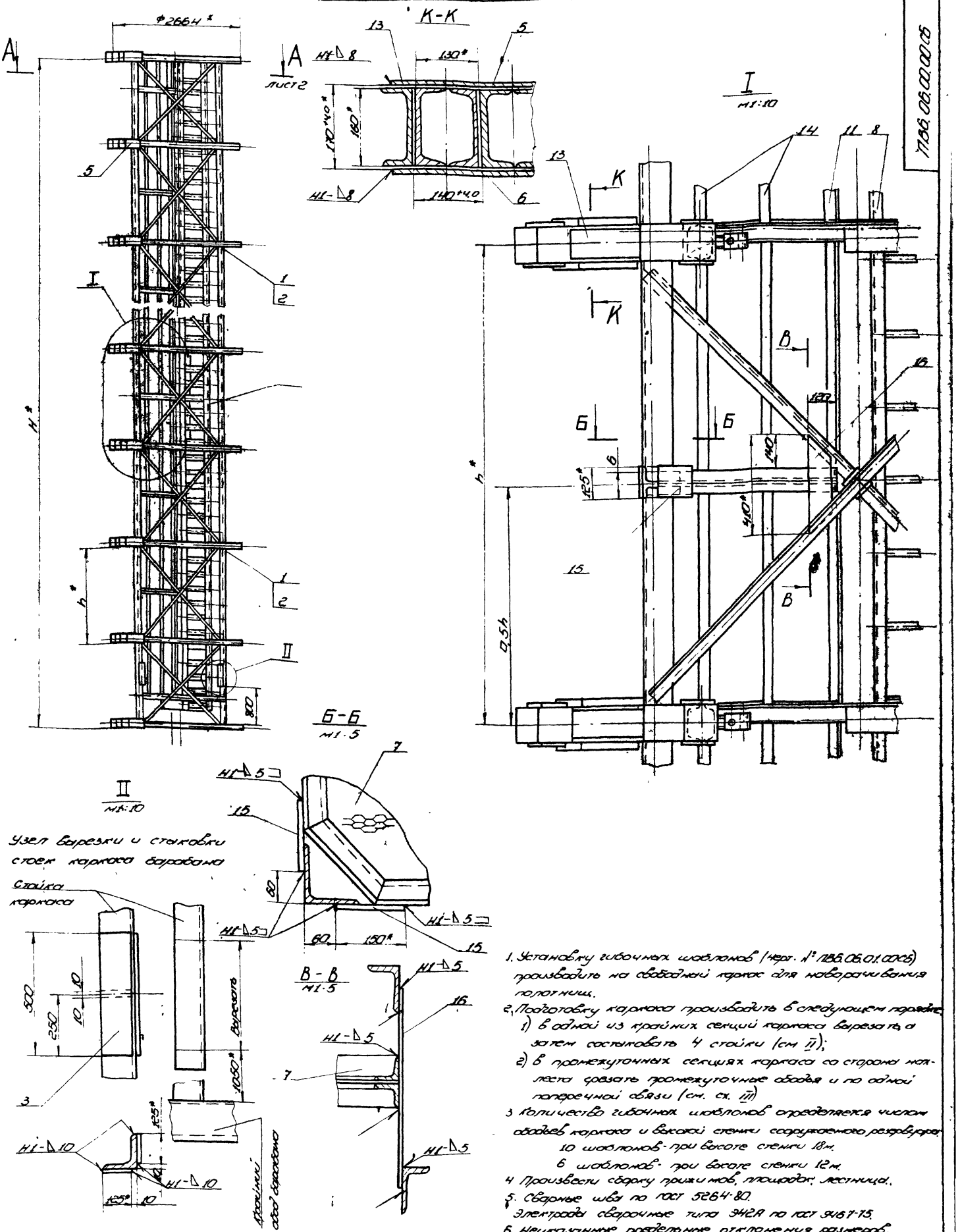

1. Установку гибочных шаблонов (черт. № ПВ6.06.01.00СБ) производить на свободный каркас для наворачивания полотнищ.
2. Подготовку каркаса производить в следующем порядке:
   1) в одной из крайних секций каркаса вырезать, а затем состыковать 4 стойки (см II);
   2) в промежуточных секциях каркаса со стороны нахлеста срезать промежуточные ободья и по одной поперечной связи (см. сх. III)
3. Количество гибочных шаблонов определяется числом ободьев каркаса и высотой стенки сооружаемого резервуара:
   10 шаблонов - при высоте стенки 18м.
   6 шаблонов - при высоте стенки 12м.
4. Произвести сборку прижимов, площадок, лестницы.
5. Сварные швы по ГОСТ 5264-80.
   Электроды сварочные типа Э42А по ГОСТ 9467-75.
6. Неуказанные предельные отклонения размеров: отверстий - Н16; валов - h 16; остальных $-\frac{+17.16}{2}$
7. Размеры для справок

Обозначение	Высота барабана H^*, мм	Шаг установки ободьев барабана h^*, мм	Число промежуточных узлов барабана a, шт.	Масса добавляемых элементов, кг	Примечание
ПВ6.06.00.00	17500	1975*	8	2750	для РВС с высотой стенки 18м
-01	11500	2200*	4	1650,0	— " — 12м

Изм.	Лист	№ докум.	Подп.	Дата
Разраб.		Числова		12.84
Пров.		Кузьмина		12.84
Т. контр.				
Гип.		Тюрин		12.84
Н. контр.		Панова		12.84
Утв.		Кузнецов		

ПВ6.06.00.00СБ

Устройство для формообразования сборочный чертеж

Лит.	Масса	Масштаб
И	см. табл.	1:50

Лист 1 Листов 2

Гипронефтеспецмонтаж г. Москва

Копировал 21666-07 51 формат

Инв. № подл. | Подп. и дата | Взам. инв. № | Инв. № дубл. | Подп. и дата

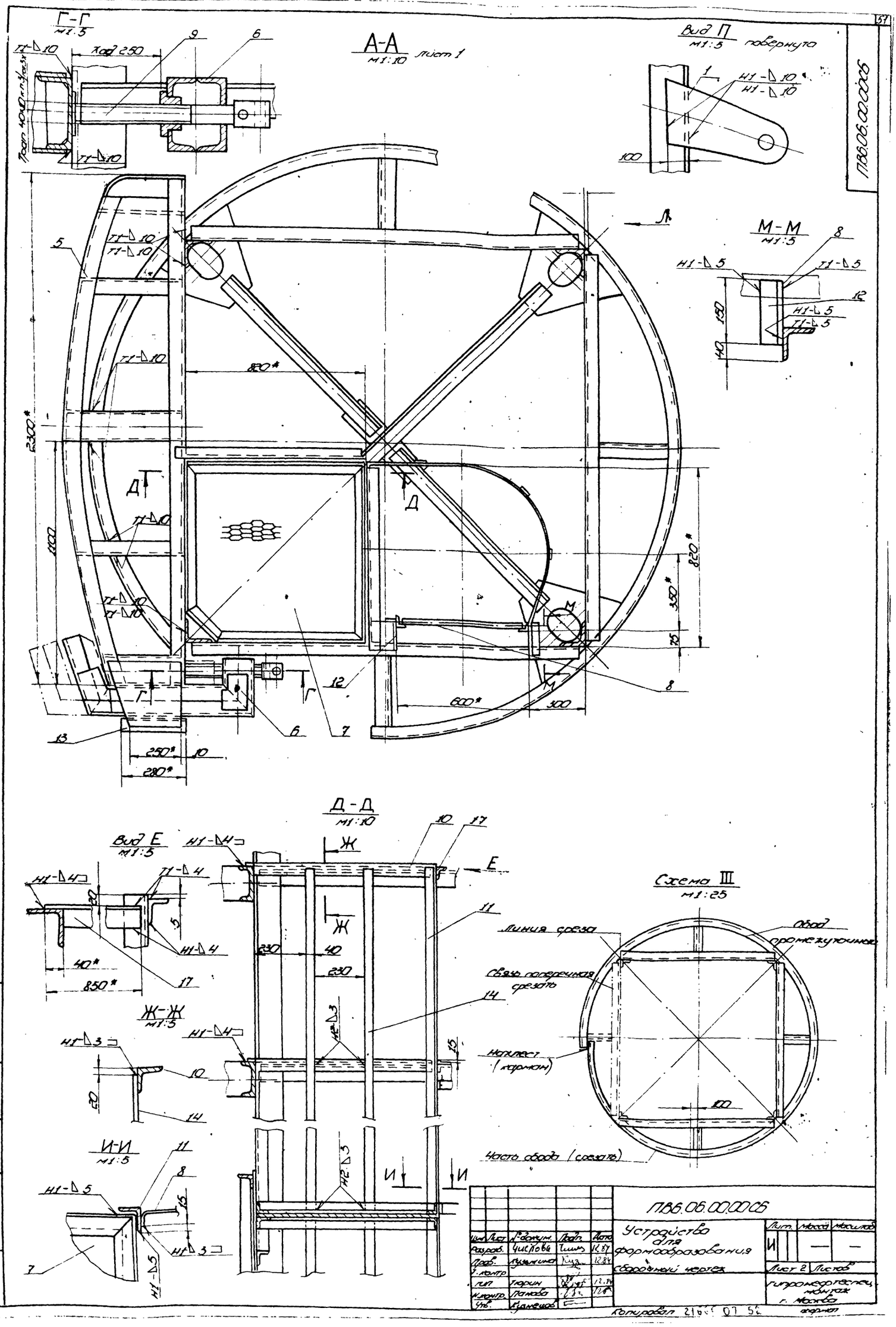

Г-Г
м1:5
А-А
м1:10 лист 1
Вид П
м1:5 повернуто
М-М
м1:5
Д-Д
м1:10
Вид Е
м1:5
Ж-Ж
м1:5
И-И
м1:5
Схема III
м1:25
Линия среза
Обод промежуточный
Связь поперечная срезать
Нахлест (карман)
Часть обода (срезать)
Типовой проект 903-9-17.86
Альбом IX
ПВ6.06.00.00.СБ
Устройство для формообразования
Сборочный чертеж
Лист 2
Листов
Гипронефтеспецмонтаж
г. Москва
Копировал

Формат	Зона	Поз.	Обозначение	Наименование	Кол.	Примечание
				Детали		
А4		9	ПВ6.06.00.05	Винт	6	
А4		10	ПВ6.06.00.06	Балка	6	
БЧ		11	ПВ6.06.00.07-01	Стойка		
				Уголок Б-45×45×5 ГОСТ 8509-72 / Ст 3 ГОСТ 535-79		
				L=9720	1	33,0 кг
БЧ		12	ПВ6.06.00.08	Кронштейн		
				Уголок Б-45×45×5 ГОСТ 8509-72 / Ст 3 ГОСТ 535-79		
				L=150	12	0,50 кг
БЧ		13	ПВ6.06.00.09	Балка		
				Швеллер 16 ГОСТ 8240-72 / Ст 3 ГОСТ 535-79		
				L=280	6	4,0 кг
БЧ		14	ПВ6.06.00.10-01	Ограждение		
				Полоса Б-4×40 ГОСТ 103-76 / Ст 3 ГОСТ 535-79		
				L=9670	2	12,0 кг
БЧ		15	ПВ6.06.00.11	Пластина		
				Полоса Б-5×125 ГОСТ 103-76 / Ст 3 ГОСТ 535-79		
				L=150	6	0,75 кг
А4		16	ПВ6.06.00.12	Кронштейн	6	
А4		17	ПВ6.06.00.06-01	Балка	4	

Подп. и дата | Инв. № дубл. | Взам. инв. № | Подп. и дата | Инв. № подл.

Изм	Лист	№ докум.	Подп.	Дата

ПВ6.06.00.00 — Лист 3

ПВ6.06.00.05

12.5 (√)

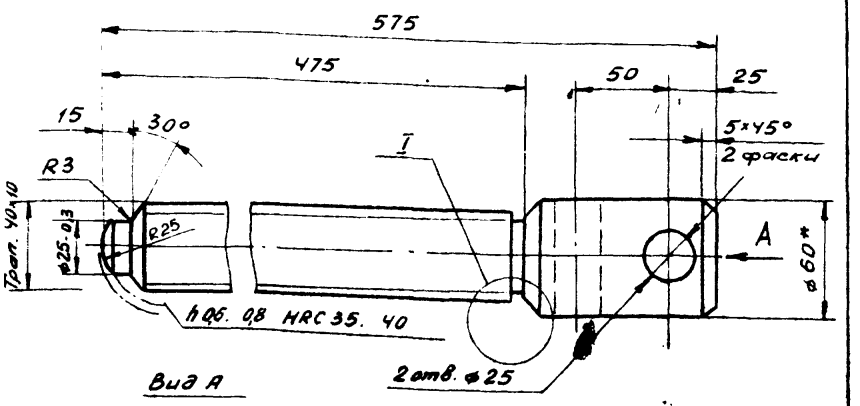

Вид А

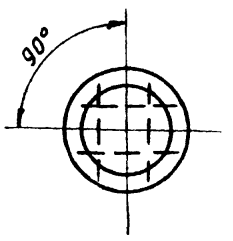

I
М 1:1

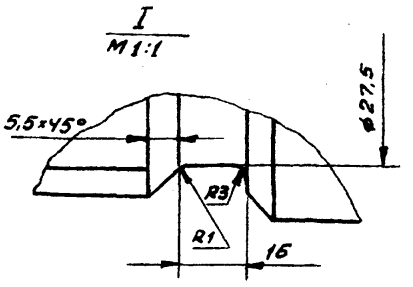

1. Неуказанные предельные отклонения размеров: отверстий - H16; валов - h 16; остальных - $\pm \frac{IT16}{2}$.
2. * Размер для справок

Подп. и дата | Инв. № дубл. | Взам. инв. № | Подп. и дата | Инв. № подл.

Изм	Лист	№ докум.	Подп.	Дата
Разраб.	Числова			12.84
Пров.	Кузьмина			12.84
Т. контр.				
ГИП	Тюрин			12.84
Н. контр.	Панова			12.84
Утв.	Кузнецов			

ПВ6.06.00.05

Винт

Лит.	Масса	Масштаб
И	4,95	1:2,5
Лист	Листов 1	

Круг В-60 ГОСТ 2590-71 / Ст 3 ГОСТ 535-79

Гипронефтеспецмонтаж г. Москва

Формат	Зона	Поз.	Обозначение	Наименование	Кол.	Примечание
БЧ		11	ПВ6.06.00.07	Стойка		
				Уголок Б45×45×5 ГОСТ 8509-72 / Ст. 3 ГОСТ 535-79		
				L=15720	1	53,0 кг
БЧ		12	ПВ6.06.00.08	Кронштейн		
				Уголок Б-45×45×5 ГОСТ 8509-72 / Ст 3 ГОСТ 535-79		
				L=150	20	0,50 кг
БЧ		13	ПВ6.06.00.09	Балка		
				Швеллер 16 ГОСТ 8240-72 / Ст 3 ГОСТ 535-79		
				L=280	10	4,0 кг
БЧ		14	ПВ6.06.00.10	Ограждение		
				Полоса Б-4×40 ГОСТ 103-76 / Ст 3 ГОСТ 535-79		
				L=15670	2	20,0 кг
БЧ		15	ПВ6.06.00.11	Пластина		
				Полоса Б-5×125 ГОСТ 103-76 / Ст 3 ГОСТ 535-79		
				L=150	14	0,75 кг
А4		16	ПВ6.06.00.12	Кронштейн	14	
А4		17	ПВ6.06.00.13	Балка	4	
			ПВ6.06.00.00-01 см. СБ			
				Сборочные единицы		
А4		5	ПВ6.06.01.00	Шаблон гибочный	6	
А4		6	ПВ6.06.02.00	Прижим	6	
А4		7	ПВ6.06.03.00	Площадка	3	
А4		8	ПВ6.06.04.00-01	Лестница	1	

Подп. и дата | Инв. № дубл. | Взам. инв. № | Подп. и дата | Инв. № подл.

Изм	Лист	№ докум.	Подп.	Дата

ПВ6.06.00.00 — Лист 2

Формат	Зона	Поз.	Обозначение	Наименование	Кол.	Примечание
				Документация		
БЧ			ПВ6.06.00.00 СБ	Сборочный чертеж		
				Детали		
А4		1	ПВ6.06.00.01	Захват	2	
А4		2	ПВ6.06.00.02	Ребро	2	
БЧ		3	ПВ6.06.00.03	Пластина		
				Полоса Б-12×125 ГОСТ 103-76 / Ст 3 ГОСТ 535-79		
				L=500	8	6,0 кг
БЧ		4	ПВ6.06.00.04	Пластина		
				Полоса Б-10×105 ГОСТ 103-76 / Ст 3 ГОСТ 535-79		
				L=450	12	3,40 кг
			Переменные данные	для исполнений		
				ПВ 6.06.00.00 см. СБ		
				Сборочные единицы		
А4		5	ПВ6.06.01.00	Шаблон гибочный	10	
А4		6	ПВ6.06.02.00	Прижим	10	
А4		7	ПВ6.06.03.00	Площадка	7	
А4		8	ПВ6.06.04.00	Лестница	1	
				Детали		
А4		9	ПВ6.06.00.05	Винт	10	
А4		10	ПВ6.06.00.06	Балка	10	

Подп. и дата | Инв. № дубл. | Взам. инв. № | Подп. и дата | Инв. № подл.

Изм	Лист	№ докум.	Подп.	Дата
Разраб.	Числова			12.84
Пров.	Кузьмина			12.84
Т. контр.				
ГИП	Тюрин			12.84
Н. контр.	Панова			12.84
Утв.	Кузнецов			

ПВ6.06.00.00

Устройство для формообразования

Лит.	Лист	Листов
И	1	3

Гипронефтеспецмонтаж г. Москва

Альбом IX

Типовой проект 903-9-17.86

Инв.№ подл. | Подп. и дата | Взам. инв.№ | Инв.№ дубл. | Подп. и дата

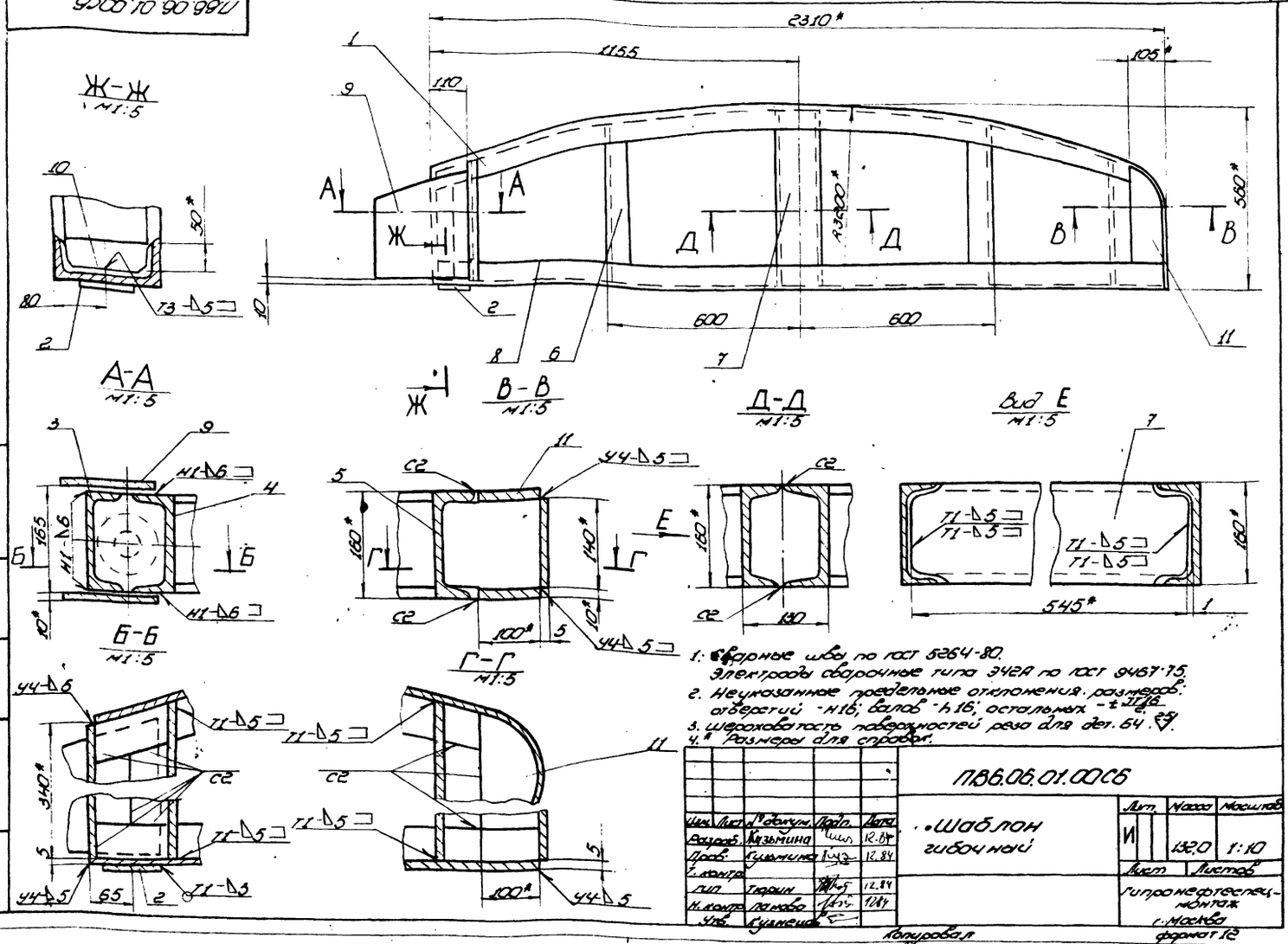

1. Сварные швы по ГОСТ 5264-80. Электроды сварочные типа Э42А по ГОСТ 9467-75.
2. Неуказанные предельные отклонения размеров: отверстий - H16; валов - h16; остальных - $\pm \frac{IT16}{2}$.
3. Шероховатость поверхностей реза для дет. 64 - $\nabla 3$.
4. * Размеры для справок.

Изм.	Лист	№ докум.	Подп.	Дата
Разраб.		Кузьмина		12.84
Пров.		Кузьмина		12.84
Т. контр.				
ГИП		Тарин		12.84
Н. контр.		Попова		12.84
Утв.		Кузьмина		

ПВ6.06.01.00СБ

Шаблон гибочный

Лит.	Масса	Масштаб
И	132.0	1:10
Лист	Листов	
Гипронефтеспецмонтаж г. Москва		

Копировал

Формат А2

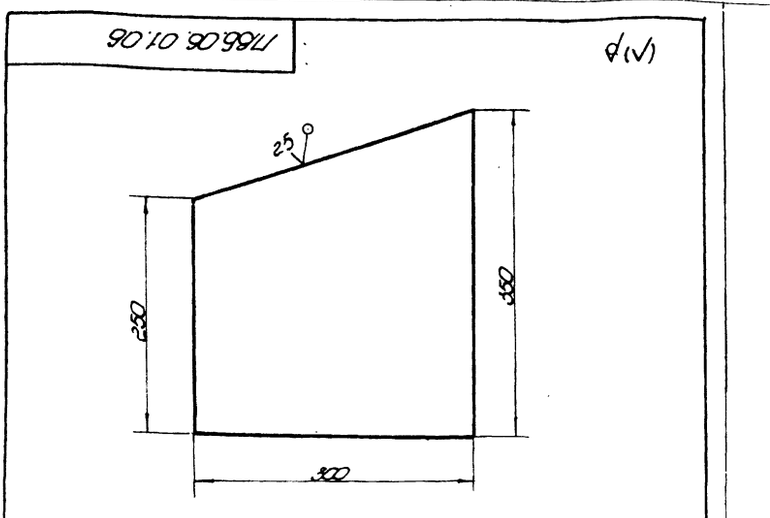

Неуказанные предельные отклонения размеров: отверстий - H16; валов - h16; остальных - $\pm \frac{IT16}{2}$.

Изм.	Лист	№ докум.	Подп.	Дата
Разраб.		Кузьмина		12.84
Пров.		Кузьмина		12.84
Т. контр.				
ГИП		Тарин		12.84
Н. контр.		Попова		12.84
Утв.		Кузьмина		

ПВ6.06.01.06

Пластина

Лит.	Масса	Масштаб
И	7.0	1:4
Лист	Листов 1	
Гипронефтеспецмонтаж г. Москва		

Лист 6-10 ГОСТ 19903-74 Ст 3 ГОСТ 14637-79

Копировал

Формат А1

Формат	Зона	Поз.	Обозначение	Наименование	Кол.	Примечание
				Документация		
А2			ПВ6.06.01.00СБ	Сборочный чертеж		
				Детали		
А4		1	ПВ6.06.01.01	Балка профилирующая	1	
А4		2	ПВ6.06.01.02	Пята	1	
А4		3	ПВ6.06.01.03	Стойка	1	
А4		4	ПВ6.06.01.04	Стойка	1	
		5	-01	Стойка	1	
		6	-02	Стойка	2	
		7	-03	Стойка	2	
Б4		8	ПВ6.06.01.05	Балка опорная: швеллер [6 ГОСТ 8240-72 Ст. 3 ГОСТ 535-79		
				L=2300	1	33,0кг
А4		9	ПВ6.06.01.06	Пластина	2	
А4		10	ПВ6.06.01.07	Ребро	1	
А4		11	ПВ6.06.01.08	Накладка	2	

Изм.	Лист	№ докум.	Подп.	Дата
Разраб.		Кузьмина		12.84
Пров.		Кузьмина		12.84
Т. контр.				
ГИП		Тарин		12.84
Н. контр.		Попова		12.84
Утв.		Кузьмина		

ПВ6.06.01.00

Шаблон гибочный

Лит.	Лист	Листов
И		1
Гипронефтеспецмонтаж г. Москва		

Копировал 21666-07 54 Формат А1

ПВ6.06.01.01

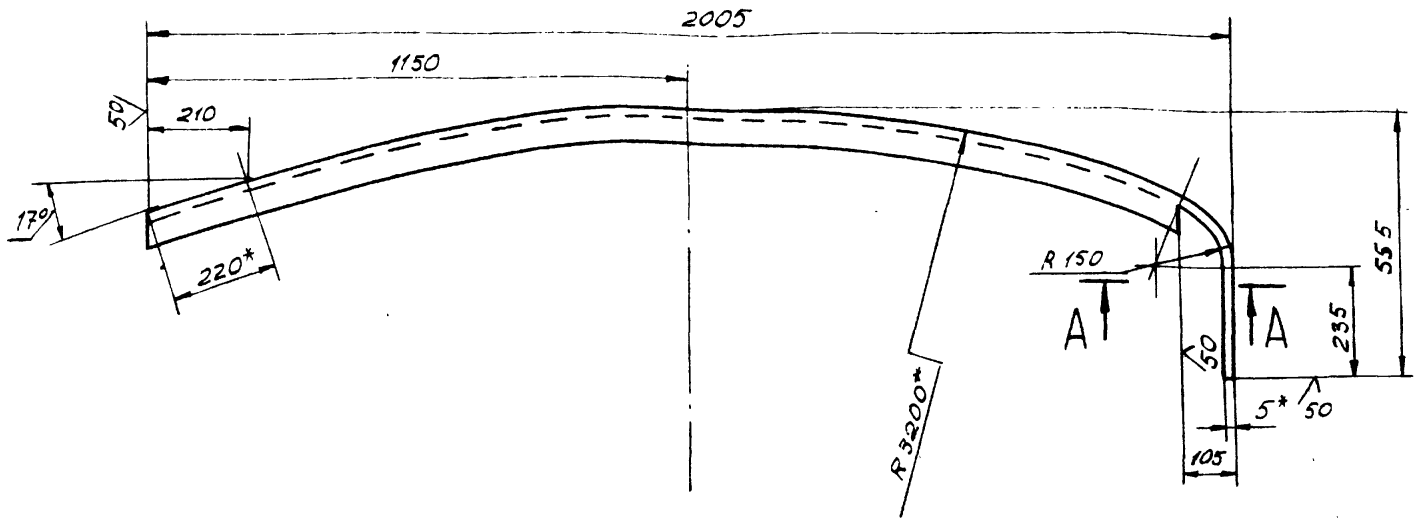

А-А
м 1:2.5

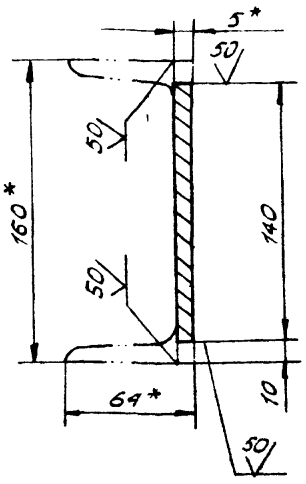

Развертка
м 1:5

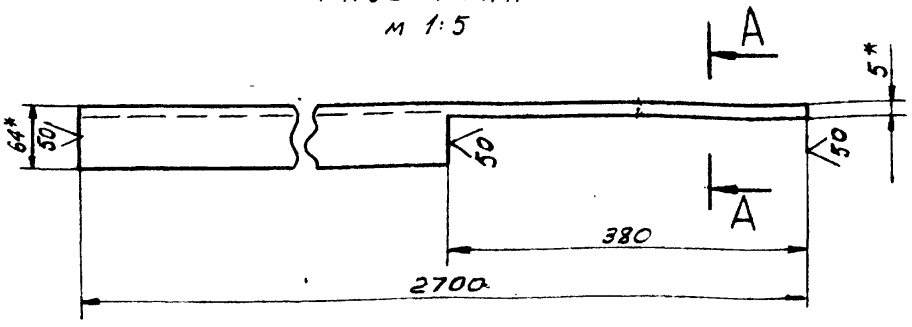

1. Неуказанные предельные отклонения размеров: отверстий - H 16; валов - h 16; остальных - $\pm \frac{JT16}{2}$.
2* Размеры для справок.

					ПВ6.06.01.01		
Изм.	Лист	№ докум.	Подп.	Дата	Балка профилирующая	Лит.	Масса	Масшт.
Разраб.		Кузьмина		12.84		И	33,0	1:10
Пров.		Числова		12.84		Лист	Листов 1
Т.контр.							
ГИП		Тюрин		12.84	Швеллер 16 ГОСТ 8240-72 / Ст 3 ГОСТ 535-79	Гипронефтеспецмонтаж г. Москва	
Н.контр.		Панова		12.84			
Утв.		Кузнецов					

Инв.№ подл. | Подп. и дата | Взам.инв.№ | Инв.№ дубл. | Подп. и дата

ПВ6.06.01.07

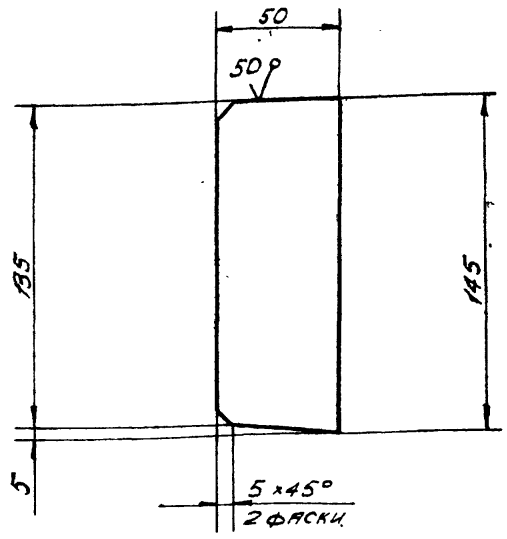

Неуказанные предельные отклонения размеров: валов - h 16; остальных - $\pm \frac{JT16}{2}$.

					ПВ6.06.01.07		
Изм.	Лист	№ докум.	Подп.	Дата	Ребро	Лит.	Масса	Масштаб
Разраб.		Блинова		12.84		И		1:2
Пров.		Кузьмина		12.84		Лист	Листов 1
Т.контр.							
ГИП		Тюрин		12.84	Лист 6-16 ГОСТ 19903-74 / Ст 3 ГОСТ 14637-79	Гипронефтеспецмонтаж г. Москва	
Н.контр.		Панова		12.84			
Утв.		Кузнецов					

Инв.№ подл. | Подп. и дата | Взам.инв.№ | Инв.№ дубл. | Подп. и дата

ПВ6.06.01.03

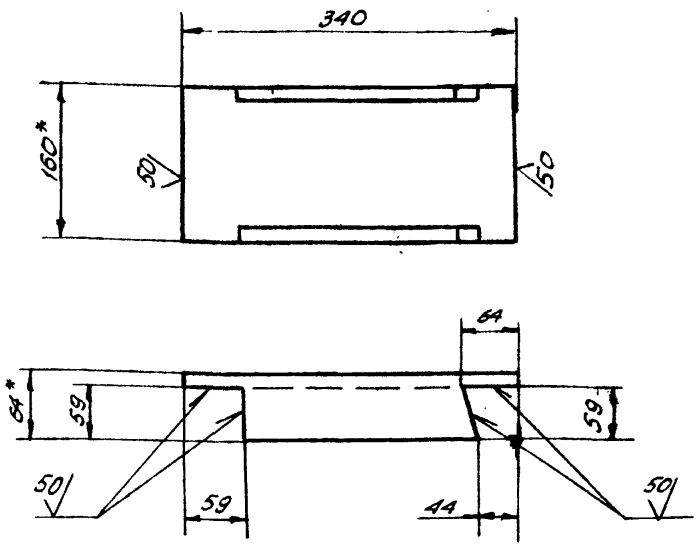

1. Неуказанные предельные отклонения размеров: валов - h 16; остальных - $\pm \frac{JT16}{2}$.
2. Размеры для справок.

					ПВ6.06.01.03		
Изм.	Лист	№ докум.	Подп.	Дата	Стойка	Лит.	Масса	Масшт.
Разраб.		Блинова		12.84		И	4,0	1:5
Пров.		Кузьмина		12.84		Лист	Листов 1
Т.контр.							
ГИП		Тюрин		12.84	Швеллер 16 ГОСТ 8240-72 / Ст 3 ГОСТ 535-79	Гипронефтеспецмонтаж г. Москва	
Н.контр.		Панова		12.84			
Утв.		Кузнецов					

Подп. и дата | Инв.№ дубл. | Взам.инв.№ | Подп. и дата

Альбом IX

Типовой проект 903-9-17.86

ПВ6.06.00.06

ПВ6.06.00.06

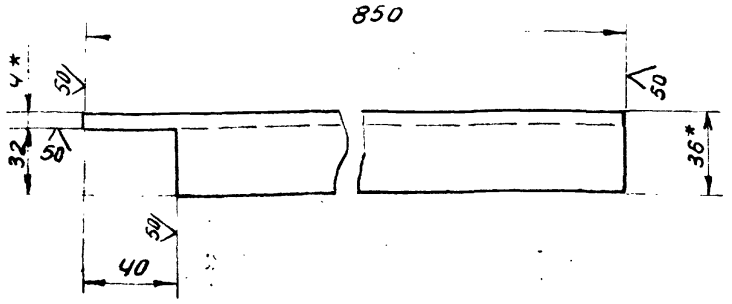

ПВ6.06.00.06-01 - зеркальное отражение остальное - см ПВ6.06.00.06.

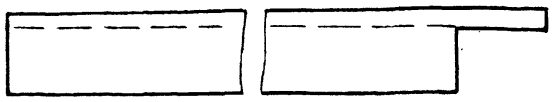

1. Неуказанные предельные отклонения размеров: валов - h16; остальных - $\pm \frac{JT16}{2}$.
2. * Размеры для справок.

Изм	Лист	N докум.	Подп.	Дата	ПВ6.06.00.06			
Разраб.		Числова		12.84	Балка	Лит. И	Масса 1,80	Масштаб 1:2
Пров.		Кузьмина		12.84		Лист	Листов 1	
Т.контр.								
ГИП		Тюрин		12.84	Уголок Б-36×36×4 ГОСТ 8509-72 / Ст 3 ГОСТ 535-79	Гипронефтеспецмонтаж г. Москва		
Н.контр.		Панова		12.84				
Утв.		Кузнецов						

Подп. и дата | Инв. N дубл. | Взам. инв. N | Подп. и дата | Инв. N подл.

ПВ6.06.00.12

ПВ6.06.00.12

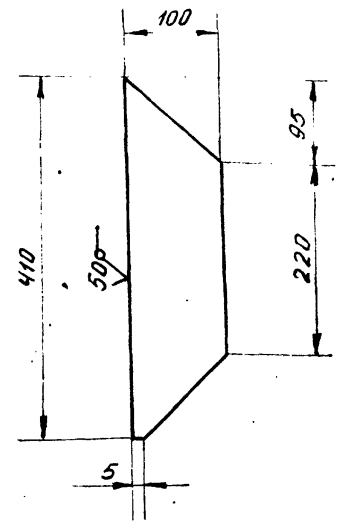

1. Неуказанные предельные отклонения размеров: валов - h16; остальных - $\pm \frac{JT16}{2}$.

Изм	Лист	N докум.	Подп.	Дата	ПВ6.06.00.12			
Разраб.		Числова		12.84	Кронштейн	Лит. И	Масса 1,3	Масштаб 1:5
Пров.		Кузьмина		12.84		Лист	Листов 1	
Т.контр.								
ГИП		Тюрин		12.84	Полоса Б-5×100 ГОСТ 103-76 / Ст 3 ГОСТ 535-79	Гипронефтеспецмонтаж г. Москва		
Н.контр.		Панова		12.84				
Утв.		Кузнецов						

Подп. и дата | Инв. N дубл. | Взам. инв. N | Подп. и дата | Инв. N подл.

ПВ6.06.01.02

ПВ6.06.01.02

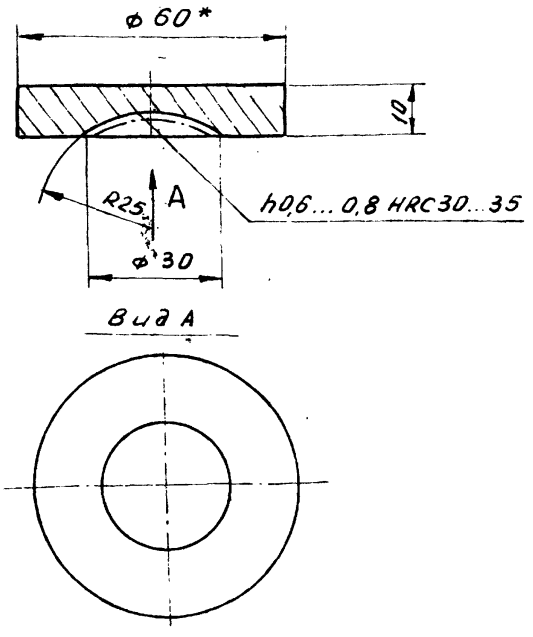

1. Неуказанные предельные отклонения размеров: валов - h16; остальных - $\pm \frac{JT16}{2}$
2. * Размер для справок.

Изм	Лист	N докум.	Подп.	Дата	ПВ6.06.01.02			
Разраб.		Числова		12.84	Пята	Лит. И	Масса 0,20	Масштаб 1:2
Пров.		Кузьмина		12.84		Лист	Листов 1	
Т.контр.								
ГИП		Тюрин		12.84	Круг В-50 ГОСТ 2590-71 / Ст 3 ГОСТ 535-79	Гипронефтеспецмонтаж г. Москва		
Н.контр.		Панова		12.84				
Утв.		Кузнецов						

Подп. и дата | Инв. N дубл. | Взам. инв. N | Подп. и дата | Инв. N подл.

ПВ6.06.01.04

ПВ6.06.01.04

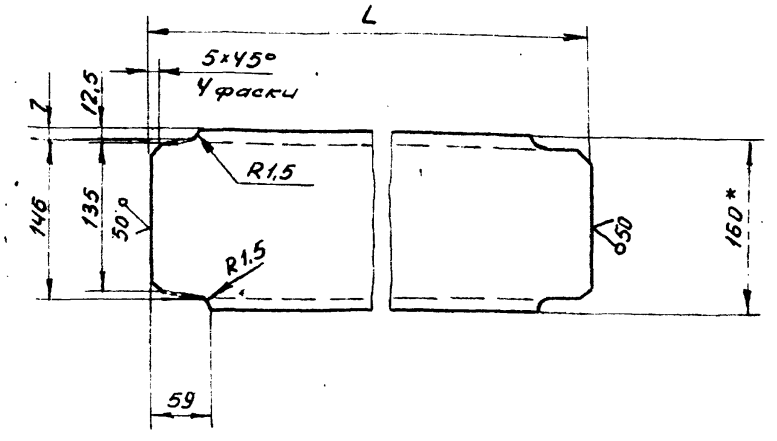

Обозначение	L, мм	Масса, кг
ПВ6.06.01.04	380	5.40
-01	390	5.50
-02	490	7.0
-03	545	7.70

1. Неуказанные предельные отклонения размеров: валов - h16, остальных - $\pm \frac{JT16}{2}$
2. * Размер для справок.

Изм	Лист	N докум.	Подп.	Дата	ПВ6.06.01.04			
Разраб.		Числова		12.84	Стойка	Лит. И	Масса см табл	Масштаб 1:5
Пров.		Кузьмина		12.84		Лист	Листов 1	
Т.контр.								
ГИП		Тюрин		12.84	Швеллер 16 ГОСТ 8240-72 / Ст 3 ГОСТ 535-79	Гипронефтеспецмонтаж г. Москва		
Н.контр.		Панова		12.84				
Утв.		Кузнецов						

Подп. и дата | Инв. N дубл. | Взам. инв. N | Подп. и дата | Инв. N подл.

П86.06.02.00 СБ

Альбом IX

Типовой проект. 903-9-17.86

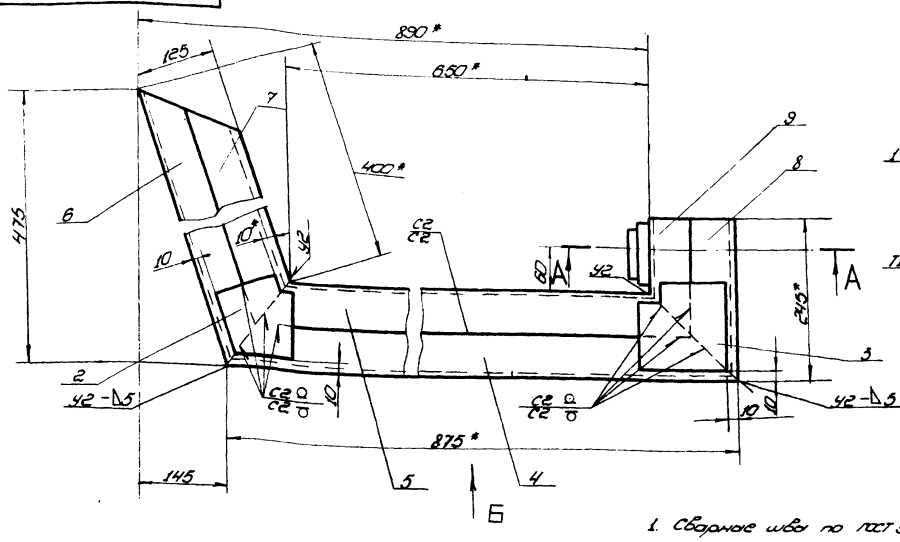

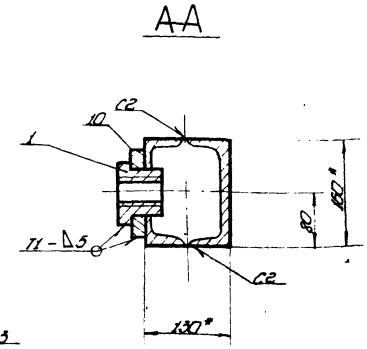

Вид Б

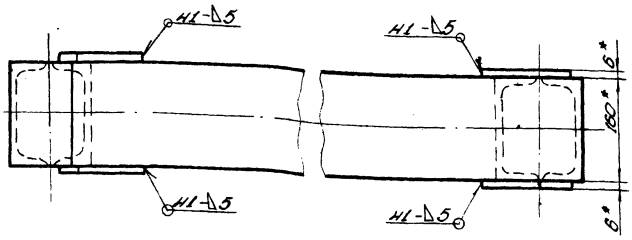

1. Сварные швы по ГОСТ 5264-80.
   Электроды сварочные типа Э42А по ГОСТ 9467-75.
2. Неуказанные предельные отклонения размеров: отверстий -H16; валов-h16; остальных $-\pm\frac{IT16}{2}$.
3. Шероховатость поверхностей реза для дет. Б4 $\overset{25}{\nabla}$.
4. Сборку прижима производить по специальному кондуктору.
5. Размеры для справок.

Изм.	Лист	№ докум.	Подп.	Дата	П86.06.02.00СБ			
Разраб.		Числова	Чил	12.84	Прижим	Лит. И	Масса 490	Масштаб 1:5
Пров.		Кузьмина	Куз	12.84	Сборочный чертеж	Лист	Листов 1	
Т. контр.						Гипронефтеспец-монтаж		
ГИП		Тюрин		12.84		г. Москва		
Н. контр.		Панова		12.84				
Утв.		Кузнецов						

Копировал

Формат 12

П86.06.02.01

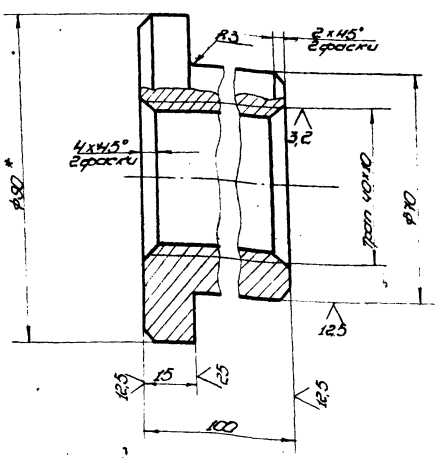

1. Неуказанные предельные отклонения размеров: отверстий -H16; валов-h16; остальных $-\pm\frac{IT16}{2}$.
2. * Размер для справок.

Изм.	Лист	№ докум.	Подп.	Дата	П86.06.02.01			
Разраб.		Числова	Чил	12.84	Гайка	Лит. И	Масса 2,56	Масштаб 1:1
Пров.		Кузьмина	Куз	12.84		Лист	Листов 1	
Т. контр.						Гипронефтеспец-монтаж		
ГИП		Тюрин		12.84	Круг В-10 ГОСТ 2590-71 / Ст.3 ГОСТ 535-79	г. Москва		
Н. контр.		Панова		12.84				
Утв.		Кузнецов						

Копировал

Формат 11

Формат	Зона	Поз.	Обозначение	Наименование	Кол.	Примечание
				Документация		
А3			П86.06.02.00 СБ	Сборочный чертеж		
				Детали		
А4		1	П86.06.02.01	Гайка	1	
А4		2	П86.06.02.02	Накладка	2	
А4		3	П86.06.02.03	Накладка	2	
А4		4	П86.06.02.04	Швеллер	1	
А4		5	П86.06.02.05	Швеллер	1	
А4		6	П86.06.02.06	Швеллер	1	
А4		7	П86.06.02.07	Швеллер	1	

Изм.	Лист	№ докум.	Подп.	Дата	П86.06.02.00			
Разраб.		Числова	Чил	12.84	Прижим	Лит. И	Лист 1	Листов 2
Пров.		Кузьмина	Куз	12.84		Гипронефтеспец-монтаж		
ГИП		Тюрин		12.84		г. Москва		
Н. контр.		Панова		12.84				
Утв.		Кузнецов						

Копировал

Формат 11

Инв. № подл. | Подп. и дата | Взам. инв. № | Инв. № дубл. | Подп. и дата

Альбом IX

Типовой проект 903-9-17.86

ПВ6.06.01.08

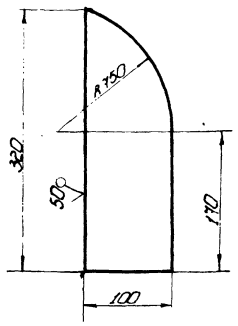

Неуказанные предельные отклонения размеров: отверстий - H16; валов - h16; остальных - $\pm\frac{IT16}{2}$

Изм.	Лист	№ докум.	Подп.	Дата
Разраб.		Числова		12.84
Пров.		Кузьмина		12.84
Т. контр.				
ГИП		Тюрин		12.84
Н. контр.		Панова		12.84
Утв.		Кузнецов		

ПВ6.06.01.08

Накладка

Лит.	Масса	Масштаб
И	2,2	1:4

Лист | Листов 1

Полоса Б-10×100 ГОСТ 103-76 / Ст.3 ГОСТ 535-79

Гипронефтеспецмонтаж г. Москва

Копировал | Формат 11

ПВ6.06.02.03

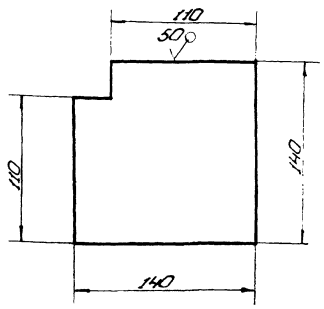

Неуказанные предельные отклонения размеров: валов - h16.

Изм.	Лист	№ докум.	Подп.	Дата
Разраб.		Числова		12.84
Пров.		Кузьмина		12.84
Т. контр.				
ГИП		Тюрин		12.84
Н. контр.		Панова		12.84
Утв.		Кузнецов		

ПВ6.06.02.03

Накладка

Лит.	Масса	Масштаб
И	0,85	1:2,5

Лист | Листов 1

Лист Б-6 ГОСТ 19903-74 / Ст.3 ГОСТ 14637-79

Гипронефтеспецмонтаж г. Москва

Копировал | Формат 11

ПВ6.06.00.01

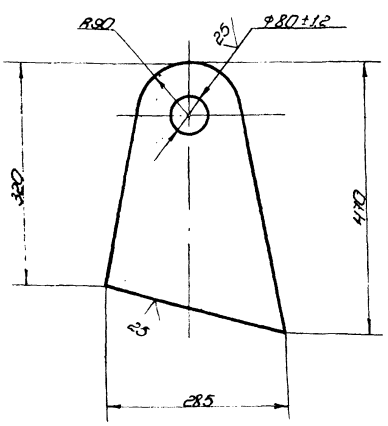

Неуказанные предельные отклонения размеров: отверстий - H16; валов - h16; остальных - $\pm\frac{IT16}{2}$

Изм.	Лист	№ докум.	Подп.	Дата
Разраб.		Числова		12.84
Пров.		Кузьмина		12.84
Т. контр.				
ГИП		Тюрин		12.84
Н. контр.		Панова		12.84
Утв.		Кузнецов		

ПВ6.06.00.01

Захват

Лит.	Масса	Масштаб
И	2,00	1:5

Лист | Листов 1

Лист Б-20 ГОСТ 19903-74 / Ст.3 ГОСТ 14637-79

Гипронефтеспецмонтаж г. Москва

Копировал | Формат 11

ПВ6.06.02.02

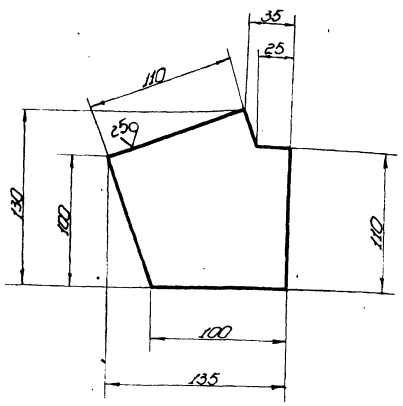

Неуказанные предельные отклонения размеров: отверстий - H16; валов - h16; остальных - $\pm\frac{IT16}{2}$

Изм.	Лист	№ докум.	Подп.	Дата
Разраб.		Числова		12.84
Пров.		Кузьмина		12.84
Т. контр.				
ГИП		Тюрин		12.84
Н. контр.		Панова		12.84
Утв.		Кузнецов		

ПВ6.06.02.02

Накладка

Лит.	Масса	Масштаб
И	0,70	1:2,5

Лист | Листов 1

Лист Б-6 ГОСТ 19903-74 / Ст.3 ГОСТ 14637-79

Гипронефтеспецмонтаж г. Москва

Копировал | Формат 11

ПВ6.06.02.05

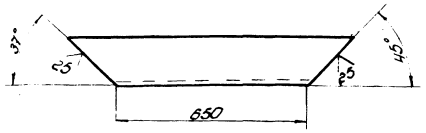

Неуказанные предельные отклонения размеров: болтов - h 16; остальных - ±IT16/2.

Изм.	Лист	№ докум.	Подп.	Дата
Разраб.		Числова		12.84
Пров.		Кузьмина		12.84
Т.контр.				
ГИП		Гарин		12.84
Н.контр.		Попова		12.84
Утв.		Кузичев		

ПВ6.06.02.05

швеллер

Лит.	Масса	Масштаб
И	100	1:10
Лист	Листов 1	

Швеллер 16 ГОСТ 8240-72 ст. 3 ГОСТ 535-79

Гипронефтеспецмонтаж г. Москва

Копировал Формат А4

ПВ6.06.02.06

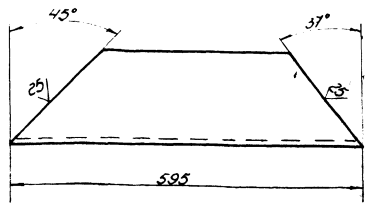

Неуказанные предельные отклонения размеров: болтов - h 16; остальных - ±IT16/2.

Изм.	Лист	№ докум.	Подп.	Дата
Разраб.		Числова		12.84
Пров.		Кузьмина		12.84
Т.контр.				
ГИП		Гарин		12.84
Н.контр.		Попова		12.84
Утв.		Кузичев		

ПВ6.06.02.06

швеллер

Лит.	Масса	Масштаб
И	8,5	1:5
Лист	Листов	

Швеллер 16 ГОСТ 8240-72 ст. 3 ГОСТ 535-79

Гипронефтеспецмонтаж г. Москва

Копировал Формат А4

ПВ6.06.02.10

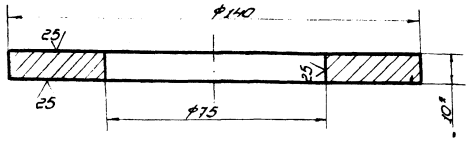

1. Неуказанные предельные отклонения размеров: отверстий - H16; болтов - h 16.
2. * Размер для справок.

Изм.	Лист	№ докум.	Подп.	Дата
Разраб.		Числова		12.84
Пров.		Кузьмина		12.84
Т.контр.				
ГИП		Гарин		12.84
Н.контр.		Попова		12.84
Утв.		Кузичев		

ПВ6.06.02.10

Подкладка

Лит.	Масса	Масштаб
И	0,1	1:1
Лист	Листов 1	

Лист 6-10 ГОСТ 19903-74 ст. 3 ГОСТ 14637-79

Гипронефтеспецмонтаж г. Москва

Копировал Формат А4

ПВ6.06.02.04

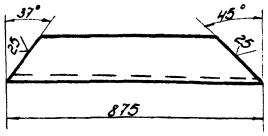

Неуказанные предельные отклонения размеров: болтов - h 16; остальных - ±IT16/2.

Изм.	Лист	№ докум.	Подп.	Дата
Разраб.		Числова		12.84
Пров.		Кузьмина		12.84
Т.контр.				
ГИП		Гарин		12.84
Н.контр.		Попова		12.84
Утв.		Кузичев		

ПВ6.06.02.04

швеллер

Лит.	Масса	Масштаб
И	12,4	1:10
Лист	Листов 1	

Швеллер 16 ГОСТ 8240-72 ст. 3 ГОСТ 535-79

Гипронефтеспецмонтаж г. Москва

Копировал Формат А4

Альбом IX

Типовой проект 903-9-17.86

ПВ 6.06.02.09

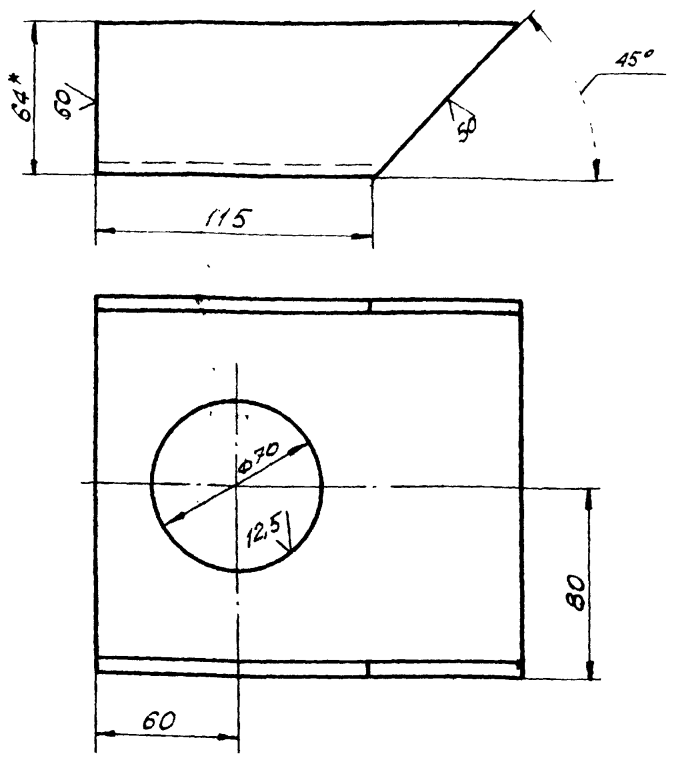

1. Неуказанные предельные отклонения размеров: валов - h 16; остальных - $\pm \frac{JT16}{2}$.
2.* Размер для справок.

Изм.	Лист	N докум.	Подп.	Дата
Разраб.		Кузьмина		12.84
Пров.		Кузьмина		12.84
Т. контр.				
ГИП		Тюрин		12.84
Н. контр.		Панова		12.84
Утв.		Кузнецов		

ПВ 6.06.02.09

Швеллер

Лит.	Масса	Масшт.
И	2,5	1:2
Лист	Листов 1	

Швеллер 16 ГОСТ 8240-72 / Ст. 3 ГОСТ 535-79

Гипронефтеспецмонтаж г. Москва

Подп. и дата | Инв. № подл. | Взам. инв. № | Инв. № дубл. | Подп. и дата

ПВ 6.06.02.08

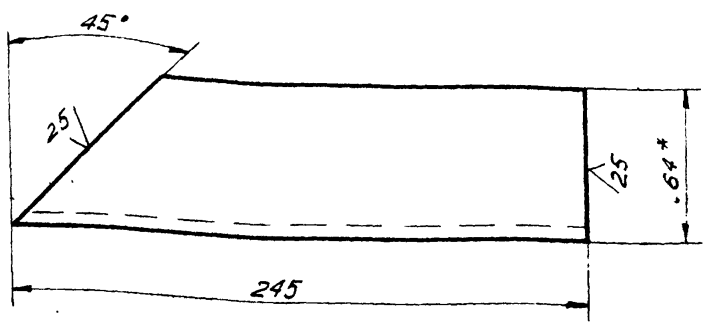

1. Неуказанные предельные отклонения размеров: валов - h 16; остальных - $\pm \frac{JT16}{2}$.
2* Размер для справок.

Изм.	Лист	N докум.	Подп.	Дата
Разраб.		Кузьмина		12.84
Пров.		Кузьмина		12.84
Т. контр.				
ГИП		Тюрин		12.84
Н. контр.		Панова		12.84
Утв.		Кузнецов		

ПВ 6.06.02.08

Швеллер

Лит.	Масса	Масшт.
И	3,5	1:2
Лист	Листов 1	

Швеллер 16 ГОСТ 8240-72 / Ст. 3 ГОСТ 535-79

Гипронефтеспецмонтаж г. Москва

Подп. и дата | Инв. № подл. | Взам. инв. № | Инв. № дубл. | Подп. и дата

Формат	Зона	Поз.	Обозначение	Наименование	Кол.	Примеч.
А4		8	ПВ6.06.02.08	Швеллер	1	
А4		9	ПВ6.06.02.09	Швеллер	1	
А4		10	ПВ6.06.02.10	Подкладка	1	

Изм	Лист	№ докум	Подп	Дата

ПВ 6.06.02.00

Лист 2

Инв. № подл. | Подп. и дата | Взам. инв. № | Инв. № дубл. | Подп. и дата

ПВ 6.06.02.07

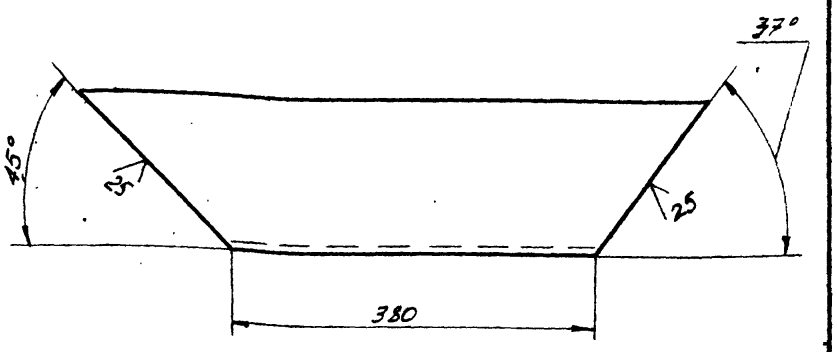

Неуказанные предельные отклонения размеров: валов - h 16; остальных - $\pm \frac{JT16}{2}$.

Изм.	Лист	№ докум.	Подп.	Дата
Разраб.		Кузьмина		12.84
Пров.		Кузьмина		12.84
Т. контр.				
ГИП		Тюрин		12.84
Н. контр.		Панова		12.84
Утв.		Кузнецов		

ПВ 6.06.02.07

Швеллер

Лит.	Масса	Масшт.
И	5,0	1:5
Лист	Листов 1	

Швеллер 16 ГОСТ 8240-72 / Ст. 3 ГОСТ 535-79

Гипронефтеспецмонтаж г. Москва

ПВ6.06.03.00СБ

Альбом IX

Типовой проект 903-9-17 см 86

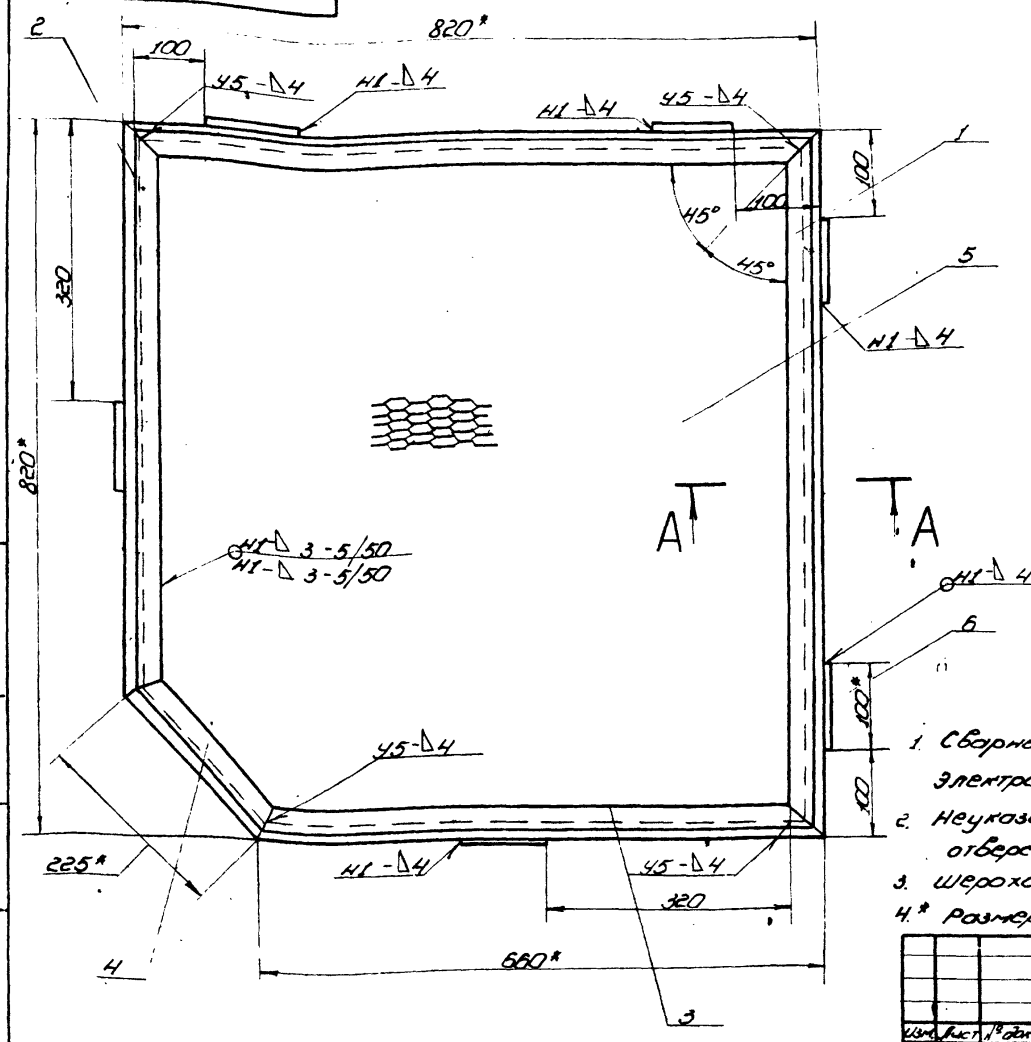

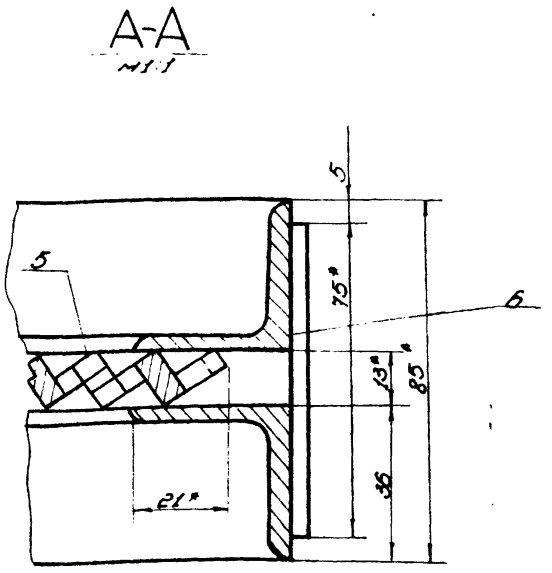

1. Сварные швы по ГОСТ 5264-80.
Электроды сварочные типа Э42А по ГОСТ 9467-75.
2. Неуказанные предельные отклонения размеров: отверстий - Н16; валов - h16; остальных - $\pm\frac{IT16}{2}$.
3. Шероховатость поверхностей реза для дет. Б4 $\overset{25}{\nabla}$.
4.* Размеры для справок.

Изм.	Лист	№ докум.	Подп.	Дата	ПВ6.06.03.00СБ	Лит.	Масса	Масштаб
Разраб.		Числова		12.84	Площадка сборочный чертеж		40,0	1:5
Пров.		Кузьмина		12.84		Лист	Листов 1	
Т. контр.								
ГИП		Тюрин		12.84		Гипронефтеспецмонтаж г. Москва		
Н. контр.		Панова		12.84				
Утв.		Кузнецов						

Копировал

Формат 12

ПВ6.06.00.02

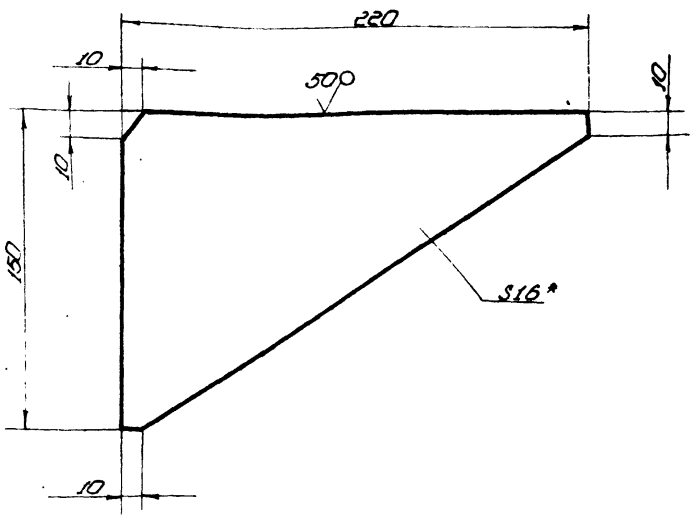

1. Неуказанные предельные отклонения размеров: валов - h16; остальных - $\pm\frac{IT16}{2}$.
2.* Размер для справок.

Изм.	Лист	№ докум.	Подп.	Дата	ПВ6.06.00.02	Лит.	Масса	Масштаб
Разраб.		Числова		12.84	Ребро	И	2,5	1:2
Пров.		Кузьмина		12.84		Лист	Листов 1	
Т. контр.								
ГИП		Тюрин		11.84	Лист Б-16 ГОСТ 19903-74 Ст.3 ГОСТ 14637-79	Гипронефтеспецмонтаж г. Москва		
Н. контр.		Панова		12.84				
Утв.		Кузнецов						

Копировал

Формат 11

Формат	Зона	Поз.	Обозначение	Наименование	Кол.	Примечание
				Документация		
А3			ПВ6.06.03.00СБ	Сборочный чертеж		
				Детали		
А4		1	ПВ6.06.03.01	Уголок	4	
А4		2	ПВ6.06.03.02	Уголок	2	
А4		3	ПВ6.06.03.03	Уголок	2	
А4		4	ПВ6.06.03.04	Уголок	2	
Б4		5	ПВ6.06.03.05	Лист ПВ506×790×790 ГОСТ 8705-78		
				790×790	1	10,0кг
Б4		6	ПВ6.06.03.06	Полоса		
				Полоса $\frac{Б\ 4\times100\ ГОСТ\ 10376}{Ст.3\ ГОСТ\ 535-79}$		
				L=75	6	0,25кг

Изм.	Лист	№ докум.	Подп.	Дата	ПВ6.06.03.00	Лит.	Лист	Листов
Разраб.		Числова		12.84	Площадка	И		1
Пров.		Кузьмина		12.84		Гипронефтеспецмонтаж г. Москва		
Т. контр.								
ГИП		Тюрин		12.84				
Н. контр.		Панова		12.84				
Утв.		Кузнецов						

Копировал

21666-07 61

Формат 11

Типовой проект 903-9-17,86 Альбом IX

ПВ6.06.03.01

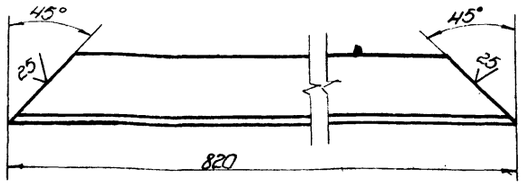

Неуказанные предельные отклонения размеров: валов - h 16; остальных - $\pm\frac{IT16}{2}$.

Изм.	Лист	№ докум.	Подп.	Дата
Разраб.		Числова		12.84
Пров.		Кузьмина		12.84
Т. контр.				
ГИП		Тюрин		12.84
Н. контр.		Панова		12.84
Утв.		Кузнецов		

ПВ6.06.03.01

Уголок

Лит.	Масса	Масштаб
И	3,52	1:2

Лист | Листов 1

Уголок Б-36×36×4 ГОСТ 8509-72 / Ст.3 ГОСТ 535-79

Гипронефтеспецмонтаж г. Москва

Копировал | формат 11

ПВ6.06.03.03

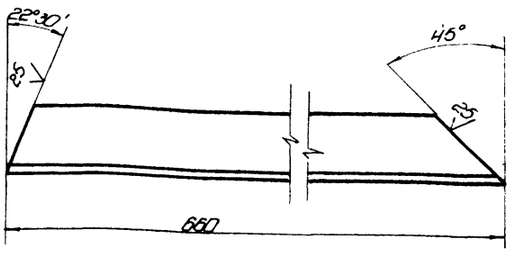

Неуказанные предельные отклонения размеров: валов - h 16; остальных - $\pm\frac{IT16}{2}$.

Изм.	Лист	№ докум.	Подп.	Дата
Разраб.		Числова		12.84
Пров.		Кузьмина		12.84
Т. контр.				
ГИП		Тюрин		12.84
Н. контр.		Панова		12.84
Утв.		Кузнецов		

ПВ6.06.03.03

Уголок

Лит.	Масса	Масштаб
И	2,8	1:2

Лист | Листов 1

Уголок Б-36×36×4 ГОСТ 8509-72 / Ст.3 ГОСТ 535-79

Гипронефтеспецмонтаж г. Москва

Копировал | формат 11

ПВ6.06.03.02

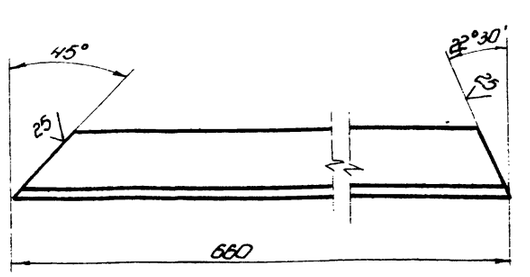

Неуказанные предельные отклонения размеров: валов - h 16; остальных - $\pm\frac{IT16}{2}$.

Изм.	Лист	№ докум.	Подп.	Дата
Разраб.		Числова		12.84
Пров.		Кузьмина		12.84
Т. контр.				
ГИП		Тюрин		12.84
Н. контр.		Панова		12.84
Утв.		Кузнецов		

ПВ6.06.03.02

Уголок

Лит.	Масса	Масштаб
И	2,8	1:2

Лист | Листов 1

Уголок Б-36×36×4 ГОСТ 8509-72 / Ст.3 ГОСТ 535-79

Гипронефтеспецмонтаж г. Москва

Копировал | формат 11

ПВ6.06.03.04

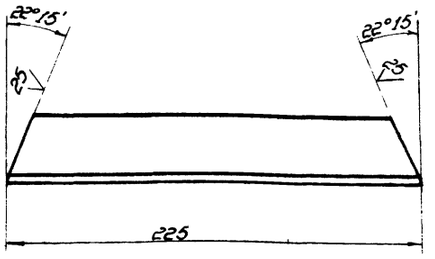

Неуказанные предельные отклонения размеров: валов - h 16; остальных - $\pm\frac{IT16}{2}$.

Изм.	Лист	№ докум.	Подп.	Дата
Разраб.		Числова		12.84
Пров.		Кузьмина		12.84
Т. контр.				
ГИП		Тюрин		12.84
Н. контр.		Панова		12.84
Утв.		Кузнецов		

ПВ6.06.03.04

Уголок

Лит.	Масса	Масштаб
И	1,0	1:2

Лист | Листов 1

Уголок Б-36×36×4 ГОСТ 8509-72 / Ст.3 ГОСТ 535-79

Гипронефтеспецмонтаж г. Москва

Копировал | формат 11

21666-01 62

ПВ6.06.04.00СБ

Альбом IX

Типовой проект 903-9-17.86

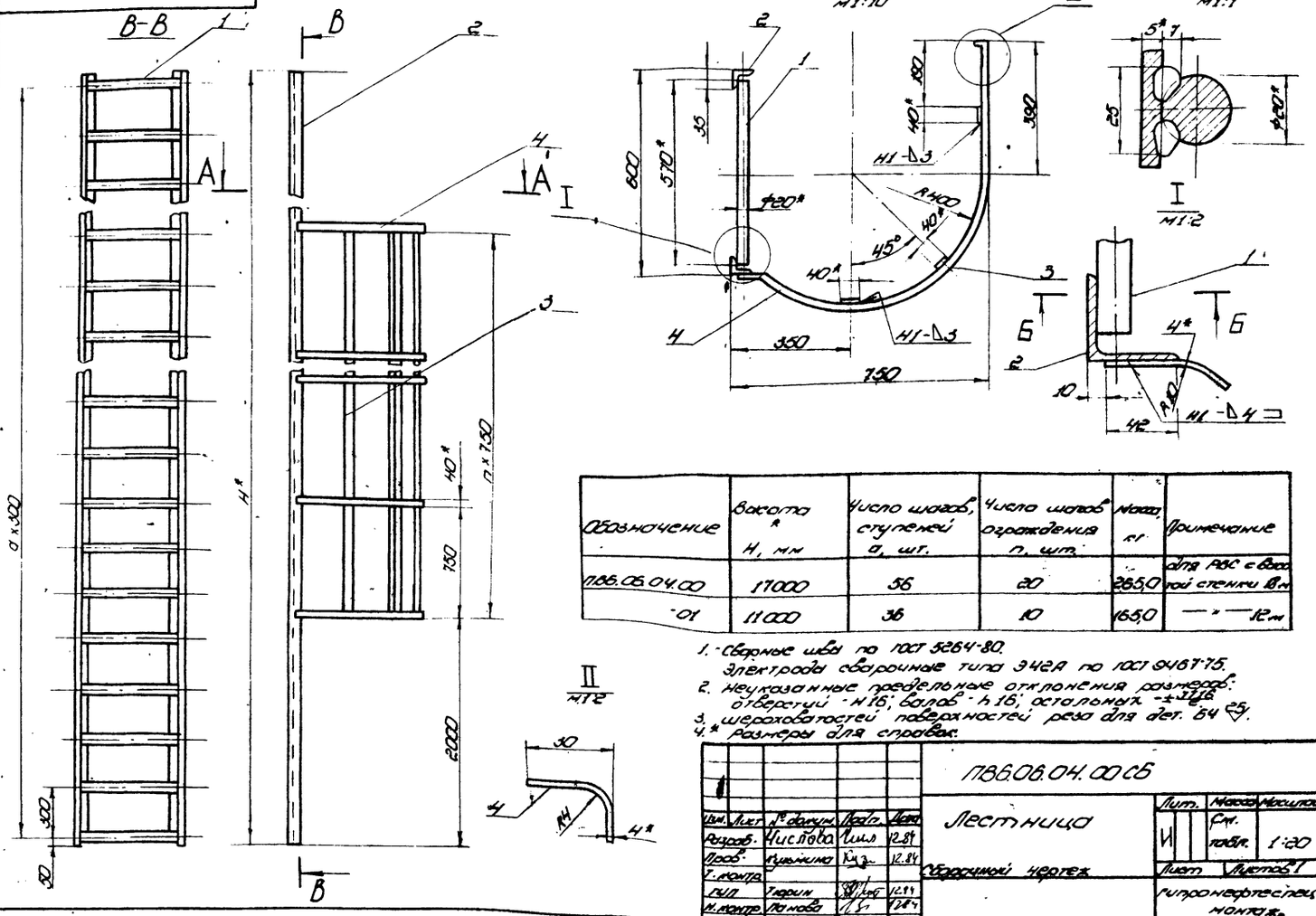

Обозначение	Высота * H, мм	Число шагов, ступеней a, шт.	Число шагов ограждения n, шт.	Масса, кг	Примечание
ПВ6.06.04.00	17000	56	20	265,0	для РВС с высотой стенки 18м
-01	11000	36	10	165,0	— " — 12м

1. Сварные швы по ГОСТ 5264-80. Электроды сварочные типа Э42А по ГОСТ 9467-75.
2. Неуказанные предельные отклонения размеров: отверстий - H16; валов - h16; остальных - ±$\frac{IT16}{2}$.
3. Шероховатостей поверхностей реза для дет. Б4 25.
4. * Размеры для справок.

Изм.	Лист	№ докум.	Подп.	Дата	ПВ6.06.04.00СБ	Лит.	Масса	Масштаб
Разраб.		Числова		12.84	Лестница	И	См. табл.	1:20
Пров.		Кузьмина		12.84	Сборочный чертеж	Лист	Листов 1	
Т. контр.						Гипронефтеспецмонтаж г. Москва		
ГИП		Тюрин		12.84				
Н. контр.		Панова		12.84				
Утв.		Кузнецов						

Копировал

Формат 12

Формат	Зона	Поз.	Обозначение	Наименование	Кол.	Примечание
				Детали		
Б4		1	ПВ6.06.04.01	Круг		
				Круг В-20 ГОСТ 2590-71 / Ст.3 ГОСТ 535-79		
				L=570	37	1,50кг
Б4		2	ПВ6.06.04.02	Уголок		
				Уголок Б-45х45х5 ГОСТ 8509-72 / Ст.3 ГОСТ 535-79		
				L=11000	2	44,0кг
				Ограждение		
				Полоса Б-4х20 ГОСТ 103-76 / Ст.3 ГОСТ 535-79		
Б4		3	ПВ6.06.04.03	L=7500	3	
Б4		4	ПВ6.06.04.04	L=1470	11	0,90кг

Изм.	Лист	№ докум.	Подп.	Дата	ПВ6.06.04.00	Лист 2

Копировал

Формат 11

Формат	Зона	Поз.	Обозначение	Наименование	Кол.	Примечание
				Документация		
А3			ПВ6.06.04.00СБ	Сборочный чертеж		
			Переменные данные	для исполнений		
				ПВ6.06.04.00 см СБ		
				Детали		
Б4		1	ПВ6.06.04.01	Круг		
				Круг В-20 ГОСТ 2590-71 / Ст.3 ГОСТ 535-79		
				L=570	57	1,50кг
Б4		2	ПВ6.06.04.02	Уголок		
				Уголок Б-45х45х5 ГОСТ 8509-72 / Ст.3 ГОСТ 535-79		
				L=17000	2	70,0кг
				Ограждение		
				Полоса Б-4х20 ГОСТ 103-76 / Ст.3 ГОСТ 535-79		
Б4		3	ПВ6.06.04.03	L=15000	3	
Б4		4	ПВ6.06.04.04	L=1470	21	0,90кг
				ПВ6.06.04.00.01 см СБ		

Изм.	Лист	№ докум.	Подп.	Дата	ПВ6.06.04.00	Лит.	Лист	Листов
Разраб.		Числова		12.84	Лестница	И	1	2
Пров.		Кузьмина		12.84		Гипронефтеспецмонтаж г. Москва		
ГИП		Тюрин		12.84				
Н. контр.		Панова		12.84				
Утв.		Кузнецов						

Копировал

21666-07 63

Формат 11

9.00.10 Н0.5 ВЧ

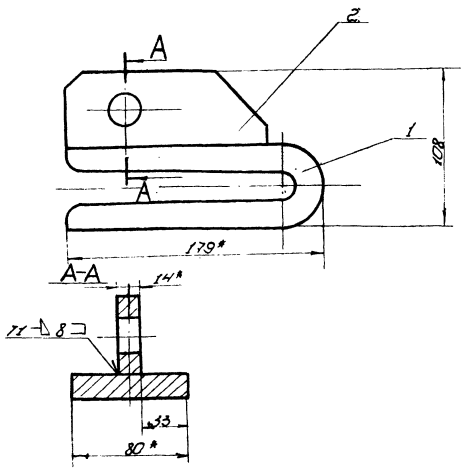

1. Сварные швы по ГОСТ 5264-80. Электроды типа Э42А ГОСТ 9467-75.
2. Неуказанные предельные отклонения размеров: валов - h16.
3. * Размеры для справок.

Изм.	Лист	№ докум.	Подп.	Дата
Разраб.		Числова		12.84
Пров.		Кушнина		12.84
Т. контр.				
ГИП		Гарин		12.84
Н. контр.		Попова		12.84
Утв.		Кушнина		

ПВ5.04.01.00СБ

Захват

Сборочный чертеж

Лит.	Масса	Масштаб
И	4,80	1:2

Лист	Листов 1

Гипронефтеспецмонтаж г. Москва

Копировал Формат А4

Формат	Зона	Поз.	Обозначение	Наименование	Кол.	Примечание
				Документация		
А4			ПВ5.04.01.00СБ	Сборочный чертеж		
				Детали		
А4		1	ПВ5.04.01.01	Слега	1	
А4		2	ПВ5.04.01.02	Пластина	1	

Изм.	Лист	№ докум.	Подп.	Дата
Разраб.		Числова		12.84
Пров.		Кушнина		12.84
Т. контр.				
ГИП		Гарин		12.84
Н. контр.		Попова		12.84
Утв.		Кушнина		

ПВ5.04.01.00

Захват

Лит.	Масса	Масштаб
И		1

Гипронефтеспецмонтаж г. Москва

Копировал Формат А4

Формат	Зона	Поз.	Обозначение	Наименование	Кол.	Примечание
				Документация		
А4			ПВ5.04.00.00СБ	Сборочный чертеж		
				Сборочные единицы		
А4		1	ПВ5.04.01.00	Захват	3	
				Детали		
Б4		2	ПВ5.04.00.01	Серьга		
				Круг В24 ГОСТ 2590-71 Ст.3 ГОСТ 535-79		
				L=540	1	2,0кг
				Стандартные изделия		
		3		Кольцо 40 ГОСТ 2224-76	6	0,15кг
				Материалы		
				Болт 11,5-1-1-Т-Т64 (В) ГОСТ 7668-80		
		4		L=4000	2	2,05кг
		5		L=3500	1	1,80кг

Изм.	Лист	№ докум.	Подп.	Дата
Разраб.		Числова		12.84
Пров.		Кушнина		12.84
Т. контр.				
ГИП		Гарин		12.84
Н. контр.		Попова		12.84
Утв.		Кушнина		

ПВ5.04.00.00

Строп для монтажа окроек

Лит.	Масса	Масштаб
И		1

Гипронефтеспецмонтаж г. Москва

Копировал Формат А4

9.00.00 Н0.5 ВЧ

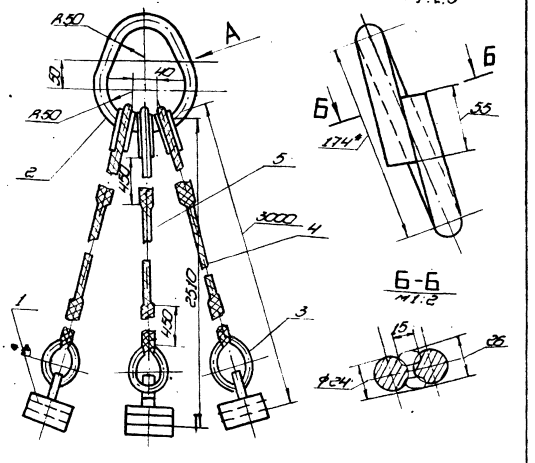

1. Сварка ручная электродуговая. Электроды типа Э42А ГОСТ 9467-75.
2. Неуказанные предельные отклонения размеров: отверстий - H16; валов: h16; остальных - $\pm \frac{IT16}{2}$.
3. * Размеры для справок.

Изм.	Лист	№ докум.	Подп.	Дата
Разраб.		Числова		12.84
Пров.		Кушнина		12.84
Т. контр.				
ГИП		Гарин		11.84
Н. контр.		Попова		12.84
Утв.		Кушнина		

ПВ5.04.00.00СБ

Строп для монтажа окроек

Сборочный чертеж

Лит.	Масса	Масштаб
И	24,0	1:2

Лист	Листов 1

Гипронефтеспецмонтаж г. Москва

Копировал 21666-07 Ч4 Формат А4

ПВ 10.06.00.00СБ

Альбом X

Типовой проект 903-9-17.86

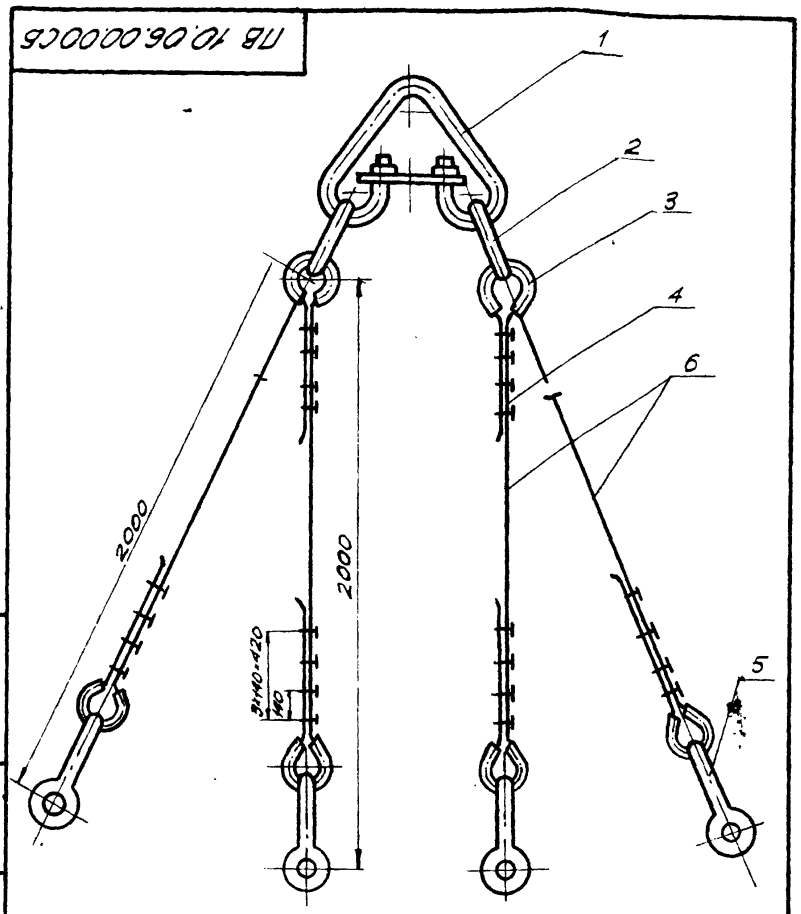

Формат	Зона	Поз.	Обозначение	Наименование	Кол.	Примеч.
				Документация		
А4			ПВ 10.06.00.00СБ	Сборочный чертеж		
				Стандартные изделия		
		1		Звено Рт I-10		
				ОСТ 24.090.49-79	1	22,4 кг
		2		Звено Рт I-4,0		
				ОСТ 24.090.49-79	2	5,75 кг
		3		Коуш 50		
				ГОСТ 2224-72	8	0,2 кг
		4		Зажим ЗК-19		
				ТУ36.1839-75	32	0,32 кг
		5		Скоба СА2,0		
				ОСТ 6.2312-79	4	1,0 кг
				Материалы		
		6		Канат 16,5-Г-I-1764-(180)		
				ГОСТ 7668-80		
				L=3000±5	4	26 кг

Изм.	Лист	N докум.	Подп.	Дата
Разраб.		Кузьмино		12.84
Пров.		Кузьмина		12.84
Т.контр.				
ГИП		Тюрин		12.84
Н.контр.		Панова		12.84
Утв.		Кузнецов		

ПВ 10.06.00.00СБ

Строп 4 ветвевой Q=6,5 т
Сборочный чертеж

Лит.	Масса	Масшт.
И	22,3	–
Лист	Листов 1	

Гипронефтеспецмонтаж г. Москва

ПВ 10.06.00.00

Строп 4 ветвевой

Лит.	Лист	Листов
И		1

Гипронефтеспецмонтаж г. Москва

Инв. N подл. | Подп. и дата | Взам. инв. N | Инв. N дубл. | Подп. и дата

ПВ 5.04.01.02

50 (√)

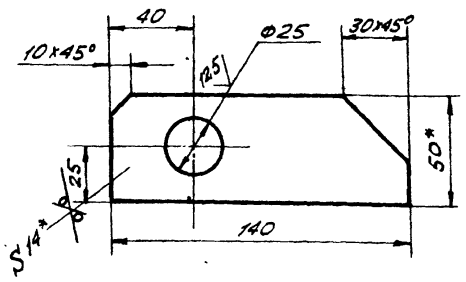

1. Неуказанные предельные отклонения размеров: отверстий – H16; валов – h16; остальных – $\pm \frac{JT16}{2}$.
2. * Размеры для справок.

Изм.	Лист	N докум.	Подп.	Дата
Разраб.		Кузьмина		12.84
Пров.		Кузьмина		12.84
Т.контр.				
ГИП		Тюрин		12.84
Н.контр.		Панова		12.84
Утв.		Кузнецов		

ПВ 5.04.01.02

Пластина

Лит.	Масса	Масшт.
И	0,77	1:2
Лист	Листов 1	

Полоса 14×50 ГОСТ 103-76 / Ст.3 ГОСТ 535-79

Гипронефтеспецмонтаж г. Москва

ПВ 5.04.01.01

50 (√)

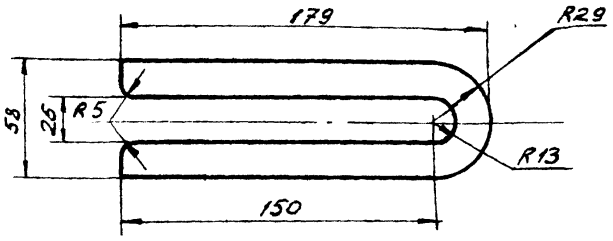

1. Длина заготовки 370.
2. Неуказанные предельные отклонения размеров: отверстий – H16; валов – h16; остальных – $\pm \frac{JT16}{2}$.

Изм.	Лист	N докум.	Подп.	Дата
Разраб.		Кузьмина		12.84
Пров.		Кузьмина		12.84
Т.контр.				
ГИП		Тюрин		12.84
Н.контр.		Панова		12.84
Утв.		Кузнецов		

ПВ 5.04.01.01

Скоба

Лит.	Масса	Масшт.
И	3,72	1:2
Лист	Листов 1	

Полоса 16×80 ГОСТ 103-76 / Ст.3 ГОСТ 535-79

Гипронефтеспецмонтаж г. Москва

ПВ 72.03.00.00 СБ

Альбом IX

Типовой проект 903-9-17,86

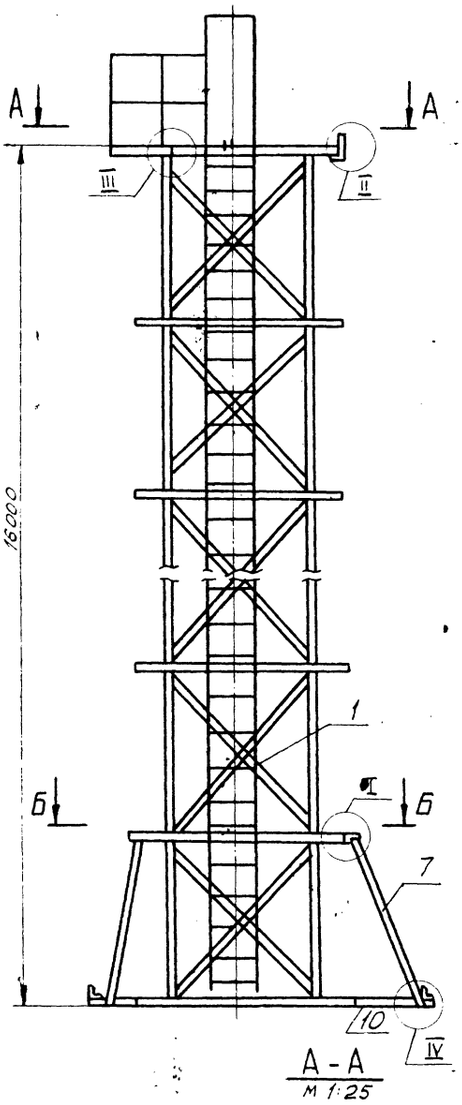

А - А
м 1:25

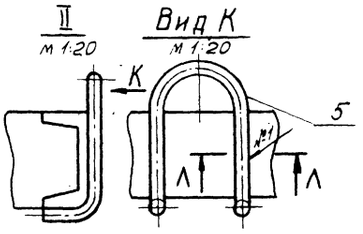

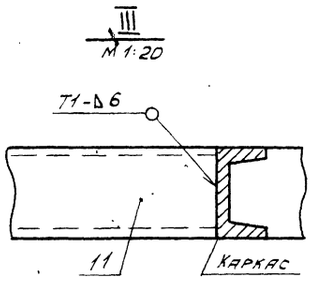

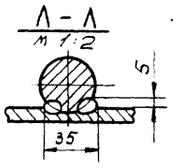

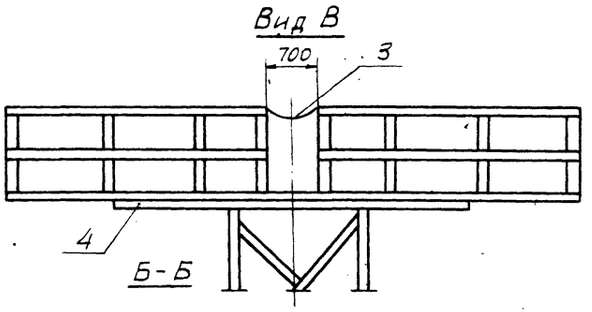

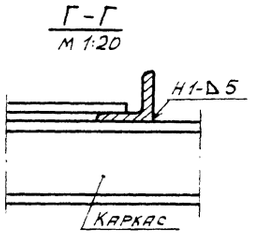

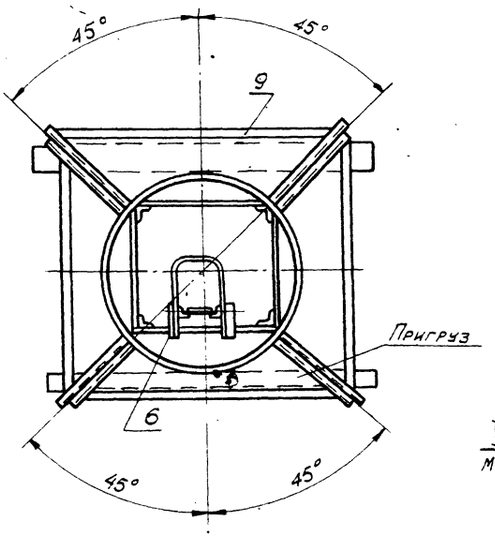

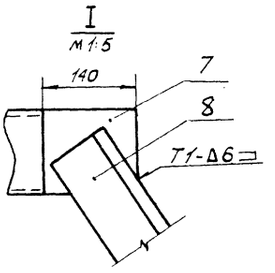

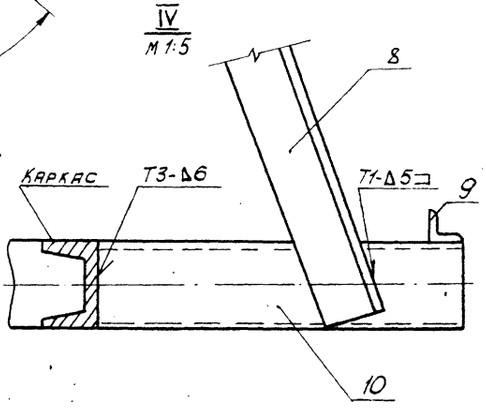

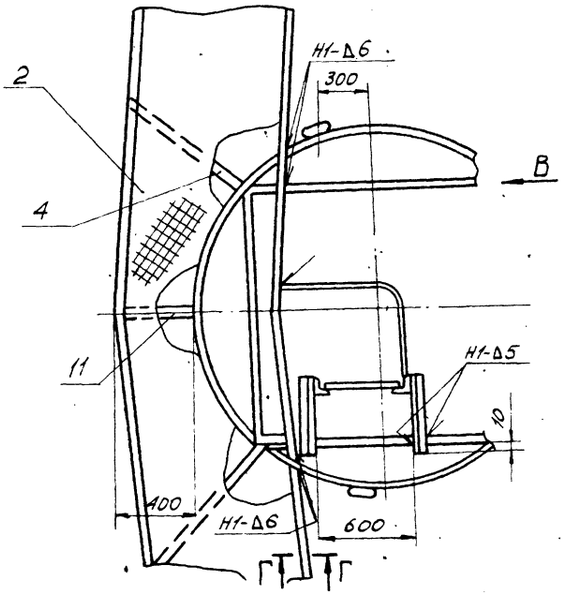

Схема установки площадки в случае использования стойки для приварки кольца жесткости

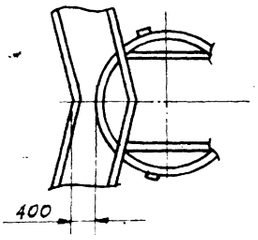

1. Сварные швы по ГОСТ 5264-80. Электроды сварочные типа Э42А ГОСТ 9467-75. Шов №1 - сварка ручная электродуговая. Площадку варить по всему контуру прилегания к ободу каркаса
2. Детали поз. 2,3 привариваются с подгонкой по месту.
3. Пригруз Q=3,5 т прикрепить к нижнему ободу металлическими лентами.
4. Неуказанные предельные отклонения размеров: отверстий - Н16; валов - h 16; остальных - $\pm \frac{JT16}{2}$
5. Шероховатость поверхностей реза для дет. Б4 $\overset{25}{\surd}$.
6. * Размеры для справок.

					ПВ 72.03.00.00 СБ			
Изм.	Лист	№ докум.	Подп.	Дата	Стойка для приварки опорного кольца и кольца жесткости. Сборочный чертеж	Лит.	Масса	Масшт.
Разраб.		Кузьмина		12.84		И	840,0	1:40
Пров.		Числова		12.84		Лист	Листов 1	
Т.контр.						Гипронефтеспецмонтаж г. Москва		
ГИП		Тюрин		12.84				
Н.контр.		Панова		12.84				
Утв.		Кузнецов						

Инв. № подл. | Подп. и дата | Взам. инв. № | Инв. № дубл. | Подп. и дата

21666-01 66

ПВ72.03.01.00СБ

Альбом IX

Типовой проект 903-9-17.86

Инв.№ подл. | Подп. и дата | Взам. инв.№ | Инв.№ дубл. | Подп. и дата

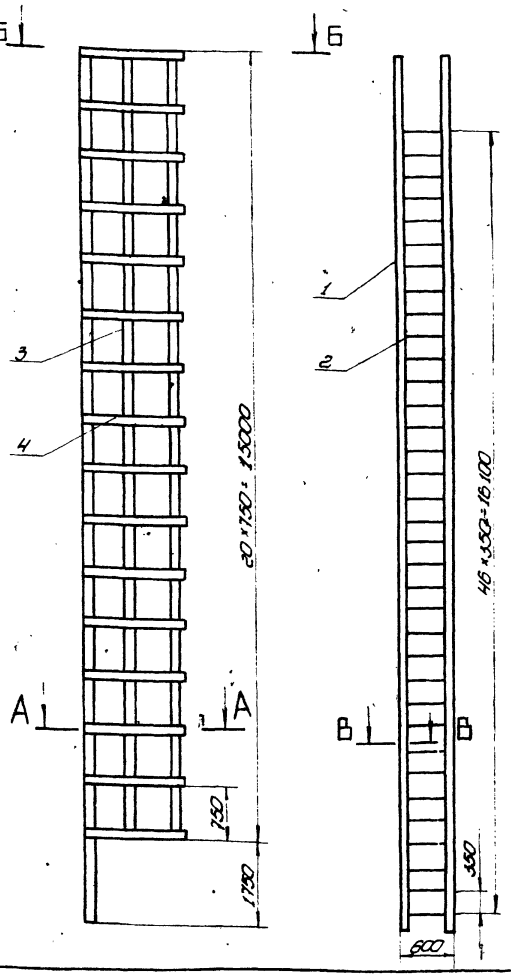

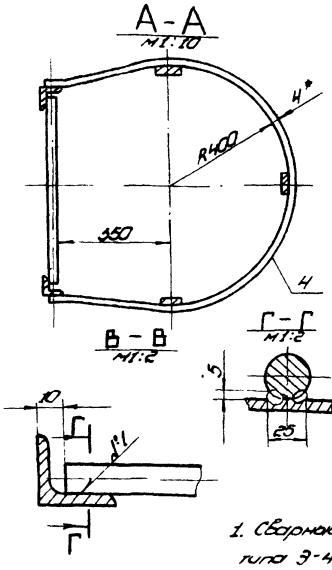

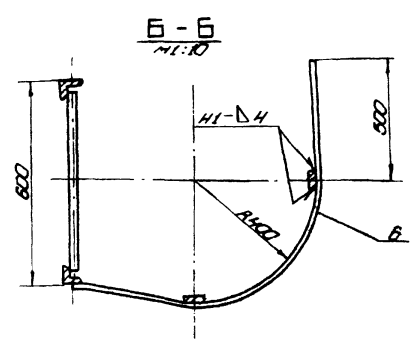

1. Сварные швы по ГОСТ 5264-80. Электроды сварочные типа Э-42А ГОСТ 9467-75. Шов №1 - сварка ручная электродуговая.
2. Неуказанные предельные отклонения размеров: отверстий - H16; валов - h16; остальных - $\pm \frac{IT16}{2}$.
3. В месте выхода на площадку (см. ПВ72.03.00.00СБ) ограждение дет. поз. 6. срезать (см. 6-6).
4. Шероховатость поверхностей реза для дет. 64 $\frac{50}{}$.
5. * Размеры для справок.

					ПВ72.03.01.00СБ		
Изм.	Лист	№ докум.	Подп.	Дата	Лестница	Лит.	Масса	Масштаб
Разраб.		Кузьмина		12.84		И	159	1:50
Пров.		Числова		12.84	Сборочный чертеж	Лист	Листов 1
Т. контр.							
ГИП		Гидин		11.84		Гипронефтеспецмонтаж г. Москва	
Н. контр.		Попова		12.84			
Утв.		Кузнецов					

Копировал | Формат А2

ПВ5.52.00.00СБ

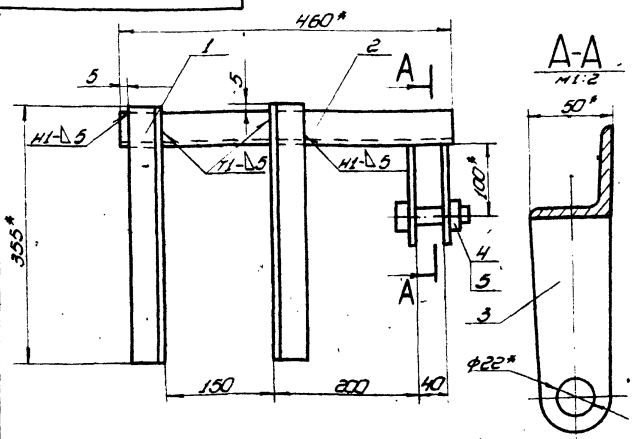

1. Сварные швы по ГОСТ 5264-80. Электроды сварочные типа Э42А ГОСТ 9467-75.
2. Неуказанные предельные отклонения размеров: отверстий - H16; валов - h16; остальных - $\pm \frac{IT16}{2}$.
3. Шероховатость поверхностей реза для дет. 64 $\frac{25}{}$.
4. * Размеры для справок.

					ПВ5.52.00.00СБ		
Изм.	Лист	№ докум.	Подп.	Дата	Стойка для навешивания блока	Лит.	Масса	Масштаб
Разраб.		Числова		12.84		И	60	1:2
Пров.		Кузьмина		12.84	Сборочный чертеж	Лист	Листов 1
Т. контр.							
ГИП		Гидин		12.84		Гипронефтеспецмонтаж г. Москва	
Н. контр.		Попова		12.84			
Утв.		Кузнецов					

Копировал | Формат А1

Формат	Зона	Поз.	Обозначение	Наименование	Кол.	Примечание
				Документация		
А3			ПВ72.03.01.00СБ	Сборочный чертеж		
				Детали		
64		1	ПВ72.03.01.01	Уголок		
				Уголок $\frac{5}{5}$ ГОСТ 8509-72 Ст.3 ГОСТ 535-79		
				L = 16750	2	6,5 кг
64		2	ПВ72.03.01.02	Круг		
				Круг Ф18 ГОСТ 2590-71 Ст.3 ГОСТ 535-79		
				L = 580	47	1,1 кг
64		3	ПВ72.03.01.03	Полоса		
				Полоса $\frac{6}{4}$×120 ГОСТ 103-76 Ст.3 ГОСТ 535-79		
				L = 9750	3	6,0 кг
64		4	ПВ72.03.01.04	Полоса		
				Полоса $\frac{6}{4}$×120 ГОСТ 103-76 Ст.3 ГОСТ 535-79		
				L = 1960	21	1,1 кг

					ПВ72.03.01.00			
Изм.	Лист	№ докум.	Подп.	Дата	Лестница	Лит.	Лист	Листов
Разраб.		Кузьмина		12.84		И		1
Пров.		Числова		12.84		Гипронефтеспецмонтаж г. Москва		
ГИП		Гидин		12.84				
Н. контр.		Попова		12.84				
Утв.		Кузнецов						

Копировал | 21666-07 67 | Формат А1

Альбом LX

Типовой проект 903-9-17.86

Формат	Зона	Поз.	Обозначение	Наименование	Кол.	Примечание
БЧ		8	ПВ72.03.00.05	Раскос		
				Уголок Б-75×75×5 ГОСТ 8509-72 / Ст3 ГОСТ 535-79		
				L=2500	Ч	14,5 кг
БЧ		9	ПВ72.03.00.06	Жесткость		
				Уголок Б-75×75×6 ГОСТ 8509-72 / Ст3 ГОСТ 535-79		
				L=3600	Ч	21,0 кг
БЧ		10	ПВ72.03.00.07	Швеллер		
				Швеллер 12 ГОСТ 8240-72 / Ст3 ГОСТ 535-79		
				L=1200	Ч	12,5 кг
БЧ		11	ПВ72.03.00.08	Швеллер		
				Швеллер 12 ГОСТ 8240-72 / Ст3 ГОСТ 535-79		
				L=400	1	4,16 кг

Инв.№ подл. | Подп. и дата | Взам. инв.№ | Инв.№ дубл. | Подп. и дата

Изм.	Лист	№ докум.	Подп.	Дата

ПВ 72.03.00.00 Лист 2

Формат	Зона	Поз.	Обозначение	Наименование	Кол.	Примечание
				Документация		
А2			ПВ72.03.00.00 СБ	Сборочный чертеж		
				Сборочные единицы		
А4		1	ПВ72.03.01.00	Лестница	1	
А4		2	ПВ72.03.02.00	Площадка	1	
А4		3	ПВ72.03.03.00	Ограждение мягкое	1	
				Детали		
БЧ		4	ПВ72.03.00.01	Опора		
				Швеллер 12 ГОСТ 8240-72 / Ст3 ГОСТ 535-79		
				L=1200	2	12,5 кг
А4		5	ПВ72.03.00.02	Крюк	3	
БЧ		6	ПВ72.03.00.03	Уголок		
				Уголок Б-75×75×5 ГОСТ 8509-72 / Ст3 ГОСТ 535-79		
				L=700	5	4,0 кг
БЧ		7	ПВ72.03.00.04	Косынка		
				Лист Б-6 ГОСТ 19903-74 / Ст3 ГОСТ 14637-79		
				120×140	4	0,7 кг

Подп. и дата | Инв.№ дубл. | Взам. инв.№ | Подп. и дата | Инв.№ подл.

Изм.	Лист	№ докум.	Подп.	Дата
Разраб.		Кузьмина		12.84
Пров.		Числова		12.84
ГИП		Тюрин		12.84
Н.контр.		Панова		12.84
Утв.		Кузнецов		

ПВ 72.03.00.00

Стойка для приварки опорного кольца и кольца жесткости

Лит.	Лист	Листов
И	1	2

Гипронефтеспецмонтаж г. Москва

ПВ5.52.00.03

25 √(√)

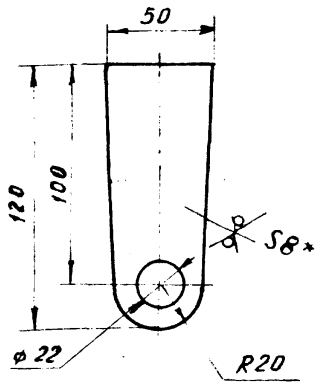

1. Неуказанные предельные отклонения размеров: отверстий - H16; валов - h16; остальных ± IT16/2.
2. * Размер для справок.

Формат	Зона	Поз.	Обозначение	Наименование	Кол.	Примечание
				Документация		
А4			ПВ5.52.00.00 СБ	Сборочный чертеж		
				Детали		
БЧ		1	ПВ5.52.00.01	Уголок		
				Уголок Б-50×50×5 ГОСТ 8509-72 / Ст3 ГОСТ 535-79		
				L=355	2	1,3 кг
БЧ		2	ПВ5.52.00.02	Уголок		
				Уголок Б-50×50×5 ГОСТ 8509-72 / Ст.3 ГОСТ 535-79		
				L=460	1	1,7 кг
А4		3	ПВ5.52.00.03	Щека	2	
				Стандартные изделия		
		4		Болт М20×75.58		
				ГОСТ 7798-70	1	
		5		Гайка М20		
				ГОСТ 5915-70	1	

Подп. и дата | Инв.№ дубл. | Взам. инв.№ | Подп. и дата | Инв.№ подл.

Изм.	Лист	№ докум.	Подп.	Дата
Разраб.		Числова		12.84
Пров.		Кузьмина		12.84
ГИП		Тюрин		12.84
Н.контр.		Панова		12.84
Утв.		Кузнецов		

ПВ 5.52.00.00

Скоба для навешивания блока

Лит.	Лист	Листов
И	1	1

Гипронефтеспецмонтаж г. Москва

ПВ5.52.00.03

Изм.	Лист	№ докум.	Подп.	Дата
Разраб.		Числова		12.84
Пров.		Кузьмина		12.84
Т.контр.				
ГИП		Тюрин		12.84
Н.контр.		Панова		12.84
Утв.		Кузнецов		

Щека

Лит.	Масса	Масштаб
И	0,4	1:2

Лист | Листов 1

Лист Б-8 ГОСТ 19903-74 / Ст.3 ГОСТ 14637-79

Гипронефтеспецмонтаж г. Москва

Альбом IX

Типовой проект 903-9-17.86

Формат	Зона	Поз.	Обозначение	Наименование		Примечание
		9	ПВ 72.03.03.07	Стойка		
				Уголок 6-36×36×4 ГОСТ 8509-72 Ст.3 ГОСТ 535-79	1	
				L = 1080	4	28 кг
Б4		10	ПВ 72.03.02.08	Ограждение		
				Уголок 6-36×36×4 ГОСТ 8509-72 Ст.3 ГОСТ 535-79		
				L = 2550	4	7,3 кг
Б4		11	ПВ 72.03.02.09	Настил		
				Лист ПВ 508		
				ГОСТ 8706-58		
				890×6400	1	140 кг
Б4		12	ПВ 72.03.02.10	Накладка		
				Полоса 5-470 ГОСТ 103-76 Ст.3 ГОСТ 535-79		
				L = 200	1	0,5 кг
А4		13	ПВ 72.03.02.11	Уголок	2	
А4		14	ПВ 72.03.02.12	Стойка	2	

Инв.№ подл. | Подп. и дата | Взам. инв.№ | Инв.№ дубл. | Подп. и дата

Изм.	Лист	№докум.	Подп.	Дата
Разраб.	Кузьмина			12.84
Пров.	Числова			12.84
Т.контр.				
Нач.отд.	Тарин			11.84
Н.контр.	Попова			12.84
Утв.	Кузьмичев			

ПВ 72.03.02.00

Площадка

Лит. | Лист | Листов: И | 1

Гипронефтеспецмонтаж г. Москва

Копировал

Формат А4

Формат	Зона	Поз.	Обозначение	Наименование	Кол.	Примечание
				Документация		
А3			ПВ 72.03.02.00 СБ	Сборочный чертеж		
				Детали		
А4	1		ПВ 72.03.02.01	Основание	1	
-	2		ПВ 72.03.02.01-01	Основание	1	
А4	3		ПВ 72.03.02.02	Основание	1	
-	4		ПВ 72.03.02.02-01	Основание	1	
Б4	5		ПВ 72.03.02.03	Поперечина		
				Уголок 6-75×50×5 ГОСТ 8510-72 Ст.3 ГОСТ 535-79		
				L = 1000	4	
Б4	6		ПВ 72.03.02.04	Опора		
				Швеллер 8У ГОСТ 8240-72 Ст.3 ГОСТ 535-79		
				L = 1040	1	7,1 кг
Б4	7		ПВ 72.03.02.05	Боковина		
				Уголок 6-36×36×4 ГОСТ 8509-72 Ст.3 ГОСТ 535-79		
				L = 1000	4	2,73 кг
Б4	8		ПВ 72.03.02.06	Ограждение		
				Уголок 6-36×36×4 ГОСТ 8509-72 Ст.3 ГОСТ 535-79		
				L = 3200	4	8,8 кг

Инв.№ подл. | Подп. и дата | Взам. инв.№ | Инв.№ дубл. | Подп. и дата

Изм.	Лист	№докум.	Подп.	Дата
Разраб.	Кузьмина			12.84
Пров.	Числова			12.84
Т.контр.				
Нач.отд.	Тарин			11.84
Н.контр.	Попова			12.84
Утв.	Кузьмичев			

ПВ 72.03.02.00

Площадка

Лит. | Лист | Листов: И | 1

Гипронефтеспецмонтаж г. Москва

Копировал

Формат А4

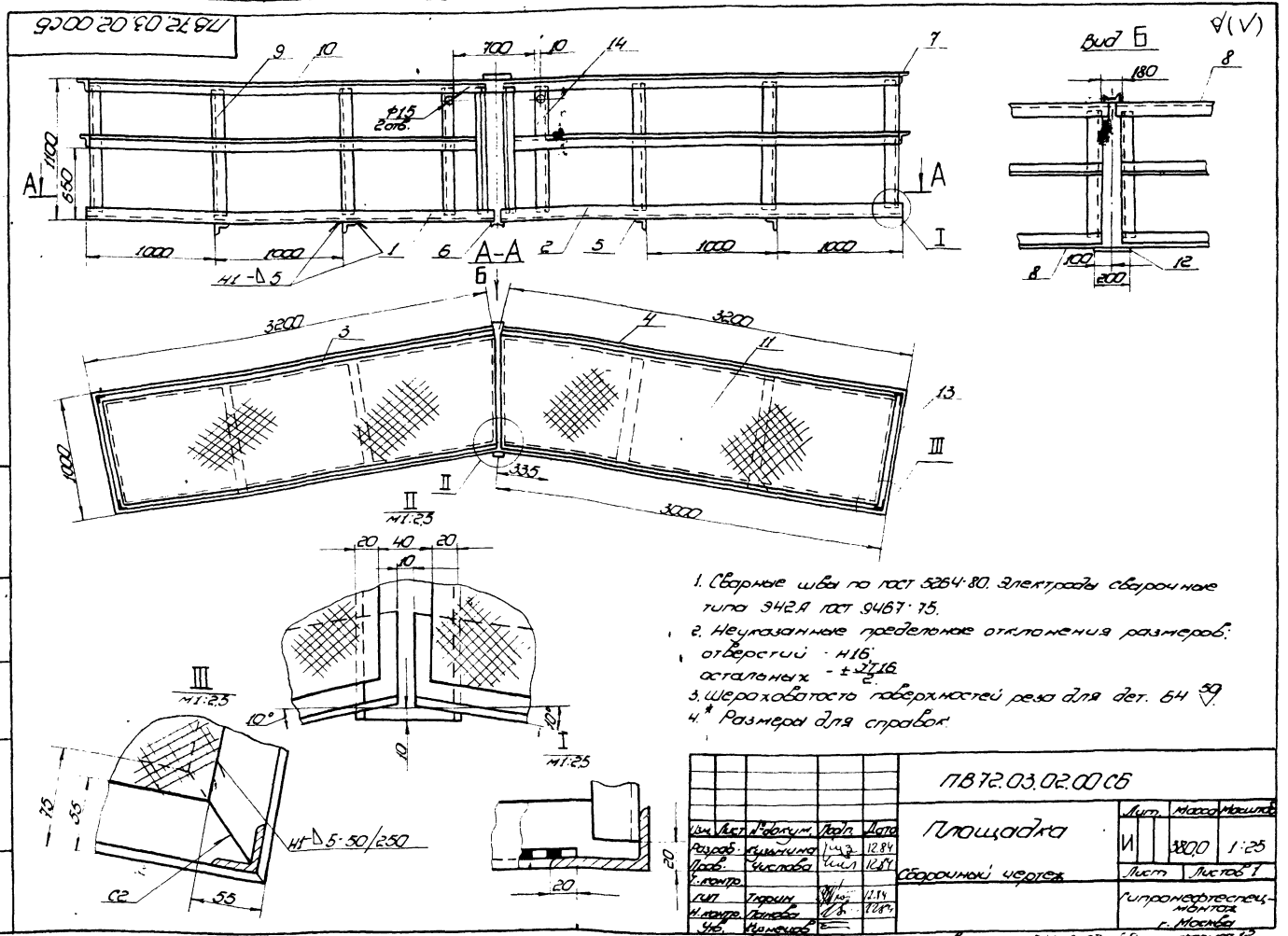

1. Сварные швы по ГОСТ 5264-80. Электроды сварочные типа Э42А ГОСТ 9467-75.
2. Неуказанные предельные отклонения размеров:
   отверстий - Н16;
   остальных - ±IT16/2.
3. Шероховатость поверхностей реза для дет. Б4 $\nabla 50$
4. * Размеры для справок.

Изм.	Лист	№докум.	Подп.	Дата
Разраб.	Кузьмина			12.84
Пров.	Числова			12.84
Т.контр.				
Нач.отд.	Тарин			11.84
Н.контр.	Попова			12.84
Утв.	Кузьмичев			

ПВ 72.03.02.00 СБ

Площадка

Сборочный чертеж

Лит. | Масса | Масштаб: И | 380,0 | 1:25

Лист | Листов: 1

Гипронефтеспецмонтаж г. Москва

Копировал

21666-07 69

Формат А2

Типовой проект 903-9-17.86 Альбом X

ПВ72.03.02.11

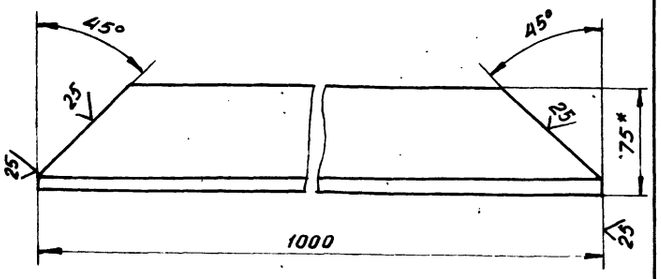

1. Неуказанные предельные отклонения размеров:
   валов - H16;
   остальных - $\pm \frac{JT16}{2}$.
2. * Размер для справок.

Изм.	Лист	N докум.	Подп.	Дата	ПВ72.03.02.11	Лит.	Масса	Масштаб
Разраб.		Кузьмина	Кузь	12.84	Уголок	И	6,0	1:2,5
Пров.		Числова	Числ	12.84		Лист	Листов 1	
Т.контр.								
ГИП		Тюрин		12.84	Уголок 6-75×50×5 ГОСТ 8510-72 / Ст.3 ГОСТ 535-79	Гипронефтеспецмонтаж г. Москва		
Н.контр.		Панова		12.84				
Утв.		Кузнецов						

Инв.N подл. | Подп. и дата | Взам.инв.N | Инв.N дубл. | Подп. и дата

ПВ72.03.02.01

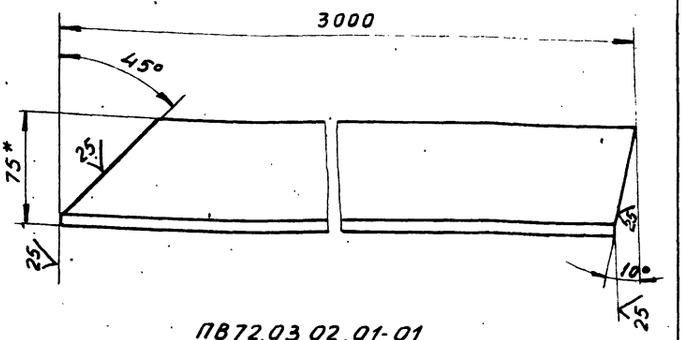

ПВ72.03.02.01-01

Зеркальное отражение, остальное см. ПВ72.03.02.01

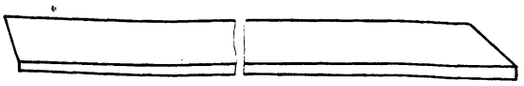

1. Неуказанные предельные отклонения размеров:
   валов - h16;
   остальных - $\pm \frac{JT16}{2}$
2. * Размер для справок.

Изм.	Лист	N докум.	Подп.	Дата	ПВ72.03.02.01	Лит.	Масса	Масштаб
Разраб.		Кузьмина	Кузь	12.84	Основание	И	18,0	1:2,5
Пров.		Числова	Числ	12.84		Лист	Листов 1	
Т.контр.								
ГИП		Тюрин		12.84	Уголок 6-75×50×5 ГОСТ 8510-72 / Ст.3 ГОСТ 535-79	Гипронефтеспецмонтаж г. Москва		
Н.контр.		Панова		12.84				
Утв.		Кузнецов						

Инв.N подл. | Подп. и дата | Взам.инв.N | Инв.N дубл. | Подп. и дата

ПВ72.03.02.02

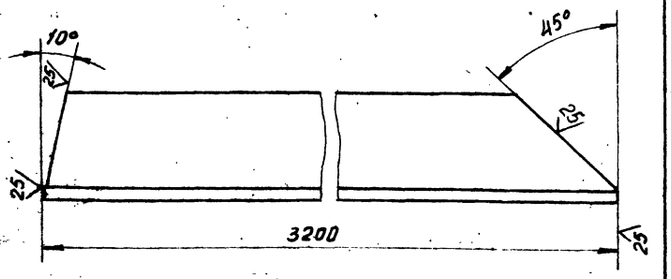

ПВ72.03.02.02-01

Зеркальное отражение, остальное см. ПВ72.03.02.02

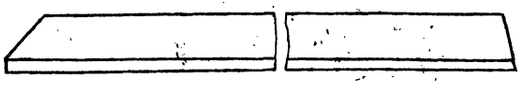

1. Неуказанные предельные отклонения размеров:
   валов - h16;
   остальных - $\pm \frac{JT16}{2}$
2. * Размер для справок.

Изм.	Лист	N докум.	Подп.	Дата	ПВ72.03.02.02	Лит.	Масса	Масштаб
Разраб.		Кузьмина	Кузь	12.84	Основание	И	19,5	1:2,5
Пров.		Числова	Числ	12.84		Лист	Листов 1	
Т.контр.								
ГИП		Тюрин		12.84	Уголок 6-75×50×5 ГОСТ 8510-72 / Ст.3 ГОСТ 535-79	Гипронефтеспецмонтаж г. Москва		
Н.контр.		Панова		12.84				
Утв.		Кузнецов						

Инв.N подл. | Подп. и дата | Взам.инв.N | Инв.N дубл. | Подп. и дата

ПВ72.03.02.12

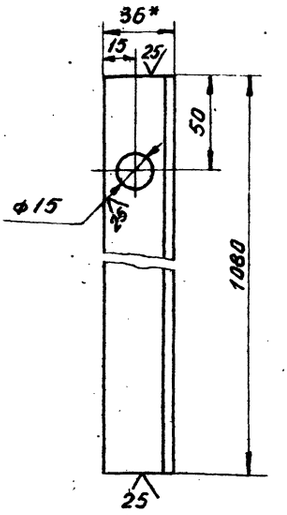

1. Неуказанные предельные отклонения размеров:
   отверстий - H16;
   валов - h16;
   остальных - $\pm \frac{JT16}{2}$
2. * Размер для справок.

Изм.	Лист	N докум.	Подп.	Дата	ПВ72.03.02.12	Лит.	Масса	Масштаб
Разраб.		Кузьмина	Кузь	12.84	Стойка	И	2,75	1:2
Пров.		Числова	Числ	12.84		Лист	Листов 1	
Т.контр.								
ГИП		Тюрин		12.84	Уголок 6-36×36×4 ГОСТ 8509-72 / Ст.3 ГОСТ 535-79	Гипронефтеспецмонтаж г. Москва		
Н.контр.		Панова		12.84				
Утв.		Кузнецов						

Инв.N подл. | Подп. и дата | Взам.инв.N | Инв.N дубл. | Подп. и дата

21666-07 70

ПВ 72 03 03 00 СБ

Альбом V.

Типовой проект 903-9-17.86

Подп. и дата

Инв. № подл. | Подп. и дата | Взам. инв. № | Инв. № дубл. | Подп. и дата

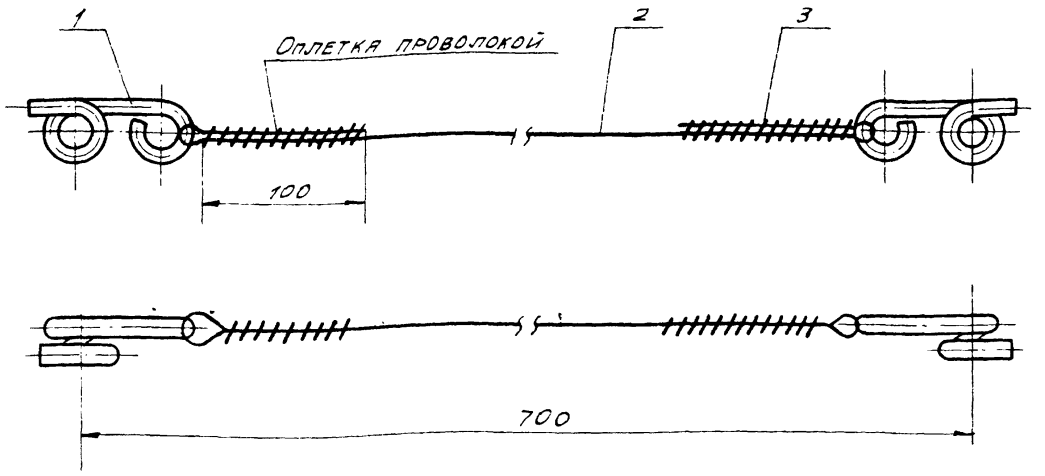

Поз. 1
М 1:1

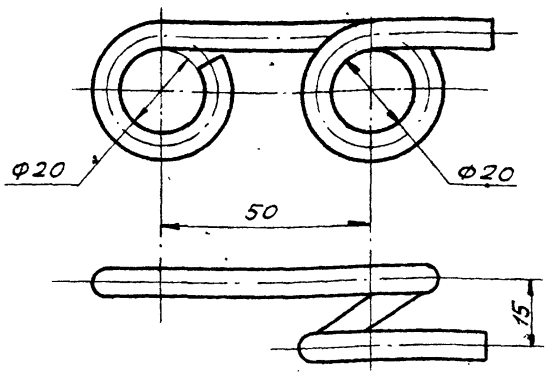

1. Неуказанные предельные отклонения размеров:
   отверстий – H16;
   валов – h16;
   остальных – $\pm \frac{IT16}{2}$.
2. * Размер для справок.

Изм.	Лист	№ докум.	Подп.	Дата
Разраб.		Кузьмина		12.84
Пров.		Числова		12.84
Т. контр.				
ГИП		Тюрин		12.84
Н. контр.		Панова		12.84
Утв.		Кузнецов		

ПВ 72.03.03.00 СБ

Ограждение мягкое. Сборочный чертеж

Лит.	Масса	Масштаб
И	0,4	1:2

Лист | Листов 1

Гипронефтеспецмонтаж г. Москва

ПВ 72.03.00.02

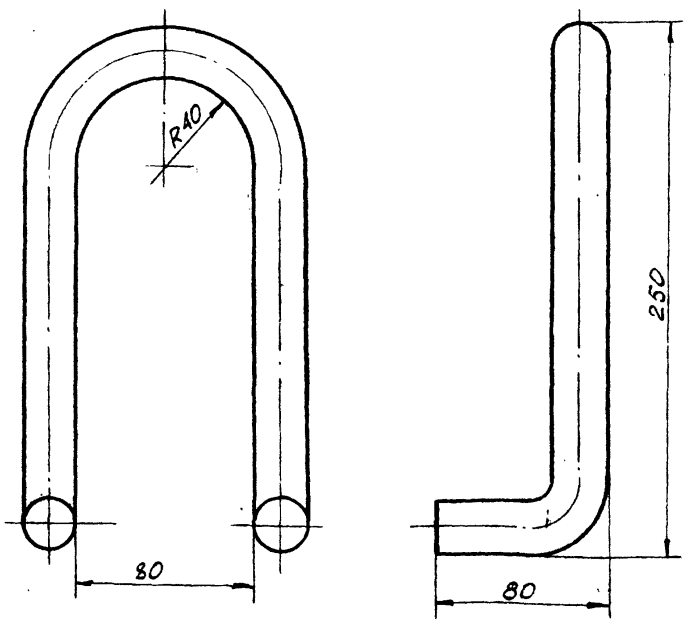

1. Неуказанные предельные отклонения размеров: отверстий – H16; валов – h16; остальных – $\pm \frac{IT16}{2}$.
2. Длина заготовки $L = 800$.

Изм.	Лист	№ докум.	Подп.	Дата
Разраб.		Кузьмина		12.84
Пров.		Числова		12.84
Т. контр.				
ГИП		Тюрин		12.84
Н. контр.		Панова		12.84
Утв.		Кузнецов		

Крюк

Лит.	Масса	Масштаб
И	3,0	1:1

Лист | Листов 1

Круг В-26 ГОСТ 2590-71 / Ст 3 ГОСТ 535-79

Гипронефтеспецмонтаж г. Москва

Формат	Зона	Поз.	Обозначение	Наименование	Кол.	Примеч.
				Документация		
А3			ПВ 72.03.03.00 СБ	Сборочный чертеж		
				Детали		
Б4		1	ПВ 72.03.03.01	Крюк		
				Круг В-6 ГОСТ 2590-71 / Ст 3 ГОСТ 535-79		
				L = 260	2	0,1 кг
				Материалы		
		2		Канат В,1-г-I-1764-(180) ГОСТ 7668-80		
				L = 900	1	0,5 кг
		3		Проволока 1,6 ГОСТ 3282-74	2	0,25 кг

Изм.	Лист	№ докум.	Подп.	Дата
Разраб.		Кузьмина		12.84
Пров.		Числова		12.84
ГИП		Тюрин		12.84
Н. контр.		Панова		12.84
Утв.		Кузнецов		

ПВ 72.03.03.00

Ограждение мягкое

Лит.	Масса	Масштаб
И		

Лист | Листов 1

Гипронефтеспецмонтаж г. Москва

Альбом IX

Типовой проект 903-9-17.86

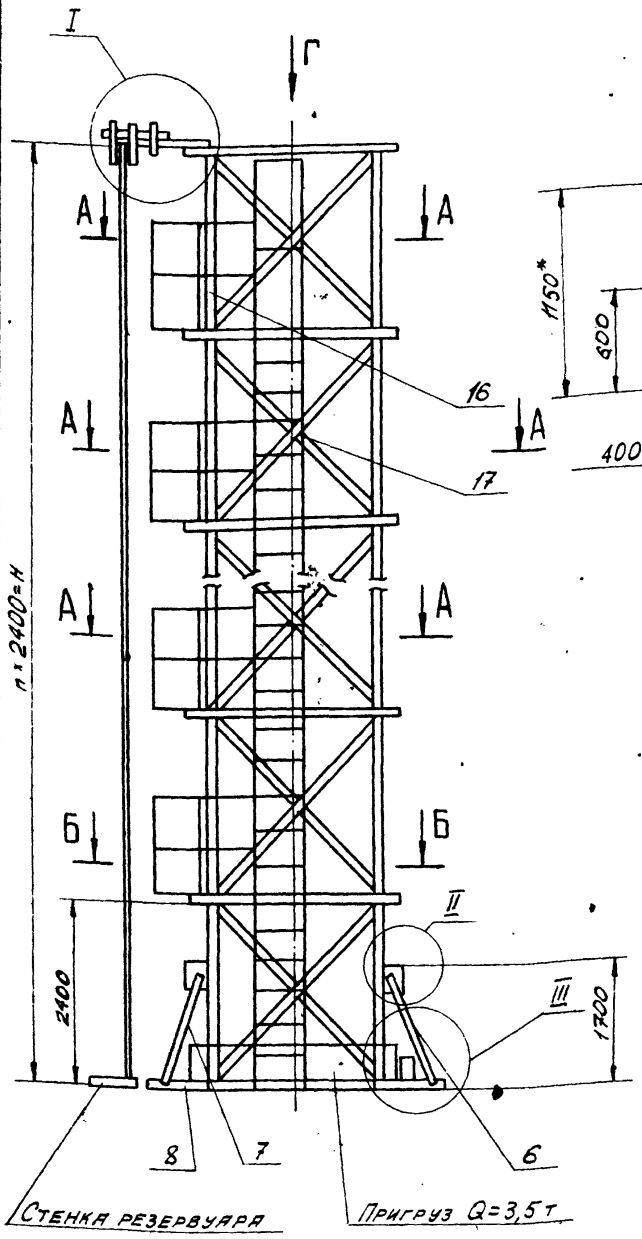

А - А
М 1:25

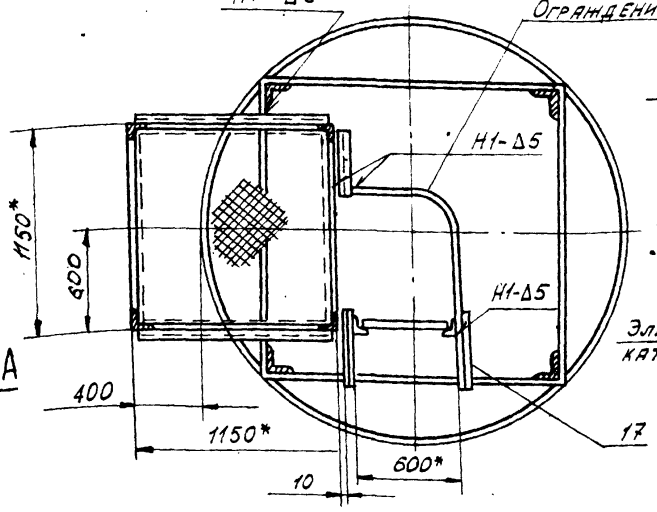

II
М 1:10

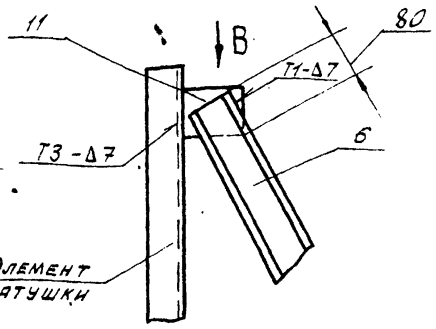

Б - Б

III
М 1:10

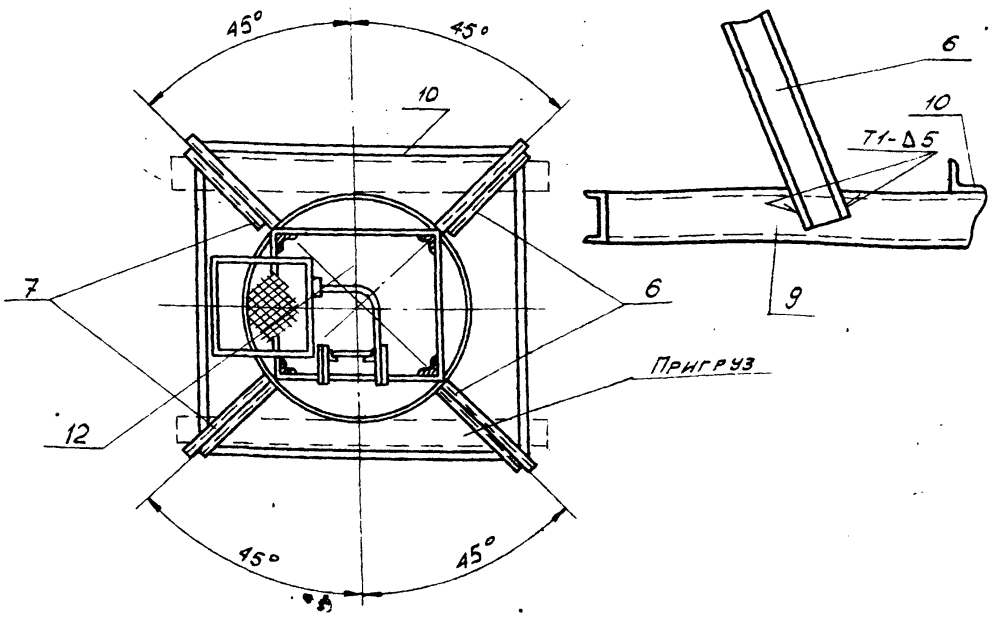

I
М 1:10

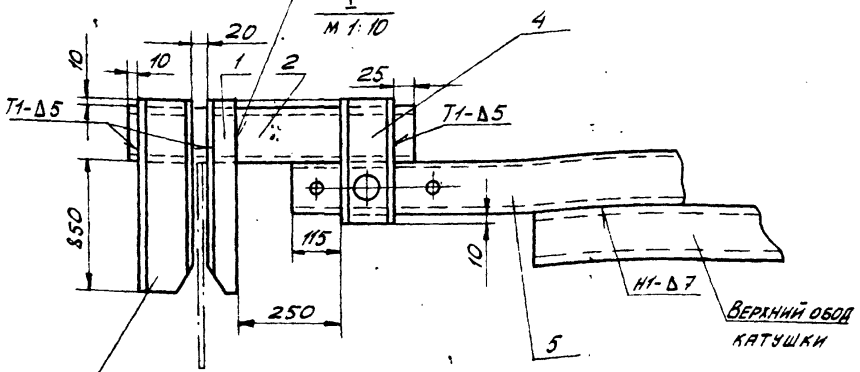

Вид Г повернуто

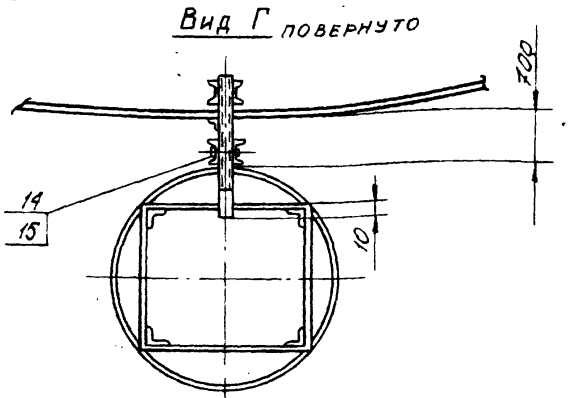

Вид В
М 1:10

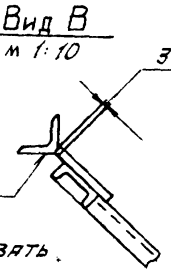

В месте приварки пластины острую кромку уголка срезать.

Обозначение	П, шт.	Н, мм	Масса, кг
ПВ7.20.00.00	8	18000	790
-01	5	12000	540

1. Электроды сварочные типа Э42А ГОСТ 9467-75.
2. Сварку производить по ГОСТ 5264-80 по контуру прилегания деталей катетом равным наименьшей толщине свариваемых деталей.
3. Шероховатость поверхностей реза для дет. Б4 $\overset{25}{\checkmark}$.
4. Неуказанные предельные отклонения размеров: отверстий - H16; валов - h16; остальных - $\pm\frac{JT16}{2}$.
5. Для изготовления стойки использовать каркас, на который была навернута стенка.
6. Детали поз. 6, 7, 8, 9, 10 привариваются с подгонкой по месту для обеспечения устойчивости стойки во время работы.
7. Пригруз Q=3,5т прикрепить к нижнему ободу металлическими лентами.
8. Масса площадок с лестницей дана в таблице.
9. Ограждение лестницы приварить к площадке, а в местах между площадками к ленте поз. 12.
10. * Размеры для справок.

Изм.	Лист	№ докум.	Подп.	Дата
Разраб.		Кузьмина		I.84
Пров.		Числова		I.84
Т.контр.				
ГИП		Тюрин		II.84
Н.контр.		Панова		II.84
Утв.		Кузнецов		

ПВ7.20.00.00 СБ

Стойка для сборки и сварки вертикального монтажного стыка стенки

Сборочный чертеж

Лит.	Масса	Масштаб
И	См. табл.	1:50
Лист	Листов 1	

Гипронефтеспецмонтаж г. Москва

Инв. № подл. | Подп. и дата | Взам. инв. № | Инв. № дубл. | Подп. и дата

Альбом IX

Типовой проект 903-9-17.86

Инв.№ подл. | Подп. и дата | Взам. инв.№ | Инв.№ дубл. | Подп. и дата

ПВ 7.20.00.04

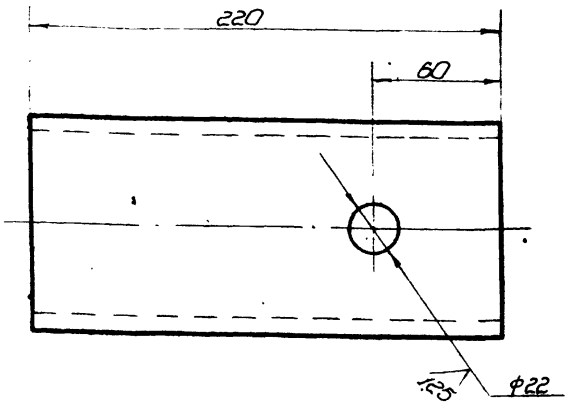

Неуказанные предельные отклонения размеров:
отверстий - H16;
валов - h 16;
остальных - $\pm \frac{IT16}{2}$.

Изм.	Лист	№ докум.	Подп.	Дата
Разраб.	Числова			12.84
Пров.	Кузьмина			12.84
Т. контр.				
ГИП	Гидрин			12.84
Н. контр.	Панова			12.84
Утв.	Кузнецов			

Держава

Лит.	Масса	Масштаб
И	19	1:2
Лист	Листов 1	

Швеллер 10 ГОСТ 8240-72 Ст.3 ГОСТ 535-79

Гипронефтеспецмонтаж г. Москва

Копировал

Формат А1

ПВ 7.20.00.03

Δ(V)

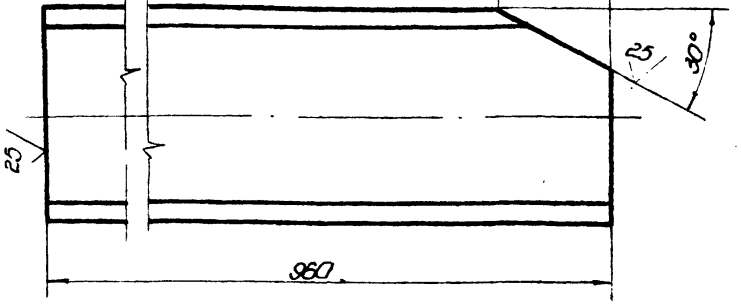

Неуказанные предельные отклонения размеров:
валов - h 16;
остальных - $\pm \frac{IT16}{2}$.

Изм.	Лист	№ докум.	Подп.	Дата
Разраб.	Числова			12.84
Пров.	Кузьмина			12.84
Т. контр.				
ГИП	Гидрин			12.84
Н. контр.	Панова			12.84
Утв.	Кузнецов			

Захват

Лит.	Масса	Масштаб
И	83	1:2
Лист	Листов 1	

Швеллер 10 ГОСТ 8240-72* Ст.3 ГОСТ 535-79

Гипронефтеспецмонтаж г. Москва

Копировал

Формат А1

ПВ 7.20.00.05

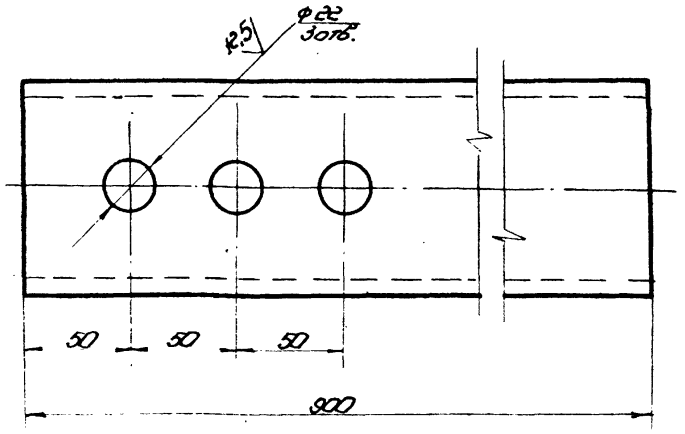

Неуказанные предельные отклонения размеров:
отверстий - H16;
валов - h 16;
остальных - $\pm \frac{IT16}{2}$.

Изм.	Лист	№ докум.	Подп.	Дата
Разраб.	Числова			12.84
Пров.	Кузьмина			12.84
Т. контр.				
ГИП	Гидрин			12.84
Н. контр.	Панова			12.84
Утв.	Кузнецов			

Основание

Лит.	Масса	Масштаб
И	77	1:2
Лист	Листов 1	

Швеллер 10 ГОСТ 8240-72 Ст.3 ГОСТ 535-79

Гипронефтеспецмонтаж г. Москва

Копировал

Формат А1

ПВ 7.20.00.01

Δ(V)

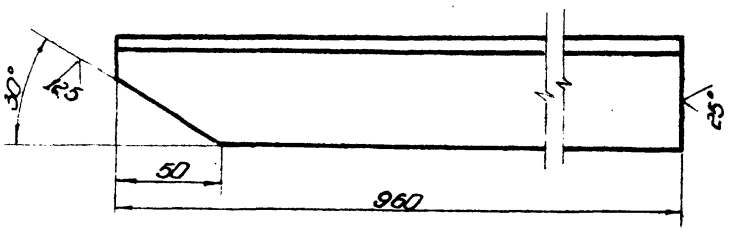

Неуказанные предельные отклонения размеров:
валов - h 16;
остальных - $\pm \frac{IT16}{2}$.

Изм.	Лист	№ докум.	Подп.	Дата
Разраб.	Числова			12.84
Пров.	Кузьмина			12.84
Т. контр.				
ГИП	Гидрин			12.84
Н. контр.	Панова			12.84
Утв.	Кузнецов			

Захват

Лит.	Масса	Масштаб
И	36	1:2
Лист	Листов 1	

Уголок 50×50×5 ГОСТ 8509-72 Ст.3 ГОСТ 535-79

Гипронефтеспецмонтаж г. Москва

Копировал

Формат А1

ПВ7.20.01.00СБ

Альбом IX

Типовой проект 903-9-17.86

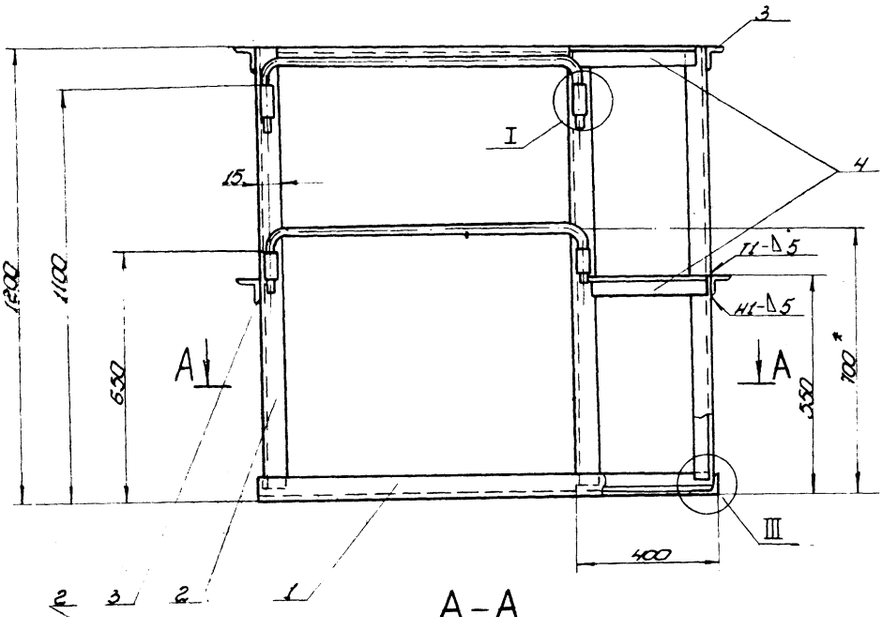

А-А

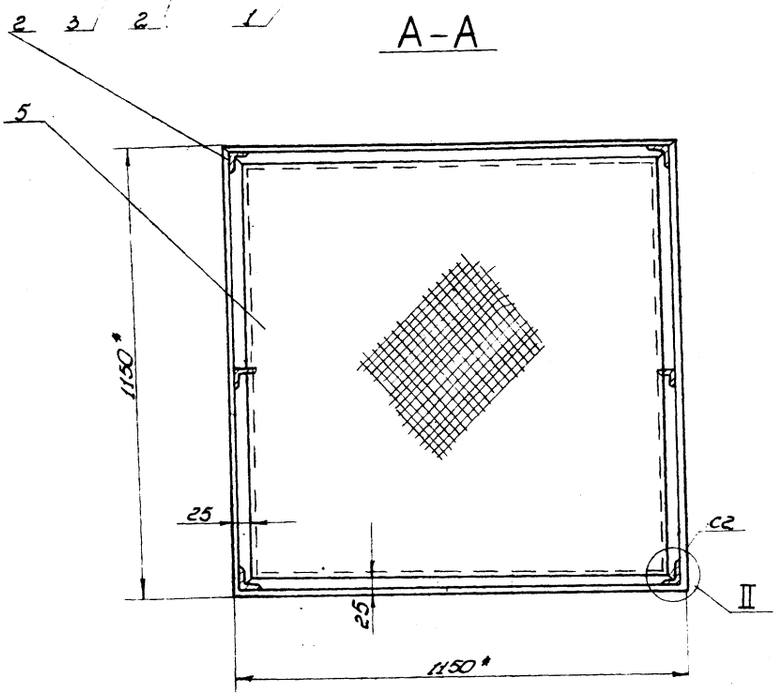

III
м1:2.5

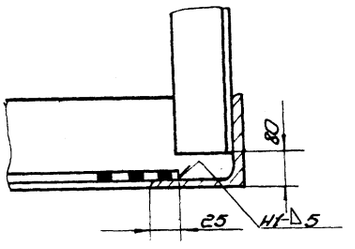

Поз.7
м1:2

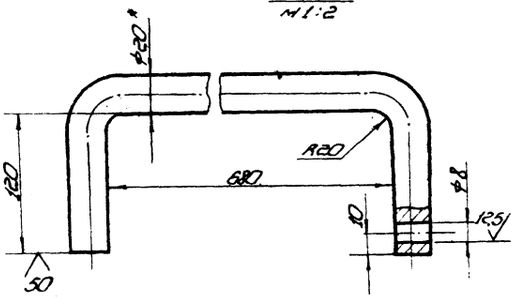

I
м1:2

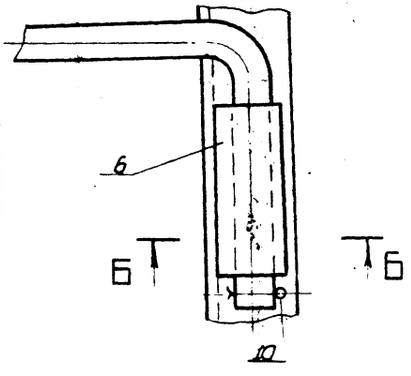

II
м1:4

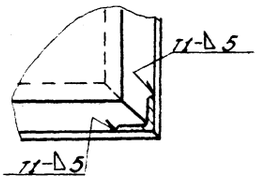

1. Сварка ручная электродуговая по ГОСТ 5264-80. Электроды сварочные типа Э42А ГОСТ 9467-75. Сварку производить по контуру прилегания.
2. Предельные отклонения размеров: отверстий - H16; валов - h16; остальных - $\pm \frac{IT16}{2}$.
3. Шероховатость поверхностей реза для дет. 64 $\frac{25}{}$.
4. Размеры для справок.

Б-Б
м1:2

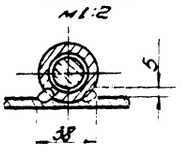

Изм.	Лист	№ докум.	Подп.	Дата	ПВ7.20.01.00СБ		
Разраб.		Кушнина		12.84	Площадка сборочный чертеж	Лит.	Масса	Масштаб
Пров.		Чистова		12.84		И	93	1:10
Т. контр.						Лист	Листов 1	
ГИП		Гудин		11.84		Гидромонтажный монтаж г. Москва		
Н. контр.		Попова		12.84				
Утв.		Кушнина						

Инв. № подл. | Подп. и дата | Взам. инв. № | Инв. № дубл. | Подп. и дата

Альбом IX

Типовой проект 903-9-17.86

Формат	Зона	Поз	Обозначение	Наименование	Кол.	Примечание
Б4		11	ПВ7.20.00.11	Косынка		
				Лист $\frac{\text{Б-8 ГОСТ 19903-74}}{\text{Ст3 ГОСТ 14637-79}}$		
				200×150	4	
Б4		12	ПВ7.20.00.12	Ограждение		
				Полоса $\frac{\text{Б-4×40 ГОСТ 103-76}}{\text{Ст3 ГОСТ 535-79}}$		
				L=8000	1	
				Стандартные изделия		
		13		Болт М20×80.58.026		
				ГОСТ 7798-70	1	
		14		Гайка М20.4.013		
				ГОСТ 5915-72	1	
			Переменные данные	для исполнений		
				ПВ7.20.00.00		
				Сборочные единицы		
А4		15	ПВ7.20.01.00	Площадка	7	
А4		16	ПВ6.07.03.00	Лестница	1	
				Детали		
Б4		17	ПВ7.20.01.17	Соединитель		
				Уголок $\frac{\text{Б-50×50×5 ГОСТ 8509-72}}{\text{Ст3 ГОСТ 535-79}}$		
				L=550	14	

Инв.№ подл. | Подп. и дата | Взам. инв.№ | Инв.№ дубл. | Подп. и дата

Изм	Лист	N докум.	Подп.	Дата	ПВ7.20.00.00	Лист 2

Формат	Зона	Поз.	Обозначение	Наименование	Кол.	Примечание
				Документация		
А2			ПВ7.20.00.00СБ	Сборочный чертеж		
				Детали		
А4		1	ПВ7.20.00.01	Захват	1	
Б4		2	ПВ7.20.00.02	Основа		
				Швеллер $\frac{\text{10 ГОСТ 8240-72}}{\text{Ст3 ГОСТ 535-79}}$		
				L=555	1	
А4		3	ПВ7.20.00.03	Захват	2	
А4		4	ПВ7.20.00.04	Державка	2	
А4		5	ПВ7.20.00.05	Основание	1	
				Швеллер $\frac{\text{12 ГОСТ 8240-72}}{\text{Ст3 ГОСТ 535-79}}$		
Б4		6	ПВ7.20.00.06	L=2300	2	
Б4		7	ПВ7.20.00.07	L=2000	2	
Б4		8	ПВ7.20.00.08	L=1300	2	
Б4		9	ПВ7.20.00.09	L=1600	2	
Б4		10	ПВ7.20.00.10	Основание		
				Уголок $\frac{\text{Б-75×75×5 ГОСТ 8509-72}}{\text{Ст3 ГОСТ 535-79}}$		
				L=4500	4	

Подп. и дата | Инв.№ дубл. | Взам. инв.№ | Подп. и дата | Инв.№ подл.

Изм	Лист	N докум.	Подп.	Дата	ПВ7.20.00.00	Лит.	Лист	Листов
Разраб.	Кузьмина			12.84	Стойка для сборки и сварки вертикального монтажного стыка	И	1	3
Пров.	Числова			12.84		Гипронефтеспецмонтаж г. Москва		
ГИП	Тюрин			12.84				
Н.контр.	Панова			12.84				
Утв.	Кузнецов							

Формат	Зона	Поз	Обозначение	Наименование	Кол.	Примечание
				ПВ7.20.00.00-01		
				Сборочные единицы		
А4		15	ПВ7.20.01.00	Площадка	4	
А4		16	ПВ6.07.03.00	Лестница	1	
				Детали		
Б4		17	ПВ7.20.01.17	Соединитель		
				Уголок $\frac{\text{Б-50×50×5 ГОСТ 8509-72}}{\text{Ст3 ГОСТ 535-79}}$		
				L=550	8	

Инв.№ подл. | Подп. и дата | Взам. инв.№ | Инв.№ дубл. | Подп. и дата

Изм	Лист	N докум.	Подп.	Дата	ПВ7.20.00.00	Лист 3

Формат	Зона	Поз.	Обозначение	Наименование	Кол.	Примечание
				Документация		
А2			ПВ7.20.01.00СБ	Сборочный чертеж		
				Детали		
				Уголок		
				Уголок $\frac{\text{Б-50×50×5 ГОСТ 8509-72}}{\text{Ст3 ГОСТ 535-79}}$		
Б4		1	ПВ7.20.01.01	L=1150	4	4,4 кг
Б4		2	ПВ7.20.01.02	L=1180	7	4,5 кг
Б4		3	ПВ7.20.01.03	L=1100	3	4,2 кг
Б4		4	ПВ7.20.01.04	L=360	2	1,3 кг
Б4		5	ПВ7.20.01.05	Настил		
				Лист $\frac{\text{ПВ508×1100×1100}}{\text{Ст3 ГОСТ 8706-78}}$	1	22 кг
Б4		6	ПВ7.20.01.06	Втулка		
				Труба $\frac{\text{28×3 ГОСТ 8732-78}}{\text{А10 ГОСТ 8731-74}}$		
				L=60	4	0,1 кг
Б4		7	ПВ7.20.01.07	Ограждение		
				Круг $\frac{\text{В-18 ГОСТ 2590-71}}{\text{Ст3 ГОСТ 535-79}}$		
				L=1000	2	

Подп. и дата | Инв.№ дубл. | Взам. инв.№ | Подп. и дата | Инв.№ подл.

Изм	Лист	N докум.	Подп.	Дата	ПВ7.20.01.00	Лит.	Лист	Листов
Разраб	Числова			12.84	Площадка	И	1	1
Пров.	Кузьмина			12.84		Гипронефтеспецмонтаж г. Москва		
ГИП	Тюрин			12.84				
Н.контр.	Панова			12.84				
Утв.	Кузнецов							

Альбом IX

Типовой проект 903-9-17.86

ПВ5.13.00.00 СБ

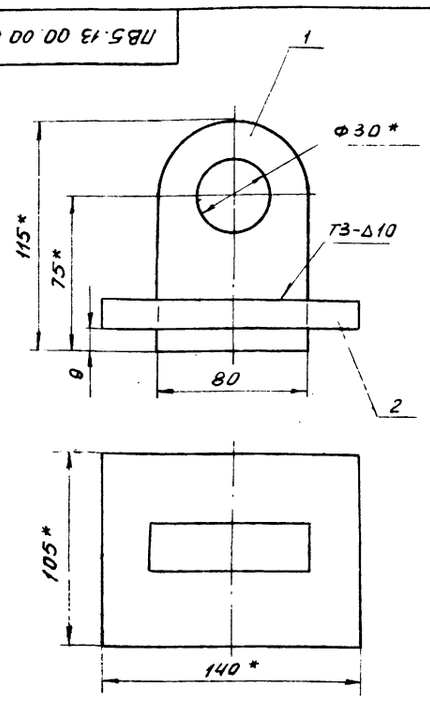

1. Сварные швы по ГОСТ 5264-80. Электроды сварочные типа Э42А ГОСТ 9467-75.
2. Неуказанные предельные отклонения размеров: отверстий - Н16; валов - h16; остальных - $\frac{JT16}{2}$.
3. * Размеры для справок.

Изм	Лист	N докум.	Подп.	Дата
Разраб.		Числова		12.84
Пров.		Кузьмина		12.84
Т.контр				
ГИП		Тюрин		12.84
Н.контр.		Панова		12.84
Утв.		Кузнецов		

ПВ 5.13.00.00 СБ

Приспособление строповочное

Лит.	Масса	Масштаб
И	2,85	1:2

Лист | Листов 1

Гипронефтеспецмонтаж г. Москва

Инв.N подл. | Подп. и дата | Взам.инв.N | Инв.N дубл. | Подп. и дата

ПВ5.13.00.01

√(√)

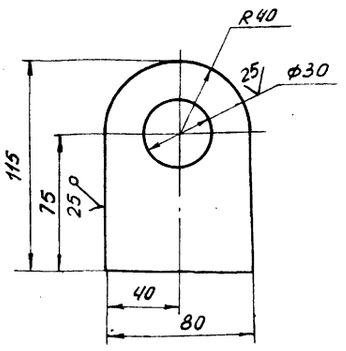

Неуказанные предельные отклонения размеров: отверстий - Н16; валов - h16; остальных - $\frac{JT16}{2}$.

Изм	Лист	N докум.	Подп.	Дата
Разраб.		Числова		12.84
Пров.		Кузьмина		12.84
Т.контр.				
ГИП		Тюрин		12.84
Н.контр.		Панова		12.84
Утв.		Кузнецов		

ПВ 5.13.00.01

Скоба

Лит.	Масса	Масштаб
И	1,6	1:2

Лист | Листов 1

Лист Б-24 ГОСТ 19903-74 / Ст3 ГОСТ 14637-79

Гипронефтеспецмонтаж г. Москва

Инв.N подл. | Подп. и дата | Взам.инв.N | Инв.N дубл. | Подп. и дата

ПВ5.13.00.02

√(√)

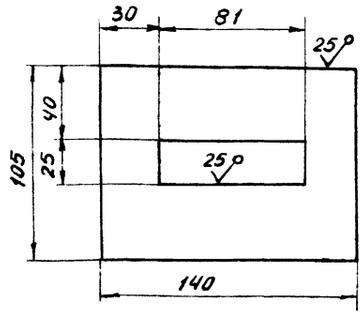

Неуказанные предельные отклонения размеров: отверстий - Н16; валов - h16; остальных - $\frac{JT16}{2}$

Изм.	Лист	N докум	Подп.	Дата
Разраб.		Числова		12.84
Пров.		Кузьмина		12.84
Т.контр.				
ГИП		Тюрин		12.84
Н контр		Панова		12.84
Утв		Кузнецов		

ПВ5.13.00.02

Пластина

Лит.	Масса	Масштаб
И	1,25	1:2

Лист | Листов 1

Лист Б-16 ГОСТ 19903-74 / Ст3 ГОСТ 14637-79

Гипронефтеспецмонтаж г. Москва

Инв.N подл. | Подп. и дата | Взам.инв.N | Инв.N дубл. | Подп. и дата

Формат	Зона	Поз.	Обозначение	Наименование	Кол.	Примечание
				Документация		
А4			ПВ5.13.00.00 СБ	Сборочный чертеж		
				Детали		
А4		1	ПВ5.13.00.01	Скоба	1	
А4		2	ПВ5.13.00.02	Пластина	1	

Изм	Лист	N докум	Подп	Дата
Разраб.		Числова		12.84
Пров		Кузьмина		12.84
ГИП		Тюрин		12.84
Н.контр.		Панова		12.84
Утв		Кузнецов		

ПВ 5.13.00.00

Приспособление строповочное

Лит.	Лист	Листов
И		1

Гипронефтеспецмонтаж г. Москва

Инв.N подл. | Подп. и дата | Взам.инв.N | Инв.N дубл. | Подп. и дата

21666 01 76

ПВ 10.05.00.00 СБ

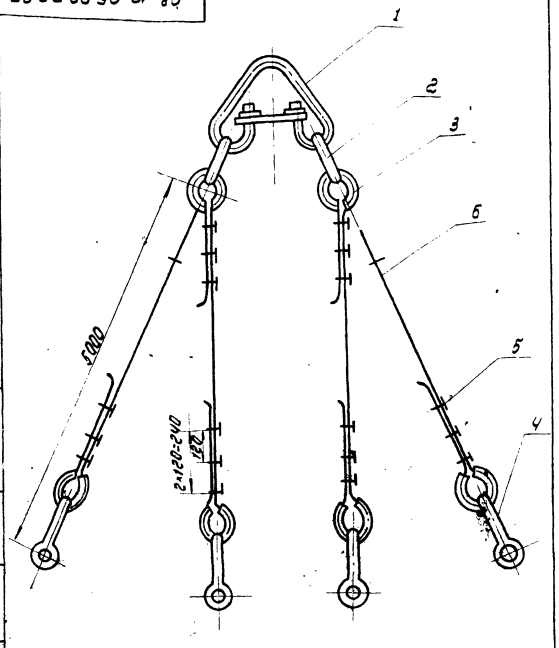

Изм.	Лист	N докум.	Подп.	Дата
Разраб.		Кузьмина		12.84
Провер.		Числова		12.84
Т.контр.				
ГИП		Тюрин		12.84
Н.контр.		Панова		12.84
Утв.		Кузнецов		

Строп 4-х ветвевой Q = 5т
Сборочный чертеж

Лит.	Масса	Масштаб
И	87,9	—
Лист	Листов 1	

Гипронефтеспецмонтаж г. Москва

Альбом IV. Типовой проект 903-9-17.86. Инв.№подл. | Подп. и дата | Взам.инв.№ | Инв.№дубл. | Подп. и дата

Формат	Зона	Поз.	Обозначение	Наименование	Кол.	Примечание
				Документация		
А4			ПВ 10.05.00.00 СБ	Сборочный чертеж		
				Стандартные изделия		
		1		Звено Рт I-10,0		
				ГОСТ 25573-82	1	22,4 кг
		2		Звено Рт I-2,5		
				ГОСТ 25573-82	2	3,0 кг
		3		Коуш 5Б		
				ГОСТ 2224-72	8	0,2 кг
		4		3К-16		
				ТУ 36-1839.75	24	0,32 кг
		5		Скоба СА-1,6		
				ОСТ 5.2812-79	4	0,51 кг
				Материалы		
		6		Канат 15-Г-I-1764(180)		
				ГОСТ 7668-80		
				L = 6000±10мм	4	5,1 кг

Изм.	Лист	N докум.	Подп.	Дата
Разраб.		Числова		12.84
Провер.		Кузьмина		12.84
ГИП		Тюрин		12.84
Н.контр.		Панова		12.84
Утв.		Кузнецов		

ПВ 10.05.00.00

Строп 4-х ветвевой

Лит.	Лист	Листов
И		1

Гипронефтеспецмонтаж г. Москва

ПВ 10.04.00.00 СБ

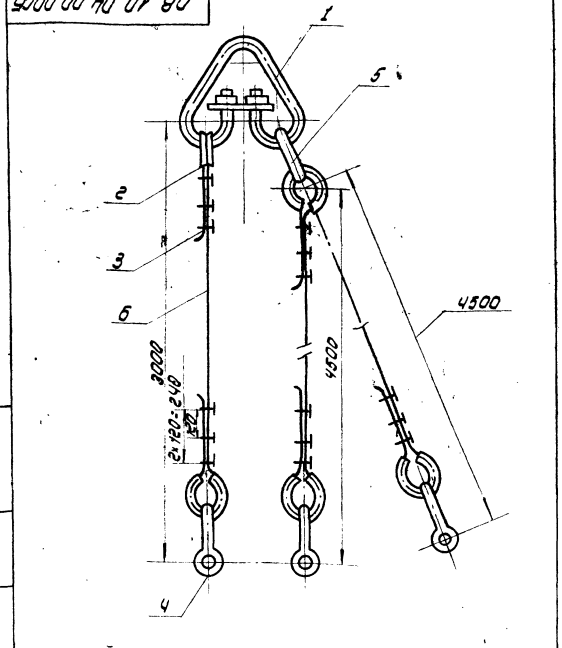

Изм.	Лист	N докум.	Подп.	Дата
Разраб.		Числова		12.84
Провер.		Кузьмина		12.84
Т.контр.				
ГИП		Тюрин		12.84
Н.контр.		Панова		12.84
Утв.		Кузнецов		

Строп 3-х ветвевой Q = 3т
Сборочный чертеж

Лит.	Масса	Масштаб
И	68,7	—
Лист 1	Листов 1	

Гипронефтеспецмонтаж г. Москва

Инв.№подл. | Подп. и дата | Взам.инв.№ | Инв.№дубл. | Подп. и дата

Формат	Зона	Поз.	Обозначение	Наименование	Кол.	Примечание
				Документация		
А4			ПВ 10.04.00.00 СБ	Сборочный чертеж		
				Стандартные изделия		
		1		Звено Рт I-10,0		
				ГОСТ 25573-82	1	22,4 кг
		2		Коуш 5Б		
				ГОСТ 2224-72	6	0,2 кг
		3		3К-16		
				ТУ36-1839-75	18	0,32 кг
		4		Скоба СА 1,6		
				ГОСТ 5.2312-79	3	0,51 кг
		5		Звено Рт I-1,6		
				ГОСТ 25573-82	1	1,69 кг
				Материалы		
				Канат 15Г-I-1764-(180)		
				ГОСТ 7668-80		
		6		L = 4000	1	3,4 кг
		7		L = 5500	2	4,7 кг

Изм.	Лист	N докум.	Подп.	Дата
Разраб.		Числова		12.84
Провер.		Кузьмина		12.84
ГИП		Тюрин		12.84
Н.контр.		Панова		12.84
Утв.		Кузнецов		

ПВ. 10. 04. 00. 00

Строп 3-х ветвевой

Лит.	Лист	Листов
И		1

Гипронефтеспецмонтаж г. Москва

Альбом 17

Типовой проект 903-9-17.86

Инв.№ подл. | Подп. и дата | Взам. инв.№ | Инв.№ дубл. | Подп. и дата

ПВ5.49.00.02

(√)∀

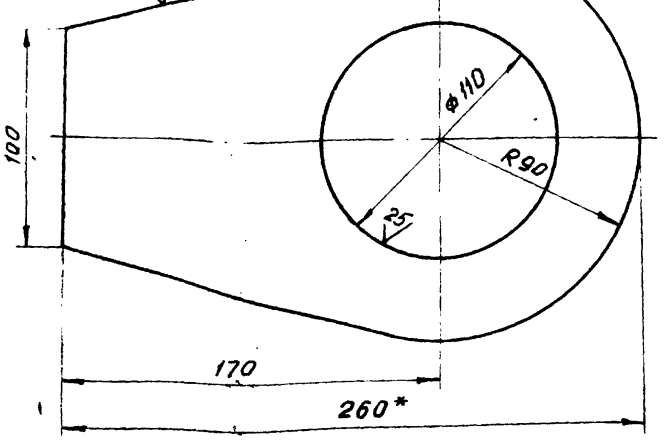

1. Неуказанные предельные отклонения размеров:
   отверстий - H16;
   валов - h16;
   остальных - $\pm \frac{JT16}{2}$.
2. * Размер для справок.

Изм	Лист	N докум.	Подп.	Дата
Разраб.		Кузьмина		12.84
Пров.		Числова		12.84
Т.контр.				
ГИП		Тюрин		12.84
Н.контр.		Панова		12.84
Утв.		Кузнецов		

ПВ 5.49.00.02

Ухо

Лит.	Масса	Масштаб
И	1,4	1:2
Лист	Листов 1	

Лист Б-В ГОСТ 19903-74 / Ст.3 ГОСТ 14637-79

Гипронефтеспецмонтаж г. Москва

ПВ5.49.00.01

(√)∀

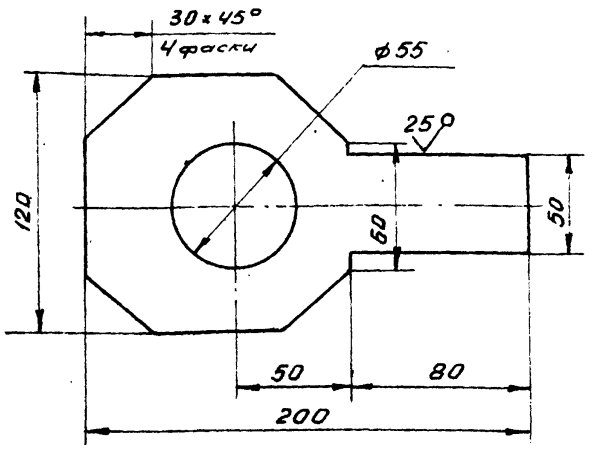

Неуказанные предельные отклонения размеров:
отверстий - H16;
валов - h16;
остальных $\pm \frac{JT16}{2}$.

Изм	Лист	N докум.	Подп.	Дата
Разраб.		Кузьмина		12.84
Пров.		Числова		12.84
Т.контр.				
ГИП		Тюрин		12.84
Н.контр.		Панова		12.84
Утв.		Кузнецов		

ПВ5.49.00.01

Пластина

Лит	Масса	Масштаб
И	1,3	1:2
Лист	Листов 1	

Лист Б12 ГОСТ 19903-74 / Ст 3 ГОСТ 14637-79

Гипронефтеспецмонтаж г. Москва

Формат	Зона	Поз.	Обозначение	Наименование	Кол.	Примечание
				Документация		
А4			ПВ5.49.00.00 СБ	Сборочный чертеж		
				Детали		
А4		1	ПВ5.49.00.01	Пластина	1	
А4		2	ПВ5.49.00.02	Ухо	2	
Б4		3	ПВ5.49.00.03	Труба		
				Труба $\frac{\text{У08×8 ГОСТ 8732-78}}{\text{В10 ГОСТ 8731-74}}$		
				L=85	1	1,3 кг

Изм	Лист	N докум.	Подп	Дата
Разраб.		Кузьмина		12.84
Пров.		Числова		12.84
ГИП		Тюрин		12.84
Н.контр		Панова		12.84
Утв		Кузнецов		

ПВ5.49.00.00

Звено строповочное

Лит.	Лист	Листов
И		1

Гипронефтеспецмонтаж г. Москва

ПВ5.49.00.00 СБ

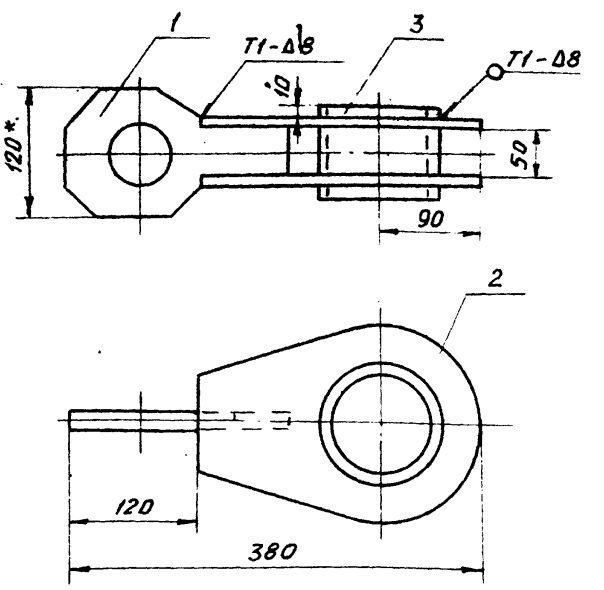

1. Сварные швы по ГОСТ 5264-80. Электроды сварочные типа Э42А ГОСТ 9467-75.
2. Неуказанные предельные отклонения размеров:
   отверстий - H16;
   валов - h16;
   остальных - $\pm \frac{JT16}{2}$
3. Шероховатость поверхностей реза для деталей Б4 - $\sqrt{25}$
4. * Размеры для справок.

Изм	Лист	N докум	Подп	Дата
Разраб.		Кузьмина		12.84
Пров.		Числова		12.84
Т.контр.				
ГИП		Тюрин		12.84
Н.контр		Панова		12.84
Утв		Кузнецов		

ПВ5.49.00.00 СБ

Звено строповочное

Сборочный чертеж

Лит	Масса	Масштаб
И	5,4	1:5
Лист	Листов 1	

Гипронефтеспецмонтаж г. Москва

21666 07 78

Альбом IX

Типовой проект 903-9-17.86

Формат	Зона	Поз	Обозначение	Наименование	Кол	Примеч
				Документация		
А3			ПВ5.48.00.00 СБ	Сборочный чертеж		
				Детали		
Б4		1	ПВ5.48.00.01	Ось		
				Круг В18 ГОСТ 2590-71 / Ст.3 ГОСТ 535-79		
				L=45	1	0,1 кг
Б4		2	ПВ5.48.00.02	Пластина		
				Лист 6-12 ГОСТ 19903-79 / Ст.3 ГОСТ 14637-79		
				50×70	1	0,2 кг
М4		3	ПВ5.48.00.03	Щека	1	
Б4		4	ПВ5.48.00.04	Серьга		
				Круг В18 ГОСТ 2590-71 / Ст.3 ГОСТ 535-79		
				L=200	1	0,4 кг
				Стандартные изделия		
		5		Коуш 15 ГОСТ 2224-72	1	0,423

Подп. и дата | Инв. № дубл. | Взам. инв. № | Подп. и дата | Инв. № подл.

Изм.	Лист	№ докум.	Подп.	Дата
Разраб.		Кузьмина		12.84
Провер.		Кузьмина		12.84
ГИП		Тюрин		12.84
Н.контр.		Панова		12.84
Утв.		Кузнецов		

ПВ5.48.00.00

Скоба для крепления расчалок к опорному кольцу

Лит. | Лист | Листов 1

Гипронефтеспецмонтаж г. Москва

ПВ5.48.00.03

√50 (√)

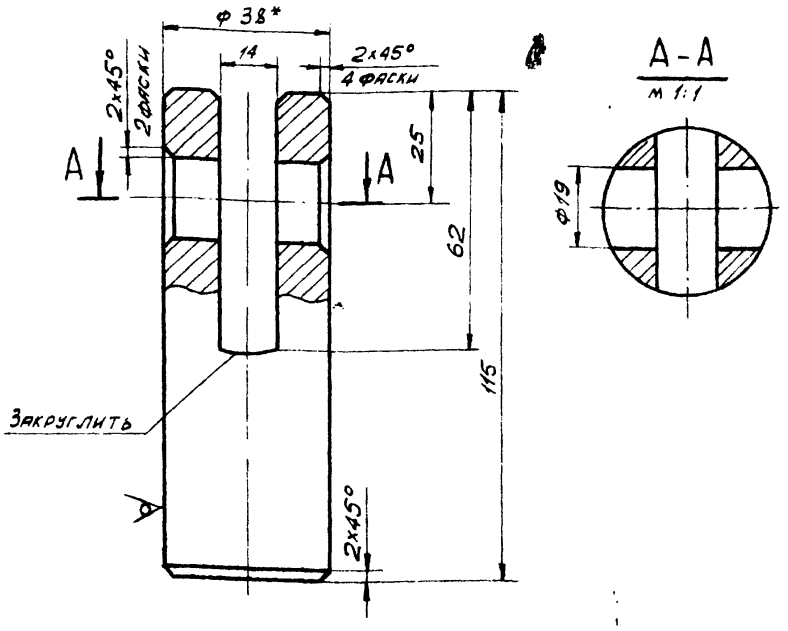

1. Неуказанные предельные отклонения размеров:
   отверстий – H 16;
   валов – h 16;
   остальных – $\pm \frac{JT16}{2}$.
2. * Размер для справок.

Подп. и дата | Инв. № дубл. | Взам. инв. № | Подп. и дата | Инв. № подл.

Изм.	Лист	№ докум.	Подп.	Дата
Разраб.		Кузьмина		12.84
Пров.		Кузьмина		12.84
Т. контр.				
ГИП		Тюрин		12.84
Н.контр.		Панова		
Утв.		Кузнецов		

ПВ5.48.00.03

Щека

Круг В38 ГОСТ 2590-71 / Ст.3 ГОСТ 535-79

Лит.	Масса	Масшт.
И	0,9	1:1

Лист | Листов 1

Гипронефтеспецмонтаж г. Москва

ПВ5.48.00.00 СБ

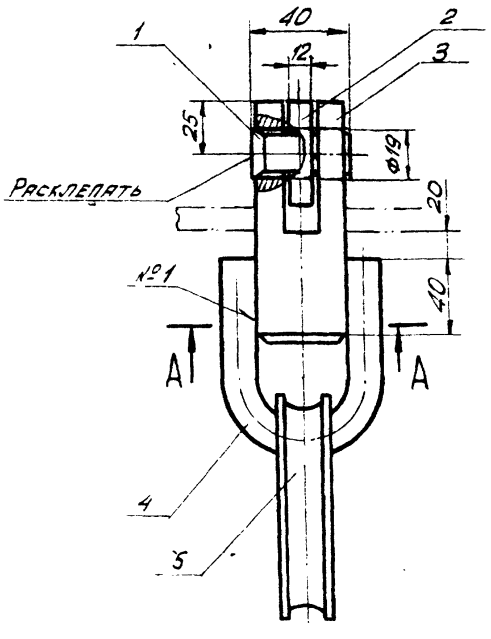

А-А
м 1:2

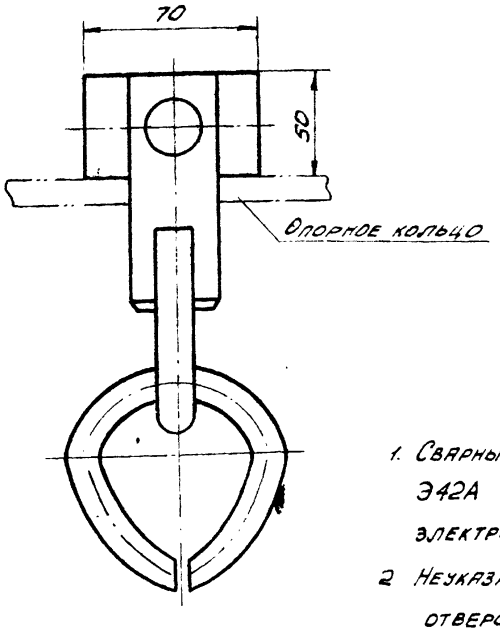

поз 4
м 1:2

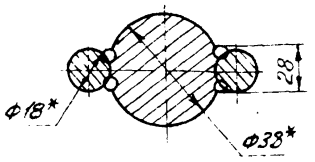

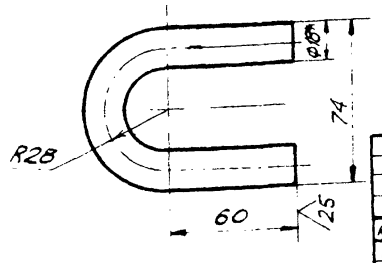

1. Сварные швы по ГОСТ 5264-80. Электроды типа Э42А ГОСТ 9467-75. Шов №1 – сварка ручная электродуговая.
2. Неуказанные предельные отклонения размеров:
   отверстий – H 16;
   валов – h 16;
   остальных – $\pm \frac{JT16}{2}$.
3. Шероховатость поверхностей реза для деталей Б4 – $\sqrt{25}$
4. * Размеры для справок.

Подп. и дата | Инв. № дубл. | Взам. инв. № | Подп. и дата | Инв. № подл.

Изм.	Лист	№ докум.	Подп.	Дата
Разраб.		Кузьмина		12.84
Пров.		Кузьмина		12.84
Т. контр.				
ГИП		Тюрин		12.84
Н.контр.		Панова		12.84
Утв.		Кузнецов		

ПВ5 48 00 00 СБ

Скоба для крепления расчалок к опорному кольцу
Сборочный чертеж

Лит.	Масса	Масшт.
И	2,1	1:2

Лист | Листов 1

Гипронефтеспецмонтаж г. Москва

Альбом IX

Типовой проект 903-9-17.86

Формат	Зона	Поз	Обозначение	Наименование	Кол.	Примечание
				Документация		
А3			ПВ 5.51.00.00 СБ	Сборочный чертеж		
				Детали		
А4		1	ПВ 5.51.00.01	Ловитель		
Б4		2	ПВ 5.51.00.02	Пластина	1	
				Лист Б-10 ГОСТ 19903-74 / Ст.3 ГОСТ 14637-79		
				120 × 95	1	0,9 кг
Б4		3	ПВ 5.51.00.03	Ребро		
				Лист Б-10 ГОСТ 19903-74 / Ст.3 ГОСТ 14637-79		
				150 × 55	2	0,7 кг

Инв. № подл. | Подп. и дата | Взам. инв. № | Инв. № дубл. | Подп. и дата

Изм.	Лист	№ докум.	Подп.	Дата
Разраб.		Кузьмина		12.84
Пров.		Кузьмина		12.84
ГИП		Тюрин		12.84
Н.контр.		Панова		12.84
Утв.		Кузнецов		

ПВ 5.51.00.00

Ловитель опорного кольца

Лит. | Лист | Листов: 1

Гипронефтеспецмонтаж г. Москва

ПВ 5.51.00.01

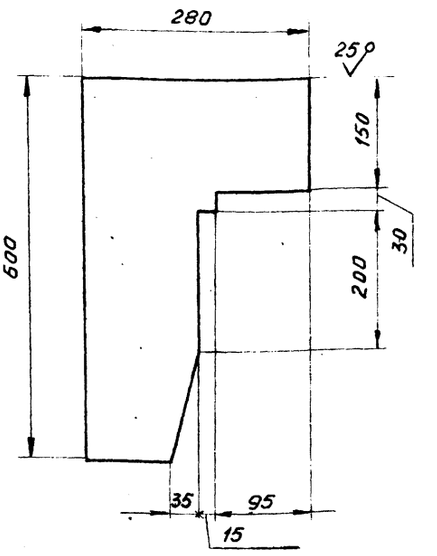

Неуказанные предельные отклонения размеров:
валов - h16;
остальных - $\pm \frac{JT16}{2}$.

Изм.	Лист	№ докум.	Подп.	Дата
Разраб.		Кузьмина		12.84
Пров.		Кузьмина		12.84
Т.контр.				
ГИП		Тюрин		12.84
Н.контр.		Панова		12.84
Утв.		Кузнецов		

ПВ 5.51.00.01

Ловитель

Лит: И | Масса: 10,0 | Масштаб: 1:5

Лист | Листов: 1

Б-10 ГОСТ 19903-74 / Лист Ст.3 ГОСТ 14637-79

Гипронефтеспецмонтаж г. Москва

ПВ 5.51.00.00 СБ

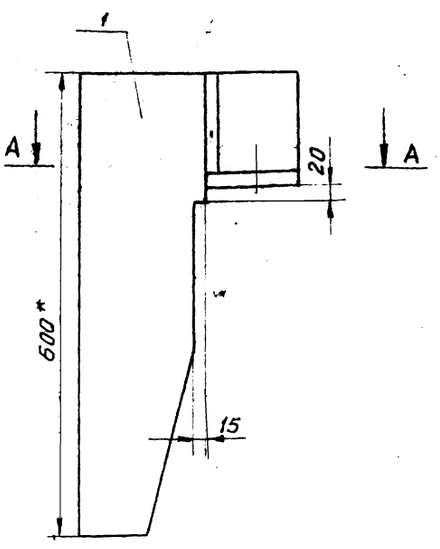

поз 2

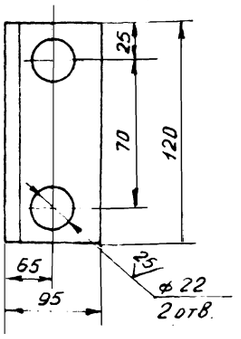

А-А

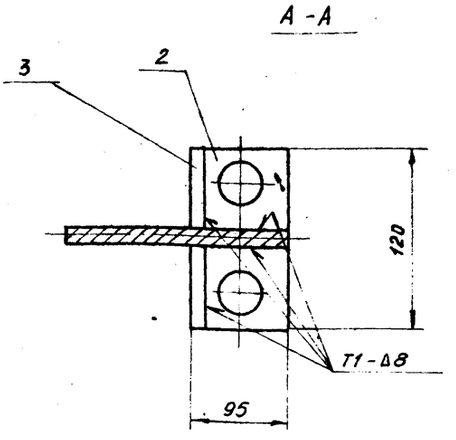

1. Сварные швы по ГОСТ 5264-80. Электроды сварочные типа Э42А ГОСТ 9467-75.
2. Неуказанные предельные отклонения размеров:
   отверстий - H16;
   валов - h16
   остальных - $\pm \frac{JT16}{2}$
3. Шероховатость поверхностей реза для деталей Б4 - 25
4. * Размеры для справок

Изм.	Лист	№ докум.	Подп.	Дата
Разраб.		Кузьмина		12.84
Пров.		Кузьмина		12.84
Т.контр.				
ГИП		Тюрин		12.84
Н.контр.		Панова		12.84
Утв.		Кузнецов		

ПВ 5.51.00.00 СБ

Ловитель опорного кольца

Сборочный чертеж

Лит: И | Масса: 12,5 | Масштаб: 1:5

Лист | Листов: 1

Гипронефтеспецмонтаж г. Москва

Альбом IX

Типовой проект 903 9-17.86

Формат	Зона	Поз.	Обозначение	Наименование	Кол.	Примечание
				Документация		
А4			ПВ8.19.00.00 СБ	Сборочный чертеж	1	
				Детали		
Б4		1	ПВ8.19.00.01	Пластина		
				Лист Б-6 ГОСТ 19903-74 / Ст3 ГОСТ 14637-79		
				60 × 18	1	0,5 кг
Б4		2	ПВ8.19.00.02	Пруток		
				Круг В10 ГОСТ 2590-71 / Ст3 ГОСТ 535-79		
				L = 70	1	0,15 кг

Инв.№ подл. | Подп. и дата | Взам. инв.№ | Инв.№ дубл. | Подп. и дата

Изм.	Лист	№ докум.	Подп.	Дата
Разраб.	Кузьмина			12.84
Пров.	Кузьмина			12.84
ГИП	Тюрин			12.84
Н.контр.	Панова			12.84
Утв.	Кузнецов			

ПВ8.19.00.00

Пробка для отвеса

Лит.	Лист	Листов
И		1

Гипронефтеспецмонтаж г. Москва

ПВ8.19.00.00 СБ

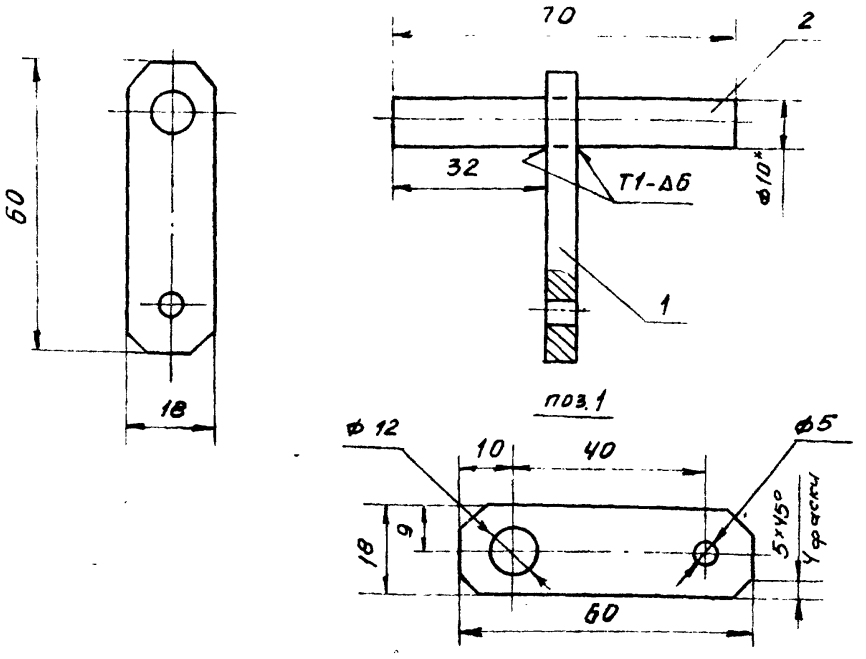

1. Сварные швы по ГОСТ 5264-80. Электроды сварочные типа Э42А ГОСТ 9467-75.
2. Неуказанные предельные отклонения размеров:
   отверстий - H16;
   валов - h16;
   остальных - $\pm \frac{IT16}{2}$.
3. Шероховатость поверхностей реза для деталей Б4 - $\sqrt{50}$.
4. *Размер для справок.

Подп. и дата | Взам. инв.№ | Инв.№ дубл. | Подп. и дата | Инв.№ подл.

Изм.	Лист	№ докум.	Подп.	Дата
Разраб.	Кузьмина			12.84
Пров.	Кузьмина			12.84
Т.контр.				
ГИП	Тюрин			12.84
Н.контр.	Панова			12.84
Утв.	Кузнецов			

ПВ8.19.00.00 СБ

Пробка для отвеса
Сборочный чертеж

Лит.	Масса	Масштаб
И	0,7	1:1
Лист	Листов 1	

Гипронефтеспецмонтаж г. Москва

Формат	Зона	Поз.	Обозначение	Наименование	Кол.	Примечание
				Документация		
А4			ПВ51.55.00.00 СБ	Сборочный чертеж	1	
				Детали		
				Уголок		
				Уголок Б-63×63×6 ГОСТ 8509-72 / Ст3 ГОСТ 535-79		
Б4		1	ПВ51.55.00.01	L = 850	1	5,0 кг
Б4		2	ПВ51.55.00.02	L = 1050	1	5,8 кг
Б4		3	ПВ51.55.00.03	L = 800	1	4,6 кг
Б4		4	ПВ51.55.00.04	Косынка		
				Лист Б-6 ГОСТ 19903-74 / Ст3 ГОСТ 14637-79		
				170 × 170	1	1,4 кг

Инв.№ подл. | Подп. и дата | Взам. инв.№ | Инв.№ дубл. | Подп. и дата

Изм.	Лист	№ докум.	Подп.	Дата
Разраб.	Кузьмина			12.84
Пров.	Кузьмина			12.84
Т.контр.				
ГИП	Тюрин			12.84
Н.контр.	Панова			12.84
Утв.	Кузнецов			

ПВ51.55.00.00

Кронштейн для опорного кольца

Лит.	Лист	Листов
И		1

Гипронефтеспецмонтаж г. Москва

ПВ51.55.00.00 СБ

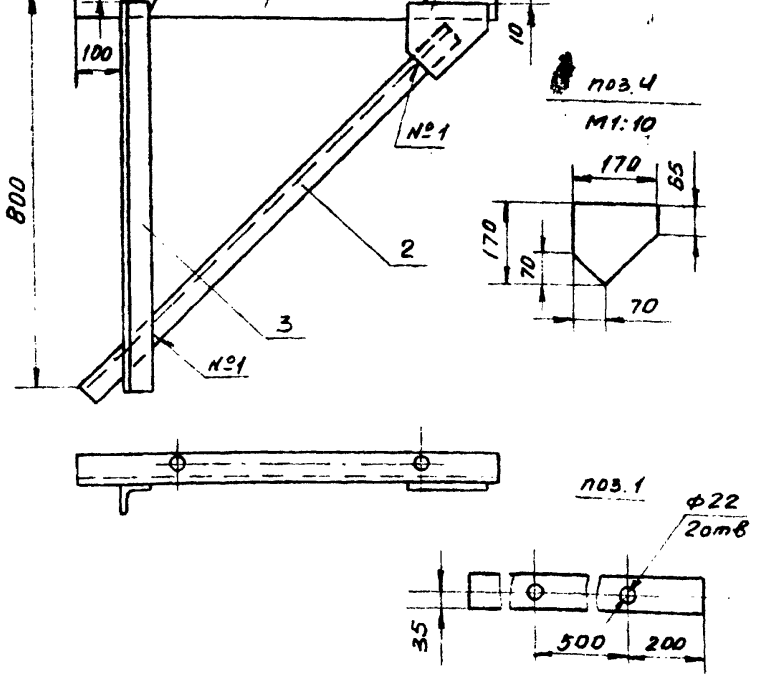

1. Сварные швы по ГОСТ 5264-80. Электроды сварочные типа Э42А ГОСТ 9467-75.
2. Неуказанные предельные отклонения размеров:
   отверстий - H16;
   валов - h16;
   остальных - $\pm \frac{IT16}{2}$.
3. Шероховатость поверхностей реза для деталей Б4 - $\sqrt{50}$.

Подп. и дата | Взам. инв.№ | Инв.№ дубл. | Подп. и дата | Инв.№ подл.

Изм.	Лист	№ докум.	Подп.	Дата
Разраб.	Кузьмина			12.84
Пров.	Кузьмина			12.84
Т.контр.				
ГИП	Тюрин			12.84
Н.контр.	Панова			12.84
Утв.	Кузнецов			

ПВ51.55.00.00 СБ

Кронштейн для опорного кольца
Сборочный чертеж

Лит.	Масса	Масштаб
И	17,0	1:10
Лист	Листов 1	

Гипронефтеспецмонтаж г. Москва

ПВ9.24.00.05

(√) А

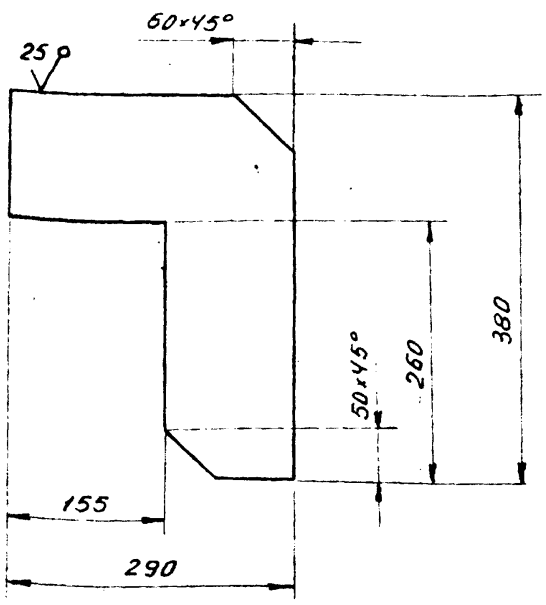

Неуказанные предельные отклонения размеров: остальных – $\pm \frac{JT16}{2}$.

Изм.	Лист	N докум.	Подп.	Дата
Разраб.	Кузьмина			12.84
Пров.	Числова			12.84
Т.контр.				
ГИП	Тюрин			12.84
Н.контр.	Панова			12.84
Утв.	Кузнецов			

ПВ9.24.00.05

Крюк

Лит.	Масса	Масштаб
И	5,5	1:5

Лист	Листов 1

Полоса 10×380 ГОСТ 103-76 / Ст3 ГОСТ 14637-79

Гипронефтеспецмонтаж г. Москва

Инв. N подл. | Подп. и дата | Взам. инв. N | Инв. N дубл. | Подп. и дата

Формат	Зона	Поз	Обозначение	Наименование	Кол	Примечание
				Документация		
А3			ПВ9.24.00.00СБ	Сборочный чертеж		
				Детали		
Б4		1	ПВ9.24.00.01	Уголок		
				Уголок Б-50×50×4 ГОСТ 8509-72 / Ст3 ГОСТ 535-79		
				L=3800	2	27,0 кг
Б4		2	ПВ9.24.00.02	Круг		
				Круг В-18 ГОСТ 2590-71 / Ст3 ГОСТ 535-79		
				L=510	9	10,3 кг
Б4		3	ПВ9.24.00.03	Полоса		
				Полоса 4×120 ГОСТ 103-76 / Ст3 ГОСТ 535-79		
				L=2200	5	6,92 кг
Б4		4	ПВ9.24.00.04	Полоса		
				Полоса 4×120 ГОСТ 103-76 / Ст3 ГОСТ 535-79		
				L=3050	3	5,78 кг
		5	ПВ9.24.00.05	Крюк	2	

ПВ9.24.00.00

Изм.	Лист	N докум.	Подп.	Дата
Разраб.	Кузьмина			12.84
Пров.	Числова			12.84
ГИП	Тюрин			12.84
Н.контр.	Панова			12.84
Утв.	Кузнецов			

Лестница переходная

Лит.	Масса	Масштаб
И		1

Лист	Листов
	1

Гипронефтеспецмонтаж г. Москва

ПВ9.24.00.00СБ

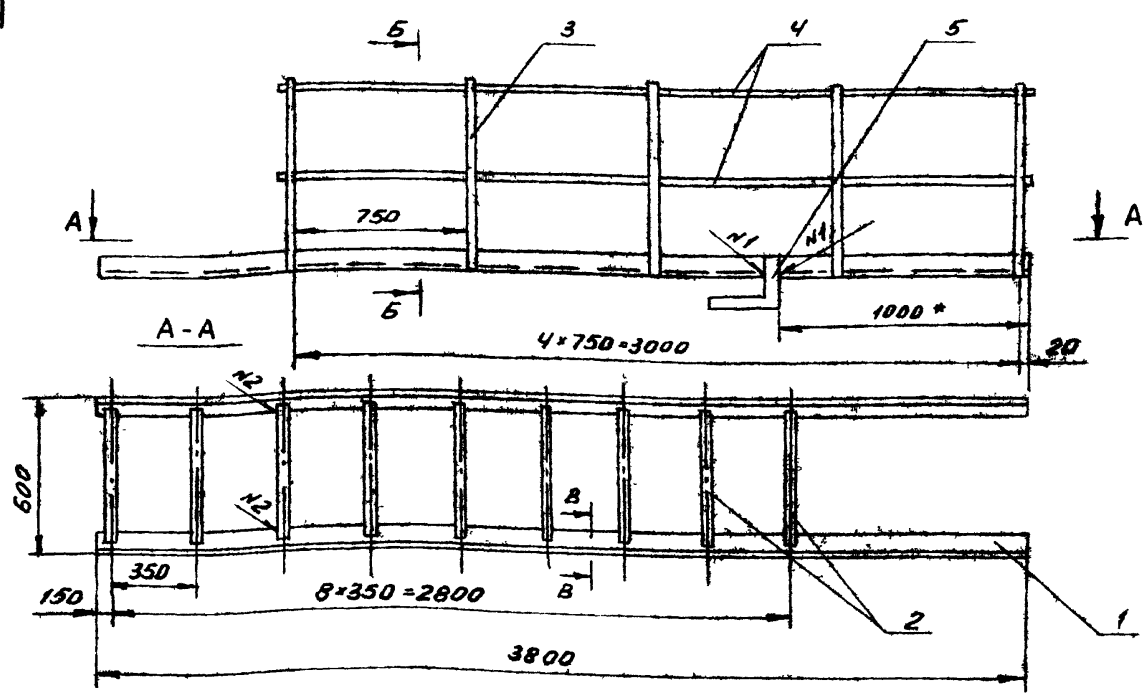

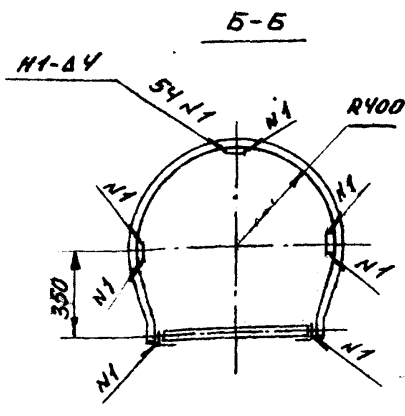

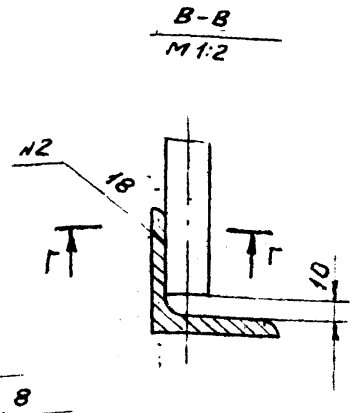

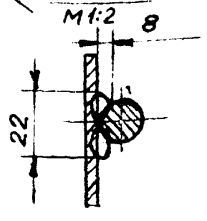

1. Сварные швы выполнять по ГОСТ 5264-80.
   Сварка ручная электродуговая.
   Электроды сварочные типа Э-42А ГОСТ 9467-75.
2. Неуказанные предельные отклонения размеров:
   отверстий – H16; валов – h16; остальных – $\pm \frac{JT16}{2}$.
3. Шероховатость поверхностей реза для дет. Б4 – 50
4. * Размер для справок

Изм.	Лист	N докум.	Подп.	Дата
Разраб.	Кузьмина			12.84
Пров.	Числова			12.84
Т. контр.				
ГИП	Тюрин			12.84
Н. контр.	Панова			12.84
Утв.	Кузнецов			

ПВ9.24.00.00СБ

Лестница переходная

Сборочный чертеж

Лит.	Масса	Масштаб
И	61,0	1:20

Лист	Листов 1

Гипронефтеспецмонтаж г. Москва

Инв. N подл. | Подп. и дата | Взам. инв. N | Инв. N дубл. | Подп. и дата

21166-07 82

Формат	Зона	Поз	Обозначение	Наименование	Кол.	Примеч.
				Документация		
А3			ПВ 51 53 00 00 СБ	Сборочный чертеж		
				Детали		
Б4		1	ПВ 51 53 00 01	Труба		
				Труба 273×8 ГОСТ 8732-78 / В 10 ГОСТ 8731-74		
				L = 10000	1	522,8 кг
А4		2	ПВ 51 53 00 02	Скоба	4	
				Стандартные изделия		
		3		Коуш 56 ГОСТ 2224-72	3	0,4 кг
		4		Скоба СА 12		
				ОСТ 5.2312-79	3	1,63 кг
		5		Зажим ЗК-19		
				ТУ 36-1839-75	50	0,27 кг
				Материалы		
				Канат 18,0Г-I-1764(180)		
				ГОСТ 7668-80		
		6		L = 5500	2	5,0 кг
		7		L = 3000	1	3,1 кг
		8		L = 8000	2	7,5 кг

Типовой проект 903 у 1/80

Изм.	Лист	№ докум.	Подп.	Дата
Разраб.		Кузьмина		12.84
Провер.		Кузьмина		12.84
Гип		Тюрин		12.84
Н.контр.		Панова		12.84
Утв.		Кузнецов		

ПВ 51.53.00.00

Траверса для подъема укрупненных щитов покрытия

Лит.	Лист	Листов
И		1

Гипронефтеспецмонтаж г. Москва

ПВ 51 53 00.02

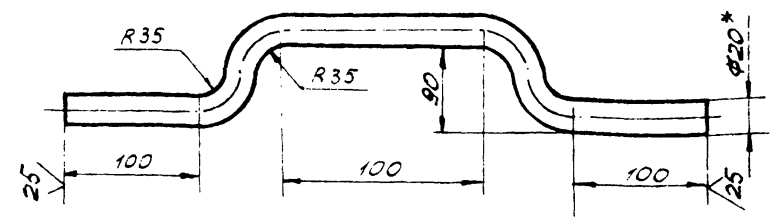

1. Неуказанные предельные отклонения размеров:
   отверстий – H 16;
   валов – h 16;
   остальных – $\pm \frac{JT16}{2}$
2. Длина заготовки L = 520 мм.
3. * Размер для справок.

Изм.	Лист	№ докум.	Подп.	Дата
Разраб.		Кузьмина		12.84
Пров.		Кузьмина		12.84
Т.контр.				
Гип		Тюрин		12.84
Н.контр.		Панова		12.84
Утв		Кузнецов		

ПВ 51.53.00.02

Скоба

Лит.	Масса	Масшт.
И	2,0	1:5

Лист | Листов 1

Круг В24 ГОСТ 2590-71 / Ст. 3 ГОСТ 535-79

Гипронефтеспецмонтаж г. Москва

ПВ 51.53.00.00 СБ

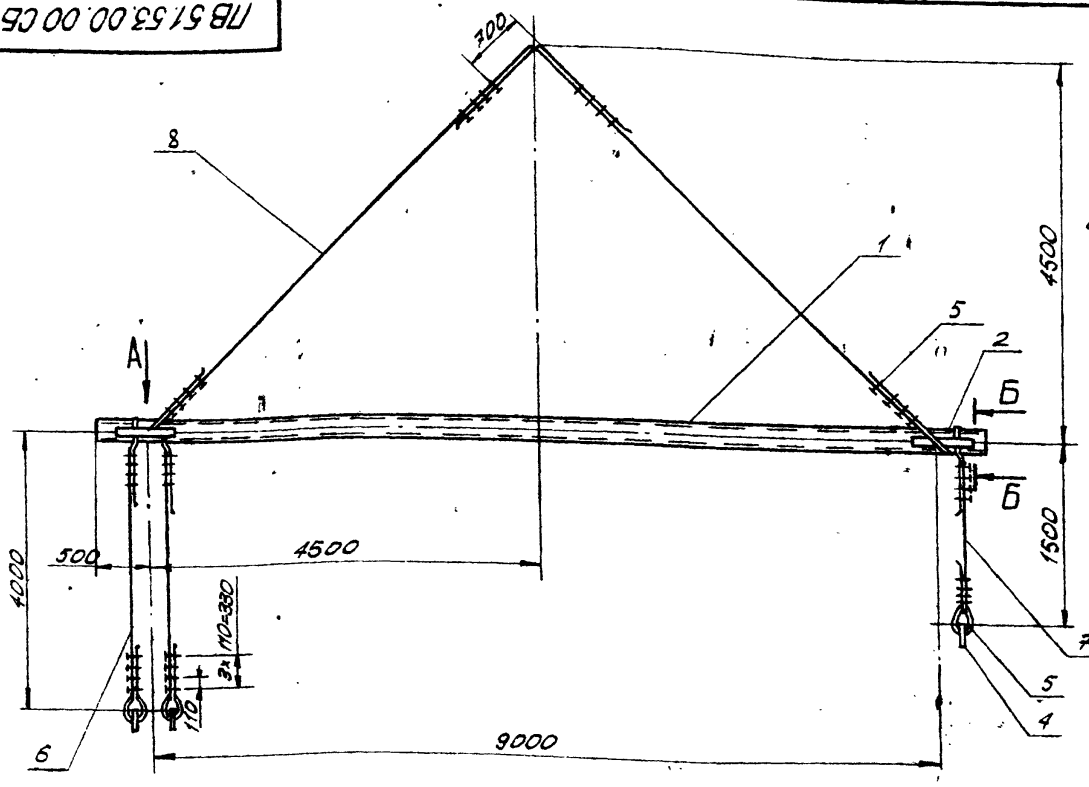

Б-Б
м 1:1

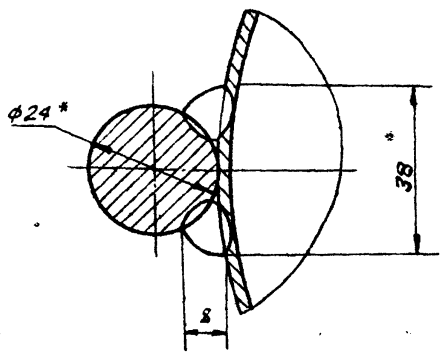

Вид А
м 1:10

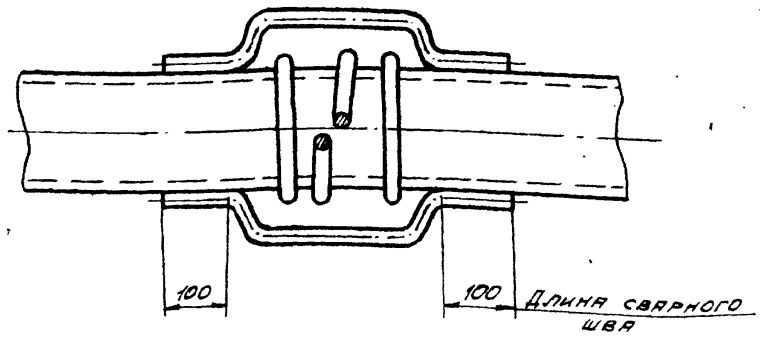

1. Сварка ручная электродуговая. Электроды сварочные типа Э42А ГОСТ 9467-75.
2. Неуказанные предельные отклонения размеров:
   отверстий – H 16;
   валов – h 16;
   остальных – $\pm \frac{JT16}{2}$.
3. Шероховатость поверхностей реза для деталей Б4-50.
4. * Размер для справок.

Изм.	Лист	№ докум.	Подп.	Дата
Разраб.		Кузьмина		12.84
Пров.		Кузьмина		12.84
Т.контр.				
Гип		Тюрин		12.84
Н.контр.		Панова		12.84
Утв		Кузнецов		

ПВ 51.53.00.00 СБ

Траверса для подъема укрупненных щитов покрытия. Сборочный чертеж

Лит.	Масса	Масшт.
И	579,5	1:20

Лист | Листов 1

Гипронефтеспецмонтаж г. Москва

21666-07 83

Альбом IX

Типовой проект 903-9-17.86

Поз.	Обозначение	Наименование	Кол.	Примечание
		Документация		
А2	ПВ5.50.00.00 СБ	Сборочный чертеж		
		Детали		
А4	1 ПВ5.50.00.01	Скоба	2	
Б4	2 ПВ5.50.00.02	Труба		
		Труба 133×8 ГОСТ 8732-78 / В10 ГОСТ 8731-74		
		L = 545	1	12,45 кг
Б4	3 ПВ5.50.00.03	Труба		
		Труба 159×10 ГОСТ 8732-78 / Ст3 ГОСТ 8731-74		
		L = 500	1	18,5 кг
Б4	4 ПВ5.50.00.04	Основание		
		Лист Б-10 ГОСТ 19903-74 / Ст.3 ГОСТ 14637-79		
		250×545	1	10,0 кг

Инв.№ подл. | Подп. и дата | Взам. инв.№ | Инв.№ дубл. | Подп. и дата

Изм.	Лист	N докум.	Подп.	Дата
Разраб.	Кузьмина			12.84
Пров.	Кузьмина			12.84
Т.контр.				
ГИП	Тюрин			12.84
Н.контр.	Панова			12.84
Утв.	Кузнецов			

ПВ5.50.00.00

Ролик поддерживающий

Лит.	Лист	Листов
И		1

Гипронефтеспецмонтаж г. Москва

ПВ5.50.00.01

(V)

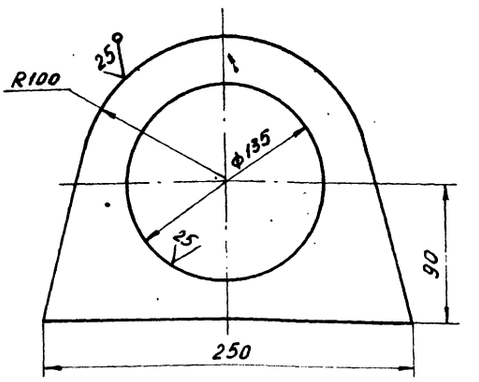

Неуказанные предельные отклонения размеров:
отверстий - H16;
валов - h16;
остальных ± JT16/2

Инв.№ подл. | Подп. и дата | Взам. инв.№ | Инв.№ дубл. | Подп. и дата

Изм.	Лист	N докум.	Подп.	Дата
Разраб.	Кузьмина			12.84
Пров.	Кузьмина			12.84
Т.контр.				
ГИП	Тюрин			12.84
Н.контр.	Панова			12.84
Утв.	Кузнецов			

ПВ5.50.00.01

Скоба

Лит.	Масса	Масштаб
И	3,0	1:2,5

Лист	Листов 1

Б-10 ГОСТ 19903-74 / Лист Ст.3 ГОСТ 14637-79

Гипронефтеспецмонтаж г. Москва

ПВ5.50.00.00 СБ

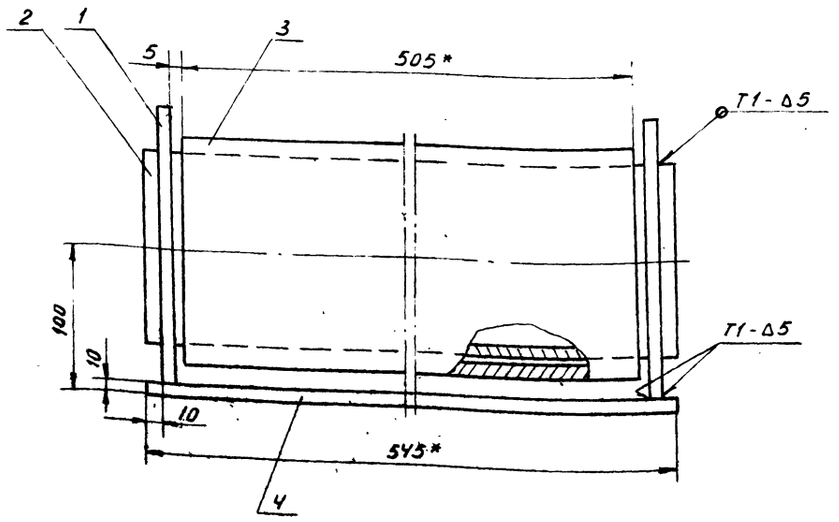

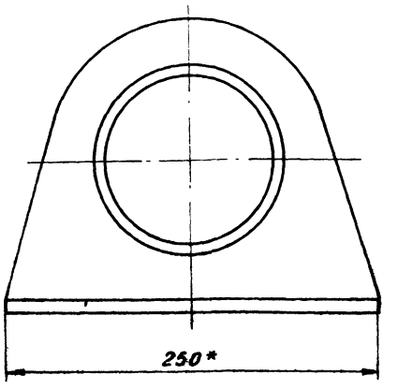

1. Сварные швы по ГОСТ 5264-80.
Электроды сварочные типа Э42А ГОСТ 9467-75.
2. Неуказанные предельные отклонения размеров:
отверстий - H16; валов - h16; остальных ± JT16/2
3. Шероховатость поверхностей реза для деталей Б4 - 25
4.* Размеры для справок.

Инв.№ подл. | Подп. и дата | Взам. инв.№ | Инв.№ дубл.

Изм.	Лист	N докум.	Подп.	Дата
Разраб.	Кузьмина			12.84
Пров.	Кузьмина			12.84
Т.контр.				
ГИП	Тюрин			12.84
Н.контр.	Панова			12.84
Утв.	Кузнецов			

ПВ5.50.00.00.СБ

Ролик поддерживающий. Сборочный чертеж.

Лит.	Масса	Масштаб
И	47,0	1:2,5

Лист	Листов 1

Гипронефтеспецмонтаж г. Москва

Альбом IX
Типовой проект 903-9-11.86

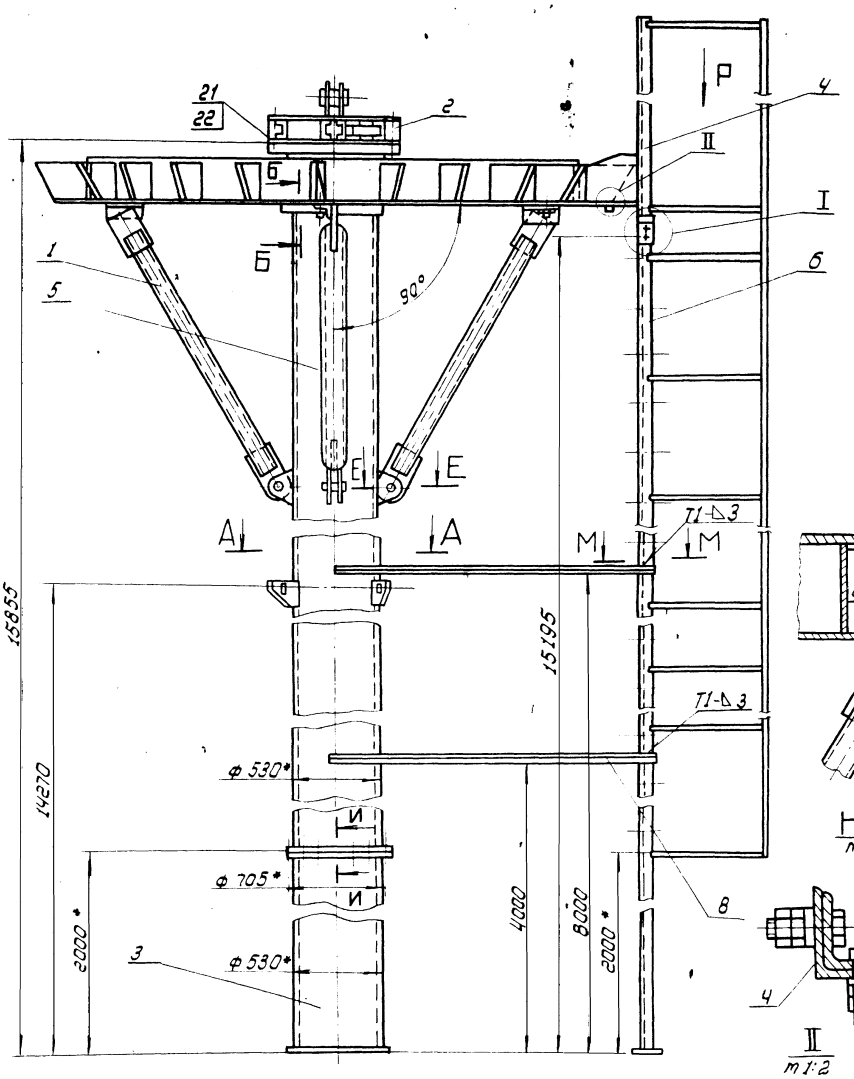

Вид Р

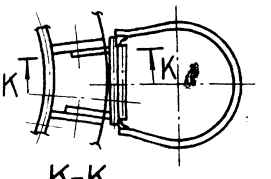

К-К
м 1:10

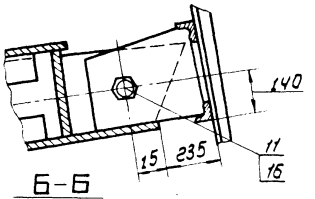

Б-Б
м 1:10

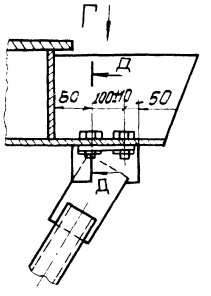

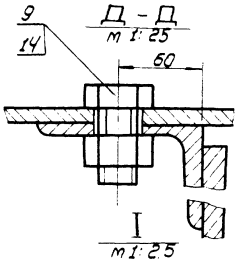

Д-Д
м 1:25

I
м 1:25

Н Н
м 1:2

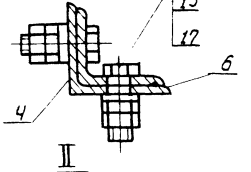

II
м 1:2

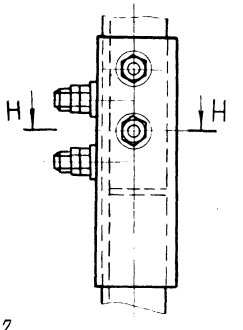

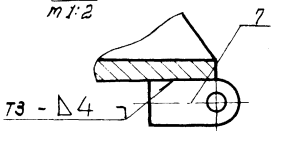

А-А

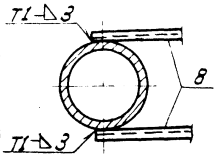

И-И
м 1:2

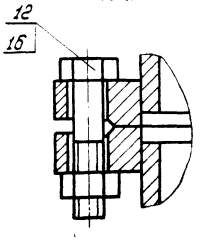

М-М
м 1:10

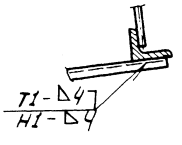

Вид Г
м 1:10

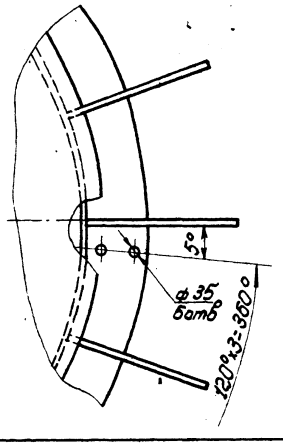

Е-Е
м 1:5

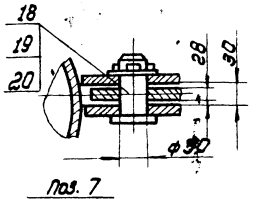

Поз. 7
м 1:1

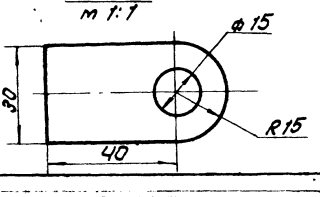

1. Подготовка центрального кольца:
   а) в местах крепления подкосов (поз.1) к центральному кольцу по месту проверить 6отв. (2×3) ф 35 (см. Д-Д);
   б) в месте крепления лестницы (поз.4) в двух стежных ребрах центрального кольца по месту просверлить 2 отв. ф 20 (см. К-К).
2. Центральное кольцо с закрепленным на нем оголовником (поз.2) установить на стойку до упора. Между нижней плоскостью центрального кольца и стойкой выдержать угол 90°.
3. Сварочные швы по ГОСТ 5264-80. Электроды сварочные типа Э42А ГОСТ 9467-75.
4. Неуказанные предельные отклонения размеров: отверстий - H16; валов - h 16; остальных - $\pm \frac{IT16}{2}$
5. Шероховатость поверхностей реза для дет. 6Ч $\sqrt{25}$
6. * Размеры для справок.

Изм.	Лист	N докум.	Подп.	Дата	ПВ 77.78.00.00 СБ		
Разраб.		Кулыгина		12.84	Стойка монтажная Сварочный чертеж	Лит.	Масса 2720	Масштаб 1:20
Пров.		Числова		12.84		Лист	Листов 1	
Т. контр.						Гипронефтеспецмонтаж г. Москва		
ГИП		Тюрин		12.84				
Н. контр.		Панова		12.84				
Утв.		Суханов		12.84				

Инв. № подл. | Подп. и дата | Взам. инв. № | Инв. № дубл. | Подп. и дата

Формат	Зона	Поз.	Обозначение	Наименование	Кол.	Примечание
				Гайка ГОСТ 5915-70		
		14		Гайка М30.6.013	6	
		15		Гайка М16.6.013	16	
		16		Гайка М20.6.013	22	
				Шайба ГОСТ 9649-78		
		17		Шайба 16.01.013	8	
		18		Шайба 50.01.013	3	
		19		Ось 22-50×85.45.ц6		
				ГОСТ 9650-71	3	
		20		Шплинт 8×60-002		
				ГОСТ 397-78	3	
		21		Шпилька А2М24×350	38/65	
				3 II.4.013 ГОСТ 9066-75	20	
		22		Гайка М24.6.013		
				ГОСТ 5915-70	80	

Типовой проект УШЗ-У-1 ...

Изм.	Лист	№ докум.	Подп.	Дата	ПВ 77.78.00.00	Лист 2

ПВ77.78.05.06

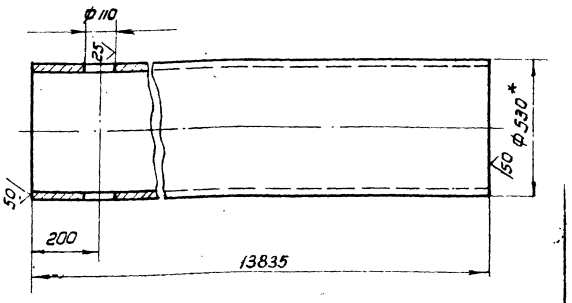

1. Неуказанные предельные отклонения размеров: отверстий - Н16, валов - h16, остальных - $\pm \frac{IT16}{2}$
2. Размеры для справок.

Изм.	Лист	№ докум.	Подп.	Дата	ПВ77.78.05.06	Лит.	Масса	Масштаб
Разраб.		Кузьмина		12.84	Стойка		1780	1:10
Пров.		Числова		12.84		Лист	Листов 1	
Т.контр.								
ГИП		Тюрин		12.84	Труба 530×10 ГОСТ 8732-78 / В10 ГОСТ 8731-74	Гипронефтеспецмонтаж г. Москва		
Н.контр.		Панова		12.84				
Утв.		Кузнецов						

Формат	Зона	Поз.	Обозначение	Наименование	Кол.	Примечание
				Документация		
А1			ПВ77.78.00.00 СБ	Сборочный чертеж		
				Сборочные единицы		
А4		1	ПВ77.78.01.00	Подкос	3	
А4		2	ПВ77.78.02.00	Оголовник	1	
А4		3	ПВ77.78.03.00	Стойка II	1	
А4		4	ПВ77.78.04.00	Лестница I	1	
А4		5	ПВ77.78.05.00	Стойка I	1	
А4		6	ПВ77.78.06.00	Лестница II	1	
				Детали		
Б4		7	ПВ77.78.00.01	Кронштейн		
				Полоса Б-10×30 ГОСТ 103-76 / Ст.3 ГОСТ 535-79		
				L=55	3	0,1кг
Б4		8	ПВ77.78.00.02	Уголок		
				Уголок Б-32×32×4 ГОСТ 8509-72 / Ст.3 ГОСТ 535-79		
				L=1400	4	2,5кг
				Стандартные изделия		
				Болты ГОСТ 7798-70		
		9		Болт М30×60.56.013	6	
		10		Болт М16×40.56.013	8	
		11		Болт М20×60.56.013	2	
		12		Болт М20×90.56.013	20	

Изм.	Лист	№ докум.	Подп.	Дата	ПВ77.78.00.00	Лит.	Лист	Листов
Разраб.		Числова		12.84	Стойка монтажная		1	2
Пров.		Кузьмина		12.84		Гипронефтеспецмонтаж г. Москва		
Г.ИП		Тюрин		12.84				
Н.контр.		Панова		12.84				
Утв.		Кузнецов						

ПВ77.78.00.00 СБ

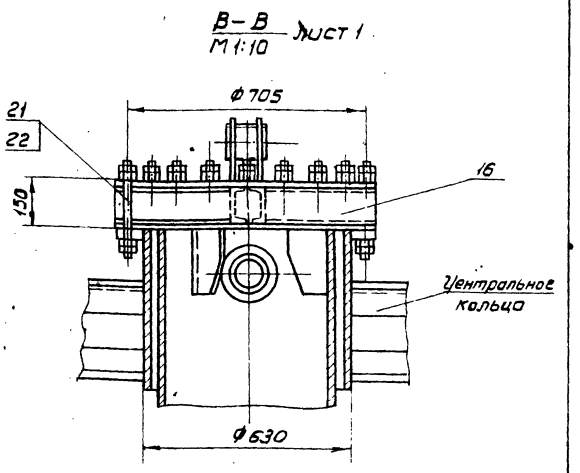

Изм.	Лист	№ докум.	Подп.	Дата	ПВ77.78.00.00 СБ	Лит.	Масса	Масштаб
Разраб.		Кузьмина		12.84	Стойка монтажная		—	—
Пров.		Числова		12.84	Сборочный чертеж.	Лист 2	Листов 2	
Т.контр.								
ГИП		Тюрин		12.84		Гипронефтеспецмонтаж г. Москва		
Н.контр.		Панова		12.84				
Утв.		Кузнецов						

ПВ7778. 02 00 СБ

Альбом IX

Типовой проект 903 9-17.86

Инв. № подл. | Подп. и дата | Взам. инв. № | Инв. № дубл. | Подп. и дата

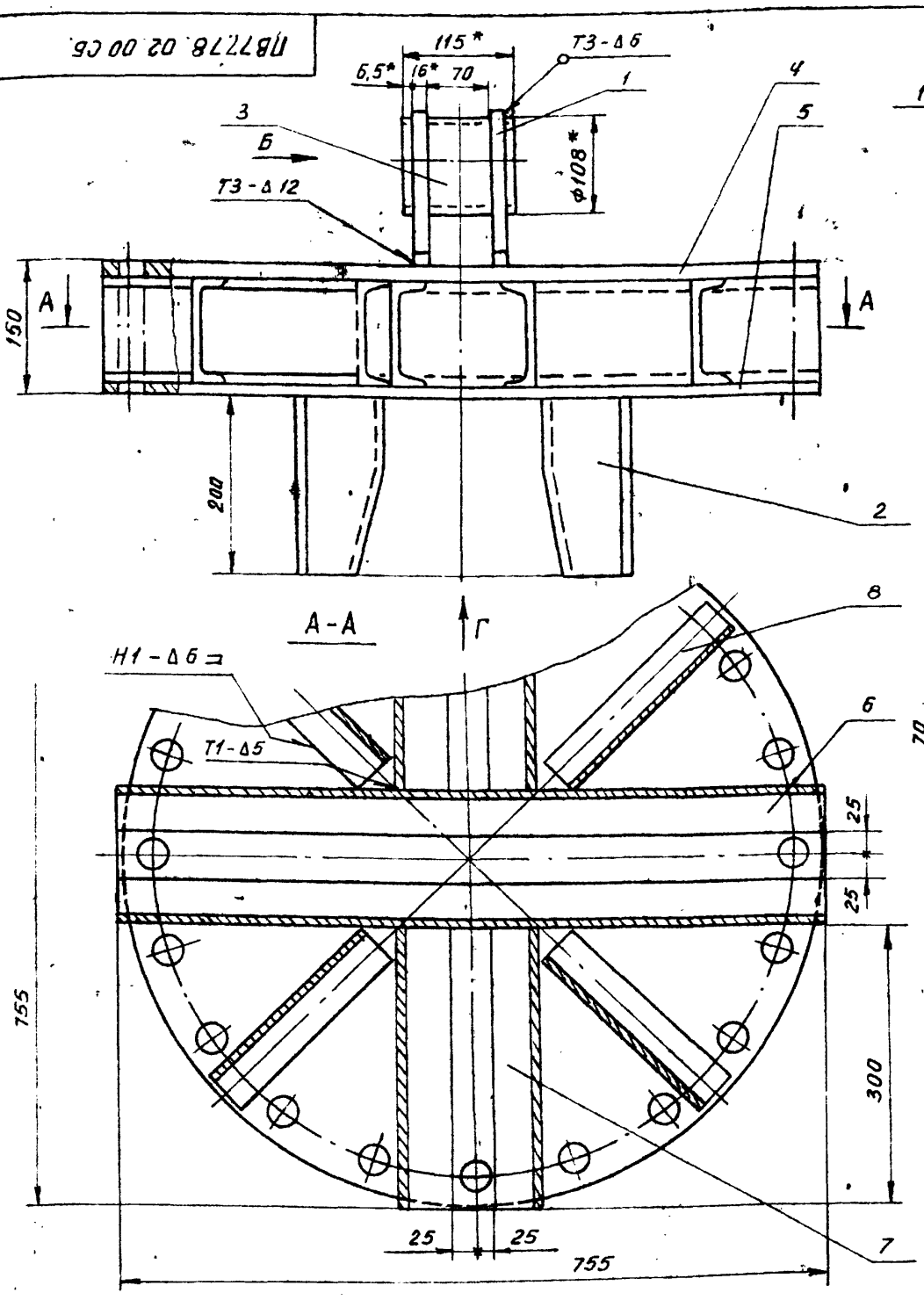

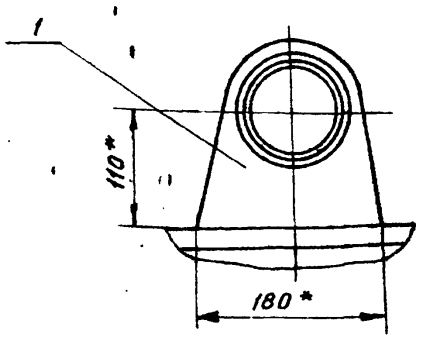

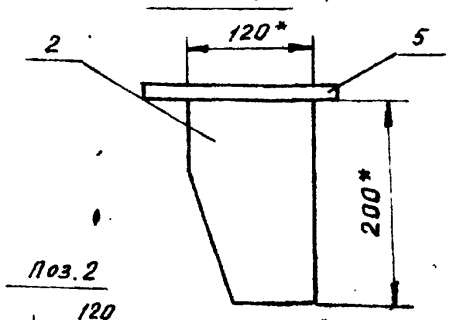

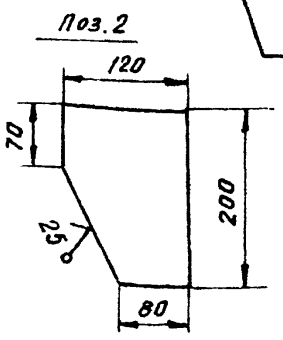

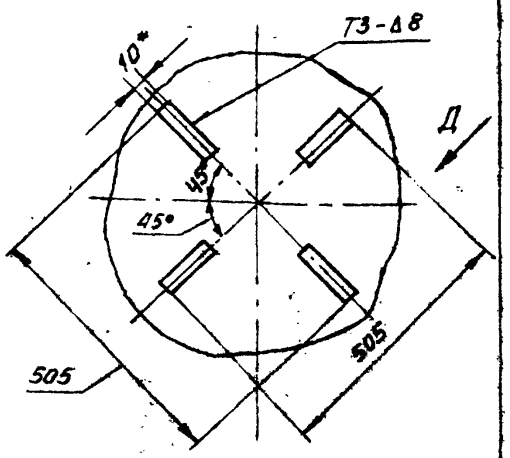

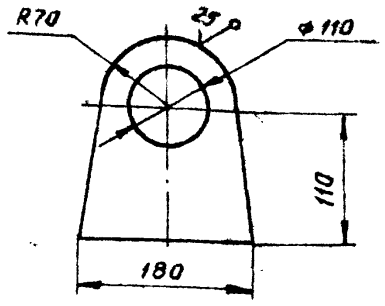

1. Сварные швы выполнять по ГОСТ 5264-80. Электроды типа Э42А ГОСТ 9467-75. Дет. поз. 4 приварить к швеллерам поз. 6, 7, 8 на длину возможную для приварки.
2. Неуказанные предельные отклонения размеров: отверстий - H16, валов - h16, остальных - $\pm \frac{IT16}{2}$.
3. Шероховатость поверхностей реза для дет. Б4 - $\sqrt{25}$.
4. * Размеры для справок.

Изм.	Лист	N докум.	Подп.	Дата
Разраб.		Кузьмина		12.84
Пров.		Числова		12.84
Т. контр.				
ГИП		Тюрин		12.84
Н. контр.		Панова		12.84
Утв.		Кузнецов		

ПВ 77.78. 02.00 СБ

Оголовник

Сборочный чертеж

Лит	Масса	Масштаб
	170	1:5
Лист	Листов 1	

Гипронефтеспецмонтаж г. Москва

Формат	Зона	Поз	Обозначение	Наименование	Кол.	Примечание
				Документация		
А4			ПВ77.78.02.00	Сборочный чертеж		
				Детали		
Б4		1	ПВ77.78.02.01	Кронштейн		
				Лист Б-16 ГОСТ 19903-74 / Ст3 ГОСТ 14637-79		
				180×180	2	2,3 кг
Б4		2	ПВ77.78 02.02	Направляющая		
				Лист Б-10 ГОСТ 19903-74 / Ст3 ГОСТ 14637-79		
				200×120	4	1,6 кг
Б4		3	ПВ77.78.02.03	Захват		
				Труба 108×6 ГОСТ 8732-78 / В10 ГОСТ 8731-74		
				L=115	1	1,7 кг
А4		4	ПВ77.78.02.04	Лист		
–		5	-01	Лист		
				Швеллер		
				Швеллер 12 ГОСТ 8240-72 / Ст3 ГОСТ 535-79		
Б4		6	ПВ77.78.02.05	L=755	2	8 кг
Б4		7	ПВ77.78.02.06	L=300	4	3 кг
Б4		8	ПВ77.78.02.07	L=230	4	2,4 кг

Изм.	Лист	N докум.	Подп.	Дата
Разраб.		Числова		12.84
Пров.		Кузьмина		12.84
ГИП		Тюрин		12.84
Н. контр.		Панова		12.84
Утв.		Кузнецов		

ПВ77.78.02.00

Оголовник

Лит	Лист	Листов
		1

Гипронефтеспецмонтаж г. Москва

ПВ7778. 02 04

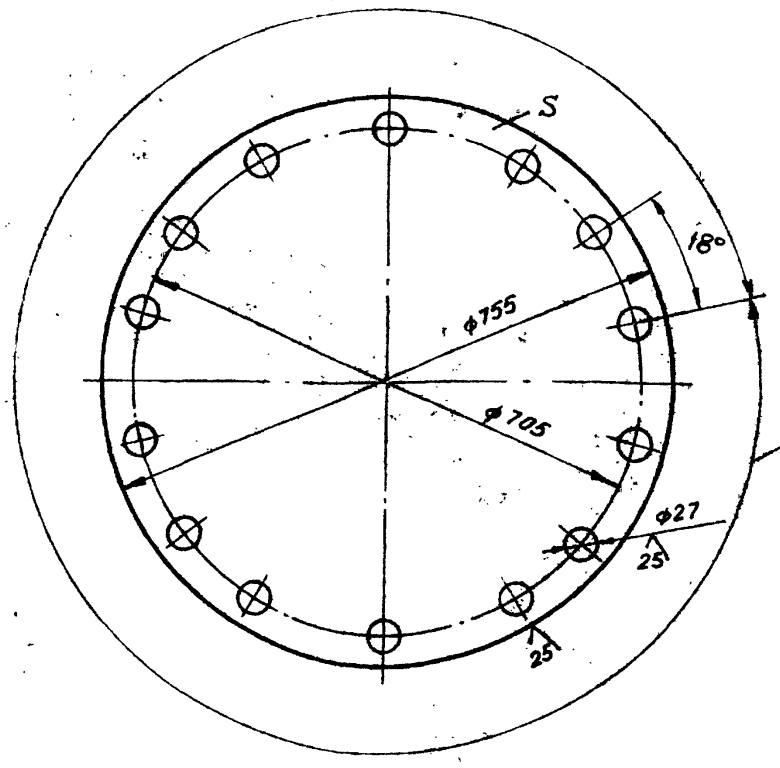

Обозначение	S, мм	Масса, кг
ПВ77.78.00.04	20	75
-01	10	37,6

Неуказанные предельные отклонения размеров: отверстий - H16, валов - h16, остальных - $\pm \frac{IT16}{2}$.

Изм.	Лист	N докум.	Подп.	Дата
Разраб.		Кузьмина		12.84
Пров.		Числова		12.84
Т. контр.				
ГИП		Тюрин		12.84
Н. контр.		Панова		12.84
Утв.		Кузнецов		

ПВ77.78.02.04

Лист

Лист Б-S ГОСТ 19903-74 / Ст3 ГОСТ 14637-79

Лит.	Масса	Масштаб
	см. табл.	–
Лист	Листов 1	

Гипронефтеспецмонтаж г. Москва

ПВ77 78 01.00 СБ

Альбом I

Типовой проект 903-9-17.86

Инв. № подл. | Подп. и дата | Взам. инв. № | Инв. № дубл. | Подп. и дата

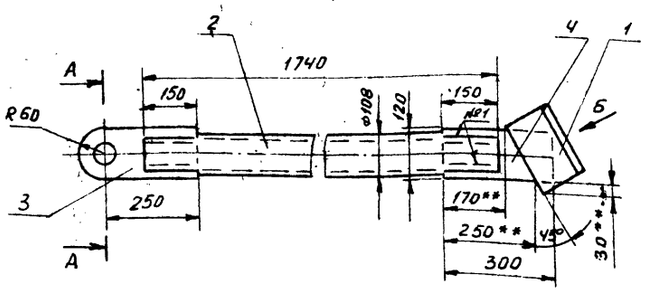

Вид Б
М1:5

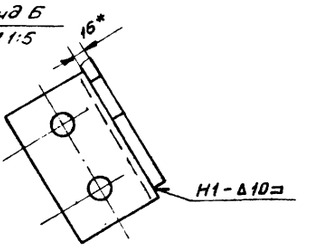

А-А
М1:2,5

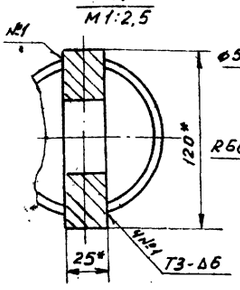

Поз.3
М1:5

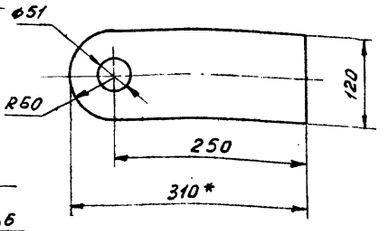

1. Сварные швы выполнять по ГОСТ 5264-80. Электроды типа Э42А ГОСТ 9467-75.
2. Неуказанные предельные отклонения размеров: отверстий - Н16; валов - h16; остальных - $\pm \frac{JT16}{2}$.
3. Шероховатость поверхностей реза для дет. Б4 - $\sqrt{25}$
4. * Размеры для справок.
5. ** Размеры уточнить на монтаже.

Поз.2

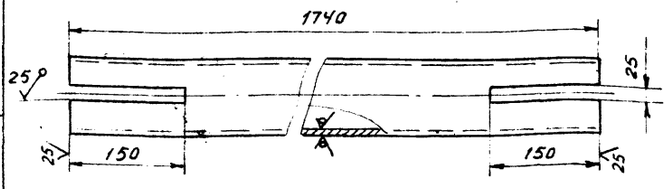

Изм.	Лист	N докум.	Подп.	Дата
Разраб.		Кузьмина		12.84
Пров.		Числова		12.84
Т. контр.				
ГИП		Тюрин		12.84
Н. контр.		Панова		12.84
Утв		Кузнецов		

ПВ77.78.01.00 СБ

Подкос

Сборочный чертеж

Лит.	Масса	Масштаб
	42	1:10
Лист	Листов 1	

Гипронефтеспецмонтаж г. Москва

Формат	Зона	Поз	Обозначение	Наименование	Кол.	Примечание
				Документация		
А4			ПВ77.78.01.00СБ	Сборочный чертеж		
				Детали		
А4		1	ПВ77.78.01.01	Уголок	1	
Б4		2	ПВ77.78.01.02	Труба		
				Труба 108×6 ГОСТ 8732-78 / В10 ГОСТ 8731-74		
				L=1740	1	25 кг
Б4		3	ПВ77.78.01.03	Полоса		
				Полоса 25×120 ГОСТ 103-76 / Ст3 ГОСТ 535-79		
				L=310	1	6,4 кг
Б4		4	ПВ77.78.01.04	Полоса		
				Полоса 16×120 ГОСТ 103-76 / Ст3 ГОСТ 535-79		
				L=300	1	4,5 кг

Инв. № подл. | Подп. и дата | Взам. инв. № | Инв. № дубл. | Подп. и дата

Изм.	Лист	N докум.	Подп.	Дата
Разраб.		Числова		12.84
Пров.		Кузьмина		12.84
ГИП		Тюрин		12.84
Н. контр.		Панова		12.84
Утв		Кузнецов		

ПВ77.78.01.00

Подкос

Лит	Лист	Листов
И		1

Гипронефтеспецмонтаж г. Москва

ПВ77 78 01.01

(√)

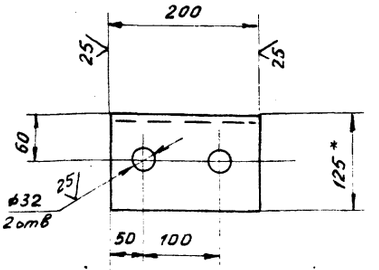

Неуказанные предельные отклонения размеров: отверстий - Н16; валов - h16; остальных - $\pm \frac{JT16}{2}$.

Инв. № подл. | Подп. и дата | Взам. инв. № | Инв. № дубл. | Подп. и дата

Изм.	Лист	N докум.	Подп.	Дата
Разраб.		Кузьмина		12.84
Пров.		Числова		12.84
Т. контр.				
ГИП		Тюрин		12.84
Н. контр.		Панова		12.84
Утв		Кузнецов		

ПВ77.78.01.01

Уголок

Лит.	Масса	Масштаб
	0,3	1:5
Лист	Листов 1	

Уголок Б-125×125×10 ГОСТ 8509-72 / Ст3 ГОСТ 535-79

Гипронефтеспецмонтаж г. Москва

ПВ 7778 05-00 СБ

Альбом V

Типовой проект 903-9-1.86

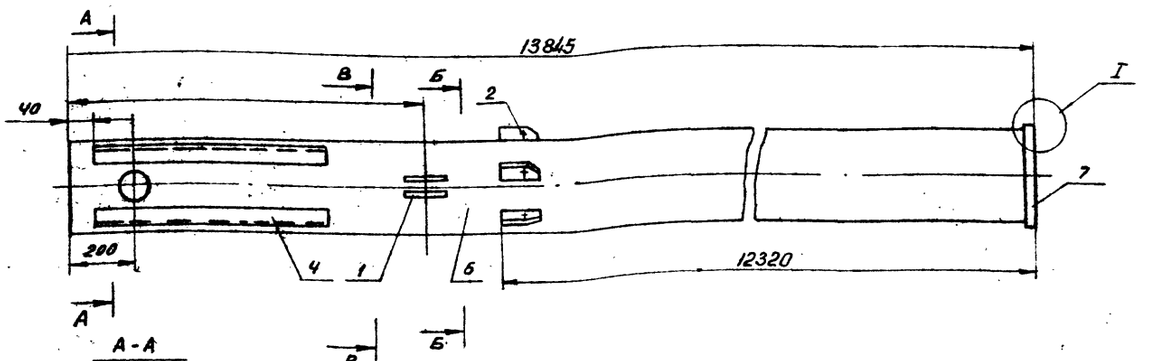

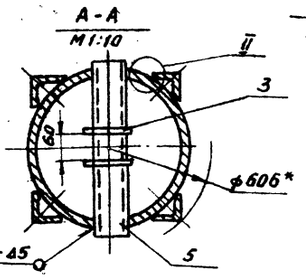

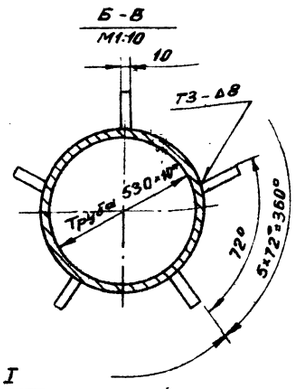

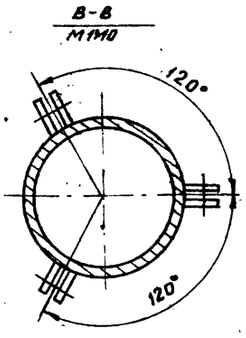

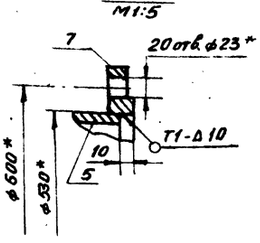

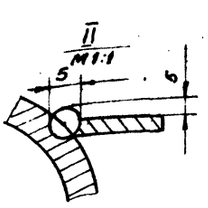

1. Сварка по ГОСТ 5264-80. Сварка ручная электродуговая. Электроды сварочные типа Э42А ГОСТ 9467-75.
2. Неуказанные предельные отклонения размеров: отверстий - H16; валов - h16; остальных - $\pm \frac{IT16}{2}$.
3. Шероховатость поверхностей реза для деталей 6Ч - $\sqrt{25}$.
4. * Размеры для справок.
5. ** Размер уточнить на монтаже.

Изм.	Лист	N докум.	Подп.	Дата
Разраб.		Кузьмина		12.84
Пров.		Числова		12.84
Т.контр.				
ГИП		Тюрин		12.84
Н.контр.		Панова		12.84
Утв.		Кузнецов		

ПВ 7778.05.00 СБ

Стойка I

Сборочный чертеж

Лит.	Масса	Масштаб
	1830	1:20
Лист	Листов 1	

Гипронефтеспецмонтаж г. Москва

Формат	Зона	Поз.	Обозначение	Наименование	Кол.	Примечание
				Документация		
А3			ПВ 7778.05.00 СБ	Сборочный чертеж		
				Детали		
А4		1	ПВ 7778.05.01	Ушко	6	
А4		2	ПВ 7778.05.02	Кронштейн	5	
А4		3	ПВ 7778.05.03	Ограничитель	2	
6Ч		4	ПВ 7778.05.04	Направляющая		
				Уголок Б-56×56×5 ГОСТ 8509-72 Ст.3 ГОСТ 535-79		
				L=400	4	2,7 кг
6Ч		5	ПВ 7778.05.05	Захват		
				Труба 108×6 ГОСТ 8732-78 В10 ГОСТ 8731-74		
				L=540	1	6,0 кг
А4		6	ПВ 7778.05.06	Стойка	1	
				Стандартные изделия		
		7		Фланец 500-6 ГОСТ 12820-80	1	

Изм.	Лист	N докум.	Подп.	Дата
Разраб.		Кузьмина		12.84
Пров.		Числова		12.84
ГИП		Тюрин		12.84
Н.контр.		Панова		12.84
Утв		Кузнецов		

ПВ 7778.05.00

Стойка I

Лит.	Лист	Листов
И		1

Гипронефтеспецмонтаж г. Москва

ПВ 7778.05.03

(√)

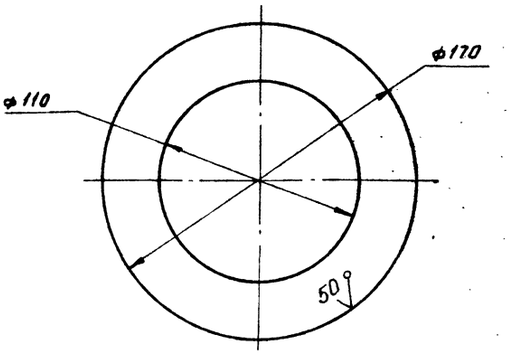

Неуказанные предельные отклонения размеров: отверстий - H16; валов - h16.

Изм.	Лист	N докум.	Подп.	Дата
Разраб.		Кузьмина		12.84
Пров.		Числова		12.84
Т.контр.				
ГИП		Тюрин		12.84
Н.контр.		Панова		12.84
Утв.		Кузнецов		

ПВ 7778.05.03

Ограничитель

Лит.	Масса	Масштаб
	0,5	1:2
Лист	Листов 1	

Лист Б-10 ГОСТ 19903-74
Ст3 ГОСТ 14637-79

Гипронефтеспецмонтаж г. Москва

ПВ 7778.04.00 СБ

Альбом IX

Типовой проект 903-9-17.86

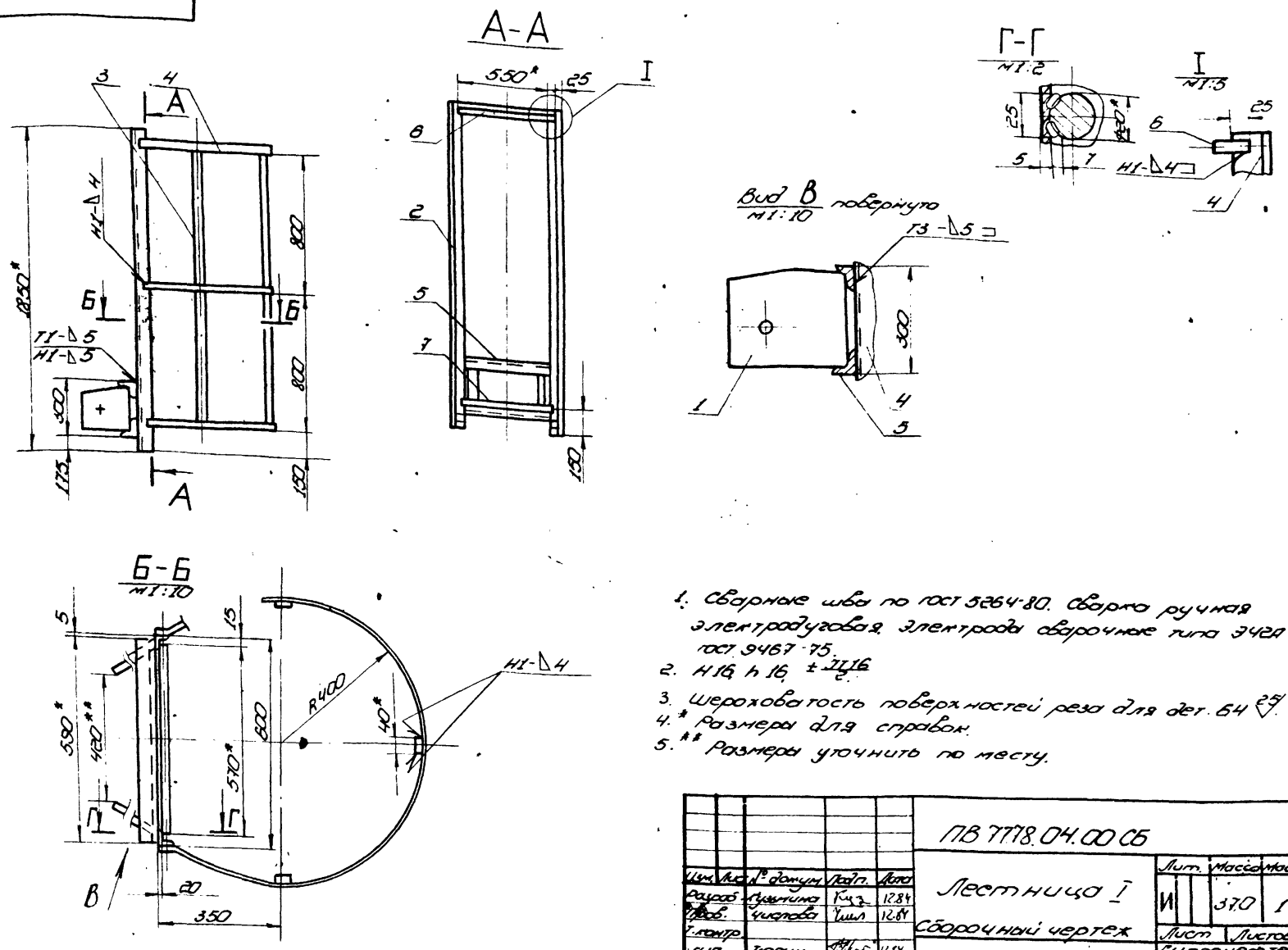

1. Сварные швы по ГОСТ 5264-80. Сварка ручная электродуговая. Электроды сварочные типа Э42А ГОСТ 9467-75.
2. H16, h16, $\pm\frac{IT16}{2}$
3. Шероховатость поверхностей реза для дет. 64 $\overset{25}{\nabla}$
4. * Размеры для справок.
5. ** Размеры уточнить по месту.

Изм.	Лист	№ докум.	Подп.	Дата	ПВ 7778.04.00 СБ	Лит.	Масса	Масштаб
Разраб.		Кузьмина		12.84	Лестница I	И	370	1:20
Пров.		Числова		12.84	Сборочный чертеж	Лист	Листов 1	
Т.контр.						Гипронефтеспец. монтаж		
ГИП		Тюрин		12.84		г. Москва		
Н.контр.		Панова		12.84				
Утв.		Кузнецов						

Копировал

формат 12

ПВ 7778.04.01

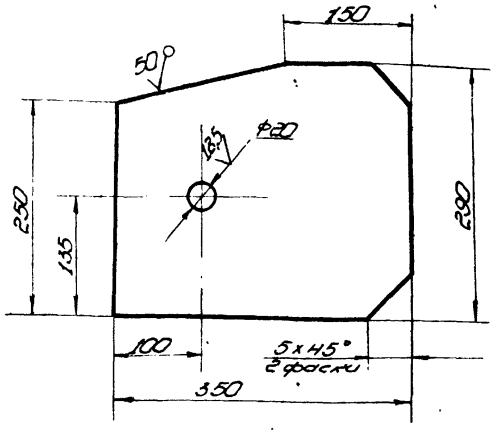

Неуказанные предельные отклонения размеров: отверстий - H16, валов - h16, остальных $\pm\frac{IT16}{2}$

Изм.	Лист	№ докум.	Подп.	Дата	ПВ 7778.04.01	Лит.	Масса	Масштаб
Разраб.		Кузьмина		12.84	Кронштейн	И	1,2	1:50
Пров.		Числова		12.84		Лист	Листов 1	
Т.контр.						Гипронефтеспец. монтаж		
ГИП		Тюрин		12.84	Лист Б-16 ГОСТ 19903-74 Ст.3 ГОСТ 14637-79	г. Москва		
Н.контр.		Панова		12.84				
Утв.		Кузнецов						

Копировал

формат 11

Формат	Зона	Поз.	Обозначение	Наименование	Кол.	Примечание
				Документация		
12			ПВ 7778.04.00 СБ	Сборочный чертеж		
				Детали		
11		1	ПВ 7778.04.01	Кронштейн	2	
11		2	ПВ 7778.04.02	Стойка	2	
				Ограждение		
				Полоса Б-4×40 ГОСТ 103-76 / Ст.3 ГОСТ 535-79		
64		3	ПВ 7778.04.03	L=1600	3	2,0кг
64		4	ПВ 7778.04.04	L=2050	3	2,6кг
64		5	ПВ 7778.04.05	Захват		
				Уголок Б-50×50×5 ГОСТ 8509-72 / Ст.3 ГОСТ 535-79		
				L=590	2	2,2кг
64		6	ПВ 7778.04.06	Ограждение		
				Уголок Б-25×25×4 ГОСТ 8509-72 / Ст.3 ГОСТ 535-79		
				L=550	1	0,8кг
64		7	ПВ 7778.04.07	Перекладина		
				Круг В-18 ГОСТ 2590-71 / Ст.3 ГОСТ 535-79		
				L=570	1	1,14кг

Изм.	Лист	№ докум.	Подп.	Дата	ПВ 7778.04.00	Лит.	Лист	Листов
Разраб.		Кузьмина		12.84	Лестница I	И		1
Пров.		Числова		12.84		Гипронефтеспец. монтаж		
ГИП		Тюрин		12.84		г. Москва		
Н.контр.		Панова		12.84				
Утв.		Кузнецов						

Копировал 21666-07 90

формат 11

Альбом XI

Типовой проект 903-9-17.86

Инв. № подл. | Подп. и дата | Взам. инв. № | Инв. № дубл. | Подп. и дата

ПВ77.78.05.02

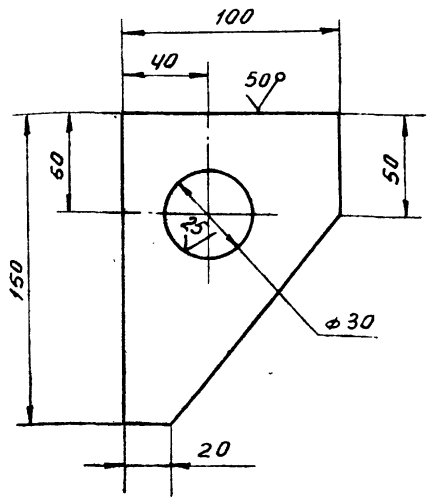

1. Неуказанные предельные отклонения размеров валов - h16, остальных - $\pm \frac{JT16}{2}$.

2.* Размер для справок.

Изм.	Лист	N докум.	Подп.	Дата
Разраб.		Кузьмина		12.84
Пров.		Числова		12.84
Т.контр.				
ГИП		Тюрин		12.84
Н.контр.		Панова		12.84
Утв.		Кузнецов		

ПВ77.78.05.02

Кронштейн

Лит	Масса	Масштаб
	0,9	1:2
Лист	Листов 1	

Лист: Б-12 ГОСТ 19903-74 / Ст3 ГОСТ 14637-79

Гипронефтеспецмонтаж г. Москва

ПВ77.78.03.00СБ

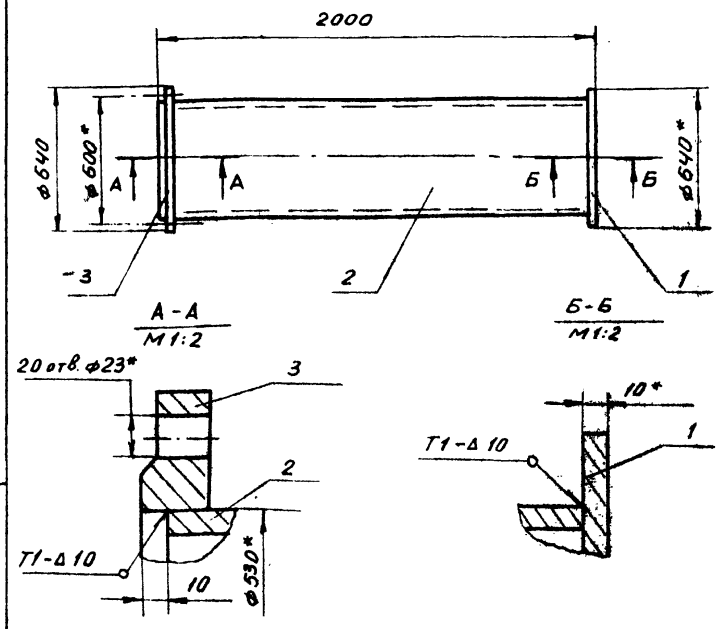

1. Сварные швы по ГОСТ 5264-80. Электроды типа ГОСТ 9467-75.

2 Неуказанные предельные отклонения размеров: отверстий - H16, валов - h16, остальных - $\pm \frac{JT16}{2}$.

3.* Размеры для справок

Изм.	Лист	N докум.	Подп.	Дата
Разраб.		Кузьмина		12.84
Пров.		Числова		12.84
Т.контр.				
ГИП		Тюрин		12.84
Н.контр.		Панова		12.84
Утв.		Кузнецов		

ПВ77.78.03.00СБ

Стойка II

Сборочный чертеж

Лит	Масса	Масштаб
	292	1:20
Лист	Листов 1	

Гипронефтеспецмонтаж г. Москва

Формат	Зона	Поз.	Обозначение	Наименование	Кол.	Примечание
				Документация		
А4			ПВ77.78.03.00СБ	Сборочный чертеж		
				Детали		
Б4		1	ПВ77.78.03.01	Основание		
				Лист Б-10 ГОСТ 19903-74 / Ст3 ГОСТ 14637-79		
				D = 640	1	22,2 кг
Б4		2	ПВ77.78.03.02	Труба		
				Труба 530×10 ГОСТ 8732-72 / В10 ГОСТ 8731-74		
				L = 1980	1	257 кг
				Стандартные изделия		
		3		Фланец 500-6 ГОСТ 12820-80	1	15,2 кг

Изм.	Лист	N докум.	Подп.	Дата
Разраб.		Кузьмина		12.84
Пров.		Числова		12.84
Т.контр.				
ГИП		Тюрин		12.84
Н.контр.		Панова		12.84
Утв.		Кузнецов		

ПВ77.78.03.00

Стойка II

Лит	Лист	Листов
И		1

Гипронефтеспецмонтаж г. Москва

ПВ77.78.05.01

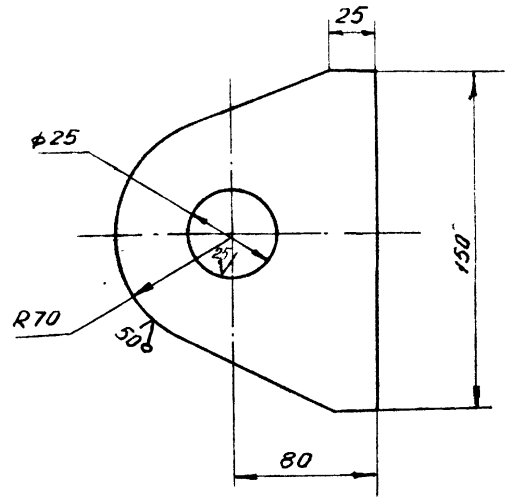

1. Неуказанные предельные отклонения размеров валов - h16, остальных - $\pm \frac{JT16}{2}$.

2.* Размер для справок.

Изм.	Лист	N докум.	Подп.	Дата
Разраб.		Кузьмина		12.84
Пров.		Числова		12.84
Т.контр.				
ГИП		Тюрин		12.84
Н.контр.		Панова		12.84
Утв.		Кузнецов		

ПВ77.78.05.01

Ушко

Лит	Масса	Масштаб
	2,5	1:2,5
Лист	Листов 1	

Лист: Б-16 ГОСТ 19903-74 / Ст3 ГОСТ 14637-79

Гипронефтеспецмонтаж г. Москва

ПВ 77.78.06.00 СБ

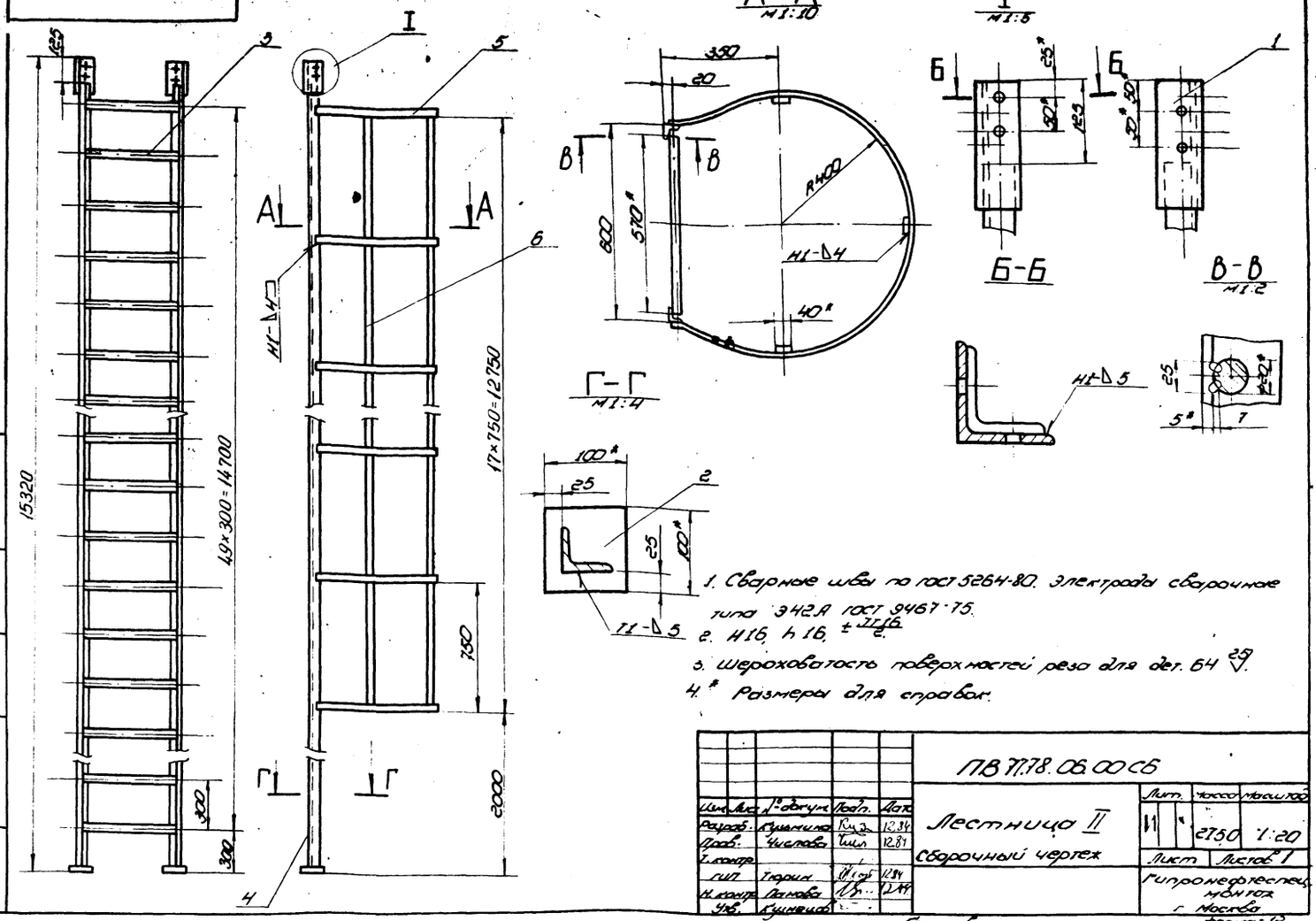

1. Сварные швы по ГОСТ 5264-80. Электроды сварочные типа Э42А ГОСТ 9467-75.
2. Н16, h16, $\pm\frac{IT16}{2}$.
3. Шероховатость поверхностей реза для дет. 64 $\overset{25}{\vee}$.
4.* Размеры для справок.

Изм.	Лист	№ докум.	Подп.	Дата	ПВ 77.78.06.00 СБ	Лит.	Масса	Масштаб
Разраб.		Кузьмина	Куз	12.84	Лестница II	И	2750	1:20
Пров.		Числова	Числ	12.84	Сборочный чертеж	Лист	Листов 1	
Т. контр.						Гипронефтеспецмонтаж г. Москва		
ГИП		Тюрин		12.84				
Н. контр.		Панова		12.84				
Утв.		Кузнецов						

Копировал — формат 12

ПВ 77.78.06.01

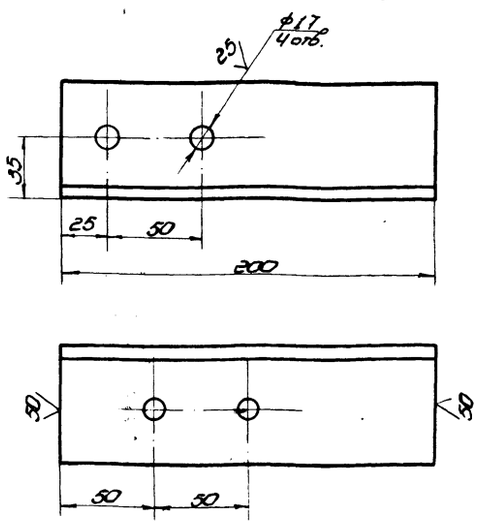

Неуказанные предельные отклонения размеров: отверстий - Н16, валов - h16, остальных $\pm\frac{IT16}{2}$.

Изм.	Лист	№ докум.	Подп.	Дата	ПВ 77.78.06.01	Лит.	Масса	Масштаб
Разраб.		Кузьмина	Куз	12.84	Накладка	И	0,5	1:5
Пров.		Числова	Числ	12.84		Лист	Листов 1	
Т. контр.						Гипронефтеспецмонтаж		
ГИП		Тюрин		12.84	Уголок 6-63×63×5 ГОСТ 8509-72 / Ст.3 ГОСТ 535-79			
Н. контр.		Панова		12.84				
Утв.		Кузнецов						

Копировал — формат 11

Формат	Зона	Поз.	Обозначение	Наименование	Кол.	Примечание
				Документация		
12			ПВ 77.78.06.00 СБ	Сборочный чертеж		
				Детали		
11		11	ПВ 77.78.06.01	Накладка		
64		2	ПВ 77.78.06.02	Плита		
				Лист 6-10 ГОСТ 19903-74 / Ст.3 ГОСТ 14637-79		
				100×100	1	0,8 кг
64		3	ПВ 77.78.06.03	Перекладина		
				Круг 8-18 ГОСТ 2590-71 / Ст.3 ГОСТ 535-79		
				L=570	50	1,14 кг
64		4	ПВ 77.78.06.04	Стойка		
				Уголок 6-50×50×5 ГОСТ 8509-72 / Ст.3 ГОСТ 535-79		
				L=15185	2	65,5 кг
				Ограждение		
				Полоса 6-4×40 ГОСТ 103-76 / Ст.3 ГОСТ 535-79		
64		5	ПВ 77.78.06.05	L=2060	18	2,6 кг
64		6	ПВ 77.78.06.06	L=12770	3	16,7 кг

Изм.	Лист	№ докум.	Подп.	Дата	ПВ 77.78.06.00	Лит.	Лист	Листов
Разраб.		Кузьмина	Куз	12.84	Лестница II	И		1
Пров.		Числова	Числ	12.84		Гипронефтеспецмонтаж г. Москва		
ГИП		Тюрин		12.84				
Н. контр.		Панова		12.84				
Утв.		Кузнецов						

Копировал — формат 11

Альбом 1А

Типовой проект 903-9-17.86

Инв. № подл. | Подп. и дата | Взам. инв. № | Инв. № дубл. | Подп. и дата

ПВ5. 07. 00. 04

Альбом IX

Типовой проект 903-9-17.86

Инв.№ подл. | Подп. и дата | Взам. инв.№ | Инв.№ дубл. | Подп. и дата

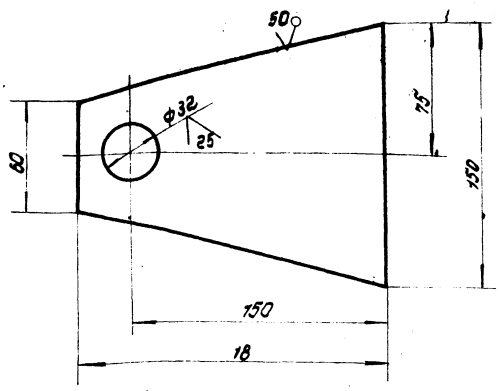

1. Неуказанные предельные отклонения размеров:
   отверстий - H16
   валов - h16
   остальных $\pm \frac{IT16}{2}$
2* Размеры для справок

Изм.	Лист	N докум.	Подп.	Дата
Разраб.		Кузьмина		12.84
Пров.		Числова		12.84
Т.контр.				
ГИП		Тюрин		12.84
Н.контр.		Панова		12.84
Утв.		Кузнецов		

ПВ5. 07. 00. 04

Щека

Лит.	Масса	Масштаб
И	0,75	1:2
Лист	Листов 1	

Лист 6-6 ГОСТ 19903-74
Ст.3 ГОСТ 14637-79

Гипронефтеспецмонтаж г. Москва

Поз.	Обозначение	Наименование	Кол.	Приме-чание
		Документация		
ВВ	ПВ5. 07. 00. 00 СБ	Сборочный чертеж		
		Детали		
Б4	1 ПВ5. 07. 00. 01	Фланец		
		лист 6-5 ГОСТ 19903-74 / Ст3 ГОСТ 14637-79		
		Д=220; d=32	2	3,54кг
Б4	2 ПВ5. 07. 00. 02	Труба		
		Труба 133×6 ГОСТ 8732-78 / В10 ГОСТ 8731-74		
		L=90	1	1,9кг
Б4	3 ПВ5. 07. 00. 03	Шайба		
		Круг В-50 ГОСТ 2590-71 / Ст3 ГОСТ 535-79		
		d=32, L=4	2	0,037кг
Ш4	4 ПВ5. 07. 00. 04	Щека	2	
Б4	5 ПВ5. 07. 00. 05	Ось		
		Круг В-30 ГОСТ 2590-71 / Ст3 ГОСТ 535-79		
		L=130	1	0,7кг

Инв.№ подл. | Подп. и дата | Взам. инв.№ | Инв.№ дубл. | Подп. и дата

Изм.	Лист	N докум.	Подп.	Дата
Разраб.		Кузьмина		12.84
Пров.		Числова		12.84
Т.контр.				
ГИП		Тюрин		12.84
Н.контр.		Панова		12.84
Утв.		Кузнецов		

ПВ5. 07. 00. 00

Ролик отводной для демонтажа монтажной стойки

Лит.	Лист	Листов
И		1

Гипронефтеспецмонтаж г. Москва

ПВ5. 07. 00. 00 СБ

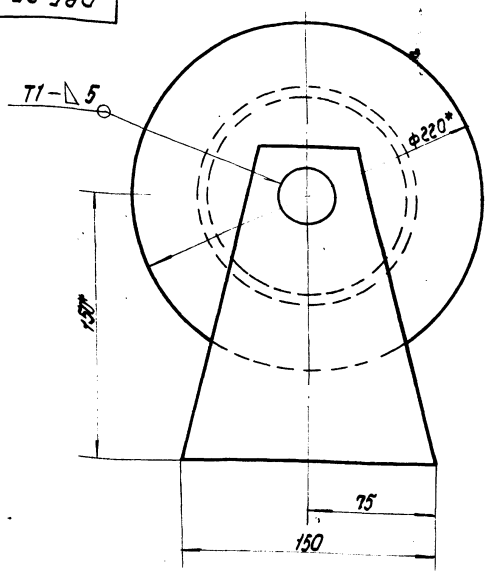

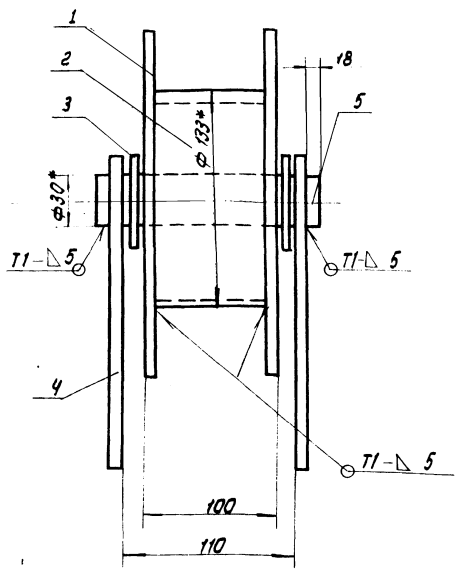

1. Сварные швы по ГОСТ 5264-80. Электроды сварочные типа Э42А ГОСТ 9467-75.
2. Неуказанные предельные отклонения размеров: отверстий - H16, валов - h16, остальных $\pm \frac{IT16}{2}$
3. Шероховатость поверхностей реза для деталей Б4 - 50 ▽
4. * Размеры для справок

Изм.	Лист	N докум.	Подп.	Дата
Разраб.		Кузьмина		12.84
Пров.		Числова		12.84
Т.контр.				
ГИП		Тюрин		11.11
Н.контр.		Панова		12.84
Утв.		Кузнецов		

ПВ5. 07. 00. 00 СБ

Ролик отводной для демонтажа монтажной стойки
Сборочный чертеж

Лит.	Масса	Масштаб
И	7,6	1:2
Лист	Листов 1	

Гипронефтеспецмонтаж г. Москва

Альбом X

Типовой проект 903-9-17.86

ПВ 51.06.00.01

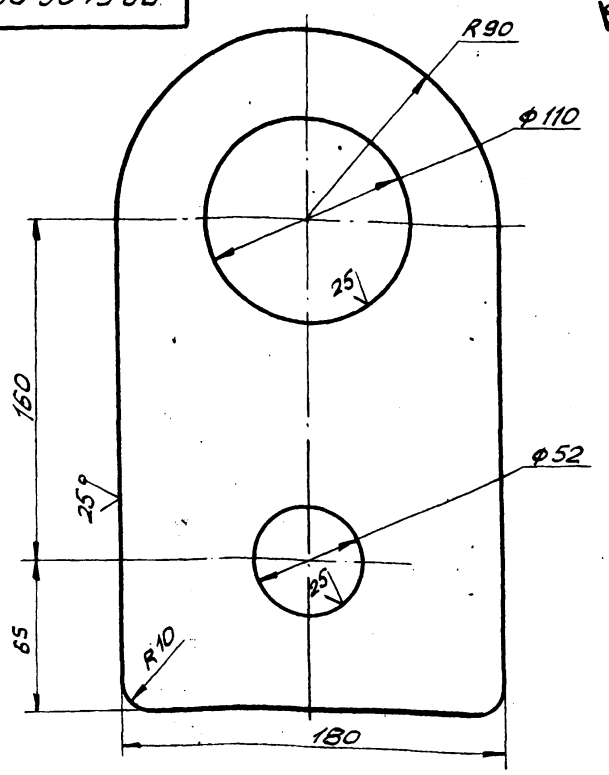

1. Неуказанные предельные отклонения размеров:
отверстий – H16;
валов – h16;
остальных – $\pm \frac{JT16}{2}$.

Изм.	Лист	№ докум.	Подп.	Дата
Разраб.		Кузьмина		12.84
Пров.		Числова		12.84
Т.контр.				
ГИП		Тюрин		12.84
Н.контр.		Панова		12.84
Утв.		Кузнецов		

ПВ 51.06.00.01

Ухо

Лит.	Масса	Масшт.
И	5,0	1:2

Лист | Листов 1

Лист Б-18 ГОСТ 19903-74 / Ст.3 ГОСТ 14637-79

Гипронефтеспецмонтаж г. Москва

ПВ 51.06.00.02

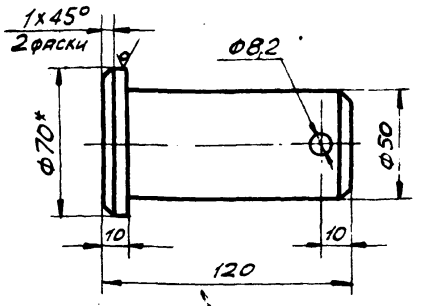

1. Неуказанные предельные отклонения размеров
отверстий – H16,
валов – h16,
остальных – $\pm \frac{JT16}{2}$.
2.* Размер для справок.

Изм.	Лист	№ докум.	Подп.	Дата
Разраб.		Кузьмина		12.84
Пров.		Числова		12.84
Т.контр.				
ГИП		Тюрин		12.84
Н.контр.		Панова		12.84
Утв.		Кузнецов		

ПВ 51.06.00.02

Палец

Лит.	Масса	Масшт.
И	1,6	1:2

Лист | Листов 1

Круг В70 ГОСТ 2590-71 / Ст.3 ГОСТ 535-79

Гипронефтеспецмонтаж г. Москва

ПВ 51.06.00.00СБ

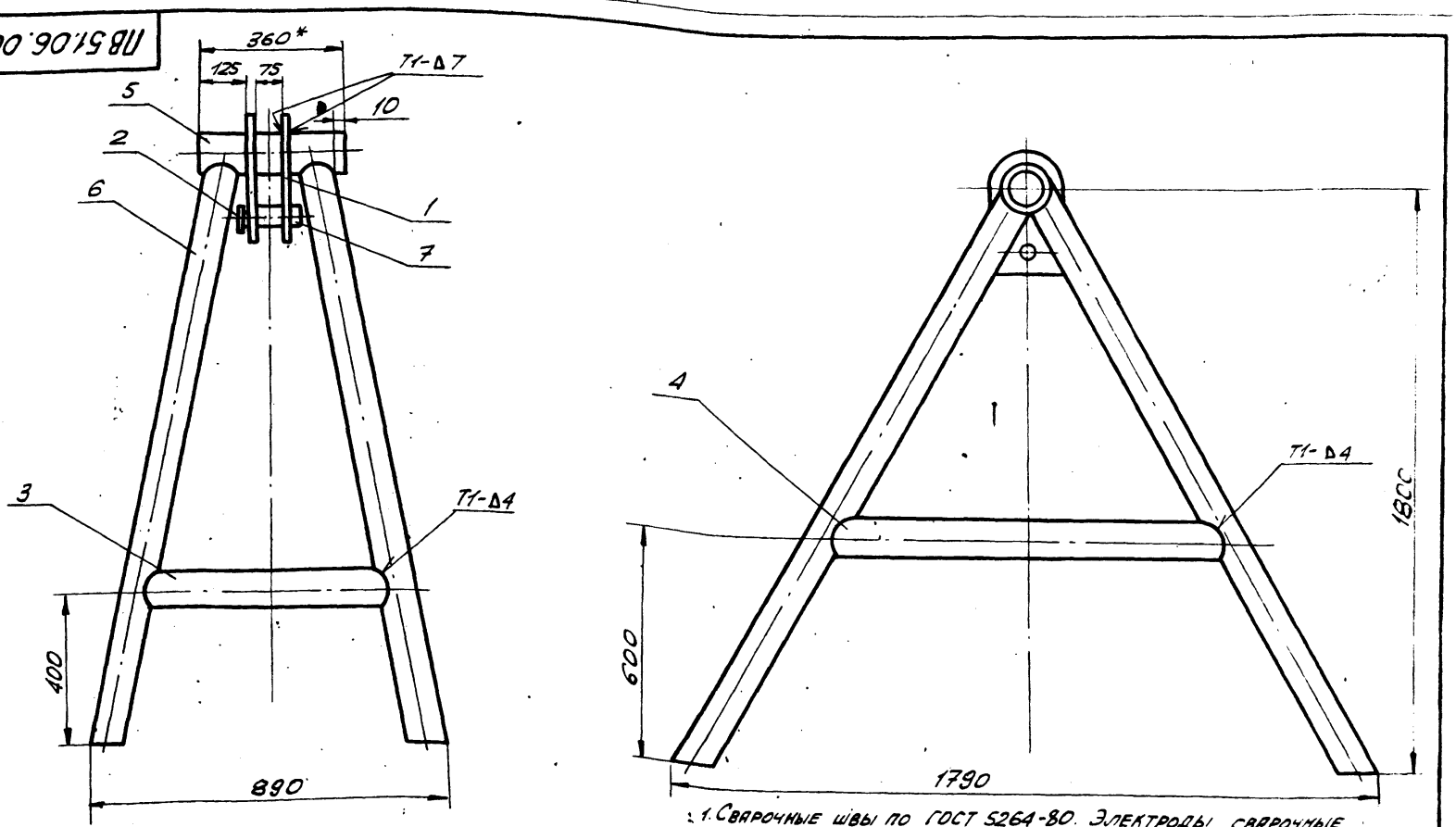

1. Сварочные швы по ГОСТ 5264-80. Электроды сварочные типа Э42А ГОСТ 9467-75.
2. Неуказанные предельные отклонения размеров отверстий – H16, валов – h16, остальных – $\pm \frac{JT16}{2}$.
3. Шероховатость поверхностей реза для деталей Бч – 50.
4.* Размер для справок.

Изм.	Лист	№ докум.	Подп.	Дата
Разраб.		Кузьмина		12.84
Пров.		Числова		12.84
Т.контр.				
ГИП		Тюрин		12.84
Н.контр.		Панова		12.84
Утв.		Кузнецов		

ПВ 51.06.00.00 СБ

Козлы для демонтажа монтажной стойки
Сборочный чертеж

Лит.	Масса	Масшт.
И	112,0	1:10

Лист | Листов 1

Гипронефтеспецмонтаж г. Москва

Альбом IX

Типовой проект 903 9 17.86

Формат	Зона	Поз	Обозначение	Наименование	Кол.	Примеч.
				Документация		
12			15-1307.02.00.00 СБ	Сборочный чертеж		
				Детали		
Б4		1	15-1307.02.00.01	Опора		
				Уголок Б-100×100×8 ГОСТ 8509-72 / Ст.3 ГОСТ 535-79		
				L=260	1	3,2 кг
Б4		2	15-1307.02.00.02	Укосина		
				Уголок Б-63×63×5 ГОСТ 8509-72 / Ст.3 ГОСТ 535-79		
				L=450	1	2,2 кг
Б4		3	15-1307.02.00.03	Брусок		
				Квадрат В-20 ГОСТ 2591-71 / Ст. 3 ГОСТ 535-79		
				L=130	1	0,5 кг

Изм.	Лист	№ докум.	Подп.	Дата
Разраб.		Кузьмина		12.84
Пров.		Числова		12.84
ГИП		Тюрин		12.84
Н.контр.		Панова		12.84
Утв.		Кузнецов		

15-1307.02.00.00 СБ

Ловитель

Лит.	Лист	Листов
И		1

Гипронефтеспецмонтаж г. Москва

15-1307.02.00.00 СБ

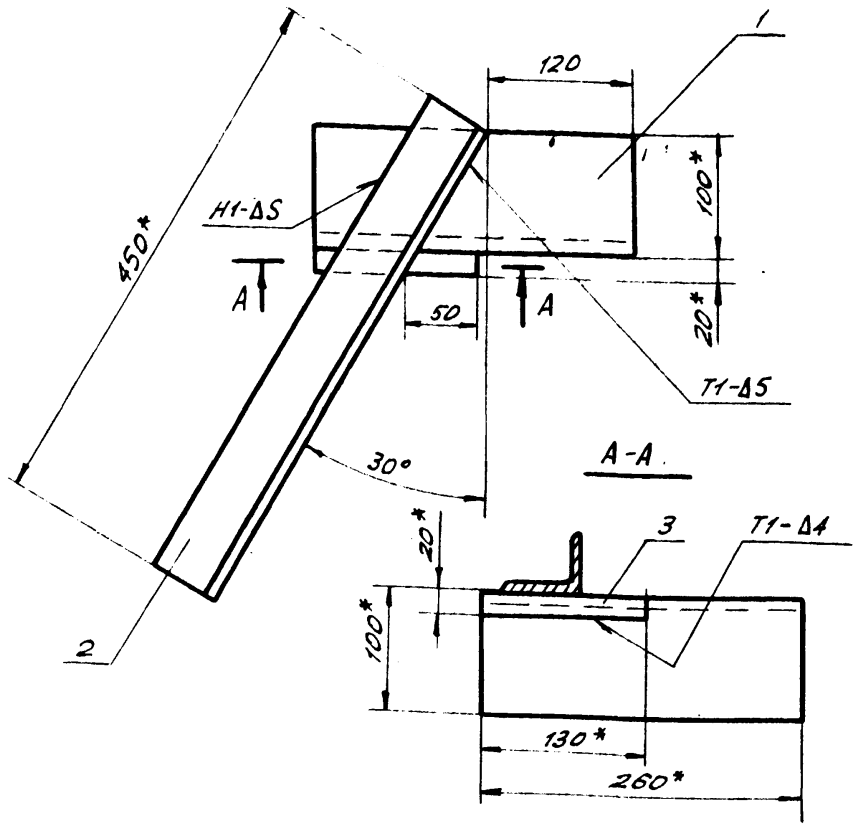

1. Сварные швы по ГОСТ 5264-80. Электроды типа Э42А ГОСТ 9467-75.
2. Неуказанные предельные отклонения размеров: отверстий - H16, валов - h16, остальных - $\pm\frac{JT16}{2}$.
3. Шероховатость поверхностей реза для деталей Б4 - $\overset{25}{\surd}$.
4. * Размеры для справок

Изм.	Лист	№ докум.	Подп.	Дата
Разраб.		Кузьмина		12.84
Пров.		Числова		12.84
Т.контр.				
ГИП		Тюрин		12.84
Н.контр.		Панова		12.84
Утв.		Кузнецов		

Ловитель
Сборочный чертеж

Лит.	Масса	Масшт.
И	6,0	1:4

Лист | Листов 1

Гипронефтеспецмонтаж г. Москва

ПВ 51.06.00.03

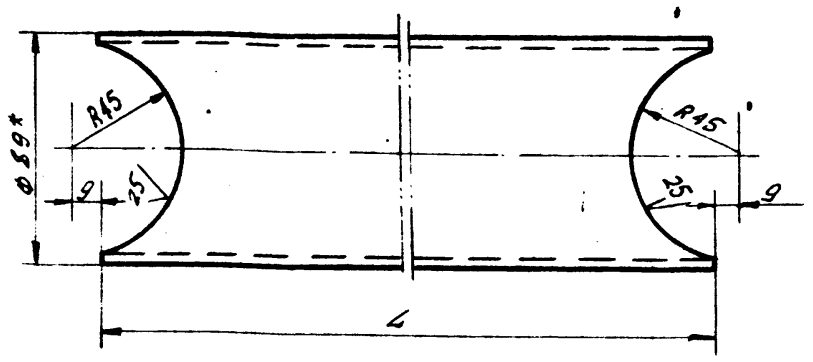

Обозначение	L, мм	Масса, кг
ПВ 51.06.00.03	650	5,45
ПВ 51.06.00.03-01	1170	9,0

1. Неуказанные предельные отклонения размеров: отверстий - H16, валов - h16, остальных - $\pm\frac{JT16}{2}$
2. * Размер для справок.

Изм.	Лист	№ докум.	Подп.	Дата
Разраб.		Кузьмина		12.84
Пров.		Числова		12.84
Т.контр.				
ГИП		Тюрин		12.84
Н.контр.		Панова		12.84
Утв.		Кузнецов		

ПВ 51.06.00.03

Труба

Лит.	Масса	Масшт.
И	См. табл.	1:2

Лист | Листов 1

Труба 89×4 ГОСТ 8732-78 / Ст. 3 ГОСТ 8731-74

Гипронефтеспецмонтаж г. Москва

Формат	Зона	Поз.	Обозначение	Наименование	Кол.	Примеч.
				Документация		
12			ПВ 51.06.00.00 СБ	Сборочный чертеж		
				Детали		
11		1	ПВ 51.06.00.01	Ухо	2	
11		2	ПВ 51.06.00.02	Палец	1	
11		3	ПВ 51.06.00.03	Труба	2	
		4	ПВ 51.06.00.03-01	Труба	2	
Б4		5	ПВ 51.06.00.04	Труба		
				Труба 108×7 ГОСТ 8732-78 / Ст. 3 ГОСТ 8731-74		
				L=360	1	3,0 кг
Б4		6	ПВ 51.06.00.05	Стойка		
				Труба 89×4 ГОСТ 8732-78 / Ст. 3 ГОСТ 8731-74		
				L=2000	4	17,0 кг
				Стандартные изделия		
		7		Шплинт 8×55 ГОСТ 397-79	1	

Изм.	Лист	№ докум.	Подп.	Дата
Разраб.		Кузьмина		12.84
Пров.		Числова		12.84
ГИП		Тюрин		12.84
Н.контр.		Панова		12.84
Утв.		Кузнецов		

ПВ 51.06.00.00

Козлы для демонтажа монтажной стойки

Лит.	Лист	Листов
И		1

Гипронефтеспецмонтаж г. Москва

21666 01 90

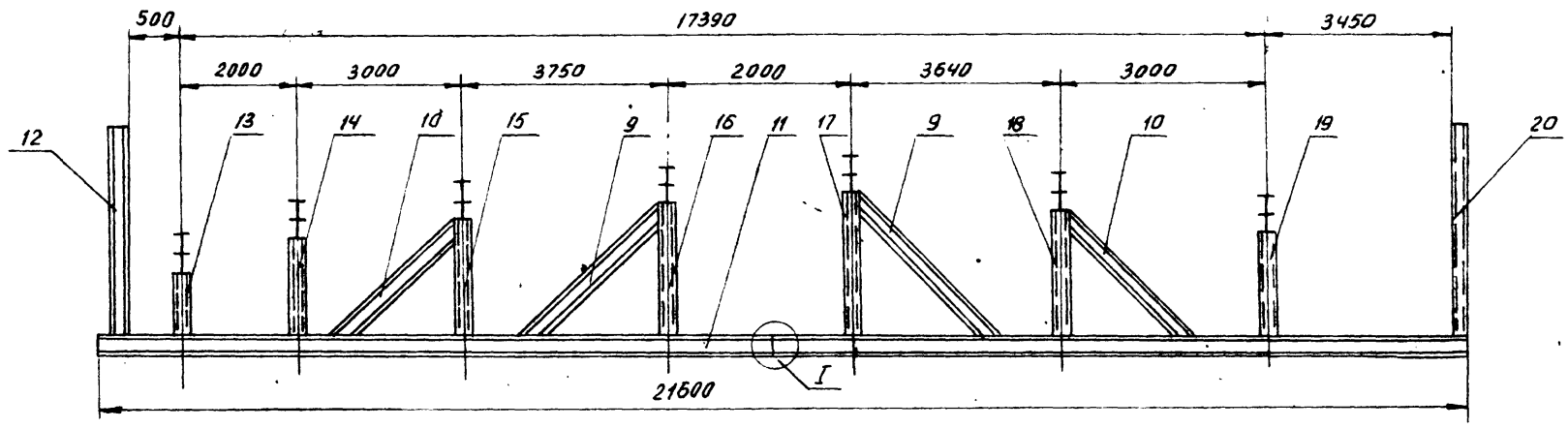

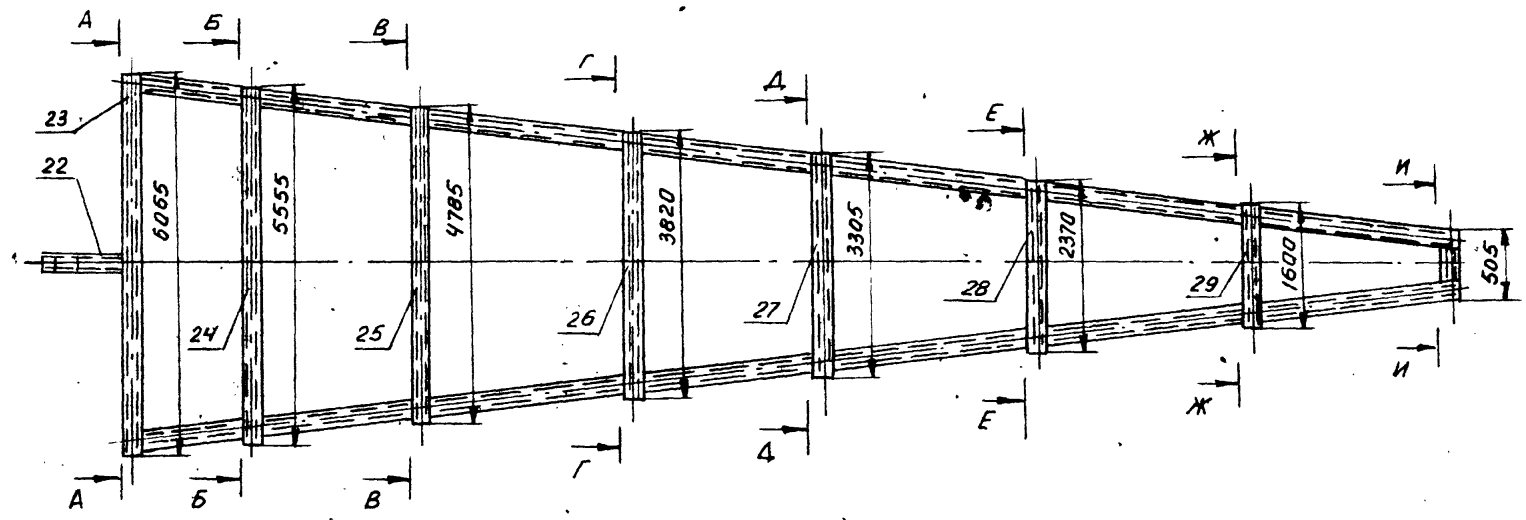

А-А
М1:20

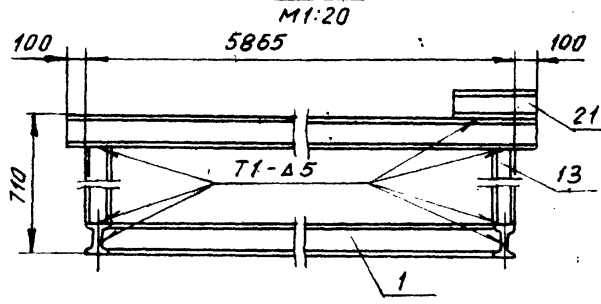

Б-Б
М1:20

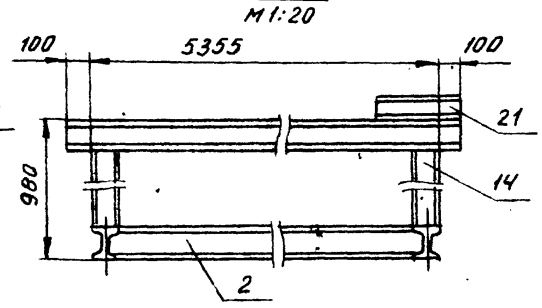

В-В
М1:20

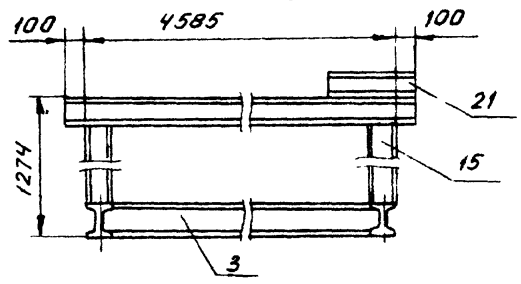

Г-Г
М1:20

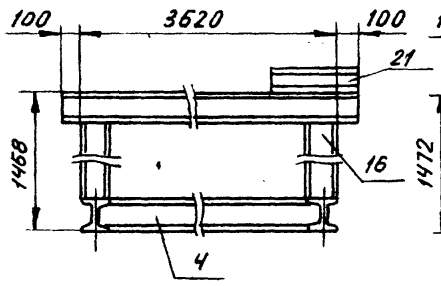

Д-Д
М1:20

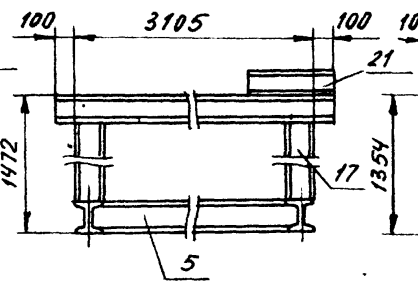

Е-Е
М1:20

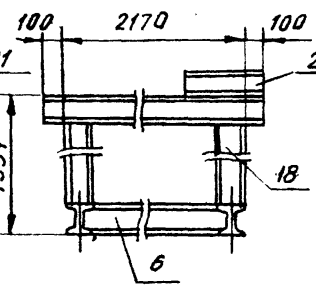

Ж-Ж
М1:20

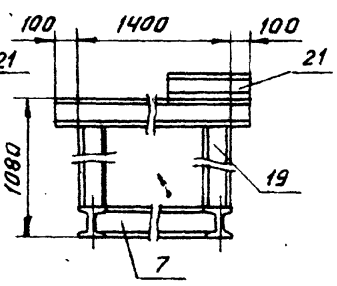

Рис. 1

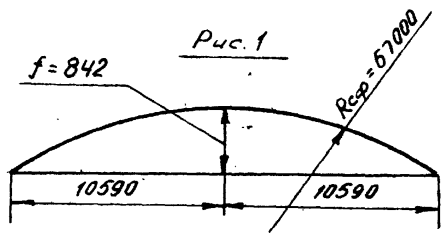

И-И
М1:20

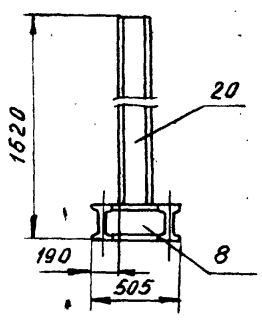

Поз. 30
М1:5

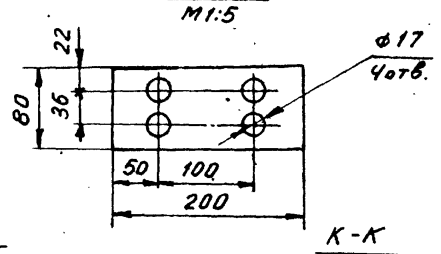

I
М1:5

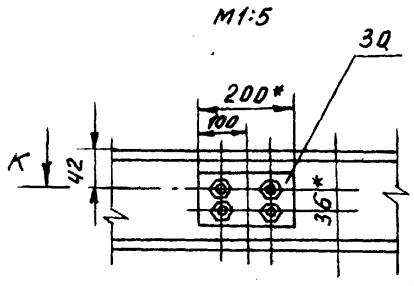

К-К
М1:5

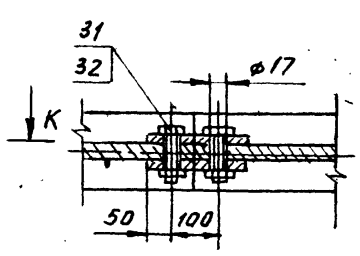

1. Сварные швы по ГОСТ 5264-80. Электроды сварочные типа Э42А ГОСТ 9467-75.
2. Неуказанные предельные отклонения размеров: отверстий - $H16$, валов - $h16$, остальных - $\pm \frac{IT16}{2}$.
3. Шероховатость поверхностей реза деталей $Б4-\frac{50}{V}$.
4. * Размеры для справок.
5. Для удобства транспортировки стенд можно сделать разъемным. Узел разъема см. I и К-К.
6. При сборке на монтаже уточнить высоту деталей поз. 13, 14, 15, 16, 17, 18, 19 путем предварительной установки начального щита замером стрелы (см. Рис. 1)
7. При сборке начального и замыкающего щитов необходимо дет. поз. 21 приварить симметрично с левой стороны.

					ПВ7.87.00.00 СБ		
Изм.	Лист	N докум.	Подп.	Дата	Стенд для сборки щитов покрытия. Сборочный чертеж	Лит.	Масса 1100 / Масштаб 1:60
Разраб.		Кузьмина		12.84		Лист	Листов 1
Пров.		Числова		12.84			
Т. контр.							
ГИП		Тюрин		12.84		Гипронефтеспецмонтаж г. Москва	
Н. контр.		Панова		12.84			
Утв.		Кузнецов					

Инв. N подл. | Подп. и дата | Взам. инв. N | Инв. N дубл. | Подп. и дата

Альбом IX

Типовой проект 901-3-9-17.86

Формат	Зона	Поз	Обозначение	Наименование	Кол.	Примечание
БЧ		19	ПВ7.87.00.11	L = 840	2	9,7кг
БЧ		20	ПВ7.87.00.12	L = 1500	1	17,25кг
БЧ		21	ПВ7.87.00.13	L = 250	14	2,9 кг
БЧ		22	ПВ7.87.00.14	L = 700	1	8,0 кг
БЧ		23	ПВ7.87.00.15	L = 6065	1	70,0 кг
БЧ		24	ПВ7.87.00.16	L = 5555	1	64,0 кг
БЧ		25	ПВ7.87.00.17	L = 4785	1	55,0 кг
БЧ		26	ПВ7.87.00.18	L = 3820	1	44,0 кг
БЧ		27	ПВ7.87.00.19	L = 3305	1	38,0 кг
БЧ		28	ПВ7.87.00.20	L = 2370	1	27,3 кг
БЧ		29	ПВ7.87.00.21	L = 1600	1	18,4 кг
БЧ		30	ПВ7.87.00.22	Пластина		
				Лист Б-В ГОСТ 19903-74 Ст3 ГОСТ 535-79		
				80 × 200	4	1,2 кг
				Стандартные изделия		
		31		Болт М16×50		
				ГОСТ 7798-70	8	
		32		Гайка М16		
				ГОСТ 5915-70	8	

Инв. № подл. | Подп. и дата | Взам. инв. № | Инв. № дубл. | Подп. и дата

Изм.	Лист	N докум.	Подп.	Дата

ПВ7.87.00.00 — Лист 2

Формат	Зона	Поз.	Обозначение	Наименование	Кол.	Примечание
				Документация		
А2			ПВ7.87.00.00СБ	Сборочный чертеж		
				Детали		
А4		1	ПВ7.87.00.01	Поперечная балка	1	
–		2	ПВ7.87.00.01-01	Поперечная балка	1	
–		3	ПВ7.87.00.01-02	Поперечная балка	1	
–		4	ПВ7.87.00.01-03	Поперечная балка	1	
–		5	ПВ7.87.00.01-04	Поперечная балка	1	
–		6	ПВ7.87.00.01-05	Поперечная балка	1	
–		7	ПВ7.87.00.01-06	Поперечная балка	1	
–		8	ПВ7.87.00.01-07	Поперечная балка	1	
А4		9	ПВ7.87.00.02	Раскос	2	
–		10	ПВ7.87.00.02-01	Раскос	2	
				Двутавр		
				Двутавр 12 ГОСТ 8239-72 Ст3 ГОСТ 535-79		
БЧ		11		L = 21600	2	248,4 кг
БЧ		12		L = 1500	1	17,25 кг
БЧ		13		L = 470	2	5,4 кг
БЧ		14		L = 740	2	8,5 кг
БЧ		15		L = 1034	2	11,9 кг
БЧ		16		L = 1228	2	14,0 кг
БЧ		17		L = 1232	2	14,1 кг
БЧ		18		L = 1114	2	12,8 кг

Инв. № подл. | Подп. и дата | Взам. инв. № | Инв. № дубл. | Подп. и дата

Изм.	Лист	N докум.	Подп.	Дата
Разраб.		Кузьмина		12.84
Пров.		Числова		12.84
Т. контр.				
ГИП		Тюрин		12.84
Н. контр.		Панова		12.84
Утв.		Кузнецов		

ПВ7.87.00.00

«Стенд для сборки щитов покрытия

Лит.	Лист	Листов
	1	2

Гипронефтеспецмонтаж г. Москва

ПВ7.87.00.01

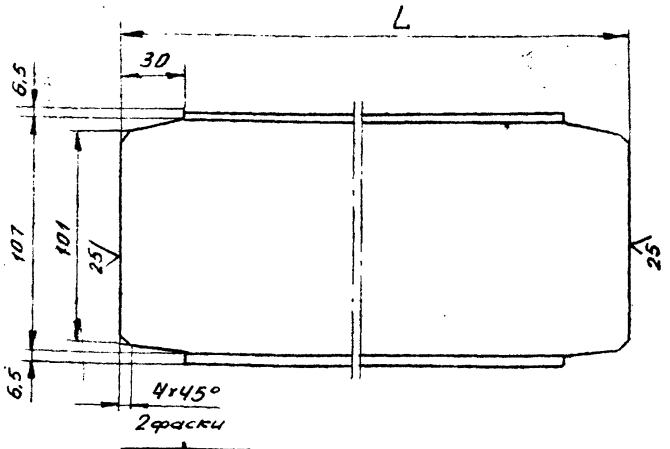

Обозначение	L, мм	Масса, кг
ПВ7.87.00.01	5794	66,7
-01	5284	60,8
-02	4514	52,0
-03	3548	41,0
-04	3034	35,0
-05	2100	24,2
-06	1330	15,3
-07	434	5,0

Неуказанные предельные отклонения размеров: валов - h16, остальных - $\pm \frac{IT16}{2}$.

Инв. № подл. | Подп. и дата | Взам. инв. № | Инв. № дубл. | Подп. и дата

Изм.	Лист	N докум.	Подп.	Дата
Разраб.		Кузьмина		12.84
Пров.		Числова		12.84
ГИП		Тюрин		12.84
Н. контр.		Панова		12.84
Утв.		Кузнецов		

ПВ7.87.00.01

Поперечная балка

Лит.	Масса	Масштаб
	–	1:2
Лист	Листов 1	

Двутавр 12 ГОСТ 8239-72 Ст3 ГОСТ 535-79

Гипронефтеспецмонтаж г. Москва

ПВ7.87.00.02

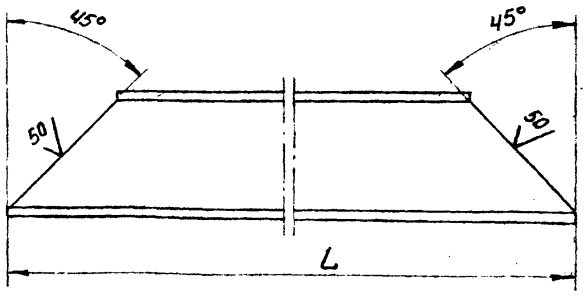

Обозначение	L, мм	Масса, кг
ПВ7.87.00.02	1800	20,7
-01	1300	15,0

Инв. № подл. | Подп. и дата | Взам. инв. № | Инв. № дубл. | Подп. и дата

Изм.	Лист	N докум.	Подп.	Дата
Разраб.		Кузьмина		12.84
Пров.		Числова		12.84
Т. контр.				
ГИП		Тюрин		12.84
Н. контр.		Панова		12.84
Утв.		Кузнецов		

ПВ7.87.00.02

Раскос

Лит.	Масса	Масштаб
	–	1:5
Лист	Листов 1	

Двутавр 12 ГОСТ 8239-72 Ст3 ГОСТ 535-79

Гипронефтеспецмонтаж г. Москва

gost.e-ecolog.ru