Типовой проект

903-9-16.86

БАК-АККУМУЛЯТОР ГОРЯЧЕЙ ВОДЫ ДЛЯ СИСТЕМ ТЕПЛОСНАБЖЕНИЯ ЕМКОСТЬЮ 15 ТЫС.КУБ.М.

Альбом IX

Приспособления для монтажа

gost.e-ecolog.ru

ЦЕНА 7-45

Привязан

Типовой проект
903-9-16.86

БАК-АККУМУЛЯТОР ГОРЯЧЕЙ ВОДЫ ДЛЯ СИСТЕМ ТЕПЛОСНАБЖЕНИЯ ЕМКОСТЬЮ 15 ТЫС.КУБ.М.

АЛЬБОМ IX

СОСТАВ ПРОЕКТА

АЛЬБОМ I ТЕХНОЛОГИЧЕСКОЕ ОБОРУДОВАНИЕ
АЛЬБОМ II ПРОТИВОКОРРОЗИОННАЯ ЗАЩИТА
АЛЬБОМ III КОНСТРУКЦИИ МЕТАЛЛИЧЕСКИЕ
АЛЬБОМ IV ПЕРЕДВИЖНАЯ СТРЕМЯНКА (из ТП 903-9-12гп86 АЛ. IV)
АЛЬБОМ V ОСНОВАНИЯ И ФУНДАМЕНТЫ
АЛЬБОМ VI ТЕПЛОВАЯ ИЗОЛЯЦИЯ
АЛЬБОМ VII ТЕПЛОИЗОЛЯЦИОННЫЕ КОНСТРУКЦИИ И ДЕТАЛИ (из ТП 903-9-12гп86 АЛ. VII)
АЛЬБОМ VIII ТЕХНОЛОГИЯ МОНТАЖА
АЛЬБОМ IX ПРИСПОСОБЛЕНИЯ ДЛЯ МОНТАЖА
АЛЬБОМ X СМЕТЫ
АЛЬБОМ XI ВЕДОМОСТИ ПОТРЕБНОСТИ В МАТЕРИАЛАХ
АЛЬБОМ XII СПЕЦИФИКАЦИИ ОБОРУДОВАНИЯ

РАЗРАБОТАН:

ВНИПИЭНЕРГОПРОМ — АЛЬБОМ I, II, X, XI, XII
ЦНИИПРОЕКТСТАЛЬКОНСТРУКЦИЯ — АЛЬБОМ III, IV
ГПИ ФУНДАМЕНТПРОЕКТ — АЛЬБОМ V
ВНИПИТЕПЛОПРОЕКТ — АЛЬБОМ VI, VII
ГИПРОНЕФТЕСПЕЦМОНТАЖ — АЛЬБОМ VIII, IX

ГЛАВНЫЙ ИНЖЕНЕР ИНСТИТУТА И.С.ГОЛЬДЕНБЕРГ
ГЛАВНЫЙ ИНЖЕНЕР ПРОЕКТА В.Н.ТЮРИН

УТВЕРЖДЕН НА СТАДИИ ПРОЕКТ МИНЭНЕРГО СССР ПРОТОКОЛОМ ОТ 18.06.85 N58

ВВЕДЕН В ДЕЙСТВИЕ НА СТАДИИ РАБОЧАЯ ДОКУМЕНТАЦИЯ МИНЭНЕРГО СССР ПРОТОКОЛОМ ОТ 18.06.85 N58 С НОЯБРЯ 1985

Привязан:

Инв.№

Содержание

Обозначение	Наименование	Кол. листов	Стр.
ПВ5К.11.00.00	Захват для подъема рулонов массой 45÷65т краном	7	3-9
ПВ5К.14.00.00	Шарнир для подъема рулонов массой 45÷65т краном	6	10-15
ПВ8.05.00.00	Упор клиновой	4	16-19
ПВ3.02.00.00	Скоба для разбертывания рулона	3	20-22
ПВ4.05.00.00	Стяжное приспособление	2	23-24
ПВ4.02.00.00	Струбцина для прижатия опорного кольца	4	25-28
ПВ2.12.00.00	Замерное устройство	3	29-31
ПВ7.11.00.00	Клин	1	32
ПВ32.01.00.00	Устройство для раскатки рулонов	5	33-37
ПВ12.02.00.00	Подвал		
ПВ8.04.00.00	Кронштейн для расчалок	1	38
ПВ12.01.00.00	Отвес	1	39
ПВ6.07.00.00	Приспособление для замыкания вертикального монтажного стыка	10	40-49
ПВ6.06.00.00	Устройство для формообразования	13	50-62
ПВ5.04.00.00	Строп для монтажа оградок		
ПВ10.06.00.00	Строп 4-х ветвевой Q = 6,5 т	2	63-64
ПВ72.03.00.00	Стойка для приварки опорного кольца и кольца жесткости		
ПВ5.52.00.00	Скоба для навешивания блока	5	65-70
ПВ7.20.00.00	Стойка для сборки и сварки вертикального монтажного стыка стенки	4	71-74
ПВ5.15.00.00	Приспособление строповочное	1	75
ПВ10.04.00.00	Строп 3-х ветвевой		
ПВ10.05.00.00	Строп 4-х ветвевой	1	76
ПВ5.49.00.00	Звено строповочное	1	77
ПВ5.48.00.00	Скоба для крепления расчалок к опорному кольцу	1	78
ПВ5.51.00.00	Лобитель опорного кольца	1	79
ПВ51.55.00.00	Кронштейн для опорного кольца		
ПВ8.19.00.00	Пробка для отвеса	1	80
ПВ9.24.00.00	Лестница переходная	1	81
ПВ51.53.00.00	Траверса для подъема укрупненных щитов покрытия	1	82
ПВ5.50.00.00	Ролик поддерживающий	1	83
ПВ76.78.00.00	Стойка монтажная	8	84-91
ПВ5.07.00.00	Ролик для демонтажа монтажной стойки	1	92
ПВ51.06.00.00	Кавлы для демонтажа монтажной стойки		
16-1307.02.00.00	Лобитель	2	93-94
ПВ7.77.00.00	Стенд для сборки щитов покрытия	2	95-96

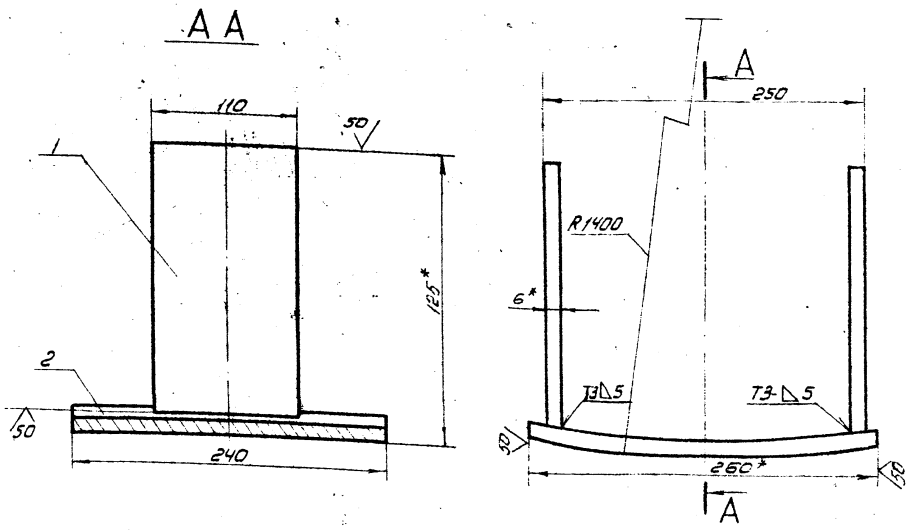

1. Сварные швы по ГОСТ 5264-80.
   Сварочные электроды типа Э42А по ГОСТ 9467-75
2. Неуказанные предельные отклонения размеров валов - h16, отверстий - H16, остальных - $\pm \frac{IT16}{2}$
3. *Размеры для справок

Изм.	Лист	№ докум.	Подп.	Дата
Разраб.		Числова		
Пров.		Кузьмина		
Т. контр.				
ГИП		Тюрин		
Н. контр.		Ленова		
Утв.		Кузнецов		

ПВ5К.11.02.00СБ

Упор

Сварочный чертеж

Лит.	Масса	Масштаб
И	84	1:25

Лист | Листов 1

Гипронефтеспецмонтаж г. Москва

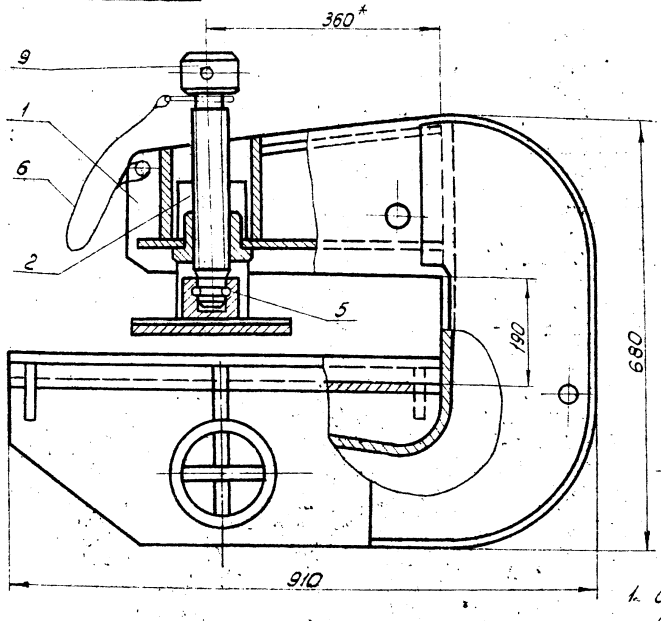

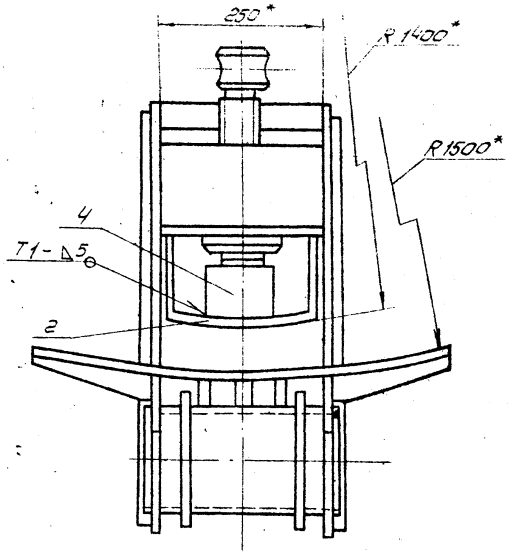

1. Сварные швы по ГОСТ 5264-80
   Сварочные электроды типа Э42А по ГОСТ 9467-75.
2. Неуказанные предельные отклонения размеров: отверстий - H16; валов - h16; остальных - $\pm \frac{IT16}{2}$.
3. *Размеры для справок.

Изм.	Лист	№ докум.	Подп.	Дата
Разраб.		Числова		11.84
Пров.		Кузьмина		12.84
Т. контр.				
ГИП		Тюрин		12.84
Н. контр.		Ленова		12.84
Утв.		Кузнецов		12.84

ПВ5К.11.00.00СБ

Захват для подъема рулонов массой 45÷65т краном

Сборочный чертеж

Лит.	Масса	Масштаб
И	225.0	1:5

Лист | Листов 1

Гипронефтеспецмонтаж г. Москва

Инв. № подл. | Подп. и дата | Взам. инв. № | Инв. № дубл. | Подп. и дата

Формат	Зона	Поз	Обозначение	Наименование	Кол.	Примеч.
				Документация		
А2			ПВ5К.11.01.00 СБ	Сборочный чертеж		
				Детали		
А3		1	ПВ5К.11.01.01	Щека	2	
Б4		2	ПВ5К.11.01.02	Пластина		
				Полоса 12×250 ГОСТ 103-76 Ст.3 ГОСТ 535-79		
				L=140	1	3,3 кг
А4		3	ПВ5К.11.01.03	Гайка		
Б4		4	ПВ5К.11.01.04	Пластина		
				Полоса 12×250 ГОСТ 103-76 Ст.3 ГОСТ 535-79		
				L=160	1	3,8 кг
А3		5	ПВ5К.11.01.05	Накладка	2	
А3		6	ПВ5К.11.01.06	Стенка		
А3		7	ПВ5К.11.01.07	Пластина		
Б4		8	ПВ5К.11.01.08	Ложе		
				Полоса 12×670 ГОСТ 103-76 Ст.3 ГОСТ 535-79		
				L=655	1	31,5 кг
А4		9	ПВ5К.11.01.09	Ребро	4	
			-01	Ребро	2	

Инв.№ подл. | Подп. и дата | Взам.инв.№ | Инв.№ дубл. | Подп. и дата | Инв.№ подл.

Изм.	Лист	№ докум.	Подп.	Дата
Разраб.	Числова			12.84
Пров.	Кузьмина			12.84
ГИП	Тюрин			12.84
Н.контр.	Панова			12.84
УТВ.	Кузнецов			12.84

ПВ5К.11.01.00

Корпус

Лит. И | Лист 1 | Листов 2

Гипронефтеспецмонтаж г. Москва

Формат	Зона	Поз	Обозначение	Наименование	Кол.	Примеч.
Б4		11	ПВ5К.11.01.10	Ось		
				Труба 159×8 ГОСТ 8732-78 В-10 ГОСТ 8731-74		
				L=300	1	9,0 м
А4		12	ПВ5К.11.01.11	Фланец	2	
А4		13	ПВ5К.11.01.12	Ребро	3	
Б4		14	ПВ5К.11.01.13	Пластина		
				Полоса 8×185 ГОСТ 103-76 Ст.3 ГОСТ 535-79		
				L=300	2	1,30 кг
Б4		15	ПВ5К.11.01.14	Пластина		
				Полоса 8×140 ГОСТ 103-76 Ст.3 ГОСТ 535-79		
				L=300	1	2,60 кг
Б4		16	ПВ5К.11.01.15	Пластина		
				Лист 5-12 ГОСТ 19903-74 Ст.3 ГОСТ 14637-79		
				250×290	1	14,0 кг

Инв.№ подл. | Подп. и дата | Взам.инв.№ | Инв.№ дубл. | Подп. и дата | Инв.№ подл.

Изм.	Лист	№ докум.	Подп.	Дата

ПВ5К.11.01.00

Лист 2

Формат	Зона	Поз	Обозначение	Наименование	Кол.	Примеч.
				Документация		
А3			ПВ5К.11.02.00 СБ	Сборочный чертеж		
				Детали		
Б4		1	ПВ5К.11.02.01	Пластина		
				Полоса 8×110 ГОСТ 103-76 Ст.3 ГОСТ 535-79		
				L=200	2	1,4 кг
Б4		2	ПВ5К.11.02.02	Пластина		
				Полоса 12×240 ГОСТ 103-76 Ст.3 ГОСТ 535-79		
				L=265	1	5,4 кг

Инв.№ подл. | Подп. и дата | Взам.инв.№ | Инв.№ дубл. | Подп. и дата | Инв.№ подл.

Изм.	Лист	№ докум.	Подп.	Дата
Разраб.	Числова			12.84
Пров.	Кузьмина			12.84
ГИП	Тюрин			12.84
Н.контр.	Панова			12.84
УТВ.	Кузнецов			12.84

ПВ5К.11.02.00

Упор

Лит. И | Лист 1 | Листов 1

Гипронефтеспецмонтаж г. Москва

Формат	Зона	Поз	Обозначение	Наименование	Кол.	Примеч.
				Документация		
А3			ПВ5К.11.00.00 СБ	Сборочный чертеж		
				Сборочные единицы		
А4		1	ПВ5К.11.01.00	Корпус	1	
А4		2	ПВ5К.11.02.00	Упор	1	
				Детали		
А3		3	ПВ5К.11.00.01	Винт	1	
А4		4	ПВ5К.11.00.02	Подпятник	1	
А4		5	ПВ5К.11.00.03	Кольцо запорное	1	
				Материалы		
		6		Проволока 1 ГОСТ 3282-74		0,10 кг

Инв.№ подл. | Подп. и дата | Взам.инв.№ | Инв.№ дубл. | Подп. и дата | Инв.№ подл.

Изм.	Лист	№ докум.	Подп.	Дата

ПВ5К.11.00.00

Захват для подъема рулонов массой 45÷65 т краном

Лит. | Лист | Листов 1

Гипронефтеспецмонтаж г. Москва

ТП903-9-16.86 Ал.IX

ПВ5К.11.00.02

$\sqrt{}^{25}$ ($\sqrt{}$)

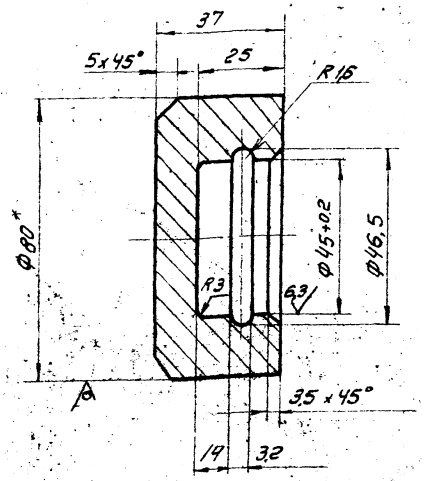

1. Неуказанные предельные отклонения размеров: отверстий - H16; валов - h16; остальных - $\pm \frac{IT16}{2}$
2 * Размер для справок.

Изм.	Лист	№ докум.	Подп.	Дата	ПВ5К.11.00.02	Лит.	Масса	Масштаб
Разраб.		Числова		12.84	Подпятник	И	0.9	1:1
Пров.		Кузьмина		12.84		Лист	Листов 1	
Т.контр.								
ГИП		Тюрин		12.84	Круг В-80 ГОСТ 2590-71 Ст3 ГОСТ 535-79	Гипронефтеспецмонтаж г. Москва		
Н.контр.		Панова		12.84				
Утв.		Кузнецов		12.84				

Инв.№ подл. | Подп. и дата | Взам. инв.№ | Инв.№ дубл. | Подп. и дата

ПВ5К.11.00.03

$\sqrt{}$ ($\sqrt{}$)

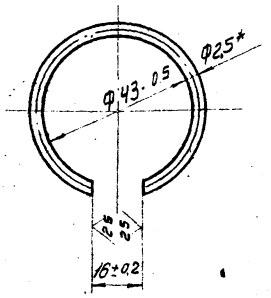

1. Длина заготовки 124 ± 0.5 мм
2 * Размер для справок.

Изм.	Лист	№ докум.	Подп.	Дата	ПВ5К.11.00.03	Лит.	Масса	Масштаб
Разраб.		Числова		12.84	Кольцо запорное	И	0.01	1:1
Пров.		Кузьмина		12.84		Лист	Листов 1	
Т.контр.								
ГИП		Тюрин		12.84	Проволока II 25 ГОСТ 9389-75	Гипронефтеспецмонтаж г. Москва		
Н.контр.		Панова		12.84				
Утв.		Кузнецов		12.84				

Инв.№ подл. | Подп. и дата | Взам. инв.№ | Инв.№ дубл. | Подп. и дата

ПВ5К.11.00.01

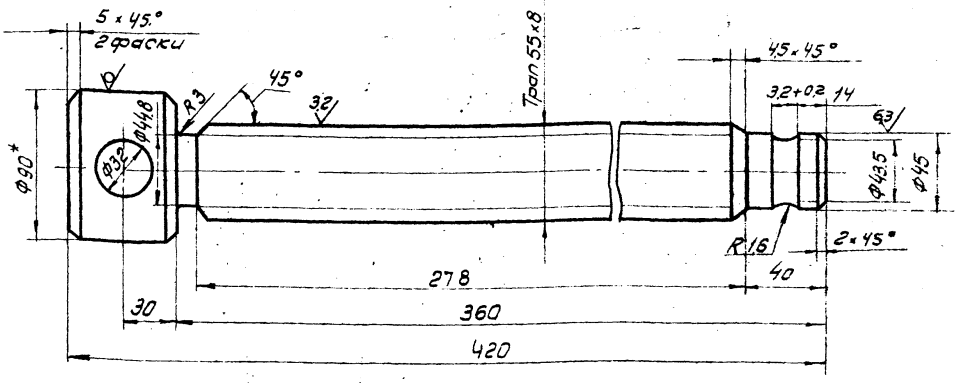

1. Неуказанные предельные отклонения размеров: отверстий - H16; валов - h16; остальных - $\pm \frac{IT16}{2}$
2 * Размер для справок.

Изм.	Лист	№ докум.	Подп.	Дата	ПВ5К.11.00.01	Лит.	Масса	Масштаб
Разраб.		Числова		12.84	Винт	И	9.5	1:2
Пров.		Кузьмина		12.84		Лист	Листов 1	
Т.контр.								
ГИП		Тюрин		11.84	Круг В-90 ГОСТ 2590-71 Ст3 ГОСТ 535-79	Гипронефтеспецмонтаж г. Москва		
Н.контр.		Панова		12.84				
Утв.		Кузнецов						

Инв.№ подл. | Подп. и дата | Взам. инв.№ | Инв.№ дубл. | Подп. и дата

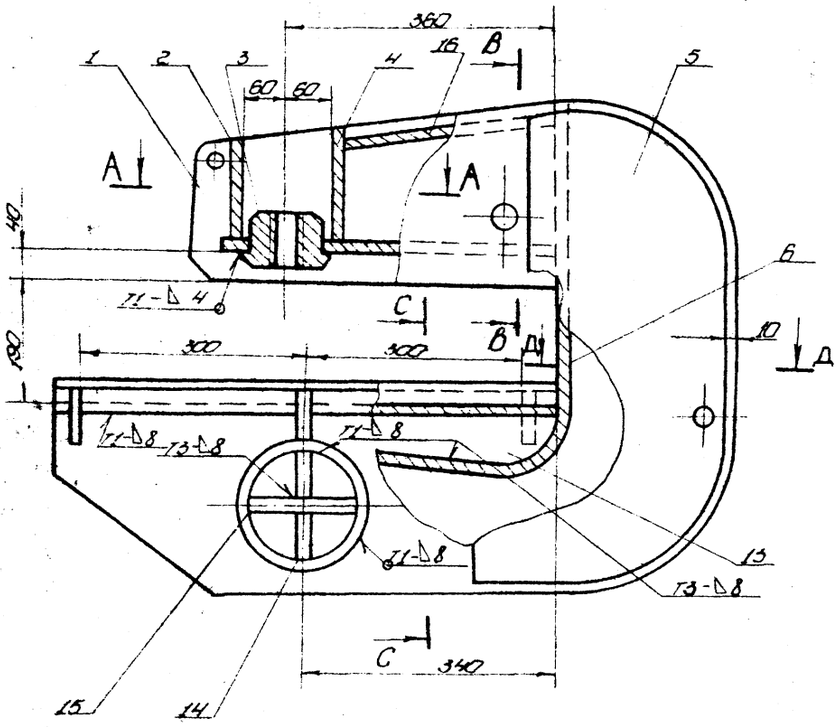

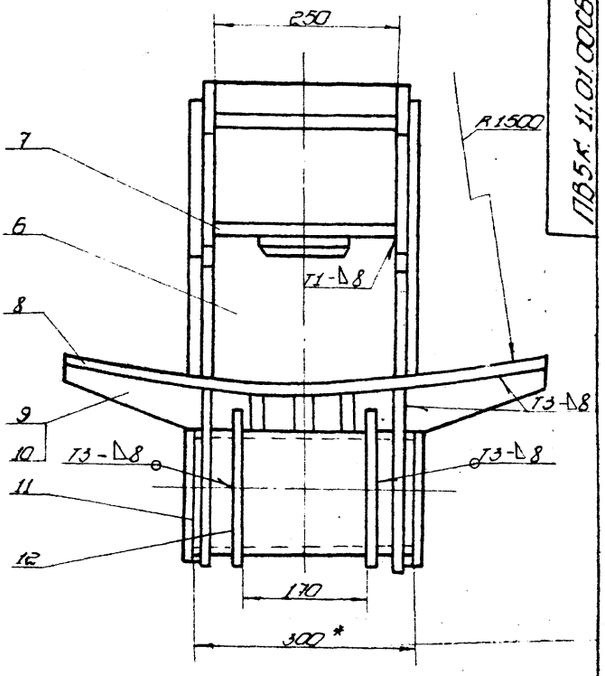

А-А

В-В

С-С

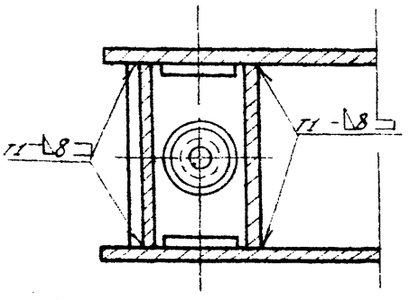

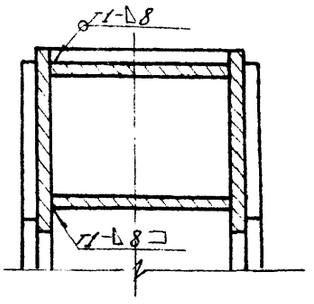

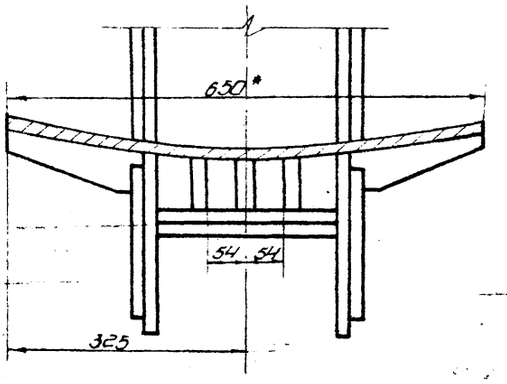

Д-Д

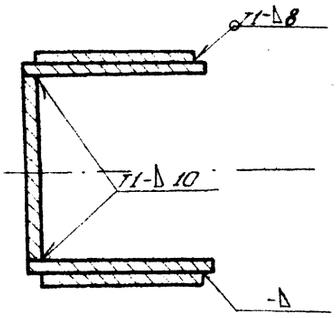

1. Сварные швы по ГОСТ 5264-80.
   Электроды сварочные типа Э42А по ГОСТ 9467-75.
2. Приварку дет. поз. 6 выполнить после приварки 3-х деталей поз. 13 к дет. поз. 8.
3. Неуказанные предельные отклонения размеров: отверстий - H16; валов - h16; остальных - $\pm\frac{IT16}{2}$.
4. Шероховатость поверхностей реза для дет. 64 $\nabla 50$.
5. * Размеры для справок.

					ПВ5К. 11.01.00СБ		
Изм.	Лист	№ докум.	Подп.	Дата	Корпус	Лит.	Масса	Масштаб
Разраб.		Кузьмина		12.84		И	2100	1:5
Пров.		Кузьмина		12.84	Сборочный чертеж	Лист	Листов 1
Т. контр.						Гипронефтеспецмонтаж г. Москва	
ГИП		Гадоин		12.84			
Н. контр.		Попова		12.84			
Утв.		Кузьмина		12.84			

Копировал 21665-07 Формат А1

ПВ5К.11.01.06

50 (√)

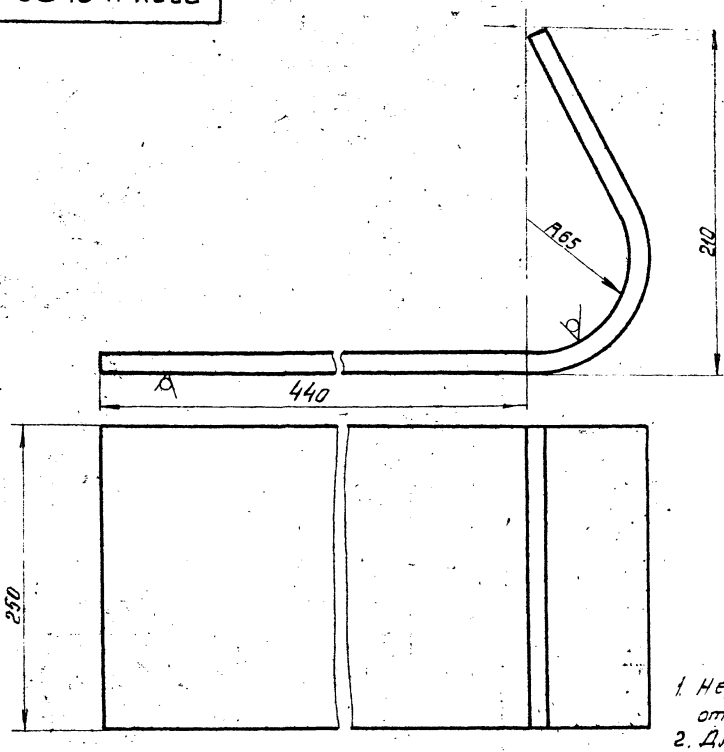

1. Неуказанные предельные отклонения размеров: отверстий - H16; остальных - $\pm \frac{IT16}{2}$, валов - h16.
2. Длина заготовки 700 ± 2,5 мм

					ПВ5К.11.01.06		
Изм.	Лист	№докум.	Подп.	Дата			
Разраб.		Кузьмина		12.84	Стенка	Лит.	Масса 15.0 / Масштаб 1:2
Пров.		Кузьмина		12.84		И	
Т.контр.						Лист	Листов 1
ГИП		Тюрин		12.84	Лист Б-12 ГОСТ 19903-74 / СтЭ ГОСТ 14637-79	Гипронефтеспецмонтаж г. Москва	
Н.контр.		Панова		12.84			
Утв.		Кузнецов		12.84			

Инв.№ подл. | Подп. и дата | Взам. инв.№ | Инв.№ дубл. | Подп. и дата

ТП 903-9-16.86 Ал IX

ПВ5К.11.01

12,5 (√)

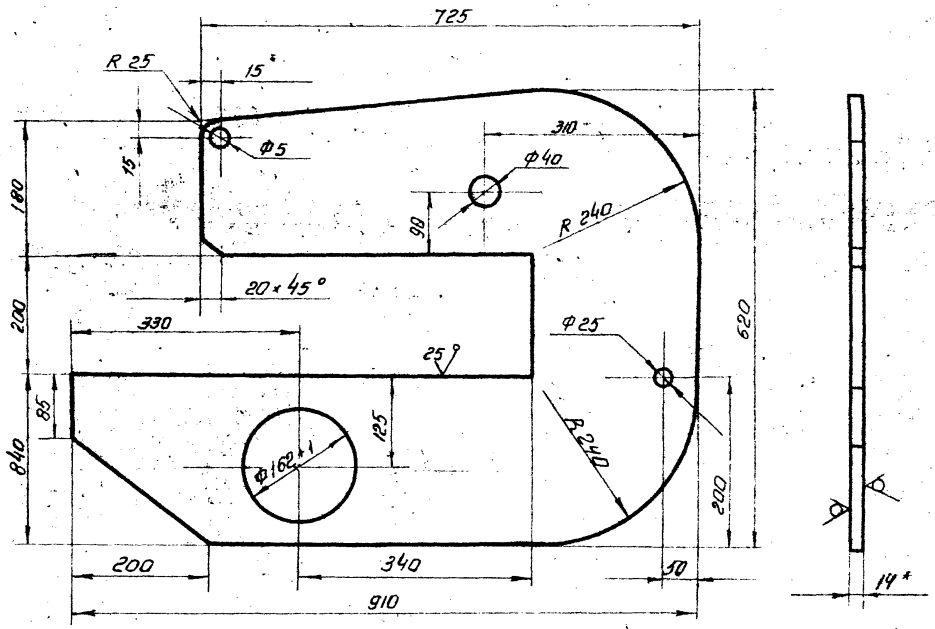

1. Неуказанные предельные отклонения размеров: отверстий - H16, валов - h 16; остальных - $\pm \frac{IT16}{2}$
2. *Размер для справок.

					ПВ5К.11.01.01		
Изм.	Лист	№докум.	Подп.	Дата			
Разраб.		Кузьмина		12.84	Щека	Лит.	Масса 40.0 / Масштаб 1:5
Пров.		Кузьмина		12.84		И	
Т.контр.						Лист	Листов 1
ГИП		Тюрин		12.84	Лист Б-14 ГОСТ 19903-74 / СтЭ ГОСТ 14637-79	Гипронефтеспецмонтаж г. Москва	
Н.контр.		Панова		12.84			
Утв.		Кузнецов		12.84			

Инв.№ подл. | Подп. и дата | Взам. инв.№ | Инв.№ дубл. | Подп. и дата

ПВ5К.11.01.03

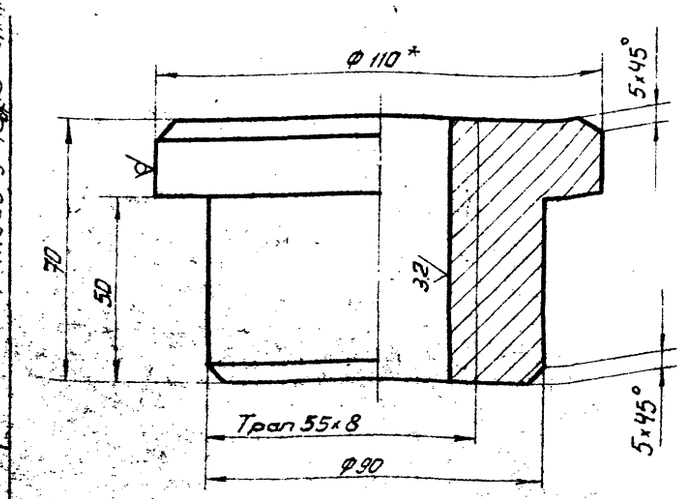

1. Неуказанные предельные отклонения размеров: отверстий - H16; валов - h16; остальных - $\pm \frac{JT16}{2}$
2* Размер для справок.

Изм.	Лист	№докум.	Подп.	Дата	ПВ5К.11.01.03	Лит.	Масса	Масштаб
Разраб.		Кузьмина	Куз.	12.84	Гайка	И	3.0	1:1
Пров.		Кузьмина	Куз.	12.84		Лист	Листов 1	
Т.контр.								
ГИП		Тюрин	[illegible]	12.84	Круг В-110 ГОСТ 2590-71 / Ст3 ГОСТ 535-79	Гипронефтеспецмонтаж г. Москва		
Н.контр.		Панова	[illegible]	12.84				
Утв.		Кузнецов	[illegible]	12.84				

ПВ5К.11.01.13

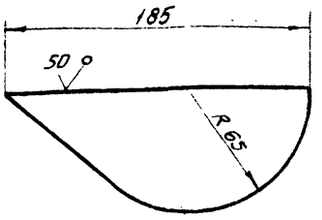

Неуказанные предельные отклонения размеров: - $\pm \frac{JT16}{2}$

Изм.	Лист	№докум.	Подп.	Дата	ПВ5К.11.01.13	Лит.	Масса	Масштаб
Разраб.		Кузьмина	Куз.	12.84	Ребро	И	1.5	1:1
Пров.		Кузьмина	Куз.	12.84		Лист	Листов 1	
Т.контр.								
ГИП		Тюрин	[illegible]	12.84	Лист Б-12 ГОСТ 19903-74 / Ст3 ГОСТ 14537-79	Гипронефтеспецмонтаж г. Москва		
Н.контр.		Панова	[illegible]	12.84				
Утв.		Кузнецов	[illegible]	12.84				

ПВ5К.11.01.05

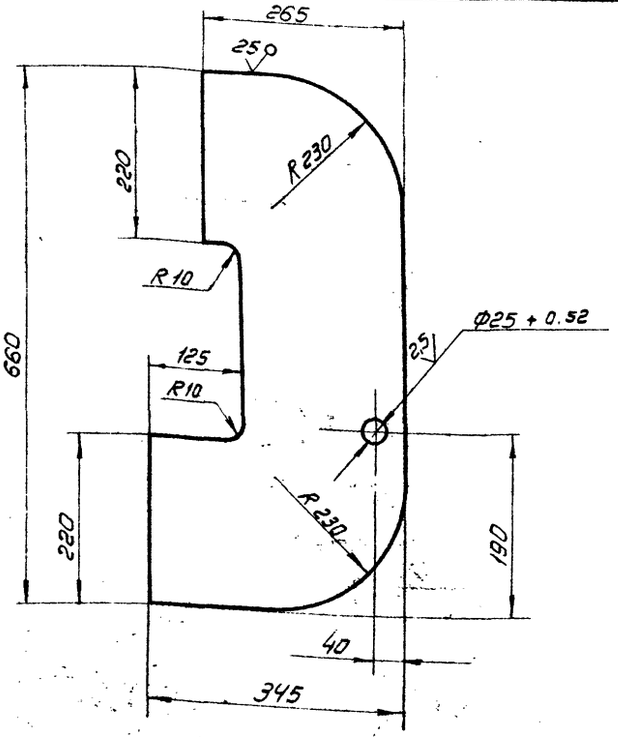

Неуказанные предельные отклонения размеров: отверстий - H16; валов - h16; остальных - $\pm \frac{JT16}{2}$

Изм.	Лист	№докум.	Подп.	Дата	ПВ5К.11.01.05	Лит.	Масса	Масштаб
Разраб.		Кузьмина	Куз.	12.84	Накладка	И	19.0	1:5
Пров.		Кузьмина	Куз.	12.84		Лист	Листов 1	
Т.контр.								
ГИП		Тюрин	[illegible]	12.84	Лист Б-12 ГОСТ 19903-74 / Ст3 ГОСТ 14637-79	Гипронефтеспецмонтаж г. Москва		
Н.контр.		Панова	[illegible]	12.84				
Утв.		Кузнецов	[illegible]	12.84				

Инв.№ подл. | Подп. и дата | Взам.инв.№ | Инв.№ дубл. | Подп. и дата

21665-07 9

ТТ903-9 16.86 Ал.1

ПВ5К.11.01.11

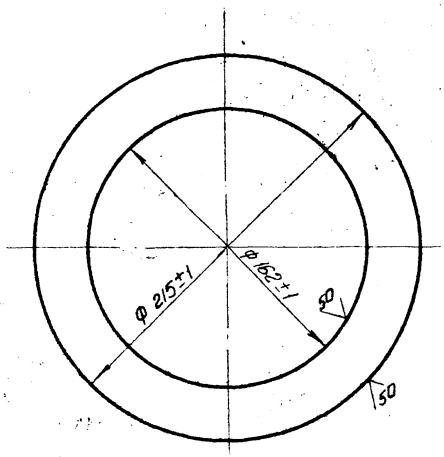

Изм.	Лист	№ докум.	Подп.	Дата
Разраб.		Кузьмина		12.84
Пров.		Кузьмина		12.84
Т. контр.				
ГИП		Тюрин		12.84
Н. контр.		Панова		12.84
Утв.		Кузнецов		12.84

ПВ5К.11.01.11

Фланец

Лит.	Масса	Масштаб
И	1.0	1:2

Лист | Листов 1

Лист Б-8 ГОСТ 19903-74 Ст3 ГОСТ 14637-79

Гипронефтеспецмонтаж г. Москва

Инв. № подл. | Подп. и дата | Взам. инв. № | Инв. № дубл. | Подп. и дата

ПВ5К.11.01.09

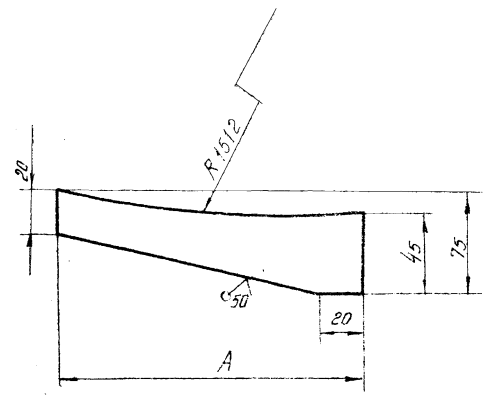

Обозначение	А, мм	Масса, кг
ПВ5К.11.01.09	185	0.62
-01	170	0.58

Неуказанные предельные отклонения размеров валов - h16, остальных - $\pm \frac{JT16}{2}$

ПВ5К.11.01.09

Ребро

Лит.	Масса	Масштаб
И	См. Табл.	—

Лист | Листов 1

Полоса 12×75 ГОСТ 103-76 Ст3 ГОСТ 535-79

Гипронефтеспецмонтаж г. Москва

Инв. № подл. | Подп. и дата | Взам. инв. № | Инв. № дубл. | Подп. и дата

ПВ5К.11.01.07

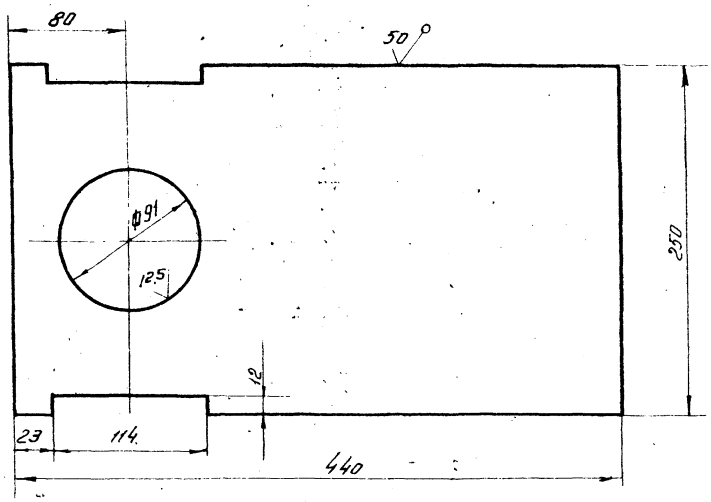

Неуказанные предельные отклонения размеров отверстий - H16, остальных - $\pm \frac{JT16}{2}$, валов - h16

ПВ5К.11.01.07

Пластина

Лит.	Масса	Масштаб
И	12.1	1:25

Лист | Листов 1

Лист Б-12 ГОСТ 19903-74 Ст3 ГОСТ 14637-79

Гипронефтеспецмонтаж г. Москва

Инв. № подл. | Подп. и дата | Взам. инв. № | Инв. № дубл. | Подп. и дата

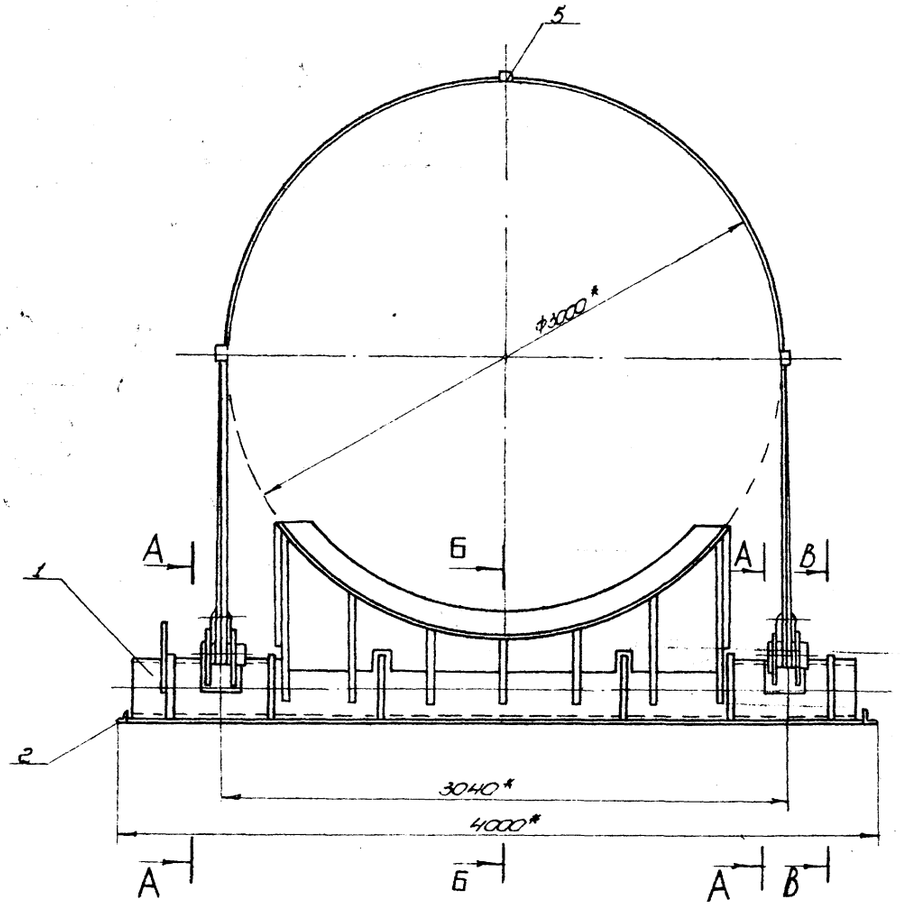

Вид Д
М1:5

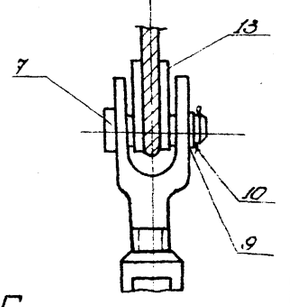

Б-Б
М1:10 (В откинутом положении)

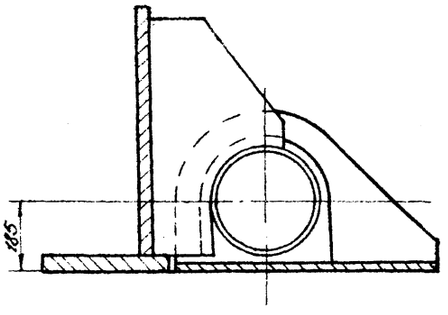

В-В
М1:10

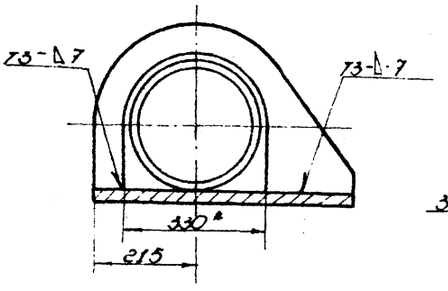

Вид Г
М1:5

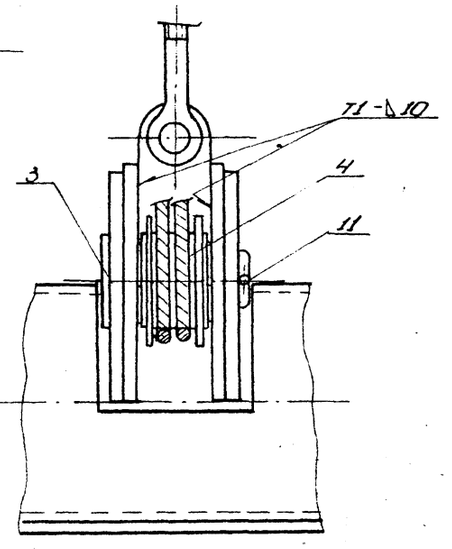

А-А
М1:5

Схема 1
Запасовка каната поз. 13

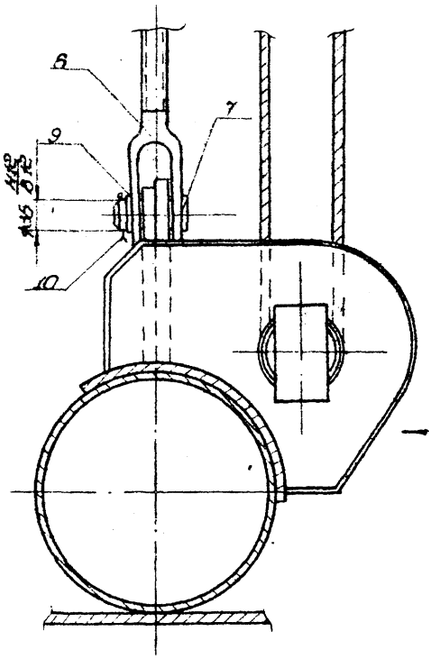

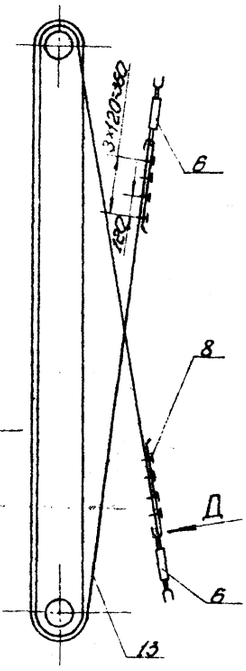

1. Сварные швы выполнять по ГОСТ 5264-80.
Электроды типа Э42А ГОСТ 9467-75.
2. Неуказанные предельные отклонения размеров:
отверстий - Н16; валов - h16; остальных - $\pm\frac{IT16}{2}$
3. Шероховатость поверхностей для дет. 54 $\nabla 50$
4. * Размеры для справок.

Изм.	Кол.	№ докум.	Подп.	Дата	ПВ5К.14.00.00СБ	
Разраб.	Кузьмина			12.84	Шарнир для подъёма грузов массой 45:65т подпятника сборочный чертеж	Лит. И
Пров.	Числова			12.84		Масса 1500
Т. контр.						Масштаб 1:20
Н. контр.	Гарин			12.84		Лист Листов 1
Н. контр.	Попова			12.84		Гипронефтеспецмонтаж г. Москва
Утв.	Кузнецов			12.84		

Копировал

21665-07 11 формат

ТП 903-9-16.86 Ал IX

Формат	Зона	Поз.	Обозначение	Наименование	Кол.	Примеч.
				2400х670	1	330,0 кг
А4		12	ПВ5К.14.01.08	Фиксатор	2	
		13	-01	Фиксатор	3	
		14	-02	Фиксатор	1	
Б4		15	ПВ5К.14.01.09	Ложе		
				Лист Б-12 ГОСТ 19903-74 / Ст.3 ГОСТ 14637-79		
				830х2780	1	135 кг
Б4		16	ПВ5К.14.01.10	Накладка		
				Лист Б-16 ГОСТ 19903-74 / Ст.3 ГОСТ 14637-79		
				220х250	4	5,0 кг
А4		17	ПВ5К.14.06.11	Сектор		
Б4		18	ПВ5К.14.01.12	Стрелка		
				Полоса 6Б х 20 ГОСТ 103-76 / Ст.3 ГОСТ 535-79		
				L=500	1	0,5 кг
А4		19	ПВ5К.14.01.13	Ребро	4	
		20	-01	Ребро	4	
А4		21	ПВ5К.14.01.14	Кронштейн	2	
				Стандартные изделия		
		22		Болт М12-6g х 58.0.13		
				ГОСТ 7798-70	2	0,04 кг
		23		Гайка М12.5.8.013		
				ГОСТ 5915-70	2	0,02 кг

Инв.№ подл. | Подп. и дата | Взам. инв.№ | Инв.№ дубл. | Подп. и дата

Изм.	Лист	№ докум.	Подп.	Дата	ПВ5К.14.01.00	Лист 2

Формат	Зона	Поз.	Обозначение	Наименование	Кол.	Примеч.
				Документация		
А2			ПВ5К.14.01.00 СБ	Сборочный чертеж		
				Детали		
Б4		1	ПВ5К.14.01.01	Основание опоры		
				Труба 325х15 ГОСТ 8732-78 / В10 ГОСТ 8731-74		
				L=3860	1	115 кг
Б4		2	ПВ5К.14.01.02	Банда м		
				Полоса Б10х210 ГОСТ 103-76 / Ст.3 ГОСТ 535-79		
				L=450	2	2,0 кг
А4		3	ПВ5К.14.01.03	Ушко	2	
		4	-01	Ушко	2	
А4		5	ПВ5К.14.01.04	Кронштейн	2	
		6	-01	Кронштейн	2	
		7	-02	Кронштейн	1	
А4		8	ПВ5К.14.01.05	Ребро	2	
		9	-01	Ребро	2	
Б4		10	ПВ5К.14.01.06	Ребро		
				Лист Б-10 ГОСТ 19903-74 / Ст.3 ГОСТ 14637-79		
				*710х340	2	14,7 кг
Б4		11	ПВ5К.14.01.07	Вертикальный лист		
				Лист Б-36 ГОСТ 19903-74 / Ст.3 ГОСТ 14637-79		

Инв.№ подл. | Подп. и дата | Взам. инв.№ | Инв.№ дубл. | Подп. и дата

Изм.	Лист	№ докум.	Подп.	Дата	ПВ5К.14.01.00		
Разраб.		Музыкина		12.84	Опора	Лит. И	Лист 1 / Листов 2
Пров.		Числова		12.84		Гипронефтеспецмонтаж г. Москва	
ГИП		Тюрин		12.84			
Н.контр.		Панова		12.84			
Утв.		Кузнецов		12.84			

Формат	Зона	Поз.	Обозначение	Наименование	Кол.	Примеч.
				Стандартные изделия		
		6		Тавред 63 ВВ		
				ОСТ 5.2314-79	2	14,5 кг
		7		Ось 22-36х100 Ст.3		
				ГОСТ 9650-71	4	
		8		Зажим ЗК-19		
				ТУ36 1839-75	8	0,57 кг
		9		Шайба 36.01.013		
				ГОСТ 9649-78	4	0,44 кг
				Шплинт ГОСТ 397-79		
		10		6,3х60.002	4	0,02 кг
		11		10х120.002	2	0,05 кг
		12		Коуш 56		
				ГОСТ 2224-72	1	1,85 кг
				Материалы		
		13		Канат 18,0-Г-I-1764(180)		
				ГОСТ 7668-80	1	

Инв.№ подл. | Подп. и дата | Взам. инв.№ | Инв.№ дубл. | Подп. и дата

Изм.	Лист	№ докум.	Подп.	Дата	ПВ5К.14.00.00	Лист 2

Формат	Зона	Поз.	Обозначение	Наименование	Кол.	Примеч.
				Документация		
А2			ПВ5К.14.00.00 СБ	Сборочный чертеж		
				Сборочные единицы		
М		1	ПВ5К.14.01.00	Опора		
М		2	ПВ5К.14.02.00	Основание		
А4		3	ПВ5К.14.03.00	Палец		
				Детали		
Б4		4	ПВ5К.14.00.01	Труба		
				Труба 133х9 ГОСТ 8732-78 / В10 ГОСТ 8731-74		
				L=95	1	2,5 кг
Б4		5	ПВ5К.14.00.02	Проставка		
				Швеллер 18 ГОСТ 8240-72 / Ст.3 ГОСТ 535-79		
				L=60	3	0,52 кг
Б4		14	ПВ5К.14.00.03	Лист		
				Лист Б-10 ГОСТ 19903-74 / Ст.3 ГОСТ 14637-78		
				D=180, α=135	2	0,87 кг

Инв.№ подл. | Подп. и дата | Взам. инв.№ | Инв.№ дубл. | Подп. и дата

Изм.	Лист	№ докум.	Подп.	Дата	ПВ5К.14.00.00		
Разраб.		Кузьмина		12.84	Шарнир для подъема рулонов массой 45÷65 т краном	Лит. И	Лист 1 / Листов 2
Пров.		Числова		12.84		Гипронефтеспецмонтаж г. Москва	
ГИП		Тюрин		12.84			
Н.контр.		Панова		12.84			
Утв.		Кузнецов		12.84			

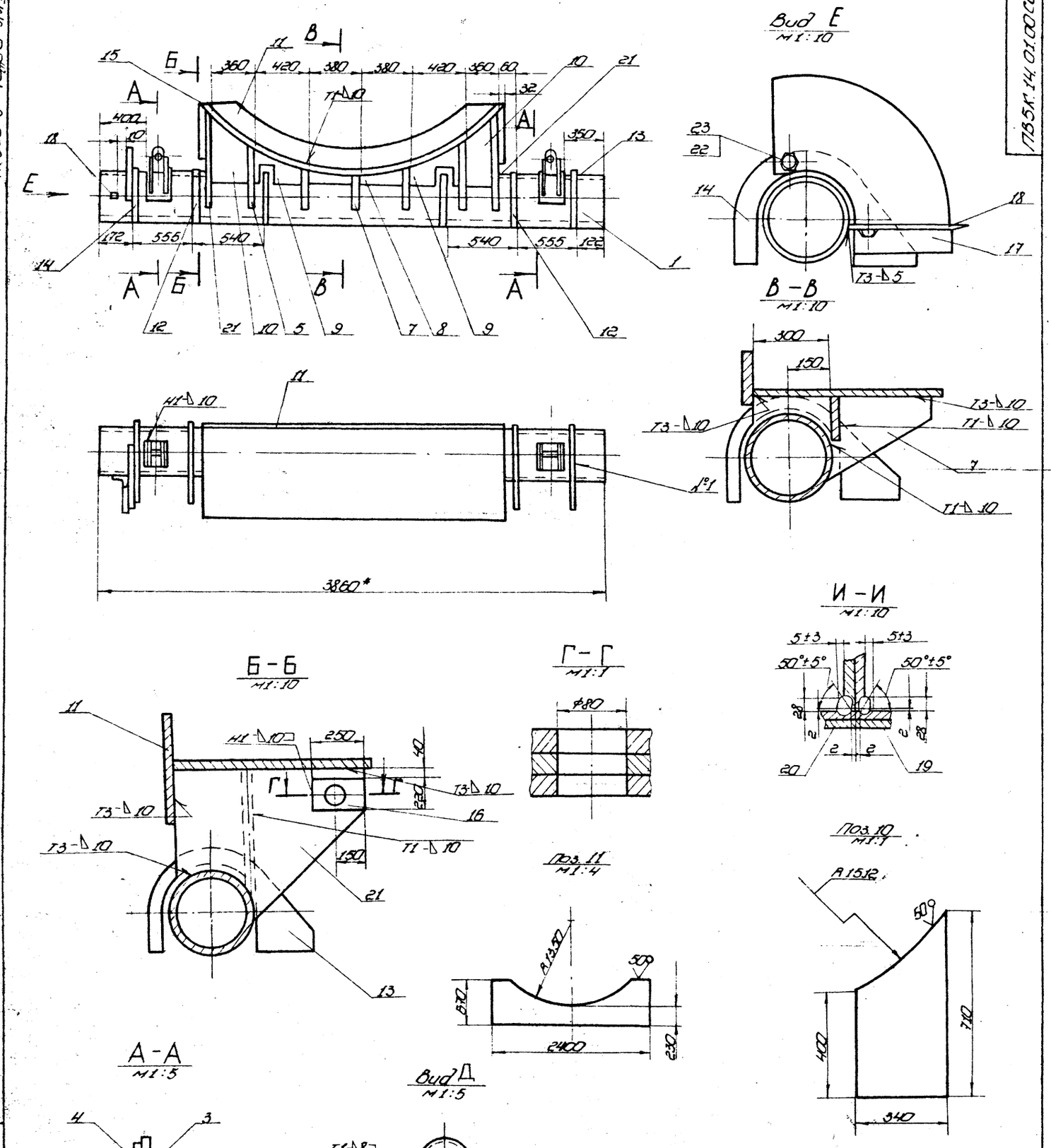

1. Сварные швы выполнять по ГОСТ 5264-80. Электроды сварочные типа Э42А ГОСТ 9467-75.
2. Неуказанные предельные отклонения размеров: отверстий - H16; валов - h16; остальных - $\pm\frac{IT16}{2}$.
3. Шероховатость поверхностей реза для дет. Б4 $\frac{50}{}$.
4. * Размеры для справок.

					ПВ5К.14.01.00СБ			
Изм.	Лист	№ докум.	Подп.	Дата	Опора	Лит.	Масса	Масштаб
Разраб.		Кузьмина		12.84			2025	1:20
Пров.		Чистова		12.84	Сборочный чертеж	Лист	Листов 1	
Т.контр.						Гипромеджтеспец монтаж г. Москва		
Н.контр.		Тюрин		12.84				
Утв.		Ламова		12.84				
		Кузнецов		12.84				

Копировал 21665-07 13 формат

ТП903-9-16.86 Ал IX

ПВ5К 14 01 04

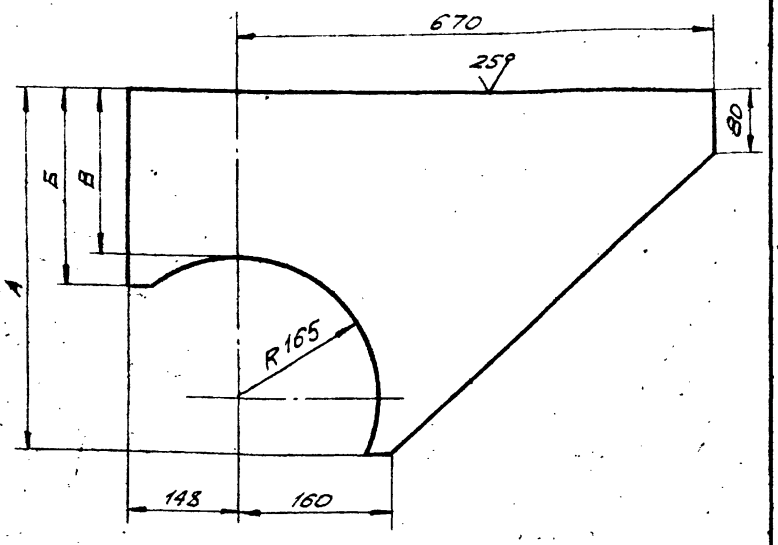

Обозначение	Размеры, мм			Масса, кг
	А	Б	В	
ПВ5К.14.0104	570	325	395	29,0
-01	400	155	225	24,0
-02	310	95	165	19,0

Неуказанные предельные отклонения размеров: отверстий - H16; валов - h16; остальных - $\pm \frac{JT16}{2}$

ПВ5К.14.01.04

Изм.	Лист	№ докум.	Подп.	Дата
Разраб.	Кузьмина			12.84
Пров.	Числова			12.84
Т.контр.				
ГИП	Тюрин			12.84
Н.контр.	Панова			12.84
Утв.	Кузнецов			12.84

Кронштейн

Лит.	Масса	Масштаб
	См. табл.	1:5
Лист	Листов	

Лист Б-16 ГОСТ 19903-74 Ст.3 ГОСТ 14637-79

Гипронефтеспецмонтаж г. Москва

Подп. и дата | Инв. № подл. | Взам. инв. № | Инв. № дубл. | Подп. и дата

ПВ5К 14 01 14

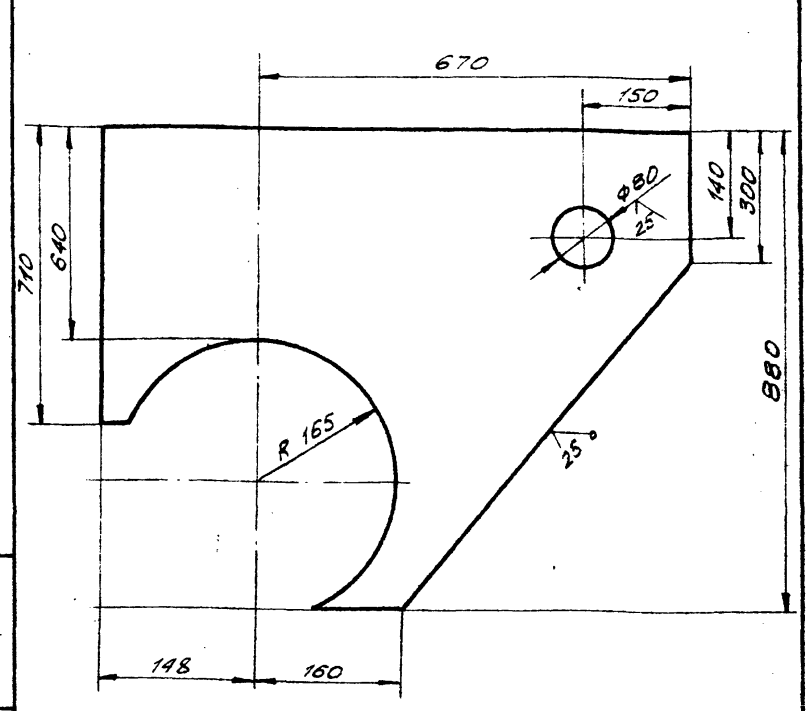

Неуказанные отклонения размеров отверстий - H16; валов - h16; остальных - $\pm \frac{JT16}{2}$

ПВ5К.14.01.14

Изм.	Лист	№ докум.	Подп.	Дата
Разраб.	Кузьмина			12.84
Пров.	Числова			12.84
Т.контр.				
ГИП	Тюрин			12.84
Н.контр.	Панова			12.84
Утв.	Кузнецов			12.84

Кронштейн

Лит.	Масса	Масшт.
	60,0	1:5
Лист	Листов 1	

Лист Б-16 ГОСТ 19903-74 Ст.3 ГОСТ 14637-79

Гипронефтеспецмонтаж г. Москва

Подп. и дата | Инв. № дубл. | Взам. инв. № | Инв. № подл. | Подп. и дата

ПВ5К 14 01 05

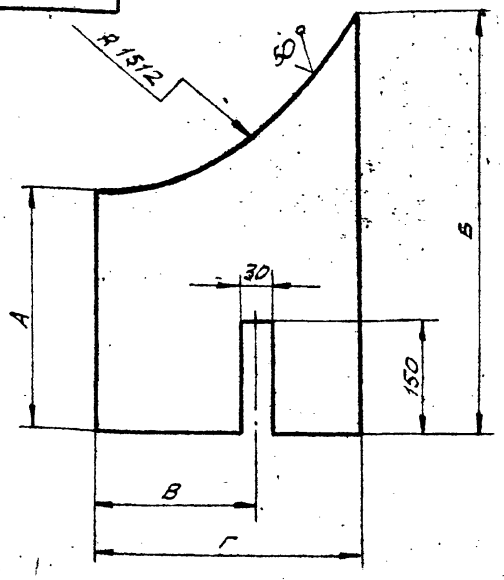

Обозначение	Размеры, мм				Масса, кг
	А	Б	В	Г	
ПВ5К.14.01.05	165	220	-	360	5,1
-01	230	390	290	400	9,0

Неуказанные предельные отклонения размеров: отверстий - H16; валов - h16; остальных - $\pm \frac{JT16}{2}$

ПВ5К.14.01.05

Изм.	Лист	№ докум.	Подп.	Дата
Разраб.	Кузьмина			12.84
Пров.	Числова			12.84
Н.контр.	Панова			12.84
ГИП	Тюрин			12.84
Т.контр.				
Утв.	Кузнецов			12.84

Ребро

Лит.	Масса	Масшт.
	См. табл.	1:5
Лист	Листов 1	

Лист Б-10 ГОСТ 19903-74 Ст.3 ГОСТ 14637-74

Гипронефтеспецмонтаж г. Москва

Инв. № подл. | Подп. и дата | Взам. инв. № | Инв. № дубл. | Подп. и дата

ПВ5К 14 01 03

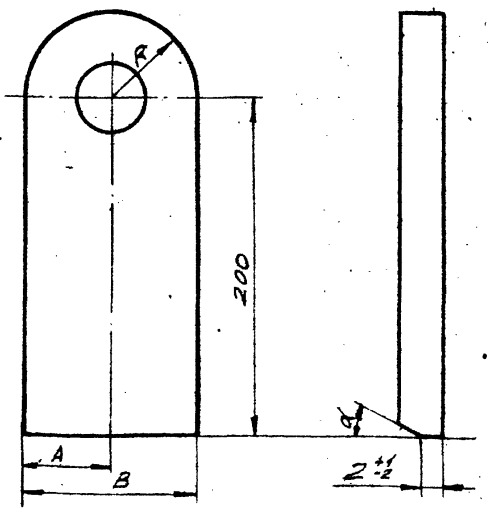

Обозначение	Размеры, мм			α°	Масса, кг
	А	В	R		
ПВ5К.14.01.03	50	100	50	15	3,2
-01	40	80	40	30	2,4

Неуказанные предельные отклонения размеров: отверстий - H16; валов - h16; остальных - $\pm \frac{JT16}{2}$

ПВ5К.14.01.03

Изм.	Лист	№ докум.	Подп.	Дата
Разраб.	Кузьмина			12.84
Пров.	Числова			12.84
Т.контр.				
ГИП	Тюрин			12.84
Н.контр.	Панова			12.84
Утв.	Кузнецов			12.84

Ушко

Лит.	Масса	Масшт.
У	См. табл.	1:2,5
Лист	Листов 1	

Лист Б-16 ГОСТ 19903-74 Ст.3 ГОСТ 14637-79

Гипронефтеспецмонтаж г. Москва

Подп. и дата | Инв. № дубл. | Взам. инв. № | Инв. № подл. | Подп. и дата

ТП903-9-16.86 Ал.IV

ПВ5К.14.02.00СБ

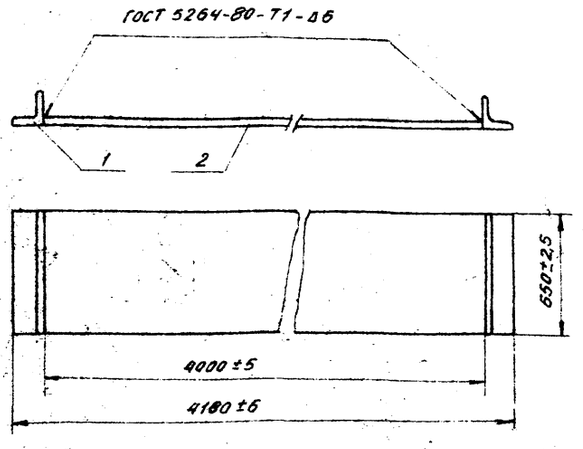

1. Электроды типа Э-42А ГОСТ 9465-75.
2. Шероховатость поверхностей реза для деталей Б4 - $\frac{50}{\sqrt{}}$.

Изм.	Лист	N докум.	Подп.	Дата
Разраб.		Кузьмина		12.84
Пров.		Числова		12.84
Т.контр.				
ГИП		Тюрин		12.84
Н.контр.		Панова		12.84
Утв.		Кузнецов		12.84

ПВ5К.14.02.00 СБ

Основание
Сборочный чертеж

Лит.	Масса	Масштаб
И	455,0	1:20
Лист	Листов 1	

Гипронефтеспецмонтаж г.Москва

Инв.№ подл. | Подп. и дата | Взам.инв.№ | Инв.№ дубл. | Подп. и дата

ПВ5К.14.01.08

(√) А

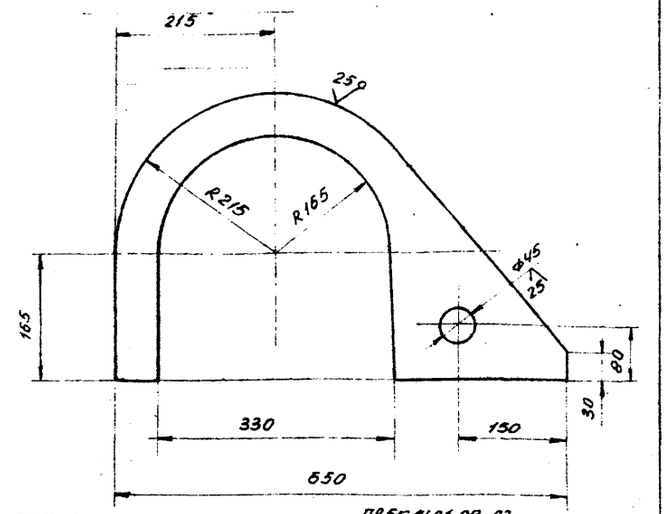

ПВ5К.14.01.08-01
Остальное см. ПВ5К.14.01.09
М 1:20

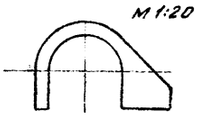

ПВ5К.14.01.08-02
Остальное см. ПВ5К.14.01.09
М1:20

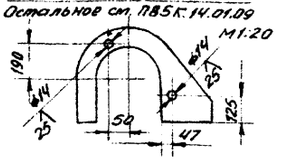

Неуказанные предельные отклонения размеров отверстий - Н16; валов - h16; остальных - $\pm \frac{JT16}{2}$.

Изм.	Лист	N докум.	Подп.	Дата
Разраб.		Кузьмина		12.84
Пров.		Числова		12.84
Т.контр.				
ГИП		Тюрин		12.84
Н.контр.		Панова		12.84
Утв.		Кузнецов		12.84

ПВ5К.14.01.08

Фиксатор

Лит.	Масса	Масштаб
И	14,0	1:5
Лист	Листов 1	

Лист: Б-16 ГОСТ 19903-74 / Ст3 ГОСТ 14637-79

Гипронефтеспецмонтаж г.Москва

Формат	Зона	Поз.	Обозначение	Наименование	Кол.	Примечание
				Документация		
А4			ПВ5К.14.02.00 СБ	Сборочный чертеж		
				Детали		
Б4		1	ПВ5К.14.02.01	Пластина		
				Лист Б-20 ГОСТ 19903-74 / Ст3 ГОСТ 14637-79		
				650×4000	1	440 кг
Б4		2	ПВ5К.14.02.02	Упор		
				Уголок Б-90×90×5 ГОСТ 8509-72 / Ст3 ГОСТ 535-79		
				L=650	2	5,8 кг

Изм.	Лист	N докум.	Подп.	Дата
Разраб.		Кузьмина		12.84
Пров.		Числова		12.84
ГИП		Тюрин		12.84
Н.контр.		Панова		12.84
Утв.		Кузнецов		12.84

ПВ5К.14.02.00

Основание

Лит.	Лист	Листов
И		

Гипронефтеспецмонтаж г.Москва

ПВ5К.14.01.11

(√) А

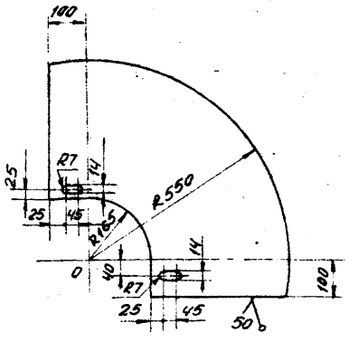

Неуказанные предельные отклонения размеров отверстий - Н16; валов - h16; остальных - $\pm \frac{JT16}{2}$.

Изм.	Лист	N докум.	Подп.	Дата
Разраб.		Кузьмина		12.84
Пров.		Числова		12.84
Т.контр.				
ГИП		Тюрин		12.84
Н.контр.		Панова		12.84
Утв.		Кузнецов		12.84

ПВ5К.14.01.11

Сектор

Лит.	Масса	Масштаб
И	20	1:10
Лист	Листов 1	

Лист: Б-5 ГОСТ 19903-74 / Ст3 ГОСТ 14637-79

Гипронефтеспецмонтаж г.Москва

ТП903-9-16.86 Ал IX

ПВ5К.14.01.13

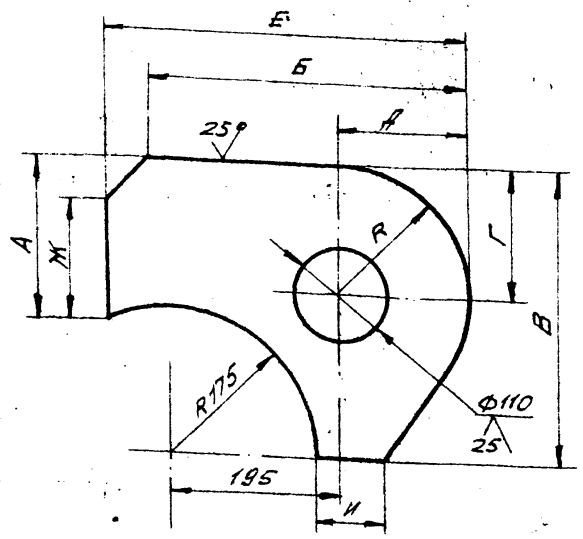

Обозначение	Размеры, мм									Масса, кг
	А	Б	В	Г	Д	Е	Ж	И	R	
ПВ5К.14.01.13	175	370	340	150	150	420	125	75	150	15,5
-01	165	360	330	140	140	410	115	65	140	14,5

Изм.	Лист	№ докум.	Подп.	Дата
Разраб.		Кузьмина		12.84
Пров.				
Т.контр.				
ГИП		Тюрин		12.84
Н.контр.		Панова		12.84
Утв.		Кузнецов		12.84

ПВ5К.14.01.13

Ребро

Лит.	Масса	Масшт.
И	Сн. табл.	1:5
Лист	Листов 1	

Лист Б-18 ГОСТ 19903-74 Ст.3 ГОСТ 14637-79

Гипронефтеспецмонтаж г. Москва

Формат	Зона	Поз.	Обозначение	Наименование	Кол.	Примеч.
				Документация		
А4			ПВ5К.14.03.00 СБ	Сборочный чертеж		
				Детали		
Б4		1	ПВ5К.14.03.01	Вкладыш		
				Лист Б-25 ГОСТ 19903-74 / Ст.3 ГОСТ 14637-79		
				76×195	2	2,9 кг
Б4		2	ПВ5К.14.03.02	Палец		
				Труба 108×6 ГОСТ 8732-78 / В10 ГОСТ 8731-74		
				L=180	1	2,8 кг
Б4		3	ПВ5К.14.03.03	Головка		
				Лист Б10 ГОСТ 19903-74 / Ст.3 ГОСТ 14637-79		
				130×70	1	0,7 кг

Изм.	Лист	№ докум.	Подп.	Дата
Разраб.		Кузьмина		12.84
Пров.		Числова		12.84
ГИП		Тюрин		12.84
Н.контр.		Панова		12.84
Утв.		Кузнецов		12.84

ПВ5К.14.03.00

Палец

Лит.	Лист	Листов
		1

Гипронефтеспецмонтаж г. Москва

ПВ5К.14.03.00 СБ

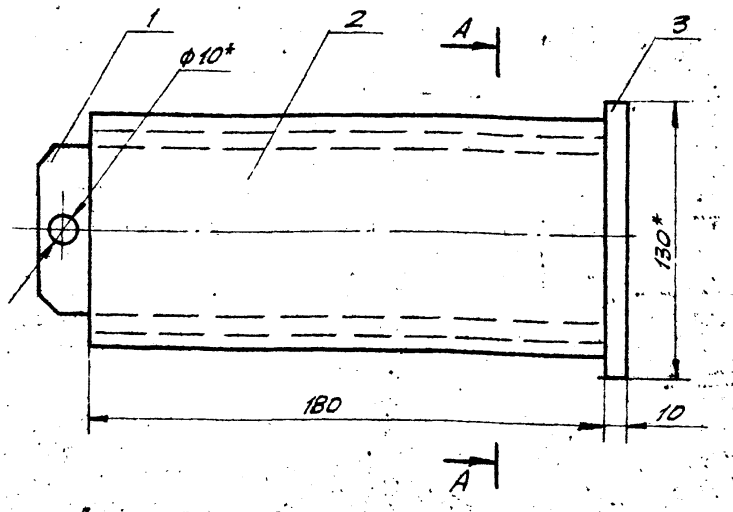

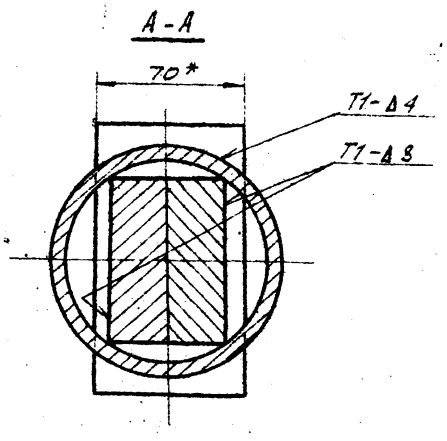

Дет. поз. 2
М 1:2,5

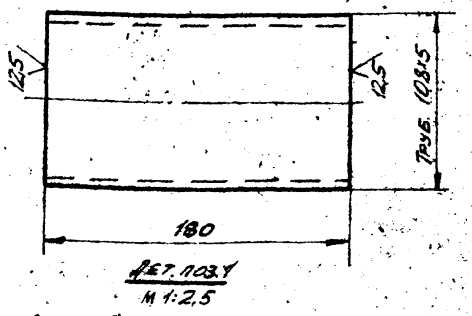

Дет. поз. 1
М 1:2,5

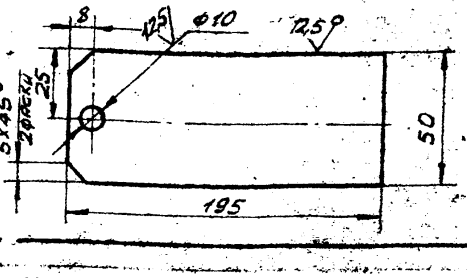

1. Сварные швы выполнять по ГОСТ 5264-80. Электроды сварочные типа Э42 ГОСТ 9467-75.
2. Неуказанные предельные отклонения размеров: отверстий - $H16$; валов - $h16$; остальных - $\pm \frac{IT16}{2}$.
3. Шероховатость поверхностей деталей Б4 - $\frac{25}{V}$.
4. * Размеры для справок.

Изм.	Лист	№ докум.	Подп.	Дата
Разраб.		Кузьмина		12.84
Пров.		Числова		12.84
Т.контр.				
ГИП		Тюрин		12.84
Н.контр.		Панова		12.84
Утв.		Кузнецов		12.84

ПВ5К.14.03.00 СБ

Палец

Сборочный чертеж

Лит.	Масса	Масшт.
И	9,5	1:2
Лист	Листов 1	

Гипронефтеспецмонтаж г. Москва

24565-07

ТП903-9-16 Ал IX

ПВ8.05.00.00 СБ

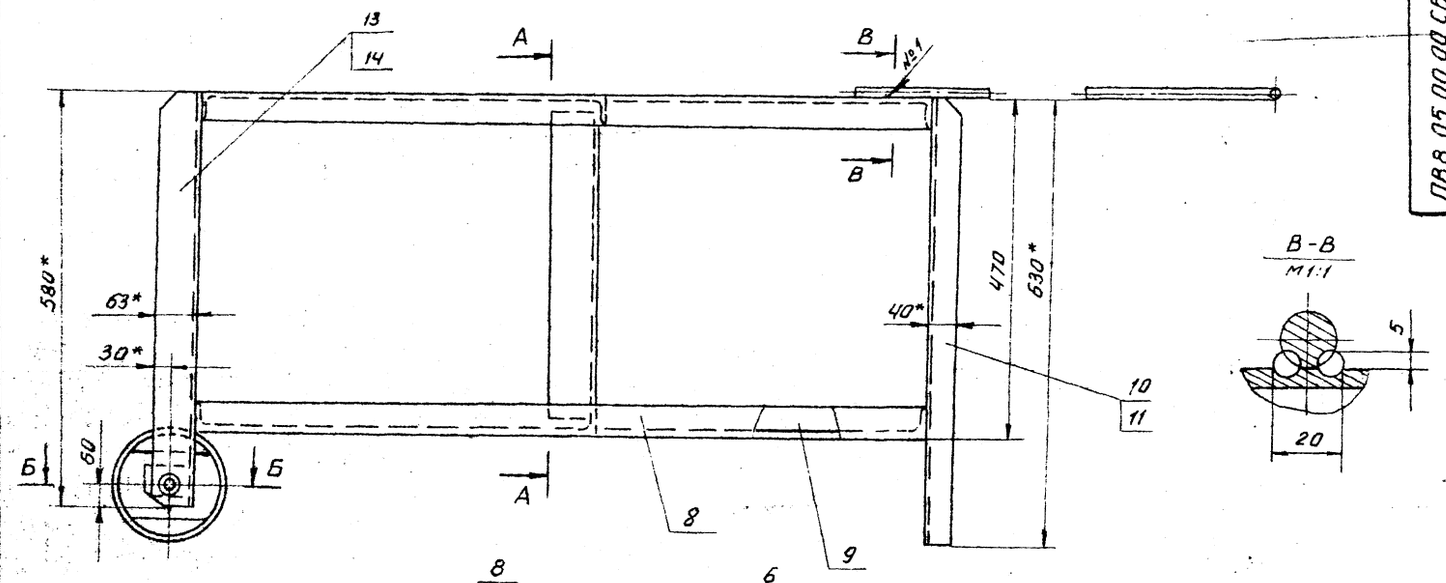

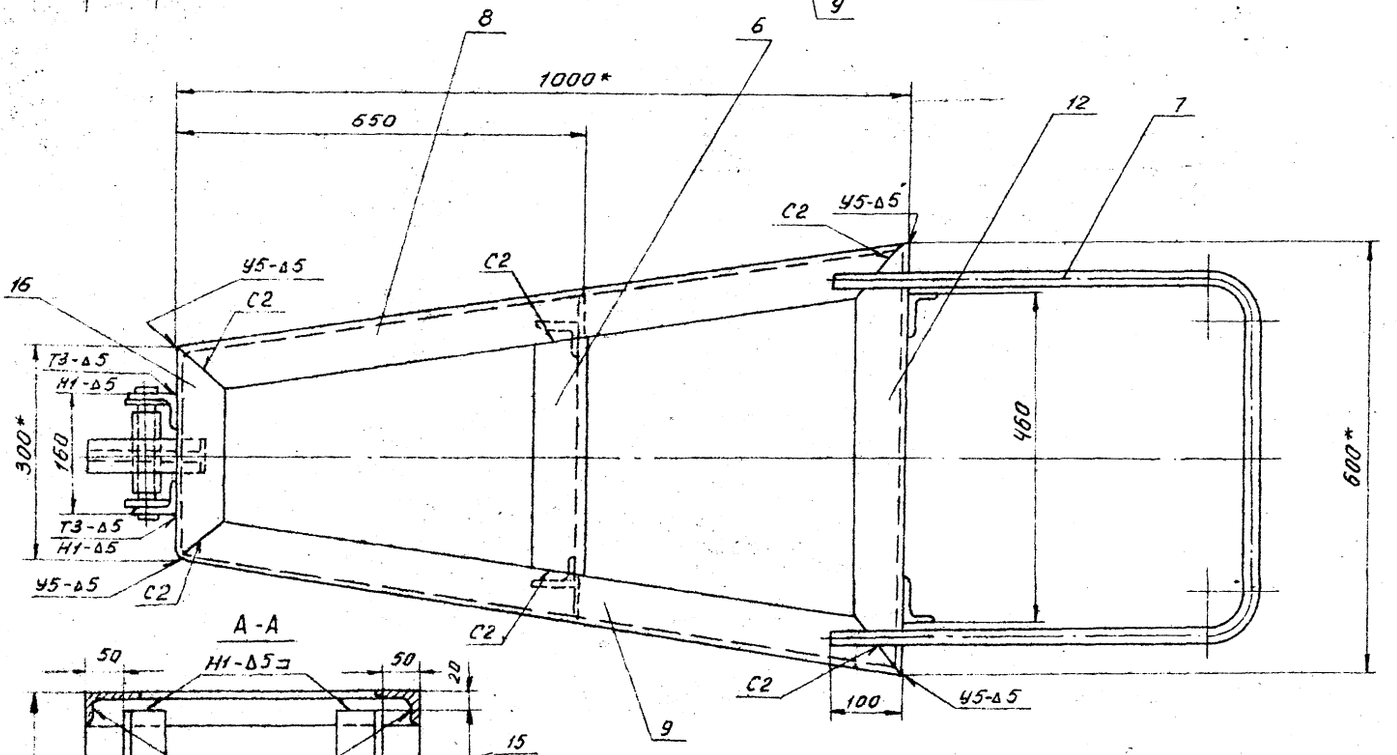

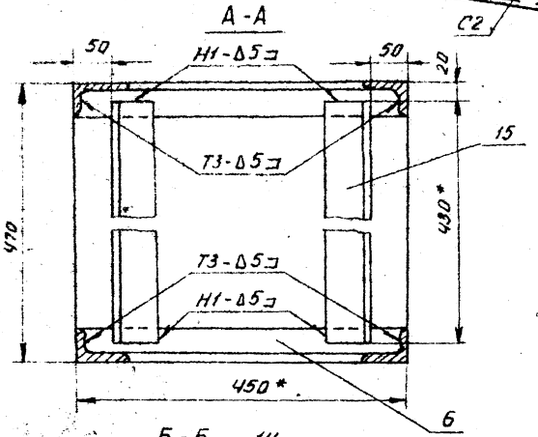

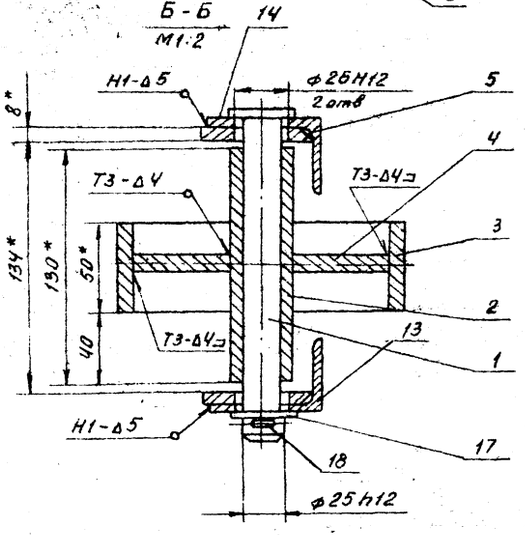

1. Сварные швы по ГОСТ 5264-80. Электроды типа Э42А ГОСТ 9467-75.
   Шов №1- сварка ручная электродуговая.
2. Неуказанные предельные отклонения размеров: отверстий - Н14, валов - h14, остальных - $\pm \frac{IT16}{2}$.
3. * Размеры для справок.
4. ** Отверстия ф26 в дет. поз. 5,13,14 сверлить после сварки.
5. Шероховатость поверхности для деталей Б4-50

Изм.	Лист	N докум.	Подп.	Дата	ПВ8.05.00.00 СБ			
Разраб.		Кузьмина		12.84	Упор клиновой	Лит	Масса	Масштаб
Пров.		Числова		12.84	Сборочный чертеж		46,5	1:5
Т.контр.						Лист	Листов 1	
ГИП		Тюрин		12.84		Гипронефтеспецмонтаж г. Москва		
Н.контр.		Панова		12.84				
Утв.		Кузнецов		12.84				

Инв. N подл. | Подп. и дата | Взам. инв. N | Инв. N дубл. | Подп. и дата

21665-07 17

ТП903-9-16.86 Ал. IX

Формат	Зона	Поз.	Обозначение	Наименование	Кол.	Примечание
				Документация		
А2			ПВ8.05.00.00СБ	Сборочный чертеж		
				Детали		
А4		1	ПВ8.05.00.01	Ось	1	
Б4		2	ПВ8.05.00.02	Ступица		
				Труба 25х3,2		
				ГОСТ 3262-75		
				L=130	1	0,38кг
Б4		3	ПВ8.05.00.03	Обод		
				Труба 159х8 ГОСТ 8732-78 / В10 ГОСТ 8731-74		
				L=50	1	1,5кг
А4		4	ПВ8.05.00.04	Диафрагма	1	
А4		5	ПВ8.05.00.05	Накладка	2	
А4		6	ПВ8.05.00.06	Перекладина	2	
А4		7	ПВ8.05.00.07	Ручка	1	
А4		8	ПВ8.05.00.08	Уголок	2	
А4		9	ПВ8.05.00.08-01	Уголок	2	
А4		10	ПВ8.05.00.09	Уголок	2	
А4		11	ПВ8.05.00.09-01	Уголок	2	
А4		12	ПВ8.05.00.10	Уголок	2	
А4		13	ПВ8.05.00.11	Уголок	2	
А4		14	ПВ8.05.00.11-01	Уголок	2	

Инв.№ подл. | Подп. и дата | Взам.инв.№ | Инв.№ дубл. | Подп. и дата

Изм.	Лист	N докум.	Подп.	Дата
Разраб.		Кузьмина		12.84
Пров.		Числова		12.84
ГИП		Тюрин		12.84
Н.контр.		Панова		12.84
Утв.		Кузнецов		12.84

ПВ8.05.00.00

Упор клиновой

Лит.	Лист	Листов
	1	2

Гипронефтеспецмонтаж г.Москва

ПВ8.05.00.00

25 √(√)

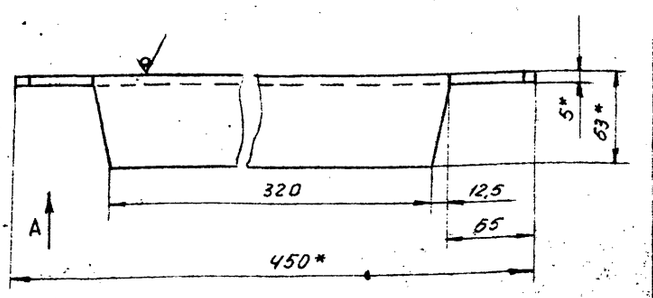

Вид А

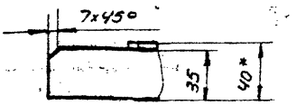

1. Неуказанные предельные отклонения размеров: отверстий - H16, валов - h16, остальных - $\pm \frac{IT16}{2}$.
2. * Размер для справок.

ПВ8.05.00.06

Изм.	Лист	N докум.	Подп.	Дата
Разраб.		Кузьмина		12.84
Пров.		Числова		12.84
Т.контр.				
ГИП		Тюрин		12.84
Н.контр.		Панова		12.84
Утв.		Кузнецов		12.84

Перекладина

Лит.	Масса	Масштаб
	1,5	1:2,5
Лист	Листов 1	

Уголок 6-63х40х5 ГОСТ 8510-72 / Ст3 ГОСТ 535-79

Гипронефтеспецмонтаж г.Москва

Формат	Зона	Поз.	Обозначение	Наименование	Кол.	Примечание
Б4		15	ПВ8.05.00.12	Уголок		
				Уголок 6-63х40х5 ГОСТ 8510-72 / Ст3 ГОСТ 535-79		
				L=430		
А4		16	ПВ8.05.00.13	Уголок		
				Стандартные изделия		
		17		Шайба 25.04.016		
				ГОСТ 11371-78	1	
		18		Шплинт 5х50.002		
				ГОСТ 397-70	1	

Инв.№ подл. | Подп. и дата | Взам.инв.№ | Инв.№ дубл. | Подп. и дата

Изм.	Лист	N докум.	Подп.	Дата

ПВ8.05.00.00

Лист 2

ПВ8.05.00.05

25 √(√)

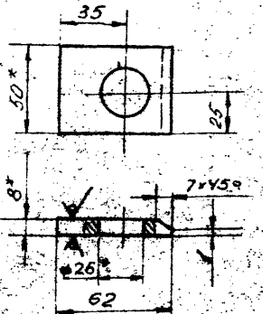

1. Неуказанные предельные отклонения размеров: отверстий - H16, валов - h16, остальных - $\pm \frac{IT16}{2}$.
2. * Размер для справок.

ПВ8.05.00.05

Изм.	Лист	N докум.	Подп.	Дата
Разраб.		Кузьмина		12.84
Пров.		Числова		12.84
Т.контр.				
ГИП		Тюрин		12.84
Н.контр.		Панова		12.84
Утв.		Кузнецов		12.84

Накладка

Лит.	Масса	Масштаб
	0,16	1:2
Лист	Листов 1	

Полоса 8х50 ГОСТ 103-76 / Ст3 ГОСТ 535-79

Гипронефтеспецмонтаж г.Москва

ПВ8.05.00.07

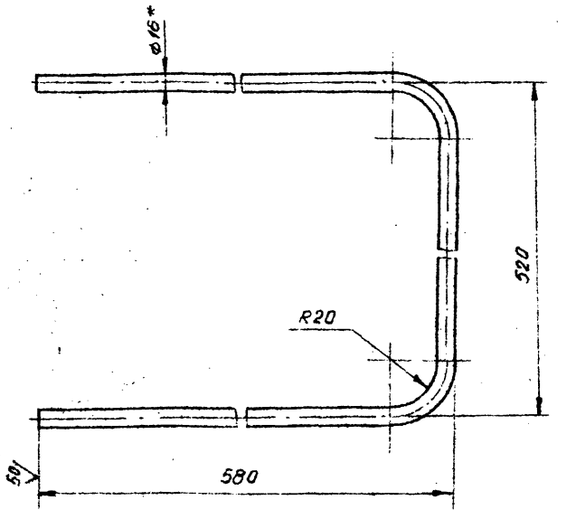

1. Длина заготовки 1600 мм.
2. Неуказанные предельные отклонения размеров: отверстий - H16, валов - h16, остальных - $\pm \frac{IT16}{2}$.
3. * Размер для справок.

Изм.	Лист	№ докум.	Подп.	Дата	ПВ8.05.00.07	
Разраб.		Кузьмина		12.84	Ручка	Лит. / Масса 2,5 / Масштаб 1:4
Пров.		Числова		12.84		Лист / Листов 1
Т.контр.					Круг В-16 ГОСТ 2590-71 Ст3 ГОСТ 535-79	Гипронефтеспецмонтаж г. Москва
ГИП		Тюрин		11.84		
Н.контр.		Панова		12.84		
Утв.		Кузнецов		12.84		

ПВ8.05.00.09

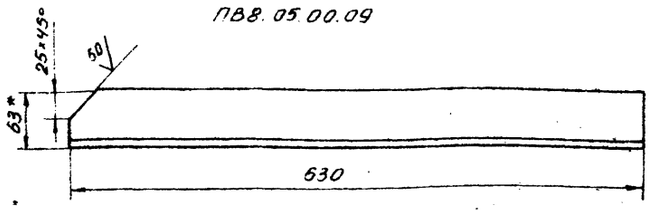

ПВ8.05.00.09-01 - зеркальное отражение остальное см. ПВ8.05.00.09

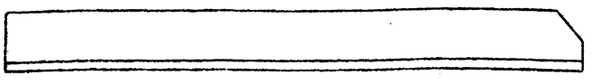

1. Неуказанные предельные отклонения размеров: отверстий - H16, валов - h16, остальных - $\pm \frac{IT16}{2}$.
2. * Размер для справок.

Изм.	Лист	№ докум.	Подп.	Дата	ПВ8.05.00.09	
Разраб.		Кузьмина		12.84	Уголок	Лит. / Масса 2,46 / Масштаб 1:4
Пров.		Числова		12.84		Лист / Листов 1
Т.контр.					Уголок Б-63×40×5 ГОСТ 8510-72 Ст3 ГОСТ 535-79	Гипронефтеспецмонтаж г. Москва
ГИП		Тюрин		11.84		
Н.контр.		Панова		12.84		
Утв.		Кузнецов		12.84		

ПВ8.05.00.08

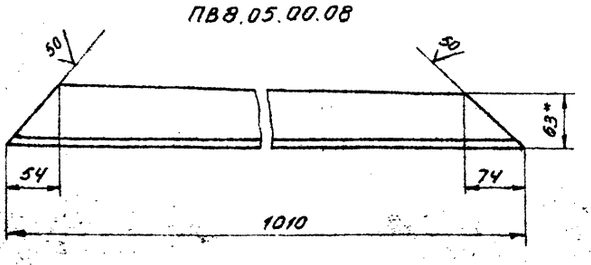

ПВ8.05.00.08-01 - зеркальное отражение остальное см. ПВ8.05.00.08

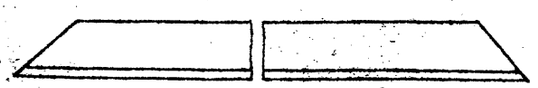

1. Неуказанные предельные отклонения размеров: отверстий - H16, валов - h16, остальных - $\pm \frac{IT16}{2}$.
2. * Размер для справок.

Изм.	Лист	№ докум.	Подп.	Дата	ПВ8.05.00.08	
Разраб.		Кузьмина		12.84	Уголок	Лит. / Масса 3,95 / Масштаб 1:4
Пров.		Числова		12.84		Лист / Листов 1
Т.контр.					Уголок Б-63×40×5 ГОСТ 8510-72 Ст3 ГОСТ 535-79	Гипронефтеспецмонтаж г. Москва
ГИП		Тюрин		11.84		
Н.контр.		Панова		12.84		
Утв.		Кузнецов		12.84		

ПВ8.05.00.10

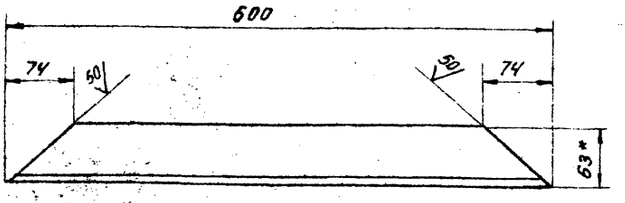

1. Неуказанные предельные отклонения размеров: отверстий - H16, валов - h16, остальных - $\pm \frac{IT16}{2}$.
2. * Размер для справок.

Изм.	Лист	№ докум.	Подп.	Дата	ПВ8.05.00.10	
Разраб.		Кузьмина		12.84	Уголок	Лит. / Масса 2,35 / Масштаб 1:4
Пров.		Числова		12.84		Лист / Листов 1
Т.контр.					Уголок Б-63×40×5 ГОСТ 8510-72 Ст3 ГОСТ 535-79	Гипронефтеспецмонтаж г. Москва
ГИП		Тюрин		11.84		
Н.контр.		Панова		12.84		
Утв.		Кузнецов		12.84		

ТП903-9-16.86 Ал IX

ПВ8.05.00.04

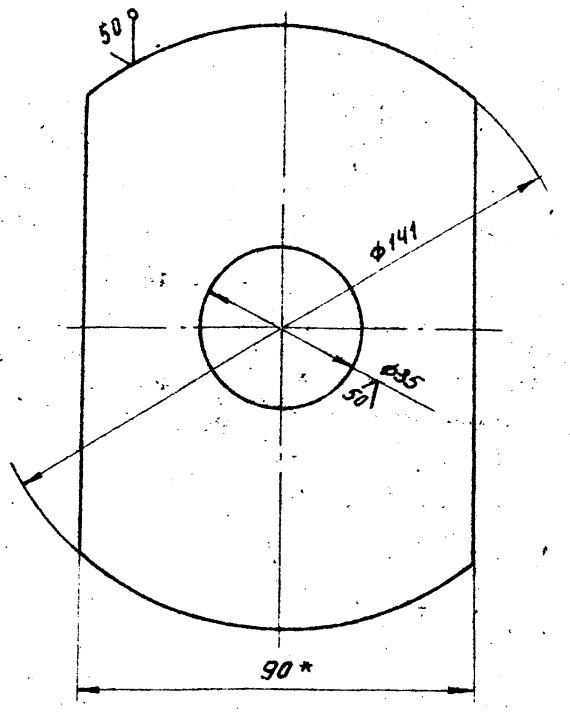

1. Неуказанные предельные отклонения размеров: отверстий - H16, валов - h16, остальных - $\pm \frac{IT16}{2}$.
2. * Размер для справок.

Изм.	Лист	N докум.	Подп.	Дата
Разраб.		Кузьмина		12.84
Пров.		Числова		12.84
Т.контр.				
ГИП		Тюрин		12.84
Н.контр.		Панова		12.84
Утв.		Кузнецов		12.84

ПВ8.05.00.04

Диафрагма

Лит.	Масса	Масштаб
	0,65	1:1
Лист	Листов 1	

Полоса Б-8×90 ГОСТ 103-76 / Ст 3 ГОСТ 535-79

Гипронефтеспецмонтаж г. Москва

Инв.№ подл. | Подп. и дата | Взам. инв.№ | Инв.№ дубл. | Подп. и дата

ПВ8.05.00.01

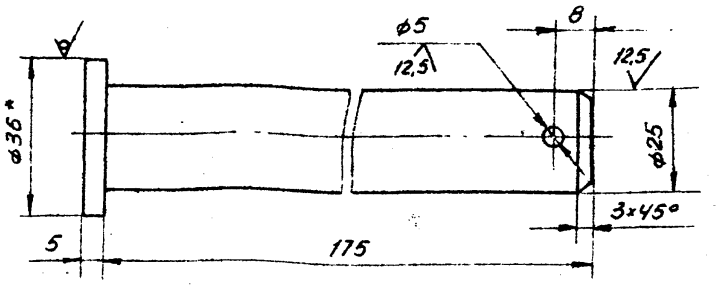

1. Неуказанные предельные отклонения размеров: отверстий - H16, валов - h16, остальных - $\pm \frac{IT16}{2}$.
2. * Размер для справок.

Изм.	Лист	N докум.	Подп.	Дата
Разраб.		Кузьмина		12.84
Пров.		Числова		12.84
Т.контр.				
ГИП		Тюрин		12.84
Н.контр.		Панова		12.84
Утв.		Кузнецов		12.84

ПВ8.05.00.01

Ось

Лит.	Масса	Масштаб
	0,7	1:1
Лист	Листов 1	

Круг В-36 ГОСТ 2590-71 / Ст 3 ГОСТ 535-79

Гипронефтеспецмонтаж г. Москва

Инв.№ подл. | Подп. и дата | Взам. инв.№ | Инв.№ дубл. | Подп. и дата

ПВ8.05.00.11

ПВ8.05.00.11

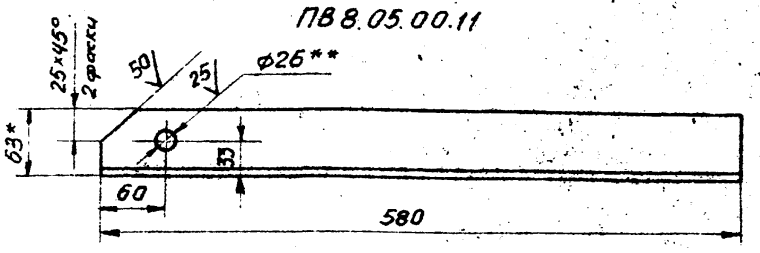

ПВ8.05.00.11-01 - зеркальное отражение
остальное см. ПВ8.05.00.11

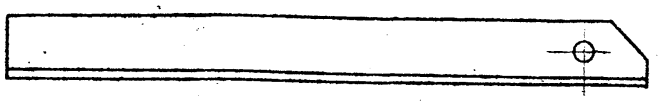

1. Неуказанные предельные отклонения размеров: отверстий - H16, валов - h16, остальных - $\pm \frac{IT16}{2}$.
2. * Размер для справок.
3. ** Отверстия ф26 сверлить после сварки с деталью 5.

Изм.	Лист	N докум.	Подп.	Дата
Разраб.		Кузьмина		12.84
Пров.		Числова		12.84
Т.контр.				
ГИП		Тюрин		11.84
Н.контр.		Панова		12.84
Утв.		Кузнецов		12.84

ПВ8.05.00.11

Уголок

Лит.	Масса	Масштаб
	2,27	1:4
Лист	Листов 1	

Уголок Б-63×40×5 ГОСТ 8510-72 / Ст 3 ГОСТ 535-79

Гипронефтеспецмонтаж г. Москва

Инв.№ подл. | Подп. и дата | Взам. инв.№ | Инв.№ дубл. | Подп. и дата

ПВ8.05.00.13

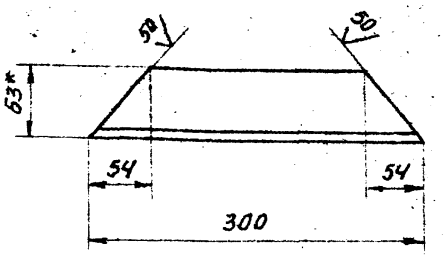

1. Неуказанные предельные отклонения размеров отверстий - H16, валов - h16, остальных - $\pm \frac{IT16}{2}$.
2. * Размер для справок

Изм.	Лист	N докум.	Подп.	Дата
Разраб.		Кузьмина		12.84
Пров.		Числова		12.84
Т.контр.				
ГИП		Тюрин		11.84
Н.контр.		Панова		12.84
Утв.		Кузнецов		12.84

ПВ8.05.00.13

Уголок

Лит.	Масса	Масштаб
	1,17	1:4
Лист	Листов 1	

Уголок Б-63×40×5 ГОСТ 8510-72 / Ст 3 ГОСТ 535-79

Гипронефтеспецмонтаж г. Москва

Инв.№ подл. | Подп. и дата | Взам. инв.№ | Инв.№ дубл. | Подп. и дата

ПВЗ.02.00.00СБ

ТП903-9-16,86 Ал IX

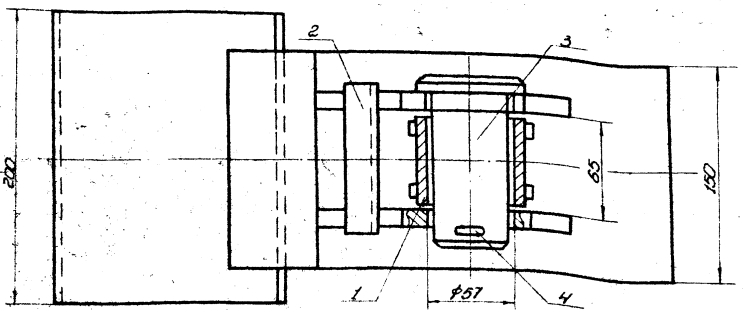

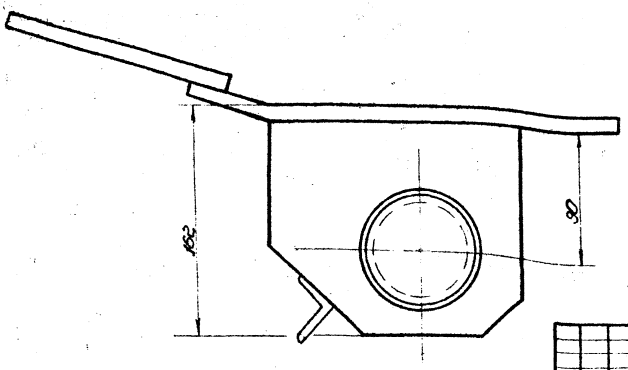

Размеры для справок.

					ПВЗ.02.00.00СБ			
Изм.	Лист	№ докум.	Подп.	Дата	Скоба для разверты-вания рулона. Сборочный чертеж	Лит.	Масса	Масштаб
Разраб.		Кузьмина		12.84			13,0	1:2
Пров.		Числова		12.84		Лист	Листов 1	
Т. контр.								
ГИП		Тюрин		12.84		Гипронефтеспец-монтаж г. Москва		
Н. контр.		Панова		12.84				
Утв.		Кузнецов		12.84				

Копировал

формат 12

ПВЗ.02.00.01

25√ (√)

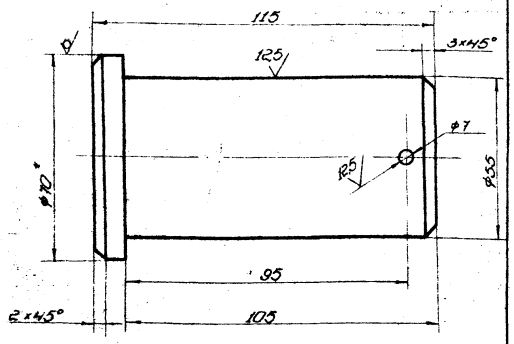

1. Неуказанные предельные отклонения размеров: валов - h 14, отверстий - H14, остальных - $\pm \frac{IT16}{2}$.

Формат	Зона	Поз.	Обозначение	Наименование	Кол.	Примечание
				Документация		
А3			ПВЗ.02.00.00 СБ	Сборочный чертеж		
				Сборочные единицы		
А4		1	ПВЗ.02.01.00	Втулка	1	
А4		2	ПВЗ.02.02.00	Корпус	1	
				Детали		
А4		3	ПВЗ.02.00.01	Палец	1	
				Стандартные изделия		
		4		Шплинт 63×75·002 ГОСТ 397·79	1	0,02 кг

					ПВЗ.02.00.01			
Изм.	Лист	№ докум.	Подп.	Дата	Палец	Лит.	Масса	Масштаб
Разраб.		Кузьмина		12.84			2,2	1:1
Пров.		Числова		12.84		Лист	Листов 1	
Т. контр.								
ГИП		Тюрин		12.84	Круг Б-70 ГОСТ 2590-71 В СТ 5 ГОСТ 535-79	Гипронефтеспец-монтаж г. Москва		
Н. контр.		Панова		12.84				
Утв.		Кузнецов		12.84				

Копировал

формат 11

					ПВЗ.02.00.00			
Изм.	Лист	№ докум.	Подп.	Дата	Скоба для разверты-вания рулона	Лит.	Лист	Листов
Разраб.		Кузьмина		12.84				1
Пров.		Числова		12.84		Гипронефтеспец-монтаж г. Москва		
ГИП		Тюрин		12.84				
Н. контр.		Панова		12.84				
Утв.		Кузнецов		12.84				

Копировал

формат 11

Инв. № подл. | Подп. и дата | Взам. инв. № | Инв. № дубл. | Подп. и дата

ПВ3. 02. 01. 01

50 √(√)

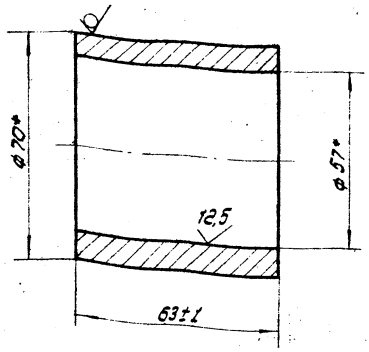

* Размер для справок

Изм.	Лист	N докум.	Подп.	Дата
Разраб.		Кузьмина	Куз.	12.84
Пров.		Числова	Чисел	12.84
Т. контр.				
ГИП		Тюрин		12.84
Н. контр.		Панова		12.84
Утв.		Кузнецов		12.84

ПВ3. 02. 01. 01

Втулка

Лит.	Масса	Масштаб
	0,7	1:1

Лист | Листов 1

Труба 70×8 ГОСТ 8732-78 / В 10 ГОСТ 8731-74

Гипронефтеспецмонтаж г. Москва

ПВ3. 02. 01. 02

25 √(√)

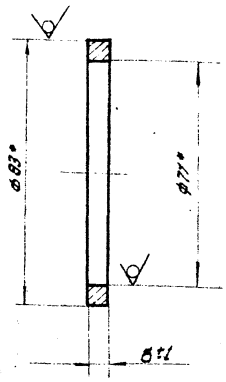

* Размер для справок

Изм.	Лист	N докум.	Подп.	Дата
Разраб.		Кузьмина	Куз.	12.84
Пров.		Числова	Чисел	12.84
Т. контр.				
ГИП		Тюрин		12.84
Н. контр.		Панова		12.84
Утв.		Кузнецов		12.84

ПВ3. 02. 01. 02

Кольцо

Лит.	Масса	Масштаб
	0,15	1:1

Лист | Листов 1

Труба 83×6 ГОСТ 8732-78 / В 10 ГОСТ 8731-74

Гипронефтеспецмонтаж г. Москва

ПВ3. 02. 01. 00 СБ

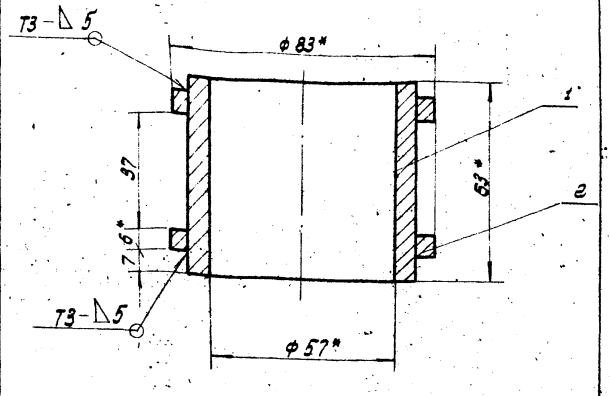

1. Сварные швы по ГОСТ 5264-80.
   Электроды типа Э42А ГОСТ 9467-75.
2. Неуказанные предельные отклонения размеров: отверстий - Н16; остальных $\frac{\pm T16}{2}$
3. * Размеры для справок.

Изм.	Лист	N докум.	Подп.	Дата
Разраб.		Кузьмина	Куз.	12.84
Пров.		Числова	Чисел	12.84
Т. контр.				
ГИП		Тюрин		12.84
Н. контр.		Панова		12.84
Утв.		Кузнецов		12.84

ПВ3. 02. 01. 00 СБ

Втулка
Сборочный чертеж

Лит.	Масса	Масштаб
	1,2	1:1

Лист | Листов 1

Гипронефтеспецмонтаж г. Москва

Вариант	Зона	Поз.	Обозначение	Наименование	Кол.	Примечание
				Документация		
А4			ПВ3. 02. 01. 00. СБ	Сборочный чертеж		
				Детали		
А4		1	ПВ3. 02. 01. 01	Втулка	1	
А4		2	ПВ3. 02. 01. 02	Кольцо	2	

Изм.	Лист	N докум.	Подп.	Дата
Разраб.		Кузьмина	Куз.	12.84
Пров.		Числова	Чисел	12.84
ГИП		Тюрин		12.84
Н. контр.		Панова		12.84
Утв.		Кузнецов		12.84

ПВ3. 02. 01. 00

Втулка

Лит.	Лист	Листов
		1

Гипронефтеспецмонтаж г. Москва

ТП903-9-16ТС6 Ал IX

Инв. N подл. | Подп. и дата | Взам. инв. N | Инв. N дубл. | Подп. и дата

ПВ3.02.02.00 СБ

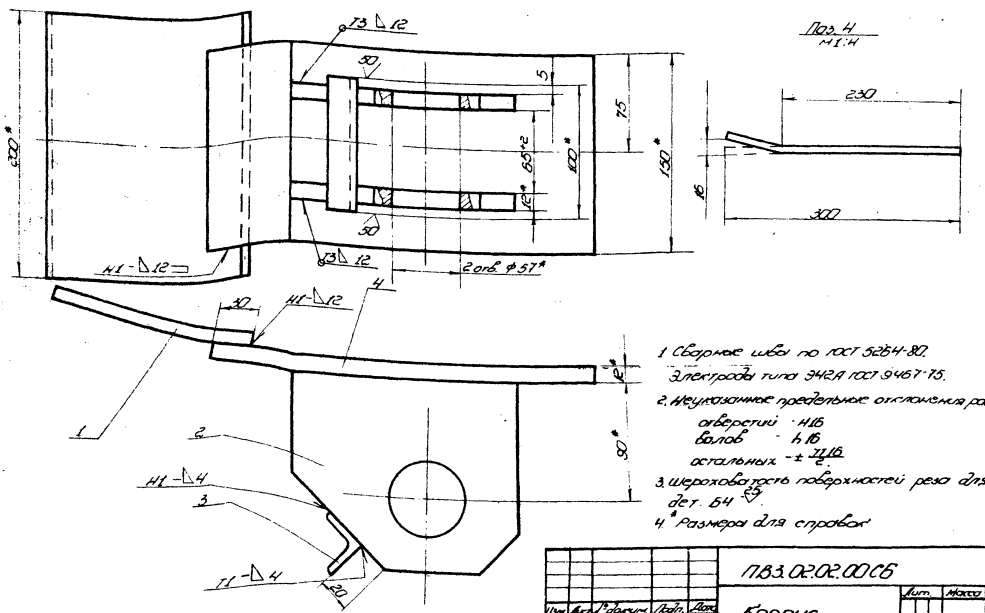

1. Сварные швы по ГОСТ 5264-80.
Электроды типа Э42А ГОСТ 9467-75.
2. Неуказанные предельные отклонения размеров:
отверстий - Н16
валов - h16
остальных - $\pm\frac{IT16}{2}$
3. Шероховатость поверхностей реза для дет. Б4 25.
4. * Размеры для справок

Изм.	Лист	№ докум.	Подп.	Дата	ПВ3.02.02.00 СБ	Лит.	Масса	Масштаб
Разраб.		Кузьмина		12.84	Корпус		100	1:2
Пров.		Числова		12.84	Сборочный чертеж	Лист	Листов 1	
Т. контр.						Гипронефтеспецмонтаж г. Москва		
Гип.		Тюрин		12.84				
Н. контр.		Панова		12.84				
Утв.		Кузнецов		12.84				

Копировал — Формат 12

ПВ3.02.02.02

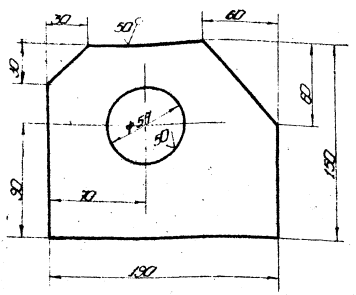

Неуказанные предельные отклонения размеров: отверстий - Н14; валов - h14; остальных - $\pm\frac{IT16}{2}$

Изм.	Лист	№ докум.	Подп.	Дата	ПВ3.02.02.02	Лит.	Масса	Масштаб
Разраб.		Кузьмина		12.84	Щека		25	1:2
Пров.		Числова		12.84		Лист	Листов 1	
Т. контр.						Полоса Б-12×150 ГОСТ 103-76 Ст-3 ГОСТ 535-79	Гипронефтеспецмонтаж г. Москва	
Гип.		Тюрин		12.84				
Н. контр.		Панова		12.84				
Утв.		Кузнецов		12.84				

Копировал — Формат 11

Формат	Зона	Поз.	Обозначение	Наименование	Кол.	Примечание
				Документация		
А3			ПВ3.02.02.00 СБ	Сборочный чертеж		
				Детали		
Б4		1	ПВ3.02.02.01	Пластина		
				Полоса Б-12×150 ГОСТ 103-76 Ст-3 ГОСТ 535-79		
				L=200	1	3,0кг
А4		2	ПВ3.02.02.02	Щека	2	
Б4		3	ПВ3.02.02.03	Перекладина		
				Уголок Б-32×32×4 ГОСТ 8509-72 Ст-3 ГОСТ 535-79		
				L=100	1	0,2кг
Б4		4	ПВ3.02.02.04	Пластина		
				Полоса Б-12×150 ГОСТ 103-76 Ст-3 ГОСТ 535-79	1	4,2кг

Изм.	Лист	№ докум.	Подп.	Дата	ПВ3.02.02.00	Лит.	Лист	Листов
Разраб.		Кузьмина		12.84	Корпус			1
Пров.		Числова		12.84		Гипронефтеспецмонтаж г. Москва		
Гип.		Тюрин		12.84				
Н. контр.		Панова		12.84				
Утв.		Кузнецов		12.84				

Копировал — Формат 11

ПВЧ. 05. 00. 03

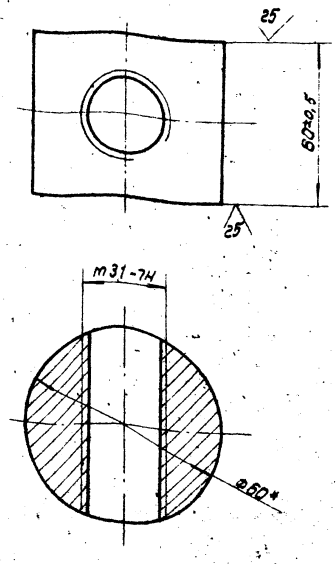

* Размер для справок

Изм.	Лист	N докум.	Подп.	Дата
Разраб.		Числова		12.84
Пров.		Кузьмина		12.84
Т. контр.				
ГИП		Тюрин		12.84
Н. контр.		Панова		12.84
Утв.		Кузнецов		12.84

ПВЧ. 05. 00. 03

Гайка

Лит.	Масса	Масштаб
	1,2	1:1
Лист	Листов 1	

Круг В-60 ГОСТ 2590-71 / Ст 3 ГОСТ 535-79

Гипронефтеспецмонтаж г. Москва

ПВЧ. 05. 01. 01

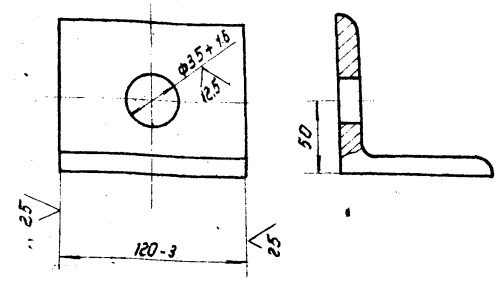

Изм.	Лист	N докум.	Подп.	Дата
Разраб.		Числова		12.84
Пров.		Кузьмина		12.84
Т. контр.				
ГИП		Тюрин		12.84
Н. контр.		Панова		12.84
Утв.		Кузнецов		12.84

ПВЧ. 05. 01. 01

Уголок

Лит.	Масса	Масштаб
	1,25	1:2
Лист	Листов 1	

Уголок Б-90×90-В ГОСТ 8509-72 / Ст3 ГОСТ 535-79

Гипронефтеспецмонтаж г. Москва

ПВЧ. 05. 00. 00СБ

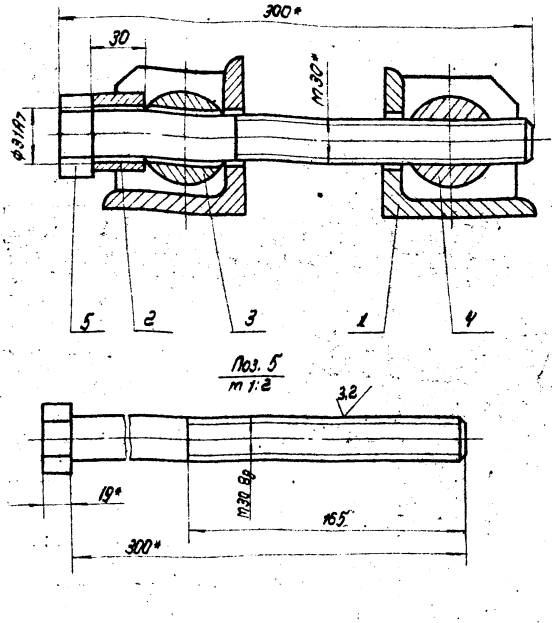

* Размеры для справок.

Изм.	Лист	N докум.	Подп.	Дата
Разраб.		Кузьмина		12.84
Пров.		Числова		12.84
Т. контр.				
ГИП		Тюрин		12.84
Н. контр.		Панова		12.84
Утв.		Кузнецов		12.84

ПВЧ. 05. 00. 00СБ

Стяжное приспособление. Сборочный чертеж

Лит.	Масса	Масштаб
	7,6	1:2
Лист	Листов 1	

Гипронефтеспецмонтаж г. Москва

ПВЧ. 05. 01. 02

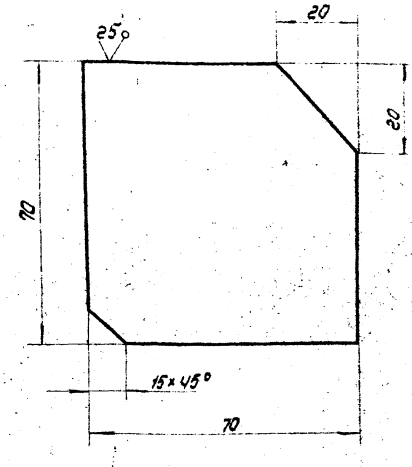

Неуказанные предельные отклонения размеров валов - h 16, остальных $\pm \frac{IT16}{2}$

Изм.	Лист	N докум.	Подп.	Дата
Разраб.		Кузьмина		12.84
Пров.		Числова		12.84
Т. контр.				
ГИП		Тюрин		12.84
Н. контр.		Панова		12.84
Утв.		Кузнецов		12.84

ПВЧ. 05. 01. 02

Ребро

Лит.	Масса	Масштаб
	0,3	1:1
Лист	Листов 1	

Б-В ГОСТ 18903-74 / Ст 3 ГОСТ 14637-79

Гипронефтеспецмонтаж г. Москва

Формат	Зона	Поз.	Обозначение	Наименование	Кол.	Примеч.
				Документация		
А4			ПВ4.05.01.00 СБ	Сборочный чертеж		
				Детали		
А4		1	ПВ4.05.01.01	Ребро	2	
А4		2	ПВ4.05.01.02	Уголок	1	

ТП903-9-16.86 Ал IX

Подп. и дата | Инв. № подл. | Взам. инв. № | Инв. № дубл. | Подп. и дата

Изм.	Лист	№ докум.	Подп.	Дата
Разраб.	Кузьмина			12.84
Пров.	Числова			12.84
ГИП	Тюрин			12.84
Н.контр.	Панова			12.84
Утв.	Кузнецов			12.84

ПВ4.05.01.00

Кронштейн

Лит.	Масса	Масшт.
Лист	Листов 1	

Гипронефтеспецмонтаж г. Москва

ПВ4.05.00.02

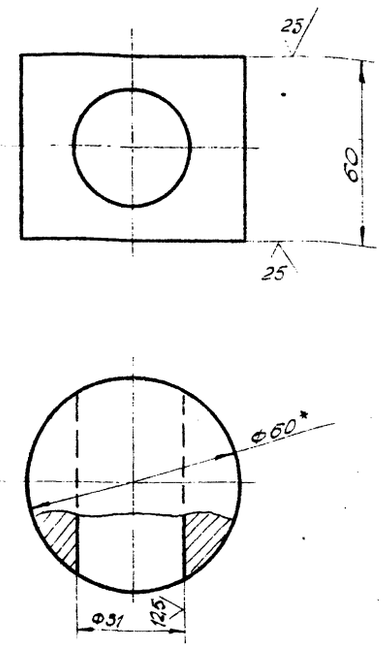

1. Неуказанные предельные отклонения размеров:
   отверстий – H14;
   валов – h14;
   остальных – $\pm \frac{IT14}{2}$
2. * Размер для справок.

Изм.	Лист	№ докум.	Подп.	Дата
Разраб.	Кузьмина			12.84
Пров.	Числова			12.84
Т.контр.				
ГИП	Тюрин			12.84
Н.контр.	Панова			12.84
Утв.	Кузнецов			12.84

ПВ4.05.00.02

Сухарь

Лит.	Масса	Масшт.
	1,2	1:1
Лист	Листов 1	

Круг 8-60 ГОСТ 2590-71 / Ст.3 ГОСТ 535-79

Гипронефтеспецмонтаж г. Москва

Формат	Зона	Поз.	Обозначение	Наименование	Кол.	Примеч.
				Документация		
А4			ПВ4.05.00.00 СБ	Сборочный чертеж		
				Сборочные единицы		
А4		1	ПВ4.05.01.00	Кронштейн	2	
				Детали		
		2	ПВ4.05.00.01	Втулка		
				Круг 8-45 ГОСТ 2590-71 / Ст.3 ГОСТ 535-79		
				$L = 30$	1	0,15 кг
А4		3	ПВ4.05.00.02	Сухарь	1	
А4		4	ПВ4.05.00.03	Гайка	1	
Б4		5	ПВ4.05.00.04	Болт		
				Болт 30×300.58.026 ГОСТ 7798-70	1	3,3 кг

Подп. и дата | Инв. № дубл. | Взам. инв. № | Инв. № подл. | Подп. и дата

Изм.	Лист	№ докум.	Подп.	Дата
Разраб.	Кузьмина			12.84
Пров.	Числова			12.84
Т.контр.				
ГИП	Тюрин			12.84
Н.контр.	Панова			12.84
Утв.	Кузнецов			12.84

ПВ4.05.00.00

Стяжное приспособление

Лит.	Масса	Масшт.
Лист	Листов 1	

Гипронефтеспецмонтаж - Москва

ПВ4.05.01.00 СБ

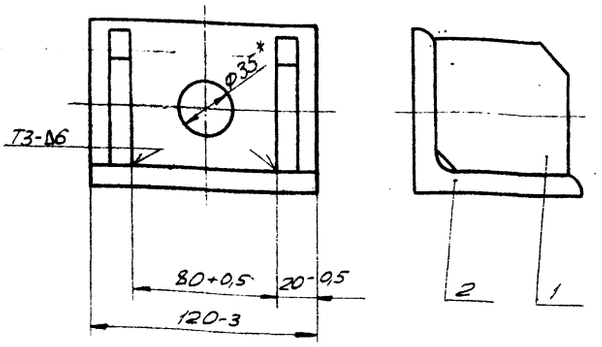

1. Сварные швы по ГОСТ 5264-80.
   Электроды сварочные типа Э42А ГОСТ 9467-75.
2. * Размер для справок.

Изм.	Лист	№ докум.	Подп.	Дата
Разраб.	Кузьмина			12.84
Пров.	Числова			12.84
Т.контр.				
ГИП	Тюрин			12.84
Н.контр.	Панова			12.84
Утв.	Кузнецов			12.84

ПВ4.05.01.00 СБ

Кронштейн
Сборочный чертеж

Лит.	Масса	Масшт.
	1,85	1:2
Лист	Листов 1	

Гипронефтеспецмонтаж г. Москва

ТП903-9-16 ОВ6 А л IX

Формат	Зона	Поз	Обозначение	Наименование	Кол.	Примечание
				Документация		
А3			ПВ4.02.00.00 СБ	Сборочный чертеж		
				Сборочные единицы		
А4		1	ПВ4.02.01.00	Скоба	1	
А4		2	ПВ4.02.02.00	Прижим	1	
				Детали		
А4		3	ПВ4.02.00.01	Кольцо прижимное	1	
А4		4	ПВ4.02.00.02	Винт	1	
Б4		5	ПВ4.02.00.03	Ручка		
				Круг В-20 ГОСТ 2590-71 / Ст3 ГОСТ 535-79		
				L=250	1	0.62кг
А4		6	ПВ4.02.00.04	Пята	1	
А4		7	ПВ4.02.00.05	Палец	1	
				Стандартные изделия		
		8		Шплинт 3×25.002 ГОСТ 397-79	2	0.01кг

Изм.	Лист	№ докум.	Подп.	Дата
Разраб.		Числова		12.84
Пров.		Кузьмина		12.84
ГИП		Тюрин		12.84
Н.контр.		Панова		12.84
Утв.		Кузнецов		12.84

ПВ4.02.00.00

Струбцина для прижатия опорного кольца

Лит.	Лист	Листов
И		1

Гипронефтеспецмонтаж г. Москва

Подп. и дата | Инв. № дубл. | Взам. инв. № | Подп. и дата | Инв. № подл.

ПВ4.02.00.05

25 √(√)

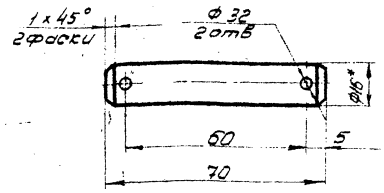

1. Неуказанные предельные отклонения размеров: отверстий - H16, валов - h16; остальных - $\pm \frac{IT15}{2}$
2. *Размер для справок.

Изм.	Лист	№ докум.	Подп.	Дата
Разраб.		Числова		12.84
Пров.		Кузьмина		12.84
Т.контр.				
ГИП		Тюрин		12.84
Н.контр.		Панова		12.84
Утв.		Кузнецов		12.84

ПВ4.02.00.05

Палец

Круг В-18 ГОСТ 2590-71 / Ст3 ГОСТ 535-79

Лит.	Масса	Масштаб
И	0.1	1:1

Лист | Листов 1

Гипронефтеспецмонтаж г. Москва

ПВ4.02.00.00СБ

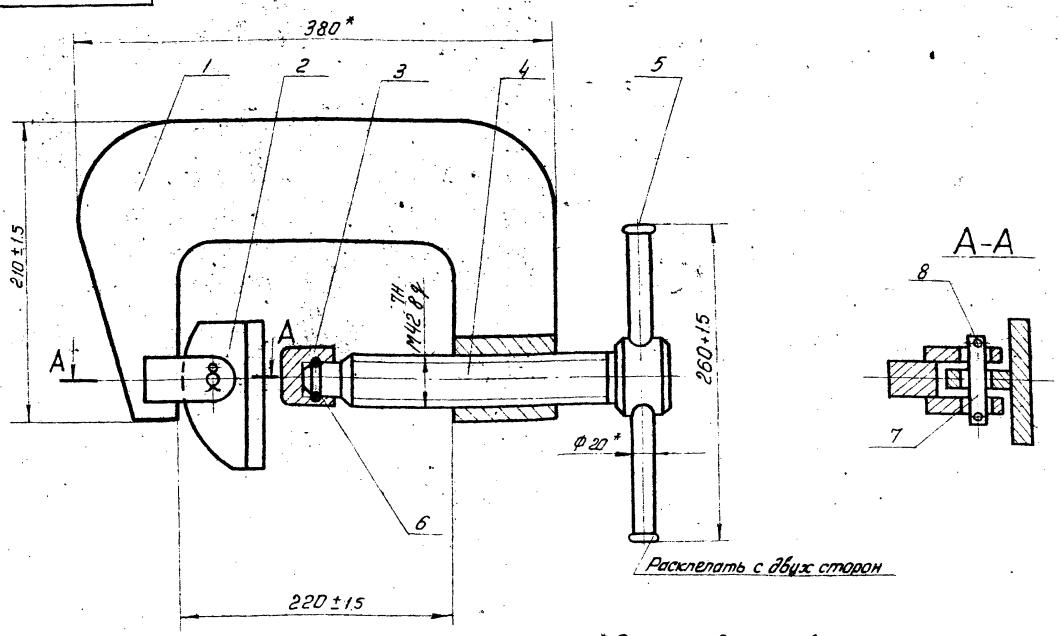

* Размеры для справок.

Изм.	Лист	№ докум.	Подп.	Дата
Разраб.		Числова		12.84
Пров.		Кузьмина		12.84
Т.контр.				
ГИП		Тюрин		12.84
Н.контр.		Панова		12.84
Утв.		Кузнецов		12.84

ПВ4.02.00.00СБ

Струбцина для прижатия опорного кольца

Сборочный чертеж

Лит.	Масса	Масштаб
И	18.8	1:2.5

Лист | Листов

Гипронефтеспецмонтаж г. Москва

Подп. и дата | Инв. № дубл. | Взам. инв. № | Подп. и дата | Инв. № подл.

Формат	Зона	Поз.	Обозначение	Наименование	Кол.	Примечание
				Документация		
А3			ПВ4.02.01.00СБ	Сборочный чертеж		
				Детали		
А4		1	ПВ4.02.01.01	Пластина	1	
Б1		2	ПВ4.02.01.02	Гайка		
				Круг $\frac{В\text{-}60\ ГОСТ\ 2590\text{-}71}{Ст\ 3\ ГОСТ\ 535\text{-}79}$		
				L = 80	1	1.0 кг
Б4		3	ПВ4.02.01.03	Проушина	2	

Инв. № подл. | Подп. и дата | Взам. инв. № | Инв. № дубл. | Подп. и дата

1779903-9-1 Серия 6 А4 (1)

ПВ4.02.01.03

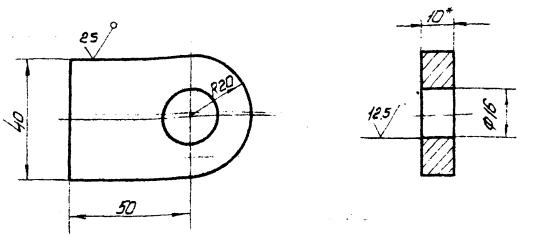

1. Неуказанные предельные отклонения размеров: отверстий - H16; валов - h16, остальных - $\pm \frac{IT16}{2}$
2. *Размер для справок

Изм.	Лист	№ докум.	Подп.	Дата	ПВ4.02.01.03	Лит.	Масса	Масштаб
Разраб.		Числова		12.84	Проушина	И	0.16	1:1
Пров.		Кузьмина		12.84		Лист	Листов 1	
Т.контр.					Б-10 ГОСТ 19903-74 / Ст3 ГОСТ 14637-79	Гипронефтеспецмонтаж г. Москва		
ГИП		Тюрин		12.84				
Н.контр.		Попова		12.84				
Утв.		Кузнецов		12.84				

ПВ4.02.01.00СБ

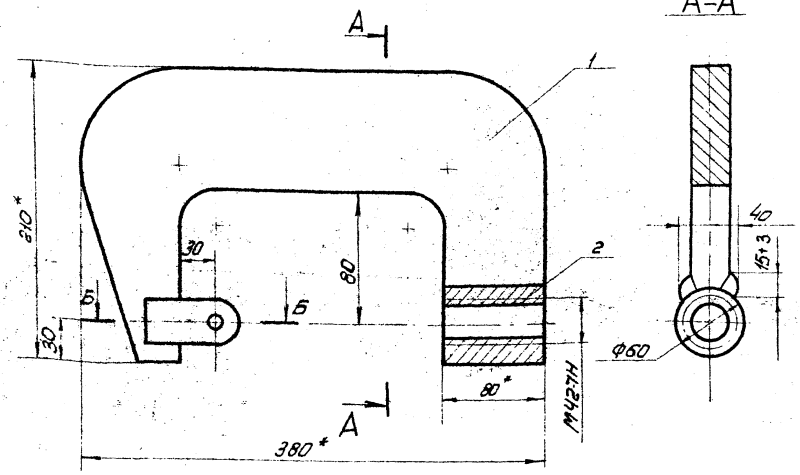

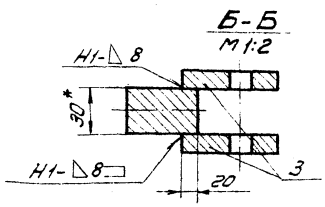

1. Сварка ручная электродуговая. Сварные швы выполнять по ГОСТ 5264-80. Электроды сварочные типа Э-42А ГОСТ 9467-75
2. Неуказанные предельные отклонения размеров: отверстий - H16; валов - h16; остальных - $\pm \frac{IT16}{2}$
3. *Размеры для справок.

Изм.	Лист	№ докум.	Подп.	Дата	ПВ4.02.01.00СБ	Лит.	Масса	Масштаб
Разраб.		Числова		12.84	Скоба	И	12.42	1:2.5
Пров.		Кузьмина		12.84	Сборочный чертеж	Лист	Листов 1	
Т.контр.						Гипронефтеспецмонтаж г. Москва		
ГИП		Тюрин		12.84				
Н.контр.		Попова		12.84				
Утв.		Кузнецов		12.84				

Инв. № подл. | Подп. и дата | Взам. инв. № | Инв. № дубл. | Подп. и дата

ТП 903-9-16 сп86 А.1.1

ПВ4.02.00.01

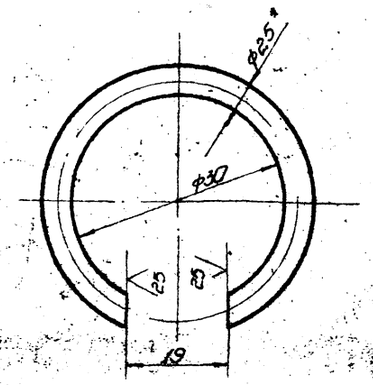

1. Предельные отклонения размеров:
отверстий - H16;
валов - h16;
остальных - $\pm\frac{IT16}{2}$.
2. * Размер для справок.

Изм.	Лист	№ докум.	Подп.	Дата
Разраб.		Числова		12.84
Пров.		Кузьмина		12.84
Т. контр.				
ГИП		Тюрин		12.84
Н. контр.		Панова		12.84
Утв.		Кузнецов		12.84

ПВ4.02.00.01

Кольцо пружинное

Лит.	Масса	Масштаб
И	0,25	2:1

Лист | Листов 1

Проволока III-25 ГОСТ 9389-75

Гипронефтеспецмонтаж г. Москва

Копировал | формат 11

ПВ4.02.00.02

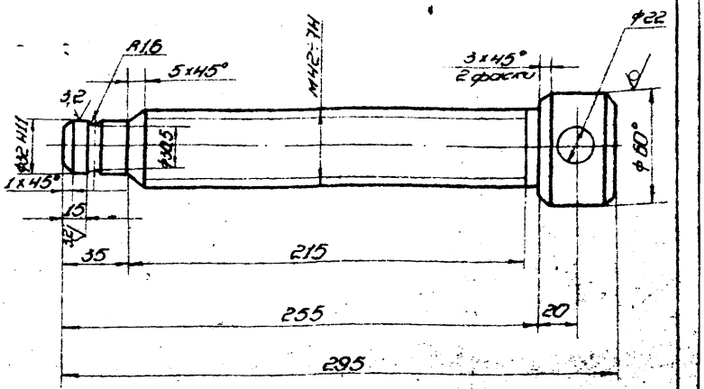

1. Неуказанные предельные отклонения размеров:
отверстий - H14; валов - h16; остальных - $\pm\frac{IT16}{2}$
резьбы по ГОСТ 16093-70.
2. * Размер для справок.

Изм.	Лист	№ докум.	Подп.	Дата
Разраб.		Числова		12.84
Пров.		Кузьмина		12.84
Т. контр.				
ГИП		Тюрин		12.84
Н. контр.		Панова		12.84
Утв.		Кузнецов		12.84

ПВ4.02.00.02

Винт нажимной

Лит.	Масса	Масштаб
И	3,0	1:2

Лист | Листов 1

Круг В-60 ГОСТ 2590-71
Ст. 3 ГОСТ 535-79

Гипронефтеспецмонтаж г. Москва

Копировал | формат 11

ПВ4.02.01.01

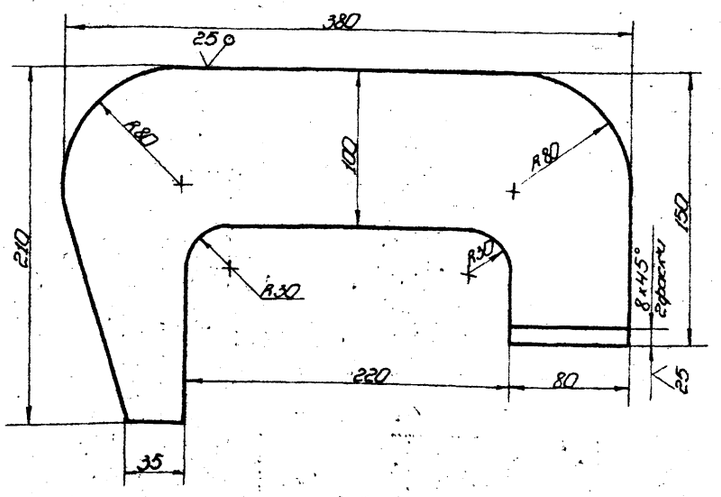

Неуказанные предельные отклонения размеров:
отверстий - H16; валов - h16; остальных - $\pm\frac{IT16}{2}$.

Изм.	Лист	№ докум.	Подп.	Дата
Разраб.		Числова		12.84
Пров.		Кузьмина		12.84
Т. контр.				
ГИП		Тюрин		12.84
Н. контр.		Панова		12.84
Утв.		Кузнецов		12.84

ПВ4.02.01.01

Пластина

Лит.	Масса	Масштаб
И	11,1	1:25

Лист | Листов 1

Лист Б-30 ГОСТ 19903-74
Ст. 3 ГОСТ 14637-79

Гипронефтеспецмонтаж г. Москва

Копировал | формат 12

ТП903-9-16.86 Ал.4

ПВЧ.02.00.04

12,5 (√)

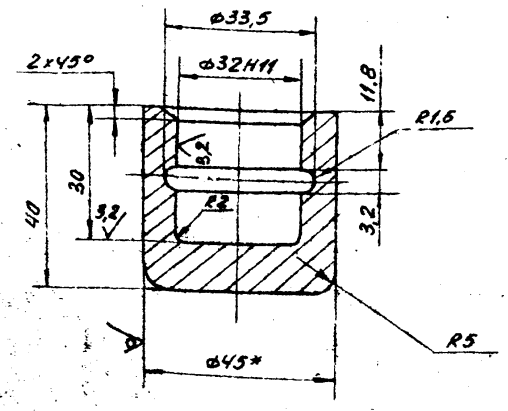

1. Неуказанные предельные отклонения размеров: отверстий - Н14; валов - h14; остальных - $\pm \frac{IT16}{2}$.
2. * Размер для справок.

ПВ4.02.00.04

Изм.	Лист	N докум.	Подп.	Дата
Разраб.		Кузьмина		12.84
Пров.		Числова		12.84
Т.контр.				
ГИП		Тюрин		12.84
Н.контр.		Панова		12.84
Утв.		Кузнецов		12.84

Пята

Лит.	Масса	Масштаб
И	0,43	1:1
Лист	Листов 1	

Круг В-45 ГОСТ 2590-71 / Ст3 ГОСТ 535-79

Гипронефтеспецмонтаж г. Москва

Формат	Зона	Поз.	Обозначение	Наименование	Кол.	Примечание
				Документация		
А4			ПВ4.02.02.00СБ	Сборочный чертеж		
				Детали		
А4		1	ПВ4.02.02.01	Пластина	1	
Б4		2	ПВ4.02.02.02	Лист опорный		
				Полоса 6-16×100 ГОСТ 103-76 / Ст3 ГОСТ 535-79		
				L=115	1	1,45кг

ПВ4.02.02.00

Изм.	Лист	N докум.	Подп.	Дата
Разраб.		Кузьмина		12.84
Пров.		Числова		12.84
ГИП		Тюрин		12.84
Н.контр.		Панова		12.84
Утв.		Кузнецов		12.84

Прижим

Лит.	Лист	Листов
И		1

Гипронефтеспецмонтаж г. Москва

ПВЧ.02.02.01

(√)

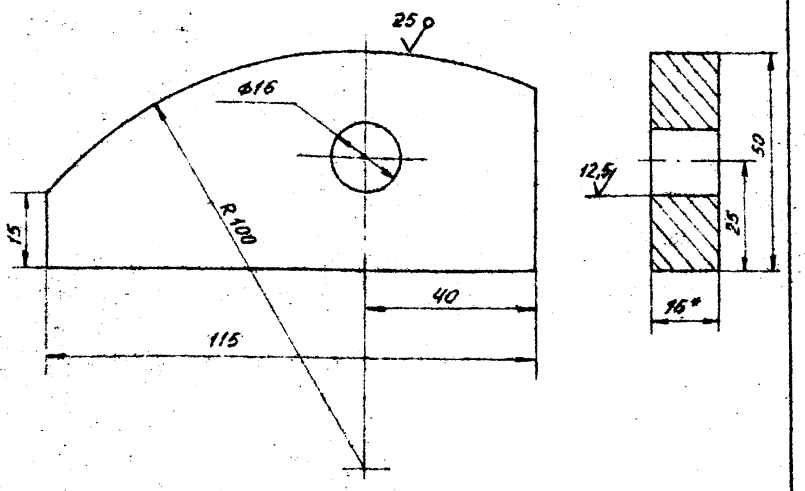

1. Неуказанные предельные отклонения размеров: отверстий - Н16; валов - h16; остальных - $\pm \frac{IT16}{2}$.
2. * Размер для справок.

ПВ4.02.02.01

Изм.	Лист	N докум.	Подп.	Дата
Разраб.		Кузьмина		12.84
Пров.		Числова		12.84
Т.контр.				
ГИП		Тюрин		12.84
Н.контр.		Панова		12.84
Утв.		Кузнецов		12.84

Пластина

Лит.	Масса	Масштаб
И	0,4	1:1
Лист	Листов 1	

Полоса 6-16×50 ГОСТ 103-76 / Ст3 ГОСТ 535-79

Гипронефтеспецмонтаж г. Москва

ПВЧ.02.02.00СБ

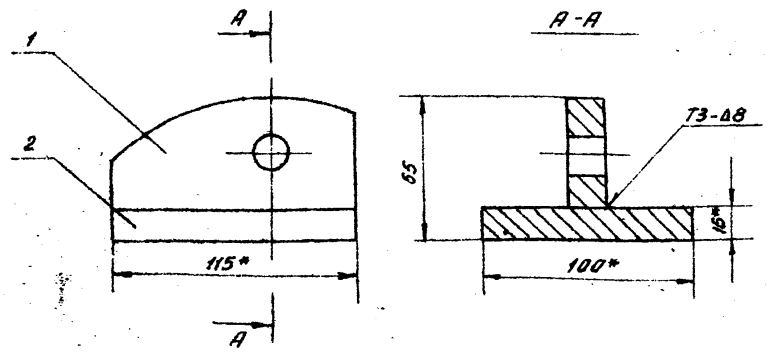

1. Сварные швы выполнять по ГОСТ 5264-80.. Электроды сварочные типа Э42А ГОСТ 9467-75.
2. Неуказанные предельные отклонения размеров: валов - h16.
3. * Размеры для справок.

ПВ4.02.02.00СБ

Изм.	Лист	N докум.	Подп.	Дата
Разраб.		Кузьмина		12.84
Пров.		Числова		12.84
Т.контр.				
ГИП		Тюрин		12.84
Н.контр.		Панова		12.84
Утв.		Кузнецов		12.84

Прижим

Сборочный чертеж

Лит.	Масса	Масштаб
И	1,85	1:2
Лист	Листов 1	

Гипронефтеспецмонтаж г. Москва

ТП903-9-16.86 Ал IX

ПВ2.12.03.00 СБ

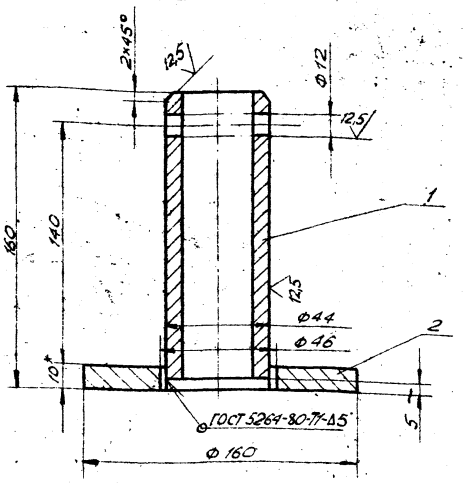

1. Электроды сварочные типа Э42А ГОСТ 9467-75.
2. Шероховатость поверхностей для дет. Б4 $\frac{50}{}$.
3. Неуказанные предельные отклонения размеров: отверстий - H16; валов - h16; остальных - $\pm \frac{IT16}{2}$
4. * Размеры для справок.

Изм.	Лист	№ докум.	Подп.	Дата
Разраб.		Кузьмина		12.84
Пров.				
Т.контр.				
ГИП		Тюрин		12.84
Н.контр.		Панова		12.84
Утв.		Кузнецов		12.84

ПВ2.12.03.00 СБ

Ось

Сборочный чертеж

Лит.	Масса	Масштаб
И	2,15	1:2
Лист	Листов 1	

Гипронефтеспецмонтаж г. Москва

Подп. и дата | Инв. № подл. | Взам. инв. № | Инв. № дубл. | Подп. и дата

ПВ2.12.02.00 СБ

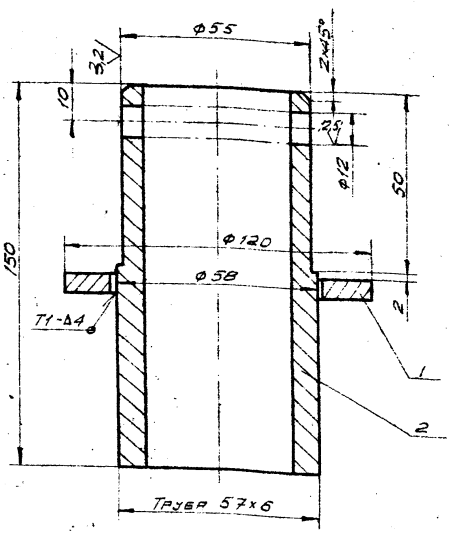

1. Сварные швы по ГОСТ 5264-80.
Электроды сварочные типа Э42 ГОСТ 9467-75.
2. Шероховатость поверхностей для дет. Б4 $\frac{50}{}$.
3. Неуказанные предельные отклонения размеров отверстий - H16; валов - h16; остальных - $\pm \frac{IT16}{2}$
4. * Размеры для справок.

Изм.	Лист	№ докум.	Подп.	Дата
Разраб.		Кузьмина		12.84
Пров.				
Т.контр.				
ГИП		Тюрин		12.84
Н.контр.		Панова		12.84
Утв.		Кузнецов		12.84

ПВ2.12.02.00 СБ

Стойка

Сборочный чертеж

Лит.	Масса	Масштаб
И	1,2	1:1
Лист	Листов 1	

Гипронефтеспецмонтаж г. Москва

Подп. и дата | Инв. № подл. | Взам. инв. № | Инв. № дубл. | Подп. и дата

ПВ2.12.00.00 СБ

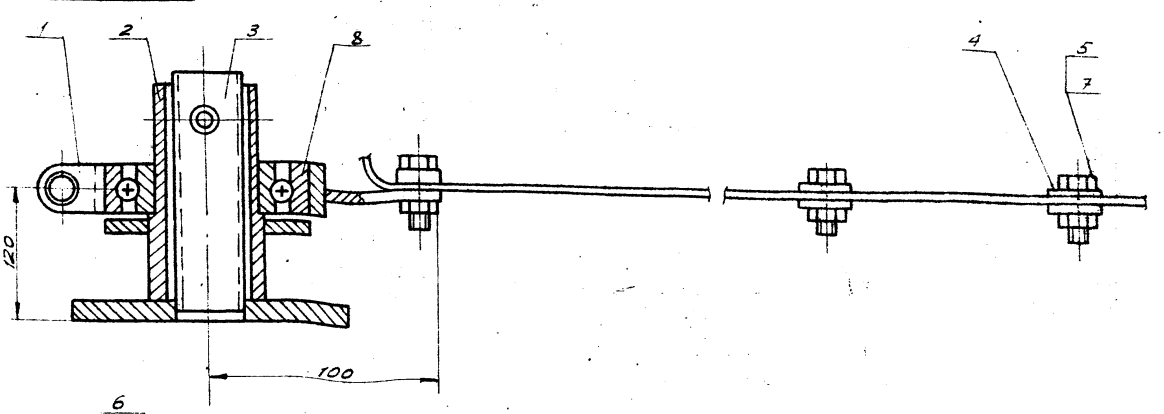

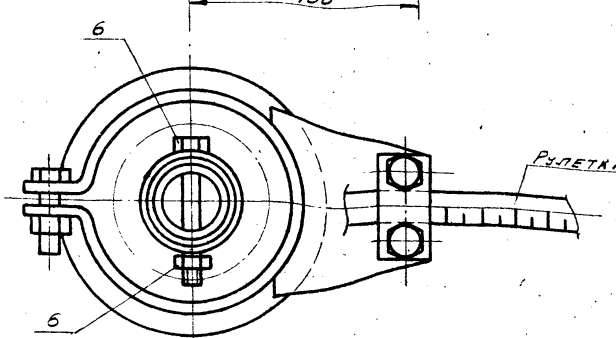

Неуказанные предельные отклонения размеров: $\pm \frac{IT16}{2}$

Изм.	Лист	№ докум.	Подп.	Дата
Разраб.		Кузьмина		12.84
Пров.				
Т.контр.				
ГИП		Тюрин		12.84
Н.контр.		Панова		12.84
Утв.		Кузнецов		12.84

ПВ2.12.00.00 СБ

Замерное устройство

Сборочный чертеж

Лит.	Масса	Масштаб
И	5,0	1:2
Лист	Листов 1	

Гипронефтеспецмонтаж г. Москва

Подп. и дата | Инв. № подл. | Взам. инв. № | Инв. № дубл. | Подп. и дата

Формат	Зона	Поз.	Обозначение	Наименование	Кол.	Примечание
				Документация		
А3			ПВ2.12.00.00 СБ	Сборочный чертеж		
				Сборочные единицы		
А4		1	ПВ2.12.01.00	Хомут	1	
А4		2	ПВ2.12.02.00	Стойка	1	
А4		3	ПВ2.12.03.00	Ось	1	
				Детали		
А4		4	ПВ2.12.00.01	Пластина	21	
				Стандартные изделия		
		5		Болт М10×22.58.026 ГОСТ 7798-70	11	
		6		Болт М10×78.58.026 ГОСТ 7798-70	1	
		7		Гайка М10.Ч.026 ГОСТ 5915-70	12	
		8		Подшипник 211 ГОСТ 8338-75	1	

Инв.№ подл. | Подп. и дата | Взам. инв.№ | Инв.№ дубл. | Подп. и дата

Изм.	Лист	№ докум.	Подп.	Дата
Разраб.		Кузьмина		12.84
Пров.				
Гип		Трюхин		12.84
Н. контр.		Панова		12.84
Утв.		Кузнецов		12.84

ПВ2.12.00.00.

Затворное устройство

Лит.	Лист	Листов
	1	

Гипронефтеспецмонтаж г. Москва

Формат	Зона	Поз.	Обозначение	Наименование	Кол.	Примечание
				Документация		
А4			ПВ2.12.02.00 СБ	Сборочный чертеж		
				Детали		
Б4		1	ПВ2.12.02.01	Фланец Лист Ст.3 ГОСТ 19903-74 ГОСТ 14637-79 D = 120 d = 60	1	0,2 кг
Б4		2	ПВ2.12.02.02	Труба Труба 57×6 ГОСТ 8732-70 В10 ГОСТ 8731-74 L = 150	1	1,0 кг

Инв.№ подл. | Подп. и дата | Взам. инв.№ | Инв.№ дубл. | Подп. и дата

Изм.	Лист	№ докум.	Подп.	Дата
Разраб.		Кузьмина		12.84
Пров.				
Гип		Трюхин		12.84
Н. контр.		Панова		12.84
Утв.		Кузнецов		12.84

ПВ2.12.02.00

Стойка

Лит.	Лист	Листов
	1	

Гипронефтеспецмонтаж г. Москва

Формат	Зона	Поз.	Обозначение	Наименование	Примечание
				Документация	
А4			ПВ2.12.03.00 СБ	Сборочный чертеж	
				Детали	
Б4		1	ПВ2.12.03.01	Труба Труба 45×5 ГОСТ 8732-70 В10 ГОСТ 8731-74 L = 155	1 0,85 кг
Б4		2	ПВ2.12.03.02	Фланец Б-10 ГОСТ 19903-74 Лист Ст.3 ГОСТ 14637-79 D = 150 d = 46	1 1,5 кг

Инв.№ подл. | Подп. и дата | Взам. инв.№ | Инв.№ дубл. | Подп. и дата

Изм.	Лист	№ докум.	Подп.	Дата
Разраб.		Кузьмина		12.84
Пров.				
Гип		Трюхин		12.84
Н. контр.		Панова		12.84
Утв.		Кузнецов		12.84

ПВ2.12.03.00

Ось

Лит.	Лист	Листов
	1	

Гипронефтеспецмонтаж г. Москва

Формат	Зона	Поз.	Обозначение	Наименование	Примечание
				Документация	
Б4			ПВ2.12.01.00 СБ	Сборочный чертеж	
				Детали	
А4		1	ПВ2.12.01.01	Скоба	1
А4		2	ПВ2.12.01.02	Кронштейн	1

Инв.№ подл. | Подп. и дата | Взам. инв.№ | Инв.№ дубл. | Подп. и дата

Изм.	Лист	№ докум.	Подп.	Дата
Разраб.		Кузьмина		12.84
Пров.				
Гип		Трюхин		12.84
Н. контр.		Панова		12.84
Утв.		Кузнецов		12.84

ПВ2.12.01.00

Хомут

Лит.	Лист	Листов
	1	

Гипронефтеспецмонтаж г. Москва

ПВ2.12.01.02

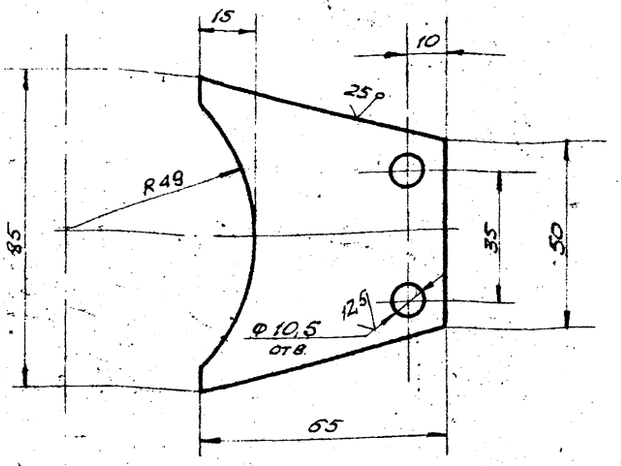

Неуказанные предельные отклонения размеров: отверстий – H16; валов – h16; остальных – $\pm\frac{IT16}{2}$.

Изм.	Лист	№ докум.	Подп.	Дата
Разраб.		Кузьмина		12.84
Пров.				
Т.контр.				
ГИП		Тюрин		12.84
Н.контр.		Панова		12.84
Утв.		Кузнецов		12.84

Кронштейн

Лит.	Масса	Масшт.
И	0,2	1:1
Лист	Листов 1	

Лист Б-6 ГОСТ 19903-74
Ст. 3 ГОСТ 14637-79

Гипронефтеспецмонтаж г. Москва

ПВ2.12.01.00СБ

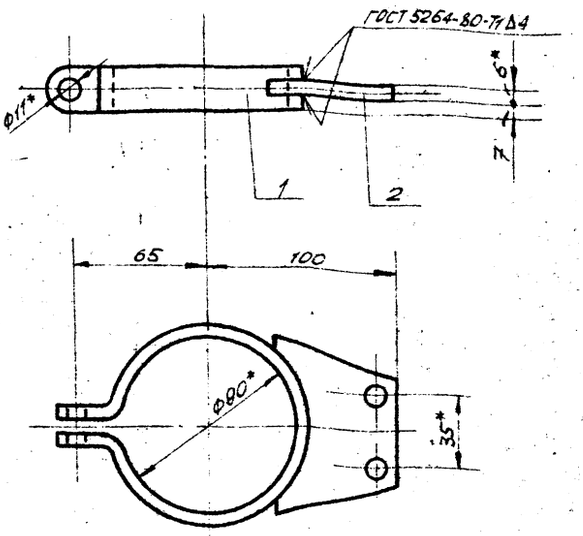

1. Сварку производить электродом типа Э-42А ГОСТ 9467-75.
2. Неуказанные предельные отклонения размеров: отверстий – H16; валов – h16; остальных $\pm\frac{IT16}{2}$.
3. * Размеры для справок.

Изм.	Лист	№ докум.	Подп.	Дата
Разраб.		Кузьмина		12.84
Пров.				
Т.контр.				
ГИП		Тюрин		12.84
Н.контр.		Панова		12.84
Утв.		Кузнецов		12.84

Хомут сборочный чертеж

Лит.	Масса	Масшт.
И	0,4	1:2
Лист	Листов 1	

Гипронефтеспецмонтаж г. Москва

ПВ2.12.0001

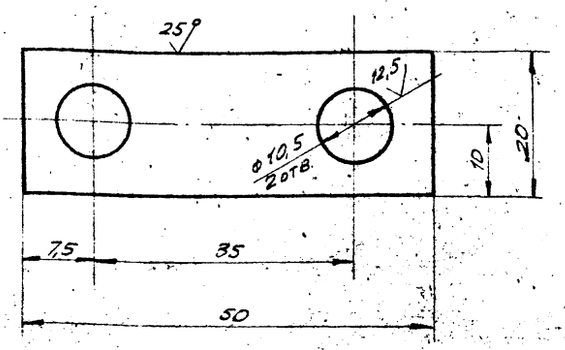

Неуказанные предельные отклонения размеров: отверстий – H16; валов – h16; остальных – $\pm\frac{IT16}{2}$.

Изм.	Лист	№ докум.	Подп.	Дата
Разраб.		Кузьмина		12.84
Пров.				
Т.контр.				
ГИП		Тюрин		12.84
Н.контр.		Панова		12.84
Утв.		Кузнецов		12.84

Пластина

Лит.	Масса	Масшт.
И	0,025	2:1
Лист	Листов	

Лист Б-3 ГОСТ 19903-74
Ст. 3 ГОСТ 16523-70

Гипронефтеспецмонтаж г. Москва

ПВ2.12.01.01

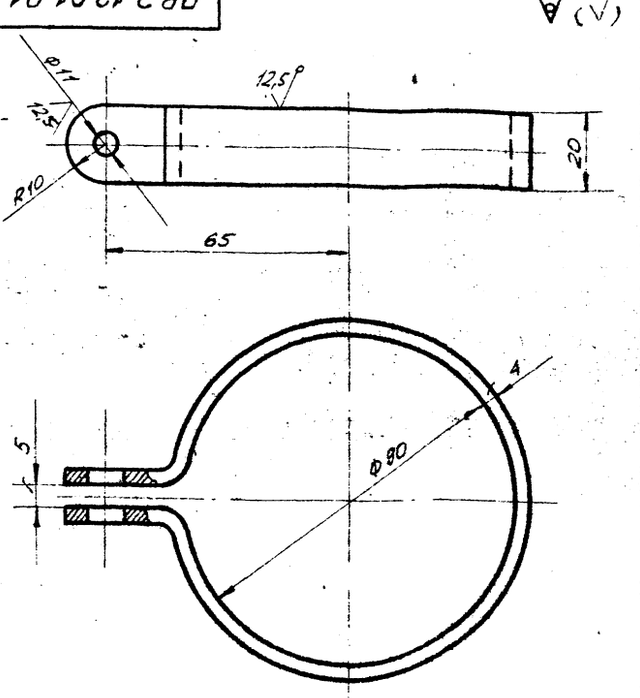

1. Неуказанные предельные отклонения размеров: отверстий – H16; валов – h16; остальных – $\pm\frac{IT16}{2}$.
2. * Размеры для справки.
3. Размеры заготовки 4×20×330.

Изм.	Лист	№ докум.	Подп.	Дата
Разраб.		Кузьмина		12.84
Пров.				
Т.контр.				
ГИП		Тюрин		12.84
Н.контр.		Панова		12.84
Утв.		Кузнецов		12.84

Скоба

Лит.	Масса	Масшт.
И	0,2	1:1
Лист	Листов	

Лист Б-4 ГОСТ 19903-74

Гипронефтеспецмонтаж г. Москва

Инв. № подл. | Подп. и дата | Взам. инв. № | Инв. № дубл. | Подп. и дата

Формат	Зона	Поз.	Обозначение	Наименование	Кол.	Приме-чание
				Документация		
А3			ПВ7.11.00.00 СБ	Сборочный чертеж		
				Детали		
А4		1	ПВ7.11.00.01	Уголок	2	

Изм.	Лист	№ докум.	Подп.	Дата	ПВ7.11.00.00	Лит.	Масса	Масштаб
Разраб.		Числова		12.84	Клин	И		
Пров.		Кузьмина		12.84		Лист	Листов 1	
Т. контр.						Гипронефтеспецмонтаж г. Москва		
Н. контр.		Панова		12.84				
Утв.		Кузнецов		12.84				

Инв. № подл. | Подп. и дата | Взам. инв. № | Инв. № дубл. | Подп. и дата

ПВ7.11.00.01

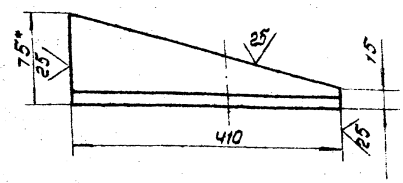

1. Неуказанные предельные отклонения размеров: валов - h 16.
2. * Размер для справок.

Изм.	Лист	№ докум.	Подп.	Дата	ПВ7.11.00.01	Лит.	Масса	Масштаб
Разраб.		Числова		12.84	Уголок	И	3,6	1:5
Пров.		Кузьмина		12.84		Лист	Листов 1	
Т. контр.						Гипронефтеспецмонтаж г. Москва		
ГИП		Тюрин		12.84				
Н. контр.		Панова		12.84	Уголок $\frac{6\cdot75\times75\times8}{ст.3}$ ГОСТ 8509-72 ГОСТ 535-79			
Утв.		Кузнецов		12.84				

Инв. № подл. | Подп. и дата | Взам. инв. № | Инв. № дубл. | Подп. и дата

ПВ7.11.00.00 СБ

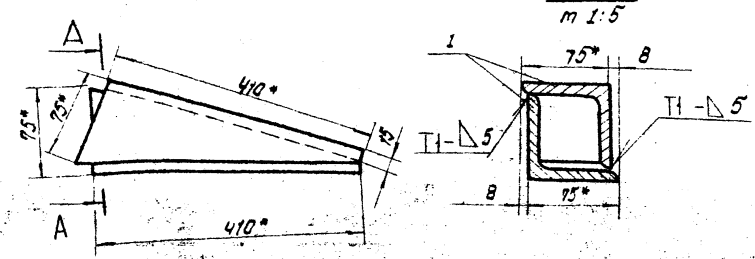

1. Сварные швы по ГОСТ 5264-80. Электроды сварочные типа Э42А ГОСТ 9467-75.
2. Неуказанные предельные отклонения размеров: остальных $\pm\frac{IT16}{2}$
3. * Размеры для справок

Изм.	Лист	№ докум.	Подп.	Дата	ПВ7.11.00.00 СБ	Лит.	Масса	Масштаб
Разраб.		Числова		12.84	Клин	И	4.0	1:5
Пров.		Кузьмина		12.84	Сборочный чертеж	Лист	Листов 1	
Т. контр.						Гипронефтеспецмонтаж г. Москва		
ГИП		Тюрин		12.84				
Н. контр.		Панова		12.84				
Утв.		Кузнецов		12.84				

Инв. № подл. | Подп. и дата | Взам. инв. № | Инв. № дубл. | Подп. и дата

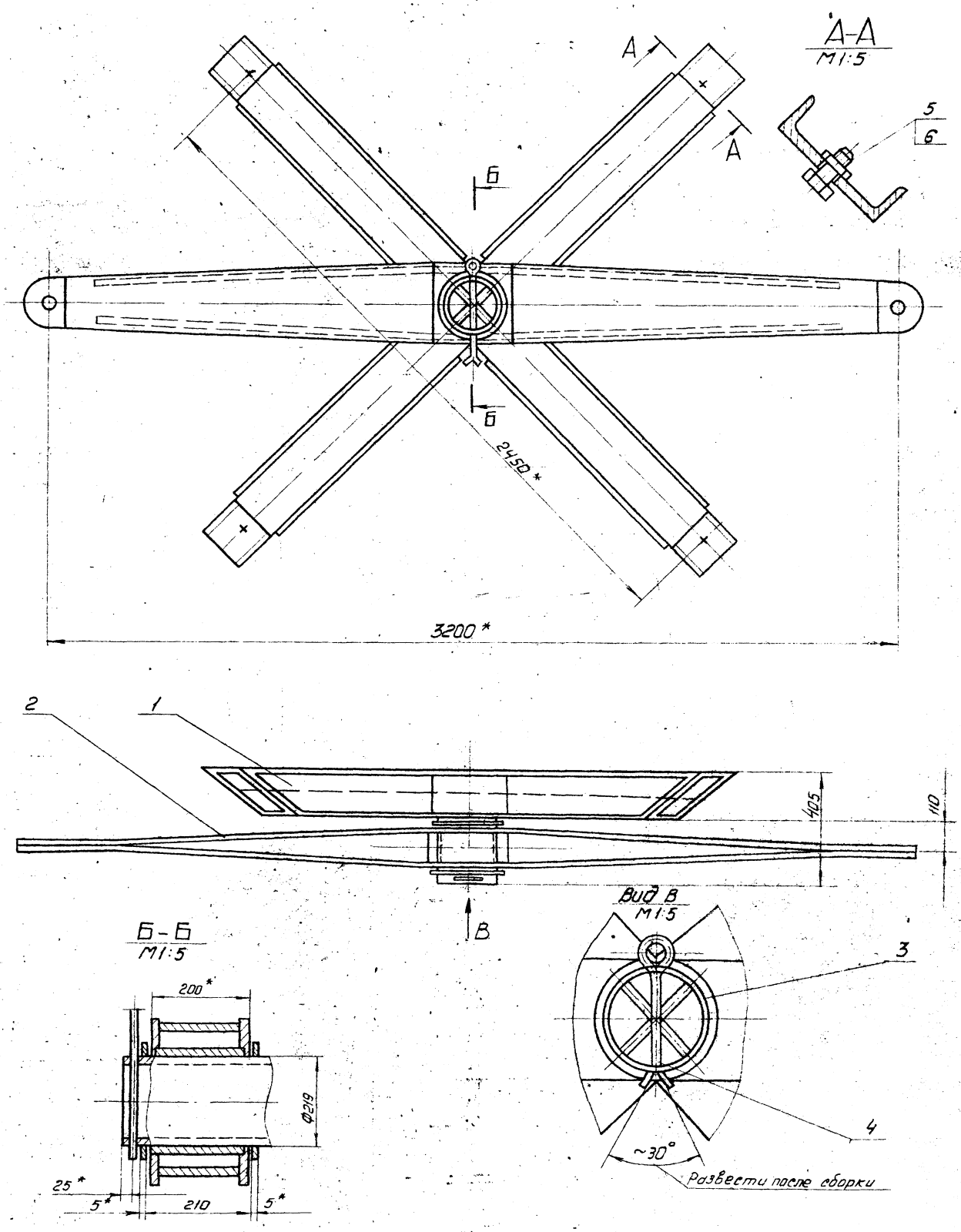

1. Неуказанные предельные отклонения размеров: отверстий - Н16; валов - h16; остальных - $\frac{JT16}{2}$
2. Шероховатость поверхностей реза для дет Б4-5у
3. *Размеры для справок.

					ПВ 32.01.00.00СБ			
Изм	Лист	№ докум.	Подп.	Дата	Устройство для раскатки рупонов. Сборочный чертеж	Лит.	Масса	Масштаб
Разраб.		Числова		12.84			44ар	1:10
Пров.		Кузьмина		12.84		Лист	Листов	
Т. контр.						Гипронефтеспецмонтаж г. Москва		
ГИП		Тюрин		12.84				
Н. контр.		Панова		12.84				
Утв.		Кузнецов		12.84				

ТП903-9 16 ВБ А1 1Х

Инв. № подл. | Подп. и дата | Взам. инв. № | Инв. № дубл. | Подп. и дата

21665-07 34

Формат	Зона	Поз.	Обозначение	Наименование	Кол.	Примечание
				Документация		
А3			ПВ 32.01.02.00 СБ	Сборочный чертеж		
				Детали		
А4		1	ПВ 32.01.02.01	Ступица	1	
А3		2	ПВ 32.01.02.02	Ребро	2	
А3		3	ПВ 32.01.02.03	Накладка	2	

ТП903-9-16тв6 А1 IX

Изм	Лист	N докум.	Подп.	Дата
Разраб.		Числова		12.84
Пров.		Кузьмина		12.84
ГИП		Тюрин		12.84
Н.контр.		Панова		12.84
Утв.		Кузнецов		12.84

ПВ 32.01.02.00

Щека тяговая

Лит	Лист	Листов
И		1

Гипронефтеспецмонтаж г. Москва

Инв. N подл. | Подп. и дата | Взам. инв. N | Инв. N дубл. | Подп. и дата

ПВ 32.01.00.02

25

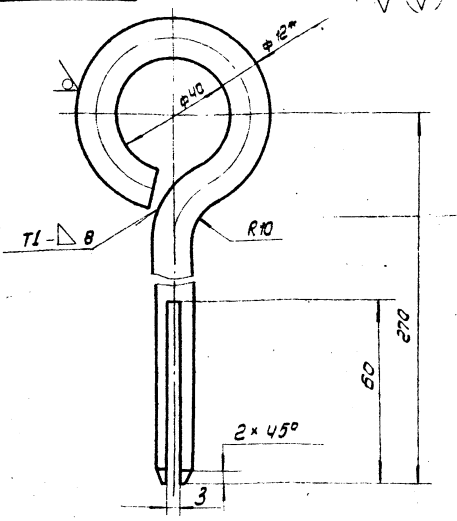

1. Сварной шов по ГОСТ 5264-80. Электроды типа Э42А ГОСТ 9467-75.
2. Неуказанные предельные отклонения размеров: отверстий - Н16; остальных ± $\frac{IT16}{2}$
3. * Размер для справок.
4. Развернутая длина заготовки L = 410 ± 3,0 мм

Изм	Лист	N докум.	Подп.	Дата
Разраб.		Числова		12.84
Пров.		Кузьмина		12.84
Т.контр.				
ГИП		Тюрин		12.84
Н.контр.		Панова		12.84
Утв.		Кузнецов		12.84

ПВ 32.01.00.02

Штырь

Лит	Масса	Масштаб
И	0,37	1:1

Лист | Листов 1

Круг В-12 ГОСТ 2590-71 / Ст.3 ГОСТ 535-79

Гипронефтеспецмонтаж г. Москва

Инв. N подл. | Подп. и дата | Взам. инв. N | Инв. N дубл. | Подп. и дата

ПВ32.01.02.01

50

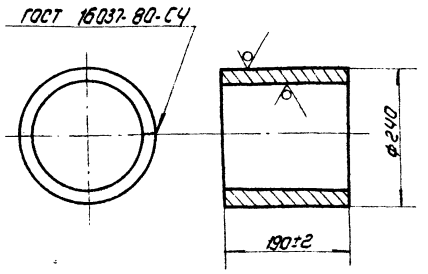

Электроды сварочные типа Э42А ГОСТ 9467-75

Изм	Лист	N докум.	Подп.	Дата
Разраб.		Числова		12.84
Пров.		Кузьмина		12.84
Т.контр.				
ГИП		Тюрин		12.84
Н.контр.		Панова		12.84
Утв.		Кузнецов		12.84

ПВ 32.01.02.01

Ступица

Лит	Масса	Масштаб
И	10,0	1:5

Лист | Листов 1

Лист Б-10 ГОСТ 19903-74 / Ст 3 ГОСТ 14637-79

Гипронефтеспецмонтаж г. Москва

Инв. N подл. | Подп. и дата | Взам. инв. N | Инв. N дубл. | Подп. и дата

Формат	Зона	Поз.	Обозначение	Наименование	Кол.	Примечание
				Документация		
А2			ПВ 32.01.00.00 СБ	Сборочный чертеж		
				Сборочные единицы		
А4		1	ПВ 32.01.01.00	Крестовина	1	
А4		2	ПВ 32.01.02.00	Щека тяговая	1	
				Детали		
Б4		3	ПВ 32.01.00.01	Кольцо проставочное		
				Лист Б-5 ГОСТ 19903-74 / Ст3 ГОСТ 14637-79		
				d = 222, D = 250	2	0,8 кг
А		4	ПВ 32.01.00.02	Штырь	1	
				Стандартные изделия		
		5		Болт М30×70.58.026 ГОСТ 7798-70	4	0,64 кг
		6		Гайка М30.4.026 ГОСТ 5915-70	4	0,23 кг

Изм	Лист	N докум.	Подп.	Дата
Разраб.		Числова		12.84
Пров.		Кузьмина		12.84
ГИП		Тюрин		12.84
Н.контр.		Панова		12.84
Утв.		Кузнецов		12.84

ПВ 32.01.00.00

Устройство для раскатки рулонов

Лит	Лист	Листов
И		1

Гипронефтеспецмонтаж г. Москва

Инв. N подл. | Подп. и дата | Взам. инв. N | Инв. N дубл. | Подп. и дата

ТП903-9-16сп86 Ал IX

ПВ32.01.01.00СБ

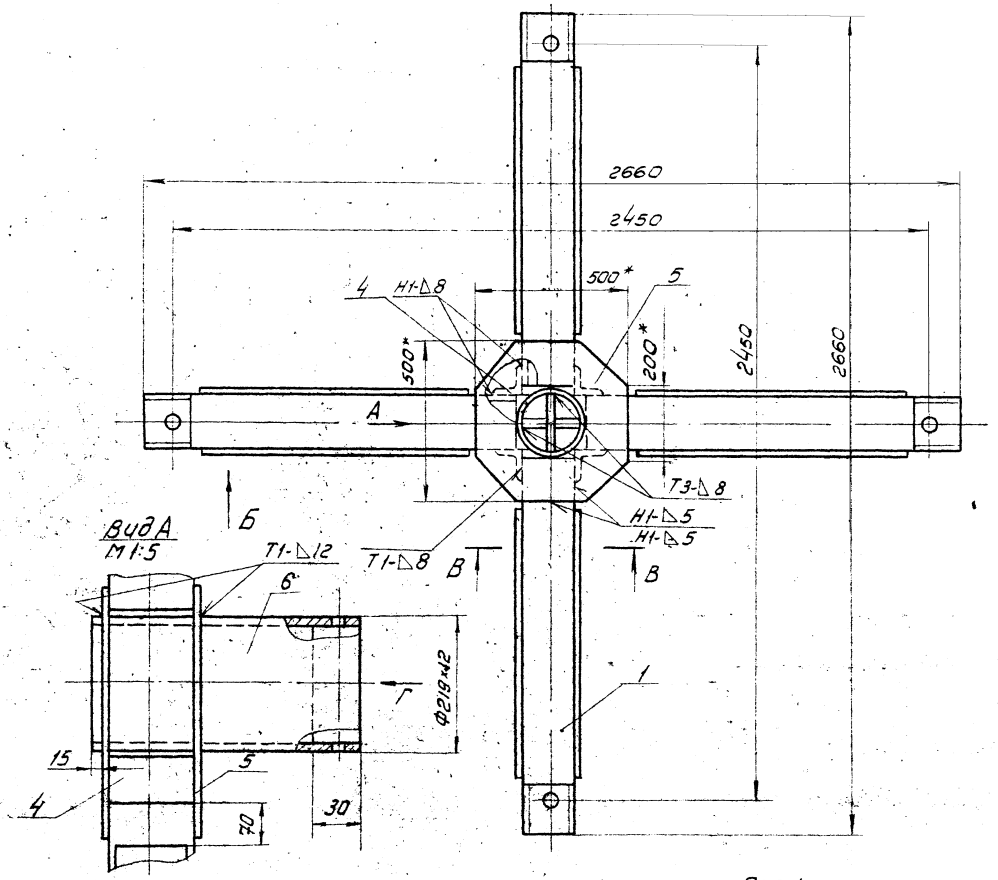

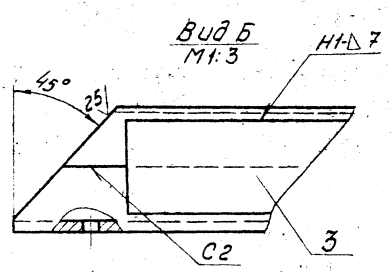

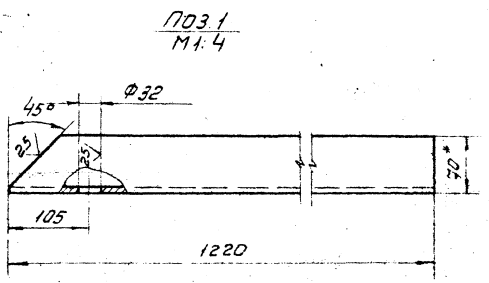

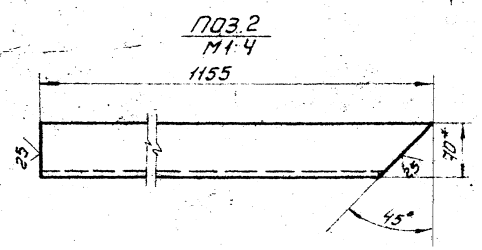

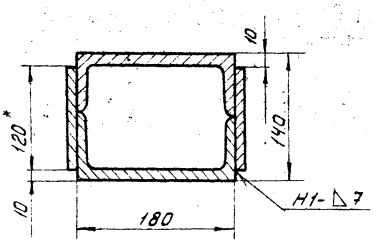

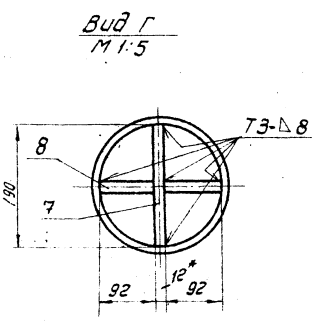

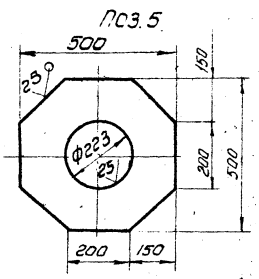

1. Сварные швы выполнять по ГОСТ 5264-80
   Электроды сварочные типа Э42А ГОСТ 9467-75
2. Неуказанные предельные отклонения размеров:
   отверстий - Н16; валов - h16; остальных $\frac{\text{Э}\,\text{Т}16}{2}$
3. Шероховатость поверхностей реза для дет. Б4-59
4. *Размеры для справок.

				ПВ32.01.01.00СБ			
Изм.	Лист	№ докум.	Подп.	Дата	Крестовина	Лит.	Масса	Масштаб
Разраб.		Числова		12.84		И	295	1:10
Пров.		Кузьмина		12.84	Сборочный чертеж	Лист	Листов 1	
Т. контр.						Гипронефтеспецмонтаж		
ГИП		Тюрин		12.84				
Н. контр.		Панова		12.84				
Утв.		Кузнецов		12.84		Москва		

Инв. № подл. | Подп. и дата | Взам. инв. № | Инв. № дубл. | Подп. и дата

ПВ32.01.02.02

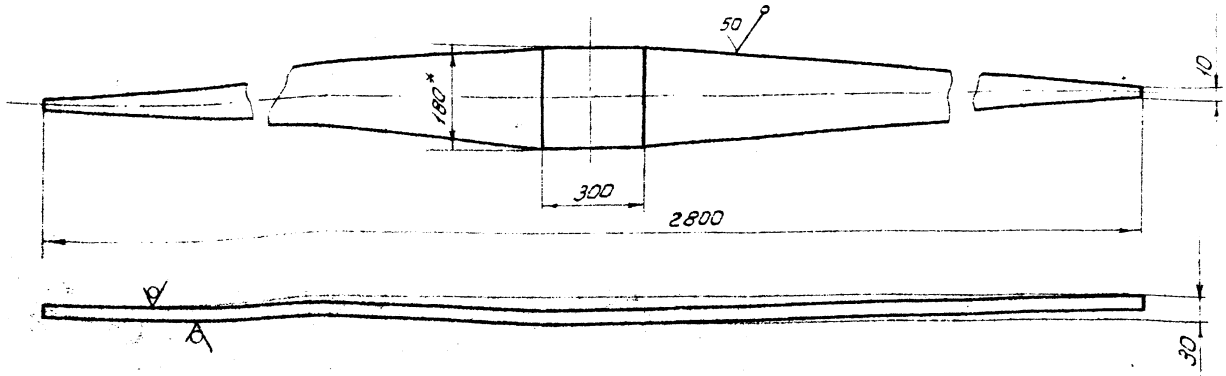

1. Неуказанные предельные отклонения размеров: отверстий - H16; валов - h16; остальных $\pm \frac{IT16}{2}$
2. * Размер для справок.

Изм.	Лист	№ докум.	Подп.	Дата	ПВ32.01.02.02			
Разраб.		Числова		12.84	Ребро	Лит.	Масса	Масштаб
Пров.		Кузьмина		12.84		И	20.0	1:10
Т.контр.						Лист	Листов 1	
ГИП		Тюрин		12.84	Полоса Б-10×180 ГОСТ 103-79 / Ст.3 ГОСТ 535-79	Гипронефтеспецмонтаж г. Москва		
Н.контр.		Панова		12.84				
Утв.		Кузнецов		12.84				

ПВ32.01.01.06

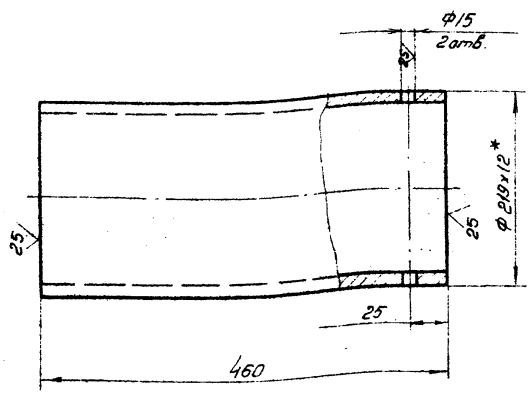

Изм.	Лист	№ докум.	Подп.	Дата	ПВ32.01.01.06			
Разраб.		Числова		12.84	Ось	Лит.	Масса	Масштаб
Пров.		Кузьмина		12.84		И	28.0	1:4
Т.контр.						Лист	Листов 1	
ГИП		Тюрин		12.84	Труба 219×12 ГОСТ 8732-78 / В10 ГОСТ 8731-74	Гипронефтеспецмонтаж г. Москва		
Н.контр.		Панова		12.84				
Утв.		Кузнецов		12.84				

Формат	Зона	Поз.	Обозначение	Наименование	Кол.	Примечание
				Документация		
А2			ПВ32.01.01.00 СБ	Сборочный чертеж		
				Детали		
				Балка швеллер 18 ГОСТ 8240-72 / Ст3 ГОСТ 535-79		
Б4		1	ПВ.32.01.01.01	L = 1220	4	20кг
Б4		2	ПВ32.01.01.02	L = 1155	4	19кг
Б4		3	ПВ32.01.01.03	Накладка полоса 8×120 ГОСТ 103-76 / Ст3 ГОСТ 535-79		
				L = 1000	8	8,5кг
Б4		4	ПВ32.01.01.04	Усилительный уголок уголок Б-90×90×8 ГОСТ 8509-72 / Ст3 ГОСТ 535-79		
				L = 180	4	0,2кг
Б4		5	ПВ32.01.01.05	Накладка лист Б-12 ГОСТ 19903-74 / Ст3 ГОСТ 14637-79		
				500×500	2	16кг
А4		6	ПВ32.01.01.06	Ось		
				Вставка лист Б-12 ГОСТ 19903-74 / Ст3 ГОСТ 14637-79		
Б4		2	ПВ32.01.01.07	190×370	1	4кг
Б4		8	ПВ32.01.01.08	92×370	2	2,1кг

Изм.	Лист	№ докум.	Подп.	Дата	ПВ32.01.01.00			
Разраб.		Числова		12.84	Крестовина	Лит.	Лист	Листов
Пров.		Кузьмина		12.84		И		1
ГИП		Тюрин		12.84		Гипронефтеспецмонтаж г. Москва		
Н.контр.		Панова		12.84				
Утв.		Кузнецов		12.84				

Инв.№ подл. | Подп. и дата | Взам. инв.№ | Инв.№ дубл. | Подп. и дата

ПВ32.01.02.00 СБ

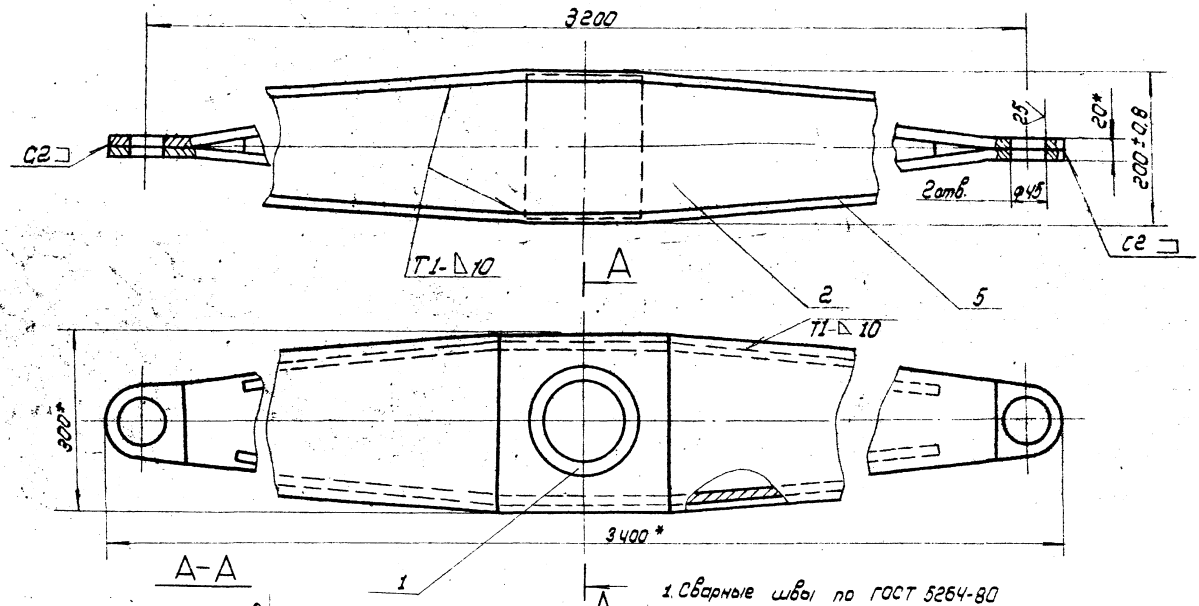

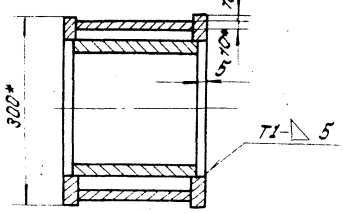

1. Сварные швы по ГОСТ 5264-80
   Электроды сварочные типа Э42А ГОСТ 9467-75
2. Неуказанные предельные отклонения размеров - $\pm \frac{УТ16}{2}$
3. Размеры для справок.

Изм	Лист	N докум.	Подп.	Дата	ПВ32.01.02.00 СБ	Лит	Масса	Масштаб
Разраб.		Кузьмина		12.84	Щека тяговая	И	160.0	1:5
Пров.		Кузьмина		12.84	Сборочный чертеж	Лист	Листов 1	
Т.контр.								
ГИП		Тюрин		12.84		Гипронефтеспецмонтаж г. Москва		
Н.контр.		Панова		12.84				
Утв.		Кузнецов		12.84				

ПВ32.01.02.03

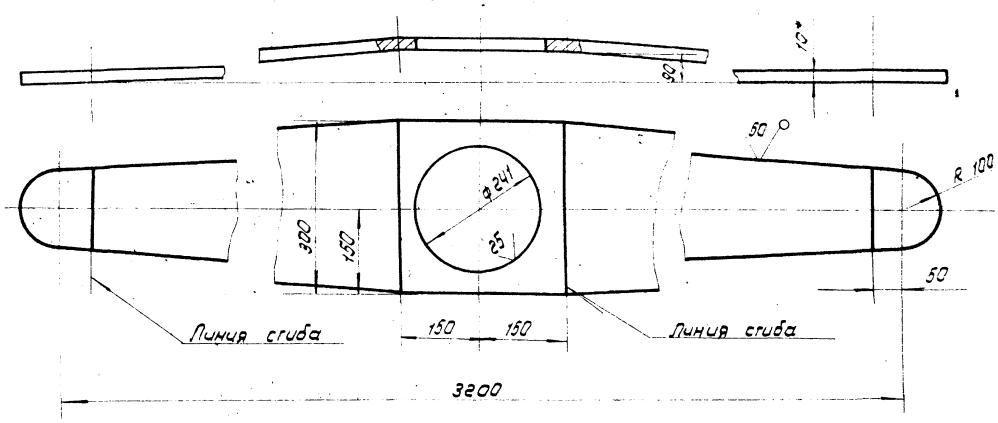

1. Неуказанные предельные отклонения размеров: отверстий - Н16; валов - h16, остальных $\pm \frac{УТ16}{2}$
2. * Размеры для справок

Изм	Лист	N докум.	Подп.	Дата	ПВ32.01.02.03	Лит	Масса	Масштаб
Разраб.		Кузьмина		12.84	Накладка	И	45.0	1:5
Пров.		Кузьмина		12.84		Лист	Листов 1	
Т.контр.								
ГИП		Тюрин		12.84	Лист Б-10 ГОСТ 19903-74 Ст3 ГОСТ 14637-79	Гипронефтеспецмонтаж г. Москва		
Н.контр.		Панова		12.84				
Утв.		Кузнецов		12.84				

Т.П903-9-16тв6 Ал IX

Инв.N подл. | Подп. и дата | Взам.инв.N | Инв.N дубл. | Подп. и дата

ТП903-9 16.86 Ал.IX

ПВ12.02.00.00

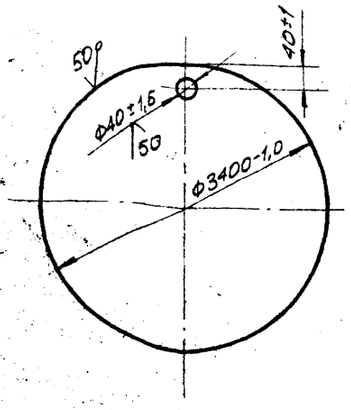

Изм.	Лист	№ докум.	Подп.	Дата
Разраб.		Кузьмина		12.84
Пров.		Кузьмина		12.84
Т.контр.				
ГИП		Тюрин		12.84
Н.контр.		Панова		12.84
Утв.		Кузнецов		12.84

ПВ 12.02.00.00

Поддон

Лит.	Масса	Масшт.
И	58,0	1:20

Лист | Листов 1

Лист Б-8 ГОСТ 19903-74 / Ст 3 ГОСТ 14637-79

Гипронефтеспецмонтаж г. Москва

Форм.	Зона	Поз.	Обозначение	Наименование	Кол.	Примеч.
				Документация		
А4			ПВ8.04.00.00 СБ	Сборочный чертеж		
				Детали		
А4		1	ПВ8.04.00.01	Пластина	1	
				Опора		
				Уголок Б-63х40х4 ГОСТ 8510-72 / Ст.3 ГОСТ 535-79		
Б4		2	ПВ8.04.00.02	L = 50	1	0,16 кг
Б4		3	ПВ8.04.00.03	L = 250	1	0,80 кг
				Стандартные изделия		
		4		Скоба СА-2,5 ОСТ 5.2312-79	2	1,38 кг

Изм.	Лист	№ докум.	Подп.	Дата
Разраб.		Кузьмина		12.84
Пров.		Кузьмина		12.84
ГИП		Тюрин		12.84
Н.контр.		Панова		12.84
Утв.		Кузнецов		12.84

ПВ 8 04 00.00

Кронштейн для расчалок

Лит.	Лист	Листов
И		1

Гипронефтеспецмонтаж г. Москва

ПВ8.04.00.01

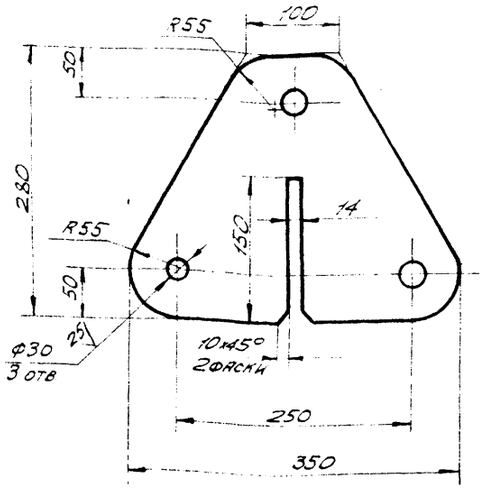

Неуказанные предельные отклонения размеров:
валов – h 16;
отверстий – H 16;
остальных – ± $\frac{JT16}{2}$

Изм.	Лист	№ докум.	Подп.	Дата
Разраб.		Кузьмина		12.84
Пров.		Кузьмина		12.84
Т.контр.				
ГИП		Тюрин		12.84
Н.контр.		Панова		12.84
Утв.		Кузнецов		12.84

ПВ8 04 00 01

Пластина

Лит.	Масса	Масшт.
И	9,5	1:4

Лист | Листов 1

Лист Б-18 ГОСТ 19903-74 / Ст 3 ГОСТ 14637-79

Гипронефтеспецмонтаж г. Москва

ПВ8.04.00.00 СБ

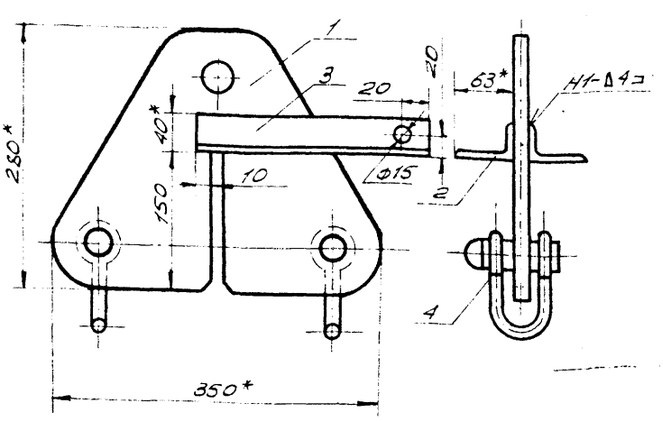

1. Сварные швы по ГОСТ 5264-80.
Электроды типа Э42А ГОСТ 9467-75
2. Неуказанные предельные отклонения размеров
валов – h 16;
отверстий – H16;
остальных – ± $\frac{JT16}{2}$
3. * Размеры для справок.

Изм.	Лист	№ докум.	Подп.	Дата
Разраб.		Кузьмина		12.84
Пров.		Кузьмина		12.84
Т.контр.				
ГИП		Тюрин		12.84
Н.контр.		Панова		12.84
Утв.		Кузнецов		12.84

ПВ8.04.00.00 СБ

Кронштейн для расчалок
Сборочный чертеж

Лит.	Масса	Масшт.
И	12,8	1:4

Лист | Листов 1

Гипронефтеспецмонтаж г. Москва

21665-07 33

ТП 503-9-16.86 Ал.IX

ПВ 12.01.00.01

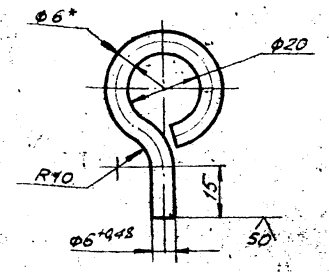

1. Длина заготовки 115 ± 0,7 мм.
2. Неуказанные предельные отклонения размеров:
   отверстий – H16;
   валов – h16;
   остальных – $\pm \frac{JT16}{2}$.
3. * Размер для справок.

Изм.	Лист	№ докум.	Подп.	Дата
Разраб.	Кузьмина			12.84
Пров.	Числова			12.84
Т.контр.				
ГИП	Тюрин			12.84
Н.контр.	Панова			12.84
Утв.	Кузнецов			12.84

ПВ 12.01.00.01

Серьга

Лит.	Масса	Масшт.
	0,03	1:1
Лист	Листов 1	

Круг В-6 ГОСТ 2590-71
Ст 3 ГОСТ 535-79

Гипронефтеспецмонтаж г. Москва

ПВ 12.01.00.00 СБ

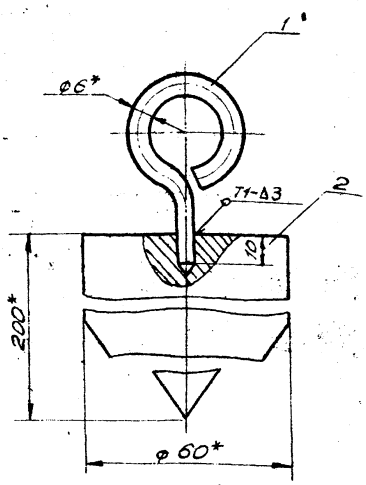

1. Сварные швы по ГОСТ 5264-80.
   Электроды типа Э42А ГОСТ 9467-75
2. Неуказанные предельные отклонения размеров:
   отверстий – H16;
   валов – h16;
   остальных – $\pm \frac{JT16}{2}$
3. * Размеры для справок.

Изм.	Лист	№ докум.	Подп.	Дата
Разраб.	Кузьмина			12.84
Пров.	Числова			12.84
Т.контр.				
ГИП	Тюрин			12.84
Н.контр.	Панова			12.84
Утв.	Кузнецов			12.84

ПВ 12.01.00.00 СБ

Отвес
Сборочный чертеж

Лит.	Масса	Масшт.
	4,0	1:1
Лист	Листов 1	

Гипронефтеспецмонтаж г. Москва

ПВ 12.01.00.02

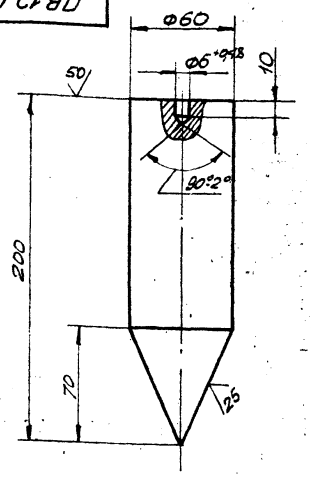

1. Длина заготовки 200 ± 1,5 мм.
2. Неуказанные предельные отклонения размеров:
   отверстий – H16;
   валов – h16;
   остальных – $\pm \frac{JT16}{2}$.

Изм.	Лист	№ докум.	Подп.	Дата
Разраб.	Кузьмина			12.84
Пров.	Числова			12.84
Т.контр.				
ГИП	Тюрин			12.84
Н.контр.	Панова			12.84
Утв.	Кузнецов			12.84

ПВ 12.01.00.02

Груз

Лит.	Масса	Масшт.
	3,9	1:2
Лист	Листов 1	

Круг В-60 ГОСТ 2590-71
Ст 3 ГОСТ 535-79

Гипронефтеспецмонтаж г. Москва

Формат	Зона	Поз.	Обозначение	Наименование	Кол.	Примеч.
				Документация		
А4			ПВ 12.01.00.00	Сборочный чертеж		
				Детали		
А4		1	ПВ 12.01.00.01	Серьга	1	
А4		2	ПВ 12.01.00.02	Груз	1	

Изм.	Лист	№ докум.	Подп.	Дата
Разраб.	Кузьмина			12.84
Пров.	Числова			12.84
ГИП	Тюрин			12.84
Н.контр.	Панова			12.84
Утв.	Кузнецов			12.84

ПВ 12.01.00.00

Отвес

Лит.	Лист	Листов
	1	1

Гипронефтеспецмонтаж г. Москва

ТП 903-9-16,86 Ал IX

ПВ6.07.00.00С6

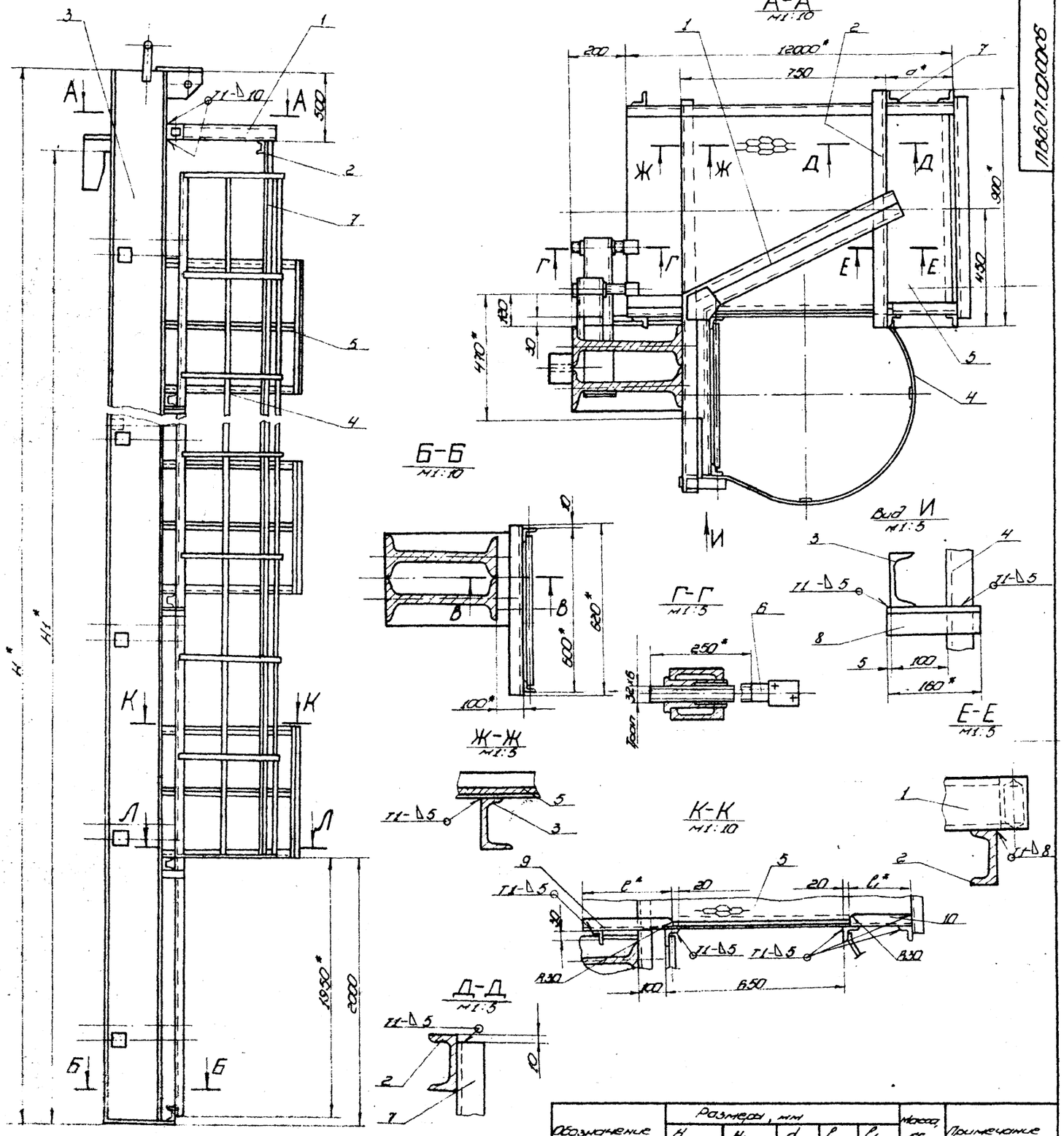

Обозначение	Размеры, мм					Масса, кг	Примечание
	H	H_1	d	l	l_1		
ПВ6.07.00.00	18520	17880	150	430	130	4587,0	Для РВС с высотой стенки 18 м
-01	12520	11920	290	290	270	2200,0	" 12 м
-02	10520	8940	350	230	330	1530,0	" 9 м
-03	8520	7450	410	170	390	1100,0	" 7,5 м
-04	6520	5960	410	170	390	830,0	" 5 м

1. Сварные швы по ГОСТ 5264-80. Электроды типа Э42А ГОСТ 9467-75.
2. Неуказанные предельные отклонения размеров: отверстий - H16; валов - h16; остальных $-\frac{\pm 11,16}{2}$.
3. Шероховатость поверхностей реза для дет. Б4 25.
4.* Размеры для справок.

Изм.	Лист	№ докум.	Подп.	Дата
Разраб.		Кузьмина		12.84
Пров.		Числова		12.84
Т. контр.				
ГИП		Тюрин		12.84
Н. контр.		Панова		12.84
Утв.		Кузнецов		12.84

ПВ6.07.00.00С6

Приспособление для замыкания вертикального монтажного стыка. Сборочный чертеж

Лит.	Масса	Масштаб
И	См. табл.	1:20

Лист | Листов 1

Гипронефтеспецмонтаж г. Москва

Инв. № подл. | Подп. и дата | Взам. инв. № | Инв. № дубл. | Подп. и дата

Копировал 21665-07 41 Формат

Формат	Зона	Поз.	Обозначение	Наименование	Кол.	Примечание
				ПВ6.07.00.00-04 см. СБ		
				Сборочные единицы		
А4		3	ПВ6.07.02.00-04	Балка	1	
А4		4	ПВ6.07.03.00-03	Лестница	1	
А4		5	ПВ6.07.04.00	Площадка	2	
				Детали		
А4		6	ПВ6.07.00.02	Винт		
				Уголок		
				Уголок 6-50×50×5 ГОСТ 8509-72 / Ст3 ГОСТ 535-79		
Б4		7	ПВ6.07.00.03	L=4000	2	15,1 кг
Б4		8	ПВ6.07.00.04	L=160	4	0,6 кг
Б4		9	ПВ6.07.00.05	L=170	2	0,64 кг
Б4		10	ПВ6.07.00.06	L=390	2	1,5 кг

Инв. № подл. | Подп. и дата | Взам. инв. № | Инв. № дубл. | Подп. и дата

Изм.	Лист	№ докум.	Подп.	Дата	ПВ6.07.00.00	Лист 4

Формат	Зона	Поз.	Обозначение	Наименование	Кол.	Примечание
				Детали		
А4		6	ПВ6.07.00.02	Винт	12	
				Уголок		
				Уголок 6-50×50×5 ГОСТ 8509-72 / Ст3 ГОСТ 535-79		
Б4		7	ПВ6.07.00.03	L=800	2	30,2 кг
Б4		8	ПВ6.07.00.04	L=160	8	0,6 кг
Б4		9	ПВ6.07.00.05	L=230	4	1,1 кг
Б4		10	ПВ6.07.00.06	L=330	4	1,0 кг
				ПВ6.07.00.00-03 См. СБ		
				Сборочные единицы		
А4		3	ПВ6.07.02.00-03	Балка	1	
А4		4	ПВ6.07.03.00-03	Лестница	1	
А4		5	ПВ6.07.04.00	Площадка	3	
				Детали		
А4		6	ПВ6.07.00.02	Винт		
				Уголок		
				Уголок 6-50×50×5 ГОСТ 8509-72 / Ст3 ГОСТ 535-79		
Б4		7	ПВ6.07.00.03	L=6000	2	22,6 кг
Б4		8	ПВ6.07.00.04	L=160	6	0,6 кг
Б4		9	ПВ6.07.00.05	L=170	3	0,64 кг
Б4		10	ПВ6.07.00.06	L=320	3	1,5 кг

Инв. № подл. | Подп. и дата | Взам. инв. № | Инв. № дубл. | Подп. и дата

Изм.	Лист	№ докум.	Подп.	Дата	ПВ6.07.00.00	Лист 3

Формат	Зона	Поз.	Обозначение	Наименование	Кол.	Примечание
				Уголок		
				Уголок 6-50×50×5 ГОСТ 8509-72 / Ст3 ГОСТ 535-79		
Б4		7	ПВ6.07.00.03	L=15000	2	60,0 кг
Б4		8	ПВ6.07.00.04	L=160	15	0,6 кг
Б4		9	ПВ6.07.00.05	L=430	8	1,5 кг
Б4		10	ПВ6.07.00.06	L=130	8	0,5 кг
				ПВ6.07.00.00-01 См. СБ		
				Сборочные единицы		
А4		3	ПВ6.07.02.00-01	Балка	1	
А4		4	ПВ6.07.03.00-01	Лестница	1	
А4		5	ПВ6.07.04.00	Площадка	5	
				Детали		
А4		6	ПВ6.07.00.02	Винт	16	
				Уголок		
				Уголок 6-50×50×5 ГОСТ 8509-72 / Ст3 ГОСТ 535-79		
Б4		7	ПВ6.07.00.03	L=10000	2	37,7 кг
Б4		8	ПВ6.07.00.04	L=160	10	0,6 кг
Б4		9	ПВ6.07.00.05	L=290	5	1,1 кг
Б4		10	ПВ6.07.00.06	L=270	5	1,0 кг
				ПВ6.07.00.00-02 См. СБ		
				Сборочные единицы		
А4		3	ПВ6.07.02.00-02	Балка	1	
А4		4	ПВ6.07.03.00-02	Лестница	1	
А4		5	ПВ6.07.04.00	Площадка	4	

Инв. № подл. | Подп. и дата | Взам. инв. № | Инв. № дубл. | Подп. и дата

Изм.	Лист	№ докум.	Подп.	Дата	ПВ6.07.00.00	Лист 2

Формат	Зона	Поз.	Обозначение	Наименование	Кол.	Примечание
				Документация		
А2			ПВ6.07.00.00 СБ	Сборочный чертеж		
				Сборочные единицы		
А4		1	ПВ6.07.01.00	Кронштейн		
				Детали		
Б4		2	ПВ6.07.00.01	Швеллер		
				Швеллер 10 ГОСТ 8240-72 / Ст3 ГОСТ 535-79		
				L=900		
				Переменные данные для исполнений		
				ПВ6.07.00.00 См. СБ		
				Сборочные единицы		
А4		3	ПВ6.07.02.00	Балка	1	
А4		4	ПВ6.07.03.00	Лестница	1	
А4		5	ПВ6.07.04.00	Площадка	8	
				Детали		
А4		6	ПВ6.07.00.02	Винт	24	

Инв. № подл. | Подп. и дата | Взам. инв. № | Инв. № дубл. | Подп. и дата

Изм.	Лист	№ докум.	Подп.	Дата	ПВ6.07.00.00			
Разраб.	Кузьмина			12.84	Приспособление для замыкания вертикального монтажного стыка	Лит.	Лист 1	Листов 4
Пров.	Числова			12.84				
ГИП	Тюрин			12.84		Гипроспецэнергомонтаж г. Москва		
Н. контр.	Панова			12.84				
Утв.	Кузнецов			12.84				

ПВ6.07.01.00 СБ

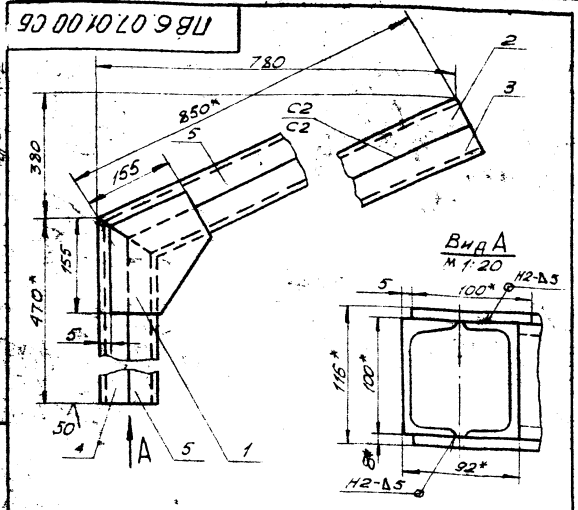

1. Сварные швы по ГОСТ 5264-80.
Электроды сварочные типа Э42А по ГОСТ 9467-75.
2. Неуказанные предельные отклонения размеров:
отверстий - $H16$; валов - $h16$; остальных $\pm \frac{IT16}{2}$.
3. * Размеры для справок.

Изм.	Лист	№ докум.	Подп.	Дата
Разраб.	Числова			12.84
Пров.	Кузьмина			12.84
Т.контр.				
ГИП	Тюрин			12.84
Н.контр.	Панова			12.84
Утв.	Кузнецов			12.84

ПВ6.07.01.00 СБ

Кронштейн

Сборочный чертеж

Лит.	Масса	Масштаб
И	25,50	1:5

Лист | Листов 1

Гипронефтеспецмонтаж г. Москва

ПВ6.07.01.01

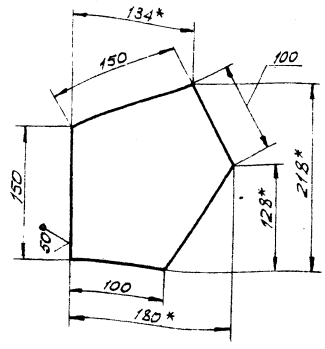

1. Неуказанные предельные отклонения размеров:
валов - $h16$; остальных - $\pm \frac{IT16}{2}$.
2. * Размеры для справок.

Изм.	Лист	№ докум.	Подп.	Дата
Разраб.	Числова			12.84
Пров.	Кузьмина			12.84
Т.контр.				
ГИП	Тюрин			12.84
Н.контр.	Панова			12.84
Утв.	Кузнецов			12.84

ПВ6.07.01.01

Косынка

Лит.	Масса	Масштаб
И	1,30	1:2,5

Лист | Листов 1

Гипронефтеспецмонтаж г. Москва

Лист Б-8 ГОСТ 19903-74
Ст.3 ГОСТ 14637-79

ПВ6.07.00.02

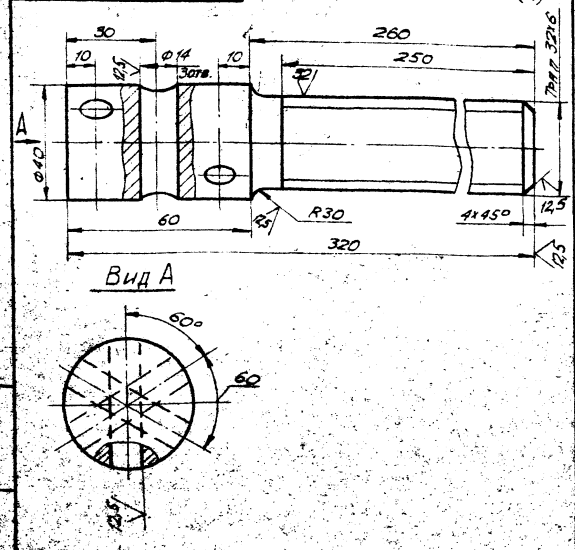

Неуказанные предельные отклонения размеров:
отверстий - $H16$; валов - $h16$; остальных - $\pm \frac{IT16}{2}$.

Изм.	Лист	№ докум.	Подп.	Дата
Разраб.	Числова			12.84
Пров.	Кузьмина			12.84
Т.контр.				
ГИП	Тюрин			12.84
Н.контр.	Панова			12.84
Утв.	Кузнецов			12.84

ПВ6.07.00.02

Винт

Лит.	Масса	Масшт.
И	22	1:1

Лист | Листов 1

Гипронефтеспецмонтаж г. Москва

Болт 8-40 ГОСТ 7798-70
Ст.3 ГОСТ 535-79

Формат	Зона	Поз.	Обозначение	Наименование	Кол.	Примеч.
				Документация		
А4			ПВ6.07.01.00 СБ	Сборочный чертеж		
				Детали		
А4		1	ПВ6.07.01.01	Косынка	2	
А4		2	ПВ6.07.01.02	Швеллер	1	
А4		3	ПВ6.07.01.03	Швеллер	1	
А4		4	ПВ6.07.01.04	Швеллер	1	
А4		5	ПВ6.07.01.05	Швеллер	1	

Изм.	Лист	№ докум.	Подп.	Дата
Разраб.	Числова			12.84
Пров.	Кузьмина			12.84
Т.контр.				
ГИП	Тюрин			12.84
Н.контр.	Панова			12.84
Утв.	Кузнецов			12.84

ПВ6.07.01.00

Кронштейн

Лит.	Лист	Листов
И		

Гипронефтеспецмонтаж г. Москва

ТП 903-9-16.86 Ал IX

ПВ 6.07.01.03

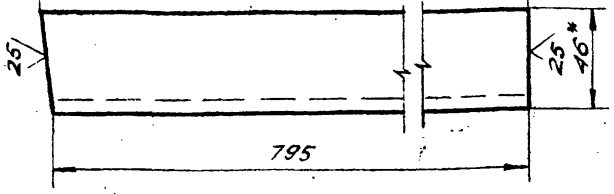

1. Неуказанные предельные отклонения размеров: валов - h 16; остальных - $\pm \frac{JT16}{2}$.
2. * Размер для справок.

Изм.	Лист	№ докум.	Подп.	Дата
Разраб.		Числова		12.84
Пров.		Кузьмина		12.84
Т.контр.				
ГИП		Тюрин		12.84
Н.контр.		Панова		12.84
Утв.		Кузнецов		12.84

ПВ 6.07.01.03

Швеллер

Лит.	Масса	Масштаб
И	7,1	1:2
Лист	Листов 1	

Швеллер 10 ГОСТ 8240-72 / Ст. 3 ГОСТ 535-79

Гипронефтеспецмонтаж г. Москва

Подл. и дата | Инв. № подл. | Взам. инв. № | Инв. № дубл. | Подп. и дата

ПВ 6.07.01.02

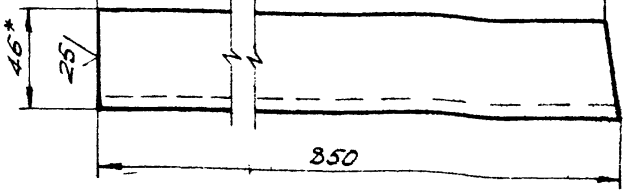

1. Неуказанные предельные отклонения размеров: валов - h 16; остальных - $\pm \frac{JT16}{2}$.
2. * Размер для справок.

Изм.	Лист	№ докум.	Подп.	Дата
Разраб.		Числова		12.84
Пров.		Кузьмина		12.84
Т.контр.				
ГИП		Тюрин		12.84
Н.контр.		Панова		12.84
Утв.		Кузнецов		12.84

ПВ 6.07.01.02

Швеллер

Лит.	Масса	Масштаб
И	7,3	1:2
Лист	Листов 1	

Швеллер 10 ГОСТ 8240-72 / Ст. 3 ГОСТ 535-79

Гипронефтеспецмонтаж г. Москва

Подл. и дата | Инв. № подл. | Взам. инв. № | Инв. № дубл. | Подп. и дата

ПВ 6.07.01.05

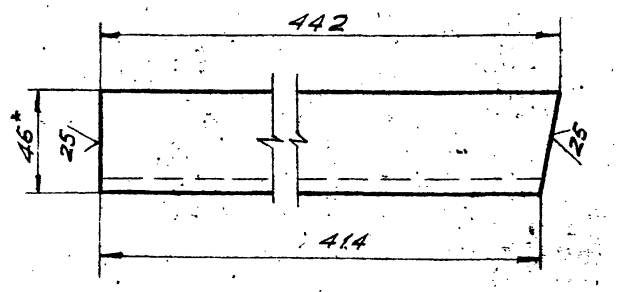

1. Неуказанные предельные отклонения размеров: валов - h 16; остальных - $\pm \frac{JT16}{2}$.
2. * Размеры для справок.

Изм.	Лист	№ докум.	Подп.	Дата
Разраб.		Числова		12.84
Пров.		Кузьмина		12.84
Т.контр.				
ГИП		Тюрин		12.84
Н.контр.		Панова		12.84
Ч-в.		Кузнецов		12.84

ПВ 6.07.01.05

Швеллер

Лит.	Масса	Масштаб
И	3,8	1:2
Лист	Листов 1	

Швеллер 10 ГОСТ 8240-72 / Ст. 3 ГОСТ 535-79

Гипронефтеспецмонтаж г. Москва

Подл. и дата | Инв. № подл. | Взам. инв. № | Инв. № дубл. | Подп. и дата

ПВ 6.07.01.04

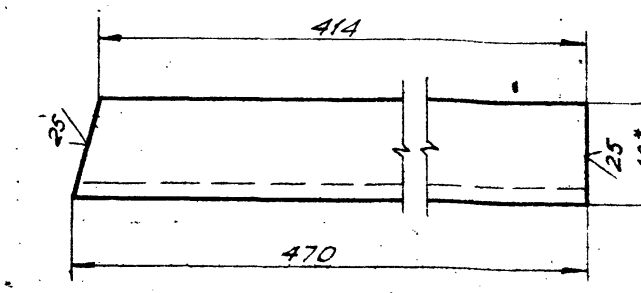

1. Неуказанные предельные отклонения размеров: валов - h 16; остальных - $\pm \frac{JT16}{2}$.
2. * Размер для справок.

Изм.	Лист	№ докум.	Подп.	Дата
Разраб.		Числова		12.84
Пров.		Кузьмина		12.84
Т.контр.				
ГИП		Тюрин		12.84
Н.контр.		Панова		12.84
Утв.		Кузнецов		12.84

ПВ 6.07.01.04

Швеллер

Лит.	Масса	Масштаб
И	4,0	1:2
Лист	Листов 1	

Швеллер 10 ГОСТ 8240-72 / Ст. 3 ГОСТ 535-79

Гипронефтеспецмонтаж г. Москва

Подл. и дата | Инв. № подл. | Взам. инв. № | Инв. № дубл. | Подп. и дата

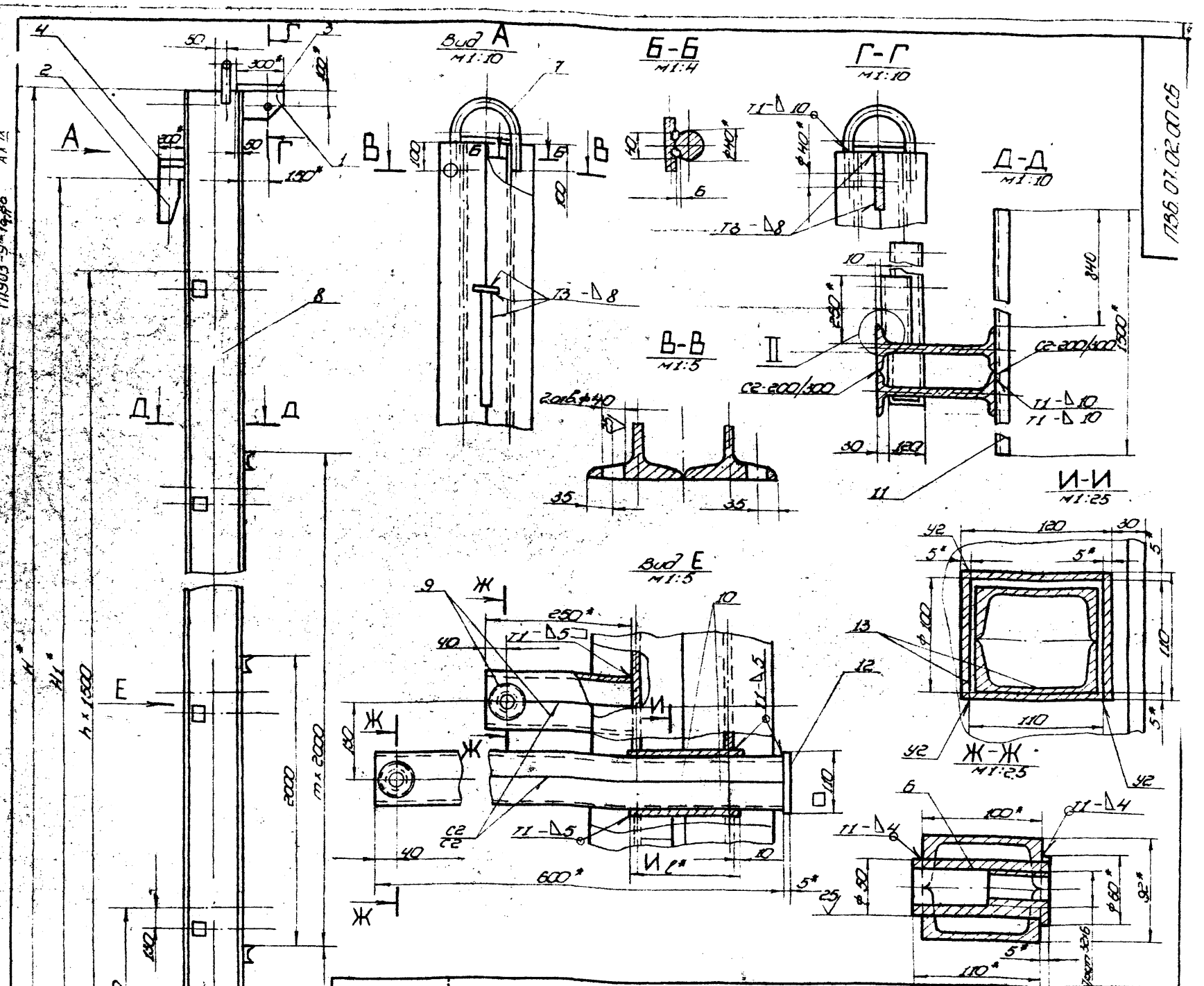

Обозначение	Размеры, мм												n	m	Масса, кг	Примечание
	H	H1	B	B1	L	L1	l	d	h	h1	c	z				
ПВ6.07.02.00	18520	17880	340	370	500	610	200	80	12	20,5	12	3,5	11	7	3437,0	Для РВС с высотой стенки 18м
-01	12520	11920	290	320	360	470	175	68	10	17	8	3	7	4	1496,0	—"— 12м
-02	10520	8940	270	300	300	410	165	64	7,5	14,5	7	2,5	5	3	987,0	—"— 9м
-03	8520	7450	250	260	240	350	140	55	7,5	13,5	6	2	4	2	645,0	—"— 7,5м
-04	6520	5960	250	280	240	350	140	55	7,5	13,5	6	2	3	1	505,0	—"— 6м

1. Сварные швы по ГОСТ 5264-80.
   Электроды сварочные типа Э42А по ГОСТ 9467-75.
2. Неуказанные предельные отклонения размеров:
   отверстий - H16; валов - h16; остальных - $\pm\frac{IT16}{2}$
3. Сборку балки выполнять в следующей последовательности:
   1) сварить между собой две дет. поз. 8;
   2) в изготовленном элементе прорезать окно (см. И-И);
   3) дет. поз. 13 сварить в коробку (см. И-И);
   4) коробки установить в подготовленные окна и приварить (см. вид Е);
   5) сварить между собой попарно детали поз. 9, 10. (см. вид Е); вырезать отверстие ф50, вставить и приварить гайку дет. поз. 6 (Ж-Ж);
   6) завести готовые элементы (поз. 6) в коробки, установить и приварить пластину дет. поз. 12;
   7) сварить между собой попарно детали поз. 9 (см. вид Е). Вырезать отв. ф50, вставить и приварить гайку дет. 6 (см. Ж-Ж);
   готовые элементы обрезать по контуру сопрягаемой детали (см. II). Установить их и приварить;
   8) произвести установку и приварку всех остальных деталей балки.
4. Шероховатость поверхностей реза для деталей БЧ 25.
5. * Размеры для справок.

Примечания.

1. При сборке обеспечить меры, исключающие сварочную деформацию узлов балки.
2. После окончания сборки трущиеся поверхности узлов смазать солидолом.

Изм.	Лист	№ докум.	Подп.	Дата
Разраб.		Чистова		12.84
Пров.		Кузьмина		12.84
Т. контр.				
Гип.		Тюрин		12.84
Н. контр.		Панова		12.84
Утв.		Кузнецов		

ПВ6.07.02.00СБ

Балка

Сборочный чертеж

Лит.	Масса	Масштаб
И	См. табл.	1:20

Лист | Листов 1

Гипронефтеспецмонтаж г. Москва

Копировал 21665-07 45 формат

Формат	Зона	Поз.	Обозначение	Наименование	Кол.	Примечание
БЧ		14	ПВ6.07.02.14	Косынка		
				Лист $\frac{\text{Б-20 ГОСТ 19903-74}}{\text{Ст3 ГОСТ 14637-79}}$		
				300×410	1	19,3 кг

ПВ6.07.02.00 Лист 4

Формат	Зона	Поз.	Обозначение	Наименование	Кол.	Примечание
				Полоса		
				Полоса $\frac{\text{5×110 ГОСТ 103-76}}{\text{Ст3 ГОСТ 535-79}}$		
БЧ		12	ПВ6.07.02.12	L=110	8	0,5 кг
БЧ		13	ПВ6.07.02.13	L=175	32	0,75 кг
БЧ		14	ПВ6.07.02.14	Косынка		
				Лист $\frac{\text{Б-20 ГОСТ 19903-74}}{\text{Ст3 ГОСТ 14637-79}}$		
				320×470	1	23,6 кг
				ПВ6.07.02.00-02 См. СБ		
				Детали		
АЧ		6	ПВ6.07.02.06	Гайка	12	
АЧ		7	ПВ6.07.02.07-02	Скоба	1	
БЧ		8	ПВ6.07.02.08	Стойка		
				Двутавр $\frac{\text{30 ГОСТ 8239-72}}{\text{Ст3 ГОСТ 535-79}}$		
				L=10500	2	383,0 кг
				Швеллер		
				Швеллер $\frac{\text{10 ГОСТ 8240-72}}{\text{Ст3 ГОСТ 535-79}}$		
БЧ		9	ПВ6.07.02.09	L=250	12	2,15 кг
БЧ		10	ПВ6.07.02.10	L=600	12	5,2 кг
БЧ		11	ПВ6.07.02.11	L=1500	4	12,85 кг
				Полоса		
				Полоса $\frac{\text{5×110 ГОСТ 103-76}}{\text{Ст3 ГОСТ 535-79}}$		
БЧ		12	ПВ6.07.02.12	L=110	6	0,5 кг
БЧ		13	ПВ6.07.02.13	L=165	24	0,7 кг

ПВ6.07.02.00 Лист 3

Формат	Зона	Поз.	Обозначение	Наименование	Кол.	Примечание
				Швеллер		
				Швеллер $\frac{\text{10 ГОСТ 8240-72}}{\text{Ст3 ГОСТ 535-79}}$		
БЧ		9	ПВ6.07.02.09	L=250	24	2,15 кг
БЧ		10	ПВ6.07.02.10	L=600	24	5,2 кг
БЧ		11	ПВ6.07.02.11	L=1500	8	12,85 кг
				Полоса		
				Полоса $\frac{\text{5×110 ГОСТ 103-76}}{\text{Ст3 ГОСТ 535-79}}$		
БЧ		12	ПВ6.07.02.12	L=110	12	0,5 кг
БЧ		13	ПВ6.07.02.13	L=200	48	0,86 кг
БЧ		14	ПВ6.07.02.14	Косынка		
				Лист $\frac{\text{Б-20 ГОСТ 19903-74}}{\text{Ст3 ГОСТ 14637-79}}$		
				370×610		
				ПВ6.07.02.00-01 См. СБ.		
				Детали		
АЧ		6	ПВ6.07.02.06	Гайка	16	
АЧ		7	ПВ6.07.02.07-01	Скоба		
БЧ		8	ПВ6.07.02.08	Стойка		
				Двутавр $\frac{\text{36 ГОСТ 8239-72}}{\text{Ст3 ГОСТ 535-79}}$		
				L=12500	2	568,0 кг
				Швеллер		
				Швеллер $\frac{\text{10 ГОСТ 8240-72}}{\text{Ст3 ГОСТ 535-79}}$		
БЧ		9	ПВ6.07.02.09	L=250	16	2,15 кг
БЧ		10	ПВ6.07.02.10	L=600	16	5,2 кг
БЧ		11	ПВ6.07.02.11	L=1500	5	12,85 кг

ПВ6.07.02.00 Лист 2

Формат	Зона	Поз	Обозначение	Наименование	Кол.	Примечание
				Документация		
			ПВ6.07.02.00 СБ	Сборочный чертеж		
				Детали		
А4		1	ПВ6.07.02.01	Кронштейн	1	
А4		2	ПВ6.07.02.02	Ловитель	1	
А4		3	ПВ6.07.02.03	Пластина	1	
БЧ		4	ПВ6.07.02.04	Ребро		
				Полоса $\frac{\text{14×100 ГОСТ 103-76}}{\text{Ст3 ГОСТ 535-79}}$		
				L=200	1	2,2 кг
БЧ		5	ПВ6.07.02.05	Перекладина		
				Швеллер $\frac{\text{10 ГОСТ 8240-72}}{\text{Ст3 ГОСТ 535-79}}$		
				L=620	1	5,35 кг
				Переменные данные для исполнений		
				ПВ6.07.02.00 См. СБ		
				Детали		
А4		6	ПВ6.07.02.06	Гайка	24	
А4		7	ПВ6.07.02.07	Скоба		
БЧ		8	ПВ6.07.02.08	Стойка		
				Двутавр $\frac{\text{50 ГОСТ 8239-72}}{\text{Ст3 ГОСТ 535-79}}$		
				L=18500	2	1421,0 кг

ПВ6.07.02.00

Изм.	Лист	N докум.	Подп.	Дата	Балка	Лит.	Лист	Листов
Разраб.		Кузьмина		12.84		И	1	4
Пров.		Числова		12.84		Гипронефтеспецмонтаж г. Москва		
ГИП		Тюрин		12.84				
Н.контр.		Панова		12.84				
Утв.		Кузнецов						

ПВ6.07.03.00СБ

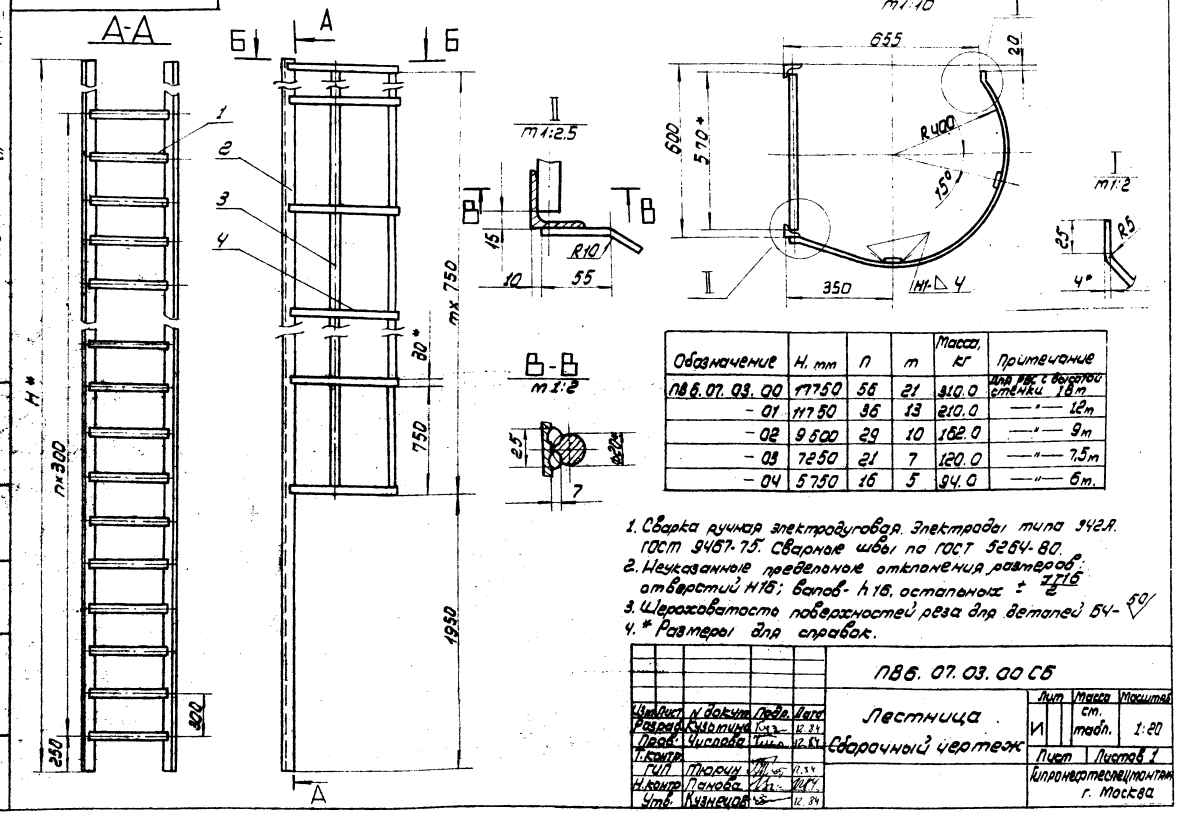

Обозначение	H, mm	n	m	Масса, кг	Примечание
ПВ6.07.03.00	17750	56	21	310.0	Для рес. с высотой стенки 18м
-01	11750	36	13	210.0	—"— 12м
-02	9500	29	10	162.0	—"— 9м
-03	7250	21	7	120.0	—"— 7,5м
-04	5750	16	5	94.0	—"— 6м.

1. Сварка ручная электродуговая. Электроды типа 342А. ГОСТ 9467-75. Сварные швы по ГОСТ 5264-80.
2. Неуказанные предельные отклонения размеров: отверстий H16; валов- h16, остальных ± $\frac{IT16}{2}$
3. Шероховатость поверхностей реза для деталей Б4- 50
4. * Размеры для справок.

Изм.	Лист	N докум.	Подп.	Дата	ПВ6.07.03.00СБ	Лит.	Масса	Масштаб
Разраб.		Кузьмина		12.84	Лестница. Сборочный чертеж	И	ст. табл.	1:20
Пров.		Числова		12.84		Лист	Листов 1	
Т.контр.						Гипронефтеспецмонтаж г. Москва		
ГИП		Тюрин		12.84				
Н.контр.		Панова		12.84				
Утв.		Кузнецов		12.84				

ПВ6.07.02.06

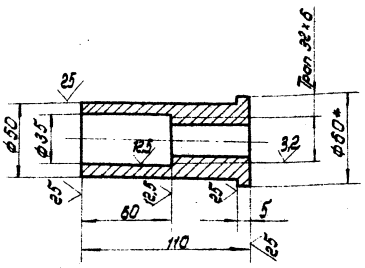

1. Неуказанные предельные отклонения размеров: отверстий - H16; валов- h16, остальных ± $\frac{IT16}{2}$
2. * Размер для справок.

Изм.	Лист	N докум.	Подп.	Дата	ПВ6.07.02.06	Лит.	Масса	Масштаб
Разраб.		Кузьмина		12.84	Гайка	И	0,5	1:2
Пров.		Числова		12.84		Лист	Листов 1	
Т.контр.						Круг В-60 ГОСТ 2590-71 Ст.3 ГОСТ 535-79	Гипронефтеспецмонтаж г. Москва	
ГИП		Тюрин		12.84				
Н.контр.		Панова		12.84				
Утв.		Кузнецов		12.84				

ПВ6.07.02.07

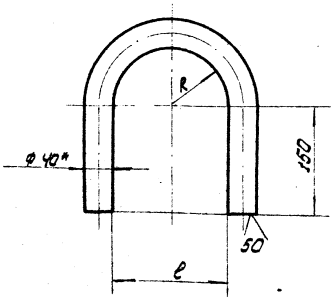

Обозначение	Размеры, mm A	Размеры, mm l	Масса, кг	Примечание
ПВ6.07.01.07	92 + 3,5	184 + 4,6	5,8	Длина заготовки L = 655 ± 2,5 mm
-01	78 + 3,0	156 + 4,0	5,3	—"— 610 ± 2,2 mm
-02	72 + 3,0	144 + 4,0	5,2	—"— 590 ± 2,2 mm
-03	62 + 3,0	124 + 4,0	4,9	—"— 560 ± 2,2 mm
-04	62 + 3,0	124 + 4,0	4,9	—"— L=560 ± 2,2 mm

1. Неуказанные предельные отклонения размеров: отверстий - H16; валов- h16; остальных ± $\frac{IT16}{2}$
2. * Размер для справок

Изм.	Лист	N докум.	Подп.	Дата	ПВ6.07.02.07	Лит.	Масса	Масштаб
Разраб.		Кузьмина		12.84	Скоба	И	ст. табл.	—
Пров.		Числова		12.84		Лист	Листов 1	
Т.контр.						Круг В-40 ГОСТ 2590-71 Ст.3 ГОСТ 535-79	Гипронефтеспецмонтаж г. Москва	
ГИП		Тюрин		12.84				
Н.контр.		Панова		12.84				
Утв.		Кузнецов		12.84				

А1 ТП 903-9-16.86

Формат	Зона	Поз.	Обозначение	Наименование	Кол.	Примечание
			ПВ6.07.03.00-03 См.СБ			
				Детали		
БЧ		1	ПВ6.07.03.01	Круг В-20 ГОСТ 2590-71 / Ст3 ГОСТ 535-79		
				L=570	22	1,95кг
БЧ		2	ПВ6.07.03.02	Уголок		
				Уголок 6-50×50×5 ГОСТ 8509-72 / Ст3 ГОСТ 535-79	1	
				L=7250	2	27,3кг
				Ограждение		
				Полоса 4×30 ГОСТ 103-76 / Ст3 ГОСТ 535-79		
БЧ		3	ПВ6.07.03.03	L=5270	2	5,0кг
БЧ		4	ПВ6.07.03.04	L=1350	8	1,3кг
			ПВ6.07.03.00-04 См.СБ			
				Детали		
БЧ		1	ПВ6.07.03.01	Круг В-20 ГОСТ 2590-71 / Ст3 ГОСТ 535-79		
				L=570	17	1,95кг
БЧ		2	ПВ6.07.03.02	Уголок		
				Уголок 6-50×50×5 ГОСТ 8509-72 / Ст3 ГОСТ 535-79		
				L=5750	2	22,0кг
				Ограждение		
				Полоса 4×30 ГОСТ 103-76 / Ст3 ГОСТ 535-79		
БЧ		3	ПВ6.07.03.03	L=3770	2	3,5кг
БЧ		4	ПВ6.07.03.04	L=1350	6	1,3кг

Инв.№ подл. | Подп. и дата | Взам. инв.№ | Инв.№ дубл. | Подп. и дата

Изм. Лист № докум. Подп. Дата

ПВ6.07.03.00 Лист 3

Формат	Зона	Поз	Обозначение	Наименование	Кол.	Примечание
				Круг В-20 ГОСТ 2590-71 / Ст3 ГОСТ 535-79		
				L=570	37	1,95кг
БЧ		2	ПВ6.07.03.02	Уголок		
				Уголок 6-50×50×5 ГОСТ 8509-72 / Ст3 ГОСТ 535-79		
				L=11750	2	44,9кг
				Ограждение		
				Полоса 4×30 ГОСТ 103-76 / Ст3 ГОСТ 535-79		
БЧ		3	ПВ6.07.03.03	L=9770	2	9,2кг
БЧ		4	ПВ6.07.03.04	L=1350	14	1,3кг
				ПВ6.07.03.00.02 См.СБ		
				Детали		
БЧ		1	ПВ6.07.03.01	Круг В-20 ГОСТ 2590-71 / Ст3 ГОСТ 535-79		
				L=570	30	1,95кг
БЧ		2	ПВ6.07.03.02	Уголок		
				Уголок 6-50×50×5 ГОСТ 8509-72 / Ст3 ГОСТ 535-79		
				L=9500	2	36,0кг
				Ограждение		
				Полоса 4×30 ГОСТ 103-76 / Ст3 ГОСТ 535-79		
БЧ		3	ПВ6.07.03.03	L=7520	2	7,0кг
БЧ		4	ПВ6.07.03.04	L=1350	11	1,3кг

Подп. и дата | Инв.№ дубл. | Взам. инв.№ | Подп. и дата | Инв.№ подл.

Изм. Лист № докум. Подп. Дата

ПВ6.07.03.00 Лист 2

ПВ6.07.02.02

А(√)

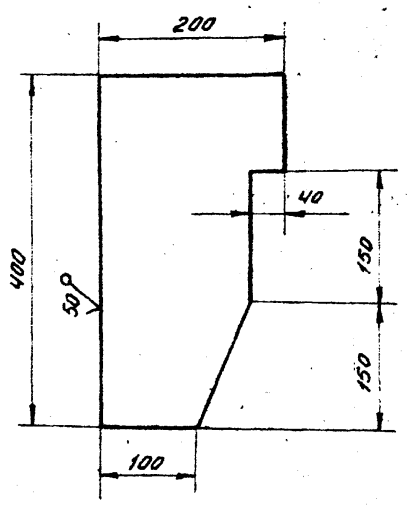

Неуказанные предельные отклонения размеров:
валов - h16; остальных - $\pm \frac{JT16}{2}$.

Подп. и дата | Инв.№ дубл. | Взам. инв.№ | Подп. и дата | Инв.№ подл.

Изм.	Лист	№ докум.	Подп.	Дата
Разраб.		Кузьмина		12.84
Пров.		Числова		12.84
Т.контр.				
ГИП		Тюрин		12.84
Н.контр.		Панова		12.84
Утв.		Кузнецов		12.84

ПВ6.07.02.02

Ловитель

Лит.	Масса	Масштаб
И	8,0	1:5
Лист	Листов 1	

Лист Б-14 ГОСТ 19903-74 / Ст3 ГОСТ 14637-79

Гипронефтеспецмонтаж г. Москва

Формат	Зона	Поз	Обозначение	Наименование	Кол.	Примечание
				Документация		
А2			ПВ6.07.03.00 СБ	Сборочный чертеж		
				Переменные данные для исполнений		
				ПВ6.07.03.00 См.СБ		
				Детали		
БЧ		1	ПВ6.07.03.01	Круг В-20 ГОСТ 2590-71 / Ст3 ГОСТ 535-79		
				L=570	57	1,95кг
БЧ		2	ПВ6.07.03.02	Уголок		
				Уголок 6-50×50×5 ГОСТ 8509-72 / Ст3 ГОСТ 535-79		
				L=17750	2	67,0кг
				Ограждение		
				Полоса 4×30 ГОСТ 103-76 / Ст3 ГОСТ 535-79		
БЧ		3	ПВ6.07.03.03	L=15770	2	15,0кг
БЧ		4	ПВ6.07.03.04	L=1350	22	1,3кг
				ПВ6.07.03.00-01 См.СБ		
				Детали		
БЧ		1	ПВ6.07.03.01	Круг		

Подп. и дата | Инв.№ дубл. | Взам. инв.№ | Подп. и дата | Инв.№ подл.

Изм.	Лист	№ докум.	Подп.	Дата
Разраб.		Кузьмина		12.84
Пров.		Числова		12.84
ГИП		Тюрин		12.84
Н.контр.		Панова		12.84
Утв.		Кузнецов		12.84

ПВ6.07.03.00

Лестница

Лит	Лист	Листов
И	1	3

Гипронефтеспецмонтаж г. Москва

21665-07 -6

ПВ6.07.04.00 СБ

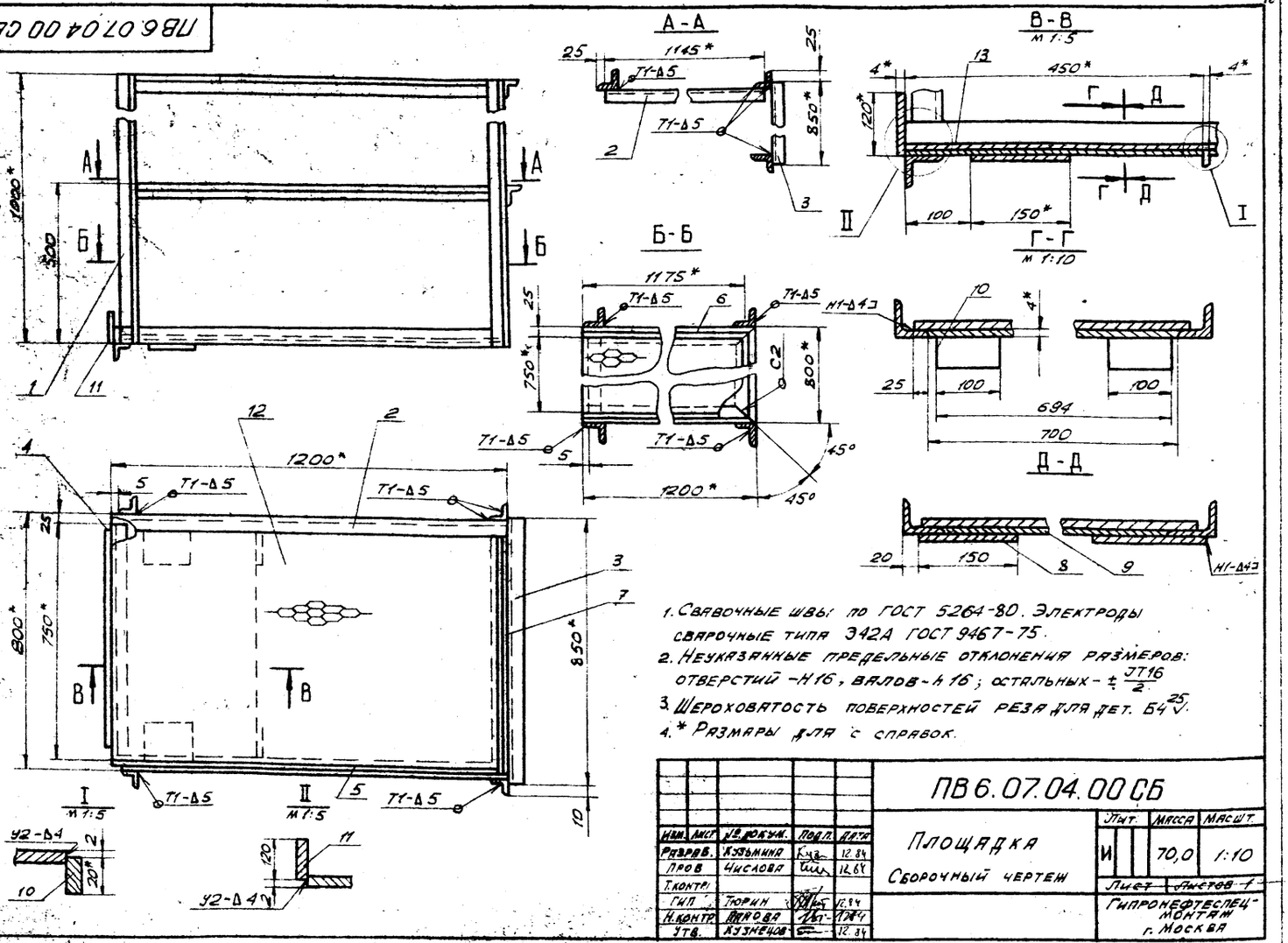

1. Сварочные швы по ГОСТ 5264-80. Электроды сварочные типа Э42А ГОСТ 9467-75.
2. Неуказанные предельные отклонения размеров: отверстий -H16, валов -h16; остальных - $\pm \frac{JT16}{2}$.
3. Шероховатость поверхностей реза для дет. Б4 $\frac{25}{V}$.
4. * Размеры для справок.

Изм.	Лист	№ докум.	Подп.	Дата
Разраб.	Кузьмина			12.84
Пров.	Числова			12.84
Т.контр.				
ГИП	Тюрин			12.84
Н.контр.	Яхонова			12.84
Утв.	Кузнецов			12.84

ПВ6.07.04.00 СБ

Площадка

Сборочный чертеж

Лит.	Масса	Масшт.
И	70,0	1:10

Лист | Листов 1

Гипронефтеспецмонтаж г. Москва

Формат	Зона	Поз	Обозначение	Наименование	Кол.	Примеч
Б4	13	ПВ6.07.04.12		Ограждение		
				Лист Б-2 ГОСТ 19903-74 Ст.3 ГОСТ 16523-70		
				100х3200	1	5,0 кг

Изм.	Лист	№ докум.	Подп.	Дата

ПВ6.07.04.00

Лист 2

Формат	Зона	Поз	Обозначение	Наименование	Кол.	Примеч
				Документация		
А2			ПВ6.07.04.00 СБ	Сборочный чертеж		
				Детали		
				Каркас		
				Уголок Б-50х50х5 ГОСТ 8509-72 Ст.3 ГОСТ 535-79		
Б4		1	ПВ6.07.04.01	L=1000	4	3,77 кг
Б4		2	ПВ6.07.04.02	L=1200	2	4,5 кг
Б4		3	ПВ6.07.04.03	L=850	2	3,2 кг
Б4		4	ПВ6.07.04.04	L=750	1	2,8 кг
А4		5	ПВ6.07.04.05	Основание	1	
А4		6	ПВ6.07.04.05-01	Основание	1	
А4		7	ПВ6.07.04.06	Основание боковое	1	
				Косынка		
				Лист Б-4 ГОСТ 19903-74 Ст.3 ГОСТ 14637-79		
Б4		8	ПВ6.07.04.07	150х150	2	0,7 кг
Б4		9	ПВ6.07.04.08	694х450	1	1,0 кг
Б4		10	ПВ6.07.04.09	100х20	2	0,5 кг
Б4		11	ПВ6.07.04.10	120х700	1	2,6 кг
Б4		12	ПВ6.07.04.11	Настил		
				Лист ПВ 506 ГОСТ 8706-79		
				750х1125	1	13,8 кг

Изм.	Лист	№ докум.	Подп.	Дата
Разраб.	Кузьмина			12.84
Пров.	Числова			12.84
ГИП	Тюрин			12.84
Н.контр.	Яхонова			12.84
Утв.	Кузнецов			12.84

ПВ6.07.04.00

Площадка

Лит.	Лист	Листов
И	1	2

Гипронефтеспецмонтаж г. Москва

ТП903-9-16.86 Ал IX

ПВ6.0702.01

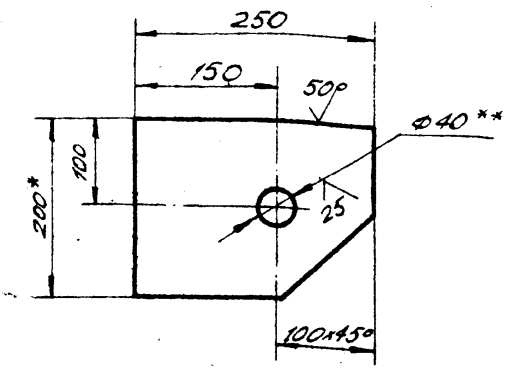

1. Неуказанные предельные отклонения размеров: отверстий - H16; валов - h16; остальных - $\pm \frac{IT16}{2}$
2. ** Острые кромки отв. Ф40 скруглить радиусом 5 мм.
3. * Размеры для справок.

Изм.	Лист	№ докум.	Подп.	Дата
Разраб.		Кузьмина		12.84
Пров.		Числова		12.84
Т.контр.				
ГИП		Тюрин		12.84
Н.контр.		Панова		12.84
Утв.		Кузнецов		12.84

ПВ6.07.02.01

Кронштейн

Лит.	Масса	Масштаб
И	4,8	1:5
Лист	Листов 1	

Полоса 14х200 ГОСТ 103-76 / Ст.3 ГОСТ 535-79

Гипронефтеспецмонтаж г. Москва

Инв.№ подл. | Подп. и дата | Взам. инв.№ | Инв.№ дубл. | Подп. и дата

ПВ6.0702.03

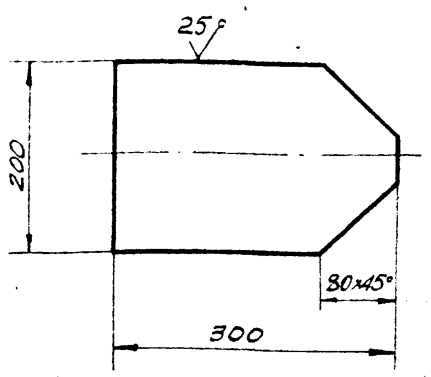

Неуказанные предельные отклонения размеров: валов - h16; остальных - $\pm \frac{IT16}{2}$.

Изм.	Лист	№ докум.	Подп.	Дата
Разраб.		Кузьмина		12.84
Пров.		Числова		12.84
Т.контр.				
ГИП		Тюрин		12.84
Н.контр.		Панова		12.84
Утв.		Кузнецов		12.84

ПВ6.07.02.03

Пластина

Лит.	Масса	Масштаб
И	6,0	1:5
Лист	Листов 1	

Лист Б-14 ГОСТ 19903-74 / Ст.3 ГОСТ 14637-79

Гипронефтеспецмонтаж г. Москва

Инв.№ подл. | Подп. и дата | Взам. инв.№ | Инв.№ дубл. | Подп. и дата

ПВ6.0704.06

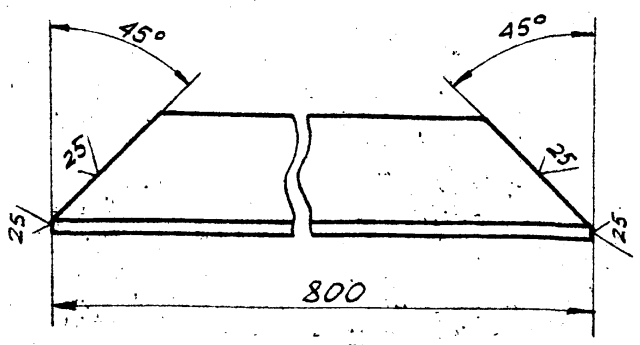

Неуказанные предельные отклонения размеров валов - h16.

Изм.	Лист	№ докум.	Подп.	Дата
Разраб.		Кузьмина		12.84
Пров.		Числова		12.84
Т.контр.				
ГИП		Тюрин		12.84
Н.контр.		Панова		12.84
Утв.		Кузнецов		12.84

ПВ6.07.04.06

Основание боковое

Лит.	Масса	Масштаб
И	3,0	1:2
Лист	Листов 1	

Уголок Б-50х50х5 ГОСТ 8509-72 / Ст.3 ГОСТ 535-79

Гипронефтеспецмонтаж г. Москва

Инв.№ подл. | Подп. и дата | Взам. инв.№ | Инв.№ дубл. | Подп. и дата

ПВ6.0704.05

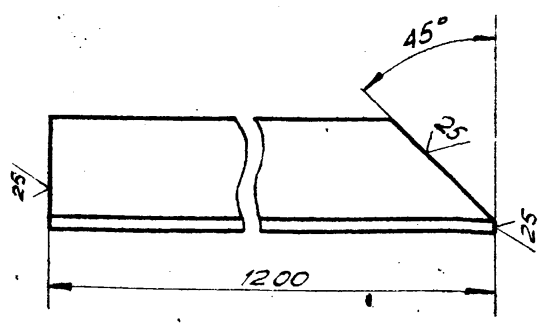

ПВ6.07.04.05-01

Зеркальное отражение, остальное см. ПВ6.07.04.05

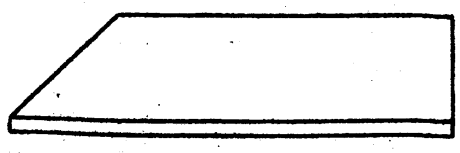

Неуказанные предельные отклонения размеров валов - h16.

Изм.	Лист	№ докум.	Подп.	Дата
Разраб.		Кузьмина		12.84
Пров.		Числова		12.84
Т.контр.				
ГИП		Тюрин		12.84
Н.контр.		Панова		12.84
Утв.		Кузнецов		12.84

ПВ6.07.04.05

Основание

Лит.	Масса	Масштаб
И	4,5	1:2
Лист	Листов 1	

Уголок Б-50х50х5 ГОСТ 8509-72 / Ст.3 ГОСТ 535-79

Гипронефтеспецмонтаж г. Москва

Инв.№ подл. | Подп. и дата | Взам. инв.№ | Инв.№ дубл. | Подп. и дата

ТП903-9-16 ВБ

ПВБ.06.00.00СБ

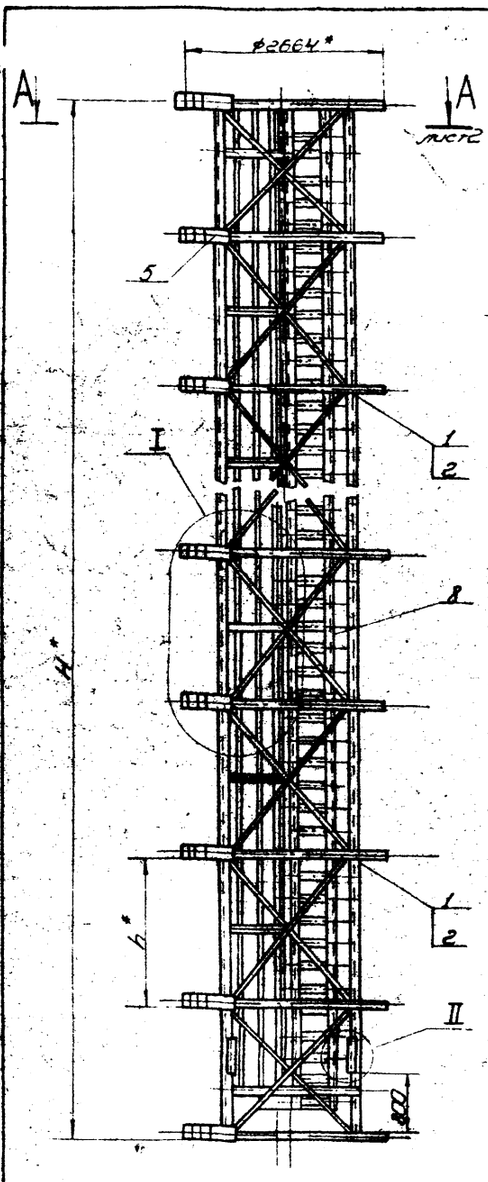

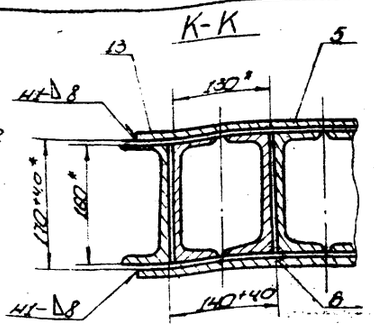

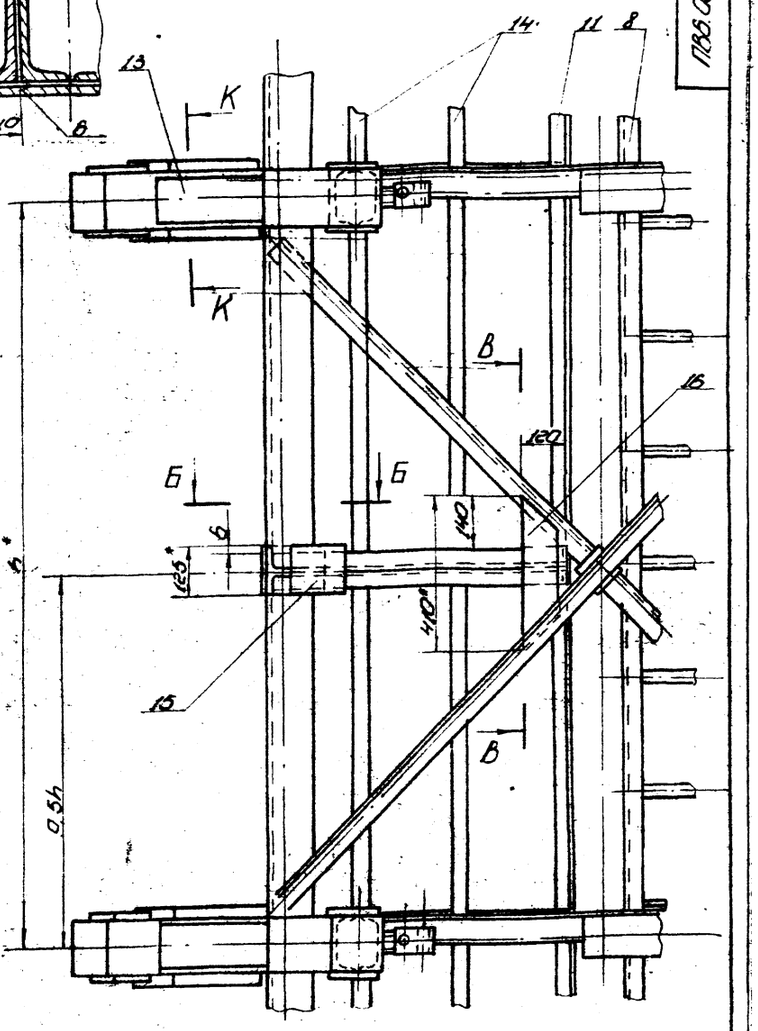

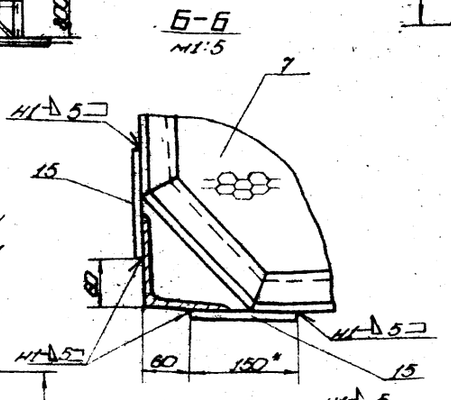

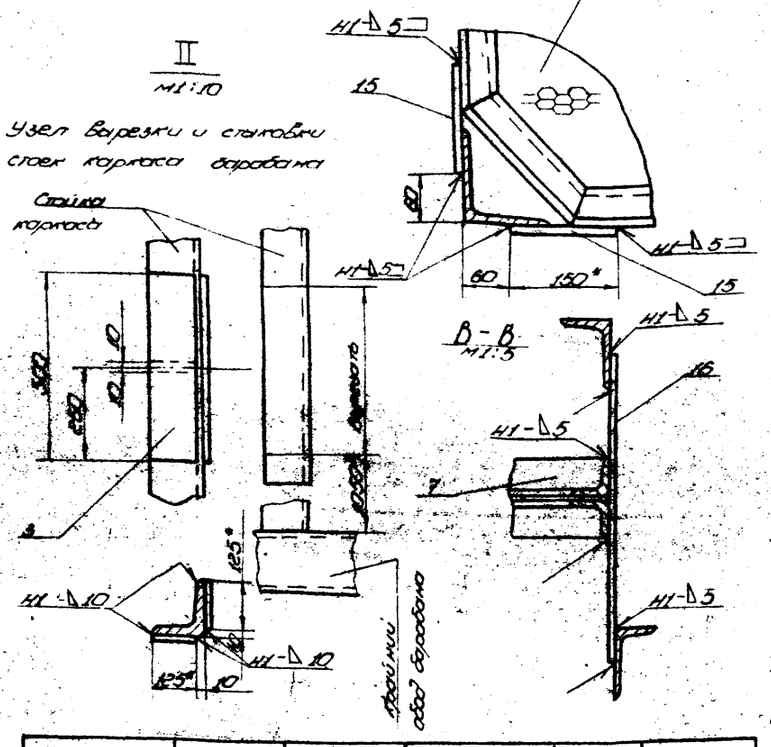

1. Установку гибочных шаблонов (черт. № ПВБ.06.01.00СБ) производить на свободный каркас для наворачивания полотнищ.
2. Подготовку каркаса производить в следующем порядке:
   1) в одной из крайних секций каркаса вырезать, а затем состыковать 4 стойки (см. II);
   2) в промежуточных секциях каркаса со стороны нахлеста срезать промежуточные ободья и по одной поперечной связи (см. сх. III).
3. Количество гибочных шаблонов определяется числом ободьев каркаса и высотой стенки сооружаемого резервуара
   10 шаблонов - при высоте стенки 18 м.
   6 шаблонов - при высоте стенки 12 м.
4. Произвести сборку прижимов, площадок, лестницы.
5. Сварные швы по ГОСТ 5264-80.
   Электроды сварочные типа Э42А по ГОСТ 9467-75.
6. Неуказанные предельные отклонения размеров: отверстий - H16; валов - h16; остальных - $\pm\frac{\pi 16}{2}$.
7.* Размеры для справок.

Обозначение	Высота барабана H*, мм	Шаг установки ободьев барабана h*, мм	Число промежуточных узлов барабана a, шт.	Масса добавляемых элемент, кг	Примечание
ПВБ.06.00.00	17500	1975*	8	2750	для РВС с высотой стенки 18 м
-01	11500	2200*	4	1650,0	— " — 12 м

Изм.	Лист	№ докум.	Подп.	Дата
Разраб.		Чистова		12.84
Пров.		Кузьмина		12.84
Т. контр.				
Гип.		Горин		12.84
Н. контр.		Панова		12.84
Утв.				12.84

ПВБ.06.00.00СБ

Устройство для формообразования

Сборочный чертеж

Лит.	Масса	Масштаб
И	См. табл.	1:50

Лист 1 Листов 2

Гипромеортеспецмонтаж г. Москва

Копировал 21665-0 51 Формат

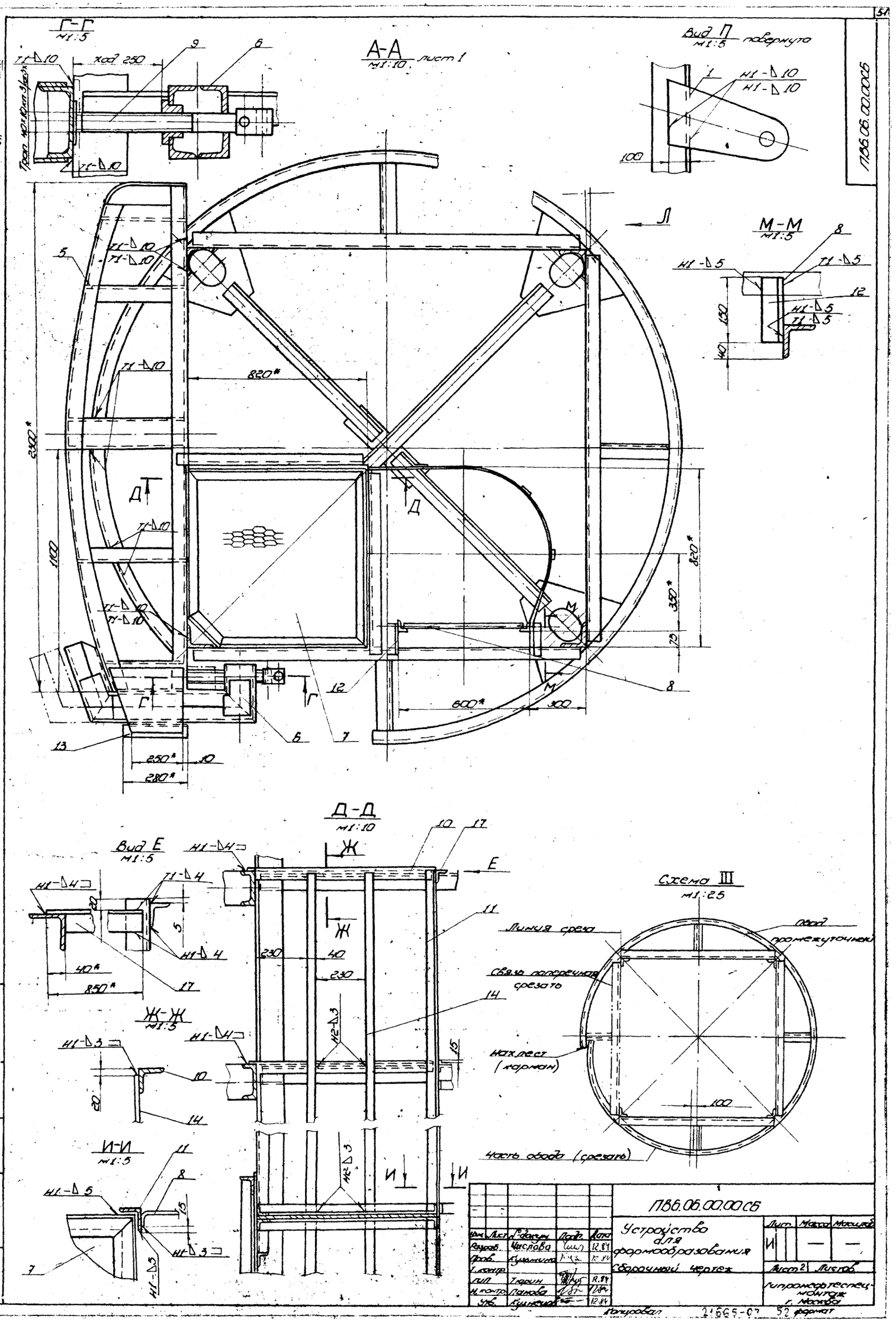

Г-Г
м1:5
А-А
м1:10 лист 1
Вид П
м1:5 повернуто
М-М
м1:5
Д-Д
м1:10
Вид Е
м1:5
Ж-Ж
м1:5
И-И
м1:5
Схема III
м1:25
Линия среза
Связь поперечная срезать
Нахлест (карман)
Часть обода (срезать)
Обод промежуточный
ПВ6.06.00.00СБ
Устройство для формообразования
Сборочный чертеж
Лист 2
Листов
Гипромеортеспец-монтаж г. Москва
Копировал
21665-07
52 формат

ТП903-9-16 Ал IX

Формат	Зона	Поз.	Обозначение	Наименование	Кол.	Примечание
				Детали		
А4		9	ПВ6.06.00.05	Винт	6	
А4		10	ПВ6.06.00.06	Балка	6	
Б4		11	ПВ6.06.00.07.01	Стойка		
				Уголок 6-45×45×5 ГОСТ 8509-72 / Ст3 ГОСТ 535-79		
				L=9720	1	39,0 кг
Б4		12	ПВ6.06.00.08	Кронштейн		
				Уголок 6-45×45×5 ГОСТ 8509-72 / Ст3 ГОСТ 535-79		
				L=150	12	0,50 кг
Б4		13	ПВ6.06.00.09	Балка		
				Швеллер 16 ГОСТ 8240-72 / Ст3 ГОСТ 535-79		
				L=280	6	4,0 кг
Б4		14	ПВ6.06.00.10-01	Ограждение		
				Полоса 6-4×40 ГОСТ 103-76 / Ст3 ГОСТ 535-79		
				L=9670	2	12,0 кг
Б4		15	ПВ6.06.00.11	Пластина		
				Полоса 6-5×125 ГОСТ 103-76 / Ст3 ГОСТ 535-79		
				L=150	6	0,75 кг
А4		16	ПВ6.06.00.12	Кронштейн	6	
А4		17	ПВ6.06.00.06-01	Балка	4	

Подп. и дата | Инв. № дубл. | Взам. инв. № | Подп. и дата | Инв. № подл.

Изм	Лист	№ докум.	Подп.	Дата	ПВ6.06.00.00	Лист 3

ПВ6.06.00.05

12,5 √(√)

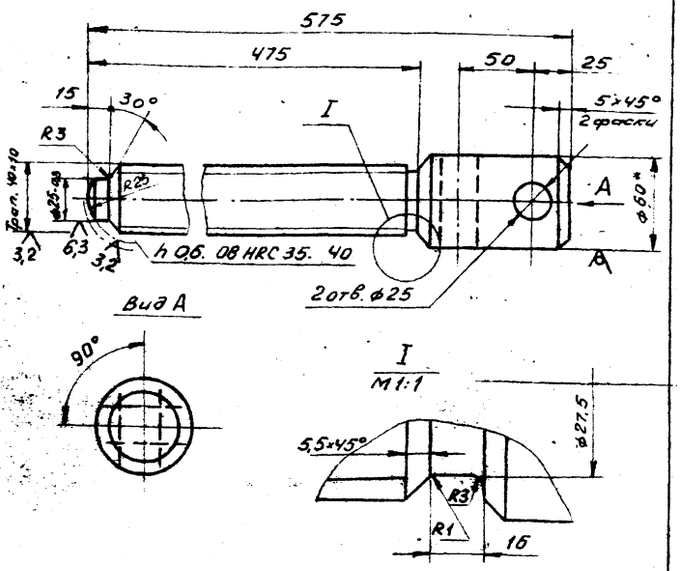

1. Неуказанные предельные отклонения размеров: отверстий - H16; валов - h16; остальных - $\pm \frac{JT16}{2}$
2.* Размер для справок.

Изм	Лист	№ докум.	Подп.	Дата	ПВ6.06.00.05	Лит.	Масса	Масштаб
Разраб.		Числова		12.84	Винт	И	4,95	1:2,5
Пров.		Кузьмина		12.84		Лист	Листов 1	
Т.контр.								
ГИП		Тюрин		12.84	Круг В-60 ГОСТ 2590-71 / Ст3 ГОСТ 535-79	Гипронефтеспецмонтаж г. Москва		
Н.контр.		Панова		12.84				
Утв.		Кузнецов		12.84				

Формат	Зона	Поз.	Обозначение	Наименование	Кол.	Примечание
Б4		11	ПВ6.06.00.07	Стойка		
				Уголок 6-45×45×5 ГОСТ 8509-72 / Ст.3 ГОСТ 535-79		
				L=15720	1	53,0 кг
Б4		12	ПВ6.06.00.08	Кронштейн		
				Уголок 6-45×45×5 ГОСТ 8509-72 / Ст.3 ГОСТ 535-79		
				L=150	20	0,50 кг
Б4		13	ПВ6.06.00.09	Балка		
				Швеллер 16 ГОСТ 8240-72 / Ст.3 ГОСТ 535-79		
				L=280	10	4,0 кг
Б4		14	ПВ6.06.00.10	Ограждение		
				Полоса 6-4×40 ГОСТ 103-76 / Ст.3 ГОСТ 535-79		
				L=15670	2	20,0 кг
Б4		15	ПВ6.06.00.11	Пластина		
				Полоса 6-5×125 ГОСТ 103-76 / Ст3 ГОСТ 535-79		
				L=150	14	0,75 кг
А4		16	ПВ6.06.00.12	Кронштейн	14	
А4		17	ПВ6.06.00.13	Балка	4	
				ПВ6.06.00.00-01 см. СБ		
				Сборочные единицы		
А4		5	ПВ6.06.01.00	Шаблон гибочный	6	
А4		6	ПВ6.06.02.00	Прижим	6	
А4		7	ПВ6.06.03.00	Площадка	3	
А4		8	ПВ6.06.04.00-01	Лестница	1	

Подп. и дата | Инв. № дубл. | Взам. инв. № | Подп. и дата | Инв. № подл.

Изм	Лист	№ докум.	Подп.	Дата	ПВ6.06.00.00	Лист 2

Формат	Зона	Поз.	Обозначение	Наименование	Кол.	Примечание
				Документация		
Б4			ПВ6.06.00.00 СБ	Сборочный чертеж		
				Детали		
А4		1	ПВ6.06.00.01	Захват	2	
А4		2	ПВ6.06.00.02	Ребро	2	
Б4		3	ПВ6.06.00.03	Пластина		
				Полоса 6-12×125 ГОСТ 103-76 / Ст3 ГОСТ 535-79		
				L=500	8	6,0 кг
Б4		4	ПВ6.06.00.04	Пластина		
				Полоса 6-10×95 ГОСТ 103-76 / Ст3 ГОСТ 535-79		
				L=450	12	3,40 кг
			Переменные данные	для исполнений		
				ПВ6.06.00.00 см. СБ		
				Сборочные единицы		
А4		5	ПВ6.06.01.00	Шаблон гибочный	10	
А4		6	ПВ6.06.02.00	Прижим	10	
А4		7	ПВ6.06.03.00	Площадка	7	
А4		8	ПВ6.06.04.00	Лестница	1	
				Детали		
А4		9	ПВ6.06.00.05	Винт	10	
А4		10	ПВ6.06.00.06	Балка	10	

Подп. и дата | Инв. № дубл. | Взам. инв. № | Подп. и дата | Инв. № подл.

Изм	Лист	№ докум.	Подп.	Дата	ПВ6.06.00.00	Лит.	Лист	Листов
Разраб.		Числова		12.84	Устройство для формообразования	И	1	3
Пров.		Кузьмина		12.84		Гипронефтеспецмонтаж г. Москва		
ГИП		Тюрин		12.84				
Н.контр.		Панова		12.84				
Утв.		Кузнецов		12.84				

ПВ6.06.01.00.С6

ТП903-9-16.86 Ал IX

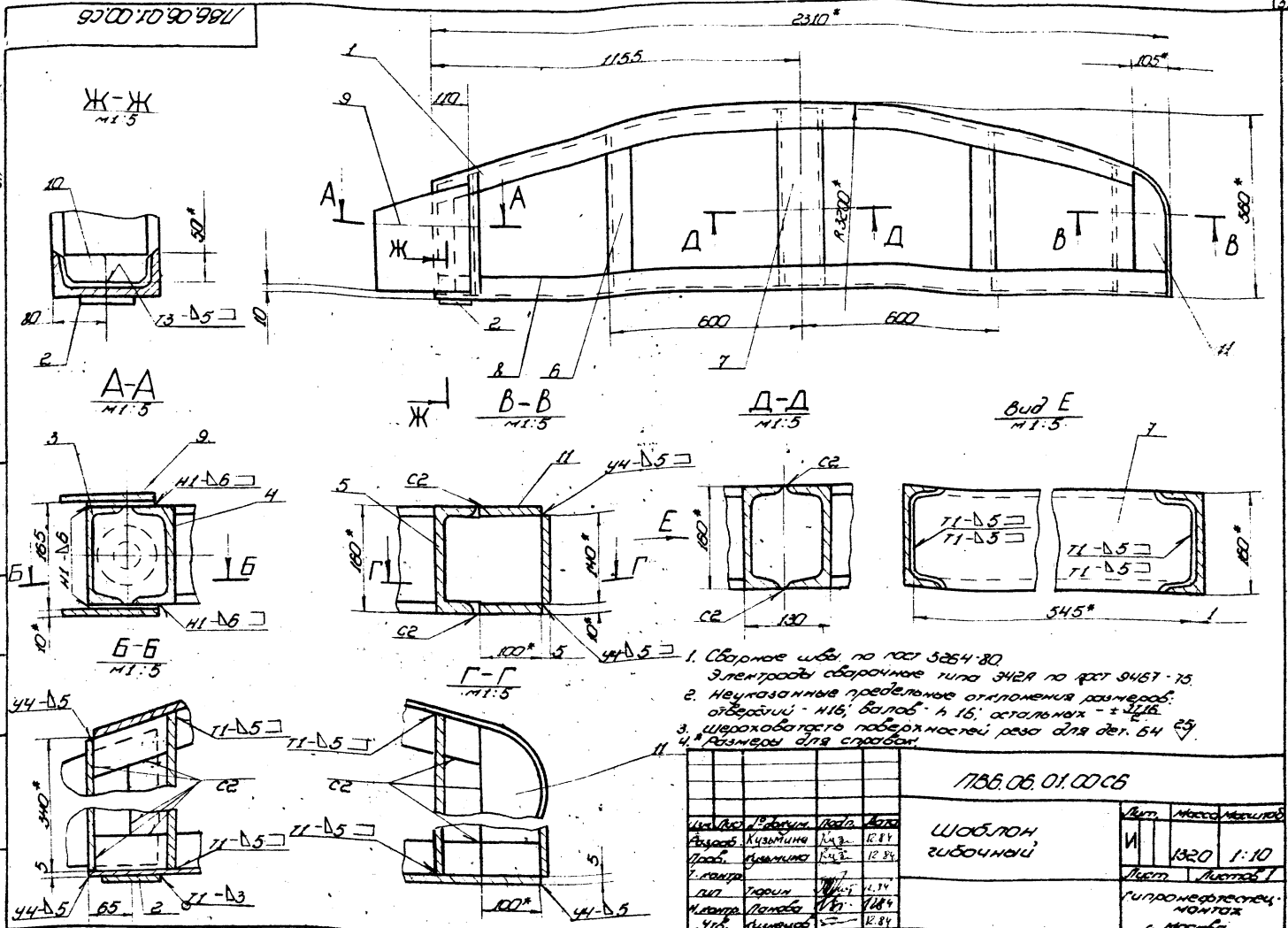

1. Сварные швы по ГОСТ 5264-80. Электроды сварочные типа Э42А по ГОСТ 9467-75.
2. Неуказанные предельные отклонения размеров: отверстий - Н16; валов - h16; остальных - $\pm\frac{IT16}{2}$.
3. Шероховатость поверхностей реза для дет. Б4 25.
4. * Размеры для справок.

Изм.	Лист	№ докум.	Подп.	Дата	ПВ6.06.01.00С6	Лит.	Масса	Масштаб
Разраб.		Кузьмина	Куз	12.84	Шаблон гибочный	И	1320	1:10
Пров.		Кузьмина	Куз	12.84		Лист	Листов 1	
Т. контр.						Гипронефтеспецмонтаж с. Москва		
ГИП		Тюрин		12.84				
Н. контр.		Панова		12.84				
Утв.		Кузнецов		12.84				

Копировал

Формат 12

ПВ6.06.01.06

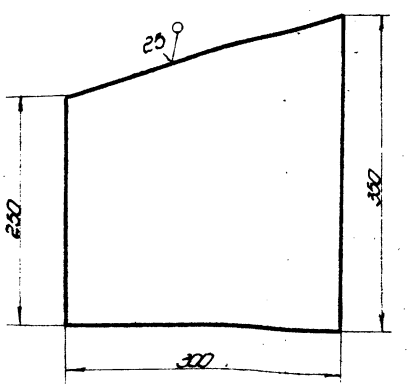

Неуказанные предельные отклонения размеров: отверстий - Н16; валов - h16; остальных - $\pm\frac{IT16}{2}$.

Изм.	Лист	№ докум.	Подп.	Дата	ПВ6.06.01.06	Лит.	Масса	Масштаб
Разраб.		Кузьмина	Куз	12.84	Пластина	И	7,0	1:4
Пров.		Кузьмина	Куз	12.84		Лист	Листов 1	
Т. контр.								
ГИП		Тюрин		12.84	Лист Б-10 ГОСТ 19903-74 Ст.3 ГОСТ 14637-79	Гипронефтеспецмонтаж с. Москва		
Н. контр.		Панова		12.84				
Утв.		Кузнецов		12.84				

Копировал

Формат 11

Формат	Зона	Поз.	Обозначение	Наименование	Кол.	Примечание
				Документация		
А2			ПВ6.06.01.00С6	Сборочный чертеж		
				Детали		
А4		1	ПВ6.06.01.01	Балка профилирующая	1	
А4		2	ПВ6.06.01.02	Пята	1	
А4		3	ПВ6.06.01.03	Стойка	1	
А4		4	ПВ6.06.01.04	Стойка	1	
		5	-01	Стойка	1	
		6	-02	Стойка	2	
		7	-03	Стойка	2	
Б4		8	ПВ6.06.01.05	Балка опорная		
				Швеллер 16 ГОСТ 8240-72 Ст.3 ГОСТ 335-79		
				L=2300	1	33,0 кг
А4		9	ПВ6.06.01.06	Пластина	2	
А4		10	ПВ6.06.01.07	Ребро	1	
А4		11	ПВ6.06.01.08	Накладка	2	

Изм.	Лист	№ докум.	Подп.	Дата	ПВ6.06.01.00	Лит.	Лист	Листов
Разраб.		Кузьмина	Куз	12.84	Шаблон гибочный	И		1
Пров.		Кузьмина	Куз			Гипронефтеспецмонтаж с. Москва		
ГИП		Тюрин		12.84				
Н. контр.		Панова		12.84				
Утв.		Кузнецов		12.84				

Копировал 21665-07 54

Формат 11

ТП903-9-16.86 Ал.IX

ПВ6.06.01.01

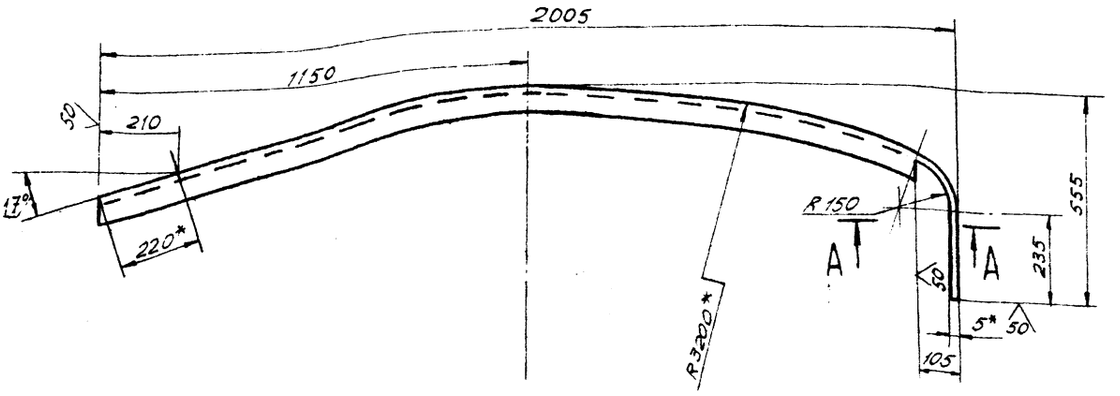

Развертка
м 1:5

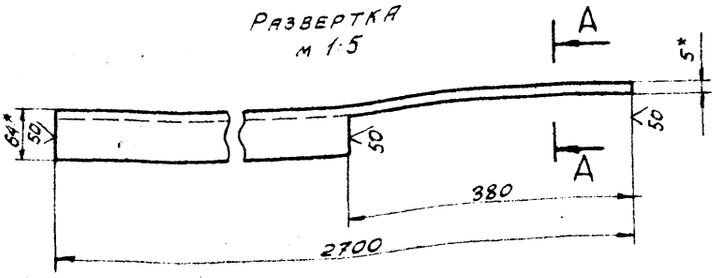

1. Неуказанные предельные отклонения размеров: отверстий - H16; валов - h16; остальных - $\pm \frac{IT16}{2}$.
2* Размеры для справок.

Изм.	Лист	N докум.	Подп.	Дата
Разраб.	Кузьмина			12.84
Пров.	Числова			12.84
Т. контр.				
ГИП	Тюрин			12.84
Н. контр.	Панова			12.84
Утв.	Кузнецов			12.84

ПВ6.06.01.01

Балка профилирующая

Лит.	Масса	Масштаб
И	33,0	1:10

Лист | Листов 1

Швеллер 16 ГОСТ 8240-72 / Ст 3 ГОСТ 535-79

Гипронефтеспецмонтаж г. Москва

ПВ6.06.01.07

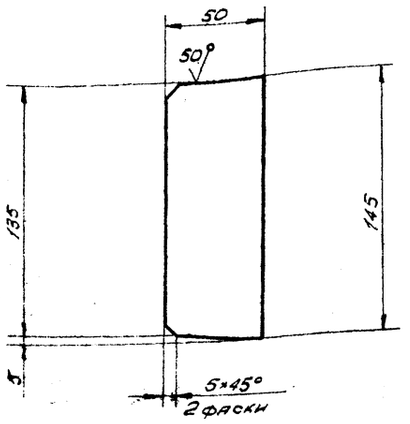

Неуказанные предельные отклонения размеров: валов - h16; остальных - $\pm \frac{IT16}{2}$.

Изм.	Лист	N докум.	Подп.	Дата
Разраб.	Блинова			12.84
Пров.	Кузьмина			12.84
Т. контр.				
ГИП	Тюрин			12.84
Н. контр.	Панова			12.84
Утв.	Кузнецов			12.84

ПВ6.06.01.07

Ребро

Лит.	Масса	Масштаб
И		1:2

Лист | Листов 1

Лист Б-16 ГОСТ 19903-74 / Ст 3 ГОСТ 14637-79

Гипронефтеспецмонтаж г. Москва

ПВ6.06.01.03

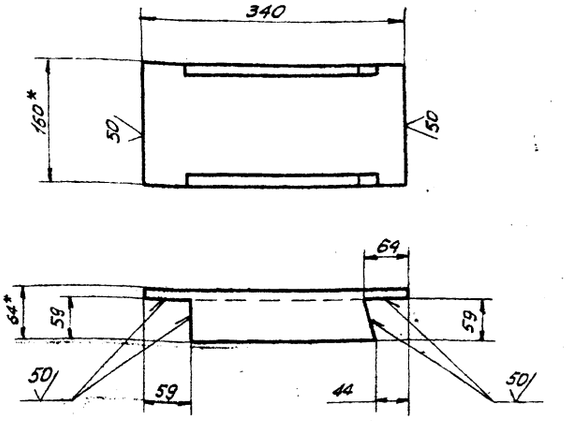

1. Неуказанные предельные отклонения размеров: валов - h16; остальных - $\pm \frac{IT16}{2}$.
2.* Размеры для справок.

Изм.	Лист	№ докум.	Подп.	Дата
Разраб.	Блинова			12.84
Пров.	Кузьмина			12.84
Т. контр.				
ГИП	Тюрин			12.84
Н. контр.	Панова			12.84
Утв.	Кузнецов			12.84

ПВ6.06.01.03

Стойка

Лит.	Масса	Масштаб
И	4,0	1:3

Лист | Листов 1

Швеллер 16 ГОСТ 8240-72 / Ст. 3 ГОСТ 535-79

Гипронефтеспецмонтаж г. Москва

ТП 903-9-16.86 Ал IX

ПВ6.06.00.06

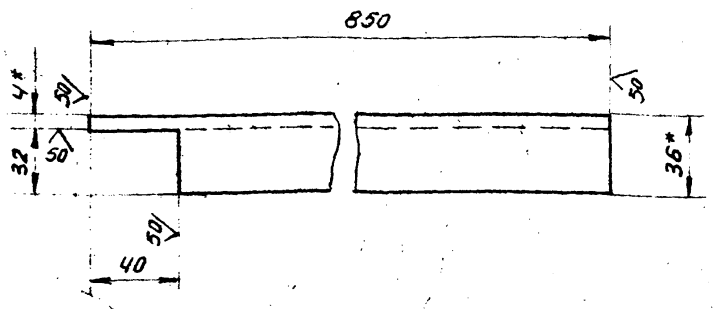

ПВ6.06.00.06-01 - зеркальное отражение остальное - см. ПВ6.06.00.06.



1. Неуказанные предельные отклонения размеров: валов -h16; остальных - $\pm \frac{JT16}{2}$
2. * Размеры для справок.

Изм.	Лист	N докум.	Подп.	Дата	ПВ6.06.00.06			
Разраб.		Числова		12.84	Балка	Лит.	Масса	Масштаб
Пров.		Кузьмина		12.84		И	1.80	1:2
Т.контр.						Лист	Листов 1	
ГИП		Тюрин		12.84	Уголок Б-36х36х4 ГОСТ 8509-72 / Ст3 ГОСТ 535-79	Гипронефтеспецмонтаж г. Москва		
Н.контр.		Панова		12.84				
Утв.		Кузнецов		12.84				

ПВ6.06.00.12

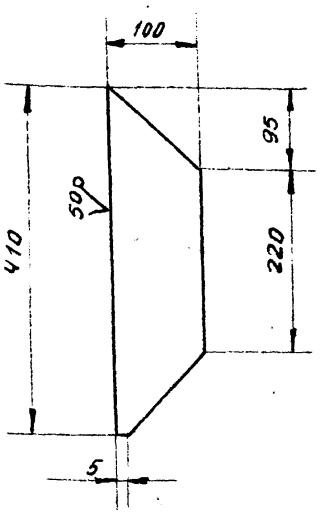

1. Неуказанные предельные отклонения размеров: валов-h16; остальных - $\pm \frac{JT16}{2}$

Изм.	Лист	N докум.	Подп.	Дата	ПВ6.06.00.12			
Разраб.		Числова		12.84	Кронштейн	Лит.	Масса	Масштаб
Пров.		Кузьмина		12.84		И	1,3	1:5
Т.контр.						Лист	Листов 1	
ГИП		Тюрин		12.84	Полоса Б-5х100 ГОСТ 103-76 / Ст3 ГОСТ 535-79	Гипронефтеспецмонтаж г. Москва		
Н.контр.		Панова		12.84				
Утв.		Кузнецов		12.84				

ПВ6.06.01.02

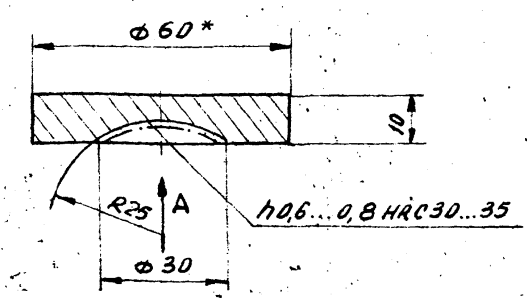

Вид А

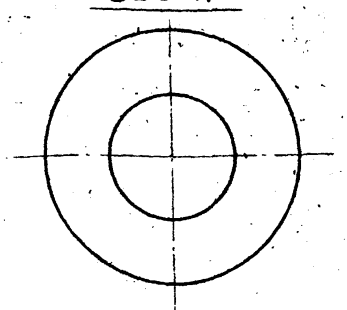

1. Неуказанные предельные отклонения размеров: валов - h16; остальных - $\pm \frac{JT16}{2}$
2. * Размер для справок.

Изм.	Лист	N докум.	Подп.	Дата	ПВ6.06.01.02			
Разраб.		Числова		12.84	Пята	Лит.	Масса	Масштаб
Пров.		Кузьмина		12.84		И	0,20	1:2
Т.контр.						Лист	Листов 1	
ГИП		Тюрин		12.84	Круг В-50 ГОСТ 2590-71 / Ст3 ГОСТ 535-79	Гипронефтеспецмонтаж г. Москва		
Н.контр.		Панова		12.84				
Утв.		Кузнецов		12.84				

ПВ6.06.01.04

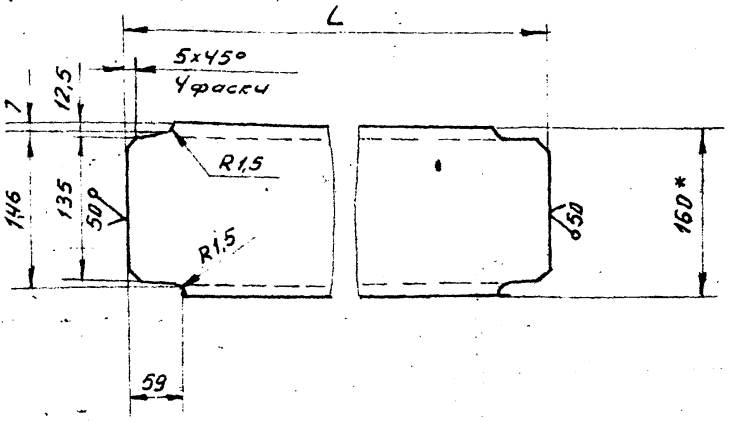

Обозначение	L, мм	Масса, кг
ПВ6.06.01.04	380	5.40
-01	390	5.50
-02	490	7.0
-03	545	7.70

1. Неуказанные предельные отклонения размеров: валов - h16; остальных - $\pm \frac{JT16}{2}$
2. * Размер для справок.

Изм.	Лист	N докум.	Подп.	Дата	ПВ6.06.01.04			
Разраб.		Числова		12.84	Стойка	Лит	Масса	Масштаб
Пров.		Кузьмина		12.84		И	см. табл	1:5
Т.контр.						Лист	Листов 1	
ГИП		Тюрин		12.84	Швеллер 16 ГОСТ 8.240-72 / Ст 3 ГОСТ 535-79	Гипронефтеспецмонтаж г. Москва		
Н.контр.		Панова		12.84				
Утв.		Кузнецов		12.84				

ПВ6.06.02.00СБ

ТП 903-9-16.86 Ал IX

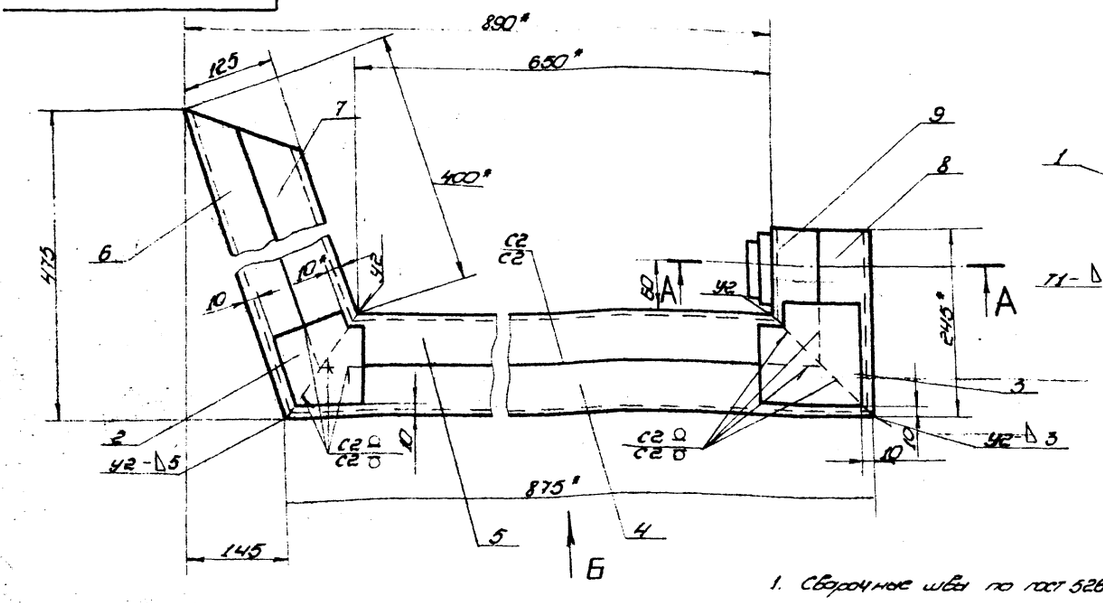

Вид Б

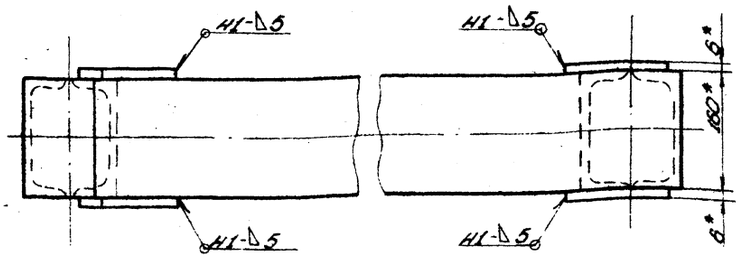

1. Сварочные швы по ГОСТ 5264-80.
   Электроды сварочные типа Э42А по ГОСТ 9467-75.
2. Неуказанные предельные отклонения размеров: отверстий - Н16; валов - h16; остальных - $\pm\frac{IT16}{2}$.
3. Шероховатость поверхностей реза для дет. 6Н ∇25.
4. Сборку прижима производить по специальному кондуктору.
5. Размеры для справок.

Изм.	Лист	№ докум.	Подп.	Дата
Разраб.	Числова			12.84
Пров.	Кузьмина			12.84
Т. контр.				
ГИП	Гарин			12.84
Н. контр.	Попова			12.84
Утв.	Кузнецов			12.84

ПВ6.06.02.00СБ

Прижим

Сборочный чертеж

Лит.	Масса	Масштаб
И	49,0	1:5

Лист	Листов 1
	Гипронефтеспецмонтаж г. Москва

Копировал Формат А2

ПВ6.06.02.01

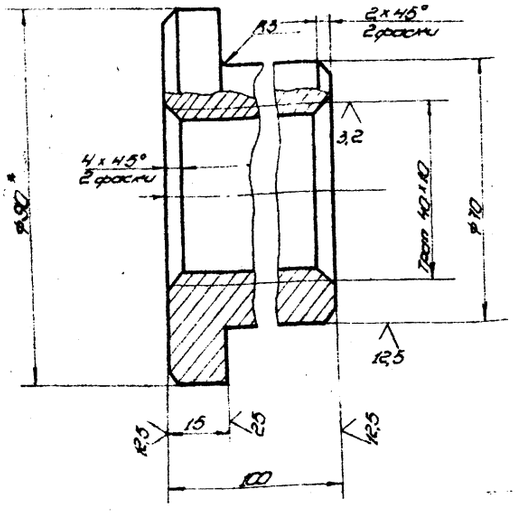

1. Неуказанные предельные отклонения размеров: отверстий - Н16; валов - h16; остальных - $\pm\frac{IT16}{2}$.
2. * Размер для справок.

Изм.	Лист	№ докум.	Подп.	Дата
Разраб.	Числова			12.84
Пров.	Кузьмина			12.84
Т. контр.				
ГИП	Гарин			12.84
Н. контр.	Попова			12.84
Утв.	Кузнецов			12.84

ПВ6.06.02.01

Гайка

Лит.	Масса	Масштаб
И	2,55	1:1

Круг А-30 ГОСТ 2590-71 / Ст.3 ГОСТ 535-79

Лист	Листов 1
	Гипронефтеспецмонтаж г. Москва

Копировал Формат А3

Формат	Зона	Поз.	Обозначение	Наименование	Кол.	Примечание
				Документация		
А3			ПВ6.06.02.00СБ	Сборочный чертеж		
				Детали		
А4		1	ПВ6.06.02.01	Гайка	1	
А4		2	ПВ6.06.02.02	Накладка	2	
А4		3	ПВ6.06.02.03	Накладка	2	
А4		4	ПВ6.06.02.04	Швеллер	1	
А4		5	ПВ6.06.02.05	Швеллер	1	
А4		6	ПВ6.06.02.06	Швеллер	1	
А4		7	ПВ6.06.02.07	Швеллер	1	

Изм.	Лист	№ докум.	Подп.	Дата
Разраб.	Числова			12.84
Пров.	Кузьмина			12.84
Т. контр.				
ГИП	Гарин			12.84
Н. контр.	Попова			12.84
Утв.	Кузнецов			12.84

ПВ6.06.02.00

Прижим

Лит.	Лист	Листов
И	1	2

Гипронефтеспецмонтаж г. Москва

Копировал Формат А3

ТП 903-9-16 Ал IX

ПВ6.06.01.08

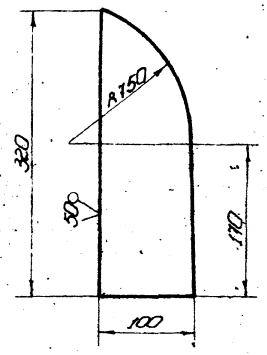

Неуказанные предельные отклонения размеров: отверстий - H16; валов - h16; остальных - $\pm\frac{IT16}{2}$.

Изм.	Лист	№ докум.	Подп.	Дата
Разраб.		Числова		12.84
Пров.		Кузьмина		12.84
Т. контр.				
ГИП		Тюрин		12.84
Н. контр.		Панова		12.84
Утв.		Кузнецов		12.84

ПВ6.06.01.08

Накладка

Лит.	Масса	Масштаб
И	22	1:4

Лист | Листов 1

Полоса Б-14х100 ГОСТ 103-76 / Ст.3 ГОСТ 535-79

Гипронефтеспецмонтаж г. Москва

Копировал | формат 11

ПВ6.06.02.03

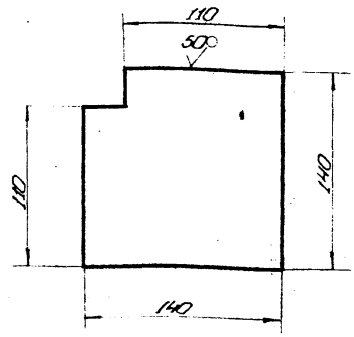

Неуказанные предельные отклонения размеров: валов - h16.

Изм.	Лист	№ докум.	Подп.	Дата
Разраб.		Числова		12.84
Пров.		Кузьмина		12.84
Т. контр.				
ГИП		Тюрин		12.84
Н. контр.		Панова		12.84
Утв.		Кузнецов		12.84

ПВ6.06.02.03

Накладка

Лит.	Масса	Масштаб
И	0,85	1:2,5

Лист | Листов 1

Лист Б-6 ГОСТ 19903-74 / Ст.3 ГОСТ 14637-79

Гипронефтеспецмонтаж г. Москва

Копировал | формат 11

ПВ6.06.00.01

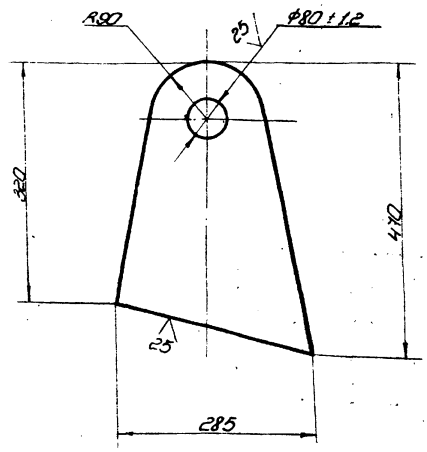

Неуказанные предельные отклонения размеров: отверстий - H16; валов - h16; остальных - $\pm\frac{IT16}{2}$

Изм.	Лист	№ докум.	Подп.	Дата
Разраб.		Числова		12.84
Пров.		Кузьмина		12.84
Т. контр.				
ГИП		Тюрин		12.84
Н. контр.		Панова		12.84
Утв.		Кузнецов		12.84

ПВ6.06.00.01

Захват

Лит.	Масса	Масштаб
И	20,0	1:5

Лист | Листов 1

Лист Б-20 ГОСТ 19903-74 / Ст.3 ГОСТ 14637-79

Гипронефтеспецмонтаж г. Москва

Копировал | формат 11

ПВ6.06.02.02

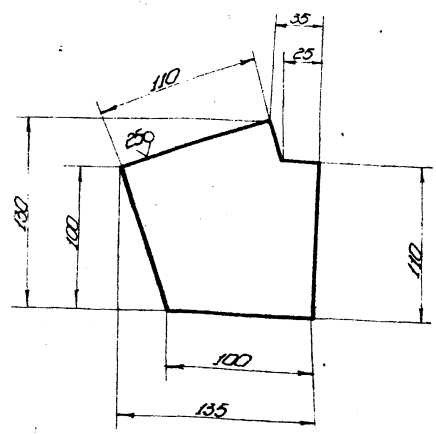

Неуказанные предельные отклонения размеров: отверстий - H16; валов - h16; остальных - $\pm\frac{IT16}{2}$.

Изм.	Лист	№ докум.	Подп.	Дата
Разраб.		Числова		12.84
Пров.		Кузьмина		12.84
Т. контр.				
ГИП		Тюрин		12.84
Н. контр.		Панова		12.84
Утв.		Кузнецов		12.84

ПВ6.06.02.02

Накладка

Лит.	Масса	Масштаб
И	0,70	1:2,5

Лист | Листов 1

Лист Б-6 ГОСТ 19903-74 / Ст.3 ГОСТ 14637-79

Гипронефтеспецмонтаж г. Москва

Копировал | формат 11

Инв. № подл. | Подп. и дата | Взам. инв. № | Инв. № дубл. | Подп. и дата

21665-07 58

ТП 903-9-16.86 Ал IX

ПВ6.06.02.05

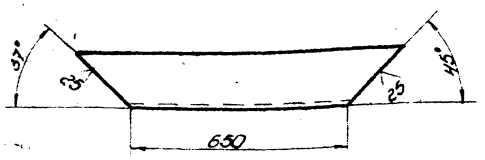

Неуказанные предельные отклонения размеров: болтов - h 16; остальных - ±IT16/2.

Изм.	Лист	№ докум.	Подп.	Дата	швеллер	Лит.	Масса	Масштаб
Разраб.		Числова		12.84		И	10,0	1:10
Пров.		Дьяченко		12.84		Лист	Листов 1
Т. контр.						Гипронефтеспецмонтаж г. Москва	
ГИП		Ягрин		12.84	швеллер 16 ГОСТ 8240-72 Ст. 3 ГОСТ 535-79		
Н. контр.		Попова		12.84			
Нач.		Дьяченко		12.84			

Копировал — Формат А1

ПВ6.06.02.06

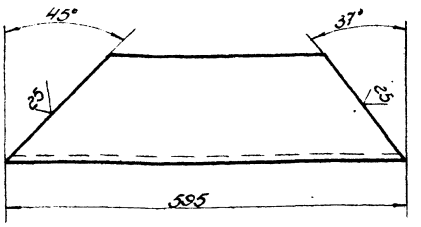

Неуказанные предельные отклонения размеров: болтов - h 16; остальных - ±IT16/2.

Изм.	Лист	№ докум.	Подп.	Дата	швеллер	Лит.	Масса	Масштаб
Разраб.		Числова		12.84		И	8,5	1:5
Пров.		Дьяченко		12.84		Лист	Листов
Т. контр.						Гипронефтеспецмонтаж г. Москва	
ГИП		Ягрин		12.84	швеллер 16 ГОСТ 8240-72 Ст. 3 ГОСТ 535-79		
Н. контр.		Попова		12.84			
Нач.		Дьяченко		12.84			

Копировал — Формат А1

ПВ6.06.02.10

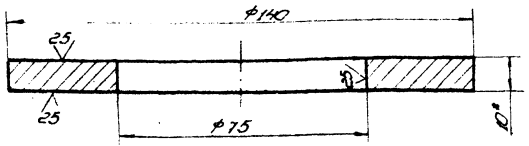

1. Неуказанные предельные отклонения размеров: отверстий - H16; болтов - h 16.
2* Размер для справок.

Изм.	Лист	№ докум.	Подп.	Дата	подкладка	Лит.	Масса	Масштаб
Разраб.		Числова		12.84		И	0,1	1:1
Пров.		Дьяченко		12.84		Лист	Листов 1
Т. контр.						Гипронефтеспецмонтаж г. Москва	
ГИП		Ягрин		12.84	Лист 5-10 ГОСТ 19903-74 Ст. 3 ГОСТ 14637-79		
Н. контр.		Попова		12.84			
Нач.		Дьяченко		12.84			

Копировал — Формат А1

ПВ6.06.02.04

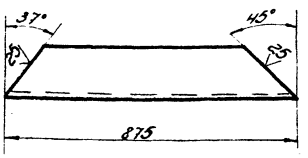

Неуказанные предельные отклонения размеров: болтов - h 16; остальных - ±IT16/2.

Изм.	Лист	№ докум.	Подп.	Дата	швеллер	Лит.	Масса	Масштаб
Разраб.		Числова		12.84		И	12,4	1:10
Пров.		Дьяченко		12.84		Лист	Листов 1
Т. контр.						Гипронефтеспецмонтаж г. Москва	
ГИП		Ягрин		12.84	швеллер 16 ГОСТ 8240-72 Ст. 3 ГОСТ 535-79		
Н. контр.		Попова		12.84			
Нач.		Дьяченко		12.84			

Копировал — Формат А1

ТП 903-9-16.86 Ал IX

ПВ6.06.02.09

(√)А

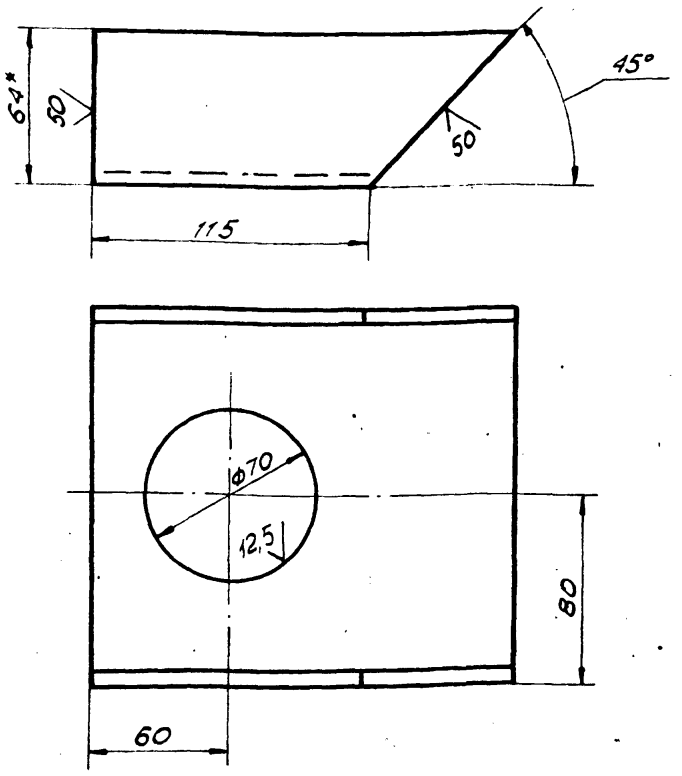

1. Неуказанные предельные отклонения размеров: валов - h 16; остальных - $\pm \frac{JT16}{2}$
2. * Размер для справок.

Изм.	Лист	№ докум.	Подп.	Дата	ПВ6.06.02.09			
Разраб.		Кузьмина		12.84	Швеллер	Лит.	Масса	Масшт.
Пров.		Кузьмина		12.84		И	2,5	1:2
Т.контр.						Лист	Листов 1	
ГИП		Тюрин		12.84	Швеллер 16 ГОСТ 8240-72 / Ст 3 ГОСТ 535-79	Гипронефтеспецмонтаж г. Москва		
Н.контр.		Панова		12.84				
Утв.		Кузнецов		12.84				

Подп. и дата | Инв. № подл. | Взам. инв. № | Инв. № дубл. | Подп. и дата

ПВ6.06.02.08

(√)А

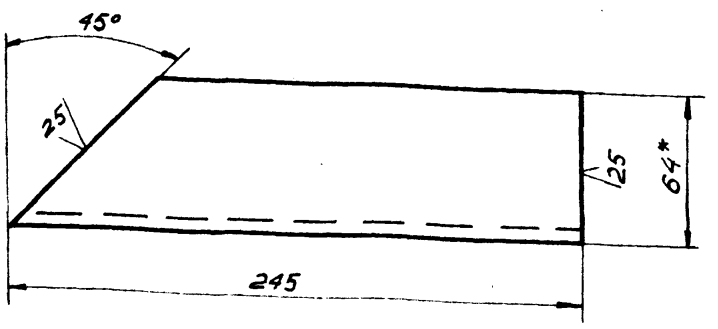

1. Неуказанные предельные отклонения размеров: валов - h 16; остальных - $\pm \frac{JT16}{2}$
2. * Размер для справок

Изм.	Лист	№ докум.	Подп.	Дата	ПВ6.06.02.08			
Разраб.		Кузьмина		12.84	Швеллер	Лит.	Масса	Масшт.
Пров.		Кузьмина		12.84		И	3,5	1:2
Т.контр.						Лист	Листов 1	
ГИП		Тюрин		12.84	Швеллер 16 ГОСТ 8240-72 / Ст 3 ГОСТ 535-79	Гипронефтеспецмонтаж г. Москва		
Н.контр.		Панова		12.84				
Утв.		Кузнецов		12.84				

Подп. и дата | Инв. № подл. | Взам. инв. № | Инв. № дубл. | Подп. и дата

Формат	Зона	Поз.	Обозначение	Наименование	Кол.	Примеч.
А4		8	ПВ6.06.02.08	Швеллер	1	
А4		9	ПВ6.06.02.09	Швеллер	1	
А4		10	ПВ6.06.02.10	Подкладка	1	

Изм.	Лист	№ докум.	Подп.	Дата	ПВ6.06.02.00	Лист 2

Подп. и дата | Инв. № подл. | Взам. инв. № | Инв. № дубл. | Подп. и дата

ПВ6.06.02.07

(√)А

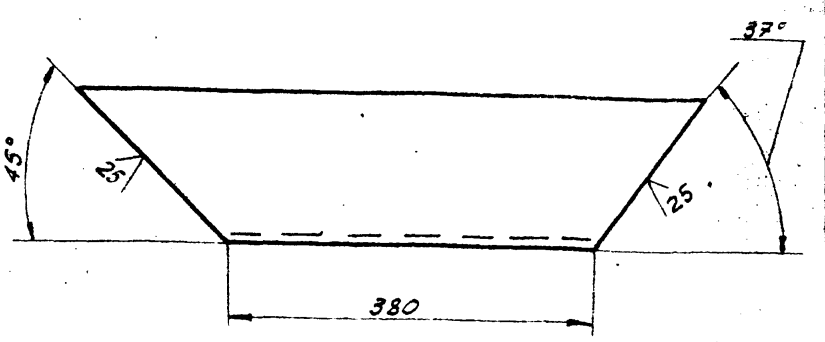

Неуказанные предельные отклонения размеров: валов - h 16; остальных - $\pm \frac{JT16}{2}$

Изм.	Лист	№ докум.	Подп.	Дата	ПВ6.06.02.07			
Разраб.		Кузьмино		12.84	Швеллер	Лит.	Масса	Масшт.
Пров.		Кузьмина		12.84		И	5,0	1:5
Т.контр.						Лист	Листов 1	
ГИП		Тюрин		12.84	Швеллер 16 ГОСТ 8240-72 / Ст 3 ГОСТ 535-79	Гипронефтеспецмонтаж г. Москва		
Н.контр.		Панова		12.84				
Утв.		Кузнецов		12.84				

Подп. и дата | Инв. № подл. | Взам. инв. № | Инв. № дубл. | Подп. и дата

ПВБ.06.03.00С6

ТП903-9-16.86 Ал IX

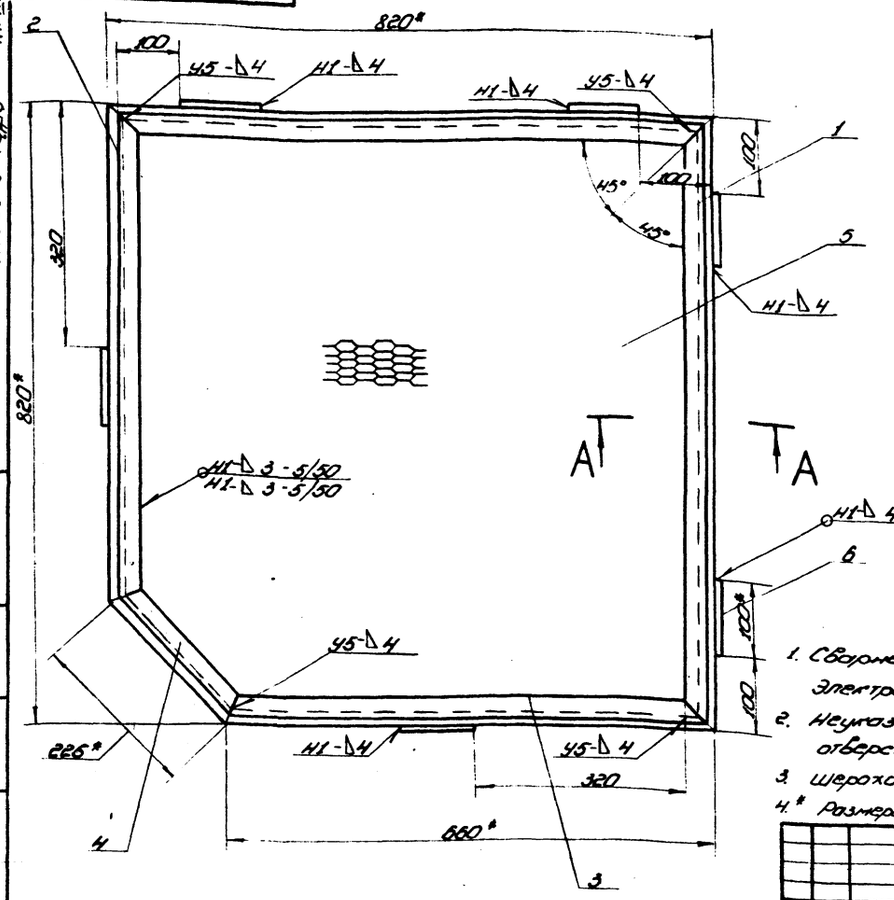

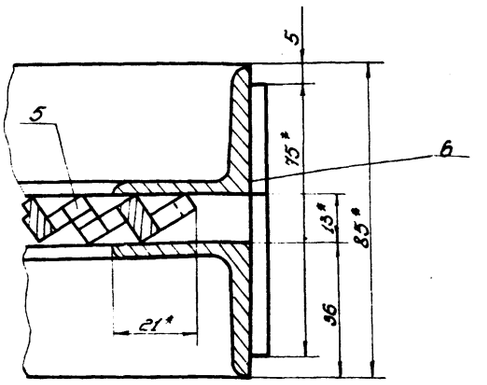

1. Сварные швы по ГОСТ 5264-80.
   Электроды сварочные типа Э42А по ГОСТ 9467-75.
2. Неуказанные предельные отклонения размеров: отверстий - H16; валов - h16; остальных $-\pm\frac{IT16}{2}$.
3. Шероховатость поверхностей реза для дет. Б4 25
4.* Размеры для справок.

Изм.	Лист	№ докум.	Подп.	Дата	ПВБ.06.03.00С6	Лит.	Масса	Масштаб
Разраб.		Числова		12.84	Площадка		40,0	1:5
Пров.		Кузьмина		12.84	Сборочный чертеж	Лист	Листов 1	
Т.контр.						Гипронефтеспецмонтаж г. Москва		
ГИП		Тюрин		12.84				
Н.контр.		Панова		12.84				
Утв.		Кузнецов		12.84				

Копировал

формат 12

ПВБ.06.00.02

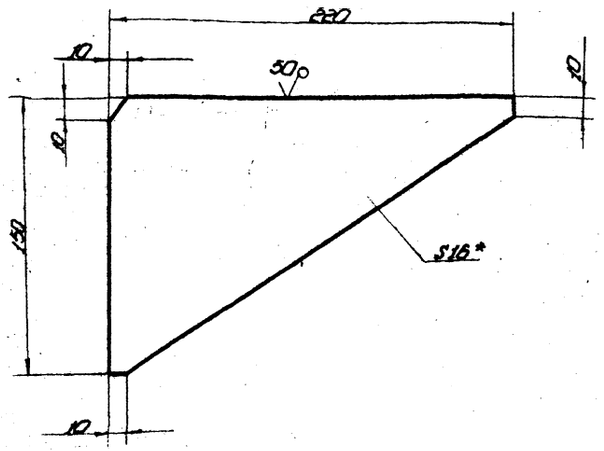

1. Неуказанные предельные отклонения размеров: валов - h16; остальных $-\pm\frac{IT16}{2}$.
2.* Размер для справок.

Изм.	Лист	№ докум.	Подп.	Дата	ПВБ.06.00.02	Лит.	Масса	Масштаб
Разраб.		Числова		12.84	Ребро	И	2,5	1:2
Пров.		Кузьмина		12.84		Лист	Листов 1	
Т.контр.						Гипронефтеспецмонтаж г. Москва		
ГИП		Тюрин		12.84	Лист Б-16 ГОСТ 19903-74 Ст.3 ГОСТ 14637-79			
Н.контр.		Панова		12.84				
Утв.		Кузнецов		12.84				

Копировал

формат 11

Формат	Зона	Поз.	Обозначение	Наименование	Кол.	Примечание
				Документация		
А3			ПВБ.06.03.00.С6	Сборочный чертеж		
				Детали		
А4		1	ПВБ.06.03.01	Уголок	4	
А4		2	ПВБ.06.03.02	Уголок	2	
А4		3	ПВБ.06.03.03	Уголок	2	
А4		4	ПВБ.06.03.04	Уголок	2	
Б4		5	ПВБ.06.03.05	Лист ПВ506×790×790 ГОСТ 8705-78 790×790	1	100кг
Б4		6	ПВБ.06.03.06	Полоса Полоса Б4×100 ГОСТ 103-76 Ст.3 ГОСТ 535-79 L=75	6	0,25кг

Изм.	Лист	№ докум.	Подп.	Дата	ПВБ.06.03.00	Лит.	Лист	Листов
Разраб.		Числова		12.84	Площадка	И		1
Пров.		Кузьмина		12.84		Гипронефтеспецмонтаж г. Москва		
ГИП		Тюрин		12.84				
Н.контр.		Панова		12.84				
Утв.		Кузнецов		12.84				

Копировал 21665-07 '61

формат 11

ТП 903-9-16.86 Ал.IX

ПВ6.06.03.01

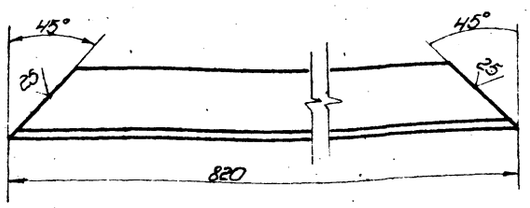

Неуказанные предельные отклонения размеров: балов - h 16; остальных - $\pm \frac{IT16}{2}$.

Изм.	Лист	№ докум.	Подп.	Дата	ПВ6.06.03.01		
Разраб.		Числова		12.84	Уголок	Лит. И	Масса 3,52	Масштаб 1:2
Пров.		Кузьмина		12.84		Лист	Листов 1
Т.контр.						Гипронефтеспецмонтаж г. Москва	
ГИП		Тюрин		12.84			
Н.контр.		Панова		12.84	Уголок Б-36×36×4 ГОСТ 8509-72 / Ст.3 ГОСТ 535-79		
ГАП		Кузнецов		12.84			

Копировал — Формат А1

ПВ6.06.03.03

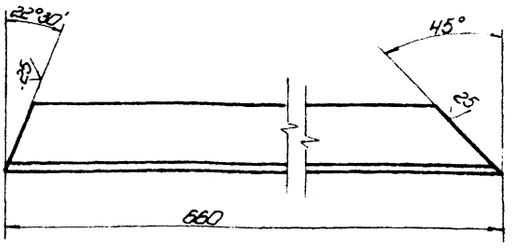

Неуказанные предельные отклонения размеров: балов - h 16; остальных - $\pm \frac{IT16}{2}$.

Изм.	Лист	№ докум.	Подп.	Дата	ПВ6.06.03.03		
Разраб.		Числова		12.84	Уголок	Лит. И	Масса 2,8	Масштаб 1:2
Пров.		Кузьмина		12.84		Лист	Листов 1
Т.контр.						Гипронефтеспецмонтаж г. Москва	
ГИП		Тюрин		12.84			
Н.контр.		Панова		12.84	Уголок Б-36×36×4 ГОСТ 8509-72 / Ст.3 ГОСТ 535-79		
ГАП		Кузнецов		12.84			

Копировал — Формат А1

ПВ6.06.03.02

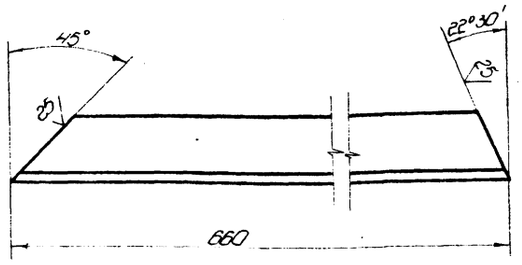

Неуказанные предельные отклонения размеров: балов - h 16; остальных - $\pm \frac{IT16}{2}$.

Изм.	Лист	№ докум.	Подп.	Дата	ПВ6.06.03.02		
Разраб.		Числова		12.84	Уголок	Лит. И	Масса 2,8	Масштаб 1:2
Пров.		Кузьмина		12.84		Лист	Листов 1
Т.контр.						Гипронефтеспецмонтаж г. Москва	
ГИП		Тюрин		12.84			
Н.контр.		Панова		12.84	Уголок Б-36×36×4 ГОСТ 8509-72 / Ст.3 ГОСТ 535-79		
ГАП		Кузнецов		12.84			

Копировал — Формат А1

ПВ6.06.03.04

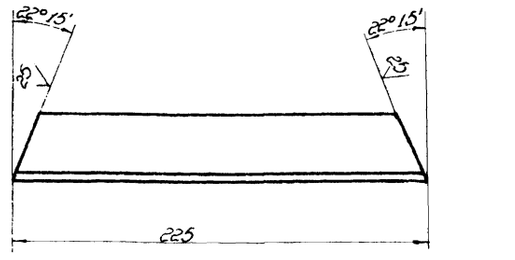

Неуказанные предельные отклонения размеров: балов - h 16; остальных - $\pm \frac{IT16}{2}$.

Изм.	Лист	№ докум.	Подп.	Дата	ПВ6.06.03.04		
Разраб.		Числова		12.84	Уголок	Лит. И	Масса 1,0	Масштаб 1:2
Пров.		Кузьмина		12.84		Лист	Листов 1
Т.контр.						Гипронефтеспецмонтаж г. Москва	
ГИП		Тюрин		12.84			
Н.контр.		Панова		12.84	Уголок Б-36×36×4 ГОСТ 8509-72 / Ст.3 ГОСТ 535-79		
ГАП		Кузнецов		12.84			

Копировал — Формат А1

ПВ6.06.04.00СБ

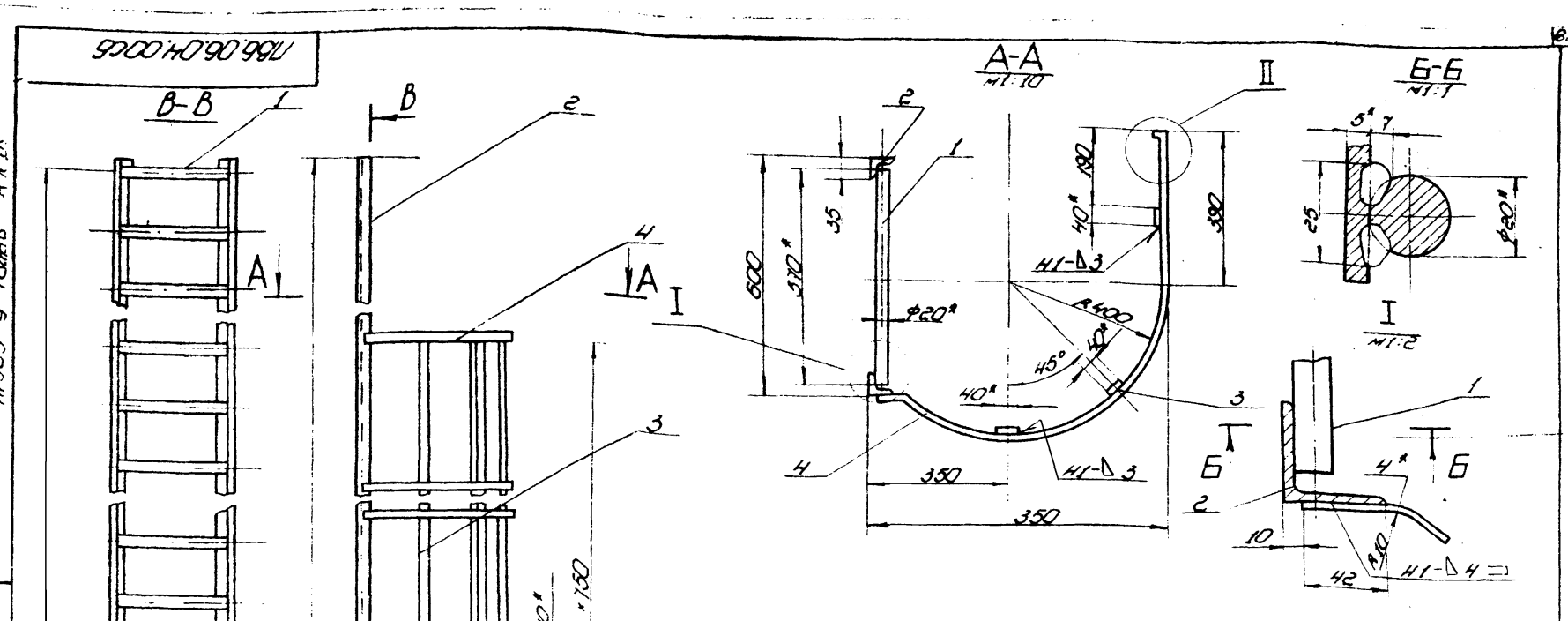

Обозначение	Высота * H, мм	Число шагов, ступеней a, шт.	Число шагов ограждения n, шт.	Масса, кг	Примечание
ПВ6.06.04.00	17000	56	20	265,0	для РВС-с высотой стенки 18м
-01	11000	36	10	165,0	—"— 12м

1. Сварные швы по ГОСТ 5264-80.
- Электроды сварочные типа Э42А по ГОСТ 9467-75.
2. Неуказанные предельные отклонения размеров: отверстий - H16, валов - h16, остальных - ± 3т16/2.
3. Шероховатостей поверхностей реза для дет. Б4 25/.
4. * Размеры для справок.

Изм.	Лист	№ докум.	Подп.	Дата
Разраб.		Числова		12.84
Пров.		Кузьмина		12.84
Т.контр.				
ГИП		Тюрин		12.84
Н.контр.		Панова		12.84
Утв.		Кузнецов		12.84

ПВ6.06.04.00СБ

Лестница

Сборочный чертеж

Лит.	Масса	Масштаб
И	см. табл.	1:20

Лист | Листов 1

Гипронефтеспецмонтаж г. Москва

Копировал | формат 12

Формат	Зона	Поз.	Обозначение	Наименование	Кол.	Примечание
				Детали		
Б4		1	ПВ6.06.04.01	Круг		
				Круг В-20 ГОСТ 2590-71 / Ст.3 ГОСТ 535-79		
				L = 570	37	1,50кг
Б4		2	ПВ6.06.04.02	Уголок		
				Уголок Б-45х45х5 ГОСТ 8509-72 / Ст.3 ГОСТ 535-79		
				L = 11000	2	44,0кг
				Ограждение		
				Полоса Б-4х20 ГОСТ 103-76 / Ст.3 ГОСТ 535-79		
Б4		3	ПВ6.06.04.03	L = 7500	3	
Б4		4	ПВ6.06.04.04	L = 1470	11	0,90кг

Изм.	Лист	№ докум.	Подп.	Дата

ПВ6.06.04.00 | Лист 2

Копировал | формат 11

Формат	Зона	Поз.	Обозначение	Наименование	Кол.	Примечание
				Документация		
А3			ПВ6.06.04.00СБ	Сборочный чертеж		
			Переменные данные	для исполнений ПВ6.06.04.00 см. СБ		
				Детали		
Б4		1	ПВ6.06.04.01	Круг		
				Круг В-20 ГОСТ 2590-71 / Ст.3 ГОСТ 535-79		
				L = 570	57	1,50кг
Б4		2	ПВ6.06.04.02	Уголок		
				Уголок Б-45х45х5 ГОСТ 8509-72 / Ст.3 ГОСТ 535-79		
				L = 17000	2	70,0кг
				Ограждение		
				Полоса Б-4х20 ГОСТ 103-76 / Ст.3 ГОСТ 535-79		
Б4		3	ПВ6.06.04.03	L = 15000	3	
Б4		4	ПВ6.06.04.04	L = 1470	21	0,90кг
				ПВ6.06.04.00.01 см. СБ		

Изм.	Лист	№ докум.	Подп.	Дата
Разраб.		Числова		12.84
Пров.		Кузьмина		12.84
ГИП		Тюрин		12.84
Н.контр.		Панова		12.84
Утв.		Кузнецов		12.84

ПВ6.06.04.00

Лестница

Лит.	Лист	Листов
И	1	2

Гипронефтеспецмонтаж г. Москва

Копировал | 21665-07 | 63 | формат 11

ТП903-9-16м86 Ал IX

ПВ5.04.01.00СБ

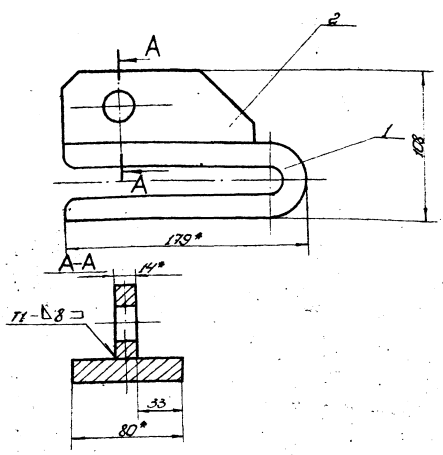

1. Сварные швы по ГОСТ 5264-80. Электроды типа Э42А ГОСТ 9467-75.
2. Неуказанные предельные отклонения размеров: валов - h 16.
3. * Размеры для справок.

Изм.	Лист	№ докум.	Подп.	Дата	ПВ5.04.01.00СБ	Лит.	Масса	Масштаб
Разраб.		Кузьмина	Куз.	12.84	Захват	И	4,80	1:2
Пров.		Кузьмина	Куз.	12.84	Сборочный чертеж	Лист	Листов 1	
Т. контр.						Гипронефтеспецмонтаж г. Москва		
ГИП		Тюрин	[illegible]	12.84				
Н. контр.		Панова	[illegible]	12.84				
Утв.		Кузнецов	[illegible]	12.84				

Копировал — формат 11

Формат	Зона	Поз.	Обозначение	Наименование	Кол.	Примечание
				Документация		
А4			ПВ5.04.01.00СБ	Сборочный чертеж		
				Детали		
А4		1	ПВ5.04.01.01	Скоба	1	
А4		2	ПВ5.04.01.02	Пластина	1	

Изм.	Лист	№ докум.	Подп.	Дата	ПВ5.04.01.00	Лит.	Лист	Листов
Разраб.		Числова	[illegible]	12.84	Захват	И		1
Пров.		Кузьмина	Куз.	12.84		Гипронефтеспецмонтаж г. Москва		
ГИП		Тюрин	[illegible]	12.84				
Н. контр.		Панова	[illegible]	12.84				
Утв.		Кузнецов	[illegible]	12.84				

Копировал — формат 11

Формат	Зона	Поз.	Обозначение	Наименование	Кол.	Примечание
				Документация		
А4			ПВ5.04.00.00СБ	Сборочный чертеж		
				Сборочные единицы		
А4		1	ПВ5.04.01.00	Захват	3	
				Детали		
Б4		2	ПВ5.04.00.01	Серьга		
				Круг В-24 ГОСТ 2590-71 Ст.3 ГОСТ 535-79		
				L=540	1	2,0кг
				Стандартные изделия		
		3		Кауш 40 ГОСТ 2224-72	6	0,15кг
				Материалы		
				Канат 11,5-Г-I-1764 (180) ГОСТ 7668-80		
		4		L=4000	2	2,05кг
		5		L=3500	1	1,80кг

Изм.	Лист	№ докум.	Подп.	Дата	ПВ5.04.00.00	Лит.	Лист	Листов
Разраб.		Числова	[illegible]	12.84	Строп для монтажа окраек	И		1
Пров.		Кузьмина	Куз.	12.84		Гипронефтеспецмонтаж г. Москва		
ГИП		Тюрин	[illegible]	12.84				
Н. контр.		Панова	[illegible]	12.84				
Утв.		Кузнецов	[illegible]	12.84				

Копировал — формат 11

ПВ5.04.00.00СБ

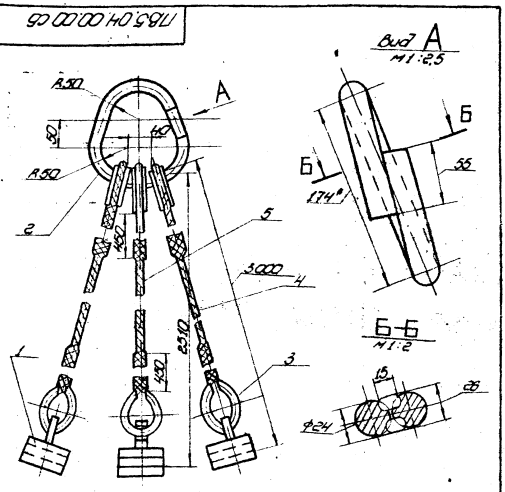

1. Сварка ручная электродуговая. Электроды типа Э42А ГОСТ 9467-75.
2. Неуказанные предельные отклонения размеров: отверстий - H16; валов - h 16; остальных - $\pm\frac{IT16}{2}$.
3. * Размеры для справок.

Изм.	Лист	№ докум.	Подп.	Дата	ПВ5.04.00.00СБ	Лит.	Масса	Масштаб
Разраб.		Числова	[illegible]	12.84	Строп для монтажа окраек	И	240	1:2
Пров.		Кузьмина	Куз.	12.84	Сборочный чертеж	Лист	Листов 1	
Т. контр.						Гипронефтеспецмонтаж г. Москва		
ГИП		Тюрин	[illegible]	12.84				
Н. контр.		Панова	[illegible]	12.84				
Утв.		Кузнецов	[illegible]	12.84				

Копировал — 21665 07 64 — формат 11

ПВ 10.06.00.00СБ

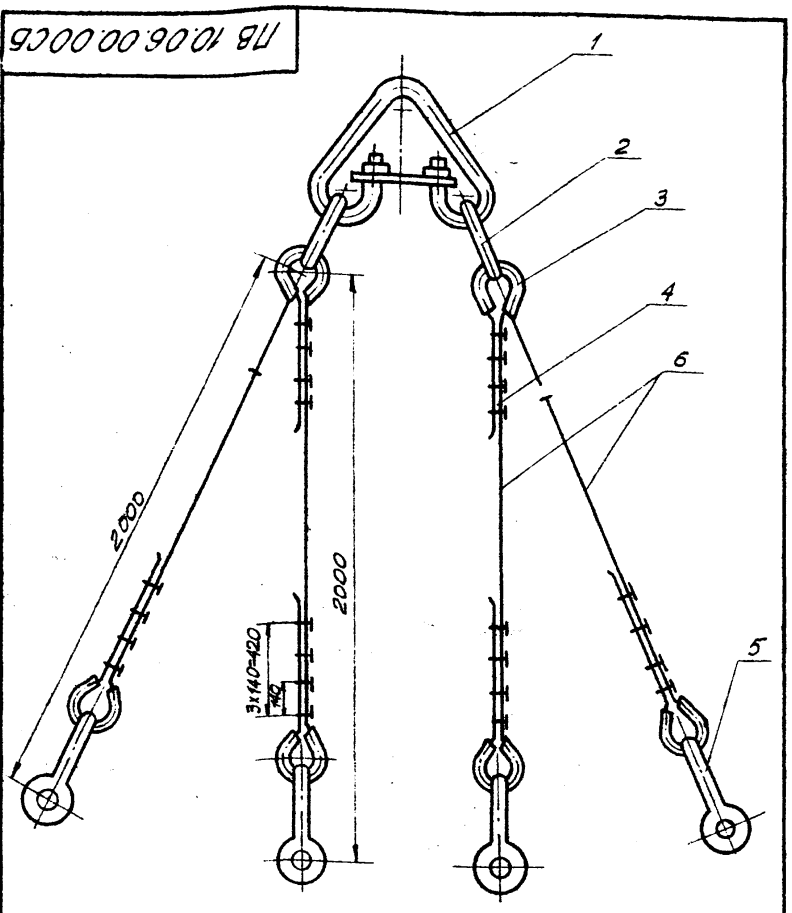

Изм.	Лист	№ докум.	Подп.	Дата
Разраб.	Кузьмина			12.84
Провер.	Кузьмина			12.84
Т.контр.				
ГИП	Тюрин			12.84
Н.контр.	Панова			12.84
Утв.	Кузнецов			12.84

ПВ 10.06.00.00 СБ

Строп 4х ветвевой Q=6,5т
Сборочный чертеж

Лит.	Масса	Масштаб
И	82,3	—
Лист	Листов 1	

Гипронефтеспецмонтаж г. Москва

Формат	Зона	Поз.	Обозначение	Наименование	Кол.	Примеч.
				Документация		
А4			ПВ 10.06.00.00 СБ	Сборочный чертеж		
				Стандартные изделия		
		1		Звено Рт I-10		
				ОСТ 24.090.49-79	1	22,4кг
		2		Звено Рт I-4,0		
				ОСТ 24.090.49-79	2	5,75кг
		3		Коуш 50		
				ГОСТ 2224-72	8	0,2кг
		4		Зажим ЗК-19		
				ТУ36 1839-75	32	0,32кг
		5		Скоба СА2.0		
				ОСТ 5.2312-79	4	1,0кг
				Материалы		
		6		Канат 16,5-Г-I-1764-(180)		
				ГОСТ 7668-80		
				L=3000±5	4	2,6кг

Изм.	Лист	№ докум.	Подп.	Дата
Разраб.	Кузьмина			12.84
Провер.	Кузьмина			12.84
ГИП	Тюрин			12.84
Н.контр.	Панова			12.84
Утв.	Кузнецов			12.84

ПВ 10.06.00.00

Строп 4х ветвевой

Лит.	Лист	Листов
И		1

Гипронефтеспецмонтаж г. Москва

ПВ5.04.01.02

50 √(√)

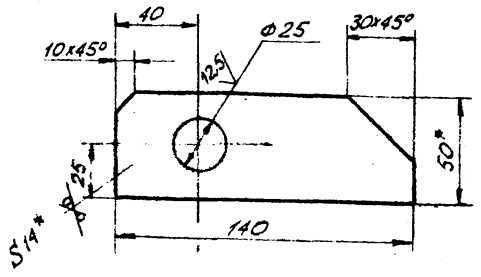

1. Неуказанные предельные отклонения размеров: отверстий - H16; валов - h16; остальных - $\pm \frac{JT16}{2}$.
2. * Размеры для справок.

Изм.	Лист	№ докум.	Подп.	Дата
Разраб.	Кузьмина			12.84
Пров.	Кузьмина			12.84
Т.контр.				
ГИП	Тюрин			12.84
Н.контр.	Панова			12.84
Утв.	Кузнецов			12.84

ПВ 5.04.01.02

Пластина

Лит.	Масса	Масшт.
И	0,77	1:2
Лист	Листов 1	

Полоса 14х50 ГОСТ 103-76 / Ст.3 ГОСТ 535-79

Гипронефтеспецмонтаж г. Москва

ПВ5.04.01.01

50 √(√)

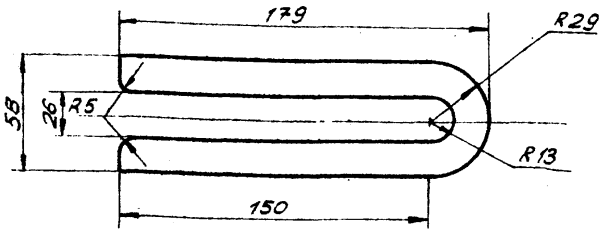

1. Длина заготовки 370.
2. Неуказанные предельные отклонения размеров: отверстий - H16; валов - h16; остальных - $\pm \frac{JT16}{2}$.

Изм.	Лист	№ докум.	Подп.	Дата
Разраб.	Кузьмина			12.84
Пров.	Кузьмина			12.84
Т.контр.				
ГИП	Тюрин			12.84
Н.контр.	Панова			12.84
Утв.	Кузнецов			12.84

ПВ 5.04.01.01

Скоба

Лит.	Масса	Масшт.
И	3,72	1:2
Лист	Листов 1	

Полоса 16х80 ГОСТ 103-76 / Ст.3 ГОСТ 535-79

Гипронефтеспецмонтаж г. Москва

ТП 903-9-16.86 Ал IX

ПВ 72.03.00.00 СБ

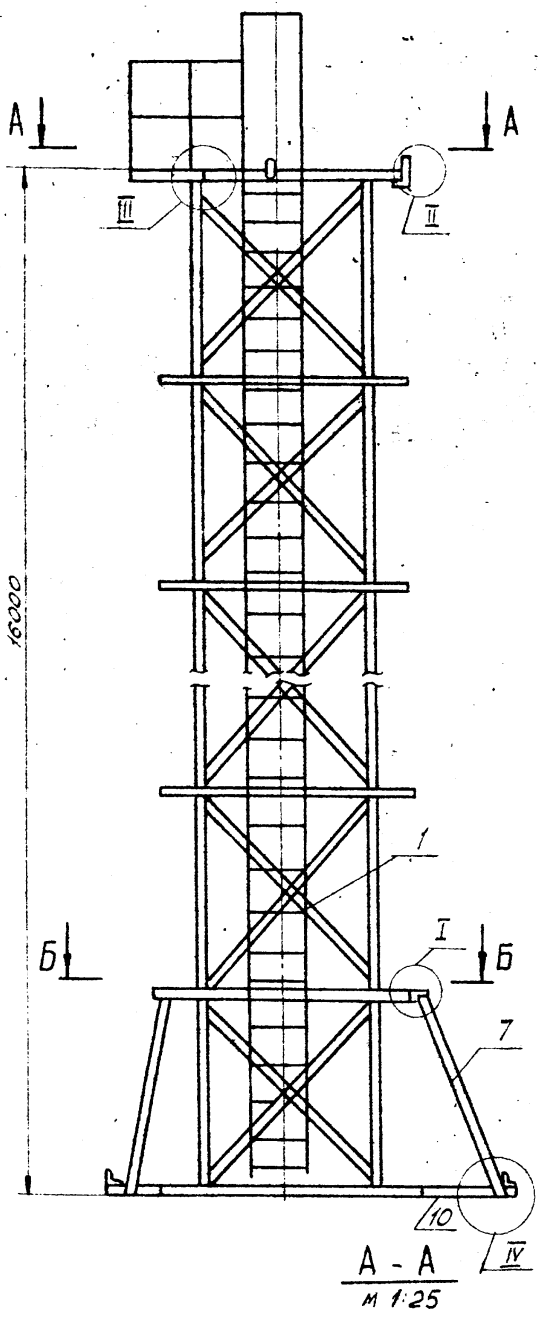

А - А
м 1:25

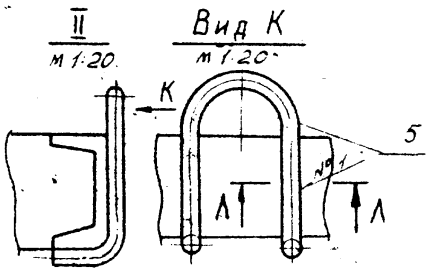

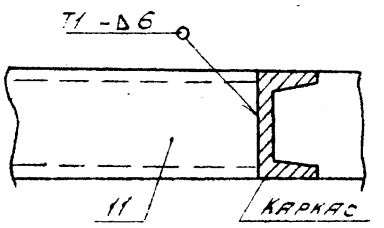

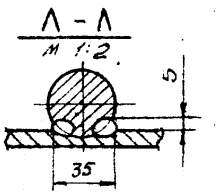

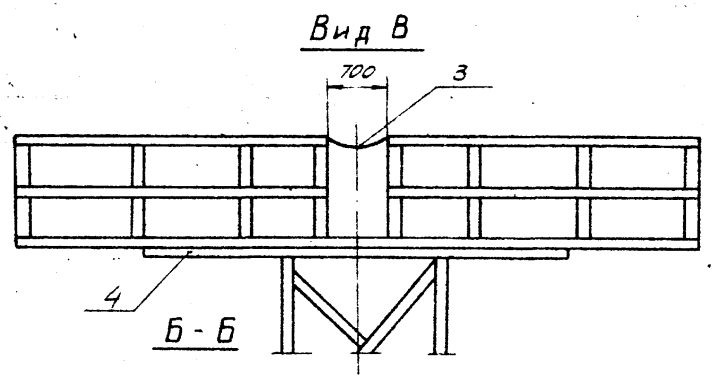

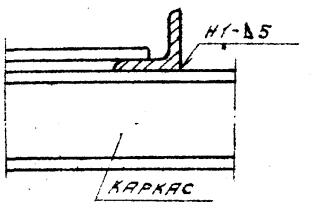

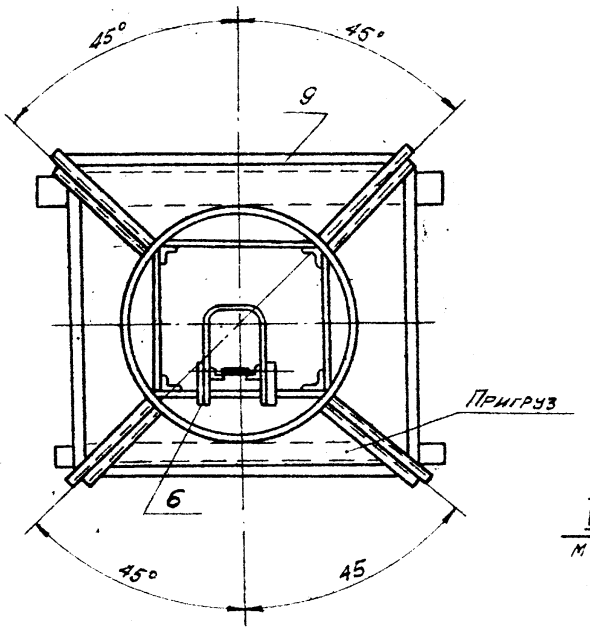

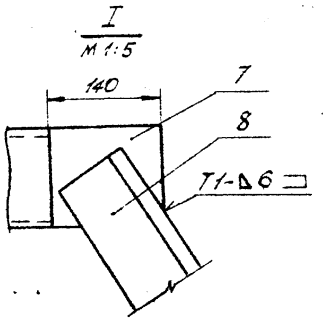

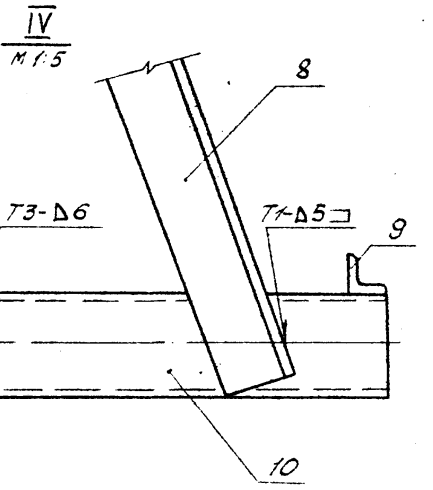

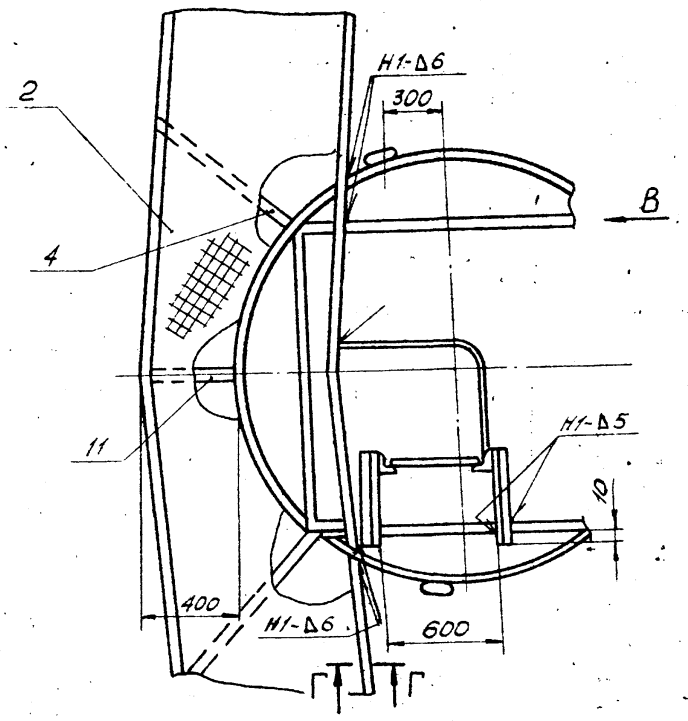

Схема установки площадки в случае использования стойки для приварки кольца жесткости

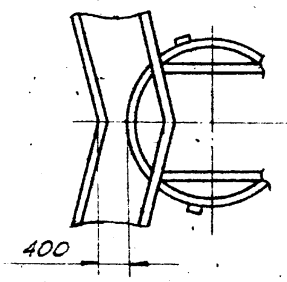

1. Сварные швы по ГОСТ 5264-80 Электроды сварочные типа Э42А ГОСТ 9467-75. Шов №1 - сварка ручная электродуговая. Площадку варить по всему контуру прилегания к ободу каркаса.
2. Детали поз. 2,3 привариваются с подгонкой по месту.
3. Пригруз Q = 3,5 т прикрепить к нижнему ободу металлическими лентами.
4. Неуказанные предельные отклонения размеров:
   отверстий - H16;
   валов - h16;
   остальных - $\pm \frac{IT16}{2}$
5. Шероховатость поверхностей реза для дет. Б4 $\frac{25}{}$
6. *Размеры для справок.

					ПВ 72.03.00.00 СБ		
Изм.	Лист	N докум.	Подп.	Дата	Стойка для приварки опорного кольца и кольца жесткости. Сборочный чертеж	Лит.	Масса	Масшт.
Разраб.		Кузьмина		12.84		И	840,0	1:40
Пров		Числова		12.84		Лист	Листов 1	
Т.контр.						Гипронефтеспецмонтаж г. Москва		
ГИП		Тюрин		12.84				
Н.контр.		Панова		12.84				
УГВ		Кузнецова		12.84				

Инв. N подл. | Подп. и дата | Взам. инв. N | Инв. N дубл. | Подп. и дата

ПВ 72.03.01.00 СБ

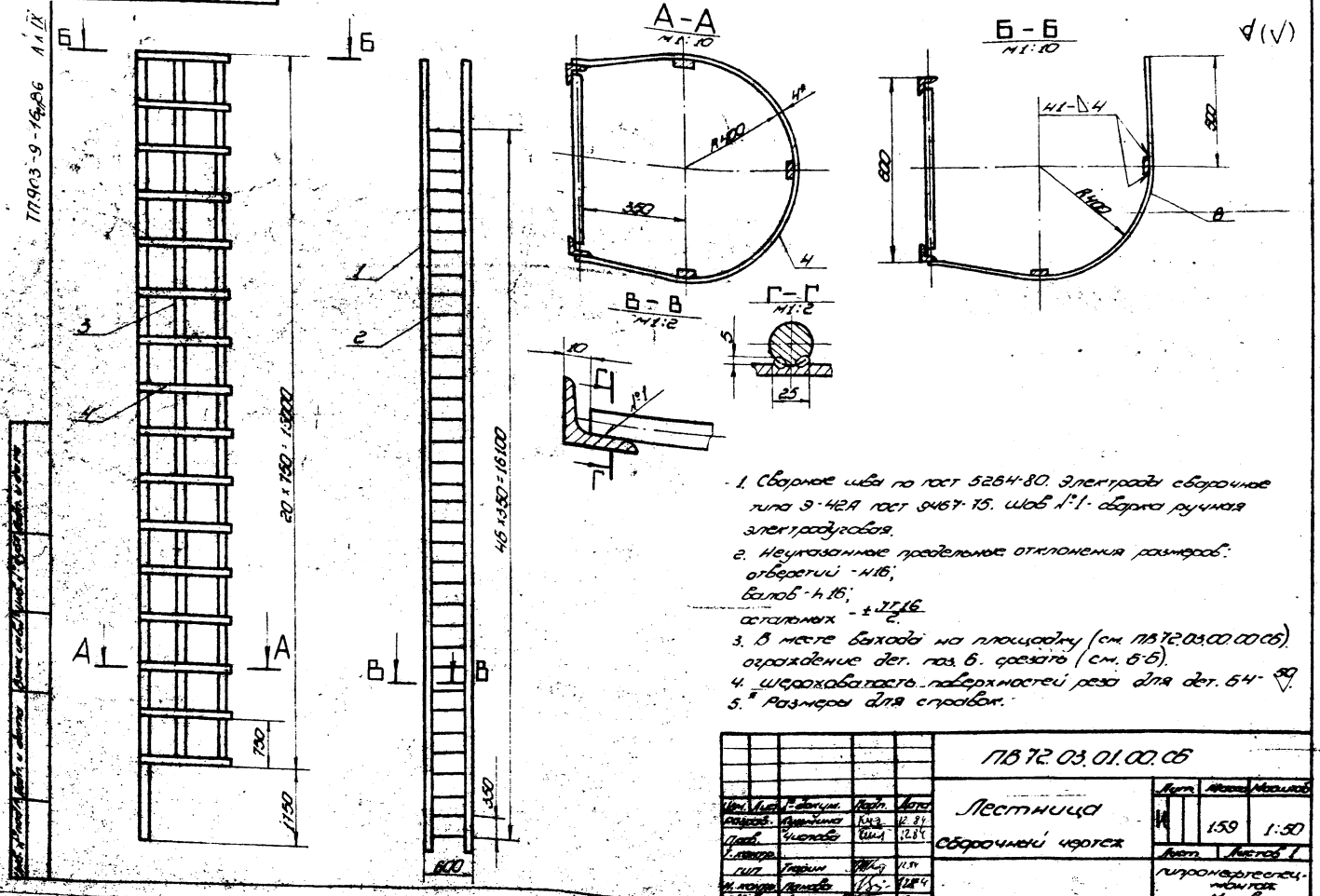

1. Сварные швы по ГОСТ 5264-80. Электроды сварочные типа Э-42А ГОСТ 9467-75. Шов №1 - сварка ручная электродуговая.
2. Неуказанные предельные отклонения размеров:
   отверстий - H16;
   валов - h16;
   остальных - $\pm \frac{IT16}{2}$.
3. В месте выхода на площадку (см. ПВ 72.03.00.00 СБ) ограждение дет. поз. 6. срезать (см. Б-Б).
4. Шероховатость поверхностей реза для дет. Б4 - 50.
5. * Размеры для справок.

Изм.	Лист	№ докум.	Подп.	Дата	ПВ 72.03.01.00 СБ			
Разраб.		Кузьмина		12.84	Лестница сборочный чертеж	Лит.	Масса	Масштаб
Пров.		Чистова		12.84		И	159	1:50
Т. контр.						Лист	Листов 1	
ГИП		Тюрин		12.84		Гипронефтеспецмонтаж г. Москва		
Н. контр.		Панова		12.84				
Утв.		Кузнецов		12.84				

Копировал формат 12

ПВ 5.52.00.00 СБ

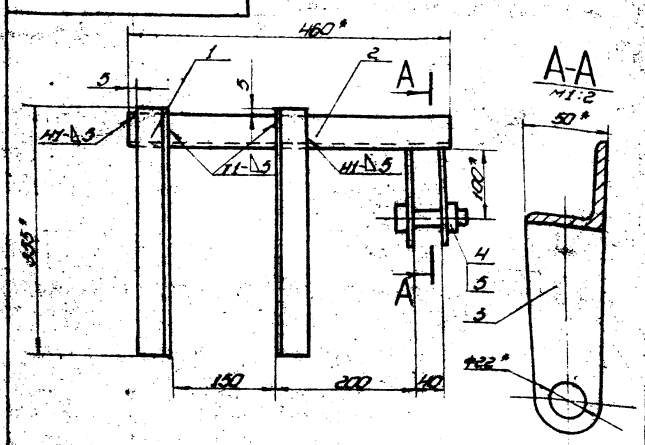

1. Сварные швы по ГОСТ 5264-80.
   Электроды сварочные типа Э42А ГОСТ 9467-75.
2. Неуказанные предельные отклонения размеров:
   отверстий - H16;
   валов - h16;
   остальных - $\pm \frac{IT16}{2}$.
3. Шероховатость поверхностей реза для дет. Б4 25.
4. * Размеры для справок.

Изм.	Лист	№ докум.	Подп.	Дата	ПВ 5.52.00.00 СБ			
Разраб.		Чистова		12.84	Скоба для навешивания блока сборочный чертеж	Лит.	Масса	Масштаб
Пров.		Кузьмина		12.84		И	6,0	1:2
Т. контр.						Лист	Листов 1	
ГИП		Тюрин		12.84		Гипронефтеспецмонтаж г. Москва		
Н. контр.		Панова		12.84				
Утв.		Кузнецов		12.84				

Копировал формат 11

Формат	Зона	Поз.	Обозначение	Наименование	Кол.	Примечание
				Документация		
А3			ПВ 72.03.01.00 СБ	Сборочный чертеж		
				Детали		
Б4		1	ПВ 72.03.01.01	Уголок		
				Уголок Б-50×50×5 ГОСТ 8509-72 / Ст.3 ГОСТ 535-79		
				L = 16750	2	6,5 кг
Б4		2	ПВ 72.03.01.02	Круг		
				Круг Б-18 ГОСТ 2590-71 / Ст.3 ГОСТ 535-79		
				L = 580	47	1,1 кг
Б4		3	ПВ 72.03.01.03	Полоса		
				Полоса Б-4×20 ГОСТ 103-76 / Ст.3 ГОСТ 535-79		
				L = 9750	3	6,0 кг
Б4		4	ПВ 72.03.01.04	Полоса		
				Полоса Б-4×20 ГОСТ 103-76 / Ст.3 ГОСТ 535-79		
				L = 1960	21	1,1 кг

Изм.	Лист	№ докум.	Подп.	Дата	ПВ 72.03.01.00			
Разраб.		Кузьмина		12.84	Лестница	Лит.	Лист	Листов
Пров.		Чистова		12.84		И		1
ГИП		Тюрин		12.84		Гипронефтеспецмонтаж г. Москва		
Н. контр.		Панова		12.84				
Утв.		Кузнецов		12.84				

Копировал 21605-07 67 формат 11

Формат	Зона	Поз.	Обозначение	Наименование	Кол.	Приме-чание
А4	9		ПВ72.03.03.07	Стойка		
				уголок 5-36×36×4 ГОСТ 8509-72 Ст.3 ГОСТ 535-79		
				L=1080	4	23кг
А4	10		ПВ72.03.02.08	Ограждение		
				уголок 5-36×36×4 ГОСТ 8509-72 Ст.3 ГОСТ 535-79		
				L=2550	4	7,3кг
А4	11		ПВ72.03.02.09	Настил		
				Лист ПВ308		
				ГОСТ 8706-58		
				890×6400	1	140кг
А4	12		ПВ72.03.02.10	Наплощадка		
				полоса 5-4×40 ГОСТ 103-76 Ст.3 ГОСТ 535-79		
				L=200	1	0,5кг
А4	13		ПВ72.03.02.11	Уголок	2	
А4	14		ПВ72.03.02.12	Стойка	2	

ПВ72.03.02.00

Копировал

Формат А1

Формат	Зона	Поз.	Обозначение	Наименование	Кол.	Приме-чание
				Документация		
А3			ПВ72.03.02.00 СБ	Сборочный чертеж		
				Детали		
А4	1		ПВ72.03.02.01	Основание	1	
	2		ПВ72.03.02.01-01	Основание	1	
А4	3		ПВ72.03.02.02	Основание	1	
	4		ПВ72.03.02.02-01	Основание	1	
Б4	5		ПВ72.03.02.03	Поперечина		
				уголок 6-75×50×5 ГОСТ 8510-72 Ст.3 ГОСТ 535-79		
				L=1000	4	
Б4	6		ПВ72.03.02.04	Опора		
				швеллер 8 ГОСТ 8240-72 Ст.3 ГОСТ 535-79		
				L=1040	1	7,1кг
Б4	7		ПВ72.03.02.05	Боковина		
				уголок 5-36×36×4 ГОСТ 8509-72 Ст.3 ГОСТ 535-79		
				L=1000	4	2,75кг
Б4	8		ПВ72.03.02.06	Ограждение		
				уголок 5-36×36×4 ГОСТ 8509-72 Ст.3 ГОСТ 535-79		
				L=3200	4	8,8кг

ПВ72.03.02.00

Разраб.	Ушмарина		К.Ш.	
Пров.	Чиколова		12.84	
Т.контр.				
Н.контр.	Попова		12.84	
ГИП	Гаврин		12.84	

Площадка

Лит.	Масса	Масштаб
И		
Лист 1	Листов 1	

Гипроспецмонтаж г. Москва

Копировал

Формат А1

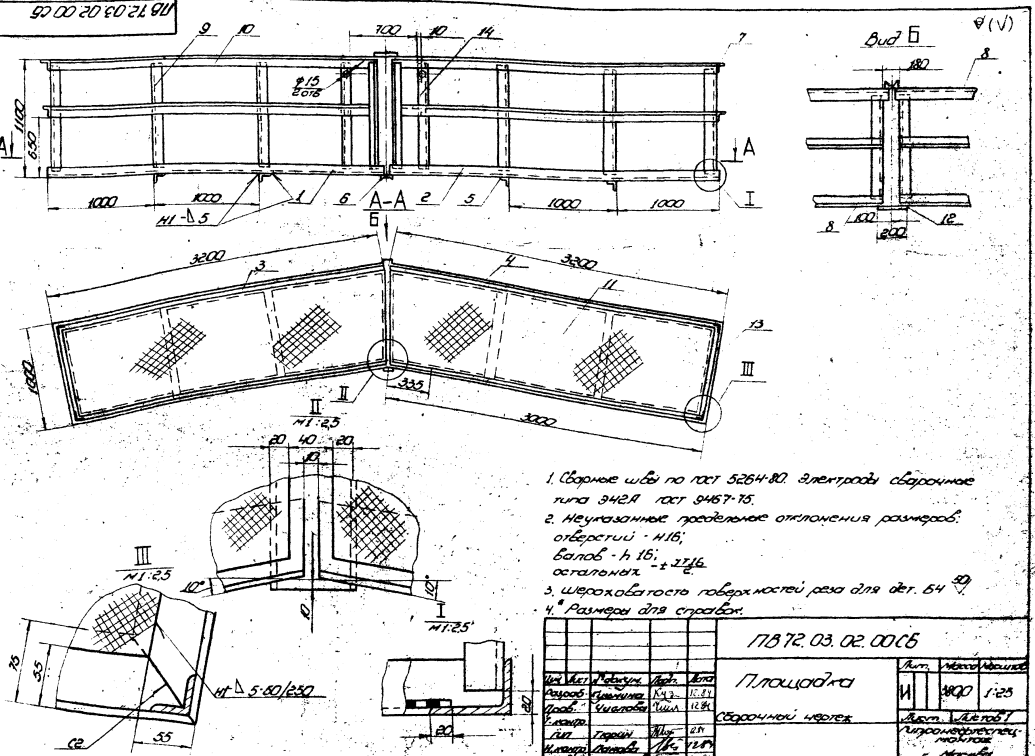

ПВ72.03.02.00 СБ

Разраб.	Ушмарина		К.Ш.	
Пров.	Чиколова		12.84	
Т.контр.				
Н.контр.	Попова		12.84	
ГИП	Гаврин		12.84	

Площадка

Сборочный чертеж

Лит.	Масса	Масштаб
И	4800	1:25
Лист 1	Листов 1	

Гипроспецмонтаж г. Москва

Копировал

21665-07 68

Формат А2

ТП 903-9-16.86 Ал IX

ПВ 72.03.02.11

(√)А

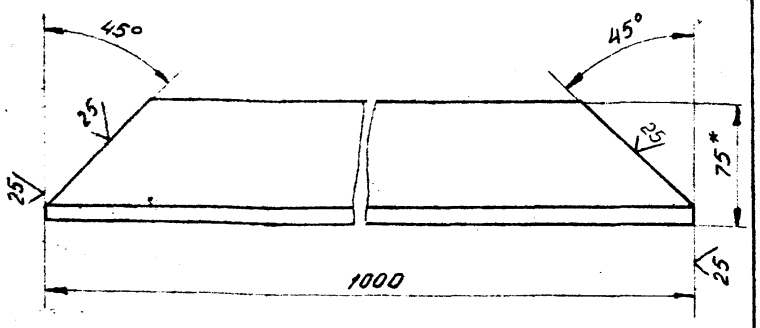

1. Неуказанные предельные отклонения размеров:
   валов - H16;
   остальных - $\pm \frac{JT16}{2}$.
2. * Размер для справок.

Изм.	Лист	N докум.	Подп.	Дата
Разраб.		Кузьмина		12.84
Пров.		Числова		12.84
Т.контр.				
ГИП		Тюрин		12.84
Н.контр.		Панова		12.84
Утв.		Кузнецов		12.84

ПВ 72.03.02.11

Уголок

Лит.	Масса	Масштаб
И	6,0	1:2,5
Лист	Листов 1	

Уголок Б-75×50×5 ГОСТ 8510-72 / Ст3 ГОСТ 535-79

Гипронефтеспецмонтаж г. Москва

Инв.N подл. | Подп. и дата | Взам. инв.N | Инв.N дубл. | Подп. и дата

ПВ 72 03 02 01

(√)А

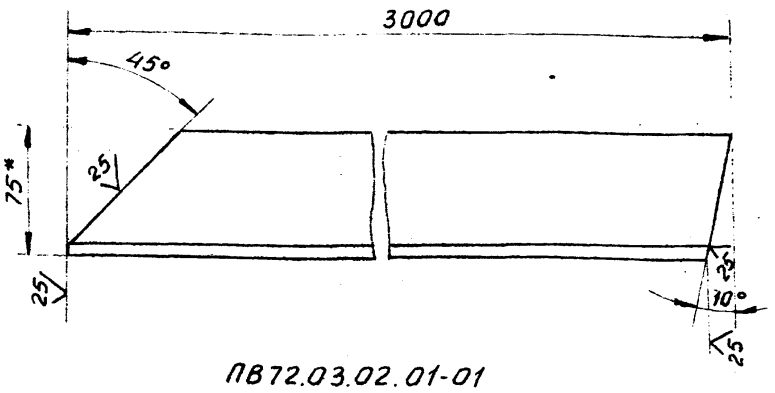

ПВ72.03.02.01-01

Зеркальное отражение, остальное см. ПВ72.03.02.01



1. Неуказанные предельные отклонения размеров:
   валов - h16;
   остальных - $\pm \frac{JT16}{2}$.
2. * Размер для справок.

Изм.	Лист	N докум.	Подп.	Дата
Разраб.		Кузьмина		12.84
Пров.		Числова		12.84
Т.контр.				
ГИП		Тюрин		12.84
Н.контр.		Панова		12.84
Утв.		Кузнецов		12.84

ПВ 72.03.02.01

Основание

Лит.	Масса	Масштаб
И	18,0	1:2,5
Лист	Листов 1	

Уголок Б-75×50×5 ГОСТ 8510-72 / Ст3 ГОСТ 535-79

Гипронефтеспецмонтаж г. Москва

Инв.N подл. | Подп. и дата | Взам. инв.N | Инв.N дубл. | Подп. и дата

ПВ 72 03 02 02

(√)А

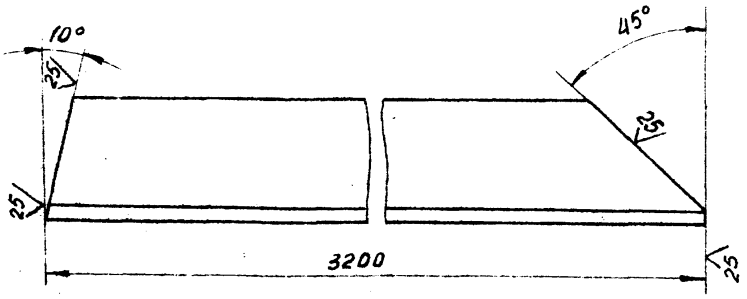

ПВ72.03.02.02-01

Зеркальное отражение, остальное см. ПВ72.03.02.02

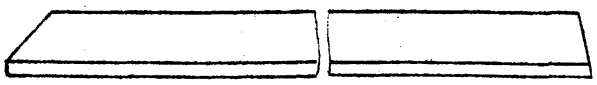

1. Неуказанные предельные отклонения размеров:
   валов - h16;
   остальных - $\pm \frac{JT16}{2}$.
2. * Размер для справок.

Изм.	Лист	N докум.	Подп.	Дата
Разраб.		Кузьмина		12.84
Пров.		Числова		12.84
Т.контр.				
ГИП		Тюрин		11.84
Н.контр.		Панова		12.84
Утв.		Кузнецов		12.84

ПВ 72.03.02.02

Основание

Лит.	Масса	Масштаб
И	19,5	1:2,5
Лист	Листов 1	

Уголок Б-75×50×5 ГОСТ 8510-72 / Ст3 ГОСТ 535-79

Гипронефтеспецмонтаж г. Москва

Инв.N подл. | Подп. и дата | Взам. инв.N | Инв.N дубл. | Подп. и дата

ПВ 72 03 02 12

(√)А

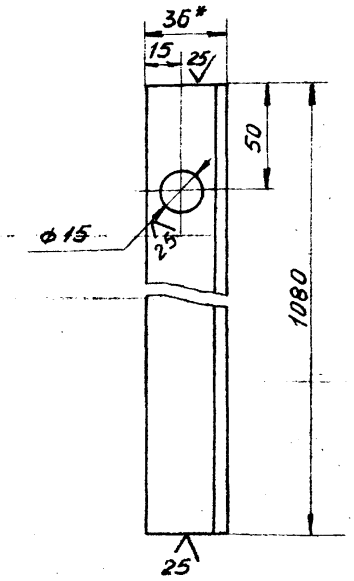

1. Неуказанные предельные отклонения размеров:
   отверстий - H16;
   валов - h16;
   остальных - $\pm \frac{JT16}{2}$.
2. * Размер для справок.

Изм.	Лист	N докум.	Подп.	Дата
Разраб.		Кузьмина		12.84
Пров.		Числова		12.84
Т.контр.				
ГИП		Тюрин		11.84
Н.контр.		Панова		12.84
Утв.		Кузнецов		12.84

ПВ 72.03.02.12

Стойка

Лит.	Масса	Масштаб
И	2,75	1:2
Лист	Листов 1	

Уголок Б-36×36×4 ГОСТ 8509-72 / Ст3 ГОСТ 535-79

Гипронефтеспецмонтаж г. Москва

Инв.N подл. | Подп. и дата | Взам. инв.N | Инв.N дубл. | Подп. и дата

ПВ 72.03.03.00 СБ

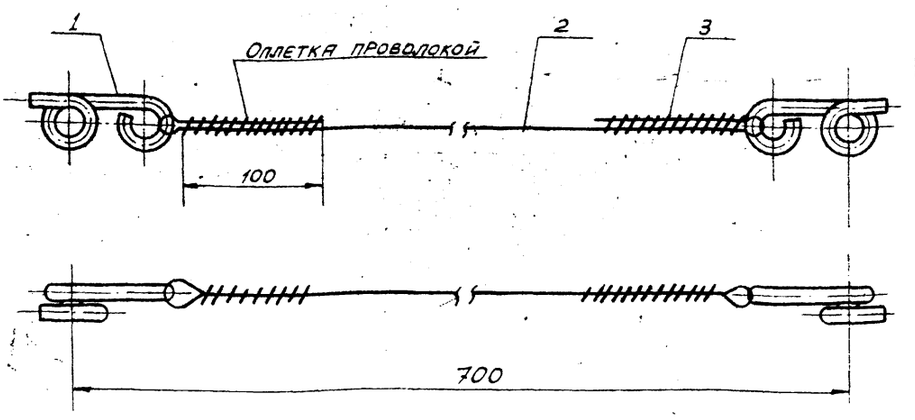

Поз. 1
М 1:1

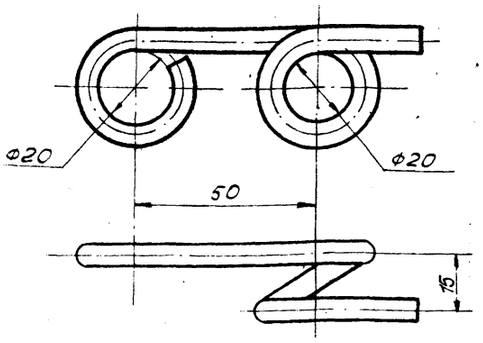

1. Неуказанные предельные отклонения размеров:
отверстий – H16;
валов – h16;
остальных – $\pm\frac{JT16}{2}$
2. * Размер для справок

Изм.	Лист	№ докум.	Подп.	Дата	ПВ 72.03.03.00 СБ			
Разраб.		Кузьмина		12.84	Ограждение мягкое	Лит.	Масса	Масшт.
Пров.		Числова		12.84	Сборочный чертеж	И	0,4	1:2
Т.контр.						Лист	Листов 1	
ГИП		Тюрин		12.84		Гипронефтеспецмонтаж г. Москва		
Н.контр.		Панова		12.84				
Утв.		Кузнецов		12.84				

ПВ 72.03.00.02

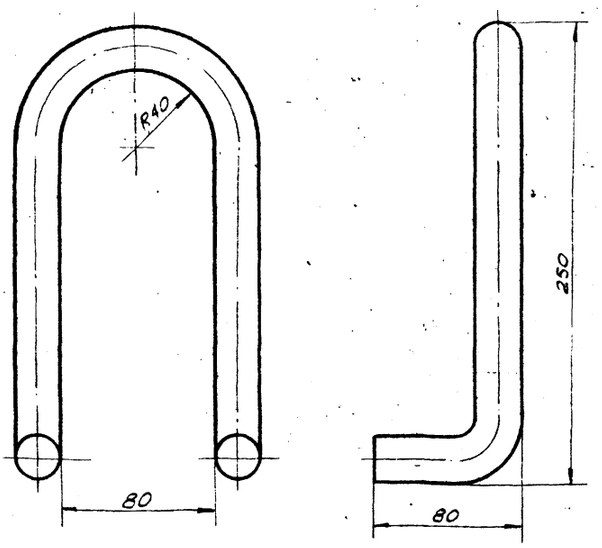

1. Неуказанные предельные отклонения размеров:
отверстий – H16, валов – h16, остальных – $\pm\frac{JT16}{2}$
2. Длина заготовки $L = 800$.

Изм.	Лист	№ докум.	Подп.	Дата	ПВ 72.03.00.02			
Разраб.		Кузьмина		12.84	Крюк	Лит.	Масса	Масшт.
Пров.		Числова		12.84		И	3,0	1:1
Т.контр.						Лист	Листов 1	
ГИП		Тюрин		12.84	Круг В-26 ГОСТ 2590-71 Ст.3 ГОСТ 535-79	Гипронефтеспецмонтаж г. Москва		
Н.контр.		Панова		12.84				
Утв.		Кузнецов		12.84				

Формат	Зона	Поз.	Обозначение	Наименование	Кол.	Примеч.
				Документация		
А3			ПВ 72.03.03.00 СБ	Сборочный чертеж		
				Детали		
Б4		1	ПВ 72.03.03.01	Крюк		
				Круг В-6 ГОСТ 2590-71 / Ст.3 ГОСТ 535-79		
				$L = 260$	2	0,1 кг
				Материалы		
		2		Канат 8,1-Г-I-1764-(180)		
				ГОСТ 7668-80		
				$L = 900$	1	0,5 кг
		3		Проволока 1,6		
				ГОСТ 3282-74	2	0,25 кг

Изм.	Лист	№ докум.	Подп.	Дата	ПВ 72.03.03.00			
Разраб.		Кузьмина		12.84	Ограждение мягкое	Лит.	Лист	Листов
Пров.		Числова		12.84		И		1
ГИП		Тюрин		12.84		Гипронефтеспецмонтаж г. Москва		
Н.контр.		Панова		12.84				
Утв.		Кузнецов		12.84				

ТП903 9-16.86 Ал IX

Инв. № подл. | Подп. и дата | Взам. инв. № | Инв. № дубл. | Подп. и дата

Формат	Зона	Поз.	Обозначение	Наименование	Кол.	Примечание
БЧ	8		ПВ72.03.00.05	Раскос		
				Уголок Б-75×75×5 ГОСТ 8509-72 / Ст3 ГОСТ 535-79		
				L=2500	4	14,5 кг
БЧ	9		ПВ72.03.00.06	Жесткость		
				Уголок Б-75×75×6 ГОСТ 8509-72 / Ст3 ГОСТ 535-79		
				L=3600	4	21,0 кг
БЧ	10		ПВ72.03.00.07	Швеллер		
				Швеллер 12 ГОСТ 8240-72 / Ст3 ГОСТ 535-79		
				L=1200	4	12,5 кг
БЧ	11		ПВ72.03.00.08	Швеллер		
				Швеллер 12 ГОСТ 8240-72 / Ст3 ГОСТ 535-79		
				L=400	1	4,16 кг

Подп. и дата | Инв. № дубл. | Взам. инв. № | Подп. и дата | Инв. № подл.

Изм.	Лист	№ докум.	Подп.	Дата	ПВ72.03.00.00	Лист 2

Формат	Зона	Поз.	Обозначение	Наименование	Кол.	Примечание
				Документация		
А2			ПВ72.03.00.00 СБ	Сборочный чертеж		
				Сборочные единицы		
А4		1	ПВ72.03.01.00	Лестница	1	
А4		2	ПВ72.03.02.00	Площадка	1	
А4		3	ПВ72.03.03.00	Ограждение мягкое	1	
				Детали		
БЧ		4	ПВ72.03.00.01	Опора		
				Швеллер 12 ГОСТ 8240-72 / Ст3 ГОСТ 535-79		
				L=1200	2	12,5 кг
А4		5	ПВ72.03.00.02	Крюк	3	
БЧ		6	ПВ72.03.00.03	Уголок		
				Уголок Б-75×75×5 ГОСТ 8509-72 / Ст3 ГОСТ 535-79		
				L=700	5	4,0 кг
БЧ		7	ПВ72.03.00.04	Косынка		
				Лист Б-6 ГОСТ 19903-74 / Ст3 ГОСТ 14637-79		
				120×140	4	0,7 кг

Подп. и дата | Инв. № дубл. | Взам. инв. № | Подп. и дата | Инв. № подл.

Изм.	Лист	№ докум.	Подп.	Дата	ПВ72.03.00.00		
Разраб.		Кузьмина		12.84	Стойка для приварки опорного кольца и кольца жесткости	Лит.	Лист 1	Листов 2
Пров.		Числова		12.84				
ГИП		Тюрин		12.84		Гипронефтеспецмонтаж г. Москва		
Н.контр.		Панова		12.84				
Утв.		Кузнецов		12.84				

ПВ5.52.00.03

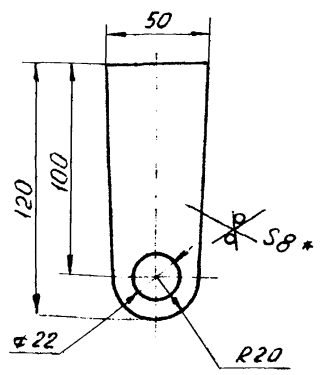

25 √(√)

1. Неуказанные предельные отклонения размеров: отверстий - H16; валов - h16; остальных ± JT16/2.
2. * Размер для справок.

Изм.	Лист	№ докум.	Подп.	Дата	ПВ5.52.00.03	Лит.	Масса	Масштаб
Разраб.		Числова		12.84	Щека	И	0,4	1:2
Пров.		Кузьмина		12.84		Лист	Листов 1	
Т. контр.					Лист Б-8 ГОСТ 19903-74 / Ст3 ГОСТ 14637-79	Гипронефтеспецмонтаж г. Москва		
ГИП		Тюрин		12.84				
Н.контр.		Панова		12.84				
Утв.		Кузнецов		12.84				

Подп. и дата | Инв. № дубл. | Взам. инв. № | Подп. и дата | Инв. № подл.

Формат	Зона	Поз.	Обозначение	Наименование	Кол.	Примечание
				Документация		
А4			ПВ5.52.00.00 СБ	Сборочный чертеж		
				Детали		
БЧ		1	ПВ5.52.00.01	Уголок		
				Уголок Б-50×50×5 ГОСТ 8509-72 / Ст3 ГОСТ 535-79		
				L=355	2	1,3 кг
БЧ		2	ПВ5.52.00.02	Уголок		
				Уголок Б-50×50×3 ГОСТ 8509-72 / Ст3 ГОСТ 535-79		
				L=460	1	1,7 кг
А4		3	ПВ5.52.00.03	Щека	2	
				Стандартные изделия		
		4		Болт М20×75.58		
				ГОСТ 7798-70	1	
		5		Гайка М20		
				ГОСТ 5915-70	1	

Подп. и дата | Инв. № дубл. | Взам. инв. № | Подп. и дата | Инв. № подл.

Изм.	Лист	№ докум.	Подп.	Дата	ПВ5.52.00.00			
Разраб.		Числова		12.84	Скоба для навешивания блока	Лит.	Лист	Листов 1
Пров.		Кузьмина		12.84		И		
ГИП		Тюрин		12.84		Гипронефтеспецмонтаж г. Москва		
Н.контр.		Панова		12.84				
Утв.		Кузнецов		12.84				

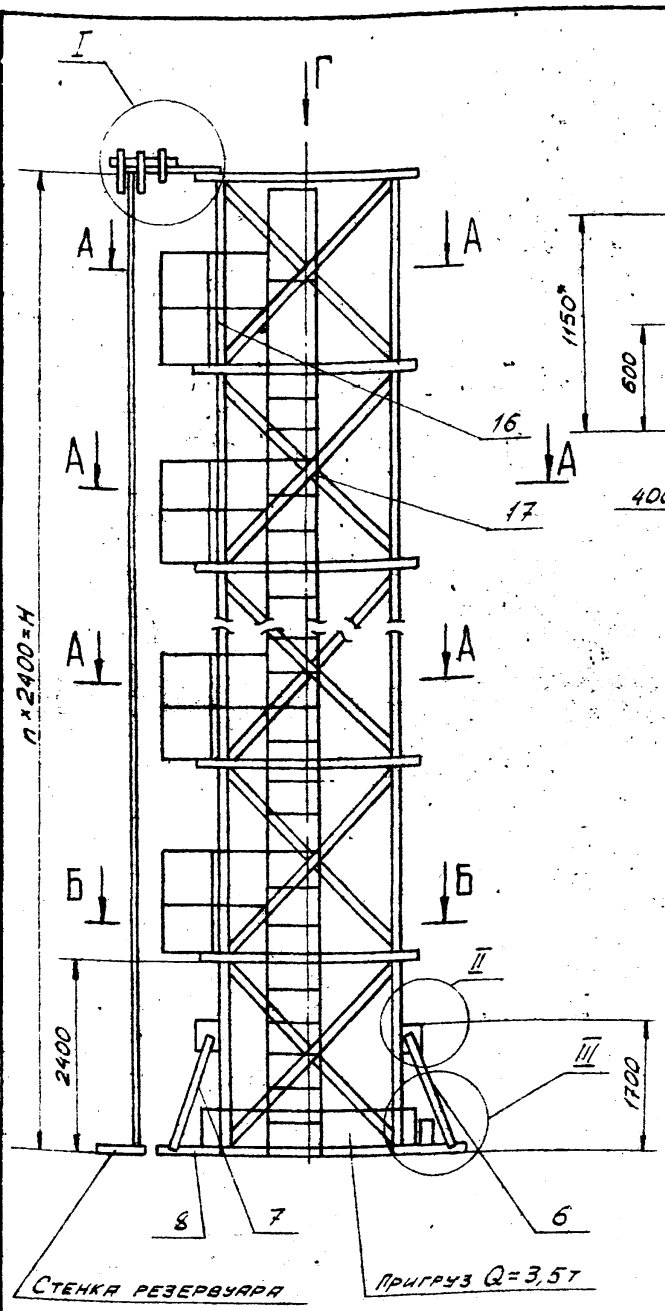

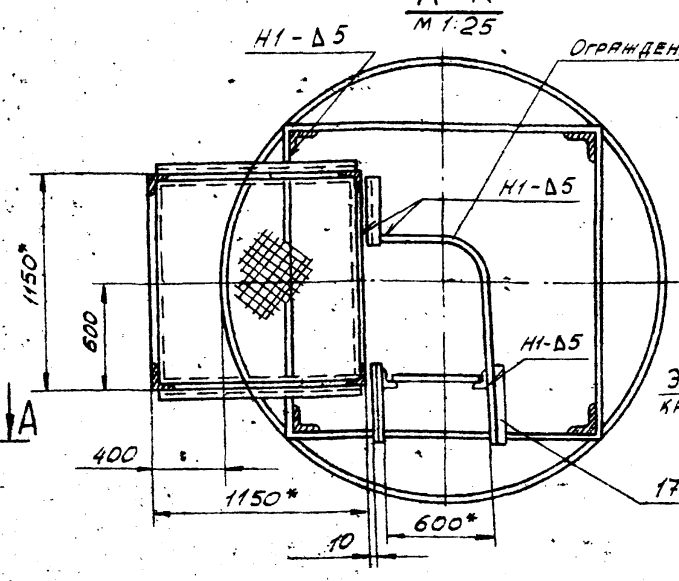

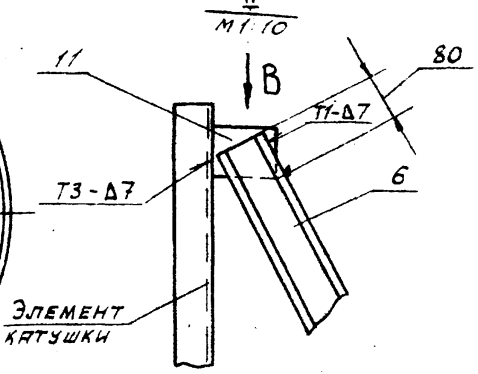

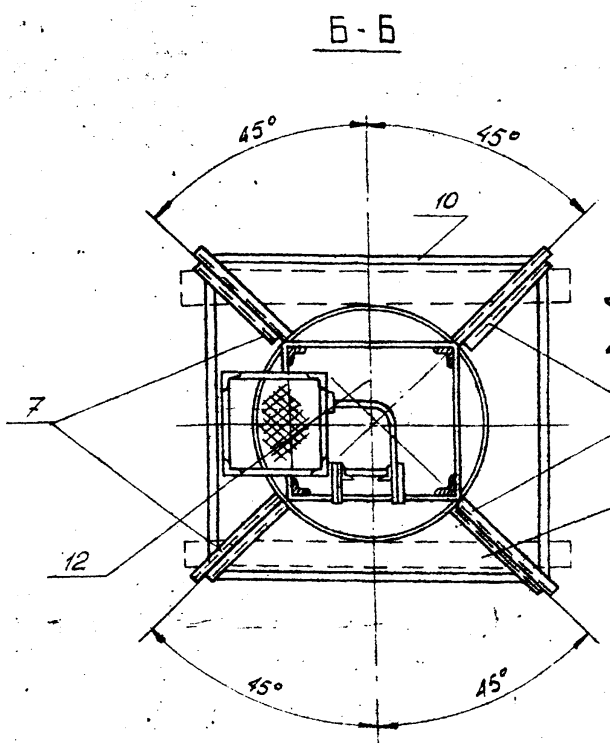

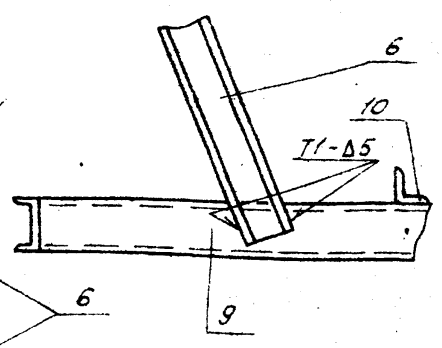

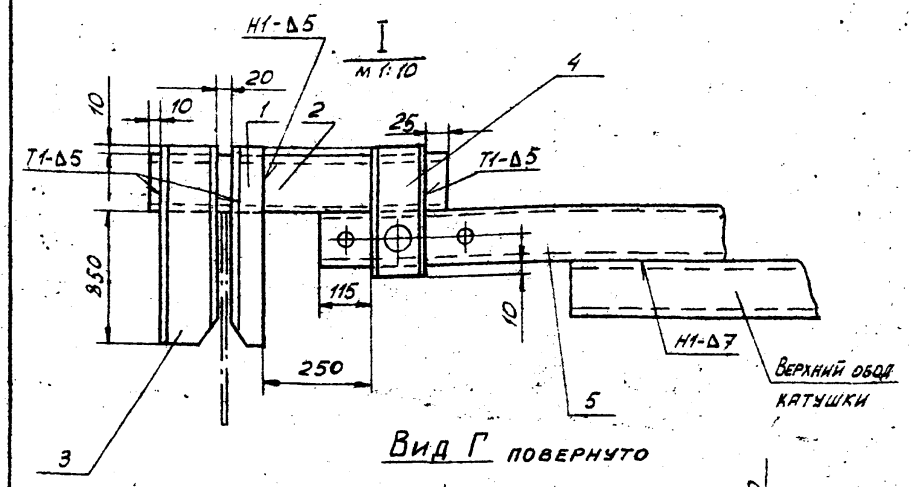

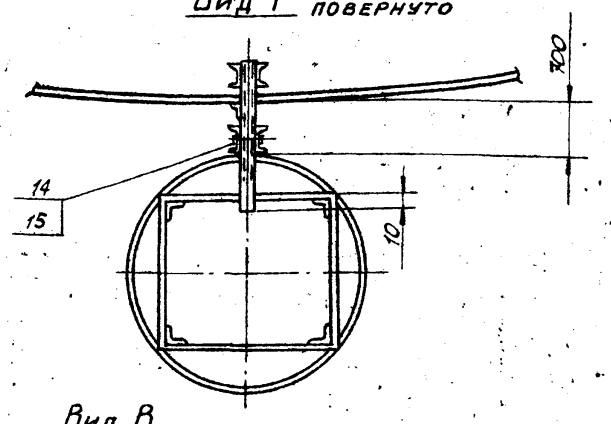

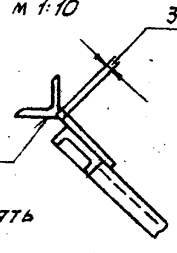

Обозначение	П, шт.	Н, мм	Масса, кг
ПВ7.20.00.00	8	18000	790
-01	5	12000	540

1. Электроды сварочные типа Э42А ГОСТ 9467-75.
2. Сварку производить по ГОСТ 5264-80 по контуру прилегания деталей катетом равным наименьшей толщине свариваемых деталей.
3. Шероховатость поверхностей реза для дет. Б4 $\frac{25}{}$
4. Неуказанные предельные отклонения размеров отверстий - H16; валов - h16; остальных - $\pm \frac{IT16}{2}$.
5. Для изготовления стойки использовать каркас, на который была навернута стенка.
6. Детали поз. 6, 7, 8, 9, 10 привариваются с подгонкой по месту для обеспечения устойчивости стойки во время работы.
7. Пригруз Q=3,5 т прикрепить к нижнему ободу металлическими лентами.
8. Масса площадок с лестницей дана в таблице.
9. Ограждение лестницы приварить к площадке, а в местах между площадками к ленте поз. 12.
10. * Размеры для справок

Изм.	Лист	№ докум.	Подп.	Дата
Разраб.		Кузьмина		12.84
Пров.		Числова		12.84
Т. контр.				
ГИП		Тюрин		12.84
Н. контр.		Панова		12.84
Утв.		Кузнецов		12.84

ПВ 7.20.00.00 СБ

Стойка для сборки и сварки вертикального монтажного стыка стенки

Сборочный чертеж

Лит.	Масса	Масштаб
И	См. табл.	1:50

Лист | Листов 1

Гипронефтеспецмонтаж г. Москва

Инв. № подл. | Подп. и дата | Взам. инв. № | Инв. № дубл. | Подп. и дата

ТП 903-9-16.86 Ал II

ПВ7.20.00.04

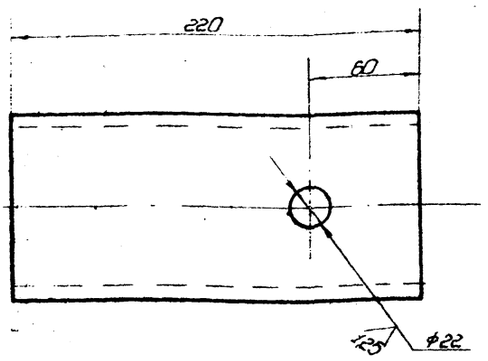

Неуказанные предельные отклонения размеров:
отверстий - H16;
валов - h 16;
остальных - $\pm \frac{IT16}{2}$.

Изм.	Лист	№ докум.	Подп.	Дата	ПВ7.20.00.04			
Разраб.		Числова		12.84	Держава	Лит.	Масса	Масштаб
Пров.		Кузьмина		12.84		И	1,9	1:2
Т.контр.						Лист	Листов 1	
ГИП		Гарин		12.84	Швеллер 10 ГОСТ 8240-72 Ст.3 ГОСТ 535-79	Гипронефтеспецмонтаж г. Москва		
Н.контр.		Панова		12.84				
Утв.		Кузнецов		12.84				

Копировал

Формат А1

ПВ7.20.00.03

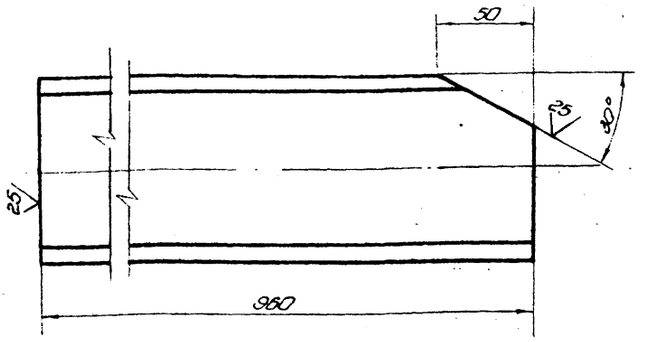

Неуказанные предельные отклонения размеров:
валов - h 16;
остальных - $\pm \frac{IT16}{2}$.

Изм.	Лист	№ докум.	Подп.	Дата	ПВ7.20.00.03			
Разраб.		Числова		12.84	Захват	Лит.	Масса	Масштаб
Пров.		Кузьмина		12.84		И	8,3	1:2
Т.контр.						Лист	Листов 1	
ГИП		Гарин		12.84	Швеллер 10 ГОСТ 8240-72 Ст.3 ГОСТ 535-79	Гипронефтеспецмонтаж г. Москва		
Н.контр.		Панова		12.84				
Утв.		Кузнецов		12.84				

Копировал

Формат А1

ПВ7.20.00.05

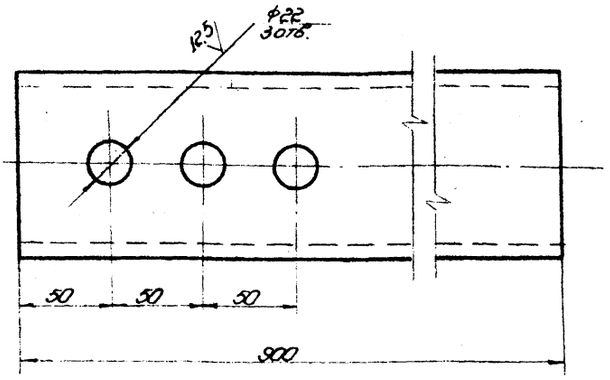

Неуказанные предельные отклонения размеров:
отверстий - H16;
валов - h 16;
остальных - $\pm \frac{IT16}{2}$.

Изм.	Лист	№ докум.	Подп.	Дата	ПВ7.20.00.05			
Разраб.		Числова		12.84	Основание	Лит.	Масса	Масштаб
Пров.		Кузьмина		12.84		И	7,7	1:2
Т.контр.						Лист	Листов 1	
ГИП		Гарин		11.84	Швеллер 10 ГОСТ 8240-72 Ст.3 ГОСТ 535-79	Гипронефтеспецмонтаж г. Москва		
Н.контр.		Панова		11.84				
Утв.		Кузнецов		12.84				

ПВ7.20.00.01

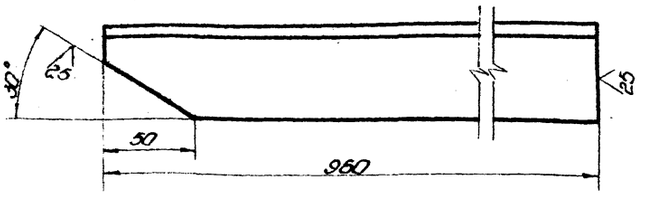

Неуказанные предельные отклонения размеров:
валов - h 16;
остальных - $\pm \frac{IT16}{2}$.

Изм.	Лист	№ докум.	Подп.	Дата	ПВ7.20.00.01			
Разраб.		Числова		12.84	Захват	Лит.	Масса	Масштаб
Пров.		Кузьмина		12.84		И	3,6	1:2
Т.контр.						Лист	Листов 1	
ГИП		Гарин		12.84	Аналог 50×50×5 ГОСТ 8509-72 Ст.3 ГОСТ 535-79	Гипронефтеспецмонтаж г. Москва		
Н.контр.		Панова		12.84				
Утв.		Кузнецов		12.84				

ТП903-9-16пр86 Ал.IX

ПВ7.20.01.00 СБ

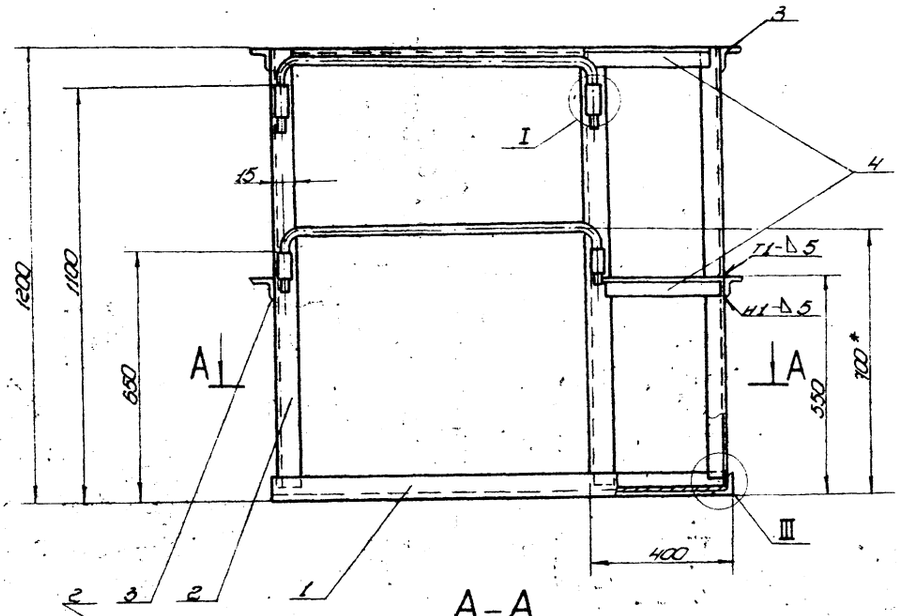

А-А

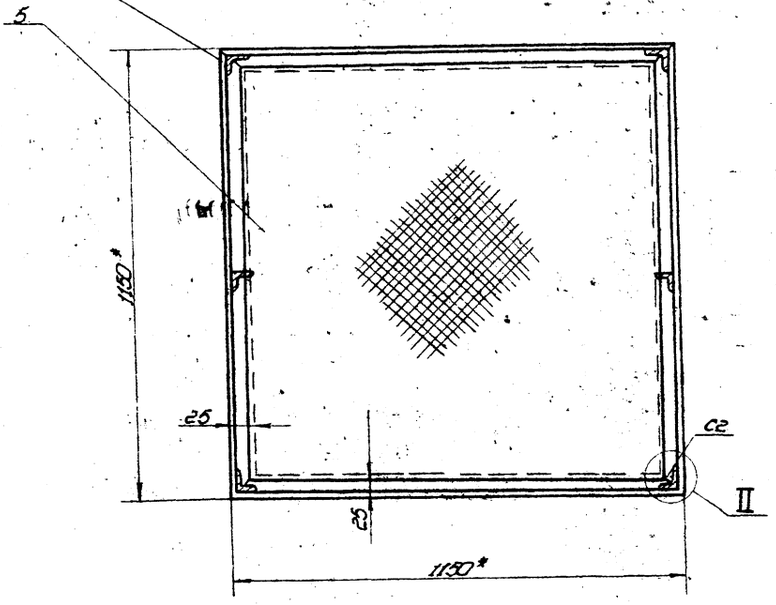

III
М1:2,5

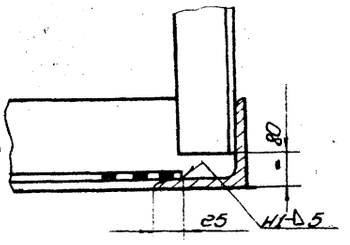

Поз. 7
М1:2

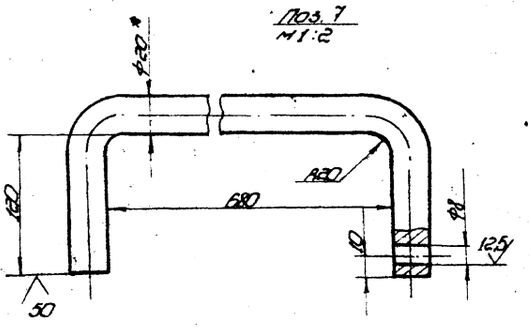

I
М1:2

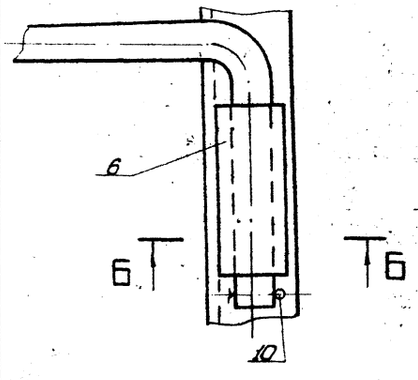

II
М1:4

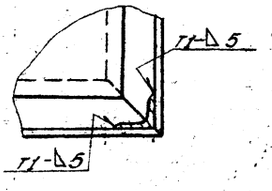

1. Сварка ручная электродуговая по ГОСТ 5264-80. Электроды сварочные типа Э42А ГОСТ 9467-75. Сварку производить по контуру прилегания.
2. Предельные отклонения размеров: отверстий - Н16; валов - h16; остальных - $\pm\frac{IT16}{2}$.
3. Шероховатость поверхностей реза для дет. 64 25
4. Размеры для справок.

Б-Б
М1:2

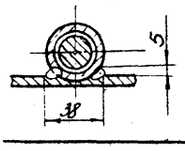

					ПВ7.20.01.00 СБ		
Изм.	Лист	№ докум.	Подп.	Дата	Площадка	Лит.	Масса	Масштаб
Разраб.		Кузьмина		12.84		И	93	1:10
Пров.		Числова		12.84	Сборочный чертеж	Лист	Листов 1	
Т. контр.						Гипромеортеспец-монтаж г. Москва		
ГИП		Тюрин		12.84				
Н. контр.		Иванова		12.84				
Утв.		Кузнецов		12.84				

Копировал 21665-07 74 Формат

7.1903-9-16.86 Ал IX

Формат	Зона	Поз.	Обозначение	Наименование	Кол.	Примечание
БЧ		11	ПВ7.20.00.11	Косынка		
				Лист $\frac{\text{б-В ГОСТ 19903-74}}{\text{Ст 3 ГОСТ 14637-79}}$		
				200 × 150	4	
БЧ		12	ПВ7.20.00.12	Ограждение		
				Полоса $\frac{\text{б-4×40 ГОСТ 103-76}}{\text{Ст 3 ГОСТ 535-79}}$		
				L=8000	1	
				Стандартные изделия		
		13		Болт М20×80.58.026		
				ГОСТ 7798-70	1	
		14		Гайка М20.4.013		
				ГОСТ 5915-72	1	
			Переменные данные	для исполнений		
				ПВ7.20.00.00		
				Сборочные единицы		
ВЧ		15	ПВ7.20.01.00	Площадка	7	
ВЧ		16	ПВ6.07.03.00	Лестница	1	
				Детали		
БЧ		17	ПВ7.20.01.17	Соединитель		
				Уголок $\frac{\text{б-50×50×5 ГОСТ 8509-72}}{\text{Ст 3 ГОСТ 535-79}}$		
				L=550	14	

Инв.№ подл. | Подп. и дата | Взам. инв.№ | Инв.№ дубл. | Подп. и дата

Изм	Лист	N докум.	Подп.	Дата	ПВ7.20.00.00	Лист 2

Формат	Зона	Поз.	Обозначение	Наименование	Кол.	Примечание
				Документация		
А2			ПВ7.20.00.00СБ	Сборочный чертеж		
				Детали		
АЧ		1	ПВ7.20.00.01	Захват	1	
БЧ		2	ПВ7.20.00.02	Основа		
				Швеллер $\frac{\text{10 ГОСТ 8240-72}}{\text{Ст 3 ГОСТ 535-79}}$		
				L=555	1	
АЧ		3	ПВ7.20.00.03	Захват	2	
АЧ		4	ПВ7.20.00.04	Державка	2	
АЧ		5	ПВ7.20.00.05	Основание	1	
				Швеллер $\frac{\text{12 ГОСТ 8240-72}}{\text{Ст 3 ГОСТ 535-79}}$		
БЧ		6	ПВ7.20.00.06	L=2300	2	
БЧ		7	ПВ7.20.00.07	L=2000	2	
БЧ		8	ПВ7.20.00.08	L=1300	2	
БЧ		9	ПВ7.20.00.09	L=1600	2	
БЧ		10	ПВ7.20.00.10	Основание		
				Уголок $\frac{\text{б-75×75×5 ГОСТ 8509-72}}{\text{Ст 3 ГОСТ 535-79}}$		
				L=4500	4	

Инв.№ подл. | Подп. и дата | Взам. инв.№ | Инв.№ дубл. | Подп. и дата

Изм	Лист	N докум.	Подп.	Дата	ПВ7.20.00.00		
Разраб.		Кузьмина		12.84	Стойка для сборки и сварки вертикального монтажного стыка	Лит.	Лист 1	Листов 3
Пров.		Числова		12.84		И		
ГИП		Тюрин		12.84		Гипронефтеспецмонтаж г. Москва		
Н.контр.		Попова		12.84				
Утв.		Кузнецов		12.84				

Формат	Зона	Поз.	Обозначение	Наименование	Кол.	Примечание
			ПВ7.20.00.00-01			
				Сборочные единицы		
АЧ		15	ПВ7.20.01.00	Площадка	4	
АЧ		16	ПВ6.07.03.00	Лестница	1	
				Детали		
БЧ		17	ПВ7.20.01.17	Соединитель		
				Уголок $\frac{\text{б-50×50×5 ГОСТ 8509-72}}{\text{Ст 3 ГОСТ 535-79}}$		
				L=550	8	

Инв.№ подл. | Подп. и дата | Взам. инв.№ | Инв.№ дубл. | Подп. и дата

Изм	Лист	N докум.	Подп.	Дата	ПВ7.20.00.00	Лист 3

Формат	Зона	Поз.	Обозначение	Наименование	Кол.	Примечание
				Документация		
А2			ПВ7.20.01.00СБ	Сборочный чертеж		
				Детали		
				Уголок		
				Уголок $\frac{\text{б-50×50×5 ГОСТ 8509-72}}{\text{Ст 3 ГОСТ 535-79}}$		
БЧ		1	ПВ7.20.01.01	L=1150	4	4,4 кг
БЧ		2	ПВ7.20.01.02	L=1180	7	4,5 кг
БЧ		3	ПВ7.20.01.03	L=1100	3	4,2 кг
БЧ		4	ПВ7.20.01.04	L=360	2	1,3 кг
БЧ		5	ПВ7.20.01.05	Настил		
				Лист $\frac{\text{ПВ508×1100×1100}}{\text{Ст 3 ГОСТ 8706-78}}$	1	22 кг
БЧ		6	ПВ7.20.01.06	Втулка		
				Труба $\frac{\text{28×3 ГОСТ 8732-78}}{\text{А10 ГОСТ 8731-74}}$		
				L=60	4	0,1 кг
БЧ		7	ПВ7.20.01.07	Ограждение		
				Круг $\frac{\text{В18 ГОСТ 2590-71}}{\text{Ст 3 ГОСТ 535-79}}$		
				L=1000	2	

Инв.№ подл. | Подп. и дата | Взам. инв.№ | Инв.№ дубл. | Подп. и дата

Изм	Лист	N докум.	Подп.	Дата	ПВ7.20.01.00		
Разраб.		Числова		12.84	Площадка	Лит.	Лист 1	Листов 3
Пров.		Кузьмина		12.84		И		
ГИП		Тюрин		12.84		Гипронефтеспецмонтаж г. Москва		
Н.контр.		Попова		12.84				
Утв.		Кузнецов		12.84				

ТП 903-4-16.86 Ал IX

ПВ 5.13.00.00 СБ

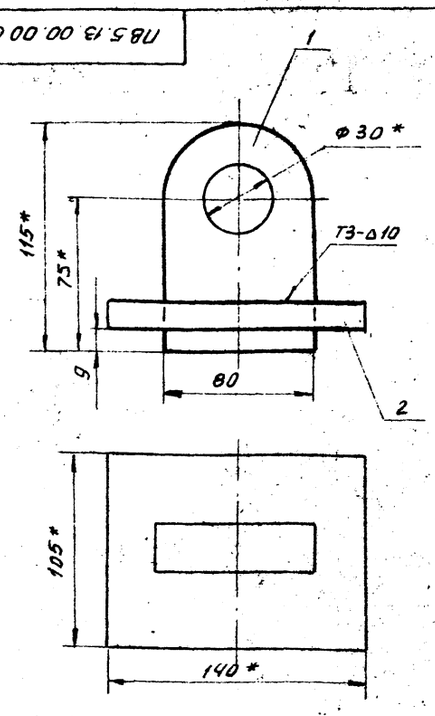

1. Сварные швы по ГОСТ 5264-80. Электроды сварочные типа Э42А ГОСТ 9467-75.
2. Неуказанные предельные отклонения размеров: отверстий - H16; валов - h16; остальных - $\frac{JT16}{2}$
3. *Размеры для справок.

Изм.	Лист	N докум.	Подп.	Дата
Разраб.		Числова		12.84
Пров.		Кузьмина		12.84
Т.контр.				
ГИП		Тюрин		12.84
Н.контр.		Панова		12.84
Утв.		Кузнецов		12.84

ПВ 5.13.00.00 СБ

Приспособление строповочное

Лит.	Масса	Масштаб
И	2,85	1:2
Лист	Листов 1	

Гипронефтеспецмонтаж г. Москва

Инв.№ подл. | Подп. и дата | Взам. инв.№ | Инв.№ дубл. | Подп. и дата

ПВ 5.13.00.01

√(√)

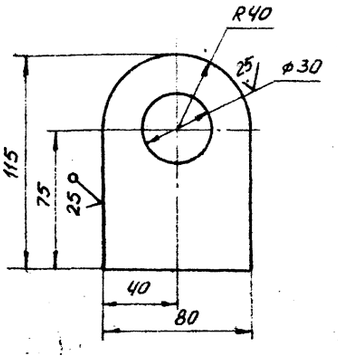

Неуказанные предельные отклонения размеров: отверстий - H16; валов - h16; остальных - $\frac{JT16}{2}$

Изм.	Лист	N докум.	Подп.	Дата
Разраб.		Числова		12.84
Пров.		Кузьмина		12.84
Т.контр.				
ГИП		Тюрин		12.84
Н.контр.		Панова		12.84
Утв.		Кузнецов		12.84

ПВ 5.13.00.01

Скоба

Лит.	Масса	Масштаб
И	1,6	1:2
Лист	Листов 1	

Лист Б-24 ГОСТ 19903-74 / Ст3 ГОСТ 14637-79

Гипронефтеспецмонтаж г. Москва

Инв.№ подл. | Подп. и дата | Взам. инв.№ | Инв.№ дубл. | Подп. и дата

ПВ 5.13.00.02

√(√)

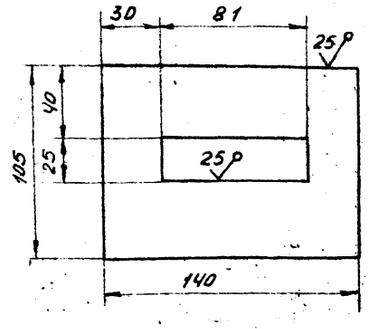

Неуказанные предельные отклонения размеров: отверстий - H16; валов - h16; остальных - $\frac{JT16}{2}$

Изм.	Лист	N докум.	Подп.	Дата
Разраб.		Числова		12.84
Пров.		Кузьмина		12.84
Т.контр.				
ГИП		Тюрин		11.84
Н.контр.		Панова		12.84
Утв.		Кузнецов		12.84

ПВ 5.13.00.02

Пластина

Лит.	Масса	Масштаб
И	1,25	1:2
Лист	Листов 1	

Лист Б-16 ГОСТ 19903-74 / Ст3 ГОСТ 14637-79

Гипронефтеспецмонтаж г. Москва

Инв.№ подл. | Подп. и дата | Взам. инв.№ | Инв.№ дубл. | Подп. и дата

Формат	Зона	Поз.	Обозначение	Наименование	Кол.	Примечание
				Документация		
А4			ПВ 5.13.00.00 СБ	Сборочный чертеж		
				Детали		
А4		1	ПВ 5.13.00.01	Скоба	1	
А4		2	ПВ 5.13.00.02	Пластина	1	

Изм.	Лист	N докум.	Подп.	Дата
Разраб.		Числова		12.84
Пров.		Кузьмина		12.84
ГИП		Тюрин		12.84
Н.контр.		Панова		12.84
Утв.		Кузнецов		12.84

ПВ 5.13.00.00

Приспособление строповочное

Лит.	Лист	Листов
И		1

Гипронефтеспецмонтаж г. Москва

Инв.№ подл. | Подп. и дата | Взам. инв.№ | Инв.№ дубл. | Подп. и дата

ПВ. 10. 05. 00. 00СБ

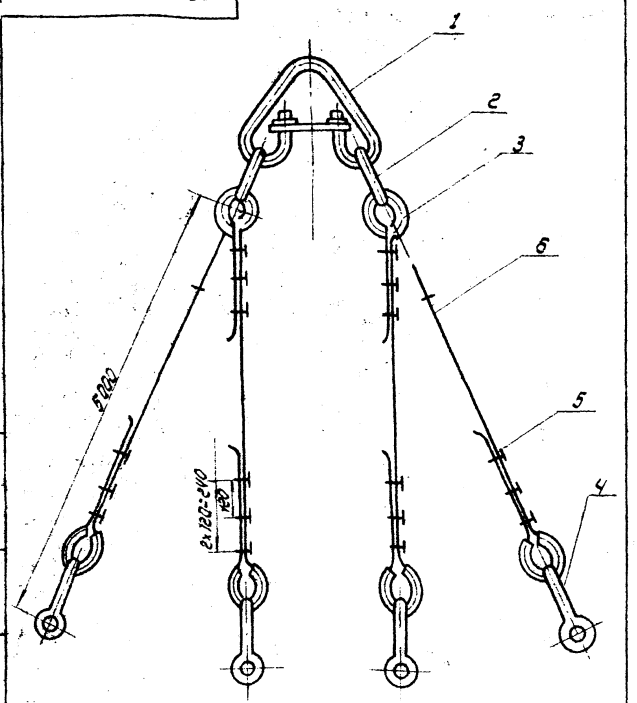

Поз.	Обозначение	Наименование	Кол.	Примечание
		Документация		
А4	ПВ. 10. 05. 00. 00 СБ	Сборочный чертеж		
		Стандартные изделия		
1		Звено Рт I- 10.0		
		ГОСТ 25573- 82	1	22.4 кг
2		Звено Рт I- 2,5		
		ГОСТ 25573- 82	2	3,0 кг
3		Коуш 56		
		ГОСТ 2224- 72	8	0,2 кг
4		3,К- 16		
		ТУ 36 1839- 75	24	0,32 кг
5		Скоба СА- 1,6		
		ОСТ 5.2312- 79	4	0,51 кг
		Материалы		
6		Канат 15-г-I- 1764(180)		
		ГОСТ 7668- 80		
		L = 6000 ± 10 мм	4	5,1 кг

Изм.	Лист	№ докум.	Подп.	Дата
Разраб.		Кузьмина		12.84
Провер.		Числова		12.84
Т. контр.				
ГИП		Тюрин		12.84
Н. контр.		Панова		12.84
Утв.		Кузнецов		12.84

ПВ 10. 05. 00. 00 СБ

Строп 4-х ветвевой Q = 5т
Сборочный чертеж

Лит.	Масса	Масштаб
И	87,9	—
Лист	Листов 1	

Гипронефтеспецмонтаж г. Москва

ПВ. 10. 05. 00. 00

Строп 4-х ветвевой

Лит.	Лист	Листов

Гипронефтеспецмонтаж г. Москва

ПВ. 10. 04. 00. 00СБ

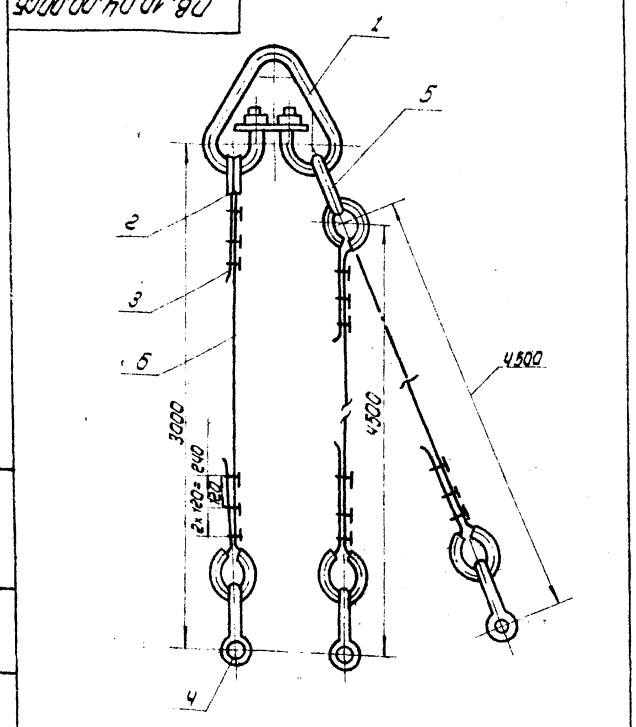

Поз.	Обозначение	Наименование	Кол.	Примечание
		Документация		
А4	ПВ 10. 04. 00. 00 СБ	Сборочный чертеж		
		Стандартные изделия		
1		Звено Рт I- 10.0		
		ГОСТ 25573- 82	1	22.40 кг
2		Коуш 56		
		ГОСТ 2224- 72	6	0,2 кг
3		3,К- 16		
		ТУ 36 1839- 75	18	0,32 кг
4		Скоба СА 1.6		
		ГОСТ 5.2312- 79	3	0,51 кг
5		Звено Рт I- 1.6		
		ГОСТ 25573- 82	1	1,69 кг
		Материалы		
		Канат 15г-I- 1764- (180)		
		ГОСТ 7668- 80		
6		L = 4000	1	3,4 кг
7		L = 5500	2	4,7 кг

Изм.	Лист	№ докум.	Подп.	Дата
Разраб.		Числова		12.84
Провер.		Кузьмина		12.84
Т. контр.				
ГИП		Тюрин		12.84
Н. контр.		Панова		12.84
Утв.		Кузнецов		12.84

ПВ 10. 04. 00. 00 СБ

Строп 3-х ветвевой Q = 3т
Сборочный чертеж

Лит.	Масса	Масштаб
И	68,7	—
Лист 1	Листов 1	

Гипронефтеспецмонтаж г. Москва

ПВ 10. 04. 00. 00

Строп 3-х ветвевой

Лит.	Лист	Листов
И		

Гипронефтеспецмонтаж г. Москва

ТП903-9-1.86 Ал IX

ПВ5.49.00.02

(√)∀

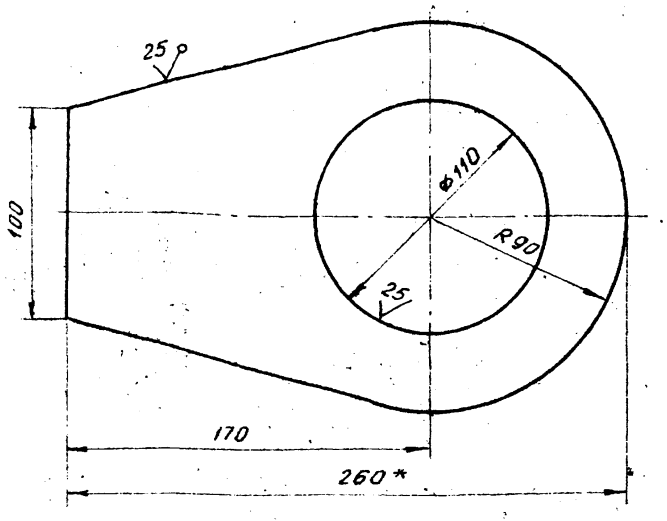

1. Неуказанные предельные отклонения размеров:
   отверстий - H16;
   валов - h16;
   остальных - $\pm \frac{IT16}{2}$.
2. * Размер для справок.

Изм.	Лист	N докум.	Подп.	Дата
Разраб.		Кузьмина		12.84
Пров.		Числова		12.84
Т.контр.				
ГИП		Тюрин		12.84
Н.контр.		Панова		12.84
Утв.		Кузнецов		12.84

ПВ5.49.00.02

Ухо

Лит.	Масса	Масштаб
И	1,4	1:2

Лист | Листов 1

Лист 6-8 ГОСТ 19903-74
Ст 3 ГОСТ 14637-79

Гипронефтеспецмонтаж г. Москва

Инв.№ подл. | Подп. и дата | Взам.инв.№ | Инв.№ дубл. | Подп. и дата

ПВ5.49.00.01

(√)∀

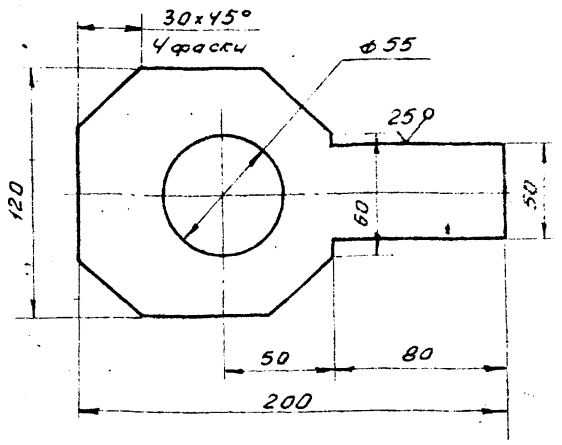

Неуказанные предельные отклонения размеров:
отверстий - H16;
валов - h16;
остальных $\pm \frac{IT16}{2}$.

Изм.	Лист	N докум.	Подп.	Дата
Разраб.		Кузьмина		12.84
Пров.		Числова		12.84
Т.контр.				
ГИП		Тюрин		12.84
Н.контр.		Панова		12.84
Утв.		Кузнецов		12.84

ПВ5.49.00.01

Пластина

Лит.	Масса	Масштаб
И	1,3	1:2

Лист | Листов 1

Лист 6-12 ГОСТ 19903-74
Ст 3 ГОСТ 14637-79

Гипронефтеспецмонтаж г. Москва

Инв.№ подл. | Подп. и дата | Взам.инв.№ | Инв.№ дубл. | Подп. и дата

Формат	Зона	Поз.	Обозначение	Наименование	Кол.	Примечание
				Документация		
А4			ПВ5.49.00.00 СБ	Сборочный чертеж		
				Детали		
А4		1	ПВ5.49.00.01	Пластина	1	
А4		2	ПВ5.49.00.02	Ухо	2	
Б4		3	ПВ5.49.00.03	Труба		
				Труба 108х8 ГОСТ 8732-78 / В10 ГОСТ 8731-74		
				L=85	1	1,3 кг

Изм.	Лист	N докум.	Подп.	Дата
Разраб.		Кузьмина		12.84
Пров.		Числова		12.84
Т.контр.				
ГИП		Тюрин		12.84
Н.контр.		Панова		12.84
Утв.		Кузнецов		12.84

ПВ5.49.00.00

Звено строповочное

Лит.	Лист	Листов
И		1

Гипронефтеспецмонтаж г. Москва

Инв.№ подл. | Подп. и дата | Взам.инв.№ | Инв.№ дубл. | Подп. и дата

ПВ5.49.00.00

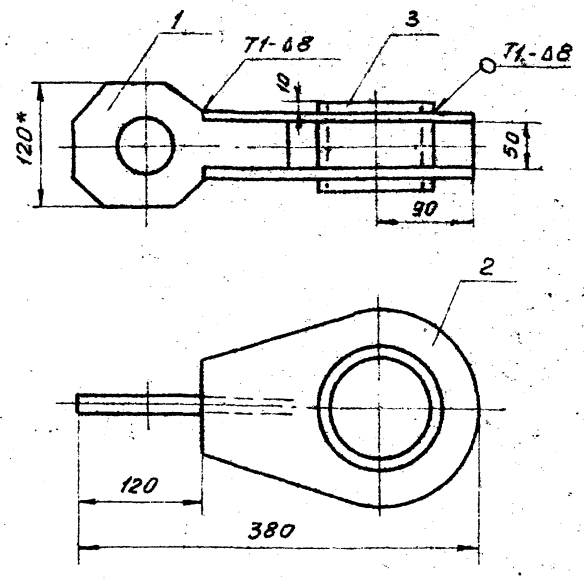

1. Сварные швы по ГОСТ 5264-80. Электроды сварочные типа Э42А ГОСТ 9467-75.
2. Неуказанные предельные отклонения размеров:
   отверстий - H16;
   валов - h16;
   остальных - $\pm \frac{IT16}{2}$.
3. Шероховатость поверхностей реза для деталей Б4 - $\sqrt{35}$
4. * Размеры для справок

Изм.	Лист	N докум.	Подп.	Дата
Разраб.		Кузьмина		12.84
Пров.		Числова		12.84
Т.контр.				
ГИП		Тюрин		12.84
Н.контр.		Панова		12.84
Утв		Кузнецов		12.84

ПВ5.49.00.00 СБ

Звено строповочное
Сборочный чертеж

Лит.	Масса	Масштаб
И	5,4	1:5

Лист | Листов 1

Гипронефтеспецмонтаж г. Москва

Инв.№ подл. | Подп. и дата | Взам.инв.№ | Инв.№ дубл. | Подп. и дата

ТП903-9-16.86 А.IX

Формат	Зона	Поз.	Обозначение	Наименование	Кол.	Примеч.
				Документация		
А3			ПВ5.48.00.00 СБ	Сборочный чертеж		
				Детали		
Б4		1	ПВ5.48.00.01	Ось		
				Круг В 18 ГОСТ 2590-71 / Ст. 3 ГОСТ 535-79		
				L = 45	1	0,1 кг
Б4		2	ПВ5.48.00.02	Пластина		
				Лист Б-12 ГОСТ 19903-79 / Ст. 3 ГОСТ 14637-79		
				50 × 70	1	0,2 кг
А4		3	ПВ5.48.00.03	Щека	1	
В4		4	ПВ5.48.00.04	Серьга		
				Круг В 18 ГОСТ 2590-71 / Ст. 3 ГОСТ 535-79		
				L = 200	1	0,4 кг
				Стандартные изделия		
		5		Коуш 15		
				ГОСТ 2224-72	1	0,423

Изм.	Лист	№ докум.	Подп.	Дата
Разраб.		Кузьмина	Куз.	12.84
Пров.		Кузьмина	Куз.	12.84
Т.контр.		Тюрин		12.84
Н.контр.		Панова		12.84
Утв.		Кузнецов		12.84

ПВ5.48.00.00

Скоба для крепления расчалок к опорному кольцу

Лит.	Лист	Листов
И		1

Гипронефтеспецмонтаж г. Москва

ПВ5.48.00.03

50 √ (√)

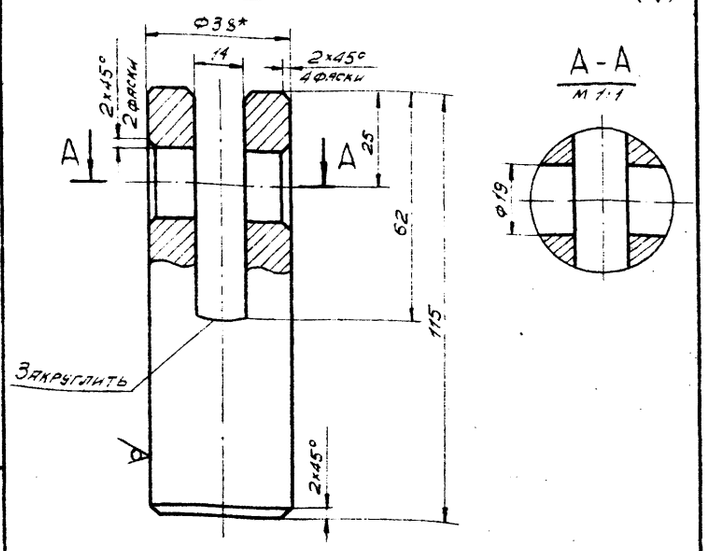

1. Неуказанные предельные отклонения размеров:
   отверстий – H 16;
   валов – h 16;
   остальных – $\pm \frac{JT16}{2}$.
2.* Размер для справок.

Изм.	Лист	№ докум.	Подп.	Дата
Разраб.		Кузьмина	Куз.	12.84
Пров.		Кузьмина	Куз.	12.84
Т.контр.				
ГИП		Тюрин		12.84
Н.контр.		Панова		12.84
Утв.		Кузнецов		12.84

ПВ5.48.00.03

Щека

Круг В38 ГОСТ 2590-71 / Ст. 3 ГОСТ 535-79

Лит.	Масса	Масшт.
И	0,9	1:1

Лист | Листов 1

Гипронефтеспецмонтаж г. Москва

ПВ5.48.00.00 СБ

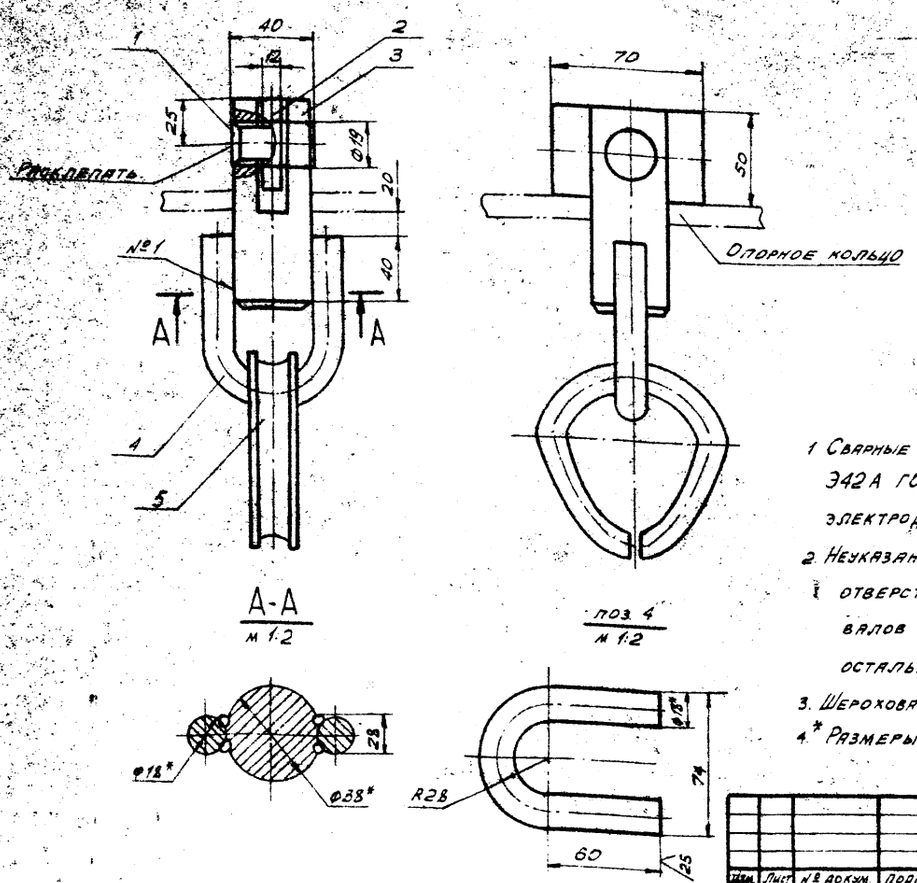

1. Сварные швы по ГОСТ 5264-80. Электроды типа Э42А ГОСТ 9467-75. Шов №1 – сварка ручная электродуговая.
2. Неуказанные предельные отклонения размеров:
   отверстий – H 16;
   валов – h 16;
   остальных – $\pm \frac{JT16}{2}$.
3. Шероховатость поверхностей реза для деталей Б4 – 25 √.
4.* Размеры для справок.

Изм.	Лист	№ докум.	Подп.	Дата
Разраб.		Кузьмина	Куз.	12.84
Пров.		Кузьмина	Куз.	12.84
Т.контр.				
ГИП		Тюрин		12.84
Н.контр.		Панова		12.84
Утв.		Кузнецов		12.84

ПВ5.48.00.00 СБ

Скоба для крепления расчалок к опорному кольцу. Сборочный чертеж

Лит.	Масса	Масшт.
И	2,1	1:2

Лист | Листов 1

Гипронефтеспецмонтаж г. Москва

ТП903-9-16.86 А1/IX

Фор.	Зона	Поз	Обозначение	Наименование	Кол.	Примечание
				Документация		
А3			ПВ 5.51.00.00 СБ	Сборочный чертеж		
				Детали		
А4		1	ПВ 5.51.00.01	Ловитель		
Б4		2	ПВ 5.51.00.02	Пластина	1	
				Лист Б-10 ГОСТ 19903-74 / Ст 3 ГОСТ 14637-79		
				120×95	1	0,9 кг
Б4		3	ПВ 5.51.00.03	Ребро		
				Лист Б-10 ГОСТ 19903-74 / Ст 3 ГОСТ 14637-79		
				150×55	2	0,7 кг

Изм.	Лист	N докум.	Подп.	Дата
Разраб.		Кузьмина	Куз.	12.84
Пров.		Кузьмина	Куз.	12.84
ГИП		Тюрин	[signature]	12.84
Н.контр.		Панова	[signature]	12.84
Утв.		Кузнецов	[signature]	12.84

ПВ 5.51.00.00

Ловитель опорного кольца

Лит.	Лист	Листов
И		1

Гипронефтеспецмонтаж г. Москва

Инв. N подл. | Подп. и дата | Взам. инв. N | Инв. N дубл. | Подп. и дата

ПВ 5.51.00.01

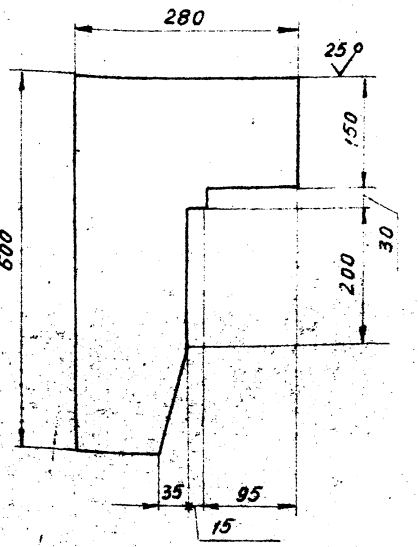

Неуказанные предельные отклонения размеров:
валов – h16;
остальных – $\pm \frac{JT16}{2}$

Изм.	Лист	N докум.	Подп.	Дата
Разраб.		Кузьмина	Куз.	12.84
Пров.		Кузьмина	Куз.	12.84
Т.контр.		-		
ГИП		Тюрин	[signature]	12.84
Н.контр.		Панова	[signature]	12.84
Утв.		Кузнецов	[signature]	12.84

ПВ 5.51.00.01

Ловитель

Лист Б-10 ГОСТ 19903-74 / Ст. 3 ГОСТ 14637-79

Лит.	Масса	Масштаб
И	10,0	1:5

Лист | Листов 1

Гипронефтеспецмонтаж г. Москва

Инв. N подл. | Подп. и дата | Взам. инв. N | Инв. N дубл. | Подп. и дата

ПВ 5.51.00.00 СБ

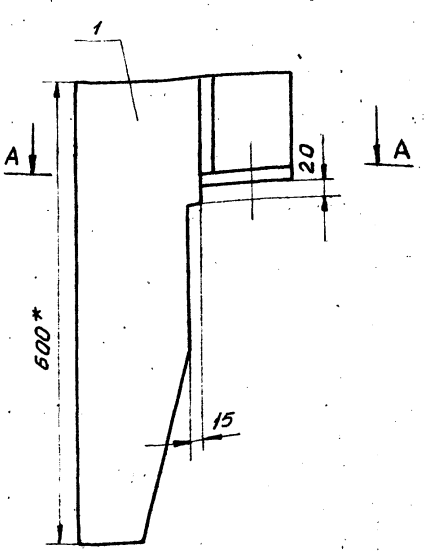

поз. 2

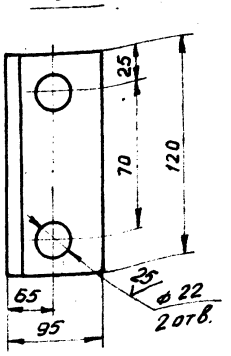

А-А

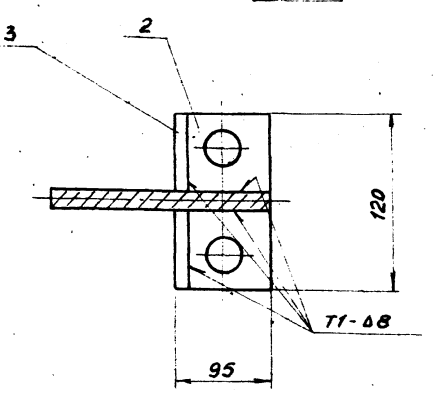

1. Сварные швы по ГОСТ 5264-80. Электроды сварочные типа Э42А ГОСТ 9467-75.
2. Неуказанные предельные отклонения размеров:
   отверстий – H16;
   валов – h 16;
   остальных – $\pm \frac{JT16}{2}$
3. Шероховатость поверхностей реза для деталей Б4 – 25√.
4. *Размеры для справок.

Изм.	Лист	N докум.	Подп.	Дата
Разраб.		Кузьмина	Куз.	12.84
Пров.		Кузьмина	Куз.	12.84
Т.контр.				
ГИП		Тюрин	[signature]	12.84
Н.контр.		Панова	[signature]	12.84
Утв.		Кузнецов	[signature]	12.84

ПВ 5.51.00.00 СБ

Ловитель опорного кольца
Сборочный чертеж

Лит.	Масса	Масштаб
И	12,5	1:5

Лист | Листов 1

Гипронефтеспецмонтаж г. Москва

Инв. N подл. | Подп. и дата | Взам. инв. N | Инв. N дубл. | Подп. и дата

ТП 803-9-166.86 Ал IX

Формат	Зона	Поз	Обозначение	Наименование	Кол.	Примечание
				Документация		
А4			ПВ8.19.00.00 СБ	Сборочный чертеж		
				Детали		
Б4		1	ПВ8.19.00.01	Пластина		
				Лист 6-8 ГОСТ 19903-74 Ст3 ГОСТ 14637-79		
				60×18	1	0,3 кг
Б4		2	ПВ8.19.00.02	Прутак		
				Круг В10 ГОСТ 2590-71 Ст3 ГОСТ 535-79		
				L=70	1	0,15 кг

Подп. и дата | Инв.№ подл. | Взам. инв.№ | Инв.№ дубл. | Подп. и дата

Изм.	Лист	N докум.	Подп.	Дата
Разраб.		Кузьмина		12.84
Пров.		Кузьмина		12.84
ГИП		Тюрин		12.84
Н.контр.		Панова		12.84
Утв.		Кузнецов		12.84

ПВ8.19.00.00

Пробка для отвеса

Лит.	Лист	Листов
И		1

Гипронефтеспецмонтаж г. Москва

ПВ8.19.00.00 СБ

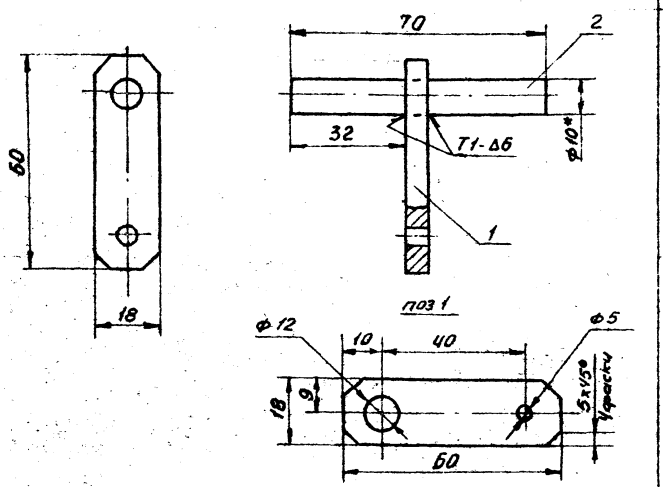

1. Сварные швы по ГОСТ 5264-80. Электроды сварочные типа Э42А ГОСТ 9467-75.
2. Неуказанные предельные отклонения размеров:
   отверстий - H16;
   валов - h16;
   остальных - $\pm \frac{IT16}{2}$.
3. Шероховатость поверхностей реза для деталей Б4 - 50
4. *Размер для справок.

Подп. и дата | Инв.№ подл. | Взам. инв.№ | Инв.№ дубл. | Подп. и дата

Изм.	Лист	N докум.	Подп.	Дата
Разраб.		Кузьмина		12.84
Пров.		Кузьмина		12.84
Т.контр.				
ГИП		Тюрин		12.84
Н.контр.		Панова		12.84
Утв.		Кузнецов		12.84

ПВ8.19.00.00 СБ

Пробка для отвеса сборочный чертеж.

Лит.	Масса	Масштаб
И	0,7	1:1
Лист	Листов 1	

Гипронефтеспецмонтаж г. Москва

Формат	Зона	Поз	Обозначение	Наименование	Кол.	Примечание
				Документация		
А4			ПВ51.55.00.00 СБ	Сборочный чертеж		
				Детали		
				Уголок		
				Уголок Б-63×63×6 ГОСТ 8509-72 Ст3 ГОСТ 535-79		
Б4		1	ПВ51.55.00.01	L=850	1	5,0 кг
Б4		2	ПВ51.55.00.02	L=1050	1	5,8 кг
Б4		3	ПВ51.55.00.03	L=800	1	4,6 кг
Б4		4	ПВ51.55.00.04	Косынка		
				Лист Б-6 ГОСТ 19903-74 Ст3 ГОСТ 14637-79		
				170×170	1	1,4 кг

Подп. и дата | Инв.№ подл. | Взам. инв.№ | Инв.№ дубл. | Подп. и дата

Изм.	Лист	N докум.	Подп.	Дата
Разраб.		Кузьмина		12.84
Пров.		Кузьмина		12.84
ГИП		Тюрин		12.84
Н.контр.		Панова		12.84
Утв.		Кузнецов		12.84

ПВ51.55.00.00

Кронштейн для опорного кольца.

Лит.	Лист	Листов
И		1

Гипронефтеспецмонтаж г. Москва

ПВ51.55.00.00 СБ

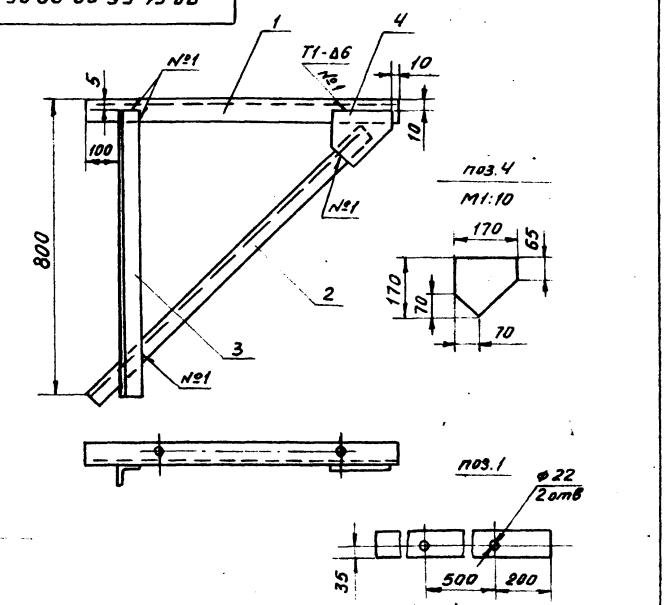

1. Сварные швы по ГОСТ 5264-80. Электроды сварочные типа Э42А ГОСТ 9467-75.
2. Неуказанные предельные отклонения размеров:
   отверстий - H16;
   валов - h16;
   остальных - $\pm \frac{IT16}{2}$.
3. Шероховатость поверхностей реза для деталей Б4 - 50

Подп. и дата | Инв.№ подл. | Взам. инв.№ | Инв.№ дубл. | Подп. и дата

Изм.	Лист	N докум.	Подп.	Дата
Разраб.		Кузьмина		12.84
Пров.		Кузьмина		12.84
Т.контр.				
ГИП		Тюрин		12.84
Н.контр.		Панова		12.84
Утв.		Кузнецов		12.84

ПВ51.55.00.00 СБ

Кронштейн для опорного кольца. Сборочный чертеж

Лит.	Масса	Масштаб
И	17,0	1:10
Лист	Листов 1	

Гипронефтеспецмонтаж г. Москва

ПВ9.24.00.05

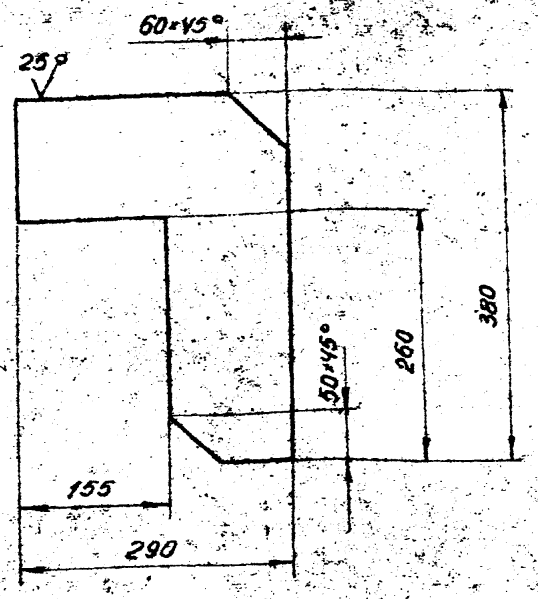

Неуказанные предельные отклонения размеров: остальных - $\pm\frac{JT16}{2}$

Изм.	Лист	N докум.	Подп.	Дата
Разраб.	Кузьмина			12.84
Пров.	Числова			12.84
Т.контр.				
ГИП	Тюрин			12.84
Н.контр.	Панова			12.84
Утв.	Кузнецов			12.84

ПВ9.24.00.05

Крюк

Полоса $\frac{10\times380\ ГОСТ\ 103-76}{Ст.3\ ГОСТ\ 14637-79}$

Лит.	Масса	Масштаб
И	5,5	1:5

Лист | Листов 1

Гипронефтеспецмонтаж г. Москва

Формат	Зона	Поз.	Обозначение	Наименование	Кол.	Примечание
				Документация		
А3			ПВ9.24.00.00СБ	Сборочный чертеж		
				Детали		
Б4		1	ПВ9.24.00.01	Уголок		
				Уголок $\frac{Б\text{-}50\times50\times4\ ГОСТ\ 8509-72}{Ст3\ ГОСТ\ 535-79}$		
				L=3800	2	27,0кг
Б4		2	ПВ9.24.00.02	Круг		
				Круг $\frac{В\text{-}18\ ГОСТ\ 2590-71}{Ст\ 3\ ГОСТ\ 535-79}$		
				L=570	9	10,3кг
Б4		3	ПВ9.24.00.03	Полоса		
				Полоса $\frac{4\times20\ ГОСТ\ 103-76}{Ст3\ ГОСТ\ 535-79}$		
				L=2200	5	6,92к
Б4		4	ПВ9.24.00.04	Полоса		
				Полоса $\frac{4\times20\ ГОСТ\ 103-76}{Ст\ 3\ ГОСТ\ 535-79}$		
				L=3050	3	5,78кг
		5	ПВ9.24.00.05	Крюк	2	

Изм.	Лист	N докум.	Подп.	Дата
Разраб.	Кузьмина			12.84
Пров.	Числова			12.84
ГИП	Тюрин			12.84
Н.контр.	Панова			12.84
Утв.	Кузнецов			12.84

ПВ9.24.00.00

Лестница переходная

Лит.	Лист	Листов
И		1

Гипронефтеспецмонтаж г. Москва

ПВ9.24.00.00СБ

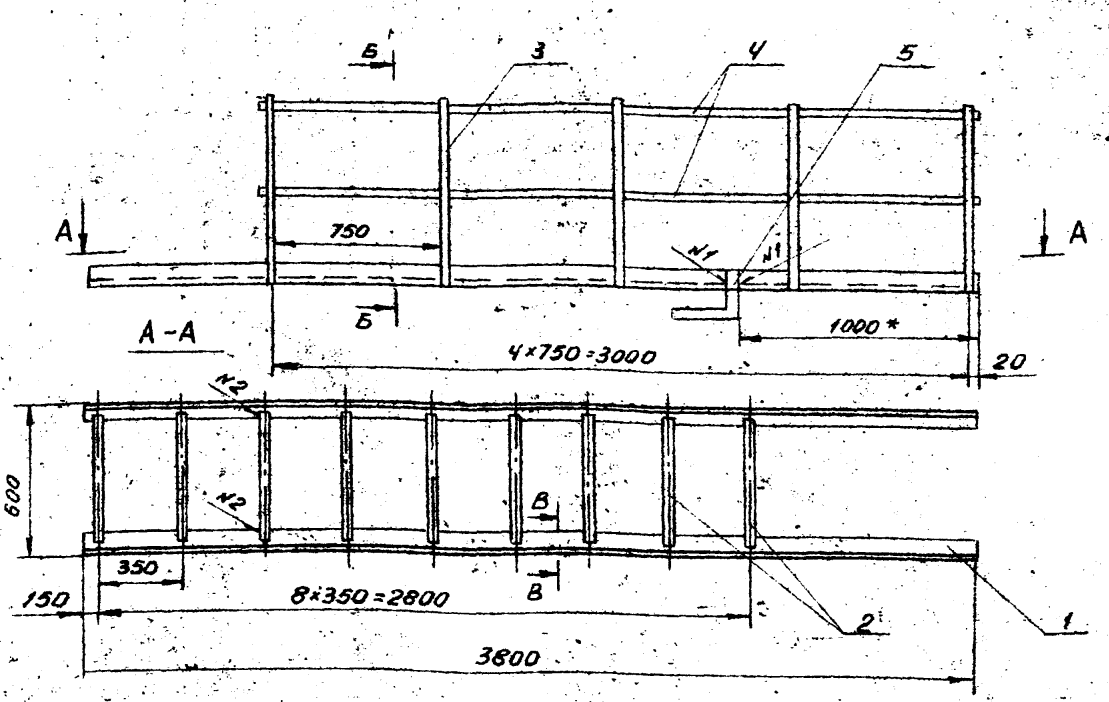

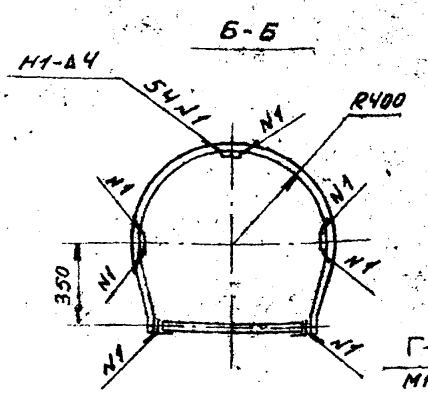

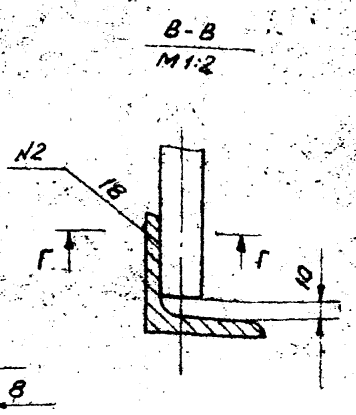

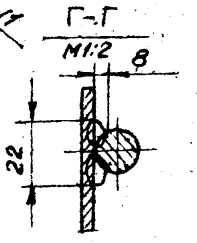

1. Сварные швы выполнять по ГОСТ 5264-80. Сварка ручная электродуговая. Электроды сварочные типа Э-42А ГОСТ 9467-75.
2. Неуказанные предельные отклонения размеров: отверстий - Н16; валов - h16; остальных - $\pm\frac{JT16}{2}$
3. Шероховатость поверхностей реза для дет. Б4 - 50
4. * Размер для справок.

Изм.	Лист	N докум.	Подп.	Дата
Разраб.	Кузьмина			12.84
Пров.	Числова			12.84
Т.контр.				
ГИП	Тюрин			12.84
Н.контр.	Панова			12.84
Утв.	Кузнецов			12.84

ПВ9.24.00.00СБ

Лестница переходная

Сборочный чертеж

Лит.	Масса	Масштаб
И	51,0	1:20

Лист | Листов 1

Гипронефтеспецмонтаж г. Москва

21665-07-82

Формат	Зона	Поз.	Обозначение	Наименование	Кол.	Примеч.
				Документация		
А3			ПВ 51.53.00.00.СБ	Сборочный чертеж		
				Детали		
Б4		1	ПВ 51.53.00.01	Труба		
				Труба $\frac{273\times8\ ГОСТ\ 8732-78}{В10\ ГОСТ\ 8731-74}$		
				L = 10000	1	522,8 кг
А4		2	ПВ 51.53.00.02	Скоба	4	
				Стандартные изделия		
		3		Коуш 56 ГОСТ 2224-72	3	0,4 кг
		4		Скоба СА12		
				ОСТ 5.2312-79	3	1,63 кг
		5		Зажим ЗК-19		
				ТУ 36 1839-75	50	0,27 кг
				Материалы		
				Канат 18[illegible]Е-I-1764(180)		
				ГОСТ 7668-80		
		6		L = 5500	2	5,0 кг
		7		L = 3000	1	3,1 кг
		8		L = 8000	2	7,5 кг

ПВ 51.53.00.00

Изм.	Лист	№ докум.	Подп.	Дата
Разраб.		Кузьмина		12.84
Провер.		Кузьмина		12.84
ГИП		Тюрин		12.84
Н.контр.		Панова		12.84
Утв.		Кузнецов		12.84

Траверса для подъема укрупненных щитов покрытия

Лит.	Лист	Листов
И		1

Гипронефтеспецмонтаж г. Москва

ПВ 51.53.00.02

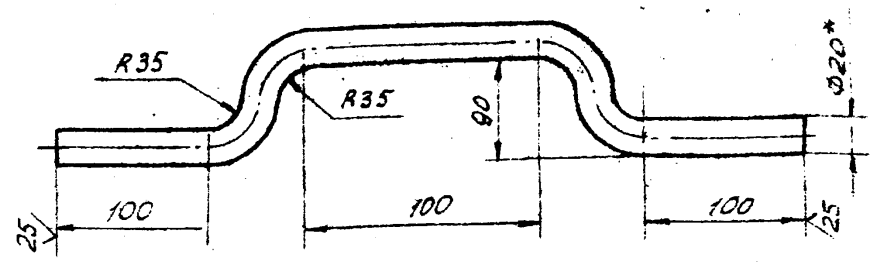

1. Неуказанные предельные отклонения размеров:
   отверстий – H 16;
   валов – h 16;
   остальных – $\pm\frac{JT16}{2}$.
2. Длина заготовки L = 520 мм.
3. * Размер для справок.

ПВ 51.53.00.02

Изм.	Лист	№ докум.	Подп.	Дата
Разраб.		Кузьмина		12.84
Пров.		Кузьмина		12.84
Т.контр.				
ГИП		Тюрин		12.84
Н.контр.		Панова		12.84
Утв.		Кузнецов		12.84

Скоба

Лит	Масса	Масшт.
И	2,0	1:5

Лист | Листов 1

Круг В24 ГОСТ 2590-71 / Ст.3 ГОСТ 535-79

Гипронефтеспецмонтаж г. Москва

ПВ 51.53.00.00СБ

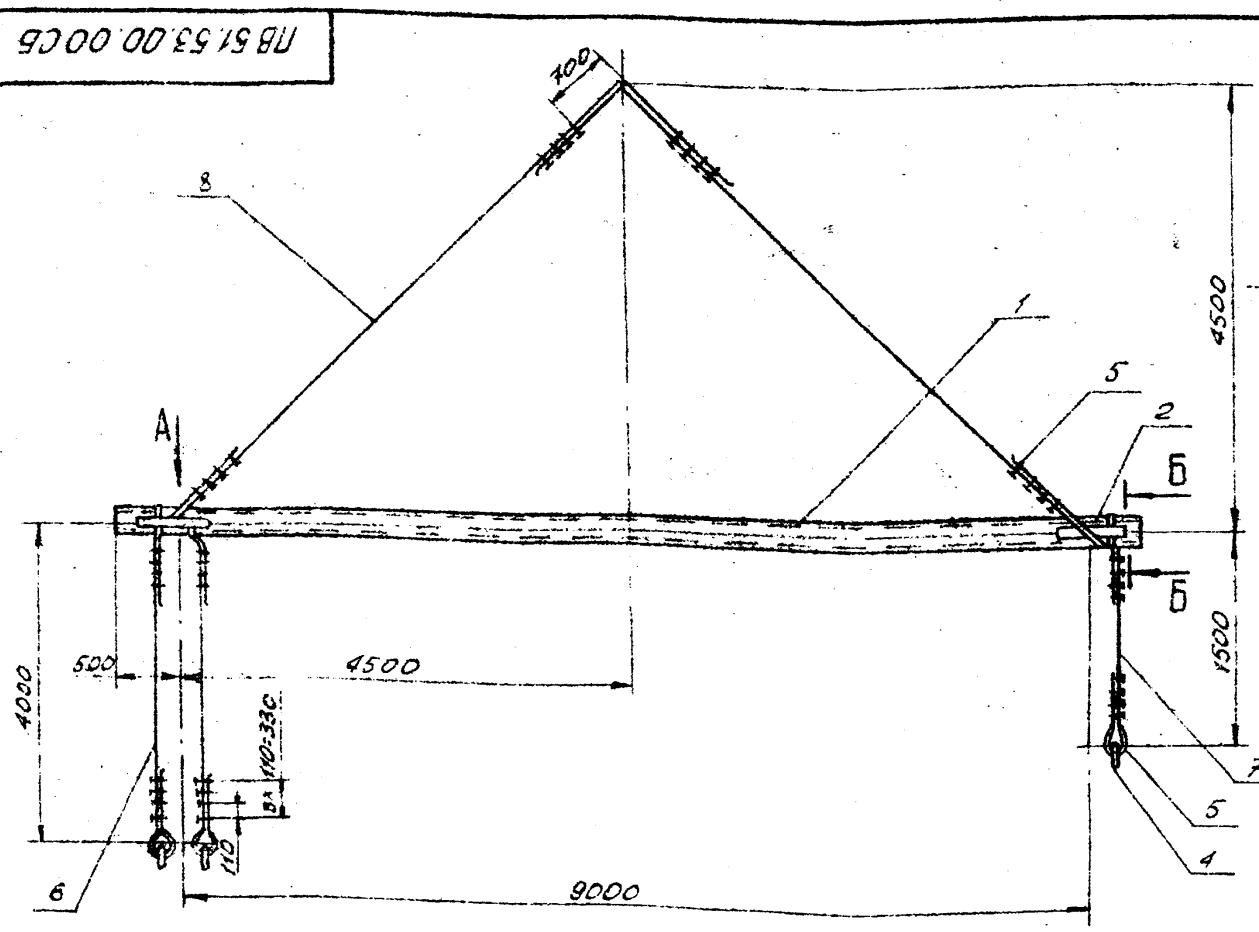

Б - Б
М1:1

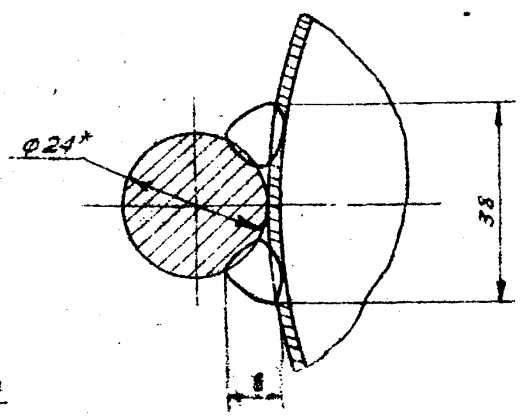

Вид А
М 1:10

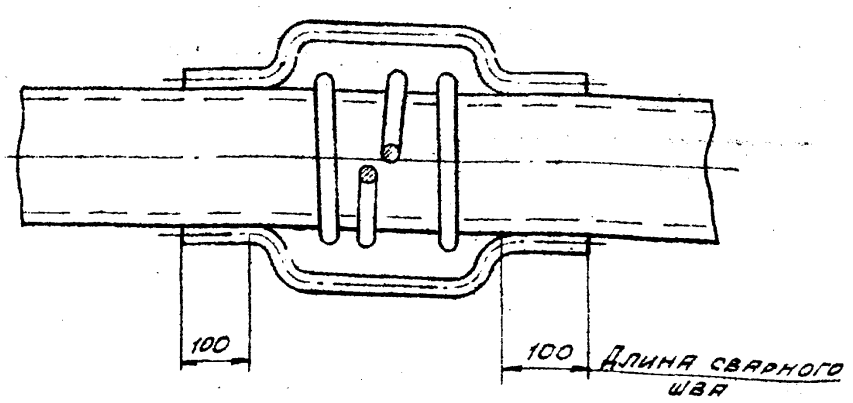

1. Сварка ручная электродуговая. Электроды сварочные типа Э42А ГОСТ 9467-75.
2. Неуказанные предельные отклонения размеров:
   отверстий – H 16;
   валов – h 16;
   остальных – $\pm\frac{JT16}{2}$.
3. Шероховатость поверхностей реза для деталей Б4 $\overset{50}{\vee}$.
4. Размер для справок.

ПВ 51.53.00.00 СБ

Изм.	Лист	№ докум.	Подп.	Дата
Разраб.		Кузьмина		12.84
Пров.		Кузьмина		12.84
Т.контр.				
ГИП		Тюрин		12.84
Н.контр.		Панова		12.84
Утв.		Кузнецов		12.84

Траверса для подъема укрупненных щитов покрытия. Сборочный чертеж

Лит	Масса	Масшт.
И	579,5	1:20

Лист | Листов 1

Гипронефтеспецмонтаж г. Москва

21665-07 83

ТП 903-9-16.86 Ал IX

Поз.	Зона	Поз.	Обозначение	Наименование	Кол.	Примечание
				Документация		
А2			ПВ5.50.00.00СБ	Сборочный чертеж	*	
				Детали		
Д4		1	ПВ5.50.00.01	Скоба	2	
Б4		2	ПВ5.50.00.02	Труба		
				Труба 133×8 ГОСТ 8732-78 / В.10 ГОСТ 8731-74		
				L=545	1	12,45 кг
Б4		3	ПВ5.50.00.03	Труба		
				Труба 159×10 ГОСТ 8732-78 / Ст3 ГОСТ 8731-74		
				L=500	1	18,5 кг
Б4		4	ПВ5.50.00.04	Основание		
				Лист 6-10 ГОСТ 19903-74 / Ст.3 ГОСТ 14637-79		
				250×545	1	10,0 кг

Изм.	Лист	N докум.	Подп.	Дата
Разраб.		Кузьмина		12.84
Пров.		Кузьмина		12.84
ГИП		Тюрин		12.84
Н.контр.		Панова		12.84
Утв.		Кузнецов		12.84

ПВ5.50.00.00

Ролик поддерживающий

Лит.	Лист	Листов
И		1

Гипронефтеспецмонтаж г. Москва

Инв. № подл. | Подп. и дата | Взам. инв. № | Инв. № дубл. | Подп. и дата

ПВ5.50.00.01

(√)

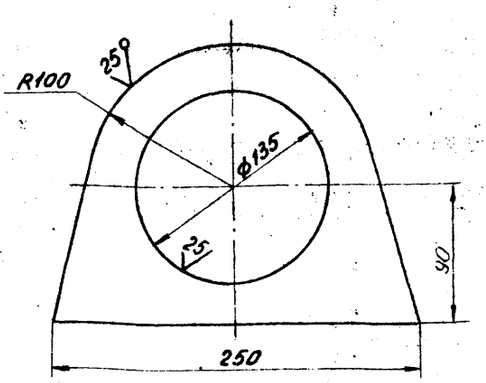

Неуказанные предельные отклонения размеров:
отверстий - H16;
валов - h16;
остальных ± JT16/2.

Изм.	Лист	N докум.	Подп.	Дата
Разраб.		Кузьмина		12.84
Пров.		Кузьмина		12.84
Т.контр.				
ГИП		Тюрин		12.84
Н.контр.		Панова		12.84
Утв.		Кузнецов		12.84

ПВ5.50.00.01

Скоба

Лит.	Масса	Масштаб
И	3,0	1:2,5
Лист	Листов 1	

Б-10 ГОСТ 19903-74
Лист Ст 3 ГОСТ 14637-79

Гипронефтеспецмонтаж г. Москва

Инв. № подл. | Подп. и дата | Взам. инв. № | Инв. № дубл. | Подп. и дата

ПВ5.50.00.00СБ

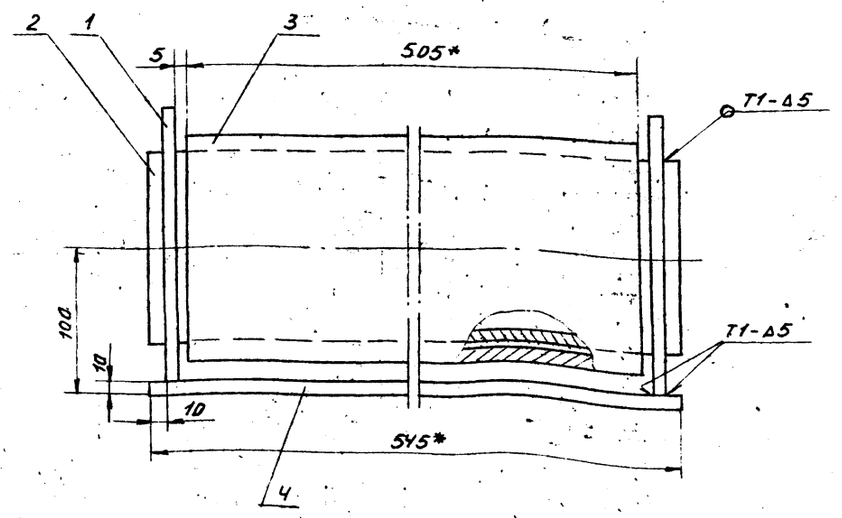

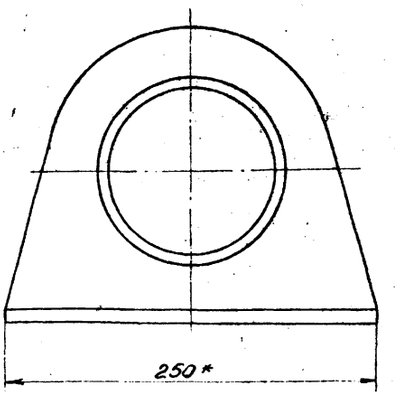

1. Сварные швы по ГОСТ 5264-80.
Электроды сварочные типа Э42А ГОСТ 9467-75.
2. Неуказанные предельные отклонения размеров:
отверстий - H16; валов - h16; остальных ± JT16/2.
3. Шероховатость поверхностей реза для деталей Б4 - 25.
4.* Размеры для справок.

Изм.	Лист	N докум.	Подп.	Дата
Разраб.		Кузьмина		12.84
Пров.		Кузьмина		12.84
Т.контр.				
ГИП		Тюрин		12.84
Н.контр.		Панова		12.84
Утв.		Кузнецов		12.84

ПВ5.50.00.00СБ

Ролик поддерживающий. Сборочный чертеж.

Лит.	Масса	Масштаб
И	47,0	1:2,5
Лист	Листов 1	

Гипронефтеспецмонтаж г. Москва

Инв. № подл. | Подп. и дата | Взам. инв. № | Инв. № дубл. | Подп. и дата

ТП 903-9-16.86 Ал IX

ПВ 76.78.00.00 СБ

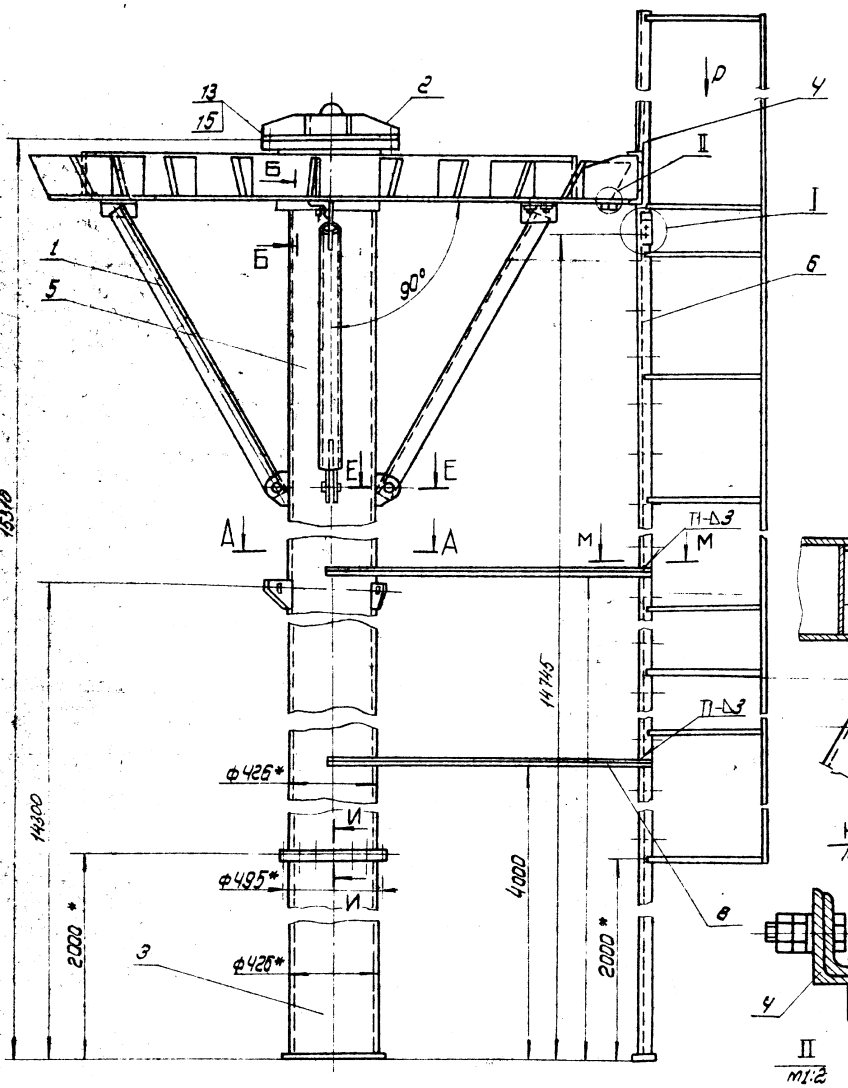

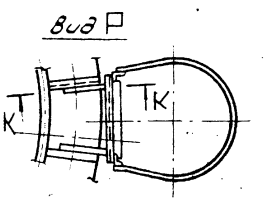

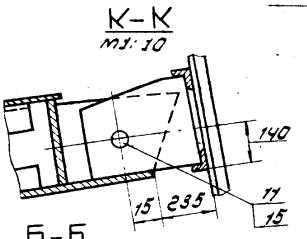

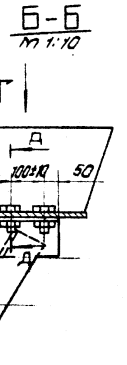

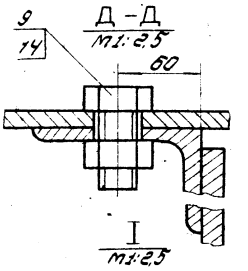

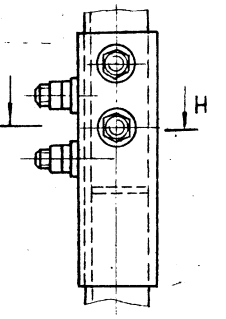

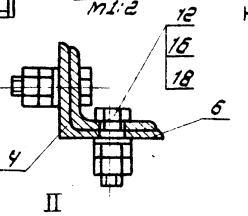

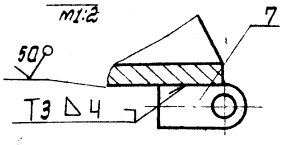

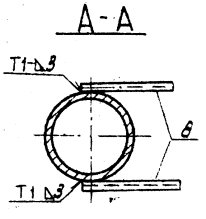

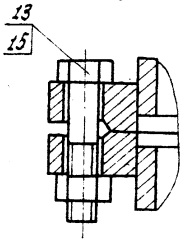

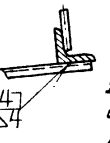

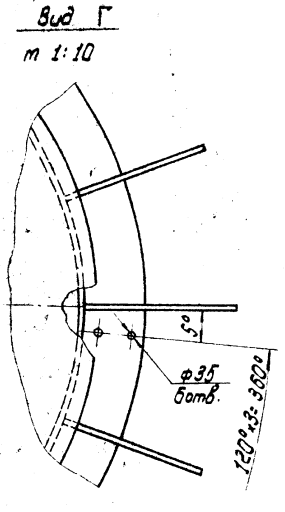

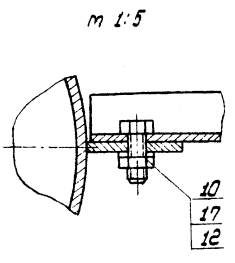

1. Подготовка центрального кольца:
а) в местах крепления подкосов (поз. 1) к центральному кольцу по месту просверлить 6 отв. (2×3) ф35 (ст. Д-Д);
б) в местах крепления лестницы (поз. 4) в двух смежных ребрах центрального кольца по месту просверлить 2 отв. ф 20 (ст. К-К).
2. Центральное кольцо с закрепленным на нем оголовником (поз. 2) установить на стойку до упора. Между нижней плоскостью центрального кольца и стойкой выдержать угол 90°.
3. Сварочные швы по ГОСТ 5264-80. Электроды сварочные типа Э42А ГОСТ 9467-75.
4. Неуказанные предельные отклонения размеров: отверстий - H16; валов - h16; остальных $\pm \frac{IT16}{2}$
5. Шероховатость поверхностей реза для дет. 64 - $\sqrt{25}$
6. * Размеры для справок.

						ПВ 76.78.00.00 СБ		
Изм.	Лист	№ докум.	Подп.	Дата	Стойка монтажная Сборочный чертеж	Лит.	Масса	Масштаб
Разраб.		Кувшинов		12.84		И	2665	1:20
Пров.		Числова		12.84		Лист	Листов 1	
Т.контр.								
ГИП		Тюрин		12.84		Гипронефтеспецмонтаж г. Москва		
Н.контр.		Панова		12.84				
Утв.		Кузнецов		12.84				

Инв. № подл. | Подп. и дата | Взам. инв. № | Инв. № дубл. | Подп. и дата

ТП 903-9-16.86 Ал IX

Формат	Зона	Поз.	Обозначение	Наименование	Кол.	Примечание
				Гайка ГОСТ 5915-70		
		14		Гайка М30.6.013	6	
		15		Гайка М16.6.013	16	
		16		Гайка М20.6.013	22	
				Шайбы ГОСТ 9649-78		
		17		Шайба 16.01.013	8	
		18		Шайба 50.01.013	3	
		19		Ось 22-50×85.45 цб ГОСТ 9650-71	3	
		20		Шплинт 8×60-002 ГОСТ 397-78	3	
		21		Шпилька А2 М24×350 $\frac{38}{65}$ 3 II.4.013 ГОСТ 9066-75	20	
		22		Гайка М24.6.013 ГОСТ 5915-70	80	

ПВ 76.78.00.00

Изм. Лист № докум. Подп. Дата

Лист 2

Инв. № подл. | Подп. и дата | Взам. инв. № | Инв. № дубл. | Подп. и дата

ПВ 76.78.05.06

А(V)

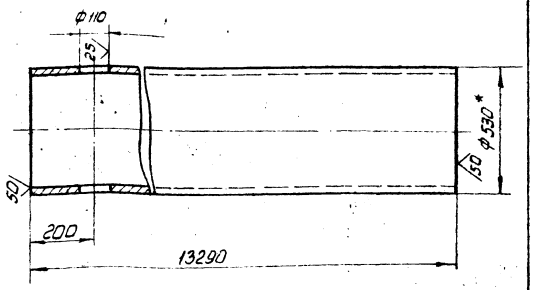

1. Неуказанные предельные отклонения размеров. отверстий - H16, валов - h16, остальных - $\pm \frac{IT16}{2}$
2. * Размеры для справок

ПВ 76.78.05.06

Изм.	Лист	№ докум.	Подп.	Дата
Разраб.		Кузьмина		12.84
Пров.		Чуклова		12.84
Т. контр.				
ГИП		Тюрин		12.84
Н. контр.		Панова		12.84
Утв.		Кузнецов		12.84

Стойка

Труба 530×10 ГОСТ 8732-78 В10 ГОСТ 8731-74

Лит. | Масса | Масштаб: 1:10

Лист | Листов 1

Гипронефтеспецмонтаж г. Москва

Формат	Зона	Поз.	Обозначение	Наименование	Кол.	Примечание
				Документация		
А1			ПВ 76.78.00.00 СБ	Сборочный чертеж		
				Сборочные единицы		
А4		1	ПВ 76.78.01.00	Пойкас	3	
А4		2	ПВ 76.78.02.00	Оголовник	1	
А4		3	ПВ 76.78.03.00	Стойка II	1	
А4		4	ПВ 76.78.04.00	Лестница I	1	
А4		5	ПВ 76.78.05	Стойка I	1	
А4		6	ПВ 76.78.06.00	Лестница II	1	
				Детали		
Б4		7	ПВ 76.78.00.01	Кронштейн		
				Полоса $\frac{Б-10\times301 ГОСТ 103-76}{Ст3 ГОСТ 535-79}$		
				L = 55	3	0.1 кг
Б4		8	ПВ 76.78.00.02	Уголок		
				Уголок $\frac{Б-32\times32\times4 ГОСТ 8509-72}{Ст3 ГОСТ 535-79}$		
				L = 1400	4	2,5 кг
				Стандартные изделия		
				Болты ГОСТ 7798-70		
		9		Болт М30×60.56.013	6	
		10		Болт М16×40.56.013	8	
		11		Болт М20×60.56.013	2	
		12		Болт М20×90.56.013	20	

ПВ 76.78.00.00

Изм.	Лист	№ докум.	Подп.	Дата
Разраб.		Чуклова		12.84
Пров.		Кузьмина		12.84
ГИП		Тюрин		12.84
Н. контр.		Панова		12.84
Утв.		Кузнецов		12.84

Стойка монтажная

Лит. | Масса | Масштаб

Лист 1 | Листов 2

Гипронефтеспецмонтаж г. Москва

ПВ 76.78.00.00 СБ

В - В
М 1:10 Лист 1

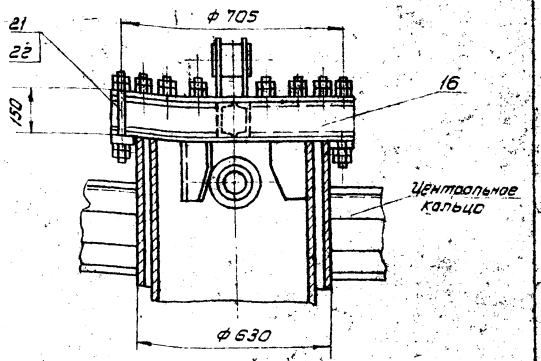

ПВ 76.78.00.00 СБ

Изм.	Лист	№ докум.	Подп.	Дата
Разраб.		Кузьмина		12.84
Пров.		Чуклова		12.84
Т. контр.				
ГИП		Тюрин		12.84
Н. контр.		Панова		12.84
Утв.		Кузнецов		12.84

Стойка монтажная

Сборочный чертеж

Лит. | Масса | Масштаб

Лист 2 | Листов 2

Гипронефтеспецмонтаж г. Москва

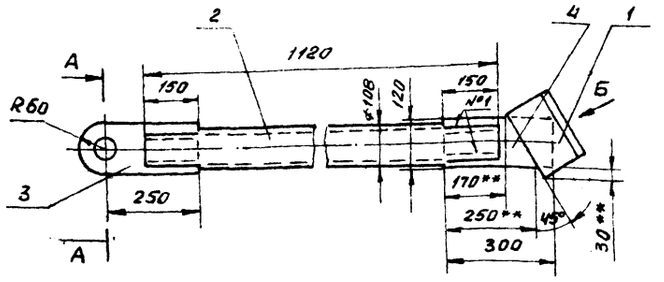

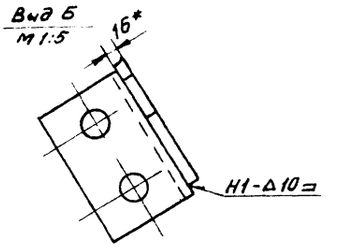

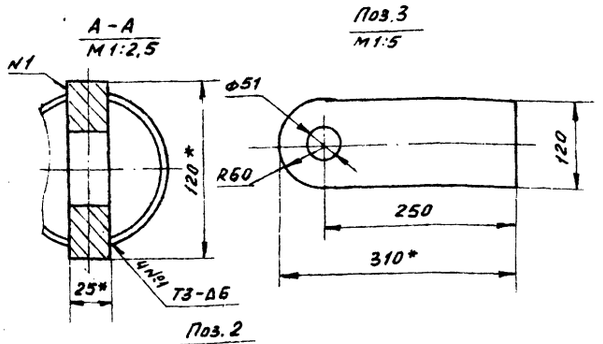

Поз.2

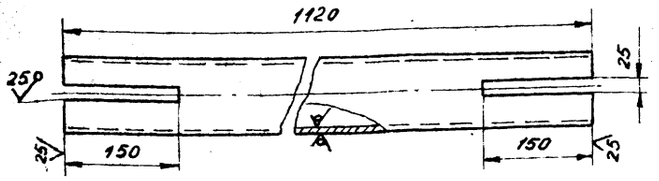

1. Сварные швы выполнять по ГОСТ 5264-80. Электроды типа Э42А ГОСТ 9467-75.
2. Неуказанные предельные отклонения размеров: отверстий - H16; валов - h16; остальных - $\pm \frac{JT16}{2}$.
3. Шероховатость поверхностей реза для деталей БЧ - $\frac{25}{\sqrt{}}$.
4. * Размеры для справок.
5. ** Размеры уточнить на монтаже.

					ПВ76.78.01.00 СБ			
					Подкос	Лит.	Масса	Масштаб
Изм.	Лист	N докум.	Подп.	Дата			42	1:10
Разраб.		Кузьмина		12.84	Сборочный чертеж	Лист	Листов 1	
Пров.		Числова		12.84				
Т.контр.						Гипронефтеспецмонтаж г.Москва		
ГИП		Тюрин		12.84				
Н.контр.		Панова		12.84				
Утв.		Кузнецов		12.84				

Инв.№ подл. | Подп. и дата | Взам.инв.№ | Инв.№ дубл. | Подп. и дата

Формат	Зона	Поз.	Обозначение	Наименование	Кол.	Примечание
				Документация		
А4			ПВ76.78.01.00 СБ	Сборочный чертеж		
				Детали		
А4		1	ПВ76.78.01.01	Уголок	1	
БЧ		2	ПВ76.78.01.02	Труба		
				Труба 108×6 ГОСТ 8732-78 / В10 ГОСТ 8731-74		
				L=1740	1	25кг
БЧ		3	ПВ76.78.01.03	Полоса		
				Полоса 25×120 ГОСТ 103-76 / Ст3 ГОСТ 535-79		
				L=310	1	6,4кг
БЧ		4	ПВ76.78.01.04	Полоса		
				Полоса 16×120 ГОСТ 103-76 / Ст3 ГОСТ 535-79		
				L=300	1	4,5кг

					ПВ76.78.01.00			
					Подкос	Лит.	Лист	Листов
Изм.	Лист	N докум.	Подп.	Дата		И		1
Разраб.		Числова		12.84		Гипронефтеспецмонтаж г.Москва		
Пров.		Кузьмина		12.84				
ГИП		Тюрин		11.84				
Н.контр.		Панова		12.84				
Утв.		Кузнецов		12.84				

Инв.№ подл. | Подп. и дата | Взам.инв.№ | Инв.№ дубл. | Подп. и дата

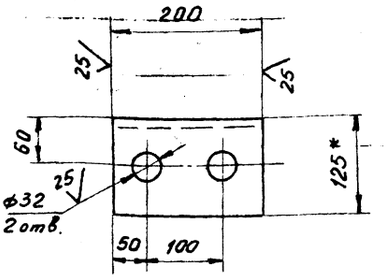

Неуказанные предельные отклонения размеров: отверстий - H16; валов - h16; остальных - $\pm \frac{JT16}{2}$.

					ПВ76.78.01.01			
					Уголок	Лит.	Масса	Масштаб
Изм.	Лист	N докум.	Подп.	Дата			0,3	1:5
Разраб.		Кузьмина		12.84		Лист	Листов 1	
Пров.		Числова		12.84				
Т.контр.						Гипронефтеспецмонтаж г.Москва		
ГИП		Тюрин		11.84				
Н.контр.		Панова		12.84				
Утв.		Кузнецов		12.84				

Уголок Б-125×125×10 ГОСТ 8509-72 / Ст3 ГОСТ 535-79

Инв.№ подл. | Подп. и дата | Взам.инв.№ | Инв.№ дубл. | Подп. и дата

ПВ76.78.02.00СБ

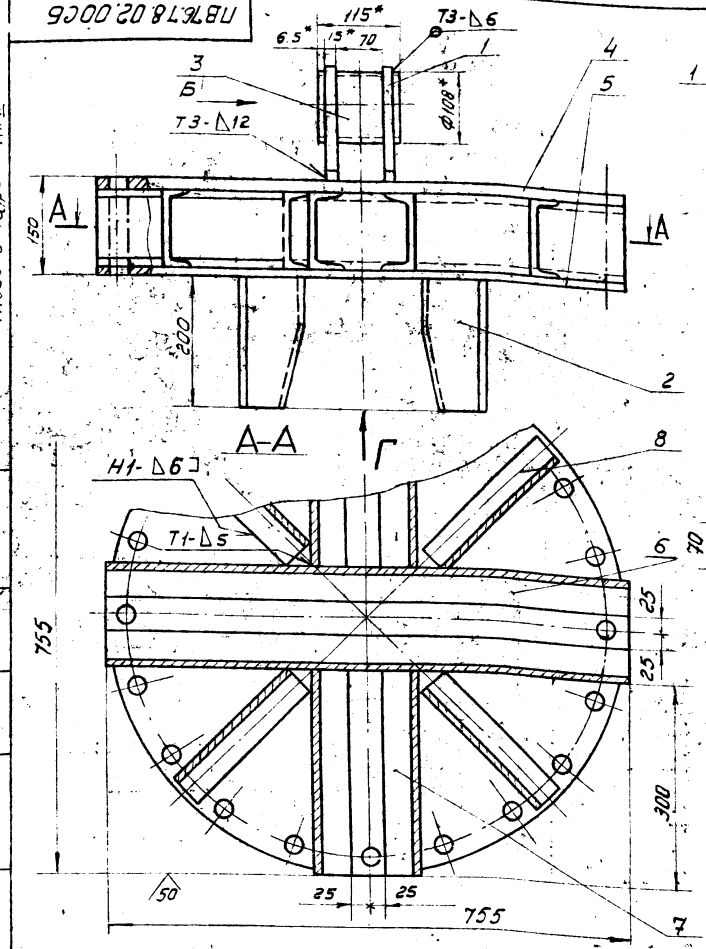

1. Сварные швы выполнять по ГОСТ 5264-80. Электроды типа Э42А ГОСТ 9467-75. Дет. поз. 4 приварить к швеллерам поз. 6, 7, 8 на длину возможную для приварки.
2. Неуказанные предельные отклонения размеров: отверстий Н16; валов - h16; остальных - ± IT16/2.
3. Шероховатость поверхностей реза для дет. Б4 - 25
4. *Размеры для справок.

Изм.	Лист	№ докум.	Подп.	Дата
Разраб.		Кузьмина		12.84
Пров.		Числова		12.84
Т.контр.				
ГИП		Тюрин		12.84
Н.контр.		Панова		12.84
Утв.		Кузнецов		12.84

ПВ76.78.02.00СБ

Оголовник
Сборочный чертеж

Лит.	Масса	Масштаб
	170	1:5
Лист	Листов 1	

Гипронефтеспецмонтаж г. Москва

Формат	Зона	Поз.	Обозначение	Наименование	Кол.	Примечание
				Документация		
А4			ПВ76.78.02.00	Сборочный чертеж		
				Детали		
Б4			ПВ76.78.02.01	Кронштейн		
				Лист Б-16 ГОСТ 19903-74 / Ст3 ГОСТ 14637-79		
				180×180	2	2,3 кг
Б4		2	ПВ76.78.02.02	Направляющая		
				Лист Б-10 ГОСТ 19903-74 / Ст3 ГОСТ 14637-79		
				200×120	4	1,6 кг
Б4		3	ПВ76.78.02.03	Захват		
				Труба 108×6 ГОСТ 8732-78 / В10 ГОСТ 8731-74		
				L=115	1	1,7 кг
Б4		4	ПВ76.78.02.04	Лист	1	
		5	-01	Лист	1	
				Швеллер		
				Швеллер 12 ГОСТ 8240-72 / Ст3 ГОСТ 535-79		
Б4		6	ПВ76.78.02.05	L=755	2	8 кг
Б4		7	ПВ76.78.02.06	L=300	4	3 кг
Б4		8	ПВ76.78.02.07	L=230	4	2,4 кг

ПВ76.78.02.00

Изм.	Лист	№ докум.	Подп.	Дата
Разраб.		Числова		12.84
Пров.		Кузьмина		12.84
ГИП		Тюрин		12.84
Н.контр.		Панова		12.84
Утв.		Кузнецов		12.84

Оголовник

Лит.	Лист	Листов
		1

Гипронефтеспецмонтаж г. Москва

ПВ76.78.02.04

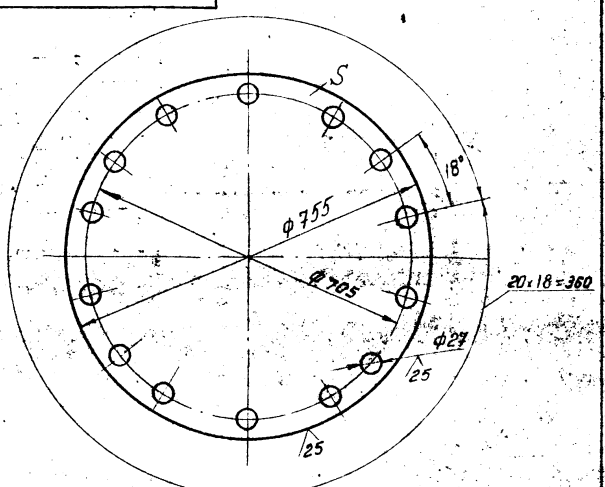

Обозначение	S мм	Масса кг
ПВ7.78.02.04	20	75
-01	10	37,6

Неуказанные предельные отклонения размеров: отверстий - Н16, валов - h16, остальных - ± IT16/2

Изм.	Лист	№ докум.	Подп.	Дата
Разраб.		Кузьмина		12.84
Пров.		Числова		12.84
Т.контр.				
ГИП		Тюрин		12.84
Н.контр.		Панова		12.84
Утв.		Кузнецов		12.84

ПВ76.78.02.04

Лист

Лит.	Масса	Масштаб
	см. таблицу	—
Лист	Листов 1	

Лист Б-S ГОСТ 19903-74 / Ст3 ГОСТ 14637-79

Гипронефтеспецмонтаж г. Москва

Инв.№ подл. | Подп. и дата | Взам. инв.№ | Инв.№ дубл. | Подп. и дата

ТП903-9-16.86 Ал IX

ПВ 76.78.04.00 СБ

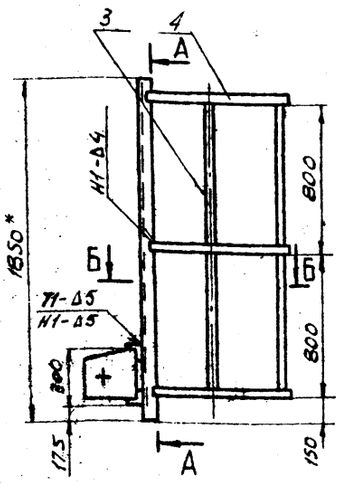

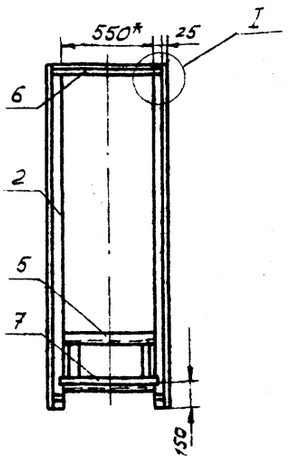

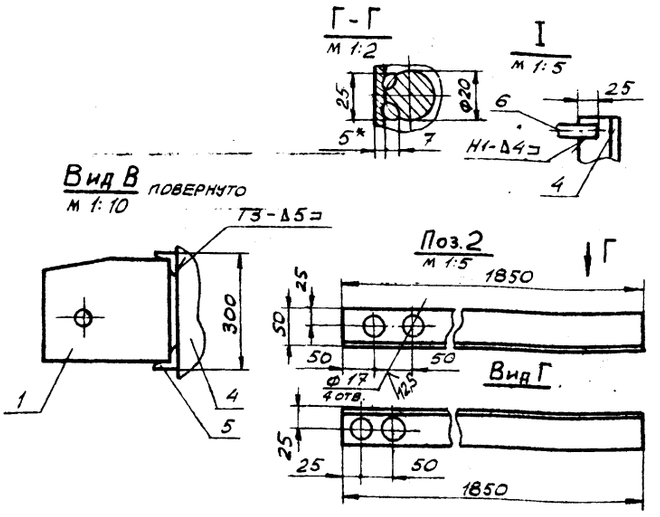

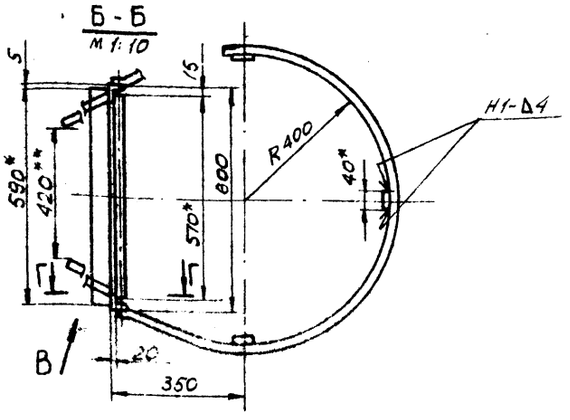

1. Сварные швы по ГОСТ 5264-80. Сварка ручная электродуговая. Электроды сварочные типа Э42А ГОСТ 9467-75.
2. Неуказанные предельные отклонения размеров: отверстий - Н16; валов - h16; остальных - $\pm \frac{JT16}{2}$.
3. Шероховатость поверхностей реза для дет. Б4 - 25.
4. *Размеры для справок.
5. **Размеры уточнить по месту.

Изм.	Лист	№ докум.	Подп.	Дата	ПВ 76.78.04.00 СБ			
Разраб.		Кузьмина	Куз	12.84	Лестница I	Лит.	Масса	Масшт.
Пров.		Числова	Числ	12.84	Сборочный чертеж		37,0	1:20
Т.контр.						Лист	Листов 1	
Гип		Тюрин		12.84		Гипронефтеспец-монтаж г. Москва		
Н.контр.		Панова		12.84				
Утв.		Кузнецов		12.84				

Формат	Зона	Поз.	Обозначение	Наименование	Кол.	Примеч.
				Документация		
А3			ПВ 76.78.04.00 СБ	Сборочный чертеж		
				Детали		
А4		1	ПВ 76.78.04.01	Кронштейн	2	
Б4		2	ПВ 76.78.04.02	Стойка		
				Уголок Б-50×50×5 ГОСТ 8509-72 / Ст.3 ГОСТ 535-79		
				L = 1850	2	7 кг
				Ограждение		
				Полоса Б-4×40 ГОСТ 103-76 / Ст.3 ГОСТ 535-79		
Б4		3	ПВ 76.78.04.03	L = 1600	3	2,0 кг
Б4		4	ПВ 76.78.04.04	L = 2050	3	2,6 кг
Б4		5	ПВ 76.78.04.05	Захват		
				Уголок Б-50×50×5 ГОСТ 8509-72 / Ст.3 ГОСТ 535-79		
				L = 590	2	2,2 кг
Б4		6	ПВ 76.78.04.06	Ограждение		
				Уголок Б-25×25×4 ГОСТ 8509-72 / Ст.3 ГОСТ 535-79		
				L = 550	1	0,8 кг
Б4		7	ПВ 76.78.04.07	Перекладина		
				Круг В-18 ГОСТ 2590-71 / Ст.3 ГОСТ 535-79		
				L = 570	1	114 кг

Изм.	Лист	№ докум.	Подп.	Дата	ПВ 76.78.04.00			
Разраб.		Числова	Числ	12.84	Лестница I	Лит.	Лист	Листов 1
Пров.		Кузьмина	Куз	12.84		Гипронефтеспец-монтаж г. Москва		
Гип		Тюрин		12.84				
Н.контр.		Панова		12.84				
Утв.		Кузнецов		12.84				

ПВ 76.78.04.01

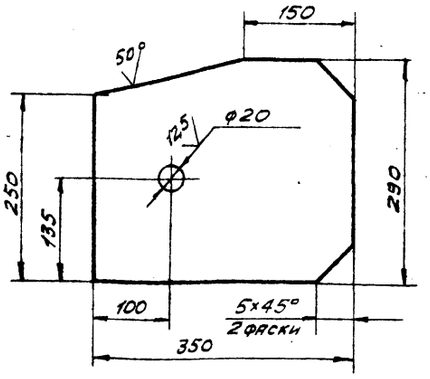

Неуказанные предельные отклонения размеров: отверстий - Н16; валов - h16; остальных - $\pm \frac{JT16}{2}$.

Изм.	Лист	№ докум.	Подп.	Дата	ПВ 76.78.04.01			
Разраб.		Кузьмина	Куз	12.84	Кронштейн	Лит.	Масса	Масшт.
Пров.		Числова	Числ	12.84			1,2	1:50
Т.контр.						Лист	Листов 1	
Гип		Тюрин		12.84	Лист Б-16 ГОСТ 19903-74 / Ст.3 ГОСТ 14637-79	Гипронефтеспец-монтаж г. Москва		
Н.контр.		Панова		12.84				
Утв.		Кузнецов		12.84				

ТП903-9-16.86 Ал IX

ПВ76.78.05.02

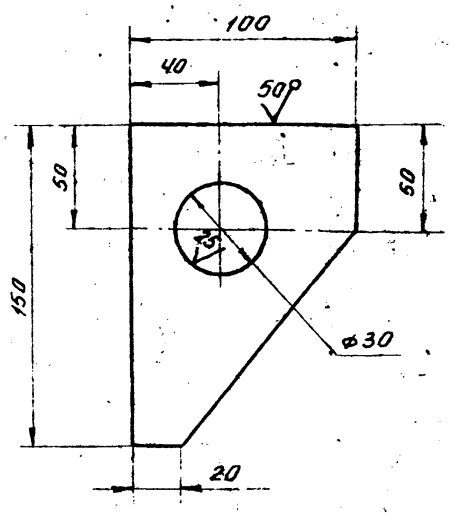

1. Неуказанные предельные отклонения размеров: валов - h16, остальных - $\pm \frac{JT16}{2}$.
2.* Размер для справок.

Изм	Лист	N докум.	Подп.	Дата	ПВ76.78.05.02			
Разраб.		Кузьмина	Куз	12.84	Кронштейн	Лит.	Масса 0,9	Масштаб 1:2
Пров.		Числова	Числ	12.84		Лист	Листов 1	
Т.контр.								
ГИП		Тюрин		12.84	Лист Б-12 ГОСТ 19903-74 / Ст 3 ГОСТ 14637-79	Гипронефтеспецмонтаж г. Москва		
Н.контр.		Панова		12.84				
Утв.		Кузнецов		12.84				

ПВ76.78.03.00 СБ

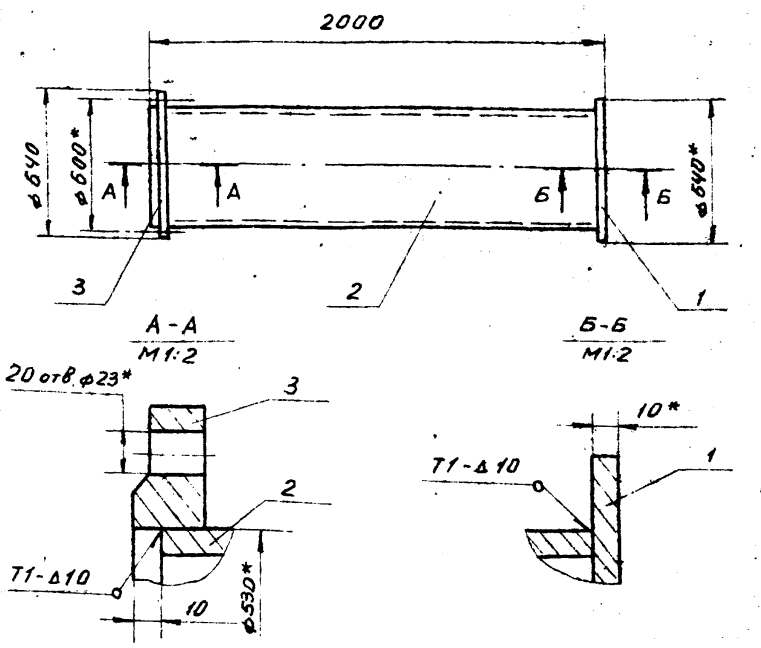

1. Сварные швы по ГОСТ 5264-80. Электроды типа ГОСТ 9467-75.
2. Неуказанные предельные отклонения размеров: отверстий - H16, валов - h16, остальных - $\pm \frac{JT16}{2}$.
3.* Размеры для справок.

Изм	Лист	N докум.	Подп.	Дата	ПВ76.78.03.00 СБ			
Разраб.		Кузьмина	Куз	12.84	Стойка II	Лит.	Масса 292	Масштаб 1:20
Пров.		Числова	Числ	12.84	Сборочный чертеж	Лист	Листов 1	
Т.контр.								
ГИП		Тюрин		12.84		Гипронефтеспецмонтаж г. Москва		
Н.контр.		Панова		12.84				
Утв.		Кузнецов		12.84				

Формат	Зона	Поз.	Обозначение	Наименование	Кол.	Примечание
				Документация		
А4			ПВ76.78.03.00СБ	Сборочный чертеж		
				Детали		
Б4		1	ПВ76.78.03.01	Основание		
				Лист Б-10 ГОСТ 19903-74 / Ст 3 ГОСТ 14637-79		
				D = 640	1	22,2 кг
Б4		2	ПВ76.78.03.02	Труба		
				Труба 530×10 ГОСТ 8732-72 / В10 ГОСТ 8731-74		
				L = 1980	1	257 кг
				Стандартные изделия		
		3		Фланец 500-6		
				ГОСТ 12820-80	1	15,2 кг

Изм.	Лист	N докум.	Подп.	Дата	ПВ76.78.03.00			
Разраб.		Кузьмина	Куз	12.84	Стойка II	Лит. И	Лист	Листов 1
Пров.		Числова	Числ	12.84		Гипронефтеспецмонтаж г. Москва		
ГИП		Тюрин		12.84				
Н.контр.		Панова		12.84				
Утв.		Кузнецов		12.84				

ПВ76.78.05.01

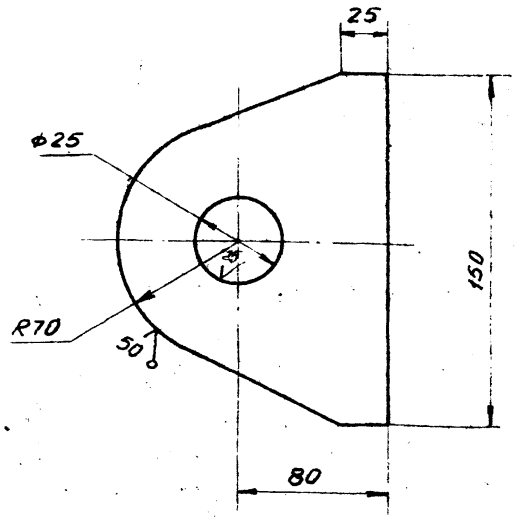

1. Неуказанные предельные отклонения размеров: валов - h16, остальных - $\pm \frac{JT16}{2}$.
2.* Размер для справок.

Изм	Лист	N докум.	Подп.	Дата	ПВ76.78.05.01			
Разраб.		Кузьмина	Куз	12.84	Ушко	Лит.	Масса 2,5	Масштаб 1:25
Пров.		Числова	Числ	12.84		Лист	Листов 1	
Т.контр.								
ГИП		Тюрин		12.84	Лист Б-16 ГОСТ 19903-74 / Ст 3 ГОСТ 14637-79	Гипронефтеспецмонтаж г. Москва		
Н.контр.		Панова		12.84				
Утв.		Кузнецов		12.84				

Подп. и дата | Инв. N дубл. | Взам. инв. N | Подп. и дата | Инв. N подл.

ПВ76.78.05.00СБ

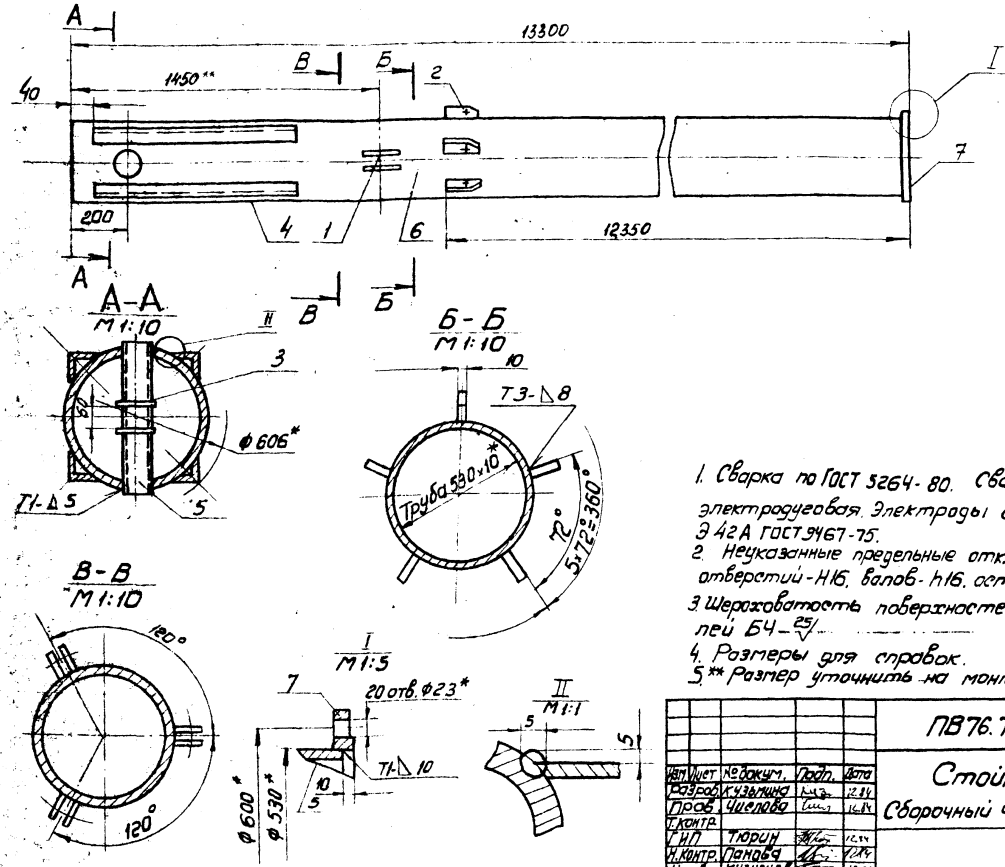

1. Сварка по ГОСТ 5264-80. Сварка ручная электродуговая. Электроды сварочные типа Э42А ГОСТ 9467-75.
2. Неуказанные предельные отклонения размеров отверстий - H16, валов - h16, остальных - $\pm \frac{IT16}{2}$.
3. Шероховатость поверхностей реза для деталей Б4 - $\frac{25}{}$.
4. Размеры для справок.
5. ** Размер уточнить на монтаже.

Изм.	Лист	№ докум.	Подп.	Дата
Разраб.	Кузьмина			12.84
Пров.	Числова			16.84
Т. контр.				
ГИП	Тюрин			12.84
Н. контр.	Панова			12.84
Утв.	Кузнецов			12.84

ПВ76.78.05.00СБ

Стойка I

Сборочный чертеж

Лит.	Масса	Масштаб
		1:20
Лист	Листов 1	

Упронефтеспецмонтаж г. Москва

Формат	Зона	Поз.	Обозначение	Наименование	Кол.	Примечание
				Документация		
А2			ПВ76.78.05.00СБ	Сборочный чертеж		
				Детали		
А4		1	ПВ76.78.05.01	Ушко	8	
А4		2	ПВ76.78.05.02	Кронштейн	5	
А4		3	ПВ76.78.05.03	Ограничитель	2	
Б4		4	ПВ76.78.05.04	Направляющая		
				Уголок $\frac{5\cdot56\times56\times5\ ГОСТ\ 8509-72}{Ст\ 3\ ГОСТ\ 535-79}$		
				L=400	4	2,7 кг
Б4		5	ПВ76.78.05.05	Захват		
				Труба $\frac{108\times6\ ГОСТ\ 8732-78}{В\ 10\ ГОСТ\ 8731-74}$		
				L=540	1	6,0 кг
А4		6	ПВ76.78.05.06	Стойка	1	
				Стандартные изделия		
		7		Фланец 500-6 ГОСТ 12820-80	1	

Изм.	Лист	№ докум.	Подп.	Дата
Разраб.	Кузьмина			12.84
Пров.	Числова			16.84
Т. контр.				
ГИП	Тюрин			12.84
Н. контр.	Панова			12.84
Утв.	Кузнецов			12.84

ПВ76.78.05.00

Стойка I

Лит.	Масса	Масштаб
И		
Лист	Листов 1	

Упронефтеспецмонтаж г. Москва

ПВ76.78.05.03

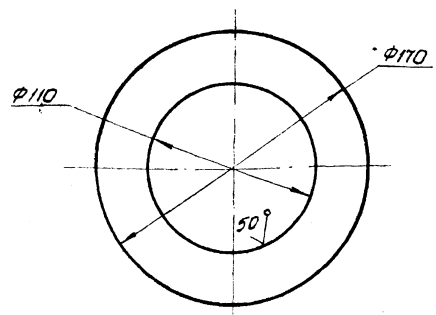

Неуказанные предельные отклонения размеров: отверстий - H16, валов - h16

Изм.	Лист	№ докум.	Подп.	Дата
Разраб.	Кузьмина			12.84
Пров.	Числова			16.84
Т. контр.				
ГИП	Тюрин			12.84
Н. контр.	Панова			12.84
Утв.	Кузнецов			12.84

ПВ76.78.05.03

Ограничитель

Лист Б-10 ГОСТ 19903-74 / Ст 3 ГОСТ 14637-79

Лит.	Масса	Масштаб
	0,5	1:2
Лист	Листов 1	

Упронефтеспецмонтаж г. Москва

ПВ 76.78.06.00 СБ

ТП 903-9-16.86 Ал IX

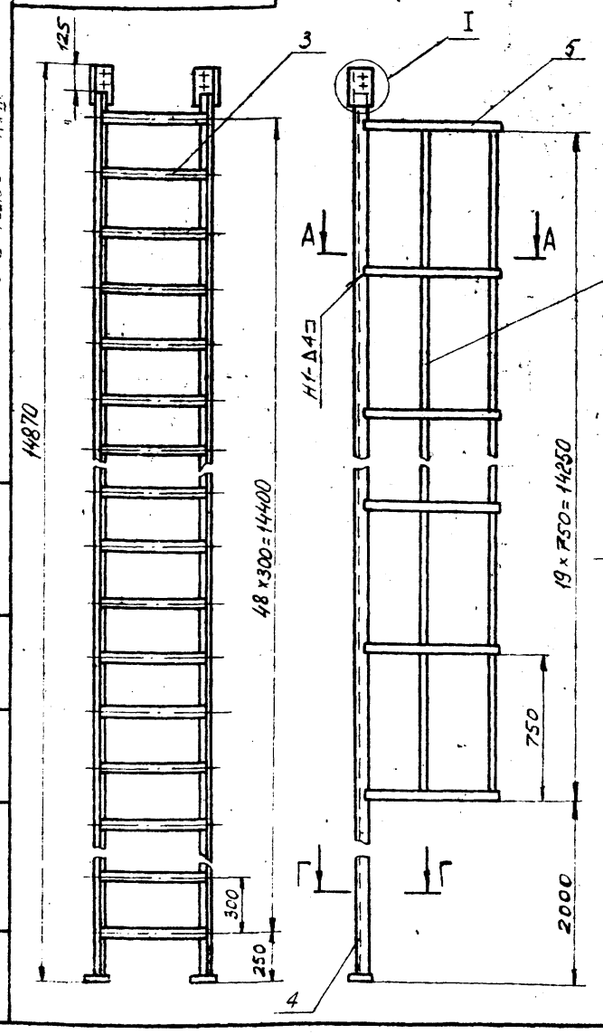

А - А
м 1:10

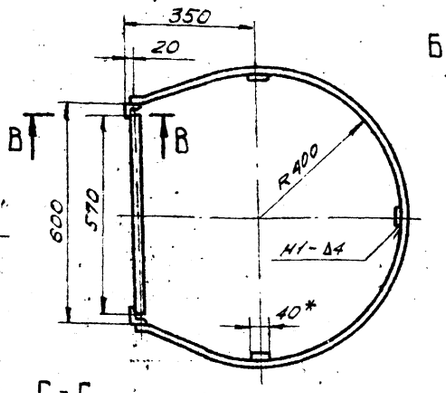

Г - Г
м 1:4

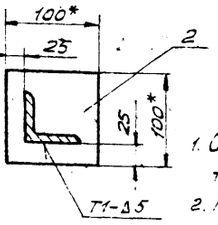

I
м 1:5

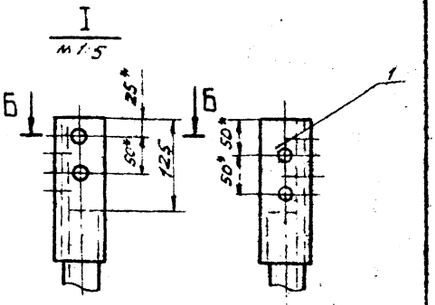

Б - Б
м 1:2

В - В
м 1:2

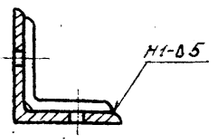

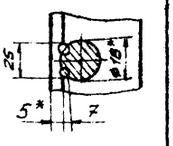

1. Сварные швы по ГОСТ 5264-80. Электроды сварочные типа Э42А ГОСТ 9467-75.
2. Неуказанные предельные отклонения размеров: отверстий - H16, валов - h16, остальных - $\pm \frac{JT16}{2}$
3. Шероховатость поверхностей реза для дет. Б4 - $\sqrt{25}$.
4. * Размеры для справок.

Изм.	Лист	№ докум.	Подп.	Дата
Разраб.		Кузьмина		12.84
Пров.		Числова		12.84
Т. контр.				
ГИП		Тюрин		12.84
Н. контр.		Лакова		12.84
У-в		Кузнецов		12.84

ПВ 76.78.06.00 СБ

Лестница II

Сборочный чертеж

Лит.	Масса	Масшт.
И		1:20
Лист	Листов 1	

Гипронефтеспецмонтаж г. Москва

Формат	Зона	Поз.	Обозначение	Наименование	Кол.	Примеч.
				Документация		
А3			ПВ 76.78.06.00 СБ	Сборочный чертеж		
				Детали		
А4		1	ПВ 76.78.06.01	Накладка		
Б4		2	ПВ 76.78.06.02	Плита		
				Лист Б-10 ГОСТ 19903-74 / Ст.3 ГОСТ 14637-79		
				100×100	1	0,8 кг
Б4		3	ПВ 76.78.06.03	Перекладина		
				Круг В-18 ГОСТ 2590-71 / Ст.3 ГОСТ 535-79		
				L = 570	41	1,14 кг
Б4		4	ПВ 76.78.06.04	Стойка		
				Уголок Б50×50×5 ГОСТ 8509-72 / Ст.3 ГОСТ 535-79		
				L = 16250	2	
				Ограждение		
				Полоса Б-4×40 ГОСТ 103-79 / Ст.3 ГОСТ 535-79		
Б4		5	ПВ 76.78.06.05	L = 2060		2,6 кг
Б4		6	ПВ 76.78.06.06	L = 14270	3	

Изм.	Лист	№ докум.	Подп.	Дата
Разраб.		Кузьмина		12.84
Пров.		Числова		12.84
Т. контр.				
ГИП		Тюрин		12.84
Н. контр.		Лакова		12.84
У-в		Кузнецов		12.84

ПВ 76.78.06.00

Лестница II

Лит.	Лист	Листов
И		1

Гипронефтеспецмонтаж г. Москва

ПВ 76.78.06.01

(√)А

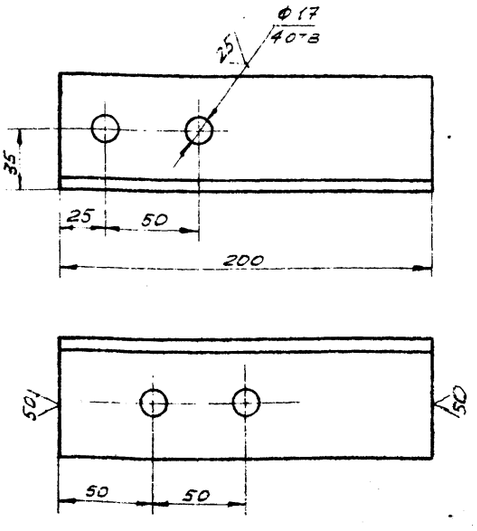

Неуказанные предельные отклонения размеров: отверстий - H16, валов - h16, остальных - $\pm \frac{JT16}{2}$.

Изм.	Лист	№ докум.	Подп.	Дата
Разраб.		Кузьмина		12.84
Пров.		Числова		12.84
Т. контр.				
ГИП		Тюрин		12.84
Н. контр.		Лакова		12.84
У-в		Кузнецов		12.84

ПВ 76.78.06.01

Накладка

Лит.	Масса	Масшт.
И	0,5	1:5
Лист	Листов 1	

Уголок Б-63×63×5 ГОСТ 8509-72 / Ст.3 ГОСТ 535-79

Гипронефтеспецмонтаж г. Москва

ПВ5.07.00.04

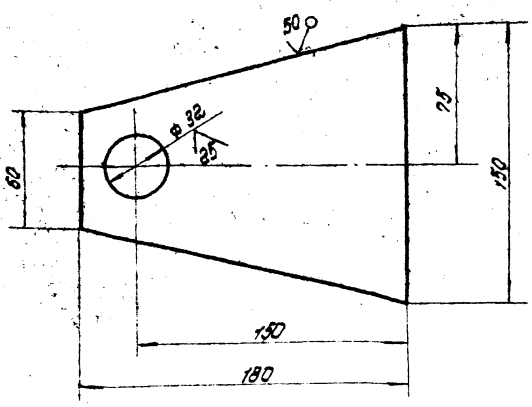

1. Неуказанные предельные отклонения размеров:
   отверстий - H16
   валов - h16
   остальных $\pm \frac{IT16}{2}$
2. * Размеры для справок

Изм	Лист	N докум.	Подп.	Дата
Разраб.		Кузьмина		12.84
Пров.		Числова		12.84
Т.контр.				
ГИП		Тюрин		12.84
Н.контр.		Панова		12.84
Утв.		Кузнецов		12.84

ПВ5.07.00.04

Щека

Лит	Масса	Масштаб
И	0,75	1:2
Лист	Листов 1	

Лист 6-5 ГОСТ 19903-74
Ст.3 ГОСТ 14637-79

Гипронефтеспецмонтаж г. Москва

Инв.№ подл. | Подп. и дата | Взам. инв.№ | Инв.№ дубл. | Подп. и дата

Формат	Зона	Поз.	Обозначение	Наименование	Кол.	Приме-чание
				Документация		
А3			ПВ5.07.00.00 СБ	Сборочный чертеж		
				Детали		
Б4		1	ПВ5.07.00.01	Фланец		
				Лист 6-5 ГОСТ 19903-74 / Ст.3 ГОСТ 14637-79		
				D=220; d=92	2	3,54 кг
Б4		2	ПВ5.07.00.02	Труба		
				Труба 133×6 ГОСТ 8732-78 / В10 ГОСТ 8731-74		
				L=90	1	1,3 кг
Б4		3	ПВ5.07.00.03	Шайба		
				Круг В-50 ГОСТ 2590-71 / Ст 3 ГОСТ 535-79		
				d=32 L=4	2	0,097 кг
А4		4	ПВ5.07.00.04	Щека	2	
Б4		5	ПВ5.07.00.05	Ось		
				Круг В-30 ГОСТ 2590-71 / Ст 3 ГОСТ 535-79		
				L=130	1	0,7 кг

ПВ5.07.00.00

Изм	Лист	N докум.	Подп.	Дата
Разраб.		Кузьмина		12.84
Пров.		Числова		12.84
ГИП		Тюрин		12.84
Н.контр.		Панова		12.84
Утв.		Кузнецов		12.84

Ролик отводной для демонтажа монтажной стойки

Лит	Лист	Листов
И		1

Гипронефтеспецмонтаж г. Москва

ПВ5.07.00.00 СБ

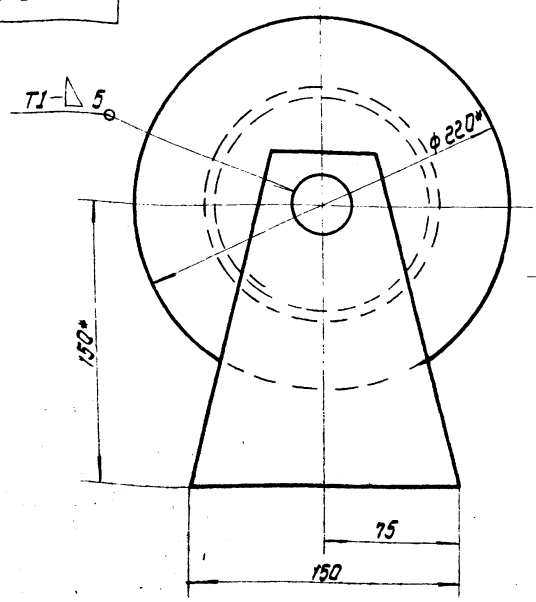

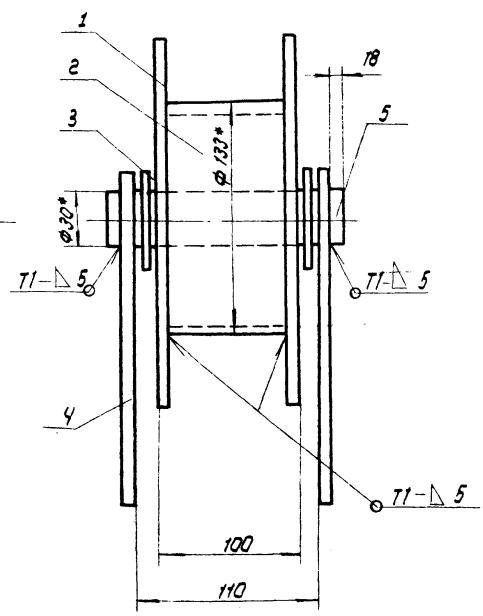

1. Сварные швы по ГОСТ 5264-80 Электроды сварочные типа Э42А ГОСТ 9467-75.
2. Неуказанные предельные отклонения размеров: отверстий-H16, валов-h16, остальных $\pm \frac{IT16}{2}$
3. Шероховатость поверхностей реза для деталей Б4- 50 ✓
4. * Размеры для справок

Изм	Лист	N докум.	Подп.	Дата
Разраб.		Кузьмина		12.84
Пров.		Числова		12.84
Т.контр.				
ГИП		Тюрин		12.84
Н.контр.		Панова		12.84
Утв.		Кузнецов		12.84

ПВ5.07.00.00 СБ

Ролик отводной для демонтажа монтажной стойки
Сборочный чертеж

Лит.	Масса	Масштаб
И	7,6	1:2
Лист	Листов 1	

Гипронефтеспецмонтаж г. Москва

Инв.№ подл. | Подп. и дата | Взам. инв.№ | Инв.№ дубл. | Подп. и дата

ТП903-9-16 вып.86 А.А.IX

ПВ 51.06.00.01

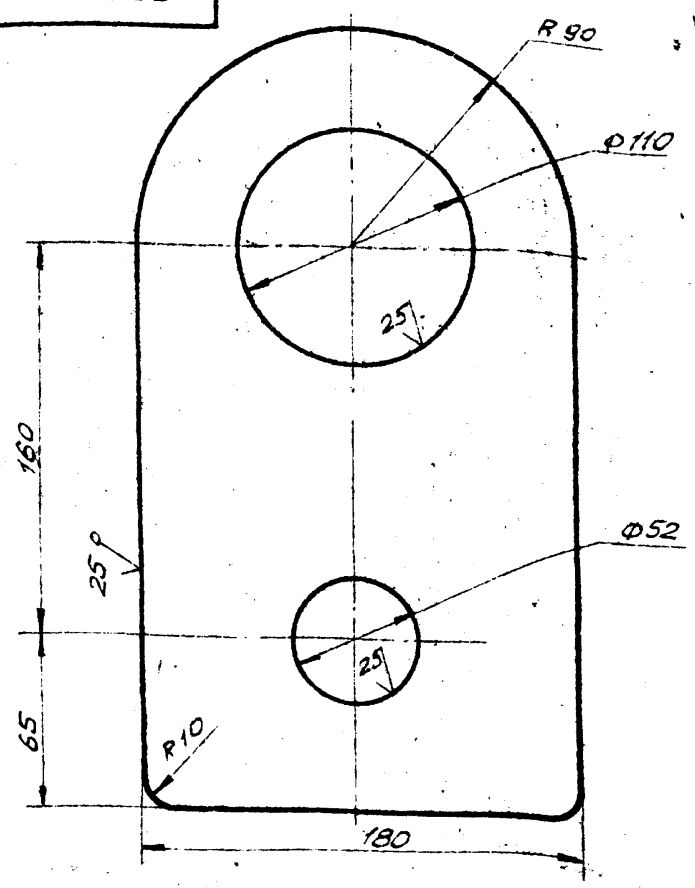

1. Неуказанные предельные отклонения размеров:
   отверстий – H16,
   валов – h16,
   остальных – $\pm \frac{JT16}{2}$

Изм.	Лист	№ докум.	Подп.	Дата
Разраб.		Кузьмина	Куз	12.84
Пров.		Числова	Числ	12.84
Т. контр.				
ГИП		Тюрин		12.84
Н. контр.		Панова		12.84
Утв.		Кузнецов		12.84

ПВ 51.06.00.01

Ухо

Лит.	Масса	Масшт.
И	5,0	1:2

Лист | Листов 1

Лист Б-18 ГОСТ 19903-74 / Ст.3 ГОСТ 14637-79

Гипронефтеспецмонтаж г. Москва

Подп. и дата | Инв. № дубл. | Взам. инв. № | Подп. и дата | Инв. № подл.

ПВ 51.06.00.02

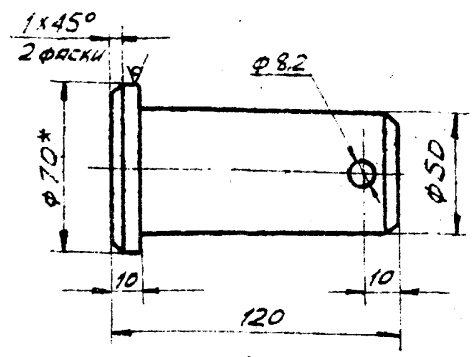

1. Неуказанные предельные отклонения размеров:
   отверстий – H16;
   валов – h16;
   остальных – $\pm \frac{JT16}{2}$
2* Размер для справок

Изм.	Лист	№ докум.	Подп.	Дата
Разраб.		Кузьмина	Куз	12.84
Пров.		Числова	Числ	12.84
Т. контр.				
ГИП		Тюрин		12.84
Н. контр.		Панова		12.84
Утв.		Кузнецов		12.84

ПВ 51.06.00.02

Палец

Лит.	Масса	Масшт.
И	1,6	1:2

Лист | Листов 1

Круг В-70 ГОСТ 2590-71 / Ст.3 ГОСТ 535-79

Гипронефтеспецмонтаж г. Москва

Подп. и дата | Инв. № дубл. | Взам. инв. № | Подп. и дата | Инв. № подл.

ПВ 51.06.00.00 СБ

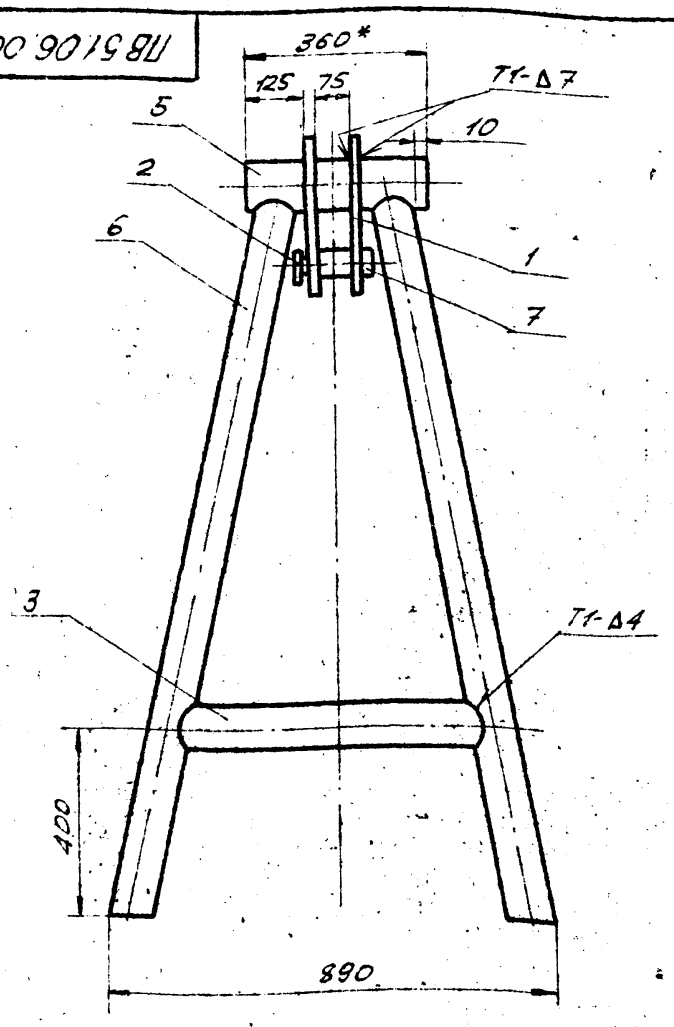

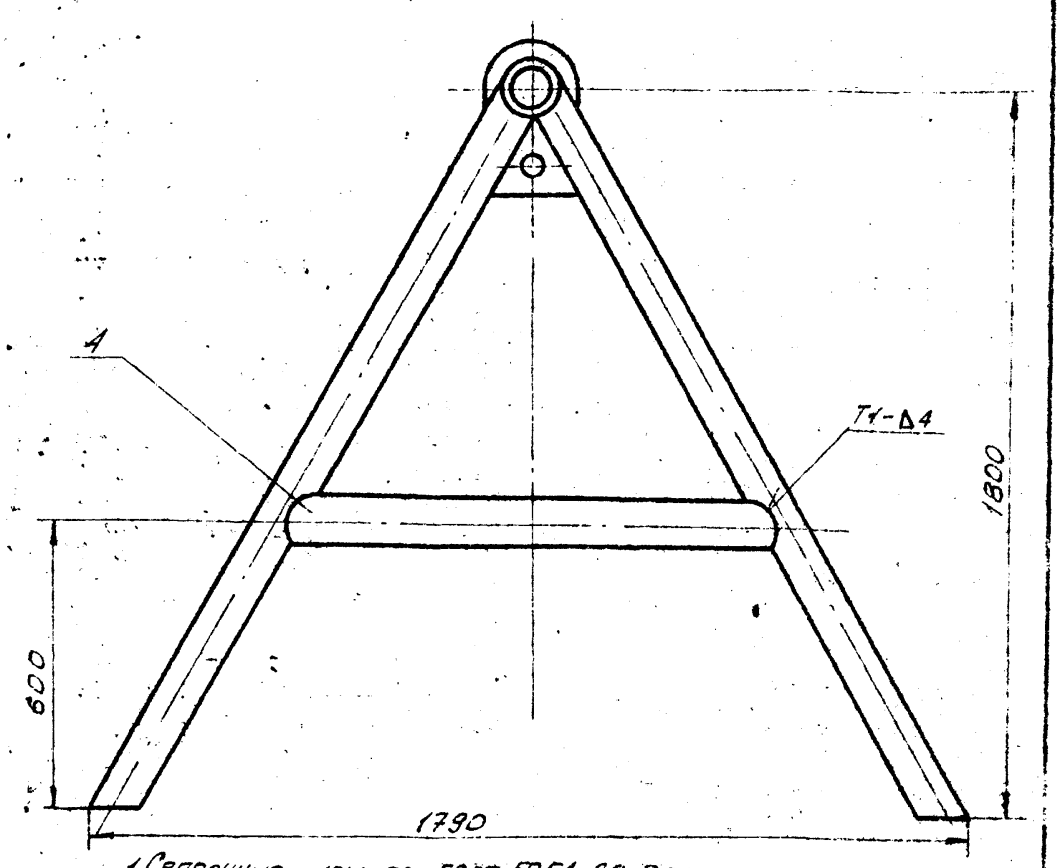

1. Сварочные швы по ГОСТ 5264-80. Электроды сварочные типа Э42А ГОСТ 9467-75.
2. Неуказанные предельные отклонения размеров: отверстий – H16, валов – h16, остальных – $\pm \frac{JT16}{2}$
3. Шероховатость поверхностей реза для деталей Б4 – $\overset{50}{\vee}$
4.* Размер для справок.

Изм.	Лист	№ докум.	Подп.	Дата
Разраб.		Кузьмина	Куз	12.84
Пров.		Числова	Числ	12.84
Т. контр.				
ГИП		Тюрин		12.84
Н. контр.		Панова		12.84
Утв.		Кузнецов		12.84

ПВ 51.06.00.00 СБ

Козлы для демонтажа монтажной стойки
Сборочный чертеж

Лит.	Масса	Масшт.
И	1120	1:10

Лист | Листов 1

Гипронефтеспецмонтаж г. Москва

Подп. и дата | Инв. № дубл. | Взам. инв. № | Подп. и дата | Инв. № подл.

ТП 903-9-16 Ф6 А.II

Формат	Зона	Поз	Обозначение	Наименование	Кол.	Примеч.
				Документация		
12			15-1307.02.00.00 СБ	Сборочный чертеж		
				Детали		
Б4		1	15-1307.02.00.01	Опора		
				Уголок Б-100×100×8 ГОСТ 8509-72 / Ст.3 ГОСТ 535-79		
				L=260	1	3,2 кг
Б4		2	15-1307.02.00.02	Укосина		
				Уголок Б-63×63×5 ГОСТ 8509-72 / Ст.3 ГОСТ 535-79		
				L=450	1	2,2 кг
Б4		3	15-1307.02.00.03	Брусок		
				Квадрат В-20 ГОСТ 2591-71 / Ст.3 ГОСТ 535-79		
				L=130	1	0,5 кг

Изм.	Лист	№ докум.	Подп.	Дата
Разраб.	Кузьмина	Куз	12.84	
Пров.	Числова	[illegible]	12.84	
Гип	Тюрин	[illegible]	12.84	
Н.контр.	Панова	[illegible]	12.84	
Утв.	Кузнецов	[illegible]	12.84	

15-1307.02.00.00

Ловитель

Лит.	Лист	Листов
И		1

Гипронефтеспецмонтаж г. Москва

Подп. и дата | Инв. № дубл. | Взам. инв. № | Подп. и дата | Инв. № подл.

15-1307.02.00.00 СБ

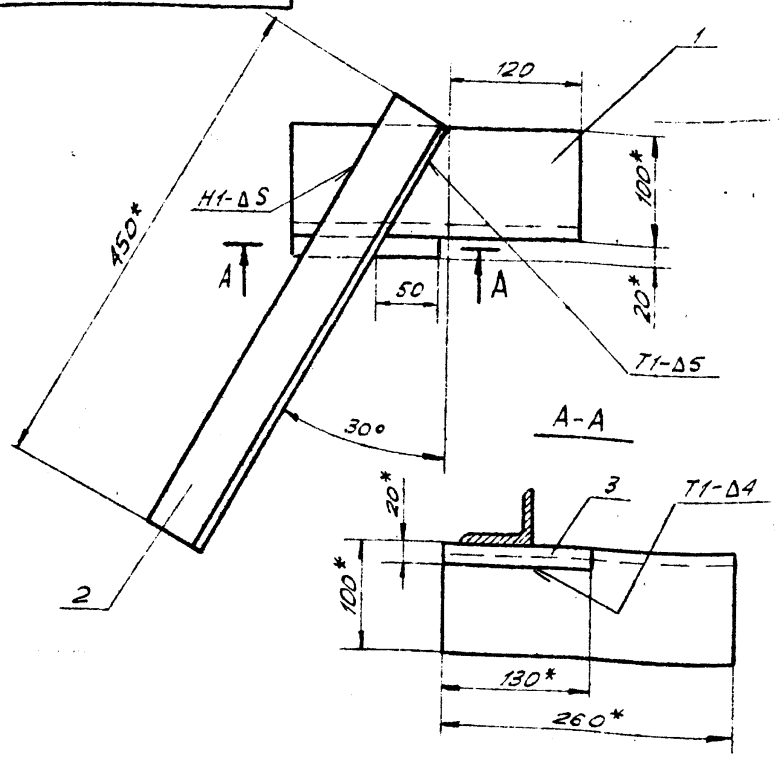

1. Сварные швы по ГОСТ 5264-80. Электроды типа Э42А ГОСТ 9467-75.
2. Неуказанные предельные отклонения размеров: отверстий - H16; валов - h16, остальных - $\pm \frac{JT16}{2}$.
3. Шероховатость поверхностей реза для деталей Б4-$\sqrt{25}$.
4.* Размеры для справок.

Изм.	Лист	№ докум.	Подп.	Дата
Разраб.	Кузьмина	Куз	12.84	
Пров.	Числова	[illegible]	12.84	
Т.контр.				
Гип	Тюрин	[illegible]	12.84	
Н.контр.	Панова	[illegible]	12.84	
Утв.	Кузнецов	[illegible]	12.84	

15-1307.02.00.00 СБ

Ловитель
Сборочный чертеж

Лит.	Масса	Масшт.
И	6,0	1:4

Лист | Листов 1

Гипронефтеспецмонтаж г. Москва

ПВ 51.06.00.03

А(√)

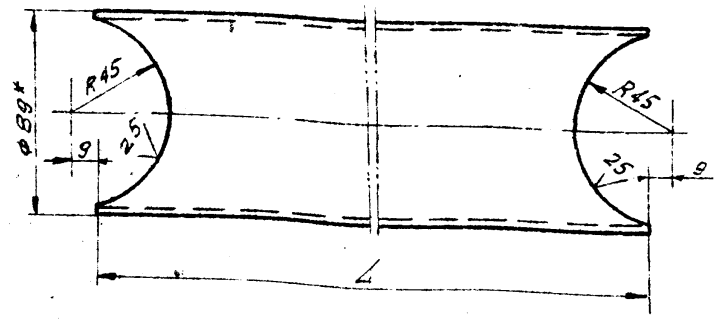

Обозначение	L, мм	Масса, кг
ПВ 51.06.00.03	650	5,45
ПВ 51.06.00.03-01	1170	9,0

1. Неуказанные предельные отклонения размеров: отверстий - H16, валов - h16, остальных - $\pm \frac{JT16}{2}$
2.* Размер для справок.

Изм.	Лист	№ докум.	Подп.	Дата
Разраб.	Кузьмина	Куз	12.84	
Пров.	Числова	[illegible]	12.84	
Т.контр.				
Гип	Тюрин	[illegible]	12.84	
Н.контр.	Панова	[illegible]	12.84	
Утв.	Кузнецов	[illegible]	12.84	

ПВ 51.06.00.03

Труба

Лит.	Масса	Масшт.
И	См. табл.	1:2

Лист | Листов 1

Труба 89×4 ГОСТ 8732-78 / Ст.3 ГОСТ 8731-74

Гипронефтеспецмонтаж г. Москва

Формат	Зона	Поз.	Обозначение	Наименование	Кол.	Примеч.
				Документация		
12			ПВ 51.06.00.00 СБ	Сборочный чертеж		
				Детали		
11		1	ПВ 51.06.00.01	Ухо	2	
11		2	ПВ 51.06.00.02	Палец	1	
11		3	ПВ 51.06.00.03	Труба	2	
		4	ПВ 51.06.00.03-01	Труба	2	
Б4		5	ПВ 51.06.00.04	Труба		
				Труба 108×7 ГОСТ 8732-78 / Ст.3 ГОСТ 8731-74		
				L=360	1	3,0 кг
Б4		6	ПВ 51.06.00.05	Стойка		
				Труба 89×4 ГОСТ 8732-78 / Ст.3 ГОСТ 8731-74		
				L=2000	4	17,0 кг
				Стандартные изделия		
		7		Шплинт 8×55 ГОСТ 397-79	1	

Изм.	Лист	№ докум.	Подп.	Дата
Разраб.	Кузьмина	Куз	12.84	
Пров.	Числова	[illegible]	12.84	
Гип	Тюрин	[illegible]	12.84	
Н.контр.	Панова	[illegible]	12.84	
Утв.	Кузнецов	[illegible]	12.84	

ПВ 51.06.00.00

Козлы для демонтажа монтажной стойки

Лит.	Лист	Листов
И		1

Гипронефтеспецмонтаж г. Москва

Подп. и дата | Инв. № дубл. | Взам. инв. № | Подп. и дата | Инв. № подл.

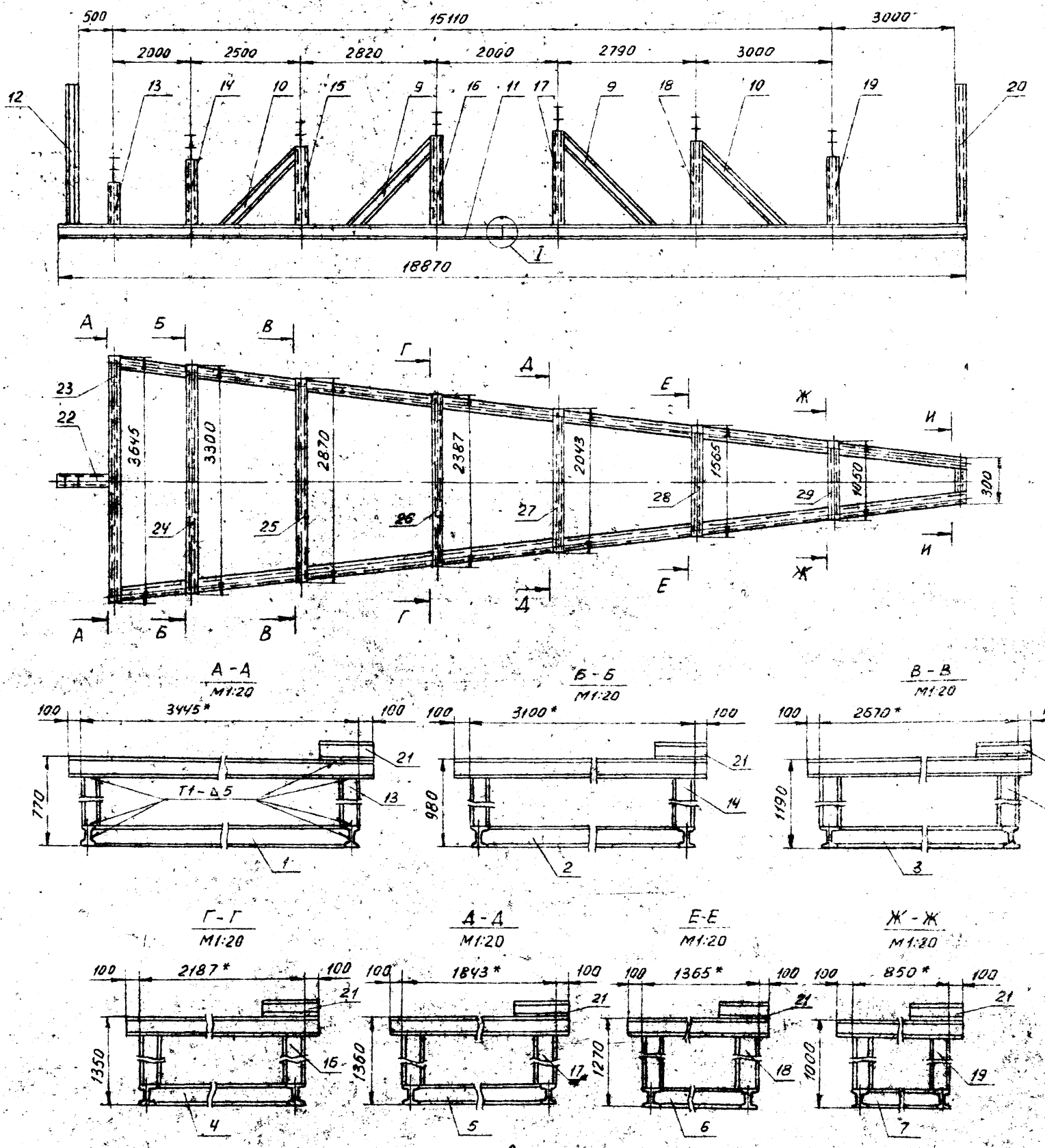

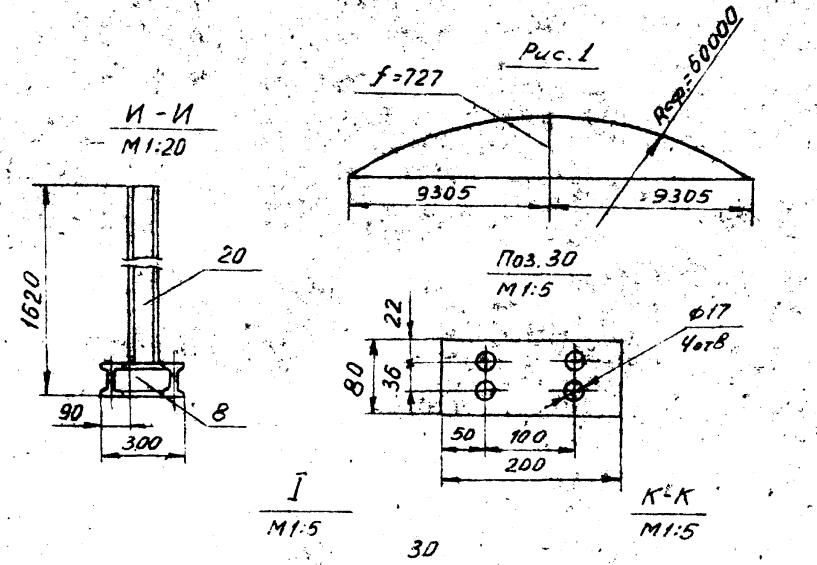

1. Сварные швы по ГОСТ 5264-80. Электроды сварочные типа Э42А ГОСТ 9467-75.
2. Неуказанные предельные отклонения размеров: отверстий - H16, валов - h16, остальных - $\pm\frac{IT16}{2}$.
3. Шероховатость поверхностей реза деталей Б4 - $\overset{50}{V}$.
4. *Размеры для справок.
5. Для удобства транспортировки стенд можно сделать разъемным. Узел разъема см. I и К-К.
6. При сборке на монтаже уточнить высоту деталей поз. 13, 14, 15, 16, 17, 18, 19 путем предварительной установки начального щита с замером стрелы (см. рис. 1).
7. При сборке начального и замыкающего щитов необходимо дет. поз. 21 приварить симметрично с левой стороны.

Изм	Лист	N докум.	Подп.	Дата	ПВ7.77.00.00 СБ			
Разраб.		Кузьмина		12.84	Стенд для сборки щитов покрытия. Сборочный чертеж	Лит	Масса	Масштаб
Пров.		Числова		12.84			1150	1:50
Т.контр.						Лист	Листов 1	
ГИП		Тюрин		11.84		Гипронефтеспецмонтаж г. Москва		
Н.контр.		Панова		12.84				
Утв.		Кузнецов		12.84				

ПВ7.77.00.00СБ

Инв. N подл. | Подп. и дата | Взам. инв. N | Инв. N дубл. | Подп. и дата

21365-0 96

Формат	Зона	Поз.	Обозначение	Наименование	Кол.	Примечание
				Документация		
А2			ПВ7.77.00.00 СБ	Сборочный чертеж		
				Детали		
А4		1	ПВ7.77.00.01	Поперечная балка	1	
–		2	ПВ7.77.00.01-01	Поперечная балка	1	
–		3	ПВ7.77.00.01-02	Поперечная балка	1	
–		4	ПВ7.77.00.01-03	Поперечная балка	1	
–		5	ПВ7.77.00.01-04	Поперечная балка	1	
–		6	ПВ7.77.00.01-05	Поперечная балка	1	
–		7	ПВ7.77.00.01-06	Поперечная балка	1	
–		8	ПВ7.77.00.01-07	Поперечная балка	1	
А4		9	ПВ7.77.00.02	Раскос	2	
–		10	ПВ7.77.00.02-01	Раскос	2	
				Двутавр		
				Двутавр 12ГОСТ8239-72 Ст3ГОСТ535-79		
БЧ		11	ПВ7.77.00.03	L= 18870	2	217,0кг
БЧ		12	ПВ7.77.00.04	L= 1500	2	17,25кг
БЧ		13	ПВ7.77.00.05	L= 530	2	6,0кг
БЧ		14	ПВ7.77.00.06	L= 740	2	8,5кг
БЧ		15	ПВ7.77.00.07	L= 950	2	11,0кг
БЧ		16	ПВ7.77.00.08	L= 1110	2	12,75кг
БЧ		17	ПВ7.77.00.09	L= 1120	2	12,9кг
БЧ		18	ПВ7.77.00.10	L= 1030	2	11,8кг

Изм.	Лист	№ докум.	Подп.	Дата
Разраб.		Кузьмина		12.84
Пров.		Числова		12.84
Т.контр.		Панова		12.84
ГИП		Тюрин		12.84
Утв.		Кузнецов		12.84

ПВ7.77.00.00

Стенд для сборки щитов покрытия

Лит.	Лист	Листов
	1	2

Гипронефтеспецмонтаж г. Москва

Формат	Зона	Поз.	Обозначение	Наименование	Кол.	Примечание
				Документация		
А2			ПВ7.77.00.00 СБ	Сборочный чертеж		
				Детали		
БЧ		19	ПВ7.77.00.11	L=760	2	8,75кг
БЧ		20	ПВ7.77.00.12	L=1500	1	17,95кг
БЧ		21	ПВ7.77.00.13	L=250	14	2,9кг
БЧ		22	ПВ7.77.00.14	L=700	1	8,0кг
БЧ		23	ПВ7.77.00.15	L=3645	1	42,0кг
БЧ		24	ПВ7.77.00.16	L=3300	1	38,0кг
БЧ		25	ПВ7.77.00.17	L=2870	1	33,0кг
БЧ		26	ПВ7.77.00.18	L=2387	1	27,5кг
БЧ		27	ПВ7.77.00.19	L=2043	1	23,5кг
БЧ		28	ПВ7.77.00.20	L=1565	1	18,0кг
БЧ		29	ПВ7.77.00.21	L=1060	1	12,2кг
БЧ		30	ПВ7.77.00.22	Пластина		
				Лист Б-8 ГОСТ 19903-74 Ст3 ГОСТ 14637-79		
				80×200	4	1,2кг
				Стандартные изделия		
		31		Болт М16×50 ГОСТ 7798-70	8	
		32		Гайка М16 ГОСТ 5915-70	8	

Изм.	Лист	№ докум.	Подп.	Дата

ПВ7.77.00.00

Лист 2

ПВ7.77.00.01

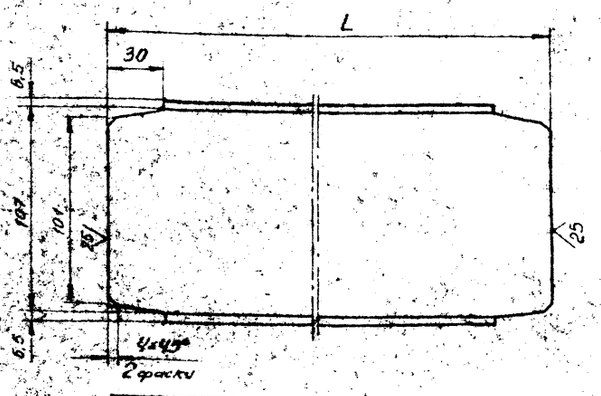

Обозначение	L, мм	Масса, кг
ПВ7.77.00.01	3374	38,8
-01	3030	34,8
-02	2600	30,0
-03	2115	24,3
-04	1772	20,4
-05	1294	15,0
-06	778	9,0
-07	228	2,6

Неуказанные предельные отклонения размеров: валов – h16, остальных – $\pm \frac{IT16}{2}$

Изм.	Лист	№ докум.	Подп.	Дата
Разраб.		Кузьмина		12.84
Пров.		Числова		12.84
Т.контр.				
ГИП		Тюрин		12.84
Н.контр.		Панова		12.84
Утв.		Кузнецов		12.84

ПВ7.77.00.01

Поперечная балка

Лит	Масса	Масштаб
	–	1:2
Лист	Листов 1	

Двутавр 12ГОСТ8239-72 Ст3 ГОСТ 535-79

Гипронефтеспецмонтаж г. Москва

ПВ7.77.00.02

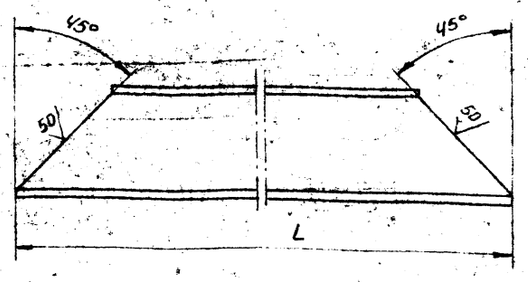

Обозначение	L, мм	Масса, кг
ПВ7.77.00.02	1800	20,7
-01	1500	17,25

Изм.	Лист	№ докум.	Подп.	Дата
Разраб.		Кузьмина		12.84
Пров.		Числова		12.84
Т.контр.				
ГИП		Тюрин		12.84
Н.контр.		Панова		12.84
Утв.		Кузнецов		12.84

ПВ7.77.00.02

Раскос

Лит	Масса	Масштаб
	–	1:5
Лист	Листов 1	

Двутавр 12ГОСТ8239-72 Ст3 ГОСТ 535-79

Гипронефтеспецмонтаж г. Москва

gost.e-ecolog.ru