ТИПОВОЙ ПРОЕКТ

903-1-277.90

КОТЕЛЬНАЯ

С ТРЕМЯ КОТЛАМИ КВ-ГМ-35-150

И ТРЕМЯ КОТЛАМИ ДЕ-25-14ГМ

ЗАКРЫТАЯ СИСТЕМА ТЕПЛОСНАБЖЕНИЯ

ТОПЛИВО-ГАЗ И МАЗУТ

Альбом 14

ЗАДАНИЕ ЗАВОДУ-ИЗГОТОВИТЕЛЮ

НА НИЗКОВОЛЬТНЫЕ КОМПЛЕКТНЫЕ

УСТРОЙСТВА

24342-16

Цена 4-71

gost.e-ecolog.ru

ТИПОВОЙ ПРОЕКТ 903-1-277.90
КОТЕЛЬНАЯ С ТРЕМЯ КОТЛАМИ КВ-ГМ-35-150 И ТРЕМЯ КОТЛАМИ ДЕ-25-14ГМ
ЗАКРЫТАЯ СИСТЕМА ТЕПЛОСНАБЖЕНИЯ
ТОПЛИВО - ГАЗ И МАЗУТ

АЛЬБОМ 14
СОСТАВ ПРОЕКТА

АЛЬБОМ 1	ПЗ	Пояснительная записка
АЛЬБОМ 2	ТМ1	Тепломеханические решения. ГСВ1 Газоснабжение. ВП Станция водоподготовки
АЛЬБОМ 3	ТМ2	Блоки тепломеханического оборудования
АЛЬБОМ 4		Строительно-технологическая блок-секция котлоагрегата КВ-ГМ-35-150. ТМ3 Тепломеханические решения. ГСВ3 Газоснабжение. КЖ1 Конструкции железобетонные. АТМ1 Автоматизация
АЛЬБОМ 5		Строительно-технологическая блок-секция котлоагрегата ДЕ-25-14ГМ. ТМ4 Тепломеханические решения. ГСВ2 Газоснабжение. КЖ2 Конструкции железобетонные АТМ2 Автоматизация
АЛЬБОМ 6		Строительно-технологическая блок-секция котлоагрегата КВ-ГМ-35-150-газовоздухопроводы
АЛЬБОМ 7 часть 1,2		Строительно-технологическая блок-секция котлоагрегата ДЕ-25-14ГМ-газовоздухопроводы и вспомогательное оборудование
АЛЬБОМ 8	АР	Решения архитектурные. КЖ3 Конструкции железобетонные. КМ Конструкции металлические. АЗ Антикоррозийная защита конструкций
АЛЬБОМ 9		Строительные изделия
АЛЬБОМ 10		АТМ3 Автоматизация. АП Пожарная сигнализация
АЛЬБОМ 11 часть 1,2		Щиты автоматики и КИП Задание заводу-изготовителю
АЛЬБОМ 12		ЭМ1.1 Силовое электрооборудование. ЭО Электрическое освещение. СС1 Связь и сигнализация
АЛЬБОМ 13		ЭМ1.2 Схемы электрические принципиальные управления
АЛЬБОМ 14		Задание заводу-изготовителю на низковольтные комплектные устройства
АЛЬБОМ 15		ОВ Отопление и вентиляция. ВК Внутренние водопровод и канализация. ТС2 Тепловые сети
АЛЬБОМ 16		ГП Генеральный план. НВК Наружные сети водоснабжения и канализации. ЭК Кабельные линии. ЭН Электрическое освещение территории. ССГСвязь и сигнализация. ТС1 Тепловые сети. КЖ4 Конструкции железобетонные
АЛЬБОМ 17 часть 1,2	СО	Спецификации оборудования
АЛЬБОМ 18	СО	Спецификации оборудования. Строительно-технологическая блок-секция котлоагрегата КВ-ГМ-35-150
АЛЬБОМ 19	СО	Спецификации оборудования. Строительно-технологическая блок-секция котлоагрегата ДЕ-25-14ГМ
АЛЬБОМ 20	ВМ	Ведомости потребности в материалах
АЛЬБОМ 21	ВМ	Ведомости потребности в материалах. Строительно-технологическая блок-секция котлоагрегата КВ-ГМ-35-150
АЛЬБОМ 22	ВМ	Ведомости потребности в материалах. Строительно-технологическая блок-секция котлоагрегата ДЕ-25-14ГМ
АЛЬБОМ 23 кн 1÷7		Сметы. Котельная

ПРИМЕНЕННЫЕ ТИПОВЫЕ МАТЕРИАЛЫ

Типовой проект 907-2-241	Труба дымовая железобетонная H=90м $Д_о$=3,6м с надземным примыканием газоходов для котельных установок (Распространяет Ленинградское отделение ВНИПИ „Теплопроект")
Типовое проектное решение 907-02-222 Ал.1.5	Световое ограждение высотных дымовых труб. (Распространяет ВНИПИ „Теплопроект" г. Москва)
Типовой проект 903-2-20.84	Установка мазутоснабжения Q=6,5/13 м³/ч с металлическими резервуарами 2г×2000м³ (Распространяет Казахский филиал ЦИТП, г. Алма-Ата)

Разработан
проектным институтом
„ЛАТГИПРОПРОМ"
Главный инженер института В. Архипов
Главный инженер проекта Я. Нидбальский

© ЦИТП Госстроя СССР, 1990

Утвержден ГПКНИИ „Сантехниипроект"
протокол № 3 от 30апреля 1990г.

Содержание альбома 14

№№ листов	Наименование листа	Стр.
ЭМ1.Н1 лист 1	Перечень комплектных устройств	2
ЭМ1.Н01 лист 1	Низковольтные комплектные устройства Задание заводу-изготовителю. Перечень чертежей	2
ЭМ1.Н1-1 лист 1,2	Щит открытый 1Щ Технические данные аппаратов	3
ЭМ1.Н1-2 лист 1,4	Щит открытый 1Щ. Общий вид	3,4,5
ЭМ1.Н1-3 лист 1,2	Щит открытый 1Щ. Перечень надписей	5
ЭМ1.Н1-4 лист 1,3	Щит открытый 1Щ. Схема электрическая соединений	6,7
ЭМ1.Н2-1 лист 1,2	Щит открытый 2Щ (6Щ, 7Щ). Технические данные аппаратов	8
ЭМ1.Н2-2 лист 1,2	Щит открытый 2Щ (6Щ, 7Щ) Общий вид	8,9
ЭМ1.Н2-3 лист 1,2	Щит открытый 2Щ (6Щ, 7Щ) Перечень надписей	9
ЭМ1.Н2-4 лист 1	Щит открытый 2Щ (6Щ, 7Щ) Схема электрическая соединений	10
ЭМ1.Н3-1 лист 1,2	Щит открытый 3Щ. Технические данные аппаратов	11
ЭМ1.Н3-2 лист 1,6	Щит открытый 3Щ. Общий вид	11, 12, 13, 14
ЭМ1.Н3-3 лист 1,2	Щит открытый 3Щ. Перечень надписей	14
ЭМ1.Н3-4 лист 1,5	Щит открытый 3Щ. Схема электрическая соединений	15, 16, 17, 18
ЭМ1.Н4-1 лист 1,2	Щит открытый 4Щ Технические данные аппаратов	19
ЭМ1.Н4-2 лист 1,6	Щит открытый 4Щ. Общий вид	19, 20, 21, 22
ЭМ1.Н4-3 лист 1,2	Щит открытый 4Щ. Перечень надписей	22
ЭМ1.Н4-4 лист 1,5	Щит открытый 4Щ. Схема электрическая соединений	23, 24, 25
ЭМ1.Н5-1 лист 1	Щит открытый 5Щ Технические данные аппаратов	25
ЭМ1.Н5-2 лист 1,3	Щит открытый 5Щ. Общий вид	26
ЭМ1.Н5-3 лист 1	Щит открытый 5Щ. Перечень надписей	26, 27
ЭМ1.Н5-4 лист 1,2	Щит открытый 5Щ Схема электрическая соединений	28, 29

Копировал Формат А4

Альбом 14

Наименование	Кол. НКУ	Кол. одинак. панелей	Обозначение чертежа общего вида	Примечание
Щит 1Щ	1	3	ЭМ1.Н1-2	
Щит 2 Щ (6Щ, 7Щ)	3	2	ЭМ1.Н2-2	
Щит 3Щ	1	6	ЭМ1.Н3-2	
Щит 4Щ	1	6	ЭМ1.Н 4-2	
Щит 5Щ	1	2	ЭМ1.Н 5-2	

Типовой проект разработан в соответствии с действующими нормами и правилами и предусматривает мероприятия обеспечивающие взрывную, взрывопожарную и пожарную безопасность при эксплуатации здания.
Главный инженер проекта Я. Нидбальский

Инв.№ подл. | Подпись и дата | Взам.инв.№

Привязан

Инв.№

ТП 903-1-277.90 ЭМ1.Н1

			Стадия	Масса	Масштаб
Нач.отд.	Хакелия		Лист	Листов 1	
Н.контр.	Зорин				
Гл.спец.	Викманис		Перечень комплектных устройств.	ЛАТГИПРОПРОМ	
Нач.гр.	Есеев				
Техник	Жукова				

Копировал Формат А4

Содержание альбома 14

Лист	Наименование	Примечание (стр.)
ЭМ1.Н1 лист 1	Перечень комплектных устройств	2
ЭМ1.Н1-1 лист 1,2	Щит открытый 1Щ. Технические данные аппаратов	2
ЭМ1.Н1-2 лист 1, 4	Щит открытый 1Щ. Общий вид	3
ЭМ1.Н1-3 лист 1,2	Щит открытый 1Щ. Перечень надписей	3, 4, 5
ЭМ1.Н1-4 лист 1...3	Щит открытый 1Щ. Схема электрическая соединений	6, 7
ЭМ1.Н2-1 лист 1,2	Щит открытый 2Щ (6Щ, 7Щ). Технические данные аппаратов	8
ЭМ1.Н2-2 лист 1,2	Щит открытый 2Щ (6Щ, 7Щ) Общий вид	8, 9
ЭМ1.Н2-3 лист 1,2	Щит открытый 2Щ (6Щ, 7Щ) Перечень надписей	9
ЭМ1.Н2-4 лист 1	Щит открытый 2Щ (6Щ, 7Щ) Схема электрическая соединений	10
ЭМ1.Н3-1 лист 1,2	Щит открытый 3Щ. Технические данные аппаратов	11
ЭМ1.Н3-2 лист 1,6	Щит открытый 3Щ. Общий вид	11, 12, 13, 14
ЭМ1.Н3-3 лист 1,2	Щит открытый 3Щ. Перечень надписей	14
ЭМ1.Н3-4 лист 1...5	Щит открытый 3Щ. Схема электрическая соединений	15, 16, 17, 18
ЭМ1.Н4-1 лист 1,2	Щит открытый 4Щ. Технические данные аппаратов	19
ЭМ1.Н4-2 лист 1...6	Щит открытый 4Щ. Общий вид	19, 20, 21, 22
ЭМ1.Н4-3 лист 1,2	Щит открытый 4Щ. Перечень надписей	22
ЭМ1.Н4-4 лист 1...5	Щит открытый 4Щ. Схема электрическая соединений	23, 24, 25
ЭМ1.Н5-1 лист 1	Щит открытый 5Щ. Технические данные аппаратов	25
ЭМ1.Н5-2 лист 1,3	Щит открытый 5Щ. Общий вид	26, 27
ЭМ1.Н5-3 лист 1	Щит открытый 5Щ. Перечень надписей	26
ЭМ1.Н5-4 лист 1,2	Щит открытый 5Щ. Схема электрическая соединений	28, 29

1. При отправке альбома заводу-изготовителю в соответствии с ОСТ 160.800.485-84 скомпоновать альбом согласно перечня чертежей.

Привязан:

Инв.№

ТП 903-1-277.90 ЭМ1.Н01

			Стадия	Масса	Масштаб
Нач.отд.	Хакелия		Лист	Листов 1	
Н.контр.	Зорин				
Гл.спец.	Викманис		Низковольтные комплектные устройства. Задание заводу изготовителю	ЛАТГИПРОПРОМ	
Нач.гр.	Есеев				
Техник	Жукова				

Копировал Формат А3

Формат	Зона	Поз.	Обозначение	Наименование	Кол.	Примеч.
				Документация		
А3			ЭМ1.Н 1-2	Общий вид	4	
А2			ЭМ1.Н 1-4	Схема электрическая соединений	3	
А4			ЭМ1.Н 1-3	Перечень надписей	2	
				Сборочные единицы		
	1			Панель 1		
				Блоки		
		1		Б 5130-4274 УХЛ4	1	

Альбом 14

Формат	Зона	Поз.	Обозначение	Наименование	Кол.	Примеч.
				Н1		
				Реле:		
		2		РТ 140/10 УХЛ4 п.п.	1	1-1 КА1
	2			Панель 2		
				Блоки:		
		3		Б 5437-3074 ГУХЛ4	6	
		4		Б 5130-3974 УХЛ4	2	
	3			Панель 3		
				Блоки:		
		5		Б 5130-4274 УХЛ4	1	
				Н2		
				Реле:		
		6		РТ 140/10 УХЛ4 п.п	1	2-1 КА1

Привязан:

Инв.№

Инв.№ подл. | Подпись и дата | Взам. инв.№

ТП 903-1-277.90 ЭМ1.Н 1-1

			Стадия	Масса	Масштаб
Нач.отд	Хакелие				
Н.контр.	Зорин				
Гл.спец.	Сикманов		Лист 1	Листов 2	
Нач.гр.	Берен				
Техник	Жукова		ЩИТ открытый 1Щ Технические данные аппаратов	ЛАТГИПРОПРОМ	

Копировал | Формат А4

Привязан:

Инв.№

ТП 903-1-277.90 ЭМ1.Н 1-1

Лист 2

Копировал | Формат А4

Вид спереди

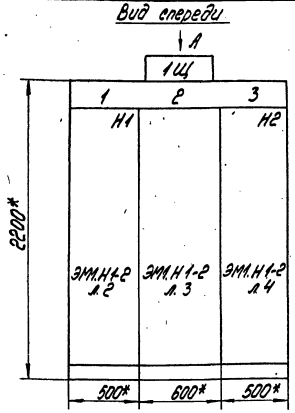

Вид А
М1:50

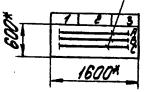

1. Размеры для справок
2. Неуказанные предельные отклонения размеров по...
3. НКУ является функционально незаконченным изделием.

Строка	1	2	3
	1-1 Дымосос	1-5, 2-5 Вентили 3,4, 3-4 3000, мазут. 4-3, 2-3 3000 газоб. 1-2, 2-2 Аут. вент.	2-1 Дымосос
Панель	1	2	3

Подвод кабелей сверху

Привязан:

Инв.№

Секция	Масса

ТП 903-1-277.90 ЭМ1.Н 1-2

			Стадия	Масса	Масштаб
Нач.отд	Хакелие				1:20
Н.контр.	Зорин		Лист 1	Листов 4	
Гл.спец.	Сикманов				
Нач.гр.	Берен		ЩИТ открытый 1Щ Общий вид	ЛАТГИПРОПРОМ	
Техник	Жукова				

Копировал | 24342-16 | 4 | Формат А3

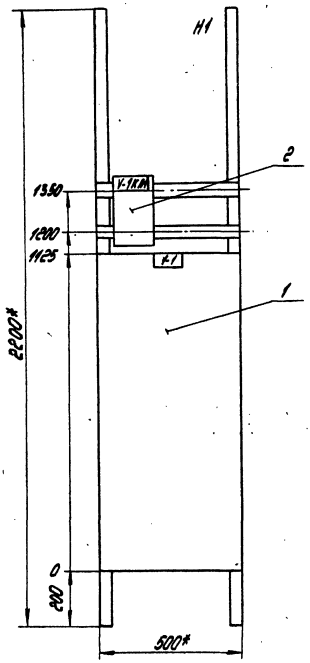

Панель1 (Набор1)

Привязан:

Инв.№

ТП 903-1-277.90 ЭМ1.Н1-2

Нач.отд.	Хакеева		Стадия	Масса	Масштаб
Н.контр.	Эдрин				1:10
Гл.спец.	Вилкманис		Лист 2	Листов	
Нач.гр.	Берен				
Техник	Жукова		ЛАТГИПРОПРОМ		

Щит открытый 1Щ, общий вид

Копировал

Формат А3

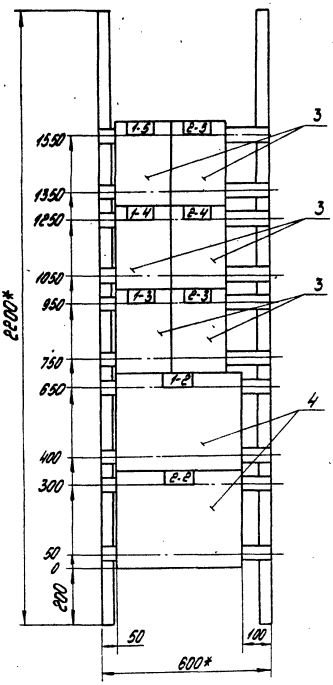

Панель 2

Привязан:

Инв.№

ТП 903-1-277.90 ЭМ1.Н1-2

Нач.отд.	Хакеева		Стадия	Масса	Масштаб
Н.контр.	Эдрин				1:10
Гл.спец.	Вилкманис		Лист 31	Листов	
Нач.гр.	Берен				
Техник	Жукова		ЛАТГИПРОПРОМ		

Щит открытый 1Щ, общий вид

Копировал Альбом 24342-16 5 Формат А3

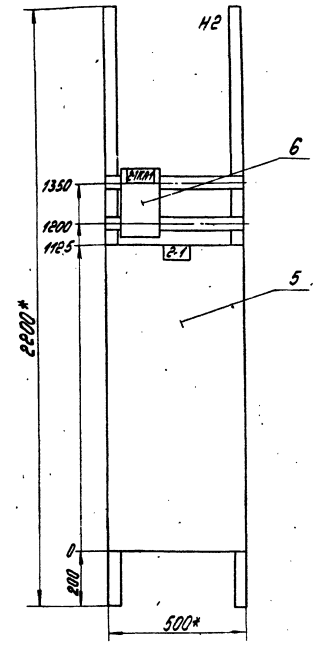

Панель 3 (Набор 2)

Привязан:

Инв.№

ТП 903-1-277.90 ЭМ1.Н1-2

Нач.отд.	Хакелис		
Н.контр.	Зорин		
Гл.спец.	Вуйтманис		
Нач.гр.	Беген		
Техник	Жукова		

Стадия	Масса	Масштаб
		1:10

Лист 4 листов

Щит открытый 1Щ
Общий вид

ЛАТГИПРОПРОМ

копировал Б.Л. формат А3

Панель	Надпись	Поз. обозначение	Место надписи	Текст	Кол.	Вид шрифта	Заготовка
1			Верхнее	1-1 Дымосос	1		
2			обрамление	1-5, 2-5 Вентили	1		
			То же	1-4, 2-4 Задв. мазут	1		
			То же	1-3, 2-3 Задв. пар.	1		
			То же	1-2, 2-2 Дут. вент.	1		
3			То же	2-1 Дымосос	1		
1			Табличка	1-1 КА1	1		
			То же	1-1	1		
2			То же	1-5	1		

Привязан:

Инв.№

ТП 903-1-277.90 ЭМ1 Н 1-3

Нач.отд.	Хакелис		
Н.контр.	Зорин		

Стадия	Масса	Масштаб

Лист 1 листов 2

Щит открытый 1Щ
Перечень надписей

ЛАТГИПРОПРОМ

копировал Б.Л. формат А4

Альбом 14

Панель	Надпись	Поз. обозначение	Место надписи	Текст	Кол.	Вид шрифта	Заготовка
2			Табличка	2-5	1		
			То же	1-4	1		
			То же	2-4	1		
			То же	1-3	1		
			То же	2-3	1		
			То же	1-2	1		
			То же	2-2	1		
3			То же	2-1 КА1	1		
			То же	2-1	1		

Взам. инв.№ | Подпись и дата | Инв. № подл.

Привязан:

Инв.№

ТП 903-1-277.90 ЭМ1.Н1-3

Лист 2

копировал Б.Л. 24342-16 6 формат А4

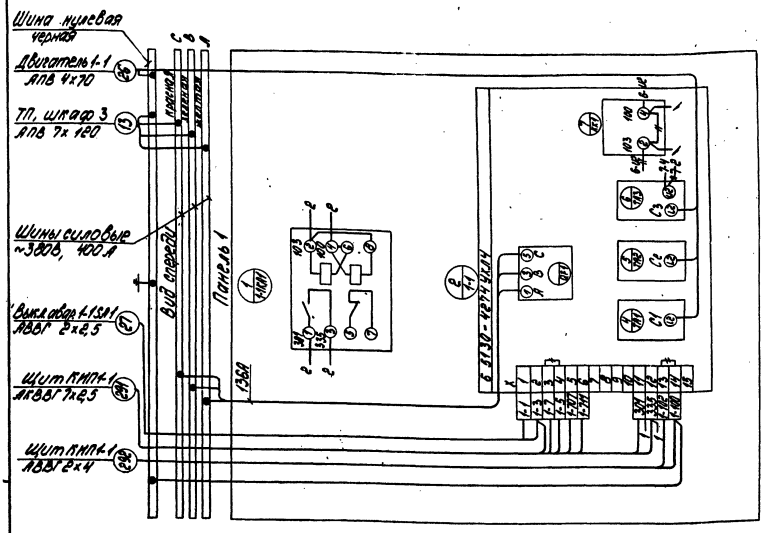

Панель 1 (Набор 1)

Демонтировать

Привязан:

Инв. №

ТП 903-1-277.90 ЭМ1.Н 1-4

Нач. отд.	Хакелие	
Н. контр.	Зорин	
Гл. спец.	Викманис	
Нач. гр.	Беген	
Техник	Жукова	

Стадия | Масса | Масштаб

Лист 1 | Листов 3

Щит открытый 1Щ. Схема электрическая соединений

ЛАТГИПРОПРОМ

Копировал

формат А3

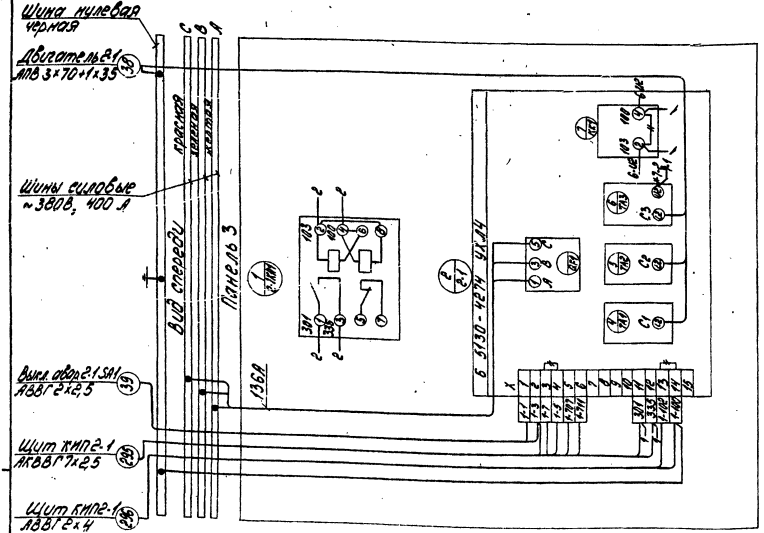

Панель 3 (Набор 2)

Демонтировать

Привязан

Инв. №

ТП 903-1-277.90 ЭМ1.Н 1-4

Нач. отд.	Хакелие	
Н. контр.	Зорин	
Гл. спец.	Викманис	
Нач. гр.	Беген	
Техник	Жукова	

Стадия | Масса | Масштаб

Лист 3 | Листов

Щит открытый 1Щ. Схема электрическая соединений

ЛАТГИПРОПРОМ

Копировал 24342-16 7

формат А3

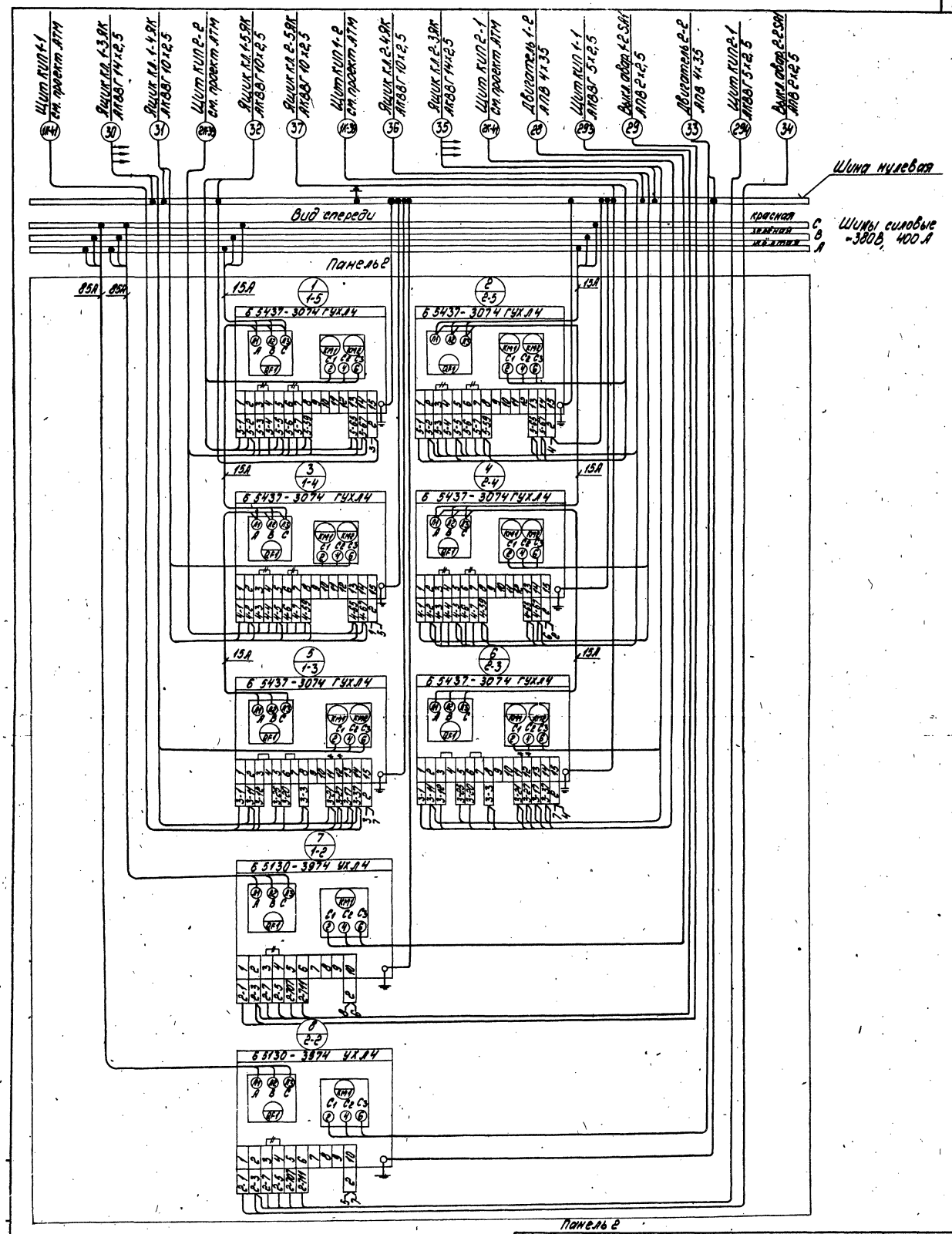

Панель 2

Нач. отд.	Хакелис		
Н. контр.	Зорин		
Гл. спец.	Вукмание		
Нач. гр.	Беген		
Техник	Жукова		

Привязан

Инв. №

ТП 903-1-277.90 ЭМ1.Н 1-4

Стадия	Масса	Масштаб

Лист 2 Листов

Щит открытый 1Щ. Схема электрическая соединений

ЛАТГИПРОПРОМ

Копировал Фц 24342-16 8 формат А2

Формат	Зона	Поз.	Обозначение	Наименование	Кол.	Примеч.
				Документация		
А3			ЭМ1.Н 2-2	Общий вид	2	
А2			ЭМ1.Н 2-4	Схема электрическая соединений	1	
А4			ЭМ.Н 2-3	Перечень надписей		
				Сборочные единицы		
		1		Панель		
				Блоки:		
		1		Б5130-3574 УХЛ 4	1	

Альбом 14

Формат	Зона	Поз.	Обозначение	Наименование	Кол.	Примеч.
		2		Б5437-3074 ГУХЛ 4	4	
		3		Б5130-2974 ГУХЛ 4	1	
		4		Б5130-4174 УХЛ 4	2	
				Н1		
				Трансформатор		
		5		ТК-40-0543		
				I 100/5А	1	4-1ТА1

Инв.№ подл. | Подп. и дата | Взам. инв.№

привязан

Инв.№

ТП 903-1-277.90 ЭМ1.Н 2-1

Нач.отд.	Хонелис	
Н.контр.	Эрин	
Гл.спец.	Бикмани	
НКУ гр.	Берен	
Техник	Жукова	

Стадия | Масса | Масштаб

Лист 1 | Листов 2

Шит открытый 2Ш(6Ш,7Ш). Технические данные аппаратов.

ЛАТГИПРОПРОМ

Копировал

Формат А4

привязан

Инв.№

ТП 903-1-277.90 ЭМ1.Н 2-1 Лист 2

Инв.№ подл. | Подп. и дата | Взам. инв.№

Формат А4

Вид спереди

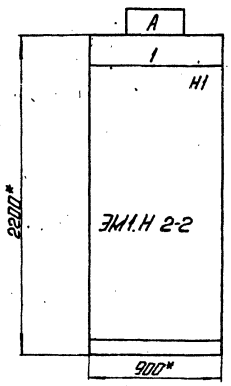

Вид А
м 1:50

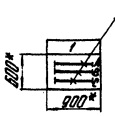

1. Размеры для справок.
2. Неуказанные предельные отклонения размеров по...
3. По данному чертежу изготовить три щита.
4. На НКУ перед номером привода, кабеля и перед обозначением аппаратов ставится номер котла на месте монтажа согласно таблице.

Строка	1	4-3-Вентил. первичн. воздуха
	2	4-7, 4-8-Заслонки
	3	4-4-Ротационная горелка
	4	4-2-Дут. вент. 4-1-Дымосос
Панель		1

Подвод кабелей сверху

Таблица

Обозначение НКУ А.	Nкотла
2Ш	4
6Ш	5
7Ш	6

Секция	Масса

привязан:

Инв.№

ТП 903-1-277.90 ЭМ1.Н 2-2

Нач.отд.	Хонелис	
Н.контр.	Эрин	
Гл.спец.	Бикмани	
НКУ гр.	Берен	
Техник	Жукова	

Стадия | Масса | Масштаб 1:20

Лист 1 | Листов 2

Шит открытый 2Ш(6Ш, 7Ш) Общий вид.

ЛАТГИПРОПРОМ

Копировал

Формат А3

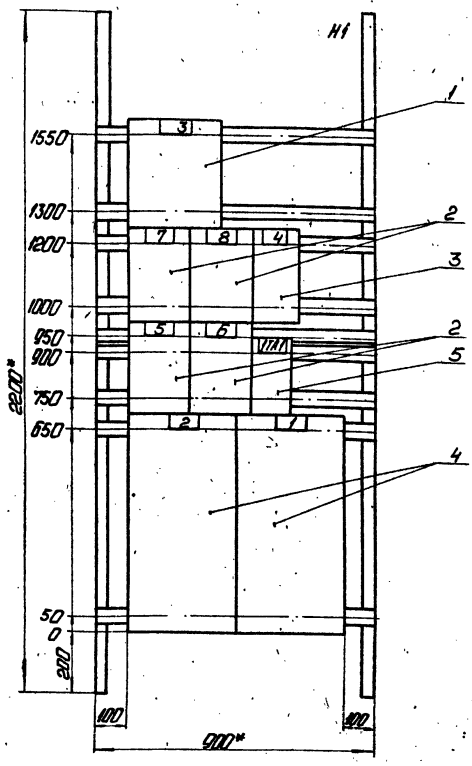

Панель 1 (набор 1)

Нач.отд.	Хакелис		
Н.контр.	Зорин		
Гл.спец.	Рикманис		
Нач.гр.	Беген		
Техник	Жукова		

ТП903-1-277.90 ЭМ1.Н 2-2

Стадия	Масса	Масштаб
		1:10

Лист 2 Листов

Щит открытый 2Щ(6Щ, 7Щ) Общий вид.

ЛАТГИПРОПРОМ

Копировал: Ф.

Формат А3

Привязан

Инв.№

Альбом 14

Панель	Надпись	Поз. обозначение	Место надписи	Текст	Кол.	Вид шрифта	Заготовка
1			Верхнее обрамление	3 - Вентил. первич. воздуха	1		
				7, 8 - Задвижки	1		
			То же	4 - Ротационная горелка	1		
			То же	2 - Дут. вент. 4-1 - Дымосос	1		
1			Табличка	3	1		
			То же	7	1		
			То же	8	1		

На НКУ перед номером привода и перед обозначением аппаратов ставится номер котла согласно таблице.

Обозначение НКУ А	№ котла
2Щ	4
6Щ	5
7Щ	6

Привязан

Инв.№

Нач.отд.	Хакелис		
Н.контр.	Зорин		
Гл.спец.	Рикманис		
Нач.гр.	Беген		
Техник	Жукова		

ТП903-1-277.90 ЭМ1.Н 2-3

Стадия	Масса	Масштаб

Лист 1 Листов 2

Щит открытый 2Щ(6Щ, 7Щ). Перечень надписей.

ЛАТГИПРОПРОМ

Копировал: Ф.

Формат А4

Альбом 14

Панель	Надпись	Поз. обозначение	Место надписи	Текст	Кол.	Вид шрифта	Заготовка
1			Табличка	4	1		
			То же	5	1		
			То же	6	1		
			То же	1ТА1	1		
			То же	2	1		
			То же	1	1		

Инв.№ подл. | Подп. и дата | Взам.инв.№

Привязан

Инв.№

ТП 903-1-277.90 ЭМ1.Н 2-3

Лист 2

Копировал: Ф. 24342-16 10 Формат А4

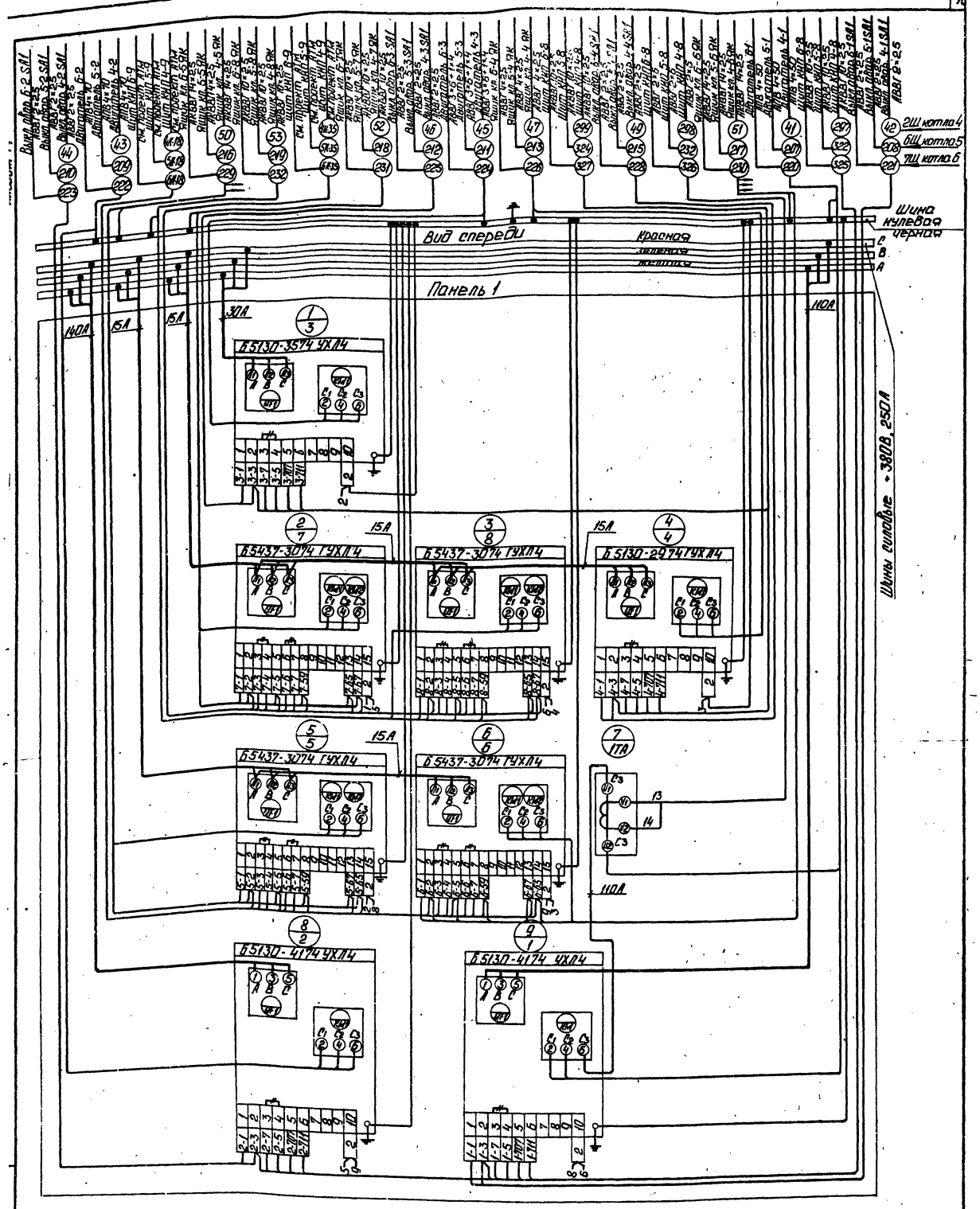

Панель 1 (набор 1)

— Демонтировать

Нач.отд.	Хакелис		
Н.контр.	Зорин		
Гл.спец.	Викманис		
Нач.гр.	Беген		
Техник	Жукова		

Привязан

Инв. №

ТП 903-1-277.90 ЭМ1.Н2-4

Стадия | Масса | Масштаб

Лист | Листов 1

Щит открытый 2Ш (6Ш, 7Ш). Схема электрическая соединений

ЛАТГИПРОПРОМ

Копировал: 24342-16 11 Формат А2

Формат	Зона	Поз.	Обозначение	Наименование	Кол.	Примеч.
				Документация		
А3			ЭМ1.Н 3-2	Общий вид	6	
А3			ЭМ1.Н 3-4	Схема электрическая соединений	5	
А4			ЭМ1.Н 3-3	Перечень наборов	2	
				Сборочные единицы		
		1		Панель 1		
				Блоки:		
		1		Б5437-3074 ГУХЛ4	1	
		2		Б5130-4674 УХЛ4	1	
		2		Панель 2		
				Блоки:		
		3		Б5437-3074 ГУХЛ4	1	
		4		Б5130-4374 УХЛ4	1	
				Н1		
				Выключатели:		
		5		АЕ2046М-10 РУЗ. У380В 50Гц Iр 31,5А 12Iн	1	QF1

Привязан

Инв.№

ТП 903-1-277.90 ЭМ1.Н 3-1

Нач.отд.	Лакселе			Стадия	Масса	Масштаб
Н.контр.	Зорин					
Гл.спец.	Аксманис			Лист 1	Листов 2
Нач.гр.	Сегин				
Ремиз	Мухова			ЛАТГИПРОПРОМ	

Щит открытый 3Щ1. Техническая данная аппаратов

Копировал Ъ-2 Формат А4

Альбом 14

Формат	Зона	Поз.	Обозначение	Наименование	Кол.	Примеч.
		6		АЕ2026М-10 НУ3 У380В 50Гц Iр 16А 12Iн	1	QF2
	3			Панель 3		
				Блоки:		
		7		Б5130-3074 ГУХЛ4	2	
		8		Б5130-2974 ГУХЛ4	3	
		9		Б5130-2674 ГУХЛ4	3	
		10		Б5130-3774 ГУХЛ4	1	
		11		Б5130-3974 ГУХЛ4	2	
		12		Б5130-3274 УХЛ4	2	
	4			Панель 4		
				Блоки:		
		13		Б5437-3074 УХЛ4	1	
		14		Б5130-4674 УХЛ4	1	
	5			Панель 5		
				Блоки:		
		15		Б5130-3074 ГУХЛ4	6	
		16		Б5437-3074 ГУХЛ4	1	
		17		Б5130-3174 ГУХЛ4	1	
		18		Б5130-3974 ГУХЛ4	2	

Инв.№ подл. | Подпись и дата | Взам.инв.№

Привязан:

Инв.№

ТП 903-1-277.90 ЭМ1.Н 3-1 Лист 2

Копировал Ъ-2 Формат А4

Вид спереди

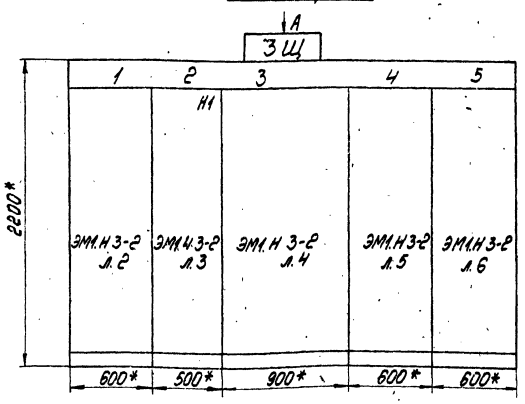

Вид А
М 1:50

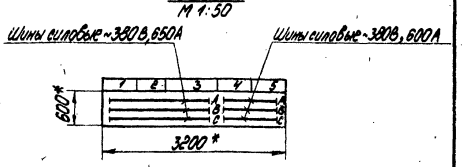

1. Размеры для справок.
2. Неуказанные предельные отклонения размеров по...
3. НКУ является функционально незаконченным изделием.

Строка	1	2	3	4	5
	1	45-Заввинка 45-Расч.сет.н-с	60-Вентилятор 65 16,18,19,21,22,25-Насосы 63,64,15,30,35,59-Насосы	40-Заввинка 39-Сетевой н-с	52,53,54,55,56,57 Вентиляторы 24,27,29-Насосы 65-Заввинка
	2				
	3				
	4	37 Заввинка 37 Сетевой н-с			
Панель		1	2	3	4

Подвод кабелей сверху

Привязан:

Инв.№

Секция	Масса

ТП 903-1-277.90 ЭМ1.Н 3-2

Нач.отд.	Лакселе			Стадия	Масса	Масштаб
Н.контр.	Зорин					1:20
Гл.спец.	Аксманис			Лист 1	Листов 6
Нач.гр.	Сегин				
Ремиз	Мухова			ЛАТГИПРОПРОМ	

Щит открытый 3Щ1 Общий вид

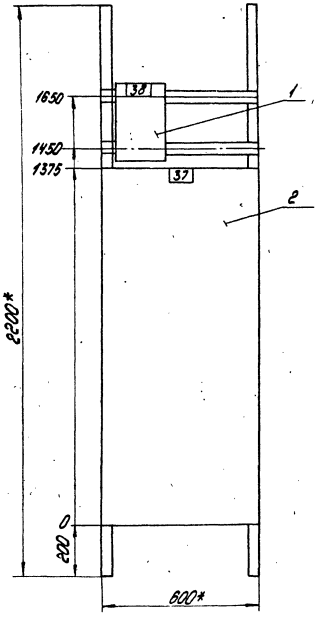

Панель 1

Привязан:

Инв. №

			ТП 903-1-277.90 ЭМ1.Н 3-2	
				Стадия Масса Масштаб
				1:10
Нач.отд.	Акелис			Лист Листов
Н.контр.	Зорин		Щит открытый ЗЩ общий вид	ЛАТГИПРОПРОМ
Гл.спец.	Викманис			
Нач.гр.	Берен			
Техник	Жукова			

Копировал Ф-4 формат А3

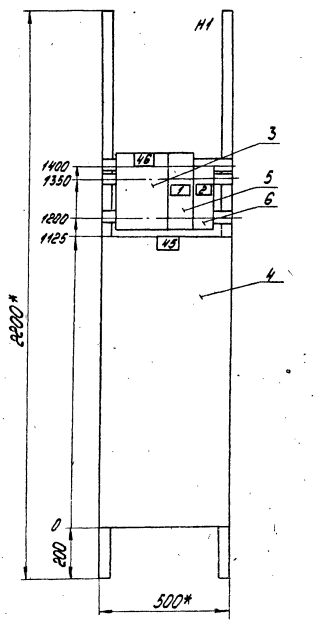

Панель 2 (Набор 1)

Привязан:

Инв. №

			ТП 903-1-277.90 ЭМ1.Н 3-2	
				Стадия Масса Масштаб
				1:10
Нач.отд.	Акелис			Лист 3 Листов
Н.контр.	Зорин		Щит открытый ЗЩ общий вид	ЛАТГИПРОПРОМ
Гл.спец.	Викманис			
Нач.гр.	Берен			
Техник	Жукова			

Копировал Ф-4 24342-16 13 формат А3

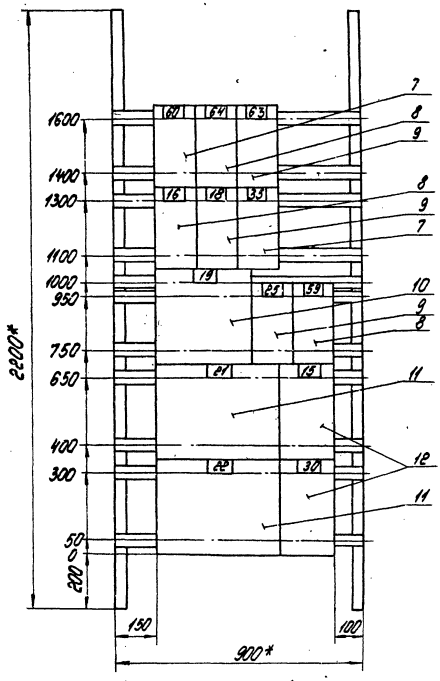

Панель 3

Нач.отд.	Хакелис		
Н.контр.	Зорин		
Гл.спец.	Викманис		
Нач.гр.	Беген		
Техник	Жукова		

Привязан:

Инв. №

ТП 903-1-277.90 ЭМ1.Н 3-2

Стадия	Масса	Масштаб
		1:10

Лист 4 Листов

Щит открытый ЗЩ
Общий вид

ЛАТГИПРОПРОМ

Копировал [illegible] формат А3

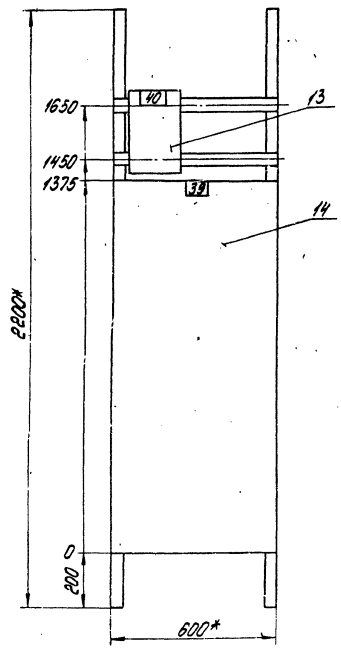

Панель 4

Нач.отд.	Хакелис		
Н.контр.	Зорин		
Гл.спец.	Викманис		
Нач.гр.	Беген		
Техник	Жукова		

Привязан:

Инв. №

ТП 903-1-277.90 ЭМ1.Н 3-2

Стадия	Масса	Масштаб
		1:10

Лист 5 Листов

Щит открытый ЗЩ.
Общий вид.

ЛАТГИПРОПРОМ

Копировал [illegible] 24342-16 14 формат А3

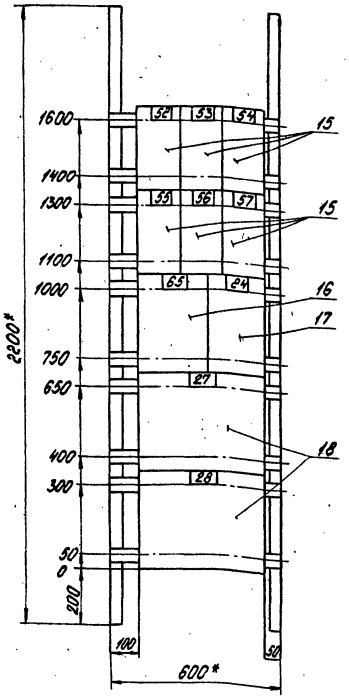

Панель 5

Нач. отд.	Хакелис		
Н.контр.	Зорин		
Гл.спец.	Викманис		
Нач. гр.	Беген		
Техник	Жукова		

Привязан

Инв. №

ТП 903-1-277.90 ЭМ1.Н 3-2

Стадия	Масса	Масштаб
		1:10

Лист 6 | Листов

Щит открытый ЗЩ
Общий вид

ЛАТГИПРОПРОМ

Копировал Ф-Ц

формат А4

Панель	Надпись	Поз. обозначение	Место надписи	Текст	Кол.	Вид шрифта	Заготовка
1	-		Верхнее	38 - Задвижка	1		
			обрамление	37 - Сетевой Н-С	1		
2			То же	46 - Задвижка	1		
			То же	45 - Лет. сет. Н-С	1		
3			То же	60 - Вентилятор В5	1		
			То же	16,18,19,21,22,25 - Насосы	1		
			То же	63,64,15,30,35,59 - Насосы	1		
4			То же	40 - Задвижка	1		
			То же	39 - Сетевой Н-С	1		
5			То же	52,53,54,55,56,57 -	1		
			То же	Вентиляторы	1		
			То же	24,27,28 Насосы	1		
			То же	65 - Задвижка	1		
1			Табличка	38	1		
			То же	37	1		
2			То же	46	1		
	1		То же	QF1 Щит КИП	1		
	2		То же	QF2 Щит КИП ВПУ	1		
			То же	45	1		
3			То же	60	1		

Привязан:

Инв. №

ТП 903-1-277.90 ЭМ1.Н 3-3

Стадия	Масса	Масштаб

Лист: 1 | Листов: 2

Нач. отд.	Хакелис	
Н.контр.	Зорин	
Гл.спец.	Викманис	
Нач. гр.	Беген	
Техник	Жукова	

Щит открытый ЗЩ
Перечень надписей

ЛАТГИПРОПРОМ

Копировал Ф-Ц

формат А4

Альбом 14

Панель	Надпись	Поз. обозначение	Место надписи	Текст	Кол.	Вид шрифта	Заготовка
3			Табличка	64	1		
			То же	63	1		
			То же	16	1		
			То же	18	1		
			То же	35	1		
			То же	19	1		
			То же	25	1		
			То же	59	1		
			То же	21	1		
			То же	15	1		
			То же	22	1		
			То же	30	1		
4			То же	40	1		
			То же	39	1		
5			То же	52	1		
			То же	53	1		
			То же	54	1		
			То же	55	1		
			То же	56	1		
			То же	57	1		
			То же	65	1		
			То же	24	1		
			То же	27	1		
			То же	28	1		

Инв. № подл. | Подпись и дата | Взам. инв. №

Привязан:

Инв. №

ТП 903-1-277.90 ЭМ1.Н 3-3

Лист 2

Копировал Ф-Ц 24342-16 15 формат А4

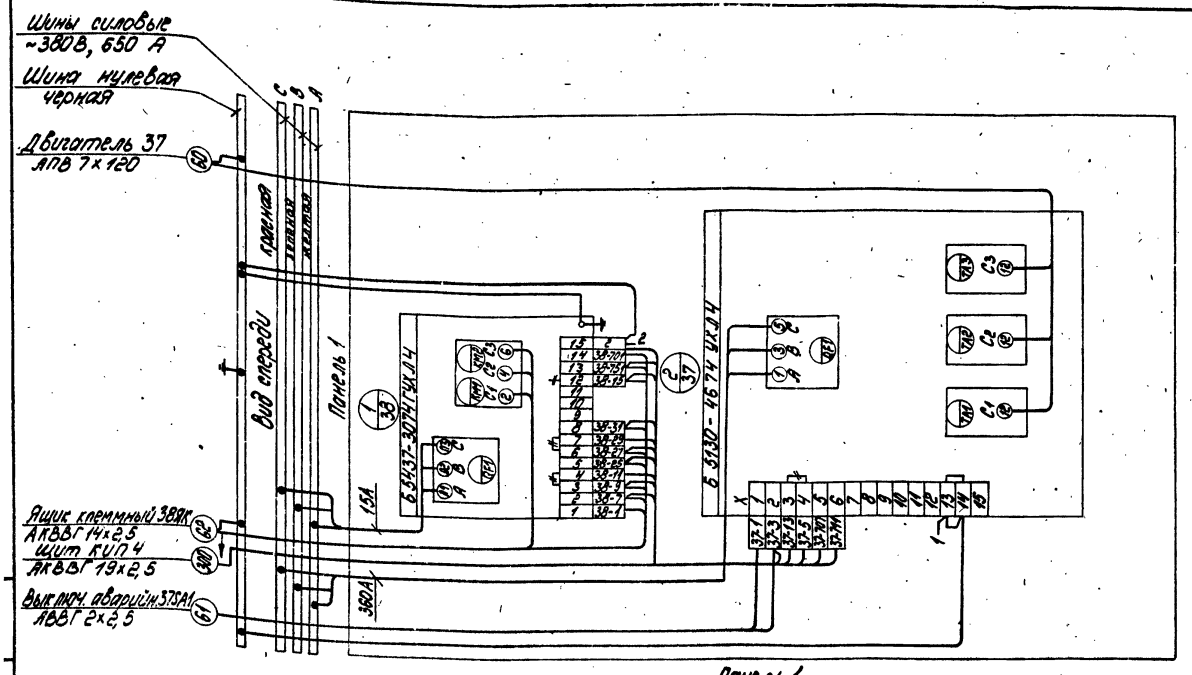

Демонтировать

Привязан	Нач. отд.	Хакелис		ТП 903-1-277.90 ЭМ1.1Н.3-4
	Н. контр.	Зорин		Стадия / Масса / Масштаб
	Гл. спец.	Вукманис		Лист 1 / Листов 5
	Нач. гр.	Беген		Щит открытый ЗШ Схема электрическая соединений
Инв. №	Техник	Жукова		ЛАТГИПРОПРОМ

Копировал Формат А3

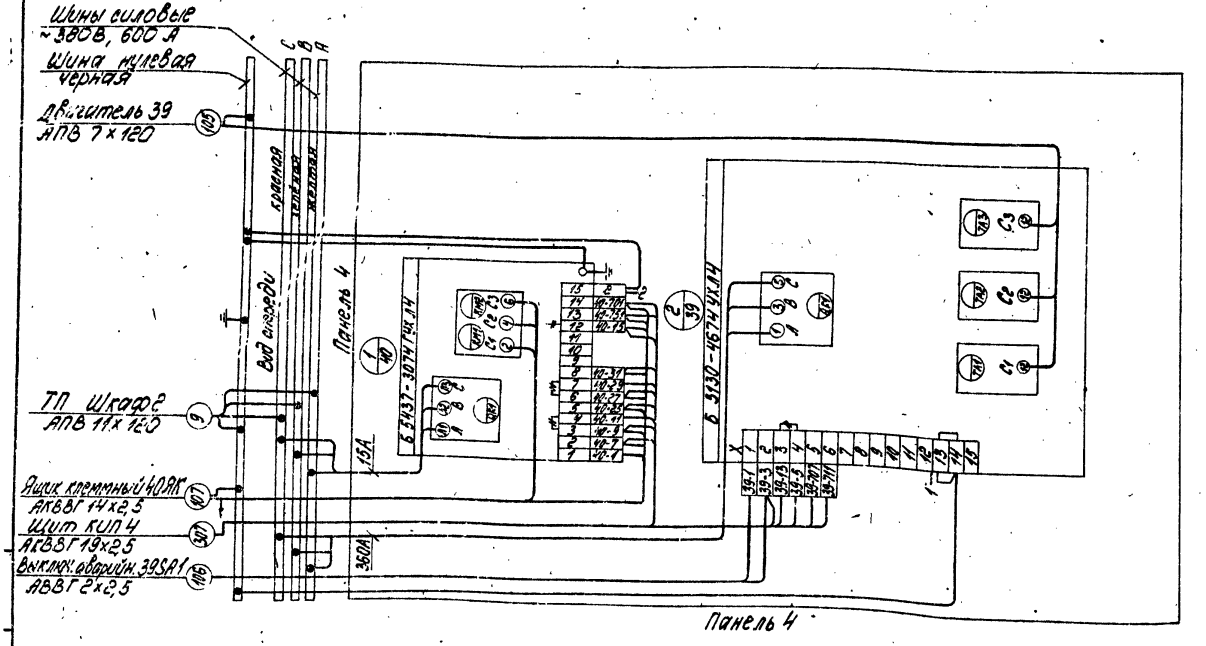

Демонтировать

Привязан	Нач. отд.	Хакелис		ТП 903-1-277.90 ЭМ1.1Н.3-4
	Н. контр.	Зорин		Стадия / Масса / Масштаб
	Гл. спец.	Вукманис		Лист 4 / Листов
	Нач. гр.	Беген		Щит открытый ЗШ Схема электрическая соединений
Инв. №	Техник	Жукова		ЛАТГИПРОПРОМ

Копировал 24342-16 16 Формат А3

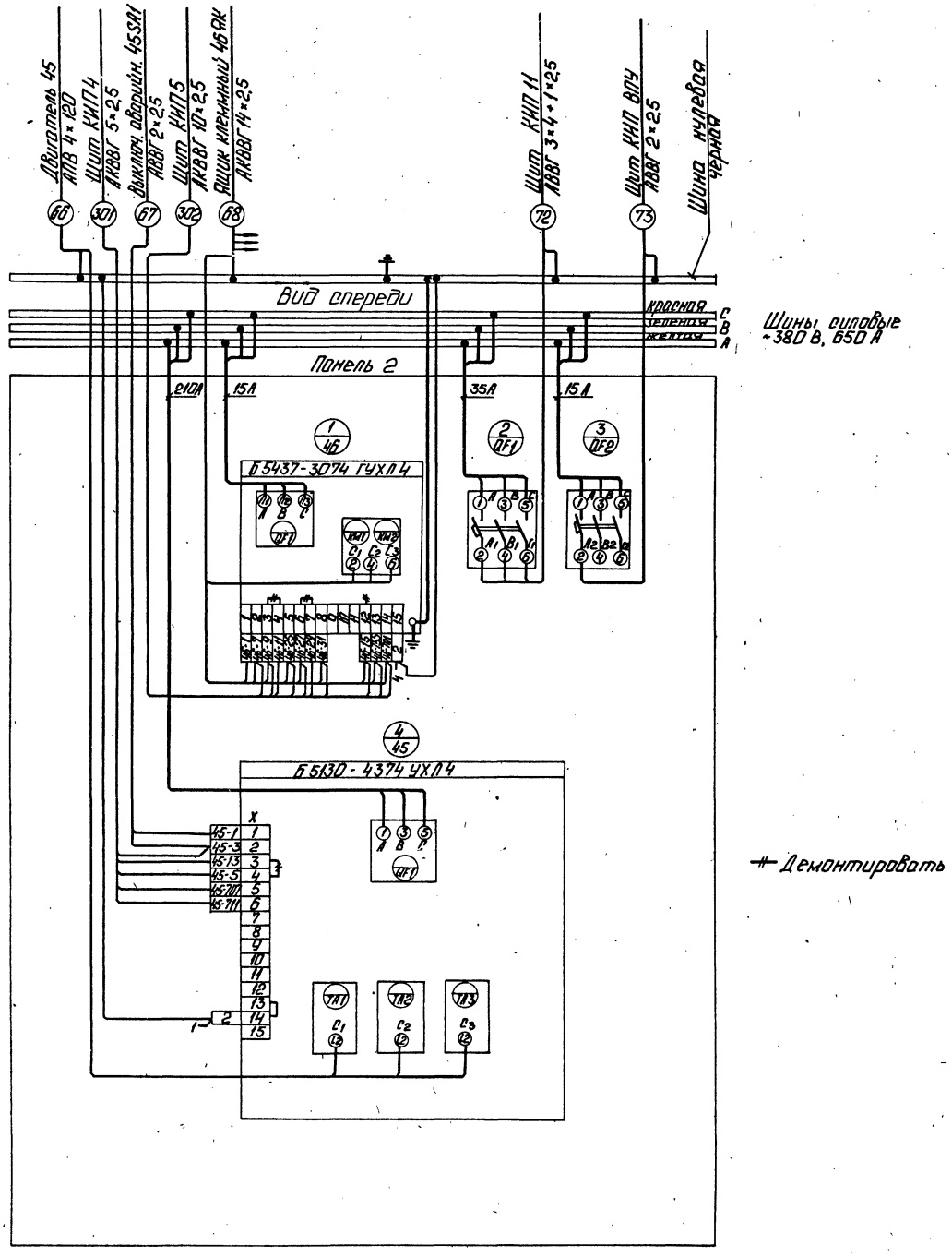

Панель 2

Нач.отд.	Хакелис		
Н.контр.	Зорин		
Гл.спец.	Рукманис		
Нач.гр.	Беген		
Техник	Жукова		

ТП 903-1-277.90 ЭМ.1Н3-4

Стадия	Масса	Масштаб

Лист 2 Листов

Щит открытый ЗЩ. Схема электрической соединений.

ЛАТ ГИПРОПРОМ

Копировал: 24342-16 17 Формат А2

Привязан

Инв.№

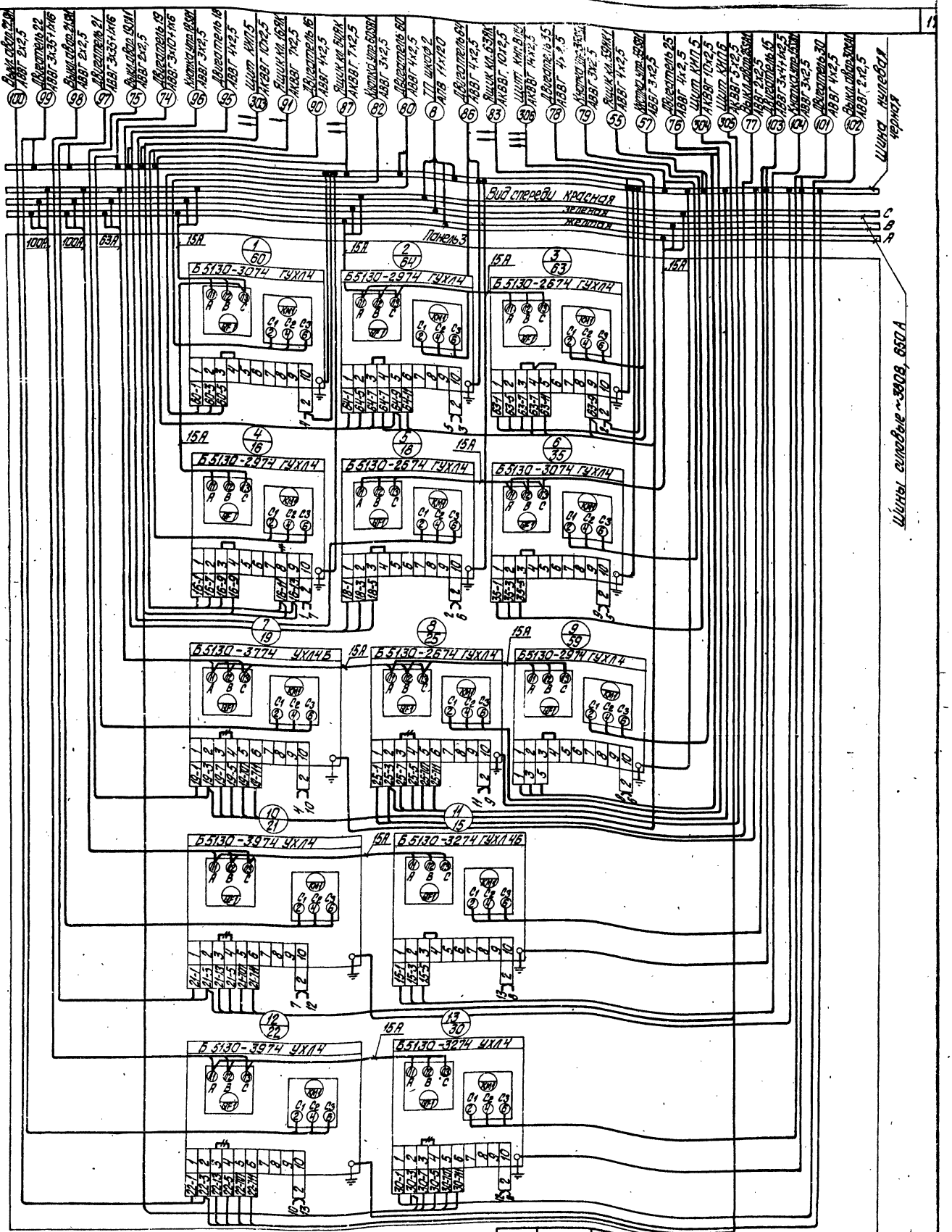

— Демонтировать

Панель 3

Привязан

Инв.№

Начальник	Хакелие	
Н.контр.	Зорин	
Гл.спец.	Викманис	
Нач.гр.	Берген	
Техник	Жукова	

24342-16

ТП 903-1-277.90 ЭМ1.Н 3-4

Щит открытый ЗЩ. Схема электрическая соединений

Стадия	Масса	Масштаб
Лист 31	Листов	

ЛАТГИПРОПРОМ

Копировал Жукова

Формат А2

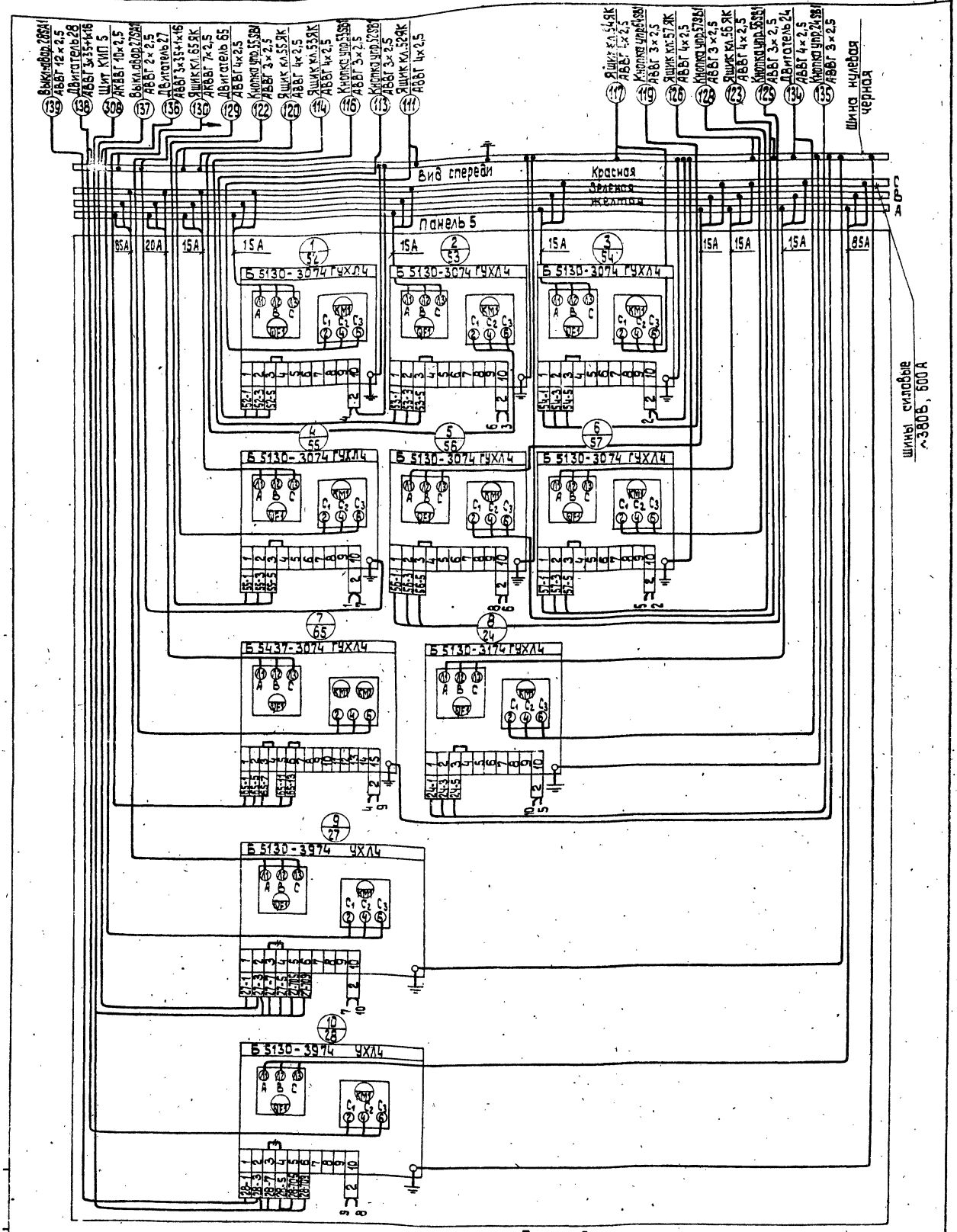

Панель 5

Демонтировать

Привязан

Инв. №

Нач. отд.	Хакелис	
Н. контр.	Зорин	
Гл. спец.	Бикманис	
Нач. гр.	Берен	
Техник	Пичкова	

ТП 903-1-277.90 ЭМ1.Н 3-4

Стадия	Масса	Масштаб

Лист 5 Листов

Щит открытый 3Щ
Схема электрическая соединений

ЛАТГИПРОПРОМ

Копировал 38 24342-16 Формат А2

Формат	Зона	Поз.	Обозначение	Наименование	Кол.	Примеч.
				Документация		
А3			ЭМ1.Н 4-2	Общий вид	6	
А2			ЭМ1.Н 4-4	Схема электрическая	6	
А3				соединений		
А4			ЭМ1.Н 4-3	Перечень надписей	2	
				Сборочные единицы		
		1		Панель 1		
				Блоки:		
		1		Б5437-3074 ГУХЛ4	1	
		2		Б5130-4674 УХЛ4	1	
				Панель 2		
				Блоки:		
		3		Б5130-3774 УХЛ4	1	
		4		Б5130-1874 ГУХЛ4	1	
		5		Б5130-2274 ГУХЛ4	1	
		6		Б5130-2974 ГУХЛ4	2	
		7		Б5130-3074 ГУХЛ4	1	

Альбом 14

Формат	Зона	Поз.	Обозначение	Наименование	Кол.	Примеч.
		8		Б5130-2674 УХЛ4	2	
		9		Б5130-3974 ГУХЛ4	2	
		10		Б5130-3274 ГУХЛ4	1	
		11		Б5437-3074 ГУХЛ4	1	
				Н1		
				Выключатель:		
		12		АЕ2026М-10НУ3		
				U 380В 50Гц		
				Iр 16А 12Iн	1	QF1
				Выключатель:		
		13		АЕ2046М-10РУ3		
				U 380В 50Гц		
				Iр 31,5А 12Iн	1	QF2
		3		Панель 3		
				Блоки:		
		14		Б5437-3074 ГУХЛ4	1	
		15		Б5130-4674 УХЛ4	1	
		4		Панель 4		
				Блоки:		
		16		Б5437-3074 ГУХЛ4	1	
		17		Б5130-4374 УХЛ4	1	
		5		Панель 5		
				Блоки:		
		18		Б5437-3074 УХЛ4	1	
		19		Б5130-4274 УХЛ4	1	

Инв.№ подл. | Подпись и дата | Взам.инв.№

Привязан:

Инв.№

ТП 903-1-277.90 ЭМ1.Н 4-1

Стадия | Масса | Масштаб

Лист 1 | Листов 2

Начальник	Хакелие	
Н.контр.	Зорин	
Гл.спец.	Бикманиев	
Нач.гр.	Бреев	
Техник	Лисова	

Щит открытый ЩЦ Приемные ванные аппаратов

ЛАТГИПРОПРОМ

Копировал № 2 — Формат А4

Привязан:

Инв.№

ТП 903-1-277.90 ЭМ1.Н 4-1 Лист 2

Копировал № — Формат А4

Вид спереди

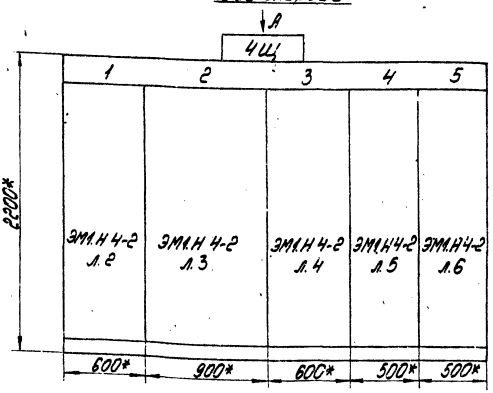

Вид А
М 1:50

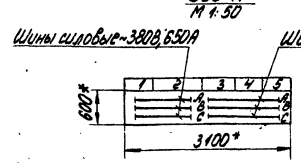

1. Размеры для справок.
2. Неуказанные предельные отклонения размеров по...
3. НКУ является функционально незаконченным изделием.

Строка	1	2	3	4	5
	1 41-Сетевой Н-2 42-Задвижка	2 50,58,61-Вентиляторы В1,В2,В4 51-Вентиляторы Вент.ПУ 11,20,22,26,29,31,36-Насосы 66-Задвижка на сет. воде	3 44-Задвижка 43-Сетевой Н-С	4 48 Задвижка 47 Лет.сет.Н.	5 68 Задвижка 49 Водомам
Панель	1		3	4	5

Подвод кабелей сверху

Секция	Масса

Привязан:

Инв.№

ТП 903-1-277.90 ЭМ1.Н 4-2

Стадия | Масса | Масштаб

1:20

Лист 1 | Листов 6

Начальник	Хакелие	
Н.контр.	Зорин	
Гл.спец.	Бикманиев	
Нач.гр.	Бреев	
Техник	Лисова	

Щит открытый ЩЦ Общий вид

ЛАТГИПРОПРОМ

24342-16 20 Копировал № 2 — Формат А3

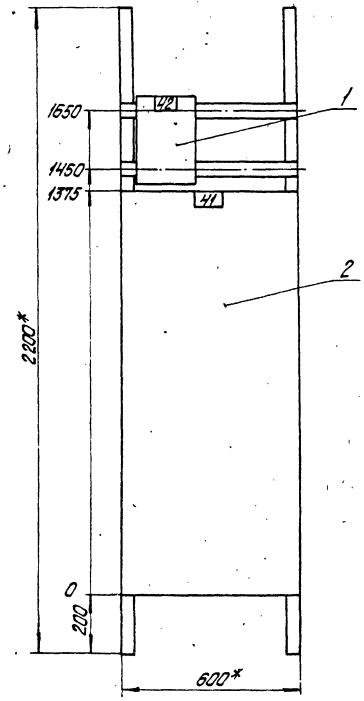

Панель 1

			ТП 903-1-277.90 ЭМ1.Н 4-2		
				Стадия	Масса	Масштаб
						1:10
Нач.отд.	Хакелис			Лист 2	Листов
Н.контр.	Зорин				
Гл.спец.	Вихманис		Щит открытый ЧЩ. Общий вид.	ЛАТГИПРОПРОМ	
Нач.гр.	Бегеи				
Техник	Жукова				

Привязан

Инв.№

копировал Дубкова формат: А3

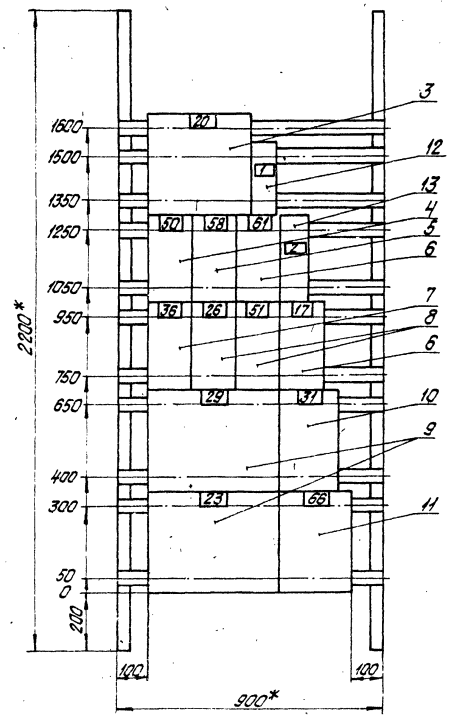

Панель 2 (набор 1)

			ТП 903-1-277.90 ЭМ1.Н 4-2		
				Стадия	Масса	Масштаб
						1:10
Нач.отд.	Хакелис			Лист 3	Листов
Н.контр.	Зорин				
Гл.спец.	Вихманис		Щит открытый ЧЩ. Общий вид.	ЛАТГИПРОПРОМ	
Нач.гр.	Бегеи				
Техник	Жукова				

Привязан

Инв.№

24342-16 21 копировал Дубкова формат А3

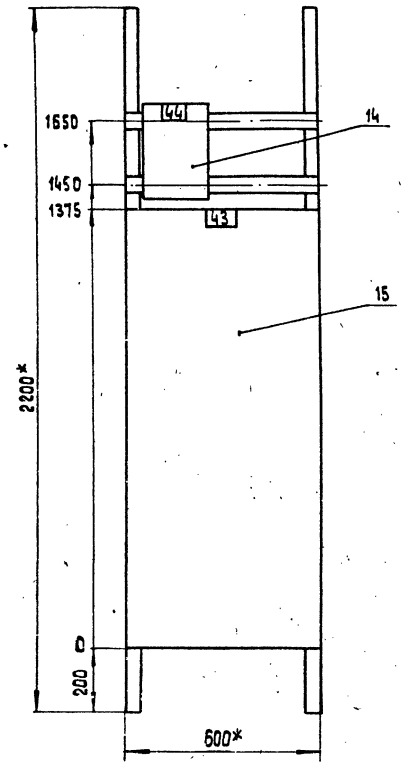

Панель 3

Привязан

Инв.№

			ТП 903-1-277.90 ЭМ1.Н 4-2		
				Стадия	Масса	Масштаб
						1:10
Нач.отд.	Хакелис			Лист 4	Листов
Н.контр.	Зорин		Щит открытый 4 щ. Общий вид.	ЛАТГИПРОПРОМ	
Гл.спец.	Викманис				
Нач.гр.	Бегеп				
Техник	Жукова				

Копировал 3-9 формат А3

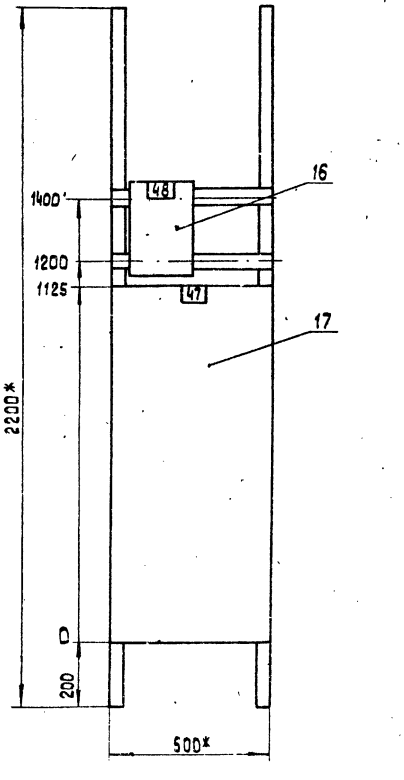

Панель 4

Привязан

Инв.№

			ТП 903-1-277.90 ЭМ1.Н 4-2		
				Стадия	Масса	Масштаб
						1:10
Нач.отд.	Хакелис			Лист 5	Листов
Н.контр.	Зорин		Щит открытый 4 щ Общий вид	ЛАТГИПРОПРОМ	
Гл.спец.	Викманис				
Нач.гр.	Бегеп				
Техник	Жукова				

Копировал 3-9 24342-16 22 формат А3

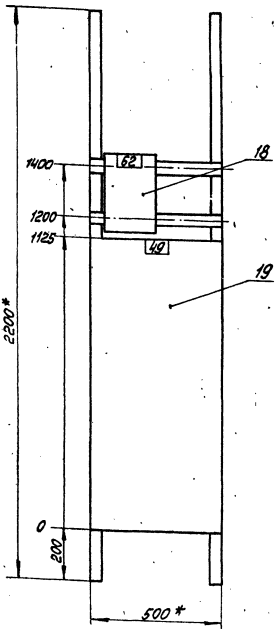

Панель 5

Привязан

Инв. №

ТП 903-1-277.90 ЭМ1.Н4-2

Нач.отд.	Хакелис		
Н.контр.	Зорин		
Гл.спец.	Вижманис		
Нач.гр.	Беген		
Техник	Жукова		

Стадия | Масса | Масштаб: 1:10

Лист 6 | Листов

Щит открытый 4Щ. Общий вид.

ЛАТГИПРОПРОМ

Копировал Формат А3

Панель	Надпись	Поз. обозначение	Место надписи	Текст	Кол.	Вид шрифта	Заготовка
1			Верхнее	41- Сетевой н-с	1		
			обрамление	42- Задвижка	1		
2			То же	50,58,61-Вентиляторы В1,В2,В4	1		
			То же	51- Приточн. вент. П1	1		
			То же	17,20,23,26,29,31,36- Насосы	1		
			То же	66- Задвижка на сет. воде	1		
3			То же	44- Задвижка	1		
			То же	43- Сетевой н-с	1		
4			То же	48- Задвижка	1		
			То же	47- Лет. сет. н	1		
5			То же	62- Задвижка	1		
			То же	49- Водокол м	1		
1			Табличка	42	1		
			То же	41	1		
2			То же	20	1		

Привязан

Инв. №

ТП 903-1-277.90 ЭМ1.Н4-3

Нач.отд.	Хакелис		
Н.контр.	Зорин		
Гл.спец.	Вижманис		
Нач.гр.	Беген		
Техник	Жукова		

Стадия | Масса | Масштаб

Лист 1 | Листов 2

Щит открытый 4Щ. Перечень надписей

ЛАТГИПРОПРОМ

Копировал Формат А4

Альбом 14

Панель	Надпись	Поз. обозначение	Место надписи	Текст	Кол.	Вид шрифта	Заготовка
2	1		Табличка	QF1 Щит КИП ВПУ	1		
	2		То же	50	1		
			То же	58	1		
			То же	61	1		
			То же	QF2 Щит КИП	1		
			То же	36	1		
			То же	26	1		
			То же	51	1		
			То же	17	1		
			То же	29	1		
			То же	31	1		
			То же	23	1		
			То же	66	1		
3			То же	44	1		
			То же	43	1		
4			То же	48	1		
			То же	47	1		
5			То же	62	1		
			То же	49	1		

Инв. № подл. | Подп. и дата | Взам. инв. №

Привязан

Инв. №

ТП 903-1-277.90 ЭМ1.Н4-3 | Лист 2

Копировал 24342-16 23 Формат А4

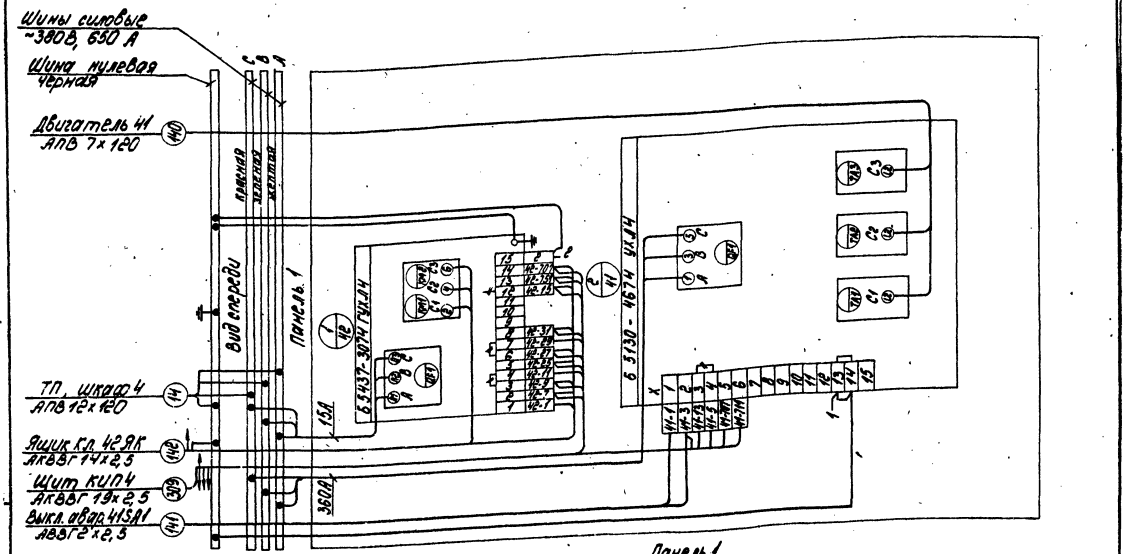

Панель 1

Демонтировать

				ТП 903-1-277.90 ЭМ1.Н 4-4	
				Стадия	Масса
Привязан:				Лист 1	Листов 5
		Нач.отд.	Ткаленц	Шит открытый ЧШ. Схема электрическая соединений	ЛАТГИПРОПРОМ
		Гл.спец.	Зорин		
		Гл.спец.	Выкманис		
		Нач.кс	Берген		
Инв.№		Техник	Жикова	Копировал	Формат А3

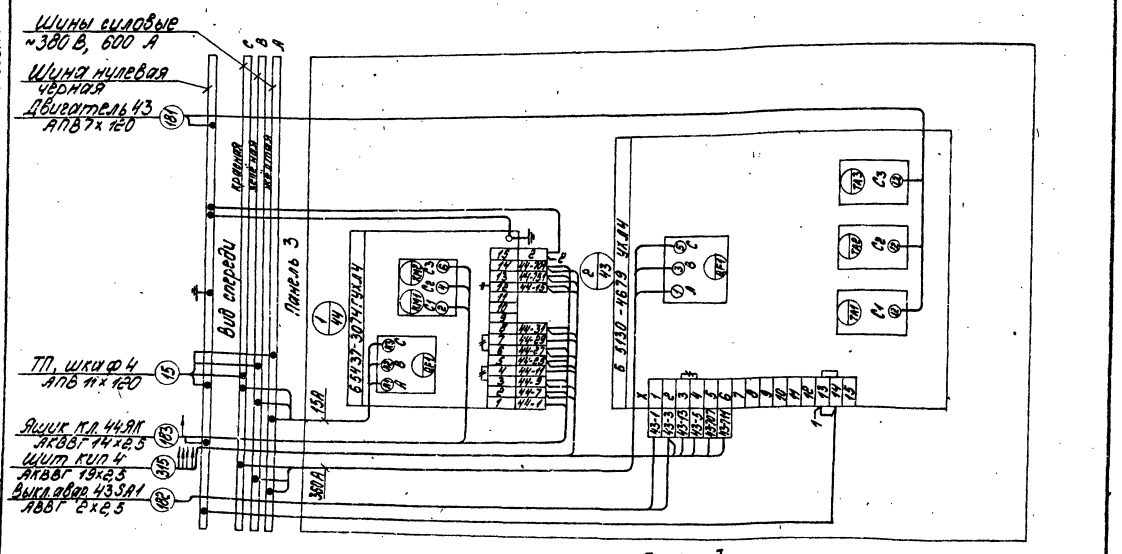

Панель 3

Демонтировать

				ТП 903-1-277.90 ЭМ1.Н 4-4	
				Стадия	Масса
Привязан:				Лист 3	Листов:
		Нач.отд.	Ткаленц	Шит открытый ЧШ. Схема электрическая соединений	ЛАТГИПРОПРОМ
		Гл.спец.	Зорин		
		Гл.спец.	Выкманис		
		Нач.гр.	Берген		
Инв.№		Техник	Жикова	Копировал	Формат А3

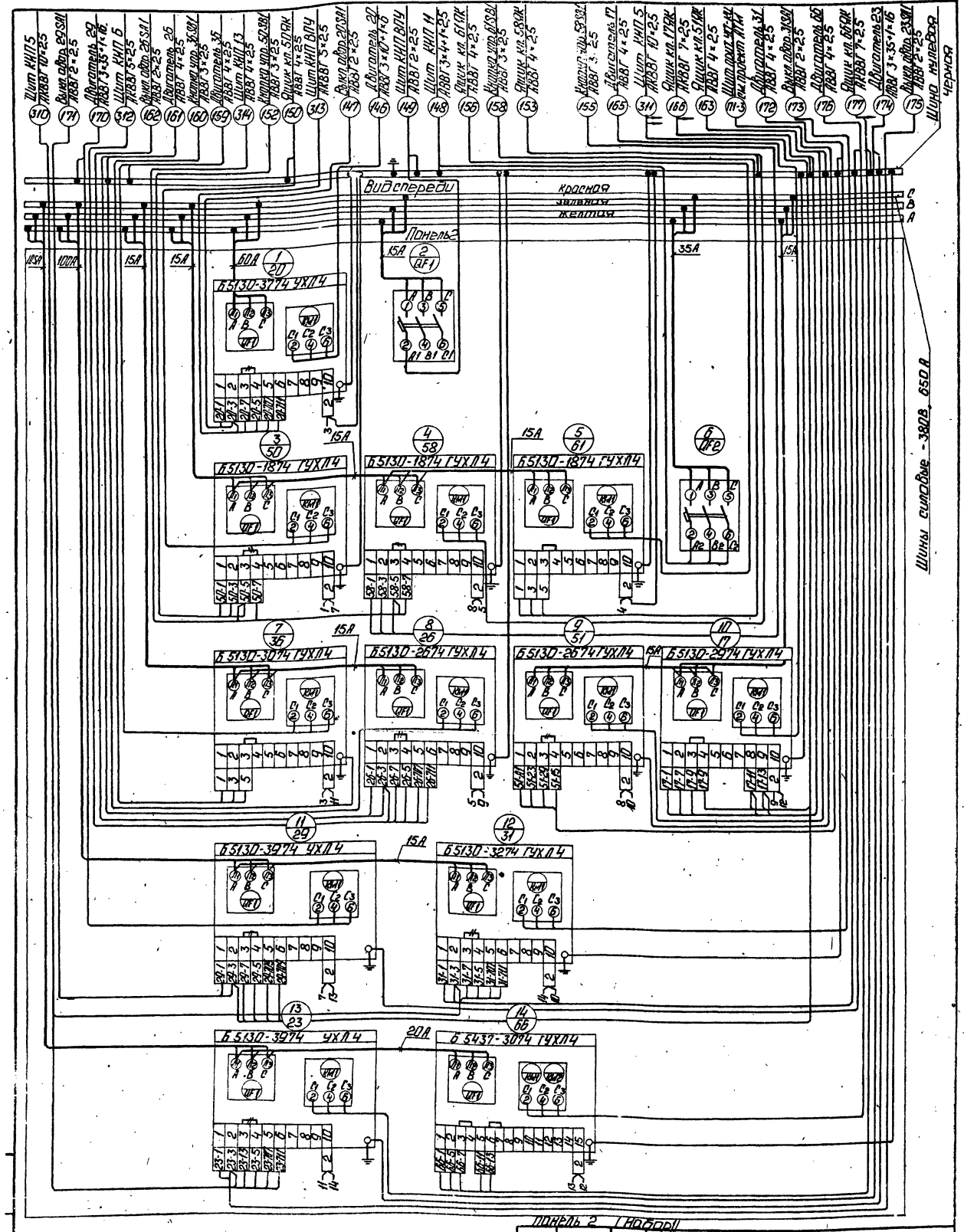

Демонтировать

Панель 2 (Набор)

Нач.отд.	Хакелис		
Н.контр.	Зорин		
Гл.спец.	Вакманис		
Нач.гр.	Беген		
Техник	Жукова		

Привязан

Инв.№

ТП 903-1-277.90 ЭМ1.Н4-4

Стадия | Масса | Масштаб

Лист 2 | Листов

Щит открытый ЧЩ. Схема электрической соединений.

ЛАТГИПРОПРОМ

Копировал: 24342-16 25 Формат А2

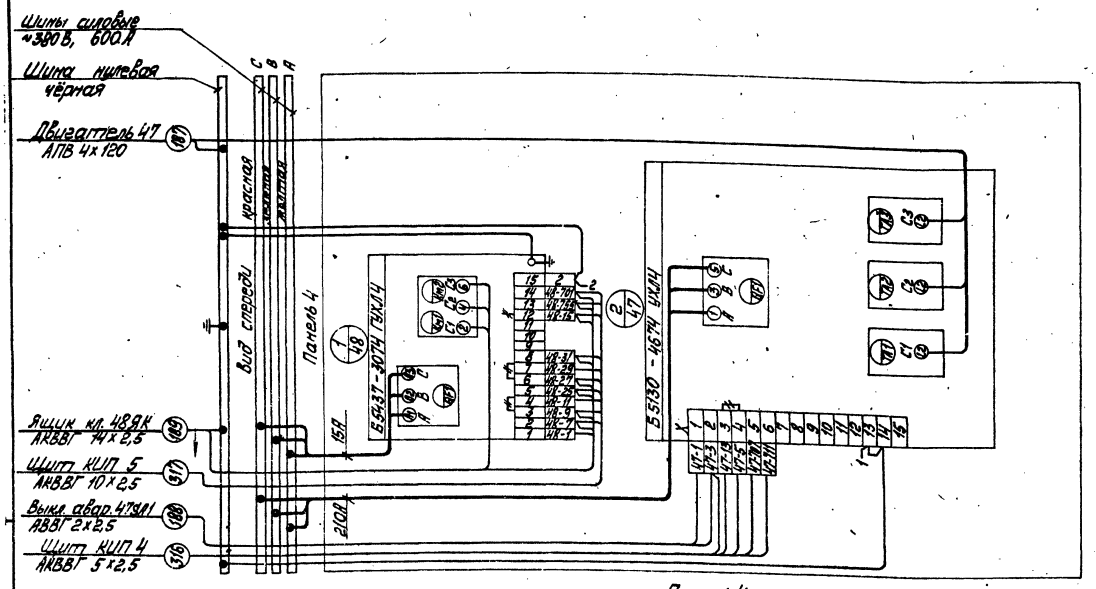

Панель 4

Демонтировать

Привязан	Нач. отд.	Хакелис		ТП 903-1-277.90 ЭМ1.Н 4-4
	Н. контр.	Зорин		Стадия / Масса / Масштаб
	Гл. спец.	Вукманис		Лист 4 / Листов
Инв. №	Нач. гр.	Беген		Щит открытый 4Щ. Схема электрическая соединений
	Техник	Жукова		ЛАТГИПРОПРОМ

Копировал Макс

Формат А3

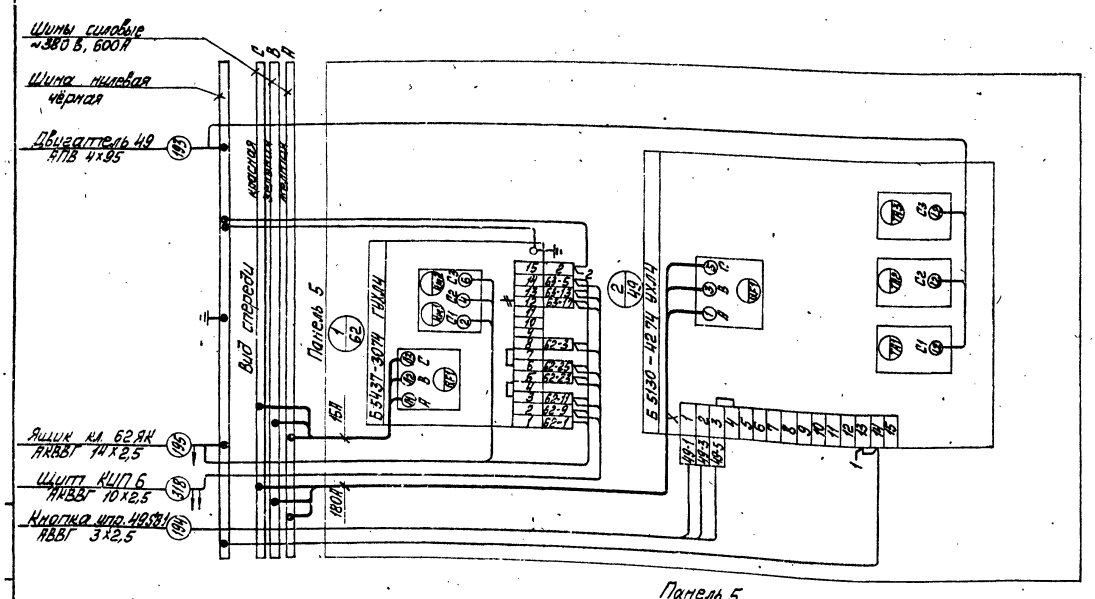

Панель 5

Демонтировать

Привязан	Нач. отд.	Хакелис		ТП 903-1-277.90 ЭМ1.Н 4-4
	Н. контр.	Зорин		Стадия / Масса / Масштаб
	Гл. спец.	Вукманис		Лист 5 / Листов
Инв. №	Нач. гр.	Беген		Щит открытый 4Щ. Схема электрическая соединений
	Техник	Жукова		ЛАТГИПРОПРОМ

Копировал Макс 24342-16 26 Формат А3

Формат	Зона	Поз.	Обозначение	Наименование	Кол.	Примеч.
				Документация		
А3			ЭМ1.Н 5-2	Общий вид	3	
А3 А2			ЭМ1.Н 5-4	Схема электрическая соединений	2	
А4			ЭМ1.Н 5-3	Перечень надписей	1	
				Сборочные единицы		
	1			Панель 1		
				Блоки:		
		1		Б5130-4274 УХЛ4 Н1	1	
				Реле:		
		2		РТ140/10 УХЛ4 п.п	1	3-1 КА1
	2			Панель 2		
				Блоки:		
		3		Б5437-3074 ГУХЛ4	3	
		4		Б5130-3974 УХЛ4	1	

Альбом IV

Панель	Надпись	Поз. обозначение	Место надписи	Текст	Кол.	Вид шрифта	Заготовка
1			Верхнее	3-1 Дымовое	1		
2			Обрамление	3-3, 3-4 Задвижки	1		
			То же	3-5 Вентиль	1		
			То же	3-2 Дут. Вент.	1		
1			Табличка	3-1 КА1	1		
			То же	3-1	1		
2			То же	3-3	1		
			То же	3-4	1		
			То же	3-5	1		
			То же	3-2	1		

Привязан

Инв. №

Инв. № подл. | Подп. и дата | Взам. инв. №

ТП 903-1-277.90 ЭМ1.Н 5-1

Стадия | Масса | Масштаб

Нач. отд. Хокелис
Н. контр. Зорин
Гл. спец. Бикманис
Нач. гр. Берген
Техник Жукова

Щит открытый 5Ш. Технические данные аппаратов.

Лист | Листов 1

ЛАТГИПРОПРОМ

Копировал: Формат А4

Привязан

Инв. №

ТП 903-1-277.90 ЭМ1.Н 5-3

Стадия | Масса | Масштаб

Нач. отд. Хокелис
Н. контр. Зорин
Гл. спец. Бикманис
Нач. гр. Берген
Техник Жукова

Щит открытый 5Ш. Перечень надписей.

Лист | Листов 1

ЛАТГИПРОПРОМ

Копировал: Формат А4

Альбом IV

Вид спереди

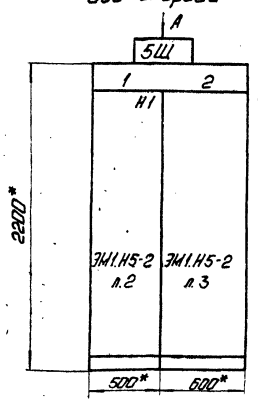

Вид А
М 1:50



1. Размеры для справок.
2. Неуказанные предельные отклонения размеров по ...
3. НКУ является функционально незаконченным изделием.

Строка	Панель 1	Панель 2
1	3-1 Дымовое	3-3,3-4 Задвижки
2		3-5 Вентиль
3		3-2 Дут. Вент.
4		

Подвод кабелей сверху

Секция	Масса

Привязан

Инв. №

ТП 903-1-277.90 ЭМ1.Н 5-2

Стадия | Масса | Масштаб 1:20

Нач. отд. Хокелис
Н. контр. Зорин
Гл. спец. Бикманис
Нач. гр. Берген
Техник Жукова

Щит открытый 5Ш. Общий вид.

Лист 1 | Листов 3

ЛАТГИПРОПРОМ

Копировал: 24342-16 27 Формат А3

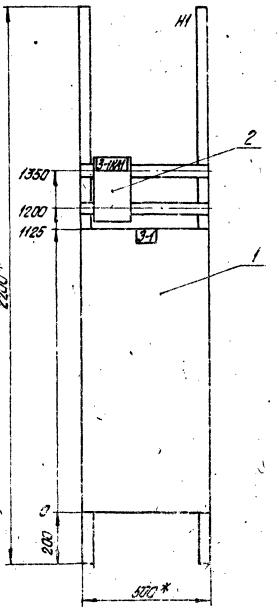

Панель 1 (набор 1)

Привязан

Инв. №

Нач.отд.	Хакелис		
Н.контр.	Зорин		
Гл.спец.	Викманис		
Нач.гр.	Беген		
Техник	Жукова		

ТП 903-1-277.90 ЭМ1.Н 5-2

Стадия	Масса	Масштаб
		1:10

Лист 2 Листов

Щит открытый 5Щ. Общий вид.

ЛАТГИПРОПРОМ

копировал Дубкова

формат А3

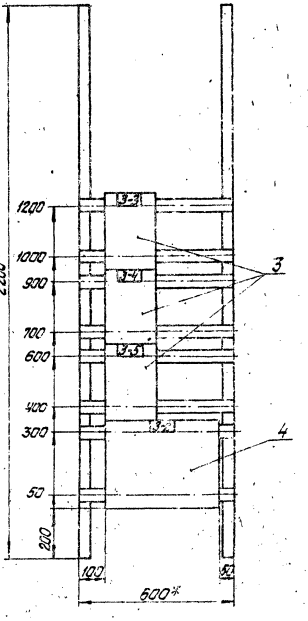

Панель 2

Привязан

Инв. №

Нач.отд.	Хакелис		
Н.контр.	Зорин		
Гл.спец.	Викманис		
Нач.гр.	Беген		
Техник	Жукова		

ТП 903-1-277.90 ЭМ1.Н 5-2

Стадия	Масса	Масштаб
		1:10

Лист 3 Листов

Щит открытый 5Щ. Общий вид.

ЛАТГИПРОПРОМ

24342-16 28 копировал Дубкова

формат А3

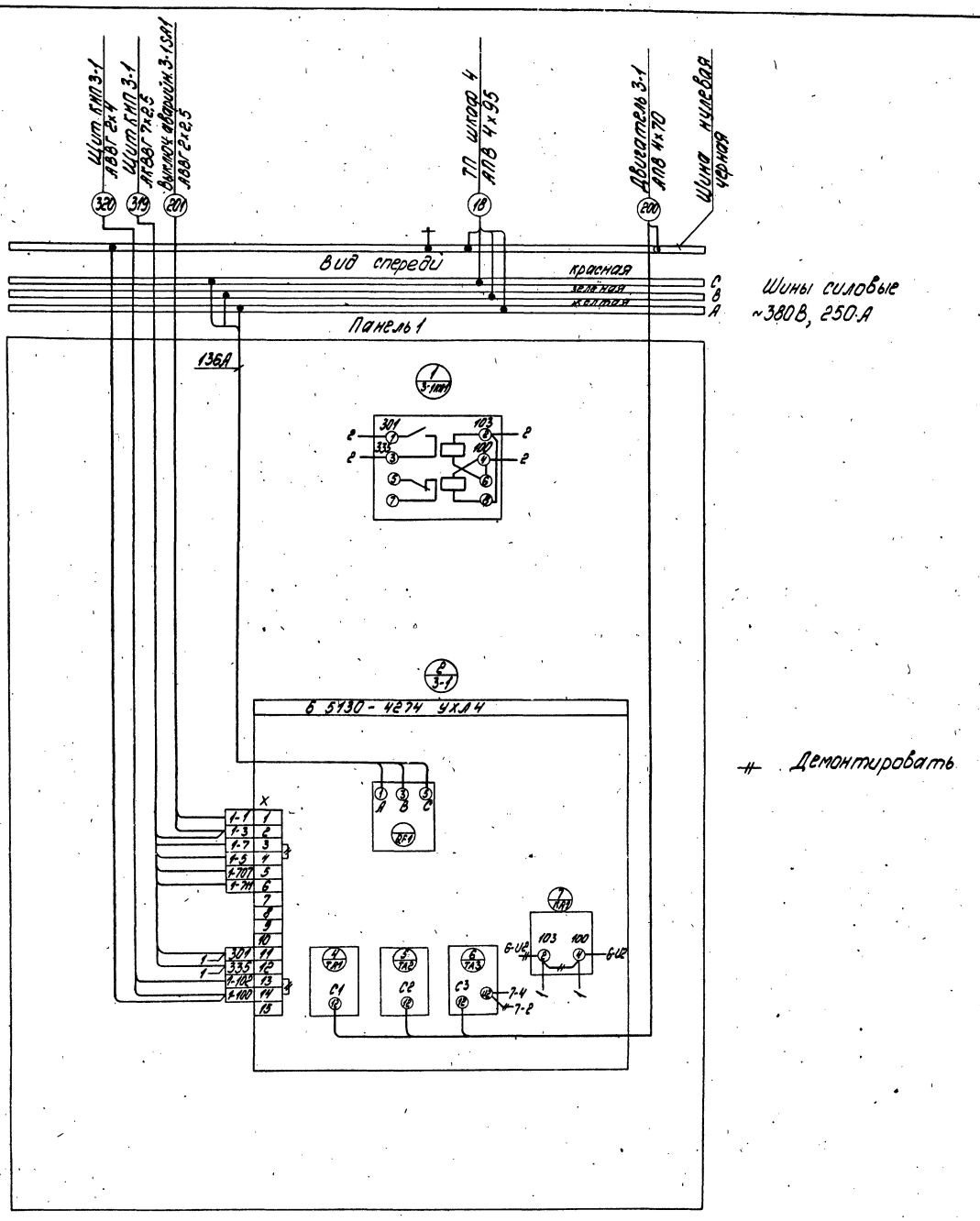

Панель 1 (Набор 1)

Привязан:				
Инв. №				
			ТП 903-1-277.90 ЭМ1. Н 5-4	
			Стадия	Масса	Масштаб
Нач. отд.	Хакелиг				
Н. контр.	Зорин		Лист 1	Листов 2	
Гл. спец.	Вихманис		Щит открытый 5Щ Схема электрической соединений	ЛАТГИПРОПРОМ	
Нач. гр.	Беген				
Техник	Жукова				

Копировал Б-4 24342-16 29 Формат А2

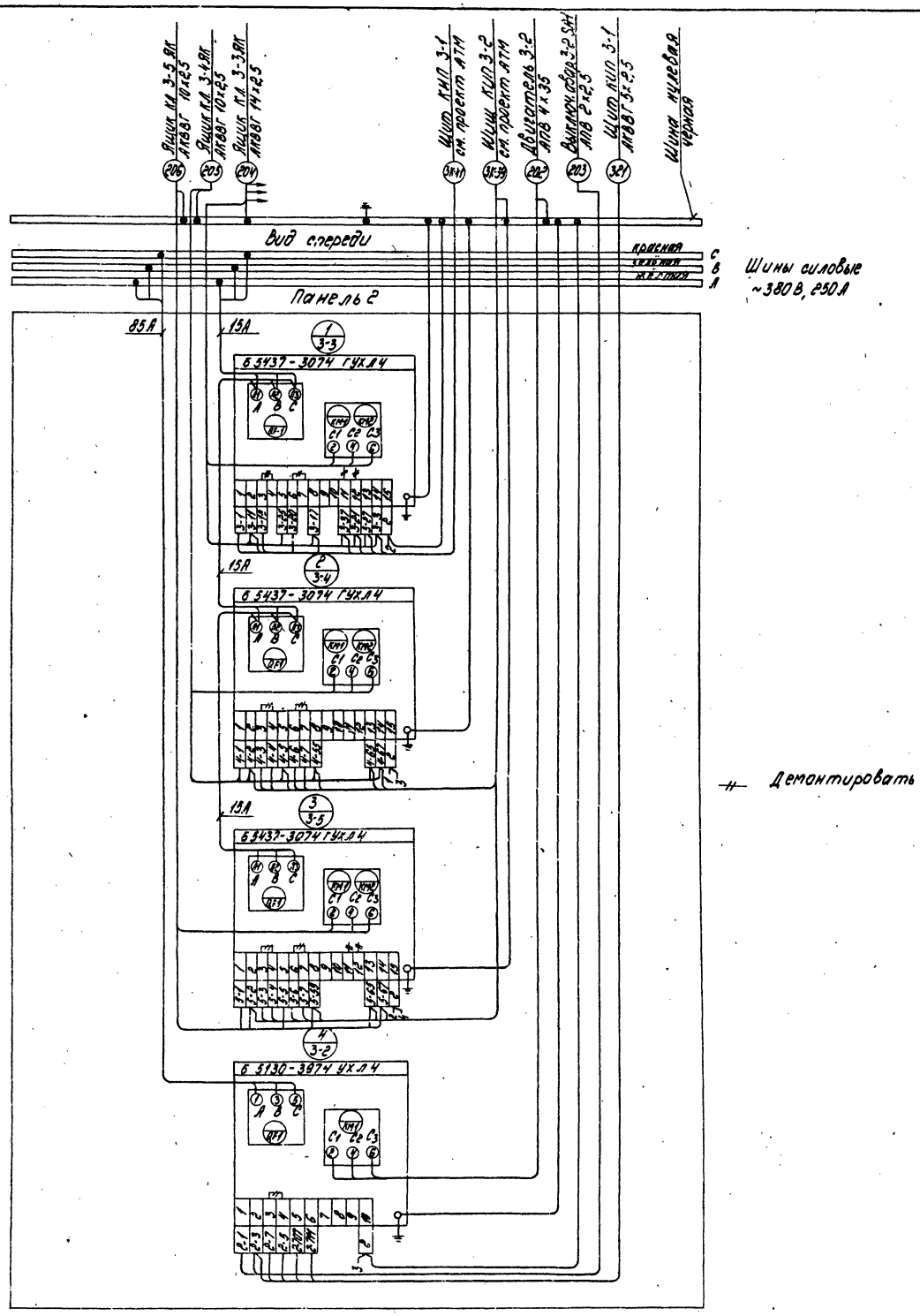

Панель 2

Нач. отд.	Хакерис		
Н. контр.	Зорин		
Гл. спец.	Викмание		
Нач. гр.	Беген		
Техник	Жукова		

ТП 903-1-277.90 ЭМ1.Н 5-4

Стадия | Масса | Масштаб

Лист: 2 Листов

Щит открытый 5Щ. Схема электрическая соединений

ЛАТГИПРОПРОМ

24342-16 (30) копировал

формат А2

Привязан:

Инв. №

gost.e-ecolog.ru