С-8646

ТИПОВОЙ ПРОЕКТ
903-1-277.90

КОТЕЛЬНАЯ
С ТРЕМЯ КОТЛАМИ КВ-ГМ-35-150 И
ТРЕМЯ КОТЛАМИ ДЕ-25-14ГМ
ЗАКРЫТАЯ СИСТЕМА
ТЕПЛОСНАБЖЕНИЯ
ТОПЛИВО - ГАЗ И МАЗУТ

Альбом 10

24342-11
ЦЕНА 10-34

gost.e-ecolog.ru

ТИПОВОЙ ПРОЕКТ 903-1-277.90
КОТЕЛЬНАЯ С ТРЕМЯ КОТЛАМИ КВ-ГМ-35-150 И ТРЕМЯ КОТЛАМИ ДЕ-25-14ГМ
ЗАКРЫТАЯ СИСТЕМА ТЕПЛОСНАБЖЕНИЯ
ТОПЛИВО - ГАЗ И МАЗУТ

АЛЬБОМ 10
СОСТАВ ПРОЕКТА

АЛЬБОМ 1		ПЗ	Пояснительная записка
АЛЬБОМ 2		ТМ1	Тепломеханические решения. ГСВ1. Газоснабжение. ВП. Станция водоподготовки.
АЛЬБОМ 3		ТМ2	Блоки тепломеханического оборудования.
АЛЬБОМ 4			Строительно-технологическая блок-секция котлоагрегата КВ-ГМ-35-150. ТМ3 Тепломеханические решения. ГСВ3 Газоснабжение КЖ1. Конструкции железобетонные. АТМ1. Автоматизация.
АЛЬБОМ 5			Строительно-технологическая блок-секция котлоагрегата ДЕ-25-14ГМ. ТМ4 Тепломеханические решения. ГСВ2 Газоснабжение. КЖ2 Конструкции железобетонные. АТМ2 Автоматизация.
АЛЬБОМ 6			Строительно-технологическая блок-секция котлоагрегата КВ-ГМ-35-150 - газовоздухопроводы
АЛЬБОМ 7	ЧАСТЬ 1,2		Строительно-технологическая блок-секция котлоагрегата ДЕ-25-14ГМ - газовоздухопроводы и вспомогательное оборудование
АЛЬБОМ 8		АР	Решения архитектурные. КЖ3 Конструкции железобетонные. КМ Конструкции металлические. ПЗ Антикоррозийная защита конструкций
АЛЬБОМ 9			Строительные изделия.
АЛЬБОМ 10		АТМ3	Автоматизация. АП Пожарная сигнализация
АЛЬБОМ 11	ЧАСТЬ 1,2		Щиты автоматики и КИП. Задание заводу-изготовителю
АЛЬБОМ 12		ЭМ1.1	Силовое электрооборудование. ЭО Электрическое освещение. СС1 Связь и сигнализация.
АЛЬБОМ 13		ЭМ1.2	Схемы электрические принципиальные управления
АЛЬБОМ 14			Задание заводу-изготовителю на низковольтные комплектные устройства
АЛЬБОМ 15		ОВ	Отопление и вентиляция. ВК Внутренние водопровод и канализация. ТС2 Тепловые сети
АЛЬБОМ 16		ГП	Генеральный план. НВК Наружные сети водоснабжения и канализации. ЭК Кабельные линии. ЭН Электрическое освещение территории. СС2 Связь и сигнализация. ТС1 Тепловые сети. КЖ4 Конструкции железобетонные
АЛЬБОМ 17	ЧАСТЬ 1,2	СО	Спецификации оборудования
АЛЬБОМ 18		СО	Спецификации оборудования. Строительно-технологическая блок-секция котлоагрегата КВ-ГМ-35-150
АЛЬБОМ 19		СО	Спецификации оборудования. Строительно-технологическая блок-секция котлоагрегата ДЕ-25-14ГМ
АЛЬБОМ 20		ВМ	Ведомости потребности в материалах
АЛЬБОМ 21		ВМ	Ведомости потребности в материалах. Строительно-технологическая блок-секция котлоагрегата КВ-ГМ-35-150
АЛЬБОМ 22		ВМ	Ведомости потребности в материалах. Строительно-технологическая блок-секция котлоагрегата ДЕ-25-14ГМ
АЛЬБОМ 23	кн. 1÷7	С	Сметы Котельная

ПРИМЕНЕННЫЕ ТИПОВЫЕ МАТЕРИАЛЫ

Типовой проект 907-2-241	Труба дымовая железобетонная H=90м $Д_о$=3.6м с наземным примыканием газоходов для котельных установок (Распространяет Ленинградское отделение ВНИПИ „Теплопроект")
Типовое проектное решение 907-02-222 Ал.1.5	Световое ограждение высотных дымовых труб (Распространяет ВНИПИ „Теплопроект" г. Москва)
Типовой проект 903-2-20.84	Установка мазутоснабжения Q = 6,5/13 м³/ч с металлическими резервуарами 2х2000 м³ (Распространяет Казахский филиал ЦИТП, г. Алма-Ата)

Разработан проектным институтом
ЛАТГИПРОПРОМ
Главный инженер института В. Архипов
Главный инженер проекта Я. Нибовальский

Утверждён ГПКНИИ „Сантехнипроект"
протокол №3 от 30 апреля 1990г.

© ЦИТП Госстроя СССР, 1990

Содержание альбома

Лист	Наименование	Примечание (стр)
	Содержание альбома.	2
АТМ3 лист1	Общие данные /начало/.	3
АТМ3 лист2	Общие данные /окончание/.	4
АТМ3 лист3	Вспомогательное оборудование водогрейной части. Схема автоматизации.	5
АТМ3 лист4	Вспомогательное оборудование водогрейной части. Схема электрическая принципиальная питания щитов КИП.	6
АТМ3 лист5	Вспомогательное оборудование. Схема электрическая принципиальная питания /начало/.	7
АТМ3 лист6	Вспомогательное оборудование. Схема электрическая принципиальная питания /продолжение/.	8
АТМ3 лист7	Вспомогательное оборудование. Схема электрическая принципиальная питания /окончание/.	9
АТМ3 лист8	Вспомогательное оборудование водогрейной части. Схема электрическая принципиальная технологической сигнализации /начало/.	10
АТМ3 лист9	Вспомогательное оборудование водогрейной части. Схема электрическая принципиальная технологической сигнализации /продолжение/.	11
АТМ3 лист10	Вспомогательное оборудование водогрейной части. Схема электрическая принципиальная технологической сигнализации /окончание/.	12
АТМ3 лист11	Вспомогательное оборудование водогрейной части. Схема электрическая принципиальная регулятора температуры.	13
АТМ3 лист12	Вспомогательное оборудование водогрейной части. Схема электрическая принципиальная регулятора уровня.	14
АТМ3 лист13	Вспомогательное оборудование водогрейной части. Схема электрическая принципиальная регулятора давления.	15
АТМ3 лист14	Вспомогательное оборудование водогрейной части. Схема соединений внешних проводок /начало/.	16
АТМ3 лист15	Вспомогательное оборудование водогрейной части. Схема соединений внешних проводок /продолжение/.	17
АТМ3 лист16	Вспомогательное оборудование водогрейной части. Схема соединений внешних проводок /продолжение/.	18
АТМ3 лист17	Вспомогательное оборудование водогрейной части. Схема соединений внешних проводок /окончание/.	19
АТМ3 лист18	Вспомогательное оборудование. Схема подключения внешних проводок /начало/.	20
АТМ3 лист19	Вспомогательное оборудование. Схема подключения внешних проводок /продолжение/.	21
АТМ3 лист20	Вспомогательное оборудование. Схема подключения внешних проводок. /продолжение/.	22
АТМ3 лист21	Вспомогательное оборудование. Схема подключения внешних проводок /продолжение/.	23
АТМ3 лист22	Вспомогательное оборудование. Схема подключения внешних проводок /продолжение/.	24
АТМ3 лист23	Вспомогательное оборудование. Схема подключения внешних проводок /окончание/.	25
АТМ3 лист24	Вспомогательное оборудование паровой части. Схема автоматизации.	26
АТМ3 лист25	Вспомогательное оборудование паровой части. Схема электрическая принципиальная регулятора давления.	27
АТМ3 лист26	Вспомогательное оборудование паровой части. Схема соединений внешних проводок /начало/.	28
АТМ3 лист27	Вспомогательное оборудование паровой части. Схема соединений внешних проводок /продолжение/.	29
АТМ3 лист28	Вспомогательное оборудование паровой части. Схема соединений внешних проводок /окончание/.	30
АТМ3 лист29	КТАНы. Схемы автоматизации.	31
АТМ3 лист30	КТАНы. Схемы соединений внешних проводок.	32
АТМ3 лист31	Утилизация тепла. Схемы автоматизации и соединений внешних проводок.	33
АТМ3 лист32	Общие газомазутопроводы. Схема автоматизации.	34
АТМ3 лист33	Общие газомазутопроводы. Схема соединений внешних проводок /начало/.	35
АТМ3 лист34	Общие газомазутопроводы. Схема соединений внешних проводок /окончание/.	36
АТМ3 лист35	ГРУ. Схемы автоматизации и соединений внешних проводок.	37
АТМ3 лист36	Поточная установка П1. Схемы автоматизации и соединений внешних проводок.	38
АТМ3 лист37	Поточная установка П1. Схема электрическая принципиальная управления.	39
АТМ3 лист38	ВПУ. Схема автоматизации	40
АТМ3 лист39	ВПУ. Схема электрическая принципиальная питания и технологической сигнализации.	41
АТМ3 лист40	ВПУ. Схема соединений внешних проводок.	42
АТМ3 лист41	ВПУ. Схема соединений и подключения внешних проводок	43
АТМ3 лист42	План расположения /начало/.	44
АТМ3 лист43	План расположения /продолжение/.	45
АТМ3 лист44	План расположения /продолжение/.	46
АТМ3 лист45	План расположения /окончание/.	47
АТМ3 лист46	Вспомогательное оборудование. Установка М30-100/25-0,25 у к клапану 25с48нж на трубопроводе сетевой воды (перепуск) /начало/.	48
АТМ3 лист47	Вспомогательное оборудование. Установка М30-100/25-0,25 у к клапану 25с48нж на трубопроводе сетевой воды (перепуск) /продолжение/.	49
АТМ3 лист48	Вспомогательное оборудование. Установка М30-100/25-0,25 у к клапану 25с48нж на трубопроводе сетевой воды (перепуск) /окончание/.	50
АТМ3 лист49	Вспомогательное оборудование. Установка М30-250/25-0,25 у к клапану 6с-9-2 на трубопроводе сетевой воды /подпитка/.	51
АТМ3 лист50	Вспомогательное оборудование. Установка М30-100/25-0,25 у к клапану на трубопроводе сетевой воды /рециркуляция/ /начало/.	52
АТМ3 лист51	Вспомогательное оборудование. Установка М30-100/25-0,25 у к клапану на трубопроводе сетевой воды /рециркуляция/ /продолжение/.	53
АТМ3 лист52	Вспомогательное оборудование. Установка М30-100/25-0,25 у к клапану на трубопроводе сетевой воды /рециркуляция/ /окончание/.	54
АТМ3 лист53	Вспомогательное оборудование. Установка М30-250/25-0,25 у к клапану 6с-9-2 на трубопроводе пара к деаэратору ДА-50.	55
АТМ3 лист54	Вспомогательное оборудование. Установка М30-250/25-0,25 у к клапану 6с-9-1 на трубопроводе ХОВ к деаэратору ДА-50.	56
АТМ3 лист55	Вспомогательное оборудование. Установка М30-250/25-0,25 у к клапану 6с-9-3 на паропроводе к деаэратору ДА-100.	57
АТМ3 лист56	Вспомогательное оборудование. Установка М30-250/25-0,25 у к клапану 6с-9-2 на трубопроводе ХОВ к деаэратору ДА-100.	58
АТМ3 лист57	Вспомогательное оборудование. Установка М30-250/25-0,25 у к клапану Т-33 на линии разгрузки питательных насосов.	59
АТМ3 лист58	Вспомогательное оборудование. Установка М30-100/25-0,25 у к клапану 9с-4-2 на обратном мазутопроводе паровых котлов.	60
АТМ3 лист59	Вспомогательное оборудование. Установка М30-100/25-0,25 у к клапану 9с-3-3 на обратном мазутопроводе водогрейных котлов.	61
	Пожарная сигнализация	
АП-1	Общие данные.	62
АП-2	Пожарная сигнализация. Схема электрическая принципиальная.	63
АП-3	Пожарная сигнализация. Схема внешних проводок.	64
АП-4	Пожарная сигнализация. План расположения на отм. 0.000.	65
АП-5	Пожарная сигнализация. План расположения на отм. 2.800.	66

Инв.№ подл. | Подпись и дата | Взам.инв.№

Альбом 10

Таблица 1

Ведомость чертежей основного комплекта АТМ3

Лист	Наименование	Примечание
1	Общие данные (начало)	
2	Общие данные (окончание)	
3	Вспомогательное оборудование водогрейной части. Схема автоматизации.	
4	Вспомогательное оборудование водогрейной части. Схема электрическая принципиальная питания щитов КИП	
5	Вспомогательное оборудование. Схема электрическая принципиальная питания (начало).	
6	Вспомогательное оборудование. Схема электрическая принципиальная питания (продолжение).	
7	Вспомогательное оборудование. Схема электрическая принципиальная питания (окончание).	
8	Вспомогательное оборудование водогрейной части. Схема электрическая принципиальная технологической сигнализации (начало).	
9	Вспомогательное оборудование водогрейной части. Схема электрическая принципиальная технологической сигнализации (продолжение).	
10	Вспомогательное оборудование водогрейной части. Схема электрическая принципиальная технологической сигнализации (окончание).	
11	Вспомогательное оборудование водогрейной части. Схема электрическая принципиальная регулятора температуры.	
12	Вспомогательное оборудование водогрейной части. Схема электрическая принципиальная регулятора уровня.	
13	Вспомогательное оборудование водогрейной части. Схема электрическая принципиальная регулятора давления.	
14	Вспомогательное оборудование водогрейной части. Схема соединений внешних проводок (начало).	
15	Вспомогательное оборудование водогрейной части. Схема соединений внешних проводок (продолжение)	
16	Вспомогательное оборудование водогрейной части. Схема соединений внешних проводок (продолжение)	
17	Вспомогательное оборудование водогрейной части	

Продолжение табл. 1

Лист	Наименование	Примечание
	Схема соединений внешних проводок (окончание).	
18	Вспомогательное оборудование водогрейной части. Схема подключения внешних проводок (начало)	
19	Вспомогательное оборудование водогрейной части. Схема подключения внешних проводок (продолжение)	
20	Вспомогательное оборудование водогрейной части. Схема подключения внешних проводок (продолжение)	
21	Вспомогательное оборудование водогрейной части. Схема подключения внешних проводок (продолжение)	
22	Вспомогательное оборудование водогрейной части. Схема подключения внешних проводок (продолжение)	
23	Вспомогательное оборудование водогрейной части. Схема подключения внешних проводок (окончание)	
24	Вспомогательное оборудование паровой части. Схема автоматизации.	
25	Вспомогательное оборудование паровой части. Схема электрическая принципиальная регулятора давления	
26	Вспомогательное оборудование паровой части. Схема соединений внешних проводок (начало).	
27	Вспомогательное оборудование паровой части. Схема соединений внешних проводок (продолжение)	
28	Вспомогательное оборудование паровой части. Схема соединений внешних проводок (окончание).	
29	КТАНы. Схема автоматизации.	
30	КТАНы. Схема соединений внешних проводок.	
31	Утилизация тепла. Схемы автоматизации и соединений внешних проводок.	
32	Общие газомазутопроводы. Схема автоматизации.	
33	Общие газомазутопроводы. Схема соединений внешних проводок (начало).	
34	Общие газомазутопроводы. Схема соединений внешних проводок (окончание).	
35	ГРУ. Схемы автоматизации и соединений внешних проводок.	
36	Приточная установка П1. Схемы автоматизации и соединений внешних проводок.	
37	Приточная установка П1. Схема электрическая принципиальная управления.	
38	ВПУ. Схема автоматизации.	
39	ВПУ. Схема электрическая принципиальная питания и технологической сигнализации.	
40	ВПУ. Схема соединений внешних проводок.	

Продолжение табл. 1

Лист	Наименование	Примечание
41	ВПУ. Схема соединений и подключения внешних проводок.	
42	План расположения (начало).	
43	План расположения (продолжение).	
44	План расположения (продолжение).	
45	План расположения (окончание).	
46	Вспомогательное оборудование. Установка МЭО-100/25-0,25У к клапану 25с48нж на трубопроводе сетевой воды (перепуск) (начало).	
47	Вспомогательное оборудование. Установка МЭО-100/25-0,25У к клапану 25с48нж на трубопроводе сетевой воды (перепуск) (продолжение).	
48	Вспомогательное оборудование Установка МЭО-100/25-0,25У к клапану 25с48нж на трубопроводе сетевой воды (перепуск) (окончание).	
49	Вспомогательное оборудование Установка МЭО-250/25-0,25У к клапану 6с-9-2 на трубопроводе сетевой воды (подпитка)	
50	Вспомогательное оборудование. Установка МЭО-100/25-0,25У к клапану на трубопроводе сетевой воды (рециркуляция) (начало)	
51	Вспомогательное оборудование. Установка МЭО-100/25-0,25У к клапану на трубопроводе сетевой воды (рециркуляция) (продолжение)	
52	Вспомогательное оборудование. Установка МЭО-100/25-0,25У к клапану на трубопроводе сетевой воды (рециркуляция) (окончание).	
53	Вспомогательное оборудование. Установка МЭО-250/25-0,25У к клапану 6с-9-2 на трубопроводе пара к деаэратору ДА-50	
54	Вспомогательное оборудование. Установка МЭО-250/25-0,25У к клапану 6с-9-2 на трубопроводе ХОВ к деаэратору ДА-50.	

Типовой проект разработан в соответствии с действующими нормами и правилами и предусматривает мероприятия, обеспечивающие взрывную, взрывопожарную и пожарную безопасность при эксплуатации здания.

Главный инженер проекта /Нидбальский/

Инв. № подл. | Подп. и дата | Взам. инв. №

привязан

Инв. №

ТП 903-1-277.90 АТМ3

ГИП	Нидбальский		
Нач.отд.	Мрыхин		
Н.контр.	Ирше		
Гл.спец.	Кружилин		
Рук.груп.	Ивлиев		
Инж.	Пикинина		

Котельная с 3 котлами ПТВМ-30 и 2 котлами КВ-ГМ-20 с закрытой системой теплоснабжения.

Стадия	Лист	Листов
Р	1	59

Общие данные (начало)

ЛАТГИПРОПРОМ

Копировал Ф.Ф 24342-11 4 Формат А2

Альбом 10

Продолжение табл. 1

Лист	Наименование	Примечание
55	Вспомогательное оборудование. Установка МЭО-250/25-0,25У к клапану 6с-9-3 на паропроводе к деаэратору ДА-100.	
56	Вспомогательное оборудование. Установка МЭО-250/25-0,25У к клапану 6с-9-2 на трубопроводе ХОВ к деаэратору ДА-100.	
57	Вспомогательное оборудование. Установка МЭО-250/25-0,25У к клапану Т-33Б на линии разгрузки питательных насосов.	
58	Вспомогательное оборудование. Установка МЭО-100/25-0,25У к клапану 9с-4-2 на обратном мазутопроводе паровых котлов.	
59	Вспомогательное оборудование. Установка МЭО-100/25-0,25У к клапану 9с-3-3 на обратном мазутопроводе вобберейных котлов.	

Таблица 2

Ведомость ссылочных и прилагаемых документов

Обозначение	Наименование	Примечание
	Прилагаемые документы	
АТМ3.СО1	Спецификация оборудования.	Ал.17
АТМ3.ВМ	Ведомость потребности материалов.	Ал.20
	Задание заводу-изготовителю щитов.	Ал.11
		ч.1; ч.2
	Ссылочные документы	
ВСН281-75	Временные указания по проектированию систем автоматизации технологических процессов.	
Минприбор СССР		
ОСТ36.13-76	Щиты и пульты системы автоматизации технологических процессов. Общие технические условия.	
РМ4-107-82	Системы автоматизации технологических процессов. Требования к выполнению проектной документации на щиты и пульты.	
РМ4-59-78	Системы автоматизации технологических процессов. Оформление и комплектование документации проектов.	

Продолжение табл. 2

Обозначение	Наименование	Примечание
РМ3-82-83	Щиты и пульты систем автоматизации технологических процессов. Конструкция, особенности применения.	
ТМ3-13-83	Аппаратура коммутационная. Установка на угольнике, скобе.	
ТМ3-16-83	Аппаратура питания. Установка на угольнике, скобе.	
ТМ3-18-83	Аппаратура вспомогательная. Установка на угольнике, скобе.	
ТМ3-19-84	Аппаратура вспомогательная. Установка на угольнике, скобе.	
ТМ3-141-83	Прибор. Одиночная установка на каркасе щита.	
ТМ3-151-83	Держатель вставки плавкой, ДВПЧ-2В, ДВПЧ-3В. Установка на угольнике, скобе, рейке.	
ТМ3-155-83	Предохранитель ПР-2. Установка на угольнике, скобе.	
ТМ3-158-83	Патрон патронный Е27. Установка на кронштейне.	
ТМ3-165-85	Зажимы наборные, блоки зажимов. Установка на рейке, скобе, угольнике.	
ТМ4-122-74	Датчик сигнализатора уровня. Установка на резервуаре.	
ТМ4-142-87	Термометр стеклянный технический в оправе. Установка на трубопроводе Д>76мм или металлической стенке.	
ТМ4-143-87	Термометр стеклянный технический в оправе. Установка на трубопроводе Д45; 57 мм.	
ТМ4-144-87	Термометр стеклянный технический в оправе. Установка на трубопроводе Д М...38мм.	
ТМ4-147-87	Термопреобразователь сопротивления; преобразователь термоэлектрический. Установка на трубопроводе Д>76мм или металлической стенке.	
ТМ4-171-87	Термометр манометрический. Установка термобаллона на трубопроводе Д45...76мм.	
ТМ4-172-87	Термометр манометрический. Установка на трубопроводе Д>76мм или металлической стенке.	
ТМ4-226-76	Отборное устройство для	

Продолжение табл. 2

Обозначение	Наименование	Примечание
	измерения давления Установка на трубопроводе.	
ТМ4-1107-83	Арматура серии АСКМ. Установка на панели.	
ТМ4-1117-83	Арматура сигнальная типа АО 220. Установка на панели.	
ТМ4-1123-83	Табло световое типа ТСМ. Установка на панели.	
ТМ4-1124-83	Табло световое типа ТСБ. Установка на панели.	
ТМ4-1148-83	Выключатель кнопочный типа КЕ. Установка на панели.	
ТМ4-1206-83	Переключатель серии ПМО. Установка на панели.	
ТМ4-1212-73	Переключатель типа „Тумблер" ТВ1-1, ТВ1-17, ТВ1-2, ТВ1-27, ТВ1-4, ТВ1-47. Установка на панели.	
ТМ4-1215-83	Переключатель универсальный серии УП5300. Установка на панели.	
ТК4-3136-70	Манометры в корпусе диаметром до 250мм с радиальным штуцером М20х1,5. Установка на трубопроводе (горизонтальном) Ру до 16кгс/см² Т до 80°С	
ТК4-3138-70	Манометры в корпусе диаметром до 250мм с радиальным штуцером М20х1,5. Установка на трубопроводе (горизонтальном) Ру до 16кгс/см² Т до 425°С	
ТК4-3149-70	Отборное устройство для измерения давления. Установка на трубопроводе (горизонтальном) Ру до 100кгс/см² Т до 425°С	
ТК4-3152-70	Отборное устройство измерения давления Установка на трубопроводе Ру 10кгс/см² Т до 80°С.	

Привязан

Инв. №

						ТП 903-1-277.90 АТМ3			
ГИП	Абрамовский					Котельная с 3 котлами КВ-ГМ-35-150 и 3 котлами ДЕ-25-14ГМ. Закрытая система теплоснабжения.	Стадия	Лист	Листов
Нач.отд.	Мерман						Р	2	
Н.контр.	Юрге					Общие данные (окончание).	ЛАТГИПРОПРОМ		
Гл.спец.	Климпиньш								
Исполн.	Иванова								

Копировал Куцева 24342-11 5 формат А2

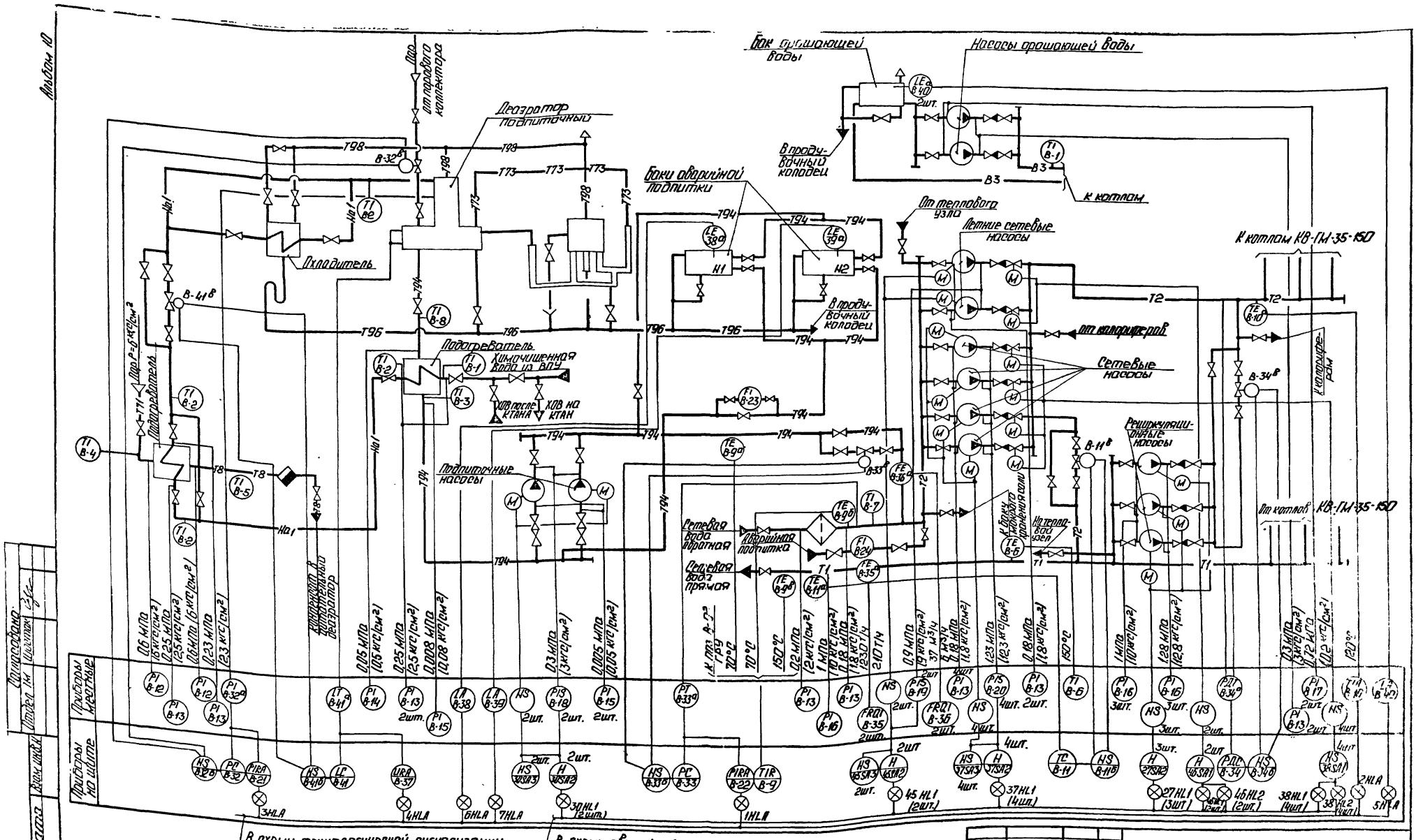

Счетчики поз. В-23, В-24 заказаны в ТМ части проекта.

ТП 903-1-277.90				АТМ3		
ГИП	Надольский		Котельная с 3 котлами КВ-ГМ-35-150 и 3 котлами ДЕ-25-14 ГМ. Закрытая система теплоснабжения.	Стадия	Лист	Листов
Нач отд.	Мейман			Р	3	
Н контр.	Юрис					
Гл спец.	Дзуркина		Вспомогательное оборудование водогрейной части. Схема автоматизации.	ЛАТ ГИПРОПРОМ		
Вед инж.	Индане					
Инжен.	Мирченко					

Привязан

Инв. №

Копировал: 24342-11 6 Формат А2

Согласовано: Отдел ТМ Шпитов

Взам. инв. №

Подп. и дата

Инв. № подл.

Альбом 10

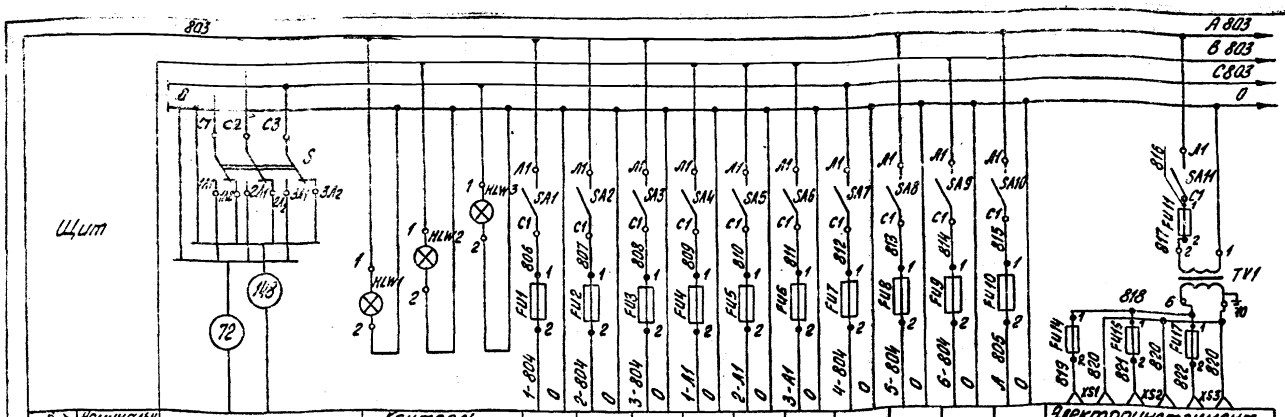

Характеристика электроприемника																
Номинальн. напр. (В)	Ввод питания ~380В	Контроль напряжения	~220В	-220В	~220В	-220В	~220В	-220В	~220В	~220В	~220В	~220В	Электроинструмент и переносное освещение		
Мощность (ВА)	13500	30	800	800	800	1000	1000	1000	1450	1450	1450	3060			
Место установки	Щит 11	Щит 5	Щит 1-2	Щит 2-2	Щит 3-2	Щит 1-1	Щит 2-1	Щит 3-1	Щит 4-15	Щит 5-15	Щит 6-15	Щит 12	Щит 12	Щит 14	Щит 4-15

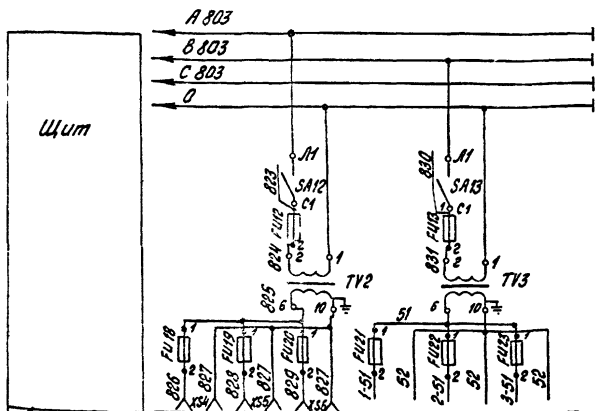

Характеристика электроприемника						
Номинал. напр. (В)	Электроинструмент и переносное освещение					
Мощность (ВА)						
Место установки	Щит 5-15	Щит 6-15	Щит 3-10	Щит 1-1	Щит 2-1	Щит 3-1

Поз. обознач.	Наименование	Кол.	Примечание
	Щит 11		
S	Переключатель пакетный трехполюсный	1	
	ПП3-60/Н2 ОСТ 16.0.526.001-77		
	Выключатель пакетный ОСТ 16.0.526.001-77		
SA1÷SA9	ПВ1-10 Jн=10А	12	
SA11÷SA13			
SA10	ПВ2-25 Jн=25А	1	
TV1; TV2;	Трансформатор ОСМ 1-0,16 ~220В/-24В	3	
TV3	ТУ 16. 717. 137-83		
—	Держатель вставки плавкой		
	ДВП 4-28 АГО. 481. 301ТУ	15	
	Вставка плавкая АГО481. 304.ТУ ВП2Б-1		
FU1÷FU6 FU21÷FU23	6,3 А	9	
FU11÷FU13	1А	3	
FU7÷FU9	10 А	3	
FU10	Предохранитель ПР2 с плавкой		
	вставкой 15А ТУ 16. 522. 091-72	1	
	Щит 5		
HLW1÷HLW3	Арматура сигнальная молочного цвета		
	АС-220 ТУ 16. 535. 42.6-73	3	
—	Лампа Ц-220-10 ГОСТ 5011-83	3	
	Щит 12 (14; 4-15; 5-15; 6-15; 3-10)		
	Держатель вставки плавкой ДВП 4-28		
	АГО. 481. 301 ТУ	1	
FU14÷FU16 FU17÷FU20	Вставка плавкая ВП 2Б-1; 6,3А	1	
	АГО 481. 304 ТУ		
XS1÷	Розетка штепсельная РШ-К-2-С-02-6/10/220	1	
XS6	ТУ 16. 536. 152-75		

ТП 903-1-277.90 АТМ3

Привязан	ГИП	Нидбальский		Котельная с 3 котлами КВ-ГМ-35-150 и 3 котлами ДЕ-25-14ГМ. Закрытая система теплоснабжения.	Стадия	Лист	Листов
	Нач отд.	Мейман			Р	4	
	Н. контр.	Юрис					
	Гл спец.	Дружинина		Вспомогательное оборудование водогрейной части. Схема электрическая принцип. питания щитов КИП.	ЛАТГИПРОПРОМ		
Инв. №	Вед инж	Индане					
	Инж	Лукинцова					

Копировал 24342-11 7 Формат А2

Инв. № подл. | Подпись и дата | Взам. инв. №

Альбом 10

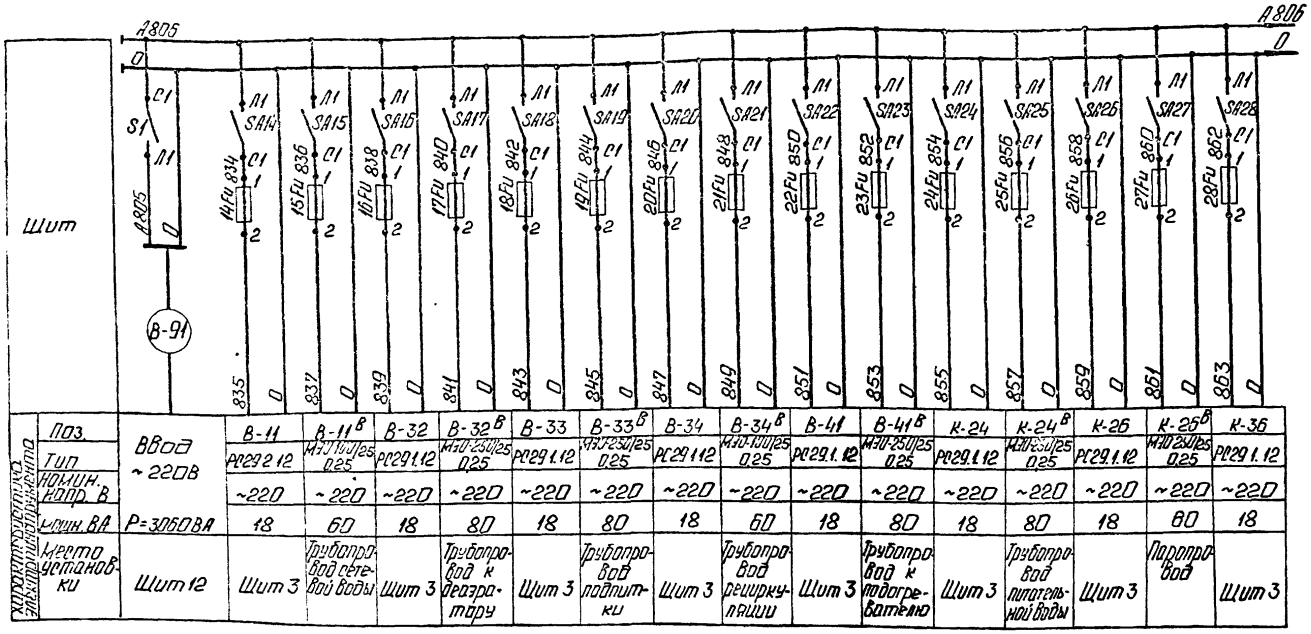

Характеристика электрооборудования	Поз.		В-11	В-11в	В-32	В-32в	В-33	В-33в	В-34	В-34в	В-41	В-41в	К-24	К-24а	К-26	К-25в	К-36
	Тип	Ввод ~220В	РР29.2.12	АЗТ100/25 0,25	РР29.1.12	АЗТ250/25 0,25	РР29.1.12	АЗТ250/25 0,25	РР29.1.12	АЗТ100/25 0,25	РР29.1.12	АЗТ250/25 0,25	РР29.1.12	АЗТ250/25 0,25	РР29.1.12	АЗТ100/25 0,25	РР29.1.12
	Номин. напр. В		~220	~220	~220	~220	~220	~220	~220	~220	~220	~220	~220	~220	~220	~220	~220
	Номин. ВА	Р=3060ВА	18	60	18	80	18	80	18	60	18	80	18	80	18	60	18
	Место установки	Шит 12	Шит 3	Трубопровод сетевой воды	Шит 3	Трубопровод к деаэратору	Шит 3	Трубопровод подпитки	Шит 3	Трубопровод рециркуляции	Шит 3	Трубопровод к подогревателю	Шит 3	Трубопровод питательной воды	Шит 3	Паропровод	Шит 3

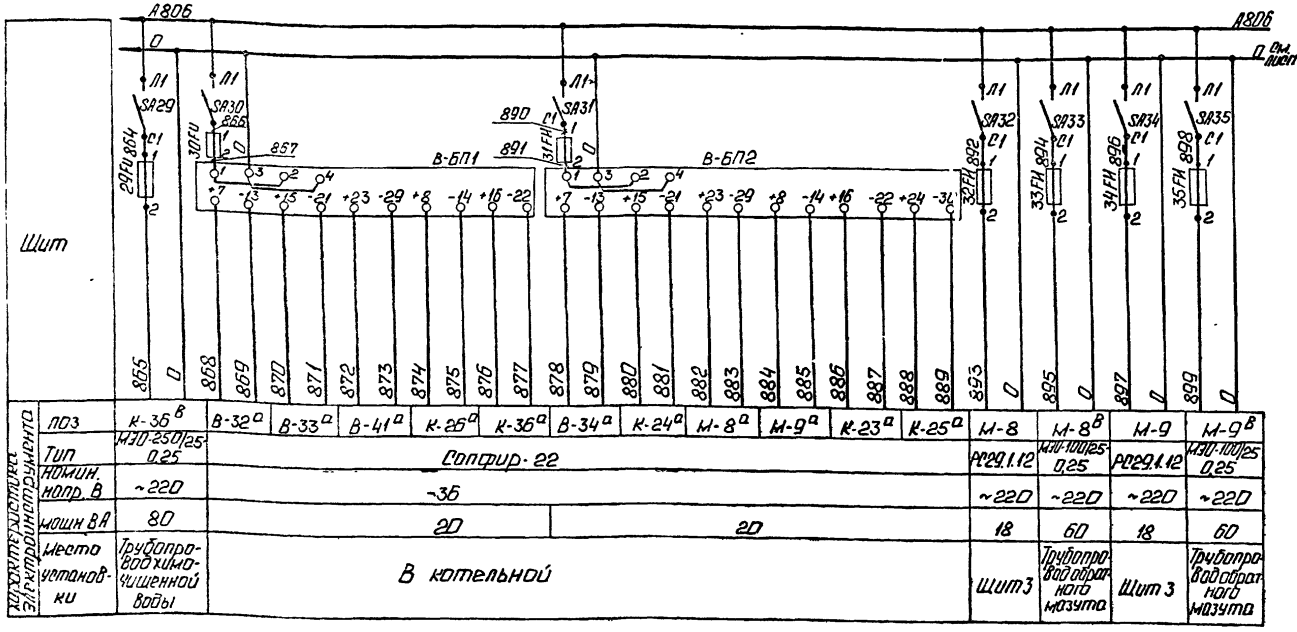

Характеристика электрооборудования	Поз		К-36в	В-32а	В-33а	В-41а	К-26а	К-36а	В-34а	К-24а	М-8а	М-9а	К-23а	К-25а	М-8	М-8в	М-9	М-9в
	Тип		АЗТ250/25 0,25	Сопфир-22											РР29.1.12	АЗТ100/25 0,25	РР29.1.12	АЗТ100/25 0,25
	Номин. напр. В		~220	-36											~220	~220	~220	~220
	Номин. ВА		80	20										20	18	60	18	60
	Место установки		Трубопровод химочищенной воды	В котельной											Шит 3	Трубопровод обратного мазута	Шит 3	Трубопровод обратного мазута

Поз. обознач.	Наименование	Кол	Примечание
	Шит 12		
S1	Выключатель пакетный двухполюсный ПВ2-25 ОСТ 16 0526 001-77	1	
SA14÷ SA92	Выключатель пакетный ОСТ 16 0526 001-77 ПВ1-10 Iн = 10А	79	
—	Держатель ватавки плавкой ДВП 4-2В АГО 481.301 ТУ	79	
	Ватавка плавкая АГО 481 304 ТУ ВП 26-1		
14Fu; 16; 18; 20; 22; 24; 26; 28; 55-63 (нечёт.)	0,25 А	63	
69-92Fu			
15Fu; 17; 19; 21; 23; 25; 27; 29; 33-35; 64, 65Fu	0,5 А	12	
57Fu; 58Fu	0,8 А	2	
67Fu	2,5 А	1	
68Fu	6,3 А	1	
	Шит 3		
В-БП2	Блок питания 22БП-36 исп. 2 ТУ 25.02.720159-81	1	
	Шит 4		
В-БП1	Блок питания 22БП-36 исп. 2 ТУ 25.02.720159-81	1	
	Шит 6		
1ХХS; 13ХХS	Розетка штепсельная РШ-К-2-С-02-6/10-220 ТУ 16.536.162-75	2	

Привязан

Инв. №

ТП 903-1-277.90			АТМ3
ГИП	Мирольков		Котлоагрегат ЗКПрАМИ КЕ-14-35-15ГО с газомазутными горелками ДЕ-25-14ГМ. Закрытая система теплоснабжения
Нач.отд.	Черняк		
Н.контр.	Орис		
Гл.спец.	Пружинина		Вспомогательное оборудование. Схема электрическая принципиальная питания (начало).
Вед.инж.	Иванов		
Инж.-т к.	Мирошенко		

Стадия	Лист	Листов
Р	5	

ЛАТГИПРОПРОМ

Копировал

24342-11 8 Формат А2

Инв. № подл. | Подп. и дата | Взам. инв. №

Альбом 10

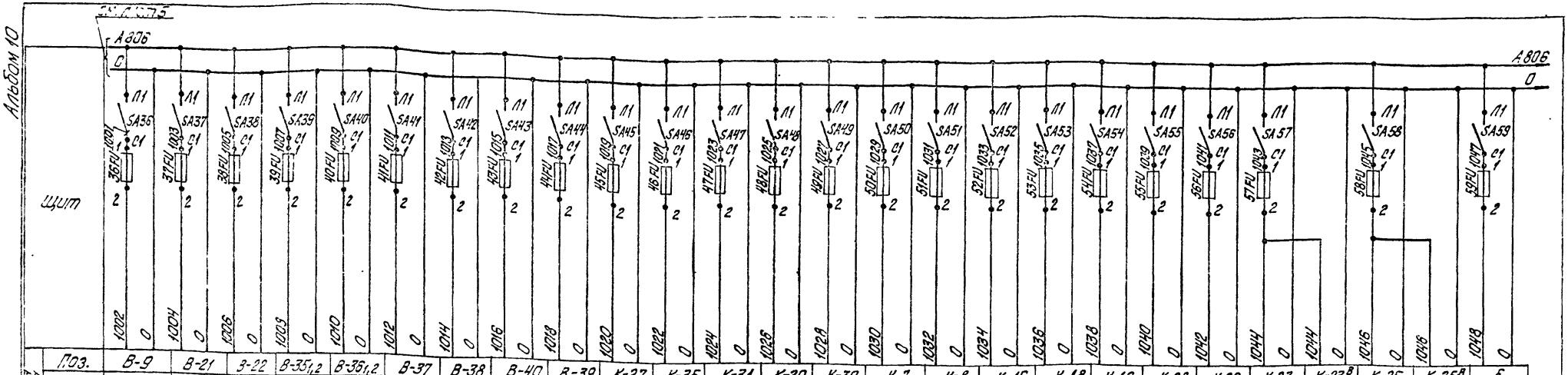

Поз.	В-9	В-21	В-22	В-35₁,₂	В-36₁,₂	В-37	В-38	В-40	В-39	К-27	К-35	К-31	К-20	К-30	К-7	К-8	К-16	К-18	К-19	К-28	К-29	К-23	К-23[в]	К-25	К-25[в]	5
Тип	КСМ2-022	КСУ1-004	КСУ1-004	ДСС-711Ин	ДСС-711Ин	КСУ1-004	ЭРСУ-4	ЭРСУ-4	ЭРСУ-4	ДСС-711Ин	БКС-2,2	ЭРСУ-4	КСУ1-004	КСУ1-004	ТГС-711		МТС-711	КСУ1-004		ДСС-711Ин	ДСС-711Ин	РС29.1.12	МЭО-100/25-0,25	РС29.1.12	МЭО-100/25-0,25	ЭРСУ-4
Номин. напр., В	~220	~220	~220	~220	~220	~220	~220	~220	~220	~220	~220	~220	~220	~220	~220	~220	~220	~220	~220	~220	~220	~220	~220	~220	~220	~220
Мощн., ВА	30	16	16	10	10	16	15	15	15	10	7	15	16	16	10	10	10	16	16	10	10	18	60	18	60	15
Место установки	Щит 5	Щит 4	Щит 4	В котельной		Щит 4	В котельной						Щит 4	Щит 4	В котельной			Щит 5		В котельной		Щит 3	Паропровод к РУ №1	Щит 3	Паропровод к РУ №2	В котельной

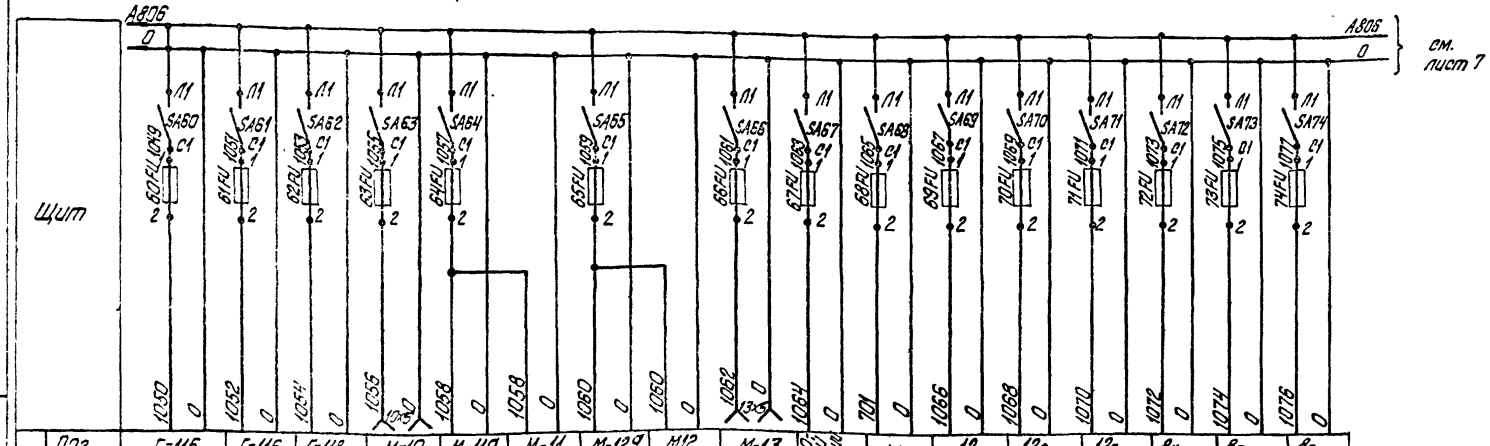

Поз.	Г-115	Г-116	Г-118	М-10	М-11а	М-11	М-12а	М12	М-13	Схема технологической сигнализации Р=350ВА	Схема аварийной сигнализации Р=900ВА	12_1	12_2	12_3	8_4	8_5	8_6
Тип	МТС-711	ВТС-711	ДСС-711Ин-2с	ПИ	ПИ	КСУ1-001	ПИ	КСУ1-001	ПИ			ТГ2С-711	ТГ2С-711	ТГ2С-711	ТГ2С-711	ТГ2С-711	ТГ2С-711
Номин. напр. (В)	~220	~220	~220	~220	~220	~220	~220	~220	~220			~220В	~220В	~220В	~220В	~220В	~220В
Мощность (ВА)	10	10	10	25	25	16	25	16	25			10	10	10	10	10	10
Место установки	В котельной			щит 6						щит 4	щит 5	В котельной					

Характеристика электроприемника

Привязан

Инв. №

ТП903-1-277.90 АТМЗ

ГИП	Нидбальский	
Нач.отд.	Мейман	
Н.контр.	Юрис	
Гл.спец.	Дружинина	
Вед.инж.	Индане	

Котельная с 3 котлами КВ-ГМ-35-150 и 3 котлами ДЕ-25-14ГМ. Закрытая система теплоснабжения.

Вспомогательное оборудование. Схема электрическая принципиальная (продолжение).

Стадия	Лист	Листов
Р	6	

ЛАТГИПРОПРОМ

Копировал Дубкова 24342-11 9 формат А2

Альбом 10

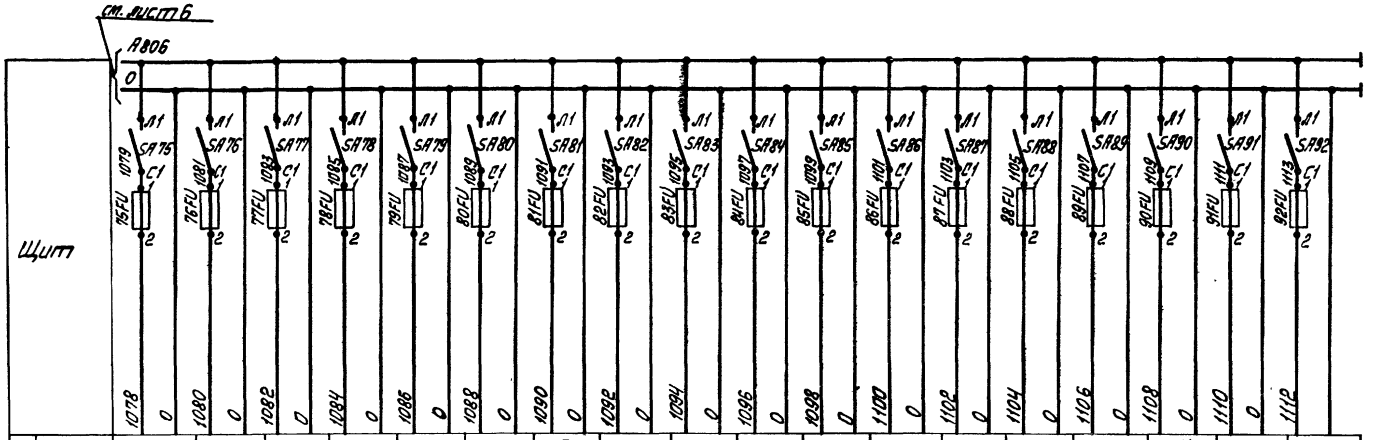

Характеристика электроприемника																		
Поз.	5₁	5₂	5₃	9₄	9₅	9₆	6₁	6₂	6₃	7₁	7₂	7₃	10₄	10₅	10₆	11₄	11₅	11₆
Тип	ТГ2С-711	ТГ2С-711	ТГ2С-711	ТГ2С-711	ТГ2С-711	ТГ2С-711	Ш4541	Ш4541	Ш4541	Ш4541	Ш4541	Ш4541	Ш4541	Ш4541	Ш4541	Ш4541	Ш4541	Ш4541
Номин. напр. (В)	~220 В	~220 В	~220 В	~220 В	~220 В	~220 В	~220 В	~220 В	~220 В	~220 В	~220 В	~220 В	~220 В	~220 В	~220 В	~220 В	~220 В	~220 В
Мощность (ВА)	10 ВА	10 ВА	10 ВА	10 ВА	10 ВА	10 ВА	10 ВА	10 ВА	10 ВА	10 ВА	10 ВА	10 ВА	10 ВА	10 ВА	10 ВА	10 ВА	10 ВА	10 ВА
Место установки	В котельной						Щит 7											

Привязан

Инв. №

ГИП	Кидбальский		ТП 903-1-277.90		АТМ 3	
Нач. отд.	Мейман		Котельная с 3 котлами КВ-ГМ 35-150 и 3 котлами ДЕ-25-14ГМ Закрытая система теплоснабжения.	Стадия	Лист	Листов
Н. контр.	Юрис			Р	7	
Гл. спец.	Дружинина		Вспомогательное оборудование. Схема электрическая принципиальная питания (окончание)	ЛАТГИПРОПРОМ		
Вед. инж.	Индане					
Инж.	Лукинцова					

Инв. № подл. | Подп. и дата | Взам. инв. №

Копировал 24342-11 10 Формат А2

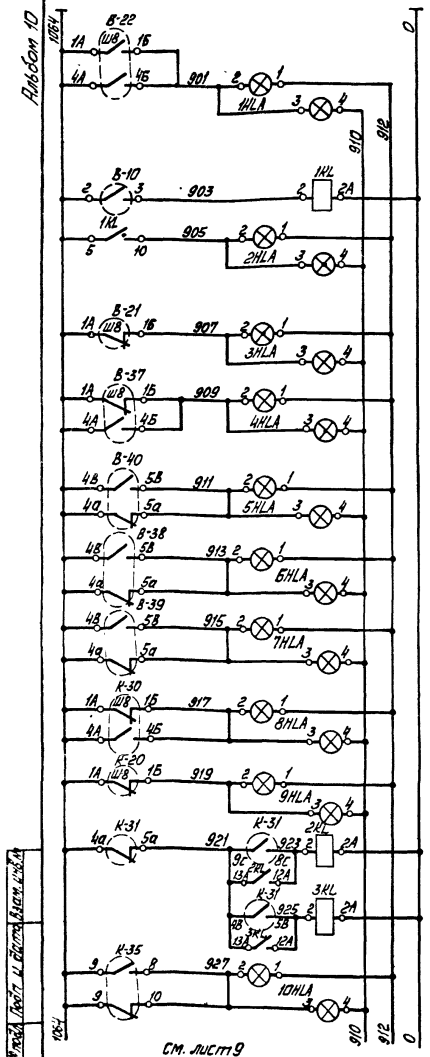

Питание ~220В см. листы 5; 6; 7		
Отклонение давления обратной сетевой воды	Вспомогательное оборудование котлов КВ-ГМ-35-150	
Понижение температуры воды к котлам		
Понижение давления в деаэраторе		
Отклонение уровня в деаэраторе		
Отклонение уровня в баке, орошающей воды		
Отклонение уровня в баке аварийной подпитки №1		
Отклонение уровня в баке аварийной подпитки №2		
Отклонение уровня в деаэраторе	Вспомогательное оборудование котлов ДЕ-25-14ГМ	
Понижение давления в деаэраторе		
Промежуточный бак конденсата	Рабочий насос	Управление конденсатными насосами, баками и сигнализация уровня в баках
	Резервный насос	
Отклонение уровня в баке сбора отстоявшегося мазута	Вспомогательное оборудование котлов КВ-ГМ-35-150 и ДЕ-25-14ГМ	

Поз. обознач.	Наименование	Кол.	Примечание
	Щит 4-9 (5-9; 6-9)		
4-11HLA	Табло световое ТСБ ~220В	1	Лампа Ц220-10
(5-11HLA, 6-11HLA)	ТУ 16.535.424-79		ГОСТ 5011-83
	Щит 13		
KA	Реле тока РТД12-02 ТУ16.523.601-81	1	
	Реле промежуточное ~220В		
	ТУ 16.523.331-78		
1KL; 4KL÷ 19KL; 21KL	РПУ2-56220 УХЛ3 $2з$; 2р	18	
2KL; 3KL 20KL	РПУ2-56420 УХЛ3 $4з$; 2р	3	
	Аппаратура по месту		
HA	Звонок МЗ-1 ТУ25.05.1045-76	1	
М-3; М-4	Манометр электроконтактный	4	
К-10; К-11	ЭКМ-1У ТУ 25.02.31-75		
В-10	Термометр манометрический	3	
М-1, М-2	ТГП-100.Эк ТУ 25-02.100 375-84		
Г-1, Г-21	Датчик реле напора ДН-40-11	3	
Г-2в	ТУ 25.02.160217-83		
В-38÷В-40; К-31; 5	Сигнализатор уровня ЭРСУ4 ТУ25-2408.0201-86	5	
К-35	Блок контроля сопротивления	1	
	БКС-2 ТУ16-656.024-84		
Г-1в	Датчик реле давления	1	
	ДД-0,25 ТУ 25.02.160217-83	1	

Поз. обознач.	Наименование	Кол.	Примечание
	Щит 4		
1HLA÷10HLA	Табло световое ТСБ ~220В	18	Лампа Ц220-10
13HLA÷20HLA	ТУ 16.535.424-79		ГОСТ 5011-83
К-20; В-21; К-30; В-37	Контакты прибора КСУ1-004 ГОСТ 7164-78	5	
В-22			
SAC	Переключатель ПМОВ-111222/IV-Д54	1	
	ТУ 16.526.128-75		
SBT	Кнопка КЕ-011 исп.4 ТУ16.642.015-84	1	
R	Резистор ПЭ-7,5; 2кОМ ОЖО.467.574 ТУ	1	
	Щит 5		
21HLA; 22HLA	Табло световое ТСБ ~220В	2	Лампа Ц-220-10
	ТУ 16.535.424-79		ГОСТ 5011-83
	Щит 7		
23HLA÷ 34HLA	Табло световое ТСБ ~220В	12	Лампа Ц220-10
	ТУ 16.535.424-79		ГОСТ 5011-83
$6_1 \div 6_3$	Контакты милливольтметра	12	
$7_1 \div 7_3$	Ш 4541 ТУ 25-0432.058-86		
$10_4 \div 10_6$			
$11_4 \div 11_6$			

Привязан

Инв. №

ГИП	Николаевский		
Нач. отд.	Мерзляк		
Н. контр.	Крис		
Гл. спец.	Данилушкин		
Вед. инж.	Сметанин		
Инж. пр.	Мирненко		

ТП 903-1-277.90 АТМЗ

Котельная с 3 котлами КВ-ГМ-35-150 и 3 котлами ДЕ-25-14ГМ Закрытая система теплоснабжения.

Вспомогательное оборудование водогрейной части. Схема электрическая принципиальная, технологической сигнализации, питания

Стадия	Лист	Листов
Р	8	

АГГИПРОПРОМ

Копировал Иванов 24342-11 11 Формат А2

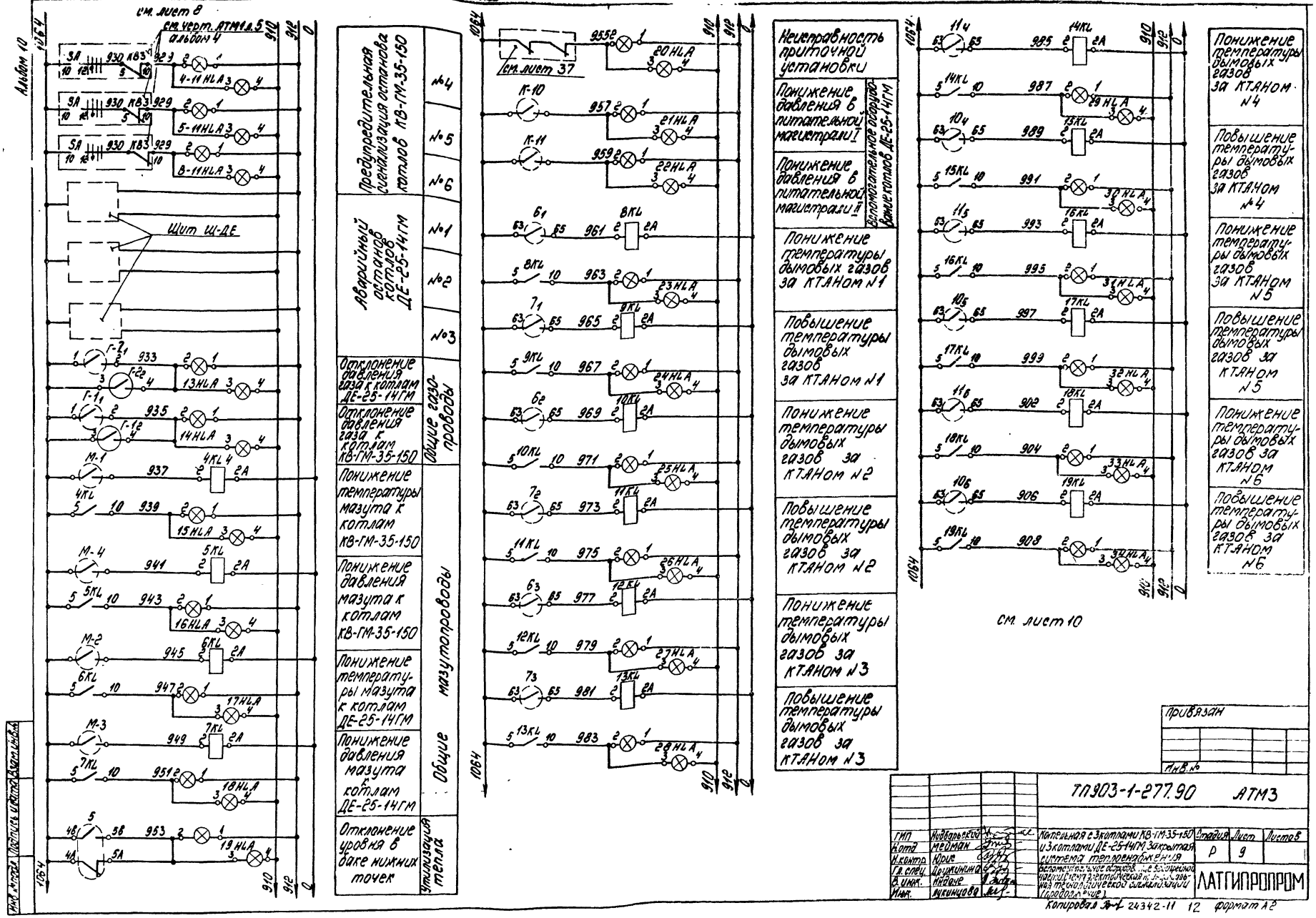

Инв. № подл. | Подпись и дата | Взам. инв. №

ГИП	Новодворский			Котельная с 3 котлами КВ-ГМ-35-150 и 3 котлами ДЕ-25-14ГМ Закрытая система теплоснабжения	Стадия	Лист	Листов
Нач. отд.	Мейман				Р	9	
Н. контр.	Юрис						
Гл. спец.	Дружинина						
Рук. гр.	Федин			Автоматизированное управление работой котлов. Электрическая часть. Часть технологическая (Проводочная)	ЛАТГИПРОПРОМ		
Инж.	Кузнецова						

ТП 903-1-277.90 АТМ3

Привязан

Инв. №

Копировал Формат А2 24342-11 12

Альбом 10

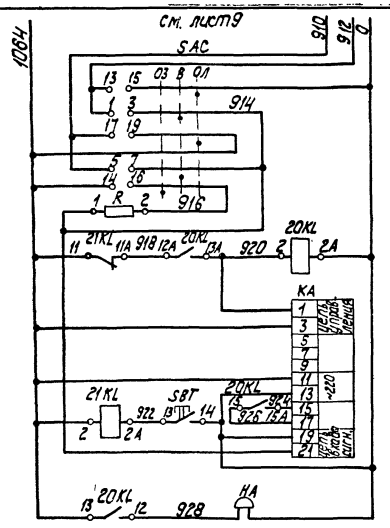

Переключатель опробования	
Промежуточное реле	
Двустабильное реле тока	
Съем звукового сигнала	
Звонок	

Диаграмма работы переключателя опробования SAC

ПМОВ-111222/11-Д54

Диаграмма системы пакетов спереди в положении включено		3	1	4	7	5	8	9	11	10	15	13	16	12	18	17	20	21	23
Тип пакетов	—	1		1		1		2		2									
Положение контактов	—	1-3	2-4	5-7	6-8	9-11	10-12	13-15	14-16	17-19	18-20	21-23	22-24						
В ключе		X	-	-	X	-	-	-	-	-	-	-	-						
Опробование звука		-	-	-	-	-	-	-	X	-	X	-	X						
Опробование ламп		-	-	-	-	-	-	X	-	X	-	X	-						

Контакты используемые в других схемах

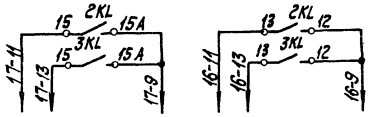

В схему управления конденсатными насосами (см. черт. ЭМ1.2 л. 18 ал. 13).

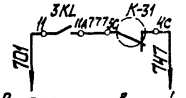

В схему аварийной сигнализации (см. черт. ЭМ1.2 л. 27 ал. 13).

ТГП-100ЭК

Контакты	Мин.	Норма	Макс.
2 3			

КСУ1

Контакты	Нижний уровень	Верхний уровень
1А 1Б		
1А 1В		

ДН сборки 11

Контакты	Мин.	Норма	Макс.
1 2			
1 4			

ЭРСУ-4

ПДЗ	Контакты	Мин.	Норма	Двор верх.
	4а-5а			
	4Б-5Б			
	9с-8с			
	4В-5В			
	4с-5с			
	4а-5а			

ЭКМ-1У

Контакты	Мин.	Норма	Макс.
1 1			
2 1			

Привязан

Инв. №

ТП 903-1-277.90 АТМ3

ГИП	Жидальский			Котельная с 3 котлами КВ-ГМ-35-150 и 3 котлами ДЕ-25-14ГМ. Закрытая система теплоснабжения	Стадия	Лист	Листов
Нач. отд.	Мельман				Р	10	
Н. контр.	Орис						
Гл. спец.	Пучинин			Автоматизированное оборудование водогрейной части. Принципиальная технологическая схема автоматизации (тепломех.)	АТГИПРОПРОМ		
Ст. инж.	Осипов						
Инж.	Пуконина						

Копировал Х/1-24342-11 13 Формат А2

Альбом 10

Коммутационное поле регулятора (ЛК)

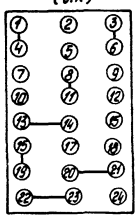

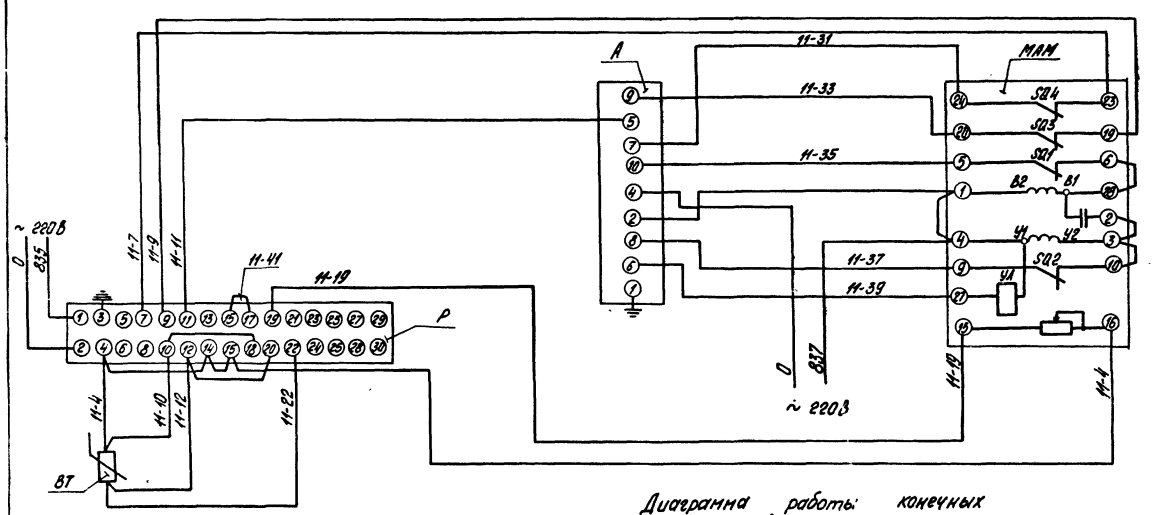

Диаграмма работы конечных выключателей

Ход / Выключатели	Больше ← — ○ — → Меньше		
	Инерц. ход	Рабочий ход	Инерц. ход
SQ1, SQ3			
SQ2, SQ4			

Контакт замкнут — Контакт разомкнут

Поз. Обознач.	Наименование	Кол	Примечание
	Щит 3		
Р	Прибор регулирующий РС 29.2.12 ТУ 25.05.138-85.	1	
А	Усилитель трехпозиционный У 29.3 ТУ 25.05.138-85.	1	
	Аппаратура по месту		
МАМ	Механизм электрический однооборотный контактный МЭО-100/25-0,25У ГОСТ 7192-80.	1	
ВТ	Термопреобразователь ТСМ-0879 гр. 50М ТУ 25-02.79 2288-80.	1	

Схему электрического питания см. черт. АТМ3.л.5,6,7.

ТП 903-1-277.90 АТМ3

Гип	Нидбальский		
Нач.отд.	Мейман		
Н.контр.	Юрис		
Гл.спец.	Дружинина		
Вед.инж.	Индане		
Инж.	Мирченко		

Привязан

Инв. №

Котельная с 3 котлами КВ-ГМ-35-150 и 3 котлами ДЕ-25-14ГМ. Закрытая система теплоснабжения. Вспомогательное оборудование водогрейной части. Схема электрическая принципиальная регулятора температуры.

Стадия	Лист	Листов
Р	11	

ЛАТГИПРОПРОМ

Копировал 24342-11 14 Формат А2

Инв. № подл. | Подпись и дата | Взам. инв. №

Альбом 10

Коммутационное поле регулятора (ПК)

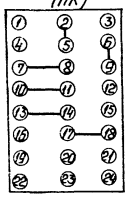

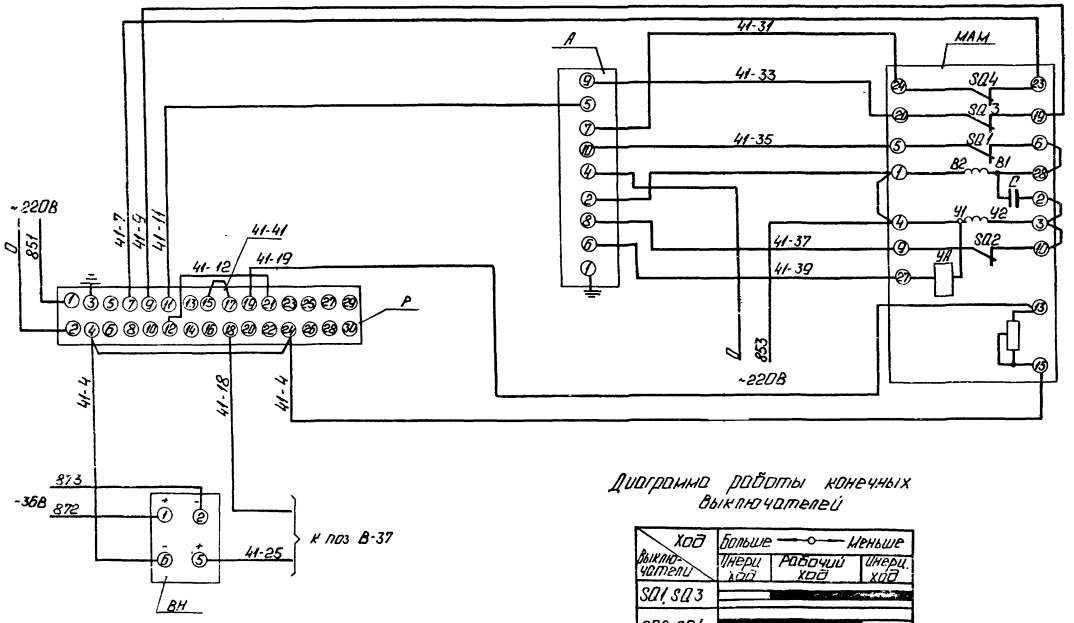

Поз. обознач.	Наименование	Кол.	Примечание
	Щит 3		
Р	Прибор регулирующий РС 29.1.12 ТУ 2505.13Ф-85	1	
А	Усилитель трехпозиционный У 29.3 ТУ 25.05.13Ф-85	1	
	Аппаратура по месту		
МАМ	Механизм электрический однооборотный контактный МЭО-250/25-0.25У ГОСТ 7192-80	1	
ВН	Преобразователь измерительный САПФИР-22 ТУ25.02.730136-83 Выходной сигнал 0÷5МА	1	

1. Схему электрического питания см. черт. АТМ3 л.5,6,7.
2. Данный чертеж разработан для регулятора уровня поз. В-41 и применяется для регулятора уровня поз. К-36 согласно таблицы применимости.

Диаграмма работы конечных выключателей

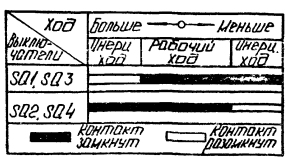

Таблица применимости

Регулятор	Питание			
	МЭО	РС29	Сапфир-22	
Регулятор уровня К-36	865	863	876	877

ТП903-1-277.90 АТМ3

Привязан	ГИП	Нидбальский	Котельная с 3 котлами КВ-ТС 35-150 и 3 котлами ДЕ-25-14ГМ Закрытая система теплоснабжения.
	Нач отд	Мейман	
	Н контр	Юрис	
	Гл спец	Дружинина	Вспомогательное оборудование водогрейной части. Схема электрическая принципиальная регулятора уровня.
Инв. №	Вед инж	Ондане	
	Инж	Мирченко	

Стадия	Лист	Листов
Р	12	

ЛАТГИПРОПРОМ

Копировал 24342-11 15 Формат А2

Инв. № подл. | Подп. и дата | Взам. инв. №

Альбом 10

Поз. обозначение	Наименование	Кол	Примечание
	Щит 3		
Р	Прибор регулирующий	1	
	РС 29.1.12 ТУ 25.0205.138-85		
А	Усилитель трёхпозиционный	1	
	У 29.3 ТУ 25.0205.138-85		
	Аппаратура по месту		
МАМ	Механизм электрический	1	
	однооборотный контактный		
	МЭО-250/25-0,25У		
	ГОСТ 7192-80		
ВР	Преобразователь измерительный	1	
	сапфир-22 ТУ 25.02.730136-83		
	Выходной сигнал 0÷5 мА		

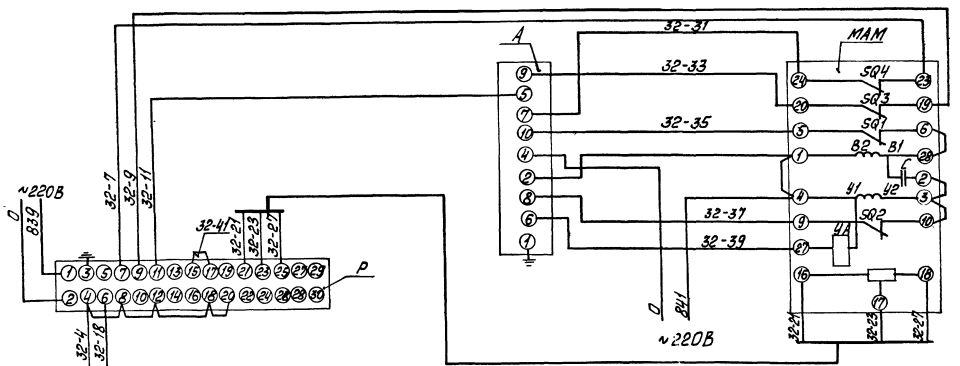

1. Схему электрического питания см. черт. АТМ3.л.5,6,7.
2. Данный чертёж разработан для регуляторов давления поз. В-32 и применяется для регуляторов подпитки В-33, давления поз. К-24, К-26, М-8, М-9, рециркуляции поз. В-34 согласно таблицы применимости.

Таблица применимости

Регуляторы	Питание			
	МЭО	РС29	Сапфир-22	
Регулятор подпитки В-33	845	843	870	871
Регулятор рециркуляции В-34	849	847	878	879
Регулятор давления К-24	857	855	880	881
Регулятор давления К-26	861	859	874	875
Регулятор давления М-8	895	893	882	883
Регулятор давления М-9	899	897	884	885

Диаграмма работы конечных выключателей

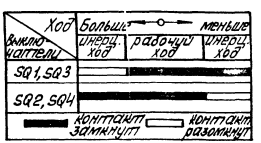

ТП 903-1-277.90 АТМ3

Привязан

Инв. №

ГИП	Любарский			Котельная с 3 котлами КВГМ-25-150 и 3 котлами Е-25-14ГМ. Закрытая система теплоснабжения. Электрическая часть. Схема принципиальная	Стадия	Лист	Листов
Нач. отд.	Мурашов				Р	13	
Гл. спец.	Ткаченко				ЛАТГИПРОПРОМ		
Вед. инж.	Шатаев						
Инж.	Мурченко						

Копировал 24342-11 16 Формат А2

Альбом 10

Наименование параметра и место отбора импульса	Сетевая вода									
	Температура	Давление			Расход	Температура	Давление			
	Трубопровод в теплосеть			Всасывающие и напорные патрубки рециркуляционных насосов	Трубопровод в теплосеть	Трубопровод из теплосети		Трубопроводы до и после грязевика	Трубопровод из теплосети
Категория трубной проводки	—	—	IV	IV	IV	—	—	V	V
Обозначение чертежа установки	ТМ4-142-87	ТМ4-147-87	ТК4-313В-70	ТК4-3139-70	—	ТМ4-142-87	ТМ4-147-87	ТК4-3142-70	ТМ4-226-76
Позиция	В-6	В-9б	В-16	В-16	В-16	В-35а	В-7	В-9б	В-13	В-13	В-33а

Позиц. обозначение	Наименование	Кол.	Примечание
1	Вентиль 15ч8бр. Ру16, Ду15 ГОСТ 18722-73	18	
2	Кран 116 18бк Ру16, Ду15 ТУ26.07.1061-73	39	
3	Металлорукав Р3-Ц-ХФ25 ТУ 22.3988-77	60	м
	Коробка соединительная ТУ36.1763-75		
4	КС-10	13	
5	КС-20	4	
6	Кабель ГОСТ 1508-78 АКВВГ 19х2.5	10	м
7	КВВГ 4х1.0	480	То же
8	КВВГ 7х1.0	50	"
9	АКВВГ 4х2.5	565	"
10	АКВВГ 7х2.5	110	"
11	АКВВГ 10х2.5	220	"
12	АКВВГ 14х2.5	150	"
13	Провод ГОСТ 6323-79 ПВ3 сеч. 1 мм²	210	"
14	Труба 15 ГОСТ 3262-75	130	"
15	Труба 14х2 ГОСТ 8734-75	230	"
16	Труба 25х2 ГОСТ 10704-76	150	"
17	Сосуд уравнительный ОСТ 25116-84	3	

1. Позиции приборов и аппаратуры указаны согласно спецификации на оборудование АТМ3.С01 Альбом 17
2. Щит, местные электрические приборы и соединительные коробки заземлить.
3. Провод ПВ3 проложить в металлорукаве Р3-Ц-ХФ25.
4. Схема выполнена на 4 листах.

Привязан

Инв. №

ТП 903-1-277.90 АТМ3

ГИП	Найдельский		Котельная с 3 котлами КВ-ГМ-35-150 и 3 котлами ДЕ-25-ГМ с газовыми и дизельными горелками. Вспомогательное оборудование. Внутренняя часть. Схема соединений внешних проводок. Начало	Стадия	Лист	Листов
Нач. отд.	Мартан			Р	14	
Н. контр.	Юрке					
Гл. спец.	Сумкина					
Вед. инж.	Кудина			ЛАТГИПРОПРОМ		
Инж.	Марченко					

Копировал 24342-11 17 Формат А2

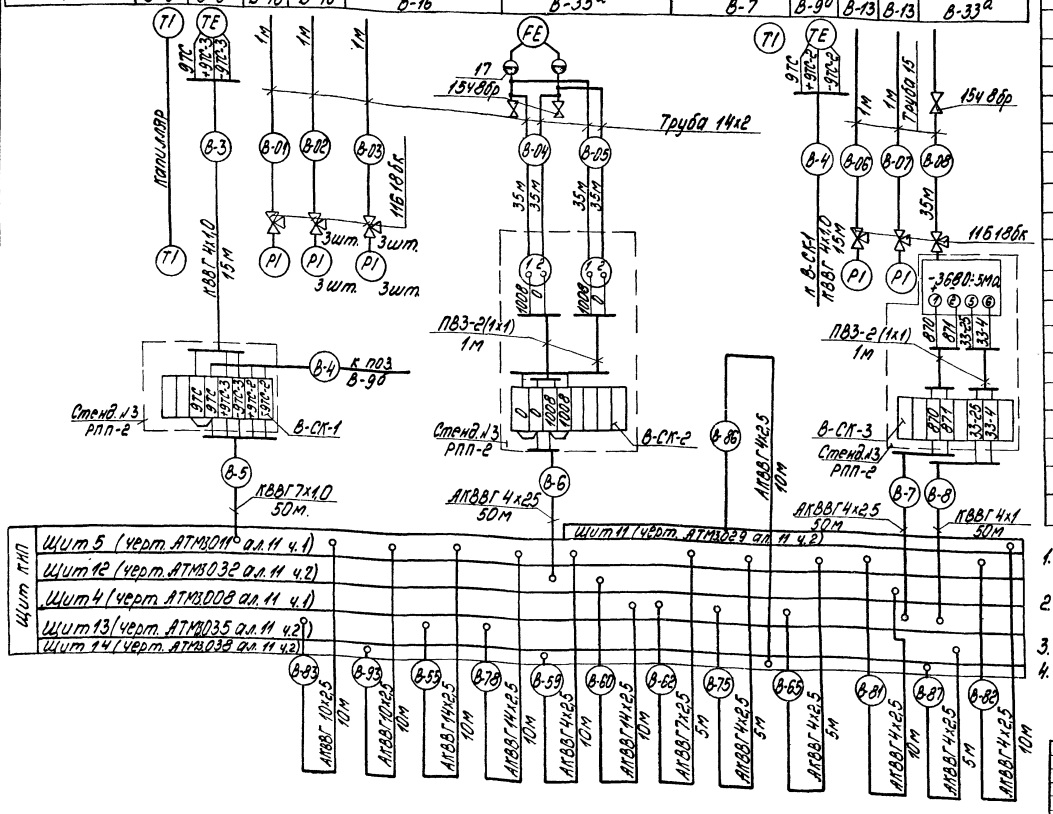

Альбом 10

Наименование параметра и место отбора импульса	Сетевая вода: Температура: Трубопровод к котлам	Сетевая вода: Давление: Напорные патрубки сетевых насосов	Сетевая вода: Давление: Всасывающие патрубки сетевых насосов	Сетевая вода: Давление: Всасывающие патрубки летних сетевых насосов	Сетевая вода: Давление: Напорные патрубки летних сетевых насосов	Подпиточная вода: Расход: Трубопроводы подпиточной воды	Подпиточная вода: Температура: Трубопроводы подпиточной воды	Подпиточная вода: Давление: Всасывающие и напорные патрубки подпиточных насосов	Подпиточная вода: Давление: Трубопроводы до и после подогревателей	Химочищенная вода: Температура: Трубопровод к котлам	Химочищенная вода: Давление: Трубопровод к котлам
Категория трубопроводов	—	V				V	—	V	V	—	V	—
Отличительные черты установки	ТМ4-226-87	ТМ4-226-76		ТК4-3137-70	ТБ4-3136-70	—	ТМ4-147-87	ТБ4-3136-70	ТМ4-226-76	ТМ4-142-87	ТК4-3139-70	ТК4-3136-70	ТМ4-143-87
Позиция	В-10	В-20	В-20	В-20	В-20	В-13	В-13	В-19	В-19	В-36а	В-9а	В-15	В-18	В-18	В-14	В-15	В-3	В-8	В-1	В-2	В-13	В-13	В-1

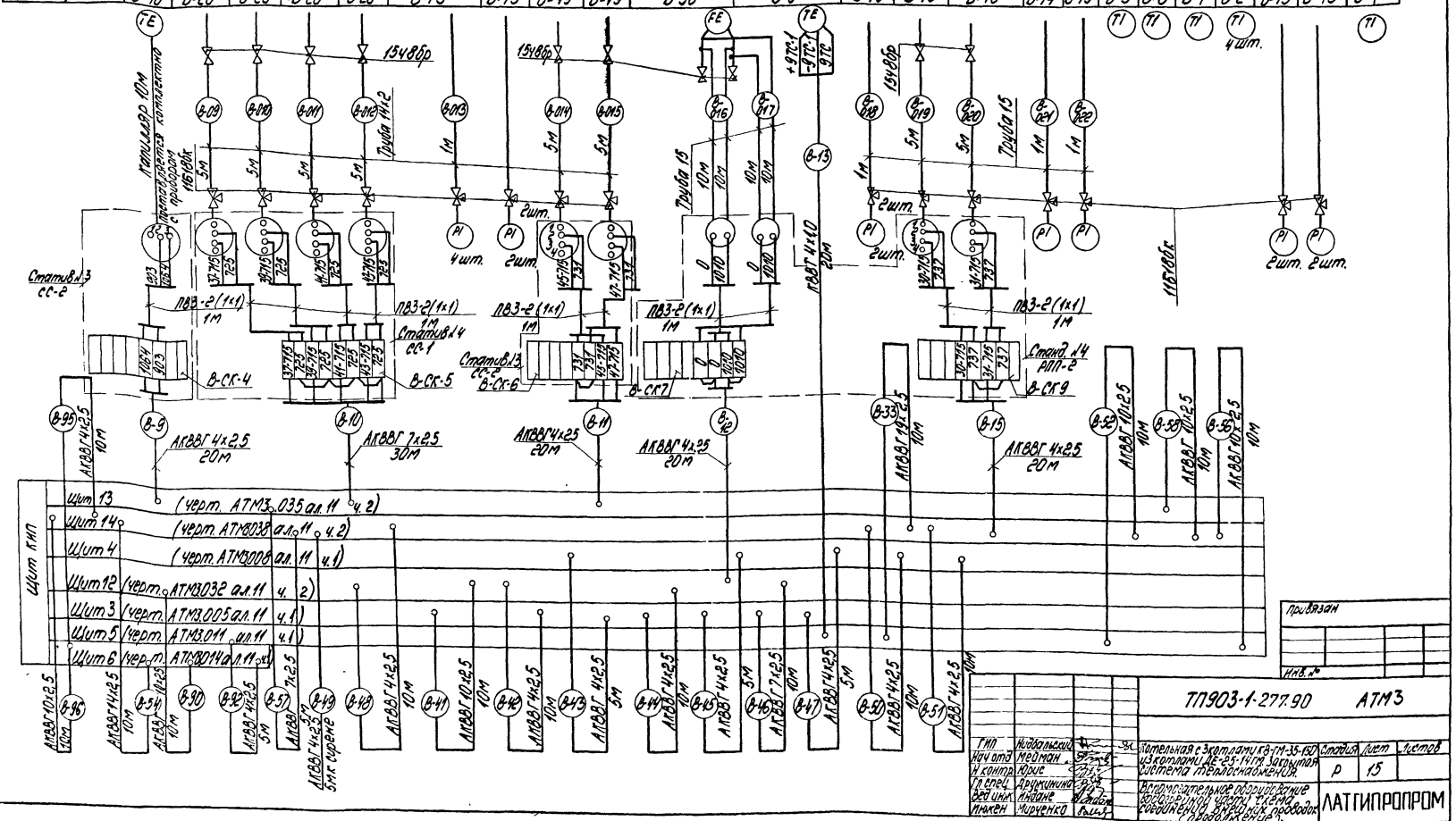
ТЕ
ТТ
ТТ 4 шт.
ТТ
ТТ
ТТ
15кч8бр
15кч8бр
15кч8бр
Капилляр 10м
Термометровый термобаллон прибора 16ТУ8Ж
Труба 14×2
Труба 15
Труба 15
Труба 15
2 шт.
2 шт.
2 шт.
2 шт.
4 шт.
2 шт.
2 шт.
2 шт.
2 шт.
2 шт.
Р1
Р1
Р1

Альбом 10

Наименование параметра и место отбора импульса	Орошающая вода		Пар	Конденсат	Паровоздушная смесь	Питательная вода	Подпиточная вода	Подпиточная вода	
	Уровень	Давление	Температура		Давление	Уровень	Регулятор подпитки (см. лист 13)	Уровень	
	Бак орошающей воды	всасывающие и напорные патрубки орошающих насосов	Трубопроводы до и после подогревателей		Головка деаэратора	Бак деаэратора	У регулирующего клапана на трубопроводе подпитки	Бак аварийной подпитки №1	Бак аварийной подпитки №2
Категория эксплуатационной проводки	—	IV			IV	IV	—	—	
Обозначение чертежа установки	ТМ4-122-74	ТКУ-3136-70	ТКУ-3137-70	ТКУ-3139-70	ТМУ-143-87	ТМУ-44-87	ТКУ-3139-70	ТМ4-225-76	—	—	ТМ4-122-74
Позиция	В-40	В-17	В-13	В-12	В-4	В-5	В-12	В-32а	В-41а	В-33б	В-38	В-39

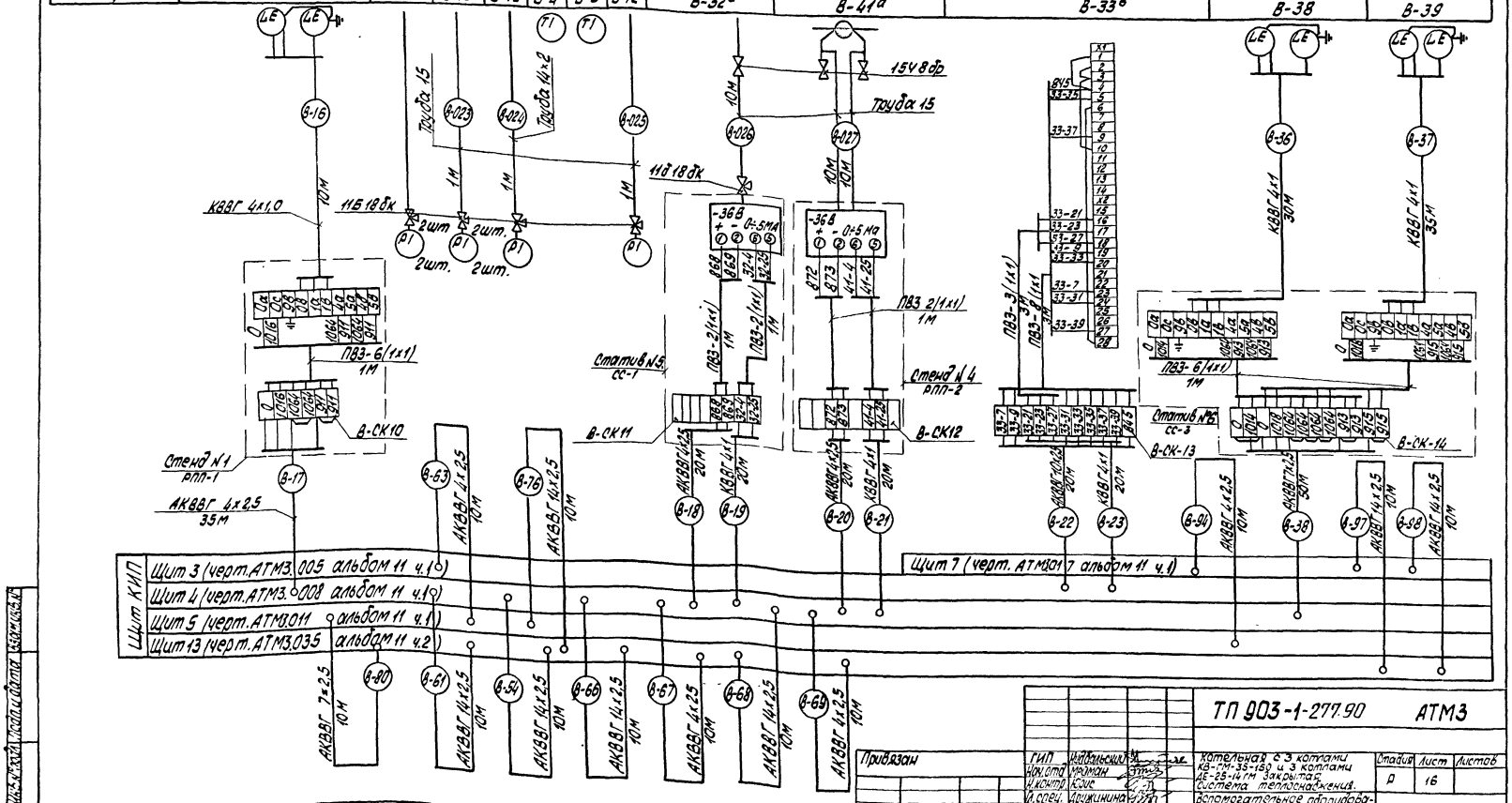

ТП 903-1-277.90 АТМ3

Привязан

Инв. №

ГИП	Набельский		
Нач. отд.	Ураман		
Н. контр.	Ксис		
Н. сект.	Ляшкимина		
Ед. инж.	Индаве		
Инж.	Ляшенко		

Котельная с 3 котлами КВ-ГМ-35-150 и 3 котлами ДЕ-25-14ГМ Закрытая система теплоснабжения.

Вспомогательное оборудование водогрейной части. Схема соединений внешних проводок (продолжение).

Стадия	Лист	Листов
Р	16	

ЛАТГИПРОПРОМ

Копировал: Зол-24342-11 19 Формат А2

Альбом 10

Наименование параметра и место отбора импульса	Сетевая вода		Пар	Химочищенная вода	Сетевая вода	
	Регулятор температуры прямой сетевой воды (см. лист 11)		Регулятор давления в деаэраторе (см. лист 13)	Регулятор уровня в деаэраторе (см. лист 12)	Регулятор рециркуляции (см. лист 13)	
	Трубопровод в теплосеть	У регулирующего клапана на трубопроводе перепуска	У регулирующего клапана на трубопроводе к деаэратору	У регулирующего клапана на трубопроводе за подогревателем химочищенной воды	Коллекторы к котлам и от котлов	У регулирующего клапана на сетевой воде
Категория трубной проводки			—		$\overline{V}$	—
Обозначение чертежа установки	ТМ4-147-87		—	—	ТМ4-226-76	—
Позиция	В-11ᵃ	В-11ᵇ	В-32ᵇ	В-41ᵇ	В-34ᵃ	В-34ᵇ

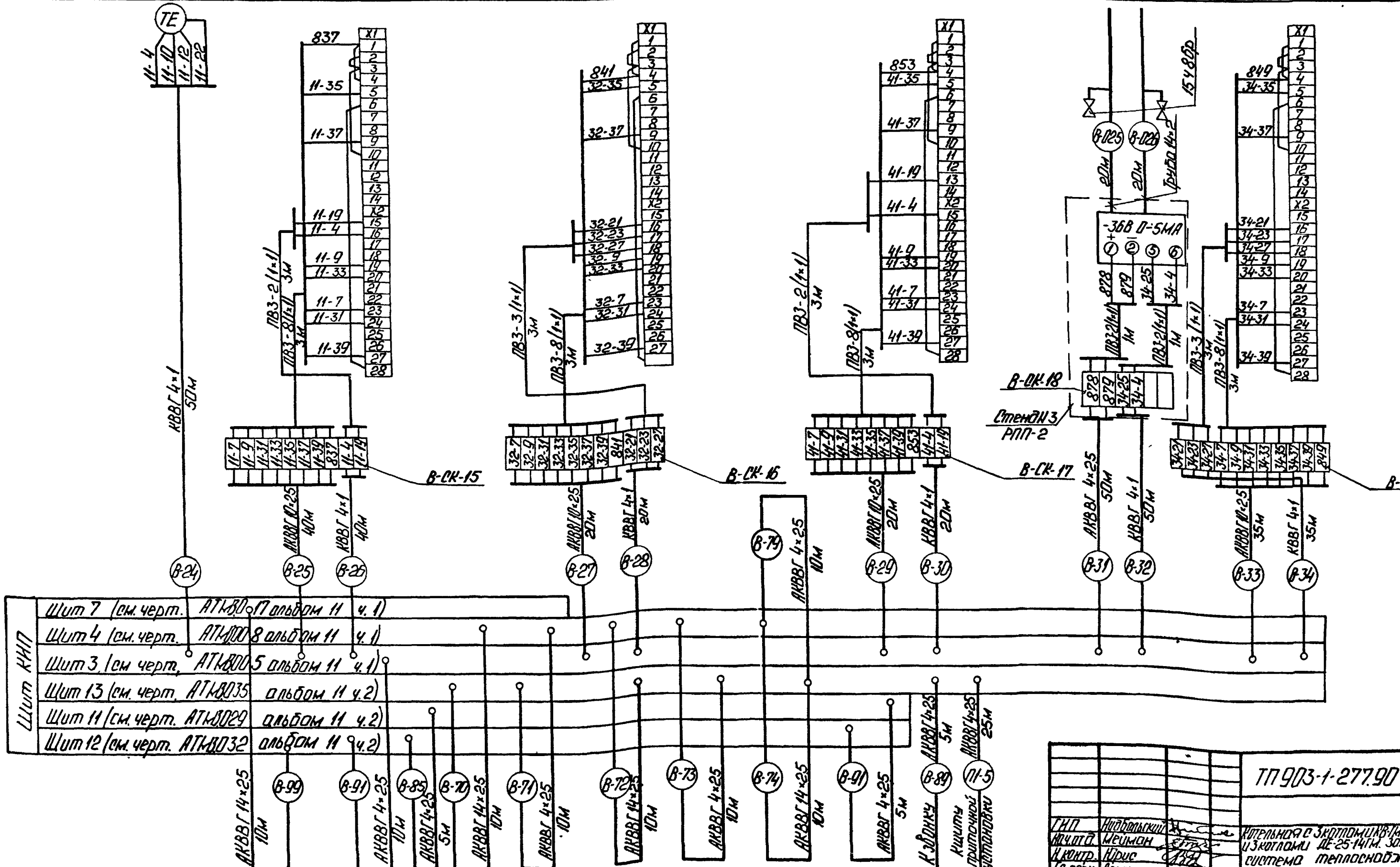

Привязан

Инв. №

ГИП	Нидбальский	
Нач.отд.	Мейман	
Н.контр.	Юрис	
Гл.спец.	Дружинина	
Вед.инж.	Индоне	
Инж.	Мирченко	

ТП 903-1-277.90 АТМ3

Котельная с 3 котлами КВ-ГМ-35-150 и 3 котлами ДЕ-25-14ГМ. Закрытая система теплоснабжения.

Стадия	Лист	Листов
Р	17	

Вспомогательное оборудование водогрейной части. Схема соединений внешних проводок (окончание)

ЛАТГИПРОПРОМ

Копировал — 24342-11 20 Формат А2

Инв. № подл. | Подп. и дата | Взам. инв. №

Альбом 10

Щит 3



Привязан

Инв. №

ТП 903-1-277.90 АТМ3

ГИП	Ниабальский	Котельная с 3 котлами КВ-ГМ-35-150 и 3 котлами ДЕ-25-14ГМ закрытая система теплоснабжения.	Стадия	Лист	Листов
Нач.отд.	Мейман		Р	18	
Н.контр.	Юрис				
Гл.спец.	Дружинина	Вспомогательное оборудование. Возвращаемая часть. Схема подключения проводок (начало).	ЛАТГИПРОПРОМ		
Вед.инж.	Инбане				

Копировал 39 24342-11 21 формат А2

Инв.№подл. | Подп. и дата | Взам.инв.№

Щит 4

Альбом 10

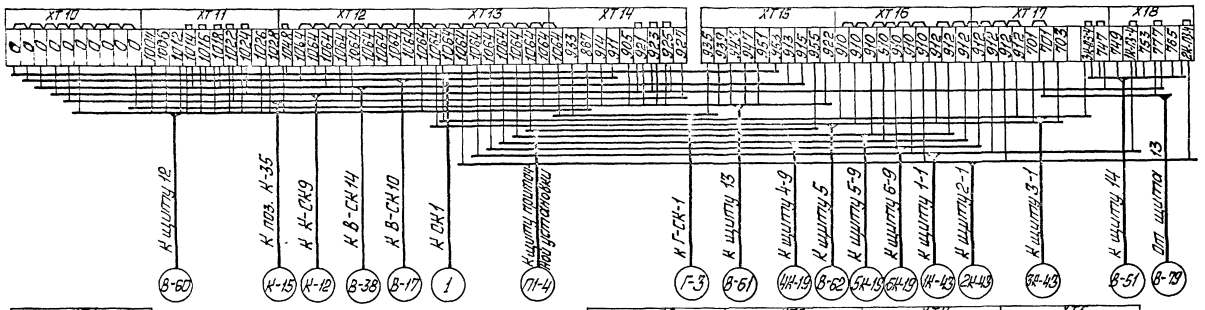



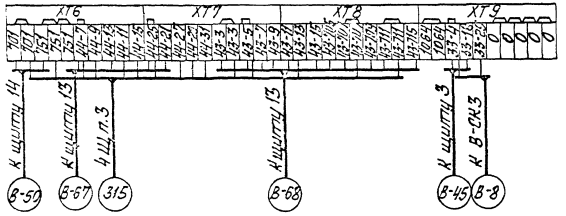

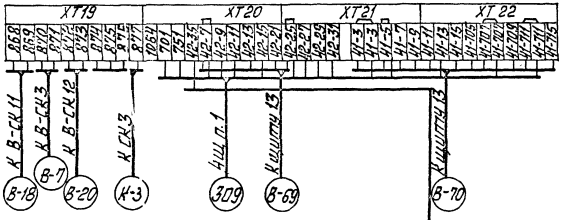

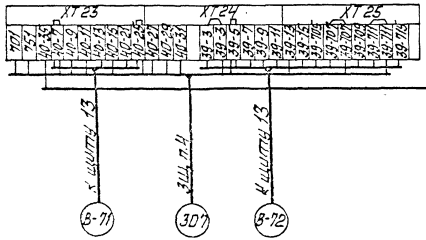

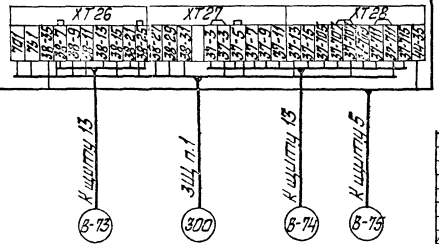

Привязан

Инв. №

ТП 903-1-277.90 АТМ3

Котельная с 3 котлами КВГМ-35-150 и 3 котлами ДЕ-25-14ГМ закрытая система теплоснабжения. Вспомогательное оборудование. Схема подключения внешних проводок (продолжение)

Стадия Р | Лист 19 | Листов

ГИП Кобаль
Нач. отд. Мелихов
Н. контр. Орлис
Гл. спец. Гринишин
Разраб. Имаев

ЛАТГИПРОПРОМ

Копировал Жаф 24342-11 22 Формат А2

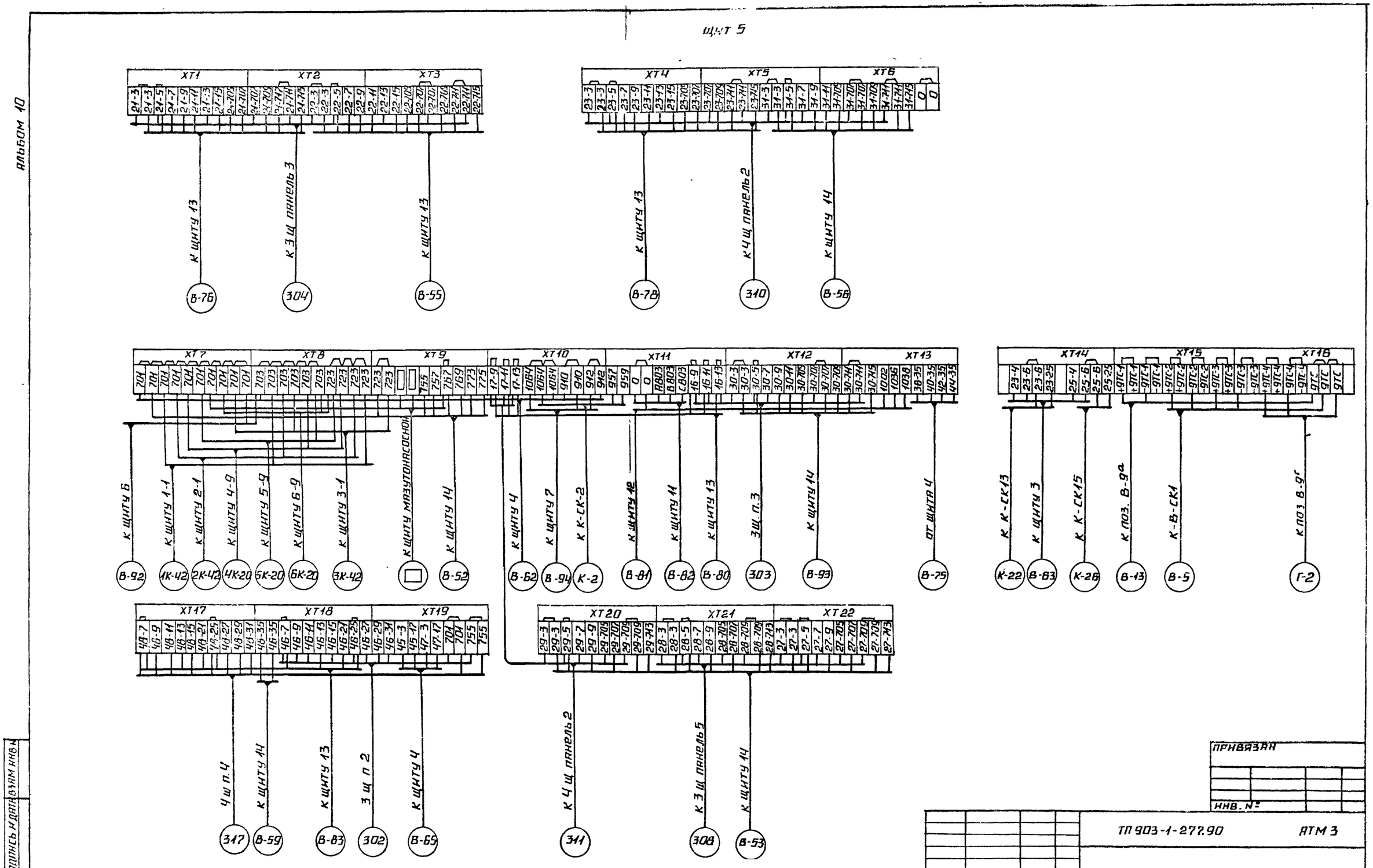

АЛЬБОМ 10
ЩИТ 5
XT1
XT2
XT3
XT4
XT5
XT6
К ЩИТУ 13
К 3 Щ ПАНЕЛЬ 3
К ЩИТУ 13
К ЩИТУ 13
К 4 Щ ПАНЕЛЬ 2
К ЩИТУ 14
В-76
304
В-55
В-78
310
В-56
XT7
XT8
XT9
XT10
XT11
XT12
XT13
XT14
XT15
XT16
К ЩИТУ 6
К ЩИТУ 1-1
К ЩИТУ 2-1
К ЩИТУ 4-9
К ЩИТУ 5-9
К ЩИТУ 6-9
К ЩИТУ 3-1
К ЩИТУ МАЗУТОНАСОСНОЙ
К ЩИТУ 14
К ЩИТУ 4
К ЩИТУ 7
К К-СК-2
К ЩИТУ 12
К ЩИТУ 11
К ЩИТУ 13
3 Щ. П. 3
К ЩИТУ 14
ОТ ЩИТА 4
К К-СК13
К ЩИТУ 3
К К-СК15
К ПОЗ. В-9а
К-В-СК1
К ПОЗ. В-9г
В-92
1К-42
2К-42
4К-20
5К-20
6К-20
3К-42
В-52
В-62
В-94
К-2
В-81
В-82
В-80
303
В-93
В-75
К-22
В-63
К-26
В-13
В-5
Г-2
XT17
XT18
XT19
XT20
XT21
XT22
4 Щ П. 4
К ЩИТУ 14
К ЩИТУ 13
3 Щ П 2
К ЩИТУ 4
К 4 Щ ПАНЕЛЬ 2
К 3 Щ ПАНЕЛЬ 5
К ЩИТУ 14
317
В-59
В-83
302
В-65
311
308
В-53
ПРИВЯЗАН
ИНВ. №
ТП 903-1-277.90
АТМ 3
КОТЕЛЬНАЯ С 3 КОТЛАМИ КВ-ГМ-35-150 И 3 КОТЛАМИ ДЕ-25-14ГМ ЗАКРЫТАЯ СИСТЕМА ТЕПЛОСНАБЖЕНИЯ.
СТАДИЯ
ЛИСТ
ЛИСТОВ
Р
20
ГИП
НАЧ. ОТД.
Н. КОНТР.
ГЛ. СПЕЦ.
ВЕД. ИНЖ.
ИНДАНЕ
ВСПОМОГАТЕЛЬНОЕ ОБОРУДОВАНИЕ ВОДОГРЕЙНОЙ ЧАСТИ. СХЕМА ПОДКЛЮЧЕНИЯ ВНЕШНИХ ПРОВОДОК (ПРОДОЛЖЕНИЕ).
ЛАТГИПРОПРОМ
24342-11 23 КОПИРОВАЛ
ФОРМАТ А2
ИНВ. № ПОДЛ. ПОДПИСЬ И ДАТА ВЗАМ. ИНВ. №

Альбом 10

ЩИТ 6

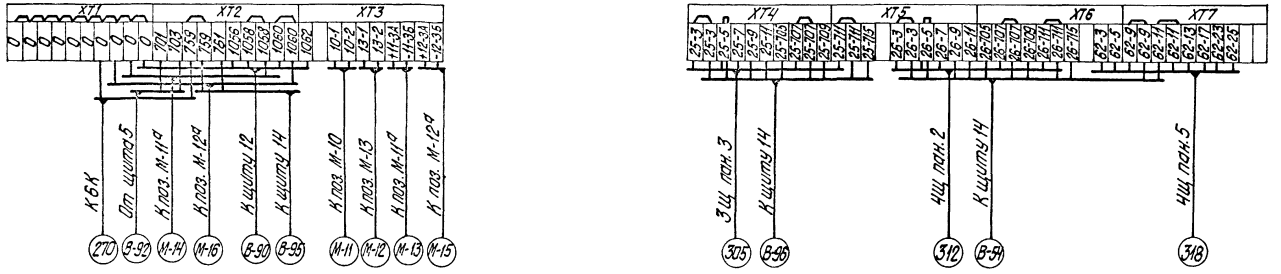

ЩИТ 7

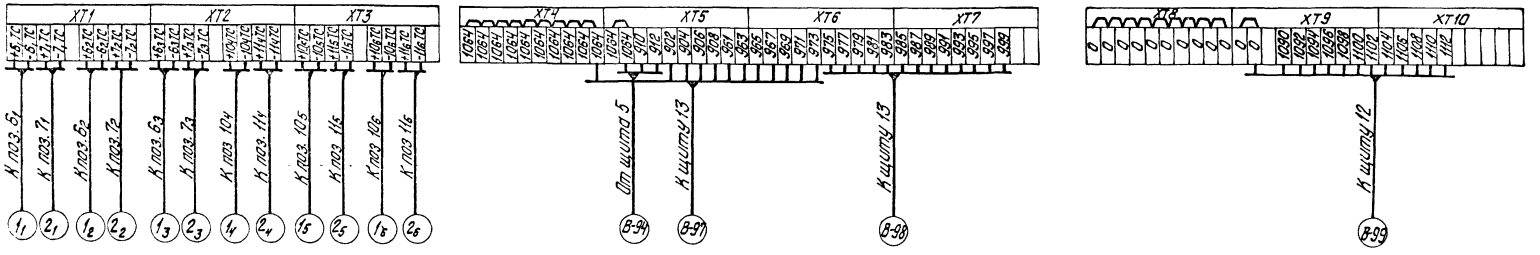

ЩИТ 11

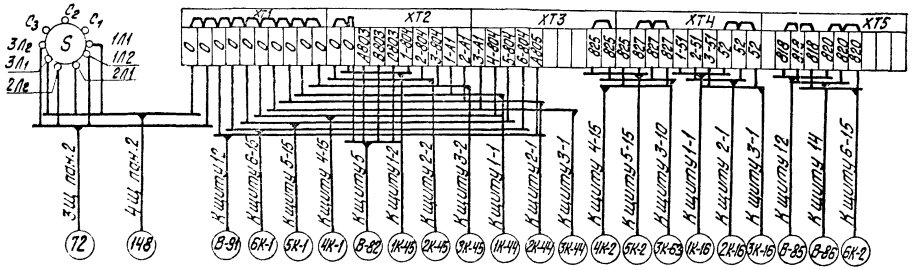

Привязан

Инв. №

ТП 903-1-277.90 АТМ3

ГИП	Жабельский			Котельная с 3 КВ-ГМ-20/18-ГМ-35-150 и 3 котлами ДЕ-25-14ГМ. Закрытая система теплоснабжения. Вспомогательное оборудование. Схема подключения внешних проводок (продолжение).	Стадия	Лист	Листов
Нач.отд.	Мелман				Р	21	
Н.контр.	Крис						
Гл.спец.	Дрючкина				ЛАТГИПРОПРОМ		
Зав.лаб.	Иванова						

Копировал Жукова 24342-11 24 формат А2

Альбом 10

ЩИТ12

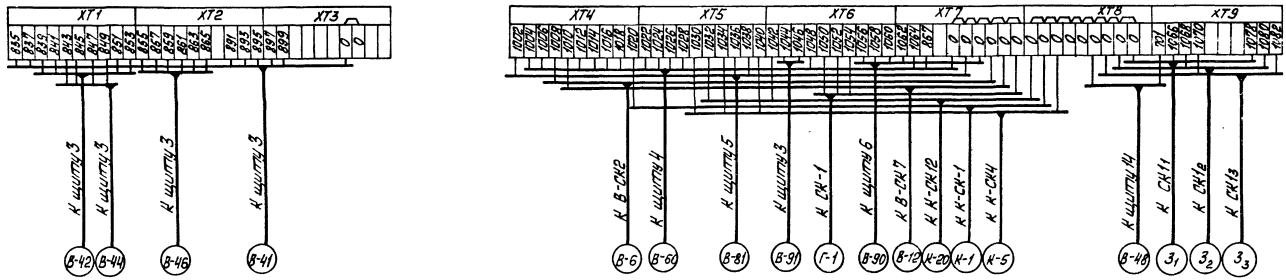

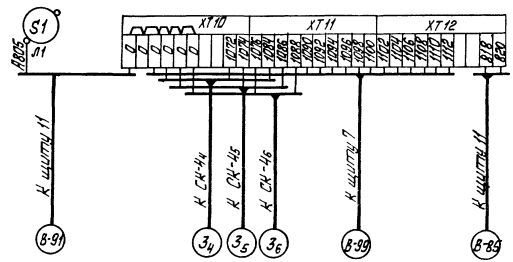

ЩИТ14

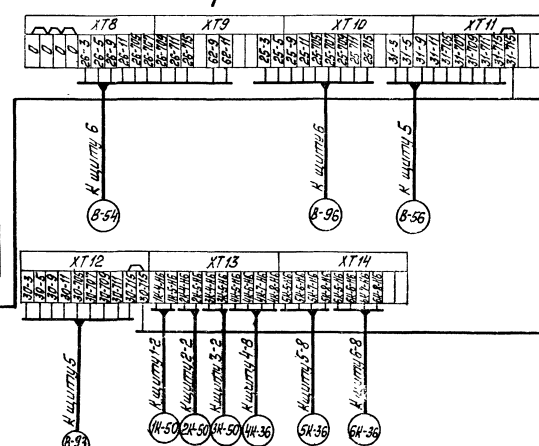

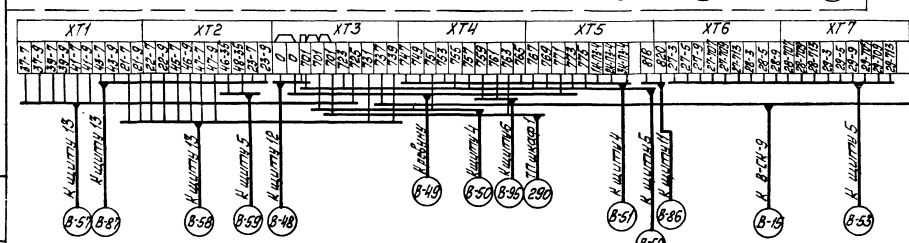

					ТП 903-1-277.90 АТМ3		
Привязан						Стадия	Лист	Листов
	ГИП	Кафланский			Котельная с 3 котлами КВГМ-35-150 и 3 котлами ДЕ-25-14ГМ. Закрытая система теплоснабжения. Вспомогательное оборудование. Схема подключения внешних проводок. Продолжение.	Р	22	
	Нач.отд	Мейман						
	Н.контр	Орлис						
	Гл.спец.	Чаушкина				ЛАТГИПРОПРОМ		
Инв.№	Разраб.	Иванов						

Копировал Иван 24342-11 25 Формат А2

ЩИТ13

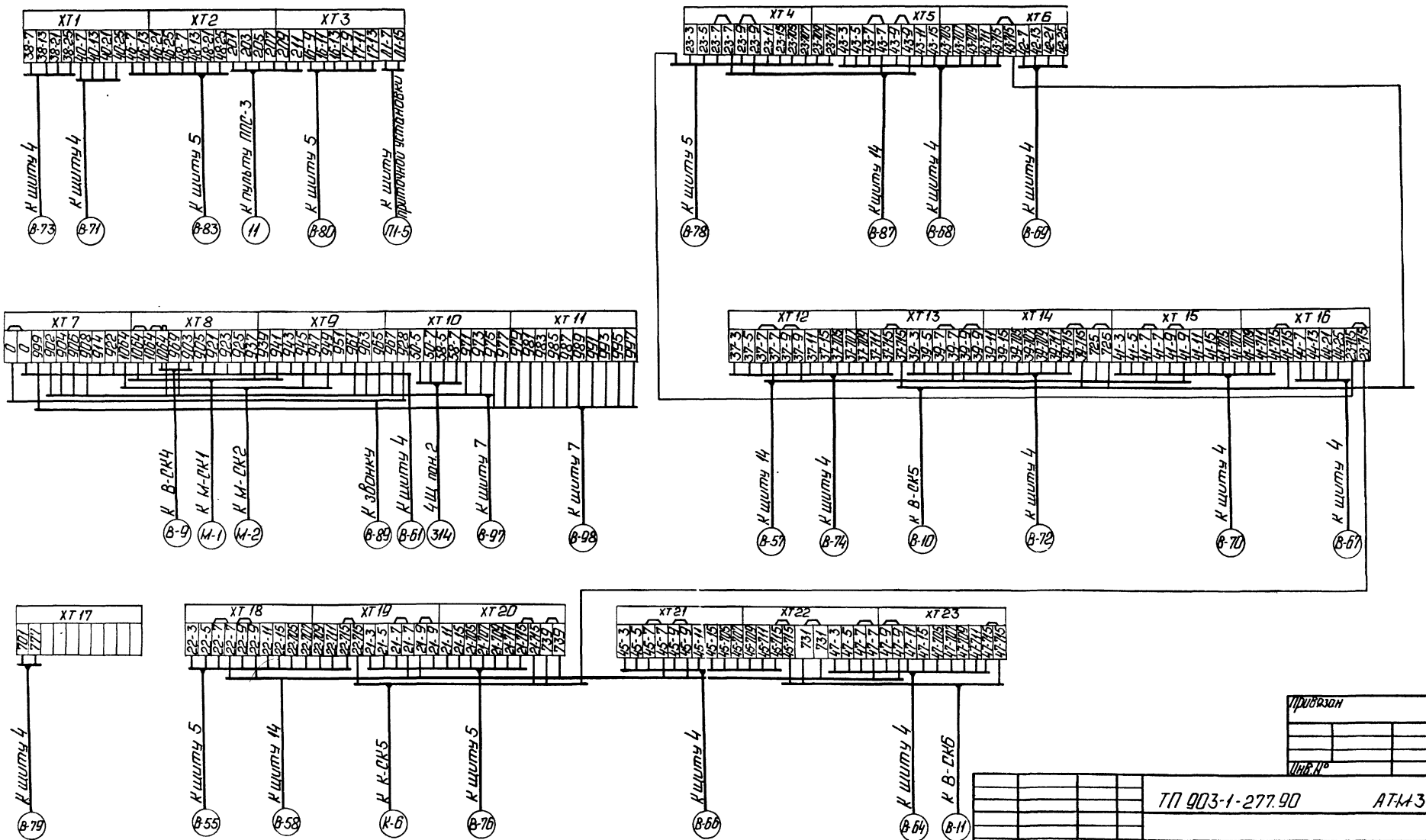

Альбом 10

Инв. № подл. | Подп. и дата | Взам. инв. №

Привязан

Инв. №

ТП 903-1-277.90 АТ-М3

ГИП	Нидбальский		Котельная с 3 котлами КВ-ТМ-35-150 и 3 котлами ДЕ-25-14ГМ. Закрытая система теплоснабжения.	Стадия	Лист	Листов
Нач.отд.	Мейман			Р	23	
Н.контр.	Юрис		Вспомогательное оборудование. Схема подключения внешних проводок (окончание).	ЛАТГИПРОПРОМ		
Гл.спец.	Дружинина					
Вед.инж.	Индане					

Копировал: 24342-11 26 Формат А2

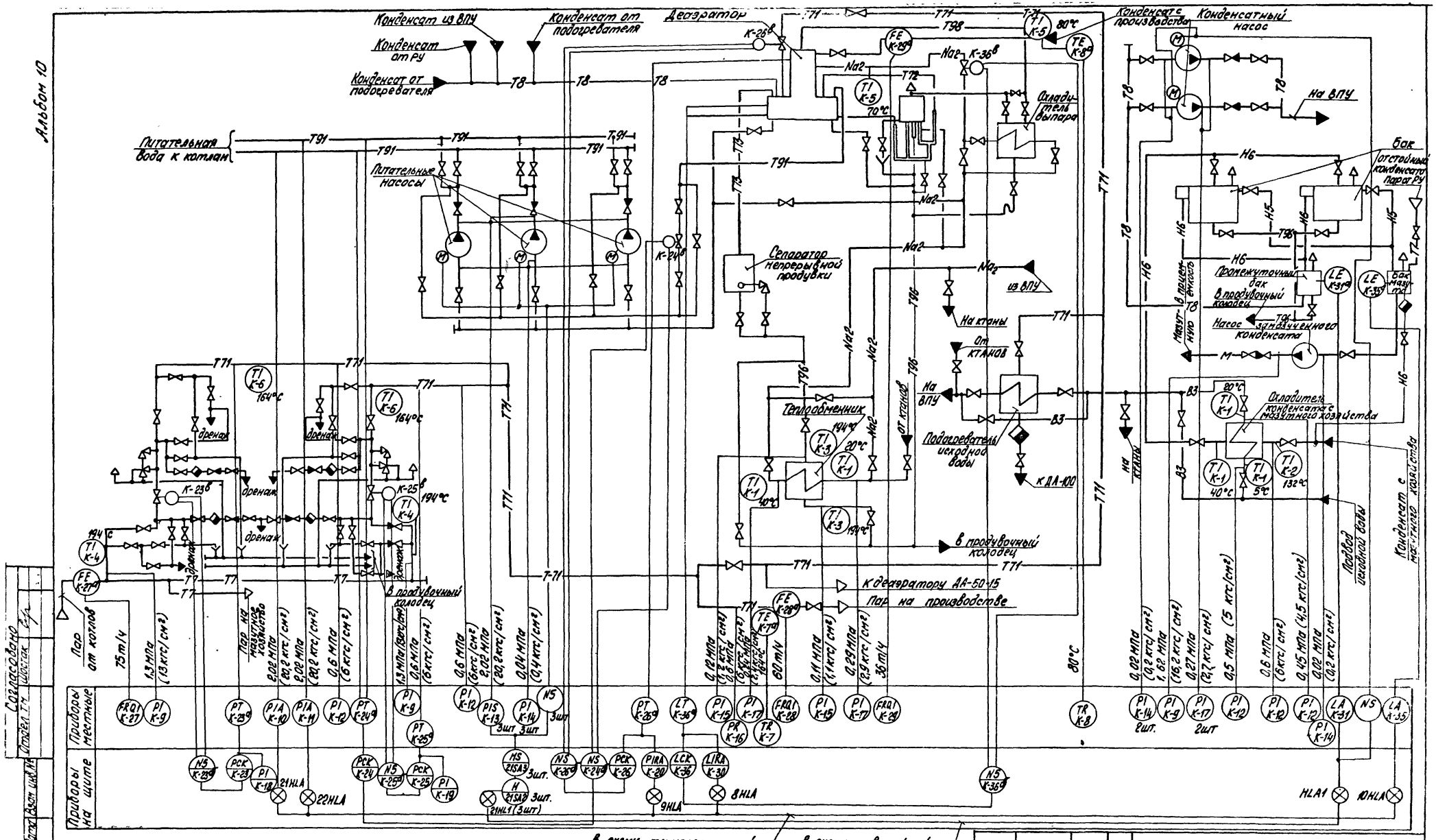
Альбом 10
Конденсат из ВПУ
Конденсат от ПУ
Конденсат от подогревателя
Деаэратор
Конденсат с производства
Конденсатный насос
На ВПУ
Питательная вода к котлам
Питательные насосы
Сепаратор непрерывной продувки
Охладитель выпара
Бак отстойный конденсата пар от РУ
Промежуточный бак
В продувочный колодец
Насос замазученного конденсата
Теплообменник
Подогреватель исходной воды
К ДА-100
Охладитель конденсата с мазутного хозяйства
Подвод исходной воды
Конденсат с мазутного хозяйства
К деаэратору ДА-50-15
Пар на производстве
Пар от котлов
Пар на мазутное хозяйство
Приборы местные
Приборы на щите
В схему технологической сигнализации (см. л.8, л.9, л.10)
В схему аварийной сигнализации (см. черт. ЭМ1.2 л.25, л.26, л.27 альбом 13)
Согласовано
Отдел ТМ
Шостак
Взам. инв. №
Подпись и дата
Инв. № подл.
Привязан
Инв. №
Гл. инж. пр. Нидбальский
Нач. отд. Мейман
Н. контр. Юрис
Гл. спец. Дружинина
Вед. инж. Индане
ТП 903-1-277.90 АТМ3
Котельная с 3 котлами КВ-ГМ-35 и 3 котлами ДЕ-25-14ГМ
Закрытая система теплоснабжения.
Вспомогательное оборудование паровой части.
Схема автоматизации.
Стадия Р
Лист 24
Листов
ЛАТГИПРОПРОМ
Копировал 24342-11 27 Формат А2

Альбом 10

Поз. обозначение	Наименование	Кол.	Примечание
	Щит 3		
Р	Прибор регулирующий	1	
	РС 29.1.12 ТУ25.0205.139-85		
А	Усилитель трёхпозиционный	1	
	У 29.3 ТУ 25.0205.139-85		
	Щит 5		
В1; В2	Диод 0,4÷0,6В КД-102А	2	
	Аппаратура по месту		
МАМ	Механизм электрический	1	
	однооборотный контактный		
	МЭО-100/25-0,25У ГОСТ 7192-80		
ВР	Преобразователь измерительный	1	
	Сапфир-22 ТУ25.02.13013.6-83		
	Выходной сигнал 0÷5 мА		

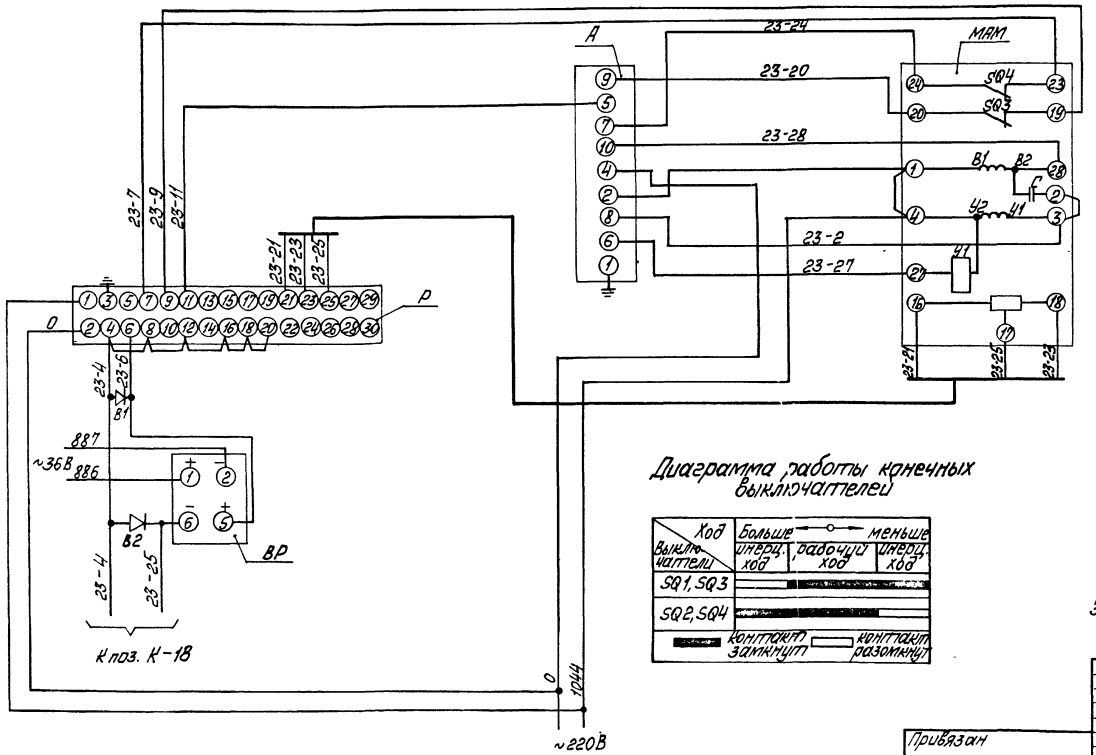

Диаграмма работы конечных выключателей

Ход / Выключатели	Больше ← меньше		
	Интерв. ход	Рабочий ход	Интерв. ход
SQ1, SQ3			
SQ2, SQ4			

Контакт замкнут — Контакт разомкнут

Регуляторы		Питание			
		МЭО	РС29	Сапфир-22	
Регулятор давления	К-25	1046	1046	889	889

1. Схему электрического питания см. черт. АТМ3.л 5,6,7
2. Данный чертёж разработан для регулятора давления РУ №1 поз. К-23 и применяется для регулятора давления РУ №2 поз. К-25 согласно таблицы применимости.
3. Маркировка соответствует маркировке на чертежах автоматизации блока БРУ-40.

					ТП 903-1-277.90		АТМ3		
ГИП	Нифальский			Котельная с 3 котлами КВГМ-35-150 и 3 котлами ДЕ-25-14ГМ. Защита, система теплоснабжения. Вспомогательная арматура и паровой части. Схема электрическая принципиальная регулятора давления.	Стадия	Лист	Листов
Нач. отд.	Мельман				Р	25	
Н. контр.	Кацс						
Гл. спец.	Пономаренко						
Нач. сект.	Ивлева				ЛАТГИПРОПРОМ		

Привязан

Инв. №

Копировал [illegible] 24342-11 28 Формат А2

Альбом 10

Наименование параметра и место отбора импульса	Пар	Питательная вода	Паровоздушная смесь	Питательная вода	Импульсная вода	Дренаж	Конденсат	Исходная вода	Пар		Конденсат	Исходная вода
	Расход	Давление	Давление	Уровень	Температура		Давление			Температура	Температура	
	Паропровод за котлами	Трубопроводы к котлам ДЕ-25-14 ГМ	Головка деаэратора	Бак деаэратора	Трубопровод до и после теплообменника		Труба Ø60х3 от датчика конденсата	Трубопровод 133 до и после датчика конденсата	Паропровод на производство		Трубопроводы до и после охладителя конденсата	
Категория трубной проводки	IV	IV					V		IV	—	—	—
Обозначение чертежа установки	—	ТКЧ-3149-70	ТМЧ-226-76	—	ТМЧ-142-87	ТМЧ-143-87	ТКЧ-3138-70	ТКЧ-3137-70	ТКЧ-3149-10	ТМЧ-172-87	ТМЧ-143-87	ТМЧ-143-87
Позиция	К-27	К-11 К-10	К-26 а	К-36 а	К-1	К-3	К-12	К-12	К-16	К-7	К-1 К-2	К-1

Поз. обозн.	Наименование	Кол.	Примечание
1	Кран натяжной Ру 16 Ду 15		
	11Б 18 бк ТУ26-07-1061-84	23	
2	Вентиль запорный		
	Ду 16 Ду 15 15Ч 8 др ГОСТ 18722-73	12	
	Коробка соединительная		
	ТУ 36.1763-78		
3	КС-10	10	
4	КС-20	5	
5	Металлорукав РЗ-Ц-Х-Ф 25		
	ТУ 22-3988-77	55	М
	Кадель ГОСТ 1508-78		
6	АКВВГ 4х2,5	380	То же
7	АКВВГ 10х2,5	240	"
8	КВВГ 4х1	340	"
9	Сосуд уравнительный ОСТ 25116-84	1	"
10	Провод ПВ3 сеч. 1мм² ГОСТ 6323-79	220	"
13	Труба 15 ГОСТ 3262-75	90	"
12	Труба 14х2 ГОСТ 8734-76	100	"
13	Вентиль муфтовый	7	
	Ру160 Ду15 15с54бк 2(ви) ГОСТ 23230-78		
14	Вентиль трехходовой	8	
	Ру140 Ду10 1093-10-0 (829-10-0)		

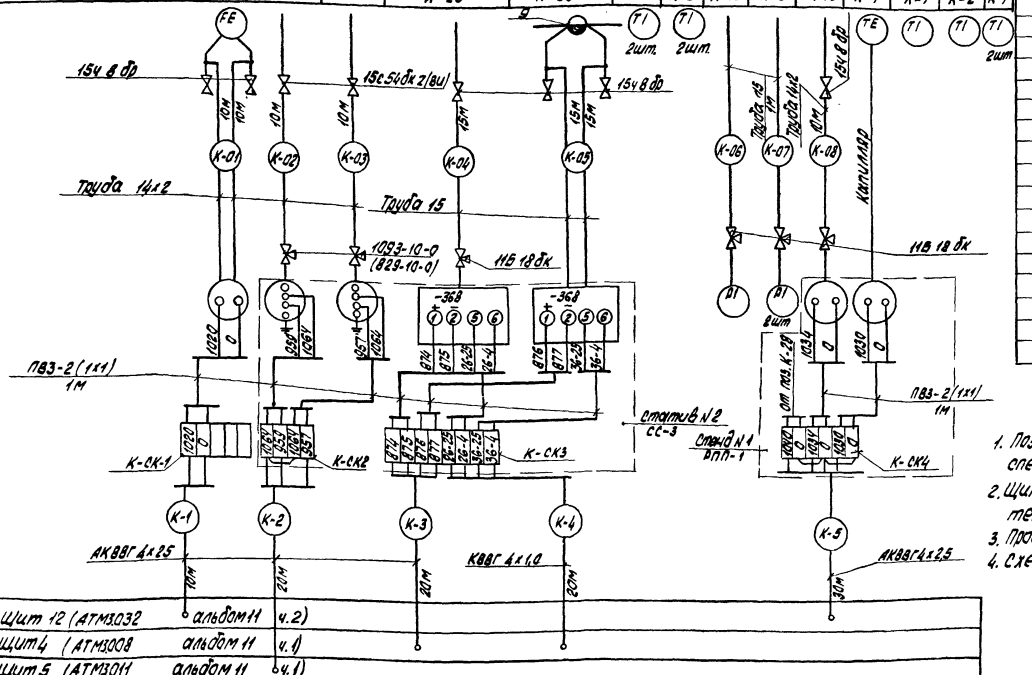

1. Позиции приборов и аппаратуры указаны согласно спецификации на оборудование АТМ3.001 Альбом 17.
2. Щит, местные электрические приборы и соединительные коробки заземлить.
3. Провод ПВ3 проложить в металлорукаве РЗ-Ц-Х-Ф25.
4. Схема выполнена на 3 листах.

Щит КИП		
Щит 12 (АТМ3.032	альбом 11	ч.2)
Щит 4 (АТМ3008	альбом 11	ч.1)
Щит 5 (АТМ3011	альбом 11	ч.1)

Инв.№ подл. | Подп. и дата | Взам.инв.№

Привязан

Инв.№

ГИП	Жабольский		
Нач.отд.	Мелмак		
Н.контр.	Фис		
Н.лаб.	Гаврильева		
Вед.инж.	Никонов		
Инженер	Чиренко		

ТП 903-1-277.90 АТМ3

Котельная с 3 котлами КВ-ГМ-35-150 и 3 котлами ДЕ-25-14 ГМ закрытая система теплоснабжения.

Вспомогательное оборудование. Водяная часть. Схема соединений внешних проводок (начало).

Стадия	Лист	Листов
О	26	

ЛАТГИПРОПРОМ

Копировал: Ася 24342-11 29 Формат А2

Альбом 10

Наименование параметра и место отбора импульса	Дренаж	Питательная вода				Конденсат			Питательная вода		Химочищенная вода	Пар	Конденсат	Замазученный конденсат	Пар	Химочищенная вода
	Давление								Регулятор давления (см. л. 13)	Давление		Расход	Уровень		Регулятор давления в деаэраторе (см. лист 13)	Регулятор уровня в деаэраторе (см. лист 12)
	Трубопровод до и после теплообменника	Трубопроводы до и после питательных насосов				Трубопроводы до и после конденсатных насосов			Трубопровод к котлам ДЕ-25-14ГМ	Трубопровод до и после теплообменника		Паропровод на производство	Промежуточный бак конденсата	Бак сбора отстоявшегося мазута	Паропровод к деаэратору	Трубопровод химочищенной воды
Категория трубной проводки	IV				IV				—	IV			—		—	—
Обозначение чертежа установки	ТК4-3137-70		ТК4-3150-70			ТК4-3137-70			—	ТК4-3149-70	ТК4-3139-70	—	ТК4-122-74	—	—	—
Позиция	К-15	К-14	К-13₁	К-13₂	К-13₃	К-14	К-17	К-17	К-24 в	К-24 а	К-17	К-28	К-31 а	К-35 а	К-26 в	К-36 в

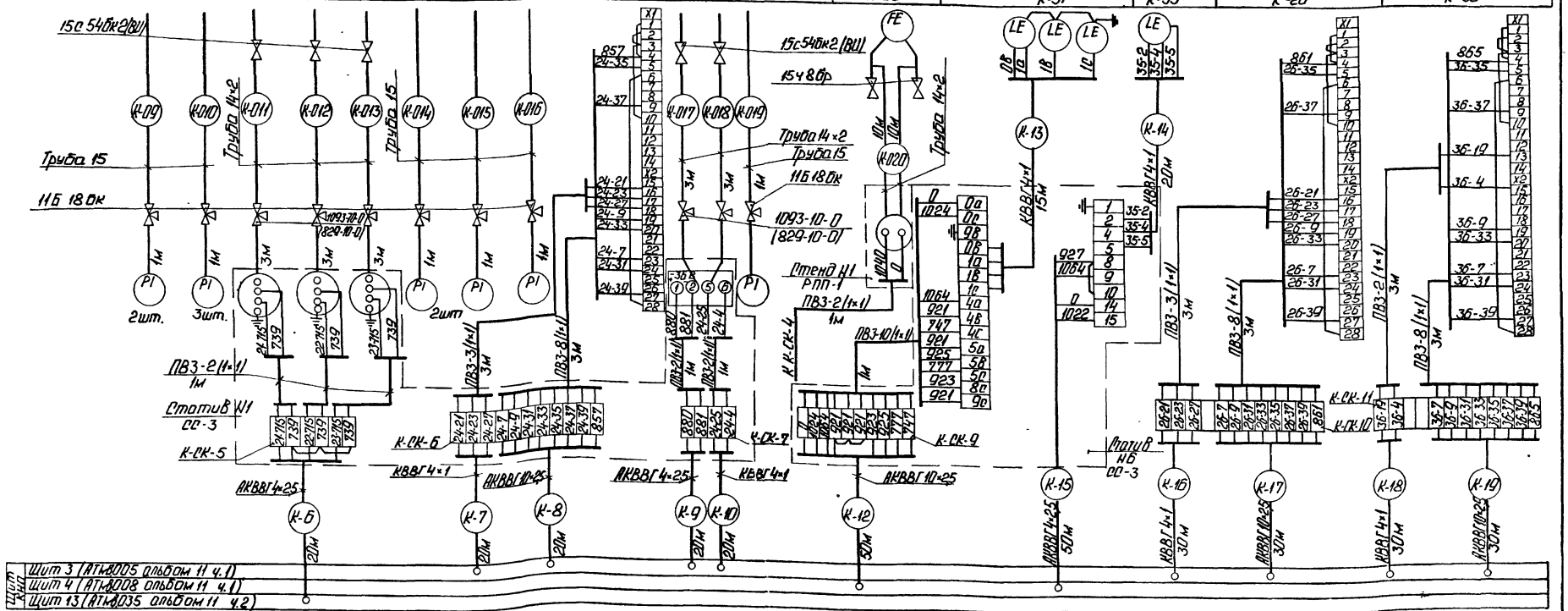

Привязан

Инв. №

ТП903-1-277.90			АТМ3
ГИП	Нидбальский		
Нач. отд.	Мейман		
Н. контр.	Юрис		
Гл. спец.	Дружинина		
В. инж.	Индане		
Инж.	Мирченко		

Котельная с 3 котлами КВ ТМ 35-150 и 3 котлами ДЕ-25-14ГМ. Закрытая система теплоснабжения.

Вспомогательное оборудование паровой части. Схема соединений внешних проводок (продолжение).

Стадия	Лист	Листов
Р	27	

ЛАТГИПРОПРОМ

Копировал: Ф. 24342-11 30 Формат А2

Инв. № подл. | Подп. и дата | Взам. инв. №

Наименование параметра и места отбора импульса	Пар		Пар		Замазученный конденсат		Пар	Пар	Конденсат		Химочищенная вода	Пар	Пар	Пар	Пар	Пар
	давление	температура	давление	температура	давление		температура		давление	расход	температура	давление	регулятор давления (пара РУ №1 (см. л. 25)	давление	регулятор давления (пара РУ №2 (см. л. 25)	
	Паропровод к РУ1		Паропровод к РУ2		Напорный и всасывающий патрубки насоса замазученного конденсата		Паропровод от РУ1	Паропровод от РУ2	Паропровод от РУ1 и РУ2	Конденсатопровод с производства		Паропровод за РУ №1	Паропровод к РУ №1	Паропровод за РУ №2	Паропровод к РУ №2	
категория трубной проводки	IV	—	IV	—	IV		—		IV	IV	—	IV	—	IV	—	
обозначение чертежа установок	ТК4-3138-70	ТК4-142-87	ТК4-3138-70	ТК4-142-87	ТК4-3142-70	ТК4-3152-70	ТМ4-142-87		ТК4-3138-70	—	ТМ4-172-87 / ТК4-142-87	ТК4-3149-70	—	ТК4-3149-70	—	
Позиция	К-9	К-4	К-9	К-4	К-9	К-14	К-6	К-6	К-12	К-29а	К-8 / К-5	К-23а	К-23в	К-25а	К-25в	

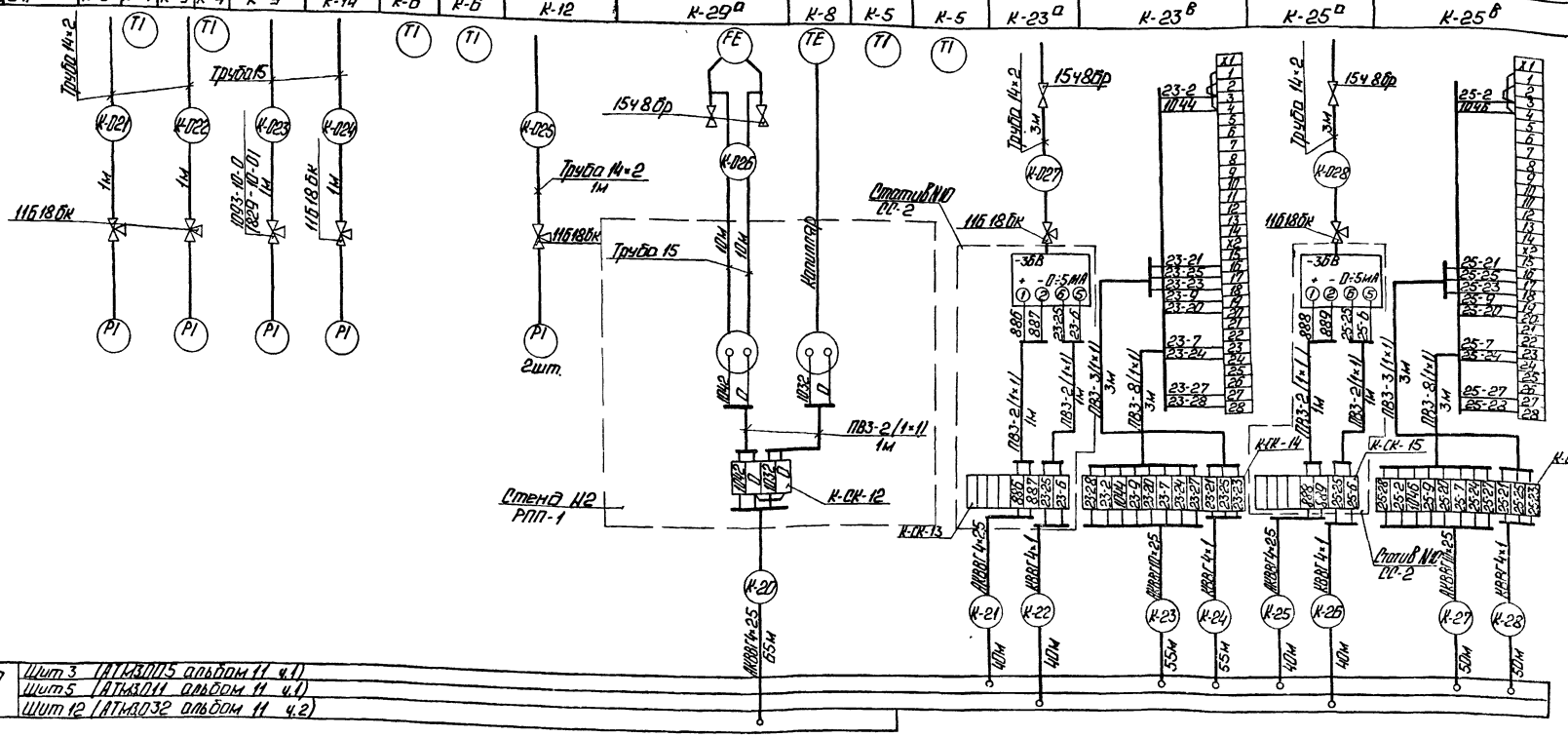

Шит КИП	
Шит 3	(АТМ3ЛО15 альбом 11 ч.1)
Шит 5	(АТМ3ЛО11 альбом 11 ч.1)
Шит 12	(АТМ3ЛО32 альбом 11 ч.2)

Инв. № подл. | Подп. и дата | Взам. инв. №

Привязан

ГИП	Индобкин		
Нач. отд.	Юрицин		
Н. контр.	Крюс		
Гл. спец.	Рожкина		
Архитектор	Шилова		
Инж.	Мирченко		

ТП 903-1-277.90 АТМ3

Конденсатор 3 хлорсодержащего газа из скважины Дг 25 МПа. Скрытая система теплоснабжения

Стадия	Лист	Листов
Р	28	

Вертикальное оборудование паровой части. Схема соединений внешних проводок. Общие данные

ЛАТГИПРОПРОМ

Копировал | 24342-11 31 | Формат А2

Альбом 10

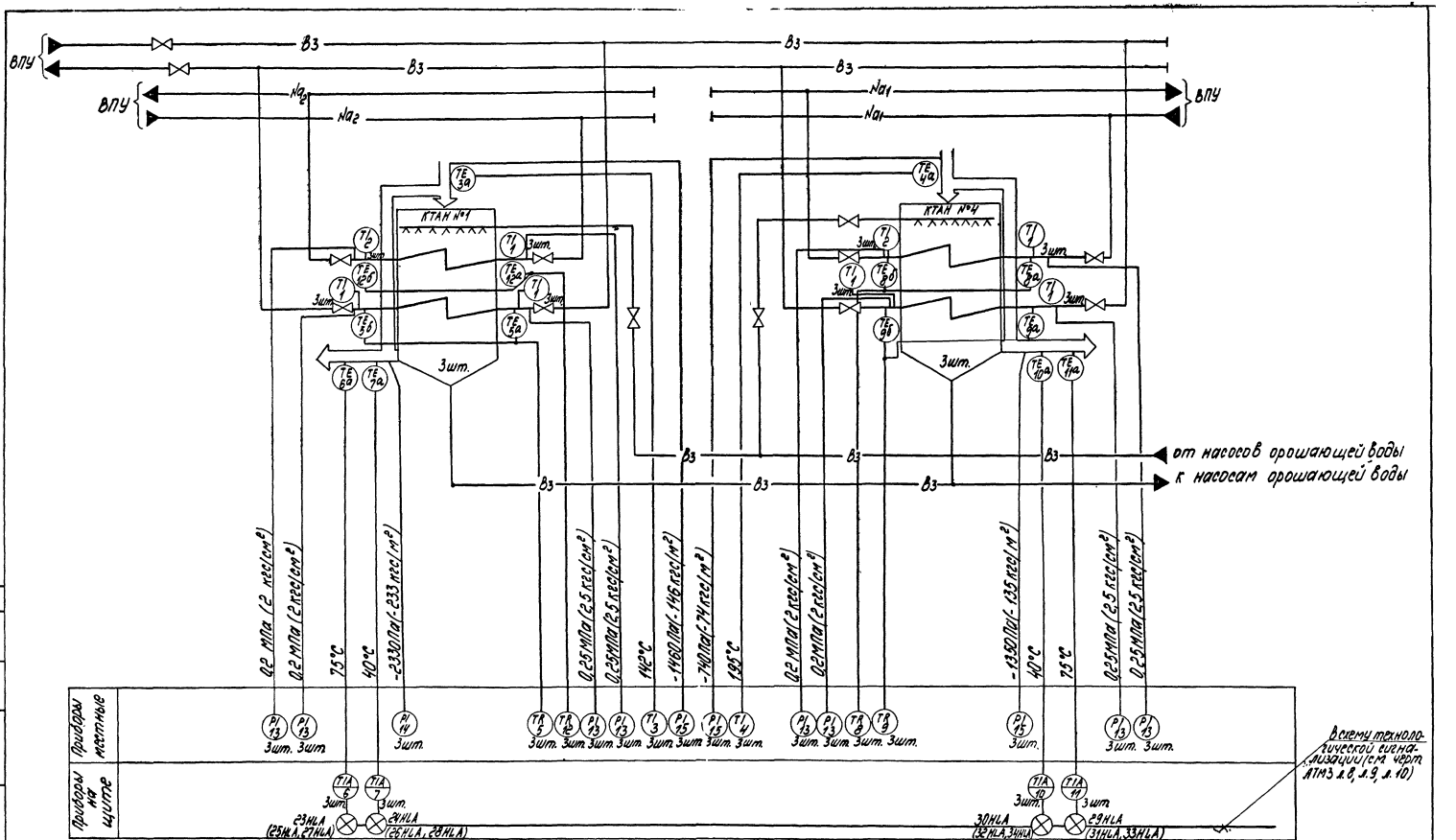

				ТП 903-1-277.90		АТМ3	
Привязан	ГИП	Нидвальский		Котельная с 3 котлами КВ-ГМ-35-150 и 3 котлами ДЕ-25-14ГМ закрытая система теплоснабжения	Стадия	Лист	Листов
	Нач.отд.	Мейман			Р	29	
	Н.контр.	Юрие					
	Гл.спец.	Лукинина		КТАНЫ. Схема автоматизации.	ЛАТГИПРОПРОМ		
	Вед.инж.	Инсане					
Инв. №	Инж.	Лукинова					

Согласовано
Отдел ТМ
Шостак
Взам. инв. №
Подп. и дата
Инв. № подл.

24342-11 32 Копировал
Формат А2

Альбом 10

Наименование параметра и место отбора импульса	Исходная вода	Дымовые газы		Химочищенная вода		Исходная вода		Хим. очищенная вода	Исходная вода		Химочищенная вода	Дымовые газы		Химочищенная вода	
	Температура							Давление						Температура	
	Трубопровод	Газоход		Трубопровод				Трубопровод				Газоход		Трубопровод	
	До и после КТАНа №1	к КТАНу N1	от КТАНа N1	к КТАНу N1	от КТАНа N1	к КТАНу N1	от КТАНа N1	к КТАНу N1	к КТАНу N1	от КТАНа N1	от КТАНа N1	от КТАНа N1	к КТАНу N1	к КТАНу №1	от КТАНа №1
Категория трубной проводки	—							V				IV		—	
N установочного чертежа	ТМЧ-142-87	ТМЧ-172-87	ТМЧ 147-87	ТМЧ-172-87				ТКЧ-3136-70				ТКЧ-127-70		ТМЧ-142-87	
Позиция	1	3	6	7	12а	12б	5а	5б	13	13	13	13	14	15	1	2

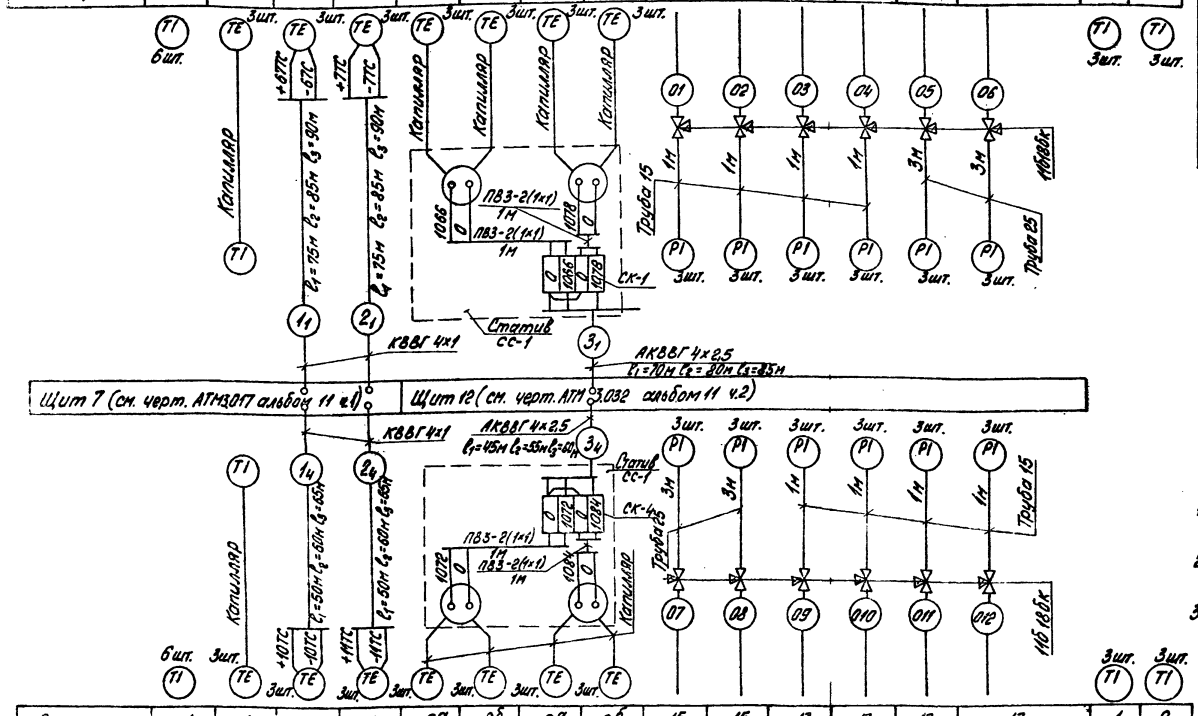

Поз. обозначение	Наименование	Кол.	Примечание
1	Кран натяжной муфтовый 11Б18бк		
	Ру 16 Ду 15 ТУ 26.07-1061-84	36	
2	Коробка соединительная КС-10		
	ТУ 36.1763-78	6	
	Кабель ГОСТ 1508-78		
3	АКВВГ 4х2,5	400	м
4	КВВГ 4х1	860	тоже
5	Провод ПВЗ сеч. 1мм² ГОСТ 6323-79	25	"
6	Труба 25 ГОСТ 3262-75	40	"
7	Труба 15 ГОСТ 3262-75	30	"
8	Металлорукав РЗ-Ц-Х-ф 25	15	"
	ТУ 22.3988-77		

1. Позиции приборов и аппаратуры указаны согласно спецификации на оборудование АТМ3.С01 Альбом 17.
2. Щит, местные электрические приборы и соединительные коробки заземлить.
3. Провод ПВЗ проложить в металлорукаве РЗ-Ц-Х-ф 25.

Позиция	1	4	10	11	8а	8б	9а	9б	15	15	13	13	13	13	1	2
N установочного чертежа	ТМЧ-142-87	ТМЧ 172-87	ТМЧ-147-87		ТМЧ-172-87				ТКЧ-127-70		ТКЧ-3136-70				ТМЧ-142-87	
Категория трубной проводки	—								IV		V				—	
Наименование параметра и место отбора импульса	До и после КТАНа №4	к КТАНу N4	от КТАНа N4		к КТАНу N4	от КТАНа N4	к КТАНу N4	от КТАНа N4	к КТАНу N4	от КТАНа N4	к КТАНу N4	к КТАНу N4	от КТАНа N4	от КТАНа N4	к КТАНу №4	от КТАНа №4
	Трубопровод	Газоход			Трубопровод				Газоход		Трубопровод				Трубопровод	
	Температура								Давление						Температура	
	Исходная вода	Дымовые газы			Химочищенная вода		Исходная вода		Дымовые газы		Химоч. вода	Исходная вода		Химочищенная вода	Химочищенная вода	

Привязан

Инв. №

ТП 903-1-277.90 АТМ3

ГИП	Нидбальский		
Нач. отд.	Мейман		
Н. контр.	Юрис		
Гл. спец.	Дружинина		
Вед. инж.	Ивбанс		
Инж.	Лукинцова		

Котельная с 3 котлами КВ-ГМ-35-150 и 3 котлами ДЕ-25-14ГМ. Закрытая система теплоснабжения.

КТАНы. Схема соединений внешних проводок.

Стадия	Лист	Листов
Р	30	

ЛАТГИПРОПРОМ

Копировал 24342-11 33 Формат А2

Альбом 10

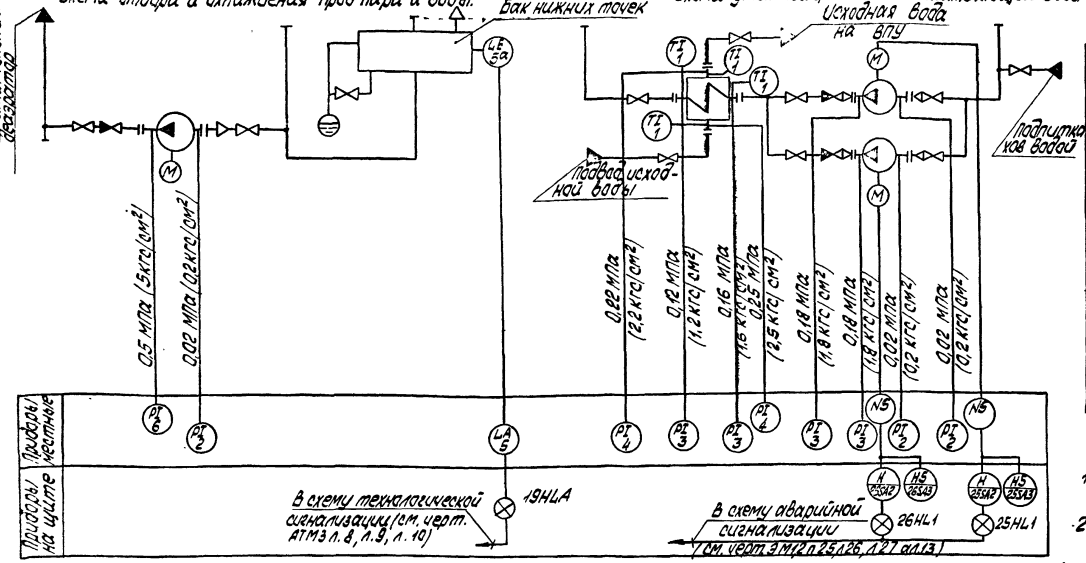

Щит4	(см. черт. АТМ3.008 альбом 11 ч.1)

Поз. обозн.	Наименование	Кол.	Примечание
1	Кран 11Б18бк, Ру 16, Ду15	10	
	ТУ 26.07.1061-73		
2	Коробка соединительная	1	
	КС-10 ТУ 36.1763-78		
	Кабель ГОСТ 1508-78		
3	АКВВГ 4 х 2,5	20	М
4	КВВГ 4х1	15	То же
5	Провод ГОСТ6323-79		
	ПВЗ сеч. 1 мм²	6	"
6	Труба 15 ГОСТ3262-75	10	"
7	Металлорукав РЗ-Ц-Х-Ф25 ТУ22.3988-77	1	"

1. Позиции приборов и аппаратуры указаны согласно спецификации на оборудование АТМ3.С01 Альбом 17.
2. Щит, местные электрические приборы и соединительную коробку заземлить.
3. Провод ПВЗ проложить в металлорукаве РЗ-Ц-Х-Ф25.

Схема соединений внешних проводок.

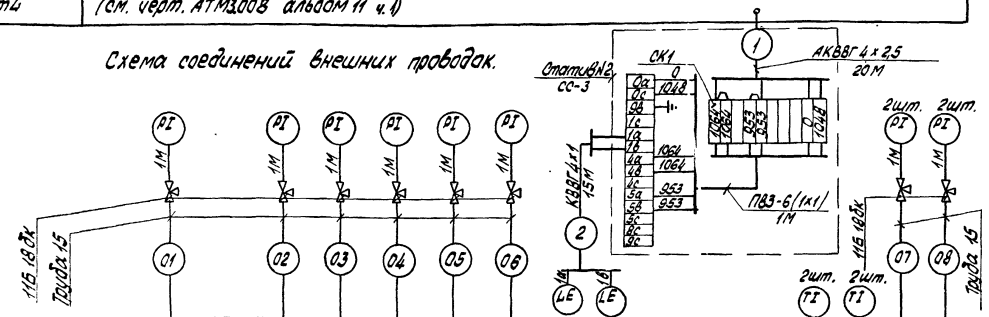

Позиция	2	3	2	2	3	3	5	1	1	3	4
Обозначение чертежа установки	ТКЧ 3137-70						ТМ4-122-74	ТМ4-142-87		ТК4-3136-70	
Категория трудной проволоки	V						—	—		V	
Наименование параметра и место отбора импульса	Трубопровод до и после насоса контура отбора проб		Трубопроводы до и после насосов контура охлаждения				Бак нижних точек	Трубопроводы до и после водоводяного теплообменника			
	Давление						Уровень	Температура		Давление	
	Сбросные воды		Химочищенная вода				Сбросные воды	Усл. вода	Химочищ. вода	Исходн. вода	

Согласовано
Отдел ТМ
Инв. № подл. | Подпись и дата | Взам. инв. №

Привязан
Инв. №

Гл. инж. пр.	Ниддольский		
Нач. отд.	Нейман		
Н. контр.	Юрис		
Гл. спец.	Дружинина		
Вед. инж.	Индане		

ТП 903-1-277.90 АТМ3

Котельная с 3 котлами КВ-ГМ-35-150 и 3 котлами ДЕ-25-14 ГМ. Закрытая система теплоснабжения.

Стадия	Лист	Листов
Р	31	

Утилизация тепла. Схемы автоматизации и соединений внешних проводок.

ЛАТГИПРОПРОМ

Копировал: 24342-11 34 Формат А2

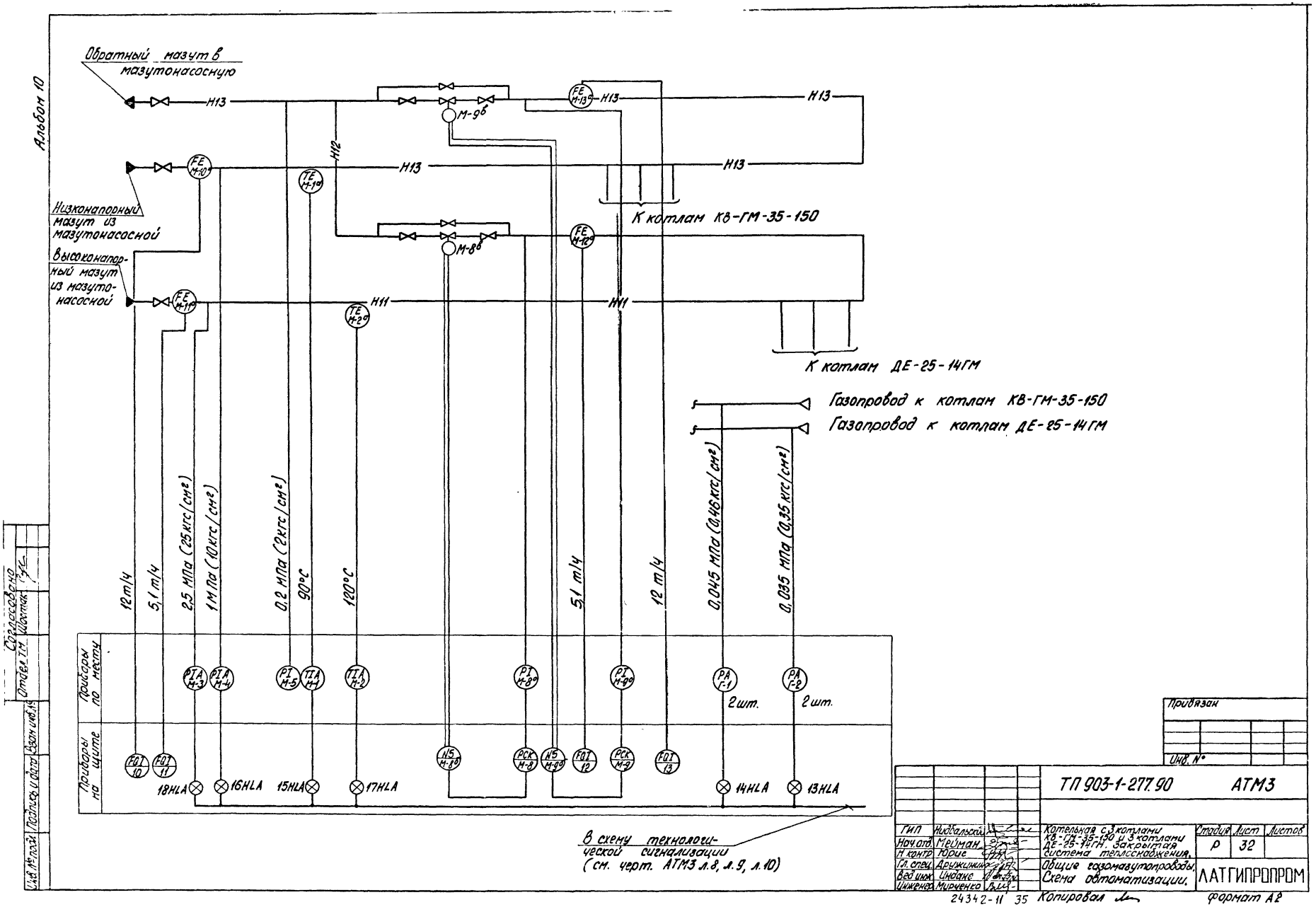
Альбом 10
Обратный мазут в мазутонасосную
Низконапорный мазут из мазутонасосной
Высоконапорный мазут из мазутонасосной
Н13
Н12
Н11
М-9в
М-8в
FE М-10
FE М-11
FE М-13
FE М-12
TE М-1
TE М-2
К котлам КВ-ГМ-35-150
К котлам ДЕ-25-14ГМ
Газопровод к котлам КВ-ГМ-35-150
Газопровод к котлам ДЕ-25-14ГМ
12 т/ч
5,1 т/ч
2,5 МПа (25 кгс/см²)
1 МПа (10 кгс/см²)
0,2 МПа (2 кгс/см²)
90°С
120°С
5,1 т/ч
12 т/ч
0,045 МПа (0,46 кгс/см²)
0,035 МПа (0,35 кгс/см²)
Приборы по месту
Приборы на щите
PIA М-3
PIA М-4
PI М-5
TIA М-1
TIA М-2
PI М-8
PI М-9
PA Г-1
PA Г-2
2 шт.
2 шт.
FQI 10
FQI 11
N5 М-8
PCK М-8
N5 М-9
FQI 12
PCK М-9
FQI 13
18HLA
16HLA
15HLA
17HLA
14HLA
13HLA
В схему технологической сигнализации (см. черт. АТМ3 л.8, л.9, л.10)
Согласовано
Отдел ТМ
Шостак
Взам. инв. №
Подпись и дата
Инв. № подл.
Привязан
Инв. №
ТП 903-1-277.90
АТМ3
ГИП Нидбальский
Нач. отд. Мейман
Н. контр. Юрис
Гл. спец. Дружинин
Вед. инж. Индаке
Инженер Мирченко
Котельная с 3 котлами КВ-ГМ-35-150 и 3 котлами ДЕ-25-14ГМ. Закрытая система теплоснабжения.
Общие газомазутопроводы. Схема автоматизации.
Стадия Р
Лист 32
Листов
ЛАТГИПРОПРОМ
24342-11 35
Копировал
Формат А2

Альбом 10

Наименование параметра и место отбора импульса	Низконапорный прямой мазут		Низконап. обратн. мазут	Высоконапорный прямой мазут		Низконапорный обратный мазут		Низконапорный обратный мазут	
	Температура	Давление		Температура	Давление	Регулятор давления (см. черт. АТМ3 л. 13)		Регулятор давления (см. черт. АТМ3 л. 13)	
	Трубопровод к котлам КВ-ГМ-35-150		Трубопровод после регулирующего клапана	Трубопровод к котлам ДЕ-25-14ГМ		Трубопровод до регулирующего клапана	Трубопровод за котлами КВ-ГМ-35-150	Трубопровод до регулирующего клапана	Трубопровод за котлами ДЕ-25-14ГМ
Категория трубной проводки	—	IV		—	IV		—	IV	—
Обозначение чертежа установки	ТМ4-172-87	ТМ4-226-76	ТК4-3152-70	ТМ4-171-87	ТМ4-226-76	ТК4-3152-70	—	ТК4-3152-70	—
Позиция	М-1а	М-4	М-5	М-2а	М-3	М-9а	М-9в	М-8а	М-8в

Поз. обозначение	Наименование	Кол.	Примечание
1	Вентиль 15кч18п Ду15мм, Ру16кгс/см² ГОСТ 5761-74	5	
2	Вентиль 15нж6бк1 Ду15мм, Ру25кгс/см² ТУ26.07.27-80	5	
3	Вентиль 15Б50р3м Ду10мм, Ру2,5кгс/см² ГОСТ 22728-77	4	
4	Труба электросварная 10×1,2 ГОСТ 10704-76	40	м
5	Труба 14×2 ГОСТ 8734-76	41	То же
	Коробка ТУ36.1763-78		
6	КС-10	3	
7	КС-20	2	
8	Металлорукав РЗ-Ц-ХФ25 ТУ22.3988-77	25	м
9	Сосуд разделительный ОСТ 25.1160-84	5	
10	Кабель ГОСТ 1508-78 КВВГ 4×1,0	400	м
11	АКВВГ 4×2,5	300	То же
12	АКВВГ 10×2,5	100	"
13	Провод ГОСТ 6323-79 ПВЗ сеч. 1 мм²	90	"

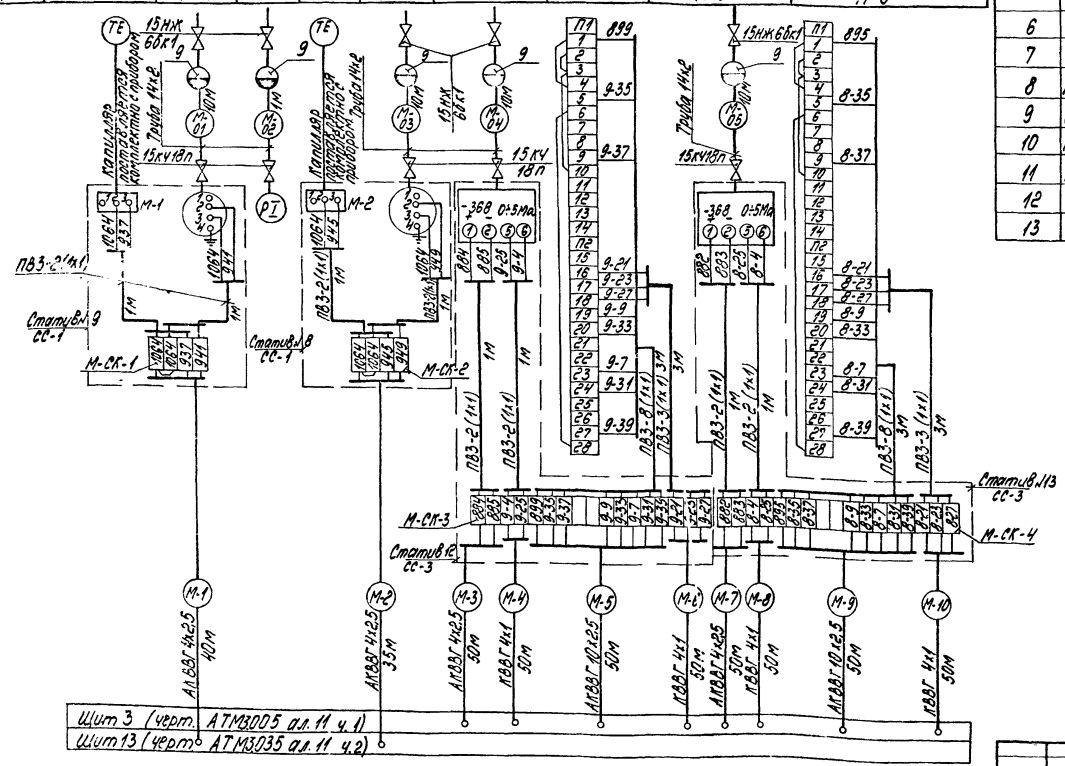

1. Позиции приборов и аппаратуры указаны согласно спецификации АТМ3.С01 ал. 17.
2. Щиты, местные электрические приборы и соединительные коробки заземлить.
3. Провод ПВЗ проложить в металлорукаве РЗ-Ц-ХФ25.

Привязан

Инв. №

ГИП	Нидбальский		
Нач. отд.	Медман		
Н. контр.	Юрис		
Гл. спец.	Дружинина		
Вед. инж.	Ивдане		
Инж. II к.	Мирченко		

ТП 903-1-277.90 АТМ3

Котельная с 3 котлами КВ-ГМ-35-150 и 3 котлами ДЕ-25-14ГМ. Закрытая система теплоснабжения.

Стадия	Лист	Листов
Р	33	

Общие газомазутопроводы. Схема соединений внешних проводов (начало).

ЛАТГИПРОПРОМ

Копировал № 1-24342-11 36 Формат А2

Альбом 10

Наименование параметра и места отбора импульса	Газ		Низконапорный прямой мазут	Низконапорный обратный мазут	Высоконапорный прямой мазут	Высоконапорный обратный мазут
	Давление		Расход			
	Газопроводы к котлам		Трубопровод к котлам КВ-ГМ-35-150	Трубопровод до регулирующего клапана	Трубопровод к котлам ДЕ-25-14 ГМ	Трубопровод до регулирующего клапана
Категория трубной проводки	IV		—			
Обозначение чертежа установки	ТКЧ-3151-70		—			
Позиция	Г-1	Г-2	М-10а	М-13а	М-11а	М-12а

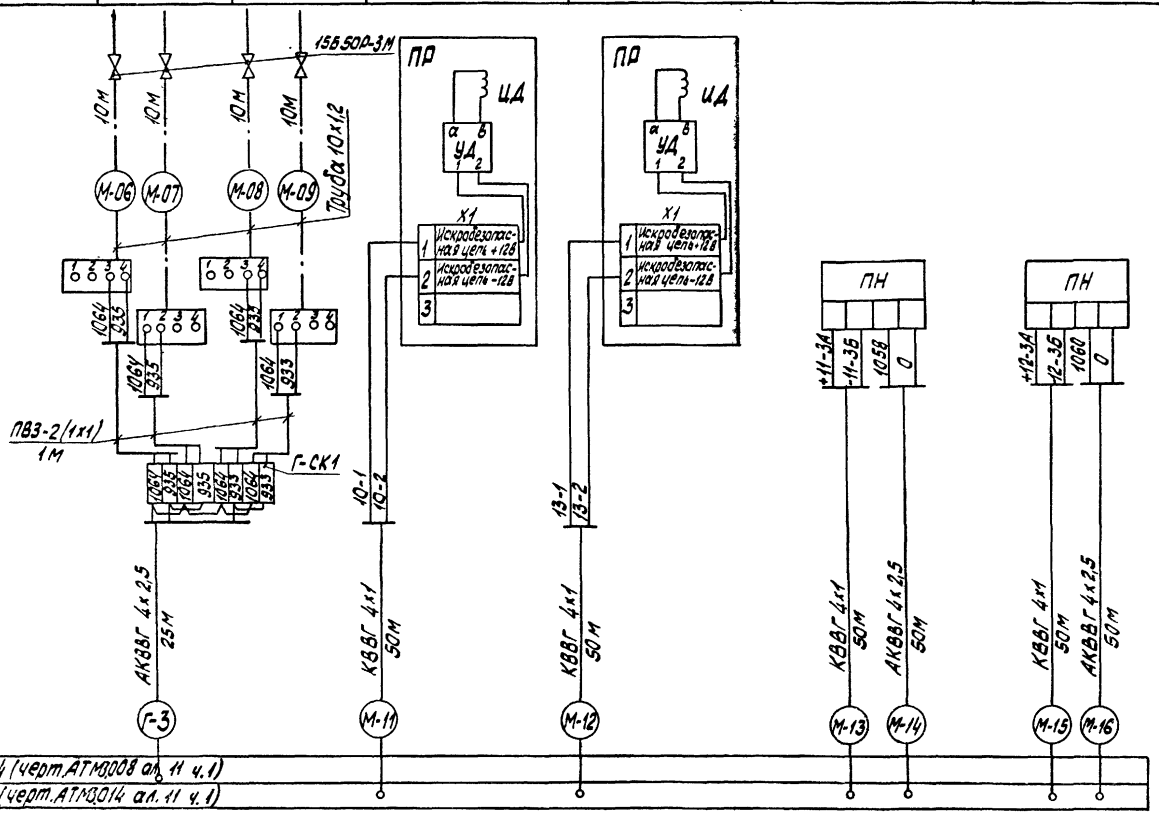

Привязан

Инв. №

ТП 903-1-277.90 АТМ3			
ГИП Жибальский	Котельная с тремя котлами КВ-ГМ-35-150 и 3 котлами ДЕ-25-14ГМ. Закрытая система теплоснабжения.	Стадия	Лист	Листов
Нач. отд. Мелихов		Р	34	
Н. контр. Кушель				
Гл. спец. Дружинин	Общие газомазутопроводы. Схема соединений внешних проводок (окончание).	ЛАТГИПРОПРОМ		
Рук. гр. Жданов				
Инж. Жуковенко				

Копировал: Лол— 24342-11 37 Формат А2

Альбом 10

Схема автоматизации

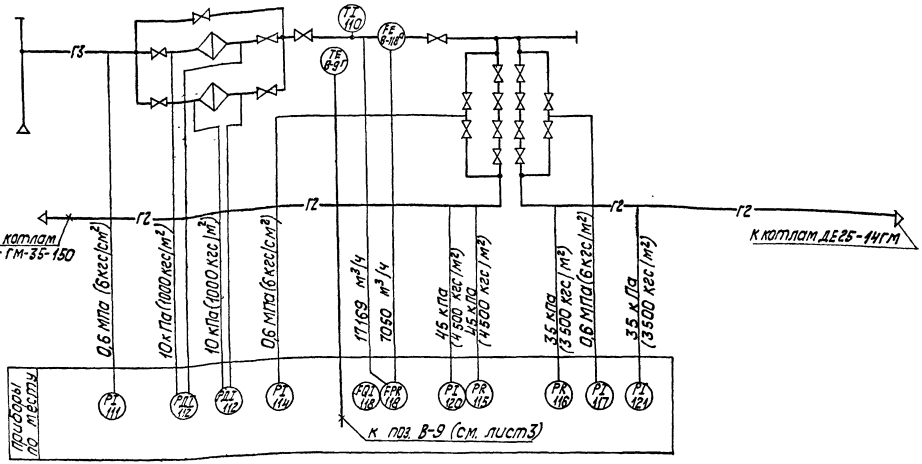

Поз. обозн.	Наименование	Кол.	Примечание
1	Кран 11Б6бк Ду15мм Ру10кгс/см² ГОСТ 19193-73	10	
2	Вентиль 15Б50Р3м Ду10мм Ру2,5кгс/см² ГОСТ 22728-77	4	
3	Коробка соединительная КС-10		
	ТУ 36.1763-78	1	
4	Металлорукав Р3-Ц-Х-Ф25		
	ТУ 22.3988-77	5	м
5	Кабель АКВВГ 4×2,5 ГОСТ 1508-78	20	то же
6	Провод ПВЗ 380 ГОСТ 6323-79	6	"
7	Труба электросварная 10×1,2 ГОСТ 10704-76	70	"
8	КВВГ 4×1,0 ГОСТ 1508-78	30	"

1. Позиции приборов и аппаратуры указаны согласно спецификации на оборудование АТМ3.С01Ак17.
2. Щит, местные электрические приборы и соединительные коробки заземлить.
3. Провод ПВЗ от датчиков к соединительной коробке прокладывается в металлорукаве Р3-Ц-Х-Ф25.

Схема соединений внешних проводок.

Наименование параметра и место отбора импульса	топливный газ									топливный газ	
	температура	давление	перепад давления	расход	давление		давление		температура	давление	
	газопровод к ГРУ		газопровод до и после фильтра	газопровод после фильтра	газопровод к котлам ДЕ-25-14ГМ	газопровод к котлам КВ-ГМ-35-150	байбас		газопровод к ГРУ	газопровод к котлам КВ-ГМ-35 ДЕ-25-14ГМ	
категория трубной проводки	—	IV	IV	IV			—			IV	
обозначение чертежа установки	ТМ4-142-87	ТМ4-226-76	—	—	ТК4-3161-70		ТМ4-226-76		ТМ4-147-87	ТМ4-226-76	
позиция	110	111	112	118а	115	116	114	117	В-9г	120	121

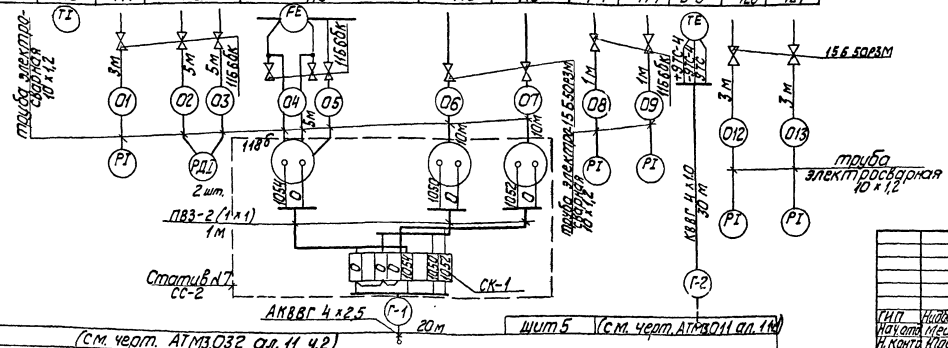

Согласовано
Отдел ГИ
Взам. инв. №
Подп. и дата
Инв. № подл.

Привязан
Инв. №

ТП903-1-277.90 АТМ3

ГИП	Нидбальский		Котельная с 3 котлами КВ-ГМ-35-150 и 3 котлами ДЕ-25-14ГМ. Закрытая система теплоснабжения	Стадия	Лист	Листов
Нач. отд.	Мейман			Р	35	
Н. контр.	Юрис		ГРУ			
Гл. спец.	Дружинина		Схемы автоматизации и соединений внешних проводок	ЛАТГИПРОПРОМ		
Вед. инж.	Ондане					

24342-11 38 Копировал

формат А2

Альбом 10

Схема автоматизации

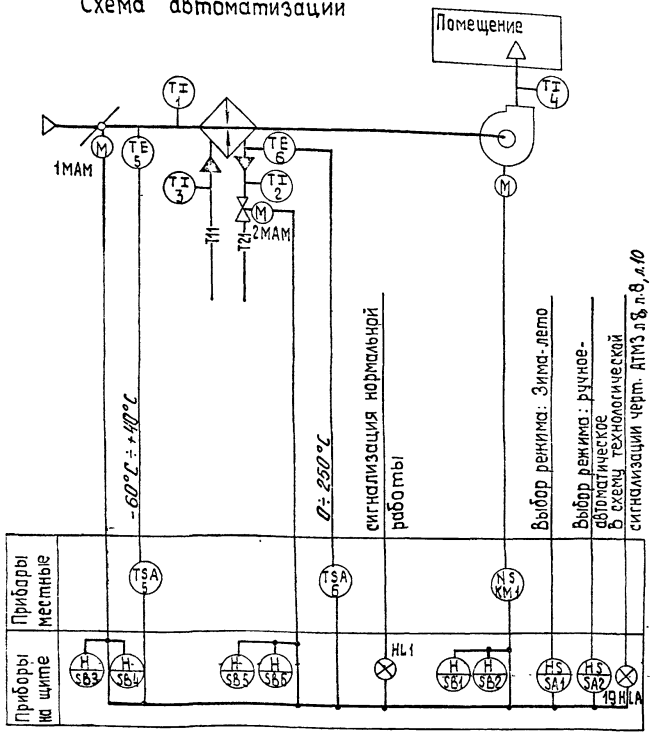

Схема внешних проводок

Наименование параметра и места отбора импульса	Воздух	Горячая вода				Воздух
	Температура					Температура
	Промежуточная камера до калорифера	Трубопровод до калорифера	Трубопровод после калорифера	Вентиль на теплоносителе	Клапан наружного воздуха	Воздухо-вод
№№ установочного чертежа	ТМ4-142-87	ТМ4-147-87	ТМ4-143-87	ТМ4-147-87	—	—	ТМ4-142-87

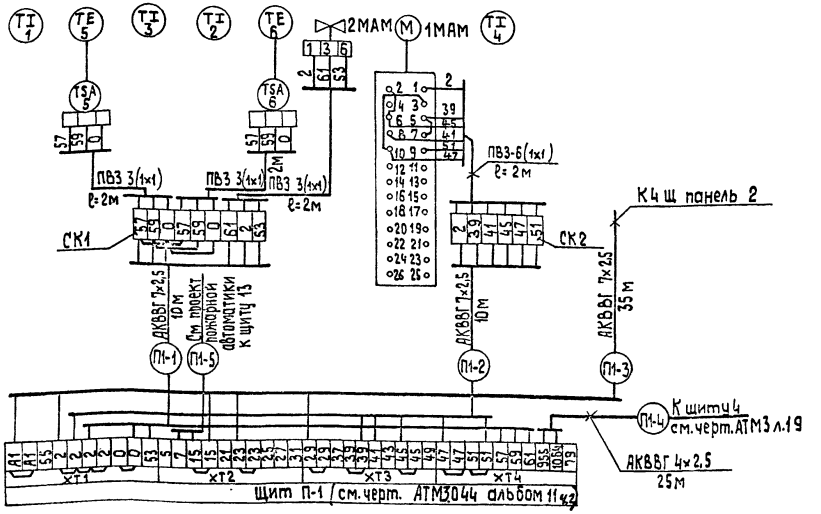

Поз. обознач.	Наименование	Кол.	Примечания
	Перечень элементов схемы внешних проводок		
1	Провод ПВ3 сеч. 1,0 мм² ГОСТ 8323-79	30	м
2	Металлорукав РЗ-Ц-Х-ф25 ТУ-22.3988-77	8	Тоже
	Кабель ГОСТ 1508-78		
3	АКВВГ 7х2,5	55	"
4	АКВВГ 4х2,5	25	"
5	Коробка КС-10 ТУ 36. 1763-78	2	

1. Местные электрические приборы, щит и соединительные коробки заземлить.
2. Провод ПВ3 проложить в металлорукаве РЗ-Ц-Х-ф25.

Согласовано
Инв. № подл. | Подп. и дата | Взам. инв. №
Инв. № дубл. 3
Инв. № дубл. 0Б
Инв. № дубл. Цыкина

Привязан				ТП 903-1-277.90 АТМ3			
				Котельная с 3 котлами КВ-ГМ-35-150 и 3 котлами ДЕ-25-14ГМ. Закрытая система теплоснабжения.	Стадия	Лист	Листов
					Р	36	
ГИП	Николайкин			Приточная установка П1. Схемы автоматизации и соединений внешних проводок.	ЛАТГИПРОПРОМ		
Нач. отд.	Мейман						
Н. контр.	Юрис						
Гл. спец.	Дружинина						
Вед. инж.	Иванов						
Инв. №							

Копировал 24342-11 39 формат А2

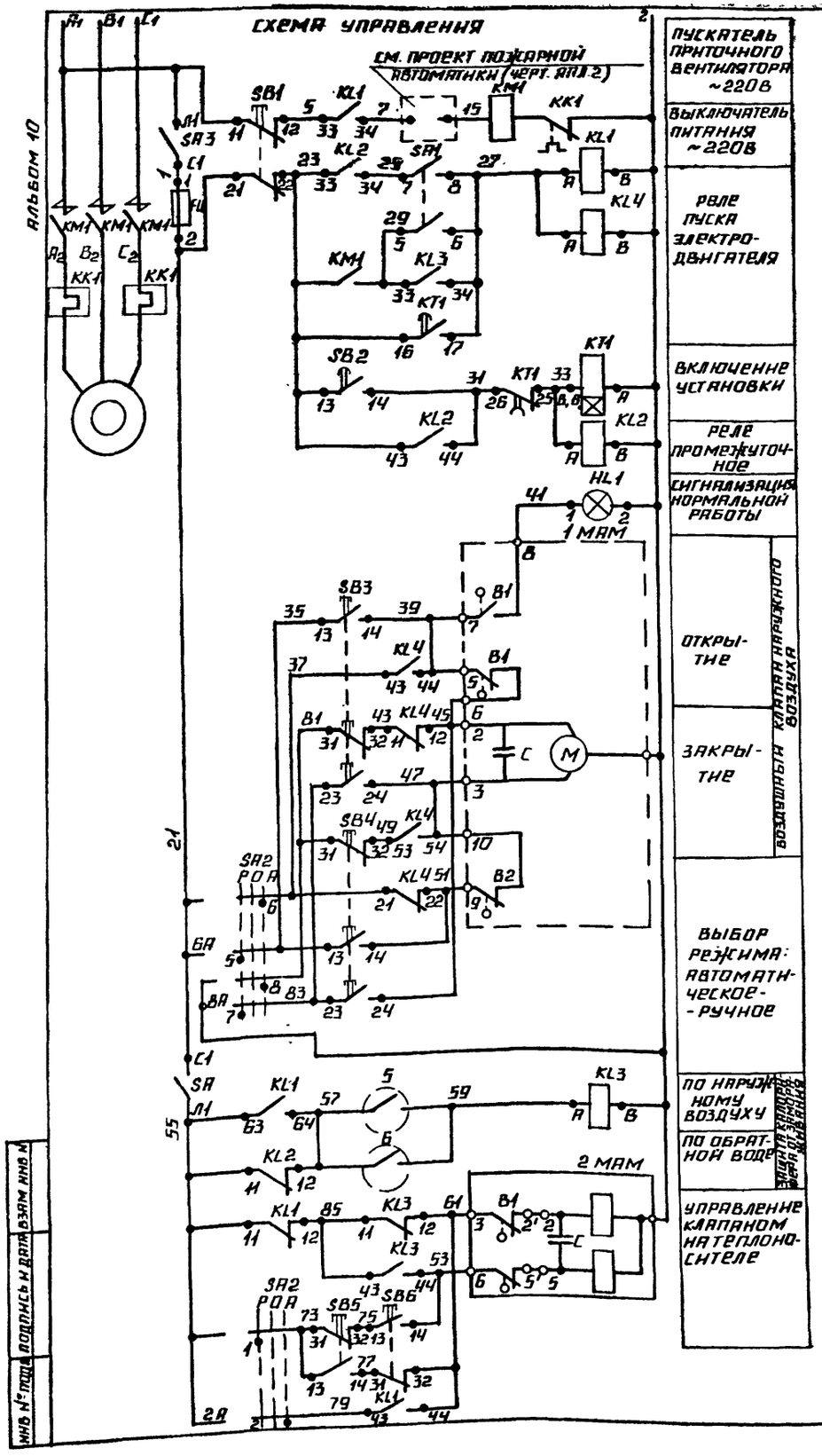

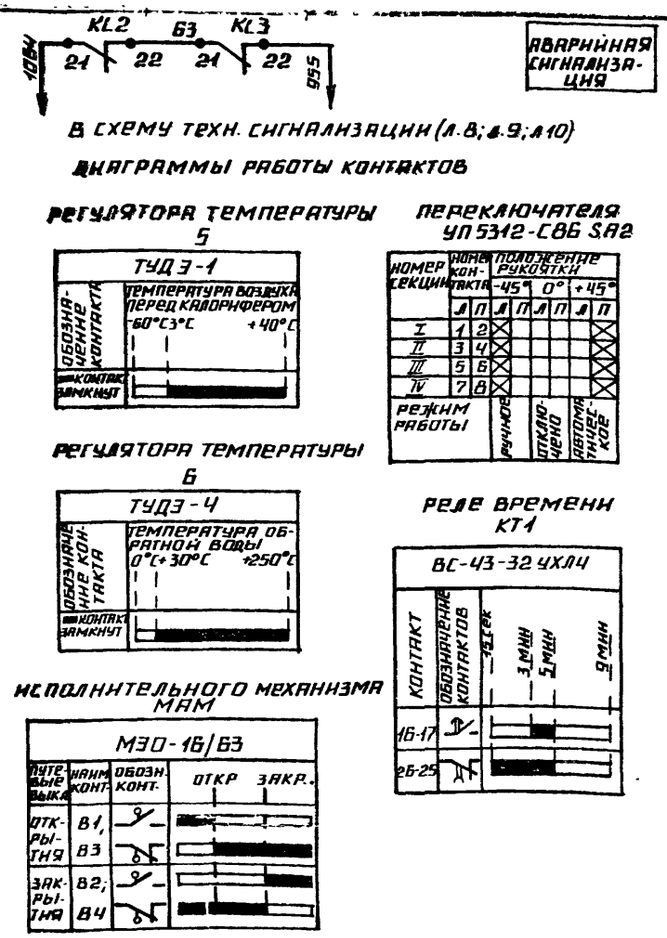

В СХЕМУ ТЕХН. СИГНАЛИЗАЦИИ (Л.8; Л.9; Л10)

ДИАГРАММЫ РАБОТЫ КОНТАКТОВ

РЕГУЛЯТОРА ТЕМПЕРАТУРЫ 5

ТУДЭ-1

ОБОЗНАЧЕНИЕ КОНТАКТА — ТЕМПЕРАТУРА ВОЗДУХА ПЕРЕД КАЛОРИФЕРОМ -60°С 3°С +40°С

КОНТАКТ ЗАМКНУТ

РЕГУЛЯТОРА ТЕМПЕРАТУРЫ 6

ТУДЭ-4

ОБОЗНАЧЕНИЕ КОНТАКТА — ТЕМПЕРАТУРА ОБРАТНОЙ ВОДЫ 0°С +30°С +250°С

КОНТАКТ ЗАМКНУТ

ИСПОЛНИТЕЛЬНОГО МЕХАНИЗМА МАМ

МЭО-16/63

ПУТЕВЫЕ ВЫКЛ.	НАИМ. КОНТ.	ОБОЗН. КОНТ.	ОТКР	ЗАКР.
ОТКРЫТИЯ	В1, В3			
ЗАКРЫТИЯ	В2; В4			

ПЕРЕКЛЮЧАТЕЛЯ УП5312-С86 SA2

НОМЕР СЕКЦИИ	НОМЕР КОНТАКТА		ПОЛОЖЕНИЕ РУКОЯТКИ -45°		0°		+45°	
	Л	П	Л	П	Л	П	Л	П
I	1	2	X					X
II	3	4	X					X
III	5	6	X					X
IV	7	8	X					X
РЕЖИМ РАБОТЫ			РУЧНОЕ		ОТКЛЮЧЕНО		АВТОМАТИЧЕСКОЕ	

РЕЛЕ ВРЕМЕНИ КТ1

ВС-43-32 УХЛ4

КОНТАКТ	ОБОЗНАЧЕНИЕ КОНТАКТОВ	15 СЕК	3 МИН	5 МИН	9 МИН
16-17					
26-25					

ПОЗ. ОБОЗНАЧЕНИЕ	НАИМЕНОВАНИЕ	КОЛ.	ПРИМЕЧАНИЕ
	ЩИТ		
SA2	УНИВЕРСАЛЬНЫЙ ПЕРЕКЛЮЧАТЕЛЬ		
	УП5312-С86~500В ТУ16.625.074-75	1	
SA1	ТУМБЛЕР ТВ1-2 ~220В, 5А		
	УСО.360.049 ТУ	1	
КТ1	РЕЛЕ ВРЕМЕНИ ВС-43-32-УХЛ4, ~220В		
	ТУ16-647.026-85	1	
	РЕЛЕ ПРОМЕЖУТОЧНОЕ ~220В		
	ТУ16-523.622-82		
KL1	ПЭ-36-162У3 6з.2р.	1	
KL2÷KL4	ПЭ-36-122У3 2з.2р.	3	
SA3	ВЫКЛЮЧАТЕЛЬ ПАКЕТНЫЙ ПВ2-10 1Р00		
SA	ИСП III ТУ16.0526 001-77	2	
	КНОПКА КЕ011 ТУ16-642 015-84		
SB2	ИСП.2 С ЧЕРНЫМ ТОЛКАТЕЛЕМ	1	
SB1	ИСП.3 С КРАСНЫМ ТОЛКАТЕЛЕМ	1	
	КНОПКА КЕ012 ТУ16-642.015-84		
SB3;SB5	ИСП.3 С ЧЕРНЫМ ТОЛКАТЕЛЕМ	2	
SB4;SB6	ИСП.3 С КРАСНЫМ ТОЛКАТЕЛЕМ	2	
HL1	ТАБЛО МАЛОГАБАРИТНОЕ ТСМ ~220В		
	ТУ16.535.424-79	1	
–	ДЕРЖАТЕЛЬ ВСТАВКИ ПЛАВКОЙ ДВПЧ-28		
	АГО.481.301 ТУ	1	
FU	ВСТАВКА ПЛАВКАЯ 1,6А ВП2Б-1 АГО.481304ТУ	1	
	ПО МЕСТУ		
5	ТЕРМОРЕГУЛЯТОР ТУДЭ-1-2П1В2; 60°÷+40°С	1	
	ТУ25-02.281074-78		
6	ТЕРМОРЕГУЛЯТОР ТУДЭ-4-П1В2; 0÷250°С	1	
	ТУ25-02.281074-78		
2МАМ	ИСПОЛНИТЕЛЬНЫЙ МЕХАНИЗМ МЭО-063	1	СМ ПРОЕКТ ОВ
1МАМ	ИСПОЛНИТЕЛЬНЫЙ МЕХАНИЗМ МЭО-16/63	1	СМ. ПРОЕКТ ОВ
КК1	ТЕПЛОВОЕ РЕЛЕ	1	СМ. ПРОЕКТ ЭО
КМ1	МАГНИТНЫЙ ПУСКАТЕЛЬ	1	— " —

ТП 903-1-277.90 АТМ 3

ПРИВЯЗАН

ИНВ №

ГИП	НИДБАЛЬСКИЙ	
НАЧ. ОТД.	МЕЙМАН	
Н. КОНТР.	ЮРИС	
ГЛ. СПЕЦ.	ДРУЖИНИНА	
ВЕД. ИНЖ.	ИНДАНЕ	

КОТЕЛЬНАЯ С 3 КОТЛАМИ КВ-ГМ-35 150 И 3 КОТЛАМИ ДЕ-25-14ГМ ЗАКРЫТАЯ СИСТЕМА ТЕПЛОСНАБЖЕНИЯ

ПРИТОЧНАЯ УСТАНОВКА П1. СХЕМА ЭЛЕКТРИЧЕСКАЯ ПРИНЦИПИАЛЬНАЯ.

СТАДИЯ	ЛИСТ	ЛИСТОВ
Р	37	

ЛАТГИПРОПРОМ

24342-11 40 КОПИРОВАЛ ФОРМАТ А2

ИНВ № ПОДЛ. | ПОДПИСЬ И ДАТА | ВЗАМ. ИНВ №

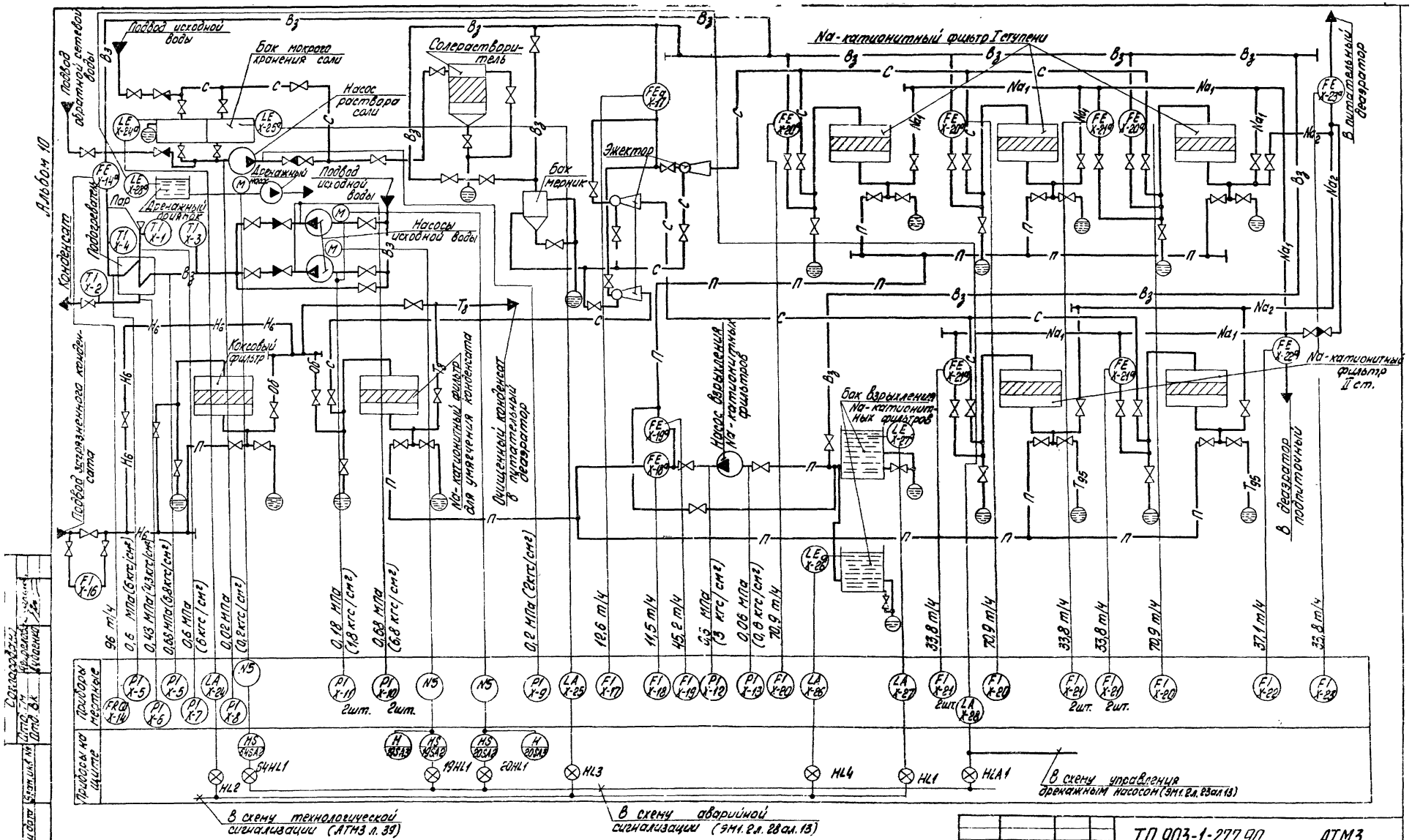
Альбом 10
Подвод исходной воды
Бак мокрого хранения соли
Солерастворитель
Насос раствора соли
Подвод обратной сетевой воды
Na-катионитный фильтр I ступени
В деаэратор атмосферный
Эжектор
Бак мерник
Подогреватель
Пар
Дренажный бойлер
Дренажный насос
Подвод исходной воды
Насосы исходной воды
Конденсат
Коксовый фильтр
Подвод загрязненного конденсата
Na-катионитный конденсат для умягчения конденсата
Очищенный конденсат в пластинчатый деаэратор
Насос взрыхления Na-катионитных фильтров
Бак взрыхления Na-катионитных фильтров
Na-катионитный фильтр II ст.
В деаэратор питочный
96 т/ч
0,5 МПа (5 кгс/см²)
0,43 МПа (4,3 кгс/см²)
0,68 МПа (6,8 кгс/см²)
0,6 МПа (6 кгс/см²)
0,08 МПа (0,8 кгс/см²)
0,18 МПа (1,8 кгс/см²)
0,68 МПа (6,8 кгс/см²)
0,2 МПа (2 кгс/см²)
12,6 т/ч
11,5 т/ч
45,2 т/ч
0,5 МПа (5 кгс/см²)
0,06 МПа (0,6 кгс/см²)
70,9 т/ч
33,8 т/ч
70,9 т/ч
33,8 т/ч
33,8 т/ч
70,9 т/ч
37,1 т/ч
33,8 т/ч
Приборы местные
Приборы на щите
2 шт.
2 шт.
2 шт.

Альбом 10

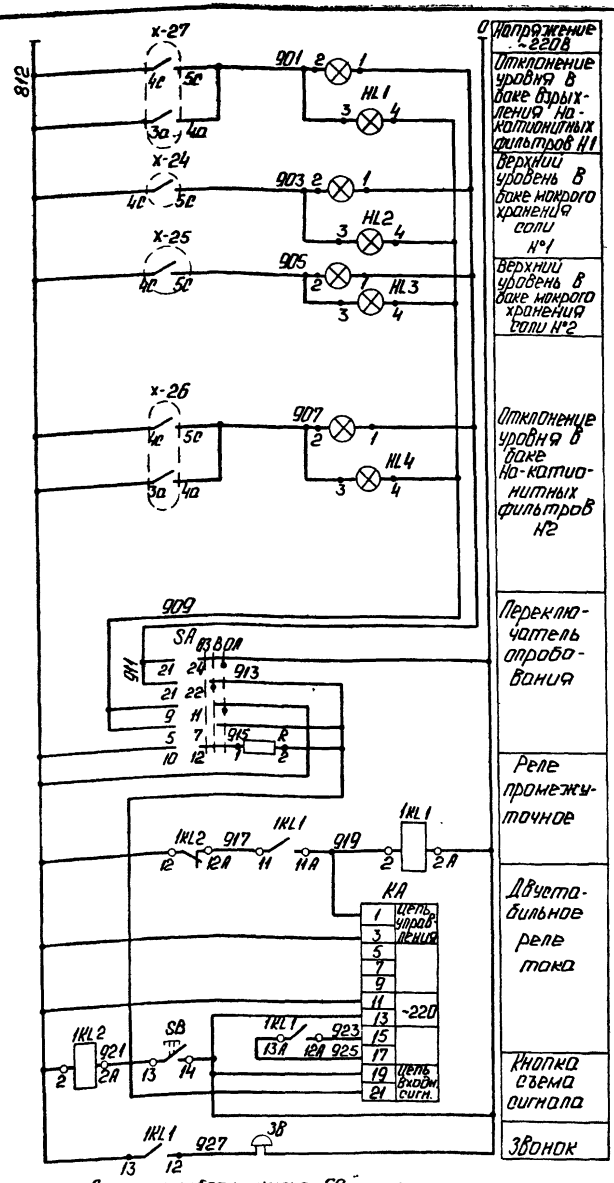

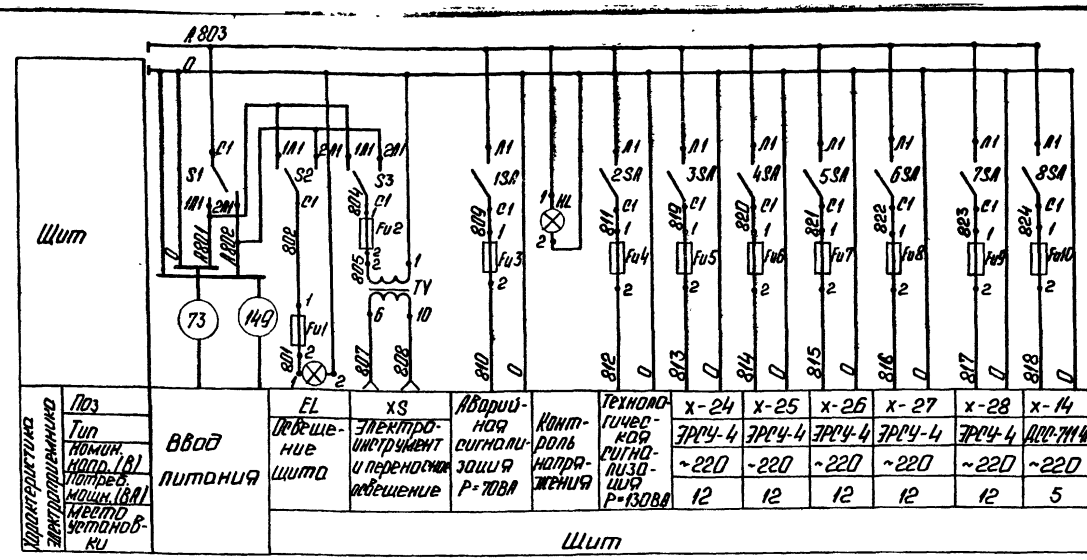

Поз. обозн.	Наименование	Кол	Примечание
S1÷S3	Переключатель ПП1-10/Н2 ~220В	3	
	исп.3 ТУ16.642.051-86		
1SA÷8SA	Выключатель пакетный ПВ2-10		
	~220В ТУ16-522.110-74	8	
	Держатель ДВП4-2В АГО.481.301ТУ	10	
—	Лампа накаливания ТУ16.535.781-78	1	
XS	Розетка штепсельная 250;6А		
	РШ-К-2-С-02-6/10/220 ТУ16-536.162-75	1	
EL	Патрон Е27-ФП 250В 4А ГОСТ 2746.4.80	1	
Fu2	Вставка плавкая АГО.481.304ТУ ВП26-1.1А	1	
Fu3	ВП26-1.05А	1	
Fu1, Fu5÷Fu10	ВП26-1 0.25А	7	
Fu4	ВП26-1 0.8А	1	
	Приборы по месту		
ЗВ	Звонок НЗ-1 ~220В;30Вт ТУ25.05.1045-76	1	
X-24÷	Контакты прибора ЭРСУ-4	4	
X-27	ТУ25.02.080678-76		

Поз. обозн.	Наименование	Кол.	Примечание
	Аппаратура на щите		
SA	Переключатель ПКИОВ-112256/II Д58		
	~380В ТУ16.526.128-75	1	
SB	Кнопка КЕ-011 ~500В ТУ16.642.015-84		
	исп.4 с черным толкателем	1	
HL1÷HL4	Табло световое ТСБ-220В ТУ16 535.424-79	4	Лампа Ц-220-10 ГОСТ 5011-83
HL	Арматура сигнальная ТУ16.535.426-70		
	Линза молочная АС220	1	
—	Лампа Ц-220-10 ГОСТ 5011-83	1	
	Реле ~220В ТУ16-523.331-78		
1KL1	РПУ2-5642О УЗ 4,2р	1	
1KL2	РПУ2-5622О УЗ 2,2р	1	
KA	Реле тока РТД 12-02 ТУ16.523.601-81	1	
R	Сопротивление П7-75 2000 Ом; 7,5 Вт ОЖ.0467.574ТУ		
TV	Трансформатор ОСМ1-0,16 ~220/~24В 160ВА ТУ16.717.137-83	1	

Диаграмма работы ключа SA ПКИОВ-112256/II-Д58

Вид в положении включ.	1	2	5	6
Тип пакет	1	1	2	2
Пол контакт	+	+	+	+
Включ.	+	—	—	—
Откл.	—	+	—	—
Откл. рез.	—	—	+	—

Диаграмма работы контактов приборов ЭРСУ-4

Контакты	Мин	Норма	Макс	Верхн. предел
3а-4а				
4а-5а				

Привязан

Инв. №

ГИП	Нибульский		
Нач. ГО	Медман		
Н. контр.	Орис		
Гл. спец.	Абужинина		
Ведущ. инж.	Ушакова		
Инжен.	Ушакова		

ТП 903-1-277.90 АТМ3

Котельная с котлами КВТМ-35-150 и с котлами ДЕ-25-14ГМ закрытая система теплоснабжения.

Стадия Р | Лист 39 | Листов

Схема электрическая принципиальная питания и технологической сигнализации

ЛАТГИПРОПРОМ

Копировал 24342-11 42 Формат А2

Альбом 10

Наименование параметра и место отбора импульса	Исходная вода	Пар	Конденсат	Исходная вода	Конденсат	Пар	Раствор соли	Исходная вода	Промывочная вода
	Температура			Давление.					
	Трубопровод до и после пароводяного подогревателя						Всасывающий и напорный патрубок насоса раствора соли	Всасывающие и напорные патрубки насосов исходной воды	Всасывающий и напорный патрубок насоса взрыхления Na-катионитных фильтров
Категория трубной проводки	—			V		IV	V		
Обозначение чертежа устан.	ТМЧ-142-87		ТМЧ-144-87	ТКЧ-3137-70		ТКЧ-3139-70	ТКЧ-3137-70		
Позиция	Х-4	Х-3	Х-1	Х-2	Х-5	Х-5	Х-6	Х-7	Х-8	Х-9	Х-10	Х-11	Х-12	Х-13

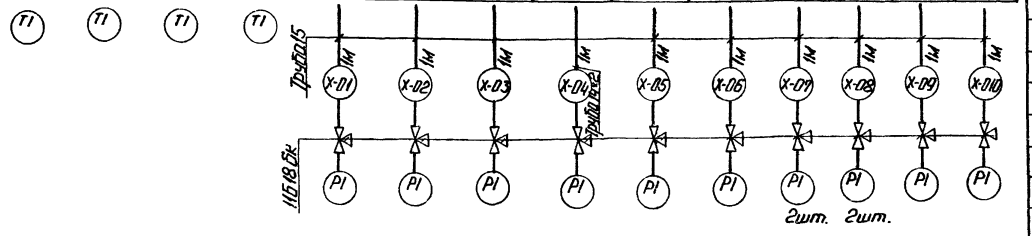

Поз.	Наименование	Кол.	Примечание
1	Вентиль 15ч8бр Ру16 Ду15 ГОСТ 18722-73	24	
2	Кран 11Б18бк Ру16 Ду15 ГОСТ 21345-78	12	
3	Труба 15 ГОСТ 3262-75	260	м
4	Труба 14×2 ГОСТ 8734-76	1	То же
5	Кабель ГОСТ 1508-78 КВВГ 4×1	50	"
6	АКВВГ 4×2,5	70	"
7	АКВВГ 7×2,5	70	"
8	Коробка КС-10 ТУ16.1763-78	5	
9	Металлорукав РЗ-Ц-ХФ25 ТУ22-3988-77	10	м
10	Провод ПВЗ сеч. 1мм² ГОСТ 6323-79	30	То же

1. Позиции приборов и аппаратуры указаны согласно спецификации на оборудование АТМ3.СО1 ал.17.
2. Щит, местные электрические приборы и соединительные коробки заземлить.
3. Провод ПВЗ от датчиков к соединительным коробкам прокладывается в металлорукаве РЗ-Ц-ХФ25.

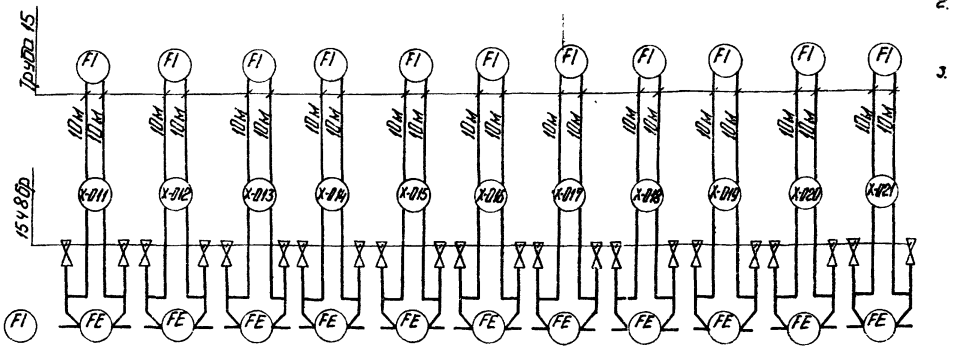

Позиция	Х-16	Х-17	Х-18	Х-19	Х-20	Х-21	Х-20	Х-21	Х-21	Х-20	Х-22	Х-23
Обозначение чертежа установки	—											
Категория трубной проводки	V											
Наименование параметра и место отбора импульса	Загрязненный конденсат	Трубопровод к эжектору	Промывочная вода к Na-катионитному фильтру								Трубопровод в подпоточный деаэратор	Трубопровод в питательный деаэратор
			2 ступени	1 ступени	2 ступени	1 ступени	2 ступени	1 ступени				
	Расход											
	Загрязненный конденсат	Исходная вода	Промывочная вода	Исходная вода	Вода Na-катионирован.	Исходная вода	Вода Na-катионированная	Исходная вода	Na-катионированная вода			

Привязан

Инв. №

ТП 903-1-277.90 АТМ3

ГИП	Недбольский		Котельная с 3 котлами КВ-ТМ-35-150 и 3 котлами ДЕ-25-14ГМ, закрытая система теплоснабжения.	Стадия	Лист	Листов
Нач.отд.	Мейман			Р	40	
Н.контр.	Юрис					
Гл.спец.	Дружинина		ВПУ. Схема соединений внешних проводок.	ЛАТГИПРОПРОМ		
В.инж.	Индане					
Инж.	Лукинцова					

Копировал: 24342-11 43 Формат А2

Инв. № подл. | Подп. и дата | Взам. инв. №

Альбом 10

Наименование параметра и место отбора импульса	Раствор соли	Исходная вода	Раствор соли	Исходная вода
	Уровень			Расход
	Бак мокрого хранения соли	Бак взрыхления Na-катионитных фильтров	Дренажный приямок	Трубопровод к подогревателю
Категория горубной проводки	—			V
Обозначение чертежа установ.	ТМ4-122-74			—
Позиция	Х-24	Х-25	Х-26	Х-27	Х-28	Х-14

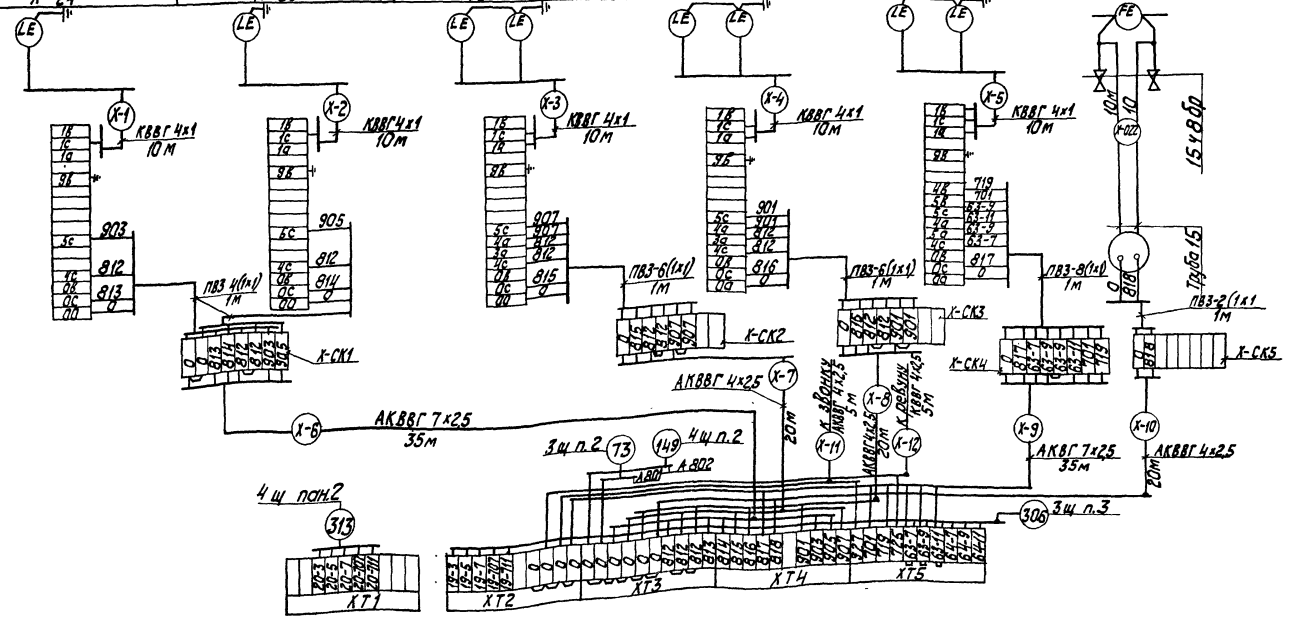

Привязан

Инв. №

Гл. инж. пр.	Недбальский		ТП 903-1-277.90	АТМ3
Н. отд.	Мейман		Котельная с 3 котлами КВ-ГМ-35-150 и 3 котлами ДЕ-25-14ГМ. Закрытая система теплоснабжения.	Стадия: Р; Лист: 41; Листов:
Н. контр.	Юрис			
Гл. спец.	Дружинина		ВПУ. Схема соединений и подключения внешних проводок.	ЛАТГИПРОПРОМ
Вед. инж.	Ондане			
Инж.	Лукинцова			

Копировал К/1-24342-11 44 Формат А2

Инв. № подл. | Подп. и дата | Взам. инв.

АЛЬБОМ 10

РАЗВОДКА КАБЕЛЕЙ ПОД ЩИТАМИ

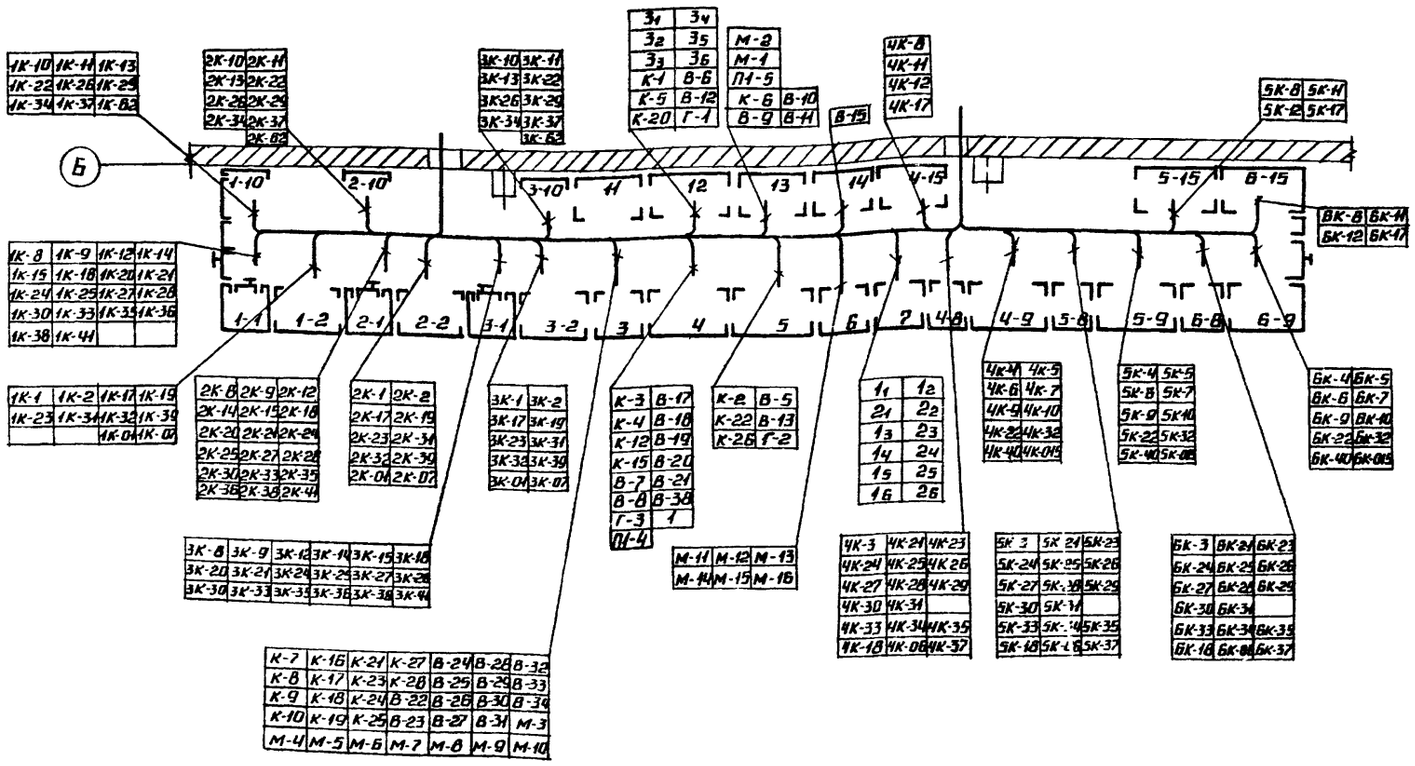

1. СХЕМЫ ВНЕШНИХ ПРОВОДОК СМ. ЛИСТЫ 14,15,16,17, 26,27,28,30,31,33,34.
2. КАБЕЛИ С ИЗМЕРИТЕЛЬНЫМИ ЦЕПЯМИ К-4, К-7, К-10, К-16, К-18, К-22, К-24, К-26, К-28, В-5, В-8, В-19, В-21, В-23, В-24, В-26, В-28, В-30, В-32, В-34, Г-2, М-11, М-12, М-13, М-15, М-4, М-6, М-8, М-10 ПРОЛОЖИТЬ ОТДЕЛЬНО ОТ КАБЕЛЕЙ ПИТАНИЯ И СИГНАЛИЗАЦИИ.

ПОЗ.	ОБОЗНАЧЕНИЕ	НАИМЕНОВАНИЕ	КОЛ.	ПРИМЕЧАНИЕ
1	ПГ 100	КОРОБ ТУ36.1409-77	40	
2	ПГ 200	КОРОБ ТУ 36.1409-77	10	
3	УГ 100	УГОЛЬНИК ТУ36.1409-77	5	
4	УГ 200	УГОЛЬНИК ТУ36.1409-77	5	
5	ТГ 100	ТРОЙНИК ТУ36.1409-77	5	
6	ТГ 200	ТРОЙНИК ТУ36.1409-77	3	
7	П100-150	ПЕРЕХОДНИК ТКЧ-2943-74	5	
8	ПГ 150	КОРОБ ТУ36.1409-77	20	
9	УГ 150	УГОЛЬНИК ТУ36.1409-77	4	
10	ТГ 150	ТРОЙНИК ТУ36.1409-77	4	
11	ТВ-50	ТРУБА ВИНИПЛАСТОВАЯ		
		ТУ6.05-1573-72	25	
12	П150-200	ПЕРЕХОДНИК ТКЧ-2943-74	3	
13	СС-1	СТАТИВ	4	
14	СС-2	СТАТИВ	4	
15	СС-3	СТАТИВ	5	
16	РПП-1	СТЕНД	2	
17	РПП-2	СТЕНД	2	

ОБОЗНАЧЕНИЕ	НАИМЕНОВАНИЕ
	ДАТЧИК, ПРИБОР
	ИСПОЛНИТЕЛЬНЫЙ МЕХАНИЗМ
	СОЕДИНИТЕЛЬНАЯ КОРОБКА

ПРИВЯЗАН

ИНВ. №

ТП 903-1-277.90 АТМ 3

ГИП	ИНДЕЛЬСКИЙ	КОТЕЛЬНАЯ С 3 КОТЛАМИ КВ ТМ-35-150 И 3 КОТЛАМИ ДЕ-25-14ГМ ЗАКРЫТАЯ СИСТЕМА ТЕПЛОСНАБЖЕНИЯ	СТАДИЯ Р; ЛИСТ 42; ЛИСТОВ
НАЧ. ОТД.	МЕНИМАН		
Н. КОНТР.	ЮРИС		
ГЛ. СПЕЦ.	РУЖИНСКИЙ	ПЛАН РАСПОЛОЖЕНИЯ (НАЧАЛО).	ЛАТГИПРОПРОМ
ВЕД. ИНЖ.	ЧИДАНЕ		
ИНЖ.	ЕФИМОВА		

24342-11 45 КОПИРОВАЛ ФОРМАТ А2

ИНВ. № ПОДЛ. | ПОДП. И ДАТА | ВЗАМ. ИНВ. №

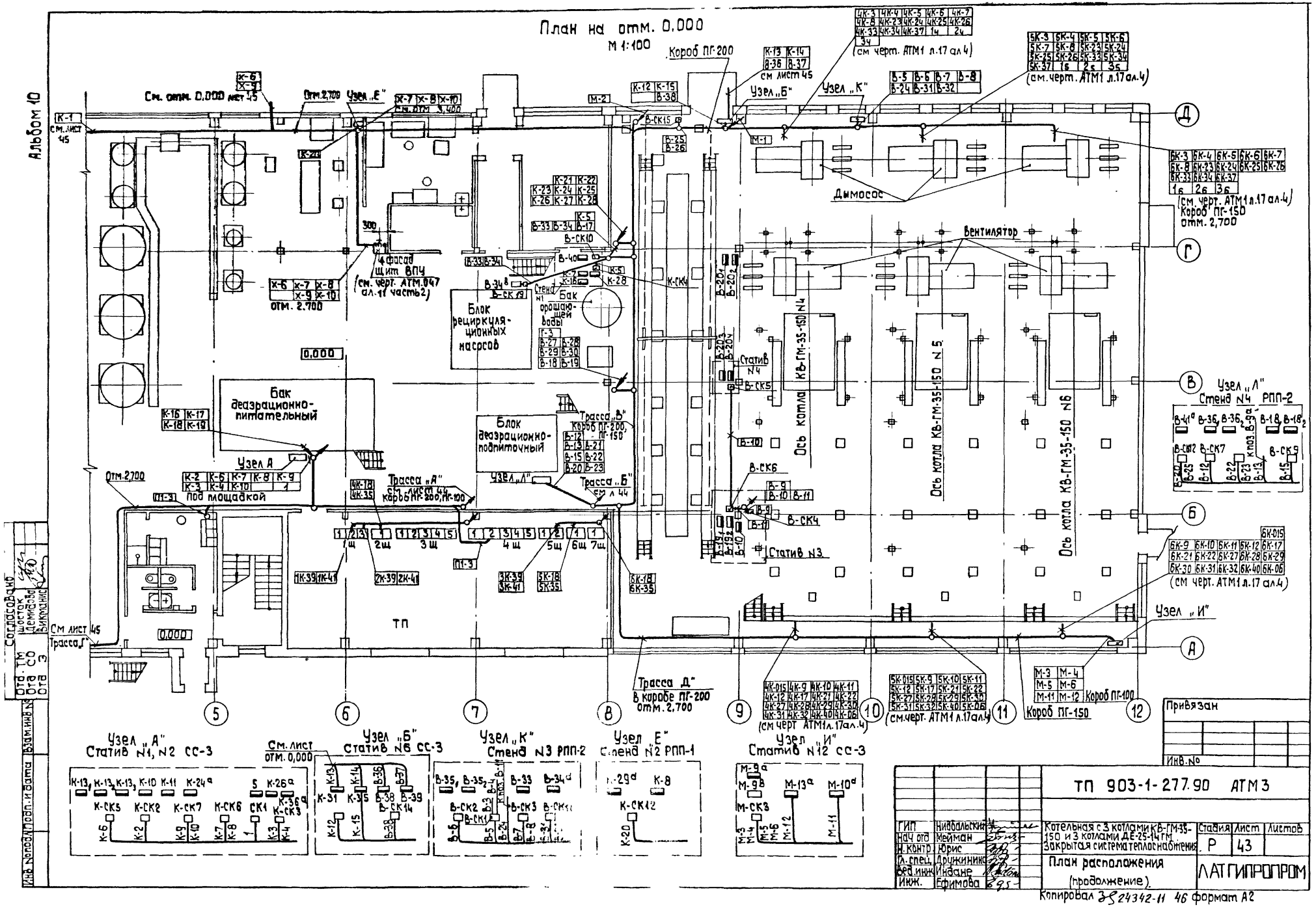

План на отм. 0,000
М 1:100
Альбом 10
Короб ПГ-200
Узел „Б"
Узел „К"
Узел „Е"
Узел „Л"
Узел „И"
Дымосос
Вентилятор
Ось котла КВ-ГМ-35-150 N4
Ось котла КВ-ГМ-35-150 N5
Ось котла КВ-ГМ-35-150 N6
Блок рециркуляционных насосов
Бак орошающей воды
Бак деаэрационно-питательный
Блок деаэрационно-подпиточный
Стенд N1
Стенд N4 РПП-2
Статив N4
Статив N3
Трасса „А"
Трасса „Б"
Трасса „В"
Трасса „Г"
Трасса „Д"
Под площадкой
ТП
Узел „А" Статив N1, N2 СС-3
Узел „Б" Статив N6 СС-3
Узел „К" Стенд N3 РПП-2
Узел „Е" Стенд N2 РПП-1
Узел „И" Статив N12 СС-3
Привязан
Инв. №
ТП 903-1-277.90 АТМ3
Котельная с 3 котлами КВ-ГМ-35-150 и 3 котлами ДЕ-25-14 ГМ. Закрытая система теплоснабжения
План расположения (продолжение)
Стадия Р
Лист 43
Листов
ЛАТГИПРОПРОМ
ГИП Нидбальский
Нач отд Мейман
Н. контр. Юрис
Гл. спец. Дружинина
Вед. инж. Индане
Инж. Ефимова
Согласовано
Отд. ТМ Шостак
Отд. СО Демидова
Отд. 3 Викманис
Инв. № подл. Подп. и дата Взам. инв. №
Копировал 24342-11 46 формат А2

Альбом 10

План на отм. 3.400; 4.200; 4.600
М 1:100

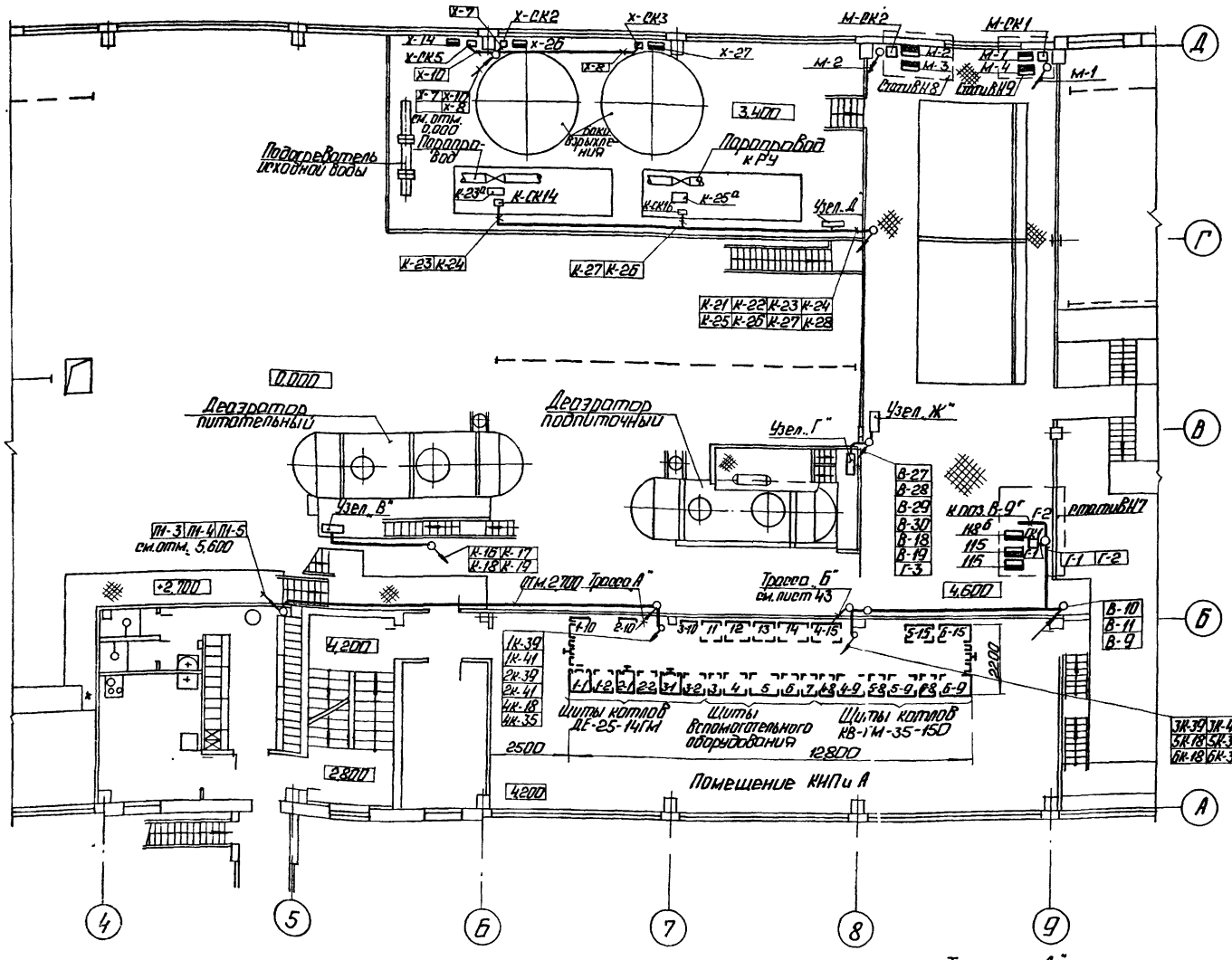

План на отм. 5.600
М 1:200

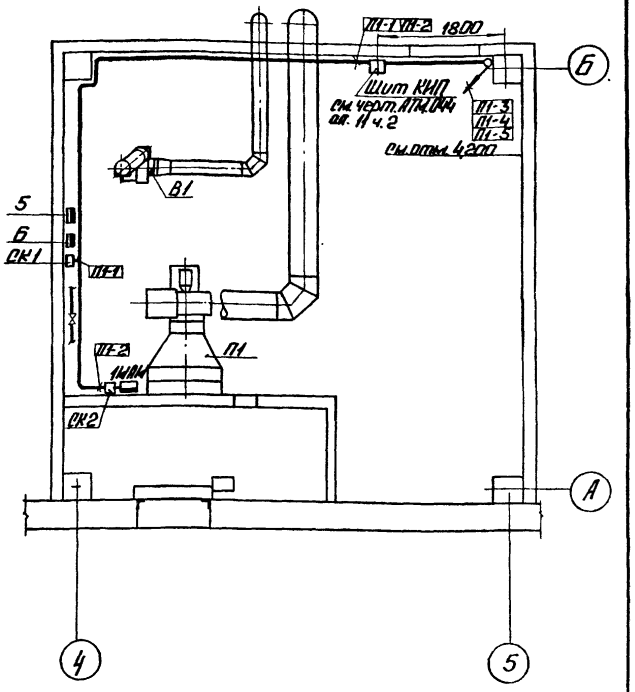

Трасса „Б"

К-1	К-5	К-12	К-15	К-20	К-21	К-22	К-23	К-24	К-25	К-26	К-27	К-28	В-5	В-6
В-7	В-8	В-12	В-13	В-15	В-17	В-18	В-19	В-20	В-21	В-22	В-23	В-24	В-25	В-26
В-27	В-28	В-29	В-30	В-31	В-32	В-33	В-34	В-38	ИК-3	ИК-4	ИК-5	ИК-6	ИК-7	ИК-8
ИК-9	ИК-10	ИК-11	ИК-12	ИК-17	ИК-21	ИК-22	ИК-23	ИК-26	ИК-25	ИК-26	ИК-27	ИК-28	ИК-29	ИК-30
ИК-31	ИК-32	ИК-33	ИК-34	ИК-37	ИК-40	ИК-105	ИК-115	БК-3	БК-4	БК-5	БК-6	БК-7	БК-8	БК-9
БК-10	БК-11	БК-12	БК-17	БК-21	БК-22	БК-23	БК-24	БК-25	БК-26	БК-27	БК-28	БК-29	БК-31	БК-32
БК-33	БК-34	БК-37	БК-40	БК-105	БК-115	Б-3	Б-4	Б-5	Б-6	Б-7	Б-8	Б-9	Б-10	Б-11
И-1	И-2	И-3	И-4	И-5	И-6	И-11	И-12	Г-3						

Трасса „Д"

И-3	И-4	И-5	И-6	И-11	И-12	ИК-9	ИК-10	ИК-11	
ИК-12	ИК-17	ИК-21	ИК-22	ИК-27	ИК-28	ИК-29	ИК-30	ИК-31	
ИК-32	ИК-40	ИК-105	БК-9	БК-10	БК-11	БК-12	БК-17		
БК-21	БК-22	БК-27	БК-28	БК-29	БК-30	БК-37	БК-40		
БК-105	БК-115	ОК-4	ОК-10	ОК-11	ОК-12	ОК-17	ОК-21	ОК-22	
ОК-27	ОК-28	ОК-29	ОК-30	ОК-31	ОК-32	ОК-40	ОК-105	ОК-115	

Трасса „А"

К-2	К-3	К-4	К-6	К-7	К-8	К-9	К-10	1					
К-16	К-17	К-18	К-19	И-7	И-8	И-9	И-10	И-13	И-14	И-14	И-15		
И-16	И-1	И-2	И-5	ВК-7	ВК-8	ВК-9	ВК-10	ВК-11	ВК-12	ВК-13	ВК-14	ВК-14	ВК-15
ВК-16	ВК-17	ВК-18	ВК-19	ВК-20	ВК-21	ВК-22	ВК-23	ВК-24	ВК-25	ВК-26	ВК-27	ВК-28	
ВК-29	ВК-30	ВК-31	ВК-32	ВК-33	ВК-34	ВК-35	ВК-36	ВК-37	ВК-38	ВК-62	ВК-101	ВК-101	
ВК-62	ВК-101	ВК-101	1_1	2_1	3_1	1_2	2_2	3_2	2К-101	2К-101			
2К-1	2К-2	2К-8	2К-9	2К-10	2К-11	2К-12	2К-13	2К-14	2К-15	2К-16			
2К-17	2К-18	2К-19	2К-20	2К-21	2К-22	2К-23	2К-24	2К-25	2К-26	2К-27	2К-28		
2К-29	2К-30	2К-31	2К-32	2К-33	2К-34	2К-35	2К-36	2К-37	2К-38	2К-62			
3К-1	3К-2	3К-8	3К-9	3К-10	3К-11	3К-12	3К-13	3К-14	3К-15	3К-16			
3К-17	3К-18	3К-19	3К-20	3К-21	3К-22	3К-23	3К-24	3К-25	3К-26	3К-27	3К-28		
3К-29	3К-30	3К-31	3К-32	3К-33	3К-34	3К-35	3К-36	3К-37	3К-38	3К-62			
3К-101	3К-101	1_3	2_3	3_3									

Узел „В"

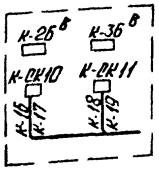

Узел „Г"
Статив Н5 СС-1

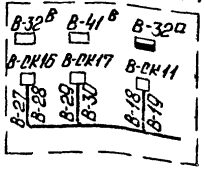

Узел „Д"
Статив Н10 СС2

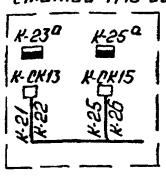

Узел „Ж"
Статив Н11 СС-2

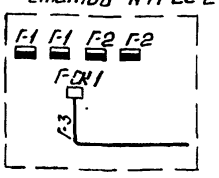

Согласовано:
Отдел ГМ Чистяк
Отдел ОВ Чижиков
Отдел ТП Ястребов

Инв. № подл. | Подп. и дата | Взам. инв. №

			ТП 903-1-277.90	АТМ3
ГИП	Мартольцев			
Нач. отд.	Мейман			
Н. контр.	Юрис			
Гл. спец.	Мочалкина			
Вед. инж.	Пилюгина			
Инж.	Ефимова			

Котельная с 3 котлами КВ-ГМ-35-150 и 3 котлами ДЕ-25-14ГМ закрытой системы теплоснабжения.

Стадия	Лист	Листов
Р	44	

План расположения (продолжение).

ЛАГГИПРОПРОМ

Привязан

Инв. №

Копировал: 24342-11 47 Формат А2

Альбом 10

План на отм. 0,000

М 1:100

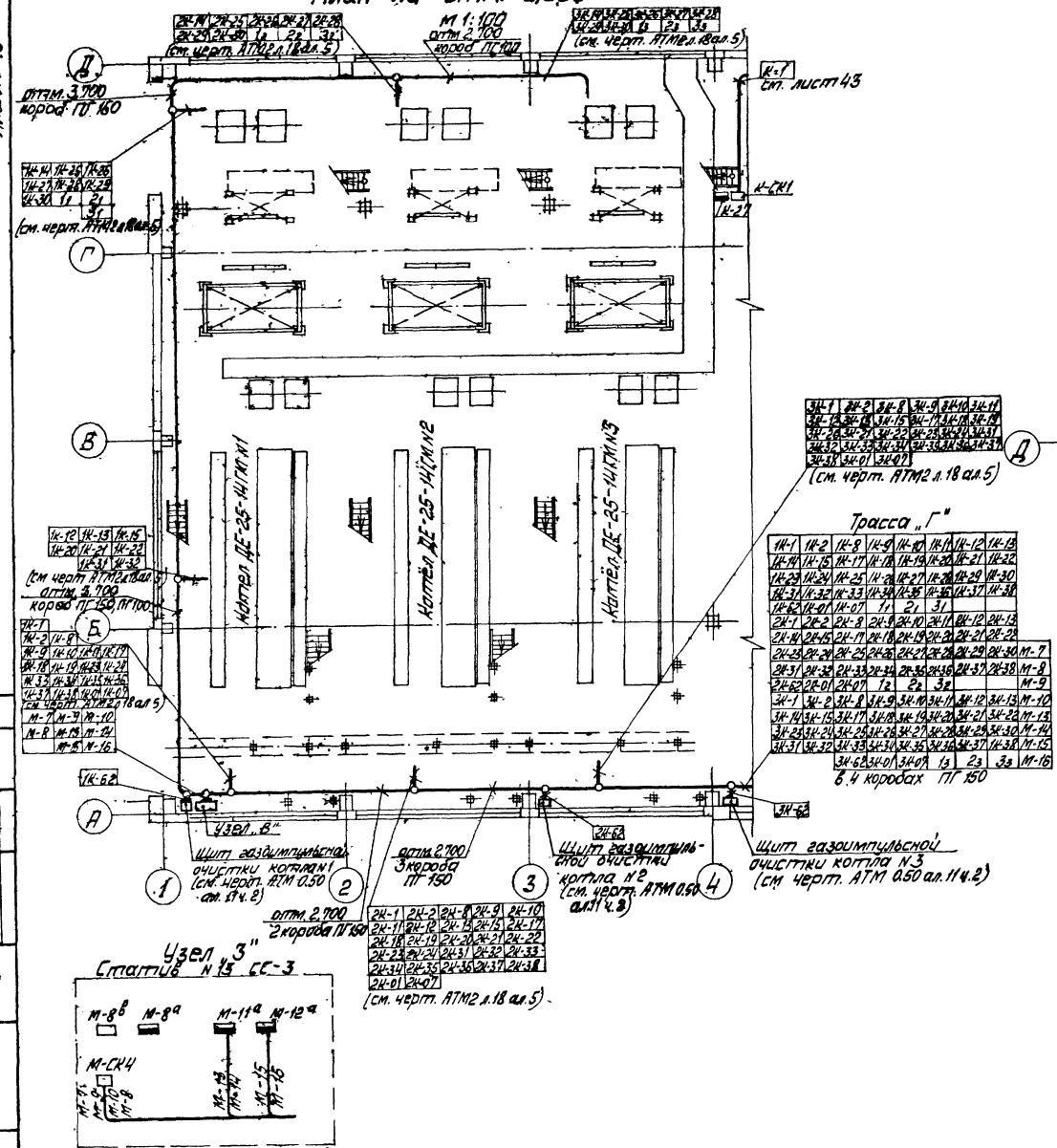

План на отм. 0,000

М 1:200

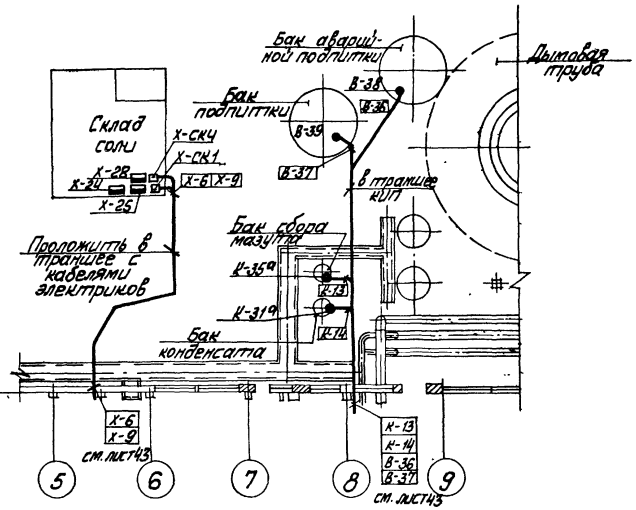

Трасса „Г"

1К-1	1К-2	1К-8	1К-9	1К-10	1К-11	1К-12	1К-13	
1К-14	1К-15	1К-17	1К-18	1К-19	1К-20	1К-21	1К-22	
1К-23	1К-24	1К-25	1К-26	1К-27	1К-28	1К-29	1К-30	
1К-31	1К-32	1К-33	1К-34	1К-35	1К-36	1К-37	1К-38	
1К-62	1К-01	1К-07	1₁	2₁	3₁			
2К-1	2К-2	2К-8	2К-9	2К-10	2К-11	2К-12	2К-13	
2К-14	2К-15	2К-17	2К-18	2К-19	2К-20	2К-21	2К-22	
2К-23	2К-24	2К-25	2К-26	2К-27	2К-28	2К-29	2К-30	М-7
2К-31	2К-32	2К-33	2К-34	2К-35	2К-36	2К-37	2К-38	М-8
2К-62	2К-01	2К-07	1₂	2₂	3₂			М-9
3К-1	3К-2	3К-8	3К-9	3К-10	3К-11	3К-12	3К-13	М-10
3К-14	3К-15	3К-17	3К-18	3К-19	3К-20	3К-21	3К-22	М-13
3К-23	3К-24	3К-25	3К-26	3К-27	3К-28	3К-29	3К-30	М-14
3К-31	3К-32	3К-33	3К-34	3К-35	3К-36	3К-37	3К-38	М-15
		3К-62	3К-01	3К-07	1₃	2₃	3₃	М-16

в 4 коробах ПГ 150

Трасса „В"

К-1	К-5	К-12	К-15	К-20	К-21	К-22	К-23	К-24	К-25	К-26
К-27	К-28	В-5	В-6	В-7	В-8	В-17	В-18	В-19	В-24	В-25
В-26	В-27	В-28	В-29	В-30	В-31	В-32	В-33	В-34	В-38	14
2₄	3₄	4К-3	4К-4	4К-5	4К-6	4К-7	4К-8	4К-23	4К-24	4К-25
4К-26	4К-33	4К-34	4К-37	1₅	2₅	3₅	5К-3	5К-4	5К-5	5К-6
5К-7	5К-8	5К-23	5К-24	5К-25	5К-26	5К-33	5К-34	5К-37	1₆	2₆
3₆	6К-3	6К-4	6К-5	6К-6	6К-7	6К-8	6К-23	6К-24	6К-25	6К-26
6К-33	6К-34	6К-37	М-1	М-2	Г-3					

Узел „З"

Статив N 15 СС-3

Согласовано

Отд. Вк. Чадаева

Взам. инв. №

Инв. № подл.

Подп. и дата

Прибязан				
Инв. №				

ТП 903-1-277.90 АТМ3

ГИП	Нидбальский		Котельная с 3 котлами КВ-ГМ-35-150 и 3 котлами ДЕ-25-14ГМ Закрытая система теплоснабжения.	Стадия	Лист	Листов
Нач. отд.	Мейман			Р	45	
Н. контр.	Юрис					
Гл. спец.	Дружинина		План расположения (окончание).	ЛАТГИПРОПРОМ		
Вед. инж.	Ивдане					
Инж.	Ефимова					

Копировал Макс 24342-11 48 формат А2

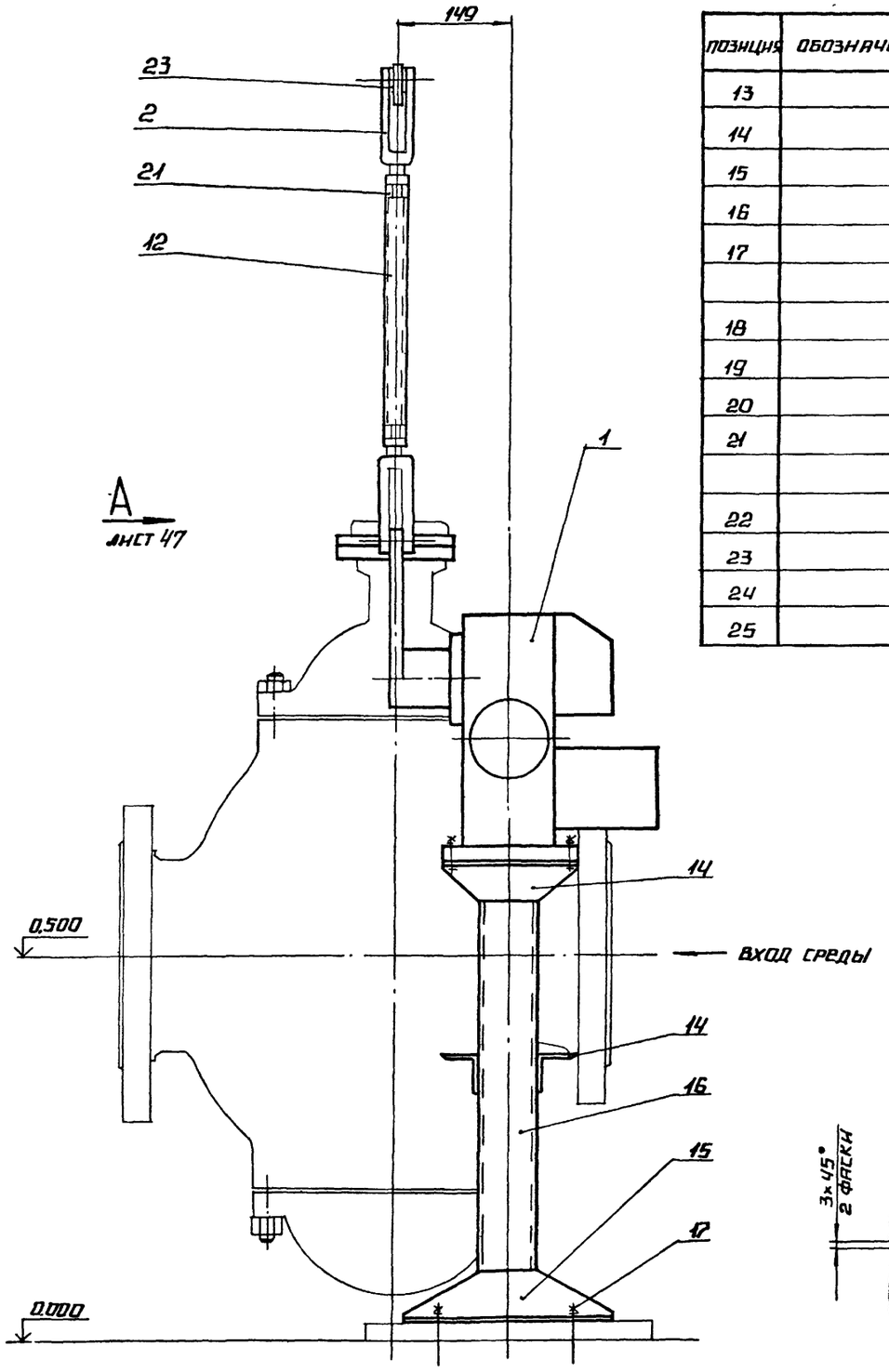

позиция	обозначение	наименование	кол	примеч
13		уголок $\frac{20\times20\times3\text{-Б-ГОСТ 8509-86}}{\text{ВСТ3СП ГОСТ 535-79}}$	0,3	м
14		уголок $\frac{50\times50\times5\text{-Б-ГОСТ 8509-86}}{\text{ВСТ3СП-ГОСТ 535-79}}$	1,0	м
15		уголок $\frac{100\times63\times7\text{-Б-ГОСТ 8510-86}}{\text{ВСТ3СП-ГОСТ 535-79}}$	0,9	м
16		швеллер $\frac{\text{8-П-ГОСТ 8240-72}}{\text{ВСТ3СП-ГОСТ 535-79}}$	1,2	м
17		болт 1.1. М12×300 ВСТ3 ПС2		
		ГОСТ 24379 1-80	4	
18		винт М4-6g×16.58.016 ГОСТ 1491-80	2	
19		гайка М4.5.016 ГОСТ 3032-76	2	
20		гайка М16.5.016 ГОСТ 5931-70	1	
21		гайка М16.5.016 ГОСТ 5915-70	6	
		шайбы ГОСТ 11371-78		
22		4.02.016	2	
23		12.02.016	8	
24		шайба 16.65Г.016 ГОСТ 6402-70	1	
25		шплинт 3.2×22-016 ГОСТ 397-79	4	

позиция	обозначение	наименование	кол	примеч
1	МЭО-100/25-0,25У	исполнительный механизм	1	поз В-11а спец АТМ3С01
				ал. 17
2		вилка 5пл. 257.023-01	3	по „Пром-прибор"
				г.Чебоксары
3		круг $\frac{\text{15-В-ГОСТ 2590-71}}{\text{ВСТ3СП ГОСТ 535-79}}$	0,12	кг
4		лист $\frac{\text{Б-ПН-3 ГОСТ 19903-74}}{\text{4-IV-ВСТ3СП ГОСТ 16523-70}}$	0,03	кг
5		лист $\frac{\text{Б-ПН-3 ГОСТ 19903-74}}{\text{4-IV-ВСТ3СП ГОСТ 16523-70}}$	0,1	кг
6		лист $\frac{\text{Б-ПН-4 ГОСТ 19903-74}}{\text{ВСТ3СП ГОСТ 14637-79}}$	0,14	кг
7		лист $\frac{\text{Б-ПН-8 ГОСТ 19903-74}}{\text{ВСТ3СП ГОСТ 14637-79}}$	1,0	кг
8		лист $\frac{\text{Б-ПН-8 ГОСТ 19903-74}}{\text{ВСТ3СП ГОСТ 14637-79}}$	1,5	кг
9		лист $\frac{\text{Б-ПН-10 ГОСТ 19903-74}}{\text{ВСТ3СП ГОСТ 14637-79}}$	0,2	кг
10		лист $\frac{\text{Б-ПН-10 ГОСТ 19903-74}}{\text{ВСТ3СП ГОСТ 14637-79}}$	2,3	кг
11		лист $\frac{\text{Б-ПН-22 ГОСТ 19903-74}}{\text{ВСТ3СП ГОСТ 14637-79}}$	0,6	кг
12		труба $\frac{\text{32×3 ГОСТ 8734-75}}{\text{В20 ГОСТ 8733-74}}$	0,35	м

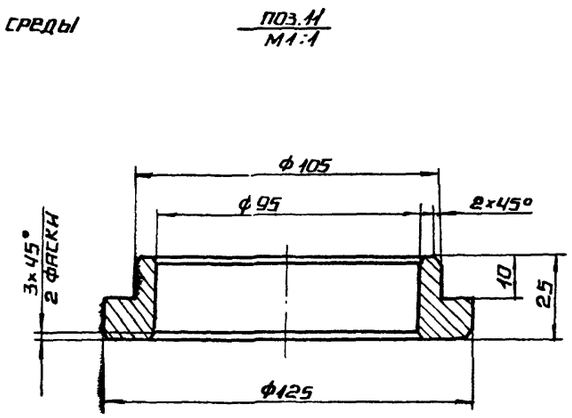

1. Сварные швы - монтажные по ГОСТ 5264-80. Сварку производить швом Т1-Δ5, кроме мест, указанных на чертеже.
2. Данный лист читать совместно с листами 47; 48

ПРИВЯЗАН			
ИНВ. №			

ТП 903-1-277.90 АТМ 3

ГИП	Нидбальская		
НАЧ ОТД	Мейман		
Н КОНТР	Кушель		
ВЕД ИНЖ	Индане		
ВЕД ИНЖ	Улмане		
ИНЖ I к	Пащенкова		

Котельная с 3 котлами КВ-ГМ-35-150 и 3 котлами ДЕ-25-14 ГМ закрытая система теплоснабжения

Вспомогательное оборудование установка МЭО-100/25-0,25У к клапану 25С48 нж на трубопроводе сетевой воды (перепуск)

Стадия	Лист	Листов
Р	46	

ЛАТГИПРОПРОМ

24342-11 49 Копировал Формат А2

Альбом 10

Инв № подл | Подпись и дат | Взам инв №

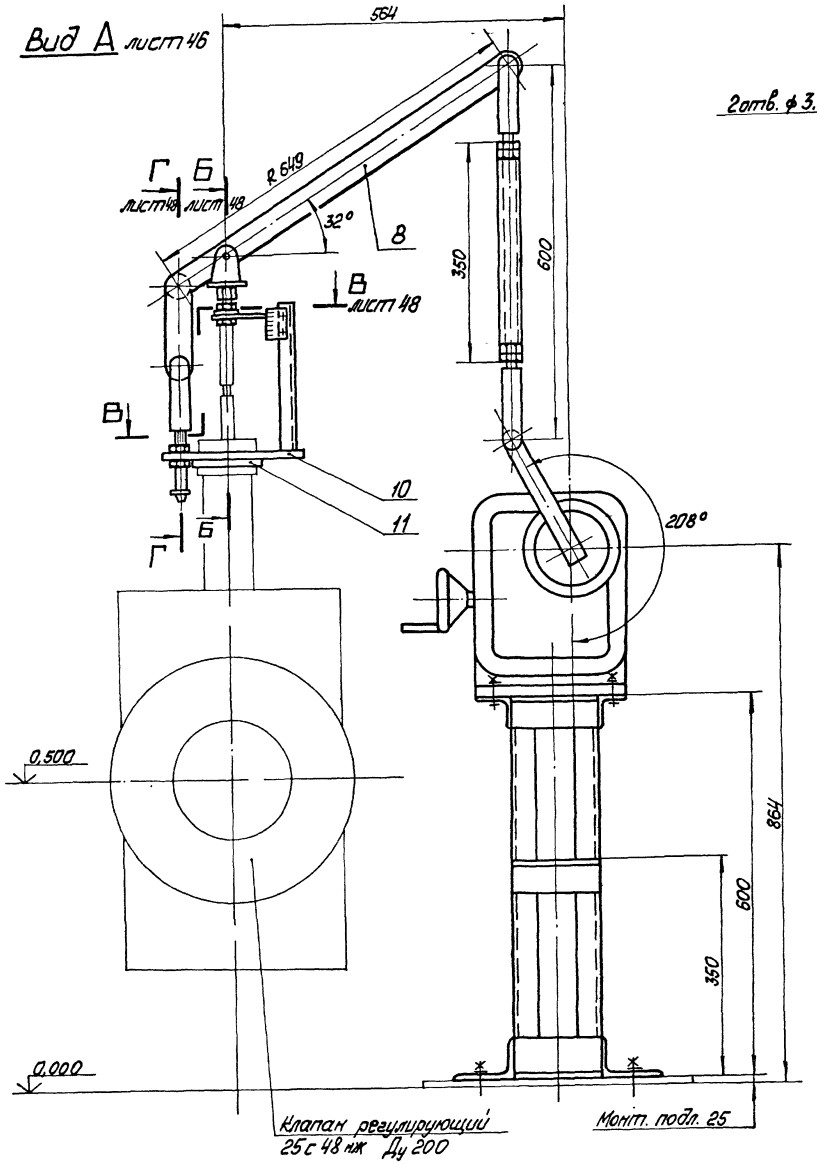

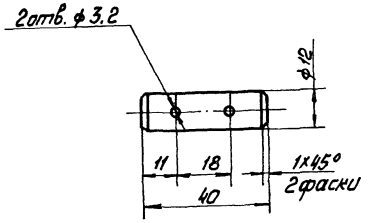

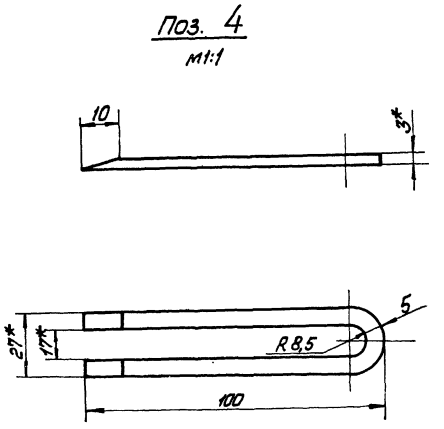

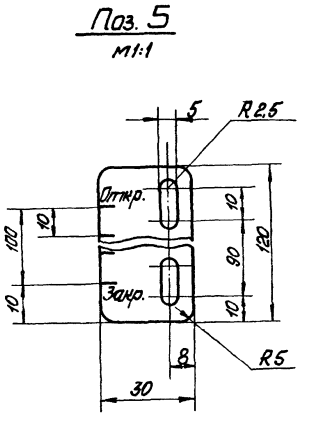

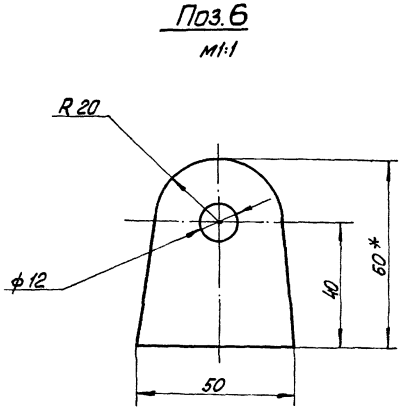

Альбом 10

Инв. № подл. | Подп. и дата | Взам. инв. №

Привязан

Инв. №

ТП 903-1-277.90 АТМ3

ГИП	Нидбальский		Котельная с 3 котлами КВ-ГМ 35-150 и 3 котлами ДЕ-25-14ГМ Закрытая система теплоснабжения
Нач.отд.	Мейман		
Н.контр.	Кушель		
Вед.инж.	Ульяне		Вспомогательное оборудование Установка М30-100/25-0,25 у к клапану 25с 48 нж на трубопроводе сетевой воды (перепуск)
Вед.инж.	Ульяне		
Инж.I к.	Лащенкова		

Стадия	Лист	Листов
Р	47	

ЛАТГИПРОПРОМ

24342-11 50 Копировал

Формат А2

Альбом 10

Б – Б лист 47
м1:2

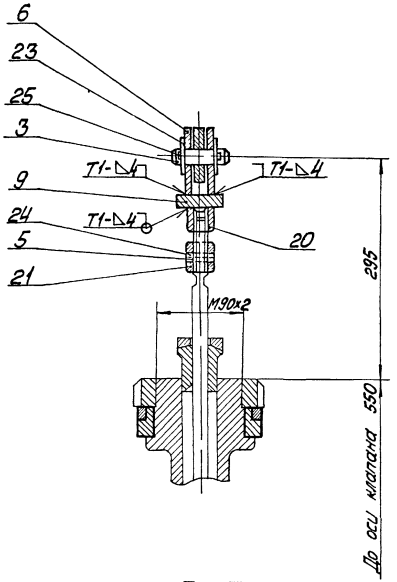

В – В лист 47
м1:2

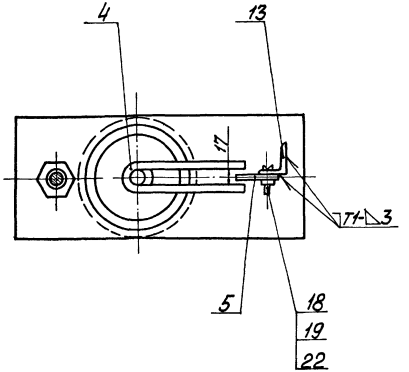

Г – Г лист 47
м1:2

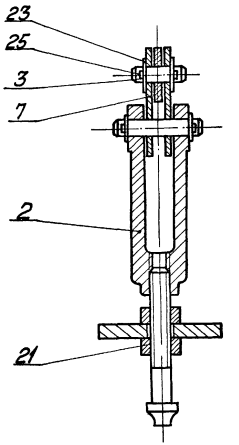

Поз. 10
м1:2

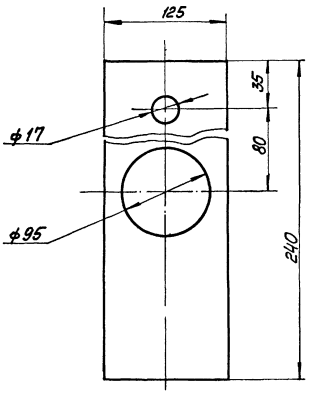

Поз. 9
м1:1

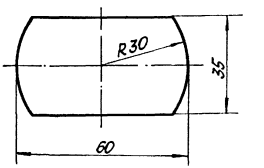

Поз. 7
м1:1

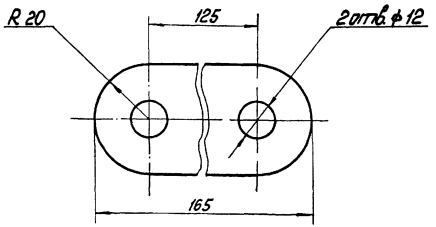

Поз. 8
м1:2

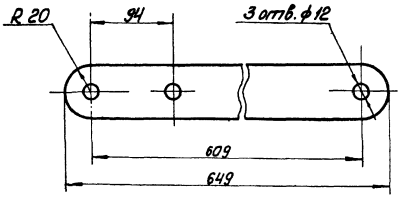

Привязан

Инв. №

				ТП 903-1-277.90 АТМ3		
ГИП	Нарышкин			Котельная с 3 котлами КВ-ГМ-35-150 и 3 котлами ДЕ-25-14ГМ Закрытая система теплоснабжения. Вспомогательное оборудование. Установка ХВО-10/25-1,25 к. Каскады 25с 4ВМ 10 ГП 250-1 пробор "Сентябрь" Аксайгорнефть	Стадия	Лист	Листов
Нач.отд	Мурман				Р	48	
Гл.констр.	Кущель						
Отд.ОВиК	Цыганов				ЛАТГИПРОПРОМ		
Отд.ТХ	Цыганов						
Инж.	Чернышова						

24342-11 51 Копировал Ольга

Формат А2

Альбом 10

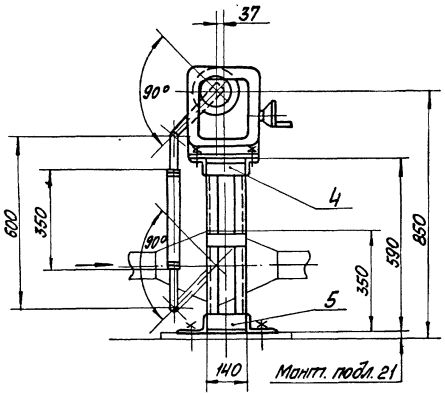

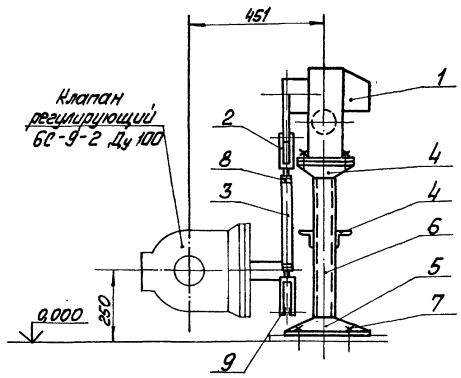

Позиция	Обозначение	Наименование	Кол.	Примечание
1	МЭО-250/25-0,25У	Исполнительный механизм	1	Поз.2-33 спец.АТМ3.001
				ал. 17
2		Вилка 5ПЛ. 257.023-01	2	по „Промприбор" г.Чебоксары
3		Труба 32×3 ГОСТ 8734-75 / В20 ГОСТ 8733-87	0,35	м
4		Уголок 50×50×5-Б ГОСТ 8509-86 / ВСт3сп ГОСТ 535-79	1,0	м
5		Уголок 100×63×7-Б ГОСТ 8510-86 / ВСт3сп ГОСТ 535-79	0,9	м
6		Швеллер 8-П ГОСТ 8240-72 / ВСт3сп ГОСТ 535-79	1,2	м
7		Болт 1.1.М12×30.08.Ст.3.пс.2		
		ГОСТ 24379.1-80	4	
8		Гайка М16.5.016		
		ГОСТ 5915-70	2	
9		Шайба 12.02.016		
		ГОСТ 11371-78	2	

Сварные швы – монтажные по ГОСТ 5264-80.
Сварку производить швом Т1-△5

Привязан

Инв. №

				ТП 903-1-277.90 АТМ3			
ГИП	Мисбальский			Котельная с 3 котлами КВ-ГМ-6,5-150 и 3 котлами ДЕ-25-14ГМ с закрытой системой теплоснабжения. Вспомогательное оборудование. Установка МЭО-250/25-0,25У с клапаном 6С-9-2 на трубопроводе сетевой воды (подпитка)	Стадия	Лист	Листов
Нач.отд.	Крупман				Р	49	
Н.контр.	Кущель						
Рук.шиф.	Цубане				ЛАТГИПРОПРОМ		
Отв.испл.	Климанс						
Инж.Тех.	Ощепенков						

24342-11 52 Копировал Шаг

Формат А2

Альбом 10

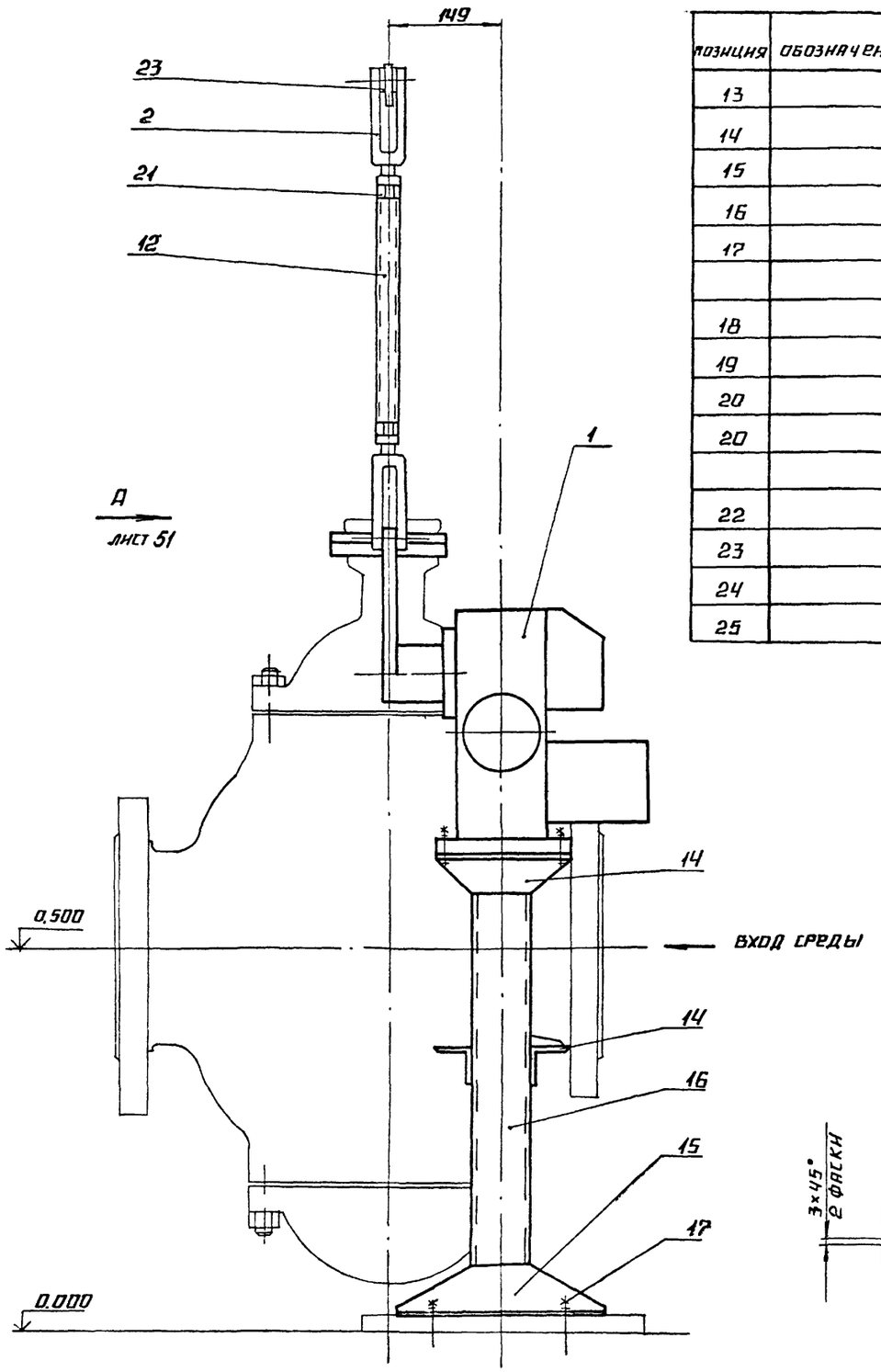

поз. 11
М1:1

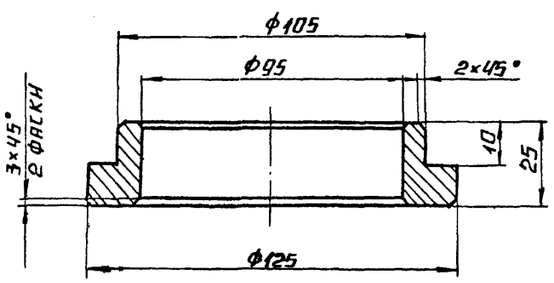

позиция	обозначение	наименование	кол	примеч.
13		уголок 20×20×3-Б-ГОСТ 8509-86 / Вст3спГОСТ 535-79	0,3	м
14		уголок 50×50×5-Б-ГОСТ 8509-86 / Вст3спГОСТ 535-79	1,0	м
15		уголок 100×63×7,6-ГОСТ 8510-86 / Вст3сп-ГОСТ 535-79	0,9	м
16		швеллер 8-П-ГОСТ 8240-72 / В ст3 сп-ГОСТ 535-79	1,2	м
17		БОЛТ 1.1М12×300 В ст3 пс 2		
		ГОСТ 24379.1-80	4	
18		ВИНТ М4-6g×16.58.016 ГОСТ 1491-80	2	
19		ГАЙКА М4.5.016 ГОСТ 3032-76	2	
20		ГАЙКА М16.5.016 ГОСТ 5931-70	1	
20		ГАЙКА М16.5.016 ГОСТ 5915-70	6	
		ШАЙБЫ ГОСТ 11371-78		
22		4.02.016	2	
23		12.02.016	8	
24		ШАЙБА 16.65Г.016 ГОСТ 6402-70	1	
25		ШПЛИНТ 3,2×22-016 ГОСТ 397-79	4	

позиция	обозначение	наименование	кол	примеч.
1	МЭО-100/25-0,25У	исполнительный механизм	1	поз 8-34 в спец Я/М3 со-ст. ал. 17
2		ВИЛКА 5 пл 257.023-01	3	по. "Промприбор" г. Чебоксары
3		КРУГ 15-В-ГОСТ 2590-71 / Вст3спГОСТ 535-79	0,12	кг
4		ЛИСТ Б-ПН-3 ГОСТ 19903-74 / 4-IV-Вст3спГОСТ 16523-70	0,03	кг
5		ЛИСТ Б-ПН-3 ГОСТ 19903-74 / 4-IV-Вст3спГОСТ 16523-70	0,1	кг
6		ЛИСТ Б-ПН-4 ГОСТ 19903-74 / Вст3спГОСТ 14637-79	0,14	кг
7		ЛИСТ Б-ПН-8 ГОСТ 19903-74 / Вст3спГОСТ 14637-79	1,0	кг
8		ЛИСТ Б-ПН-8 ГОСТ 19903-74 / Вст3спГОСТ 14637-79	1,5	кг
9		ЛИСТ Б-ПН-10 ГОСТ 19903-74 / Вст3спГОСТ 14637-79	0,2	кг
10		ЛИСТ Б-ПН-10 ГОСТ 19903-74 / Вст3спГОСТ 14637-79	2,3	кг
11		ЛИСТ Б-ПН-22 ГОСТ 19903-74 / Вст3спГОСТ 14637-79	0,6	кг
12		ТРУБА 32×3 ГОСТ 8734-75 / В20 ГОСТ 8733-74	0,35	м.

1. Сварные швы – монтажные по ГОСТ 5264-80. Сварку производить швом Т1-△5, кроме мест, указанных на чертеже.
2. Данный лист читать совместно с листами 51; 52.

Привязан

Инв. №

ТП 903-1-277.90 АТМ3			
ГИП Индбальский	Котельная с 3 котлами КВ-ГМ-35-150 и 3 котлами ДЕ-25-14ГМ закрытая система теплоснабжения	Стадия: Р	Лист: 50	Листов:
Нач. отд. Мейман				
Н. контр. Кушель				
Вед. инж. Индаев	Вспомогательное оборудование установка МЭО-100/25-0,25У К клапану 25с48нж на трубопроводе сетевой воды в ЦТП	ЛАТГИПРОПРОМ		
Вед. инж. Кулманов				
Инж. Тех. Пяценкова				

24342-11 53 Копировал Формат А2

Инв. № подл. | Подпись и дата | Взам. инв. №

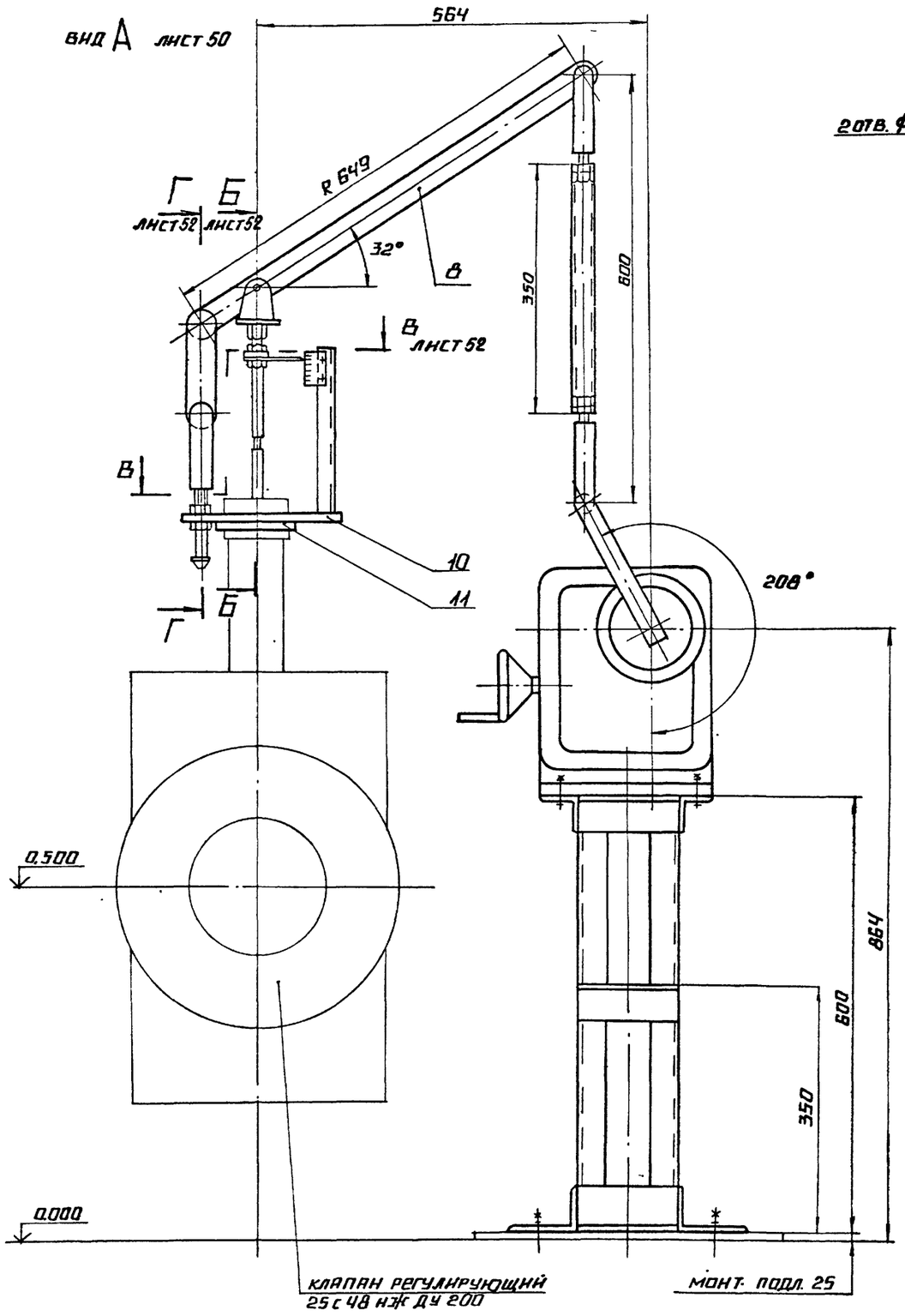

ПОЗ. 3
М1:1

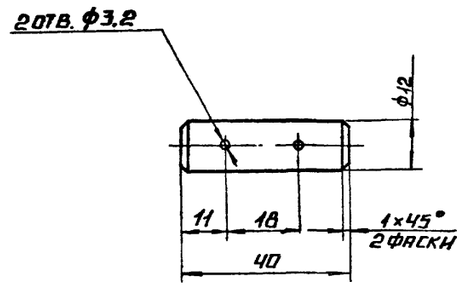

ПОЗ. 4
М1:1

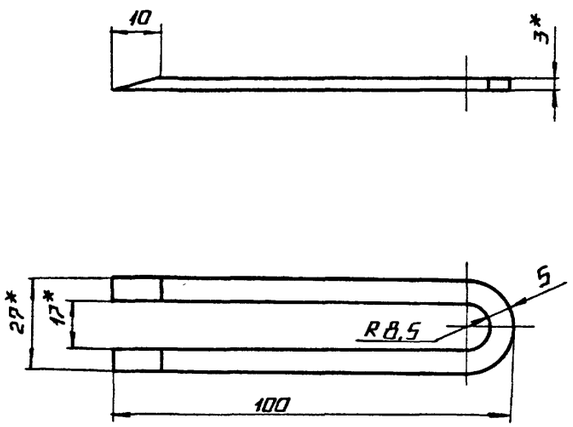

ПОЗ. 5
М1:1

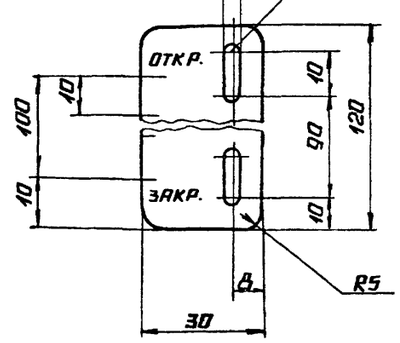

ПОЗ. 6
М1:1

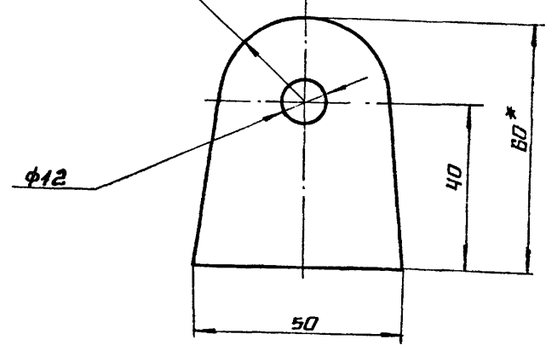

				ТП 903-1-277.90 АТМ3			
ПРИВЯЗАН	ГИП	НИДБАЛЬСКИЙ		КОТЕЛЬНАЯ С 3 КОТЛАМИ КВ-ГМ-35-150 И 3 КОТЛАМИ ДЕ-25-14ГМ. ЗАКРЫТАЯ СИСТЕМА ТЕПЛОСНАБЖЕНИЯ.	СТАДИЯ	ЛИСТ	ЛИСТОВ
	НАЧ ОТД	МЕЙМАН			Р	51	
	Н КОНТР	КУШЕЛЬ					
	ВЕД ИНЖ	НИДАМЕ		ВСПОМОГАТЕЛЬНОЕ ОБОРУДОВАНИЕ УСТАНОВКА МЗД-100/25-0.25 Ч К КЛАПАНУ 25 С 48 НЖ НА ТРУБОПРОВОДЕ СЕТЕВОЙ ВОДЫ/РЕЦИРКУЛ	ЛАТГИПРОПРОМ		
	ВРД ИНЖ	УЛМАНЕ					
НИВ. №	ИНЖ. ТК	ПЛЯЦЕНКОВА					

24342-11 54 КОПИРОВАЛ

ФОРМАТ А2

ИНВ. № ПОДЛ. | ПОДПИСЬ И ДАТА | ВЗАМ. ИНВ. №

Альбом 10

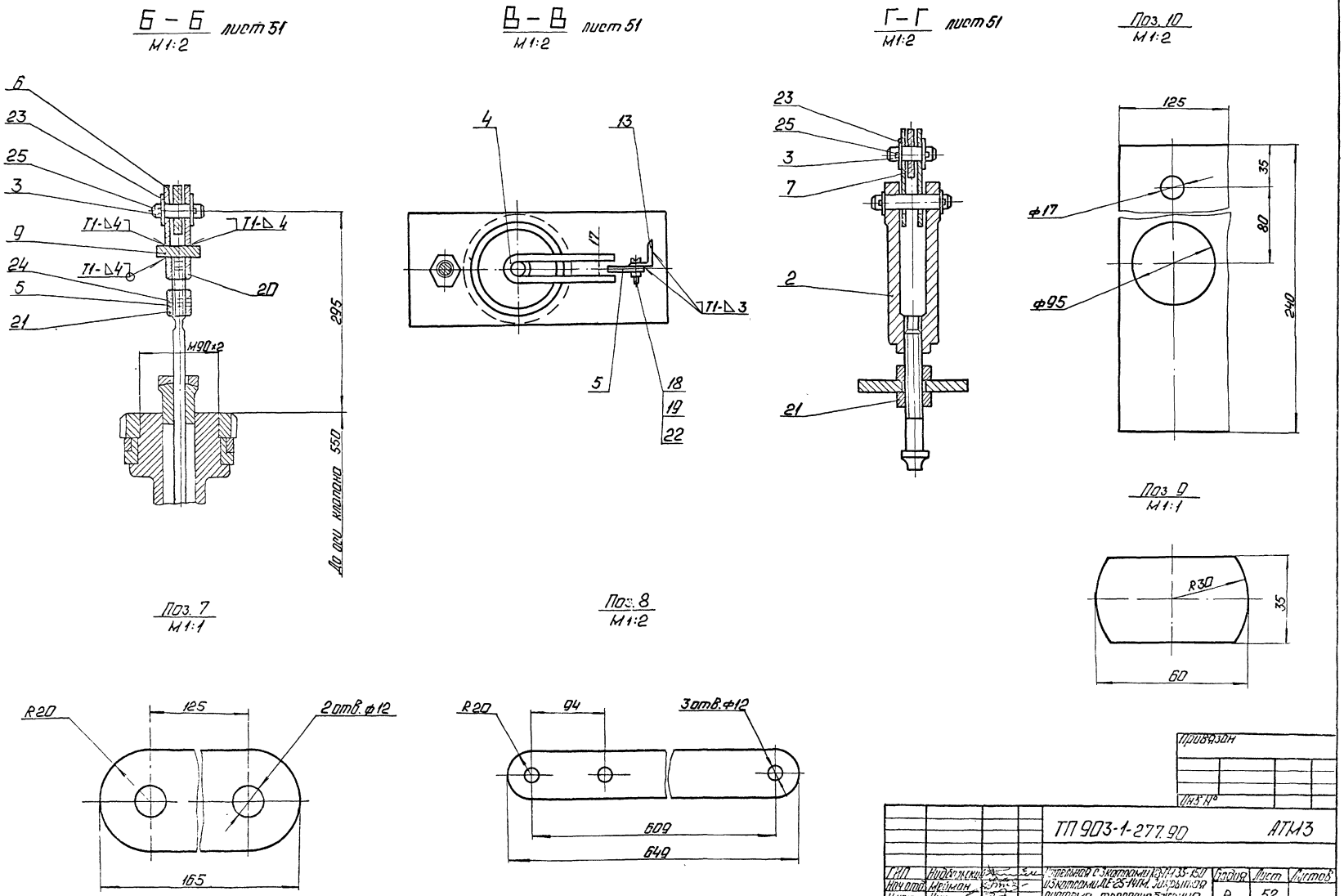

Привязан

Инв. №

ТП 903-1-277.90 АТМ3

ГИП	Нидбальский		
Нач.отд.	Мейман		
Н.контр.	Кушель		
Вед.инж.	Ильина		
Вед.инж.	Ульмане		
Инж. I к.	Пошенкова		

Котельная с 3 котлами КЭ-ПМ-35-150 и 3 котлами ДЕ-25-14ГМ. Закрытая система теплоснабжения

Стадия: Р | Лист: 52 | Листов:

ЛАТГИПРОПРОМ

Копировал: 24342-11 55 Формат А2

Альбом 10

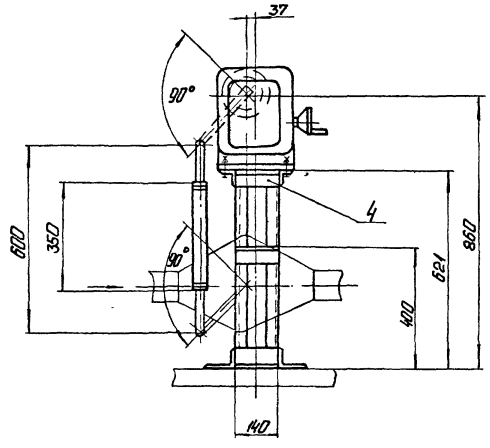

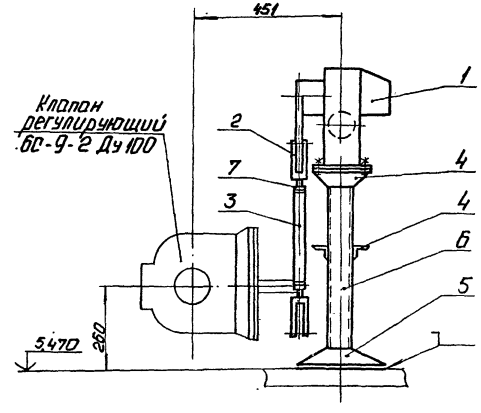

Позиция	Обозначение	Наименование	Кол	Примечание
1	МЭО-250/25-0,25У	Исполнительный механизм	1	Поз В-41а Спец АТМ С01
				ал 17
2		Вилка 5ПЛ.257.023-01	2	ПО „Промприбор"
				г.Чебоксары
3		Труба 32×3 ГОСТ 8734-75		
		В20 ГОСТ 8733-87	0,35	м
4		Уголок 50×50×5-Б-ГОСТ 8509-86		
		ВСт3СП-ГОСТ 535-79	1,0	м
5		Уголок 100×63×7-Б-ГОСТ 8510-86		
		ВСт3СП-ГОСТ 535-79	0,9	м
6		Швеллер 8-П-ГОСТ 8240-72		
		ВСт3СП-ГОСТ 535-79	1,2	м
7		Гайка М16.5.016		
		ГОСТ 5915-70	2	
8		Шайба 12.02.016		
		ГОСТ 11371-78	2	

Сварные швы - монтажные по ГОСТ 5264-80.
Сварку производить швом Т1-Δ5.

Привязан

Инв. №

ТП 903-1-277 90 АТМ3

ГИП	Надбальский		
Нач отд.	Мейман		
Н контр.	Кушель		
Вед инж.	Индане		
Вед инж.	Ульмане		
Инж Тк.	Пащенкова		

Котельная с 3 котлами КВ-1М35150 и 3 котлами ДЕ-25-14ГМ закрытая система теплоснабжения

Вспомогательное оборудование. Установка МЭО-250/25-0,25У к клапану 6С-9-2 на трубопроводе пара к деаэратору ДА-50.

Стадия	Лист	Листов
Р	53	

ЛАТГИПРОПРОМ

Копировал: Ф.Д. 24342-11 56 Формат А2

Инв. № подл. | Подп. и дата | Взам. инв. №

Альбом 10

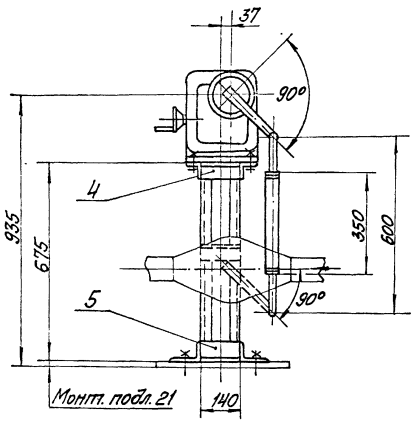

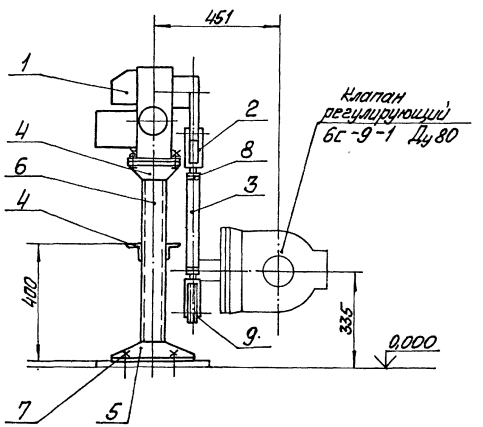

Позиция	Обозначение	Наименование	Кол	Примечание
1	М90-250/25-0,25 У	Исполнительный механизм	1	ПЭЗ А-328 Спец. КПУ 2503
				ал. 17
2		Вилка 5 ПП. 251. 023-01	2	по, "Промприбор"
				2 Чебоксары
3		Труба 32×3 ГОСТ 8734-75 / В 20 ГОСТ 8733-87	0,35	м
4		Уголок 50×50×5-Б-ГОСТ 8509-86 / ВСт3кп-ГОСТ 535-79	1,0	м
5		Уголок 100×63×7-Б-ГОСТ 8510-86 / ВСт3сп-ГОСТ 535-79	0,9	м
6		Швеллер 8-П-ГОСТ 8240-72 / ВСт3сп ГОСТ 535-79	1,4	м
7		Болт Т1.1 М12×300 ВСт3пс 2		
		ГОСТ 24379.1-80	4	
8		Гайка М16.5.016		
		ГОСТ 5915-70	2	
9		Шайба 12.02.016		
		ГОСТ 11371-78	2	

Сварные швы – монтажные по ГОСТ 5264-80
Сварку производить швом Т1-△5

Привязан

Инв. №

ТП 903-1-277.90 АТМ3

ГИП	Инженер			Котельная с котлами ВТМ-30-150 и котлами ДЕ-25-14ГМ Закрытая система теплоснабжения	Стадия	Лист	Листов
Начотд	Крылов				Р	54	
Н.контр.	Сущеня						
Гл.инж.	Цыганов			Установка насосов сетевых и установка ПВО-250-2-0,25 У к котлам 6с-9-1 и котлотрубопроводов и дымососов ГД-50	ЛАТГИПРОПРОМ		
Гл.инж.	Цыганов						
Инж. пр.	Пищикова						

24342-11 57 Копировал Формат А2

Альбом 10

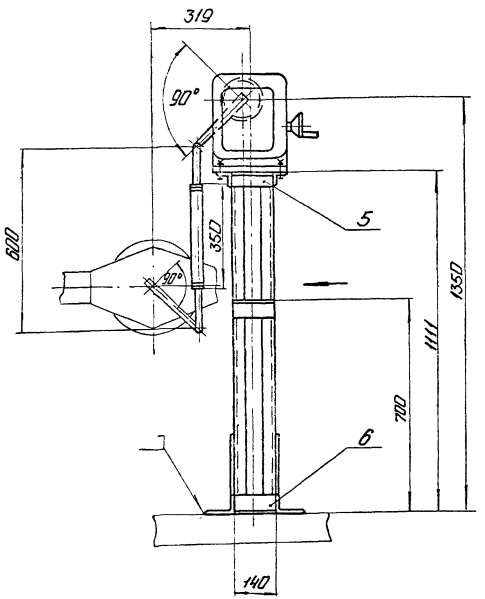

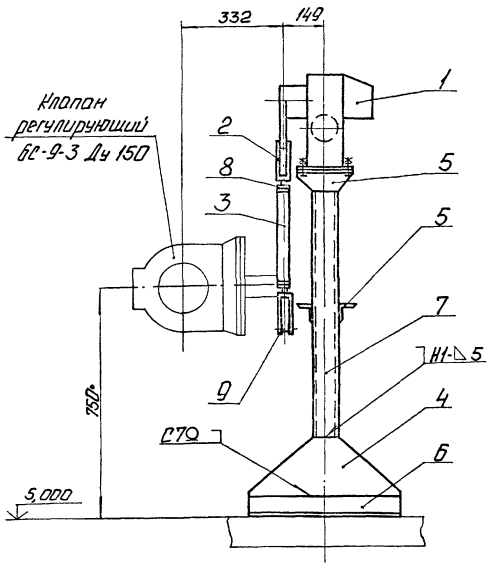

Позиция	Обозначение	Наименование	Кол.	Примеч.
1	МЭО-250/25-0,25У	Исполнительный механизм	1	Поз К-26а Спец АТМ3СП
				ол. 17
2		Вилка 5ПЛ 257.023-01	2	ПО „Прам-прибор"
				г.Чебоксары
3		Труба 32×3 ГОСТ 8734-75		
		В20 ГОСТ 8733-87	0,35	м
4		Лист 6-ПН-5 ГОСТ 19903-74		
		ВСТ3 сп ГОСТ 14637-79	4,7	кг
5		Уголок 50×50×5-Б-ГОСТ 8509-86		
		ВСТ3сп ГОСТ 535-79	1,0	м
6		Уголок 100×63-7-Б-ГОСТ 8510-86		
		ВСТ3сп ГОСТ 535-79	0,9	м
7		Швеллер 8-П-ГОСТ 8240-72		
		ВСТ3сп-ГОСТ 535-79	2,2	м
8		Гайка М 16.5.016		
		ГОСТ 5915-70	2	
9		Шайба 12.02.016		
		ГОСТ 11371-78	2	

Сварные швы монтажные - по ГОСТ 5264-80
Сварку производить швом Т1-△5, кроме мест, указанных особо.

Привязан

Инв. №

ГИП	Недбальский			ТП 903-1-277.90 АТМ3			
Нач.отд.	Мейман			Котельная с 3 котлами КВ ТМ 35-1 и 3 котлами ДЕ-25-14ГМ закрытая система теплоснабжения.	Стадия	Лист	Листов
Н.контр.	Кушель				Р	55	
Вед.инж.	Ондоне			Отличие: Сверх ... установка МЭО-250/25-0,25У к клапану БС-9-3 на паропроводе к пеллератору ДА-100.	ЛАТГИПРОПРОМ		
Вед.инж.	Улмане						
Инж.Тк.	Пащенкова						

Копировал: 24342-11 58 Формат А2

Инв. № подл. | Подп. и дата | Взам. инв. №

Альбом 10

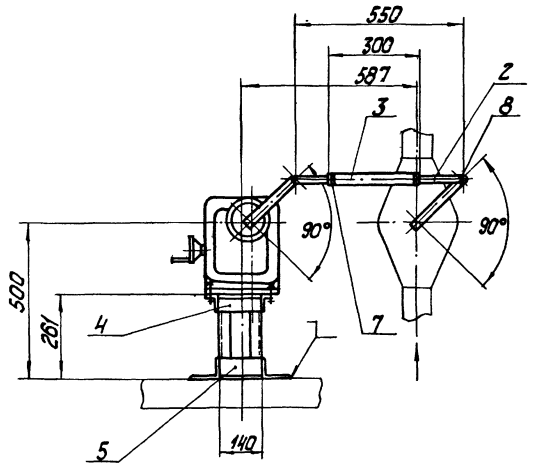

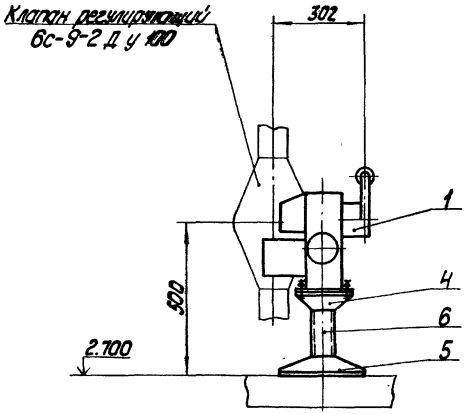

Позиция	Обозначение	Наименование	Кол.	примеч.
1	МЭО-250/25-0,25У	Исполнительный механизм	1	поз. К-36[3] Спец АТМЗ СО1 ал. 17
2		Вилка 5 пл. 257.023-01	2	по „Промприбор" г. Чебоксары
3		Труба 32×3 ГОСТ 8734-75 / В 20 ГОСТ 8733-87	0,3	м
4		Уголок 50×50×5-Б-ГОСТ 8509-86 / ВСт3сп-ГОСТ 535-79	0,7	м
5		Уголок 100×63×7-Б-ГОСТ 8510-86 / ВСт3сп-ГОСТ 535-79	0,9	м
6		Швеллер 8-П-ГОСТ 8240-72 / ВСт3сп ГОСТ 535-79	0,5	м
7		Гайка М16.5.016 ГОСТ 5915-70	2	
8		Шайба 12.02.016 ГОСТ 11371-78	2	

Сварные швы — монтажные по ГОСТ 5264-80.
Сварку производить швом Т1-△5.

Привязан

Инв. №

ГИП	Кидбальский		ТП 903-1-277.90 АТМЗ	
Нач.отд.	Мейман		Котельная с 3 котлами КВ-ГМ-35-150 и 3 котлами ДЕ-25-14ГМ. Закрытая система теплоснабжения.	Стадия: Р; Лист: 56; Листов:
Н.контр.	Кушель			
Вед.инж.	Индане		Вспомогательное оборудование. Установка МЭО-250/25-0,25У к клапану 6с-9-2 на трубопроводе ХОВ к деаэратору ДА-100	ЛАТГИПРОПРОМ
Вед.инж.	Улмане			
Инж.I к.	Пащенкова			

Копировал 24342-11 59 Формат А2

Инв. № подл. | Подп. и дата | Взам. инв. №

Альбом 10

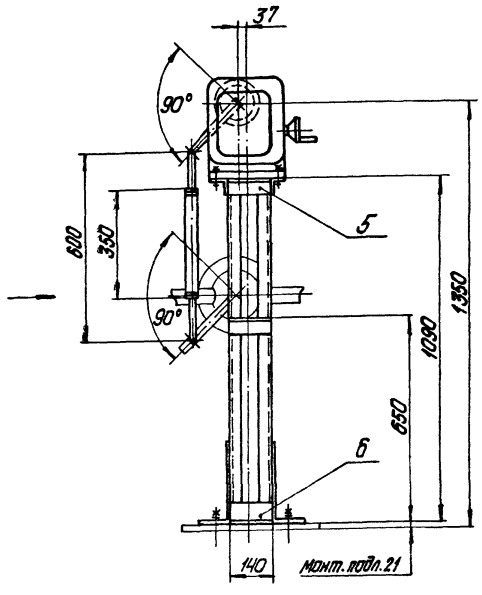

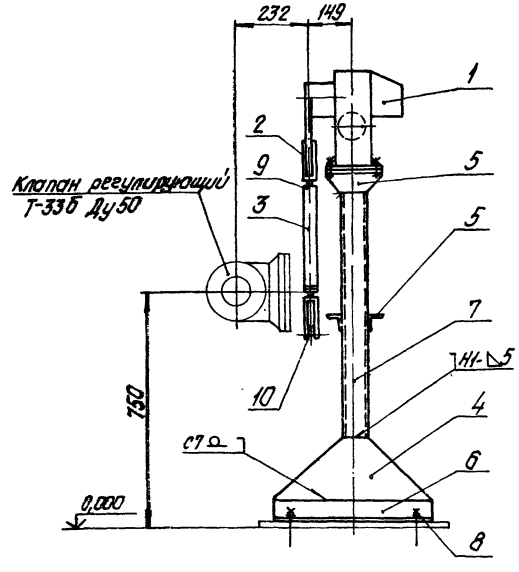

Позиция	Обозначение	Наименование	Кол.	Приме-чание
1	МЭО-250/25-0,25У	Исполнительный механизм	1	поз. К-24.8 спец. ТМ3.001
				сл. 17
2		Вилка 5ПЛ.257.023-01	2	по „Промприбор" г. Чебоксары
3		Труба 32×3 ГОСТ 8734-75 / В20 ГОСТ 8733-87	0,35	т
4		Лист Б-ПН-5 ГОСТ 19903-74 / Вст3сп ГОСТ 14637-79	4,7	кг
5		Уголок 50×50×5-Б-ГОСТ 8509-86 / Вст3сп-ГОСТ 535-75	1,0	м
6		Уголок 100×63×7-Б-ГОСТ 8510-86 / Вст3сп-ГОСТ 535-79	0,9	м
7		Швеллер 8-П-ГОСТ 8240-72 / Вст3сп-ГОСТ 536-79	2,0	м
8		Болт 1.1 М12×300 Вст3пс2		
		ГОСТ 24379.1-80	4	
9		Гайка М16.5.016		
		ГОСТ 5915-70	2	
10		Шайба 12.02.016		
		ГОСТ 11371-78	2	

Сварные швы - монтажные по ГОСТ 5264-80.
Сварку производить швом Т1-△5, кроме мест, указанных особо.

Привязан

Инв. №

ТП 903-1-277.90 АТМ3

ГИП	Жабольский		Котельная с 3 котлами КВ-ГМ-35-150 из 3 котлов ДЕ-25-14ГМ. Закрытая система теплоснабжения	Стадия	Лист	Листов
Нач. отд.	Мурман			Р	57	
Н. контр.	Лущель		Вспомогательное оборудование. Установка ВВД-250/25-У2.5У. Узел ввода 1Т-33Б на линии разгрузки питательных насосов	ЛАТГИПРОПРОМ		
Рук. гр.	Кнгане					
Вед. инж.	Улмане					
Инж. т. к.	Ощепкова					

Копировал Фуфлова 24342-11 60 формат А2

Альбом 10

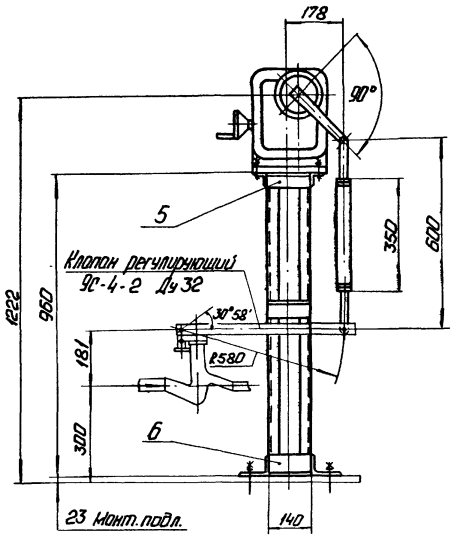

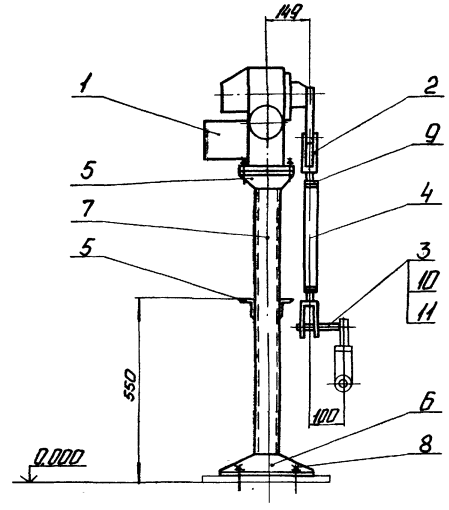

Поз. 3
М 1:1

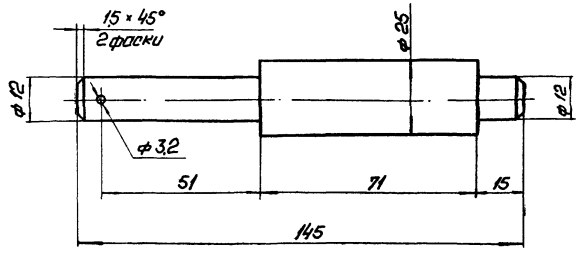

Позиция	Обозначение	Наименование	Кол.	Примечание
1	МЭО-100/25-0,25У	Исполнительный механизм	1	Поз. М-8в Спец АТМ3.С01
				ал. 17
2		Вилка 5ПЛ.257.023-01	2	ПО „Промприбор"
				г. Чебоксары
3		Круг 25-В-ГОСТ 2590-71 / ВСт3сп ГОСТ 535-79	0,6	кг
4		Труба 32×3 ГОСТ 8734-75 / В20 ГОСТ 8733-87	0,35	м
5		Уголок 50×50×5-Б-ГОСТ 8509-86 / ВСт3сп-ГОСТ 535-79	1,0	м
6		Уголок 100×63×7-Б-ГОСТ 8510-86 / ВСт3сп-ГОСТ 535-79	0,9	м
7		Швеллер 8-П-ГОСТ 8240-72 / ВСт3сп-ГОСТ 535-79	1,9	м
8		Болт 1.1 М12×300 ВСт3пс2		-
		ГОСТ 24379.1-80	4	
9		Гайка М16.5.016		
		ГОСТ 5915-70	2	
10		Шайба 12.02.016		
		ГОСТ 11371-78	1	
11		Шплинт 3,2×22-016		
		ГОСТ 397-79	1	

Сварные швы - монтажные по ГОСТ 5264-80.
Сварку производить швом Т1-Δ5.

Привязан

Инв. №

ТП 903-1-277 90 АТМ3

ГИП	Нидбальский		
Нач.отд.	Мейман		
Н.контр.	Кушель		
Вед.инж.	Индане		
Вед.инж.	Улмане		
Инж. I к.	Пашенкова		

Котельная с 3 котлами КВ-ГМ-35-150 и 3 котлами ДЕ-25-14ГМ закрытая система теплоснабжения.

Вспомогательное оборудование установка МЭО-100/25-0,25У к клапану 9С-4-2 на обратном магистрале паровых котлов.

Стадия	Лист	Листов
Р	58	

ЛАТГИПРОПРОМ

Копировал

24342-11 61 Формат А2

Инв. № подл. | Подп. и дата | Взам. инв. №

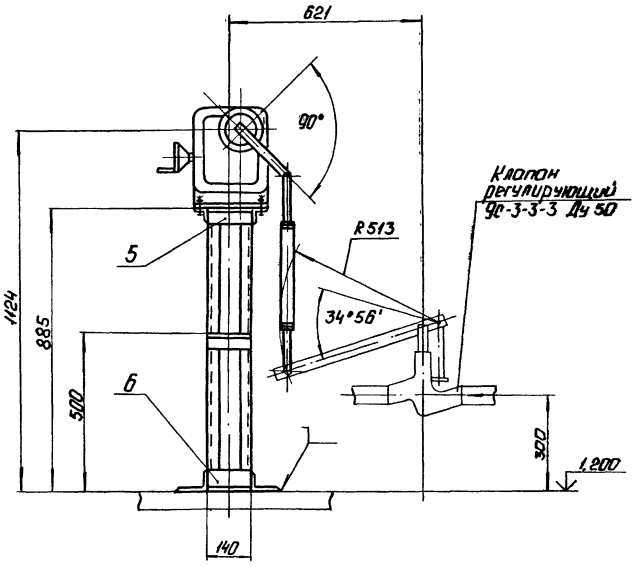

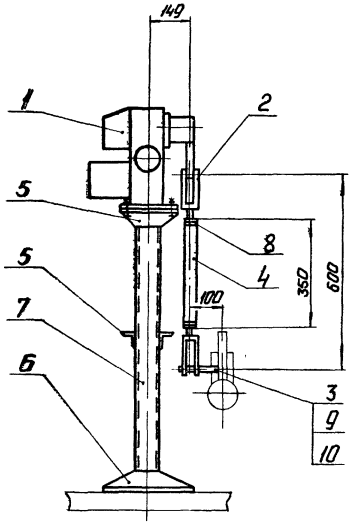

Позиция	Обозначение	Наименование	Кол.	Примечан.
1	МЭО-100/25-0,25У	Исполнительный механизм	1	Поз. М-9а спец.АТМ3.С01
				ал. 17
2		Вилка 5 пл.257.023-01	2	по „Промприбор"
				г Чебоксары
3		Круг 25-В-ГОСТ 2590-71		
		ВСт3сп-ГОСТ 535-79	0,6	кг
4		Труба 32×3 ГОСТ 8734-75		
		В20 ГОСТ 8733-87	0,35	м
5		Уголок 50×50×5-Б-ГОСТ 8509-86		
		ВСт3сп-ГОСТ 535-79	1,0	м
6		Уголок 100×63×7-Б-ГОСТ 8510-86		
		ВСт3сп-ГОСТ 535-79	0,9	м
7		Швеллер В-П-ГОСТ 8240-72		
		ВСт3сп-ГОСТ 535-79	1,8	м
8		Гайка М16.5 016		
		ГОСТ 5915-70	2	
9		Шайба 12.02.016		
		ГОСТ 11371-78	1	
10		Шплинт 3,2×22-016		
		ГОСТ 397-79	1	

Поз. 3
М 1:1

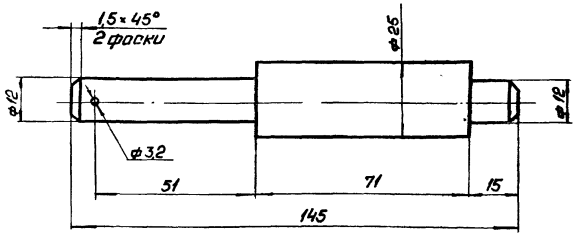

Сварные швы - монтажные по ГОСТ 5264-80.
Сварку производить швом Т1-Δ5.

Альбом 10

Инв.№ подл. | Подп. и дата | Взам.инв.№

Привязан

Инв.№

ТП 903-1-277.90 АТМ3

Гл.инж.пр.	Нидбальская		
Нач.отд.	Мейман		
Н.контр.	Кушель		
В.инж.	Ундане		
В.инж.	Ульмане		
Инж.Т.к.	Пашенкова		

Котельная с 3 котлами КВ-ГМ-35-150 и 3 котлами ДЕ-25-14ГМ. Закрытая система теплоснабжения

Вспомогательное оборудование установка МЭО-100/25-0,25У к клапану 9С-3-3-3 на обратном мазутопроводе водогр. котлов.

Стадия	Лист	Листов
Р	59	

ЛАТ ГИПРОПРОМ

Копировал: Ф.Б. 24342-11 62 Формат А2

Альбом 10

Таблица 1

Ведомость чертежей основного комплекта АП

Лист	Наименование	Примечание
1	Общие данные.	
2	Пожарная сигнализация	
	Схема электрическая принципиальная.	
3	Пожарная сигнализация.	
	Схема внешних проводок.	
4	Пожарная сигнализация.	
	План расположения на отм. 0,000.	
5	Пожарная сигнализация.	
	План расположения на отм. 2,800.	

Обозначение	Наименование	Примечание
	Ссылочные документы	
СНиП 2.04.09-84	Пожарная автоматизация	
	зданий и сооружений.	
РМЧ-106-82	Схемы электрические	
	принципиальные систем	
	автоматизации.	
	Требования к выполнению	
ВСН 25-09.68-85	Правила производства и	
	приемки работ. Установки	
	охранной, пожарной и	
	охранно-пожарной	
	сигнализации.	

Таблица 2

Ведомость ссылочных и прилагаемых документов

Обозначение	Наименование	Примечание
	Прилагаемые документы	
АП.СО1	Спецификация оборудования	Альбом 17

Типовой проект разработан в соответствии с действующими нормами и правилами и предусматривает мероприятия, обеспечивающие взрывную, взрывопожарную и пожарную безопасность при эксплуатации здания.

Главный инженер проекта (Нидбальский)

Инв. № подл.	Подп. и дата	Взам. инв. №

Привязан

Инв. №

ТП 903-1-277.90 АП

ГИП	Нидбальский		
Нач. отд.	Мейман		
Н. контр.	Юрис		
Гл. спец.	Дружинина		
Гл. спец.	Скрыгис		
Инж. Тх.	Котова		

Котельная с 3 котлами КВ-ТМ-35-150 и 3 котлами ДЕ-25-14ГМ. Закрытая система теплоснабжения.

Стадия	Лист	Листов
Р	1	5

Общие данные

ЛАТГИПРОПРОМ

Копировал: Ф.А. 24342-11 63 Формат А2

Альбом 10

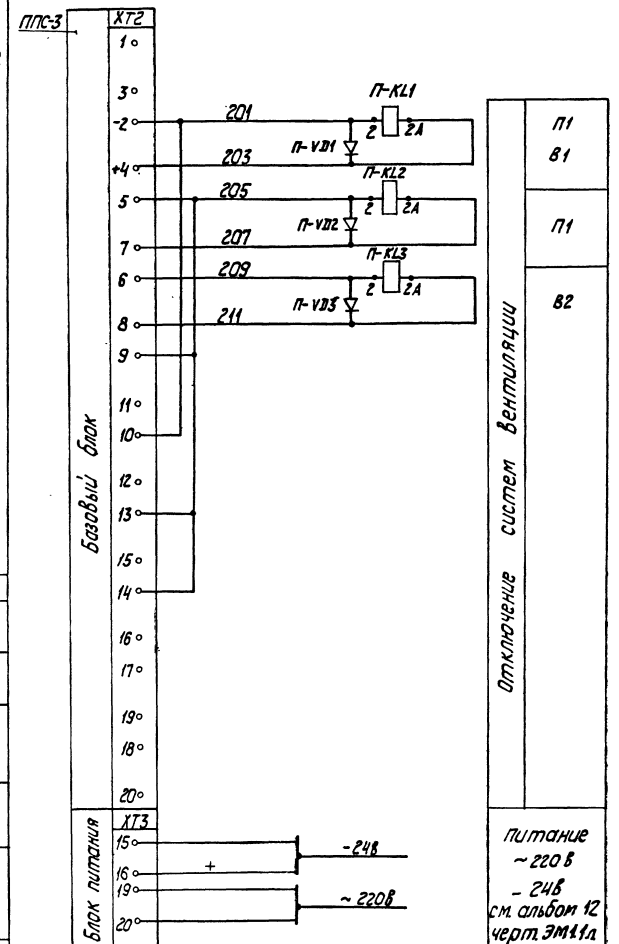

Контакты на отключение систем вентиляции при пожаре

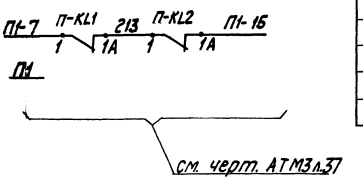

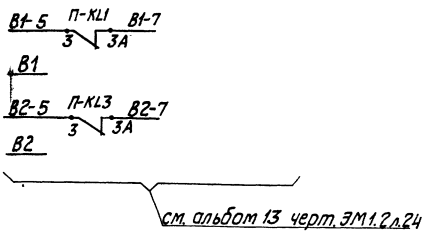

обозн.	Наименование	Кол.	Примечан.
	На щите КИП		
KL1÷KL3	Реле промежуточное РПУ-2-514403	3	см. АТМ.035 альбом 11
	4з; 4р; -24В; ТУ 16.523.331-78		
VD1÷VD3	Диод полупроводниковый	3	—"—
	КД 521А до 3.362.035 ТУ		
	По месту		
–	Концентратор сигнально-	1	
	-пусковой пожарный ППС-3		
	ТУ 25.7709.001-87 (на 10 лучей)		

Согласовано
Электрогр. Вакманис И.Р.
Инв. № подл. | Подп. и дата | Взам. инв. №

Привязан
Инв. №

				ТП 903-1-277.90		АП	
ГИП	Нидбальский			Котельная с 3 котлами КВ-ГМ-35-150 и 3 котлами ДЕ-25-14ГМ. Закрытая система теплоснабжения	Стадия	Лист	Листов
Нач.отд.	Мейман				Р	2	
Н.контр.	Юрис						
Гл.спец.	Дружинина			Пожарная сигнализация Схема электрическая принципиальная	ЛАТГИПРОПРОМ		
Гл.спец.	Скрауцс						
Инж.гр.	Котова						

24342-11 64 Копировал

Формат А2

Альбом 10

Вид защиты	Пожарная сигнализация							
Место установки	Отм. 0.000				Отм. 2.800			
Кол-во извещателей ИП-105-2.1	6	3	4	4	8	2	2	2
Кол-во извещателей ИПР	—	1	1	—	—	—	1	—
Кол-во коробок УК-2П	2	2	3	3	2	2	2	2
№ луча	1	2	3	4	5	6	7	8

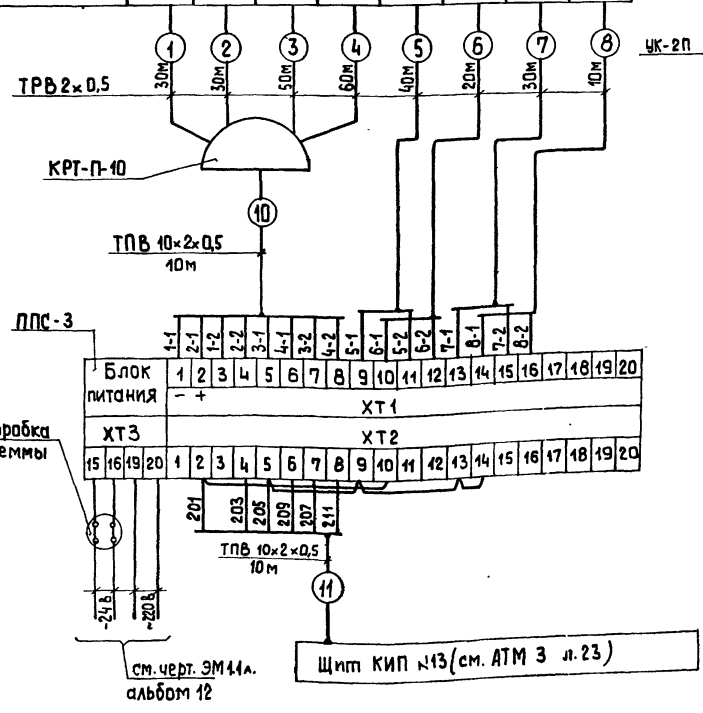

Пример соединения лучей пожарной сигнализации (лучи № 1; 4; 5; 6; 8)

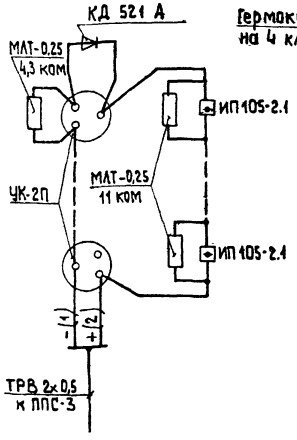

Пример соединения лучей пожарной сигнализации (лучи № 2; 3; 7)

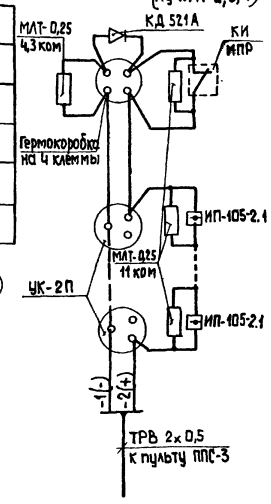

Обозн.	Наименование	Кол.	Примечание
1	Извещатель ручной пожарный ИПР	3	
2	Извещатель тепловой ИП-105-2.1 12 М0.082 033 ТУ	31	
3	Резистор МЛТ-0,25; ожо.467.180ТУ 11 ком	34	
4	Резистор МЛТ-0,25; ожо.467.180ТУ 4,3 ком	8	Комплектно с ППС-3
5	Диод полупроводниковый КД521А; ДР 3.362 035ТУ	8	—"—
6	Коробка универсальная УК-2П ГОСТ 10040-75	18	
7	Коробка телефонная КРТ-П-10	1	
8.	Гермокоробка на 4 клеммы	4	
9	Провод телефонный ТРВ 2×0,5 ГОСТ 10040-75	270	м
10	Кабель телефонный ТУ 16.505.131-75 ТПВ 10×2×0,5	20	"
11	Концентратор сигнальнопусковой пожарный (ППС-3) ТУ 25.7709.001-87 (на 10 лучей)	1	

Согласовано
Электр. отд. | Викманис
Инв. № подл. | Подп. и дата | Взам. инв. №

Привязан
Инв №

ТП 903-1-277.90 АП

ГИП	Нидбальский		Котельная с 3 котлами КВ-ГМ-35-150 и 3 котлами ДЕ-25-14ГМ. Закрытая система теплоснабжения	Стадия	Лист	Листов
Нач отд.	Мейман			Р	3	
Н. контр.	Юрис					
Гл. спец.	Дружинина		Пожарная сигнализация Схема внешних проводок	ЛАТГИПРОПРОМ		
Гл. спец.	Скрауцс					
Инж. I к.	Котова					

Копировал 33 243-2-11 65 формат А2

Альбом 10

План на отм. 0,000

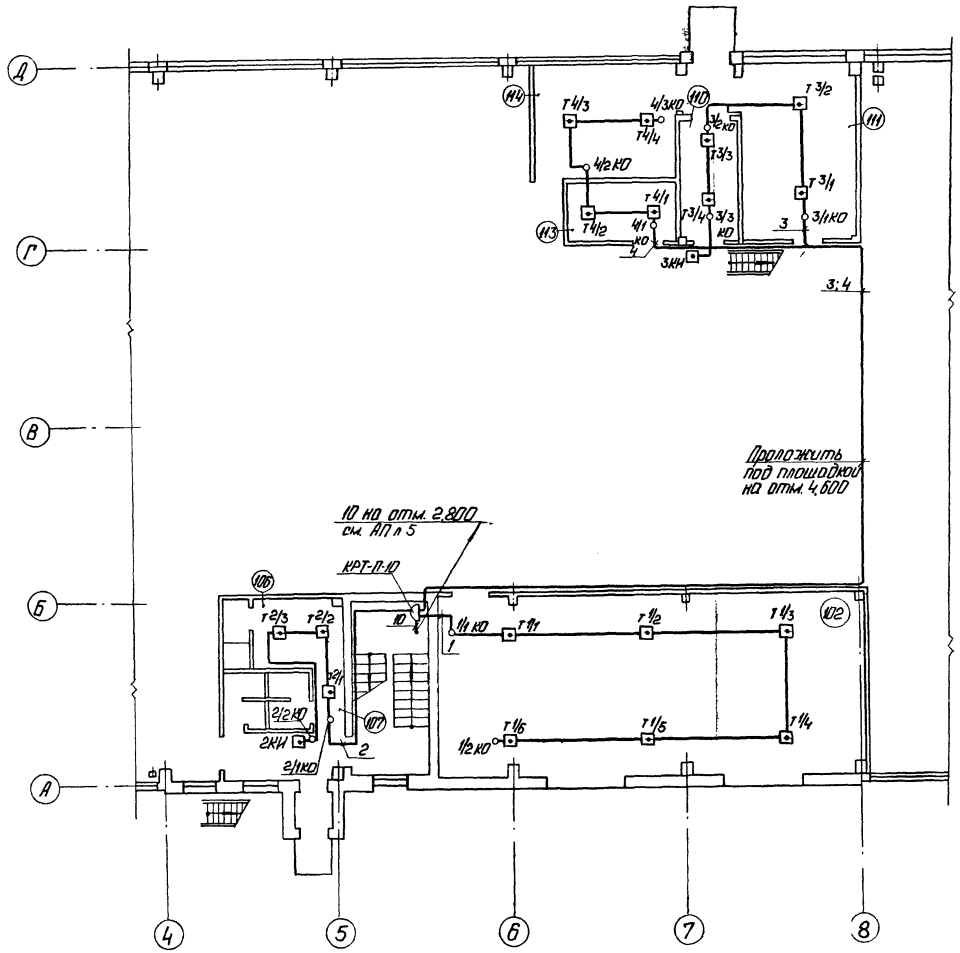

Перечень защищаемых помещений

102 - КТП
106 - Гардероб женский
107 - Тамбур гардероба
110 - Склад фильтрующего материала
111 - Ремонтный пункт
113 - Кладовая уборочного инвентаря
114 - Лаборатория ВПУ

1. Данный чертеж выполнен на основании чертежа марки АР л. 5; 6, альбом 8.
2. Схему внешних проводок см. черт. АП л. 3.
3. Места прохода кабелей и проводов через стены и перекрытия защитить патронами из труб.
4. Отверстия в стенах и перекрытиях выполнить по месту без нарушения арматуры.
5. Монтаж аппаратуры и кабельных трасс выполнить согласно требованиям ВСН-25.09.68-85.
6. Пожарные извещатели установить с учетом расположения осветительной аппаратуры в соответствии со следующими нормами: не более 2,5 м от стены и не более 5 м между извещателями.

Привязан

Инв. №

				ТП 903-1-277.90 АП			
ГИП	Нидбальский			Котельная с 3 котлами КВ-1М-35-150 и 3 котлами ДЕ-25-14ГМ закрытая система теплоснабжения.	Стадия	Лист	Листов
Нач.отд.	Мейман				Р	4	
Н.контр.	Крис						
Гл.спец.	Дружинина			Пожарная сигнализация. План расположения на отм. 0,000.	ЛАТГИПРОПРОМ		
Гл.спец.	Скорчис						
Инж.I кат.	Котова						

М1:100

Копировал 24342-11 66 Формат А2

Согласовано
Эл. отд. Строит. отд.
Вакулинс. Дмитрова
Инв. № подл. | Подп. и дата | Взам. инв. №

Альбом 10

План на отм. 2.800; 4.200

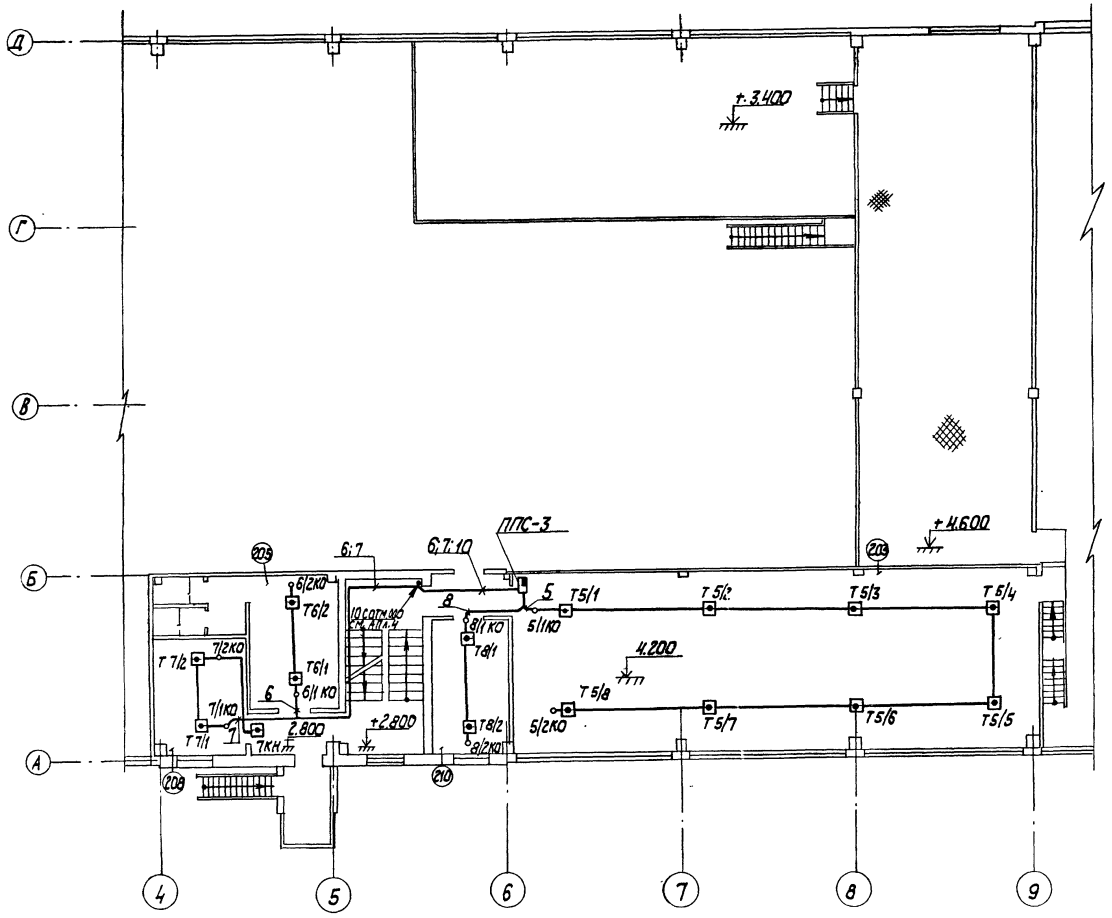

Перечень защищаемых помещений

203 – помещение КИП
205 – гардероб мужской
208 – комната приема пищи.
210 – кабинет начальника

Общие примечания см. АПл.4.

Согласовано

Инв. №	Подп. и дата	Взам. инв. №	Инв. № дубл.	Согласовано	Инв. № подл.	Подп. и дата	Взам. инв. №

Привязан

Инв.

ТП 903-1-277.90 АП

ГИП	Нидбальский			Котельная с 3 котлами КВ-ГМ-35-150 и 3 котлами ДЕ-25-14ГМ. Закрытая система теплоснабжения	Стадия	Лист	Листов
Нач.отд.	Мейман				Р	5	
Н.контр.	Юрис						
Гл.спец.	Дружинин			Пожарная сигнализация План расположения на отм. 2.800	ЛАТ ГИПРОПРОМ		
Гл.спец.	Скрачис						
Инж.ст.кат.	Котова						

М 1:100

24342-11 (67) Копировал

Формат А2

gost.e-ecolog.ru