ТИПОВОЙ ПРОЕКТ 903-1-277.90

КОТЕЛЬНАЯ С ТРЕМЯ КОТЛАМИ КВ-ГМ-35-150 И ТРЕМЯ КОТЛАМИ ДЕ-25-14ГМ ЗАКРЫТАЯ СИСТЕМА ТЕПЛОСНАБЖЕНИЯ ТОПЛИВО-ГАЗ И МАЗУТ

АЛЬБОМ 9

СТРОИТЕЛЬНЫЕ ИЗДЕЛИЯ

24342-10
ЦЕНА 6-23

gost.e-ecolog.ru

ПРИВЯЗАН

ИНВ №

ЦЕНТРАЛЬНЫЙ ИНСТИТУТ ТИПОВОГО ПРОЕКТИРОВАНИЯ
ГОССТРОЯ СССР

Москва, А-445, Смольная ул., 22

Сдано в печать 11 1991 года

Заказ № 733 Тираж 400 экз.

ТИПОВОЙ ПРОЕКТ 903-1-277.90

КОТЕЛЬНАЯ С ТРЕМЯ КОТЛАМИ КВ-ГМ-35-150 И ТРЕМЯ КОТЛАМИ ДЕ-25-14ГМ ЗАКРЫТАЯ СИСТЕМА ТЕПЛОСНАБЖЕНИЯ ТОПЛИВО-ГАЗ И МАЗУТ

АЛЬБОМ 9

СТРОИТЕЛЬНЫЕ ИЗДЕЛИЯ

РАЗРАБОТАН
ПРОЕКТНЫМ ИНСТИТУТОМ
„ЛАТГИПРОПРОМ"

ГЛАВНЫЙ ИНЖЕНЕР ИНСТИТУТА: /В. АРХИПОВ/
ГЛАВНЫЙ ИНЖЕНЕР ПРОЕКТА: /Я. НИДБАЛЬСКИЙ/

УТВЕРЖДЕН ГПКНИИ „САНТЕХНИИПРОЕКТ"
ПРОТОКОЛ № 3 ОТ 30 АПРЕЛЯ 1990 г.

© ЦИТП Госстроя СССР, 1990

Содержание альбома

Обозначение	Наименование	Стр.
КЖ3.И.03.1.1.	Колонна 3К81-3АIVТ3 а	4
КЖ3.И.03.1.2	Колонна 3К81-3АIVТ3 б	5
КЖ3.И.03.1.3	Колонна 3К81-3АIVТ3 в	6
КЖ3.И.03.1.4	Колонна 3К81-3АIVТ3 г	7
КЖ3.И.03.1.5	Колонна 3К81-3АIVТ3 д	8
КЖ3.И.03.1.6	Колонна 3К81-3АIVТ3 е	9
КЖ3.И.03.1.7	Колонна 3К81-3АIVТ3 ж	10
КЖ3.И.03.1.8	Колонна 3К81-3АIVТ3 и	11
КЖ3.И.03.1.9	Колонна 3К81-3АIVТ3 к	12
КЖ3.И.03.1.10	Колонна 3К81-3АIVТ3 л	13
КЖ3.И.03.1.11	Колонна 3К81-3АIVТ3 м	14
КЖ3.И.03.1.12	Колонна 3К81-3АIVТ3 н	15
КЖ3.И.03.1.13	Колонна 3К81-3АIVТ3 п	16
КЖ3.И.03.1.14	Колонна 3К81-3АIVТ3 р	17
КЖ3.И.03.1.15	Колонна 3К81-3АIVТ3 с	18
КЖ3.И.03.2.1	Колонна 1КФ 97-3АIV-1	19
КЖ3.И.03.2.2	Колонна 1КФ 103-2АIV-1	20
КЖ3.И.03.3	Колонна 1К3.33	21
КЖ3.И.03.4.1	Колонна 1К3.42 б	22
КЖ3.И.03.4.2	Колонна 1К3.42 в	23
КЖ3.И.03.4.2	Колонна 1К3.42 г	
КЖ3.И.03.5	Колонна 2К3.28-1-а	24
КЖ3.И.03.6	Колонна фахверка КБ1а	25
КЖ3.И.04.1	Ферма 2ФБС24-3АIV-1	26
КЖ3.И.04.1	Ферма 2ФБС24-3АIV-2	
КЖ3.И.04.2	Ферма 2ФБС24-3АIV-3	27
КЖ3.И.04.3	Ферма 2ФБС24-3АIV-4	28
КЖ3.И.05.1.1	Плита 1ПГ-3АIVТ-80Я-400М-А	29
КЖ3.И.05.1.2	Плита 1ПГ-3АIVТ-80Я-400М-Б	30

Обозначение	Наименование	Стр.
КЖ3.И.05.1.3	Плита 1ПВ4-3АIVТ-80Я-400М-А	31
КЖ3.И.1.1	Опорный столик МС1, МС2	32
КЖ3.И.1.2	Опорный столик МС3	33
КЖ3.И.1.3	Соединительное изделие МС4	34
КЖ3.И.1.4	Соединительное изделие МС5	
КЖ3.И.1.5	Консоль опорная РКЧ-1	35
КЖ3.И.1.6	Консоль опорная РКЧ-2	
КЖ3.И.1.7	Изделие соединительное МС6	36
КЖ3.И.1.8	Изделие соединительное МС7	
КЖ3.И.1.9	Рама Р-1	37
КЖ3.И.1.10	Решетка Р-2	
КЖ3.И.1.11	Изделие закладное ЖР-1	38
КЖ3.И.1.12	Клапан жалюзийной решетки	
КЖ3.И.2.1	Изделие закладное МН1	39
КЖ3.И.2.2	Изделие закладное МН2	
КЖ3.И.2.3	Изделие закладное МН3	40
КЖ3.И.2.4	Изделие закладное МН4	
КЖ3.И.2.01	Изделие закладное МН6	41
КЖ3.И.2.02	Изделие закладное МН7	
КЖ3.И.2.03	Изделие закладное МН8	42
КЖ3.И.2.04	Изделие закладное МН9	
КЖ3.И.2.05	Изделие закладное МН10	43
КЖ3.И.2.06	Изделие закладное МН11	
КЖ3.И.2.16	Каркас КР1	44
КЖ3.И.2.5	Каркас плоский КР2	
КЖ3.И.2.6	Каркас плоский КР3	45
КЖ3.И.2.7	Каркас плоский КР4	
КЖ3.И.2.8	Каркас плоский КР5	46
КЖ3.И.2.9	Каркас плоский КР6	

Содержание альбома

Обозначение	Наименование	Стр.
КЖ3.И.2.10	Каркас КП-1	47
КЖ3.И.2.11	Сетка С1-1	
КЖ3.И.2.12	Сетка С1-2	48
КЖ3.И.2.13	Сетка С1-3	
КЖ3.И.2.14	Каркас плоский Кр 7.	49
КЖ3.И.2.15	Каркас пространственный КП-2	
КЖ3.И.10.000	Ворота распашные ВТУ-3	50
КЖ3.И.10.000 СБ лист 1	Ворота распашные ВТУ-3 Сборочный чертеж	51
КЖ3.И.10.000 СБ лист 2		52
КЖ3.И.10.000 СБ лист 3		53
КЖ3.И.10.000 СБ лист 4		54
КЖ3.И.10.000 СБ лист 5		55
КЖ3.И.10.001	Перемычка	56
КЖ3.И.10.002	Стойка	
КЖ3.И.10.003	Швеллер	57
КЖ3.И.10.004	Швеллер	
КЖ3.И.10.005	Уголок	58
КЖ3.И.10.006	Уголок	
КЖ3.И.10.009	Втулка	59
КЖ3.И.10.010	Втулка	
КЖ3.И.10.011	Ребро	60
КЖ3.И.10.012	Полоса	
КЖ3.И.10.013	Ось	61
КЖ3.И.10.014	Ось	
КЖ3.И.10.015	Ручка	62
КЖ3.И.10.016	Ручка	
КЖ3.И.10.017	Крюк	63
КЖ3.И.10.018	Обшивка	
КЖ3.И.10.019	Обшивка	64

Обозначение	Наименование	Стр.
КЖ3.И.10.020	Обшивка	64
КЖ3.И.10.100 СБ	Рама полотна ворот Сборочный чертеж	65
КЖ3.И.10.100	Рама полотна ворот	66
КЖ3.И.10.101	Стойка	
КЖ3.И.10.102	Стойка	67
КЖ3.И.10.103	Стойка	
КЖ3.И.10.200 СБ	Клапан. Сборочный чертеж	68
КЖ3.И.10.200	Клапан	69
КЖ3.И.10.201	Деталь рамы	
КЖ3.И.10.300 СБ	Шпингалет. Сборочный чертеж	70
КЖ3.И.10.300	Шпингалет	
КЖ3.И.10.301	Ось	71
КЖ3.И.10.302	Втулка	
КЖ3.И.10.303	Кольцо	72
КЖ3.И.10.304	Стяжка	
КЖ3.И.11.000 СБ	Дверь ДВ1. Сборочный чертеж	73
КЖ3.И.11.000	Дверь ДВ1	74
КЖ3.И.11.001	Перемычка	75
КЖ3.И.11.002	Стойка	
КЖ3.И.11.100 СБ	Полотна дверей. Сборочный чертеж.	76
КЖ3.И.11.101	Перемычка	77
КЖ3.И.11.102	Стойка	
КЖ3.И.11.103	Стяжка	78
КЖ3.И.11.104	Полоса	
КЖ3.И.11.105	Обшивка	79
КЖ3.И.11.106	Обшивка	
КЖ3.И.ТУ	Технические условия	80
КЖ3.И.2.17	Изделие закладное Жр-2	

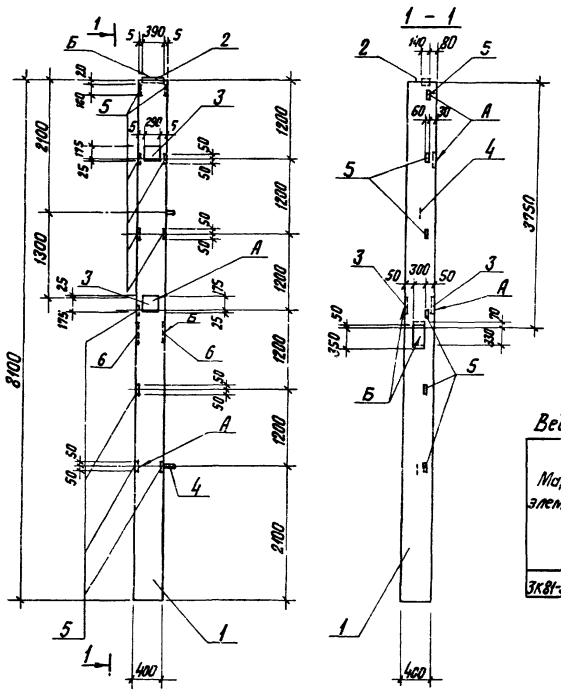

Формат	Зона	Поз.	Обозначение	Наименование	Кол.	Примечание
				Документация		
А4			Альбом 9 ТП 903-1-277.90 КЖ3.И.ТУ	Технические условия		
				Сборочные единицы		
А3		1	1.423.1-7.1-1.00-210	Колонна 3К81-3А$\overline{V}$М3	1	
				Закладные изделия		
А3		2	1.423.1-7.2-0.030-01	МН2	1	
А3		3	1.423.1-7.2-0.150	МН39	3	
А3		4	3.400-7.в.1/87-см1	М16-200	2	
А3		5	1.423.1-7.2-0.030-01	МН42	10	
А4		6	1.400-15.в.1.170-08	МН153-3	2	

Ведомость расхода стали на дополнительные закладные изделия, кг

Марка элемента	Закладные изделия														Общий расход
	Арматура класса								Прокат марки						
	А I			А III					ВСт3кп2						
	ГОСТ 5781-82								ГОСТ 19903-74*						
	ф6	ф16	Итого	ф10	ф12	ф16		Итого	-б8	-б12	-б14			Итого	
3К81-3А$\overline{V}$М3а	0,3	2,88	3,08	3,0	7,2	10,62		20,82	14,8	22,6	6,0			43,4	67,3

Установку закладных изделий выполнить по серии 1.423.1-7 вып.1, документ 1.423.1-7.1-1.00 ОСБ

ГИП	Низдальский		
Нач.отд	Гуттерерский		
Н.контр	Шульгина		
Гл.кон.	Андриевская		
Рук.гр.	Шульгина		
Инж.II к.	Куковица		
Техник	Шолотюк		

ТП 903-1-277.90 КЖ.3.И.03.1.1

Колонна 3К81-3А$\overline{V}$М3-а

Стадия	Масса	Масштаб
Р	3200	1:50
Лист	Листов 1	

ЛАТГИПРОПРОМ

24342-10 5

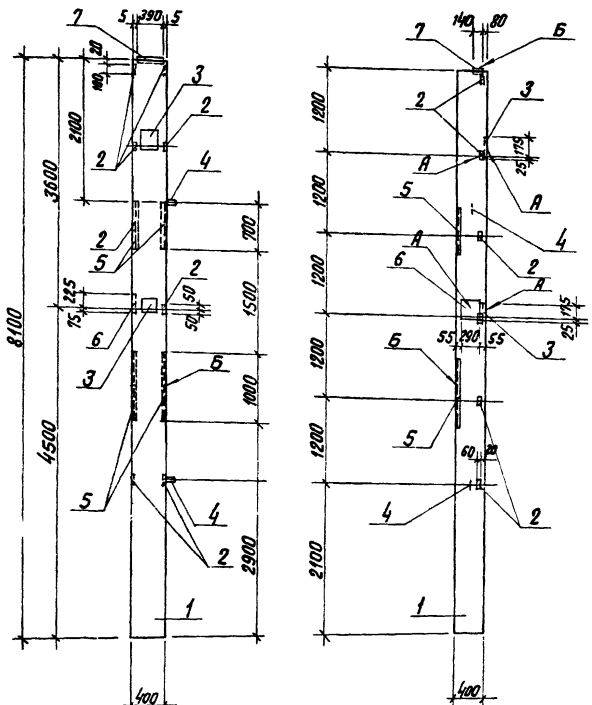

Формат	Зона	Поз.	Обозначение	Наименование	Кол.	Примечание
				Документация		
А3			Альбом 9 ТП 903-1-277.90 КЖЗ.И.ТУ	Технические условия		
				Сборочные единицы		
А3		1	1.423.1-7.1-1.00-210	Колонна 3К81-3А V М3	1	
				Закладные изделия		
А3		2	1.423.1-7.2-0.160	МН 42	9	0,7 кг
А3		3	1.423.1-7.2-0.150	МН 39	2	5,7 кг
А3		4	3.400-7. в.1/87-см1	М16-200	2	1,44 кг
А4		5	1.400-15. в.1.520-07	МН 536	3,40	п.м 2,3 кг
А3		6	1.423.1-7	МН 41	1	7,6 кг
А3		7	1.423.1-7.2-0.030-01	МН 2	1	7,2 кг

Ведомость расхода стали на дополнительные закладные изделия, кг

Марка элемента	Закладные изделия														Общий расход
	Арматура класса								Прокат марки						
	А I			А III					ВСт3 кп 2						
	ГОСТ 5781-82								ГОСТ 19903-74				ГОСТ 8509-86		
	ф6	ф16	Итого	ф8	ф10	ф12		Итого	-б8	-б14		Итого	∠75×75×6	Итого	
3К81-3А V М3 б	0,3	2,9	3,2	4,8	2,7	7,2		14,7	16,3	6,0		22,3	23,43	23,43	63,63

Установку закладных деталей выполнить по серии 1.423.1-7. вып.1, документ 1.423.1-7.1-1.00 ОСБ

ГИП	Ниддальская		
Нач.отд.	Гуттерерский		
Н.контр.	Шульгина		
Гл.конс.	Андриевская		
Рук.гр.	Шульгина		
Инж.II к.	Куковица		
Техник	Шолотюк		

ТП 903-1-277.90 КЖЗ.И.03.1.2

Колонна 3К81-3А V М3-б

Стадия	Масса	Масштаб
Р	3200	1:50
Лист	Листов 1	

ЛАТГИПРОПРОМ

Копировал ВБ 24342-10 6 Формат А3

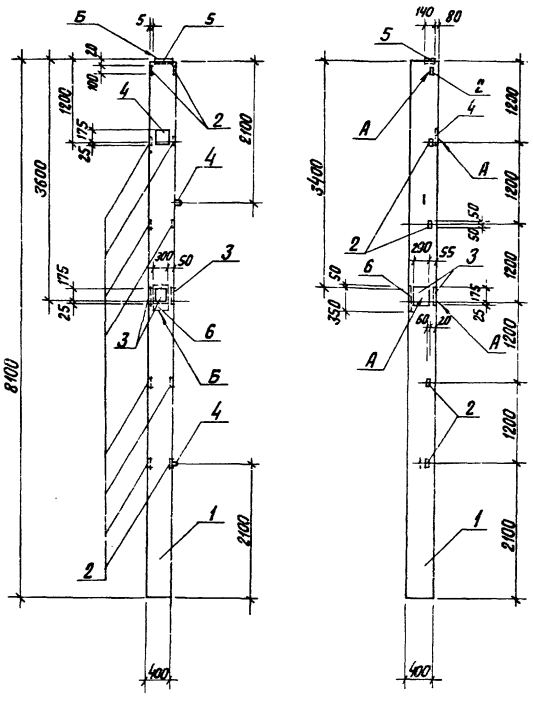

Установку закладных деталей выполнить по серии 1.423.1-7 вып. 1, документ 1.423.1-7.1-1.000 СБ

Формат	Зона	Поз.	Обозначение	Наименование	Кол.	Примечание
				Документация		
А4			Альбом 9 тп 903-1-277.90 КЖЗ.И.ТУ	Технические условия		
				Сборочные единицы		
А3		1	1.423.1-7. 1-1. 00-210	Колонна ЗК81-3АV М3	1	
				Закладные изделия		
А3		2	1.423.1-7. 2-0	МН42	10	0,7 кг
А3		3	1.423.1-7. 2-0. 150	МН39	4	5,7 кг
А3		4	3.400-7. В.1/87-см1	М16-200	2	1,44 кг
А3		5	1.423.1-7.2-0.030-01	МН 2	1	7,2 кг
А4		6	1.400-15 В.1 170-08	МН153-3	1	16,5 кг

Ведомость расхода стали на дополнительные закладные изделия, кг

Марка элемента	Закладные изделия											Общий расход
	Арматура класса							Прокат марки				
	А I			А III				ВСт3 кп2				
	ГОСТ 5781-82							ГОСТ 19303-74*				
	ф6	ф16	Итого	ф10	ф12	ф16	Итого	-б8	-б12	-б14	Итого	
ЗК81-3АV М3-в	0,4	2,88	3,28	3,0	9,2	5,31	17,51	18,4	11,3	6,0	35,7	56,49

ГИП	Ниддальский		
Нач. отд.	Гуттеревский		
Н. контр.	Шульгина		
Гл. конс.	Андриевская		
Рук. гр.	Шульгина		
Инж. II к	Куковица		
Техник	Шолотюк		

ТП 903-1-277.90 КЖЗИ.03.13

Колонна ЗК81-3АV М3-в

Стадия	Масса	Масштаб
Р	3200	1:50
Лист	Листов 1	

ЛАТГИПРОПРОМ

Копировал ЗБу 24342-10 7 Формат А3

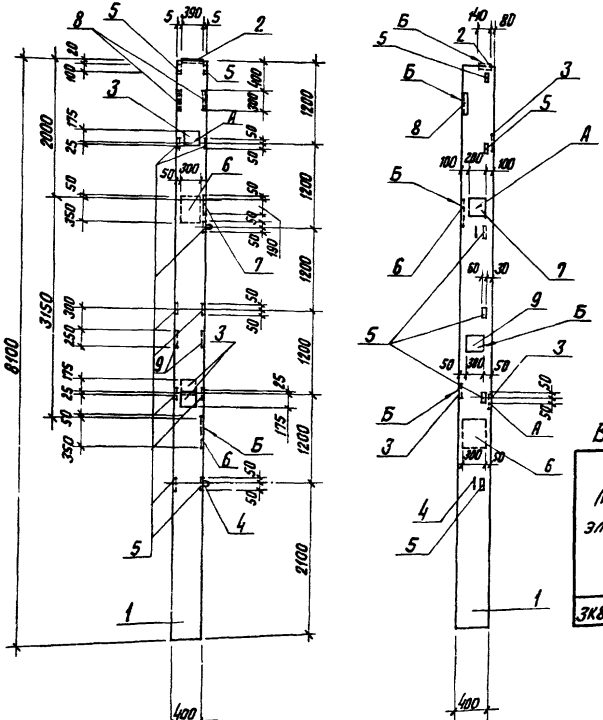

Формат	Зона	Поз.	Обозначение	Наименование	Кол.	Примечание
				Документация		
А4			Альбом 9 ТП 903-1-277.90 КЖ3.И.ТУ	Технические условия		
				Сборочные единицы		
А3		1	1.423.1-7. 1-1. 00-210	Колонна 3К81-3АIVМ3	1	
				Закладные изделия		
А3		2	1.423.1-7. 2-0. 030-01	МН 2	1	7,2 кг
А3		3	1.423.1-7. 2-0. 150	МН 39	3	5,7 кг
А3		4	3.400-7. В. 1/87-см 1	М16-200	2	1.44 кг
А3		5	1.423.1-7. 2-0. 160	МН 42	11	0,7 кг
А4		6	1.400-15. В.1. 170-08	МН 153-3	2	16,6 кг
А4		7	1.400-15. В.1. 150-20	МН 136-3	1	6,2 кг
А4		8	1.400-15. В.1. 520-07	МН 536	0,6	п.м. 8,3 кг
А4		9	1.400-15. В.1. 230-09	МН 219-5	1	13,6 кг

Ведомость расхода стали на дополнительные закладные изделия, кг

Марка элемента	Закладные изделия															Общий расход
	Арматура класса								Прокат марки							
	AI		AIII						Вст3кп2							
	ГОСТ 5781-82								ГОСТ 19903-74*					ГОСТ 8509-86 ∠75×6	ГОСТ 8509-86 ∠75×6	
	ф6	ф16	ф8	ф10	ф12	ф14	ф16	Итого	-δ8	-δ10	-δ12	-δ14	Итого			
3К81-3АIVМ3г	0.3	2,88	0,78	3.3	11.2	2,34	10.62	31.42	15,2	13.5	22.6	6.0	57.3	4.2		92,92

Установку закладных деталей выполнить по серии 1.423.1-7 вып. 1, документ 1.423, 1-7.1-1. 00 ОСБ

			ТП 903-1-277.90	КЖ3.И.03.1.4	
ГИП	Найдальский		Колонна 3К81-3АIVМ3-г	Стадия	Масса	Масштаб
Нач. отд.	Гуттерерский			Р	32,09	1:50
Н. контр.	Шульгина			Лист	Листов 1	
Гл. спец.	Андриевская					
Рук. гр.	Шульгина			ЛАТГИПРОПРОМ		
Инж. ВК	Куковица					
Техник	Шолотюк					

Копировал ВОГ 24342-10 8 Формат А3

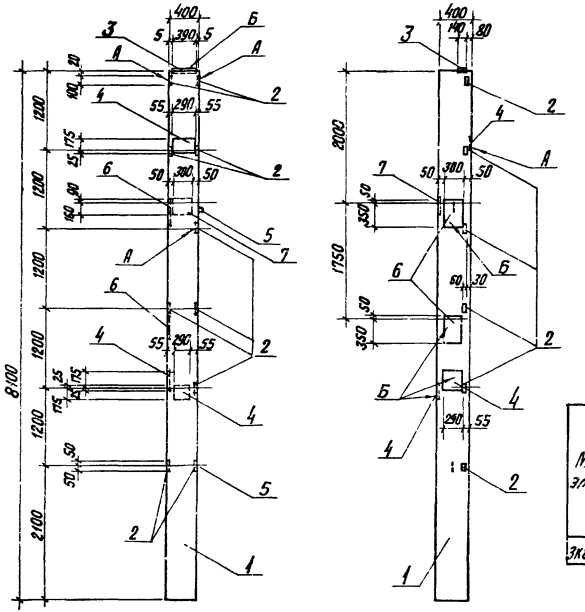

Формат	Зона	Поз.	Обозначение	Наименование	Кол.	Примечание
				Документация		
А4			Альбом 9 ТП 903-1-277.90 КЖЗ.И.ТУ	Технические условия		
				Сборочные единицы		
А3		1	1.423.1-7.1-1.00-210	Колонна ЗК81-3АV М3	1	
				Закладные изделия		
А3		2	1.423-1-7.2-0.160	МН 42	10	0,7 кг
А3		3	1.423.1-7.2-0.030-01	МН 2	1	7,2 кг
А3		4	1.423.1-7.2-0.150	МН 39	3	5,7 кг
А3		5	3400-7 В.1/87-СМ1	М16-200	2	1,44 кг
А4		6	1.400-15.В.1. 170-08	МН 153-3	2	16,6 кг
А4		7	1.400-15 В.1. 150-20	МН 136-3	1	0,2 кг

Ведомость расхода стали на дополнительные закладные изделия, кг

Марка элемента	Закладные изделия														Общий расход
	Арматура класса								Прокат марки						
	А I			А III					ВСт3 кп2						
	ГОСТ 5781-82								ГОСТ 19903-74						
	ф6	ф16	Итого	ф10	ф12	ф14	ф16	Итого	-б8	-б10	-б12	-б14		Итого	
ЗК81-3АV М3 д	0,3	2,88	3,18	3,0	7,2	2,34	10,62	23,16	14,8	3,9	22,6	6,0		47,3	73,64

Установку закладных деталей выполнить по серии 1.423.1-7 вып.1, документ 1.423.1-7.1-1.00 ОСБ

ГИП	Ниддальский		
Нач.отд.	Гэттерерский		
Н.контр.	Шульгина		
Гл.спец.	Андреевская		
Рук. гр.	Шульгина		
Инж. II к.	Куковица		
Техник	Шалотюк		

ТП 903-1-277.90 КЖЗ.И.03.1.5

Колонна ЗК81-3АV М3-д

Стадия	Масса	Масштаб
Р	3200	1:50

Лист | Листов 1

ЛАТГИПРОПРОМ

Копировал ВОТ-24342-10 9 Формат А3

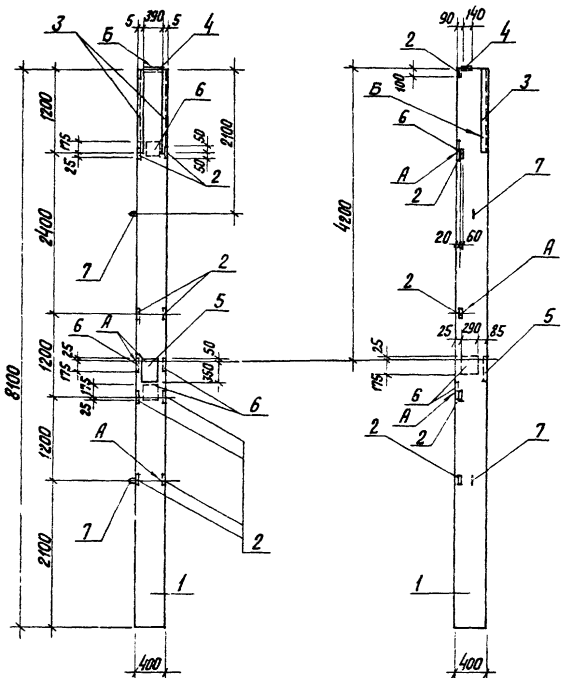

Формат	Зона	Поз.	Обозначение	Наименование	Кол.	Примечание
				Документация		
А4			Альбом 9 ТП 903-1-277.90 КЖЗИ.Т.У	Технические условия		
				Сборочные единицы		
А3		1	1.423.1-7.1-1.00-210	Колонна ЗК81-3АV М3	1	
				Закладные изделия		
А3		2	1.423.1-7.2-0.160	МН 42	9	0,7 кг
А4		3	1.400-15.В.1.520-07	МН 536	2,4	п.м. 8,3 кг
А3		4	1.423.1-7.2-0.030-01	МН 2	1	7,2 кг
А4		5	1.400-15.В.1.170-08	МН 153-3	1	16,6 кг
А3		6	1.423.1-7.2-0.150	МН 39	2	5,7 кг
А3		7	3.400-7.В.1/87-СМ1	М16-200	2	1,44 кг

Ведомость расхода стали на дополнительные закладные изделия, кг

Марка элемента	Закладные изделия														Общий расход
	Арматура класса							Прокат марки							
	А I		А III					ВСт 3 кп 2							
	ГОСТ 5781-82							ГОСТ 19903-74					ГОСТ 8509-86		
	ф6	ф16	ф8	ф10	ф12	ф16	Итого	-б8	-б12	-б14		Итого	∠75×75×6	Итого	
ЗК81-3АV М3е	0,2	2,88	3,4	2,7	1,2	5,31	15,69	10,8	15,3	6,0		32,1	16,54	16,54	64,33

Установку закладных деталей выполнить по серии 1.423.1-7 вып.1, документ 1.423.1-7.1-1.00 ОСБ

ГИП	Ниддальский		
Нач.отд.	Гуттерерский		
Н.контр.	Шульгина		
Гл.спец.	Андриевская		
Рук.гр.	Шульгина		
Инж. II к	Куковица		
Техник	Шолотюк		

ТП 903-1-277.90 КЖЗИ.03.1.6

Колонна ЗК81-3АV М3е

Стадия	Масса	Масштаб
Р	3200	1:50

Лист | Листов 1

ЛАТГИПРОПРОМ

24342-10 10 Копировал В.Гур Формат А3

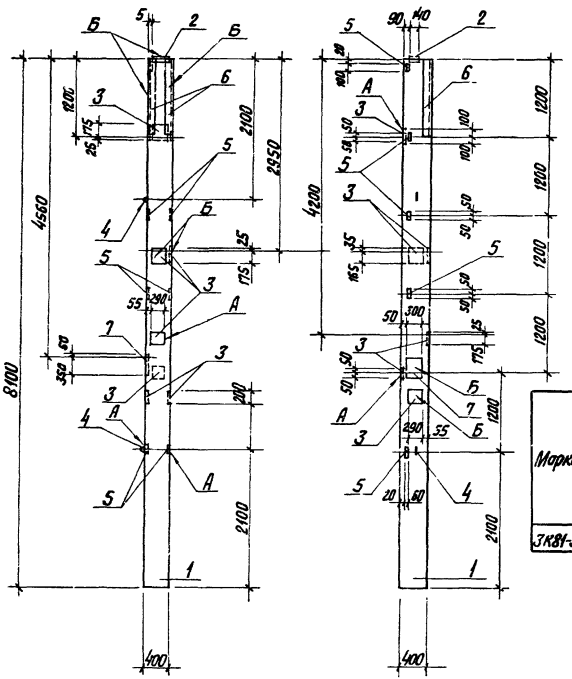

Установку закладных деталей выполнить по серии 1.423.1-7 Вып.1, документ 1.423.1-7.1-1.00 ОСБ

Формат	Зона	Поз.	Обозначение	Наименование	Кол.	Примечание
				Документация		
А4			Альбом 9 ТП 903-1-277.90 КЖ3.И.ТУ	Технические условия		
				Сборочные единицы		
А3		1	1.423.1-7.1-1.00-210	Колонна 3К81-3АIVМ3	1	
				Закладные изделия		
А3		2	1.423.1-7.2-0.030-01	МН2	1	7,2 кг
А3		3	1.423.1-7.2-0.150	МН39	7	5,7 кг
А3		4	3.400-7.8.1/87 ст1	М16-200	2	1,44 кг
А3		5	1.423.1-7.2-0.168	МН42	9	0,7 кг
А4		6	1.400-15.81.520-07	МН536	2,4	п.м 8,3 кг
А4		7	1.400-15.81.170-08	МН153-3	1	16,6 кг

Ведомость расхода стали на дополнительные закладные изделия, кг

Марка элемента	Изделия закладные													Всего	Общий расход
	Арматура класса							Прокат марки							
	AI	AIII						ВСт3кп2							
	ГОСТ 5781-82							ГОСТ 19903-74				ГОСТ 8509-86			
	ф6	ф16	ф8	ф10	ф12	ф16	Итого	-8	-12	-14	Итого	∠75×75×6	Итого		
3К81-3АIVМ3-Ж	0,7	2,88	3,4	2,7	15,2	5,31	30,19	28,8	11,3	6,0	46,1	16,54	16,54	62,64	92,83

				ТП 903-1-277.90	КЖ3.И.03.1.7	
ГИП	Найдовский				Стадия	Масса	Масштаб
Нач. отд	Штерперский			Колонна 3К81-3АIVМ3Ж	Р	3200	1:50
Н. контр	Шульгина				Лист	Листов 1	
Гл. конст	Андриевская						
Рук. гр.	Шульгина				ЛАТГИПРОПРОМ		
Инж. II к	Куковица						
Техник	Шолоток						

24342-10 11 Копировал В.Сур- Формат А3

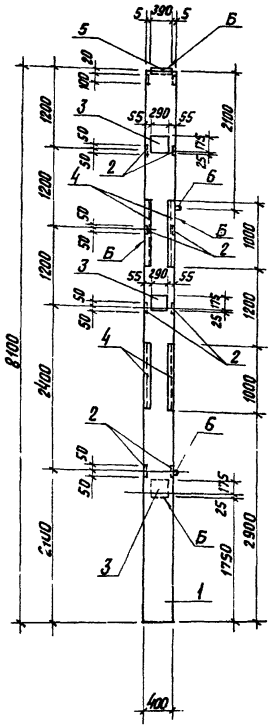

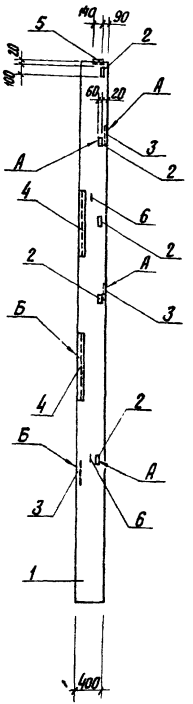

Формат	Зона	Поз.	Обозначение	Наименование	Кол.	Примечание
				Документация		
А4			Альбом 9 ТП 903-1-277.90 КЖЗ.И.ТУ	Технические условия		
				Сборочные единицы		
А3		1	1.423.1-7.1-1.00-210	Колонна 3К81-3АV М3	1	
				Закладные изделия		
А3		2	1.423.1-7.2-0.160	МН 42	10	0,7 кг
А3		3	1.423.1-7.2-0.150	МН 39	3	5.7 кг
А4		4	1.400-15.В.1.520-07	МН 536	4	п.м.
А3		5	1.423.1-7.2-0.030-01	МН 2	1	7,2 кг
А3		6	3.400-7.В.1/87 - СМ	М16-200	2	1,44 кг

Ведомость расхода стали на дополнительные закладные изделия, кг

Марка элемента	Закладные изделия														Общий расход
	Арматура класса								Прокат марки						
	А I			А III					ВСт3кп2						
	ГОСТ 5781-82								ГОСТ 19903-74				ГОСТ 8509-86		
	ф6	ф16		ф8	ф10	ф12		Итого	-δ8	-δ14		Итого	∠75×75×6	Итого	
3К81-3АV М3 И	0,3	2,9		5,64	3,0	7,2		19,04	14,8	6,0		20,8	27,6	27,6	67,44

Установку закладных деталей выполнить по серии 1.423.1-7, вып.1, документ 1.423.1-7, 1-1.00 ОСБ.

ГИП	Надбальский		
Нач.отд.	Гуттерерский		
Н.контр.	Шульгина		
Гл.спец.	Андреевская		
Рук.гр.	Шульгина		
Инж.II к	Куковица		
Техник	Шолотюк		

ТП 903-1-277.90 КЖЗ.И.03.1.8

Колонна 3К81-3АV М3И

Стадия	Масса	Масштаб
Р	320С	1:50

Лист | Листов 1

ЛАТГИПРОПРОМ

24342-10 12 Копировал В.Гуц. Формат А3

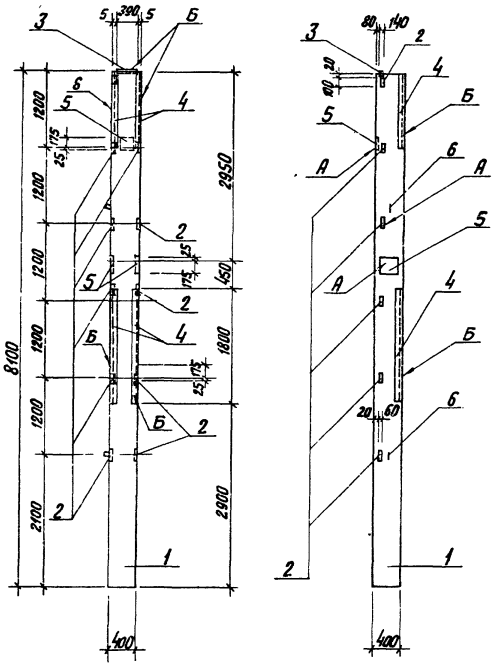

Установку закладных деталей выполнить по серии 1.423.1-7. вып.1, документ 1.423.1-7.1-1.00 ОСБ

Формат	Зона	Поз.	Обозначение	Наименование	Кол.	Примечание
				Документация		
А4			Альбом 9 ТП 903-1-277.90 КЖ3И-ТУ	Технические условия		
				Сборочные единицы		
А3		1	1.423.1-7.1-1.00-210	ЗК81-3АV М3	1	
				Закладные изделия		
А3		2	1.423.1-7.2-0.160	МН42	11	0,7 кг
А3		3	1.423.1-7.2-0.030-01	МН2	1	7,2 кг
А4		4	1.400-15.В.1.520-07	МН536	6,0	п.м. 8,3 кг
А3		5	1.423.1-7.2-0.150	МН39	3	5,7 кг
А3		6	3.400-7.В.1/87-СМ1	М16-200	2	1,44 кг

Ведомость расхода стали на дополнительные закладные изделия, кг

Марка элемента	Закладные изделия														Всего
	Арматура класса								Прокат марки						
	А I			А III					Вст3 кп2						
	ГОСТ 5781-82								ГОСТ 19903-74				ГОСТ 8509-86		
	ф6	ф16	Итого	ф8	ф10	ф12		Итого	-б8	-б14		Итого	∠75×75×6	Итого	
ЗК81-3АV М3К	0,2	2,9	3,1	8,5	3,3	5,2		17,0	11,6	6,0		17,6	41,34	41,34	79,04

ГИП	Нидбальский			ТП 903-1-277.90		КЖ3.И.03.1.9	
Нач.отд.	Гуттерерский			Колонна ЗК81-3АV М3К	Стадия	Масса	Масштаб
Н.контр.	Шульгина				Р	3200	1:50
Гл.спец.	Андриевская				Лист	Листов 1	
Рук.гр.	Шульгина				ЛАТГИПРОПРОМ		
Инж. II к	Куковица						
Техник	Шолотюк						

24342-10 13 Копировал ВСуг- Формат А3

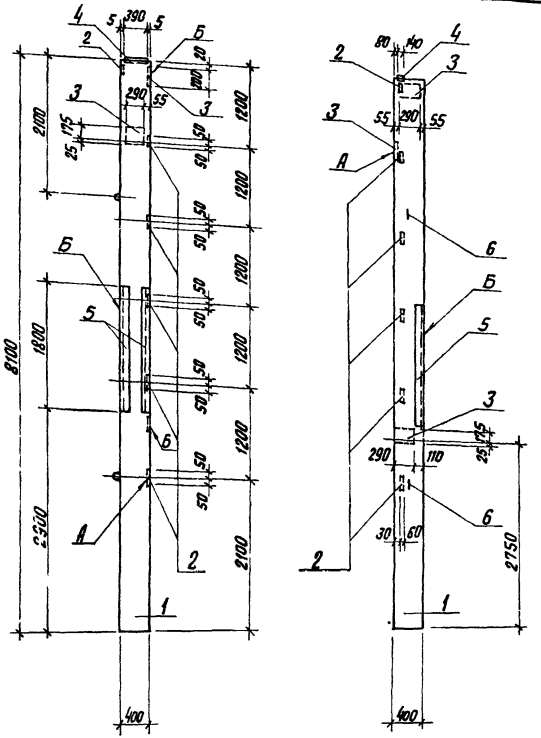

Формат	Зона	Поз.	Обозначение	Наименование	Кол.	Примечание
				Документация		
А4			Альбом 9 ТП 903-1-277.90 КЖЗИ-ТУ	Технические условия		
				Сборочные единицы		
А3		1	1.423.1-7.1-1. 00-210	Колонна 3К81-3АV М3	1	
				Закладные изделия		
А3		2	1.423.1-7.2-0. 160	МН 42	6	0,7 кг
А3		3	1.423.1-7.2-0. 150	МН 39	3	5,7 кг
А3		4	1.423.1-7.2-0. 030-01	МН 2	1	7,2 кг
А4		5	1.400-15. в.1 520-07	МН 536	3,6	п.м. 8,3 кг
А3		6	3.400-7. в.1/87 - см1	М16-200	2	1,44 кг

Ведомость расхода стали на дополнительные закладные изделия, кг

Марка элемента	Закладные изделия														Всего
	Арматура класса									Прокат марки					
	А I			А III						Вст3 кп 2					
	ГОСТ 5781-82									ГОСТ 19903-74*			ГОСТ 8509-86		
	ф6	ф16	Итого	ф8	ф10	ф12			Итого	-б8	-б14	Итого	L75×75×6	Итого	
3К81-3АV М3 Л	0.3	2.9	3.2	5.1	1.8	7.2			14.1	13.2	6.0	19.2	24.8	24.8	61.3

Установку закладных изделий выполнить по серии 1.423.1-7 вып.1, документ 1.423.1-7.1-1.00 ОСБ

ГИП	Нидбальский		
Нач отд.	Гуттерерский		
Н. контр.	Шульгина		
Гл. спец.	Андриевская		
Рук. гр.	Шульгина		
Инж. II к.	Куковица		
Техник	Шолотюк		

ТП 903-1-277.90 КЖЗИ.03.1.И

Колонна 3К81-3АV М3 Л

Стадия	Масса	Масштаб
Р	3200	1:50

Лист | Листов 1

ЛАТГИПРОПРОМ

24342-10 14 Копировал В.Ор Формат А3

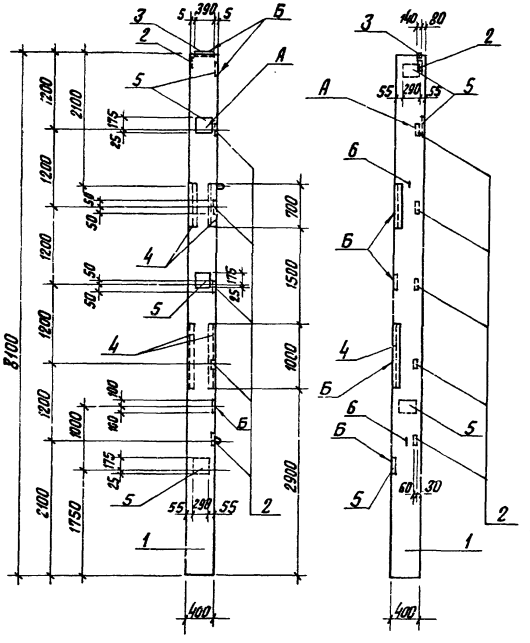

Формат	Зона	Поз.	Обозначение	Наименование	Кол.	Примечание
				Документация		
А4			Альбом У ТП903-1-277.90 КЖ3.И. ТУ	Технические условия		
				Сборочные единицы		
А3		1	1.423.1-7. 1-1. 00-210	Колонна 3К81-3АIVМ3	1	
				Закладные изделия		
А3		2	1.423.1-7. 2-0. 160	МН 42	6	0,7 кг
А3		3	1.423.1-7. 2-0. 030-01	МН 2	1	7,2 кг
А4		4	1.400-15. В.1. 170-08	МН 536	3,4	п.м. 8,3 кг
А3		5	1.423.1-7. 2-0. 030-01	МН 39	5	5,7 кг
А3		6	3.400-7 В.1/87-см1	М16-200	2	1,44 кг

Ведомость расхода стали на дополнительные закладные изделия, кг

Марка элемента	Закладные изделия												Всего
	Арматура класса							Прокат марки					
	AI			AIII				Вст3кп2					
	ГОСТ 5781-82							ГОСТ 5781-82					
	ф6	ф16	Итого	ф8	ф10	ф12	Итого	-δ8	-δ14	Итого	∟75×75×6	Итого	
3К81-3АIVМ3И	0,5	2,9	3,4	4,8	1,8	11,2	17,8	20,4	6,0	26,4	23,43	23,43	70,4

Установку закладных деталей выполнить по серии 1.423.1-7 вып.1, документ 1.423.1-7. 1-1. 00. ОСБ

		ТП903-1-277.90	КЖ3.И.03.1.11
ГИП	Жабальский	Колонна 3К81-3АIVМ3м	Стадия: Р; Масса: 3200; Масштаб: 1:50
Нач.отд	Литтерерских		
Н.контр.	Шульгина		Лист; Листов 1
Гл.спец.	Лабуцевская		
Рук.гр.	Шульгина		ЛАТ ГИПРОПРОМ
Инж.II к.	Куковица		
Техник	Шолотюк		

24342-10 15 Копировал В.Ф Формат А3

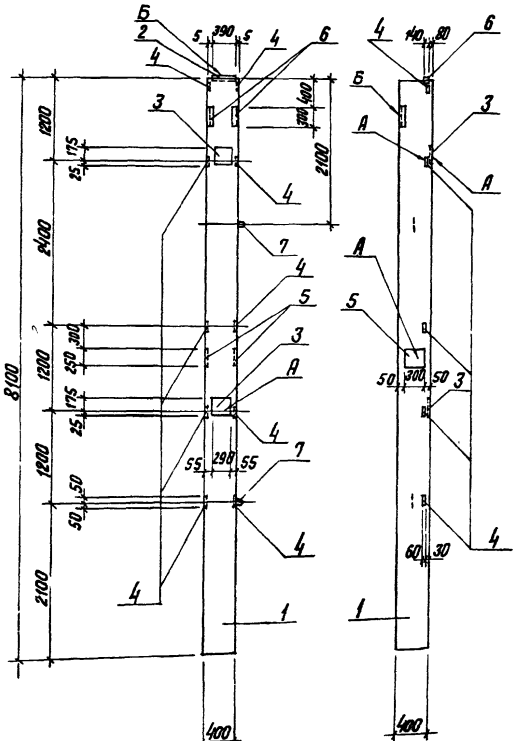

Установку закладных изделий выполнить по серии 1.423.1-7 вып.1, документ 1.423.1-7.1-1.00 ОСБ

Формат	Зона	Поз.	Обозначение	Наименование	Кол.	Примечание
				Документация		
А4			Альбом 9 ТП 903-1-277.90 КЖЗИ-ТУ	Технические условия		
				Сборочные единицы		
А3		1	1.423.1-7.1-1.00-210	Колонна ЗК81-3АIVМ3	1	
				Закладные изделия		
А3		2	1.423.1-7.2-0.030-01	МН2	1	7,2 кг
А3		3	1.423.1-7.2-0.150	МН39	2	5,7 кг
А3		4	1.423.1-7.2-0.160	МН42	10	0,7 кг
А4		5	1.400-15.В.1.230-09	МН219-5	1	13.6 кг
А4		6	1.400-15.В.1.520-07	МН536	0.6	п.м.8.3 кг
А3		7	3.400-7 В.1/87-см1	М16-200	2	1,44 кг

Ведомость расхода стали на дополнительные закладные изделия, кг

Марка элемента	Закладные изделия													Всего
	Арматура класса							Прокат марки						
	AI			AIII				ВСт3кп2						
	ГОСТ 5781-82							ГОСТ 19903-74						
	ф6	ф16	Итого	ф8	ф10	ф12	Итого	-δ8	-δ10	-δ14	Итого	4.75×15×6	Итого	
ЗК81-3АIVМ3И	0,2	2,9	3,1	0,9	3,0	9,2	13,1	11,2	9,6	6,0	26,8	4,2	4,2	47,2

			ТП 903-1-277.90	КЖЗ.И.03.1.12	
				Стадия	Масса	Масштаб
ГИП	Найбатьский		Колонна ЗК81-3АIVМ3Н	Р	3200	1:50
Нач.отд.	Гуттерсман			Лист	Листов 1
Н.контр.	Шульгина				
Гл.конс	Андриевская			ЛАТГИПРОПРОМ	
Рук.гр.	Шульгина				
Инж.II к.	Куковица				
Техник	Шалотюк				

Копировал ВУ Формат А3

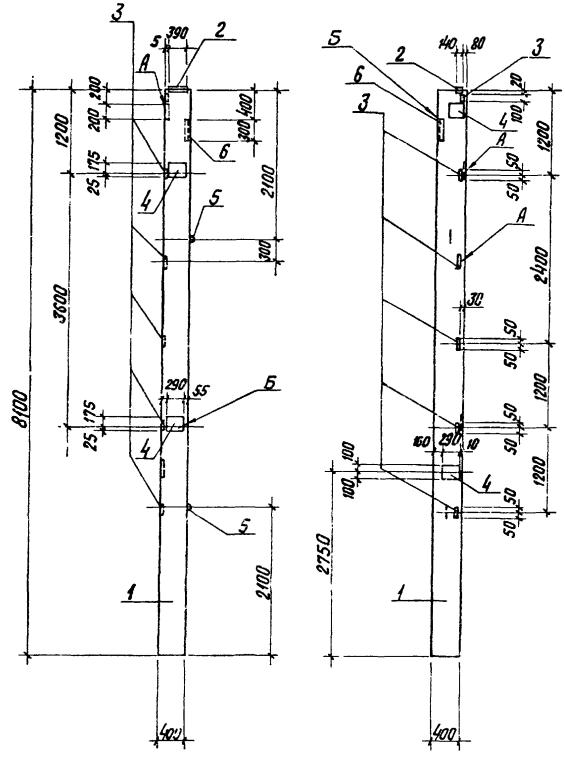

Установку закладных изделий выполнить по серии 1.423.1-7 вып.1, документ 1.423.1-7. 1-1. 00 ОСБ

Формат	Зона	Поз.	Обозначение	Наименование	Кол.	Примечание
				Документация		
А4			Альбом 9 ТП 903-1-277.90 КЖЗИ-ТУ	Технические условия		
				Сборочные единицы		
А3		1	1.423.1-7.1-1.00-210	Колонна ЗК81-3АV М3	1	
				Закладные изделия		
А3		2	1.423.1-7.2-0.030-01	МН2	1	7,2 кг
А3		3	1.423.1-7.2-0.160	МН42	6	0,7 кг
А3		4	1.423.1-7.2-0.150	МН39	4	5,7 кг
А3		5	3.400-7. в.1/87-СМ1	М16-200	2	1,39 кг
А4		6	1.400-15. в.1. 520-07	МН536	0,3	л.м. 8.3 кг

Ведомость расхода стали на дополнительные закладные изделия, кг

Марка элемента	Закладные изделия											
	Арматура класса						Прокат марки					Всего
	А-I		А-III				Вст3 кп2					
	ГОСТ 5781-82						ГОСТ 5781-82			ГОСТ 8509-86		
	ф6	ф16	ф8	ф10	ф12	Итого	-б8	-б14	Итого	L75×75×6	Итого	
ЗК81-3АV М3П	0,4	2,9	0,42	1,8	9,2	14,72	15,8	6,0	22,8	2,1	2,1	39,62

ГИП	Нидбальский		
Нач. отд.	Гуттерерский		
Н. контр.	Шульгина		
Гл. кон.	Андриевская		
Рук. гр.	Шульгина		
Инж. II к.	Куковица		
Техник	Шолотюк		

ТП 903-1-277.90 КЖЗ.И.03.1.13

Колонна ЗК81-3АV М3П

Стадия	Масса	Масштаб
Р	3200	1:50
Лист	Листов 1	

ЛАТГИПРОПРОМ

24342-10 17 Копировал В.Ор- Формат А3

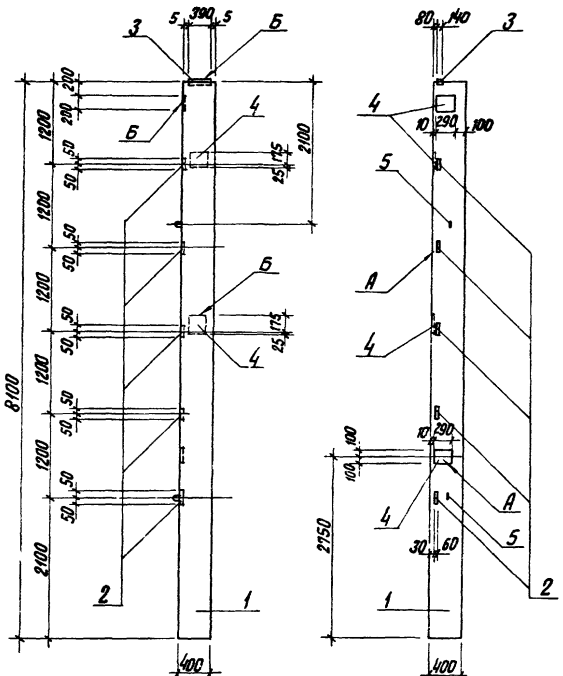

Формат	Зона	Поз.	Обозначение	Наименование	Кол.	Примечание
				Документация		
А4			Альбом 9 ТП 903-1-277.90 КЖЗИ-ТУ	Технические условия		
				Сборочные единицы		
А3		1	1.423.1-7.1-1.00-210	Колонна 3К81-3АV М3	1	
				Закладные изделия		
А3		2	1.423.1-7.2-0.160	МН 42	5	0,7 кг
А3		3	1.423.1-7.2-0.030-01	МН 2	1	7,2 кг
А3		4	1.423.1-7.2-0.150	МН 39	4	5,7 кг
А3		5	3.400-7.в.1/87-см1	М16-200	2	1,44 кг

Ведомость расхода стали на дополнительные закладные изделия, кг

Марка элемента	Закладные изделия														Всего
	Арматура класса								Прокат марки						
	А I			А III					ВСт3 кп 2						
	ГОСТ 5781-82								ГОСТ 19903-74*						
	ф6	ф16	Итого	ф10	ф12			Итого	-б8	-б14				Итого	
3К81-3АV М3Р	0,4	2,9	3,3	1,5	9,2			10,7	16,4	6,0				22,4	36,4

Установку закладных изделий выполнить по серии 1.423.1-7 вып.1, документ 1.423.1-7.1-1.00 ОСБ

ГИП	Нидвальский		
Нач.отд.	Гуттерерский		
Н.контр.	Шульгина		
Гл.спец.	Андриевская		
Рук. гр.	Шульгина		
Инж. II к.	Куковица		
Техник	Шолотюк		

ТП 903-1-277.90 КЖЗ.И.03.1.14

Колонна 3К81-3АV М3Р

Стадия	Масса	Масштаб
Р	3200	1:50
Лист	Листов 1	

ЛАТГИПРОПРОМ

Копировал ВБ 24342-10 18 Формат А3

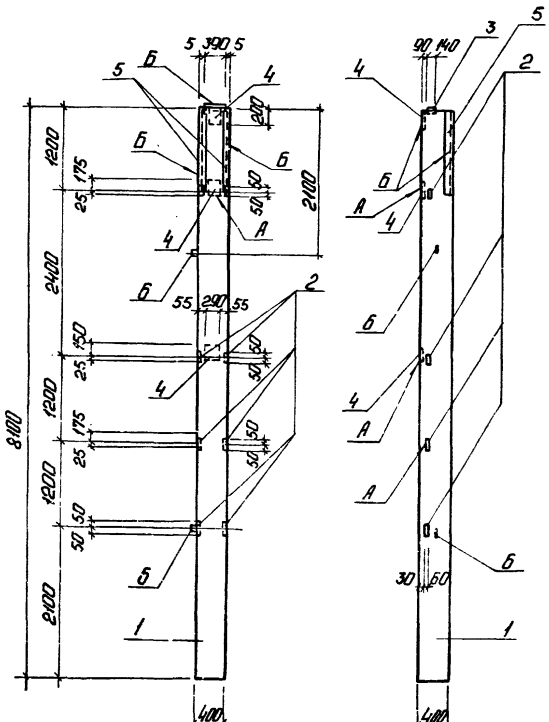

Формат	Зона	Поз.	Обозначение	Наименование	Кол.	Примечание
				Документация		
А4			Альбом 9 ТП903-1-277.90 КЖ3.И ТУ	Технические условия		
				Сборочные единицы		
А3		1	1.423.1-7.1-1.00-210	Колонна 3К81-3А$\overline{\text{V}}$М3	1	
				Закладные изделия		
А3		2	1.423.1-7.2-0.160	МН42	8	0,7кг
А3		3	1.423.1-7.2-0.030-01	МН2	1	7,2кг
А3		4	1.423.1-7.2-0 150	МН39	3	5,7кг
А4		5	1.400-15.В.1 520-07	МН536	2,4	п.м.8,3кг
А3		6	3.400-7.В.1/87-СМ1	М16-200	2	1,44кг

Ведомость расхода стали на дополнительные закладные изделия, кг

Марка элемента	Закладные изделия														Всего
	Арматура класса								Прокат марки						
	А I			А III					Вст3 кп2						
	ГОСТ 5781-82								ГОСТ 19903-74						
	ф6	ф16	Итого	ф10	ф12			Итого	-б8	-б14		Итого	175×75×6	Итого	
3К81-3А$\overline{\text{V}}$М3 С	0,2	2,9	3,1	2,4	5,2			7,6	13,8	6,0		19,8	16,54	16,54	47,04

Установку закладных деталей выполнить по серии 1.423.1-7 вып.1, документ 1.423.1-7.1-1.000 ОСБ

ГИП	Чубальский	
Нач.отд.	Гуттерерский	
Н.контр.	Шульгина	
Гл.спец.	Андреевская	
Рук.гр.	Шульгина	
Инж.II к.	Куковина	
Техник	Шолотюк	

ТП 903-1-277.90 КЖ3.И.03.1.15

Колонна 3К81-3А$\overline{\text{V}}$М3 С

Стадия	Масса	Масштаб
Р	3200	1:50

Лист | Листов 1

ЛАТГИПРОПРОМ

Копировал: 24342-10 19 Формат А3

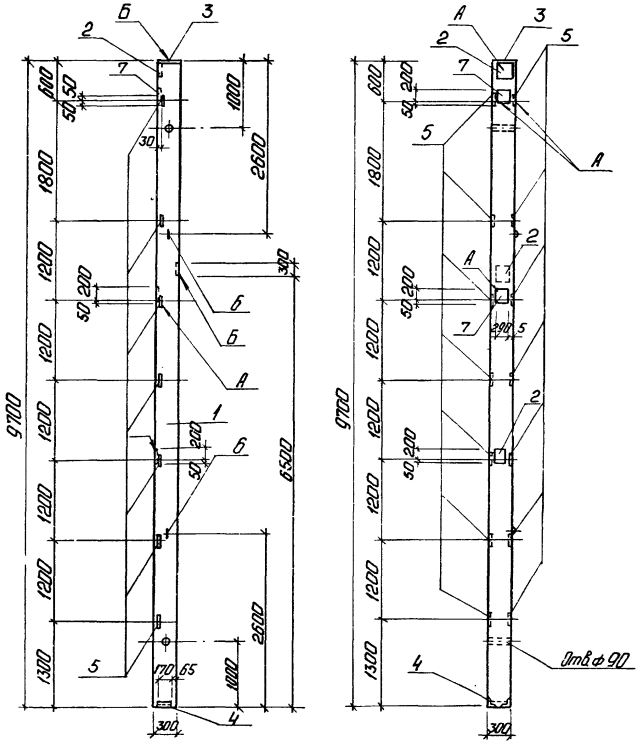

Установку закладных изделий выполнить по серии 1.427.1-5 вып. 1, документы 1.427.1-5.1-0.01... 1.427.1-5.1-0.10.

Формат	Зона	Поз.	Обозначение	Наименование	Кол.	Примечание
				Документация		
А4			Альбом 9 ТП903-1-277.90 КЖ3.И.ТУ	Технические условия		
				Сборочные единицы		
А3		1	1.427.1-5.1-1.00 ВРС	Колонна 1КФ97-3А V-1	1	
				Закладные изделия		
А3		2	1.427.1-5.2-0.04.0	МН1	1	7,8 кг
А3		3	1.427.1-5.2-0.05.0	МН2	1	4,7 кг
А3		4	1.427.1-5.2-0.09.0	МН8	1	4,0 кг
А3		5	1.427.1-5.2-0.16.0	МН17	14	1,0 кг
А3		6	3.400-7 В 1/87-СМ1	М12-150	2	0,63 кг
А3		7	1.427.1-5.2-0.15.0	МН 15	2	5,8 кг

Ведомость расхода стали на дополнительные закладные изделия, кг

Марка элемента	Закладные изделия											
	Арматура класса						Прокат марки					Всего
	А I			А III			Вст3 кп2					
	ГОСТ 5781-82						ГОСТ 19903-74			ГОСТ 8509-86		
	ф12		Итого	ф10	ф12	Итого	-δ8	-δ10	Итого	L 90×90×6	Итого	
1КФ97-3А V-1	4,9		4,9	8,9	4,9	13,8	17,5	7,8	25,3	2,8	2,8	46,8

ГИП	Нидбальская		
Нач.отд.	Гуттерерский		
Н.контр.	Шульгина		
Гл.конс.	Андриевская		
Рук.гр.	Шульгина		
Инж. II к.	Куковина		
Техник	Шолотюк		

ТП 903-1-277.90 КЖ3.И.03.2.2

Колонна 1КФ97-3А V-1

Стадия	Масса	Масштаб
Р	2100	1:50

Лист | Листов 1

ЛАТ ГИПРОПРОМ

Копировал: [illegible] 24342-10 20 Формат А3

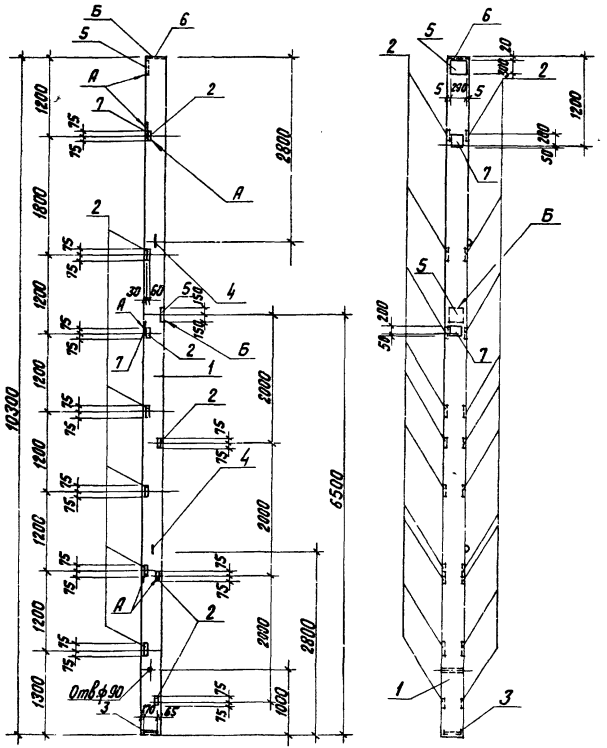

Установку закладных изделий выполнить по серии 1.427.1-5 вып.1, документы 1.427.1-5.1-0.01... 1.427.1-5.1-0.10

Формат	Зона	Поз.	Обозначение	Наименование	Кол.	Примечание
				Документация		
СП			Альбом 3 ТП 903-1-277.90 КЖ3.И.ТУ	Технические условия		
				Сборочные единицы		
А3		1	1.427.1-5.1-1.00 ВРС	Колонна 1КФ10³-2АIV-1		
				Закладные изделия		
А3		2	1.427.1-5.2-0.16.0	МН17	16	1,0 кг
А3		3	1.427.1-5.2-0.09.0	МН18	1	4,0 кг
А3		4	3.400-7. Б.1/87-см1	М14-150	2	0,9 кг
А3		5	1.427.1-5.2-0.04.0	МН1	2	7,8 кг
А3		6	1.427.1-5.2-0.05.0	МН2	1	4,7 кг
А3		7	1.427.1-5.2-0.15.0	МН15	2	5,8 кг

Ведомость расхода стали на дополнительные закладные изделия, кг

Марка элемента	Закладные изделия											Всего
	Арматура класса						Прокат марки					
	AI		AIII				Вст3кп2					
	ГОСТ 5781-82						ГОСТ 19903-74		ГОСТ 8509-86			
	ф14		Итого	ф10	ф12	Итого	-δ8	-δ10	Итого	L 90×90×6	Итого	
1КФ103-2АIV-1	1,8		1,8	12,44	4,9	17,34	25	7,8	32,8	2,8	2,8	54,74

ТП 903-1-277.90		КЖ3.И.03.2.1	
ГИП	Нодольский		
Нач.отд.	Уштегорова	Колонна 1КФ 103-2АIV-1	
Н.контр.	Шульгина		
Гл.конс.	Андриевская		
Рук.гр.	Шульгина		
В.инж.	Зайцев		
Техник	Шолохова		

Стадия	Масса	Масштаб
Р	2200	1:50
Лист	Листов 1	

ЛАТГИПРОПРОМ

24342-10 21 копировал 18VV-

Формат А3

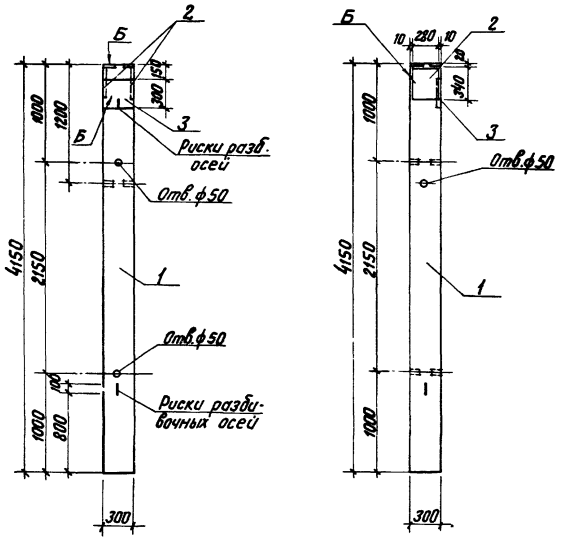

Установку закладных изделий выполнить по серии 1.020-1/83 в. 2-2, документ 1.020-1/83 в. 2-2 00 ТО

Формат	Зона	Поз.	Обозначение	Наименование	Кол.	Примечание
				Документация		
А4			Альбом 9 ТП 903-1-277.90 КЖ3.И.ТУ	Технические условия		
				Сборочные единицы		
А3		1	1020-1/83 2-1 03-02	Колонна 1К3.33	1	
				Закладные изделия		
А3		2	1020-1/83 2-15 26-06	МН-36	2	21,74 кг
А3		3	1020-1/83 2-15 04	МН-1	1	8,33 кг

Ведомость расхода стали на дополнительные закладные изделия, кг

Марка элемента	Закладные изделия											Всего
	Арматура класса						Прокат марки					
	А III						В ст3 кп 2					
	ГОСТ 5781-82						ГОСТ 19903-74*					
	ф12	ф16	ф18			Итого	-б10	-б12			Итого	
1К3.33	0,72	1,28	6,92			8,92	7,06	35,88			42,94	51,89

ГИП	Нидбальский			ТП 903-1-277.90		КЖ3.И.03.3	
Нач. отд.	Гуттерерский			Колонна 1К3.33	Стадия	Масса	Масштаб
Н. контр.	Шульгина				Р	900	1:25
Гл. конст.	Андриевская				Лист	Листов 1	
Рук. гр.	Шульгина				ЛАТГИПРОПРОМ		
Вед. инж.	Куковица						
Инж.	Зуева						

24342-10 22 Копировал В. Бур Формат А3

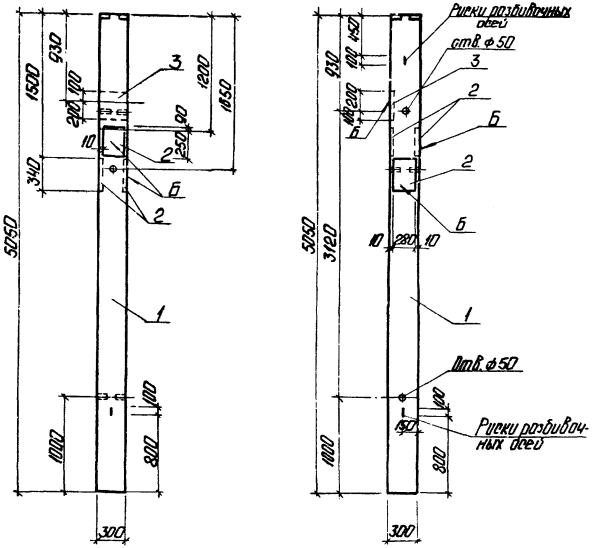

Установку закладных изделий выполнить по серии 1.020-1/83 в.2-2, документ 1.020-1/83 в.2-2 ООТО.

Формат	Зона	Поз.	Обозначение	Наименование	Кол.	Примечание
				Документация		
А4			Альбом 4 ТП903-1-277.90 КЖ3.И.ТУ	Технические условия		
				Сборочные единицы		
А3		1	1020-1/83.2-105-02	Колонна 1К342Б	1	
				Закладные изделия		
А3		2	1.020-1/83.2-15.26-06	МН 36	4	21,74 кг
А3		3	1.020-1/832-15.04	МН 1	1	8,33 кг

Ведомость расхода стали на дополнительные закладные изделия, кг

Марка элемента	Закладные изделия											
	Арматура класса						Прокат марки					Всего
	А III						Вст 3 кп 2					
	ГОСТ 5781-82						ГОСТ 19903-74*					
	ф12	ф16	ф18			Итого	-б10	-б12			Итого	
1К342Б	1,44	1,28	13,84			16,56	7,06	71,76			78,82	95,38

ГИП	Нидвальский		
Нач.отд.	Уттерерский		
Н.контр.	Шульгина		
Гл.констр.	Андриевская		
Рук.гр.	Шульгина		
Вед.инж.	Куковица		
Инжен.	Зуева		

ТП 903-1-277.90 КЖ3.Н.03.4.1

Колонна 1К3.42-Б

Стадия	Масса	Масштаб
Р	1100	1:25

Лист | Листов 1

ЛАТГИПРОПРОМ

Копировал: [illegible] 24342-10 23 Формат А3

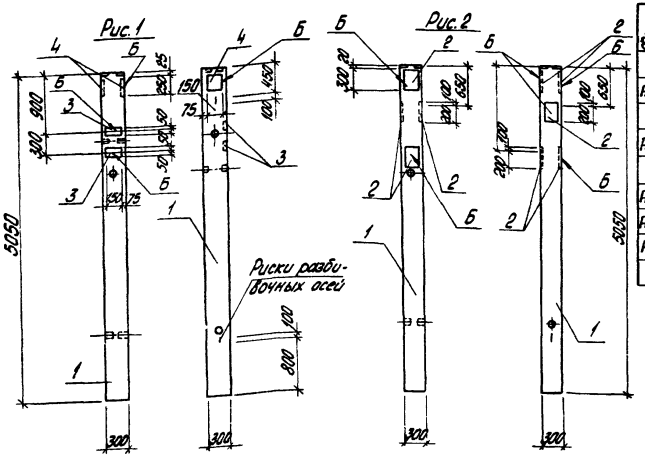

Формат	Зона	Поз.	Обозначение	Наименование	Колич. на исполн. –	Колич. на исполн. 01	Примечание
				Документация			
А4			ТП 903-1-277.90 Альбом 9 КЖ3.И.ТУ	Технические условия			
				Сборочные единицы			
А3		1	1.020-1/83.2.1. 05.02	Колонна 1К3.42	1	1	
				Закладные изделия			
А4		2	1.400-15.8.1.220-06	МН 211-4	6		14,2кг
А4		3	1.400-15.8.1.120-08	МН 106-3		2	1,0кг
А4		4	1.400-15.8.1.210-13	МН 203-4		2	6,8кг

Ведомость расхода стали на дополнительные закладные изделия, кг

Марка элемента	Изделия закладные											
	Арматура класса А III						Прокат марки В ст.3 кп2					Всего
	ГОСТ 5781-82						ГОСТ 19903-74*					
	ф8	ф12	ф16			Итого	-б6	-б12			Итого	
1К3.42-в	0,64	2,08				2,72	1,4	11,6			13,0	15,72
1К3.42-2			18,24			18,24		68,4			68,4	86,64

Обозначение	Марка	Рис
ТП 903-1-277.90 КЖ3.И.03.4.2 –	1К3.42-в	1
КЖ3.И.03.4.2-01	1К3.42-2	2

Установку закладных изделий выполнить по серии 1.020-1/83 вып. 2-2, документ 1.020-1/83 2-2 ООТО

ГИП	Нидбальский	
Нач. отд.	Гуттерерский	
Н.контр.	Шульгина	
Гл. кон.	Андриевская	
Рук. гр.	Шульгина	
Инж. II к.	Кукевица	
Техник	Шолотюк	

ТП 903-1-277.90 КЖ3.И.03.4.2

Колонна (1К3.42-в 1К3.42-2)

Стадия	Масса	Масштаб
Р	1100	1:50

Лист | Листов 1

ЛАТТИПРОПРОМ

Копировал 24342-10 24 Формат А3

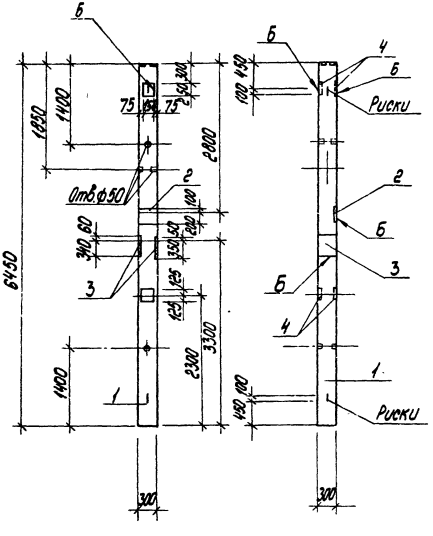

Установку закладных изделий выполнить по серии 1.020-1/83 в.2-2, документ 1.020-1/83 в.2-2 ДО ТО

Формат	Зона	Поз.	Обозначение	Наименование	Кол.	Примечание
				Документация		
А4			Альбом 9 ТП903-1-277.90 КЖ3.И.ТУ	Технические условия		
				Сборочные единицы		
А3		1	1.020-1/83.2-1. 01-04	Колонна 2К3.28-1-а	1	
				Закладные изделия		
А3		2	1.020-1/83. 2-15.26	МН1	1	8,33 кг
А4		3	1.400-15. в.1.170-08	МН153-3	2	16,6 кг
А4		4	1.400-15, в.1.210-13	МН203-4	2	6,8 кг

Ведомость расхода стали на дополнительные закладные изделия, кг

Марка элемента	Изделия закладные											Общий расход
	Арматура класса						Прокат марки					
	А III											
	ГОСТ 5781-82						ГОСТ 19903-74					
	ф12	ф16				Итого	-δ10	-δ12			Итого	
2К3.28-1-а	2,08	11,9				13,98	18,66	22,6			41,26	55,24

				ТП903-1-277.90 КЖ3.И.03.5					
ГИП	Надбальский			Колонна 2К3.28-1-а	Стадия	Масса	Масштаб		
Нач.отд.	Гутерерский				Р	1400	1:50		
Н.контр.	Шульгина				Лист	Листов 1			
Гл.констр.	Андреевская								
Рук. гр.	Шульгина				ЛАТГИПРОПРОМ				
Инж. 1 к.	Куковица								
Техник	Шолотюк								

24342-10 25 Копировал: Б-1. Формат А3

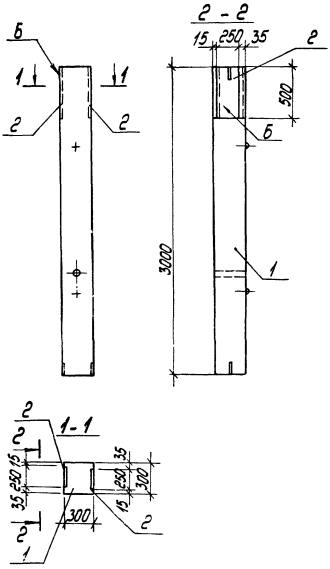

Формат	Зона	Поз.	Обозначение	Наименование	Кол.	Примечание
				Документация		
А3			ТП 903-1-277.90 КЖ3.И.ТУ	Технические условия		
				Сборочные единицы		
А3		1	1.030.9-2.5-1.0	Колонна КБ1		
				Закладное изделие		
А3		2	1.030.9-2.7-2-0.11.0	МН 1.3	1	

Ведомость расхода стали на дополнительные закладные изделия, кг

Марка элемента	Закладные изделия							
	Арматура класса			Прокат марки				Всего
	А-III			Вст3кп2				
	ГОСТ 5781-82			ГОСТ 19903-74				
	ф10	ф16	Итого	δ=8			Итого	
КБ1-а	1,0	2,0	3,0	8,7			8,7	11,7

				ТП 903-1-277.90		КЖ3И.03.6	
ГИП	Нидбальский			Колонна фахверка КБ1а	Стадия	Масса	Масштаб
Нач.отд.	Гуттеревский				Р	680	1:25
Н.контр.	Шульгина				Лист	Листов 1	
Гл.констр.	Андриевская				ЛАТГИПРОПРОМ		
Рук.гр.	Шульгина						
Инж.II к.	Куковица						
Техник	Шапотюк						

Копировал [illegible] 24342-10 26 Формат А3

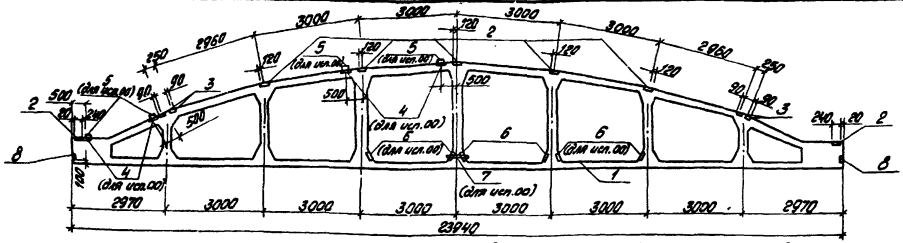

Ведомость расхода стали на дополнит. закладные изделия, кг

Формат	Зона	Поз.	Обозначение	Наименование	Кол. на исполн. -	Кол. на исполн. 01	Примечание
				Документация			
А4			ТП 903-1-277.90 КЖ3.И.ТУ	Технические условия			
				Сборные единицы			
А3		1	14631-3/87.4-Ф4	Ферма 2ФБС 24-3А IV	1	1	
				Изделия закладные			
А4		2	1.400-6/76 вып.1 п.85	М 4-4-1	7	7	
А4		3	1.400-6/76 вып.1 п.90	М 4-14	4	4	
А4		4	1.463.1-3/875-49	М3	4	-	
А4		5	1.463.1-3/875-58	МН12	4	-	
А4		6	1.463.1-3/875-52	МН10	6	4	
А4		7	1.463.1-3/875-62	МН19	2	-	
А4		8	1.400-6/76 вып.1	М4-10-1	2	2	

Наименование	Закладные изделия													Всего
	Арматура класса А III						Прокат марки В Ст 3 кп 2							
	ГОСТ 5781-82						ГОСТ 19903-74			ГОСТ 8240-72	ГОСТ 8509-72			
	Ф8	Ф10	Ф14			Итого	δ6	δ8	δ10	[16	L80×7		Итого	
2ФБС-3А IV-1	3,44	0,4	2,82			6,72	26,2	20,2	182,8	14,8	6,8		250,2	257,52
2ФБС-3А IV-2	3,44	0,4	-			3,84	26,2	-	110,4	-	6,8		143,4	147,24

Обозначение	Марка
ТП 903-1-277.90 КЖ3.И.04.1	2ФБС 24-3А IV-1
-01	2ФБС 24-3А IV-2

Привязан

Инв. №

1. Закладные изделия в фермах устанавливать по узлам док 1.463.1-3/87.1-1-14 см, 1.463.1-3/87.1-1-16 см
2. Марка фермы по несущей способности уточняется при привязке проекта

ГИП	Нудбальский	
Нач.отд.	Гуттерерский	
Н.контр.	Шульгина	
Гл.конст.	Андриевская	
Рук.гр.	Шульгина	
Инжен.	Зайцев	
Констр.	Зиева	

ТП 903-1-277.90 КЖ.3.И.04.1

Ферма (2ФБС 24-3А IV-1, 2ФБС 24-3А IV-2)

Стадия	Масса	Масштаб
Р	10500	1:100

Лист | Листов 1

ЛАТГИПРОПРОМ

Копировал 24342-10 27 Формат А3

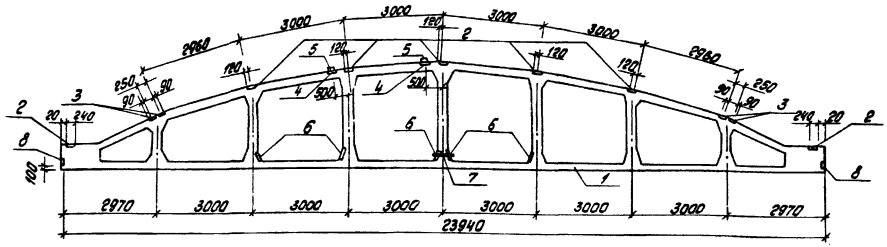

Формат	Зона	Поз.	Обозначение	Наименование	Кол.	Примечание
				Документация		
А4			ТП 903-1-277.90 КЖ3.И.ТУ	Технические условия		
				Сборочные единицы		
А3		1	1.463.1-3/87.4 - Ф4	Ферма 2ФБС 24-3А IV-3	1	
				Изделия закладные		
А4		2	1.400-6/76 вып. 1 п. 85	М 4-4-1	7	
А4		3	1.400-6/76 вып. 1 п. 90	М 4-14	4	
А4		4	1.4631-3/87.5-49	М3	2	
А4		5	1.463.1-3/87.5-58	МН 12	2	
А4		6	1.463.1-3/87.5-52	М 10	5	
А4		7	1.463.1-3/87.5-62	МН 19	2	
А4		8	1.400-6/76 вып. 1	М4-10-1	2	

Ведомость расхода стали на дополнит. закладные изделия, кг

Наименование	Закладные изделия													Всего
	Арматура класса А III						Прокат марки В Ст 3 кп 2							
	ГОСТ 5781-82						ГОСТ 19903-74			ГОСТ 8240-72	ГОСТ 8509-72			
	Ф8	Ф10	Ф12	Ф14		Итого	б6	б8	б10	Г16	L80П		Итого	
2ФБС 24-3А IV-3	3,44	0,4	3,78	1,44		9,06	26,2	20,2	138	7,4	6,8		198,6	207,63

Привязан

Инв. №

1. Закладные изделия в фермах устанавливать по узлам док 1.463.1-3/87.1-1-14 см, 1.463.1-3/87.1-1-16 см
2. Марка фермы по несущей способности уточняется при привязке проекта.

ГИП	Нидбальский	
Нач. отд.	Гуттеревский	
Н. контр.	Шульгина	
Гл. конст.	Андриевская	
Рук. гр.	Шульгина	
Инж.	Зайцев	
Конст.	Зуева	

ТП 903-1-277.90 КЖ3.И.04.2

Ферма 2ФБС 24-3А IV-3

Стадия	Масса	Масштаб
Р	10500	1:100

Лист | Листов 1

ЛАТГИПРОПРОМ

Копировал

24342-10 28 Формат А3

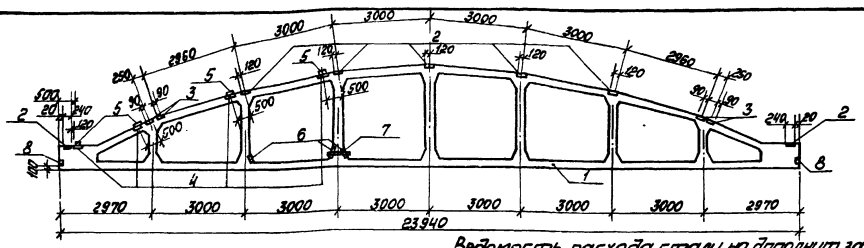

Форм.	Зона	Поз.	Обозначение	Наименование	Кол.	Примечание
				Документация		
А4			тп 903-1-277.90 КЖЗ.ИТУ	Технические условия		
				Сборные единицы		
А3		1	1.463.1 - 3/87.4 - ФУ	Ферма 2ФБС24-4АIV-4	1	
				Изделия закладные		
А4		2	1.400 - 6/76 вып.1 п.85	М4-4-1	7	
А4		3	1.400 - 6/76 вып.1 п.90	М4-14	4	
А4		4	1.463.1 - 3/87.5 - 49	М3	4	
А4		5	1.463.1 - 3/87.5 - 58	МН 12	4	
А4		6	1.463.1 - 3/87.5 - 52	М10	3	
А4		7	1.463.1 - 3/87.5 - 62	МН 19	2	
А4		8	1.400 - 6/76 вып1	М4-10-1	2	

Ведомость расхода стали на дополнит. закладные изделия, кг

Наименование	Закладные изделия														Всего
	Арматура класса А III						Прокат марки В Ст3 кп2								
	ГОСТ 5781-82						ГОСТ 19903-74			ГОСТ 8240-72	ГОСТ 8509-72				
	ф8	ф10	ф12	ф14		Итого	б6	б8	б10	С16	L80x7		Итого		
2ФБС24-4АIV-4	3,44	0,4	4,26	2,88		10,98	26,2	27,8	33,1	14,8	6,8		108,7		119,68

1. Закладные изделия в фермах устанавливать по узлам док. 1.463.1-3/87.1-1-14 см. 1.463.1-3/87.1-1-16 см
2. Марка фермы по несущей способности уточняется при привязке проекта.

ГИП	Нюбальский		
Нач.отд.	Гуттерерский		
Н.контр.	Шульгина		
Гл.конст.	Андриевская		
Рук.гр.	Шульгина		
Инж.	Зайцев		
Констр.	Зуева		

ТП 903-1-277.90 КЖЗ.И.04.3

Ферма 2ФБС24-4АIV-4

Стадия	Масса	Масштаб
Р	10500	1:100

Лист | Листов 1

ЛАТГИПРОПРОМ

24342-10 29 Копировал Макс

Формат А3

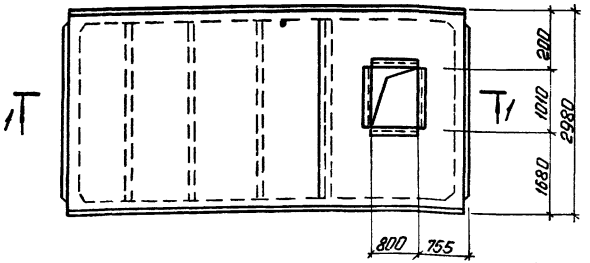

1-1

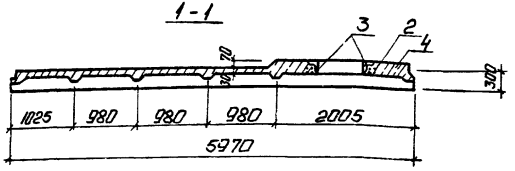

Формат	Зона	Поз.	Обозначение	Наименование	Кол.	Примечание
				Документация		
А3			ТП 903-1-277.90 КЖ3.И.ТУ	Технические условия		
				Плиты железобетонные ребристые предварительно		
А4			ГОСТ 22701.1-77	напряженные размерами 6×3 для покрытия произ-		
				водственных зданий		
А3			1.465.1-10/82 Вып.0	комплексные железобетонные плиты покрытий		
				одноэтажных производственных зданий		
				Сборочные единицы		
А4		1	ГОСТ 22701.1-77 1.465.1-10/82 В.1	Плита 1ПГ-3АVT-80Я-400м А	1	См. прим. п.1
А3		2	ТП 903-1-277.90 КЖ3.И.2.10	Каркас пространственный КП1	1	41,08 кг
				Изделия закладные		
А4		3	1.400-15 В.1540	МИ 548	3,62	м
				Материал		
		4		Бетон В12,5 ГОСТ 25192-82	0,35	м³

1. Марку плиты по несущей способности уточнить при привязке проекта в зависимости от снеговой нагрузки.
2. Каркас Кр3 по ГОСТ 22701.1 шт.1 - изъять.

Ведомость расхода стали на плиту, кг

Марка элемента	Арматурные изделия							
	Арматура класса							Всего
	Вр I			А3				
	ГОСТ 7348-6			ГОСТ 5781-82				
	ф3	ф4	Итого	ф6	ф12		Итого	
1ПГ-3АVT-80Я-400М-А	3,9	32,94	36,84	0,4	19,91		20,31	57,15

Изделия закладные									
Арматура класса						Прокат марки		Всего	Общий расход
А-I	А-III					Вст3 ПСБ-1	Вст3 кп2		
ГОСТ 5781-82						ТУ14-1 3023-80	ГОСТ 535-79		
ф12	ф8	ф10	ф12	ф14	Итого	L100×100×8	L50×50×5		
2,2	1,45	1,4	46,0	0,2	51,25	3,4	13,65	68,3	125,45

ГИП	Надольский		
Нач.отд.	Гутерерский		
Н.контр.	Шульгина		
Гл.контр.	Андреевская		
Рук.гр.	Шульгина		
Вед.инж.	Куковица		
Инжен.	Зуева		

ТП 903-1-277.90 КЖ3.И.05.1.1

Плита 1ПГ-3АVT-80Я-400М-А

Стадия	Масса	Масштаб
Р	3,25т	1:50
Лист	Листов 1	

ЛАТГИПРОПРОМ

Копировал: Ф. 24342-10 30 Формат А3

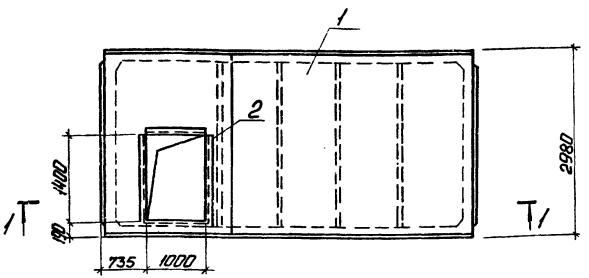

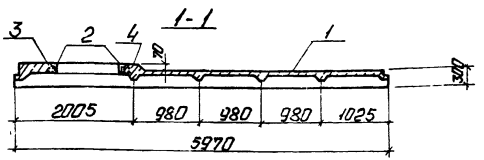

Формат	Зона	Поз.	Обозначение	Наименование	Кол.	Примечание
				Документация		
А3			ТП903-1-277.90 КЖ3.И.ТУ	Технические условия		
				плиты железобетонные		
А4			ГОСТ 22701.1-77	ребристые предварительно напряженные размерами 6×3 м для покрытий производственных зданий		
А3			1.465.1-10/82 Вып.0	Комплексные железобетонные плиты покрытий одноэтажных производственных зданий		
				Сборочные единицы		
А4		1	ГОСТ 22701.1-77, 1.465.1-10/82 В.1	Плита 1ПГ-3АV-Т-80Я-400м-Б	1	см. прим. п.1
				Изделия закладные		
А4		2	1.400-15 В.1 540	Мн548	4,8	м
А3		3	ТП903-1-277.90 КЖ3.И.2.13	Каркас пространственный КП2	1	44,0 кг
				Материал		
		4		Бетон В125 ГОСТ 25192-82	0,35	м³

Ведомость расхода стали на плиту, кг

Марка элемента	Изделия арматурные							
	Арматура класса							Всего
	А-III			В-1				
	ГОСТ 5781-82			ГОСТ 6727-53				
	ф12	ф14	Итого	ф3	ф4	ф5	Итого	
1ПГ-3АV-Т-80Я-400м-Б	44,4	29,2	73,6	3,9	21,2	9,6	34,7	108,4

Изделия закладные									Общий расход
Прокат марки			Арматура класса					Всего	
ВСт3кп2			А I	А III					
ГОСТ 8509-86			ГОСТ 5781-82						
1.70-8	1.50-5	Итого	ф14	ф6	ф8	ф10	ф12		
3,4	20,2	23,6	3,2	0,4	11,6	0,6	2,0	41,4	149,8

1. Закладные детали М6 по ГОСТ 22701.5-77 не устанавливать. Вместо каркаса КР12 по ГОСТ 22701.5-77 установить каркас КП2.

ГИП	Кодбалыкин		
Нач.отд.	Утеперский		
Н.контр.	Шульгина		
Гл.конст.	Андриевская		
Рук.гр.	Шульгина		
Вед.инж.	Кукавица		
Инжен.	Зуева		

ТП 903-1-277.90 КЖ3.И.05.1.2

Плита 1ПГ-3АV-Т-80Я-400м-Б

Стадия	Масса	Масштаб
Р	3820	1:50

Лист | Листов 1

ЛАТГИПРОПРОМ

Копировал: [illegible] 24342-10 31 Формат А3

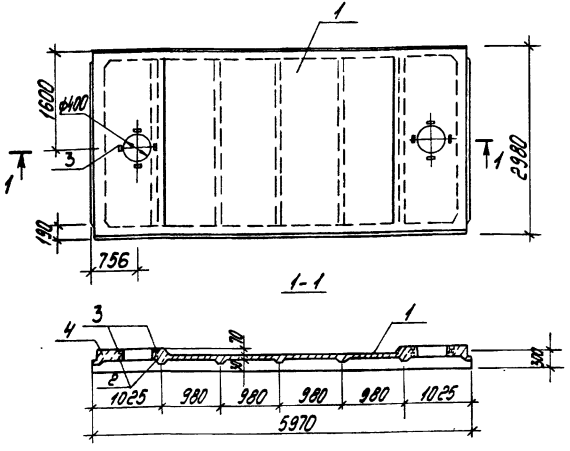

Ведомость расхода стали на плиту кг
(на дополнительные изделия)

Марка элемента	Изделия арматурные			Изделия закладные							Общий расход
	Арматура класса		Всего	Прокат марки				Арматура класса		Всего	
	А III			ВСт 3 кп2				А III			
	ГОСТ 5781-82			ГОСТ 8509-86				ГОСТ 5781-82			
	ф12			8,8			Итого	ф10			
1ПВ4-3АVТ-80Я-400м-А	51,2		51,2	7,2			7,2	3,2		10,4	61,6

1. Марка плиты по несущей способности уточняется при привязке в зависимости от снеговой нагрузки.

Формат	Зона	Поз.	Обозначение	Наименование	Кол.	Примечание
				Документация		
А3			ТП903-1-277.90 КЖ3.И.ТУ	Технические условия		
А4			ГОСТ 22701.2-77	плиты железобетонные ребристые предварительно напряженные размерами 6×3 и для покрытий произв. зданий		
А3			1.465.1-10/82 вып.0	комплексные железобетонные плиты покрытий одноэтажных производственных зданий		
				Сборочные единицы		
А4		1	ГОСТ 22701.2-77.1.465.1-10/82 В1	Плита 1ПВ-4-3АVТ-80Я-400м-А	1	см. прим. п.1
А3		2	ГОСТ 22701.5-77	Каркас пространственный КП3	1	25,6 кг
				Изделия закладные		
А4		3	ГОСТ 22701.5-77	М6	8	1,3 кг
				Материал		
		4		Бетон В 12,5 ГОСТ 25192-82	0,35	$м^3$

Привязан

Инв. №

ГИП	Нидбальский	
Нач.отд.	Гуттерерский	
Н.контр.	Шульгина	
Гл.контр.	Андриевская	
Рук.гр.	Шульгина	
Вед.инж.	Куковица	
Инж.	Зуева	

ТП 903-1-277.90 КЖ3.И.05.1.3

Плита 1ПВ4-3АVТ-80Я-400м-А

Стадия	Масса	Масштаб
Р	3300	1:50
Лист	Листов 1	

ЛАТТИПРОПРОМ

Копировал Л-1-24342-10 32 Формат А3

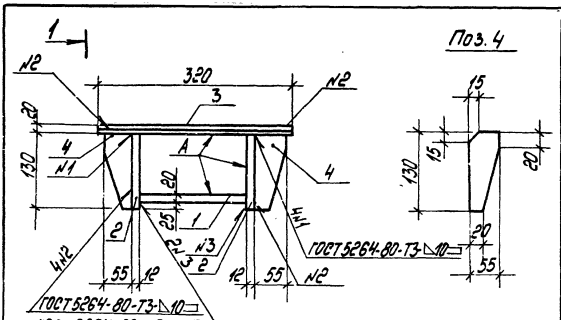

Формат	Зона	Поз.	Обозначение	Наименование	ТП 903-1-277.90 КЖ3.И.4.1 —	01	Примечание
				Документация			
			ТП 903-1-277.90 КЖ3.И.ТЧ	Технические условия			
				Детали			
Б4		1	ТП 903-1-277.90 КЖ3.И.1.1.1	Лист Вст3пс6-1-ГТЧ/4-1-3Д23-30 20-ГОСТ 19903-74*	1		4.7кг
Б4			-01	Лист Вст3пс6-1-ГТЧ/4-1-3Д23-30 12-ГОСТ 19903-74*		1	3.5кг
Б4		2	ТП 903-1-277.90 КЖ3.И.1.1.2	Лист Вст3пс6-1-ГТЧ/4-1-3Д23-30 12-ГОСТ 19903-74*	2		2.4кг
Б4			-01	Лист Вст3пс6-1-ГТЧ/4-1-3Д23-30 20-ГОСТ 19903-74*		2	1.8кг
Б4		3	ТП 903-1-277.90 КЖ3.И.1.1.3	Лист Вст3пс6-1-ГТЧ/4-1-3Д23-30 20-ГОСТ 19903-74*	1		10.0кг
Б4			-01	Лист Вст3пс6-1-ГТЧ/4-1-3Д23-30 20-ГОСТ 19903-74*		1	8.5кг
Б4		4	ТП 903-1-277.90 КЖ3.И.1.1.4	Лист Вст3кп2 ГОСТ 14637-79 10-ГОСТ 19903-74*	2	2	0.56кг

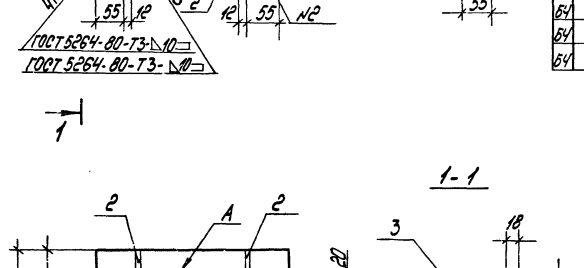

Обозначение	Марка	а	б	Масса кг
ТП 903-1-277.90 КЖ3.И.1	МС1	200	95	17.7
-01	МС2	180	85	13.4

ГИП	Нейбальский	
Нач. отд.	Штерензис	
Н. контр.	Шульгина	
Гл. констр.	Андриевская	
Нач. гр.	Шульгина	
Вед. инж.	Зайцев	

ТП 903-1-277.90 КЖ3.И.1.1

Опорный столик (МС1, МС2)

Стадия	Масса	Масштаб
Р		см. табл. 1:5
Лист	Листов 81	

ЛАТГИПРОПРОМ

Копировал Б-4 24342-10 33 формат А3

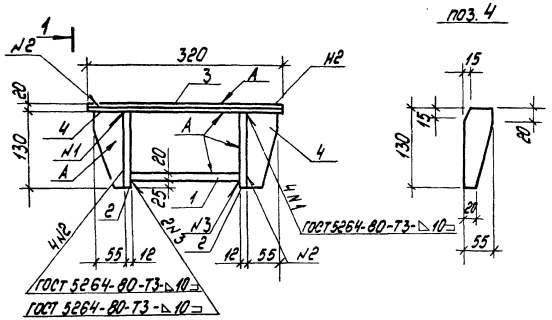

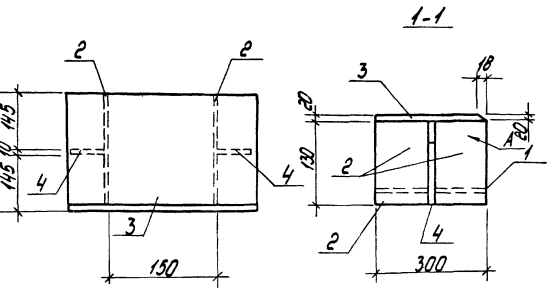

Формат	Зона	Поз.	Обозначение	Наименование	Кол.	Примечание
				Документация		
			ТП 903-1-277.90 КЖ3.И.ТУ	Технические условия		
				Детали		
64		1	ТП 903-1-277.90 КЖ3.И.4.21	Лист 20-ГОСТ 11903-74* / ВСт3пс6-1Т 14-1-3023-80	1	7.07
64		2	ТП 903-1-277.90 КЖ3.И.4.2.2	Лист 12-ГОСТ 19903-74* / ВСт3пс6-1Т 14-1-3023-80	2	3,7
64		3	ТП 903-1-277.90 КЖ3.И.4.21-01	Лист 20-ГОСТ 19903-74* / ВСт3пс6-1Т 14-1-3023-80	1	15,07
64		4	ТП 903-1-277.90 КЖ3.И.4.2.3	Лист 10-ГОСТ 19903-74* / ВСт3кп2 ГОСТ 14637-79	2	0,56кг

ГИП	Нюбальский		ТП 903-1-277.90 КЖ3.И.1.2	
Нач.отд.	Гуттерерский		Опорный столик МС3	Стадия: Р; Масса: 30,76; Масштаб: 1:5
Н.контр.	Шульгина			Лист / Листов 1
Гл.констр.	Андреевская			ЛАТГИПРОПРОМ
Рук. гр.	Шульгина			
Вед.инж.	Зайцев			

Копировал Б-9.24342-10 34 формат А3

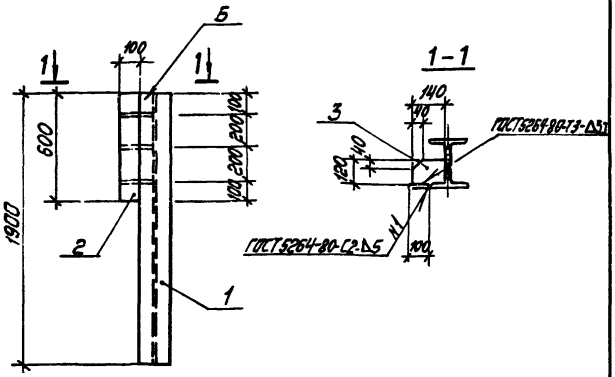

Форм.	Зона	Поз.	Обозначение	Наименование	Кол.	Примечание
				Документация		
			Альбом 9 ТП 903-1-277.90 КЖ3И.ТУ	Технические условия		
				МС4		
		1	ТП903-1-277.90 КЖ3.И.1.3.1	Двутавр 2Б51-ГОСТ26020-83 / Вст3сп5-1-ТУ-1-14-3023-80 ℓ=1900	1	53,2кг
				Лист 6.0-ГОСТ 19903-74 / Вст3кп2-ГОСТ 535-88		
		2	ТП 903-1-277.90 КЖ3.И.1.3.2	0,06м²	1	3,8кг
		3	-01	0,02м²	3	1,3кг

ТП 903-1-277.90 КЖ3.И.1.3

ГИП	Нидбальский		
Нач.отд.	Гуттеревский		
Н.контр.	Шульгина		
Гл.конст.	Андриевская		
Рук.гр.	Шульгина		
Инж.II к.	Куковица		
Техник	Шолотюк		

Соединительное изделие МС4

Стадия	Масса	Масштаб
Р	60,9	1:20

Лист | Листов 1

ЛАТГИПРОПРОМ

Копировал Макс

Формат А4

Альбом 9

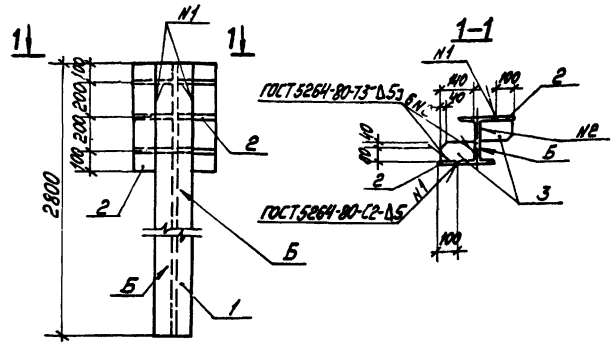

Форм.	Зона	Поз.	Обозначение	Наименование	Кол.	Примечание
				Документация		
			Альбом 9 ТП903-1-277.90 КЖ3.И.ТУ	Технические условия		
				МС5		
		1	ТП903-1-277.90 КЖ3.И.1.4	Двутавр 2Б51-ГОСТ26020-83 / Вст3сп5-1-ТУ-1-14-3023-80 ℓ=2800	1	78,4кг
				Лист 6.0-ГОСТ 19903-74 / Вст3кп2-ГОСТ 535-88		
		2	ТП903-1-277.90 КЖ3.И.1.4.2	0,06м²	2	3,8кг
		3	-01	0,02м²	6	1,3кг

ТП 903-1-277.90 КЖ3И.1.4

ГИП	Нидбальский		
Нач.отд.	Гуттеревский		
Н.контр.	Шульгина		
Гл.конст.	Андриевская		
Рук.гр.	Шульгина		
Инж.II к.	Куковица		
Техник	Шолотюк		

Соединительное изделие МС5

Стадия	Масса	Масштаб
Р	93,8	1:20

Лист | Листов 1

ЛАТГИПРОПРОМ

Инв.№ подл. | Подп. и дата | Взам.инв.№

Копировал Макс 24342-10 35 Формат А4

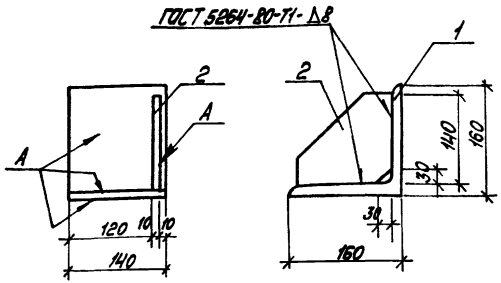

Форм.	Зона	Поз.	Обозначение	Наименование	Кол.	Примечание
				Документация		
А4			ТП 903-1-277.90 КЖ3.И.ТУ	Технические условия		
				Детали		
Б4		1	ТП 903-1-277.90 КЖ3.И.1.5.1	Уголок $\frac{160\times160\times16\text{-ГОСТ 8509-86}}{\text{ВСТ3пс6-1ТУ 14-1-3023-80}}$	1	5,4
Б4		2	ТП 903-1-277.90 КЖ3.И.1.5.2	Лист $\frac{10\text{ ГОСТ 19903-74}}{\text{ВСТ3пс6-1ТУ 14-1-3023-80}}$	1	1,4 кг
				Наплавленный металл 1%		0,6 кг

ГИП	Нидбальский		
Нач. отд.	Гуттереский		
Н. контр.	Шульгина		
Гл. конст.	Андриевская		
Рук. гр.	Шульгина		
Вед. инж.	Зайцев		
Техник	Шолотюк		

ТП 903-1-277.90 КЖ3.И.1.5

Консоль опорная РК 4-1

Стадия	Масса	Масштаб
Р	7,4	1:5

Лист | Листов 1

ЛАТТИПРОПРОМ

Копировал [signature] Формат А4

Альбом 9

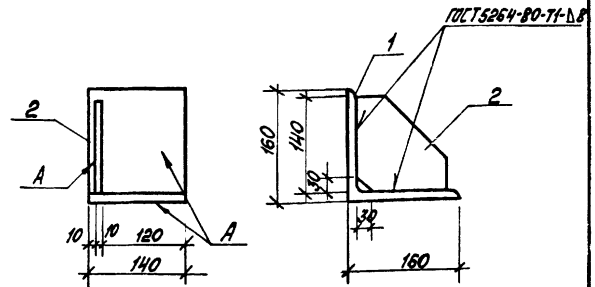

Форм.	Зона	Поз.	Обозначение	Наименование	Кол.	Примечание
				Документация		
А4			ТП 903-1-277.90 КЖ3.И.ТУ	Технические условия		
				Детали		
Б4		1	ТП 903-1-277.90 КЖ3.И.1.6.1	Уголок $\frac{160\times160\times16\text{ ГОСТ 8509-86}}{\text{ВСТ3пс6-1ТУ 14-1-3023-80}}$	1	5,4 кг
Б4		2	ТП 903-1-277.90 КЖ3.И.1.6.2	Лист $\frac{10\text{ ГОСТ 19903-74}}{\text{ВСТ3пс6-1ТУ 14-1-3023-80}}$	1	1,4 кг
				Наплавленный металл 1%		0,6 кг

Инв. № подл.	Подп. и дата	Взам. инв. №

ГИП	Нидбальский		
Нач. отд.	Гуттереский		
Н. контр.	Шульгина		
Гл. конст.	Андриевская		
Рук. гр.	Шульгина		
В. инж.	Зайцев		
Техник	Шолотюк		

ТП 903-1-277.90 КЖ3.И.1.6

Консоль опорная РК 4-2

Стадия	Масса	Масштаб
Р	7,4	1:5

Лист | Листов 1

ЛАТТИПРОПРОМ

24342-10 36 Копировал [signature] Формат А4

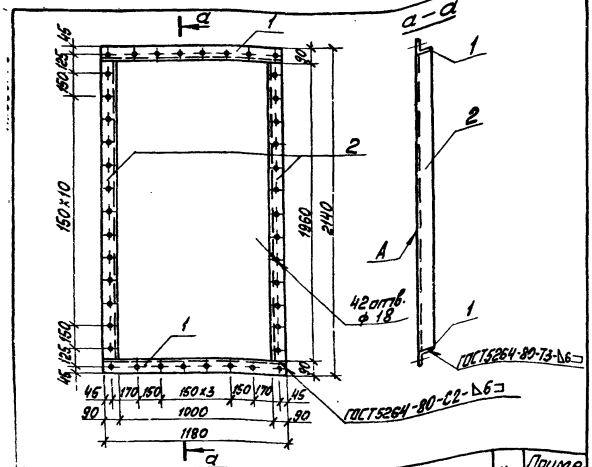

Форм.	Зона	Поз.	Обозначение	Наименование	Кол.	Примечание
				Документация		
А3			ТП 903-1-277.90 КЖ3.И.ТУ	Технические условия		
				Детали		
Б4		1	ТП 903-1-277.90 КЖ3.И.1.4.1	Уголок 90×90×7 ГОСТ 8509-86 ℓ=1120 Вст3кп2 ГОСТ 535-88	2	11,38 кг
Б4		2	-01	Уголок 50×50×7 ГОСТ 8509-86 ℓ=1960 Вст3кп2 ГОСТ 535-88	2	18,8 кг

ГИП	Нидбальский		
Нач. отд.	Суттерерский		
Н. контр.	Сорокинская		
Гл. конст.	Андриевская		
Рук. гр.	Шульгина		
Арх.	Прищепа		

ТП 903-1-277.90 КЖ3.И.1.7

Изделие соединительное МС-6

Стадия	Масса	Масштаб
Р	60,56	1:20

Лист | Листов 1

ЛАТГИПРОПРОМ

Копировал Макс

Формат А4

Альбом 9

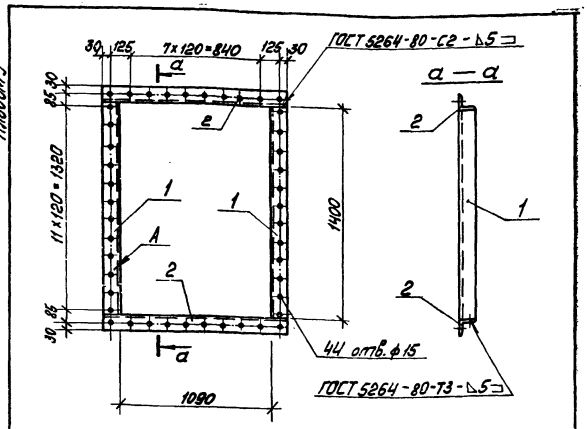

Форм.	Зона	Поз.	Обозначение	Наименование	Кол.	Примечание
				Документация		
А3			ТП 903-1-277.90 КЖ3.ТУ	Технические условия		
				Детали		
				Уголок 75×75×6 ГОСТ 8509-86 Вст3пс6 Т4Ч14-1-3023-80		
Б4		1	ТП 903-1-277.90 КЖ3.И.1.8.1	ℓ=1400	2	9,65 кг
Б4		2	ТП 903-1-277.90 КЖ3.И.1.8.2	ℓ=1240	2	8,54 кг

ГИП	Нидбальский		
Нач. отд.	Суттерерский		
Н. контр.	Шульгина		
Гл. конст.	Андриевская		
Нач. гр.	Шульгина		
Инж.	Левейка		

ТП 903-1-277.90 КЖ3.И.1.8

Изделие соединительное МС-7

Стадия	Масса	Масштаб
Р	36,38	1:20

Лист | Листов 1

ЛАТГИПРОПРОМ

Инв. № подл. | Подп. и дата | Взам. инв. №

Копировал Макс 24342-10 37 Формат А4

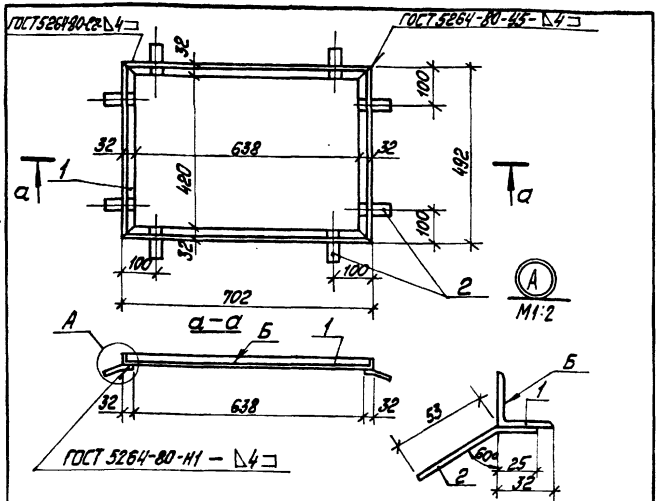

Форм.	Зона	Поз.	Обозначение	Наименование	Кол.	Масса ед. кг	Примечание
				Документация			
А4			ТП 903-1-277.90 КЖЗ.И.ТУ	Технические условия			
				Детали			
Б4		1	ТП 903-1-277.90 КЖЗ.И.1.9.1	Уголок 50х50х5 ГОСТ 8505-86 Ч-2589 / В Ст3 кп2-1 ГОСТ 535-79	1	4,56 кг	
Б4		2	ТП 903-1-277.90 КЖЗ.И.1.9.2	Лист 4.0 ГОСТ 19903-74 20х80 / В Ст3 кп2 ГОСТ 14637-79	8	0,05 кг	

ТП 903-1-277.90 КЖЗ.И.1.9

Рама Р-1

Стадия	Масса	Масштаб
Р	4,6	1:10

Лист | Листов 1

ЛАТГИПРОПРОМ

ГИП	Нидбальская	
Нач. отд.	Гуттерерский	
Н. контр.	Шульгина	
Гл. констр.	Андриевская	
Рук. гр.	Шульгина	
Арх.	Прищепа	

Копировал [signature] Формат А4

Альбом 9

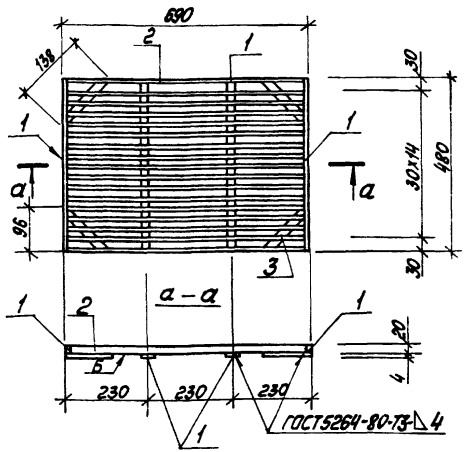

Форм.	Зона	Поз.	Обозначение	Наименование	Кол.	Масса ед. кг	Примечание
				Документация			
А4			ТП 903-1-277.90 КЖЗ.И.ТУ	Технические условия			
				Детали			
Б4		1	ТП 903-1-277.90 КЖЗ.И.1.10.1	Лист 4.0 ГОСТ 19903-74 20х480 / В Ст3 кп2 ГОСТ 14637-79	4	0,31	
Б4		2	ТП 903-1-277.90 КЖЗ.И.1.10.2	Лист 4.0 ГОСТ 19903-74 20х682 / В Ст3 кп2 ГОСТ 14637-79	17	0,43	
Б4		3	ТП 903-1-277.90 КЖЗ.И.1.10.3	Лист 4.0 ГОСТ 19903-74 20х138 / В Ст3 кп2 ГОСТ 14637-79	4	0,09	

ТП 903-1-277.90 КЖЗ.И.1.10

Решётка Р-2

Стадия	Масса	Масштаб
Р	9,91	1:10

Лист | Листов 1

ЛАТГИПРОПРОМ

ГИП	Нидбальская	
Нач. отд.	Гуттерерский	
Н. контр.	Шульгина	
Гл. констр.	Андриевская	
Рук. гр.	Шульгина	
Арх.	Прищепа	

Инв. № подл. | Подп. и дата | Взам. инв. №

Копировал [signature] 24342-10 38 Формат А4

АЛЬБОМ 9

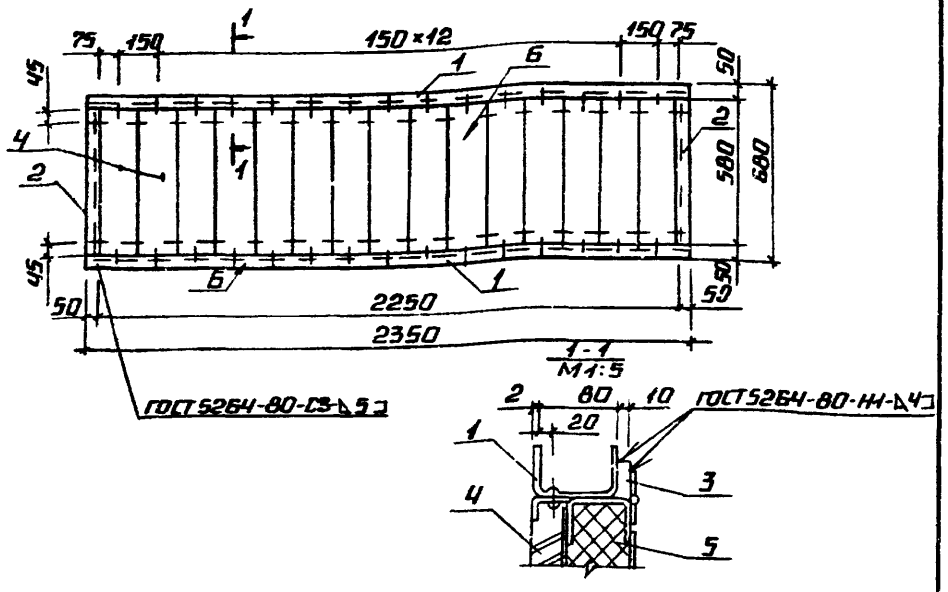

ФОРМ	ЗОНА	ПОЗ.	ОБОЗНАЧЕНИЕ	НАИМЕНОВАНИЕ	КОЛ.	ПРИМЕЧАНИЕ
				ДОКУМЕНТАЦИЯ		
А4			ТП 903-1-277.90 КЖ3.Н	ТЕХНИЧЕСКИЕ УСЛОВИЯ		
				ДЕТАЛИ		
Б4		1	ТП 903-1-277.90 КЖ3.Н.1.11.1	ШВЕЛЛЕР 80×50×4 ГОСТ 8278-83 ℓ=2350 / В СТ3 КП2 ГОСТ 11474-76	2	12,2 кг
Б4		2	ТП 903-1-277.90 КЖ3.Н.1.11.1-01	ШВЕЛЛЕР 80×50×4 ГОСТ 8278-83 ℓ=590 / В СТ3 КП2 ГОСТ 11474-76	2	3,0 кг
Б4		3	ТП 903-1-277.90 КЖ3.Н.1.11.2	ЛИСТ 10.0 ГОСТ 19903-74 50×120 / В СТ3 КП2 ГОСТ 14637-79	2	0,47 кг
				ИЗДЕЛИЯ		
		4		ЖАЛЮЗИ СТД-302 ТУ36-1517-84	15	1,2 кг
А4		5	ТП 903-1-277.90 КЖ3.Н.1.12	КЛАПАН	1	

ГИП	НИДБАЛЬСКИЙ		
НАЧ. ОТД.	ГУТТЕРЕРСКИЙ		
Н.КОНТР.	ШУЛЬГИНА		
ГЛ.КОНСТР.	АНДРИЕВСКАЯ		
РУК.ГР.	ШУЛЬГИНА		
АРХ.	ПРИЩЕПА		
ИСП.	ЛЕВЕЙКА		

ТП 903-1-277.90 КЖ3.Н.1.11

ИЗДЕЛИЕ ЗАКЛАДНОЕ ЖСР-1

СТАДИЯ	МАССА	МАСШТАБ
Р	93,74	1:25
ЛИСТ	ЛИСТОВ 1	

ЛАТГИПРОПРОМ

КОПИРОВАЛ ФОРМАТ А4

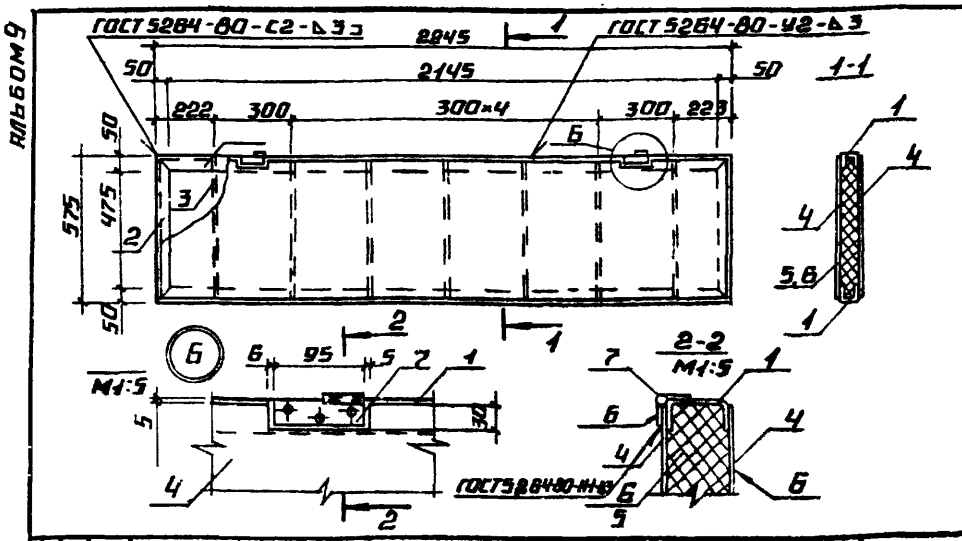

ФОРМАТ	ЗОНА	ПОЗ.	ОБОЗНАЧЕНИЕ	НАИМЕНОВАНИЕ	КОЛ.	ПРИМЕЧАНИЕ
				ДОКУМЕНТАЦИЯ		
А4			ТП 903-1-277.90 КЖ3.Н.ТУ	ТЕХНИЧЕСКИЕ УСЛОВИЯ		
				ДЕТАЛИ		
Б4		1	ТП 903-1-277.90 КЖ3.Н.1.12.1	ШВЕЛЛЕР 60×32×3 ГОСТ 8278-83 ℓ=2245 / В СТ3 КП2 ГОСТ 11474-76	2	4,67 кг
Б4		2	ТП 903-1-277.90 КЖ3.Н.1.12.1-01	ШВЕЛЛЕР 60×32×3 ГОСТ 8278-83 ℓ=570 / В СТ3 КП2 ГОСТ 11474-76	2	1,19 кг
Б4		3	ТП 903-1-277.90 КЖ3.Н.1.12.2	ЛИСТ 4.0 ГОСТ 19903-74 80×56 g / В СТ3 КП2 ГОСТ 14637-79	7	1,07 кг
Б4		4	ТП 903-1-277.90 КЖ3.Н.1.12.3	ЛИСТ 1.5 ГОСТ 19903-74 2235×565 / 09Г2-2Ш ГОСТ 17066-80	2	12,6 кг
				МАТЕРИАЛЫ		
		5		МИНВАТА ГОСТ 4640-84	0,08	м³
		6		ПЛЕНКА ПОЛИЭТИЛЕНОВАЯ 0,008 ГОСТ 10354-82	2,64	м²
				СТАНДАРТНЫЕ ИЗДЕЛИЯ		
		7		ПЕТЛЯ ПН1-95П ГОСТ 5088-78	2	

ГИП	НИДБАЛЬСКИЙ		
НАЧ. ОТД.	ГУТТЕРЕРСКИЙ		
Н.КОНТР.	ШУЛЬГИНА		
ГЛ.КОНТР.	АНДРИЕВСКАЯ		
РУК.ГР.	ШУЛЬГИНА		
АРХ.	ПРИЩЕПА		
ИСП.	ЛЕВЕЙКА		

ТП 903-1-277.90 КЖ3.Н.1.12

КЛАПАН ЖАЛЮЗИЙНОЙ РЕШЕТКИ

СТАДИЯ	МАССА	МАСШТАБ
Р	44,4	1:25
ЛИСТ	ЛИСТОВ 1	

ЛАТГИПРОПРОМ

ИНВ. № ПОДЛ. | ПОДПИСЬ И ДАТА | ВЗАМ. ИНВ. №

24342-10 39 КОПИРОВАЛ ФОРМАТ А4

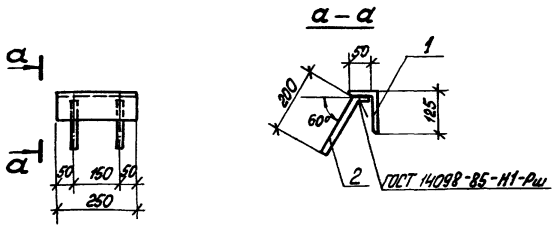

Форм.	Зона	Поз.	Обозначение	Наименование	Кол.	Примечание
				Документация		
А4			ТП903-1-277.90 - КЖ3.И.ТУ	Технические условия		
				Детали		
Б4		1	ТП903-1-277.90 КЖ3.И.2.1.1	Уголок 125х80х10 ГОСТ 8510-86 / Вст3пс6-1-Т4 14-1-3023-80		
				ℓ=250	1	3,9кг
Б4		2	ТП903-1-277.90 КЖ3.И.2.1.2	А-III-8-ГОСТ5781-82*		
				ℓ=250	2	0,1кг

ТП 903-1-277.90 КЖ3.И.2.1

Изделие закладное МН1

ГИП	Нидбальская		
Нач.отд.	Гутгерерский		
Н.контр.	Шульгина		
Гл.конст.	Андриевская		
Рук.гр.	Шульгина		
Конст.ПП	Конькова		
Техник	Шелотюк		

Стадия	Масса	Масштаб
	4,1	

Лист Листов 1

ЛАТГИПРОПРОМ

Копировал Мак. Формат А4

Альбом 9

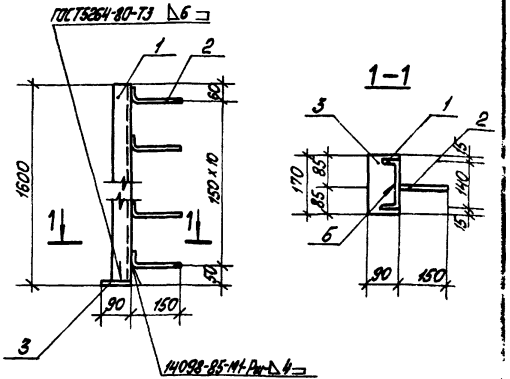

Форм.	Зона	Поз.	Обозначение	Наименование	Кол.	Примечание
				Документация		
А4			ТП903-1-277.90 КЖ3.И.ТУ	Технические условия		
				Детали		
Б4		1	ТП903-1-277.90 КЖ3.И.2.2.1	Швеллер 14-ГОСТ 2240-72*ℓ=1580 / Вст3кп2-1-ГОСТ 535-88	1	20,3кг
Б4		2	ТП903-1-277.90 КЖ3.И.2.2.2	А-III-8 ГОСТ5781-82* ℓ=200	11	0,9кг
Б4		3	ТП903-1-277.90 КЖ3.И.2.2.3	Лист 10 ГОСТ 19903-74 / Вст3кп2-1-ГОСТ 14637-79	1	1,2кг

ТП 903-1-277.90 КЖ3.И.2.2

Изделие закладное МН2

ГИП	Нидбальская		
Нач.отд.	Гутгерерский		
Н.контр.	Шульгина		
Гл.конст.	Андриевская		
Рук.гр.	Шульгина		
Вед.инж.	Зайцев		
Констр.	Конькова		

Стадия	Масса	Масштаб
Р	22,4	1:10

Лист Листов 1

ЛАТГИПРОПРОМ

Инв.№ подл. | Подп. и дата | Взам. инв.№

24342-10 40 Копировал Мак. Формат А4

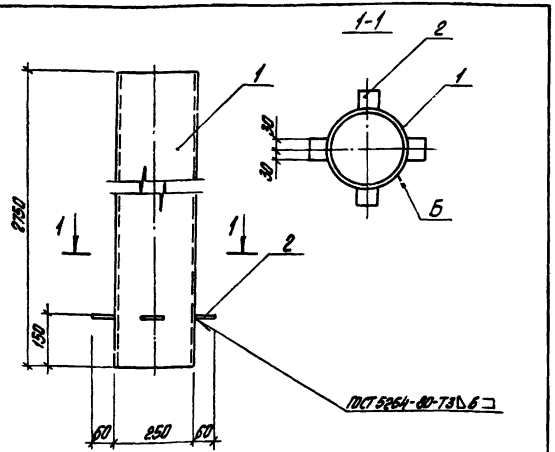

Формат	Зона	Поз	Обозначение	Наименование	Кол.	Примечание
				Документация		
А4			ТП 903-1-277.90 КЖ3.И.ТУ	Технические условия		
				Детали		
Б4		1	ТП 903-1-277.90 КЖ3.И.23.1	Труба Ф245×5 ГОСТ 10704-76 / В Ст3кп ГОСТ 10705-80	1	81,4кг
Б4		2	ТП 903-1-277.90 КЖ3.И.23.2	Лист 10 ГОСТ 19903-74 / В Ст3пс6-1 ТУ14-1-3023-80	4	1,13кг

ГИП	Нидбальский		
Нач. отд.	Гутгерерский		
Н. контр.	Шульгина		
Гл. констр.	Андриевская		
Рук. гр.	Шульгина		
Вед. инж.	Зайцев		
Констр.	Конькова		

ТП 903-1-277.90 КЖ3.И.2.3

Изделие закладное МН3

Стадия	Масса	Масштаб
Р	82,5	1:10
Лист	Листов 1	

ЛАТГИПРОПРОМ

Копировал

Формат А4

Альбом 9

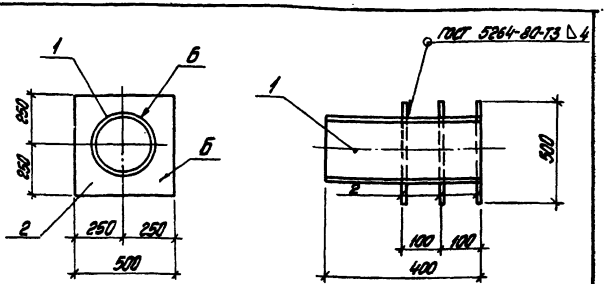

Формат	Зона	Поз	Обозначение	Наименование	Кол.	Примечание
				Документация		
А4			ТП 903-1-277.90 КЖ3.И.ТУ	Технические условия		
				Детали		
Б4		1	ТП 903-1-277.90 КЖ3.И.2.4.1	Труба 273×8,0 ГОСТ 10704-76 / В Ст3кп ГОСТ 10705-80	1	21,1кг
Б4		2	ТП 903-1-277.90 КЖ3.И.2.4.2	Лист 10 ГОСТ 19903-74 / В Ст3пс6-1 ТУ14-1-3023-80	3	13,3кг

Взам. инв. №

Подпись и дата

Инв. № подл.

ГИП	Нидбальский		
Нач. отд.	Гутгерерский		
Н. контр.	Шульгина		
Гл. констр.	Андриевская		
Рук. гр.	Шульгина		
Вед. инж.	Зайцев		
Констр.	Конькова		

ТП 903-1-277.90 КЖ3.И.2.4

Изделие закладное МН4

Стадия	Масса	Масштаб
Р	61,0	1:10
Лист	Листов 1	

ЛАТГИПРОПРОМ

Копировал

24342-10 41

Формат А4

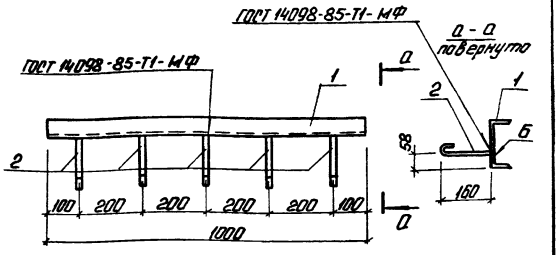

Формат	Зона	Поз.	Обозначение	Наименование	Кол.	Примечание
				Документация		
А4			ТП 903-1-277.90 КЖ3.И.ТУ	Технические условия		
				Детали		
Б4		1	ТП 903-1-277.90 КЖ3.И.2.01.1	Швеллер 16-ГОСТ 8240-72* Р=1000 Ст3пс ГОСТ 27772-88 ГОСТ 23118-2012	1	15,3 кг
Б4		2	КЖ3.И.2.01.2	А-I-8 ГОСТ 5781-82 Р=240	5	0,08 кг

ГИП	Жобульский	ТП 903-1-277.90 КЖ3.И.2.01			
Нач.отд.	Чупровский	Изделие закладное МН6	Стадия	Масса	Масштаб
Н.контр.	Шульгина		Р	15,7	1:10
Гл.конст.	Андриевская		Лист	Листов 1	
Рук.гр.	Шульгина		ЛАТГИПРОПРОМ		
Вед.инж.	Куковица				
Инж.	Уцева				

Копировал: Чуб Формат А4

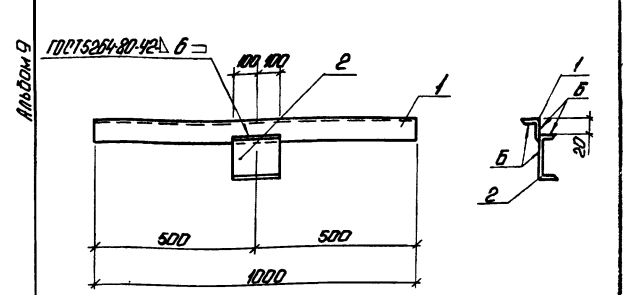

Формат	Зона	Поз.	Обозначение	Наименование	Кол.	Примечание
				Документация		
А4			ТП 903-1-277.90 КЖ3.И.ТУ	Технические условия		
				Детали		
Б4		1	ТП 903-1-277.90 КЖ3.И.2.02.1	Уголок 5Г-5Х-5-ГОСТ 8509-86 Ст3кп2-1 ГОСТ 535-88 Ш-ГОСТ 8240-72	1	3,77 кг
Б4		2	КЖ3.И.2.02.2	Швеллер 8-П-5Х8-Т-ТУ 14-1-5123-80	1	3,05 кг

ГИП	Жобульский	ТП 903-1-277.90 КЖ3.И.2.02			
Нач.отд.	Чупровский	Изделие закладное МН7	Стадия	Масса	Масштаб
Н.контр.	Шульгина		Р	6,83	1:10
Гл.конст.	Андриевская		Лист	Листов 1	
Рук.гр.	Шульгина		ЛАТГИПРОПРОМ		
Вед.инж.	Куковица				
Инж.	Уцева				

Копировал: Чуб 24342-10 42 Формат А4

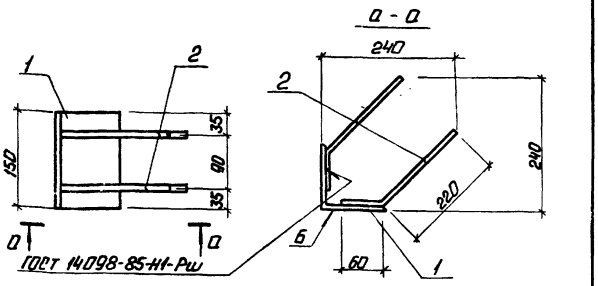

Формат	Зона	Поз.	Обозначение	Наименование	Кол.	Примечание
				Документация		
А4			ТП903-1-277.90 КЖ3.И.ТУ	Технические условия		
				Детали		
Б4		1	ТП903-1-277.90 КЖ3.И.2.03.1	Уголок 110×110×8 ГОСТ 8509-86 / Вст3пс6-1 ТУ14-1-3023-80	1	2,0 кг
				А-III-10-ГОСТ 5781-82		
Б4		2	ТП903-1-277.90 КЖ3.И.2.03.2	Р=280	4	0,17 кг

ГИП	Нидбольский		
Нач.отд.	Гутерерский		
Н.контр.	Шульгина		
Гл.конст.	Андриевская		
Нач.гр.	Шульгина		
Инж.	Левейка		

ТП903-1-277.90 КЖ3.И.2.03

Изделие закладное МН8

Стадия	Масса	Масштаб
Р	2,7	1:5

Лист | Листов 1

ЛАТГИПРОПРОМ

Копировал: Ф.Б. Формат А4

Альбом 9

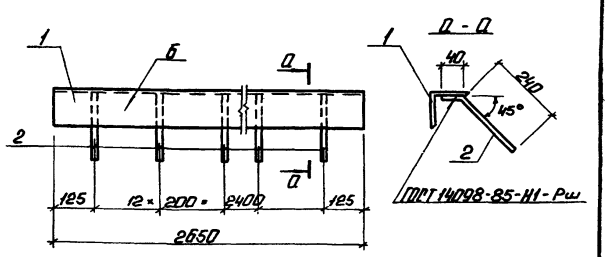

Формат	Зона	Поз.	Обозначение	Наименование	Кол.	Примечание
				Документация		
А4			ТП903-1-277.90 КЖ3.И.ТУ	Технические условия		
				Детали		
Б4		1	ТП903-1-277.90 КЖ3.И.2.04.1	Уголок 110×110×8 ГОСТ 8509-86 / Вст3пс6-1 ТУ14-1-3023-80	1	35,77 кг
				А-III-10-ГОСТ 5781-82		
Б4		2	ТП903-1-277.90 КЖ3.И.2.04.2	Р=280	13	0,17 кг

ГИП	Нидбольский		
Нач.отд.	Гутерерский		
Н.контр.	Шульгина		
Гл.конст.	Андриевская		
Нач.гр.	Шульгина		
Инж.	Левейка		

Инв.№ подл. | Подп. и дата | Взам. инв.№

ТП903-1-277.90 КЖ3.И.2.04

Изделие закладное МН9

Стадия	Масса	Масштаб
Р	38,0	1:10

Лист | Листов 1

ЛАТГИПРОПРОМ

Копировал: Ф.Б. 24342-10 43 Формат А4

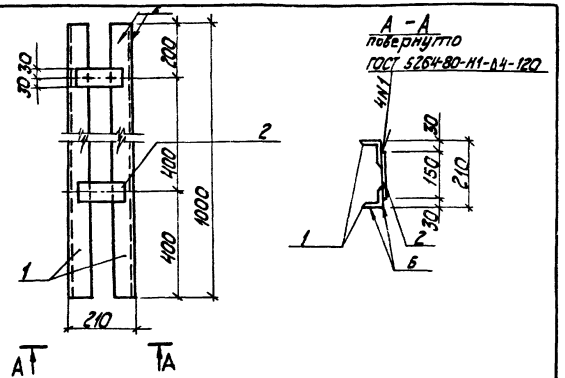

Форм.	Зона	Поз.	Обозначение	Наименование	Кол.	Примечание
				Документация		
А4			ТП 903-1-277.90 КЖ3.И.ТУ	Технические условия		
				Детали		
Б4		1	ТП 903-1-277.90 КЖ3.И.2.05.1	Уголок 63×63×5 ГОСТ 6509-65 ℓ=1000 / Вст3кп2 ГОСТ 535-88	2	5,0кг
Б4		2	ТП 903-1-277.90 КЖ3.И.2.05.2	Лист 6.0×60×150 ГОСТ 19903-74 / Вст3кп2 ГОСТ 14637-79	2	0,42кг

ГИП	Нидбальский		
Нач.отд.	Гуттерерский		
Н.контр.	Шульгина		
Гл.контр.	Андриевская		
Рук.гр.	Шульгина		
Арх.	Прищепа		
Арх.	Васильшина		

ТП 903-1-277.90 КЖ3 И.2.05

Изделие закладное МН 10

Стадия	Масса	Масштаб
Р	10,84	1:10

Лист Листов 1

ЛАТГИПРОПРОМ

Копировал Формат А4

Альбом 9

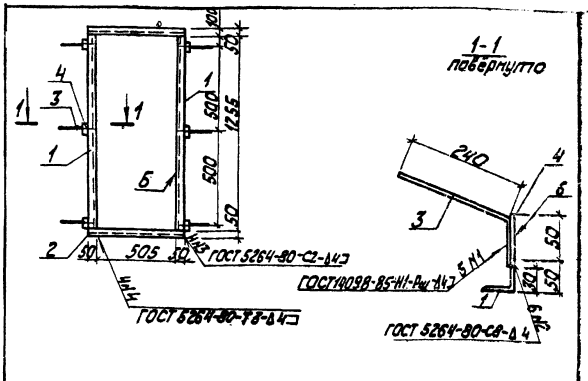

Формат	Зона	Поз.	Обозначение	Наименование	Кол.	Примечание
				Документация		
А4			ТП 903-1-277.90 КЖ3.И.ТУ	Технические условия		
				Детали		
Б4		1	ТП 903-1-277.90 КЖ3.И.2.06.1	Уголок 50×50×5 ГОСТ 8509-86 ℓ=1250 / Вст3кп2 ГОСТ 535-88	2	4,0кг
Б4		2	КЖ3.И.2.06.2	Уголок 50×50×5 ГОСТ 8509-86 ℓ=1000 / Вст3кп2 ГОСТ 535-88	2	2,0кг
Б4		3	КЖ3.И.2.063	А-III-8 ГОСТ 5781-82 ℓ=320	6	0,14кг
Б4		4	КЖ3.И.2.06.4	Лист 4.0×50×100 ГОСТ 19903-74 / Вст3кп2-ГОСТ 14637-79	6	0,16кг

ГИП	Нидбальский		
Нач.отд.	Гуттерерский		
Н.контр.	Шульгина		
Гл.контр.	Андриевская		
Рук.гр.	Шульгина		
Арх.	Прищепа		
Арх.	Васильшина		

ТП 903-1-277.90 КЖ3.И.2.06

Закладное изделие МН 11

Стадия	Масса	Масштаб
Р	13,8	1:20

Лист Листов 1

ЛАТГИПРОПРОМ

Инв. № подл. | Подп. и дата | Взам. инв. №

24342-10 44 Копировал Формат А4

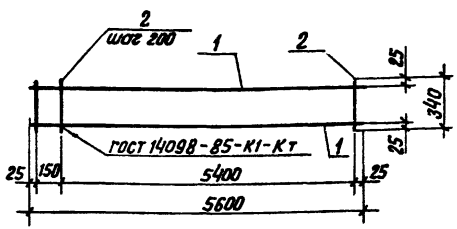

Формат	Зона	Поз.	Обозначение	Наименование	Кол.	Примечание
				Документация		
А3			ТП 903-1-277.90 КЖ3.И.ТУ	Технические условия		
				Детали		
Б4		1	ТП 903-1-277.90 КЖ3.И.2.16.1	А-III-10 ГОСТ 5781-82; ℓ=5600	2	3,45 кг
Б4		2	ТП 903-1-277.90 КЖ3.И.2.16.2	А-I-8 ГОСТ 5781-82; ℓ=340	29	0,13 кг

ГИП	Ниддальский		
Нач. отд.	Гуттерерский		
Н. контр.	Шульгина		
Гл. констр.	Андриевская		
Нач. гр.	Шульгина		
Инж. II к.	Куковица		

ТП 903-1-277.90 КЖ3.И.2.16

Каркас Кр 1

Стадия	Масса	Масштаб
Р	10,67	1:50

Лист | Листов 1

ЛАТГИПРОПРОМ

Копировал ВО

Формат А 4

Альбом 9

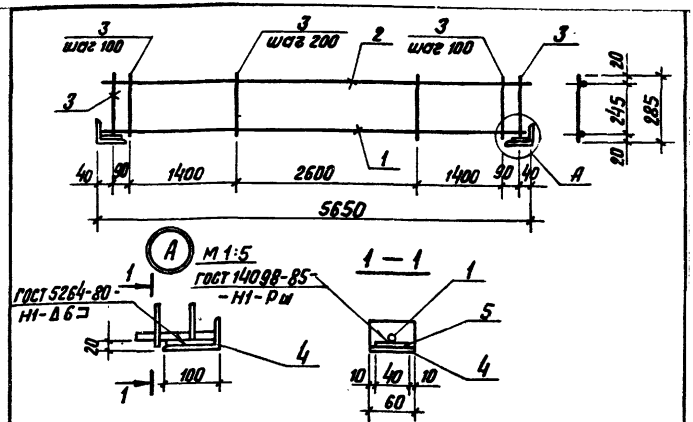

Формат	Зона	Поз.	Обозначение	Наименование	Кол.	Примечание
				Документация		
А4			ТП 903-1-277.90 КЖ3.И.ТУ	Технические условия		
				Детали		
Б4		1	ТП 903-1-277.90 КЖ3.И.2.5.1	А-III-14-ГОСТ 5781-82*; ℓ=5630	1	6,83 кг
Б4		2	ТП 903-1-277.90 КЖ3.И.2.5.2	А-III-8-ГОСТ 5781-82*; ℓ=5630	1	2,23 кг
Б4		3	ТП 903-1-277.90 КЖ3.И.2.5.3	Вр-I-5-ГОСТ 6727-80, ℓ=285	48	0,04 кг
Б4		4	ТП 903-1-277.90 КЖ3.И.2.5.4	Уголок 100×63×8 ГОСТ 8510-85 / ВСт3кп2-I-ГОСТ 535-88	2	0,6 кг
Б4		5	ТП 903-1-277.90 КЖ3.И.2.5.5	Лист 120 ГОСТ 19903-74* / ВСт3пс6-I-ТУ 14-1-3023-80	2	0,19 кг

Взам. инв. №

Подпись и дата

Инв. № подл.

ГИП	Ниддальский		
Нач. отд.	Гуттерерский		
Н. контр.	Шульгина		
Гл. констр.	Андриевская		
Рук. гр.	Шульгина		
Вед. инж.	Куковица		
Констр.	Конькова		

ТП 903-1-277.90 КЖ3.И.2.5

Каркас плоский Кр 2

Стадия	Масса	Масштаб
Р	12,56	1:20

Лист | Листов 1

ЛАТГИПРОПРОМ

24342-16 45 Копировал ВО

Формат А 4

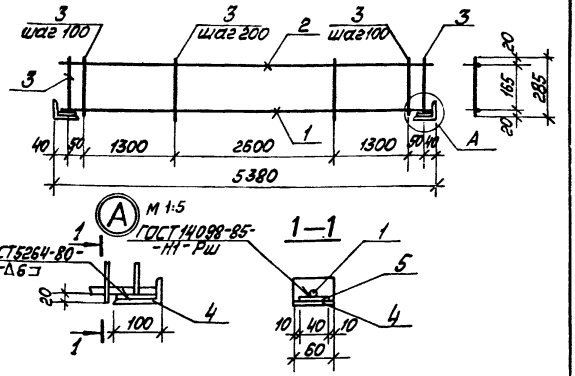

Форм.	Зона	Поз.	Обозначение	Наименование	Кол.	Примечание
				Документация		
А4			ТП 903-1-277.90 КЖ3.И.ТУ	Технические условия		
				Детали		
Б4		1	ТП 903-1 277.90 КЖ3.И.2.6.1	А-III-14-ГОСТ 5781-82*; l=5360	1	6,5 кг
Б4		2	ТП 903-1-277.90 КЖ3.И.2.6.2	А-III-8-ГОСТ 5781-82*; l=5360	1	2,12 кг
Б4		3	ТП 903-1-277.90 КЖ3.И.2.6.3	Вр-I-5-ГОСТ 6727-80; l=285	42	0,04 кг
Б4		4	ТП 903-1-277.90 КЖ3.И.2.6.4	Уголок 100×63×3 ГОСТ 8510-86 / В Ст3 кп2-I-ГОСТ 535-79	2	0,6 кг
Б4		5	ТП 903-1-277.90 КЖ3.И.2.6.5	Лист 120 ГОСТ 19903-74* / В Ст3 пс6-I-ТУ 14-1-3023-80	2	0,19 кг

ГИП	Нидбальский		ТП 903-1-277.90	КЖ3.И.2.6
Нач.отд.	Гуттерерский		Каркас плоский Кр3	Стадия: Р; Масса: 11,88; Масштаб: 1:20
Н.контр.	Шульгина			Лист; Листов 1
Гл.конст.	Андриевская			ЛАТГИПРОПРОМ
Рук.гр.	Шульгина			
Констр.	Конькова			

Копировал Мак. Формат А4

Альбом 9

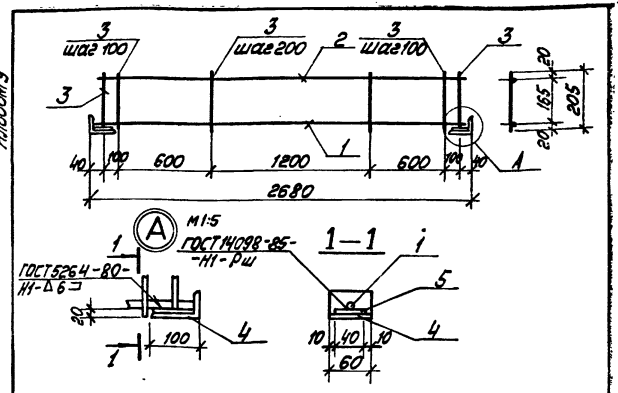

Форм.	Зона	Поз.	Обозначение	Наименование	Кол.	Примечание
				Документация		
А4			ТП 903-1-277.90 КЖ3.И.ТУ	Технические условия		
				Детали		
Б4		1	ТП 903-1-277.90 КЖ3.И.2.7.1	А-III-14-ГОСТ 5781-82* l=2660	1	3,2 кг
Б4		2	ТП 903-1-277.90 КЖ3.И.2.7.2	А-III-8-ГОСТ 5781-82* l=2660	1	1,1 кг
Б4		3	ТП 903-1-277.90 КЖ3.И.2.7.3	Вр-I-5-ГОСТ 6727-80; l=205	27	0,03 кг
Б4		4	ТП 903-1-277.90 КЖ3.И.2.7.4	Уголок 100×63×8 ГОСТ 8510-86 / В Ст3 кп2-I-ГОСТ 535-79	2	0,6 кг
Б4		5	ТП 903-1-277.90 КЖ3.И.2.7.5	Лист 120 ГОСТ 19903-74* / В Ст3 сп6-I-ТУ 14-1-3023-80	2	0,19 кг

ГИП	Нидбальский		ТП 903-1-277.90	КЖ3.И.2.7
Нач.отд.	Гуттерерский		Каркас плоский Кр4	Стадия: Р; Масса: 6,69; Масштаб: 1:20
Н.контр.	Шульгина			Лист; Листов 1
Гл.конст.	Андриевская			ЛАТГИПРОПРОМ
Рук.гр.	Шульгина			
Констр.	Конькова			

Инв. № подл. | Подп. и дата | Взам. инв. №

24342-10 46 Копировал Мак. Формат А4

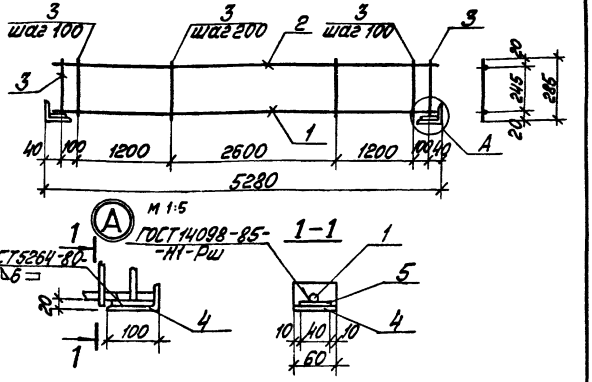

Формат	Зона	Поз.	Обозначение	Наименование	Кол.	Примечание
				Документация		
А4			ТП 903-1-277.90 КЖ3.И.ТЧ	Технические условия		
				Детали		
Б4		1	ТП903-1-277.90 КЖ3.И.2.8.1	А-III-14-ГОСТ 5781-82*; ℓ=5260	1	6,36 кг
Б4		2	ТП903-1-277.90 КЖ3.И.2.8.2	А-III-8-ГОСТ 5781-82*; ℓ=5260	1	2,1 кг
Б4		3	ТП903-1-277.90 КЖ3.И.2.8.3	Вр-I-5-ГОСТ 6727-80; ℓ=285	40	0,04 кг
Б4		4	ТП903-1-277.90 КЖ3.И.2.8.4	Уголок 100×63×8 ГОСТ 8510-86 Вст3кп2-1-ГОСТ 535-79* L=120 ГОСТ 19903-74* Вст3пс6-1-ГОСТ 14 1-3023-80	2	0,6 кг
Б4		5	ТП903-1-277.90 КЖ3.И.2.8.5	Лист Вст3пс6-1-ГОСТ 14 1-3023-80	2	0,19 кг

		ТП 903-1-277.90	КЖ3.И.2.8		
ГИП	Недвальский	Каркас плоский Кр5	Стадия	Масса	Масштаб
Нач.отд.	Бутгеродский		Р	11,64	1:20
Н.контр.	Шульгина		Лист	Листов 1	
Гл.конст.	Андриевский		ЛАТГИПРОПРОМ		
Рук.гр.	Шульгина				
Инж.	Конькова				

Копировал Смак Формат А4

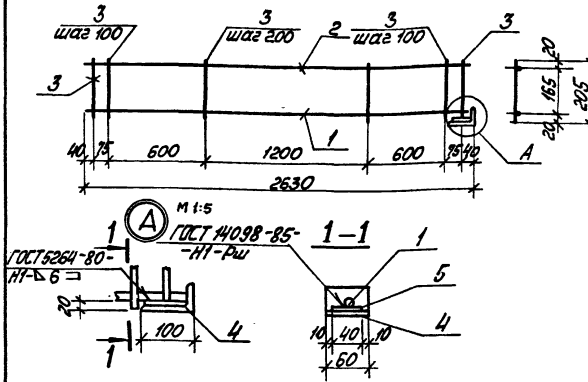

Формат	Зона	Поз.	Обозначение	Наименование	Кол.	Примечание
				Документация		
А4			ТП 903-1-277.90 КЖ3.И.ТЧ	Технические условия		
				Детали		
Б4		1	ТП903-1-277.90 КЖ3.И.2.9-1	А-III-14-ГОСТ 5781-82*; ℓ=2620	1	3,17 кг
Б4		2	ТП903-1-277.90 КЖ3.И.2.9.2	А-III-8-ГОСТ 5781-82*; ℓ=2620	1	1,0 кг
Б4		3	ТП903-1-277.90 КЖ3.И.2.9.3	Вр-I-5-ГОСТ 6727-80; ℓ=205	27	0,03 кг
Б4		4	ТП903-1-277.90 КЖ3.И.2.9.4	Уголок 100×63×8 ГОСТ 8510-86 Вст3кп2-1-ГОСТ 535-79* L=120 ГОСТ 19903-74* Вст3пс6-1-ГОСТ 14 1-3023-80	1	0,6 кг
Б4		5	ТП903-1-277.90 КЖ3.И.2.9.5	Лист Вст3пс6-1-ГОСТ 14 1-3023-80	1	0,19 кг

Инв.№подл. | Подп. и дата | Взам.инв.№

		ТП 903-1-277.90	КЖ3.И.2.9		
ГИП	Недвальский	Каркас плоский Кр6	Стадия	Масса	Масштаб
Нач.отд.	Бутгеродский		Р	57,7	1:20
Н.контр.	Шульгина		Лист	Листов 1	
Гл.конст.	Андриевский		ЛАТГИПРОПРОМ		
Рук.гр.	Шульгина				
Инж.	Конькова				

 Копировал Смак Формат А4

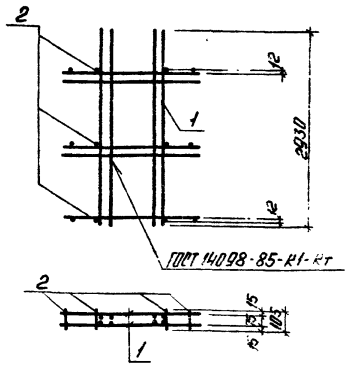

Формат	Зона	Поз.	Обозначение	Наименование	Кол.	Примечание
				Документация		
А4			ТП903-1-277.90 КЖ3.И.Т.У.	Технические условия		
				Сборочные единицы		
А4		1	ТП903-1-277.90 КЖ3.И.2.11	Сетка С1-1	2	20,0 кг
				Детали		
Б4		2	ТП903-1-277.90 КЖ3.И.2.10.1	А-III-12-ГОСТ5781-82* Р=105	12	0,09 кг

ГИП	Нидбальский		
Нач.отд.	Гуттерерский		
Н.контр.	Шульгина		
Гл.конст.	Андриевский		
Рук.гр.	Шульгина		
Вед.инж.	Куковица		
Инж.	Зуева		

ТП903-1.277.90 КЖ3.И.2.10

Каркас КП-1

Стадия	Масса	Масштаб
Р	41,08	1:50

Лист | Листов 1

ЛАТГИПРОПРОМ

Копировал: Ф.

Формат А4

Альбом 9

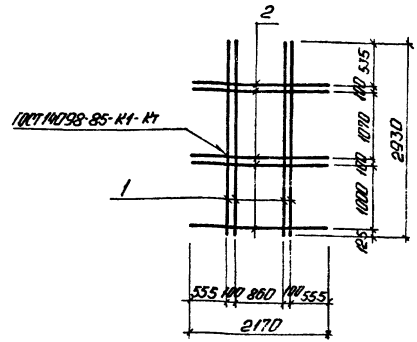

Формат	Зона	Поз.	Обозначение	Наименование	Кол.	Примечание
				Документация		
А4			ТП903-1-277.90 КЖ3.И.ТУ	Технические условия		
				Детали		
Б4		1	ТП903-1-277.90 КЖ3.И.2.11.1	А-III-12-ГОСТ5781-82* Р=2930	4	2,6 кг
Б4		2	ТП903-1-277.90 КЖ3.И.2.11.2	А-III-12-ГОСТ5781-82* Р=2170	5	1,43 кг

Взам. инв. №

Подп. и дата

Инв. № подл.

ГИП	Нидбальский		
Нач.отд.	Гуттерерский		
Н.контр.	Шульгина		
Гл.конст.	Андриевский		
Рук.гр.	Шульгина		
Вед.инж.	Куковица		
Инж.	Зуева		

ТП903-1-277.90 КЖ3.И.2.11

Сетка С1-1

Стадия	Масса	Масштаб
Р	20,0	1:50

Лист | Листов 1

ЛАТГИПРОПРОМ

Копировал: Ф. 24342-10 48 Формат А4

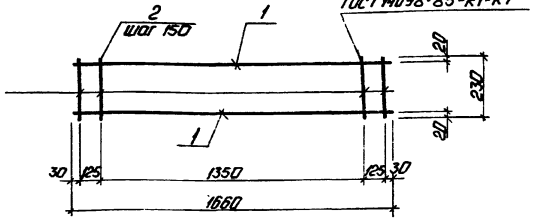

Формат	Зона	Поз.	Обозначение	Наименование	Кол.	Примечание
				Документация		
А4			ТП903-1-277.90 КЖ3.И.ТУ	Технические условия		
				Детали		
				А-III-8-ГОСТ 5781-82*		
Б4		1	ТП903-1-277.90 КЖ3.И.2.12.1	ℓ=1660	2	0,66 кг
				А-I-8-ГОСТ 5781-82*		
Б4		2	ТП903-1-277.90 КЖ3.И.2.12.2	ℓ=230	12	0,09 кг

ГИП	Надбальский		
Нач.отд.	Гутгерский		
Н.контр.	Шульгина		
Гл.контр.	Андриевская		
Рук.гр.	Шульгина		
Арх.	Куковица		
	Конькова		

ТП903-1-277.90 КЖ3.И.2.12

Сетка С1-2

Стадия	Масса	Масштаб
Р	2,4	1:20

Лист | Листов 1

ЛАТГИПРОПРОМ

Копировал: [illegible] Формат А4

Альбом 9

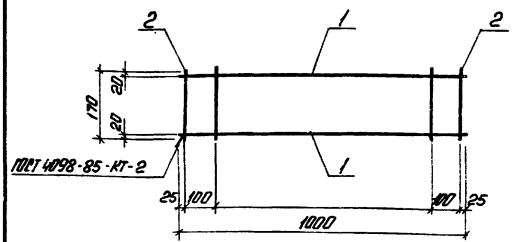

Формат	Зона	Поз.	Обозначение	Наименование	Кол.	Примечание
				Документация		
А4			ТП903-1-277.90 КЖ3.И.ТУ	Технические условия		
				Детали		
Б4		1	ТП903-1-277.90 КЖ3.И.2.13.1	ф4ВрI ГОСТ 6727-80	2	0,099 кг
Б4		2	ТП903-1-277.90 КЖ3.И.2.13.2	ф4ВрI ГОСТ 6727-80	4	0,017 кг

ГИП	Надбальский		
Нач.отд.	Гутгерский		
Н.контр.	Шульгина		
Гл.контр.	Андриевская		
Рук.гр.	Шульгина		
Арх.	Пришепа		

Инв. № подл. | Подп. и дата | Взам. инв. №

ТП903-1-277.90 КЖ3.И.2.13

Сетка С1-3

Стадия	Масса	Масштаб
Р	0,385	1:20

Лист | Листов 1

ЛАТГИПРОПРОМ

Копировал: [illegible] 24342-10 49 Формат А4

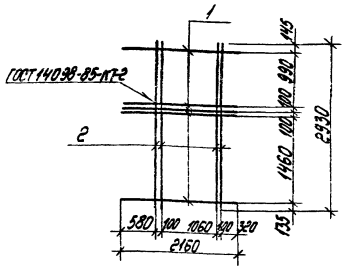

Формат	Зона	Поз.	Обозначение	Наименование	Кол.	Примечание
				Документация		
А4			ТП 903-1-277.90 КЖ3.И.ТЧ	Технические условия		
				Детали		
Б4		1	ТП 903-1-277.90 КЖ3.И.2.14.1	А-III-12 ГОСТ 5781-82* ℓ=2160	5	1,92 кг
Б4		2	ТП 903-1-277.90 КЖ3.И.2.14.2	А-III-12 ГОСТ 5781-82* ℓ=2930	4	2,6 кг

				ТП 903-1-277.90	КЖ3.И.2.14	
ГИП	Жибальский					
НГУ отд	Чугунаев			Каркас плоский Кр 7	Стадия	Масса	Масштаб
Н.контр	Шульгина				Р	20,0	1:50
Гл.констр	Ананьев				Лист	Листов 1
Рук. гр	Шульгина				ЛАТГИПРОПРОМ	
Вед.инж.	Хасофуллина					
Инженер	Зуева					

Копировал Ф-1 Формат А4

Альбом 9

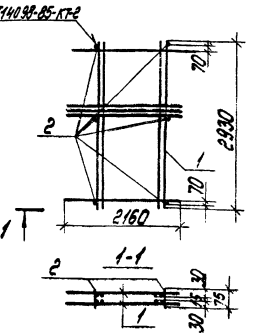

Формат	Зона	Поз.	Обозначение	Наименование	Кол.	Примечание
				Документация		
А4			ТП 903-1-277.90 КЖ3.И.ТЧ	Технические условия		
				Сборочные единицы		
А4		1	ТП 903-1-277.90 КЖ3.И.2.14	Каркас плоский Кр 7	2	
				Детали		
Б4		2	ТП 903-1-277.90 КЖ3.И.2.15.1	А-III-12 ГОСТ 5781-82* ℓ=75	6	0,66 кг

Инв. № подл. | Подпись и дата | Взам. инв. №

				ТП 903-1-277.90	КЖ3.И.2.15	
ГИП	Жибальский					
НГУ отд	Чугунаев			Каркас пространственный КП-2	Стадия	Масса	Масштаб
Н.контр	Шульгина				Р	44,0	1:50
Гл.констр	Ананьев				Лист	Листов 1
Рук. гр	Шульгина				ЛАТГИПРОПРОМ	
Вед.инж.	Хасофуллина					
Инженер	Зуева					

 Копировал Ф-1 Формат А4

Форм.	Зона	Поз.	Обозначение	Наименование	Кол.	Примечание
				ДОКУМЕНТАЦИЯ		
А3			ТП903-1-277.90 КЖ3.И.10.000СБ	Сборочный чертеж		
				Сборочные единицы		
А3		1	ТП903-1-277.90 КЖ3.И.10.100	Рама полотна ворот	2	
А3		2	ТП903-1-277.90 КЖ3.И.10.200	Клапан	2	
А3		3	ТП903-1-277.90 КЖ3.И.10.300	Шпингалет	1	
				ДЕТАЛИ		
А4		4	ТП903-1-277.90 КЖ3.И.10.001	Перемычка	2	
А4		5	ТП903-1-277.90 КЖ3.И.10.002	Стойка	2	
А4		7	ТП903-1-277.90 КЖ3.И.10.003	Швеллер	1	
А4		8	ТП903-1-277.90 КЖ3.И.10.004	Швеллер	1	
Б4		9	ТП903-1-277.90 КЖ3.И.10.000.01	Лист 4.0 ГОСТ 19903-74 / Вст3кп2 ГОСТ 14637-79	2	0.11кг
А4		10	ТП903-1-277.90 КЖ3.И.10.005	Уголок	1	
А4		11	ТП903-1-277.90 КЖ3.И.10.006	Уголок	2	
А4		12	-01	Уголок	1	
Б4		13	ТП903-1-277.90 КЖ3.И.10.007	Уголок 63×63×5 ГОСТ 8509-86 / Вст3кп2 ГОСТ 535-88	4	0.5кг
Б4		14	ТП903-1-277.90 КЖ3.И.10.000.02	Лист 3.0 ГОСТ 19903-74 / Вст3кп ГОСТ 16523-70	6	0.23кг
Б4		15	ТП903-1-277.90 КЖ3.И.10.000.03	Уголок 63×63×5 ГОСТ 8509-86; А70 / Вст3кп2 ГОСТ 535-88	2	0.34кг
А4		16	ТП903-1-277.90 КЖ3.И.10.008	Лист 3.0×110×170 ГОСТ 19903-74 / Вст3кп2 ГОСТ 16523-70	1	0.44кг
Б4		17	-01	Лист 3.0×70×120 ГОСТ 19903-74 / Вст3кп2 ГОСТ 16523-70	1	0.19кг

ГИП	Кидбальский	
Нач. отд.	Гуттерерский	
Н. контр.	Шульгина	
Гл. констр.	Андриевская	
Рук. гр.	Шульгина	
Арх.	Прищепа	
Арх.	Василишина	

ТП 903-1-277.90 КЖ3.И.10.000

Ворота распашные ВТУ-3

Стадия	Лист	Листов
Р	1	3

ЛАТГИПРОПРОМ

Копировал Формат А4

Альбом 9

Форм.	Зона	Поз.	Обозначение	Наименование	Кол.	Примечание
Б4		18	ТП903-1-277.90 КЖ3.И.10.008-02	Лист 3.0×170×70 ГОСТ 19903-74 / Вст3кп2 ГОСТ 16523-70	2	0.12кг
Б4		19	-03	Лист 3.0×150×195 ГОСТ 19903-74 / Вст3кп2 ГОСТ 16523-70	2	0.69кг
Б4		20	-04	Лист 3.0×50×2480 ГОСТ 19903-74 / Вст3кп2 ГОСТ 16523-70	1	0.92кг
А4		21	ТП903-1-277.90 КЖ3.И.10.009	Втулка	2	
А4		22	ТП903-1-277.90 КЖ3.И.10.010	Втулка	2	
А4		23	ТП903-1-277.90 КЖ3.И.10.011	Ребро	8	
А4		24	ТП903-1-277.90 КЖ3.И.10.012	Полоса	4	
А4		25	ТП903-1-277.90 КЖ3.И.10.013	Ось	2	
А4		26	ТП9-1-277.90 КЖ3.И.10.014	Ось	1	
А4		27	ТП903-1-277.90 КЖ3.И.10.015	Ручка	1	
А4		28	ТП903-1-277.90 КЖ3.И.10.016	Ручка	1	
Б4		29	ТП903-1-277.90 КЖ3.И.10.000.04	Лист 6.0×30×140 ГОСТ 19903-74 / Вст3кп2 ГОСТ 14637-79	1	0.20кг
А4		30	ТП903-1-277.90 КЖ3.И.10.017	Крюк	1	
Б4		31	ТП903-1-277.90 КЖ3.И.10.000.05	Уголок 50×50×5 ГОСТ 8509-86 / Вст3кп2 ГОСТ 535-88 / ℓ = 2500	2	9.43кг
А4		32	ТП903-1-277.90 КЖ3.И.10.018	Обшивка	1	
А4		33	ТП903-1-277.90 КЖ3.И.10.019	Обшивка	2	
А4		34	ТП903-1-277.90 КЖ3.И.10.020	Обшивка	1	
А4		35	ТП903-1-277.90 КЖ3.И.10.006	А-I-12 ГОСТ 5781-82 / ℓ = 400 мм	1	0.355кг
Б4		36	ТП903-1-277.90 КЖ3.И.10.000.06	Труба 25×1.6×80 ГОСТ 10704-76 / Вст3кп2 ГОСТ 10705-80	1	0.08кг
				СТАНДАРТНЫЕ ИЗДЕЛИЯ		
		37		Винт 3×6.01 ГОСТ 10621-80	140	
		38	ТУ 36-1517-84	Жалюзи СТД 301	16	

Инв. № подл. | Подпись и дата | Взам. инв. №

ТП 903-1-277.90 КЖ3.И.10.000 Лист 2

Формат	Зона	Поз.	Обозначение	Наименование	Кол.	Примечание
				Стандартные изделия		
		39		Замок	1	
		40		Пружина №287 ГОСТ 13766-86	1	Кл. ш ГОСТ 13764-86
		41		Болт М16×140 ГОСТ 7798-70	2	
		42		Болт М10×20 ГОСТ 7798-70	2	
		43		Гайка М16 ГОСТ 5915-70	2	
		44		Контргайка М16 ГОСТ 8961-75	2	
		45		Гайка М12 ГОСТ 5915-70	2	
		46		Шайба М12 ГОСТ 11371-78	2	
		47		Шайба М10 ГОСТ М371-78	2	
		48		Шарик Б-28 ГОСТ 3722-81	2	
				Материалы		
		49		Плиты теплоизоляционные из минеральной ваты Л75 ГОСТ 9573-82	0,35	$м^3$
		50		Пленка полиэтиленовая т. полотно 0,008×1500 первый сорт ГОСТ 10064-63	8,8	$м^2$

ТП903-1-277.90 КЖ3.И.10.000 Лист 3

Копировал [illegible] формат А4

Альбом 9

Рис. 1

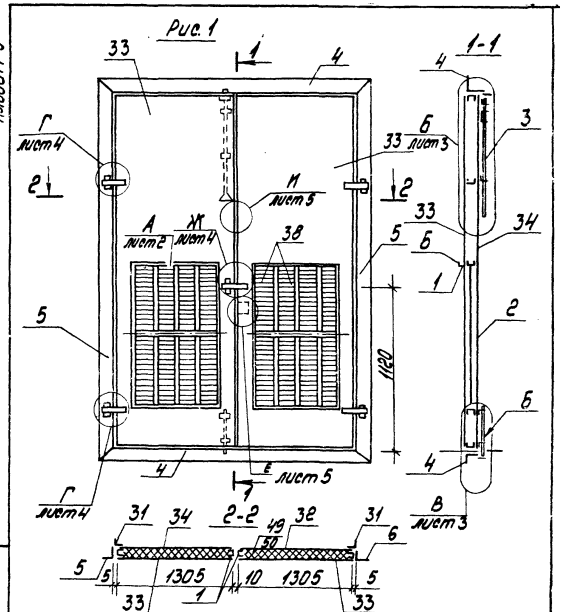

ГИП	Нидбальский		
Нач.отд.	Гуттерерский		
Н.контр.	Шильгина		
Гл.констр.	Андриевская		
Рук. гр.	Шильгина		
Арх.	Прищепа		
Арх.	Василишина		

Инв. № подл. | Подпись и дата | Взам. инв. №

ТП903-1-277.90 КЖ3.И.10.000СБ

Ворота распашные ВТУ-3. Сборочный чертеж

Стадия	Масса	Масштаб
Р	500	1:25

Лист 1 | Листов 5

ЛАТТИПРОПРОМ

Копировал [illegible] 24342-10 52 формат А4

Рис. 2

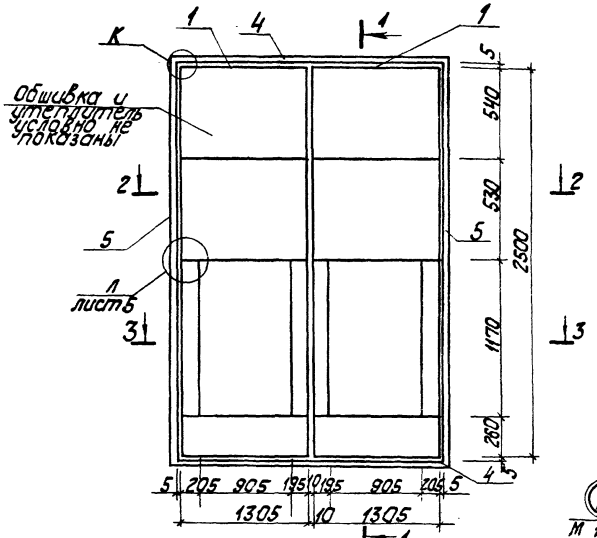

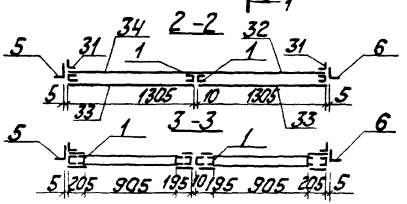

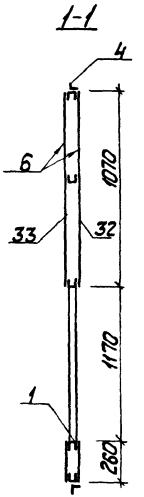

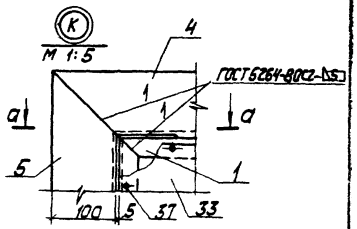

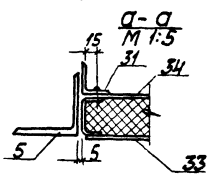

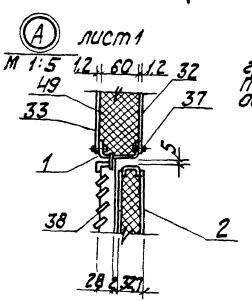

Покрытие поверхностей Б-
грунт ГФ021 ГОСТ 25129-82 эмаль
ПФ 115 ГОСТ 6465-76* VII 4/1 ГОСТ 9.032-74
общей толщиной 80 мкм.

ТП 903-1-277.90	КЖ3.И.10.000.СБ	Лист 2

Копировал Кр 24342-10 53 формат А3

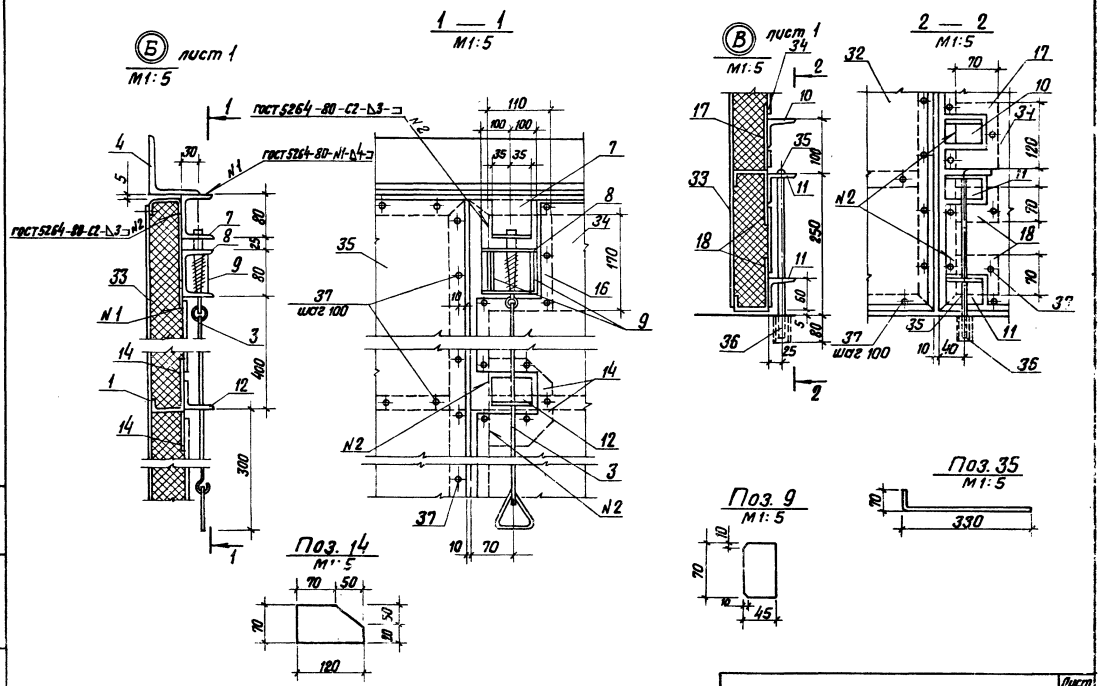

Копировал В.Бун 24342-10 54 Формат А3

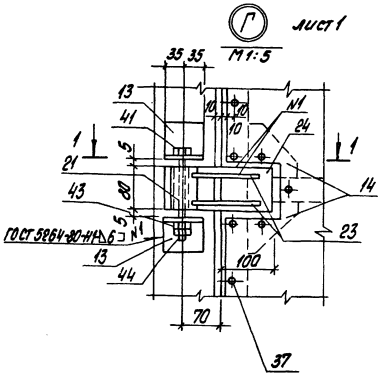

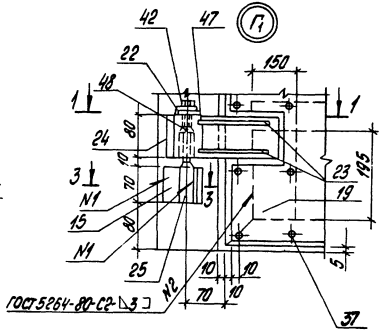

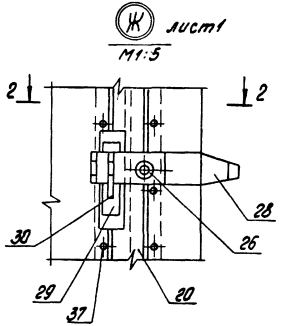

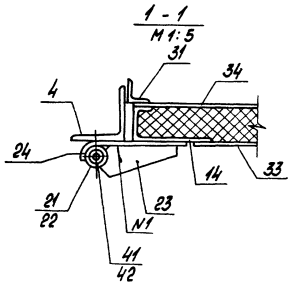

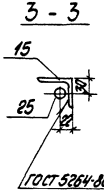

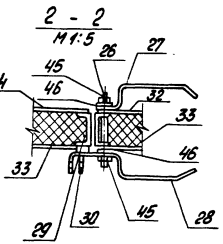

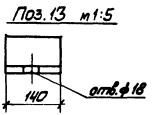

ТП 903-1-277.90 КЖ.З.И.10.000СБ	Лист 4
Копировал	Формат А3

24342-10 55

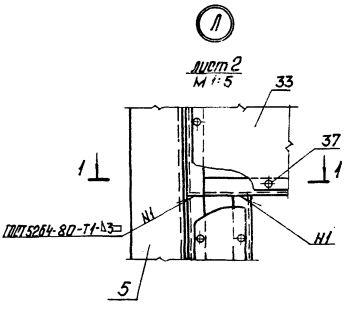
Л
Лист 2
М 1:5
33
37
1
1
ГПТ5264-80-Т4-А3
Н1
Н1
5

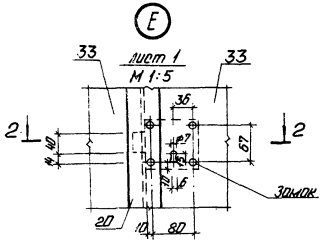
Е
Лист 1
М 1:5
33
33
36
2
2
40
67
16
Замок
20
10
80

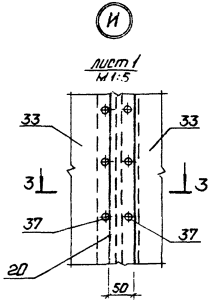
И
Лист 1
М 1:5
33
33
3
3
37
37
20
50

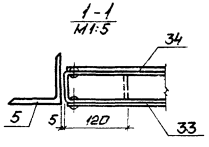
1 - 1
М 1:5
34
5
5
120
33

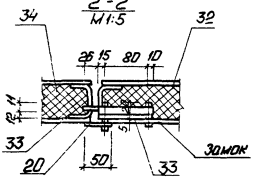
2 - 2
М 1:5
34
32
26
15
80
10
40
11
33
20
50
51
33
Замок

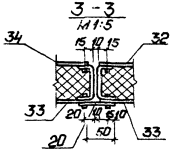
3 - 3
М 1:5
34
15
10
15
32
33
20
40
5
10
50
20
33

Альбом 9

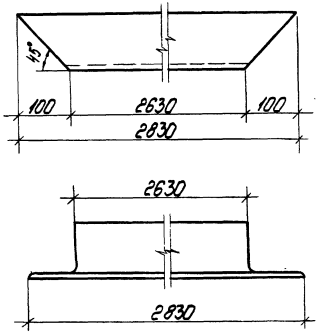

ГИП	Нидвальская		
Нач.отд.	Гуттеревский		
Н.контр.	Шульгина		
Гл.контр.	Андриевская		
Рук. гр.	Шульгина		
Арх.	Пришепа		
Арх.	Васильчишина		

ТП 903-1-277.90 КЖЗ.И.10.001

Перемычка

Стадия	Масса	Масштаб
Р	30,6	1:5

Лист | Листов 1

Уголок 100х100х7 ГОСТ 8509-86 ВСт3пс6-1-ТУ14-1-3023-80

ЛАТГИПРОПРОМ

Копировал

Формат А4

Альбом 9

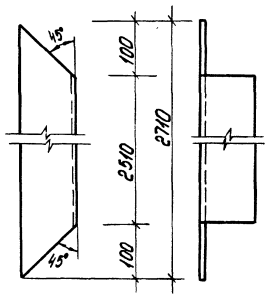

ГИП	Нидвальская		
Нач.отд.	Гуттеревский		
Н.контр.	Шульгина		
Гл.контр.	Андриевская		
Рук. гр.	Шульгина		
Арх.	Пришепа		
Арх.	Васильчишина		

ТП 903-1-277.90 КЖЗ.И.10.002

Стойка

Стадия	Масса	Масштаб
Р	29,3	1:5

Лист | Листов 1

Уголок 100х100х7 ГОСТ 8509-86 ВСт3пс6-1-ТУ14-1-3023-80

ЛАТГИПРОПРОМ

Инв.№ подл. | Подпись и дата | Взам.инв.№

24342-10 57

Копировал

Формат А4

Альбом 4

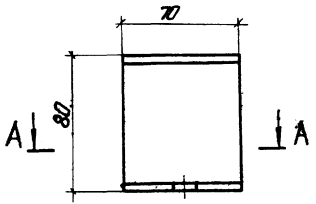

А – А

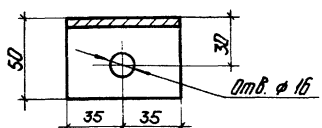

				ТП 903-1-277.90	КЖ3.И.10.003	
ГИП	Нидбальский			Швеллер	Стадия	Масса	Масштаб
Нач.отд.	Гуттерерский				Р	0,36	1:2
Н.контр.	Шульгина				Лист	Листов 1
Гл.контр.	Андриевская			Швеллер 80×50×4 ГОСТ 8278-83 / Вст3кп2 ГОСТ 11474-76	ЛАТГИПРОПРОМ	
Рук.гр.	Шульгина					
Арх.	Прищепа					
Арх.	Василишина					

Копировал: Ф.5 Формат А4

Альбом 9

А – А

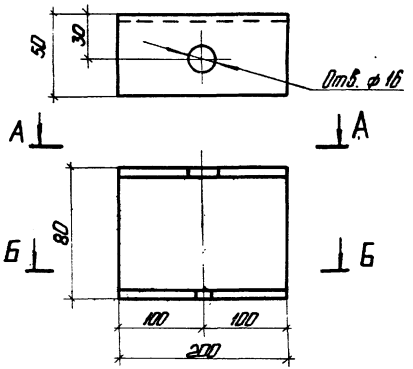

Б-Б

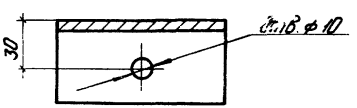

				ТП 903-1-277.90	КЖ3.И.10.004	
ГИП	Нидбальский			Швеллер	Стадия	Масса	Масштаб
Нач.отд.	Гуттерерский				Р	1,04	1:2
Н.контр.	Шульгина				Лист	Листов 1
Гл.контр.	Андриевская			Швеллер 80×50×4 ГОСТ 8278-83 / Ст3кп2 ГОСТ 11474-76	ЛАТГИПРОПРОМ	
Рук.гр.	Шульгина					
Арх.	Прищепа					
Арх.	Василишина					

Взам.инв.№ | Подп. и дата | Инв.№ подл.

Копировал: Ф.1 24342-10 58 Формат А4

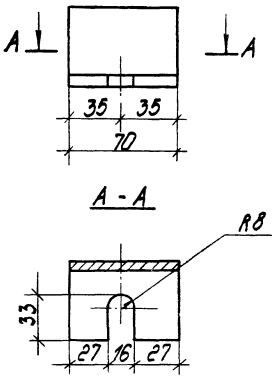

ГИП	Нидальский		
Нач.отд.	Гуттеревский		
Н.контр.	Шульгина		
Гл.констр.	Андреевская		
Рук.гр.	Шульгина		
Арх.	Прищепа		
Арх.	Васильчина		

ТП 903-1-277.90 КЖ3.И.10.005

Уголок

Стадия	Масса	Масштаб
Р	0,16	1:2

Лист | Листов 1

Уголок 50х50х5-ГОСТ 8509-86 / ВСт3кп2-1ГОСТ 535-88

ЛАТГИПРОПРОМ

Копировал [illegible] формат А4

Альбом 9

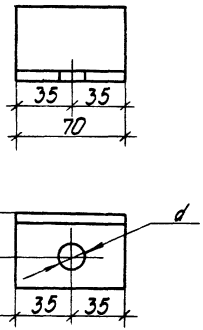

Обозначение	a	d
ТП903-1-277.90 КЖ3.И.10.006	25	14
-01	30	10

Инв. № подл. | Подпись и дата | Взам. инв. №

ГИП	Нидальский		
Нач.отд.	Гуттеревский		
Н.контр.	Шульгина		
Гл.констр.	Андреевская		
Рук.гр.	Шульгина		
Арх.	Прищепа		
Арх.	Васильчина		

ТП 903-1-277.90 КЖ3.И.10.006

Уголок

Стадия	Масса	Масштаб
Р	0,16	1:2

Лист | Листов 1

Уголок 50х50х5 ГОСТ 8509-86 / ВСт3кп2-1ГОСТ 535-88

ЛАТГИПРОПРОМ

24342-10 59 Копировал [illegible] формат А4

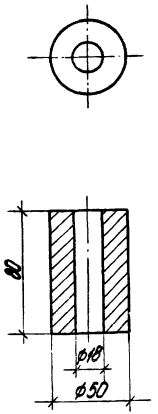

ГИП	Нидвальский		
Нач.отд.	Гуттеревский		
Н.контр.	Шульгина		
Гл.констр.	Андриевская		
Рук.гр.	Шульгина		
Арх.	Прищепа		
Арх.	Василишина		

ТП 903-1-277.90 КЖ3.И.10.009

Втулка

Стадия	Масса	Масштаб
Р	1,23	1:2

Лист | Листов 1

Круг 50 ГОСТ 2590-71 / Ст5пс-II-ГОСТ 535-88

ЛАТГИПРОПРОМ

Копировал Формат А4

Инв.№ подл. | Подпись и дата | Взам.инв.№

Альбом 9

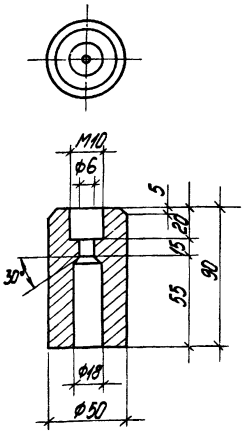

ГИП	Нидвальский		
Нач.отд.	Гуттеревский		
Н.контр.	Шульгина		
Гл.констр.	Андриевская		
Рук.гр.	Шульгина		
Арх.	Прищепа		
Арх.	Василишина		

ТП 903-1-277.90 КЖ3.И.10.010

Втулка

Стадия	Масса	Масштаб
Р	1,75	1:2

Лист | Листов 1

Круг 50 ГОСТ 2590-71 / Ст5пс-II-ГОСТ 535-88

ЛАТГИПРОПРОМ

Копировал Формат А4

24342-10 60

Альбом 9

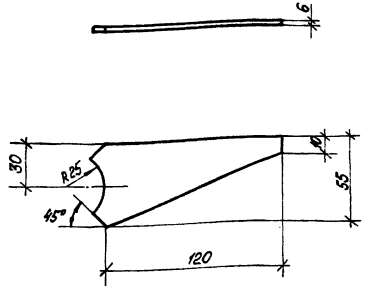

				ТП 903-1-277.90		КЖЗ.И.10.011	
ГИП	Нидбальский			Ребро	Стадия	Масса	Масштаб
Нач.отд.	Гуттерский				Р	0,3	1:5
Н.контр.	Шульгина				Лист	Листов 1	
Гл.констр.	Андриевская						
Рук.гр.	Шульгина			Лист 6,0 ГОСТ 19903-74 / В Ст3кп2 ГОСТ 14637-79	ЛАТТИПРОПРОМ		
Арх.	Пищепа						
Арх.	Василишина						

Копировал Макс

Формат А4

Альбом 9

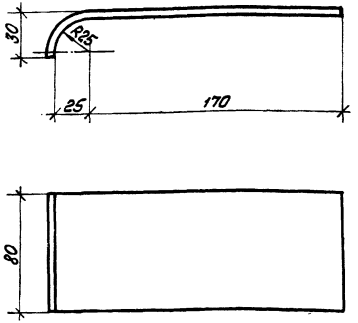

				ТП 903-1-277.90		КЖЗ.И.10.012	
ГИП	Нидбальский			Полоса	Стадия	Масса	Масштаб
Нач.отд.	Гуттерский				Р	0,76	1:5
Н.контр.	Шульгина				Лист	Листов 1	
Гл.констр.	Андриевская						
Рук.гр.	Шульгина			Лист 6,0 ГОСТ 19903-74 / В Ст3кп2 ГОСТ 14637-79	ЛАТТИПРОПРОМ		
Арх.	Пищепа						
Арх.	Василишина						

Инв. № подл. | Подп. и дата | Взам. инв. №

24342-10 61

Копировал Макс

Формат А4

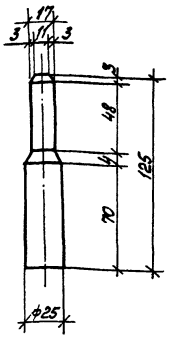

				ТП 903-1-277.90			КЖ3.И.10.013
ГИП	Нидбальский			Ось	Стадия	Масса	Масштаб
Нач.отд.	Гуттеревский				р	0,48	1:2
Н.контр.	Шульгина				Лист	Листов 1	
Гл.конст.	Андриевская			Круг 25 ГОСТ 2590-71 / ВСТ5пс-II-ГОСТ 535-88	ЛАТГИПРОПРОМ		
Рук.гр.	Шульгина						
Арх.	Прищепа						
Арх.	Василишина						

Копировал Мак Формат А4

Альбом 9

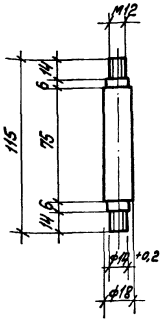

				ТП 903-1-277.90			КЖ3.И.10.014
ГИП	Нидбальский			Ось	Стадия	Масса	Масштаб
Нач.отд.	Гуттеревский				р	0,23	1:2
Н.контр.	Шульгина				Лист	Листов 1	
Гл.конст.	Андриевская			Круг 18 ГОСТ 2590-71 / ВСТ5пс-II-ГОСТ 535-88	ЛАТГИПРОПРОМ		
Рук.гр.	Шульгина						
Арх.	Прищепа						
Арх.	Василишина						

Инв.№ подл. | Подп. и дата | Взам. инв.№

24342-10 '62 Копировал Мак Формат А4

Альбом 9

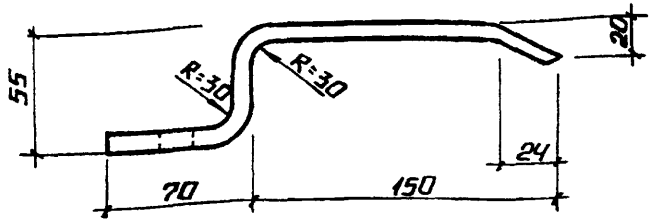

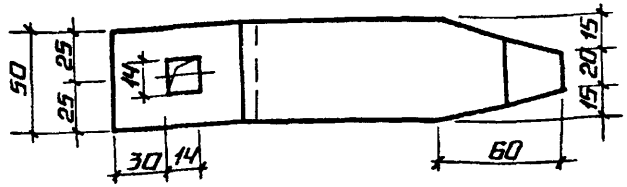

Длина развертки L = 280 мм.

			ТП 903-1-277.90		КЖС 3.И.10.015
			Ручка	Стадия: Р	Масса: 0,70	Масштаб: 1:2
				Лист	Листов 1
ГИП	Индбальский		Лист 6.0 ГОСТ 19903-74 / Вст3кп2 ГОСТ 14637-79	ЛАТГИПРОПРОМ	
Нач.отд	Гуттерерский				
Н.контр	Шульгина				
Гл.констр	Андриевская				
Рук.гр.	Шульгина				
Арх.	Прищепа				
Арх.	Василкшина				

Копировал Формат А4

Альбом 9

А - А

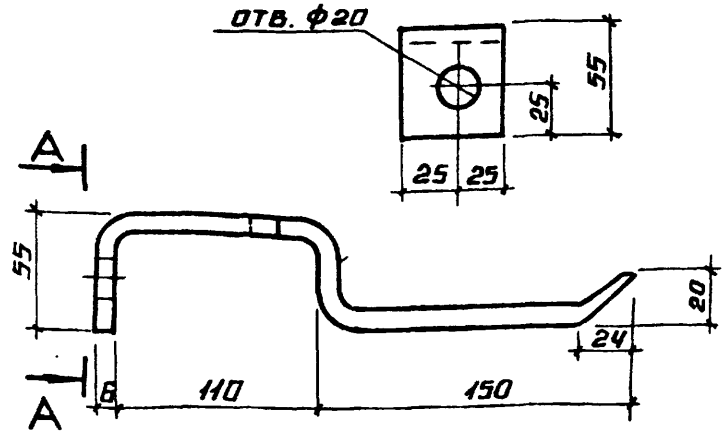

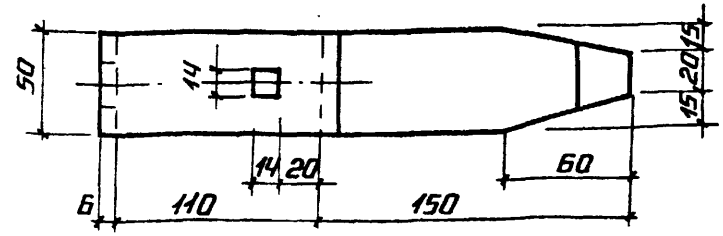

Длина развертки L = 380 мм

Инв.№ подл. | Подпись и дата | Взам. инв.№

			ТП 903-1-277.90		КЖС 3.И.10.016
			Ручка	Стадия: Р	Масса: 0,93	Масштаб: 1:2
				Лист	Листов 1
ГИП	Индбальский		Лист 6.0 ГОСТ 19903-74 / Вст3кп2 ГОСТ 14637-79	ЛАТГИПРОПРОМ	
Нач.СО	Гуттерерский				
Н.контр	Шульгина				
Гл.констр	Андриевская				
Рук.гр.	Шульгина				
Арх.	Прищепа				
Арх.	Василкшина				

Копировал Формат А4

Альбом 9

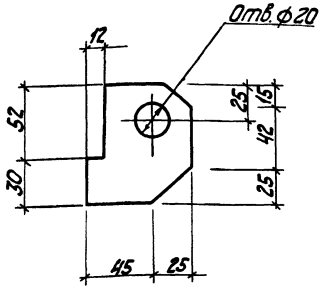

ТП 903-1-277.90			КЖ3.И.10.017
Крюк		Стадия	Масса	Масштаб
		Р	0,40	1:2
		Лист	Листов 1
Лист 60- ГОСТ 19903-74 ВСТ3 кп2 ГОСТ 14637-79		ЛАТГИПРОПРОМ	

ГИП	Надбальский	
Нач.отд	Гутерерский	
Н.контр	Шульгина	
Гл.конст	Андриевская	
Рук.гр.	Шульгина	
Арх.	Прищепа	
Арх.	Василишина	

копировал Ку- формат А4

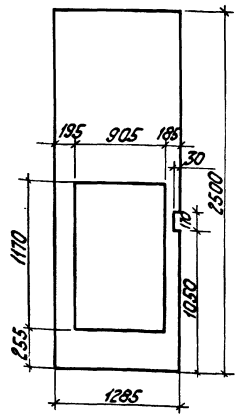

ТП 903-1-277.90			КЖ3.И.10.018
Обшивка		Стадия	Масса	Масштаб
		Р	13,65	1:20
		Лист	Листов 1
Лист 1,2 ГОСТ 19903-74 09Г2-2-ш-ГОСТ 1706680		ЛАТГИПРОПРОМ	

ГИП	Надбальский	
Нач.отд	Гутерерский	
Н.контр	Шульгина	
Гл.конст	Андриевская	
Рук.гр.	Шульгина	
Арх.	Прищепа	
Арх.	Василишина	

Инв.№ подл. | Подп. и дата | Взам.инв.№

24342-10 64 копировал Ку- формат А4

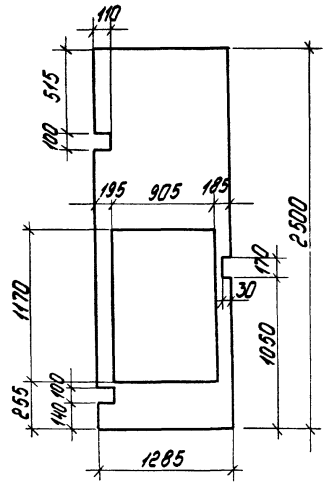

ГИП	Нидвальский		
Нач.отд.	Гутерерский		
Н.контр.	Шульгина		
Гл.констр.	Андриевская		
Рук.гр.	Шульгина		
Арх.	Прищепа		
Арх.	Василишина		

ТП 903-1-277.90 КЖ3.И.10.019

Обшивка

Стадия	Масса	Масштаб
Р	13,65	1:20
Лист		Листов 1

Лист 12 ГОСТ 19903-74 / 09Г2-2-II ГОСТ 17066-80

ЛАТГИПРОПРОМ

Копировал Б-Ф Формат А4

Альбом 7

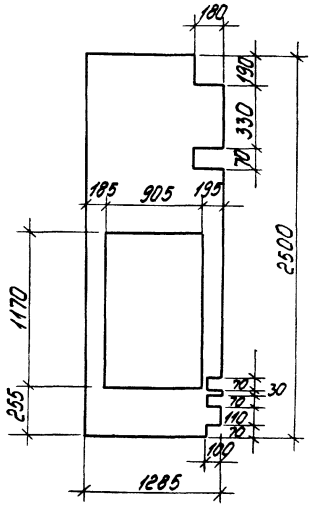

Инв. № подл. | Подпись и дата | Взам. инв. №

ГИП	Нидвальский		
Нач.отд.	Гутерерский		
Н.контр.	Шульгина		
Гл.констр.	Андриевская		
Рук.гр.	Шульгина		
Арх.	Прищепа		
Арх.	Василишина		

ТП 903-1-277.90 КЖ3.И.10.020

Обшивка

Стадия	Масса	Масштаб
Р	13,65	1:20
Лист		Листов 1

Лист 12 ГОСТ 19903-74 / 09Г2-2-II ГОСТ 17066-80

ЛАТГИПРОПРОМ

Копировал Б-Ф 24342-10 65 Формат А4

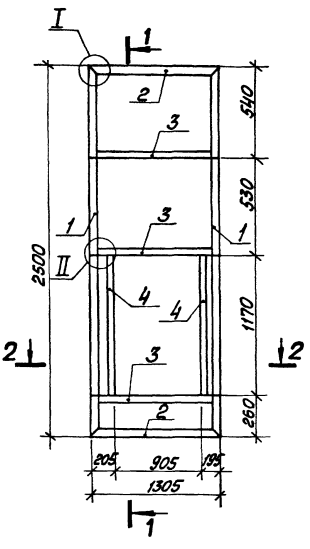

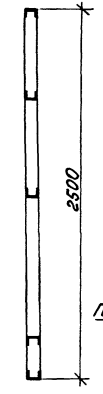

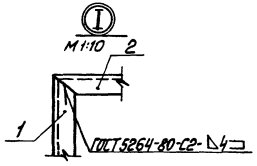

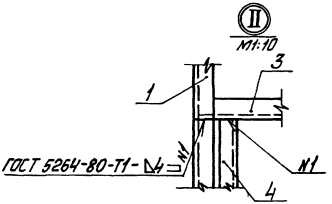

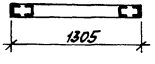

				ТП 903-1-277.90	КЖЗ.И.10.100СБ		
ГИП	Нидбальский			Рама полотна ворот Сборочный чертёж	Стадия	Масса	Масштаб
Нач. отд.	Чуттерорский				Р	72,01	1:20
Н.контр.	Шульгина				Лист	Листов 1	
Гл.констр.	Андриевская				ЛАТГИПРОПРОМ		
Рук. гр.	Шульгина						
Арх.	Прищепа						
Арх.	Василишина						

24342-10 66 Копировал

Формат А3

Формат	Зона	Поз.	Обозначение	Наименование	Кол.	Примечание
				Документация		
А3			ТП903-1-277.90 КЖ1.И.10.100СБ	Рама полотна ворот	1	
				Детали		
А4		1	ТП903-1-277.90 КЖ1.И.10.101	Стойка	2	
А4		2	-01	Стойка	2	
А4		3	ТП903-1-277.90 КЖ1.И.10.102	Стойка	3	
А4		4	ТП903-1-277.90 КЖ1.И.10.103	Стойка	2	

ГИП	Нудбальский		
Нач.отд.	Гутгерсерский		
Н.контр.	Шульгина		
Гл.констр.	Андриевская		
Рук.гр.	Шульгина		
Арх.	Прищепа		
Арх.	Васильчина		

ТП 903-1-277.90 КЖ3.И.10.100

Рама полотна ворот

Стадия	Лист	Листов
Р		1

ЛАТГИПРОПРОМ

Копировал Формат А4

Альбом 9

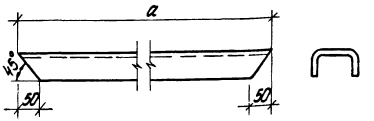

Обозначение	a	Масса, кг
ТП903-1-277.90 КЖ3.И.10.101	2500	13,0
-01	1305	6,8

ГИП	Нудбальский		
Нач.отд.	Гутгерсерский		
Н.контр.	Шульгина		
Гл.констр.	Андриевская		
Рук.гр.	Шульгина		
Арх.	Прищепа		
Арх.	Васильчина		

ТП 903-1-277.90 КЖ3.И.10.101

Стойка

Стадия	Масса	Масштаб
Р	См. табл.	
Лист	Листов 1	

Швеллер 80х50х4 ГОСТ 8278-83
равнопол. 8Ст3кп2 ГОСТ 19537-79

ЛАТГИПРОПРОМ

Копировал 24342-10 67 Формат А4

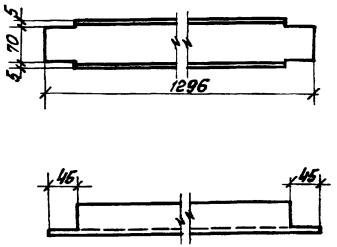

				ТП 903-1-277.90			КЖ3.И.10.102
ГИП	Нидвальский			Стойка	Стадия	Масса	Масштаб
Нач.отд.	Гуттерерский				Р	6,74	1:5
Н.контр.	Шильгина				Лист	Листов 1	
Гл.конст.	Андриевская			Швеллер 80х50х4ГОСТ8278-83 ВСт3кп2ГОСТ11474-76	ЛАТГИПРОПРОМ		
Рук.гр.	Шильгина						
Арх.	Прищепа						
Арх.	Василишина						

Копировал Формат А4

Альбом 9

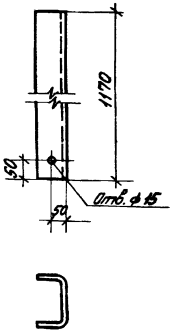

				ТП 903-1-277.90			КЖ3.И.10.103
ГИП	Нидвальский			Стойка	Стадия	Масса	Масштаб
Нач.отд.	Гуттерерский				Р	6,1	1:5
Н.контр.	Шильгина				Лист	Листов 1	
Гл.конст.	Андриевская			Швеллер 80х50х4ГОСТ8278-83 ВСт3кп2ГОСТ11474-76	ЛАТГИПРОПРОМ		
Рук.гр.	Шильгина						
Арх.	Прищепа						
Арх.	Василишина						

Инв.№ подл. | Подп. и дата | Взам.инв.№

Копировал 24342-10 68 Формат А4

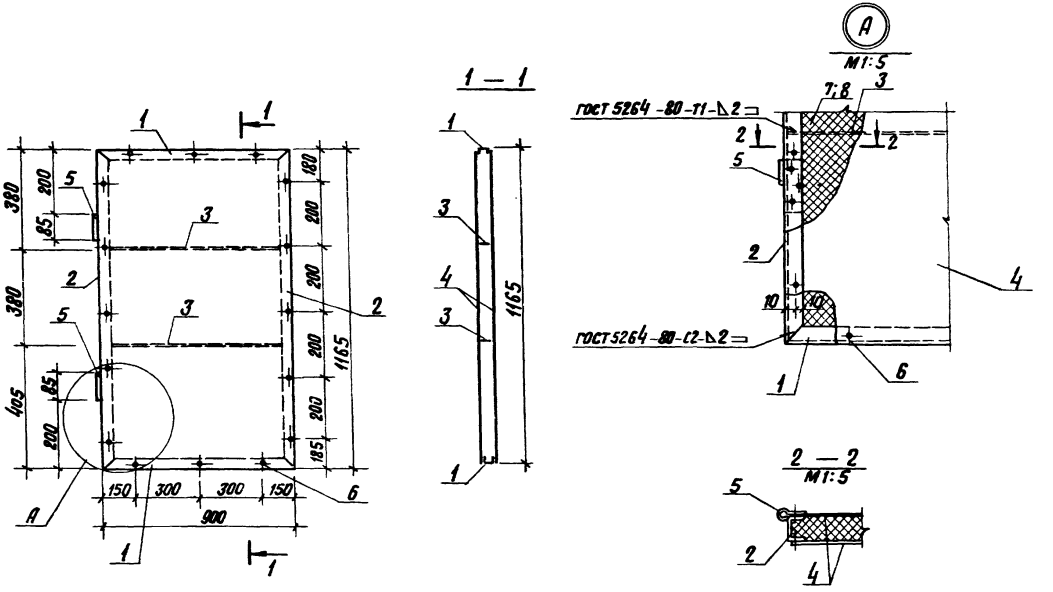

				ТП 903-1-277.90	КЖЗ.И.10.2.00 СБ		
ГИП	Нудельский			Клапан. Сборочный чертеж	Стадия	Масса	Масштаб
Нач. отд.	Гуттеревский				Р	65,8	1:10
Н. контр.	Шульгина				Лист	Листов 1	
Гл. констр.	Андриевская				ЛАТ ГИПРОПРОМ		
Рук. гр.	Шульгина						
Архит.	Прищепа						
Архит.	Василишина						

Копировал ВБу 24342-10 69 Формат А3

Альбом 9

Формат	Зона	Поз.	Обозначение	Наименование	Кол.	Примечание
				Документация		
			ТП903-1-277.90 КЖ3.И.10.200СБ	Сборочный чертеж		
				Детали		
А4		1	ТП903-1-277.90 КЖ3.И.10.201	Деталь рамы	2	
А4		2	-01	Деталь рамы	2	
Б4		3	ТП903-1-277.90 КЖ3.И.10.200-01	Лист 3,0х55х890 ГОСТ 19903-74	2	1,15 кг
				ВСт3кп ГОСТ 16523-70		
Б4		4	ТП903-1-277.90 КЖ3.И.10.200-02	Лист 1,2х890х1170 ГОСТ 19903-74	2	9,81 кг
				09Г2-2-III ГОСТ 17086-80		
				Стандартные изделия		
		5		Петля ПН1-85 ГОСТ 5088-78	2	0,18 кг
		6		Винт М3х6.01 ГОСТ 10621-80	32	
				Материалы		
		7		Плиты теплоизоляционные из минеральной ваты ГОСТ 9573-82	0,18	м³
		8		Пленка полиэтиленовая т. полотно 0,008х1500 первый сорт ГОСТ 10354-82	4,6	м

ГИП	Нидбальский		
Нач.отд.	Гуттерерский		
Н.контр.	Шульгина		
Гл.констр.	Андриевская		
Рук.гр.	Шульгина		
Арх.	Пришепа		
Арх.	Васильчина		

ТП903-1-277.90 КЖ3.И.10.200

Клапан

Стадия	Лист	Листов
Р		1

ЛАТГИПРОПРОМ

Копировал Дубкова формат А4

Альбом 9

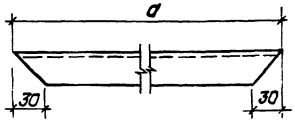

Обозначение	a	Масса, кг
ТП903-1-277.90 КЖ3.И.10.201	895	1,96
-01	1160	2,54

ГИП	Нидбальский		
Нач.отд.	Гуттерерский		
Н.контр.	Шульгина		
Гл.констр.	Андриевская		
Рук.гр.	Шульгина		
Арх.	Пришепа		
Арх.	Васильчина		

ТП903-1-277.90 КЖ3.И.10.201

Деталь рамы

Стадия	Масса	Масштаб
Р	см. табл.	1:5

Лист | Листов 1

Швеллер 60х32х3 ГОСТ 8278-83
ВСт3кп2 ГОСТ 11474-76

ЛАТГИПРОПРОМ

Инв.№ подл. | Подпись | Дата | Взам.инв.№

24342-10 70 Копировал Дубкова формат А4

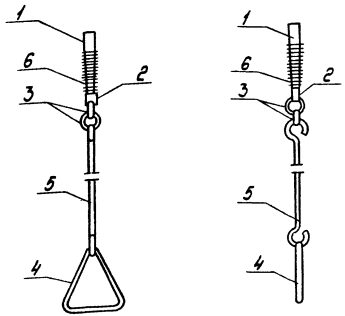

ГИП	Ниддальский			ТП 903-1-277.90 КЖЗ.И.10.300СБ
Нач. отд.	Гуттеревский			
Н. контр.	Шульгина			Шпингалет Сборочный чертеж
Гл. констр.	Андреевская			
Рук. гр.	Шульгина			
Арх.	Прищепа			
Арх.	Васильчина			

Стадия	Масса	Масштаб
Р	1,66	1:5
Лист	Листов 1	

ЛАТГИПРОПРОМ

Копировал [illegible] Формат А4

Альбом 9

Формат	Зона	Поз.	Обозначение	Наименование	Кол.	Примечание
				Документация		
А4			ТП 903-1-277.90 КЖЗ.И.10.300СБ	Сборочный чертеж		
				Детали		
А4		1	ТП 903-1-277.90 КЖЗ.И.10.301	Ось	1	
А4		2	ТП 903-1-277.90 КЖЗ.И.10.302	Втулка	1	
А4		3	ТП 903-1-277.90 КЖЗ.И.10.303	Кольцо	2	
А4		4	-01	Кольцо	1	
А4		5	ТП 903-1-277.90 КЖЗ.И.10.304	Стяжка	1	
				Стандартные изделия		
		6	ГОСТ 13766-86	Пружина № 287		Кл. 2 ГОСТ 13764-86

Подпись и дата | Взам. инв. №

ГИП	Ниддальский			ТП 903-1-277.90 КЖЗ.И.10.300
Нач. отд.	Гуттеревский			
Н. контр.	Шульгина			Шпингалет
Гл. констр.	Андреевская			
Рук. гр.	Шульгина			
Арх.	Прищепа			
Арх.	Васильчина			

Стадия	Лист	Листов
		1

ЛАТГИПРОПРОМ

Копировал [illegible] 24342-10 71 Формат А4

Альбом 9

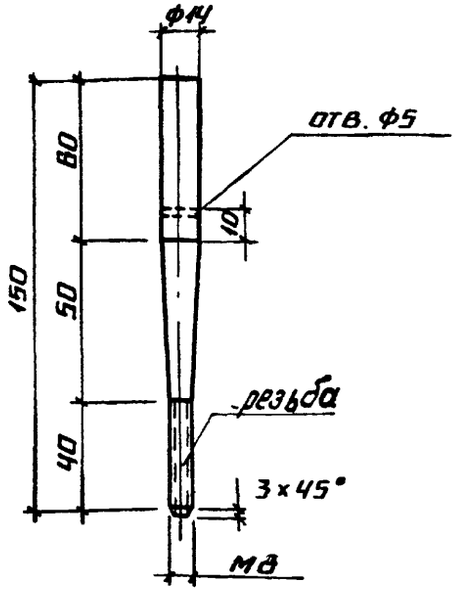

ГИП	НИДБАЛЬСКИЙ		ТП 903-1-277.90		КЖС 3.И.10.301	
НАЧ. ОТД.	ГУТЕРЕРСКИЙ		ОСЬ	СТАДИЯ	МАССА	МАСШТАБ
Н. КОНТР.	ШУЛЬГИНА			Р	0,19	1:2
ГЛ. КОНСТ.	ЯНДРЕНЕВСКАЯ			ЛИСТ	ЛИСТОВ 1	
РУК. ГР.	ШУЛЬГИНА		КРУГ 14-ГОСТ 2590-71 / Ст5пс-II-ГОСТ 535-88	ЛАТГИПРОПРОМ		
АРХ.	ПРИЩЕПА					
АРХ.	ЗАСИЛЬЩИНА					

Копировал А2 Формат А4

Альбом 9

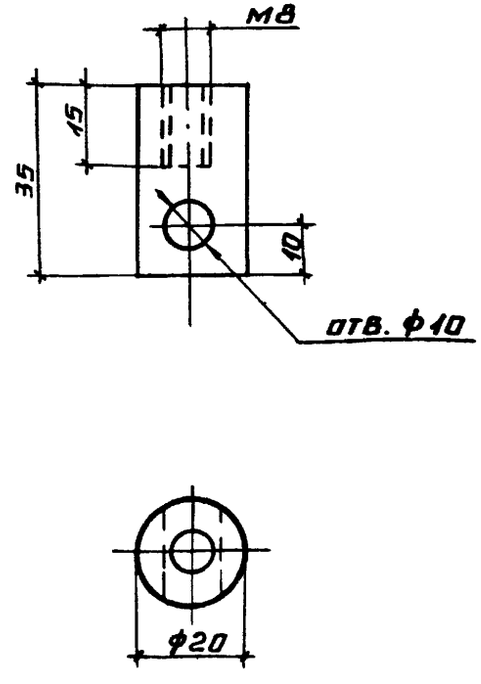

Инв. № подл. | Подпись и дата | Взам. инв. №

ГИП	НИДБАЛЬСКИЙ		ТП 903-1-277.90		КЖС 3.И.10.302	
НАЧ. ОТД.	ГУТЕРЕРСКИЙ		ВТУЛКА	СТАДИЯ	МАССА	МАСШТАБ
Н. КОНТР.	ШУЛЬГИНА			Р	0,86	1:2
ГЛ. КОНСТ.	ЯНДРЕНЕВСКАЯ			ЛИСТ	ЛИСТОВ 1	
РУК. ГР.	ШУЛЬГИНА		КРУГ 20-ГОСТ 2590-71 / Ст5пс-II-ГОСТ 535-88	ЛАТГИПРОПРОМ		
АРХ.	ПРИЩЕПА					
АРХ.	ЗАСИЛЬЩИНА					

24342-10 72 Копировал А2 Формат А4

Рис. 1

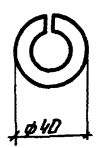

Рис. 2

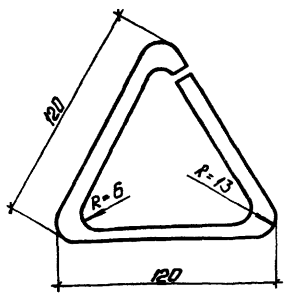

Рис.	Обозначение	P	Масса кг
1	ТП903-1-277.90 КЖ3.И.10.303.1	125	0,05
2	-01	360	0,14

ГИП	Нидбальский		
Нач.отд.	Уттерерский		
Н.контр.	Шульгина		
Гл.контр.	Андриевская		
Рук.гр.	Шульгина		
Арх.	Прищепа		
Арх.	Василишина		

ТП 903-1-277.90 КЖ3.И.10.303

Кольцо

Стадия	Масса	Масштаб
Р	См. табл.	1:5

Лист | Листов 1

ф8АI ГОСТ 5781-82 *

ЛАТГИПРОПРОМ

Копировал: Формат А4

Альбом 9

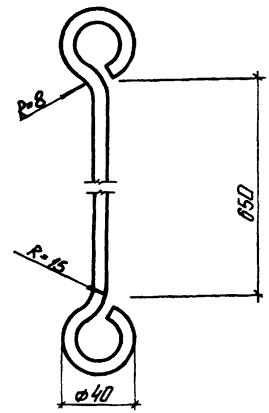

Длина развертки L = 1150 мм.

ГИП	Нидбальский		
Нач.отд.	Уттерерский		
Н.контр.	Шульгина		
Гл.контр.	Андриевская		
Рук.гр.	Шульгина		
Арх.	Прищепа		
Арх.	Василишина		

ТП 903-1-277.90 КЖ3.И.10.304

Стяжка

Стадия	Масса	Масштаб
Р	0,37	1:2

Лист | Листов 1

ф8АI ГОСТ 5781-82 *

ЛАТГИПРОПРОМ

Инв. № подл. | Подп. и дата | Взам. инв. №

Копировал: 24342-10 73 Формат А4

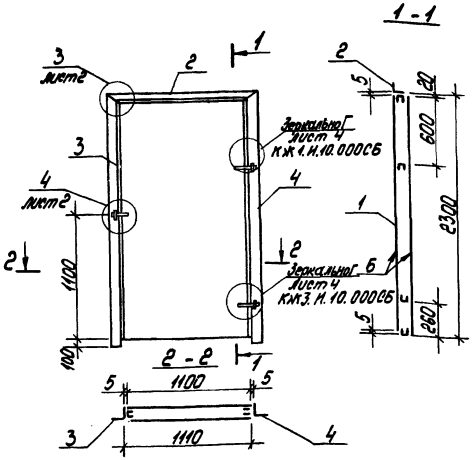

				ТП 903-1-277.90	КЖ3.И.11.000СБ	
ГИП	Ноябальский			Дверь ДВ1. Сборочный чертеж	Стадия	Масса	Масштаб
Нач.отд.	Гуттерерский				Р	128,7	1:4
Н.контр.	Шульгина				Лист 1	Листов 2	
Гл.контр.	Янкиевская				ЛАТГИПРОПРОМ		
Рук.гр.	Шульгина						
Арх.	Прищепа						
Арх.	Василишина						

Копировал Формат А 4

Альбом 9

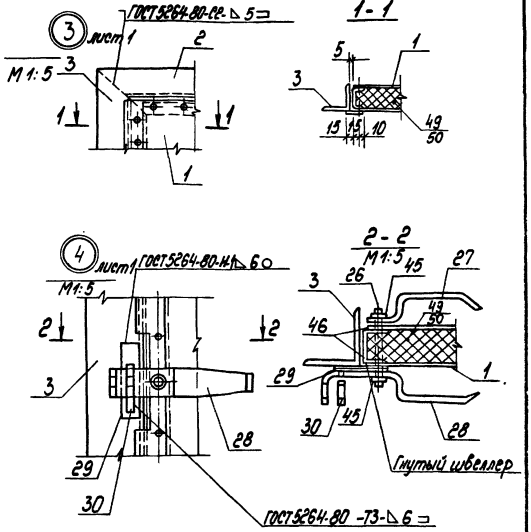

Покрытие поверхностей Б.
Грунт ГФ 021 ГОСТ 25129-82 эмаль ПФ 115 ГОСТ 6465-76 VII. 4/1 ГОСТ 9032-74.
Общей толщиной 80 мкм.

ТП 903-1-277.90	КЖ3.И.11.000СБ	Лист 2

Инв. № подл. | Подпись и дата | Взам. инв. №

Копировал 24342-10 74 Формат А4

Формат	Зона	Поз.	Обозначение	Наименование	Кол.	Примечание
				Документация		
А4			ТП 903-1-277.90 КЖ3.И.11.000СБ	Дверь ДВ1	1	
				Сборочные единицы		
А4		1	ТП 903-1-277.90 КЖ3.И.11.100	Полотно дверей	1	
				Детали		
А4		2	ТП 903-1-277.90 КЖ3.И.11.001	Перемычка	1	
А4		3	ТП 903-1-277.90 КЖ3.И.11.002	Стойка	1	
А4		4	-01	Стойка	1	
А4		13	ТП 903-1-277.90 КЖ3.И.10.007	Уголок	2	
Б4		15	ТП 903-1-277.90 КЖ3.И.11.000.03	Уголок 63×63×5 ГОСТ 8509-86 Вст3кп2 ГОСТ 535-79 ГОСТ-70	1	0,34 кг
А4		21	ТП 903-1-277.90 КЖ3.И.10.009	Втулка	1	
А4		22	ТП 903-1-277.90 КЖ3.И.10.010	Втулка	1	
А4		23	ТП 903-1-277.90 КЖ3.И.10.011	Ребро	4	
А4		24	ТП 903-1-277.90 КЖ3.И.10.012	Полоса	2	
А4		25	ТП 903-1-277.90 КЖ3.И.10.013	Ось	1	
А4		26	ТП 903-1-277.90 КЖ3.И.10.014	Ось	1	
А4		27	ТП 903-1-277.90 КЖ3.И.10.015	Ручка	1	
А4		28	ТП 903-1-277.90 КЖ3.И.10.016	Ручка	1	

ГИП	Нидбальский	
Нач. отд.	Гуттерерский	
Н. контр.	Шульгина	
Гл. констр.	Андриевская	
Рук. гр.	Шульгина	
Арх.	Прищепа	
Арх.	Василишина	

ТП 903-1-277.90 КЖ3.И.11.000

Дверь ДВ1

Стадия	Лист	Листов
Р	1	2

ЛАТГИПРОПРОМ

Копировал [signature] Формат А4

Альбом 9

Формат	Зона	Поз.	Обозначение	Наименование	Кол.	Примечание
Б4		29	ТП 903-1-277.90 КЖ3.И.10.000.04	Лист 6,0×30×140 ГОСТ 19903-74 Вст3кп2 ГОСТ 14637-79	1	0,2 кг
А4		30	ТП 903-1-277.90 КЖ3.И.10.017	Крюк	1	
				Стандартные изделия		
		41		Болт М16×140 ГОСТ 7798-70	1	
		42		Болт М10×20 ГОСТ 7798-70	1	
		43		Гайка М16 ГОСТ 5915-70	1	
		44		Контргайка М16 ГОСТ 8961-75	1	
		45		Гайка М12 ГОСТ 5915-70	1	
		46		Шайба М12 ГОСТ 11371-78	1	
		47		Шайба М10 ГОСТ 11371-78	1	
		48		Шарик 6-28 ГОСТ 3722-81	1	

Инв. № подл. | Подпись и дата | Взам. инв. №

ТП 903-1-277.90 КЖ3.И.11.000 Лист 2

Копировал [signature] 24342-10 75 Формат А4

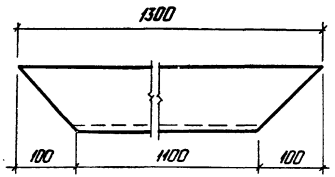

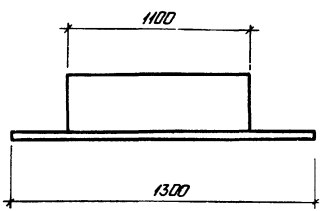

ТП 903-1-277.90	КЖ3.И.11.001			
ГИП Майбольский	Перемычка	Стадия	Масса	Масштаб
Нач.отд. Чтерговский		Р	14.04	1:5
Н.контр. Шульгина		Лист	Листов 1	
Гл.конст. Андриевская				
Рук.гр. Шульгина	Уголок 100×100×7 ГОСТ 8509-85	ЛАТГИПРОПРОМ		
Арх. Пришепа	ВТ3пс 6-1-7414-1-3023-80			
Арх. Васильчина				

Копировал: Формат А4

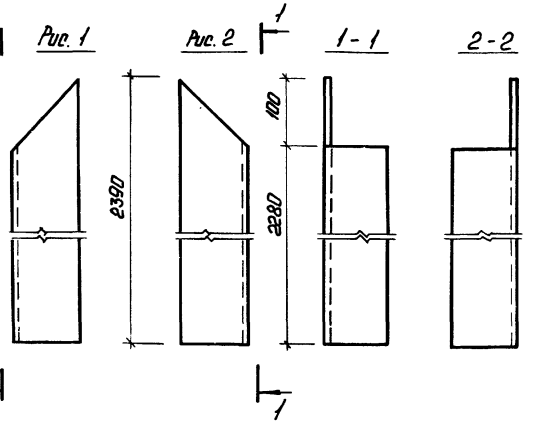

Обозначение	Рис.
ТП 903-1-277.90 КЖ3.И.11.002	2
-01	1

ТП 903-1-277.90	КЖ3.И.11.002			
ГИП Майбольский	Стойка	Стадия	Масса	Масштаб
Нач.отд. Чтерговский		Р	24.87	1:5
Н.контр. Шульгина		Лист	Листов 1	
Гл.контр. Андриевская				
Рук.гр. Шульгина	Уголок 100×100×7 ГОСТ 8509-86	ЛАТГИПРОПРОМ		
Арх. Пришепа	ВТ3пс6-1-7414-1-3023-80			
Арх. Васильчина				

Копировал: 24342-10 '76 Формат А4

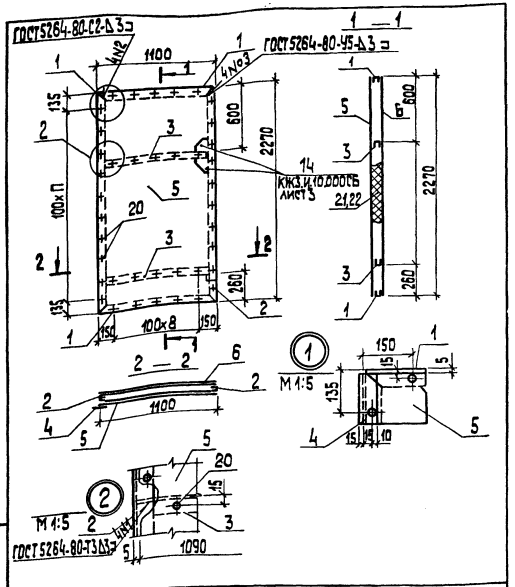

ГИП	Нидбальский		
Нач. отд.	Гуттерерский		
Н. контр.	Шульгина		
Гл. конст.	Андриевская		
Рук. гр.	Шульгина		
Арх.	Прищепа		
Арх.	Василишина		

ТП 903-1-277.90 КЖ3.И.11.100 СБ

Полотно дверей
Сборочный чертеж

Стадия	Масса	Масштаб
Р	79,4	1:20

Лист | Листов 1

ЛАТГИПРОПРОМ

Копировал 38 формат А4

Альбом 9

Форм.	Зона	Поз.	Обозначение	Наименование	Кол.	Примечание
				Документация		
А4			ТП 903-1-277.90 КЖ3.И.11.100 СБ	Сборочный чертеж	1	
				Детали		
А4		1	ТП 903-1-277.90 КЖ3.И.11.101	Перемычка	2	
А4		2	ТП 903-1-277.90 КЖ3.И.11.102	Стойка	2	
А4		3	ТП 903-1-277.90 КЖ3.И.11.103	Стяжка	2	
А4		4	ТП 903-1-277.90 КЖ3.И.11.104	Полоса	1	
А4		5	ТП 903-1-277.90 КЖ3.И.11.105	Обшивка	1	
А4		6	ТП 903-1-277.90 КЖ3.И.11.106	Обшивка	1	
БЧ		14	ТП 903-1-277.90 КЖ3.И.10.100.07	Лист 3,0 ГОСТ 19903-74 / ВСт3кп ГОСТ 16523-70	2	0,23 кг
				Стандартные изделия		
		20		Винт 336,01 ГОСТ 10621-80	90	
				Материалы		
		21		Плиты теплоизоляционные из минер. ваты ГОСТ 9523-82	1,5	м³
		22		Пленка полиэтиленовая т. полотно 0,008×1500		
				Первый сорт ГОСТ 10354-83	5,0	м

Инв. № подл. | Подп. и дата | Взам. инв. №

ГИП	Нидбальский		
Нач. отд.	Гуттерерский		
Н. контр.	Шульгина		
Гл. конст.	Андриевская		
Рук. гр.	Шульгина		
Арх.	Прищепа		
Арх.	Василишина		

ТП 903-1-277.90 КЖ3.И.11.100

Полотно дверей.
Сборочный чертеж

Стадия	Лист	Листов
Р		1

ЛАТГИПРОПРОМ

24342-10 77 Копировал 38 формат А4

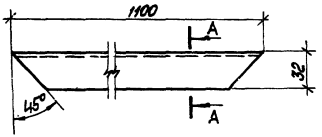

А-А

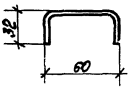

			ТП 903-1-277.90	КЖЗ.И.11.101		
ГИП	Нидбальский		Перемычка	Стадия	Масса	Масштаб
Нач.отд.	Гуттерерский			Р	2,94	1:2
Н.контр.	Шульгина			Лист	Листов 1	
Гл.конст.	Андриевская					
Рук.гр.	Шульгина		Швеллер 60х32х3 ГОСТ 8278-83 Вст3кп2 ГОСТ 11474-76	ЛАТГИПРОПРОМ		
Арх.	Прищепа					
Арх.	Засилишина					

Копировал Макс Формат А4

Альбом 9

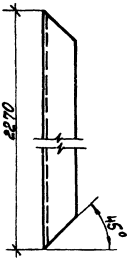

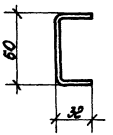

			ТП 903-1-277.90	КЖЗ.И.11.102		
ГИП	Нидбальский		Стойка	Стадия	Масса	Масштаб
Нач.отд.	Гуттерерский			Р	6,06	1:2
Н.контр.	Шульгина			Лист	Листов 1	
Гл.конст.	Андриевская					
Рук.гр.	Шульгина		Швеллер 60х32х3 ГОСТ 8278-83 Вст3кп2 ГОСТ 11474-76	ЛАТГИПРОПРОМ		
Арх.	Прищепа					
Арх.	Засилишина					

Инв. № подл. | Подп. и дата | Взам. инв. №

24342-10 78 Копировал Макс Формат А4

Альбом 9

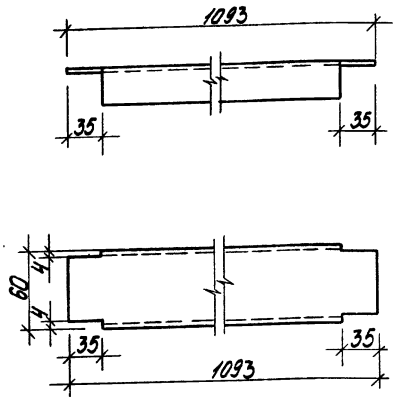

ГИП	Нидвальский		
Нач.отд.	Гуттерерский		
Н.контр.	Шульгина		
Гл.констр.	Андриевская		
Рук.гр.	Шульгина		
Арх.	Прищепа		
Арх.	Василишина		

ТП903-1-277.90 КЖ3.И.11.103

Стяжка

Стадия	Масса	Масштаб
Р	2,92	1:25

Лист | Листов 1

Швеллер 60х32х3-ГОСТ8278-83
Вст3кп ГОСТ11474-76

ЛАТГИПРОПРОМ

Копировал Б.Ч. Формат А4

Альбом 9

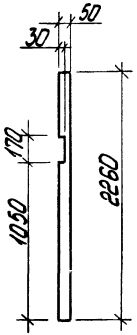

ГИП	Нидвальский		
Нач.отд.	Гуттерерский		
Н.контр.	Шульгина		
Гл.констр.	Андриевская		
Рук.гр.	Шульгина		
Арх.	Прищепа		
Арх.	Василишина		

Инв.№ подл. | Подпись и дата | Взам.инв.№

ТП903-1-277.90 КЖ3.И.11.104

Полоса

Стадия	Масса	Масштаб
Р	2,66	1:10

Лист | Листов 1

Лист 3,0 ГОСТ19903-74
09Г2-2-III-ГОСТ17066-80

ЛАТГИПРОПРОМ

24342-10 79 Копировал Б.Ч. Формат А4

Альбом 9

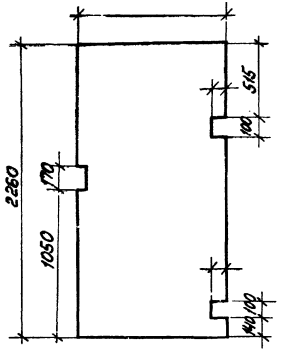

			ТП 903-1-277.90		КЖЗ.И.11.105	
ГИП	Жевальский		Обшивка	Стадия	Масса	Масштаб
Нач.отд	Штерензис			Р	23,2	1:20
Н.контр	Шульгина			Лист	Листов 1	
Гл.констр	Андриевская					
Рук.гр	Шульгина		1.2 ГОСТ 19.903-74	ЛАТГИПРОПРОМ		
Арх.	Прищепа		Лист 09.Г2-2-III-ГОСТ 17066-80			
Арх	Василишина					

Копировал Формат А4

Альбом 9

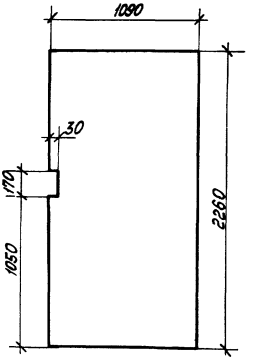

Инв.№ подл. | Подп. и дата | Взам.инв.№

			ТП 903-1-277.90		КЖЗ.И.11.106	
ГИП	Жевальский		Обшивка	Стадия	Масса	Масштаб
Нач.отд	Штерензис			Р	23,2	1:20
Н.контр	Шульгина			Лист	Листов 1	
Гл.констр	Андриевская					
Рук.гр	Шульгина		1.2 ГОСТ 19.903-74	ЛАТГИПРОПРОМ		
Арх.	Прищепа		Лист 09.Г2-2-III-ГОСТ 17066-80			
Арх	Василишина					

Копировал Формат А4

24342-10 80

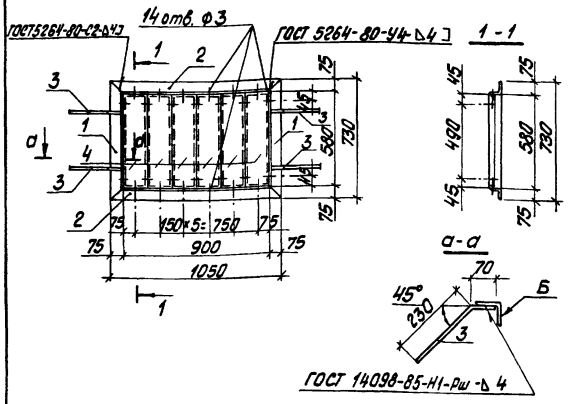

Формат	Зона	Поз.	Обозначение	Наименование	Кол.	Примечание
				Документация		
А4			ТП 903-1-27790 КЖ3. и. - ТУ	Технические условия		
				Детали		
Б4	1		ТП 903-1-27790 КЖ3. И. 2. 17.1	Уголок 75×75×6 ГОСТ 8509-86 ℓ=730 Ст3пс6 ГОСТ 535-88	2	5,03кг
Б4	2		-01	Уголок 75×75×6 ГОСТ 8509-86 ℓ=1050 Ст3пс6 ГОСТ 535-88	2	7,23кг
Б4	3		ТП 903-1-277.90 КЖ3.И.2.17.2	А-III-8 ГОСТ 5781 ℓ=300	4	0,12кг
				Стандартные изделия		
А3	4			Жалюзи СТД-302 ТУ36-1517-84	6	1,1кг

			ТП 903-1-27790	КЖ3. И. 2. 17		
ГИП	Нурбавский		Изделие закладное ЖР-2	Стадия	Масса	Масштаб
Нач. отд	Литвергский			Р	31,6	1:20
Нач. гр.	Шульгина			Лист	Листов 1	
Арх.	Прищепа			ЛАТГИПРОПРОМ		

Копировал

Формат А4

gost.e-ecolog.ru

Альбом 9

1. Бетонные и железобетонные изделия, закладные элементы и арматурные изделия выполнять в соответствии с требованиями ГОСТ 13015-75 и указаниями пояснительных записок соответствующих серий
2. Марка стали металлических элементов фахверка, соединительных и монтажных элементов, опорных столиков перекрытий и стеновых панелей, при толщине проката до 25 мм, принимается: до расчетной t° наружного воздуха
   -30°С - В ст3 кп2
   от 30° до -40°С - В ст3 пс6
   Сварка деталей выполняется электродами типа Э42; ручной или полуавтоматической сваркой
3. Окраска поверхностей закладных деталей монтажных элементов
   А - Ц 120
   Б - Грунт ГФ021 ГОСТ 25129-82, эмаль ПФ115 серая ГОСТ 6465-76*; VIII 4/1, ГОСТ 9.032-74* толщиной 55 мкм

4. Условия привязки:
   - на листах сборных железобетонных элементов марки изделий по несущей способности даны для основного варианта - расчетной t наружного воздуха - 30°С;
   - нормативного значения ветрового давления для I района по СНиП 2.01.07-85
   - нормативного значения веса снегового покрова для III района
   При привязке проекта марка изделий по несущей способности корректируется согласно спецификациям на маркировочных схемах

Инв. № подл. | Подп. и дата | Взам. инв. №

			ТП 903-1-277.90	КЖ3. И. ТУ		
ГИП	Нурбавский		Технические условия	Стадия	Лист	Листов
Нач. отд	Литвергский			Р	1	
Н. контр.	Сложинская			ЛАТГИПРОПРОМ		
Гл. констр.	Андреевская					
Рук. гр.	Шульгина					
Вед. инж.	Зайцев					
Инж.	Конькова					

Копировал 24342-10 (81) Формат А4