ТИПОВОЙ ПРОЕКТ 903-1-277.90
КОТЕЛЬНАЯ С ТРЕМЯ КОТЛАМИ КВ-ГМ-35-150 И ТРЕМЯ КОТЛАМИ ДЕ-25-14ГМ
ЗАКРЫТАЯ СИСТЕМА ТЕПЛОСНАБЖЕНИЯ
ТОПЛИВО - ГАЗ И МАЗУТ
АЛЬБОМ 8
СОСТАВ ПРОЕКТА

АЛЬБОМ 1		ПЗ	Пояснительная записка
АЛЬБОМ 2		ТМ1	Тепломеханические решения. ГСВ1. Газоснабжение. ВП. Станция водоподготовки.
АЛЬБОМ 3		ТМ2	Блоки тепломеханического оборудования.
АЛЬБОМ 4			Строительно-технологическая блок-секция котлоагрегата КВ-ГМ-35-150. ТМ3 Тепломеханические решения. ГСВ3 Газоснабжение КЖ1. Конструкции железобетонные. АТМ1. Автоматизация.
АЛЬБОМ 5			Строительно-технологическая блок-секция котлоагрегата ДЕ-25-14ГМ. ТМ4 Тепломеханические решения. ГСВ2 Газоснабжение. КЖ2 Конструкции железобетонные. АТМ2 Автоматизация.
АЛЬБОМ 6			Строительно-технологическая блок-секция котлоагрегата КВ-ГМ-35-150 - газовоздухопроводы
АЛЬБОМ 7	ЧАСТЬ 1,2		Строительно-технологическая блок-секция котлоагрегата ДЕ-25-14ГМ - газовоздухопроводы и вспомогательное оборудование
АЛЬБОМ 8		АР	Решения архитектурные. КЖ3 Конструкции железобетонные. КМ Конструкции металлические. ПЗ Антикоррозийная защита конструкций
АЛЬБОМ 9			Строительные изделия.
АЛЬБОМ 10		АТМ3	Автоматизация. АП Пожарная сигнализация
АЛЬБОМ 11	ЧАСТЬ 1,2		Щиты автоматики и КИП. Задание заводу-изготовителю
АЛЬБОМ 12		ЭМ1.1	Силовое электрооборудование. ЭО Электрическое освещение. СС1 Связь и сигнализация.
АЛЬБОМ 13		ЭМ1.2	Схемы электрические принципиальные управления
АЛЬБОМ 14			Задание заводу-изготовителю на низковольтные комплектные устройства
АЛЬБОМ 15		ОВ	Отопление и вентиляция. ВК Внутренние водопровод и канализация. ТС2 Тепловые сети
АЛЬБОМ 16		ГП	Генеральный план. НВК Наружные сети водоснабжения и канализации. ЭК Кабельные линии. ЭН Электрическое освещение территории. СС2 Связь и сигнализация. ТС1 Тепловые сети. КЖ4 Конструкции железобетонные
АЛЬБОМ 17	ЧАСТЬ 1,2	СО	Спецификации оборудования
АЛЬБОМ 18		СО	Спецификации оборудования. Строительно-технологическая блок-секция котлоагрегата КВ-ГМ-35-150
АЛЬБОМ 19		СО	Спецификации оборудования. Строительно-технологическая блок-секция котлоагрегата ДЕ-25-14ГМ
АЛЬБОМ 20		ВМ	Ведомости потребности в материалах
АЛЬБОМ 21		ВМ	Ведомости потребности в материалах. Строительно-технологическая блок-секция котлоагрегата КВ-ГМ-35-150
АЛЬБОМ 22		ВМ	Ведомости потребности в материалах. Строительно-технологическая блок-секция котлоагрегата ДЕ-25-14ГМ
АЛЬБОМ 23	кн. 1÷7	С	Сметы. Котельная

ПРИМЕНЕННЫЕ ТИПОВЫЕ МАТЕРИАЛЫ

Типовой проект 907-2-241	Труба дымовая железобетонная H=90м $Д_о$=3,6м с надземным примыканием газоходов для котельных установок (Распространяет Ленинградское отделение ВНИПИ „Теплопроект")
Типовое проектное решение 907-02-222 Кл.1.5	Световое ограждение высотных дымовых труб (Распространяет ВНИПИ „Теплопроект" г. Москва)
Типовой проект 903-2-20.84	Установка мазутоснабжения Q = 6,5/13 м³/ч с металлическими резервуарами 2х2000м³ (Распространяет Казахский филиал ЦИТП, г Алма-Ата)

Разработан проектным институтом
ЛАТГИПРОПРОМ
Главный инженер института В. Архипов
Главный инженер проекта Я. Нидбальский

Утверждён ГПКНИИ „Сантехнилпроект"
протокол № 3 от 30 апреля 1990г.

© ЦИТП Госстроя СССР, 1990

gost.e-ecolog.ru

Альбом 8

Типовой проект 903-1-277.90

Содержание альбома

Лист	Наименование	Стр.
	Решения архитектурные АР	
1	Общие данные (начало).	3
2	Общие данные (продолжение).	4
3	Общие данные (окончание). Ведомость отделки помещений.	5
4	План пола на отм. 0,000; 2,800; 3,400; 4,200; 5,600. План кровли. Экспликация полов.	6
5	План на отм. 0,000. Фрагмент 2.	7
6	План на отм. 2,800; 3,400; 4,200; 5,600. Фрагменты 3. Узлы 3,4.	8
7	Разрез 1-1; 2-2; 3-3. Фрагмент 1. Разрез 4-4. Узлы 5,6,7.	9
8	Фрагмент 4. Схемы оконных заполнений. План подвесного потолка на отм. 7,100.	10
9	Фасад 1-12; 12-1; А-Д; Д-А; 5-6; 6-5; Е-Ж; Ж-Е.	11
10	Узлы 12,13,14,15.	12
11	Боров. План на отм. 5,200. Разрез 1-1; 2-2; 4-4. Фасад 1-7; Д'-Д; Д-Д'.	13
12	Боров. Разрез 3-3. Узлы 18; 19; 20; 21; 22; 23.	14
	Конструкции железобетонные КЖ 3	
1	Общие данные (начало).	15
2	Общие данные (продолжение).	16
3	Общие данные (окончание).	17
4	Схема расположения фундаментов и фундаментных балок.	18
5	Фрагменты 1,2,5.	19
6	Фрагменты 3,4.	20
7	Фундаменты Фм1; Фм2; Фм3. Опалубка и армирование.	21
8	Фундаменты Фм4...Фм6, Фм9...Фм11. Узел В.	22
9	Схема расположения фундаментов по оси 13. Фундаменты Фм7, Фм8, Фм12, Фм13.	23
10	Схема расположения подземных конструкций в осях 1÷12 и А÷Д.	24
11	Схема расположения подземных конструкций в осях 1÷12 и А-Д. Разрезы 1-1...5-5, 12-12, 13-13.	25
12	Схема расположения подземных конструкций в осях 1÷12 и А-Д. Фрагменты 6,7. Разрезы 6-6; 11-11.	26
13	ПРм1; КН1. Опалубка и армирование.	27
14	Схема расположения подземных конструкций в осях 1÷12 и А-Д. Фрагмент 8. Разрез 14-14.	28
15	Ум1-1; Ум1-2. Опалубка и армирование.	29
16	Ум1-3...Ум1-6. Опалубка и армирование.	30
17	Ум1-2...Ум1-5. Армирование.	31
18	Схема расположения элементов наружного подземного хозяйства.	32
19	ФОм1...ФОм5. Опалубка и армирование.	33
20	ОП1...ОП4. Опалубка и армирование.	34
21	Схема расположения элементов КТП.	35
22	Схема расположения элементов КТП. Разрезы 2-2...5-5.	36
23	Продувочный колодец ПКм1. Разрезы 1-1; 2-2.	37
24	Продувочный колодец ПКм1. Разрез 3-3.	38
25	Боров. Схема расположения фундаментов. Разрез 1-1.	39
26	Боров. Схема расположения колонн. Разрез 2-2.	40
27	Боров. Схема расположения плит покрытия и перекрытия.	41
28	Боров. Узлы А,Б,1. Разрезы 3-3...8-8; 10-10.	42
29	Боров. Монолитные участки Ум13, Ум13*, Ум14, Ум15, Ум21*, Ум22.	43
30	Боров. Монолитные участки Ум10*, Ум11*, Ум12, Ум16, Ум16*, Ум17, Ум17*, Ум18, Ум19, Ум19*, Ум19н, Ум19н*, Ум20.	44
31	Склад соли. СПр1. Опалубка. План на отм. -1,350. Разрез 1-1.	45
32	СПр1. План на отметке 1,000. Разрез 2-2; 3-3.	46
33	СПр1. План на отметке 0,000. Армирование.	47
34	Склад соли. Схема раскладки верхних сеток покрытия. Узел А.	48
35	Склад соли. Деревянный ящик ДЯ1. Узлы Б,В,Г,Д.	49
36	Схема расположения колонн, ригелей, балок. Разрезы 2-2, 4-4, 5-5.	50
37	Схема расположения ферм покрытия. Узлы Б,В. Разрезы 1-1, 3-3, 6-6.	51
38	Схема расположения плит покрытия. Узел Г.	52
39	Схема расположения колонн, ригелей, плит покрытия. Узел А.	53
40	Схема расположения плит перекрытия на отметках 3,300; 5,500; 4,100; 2,700.	54
41	Ум1...Ум5. Опалубка и армирование.	55
42	Ум6, Ум7. Опалубка и армирование.	56
43	Ум8, Ум8-1, Ум9. Опалубка и армирование.	57
44	Схема расположения закладных изделий на отметке 4,200.	58
45	Схема расположения стеновых панелей в осях 12÷1 по оси Д.	59
46	Схема расположения стеновых панелей в осях 1÷12 по оси А. Узлы Д,Е.	60
47	Схемы расположения стеновых панелей в осях А÷Д и Д÷А.	61
48	Схемы расположения перегородок по оси 6, по оси 8.	62
49	Схема расположения перегородок по оси 4 в осях Б-А. Узлы.	63
	Конструкции металлические КМ	
1	Общие данные (начало).	64
2	Общие данные (продолжение).	65
3	Общие данные (продолжение).	66
4	Общие данные (продолжение).	67
5	Общие данные (окончание).	68
6	Схема расположения подвесного транспорта в осях 1...12; А-Д.	69
7	Схема расположения подкрановых путей в осях 8-9, Б...Д. Балки МБ1, МБ2.	70
8	ЛМ1	71
9	МП1, МП2.	72
10	Схема расположения ограждений перекрытия на отм. 3,400. ЛМ2, МП3.	73
11	Лестницы ЛМ3. Узлы А...Г.	74
12	МП4	75
13	ЛМ4	76
14	МП5	77
15	Схема расположения площадок обслуживания баков.	78
16	Схема расположения опор под трубопроводы. Узлы 9,10,11,14.	79
17	Схема расположения опор под трубопроводы. Узлы 29...35, 39...46; 48; МК1.	80
18	Схема расположения опор под трубопроводы. Узлы 36; 37; 38; 47.	81
19	Боров. Схема расположения балок перекрытия. Разрезы 1-1, 2-2. Узел 6.	82
20	Боров. Узлы 50,51,49,52.	83
	Антикоррозийная защита АЗ	
1	План на отм. -1,750; -1,350; 0,000. Общие данные.	84

Альбом 8

Ведомость рабочих чертежей основного комплекта АР

Лист	Наименование	Примечание (стр.)
1	Общие данные (начало)	3
2	Общие данные (продолжение)	4
3	Общие данные (окончание). Ведомость отделки помещений.	5
4	План пола на отм. 0,000; -2,800; 3,400; 4,200; 5,600 План кровли. Экспликация полов.	6
5	План на отм. 0,000. Фрагмент 2.	7
6	План на отм. 2,800; 3,400; 4,200; 5,600 Фрагмент 3. Узлы 3, 4.	8
7	Разрез 1-1; 2-2; 3-3. Фрагмент 1. Разрез 4-4. Узлы 5; 6; 7	9
8	Фрагмент 4. Схемы оконных заполнений. План подвесного потолка на отм. 7,100	10
9	Фасад 1-12; 12-1; А-Д; Д-А; 5-6; 6-5; Е-Ж; Ж-Е	11
10	Узлы 12, 13, 14, 15.	12
11	Боров. План на отм. 5,200. Разрез 1-1; 2-2; 4-4. Фасад 1-7; Д'-Д; А-Д'. Узлы 16; 17.	13
12	Боров. Разрез 3-3. Узлы 18, 19, 20, 21, 22, 23	14

Ведомость ссылочных и прилагаемых документов

Обозначение	Наименование	Примечан.
	Ссылочные документы	
ГОСТ 14624-84	Двери деревянные для производственных зданий	
ГОСТ 24698-81	Двери деревянные наружные для жилых и общественных зданий	
ГОСТ 6629-88	Двери деревянные внутренние для жилых и общественных зданий.	
ГОСТ 12506-81	Окна деревянные для производственных зданий	
ГОСТ 11214-86	Окна деревянные для жилых и общественных зданий	
2.436-17	Узлы окон с деревянными переплетами по ГОСТ 12506-81	
Выпуск 0	Материалы для проектирования	
Выпуск 1	Узлы. Рабочие чертежи.	
1.435.9-17 Вып. 0.3.4	Ворота распашные	
ГОСТ 23279-85	Сетки арматурные сварные для железобетонных конструкций и изделий.	

Типовой проект разработан в соответствии с действующими нормами и правилами и предусматривает мероприятия, обеспечивающие взрывную, взрывопожарную и пожарную безопасность при эксплуатации здания.

Главный инженер проекта (Нидбальский)

Ведомость ссылочных и прилагаемых документов

Обозначение	Наименование	Примечание
ГОСТ 6785-80	Плиты подоконные железобетонные	
1.038.1-1	Перемычки железобетонные для зданий с кирпичными стенами	
Выпуск 1	Перемычки брусковые для жилых и общественных зданий. Рабочие чертежи.	
2.430-20	Узлы стен из кирпича одноэтажных зданий промышленных предприятий.	
Выпуск 1	Узлы цоколя и деформационных швов в стенах	
Выпуск 2	Узлы сопряжения стен с покрытиями парапетов, карнизов, деформационных швов в местах перепада высот кровли.	
Выпуск 3	Узлы сопряжения стен из кирпича с железобетонным каркасом	
Выпуск 4	Соединительные изделия	
2.460-18	Узлы покрытий одноэтажных производственных зданий с рулонными кровлями и железобетонными плитами.	
Выпуск 0	Материалы для проектирования.	
Выпуск 1	Узлы при уклонах кровель до 10%	
Выпуск 2	Узлы при уклонах кровель более 10%	
2.460-14	Типовые узлы покрытий промышленных зданий в местах пропуска вентиляционных шахт	
Выпуск 1	Рабочие чертежи типовых узлов	
2.460-15	Типовые узлы покрытий промышленных зданий в местах установки крышных вентиляторов	
Выпуск 1	Рабочие чертежи типовых узлов.	
1.400-15	Унифицированные закладные изделия железобетонных конструкций для крепления технологических коммуникаций и устройств	
Выпуск 1	Рабочие чертежи унифицированных закладных изделий.	
1.431.6-28	Перегородки кирпичные зданий промышленных предприятий	
Выпуск 0	Материалы для проектирования	
Выпуск 1	Узлы. Рабочие чертежи.	
Выпуск 2	Изделия стальные. Рабочие чертежи	
1.050.1-2	Сборные железобетонные марши. Площадки и проступи для многоэтажных общественных зданий, производственных, и вспомогательных зданий промышленных предприятий	
Выпуск 1	Лестничные марши, площадки и проступи	
Выпуск 2	Ограждения лестниц	

Ведомость ссылочных и прилагаемых документов

Обозначение	Наименование	Примечание
1.045.9-1	Непроходные подвесные потолки для общественных зданий производственных и вспомогательных зданий промышленных предприятий	
Выпуск 1-0	Материалы для проектирования	
Выпуск 1-1	Потолки из гипсовых и цементно-стружечных плит конструкции и узлы. Рабочие чертежи	
Выпуск 2	Изделия. Рабочие чертежи	
	Прилагаемые документы	
ТП 903-1-277.90 Альбом 9 КЖ.З.И	Котельная. Строительные изделия	
ТП 903-1-277.90 Альбом 20 АР.ВМ	Ведомости потребности в материалах.	
ТП 903-1-277.90 Альбом 17 АР.СО	Спецификации оборудования	

Ведомость спецификаций

Лист	Наименование	Примечание
8	Спецификация элементов подвесного потолка	
10	Спецификация элементов заполнений проемов	
10	Спецификация перемычек	
10	Спецификация элементов на листы 5, 6, 7, 8, 9, 10	
12	Спецификация элементов борова	

Инв. № подл. | Подп. и дата | Взам. инв. №

Привязан

Инв. №

ТП 903-1-277.90 - АР

ГИП	Нидбальский	
Нач. СО-1	Куттерер	
Н. контр.	Демидова	
Гл. арх.	Демидова	
Гл. конст.	Лифшевский	
Рук. гр.	Шлыгина	
Арх.	Прищепа	

Котельная с 3 котлами КВ-ГМ-35-150 и 3 котлами ДЕ-25-14ГМ. Закрытая система теплоснабжения.

Стадия	Лист	Листов
Р	1	12

Общие данные (начало)

ЛАТ ГИПРОПРОМ

Копировал В.О. № 24342-09 4 Формат А2

Альбом 8

Общие указания.

1. Здание котельной запроектировано для следующих условий строительства:
   - расчетная зимняя температура наружного воздуха (средняя наиболее холодной пятидневки) -20°С; -30°С; -40°С;
   - зона влажности-сухая и нормальная;
   - нормальное значение ветрового давления для I II III IV ветровых районов СССР по СНиП 2.01.07-85;
   - нормативное значение веса снегового покрова для I II III IV районов СССР по СНиП 2.01.07-85.
   - рельеф территории спокойный, без подработки горными выработками;
   - грунты в основании непросадочные, непучинистые нескальные со следующими нормативными характеристиками $\varphi = 28°$; $C^н = 0$; $E = 14{,}7$ МПа (150 кг/см²) $\gamma = 1{,}8$ т/м³ – для сухих несвязных грунтов; для связных грунтов с грунтовыми водами: $\varphi^н = 20°$; $\gamma = 1{,}9$ т/м³; $C^н = 2$ кПа; $E = 9{,}8 \ldots 14{,}7$ МПа (100...150 кгс/см²);
   - грунтовые воды:
     а) отсутствуют;
     б) находятся на глубине 1,5 м от поверхности планировки;
   - воды неагрессивны к бетону нормальной плотности;
   - сейсмичность района не более 6 баллов.
2. Представленные в проекте чертежи разработаны для районов с расчетной t° наружного воздуха -30°С нормативным значением ветрового давления по I району, нормативным значением веса снегового покрова по III району (согласно СНиП 2.01.07-85). Переменные данные для иных условий даны в таблицах на чертежах рабочих марок проекта. Сочетания IV снегового и IV ветрового района не рассматриваются.
3. Категория производства пожарной опасности Г; встроенные электропомещения – категория В; степень огнестойкости – II; класс здания по степени ответственности – II; по санитарной характеристике производственные процессы относятся к группе 1б, 1в, IIд.
4. Режим внутренних помещений – сухой и нормальный. Ограждающие конструкции рассчитаны на следующие параметры внутреннего воздуха:
   - котельный зал $t°_{вн} \geq +12°С$; влажность – 50%;
   - административно-бытовые помещения и КИП $t°_{вн} = +18°С$, влажность ≤ 60%;
   - санузлы $t°_{вн} = +14°С$;
   - электропомещения, склад соли $t°_{вн} = +5°С$
5. За условную отметку 0.000 принят уровень пола 1-го этажа котельной, соответствующий абсолютной отметке ▭.
6. Горизонтальная гидроизоляция стен на отм. -0.030 из цементно-песчаного раствора состава 1:2 толщ. 20 мм.
7. Материалы стен и перегородок:
   а) наружные стены – панели из керамзитобетона $\gamma = 1000$ кг/м³ по серии 1.030.1-1, офактуренные с фасадной стороны в заводских условиях, лицевым слоем с применением цветных смесей;
   б) кирпичные участки наружных стен выполняются из керамического пустотелого обыкновенного кирпича КРП 75 (1480) 25 ГОСТ 530-80 с расшивкой швов „в подрезку" на сложном растворе марки 25.
   в) оконные простенки из газобетонных блоков по ГОСТ 21520-76 выполняются на цементном растворе М 50. Наружные и внутренние поверхности штукатурятся по строительной сетке под фактуру стеновых панелей.
   г) перегородки железобетонные по серии 1.030.9-2; газобетонные из блоков по ГОСТ 21520-76 на растворе М 50 с армированием арматурными сварными сетками в каждом ряду кладки.
   Кирпичные – из КРП 75 (1480) 15, для душевых КР 75 (1650) 15 ГОСТ 530-80 на растворе М25
   Узлы крепления и конструкция – согласно серии 1.431.6-28.
8. Наружные стены (в бытовых помещениях и помещении КИП) утеплить минераловатными плитами по узлу 1, лист 7 согласно таблицы №2 на листе 3.
9. Толщина наружных стен принята из расчета требуемого сопротивления теплопередаче; при привязке проекта экономически целесообразная толщина стен должна быть проверена в зависимости от продолжительности отопительного сезона и стоимости тепловой энергии по СНиП II-3-79**
10. Швы между панелями заполняются изнутри помещения цементным раствором, с наружной стороны – герметизирующими прокладками и защитной мастикой УМС-50 по детали на листе 1.030.1-1.3-3-480
11. При кладке стен и перегородок в проемах окон и дверей для крепления коробок заложить антисептированные деревянные „кирпичи" с каждой стороны через 750 мм по высоте.
12. Над всеми технологическими отверстиями шириной 800 мм и менее в перегородках и стенах выполнить перемычки-рядовые из расчета два стерженя ф 10 А II на каждые 120 мм толщины стены в слое цементного раствора толщ. 30 мм с запуском на опоры по 250 мм.
13. В помещениях №№ 203, 204 устраиваются подвесные потолки на отм. +7.100, см. лист 8.
14. В местах примыкания кровли к парапетам и вентиляционным стаканам усилить водоизоляционный ковер наклейкой дополнительных 3-х слоев рубероида.
15. Полы, примыкающие к наружным стенам и лежащие на грунте, утеплить в зоне примыкания к стене шириной 800 мм керамзитом толщ. 300 мм, уложенным по утрамбованному грунту.
16. Работу по устройству чистых полов и бетонную подготовку под них; производить после укладки труб электропроводки, по чертежам ЭМ (в слое подготовки) и чертежам оборудования.
17. Окна и двери-деревянные окрасить эмалевой краской. Цвет –
18. Двери трансформаторной, жалюзи и остальные металлические изделия окрасить эмалью ПФ-115 за 2 раза по слою грунта ГФ-021. Цвет
19. Указания по антикоррозийной защите элементов здания даны непосредственно на чертежах всех марок и части А3.
20. Два обозначенных шкафа на листе 6 устанавливать после монтажа устройств для сушки одежды, высверлив в днище отверстия 10 мм, общей площадью 50% от площади днища.
21. Проект рассчитан на производство работ в летних условиях. Методом замораживания, без специальных мероприятий, может быть выполнена кирпичная кладка стен до высоты 3,0 м. При большей высоте должны быть предусмотрены мероприятия по временному раскреплению кладки обеспечивающие ее устойчивость в период оттаивания или применение противоморозных химических добавок. Назначение добавки, ее дозировка и марки материалов производятся при привязке проекта в зависимости от t° наружного воздуха в период производства работ, в соответствии с указаниями СНиП 3.03.01-87.
22. По периметру здания устраивается асфальтовая отмостка шириной 750 мм по щебеночному основанию толщиной 100 мм.
23. Количество оконных проемов обеспечивает взрывобезопасность здания. Площадь остекления составляет 30% от поверхности наибольшей стены.
24. Все открытые металлические элементы каркаса и перекрытия оштукатурить по строительной сетке.
25. Перечень ответственных конструкций, подлежащих промежуточной приемке авторским надзором:
   - грунты основания фундаментов;
   - исполнительная схема монтажа колонн, балок, ригелей, плит перекрытия и покрытия;
   - исполнительная схема фундаментов здания и трубы;
   - работы по устройству кровли

Согласовано: ТМ хим; Надеждина; Инв. № подл.; Подп. и дата; Взам. инв. №

Привязан

Инв. №

ГИП	Нидбальский		
Нач. СО-1	Гуттерерский		
Н. контр.	Демидова		
Гл. арх.	Демидова		
Гл. констр.	Андриевская		
Рук. гр.	Шульгина		
Арх.	Прищепа		

ТП 903-1-277.90 АР

Котельная с 3 котлами КВ-ГМ-35-150 и 3 котлами ДЕ-25-14ГМ. Закрытая система теплоснабжения

Стадия	Лист	Листов
Р	2	

Общие данные (продолжение)

ЛАТГИПРОПРОМ

Копировал [подпись] 24342-09 5 формат А2

Альбом 8

Таблица №1

Районы строительства	Марка мастик ГОСТ 2889-80 для строительства: Кровель с уклоном 2,5%-менее 10%	Мест примыканий
Севернее географической широты 50° для европейской и 53° для азиатской части СССР	МБК-Г-65 МБК-Х-65	МБК-Г-85
Южнее этих районов	МБК-Г-75 МБК-Х-75	МБК-Г-100

Таблица №2

Расчетная наружная температура (средняя, наиболее холодной пятидневки)	Стены толщиной, мм: производственные помещения: панельные	кирпичные ГОСТ 530-80	Административно-бытовые помещения, помещ. КИП: панельные	кирпичные	Утеплитель толщиной, мм: Плиты теплоизоляционные из минваты П175 γ = 300 кг/м³. Стены административно-бытовых помещений и помещ. КИП: панельные	кирпичные
-20°С	200	380	200*	510	—	—
-30°С	200	380	200*	510	40	40
-40°С	200	380	200*	510	40	60

Основные строительные показатели

№ п.п.	Наименование	Ед. изм.	Количество: здание	склад соли	Всего	Примечание
1	Площадь застройки	м²	1624	71	1695	
2	Общая площадь	м²	1965	60	2025	
3	Строительный объем	м³	16078	172	16250	

* Принятая в проекте толщина панельных стен в соответствии с режимом внутренних помещений обеспечивает предел допустимых t° наружного воздуха:
- котельный зал -40°С;
- бытовые помещения и КИП -23°С.

Ведомость отделки помещений (площадь в м²)

Наименование или номер помещения	Потолок: площадь	вид отделки	Стены перегородки: площадь	вид отделки	Отделка низа стен или перегородок (панель): площадь	вид отделки	высота мм	Колонны: площадь	вид отделки	Примечание
101; 115	1463	Затирка швов известковая окраска	1527 164 1691	Затирка швов панельных участков, кирпичных участков, известковая окраска	—	—	—	333	Известковая окраска	См. примеч. п. 1
101; 110	8,3	Затирка швов известковая окраска	265 148 413	Штукатурка* кирпичных участков, затирка швов панельн. стен известковая окраска	85	Плитка стеклянная облицовочная ТУ 21-23-146-81	1500	—	—	Штукатурка и окраска выше панели (на участке ВПУ)
102; 111; 112	122	Затирка швов, известковая окраска	223 4,5 227,5	Штукатурка кирпичных участков, затирка швов панельн. стен известк. окр.	—	—	—	30	См. стены	См. примеч. п. 1
202; 203; 204;	129,4 18,7 129,4	Затирка швов подвесной потолок клеевая окраска	136 175 224	Штукатурка кирпичн. уч. затирка швов панельн. стен клеевая окраска	87	Масляная окраска	1500	37	См. стены	См. примеч. п. 1
206	13,6	Затирка швов эмульсион. окраска	12 18 5,5	Штукатурка эмульсионная окраска затирка швов	6	Плитки стеклянные облицовочные ТУ-21-01-424-70	1200	2	См. стены	См. примеч. п. 1
301; 303	35	Затирка швов известковая окраска	119 119	Штукатурка, известковая окраска	—	—	—	6	См. стены	См. примеч. п. 1
109; 208; 209	8	Затирка швов масляная окраска	11 15 4	Штукатурка масляная окраска затирка швов	37	Плитки стеклянные облицовочные ТУ-21-01-424-70	1800	2	См. стены	Штукатурка и окраска выше панели см. примеч. п. 1
106; 108; 113; 114; 207	53	Затирка швов эмульсионная окраска	51 7,5 58,5	Штукатурка кирпичн. уч., затирка швов панельн. стен эмульсионная окраска	87,5	Плитки стеклянные облицовочные ТУ-21-01-424-70	1500	5	См. стены	Штукатурка и окраска выше панели см. примеч. п. 1, п. 2
103; 104; 105; 107	31	Затирка швов клеевая окраска	191 6,5 63	Штукатурка кирпичн. уч., затирка швов панельн. стен клеевая окраска	119 16	Эмульсионная окраска масляная окраска	1500 200*	2	См. стены	См. примеч. п. 1, п. 2 * над ступеньками
302	3,5	Затирка швов масляная окраска	32 32	Штукатурка газобетонных и кирпичных стен масляная окраска	—	—	—	—	—	См. примеч. п. 1

1. Затирка швов и штукатурка цементно-известковым, цементным раствором согл. СН 290-74.
2. В помещениях 104, 105, 201, 202 плиткой облицовывается поверхность стен у умывальников и раковин, в уборных - по всему периметру стен на высоту 150 мм.

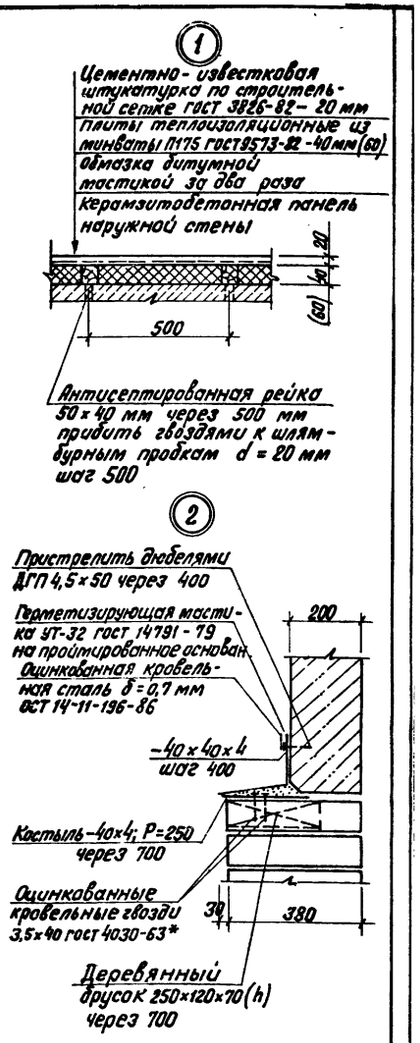

Привязан			
Инв. №			

ГИП	Ниддальский		
Нач. СО-1	Гуттерерский		
Н. контр.	Демидова		
Гл. арх.	Демидова		
Гл. констр.	Андриевская		
Рук. гр.	Шульгина		
Арх.	Прищепа		
Арх.	Вейта		

ТП 903-1-277.90 - АР

Котельная с 3 котлами КВ-ГМ-35-150 и 3 котлами ДЕ-25-14 ГМ. Закрытая система теплоснабжения

Стадия	Лист	Листов
Р	3	

Общие данные (окончание)
Ведомость отделки помещений

ЛАТГИПРОПРОМ

Копировал ВОуг 24342-09 б Формат А2

Инв. № подл. | Подпись и дата | Взам. инв. №

Альбом 8

План пола на отм. 0,000

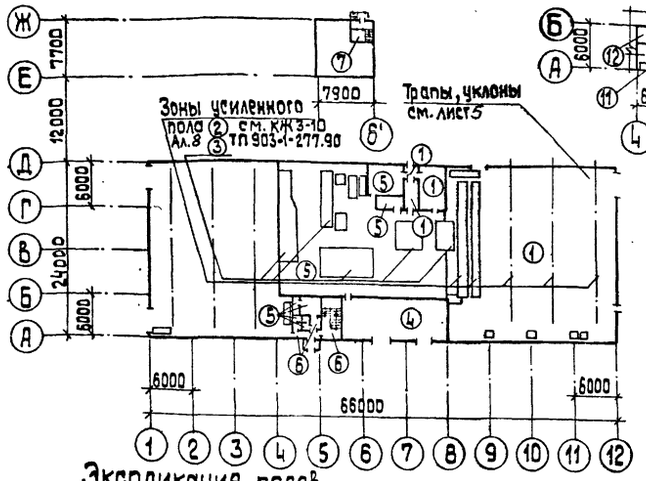

План пола на отм. +5,600

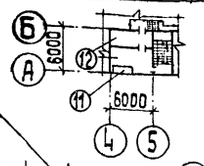

План пола на отм. +2,800; +3,400; +4,200

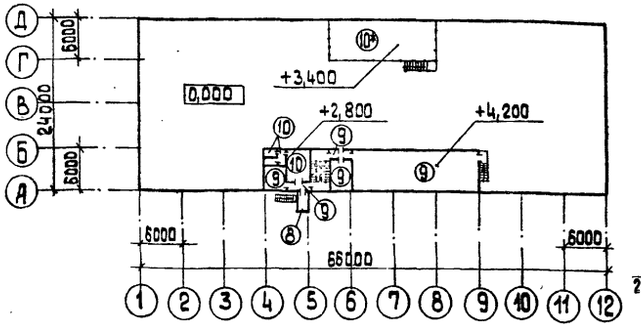

План кровли

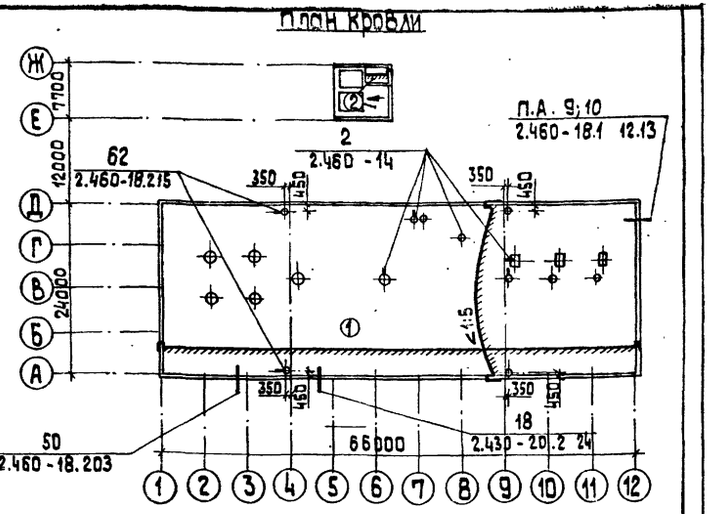

Экспликация полов

Номер помещения по проекту	Тип пола по пр-ту	Схема пола	Элементы пола и их толщина	Площадь пола м²
101 110 111 112	1		Покрытие - бетон В 25 - 25 мм подстилающий слой бетон В 25 - 100 мм Основание - уплотненный грунт с втрамбованным в него слоем щебня или гравия	989
101	2		Покрытие - бетон В 12,5 армированный (кж 3-10 Ал.10) - 300 мм Основание - уплотненный грунт с втрамбованным в него слоем щебня или гравия - 40 ... 60 мм	65,1
101	3		Покрытие - керамические плитки (гост 6787-80) - 13 мм Прослойка и заполнения швов - цементно-песч. раств. М 150 - 15 мм Подстилающий слой а - Бетон В 12,5 армированный (кж 3-10 Ал.10) - 300 мм Основание - уплотненный грунт с втрамбованным в него слоем щебня или гравия - 40 ÷ 60 мм	129
102	4		Покрытие - бетон В 15 - 20 мм Подстилающий слой Бетон В 15 - 100 мм Основание - уплотненный грунт с втрамбованным в него слоем щебня или гравия - 40 ... 60 мм	92,0
106 108 109 113 101 114	5		Покрытие - керамические плитки (гост 6787-80) - 13 мм Прослойка и заполнение швов цементно-песчаным раствором М 150 - 10 мм Подстилающий слой - бетон В 12,5 - 80 мм Основание - уплотненный грунт с втрамбованным в него слоем щебня или гравия - 40 ... 60 мм	176
103 104 105 107	6		Покрытие - мозаичный состав (терацо) В 25 - 25 мм Стяжка - цементно-песчаный раствор М 200 - 40 мм Подстилающий слой - бетон В 12,5 - 80 мм Основание - уплотненный грунт с втрамбованным в него слоем щебня или гравия - 40 ... 60 мм	26,6
115	7		см. А3 лист 1	

Номер помещения по проекту	Тип пола по пр-ту	Схема пола	Элементы пола и их толщина	Площадь пола по пр-ту
	8		Покрытие - цементно-песчаный раствор М 200 - 30 мм Гидроизоляция - 2 слоя изола на битумной мастике по холодной грунтовке с обмазкой битумной мастикой в 1 слой Стяжка из цементно-песчаного раствора М 150 Плита перекрытия - 20 мм	7,0
202 203 204 205 206	9		Покрытие - линолеум поливинилхлоридный многослойный гост 14б.32-79 - 1,5 мм Прослойка - холодная мастика на водостойких вяжущих - 1 мм Стяжка - цементно-песчаный раствор М 150 - 20 мм Керамзитобетон В 12,5 $\gamma \leq 1400$ кг/м³ - 76 мм Плита перекрытия	147,2
201 207 208 209	10*		Керамические плитки гост 6787-80 - 13 мм Прослойка и заполнение швов битумной мастикой Гидроизоляция - 2 слоя Гидроизоляция на бит. мастике } 3 мм Стяжка из бетона В 12,5 - 80 мм Плита перекрытия	111,6
302	11		Покрытие - цементно-песчаный раствор М 200 - 20 мм Стяжка - цементно-песчаный раствор М 150 - 20 мм Гидроизоляция - 2 слоя изола на битумной мастике по холодной грунтовке с обмазкой битумной мастикой - 1 слой с посыпкой горячим песком - 10 мм Стяжка - цементно-песчаный раствор М 150 - 40 мм Теплоизоляция - ячеистый бетон $\gamma = 400$ кг/м³ - 100 мм Плита перекрытия	3,1
301 303	12		Покрытие - цементно-песчаный раствор М 200 - 20 мм Стяжка - бетон В 15 - 40 Песок - 60 мм Плита перекрытия	34,7

*Пол в помещении 201 ($S > 92$ м²) заармировать в слое стяжки сварной сеткой 4С $\frac{5ВрI-100}{5ВрI-100}$ 325×2365 (масса - 121,5 кг).

Номер помещения по проекту	Тип кровли по пр-ту	Схема кровли	Элементы кровли и их толщина	Площадь кровли м²
Кровля	1		Защитный слой - слой гравия размерами зерен 5 ... 10 мм (гост 8268-82). (в ендовах) Основной водоизоляционный ковер - 1 слой рубероида, РКК-400 Б на битумной мастике; 1 слой рубероида Р км-350 Б на битумной мастике (см. табл. №1) Комплексные железобетонные плиты с утеплителем из ячеистого бетона с 1 слоем рубероида	1624,0
Кровля	2		Защитный слой - слой гравия размерами зерен 5 ÷ 10 мм на антисептированной бит. мастике (см. табл. №1) Основной водоизоляционный ковер - 4 слоя рубероида кровельного с мелкозернистой посыпкой РКМ-350 Б (гост 10923-82) на битумной мастике (см. табл. №1) Огрунтовка битумом марки БН V в керосине в соотнош. по весу 1:2 Стяжка - цементно-песчаный раствор М 50 - 15 мм Утеплитель - ячеистый бетон $\gamma = 400$ кг/м³ - 80 мм Плита покрытия	33,5

Согласовано: Вк, Дубовенко

Инв. № подл. | Подп. и дата | Взам. инв. №

Привязан

Инв. №

ГИП	Ниддальский		
Нач. СО1	Гуттерерский		
Н. контр.	Демидова		
Гл. арх.	Демидова		
Гл. констр.	Андриевская		
Рук. гр.	Шульгина		
Арх.	Пришепа		
Арх.	Вейта		

ТП 903-1-277.90 АР

Котельная с 3 котлами КВ-ГМ-35-150 и 3 котлами ДЕ-25-14 ГМ. Закрытая система теплоснабжения.

Стадия	Лист	Листов
Р	4	

План пола на отм. 0,000; +2,800 и +3,400; +4,200; +5,600. План кровли. Экспликация полов.

ЛАТГИПРОПРОМ

Копировал 38 24342-09 7 формат А2

Альбом 8

План на отм. 0,000

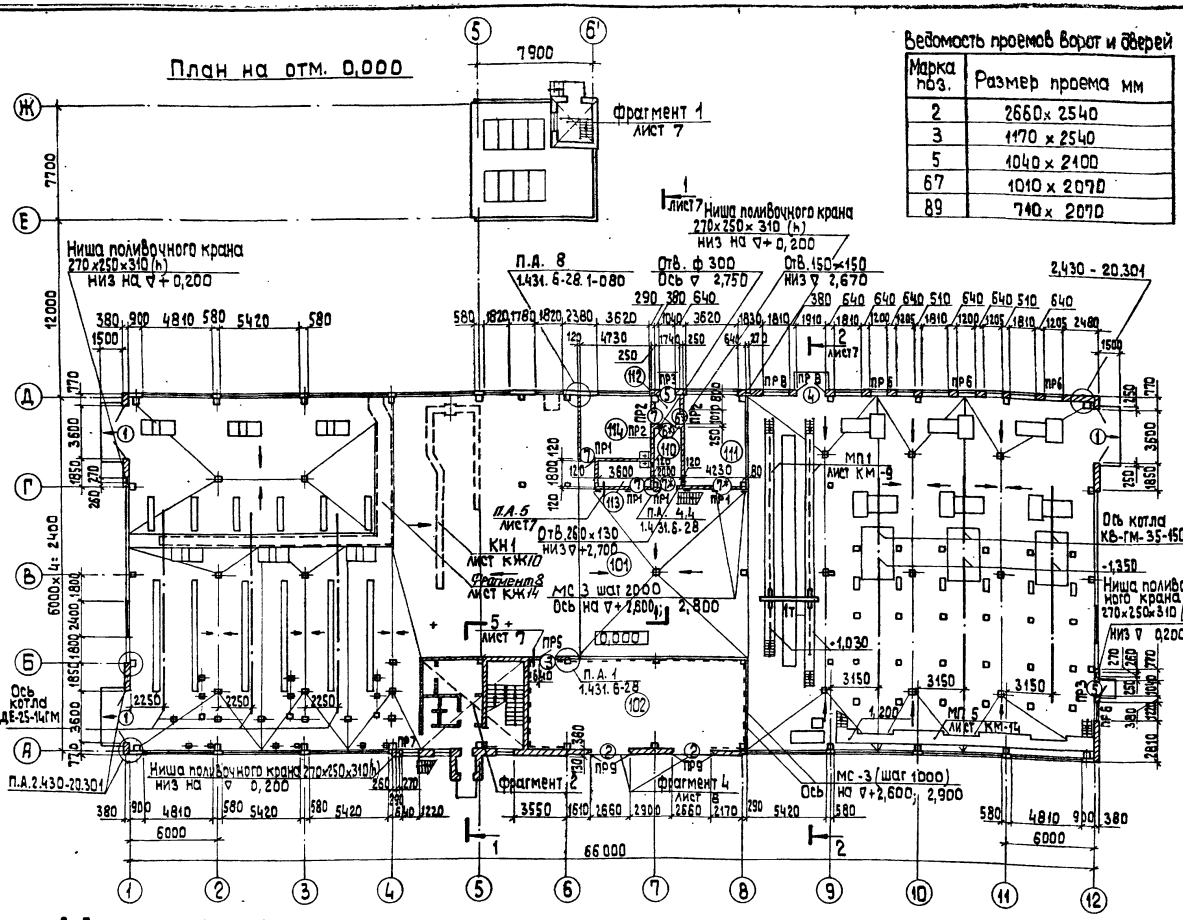

Ведомость проемов ворот и дверей

Марка поз.	Размер проема мм
2	2660×2540
3	1170×2540
5	1040×2100
67	1010×2070
89	740×2070

Экспликация помещений

Номер по плану	Наименование	Площадь м²	Категория помещения по Взрыво-пожарной и пожарной опасности
101	Котельный зал	1372	Г
102	КТП	92,0	В
103	Лестничная клетка	15,8	
104	Тамбур №1	1,6	
105	Вестибюль	6,4	
106	Гардеробная женская	7,6	
107	Тамбур гардеробной	2,8	
108	Уборная	2,2×2	
109	Душевая	2,2	
110	Склад фильтрующих материалов	8,2	В
111	Ремонтный пункт	26,1	В
112	Тамбур №2	3,3	
113	Кладовая уборочного инвентаря	6,5	
114	Лаборатория ВПЧ	20,1	

Фрагмент 2

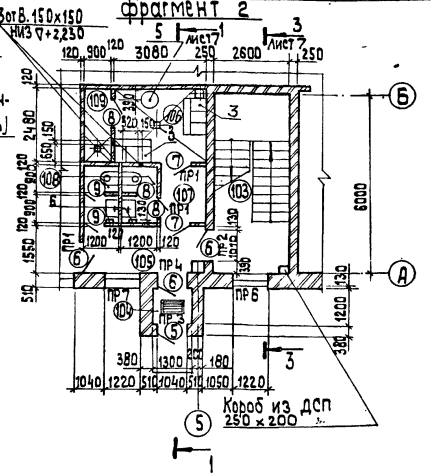

Ведомость перемычек

Марка поз.	Схема сечения
ПР1	1
ПР2	1
ПР3	1
ПР4	1
ПР5	2
ПР6	2
ПР7	2
ПР8	3
ПР9	4

Согласовано

ГИП	Бердинских	
Гл. арх. проекта	Никитин	
Гл. конструктор проекта	Мешков	

ОВ	Кабаненко	
ВК	Вуйчакин	
ТМ	Курай	
КИП и А		
ТМ хим.	Тс	
Сварня		

Инв. № подл. | Подп. и дата | Взам. инв. №

Привязан

Инв. №

ГИП	Княбельский	
Нач. СО	Путтерский	
Н. контр.	Демидова	
Гл. арх.	Демидова	
Гл. констр.	Андомейская	
Нач. гр.	Шульгина	
Арх.	Прищепа	

ТП 903-1-277.90 АР

Котельная с 3 котлами КВ-ГМ-35-150 и 3 котлами ДЕ-25-14ГМ. Закрытая система теплоснабжения

Стадия	Лист	Листов
Р	5	

План на отм. 0,000 Фрагмент 2

ЛАТГИПРОПРОМ

Копировал 24342-09 8 Формат А2

Альбом 8

План на отм. +2,800; +3,400; +4,200

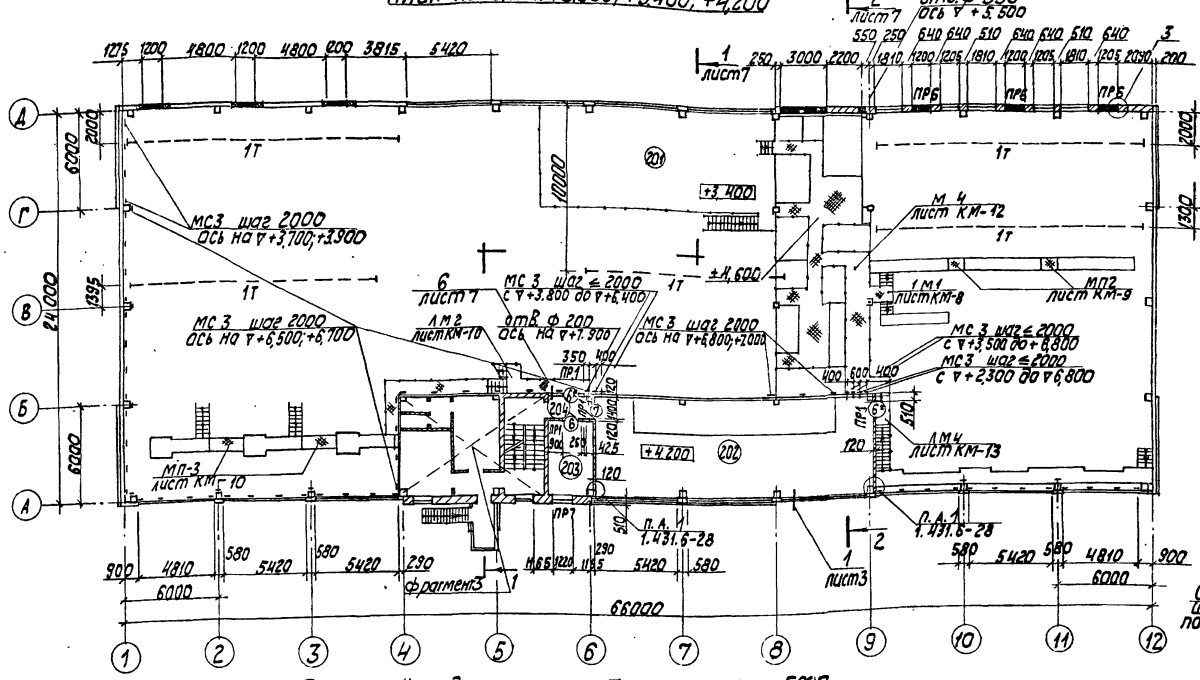
1775 1200 4800 1200 4800 600 3815 5420
3000 2200
550 250 640 640 510 640 640 510 640
1810 1200 1205 1810 1200 1205 1810 1205 2050 200
2 лист 7 отв ф 550 ось в +5,500
3
1 лист 7
ПР6 ПР6 ПР6
Д Г В Б А
6200 2000 1395 2400 6000
1Т 1Т 1Т 1Т
МС 3 шаг 2000 ось на в +3,700; +3,900
МС 3 шаг 2000 ось на в +6,500; +6,700
6 лист 7
МС 3 шаг ≤ 2000 с в +3,800 до в +6,400
ЛМ2 лист КМ-10
отв ф 200 ось на в +7,900
МС 3 шаг 2000 ось на в +6,800; +7,000
+3,400
+4,600
+4,200
202 203 204 205 206 207 208 209 201
М 4 лист КМ-12
1М1 лист КМ-8
МП2 лист КМ-9
МС 3 шаг ≤ 2000 с в +3,500 до +8,800
МС 3 шаг ≤ 2000 с в +2,300 до в 6,800
ЛМ4 лист КМ-13
МП-3 лист КМ-10
ПР1 ПР2 ПР4 ПР7
350 400 400 600 400 120 900 425 290 510
п.л. 1.431.6-28
фрагмент 3
1 2 лист 3
580 5420 580 5420 290 5420 580 5420 580 4810 900
6000 6000
66000
1 2 3 4 5 6 7 8 9 10 11 12
4 20 200 С1-3 шаг 600 по высоте 20 200
```

| Номер по плану | Наименование | Площадь м² | Категория помещения по взрыво-пожарной и пожарной опасности |
|---|---|---|---|
| 201 | Площадка технологическая | 92 | Г |
| 202 | Помещение КИП | 110,7 | В |
| 203 | Кабинет начальника | 14,4 | |
| 204 | Коридор | 4,3 | |
| 205 | Коридор | 4,2 | |
| 206 | Комната приема пищи | 13,0 | |
| 207 | Гардеробная мужская | 13,9 | |
| 208 | Умывальная | 2,6 | |
| 209 | Душевая | 1,6+1,5 | |
| 301 | Венткамера приточная | 20,3 | |
| 302 | Воздухозаборная камера | 3,1 | |
| 303 | Венткамера вытяжная | 14,4 | |

## Ведомость перемычек

| Марка поз. | Схема сечения |
|---|---|
| ПР1 | 1 |
| ПР2 | 1 |
| ПР4 | 1 |
| ПР6 | 2 |
| ПР7 | 2 |
| ПР 10 | 3 |

## Ведомость проемов дверей

| Марка поз. | Размер проема мм |
|---|---|
| 66* | 1010 х 2070 |
| 77* | 1010 х 2070 |
| 89 | 910 х 2070 |
| 10 | 910 х 2200 |

# Фрагмент 3

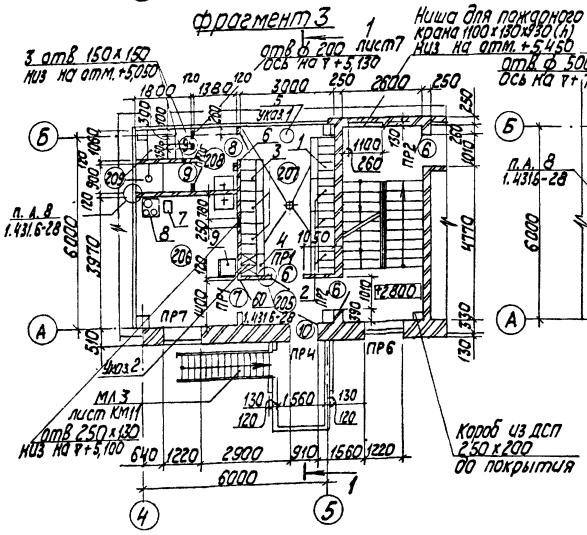
3 отв 150х150 низ на отм. +5,050
1 лист 7 отв ф 200 ось на в +5,130
Ниша для пожарного крана 1100х180х930 (h) низ на отм. +5,450
18800 по 13800 120 3000 250 2600 250
Б А
6000 3970 4770
ПР1 ПР2 ПР4 ПР6 ПР7
+2,800
п.л. 8 1.431.6-28
МЛ3 лист КМ11
отв 250х130 низ на в +5,100
640 1220 2900 910 1560 1220
6000
4 5 1
Короб из ДСП 250х200 до покрытия
Выход 2
```

План на отм. +5,600

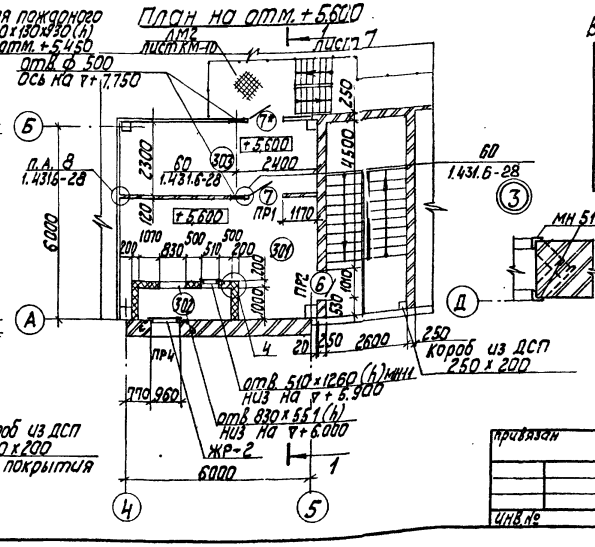
ЛМ2 лист КМ-10
1 лист 7
отв ф 500 ось на в +7,750
Б А Д
6000 4500
+5,600
ПР1 ПР2 ПР4 ПР6 ПР7
п.л. 8 1.431.6-28
60 1.431.6-28
2300 2400
1070 830 500 510 200 900
4 20 250 2600 250
3 МН 518 по периметру проема
Короб из ДСП 250 х 200
отв 510х1260 (h) низ на в +5,900
отв 830х551 (h) низ на в +6,000
ЖР-2
770 960
6000
4 5 1
```

1. Маркировка гардеробного оборудования соответствует маркировке на листе АР-СО.
2. Смотри указание 20 на листе 2.

Согласовано

Инв. № подл. | Подп. и дата | Взам. инв. №

Инв. № дубл.

Привязан

| | | | |
|---|---|---|---|
| ГИП | Жибальский | | |
| Нач. СО | Гутперский | | |
| Н. контр. | Демидова | | |
| Гл. арх. | Демидова | | |
| Гл. констр. | Доброевский | | |
| Нач. гр. | Шульгина | | |
| Арх. | Прищепа | | |

ТП 903-1-277.90 АР

Котельная с 3 котлами КВГМ35-150 и 3 котлами ДЕ-25-14ГМ закрытая система теплоснабжения

| Стадия | Лист | Листов |
|---|---|---|
| Р | 6 | |

План на отм. +2,800; +3,400; +4,200; +5,600. Фрагмент 3 Узлы 3, 4

ЛАТГИПРОПРОМ

Копировал Ку – 24342-09 9 Формат А2
```

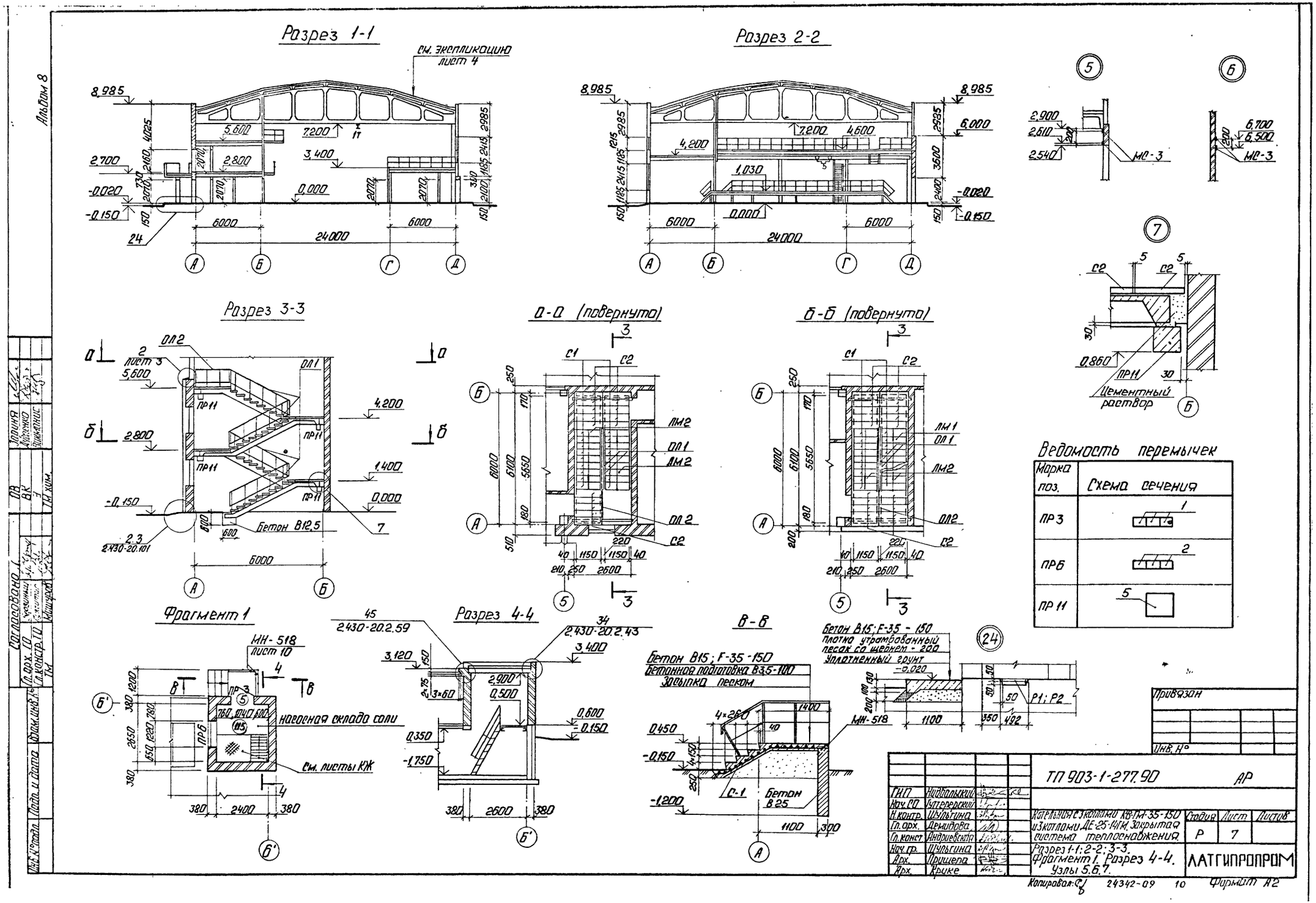
Альбом 8
Разрез 1-1
см. экспликацию лист 4
Разрез 2-2
Разрез 3-3
а-а (повернуто)
б-б (повернуто)
Фрагмент 1
Разрез 4-4
в-в
Ведомость перемычек
Марка поз.
Схема сечения
ПР 3
ПР 6
ПР 11
Цементный раствор
Бетон В12,5
Бетон В15; F-35 - 150
Плотно утрамбованный песок со щебнем - 200
Уплотненный грунт
Бетонная подготовка В3,5-100
Засыпка песком
Бетон В25
Насосная склада соли
См. листы КЖ
Привязан
Инв. №
ТП 903-1-277.90 АР
Котельная с 3 котлами КВ-ГМ-35-150 и 3 котлами ДЕ-25-14ГМ. Закрытая система теплоснабжения.
Разрез 1-1; 2-2; 3-3. Фрагмент 1. Разрез 4-4. Узлы 5,6,7.
Стадия Р
Лист 7
Листов
ЛАТГИПРОПРОМ
Копировал: 24342-09 10 Формат А2

Альбом 8

Схемы оконных заполнений

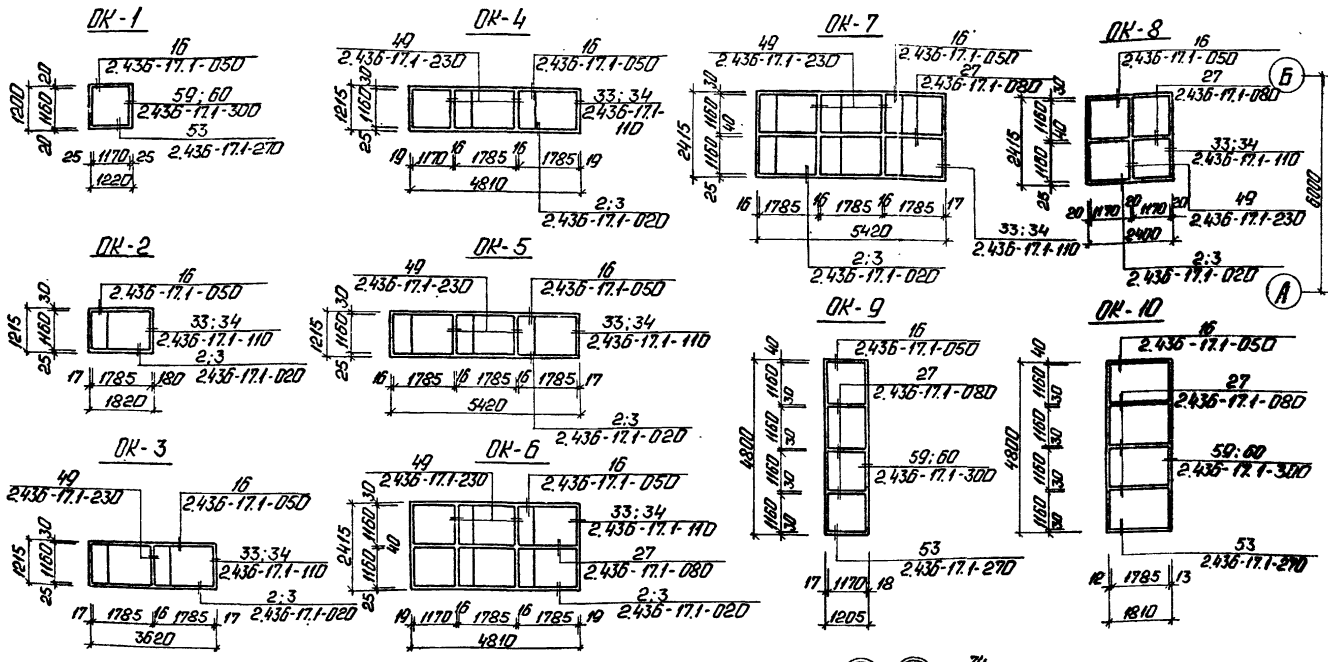

План подвесного потолка на отм. 7,100

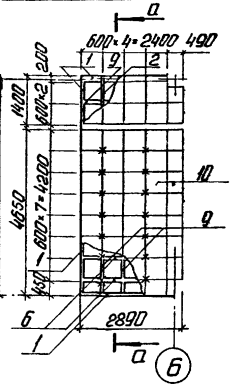

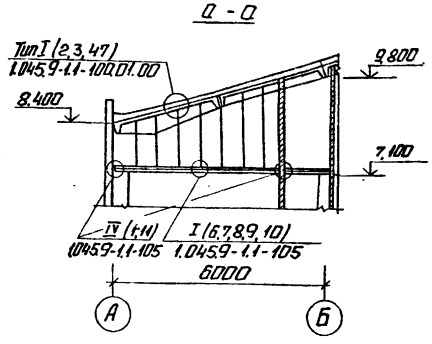

Спецификация элементов подвесного потолка

Марка поз.	Обозначение	Наименование	Кол.	Масса ед.,кг	Примечание
1	1.045.9-1.2.00.00.09	Профиль пристенный ПП-1	24	1,06	м
2		Гайка М8 ГОСТ 5915-70	14		
3		Шайба 8 ГОСТ 11371-78	14		
4		Дюбель-винт Д8НМ8-35ЦБХР	14	0,007	
		ТУ14-4-1375-86 м 4м			
5		Профиль	4	0,92	
		2,5350Ц ОБТУ67-522-83 МТС СССР / Ст3сп ГОСТ 14918-80			
		ℓ = 1370			
6		Профиль	7	1,91	
		2,5350Ц ОБТУ67-522-83 МТС СССР / Ст3кп ГОСТ 14918-80			
		ℓ = 2860			
7	1.045.9-1.2.00.01.00	Подвеска тип I	30	0,395	м
8	1.045.9-1.2.00.00.10	Пластина соединительная	32	0,034	
9		Профиль	41	0,346	
		2,5350Ц ОБТУ67-522-83 МТС СССР / Ст3кп ГОСТ 14918-80			
		ℓ = 550			
10		Плита цементно-стружечная ГОСТ 26816-86	51		
		595 × 595 × 10			
11		Дюбель-гвоздь ДГ4,5×40 ЦБ×Р	33		
		ТУ14-4 1231-83 м 4м			

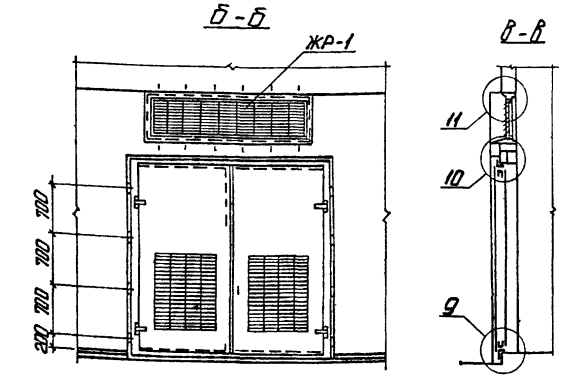

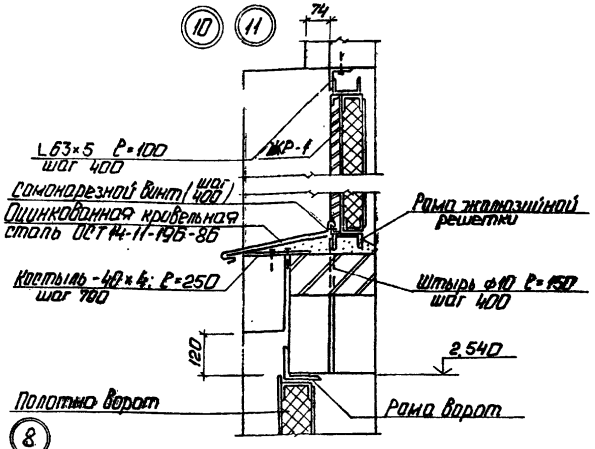

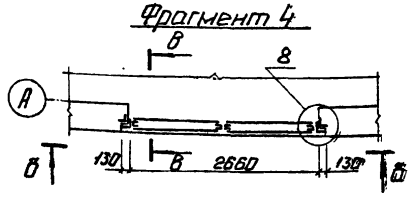

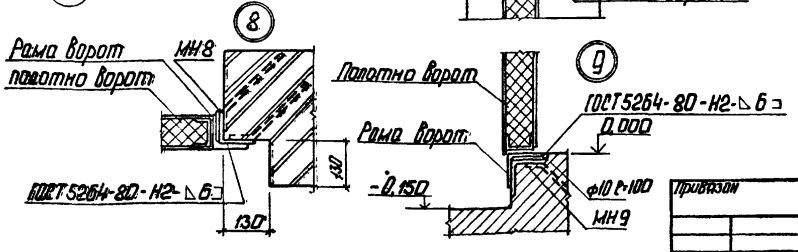

ГИП	Надбальский		
Нач. СО	Гутерерский		
Н. контр.	Шульгина		
Гл. арх.	Демидова		
Гл. кр.	Андриевская		
Нач. гр.	Шульгина		
Арх.	Прищепа		

Привязан

Инв. №

ТП 903-1-277.90 АР

Котельная из котлами КВ-ГМ-35-150 и 3 котлами ДЕ-25-14ГМ. Закрытая система теплоснабжения.

Фрагмент 4. Схемы оконных заполнений. План подвесного потолка на отм. 7,100.

Стадия	Лист	Листов
Р	8	

ЛАТГИПРОПРОМ

Копировал: 24342-09 11

Формат А2

Инв. № подл. | Подп. и дата | Взам. инв. №

Альбом 8

Фасад 1-12

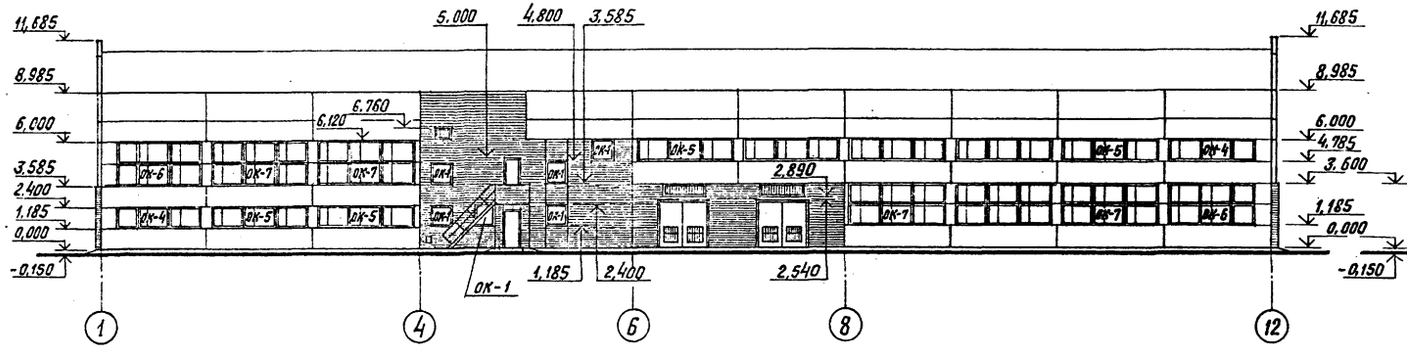

Фасад Д-А

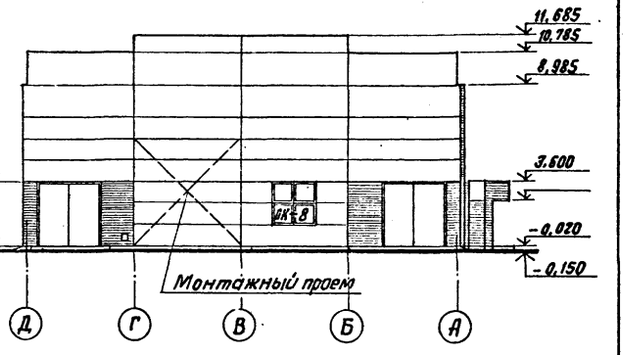

Фасад 12-1

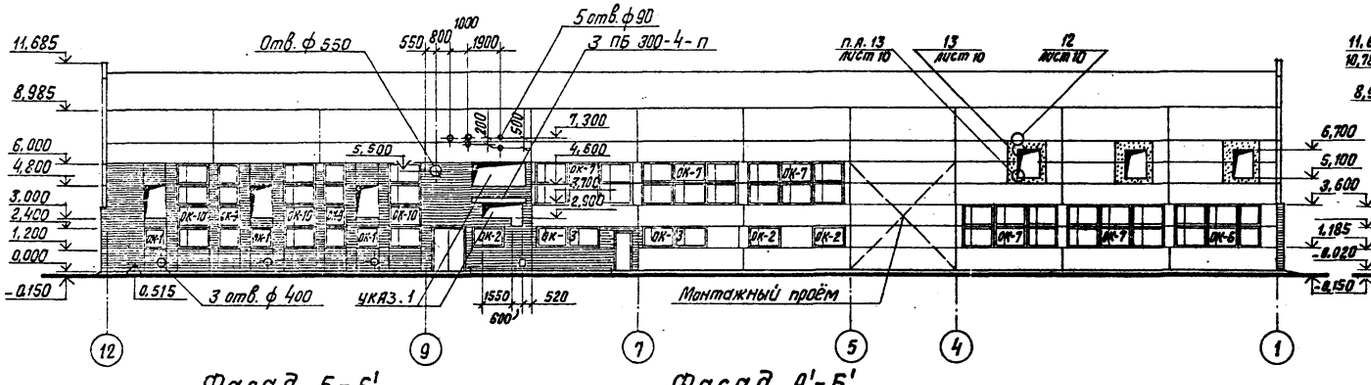

Фасад А-Д

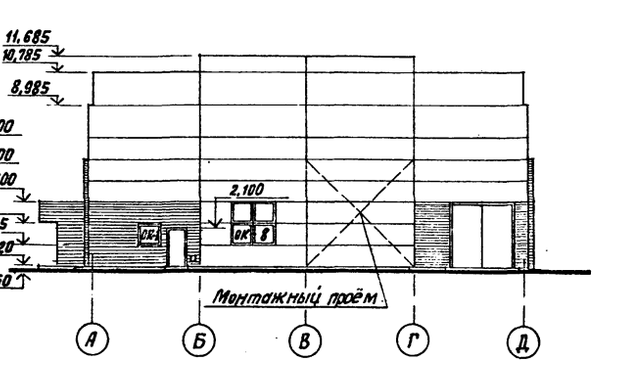

Фасад 5-6'

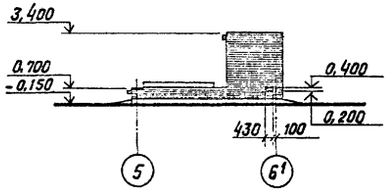

Фасад А'-Б'

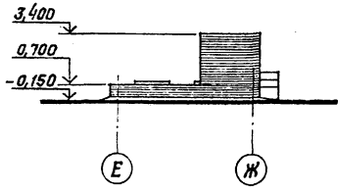

Фасад 6'-5

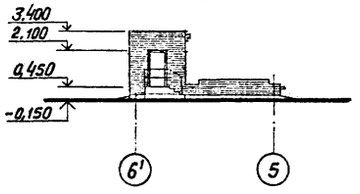

Фасад Б'-А'

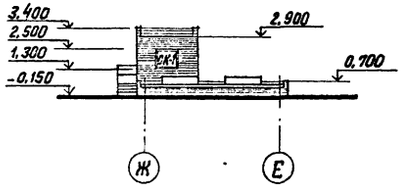

1. Вокруг трубопроводов, в местах прохода через стену, поставить гильзы ℓ = 450 мм.
После монтажа трубопроводов проем заделать кирпичем на глиняном растворе на всю толщину стены.
Зазор между гильзой и трубой заполнить мастикой УМС-50.

Согласовано: ГП. арх. ТО Бестужев; ГМ. констр. ТО Пикулис; ТМ Мишуров

Инв. № подл. | Подп. и дата | Взам. инв. №

Привязан

Инв. №

ГИП	Найдатский		ТП 903-1-277.90 АР
Нач. СО	Уттерджик		
Н. контр.	Демидова		Котельная с 3 котлами КВ-Г-М-35-150 и 3 котлами ДЕ-25-14ГМ. Закрытая система теплоснабжения
Гл. арх.	Демидова		Стадия Р; Лист 9; Листов
Гл. констр.	Лобашов		Фасад 1-12, 12-1, А-Д, Д-А; 5-6', 6'-5, Е-Ж, Ж-Е.
Нач. гр.	Шульгина		ЛАТГИПРОПРОМ
Арх.	Прищепа		

Копировал ВОУ 24342-09 12 Формат А2

Альбом 8

Спецификация элементов заполнения проемов

Марка поз.	Обозначение	Наименование	Количество: Уст.	23 эт.	Всего	Масса ед. кг	Примечание
1	1.435.9-17 Вып. 0,3,4	Ворота ВР 36×36-Л	3	—	3		
2	ТП 903-1-277.90 ал. 9 КЖ 3.И.10.000	Ворота ВТУ-3	2	—	2	500	
3	ТП 903-1-277.90 ал. 9 КЖ 3.И.11.000	Дверной блок ДВ-1	1	—	1	79,4	
4		Дверной блок ДПГ 24-19 ГОСТ 24698-81	1	—	1		
5		Дверной блок ДПГ 21-10П ГОСТ 14624-84	4	—	4		
66*		Дверной блок ДГ 21-10Л ГОСТ 6629-74	4	7	11		*Указ. 1
77*		Дверной блок ДГ 21-10 ГОСТ 6629-74	7	4	11		*Указ. 1
8		Дверной блок ДГ 21-7 ГОСТ 6629-74	3	1	4		
9		Дверной блок ДГ 21-7Л ГОСТ 6629-74	2	2	4		
10		Дверь балконная БО 22-9Л ГОСТ 11214-86	—	1	1		
О-1		Окно ОР 12-12 В ГОСТ 11214-86	29	6	35		
О-2		Окно ПОДР 18.18 ГОСТ 12506-81	65	51	116		
		Подоконная доска по 16.15.45 ГОСТ 6785-80	17	—	17		Указ. 2
		Подоконная доска по 19.15.45 ГОСТ 6785-80	14	—	14		Указ. 2
		Подоконная доска по 12.15.35 ГОСТ 6785-80	4	—	4		Указ. 2
		Подоконная доска по 18.15.35 ГОСТ 6785-80	4	—	4		Указ. 2
		Подоконная доска по 12.20.35 ГОСТ 6785-80	8	1	9		
		Подоконная доска по 18.20.35 ГОСТ 6785-80	6	—	6		
		Подоконная доска по 12.40.35 ГОСТ 6785-80	2	1	3		
ЖР-1	ТП 903-1-277.90 ал. 9 КЖ 3.И.1.11	Изделие закладное ЖР-1	2	—	2	182,93	
ШМ1		А-Т-Ш ГОСТ 5781-82 ℓ=150	12	—	12	0,14	
L63×5		Ст.3 ГОСТ 8509-86 63×63×5 ГОСТ 8510-86 ℓ=1100	12	—	12	0,48	
МН 11	ТП 903-1-277.90 ал. 9 КЖ 3.И	Изделие закладное МН 11	—	1	1	13,8	
ЖР-2	ТП 903-1-277.90 ал. 9 КЖ 3.И.2.17	Изделие закладное ЖР-2	1	—	1	316	

1. Дверное полотно и коробку обшить кровельной сталью внахлестку по асбестовому картону с обеих сторон.
2. Подоконные плиты устанавливаются в окнах первого яруса.

Спецификация перемычек

Марка поз.	Обозначение	Наименование	Количество: Уст.	23 эт.	Всего	Масса ед. кг	
1	1.038.1-1.1 01 0000-01	1ПБ 13-1-П	31	17	48	25	
2	1.038.1-1.1 02 0000-04	2ПБ 16-2-П	27	20	47	65	
3	1.038.1-1.1 04 0000-01	2ПБ 22-3-П	6	1	7	95	
4	1.038.1-1.1 05 0000-03	2ПБ 30-4-П	9	—	9	125	
5	1.038.1-1.1 150 0000-03	5ПБ 30-27-П	5	—	5	410	

Спецификация элементов на листы 5, 6, 7, 8, 9, 10

Марка поз.	Обозначение	Наименование	Кол.	Масса ед. кг	Примечание
		Элементы лестниц			
ЛМ-1	1.050.1-2.1 10.0.00.0	Лест. марш ЛМП57.11.14-5-3	1	1900	
ЛМ-2	1.050.1-2.1 10.0.00.0	Лест. марш ЛМП57.11.14-5	3	2200	
ОЛ-1	1.050.1-2.2014.0	Ограждение ОЛ14-1	4	36,6	
ОЛ-2	1.050.1-2.2060	Ограждение ОЛ1814-1	1	21,1	
С-1	1.050.1-2.1 18.000.0-01	Накладная проступь 1МН123	36	40	
С-2	1.050.1-2.1 18.000.0-06	Накладная проступь 2МН123	30	40	
С-3	1.050.1-2.1 18.000.0-01	Накладная проступь 1МН1236	5	40	
МН 518	1.400-15.1 520-01	Изделие закладное МН 518	22	10,5	м
Р1	ТП 903-1-277.90 ал. 9 КЖ 3.И.19	Рама Р1	1	8,75	
Р2	ТП 903-1-277.90 ал. 9 КЖ 3.И.1.10	Решетка Р2	1	9,91	
Р-1	ГОСТ 23279-85	4 СР 4БРТ-100—95×250 ВА 4г-100	1	7,9	Сечение 6 лист 7
		Элементы крепления стен и перегородок			
		Изделия соединительные			
	2.430-20.4 010	МС 1	53	0,52	
	2.430-20.4 020	МС 2	53	0,52	
	1.431.6-28.2-29.0-02	МС 54	45	0,34	
	11761.00.00.000	Дюбель ДРК-М10	90	0,04	
		Болт М10×305.8 ГОСТ 22798-70 и шайбой 10.04 ГОСТ 11371-78	90	0,03	
	1.431.6-28.2-33.0	МС 64-1	24	0,23	
	1.431.6-28.2-11.0-13	МС 25-6	10	3,60	Узел 8 лист 5
	1.431.6-28.2-34.0-01	МС 65-2	10	0,32	
	1.431.6-28.2-06.0-04	МС 10-2	28	0,69	Указ. 3
	1.431.6-28.2-38.0-01	МС 73	84	0,10	Указ. 3
С1-3	ТП 903-1-277.90 ал. 9 КЖ 3.И.2.13	Сетка С1-3	29	0,385	
МС3		Лист 80×150×5 ГОСТ 19903-74 Ст3сп2 ГОСТ 14637-79	250	1,42	Указ. 4
		Дюбель-гвоздь ДГ 45×60 ТУ 14-4-1231-83	1000		
МН 518	1.400-15.1 520-01	Изделие закладное МН 518	40	10,5	
		Детали и изделия узлов 8 и 9			
1	ТП 903-1-277.90 ал. 9 КЖ 3.И.2.05	Изделие закладное МН-10	23	10,84	м
2		Дюбель-гвоздь ДГ 45×60 ТУ 14-4-1231-83	24		
3		Уголок 63×63×5 ГОСТ 8509-86 ℓ=150 Ст3кп2 ГОСТ 535-79	24	0,7	
		Плиты древесно-стружечные П-3 толщ. 16мм ГОСТ 10632-77	36		м²
		Брусок 40×50 ℓ=24м ГОСТ 24454-80	0,05		м³

3. Соединительное изделие (узел 60 по 1.431.6-28.1-58.0) применяется в откосах дверных проемов при длине перегородки более 2м.
4. Перед пристрелкой изделие надсверлить в 4 точках по углам на расстоянии 20мм от края на глубину 4мм.

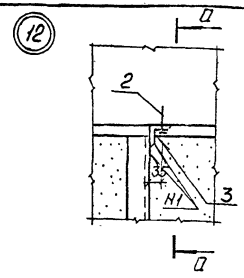

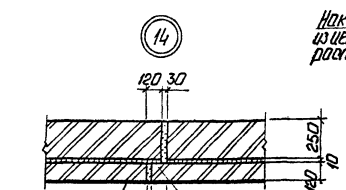

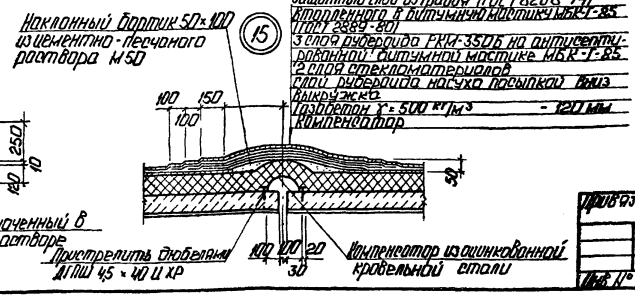

					ТП 903-1-277.90		АР
ГИП	Ипполитский						
Нач. ОР	Литвинский						
Н. контр.	Шульгина				Котельная с 3 котлами КВ-ГМ-35-150 и 3 котлами ДЕ-25-ГМ. Закрытая система теплоснабжения.	Стадия	Лист	Листов
Гл. арх.	Демидова					Р	10	
Гл. констр.	Андриевский							
Нач. гр.	Шульгина				Узлы 12, 13, 14, 15	ЛАТГИПРОПРОМ		
Арх.	Пришепа							
Инв. №								

Копировал: [illegible] 24342-09 13 Формат А2

Альбом 8

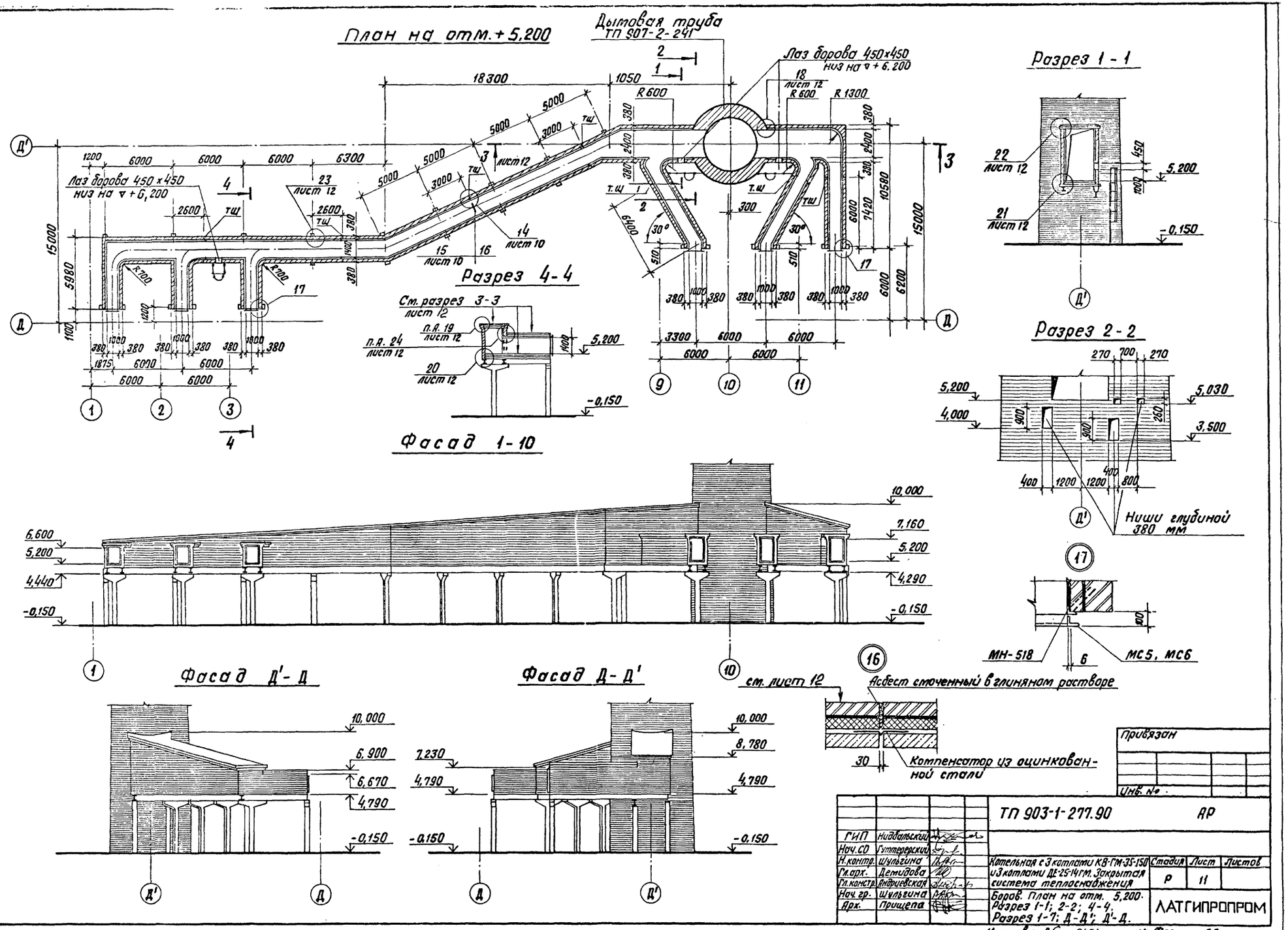

Согласовано

ТМ

Инв. № подл. | Подпись и дата | Взам. инв. №

Привязан

Инв. №

				ТП 903-1-277.90	АР
ГИП	Ниддальский				
Нач. СО	Гуттерерский				
Н. контр.	Шульгина			Котельная с 3 котлами КВ-ГМ-35-150 и 3 котлами ДЕ-25-14ГМ. Закрытая система теплоснабжения	Стадия: Р; Лист: 11; Листов:
Гл. арх.	Демидова				
Гл. констр.	Андриевская				
Нач. гр.	Шульгина			Боров. План на отм. 5,200. Разрез 1-1; 2-2; 4-4. Разрез 1-7; Д-Д'; Д'-Д.	ЛАТГИПРОПРОМ
Арх.	Прищепа				

Копировал В.Бур 24342-09 14 Формат А2

Альбом 8

Разрез 3-3

Защитный слой из гравия (ГОСТ 8269-87) втопленного в антисептированную битумную мастику (см. табл. Н1 лист 3)
3 слоя рубероида марки РМ-350 (ГОСТ 10923-82) на битумной мастике (см. табл. Н°1 АР-3)
Огрунтовка раствором битума пятой марки в керосине 1:2
Цементная стяжка М100-15 мм
Ячеистый бетон $\gamma = 400$ кг/м³ - 120 мм
Железобетонная плита
3 слоя органосиликатного покрытия ОС-74-01 ТУ84-725-78

Футеровка днища из кислотоупорного кирпича на кислотоупорном растворе с окисловкой швов 20% раствором серной кислоты - 120 мм
2 слоя стеклоткани на эпоксидной шпаклевке - 10 мм ЭП-0010 (ГОСТ 10277-76*) завести на стенки на 200 мм по выравненному основанию
Ячеистый бетон $\gamma = 400$ кг/м³ - 100 мм
Выравнивающая цементная стяжка - 20 мм
Железобетонная плита

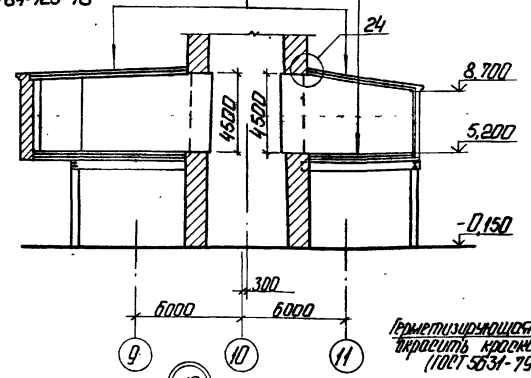

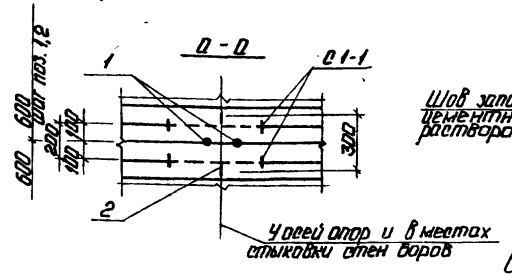

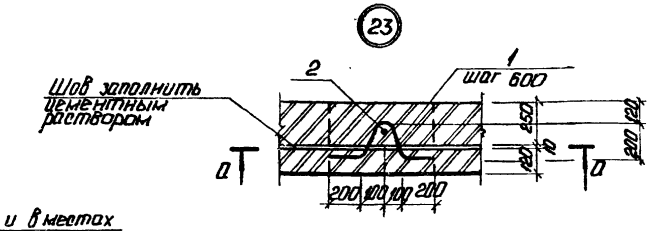

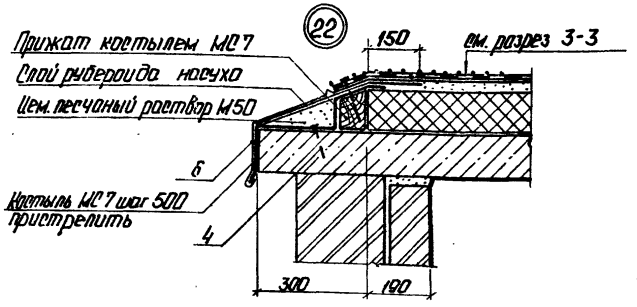

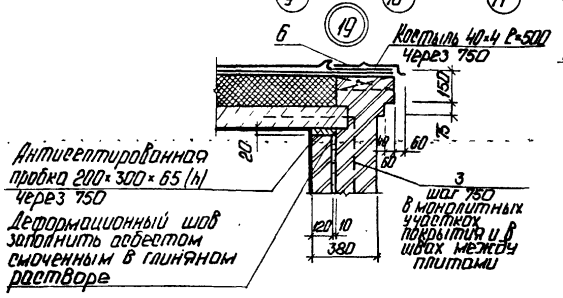

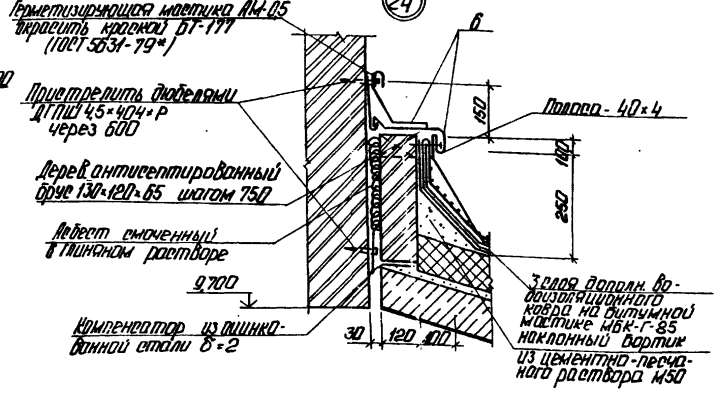

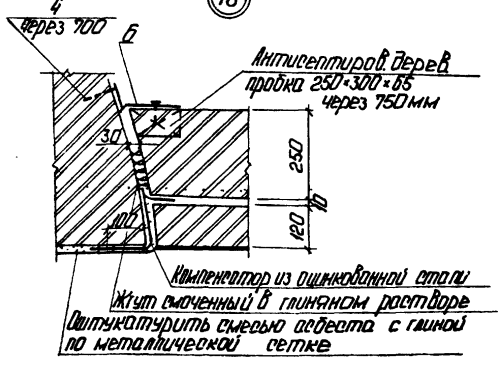

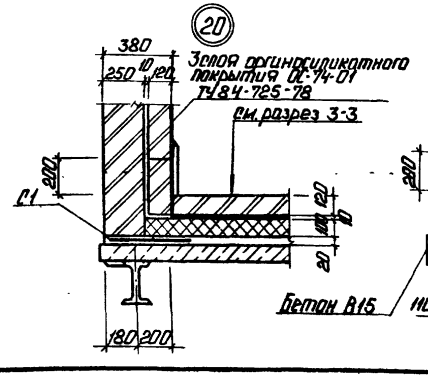

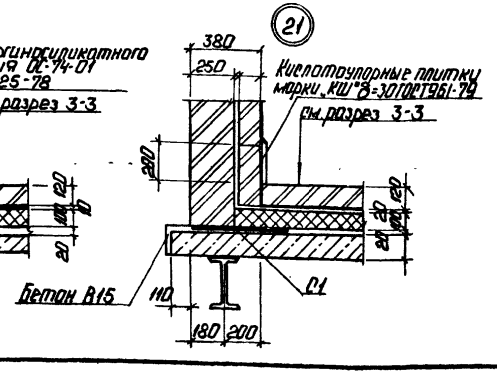

Спецификация элементов борова

Марка поз.	Обозначение	Наименование	Кол.	Масса ед. кг	Примечание
МН 518	1.400-15.в.1 520-01	Изделие закладное МН 518	32,2	8,1	м
МС6	ТП 903-1-277.90 КЖ3.И.1.7 Ал.9	Изделие соединит. МС6	3	60,56	
МС7	ТП 903-1-277.90 КЖ3.И.1.8 Ал.9	Изделие соединит. МС7	3	36,38	
С1		С 4Вр I-80 / 4Вр I-80 530 ГОСТ 8478-81	220	1,38	м
1		А-I-10 ГОСТ 5781-82 ℓ=850	230	0,53	
2		А-I-16 ГОСТ 5781-82 ℓ=300	230	0,48	
3		А-I-6 ГОСТ 5781-82 ℓ=500	60	0,11	
-40×4		Полоса БУ 40×500 ГОСТ 103-76 / Вст3кп2 ГОСТ 535-79	260	0,63	
МС7		Полоса БУ 40×750 ГОСТ 103-76 / Вст3кп2 ГОСТ 535-79	60	0,94	
4		Дюбель-гвоздь 45×40Р ЦБ ТУ14-4-1231-83	120	0,007	
5		Брус 75×130 ГОСТ 24454-80	28	-	м
6		Лист 0,7×710×1420 ГОСТ 19903-74 / Вст3кп ОСТ 14-11-196-86	120	5,55	

1. Стены борова выполнить из керамического полнотелого обыкновенного кирпича КР-100 (16.50) 35 ГОСТ 530-80 на сложном растворе М50 с внутренней футеровкой из того же кирпича толщ. 120 мм.
2. Футеровка анкерится к стенам по осям колонн по узлу „10" лист 8 зазор между футеровкой и кладкой заполняется цементным раствором.
3. Внутренние поверхности стен и покрытия защищаются окраской органосиликатным составом ОС-74-01 в 3 слоя согласно техническим условиям ТУ-84-725-78 (изготов. им. Морозова, г. Всеволжск, Ленинградской обл.).
4. Работы по выполнению кладки стен футеровки и антикоррозии при защите выполнять в соответствии с требованиями СНиП 3.03.01-87 СНиП III-24-75, СНиП 3.04.03-85 и СНиП III-4-80.
5. Состав дымовых газов (%):

при сжигании	мазута,	газа,	при работе КТАНа
N_2	74,3	71,5	75
O_2	4,6	4,5	4,7
H_2O	10,0	16,6	12,7
CO_2	11,0	7,4	7,6
SO_2	0,1	-	-
t_p (точка росы)	140	70	60
t_{gr} (t° дымовых газов)	230	150	80

Привязан

Инв. №

ГИП	Нидбальский	
Нач. СО	Гуттерерский	
Л. контр.	Шульгина	
Гл. арх.	Демидова	
Гл. констр.	Андриевская	
Нач. гр.	Шульгина	
Арх.	Прищепа	

ТП 903-1-277.90 АР

Котельная с 3 котлами КВ-ГМ-35-150 и 3 котлами ДЕ-25-14ГМ. Закрытая система теплоснабжения.

Стадия	Лист	Листов
Р	12	

Боров. Разрез 3-3. Узлы 18, 19, 20, 21, 22, 23.

ЛАТГИПРОПРОМ

Копировал: Ф.Д. 24342-09 15 Формат А2

Согласовано
Отд. ТМ
Мишуров
Инв. № подл. | Подп. и дата | Взам. инв. №

Альбом 8

Ведомость рабочих чертежей основного комплекта КЖ3

Лист	Наименование	Примечание
1	Общие данные (начало).	
2	Общие данные (продолжение).	
3	Общие данные (окончание).	
4	Схема расположения фундаментов и фундаментных балок.	
5	Фрагменты 1, 2, 5.	
6	Фрагменты 3, 4.	
7	Фундаменты Фм1, Фм2, Фм3. Опалубка и армирование.	
8	Фундаменты Фм4...Фм6, Фм9...Фм11. Узел В.	
9	Схема расположения фундаментов по оси 13. Фундаменты Фм7, Фм8, Фм12, Фм13.	
10	Схема расположения подземных конструкций в осях 1÷12 и А÷Д.	
11	Схема расположения подземных конструкций в осях 1÷12 и А÷Д. Разрезы 1-1...5-5, 12-12, 13-13.	
12	Схема расположения подземных конструкций в осях 1÷12 и А÷Д. Фрагменты 6, 7. Разрезы 6-6, 11-11.	
13	Прм1, КНм1. Опалубка и армирование.	
14	Схема расположения подземных конструкций в осях 1÷12 и А÷Д. Фрагмент 8. Разрез 14-14.	
15	Ум1-1, Ум1-2. Опалубка и армирование.	
16	Ум1-3... Ум1-6. Опалубка и армирование.	
17	Ум1-2... Ум1-6. Армирование.	
18	Схема расположения элементов наружного подземного хозяйства.	
19	ФОм1... ФОм5. Опалубка и армирование.	
20	ОП1... ОП4. Опалубка и армирование.	
21	Схема расположения элементов КТП.	
22	Схема расположения элементов КТП. Разрезы 2-2... 5-5.	
23	Продувочный колодец ПКм1. Разрезы 1-1, 2-2.	
24	Продувочный колодец ПКм1. Разрез 3-3.	
25	Боров. Схема расположения фундаментов. Разрез 1-1.	
26	Боров. Схема расположения колонн. Разрез 2-2.	
27	Боров. Схема расположения плит покрытия и перекрытия.	
28	Боров. Узлы А, Б, 1. Разрезы 3-3... 8-8, 10-10.	
29	Боров. Монолитные участки Ум13, Ум13*, Ум14, Ум15, Ум21*, Ум22.	
30	Боров. Монолитные участки Ум10*, Ум11*, Ум12, Ум16, Ум16*, Ум17, Ум17*, Ум18, Ум19, Ум19*, Ум19н, Ум19н*, Ум20.	
31	Склад соли. СПр1. Опалубка. План на отметке -1,350. Разрез 1-1.	
32	СПр1. План на отметке 1,000. Разрез 2-2, 3-3.	
33	СПр1. План на отметке 0,000. Армирование.	
34	Склад соли СПр1. Схема раскладки верхних сеток покрытия. Узел А.	
35	Склад соли. Деревянный ящик ДЯ1. Узлы Б, В, Г, Д.	
36	Схема расположения колонн, ригелей, балок. Разрезы 2-2, 4-4, 5-5.	
37	Схема расположения ферм покрытия. Узлы Б, В. Разрезы 1-1, 3-3, 6-6.	
38	Схема расположения плит покрытия. Узел Г.	
39	Схема расположения колонн, ригелей, плит покрытия. Узел А.	
40	Схема расположения плит перекрытия на отметках 3,300; 5,500; 4,100; 2,700.	
41	Ум1... Ум5. Опалубка и армирование.	
42	Ум6, Ум7. Опалубка и армирование.	
43	Ум8, Ум8-1, Ум9. Опалубка и армирование.	
44	Схема расположения закладных изделий на отметке 4,200.	
45	Схема расположения стеновых панелей в осях 12÷1 по оси Д.	
46	Схема расположения стеновых панелей в осях 1÷12 по оси А. Узлы Д, Е	
47	Схемы расположения стеновых панелей в осях А÷Д и Д÷А.	
48	Схемы расположения перегородок по оси Б, по оси 8.	
49	Схема расположения перегородок по оси 4 в осях Б-А. Узлы.	

Типовой проект разработан в соответствии с действующими нормами и правилами и предусматривает мероприятия, обеспечивающие взрывную, взрывопожарную и пожарную безопасность при эксплуатации здания.

Главный инженер проекта (Нидбальский Я)

Инв. № подл. | Подп. и дата | Взам. инв. №

Инв. №			
ТИП	Нидбальский		
Начотд.	Интерсон		
Н. контр.	Шульгина		
Гл. контр.	Андриевская		
Рук. гр.	Шульгина		
Инж. II к.	Куковина		
Техник	Шолотюк		

Привязан

ТП 903-1-277.90 КЖ3

Котельная с 3 котлами КВ-ТМ-35-150 и 3 котлами ДЕ25-14ГМ. Закрытая система теплоснабжения.

Стадия	Лист	Листов
Р	1	49

Общие данные (начало)

ЛАТГИПРОПРОМ

Копировал: Ф. 24342-09 16 Формат А2

Альбом 8

Ведомость ссылочных и прилагаемых документов

Обозначение	Наименование	Примечание
	Ссылочные документы	
ГОСТ 13580-85	Плиты железобетонные ленточных фундаментов	
ГОСТ 13579-78	Блоки бетонные для стен подвалов	
ГОСТ 22701.0-77 ГОСТ 22701.1-77 ГОСТ 22701.2-77	Плиты железобетонные ребристые предварительно напряженные размером 3х6м для покрытий производственных зданий.	
ГОСТ 3634-79	Люки чугунные для колодцев	
ГОСТ 23279-85	Сетки арматурные сварные для железобетонных конструкций и изделий.	
1.041.1-2 вып.5	Сборные железобетонные многопустотные плиты перекрытий многоэтажных общественных зданий производственных и вспомогательных зданий промышленных предприятий.	
1.030.1-1 вып. 0-0; 0-3; 1-1; 3-3; 3-2; 4-1	Стены наружные из однослойных панелей для каркасных общественных зданий, производственных и вспомогательных зданий промышленных предприятий.	
1.030.9-2 в. 0,1 5,6,7 ч.2	Перегородки панельные зданий промышленных и сельскохозяйственных предприятий.	
5.900-2	Сальники набивные Ду 50÷1400мм для пропуска труб сквозь стены.	
1.410-3 вып.1	Сетки сварные для арматурных железобетонных конструкций.	
1.412.1-6 вып.0,2,3	Фундаменты монолитные железобетонные на естественном основании под типовые железобетонные колонны одноэтажных и многоэтажных производственных зданий.	

Обозначение	Наименование	Примечан.
1.020-1/83 вып.0-2 2-1; 2-11; 6-1; 7-1; 3-4.	Конструкции каркаса междуэтажного применения для многоэтажных общественных зданий, производственных и вспомогательных зданий промышленных предприятий.	
1.463.1-3/87 вып.1-1,4,5,7	Железобетонные предварительно напряженные безраскосые фермы пролетами 18и24м для покрытий зданий со скатной кровлей.	
1.450.3-3 вып.0, вып.1 ч.1, ч.2	Стальные лестницы, площадки, стремянки и ограждения.	
3.006.1-2.87 вып.0,1,2,6	Сборные железобетонные каналы и таннели из лотковых элементов.	
1.465.1-10/82 вып.0,1	Комплексные железобетонные плиты покрытий одноэтажных промышленных зданий.	
ПК-01-88	Железобетонные плиты покрытий производственных зданий.	
2.460-15 вып.0	Типовые узлы покрытий промышленных зданий в местах установки крышных вентиляторов.	
1.494-24 вып.1	Стаканы для крепления крышных вентиляторов, дефлекторов и зонтов.	
3.015-2/82 вып.II-4 вып.II-2	Унифицированные одноярусные эстакады под технологические трубопроводы.	
1.042.1-4 вып.1	Плиты железобетонные ребристые высотой 300мм для перекрытий производственных и общественных зданий.	

Обозначение	Наименование	
3.400-6/76	Унифицированные закладные детали сборных железобетонных конструкций инженерных сооружений промышленных предприятий	
1.400-15 вып.1	Унифицированные закладные изделия железобетонных конструкций для крепления технологических коммуникаций и устройств.	
3.900-3 вып.7 часть 1,2	Сборочные железобетонные конструкции емкостных сооружений для водоснабжения и канализации	
1.412.1-4	Монолитные железобетонные фундаменты на естественном основании под железобетонные стойки фахверка.	
1.415.1-2 вып.1,2,3	Балки фундаментные железобетонные для наружных и внутренних стен производственных зданий промышленных предприятий	
1.423.1-7 вып.0,1,2	Колонны железобетонные предварительно напряженные одноэтажных зданий промышленных предприятий без мостовых кранов.	
2.460-2 вып.0,2	Монтажные детали сборных железобетонных конструкций тип. детали плит и темп. швов	
2.460-14 вып.0,1	Типовые узлы покрытий промышленных зданий в местах пропуска вент. шахт	

Инв. № подл. | Подпись и дата | Взам. инв. №

Привязан

Инв. №

ГИП	Чубальский		
Нач.отд.	Штерлинг		
Н.контр.	Шульгина		
Л.контр.	Лидовская		
Рук.гр.	Шульгина		
Инж.II к.	Куковица		
Техник	Шалатюк		

ТП903-1-277.90 КЖ3

Котельная с 3 котлами КВ-ГМ-35-150 и 3 котлами ДЕ-25-ЯГМ. Закрытая система теплоснабжения

Стадия	Лист	Листов
Р	2	

Общие данные (продолжение)

ЛАТГИПРОПРОМ

Копировал Дубкова 24342-09 17 формат А2

Альбом 8

Ведомость ссылочных и прилагаемых документов

Обозначение	Наименование	Примечание
	Ссылочные документы	
1.427.1-5 вып. 0,1,2.	Колонны железобетонные предварительно напряженные прямоугольного сечения для продольного и торцевого фахверка одноэтажных зданий промышленных предприятий.	
3.400-7 вып.1/87	Унифицированные монтажные петли для подъема сборных бетонных и железобетонных изделий.	
1.038.1-1. в.1.10.	Перемычки железобетонные для зданий с кирпичными стенами.	
	Прилагаемые документы	
ТП 903-1-277.90 КЖ3.И Альбом 9	Строительные изделия	
ТП 903-1-277.90 КЖ3 ВМ Альбом 20	Ведомость потребности в материалах	

Ведомость спецификаций

Лист	Наименование	Примечание
КЖ3-4	Спецификация к схеме расположения фундаментов и фундаментных балок.	
КЖ3-11	Спецификация к схеме расположения подземных конструкций	
КЖ3-18	Спецификация к схеме расположения элементов наружного подземного хозяйства	
КЖ3-21	Спецификация к схеме расположения элементов КТП.	
КЖ3-23	Спецификация к схеме расположения продувочного колодца ПКм1	
КЖ3-25	Спецификация к схеме расположения фундаментов Борова.	
КЖ3-26	Спецификация к схеме расположения колонн Борова.	
КЖ3-35	Спецификация к схеме расположения плит покрытия и перекрытия.	
КЖ3-37	Спецификация элементов на склад соли.	
КЖ3-36,	Спецификация к схеме расположения колонн и ригелей,	

Лист	Наименование	Примечание
КЖ3-37	Спецификация к схеме расположения ферм покрытия.	
КЖ3-38,39	Спецификация к схеме расположения плит покрытия.	
КЖ3-40	Спецификация к схеме расположения плит перекрытия.	
КЖ3-44	Спецификация к схеме расположения закладных изделий на отметке 4.200	
КЖ3-45,46	Спецификация к схеме расположения стеновых панелей.	
КЖ3-48 49	Спецификация к схеме расположения перегрузок.	

Ведомость объемов сборных бетонных и железобетонных конструкций по рабочим чертежам основного комплекта марки

	Наименование группы элементов конструкции	Код	Кол., м³	Примечание
1	Колонны	582100	56,3	
2	Ригели	582500	6,65	
3	Плиты перекрытий	584200	23,62	
4	Плиты покрытия	584100	97,66	
5	Перегородки	583300	18,94	
6	Стеновые панели	583100	174,1	
7	Перемычки	582800	3,23	
8	Конструкции и детали каналов	582800	15,91	
9	Фундаментные балки	582400	10,75	
10	Блоки стен подвала	581100	28,8	
11	Фермы	526131	50,4	
12	Лестницы	589100	5,04	
	Всего бетона и железобетона		491,4	

Материалы на изготовление бетонных и железобетонных конструкций учтены в ведомости потребности в материалах и отдельно не учитываются.

Ведомость основных комплектов рабочих чертежей КЖ

Обозначение	Наименование	Примечан
ТП 903-277.90 Альб.4 КЖ1	Конструкции железобетонные	
ТП 903-277.90 Альб.5 КЖ2	Конструкции железобетонные	
ТП 903-277.90 Альб.6 КЖ3	Конструкции железобетонные	
ТП 903-277.90 Альб.16 КЖ4	Конструкции железобетонные	

Общие указания

1. Конструктивная часть проекта разработана на основании документов, указанных на листе АР-2.
2. Климатологические условия строительства, параметры внутреннего воздуха даны на листе АР-2.
3. За отм. 0,000 принят уровень пола I этажа зала котельной.
4. Монтаж сборных ж.б. элементов производить в соответствии со СНиП 3.03.01-87; III-4-80 и указаниями, данными в пояснительных записках серии применяемых сборных элементов.
5. Монтажную сварку элементов производить электродами марки Э42. Высота неоговоренных сварных швов - 6 мм.
6. Неметонированные монтажные стыки сборных элементов покрыть двумя слоями эмали ПФ115 ГОСТ 6465-76* по грунту ГФ021 ГОСТ 25129-82 толщ. 55 мкм.

Инв.№ подл. | Подпись и дата | Взам. инв.№

Привязан

Инв.№

				ТП 903-1-277.90		КЖ3
ГИП	Яндыбальский					
Нач. отд.	Гутерерский					
Н. контр.	Шульгина			Котельная с 3 котлами КВ-ТМ-35-150 и 3 котлами ДЕ25-14ГМ. Закрытая система теплоснабжения.	Стадия	Лист	Листов
Гл. конс.	Андреевская				Р	3	
Рук. гр.	Шульгина			Общие данные (окончание)	ЛАТГИПРОПРОМ		
Инж. II к.	Жуковица						
Техник	Золотюк						

24342-09 18 Копировал Формат А2

Альбом 8

Схема расположения фундаментов и фундаментных балок

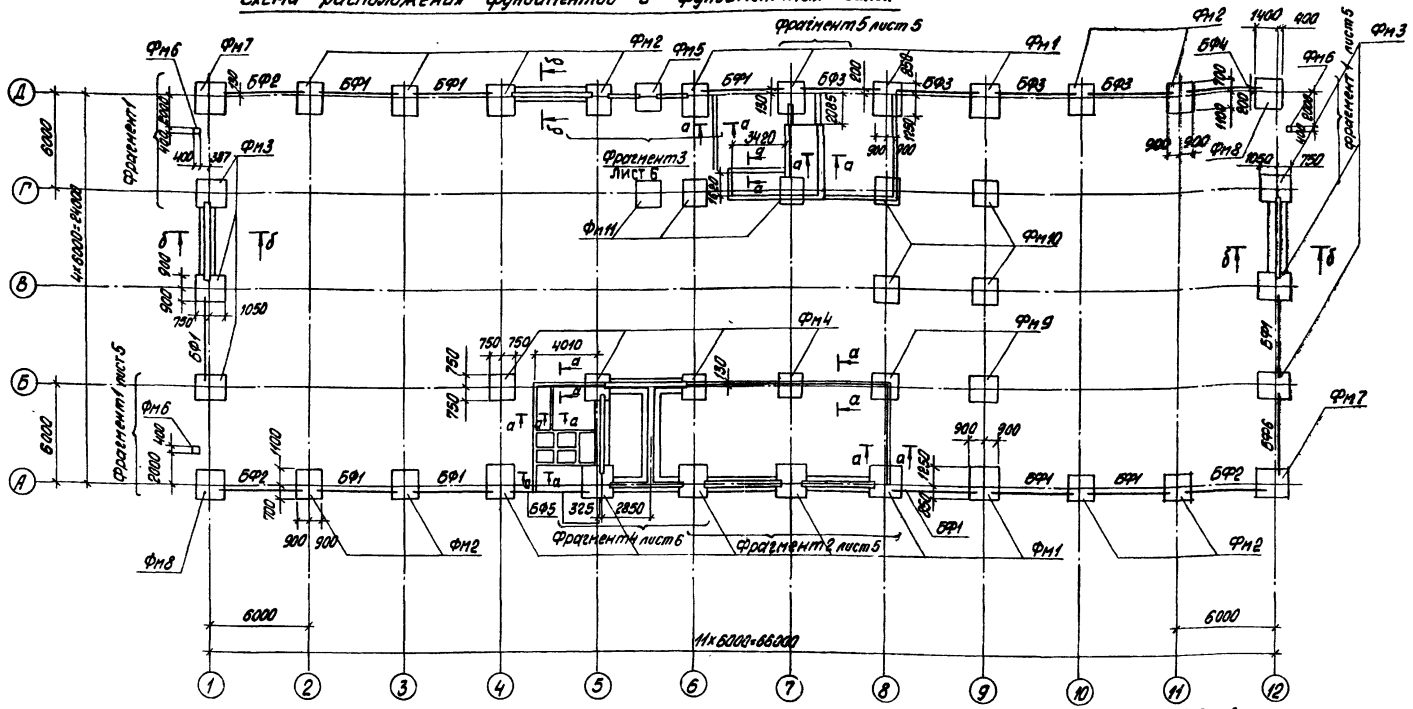

а-а

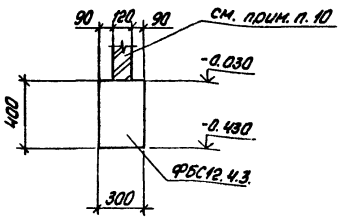

б-б

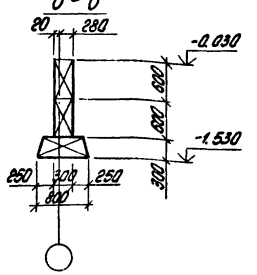

Спецификация к схеме расположения фундаментов и фундаментных балок

Марка поз.	Обозначение	Наименование	Кол.	Масса ед., кг	Примечание
		Фундаментные балки			
БФ1	1.415.1-2 в.1-1-04	15ФБ6-5	10	680	
БФ2	1.415.1-2 в.1-1-08	16ФБ6-9	3	600	
БФ3	1.415.1-2 в.1-3-50	35ФБ6-12АIV	4	1100	
БФ4	1.415.1-2 в.1-3-61	35ФБ6-23АIV	1	970	
БФ5	1.415.1-2 в.1-4-39	45ФБ6-11АIV	1	1300	
БФ6	1.415.1-2 в.1-3-55	35ФБ6-17АIV	1	1000	
ПР1	1.038.1-1 в.10	10ПБ21-27АтV	2	246	
		Блоки стенового подвала			
а	ГОСТ 13580-85	ФЛ8.12.3	44	550	
б	ГОСТ 13579-78	ФБС24.3.6-Т	18	970	
в	ГОСТ 13579-78	ФБС9.3.6-Т	50	350	
г	ГОСТ 13579-78	ФБС9.4.6-Т	21	470	
ж	ГОСТ 13579-78	ФБС24.4.6-Т	4	1300	
л	ГОСТ 13579-78	ФБС12.5.6-Т	4	790	

Марка поз.	Обозначение	Наименование	Кол.	Масса ед., кг	Примечание
к	ГОСТ 13579-78	ФБС 9.5.6-Т	4	490	
м	ГОСТ 13579-78	ФБС 12.4.3-Т	66	310	
		Фундаменты			
Фм1	Лист 7	Фм1	10		
Фм2	Лист 7	Фм2	10		
Фм3	Лист 7	Фм3	6		
Фм4	Лист 8	Фм4	4		
Фм5	Лист 8	Фм5	1		
Фм6	Лист 8	Фм6	3		
Фм7	Лист 9	Фм7	2		
Фм8	Лист 9	Фм8	2		
Фм9	Лист 8	Фм9	2		
Фм10	Лист 8	Фм10	4		
Фм11	Лист 8	Фм11	3		

1. Фундаменты запроектированы для геологических условий, оговоренных на листе АР-2
При определении R по формуле 7 СНиП 2.02.01-83 приняты следующие коэффициенты: $\gamma_{c1} = 1,25$; $\gamma_{c2} = 1,0$; $K = 1,0$. При других условиях фундаменты должны быть перепроектированы на основании таблицы нагрузок на листе 8
2. Под монолитные фундаменты выполнить подготовку из тощего бетона В 3,5 толщиной 100 мм по выровненному основанию

(Продолжение см. лист 5)

Привязан

Инв. №

Инв. № подл. | Подпись и дата | Взам. инв. №

				ТП 903-1-277.90	КЖ3
ГИП	Нидбальский				
Нач. отд.	Устроевский				
Н. контр.	Мифриевская				
Гл. констр.	Мифриевская			Котельная с 3 котлами КВ-ГМ-35-150 и 3 котлами ДЕ-15-14ГМ Закрытая система теплоснабжения	Стадия: Р; Лист: 4; Листов:
Рук. гр.	Шульгина				
Гл. инж.	Зайцев			Схема расположения фундаментов и фундаментных балок	ЛАТГИПРОПРОМ
Техник	Шпаткок				

Копировал 24342-09 19 Формат А2

Альбом 8

Фрагмент 1

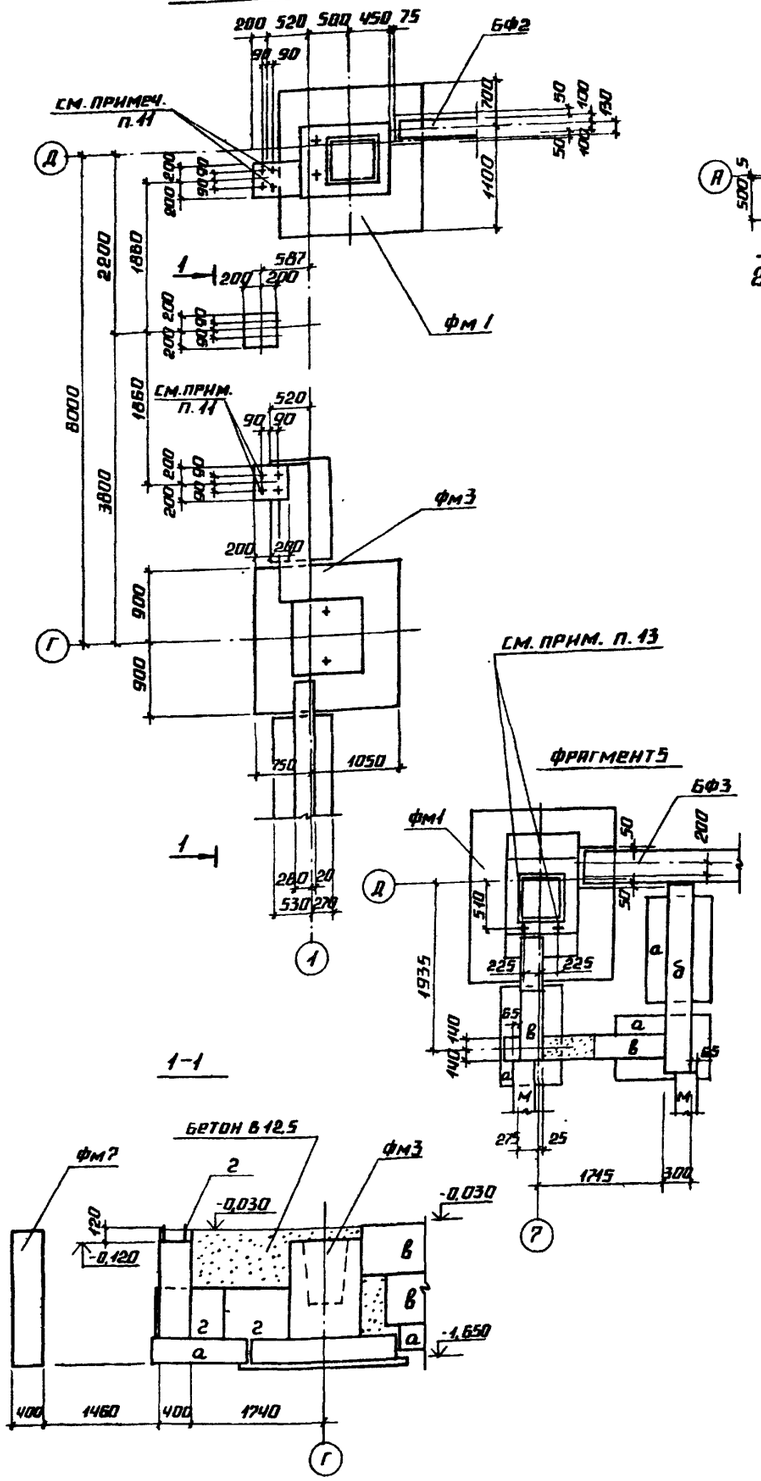

Фрагмент 2

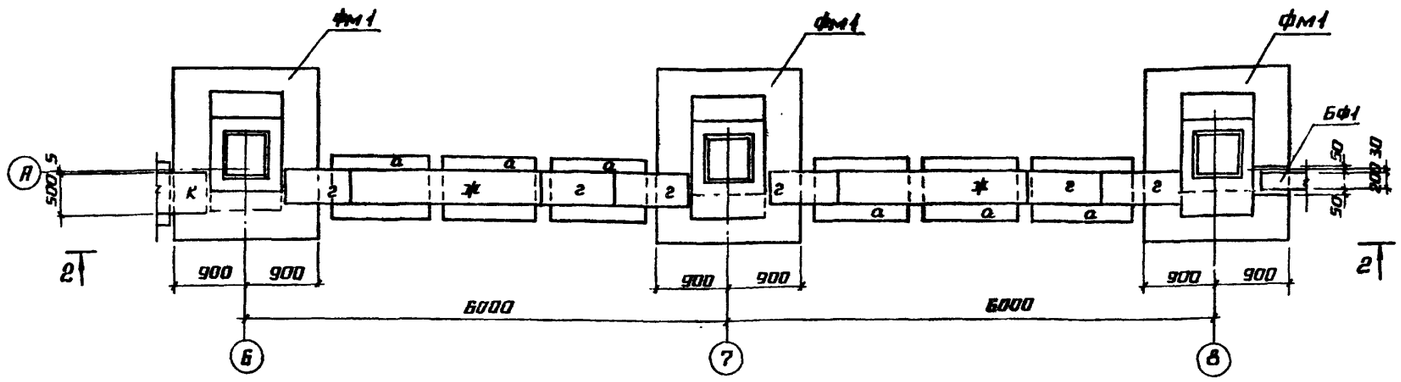

2-2

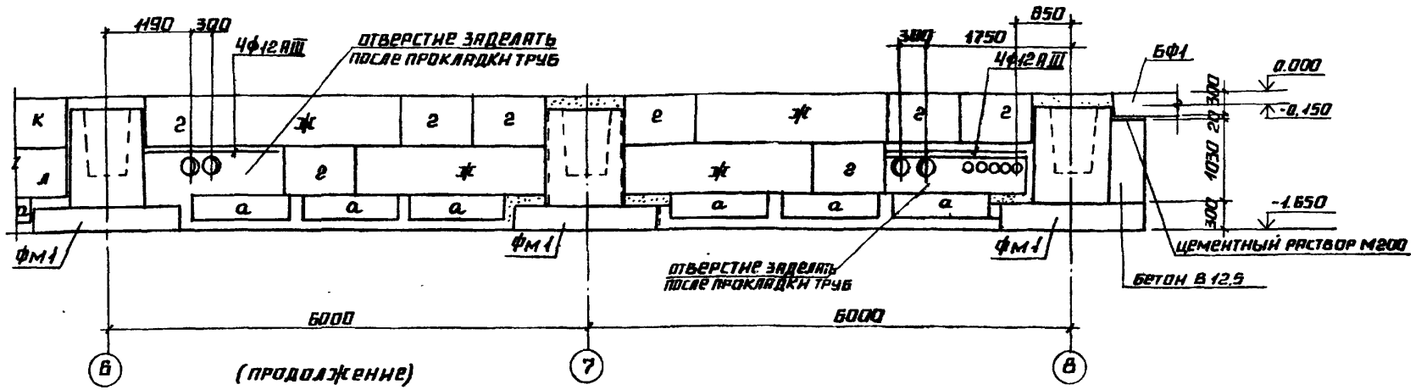

(продолжение)

3. Боковые поверхности фундаментов и блоков обмазать битумной мастикой за 2 раза по холодной огрунтовке.
При водонасыщенных грунтах и агрессивных водах защита назначается при привязке проекта в соответствии с ГОСТом 21513-83.
4. Набетонки под фундаментные балки выполнить совместно с фундаментами из бетона В 12,5 а также заделки между блоками, набетонки под стены на стаканах и другие местные заделки.
5. Фундаментные балки укладывать на слой цементного раствора М 200 толщиной 20 мм. Зазоры между торцами фундаментных балок и фундаментами заделать бетоном В 12,5.
6. Привязки фундаментных блоков даны по осям блоков.
7. В случае, если при привязке проекта предусматривается расширение котельной, фундаменты по осям 1 и 12 выполняются со спаренным стаканом по схеме на листе 9.
8. Обратную засыпку пазух фундаментов, основание под фундаменты оборудования и полы выполнять минеральным грунтом с послойным уплотнением при оптимальной влажности согласно ГОСТ 22733-77 и контролем плотности каждого слоя. Коэффициент уплотнения, контроль качества и методы производства работ принимаются в соответствии с требованиями СН 536-81 „Инструкции по устройству обратных засыпок в стесненных местах" (Москва 1982 г.)
9. Объем монолитного бетона класса В 12,5 на монолитные заделки между блоками и набетонки-14,28 м³
10. Привязку перегородок в плане см. на чертежах марки АР.
10. Привязку перегородок в плане см. на чертежах марки АР.
11. Болт 1.1 М16×710 ГОСТ 24379.1-80 заложить согласно схеме (16 шт.)
12. Расход арматуры: 12 AIII - 73,94 кг; 6AI - 5,6 кг; бетон В 12,5 - 0,22 м³
13. Болты 1.1 М20×800 Вст 3 пс2 ГОСТ 24379.1-80 (4 шт)

Привязан

Инв. №

				ТП 903-1-277.90	КЭС 3	
ГИП	Индбальский					
Нач. отд.	Гуттерерский			Котельная с 3 котлами КВ-ГМ-35-150 и 3 котлами ДЕ-25-14ГМ закрытая система теплоснабжения.	Стадия: Р	Лист: 5	Листов:
Н. контр.	Андриевская					
Гл. спец.	Андриевская					
Рук. гр.	Шульгина			Фрагменты 1, 2, 5	ЛАТГИПРОПРОМ	
Инженер	Старожевк					
Техник	Шолотюк					

Инв. № подл. | Подпись и дата | Взам. инв. №

Альбом 8

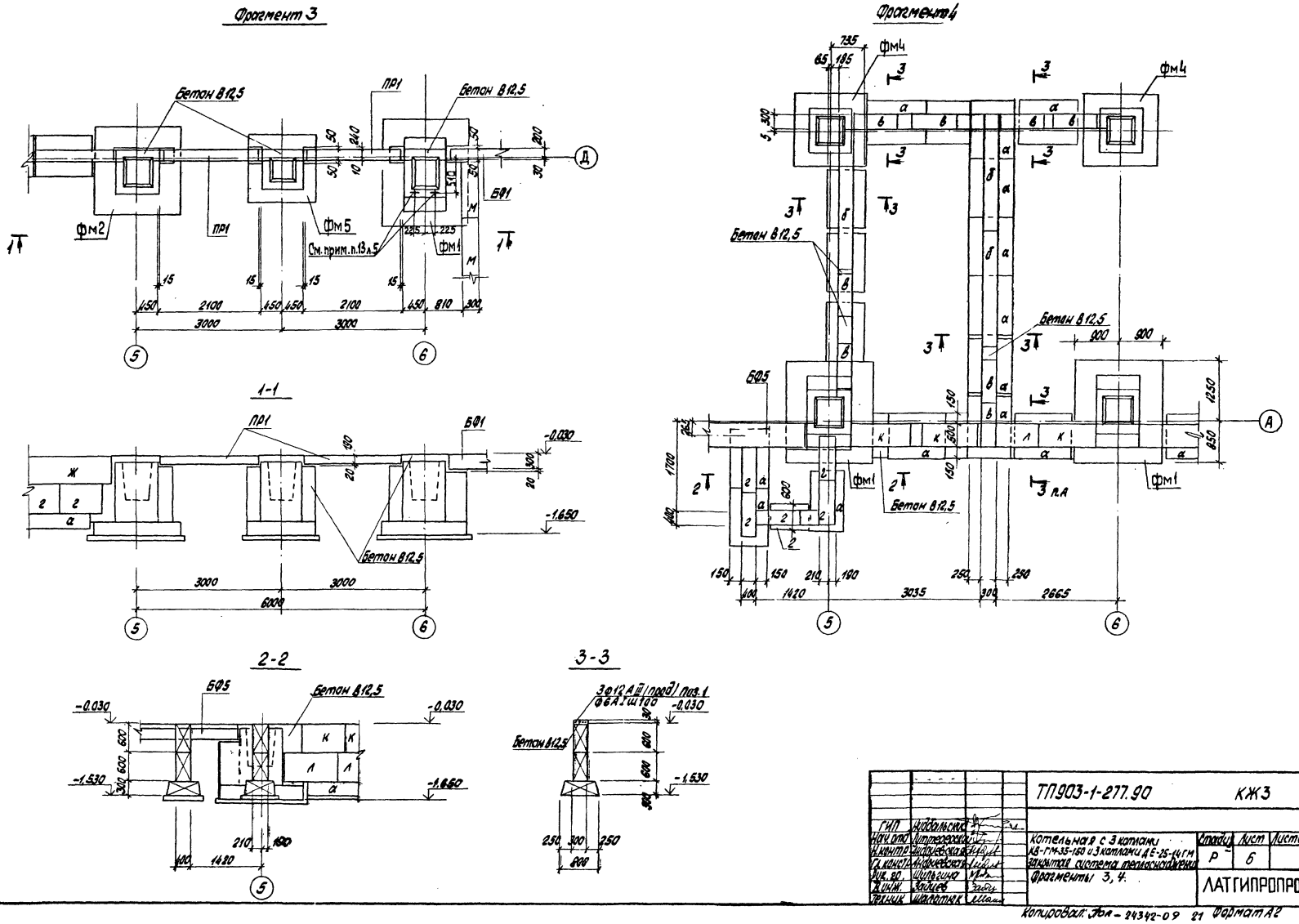

				ТП903-1-277.90		КЖ3	
ГИП	Ниддальский						
Нач. отд.	Литтерерская			Котельная с 3 котлами КВ-ГМ-35-150 и 3 котлами ДЕ-25-14 ГМ закрытая система теплоснабжения	Стадия	Лист	Листов
Н. контр.	Андриевская				Р	6	
Гл. констр.	Андриевская						
Рук. гр.	Шульгина			Фрагменты 3, 4.	ЛАТГИПРОПРОМ		
Д. инж.	Задиев						
Техник	Шалотюк						

Инв. № подл. | Подпись и дата | Взам. инв. №

Копировал: Ю.А. – 24342-09 21 Формат А2

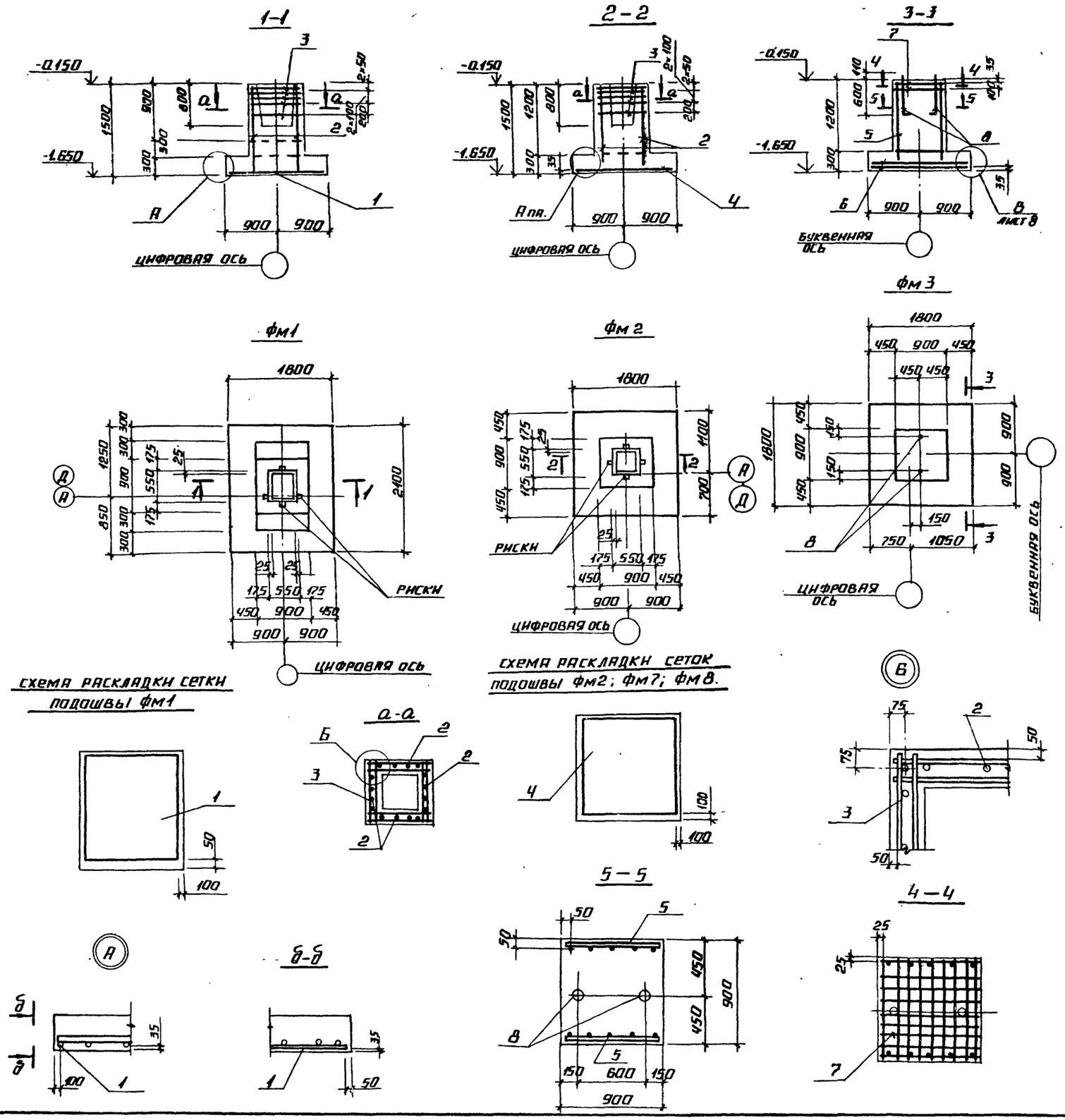

СПЕЦИФИКАЦИЯ НА ФМ1... ФМ3.

ФОРМАТ	ЗОНА	ПОЗ.	ОБОЗНАЧЕНИЕ	НАИМЕНОВАНИЕ	КОЛ.	ПРИМЕЧАНИЕ
				ФМ1		
				СБОРОЧНЫЕ ЕДИНИЦЫ		
				СЕТКИ АРМАТУРНЫЕ		
		1	1.412.1-6 в.2-1	С1-24	1	28,3 кг
		2	1.412.1-6 в.2-3	С2-1	4	5,9 кг
		3	1.412.1-6 в.2-4	С3-1	5	2,7 кг
				МАТЕРИАЛЫ		
				БЕТОН КЛАССА В15 ГОСТ 25192-82 F50	2,3	м³
				ФМ2		
				СБОРОЧНЫЕ ЕДИНИЦЫ		
				СЕТКИ АРМАТУРНЫЕ		
		4	1.412.1-6 в.2-1	С1-7	1	23,7 кг
		2	1.412.1-6 в.2-3	С2-1	4	5,9 кг
		3	1.412.1-6 в.2-4	С3-1	5	2,7 кг
				МАТЕРИАЛЫ		
				БЕТОН КЛАССА В15 ГОСТ 25192-82 F50	2,0	м³
				ФМ3		
				СБОРОЧНЫЕ ЕДИНИЦЫ		
				СЕТКИ АРМАТУРНЫЕ		
		5	1.410-3 в.1-01	1с $\frac{10А3}{6А3}$ 85×145	2	5,1 кг
		6	1.410-3 в.1-05	1с $\frac{10А3}{6А3}$ 165×175	2	10,8 кг
		7	1.412.1-4.050	СН 6А1	2	3,5 кг
				ИЗДЕЛИЕ ЗАКЛАДНОЕ		
		8	1.412.1-4.060	МН1	2	3,4 кг
				СОЕДИНИТЕЛЬНЫЕ ЭЛЕМЕНТЫ		
		ММ1	1.412.1-4.080	ММ1	4	ЭЛЕМЕНТЫ СОЕДИНЕНИЯ КАРКАСОВ
		ММ2	1.412.1-4.080-01	ММ2	4	
		ММ3	1.412.1-4.080-02	ММ3	4	
				МАТЕРИАЛЫ		
				БЕТОН КЛАССА В15 ГОСТ 25192-82 F50	1,94	м³

1. СХЕМУ РАСКЛАДКИ СЕТОК ПОДОШВЫ ФУНДАМЕНТА ФМ3 СМОТРИ ЛИСТ 8

ПРИВЯЗАН

ИНВ. №

ТП 903-1-277.90 КЖ 3

ГИП	НИДБАЛЬСКИЙ	
НАЧ. ОТД.	ГУТТЕРЕРСКИЙ	
Н. КОНТР.	АНДРИЕВСКАЯ	
ГЛ. КОНС.	АНДРИЕВСКАЯ	
РУК. ГР.	ШУЛЬГИНА	
В. ИНЖ.	ЗАЙЦЕВ	
ТЕХНИК	ШАЛАТЮК	

КОТЕЛЬНАЯ С 3 КОТЛАМИ КВ-ГМ-35-150 И 3 КОТЛАМИ ДЕ-25-14ГМ. ЗАКРЫТАЯ СИСТЕМА ТЕПЛОСНАБЖЕНИЯ

ФУНДАМЕНТЫ ФМ1; ФМ2; ФМ3. ОПАЛУБКА И АРМИРОВАНИЕ.

СТАДИЯ	ЛИСТ	ЛИСТОВ
Р	7	

ЛАТГИПРОПРОМ

24342-09 22 КОПИРОВАЛ ФОРМАТ А2

АЛЬБОМ 8

ИНВ. № ПОДЛ. | ПОДПИСЬ И ДАТА | ВЗАМ. ИНВ. №

Альбомв

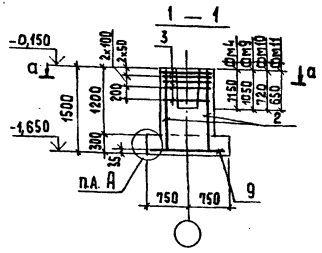

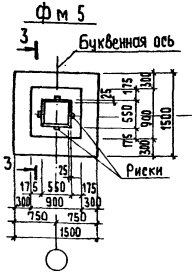

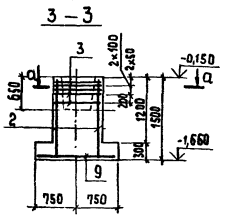

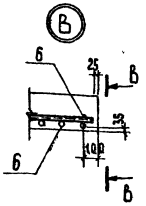

Фм4, Фм9, Фм10, Фм11

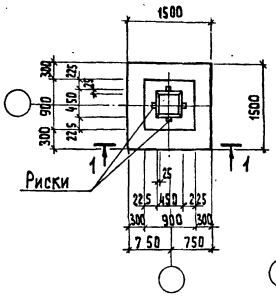

Схема раскладки сеток подошвы фм4, фм5, фм9, фм10, фм11.

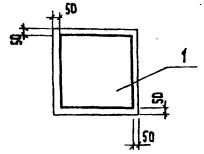

Схема раскладки сеток подошвы фм3

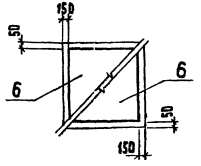

В — В

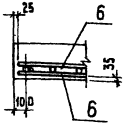

Фм6

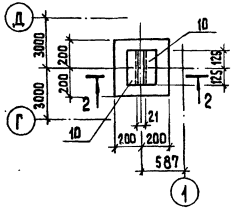

Схема нагрузок на фундаменты на отм. -0,150 (направление у-у соответствует цифровым осям)

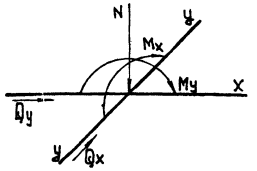

2 — 2

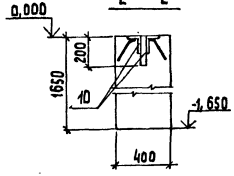

а — а

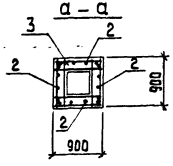

Спецификация на фм4...фм6, фм9...фм11

Формат	Зона	Поз.	Обозначение	Наименование	Кол.	Примечание
				Фм4; Фм5. Фм9...фм11		
				Сборочные единицы		
				Сетки арматурные		
А4		2	1.412.1-6. 2-3	С2-1	4	5,9 кг
А4		3	1.412.1-6. 2-4	С3-1	5	2,7 кг
А4		9	1.412.1-4.2-1	С1-1	1	14,4 кг
				Материалы		
				Бетон В15 ГОСТ 25192-82	1,6	м³
				Фм 6		
А4		10	ТП 903-1-277.90 КЖ3.Н	Изделие закладное МН 1	2	3,4 кг
				Материалы		
				Бетон В15 ГОСТ 25192-82	0,26	м³

Таблица расчетных нагрузок на фундаменты

Марка фундамента	Постоянные и длительные нагрузки					Нагрузки от снегового покрова	Ветровые нагрузки		
	N (кН)	Mx (кНм)	My (кНм)	Qx (кН)	Qy (кН)	N (кН)	Mx (кНм)	Qx (кН)	Qy (кН)
Фм1	801,4	12,75		7,40		99,12	28,83	7,16	
Фм2	342,30	7,99		4,80		99,12	28,83	7,16	
Фм3	9,42	—				—	28,83	7,16	
Фм4, Фм9...Фм11	518,61					—	—	—	—
Фм7, Фм8	356	12.4	33.2	4.8	—		19.8	5.1	
Фм12, Фм13	410	9.6		5.7			34	8.6	

1. Постоянные нагрузки приведены для веса конструкций при расчетной наружной t = -30° С.
2. Нагрузки от веса снегового покрова приведены для III района. Для I района их следует уменьшать в 2 раза, для II - в 1,4 раза, для IV - увеличивать в 1,5 раза.
3. Нагрузки от ветра приведены для I района местности типа А, для II района их следует увеличивать в 1,3 раза, для III района - 1,7 раза, для IV - в 2 раза.
4. К сеткам фм3 поз.6 приварить поперечные стержни (по одному с каждой стороны сетки)
На расстоянии 75 мм от концов продольных стержней.

Ведомость расхода стали на элемент, кг

Марка элемента	Изделия арматурные								Всего	Изделия закладные										Всего	Общий расход
	А III					А I				Арматура клакса А III		Прокат марки Вст 3 кп2									
	ГОСТ 5781-82									ГОСТ 5781-82*		ГОСТ 8510-86		ГОСТ 19903-74*		ГОСТ 2590-71*		ГОСТ 5915-70			
	ф6	ф8	ф10	ф12		ф6		Итого		ф8		L 125×80×10		б=8		болт М24		гайка М24			
Фм1	2,9	13,5	11,9	37,02				65,32	65,32												65,32
Фм2		13,5	12,6	34,6				60,7	60,7												60,7
Фм3	3,4		28,4			7,0		38,4	38,4					0,9		5,1		0,8		6,8	45,2
Фм4,5,9,10,11	2,9	13,5	14,4	20,64				51,44	51,44												51,44
Фм6										0,4		7,8								8,2	8,2

Привязан

Инв. №

ГИП	Нидбальский		
Нач. отд.	Гуттерерский		
Н. контр.	Андриевская		
Гл. констр.	Андриевская		
Рук. гр.	Шульгина		
Вед. инж.	Зайцев		
Техник	Шолотюк		

ТП 903-1-277.90 КЖ 3

Котельная с 3 котлами КВ-ГМ-35-150 и 3 котлами ДЕ-25-14 ГМ
Закрытая система теплоснабжения

Фундаменты фм4...фм6, фм9...фм11. Узел В.

Стадия	Лист	Листов
Р	8	

ЛАТГИПРОПРОМ

Копировал 3-9 24342-09 29 формат А2

Инв. № подл. | Подп. и дата | Взам. инв. №

Альбом 8

Схема расположения фундаментов по осн (1)(12) (при расширении котельной)

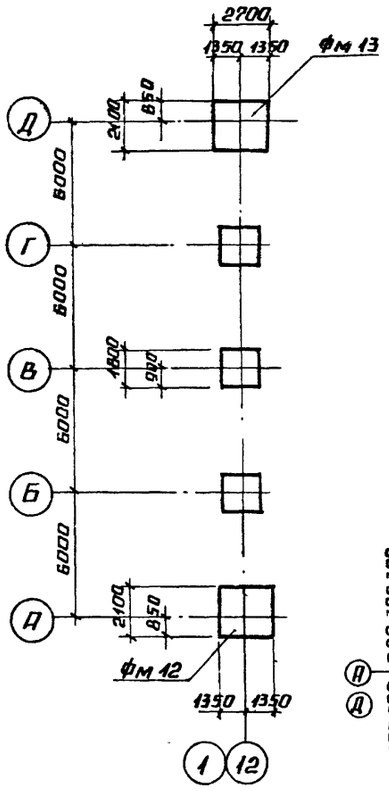

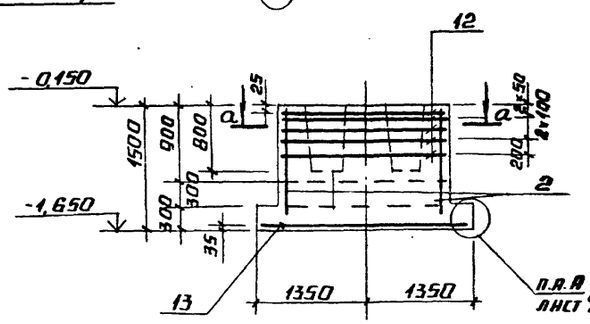

фм 7

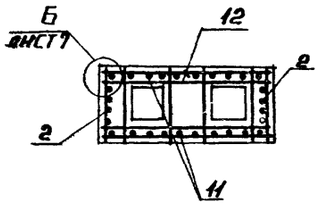

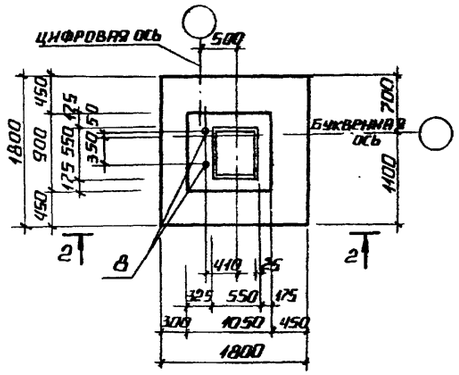

фм 12, фм 13

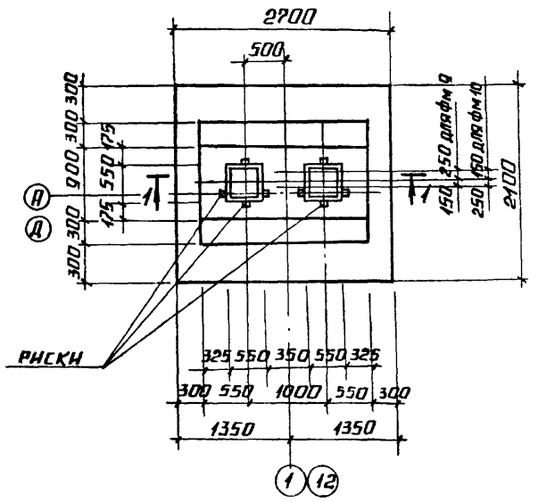

фм 8

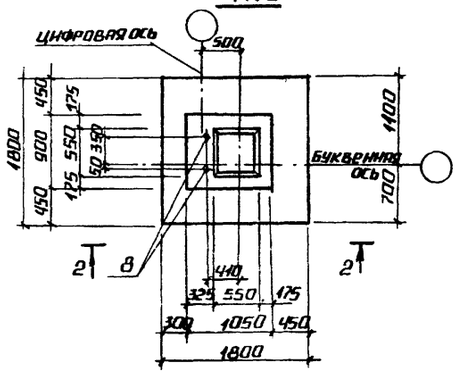

3-3

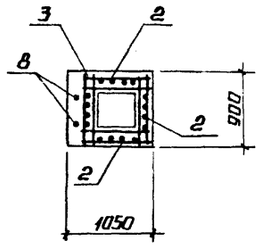

Схема раскладки сеток подошвы фм 12, фм 13

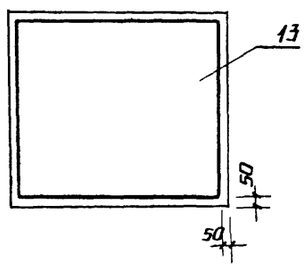

2-2

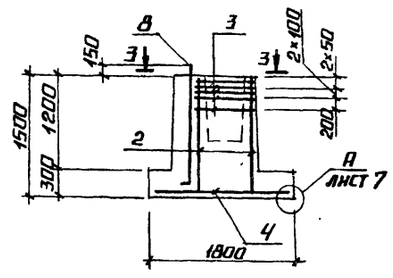

Спецификация на фм7, фм8, фм12, фм13

Формат	Зона	Поз.	Обозначение	Наименование	Кол.	Примечание
				фм7, фм8		
				сборочные единицы		
				сетки арматурные		
		4	1.412.1-6 в.2-2	С1-7	1	23,7 кг
		2	1.412.1-6 в.2-3	С2-1	4	5,9 кг
		3	1.412.1-6 в.2-4	С3-1	5	2,7 кг
		8	1.412.1-4.060	закладной элемент МН1	2	3,8 кг
				материалы		
				бетон класса В15 ГОСТ 25192-82	2,2	м³
				фм12, фм13		
				сборочные единицы		
				сетки арматурные		
		2	1.412.1-6 в.2-3	С2-1	2	5,9 кг
		11	1.412.1-6 в.2-3	С2-225	2	16,0 кг
		12	1.412.1-6 в.2-5	С3-65	5	5,3 кг
		13	1.412.1-6 в.2-1	С1-72	1	51,3 кг
				материалы		
				бетон класса В15 ГОСТ 25192-82	3,9	м³

Ведомость расхода стали на элемент, кг.

Марка элемента	Изделия арматурные									Изделия закладные					Общий расход
	Арматура класса								Всего	Прокат марки				Всего	
	AIII									Вст3кп2					
	ГОСТ 5781-82									ГОСТ 2590-88	ГОСТ 5915-70	ГОСТ 19903-74			
	ф6	ф8	ф10	ф12						Болт М24	Гайка М24	-88			
фм 12, фм 13	1,44	32,9		87,42					121,8						121,8
фм 7, фм 8		13,5	12,6	34,6					60,7	5,1	0,8	0,9		6,8	67,5

1. Схему раскладки сеток подошвы фм 7, фм 8 смотри лист 7.
2. Нагрузки на фундаменты даны на листе 8.

Привязан

Инв. №

Инв. № подл. | Подпись и дата | Взам. инв. №

ТП 903-1-277.90 КЖ 3

ГИП	Жидбальский		
Нач. отд.	Гуттерерский		
Н. контр.	Андриевская		
Гл. кон.	Андриевская		
Рук. гр.	Шульгина		
В. инж.	Занцев		
Техник	Шолотюк		

Котельная с 3 котлами КВТМ-35-150 и 3 котлами ДЕ-25-14ГМ. Закрытая система теплоснабжения

Стадия	Лист	Листов
Р	9	

Схема расположения фундаментов по оси 13
Фундаменты фм7, фм8, фм12, фм13

ЛАТГИПРОПРОМ

24342-09 24 Копировал А2 Формат А2

Альбом 8

Схема расположения подземных конструкций

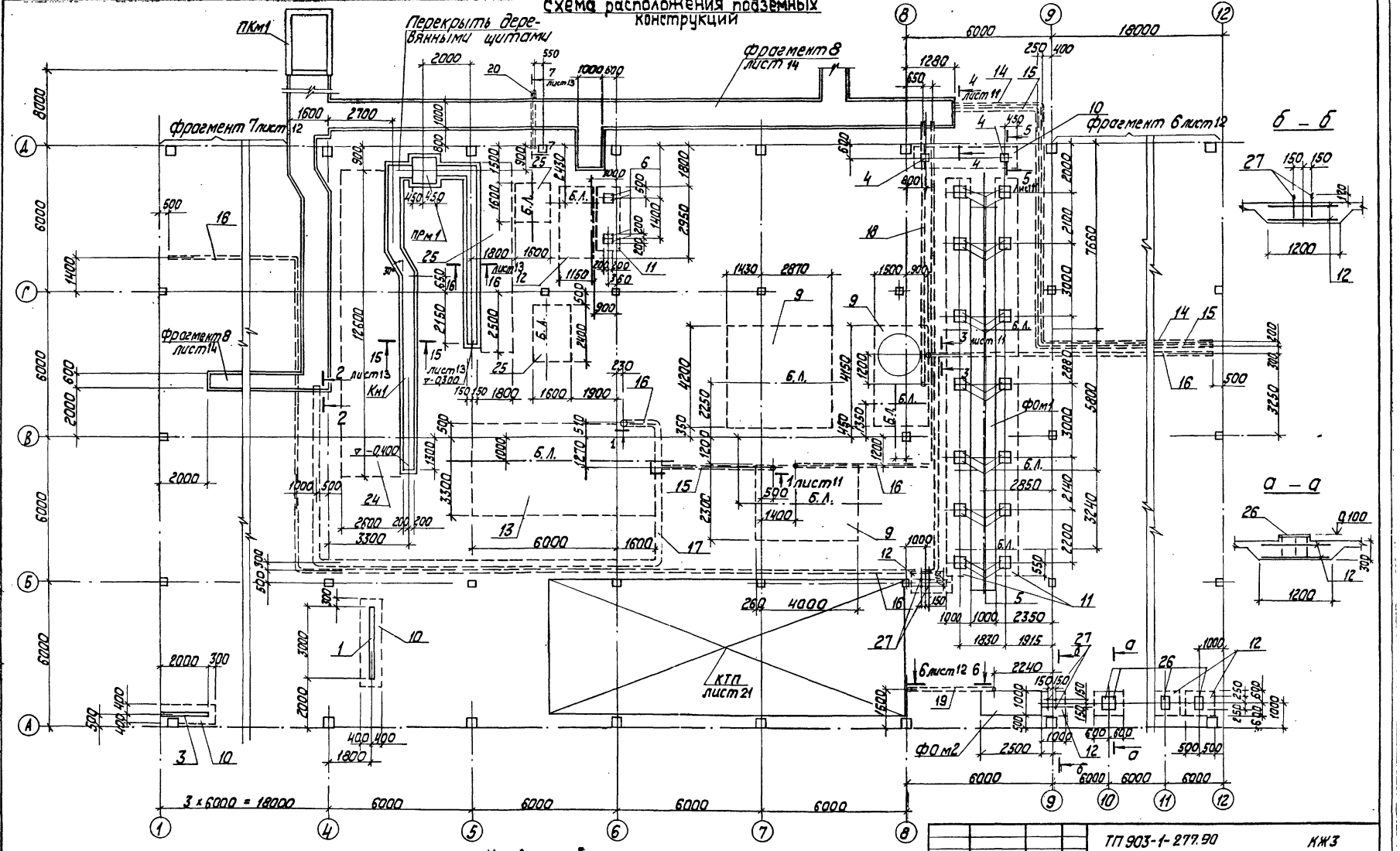

Условные обозначения

Б.Л. – базисная линия технологического блока.

ГИП	Нудбальский		ТП 903-1-277.90	КЖ3
Нач.отд	Гутгерский			
Н.контр	Андриевская		Котельная с 3 котлами КВ-ГМ-35-150 и 3 котлами ДЕ-25-14ГМ. Закрытая система теплоснабжения	Стадия: Р; Лист: 10; Листов:
Гл.констр	Андриевская			
Нач.гр.	Шульгина		Схема расположения подземных конструкций в осях 1÷12 и А÷Д.	ЛАТГИПРОПРОМ
Инж.	Куковица			
Инж.	Левецка			

Привязан

Инв.№

Копировал 24342-09 25 Формат А2

Согласовано

Отд. ВК Дуваенко

Отд. ТМ Хмыров

ТМ Перелова

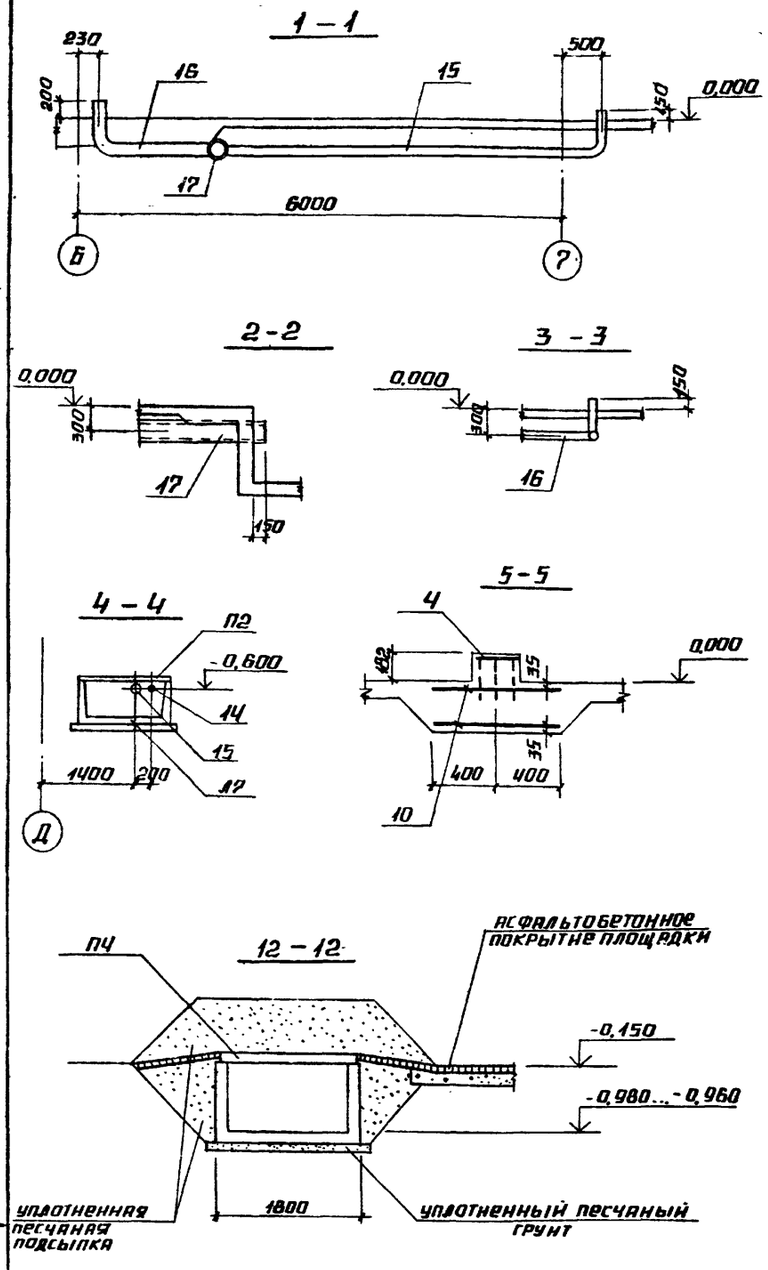

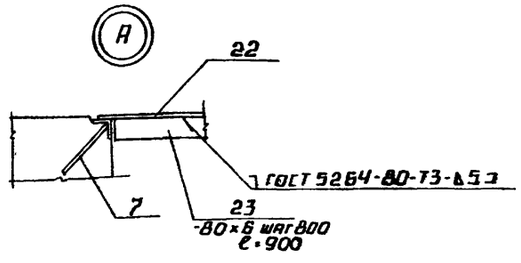

СПЕЦИФИКАЦИЯ К СХЕМЕ РАСПОЛОЖЕНИЯ ПОДЗЕМНЫХ КОНСТРУКЦИЙ

МАРКА ПОЗ.	ОБОЗНАЧЕНИЕ	НАИМЕНОВАНИЕ	КОЛ.	МАССА ЕД., КГ	ПРИМЕЧАНИЕ
Ум1-5	ЛИСТ 16,17	Ум 1-5	1		
Ум1-6	ЛИСТ 16,17	Ум 1-6	1		
		ИЗДЕЛИЯ ЗАКЛАДНЫЕ			
3	1.400-15.81.430-04	МН 416-1	2,0		
4	1.400-15.81.130-56	МН126-3	2		
5	1.400-15.81.150-55	МН142-2	28		
6	1.400-15.81.150-26	МН137-3	4		
7	1.400-15.81.550-04	МН 553	36,72		
8	1.400-15.81.110-11	МН 104-6	16,0		
26	1.400-15.81.170-14	МН 154-3	4		
		СЕТКИ АРМАТУРНЫЕ			
9	ГОСТ 23279-85	4СР $\frac{5ВрI-200}{5ВрI-200}$ 225×3760			
10	ГОСТ 23279-85	4СР $\frac{5ВрI-200}{5ВрI-200}$ 65×2020			
11	ГОСТ 23279-85	4СР $\frac{5ВрI-200}{5ВрI-200}$ 95×7000			
12	ГОСТ 23279-85	4СР $\frac{5ВрI-200}{5ВрI-200}$ 110×1770			
13	ГОСТ 23279-85	4СР $\frac{5ВрI-200}{5ВрI-200}$ 205×3040			
21	ГОСТ 23279-85	4СР $\frac{8АIII-100}{8АIII-100}$ $\frac{75}{2}$ × 5307			
24	ГОСТ 23279-85	4СР $\frac{5ВрI-200}{5ВрI-200}$ 255×2520			
25	ГОСТ 23279-85	4СР $\frac{5ВрI-200}{5ВрI-200}$ 165×3310			
14		ТРУБА $\frac{57×3,0\ ГОСТ\ 8732-78}{Бст.4сп\ ГОСТ\ 8731-74}$	20,5		
15		ТРУБА $\frac{108×3,5\ ГОСТ\ 8732-78}{Вст.4сп\ ГОСТ\ 8731-74}$	26,0		
16		ТРУБА $\frac{159×4,5\ ГОСТ\ 8732-78}{Бст.4сп\ ГОСТ\ 8731-74}$	70,5		
17		ТРУБА $\frac{273×6,0\ ГОСТ\ 8732-78}{Бст.4сп\ ГОСТ\ 8731-74}$	26,5		
18		ТРУБА $\frac{89×3,0\ ГОСТ\ 8732-78}{Вст.4сп\ ГОСТ\ 8731-74}$	11,5		
19		ТРУБА ТВ75ТУ6-19-051-249-79	93,0		м
20		ТРУБА ТВ90ТУ6-19-051-249-79	13,0		м
22		ЛИСТ $\frac{О-ПН-5,0\ ГОСТ\ 8568-77}{Вст.3кп2\ ГОСТ\ 535-79}$	16,82		м²
23		ЛИСТ $\frac{Б-ПН-6,0\ ГОСТ\ 19903-74}{Вст.3кп2\ ГОСТ\ 14637-79}$	0,6		м²
27		БОЛТ 1.1.М20×400 $\frac{Вст.3пс2}{ГОСТ\ 24379.1-80}$	8		

МАРКА, ПОЗ.	ОБОЗНАЧЕНИЕ	НАИМЕНОВАНИЕ	КОЛ.	МАССА ЕД., КГ	ПРИМЕЧАНИЕ
1	ТП 903-1-277.90 ал.5	БЛОК-СЕКЦИЯ КОТЛОАГРЕГАТА ДЕ-25-14ГМ	3		
2	ТП 903-1-277.90 ал.4	БЛОК-СЕКЦИЯ КОТЛОАГРЕГАТА КВ-ГМ-35-150	3		
	ЛИСТ 21	КТП	1		
		ЛОТКИ			
Л1*	3.006.1-2/87.1-7	Л4-15-1	1	900,0	
Л2	3.006.1-2/87.1-7	Л4а-15	7	230,0	
Л3	3.006.1-2/87.1-9	Л5-15	2	2250,0	
Л4*	3.006.1-2/87.1-9	Л5-15-1	1	1125,0	
Л5	3.006.1-2/87.1-11	Л6-8	3	2250,0	
Л6*	3.006.1-2/87.1-11	Л6-8-1	2	1125,0	
Л7	3.006.1-2/87.1-12	Л6а-8	6	280,0	
Л8	3.006.1-2/87.1-13	Л7-8	1	2700,0	
Л9	3.006.1-2/87.1-14	Л7а-8	1	350,0	
		ПЛИТЫ ПЕРЕКРЫТИЯ			
П1	3.006.1-2/87.2-5	П5а-8б	13	100,0	
П2	3.006.1-2/87.2-7	П7а-5б	16	150,0	
П3	3.006.1-2/87.2-9	П9а-15б	25	1040,0	
П4	3.006.1-2/87.2-15	П15а-8б	9	1650,0	
		ФУНДАМЕНТЫ ПОД ОБОРУДОВАНИЕ			
ФОМ1	ЛИСТ 19	ФОМ1	1		
ФОМ2	ЛИСТ 19	ФОМ2	1		
КН1	ЛИСТ 13	КАНАЛ КН1	1		
ПКМ1	ЛИСТ 23	КОЛОДЕЦ ПКМ1	1		
ПРМ1	ЛИСТ 13	ПРИЯМОК ПРМ1	1		
		МОНОЛИТНЫЕ УЧАСТКИ			
Ум1-1	ЛИСТ 15	Ум1-1	1		
Ум1-2	ЛИСТ 15,17	Ум1-2	1		
Ум1-3	ЛИСТ 16,17	Ум1-3	1		
Ум1-4	ЛИСТ 16,17	Ум1-4	1		

* ДЛИНА ЛОТКОВ - 3,0 м

ПРИВЯЗАН

ИНВ. №

ТП 903-1-277.90 КЖ 3

ГИП	НИДБАЛЬСКИЙ	
НАЧ. ОТД.	ГУТТЕРЕРСКИЙ	
Н. КОНТР.	АНДРИЕВСКАЯ	
ГЛ. КОНСТР.	АНДРИЕВСКАЯ	
НАЧ. ГР.	ШУЛЬГИНА	
ИНЖ.	КУКОВИЦА	
ИНЖ.	ЛЕВЕЙКА	

КОТЕЛЬНАЯ С 3 КОТЛАМИ КВ-ГМ-35-150 И 3 КОТЛАМИ ДЕ-25-14ГМ. ЗАКРЫТАЯ СИСТЕМА ТЕПЛОСНАБЖЕНИЯ.

СТАДИЯ	ЛИСТ	ЛИСТОВ
Р	11	

СХЕМА РАСПОЛОЖЕНИЯ ПОДЗЕМНЫХ КОНСТРУКЦИЙ. В ОСЯХ 1÷12 И А÷Д. РАЗРЕЗЫ 1-1...5-5, 12-12, 13-13.

ЛАТГИПРОПРОМ

24342-09 26 КОПИРОВАЛ ФОРМАТ А2

АЛЬБОМ 8

ИНВ. № ПОДЛ. | ПОДПИСЬ И ДАТА | ВЗАМ. ИНВ. №

Альбом 8

Фрагмент 6

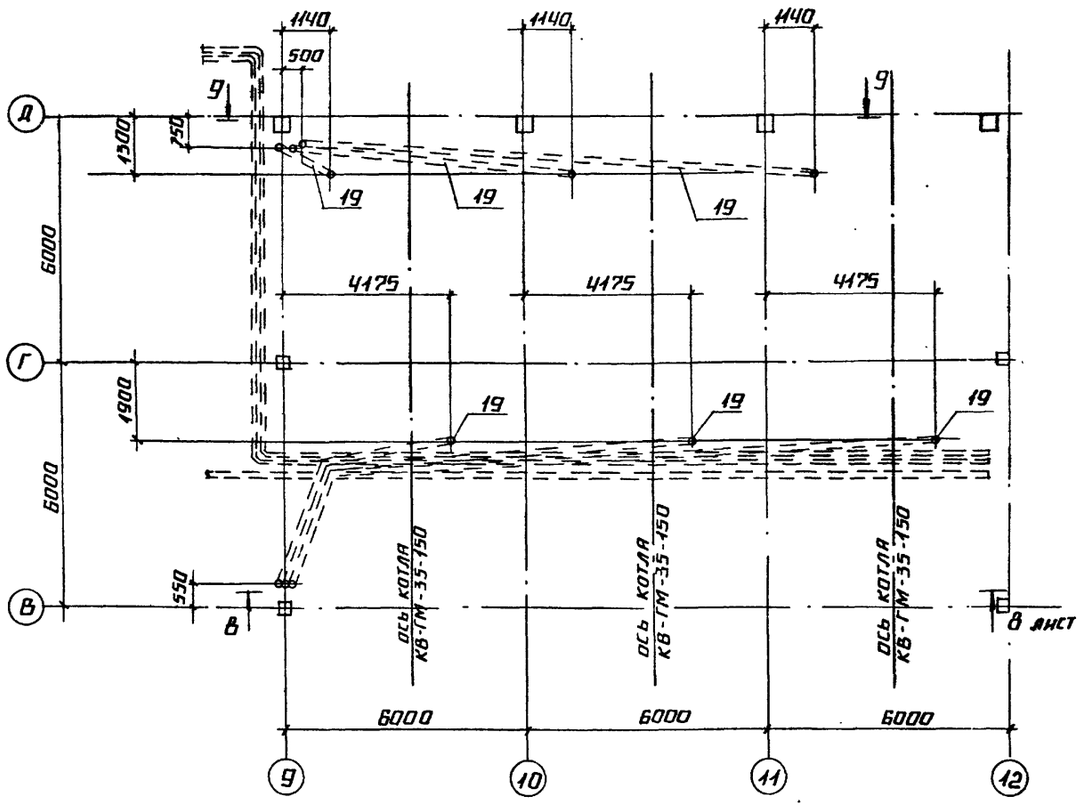

Фрагмент 7

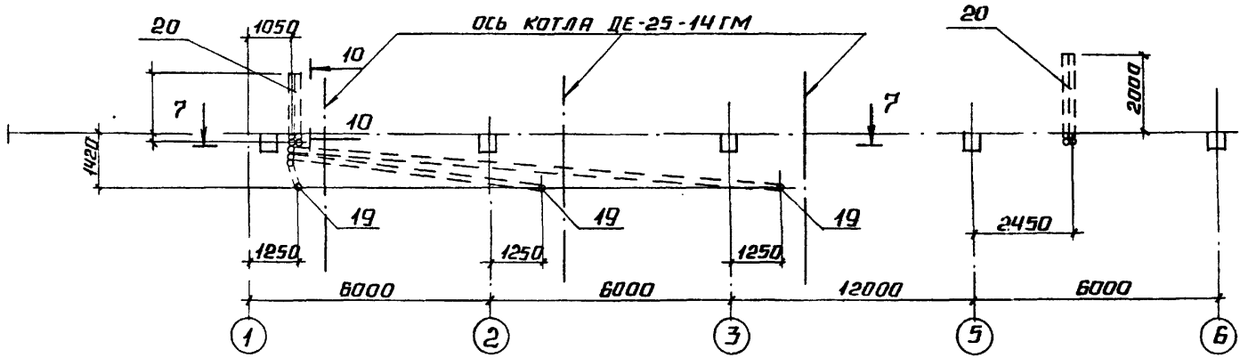

7 – 7

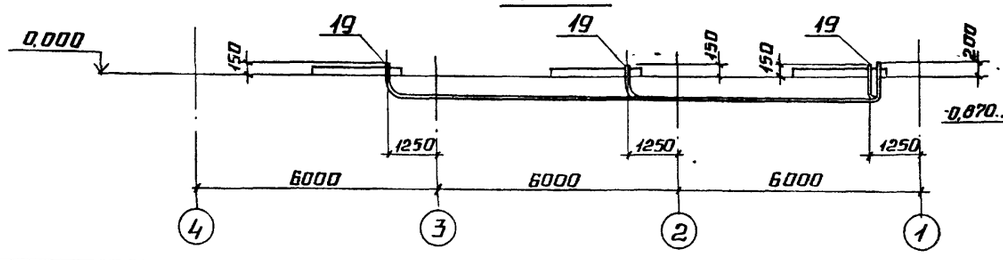

8 – 8

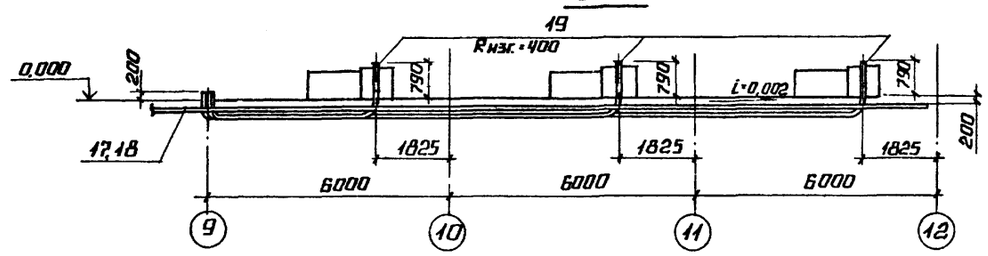

9 – 9

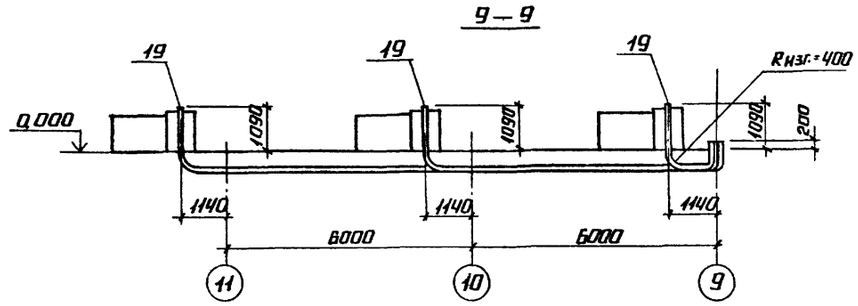

10 – 10

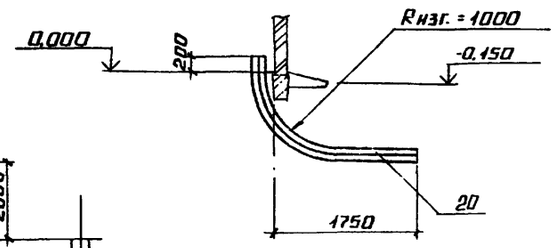

6 – 6

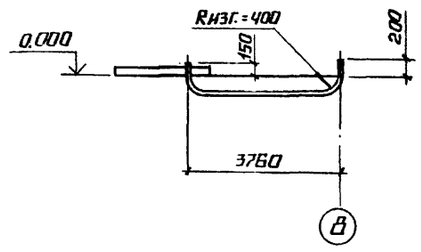

11 – 11

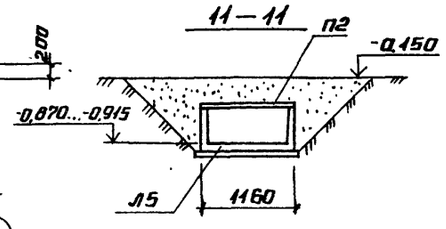

Привязан

Инв. №

ТП 903-1-277.90			КЖ 3
ГИП	Индбальский		
Нач.отд.	Гуттерерский		
Н.контр.	Андриевская		
Гл.констр.	Андриевская		
Нач.гр.	Шульгина		
Инж.	Куковинцев		
Инж.	Девейка		

Котельная с 3 котлами КВ-ГМ-35-150 и 3 котлами ДЕ-25-14ГМ. Закрытая система теплоснабжения.

Стадия	Лист	Листов
Р	12	

Схема расположения подземных конструкций в осях 1÷12 и А÷Д. Фрагменты 6 и 7. Разрезы 6-6, 11-11.

ЛАТГИПРОПРОМ

Инв. № подл. | Подпись и дата | Взам. инв. №

24342-09 27

Копировал А4 Формат А3

Альбом 8

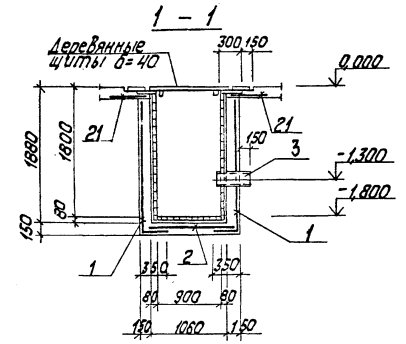

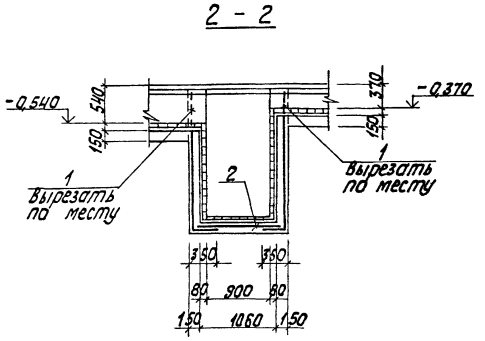

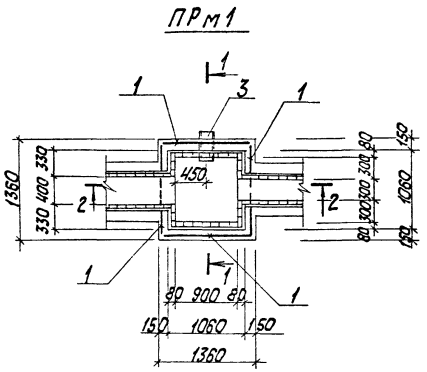

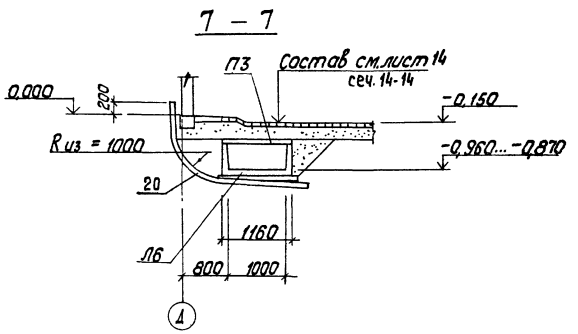

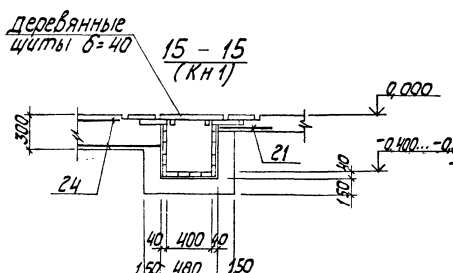

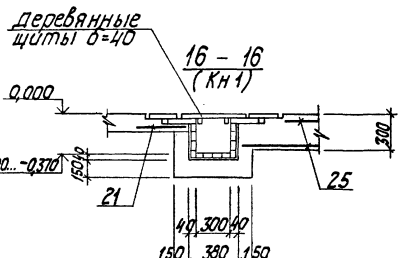

Формат	Зона	Поз.	Обозначение	Наименование	Кол.	Примечание
				ПРм1		
				Сборочные единицы		
				сетки арматурные		
Б4		1	ГОСТ 23279-85	4С $\frac{5Вр\,I-100}{5Вр\,I-100}$ 215×130 $\frac{50}{75}$	4	гнуть по месту
Б4		2	ГОСТ 23279-85	4С $\frac{5Вр\,I-100}{5Вр\,I-100}$ 130×130 $\frac{50}{50}$	1	
А3		3	5.900-2 ТМ 91-06	сальник Ду 250	1	
				Материал		
				Бетон класса В15, W6	1,4	см. прим. п. л. м³
				Кн1		
				Материал		
				Бетон класса В12,5, W6	3,85	см. прим. п. л. м³

Ведомость расхода стали на элемент, кг.

Марка элемента	Изделия арматурные				Изделия закладные				Общий расход
	Арматура класса				Прокат марки			Всего	
	Вр I				Вст.3кп2				
	ГОСТ 6727-80								
	Ф5		Итого		сальн. Ду250		Итого		
Прм1	39,2			39,2	33,9		33,9	33,9	71,3

1. Изоляция внутренних поверхностей каналов дана на листе марки „А3".

Привязан

Инв. №

ГИП	Нидбальский		
Нач. отд.	Гуттерсвиг		
Н. контр.	Андриевская		
Гл. констр.	Андриевская		
Нач. гр.	Шульгина		
Инж.	Куковица		
Инж.	Левейка		

ТП 903-1-277.90 КЖ3

Котельная с 3 котлами КВ-ГМ-35-150 и 3 котлами ДЕ-25-14 ГМ. Закрытая система теплоснабжения

Стадия	Лист	Листов
Р	13	

Прм1: КН1. Опалубка и армирование

ЛАТГИПРОПРОМ

Копировал [illegible] 24342-09 28 формат А2

Альбом 8

Фрагмент 8

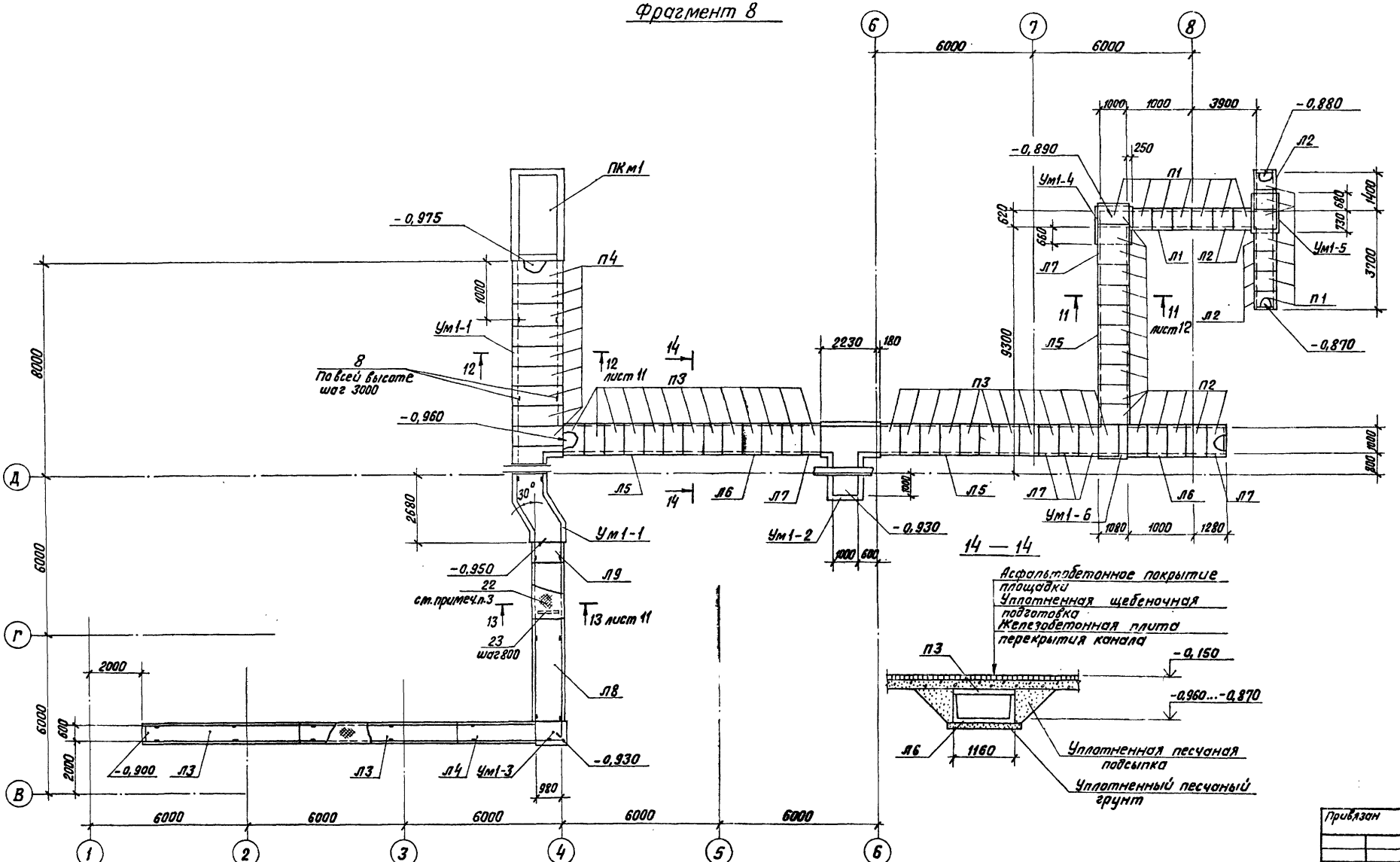

1. Внутренние поверхности канала и закладных деталей окрасить 5 слоями эмали ВЛ 515.
2. Монолитные участки лотка выполнить из бетона марки W6 по водонепроницаемости на сульфатостойком цементе.
3. Участок канала внутри котельной покрыть металлическими щитами весом до 50 кг.

Привязан

Инв. №

ТП 903-1-277.90			КЖ 3
ГИП	Жидальский		
Нач. отд.	Гуттерерский		
Н. контр.	Андриевская		
Гл. констр.	Андриевская		
Нач. гр.	Шульгина		
Инж.	Куковица		
Инж.	Левейка		

Котельная с тремя котлами КВ-ГМ 35-150 и 3 котлами ДЕ-25-14ГМ. Закрытая система теплоснабжения

Стадия	Лист	Листов
Р	14	

Схема расположения подземных конструкций в осях 1-12 и А-Д. Фрагмент 8. Разрез 14-14

ЛАТГИПРОПРОМ

Копировал В.Гу 24342-09 29 Формат А2

Альбом 8

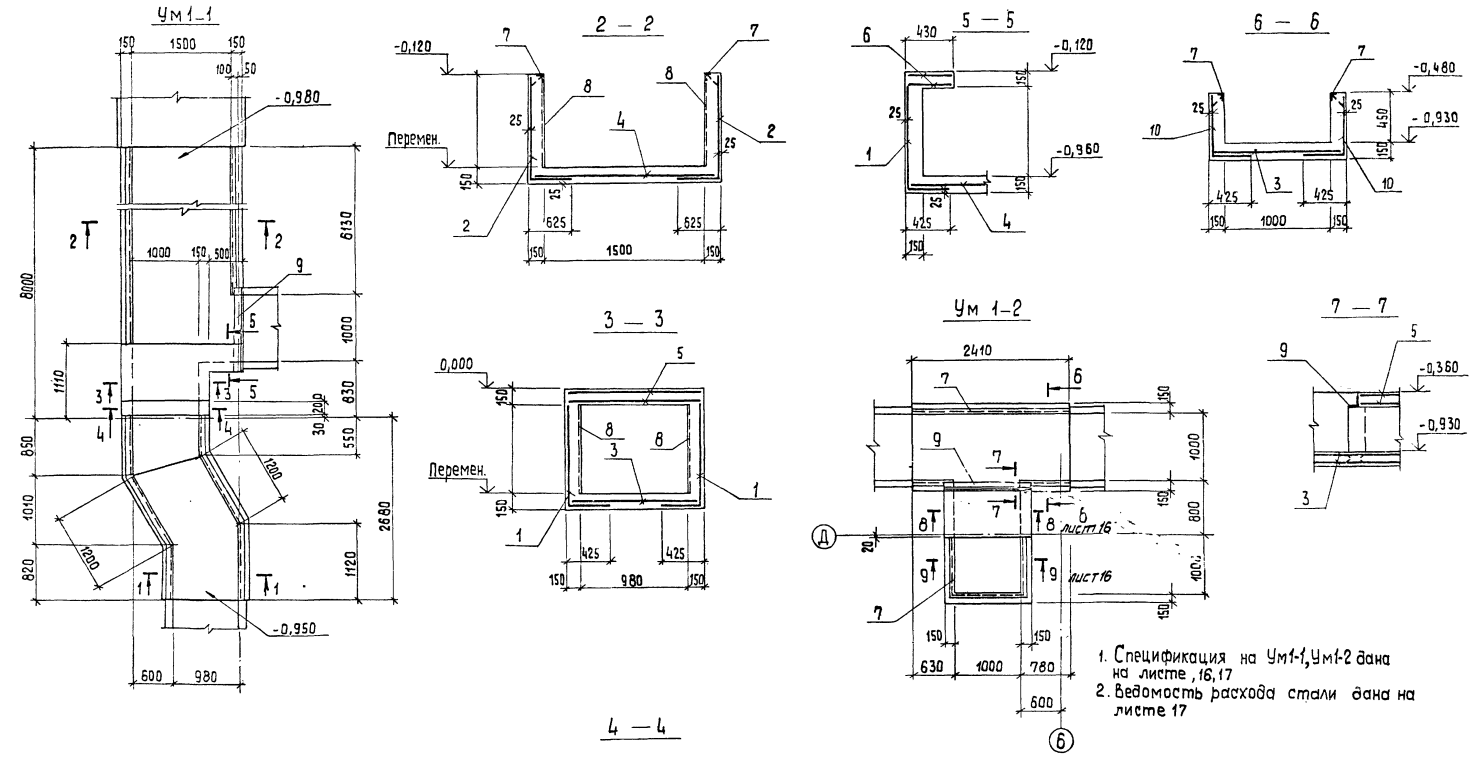

1. Спецификация на Ум1-1, Ум1-2 дана на листе, 16, 17
2. Ведомость расхода стали дана на листе 17

Привязан			
Инв. №			
ТП 903-1-277.90		КЖ 3	
ГИП	Нидбальский		
Нач. отд.	Гуттерерский	Котельная с 3 котлами КВ-ГМ-35-150 и 3 котлами ДЕ-25-14ГМ Закрытая система теплоснабжения	Стадия: Р; Лист: 15; Листов:
Н. контр.	Андриевская		
Гл. конст.	Андриевская		
Нач. гр.	Шульгина	Ум 1-1, Ум 1-2 Опалубка и армирование.	ЛАТГИПРОПРОМ
Инж.	Куковица		
Инж.	Левейка		

Копировал 39 243-2-09 30 формат А2

Инв. № взам. | Инв. № дубл. | Подп. и дата

Альбом 8

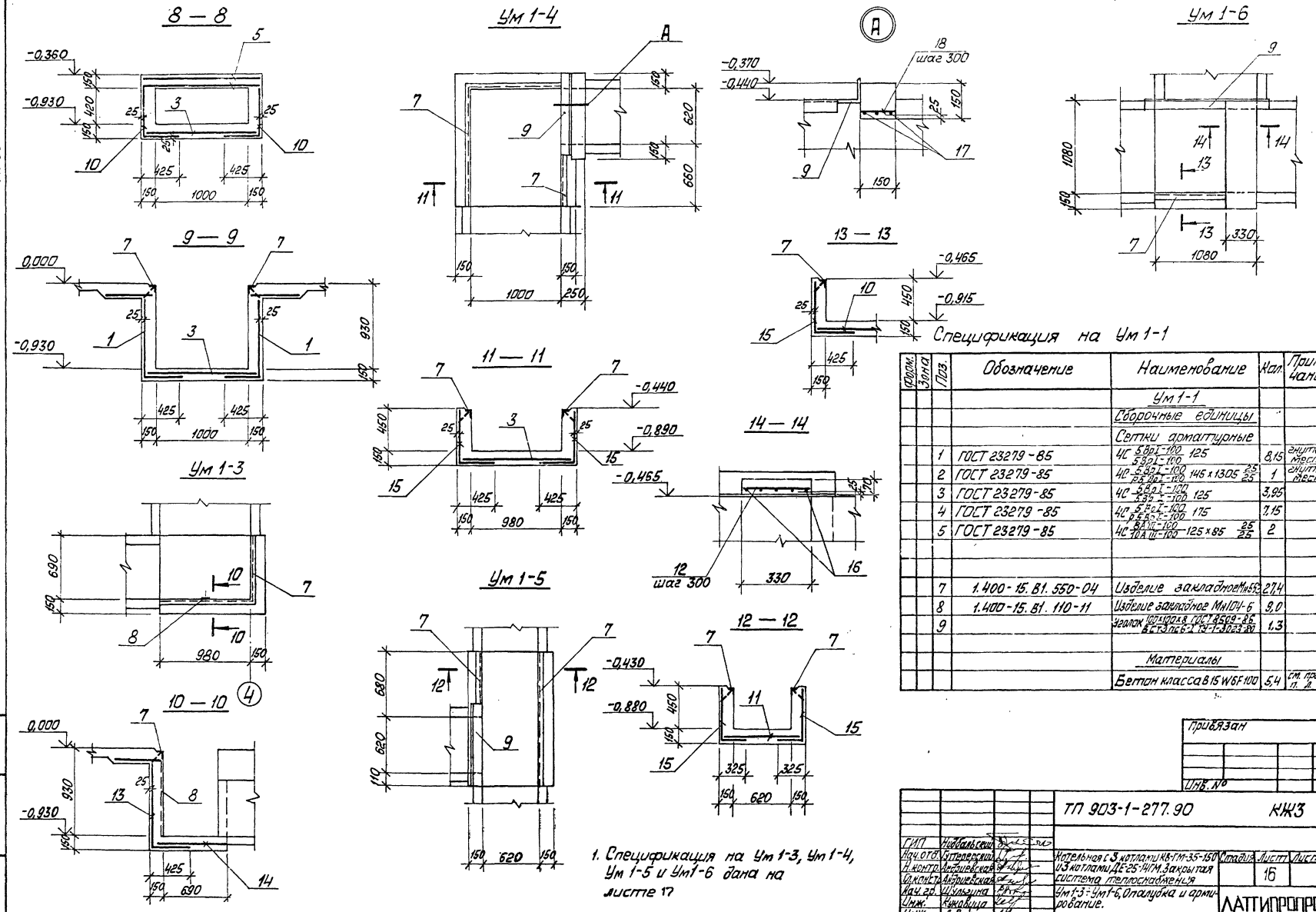

Спецификация на Ум 1-1

Форм.	Зона	Поз.	Обозначение	Наименование	Кол.	Примечание
				Ум 1-1		
				Сборочные единицы		
				Сетки арматурные		
		1	ГОСТ 23279-85	4С $\frac{5ВрI-100}{5ВрI-100}$ 125	8,15	гнуть по месту м
		2	ГОСТ 23279-85	4С $\frac{5ВрI-100}{р5ВрI-100}$ 145 x 1305 $\frac{25}{25}$	1	гнуть по месту
		3	ГОСТ 23279-85	4С $\frac{5ВрI-100}{5ВрI-100}$ 125	3,95	м
		4	ГОСТ 23279-85	4С $\frac{5ВрI-100}{р5ВрI-100}$ 175	7,15	м
		5	ГОСТ 23279-85	4С $\frac{8АIII-100}{10АIII-100}$ 125 x 85 $\frac{25}{25}$	2	
		7	1.400-15.В1.550-04	Изделие закладное Мн593	27,4	м
		8	1.400-15.В1.110-11	Изделие закладное Мн104-6	9,0	м
		9		Уголок $\frac{100 \times 100 \times 8}{В Ст3 пс6-I}$ ГОСТ 8509-86 / ТУ-1-3023-80	1,3	м
				Материалы		
				Бетон класса В15 W6F100	5,4	см. прим. п. л. м²

1. Спецификация на Ум 1-3, Ум 1-4, Ум 1-5 и Ум 1-6 дана на листе 17

Привязан

Инв. №

ТП 903-1-277.90 КЖЗ

ГИП	Нюбальский	
Нач. отд.	Гутеревский	
Н. контр.	Андриевская	
Гл. конст.	Андриевская	
Нач. гр.	Шульгина	
Инж.	Куковица	
Инж.	Левейка	

Котельная с 3 котлами КВ-ГМ-35-150 и 3 котлами ДЕ-25-14ГМ. Закрытая система теплоснабжения

Ум 1-3 ÷ Ум 1-6, Опалубка и армирование.

Стадия	Лист	Листов
	16	

ЛАТТИПРОПРОМ

Взам. инв. № | Инв. № дубл. | Подп. и дата

АЛЬБОМ 8

ДЕТАЛЬ АРМИРОВАНИЯ УСИЛЕННОГО ПОЛА

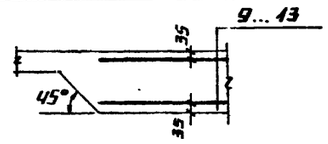

СПЕЦИФИКАЦИЯ НА УМ 1-2... УМ 1-6

ФОРМ.	ЗОНА	ПОЗ.	ОБОЗНАЧЕНИЕ	НАИМЕНОВАНИЕ	КОЛ.	ПРИМЕЧАНИЕ
				УМ 1-2		
				СБОРОЧНЫЕ ЕДИНИЦЫ		
				СЕТКИ АРМАТУРНЫЕ		
Б4		1	ГОСТ 23279-85	ЧС $\frac{5ВрI-100}{5ВрI-100}$ 125	3,15	ГНУТЬ ПО МЕСТУ М
Б4		3	ГОСТ 23279-85	ЧС $\frac{5ВрI-100}{5ВрI-100}$ 125	4,25	М
Б4		5	ГОСТ 23279-85	ЧС $\frac{8АIII-100}{10АIII-100}$ 125×75	2	
Б4		10	ГОСТ 23279-85	ЧС $\frac{5ВрI-100}{5ВрI-100}$ 105	5,05	ГНУТЬ ПО МЕСТУ М
А4		7	1.400-15.81. 550-04	ИЗДЕЛИЕ ЗАКЛАДНОЕ МН553	3,0	М
Б4		9		УГОЛОК $\frac{100×100×8 ГОСТ 8509-86}{ВСТ3ПС6-I ТУ-1-3023-80}$	1,3	М
				МАТЕРИАЛ		
				БЕТОН КЛАССА В15, F100, W6	1,77	СМ. ПРИМ. П. Л. $М^2$
				УМ 1-3		
				СБОРОЧНЫЕ ЕДИНИЦЫ		
				СЕТКИ АРМАТУРНЫЕ		
Б4		13	ГОСТ 23279-85	ЧС $\frac{5ВрI-100}{5ВрI-100}$ 115	1,65	ГНУТЬ ПО МЕСТУ М
Б4		14	ГОСТ 23279-85	ЧС $\frac{5ВрI-100}{5ВрI-100}$ 75×110 $\frac{50}{25}$	1	
А4		7	1.400-15.81.550-04	ИЗДЕЛИЕ ЗАКЛАДНОЕ МН553	1,67	М

СПЕЦИФИКАЦИЯ НА УМ 1-2.. УМ 1-6

ФОРМАТ	ЗОНА	ПОЗ.	ОБОЗНАЧЕНИЕ	НАИМЕНОВАНИЕ	КОЛ.	ПРИМЕЧАНИЕ
				УМ 1-3		
А4		8	1.400-15.81.110-11	ИЗДЕЛИЕ ЗАКЛАДНОЕ МН104-6	0,8	М
				МАТЕРИАЛ		
				БЕТОН КЛАССА В15, W6	0,39	СМ. ПРИМ. П. Л. $М^2$
				УМ 1-4		
				СБОРОЧНЫЕ ЕДИНИЦЫ		
				СЕТКИ АРМАТУРНЫЕ		
Б4		3	ГОСТ 23279-85	ЧС $\frac{5ВрI-100}{5ВрI-100}$ 125	1,35	М
Б4		15	ГОСТ 23279-85	ЧС $\frac{5ВрI-100}{5ВрI-100}$ 95	3,3	ГНУТЬ ПО МЕСТУ М
				ДЕТАЛИ		
				А-III-10-ГОСТ 5781-82*		
Б4		17		ℓ=750	3	
				А-I-6-ГОСТ 5781-82*		
Б4		18		ℓ=120	4	
А4		7	1.400-15.81.550-04	ИЗДЕЛИЕ ЗАКЛАДНОЕ МН553	2,9	М
Б4		9		УГОЛОК $\frac{100×100×8 ГОСТ 8509-86}{ВСТ3ПС6-I ТУ-1-3023-80}$	0,85	М
				МАТЕРИАЛ		
				БЕТОН КЛАССА В15, F100, W6	0,51	СМ. ПРИМ. П. Л. М
				УМ 1-5		
				СБОРОЧНЫЕ ЕДИНИЦЫ		
				СЕТКИ АРМАТУРНЫЕ		
Б4		11	ГОСТ 23279-85	ЧС $\frac{5ВрI-100}{5ВрI-100}$ 85	1,35	М
Б4		15	ГОСТ 23279-85	ЧС $\frac{5ВрI-100}{5ВрI-100}$ 95	2,05	ГНУТЬ ПО МЕСТУ М
А4		7	1.400-15.81.550-04	ИЗДЕЛИЕ ЗАКЛАДНОЕ МН553	1,94	М

СПЕЦИФИКАЦИЯ НА УМ 1-2... УМ 1-6

ФОРМАТ	ЗОНА	ПОЗ.	ОБОЗНАЧЕНИЕ	НАИМЕНОВАНИЕ	КОЛ.	ПРИМЕЧАНИЕ
				УМ 1-5		
Б4		9		УГОЛОК $\frac{100×100×8 ГОСТ 8509-86}{ВСТ3ПС6-I ТУ-1-3023-80}$	0,84	М
				МАТЕРИАЛ		
				БЕТОН КЛАССА В15, F100, W6	0,34	СМ. ПРИМ. П. Л. М
				УМ 1-6		
				СБОРОЧНЫЕ ЕДИНИЦЫ		
				СЕТКИ АРМАТУРНЫЕ		
Б4		10	ГОСТ 23279-85	ЧС $\frac{5ВрI-100}{5ВрI-100}$ 100	1,2	М
Б4		15	ГОСТ 23279-85	ЧС $\frac{5ВрI-100}{5ВрI-100}$ 95	1,05	ПУТЬ ПО МЕСТУ М
				ДЕТАЛИ		
				А-III-10-ГОСТ 5781-82*		
Б4		16		ℓ=1170	5	
				А-I-6-ГОСТ 5781-82*		
Б4		12		ℓ=300	5	
А4		7	1.400-15.81.550-04	ИЗДЕЛИЕ ЗАКЛАДНОЕ МН553	0,74	М
		9		УГОЛОК $\frac{100×100×8 ГОСТ 5781-82}{ВСТ3ПС6-I ТУ-1-3023-80}$	1,37	М
				МАТЕРИАЛ		
				БЕТОН КЛАССА В15, F100, W6	0,3	СМ. ПРИМ. П. Л $М^3$

ВЕДОМОСТЬ РАСХОДА СТАЛИ НА ОП1... ОП4

МАРКА ЭЛЕМЕНТА	ИЗДЕЛИЯ АРМАТУРНЫЕ					ИЗДЕЛИЯ ЗАКЛАДНЫЕ						ОБЩИЙ РАСХОД
	АРМАТУРА КЛАССА				ВСЕГО	АРМАТУРА КЛАССА		ПРОКАТ МАРКИ			ВСЕГО	
	А I		А III			А III		В ст.3 кп2				
	ГОСТ 5781-82					ГОСТ 5781-82		ГОСТ 19903-74*				
	ф6		ф8			ф12		δ=8				
ОП1	1,8		56,2		58,0	13,0		56,4			69,4	127,4
ОП2	1,8		56,2		58,0	6,5		37,8			44,3	102,3
ОП3					—	18,0		98,2			116,2	116,2
ОП4	1,5		50,6		52,1	2,2		15,7			17,9	70,0

ВЕДОМОСТЬ РАСХОДА СТАЛИ НА ЭЛЕМЕНТ, КГ

МАРКА ЭЛЕМЕНТА	ИЗДЕЛИЯ АРМАТУРНЫЕ									ИЗДЕЛИЯ ЗАКЛАДНЫЕ										ОБЩИЙ РАСХОД
	АРМАТУРА КЛАССА								ВСЕГО	АРМАТУРА КЛАССА		ПРОКАТ МАРКИ						ВСЕГО		
	ВрI			АIII			АI			А III		В ст.3 кп2			В ст.3пс6-I					
	ГОСТ 6727-80			ГОСТ 5781-82						ГОСТ 5781-82		ГОСТ 19903-74		ГОСТ 8509-86						
	ф5		ИТОГО	ф10		ИТОГО	ф6	ИТОГО		ф8	ИТОГО	δ=8	ИТОГО	L50×50×5	L100×100×8		ИТОГО			
УМ 1-1	105,3		105,3						105,3	10,1	10,1	29,7	29,7	103,3	15,6		118,9	158,7	284,0	
УМ 1-2	50,8		50,8						50,8	1,0	1,0			11,3	15,9		27,2	28,2	79,0	
УМ 1-3	8,6		8,6						8,6	0,7	0,7	2,6	2,8	6,3			6,3	9,6	18,2	
УМ 1-4	15,0		15,0	1,4		1,4	0,1	0,1	16,5	0,9	0,9			10,9	10,4		21,3	22,2	38,7	
УМ 1-5	9,7		9,7						9,7	0,6	0,6			7,3	10,2		17,5	18,1	27,8	
УМ 1-6	7,1		7,1	3,6		3,6	0,3	0,3	11,0	0,2	0,2			2,8	16,7		19,5	19,7	30,7	

РАСХОД БЕТОНА В15 НА ДЕТАЛЬ АРМИРОВАННОГО ПОЛА 25,2 $М^3$

ПРИВЯЗАН

ИНВ. №

ТП 903-1-277.90 КЖ 3

ГИП	НИДБАЛЬСКИЙ	
НАЧ. ОТД.	ГУТТЕРЕРСКИЙ	
Н. КОНТР.	АНДРИЕВСКАЯ	
ГЛ. КОНСТ.	АНДРИЕВСКАЯ	
НАЧ. ГР.	ШУЛЬГИНА	
ИНЖ.	КУКОВИЦА	
ИНЖ.	ЛЕВЕЙКА	

КОТЕЛЬНАЯ С 3 КОТЛАМИ КВ-ГМ-35-150 И 3 КОТЛАМИ ДЕ-25-14ГМ. ЗАКРЫТАЯ СИСТЕМА ТЕПЛОСНАБЖЕНИЯ.

СТАДИЯ	ЛИСТ	ЛИСТОВ
Р	17	

УМ 1-2 ÷ УМ 1-6. АРМИРОВАНИЕ

ЛАТГИПРОПРОМ

24342-09 32 КОПИРОВАЛ ФОРМАТ А2

ИНВ. № ПОДЛ. | ПОДПИСЬ И ДАТА | ВЗАМ. ИНВ. №

Альбом 8

Схема расположения элементов наружного подземного хозяйства

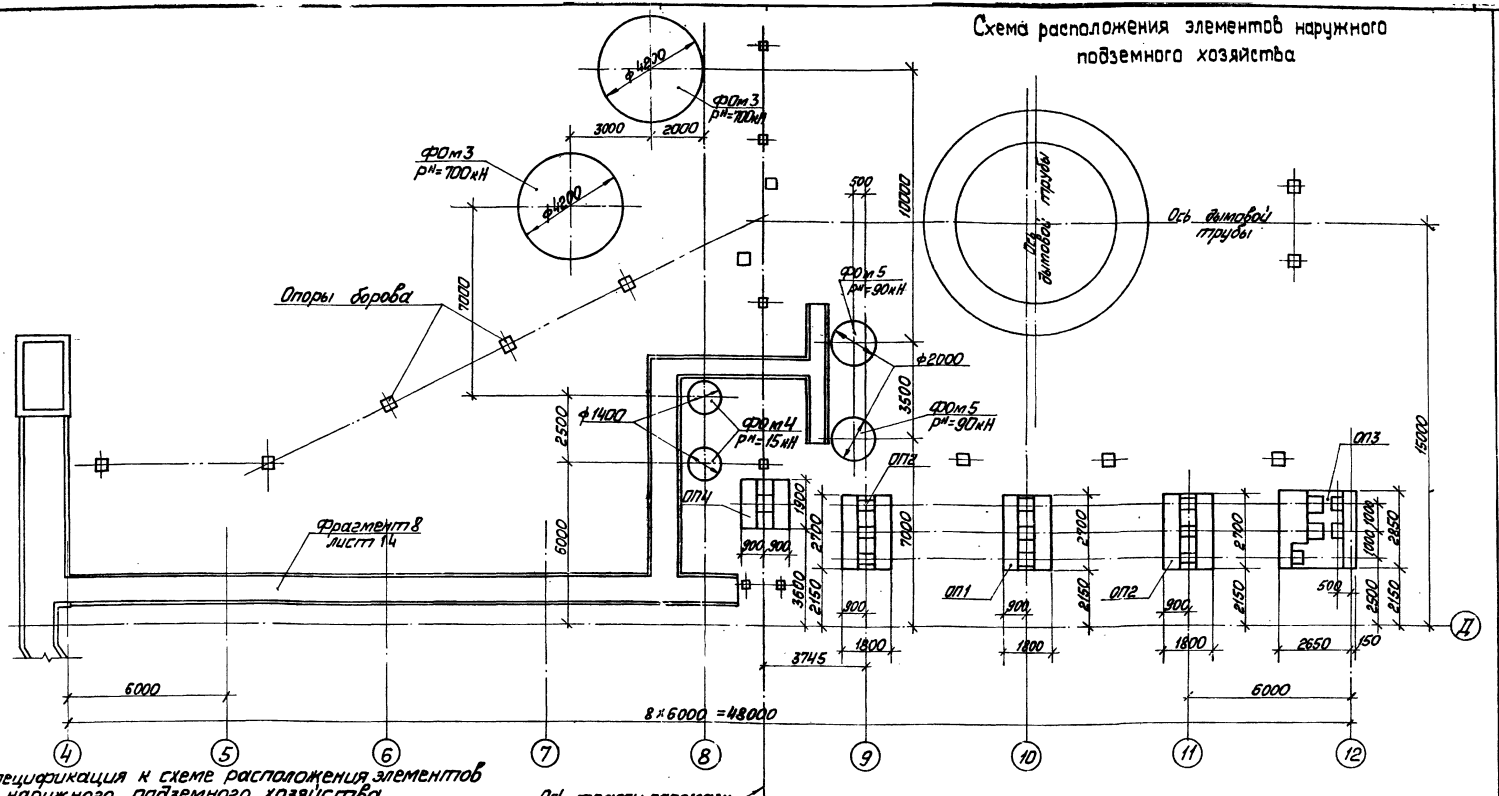

Спецификация к схеме расположения элементов наружного подземного хозяйства

Марка поз.	Обозначение	Наименование	Кол.	Масса ед. кг.	Примечание
		Фундаменты под оборудование			
ФОм3	лист 19	ФОм3	2		
ФОм4	лист 19	ФОм4	2		
ФОм5	лист 19	ФОм5	2		
ОП1	лист 20	Опора ОП1	1		
ОП2	лист 20	Опора ОП2	2		
ОП3	лист 20	Опора ОП3	1		
ОП4	лист 20	Опора ОП4	1		

1. В основании фундаментов под оборудование и каналов выполнить щебеночную подготовку втрамбованную в грунт по уплотнённому основанию толщ. 100мм.
2. Указания по уплотнению грунтов в основании фундаментов и каналов даны на листе 5.
3. Боковые поверхности фундаментов и каналов обмазать битумной мастикой за 2 раза по холодной огрунтовке.

Привязан

Инв. №

ТП 903-1-277.90 КЖ3

ГИП	Подвальный		
Нач.отд.	Оттерберг		
Н.контр.	Лифшиц		
Гл.конс.	Лифшиц		
Нач.гр.	Шульгина		
Инж.	Кукобаев		
Инж.	Левейка		

Унифицированная с Госстроем СССР 8-ТМ-35-150 и Госкомнефтепродукта СССР-25-ТМ-ТМ. Защитная система теплоснабжения

Схема расположения элементов наружного подземного хозяйства

Стадия	Лист	Листов
Р	18	

ЛАТГИПРОПРОМ

Согласовано

Инв. № подл. | Подп. и дата | Взам. инв. №

Копировал Мак 24342-09 33 Формат А2

Альбом 8

ФОМ1

Насосы N=200 квт. n=1500 об./мин. Насос N=90 квт. n=2950 об./мин.

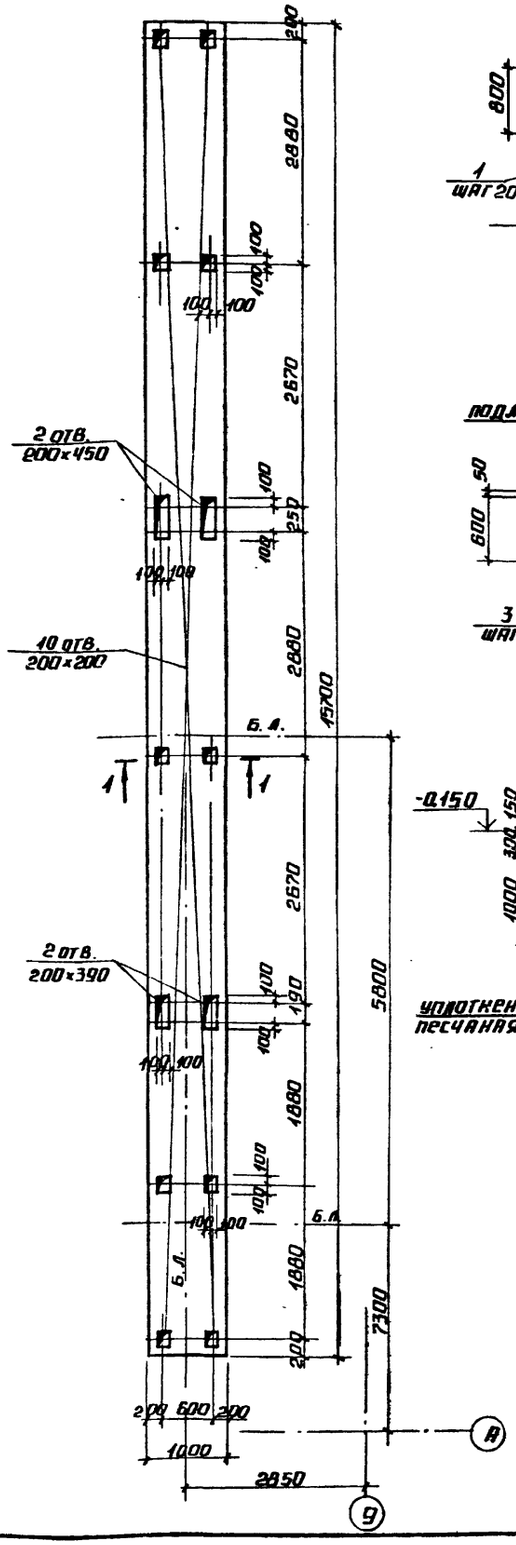

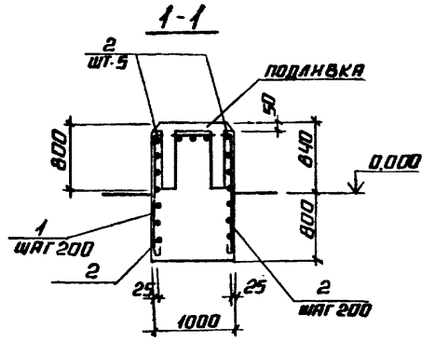

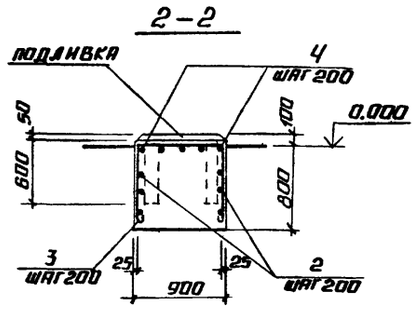

ФОМ2 (водокольцевой машины ВК-25М)

N=1200 об. p=1200 кН

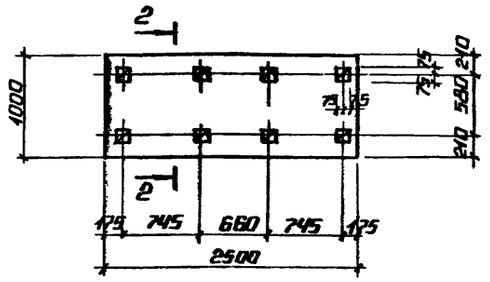

ФОМ4

РН = 150 кН

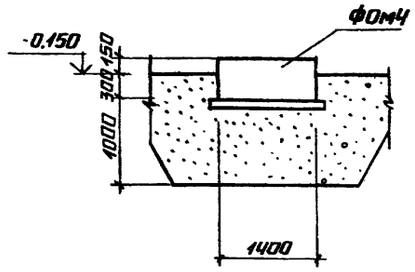

ФОМ3

РН = 700 кН

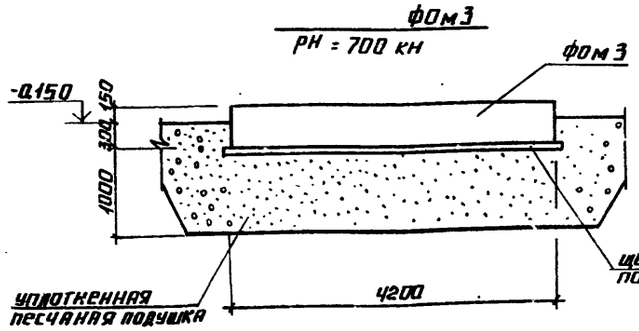

ФОМ5

РН = 190 кН

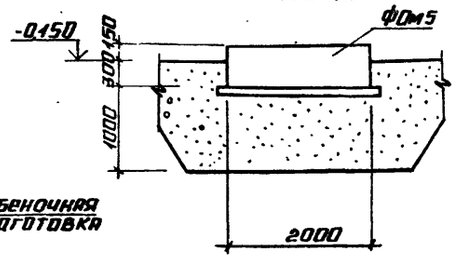

Ведомость деталей

Поз.	Эскиз
1	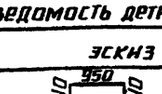
3	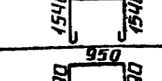
4	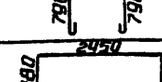

Ведомость расхода стали на элемент, кг

Марка элемента	Изделия арматурные			
	Гр-ра класса AI ГОСТ 5781-82			Всего
	ф8		итого	
ФОМ1	252.0		257.0	257.0
ФОМ2	27.0		27.0	27.0

Спецификация на ФОМ1... ФОМ5

Формат	Зона	Поз.	Обозначение	Наименование	Кол.	Примечание
				ФОМ1		
				Детали		
				А-I-В-ГОСТ 5781-82		
А2		1*		ℓ=4110	78	
Б4		2		ℓ=1000	3320	м
				Материал		
				Бетон класса В15	28.4	
				ФОМ2		
				Детали		
				А-I-В-ГОСТ 5781-82		
Б4		2		ℓ=1000	14.4	м
А2		3*		ℓ=2610	13	
А2		4*		ℓ=4010	5	
				Материал		
				Бетон класса В15	2.25	м³
				ФОМ3		
				Материалы		
				Бетон В12.5 ГОСТ 25192-82 F50	6.22	м³
				ФОМ4		
				Материалы		
				Бетон В12.5 ГОСТ 25192-82 F50	0.69	м³
				ФОМ5		
				Материалы		
				Бетон В12.5 ГОСТ 25192-82 F50	1.44	м³

Позицию 1, 3*, 4* см. Ведомость деталей.

Привязан

Инв. №

Инв. № подл. | Подпись и дата | Взам. инв. №

ГИП	Жидальский		ТП 903-1-277.90 К.Ж 3
Нач. отд.	Гутерерский		
Н. контр.	Андреевская		Котельная с 3 котлами КВГМ-35-150 и 3 котлами ДЕ-25-ГМ. Закрытая система теплоснабжения. Стадия Р; Лист 19; Листов
Гл. констр.	Андреевская		
Нач. гр.	Шульгина		ФОМ1... ФОМ5. Опалубка и армирование.
Инж.	Куковица		ЛАТГИПРОПРОМ
Инж.	Девяйка		

24342-09 34 Копировал Формат А2

Альбом 8

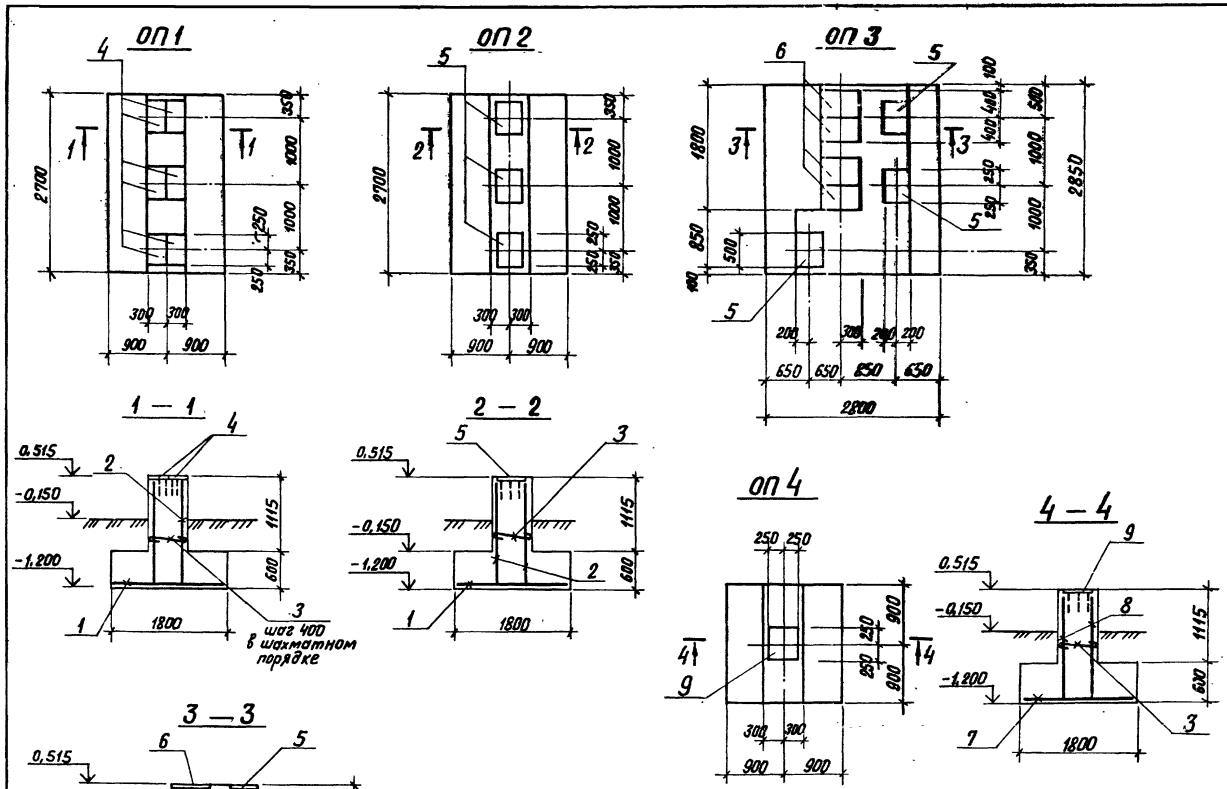

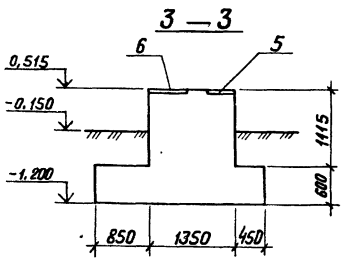

Спецификация на ОП1 ... ОП3

Формат	Зона	Поз.	Обозначение	Наименование	Кол.	Примечание
				ОП 1		
				Сборочные единицы		
				Сетки арматурные		
Б4		1	ГОСТ 23279-85	2С $\frac{8АIII-200}{8АIII-200}$ 175×265 $\frac{25}{75}$	1	
Б4		2	ГОСТ 23279-85	2С $\frac{8АIII-200}{8АIII-200}$ 165×265	2	
				Детали		
				А-I-6-ГОСТ 5781-82*		
А2		3*		ℓ=670	12	
А3		4	1.400-15.В1.170-14	изделие закладное МН 154×3	6	
				Материал		
				Бетон класса В15, F50	4,71	см. прим. п. л. м³
				ОП 2		
				Сборочные единицы		
				Сетки арматурные		
Б4		1	ГОСТ 23279-85	2С $\frac{8АIII-200}{8АIII-200}$ 175×265 $\frac{25}{75}$	1	
Б4		2	ГОСТ 23279-85	2С $\frac{8АIII-200}{8АIII-200}$ 165×265	2	
				Детали		
				А-I-6-ГОСТ 5781-82*		
Б4		3*		ℓ=670	12	
А3		5	1.400-15.В1.180-02	изделие закладное МН 159×3	3	
				Материал		
				Бетон класса В15, F50	4,71	см. прим. п. л. м³
				ОП 3		
				Изделия закладные		
А4		5	1.400-15.В1.180-02	МН 159-3	3	
А4		6	1.400-15.В1.190-02	МН 163-3	4	
				Материал		
				Бетон класса В15, F50	8,9	см. прим. п. л. м³

1. Выборка стали на ОП1... ОП4 дана на листе 17

Спецификация на ОП4

Формат	Зона	Поз.	Обозначение	Наименование	Кол.	Примечание
				ОП4		
				Сборочные единицы		
				Сетки арматурные		
Б4		7	ГОСТ 23279-85	2С $\frac{8АIII-200}{8АIII-200}$ 175×175 $\frac{75}{75}$	1	
Б4		8	ГОСТ 23279-85	2С $\frac{8АIII-200}{8АIII-200}$ 265×175 $\frac{75}{25}$	2	
				Детали		
				А-I-6-ГОСТ 5781-82*		
А2		3*		ℓ=670	10	
А4		9	1.400-15.В1.180-14	изделие закладное МН 161-3	1	
				Материал		
				Бетон класса В15, F50	3,14	см. прим. п. л. м³

* Позицию 3 см. ведомость деталей.

Ведомость деталей

Поз.	Эскиз
3	570

Привязан

Инв. №

ГИП	Нудбальский		
Нач. отд.	Гуттерерский		
Н. контр.	Андриевская		
Гл. констр.	Андриевская		
Нач. гр.	Шульгина		
Инж.	Куковица		
Инж.	Левейка		

ТП 903-1-277.90 КЖ3

Котельная с 3 котлами КВ-ГМ-35-150 и 3 котлами ДЕ-25-14 ГМ. Закрытая система теплоснабжения

Стадия	Лист	Листов
Р	20	

ОП1... ОП4. Опалубка и армирование.

ЛАТГИПРОПРОМ

Инв. № подл. | Подпись и дата | Взам. инв. №

Копировал ВО 24342-09 35 Формат А2

Альбом 8

Схема расположения элементов КТП

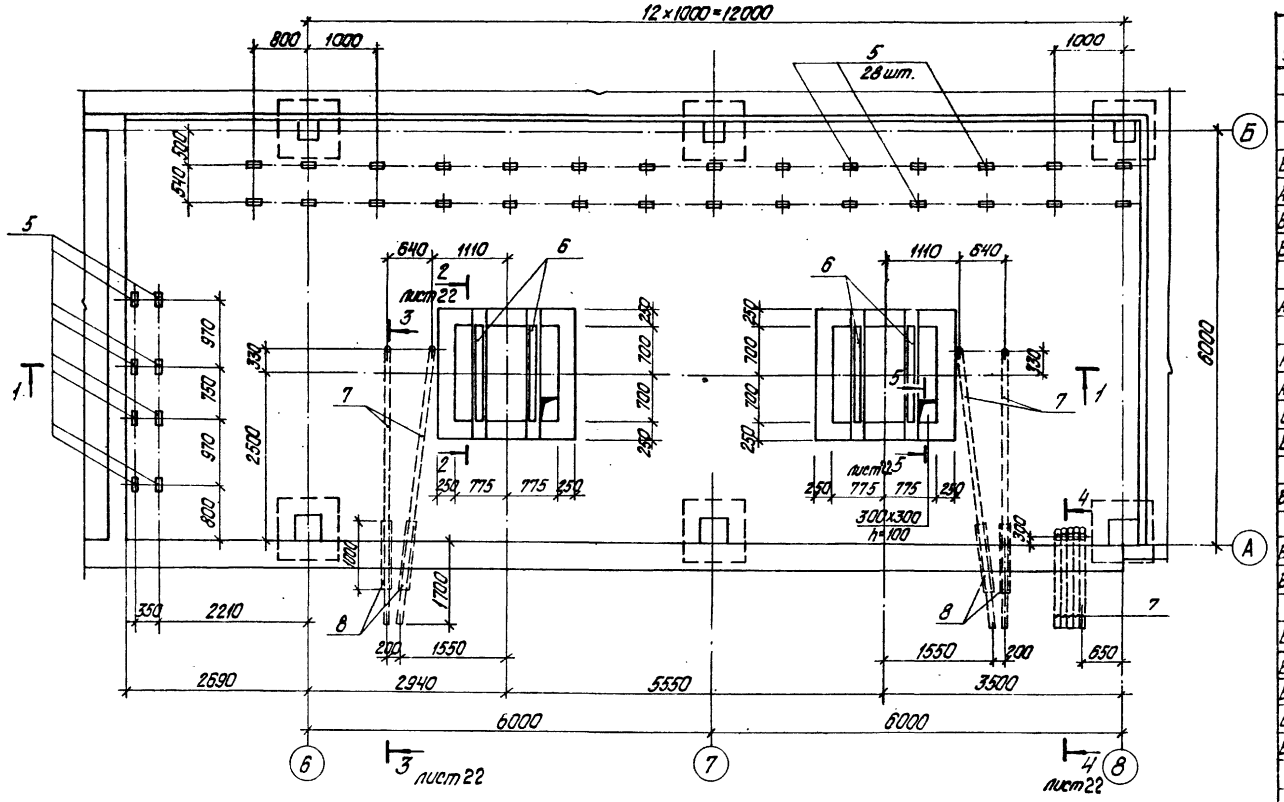

1 – 1

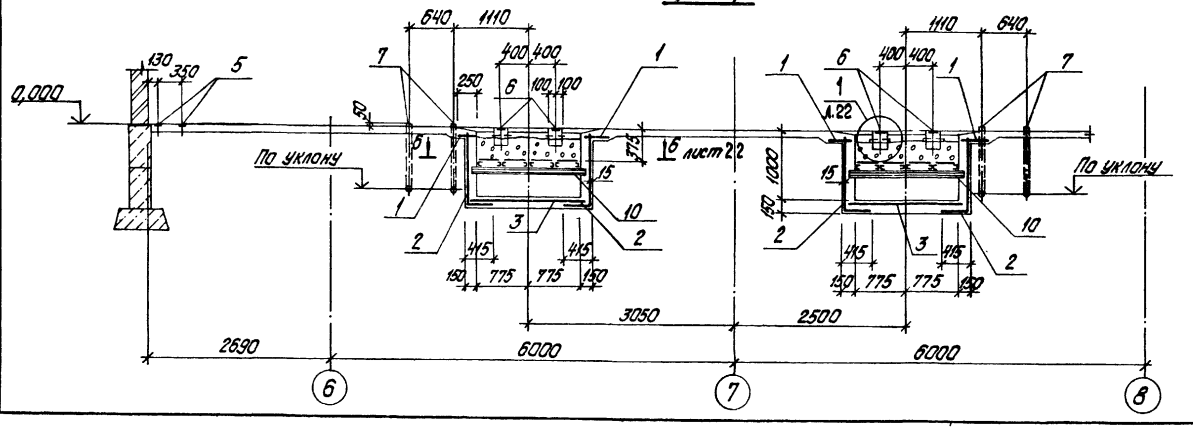

Спецификация к схеме расположения элементов КТП

Формат	Зона	Поз.	Обозначение	Наименование	Кол.	Примечание
				КТП		
				Сборочные единицы		
				Сетки арматурные		
Б4		1	ГОСТ 23279-85	4Ср $\frac{8АIII-100}{8АIII-100}$ $\frac{75}{2}$ × 1450 $\frac{50}{25}$	1	
А2		2*	ГОСТ 23279-85	4С $\frac{5ВрI-100}{5ВрI-100}$ 125×165	4	
Б4		3	ГОСТ 23279-85	4С $\frac{5ВрI-100}{5ВрI-100}$ 165×180 $\frac{50}{25}$	2	
Б4		17	ГОСТ 23279-85	4С $\frac{5ВрI-100}{5ВрI-100}$ 125×180 $\frac{50}{25}$	4	
А4		4	ТП903-1-277.90 ал.9 КЖ3.И.2.12	Каркас С1-2	8	
				Изделия закладные		
А4		5	1.400-15.В1.410-01	МН401-2	36	
А4		6	1.400-15.В1.410-10	МН104-3	5,6	м
Б4		7		Труба ТВ90 ТУ6-19-051-249-79	45,4	м
Б4		8		Труба $\frac{127×3,0×1000\ ГОСТ\ 10704-76*}{ВСт3кп2\ ГОСТ\ 10705-80}$	4	
				Труба 40×3,0 ГОСТ 3262-75		
Б4		9		ℓ=300	8	
				Детали		
Б4		10		Швеллер $\frac{12\ ГОСТ\ 8240-72*\ ℓ=1750}{ВСт3кп2\ ГОСТ\ 535-79*}$	4	
Б4		11		Швеллер $\frac{8\ ГОСТ\ 8240-72*\ ℓ=1380}{ВСт3кп2\ ГОСТ\ 535-79*}$	16	
				А-I-8-ГОСТ 5781-82*		
Б4		12		ℓ=360	392	
Б4		13		ℓ=180	64	
Б4		16		ℓ=50	2	
Б4		15		Лист $\frac{40×130×130\ ГОСТ\ 19903-74*}{ВСт3кп2\ ГОСТ\ 14367-79}$	2	
Б4		14		Труба $\frac{76×3,0\ ГОСТ\ 10704-75*}{ВСт3кп2\ ГОСТ\ 10705-80}$	0,6	м
				Материал		
				Бетон В15 ГОСТ 25192-82	3,0	м²

* Позицию 2 смотри ведомость деталей

Ведомость деталей

Поз.	Эскиз
2	425 825

Привязан

Инв. №

ГИП	Нидбальский			ТП903-1-277.90 КЖ3			
Нач.отд.	Гуттерерский			Котельная с 3 котлами КВ-ГМ-35-150 и 3 котлами ДЕ-25-14ГМ. Закрытая система теплоснабжения.	Стадия	Лист	Листов
Н.контр.	Андриевская				Р	21	
Гл.констр.	Андриевская						
Нач.гр.	Шульгина			Схема расположения элементов КТП	ЛАТГИПРОПРОМ		
Инж.	Куковица						
Инж.	Левейка						

Копировал Дубкова 24342-09 36 формат А2

Инв. № подл. | Подпись и дата | Взам. инв. №

Альбом 8

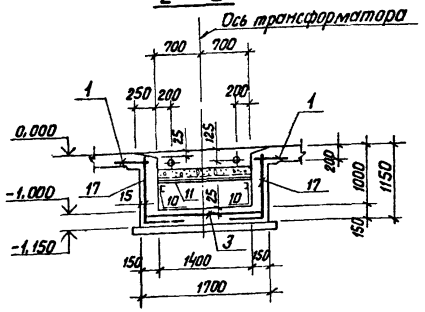

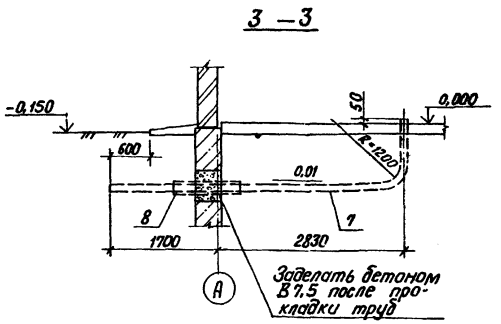

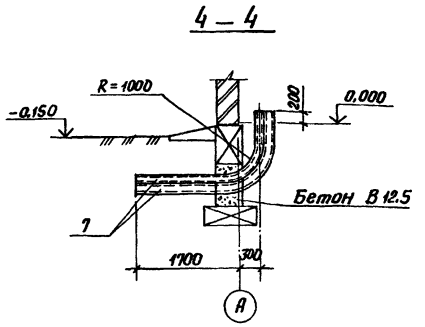

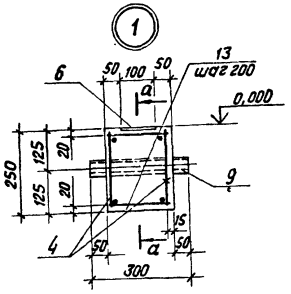

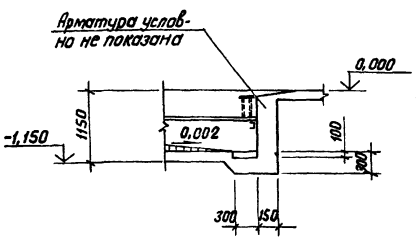

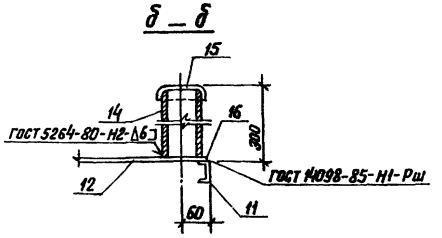

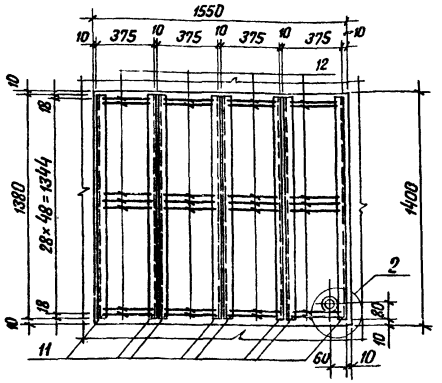

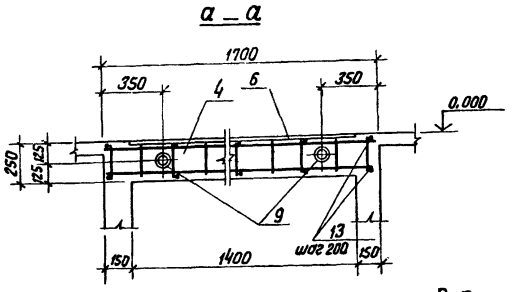

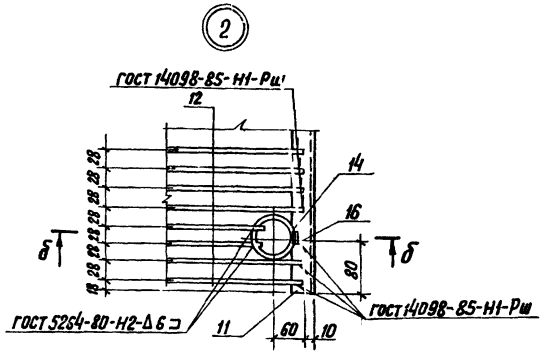

1. Сечение 6-6 замаркировано на листе в разрезе 1-1.

Ведомость расхода стали на элемент, кг

Марка элемента	Изделия арматурные								Изделия закладные														Общий расход
	Арматура класса							Всего	Арматура класса		Прокат марки												
	Вр I		А I		А III				А III		Вст. 3 кп 2												
	ГОСТ 6727-85		ГОСТ 5781-82*						ГОСТ 5781-82*		ГОСТ 19903-74*		ГОСТ 3262-75*		ГОСТ 10704-76*			ГОСТ 8240-72*					
	ф5	Итого	ф6	ф8	Итого	ф8		Итого	ф8	Итого	δ=6	Итого	ДН 40×3,0	Итого	ДН 127×3	ДН 76×3	Итого	С8	С12	Итого			
КТП	71,3	71,3	4,9	60,3	65,2	55,1		55,1	191,6	16,5	16,5	48,1	48,1	9,2	9,2	40,7	3,2	43,9	155,7	72,8	228,5	346,2	537,8

Привязан

Инв. №

ГИП	Нидбальский		ТП 903-1-277.90		КЖ3
Нач.отд.	Гуттерерский				
Н.контр.	Андреевская		Котельная с 3 котлами КВ-ГМ-35-150 и 3 котлами ДЕ-25-ГМ. Закрытая система теплоснабжения	Стадия	Лист	Листов
Гл.констр.	Андреевская			Р	22	
Нач.гр.	Шульгина		Схема расположения элементов КТП Разрезы 2-2 ... 5-5	ЛАТГИПРОПРОМ		
Инж.	Куковица					
Инж.	Левейка					

Копировал В.Бур 24342-09 37 Формат А2

Инв. № подл. | Подпись и дата | Взам. инв. №

Альбом 8

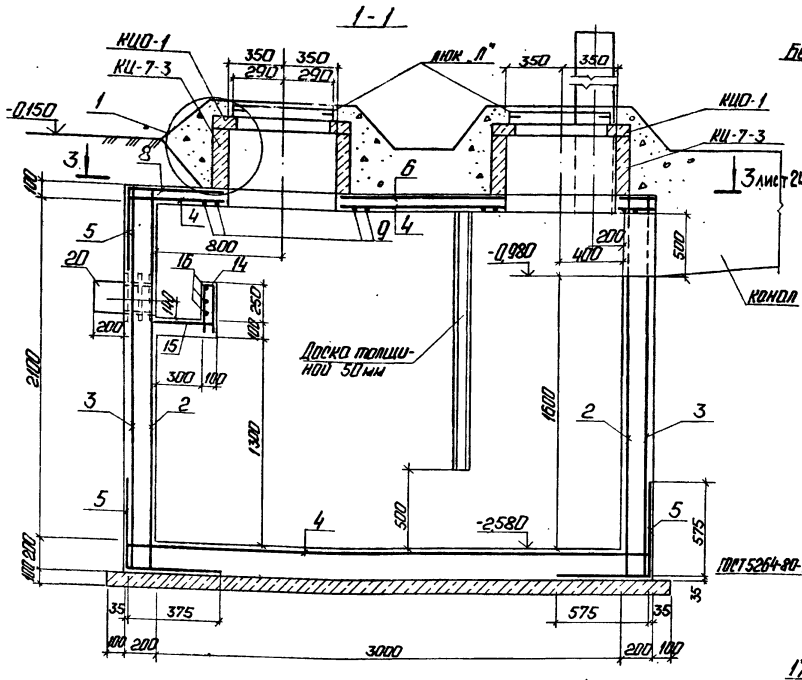

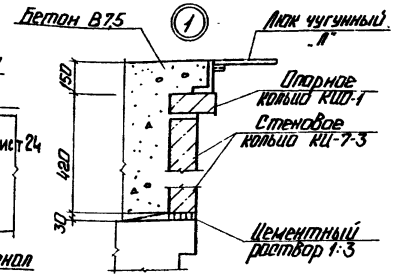

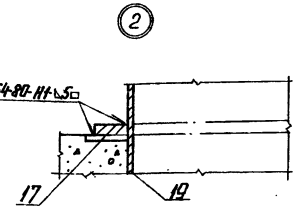

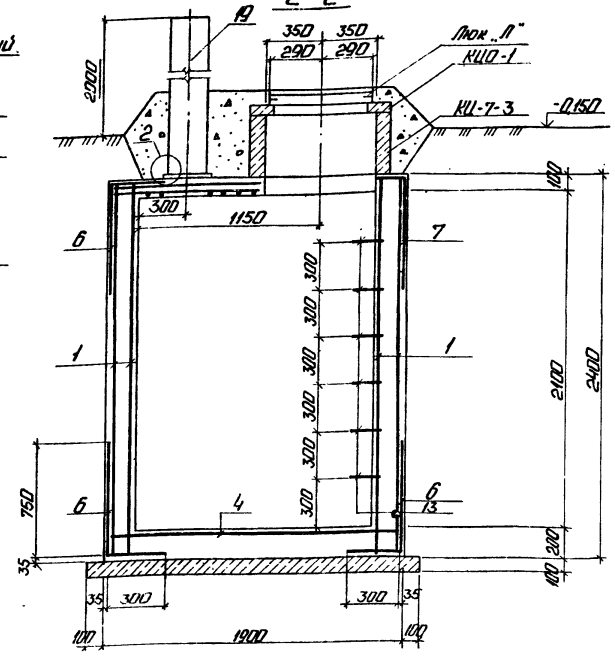

Спецификация к схеме расположения продувочного колодца ПКм-1

Марка, поз.	Обозначение	Наименование	Кол.	Масса ед., кг	Примечание
КЦ-7-3	3.900-3 Вып. 74.12	Кольцо стеновое КЦ-7-3	2	130	
КЦО-1	3.900-3 Вып. 74.12	Кольцо опорное КЦО-1	2	50	
Люк „Л"	ГОСТ 3634-79	Люк чугунный легкий Люк „Л"	2	70	

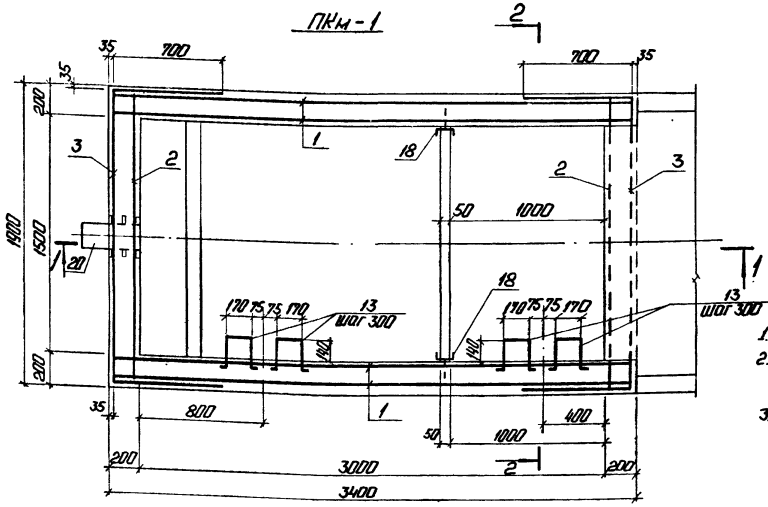

1. Спецификацию на ПКм-1 см на листе 24
2. Арматуру в местах прокладки труб резать по месту.
3. После прокладки труб проем забетонировать бетоном В15.

Привязан

Инв. №

ГИП	Жидовский		
Нач. отд.	Литвиненко		
Н. контр.	Шульгина		
Гл. констр.	Кирпичевский		
Рук. гр.	Шульгина		
Вед. инж.	Зайцев		
Констр.	Романова		

ТП 903-1-277.90 КЖ 3

Котельная с 3 котлами КВ-ГМ-35-150 и 3 котлами ДЕ-25-14ГМ. Закрытая система теплоснабжения.

Стадия	Лист	Листов
Р	23	

Продувочный колодец ПКм 1. Разрезы 1-1; 2-2.

ЛАТГИПРОПРОМ

Копировал: 243-42-09 38 Формат А2

Альбом 8

3-3

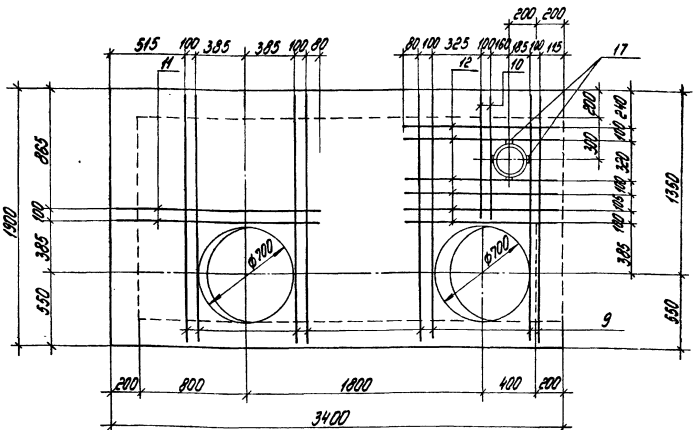

Деталь гидроизоляции колодца для площадок с грунтовыми водами

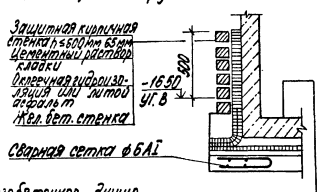

Железобетонное днище
Защитный слой из цементного раствора состава 1:3 -20мм
Оклеечная гидроизоляция или асфальтобетон
Выравнивающий слой из цементного раствора состава 1:3 -20 мм
Подготовка из бетона В7.5 -100 мм

Ведомость деталей

Поз.	Эскиз
13	170, 240, 240
14	360, 360, 70
15	550, 250, 80

1. Внутренние поверхности замазлезнить по свежему бетону.
2. Для площадок с грунтовыми водами при производстве работ, водопонижение не прекращать до выполнения обваловки. Гидроизоляцию днища и стенок выполнять по детали на листе 24.

Спецификация продувочного колодца ПКМ-1

Формат	Зона	Поз.	Обозначение	Наименование	Кол.	Примечание
				ПКМ 1		
				Сборочные единицы и детали		
				Сетки арматурные		
БУ		1	ГОСТ 23279-85	Нс 3АIII-100 / 3АIII-100 — 235×335	4	
БУ		2	ГОСТ 23279-85	Нс 3АIII-100 / 3АIII-100 — 185×235	2	
БУ		3	ГОСТ 23279-85	Нс 3АIII-100 / 3АIII-100 — 240×325	2	
БУ		4	ГОСТ 23279-85	Нс 3АIII-100 / 3АIII-100 — 185×335	2	см. прим. 2
БУ		5	ГОСТ 23279-85	Нс 3АIII-100 / 3АIII-100 — 115×185	3	
БУ		6	ГОСТ 23279-85	Нс 3АIII-100 / 3АIII-100 — 105×335	4	
БУ		7	ГОСТ 23279-85	Нс 3АIII-100 / 3АIII-100 — 90×335	1	
БУ		8	ГОСТ 23279-85	Нс 3АIII-100 / 3АIII-100 — 60×335	1	
				Детали		
				А-II-16 ГОСТ 5781-82		
БУ		9		l = 1850	8	
БУ		10		l = 950	2	
БУ		11		l = 1540	2	
БУ		12		l = 1140	6	
				А-I-20 ГОСТ 5781-82		
БУ		13*		l = 1150	12	
				А-I-6 ГОСТ 5781-82		
БУ		14*		l = 790	16	
БУ		15*		l = 950	16	
БУ		16		l = 4500		м
				Изделие закладное		
АУ		17	3.400-6/76	МН3-4	4	
АУ		18	ТП 903-1-277.90 КЖ3.М22	МН2	2	
АУ		19	ТП 903-1-277.90 КЖ3.М23	МН3	1	
АУ		20	ТП 903-1-277.90 КЖ3.М24	МН4	1	
				Бетон В15 ГОСТ 25192-82		
				W6. F50	5,97	м³

* поз. 13, 14, 15 смотри Ведомость деталей

Ведомость расхода стали на элемент, кг

Марка элемента	Изделия арматурные								Изделия закладные								Общий расход
	Арматура класса						Всего		Арматура класса	Прокат марки						Всего	
	AI		AIII						AIII								
	ГОСТ 5781-82*								ГОСТ 5781-82*	ГОСТ 19903-74*		ГОСТ 8732-78					
	ф6	ф20		Итого	ф8	ф16		Итого	ф8	Итого	Б14	-Б6	-Б10	пр. ВСт3кп2	пр. ВСт3	Итого	
ПКМ 1	2,18	34,1		41,28	758,2	42,1		800,3	804,58	3,69	3,89	40,8	1,74	16,83	8,14	21,1	96,164	165,39	1006,91

| | | | | | | | |

Альбом 8

Схема расположения фундаментов

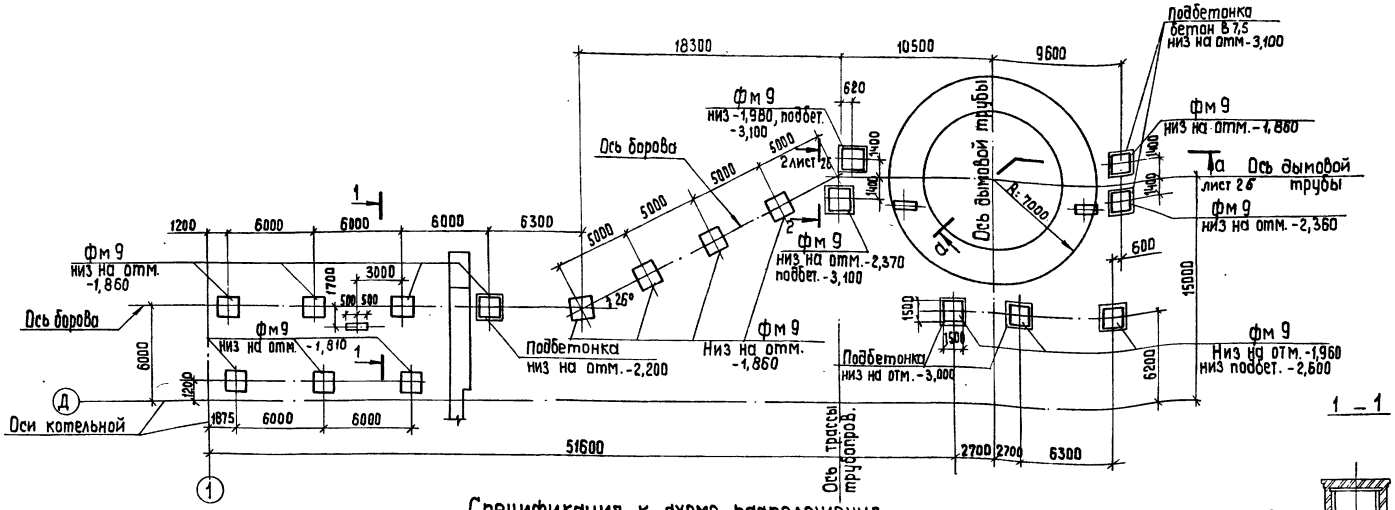

1 – 1

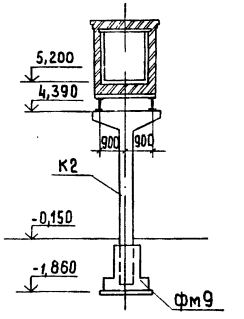

Спецификация к схеме расположения фундаментов борова.

Марка, поз.	Обозначение	Наименование	Кол.	Масса ед., кг	Примечание
Фм9	лист 8	фундамент монолитный Фм9	18		

1. Под монолитные фундаменты выполнить подготовку из тощего бетона В 3,5 толщиной 100 мм по выравненному основанию. При водонасыщенных грунтах подготовку выполнить из уплотненного слоя щебня толщиной 100 мм, пролитого битумом до полного насыщения; боковые поверхности фундаментов, защитить 2 слоями битумной мастики по холодной огрунтовке. При агрессивных водах защита назначается при привязке проекта в соответствии со СНиП 2.03.11-85.
2. Фундамент дымовой трубы см. ТП 907-2-241 низ на отм. -4,000.
3. Таблица нагрузок на фундамент составлена для I района по скоростному напору ветра, по весу снегового покрова для III района по СНиП 2.01.07-85 (лист 26).
4. Обратную засыпку котлована фундамента дымовой трубы до уровня подошвы фундаментов борова выполнять минеральным грунтом без органических включений с послойным уплотнением при оптимальной влажности.

Коэффициент стандартного уплотнения принимается 0,98, наибольший удельный вес сухого грунта (объемный вес скелета) в пределах 1,6...1,7 т/м³, который назначается, как и процент влажности, в зависимости от вида грунта основания и обратной засыпки.
Производство работ выполнять в соответствии с „Инструкцией по устройству обратных засыпок" грунта в стесненных местах - СНиП 3.02.01-87

5. Закладку фундаментов борова и здания разрешается выполнять только после проверки физико-механических свойств грунтов подсыпки на глубину не менее 1,5 м ниже подошвы фундаментов.
Они должны быть в пределах Е=15-12 МПА; $C^{H} \approx 2$ КПа, $\varphi = 28°$.
6. Расход бетона: - В 12,5 на фундаменты стремянок - 0,9 м³
- В 7,5 на полбетонки фундаментов - 12,5 м³

Согласовано: Мишуров, Сиркис; ТМ, ГП; Инв. № подл.; Подп. и дата; Взам. инв. №

Привязан

Инв. №

ГИП	Нидбальский	
Нач. отд.	Гуттерерский	
Н. контр.	Шульгина	
Гл. констр.	Андриевская	
Рук. гр.	Шульгина	
Вед. инж.	Зайцев	
Инж.	Зуева	

ТП 903-1-277.90 КЖ 3

Котельная с 3 котлами КВ-ГМ-35-150 и 3 котлами ДЕ-25-14 ГМ. Закрытая система теплоснабжен.

Стадия	Лист	Листов
Р	25	

Боров
Схема расположения фундаментов. Разрез 1-1.

ЛАТГИПРОПРОМ

24342-09 40 формат А2

Альбом 8

Схема расположения колонн

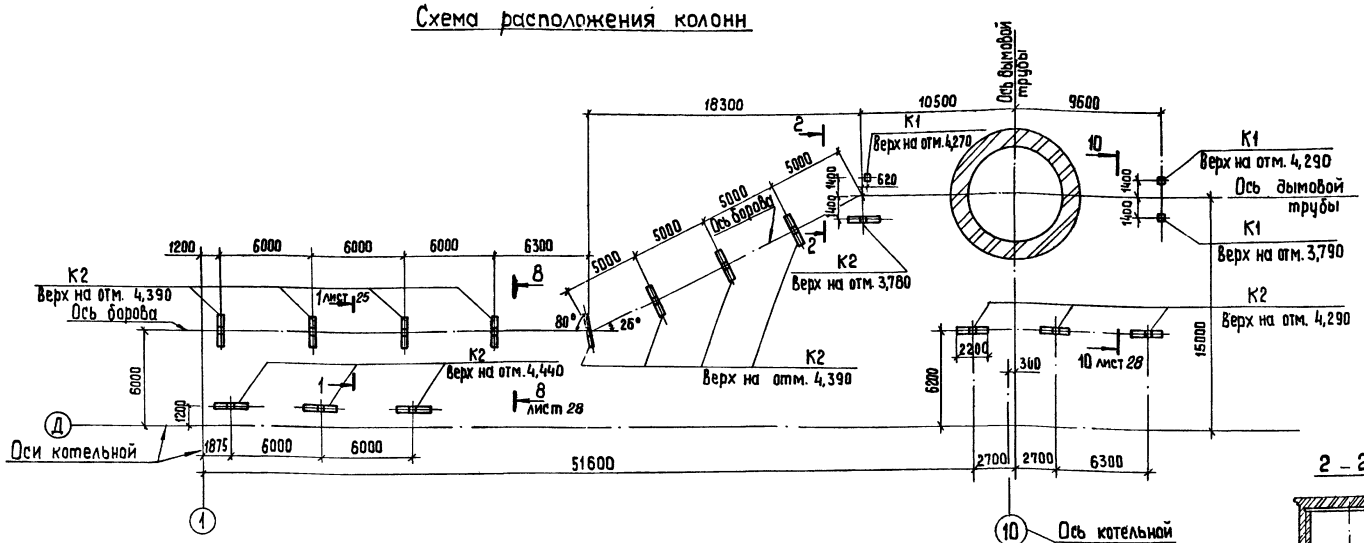

2 – 2

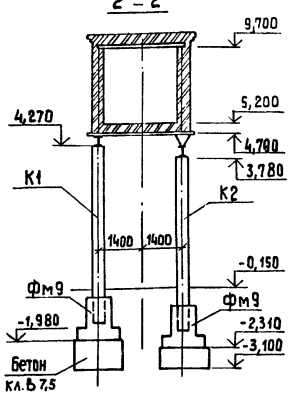

Спецификация к схеме расположения колонн

Марка, поз.	Обозначение	Наименование	Кол.	Масса ед, кг.	Примечание
		Колонны			
K1	3.015-2/82 Вып. II-4	K 25-12	3	2300	
K2	3.015-2/82 Вып. II-2	K7-1	15	3200	

Схема нагрузок на фундаменты (направление Y - Y соответствует оси борова)

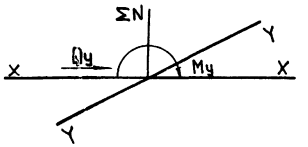

Таблица расчетных нагрузок на фундаменты (В уровне обреза фундамента)

Марка фундамента	Постоянные длительные нагрузки		Нагрузки от снегового покрова		Ветровые нагрузки	
	N кН		N кН		My кНм	Qy кН
Фм9	272,2		43,2		34,8	7,4

а – а

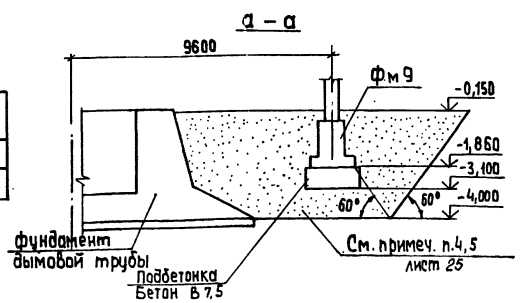

Привязан

Инв. №

ГИП	Нидбальский		
Нач. отд	Гуттеревский		
Н. контр.	Шульгина		
Л. констр	Андриевская		
Рук. гр.	Шульгина		
Вед. инж.	Зайцев		
Инж.	Зуева		

ТП 903-1-277.90 КЖ 3

Котельная с 3 котлами КВ-ГМ-35-150 и 3 котлами ДЕ-25-14 ГМ. Закрытая система теплоснабжения

Стадия	Лист	Листов
Р	26	

Боров. Схема расположения колонн. Разрез 2-2

ЛАТГИПРОПРОМ

Копировал 3 24342-09 41 формат А2

Согласовано
ГП Сиркис

Инв. № подл. | Подп. и дата | Взам. инв. №

Альбом 8

Схема расположения плит покрытия

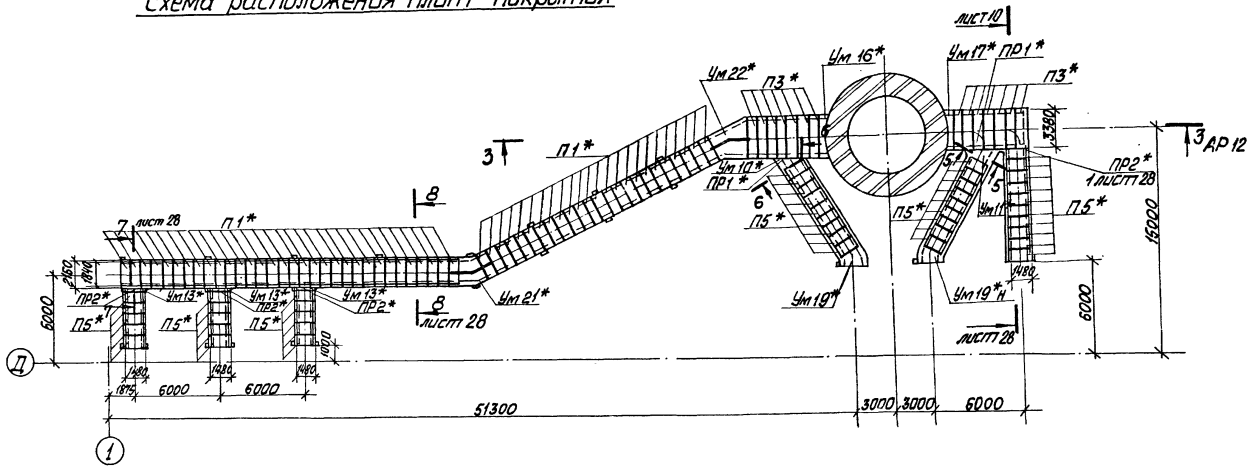

Схема расположения плит перекрытия

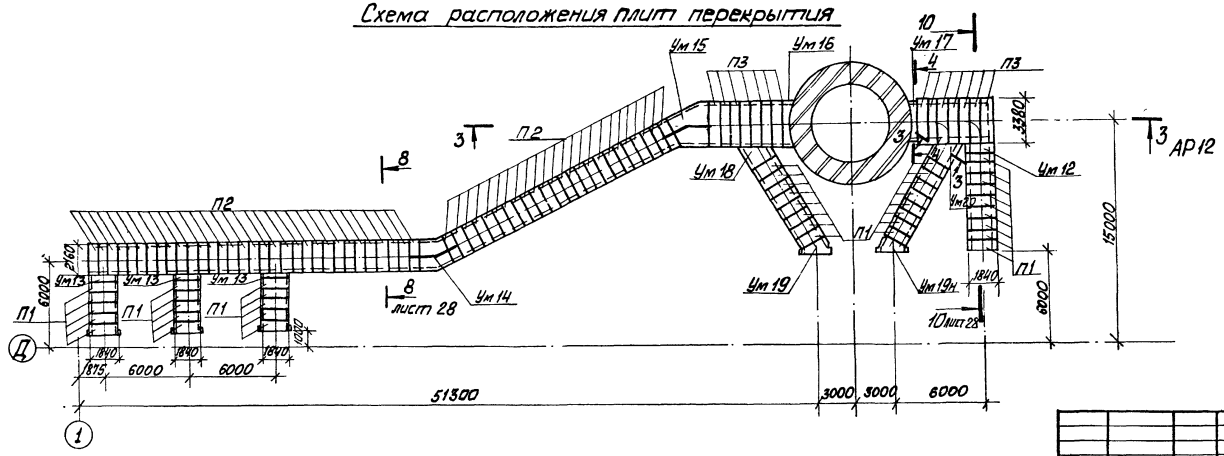

1. Спецификация элементов см. лист 30.
2. Разрезы даны на листе КЖ3 л. 28, кроме оговоренных.

Привязан			
Инв. №			

ТП 903-1-277.90 КЖ3

ГИП	Кудальский		
Нач.отд.	Гуттеперский		
Н.контр.	Шульгина		
Гл.конст.	Андриевская		
Рук.гр.	Шульгина		
Вед.инж.	Зайцев		
Инж.	Зуева		

Котельная с 3 котлами КВ-ГМ-35-150 и 3 котлами ДЕ-25-14ГМ. Закрытая система теплоснабжения

Боров. Схема расположения плит покрытия и перекрытия

Стадия	Лист	Листов
Р	27	

ЛАТГИПРОПРОМ

Копировал [signature] 24342-09 42 Формат А2

Согласовано

Инв. № подл. | Подп. и дата | Взам. инв. | ГП

Альбом 8

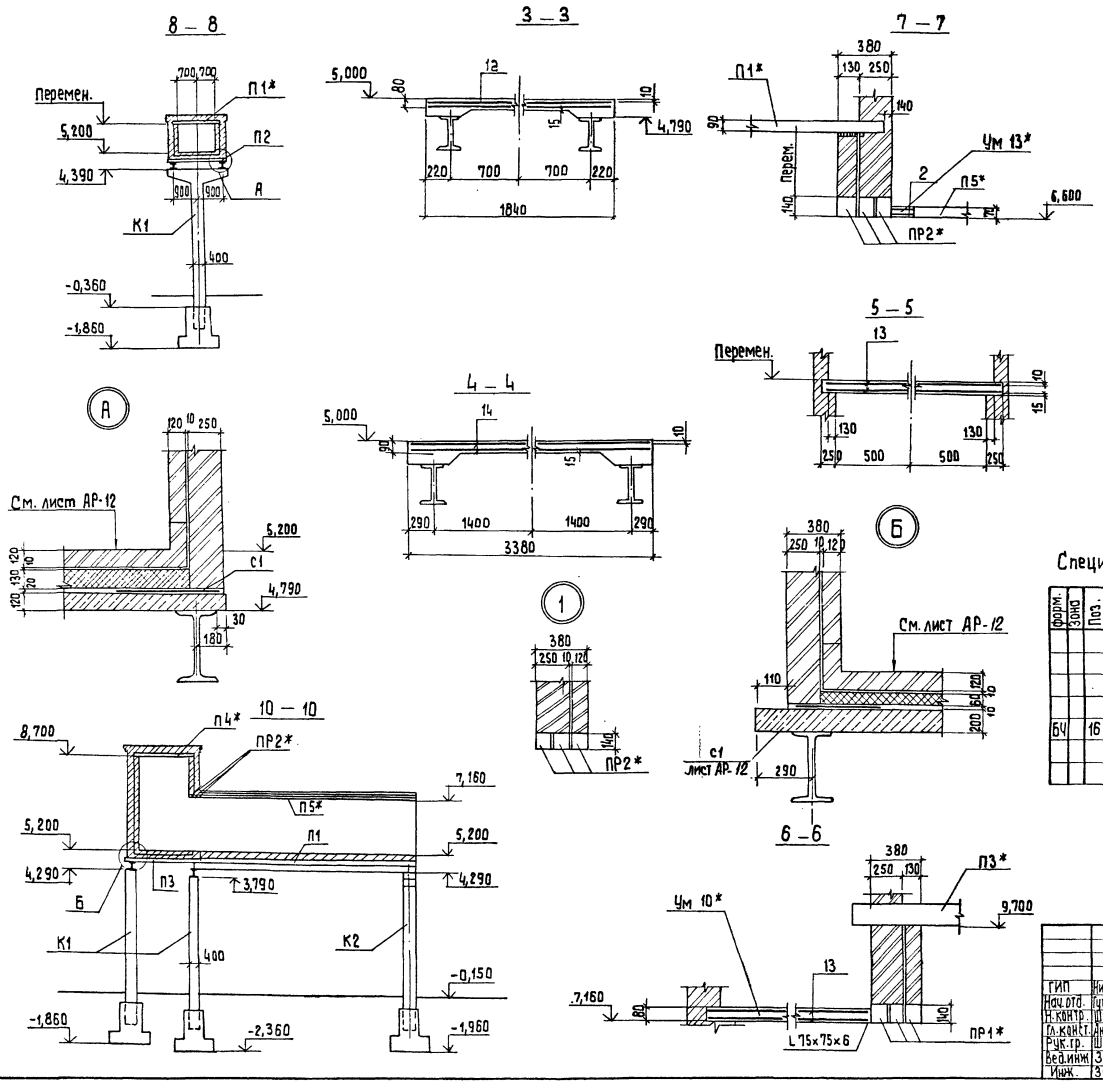

Ведомость расхода стали на элемент, в кг

Марка элемента	Изделия арматурные. Арматура класса А III. ГОСТ 5781-82* ф 8			Итого	Всего	Общий расход
Ум 10*	33,4				33,4	33,4
Ум 11*	33,4				33,4	33,4
Ум 12	17,7				17,7	17,7
Ум 13	7,24				7,24	7,24
Ум 13*	7,81				7,81	7,81
Ум 14	154				154	154
Ум 15	325				325	325
Ум 16	20,9				20,9	20,9
Ум 16*	17,2				17,2	17,2
Ум 17	33,4				33,4	33,4
Ум 17*	30,6				30,6	30,6
Ум 18	40,5				40,5	40,5
Ум 19	34,9				34,9	34,9
Ум 20	40,5				40,5	40,5
Ум 21*	154				154	154
Ум 22*	325				325	325

Спецификация монолитного участка Ум 12

форм.	Зона	Поз.	Обозначение	Наименование	Кол.	Примечание
				Монолитный участок Ум 12		
				Сборочные единицы		
				Сетки арматурные		
БЧ		16	ГОСТ 23279-85	4С $\frac{8\,А\,III-100}{8\,А\,III-100}$ 180×60	2	Вырезать по месту
				Материалы		
				Бетон В 15 ГОСТ 25192-82		0,1 м³

Привязан

Инв. №

ГИП	Нидбальский	
Нач. отд.	Гуттерерский	
Н. контр.	Шульгина	
Гл. конст.	Андриевская	
Рук. гр.	Шульгина	
Вед. инж.	Зайцев	
Инж.	Зуева	

ТП 903-1-277.90 КЖ3

Котельная с 3 котлами КВ-ГМ-35-150 и 3 котлами ДЕ-25-14 ГМ. Закрытая система теплоснабжения

Стадия: Р. Лист: 28. Листов:

Боров. Узлы А, Б, 1 разрезы 3-3; 4-4; 5-5; 6-6; 7-7; 8-8; 10-10.

ЛАТГИПРОПРОМ

Копировал 3д 24342-09 43 формат А2

Инв. № подл. | Подп. и дата | Взам. инв. №

Альбом 8

Ум 13, Ум 13*

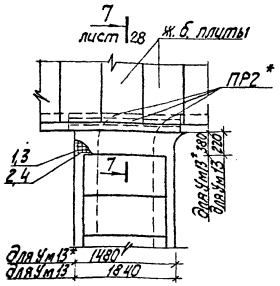

Ум 22*; Ум 15

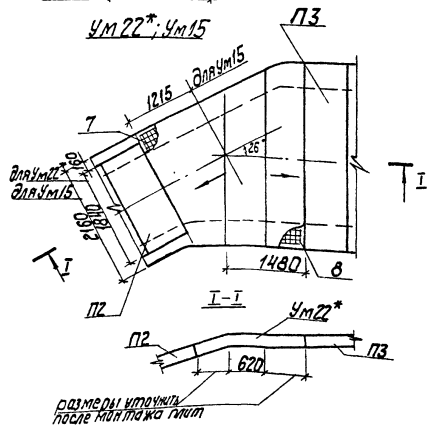

Ум 21*, Ум 14

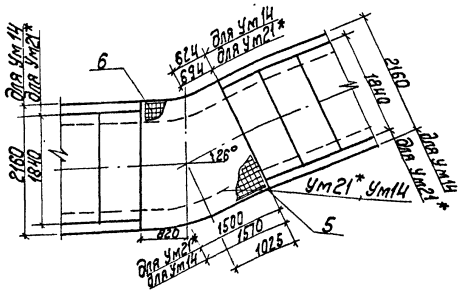

Спецификация на монолитные участки

Формат	Зона	Поз.	Обозначение	Наименование	Кол.	Примечание
				Монолитный участок Ум13*		
				Сборочные единицы		
				Детали		
				ф8 А III ГОСТ 5781-82		
54		1		ℓ=350	28	0,1 кг
54		2		ℓ=1450	8	0,54 кг
				Материалы		
				Бетон В15 ГОСТ 25192-82		0,04 м³
				Монолитный участок Ум13		
				Сборочные единицы		
				Детали		
				ф8 А III ГОСТ 5781-82		
54		3		ℓ=200	36	0,05 кг
54		4		ℓ=1800	6	0,69 кг
				Материалы		
				Бетон В15 ГОСТ 25192-82		0,03 м³
				Монолитный участок Ум21*		
				Сборочные единицы		
				Сетки арматурные		
54		5	ГОСТ 23279-85	4С $\frac{8А III-100}{8А III-100}$ 215×230 $\frac{25}{50}$	2	вырезать по месту
				Материалы		
				Бетон В15 ГОСТ 25192-82		0,6 м³
				Монолитный участок Ум14		
				Сборочные единицы		
				Сетки арматурные		
54		6	ГОСТ 23279-85	4С $\frac{8А III-100}{8А III-100}$ 215×230 $\frac{25}{50}$	2	вырезать по месту
				Материалы		
				Бетон В15 ГОСТ 25192-82		0,6 м³
				Монолитный участок Ум15		
				Сборочные единицы		
				Сетки арматурные		
54		7	ГОСТ 23279-85	4С $\frac{8А III-100}{8А III-100}$ 335×320 $\frac{50}{25}$	2	вырезать по месту
				Материалы		
				Бетон В15 ГОСТ 25192-82		2,1 м³
				Монолитный участок Ум22*		
				Сборочные единицы		
				Сетки арматурные		
54		8	ГОСТ 23279-85	4С $\frac{8А III-100}{8А III-100}$ 315×325	2	вырезать по месту
				Материалы		
				Бетон В15 ГОСТ 25192-82		1,6 м³
				Монолитный участок Ум16, Ум16*		
				Сборочные единицы		
				Сетки арматурные		
54		9	ГОСТ 23279-85	4С $\frac{8А III-100}{8А III-100}$ 330×40	2	вырезать по месту
				Материалы		

Формат	Зона	Поз.	Обозначение	Наименование	Кол.	Примечание
				Бетон В15 ГОСТ 25192-82		0,26 м³
				Сетки арматурные		
54		10	ГОСТ 23279-85	4С $\frac{8А III-100}{8А III-100}$ 275×40 $\frac{50}{25}$	2	вырезать по месту
				Материалы		
				Бетон В15 ГОСТ 25192-82		0,18 м³
				Монолитный участок Ум17*		
				Сборочные единицы		
				Сетки арматурные		
54		11	ГОСТ 23279-85	4С $\frac{8А III-100}{8А III-100}$ 310×65 $\frac{25}{50}$	2	вырезать по месту
				Материалы		
				Бетон В15 ГОСТ 25192-82		0,32 м³
				Монолитный участок Ум18, Ум20		
				Сборочные единицы		
				Сетки арматурные		
54		12	ГОСТ 23279-85	4С $\frac{8А III-100}{8А III-100}$ 180×145 $\frac{25}{50}$	2	вырезать по месту
				Материалы		
				Бетон В15 ГОСТ 25192-82		0,23 м³
				Монолитный участок Ум10*, Ум11*		
				Сборочные единицы		
				Сетки арматурные		
54		13	ГОСТ 23279-85	4С $\frac{8А III-100}{8А III-100}$ 175×125	2	вырезать по месту
				Материалы		
				Бетон В15 ГОСТ 25192-82		0,15 м³
				Монолитный участок Ум19, Ум19н, Ум13*, Ум17, Ум19н*		
				Сборочные единицы		
				Сетки арматурные		
54		14	ГОСТ 23279-85	4С $\frac{8А III-100}{8А III-100}$ 335×65	2	вырезать по месту
				Материалы		
				Бетон В15 ГОСТ 25192-82		0,44 м³
				Сетки арматурные		
54		15	ГОСТ 23279-85	4С $\frac{8А III-100}{8А III-100}$ 170×130	2	вырезать по месту
				Материалы		
				Бетон В15 ГОСТ 25192-82		0,15 м³

1. Спецификация на монолитный участок Ум12 см. лист 28.

Привязан

Инв. №

ГИП	Нидбальский		
Начотд.	Гуттерерский		
Н.контр.	Шульгина		
Т.контр.	Андриевская		
Рук.гр.	Шульгина		
Вед.инж.	Зайцев		
Инжен.	Зуева		

ТП 903-1-277.90 КЖЗ

Котельная с 3 котлами КЗ-ГМ-35-150 и 3 котлами ДЕ-25-14ГМ. Закрытая система теплоснабжения

Стадия	Лист	Листов
Р	29	

Боров. Монолитные участки Ум13, Ум13*, Ум14, Ум15, Ум21*, Ум22

ЛАТГИПРОПРОМ

Копировал 24342-09 44 Формат А2

Согласовано

ТМ Макаров

Инв. № подл. | Подп. и дата | Взам. инв. №

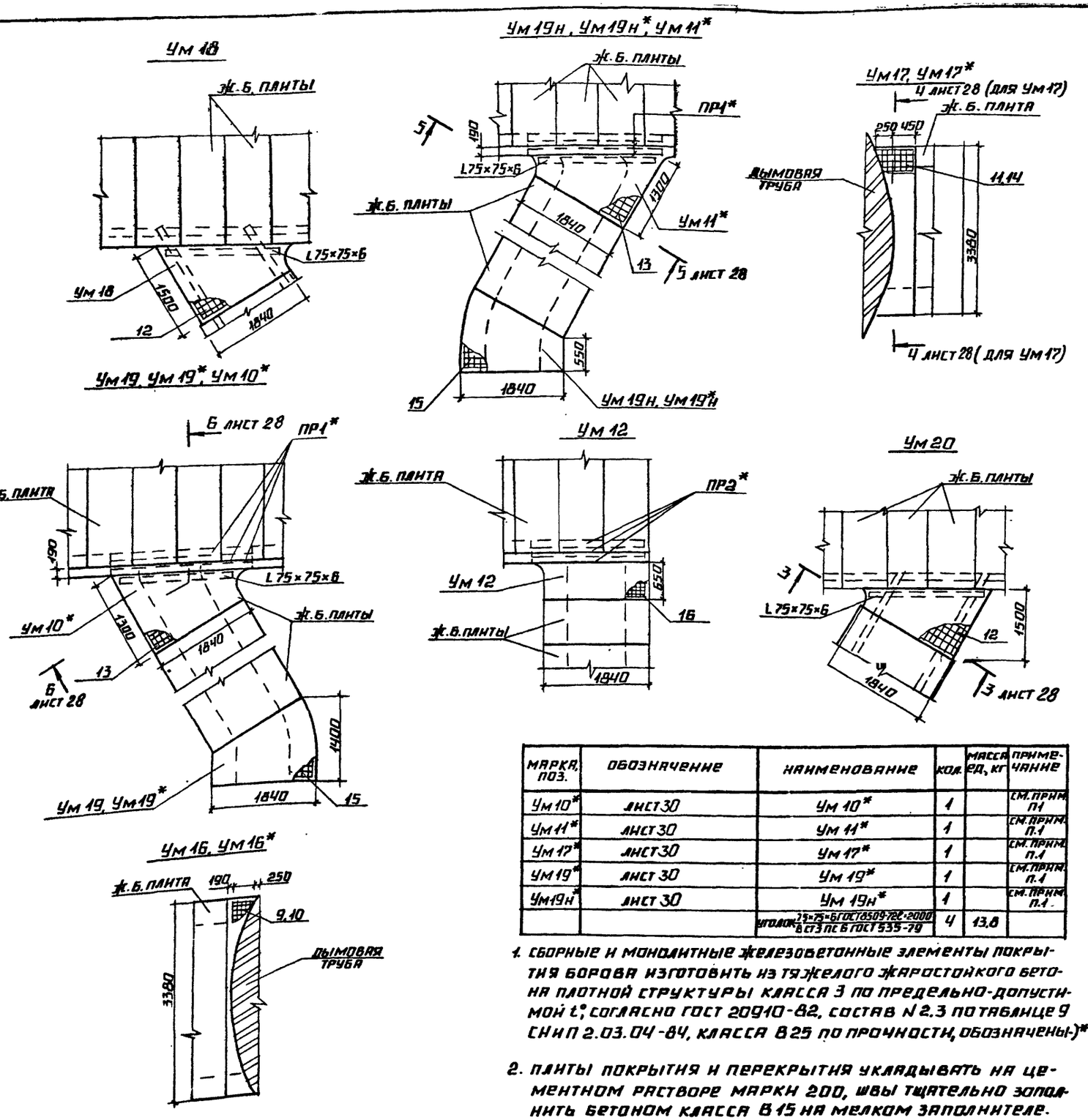

МАРКА, ПОЗ.	ОБОЗНАЧЕНИЕ	НАИМЕНОВАНИЕ	КОЛ.	МАССА ЕД., КГ	ПРИМЕЧАНИЕ
Ум 10*	лист 30	Ум 10*	1		см. прим. п1
Ум 11*	лист 30	Ум 11*	1		см. прим. п.1
Ум 17*	лист 30	Ум 17*	1		см. прим. п.1
Ум 19*	лист 30	Ум 19*	1		см. прим. п.1
Ум 19н*	лист 30	Ум 19н*	1		см. прим. п.1
		Уголок 75×75×6 ГОСТ 8509-72Е-2000 / В ст3 пс 6 ГОСТ 535-79	4	13,8	

1. Сборные и монолитные железобетонные элементы покрытия борова изготовить из тяжелого жаростойкого бетона плотной структуры класса 3 по предельно-допустимой t°, согласно ГОСТ 20910-82, состав N 2.3 по таблице 9 СНиП 2.03.04-84, класса В25 по прочности, обозначены-)*

2. Плиты покрытия и перекрытия укладывать на цементном растворе марки 200, швы тщательно заполнить бетоном класса В15 на мелком заполнителе.

Спецификация элементов к схемам расположения плит покрытия и перекрытия

МАРКА, ПОЗ.	ОБОЗНАЧЕНИЕ	НАИМЕНОВАНИЕ	КОЛ.	МАССА ЕД., КГ	ПРИМЕЧАНИЕ
		ПЛИТЫ ПЕРЕКРЫТИЯ			
П1	3.006.1-2.87.2-14	П14д-3	40	310	
П2	3.006.1-2.87.2-17	П17д-3	56	480	
П3	3.006.1-2.87.2-26	П26д-3	14	1250	
		ПЛИТЫ ПОКРЫТИЯ			
П1*	3.006.1-2.87.2-14	П14д-3	56	310	см. прим. п.1
П3*	3.006.1-2.87.2-26	П26д-3	14	1250	см. прим. п.1
П5*	3.006.1-2.87.2-5	П10д-3	43	190	см. прим. п.1
		ПЕРЕМЫЧКИ			
ПР1*	1.038.1-1.1060000-04	3ПБ 25-8	8	175	см. прим. п.1
ПР2*	1.038.1-1.1070000	3ПБ 27-8	12	125	см. прим. п.1
		МОНОЛИТНЫЕ УЧАСТКИ			
Ум 12	лист 30	Ум 12	1		
Ум 13	лист 29	Ум 13	3		
Ум 13*	лист 29	Ум 13*	3		см. прим. п.1
Ум 14	лист 29	Ум 14	1		
Ум 15	лист 29	Ум 15	1		
Ум 16	лист 30	Ум 16	1		
Ум 16*	лист 30	Ум 16*	1		см. прим. п.1
Ум 17	лист 30	Ум 17	1		
Ум 18	лист 30	Ум 18	1		
Ум 19	лист 30	Ум 19	1		
Ум 19н	лист 30	Ум 19н	1		
Ум 20	лист 30	Ум 20	1		
Ум 21*	лист 29	Ум 21*	1		см. прим. п.1
Ум 22*	лист 29	Ум 22*	1		см. прим. п.1

3. Спецификации на Ум 12...Ум 22 см. лист 28, 29.

Альбом 8

Согласовано
Мишуров
ТМ
Инв. № подл. | Подпись и дата | Взам. инв. №

Привязан
Инв. №

ТП 903-1-277.90 КЖ3

ГИП	Нидбальский	
Нач. отд.	Гуттерерский	
Н. контр.	Шульгина	
Г. констр.	Андриевская	
Рук. гр.	Шульгина	
Вед. инж.	Зайцев	
Инж.	Зуева	

Котельная с 3 котлами КВ-ГМ-35-150 и 3 котлами ДЕ-25-14ГМ. Закрытая система теплоснабжения.

Боров. мон. участки Ум10*, Ум11*, Ум12; Ум16; Ум16*, Ум17; Ум17*, Ум18; Ум19; Ум19*, Ум19н; Ум19н*, Ум20.

Стадия	Лист	Листов
Р	30	

ЛАТГИПРОПРОМ

24342-09 45 Копировал Формат А2

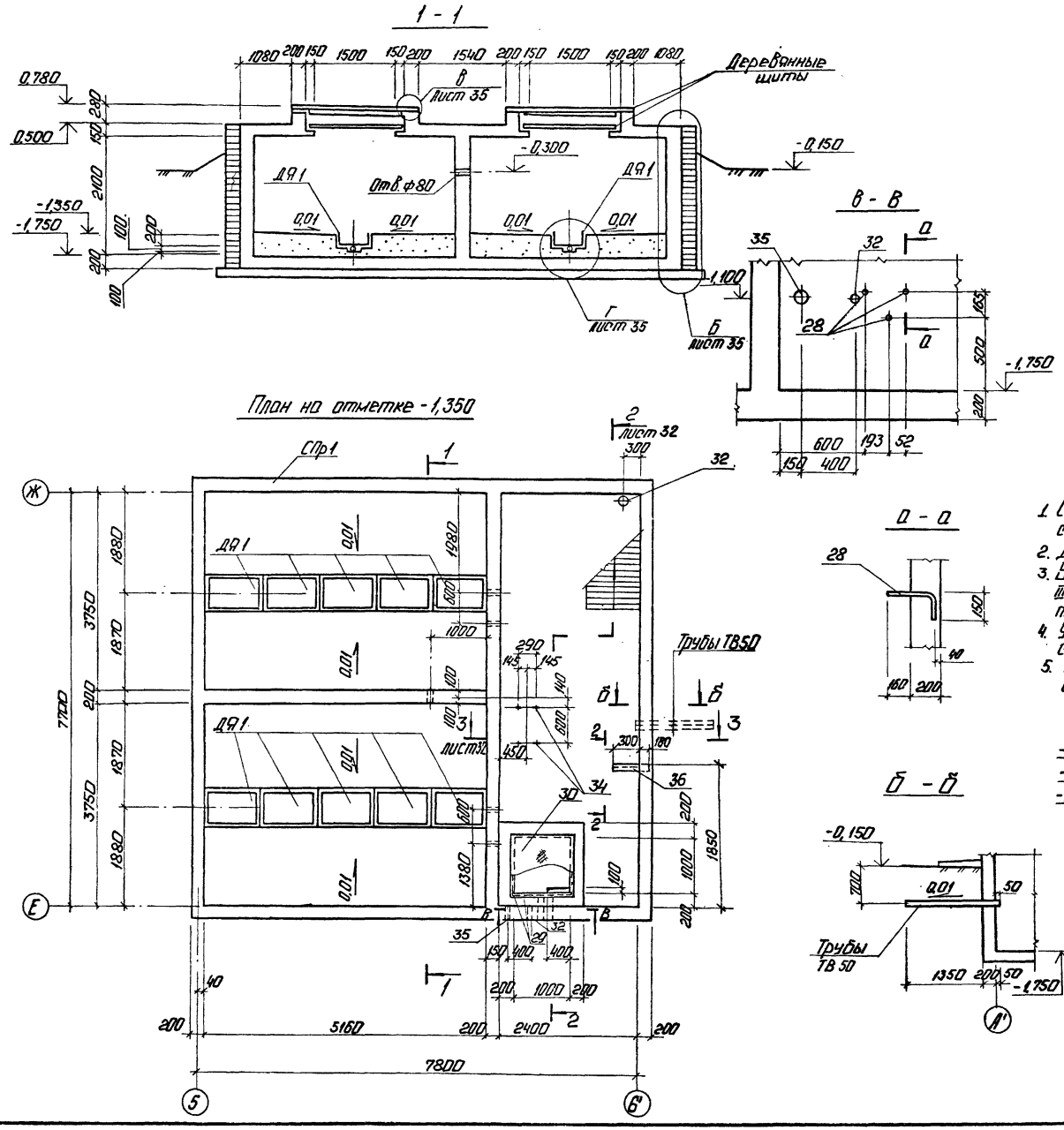

Альбом 8

Спецификация элементов на склад соли

Марка, поз.	Обозначение	Наименование	Кол.	Масса ед, кг	Примечание
		Склад соли			
СПр 1	лист 31...35	Приямок СПр 1	1		
ДЯ 1	лист 35	Деревянный ящик ДЯ1	10		
ЛМ1	1.450.3-3.0 01	Лестница МЛХ Ш60-24.8	1	76,2	
		Ограждения			
ОГ1	1.450.3-3.0 04	ОГпМЛХ60-10.24	1	11,1	
ОГ2	1.450.3-3.0 05	ОГПМХЭб-10.15	1	16,7	
ОГ3	1.450.3-3.0 05	ОГПМХЭб-10.9	2	10,5	
[14		Швеллер 14 ГОСТ 8240-72 / Вст3кп2 ГОСТ 535-79			
		ℓ=2400	2	29,5	
Рифл. -в=4		Лист ромб 30×1250 / Вст3 кп2 ГОСТ 8568-77	24	25,6	м
L50×5		Уголок 50×50×5 ГОСТ 8509-86 / Вст3кп2 ГОСТ 535-79	5,0	3,77	м
ТВ50		ТВ 50; ℓ=1350	2		
П1	ПК-01-88	Плиты покрытия ПЖ1-2	5		

1. Спецификацию на закладные изделия СПр 1 (поз. 28...30,34,36) см. на листе 34.
2. Деревянные щиты выполнить по месту весом до 50 кг.
3. Все поверхности защитить эпоксидным покрытием III группы (3 слоя ЭП-140, ЭП-575 общей толщиной 100 мкм) по СНиП 2.03.11-85.
4. Укладку бетона вести с вибрированием в соответствии со СНиП 3.03.01-87.
5. Узлы Б...Г смотри лист 35.
В скобках размер для варианта с грунтовыми водами.

2-2

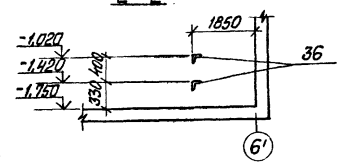

Привязан

Инв. №

ГИП	Новобольский		ТП903-1-277.90	КЖ3	
Нач.отд.	Гутерерский				
Н.контр.	Андреевская		Котельная с 3 котлами КВ-ГМ-35-150 и 3 котлами ДЕ-25-14 ГМ. Закрытая система теплоснабжения.	Стадия: Р	Лист: 31	Листов:
Гл.спец.	Андреевская				
Рук.гр.	Шульгина		Склад соли СПр1 Опалубка План на отметке -1,350. Разрез 1-1	ЛАТГИПРОПРОМ	
Инж.Пк.	Коковица				
Техник	Шолотюк				

Копировал: 24342-09 46 Формат А2

Согласовано

Инв. № подл. | Подп. и дата | Взам. инв. №

Альбом 8

План на отметке 1,000

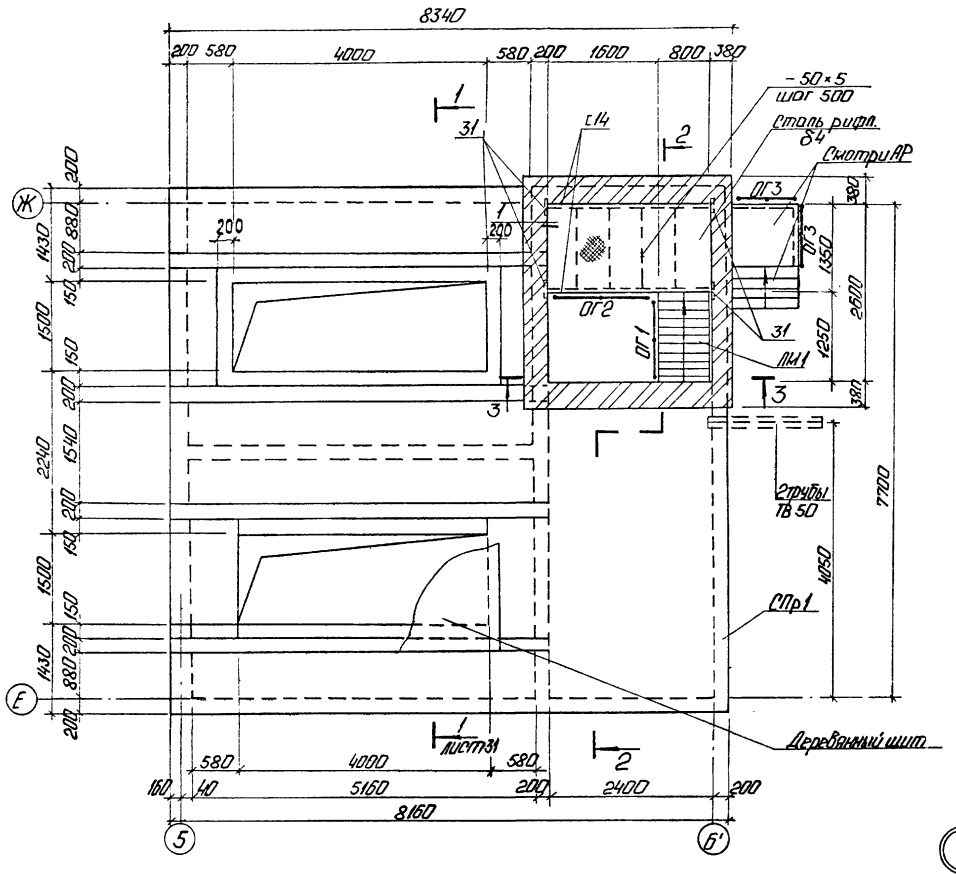

2-2

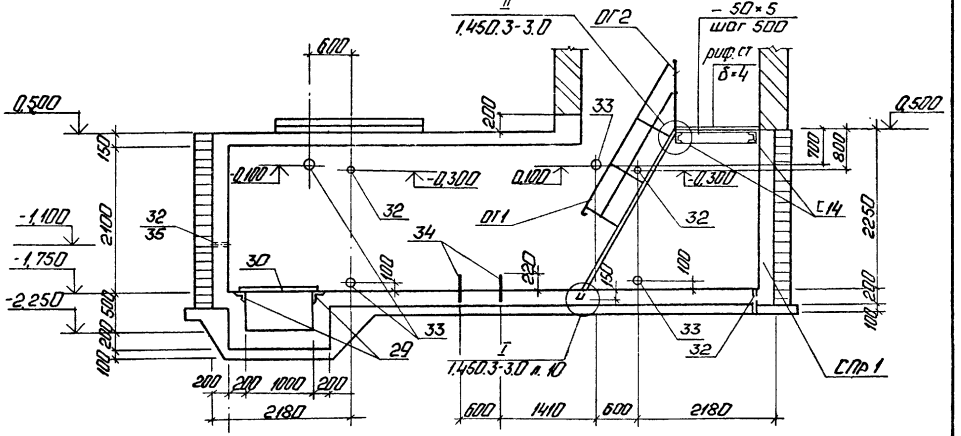

3-3

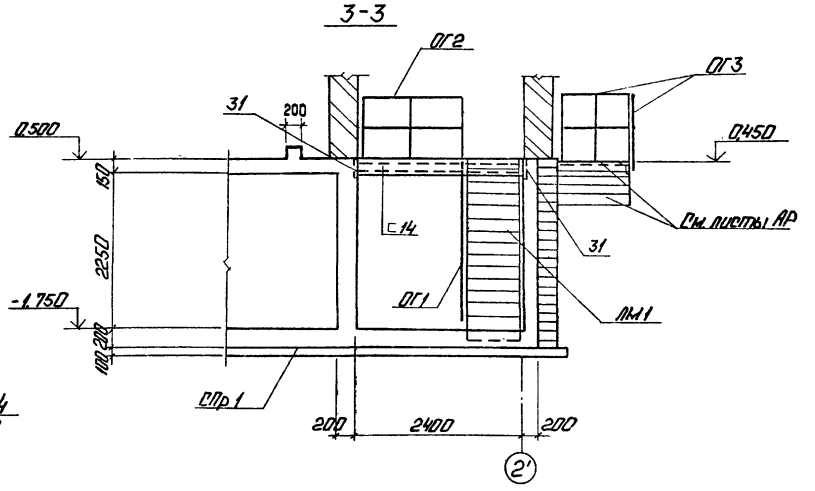

Схема расположения плит покрытия на отметке 2,700

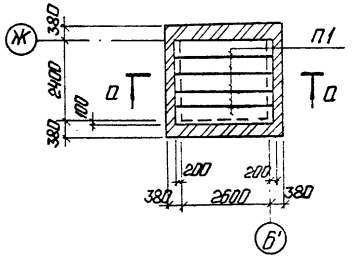

а - а

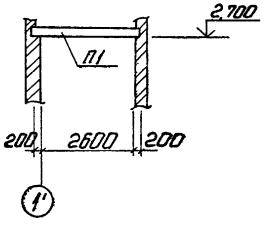

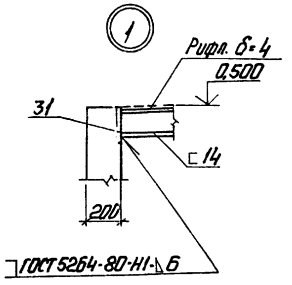

1. Спецификацию на закладные изделия СПр1 (поз. 29...33) см. на листе 34.

Согласовано:
Инв. № подл. | Подп. и дата | Взам. инв. №

привязан

Инв. №

ГИП	Николькина		ТП 903-1-277.90 КЖ3			
Нач. отд.	Литерерский		Котельная с 3 котлами КВ-ГМ-35-150 и 3 котлами ДЕ-25-ГМ. Закрытая система теплоснабжения.	Стадия	Лист	Листов
Н. контр.	Шульгина			Р	32	
Гл. конс.	Андриевская		СПр1. План на отм. 1,000. Разрез 2-2; 3-3.	ЛАТГИПРОПРОМ		
Рук. гр.	Шульгина					
В. инж.	Зайцев					
Техник	Чолоток					

Копировал: 24342-09 47 Формат А2

Альбом 8

СПр1. План на отметке 0.000 (Армирование.)

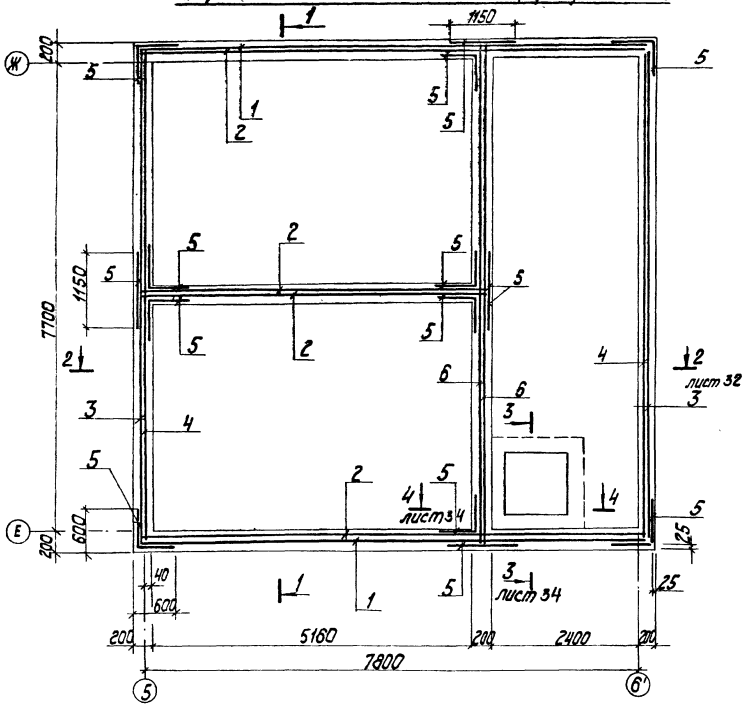

Схема раскладки нижних сеток днища

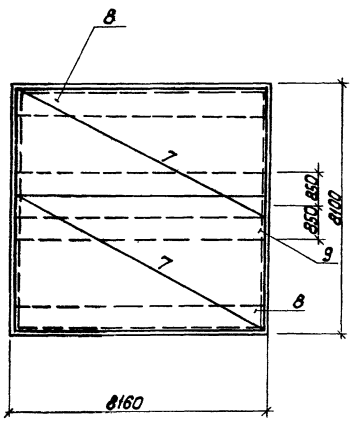

Схема раскладки верхних сеток днища.

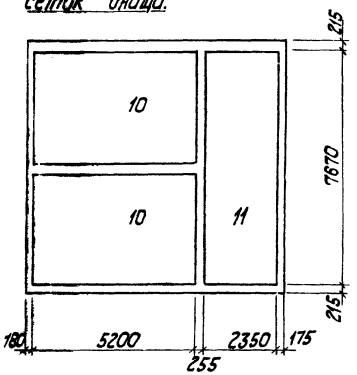

1-1

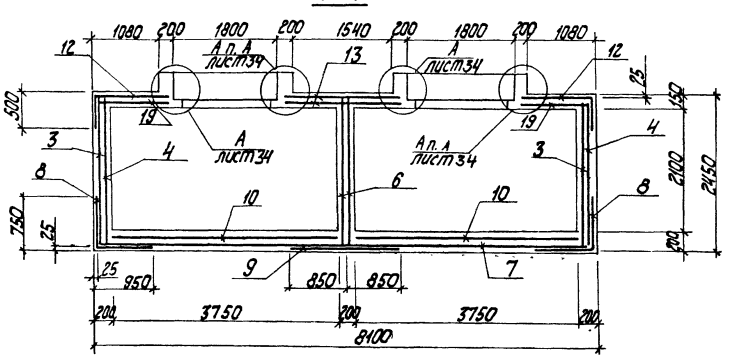

Спецификация на СПр1

Формат	Зона	Поз.	Обозначение	Наименование	Кол.	Примечание
				Сборочные единицы		
				Сетки арматурные		
Б4		1	ГОСТ 23279-85	4с $\frac{8А III-200(100)}{8А III-200(150)}$ 235×800	2	
Б4		2	ГОСТ 23279-85	4с $\frac{8А III-200}{8А III-200}$ 235×800 $\frac{200}{175}$	4	
Б4		3	ГОСТ 23279-85	4с $\frac{8А III-200(100)}{8А III-200(150)}$ 235×810	2	
Б4		4	ГОСТ 23279-85	4с $\frac{8А III-200}{8А III-200}$ 235×810 $\frac{150}{275}$	2	
Б4		5*	ГОСТ 23279-85	4с $\frac{8А III-150}{8А III-150}$ 115×235 $\frac{50}{50}$	14	Гнуть по месту
Б4		6	ГОСТ 23279-85	4с $\frac{8А III-200}{8А III-200}$ 235×550 $\frac{150}{75}$	2	
Б4		7	ГОСТ 23279-85	4с $\frac{8А III-200}{8А III-200}$ 425×810 $\frac{50}{25}$	2	
Б4		8*	ГОСТ 23279-85	4с $\frac{8А III-150}{8А III-150}$ 165×810 $\frac{75}{75}$	2	Гнуть по месту
Б4		9	ГОСТ 23279-85	4с $\frac{8А III-150}{8А III-150}$ 170×810 $\frac{75}{75}$	1	
Б4		10	ГОСТ 23279-85	4с $\frac{8А III-200(150)}{8А III-200(150)}$ 370×520	2	
Б4		11	ГОСТ 23279-85	4с $\frac{8А III-200(100)}{8А III-200}$ 235×767 $\frac{35}{25}$	1	
Б4		12*	ГОСТ 23279-85	4с $\frac{8А III-160}{8А III-150}$ 168×473 $\frac{40}{510+40}$	2	Гнуть по месту
Б4		13	ГОСТ 23279-8	4с $\frac{8А III-150}{8А III-150}$ 186×473 $\frac{40}{105}$	2	
Б4		14*	ГОСТ 23279-85	4с $\frac{8А III-150}{8А III-150}$ 128×809 $\frac{70}{30+500}$	1	Гнуть по месту
Б4		15	ГОСТ 23279-85	4с $\frac{8А III-150}{8А III-150}$ 70×160 $\frac{50}{50}$	2	
Б4		16*	ГОСТ 23279-85	4с $\frac{8А III-150}{8А III-150}$ 324×529 $\frac{20}{510+30}$	1	Гнуть по месту
Б4		17	ГОСТ 23279-85	4с $\frac{8А III-150}{8А III-150}$ 276×529 $\frac{20}{30}$	1	
Б4		18	ГОСТ 23279-85	4с $\frac{8А III-150}{8А III-150}$ 80×809 $\frac{70}{25}$	1	
Б4		19	ГОСТ 23279-85	4с $\frac{8А III-150}{8А III-150}$ 120×473 $\frac{40}{75}$	2	
				Каркасы плоские		
А4		20	ТП 903-1-277.90 КЖ3.И.2.15	Кр1	8	

продолжение см. лист 34.

* поз. 5, 8, 12, 14, 16 смотри ведомость деталей на листе 34.

Привязан

Инв. №

ГИП	Кидбальский		
Нач. отд.	Гуттерерская		
Н. контр.	Шульгина		
Гл. конст.	Андриевская		
Рук. гр.	Шульгина		
Вед. инж.	Зайцев		
Техник	Шалотюк		

ТП 903-1-277.90 КЖ3

Котельная с 3 котлами КВ-ГМ-35-150 и 3 котлами ДЕ-25-14 ГМ. Закрытая система теплоснабжения

Стадия	Лист	Листов
Р	33	

С пр 1. План на отм. 0.000 Армирование.

ЛАТГИПРОПРОМ

Согласовано

Отдел ГМ Кацисловский

Инв. № подл. | Подп. и дата | Взам. инв. №

Копировал 24342-09 48 формат А2

Альбом 8

Схема раскладки верхних сеток покрытия

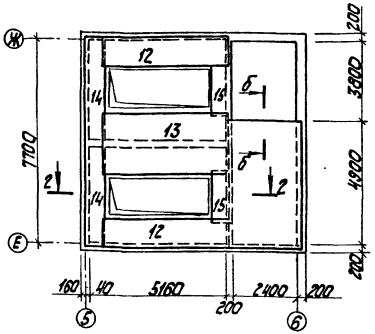

2 - 2

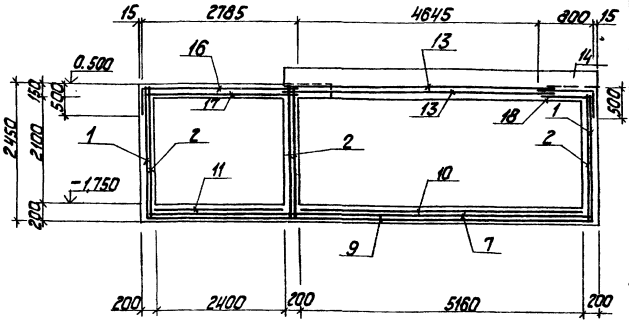

3 - 3

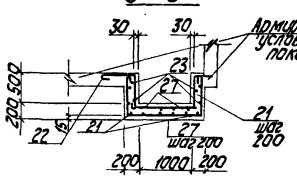

А

лист 34

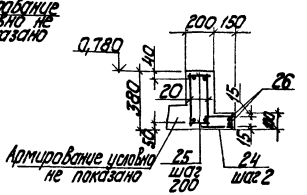

4 - 4

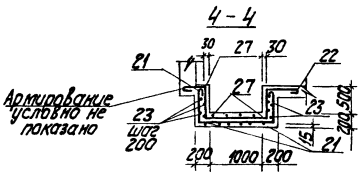

б - б

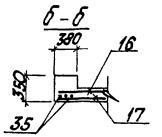

Ведомость деталей

Поз.	Эскиз
5	575
8	725, 325, 1195
12	485
14	485, 795
16	485, 2755
27	500, 130, 1030
21	650, 650, 1350
22	500, 500
24	200, 70, 200

Спецификация на СПр1 (продолжение)

Группа	Поз.	Гпз.	Обозначение	Наименование	Кол.	Примечание
				Детали		
Б4				А-I-6 ГОСТ 5781-82		
Б4	21			ℓ=2730	12	
Б4	22			ℓ=1080	12	
Б4	23			ℓ=1350	16	
Б4	24			ℓ=550	108	
Б4	26			ℓ=170	216	
Б4	26			ℓ=5400	8	
Б4	27			ℓ=1980	10	
Б4	35			А-III-10 ГОСТ 5781-82 ℓ=2500	3	
				Изделия закладные		
Б4	28			А-I-16 ГОСТ 5781-82 ℓ=470	3	
АЧ	29		1.400-15.81.550-06	МН 555	4,25	м
Б4	30			лист размер 50 х 100 В ст3 кп2 ГОСТ 8568-77	1,10	м
АЧ	31		1.400-15.81.120-59	МН 114-6	4	
	32		5.900-2 ТМ 89	Сальник Ду 50; ℓ=200	4	
	33		5.900-2 ТМ 89-01	Сальник Ду 80; ℓ=200	4	
Б4	34			Болт 1.М20×400 В×Зкл.2 ГОСТ 7798-70	4	
	35		5.900-2 ТМ 89-02	Сальник Ду 100; ℓ=200	1	
Б4	36			Уголок 50×50×5 ГОСТ 8509-93 / 125×80×8 ГОСТ 8510-86 ℓ=480	2	
				Материалы		
				Бетон класса В15 W6 F50	4,18	м³

1. Сетки днища в местах сечений 3-3 и 4-4 вырезать по месту и отогнуть.

Ведомость расхода стали на один элемент, кг

Марка эл-та	Изделия арматурные						Изделия закладные														Общий расход
	Арматура класса						Арматура класса						Прокат марки								
	AI			AIII			AI			AIII			В Ст3 кп2								
	ГОСТ 5781-82						ГОСТ 5781-82						ГОСТ 19903-74			ГОСТ 103-76	ГОСТ 8568-77	ГОСТ 8509-93	ГОСТ 8510-86	5.900-2	
	ф6	ф8	Итого	ф8	ф10	Итого	ф6	ф16	Итого	ф8	ф12	Итого	6÷8	6÷10	Итого	Ст3 кп2	Ст3 кп2	Ст3 кп2	Ст3 кп2	ф20	ф50	
СПр1	4,97	31,15	80,85	21,34	5,99	21,94	0,95	2,2	3,15	1,35	2,4	3,75	20,45	7,6	3,2	10,8	46,5	1,3	11,6	27,6	237,28

| | | | | | | | | | | | | | |

Альбом 8

Деревянный ящик ДЯ1

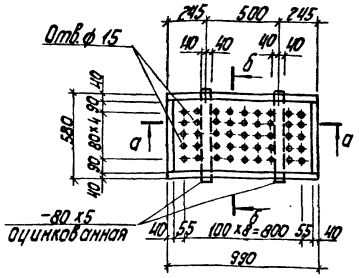

а – а

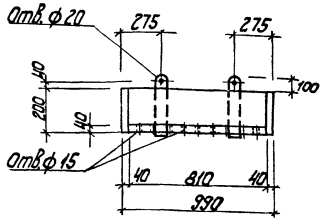

б – б

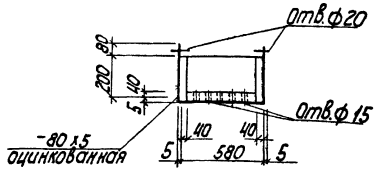

Расход древесины на деревянные ящики – 4,70 м³
Расход древесины на деревянные щиты – 3,18 м³
Расход оцинкованной стали – б=5 – 43,0 кг
Расход кровельной стали – б=1 – 100,0 кг
Расход листовой стали – б=3 – 48,0 кг

Б

Бетон В15 армир. сеткой ⌀Ср 5ВрI-100 5ВрI-100 - 95 ГОСТ 23279-85-30мм
Цементно-песчаный раствор М150 20мм
2 слоя гидроизола марки ГИ-1 (ГОСТ 7415-86*)
на горячей битумной мастике марки
МБК-Г-55 (ГОСТ 2889-80)
Цементно-песчаный раствор М150-20÷80 мм
Газобетон (битумоперлит) $\gamma = 300$ кг/м³ – 100 мм
Обмазка горячим битумом за 2 раза
Монолитная жел. бет. плита перекрытия

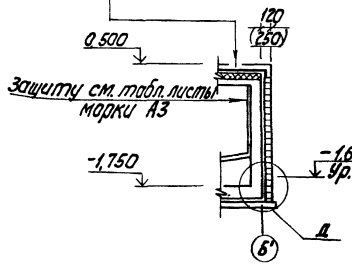

Г

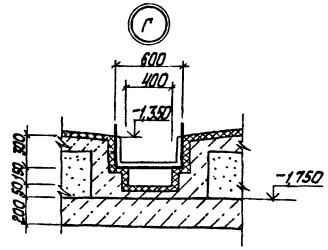

В

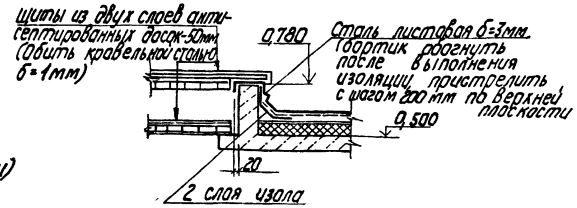

Д (Для варианта с грунт. водами)

Защитная кирпичная стенка
Цементный раствор кладки
Оклеечная гидроизоляция
Монолитная железобетонная стенка приямка

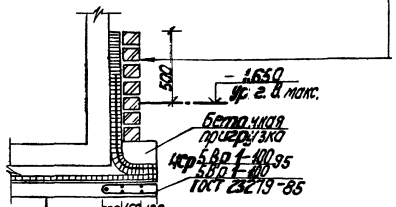

Подготовка из бетона В7,5 ГОСТ 25792-82 100 мм
Выравнивающий слой из цементного раствора состава 1:3 – 20 мм
Оклеечная гидроизоляция
Защитный слой из цементного раствора состава 1:3 – 20 мм
Монолитное железобетонное днище

1. Кирпичная стенка служит одновременно теплоизоляцией склада соли. Размер в скобках дан для расчетной наружной $t° = -30°C$ и $t° = -40°C$.

Привязан

Инв. №

				ТП 903-1-277.90	КЖ 3	
ГИП	Нитальский					
Гос.инж.	Пугерецкий					
Н.контр.	Шульгина					
Гл.конст.	Андроник					
Рук.гр.	Шульгина					
Разраб.	Зацепа			котельная с 3 котлами КВ-ГМ-35-150 и 3 котлами ДЕ-25-14ГМ. Закрытая система теплоснабжения	Стадия Р	Лист 35	Листов
Н.контр.	Шилоплюк			Склады соли. Деревянный ящик ДЯ1. Узлы б, в, д	ЛАТГИПРОПРОМ		

Копировал [illegible] 29342-09 50 формат А2

Альбом 8

Схема расположения колонн, ригелей и балок

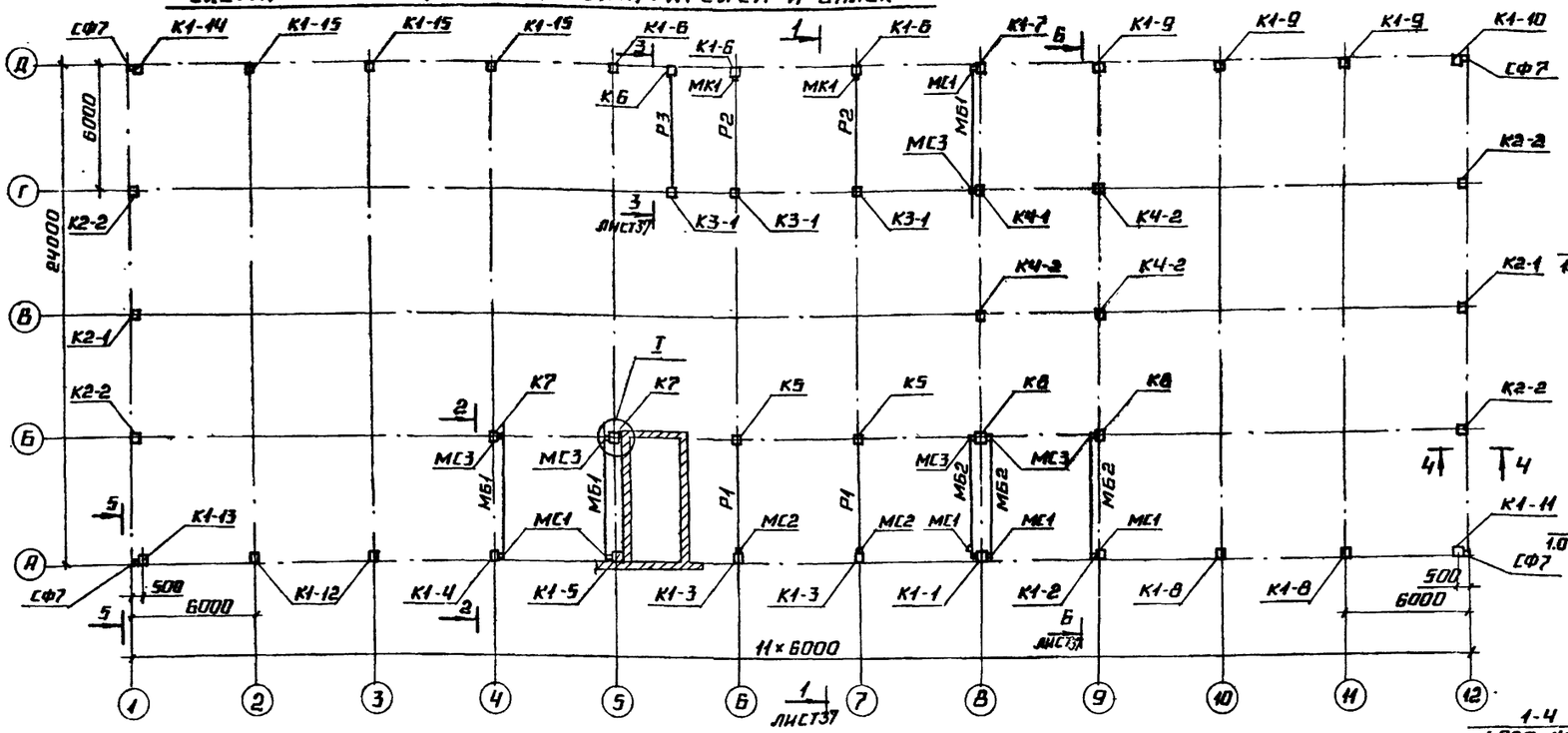

4-4

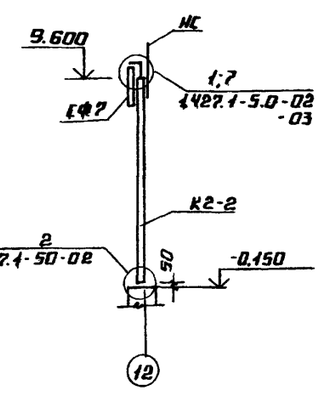

5-5

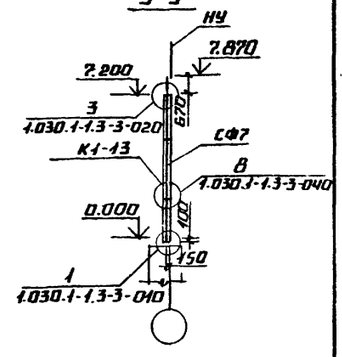

2-2

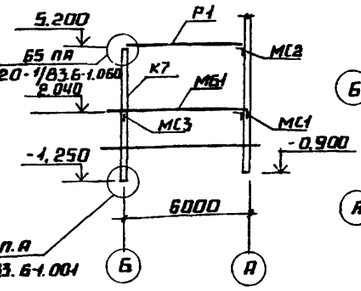

Схема элементов на отм. 5.200

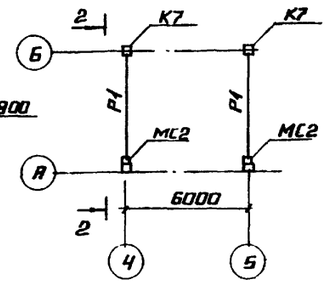

Спецификация к схеме расположения колонн и ригелей

Марка	Обозначение	Наименование	Кол.	Масса ед. кг.	Примеч.
		Ветровые районы I			
		Ветровые районы II			
		Ветровые районы III			
		Ветровые районы IV			
		Колонны			
К1-1	ТП 903-1-277.90 КЖ3.И 03.1.1	3КВ1-3АIVМ3а / 3КВ1-5АIVМ3а / 3КВ1-6АIVМ3а / 3КВ1-7АIVМ3а	1	3200	
К1-2	ТП 903-1-277.90 КЖ3.И.03.1.2	3КВ1-3АIVМ3б / 3КВ1-5АIVМ3б / 3КВ1-6АIVМ3б / 3КВ1-7АIVМ3б	1	3200	
К1-3	ТП 903-1-277.90 КЖ3.И.03.1.3	3КВ1-3АIVМ3в / 3КВ1-5АIVМ3в / 3КВ1-6АIVМ3в / 3КВ1-7АIVМ3в	2	3200	
К1-4	ТП 903-1-277.90 КЖ3.И.03.1.4	3КВ1-3АIVМ3г / 3КВ1-5АIVМ3г / 3КВ1-6АIVМ3г / 3КВ1-7АIVМ3г	1	3200	
К1-5	ТП 903-1-277.90 КЖ3.И.03.1.5	3КВ1-3АIVМ3д / 3КВ1-5АIVМ3д / 3КВ1-6АIVМ3д / 3КВ1-7АIVМ3д	1	3200	
К1-6	ТП 903-1-277.90 КЖ3.И.03.1.6	3КВ1-3АIVМ3е / 3КВ1-5АIVМ3е / 3КВ1-6АIVМ3е / 3КВ1-7АIVМ3е	3	3200	
К1-7	ТП 903-1-277.90 КЖ3.И.03.1.7	3КВ1-3АIVМ3ж / 3КВ1-5АIVМ3ж / 3КВ1-6АIVМ3ж / 3КВ1-7АIVМ3ж	1	3200	
К1-8	ТП 903-1-277.90 КЖ3.И.03.1.8	3КВ1-3АIVМ3и / 3КВ1-5АIVМ3и / 3КВ1-6АIVМ3и / 3КВ1-7АIVМ3и	2	3200	
К1-9	ТП 903-1-277.90 КЖ3.И.03.1.9	3КВ1-3АIVМ3к / 3КВ1-5АIVМ3к / 3КВ1-6АIVМ3к / 3КВ1-7АIVМ3к	3	3200	
К1-10	ТП 903-1-277.90 КЖ3.И.03.1.10	3КВ1-3АIVМ3л / 3КВ1-5АIVМ3л / 3КВ1-6АIVМ3л / 3КВ1-7АIVМ3л	1	3200	
К1-11	ТП 903-1-277.90 КЖ3.И.03.1.11	3КВ1-3АIVМ3м / 3КВ1-5АIVМ3м / 3КВ1-6АIVМ3м / 3КВ1-7АIVМ3м	1	3200	
К1-12	ТП 903-1-277.90 КЖ3.И.03.1.12	3КВ1-3АIVМ3н / 3КВ1-5АIVМ3н / 3КВ1-6АIVМ3н / 3КВ1-7АIVМ3н	2	3200	
К1-13	ТП 903-1-277.90 КЖ3.И.03.1.13	3КВ1-3АIVМ3п / 3КВ1-5АIVМ3п / 3КВ1-6АIVМ3п / 3КВ1-7АIVМ3п	1	3200	
К1-14	ТП 903-1-277.90 КЖ3.И.03.1.14	3КВ1-3АIVМ3р / 3КВ1-5АIVМ3р / 3КВ1-6АIVМ3р / 3КВ1-7АIVМ3р	1	3200	
К1-15	ТП 903-1-277.90 КЖ3.И.03.1.15	3КВ1-3АIVМ3с / 3КВ1-5АIVМ3с / 3КВ1-6АIVМ3с / 3КВ1-7АIVМ3с	3	3200	

Продолжение спецификации см. лист 39

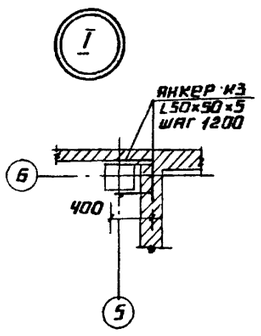

1. Монтаж сборных элементов каркаса выполнять в соответствии с указаниями СНиП 3.03.01-87, СНиП III-4-80 и пояснительными записками серий 1.020-1/83 вып. 0-1, вып. 6-1, 1.423.1-7, 1.427.1-5 вып. 0.
2. Колонну по оси 5-5 и ригели по оси 5 заанкерить к стене лестничной клетки.
3. Колонны каркаса ориентировать по расположению закладных деталей для крепления стеновых панелей и опорных деталей ригелей по узлу I.

Привязан

Инв. №

Инв. № подл. | Подпись и дата | Взам. инв. №

ТП 903-1-277.90			КЖ3
ГИП	Индобальский		
Нач. отд.	Гуттерерская		
И. контр.	Шульгина		
Гл. констр.	Андриевская		
Рук. гр.	Шульгина		
Вед. инж.	Куковица		
Инж.	Зуева		

Котельная с 3 котлами КВ-ГМ-35-150 и 3 котлами ДЕ-25-14ГМ закрытая система теплоснабжения

Стадия	Лист	Листов
Р	36	

Схема расположения колонн ригелей и балок. Разрезы 2-2; 4-4; 5-5.

ЛАТГИПРОПРОМ

24342-09 51 Копировал А4 Формат А2

Альбом 8

Схема расположения ферм покрытия

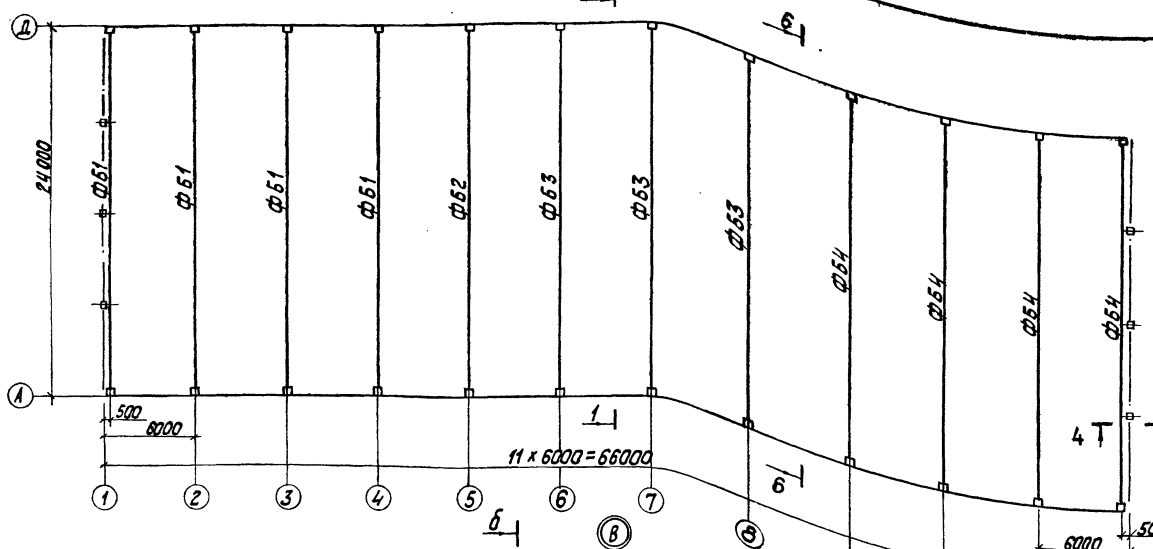

6 - 6

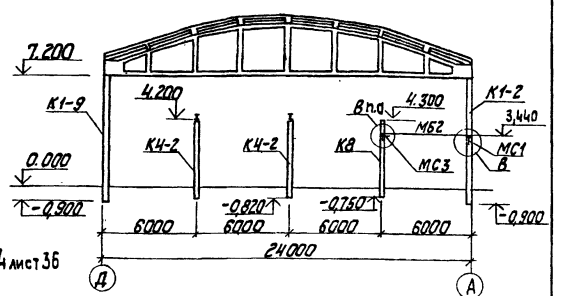

Спецификация к схеме расположения ферм покрытия

Марка, поз.	Обозначение	Наименование		Кол.	Масса ед. кг	Примечание
		снеговые районы I, II	снеговые районы III, IV			
ФБ1	ТП 903-1-277.90 КЖ.ЗИ.ОЧ1-01	2ФБС24-3АIV-1	2ФБС24-4АIV-1	4	10.500	
ФБ2	ТП 903-1-277.90 КЖ.ЗИ.ОЧ1-01	2ФБС24-3АIV-2	2ФБС24-4АIV-2	1	10.500	
ФБ3	ТП 903-1-277.90 КЖ.ЗИ.ОЧ.2	2ФБС24-3АIV-3	2ФБС24-4АIV-3	3	10500	
ФБ4	ТП 903-1-277.90 КЖ.ЗИ.ОЧ.3	2ФБС24-4АIV-4	2ФБС24-5АIV-4	4	10.500	

1. Монтаж ферм покрытия производить в соответствии с указаниями СНиП 3.03.01-87 и серии 1.463.1-5.87.1, вып. 1 из раздела "Крепление балки подвесного транспорта и подвесок оборудования" дано в черт. марки КМ.

1 - 1

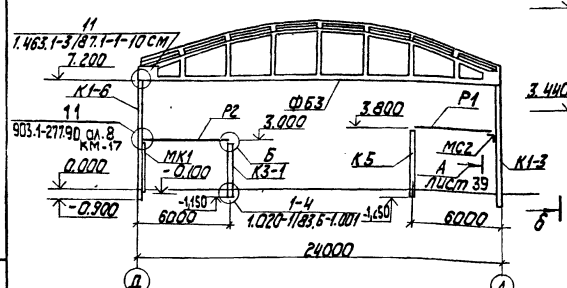

3 - 3

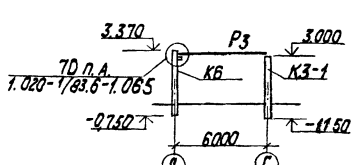

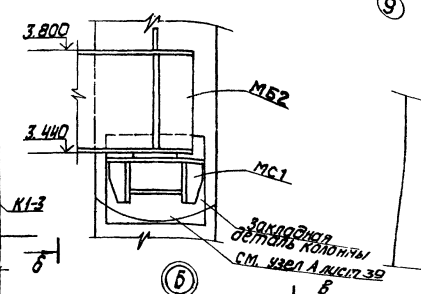

Б - Б

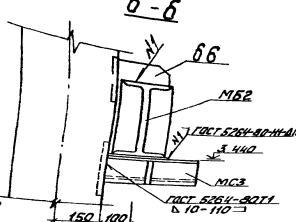

В - В

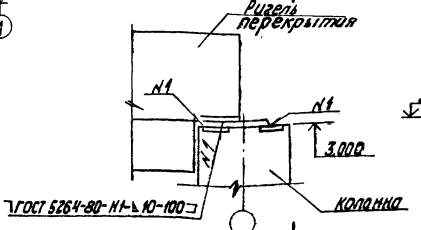

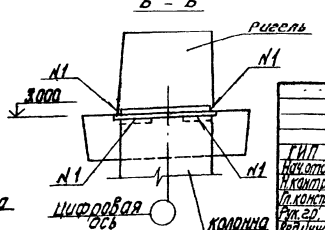

Привязан

Инв. №

					ТП 903-1-277.90	КЖ3	
ГИП	Литальский						
Нач.отд.	Литвиненко				Котельная с 3 котлами КВ-ГМ-35-150 и 3 котлами ДЕ-25-14ГМ. Закрытая система теплоснабжения	Стадия	Лист	Листов
Н.контр.	Шульгина					Р	37	
Гл.констр.	Алфеевская							
Рук.гр.	Шульгина				Схема расположения ферм покрытия. Узлы Б, В.	ЛАТГИПРОПРОМ		
Вед.инж.	Кукойцца							
Инженер	Зуева							

Разраб. Т-1-3-31 Б-6
Копировал Инв. № 24342-09 Формат А2

Инв. № подл. | Подп. и дата | Взам. инв. №

Альбом 8

Схема расположения плит покрытия

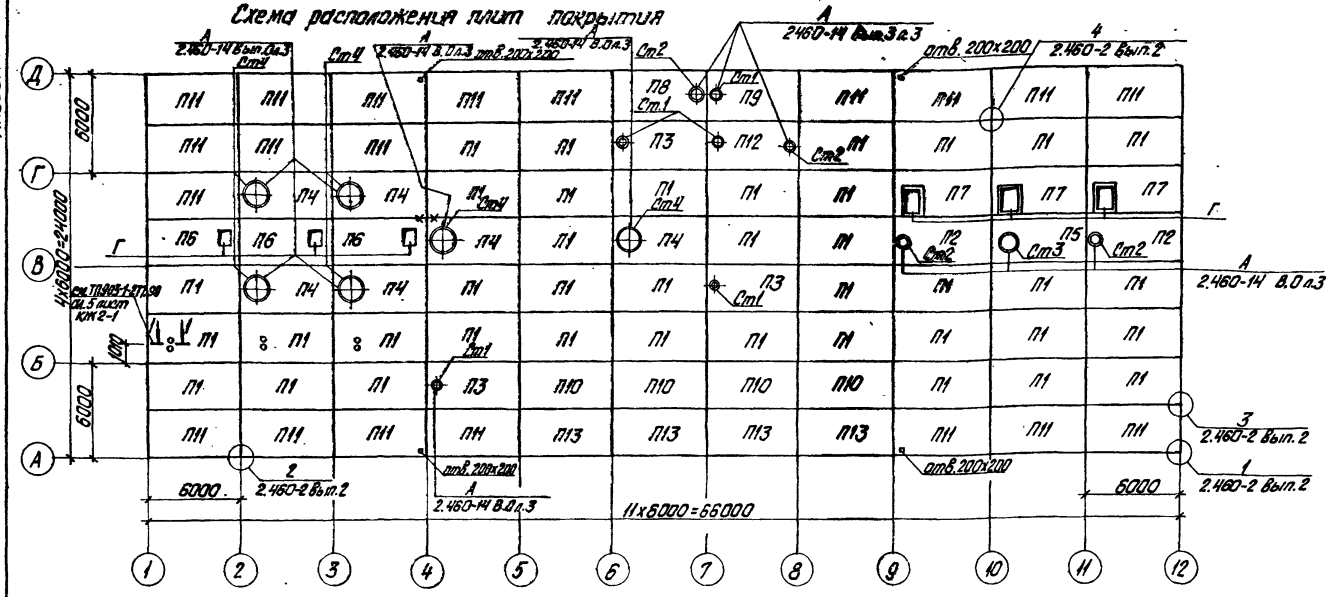

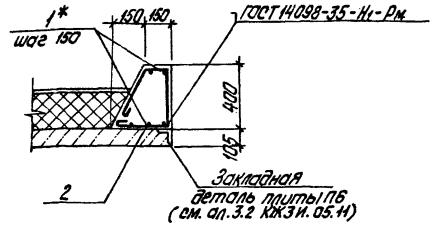

Спецификация к схеме расположения плит покрытия (начало)

Марка	Обозначение	Наименование				Кол.	Масса ед, кг	Примечание
		Снеговые районы						
		I	II	III	IV			
		Плиты покрытия						
		для $t_н$=-20°С (условия эксплуатации Б)						см. прим. п.4
П1	ГОСТ 22701.1-77; 1.465.1-10/82 в.1	1ПГ-1АVТ-80Я-400м			1ПГ-2АVТ-80Я-400м	39	3250	
П2	ГОСТ 22701.2-77; 1.465.1-10/82 в.1	1ПВ7-2АVТ-80Я-400м		1ПВ7-3АVТ-80Я-400м		2	3670	
П3	ГОСТ 22701.2-77; 1.465.1-10/82 в.1	1ПВ4-2АVТ-80Я-400м		1ПВ4-3АVТ-80Я-400м		3	3900	
П4	ГОСТ 22701.2-77; 1.465.1-10/82 в.1	1ПВ14-3АVТ-80Я-400м		1ПВ14-4АVТ-80Я-400м		6	3050	
П5	ГОСТ 22701.2-77; 1.465.1-10/82 в.1	1ПВ10-3АVТ-80Я-400м		1ПВ10-4АVТ-80Я-400м		1	3670	
П6	ТП903-1-277.90 ал.9 КЖ3.И.05.1.1	1ПГ-3АVТ-80Я-400м-А		1ПГ4-АVТ-80Я-400м-А		3	3820	
П7	ТП903-1-277.90 ал.9 КЖ3.И.05.1.2	1ПГ-3АVТ-80Я-400м-Б		1ПГ-4АVТ-80Я-400м-Б		3	3770	
П8	ГОСТ 22701.2-77; 1.465.1-10/82 в.1 ГОСТ 22701.0-77; прилож.3	1ПВ7-2АVТ^{а}-80Я-400м		1ПВ7-3АVТ^{а}-80Я-400м		1	3670	
П9	ГОСТ 22701.2-77; 1.465.1-10/82 в.1 ГОСТ 22701.0-77; прилож.3	1ПВ4-2АVТ^{а}-80Я-400м		1ПВ4-3АVТ^{а}-80Я-400м		1	3900	
П10	ГОСТ 22701.1-77; 1.465.1-10/82 в.1	1ПГ-1АVТ-100ЯН-400м			1ПГ-2АVТ-100ЯН-400м	4	3400	
П11	ГОСТ 22701.1-77; 1.465.1-10/82 в.1 ГОСТ 22700.1-77; прилож.3	1ПГ-2АVТ^{а}-80Я-400м			1ПГ-3АVТ^{а}-80Я-400м	20	3400	
П12	ТП903-1-277.90 ал.9 КЖ3.И.05.1.3	1ПВ4-3АVТ-80Я-400мН		1ПВ4-4АVТ-80Я-400мА		1	3300	
П13	ГОСТ 22701.1-77; 1.465.1-10/82 в.1 ГОСТ 22701.1-77; прилож.3	1ПГ-2АVТ-100ЯН-400м			1ПГ-3АVТ^{а}-100ЯН-400м	4		
		для $t_н$=-30°С (условия эксплуатации Б)						см. прим. п.4
П1	ГОСТ 22701.1-77; 1.465.1-10/82 в.1	1ПГ-1АVТ-80Я-400м			1ПГ-2АVТ-80Я-400м	39	3250	
П2	ГОСТ 22701.2-77; 1.465.1-10/82 в.1	1ПВ7-2АVТ-80Я-400м		1ПВ7-3АVТ-80Я-400м		2	3670	

Продолжение спецификации дано на листе - 39

1. Монтаж комплекных плит покрытия выполнять в соответствии с указаниями серии 1.465.1-10/82. В.1.
2. Швы между плитами покрытия заделать бетоном В15 на мелкозернистом заполнителе, швы между торцами продольных ребер плит должны быть заделаны на всю высоту ребра, утеплитель в швах выполнить по деталям на стр.42 серии 1.465.1-10/82 вып.0.
3. Индексом „а" обозначены плиты с дополнительными закладными деталями М8 для крепления парапетов по прилож.3 ГОСТ 22701.0-77.
4. Для условий эксплуатации А, утеплитель в плитах П10, П13 уменьшить на 20мм.
5. При назначении марок плит покрытия учтена их совместная работа с фермами покрытия, как складчатой конструкции (согласно с материалами НИИСК шифра БВ-296-76/84-КЖ, 142-БВ-560-КЖ) марка по несущей способности снижена на 1 ступень.
6. До заделки швов между плитами заложить подвески для трубопроводов и кабелей по чертежам марки КМ, обозначенные)* на схеме и по чертежам блок-секций (альбом 4 лист КЖ1-1; альбом 5 лист КЖ2-1).

Привязан

Инв. №

ГИП	Кидбальский		
Нач. отд.	Гуттеревский		
Н.контр.	Шульгина		
Гл.конструктор	Андриевская		
Рук. гр.	Шульгина		
Вед. инж.	Куковица		
Инж.	Зуева		

ТП 903-1-277.90 КЖ3

Котельная с 3 котлами КВ-ГМ-35-150 и 3 котлами ДЕ-25-14ГМ. Закрытая система теплоснабжения.

Схема расположения плит покрытия. Узел Г.

Стадия	Лист	Листов
Р	38	

ЛАТГИПРОПРОМ

Копировал Дубкова 24342-09 53 формат А2

Согласовано: Отд. ТМ Ишуров; Отд. ОВ Хорошин; Отд. ВК Вулкинко

Инв. № подл. | Подпись и дата | Взам. инв. №

Альбом 8

Спецификация к схеме расположения колонн и ригелей (продолжение)

Марка	Обозначение	Наименование	Кол.	Масса ед., кг	Примечание
К2-1	ТП903-1-277.90 КЖ3.И.03.2.1	КФ103-2АV-1	2	2300	
К2-2	ТП903-1-277.90 КЖ3.И.03.2.2	КФ97-3АV-1	4	2200	
К3-1	ТП903-1-277.90 КЖ3.И.03.3	1К3.33а	3	934	
К4-1	ТП903-1-277.90 КЖ3.И.03.4.1	1К3.42б	1	1136	
К4-2	1.020/83-2-1 05-02	1К3.42	3	1136	
К5	ТП903-1-277.90 КЖ3.И.03.4.2	1К3.42в	2	1136	
К6	1.020-1/83.2-11 1000-01	1КВ0-4.48-2.1	1	1675	
К7	ТП903-1-277.90 КЖ3.И.03.5	2К3.28-1-а	2	1451	
К8	ТП903-1-277.90 КЖ3.И.03.4.2	3К3.42г	2	1136	
МК1	ТП 903-1.277.90 КМ-17	Металлическая колонна МК1	2	85	
		Ригели			
Р1	1.020-1/83 вып. 3-4	РДР 4.56-90АТV	4	2400	
Р2	1.020-1/83 вып. 3-4	РДР 4.56-110АТV	2	2400	
Р3	1.020-1/83 вып. 3-4	РОР 4.56-60АТV	1	2400	
МБ1	ТП903-1-277.90 КМ-7	Балка МБ1	3	325	См. прим. п. 1
МБ2	ТП903-1-277.90 КМ-7	Балка МБ2	3	270	См. прим. п. 1
		Металлические столики			
МС1	ТП 903-1-277.90 КЖ3.И.1.1	МС1	6	17,7	
МС2	ТП 903-1-277.90 КЖ3.И.1.1	МС2	4	13,4	
МС3	ТП 903-1-277.90 КЖ3.И.1.2	МС3	6	30,8	
		Стойка			
СФ7	1.030.1-1.4-2-10-06	СФ7	4	417,9	

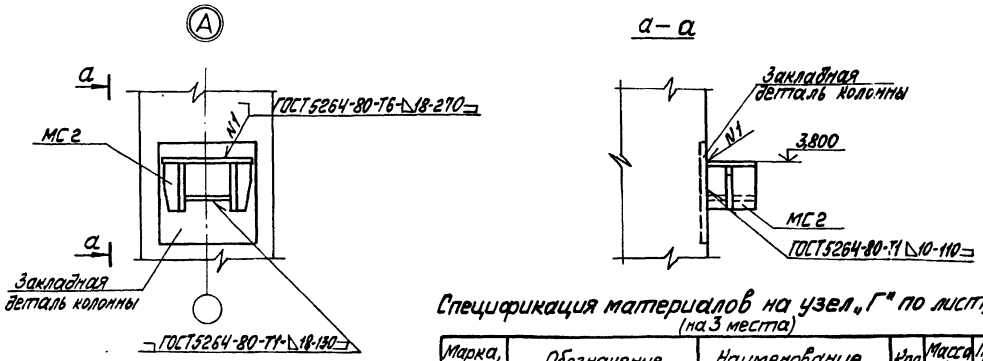

1. Расход стали на МБ1 и МБ2 дан в технической спецификации на л. КМ2; КМ3.

Спецификация к схеме расположения плит покрытия (продолжение)

Марка	Обозначение	Наименование				Кол.	Масса ед., кг	Примечание
		Снеговые районы						
		I	II	III	IV			
		Плиты покрытия						
		для $t_н = -30°C$						
П3	ГОСТ22701.2-77.1.465.1-10/82 В.1	1ПВ4-2АVТ-80Я-400М		1ПВ4-3АVТ-80Я-400М		3	3900	
П4	ГОСТ22701.2-77.1.465.1-10/82 В.1	1ПВ14-3АVТ-80Я-400М		1ПВ14-4АVТ-80Я-400М		6	3950	
П5	ГОСТ22701.2-77.1.465.1-10/82 В.1	1ПВ10-3АVТ-80Я-400М		1ПВ10-4АVТ-80Я-400М		1	3670	
П6	ТП 903-1-277.90 ал. 9 КЖ3.И.05.11	1ПТ-3АVТ-80Я-400М-А		1ПГ-4АVТ-80Я-400М-А		3	3250	
П7	ТП 903-1-277.90 ал. 9 КЖ3.И.05.12	1ПГ-3АVТ-80Я-400М-Б		1ПГ-4АVТ-80Я-400М-Б		3	3770	
П8	ГОСТ 22701.2-77.1.465.1-10/82 В.1 ГОСТ 22701.0-77 прил. 3	1ПВ7-2АVТ^а-80Я-400М		1ПВ7-3АVТ^а-80Я-400М		1	3670	
П9	ГОСТ 22701.2-77.1.465.1-10/82 В.1 ГОСТ 22701.0-77 прил. 3	1ПВ4-2АVТ^а-80Я-400М		1ПВ4-3АVТ^а-80Я-400М		1	3900	
П10	ГОСТ 22701.1-77.1.465.1-10/82 В.1	1ПГ-1АVТ-140ЯН-400М			1ПГ-2АVТ-140ЯН-400М	4	3400	
П11	ГОСТ 22701.1-77.1.465.1-10/82 В.1 ГОСТ 22700.1-77 прил. 3	1ПГ-2АVТ^и-80Я-400М			1ПГ-3АVТ^а-80Я-400М	20	3400	
П12	ТП 903-1-277.90 ал. 9 КЖ3.И.05.1.3	1ПВ4-3АVТ-80Я-400М-А		1ПВ4-4АVТ-80Я-400М-А		1	3300	
П13	ГОСТ 22701.1-77.1.465.1-10/82 В.1 ГОСТ 22.700.1-77 прил. 3	1ПГ-2АVТ^а-140ЯН-400М			1ПГ-3АVТ^а-140ЯН-400М			
		для $t_н = -40°C$ (условия эксплуатации Б)						см. прим. п.4 л.1
П1	ГОСТ 22701.1-77.1.465.1-10/82 В.1	1ПГ-1АVТ-80Я-400М			1ПГ-2АVТ-80Я-400М	39	3250	
П2	ГОСТ 22701.2-77.1.465.1-10/82 В.1	1ПВ7-2АVТ-80Я-400М		1ПВ7-3АVТ-80Я-400М		2	3670	
П3	ГОСТ 22701.2-77.1.465.1-10/82 В.1	1ПВ4-2АVТ-80Я-400М		1ПВ4-3АVТ-80Я-400М		3	3900	
П4	ГОСТ 22701.2-77.1.465.1-10/82 В.1	1ПВ14-3АVТ-80Я-400М		1ПВ14-4АVТ-80Я-400М		6	3950	
П5	ГОСТ 22701.2-77.1.465.1-10/82 В.1	1ПВ10-3АVТ-80Я-400М		1ПВ10-4АVТ-80Я-400М		1	3670	
П6	ТП 903-1-277.90 ал. 9 КЖ3.И.05.1.1	1ПГ-3АVТ-80Я-400М-А		1ПГ-4АVТ-80Я-400М-А		3	3250	
П7	ТП 903-1-277.90 ал. 9 КЖ3.И.05.1.2	1ПГ-3АVТ-80Я-400М-Б		1ПГ-4АVТ-80Я-400М-Б		3	3770	
П8	ГОСТ 22701.2-77.1.465.1-10/82 В.1 ГОСТ 22701.0-77 прил. 3	1ПВ7-2АVТ^а-80Я-400М		1ПВ7-3АVТ^а-80Я-400М		1	3670	
П9	ГОСТ 22701.2-77.1.465.1-10/82 В.1 ГОСТ 22701.0-77 прил. 3	1ПВ4-2АVТ^а-80Я-400М		1ПВ4-3АVТ^а-80Я-400М		1	3900	
П10	ГОСТ 22701.1-77.1.465.1-10/82 В.1	1ПГ-1АVТ-160ЯН-400М			1ПГ-2АVТ-160ЯН-400М	4	3400	
П11	ГОСТ 22011-77.1.465.1-10/82 В.1 ГОСТ 22700.1-77 прил. 3	1ПГ-2АVТ^а-80Я-400М			1ПГ-3АVТ^а-80Я-400М	20	3400	
П12	ТП 903-1-277.90 ал. 9 КЖ3.И.05.1.3	1ПВ4-3АVТ-80Я-400М-А		1ПВ4-4АVТ-80Я-400М-А		1	3300	
П13	ГОСТ 22701.1-77.1.465.1-10/82 В.1	1ПГ-2АVТ-160ЯН-400М			1ПГ-3АVТ^а-160Я-400М	4	3400	
		Стаканы (для $t_н = -20°C; -30°C; -40°C$)						
СТ1	1494-24 вып. 1	СБ 4Б-1				5	160	
СТ2	1494-24 вып. 1	СБ 7Б-2				4	320	
СТ3	1494-24 вып. 1	СБ 10Б-2				1	280	
СТ4	1494-24 вып. 1	СБ 14Б-2				6	460	
МС1	2.460-15 вып. 0	Соединительный элемент МС1				64	0,4	

Спецификация материалов на узел „Г" по листу 38 (на 3 места)

Марка, поз.	Обозначение	Наименование	Кол.	Масса ед., кг	Примечание
		А-I-6 ГОСТ5781-82			
1		$l = 1360$	120	3,0	
2			168	0,22	общая длина
		Материалы			
		Бетон кл. В12,5	3,0		$м^3$

Привязан

Инв. №

ГИП	Андбальский			ТП 903-1-277.90 КЖ3			
Нач. отд.	Гуттеревский			Котельная с 3 котлами КВ-ГМ-35-150 и 3 котлами ДЕ-25-14ГМ. Закрытая система теплоснабжения	Стадия	Лист	Листов
Н. контр.	Шильгина				Р	39	
Гл. констр.	Андриевская						
Рук. гр.	Шильгина			Схема расположения колонн, ригелей, плит покрытия узел А	ЛАТГИПРОПРОМ		
Вед. инж.	Куковица						
Инж.	Зуева						

Инв. № подл. | Подп. и дата | Взам. инв. №

Копировал Макс 24342-09 54 Формат А2

Альбом 8

Схемы расположения плит перекрытия

на отм. 3,300

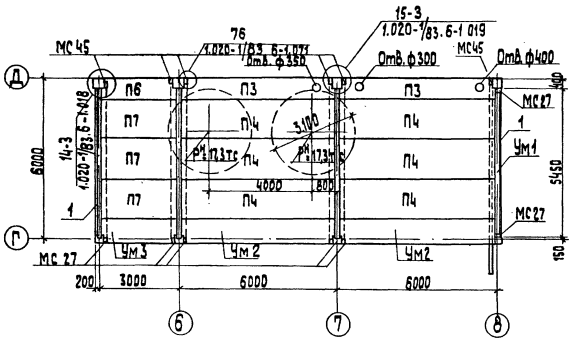

На отм. 5,500

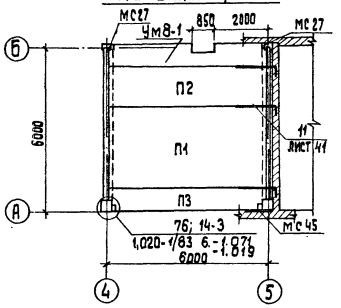

На отм. 2,700

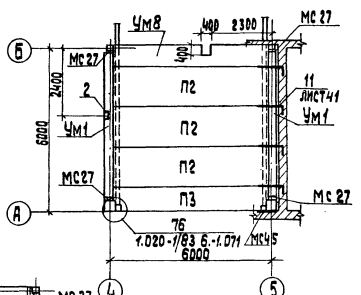

На отм. 4,100

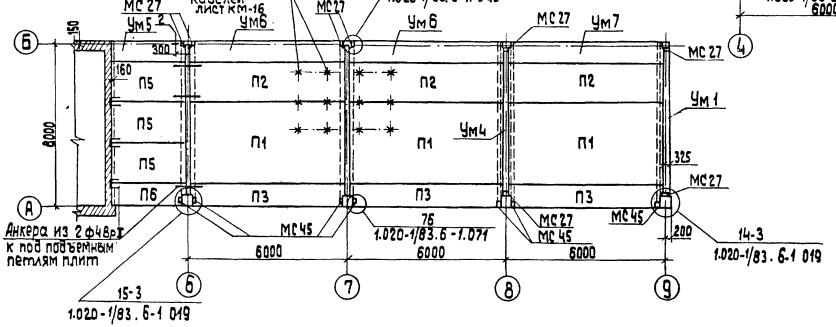

Спецификация к схемам расположения плит перекрытия

Марка, поз.	Обозначение	Наименование	Кол.	Масса ед., кг	Примечание
		Плиты перекрытия			
П1	1.042.1-4 Вып.1	П1 - 2Ат V	4		
П2	1.042.1-4 Вып.1	П2 - 2Ат V	7		
П3	1.042.1-4 Вып.1	П3 - 2Ат V	7		
П4	1.042.1-4 Вып.1	П2 - 8Ат V	6		
П5	1.041.1-2 Вып.5	ПК 27.15 - 4А III т	3		
П6	1.041.1-2 Вып.5	ПК 27.9 - 4А III т-1	2		
П7	1.041.1-2 Вып.5	ПК 27.15 - 16А III т	3		
		Монолитные участки			
Ум1	лист 41	Ум1	4		
Ум2	лист 41	Ум2	2		
Ум3	лист 41	Ум3	1		
Ум4	лист 41	Ум4	1		
Ум5	лист 41	Ум5	1		
Ум6	лист 42	Ум6	2		
Ум7	лист 42	Ум7	1		
Ум8	лист 43	Ум8	1		
Ум8-1	лист 43	Ум8-1	1		
		Изделия соединительные и закладные			
МС 27	1.020-1/83 Вып. 7-1	МС 27	21		
МС 45	1.020-1/83 Вып. 7-1	МС 45	15		
1	1.400-15 Вып. 1.520-03	Мн 520	12		М
2	1.400-15 Вып. 1.540 СБ	Мн 543	2		

1. Указания по монтажу плит перекрытий, заделке швов даны в вып. 6-1 серии 1.020-1/83 док. ООО.ПЗ

Согласовано

Инв. № подл. | Подп. и дата | Взам. инв. № | Отд. ОВ | Хайрулин

Привязан

Инв. №

ГИП	Нидвальский		
Нач. отд.	Гуттерерский		
Н. контр.	Андриевская		
Гл. контр.	Андриевская		
Рук. гр.	Шульгина		
Вед. инж.	Зайцев		
Констр.	Конькова		

ТП 903-1-277.90 КЖ3

Котельная с 3 котлами КВ-ГМ-35-150 и 3 котлами ДЕ-25-14 ГМ. Закрытая система теплоснабжения

Стадия	Лист	Листов
Р	40	

Схемы расположения плит перекрытия на отм. 3,300; 5,500; 4,100; 2,700.

ЛАТГИПРОПРОМ

Копировал 38 24342-09 55 Формат А2

Альбом 8

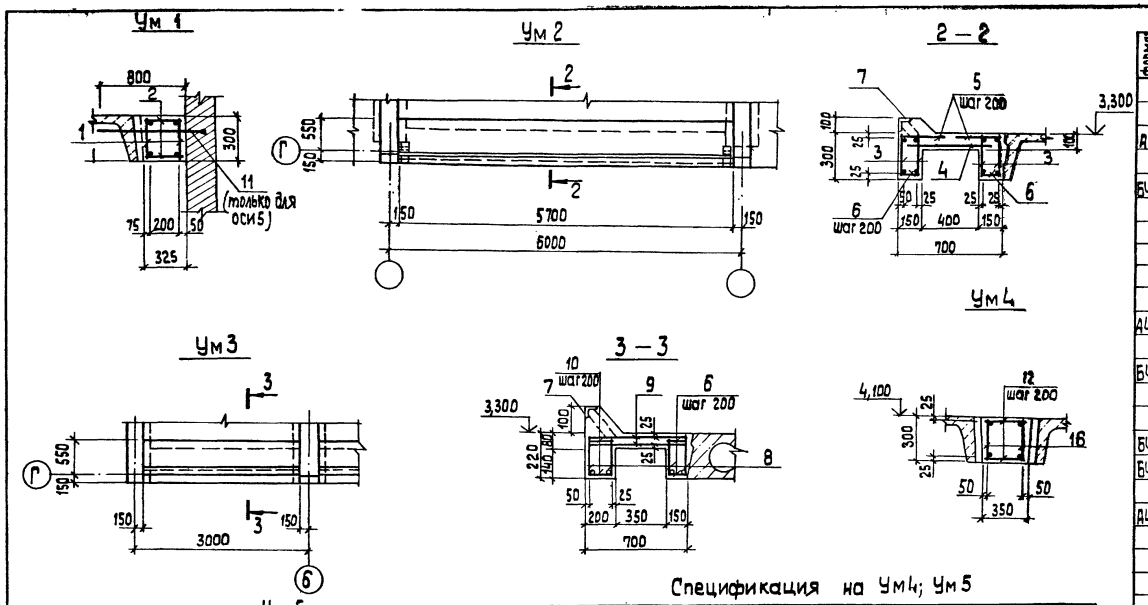

Спецификация на Ум 1... Ум3

Формат	Зона	Поз.	Обозначение	Наименование	Кол.	Примечание
				Ум1		
				Сборочные единицы		
А4		1	ТП 903-1-277.90 КЖ3.И.2.6	Каркас плоский Кр3	2	
				Детали		
БЧ		2		А-III-8 ГОСТ 5781-82* ℓ=350	56	
		11		А-III-12 ГОСТ 5781-82* Р 1500	4	
				Материалы		
				Бетон В15 ГОСТ 25192-82	0,61	м³
				Ум 2		
				Сборочные единицы		
А4		3	ТП 903-1-277.90 КЖ3.И.2.5	Каркас плоский Кр2	4	
				Сетка арматурная		
БЧ		4	ГОСТ 23279-85	4С $\frac{5ВрI-100}{5ВрI-100}$ 65×565 $\frac{25}{125}$	1	
				Детали		
				А-III-8 ГОСТ 5781-82*		
БЧ		5		ℓ=300	58	
БЧ		6		ℓ=130	58	
				Изделие закладное		
А4		7	1.400-15 Вып.1 520-03	МН 520	5,7	м
				Материалы		
				Бетон В15 ГОСТ 25192-82	0,55	м³
				Ум 3		
				Сборочные единицы		
А4		8	ТП 903-1-277.90 КЖ3.И.2.7	Каркас плоский Кр4	4	
				Сетка арматурная		
БЧ		9	ГОСТ 23279-85	4С $\frac{5ВрI-100}{5ВрI-100}$ 65×275 $\frac{25}{25}$	2	
				Детали		
				А-III-8 ГОСТ 5781-82*		
БЧ		6		ℓ=130	28	
БЧ		10		ℓ=180	28	
				Изделие закладное		
А4		7	1.400-15 Вып.1 520-03	МН 520	2,7	м
				Материалы		
				Бетон В15 ГОСТ 25192-82	0,49	м³

1. Ведомость расхода стали на элемент см. лист 42

Спецификация на Ум4; Ум5

Формат	Зона	Поз.	Обозначение	Наименование	Кол.	Примечание
				Ум 4		
				Сборочные единицы		
А4		16	ТП 903-1-277.90 КЖ3.И.2,8	Каркас плоский Кр 5	2	
				Детали		
				А-III-8 ГОСТ 5781-82*		
БЧ		12		ℓ=280	54	
				Материалы		
				Бетон В15 ГОСТ 25192-82	0,48	м³
				Ум 5		
				Сборочные единицы		
А4		13	ТП 903-1-277.90 КЖ3.И.2,9	Каркас плоский Кр6	4	
				Сетка арматурная		
БЧ		14	ГОСТ 23279-85	4С $\frac{5ВрI-100}{5ВрI-100}$ 65×260 $\frac{50}{25}$	2	
А4		16	1400-15 Вып.1 540 СБ	Изделие закладное МН 543	1	
				А-III-8 ГОСТ 5781-82*		
БЧ		6		ℓ=130	28	
БЧ		10		ℓ=180	28	
				Стандартные изделия		
БЧ		15		Болт 21 М24×350 ГОСТ 243791-80	1	
				Материалы		
				Бетон В15 ГОСТ 25192-82	0,44	м³

Привязан

Инв. №

ГИП	Нидбольский		
Нач. отд.	Путтерерский		
Н. контр.	Дульгина		
Гл. спец.	Андриевская		
Рук. гр.	Шульгина		
Вед. инж.	Зайцев		
Констр.	Конькова		

ТП 903-1-277.90 КЖ3

Котельная с 3 котлами КВ-ГМ-35-15 D и 3 котлами ДЕ-25-14 ГМ закрытая система теплоснабжен.

Стадия	Лист	Листов
Р	41	

Ум1... Ум5
Опалубка и армирование

ЛАТГИПРОПРОМ

Копировал 24342-09 56 формат А2

Инв. № подл. | Подп. и дата | Взам. инв. №

Альбом 8

Ум 6

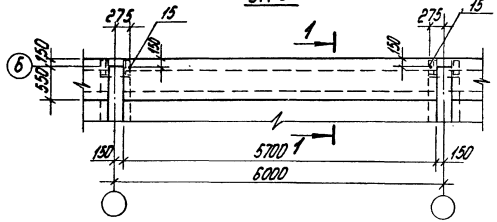

1-1

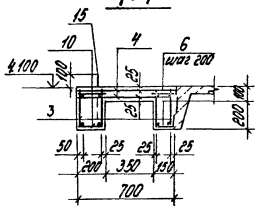

Ум 7

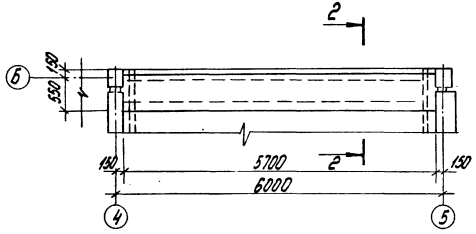

2-2

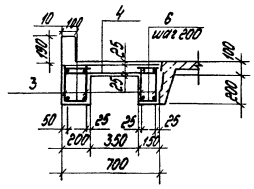

Спецификация на Ум6, Ум7

Формат	Зона	Поз.	Обозначение	Наименование	Кол.	Примечание
				Ум 6		
				Сборочные единицы		
А4		3	ТП 903-1-277.90 КЖ3.И.2.5	Каркас плоский Кр 2	4	
				Сетки арматурные		
Б4		4	ГОСТ 23279-85	4С $\frac{5Вр\text{-}I\text{-}100}{5Вр\text{-}I\text{-}100}$ 65×565 $\frac{25}{125}$	2	
				Детали		
				А-III-8 ГОСТ 5781-82		
Б4		6		ℓ=130	56	
Б4		10		ℓ=180	56	
				Стандартные изделия		
Б4		15		Болт 2.1 М24×350 ГОСТ 24379.1-80	2	
				Материалы		
				Бетон В15 ГОСТ 25192-82	0,79	м³
				Ум 7		
				Сборочные единицы		
А4		3	ТП 903-1-277.90 КЖ 3.И.2.5	Каркас плоский Кр 2	4	
				Сетки арматурные		
Б4		4	ГОСТ 23279-85	4С $\frac{5Вр\text{-}I\text{-}100}{5Вр\text{-}I\text{-}100}$ 65×565 $\frac{26}{125}$	2	
				Детали		
				А-III-8 ГОСТ 5781-82		
Б4		6		ℓ=130	56	
Б4		10		ℓ=180	56	
				Материалы		
				Бетон В15 ГОСТ 25192-82	0,79	м³

Ведомость расхода стали на элемент, кг

Марка элемента	Изделия арматурные													Изделия закладные					Общий расход
	Арматура класса							Прокат марки				Всего	Арматура класса		Прокат марки		Всего	
	ВрI ГОСТ 6727-80		А III ГОСТ 5781-82*					ВСт3кп2 ГОСТ 8510-86		ГОСТ 19903-74*			А III ГОСТ 5781-82*		ВСт3кп2 ГОСТ 8510-86			
	ф5		ф8	ф12	ф14		Итого	L100×63×8		δ=12			ф8		L100×63×8			
Ум1	3,4		11,9		13,0		28,3	2,4		0,8		31,5						31,5
Ум2	13,7		18,8		27,3		59,8	4,8		1,5		66,1	6,8		42,9		49,7	115,8
Ум3	13,6		7,8		12,8		34,2	4,8		1,5		40,5	6,5		41,0		47,5	88
Ум4	3,2		10,1		12,7		22,8	2,4		0,8		29,2						29,2
Ум5	10,7		7,4		12,7		30,8	2,4		0,8		34,0						34,0
Ум6	30,7		15,8		27,3		43,1	4,8		1,5		73,8						73,8
Ум7	30,7		15,8		27,3		43,1	4,8		1,5		73,8						73,8

Инв. № подл. | Подпись и дата | Взам. инв. №

Привязан

Инв. №

ТП 903-1-277.90 КЖ 3

ГИП	Нидбальский	
Нач.отд.	Гуттерский	
Н.контр.	Шульгина	
Гл.констр.	Анфиевская	
Рук.гр.	Шульгина	
В.инжен.	Зайцев	
Контр.	Конькова	

Котельная с 3 котлами КВ-ГМ-35-150 и 3 котлами ДЕ 25-14ГМ. Закрытая система теплоснабжения

Стадия	Лист	Листов
Р	42	

Ум 6, Ум 7
Опалубка и армирование

ЛАТГИПРОПРОМ

Копировал 24342-09 57 формат А2

Альбом 8

Ум 8

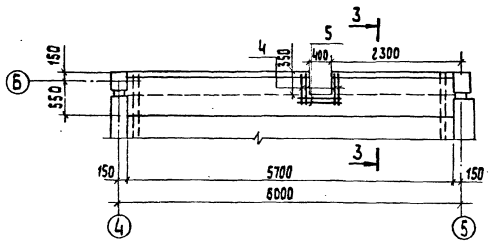

Ум 8-1

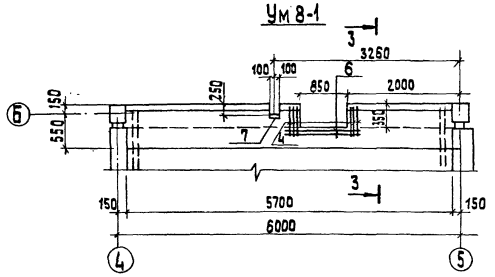

1 – 1

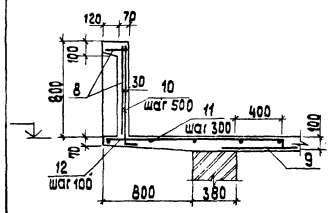

2 – 2

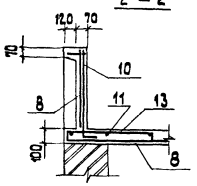

3 – 3

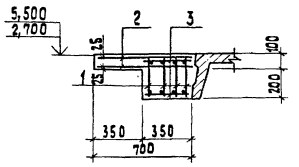

Ум 9
(плита над тамбуром)

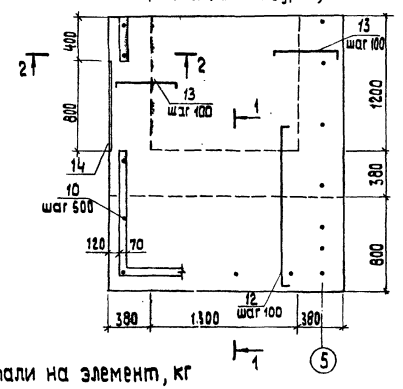

Продолжение спецификации на Ум 9

Формат	Зона	Поз.	Обозначение	Наименование	Кол.	Примечание
Б4		13*		А-III-ф8 ℓ= 940	24	
				Изделие закладное		
А4		14	1.400-15. В1.550 СБ	МН553	0,8	м
				Материалы		
				Бетон В15, F50 ГОСТ 25192-82	0,93	м³

Спецификация на Ум 8, Ум 8.1, Ум 9

Формат	Зона	Поз.	Обозначение	Наименование	Кол.	Примечание
				Ум 8		
				Сборочные единицы		
А4		1	ТП 903-1-277.90 КЖ.3.И.2.5	Каркас плоский Кр 2	4	
				Сетки арматурные		
Б4		2	ГОСТ 23279-85	4С $\frac{5Вр-I-100}{5Вр-I-100}$ 65×565 $\frac{25}{125}$	2	
				Детали		
				ГОСТ 5781-82		
Б4		3		А III-8 ℓ: 330	56	
Б4		4		ℓ: 500	8	
Б4		5		ℓ: 600	4	
				Материалы		
				Бетон В 15 ГОСТ 25192-82	0,80	м³
				Ум 8-1		
				Сборочные единицы		
А4		1	ТП 903-1-277.90 КЖ.3.И.2.5	Каркас плоский Кр 2	4	
				Сетки арматурные		
Б4		2	ГОСТ 23279-85	4С $\frac{5Вр-I-100}{5Вр-I-100}$ 65×565 $\frac{25}{125}$		
				Детали		
				ГОСТ 5781-82		
Б4		3		А III-8 ℓ= 430	56	
Б4		4		ℓ= 500	12	
Б4		6		ℓ= 1150	4	
А4		7	1.400-15. В1.540 СБ	Изделие закладное МН543	1	
				Материалы:		
				Бетон В15 ГОСТ 25192-82	0,62	м³
				Ум 9 (1шт.)		
				Сборочные единицы		
				Сетки арматурные		
Б4		8	ГОСТ 23279-85	4С 5ВрI-100 85	5,24	м
Б4		9	ГОСТ 23279-85	4С $\frac{5Вр-I-100}{5Вр-I-100}$ 125×145 $\frac{25}{25}$	1	
				Детали		
				ГОСТ 5781-82		
Б4		10*		А-III-ф10 ℓ= 950	14	
Б4		11		А-III-ф6	14,6	общая длина, м
Б4		12*		А-III-ф8 ℓ= 1650	20	

поз. 10, 12*, 13* см. ведомость деталей*

Ведомость деталей

Поз.	Эскиз
10	200 950
12	60 1650 90
13	80 940 80

Ведомость расхода стали на элемент, кг

Марка элемента	Изделия арматурные											Изделия закладные									Общий расход
	Вр I		А III					Прокат марки ВСт3кп2			Всего	Арматура класса А III				Прокат марки ВСт3кп2				Всего	
	ГОСТ 6727-80		ГОСТ 5781-82*					ГОСТ 8510-86	ГОСТ 8509-72	ГОСТ 19903-74		ГОСТ 5781-82*				ГОСТ 8510-86					
	ф5		ф6	ф8	ф10	ф14	Итого	L100×63×8	L50×5	б=12		ф8			Итого	L50×5			Итого		
Ум 8	30,7		—	20,93	—	27,2	78,83	4,8	—	85,13	85,13										85,13
Ум 8.1	30,7		—	22,6	—	27,2	80,5	4,8	—	86,8	86,8	0,2			0,2	0,75			1,0	1,0	87,8
Ум 9	18,2		2,22	22,3	6,5	—	49,22	—	3,77	52,09	52,99										52,99

Привязан

ИНВ. №

ГИП	Нидбольский		
Нач. отд.	Гуттерерский		
Н. контр.	Шульгина		
Гл. констр.	Андриевская		
Рук. гр.	Шульгина		
Вед. инж.	Зайцев		
Констр.	Зуева		

ТП 903-1-277.90 КЖ 3

Котельная с 3 котлами КВ-ГМ-35-150 и 3 котлами ДЕ-25-14ГМ. Закрытая система теплоснабжения

Стадия	Лист	Листов
Р	43	

Ум 8, Ум 8-1, Ум 9
Опалубка и армирование.

ЛАТГИПРОПРОМ

Копировал 38 24342-09 58 формат А2

ИНВ. № подл. | Подп. и дата | Взам. инв. №

Альбом 8

Схема расположения закладных изделий на отм. 4,200

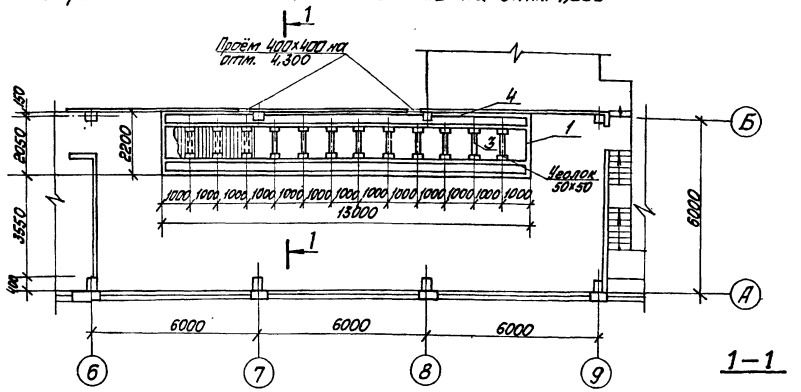

1–1

Щ1

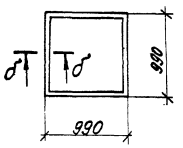

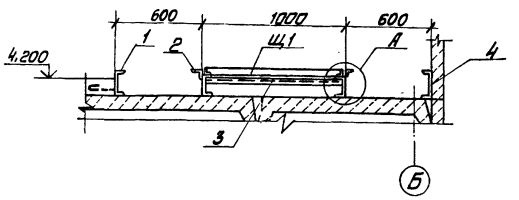

б – б

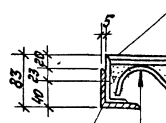

Плинтус поливинилхлоридный ГОСТ 19111-77 по контуру прикрепить к раме на болтах ф 8мм

Линолеум ПХВ ГОСТ 7251-77
стяжка – 10 мм
ячеистый бетон γ=500
листы асбестоцементные
унифицированного профиля
УВ-7,5-2000 ГОСТ 16233-77*

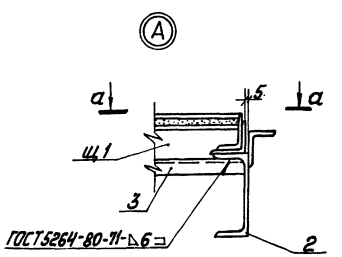

а – а

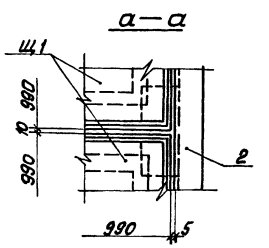

Спецификация к схеме расположения закладных изделий на отм. 4,200

Марка, поз.	Обозначение	Наименование	Кол.	Масса ед., кг	Примечание
1	ТП 903-1-277.90 КЖ3.П-202	Изделие закладное МН6	302	15,7	м
2	ТП 903-1-277.90 КЖ3.П-203	МН7	26	6,8	м
3		Швеллер 10-ГОСТ 8240-72 из стали ВСт3кп2-1 ГОСТ 535-79	12		м
4		Швеллер 10-ГОСТ 8240-72 из стали ВСт3пс6-2 ГОСТ 14637-89	13		м
Щ1		Щит Щ1	13		шт

1. Расход материалов на щиты

а) листы асбестоцементные УВ-75-2000 ГОСТ 16233-77* – 4 шт.

б) уголок 63×63×5 – 134 кг

в) линолеум ПХВ ГОСТ 7251-77 – 7 м²

г) плинтус ПХВ ГОСТ 19111-77 – 16 м.

Согласовано

Инв. № подл. | Подп. и дата | Взам. инв. №

Инв. № подл. | Подп. и дата

Привязан

Инв. №

ТП 903-1-277.90 КЖ3					
ГИП	Мордовский				
Нач. отд.	Гуторов		Ижевская ТЭЦ-1 мощностью 35-150 МВт с котлами ТГМ-84 и ТГМ-84А мощностью 420 т/ч каждый. Система теплоснабжения	Стадия	Лист	Листов
Н. контр.	Цыбулько			Р	44	
Гл. конс.	Мордовский					
Рук. гр.	Цыбулько					
Разраб.	Кукобцева		Схема расположения закладных изделий на отм. 4,200	ЛАТГИПРОПРОМ		
Инж.	Зуева					

Копировал [illegible] 24342-09 5 Формат А2

Альбом 8

Схема расположения стеновых панелей в осях 12÷5 по оси Д

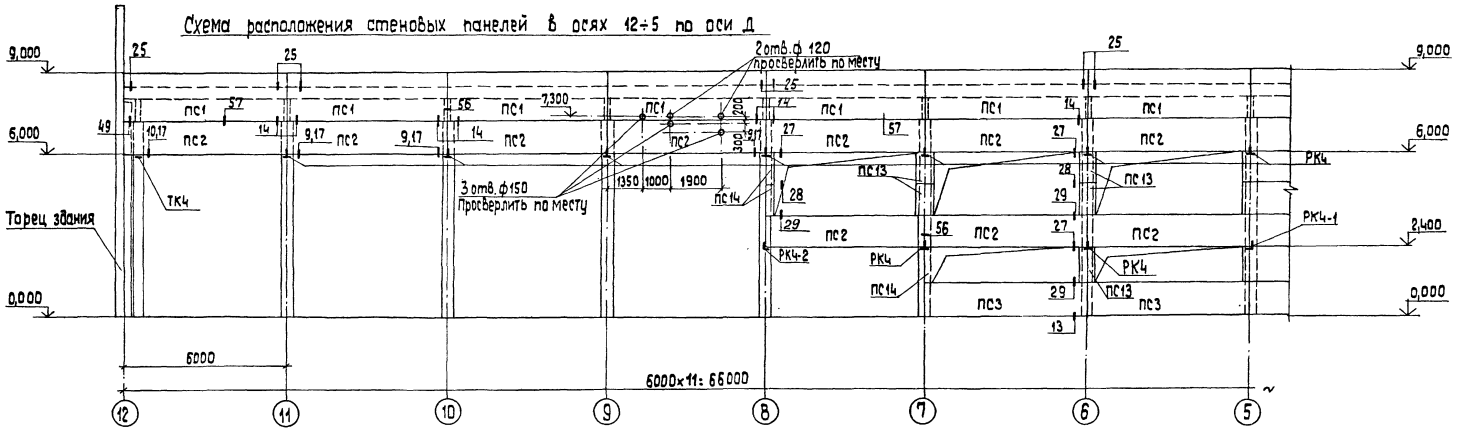

Схема расположения стеновых панелей в осях 5÷1 по оси Д

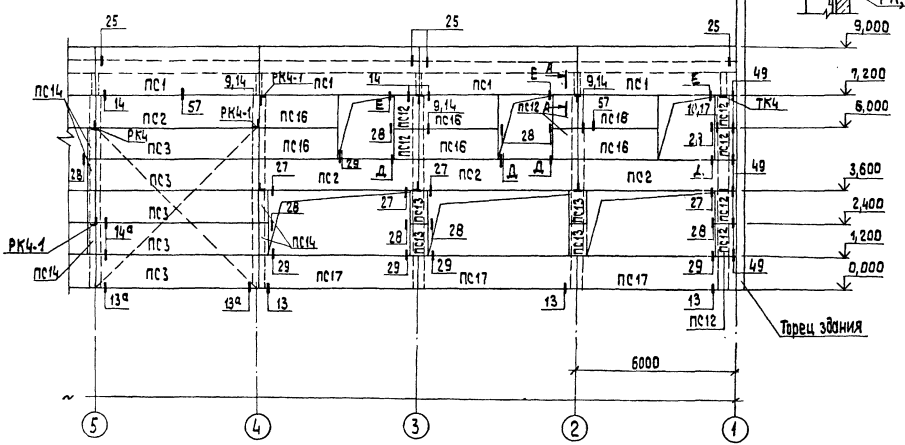

Спецификация к схеме расположения стеновых панелей (окончание)

Марка, поз.	Обозначение	Наименование	Кол.	Масса ед., кг	Примечание
		Насадки фахверка			
НУ4-1	1.030.1-1.4-1-020-03	НУ4-1	4	63,0	ℓ=3100
НС3^{х}	1.030.1-1.4-1-010-050	НС3^{х}	4	52,3	ℓ=2400
НФ2	1.030.1-1.4-1-010-01	НФ2	2	49,9	
		Соединительные элементы			
-8х80х140	1.030.1-1.3-3-514	Лист 80-ГОСТ 19903-74 / Вст3кп2 ГОСТ 535-79			
		0,02 м²	36	1,3	
		0,011 м²	96	0,7	
1	лист КЖ3-46	Лист 5.0-ГОСТ 19903-74 / Вст3кп2 ГОСТ 535-79	200		
		0,02 м²	20	1,6	

1. Узлы Е, Д даны на листе 46.

Привязан

Инв. №

ГИП	Нидбальский		
Нач.отд.	Питтерерский		
Н.контр.	Шульгина		
Гл.контр.	Андриевская		
Рук.гр.	Шульгина		
Вед.инж.	Зайцев		
Техник	Шолотюк		

ТП 903-1-277.90 КЖ3

Котельная с 3 котлами КВ-ГМ-35-150 и 3 котлами ДЕ-25-14ГМ
Закрытая система теплоснабжения

Стадия	Лист	Листов
Р	45	

Схема расположения стеновых панелей в осях 12÷1 по оси Д

ЛАТГИПРОПРОМ

Копировал 24342-09 60 формат А2

Инв. № подл. | Подп. и дата | Взам. инв. №

Альбом 8

Схема расположения стеновых панелей в осях 1÷8 по оси А.

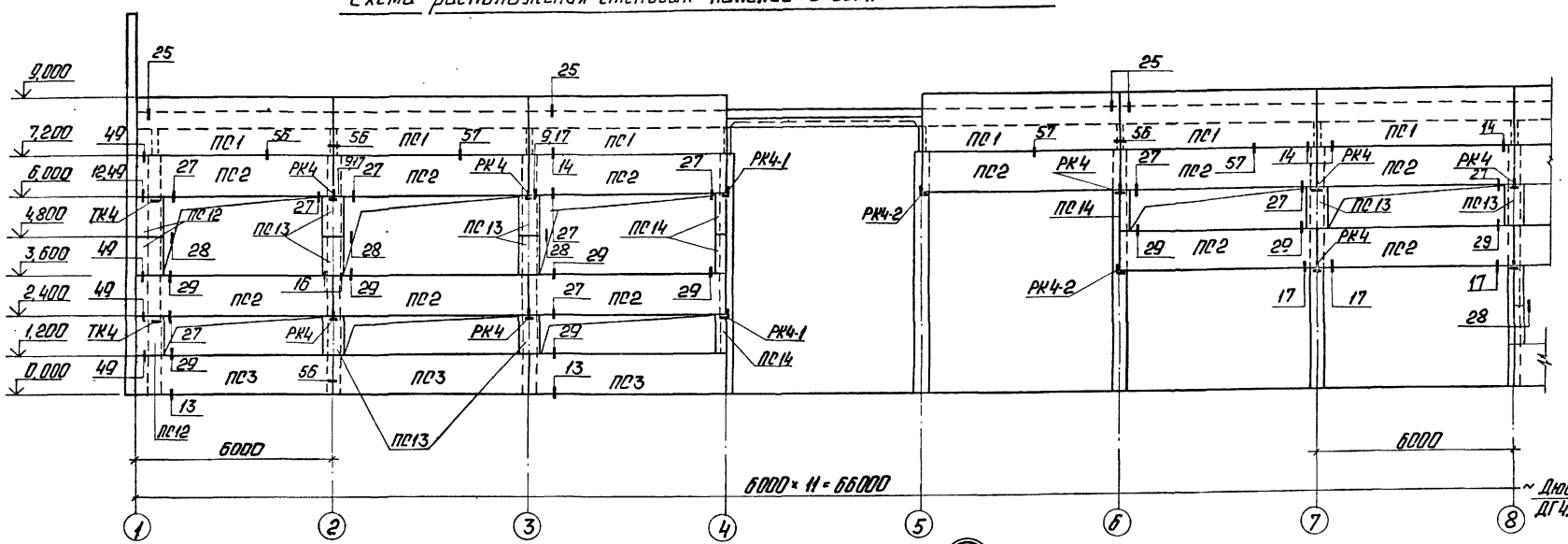

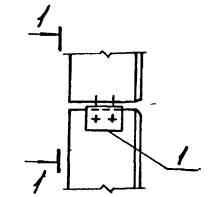

1 - 1

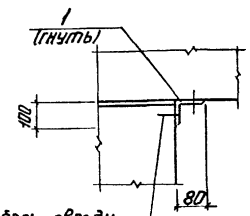

Схема расположения стеновых панелей в осях 8÷12 по оси А

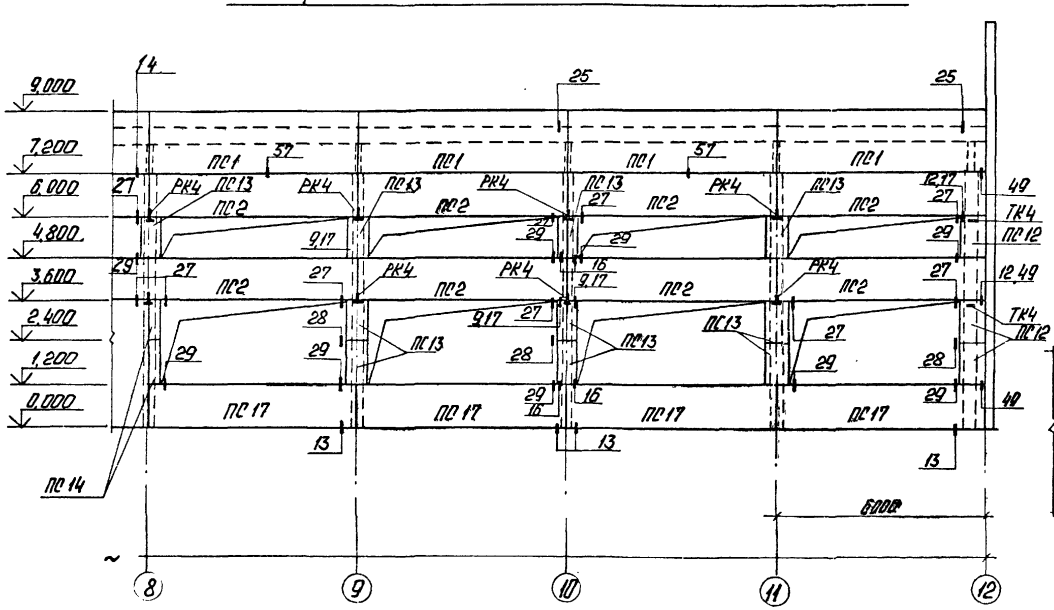

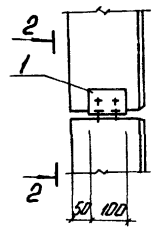

2 - 2

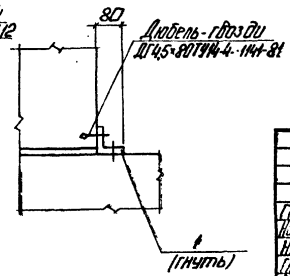

1. Стеновые панели запроектированы из керамзитобетона плотностью γ = 1000 кг/м³, марка по морозостойкости F 25. Фактурный слой - из полимериемента светлых тонов.
2. Монтаж элементов вести в соответствии с указаниями СНиП 3.03.01-87, СНиП III-4-80 и серии 1.030.1-1.3-3.
3. Монтаж панелей в пределах обозначенных монтажных проемов выполнять после монтажа оборудования.
4. Сварку закладных и соединительных элементов выполнять электродами Э-42, толщина сварных швов по наименьшей толщине свариваемых элементов.
5. Швы между панелями заполнять в соответствии с док. 1.030.1-1.0-3 0000 ПЗ с применением упругих прокладок.
6. Нарушенную сваркой при монтаже антикоррозийную защиту деталей и узлов восстановить покрытием цинковым протекторным грунтом толщиной 80 мкм в соответствии со СНиП 2.03.11-85.

Привязан			
Инв. №			

ТП 903-1-277.90			КЖ3
ГИП	Кудрявский		
Нач. отд.	Гутерский		
Н. контр.	Шульгина		
Гл. конст.	Андриев		
Рук. гр.	Шульгина		
В. инж.	Зайцев		
Техник	Шолотюк		

Котельная с 3 котлами КВ-ТМ-35-150 и 3 котлами ДЕ-25-14ГМ. Закрытая система теплоснабжения.

Стадия	Лист	Листов
Р	46	

Схема расположения стеновых панелей в осях 1÷12 по оси А. Узлы Д, Е

ЛАТГИПРОПРОМ

Копировал: Ф. Б 24342-09 61 Формат А2

Инв. № подл. | Подп. и дата | Взам. инв. №

Альбом 8

Схема расположения стеновых панелей в осях А÷Д по оси 1

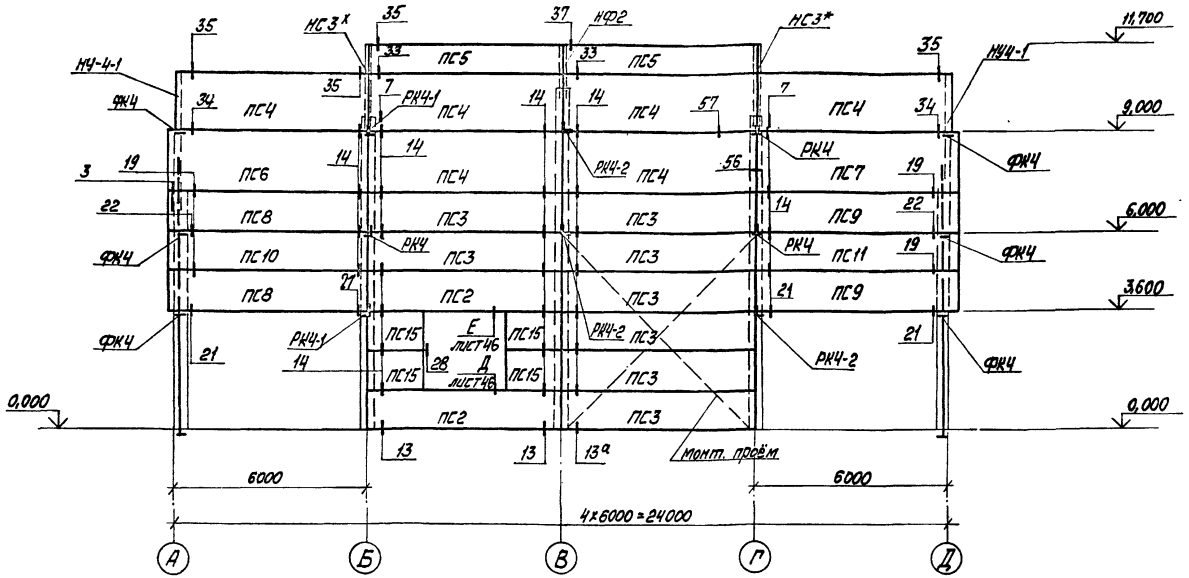

Схема расположения стеновых панелей в осях Д÷А по оси 12

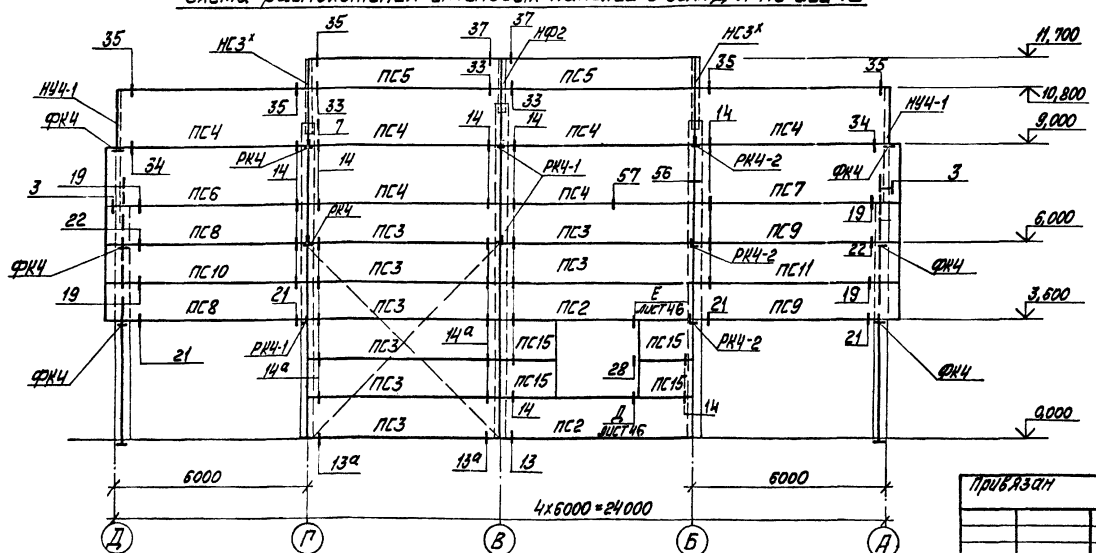

Спецификация к схемам расположения стеновых панелей

Марка поз.	Обозначение	Наименование	Кол	Масса ед., кг	Примечание
		Стеновые панели			
ПС1	1.030.1-1.1-1 -07	ПС60.18.2.0-1Л-34	21	2820	
ПС2	1.030.1-1.1-1 -05	ПС60.12.2.0-2Л-38	37	1880	
ПС3	1.030.1-1.1-1 -05	ПС60.12.2.0-2Л-31	26	1880	
ПС4	1.030.1-1.1-1 -07	ПС60.18.2.0-2Л-32	12	2820	
ПС5	1.030.1-1.1-1 -04-05	ПС60.9.2.0-2Л-32	4	1420	
ПС6	1.030.1-1.1-1 -15-06	ПС62.5.18.20-1Л-2.31	2	2940	
ПС7	1.030.1-1.1-1 -15-06	ПС62,5.18.2.0-1Л-2.31	2	2940	
ПС8	1.030.1-1.1-1 -23-03	ПС62,5.12.2.0-2Л-2.33	4	1960	
ПС9	1.030.1-1.1-1 -15-03	ПС62,5.12.2.0-2Л-2.33	4	1960	
ПС10	1.030.1-1.1-1 -23-03	ПС62,5.18.2.0-1Л-2.31	2	2940	
ПС11	1.030.1-1.1-1 15-06	ПС62,5.18.2.0-1Л-1.31	2	2940	
ПС12	1.030.1-1.1-1 -64	2ПС9.122.0-Л-72	14	250	
ПС13	1.030.1-1.1-1 -58	2ПС6.12.2.0-Л-60	26	190	
ПС14	1.030.1-1.1-1 -57	2ПС3.12.2.5-Л-60	14	110	
ПС15	1.030.1-1.1-1 66	2ПС17.12.2.0-Л-73	8	530	
ПС16	1.030.1-1.1-1 -09	ПС30.12.2.0-8.Л	6	870	
ПС17	1.030.1-1.1-1 -05	ПС60.12.2.0-2Л-36	7	1880	
		Опорные столики			
РК4-1	Альбом ТП 903-1-277.90 КЖ3И.1.5	РК4-1	9	7,4	
РК4-2	Альбом ТП 903-1-277.90 КЖ3И.1.6	РК4-2	10	7,4	
ТК4	1.030.1-1.4-1-110-01	ТК4	6	12,2	
РК4	1.030.1-1.4-1-060-06	РК4	29	10,0	
ФК4	1.030.1-1.4-1-060	ФК4	12	11,7	
		Соединительные элементы			
Т3	1.030.1-1.4-1-120	Т3	132	0,4	
Т5	1.030.1-1.4-1-130	Т5	19	0,4	
Т17	1.030.1-1.4-1-220	Т17	18	0,3	
Т19	1.030.1-1.4-1-220-02	Т19	42	0,5	
Т8	1.030.1-1.4-1-140	Т8	32	0,5	

1. Продолжение спецификации смотри на листе 45
2. Узлы обозначены по серии 1.030.1-1.В3-3, кроме оговоренных

Инв. № подл.	Подп. и дата	Взам. инв. №	
Привязан			
Инв. №			

ГИП	Ивальский	
Нач. отд.	Гуттеревский	
Н. контр.	Андреевская	
Гл. конст.	Андреевская	
Рук. гр.	Шульгина	
В. инж.	Зайцев	
Техник	Шопотюк	

ТП 903-1-277.90 КЖ3

Котельная с 3 котлами КВ ГМ-35-150 и 3 котлами ДЕ-25-14 ГМ. Закрытая система теплоснабжения

Стадия	Лист	Листов
Р	47	

Схема расположения стеновых панелей в осях А÷Д и Д÷А

ЛАТГИПРОПРОМ

Копировал 24342-09 62 Формат А2

Альбом 8

Схема расположения перегородок по оси „Б" /повёрнута/

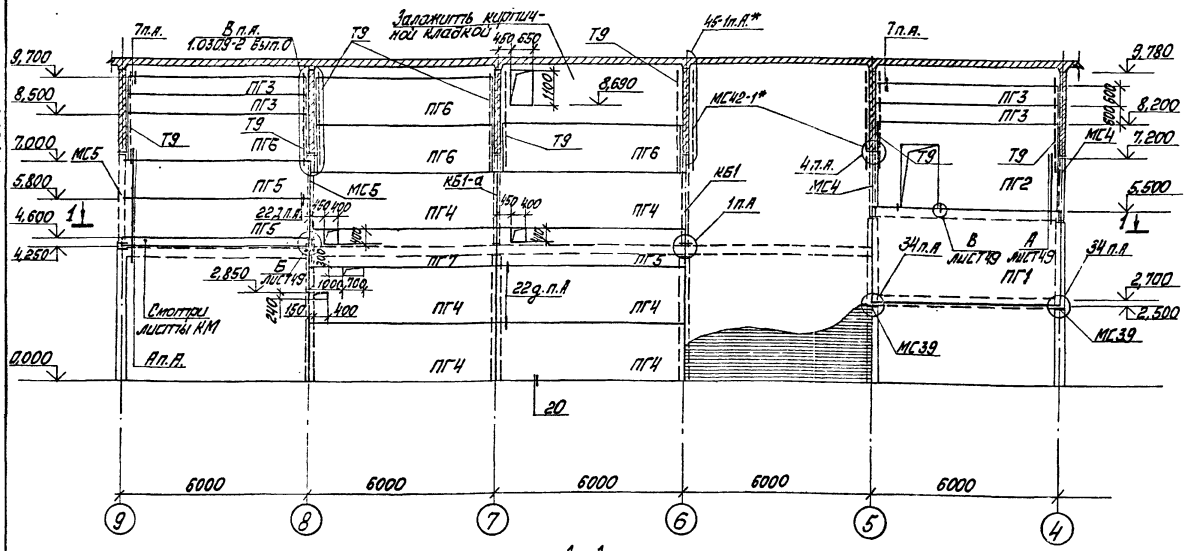

1–1

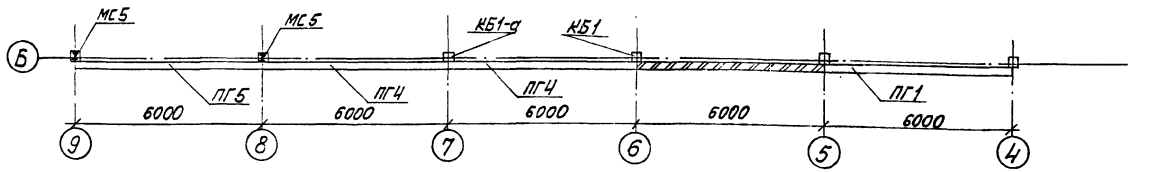

Схема расположения перегородок по оси 8, в осях А...Б

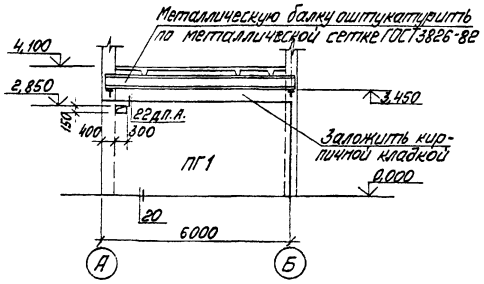

Схема расположения перегородок по оси 8, в осях Г-Д

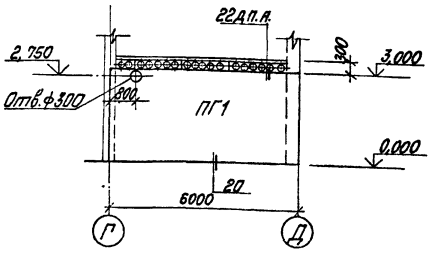

Спецификация к схемам расположения перегородок по оси „Б" по оси 8 / начало, окончание на листе 49 /

Марка поз.	Обозначение	Наименование	Кол.	Масса ед., кг	Примечание
		Панели перегородок:			
ПГ1	1.030.9-2.1-01.0	ПГ60.30-1-Т	4	3430	
ПГ2	1.030.9-2.1-03.0.56	ПГ56.27-1-Т-Д1	1	2540	
ПГ3	1.030.9-2.1-05.0.135	ПГ56.6-1-Т	4	650	
ПГ4	1.030.9-2.1-05.0.68	ПГ60.18-1-Т	6	2040	
ПГ5	1.030.9-2.1-05.0.111	ПГ60.12-1-Т	3	1370	
ПГ6	1.030.9-2.1-05.0.77	ПГ56.15-1-Т	4	1161	
ПГ7	1.030.9-2.1-05.0.112	ПГ58.12-1-Т	1	1320	
ПГ8	1.030.9-2.1-05.0.74	ПГ60.15-1-Т	1	1700	
		Колонна			
КБ1	1.030.9-2.5-1.0	КБ1	1	680	
КБ1а	ТП 903-1-277.90 Альбом 9 КЖ3Н-03.6	КБ1а	1	680	
		Изделия соединительные			
Т9	1.030.9-2.4	Т9	8	91	
МС4	ТП 903-1-277.90 Ал. 9 КЖ3Н-1.3	МС4	2	60,9	
МС5	ТП 903-1-277.90 Альбом 9 КЖ3Н-1.4	МС5	5	93,8	
МС5	1.030.9-2.7-2-0.16.0-02	МС5	4	0,3	
МС6	1.030.9-2.7-2-0.16.0-03	МС6	20	0,2	
МС9	1.030.9-2.7-2.0.19.0	МС9	34	0,5	
МС9а	1.030.9-2.7-2-0.19.0-01	МС9а	34	0,5	
МС14	1.030.9-2.7-2-0.18.0	МС14	68	0,3	
МС14	1.030.9-2.7-2-0.16.0-07	МС14	68	0,2	
МС38	1.030.9-2.7-2-0.30.0	МС38	2	22,0	
МС39	1.030.9-2.7-2-0.18.0-05	МС39	4	2.5	
МС48	1.030.9-2.7-2.0.18.0-08	МС48	16	5,4	
МС54	1.030.9-2.7-2-0.36.0	МС54	8	6,2	
МС55	1.030.9-2.7-2-0.36.0-01	МС55	8	6,2	
МС68	1.030.9-2.7-2-0.22.0-08	МС68	68	0,5	
МС98	1.030.9-2.7-2-0.52.0	МС98	8	7,2	
МС108	1.030.9-2.7-2-0.55.0	МС108	16	12,1	
МС42-1	1.431.6-28.2-24.0	МС42-1	2	13,9	

1. Общие указания по монтажу и спецификации даны на листе 49.

Подлинник

Инв. № подл. | Подп. и дата | Взам. инв. №

Привязан

Инв. №

			ТП 903-1-277.90		КЖ3
ГИП	Жобальский				
Нач. отд.	Перегонский		Котельная с 3 котлами КБ-ГМ-35-150 и 3 котлами ДЕ-25-14ГМ. Закрытая система теплоснабжения	Стадия: Р	Лист: 48	Листов:
Н. контр.	Горшкевич				
Гл. конст.	Ошмарская				
Рук. гр.	Шильчина		Схемы расположения перегородок по оси Б, по оси 8	ЛАТГИПРОПРОМ	
Инж. пр.	Кожевина				
Техник	Шилопкин				

Копировал Иванов 24342-09 63 Формат А2

Альбом 8

Схема расположения перегородок по оси 4, в осях Б - А

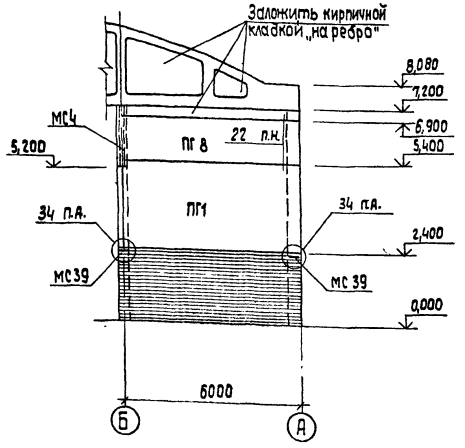

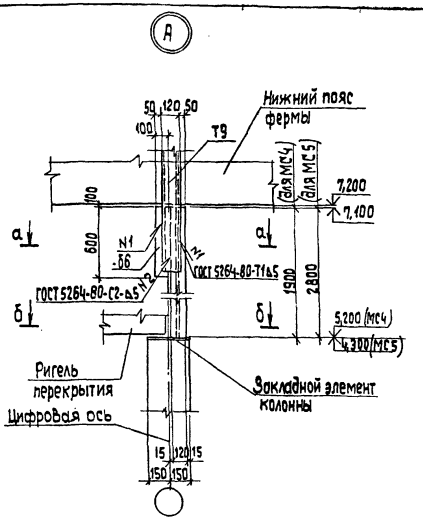

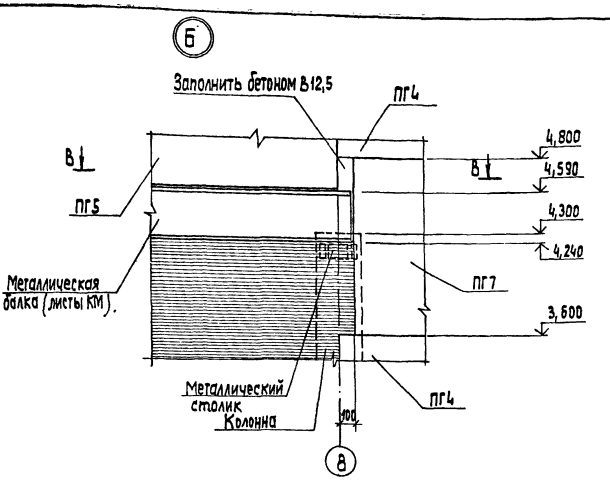

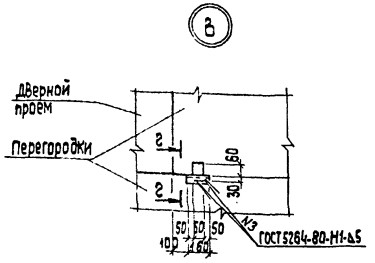

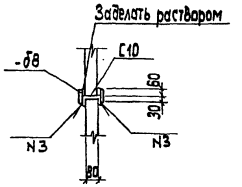

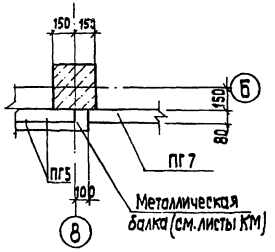

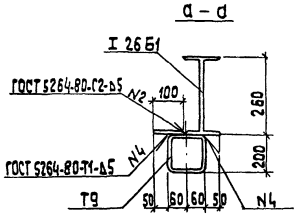

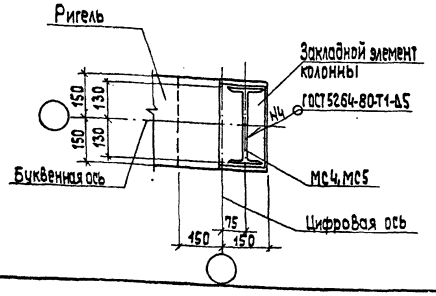

1. Монтаж перегородок выполнять в соответствии с указаниями СНиП 3.03.01-87 и п.1.14 серии 1.030.9-2 документ 1.030.9-2.0-00ПЗ.
2. Металлические элементы крепления перегородок покрываются фосфатным покрытием ОФП-2 толщиной 10 мм или вспучивающимся покрытием ВПМ-2 толщиной 4 мм.
3. Все неоговоренные узлы приняты по серии 1.030.9-2, вып.6

Спецификация к схеме расположения перегородок (окончание).

Марка, поз.	Обозначение	Наименование	Кол.	Масса ед., кг	Примечание
		Изделия соединительные			
	1.030.9-2.6-0.21.0.11761.00.00.000	Дюбель ДРК-М10	136	0,04	
Болт 10 Шайба 10.01	1.030.9-2.6-021.0.11761.00.00.000	Болт 10х30.58 ГОСТ 7798-70* с шайбой 10.01 ГОСТ 11371-78	136	0,03	
С10	ТП 903-1-277.90 лист 49	Швеллер 10 ГОСТ 8240-72 Вст3кп2 ГОСТ 535-79, Р=0,160	2	1,4	
-б8	ТП 903-1-277.90 лист 49	Лист 8,0-ГОСТ 19903-74 Вст3кп2-ГОСТ 535-79 0,03м²	8	1,9	
L 75х50х5	1.030.9-2.6-004.0	Уголок 75х50х5-ГОСТ 8510-86 Вст3кп2-ГОСТ 535-79, Р=0,150	48	0,72	

Привязан

Инв. №

ГИП	Нибальский		
Нач. отд.	Гутгерский		
Н.контр.	Шульгина		
Гл.констр.	Андриевская		
Рук.гр.	Шульгина		
Инж. II к.	Куковица		
Техник	Шолотюк		

ТП 903-1-277.90 КЖ3

Котельная с 3 котлами КВ-ГМ-35-150 и тремя котлами ДЕ-25-14ГМ. Закрытая система теплоснабжения

Стадия	Лист	Листов
Р	49	

Схема расположения перегородок по оси 4, в осях Б-А. Узлы.

ЛАТГИПРОПРОМ

Копировал ЗЗ 24342-09 64 формат А2

Инв. № подл. | Подп. и дата | Взам. инв. №

Альбом 8

Ведомость рабочих чертежей марки КМ

Лист	Наименование	Примечание
1	Общие данные (начало).	
2	Общие данные (продолжение).	
3	Общие данные (продолжение).	
4	Общие данные (продолжение).	
5	Общие данные (окончание).	
6	Схема расположения подвесного транспорта в осях 1...12; А...Д.	
7	Схема расположения подкрановых путей в осях 8-9, Б...Д. Балки М61, М62	
8	ЛМ1	
9	МП1, МП2	
10	Схема расположения ограждений перекрытия на отм. 3.400. ЛМ2, МП3	
11	ЛМ3	
12	МП4	
13	ЛМ4	
14	МП5	
15	Схема расположения площадок обслуживания баков.	
16	Схема расположения опор под трубопроводы. Узлы 9, 10, 11, 14.	
17	Схема расположения опор под трубопроводы. Узлы 29...35, 39...46, 48; МК1.	
18	Схема расположения опор под трубопроводы. Узлы 36, 37, 38, 47.	
19	Боров. Схема расположения балок перекрытия. Разрезы 1-1; 2-2; Узел 6.	
20	Боров. Узлы 50, 51, 49, 52	

Типовой проект разработан в соответствии с действующими нормами и правилами и предусматривает мероприятия, обеспечивающие взрывную и пожарную безопасность при эксплуатации здания.

Главный инженер проекта (Видбальский)

Ведомость металлоконструкций по видам профилей

Наименование конструкции по номенклатуре прейскуранта № 07-09	Позиции по прейск. №07-09	№ п/п	Код конструкции	Масса одной конструкции, кг	Масса конструкций, т по видам профилей стали: балки и швеллеры	горячекатаная сталь	среднегорячекатаная сталь	легкая сталь	толстолистовая сталь	универсальная сталь	фасонная сталь	гнутые и сварные профили	трубы	прочие	Всего	Серия типовых конструкций
1	2	3	4	5	6	7	8	9	10	11	12	13	14	15	16	17
Подвесной транспорт		1	528387		3,090	0,185			0,330			0,494			4,140	1.426.2-3 Вып. 2
Лестницы и площадки		2	526240		5,495	1,226		0,080	5,512			0,010			12,527	
Опоры под трубопроводы		3	526315		1,560	0,090		0,050	0,762			0,550			3,042	
Балки барова		4	526153		18,826	0,580			0,140						19,824	
Балки перекрытия		5	526150		2,030				0,050						2,101	
Типовые лестницы, площадки, ограждения		6	526242 ÷ 526244			0,144		0,442	0,995			2,886			4,463	1.450.3-3 Вып. 0.1, 1.2
Итого					31,003	2,015		0,587	8,149			3,892			45,641	
Контрольная сумма					62,006	4,030		1,164	16,298			7,784			91,738	

Ведомость ссылочных и прилагаемых документов

Обозначение	Наименование	Примечание
	Ссылочные документы	
1.450.3-3 Вып. 0;1 часть 1,2	Стальные лестницы у площадки, стремянки и ограждения.	
1.426.2-3 Вып.2	Стальные подкрановые балки. Пути подвесного транспорта пролетом 3,4 и 6 м.	
ГОСТ 24379.0-80	Болты фундаментные. Общие технические условия. Конструкции и размеры.	
1.463.1-3/87 Вып. 4,7	Фермы стропильные железобетонные безраскосные пролетом 18 и 24 м для однопролетных зданий с малоуклонной и скатной кровлей.	

Общие указания см. лист 4.

Привязан

Инв. №

ТП 903-1-277.90 КМ

ГИП	Видбальский		
Нач. отд.	Григорьевский		
Гл. констр.	Афанасьевский		
Рук. гр.	Ульянина		
Инж.	Шлегерстат		

Котельная с 3 котлами КВ-ГМ-50-150 и 3 котлами Е-25-ГМ, закрытая система теплоснабжения

Стадия	Лист	Листов
Р	1	20

Общие данные (начало)

ЛАТГИПРОПРОМ

Копировал [illegible] 24342-09 65 Формат А2

Альбом 8

Техническая спецификация металла (начало)

Вид профиля и ГОСТ, ТУ	Марка металла и ГОСТ	Обозначение и размер профиля	N п/п	Код: марки металла	Код: вида профиля	Код: размера профиля	кол. шт.	длина, мм	Масса металла по элементам конструкции, т: подвесной транспорт	технологические площадки и лестницы	опоры под оборуд. воды	боров	балки перекрытия	Общий вес, т	Масса потребности в металле по кварталам, т: I	II	III	IV
									Код элемента конструкции: 526235	526233	526396	526182	526182					
1	2	3	4	5	6	7	8	9										
Балки двутавровые для подвесных путей ГОСТ 19425-74	ВСт3сп5 ГОСТ 380-71	I 24 м	1		3942				1.400					1.400				
	Итого		2	1236					1.400					1.400				
Всего профиля			3						1.400					1.400				
Двутавры стальные горячекатанные с параллельными гранями полок ГОСТ 26020-83	ВСт3сп5-1 ТУ14-1-3023-80	I 26 Б1	4		2813							0.020		0.020				
		I 35 Б1	5		2817							0.940		0.940				
		I 35 Б2	6		2818								1.800	1.800				
		I 40 Б2	7		2820					1.350				1.350				
		I 50 Б2	8		2824							6.130		6.130				
		I 60 Б1	9		2827							0.050		0.050				
		I 40 Ш2	10		2852							9.840		9.840				
	Итого		11	1446						1.350		16.980	1.800	20.130				
Всего профиля			12							1.350		16.980	1.800	20.130				
Балки двутавровые ГОСТ 8239-72	ВСт3кп2 ГОСТ 380-71	I 10	13		2401							0.010		0.010				
	Итого		14	1124								0.010		0.010				
	ВСт3сп5-1 ТУ14-1-3023-80	I 18	15		2405				1.600					1.600				
	Итого		16	1446					1.600					1.600				
Всего профиля			17						1.600			0.010		1.610				
Швеллеры ГОСТ 8240-72	ВСт3кп2 ГОСТ 380-71	[8П	18		2643					0.005	0.005			0.010				
		[10П	19		2644					0.090	0.130			0.220				
		[12П	20		2645					0.030				0.030				
		[14П	21		2646					0.510	0.950	0.050		1.510				
	Итого		22	1124						0.635	1.085	0.050		1.770				
	ВСт3пс6-1 ТУ14-1-3023-80	[16П	23		2648					1.150	0.330		0.170	1.650				
		[18П	24		2651						0.100	0.670		0.770				
		[20	25		2653					2.180				2.180				
	Итого		26	1230						3.330	0.430	0.670	0.170	4.600				
	ВСт3сп5 ГОСТ 380-71	[24	27		2657					0.020		0.570		0.590				
	Итого		28	1446						0.020		0.570		0.590				
Всего профиля			29							3.985	1.515	1.290	0.170	6.960				
Сталь угловая равнополочная ГОСТ 8509-86	ВСт3кп2 ГОСТ 380-71	∟ 50×50×5	30		2120					0.270	0.040	0.060		0.370				
		∟ 63×63×5	31		2120				0.160	0.040				0.200				
	Итого		32	1124					0.160	0.310	0.040	0.060		0.570				
	ВСт3сп5 ГОСТ 380-71	∟ 75×75×6	33		2120					0.240	0.010			0.250				
	Итого		34	1230						0.240	0.010			0.250				
	ВСт3пс6-1 ТУ14-1-3023-80	∟ 90×90×7	35		2120					0.020		0.040		0.060				
		∟ 100×100×7	36		2120				0.020	0.010				0.030				
		∟ 100×100×8	37		2120					0.050				0.050				
		∟ 110×110×8	38		2120					0.010				0.010				
		∟ 125×125×8	39		2120					0.140	0.040			0.180				
		∟ 140×140×10	40		2120					0.020				0.020				
	Итого		41	1230					0.020	0.250	0.040	0.040		0.350				

Инв.№ подл. | Подпись и дата | Взам.инв.№

привязан

Инв.№

ТП 903-1-277.90			КМ
ГИП	Нуровельский		
Нач.отд.	Отпетерский		
Н.контр.	Хворостовская		
Гл.констр.	Андреевская		
Рук.гр.	Шумашина		
Инж.	Ильтерман		

Топительная с 3 котлами КВ-ГМ-35-150 и 3 котлами ДЕ-25-14ГМ. Закрытая система теплоснабжения

Стадия	Лист	Листов
Р	2	

Общие данные (продолжение)

ЛАТГИПРОПРОМ

Калькировал Зв-4-24342-09 66 Формат А2

Альбом 8

Техническая спецификация металла (продолжение)

Вид профиля, ГОСТ, ТУ	Марка металла, ГОСТ	Обозначение и размер профиля	№ п/п	Код: марки металла	Код: вида профиля	Код: размера профиля	Кол. шт.	Длина, мм	Масса металла по элементам конструкций, т: подземной трубопровод	технологических площадок, лестниц, ограждений	надземного трубопровода	опор	балки перекрытий	Общий вес, т	Масса потребности в металле по кварталам, т: I	II	III	IV
									код элемента конструкции: 526235	526233	526182	526182	526182					
1	2	3	4	5	6	7	8	9										
Сталь угловая равнополочная ГОСТ 8509-86	ВСт3пс6-1 ТУ 14-1-3023-80 ГОСТ 19281-73	∟ 200×200×12	42		2120					0.020				0.020				
		Итого	43	2314						0.020				0.020				
Всего профиля			44						0.180	0.820	0.090	0.100		1.190				
Сталь угловая неравнополочная ГОСТ 8510-72	ВСт3пс6-1 ТУ 14-1-3023-80	∟ 100×63×8	45		2242					0.160		0.070		0.230				
		∟ 100×63×10	46		2242							0.040		0.040				
		∟ 160×100×9	47		2246					0.220		0.120		0.340				
		∟ 160×100×10	48		2246							0.020		0.020				
		Итого	49	1230						0.380		0.250		0.630				
Всего профиля			50							0.380		0.250		0.630				
Швеллеры стальные гнутые равнополочные ГОСТ 8278-83	ВСт3кп2 ГОСТ 16523-70	[60×32×3	51		7418				0.480					0.480				
		Итого	52	1124					0.480					0.480				
Всего профиля			53						0.480					0.480				
Сталь холодногнутая угловая неравнополочная ГОСТ 8278-83	ВСт3сп2 ГОСТ 380-71	∟ 150×50×6	54		7532					0.010				0.010				
		Итого	55	1443						0.010				0.010				
Всего профиля			56							0.010				0.010				
Профили гнутые замкнутые сварные квадратные ТУ 36-2287-80	ВСт3 сп3 ГОСТ 380-71	□ 160×5	57		7888						0.530			0.530				
		Итого	58	1446							0.530			0.530				
Всего профиля			59								0.530			0.530				
Сталь листовая горячекатаная ГОСТ 19903-74	ВСт3пс6-1 ТУ 14-1-3023-80	δ 6	60		7100					0.140	0.110	0.020		0.270				
		δ 8	61		7100					0.100	0.080	0.140	0.040	0.360				
		δ 10	62		7100				0.080	0.030	0.240		0.010	0.360				
		δ 12	63		7100					0.120				0.120				
		δ 18	64		7100							0.020		0.020				
		δ 20	65		7100				0.240		0.310	0.100		0.650				
		Итого	66	1230					0.320	0.390	0.740	0.280	0.050	1.780				
Всего профиля			67						0.320	0.390	0.740	0.280	0.050	1.780				
Арматурная сталь ГОСТ 5781-82	ВСт3кп2 ГОСТ 380-71	10 AI	68		1010					0.030				0.030				
		12 AI	69		1010						0.020			0.020				
		14 A III	70		1030					0.060				0.060				
		20 AI	71		1010						0.030			0.030				
		Итого	72	1124						0.090	0.050			0.140				
Всего профиля			73							0.090	0.050			0.140				
Сталь листовая рифленая ГОСТ 8568-77	ВСт3сп2 ГОСТ 380-71	δ 6	74		7152					5.020				5.020				
		Итого	75	1124						5.020				5.020				
Всего профиля			76							5.020				5.020				
Сталь прочно-вытяжная ГОСТ 8706-78	ВСт3сп2 ГОСТ 380-71	ПВ 506	77		7156							0.150		0.150				
		Итого	78	1124								0.150		0.150				
Всего профиля			79									0.150		0.150				

Привязан:

Инв. №

ТП 903-1-277.90 КМ

ГИП	Жилинский		Наружная газопроводы КВ-ГМ-35-150 и ЗКГ-ГМ-35-150 с задвижками ДЕ-25-14ГМ. Закрытая система теплоснабжения	Стадия: Р; Лист: 3; Листов:
Нач. отд.	Литвинский			
Н. контр.	Андриевская			
Гл. констр.	Андриевская		Общие данные (продолжение)	ЛАТГИПРОПРОМ
Рук. гр.	Шульгина			
Инж.	Литвинчук			

Инв. № подл. | Подпись и дата | Взам. инв. №

24342-09 67 Копировал Ким Формат А2

Альбом 8

Техническая спецификация металла (окончание)

Вид профиля, ГОСТ, ТУ	Марка металла, ГОСТ	Обозначение и размер профиля	N п/п	Код: марки металла	Код: вида профиля	Код: размера профиля	Кол. шт.	Длина мм	Масса металла по элементам конструкции, т: подвесной транспорт	технологическ. площадки и лестницы	опоры под трубопроводы	боров	балки перекрытия	общий вес, т	Масса потребности в металле по кварталам т: I	II	III	IV
									Код элемента конструкции									
1	2	3	4	5	6	7	8	9	526235	526233	526396	526182	526182					
Итого масса металла			80						3.980	12.045	2.925	19.060	2.020	40.030				
Типовые лестницы, площадки, ограждения	ВСт3 кп2 ГОСТ 380-71		81	1124										4.321				
Всего масса металла			82											44.351				
В том числе по маркам	ВСт3Г пс5 ГОСТ 380-71		83	1236					1400					1.400				
	ВСт3сп 5-1 ТУ 14-1-3023-80		84	1446					1.600	1.350		16.980	1.800	21.730				
	ВСт3 кп2 ГОСТ 380-71		85	1124					0.160	6.055	1.175	0.270		7.660				
	ВСт3 пс6-1 ТУ 14-1-3023-80		86	1230					0.340	4.350	1.210	1.240	0.220	7.360				
	ВСт3 сп5 ГОСТ 380-71		87	1446						0.020	0.530	0.570		1.120				
	ВСт3 пс6 ГОСТ 380-71		88	1230						0.240	0.010			0.250				
	09Г2С-12 ГОСТ 19281-73		89	2314						0.020				0.020				
	4-IV-ВСт3кп ГОСТ 16523-70		90	1124					0.480					0.480				
	ВСт3 сп2 ГОСТ 380-71		91	1443						0.010				0.010				
Итого сталь приведенная	ВСт3 кп2 ГОСТ 380-71		92											48.230				
Площадь поверхности под окраску м²			93											1000.3				
Масса поставки элементов по кварталам (заполняется заказчиком)	I		94															
	II		95															
	III		96															
	IV		97															

Общие указания

1. За условную отметку 0.000 принят уровень чистого пола котельной
2. Стальные конструкции разработаны на стадии КМ и являются исходными материалами для разработки рабочих чертежей на стадии КМД, при разработке которых необходимо дополнительно пользоваться чертежами марки АР и КЖЗ
3. Изготовление и монтаж конструкций производить в соответствии с СНиП 3.03.02-87
4. Монтажные соединения выполняются на болтах нормальной точности и на монтажной сварке согласно ГОСТ 5264-80
5. Сварку производить электродами типа Э42, высоту швов, кроме оговоренных, принимать по наименьшей толщине свариваемых элементов
6. Все металлические изделия, находящиеся на открытом воздухе вне территории с загрязнением воздушной среды промышленными газами, покрываются 2-мя слоями эмали ПФ-115 ГОСТ 6465-76 по грунту ГФ-021 в два слоя общей толщиной 55 мкм в соответствии СНиП 2.03.11-85.
Внутри котельной - по 1 слою заводской грунтовки (ГФ-021 или ФЛ-03К) выполняется 2-ой слой того же грунта и покрытие 1 слой эмали ПФ-115 общей толщиной 55 мкм. Степень очистки поверхности под окраску - вторая

Инв. № подл. | Подп. и дата | Взам. инв. №

Привязан

Инв. №

ГИП	Нидбальский		
Нач. отд.	Гутерерский		
Н. контр.	Андриевская		
Гл. кон.	Андриевская		
Рук. гр.	Шульгина		
Инж.	Альтерман		

т.п. 903-1-277.90 КМ

Котельная с 3-котлами КВ-ГМ-35-150 и 3-котлами ДЕ-25-14ГМ. Закрытая система теплоснабжения

Общие данные (продолжение)

Стадия	Лист	Листов
Р	4	

ЛАТГИПРОПРОМ

Копировал 24342-09 68 Формат А2

Альбом 8

Техническая спецификация металла для специализированных заводов

Вид профиля и ГОСТ, ТУ	Марка металла ГОСТ	Обозначение и размер профиля, мм	№ п.п.	Код: Марки металла	Код: Вида профиля	Код: Размера профиля	Количество шт.	Длина, мм	Масса металла по элементам конструкций, т: Листовых	Прошивок	Прижигание Листовых	Прижигание прошивок	Дополнительные элементы		Общая масса, т	Масса поставки в металле по кварталам, т: I	II	III	IV
									Код элемента конструкций										
1	2								526242	526243	526244	526244	526242						
Швеллер гнутый ГОСТ 8278-83	Вст3кп2 ГОСТ 380-71	[160×50×4	1							0,159					0,159				
		[180×50×4	2						0,667						0,667				
	Итого		3	1124					0,667	0,159					0,826				
Всего профиля			4		7410				0,667	0,159					0,826				
Уголок равнополочный ГОСТ 8509-72	Вст3кп2 ГОСТ 380-71	L25×25×3	5								0,063	0,190			0,253				
		L75×75×6	6						0,085	0,055					0,140				
	Итого		7	1124					0,085	0,055	0,063	0,190			0,393				
Всего профиля			8		2120				0,085	0,055	0,063	0,190			0,393				
Сталь листовая ГОСТ 19903-74	Вст3кп2 ГОСТ 380-71	δ4	9						0,052	0,014					0,066				
		δ6	10						0,027						0,027				
	Итого		11	1124					0,079	0,014					0,093				
Всего профиля			12		7110				0,079	0,014					0,093				
Лист ромбический ГОСТ 8568-77	Вст3кп2 ГОСТ 380-71	δ4	13						0,648	0,225					0,873				
	Итого		14	1124					0,648	0,225					0,873				
Всего профиля			15		7152				0,648	0,225					0,873				
Швеллер гнутый ГОСТ 8281-80	Вст3кп2 ГОСТ 380-71	[50×40×12×25	16								0,242	0,777			1,019				
	Итого		17	1124							0,242	0,777			1,019				
Всего профиля			18								0,242	0,777			1,019				
Профиль гнутый ЧМТУ 2-130-70	Втпс3кп2 ГОСТ 380-71	⊂90×30×25×3	19									0,652			0,652				
	Итого		20	1124								0,652			0,652				
Всего профиля			21									0,652			0,652				
Круг ГОСТ 2590-71	Вст3кп2 ГОСТ 380-71	Кр 18	22						0,062						0,062				
	Итого		23	1124					0,062						0,062				
Всего профиля			24		1111				0,062						0,062				
Уголок гнутый ГОСТ 19771-74	Втпс3кп2 ГОСТ 380-71	L80×80×5	25						0,258						0,258				
	Итого		26	1124					0,258						0,258				
Всего профиля			27		7510				0,258						0,258				
Полоса ГОСТ 103-76	Втпс3кп2 ГОСТ 380-71	-4×40	28								0,114				0,114				
	Итого		29	1124							0,114				0,114				
Всего профиля			30		1310						0,114				0,114				
Итого масса металла			31						1,799	0,453	0,419	1,619			4,290				
В том числе по маркам	Вст3кп2		32	1124					1,799	0,453	0,419	1,619			4,290				
Площадь поверхности под окраску, м²			33						134,9	34,0	31,4	121,4			321,7				
Масса поставки элементов по кварталам, т		I	34																
		II	35																
		III	36																
		IV	37																

Привязан

Инв. № подл.

Подп. и дата	Взам. инв. №

				ТП 903-1-277.90	КМ
ГИП	Житбольский		91	Металлические заводы из котлами КВ-ГМ-35-150 и 3 котлами ДЕ-25-ГМ. Закрытая система теплоснабжения.	Стадия: Р; Лист: 5; Листов:
Нач. отд.	Супрерский				
Н. контр.	Андриевская				
Гл. конст.	Андриевская				
Рук. гр.	Шульгина			Общие данные (окончание)	ЛАТГИПРОПРОМ
Инж.	Альтерман				

Копировал: [illegible] 24342-09 69 Формат А2

АЛЬБОМ 8

СХЕМА РАСПОЛОЖЕНИЯ ПОДВЕСНОГО ТРАНСПОРТА

В ОСЯХ 1...12; А...Д

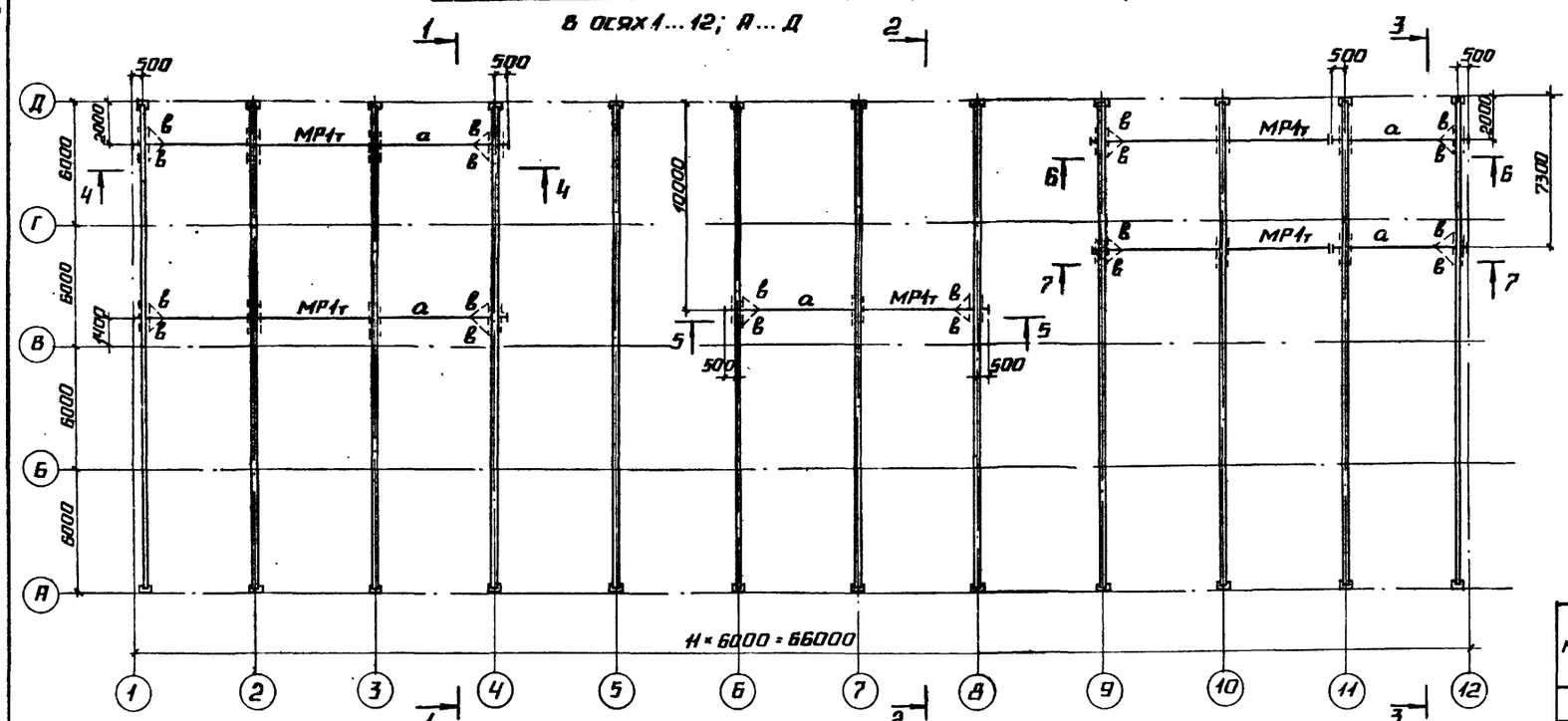

1-1

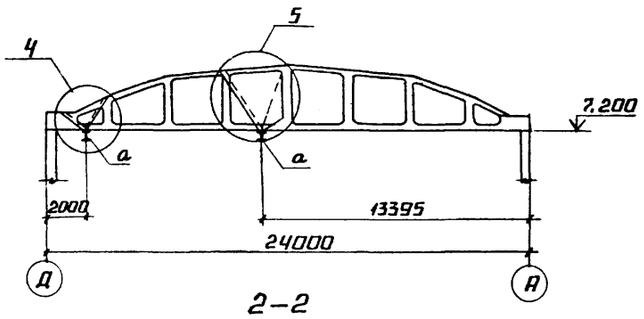

2-2

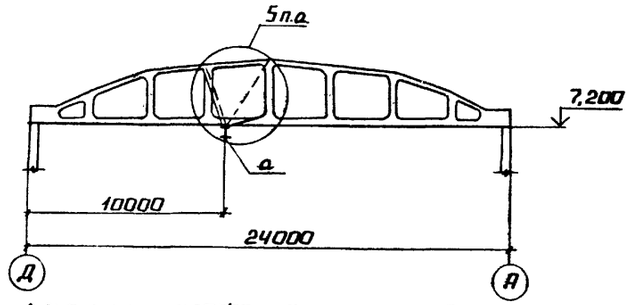

3-3

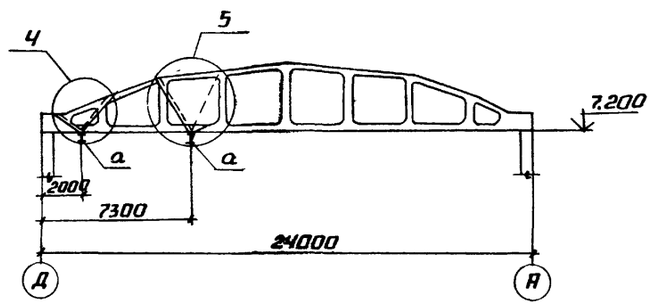

4-4

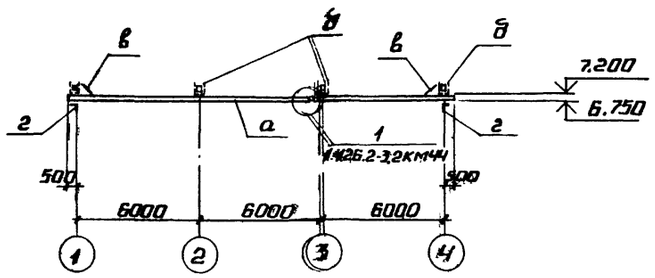

5-5

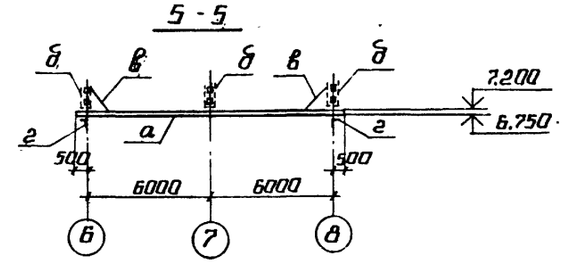

Б-Б; 7-7

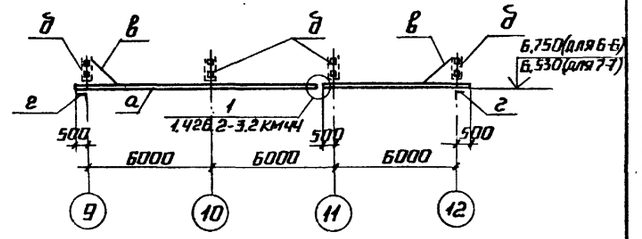

ВЕДОМОСТЬ ЭЛЕМЕНТОВ НА ЛИСТЫ 6,7

МАРКА	СЕЧЕНИЕ ЭСКИЗ	ПОЗ	СОСТАВ	ОПОРНЫЕ УСИЛИЯ M кН·м	N кН	Q кН	ГРУППА КОНСТР.	МАРКА МЕТАЛЛА	ПРИМЕЧАНИЕ
а	I		I 18	1.426.2-3.2			1	Вст3сп5-1	ТУ 14-1-3023-80
б	256		ГН. ПРОФИЛЬ 2С60×32×3	1.0	26.0		3	4-IV-Вст3кп	ГОСТ 16523-70
в	L		L 63×63×5	1.426.2-3.2			4	Вст3кп2	ГОСТ 380-71
г	L		L 100×100×7					Вст3пс6-1	ТУ 14-1-3023-80
д	I		I 24М				1	Вст3гпс5	ГОСТ 380-71

1. СХЕМЫ РАСПОЛОЖЕНИЯ ПОДВЕСНОГО ТРАНСПОРТА РАЗРАБОТАНЫ НА ОСНОВАНИИ УКАЗАННОЙ СЕРИИ 1.463.1-3/87 ВЫП.7

2. ВСЕ УЗЛЫ, КРОМЕ ОГОВОРЕННЫХ, ПО СЕРИИ 1.463.1-3/87 ВЫП.7

СОГЛАСОВАНО
ОТДЕЛ ТМ ШОЛТАК

ИНВ.№ ПОДЛ. | ПОДПИСЬ И ДАТА | ВЗАМ. ИНВ.№

ПРИВЯЗАН

ИНВ. №

ТП 903-1-277.90 КМ

ГИП	ИНДЕЛЬСКИЙ		
НАЧ. ОТД	ГУТТЕРЕРСКИЙ		
Н. КОНТР.	ШУЛЬГИНА		
ГЛ. КОНСТ	АНДРИЕВСКАЯ		
НАЧ. ГР.	ШУЛЬГИНА		
ВЕД. ИНЖ.	ЗАЙЦЕВ		
КОНСТР.	КОНЬКОВА		

КОТЕЛЬНАЯ С 3 КОТЛАМИ КВ-ГМ-35-150 И 3 КОТЛАМИ ДЕ-25-14ГМ. ЗАКРЫТАЯ СИСТЕМА ТЕПЛОСНАБЖЕНИЯ

СТАДИЯ	ЛИСТ	ЛИСТОВ
Р	6	

СХЕМА РАСПОЛОЖЕНИЯ ПОДВЕСНОГО ТРАНСПОРТА В ОСЯХ 1...12; А...Д.

ЛАТГИПРОПРОМ

24342-09 10 КОПИРОВАЛ А4 ФОРМАТ А2

Альбом 8

Схема расположения подкрановых путей в осях 8-9, Б...Д.

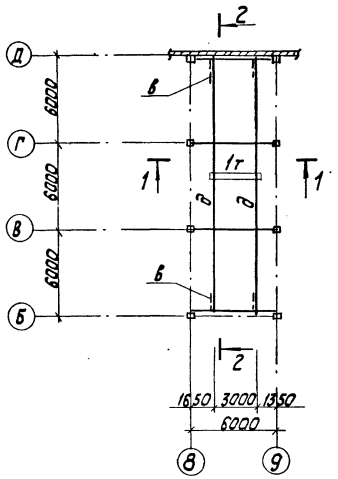

2 – 2

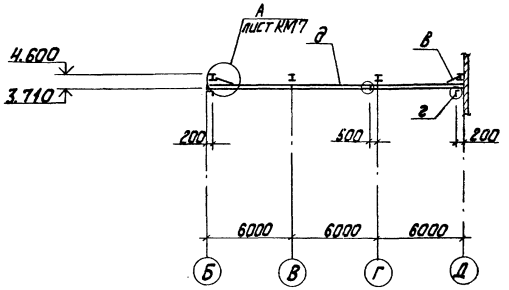

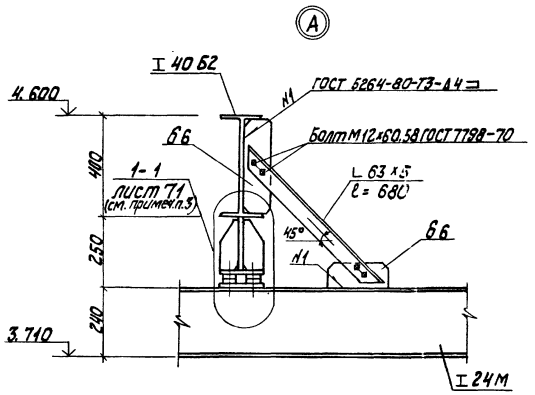

1 – 1

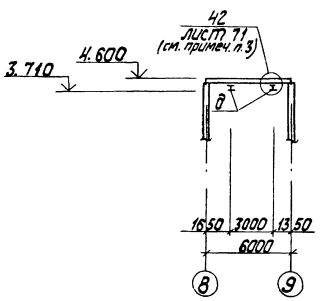

Ведомость элементов

Марка	Сечение Эскиз	Поз.	Состав	Опорные усилия M кНм	N кН	Q кН		Марка металла	Примечание
МБ1		1	I 35Б2	115,0	–	120,0	2	80Зсп5-1	ТУ 14-1-3023-80
		2	б=8						
		3	б=10						
МБ2		1	I 35Б2	115,0	–	120,0			
		2	б=8						
		3	б=10						

МБ1 (3 шт)

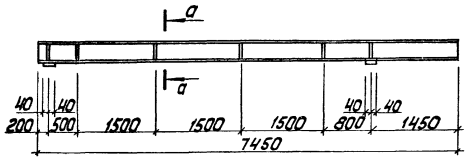

а — а

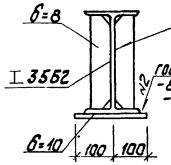

МБ2 (3 шт)

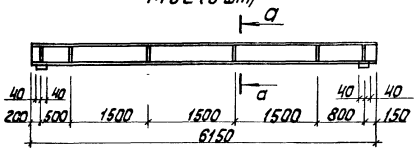

1. Ведомость элементов на подкрановые пути см. лист 6.
2. Схема расположения подкрановых путей разработана на основании указаний серии 1.426.2-3.2.
3. Все узлы, кроме оговоренных по серии 1.426.2-3.2.
4. Схему расположения МБ1, МБ2 см. чертежи марки КЖ3 лист 36.

Привязан

Инв. №

Согласовано

Инв. № подл. | Подпись и дата | Взам. инв. №

				ТП 903-1-271.90 КМ			
ГИП	Нафальский			Котельная с 3 котлами КВ-ГМ-35-150 и 3 котлами ДЕ-25-14ГМ Закрытая система теплоснабжения	Стадия	Лист	Листов
Нач.отд.	Хуторецкий				Р	7	
Н.контр.	Андреевская						
Гл.констр.	Андреевская			Схема расположения подкрановых путей в осях 8-9, Б...Д. Балки МБ1, МБ2	ЛАТГИПРОПРОМ		
Рук.гр.	Шульгина						
Н.ИЖ	Альтерман						

Копировал Х½ 24342-09 11 формат А2

Альбом 8

ЛМ1

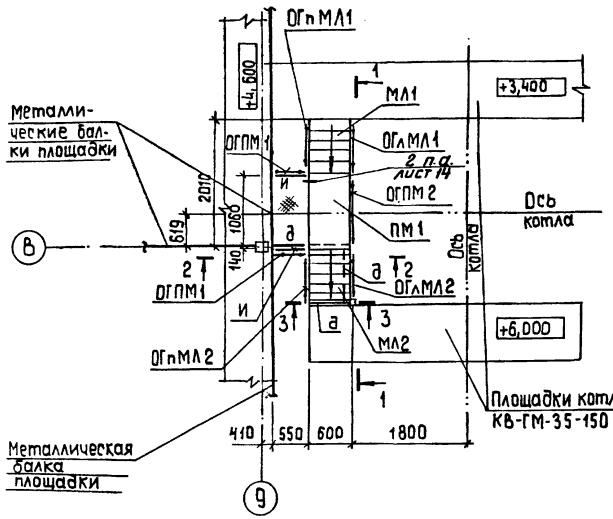

1 — 1

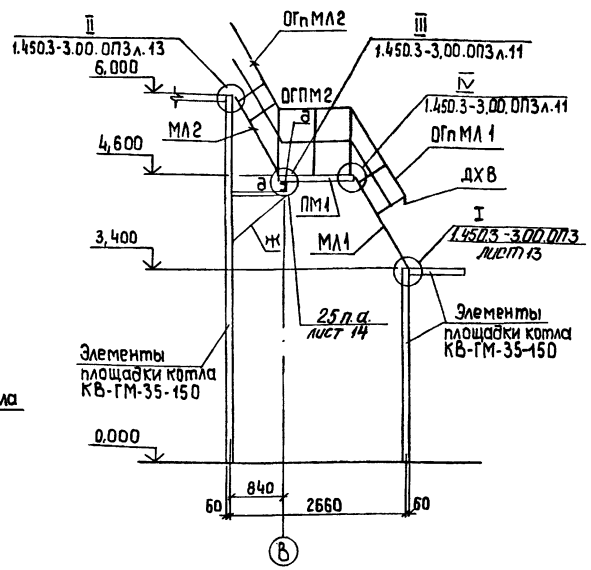

2 — 2

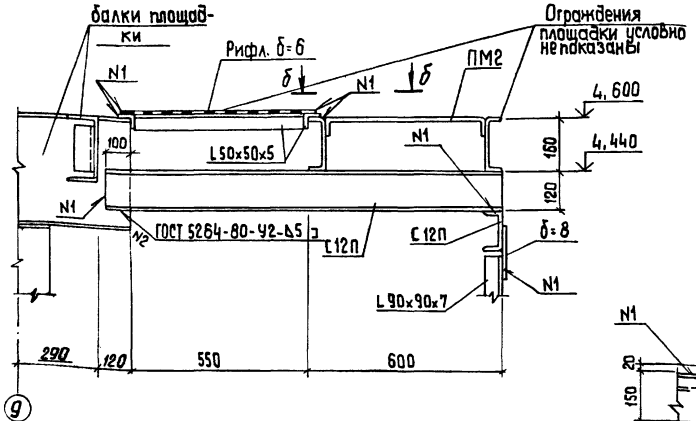

3 — 3

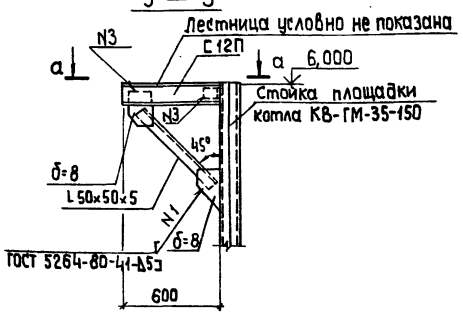

б — б

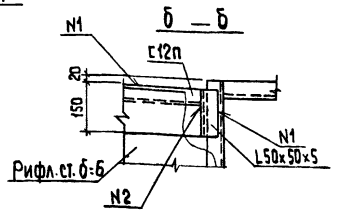

а — а

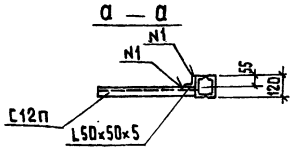

Ведомость элементов на листы 8...15 (начало)

Марка	Сечение: Эскиз	Поз.	Состав	Усилия: M кНм	N кН	Q кН	Группа констр.	Марка металла	Примечания
а	I		I 40Б2	116.0	—	—	1	ВСт3сп5-1	ТУ14-1-3023-80
б	С		С 20	13.5	—	—	3	ВСт3пс6-1	
в	С		С 16П	Конструктивно			4	ВСт3кп2	ГОСТ 380-71
г	С		С 14П						
д	С		С 12П						
е	С		С 10П						
ж	L		L 90x7				3	ВСт3пс6-1	ТУ14-1-3023-80
и	L		L 50x5				4	ВСт3кп2	ГОСТ 380-71
к	┼		2L75x6	Л ≤ С 120			3	ВСт3пс6	
л	—		-60x8	конструктивно			4	ВСт3кп2	
м	▒		рифл. сталь δ=6	4,0 КПа					
н	•		ф14 А III	конструктивно					
п	•		ф10 А I						
р	┼		2L125x8	Л = 82			3	ВСт3пс6-1	ТУ14-1-3023-80
				Лестницы					
МЛ1	1.450.3-3 вып.0			МЛХРВ60-12.6			4	ВСт3кп2	1 шт
МЛ2				МЛХРВ60-18.6а					1 шт L=1400
МЛ3				МЛХРВ45-12.6а					4 шт L=1000
МЛ4				МЛХРВ45-18.8а					1 шт L=1500
МЛ5				МЛХРВ45-18.8б					1 шт L=1400
МЛ6				МЛХРВ45-30.8					2 шт
МЛ7				МЛХРВ45-36.8а					1 шт L=3400
МЛ8				МЛХРВ45-12.8					2 шт
МЛ9				МЛХРВ45-6.8а					1 шт L=400
МЛ10				МЛХРВ60-60.6					1 шт
МЛ11				МЛХРВ60-30.6					1 шт
				Площадки					
ПМ1				ПМХРВ-12.6					1 шт
ПМ2				ПМХРВ-9.8					1 шт
ПМ3				ПМХРВ-18.8					1 шт
ПМ4				ПМХРВ-24.8					1 шт
ПМ5				ПМХРВ-30.8					1 шт

Продолжение см. лист 9

Привязан

Инв. №

ГИП	Нидбальский		
Нач.отд	Гуттерерский		
Н.контр.	Андриевская		
Гл. конст.	Андриевская		
Рук.гр.	Шульгина		
Инж.	Альтерман		

ТП 903-1-277.90 КМ

Котельная с 3 котлами КВ-ГМ-35-150 и 3 котлами ДЕ-25-14 ГМ
Закрытая система теплоснабжения

Стадия	Лист	Листов
Р	8	

ЛМ1

ЛАТГИПРОПРОМ

Инв.№ подл. | Подп. и дата | Взам.инв.№ | Отд. ТМ | Согласовано | Шостак

Копировал 3Р 24342-09 72 формат А2

Альбом 8

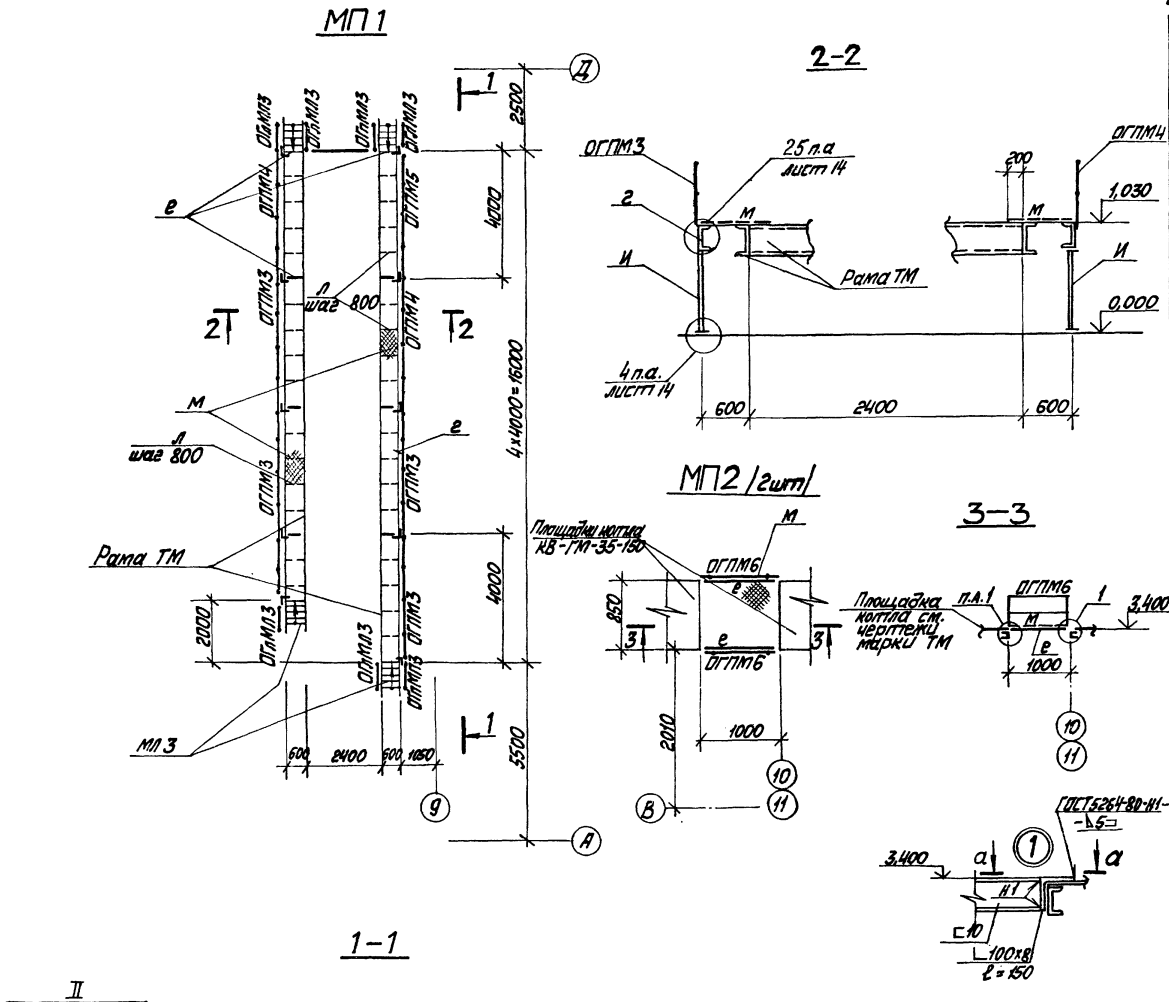

Ведомость элементов на листы 8...15 /продолжение/

Марка	Сечение: Эскиз	Поз	Состав	Расчётные усилия: M кНМ	N кН	Q кН	Группа конструкций	Марка металла	Примечание
				Ограждение лестниц					
ОГлМЛ1				ОГлМЛХ60-10.12					1шт.
ОГлМЛ1				ОГлМЛХ60-10.12					1шт
ОГлМЛ2				ОГлМЛХ60-10.18а					1шт L=1400
ОГлМЛ2				ОГлМЛХ60-10.18а					1шт. L=1400
ОГлМЛ3				ОГлМЛХ45-10.12а					4шт. L=1000
ОГлМЛ3				ОГлМЛХ45-10.12а					3шт L=1000
ОГлМЛ4				ОГлМЛХ45-10.18а					1шт L=1500
ОГлМЛ5				ОГлМЛХ45-10.18б					1шт L=1400
ОГлМЛ5				ОГлМЛХ45-10.18а					1шт L=1400
ОГлМЛ6				ОГлМЛХ45-10.30					1шт
ОГлМЛ6				ОГлМЛХ45-10.30					2шт
ОГлМЛ7				ОГлМЛХ45-10.36а					1шт L=3400
ОГлМЛ8				ОГлМЛХ45-10.12					1шт
ОГлМЛ8				ОГлМЛХ45-10.12					2шт
ОГлМЛ9	1.450.3-3 вып.0			ОГлМЛХ60-10.60			4	ВСт3кп2	1шт
ОГлМЛ9				ОГлМЛХ60-10.60					1шт
ОГлМЛ10				ОГлМЛХ60-10.30					1шт
ОГлМЛ10				ОГлМЛХ60-10.30					1шт
				Ограждения площадок					
ОГлМ1				ОГПМХЭб-10.9а					2шт L=550
ОГПМ2				ОГПМХЭб-10.12					4шт
ОГПМ3				ОГПМХЭб-10.48					7шт
ОГПМ4				ОГПМХЭб-10.42					2шт
ОГПМ5				ОГПМХЭб-10.22					3шт
ОГПМ6				ОГПМХЭб-10.9					17шт
ОГПМ7				ОГПМХЭб-10.36					4шт
ОГПМ8				ОГПМХЭб-10.30а					2шт L=2800
ОГПМ9				ОГПМХЭб-10.18					1шт
ОГПМ10				ОГПМХЭб-10.21					5шт
ОГПМ11				ОГПМХЭб-10.54					1шт

Окончание см. лист 11.

Согласовано
ТМ отд. Шостак
Взам. инв.
Подп. и дата
Инв. № подл.

Привязан
Инв. №

ТП 903-1-277.90 КМ

ГИП	Ивдальский		
Нач.отд.	Гуттерерский		
Н.контр.	Андриевская		
Гл.контр.	Андриевская		
Рук.гр.	Шульзина		
Инж.	Альтерман		

Котельная с 3 котлами КВ-ГМ-35-150 и 3 котлами ДЕ-25-14ГМ. Закрытая система теплоснабжения

МП1; МП2

Стадия	Лист	Листов
Р	9	

ЛАТГИПРОПРОМ

Копировал 24342-09 13 Формат А2

Альбом 8

ЛМ2

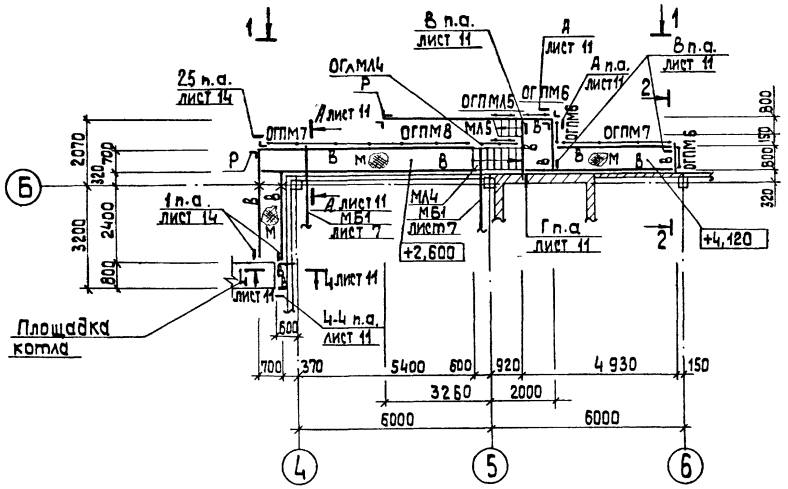

1 — 1

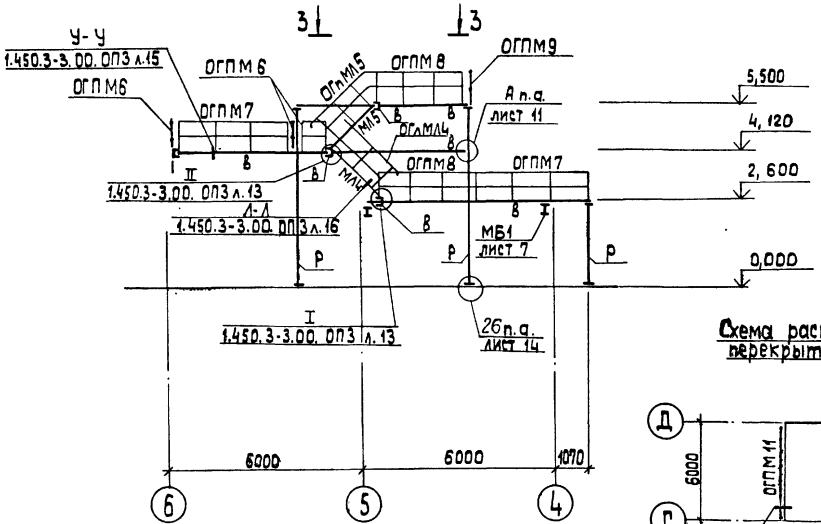

3 - 3

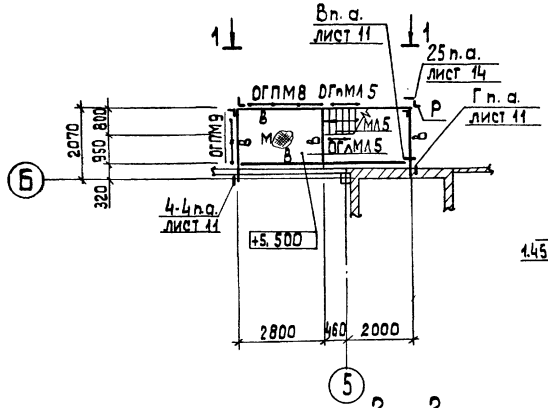

МП3 (2шт)

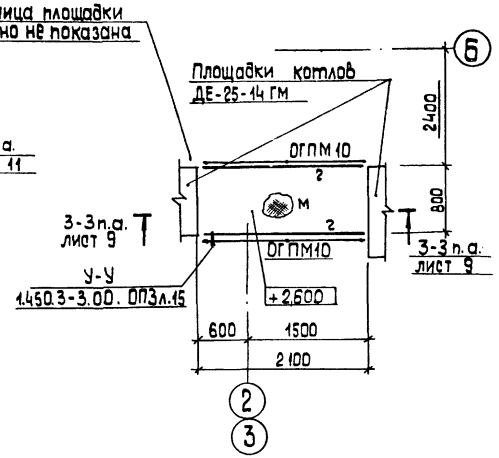

2 — 2

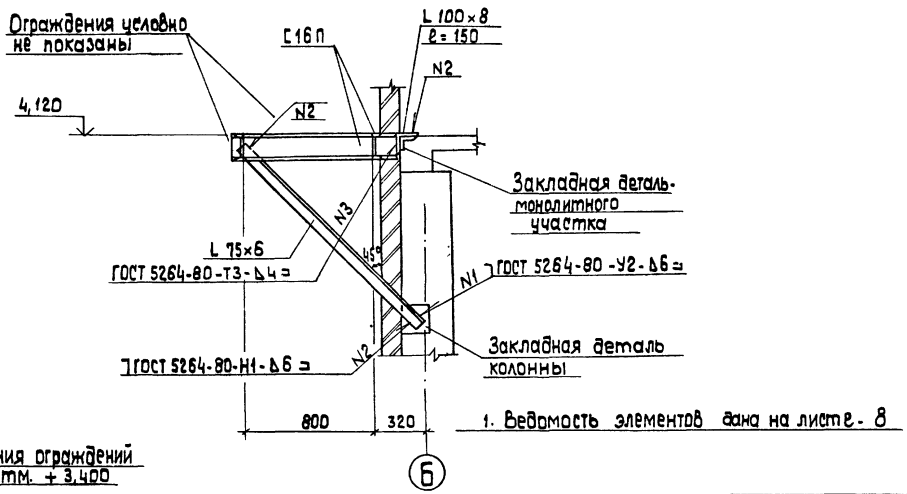

1. Ведомость элементов дана на листе - 8

Схема расположения ограждений перекрытия на отм. + 3,400

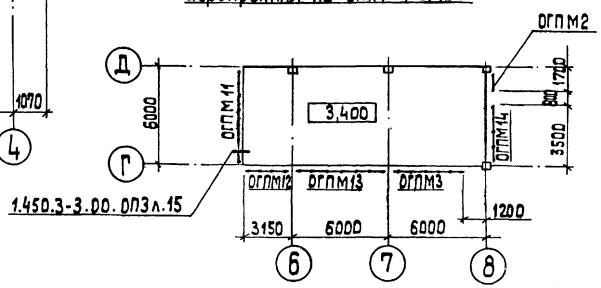

Согласовано

Инв.№ подл. | Подп. и дата | Взам.инв.№

Отд. ТМ Шостак

Привязан

Инв.№

ТП 903-1-277.90 КМ

ГИП	Жибальский		Котельная с 3 котлами КВ-ГМ-35-150 и 3 котлами ДЕ-25-14ГМ Закрытая система теплоснабжен.	Стадия	Лист	Листов
Нач.отд.	Гутеревский			Р	10	
Н.контр.	Андриевская		Схема расположения ограждений перекрытия на отм.+3,400 ЛМ2; МП3.	ЛАТГИПРОПРОМ		
Гл.конст.	Андриевская					
Рук.гр.	Шульгина					
Инж.	Альтерман					

Копировал Зр 24342-09 74 формат А2

Альбом 8

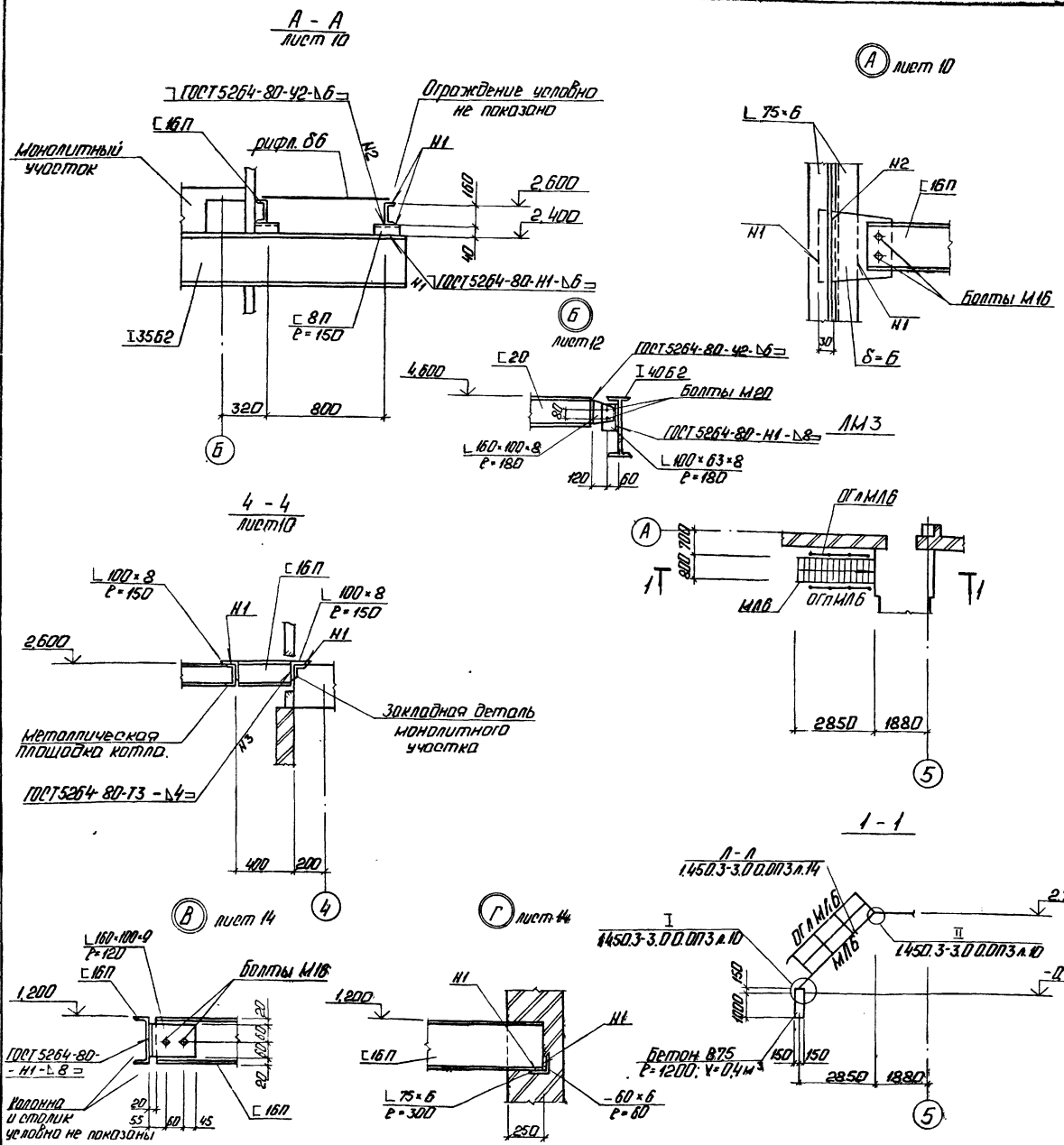

Ведомость элементов на листы 8...15 (окончание)

Марка	Сечение: Эскиз	Поз.	Состав	Расчетные усилия: M кНм	N кН	Q кН	Группа констр.	Марка металла	Примечание
				Ограждения площадок (продолжение)					
ОГПМ12				ОГПМХЗБ-10.30					4 шт.
ОГПМ13				ОГПМХЗБ-10.60					2 шт.
ОГПМ14				ОГПМХЗБ-10.36а					1 шт. ℓ=3350
ОГПМ15				ОГПМХЗБ-10.24					3 шт.
ОГПМ16				ОГПМХЗБ-10.18					2 шт.
ОГПМ17	1.450.3-3 Вып.0			ОГПМХЗБ-10.15			4	Вст3кп2	3 шт.
ОГПМ18				ОГПМХЗБ-10.54					3 шт.
				Дополнительные элементы					
ДХ4				ДХ4					2 шт.
ДХ5				ДХ5					2 шт.
ДХ8				ДХ8					12 шт.
ДХ9				ДХ9					11 шт.
ДБ				ДБ					1 шт.
ДГ				ДГ					1 шт.

Привязан

Инв. №

ТП 903-1-277.90 КМ

ГИП	Ипполитов		Котельная 3 котлами КВ-ГМ-35-150 и 3 котлами ДЕ-25-ГМ. Закрытая система теплоснабжения.	Стадия	Лист	Листов
Нач. отд.	Четвериков			Р	11	
Н. контр.	Антропенко					
Гл. кон.	Кострубская					
Рук. гр.	Шульгина		Лестницы ЛМ3. Узлы 9... Г.	ЛАГИПРОПРОМ		
Инж.	Ильтерман					

Копировал: Ф. А 24342-09 75 Формат А2

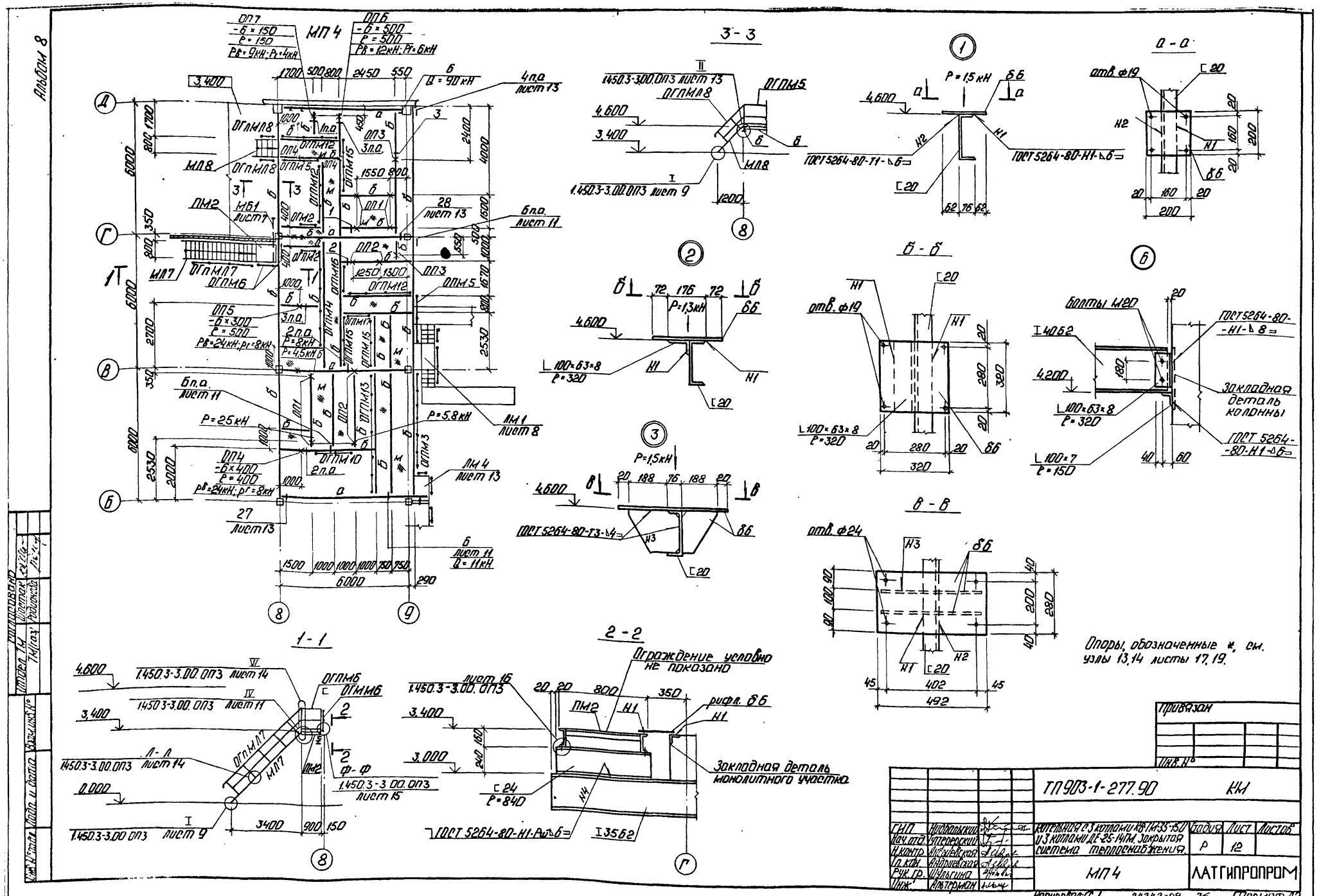

Альбом 8
МП 4
3-3
а-а
б-б
в-в
1-1
2-2
Опоры, обозначенные *, см. узлы 13,14 листы 17,19.
Ограждение условно не показано
Закладная деталь монолитного участка
Закладная деталь колонны
ГОСТ 5264-80-Т1-Δ6
ГОСТ 5264-80-Н1-Δ6
ГОСТ 5264-80-Т3-Δ4
ГОСТ 5264-80-Н1-Δ8
ГОСТ 5264-80-Н1-Δ6
Привязан
Инв. №
ТП 903-1-277.90
КМ
Котельная с 3 котлами КВ ТМ-35-150 и 3 котлами ДЕ-25-14ГМ. Закрытая система теплоснабжения.
Стадия Р
Лист 12
Листов
МП 4
ЛАТГИПРОПРОМ
Копировал:
24342-09
76
Формат А2

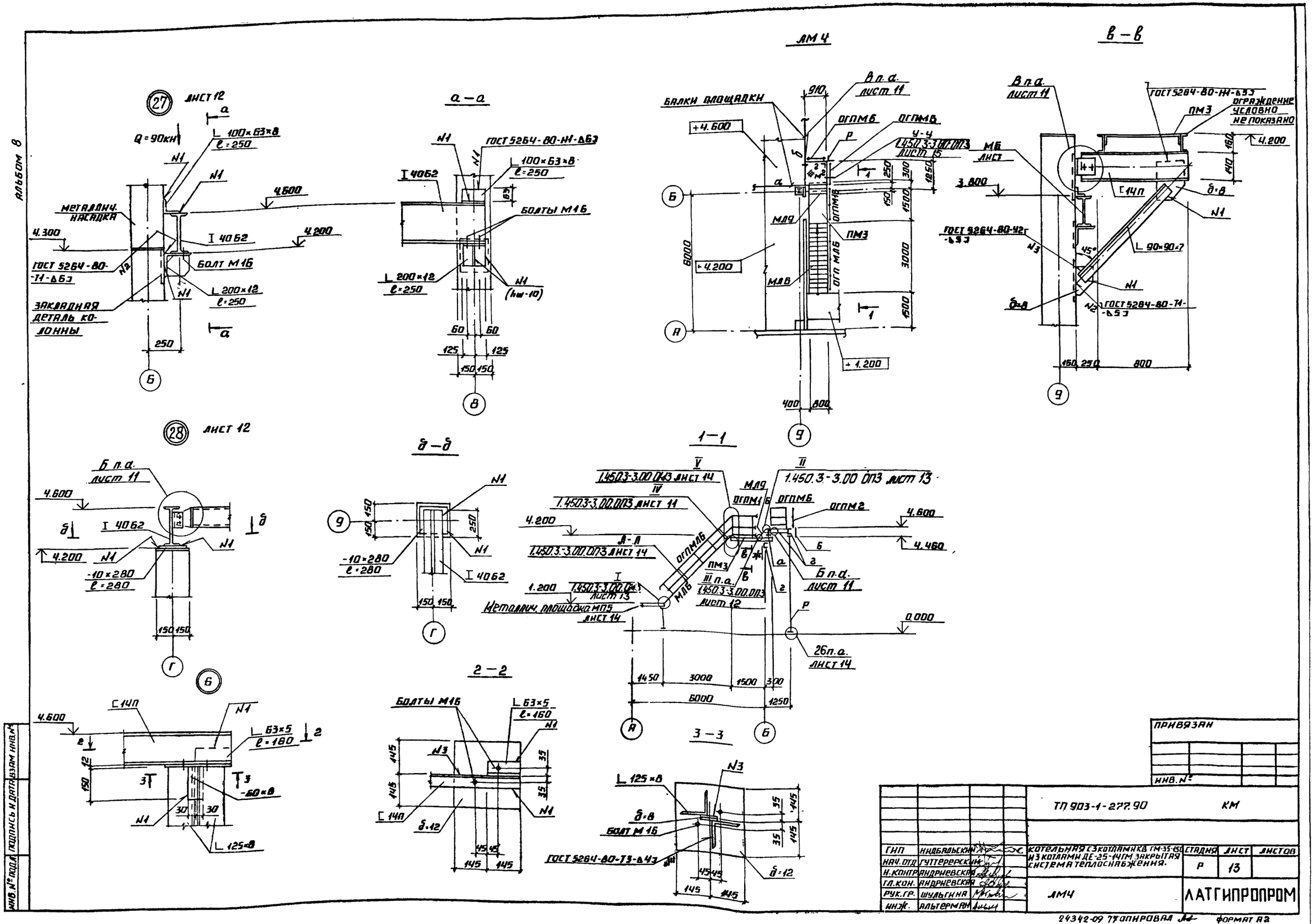

АЛЬБОМ 8
27 ЛИСТ 12
Q=90кН
L 100×63×8
ℓ=250
N1
4.600
МЕТАЛЛИЧ. НАСАДКА
4.300
I 40Б2
4.200
ГОСТ 5264-80-Т1-Δ6Э
БОЛТ М16
L 200×12
ℓ=250
ЗАКЛАДНАЯ ДЕТАЛЬ КОЛОННЫ
250
а – а
ГОСТ 5264-80-Н1-Δ6Э
БОЛТЫ М16
L 200×12
ℓ=250
N1 (hw-10)
60
125
150
АМ 4
БАЛКИ ПЛОЩАДКИ
+4.600
+4.200
+1.200
ОГПМ6
ОГПМ8
ПМ3
МЛ9
МЛ6
ОГП МЛ6
8000
3000
1500
1250
400
800
в – в
В п.а. лист 11
ГОСТ 5264-80-Н1-Δ5Э
ОГРАЖДЕНИЕ УСЛОВНО НЕ ПОКАЗАНО
4.200
3.800
МБ ЛИСТ
ГОСТ 5264-80-Ч2-Δ5Э
L 90×90×7
ГОСТ 5264-80-Т1-Δ5Э
160
250
800
28 ЛИСТ 12
Б п.а. лист 11
4.600
I 40Б2
4.200
-10×280
ℓ=280
150
д – д
-10×280
ℓ=280
1 – 1
1.450.3-3.00 ОПЗ лист 14
1.450.3-3.00 ОПЗ лист 13
1.450.3-3.00 ОПЗ лист 11
1.450.3-3.00 ОПЗ лист 12
ОГПМ2
4.460
0.000
26 п.а. лист 14
Металлич. площадка МП5 лист 14
1450
3000
1500
6000
1250
2 – 2
БОЛТЫ М16
L 63×5
ℓ=160
L 63×5
ℓ=180
-60×8
L 125×8
3 – 3
L 125×8
БОЛТ М16
ГОСТ 5264-80-Т3-Δ4Э
ПРИВЯЗАН
ИНВ. №
ТП 903-1-277.90 КМ
ГИП НИДБАЛЬСКИЙ
НАЧ. ОТД. ГУТТЕРЕРСКИЙ
Н. КОНТР. АНДРИЕВСКАЯ
ГЛ. КОН. АНДРИЕВСКАЯ
РУК. ГР. ШУЛЬГИНА
ИНЖ. АЛЬТЕРМАН
КОТЕЛЬНАЯ С 3 КОТЛАМИ КВ ГМ-35-150 И 3 КОТЛАМИ ДЕ-25-14ГМ ЗАКРЫТАЯ СИСТЕМА ТЕПЛОСНАБЖЕНИЯ.
СТАДИЯ Р
ЛИСТ 13
ЛИСТОВ
АМ4
ЛАТГИПРОПРОМ
24342-09 77 ОПИРОВАЛ
ФОРМАТ А2
ИНВ. № ПОДЛ. ПОДПИСЬ И ДАТА ВЗАМ. ИНВ. №

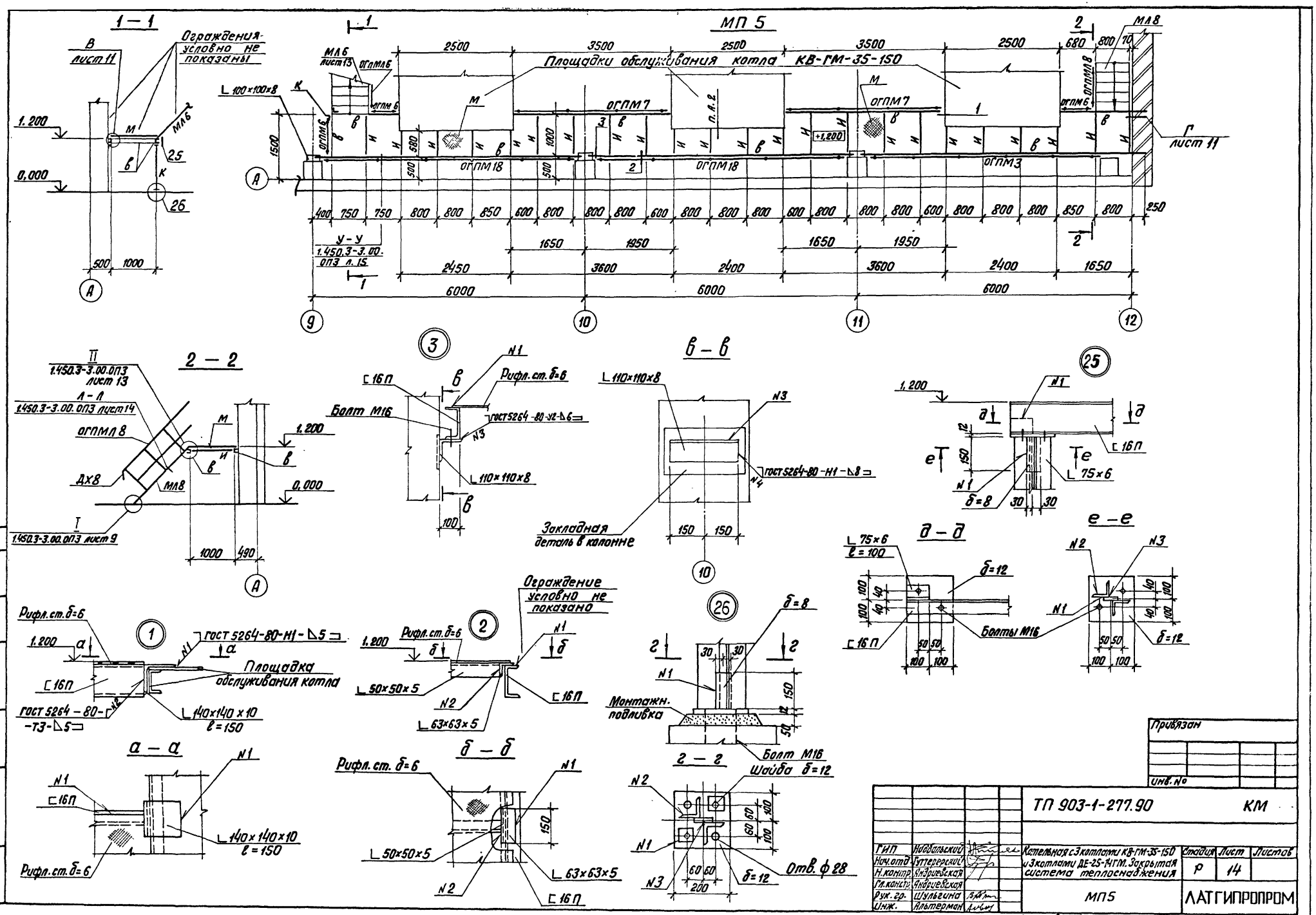

Альбом 8
1 – 1
Ограждения условно не показаны
В лист 11
МЛ6
1.200
0.000
25
26
500
1000
МП 5
Площадки обслуживания котла КВ-ГМ-35-150
МЛ6 лист 13
ОГПМЛ6
ОГПМ 6
ОГПМ 7
ОГПМ 18
ОГПМ 3
ОГПМЛ 8
МЛ8
Г лист 11
У – У
1.450.3-3.00.ОПЗ л. 15
2500
3500
680
800
70
1650
1950
2450
3600
2400
6000
9
10
11
12
2 – 2
1.450.3-3.00.ОПЗ лист 13
Л – Л
1.450.3-3.00.ОПЗ лист 14
ОГПМЛ 8
ДХ8
МЛ8
1.450.3-3.00.ОПЗ лист 9
1000
490
3
Рифл. ст. δ=6
Болт М16
ГОСТ 5264-80-У2-Δ6
110×110×8
100
в – в
110×110×8
ГОСТ 5264-80-Н1-Δ8
Закладная деталь в колонне
150
25
1.200
75×6
δ=8
30
д – д
75×6
ℓ=100
δ=12
Болты М16
16П
е – е
Рифл. ст. δ=6
ГОСТ 5264-80-Н1-Δ5
Площадка обслуживания котла
140×140×10
ℓ=150
ГОСТ 5264-80-Т3-Δ5
Ограждение условно не показано
50×50×5
63×63×5
26
Монтажн. подливка
Болт М16
Шайба δ=12
Отв. ф 28
а – а
140×140×10
ℓ=150
б – б
г – г
Привязан
Инв. №
ТП 903-1-277.90
КМ
ГИП Ноздальский
Нач. отд. Гуттерерский
Н. контр. Андриевская
Гл. констр. Андриевская
Рук. гр. Шульгина
Инж. Альтерман
Котельная с 3 котлами КВ-ГМ-35-150 и 3 котлами ДЕ-25-14ГМ. Закрытая система теплоснабжения
Стадия Р
Лист 14
Листов
МП5
ЛАТГИПРОПРОМ
Согласовано:
Отдел ТМ
Шостак
Взам. инв. №
Подпись и дата
Инв. № подл.
Копировал В.Бур 24342-09 78 Формат А2

Альбом 8

Схема расположения площадок обслуживания баков

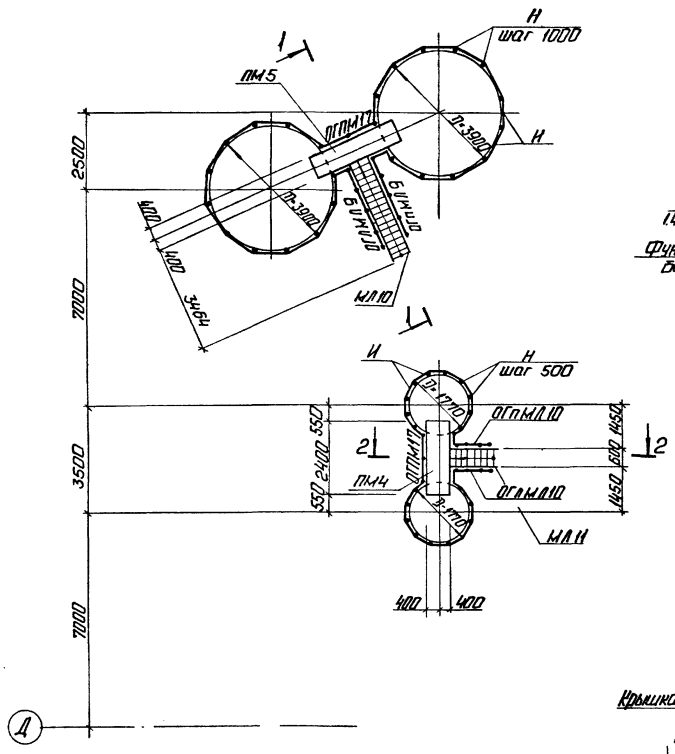

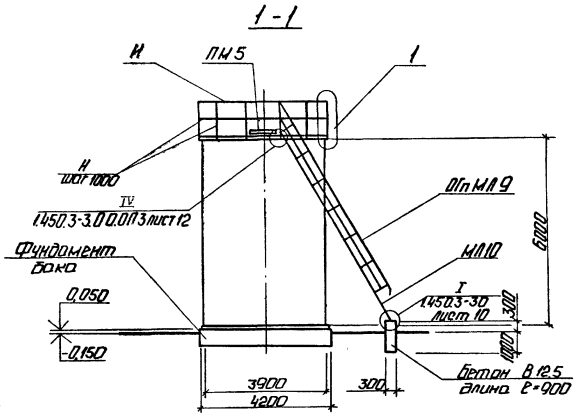

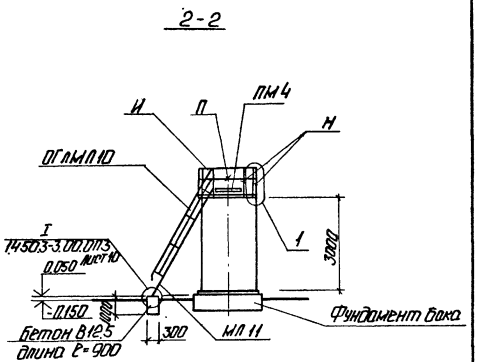

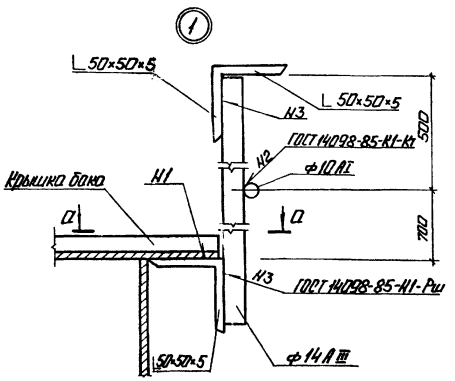

1. Площадки ПМ4,ПМ5 прикрепить к конструкции крышки бака.
2. Расход бетона на фундаменты под лестницы 0,65 м³.

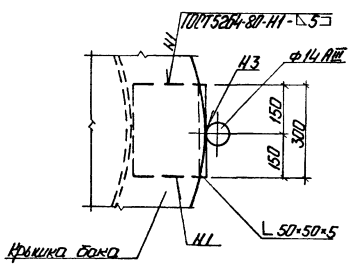

Привязан

Инв.№

				ТП 903-1-277.90 КМ			
ГИП	Нидбольский			Котельная с 3 котлами КВ-ТМ-35-150 и 3 котлами ДЕ-25-14ГМ. Закрытая система теплоснабжения	Стадия	Лист	Листов
Нач.отд.	Гутерерский				Р	15	
Н.контр.	Андриевская						
Гл.кон.	Андриевская			Схема расположения площадок обслуживания баков.	ЛАТГИПРОПРОМ		
Рук.гр.	Шульгина						
Инж.	Альтерман						

Копировал: 24342-09 79 Формат А2

Инв.№ подл. | Подп. и дата | Взам.инв.№

Альбом 8

Схема расположения опор под трубопроводы

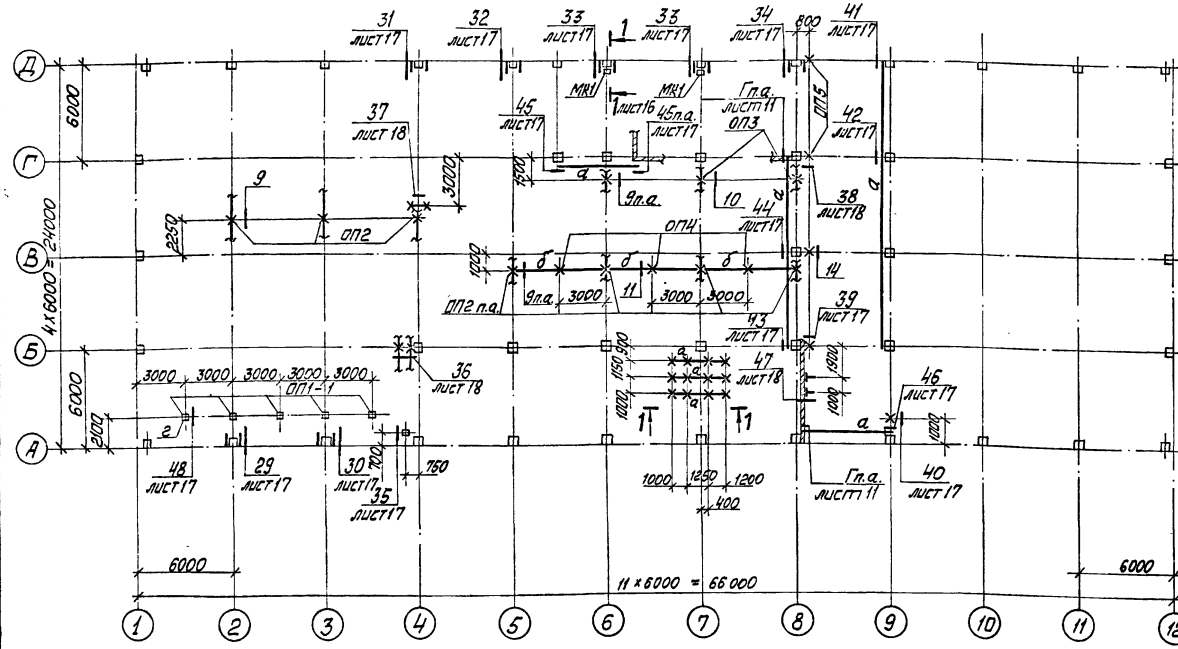

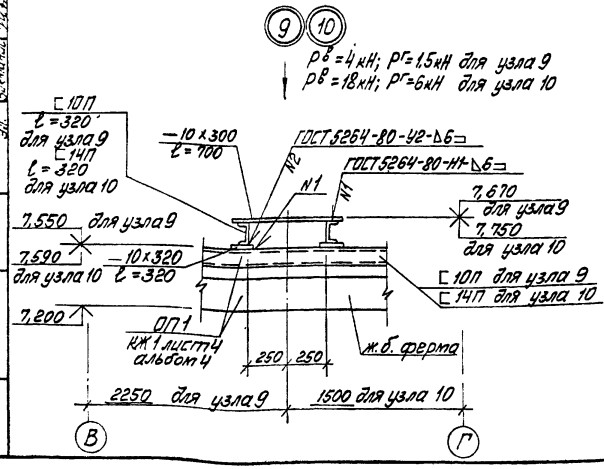

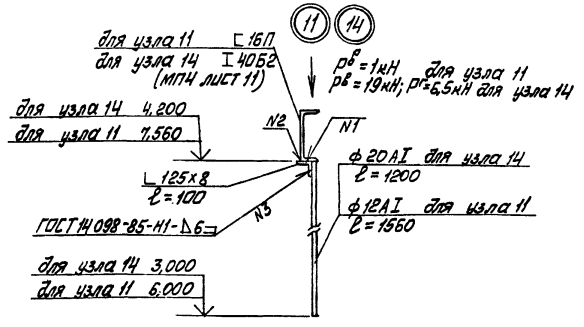

Ведомость элементов

Марка	Сечение: Эскиз	Поз.	Состав	Расчётные усилия: M кНм	N кН	Q кН		Марка металла	Примечание
а	[		[14П		18,0		4	ВСт3кп2	ГОСТ380-71
б	[		[16П		4,5		3	ВСт3пс6-1	ТУ14-1-3023-80
в	[		[18П	Л = 150					
г	□		□160×5	Л = 96			2	ВСт3сп5	ГОСТ380-71
д	∟		∟50×5				4	ВСт3кп2	
МК1	[]		2[16П		363		3	ВСт3пс6-1	ТУ14-1-3023-80

Спецификация к схеме расположения опор

Марка поз.	Обозначение	Наименование	Кол.	Масса ед., кг	Примечание
ОП1	ТП 903-1-277.90 ал.4 КЖ1 лист 4	ОП1	10		
ОП1-1	КМ16	ОП1-1	5		
ОП2	КМ16	ОП2	8		
ОП3	КМ16	ОП3	2		
ОП4	КМ16	ОП4	3		
ОП5	КМ16	ОП5	2		

1 – 1

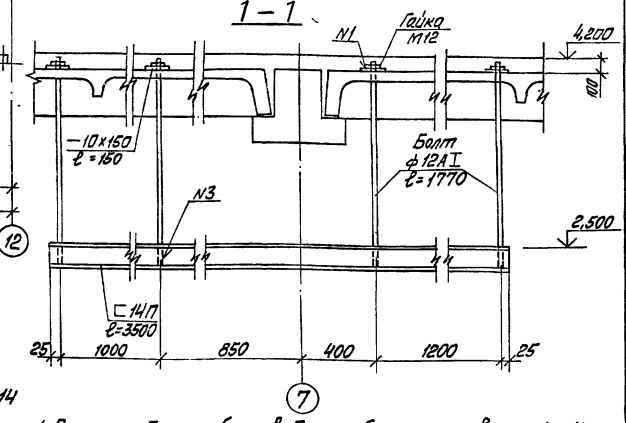

1. Опоры под трубопроводы на блок секции в осях 1...4 см. ТП 903-1-277.90 ал.5 на блок-секции в осях 9...12 см. ТП 903-1-277.90 ал.4.

Привязан

Инв. №

ТП 903-1-277.90 КМ

ГИП	Кидбальский		
Нач.отд.	Гутеревский		
Н.контр.	Андриевская		
Гл.конст.	Андриевская		
Рук.гр.	Шульгина		
Инж.	Альтерман		

Котельная с 3 котлами КВ-ГМ-35-150 и 3 котлами ДЕ-25-14ГМ. Закрытая система теплоснабжения

Схема расположения опор под трубопроводы. Узлы 9, 10, 11, 14

Стадия	Лист	Листов
Р	16	

ЛАТГИПРОПРОМ

Копировал [signature] 24342-09 80 Формат А2

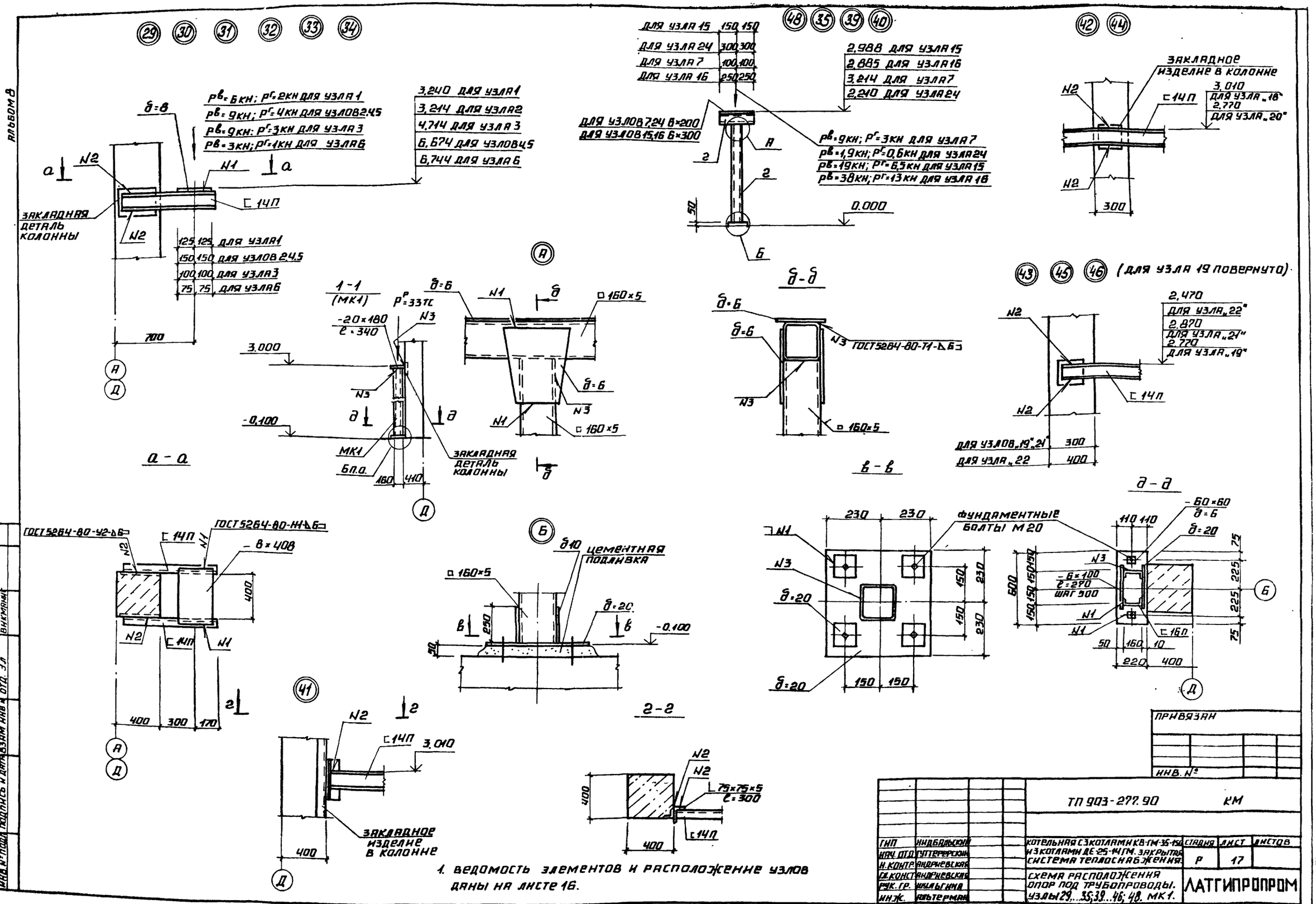

1. Ведомость элементов и расположение узлов даны на листе 16.

ГИП	Нидбальский			
Нач. отд.	Гуттерерский			
Н. контр.	Андриевская			
Гл. конст.	Андриевская			
Рук. гр.	Шульгина			
Инж.	Альтерман			

Привязан

Инв. №

ТП 903-277.90 КМ

Котельная с 3 котлами КВ-ГМ-35-150 и 3 котлами ДЕ-25-14 ГМ. Закрытая система теплоснабжения.

Схема расположения опор под трубопроводы. Узлы 29...35; 39...46; 48. МК1.

Стадия	Лист	Листов
Р	17	

ЛАТГИПРОПРОМ

24342-09 ... 8.1 Копировал ... Формат А2

Согласовано: Отд. ТМ Мишуров; Отд. ЭЛ Викманис; Инв. № подл. | Подпись и дата | Взам. инв. №

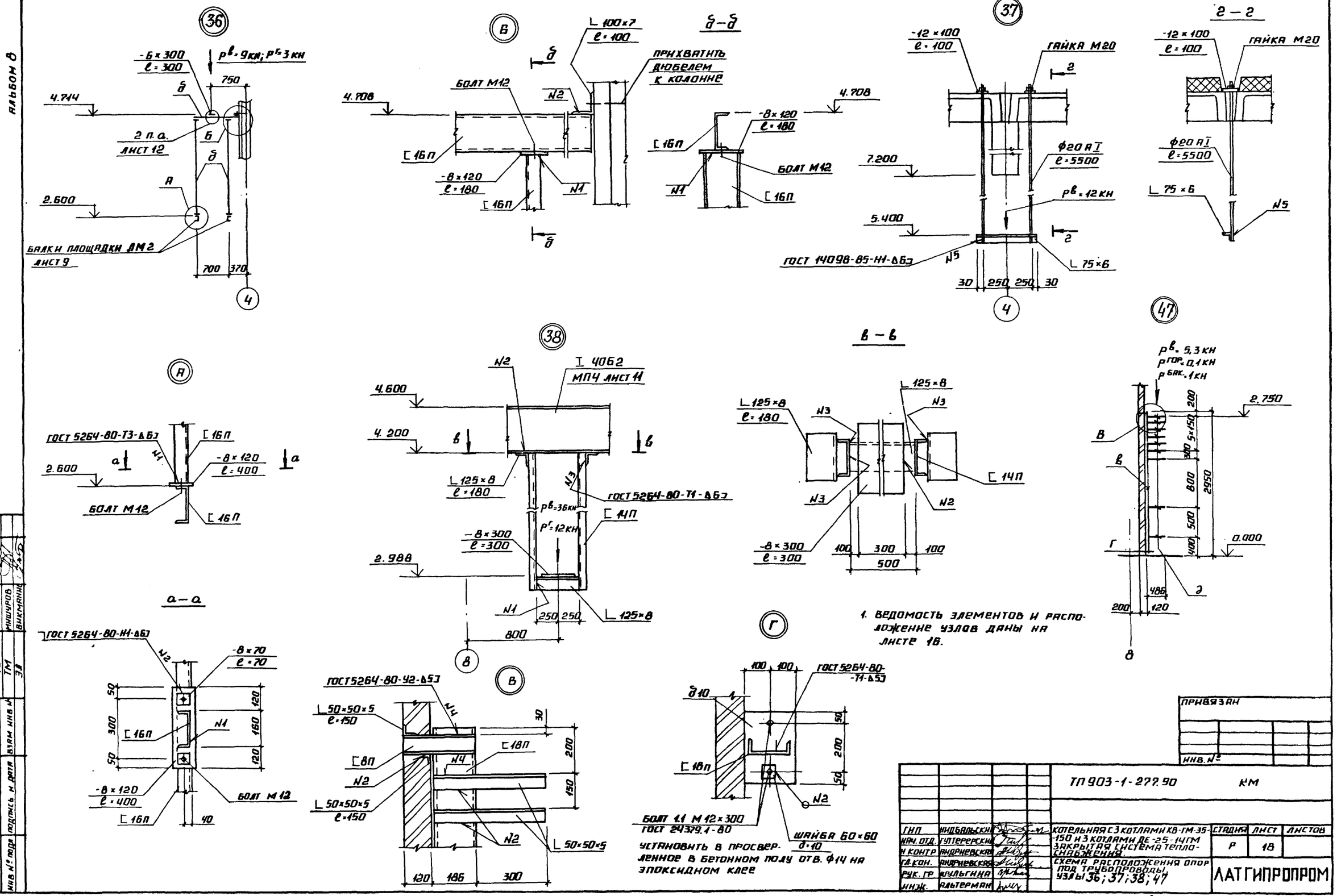

1. ВЕДОМОСТЬ ЭЛЕМЕНТОВ И РАСПОЛОЖЕНИЕ УЗЛОВ ДАНЫ НА ЛИСТЕ 16.

ПРИВЯЗАН			
ИНВ. №			
ТП 903-1-277.90		КМ	
ГИП	НИДБАЛЬСКИЙ	КОТЕЛЬНАЯ С 3 КОТЛАМИ КВ-ГМ-35-150 И 3 КОТЛАМИ ДЕ-25-14ГМ ЗАКРЫТАЯ СИСТЕМА ТЕПЛОСНАБЖЕНИЯ.	СТАДИЯ: Р; ЛИСТ: 18; ЛИСТОВ:
НАЧ. ОТД.	ГУЛТЕРЕРСКИЙ		
Н. КОНТР.	АНДРИЕВСКАЯ		
ГЛ. КОН.	АНДРИЕВСКАЯ	СХЕМА РАСПОЛОЖЕНИЯ ОПОР ПОД ТРУБОПРОВОДЫ. УЗЛЫ 36; 37; 38; 47	ЛАТГИПРОПРОМ
РУК. ГР.	ШУЛЬГИНА		
ИНЖ.	АЛЬТЕРМАН		

СОГЛАСОВАНО: ТС СУРАН; ТМ МИШУРОВ; ЭЛ ВИКМАНИН

ИНВ. № ПОДЛ. | ПОДПИСЬ И ДАТА | ВЗАМ. ИНВ. №

24342-09 82

Альбом 8

Схема расположения балок перекрытия и площадок

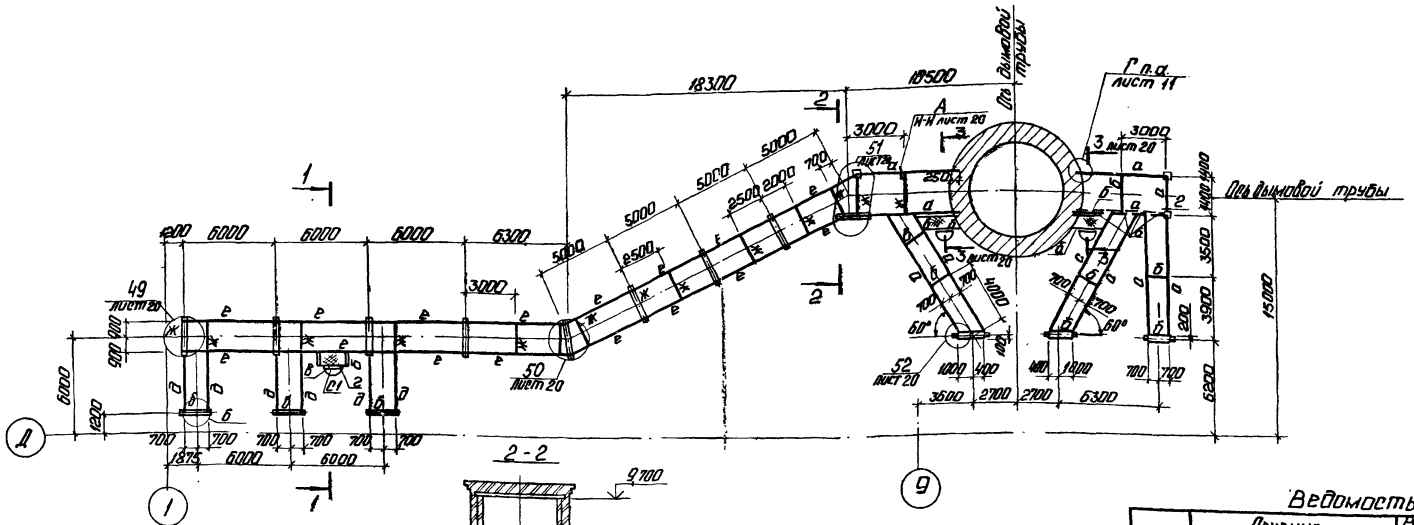

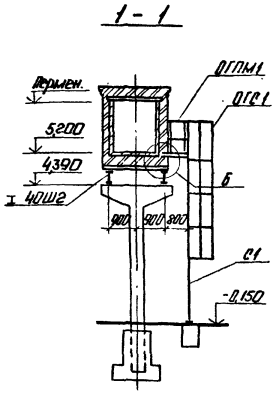

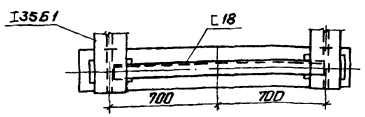

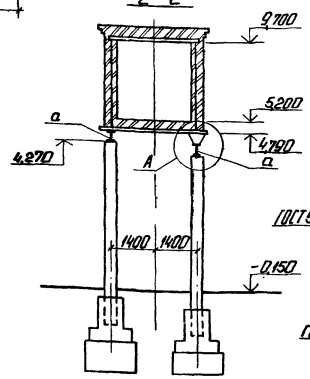

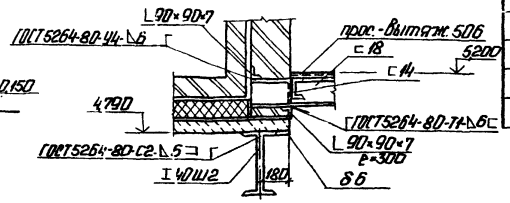

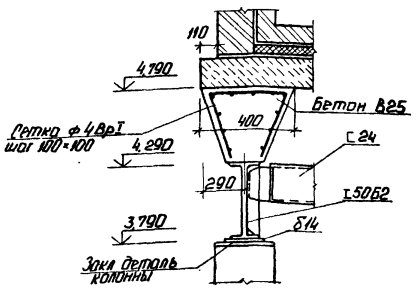

Ведомость элементов

Марка	Сечение: Эскиз	Поз.	Состав	Расчетные усилия: м кгм	к кн	а кн		Марка металла	Примечание
а	I		I50Б2	300,0			3	ВСт3сп5-1	ТУ14-1-3023-80
б	[		[18	Конструктивно			3	ВСт3пс6-1	
в	[		[14				3	ВСт3кп2	ГОСТ380-71
г			ПВ506	2 кПа			4		
д	I		I35Б1	134,0			3	ВСт3сп5-1	ТУ14-1-3023-80
е	I		I40Ш2	247,5			3		
ж	[		[24	Конструктивно			3	ВСт3сп5	ГОСТ535-79

Спецификация к схеме расположения площадок

Марка, поз.	Обозначение	Наименование	Кол.	Масса ед., кг	Примечание
С1	1.450.3-3.2 3.2.01.0	Стремянка СХ-64а	3	1076	Н=6200
ОГС1	1.450.3-3.1 6.1.01.0	Ограждение стремянки ОГС-424	3	38,1	
ОГПМ1	1.450.3-3.2 5.20.01.0	Ограждение площадки ОГПМХЭБ-109	2	105	

1. Расход бетона В25 на набетонку по узлу „А" - 1,8 м³
Арматуры ф4ВрI - 0,2 т.

Привязан

Инв. №

ГИП	Нобольский		
Начотд.	Гуттерерский		
Н.контр.	Шульгина		
Гл.конст.	Андреевская		
Рук.гр.	Шульгина		
Вед.инж.	Зайцев		
Инж.	Зуева		

ТП 903-1-277.90 . . . . . КМ

Котельная с 3 котлами КВ-ТМ-35-150 и 3 котлами ДЕ-25-14ГМ закрытая система теплоснабжения.

Боров. Схема расположения балок перекрытия. Разрезы 1-1; 2-2. Узел 6.

Стадия	Лист	Листов
Р	19	

ЛАТГИПРОПРОМ

Копировал: [illegible] 24342-09 83 Формат А2

Согласовано: Тм Мишуров

Инв. № подл. | Подп. и дата | Взам. инв. №

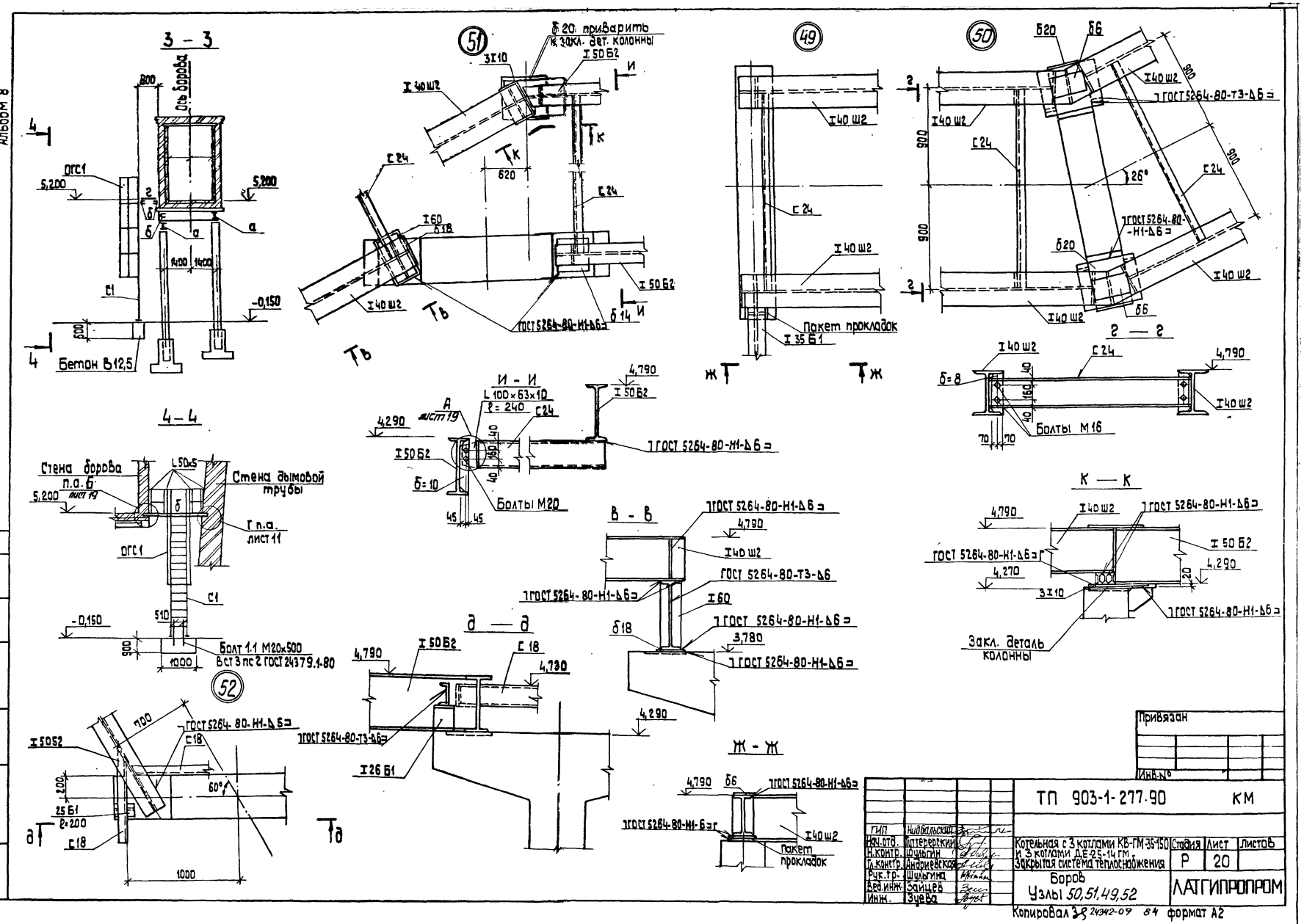

Альбом 8
3 – 3
Ось борова
800
ОГС1
5,200
5,200
1400
1400
С1
-0,150
600
Бетон В12,5
4 – 4
Стена борова
п.а. 6
лист 19
L50x5
Стена дымовой трубы
5,200
Г п.а.
лист 11
ОГС1
С1
-0,150
510
900
1000
Болт 1.1 М20x500
Вст 3 пс 2 ГОСТ 24379.1-80
52
700
ГОСТ 5264-80-Н1-Δ5
I50Б2
С18
200
60°
25Б1
ℓ=200
С18
1000
51
б 20 приварить к закл. дет. колонны
3I10
I50Б2
I40Ш2
620
С24
I60
б18
I40Ш2
I50Б2
ГОСТ 5264-80-Н1-Δ6
б 14
49
I40Ш2
С24
I40Ш2
Пакет прокладок
I35Б1
50
б20
б6
I40Ш2
ГОСТ 5264-80-Т3-Δ6
900
900
900
С24
26°
ГОСТ 5264-80-Н1-Δ6
б20
I40Ш2
б6
I40Ш2
г — г
I40Ш2
С24
4,790
б=8
I40Ш2
Болты М16
70
70
И – И
L 100×63×10
ℓ=240
С24
4,790
I50Б2
А
лист 19
4,290
I50Б2
б=10
Болты М20
45
45
ГОСТ 5264-80-Н1-Δ6
В – В
ГОСТ 5264-80-Н1-Δ6
4,790
I40Ш2
ГОСТ 5264-80-Т3-Δ6
ГОСТ 5264-80-Н1-Δ6
I60
б18
ГОСТ 5264-80-Н1-Δ6
3,780
ГОСТ 5264-80-Н1-Δ6
К — К
4,790
I40Ш2
ГОСТ 5264-80-Н1-Δ6
I50Б2
ГОСТ 5264-80-Н1-Δ6
4,270
4,290
3I10
ГОСТ 5264-80-Н1-Δ6
Закл. деталь колонны
д — д
4,790
I50Б2
С18
4,730
ГОСТ 5264-80-Т3-Δ6
I26Б1
4,290
Ж – Ж
4,790
б6
ГОСТ 5264-80-Н1-Δ6
ГОСТ 5264-80-Н1-Δ6
I40Ш2
Пакет прокладок
Согласовано
Инв.№ подл. | Подп. и дата | Взам. инв.№
Привязан
Инв.№
ТП 903-1-277.90 КМ
ГИП Нидбальский
Нач.отд. Гуттеревский
Н.контр. Шульгин
Гл.контр. Андриевская
Рук.гр. Шульгина
Вед.инж. Зайцев
Инж. Зуева
Котельная с 3 котлами КВ-ГМ-35-150 и 3 котлами ДЕ-25-14 ГМ. Закрытая система теплоснабжения
Стадия Р
Лист 20
Листов
Боров
Узлы 50,51,49,52
ЛАТГИПРОПРОМ
Копировал 24342-09 84 формат А2

Альбом 8

Ведомость рабочих чертежей основного комплекта АЗ

Лист	Наименование	Примечание (стр.)
1	План на отм. -1,750; -1,350; 0,000. Узлы 1..3. Общие данные.	84

Ведомость ссылочных и прилагаемых документов

Обозначение	Наименование	Примечание
	Ссылочные документы	
4.400-12	Антикоррозийная защита полов и надземной части фундаментов под оборудование.	
ГПИ Сантехпроект М 1884г.	Рекомендации по проектированию складов соли и натрий-катионитных установок с уменьшенным расходом соли на регенерацию катионита Ж3-174	
ВНИПИ "Энергопром" Союзэнергозащита М 1981г.	Системы противокоррозийных покрытий внутренних поверхностей оборудования, трубопроводов и строительных конструкций тепловых электростанций.	

Условия эксплуатации конструкций зданий и сооружений

Номер (обозначение) наименование отметки, координационные оси помещения (участка) объекта защиты	Характеристика жидких сред: наименование или химический состав	концентрация мг/л, г/л, %	температура, °С	Интенсивность воздействия агрессивной среды на полы	Механические воздействия на полы	Вид уборки пола	Вид защиты
Склад соли	раствор NaCl	26% насыщ	65	большая	—		см. черт.
Дренажный канал КН-1	раствор NaCl	26%	18	большая	—	гидроуборка	см. черт.
Пол насосной и приямок	раствор NaCl	26%	18	большая	—	гидроуборка	см. черт.

Агрессивные воздействия

№ помещения участка	Наименование оборудования	Марка фундамента	Характер агрессивного воздействия	№ узла защиты	Особые условия эксплуатации
1	Склад соли		NaCl - 26%	2	
2	Дренажный канал приямок	КН1 ПРМ1	NaCl - 26%	1,3	
3	Пол насосной и приямок		NaCl - 26%	1,3	

Типовой проект разработан в соответствии с действующими нормами и правилами и предусматривает мероприятия, обеспечивающие взрывную, взрывопожарную и пожарную безопасность при эксплуатации здания.

Главный инженер проекта: (Кидбальский)

Инв. № подл. | Подпись и дата | Взам. инв. №

План на отм. -1,750; -1,350; 0,000

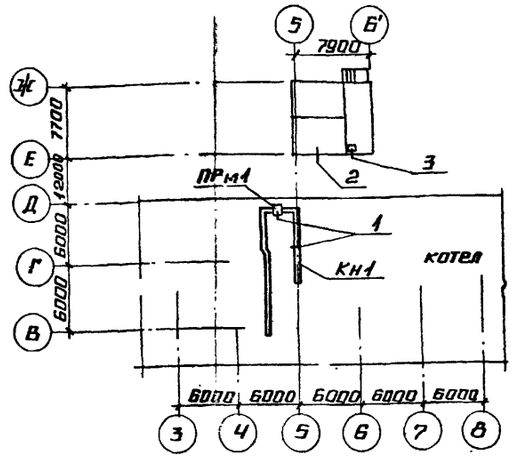

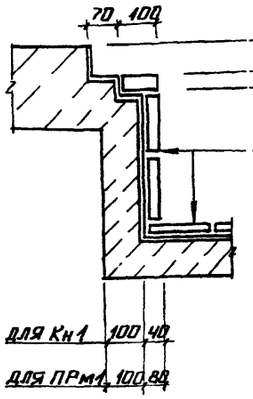

Плитка кислотоупорная керамическая марки КС ГОСТ 961-84 на кислотоупорной силикатной замазке с уплотняющей добавкой и разделкой швов (ТДК-2) 2 серии 4.400-12)

Прослонка из силикатной замазки с уплотняющей добавкой - 7 мм

2 слоя полиизобутилена ПСГ на клее №88Н (ТУ 38-105106-76) - 3мм

Ж/б пол и стенки канала (приямка)

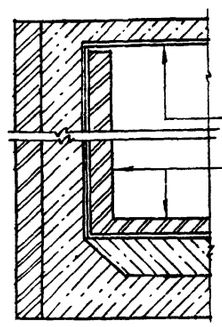

2

5 слоев окраски составом на основе огрунтовки ЭП-00-10 ГОСТ 10277-76 общей толщиной - 130 мкм

Кислотоупорный кирпич КП КЛБ ГОСТ 474-80 на портландцементном растворе с расшивкой швов замазкой марки „Арзамит-5"

2 слоя рубероида по ГОСТу 10923-76 приклеенных битумом БН-70/3.7

Ж/б пол и стены емкости

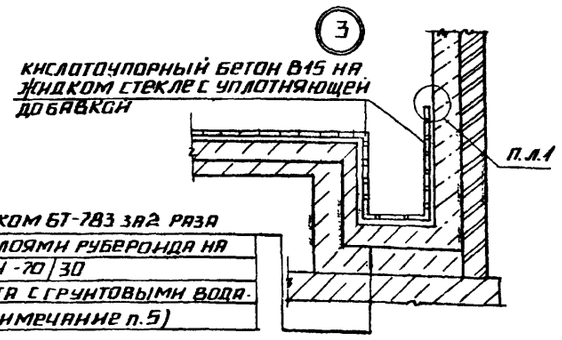

Окраска лаком БТ-783 за 2 раза
Оклейка 2 слоями рубероида на битуме БН-70/30 для варианта с грунтовыми водами (см. примечание п.5)

Ведомость объемов антикоррозионных работ по объектам защиты

Наименование	Объемы работ, м²					Итого
	Склад соли		Дренажный канал КН1 ПРМ1	Приямок в насосной	Насосная склада соли	
	пол стенки	потолок	лоток		пол	
Окраска лаком БТ-783 за 2 раза оклейка 2 слоями рубероида на битуме БН-70/30 (только для варианта с грунтовыми водами)	—	—			24,6м²	24,6м²
2 слоя полиизобутилена ПСТ на клее №88Н (ТУ 38-105106-76)	—	—	47м²	4	24,6м²	75,6м²
Плитка кислотоупорная керамическая марки КС ГОСТ 961-84 на кислотоупорной силикатной замазке с уплотняющей добавкой и разделкой швов 300мм	—	—	40м²	5	24,6м²	69,6м²
5 слоев окраски составом на основе огрунтовки ЭП-00-10 ГОСТ 10277-76 толщиной 130 мкм	—	19,0			—	19,0 м²
Облицовка из кислотоупорного кирпича КП КЛБ ГОСТ 474-80 на портландцементном растворе с расшивкой швов замазкой марки „Арзамит-5"; оклейка 2 слоями рубероида на битуме.	8,7 м³	—	0,43 м³		—	9,13м³
Кислотоупорный бетон В15 на жидком стекле с уплотняющей добавкой (фурфуловый спирт 3% и солянокислый анилин (ГОСТ 5243-77) - 0,4% от веса жидкого стекла), которая вводится при затворении бетона - 100	—	—			24,6м²	24,6
Прослойка из кислотоупорной силикатной замазки с уплотняющей добавкой фурфуловым спиртом (ТДК 1/2 сер. 4.400-12)	—	—	47м²		24,6м²	71,6м²

Общие указания

1. Рабочие чертежи антикоррозийной защиты разработаны на основании документов, указанных в общих данных комплекта марки АР.
2. За условную отметку 0,000 принят уровень пола 1 этажа котельной
3. Работы по антикоррозийной защите выполнять в соответствии с требованиями СНиП 2.03.11-85 „Защита строительных конструкций от коррозии" и СНиП III-4-80 „Техника безопасности в строительстве.
4. До начала подготовки поверхностей под защиту необходимо выполнить испытание емкости склада соли под наливом в течение 3х суток. Исправление дефектов выполнять торкретированием или штукатуркой на расширяющемся цементе. Внутреннюю поверхность монолитных элементов каналов и приямков затереть цементным раствором.
5. Для варианта с грунтовыми водами в основании пола насосной и склада соли устраивается сплошная оклеечная гидроизоляция (по листу КЖ3-35 узел Д)

Привязан

Инв. №

ТП 903-1-277.90 АЗ

ГИП	Кидбальский		
Нач. отд.	Гутерерский		
Н. контр.	Андриевская		
Гл. контр.	Андриевская		
Нач. гр.	Шульгина		
Инж.	Левенка		

Котельная с 3 котлами КВ-ГМ-35-150 и 3 котлами ДЕ-25-14ГМ. Закрытая система теплоснабжения.

Стадия	Лист	Листов
Р	1	1

План на отм. -1,750; -1,350; 0,000. Общие данные.

Латгипропром

gost.e-ecolog.ru