Типовой проект
903-1-277.90

Котельная

с тремя котлами КВ-ГМ-35-150
и тремя котлами ДЕ-25-14ГМ
закрытая система теплоснабжения
топливо-газ и мазут

Альбом 7
часть 2 стр. 65...88

24342-08
Цена 3-95

gost.e-ecolog.ru

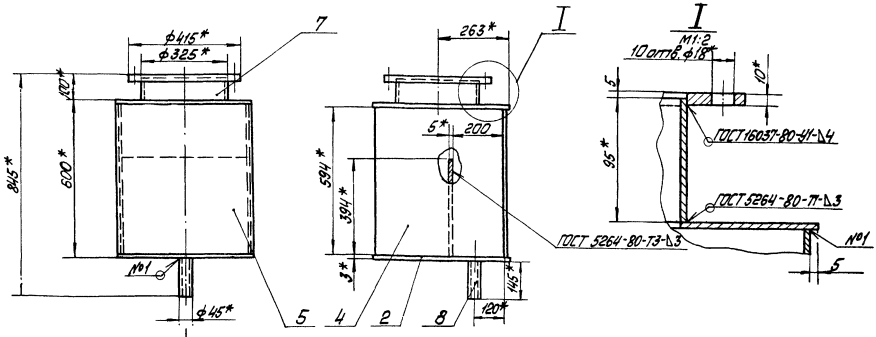

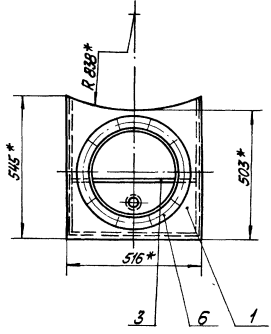

1 * Размеры для справок.

2 ± IT16/2

3 Обработка поверхностей реза деталей Б4 25

					24.01.01.000 СБ		
Изм.	Лист	№ докум.	Подп.	Дата	Корпус	Лит.	Масса	Масштаб
Разраб.		Кириченко				И	48,1	1:10
Пров.		Калмец				Лист	Листов 1	
Н. контр.		Калмец				ЛАТГИПРОПРОМ		
Утв.								

Копировал Макс Формат А3

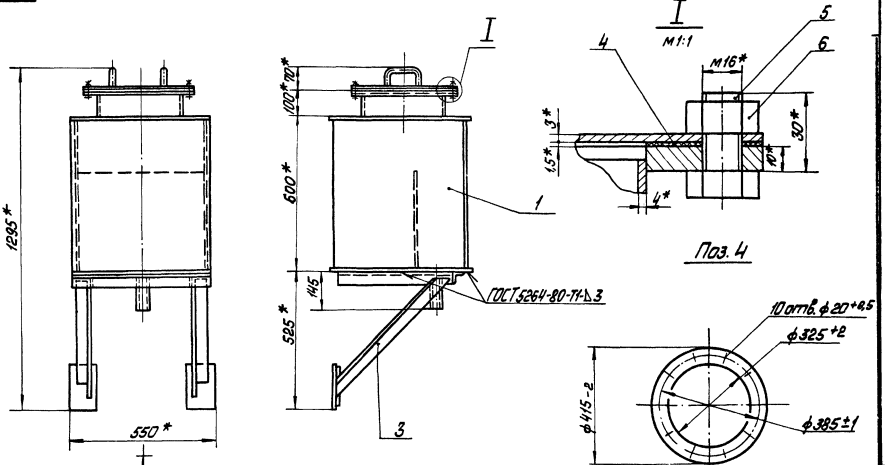

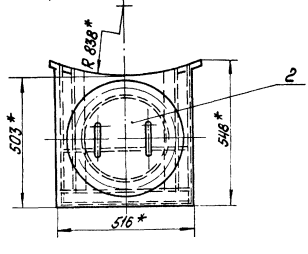

1 * Размеры для справок.

2 ± IT14/2.

					24.01.00.000 СБ		
Изм.	Лист	№ докум.	Подп.	Дата	Конденсатоотводчик	Лит.	Масса	Масштаб
Разраб.		Кириченко				И	64,2	1:10
Пров.		Калмец				Лист	Листов 1	
Н. контр.		Калмец				ЛАТГИПРОПРОМ		
Утв.								

Формат	Зона	Поз.	Обозначение	Наименование	Кол.	Примечание
				Документация		
А3			24.01.01.000 СБ	Сборочный чертеж		
				Детали		
А4		1	24.01.01.001	Крышка	1	
А4		2	24.01.01.002	Днище	1	
Б4		3	24.01.01.003	Перегородка		
				Лист 3 ГОСТ 19903-74 / Вст3кп4 ГОСТ 16523-70		
				500±1 × 394±1 мм	1	4,63 кг
Б4		4	24.01.01.004	Стенка		
				Лист 3 ГОСТ 19903-74 / Вст3кп4 ГОСТ 16523-70		
				537±1 × 594±1 мм	2	7,5 кг
Б4		5	24.01.01.005	Стенка		
				Лист 3 ГОСТ 19903-74 / Вст3кп4 ГОСТ 16523-70		
				516±1 × 594±1 мм	1	7,2 кг
А4		6	24.01.01.006	Фланец	1	
Б4		7	24.01.01.007	Патрубок		
				Труба 325×4 ГОСТ 10704-76 / Вст3сп ГОСТ 10705-80	1	3,0 кг
Б4		8	24.01.01.008	Патрубок		
				Труба 45×2,5 ГОСТ 10704-76 / Вст3сп ГОСТ 10705-80	1	0,38 кг

Изм.	Лист	№ докум.	Подп.	Дата	24.01.01.000		
Разраб.		Никитченко			Корпус	Лит.	Масса	Масштаб
Пров.		Колмец				И		
Н. контр.		Колмец				Лист	Листов 1
Утв.						ЛАТГИПРОПРОМ	

Типовой проект 903-1-277.90 Альбом 7 ч.2

24.01.01.001

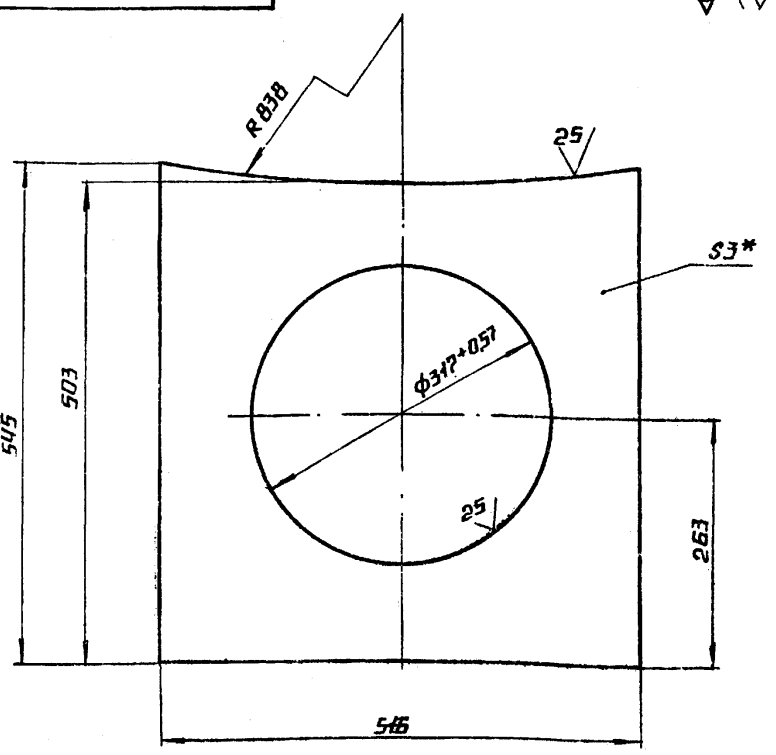

1.* Размеры для справок.

2. ± IT14/2.

Инв. № подл. | Подпись и дата | Взам. инв. № | Инв. № дубл. | Подпись и дата

Изм.	Лист	№ докум.	Подп.	Дата	24.01.01.001			
Разраб.		Никитченко			Крышка	Лит.	Масса	Масштаб
Пров.		Колмец				И	4,5	1:5
Н. контр.		Колмец				Лист	Листов 1
Утв.					Лист 3 ГОСТ 19903-74 / Вст3кп4 ГОСТ 16523-70*	ЛАТГИПРОПРОМ	

Копировал Формат А4

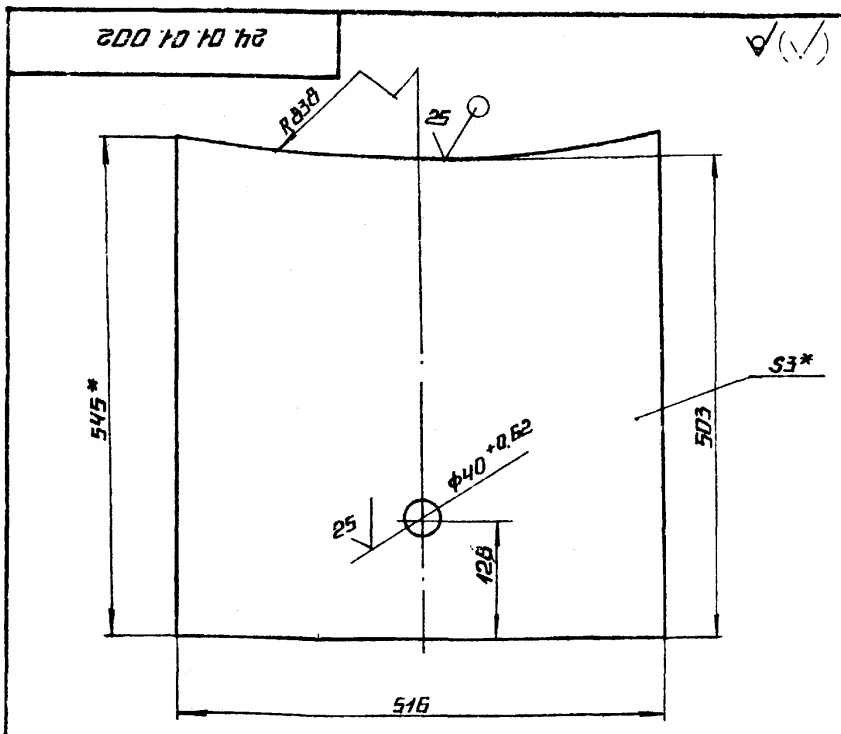

1.* Размеры для справок.

2. ± IT14/2.

Изм.	Лист	№ докум.	Подп.	Дата	24.01.01.002			
Разраб.		Никитченко			Днище	Лит.	Масса	Масштаб
Пров.		Колмец				И	6,35	1:5
Н. контр.		Колмец				Лист	Листов 1
Утв.					Лист 3 ГОСТ 19903-74 / Вст3кп4 ГОСТ 16523-70	ЛАТГИПРОПРОМ	

Копировал Формат А4

Типовой проект 903-1-277.90 Альбом 7 ч.2

Формат	Зона	Поз.	Обозначение	Наименование	Кол.	Примечание
				Документация		
А3			24.01.00.000 СБ	Сборочный чертеж		
				Сборочные единицы		
А4		1	24.01.01.000	Корпус	1	
А4		2	24.01.02.000	Крышка	1	
А4		3	24.01.03.000	Кронштейн	1	
				Детали		
Б4		4	24.01.00.001	Прокладка		
				Паронит ПОН-1,5 ГОСТ 481-80	1	0,5 кг
				Стандартные изделия		
		5		Болт М16×30.46 ГОСТ 7798-70*	10	
		6		Гайка М16.5 ГОСТ 5915-70*	10	

Инв. № подл. | Подпись и дата | Взам. инв. № | Инв. № дубл. | Подпись и дата

Изм.	Лист	№ докум.	Подп.	Дата	24.01.00.000			
Разраб.		Никитченко			Конденсатоотводчик	Лит.	Лист	Листов
Пров.		Колмец				И		1
Н. контр.		Колмец				ЛАТГИПРОПРОМ	
Утв.							

Копировал Формат А4

24.01.01.006

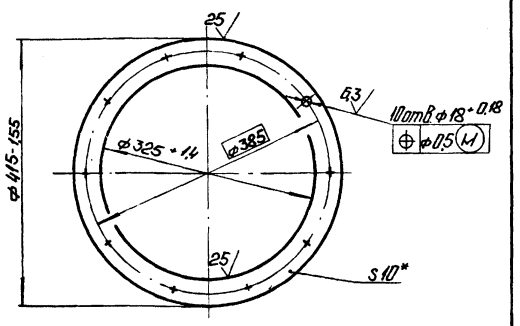

*Размер для справок.

				24.01.01.006			
Изм.	Лист	№ докум.	Подп.	Дата	Фланец	Лит.	Масса 4,1 / Масштаб 1:5
Разраб.		Никитченко				И	
Пров.		Колмеи				Лист	Листов 1
Н.контр.		Колмеи			Лист 10 ГОСТ 19903-74 / ВСт3кп2 ГОСТ 14637-79	ЛАТГИПРОПРОМ	
Утв.							

Копировал: Формат А4

Альбом 7 ч.2

Типовой проект 903-1-277.90

24.01.02.000 СБ

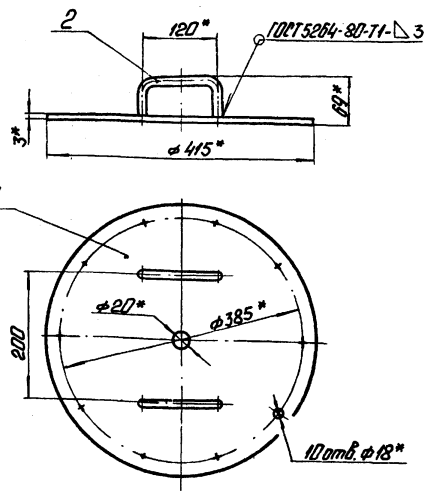

1. * Размеры для справок.
2. $\pm \frac{IT14}{2}$.

				24.01.02.000 СБ			
Изм.	Лист	№ докум.	Подп.	Дата	Крышка	Лит.	Масса 3,6 / Масштаб 1:5
Разраб.		Никитченко				И	
Пров.		Колмеи				Лист	Листов 1
Н.контр.		Колмеи				ЛАТГИПРОПРОМ	
Утв.							

Копировал: Формат А4

24.01.02.001

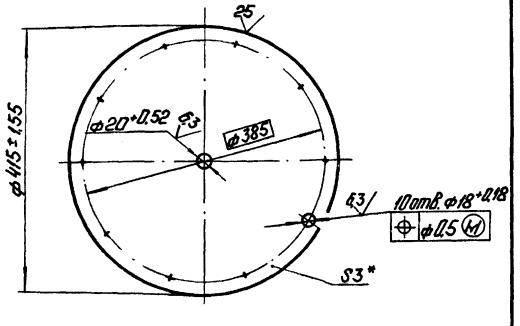

*Размер для справок.

				24.01.02.001			
Изм.	Лист	№ докум.	Подп.	Дата	Крышка	Лит.	Масса 3,2 / Масштаб 1:5
Разраб.		Никитченко				И	
Пров.		Колмеи				Лист	Листов 1
Н.контр.		Колмеи			Лист 3 ГОСТ 19903-74 / ВСт3кп4 ГОСТ 16523-70*	ЛАТГИПРОПРОМ	
Утв.							

Копировал: Формат А4

Альбом 7 ч.2

Типовой проект 903-1-277.90

24.01.02.002

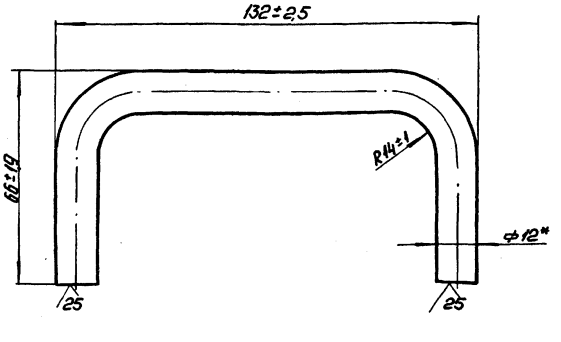

*Размер для справок.

				24.01.02.002			
Изм.	Лист	№ докум.	Подп.	Дата	Ручка	Лит.	Масса 0,2 / Масштаб Н
Разраб.		Никитченко				И	
Пров.		Колмеи				Лист	Листов 1
Н.контр.		Колмеи			Круг 12-Б-ГОСТ 2590-71 / 20 ГОСТ 1050-74	ЛАТГИПРОПРОМ	
Утв.							

Копировал: 24342-08 4 Формат А4

Позиция	Обозначение	Наименование	Кол.	Примечание
		Документация		
	24.01.02.000 СБ	Сборочный чертеж		
		Детали		
1	24.01.02.001	Крышка	1	
2	24.01.02.002	Ручка	2	

24.01.02.000

Крышка

Лит. | Лист | Листов 1

ЛАТГИПРОПРОМ

Копировал: Формат А4

Альбом 7 ч.2

Типовой проект 903-1-277.90

24.01.03.000 СБ

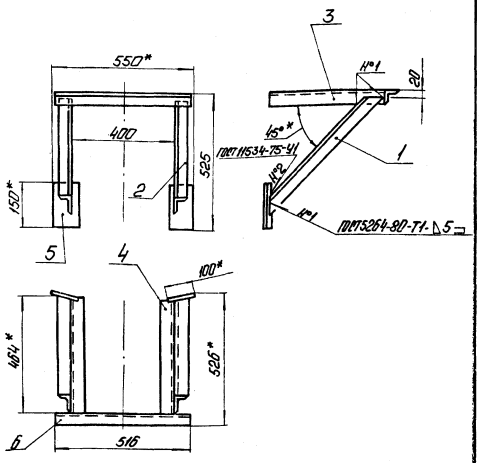

1. *Размеры для справок.
2. Обработка поверхностей реза деталей БЧ25/

24.01.03.000 СБ

Кронштейн

Лит. | Масса 10,8 | Масштаб 1:10

Лист | Листов 1

ЛАТГИПРОПРОМ

Копировал: Формат А4

24.01.03.001

24.01.03.001

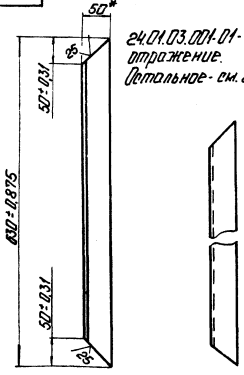

24.01.03.001-01 - зеркальное отражение.
Остальное - см. 24.01.03.001

*Размер для справок.

24.01.03.001

Подпорка

Лит. | Масса 2,3 | Масштаб 1:5

Лист | Листов 1

Уголок 50×50×5-Б-ГОСТ 8509-86 ВСт3сп3 ГОСТ 535-79

ЛАТГИПРОПРОМ

Копировал: Формат А4

Альбом 7 ч.2

Типовой проект 903-1-277.90

24.01.03.002

24.01.03.002

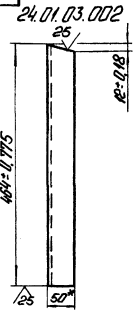

24.01.03.002-01 - зеркальное отражение.
Остальное - см. 24.01.03.002

*Размер для справок.

24.01.03.002

Полка

Лит. | Масса 1,7 | Масштаб 1:5

Лист | Листов 1

Уголок 50×50×5-Б-ГОСТ 8509-86 ВСт3сп3 ГОСТ 535-79*

ЛАТГИПРОПРОМ

Копировал: Формат А4

24342-08 5

Формат	Зона	Поз.	Обозначение	Наименование	Кол.	Примечание
				Документация		
А4			24.01.03.000 СБ	Сборочный чертеж		
				Детали		
А4		1	24.01.03.001	Подпорка	1	
		2	-01	Подпорка	1	
А4		3	24.01.03.002	Полка	1	
		4	-01	Полка	1	
Б4		5	24.01.03.003	Пластина		
				Лист 5 ГОСТ 19903-74 / Вст3кп2 ГОСТ 14637-79		
				100±1 × 150±1 мм	2	0,6 кг
Б4		6	24.01.03.004	Полка		
				Уголок 50×50×5-Б ГОСТ 8509-86 / Вст3кп3 ГОСТ 535-79	1	1,95 кг

Изм.	Лист	№ докум.	Подп.	Дата
Разраб.		Никитченко		
Пров.		Колмец		
Н. контр.		Колмец		
Утв.				

24.01.03.000

Кронштейн

Лит.	Лист	Листов
И		1

ЛАТГИПРОПРОМ

Копировал

формат А4

Альбом 7ч.2 Типовой проект 903-1-277.90

Формат	Зона	Поз.	Обозначение	Наименование	Кол.	Примечание
				Документация		
А3			55.01.00.000 СБ	Сборочный чертеж		
				Сборочные единицы		
А4		1	55.01.01.000	Камера	1	
А4		2	55.01.02.000	Дверь	1	

Инв. № подл. | Подп. и дата | Взам. инв. №

Изм.	Лист	№ докум.	Подп.	Дата
Разраб.		Никитченко		
Пров.		Колмец		
Н. контр.		Колмец		
Утв.				

55.01.00.000

Камера управления

Лит.	Лист	Листов
И		1

ЛАТГИПРОПРОМ

Копировал

формат А4

55.01.00.000 СБ

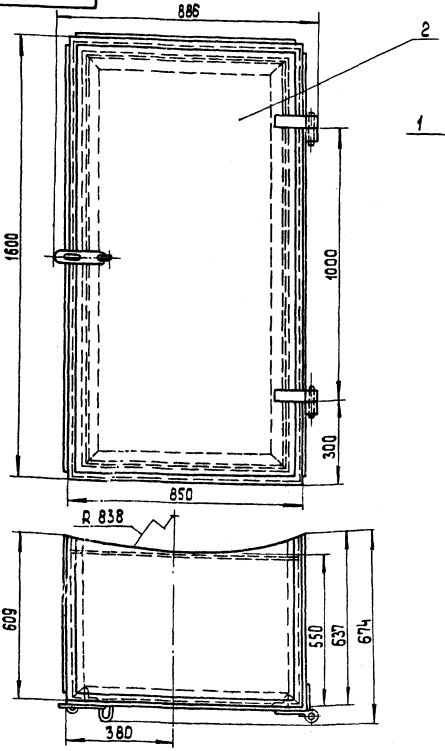

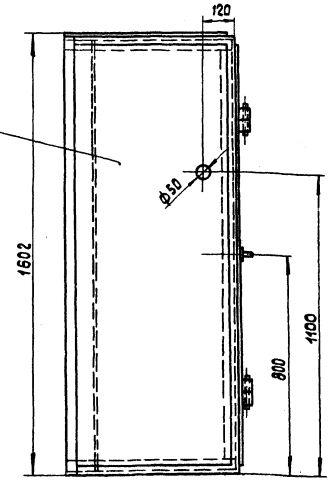

Размеры для справок.

Изм.	Лист	№ докум.	Подп.	Дата
Разраб.		Никитченко		
Пров.		Колмец		
Н. контр.		Колмец		
Утв.				

55.01.00.000 СБ

Камера управления

Лит.	Масса	Масштаб
И	101,8	1:10
Лист	Листов 1	

ЛАТГИПРОПРОМ

24342-08 6 Копировал

формат А3

Формат	Зона	Поз.	Обозначение	Наименование	Кол.	Примечание
				Документация		
А3			55.01.01.000 СБ	Сборочный чертеж		
				Сборочные единицы		
А4		1	55.01.01.100	Каркас	1	
А4		2	55.01.01.200	Створка петли со штырем	2	
				Детали		
А4		3	55.01.01.001	Ушко	1	
А4		4	55.01.01.002	Крышка	1	
А4		5	55.01.01.003	Боковина	1	
Б4		6	55.01.01.004	Боковина		
				Лист 2 ГОСТ 19903-74 / ВСт3сп3 ГОСТ 16523-70		
				603 ± 0,875 × 155 ± 1,55 мм	1	14,7 кг

Изм.	Лист	№ докум.	Подп.	Дата
Разраб.		Никитченко		
Пров.		Колмеи		
Н. контр.		Колмеи		
Утв.				

55.01.01.000

Камера

Лит.	Лист	Листов
И		1

ЛАТГИПРОПРОМ

Копировал: Формат А4

Типовой проект 903-1-277.90 Альбом 7 ч.2

55.01.01.001

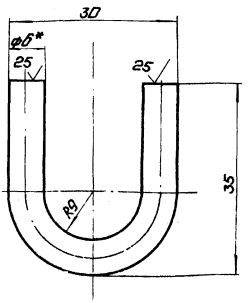

1.* Размеры для справок.
2. ± IT16/2.

Изм.	Лист	№ докум.	Подп.	Дата
Разраб.		Никитченко		
Пров.		Колмеи		
Н. контр.		Колмеи		
Утв.				

55.01.01.001

Ушко

Лит.	Масса	Масштаб
И	0,02	2:1

Лист | Листов 1

Круг Б-8-ГОСТ 2590-71 / 20 ГОСТ 1050-74

ЛАТГИПРОПРОМ

Копировал: Формат А4

55.01.01.000 СБ

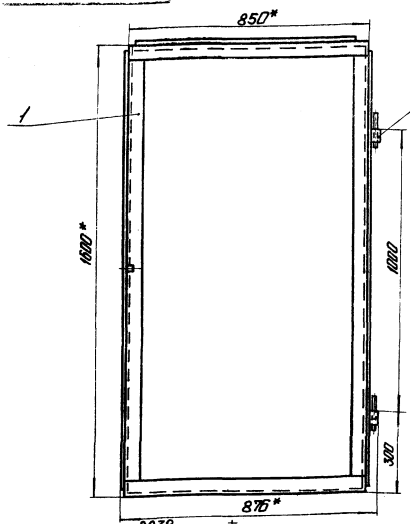

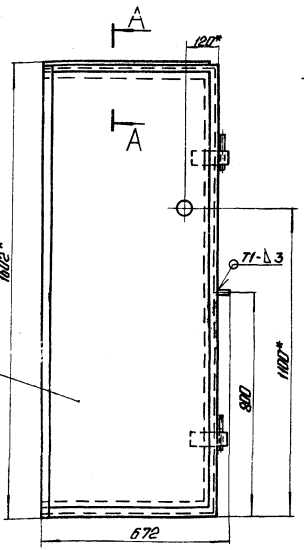

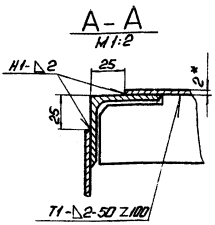

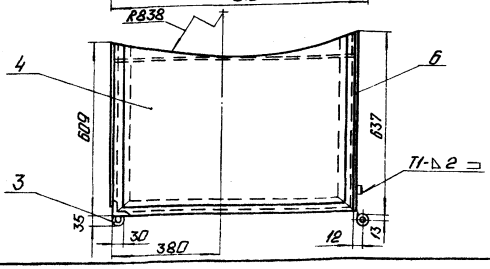

1.* Размеры для справок.
2. ± IT14/2.
3. Сварные швы по ГОСТ 5264-80.
4. Обработка поверхностей реза деталей Б4 25.

Изм.	Лист	№ докум.	Подп.	Дата
Разраб.		Никитченко		
Пров.		Колмеи		
Н. контр.		Колмеи		
Утв.				

55.01.01.000 СБ

Камера

Лит.	Масса	Масштаб
И	72,6	1:10

Лист | Листов 1

ЛАТГИПРОПРОМ

Копировал: 24342-08 7 Формат А3

Типовой проект 903-1-277.90 Альбом 7 часть 2

55.01.01.002

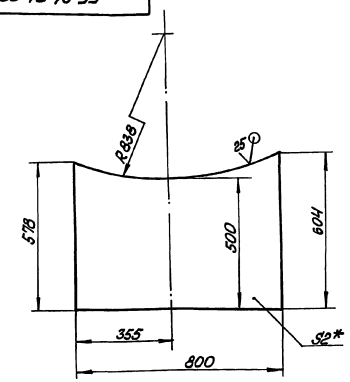

1 * Размеры для справок.

2 $\pm \frac{IT16}{2}$

Изм.	Лист	№ докум.	Подп.	Дата	55.01.01.002			
Разраб.		Никитченко			Крыша	Лит.	Масса	Масштаб
Пров.		Колмец				И	7	1:10
Н.контр.		Колмец				Лист	Листов 1	
Утв.					Лист 2 ГОСТ 19903-74 ВСт3кп4ГОСТ16523-70*	ЛАТГИПРОПРОМ		

Копировал Макс Формат А4

Инв. № подл. | Подп. и дата | Взам. инв. № | Инв. № дубл. | Подп. и дата

Типовой проект 903-1-277.90 Альбом 7 часть 2

55.01.01.003

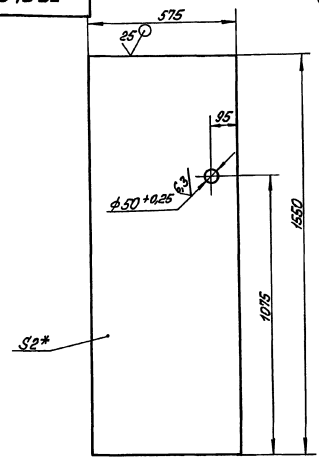

1 * Размеры для справок.

2 $\pm \frac{IT16}{2}$

Изм.	Лист	№ докум.	Подп.	Дата	55.01.01.003			
Разраб.		Никитченко			Боковина	Лит.	Масса	Масштаб
Пров.		Колмец				И	14	1:10
Н.контр.		Колмец				Лист	Листов 1	
Утв.					Лист 2 ГОСТ 19903-74 ВСт3кп4ГОСТ16523-70*	ЛАТГИПРОПРОМ		

Копировал Макс Формат А4

Инв. № подл. | Подп. и дата | Взам. инв. № | Инв. № дубл. | Подп. и дата

Типовой проект 903-1-277.90 Альбом 7 ч.2

Форм.	Зона	Поз.	Обозначение	Наименование	Кол.	Примечание
				Документация		
			55.01.01.100 СБ	Сборочный чертёж		
				Детали		
А4		1	55.01.01.101	Ребро	1	
		2	55.01.01.101-01	Ребро	1	
А4		3	55.01.01.102	Ребро	1	
		4	55.01.01.102-01	Ребро	1	
А4		5	55.01.01.103	Ребро	2	
А4		6	55.01.01.104	Усилитель	2	
Б4		7	55.01.01.105	Стойка		
				Уголок 50×50×5-6-ГОСТ8509-86 ВСт3сп3ГОСТ535-79	2	5,66 кг
Б4		8	55.01.01.106	Усилитель		
				Полоса 5×50-ГОСТ103-76 ВСт3кп2ГОСТ535-79	2	2,94 кг

Изм.	Лист	№ докум.	Подп.	Дата	55.01.01.100			
Разраб.		Никитченко			Каркас	Лит.	Лист	Листов
Пров.		Колмец				И		1
Н.контр.		Колмец				ЛАТГИПРОПРОМ		
Утв.								

Копировал Макс Формат А4

Инв. № подл. | Подп. и дата | Взам. инв. № | Инв. № дубл. | Подп. и дата

Типовой проект 903-1-277.90 Альбом 7 часть 2

55.01.01.101

55.01.01.101

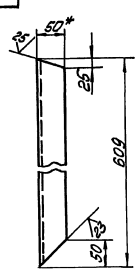

55.01.01.101-01 - зеркальное отражение

Остальное - см. 55.01.01.101



1 * Размеры для справок.

2 $\pm \frac{IT14}{2}$

Изм.	Лист	№ докум.	Подп.	Дата	55.01.01.101			
Разраб.		Никитченко			Ребро	Лит.	Масса	Масштаб
Пров.		Колмец				И	2,2	1:5
Н.контр.		Колмец				Лист	Листов 1	
Утв.					Уголок 50×50×5-6-ГОСТ8509-72 ВСт3сп3ГОСТ535-79	ЛАТГИПРОПРОМ		

24342-08 В Копировал Макс Формат А4

Инв. № подл. | Подп. и дата | Взам. инв. № | Инв. № дубл. | Подп. и дата

55.01.01.100 СБ

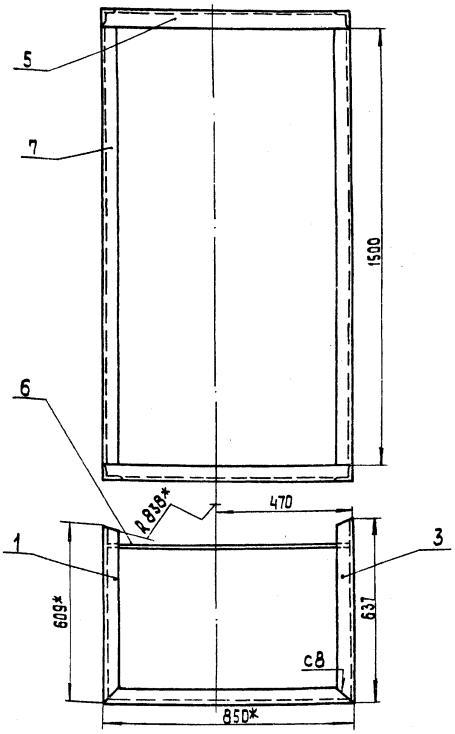

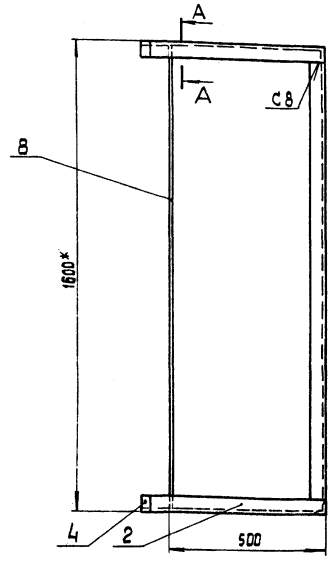

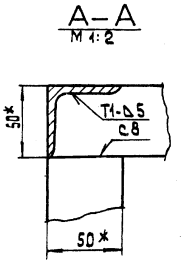

1 * Размеры для справок
2. $\pm \frac{IT\,14}{2}$.
3. Сварные швы по ГОСТ 5264-80
4. Обработка поверхностей реза деталей БУ 25.

				55.01.01.100 СБ			
Изм.	Лист	№ докум.	Подп.	Дата	Каркас	Лит.	Масса	Масштаб
Разраб.		Никитченко				и	35,9	1:10
Пров.		Колмец				Лист	Листов 1	
Н.контр.		Колмец				ЛАТГИПРОПРОП		
Утв.								

Копировал 38 формат А3

55.01.01.102

55.01.01.102

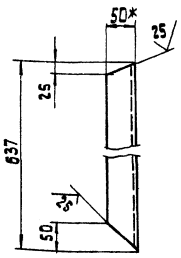

55.01.01.102-01- зеркальное отражение.
Остальное- см. 55.01.01.102



1.* Размеры для справок.
2. $\pm \frac{IT\,14}{2}$.

				55.01.01.102			
Изм.	Лист	№ докум.	Подп.	Дата	Ребро	Лит.	Масса	Масштаб
Разраб.		Никитченко				и	2,3	1:5
Пров.		Колмец				Лист	Листов 1	
Н.контр.		Колмец			Уголок 50×50×5-Б-ГОСТ 8509-86 / Вст3сп3 ГОСТ 535-79	ЛАТГИПРОПРОМ		

Копировал 38 формат А4

Альбом 7 ч.2

Типовой проект 903-1-277.90

Инв. № подл.	Подп. и дата	Взам. инв. №	Инв. № дубл.	Подп. и дата

55.01.01.103

850±1,1

50±0,31 50±0,31

25 25

50*

* Размеры для справок.

				55.01.01.103			
Изм.	Лист	№ докум.	Подп.	Дата	Ребро	Лит.	Масса	Масштаб
Разраб.		Никитченко				и	3,2	1:2
Пров.		Колмец				Лист	Листов 1	
Н.контр.		Колмец			Уголок 50×50×5-Б-ГОСТ 8509-86 / Вст3сп3 ГОСТ 535-79	ЛАТГИПРОПРОМ		
Утв.								

24342-08 9 Копировал 38 формат А4

55.04.04 ЧЧ

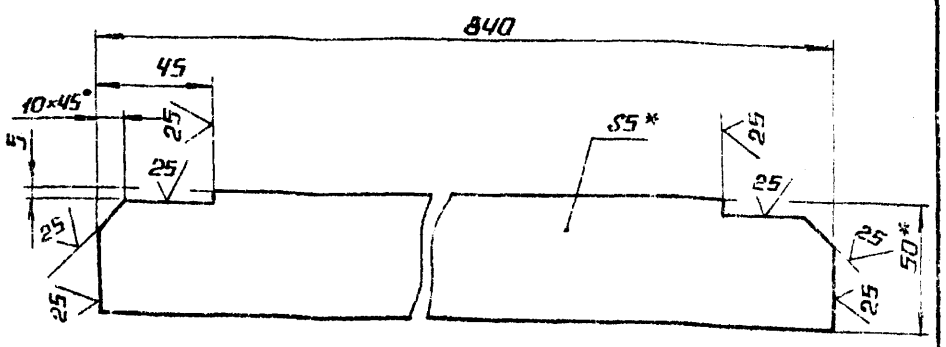

1.* РАЗМЕРЫ ДЛЯ СПРАВОК.

2. $\pm \frac{IT14}{2}$.

Изм.	Лист	№ докум.	Подп.	Дата	55.01.01.104			
Разраб.		Никитченко			Усилитель	Лит.	Масса	Масштаб
Пров.		Колмец				И	1.64	1:2
Н.контр.		Колмец			Полоса 5×50-ГОСТ 103-76 / Вст3кп2 ГОСТ 535-79	Лист	Листов 1	
Утв.						ЛАТГИПРОПРОМ		

Копировал Формат А4

Обозначение	Наименование	Кол.	Примечание
	Документация		
55.01.200 СБ	Сборочный чертеж		
	Детали		
55.01.01.201	Створка петли	1	
55.01.01.202	Штырь	1	

Изм.	Лист	№ докум.	Подп.	Дата	55.01.01.200			
Разраб.		Никитченко			Створка петли со штырем	Лит.	Масса	Масштаб
Пров.		Колмец				И		1:2
Н.контр.		Колмец				Лист	Листов 1	
Утв.						ЛАТГИПРОПРОМ		

Копировал Формат А4

Альбом 74.2 Типовой проект 903-1-272.90

55.04.200 СБ

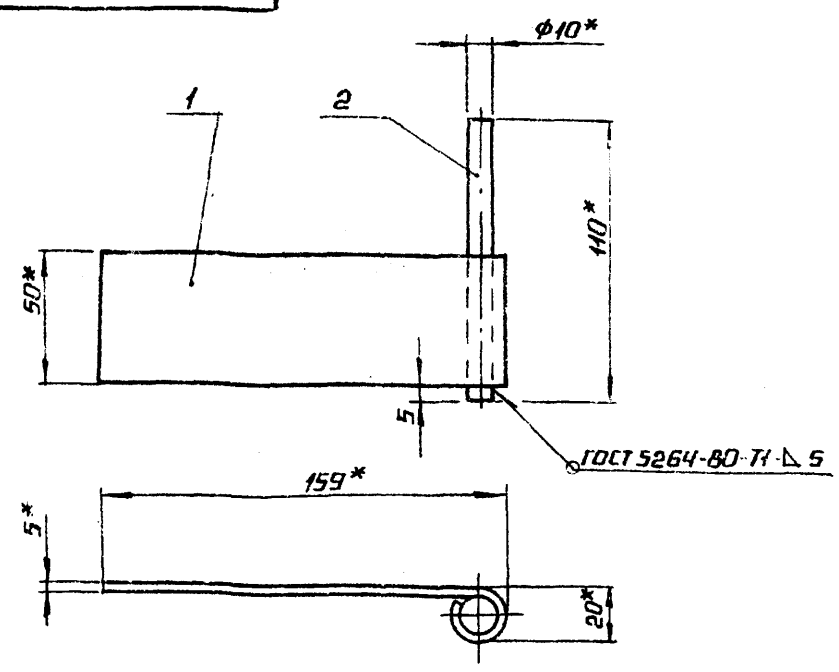

1.* РАЗМЕРЫ ДЛЯ СПРАВОК.

2. $\pm \frac{IT14}{2}$.

Изм.	Лист	№ докум.	Подп.	Дата	55.01.01.200 СБ			
Разраб.		Никитченко			Створка петли со штырем	Лит.	Масса	Масштаб
Пров.		Колмец				И	0,46	1:2
Н.контр.		Колмец				Лист	Листов 1	
Утв.						ЛАТГИПРОПРОМ		

Копировал Формат А4

Альбом 74.2 Типовой проект 903-1-272.90

55.04.201

25 (√)

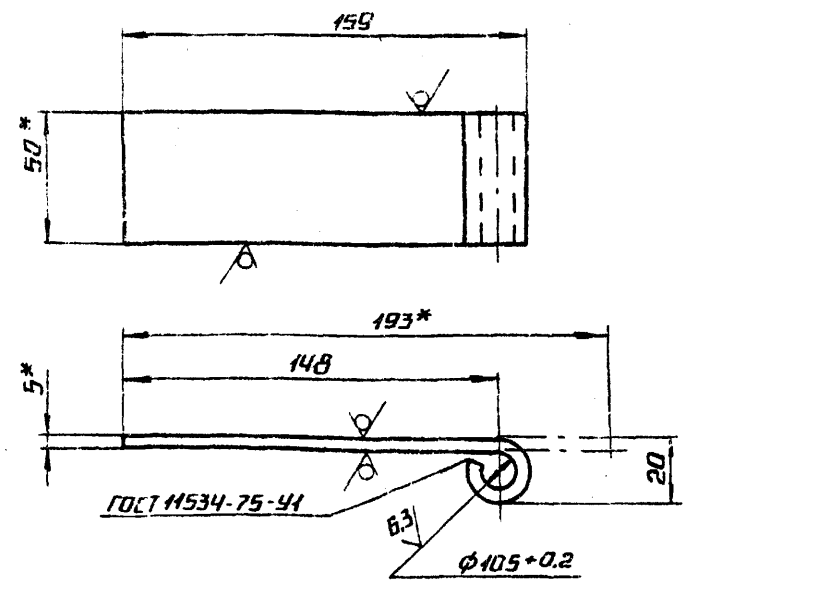

1.* РАЗМЕРЫ ДЛЯ СПРАВОК.

2. $\pm \frac{IT14}{2}$.

Изм.	Лист	№ докум.	Подп.	Дата	55.01.01.201			
Разраб.		Никитченко			Створка петли	Лит.	Масса	Масштаб
Пров.		Колмец				И	0,38	1:2
Н.контр.		Колмец			Полоса 5×50-ГОСТ 103-76 / Вст3кп2 ГОСТ 535-79	Лист	Листов 1	
Утв.						ЛАТГИПРОПРОМ		

Копировал Формат А4

55.01.01.202

25 (√)

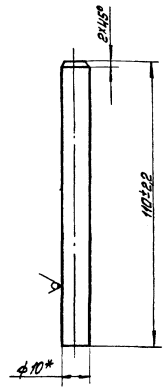

*Размер для справок

Изм.	Лист	№ докум.	Подп.	Дата	55.01.01.202			
Разраб.		Никитченко			Штырь	Лит.	Масса	Масштаб
Пров.		Колмец				и	0,07	1:1
						Лист	Листов 1	
Н. контр.		Колмец			Круг 10-В-ГОСТ 2590-71 / 20 ГОСТ 1050-74	ЛАТГИПРОПРОМ		
Утв.								

Копировал [подпись] Формат А4

Типовой проект 903-1-277.90 Альбом 7 ч.2

Форм.	Зона	Поз.	Обозначение	Наименование	Кол.	Примечание
				Документация		
А4			55.01.02.000 СБ	Сборочный чертёж		
				Сборочные единицы		
А4		1	55.01.02.100	Рама	1	
				Детали		
А4		2	55.01.01.201	Створка петли	2	
А4		3	55.01.01.001	Ушко	1	
А4		4	55.01.02.001	Накладка	1	
Б4		5	55.01.02.002	Лист дверной		
				Лист 2 ГОСТ 19903-74 / ВСт3 ГОСТ 16523-70*	1	18,74кг

Изм.	Лист	№ докум.	Подп.	Дата	55.01.02.000			
Разраб.		Никитченко			Дверь	Лит.	Лист	Листов
Пров.		Колмец				и		1
Н. контр.		Колмец				ЛАТГИПРОПРОМ		
Утв.								

Копировал [подпись] Формат А4

55.01.02.000 СБ

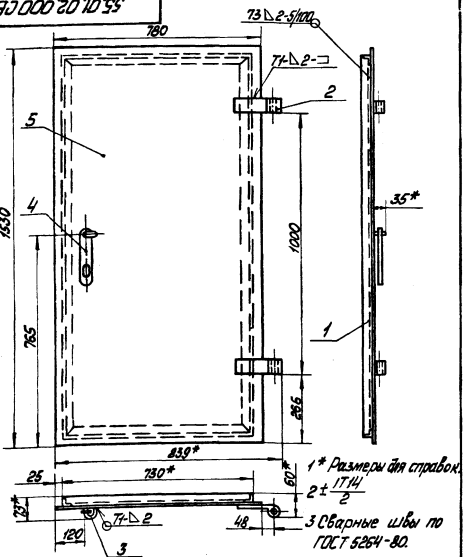

1* Размеры для справок.

2 ± IT14/2

3 Сварные швы по ГОСТ 5264-80.

Изм.	Лист	№ докум.	Подп.	Дата	55.01.02.000 СБ			
Разраб.		Никитченко			Дверь	Лит.	Масса	Масштаб
Пров.		Колмец				и	29,2	1:10
						Лист	Листов 1	
Н. контр.		Колмец				ЛАТГИПРОПРОМ		
Утв.								

Копировал [подпись] Формат А4

Типовой проект 903-1-277.90 Альбом 7 ч.2

55.01.02.001

√ (√)

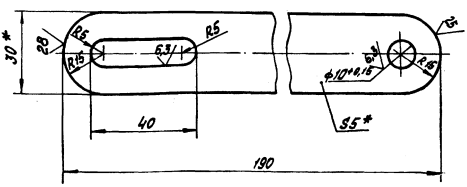

1 *Размеры для справок.

2 ± IT14/2.

Изм.	Лист	№ докум.	Подп.	Дата	55.01.02.001			
Разраб.		Никитченко			Накладка	Лит.	Масса	Масштаб
Пров.		Колмец				и	0,2	1:1
						Лист	Листов 1	
Н. контр.		Колмец			Полоса 5×30-ГОСТ 103-76 / ВСт3кп2 ГОСТ 535-79	ЛАТГИПРОПРОМ		
Утв.								

Копировал [подпись] 24342-08 Н Формат А4

Форм.	Зона	Поз.	Обозначение	Наименование	Кол.	Примечание
				Документация		
А4			55.01.02.100 СБ	Сборочный чертеж		
				Детали		
А4		1	55.01.02.101	Полка	2	
А4		2	55.01.02.101-01	Полка	2	

Изм.	Лист	№ докум.	Подп.	Дата	55.01.02.100			
Разраб.		Никитченко			Рама	Лит.	Лист	Листов
Пров.		Колмец				и		1
Н. контр.		Колмец				ЛАТГИПРОПРОМ		
Утв.								

Копировал ЗР формат А4

Альбом 7 ч.2

Типовой проект 903-1-277.90

55.01.02.100 СБ

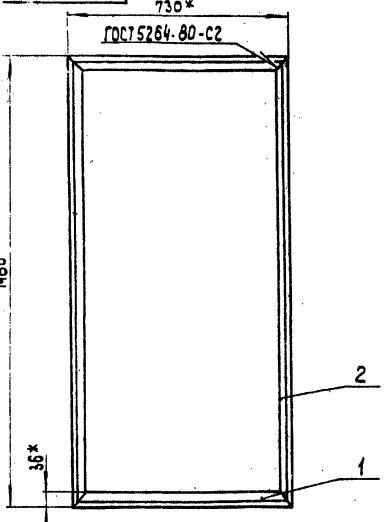

1.* Размеры для справок.
2. $\pm\frac{IT14}{2}$.

Изм.	Лист	№ докум.	Подп.	Дата	55.01.02.100 СБ			
Разраб.		Никитченко			Рама	Лит.	Масса	Масштаб
Пров.		Колмец				и	9,4	1:10
Н. контр.		Колмец				Лист	Листов 1	
Утв.						ЛАТГИПРОПРОМ		

Копировал ЗР формат А4

55.01.02.101

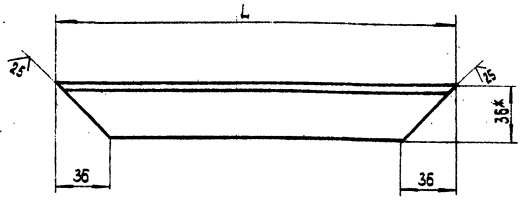

Обозначение	L	Предв. откл.	Масса
55.01.02.101	730	±5,0	1,5
-01	1480	±6,5	3,2

* Размер для справок.

Изм.	Лист	№ докум.	Подп.	Дата	55.01.02.101			
Разраб.		Никитченко			Полка	Лит.	Масса	Масштаб
Пров.		Колмец				и	См. табл.	1:2
Н. контр.		Колмец				Лист	Листов 1	
Утв.						ЛАТГИПРОПРОМ		

Уголок 36×36×4-Б-ГОСТ 3509-72 / ВСт3сп3 ГОСТ 535-79

Копировал ЗР формат А4

Альбом 7 ч.2

Типовой проект 903-1-277.90

50.07.60.001

50.07.60.001 - изображено,
50.07.60.001-01 - зеркальное отражение

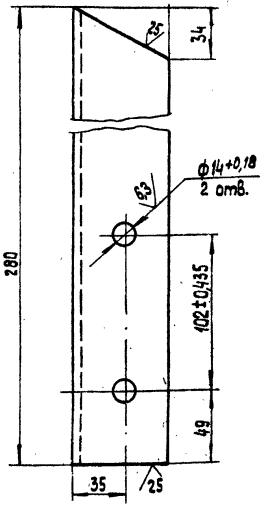

1.* Размеры для справок.
2. $\pm\frac{IT14}{2}$.

Изм.	Лист	№ докум.	Подп.	Дата	50.07.60.001			
Разраб.		Никитченко			Опора №2	Лит.	Масса	Масштаб
Пров.		Колмец				и	2	1:2
Н. контр.		Колмец				Лист	Листов 1	
Утв.						ЛАТГИПРОПРОМ		

Уголок 63×63×6-Б-ГОСТ 9509-72 / ВСт3сп3 ГОСТ 535-79

Копировал ЗР 24342-08 12 формат А4

Формат	Зона	Поз.	Обозначение	Наименование	Кол.	Примечание
				Документация		
А4			50.17.00.000 СБ	Сборочный чертеж		
				Детали		
А4		1	50.17.00.001	Кронштейн	1	
А4		2	50.17.00.002	Кронштейн	1	
А4		3	50.07.50.002	Планка	1	

Изм.	Лист	№ докум.	Подп.	Дата	50.17.00.000			
Разраб.		Никитченко			Опора	Лит.	Лист	Листов 1
Пров.		Колмеи				И		
Н. контр.		Колмеи				ЛАТГИПРОПРОМ		
Утв.								

Копировал: Ф.Д. Формат А4

Альбом 7 ч.2

Типовой проект 903-1-277.90

Инв. № подл. | Подп. и дата | Взам. инв. № | Инв. № дубл. | Подп. и дата

50.17.00.000 СБ

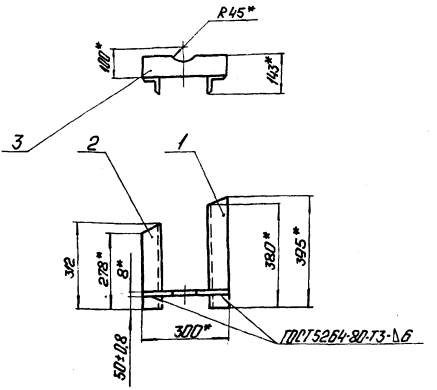

*Размеры для справок.

Изм.	Лист	№ докум.	Подп.	Дата	50.17.00.000 СБ			
Разраб.		Никитченко			Опора	Лит.	Масса	Масштаб
Пров.		Колмеи				И	5,5	1:10
Н. контр.		Колмеи				Лист	Листов 1	
Утв.						ЛАТГИПРОПРОМ		

Копировал: Ф.Д. Формат А4

50.17.00.001

50.17.00.001

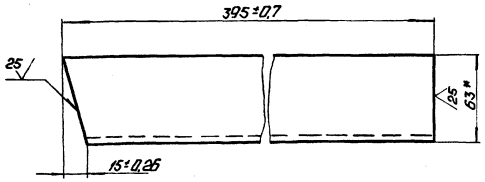

50.17.00.001-01 - зеркальное отражение
Остальное - см. 50.17.00.001

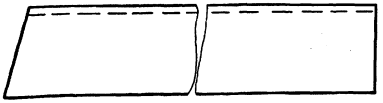

*Размеры для справок.

Изм.	Лист	№ докум.	Подп.	Дата	50.17.00.001			
Разраб.		Никитченко			Кронштейн	Лит.	Масса	Масштаб
Пров.		Колмеи				И	23	1:2
Н. контр.		Колмеи			Уголок 63×63×6-Б-ГОСТ8509-72 / ВСт3сп3ГОСТ535-79	Лист	Листов 1	
Утв.						ЛАТГИПРОПРОМ		

Копировал: Ф.Д. Формат А4

Альбом 7 ч.2

Типовой проект 903-1-277.90

Инв. № подл. | Подп. и дата | Взам. инв. № | Инв. № дубл. | Подп. и дата

50.17.00.002

50.17.00.002

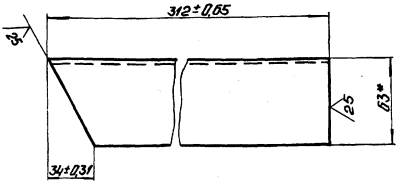

50.17.00.002-01 - Зеркальное отражение
Остальное - см. 50.17.00.002

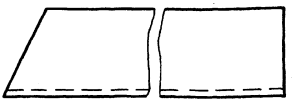

*Размеры для справок.

Изм.	Лист	№ докум.	Подп.	Дата	50.17.00.002			
Разраб.		Никитченко			Кронштейн	Лит.	Масса	Масштаб
Пров.		Колмеи				И	1,8	1:2
Н. контр.		Колмеи			Уголок 63×63×6-Б-ГОСТ8509-72 / ВСт3сп3ГОСТ535-79	Лист	Листов 1	
Утв.						ЛАТГИПРОПРОМ		

Копировал: Ф.Д. 24342-08 13 Формат А4

Формат	Зона	Поз.	Обозначение	Наименование	Кол.	Примечание
				Документация		
А4			50.18.00.000 СБ	Сборочный чертёж		
				Детали		
А4		1	50.17.00.001-01	Кронштейн	1	
А4		2	50.17.00.002-02	Кронштейн	1	
А4		3	50.07.50.002	Планка	1	

50.18.00.000

Изм.	Лист	№ докум.	Подп.	Дата
Разраб.		Никитченко		
Пров.		Колмец		
Н.контр.		Колмец		
Утв.				

Опора

Лит.	Лист	Листов
И		1

ЛАТГИПРОПРОМ

Копировал [illegible] Формат А4

Типовой проект 903-1-277.90 Альбом 7 часть 2

50.18.00.000 СБ

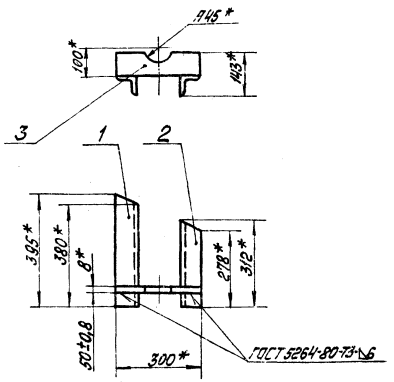

* Размеры для справок.

50.18.00.000 СБ

Изм.	Лист	№ докум.	Подп.	Дата
Разраб.		Никитченко		
Пров.		Колмец		
Н.контр.		Колмец		
Утв.				

Опора

Лит.	Масса	Масштаб
И	5,5	1:10

Лист Листов 1

ЛАТГИПРОПРОМ

Копировал [illegible] Формат А4

Инв. № подл. | Подп. и дата | Взам. инв. № | Инв. № дубл. | Подп. и дата

50.07.50.002

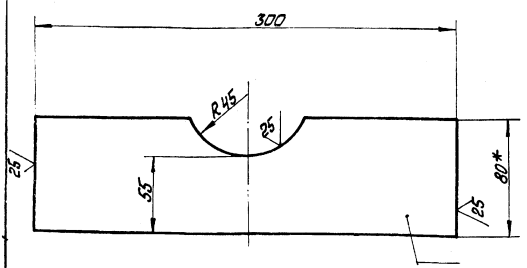

1 * Размеры для справок

$2 \pm \frac{IT14}{2}$

50.07.50.002

Изм.	Лист	№ докум.	Подп.	Дата
Разраб.		Никитченко		
Пров.		Колмец		
Н.контр.		Колмец		
Утв.				

Планка

Лит.	Масса	Масштаб
И	1,41	1:2

Лист Листов 1

Полоса 8×80-ГОСТ 103-76
Вст3кп2 ГОСТ 535-79

ЛАТГИПРОПРОМ

Копировал [illegible] Формат А4

Типовой проект 903-1-277.90 Альбом 7 часть 2

63.01.00.001

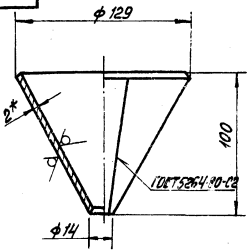

Развёртка

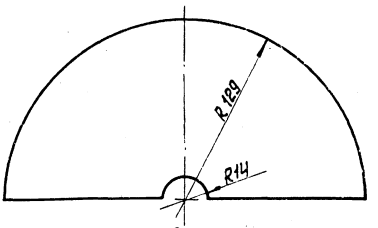

1 * Размеры для справок

$2 \pm \frac{IT14}{2}$

63.01.00.001

Изм.	Лист	№ докум.	Подп.	Дата
Разраб.		Никитченко		
Пров.		Колмец		
Н.контр.		Колмец		
Утв.				

Воронка

Лит.	Масса	Масштаб
И	0,4	1:2

Лист Листов 1

Лист 2 ГОСТ 19903-74
Вст3кп4 ГОСТ 16523-70

ЛАТГИПРОПРОМ

24342-08 14 Копировал [illegible] Формат А4

Поз.	Зона	Поз.	Обозначение	Наименование	Кол.	Примечание
				Документация		
А2			58.01.00.000 СБ	Сборочный чертеж		
				Детали		
А2		1	58.01.00.001	Корпус	1	
А3		2	58.01.00.002	Дверка	1	
А4		3	58.01.00.003	Ось	1	
				Стандартные изделия		
		4		Гайка М16.35		
				ГОСТ 3032-76	1	
		5		Болт 7002-0586		
				ГОСТ 14724-69	1	
		6		Болт М10×65.36		
				ГОСТ 7798-70	1	
		7		Гайка М10.5 ГОСТ 5915-70	1	
		8		Шплинт 6×30 ГОСТ 397-79	1	
				Материалы		
		9		Шнур асбестовый		
				ШАОН 10 ГОСТ 1779-83	1,8	м

Типовой проект 903-1-277.90 Альбом 7 ч.2

Инв.№ подл. | Подп. и дата | Взам. инв.№ | Инв.№ дубл. | Подп. и дата

Изм.	Лист	№ докум.	Подп.	Дата
Разраб.		Шишченко		
Пров.		Колмец		
Н.контр.				
Утв.		Колмец		

58.01.00.000

Лаз боровой

Лит. | Лист | Листов

ЛАТГИПРОПРОМ

Копировал: | Формат А4

58.01.00.003

25 (√)

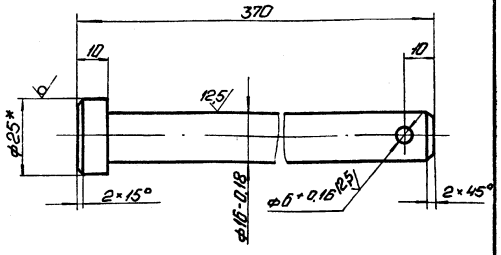

1. * Размер для справок.
2. ± IT14/2.

Изм.	Лист	№ докум.	Подп.	Дата
Разраб.		Шишченко		
Пров.		Колмец		
Т.контр.				
Н.контр.		Колмец		
Утв.				

58.01.00.003

Ось

Лит.	Масса	Масштаб
И	0,57	1:1

Лист | Листов 1

Круг 25-В-ГОСТ 2590-71 / Вт3кп2 ГОСТ 1535-79

ЛАТГИПРОПРОМ

Копировал: | Формат А4

58.01.00.002

(√)

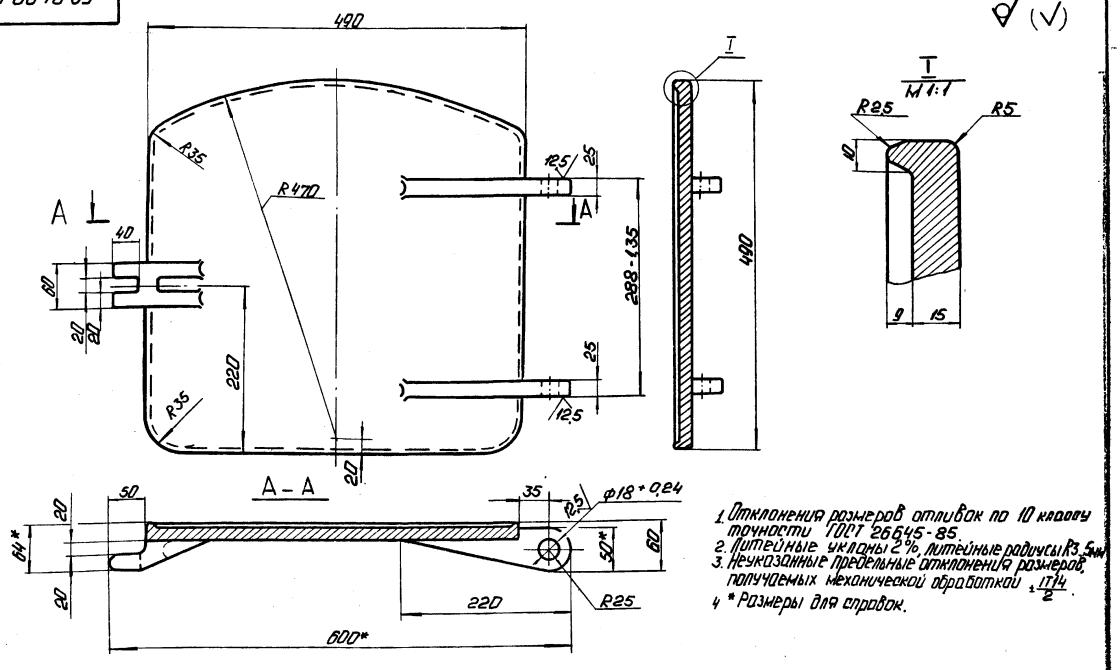

1. Отклонения размеров отливок по 10 классу точности ГОСТ 26645-85.
2. Литейные уклоны 2°, литейные радиусы R3,5мм.
3. Неуказанные предельные отклонения размеров, получаемых механической обработкой ± IT14/2.
4. * Размеры для справок.

Изм.	Лист	№ докум.	Подп.	Дата
Разраб.		Шишченко		
Пров.		Колмец		
Н.контр.		Колмец		
Утв.				

58.01.00.002

Дверка

Лит.	Масса	Масштаб
И	29,5	1:4

Лист | Листов 1

С415-32 ГОСТ 14412-70

ЛАТГИПРОПРОМ

Копировал: 24342-08 | 15 | Формат А3

58.01.00.000 СБ

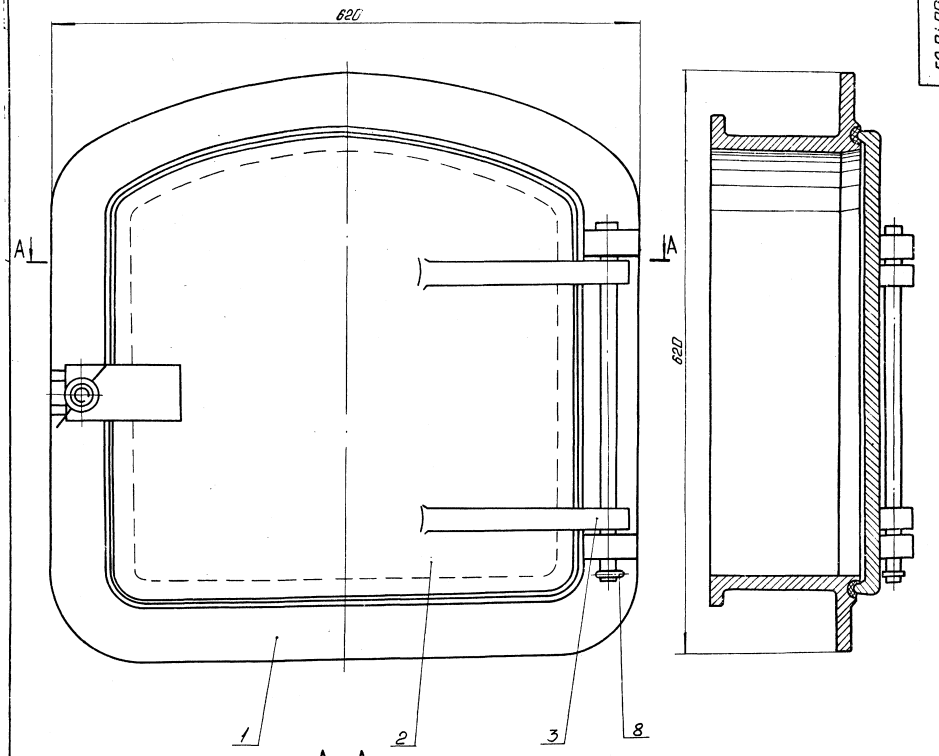

А – А

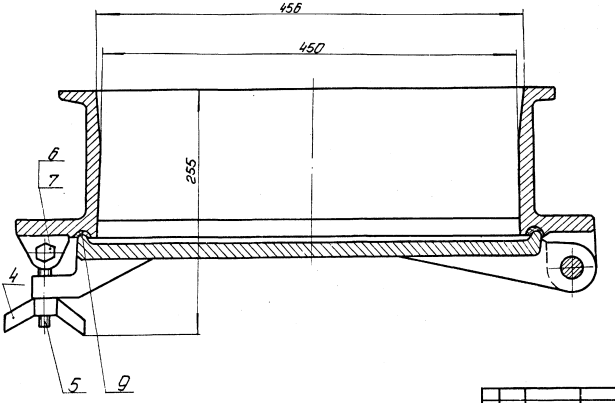

Размеры для справок.

						58.01.00.000 СБ		
Изм.	Лист	№ докум.	Подп.	Дата			Масса	Масштаб
Разраб.		Колычев			Лаз боровой		82.2	1:2,5
Пров.		Никитченко					Лист	Листов 1
Н. контр.		Колычев					ЛАТГИПРОПРОМ	
Утв.								

Копировал: Ф.1 24342-08 16 Формат А4

58.01.00.001

А (1:1)

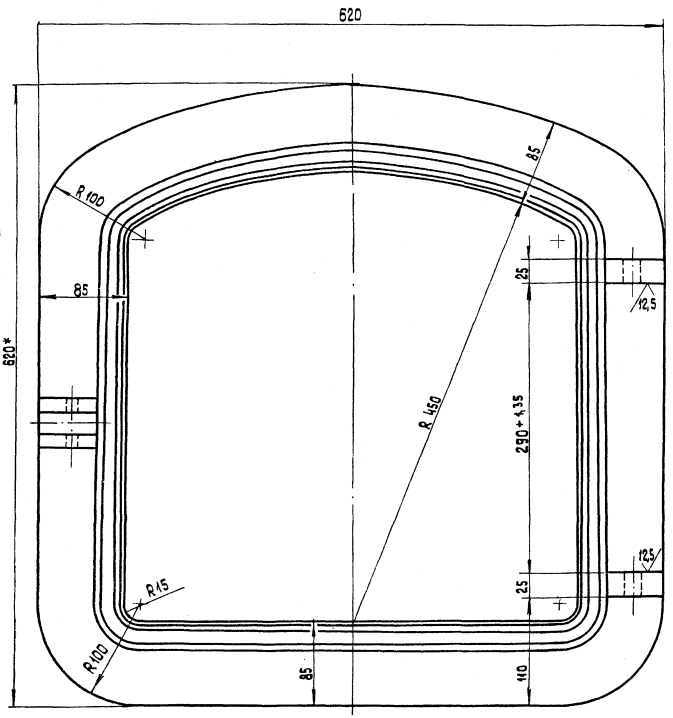

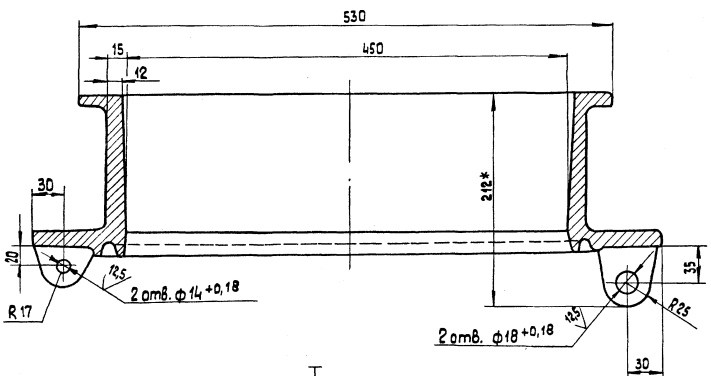

I
М 1:1

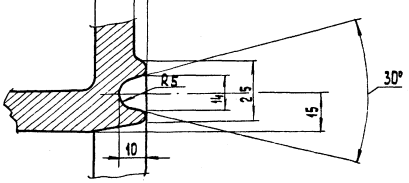

1. Отклонение размеров отливок по 10 классу точности ГОСТ 26645-85.
2. Литейные уклоны 2°, литейные радиусы R3... 5 мм.
3. Неуказанные предельные отклонения размеров, получаемых механической обработкой $\pm\frac{IT14}{2}$.
4. * Размеры для справок.

Изм.	Лист	№ докум.	Подп.	Дата	58.01.00.001
Разраб.		Колмец			Корпус
Пров.		Никитченко			
Н.контр.		Колмец			С 415-32 ГОСТ 1412-70
Утв.					

Лит.	Масса	Масштаб
И	51,5	1:2,5
Лист	Листов 1	

ЛАТГИПРОПРОМ

24342-08 17 Копировал

Формат А2

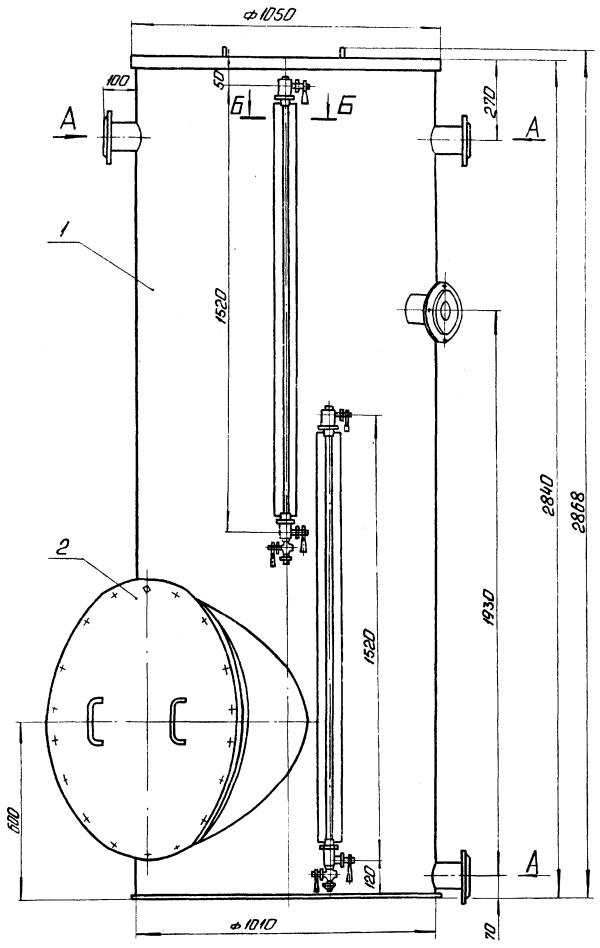

Вид А
М1:2

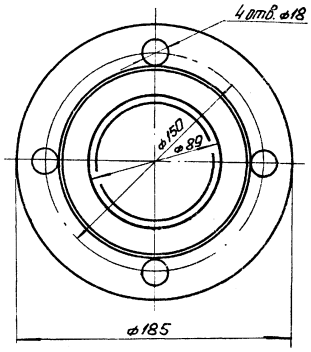

Б-Б
М1:2

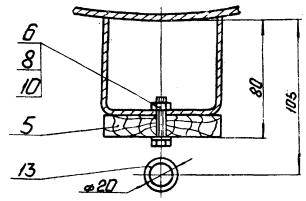

В-В повернуто
М1:2

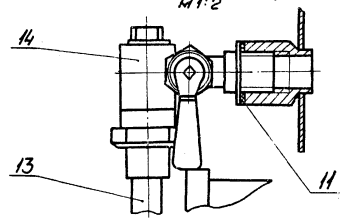

I
М1:2

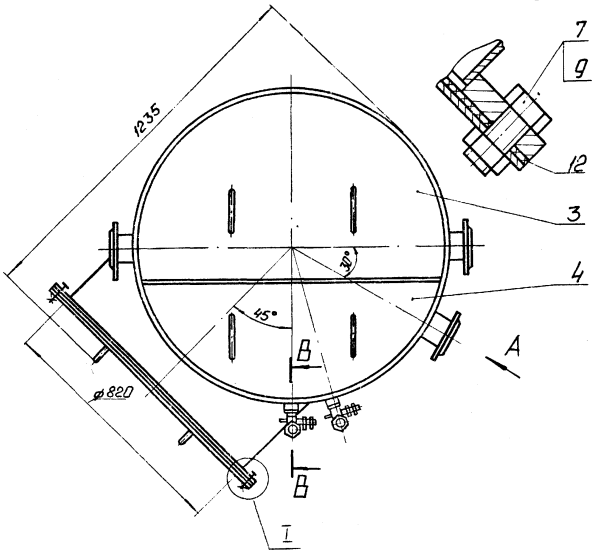

1. Размеры для справок.
2. После сборки бак подвергнуть гидравлическому испытанию посредством налива воды на полную высоту с выдержкой в течение двух часов. Все швы бака, наполненного водой проверить простукиванием. Течь не допускается.
3. Покрытие бака осуществляется по проекту водоподготовки.

				24.03.00.000 ОБ			
Изм.	Лист	№ докум.	Подп.	Дата	Бак-мерник V=2м³	Лит.	Масса	Масштаб
Разраб.		Колмыч					381	1:10
Пров.		Богданова				Лист	Листов 1	
Н.контр.							ЛАТГИПРОПРОМ	
Утв.		Колмыч						

Копировал: [illegible] 24342-08 18 Формат А2

Форм.	Зона	Поз.	Обозначение	Наименование	Кол.	Примечание
				Документация		
А2			24.03.00.000СБ	Сборочный чертеж		
				Сборочные единицы		
А4		1	24.03.01.000	Бак	1	
А4		2	24.03.02.000	Крышка	1	
А4		3	24.03.03.000	Полукрышка	1	
А4		4	24.03.04.000	Полукрышка	1	
				Детали		
А4		5	24.03.00.001	Рейка	2	
				Стандартные изделия		
		6		Болт М6×25.46 ГОСТ 7798-70*	6	
		7		Болт М20×45.46 ГОСТ 7798-70*	18	
		8		Гайка М6.5 ГОСТ 5915-70*	6	
		9		Гайка М20.5 ГОСТ 5915-70*	18	
		10		Шайба 6 ГОСТ 11371-78	6	
		11		Прокладка А-15-2.5 ГОСТ 15180-86		

24.03.00.000

Изм.	Лист	№ докум.	Подп.	Дата
Разраб.		Колмец		
Пров.		Богданова		
Н. контр.		Колмец		
Утв.				

Бак-мерник V=2м³

Лит.	Лист	Листов
И	1	2

ЛАТГИПРОПРОМ

Копировал [illegible] Формат А4

Типовой проект 903-1-277.90 Альбом 7ч.2

Форм.	Зона	Поз.	Обозначение	Наименование	Кол.	Примечание
		12		Прокладка А-800-2.5 ГОСТ 15180-86	1	
		13		Трубка 20×3.5×1500 ГОСТ 8446-74	2	
				Прочие изделия		
		14		Запорное устройство указателя уровня жидкостей 12с13бк ТУ 26-07-1093-74	2	

Инв. № подл. | Подп. и дата | Взам. инв. № | Инв. № дубл. | Подп. и дата

24.03.00.000 Лист 2

Копировал [illegible] Формат А4

24.03.00.001

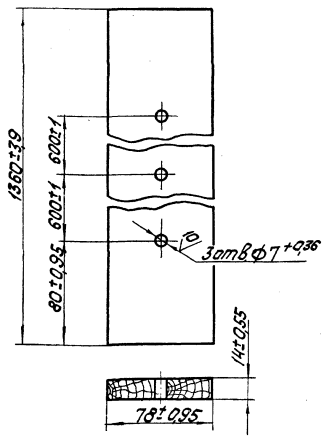

24.03.00.001

Изм.	Лист	№ докум.	Подп.	Дата
Разраб.		Крауя		
Пров.		Колмец		
Н. контр.		Колмец		
Утв.				

Рейка

Лит.	Масса	Масштаб
И	1,16	1:2

Лист 1 Листов 1

Доска 16×80 ГОСТ 8486-80

ЛАТГИПРОПРОМ

Копировал [illegible] Формат А4

Типовой проект 903-1-277.90 Альбом 7ч.2

Форм.	Зона	Поз.	Обозначение	Наименование	Кол.	Примечание
				Документация		
А2			24.03.01.000СБ	Сборочный чертеж		
				Детали		
А3		1	24.03.01.001	Корпус	1	
А4		2	24.03.01.002	Кольцо	1	
А4		3	24.03.01.003	Днище	1	
А4		4	24.03.01.004	Фланец	1	
А4		5	24.03.01.005	Патрубок	1	
А4		6	24.03.01.006	Патрубок	4	
А4		7	24.03.01.007	Сегмент	1	
А4		8	24.03.01.008	Сектор	1	
А4		9	24.03.01.009	Балка	1	
А4		10	24.03.01.010	Кронштейн	6	
А4		11	24.03.01.011	Бобышка	4	
				Стандартные изделия		
				Фланец 1-80-6 Ст.3 ГОСТ 12820-80	4	

Инв. № подл. | Подп. и дата | Взам. инв. № | Инв. № дубл. | Подп. и дата

24.03.01.000

Изм.	Лист	№ докум.	Подп.	Дата
Разраб.		Колмец		
Пров.		Богданова		
Н. контр.		Колмец		
Утв.				

Бак

Лит.	Лист	Листов
И		1

ЛАТГИПРОПРОМ

24342-08 19 Копировал [illegible] Формат А4

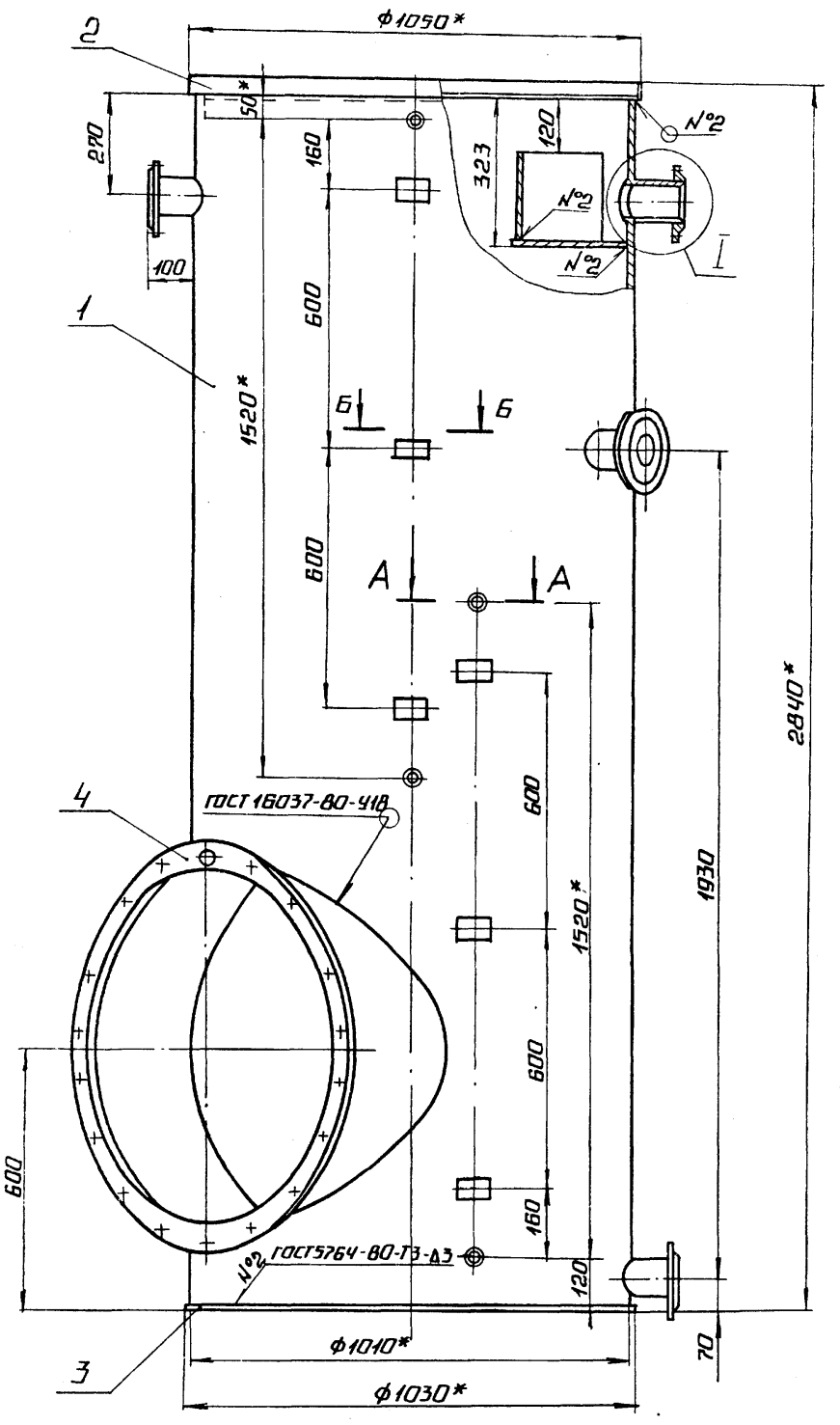

II
М1:2

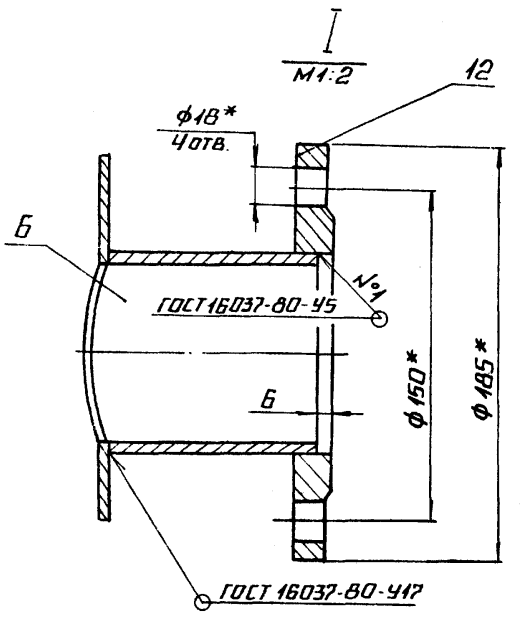

Б – Б
М1:2

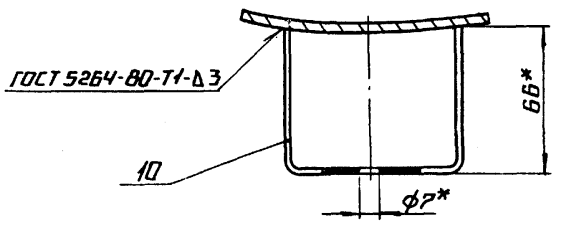

А – А
М1:2

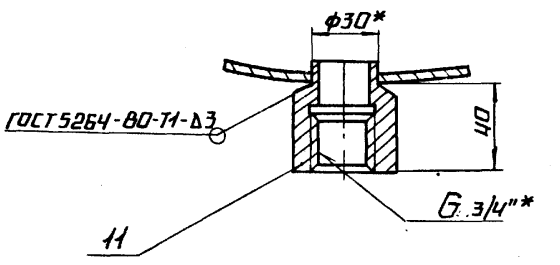

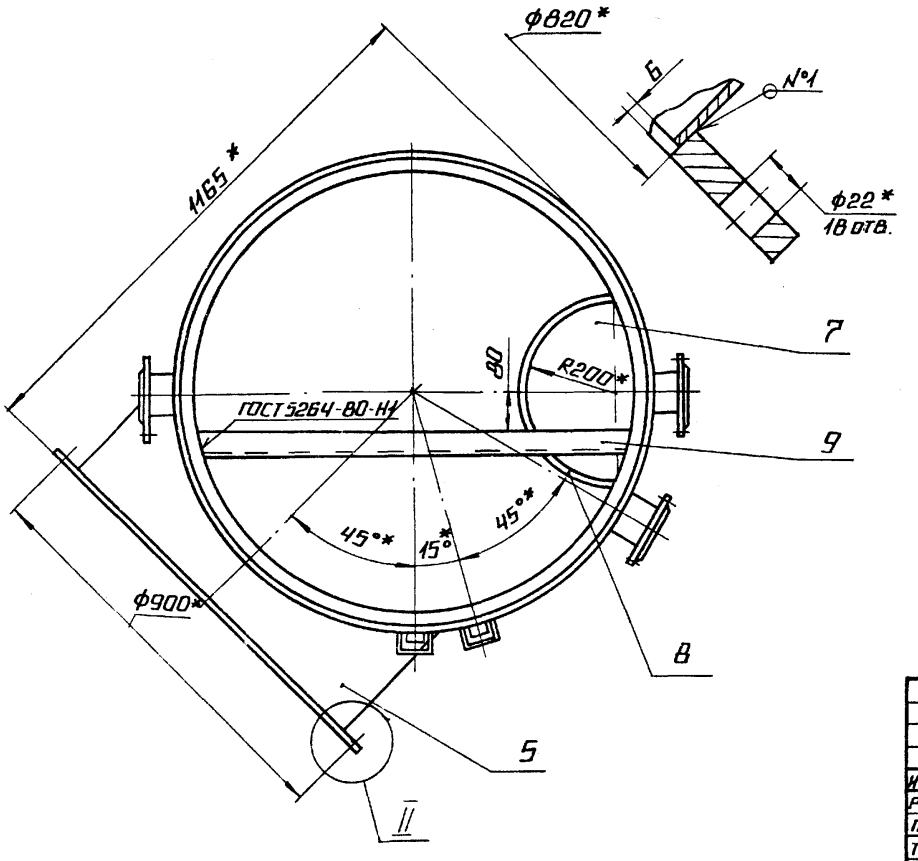

1.* РАЗМЕРЫ ДЛЯ СПРАВОК.

2. НЕУКАЗАННЫЕ ПРЕДЕЛЬНЫЕ ОТКЛОНЕНИЯ РАЗМЕРОВ $\pm \frac{IT14}{2}$.

3. ПРОВЕРИТЬ НА ГЕРМЕТИЧНОСТЬ СВАРНЫЕ ШВЫ.

					24.03.01.000 СБ		
Изм.	Лист	№ докум.	Подп.	Дата	БАК	Лит.	Масса	Масштаб
Разраб.		Колмец				И	324	1:10
Пров.		Богданов				Лист	Листов 1	
Т.контр.								
Н.контр.		Колмец				ЛАТГИПРОПРОМ		
Утв.								

24.03.01.001

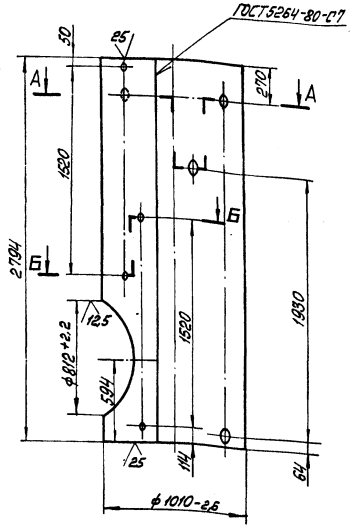

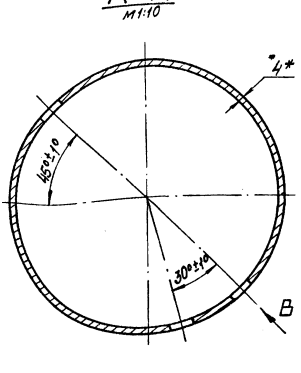

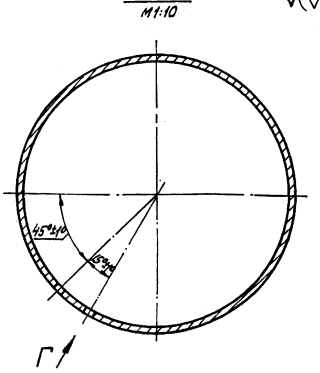

1. *Размер для справок.
2. Неуказанные предельные отклонения размеров $\pm\frac{IT14}{2}$.

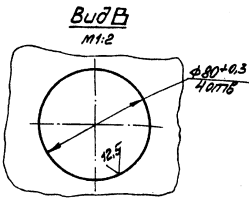

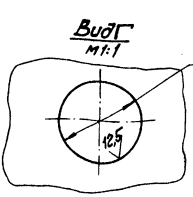

						24.03.01.001			
Изм.	Лист	№ докум.	Подп.	Дата	Корпус	Лит	Масса	Масштаб	
Разраб.		Кравця				И	210	1:20	
Пров.		Колпец				Лист	Листов 1		
Т.контр.									
Н.контр.		Колпец			4 ГОСТ 19903-74	ЛАТГИПРОПРОМ			
Утв.					Лист 1 Ст3 кп2 ГОСТ 14637-79				

Копировал Формат А3

24.03.01.002

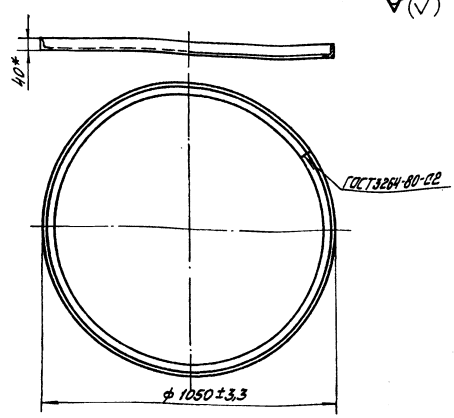

* Размер для справок.

						24.03.01.002			
Изм.	Лист	№ докум.	Подп.	Дата	Кольцо	Лит	Масса	Масштаб	
Разраб.		Кравця				И	7,9	1:10	
Пров.		Колпец				Лист	Листов 1		
Т.контр.									
Н.контр.		Колпец			Уголок 40×40×4-Б ГОСТ 8509-72	ЛАТГИПРОПРОМ			
Утв.					Вст3сп3 ГОСТ 535-79				

Копировал Формат А4

Типовой проект 903-1-277.90 Альбом V 4.2

24.03.01.003

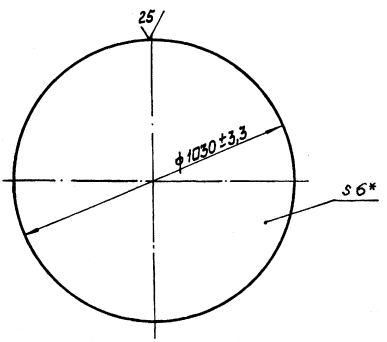

* Размер для справок.

						24.03.01.003			
Изм.	Лист	№ докум.	Подп.	Дата	Днище	Лит	Масса	Масштаб	
Разраб.		Кравця				И	39,2	1:10	
Пров.		Колпец				Лист	Листов 1		
Т.контр.									
Н.контр.		Колпец			6 ГОСТ 19903-74	ЛАТГИПРОПРОМ			
Утв.					Лист 1 Ст3 кп2 ГОСТ 14637-79				

Инв. № подл. | Подп. и дата | Взам. инв. № | Инв. № дубл. | Подп. и дата

24342-08 21 Копировал Формат А4

24.03.01.004

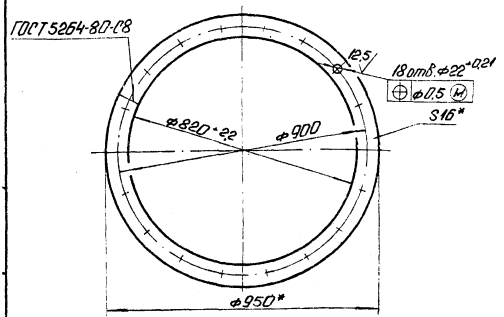

1. *Размеры для справок.
2. Неуказанные предельные отклонения размеров $\frac{IT14}{2}$.

				24.03.01.004		
				Фланец	Лит. / Масса / Масштаб	
					И / 22,7 / 1:10	
					Лист / Листов 1	
				Полоса 16×65-ГОСТ 103-76 / ВСт3кп2 ГОСТ 535-79	ЛАТГИПРОПРОМ	

Копировал: Ф.Б. Формат А4

Альбом 7 ч.2

Типовой проект 903-1-277.90

24.03.01.005

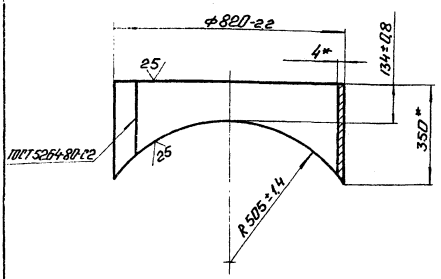

*Размеры для справок.

				24.03.01.005		
				Патрубок	Лит. / Масса / Масштаб	
					И / 19,5 / 1:10	
					Лист / Листов 1	
				Лист 4 ГОСТ 19903-74 / ВСт3кп2 ГОСТ 14637-79	ЛАТГИПРОПРОМ	

Копировал: Ф.Б. Формат А4

24.03.01.006

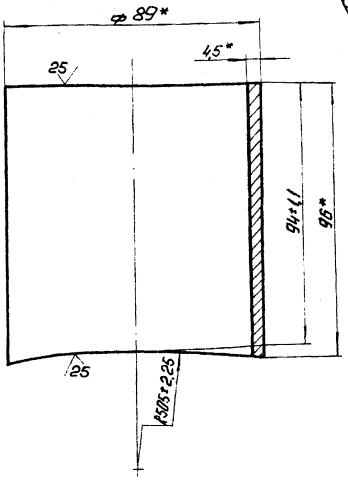

*Размеры для справок.

				24.03.01.006		
				Патрубок	Лит. / Масса / Масштаб	
					И / 0,9 / 1:1	
					Лист / Листов 1	
				Труба 89×4,5 ГОСТ 10704-76 / В-20 ГОСТ 10705-80	ЛАТГИПРОПРОМ	

Альбом 7 ч.2

Типовой проект 903-1-277.90

24.03.01.007

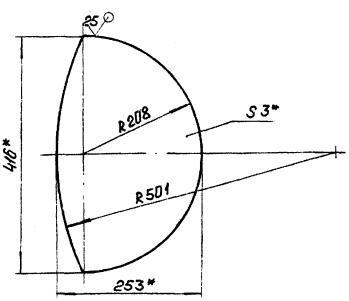

1. *Размеры для справок.
2. Неуказанные предельные отклонения размеров $\pm\frac{IT14}{2}$.

				24.03.01.007		
				Сегмент	Лит. / Масса / Масштаб	
					И / 1,83 / 1:5	
					Лист / Листов 1	
				Лист 3 ГОСТ 19903-74 / ВСт3кп2 ГОСТ 16523-70	ЛАТГИПРОПРОМ	

Копировал: Ф.Б. 24342-08 22 Формат А4

24.03.01.008

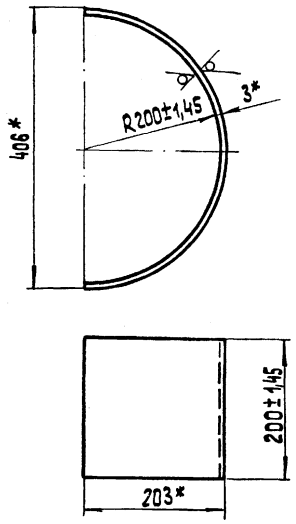

* Размеры для справок

Изм.	Лист	№ докум.	Подп.	Дата	24.03.01.008			
Разраб.		Крауя			Сектор	Лит.	Масса	Масштаб
Пров.		Колмец					3	1:5
Т.контр.						Лист	Листов 1	
Н.контр.		Колмец			Лист 3 ГОСТ 19903-74 Вст3кп4 ГОСТ 16523-79	ЛАТГИПРОПРОМ		
Утв.								

Копировал | формат А4

24.03.01.009

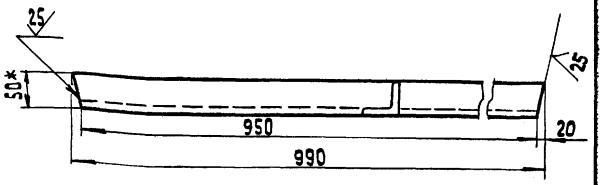

1* Размер для справок.
2. Неуказанные предельные отклонения размеров $\pm \frac{IT14}{2}$.

Изм.	Лист	№ докум.	Подп.	Дата	24.03.01.009			
Разраб.		Крауя			Балка	Лит.	Масса	Масштаб
Пров.		Колмец					3,73	1:5
Т.контр.						Лист	Листов 1	
Н.контр.		Колмец			Уголок 50×50×5-Б-ГОСТ 8509-72 / Вст3сп3 ГОСТ 535-79	ЛАТГИПРОПРОМ		
Утв.								

Копировал | формат А4

24.03.01.010

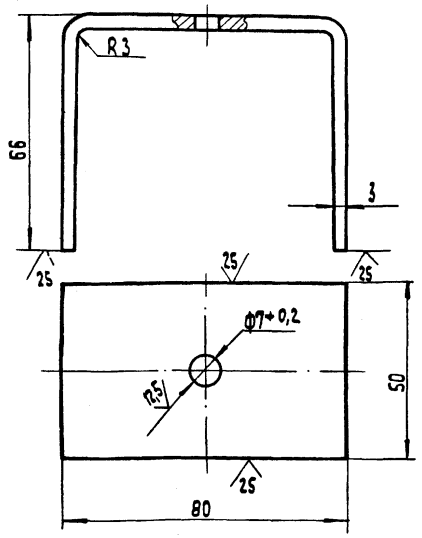

1* Размеры для справок.
2. Неуказанные предельные отклонения размеров $\pm \frac{IT14}{2}$.

Изм.	Лист	№ докум.	Подп.	Дата	24.03.01.010			
Разраб.		Крауя			Кронштейн	Лит.	Масса	Масштаб
Пров.		Колмец					0,234	1:1
Т.контр.						Лист	Листов 1	
Н.контр.		Колмец			Лист 3 ГОСТ 19903-74 Вст3кп4 ГОСТ 16523-70	ЛАТГИПРОПРОМ		
Утв.								

Копировал | формат А4

24.03.01.011

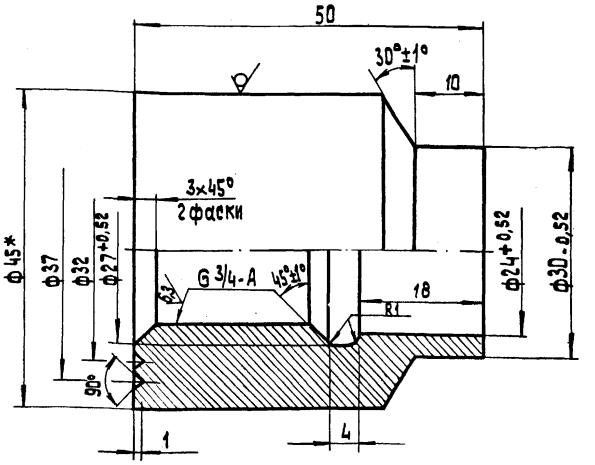

1.* Размер для справок.
2. Неуказанные предельные отклонения размеров: диаметров H14, остальных $\pm \frac{IT14}{2}$.

Изм.	Лист	№ докум.	Подп.	Дата	24.03.01.011			
Разраб.		Крауя			Бобышка	Лит.	Масса	Масштаб
Пров.		Колмец					0,35	2:1
Т.контр.						Лист	Листов 1	
Н.контр.		Колмец			Круг 45-В-ГОСТ 2590-71 / 20 ГОСТ 1050-74	ЛАТГИПРОПРОМ		
Утв.								

Копировал | формат А4

Форм.	Зона	Поз.	Обозначение	Наименование	Кол.	Примечание
				Документация		
А4			24.03.02.000СБ	Сборочный чертёж		
				Детали		
А4		1	24.03.02.001	Крышка	1	
А4		2	24.03.02.002	Ручка	2	

24.03.02.000

Изм.	Лист	№ докум.	Подп.	Дата	Крышка	Лит.	Лист	Листов
						И		1
Разраб.		Краця						
Пров.		Колмец						
Т.контр.								
Н.контр.		Колмец						
Утв.								

ЛАТГИПРОПРОМ

Копировал Мак Формат А4

24.03.02.000СБ

Типовой проект 903-1-277.90 Альбом 7ч.2

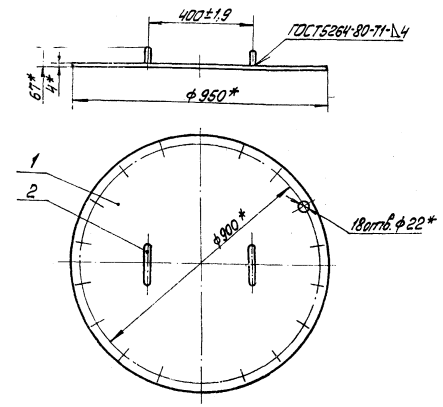

*Размеры для справок.

Изм.	Лист	№ докум.	Подп.	Дата	Крышка	Лит.	Масса	Масштаб
						И	20,4	1:10
Разраб.		Краця						
Пров.		Колмец						
Т.контр.								
Н.контр.		Колмец						
Утв.								

Лист Листов 1

ЛАТГИПРОПРОМ

Копировал Мак Формат А4

24.03.02.001

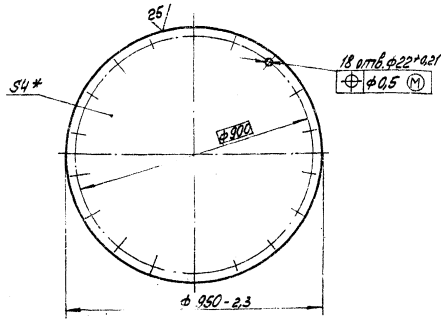

*Размер для справок

24.03.02.001

Изм.	Лист	№ докум.	Подп.	Дата	Крышка	Лит.	Масса	Масштаб
						И	20	1:10
Разраб.		Краця						
Пров.		Колмец						
Т.контр.								
Н.контр.		Колмец						
Утв.								

Лист Листов 1

Лист 4ГОСТ 19903-74 В.Ст3кп2ГОСТ14637-79

ЛАТГИПРОПРОМ

Копировал Мак Формат А4

24.03.02.002

Типовой проект 903-1-277.90 Альбом 7ч.2

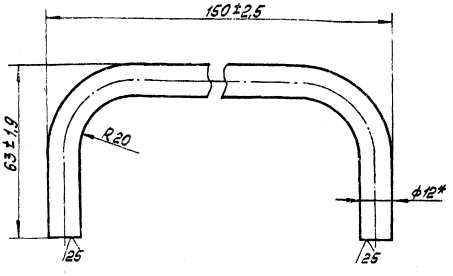

*Размер для справок

24.03.02.002

Изм.	Лист	№ докум.	Подп.	Дата	Ручка	Лит.	Масса	Масштаб
						И	0,2	1:1
Разраб.		Краця						
Пров.		Колмец						
Т.контр.								
Н.контр.		Колмец						
Утв.								

Лист Листов 1

Круг 12-В-ГОСТ 2590-71 20 ГОСТ 1050-74*

ЛАТГИПРОПРОМ

24342-08 24 Копировал Мак Формат А4

Формат	Зона	Поз.	Обозначение	Наименование	Кол.	Примечание
				Документация		
А4			24.03.03.000СБ	Сборочный чертеж		
				Детали		
А4		1	24.03.02.002	Ручка	2	
Б4		2	24.03.03.001	Полукрышка		
				Лист Ч ГОСТ 19903-74 / В Ст3кп2 ГОСТ 14637-79	1	13,5 кг

Изм.	Лист	№ докум.	Подп.	Дата	24.03.03.000			
Разраб.		Колмец			Полукрышка	Лит.	Лист	Листов 1
Пров.		Богданова				И		
Н. контр.		Колмец			ЛАТГИПРОПРОМ			
Утв.								

Копировал А4 Формат А4

Типовой проект 903-1-277.90 Альбом 7.2

24.03.03.000СБ

ГОСТ 5264-80-Т1-Δ3

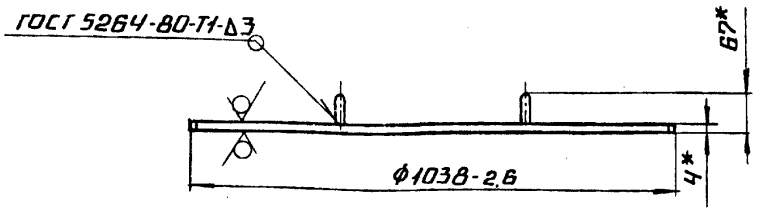

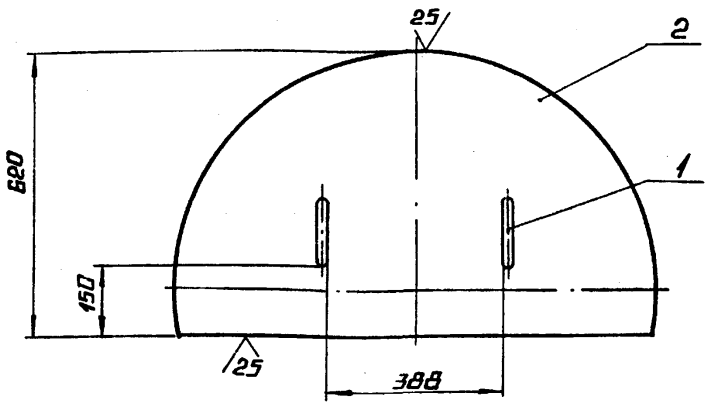

1.* Размеры для справок.

2. Неуказанные предельные отклонения размеров $\pm \frac{IT14}{2}$.

Инв.№ подл. | Подпись и дата | Взам. инв.№ | Инв.№ дубл. | Подпись и дата

Изм.	Лист	№ докум.	Подп.	Дата	24.03.03.000СБ			
Разраб.		Колмец			Полукрышка	Лит.	Масса	Масштаб
Пров.		Богданова				И	14	1:10
Т. контр.						Лист	Листов 1	
Н. контр.		Колмец			ЛАТГИПРОПРОМ			
Утв.								

Копировал А4 Формат А4

Формат	Зона	Поз.	Обозначение	Наименование	Кол.	Примечание
				Документация		
А4			24.03.04.000СБ	Сборочный чертеж		
				Детали		
А4		1	24.03.02.002	Ручка	2	
Б4		2	24.03.04.001	Полукрышка		
				Лист Ч ГОСТ 19903-74 / В Ст3кп2 ГОСТ 14637-79	1	8,8 кг

Изм.	Лист	№ докум.	Подп.	Дата	24.03.04.000			
Разраб.		Колмец			Полукрышка	Лит.	Лист	Листов 1
Пров.		Богданова				И		
Н. контр.		Колмец			ЛАТГИПРОПРОМ			
Утв.								

Копировал А4 Формат А4

Типовой проект 903-1-277.90 Альбом 7.2

24.03.04.000СБ

ГОСТ 5264-80-Т1-Δ3

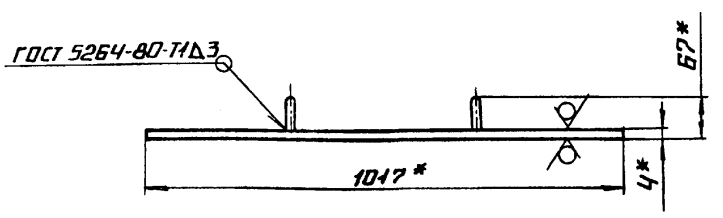

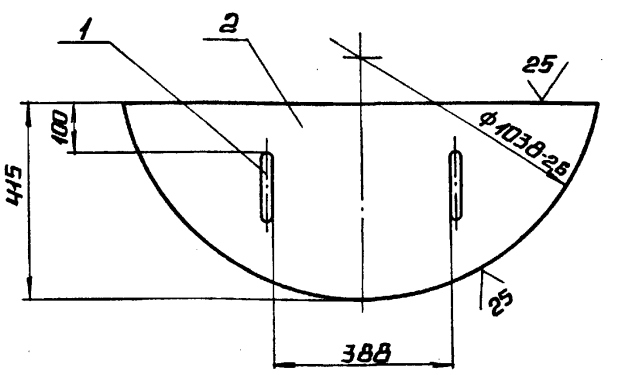

1.* Размеры для справок.

2. Неуказанные предельные отклонения размеров $\pm \frac{IT14}{2}$.

Инв.№ подл. | Подпись и дата | Взам. инв.№ | Инв.№ дубл. | Подпись и дата

Изм.	Лист	№ докум.	Подп.	Дата	24.03.04.000СБ			
Разраб.		Колмец			Полукрышка	Лит.	Масса	Масштаб
Пров.		Богданова				И	9,2	1:10
Т. контр.						Лист	Листов 1	
Н. контр.		Колмец			ЛАТГИПРОПРОМ			
Утв.								

gost.e-ecolog.ru

Копировал А4 Формат А4