ТИПОВОЙ ПРОЕКТ 903-1-277.90
КОТЕЛЬНАЯ С ТРЕМЯ КОТЛАМИ КВ-ГМ-35-150 И ТРЕМЯ КОТЛАМИ ДЕ-25-14ГМ
ЗАКРЫТАЯ СИСТЕМА ТЕПЛОСНАБЖЕНИЯ ТОПЛИВО - ГАЗ И МАЗУТ

АЛЬБОМ 7 ЧАСТЬ 1,2
СОСТАВ ПРОЕКТА

АЛЬБОМ 1	ПЗ	Пояснительная записка
АЛЬБОМ 2	ТМ1	Тепломеханические решения. ГСВ1 Газоснабжение. ВП Станция водоподготовки
АЛЬБОМ 3	ТМ2	Блоки тепломеханического оборудования
АЛЬБОМ 4		Строительно-технологическая блок-секция котлоагрегата КВ-ГМ-35-150. ТМ3 Тепломеханические решения. ГСВ3 Газоснабжение. КЖ1 Конструкции железобетонные. АТМ1 Автоматизация
АЛЬБОМ 5		Строительно-технологическая блок-секция котлоагрегата ДЕ-25-14ГМ. ТМ4 Тепломеханические решения. ГСВ2 Газоснабжение. КЖ2 Конструкции железобетонные. АТМ2 Автоматизация
АЛЬБОМ 6		Строительно-технологическая блок-секция котлоагрегата КВ-ГМ-35-150-газовоздухопроводы
АЛЬБОМ 7 часть 1,2		Строительно-технологическая блок-секция котлоагрегата ДЕ-25-14ГМ-газовоздухопроводы и вспомогательное оборудование
АЛЬБОМ 8	АР	Решения архитектурные. КЖ3 Конструкции железобетонные. КМ Конструкции металлические. АЗ Антикоррозийная защита конструкций
АЛЬБОМ 9		Строительные изделия
АЛЬБОМ 10	АТМ3	Автоматизация. АП Пожарная сигнализация
АЛЬБОМ 11 часть 1,2		Щиты автоматики и КИП Задание заводу-изготовителю
АЛЬБОМ 12	ЭМ1.1	Силовое электрооборудование. ЭО Электрическое освещение. СС1 Связь и сигнализация
АЛЬБОМ 13	ЭМ1.2	Схемы электрические принципиальные управления
АЛЬБОМ 14		Задание заводу-изготовителю на низковольтные комплектные устройства
АЛЬБОМ 15	ОВ	Отопление и вентиляция. ВК Внутренние водопровод и канализация. ТС2 Тепловые сети
АЛЬБОМ 16	ГП	Генеральный план. НВК Наружные сети водоснабжения и канализации. ЭК Кабельные линии. ЭН Электрическое освещение территории. СС2 Связь и сигнализация. ТС1 Тепловые сети. КЖ4 Конструкции железобетонные
АЛЬБОМ 17 часть 1,2	СО	Спецификации оборудования
АЛЬБОМ 18	СО	Спецификации оборудования. Строительно-технологическая блок-секция котлоагрегата КВ-ГМ-35-150
АЛЬБОМ 19	СО	Спецификации оборудования. Строительно-технологическая блок-секция котлоагрегата ДЕ-25-14ГМ
АЛЬБОМ 20	ВМ	Ведомости потребности в материалах
АЛЬБОМ 21	ВМ	Ведомости потребности в материалах. Строительно-технологическая блок-секция котлоагрегата КВ-ГМ-35-150
АЛЬБОМ 22	ВМ	Ведомости потребности в материалах. Строительно-технологическая блок-секция котлоагрегата ДЕ-25-14ГМ
АЛЬБОМ 23 кн 1÷7		Сметы. Котельная

ПРИМЕНЕННЫЕ ТИПОВЫЕ МАТЕРИАЛЫ

Типовой проект 907-2-241	Труба дымовая железобетонная $H=90$м $Д_0=3{,}6$м с надземным примыканием газоходов для котельных установок (Распространяет Ленинградское отделение ВНИПИ „Теплопроект")
Типовое проектное решение 907-02-222 Ал.1.5	Световое ограждение высотных дымовых труб (Распространяет ВНИПИ „Теплопроект" г. Москва)
Типовой проект 903-2-20.84	Установка мазутоснабжения $Q=6{,}5/13$ м³/ч с металлическими резервуарами 2×2000 м³ (Распространяет Казахский филиал ЦИТП, г. Алма-Ата)

Разработан проектным институтом „ЛАТГИПРОПРОМ"
Главный инженер института В. Архипов
Главный инженер проекта Я. Нидбальский

Утверждён ГПКНИИ „Сантехнилпроект" протокол N 3 от 30 апреля 1990 г.

gost.e-ecolog.ru

© ЦИТП Госстроя СССР, 1990

Содержание альбома

Обозначение	Наименование	№ стр.
	Часть 1	
	Воздуховоды котла ДЕ-25-14ГМ	
64.138.01.000СБ	Короб всасывающий	4
64.138.01.000	Короб всасывающий	5
64.138.01.100	Переход	
64.138.01.100СБ	Переход	
64.138.01.101	Стенка	6
64.138.01.102	Стенка	
64.138.01.103	Стенка	
64.138.01.200	Короб	
64.138.01.200СБ	Короб	
64.21.06.000	Воздухозаборник	7
64.21.06.100	Короб	
64.21.06.000СБ	Воздухозаборник	8
64.21.06.100СБ	Короб	
64.21.01.101	Стенка	9
64.21.01.102	Баковина	
64.21.01.103	Стенка	
64.21.06.200	Фланец	
64.21.06.200СБ	Фланец	10
64.22.06.000	Короб с заслонкой	
64.22.06.000СБ	Короб с заслонкой	
64.22.01.002	Шайба	11
64.22.01.103	Стенка	
64.22.01.001	Вал	
64.22.06.100	Короб	12
64.22.06.100СБ	Короб	
64.22.01.101	Баковина	
64.22.01.102	Стенка	13
64.22.01.104	Стенка	
64.22.01.105	Усилитель	
64.22.01.106	Бабышка	
64.22.06.200	Заслонка	14
64.22.06.200СБ	Заслонка	
64.22.01.202	Створка	
64.22.01.201	Втулка	
64.22.04.203	Ребро	15
64.138.01.300	Короб	
64.138.01.300СБ	Короб	
64.138.01.400СБ	Колено	16
64.138.01.400	Колено	
64.138.02.000	Короб всасывающий	
64.138.02.000СБ	Короб всасывающий	17
64.138.02.001	Стенка	18
64.138.02.002	Стенка	
64.30.02.000	Карман	
64.30.02.004	Фланец	
64.30.02.000СБ	Карман	19
64.30.02.001	Стенка	
64.30.02.002	Стенка	20
64.30.02.003	Полуконус	
64.30.02.005	Баковина	21
64.30.02.006	Конус	
64.30.02.007	Увлинитель	
58.02.00.000СБ	Люк лаза	22
58.02.00.000	Люк лаза	
58.02.00.001	Прокладка	
58.02.02.000СБ	Крышка	23
58.02.02.001	Ручка	
58.02.01.000СБ	Фланец	
58.02.02.000	Крышка	24
58.02.01.000	Фланец	
64.138.03.000СБ	Кораб напорный	
64.138.03.000	Короб напорный	25
64.138.03.100	Короб	
64.138.03.101	Стенка	
64.138.03.100СБ	Короб	26
64.138.03.200	Короб	26
64.138.03.102	Стенка	
64.138.03.200СБ	Короб	27
64.138.03.300СБ	Переход	
64.138.03.301	Стенка	28
64.138.03.302	Стенка	
64.138.03.304	Стенка	
64.138.03.303	Стенка	
64.138.03.300	Переход	29
64.138.04.000	Опора	
64.138.04.000СБ	Опора	
	Газоходы котла ДЕ-25-14ГМ	
65.203.01.000	Короб	29
65.203.01.000 СБ	Короб	30
65.203.02.000СБ	Переход	
65.203.02.000	Переход	31
65.203.02.100	Переход	
65.203.02.100СБ	Переход	32
65.203.02.200СБ	Переход	
65.203.02.200	Переход	
65.203.03.000	Короб	33
65.203.03.000СБ	Короб	
65.203.03.100	Переход	
65.203.03.100СБ	Переход	34
65.203.03.200	Тройник	
65.203.03.200СБ	Тройник	
65.203.03.201	Стенка	35
65.203.03.300	Колено	
65.203.03.300СБ	Колено	
65.203.03.301	Стенка	
65.203.03.302	Стенка	36
65.203.03.303	Стенка	
65.203.04.000СБ	Переход	
65.203.04.000	Переход	37
65.203.04.001	Стенка	
65.203.04.002	Стенка	
65.203.05.000	Короб	38
65.203.05.000 СБ	Короб	
65.203.05.100	Тройник	
65.203.05.100 СБ	Тройник	39
65.203.05.101	Стенка	
65.203.05.200	Переход	40
65.203.05.200СБ	Переход	
65.29.03.000	Карман	
65.29.03.005	Конус	
65.29.03.000СБ	Карман	41
65.29.03.001	Баковина	
65.29.03.002	Стенка	42
65.29.03.003	Стенка	
65.29.03.004	Фланец	43
65.29.03.006	Полуконус	
65.29.03.007	Увлинитель	
65.203.06.000СБ	Колено	44
65.203.06.000	Колено	
65.203.06.100	Короб	
65.203.06.100СБ	Короб	45
65.203.06.200	Колено	
65.203.06.200СБ	Колено	
65.203.06.300	Короб	46
65.203.06.300СБ	Короб	
65.203.06.400СБ	Переход	
65.203.06.400	Переход	47
65.203.06.401	Стенка	
65.203.06.402	Стенка	
65.203.07.000	Переход	

Содержание альбома — Продолжение

Обозначение	Наименование	№ стр.
65.203.07.000СБ	Переход	48
65.203.07.100	Переход	
65.203.07.100СБ	Переход	
65.203.07.200	Короб	49
65.203.07.200СБ	Короб	
65.203.08.000	Колено	
65.203.08.000СБ	Колено	50
65.203.08.101	Стенка	51
65.203.08.102	Стенка	
65.203.08.100	Переход	
65.203.08.200	Колено	
65.203.08.200СБ	Колено	52
65.203.08.300	Короб	
65.203.09.000	Колено	
65.203.09.000СБ	Колено	53
65.203.09.100	Переход	
65.203.10.000	Короб	
65.203.10.000СБ	Короб	
65.203.09.100СБ	Переход	54
65.203.10.001	Стенка	
65.203.10.002	Стенка	
65.203.11.000	Переход	
65.203.11.000СБ	Переход	55
65.203.11.001	Стенка	
65.203.11.002	Стенка	
55.203.12.000СБ	Колено	
65.203.12.000СБ	Колено	56
65.203.12.100СБ	Короб	
65.203.12.100	Короб	57
65.205.12.200	Колено	
65.203.12.200СБ	Колено	
65.203.12.300СБ	Переход	58
65.203.12.300	Переход	
65.203.13.000	Подвеска	
65.203.13.000СБ	Подвеска	59
65.203.13.100	Муфта	
65.203.13.100СБ	Муфта	
65.203.13.001	Тяга	
65.203.13.002	Тяга	60
65.203.13.200	Кронштейн	
65.203.13.200СБ	Кронштейн	
65.203.14.000	Подвеска	
65.203.14.000СБ	Подвеска	61
65.203.14.101	Тяга	
65.203.14.102	Тяга	
65.203.14.100	Лапа	
65.203.14.100СБ	Лапа	62
65.203.15.000	Опора	
65.203.15.000СБ	Опора	
65.203.15.001	Стойка	63
65.203.15.002	Стойка	
65.203.16.000	Опора	
65.203.16.000СБ	Опора	
65.203.17.000	Опора	64
65.203.17.000СБ	Опора	
65.190.08.000	Заглушка поворотная	
65.190.08.000СБ	Заглушка поворотная	
	Конденсатоотводчик	Часть 2
24.01.00.000СБ	Конденсатоотводчик	65
24.01.01.000СБ	Корпус	
24.01.00.000	Конденсатоотводчик	66
24.01.01.000	Корпус	
24.01.01.001	Крышка	
24.01.01.002	Днище	
24.01.01.006	Фланец	67
24.01.02.000 СБ	Крышка	
24.01.02.001	Крышка	
24.01.02.002	Ручка	

Обозначение	Наименование	№ стр.
24.01.02.000	Крышка	68
24.01.03.000СБ	Кронштейн	
24.01.03.001	Подпорка	
24.01.03.002	Полка	69
24.01.03.000	Кронштейн	
Камера управления		
55.01.00.000	Камера управления	69
55.01.00.000СБ	Камера управления	
55.01.01.000	Камера	70
55.01.01.000СБ	Камера	
55.01.01.001	Ушко	
55.01.01.002	Крышка	71
55.01.01.003	Боковина	
55.01.01.100	Каркас	
55.01.01.101	Ребро	72
55.01.01.100СБ	Каркас	
55.01.01.102	ребро	
55.01.01.103	ребро	
55.01.01.104	Усилитель	73
55.01.01.200	Створка петли со штырем	
55.01.01.200СБ	Створка петли со штырем	
55.01.01.201	Створка петли	
55.01.01.202	Штырь	74
55.01.02.000	Дверь	
55.01.02.000СБ	Дверь	
55.01.02.001	Накладка	
55.01.02.100	Рама	75
55.01.02.100СБ	Рама	
55.01.02.101	Полка	
50.07.60.001	Опора №2	
50.17.00.000	Опора	76
50.17.00.000СБ	Опора	
50.17.00.001	Кронштейн	
50.17.00.002	Кронштейн	
50.18.00.000	Опора	77
50.18.00.000СБ	Опора	
50.07.50.002	Планка	
63.01.00.001	Воронка	
Лаз барова		
58.01.00.000	Лаз барова	78
58.01.00.003	Ось	
58.01.00.002	Дверка	
58.01.00.000СБ	Лаз барова	79
58.01.00.001	Корпус	80
Бак-мерник V=2м³		
24.03.00.000СБ	Бак мерник V=2м³	81
24.03.00.000	Бак мерник V=2м³	82
24.03.00.001	Рейка	
24.03.01.000	Бак	
24.03.01.100СБ	Бак	83
24.03.01.001	Корпус	84
24.03.01.002	Кольцо	
24.03.01.003	Днище	
24.03.01.004	Фланец	85
24.03.01.005	Патрубок	
24.03.01.006	Патрубок	
24.03.01.007	Сегмент	
24.03.01.008	Сектор	86
24.03.01.009	Балка	
24.03.01.010	Кронштейн	
24.03.01.011	Бабышка	87
24.03.02.000	Крышка	
24.03.02.000СБ	Крышка	
24.03.02.001	Крышка	
24.03.03.000	Полукрышка	88
24.03.03.000СБ	Полукрышка	
24.03.04.000	Полукрышка	
24.03.04.000СБ	Полукрышка	

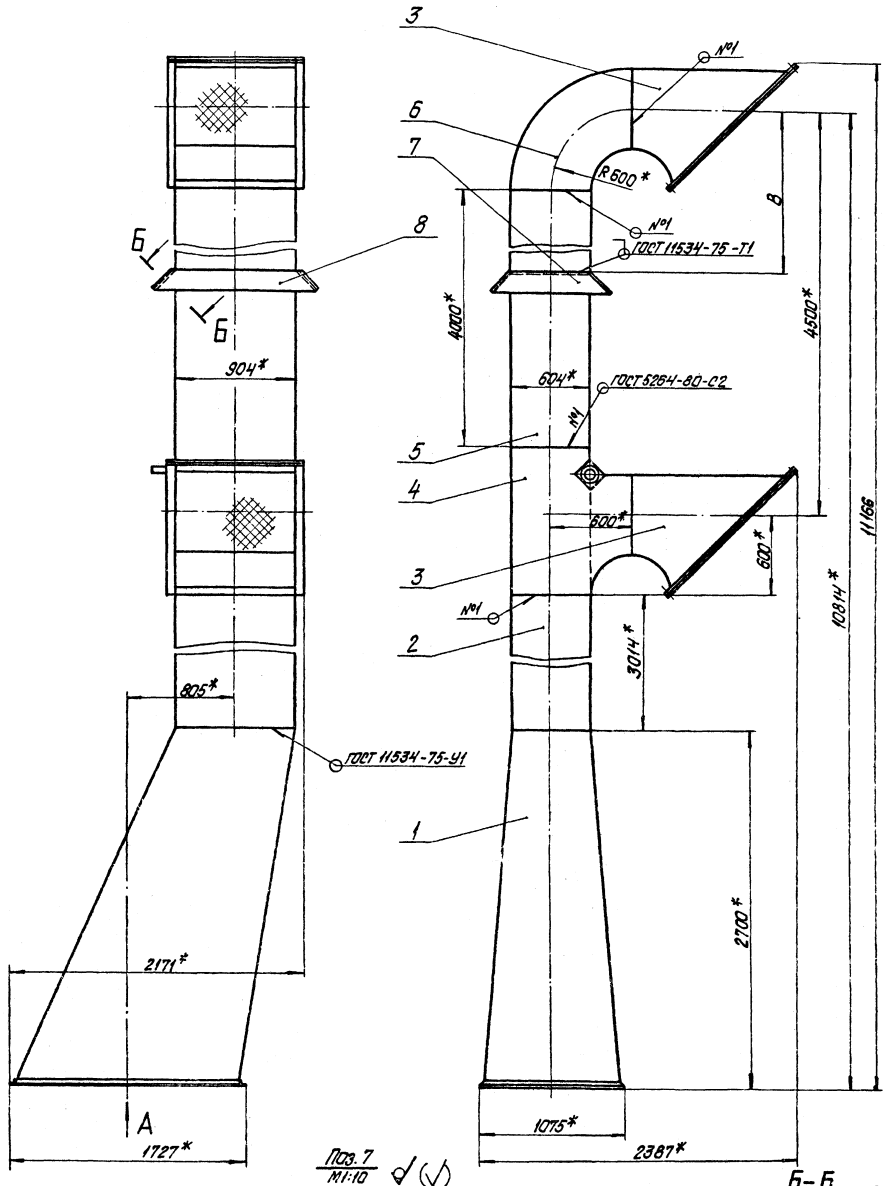

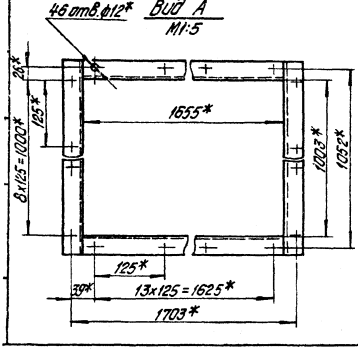

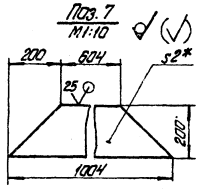

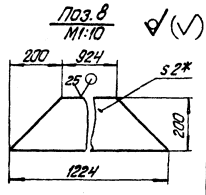

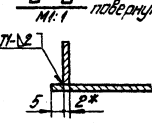

1.* Размеры для справок.

2. $\pm \frac{IT14}{2}$.

3. Размер В определить при монтаже.

					64.138.01.00005		
Изм.	Лист	№ докум.	Подпись	Дата	Короб всасывающий	Лит.	Масса	Масштаб
Разраб.		Богданова				И	1044	1:20
Пров.		Коллец				Лист	Листов 1	
Т.контр.						ЛАТГИПРОПРОМ		
Н.контр.		Коллец						
Утв.								

24342-07 5 копировал Зубкова формат А2

Альбом 7 ч.1

Типовой проект 903-1-277.90

Формат	Зона	Поз.	Обозначение	Наименование	Кол.	Примечание
				Документация		
А2			64.138.01.000СБ	Сборочный чертеж		
				Сборочные единицы		
А4		1	64.138.01.100	Переход	1	
А4		2	64.138.01.200	Короб	1	
А4		3	64.21.06.000	Воздухозаборник	2	
А4		4	64.22.06.000	Короб с заслонкой	1	
А4		5	64.138.01.300	Короб	1	
А4		6	64.138.01.400	Колено		
				Детали		
Б4		7	64.138.01.001	Полоса Лист 2 ГОСТ 19903-74 / Вст3кп4 ГОСТ 16523-70	2	2,52 кг
Б4		8		Полоса Лист 2 ГОСТ 19903-74 / Вст3кп4 ГОСТ 16523-70	2	3,53 кг

64.138.01.000

Короб всасывающий

Лит. И | Лист | Листов 1

ЛАТГИПРОПРОМ

Копировал Федорова Формат А4

Формат	Зона	Поз.	Обозначение	Наименование	Кол.	Примечание
				Документация		
А3			64.138.01.100СБ	Сборочный чертеж		
				Детали		
А4		1	64.138.01.101	Стенка	1	
		2	-01	Стенка	1	
А4		3	64.138.01.102	Стенка	1	
А4		4	64.138.01.103	Стенка	1	
Б4		5	64.138.01.104	Полка Уголок 36х36х3-Б ГОСТ 8509-86 / Вст3сп3-1 ГОСТ 535-79	2	2,73 кг
Б4		6	64.138.01.105	Полка Уголок 36х36х3-Б ГОСТ 8509-86 / Вст3сп3-1 ГОСТ 535-79	2	1,77 кг
				Материалы		
		7		Полоса 5х50 ГОСТ 103-76 / Вст3кп2 ГОСТ 535-79	272	м

Инв.№ подл. | Подпись и дата | Взам.инв.№ | Инв.№ дубл. | Подпись и дата

64.138.01.100

Переход

Лит. И | Лист | Листов 1

ЛАТГИПРОПРОМ

Копировал Федорова Формат А4

64.138.01.100СБ

Вид Б
М1:5

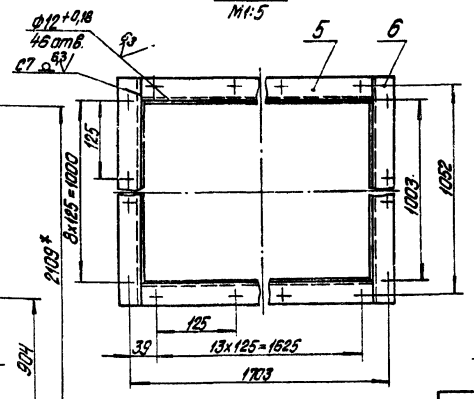

А–А
М1:2

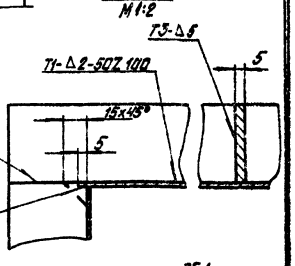

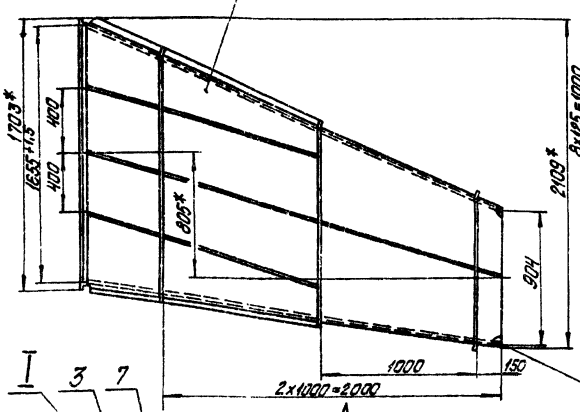

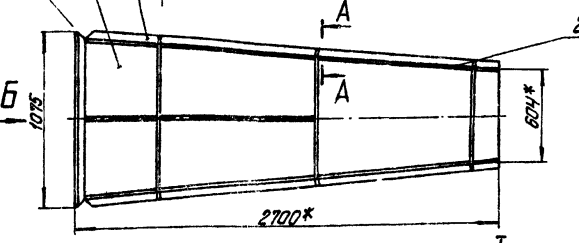

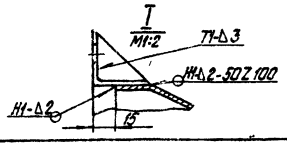

1. * Размеры для справок. Т1-Δ2
2. $\pm \frac{1714}{2}$.
3. Обработка поверхностей реза деталей Б4 $\sqrt{25}$.
4. Сварные швы по ГОСТ 5264-80.

Изм.	Лист	№ докум.	Подпись	Дата
Разраб.		Краузя		
Пров.		Богданова		
Т.контр.				
Н.контр.		Колпец		
Утв.				

64.138.01.100СБ

Переход

Лит.	Масса	Масштаб
И	244	1:20
Лист	Листов 1	

ЛАТГИПРОПРОМ

24342-07 Копировал Федорова Формат А3

64.138.01.101

25 √(√)

64.138.01.101 - изображена
64.138.01.101-01 - зеркальное отражение

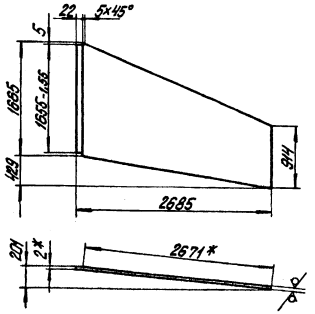

1.* Размер для справок.
2. ± IT14/2.

Изм. Лист.	№ докум.	Подпись	Дата	64.138.01.101			
Разраб.	Кацуя			Стенка	Лит.	Масса	Масштаб
Пров.	Богданова				И	55	1:40
Т.контр.					Лист	Листов 1	
Н.контр.	Колмец			Лист 2 ГОСТ 19903-74 ВСт3кп4 ГОСТ 16523-70	ЛАТГИПРОПРОМ		
Утв.							

Копировал Дудкова Формат А4

64.138.01.102

25 √(√)

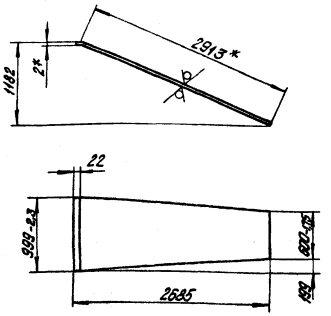

1.* Размер для справок.
2. ± IT14/2.

Изм. Лист.	№ докум.	Подпись	Дата	64.138.01.102			
Разраб.	Кацуя			Стенка	Лит.	Масса	Масштаб
Пров.	Богданова				И	37	1:40
Т.контр.					Лист	Листов 1	
Н.контр.	Колмец			Лист 2 ГОСТ 19903-74 ВСт3кп4 ГОСТ 16523-70	ЛАТГИПРОПРОМ		
Утв.							

Копировал Дудкова Формат А4

Альбом 7 ч.1
Типовой проект 903-1-277.90
Инв. № подл. | Подпись и дата | Взам. инв. №

64.138.01.103

25 √(√)

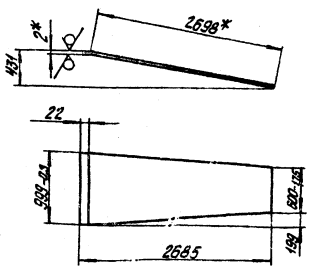

1.* Размер для справок.
2. ± IT14.

Изм. Лист.	№ докум.	Подпись	Дата	64.138.01.103			
Разраб.	Кацуя			Стенка	Лит.	Масса	Масштаб
Пров.	Богданова				И	34,31	1:40
Т.контр.					Лист	Листов 1	
Н.контр.	Колмец			Лист 2 ГОСТ 19903-74 ВСт3кп4 ГОСТ 16523-70	ЛАТГИПРОПРОМ		
Утв.							

Копировал Дудкова Формат А4

Альбом 7 ч.1
Типовой проект 903-1-277.90
Инв. № подл. | Подпись и дата | Взам. инв. №

Формат	Зона	Поз.	Обозначение	Наименование	Кол.	Примечание
				Документация		
А3			64.138.01.200СБ	Сборочный чертеж		
				Детали		
А4		1	64.138.01.201	Стенка		
				2 ГОСТ 19903-74 ВСт3кп4 ГОСТ 16523-70	2	42,78 кг
А4		2	64.138.01.202	Стенка		
				Лист 2 ГОСТ 19903-74 ВСт3кп4 ГОСТ 16523-70	2	28,39 кг
				Материалы		
		3		Полоса 5х50-ГОСТ 103-76 ВСт3кп2 ГОСТ 535-79	198	м

Изм. Лист.	№ докум.	Подпись	Дата	64.138.01.200			
Разраб.	Кацуя			Короб	Лит.	Лист	Листов
Пров.	Богданова				И		1
Н.контр.	Колмец				ЛАТГИПРОПРОМ		
Утв.							

 Копировал Дудкова Формат А4

64.138.01.200СБ

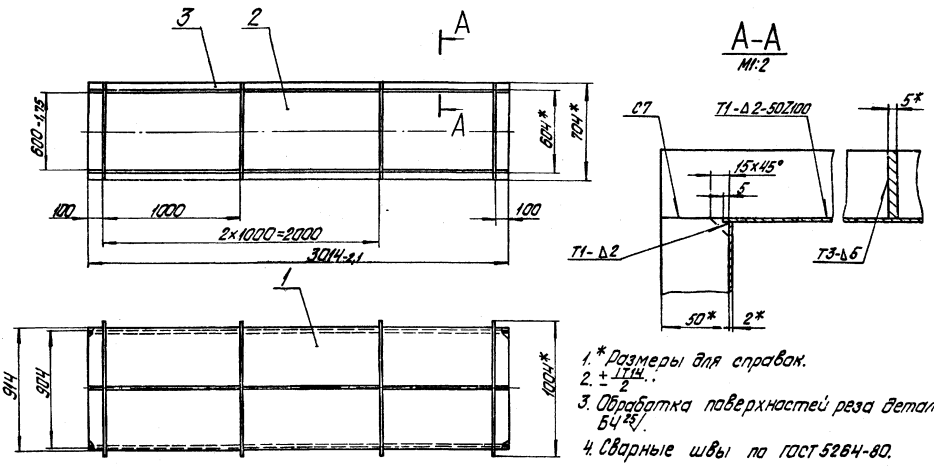

1. * Размеры для справок.
2. $\pm\frac{IT14}{2}$.
3. Обработка поверхностей реза деталей Б4 25/.
4. Сварные швы по ГОСТ 5264-80.

					64.138.01.200СБ			
Изм.	Лист	№ докум.	Подпись	Дата	Короб	Лит.	Масса	Масштаб
Разраб.		Крауя				И	179	1:20
Пров.		Богданова				Лист	Листов: 1	
Т.контр.								
Н.контр.		Колмец				ЛАТГИПРОПРОМ		
Утв.								

Копировал Дубкова формат А3

Формат	Зона	Поз.	Обозначение	Наименование	Кол.	Примечание
				Документация		
А3			64.21.06.000СБ	Сборочный чертеж		
				Сборочные единицы		
А4		1	64.21.06.100	Короб	1	
А4		2	64.21.06.200	Фланец	1	
				Детали		
Б4		3	64.21.06.001	Сетка		
				Сетка 20-2,0		
				ГОСТ 5336-80		
				1004±3,3×1375±3,9	1	2,36кг
				Стандартные изделия		
		4		Болт М12×35.46		
				ГОСТ 7798-70*	34	
		5		Гайка М12.5		
				ГОСТ 5915-70*	34	

					64.21.06.000			
Изм.	Лист	№ докум.	Подпись	Дата	Воздухозаборник	Лит.	Лист	Листов
Разраб.		Богданова				И		1
Пров.		Колмец				ЛАТГИПРОПРОМ		
Н.контр.		Колмец						
Утв.								

Копировал Дубкова формат А4

Альбом 7 ч.1

Типовой проект 903-1-277.90

Формат	Зона	Поз.	Обозначение	Наименование	Кол.	Примечание
				Документация		
А3			64.21.06.100СБ	Сборочный чертеж		
				Сборочные единицы		
А4		1	64.21.06.200	Фланец	1	
				Детали		
А3		2	64.21.01.101-05	Стенка	1	
А3		3	64.21.01.102-05	Боковина	2	
А3		4	64.21.01.103-05	Стенка	1	
				Материалы		
		5		Полоса 5×50-ГОСТ 103-76 / ВСт3кп2 ГОСТ 535-79	4,2	м

Подпись и дата | Инв. № подл. | Взам. инв. №

					64.21.06.100			
Изм.	Лист	№ докум.	Подпись	Дата	Короб	Лит.	Лист	Листов
Разраб.		Богданова				И		1
Пров.		Колмец				ЛАТГИПРОПРОМ		
Н.контр.		Колмец						
Утв.								

Копировал Дубкова 24342-07 8 формат А4

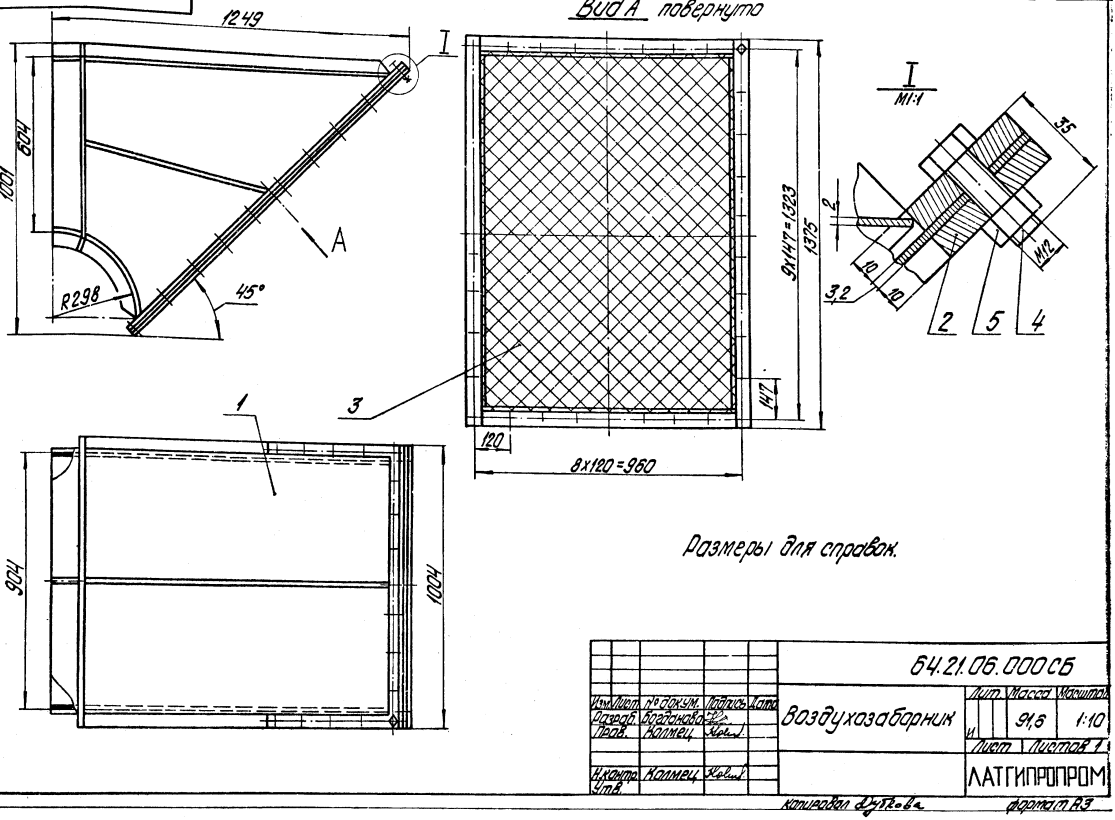

Размеры для справок.

Изм.	Лист	№ докум.	Подпись	Дата	64.21.06.000СБ			
Разраб.		Богданова			Воздухозаборник	Лит.	Масса	Масштаб
Пров.		Коллиец				И	91,6	1:10
Н.контр.		Коллиец				Лист 1	Листов 1	
Утв.						ЛАТГИПРОПРОМ		

Копировал Дубровка Формат А3

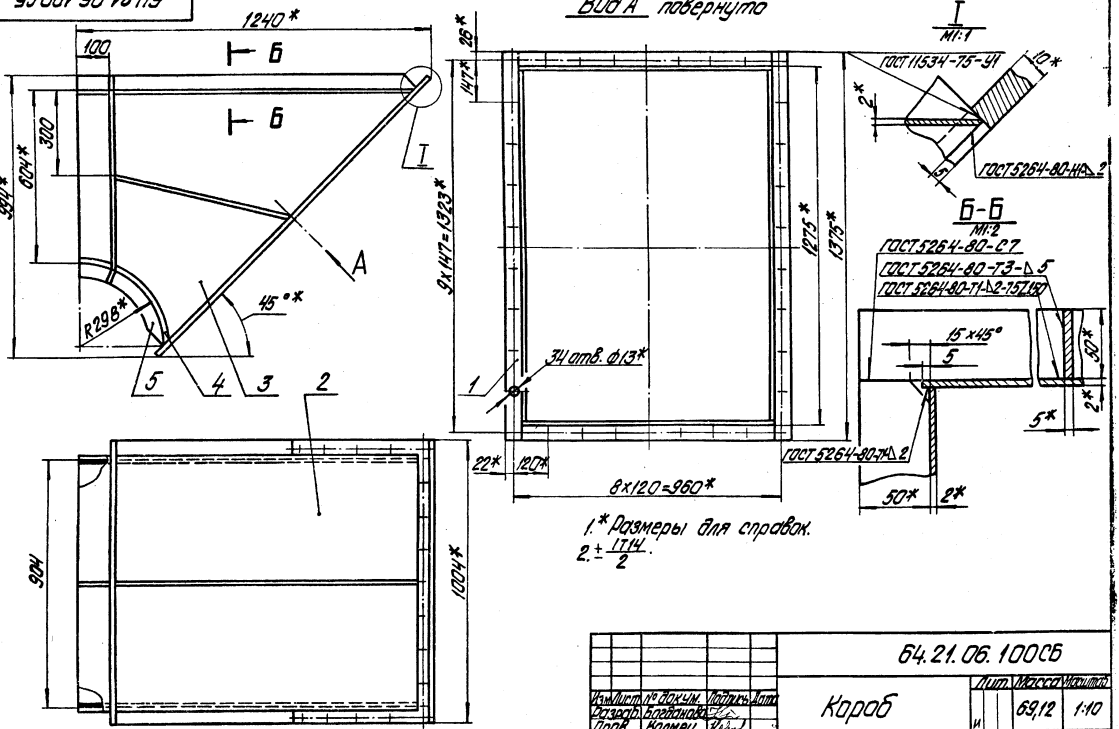

1.* Размеры для справок.
2. $\pm \frac{IT14}{2}$.

Изм.	Лист	№ докум.	Подпись	Дата	64.21.06.100СБ			
Разраб.		Богданова			Короб	Лит.	Масса	Масштаб
Пров.		Коллиец				И	69,12	1:10
Н.контр.		Коллиец				Лист 1	Листов 1	
Утв.						ЛАТГИПРОПРОМ		

Копировал Дубровка 24342-07 Формат А3

64.21.01.101

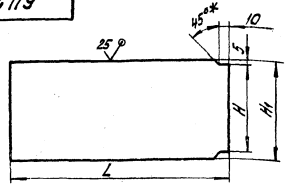

Обозначение	Размеры, мм			Масса, кг
	L	H	H_1	
64.21.01.101	600	304-1,3	314	2,96
-01	700	424-1,55	434	4,77
-02	800	534-1,75	544	6,84
-03	1060	654-2,0	664	11,05
-04	1000	804-2,3	814	12,78
-05	1200	904-2,3	914	17,22
-06	1400	904-2,3	914	20,09
-07	1600	1004-2,6	1014	25,48
-08	1600	1204-2,6	1214	30,50
-09	2000	1604-3,7	1614	50,68
-10	2400	1604-3,7	1614	60,82
-11	3000	2004-4,4	2014	94,86

1.* Размеры для справок.
2. $\pm\frac{IT14}{2}$.

Изм.	Лист	№ докум.	Подпись	Дата
Разраб.		Богданова		
Пров.		Колмец		
Т.контр.				
Н.контр.		Колмец		
Утв.				

64.21.01.101

Стенка

Лит. | Масса см. табл. | Масштаб —

Лист | Листов: 1

Лист 2 ГОСТ 19903-74 ВСт3кп4 ГОСТ 16523-70

ЛАТГИПРОПРОМ

Копировал Дубкова — формат А4

Типовой проект 903-1-277.90 Альбом 7 ч.1

64.21.01.102

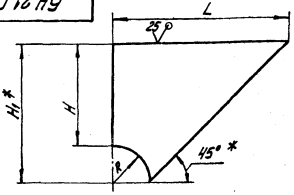

Обозначение	Размеры, мм				Масса, кг
	L	R	H	H_1*	
64.21.01.102	600	150	300	450	2,38
-01	700	175	350	525	3,23
-02	800	200	400	600	4,22
-03	1060	265	530	795	7,41
-04	1000	250	500	750	6,59
-05	1200	300	600	900	9,49
-06	1400	350	700	1050	12,92
-07	1600	400	800	1200	16,87
-08	2000	500	1000	1450	25,40
-09	2400	600	1200	1800	37,96
-10	3000	750	1500	2250	59,30

1.* Размеры для справок.
2. $\pm\frac{IT14}{2}$.

Изм.	Лист	№ докум.	Подпись	Дата
Разраб.		Богданова		
Пров.		Колмец		
Т.контр.				
Н.контр.		Колмец		
Утв.				

64.21.01.102

Боковина

Лит. | Масса см. табл. | Масштаб —

Лист | Листов: 1

Лист 2 ГОСТ 19903-74 ВСт3кп4 ГОСТ 16523-70

ЛАТГИПРОПРОМ

Копировал Дубкова — формат А4

64.21.01.103

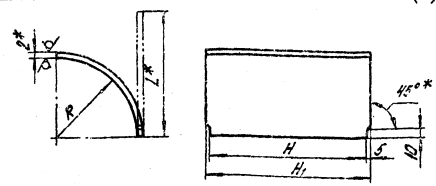

Обозначение	Размеры, мм					Масса, кг
	R	H	H_1	L_1	L*	
64.21.01.103	148	304-1,3	314	150	234	1,16
-01	173	424-1,55	434	175	273	1,87
-02	198	534-1,75	544	200	313	2,67
-03	263	654-2,0	664	265	415	4,33
-04	248	804-2,3	814	250	391	4,50
-05	298	904-2,3	914	300	470	6,74
-06	348	904-2,3	914	350	548	7,87
-07	398	1004-2,6	1014	400	627	9,98
-08	398	1204-2,6	1214	400	627	11,95
-09	498	1604-3,7	1614	500	784	19,87
-10	598	1604-3,7	1614	600	941	23,85
-11	748	2004-4,4	2014	750	1177	37,21

1.* Размеры для справок.
2. $\pm\frac{IT14}{2}$.

Изм.	Лист	№ докум.	Подпись	Дата
Разраб.		Богданова		
Пров.		Колмец		
Т.контр.				
Н.контр.		Колмец		
Утв.				

64.21.01.103

Стенка

Лит. | Масса см. табл. | Масштаб —

Лист | Листов: 1

Лист 2 ГОСТ 19903-74 ВСт3кп4 ГОСТ 16523-70

ЛАТГИПРОПРОМ

Копировал Дубкова — формат А4

Типовой проект 903-1-277.90 Альбом 7 ч.1

Формат	Зона	Поз.	Обозначение	Наименование	Кол.	Примечание
				Документация		
А4			64.21.06.200СБ	Сборочный чертеж		
				Детали		
Б4		1	64.21.06.201	Полка		
				Полоса 10х50-ГОСТ103-76 ВСт3кп2 ГОСТ535-79	2	3,56кг
Б4		2	64.21.06.202	Полка		
				Полоса 10х50-ГОСТ103-76 ВСт3кп2 ГОСТ535-79	2	5,41кг

Изм.	Лист	№ докум.	Подпись	Дата
Разраб.		Богданова		
Пров.		Колмец		
Н.контр.		Колмец		
Утв.				

64.21.06.200

Фланец

Лит. | Лист | Листов 1

ЛАТГИПРОПРОМ

Копировал Дубкова 24342-07 10 формат А4

64.21.06.200 СБ

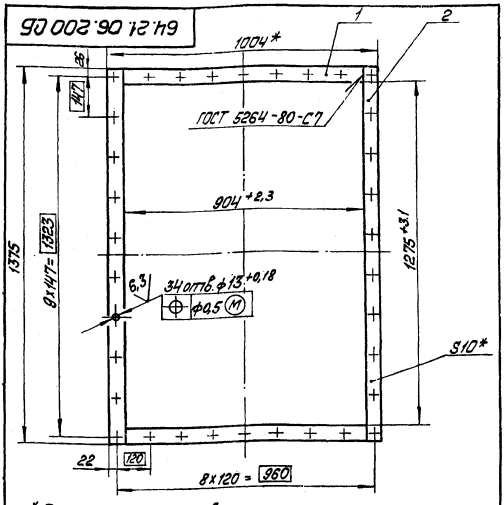

1 * Размеры для справок.

2 ± IT14/2

3 Обработка поверхностей реза деталей Б4 25

Изм.	Лист	№ докум.	Подп.	Дата	64.21.06.200 СБ			
Разраб.		Богданова			Фланец	Лит.	Масса	Масштаб
Пров.		Колмец				и	17,94	1:10
Т.контр.						Лист	Листов 1	
Н.контр.		Колмец				ЛАТГИПРОПРОМ		
Утв.								

Копировал Мак Формат А4

Типовой проект 903-1-277.90 Альбом 7 ч.1

Форм.	Зона	Поз.	Обозначение	Наименование	Кол.	Примечание
				Документация		
А3			64.22.06.000 СБ	Сборочный чертёж		
				Сборочные единицы		
А4		1	64.22.06.100	Короб	1	
А4		2	64.22.06.200	Заслонка	1	
				Детали		
А3		3	64.22.01.001-05	Вал	1	
А4		4	64.22.01.002	Шайба	2	
				Стандартные изделия		
		5		Болт М10×65,46 ГОСТ 7798-70*	6	
		6		Гайка М10,5 ГОСТ 5915-70*	6	

Инв. № подл. | Подп. и дата | Взам. инв. № | Инв. № дубл. | Подп. и дата

Изм.	Лист	№ докум.	Подп.	Дата	64.22.06.000			
Разраб.		Богданова			Короб с заслонкой	Лит.	Лист	Листов
Пров.		Колмец				и		1
Н.контр.		Колмец				ЛАТГИПРОПРОМ		
Утв.								

Копировал Мак Формат А4

64.22.06.000 СБ

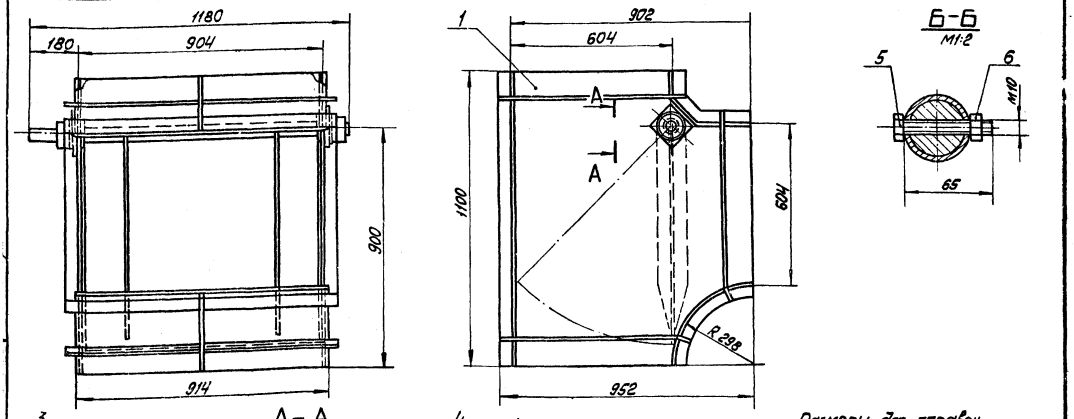

Размеры для справок.

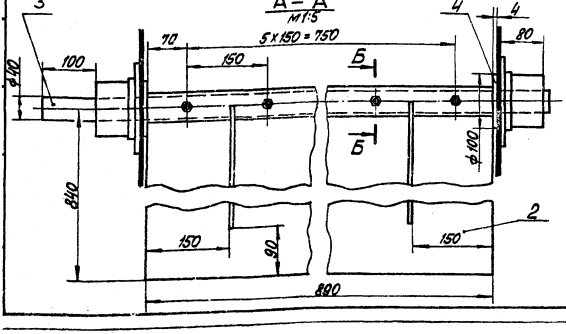

Изм.	Лист	№ докум.	Подп.	Дата	64.22.06.000 СБ			
Разраб.		Богданова			Короб с заслонкой	Лит.	Масса	Масштаб
Пров.		Колмец				и	139,1	1:10
Н.контр.		Колмец				Лист	Листов 1	
Утв.						ЛАТГИПРОПРОМ		

24342-07 11 Копировал Мак Формат А3

64.22.01.002

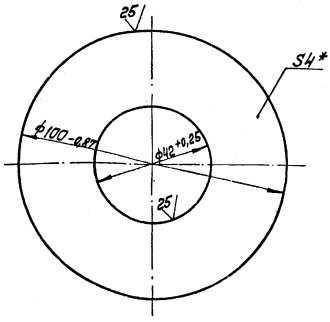

* Размер для справок.

Изм.	Лист	№ докум.	Подп.	Дата	64.22.01.002	Лит.	Масса	Масштаб
Разраб.		Богданова			Шайба	И	0,2	1:1
Пров.		Колмец				Лист	Листов 1	
Т.контр.								
Н.контр.		Колмец			Лист 4 ГОСТ 19903-74 / Вст3кп2 ГОСТ 14637-79	ЛАТГИПРОПРОМ		
Утв.								

Копировал Мак Формат А4

Типовой проект 903-1-277.90 Альбом 7 ч.1

Инв. № подл. | Подп. и дата | Взам. инв. № | Инв. № дубл. | Подп. и дата

64.22.01.103

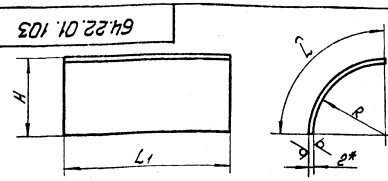

Обозначение	Размеры, мм				Масса, кг
	L	L1	R	H	
64.22.01.103	234	314	148	150	1,16
-01	273	434	173	175	1,87
-02	313	544	198	200	2,68
-03	415	664	263	265	4,33
-04	391	814	248	250	5,00
-05	470	914	298	300	6,75
-06	548	914	348	350	7,87
-07	627	1014	398	400	9,99
-08	627	1214	398	400	11,96
-09	784	1614	498	500	19,87
-10	941	1614	598	600	23,85
-11	1177	2014	748	750	37,22

1* Размер для справок.

2 $\pm\frac{IT14}{2}$

Изм.	Лист	№ докум.	Подп.	Дата	64.22.01.103	Лит.	Масса	Масштаб
Разраб.		Богданова			Стенка	И	см. табл.	—
Пров.		Колмец				Лист	Листов 1	
Н.контр.		Колмец			Лист 2 ГОСТ 19903-74 / Вст3кп4 ГОСТ 16573-70	ЛАТГИПРОПРОМ		
Утв.								

Копировал Мак Формат А4

64.22.01.001

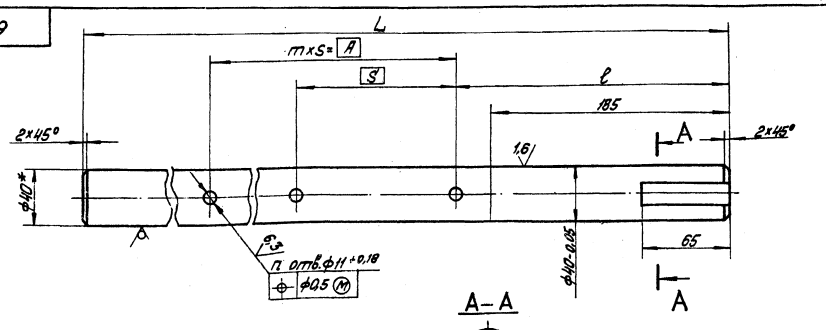

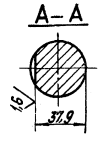

Обозначение	Размеры, мм					Кол. n	Масса, кг
	L	A	S	m	l		
64.22.01.001	580	240	120	2	212	3	5,73
-01	700	300	150	2	242	3	6,91
-02	810	390	130	3	252	4	8,00
-03	930	540	135	4	237	5	9,18
-04	1080	650	130	5	257	6	10,66
-05	1180	750	150	5	257	6	11,65
-06	1280	840	140	6	252	7	12,64
-07	1480	1050	150	7	257	8	14,61
-08	1874	1430	130	11	267	12	18,50
-09	2270	1800	150	12	282	13	22,41

1*Размер для справок.

2 $\pm\frac{IT14}{2}$

Изм.	Лист	№ докум.	Подп.	Дата	64.22.01.001	Лит.	Масса	Масштаб
Разраб.		Богданова			Вал	И	см. табл.	—
Пров.		Колмец				Лист	Листов 1	
Т.контр.								
Н.контр.		Колмец			Круг 40-В-ГОСТ 2590-71 / Вст3 кп4 ГОСТ 535-79	ЛАТГИПРОПРОМ		
Утв.								

Формат	Зона	Поз.	Обозначение	Наименование	Кол.	Примечание
				Документация		
А3			64.22.06.100 СБ	Сборочный чертёж		
				Детали		
А4		1	64.22.01.101-05	Боковина	2	
А4		2	64.22.01.102-05	Стенка	1	
А4		3	64.22.01.103-05	Стенка	1	
А4		4	64.22.01.104-05	Стенка	1	
А4		5	64.22.01.105	Усилитель	2	
А4		6	64.22.01.106	Бобышка	2	
				Материалы		
		7		Полоса 5×50-ГОСТ 103-76 / Вст3кп2 ГОСТ 535-79	12	м

Изм.	Лист	№ докум.	Подп.	Дата
Разраб.		Богданова		
Пров.		Колмец		
Н. контр.		Колмец		
Утв.				

64.22.06.100

Короб

Лит.	Лист	Листов
И		1

ЛАТГИПРОПРОМ

Копировал Формат А4

Типовой проект 903-1-277.90 Альбом 7 ч.1

Инв. № подл. | Подп. и дата | Взам. инв. № | Инв. № дубл. | Подп. и дата

64.22.01.101

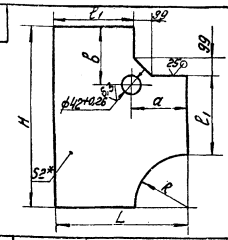

Обозначение	Размеры, мм						Масса, кг
	L	H	R	l_1	a	в	
64.22.01.101	450	600	150	300	150	150	3,67
-01	525	700	175	350	175	175	4,97
-02	600	800	200	400	200	200	6,47
-03	795	1000	265	530	265	205	10,82
-04	750	1000	250	500	250	250	10,08
-05	900	1100	300	600	300	200	13,55
-06	1050	1300	350	700	350	250	18,61
-07	1200	1400	400	800	400	200	23,21
-08	1500	1700	500	1000	500	200	35,44
-09	1800	2000	600	1200	600	200	50,26
-10	2250	2500	750	1500	750	250	78,49

1 * Размер для справок.

2 $\pm\frac{IT14}{2}$

Изм.	Лист	№ докум.	Подп.	Дата
Разраб.		Богданова		
Пров.		Колмец		
Т. контр.				
Н. контр.		Колмец		
Утв.				

64.22.01.101

Боковина

Лит.	Масса	Масштаб
И	см. табл.	—

Лист 2 ГОСТ 19903-74 / Вст3кп4 ГОСТ 16523-70

Лист | Листов 1

ЛАТГИПРОПРОМ

Копировал Формат А4

64.22.06.100 СБ

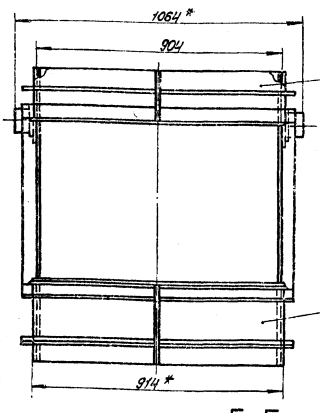

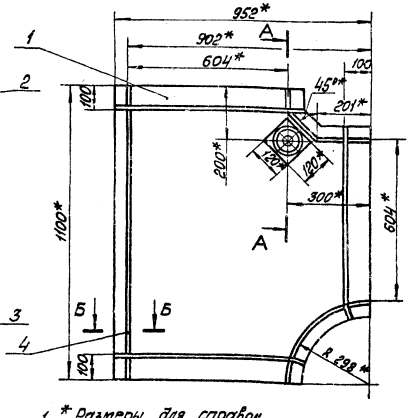

1 * Размеры для справок.

2 $\pm\frac{IT14}{2}$

3 Сварные швы по ГОСТ 5264-80

А–А
М1:2

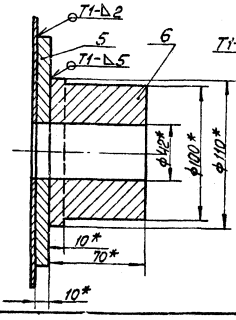

Б–Б
М1:2

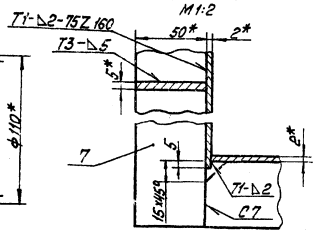

Изм.	Лист	№ докум.	Подп.	Дата
Разраб.		Богданова		
Пров.		Колмец		
Т. контр.				
Н. контр.		Колмец		
Утв.				

64.22.06.100 СБ

Короб

Лит.	Масса	Масштаб
И	89	1:10

Лист | Листов 1

ЛАТГИПРОПРОМ

24342-07 13 Копировал Формат А3

64.22.01.102

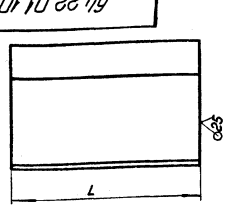

Обозначение	Размеры, мм					Масса, кг
	L	H	H1	a	B	
64.22.01.102	314	150	150	51	51	1.2
-01	434	175	175	76	76	1,99
-02	544	200	200	101	101	2,93
-03	664	265	205	166	106	4,30
-04	814	250	250	151	151	5,65
-05	914	300	200	201	101	6,35
-06	914	350	250	251	151	7,78
-07	1014	400	200	301	101	8,63
-08	1214	400	200	301	101	10,34
-09	1614	500	200	401	101	16,27
-10	1614	600	200	501	101	18,81
-11	2014	750	250	651	151	29,79

1.* Размер для справок.
2. ± IT14/2.

64.22.01.102

Разраб. Богданова
Пров. Колмец
Т.контр.
Н.контр. Колмец
Утв.

Стенка

Лит. | Масса | Масштаб: см. табл. | —
Лист | Листов 1

Лист 2 ГОСТ 19903-74 — Вст3кп4 ГОСТ 16523-70

ЛАТГИПРОПРОМ

Копировал: Ф.1 Формат А4

64.22.01.104

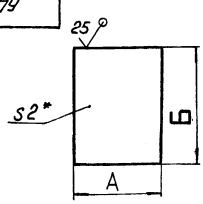

Обозначение	Размеры, мм		Масса, кг
	А	Б	
64.22.01.104	600±0.875	314±0.65	2,96
-01	700±1.0	434±0.775	4,77
-02	800±1.0	544±0.875	6,84
-03	1000±1.15	664±0.1	10,43
-04	1000±1.15	814±1.15	12,78
-05	1100±1.3	914±1.15	15,79
-06	1300±1.55	914±1.15	18,66
-07	1400±1.55	1014±1.3	22,29
-08	1400±1.55	1214±1.3	26,69
-09	1700±1.85	1614±1.85	43,08
-10	2000±1.85	1614±1.85	50,68
-11	2500±2.2	2014±2.2	79,05

*Размер для справок.

64.22.01.104

Разраб. Богданова
Пров. Колмец
Н.контр. Колмец
Утв.

Стенка

Лит. | Масса: См. табл. | Масштаб: —
Лист | Листов 1

Лист 2 ГОСТ 19903-74 — Вст3кп4 ГОСТ 10523-70

ЛАТГИПРОПРОМ

Копировал: Ф.1 Формат А4

Типовой проект 903-1-277.90 Альбом 7 ч.1

Инв.№ подл. | Подп. и дата | Взам. инв.№ | Инв.№ дубл. | Подп. и дата

64.22.01.105

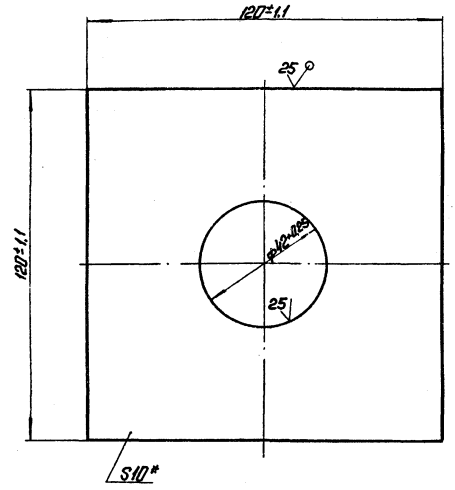

*Размер для справок.

64.22.01.105

Разраб. Богданова
Пров. Колмец
Т.контр.
Н.контр. Колмец
Утв.

Усилитель

Лит. | Масса: 1,03 | Масштаб: 1:1
Лист | Листов 1

Лист 10 ГОСТ 19903-74 — Вст3кп2 ГОСТ 14637-79

ЛАТГИПРОПРОМ

Копировал: Ф.1 Формат А4

64.22.01.106

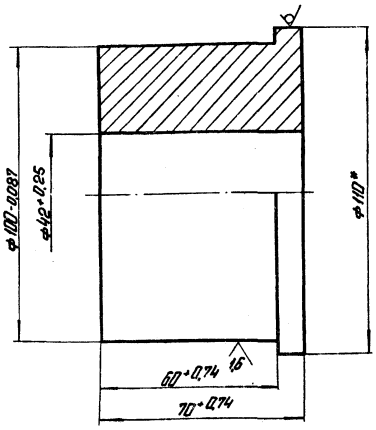

*Размер для справок.

64.22.01.106

Разраб. Богданова
Пров. Колмец
Т.контр.
Н.контр. Колмец
Утв.

Бобышка

Лит. | Масса: 3,69 | Масштаб: 1:1
Лист | Листов 1

Круг 110-В-ГОСТ 2590-71 — Вст3кп4 ГОСТ 535-79

ЛАТГИПРОПРОМ

Копировал: Ф.1 24342-07 14 Формат А4

Типовой проект 903-1-277.90 Альбом 7 ч.1

Инв.№ подл. | Подп. и дата | Взам. инв.№ | Инв.№ дубл. | Подп. и дата

Формат	Зона	Поз.	Обозначение	Наименование	Кол.	Примечание
				Документация		
А4			64.22.06.200 СБ	Сборочный чертёж		
				Детали		
А4		1	64.22.01.201-05	Втулка	1	
А4		2	64.22.01.202-05	Створка	1	
А3		3	64.22.04.203	Ребро	4	

Изм.	Лист	№ докум.	Подп.	Дата	64.22.06.200			
Разраб.		Богданова			Заслонка	Лит.	Лист	Листов
Пров.		Колмец				и		1
Н.контр.		Колмец				ЛАТГИПРОПРОМ		
Утв.								

Копировал Формат А4

Типовой проект 903-1-277.90 Альбом 7 ч.1

Инв. № подл. | Подп. и дата | Взам. инв. № | Инв. № дубл. | Подп. и дата

64.22.06.200 СБ

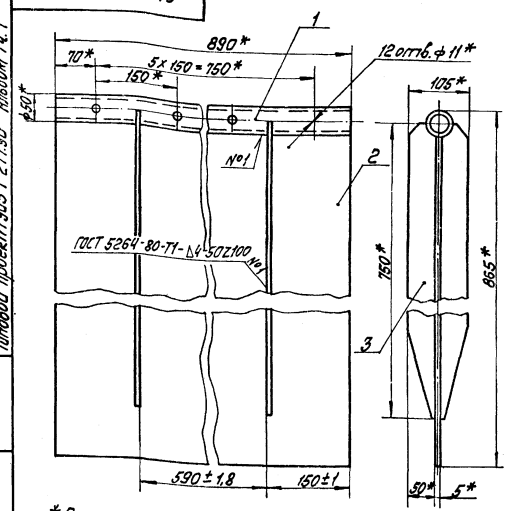

* Размеры для справок.

Изм.	Лист	№ докум.	Подп.	Дата	64.22.06.200 СБ			
Разраб.		Богданова			Заслонка	Лит.	Масса	Масштаб
Пров.		Колмец				и	38	1:5
Т.контр.						Лист	Листов 1	
Н.контр.		Колмец				ЛАТГИПРОПРОМ		
Утв.								

Копировал Формат А4

64.22.01.202

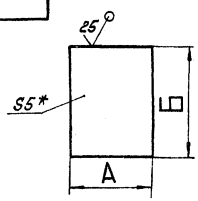

Обозначение	Размеры, мм		Масса, кг
	А	Б	
64.22.01.202	290-1,3	385±0,7	4,39
-01	410-1,55	455±0,775	7,33
-02	520-1,75	525±0,875	10,72
-03	640-2,0	715±1,0	17,97
-04	790-2,0	675±1,0	20,94
-05	890-2,3	815±1,15	28,47
-06	890-2,3	965±1,15	33,71
-07	990-2,3	1105±1,3	42,94
-08	1190-2,6	1075±1,3	50,22
-09	1590-3,1	1375±1,55	85,82
-10	1590-3,1	1725±1,85	107,66
-11	1990-3,7	1975±1,85	154,27

* Размер для справок.

Изм.	Лист	№ докум.	Подп.	Дата	64.22.01.202			
Разраб.		Богданова			Створка	Лит.	Масса	Масштаб
Пров.		Колмец				и	см. табл.	—
Т.контр.						Лист	Листов 1	
Н.контр.		Колмец			Лист 5 ГОСТ 19903-74 / Вст3кп2 ГОСТ 14637-79	ЛАТГИПРОПРОМ		
Утв.								

Копировал Формат А4

Типовой проект 903-1-277.90 Альбом 7 ч.1

Инв. № подл. | Подп. и дата | Взам. инв. № | Инв. № дубл. | Подп. и дата

64.22.01.201

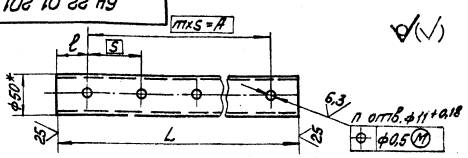

Обозначение	Размеры, мм					Кол.	Масса, кг
	L	A	S	m	l	n	
64.22.01.201	290-1,3	240	120	2	25±0,26	6	1,32
-01	410-1,5	300	150	2	55±0,37	6	1,87
-02	520-1,75	390	130	3	65±0,37	8	2,37
-03	640-2,0	540	135	4	50±0,37	10	2,91
-04	790-2,0	650	130	5	70±0,37	12	3,59
-05	890-2,3	750	150	5	70±0,37	12	4,05
-06	990-2,3	840	140	6	75±0,37	14	4,50
-07	1190-2,6	1050	150	7	70±0,37	16	5,41
-08	1590-3,1	1430	130	11	80±0,37	24	7,22
-09	1990-3,7	1800	150	12	95±0,435	26	9,04

* Размер для справок.

Изм.	Лист	№ докум.	Подп.	Дата	64.22.01.201			
Разраб.		Богданова			Втулка	Лит.	Масса	Масштаб
Пров.		Колмец				и	см. табл.	
Т.контр.						Лист	Листов 1	
Н.контр.		Колмец			Труба 50×4 ГОСТ 8732-78 / В20 ГОСТ 8731-74*	ЛАТГИПРОПРОМ		
Утв.								

24342-07 15 Копировал Формат А4

64.22.04.203

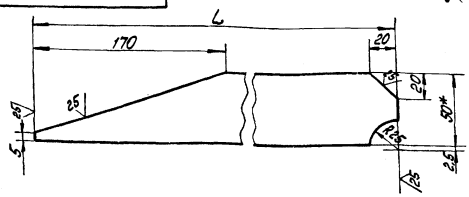

Обозначение	L, мм	Масса, кг
64.22.04.203	650	1,1
-01	750	1,3
-02	900	1,6
-03	1050	1,89
-04	1025	1,84
-05	1350	2,48
-06	1650	3,07
-07	1900	3,56

1 * Размеры для справок.

2 $\pm\frac{IT14}{2}$

64.22.04.203

Изм.	Лист	№ докум.	Подп.	Дата
Разраб.		Богданова		
Пров.		Колмец		
Т. контр.				
Н. контр.		Колмец		
Утв.				

Ребро

Лит. и | Масса см. табл. | Масшт. —

Лист | Листов 1

Полоса $\frac{5\times50\text{-ГОСТ 103-76}}{\text{ВСт3кп2ГОСТ 535-79}}$

ЛАТГИПРОПРОМ

Копировал Макс. Формат А4

Типовой проект 903-1-277.90 Альбом 7 ч.1

Форм.	Зона	Поз.	Обозначение	Наименование	Кол.	Примечание
				Документация		
А3			64.138.01.300 СБ	Сборочный чертёж		
				Детали		
Б4		1	64.138.01.301	Стенка		
				Лист $\frac{2\text{ ГОСТ 19903-74}}{\text{ВСт3кп4ГОСТ 16523-70}}$	2	37,68 кг
Б4		2	64.138.01.302	Стенка		
				Лист $\frac{2\text{ ГОСТ 19903-74}}{\text{ВСт3кп4ГОСТ 16523-70}}$	2	54,4 кг
				Материалы		
		3		Полоса $\frac{5\times50\text{-ГОСТ 103-76}}{\text{ВСт3кп2ГОСТ 535-79}}$	23,2	м

Инв. № подл. | Подп. и дата | Взам. инв. № | Инв. № дубл. | Подп. и дата

64.138.01.300

Изм.	Лист	№ докум.	Подп.	Дата
Разраб.		Крауя		
Пров.		Богданова		
Н. контр.		Колмец		
Утв.				

Короб

Лит. и | Лист | Листов 1

ЛАТГИПРОПРОМ

Копировал Макс. Формат А4

64.138.01.300 СБ

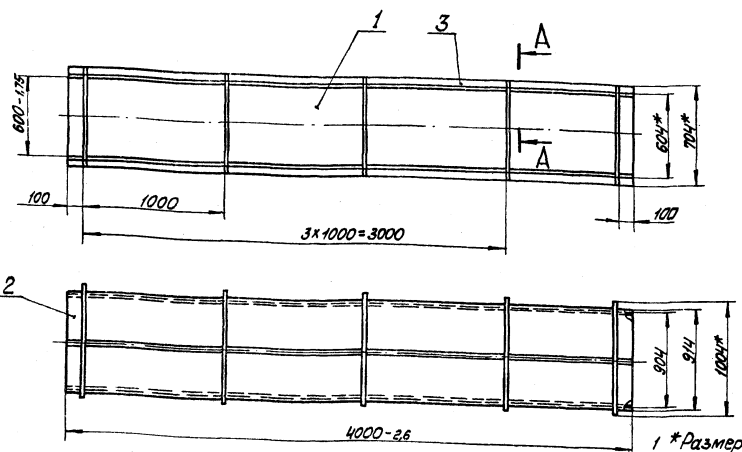

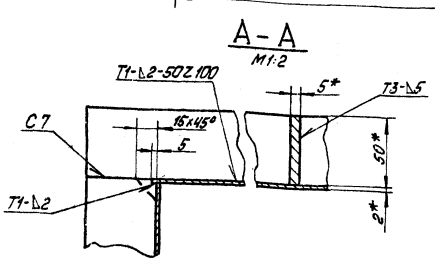

1 * Размеры для справок.

2 $\pm\frac{IT14}{2}$

3 Обработка поверхностей реза деталей Б4 25

4 Сварные швы по ГОСТ 5264-80

64.138.01.300 СБ

Изм.	Лист	№ докум.	Подп.	Дата
Разраб.		Крауя		
Пров.		Богданова		
Т. контр.				
Н. контр.		Колмец		
Утв.				

Короб

Лит. и | Масса 236 | Масшт. 1:20

Лист | Листов 1

ЛАТГИПРОПРОМ

24342-07 16 Копировал Макс. Формат А3

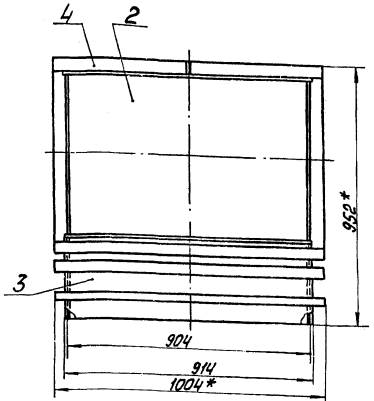

Поз.1 (√)
М1:20

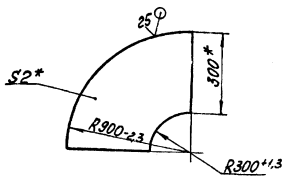

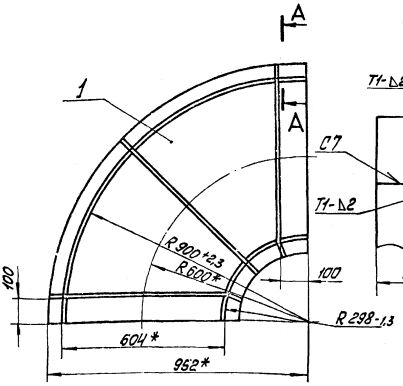

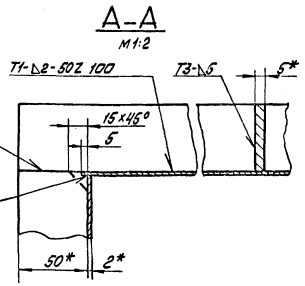

1 * Размеры для справок.
2 $\pm\frac{IT14}{2}$
3 Обработка поверхностей реза деталей Б4 25
4 Сварные швы по ГОСТ 5264-80.

Изм.	Лист	№ докум.	Подп.	Дата	64.138.01.400 СБ			
Разраб.		Крауя			Колено	Лит.	Масса	Масштаб
Пров.		Богданова				и	67,8	1:10
Т.контр.						Лист	Листов 1	
Н.контр.		Колмец				ЛАТГИПРОПРОМ		
Утв.								

Копировал Мак Формат А3

Форм.	Зона	Поз.	Обозначение	Наименование	Кол.	Примечание
				Документация		
А3			64.138.01.400 СБ	Сборочный чертёж		
				Детали		
Б4		1	64.138.01.401	Стенка		
				Лист 2 ГОСТ 19903-74 / ВСт3кп4 ГОСТ 16523-70	2	8,88 кг
Б4		2	64.138.01.402	Стенка		
				Лист 2 ГОСТ 19903-74 / ВСт3кп4 ГОСТ 16523-70		
				L = 14,14 - 1,25 мм	1	20,29 кг
Б4		3	64.138.01.402	Стенка		
				Лист 2 ГОСТ 19903-74 / ВСт3кп4 ГОСТ 16523-70		
				L = 469 - 1,55	1	6,73 кг
				Материалы		
		4		Полоса 5x50-ГОСТ 103-76 / ВСт3кп2 ГОСТ 535-79	11,7	м

Изм.	Лист	№ докум.	Подп.	Дата	64.138.01.400			
Разраб.		Крауя			Колено	Лит.	Лист	Листов
Пров.		Богданова				и		1
Н.контр.		Колмец				ЛАТГИПРОПРОМ		
Утв.								

Копировал Мак Формат А4

Типовой проект 903-1-277.90 Альбом 7ч.1

Форм.	Зона	Поз.	Обозначение	Наименование	Кол.	Примечание
				Документация		
А2			64.138.02.000 СБ	Сборочный чертёж		
				Сборочные единицы		
А4		1	64.30.02.000	Карман	1	
				Детали		
А4		2	64.138.02.001	Стенка	2	
А4		3	64.138.02.002	Стенка	2	
Б4		4	64.138.02.003	Полка		
				Уголок 36x36x4-Б-ГОСТ 8509-86 / ВСт3сп3-I-ГОСТ 535-79	2	2,32 кг
Б4		5	64.138.02.004	Полка		
				Уголок 36x36x4-Б-ГОСТ 8509-86 / ВСт3сп3-I-ГОСТ 535-79		
				L = 1655 - 3,7 мм	2	3,58 кг
				Материалы		
				Полоса 5x50-ГОСТ 103-76 / ВСт3кп2 ГОСТ 535-79	1,2	м

Инв. № подл. | Подп. и дата | Взам. инв. № | Инв. № дубл. | Подп. и дата

Изм.	Лист	№ докум.	Подп.	Дата	64.138.02.000			
Разраб.		Богданова			Короб всасывающий	Лит.	Лист	Листов
Пров.		Колмец				и		1
Н.контр.		Колмец				ЛАТГИПРОПРОМ		
Утв.								

24342-07 17 Копировал Мак Формат А4

64.138.02.000СБ

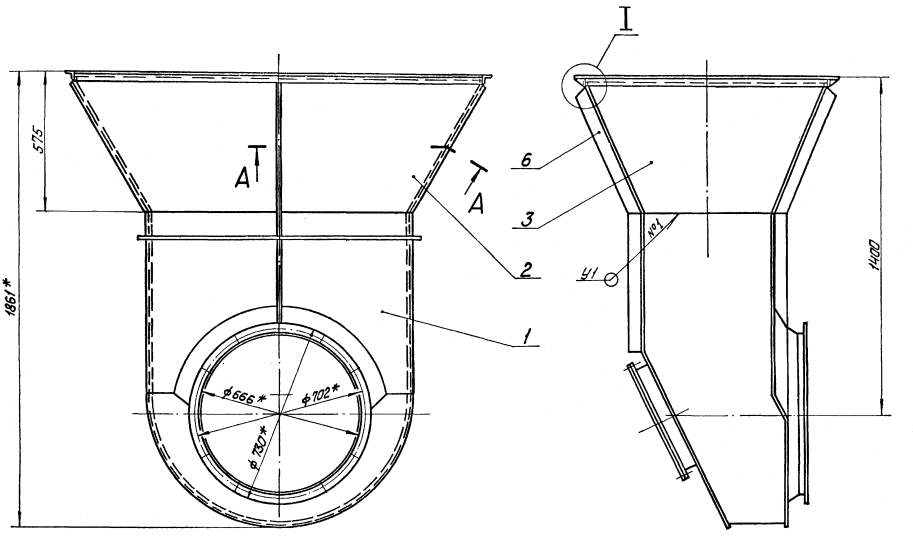

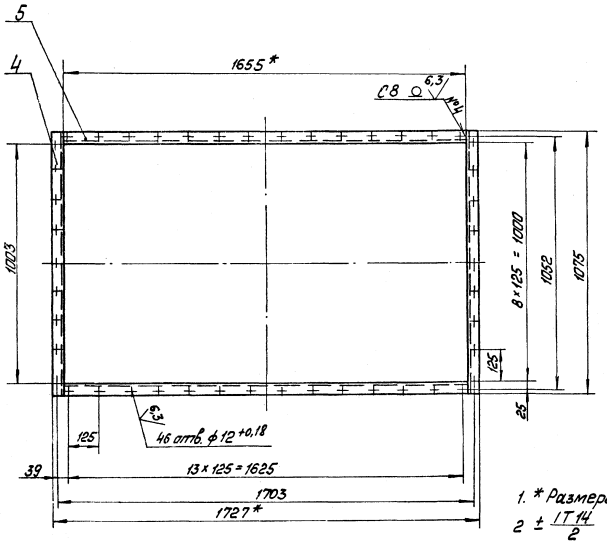

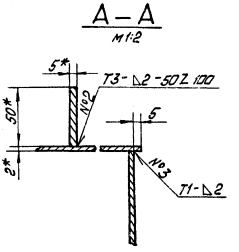

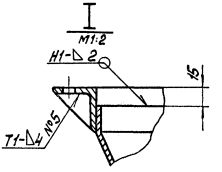

1. * Размеры для справок.
2. $\pm \frac{IT14}{2}$

3. Обработка поверхностей реза деталей Б4 $\overset{25}{\nabla}$
4. Сварные швы №1 по ГОСТ 11534-75; №2÷№6 по ГОСТ 5264-80.

					64.138.02.000 СБ			
Изм.	Лист	№ докум.	Подп.	Дата	Короб всасывающий	Лит.	Масса	Масштаб
Разраб.		Богданова				И	56	1:10
Пров.		Колмец				Лист	Листов 1	
Т.контр.						ЛАТГИПРОПРОМ		
Н.контр.		Колмец						
Утв.								

24342-07 18 Копировал

Формат А2

64.138.02.001

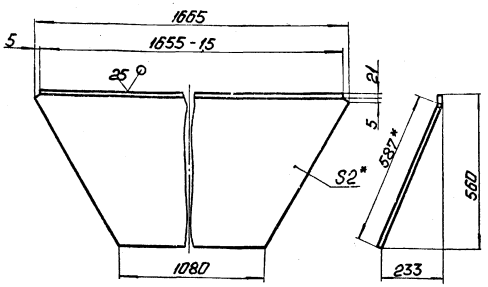

1. * Размер для справок.
2. $\pm \frac{IT14}{2}$.

Изм. Лист	№ докум.	Подп.	Дата	64.138.02.001			
Разраб.	Ульянич			Стенка	Лит.	Масса	Масштаб
Пров.	Богданова				И	13,2	1:10
Т.контр.					Лист	Листов 1	
Н.контр.	Колмец			2 ГОСТ 19903-74 Лист ВСт3кп4 ГОСТ 16523-70	ЛАТГИПРОПРОМ		
Утв.							

Копировал: Ф.4 Формат А4

64.138.02.002

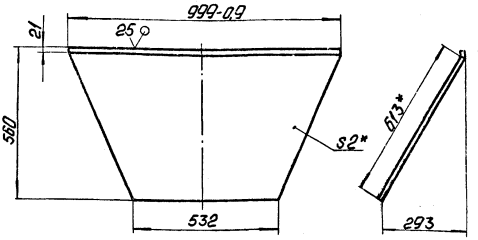

1. * Размер для справок.
2. $\pm \frac{IT14}{2}$.

Изм. Лист	№ докум.	Подп.	Дата	64.138.02.002			
Разраб.	Ульянич			Стенка	Лит.	Масса	Масштаб
Пров.	Богданова				И	7,7	1:10
Т.контр.					Лист	Листов 1	
Н.контр.	Колмец			2 ГОСТ 19903-74 Лист ВСт3кп4 ГОСТ 16523-70	ЛАТГИПРОПРОМ		
Утв.							

Копировал: Ф.4 Формат А4

Альбом 7ч.1 Типовой проект 903-1-277.90

Формат	Зона	Поз.	Обозначение	Наименование	Кол.	Примечание
				Документация		
А3			64.30.02.000 СБ	Сборочный чертеж		
				Сборочные единицы		
А4		1	58.02.00.000	Люк лаза	1	
				Детали		
А3		2	64.30.02.001	Стенка	1	
А3		3	64.30.02.002	Стенка	1	
А3		4	64.30.02.003	Полуконус	1	
А4		5	64.30.02.004	Фланец	1	
А3		6	64.30.02.005	Боковина	1	
А4		7	64.30.02.006	Конус	1	
А4		8	64.30.02.007	Удлинитель	1	
				Материалы		
		9		Полоса 5×50-ГОСТ 103-76 ВСт3кп2 ГОСТ 535-79	4,5	м

Изм. Лист	№ докум.	Подп.	Дата	64.30.02.000			
Разраб.	Ульянич			Карман	Лит.	Масса	Масштаб
Пров.	Богданова				И1		
Т.контр.					Лист	Листов 1	
Н.контр.	Колмец				ЛАТГИПРОПРОМ		
Утв.							

Копировал: Ф.4 Формат А4

64.30.02.004

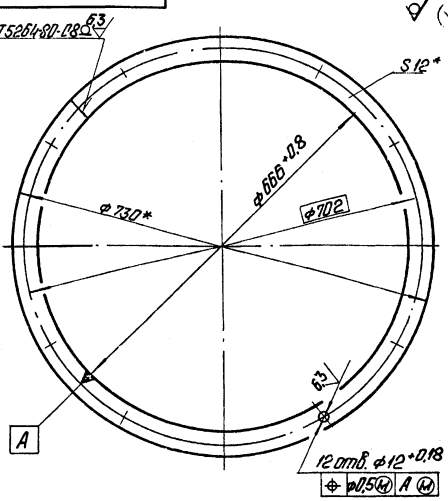

* Размеры для справок.

Изм. Лист	№ докум.	Подп.	Дата	64.30.02.004			
Разраб.	Ульянич			Фланец	Лит.	Масса	Масштаб
Пров.	Богданова				И	6,6	1:5
Т.контр.					Лист	Листов 1	
Н.контр.	Колмец			Полоса 12×32-ГОСТ 103-76 ВСт3кп2 ГОСТ 535-79	ЛАТГИПРОПРОМ		
Утв.							

Копировал: Ф.4 Формат А4

64.30.02.000СБ

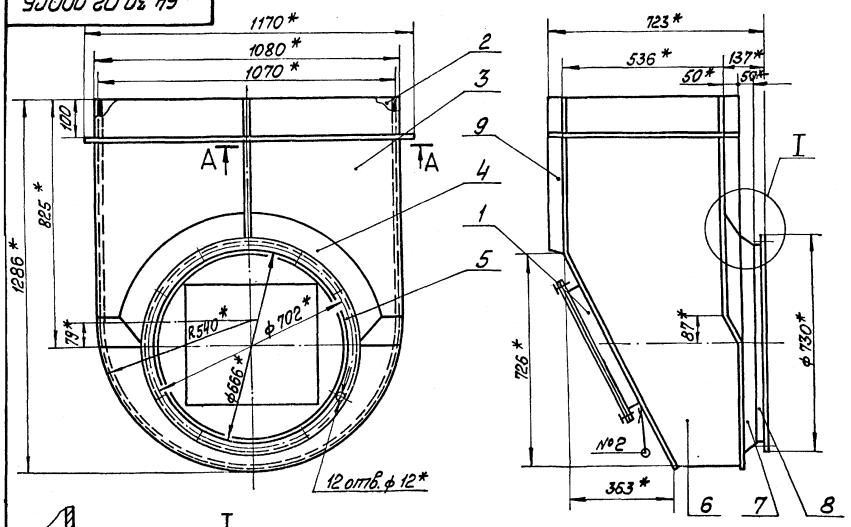

А—А
м1:2

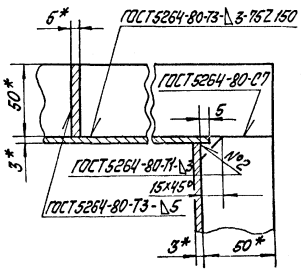

1 *Размеры для справок
$\pm\frac{IT14}{2}$

I
м1:2

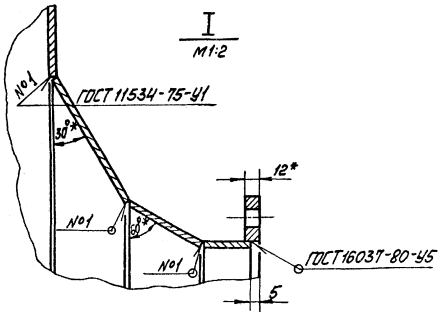

							64.30.02.000СБ		
Изм.	Лист	№ докум.	Подп.	Дата	Карман		Лит	Масса	Масштаб
Разраб.		Бобцова					И	126	1:10
Пров.		Богданова					Лист	Листов 1	
Т.контр.							ЛАТГИПРОПРОМ		
Н.контр.		Коллиец							
Утв.									

Копировал Формат А3

64.30.02.001

25 (▽)

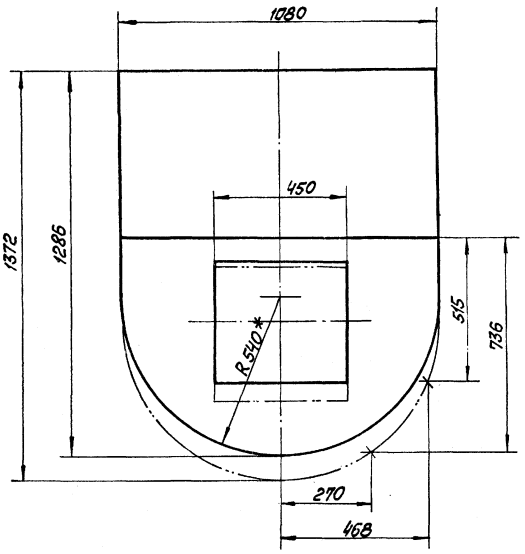

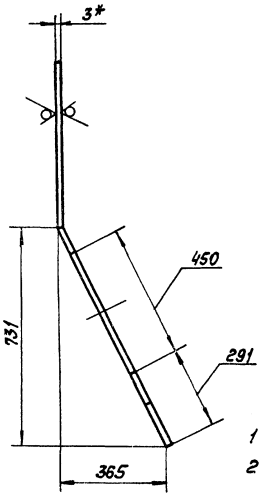

1 *Размеры для справок
2 $\pm\frac{IT14}{2}$

							64.30.02.001		
Изм.	Лист	№ докум.	Подп.	Дата	Стенка		Лит	Масса	Масштаб
Разраб.		Бобцова					И	25,5	1:10
Пров.		Богданова					Лист	Листов 1	
Т.контр.							ЛАТГИПРОПРОМ		
Н.контр.		Коллиец							
Утв.									

Лист 3 ГОСТ19903-74
Вст3кп2ГОСТ16523-70

24342-07 20 Копировал Формат А3

64.30.02.002

25 √(√)

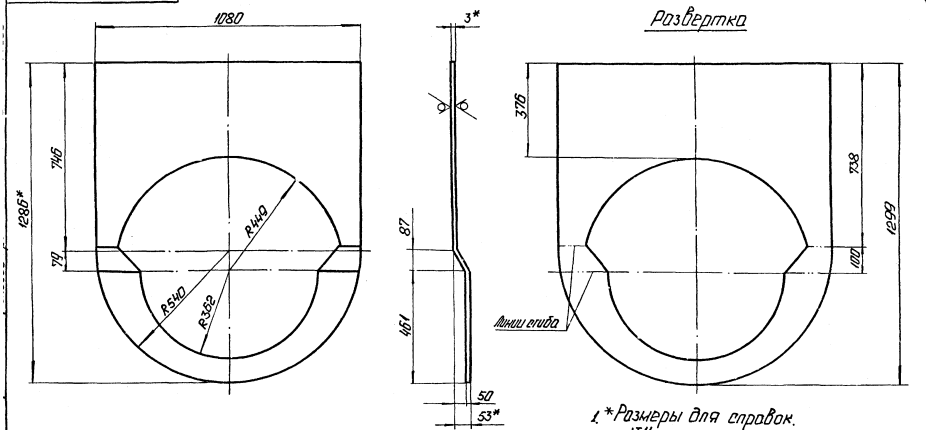

1.* Размеры для справок.
2. $\pm \frac{IT14}{2}$.

					64.30.02.002				
Изм.	Лист	№ докум.	Подп.	Дата	Стенка	Лит.	Масса	Масштаб	
Разраб.		Бойцова				Н	17.7	1:10	
Пров.		Богданова				Лист	Листов 1		
Т.контр.					Лист 3ГОСТ 19903-74 ВСт3кп2ГОСТ16523-70*	ЛАТГИПРОПРОМ			
Н.контр.		Колмеи							
Утв.									

Копировал: Формат А3

64.30.02.003

25 √(√)

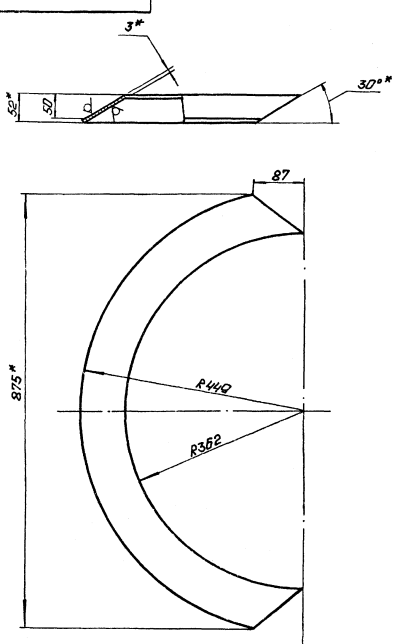

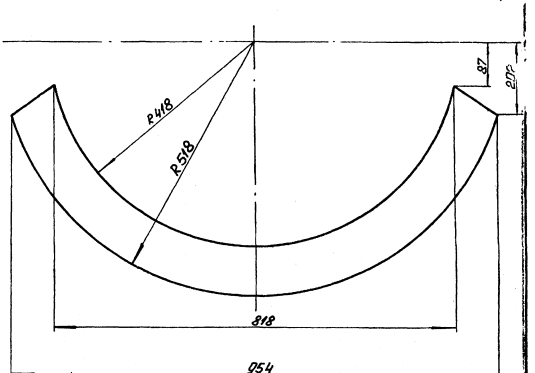

1.* Размеры для справок.
2. $\pm \frac{IT14}{2}$.

					64.30.02.003				
Изм.	Лист	№ докум.	Подп.	Дата	Полуконус	Лит.	Масса	Масштаб	
Разраб.		Бойцова				Н	3	1:5	
Пров.		Богданова				Лист	Листов 1		
Т.контр.					Лист 3ГОСТ 19903-74 ВСт3кп2ГОСТ16523-70	ЛАТГИПРОПРОМ			
Н.контр.		Колмеи							
Утв.									

Копировал: 24342-07 21 Формат А

64.30.02.005

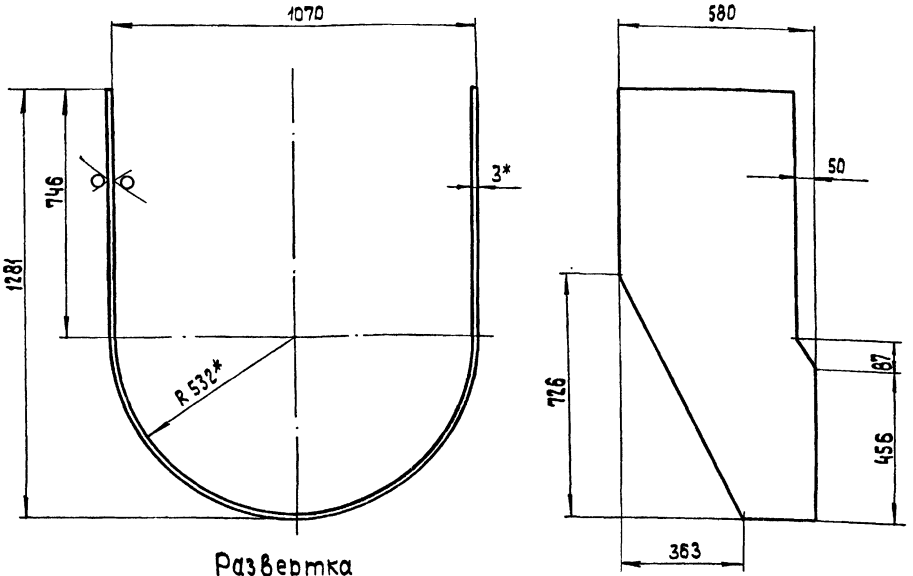

Развертка

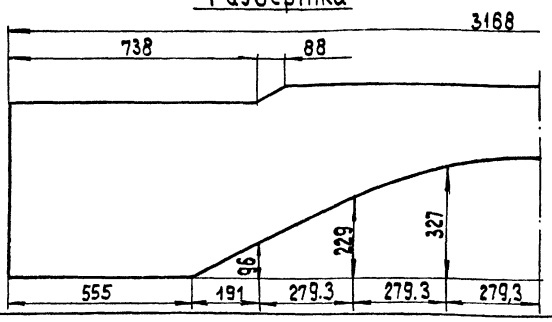

1.* Размеры для справок.
2. $\pm \frac{IT\,14}{2}$.

Изм.	Лист	№ докум.	Подп.	Дата	64.30.02.005			
Разраб.		Бойцова			Боковина	Лит.	Масса	Масштаб
Пров.		Богданова				и	32,6	1:10
Т.контр.						Лист	Листов 1	
Н.контр.		Колмец			Лист 3 ГОСТ 19903-74 ВСт3кп2 ГОСТ 16523-70*	ЛАТГИПРОПРОМ		
Утв.								

Копировал 38 формат А3

64.30.02.006

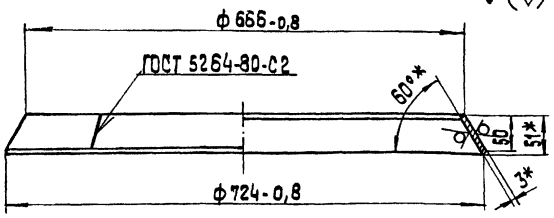

Развертка
М 1:10

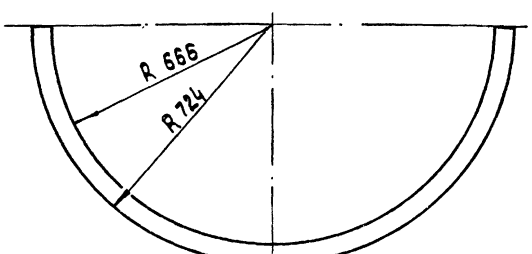

1.* Размеры для справок
2. $\pm \frac{IT\,14}{2}$.

Изм.	Лист	№ докум.	Подп.	Дата	64.30.02.006			
Разраб.		Бойцова			Конус	Лит.	Масса	Масштаб
Пров.		Богданова				и	3	1:5
Т.контр.						Лист	Листов 1	
Н.контр.		Колмец			Лист 3 ГОСТ 19903-74 ВСт3кп2 ГОСТ 16523-70*	ЛАТГИПРОПРОМ		
Утв.								

Копировал 38 формат А4

Типовой проект 903-1-277.90 Альбом 7ч.1

Инв. № подл.	Подп. и дата	Взам. инв. №	Инв. № дубл.	Подп. и дата

64.30.02.007

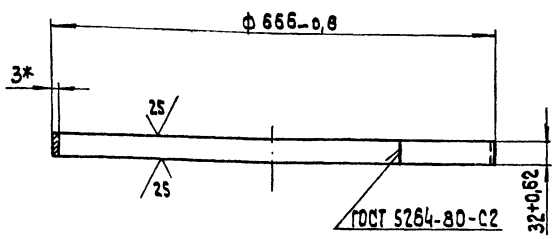

* Размер для справок.

Изм.	Лист	№ докум.	Подп.	Дата	64.30.02.007			
Разраб.		Бойцова			Удлинитель	Лит.	Масса	Масштаб
Пров.		Богданова				и	1,6	1:5
Т.контр.						Лист	Листов 1	
Н.контр.		Колмец			Лист 3 ГОСТ 19903-74 ВСт3кп2 ГОСТ 16523-70*	ЛАТГИПРОПРОМ		
Утв.								

24342-07 22 Копировал 38 формат А4

58.02.00.000 СБ

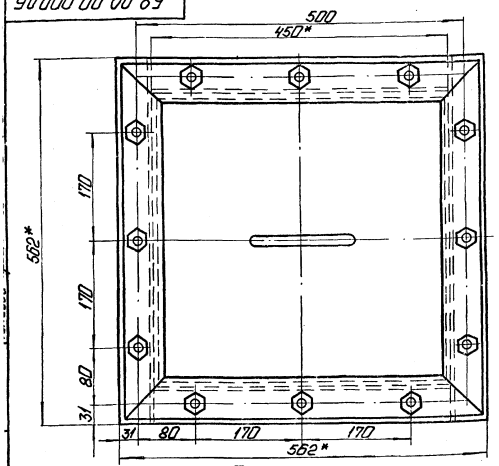

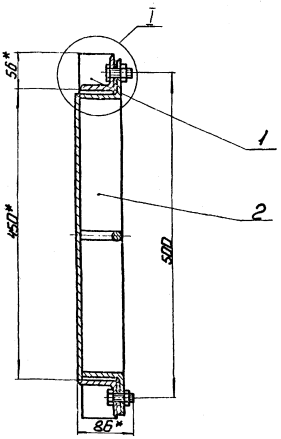

1. * Размеры для справок.
2. $\pm \frac{IT16}{2}$.

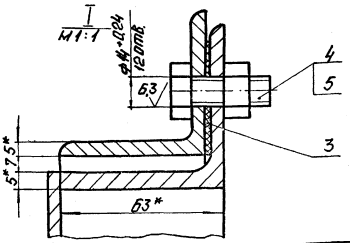

Изм.	Лист	№ докум.	Подп.	Дата
Разраб.		Богданова		
Пров.		Копыеч		
Т.контр.				
Н.контр.		Копыеч		
Утв.				

58.02.00.000 СБ

Люк лоэо

Лит.	Масса	Масштаб
И	27	1:4
Лист	Листов 1	

ЛАТГИПРОПРОМ

Копировал: Ф.А. Формат А4

Формат	Поз.	Обозначение	Наименование	Кол.	Примечание
			Документация		
А3		58.02.00.000 СБ	Сборочный чертеж		
			Сборочные единицы		
А4	1	58.02.01.000	Фланец	1	
А4	2	58.02.02.000	Крышка	1	
			Детали		
А4	3	58.02.00.001	Прокладка	1	
			Стандартные изделия		
	4		Болт М12×30.36 ГОСТ 7798-70	12	
	5		Гайка М12.4 ГОСТ 5915-70*	12	

Изм.	Лист	№ докум.	Подп.	Дата
Разраб.		Богданова		
Пров.		Копыеч		
Н.контр.		Копыеч		
Утв.				

58.02.00.000

Люк лоэо

Лит.	Масса	Масштаб
И		
Лист	Листов 1	

ЛАТГИПРОПРОМ

Копировал: Ф.А. Формат А4

Альбом 7ч.1

Типовой проект 903-1-277.90

Инв. № подл. | Подп. и дата | Взам. инв. № | Инв. № дубл. | Подп. и дата

58.02.00.001

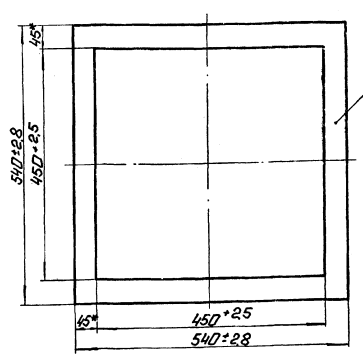

* Размеры для справок.

Изм.	Лист	№ докум.	Подп.	Дата
Разраб.		Богданова		
Пров.		Копыеч		
Н.контр.		Копыеч		
Утв.				

58.02.00.001

Прокладка

Лит.	Масса	Масштаб
И	0,23	1:5
Лист	Листов 1	

Картон асбестовый КАОН-2 ГОСТ 2850-80

ЛАТГИПРОПРОМ

Копировал: Ф.А. 24342-07 23 Формат А4

58.02.02.000 СБ

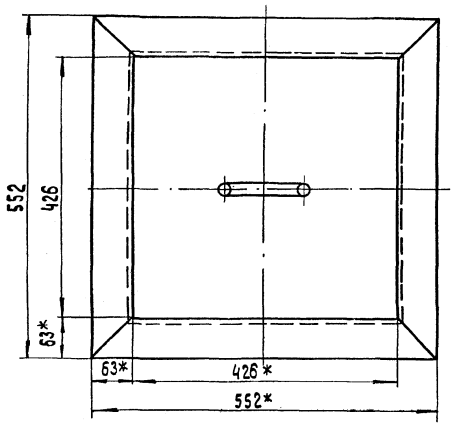

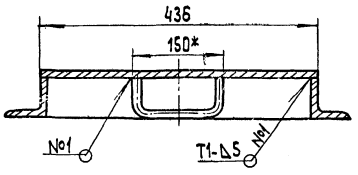

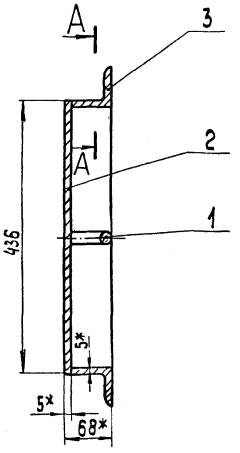

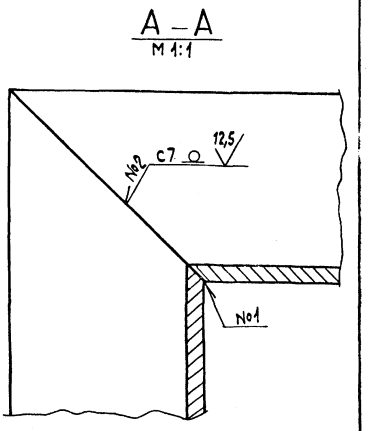

1.* Размеры для справок.
2. $\pm\frac{IT16}{2}$.
3. Сварные швы №1, №2 по ГОСТ 5264-80
4. Обработка поверхностей реза деталей БЧ 25/.

Изм.	Лист	№ докум.	Подп.	Дата	58.02.02.000 СБ		
Разраб.		Богданова			Крышка	Лит.	Масса	Масштаб
Пров.		Колмец				и	17,3	1:5
Т.контр.						Лист	Листов 1
Н.контр.		Колмец				ЛАТГИПРОПРОМ	
Утв.							

Копировал 38 формат А3

58.02.02.001

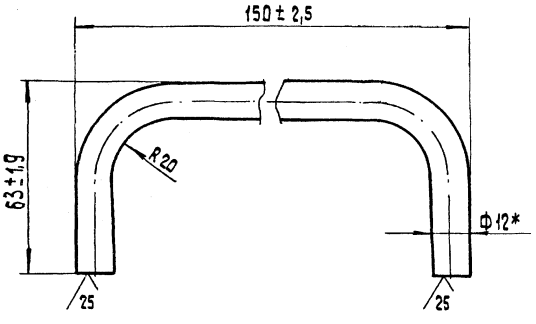

* Размер для справок.

Изм.	Лист	№ докум.	Подп.	Дата	58.02.02.001		
Разраб.		Богданова			Ручка	Лит.	Масса	Масштаб
Пров.		Колмец				и	0,2	1:1
Т.контр.						Лист	Листов 1
Н.контр.		Колмец			Круг 12-В-ГОСТ 2590-71 / 20 ГОСТ 1050-74	ЛАТГИПРОПРОМ	
Утв.							

Копировал 38 формат А4

Типовой проект 903-1-277.90 Альбом 7ч.1

Инв. № подл.	Подп. и дата	Взам. инв. №	Инв. № дубл.	Подп. и дата

58.02.01.000 СБ

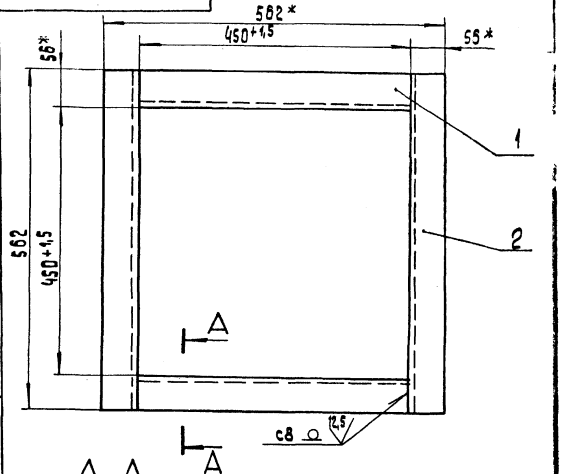

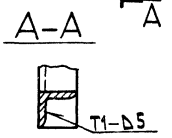

1.* Размеры для справок.
2. $\pm\frac{IT16}{2}$.
3. Сварные швы по ГОСТ 5264-80.
4. Обработка поверхностей реза деталей БЧ 25/.

Изм.	Лист	№ докум.	Подп.	Дата	58.02.01.000 СБ		
Разраб.		Богданова			Фланец	Лит.	Масса	Масштаб
Пров.		Колмец				и	8,6	1:5
Т.контр.						Лист	Листов 1
Н.контр.		Колмец				ЛАТГИПРОПРОМ	
Утв.							

Копировал 38 24342-07 24 формат А4

Поз.	Обозначение	Наименование	Кол.	Примечание
		Документация		
А3	58.02.02.000СБ	Сборочный чертеж		
		Детали		
Б4	1 58.02.02.001	Ручка	1	
Б4	2 58.02.02.002	Дно		
		Лист 5 ГОСТ 19903-74 / Вст3кп2 ГОСТ 14637-79	1	7,46 кг
Б4	3 58.02.02.003	Уголок		
		Уголок 63×63×5-Б-1 ГОСТ 8509-86 / Вст3сп3 ГОСТ 535-79	4	2,4 кг

Типовой проект 903-1-27.90 Альбом 7 ч.I

Инв.№ подл. | Подп. и дата | Взам.инв.№ | Инв.№ дубл. | Подп. и дата

Поз.	Обозначение	Наименование	Кол.	Примечание
		Документация		
А4	58.02.01.000СБ	Сборочный чертеж		
		Детали		
Б4	1 58.02.01.001	Уголок		
		Уголок 63×63×5-Б-1 ГОСТ 8509-86 / Вст3сп3 ГОСТ 535-79	2	1,91 кг
Б4	2 58.02.01.002	Уголок		
		Уголок 63×63×5-Б-1 ГОСТ 8509-86 / Вст3сп3 ГОСТ 535-79	2	2,4 кг

Изм.	Лист	№ докум.	Подп.	Дата	58.02.02.000			
Разраб.		Богданова			Крышка	Лит.	Лист	Листов 1
Пров.		Колмец				И		
Н.контр.		Колмец			ЛАТГИПРОПРОМ			
Утв.								

Копировал: Ф.4 Формат А4

Изм.	Лист	№ докум.	Подп.	Дата	58.02.01.000			
Разраб.		Богданова			Фланец	Лит.	Лист	Листов 1
Пров.		Колмец				И		
Н.контр.		Колмец			ЛАТГИПРОПРОМ			
Утв.								

Копировал: Ф.4 Формат А4

64.138.03.000СБ

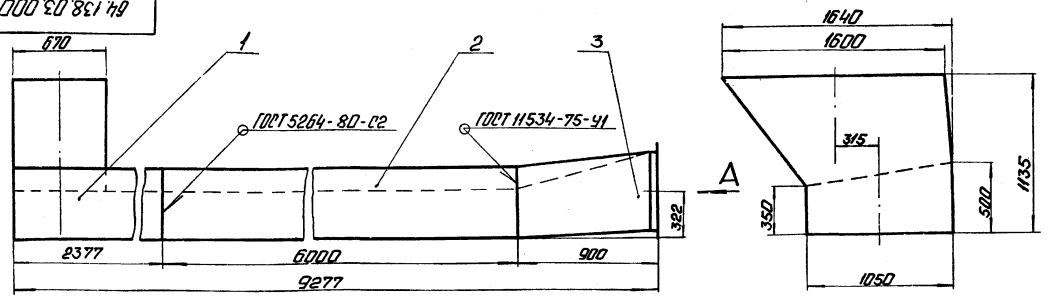

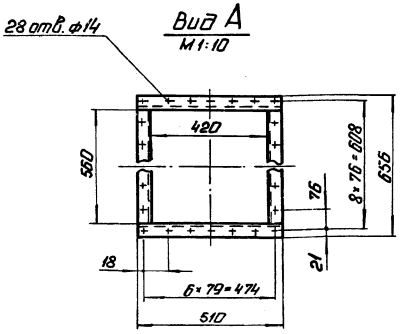

Размеры для справок.

Изм.	Лист	№ докум.	Подп.	Дата	64.138.03.000СБ				
Разраб.		Богданова			Короб напорный	Лит.	Масса	Масштаб	
Пров.		Колмец				И	129,5	1:20	
Т.контр.						Лист	Листов 1		
Н.контр.		Колмец			ЛАТГИПРОПРОМ				

Копировал: Ф.4 24342-07 25 Формат А3

Типовой проект 903-1-277.90 Альбом 7 ч.1

Формат	Зона	Поз.	Обозначение	Наименование	Кол.	Примечание
				Документация		
А3			64.138.03.000 СБ	Сборочный чертеж		
				Сборочные единицы		
А4		1	64.138.03.100	Короб	1	
А4		2	64.138.03.200	Короб	1	
А4		3	64.138.03.300	Переход	1	

Изм. Лист № докум. Подп. Дата
Разраб. Богданова
Пров. Колмец
Н. контр.
Утв.

64.138.03.000

Короб напорный

Лит. | Лист | Листов 1

ЛАТГИПРОПРОМ

Копировал 38 Формат А4

Инв. № подл. | Подп. и дата | Взам. инв. № | Инв. № дубл. | Подп. и дата

Формат	Зона	Поз.	Обозначение	Наименование	Кол.	Примечание
				Документация		
А3			64.138.03.100 СБ	Сборочный чертеж		
				Детали		
А4		1	64.138.03.101	Стенка	1	
А4		2	64.138.03.102	Стенка	1	
Б4		3	64.138.03.103	Стенка		
				Лист 3 ГОСТ 19903-74 ВСт3кп4 ГОСТ 16523-70		
				494-1,55×2374-1,75 мм	1	28 кг
Б4		4	64.138.03.104	Стенка		
				Лист 3 ГОСТ 19903-74 ВСт3кп4 ГОСТ 16523-70		
				344-1,4×2374-1,75 мм	1	19,4 кг
Б4		5	64.138.03.105	Стенка		
				Лист 3 ГОСТ 19903-74 ВСт3кп4 ГОСТ 16523-70		
				982±1,15×664±1 мм	1	15,7 кг
Б4		6	64.138.03.106	Стенка		
				Лист 3 ГОСТ 19903-74 ВСт3кп4 ГОСТ 16523-70		
				636±1×664±1 мм	1	10,2 кг

Изм. Лист № докум. Подп. Дата
Разраб. Элмакис
Пров. Богданова
Н. контр.
Утв. Колмец

64.138.03.100

Короб

Лит. | Масса | Масштаб
И | 1 | 2

ЛАТГИПРОПРОМ

Копировал 38 Формат А4

Типовой проект 903-1-277.90 Альбом 7 ч.1

Формат	Зона	Поз.	Обозначение	Наименование	Кол.	Примечание
Б4		7	64.138.03.107	Стенка		
				Лист 3 ГОСТ 19903-74 ВСт3кп4 ГОСТ 16523-70		
				1070±1,3×1707±1,85 мм	1	43 кг
Б4		8	64.138.03.108	Стенка		
				Лист 3 ГОСТ 19903-74 ВСт3кп4 ГОСТ 16523-70		
				1060±1,3×2382±2,2 мм	1	60 кг
				Материалы		
		9		Полоса 5×50-ГОСТ 103-76 ВСт3кп2 ГОСТ 535-79	13,7	м

Изм. Лист № докум. Подп. Дата

64.138.03.100

Лист 2

Копировал 38 Формат А4

Инв. № подл. | Подп. и дата | Взам. инв. № | Инв. № дубл. | Подп. и дата

64.138.03.101

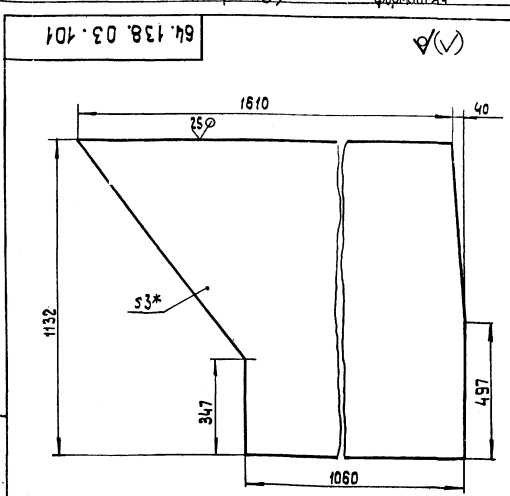

1.* Размер для справок.

2. $\frac{+17}{-14}$.

Изм. Лист № докум. Подп. Дата
Разраб. Элмакис
Пров. Богданова
Т. контр.
Н. контр.
Утв. Колмец

64.138.03.101

Сталь

Лит. | Масса | Масштаб
И | 33,3 | 1:10

Лист | Листов 1

Лист 3 ГОСТ 19903-74 ВСт3кп4 ГОСТ 16523-70

ЛАТГИПРОПРОМ

Копировал 38 24342-07 26 Формат А4

64.138.03.100 СБ

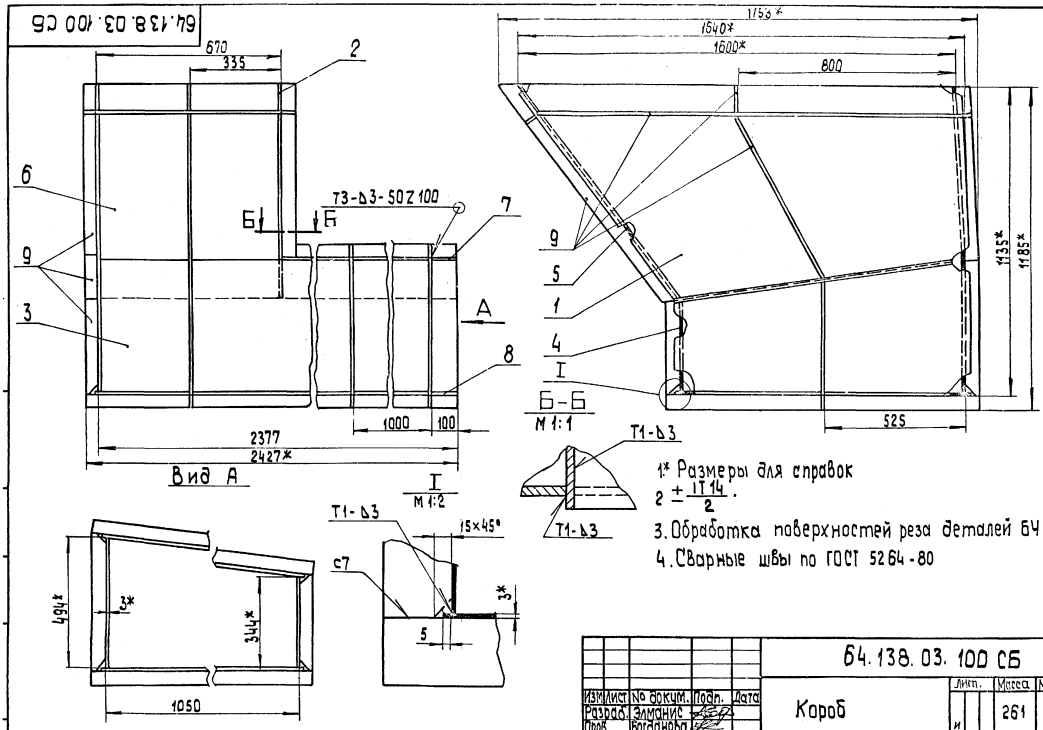

1* Размеры для справок $2 \pm \frac{IT14}{2}$.

3. Обработка поверхностей реза деталей Б4 $\sqrt{}^{25}$

4. Сварные швы по ГОСТ 5264-80

Изм.	Лист	№ докум.	Подп.	Дата	64.138.03.100 СБ			
Разраб.		Замаиис			Короб	Лит.	Масса	Масштаб
Пров.		Богданова				И	261	1:10
Т.контр.						Лист	Листов 1	
Н.контр.		Колмец				ЛАТГИПРОПРОМ		
Утв.								

Копировал ЗЗ Формат А3

Формат	Зона	Поз.	Обозначение	Наименование	Кол.	Примечание
				Документация		
А3			64.138.03.200	Сборочный чертеж		
				Детали		
Б4		1	64.138.03.201	Стенка		
				Лист 3 ГОСТ 19903-74 Вст3кп4 ГОСТ 16523-70		
				344-1,4×6000±2 мм	1	48,6 кг
Б4		2	64.138.03.202	Стенка		
				Лист 3 ГОСТ 19903-74 Вст3кп4 ГОСТ 16523-70		
				494-1,55×6000±2 мм	1	69,8 кг
Б4		3	64.138.03.203	Стенка		
				Лист 3 ГОСТ 19903-74 Вст3кп4 ГОСТ 16523-70		
				1070±1,3×6000±2 мм	1	151 кг
Б4		4	64.138.03.204	Стенка		
				Лист 3 ГОСТ 19903-74 Вст3кп4 ГОСТ 16523-70		
				1060±1,3×6000±2 мм	1	149,8 кг
				Материалы		
		Б		Полоса 5×50 ГОСТ 103-76 Вст3кп2 ГОСТ 535-79	22,5	м

Изм.	Лист	№ докум.	Подп.	Дата	64.138.03.200			
Разраб.		Замаиис			Короб	Лит.	Масса	Масштаб
Пров.		Богданова				И		
Т.контр.						Лист	Листов 1	
Н.контр.		Колмец				ЛАТГИПРОПРОМ		
Утв.								

Копировал ЗЗ Формат А4

Типовой проект 903-1-277.90 Альбом 7 ч.1

64.138.03.102

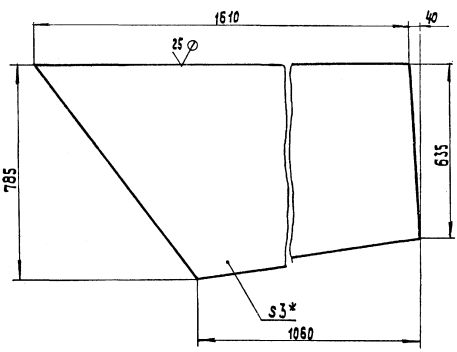

1.* Размер для справок $2 \pm \frac{IT14}{2}$.

Изм.	Лист	№ докум.	Подп.	Дата	64.138.03.102			
Разраб.		Замаиис			Стенка	Лит.	Масса	Масштаб
Пров.		Богданова				И	22,9	1:10
Т.контр.						Лист	Листов 1	
Н.контр.		Колмец			Лист 3 ГОСТ 19903-74 Вст3кп4 ГОСТ 16523-70	ЛАТГИПРОПРОМ		
Утв.								

Копировал ЗЗ 24342-07 27 Формат А4

Инв.№ подл. | Подп. и дата | Взам.инв.№ | Инв.№ дубл. | Подп. и дата

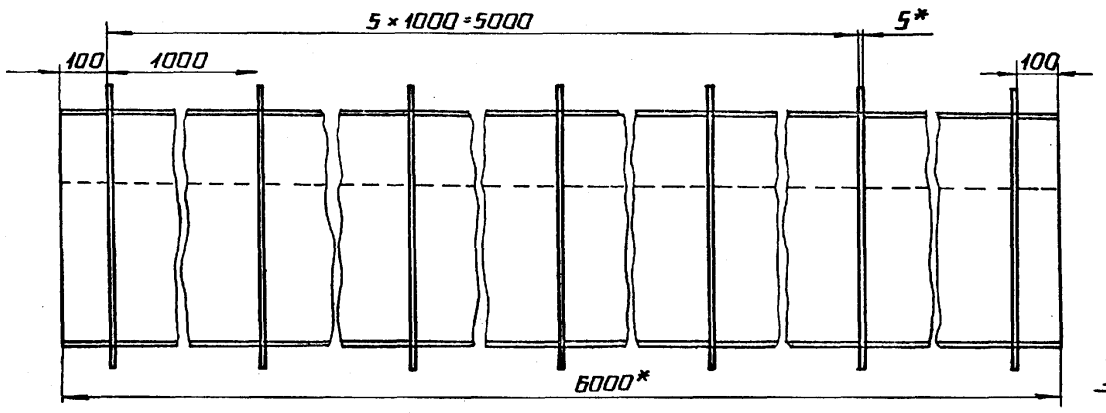

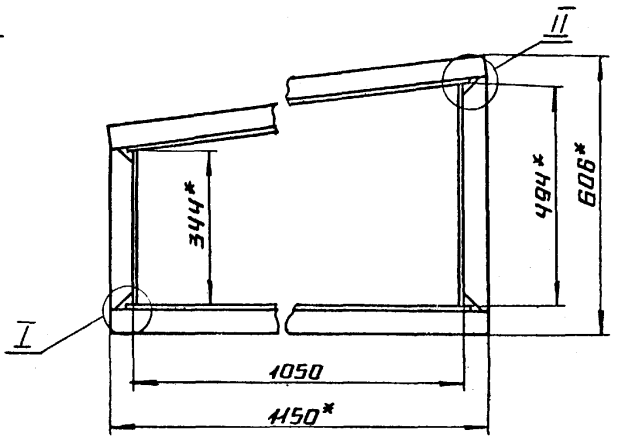

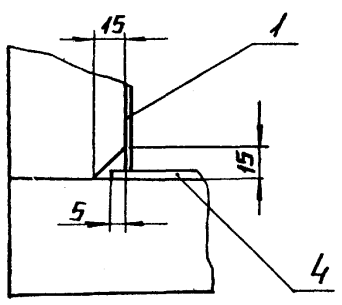

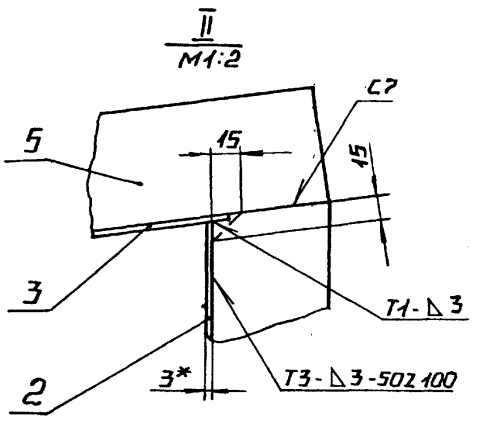

1.* РАЗМЕРЫ ДЛЯ СПРАВОК.

2. $\pm\frac{IT14}{2}$.

3. ОБРАБОТКА ПОВЕРХНОСТЕЙ РЕЗА ДЕТАЛЕЙ БЧ $\sqrt{25}$.

4. СВАРНЫЕ ШВЫ ПО ГОСТ 5264-80.

					БЧ.138.03.200 СБ		
Изм.	Лист	№ докум.	Подп.	Дата	КОРОБ	Лит.	Масса / Масштаб
Разраб.		Элманис				И	463.3 / 1:10
Пров.		Богданова				Лист	Листов 1
Т.контр.							
Н.контр.		Колмец				ЛАТГИПРОПРОМ	
Утв.							

Копировал Формат А3

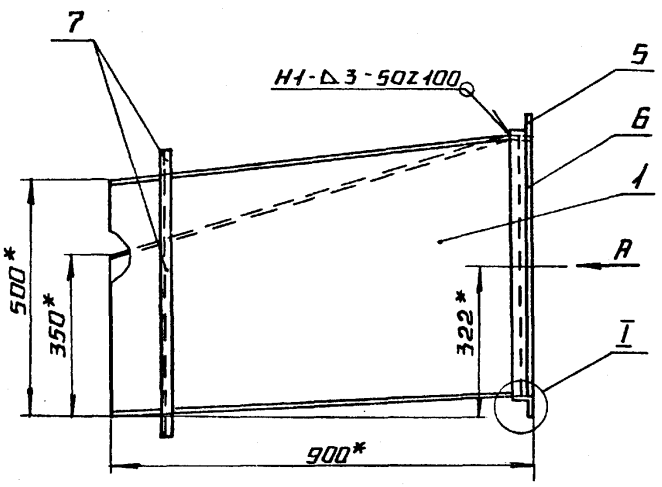

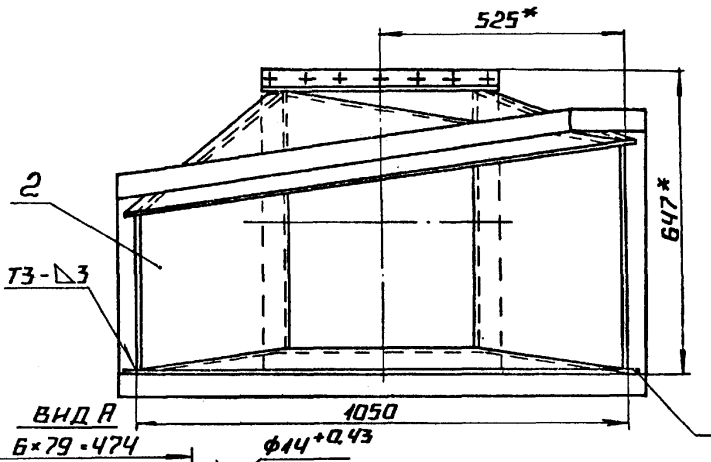

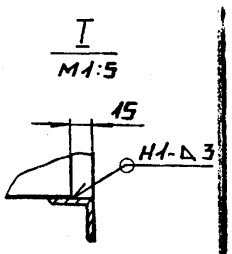

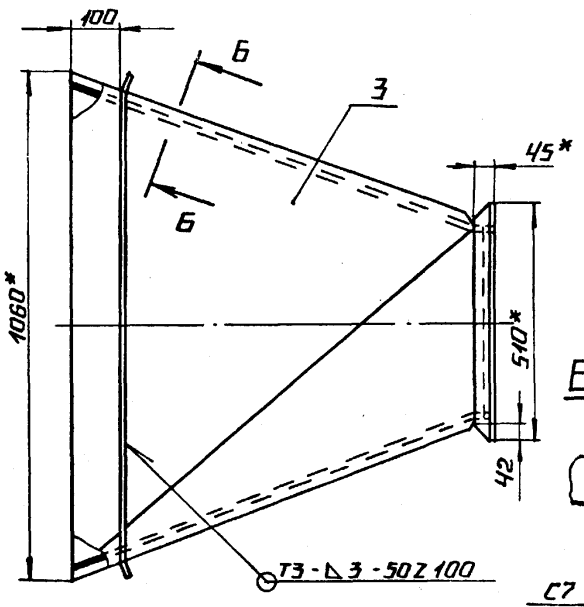

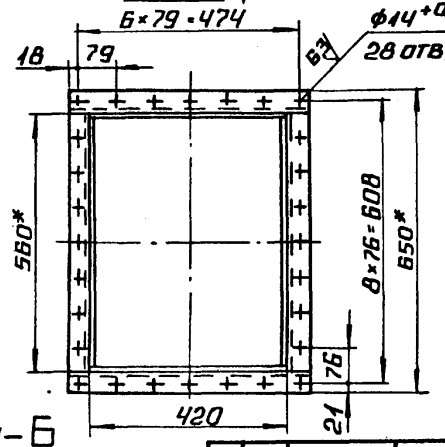

Б-Б
M1:5
повернуто

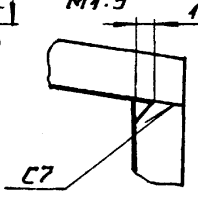

1.* РАЗМЕРЫ ДЛЯ СПРАВОК.

2. $\pm\frac{IT14}{2}$.

3. ОБРАБОТКА ПОВЕРХНОСТЕЙ РЕЗА ДЕТАЛЕЙ БЧ $\sqrt{25}$.

4. СВАРНЫЕ ШВЫ ПО ГОСТ 5264-80

					БЧ. 138. 03. 300 СБ		
Изм.	Лист	№ докум.	Подп.	Дата	ПЕРЕХОД	Лит.	Масса / Масштаб
Разраб.		Элманис				И	62.2 / 1:10
Пров.		Богданова				Лист	Листов 1
Т.контр.							
Н.контр.		Колмец				ЛАТГИПРОПРОМ	
Утв.							

 Копировал Формат А3

64.138.03.301

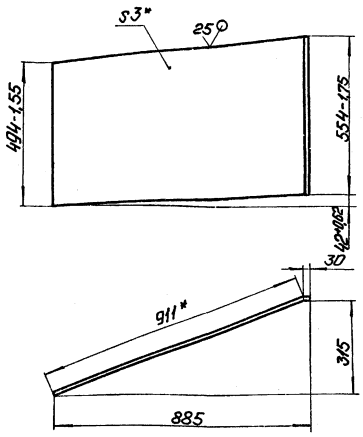

1.* Размеры для справок.

2. $\pm \frac{IT14}{2}$.

Изм.	Лист	№ докум.	Подп.	Дата	64.138.03.301			
Разраб.		Ельчанин			Стенка	Лит.	Масса	Масштаб
Пров.		Богданова				И	11,3	1:10
Т.контр.						Лист	Листов 1	
Н.контр.		Кольец			Лист 3 ГОСТ 19903-74 ВСт3кп4 ГОСТ 16523-70	ЛАТГИПРОПРОМ		
Утв.								

Копировал

Формат А4

64.138.03.302

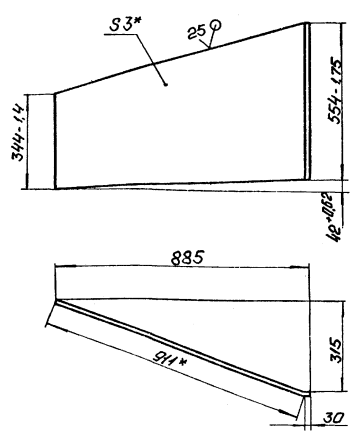

1.* Размеры для справок.

2. $\pm \frac{IT14}{2}$.

Типовой проект 903-1-277.90 Альбом 7ч.1

Инв.№ подл. | Подп. и дата | Взам.инв.№ | Инв.№ дубл. | Подп. и дата

Изм.	Лист	№ докум.	Подп.	Дата	64.138.03.302			
Разраб.		Ельчанин			Стенка	Лит.	Масса	Масштаб
Пров.		Богданова				И	9,52	1:10
Т.контр.						Лист	Листов 1	
Н.контр.		Кольец			Лист 3 ГОСТ 19903-74 ВСт3кп4 ГОСТ 16523-70	ЛАТГИПРОПРОМ		
Утв.								

Копировал

Формат А4

64.138.03.304

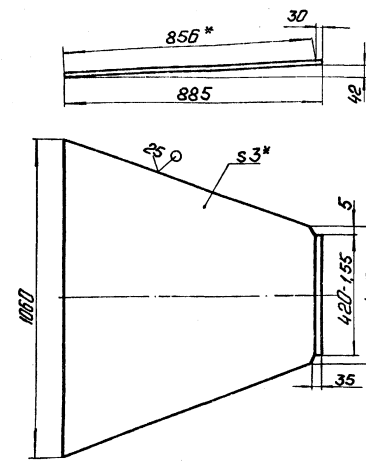

1.* Размеры для справок.

2. $\pm \frac{IT14}{2}$.

Изм.	Лист	№ докум.	Подп.	Дата	64.138.03.304			
Разраб.		Ельчанин			Стенка	Лит.	Масса	Масштаб
Пров.		Богданова				И	15,1	1:10
Т.контр.						Лист	Листов 1	
Н.контр.		Кольец			Лист 3 ГОСТ 19903-74 ВСт3кп4 ГОСТ 16523-70	ЛАТГИПРОПРОМ		
Утв.								

Копировал

Формат А4

64.138.03.303

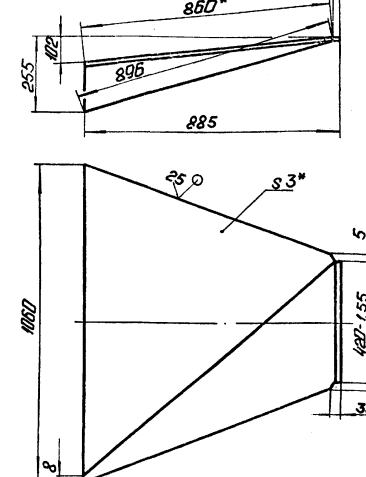

1.* Размеры для справок.

2. $\pm \frac{IT14}{2}$.

Типовой проект 903-1-277.90 Альбом 7ч.1

Инв.№ подл. | Подп. и дата | Взам.инв.№ | Инв.№ дубл. | Подп. и дата

Изм.	Лист	№ докум.	Подп.	Дата	64.138.03.303			
Разраб.		Ельчанин			Стенка	Лит.	Масса	Масштаб
Пров.		Богданова				И	15,6	1:10
Т.контр.						Лист	Листов 1	
Н.контр.		Кольец			Лист 3 ГОСТ 19903-74 ВСт3кп4 ГОСТ 16523-70	ЛАТГИПРОПРОМ		
Утв.								

Копировал

Формат А4

Формат	Зона	Поз.	Обозначение	Наименование	Кол.	Примечание
				Документация		
А3			64.138.03.300 СБ	Сборочный чертеж		
				Детали		
А4		1	64.138.03.301	Стенка	1	
А4		2	64.138.03.302	Стенка	1	
А4		3	64.138.03.303	Стенка	1	
А4		4	64.138.03.304	Стенка		
Б4		5	64.138.03.305	Угольник		
				Уголок 45×45×3-Б-ГОСТ 8509-86 / ВСт3сп3-I-ГОСТ 535-79		
				L = 510 ± 1,4 мм	2	1,06 кг
Б4		6	64.138.03.306	Угольник		
				Уголок 45×45×3-Б-ГОСТ 8509-86 / ВСт3сп3-I-ГОСТ 535-79		
				L = 560 ± 1,4 мм	2	1,16 кг
				Материалы		
		7		Полоса 5×50-ГОСТ 103-76 / ВСт3кп2 ГОСТ 535-79	3,16	м

Изм.	Лист	№ докум.	Подп.	Дата
Разраб.		Ямпольс		
Пров.		Богданова		
Н.контр.		Колмеи		
Утв.				

64.138.03.300

Переход

Лит.	Лист	Листов
И		1

ЛАТГИПРОПРОМ

Копировал: Формат А4

Альбом 7 ч. 1

Типовой проект 903-1-277.90

Формат	Зона	Поз.	Обозначение	Наименование	Кол.	Примечание
				Документация		
А4			64.138.04.000 СБ	Сборочный чертеж		
				Детали		
Б4		1	64.138.04.001	Стойка		
				Лист 10 ГОСТ 19903-74 / ВСт3кп2 ГОСТ 14637-79	1	32,02 кг
Б4		2	64.138.04.002	Плита		
				Лист 10 ГОСТ 19903-74 / ВСт3кп2 ГОСТ 14637-79	1	11,23 кг
Б4		3	64.138.04.003	Ребро		
				Лист 10 ГОСТ 19903-74 / ВСт3кп2 ГОСТ 14637-79	2	3,98 кг

Подп. и дата | Инв. № дубл. | Взам. инв. № | Подп. и дата | Инв. № подл.

Изм.	Лист	№ докум.	Подп.	Дата
Разраб.		Крауя		
Пров.		Богданова		
Н.контр.		Колмеи		
Утв.				

64.138.04.000

Опора

Лит.	Лист	Листов
И		1

ЛАТГИПРОПРОМ

Копировал: Формат А4

64.138.04.000 СБ

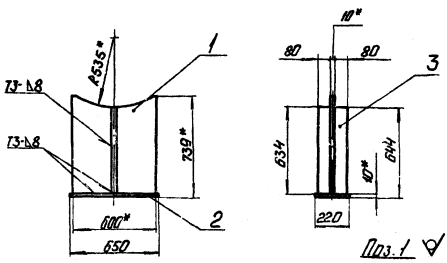

Поз. 1 ∇ (✓)

1.* Размеры для справок.

2. $\pm\frac{IT14}{2}$.

3. Обработка поверхностей реза деталей Б4 ^{25}✓.

4. Сварные швы по ГОСТ 5264-80.

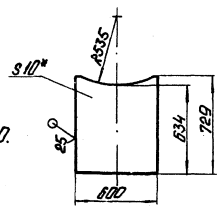

Изм.	Лист	№ докум.	Подп.	Дата
Разраб.		Крауя		
Пров.		Богданова		
Т.контр.				
Н.контр.		Колмеи		
Утв.				

64.138.04.000 СБ

Опора

Лит.	Масса	Масштаб
И	51,3	1:20

Лист | Листов 1

ЛАТГИПРОПРОМ

Копировал: Формат А4

Альбом 7 ч. 1

Типовой проект 903-1-277.90

Формат	Зона	Поз.	Обозначение	Наименование	Кол.	Примечание
				Документация		
А3			65.203.01.000 СБ	Сборочный чертеж		
				Детали		
Б4		1	65.203.01.001	Стенка		
				Лист 5 ГОСТ 19903-74 / ВСт3кп2 ГОСТ 14637-79	2	15,7 кг
Б4		2	65.203.01.002	Стенка		
				Лист 5 ГОСТ 19903-74 / ВСт3кп2 ГОСТ 14637-79	2	23,8 кг
				Материалы		
		3		Полоса 5×50-ГОСТ 103-76 / ВСт3кп2 ГОСТ 535-79	8,85	м

Подп. и дата | Инв. № дубл. | Взам. инв. № | Подп. и дата | Инв. № подл.

Изм.	Лист	№ докум.	Подп.	Дата
Разраб.		Бойцова		
Пров.		Богданова		
Н.контр.		Колмеи		
Утв.				

65.203.01.000

Короб

Лит.	Лист	Листов
И		1

ЛАТГИПРОПРОМ

Копировал: 24342-07 30 Формат А4

65.203.01.000 СБ

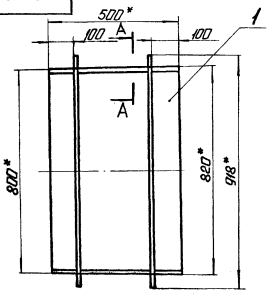

Поз. 1

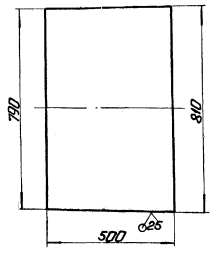

Поз. 2

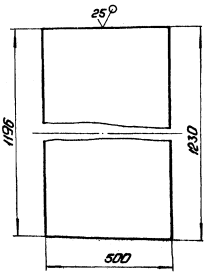

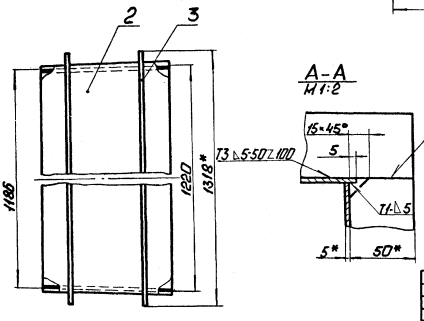

1.* Размеры для справок.
2. ± IT14/2.
3. Сварные швы по ГОСТ 5264-80

						65.203.01.000 СБ			
Изм.	Лист	№ докум.	Подп.	Дата	Короб	Лит.	Масса	Масштаб	
Разраб.		Бацюва				И	96,3	1:10	
Пров.		Богданова				Лист	Листов 1		
Т.контр.									
Н.контр.		Кольнец				ЛАТГИПРОПРОМ			
Утв.									

Копировал Ч.1 Формат А3

65.203.02.000 СБ

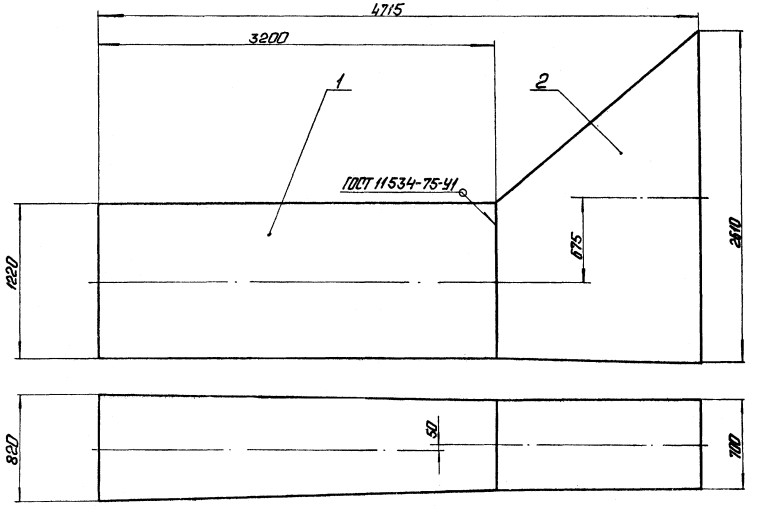

Размеры для справок.

						65.203.02.000 СБ			
Изм.	Лист	№ докум.	Подп.	Дата	Перекод	Лит.	Масса	Масштаб	
Разраб.		Богданова				И	886,5	1:20	
Пров.		Кольнец				Лист	Листов 1		
Т.контр.									
Н.контр.		Кольнец				ЛАТГИПРОПРОМ			
Утв.									

Копировал Ч.1 24342-07 31 Формат А3

Альбом 7ч.1
Типовой проект 903-1-277.90

Формат	Зона	Поз.	Обозначение	Наименование	Кол.	Примечание
				Документация		
А3			65.203.02.000 СБ	Сборочный чертеж		
				Сборочные единицы		
А4		1	65.203.02.100	Переход	1	
А4		2	65.203.02.200	Переход	1	

Изм.	Лист	№ докум.	Подп.	Дата	65.203.02.000		
Разраб.		Богданова			Переход	Лит.	Лист 1	Листов 1
Пров.		Колмец				ЛАТГИПРОПРОМ		
Н.контр.								
Утв.								

Копировал 32 Формат А4

Формат	Зона	Поз.	Обозначение	Наименование	Кол.	Примечание
				Документация		
А3			65.203.02.100 СБ	Сборочный чертеж		
				Детали		
Б4		1	65.203.02.101	Стенка		
				Лист 5 ГОСТ 19903-74 / Вст3кп2 ГОСТ 14637-79	2	94,2 кг
Б4		2	65.203.02.102	Стенка		
				Лист 5 ГОСТ 19903-74 / Вст3кп2 ГОСТ 14637-79		
				1230±1,3×3200±3,3 мм	2	154,5 кг
				Материалы		
		3		Полоса 5×50 ГОСТ 103-76 / Вст3кп2 ГОСТ 535-79	1684	м

Инв.№ подл. | Подп. и дата | Взам.инв.№ | Инв.№ дубл. | Подп. и дата

Изм.	Лист	№ докум.	Подп.	Дата	65.203.02.100		
Разраб.		Бойцова			Переход	Лит.	Лист 1	Листов 1
Пров.		Богданова				ЛАТГИПРОПРОМ		
Н.контр.		Колмец						
Утв.								

Копировал 32 Формат А4

65.203.02.100 СБ

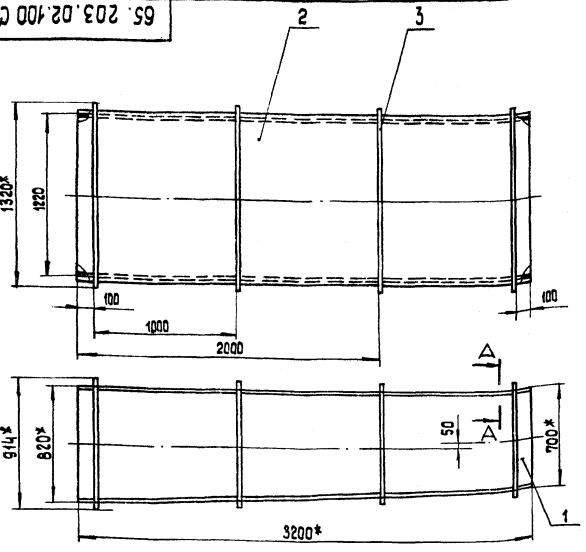

Поз. 1

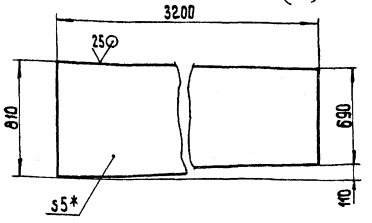

1* Размеры для справок.
2. $\pm\frac{IT14}{2}$.
3. Обработка поверхностей реза деталей Б4 25
4. Сварные швы по ГОСТ 5264-80.

А–А
М 1:2

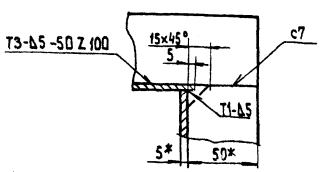

Изм.	Лист	№ докум.	Подп.	Дата	65.203.02.100 СБ			
Разраб.		Бойцова			Переход	Лит.	Масса	Масштаб
Пров.		Богданова					530,0	1:20
Т.контр.						Лист	Листов 1	
Н.контр.		Колмец				ЛАТГИПРОПРОМ		
Утв.								

24342-07 32 Копировал 32 Формат А3

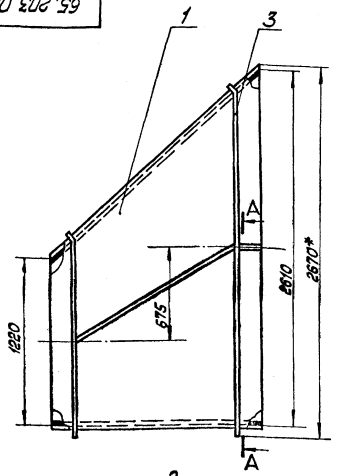

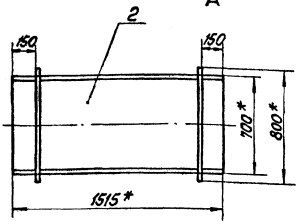

Поз.1

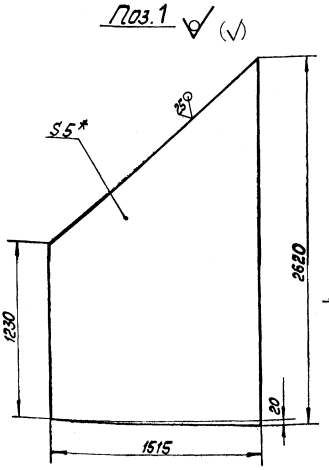

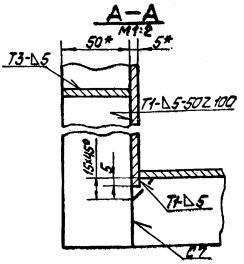

1 *Размеры для справок.

2 $\pm\frac{IT14}{2}$

3 Сварные швы по ГОСТ 16037-80

						65.203.02.200 СБ			
Изм.	Лист	№ докум.	Подп.	Дата			Лит.	Масса	Масштаб
Разраб.		Борщова			Переход			336,5	1:20
Пров.		Богатова					Лист	Листов 1	
Т.контр.									
Н.контр.		Коллец					ЛАТГИПРОПРОМ		
Утв.									

Копировал Маис Формат А3

Форм.	Зона	Поз.	Обозначение	Наименование	Кол.	Примечание
				Документация		
А3			65.203.02.200 СБ	Сборочный чертёж		
				Детали		
Б4		1	65.203.02.201	Стенка		
				Лист 5 ГОСТ 19903-74 / ВСт3кп2 ГОСТ 14637-79	2	114,5 кг
Б4		2	65.203.02.202	Стенка		
				Лист 5 ГОСТ 19903-74 / ВСт3кп2 ГОСТ 14637-79		
				690±1,0 × 1515 ± 1,55 мм	2	41,0 кг
				Материалы		
		3		Полоса 5×50 ГОСТ 103-76 / ВСт3кп2 ГОСТ 535-79	13	м

						65.203.02.200			
Изм.	Лист	№ докум.	Подп.	Дата			Лит.	Масса	Масштаб
Разраб.		Борщова			Переход				
Пров.		Богатова					Лист	Листов 1	
Т.контр.									
Н.контр.		Коллец					ЛАТГИПРОПРОМ		
Утв.									

Копировал Маис Формат А4

Типовой проект 903-1-277.90 Альбом Тч.1

Форм.	Зона	Поз.	Обозначение	Наименование	Кол.	Примечание
				Документация		
А3			65.203.03.000 СБ	Сборочный чертёж		
				Сборочные единицы		
А4		1	65.203.03.100	Переход	1	
А4		2	65.203.03.200	Тройник	1	
А4		3	65.203.03.300	Колено	1	

						65.203.03.000			
Изм.	Лист	№ докум.	Подп.	Дата			Лит.	Масса	Масштаб
Разраб.		Борщова			Короб				
Пров.		Коллец					Лист	Листов	
Т.контр.									
Н.контр.		Коллец					ЛАТГИПРОПРОМ		
Утв.									

Инв.№ подл. | Подп. и дата | Взам.инв.№ | Инв.№ дубл. | Подп. и дата

65. 203. 03. 000 СБ

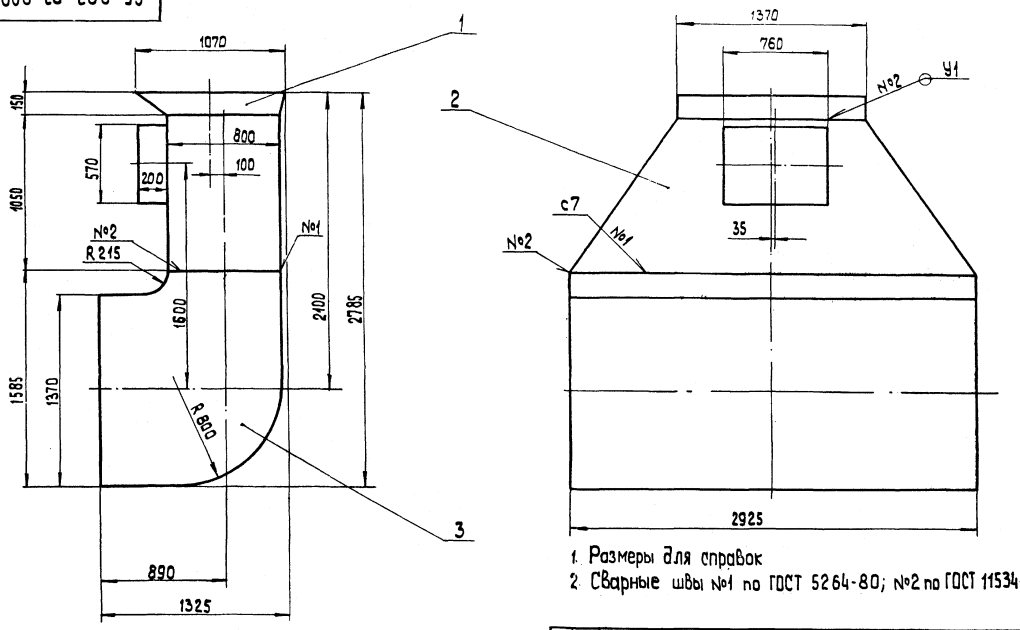

1. Размеры для справок
2. Сварные швы №1 по ГОСТ 5264-80; №2 по ГОСТ 11534-75

Изм.	Лист	№ докум.	Подп.	Дата	65. 203. 03. 000 СБ	Лит.	Масса	Масштаб
Разраб.		Богданова			Короб	и	872	1:20
Пров.		Колмец				Лист	Листов 1	
Т. контр.						ЛАТГИПРОПРОМ		
Н. контр.		Колмец						
Утв.								

Копировал 38 формат А3

Формат	Зона	Поз.	Обозначение	Наименование		Примечание
				Документация		
А4			65. 203. 03. 100 СБ	Сборочный чертеж		
				Детали		
БЧ		1	65. 203. 03. 101	Стенка		
				Лист 5 ГОСТ 19903-74 ВСт3кп2 ГОСТ 14637-79	2	5,45 кг
БЧ		2	65. 203. 03. 102	Стенка		
				Лист 5 ГОСТ 19903-74 ВСт3кп2 ГОСТ 14637-79		
				1380±1,55×278 -1,3 мм	1	15,06 кг
БЧ		3	65. 203. 03. 103	Стенка		
				Лист 5 ГОСТ 19903-74 ВСт3кп2 ГОСТ 14637-79		
				1380±1,55×154 -1,3 мм	1	8,34 кг

Изм.	Лист	№ докум.	Подп.	Дата	65. 203. 03. 100	Лит.	Лист	Листов
Разраб.		Крауя			Переход	и		1
Пров.		Богданова				ЛАТГИПРОПРОМ		
Н. контр.		Колмец						
Утв.								

Копировал 38 формат А4

Типовой проект 903-1-277.90 Альбом 7 ч.1

Инв. № подл. | Подп. и дата | Взам. инв. № | Инв. № дубл. | Подп. и дата

65. 203. 03. 100 СБ

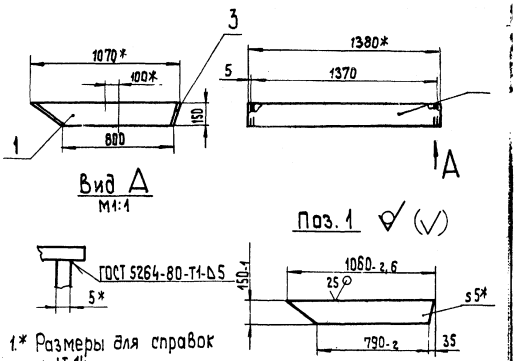

1.* Размеры для справок
2. $\pm\frac{IT\,14}{2}$
3. Обработка поверхностей реза деталей БЧ 25

Изм.	Лист	№ докум.	Подп.	Дата	65. 203. 03. 100 СБ	Лит.	Масса	Масштаб
Разраб.		Крауя			Переход	и	34,3	1:20
Пров.		Богданова				Лист	Листов 1	
Т. контр.						ЛАТГИПРОПРОМ		
Н. контр.		Колмец						
Утв.								

24342.07 34 Копировал 38 формат А4

Формат	Зона	Поз.	Обозначение	Наименование	Кол.	Примечание
				Документация		
А3			65.203.03.200СБ	Сборочный чертеж		
				Детали		
А4		1	65.203.03.201	Стенка	1	
Б4		2	65.203.03.202	Стенка		
				Лист 5 ГОСТ 19903-74 / Вст3кп2 ГОСТ 14637-79	1	107 кг
Б4		3	65.203.03.203	Стенка		
				Лист 5 ГОСТ 19903-74 / Вст3кп2 ГОСТ 14637-79		
				790-2×1306-3,1 мм	2	41,4 кг
Б4		4	65.203.03.204	Стенка		
				Лист 5 ГОСТ 19903-74 / Вст3кп2 ГОСТ 14637-79		
				560-2×200-1,15 мм	2	4,4 кг
Б4		5	65.203.03.205	Стенка		
				Лист 5 ГОСТ 19903-74 / Вст3кп2 ГОСТ 14637-79		
				200-1,15×770±1 мм	2	6,04 кг
				Материалы		
		6		Полоса 5×50-ГОСТ 103-76 / Вст3кп2 ГОСТ 535-79	14,3	м

Изм.	Лист	№ докум.	Подп.	Дата	65.203.03.200			
Разраб.		Крауя			Тройник	Лит. И	Лист	Листов 1
Пров.		Богданова				ЛАТГИПРОПРОМ		
Н.контр.		Колмец						
Утв.								

Копировал А4 Формат А4

65.203.03.201

Типовой проект 903-1-277.90 Альбом 7 ч.1

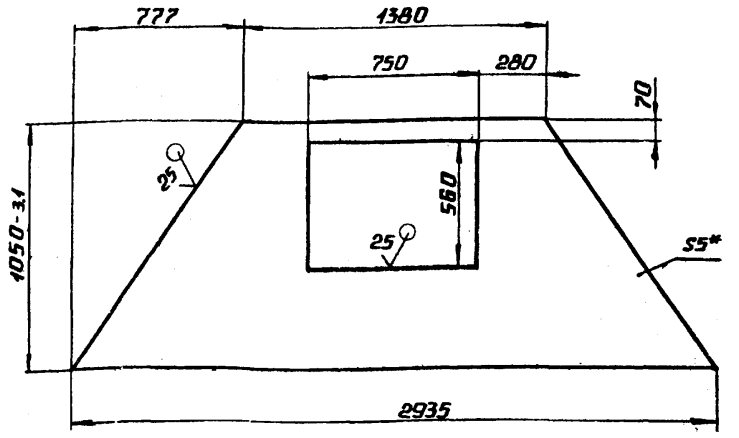

1.* Размер для справок.

2 ± IT14/2.

Изм.	Лист	№ докум.	Подп.	Дата	65.203.03.201			
Разраб.		Крауя			Стенка	Лит. И	Масса 65,86	Масштаб 1:20
Пров.		Богданова					Лист	Листов 1
Т.контр.								
Н.контр.		Колмец			Лист 5 ГОСТ 19903-74 / Вст3кп2 ГОСТ 14637-79	ЛАТГИПРОПРОМ		
Утв.								

Копировал А4 Формат А4

65.203.03.200СБ

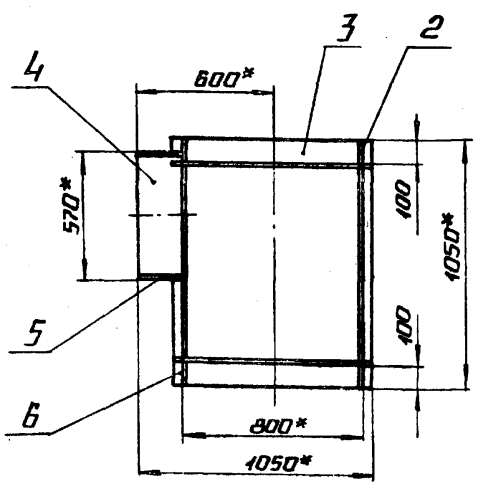

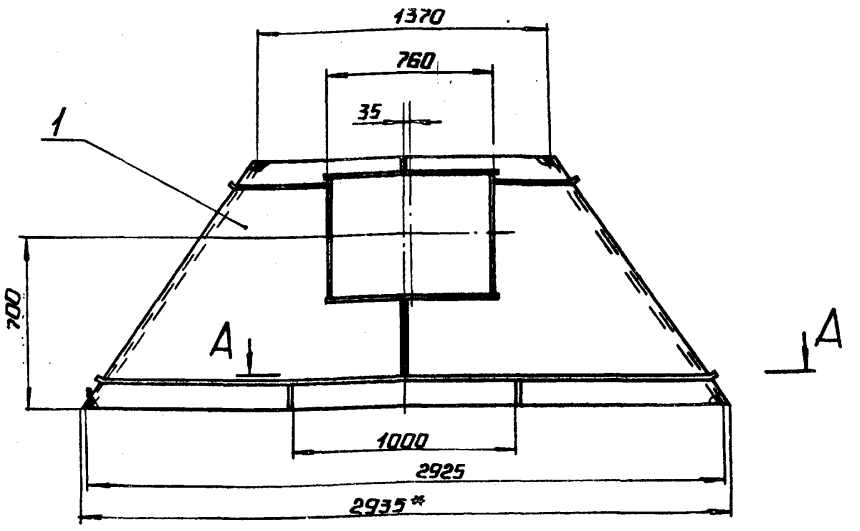

А-А
М1:2

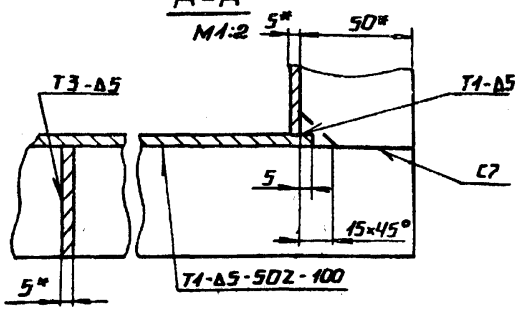

поз.2

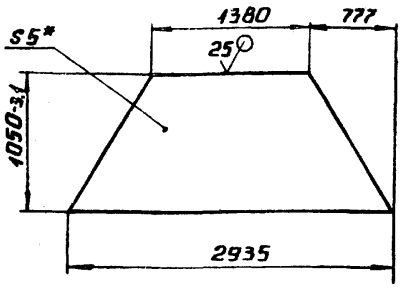

1.* Размеры для справок.

2. ± IT14/2.

3. Обработка поверхностей реза деталей Б4 25/.

4. Сварные швы по ГОСТ 5264-80.

Изм.	Лист	№ докум.	Подп.	Дата	65.203.03.200СБ			
Разраб.		Крауя			Тройник	Лит. И	Масса 282,7	Масштаб 1:20
Пров.		Богданова					Лист	Листов 1
Т.контр.								
Н.контр.		Колмец				ЛАТГИПРОПРОМ		
Утв.								

Копировал А4 Формат А3

Формат	Зона	Поз.	Обозначение	Наименование	Кол.	Примечание
				Документация		
А3			65.203.03.300 СБ	Сборочный чертеж		
				Детали		
А4		1	65.203.03.301	Стенка	2	
А4		2	65.203.03.302	Стенка	1	
А4		3	65.203.03.303	Стенка	1	
				Материалы		
		4		Полоса 5х50-ГОСТ 103-76 / ВСт3кп2ГОСТ535-79	28,2	м

Типовой проект 903-1-277.90 Альбом 7 ч.1

Изм.	Лист	№ докум.	Подпись	Дата
Разраб.		Крауя		
Пров.		Богданова		
Н.контр.		Колмец		
Утв.				

65.203.03.300

Колено

Лит.	Лист	Листов
и		1

ЛАТГИПРОПРОМ

Копировал Дубкова — формат А4

65.203.03.301

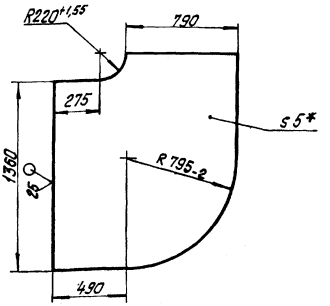

1.* Размер для справок.
2. $\pm\frac{IT14}{2}$.

Изм.	Лист	№ докум.	Подпись	Дата
Разраб.		Крауя		
Пров.		Богданова		
Т.контр.				
Н.контр.		Колмец		
Утв.				

65.203.03.301

Стенка

Лит.	Масса	Масштаб
и	70,5	1:20

Лист 5 ГОСТ 19903-74 / ВСт3кп2ГОСТ16523-70

Лист | Листов: 1

ЛАТГИПРОПРОМ

Копировал Дубкова — формат А4

65.203.03.300СБ

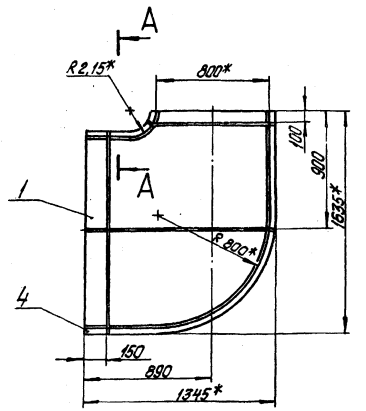

А-А
М1:2

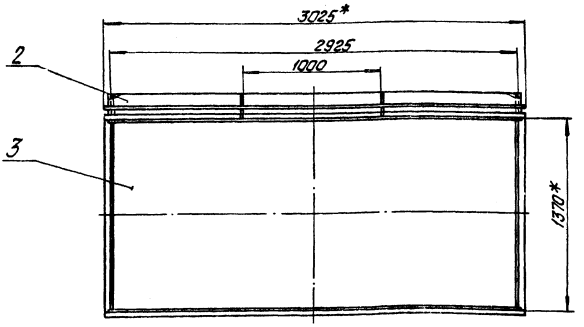

1.* Размеры для справок.
2. $\pm\frac{IT14}{2}$.
3. Сварные швы по ГОСТ 5264-80.

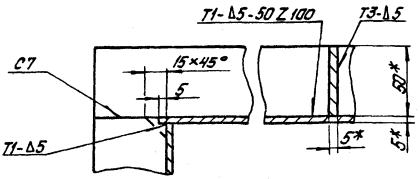

65.203.03.300СБ

Изм.	Лист	№ докум.	Подпись	Дата
Разраб.		Крауя		
Пров.		Богданова		
Т.контр.				
Н.контр.		Колмец		
Утв.				

Колено

Лит.	Масса	Масштаб
и	502	1:20

Лист | Листов: 1

ЛАТГИПРОПРОМ

Копировал Дубкова 24342-07 36 формат А3

25 (√)

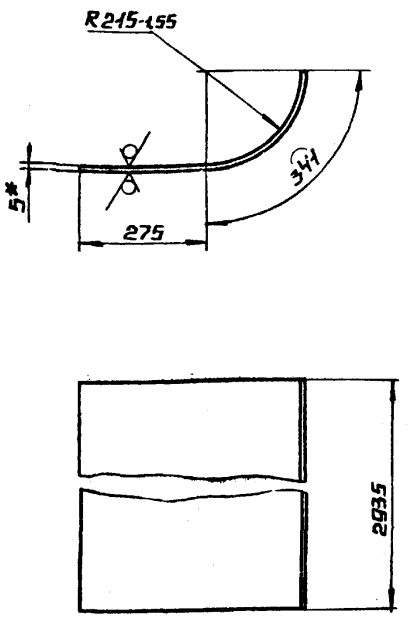

1.* РАЗМЕР ДЛЯ СПРАВОК.

2. $\pm \frac{IT14}{2}$.

					65.203.03.302		
ИЗМ	ЛИСТ	№ ДОКУМ	ПОДП.	ДАТА			
РАЗРАБ.		КРАУЯ			СТЕНКА	ЛИТ. / И	МАССА 70,96 / МАСШТАБ 1:10
ПРОВ.		БОГДАНОВ				ЛИСТ	ЛИСТОВ 1
Т.КОНТР.							
Н.КОНТР.		КОЛМЕЦ			5 ГОСТ 19903-74 / ВСТ3, КП2 ГОСТ 14637-79	ЛАТГИПРОПРОМ	
УТВ.							

КОПИРОВАЛ А4 ФОРМАТ А4

25 (√)

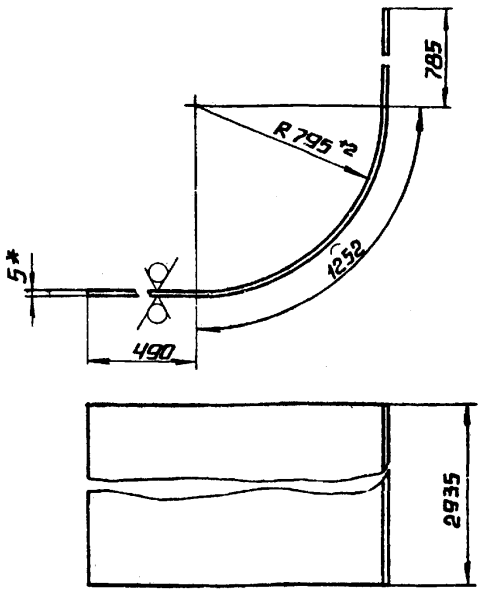

1.* РАЗМЕР ДЛЯ СПРАВОК.

2. $\pm \frac{IT14}{2}$.

ТИПОВОЙ ПРОЕКТ 903-1-272.90 АЛЬБОМ 7 ч.1

ИНВ.№ ПОДЛ. | ПОДПИСЬ И ДАТА | ВЗАМ. ИНВ.№ | ИНВ.№ ДУБЛ. | ПОДПИСЬ И ДАТА

					65.203.03.303		
ИЗМ	ЛИСТ	№ ДОКУМ	ПОДП.	ДАТА			
РАЗРАБ.		КРАУЯ			СТЕНКА	ЛИТ. / И	МАССА 291 / МАСШТАБ 1:20
ПРОВ.		БОГДАНОВ				ЛИСТ	ЛИСТОВ 1
Т.КОНТР.							
Н.КОНТР.		КОЛМЕЦ			5 ГОСТ 19903-74 / ВСТ3 КП2 ГОСТ 14637-79	ЛАТГИПРОПРОМ	

КОПИРОВАЛ А4 ФОРМАТ А4

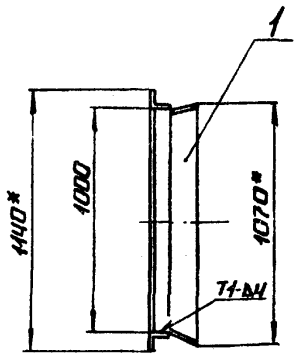

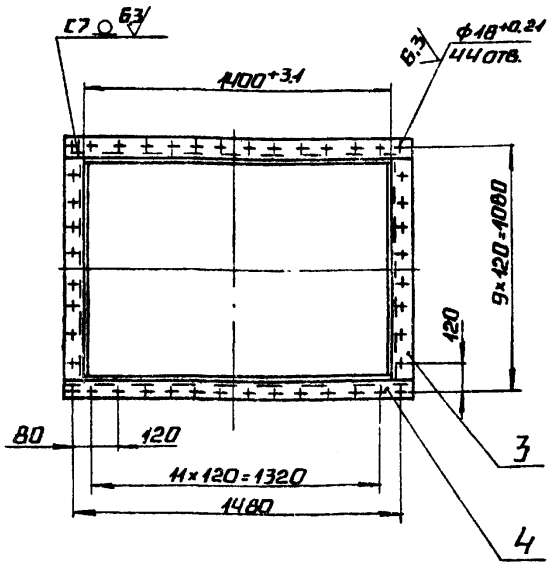

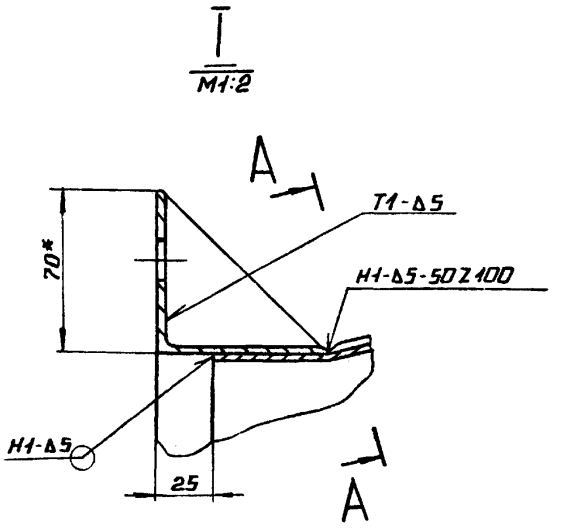

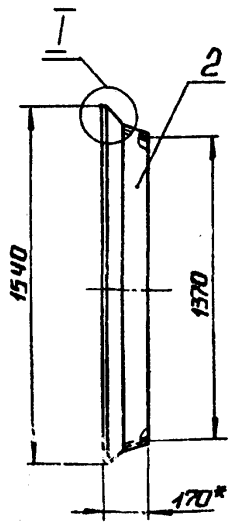

A–A повернуто
M1:1

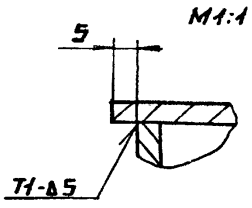

1.* РАЗМЕРЫ ДЛЯ СПРАВОК.

2. $\pm \frac{IT14}{2}$.

3. СВАРНЫЕ ШВЫ ПО ГОСТ 5264-80.

4. ОБРАБОТКА ПОВЕРХНОСТЕЙ РЕЗА ДЕТАЛЕЙ БЧ 25 √.

					65.203.04.000 СБ		
ИЗМ	ЛИСТ	№ ДОКУМ	ПОДП.	ДАТА			
РАЗРАБ.		КРАУЯ			ПЕРЕХОД	ЛИТ. / И	МАССА 57,7 / МАСШТАБ 1:20
ПРОВ.		БОГДАНОВ				ЛИСТ	ЛИСТОВ 1
Т.КОНТР.							
Н.КОНТР.		КОЛМЕЦ				ЛАТГИПРОПРОМ	
УТВ.							

 КОПИРОВАЛ А4 ФОРМАТ А3

Формат	Зона	Поз.	Обозначение	Наименование	Кол.	Примечание
				Документация		
А3			65.203.04.000СБ	Сборочный чертеж		
				Детали		
А4		1	65.203.04.001	Стенка	2	
А4		2	65.203.04.002	Стенка	2	
Б4		3	65.203.04.003	Полка		
				Уголок $\frac{70\times70\times5\text{-}6\text{-ГОСТ }8509\text{-}86}{\text{Ст3сп3-1-ГОСТ }535\text{-}79}$	2	5,38 кг
Б4		4	65.203.04.004	Полка		
				Уголок $\frac{70\times70\times5\text{-}6\text{-ГОСТ }8509\text{-}86}{\text{Ст3сп3-1-ГОСТ }535\text{-}79}$	2	8,28 кг

Изм.	Лист	№ докум.	Подп.	Дата	65.203.04.000			
Разраб.		Крауя			Переход	Лит.	Масса	Масштаб
Пров.		Богданова				И		
Н.контр.		Колмец				Лист	Листов 1	
Утв.						ЛАТГИПРОПРОМ		

Копировал Формат А4

Типовой проект 903-1-277.90 альбом 7 ч.1

65.203.04.001

25 (▽)

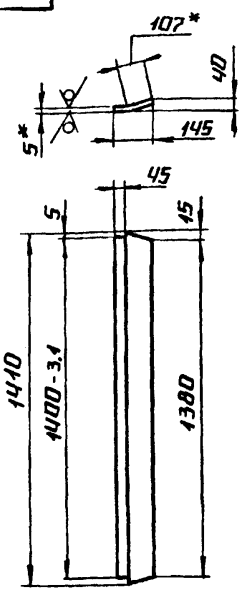

1.* Размер для справок.

2. $\pm \frac{IT14}{2}$.

Изм.	Лист	№ докум.	Подп.	Дата	65.203.04.001			
Разраб.		Крауя			Стенка	Лит.	Масса	Масштаб
Пров.		Богданова				И	9,31	1:20
Т.контр.						Лист	Листов 1	
Н.контр.		Колмец			Лист 5 ГОСТ 19903-74 / В ст3 кп2 ГОСТ 14637-79	ЛАТГИПРОПРОМ		
Утв.								

Копировал Формат А4

Инв.№ подл. | Подпись и дата | Взам. инв.№ | Инв.№ дубл. | Подпись и дата

Форм.	Зона	Поз.	Обозначение	Наименование	Кол.	Примечание
				Документация		
А3			65.203.05.000СБ	Сборочный чертеж		
				Сборочные единицы		
А4		1	65.203.05.100	Тройник	1	
А4		2	65.203.05.200	Переход	1	
А4		3	65.29.03.000	Карман	1	

Изм.	Лист	№ докум.	Подп.	Дата	65.203.05.000			
Разраб.		Богданова			Короб	Лит.	Масса	Масштаб
Пров.		Колмец				И		
Н.контр.		Колмец				Лист	Листов 1	
Утв.						ЛАТГИПРОПРОМ		

Копировал Формат А4

Типовой проект 903-1-277.90 альбом 7 ч.1

65.203.04.002

25 (▽)

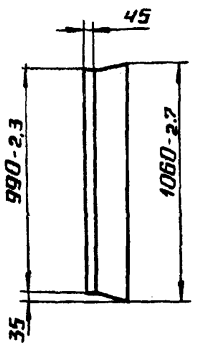

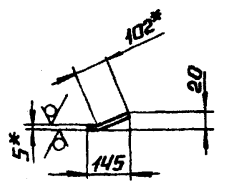

1.* Размер для справок.

2 $\pm \frac{IT14}{2}$.

Изм.	Лист	№ докум.	Подп.	Дата	65.203.04.002			
Разраб.		Крауя			Стенка	Лит.	Масса	Масштаб
Пров.		Богданова				И	5,86	1:20
Т.контр.						Лист	Листов 1	
Н.контр.		Колмец			Лист 5 ГОСТ 19903-74 / В ст3 кп2 ГОСТ 14637-79	ЛАТГИПРОПРОМ		
Утв.								

Копировал Формат А4

Инв.№ подл. | Подпись и дата | Взам. инв.№ | Инв.№ дубл. | Подпись и дата

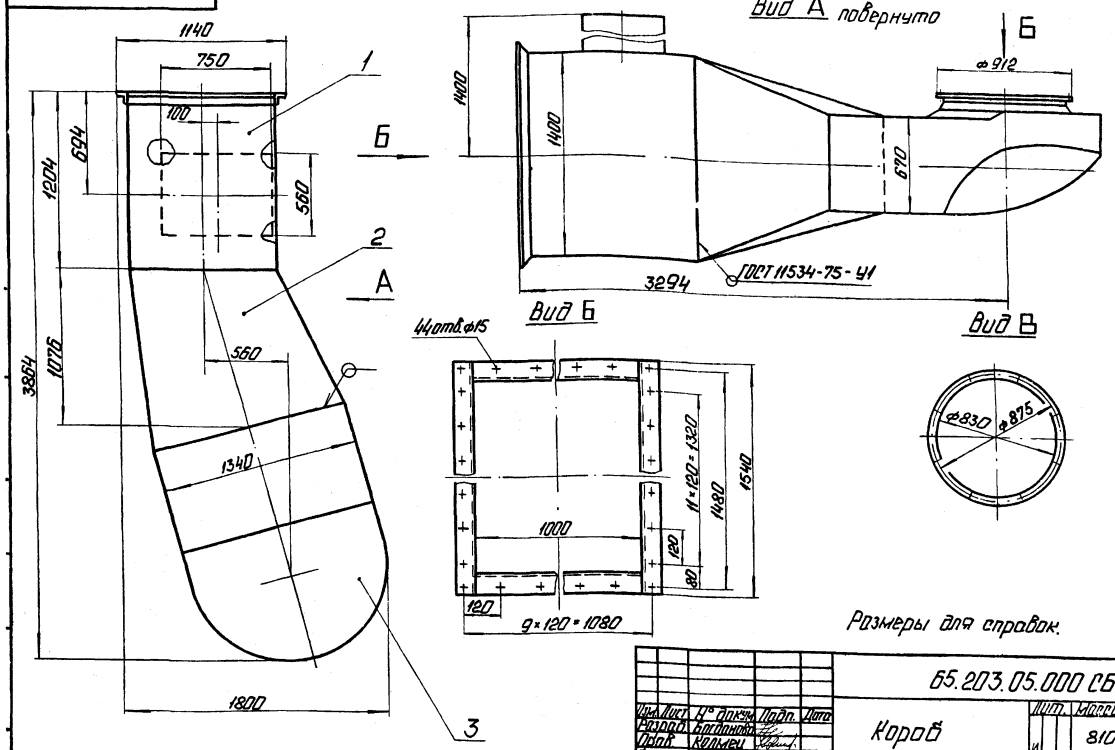

Размеры для справок.

							65.203.05.000 СБ		
Изм.	Лист	№ докум.	Подп.	Дата					
Разраб.		Баганова			Коров		Лит.	Масса	Масштаб
Пров.		Колмеи						810	1:20
Т.контр.							Лист	Листов 1	
Н.контр.		Колмеи					ЛАТГИПРОПРОМ		
Утв.									

Копировал: Ч.

Формат А3

Формат	Зона	Поз.	Обозначение	Наименование	Кол.	Примечание
				Документация		
А3			65.203.05.100 СБ	Сборочный чертеж		
				Детали		
А4		1	65.203.05.101	Стенка	1	
Б4		2	65.203.05.102	Стенка		
				Лист 5 ГОСТ 19903-74 / Вст3кп2 ГОСТ 14637-79	1	46,74
Б4		3	65.203.05.103	Стенка		
				Лист 5 ГОСТ 19903-74 / Вст3кп2 ГОСТ 14637-79		
				1390-3,1×1179-23 мм	2	64,32 кг
Б4		4	65.203.05.104	Стенка		
				Лист 5 ГОСТ 19903-74 / Вст3кп2 ГОСТ 14637-79		
				560-1,75×705-2 мм	1	15,77 кг
Б4		5	65.203.05.105	Стенка		
				Лист 5 ГОСТ 19903-74 / Вст3кп2 ГОСТ 14637-79		
				560-1,75×700-2 мм	1	15,66 кг
Б4		6	65.203.05.106	Стенка		
				Лист 5 ГОСТ 19903-74 / Вст3кп2 ГОСТ 14637-79		
				770±1×700-2 мм	2	21,43 кг

							65.203.05.100		
Изм.	Лист	№ докум.	Подп.	Дата					
Разраб.		Крауя			Тройник		Лит.	Масса	Масштаб
Пров.		Баганова					И	1	2
Н.контр.		Колмеи					Лист	Листов 1	
Утв.							ЛАТГИПРОПРОМ		

Копировал: Ч.

Формат А4

Альбом 7 ч.1 Типовой проект 903-1-277.90

Формат	Зона	Поз.	Обозначение	Наименование	Кол.	Примечание
Б4		7	65.203.05.107	Полка		
				Уголок 70×70×5-Б ГОСТ 8509-86 / Вст3сп3-1 ГОСТ 535-79	2	7,97 кг
Б4		8	65.203.05.108	Полка		
				Уголок 70×70×5-Б ГОСТ 8509-86 / Вст3сп3-1 ГОСТ 535-79	2	5,38 кг
				Материалы		
		9		Полоса 5×50 ГОСТ 103-76 / Вст3кп2 ГОСТ 535-79	102	м

Инв.№ подл. | Подп. и дата | Взам.инв.№ | Инв.№ дубл. | Подп. и дата

							65.203.05.100		Лист 2
Изм.	Лист	№ докум.	Подп.	Дата					

Копировал: Ч.

Формат А4

65. 203. 05. 100 СБ

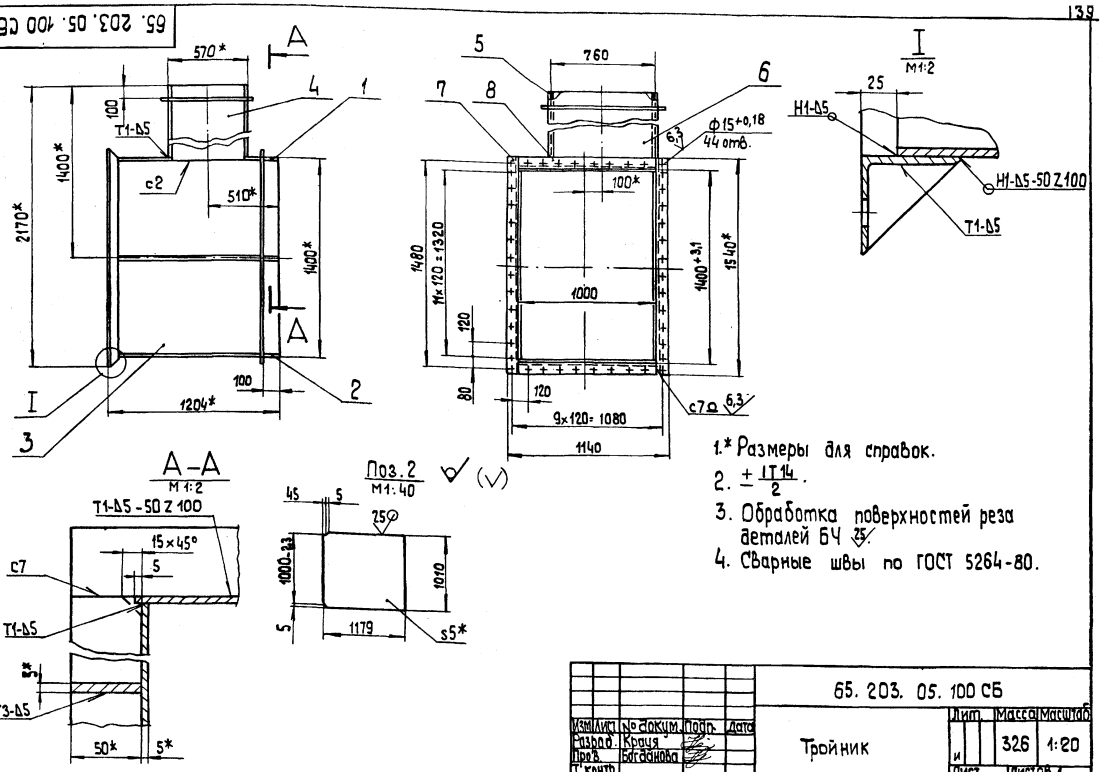

1.* Размеры для справок.
2. $\pm\frac{IT14}{2}$.
3. Обработка поверхностей реза деталей БЧ 25.
4. Сварные швы по ГОСТ 5264-80.

				65. 203. 05. 100 СБ			
Изм.	Лист	№ докум.	Подп.	Дата	Тройник	Лит. и	Масса 326	Масштаб 1:20
Разраб.		Крауя				Лист	Листов 1	
Пров.		Богданова				ЛАТГИПРОПРОМ		
Т. контр.								
Н. контр.		Колмец						
Утв.								

Копировал 38 формат А3

65. 203. 05. 101

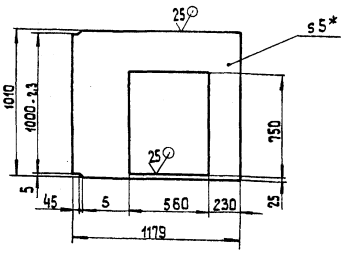

1.* Размер для справок.
2. $\pm\frac{IT14}{2}$.

				65. 203. 05. 101			
Изм.	Лист	№ докум.	Подп.	Дата	Стенка	Лит. и	Масса 29,4	Масштаб 1:20
Разраб.		Крауя				Лист	Листов 1	
Пров.		Богданова				ЛАТГИПРОПРОМ		
Т. контр.								
Н. контр.		Колмец			Лист 5 ГОСТ 19903-74 ВСт3кп2 ГОСТ 14637-79			
Утв.								

Копировал 38 формат А4

Типовой проект 903-1-277.90 Альбом 7 ч.1

Формат	Зона	Поз.	Обозначение	Наименование	Кол.	Примечание
				Документация		
А3			65. 203. 05. 200 СБ	Сборочный чертеж		
				Детали		
БЧ		1	65. 203. 05. 201	Стенка		
				Лист 5 ГОСТ 19903-74 ВСт3кп2 ГОСТ 14637-79	1	52,6 кг
БЧ		2	65. 203. 05. 202	Стенка		
				Лист 5 ГОСТ 19903-74 ВСт3кп2 ГОСТ 14637-79	1	40,23 кг
БЧ		3	65. 203. 05. 203	Стенка		
				Лист 5 ГОСТ 19903-74 ВСт3кп2 ГОСТ 14637-79	2	50,53 кг
				Материалы		
		4		Полоса 5×50-ГОСТ 103-76 ВСт3кп2 ГОСТ 535-79	9,7	м

Подп. и дата | Инв. № дубл. | Взам. инв. № | Подп. и дата | Инв. № подл.

				65. 203. 05. 200			
Изм.	Лист	№ докум.	Подп.	Дата	Переход	Лит. и	Лист	Листов 1
Разраб.		Крауя				ЛАТГИПРОПРОМ		
Пров.		Богданова						
Н. контр.		Колмец						
Утв.								

24342-07 40 Копировал 38 формат А4

65.203.05.200 СБ

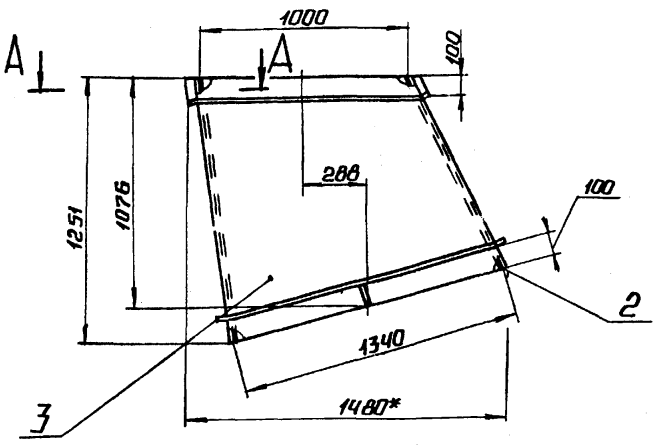

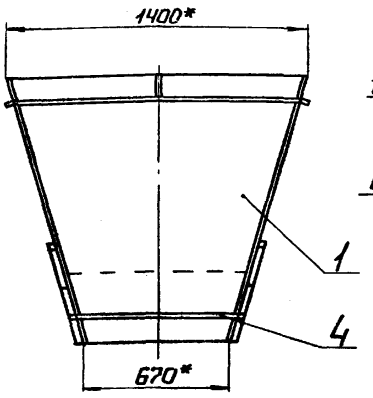

А – А
М1:2

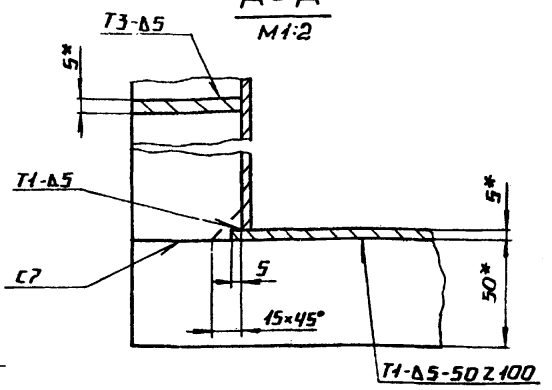

поз. 3 (√)

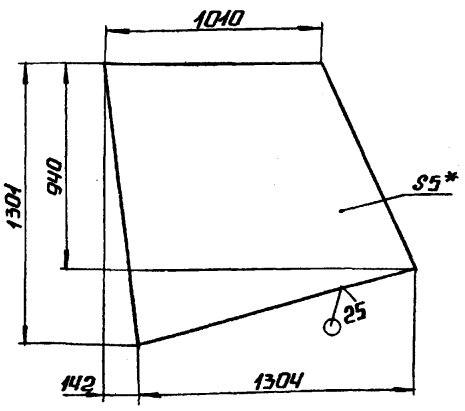

поз. 1
М1:40 (√)

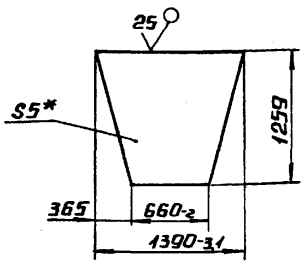

поз. 2
М1:40 (√)

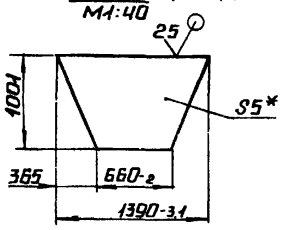

1.* РАЗМЕРЫ ДЛЯ СПРАВОК.
2. ± IT14/2.
3. ОБРАБОТКА ПОВЕРХНОСТЕЙ РЕЗА ДЕТАЛЕЙ: Б4 (√)
4. СВАРНЫЕ ШВЫ ПО ГОСТ 5264-80.

					65.203.05.200 СБ
ИЗМ.	ЛИСТ	№ ДОКУМ.	ПОДП.	ДАТА	
РАЗРАБ.		КРАУЯ			ПЕРЕХОД
ПРОВ.		БОГДАНОВА			
Т.КОНТР.					
Н.КОНТР.		КОЛМЕЦ			
УТВ.					

ЛИТ.	МАССА	МАСШТАБ
И	213	1:20
ЛИСТ	ЛИСТОВ 1	

ЛАТГИПРОПРОМ

КОПИРОВАЛ А2 ФОРМАТ А3

ФОРМ.	ЗОНА	ПОЗ.	ОБОЗНАЧЕНИЕ	НАИМЕНОВАНИЕ	КОЛ.	ПРИМЕЧАНИЕ
				ДОКУМЕНТАЦИЯ		
А3			65.29.03.000 СБ	СБОРОЧНЫЙ ЧЕРТЕЖ		
				СБОРОЧНЫЕ ЕДИНИЦЫ		
А4		1	58.02.00.000	ЛЮК ЛАЗА	1	
				ДЕТАЛИ		
А3		2	65.29.03.001	БОКОВИНА	1	
А4		3	65.29.03.002	СТЕНКА	1	
А3		4	65.29.03.003	СТЕНКА	1	
А4		5	65.29.03.004	ФЛАНЕЦ	1	
А4		6	65.29.03.005	КОНУС	1	
А4		7	65.29.03.006	ПОЛУКОНУС	1	
А4		8	65.29.03.007	УДЛИНИТЕЛЬ	1	
				МАТЕРИАЛЫ		
		9		ПОЛОСА 5×50-ГОСТ 103-76 / Вст3кп2 ГОСТ 535-79	5,5	м

					65.29.03.000
ИЗМ.	ЛИСТ	№ ДОКУМ.	ПОДП.	ДАТА	
РАЗРАБ.		БОГДАНОВА			КАРМАН
ПРОВ.		КОЛМЕЦ			
Н.КОНТР.		КОЛМЕЦ			
УТВ.					

ЛИТ.	ЛИСТ	ЛИСТОВ
И		1

ЛАТГИПРОПРОМ

КОПИРОВАЛ А4 ФОРМАТ А4

ТИПОВОЙ ПРОЕКТ 903-1-272.90 АЛЬБОМ 7 ч.1

65.29.03.005

25 (√)

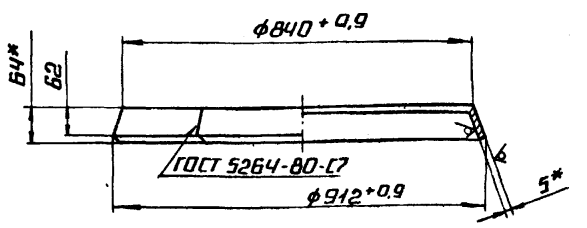

РАЗВЕРТКА
М1:20

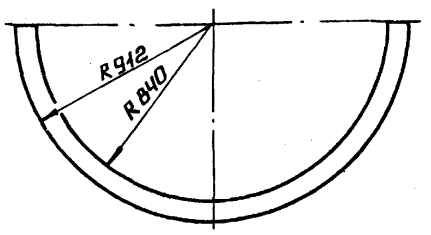

1.* РАЗМЕРЫ ДЛЯ СПРАВОК.
2. ± IT14/2.

ИНВ.№ ПОДЛ. | ПОДПИСЬ И ДАТА | ВЗАМ.ИНВ.№ | ИНВ.№ ДУБЛ. | ПОДПИСЬ И ДАТА

					65.29.03.005
ИЗМ.	ЛИСТ	№ ДОКУМ.	ПОДП.	ДАТА	
РАЗРАБ.		БОГДАНОВА			КОНУС
ПРОВ.		КОЛМЕЦ			
Т.КОНТР.					
Н.КОНТР.		КОЛМЕЦ			
УТВ.					

ЛИТ.	МАССА	МАСШТАБ
К	8	1:10
ЛИСТ	ЛИСТОВ 1	

ЛИСТ 5 ГОСТ 19903-74 / В СТ3 КП2 ГОСТ 14637-79

ЛАТГИПРОПРОМ

КОПИРОВАЛ А4 ФОРМАТ А4

65.29.03.000 СБ

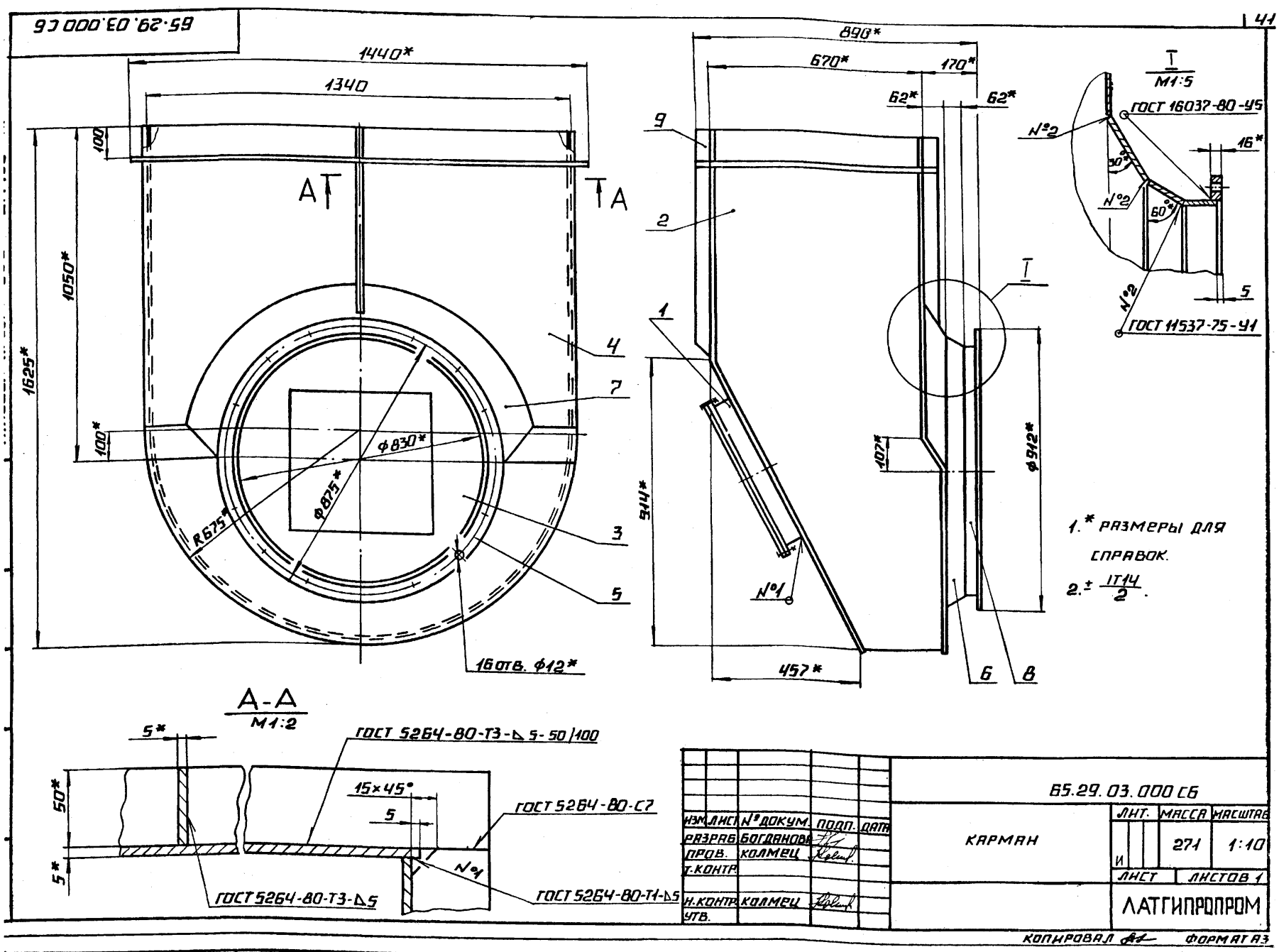

1.* Размеры для справок.

2. $\pm \frac{IT14}{2}$.

ИЗМ.	ЛИСТ	№ ДОКУМ.	ПОДП.	ДАТА	65.29.03.000 СБ			
РАЗРАБ.		БОГДАНОВА			КАРМАН	ЛИТ.	МАССА	МАСШТАБ
ПРОВ.		КОЛМЕЦ				И	271	1:10
Т.КОНТР.						ЛИСТ	ЛИСТОВ 1	
Н.КОНТР.		КОЛМЕЦ				ЛАТГИПРОПРОМ		
УТВ.								

КОПИРОВАЛ ФОРМАТ А3

65.29.03.001

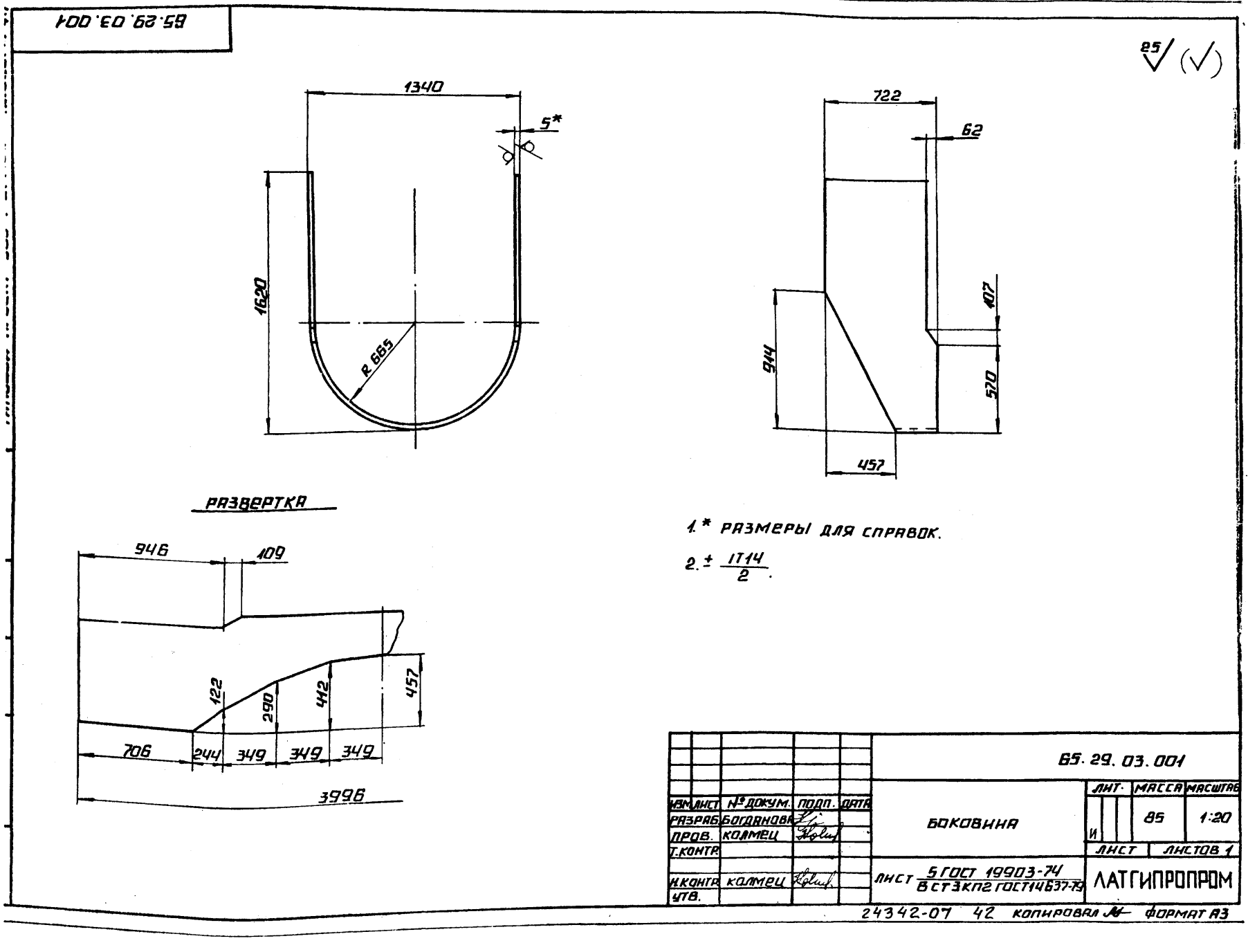

1.* Размеры для справок.

2. $\pm \frac{IT14}{2}$.

ИЗМ.	ЛИСТ	№ ДОКУМ.	ПОДП.	ДАТА	65.29.03.001			
РАЗРАБ.		БОГДАНОВА			БОКОВИНА	ЛИТ.	МАССА	МАСШТАБ
ПРОВ.		КОЛМЕЦ				И	85	1:20
Т.КОНТР.						ЛИСТ	ЛИСТОВ 1	
Н.КОНТР.		КОЛМЕЦ			ЛИСТ 5 ГОСТ 19903-74 / В СТ3КП2 ГОСТ14637-79	ЛАТГИПРОПРОМ		
УТВ.								

24342-07 42 КОПИРОВАЛ ФОРМАТ А3

65.29.03.004

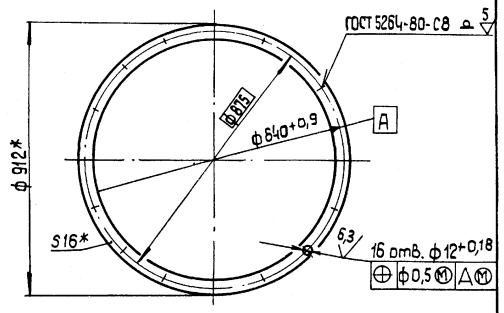

*Размеры для справок.

Изм.	Лист	№ докум.	Подп.	Дата	65.29.03.004			
Разраб.		Богданова			Фланец	Лит.	Масса	Масштаб
Пров.		Колмец				и	10,4	1:10
Т.контр.						Лист	Листов 1	
Н.контр.		Колмец			Полоса 16х32-ГОСТ 103-76 / ВСт3кп2 ГОСТ 535-79	ЛАТГИПРОПРОМ		
Утв.								

Копировал [illegible] формат А4

65.29.03.002

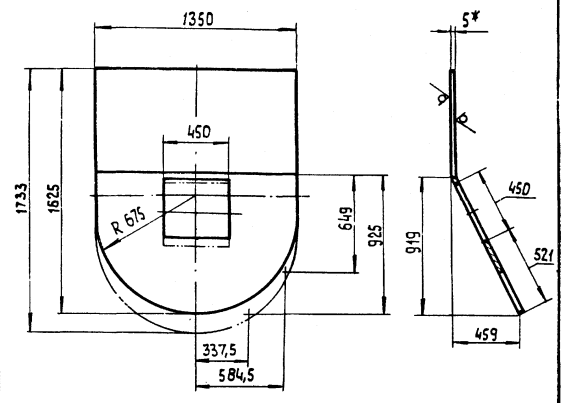

1.* Размеры для справок.
2. $\pm \frac{IT14}{2}$.

Типовой проект 903-1-277.90 Альбом VII.1

Инв.№ подл. | Подп. и дата | Взам. инв.№ | Инв.№ дубл. | Подп. и дата

Изм.	Лист	№ докум.	Подп.	Дата	65.29.03.002			
Разраб.		Богданова			Стенка	Лит.	Масса	Масштаб
Пров.		Колмец				и	76,2	1:20
Т.контр.						Лист	Листов 1	
Н.контр.		Колмец			Лист 5 ГОСТ 19903-74 / ВСт3кп2 ГОСТ 14637-79	ЛАТГИПРОПРОМ		
Утв.								

Копировал [illegible] формат А4

65.29.03.003

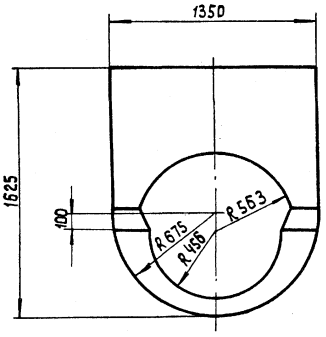

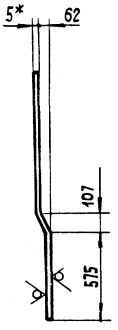

Развертка

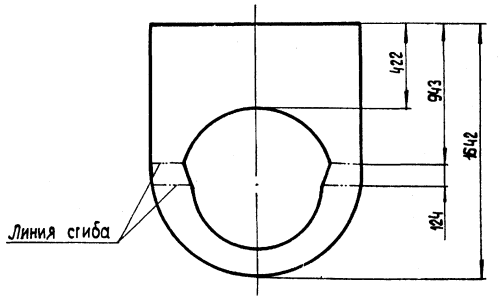

1.* Размеры для справок.
2. $\pm \frac{IT14}{2}$.

Изм.	Лист	№ докум.	Подп.	Дата	65.29.03.003			
Разраб.		Богданова			Стенка	Лит.	Масса	Масштаб
Пров.		Колмец				и	40	1:20
Т.контр.						Лист	Листов 1	
Н.контр.		Колмец			Лист 5 ГОСТ 19903-74 / ВСт3кп2 ГОСТ 14637-79	ЛАТГИПРОПРОМ		
Утв.								

 Копировал [illegible] формат А3

65.29.03.007

25 √(√)

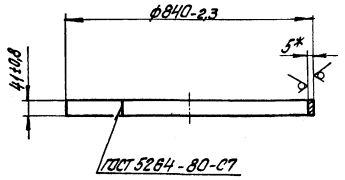

* Размер для справок.

Изм.	Лист	№ докум.	Подпись	Дата	65.29.03.007	
Разраб.		Богданова			Удлинитель	Лит. / Масса 4,2 / Масштаб 1:10
Пров.		Колмец				Лист / Листов 1
Т.контр.					Лист 5 ГОСТ 19903-74 ВСт3кп2 ГОСТ 14637-79	ЛАТГИПРОПРОМ
Н.контр.		Колмец				
Утв.						

Копировал Дубкова Формат А4

Типовой проект 903-1-277.90 Альбом 7 ч.1

Инв. № подл. | Подпись и дата | Взам. инв. № | Инв. № дубл. | Подпись и дата

65.29.03.006

25 √(√)

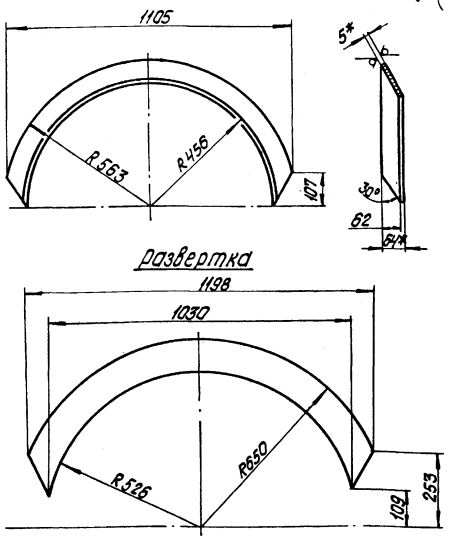

1.* Размеры для справок.
2. $\pm \frac{IT14}{2}$.

Изм.	Лист	№ докум.	Подпись	Дата	65.29.03.006	
Разраб.		Богданова			Полуконус	Лит. / Масса 7,5 / Масштаб 1:10
Пров.		Колмец				Лист / Листов 1
Т.контр.					Лист 5 ГОСТ 19903-74 ВСт3кп2 ГОСТ 14637-79	ЛАТГИПРОПРОМ
Н.контр.		Колмец				
Утв.						

Копировал Дубкова Формат А4

65.203.06.000СБ

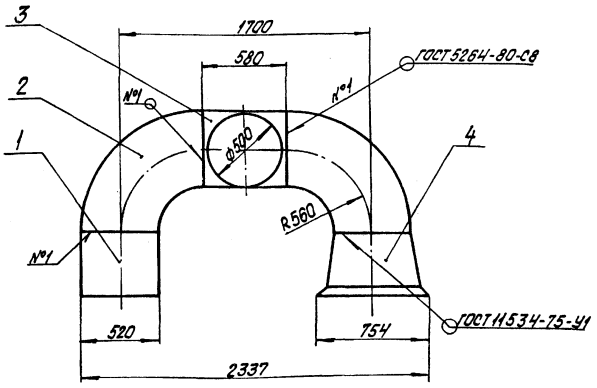

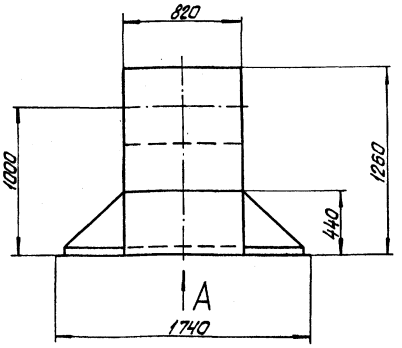

Вид А
М1:10

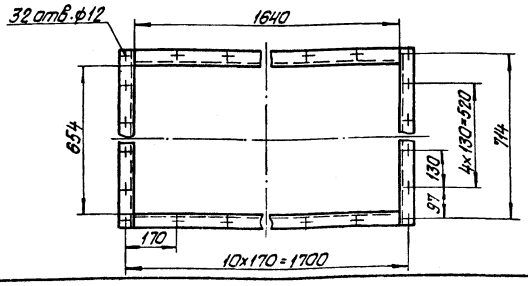

Размеры для справок.

Изм.	Лист	№ докум.	Подпись	Дата	65.203.06.000СБ	
Разраб.		Богданова			Колено	Лит. / Масса 304 / Масштаб 1:20
Пров.		Колмец				Лист / Листов 1
Т.контр.						ЛАТГИПРОПРОМ
Н.контр.		Колмец				
Утв.						

24342-07 44 Копировал Дубкова Формат А3

Формат	Зона	Поз.	Обозначение	Наименование	Кол.	Примечание
				Документация		
А3			65.203.06.000 СБ	Сборочный чертеж		
				Сборочные единицы		
А4		1	65.203.06.100	Короб	1	
А4		2	65.203.06.200	Колено	2	
А4		3	65.203.06.300	Короб	1	
А4		4	65.203.06.400	Переход	1	

Изм.	Лист	№ докум.	Подп.	Дата
Разраб.		Богданова		
Пров.		Колмец		
Н.контр.		Колмец		
Утв.				

65.203.06.000

Колено

Лит. И | Лист | Листов 1

ЛАТГИПРОПРОМ

Копировал А4 Формат А4

Типовой проект 903-1-277.90 Альбом 7 ч.1

Инв.№ подл. | Подпись и дата | Взам.инв.№ | Инв.№ дубл. | Подпись и дата

Формат	Зона	Поз.	Обозначение	Наименование	Кол.	Примечание
				Документация		
А3			65.203.06.100 СБ	Сборочный чертеж		
				Детали		
Б4		1	65.203.06.101	Стенка		
				Лист 5 ГОСТ 19903-74 / Вст3кп2 ГОСТ 14637-79		
				510±0,875×440±0,775 мм	2	8,8 кг
Б4		2	65.203.06.002	Стенка		
				Лист 5 ГОСТ 19903-74 / Вст3кп2 ГОСТ 14637-79		
				830±1,15×440±0,775 мм	2	14,3 кг
				Материалы		
		3		Полоса 5×50-ГОСТ 103-76 / Вст3кп2 ГОСТ 535-79	5,76	м

Изм.	Лист	№ докум.	Подп.	Дата
Разраб.		Бонцова		
Пров.		Богданова		
Н.контр.		Колмец		
Утв.				

65.203.06.100

Короб

Лит. И | Лист | Листов 1

ЛАТГИПРОПРОМ

Копировал А4 Формат А4

65.203.06.100 СБ

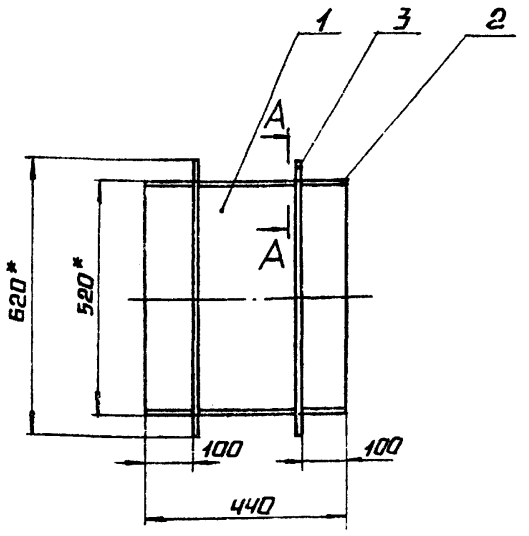

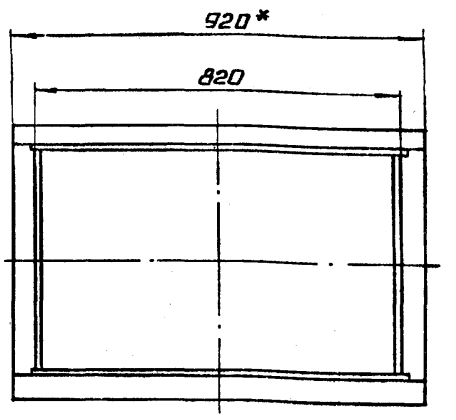

А - А
М1:2

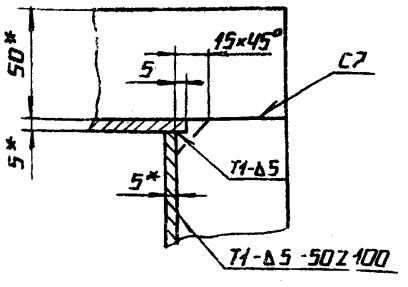

1.* Размеры для справок.

2. ± IT14/2.

3. Обработка поверхностей реза деталей Б4 ^25/.

4. Сварные швы по ГОСТ 5264-80.

Изм.	Лист	№ докум.	Подп.	Дата
Разраб.		Бонцова		
Пров.		Богданова		
Т.контр.				
Н.контр.		Колмец		
Утв.				

65.203.06.100 СБ

Короб

Стадия	Масса	Масштаб
И	57,5	1:10
Лист	Листов 1	

ЛАТГИПРОПРОМ

65.203.06.200СБ

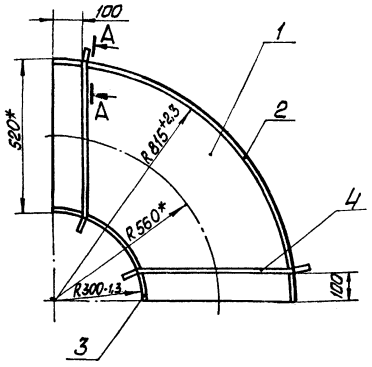

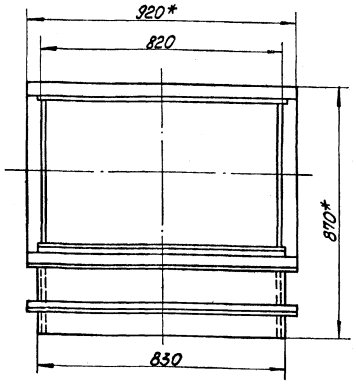

А–А
м 1:2

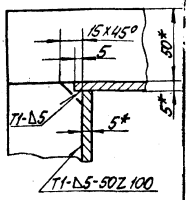

Поз. 1

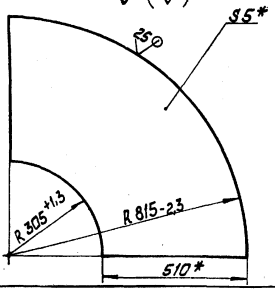

1* Размеры для справок.

2 ± IT14/2

3 Обработка поверхностей реза деталей Б4 ▽25

4 Сварные швы по ГОСТ 5264-80.

| | | |

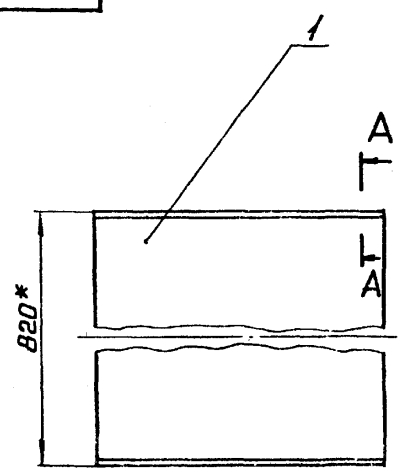

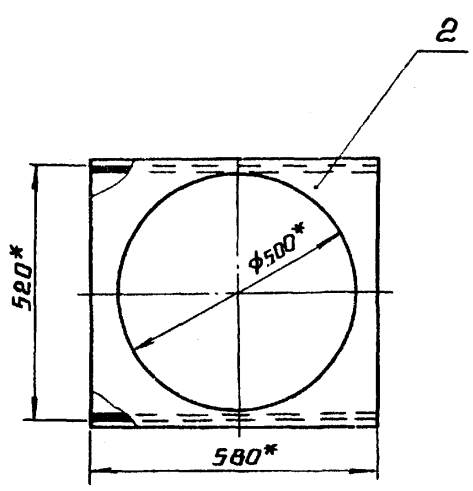

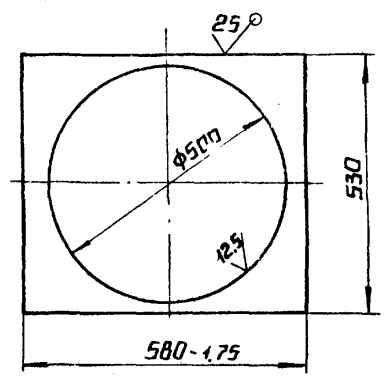

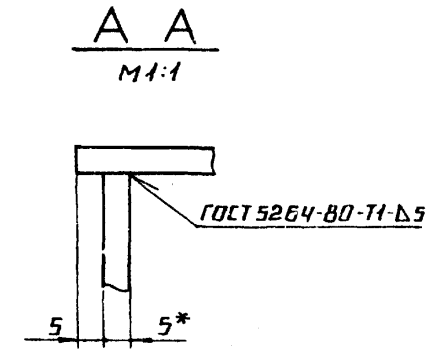

1.* Размеры для справок.

2. $\pm \frac{IT14}{2}$

3. Обработка поверхностей реза деталей Б4 $^{25}\sqrt{}$

					65.203.06.300 СБ	
Изм.	Лист	№ докум.	Подп.	Дата		
Разраб.		Бойцова			Короб	Стадия: И; Масса: 45,6; Масштаб: 1:10
Пров.		Богданова				Лист; Листов 1
Т.контр.						
Н.контр.		Колмец				Латгипропром
Утв.						

Копировал А4 Формат А3

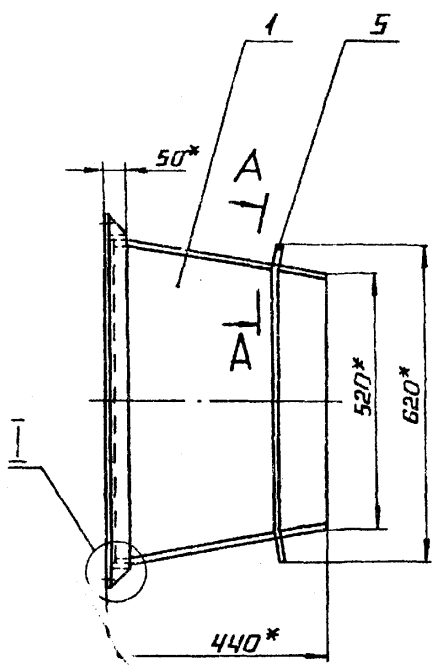

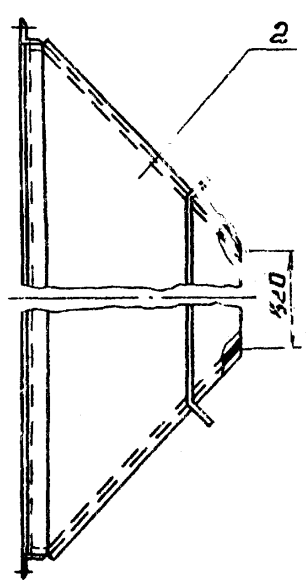

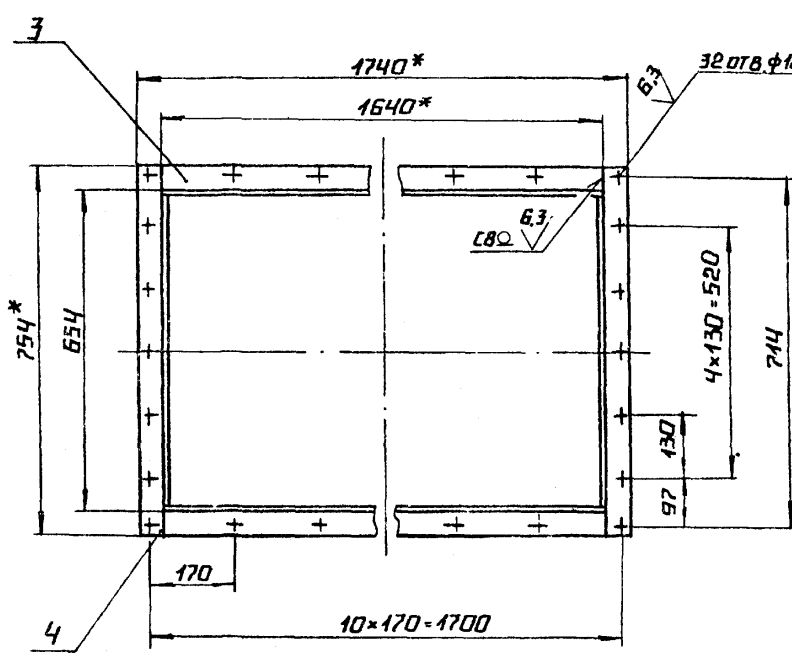

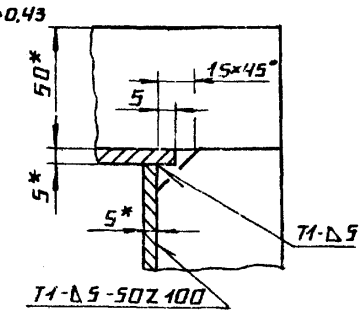

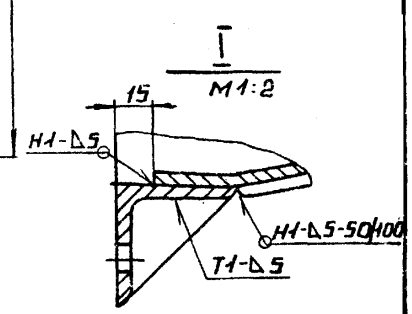

1.* Размеры для справок.

2. $\pm \frac{IT14}{2}$.

3. Обработка поверхностей реза деталей Б4 $^{25}\sqrt{}$.

4. Сварные швы по ГОСТ 5264-80.

					65.203.06.400 СБ	
Изм.	Лист	№ докум.	Подп.	Дата		
Разраб.		Бойцова			Переход	Стадия: И; Масса: 98,4; Масштаб: 1:10
Пров.		Богданова				Лист; Листов 1
Т.контр.						
Н.контр.		Колмец				Латгипропром
Утв.						

 Копировал А4 Формат А3

Форм.	Зона	Поз.	Обозначение	Наименование	Кол.	Примечание
				Документация		
А3			65.203.06.400 СБ	Сборочный чертеж		
				Детали		
А4		1	65.203.06.401	Стенка	2	
А4		2	65.203.06.402	Стенка	2	
БЧ		3	65.203.06.403	Полка		
				Уголок 50х50х5-Б-ГОСТ 8509-86 Вст3кп2 ГОСТ 14637-79		
				L=1640±1,85 мм	2	6,18 кг
БЧ		4	65.203.06.404	Полка		
				Уголок 50х50х5-Б-ГОСТ 8509-86 Вст3кп2 ГОСТ 14637-79		
				L=754±1,0 мм	2	2,84 кг
				Материалы		
		5		Полоса 5х50-ГОСТ 103-74 Вст3кп2 ГОСТ 535-79	3,44	м

Изм.	Лист	№ докум.	Подп.	Дата
Разраб.		Брицова		
Пров.		Богданова		
Н. контр.		Колмец		
Утв.				

65.203.06.400

Переход

Лит.	Лист	Листов
И		1

ЛАТГИПРОПРОМ

Копировал 38 Формат А4

Форм.	Зона	Поз.	Обозначение	Наименование	Кол.	Примечание
				Документация		
А4			65.203.07.000 СБ	Сборочный чертеж		
				Сборочные единицы		
А4		1	65.203.07.100	Переход	1	
А4		2	65.203.07.200	Короб	1	

Изм.	Лист	№ докум.	Подп.	Дата
Разраб.		Брицова		
Пров.		Богданова		
Н. контр.		Колмец		
Утв.				

65.203.07.000

Переход

Лит.	Лист	Листов
И		1

ЛАТГИПРОПРОМ

Копировал 38 Формат А4

Типовой проект 903-1-277.90 Альбом 7 ч.1

Инв. № подл. | Подп. и дата | Взам. инв. № | Инв. № дубл. | Подп. и дата

65.203.06.401

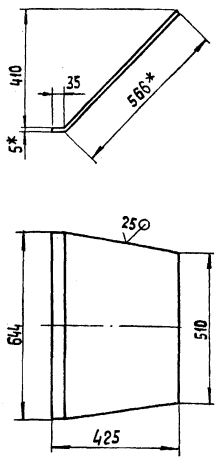

1* Размеры для справок.

2. $\frac{+IT14}{2}$

Изм.	Лист	№ докум.	Подп.	Дата
Разраб.		Брицова		
Пров.		Богданова		
Т. контр.				
Н. контр.		Колмец		
Утв.				

65.203.06.401

Стенка

Лит.	Масса	Масштаб
И	13,7	1:10
Лист	Листов 1	

Лист 5 ГОСТ 19903-74 Вст3кп2 ГОСТ 14637-79

ЛАТГИПРОПРОМ

Копировал 38 Формат А4

Типовой проект 903-1-277.90 Альбом 7 ч.1

Инв. № подл. | Подп. и дата | Взам. инв. № | Инв. № дубл. | Подп. и дата

65.203.06.402

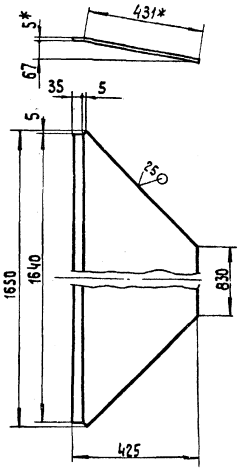

1* Размеры для справок.

2. $\frac{+IT14}{2}$

Изм.	Лист	№ докум.	Подп.	Дата
Разраб.		Брицова		
Пров.		Богданова		
Т. контр.				
Н. контр.		Колмец		
Утв.				

65.203.06.402

Стенка

Лит.	Масса	Масштаб
И	23,1	1:10
Лист	Листов 1	

Лист 5 ГОСТ 19903-74 Вст3кп2 ГОСТ 14637-79

ЛАТГИПРОПРОМ

 Копировал 38 Формат А4

65.203.07.000 СБ

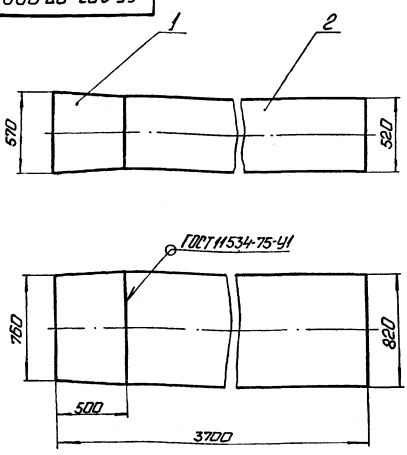

Размеры для справок.

Поз.	Обозначение	Наименование	Кол.	Примечание
		Документация		
А3	65.203.07.100 СБ	Сборочный чертеж		
		Детали		
Б4	1 65.203.07.101	Стенка		
		Лист 5 ГОСТ 19903-74		
		Вст3кп2 ГОСТ 14637-79	2	105 кг
Б4	2 65.203.07.102	Стенка		
		Лист 5 ГОСТ 19903-74		
		Вст3кп2 ГОСТ 14637-79	2	15,7 кг
		Материалы		
	3	Полоса 5×50 ГОСТ 103-76		
		Вст3кп2 ГОСТ 535-79	5,74	м

Альбом 74.1 Типовой проект 903-1-277.90 Альбом 1 Узлы и детали Альбом 2 Конструкции Альбом 3 Узлы и детали

Изм.	Лист	№ докум.	Подп.	Дата
Разраб.		Баглаева		
Пров.		Багланова		
Т.контр.				
Н.контр.		Колмец		
Утв.				

65.203.07.000 СБ

Переход

Лит.	Масса	Масштаб
И	423	1:20
Лист	Листов 1	

ЛАТГИПРОПРОМ

Копировал: Сд Формат А4

Изм.	Лист	№ докум.	Подп.	Дата
Разраб.		Баглаева		
Пров.		Багланова		
Т.контр.				
Н.контр.		Колмец		
Утв.				

65.203.07.100

Переход

Лит.	Масса	Масштаб
И	Лист	Листов 1

ЛАТГИПРОПРОМ

Копировал: Сд Формат А4

65.203.07.100 СБ

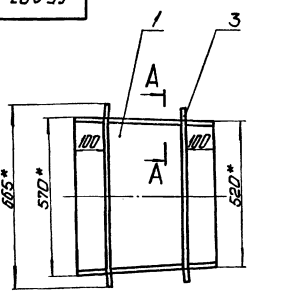

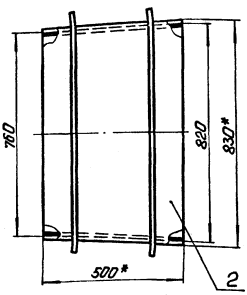

Поз. 1

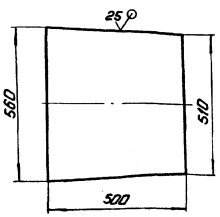

Поз. 2

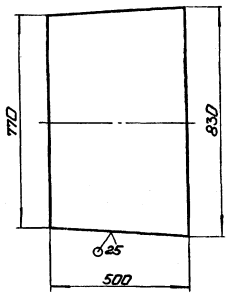

А-А
М 1:2

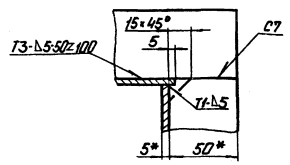

1. *Размеры для справок.

2. $\pm \frac{IT14}{2}$.

3. Сварные швы по ГОСТ 5264-80.

Изм.	Лист	№ докум.	Подп.	Дата
Разраб.		Баглаева		
Пров.		Багланова		
Т.контр.				
Н.контр.		Колмец		
Утв.				

65.203.07.100 СБ

Переход

Лит.	Масса	Масштаб
И	63,7	1:10
Лист	Листов 1	

ЛАТГИПРОПРОМ

Копировал: Сд 24342-07 49 Формат А3

65.203.07.200СБ

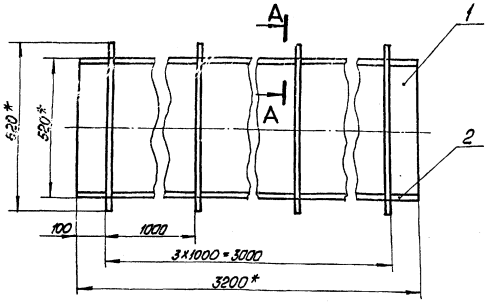

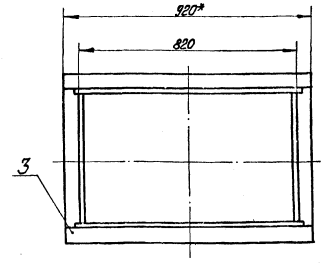

А–А
М 1:2

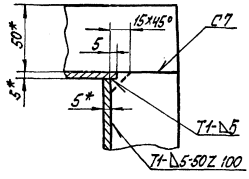

1* Размеры для справок.
2 ± IT14/2
3 Обработка поверхностей реза деталей Б4 25
4 Сварные швы по ГОСТ 5264-80

Изм.	Лист	№ докум.	Подп.	Дата	65.203.07.200 СБ	Лит	Масса	Масштаб
Разраб.		Бойцова			Короб	и	359,2	1:10
Пров.		Богданова				Лист	Листов 1	
Т.контр.						ЛАТГИПРОПРОМ		
Н.контр.		Колмец						
Утв.								

Копировал [signature] Формат А3

Форм.	Зона	Поз.	Обозначение	Наименование	Кол.	Примечание
				Документация		
А3			65.203.07.200 СБ	Сборочный чертёж		
				Детали		
Б4		1	65.203.07.201	Стенка		
				Лист 5 ГОСТ 19903-74 / ВСт3кп2 ГОСТ 14637-79		
				510±0,875×3200±3,3мм	2	64,1кг
Б4		2	65.203.07.202	Стенка		
				Лист 5 ГОСТ 19903-74 / ВСт3кп2 ГОСТ 14637-79		
				830±1,15×3200±3,3мм	2	104,2кг
				Материалы		
		3		Полоса 5×50-ГОСТ 103-76 / ВСт3кп2 ГОСТ 535-79	11,52	м

Изм.	Лист	№ докум.	Подп.	Дата	65.203.07.200	Лит	Лист	Листов
Разраб.		Бойцова			Короб	и		1
Пров.		Богданова				ЛАТГИПРОПРОМ		
Н.контр.		Колмец						
Утв.								

Копировал [signature] Формат А4

Типовой проект 903-1-277.90 Альбом 7ч.1

Форм.	Зона	Поз.	Обозначение	Наименование	Кол.	Примечание
				Документация		
А3			65.203.08.000 СБ	Сборочный чертёж		
				Сборочные единицы		
А4		1	65.203.08.100	Переход	1	
А4		2	65.203.08.200	Колено	1	
А4		3	65.203.08.300	Короб	1	

Изм.	Лист	№ докум.	Подп.	Дата	65.203.08.000	Лит	Лист	Листов
Разраб.		Бойцова			Колено	и		1
Пров.		Богданова				ЛАТГИПРОПРОМ		
Н.контр.		Колмец						
Утв.								

Инв. № подл. | Подп. и дата | Взам. инв. № | Инв. № дубл. | Подп. и дата

24342-07 50 Копировал [signature] Формат А4

65.203.08.000СБ

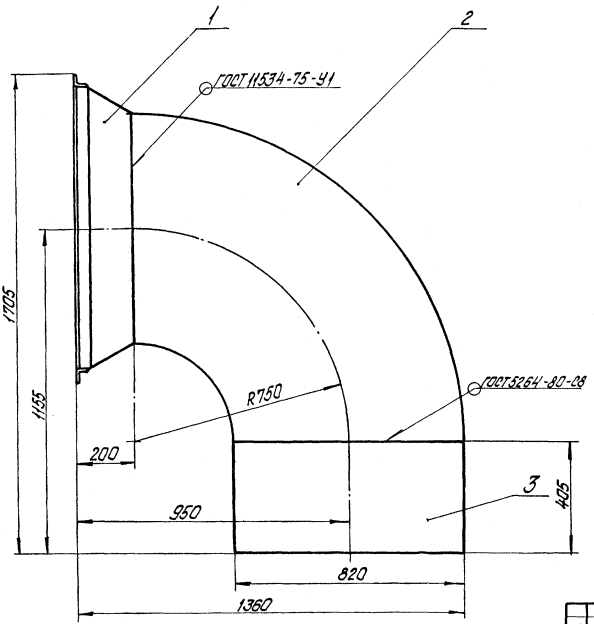

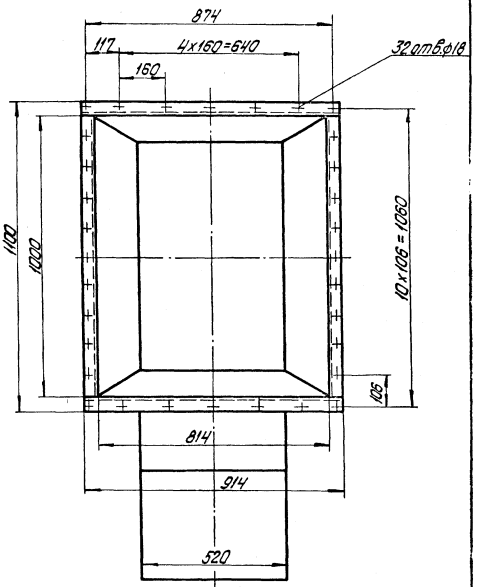

Размеры для справок

Изм.	Лист	№ докум.	Подпись	Дата	65.203.08.000СБ		
Разраб.		Бобанова			Колено	Лит.	Масса	Масштаб
Пров.		Колмец				И	215,6	1:10
Т.контр.						Лист	Листов: 1	
Н.контр.		Колмец				ЛАТГИПРОПРОМ		
Утв.								

Копировал Дубкова Формат А3

65.203.08.100СБ

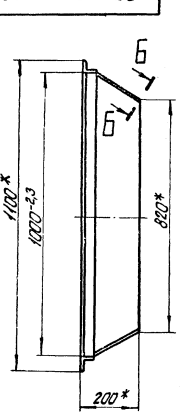

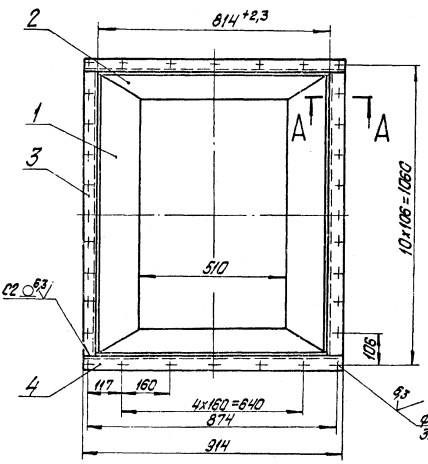

А–А
М1:2

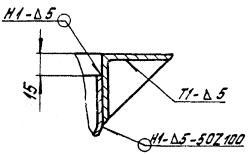

1.* Размеры для справок.
2. ± IT14/2.
3. Обработка поверхностей реза деталей Б4 Rz 25.
4. Сварные швы по ГОСТ 5264-80.

Б-Б
М1:1 повернуто

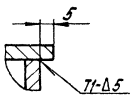

Изм.	Лист	№ докум.	Подпись	Дата	65.203.08.100СБ		
Разраб.		Крачун			Переход	Лит.	Масса	Масштаб
Пров.		Бобанова				И	37,6	1:10
Т.контр.						Лист	Листов: 1	
Н.контр.		Колмец				ЛАТГИПРОПРОМ		
Утв.								

Копировал Дубкова 24342-07 51 Формат А3

65.203.08.101

25 (√)

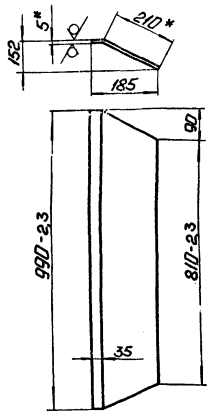

1. * Размеры для справок.
2. ± IT14/2.

				65.203.08.101			
Изм.	Лист	№ докум.	Подп.	Дата			
Разраб.		Краля			Стенка	Лит.	Масса	Масштаб
Пров.		Богданова				И	8,65	1:10
Т.контр.						Лист	Листов 1	
Н.контр.		Колмец			5 ГОСТ 19903-74 Лист Вст3кп2 ГОСТ 14637-79	ЛАТГИПРОПРОМ		
Утв.								

Копировал: Ф 8 Формат А4

65.203.08.102

25 (√)

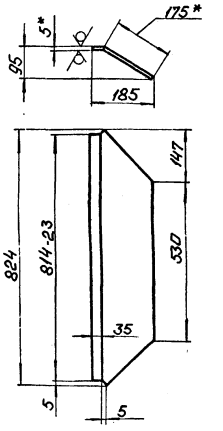

1. *Размеры для справок.
2. ± IT14/2.

				65.203.08.102			
Изм.	Лист	№ докум.	Подп.	Дата			
Разраб.		Краля			Стенка	Лит.	Масса	Масштаб
Пров.		Богданова				И	2,92	1:10
Т.контр.						Лист	Листов 1	
Н.контр.		Колмец			5 ГОСТ 19903-74 Лист Вст3кп2 ГОСТ 14637-79	ЛАТГИПРОПРОМ		
Утв.								

Копировал: Ф 1 Формат А4

Альбом 7 ч.1 Типовой проект 903-1-277.90 Инв.№ подл. | Подп. и дата | Взам.инв.№ | Инв.№ дубл. | Подп. и дата

Формат	Зона	Поз.	Обозначение	Наименование	Кол.	Примечание
				Документация		
А3			65.203.08.100 СБ	Сборочный чертеж		
				Детали		
А4		1	65.203.08.101	Стенка	2	
А4		2	65.203.08.102	Стенка	2	
Б4		3	65.203.08.103	Полка		
				Уголок 50×50×5-Б-ГОСТ 8509-86 Вст3сп3-Т-ГОСТ 535-79	2	3,77 кг
Б4		4	65.203.08.104	Полка		
				Уголок 50×50×5-Б-ГОСТ 8509-86 Вст3сп3-Т-ГОСТ 535-79	2	3,45 кг

				65.203.08.100			
Изм.	Лист	№ докум.	Подп.	Дата			
Разраб.		Краля			Переход	Лит.	Лист	Листов
Пров.		Богданова				И		1
Н.контр.		Колмец				ЛАТГИПРОПРОМ		
Утв.								

Копировал: Ф 1 Формат А4

Альбом 7 ч.1 Типовой проект 903-1-277.90 Инв.№ подл. | Подп. и дата | Взам.инв.№ | Инв.№ дубл. | Подп. и дата

Формат	Зона	Поз.	Обозначение	Наименование	Кол.	Примечание
				Документация		
А3			65.203.08.200 СБ	Сборочный чертеж		
				Детали		
Б4		1	65.203.08.201	Стенка		
				Лист 5 ГОСТ 19903-74 Вст3кп2 ГОСТ 14637-79	2	37,43 кг
Б4		2	65.203.08.202	Стенка		
				Лист 5 ГОСТ 19903-74 Вст3кп2 ГОСТ 14637-79		
				L = 1817 - 3,7 мм	1	37,8 кг
Б4		3	65.203.08.203	Стенка		
				Лист 5 ГОСТ 19903-74 Вст3кп2 ГОСТ 14637-79		
				L = 537 - 1,75 мм	1	11,19 кг
				Материалы		
		4		Полоса 5×50 - ГОСТ 103-76 Вст3кп2 ГОСТ 535-79	58	м

				65.203.08.200			
Изм.	Лист	№ докум.	Подп.	Дата			
Разраб.		Краля			Колено	Лит.	Лист	Листов
Пров.		Богданова				И		1
Н.контр.		Колмец				ЛАТГИПРОПРОМ		
Утв.								

Копировал: Ф 1 24342-07 52 Формат А4

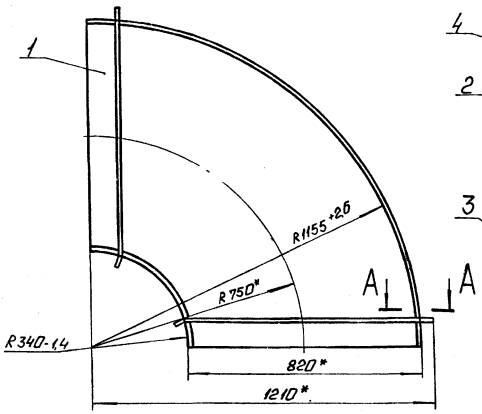

Поз.1
М1:20

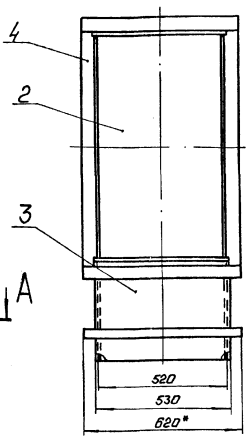

А-А
М1:2

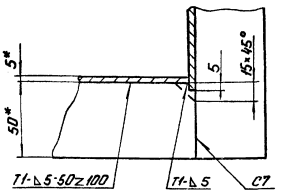

1.* Размеры для справок.
2. $\pm \frac{IT14}{2}$.
3. Обработка поверхностей реза деталей Б ч 25.
4. Сварные швы по ГОСТ 5264-80.

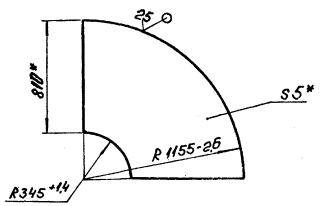

						65.203.08.200 СБ			
Изм.	Лист	№ докум.	Подп.	Дата	Колено	Лит.	Масса	Масштаб	
Разраб.		Краун				И	135.3	1:10	
Пров.		Богданова				Лист	Листов 1		
Т.контр.									
Н.контр.		Колмец			ЛАТГИПРОПРОМ				
Утв.									

Копировал: Ф.2 Формат А3

Формат	Зона	Поз.	Обозначение	Наименование	Кол.	Примечание
				Документация		
А4			65.203.09.000 СБ	Сборочный чертеж		
				Сборочные единицы		
А4		1	65.203.09.100	Переход	1	
А4		2	65.203.08.200	Колено	1	
А4		3	65.203.08.300	Короб	1	

						65.203.09.000			
Изм.	Лист	№ докум.	Подп.	Дата	Колено	Лит.	Масса	Масштаб	
Разраб.		Богданова				И			
Пров.		Колмец				Лист	Листов 1		
Т.контр.									
Н.контр.		Колмец			ЛАТГИПРОПРОМ				
Утв.									

Копировал: Ф.4 Формат А4

Типовой проект 903-1-277.90 Альбом 7 ч.1

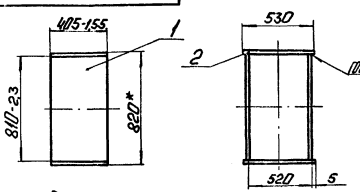

1.* Размер для справок.
2. $\pm \frac{IT14}{2}$.
3. Обработка поверхностей реза деталей Б ч 25.

Формат	Зона	Поз.	Обозначение	Наименование	Кол.	Примечание
				Детали		
Б4		1	65.203.08.301	Стенка		
				Лист 5 ГОСТ 19903-74 Вст3кп2 ГОСТ 14637-79	2	12,88 кг
Б4		2	65.203.08.302	Стенка		
				Лист 5 ГОСТ 19903-74 Вст3кп2 ГОСТ 14637-79	2	8,43

Инв.№ подл. | Подп. и дата | Взам. инв.№ | Инв.№ дубл. | Подп. и дата

						65.203.08.300			
Изм.	Лист	№ докум.	Подп.	Дата	Короб	Лит.	Масса	Масштаб	
Разраб.		Краун				И	42.7	1:20	
Пров.		Богданова				Лист	Листов 1		
Т.контр.									
Н.контр.		Колмец			ЛАТГИПРОПРОМ				
Утв.									

Копировал: Ф.4 24342-07 53 Формат А4

Формат	Зона	Поз.	Обозначение	Наименование	Кол.	Примечание
				Документация		
А4			65.203.09.100 СБ	Сборочный чертеж		
				Детали		
Б4	1		65.203.09.101	Стенка Лист 5-ГОСТ 19903-74 ВСт3кп2 ГОСТ 14637-79	2	5,63кг
Б4	2		65.203.09.102	Стенка Лист 5-ГОСТ 19903-74 ВСт3кп2 ГОСТ 14637-79	2	4,0кг

Изм.	Лист	№ докум.	Подп.	Дата	65.203.09.100		
Разраб.		Богданова			Переход	Лит.	Лист	Листов
Пров.		Богданова				и		1
Н.контр.		Колмец				ЛАТГИПРОПРОМ		
Утв.								

Копировал 33 Формат А4

Типовой проект 903-1-277.90 Альбом 7ч.1

Инв.№подл. | Подп. и дата | Взам.инв.№ | Инв.№дубл. | Подп. и дата

Формат	Зона	Поз.	Обозначение	Наименование	Кол.	Примечание
				Документация		
А4			65.203.10.000 СБ	Сборочный чертеж		
				Детали		
А4		1	65.203.10.001	Стенка	2	
А4		2	65.203.10.002	Стенка	2	
Б4		3	65.203.10.003	Полка Уголок 45х45х5-Б-ГОСТ 8509-86 ВСт3сп3-Т-ГОСТ 535-79 L = 625-1,75 мм	2	2,1 кг
Б4		4	65.203.10.004	Полка Уголок 45х45х5-Б-ГОСТ 8509-86 ВСт3сп3-Т-ГОСТ 535-79 L = 560±0,875 мм	2	1,9 кг
				Материалы		
		5		Полоса 5х50-ГОСТ 103-76 ВСт3кп2 ГОСТ 535-79	2,5	м

Изм.	Лист	№ докум.	Подп.	Дата	65.203.10.000		
Разраб.		Богданова			Короб	Лит.	Лист	Листов
Пров.		Колмец				и		1
Н.контр.		Колмец				ЛАТГИПРОПРОМ		
Утв.								

Копировал 33 Формат А4

65.203.09.000 СБ

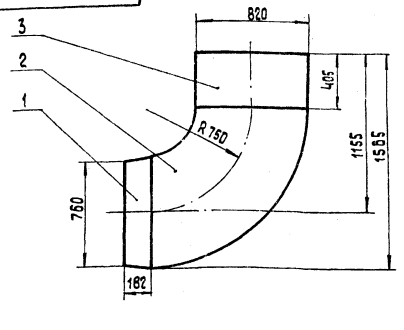

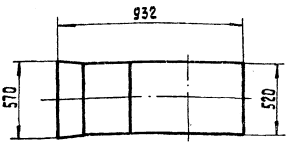

Размеры для справок

Изм.	Лист	№ докум.	Подп.	Дата	65.203.09.000 СБ			
Разраб.		Богданова			Колено	Лит.	Масса	Масштаб
Пров.		Колмец				и	197,3	1:20
Н.контр.		Колмец				Лист	Листов 1	
						ЛАТГИПРОПРОМ		

Копировал 36 Формат А4

65.203.10.000 СБ

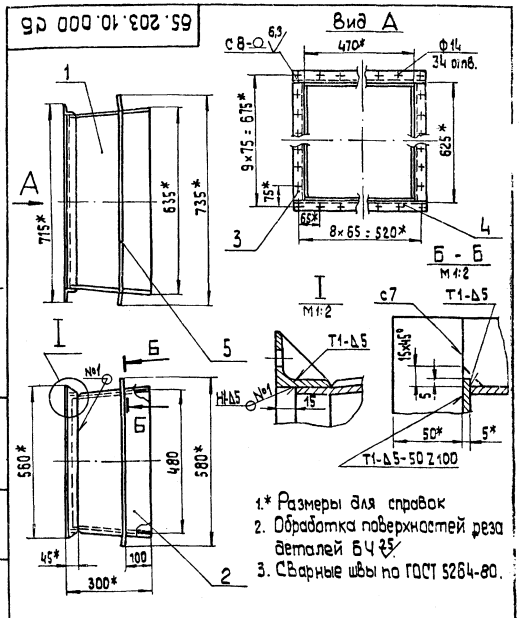

1.* Размеры для справок
2. Обработка поверхностей реза деталей Б4 ~~25~~
3. Сварные швы по ГОСТ 5264-80.

Изм.	Лист	№ докум.	Подп.	Дата	65.203.10.000 СБ			
Разраб.		Богданова			Короб	Лит.	Масса	Масштаб
Пров.		Колмец				и	38,1	1:10
Н.контр.		Колмец				Лист	Листов 1	
						ЛАТГИПРОПРОМ		

Копировал 24342-07 54 Формат А4

65.203.10.001

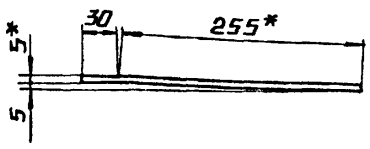

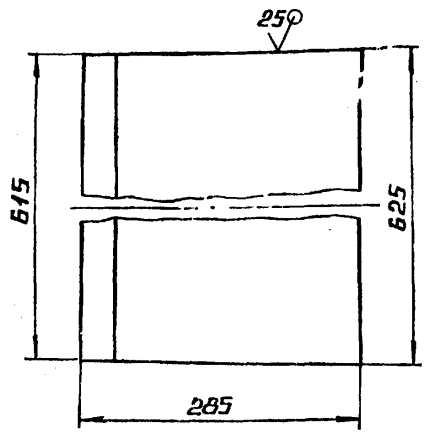

1.* РАЗМЕРЫ ДЛЯ СПРАВОК.
2. ± IT14/2.

				65.203.10.001		
ИЗМ.	ЛИСТ	№ ДОКУМ.	ПОДП.	ДАТА		
РАЗРАБ.		БОЙЦОВА			СТЕНКА	ЛИТ. И: МАССА 7,1; МАСШТАБ 1:5
ПРОВ.		БОГДАНОВА				ЛИСТ; ЛИСТОВ 1
Т.КОНТР.						
Н.КОНТР.		КОЛМЕЦ			ЛИСТ 5 ГОСТ 19903-74 / В СТ3 КП2 ГОСТ 14637-79	ЛАТГИПРОПРОМ
УТВ.						

КОПИРОВАЛ А4 ФОРМАТ А4

65.203.10.002

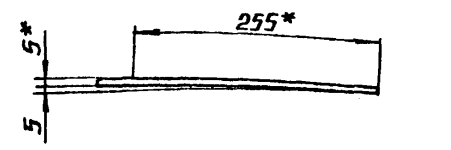

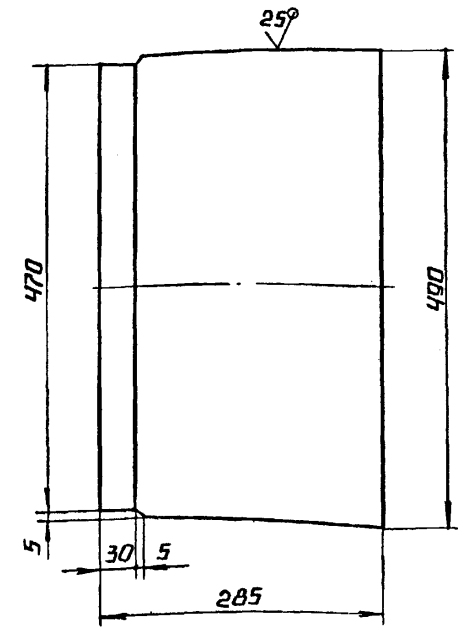

1.* РАЗМЕРЫ ДЛЯ СПРАВОК.
2. ± IT14/2.

				65.203.10.002		
ИЗМ.	ЛИСТ	№ ДОКУМ.	ПОДП.	ДАТА		
РАЗРАБ.		БОЙЦОВА			СТЕНКА	ЛИТ. И: МАССА 5,5; МАСШТАБ 1:5
ПРОВ.		БОГДАНОВА				ЛИСТ; ЛИСТОВ 1
Т.КОНТР.						
Н.КОНТР.		КОЛМЕЦ			ЛИСТ 5 ГОСТ 19903-74 / В СТ3 КП2 ГОСТ 14637-79	ЛАТГИПРОПРОМ
УТВ.						

КОПИРОВАЛ А4 ФОРМАТ А4

ТИПОВОЙ ПРОЕКТ 903-1-277.90 АЛЬБОМ 7 ч.1

ИНВ.№ ПОДЛ. | ПОДПИСЬ И ДАТА | ВЗАМ. ИНВ.№ | ИНВ.№ ДУБЛ. | ПОДПИСЬ И ДАТА

65.203.09.100 СБ

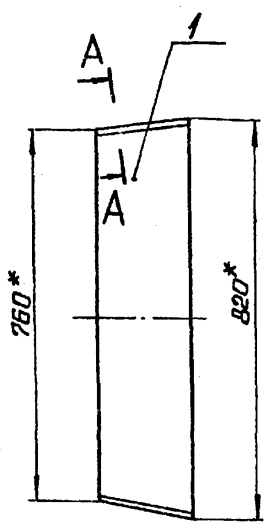

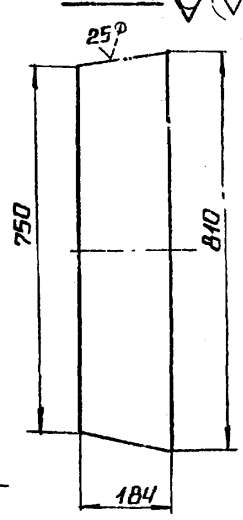

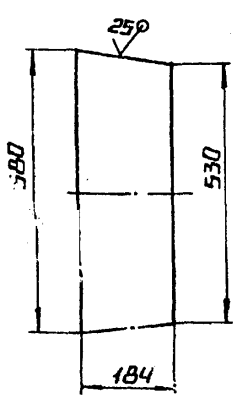

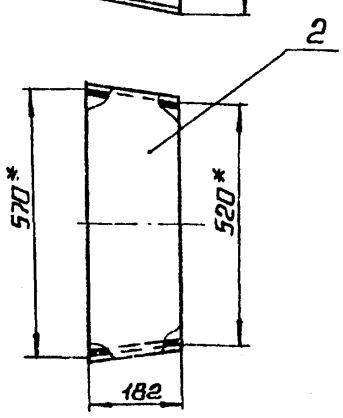

А-А / М1:2 повернуто

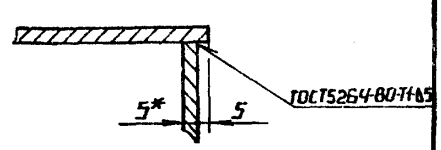

1.* РАЗМЕРЫ ДЛЯ СПРАВОК.
2. ± IT14/2.

				65.203.09.100 СБ		
ИЗМ.	ЛИСТ	№ ДОКУМ.	ПОДП.	ДАТА		
РАЗРАБ.		БОЙЦОВА			ПЕРЕХОД	ЛИТ. И: МАССА 19,3; МАСШТАБ 1:10
ПРОВ.		БОГДАНОВА				ЛИСТ; ЛИСТОВ 1
Т.КОНТР.						
Н.КОНТР.		КОЛМЕЦ				ЛАТГИПРОПРОМ
УТВ.						

КОПИРОВАЛ А4 ФОРМАТ А4

ТИПОВОЙ ПРОЕКТ 903-1-277.90 АЛЬБОМ 7 ч.1

ИНВ.№ ПОДЛ. | ПОДПИСЬ И ДАТА | ВЗАМ. ИНВ.№ | ИНВ.№ ДУБЛ. | ПОДПИСЬ И ДАТА

ФОРМ.	ЗОНА	ПОЗ.	ОБОЗНАЧЕНИЕ	НАИМЕНОВАНИЕ	КОЛ.	ПРИМЕЧАНИЕ
				ДОКУМЕНТАЦИЯ		
А4			65.203.11.000 СБ	СБОРОЧНЫЙ ЧЕРТЕЖ		
				ДЕТАЛИ		
А4		1	65.203.11.001	СТЕНКА	2	
А4		2	65.203.11.002	СТЕНКА	2	
				МАТЕРИАЛЫ		
		3		ПОЛОСА 5×50-ГОСТ 103-76 / ВСТ3КП2 ГОСТ 535-79	5,3	М

				65.203.11.000		
ИЗМ.	ЛИСТ	№ ДОКУМ.	ПОДП.	ДАТА		
РАЗРАБ.		БОГДАНОВА			ПЕРЕХОД	ЛИТ. И; ЛИСТ; ЛИСТОВ 1
ПРОВ.		КОЛМЕЦ				
Т.КОНТР.						
Н.КОНТР.		КОЛМЕЦ				ЛАТГИПРОПРОМ
УТВ.						

65.203.11.000 СБ

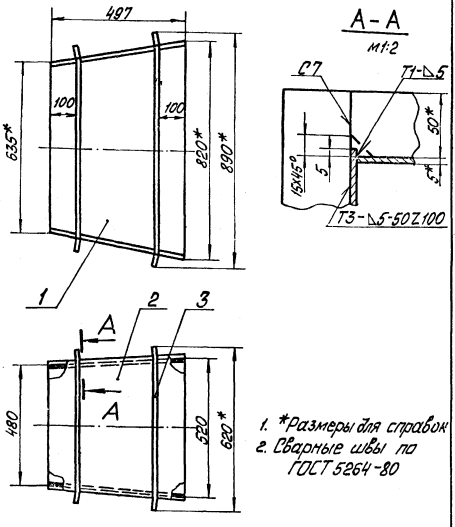

1. *Размеры для справок
2. Сварные швы по ГОСТ 5264-80

			65.203.11.000 СБ		
Изм. Лист № докум. Подп. Дата			Переход	Лит.	Масса	Масштаб
Разраб. Богданова				И	58,6	1:10
Пров. Колмец				Лист	Листов 1
Т. контр.				ЛАТГИПРОПРОМ	
Н. контр. Колмец					
Утв.					

Копировал Иванов Формат А4

Типовой проект 903-1-277.90 Альбом 7 листы

Инв. № подл. | Подп. и дата | Взам. инв. № | Инв. № дубл. | Подп. и дата

65.203.11.001

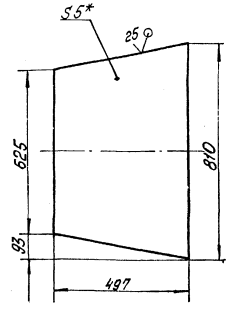

1 *Размер для справок

$r \pm \frac{IT14}{2}$.

			65.203.11.001		
Изм. Лист № докум. Подп. Дата			Стенка	Стадия	Масса	Масштаб
Разраб. Бойцова				И	14,0	1:10
Пров. Богданова				Лист	Листов 1
Т. контр.				ЛАТГИПРОПРОМ	
Н. контр. Колмец			5 ГОСТ 19903-74		
Утв.			Лист В Ст3кп2 ГОСТ 14637-79		

Копировал Иванов Формат А4

65.203.11.002

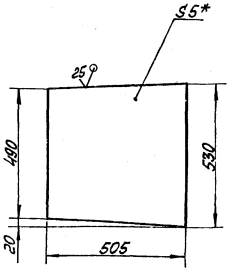

1 *Размер для справок.

$r \pm \frac{IT14}{2}$

			65.203.11.002		
Изм. Лист № докум. Подп. Дата			Стенка	Стадия	Масса	Масштаб
Разраб. Бойцова				И	10,1	1:10
Пров. Богданова				Лист	Листов 1
Т. контр.				ЛАТГИПРОПРОМ	
Н. контр. Колмец			5 ГОСТ 19903-74		
Утв.			Лист В Ст3кп2 ГОСТ 14637-79		

Копировал Иванов Формат А4

Типовой проект 903-1-277.90 Альбом 7 листы

Инв. № подл. | Подп. и дата | Взам. инв. № | Инв. № дубл. | Подп. и дата

Формат	Зона	Поз.	Обозначение	Наименование	Кол.	Примечание
				Документация		
А3			65.203.12.000 СБ	Сборочный чертёж		
				Сборочные единицы		
А4		1	65.203.12.100	Короб	1	
А4		2	65.203.12.200	Колено	1	
А4		3	65.203.12.300	Переход	1	

			65.203.12.000 СБ		
Изм. Лист № докум. Подп. Дата			Колено	Лит.	Лист	Листов
Разраб. Богданова				И		1
Пров. Колмец				ЛАТГИПРОПРОМ	
Н. контр. Колмец					
Утв.					

Копировал Иванов 24342-07 56 Формат А4

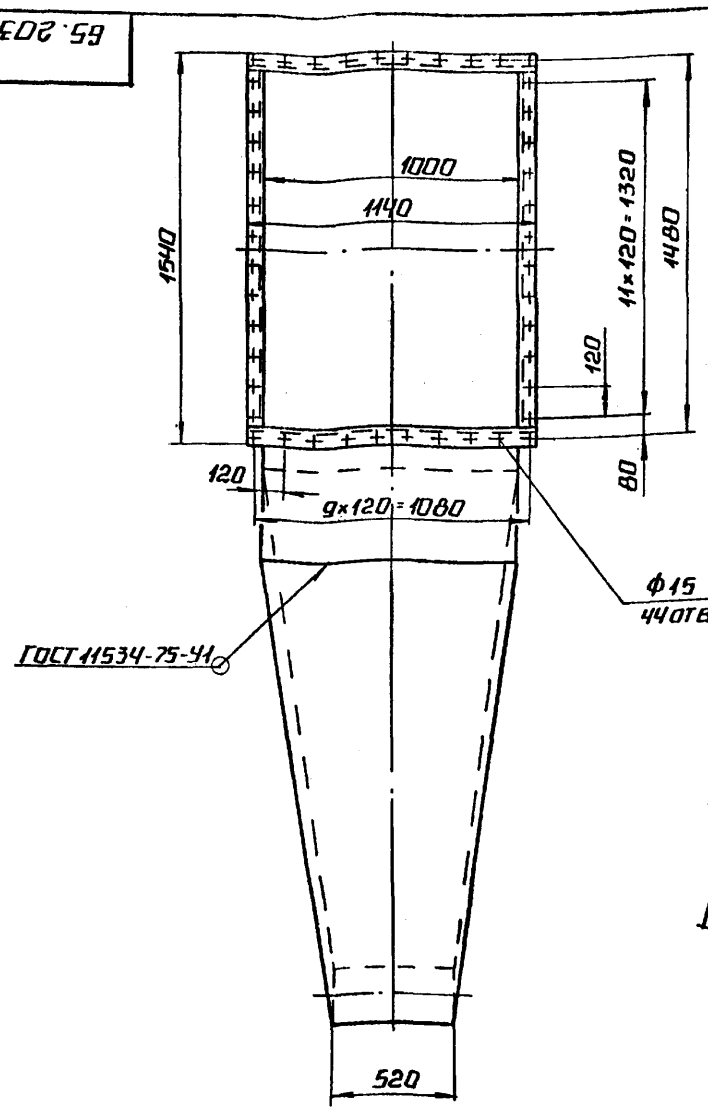

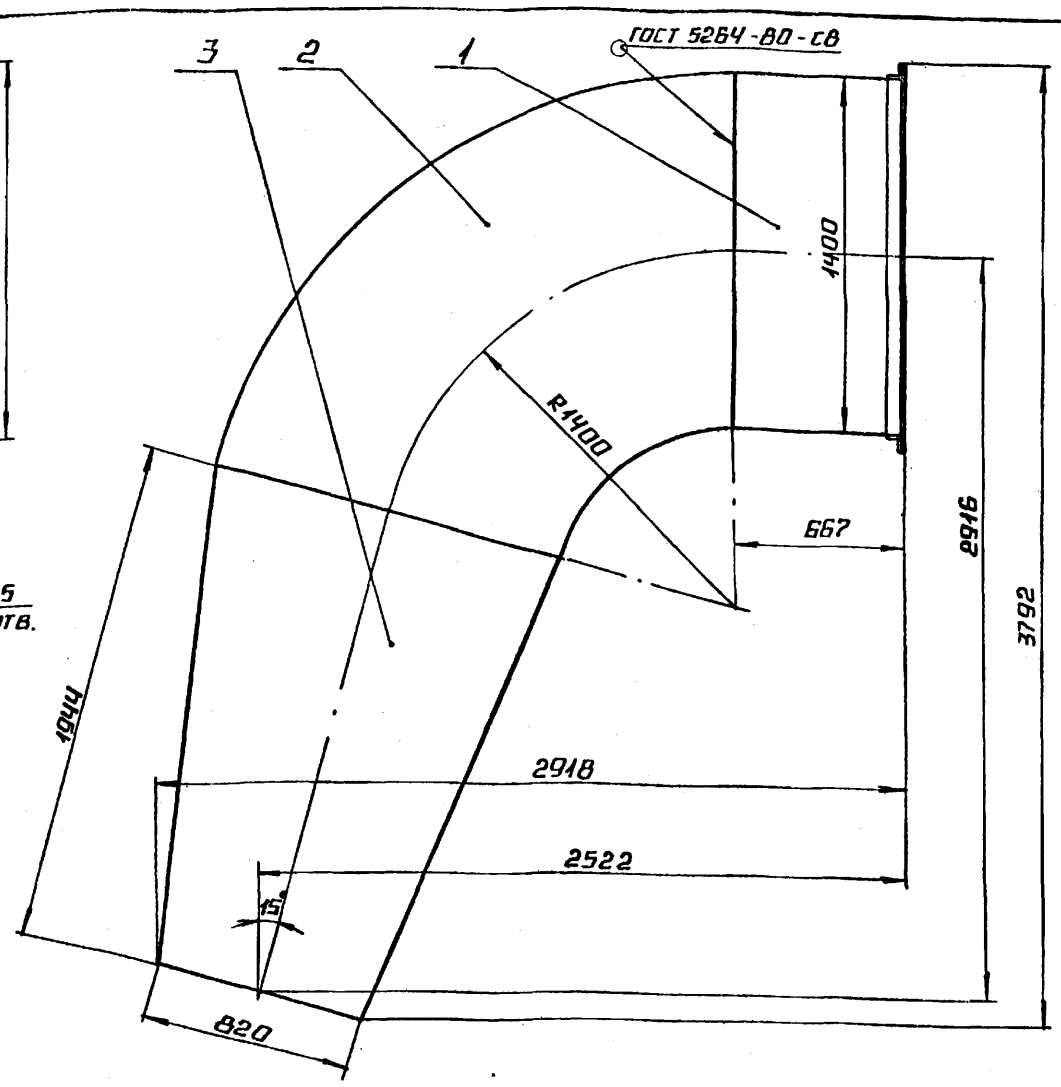

РАЗМЕРЫ ДЛЯ СПРАВОК.

					65.203.12.000 СБ		
Изм.	Лист	№ докум.	Подп.	Дата	Колено	Лит.	Масса	Масштаб
Разраб.		Богданова				И	827	1:20
Пров.		Колмец				Лист	Листов 1	
Н. контр.		Колмец				ЛАТГИПРОПРОМ		

Копировал Формат А3

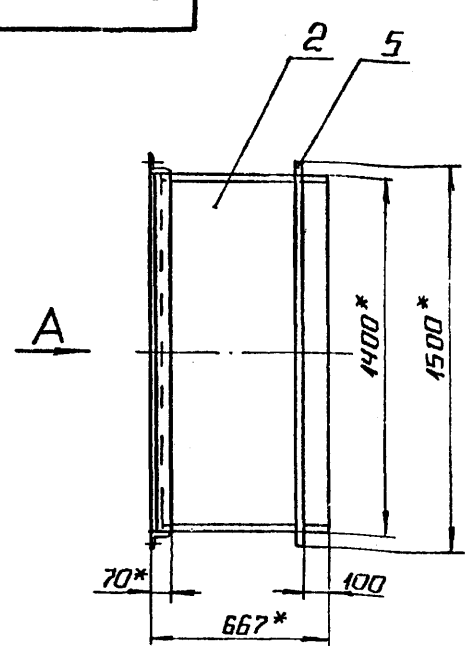

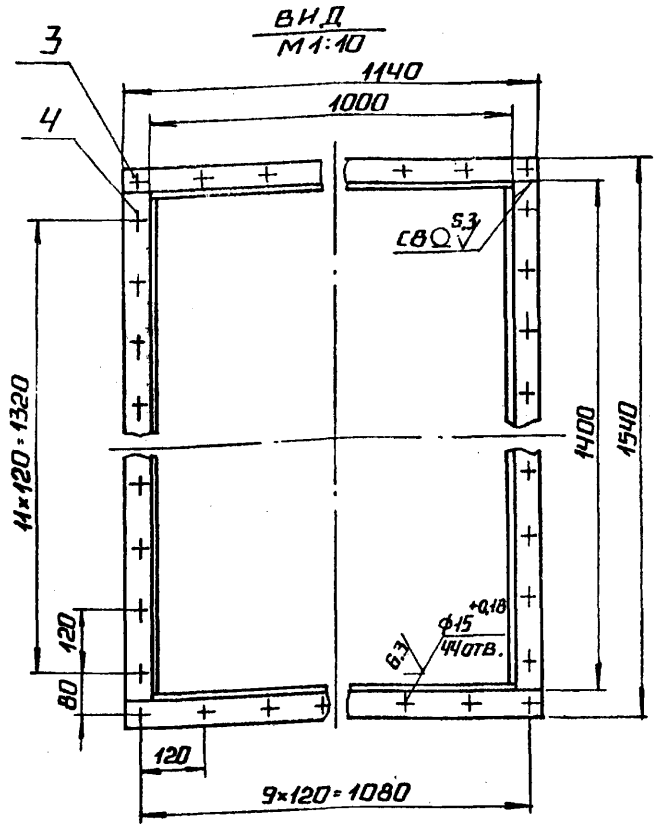

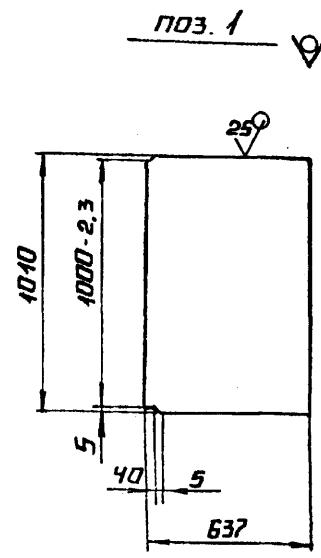

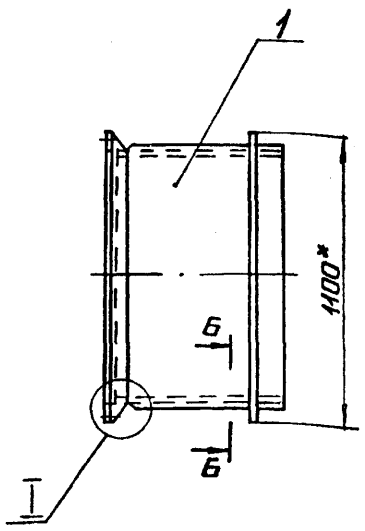

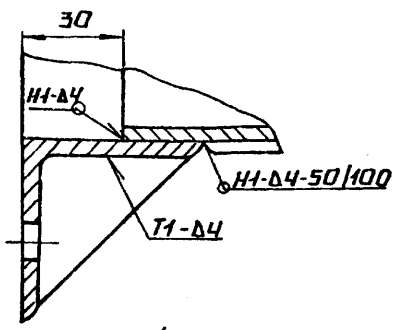

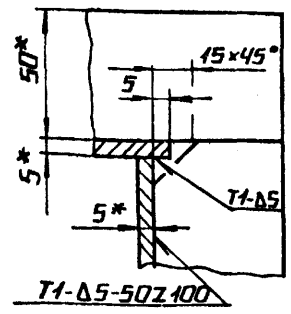

1.* РАЗМЕРЫ ДЛЯ СПРАВОК.

2. $\pm \frac{IT14}{2}$.

3. ОБРАБОТКА ПОВЕРХНОСТЕЙ РЕЗА ДЕТАЛЕЙ Б4 25.

4. СВАРНЫЕ ШВЫ ПО ГОСТ 5264-80.

					65.203.12.100 СБ		
Изм.	Лист	№ докум.	Подп.	Дата	Короб	Лит.	Масса	Масштаб
Разраб.		Бойцова				И	155,1	1:20
Пров.		Богданова				Лист	Листов 1	
Т. контр.						ЛАТГИПРОПРОМ		
Н. контр.		Колмец						
ГИП.								

Формат	Зона	Поз.	Обозначение	Наименование	Кол.	Примечание
				Документация		
А3			65.203.12.200 СБ	Сборочный чертеж		
				Детали		
Б4		1	65.203.12.201	Боковина		
				Лист 5 ГОСТ 19903-74 / Вст3кп2 ГОСТ 14637-79	2	99,7 кг
Б4		2	65.203.12.202	Стенка		
				Лист 5 ГОСТ 19903-74 / Вст3кп2 ГОСТ 14637-79		
				$\tilde{L}$ = 2746 ± 2,7 мм	1	106,7 кг
Б4		3	65.203.12.203	Стенка		
				Лист 5 ГОСТ 19903-74 / Вст3кп2 ГОСТ 14637-79		
				$\tilde{L}$ = 920 ± 1,15 мм	1	35,7 кг
				Материалы		
		4		Полоса 5×50 ГОСТ 103-76 / Вст3кп2 ГОСТ 535-79	10	м

Изм.	Лист	№ докум.	Подп.	Дата	65.203.12.200		
Разраб.		Бойцова			Колено	Лит. И	Лист	Листов 1
Пров.		Богданова				ЛАТГИПРОПРОМ		
Н.контр.		Колмец						
Утв.								

Копировал Формат А4

Типовой проект 903-1-277.90 Альбом 7.4.1

Формат	Зона	Поз.	Обозначение	Наименование	Кол.	Примечание
				Документация		
А3			65.203.12.100 СБ	Сборочный чертеж		
				Детали		
Б4		1	65.203.12.101	Стенка		
				Лист 5 ГОСТ 19903-74 / Вст3кп2 ГОСТ 14637-79	2	24,8 кг
Б4		2	65.203.12.102	Стенка		
				Лист 5 ГОСТ 19903-74 / Вст3кп2 ГОСТ 14637-79		
				637 ± 0,875 × 1390 ± 1,55 мм	2	34,2 кг
Б4		3	65.203.12.103	Полка		
				Уголок 70×70×5-Б ГОСТ 8509-86 / Вст3сп3-1 ГОСТ 535-79	2	6,13 кг
Б4		4	65.203.12.104	Полка		
				Уголок 70×70×5-Б ГОСТ 8509-86 / Вст3сп3-1 ГОСТ 535-79	2	7,53 кг
				Материалы		
		5		Полоса 5×50 ГОСТ 103-74 / Вст3кп2 ГОСТ 535-79	5,0	м

Изм.	Лист	№ докум.	Подп.	Дата	65.203.12.100		
Разраб.		Бойцова			Короб	Лит. И	Лист	Листов 1
Пров.		Богданова				ЛАТГИПРОПРОМ		
Н.контр.		Колмец						
Утв.								

Копировал Формат А4

Взам. инв. № | Инв. № дубл. | Подпись и дата | Инв. № подл. | Подпись и дата

65.203.12.200 СБ

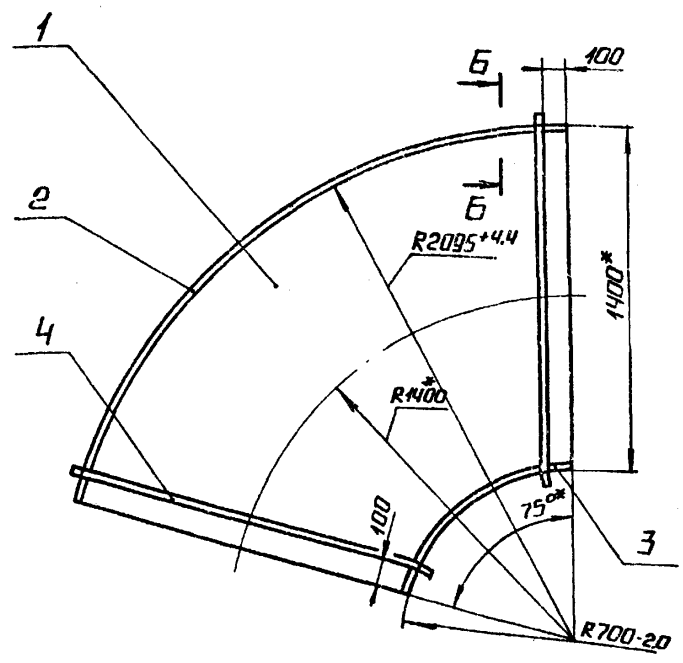

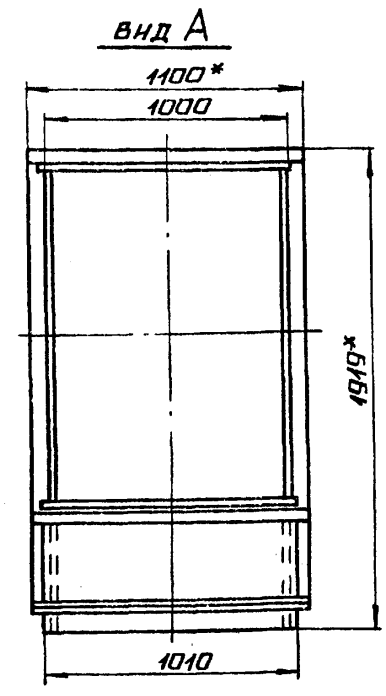

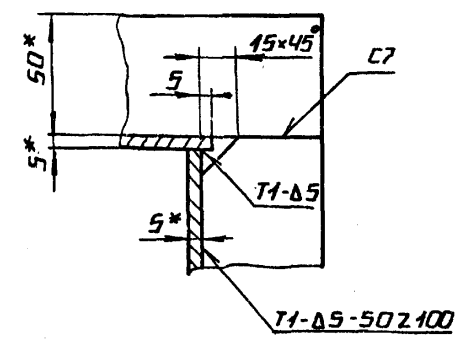

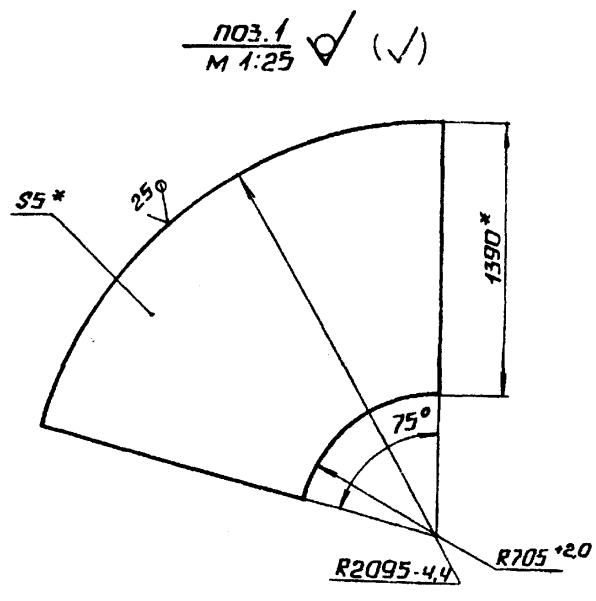

1.* Размеры для справок.

2. ± IT14/2.

3. Обработка поверхностей реза деталей Б4 25.

4. Сварные швы по ГОСТ 5264-80.

Изм.	Лист	№ докум.	Подп.	Дата	65.203.12.200 СБ			
Разраб.		Бойцова			Колено	Стадия	Масса	Масштаб
Пров.		Богданова				И	361,4	1:20
Т.контр.						Лист	Листов 1	
Н.контр.		Колмец				ЛАТГИПРОПРОМ		
Утв.								

65.203.12.300 СБ

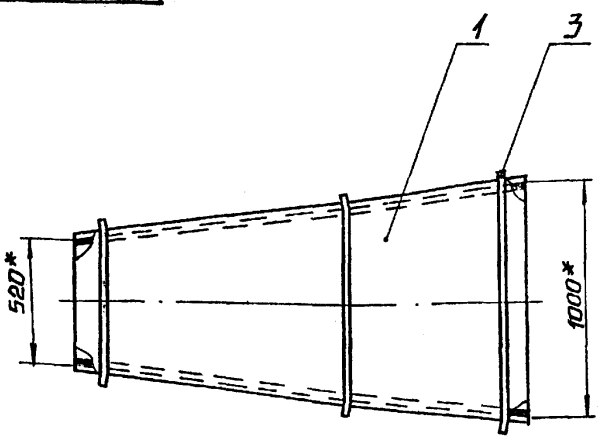

поз. 1

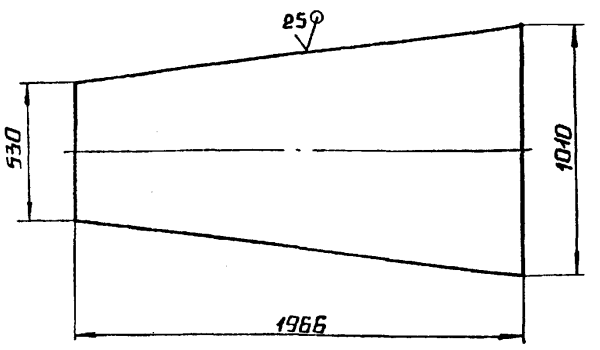

А-А
М 1:2

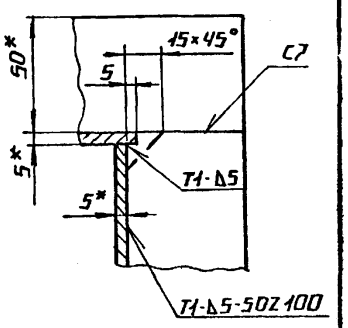

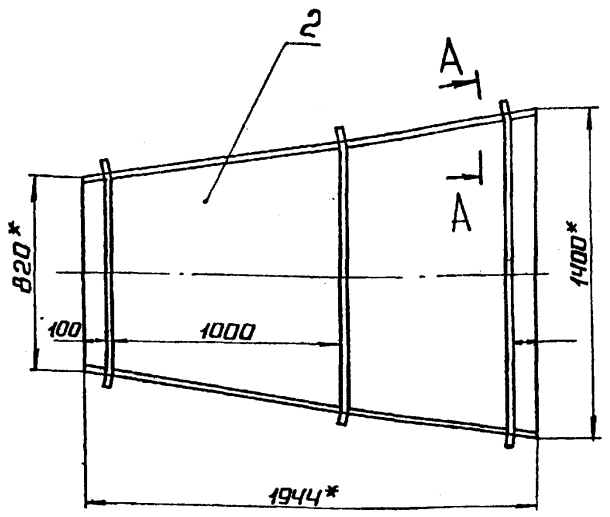

поз. 2

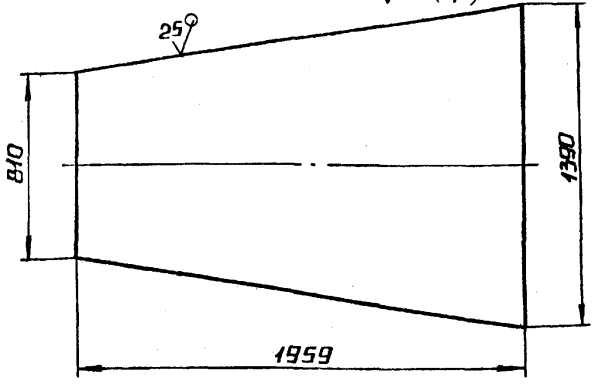

1* РАЗМЕРЫ ДЛЯ СПРАВОК.

2. $\pm \frac{IT14}{2}$.

3. СВАРНЫЕ ШВЫ ПО ГОСТ 5264-80.

ИЗМ.	ЛИСТ	№ ДОКУМ.	ПОДП.	ДАТА
РАЗРАБ.		БОЙЦОВА		
ПРОВ.		БОГДАНОВА		
Т.КОНТР.				
Н.КОНТР.		КОЛМЕЦ		
УТВ.				

65.203.12.300 СБ

ЛИТ.	МАССА	МАСШТАБ
И	310,4	1:20
ЛИСТ	ЛИСТОВ 1	

переход

ЛАТГИПРОПРОМ

КОПИРОВАЛ А4 ФОРМАТ А3

ФОРМАТ	ЗОНА	ПОЗ.	ОБОЗНАЧЕНИЕ	НАИМЕНОВАНИЕ	КОЛ.	ПРИМЕЧАНИЕ
				ДОКУМЕНТАЦИЯ		
А3			65.203.12.300 СБ	СБОРОЧНЫЙ ЧЕРТЕЖ		
				ДЕТАЛИ		
Б4		1	65.203.12.301	СТЕНКА		
				ЛИСТ 5 ГОСТ 19903-74 / Вст3кп2 ГОСТ 14637-79	2	59,4 кг
Б4		2	65.203.12.302	СТЕНКА		
				ЛИСТ 5 ГОСТ 19903-74 / Вст3кп2 ГОСТ 14637-79	2	84,6 кг
				МАТЕРИАЛЫ		
		3		ПОЛОСА 5×50-ГОСТ 103-74 / Вст3кп2 ГОСТ 535-79	11,4	м

ИЗМ.	ЛИСТ	№ ДОКУМ.	ПОДП.	ДАТА
РАЗРАБ.		БОЙЦОВА		
ПРОВ.		БОГДАНОВА		
Н.КОНТР.		КОЛМЕЦ		
УТВ.				

65.203.12.300

ЛИТ.	ЛИСТ	ЛИСТОВ
И		1

переход

ЛАТГИПРОПРОМ

КОПИРОВАЛ А4 ФОРМАТ А4

ТИПОВОЙ ПРОЕКТ 903-1-277.90 АЛЬБОМ ТЧ.1

ФОРМАТ	ЗОНА	ПОЗ.	ОБОЗНАЧЕНИЕ	НАИМЕНОВАНИЕ	КОЛ.	ПРИМЕЧАНИЕ
				ДОКУМЕНТАЦИЯ		
А4			65.203.13.000 СБ	СБОРОЧНЫЙ ЧЕРТЕЖ		
				СБОРОЧНЫЕ ЕДИНИЦЫ		
А4		1	65.203.13.100	МУФТА	1	
А4		2	65.203.13.200	ЛАПА	1	
				ДЕТАЛИ		
А4		3	65.203.13.001	ТЯГА	1	
А4		4	65.203.13.002	ТЯГА	1	
				СТАНДАРТНЫЕ ИЗДЕЛИЯ		
		5		ГАЙКА М16.5 ГОСТ 5915-70	2	

ИНВ.№ ПОДЛ. | ПОДПИСЬ И ДАТА | ВЗАМ. ИНВ.№ | ИНВ.№ ДУБЛ. | ПОДПИСЬ И ДАТА

ИЗМ.	ЛИСТ	№ ДОКУМ.	ПОДП.	ДАТА
РАЗРАБ.		БОГДАНОВА		
ПРОВ.		КОЛМЕЦ		
Н.КОНТР.		КОЛМЕЦ		
УТВ.				

65.203.13.000

ЛИТ.	ЛИСТ	ЛИСТОВ
И		1

подвеска

ЛАТГИПРОПРОМ

65.203.13.000СБ

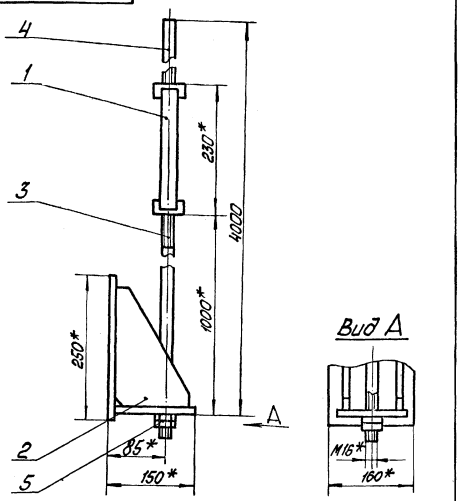

1 * Размеры для справок.

Изм.	Лист	№ докум.	Подп.	Дата
Разраб.		Богданова		
Пров.		Колмец		
Т.контр.				
Н.контр.		Колмец		
Утв.				

65.203.13.000 СБ

Подвеска

Литер	Масса	Масштаб
И	15,2	1:5
Лист	Листов 1	

ЛАТГИПРОПРОМ

Копировал Иван Формат А4

Типовой проект 903-1-217.90 Альбом 1 часть 1

Хар.	Зона	Поз.	Обозначение	Наименование	Кол.	Примечание
				Документация		
А4			65.209.13.100 СБ	Сборочный чертёж		
				Детали		
Б4		1	65.203.13.101	Гайка		
				Квадрат 38-В-ГОСТ 2591-71 / 20-Б-ГОСТ 1050-74	1	0,25кг
Б4		2	65.203.13.102	Гайка		
				Квадрат 38-В-ГОСТ 2591-71 / 20-Б-ГОСТ 1050-71	1	0,25кг
Б4		3	65.203.13.103	Планка		
				Полоса 12×28-ГОСТ 103-76 / ВСт3кп2 ГОСТ 535-79	2	0,55

Инв.№ подл. | Подп. и дата | Взам. инв.№ | Инв.№ дубл. | Подп. и дата

Изм.	Лист	№ докум.	Подп.	Дата
Разраб.		Богданова		
Пров.		Колмец		
Н.контр.		Колмец		
Утв.				

65.203.13.100

Муфта

Литер	Масса	Масштаб
И		
Лист	Листов	1

ЛАТГИПРОПРОМ

Копировал Иван Формат А4

65.203.13.100СБ

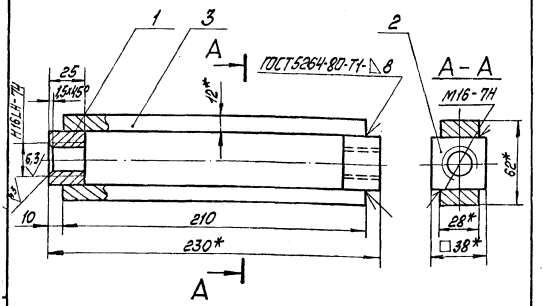

1 * Размеры для справок.

2 $\pm \frac{IT14}{2}$

3 Обработка поверхностей реза деталей Б4 $\frac{25}{}$

Изм.	Лист	№ докум.	Подп.	Дата
Разраб.		Богданова		
Пров.		Колмец		
Т.контр.				
Н.контр.		Колмец		
Утв.				

65.203.13.100 СБ

Муфта

Литер	Масса	Масштаб
И	1,6	1:2
Лист	Листов 1	

ЛАТГИПРОПРОМ

Копировал Иван Формат А4

65.203.13.001

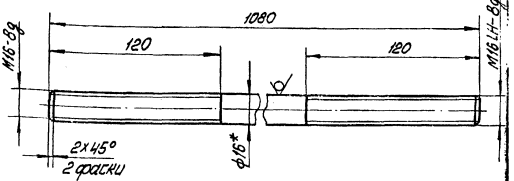

1 * Размер для справок

2 $\pm \frac{IT14}{2}$

Изм.	Лист	№ докум.	Подп.	Дата
Разраб.		Богданова		
Пров.		Колмец		
Т.контр.				
Н.контр.		Колмец		
Утв.				

65.203.13.001

Тяга

Литер	Масса	Масштаб
И	1,7	1:2
Лист	Листов 1	

Круг 16-В-ГОСТ 2590-71 / 20-Б-ГОСТ 1050-74

ЛАТГИПРОПРОМ

Копировал Иван 24342-07 60 Формат А4

65.203.13.002

6.3

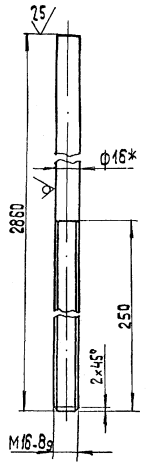

1.* Размер для справок.

2 ± IT14/2

Изм.	Лист	№ докум.	Подп.	Дата
Разраб.		Богданова		
Пров.		Колмец		
Т.контр.				
Н.контр.		Колмец		
Утв.				

65.203.13.002

Тяга

Лит.	Масса	Масштаб
И	4,5	1:2

Лист Листов 1

Круг 16-В-ГОСТ 2590-71 / 20-б-ГОСТ 1050-74

ЛАТГИПРОПРОМ

Копировал 38 формат А4

Альбом 7 ч.1

Типовой проект 903-1-277.90

Инв.№ подл. | Подп. и дата | Взам.инв.№ | Инв.№ дубл. | Подп. и дата

Формат	Зона	Поз.	Обозначение	Наименование	Кол.	Примечание
				Документация		
А4			65.203.13.200 СБ	Сборочный чертеж		
				Детали		
Б4		1	65.203.13.201	Косынка		
				Лист 10 ГОСТ 19903-74 / Вст3кп2 ГОСТ 14637-79	2	1,32 кг
Б4		2	65.203.13.202	Пластина		
				Лист 10 ГОСТ 19903-74 / Вст3кп2 ГОСТ 14637-79	1	1,3 кг
Б4		3	65.203.13.203	Пластина		
				Лист 10 ГОСТ 19903-74 / Вст3кп2 ГОСТ 14637-79	1	2,95 кг

Изм.	Лист	№ докум.	Подп.	Дата
Разраб.		Богданова		
Пров.		Колмец		
Н.контр.		Колмец		
Утв.				

65.203.13.200

Кронштейн

Лит.	Лист	Листов
И	1	1

ЛАТГИПРОПРОМ

Копировал 38 формат А4

65.203.13.200 СБ

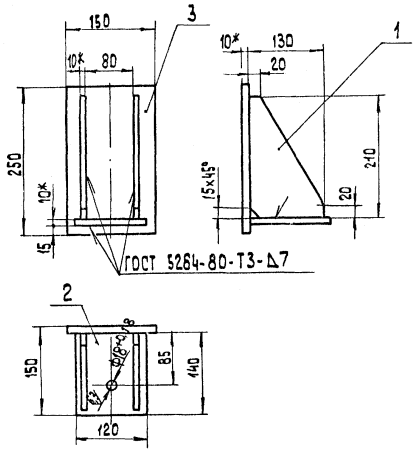

1.* Размеры для справок.

2. ± IT14/2 .

3. Обработка поверхностей реза деталей Б4 ~~25~~

Изм.	Лист	№ докум.	Подп.	Дата
Разраб.		Богданова		
Пров.		Колмец		
Т.контр.				
Н.контр.		Колмец		
Утв.				

65.203.13.200 СБ

Кронштейн

Лит.	Масса	Масштаб
И	6,9	1:5

Лист Листов 1

ЛАТГИПРОПРОМ

Копировал 38 формат А4

Альбом 7 ч.1

Типовой проект 903-1-277.90

Инв.№ подл. | Подп. и дата | Взам.инв.№ | Инв.№ дубл. | Подп. и дата

Формат	Зона	Поз.	Обозначение	Наименование	Кол.	Примечание
				Документация		
А4			65.203.14.000 СБ	Сборочный чертеж		
				Сборочные единицы		
А4		1	65.203.13.100	Муфта	1	
А4		2	65.203.14.100	Лапа	1	
				Детали		
А4		3	65.203.14.101	Тяга	1	
А4		4	65.203.14.102	Тяга	1	
				Стандартные изделия		
		5		Гайка М16.5 ГОСТ 5915-70	2	

Изм.	Лист	№ докум.	Подп.	Дата
Разраб.		Богданова		
Пров.		Богданова		
Н.контр.		Колмец		
Утв.				

65.203.14.000

Подвеска

Лит.	Лист	Листов
И	1	1

ЛАТГИПРОПРОМ

Копировал 38 формат А4

65.203.14.000 СБ

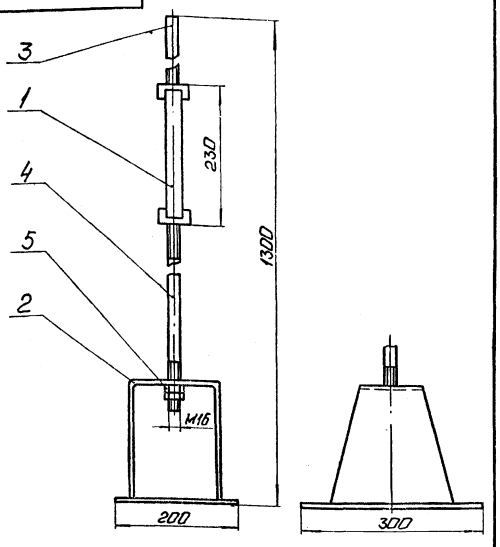

Размеры для справок.

Изм.	Лист	№ докум.	Подп.	Дата	65.203.14.000 СБ		
Разраб.		Бойцова			Подвеска	Лит.	Масса	Масштаб
Пров.		Богданова				И	8,6	1:5
Т.контр.						Лист	Листов 1	
Н.контр.		Колмец				ЛАТГИПРОПРОМ		
Утв.								

Копировал: Ф.Д. Формат А4

Типовой проект 903-1-277.90 Альбом 7 ч.1

65.203.14.101

63 (✓)

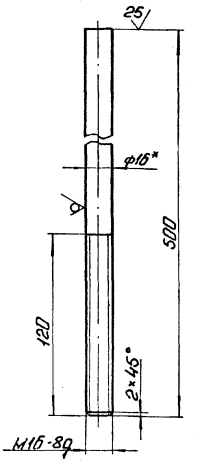

1. *Размер для справок.
2. $\pm \frac{IT14}{2}$.

Изм.	Лист	№ докум.	Подп.	Дата	65.203.14.101		
Разраб.		Бойцова			Тяга	Лит.	Масса	Масштаб
Пров.		Богданова				И	0,8	1:2
Т.контр.						Лист	Листов	
Н.контр.		Колмец			Круг 16-В-ГОСТ 2590-71 / 20-Б-ГОСТ 1050-74	ЛАТГИПРОПРОМ		
Утв.								

Копировал: Ф.Д. Формат А4

65.203.14.102

63 (✓)

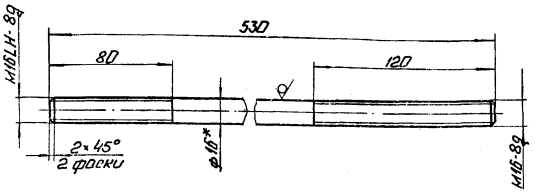

1. *Размер для справок.
2. $\pm \frac{IT14}{2}$.

Изм.	Лист	№ докум.	Подп.	Дата	65.203.14.102		
Разраб.		Бойцова			Тяга	Лит.	Масса	Масштаб
Пров.		Богданова				И	0,84	1:2
Т.контр.						Лист	Листов 1	
Н.контр.		Колмец			Круг 16-В-ГОСТ 2590-71 / 20-Б-ГОСТ 1050-74	ЛАТГИПРОПРОМ		
Утв.								

Копировал: Ф.Д. Формат А4

Типовой проект 903-1-277.90 Альбом 7 ч.1

Формат	Зона	Поз.	Обозначение	Наименование	Кол.	Примечание
				Документация		
А4			65.203.14.100 СБ	Сборочный чертеж		
				Детали		
Б4		1	65.203.14.101	Лапа		
				Лист 5 ГОСТ 19903-74 / ВСт3кп2 ГОСТ 14637-79	1	2,9 кг
Б4		2	65.203.14.102	Основание		
				Лист 5 ГОСТ 19903-74 / ВСт3кп2 ГОСТ 14637-79	1	2,4 кг

Изм.	Лист	№ докум.	Подп.	Дата	65.203.14.100		
Разраб.		Бойцова			Лапа	Лит.	Лист	Листов
Пров.		Богданова				И		1
Н.контр.		Колмец				ЛАТГИПРОПРОМ		
Утв.								

Копировал: Ф.Д. 24342-07 62 Формат А4

65.203.14.100 СБ

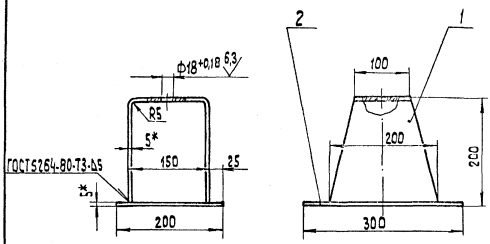

1.* Размеры для справок
2. $\pm\frac{IT14}{2}$.
3. Обработка поверхностей реза деталей БЧ 25

				65.203.14.100 СБ			
Разраб.	№ докум.	Подп.	Дата	Лапа	Лит.	Масса	Масштаб
Пров.	Кочуя				и	5,3	1:5
Т.контр.	Богданова				Лист	Листов 1	
Н.контр.	Колмец				ЛАТГИПРОПРОМ		
Утв.							

Копировал 38 формат А4

Типовой проект 903-1-277.90 Альбом 7 ч.1

Формат	Зона	Поз.	Обозначение	Наименование	Кол.	Примечание
				Документация		
А3			65.203.15.000 СБ	Сборочный чертеж		
				Детали		
А4		1	65.203.15.001	Стойка	1	
		2	-01	Стойка	1	
А4		3	65.203.15.002	Стойка	1	
		4	-02	Стойка	1	
БЧ		5	65.203.15.003	Связка		
				Уголок 50х50х4-Б-ГОСТ 8509-86 / ВСт3сп3-I-ГОСТ 535-79		
				L= 600±0,875 мм	2	1,8 кг
БЧ		6	65.203.15.004	Полка		
				Полоса 4х60-ГОСТ 103-76 / ВСт3кп2 ГОСТ 535-79		
				L= 650±1 мм	2	1,22 кг
БЧ		7	65.203.15.005	Связка		
				Полоса 4х50-ГОСТ 103-76 / ВСт3кп2 ГОСТ 535-79		
				L= 650±1 мм	2	1,02 кг
БЧ		8	65.203.15.006	Плита		
				Полоса 5х50-ГОСТ 103-76 / ВСт3кп2 ГОСТ 535-79	4	0,14 кг

Инв.№ подл. | Подп. и дата | Взам.инв.№ | Инв.№ дубл. | Подп. и дата

				65.203.15.000			
Разраб.	№ докум.	Подп.	Дата	Опора	Лит.	Лист	Листов
Пров.	Кочуя				и		1
Н.контр.	Богданова				ЛАТГИПРОПРОМ		
Утв.	Колмец						

Копировал 38 формат А4

65.203.15.000 СБ

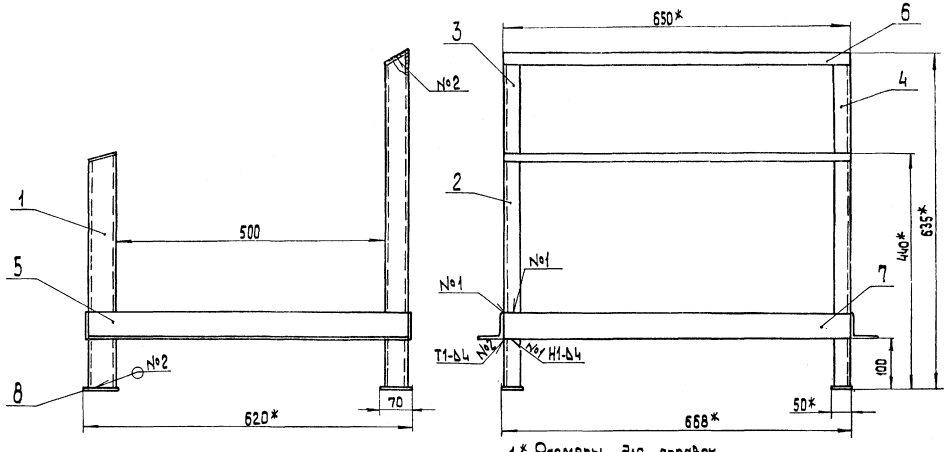

1.* Размеры для справок.
2. $\pm\frac{IT14}{2}$
3. Обработка поверхностей реза деталей БЧ 25

4. Сварные швы по ГОСТ 5264-80

				65.203.15.000 СБ			
Изм.	Лист	№ докум.	Подп.	Дата	Опора	Лит.	Масса	Масштаб
Разраб.		Кочуя				и	19	1:5
Пров.		Богданова				Лист	Листов 1	
Т.контр.						ЛАТГИПРОПРОМ		
Н.контр.		Колмец						
Утв.								

 Копировал 38 формат А3

65.203.15.001

65.203.15.001 - изображено

65.203.15.001-01 - зеркальное отражение

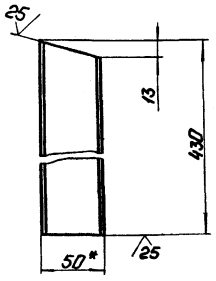

1.* Размер для справок.

2. ± IT14/2.

Изм.	Лист	№ докум.	Подп.	Дата	65.203.15.001			
Разраб.		Крауя			Стойка	Лит.	Масса	Масштаб
Пров.		Багданова				И	2,1	1:5
Т.контр.						Лист	Листов 1	
Н.контр.		Колмец			Швеллер 5-ГОСТ 8240-72 / В Ст3сп3-1-ГОСТ 535-79	ЛАТГИПРОПРОМ		
Утв.								

Копировал: Формат А4

65.203.15.002

65.203.15.002 - изображено

65.203.15.002-01 - зеркальное отражение

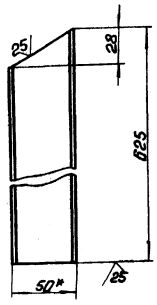

1.* Размер для справок.

2. ± IT14/2.

Типовой проект 903-1-277.90 Альбом 7ч.1

Инв.№ подл. | Подп. и дата | Взам.инв.№ | Инв.№ дубл. | Подп. и дата

Изм.	Лист	№ докум.	Подп.	Дата	65.203.15.002			
Разраб.		Крауя			Стойка	Лит.	Масса	Масштаб
Пров.		Багданова				И	3,05	1:5
Т.контр.						Лист	Листов 1	
Н.контр.		Колмец			Швеллер 5-ГОСТ 8240-72 / В Ст3сп3-1-ГОСТ 535-79	ЛАТГИПРОПРОМ		
Утв.								

Копировал: Формат А4

Формат	Зона	Поз.	Обозначение	Наименование	Кол.	Примечание
				Документация		
А4			65.203.16.000СБ	Сборочный чертеж		
				Детали		
Б1		1	65.203.16.001	Балка		
				Швеллер 10-ГОСТ 8240-72 / В Ст3сп3-1-ГОСТ 535-79	1	10,7 кг
Б1		2	65.203.16.002	Стойка		
				Швеллер 10-ГОСТ 8240-72 / В Ст3сп3-1-ГОСТ 535-79	1	12,2 кг
Б1		3	65.203.16.003	Стойка		
				Швеллер 10-ГОСТ 8240-72 / В Ст3сп3-1-ГОСТ 535-79	1	14,6 кг

Изм.	Лист	№ докум.	Подп.	Дата	65.203.16.000			
Разраб.		Багданова			Опора	Лит.	Масса	Масштаб
Пров.		Колмец				И		
Н.контр.		Колмец				Лист	Листов 1	
Утв.						ЛАТГИПРОПРОМ		

Копировал: Формат А4

65.203.16.000СБ

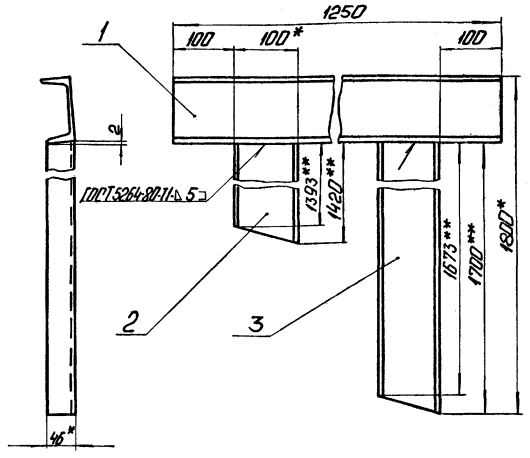

1.* Размеры для справок.

2. ± IT14/2.

3.** Размеры уточнить при монтаже.

Типовой проект 903-1-277.90 Альбом 7ч.1

Инв.№ подл. | Подп. и дата | Взам.инв.№ | Инв.№ дубл. | Подп. и дата

Изм.	Лист	№ докум.	Подп.	Дата	65.203.16.000СБ			
Разраб.		Багданова			Опора	Лит.	Масса	Масштаб
Пров.		Колмец				И	37,5	1:5
Н.контр.		Колмец				Лист	Листов 1	
						ЛАТГИПРОПРОМ		

Копировал: Формат А4

65.203.17.000 СБ

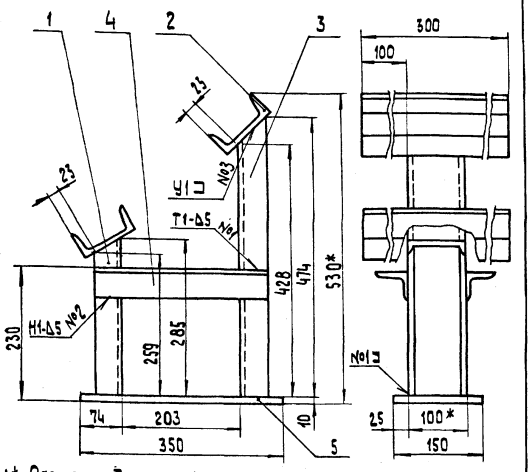

1.* Размеры для справок.

2. $\pm \frac{IT14}{2}$.

3. Обработка поверхностей реза деталей БЧ

4. Сварные швы №1 и №2 по ГОСТ 5264-80; №3 по ГОСТ 11534-75

Изм.	Лист	№ докум.	Подп.	Дата
Разраб.		Богданова		
Пров.		Колмец		
Н. контр.		Колмец		

65.203.17.000 СБ

Опора

Лит.	Масса	Масштаб
И	17,7	1:5
Лист	Листов 1	

ЛАТГИПРОПРОМ

Копировал | Формат А4

Альбом 7 ч.1 Типовой проект 903-1-277.90

Формат	Зона	Поз.	Обозначение	Наименование	Кол.	Примечание
				Документация		
А4			65.203.17.000СБ	Сборочный чертеж		
				Детали		
БЧ		1	65.203.17.001	Стойка		
				Швеллер 10-ГОСТ 8240-72 ВСт3сп3-1-ГОСТ 535-79	1	2,34 кг
БЧ		2	65.203.17.002	Балка		
				Швеллер 10-ГОСТ 8240-72 ВСт3сп3-1-ГОСТ 535-79	2	2,58 кг
БЧ		3	65.203.17.003	Стойка		
				Швеллер 10-ГОСТ 8240-72 ВСт3сп3-1-ГОСТ 535-79	1	3,87 кг
БЧ		4	65.203.17.004	Связь		
				Уголок 50×50×5-Б-ГОСТ 8509-86 ВСт3сп3-1-ГОСТ 535-79		
				L = 295 ± 0,65	2	1,11 кг
БЧ		5	65.203.17.005	Основание		
				Лист 10 ГОСТ 19903-74 ВСт3кп2 ГОСТ 14637-79	1	4,12 кг

Инв.№ подл. | Подп. и дата | Взам. инв.№ | Инв.№ дубл. | Подп. и дата

Изм.	Лист	№ докум.	Подп.	Дата
Разраб.		Богданова		
Пров.		Колмец		
Н. контр.		Колмец		
Утв.				

65.203.17.000

Опора

Лит.	Лист	Листов
И		1

ЛАТГИПРОПРОМ

Копировал | Формат А4

Формат	Зона	Поз.	Обозначение	Наименование	Кол.	Примечание
				Документация		
А3			65.190.08.000 СБ	Сборочный чертеж		
				Детали		
БЧ		1	65.190.08.001	Связь		
				Лист 3 ГОСТ 19903-74 ВСт3кп4 ГОСТ 16523-70	1	0,02 кг
БЧ		2	65.190.08.002	Бобышка		
				Круг 50-В-ГОСТ 2590-71 20-Б-ГОСТ 1050-74	2	0,18 кг

Альбом 7 ч.1 Типовой проект 903-1-277.90

Инв.№ подл. | Подп. и дата | Взам. инв.№ | Инв.№ дубл. | Подп. и дата

Изм.	Лист	№ докум.	Подп.	Дата
Разраб.		Брицова		
Пров.		Богданова		
Н. контр.		Колмец		
Утв.				

65.190.08.000

Заглушка поворотная

Лит.	Лист	Листов
И		1

ЛАТГИПРОПРОМ

Копировал | Формат А4

65.190.08.000 СБ

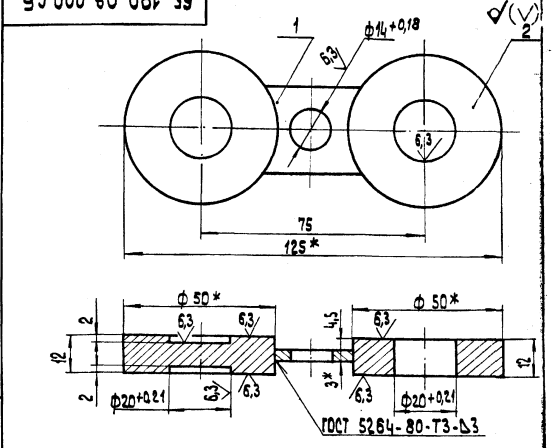

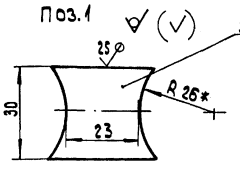

1.* Размеры для справок

2. $\pm \frac{IT14}{2}$.

Изм.	Лист	№ докум.	Подп.	Дата
Разраб.		Брицова		
Пров.		Богданова		
Н. контр.				
Н. контр.		Колмец		
Утв.				

65.190.08.000 СБ

Заглушка поворотная

Лит.	Масса	Масштаб
И	0,38	1:10
Лист	Листов 1	

ЛАТГИПРОПРОМ

24342-07 (65) Копировал | Формат А4

gost.e-ecolog.ru