ТИПОВОЙ ПРОЕКТ

903-1-269.89

КОТЕЛЬНАЯ ОТОПИТЕЛЬНАЯ
С 6 КОТЛАМИ „ФАКЕЛ-Г"
ТОПЛИВО - ГАЗ
ЗДАНИЕ ИЗ СБОРНЫХ
ЖЕЛЕЗОБЕТОННЫХ КОНСТРУКЦИЙ.
СИСТЕМА ТЕПЛОСНАБЖЕНИЯ - ЗАКРЫТАЯ

Альбом 7

23801-07
ЦЕНА 6-84

gost.e-ecolog.ru

ТИПОВОЙ ПРОЕКТ
903-1-269.89

КОТЕЛЬНАЯ ОТОПИТЕЛЬНАЯ С 6 КОТЛАМИ „ФАКЕЛ-Г"

ТОПЛИВО - ГАЗ

ЗДАНИЕ ИЗ СБОРНЫХ ЖЕЛЕЗОБЕТОННЫХ КОНСТРУКЦИЙ.
СИСТЕМА ТЕПЛОСНАБЖЕНИЯ — ЗАКРЫТАЯ.

АЛЬБОМ 7

ПЕРЕЧЕНЬ АЛЬБОМОВ:

Альбом 1		Пояснительная записка.
Альбом 2	ТМ	Тепломеханические решения.
	ГС	Газоснабжение.
Альбом 3		Металлоконструкции технологические. Рабочие чертежи.
Альбом 4		Оборудование технологическое. Рабочие чертежи.
Альбом 5	ГТ	Генеральный план.
	АР	Архитектурные решения.
	КЖ	Конструкции железобетонные.
	КМ	Конструкции металлические.
Альбом 6		Строительные изделия.
Альбом 7	ЭМ	Силовое электрооборудование.
	ЭО	Электрическое освещение.
	СС	Связь и сигнализация.
	АПС	Пожарная сигнализация.
Альбом 8	АТМ	Автоматизация. Щиты
Альбом 9	ОВ	Отопление и вентиляция.
	ВК	Внутренний водопровод и канализация.
Альбом 10	ч.1,2	Спецификации оборудования.
Альбом 11		Ведомости потребности в материалах
Альбом 12		Сметы. Сводки затрат. Объектные сметы.
Альбом 13		Сметы локальные. Архитектурно-строительная часть.
Альбом 14	ч.1,2	Сметы локальные. Тепломеханические решения. Газоснабжение. Отопление и вентиляция.
Альбом 15		Сметы локальные. Автоматизация.
Альбом 16.		Сметы локальные. Водопровод и канализация. Электротехническая часть.

ПРИМЕНЁННЫЕ МАТЕРИАЛЫ:

Типовой проект 907-2-262.86 — Металлические трубы для отвода дымовых газов с температурой до +350°С. Трубы Н-44.225 м. Поставщик ЦИТП г. Москва.

Типовой проект 901-4-57.83 — Резервуар для воды прямоугольный железобетонный сборный емкостью 50 м³. Поставщик Тбилисский филиал ЦИТП.

РАЗРАБОТАН:
ГПИ „Горьковский Сантехпроект"

УТВЕРЖДЕН
и ВВЕДЕН В ДЕЙСТВИЕ
Главоргпроектом Госстроя СССР,
протокол от 4 апреля 1989г. N 13.

© ЦИТП Госстроя СССР, 1989

Главный инженер института Ю.П. Фалалеев
Главный инженер проекта Т.Г. Гусева

Привязан:

Инв. №

Альбом 7

Типовой проект 903-1-269.89

Содержание альбома

№№ листов	Наименование и обозначение документов Наименование листа	Стр.
	Содержание альбома.	2
	Основной комплект рабочих чертежей марки ЭМ.	
1	Общие данные (начало)	3
2	Общие данные (окончание)	4
3	Питающая сеть ~ 380/220В. ЩР. Схема принципиальная (начало).	5
4	Питающая сеть ~ 380/220В. ЩР. Схема принципиальная (окончание).	6
7	Распределительная сеть ~ 380/220В. 1ПР, 2ПР, 3ПР. Схема принципиальная (окончание).	6
5	Распределительная сеть ~ 380/220В. 1ПР, 2ПР, 3ПР. Схема принципиальная (начало).	7
6	Распределительная сеть ~ 380/220В. 1ПР, 2ПР, 3ПР Схема принципиальная (продолжение)	8
8	≠1(≠2÷≠6)-Дымосос. ≠7(≠8,≠9)-Насос сетевой. Схема электрическая принципиальная.	9
9	≠10(≠11÷≠14)-Насосы. Схема электрическая принципиальная.	10
10	≠15-Насос химический. Схема электрическая принципиальная.	11
11	Аварийная сигнализация. Схема электрическая принципиальная.	12
12	Ящики 1А (4А), 10А, 16А. Схема подключений.	13
13	Ящики 7А, 12А, 15А. Схема подключений.	14
14	Кабельнотрубный журнал.	15
15	Расположение электрооборудования и прокладка кабелей и труб. Заземление. План на отм. 0.000 в осях 1÷3	16
16	Расположение электрооборудования и прокладка кабелей и труб. Заземление. План на отм.0.000 в осях 3÷6.	17
	Прилагаемые документы к основному комплекту рабочих чертежей марки ЭМ.	
Н1л.1	Ящик 1А (4А) Общий вид.	18
Н2л.1	Ящик 7А. Общий вид.	18
Н1л.2	Ящик 1А(4А). Технические данные аппаратов.	19
Н1л.3	Ящик 1А (4А). Перечень надписей.	19
Н2л.2	Ящик 7А. Технические данные аппаратов	19
Н2.л.3	Ящик 7А. Перечень надписей.	19
Н1л.4	Ящик 1А(4А). Схема электрическая соединений	20
Н2л.4	Ящик 7А. Схема электрическая соединений.	21
Н3л.1	Ящик 10А. Общий вид.	22
Н4л.1	Ящик 12А. Общий вид.	22
Н3л.2	Ящик 10А. Технические данные аппаратов	23
Н3л.3	Ящик 10А. Перечень надписей.	23
Н4л.2	Ящик 12А. Технические данные аппаратов	23
Н4л.3	Ящик 12А. Перечень надписей.	23
Н3л.4	Ящик 10А. Схема электрическая соединений	24
Н4л.4	Ящик 12А. Схема электрическая соединений	25
Н5л.1	Ящик 15А. Общий вид.	26
Н6л.1	Ящик 16А. Общий вид.	26
Н5л.2	Ящик 15А. Технические данные аппаратов	27
Н5л.3	Ящик 15А. Перечень надписей.	27
Н6.л.2	Ящик 16А. Технические данные аппаратов.	27
Н6л.3	Ящик 16А. Перечень надписей.	27
Н5л.4	Ящик 15А. Схема электрическая соединений.	28
Н6л.4	Ящик 16А. Схема электрическая-соединений	28
Л0	Щит распределительный ЩР. Опросный лист	29
У.ВБ	Ведомость изделий МЭЗ.	30
У.ВА	Ведомость изделий и материалов для изготовления изделий МЭЗ (начало)	31
У.ВА	Ведомость изделий и материалов для изготовления изделий МЭЗ (окончание)	32
	Основной комплект рабочих чертежей марки ЭО.	
1	Общие данные.	33
2	Питающая сеть. Схема принципиальная	34
	Расположение оборудования. План на отм.± 0.000.	
3	Расположение оборудования и групповой осветительной сети. План на отм. ±0.000.	35
4	Аварийно-эвакуационное освещение. Схема принципиальная.	36
5	Аварийно-эвакуационное освещение. План расположения оборудования и осветительных сетей на отм. ±0.000	37
6	Шкаф аккумуляторный. Схема подключений.	37
	Прилагаемые документы к основному комплекту рабочих чертежей марки ЭО.	
Н1л.1	Ящик 2S. Чертеж общего вида.	38
Н1л.2	Ящик 2S. Технические данные аппаратов (начало).	38
Н1л.3	Ящик 2S. Технические данные аппаратов (окончание)	38
Н1л.4	Ящик 2S. Перечень надписей.	39
Н1л.5	Ящик 2S. Схема электрическая соединений и подключений.	39
У.ВБ	Ведомость изделий МЭЗ.	40
У.ВА	Ведомость изделий и материалов для изготовления изделий МЭЗ.	41
	Основной комплект рабочих чертежей марки СС.	
1.	Общие данные. План расположения сетей.	42
	Основной комплект рабочих чертежей марки АПС.	
1	Пожарная сигнализация. Общие данные. Схема внешних проводок. План расположения оборудования и проводок.	43

Инв.№подл. | Подп. и дата | Взам.инв.№

Альбом 1

Ведомость чертежей основного комплекта марки ЭМ.

Лист	Наименование	Примечание
1	Общие данные (начало).	
2	Общие данные (окончание).	
3	Питающая сеть ~380/220В. ЩР. Схема принципиальная (начало).	
4	Питающая сеть ~380/220В. ЩР. Схема принципиальная (окончание).	
5	Распределительная сеть ~380/220В. 1ПР, 2ПР, 3ПР. Схема принципиальная (начало).	
6	Распределительная сеть ~380/220В. 1ПР, 2ПР, 3ПР. Схема принципиальная (продолжение).	
7	Распределительная сеть ~380/220В. 1ПР, 2ПР, 3ПР. Схема принципиальная (окончание).	
8	≠1(≠2÷≠6)-Дымосос. ≠7(≠8,≠9)-Насос сетевой. Схема электрическая принципиальная.	
9	≠10(≠11÷≠14)-Насосы. Схема электрическая принципиальная.	
10	≠15-Насос химический. Схема электрическая принципиальная	
11	Аварийная сигнализация. Схема электрическая принципиальная.	
12	Ящики 1А (4А), 10А, 16А. Схема подключений.	
13	Ящики 7А, 12А, 15А Схема подключений.	
14	Кабельнотрубный журнал.	
15	Расположение электрооборудования и прокладка кабелей и труб. Заземление. План на отм. 0.000 в осях 1÷3.	
16	Расположение электрооборудования и прокладка кабелей и труб. Заземление. План на отм. 0.000 в осях 3÷6.	

Ведомость ссылочных и прилагаемых документов.

Обозначение	Наименование	Примечание
	Ссылочные документы.	
А436, А436-1 (5.407-43)	Установка распределительных шкафов серии ПР11. Вып.0. Материалы для проектирования. Вып.1. Рабочие чертежи, 1983г.	
А443-1, А443-2 (5.407-55)	Установка одиночных ящиков с рубильниками и предохранителями. Вып.1. Монтажные чертежи. Вып.2. Чертежи изделия 1984г.	
А406 (4.407-249)	Установка комплектов из ящиков с рубильниками, автоматов, кнопок ПКЕ, ПКУ и токоподводы, 1978г.	
А448 (5.407-65)	Ящики с зажимами для присоединения проводников больших сечений к одиночным аппаратам. Чертежи изделий, 1985г.	
А447-1 (5.407-64)	Установка одиночных навесных и протяжных ящиков, коробок с зажимами и щитков освещения и токоподводы. Вып.1. Чертежи монтажные. 1985г.	
А449 (5.407-77)	Установка кнопок ПКЕ, ПКУ-15, переключателей ПП, сигнальных приборов и автоматов АП-50. Вып.1 Монтажные чертежи Вып.2 Чертежи изделий, 1986г.	
А238 (5.407-88)	Установка конструкций для прокладки кабелей, 1987г.	
А196, А196-1, А196-2 (5.407-49)	Прокладка кабелей и проводов на лотках типа НЛ. Вып.0. Материалы для проектирования. Вып.1. Рабочие чертежи. Вып.2. Чертежи изделий. 1983г.	
А159 (4.407-260)	Прокладка кабелей на конструкциях, 1979г.	
А444, А444-1 (5.407-63)	Прокладка проводов и кабелей в полиэтиленовых трубах в производственных помещениях. Вып.0. Материалы для проектирования. Вып.1. Чертежи монтажные. Чертежи изделий, 1985г.	
А174 (5.407-11)	Заземление и зануление электроустановок.	

Настоящий проект разработан в соответствии с действующими нормами и правилами и предусматривает мероприятия, обеспечивающие взрывную, взрывопожарную и пожарную безопасность при эксплуатации здания (сооружения).
Главный инженер проекта /Гусева/.

Общие указания см. пояснительную записку альбом 1.

Привязан:

Инв. №

ТП 903-1-269.89 -ЭМ

ГИП	Гусева	
Нач.отд.	Коновалов	
Н.контр.	Карякина	
Гл.спец.	Крейнер	
Нач.гр.	Попкова	
Инж.Гк.	Большаков	

Котельная отопительная с 6 котлами „Факел-1" Здание из сборных железобетонных конструкций.

Стадия	Лист	Листов
РП	1	16

Общие данные. (начало).

ГПИ Горьковский САНТЕХПРОЕКТ

Копир.

23801-07 4

Нач.отд.08-2 Ионкин

Ведомость ссылочных и прилагаемых документов.

Обозначение	Наименование	Примечание
	Прилагаемые документы	
ЭМ.Н1 л.1	Ящик 1А (4А). Общий вид.	
ЭМ.Н1 л.2	Ящик 1А (4А). Технические данные аппаратов.	
ЭМ.Н1 л.3	Ящик 1А (4А). Перечень надписей.	
ЭМ.Н1 л.4	Ящик 1А (4А). Схема электрическая соединений.	
ЭМ.Н2 л.1	Ящик 7А. Общий вид.	
ЭМ.Н2 л.2	Ящик 7А. Технические данные аппаратов.	
ЭМ.Н2 л.3	Ящик 7А. Перечень надписей.	
ЭМ.Н2 л.4	Ящик 7А. Схема электрическая соединений.	
ЭМ.Н3 л.1	Ящик 10А. Общий вид.	
ЭМ.Н3 л.2	Ящик 10А. Технические данные аппаратов.	
ЭМ.Н3 л.3	Ящик 10А. Перечень надписей.	
ЭМ.Н3 л.4	Ящик 10А. Схема электрическая соединений.	
ЭМ.Н4 л.1	Ящик 12А. Общий вид.	
ЭМ.Н4 л.2	Ящик 12А. Технические данные аппаратов	
ЭМ.Н4 л.3	Ящик 12А. Перечень надписей.	
ЭМ.Н4 л.4	Ящик 12А. Схема электрическая соединений.	

Обозначение	Наименование	Примечание
ЭМ.Н5 л.1	Ящик 15А. Общий вид.	
ЭМ.Н5 л.2	Ящик 15А. Технические данные аппаратов.	
ЭМ.Н5 л.3	Ящик 15А. Перечень надписей.	
ЭМ.Н5 л.4	Ящик 15А. Схема электрическая соединений.	
ЭМ.Н6 л.1	Ящик 16А. Общий вид.	
ЭМ.Н6 л.2	Ящик 16А. Технические данные аппаратов.	
ЭМ.Н6 л.3	Ящик 16А. Перечень надписей.	
ЭМ.Н6 л.4	Ящик 16А. Схема электрическая соединений.	
ЭМ.ЛО	Щит распределительный ЩР. Опросный лист.	
ЭМИ.ВБ	Ведомость изделий МЭЗ.	
ЭМИ.ВА	Ведомость изделий и материалов для изготовления изделий МЭЗ. (начало).	
ЭМ.ИВА	Ведомость изделий и материалов для изготовления изделий МЭЗ. (окончание).	
ЭМ.СО	Спецификация оборудования	альбом 10
ЭМ.ВМ	ВМ по рабочим чертежам основного комплекта марки ЭМ	альбом 11
ЭМ1.СО	Спецификация оборудования	альбом 10
ЭМ1.ВМ	ВМ по рабочим чертежам основного комплекта марки ЭМ	альбом 11

Инв. № подл. | Подп. и дата | Взам. инв. №

Привязан:

Инв. №

Копир.

ГИП	Гусева		
Нач. отд.	Коновалов		
Н. контр.	Каранина		
Гл. спец.	Кравцев		
Нач. гр.	Полнова		
Инж. Тк.	Большакова		

ТП 903-1-269.89 ЭМ

Котельная отопительная с котлами „Факел" задние из сборных железобетонных конструкций.

Стадия	Лист	Листов
РП	2	

Общие данные. (окончание).

ГПИ Горьковский САНТЕХПРОЕКТ

Альбом 7

Магистраль	Участок сети 1	Аппарат отходящей линии (ввода) обозначение, тип, Iном, А расцепитель или плавкая вставка, А.	Участок сети 2	Аппарат ввода в распределительное устройство или пусковой аппарат обозначение, тип, Iном, А расцепитель или плавкая вставка, А - уставка теплового реле, А	Участок сети 3	Кабель, провод: Обозначение	Марка	Кол. число жил и сечение	Длина, м	Труба: Обозначение на плане	Длина, м.	Распределительное устройство или электроприемник: Обозначение	Руст. или Pном, кВт	Iрасч. или Iном Iпуск А	Наименование тип, обозначение чертежа принципиальной схемы
ЩР ПАР11-52523-У3 630А панель 1		на ЩР АЗ736ФУ3 630 250		—		2 ЩР-Н1	*								ввод №1
				на МЩО АЗ726ФУ3 250 160		2 С1	**					МЩО	5,97	9,05	Пункт распределительный ПР11-3054-5493 рабочее освещение лист 2
		на ЩР АЕ2056 100 100		—		2 1ПР-Н1	АВВГ	3х35+1х16	10	—	—	1ПР	44,63	82,86	Пункт распределительный ПР11-7077-5491 лист 5
		на ЩР АЕ2056 100 40		1QS АВШ3-63У2 63		2 1QS-Н1 3 ***	АВВГ	2х16	20	—	—				Сварочный трансформатор ТД-300
				2QS АВШ3-63У2 63		2 2QS-Н1 3 ***	АВВГ	2х16	15	—	—				— " —
		на ЩР АЕ2056 100 16													Резерв
		на ЩР АЕ2056 100 16		—		2 1БКЭ-Н2	АВВГ	4х2,5	15	—	—	—	1,5		Блок БКЭ котла №1
		на ЩР АЕ2056 100 16		—		2 2БКЭ-Н2	АВВГ	4х2,5	15	—	—	—	1,5		Блок БКЭ котла №2
ПАР11-52505-У3 630А панель 2		на ЩР АЕ2056 100 16		—		2 3БКЭ-Н2	АВВГ	4х2,5	15	—	—	—	1,5		Блок БКЭ котла №3
ПАР11-52530-УХЛ3 630А панель 3 секционная															

Магистраль	Участок сети 1	Аппарат отходящей линии (ввода) обозначение, тип, Iном, А расцепитель или плавкая вставка, А	Участок сети 2	Аппарат ввода ф распределительное устройство или пусковой аппарат обозначение тип, Iном, А расцепитель или плавкая вставка, А уставка теплового реле, А.	Участок сети 3	Кабель, провод: Обозначение	Марка	Кол. число жил и сечение	Длина, м	Труба: Обозначение на плане	Длина, м	Распределительное устройство или электроприемник: Обозначение	Руст или Pном, кВт.	Iрасч. или Iном Iпуск А	Наименование тип, обозначение чертежа принципиальной схемы
ПАР11-52505-У3 630А панель 4		на ЩР АЕ2056 100 100		—		2 2ПР-Н1	АВВГ	3х35+1х16	5	—	—	2ПР	47,78	85,06	Пункт распределительный ПР11-7077-5491 лист 5.6
		на ЩР АЕ2056 100 16		на ЩО-1А ПВ3 60		2 с6	**					ЩО-1А	0,8	1,21	Щиток осветительный АРУ-8501У3 Аварийное освещение
		на ЩР АЕ2056 100 16		—		2 4БКЭ-Н2	АВВГ	4х2,5	15	—	—	—	1,5		Блок БКЭ котла №4
		на ЩР АЕ2056 100 16		—		2 5БКЭ-Н2	АВВГ	4х2,5	15	—	—	—	1,5		Блок БКЭ котла №5
		на ЩР АЕ2056 100 16		—		2 6БКЭ-Н2	АВВГ	4х2,5	15	—	—	—	1,5		Блок БКЭ котла №6
		на ЩР АЕ2056 100 16													Резерв

* Решается при привязке проекта
** См. проект эл. освещение
*** Поставляется комплектно с механизмом

Привязан:	ГИП	Гусева	
	Нач. отд.	Коновалов	
	Н. контр.	Нарямина	
	Гл. спец.	Крейнер	
	Нач. гр.	Полякова	
Инв. №	Инж.	Большакова	

ТП 903-1-269.89 -ЭМ

Котельная отопительная с 6 котлами "Факел" здание из сборных железобетонных конструкций.

Стадия	Лист	Листов
РП	3	

Питающая сеть ~380/220 В ЩР. Схема принципиальная (начало).

ГПИ Горьковский САНТЕХПРОЕКТ

Копир.

23801-07 6

Инв. № подл. | Подп. и дата | Взам. инв. №

Альбом 7

Магистраль	Участок сети 1	Аппарат отходящей линии (ввода) обозначение, тип, Iном, А расцепитель или плавкая вставка, А	Участок сети 2	Аппарат ввода в распределительное устройство или пусковой аппарат обозначение, тип, Iном, А расцепитель или плавкая вставка, А уставка теплового реле, А	Участок сети 3	Кабель, провод: Участок сети	Обозначение	Марка	Кол. число жил и сечение	Длина, м	Труба: Обозначение на плане	Длина, м	Распределительное устройство или электроприемник: Обозначение	Руст или Рном квт.	Iрасч или Iном Iпуск А	Наименование тип, обозначение чертежа принципиальной схемы
ПАР11-52523-У3 630А панель 5		на ЩР А3736ФУ3 630 250		—		2	ЩР-Н2	*								Ввод №2

* Решается при привязке проекта

Потребность кабелей и проводов длина, м.

Число и сечение жил, напряжение	Марка АВВГ
4×2,5-0,66	90
3×35+1×16-0,66	15
2×16-0,66	35

ТП 903-1-269.89 ЭМ

Привязан:

Инв. №

ГИП	Гусева	
Нач. отд.	Коновалов	
Н. контр.	Карякина	
Гл. спец.	Креймер	
Нач. гр.	Полкова	
Инж. I к	Большакова	

Котельная отопительная с 6 котлами „Факел" здание из сборных железобетонных конструкций.

Питающая сеть ~380/220В ЩР. Схема принципиальная (окончание).

Стадия	Лист	Листов
РП	4	

ГПИ Горьковский САНТЕХПРОЕКТ

копир.

Инв. № подл. | Подп. и дата | Взам. инв. №

Альбом 7

Распределительное устройство	Аппарат отходящей линии (ввода) обозначение тип Iном. А расцепитель или плавкая вставка А	Участок сети 1	Пусковой аппарат обозначение тип Iном. А расцепитель или плавкая вставка А уставка теплового реле А	Участок сети 2	Кабель, провод: Участок сети	Обозначение	Марка	Кол. число жил и сечение	Длина, м	Труба: Обозначение на плане	Длина, м	Электроприемник: Обозначение	Руст. или Рном квт.	Iрасч или Iном Iпуск А	Наименование тип, обозначение чертежа принципиальной схемы
ЗПР	АЕ2046 63 31,5		Шкаф управления 28А *		1	ЗПР-Н4	АВВГ	3×6+1×4	10	ЗПР-Н4 П32 Т33	3/2	‡28.1	5.5	11.1/77.7	Циркуляционный насос АОЗ-42-4 ВДПУ-3 ВП 863.00.00 00.00ПС
					2	28.1-Н1	АВВГ	4×2,5	5	28.1-Н1 П25 Т25	2/2				
					2	28.2-Н1	АВВГ	4×2,5	5	28.2-Н1 П25 Т25	1,5/2	‡28.2	5.5	11.1/77.7	Подпиточный насос АОЗ-42-4 ВДПУ-3 ВП 863.00.00 00.00.ПС
					2	28.3-Н1	АВВГ	4×2,5	5	28.3-Н1 П25 Т25	1/2	‡28.3	5.5	11.1/77.7	Подпиточный насос АОЗ-42-4 ВДПУ-3 ВП 863.00.00 00.00 ПС
	АЕ2046 63 12,5														Резерв

* Поставляется комплектно с механизмом

Потребность кабелей и проводов длина, м

Число и сечение жил, напряжение	Марка АВВГ	АКВВГ	АППВ	АПВ	ПВ1
4×2,5-0,66	470				
3×6+1×4-0,66	40				
3×10+1×6-0,66	75				
2×2,5-0,66	80				
4×2,5		285			
10×2,5		5			
3×2,5			20		
2×2,5			65		
1×2,5				20	
1×1					70

Потребность труб

Обозначение по стандарту	Диаметр по стандарту мм	Длина м
Т25×1,6	25	50,5
Т33×2,0	33	2
Т48×2,0	48	6
ПВД 25с	25	63,5
ПВД 32с	32	3
ПВД 40с	40	5

ТП 903-1-269.89 ЭМ

Привязан:

Инв. №

ГИП	Гусева	
Нач. отд.	Коновалов	
Н. контр.	Карякина	
Гл. спец.	Креймер	
Нач. гр.	Полкова	
Инж. I к	Большакова	

Котельная отопительная с 6 котлами „Факел" здание из сборных железобетонных конструкций.

Распределительная сеть ~380/220В. 1ПР, 2ПР, 3ПР. Схема принципиальная (окончание).

Стадия	Лист	Листов
РП	7	

ГПИ Горьковский САНТЕХПРОЕКТ

копир.

23801-07 7

Инв. № подл. | Подп. и дата | Взам. инв. №

Распределительное устройство	Аппарат отходящей линии (ввода) Обозначение тип Iном А расцепителя или плавкая вставка А	Участок сети	Пусковой аппарат Обозначение Тип Iном.А расцепитель или плавкая вставка А Уставка теплового реле А	Участок сети 2	Кабель, провод: Обозначение	Марка	Кол. число жил и сечение	Длина, м	Труба: Обозначение на плане	Длина, м.	Электроприемник: Обозначение	Руст. или Pном. кВт.	Iрасч. или Iном. Iпуск. А	Наименование тип, обозначение чертежа принципиальной схемы
1ПР ПР11-7077-54У1 250А 380/220В	АЕ2046 63 12,5		+1А ≠1-КМ1 ПМА-3212 10,6А	1	1-Н2	АВВГ	4×2,5	10	—	—	≠1	3	6,7 / 40,2	Дымосос ЧА100S4У3 лист 8
				2	1-Н1	АВВГ	4×2,5	30	1-Н1 п2S / Т2S	1/2				
				—							≠1-S81,S82	—	—	Пост управления ПКЕ722-2У2
				2	1-К3	АКВВГ	4×2,5	25	—	—				
				—										Блок БКЗ котла №1
				2	1-К4	АКВВГ	4×2,5	10	—	—				
	АЕ2046 63 12,5		+1А ≠2-КМ1 ПМА-3212 10,6А	1	2-Н2	АВВГ	4×2,5	10	—	—	≠2	3	6,7 / 40,2	Дымосос ЧА100S4У3 лист 8
				2	2-Н1	АВВГ	4×2,5	30	2-Н1 п2S / Т2S	2/2				
				—							≠2-S81,S82	—	—	Пост управления ПКЕ722-2У2
				2	2-К3	АКВВГ	4×2,5	25	—	—				
				—										Блок БКЗ котла №2
				2	2-К4	АКВВГ	4×2,5	10	—	—				
	АЕ2046 63 12,5		+1А ≠3-КМ1 ПМА-3212 10,6А	1	3-Н2	АВВГ	4×2,5	10	—	—	≠3	3	6,7 / 40,2	Дымосос ЧА100S4У3 лист 8
				2	3-Н1	АВВГ	4×2,5	30	3-Н1 п2S / Т2S	4/2				
				—							≠3-S81,S82	—	—	Пост управления ПКЕ722-2У2
				2	3-К3	АКВВГ	4×2,5	25	—	—				
				—							—			Блок БКЗ котла №3
				2	3-К4	АКВВГ	4×2,5	10	—	—				
	АЕ2046 63 50		+7А ≠7-КМ1 ПМА-3212 40А	1	7-Н2	АВВГ	3×10+1×6	20	—	—	≠7	18,5	34,5 / 241,5	Сетевой насос ЧА160М2У3 лист 8
				2	7-Н1	АВВГ	3×10+1×6	5	7Н1 п40 / Т48	2/2				
	АЕ2046 63 50		+7А ≠8-КМ1 ПМА-3212 40А	1	8-Н2	АВВГ	3×10+1×6	20	—	—	≠8	18,5	34,5 / 241,5	Сетевой насос ЧА160М2У3 лист 8
				2	8-Н1	АВВГ	3×10+1×6	5	8-Н1 п40 / Т48	1,5/2				
	АЕ2046 63 12,5		+12А ≠12-КМ1 ПМА-3212 10,6	1	12-Н2	АВВГ	4×2,5	25	12-Н2 п2S / Т2S	3/4	≠12	4	7,8 / 58,5	Насос горячего водоснабж. ЧА100S2У3 лист 9
				2	12-Н1	АВВГ	4×2,5	5	12-Н1 п2S / Т2S	2,5/2				
	АЕ2046 63 10		+15А ≠15-КМ1 ПМА-0201 2,5	1	15-Н2	АВВГ	4×2,5	25	—	—	≠15	1,1	2,5 / 13,75	Химический насос ЧА7182У3 лист 10
				2	15-Н1	АВВГ	4×2,5	5	15-Н1 п2S / —	2,5/—				
				—								2,5		Щит оператора
				2	15-К3	АКВВГ	4×2,5	30	—	—				
				—										Соединительная коробка КС-10 №11
				2	15-К4	АКВВГ	4×2,5	30	15-К4 п2S / Т2S	2,5/3				

Распределительное устройство	Аппарат отходящей линии (ввода) Обозначение тип Iном А расцепитель или плавкая вставка А уставка теплового реле А	Участок сети	Пусковой аппарат Обозначение Тип Iном А расцепитель или плавкая вставка А уставка теплового реле А	Участок сети 2	Кабель, провод: Обозначение	Марка	Кол. число жил и сечение	Длина, м.	Труба: Обозначение на плане	Длина, м.	Электроприемник: Обозначение	Руст. или Pном. кВт.	Iрасч. или Iном. Iпуск. А	Наименование тип, обозначение чертежа принципиальной схемы
2ПР ПР11-7077-54У1 250А 380/220В	АЕ2046 63 10		+10А ≠10-КМ1 ПМА-3212 10,6	1	10-Н2	АВВГ	4×2,5	5	—	—	≠10	4	7,8 / 58,5	Насос внутреннего контура ЧА100S2У3 лист 9
				2	10-Н1	АВВГ	4×2,5	5	10-Н1 п2S / —	2,5/—				
	АЕ2046 63 10		+16А ≠16-КМ1 ПМА-0211 6,3	1	16-К3	АВВГ	4×2,5	25	—	—				
				2	16-Н2	АПВ	1(1×2,5)	5	16-Н2 п2S / —	2/—				
				—										Соединительная коробка СК1
				2	16-К4	АКВВГ	10×2,5	5	—	—				
			16АП	—										
				2	16-Н1	ПВ1	4(1×1)	5	—	—	≠16	2,2	5,65 / 28,25	Вентилятор приточный П1 4А100L6У3 ATM, лист 54
	АЕ2046 63 10		—	1	1ПР-Н2	АВВГ	2×2,5	10	—	—		1		Щит оператора
				—										
				—										
				—										
3ПР ПР11-7077-54У1 250А 380/220В	АЕ2046 63 12,5		+4А ≠4-КМ1 ПМА-3212 10,6	1	4-Н2	АВВГ	4×2,5	10	—	—	≠4	3	6,7 / 40,2	Дымосос 4А100S4У3 лист 8
				2	4-Н1	АВВГ	4×2,5	35	4-Н1 п2S / Т2S	1/2				
				—							≠4-S81,S82	—	—	Пост управления ПКЕ722-2У2
				2	4-К3	АКВВГ	4×2,5	3,0	—	—				
				—										Блок БКЗ котла №4
				2	4-К4	АКВВГ	4×2,5	10	—	—				
	АЕ2046 63 12,5		+5А ≠5-КМ1 ПМА-3212 10,6	1	5-Н2	АВВГ	4×2,5	10	—	—	≠5	3	6,7 / 40,2	Дымосос 4А100S4У3 лист 8
				2	5-Н1	АВВГ	4×2,5	35	5-Н1 п2S / Т2S	2,5/2				
				—							≠5-S81,S82	—	—	Пост управления ПКЕ722-2У2
				2	5-К3	АКВВГ	4×2,5	30	—	—				
				—										Блок БКЗ котла №5
				2	5-К4	АКВВГ	4×2,5	10	—	—				

Обозначение:

п / Т — полиэтиленовая труба / электросварная труба

ТП 903-1-269.89 -ЭМ

ГИП	Гусева		
Нач.отд.	Новобольв		
Н.контр.	Нарякина		
Гл.спец.	Крейнер		
Нач.гр.	Полкова		
Инж.тех.	Большакова		

Привязан:

Инв.№

Копир

Котельная отопительная с 6 котлами. Факел.-здание из сборных железобетонных конструкций.

Стадия	Лист	Листов
РП	5	

Распределительная сеть ~380/220В 1ПР, 2ПР, 3ПР. Схема принципиальная (Начало).

ГПИ Горьковский САНТЕХПРОЕКТ

Альбом 7

Распределительное устройство	Аппарат отходящей линии (ввода) Обозначение тип Iном. А Расцепитель или плавкая вставка А	Участок сети 1	Пусковой аппарат Обозначение тип Iном. А Расцепитель или плавкая вставка А Уставка теплового реле А	Участок сети 2	Участок сети	Кабель, провод: Обозначение	Марка	Кол. число жил и сечение	Длина, м.	Труба: Обозначение на плане	Длина, м	Электроприемник: Обозначение	Руст. или Рном. квт	Iрасч. или Iном. Iпуск А	Наименование тип, обозначение чертежа принципиальной схемы
2ПР	АЕ2046 63 12,5		+6А ≠6-КМ1 ПМА-3212 10,6А		1	6-Н2	АВВГ	4×2,5	10	—	—	≠6	3	6,7 / 40,2	Дымосос 4А100S4У3 лист 8
					2	6-Н1	АВВГ	4×2,5	40	6-Н1 П25/Т25	4,5/2				
					—							≠6-SB1,SB2	—	—	Пост управления ПКЕ722-2У2
					2	6-К3	ГКВВГ	4×2,5	30	—	—				
					—										Блок БКЭ котла №6
					2	6-К4	АКВВГ	4×2,5	10	—	—				
	АЕ2046 63 50		+7А ≠9-КМ1 ПМА-3212 40А		1	9-Н2	АВВГ	3×10+1×6	20	—	—	≠9	18,5	34,5 / 241,5	Сетевой насос 4А160М2У3 лист 8
					2	9-Н1	АВВГ	3×10+1×6	5	9-Н1 П40/Т48	1,5/2				
	АЕ2046 63 12,5		+12А ≠13-КМ1 ПМА-3212 10,6		1	13-Н2	АВВГ	4×2,5	25	13-Н2 П25/Т25	3/4	≠13	4	7,8 / 58,5	Насос горячего водосн. 4А100S2У3 лист 9
					2	13-Н1	АВВГ	4×2,5	5	13-Н1 П25/Т25	2,5/2				
	АЕ2046 63 12,5		+12А ≠14-КМ1 ПМА-3212 10,6		1	14-Н2	АВВГ	4×2,5	25	14-Н2 П25/Т25	3/4	≠14	4	7,8 / 58,5	Насос горячего водоснабж. 4А100S2У3 лист 9
					2	14-Н1	АВВГ	4×2,5	5	14-Н1 П25/Т25	2/2				
	АЕ2046 63 12,5		+10А ≠11-КМ1 ПМА-3212 10,6		1	11-Н2	АВВГ	4×2,5	10	—	—	≠11	4	7,8 / 58,5	Насос внутреннего контура 4А100S2У3 лист 9
					2	11-Н1	АВВГ	4×2,5	5	11-Н1 П25/—	2,5/—				
	АЕ2046 63 10				1	2ПР-Н2	АВВГ	2×2,5	10	—	—		1		Щит оператора
					—										
	АЕ2046 63 10		Выпрямительное устройство ≠18-UZ ВСА-6		1	18-Н2	АВВГ	2×2,5	10	—	—	≠18	0,05	0,23	Аппарат электромагнитный Т20
					2	18-Н1	ПВ1	2(1×1)	10	18-Н1 П25/Т25	4/2				
			Выпрямительное устройство ≠19-UZ ВСА-6		1	19-Н2	АВВГ	2×2,5	10	—	—	≠19	0,05	0,23	Аппарат электромагнитный Т20
					2	19-Н1	ПВ1	2(1×1)	10	19-Н1 П25/Т25	4/1,5				
	АЕ2046 63 63		—		1	3ПР-Н1	АВВГ	3×6+1×4	30	—	—	3ПР	15,78	26,4	Пункт распределительный лист 6
					—										
3ПР ПР11-7078-54У3 250А 380/220В	АЕ2046 63 10		Выпрямительное устройство ≠17-UZ ВСА-6		1	17-Н2	АВВГ	2×2,5	30	—	—	≠17	0,05	0,23	Аппарат электромагнитный Т20
					2	17-Н1	ПВ1	2(1×1)	5	17-Н1 П25/Т25	3/2				
	АЕ2046 63 12,5		—		1	26-Н1	АВВГ	2×2,5	10	—	—	≠26	2	9,09	Шкаф сушильный СНОЛ-3,5.3,5.3,5/3,5-Н1
					—										
	АЕ2046 63 12,5		Розетка 05.2.3-01		1	20-Н2	АППВ	3×2,5	10	—	—	≠20	2	9,09	Электроплитка ЭПЧ-2-2/220
					2	*									

Распределительное устройство	Аппарат отходящей линии (ввода) Обозначение тип Iном А Расцепитель или плавкая вставка А	Участок сети 1	Пусковой аппарат Обозначение тип Iном А Расцепитель или плавкая вставка А Уставка теплового реле А	Участок сети 2	Участок сети	Кабель, провод: Обозначение	Марка	Кол. число жил и сечение	Длина, м	Труба: Обозначение на плане	Длина, м	Электроприемник: Обозначение	Руст. или Рном. квт	Iрасч. или Iном. Iпуск А	Наименование тип, обозначение чертежа принципиальной схемы
3ПР	АЕ2046 63 10		Розетка *		1	21-Н2	АППВ	3×2,5	10	—	—	≠21	1,6	7,27	Электроводонагреватель ЭВБО
					2	*									
	АЕ2046 63 10		—		1	22-Н1	АППВ	2×2,5	10	—	—	≠22	1,2	5,24	Электросушитель ЭС-2
					—										
			—		1	23-Н1	АППВ	2×2,5	10	—	—	≠23	1,2	5,24	Электросушитель ЭС-2
					—										
	АЕ2046 63 10		—		1	24-Н1	АППВ	2×2,5	10	—	—	≠24	1,2	5,24	Электросушитель ЭС-2
					—										
			—		1	25-Н1	АППВ	2×2,5	15	—	—	≠25	1,2	5,24	Электросушитель ЭС-2
					—										
	АЕ2046 63 10				1	3ПР-Н2	АППВ	2×2,5	20	—	—	—	0,03		Устройство пожарной сигнализац.
					—	**									
	АЕ2046 63 16		Шкаф управления 27А *		1	3ПР-Н3	АВВГ	4×2,5	15	—	—	≠27.1	1,5	3,5 / 24,5	Насос исходной воды АОЛ2-22-4 ВПУ-2,5 лист 15
					2	27,1-Н1	АВВГ	4×2,5	5	27,1-Н1 П25/Т25	2,5/2				
					—							≠27.2	1,5	3,5 / 24,5	Насос рабочей воды АОЛ2-22-4 ВПУ-2,5 лист 15
					2	27,2-Н1	АВВГ	4×2,5	5	27,2-Н1 П25/Т25	2,5/2				

* Поставляется комплектно с механизмом
** См. проект АПС

Привязан:	ГИП	Гусева		ТП903-1-269.89 -ЭМ			
	Нач. отд.	Коновалов		Котельная отопительная с 6 котлами „Факел" Здание из сборных железобетонных конструкций.	Стадия	Лист	Листов
	Н. контр.	Карякина			РП	6	
	Гл. спец.	Креймер		Распределительная сеть ~380/220В 1ПР, 2ПР, 3ПР схема принципиальная (продолжение)	ГПИ Горьковский САНТЕХПРОЕКТ		
Инв. №	Инж. 1к	Большакова					

Копир.

23801-07_9

Инв. № подл. | Подп. и дата | Взам. инв. №

Альбом 7

≠1 (≠2÷=6) – Дымосос

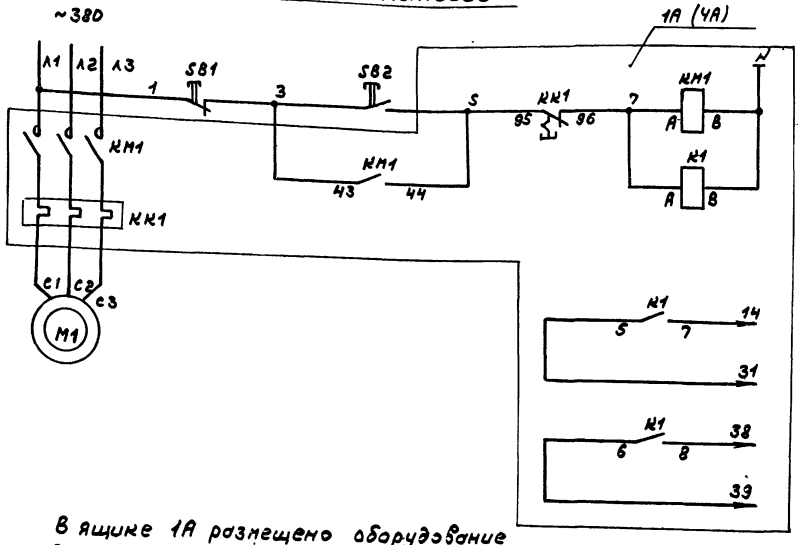

Местное управление
Реле промежуточное
Блок БКЭ котла №1 (№2÷№6)

В ящике 1А размещено оборудование для дымососов ≠1÷≠3, в ящике 4А – для дымососов ≠4÷≠6

≠7 (≠8, ≠9) – Насос сетевой

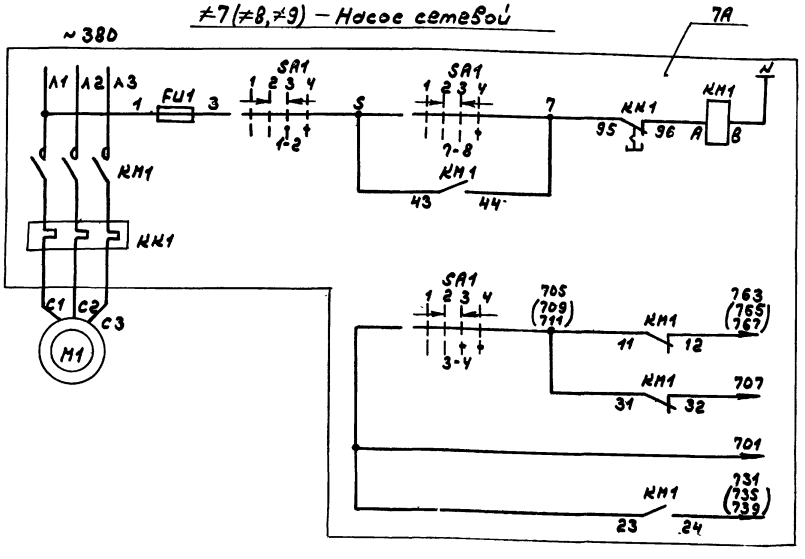

Местное управление
В схему аварийной сигнализации лист 11

Ключ управления SA1

УП5312-А54У3

Контакты		Положение рукоятки							
		-45°		→ 0° ←				+45°	
		Отключить		Отключено		Включено		Включить	
Л	П	Л	П	Л	П	Л	П	Л	П
1	2					X	X	X	X
3	4					X	X	X	X
5	6	X	X						
7	8							X	X

*

*-контакт не используется

Позиц. обознач.	Наименование	Кол.	Примечание
≠1÷≠6	Дымосос	6	
	У механизма		
M1	Электродвигатель 4А100S4У3	1	~380В; 3кВт; 6,7А
SB1, SB2	Пост управления ПКЕ722 – 2У2	1	
	В ящике 1А (4А)		
KM1, KK1	Пускатель ПМА-3212ПУ3В	1	Uкат. ~ 220В Iн.э. = 10,6А
K1	Реле РПУ2-М96200У3Б	1	~220В 23
≠7÷≠9	Насос сетевой	3	
	У механизма		
M1	Электродвигатель 4А160М2У3	1	~380В; 18,5кВт; 34,5А
	В ящике 7А		
KM1, KK1	Пускатель ПМА-3212ПУ3В	1	Uкат. ~ 220В Iн.э. = 40А
SA1	Переключатель УП5312-А54У3	1	
FV1	Предохранитель ППТ-10У3	1	~220В Iпл. вст. 6А

Привязан:	ГИП	Гусева		ТП 903-1-269.89 ЭМ	
	Нач.отд.	Коновалов		Котельная отопительная с 6 котлами, факел. Здание из сборных железобетонных конструкций.	Стадия: РП; Лист: 8; Листов:
	Н.контр.	Карякина			
	Гл.спец.	Креймер		≠1 (≠2÷≠6) – Дымосос ≠7 (≠8, ≠9) – Насос сетевой. Схема электрическая принципиальная.	ГПИ Горьковский САНТЕХПРОЕКТ
Инв. №	Нач.гр.	Полкова			
	Инж.I к.	Большаков			

Копир.

23801-07 10

Инв. № подл. | Подп. и дата | Взам. инв. №

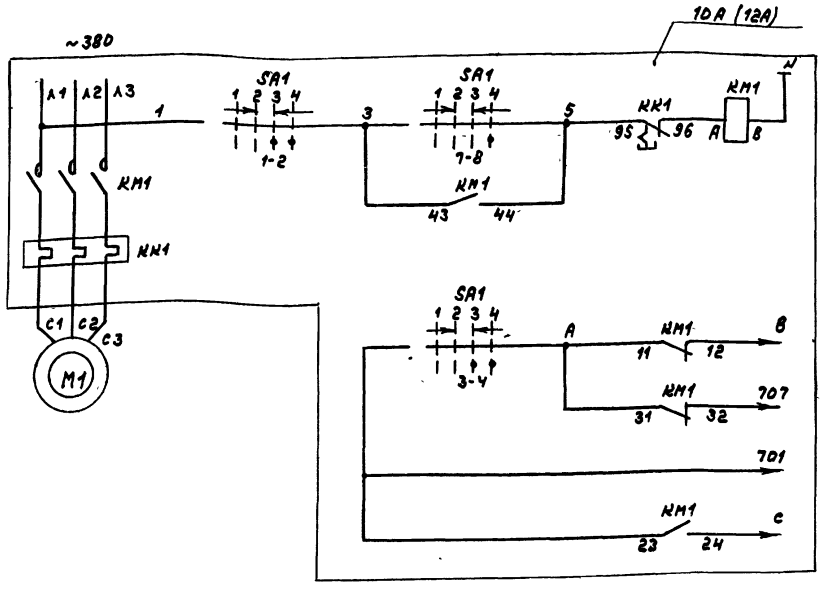

Местное управление

В схему аварийной сигнализации, лист 11

Позиц. обознач.	Наименование	Кол.	Примечание
	У механизма.		
М	Электродвигатель 4А100S2У3	1	~380В; 4кВт; 7,83А
	В ящике 10А (12А)		
KM1, KK1	Пускатель ПМА-3212ПУ3В	1	Uкат. ~220В Iн.з. = 10,6А
SA1	Переключатель УП5312-А545У3	1	

Ключ управления SA1

УП5312-А545У3

Контакты	Положение рукоятки -45°		0°		+45°	
	Отключено		Отключено		Включено	
Л	П	Л	П	Л	П	Л	П	Л	П
1	2					X	X	X	X
3	4					X	X	X	X
5	6	X	X						*
7	8							X	X

Таблица применения

Номер по плану	Наименование механизма	Маркировка A	B	C	Ящик
≠10	Насосы внутреннего контура	713	769	743	10А
≠11		715	771	747	
≠12	Насосы горячего водоснабжения	717	773	751	12А
≠13		719	775	755	
≠14		721	777	759	

*-контакт не используется

				ТП 903-1-269.89 ЭМ	
Привязан:	ГИП	Гусева		Котельная отопительная с котлами "Факел-Г" здание из сборных железобетонных конструкций.	Стадия: РП; Лист: 9; Листов:
	Нач. отд.	Коновалов			
	Н. контр.	Карамина			
	Гл. спец.	Крейнер		#10(#11÷#14) - Насосы. Схема электрическая принципиальная.	ГПИ Горьковский САНТЕХПРОЕКТ
Инв. №	Нач. гр.	Долнова			
	Инж. Эн.	Большанов			

Копир.

Инв. № подл. | Подп. и дата | Взам. инв. №

Альбом 7

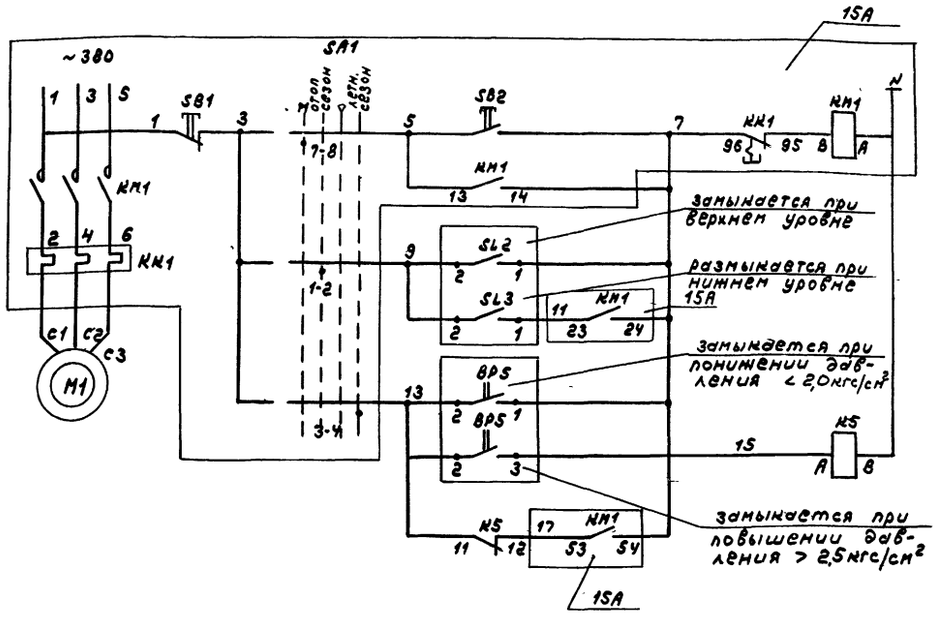

Местное управление
Автоматическое управление

Позиц. обознач.	Наименование	Кол.	Примечание
	У механизма		
M1	Электродвигатель 4А71В2У3	1	~380В; 1,1кВт; 2,5А
	В ящике 15А		
KM1, KK1	Пускатель ПМА-0201-У3В	1	Uкат ~ 220В Iн.э. = 2,5А
SB1	Кнопка КЕ011У3 исп. 2	1	Красный „стоп"
SB2	Кнопка КЕ011У3 исп. 2	1	Черный „пуск"
SA1	Переключатель УП5312-Ф343У3	1	
	На щите оператора		
K5	Реле ПЭ37-22У3	1	~220В; 2з, 2р
	По месту		
BP5	Манометр ЭКМ-1У-4	1	по проекту КИП
SL3 SL2	Датчик реле ДПЭ-1	2	

Ключ управления SA1

УП5312-Ф343У3

Контакты		Положение рукоятки							
		-90°		-45°		0°		+45°	
		Местное		отопит. сезон		0		летний сезон	
Л	П	Л	П	Л	П	Л	П	Л	П
1	2			X	X				
3	4							X	X
5	6							X	X
7	8	X	X						

Диаграммы замыкания контактов приборов

BP5

Контакты	2,0кгс/см²	2,5кгс/см²
2-1	■	
2-3		■

SL2

Контакты	ВУ
2-1	■
2-3	■

SL3

Контакты	НУ
2-1	■
2-3	■

Привязан:

Инв. №

ГИП	Гусева	
Нач.отд.	Коновалов	
Н.контр.	Карякина	
Гл.спец.	Креймер	
Нач.гр.	Полкова	
Инж.I к	Большакова	

Копир.

ТП 903-1-269.89 ЭМ

Котельная отопительная с 6 котлами „Факел-Г" здание из сборных железобетонных конструкций.

Стадия	Лист	Листов
РП	10	

№15 - Насос химический схема электрическая принципиальная.

ГПИ Горьковский САНТЕХПРОЕКТ

23801-07 12

Альбом 7

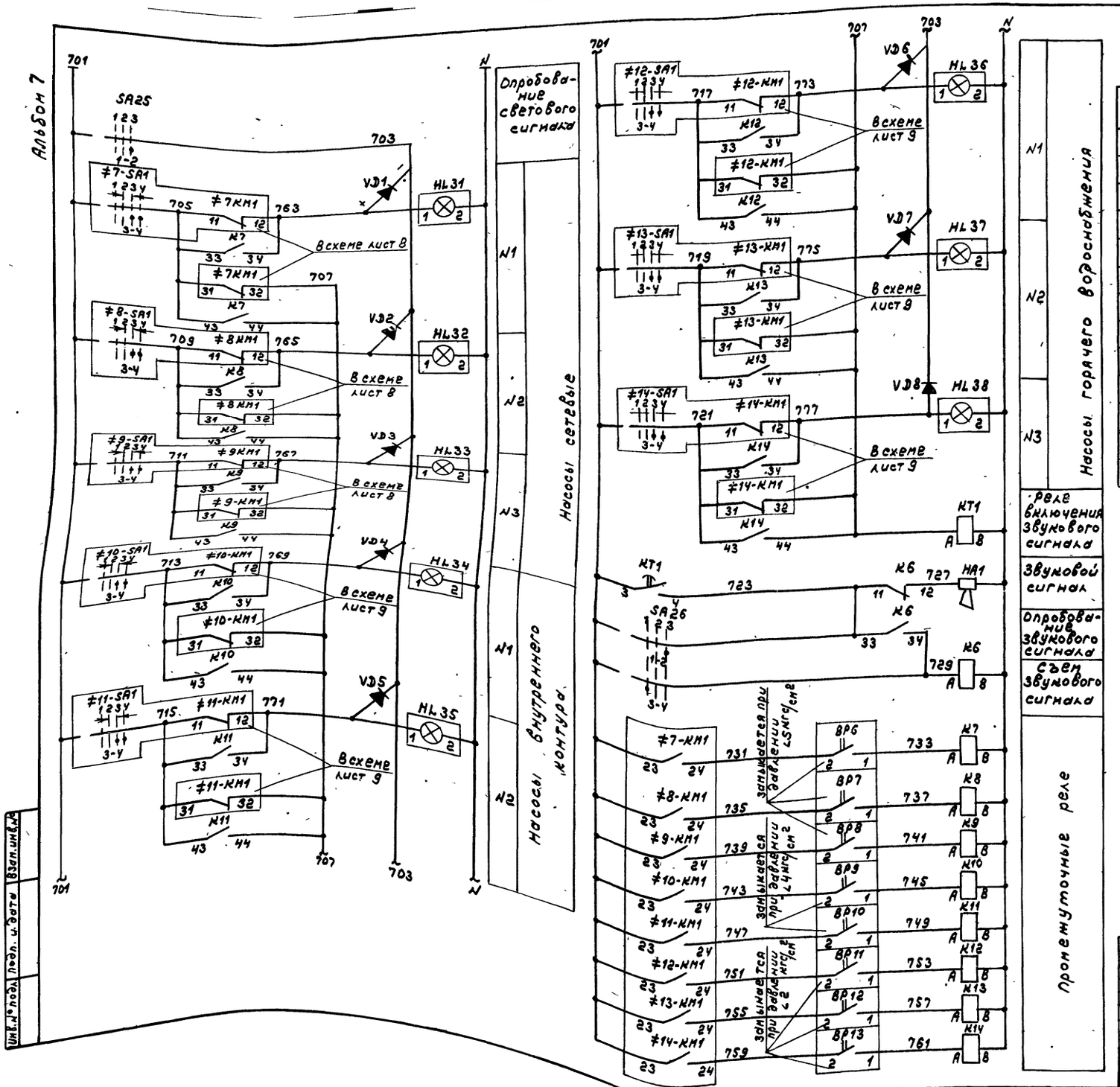

Поз. обозн.	Наименование	Кол.	Примечание
	Щит оператора		
SA25 SA26	Переключатель УП5311-А23У3	2	
К6÷К14	Реле промежуточное ПЭ37-22У3	8	~220В, 2з, 2р
КТ1	Реле времени РКВ11-33-111-УХЛ4	1	~220В, 1з, 1р
HL1÷HL8	Табло световое ТСМ	8	~220В
VД1÷VД8	Диод Д237Б	8	
	В помещении операторской		
НА1	Ревун РВП 220	1	~220В
	По месту		
ВР6÷ВР10	Манометр ЭКМ-1У-10	10	по проекту
ВР11÷ВР13	Манометр ЭКМ-1У-6	3	КИП

Ключ управления SA25

УП5311-А23У3							
Контакты		положение рукоятки					
		-45°		0°		+45°	
		Отключ.		0		Опробов. сигнала	
Л	П	Л	П	Л	П	Л	П
1	2					X	X
3	4	X	X				

Ключ управления SA26

УП5311-А23У3							
Контакты		положение рукоятки					
		-45°		0°		+45°	
		Съем сигнала		0		Опробов. сигнала	
Л	П	Л	П	Л	П	Л	П
1	2					X	X
3	4	X	X				

Привязан:

Инв. №

ТП 903-1-269.89 ЭМ

ГИП	Гусева	
Нач. отд.	Коновалов	
Н. контр.	Карякина	
Гл. спец.	Креймер	
Нач. гр.	Попкова	
Инж. 1 к.	Большакова	

Котельная отопительная с 6 котлами „Факел-Г" здание из сборных железобетонных конструкций

Аварийная сигнализация схема электрическая принципиальная.

Стадия	Лист	Листов
РП	11	

ГПИ Горьковский САНТЕХПРОЕКТ

Инв. № подл. | Подп. и дата | Взам. инв. №

Копир.

Альбом 7

Ящик 1А(4А) Вид спереди

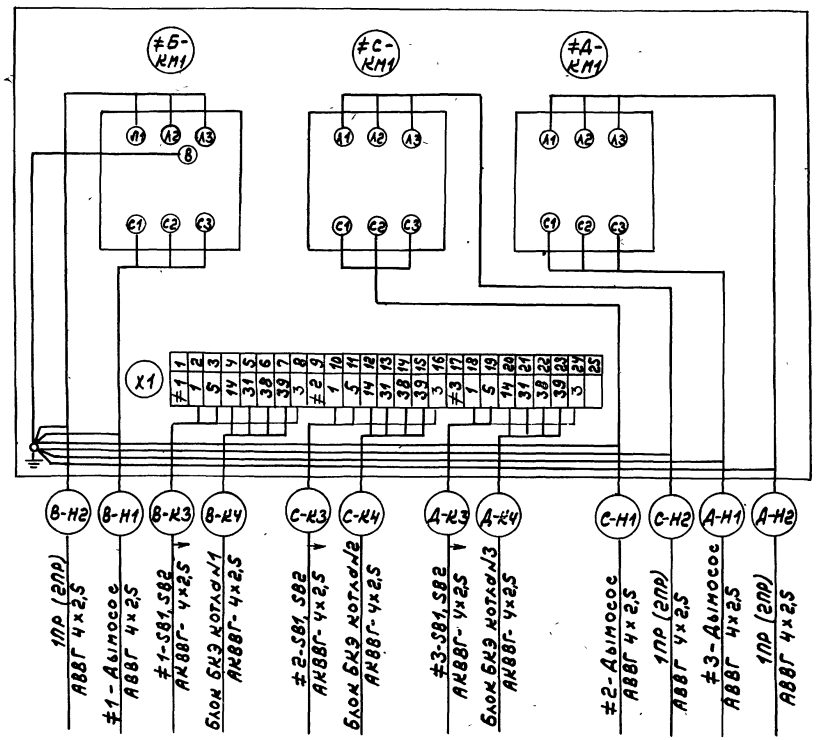

Ящик 10А. Вид спереди

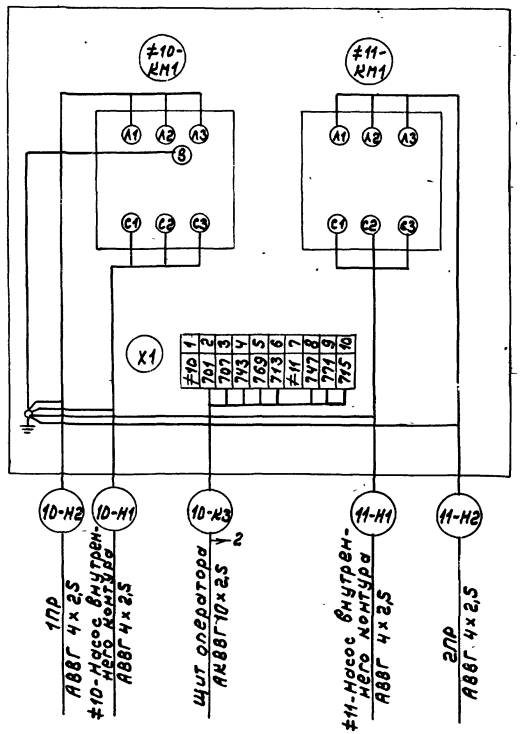

Ящик 16А. Вид спереди

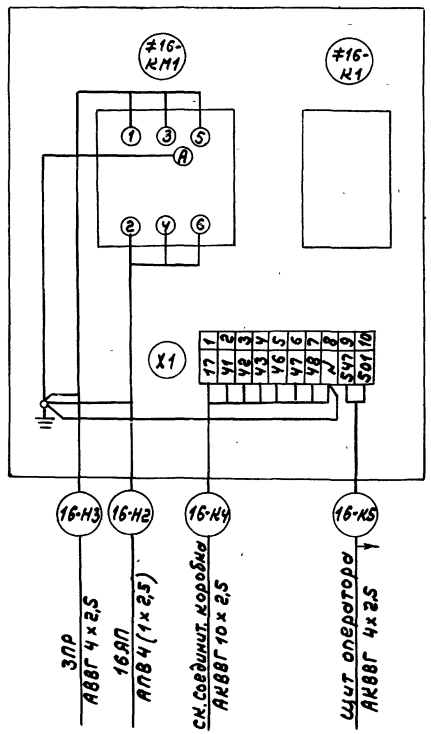

Таблица применения

Обозначение	Ящик	
	1А	4А
В	1	4
С	2	5
Д	3	6

Привязан	ГИП	Гусева	
	Нач.отд.	Коновалов	
	Н.контр.	Карякина	
	Гл.спец.	Крейнер	
	Нач.гр.	Полкова	
Инв.№	Инж.I к.	Большакова	

ТП 903-1-269.89 ЭМ

Котельная отопительная с 6 котлами „Факел" здание из сборных железобетонных конструкций.

Ящики 1А (4А), 10А, 16А схема подключений

Стадия	Лист	Листов
РП	12	

ГПИ Горьковский САНТЕХПРОЕКТ

Копир.

23801-07 14

Инв.№ подл. | Подп. и дата | Взам.инв.№

Ящик 7А. Вид спереди

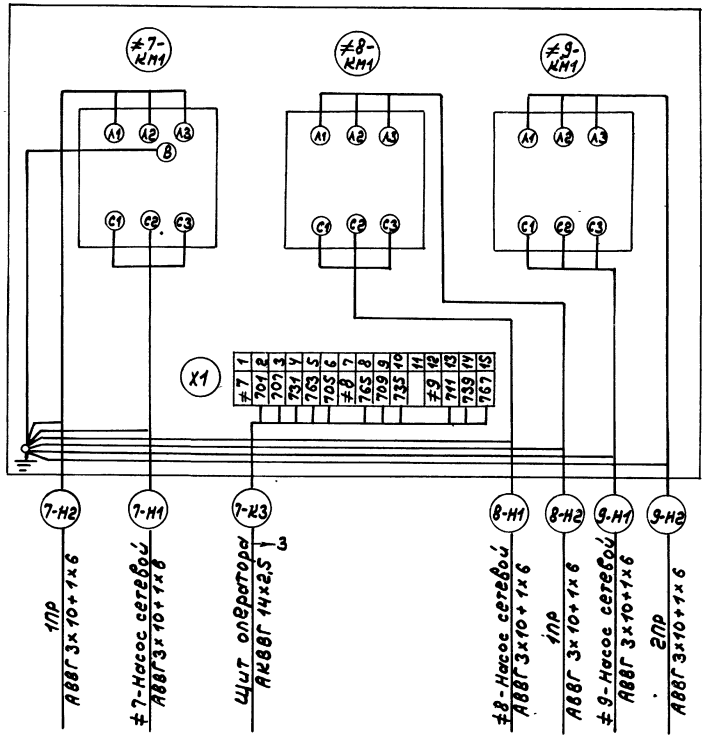

Ящик 12А. Вид спереди

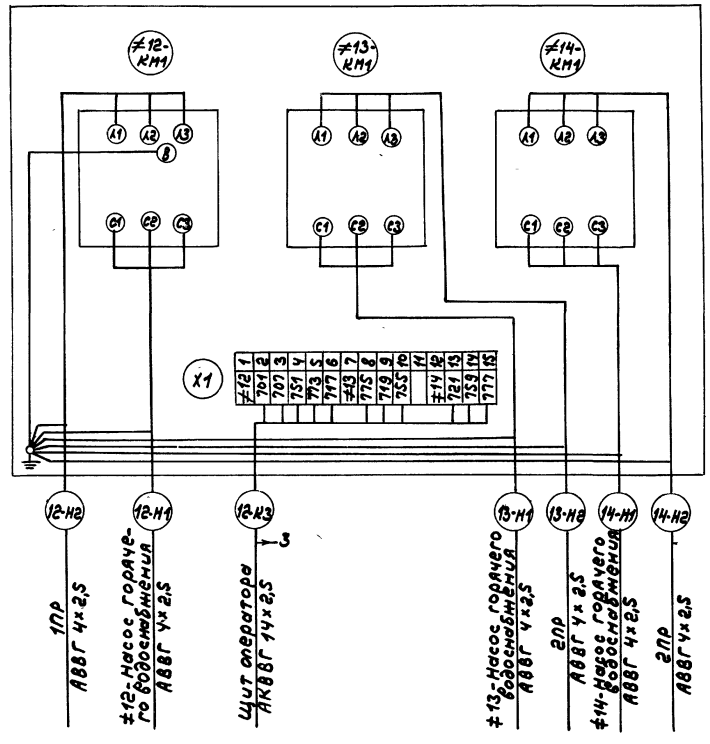

Ящик 15А. Вид спереди

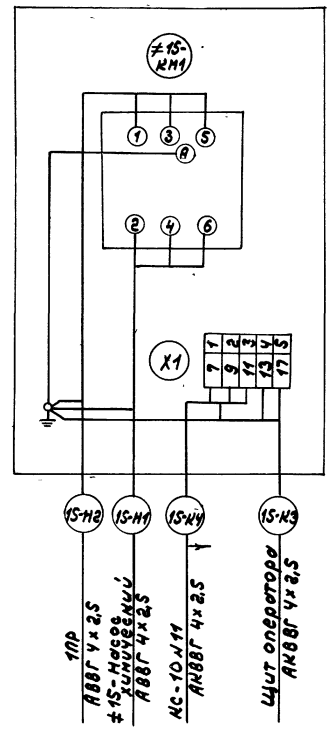

			ТП 903-1-269.89 ЭМ
Привязан:	ГИП	Гусева	Котельная отопительная с котлами „Факел-Г" здание из сборных железобетонных конструкций. Ящики 7А, 12А, 15А Схема подключений
	Н. контр.	Харанина	
	Нач. отд.	Шоновалов	
	Гл. спец.	Хребтер	
	Нач. гр.	Лопнова	
	Инж. 1 к.	Большанова	
Инв.№	Копир.		

Стадия	Лист	Листов
РП	13	

ГПИ горьковский САНТЕХПРОЕКТ

Инв.№подл. | Подп. и дата | Взам. инв.№

Альбом 7

Обозначение кабеля, провода	Трасса: Начало	Трасса: Конец	Проход через трубу: Обозначение	Проход через трубу: Диаметр по стандарту, мм	Проход через трубу: Длина, м	Проход через протяжной ящик №	Кабель, провод по проекту: Марка	Кабель, провод по проекту: Кол., число и сечение жил	Кабель, провод по проекту: Длина, м	Кабель, провод проложен: Марка	Кабель, провод проложен: Кол., число и сечение жил	Кабель, провод проложен: Длина, м
	Щр. Щит	распределительный										
1ЩУ-Н1	Щр, панель 1	1ЩУ, щиток учёта					АВВГ	4×2,5	10			
1ЩУ-К2	Щр, панель 1	1ЩУ, щиток учёта					АКВВГ	7×2,5	10			
2ЩУ-Н1	Щр, панель 5	2ЩУ, щиток учёта					АВВГ	4×2,5	5			
2ЩУ-К2	Щр, панель 5	2ЩУ, щиток учёта					АКВВГ	7×2,5	5			
	Ящики											
7-К3	7А	щит оператора					АКВВГ	14×2,5	15			
10-К3	10А	щит оператора					АКВВГ	10×2,5	10			
12-К3	12А	щит оператора	12-К3 п/т	40/48	3/4		АКВВГ	14×2,5	20			
16-К5	16А	щит оператора					АКВВГ	4×2,5	30			
1БКЭ-Н1	Блок БКЭ котла №1	клеммная коробка горелки газовой котла №1	1БКЭ-Н1 п/т	25/25	2/1		АВВГ	4×2,5	10			
2БКЭ-Н1	Блок БКЭ котла №2	клеммная коробка горелки газовой котла №2	2БКЭ-Н1 п/т	25/25	2/1		АВВГ	4×2,5	10			
3БКЭ-Н1	Блок БКЭ котла №3	клеммная коробка горелки газовой котла №3	3БКЭ-Н1 п/т	25/25	4/1		АВВГ	4×2,5	15			
4БКЭ-Н1	Блок БКЭ котла №4	клеммная коробка горелки газовой котла №4	4БКЭ-Н1 п/т	25/25	4/1		АВВГ	4×2,5	20			
5БКЭ-Н1	Блок БКЭ котла №5	клеммная коробка горелки газовой котла №5	5БКЭ-Н1 п/т	25/25	6/1		АВВГ	4×2,5	25			
6БКЭ-Н1	Блок БКЭ котла №6	клеммная коробка горелки газовой котла №6	6БКЭ-Н1 п/т	25/25	8/1		АВВГ	4×2,5	25			

Обозначение:

п/т — полиэтиленовая труба / электросварная труба

Обозначение кабеля, провода	Трасса: Начало	Трасса: Конец	Проход через трубу: Обозначение	Проход через трубу: Диаметр по стандарту, мм	Проход через трубу: Длина, м	Проход через протяжной ящик №	Кабель, провод по проекту: Марка	Кабель, провод по проекту: Кол., число и сечение жил	Кабель, провод по проекту: Длина, м	Кабель, провод проложен: Марка	Кабель, провод проложен: Кол., число и сечение жил	Кабель, провод проложен: Длина, м
К1	щит оператора	НА1. Ревун					АКВВГ	4×2,5	5			

Потребность кабелей и проводов длина м

Число и сечение жил, напряжение	Марка: АВВГ	Марка: АКВВГ
4×2,5 - 0,66	120	
4×2,5		35
7×2,5		15
10×2,5		10
14×2,5		35

Потребность труб

Обозначение по стандарту	Диаметр по стандарту, мм	Длина м
Т25×1,6	25	6
Т48×2,0	48	4
ПВД 25С	25	26
ПВД 40С	40	3

ТП 903-1-269.89 ЭМ

Привязан	ГИП	Гусева	
	Нач. отд.	Коновалов	
	М. контр.	Карякина	
	Гл. спец.	Креймер	
	Нач. гр.	Попкова	
Инв. №	Инж. I к.	Большакова	

Котельная отопительная с 6 котлами, Факел. Здание из сборных железобетонных конструкций.

Стадия	Лист	Листов
РП	14	

Кабельнотрубный журнал

ГПИ Горьковский САНТЕХПРОЕКТ

Копир.

23801-07 16

Альбом 7

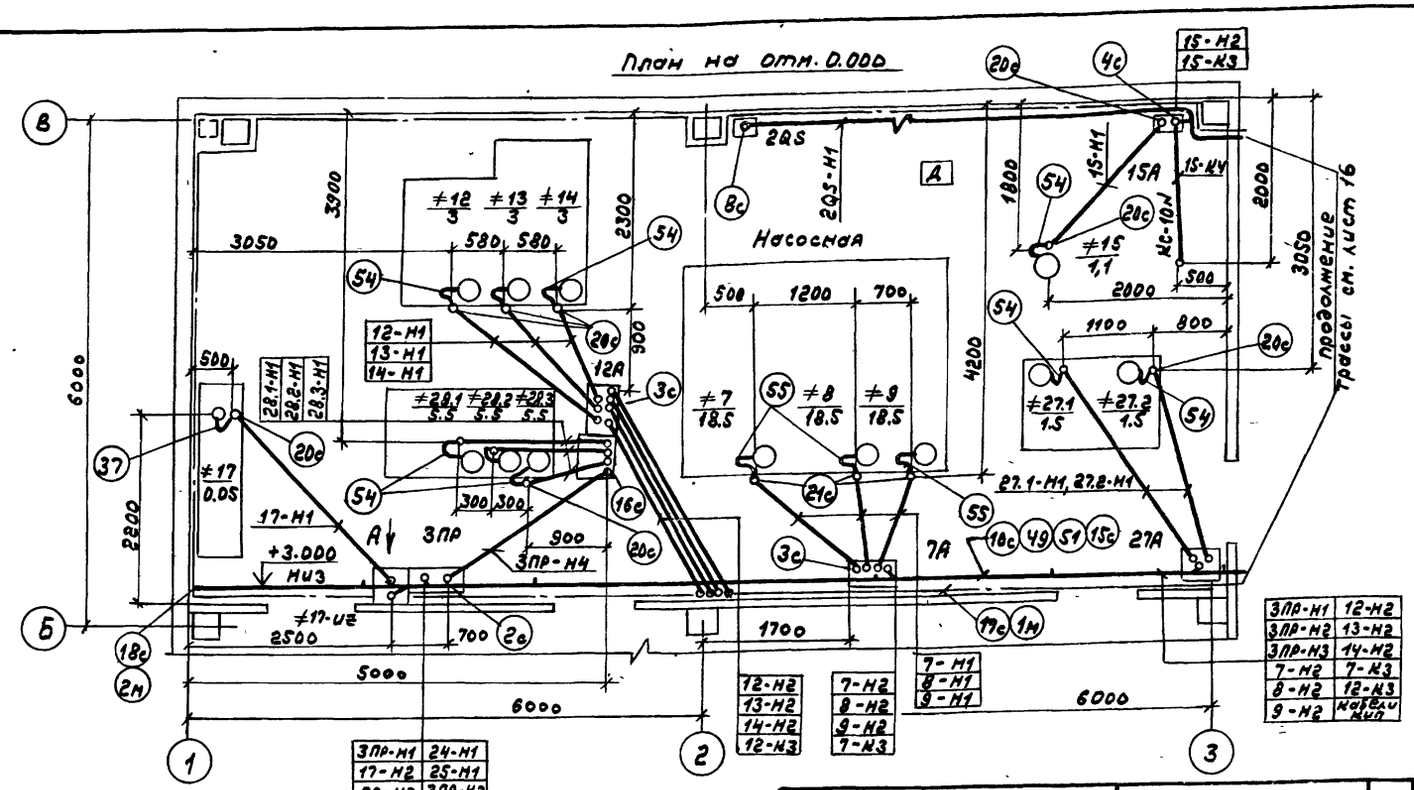

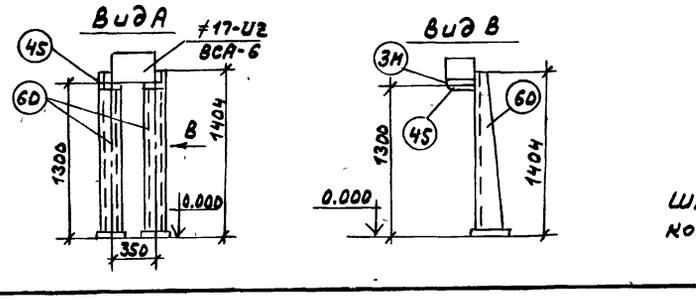

Марка, поз.	Обозначение	Наименование	Кол.	Масса ед., кг.	Примечание
		Изделия заводов Главэлектромонтажа			
6D		Стойка К314УХЛ2	4		
4S		Полка К1161У3	6		
5D		Лоток НЛ40-П1,87У3	4		
49		Лоток НЛ20-П1,87У3	61		
48		Лоток НЛ10-П1,87У3	4		
51		Прижим НЛ-ПРУ3	124		
54		Ввод гибкий К1082У3	17		
55		Ввод гибкий К1087У3	3		
		Материалы			
37	ТУ22-5570-83	Рукав РЗ-Ц-Х-Ш22	5	м	
1М	ГОСТ103-76	Сталь полосовая 40х4	160	м	
2М	ГОСТ 103-76	Сталь полосовая 25х4	110	м	
3М	ГОСТ19903-74	Лист 2 е=350	3		

Марка, поз.	Обозначение	Наименование	Кол.	Масса ед., кг.	Примечание
		Электрооборудование			
14	Опросный лист ЭМ.ЛО	Щит, состоящий из 5 панелей ПАР11	1		
40		Розетка штепсельная 05.2.3-01	1		
39		Розетка штепсельная 05.1.3-01	1		
		Сборочные единицы			
1с	5.407-43 В1. лист 10 исполнение 1	Установка распределительного шкафа ПР11-7077-54У1	2		
2с	5.407-43 В1, лист 10 исполнение 2	Установка распределительного шкафа ПР11-7078-54У1	1		
3с	5.407-64.40М4-01	Ящик управления ЯУЭ-0663. Монтажный чертеж.	4		
4с	5.407-64.50М4	Ящик управления ЯУЭ-0432. Монтажный чертеж	2		
5с	5.407-64.50М4-01	Ящик управления ЯУЭ-0663. Монтажный чертеж.	1		
6с	5.407-77.1.170М4	Пост кнопочный ПК6722-2У2 на стене. Монтажный чертеж.	6		
7с	5.407-65.60	Ящик с зажимами для проводников с жилами сечением до 50кв.мм. Соединение сваркой и болтами	1		
8с	5.407-55.1.160	Установка ящика ЯВШ3-63У2 на стене	2		
9с	5.407-88.160-03	Настенная одиночная кабельная конструкция высотой 400мм. с полками К1161У3	13		
10с	5.407-88.170-05	Настенная одиночная кабельная конструкция высотой 600мм. с полками К1161У3	13		
11с	5.407-88.180-06	Настенная одиночная кабельная конструкция высотой 800мм. с полками К1161У3	7		
12с	5.407-88.180-02	Настенная одиночная кабельная конструкция высотой 800мм. с полками К1160У3	18		
13с	5.407-49 В1, лист 15 вариант 2	Прокладка лотков НЛ40-П2У3 по стене (вертикально).	4		
14с	5.407-49 В1, лист 15 вариант 2	Прокладка лотков НЛ20-П2У3 по стене (вертикально).	4		
15с	4.407-260-037 исполнение 2	Установка разделительной перегородки	33		
16с	ВП737.11.01.00.00СБ	Шкаф управления 28А	1		
17с	5.407-11 лист 28 вариант 1	Прокладка заземляющих нулевых защитных проводников по стене	130	м	
18с	5.407-11 лист 30 вариант 1	Ответвление от магистрали заземления, зануления (при прокладке по стене).	60	м	
19с	5.407-11 лист 59 исполнение 8 (применительно).	Перемычка	60		
20с	5.407-63.1.180	Колено	31		
21с	5.407-63.1.200	Колено	3		

Шкаф управления 27А поставляется комплектно с ВПУ-2,5.

Привязан:

Инв. №

ГИП	Гусева	
Нач.отд.	Коновалов	
Н.контр.	Карякина	
Гл.спец.	Крейнер	
Нач.гр.	Попкова	
Инж. I к.	Большакова	

ТП 903-1-269.89 ЭМ

Котельная отопительная с 6 котлами „Факел-Г" здание из сборных железобетонных конструкций.

Расположение электрооборудования и прокладка кабелей и труб. Заземление. План на отм. 0.000 в осях 1÷3

Стадия	Лист	Листов
РП	15	

ГПИ Горьковский САНТЕХПРОЕКТ

Копир.

Инв. № подл. | Подп. и дата | Взам. инв. №

Альбом 7

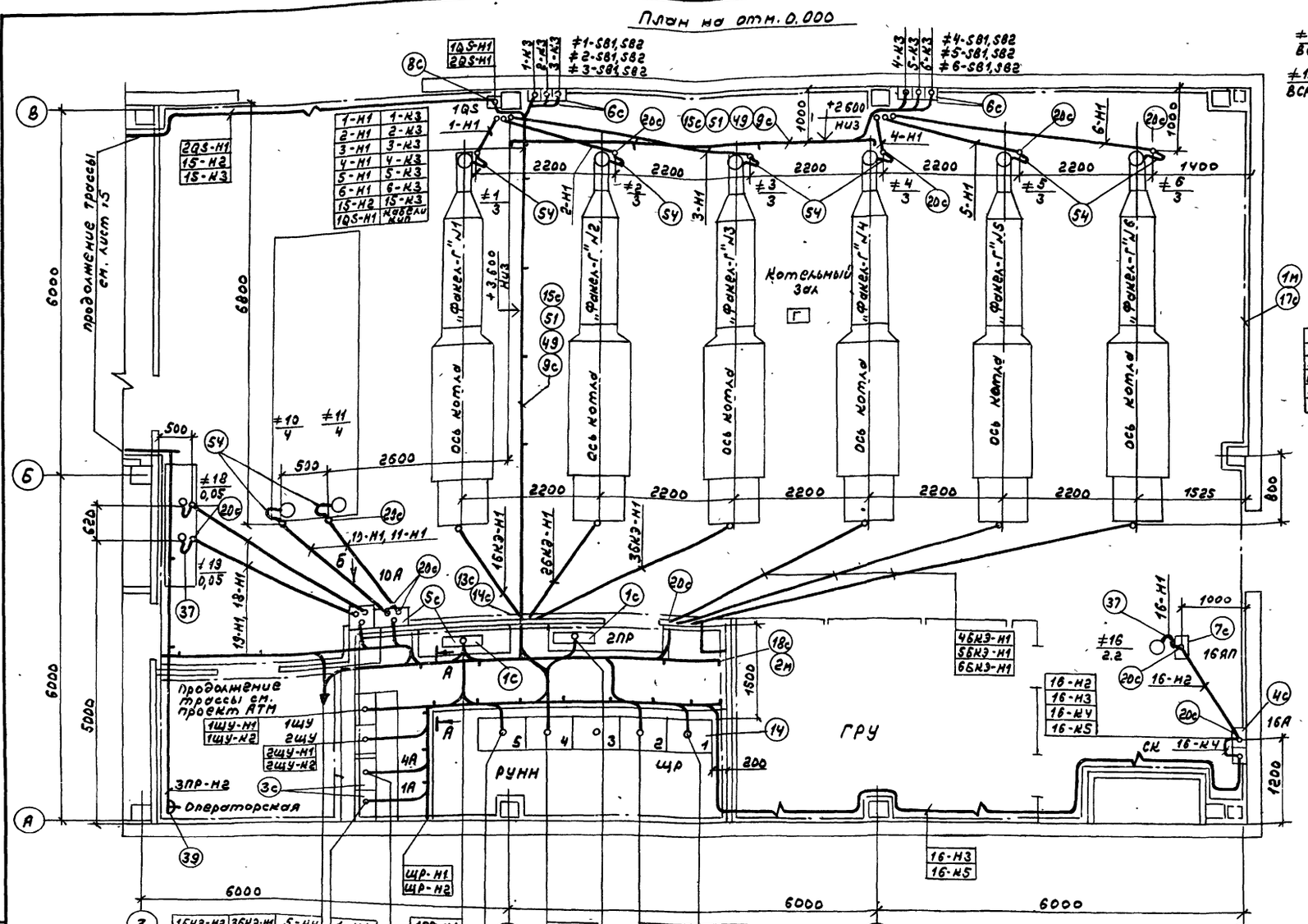

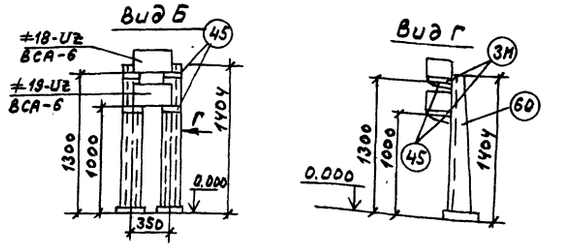

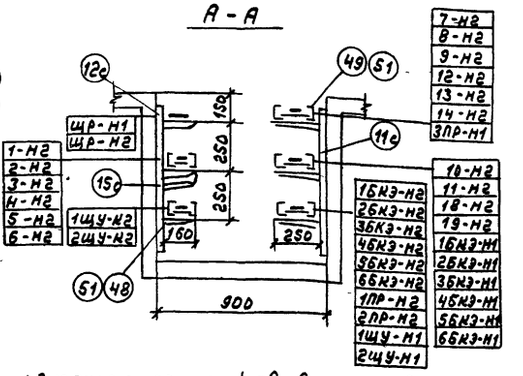

1. Заземляющее устройство выполнить в соответствии с главой I-7, ПУЭ-85г.
2. В качестве магистралей заземления использовать металлические фермы, обрамления каналов и другие подводки, а также специально проложенную полосовую сталь 40х4 (поз. 1м).
3. В качестве ответвлений от магистралей заземления к заземляемым частям использовать обрамления каналов, а также специально проложенную стальную полосу 25х4 (поз. 2м).
4. Сопротивление заземляющего устройства, полученное замерами в любое время года не должно превышать 4 ом.
5. С целью выравнивания потенциала во всех помещениях, где применяется заземление или зануление, строительные металлические конструкции, стационарно проложенные металлические трубопроводы всех назначений, металлические корпуса технологического оборудования и т.п. должны быть присоединены к сети заземления или зануления. При этом естественные металлические контакты в сочленениях являются достаточными. В тех местах, где отсутствует металлический контакт между элементами конструкций, соединение между ними должно осуществляться перемычками (поз. 19с).

Трубы проложить на отм. -0.100 и концы их вывести на 200 мм. над уровнем чистого пола.

ТП 903-1-269.89 ЭМ					
Привязан:	ГИП	Гусева		Котельная отопительная с 6 котлами „Факел-Г". Здание из сборных железобетонных конструкций.	Стадия: РП; Лист: 16; Листов:
	Нач. отд.	Коновалов			
	Н. контр.	Карякина			
	Гл. спец.	Крейнер		Расположение электрооборудования и прокладка кабелей и труб. Заземление. План на отм. 0.000 в осях 3÷6.	ГПИ Горьковский САНТЕХПРОЕКТ
Инв. №	Нач. гр.	Попкова			
	Инж. I к.	Большаков			

Копир.

23801-01 18

Инв. № подл. | Подп. и дата | Взам. инв. №

Альбом 7

Вид спереди
Дверь не показана

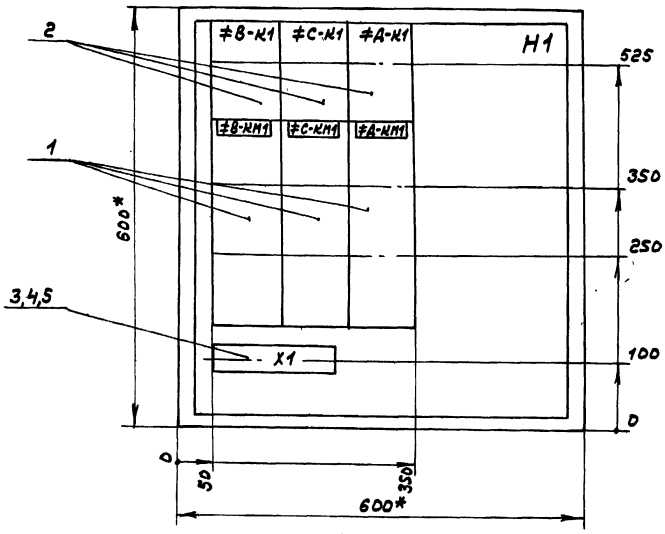

Дверь ящика
Вид спереди

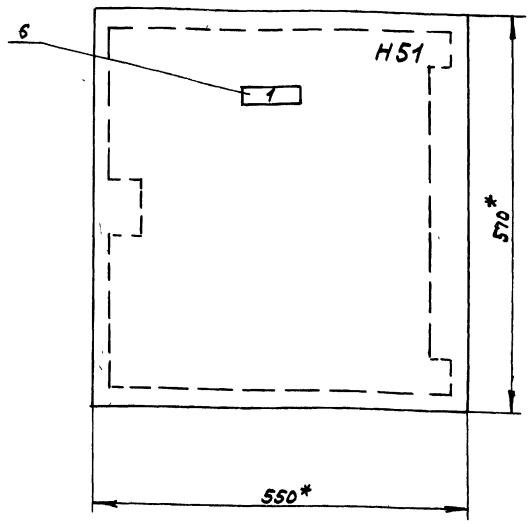

1. В контуре табличек и аппаратов указаны номера надписей по перечню надписей.
2. Глубина ящика 360мм.

Таблица применения

Обозначение	Ящик 1А	Ящик 4А
В	≠1	≠4
С	≠2	≠5
Д	≠3	≠6

ГИП	Гусева		ТП 903-1-269.89 -ЭМ.Н1
Нач.отд.	Коноваловв		Котельная отопительная с 6 котлами „Факел-Г" Здание из сборных железобетонных конструкций. Литер / Масса / Масштаб; Лист 1 / Листов 4
Н.контр.	Кирякина		Ящик 1А (4А) Общий вид. ГПИ Горьковский САНТЕХПРОЕКТ
Гл.спец.	Крейнер		
Нач.гр.	Полнова		
Инж.Эм.	Большакова		

Альбом 7

Вид спереди
Дверь не показана

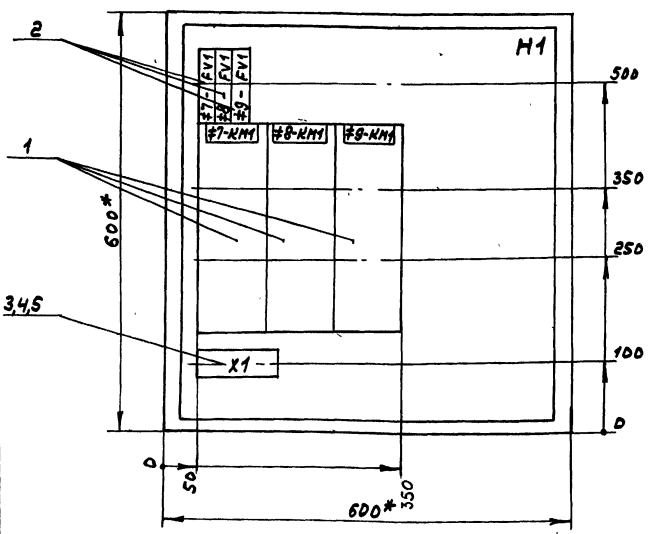

Дверь ящика
Вид спереди

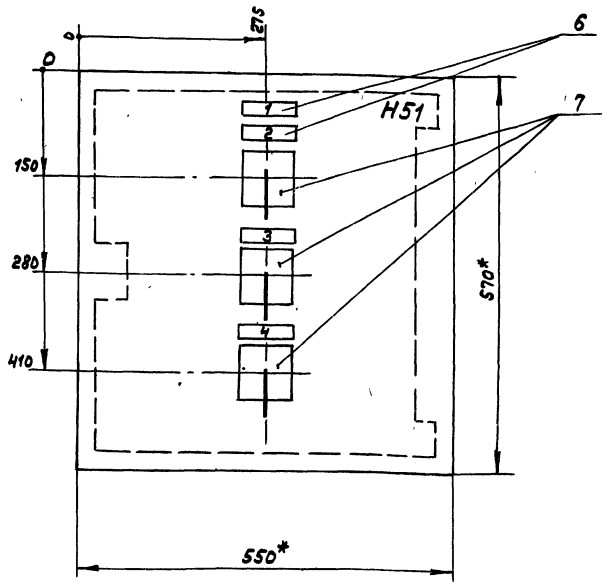

1. В контуре табличек и аппаратов указаны номера надписей по перечню надписей.
2. Глубина ящика 360мм.

ГИП	Гусева		ТП 903-1-269.89 -ЭМ.Н2
Нач.отд.	Коноваловв		Котельная отопительная с 6 котлами „Факел-Г" Здание из сборных железобетонных конструкций. Литер / Масса / Масштаб; Лист 1 / Листов 4
Н.контр.	Кирякина		Ящик 7А Общий вид. ГПИ Горьковский САНТЕХПРОЕКТ
Гл.спец.	Крейнер		
Нач.гр.	Полнова		
Инж.Эм.	Большакова		

Инв.№ подл. | Подп. и дата | Взам.инв.№ | Инв.№ дубл. | Подп. и дата

Альбом 7

Формат	Зона	Поз.	Обозначение	Наименование	Кол.	Примечание
				Документация		
А3			Т.П.903-1-269.89 ЭМ.Н1 л.1	Общий вид	1	
А2			Т.П.903-1-269.89 ЭМ.Н1 л.4	Схема электрическая		
				соединений	1	
А4			Т.П.903-1-269.89 ЭМ.Н1 л.3	Перечень надписей	1	
				Сборочные единицы		
				Н1		
		1		Пускатель		≠В-КМ1
				ПМА-3212 ПУ3В		≠С-КМ1
				Ик~ 220В Iнэ-10,6А	3	≠А-КМ1
		2		Реле РПУГ-М9В200У3Б		≠В-К1
				U~ 220В К23	3	≠С-К1 ≠А-К1
		3		Рейка К109/1У2	1	ℓ=200
		4		Зажим наборный		
				У123У2.1	15	
		5		Колодка маркировочная		
				КМ3СНУ2,1	2	
		6		Рамка для надписей		
				66×26	1	

Обозначение	Ящик	
	1А	4А
В	≠1	≠4
С	≠2	≠5
Д	≠3	≠6

ГИП	Гусева	
Нач.отд	Коновалов	
Н.контр	Нарякина	
Гл.спец.	Крейнер	
Нач.гр.	Полкова	
Инж.Эк.	Большакова	

ТП 903-1-269.89 ЭМ.Н1

Котельная отопительная с 6 котлами «Факел». Здание из сборных железобетонных конструкций. Ящик 1А (4А) Технические данные

Литер	Лист	Листов
	2	4

ГПИ Горьковский САНТЕХПРОЕКТ

Альбом 7

Панель	Надпись	Поз. обозначение	Место надписи	Текст	Кол.	Вид шрифта	Заготовка
	1		Табличка	Ящик 1А (2А)			

ГИП	Гусева	
Нач.отд.	Коновалов	
Н.контр.	Нарякина	
Гл.спец.	Крейнер	
Нач.гр.	Полкова	
Инж.Эк.	Большакова	

ТП 903-1-269.89 ЭМ.Н1

Котельная отопительная с 6 котлами «Факел». Здание из сборных железобетонных конструкций. Ящик 1А (4А) Перечень надписей.

Литер	Лист	Листов
	3	4

ГПИ Горьковский САНТЕХПРОЕКТ

Альбом 7

Формат	Зона	Поз.	Обозначение	Наименование	Кол.	Примечание
				Документация		
А3			Т.П.903-1-269.89 ЭМ.Н2 л.1	Общий вид	1	
А2			Т.П.903-1-269.89 ЭМ.Н2 л.4	Схема электрическая		
				соединений	1	
А4			Т.П.903-1-269.89 ЭМ.Н2 л.3	Перечень надписей	1	
				Сборочные единицы		
				Н1		
		1		Пускатель		≠7-КМ1
				ПМА-3212 ПУ3В		≠8-КМ1
				Ик~ 220В, Iнэ-40А	3	≠9-КМ1
		2		Предохранитель		≠7-FU1
				ПП Т-10У3	3	≠8-FU1 ≠9-FU1
		3		Рейка К109/1У2	1	ℓ=200
		4		Зажим наборный		
				У123У2.1	15	
		5		Колодка маркировочная		
				КМ3СНУ2,1	2	
		6		Рамка для надписей		
				66×26	4	
				Н51		
		7		Переключатель		≠7-SA1
				УП53Т2-А54У3		≠8-SA1
				РУМ, рев.	3	≠9-SA1

ГИП	Гусева	
Нач.отд	Коновалов	
Н.контр	Нарякина	
Гл.спец	Крейнер	
Нач.гр.	Полкова	
Инж.Эк.	Большакова	

ТП 903-1-269.89 ЭМ.Н2

Котельная отопительная с 6 котлами «Факел». Здание из сборных железобетонных конструкций. Ящик 7А Технические данные оборудования

Литер	Лист	Листов
	2	4

ГПИ Горьковский САНТЕХПРОЕКТ

Альбом 7

Панель	Надпись	Поз. обозначение	Место надписи	Текст	Кол.	Вид шрифта	Заготовка
	1		Табличка	Ящик 7А	1		
	2	≠7-SA1	Табличка	Ключ управления	1		
	3	≠8-SA1	Табличка	Ключ управления	1		
	4	≠9-SA1	Табличка	Ключ управления	1		

ГИП	Гусева	
Нач.отд	Коновалов	
Н.контр	Нарякина	
Гл.спец	Крейнер	
Нач.гр.	Полкова	
Инж.Эк.	Большакова	

ТП 903-1-269.89 -ЭМ.Н2

Котельная отопительная с 6 котлами «Факел». Здание из сборных железобетонных конструкций. Ящик 7А Перечень надписей.

Литер	Лист	Листов
	3	4

ГПИ Горьковский САНТЕХПРОЕКТ

Копир.

Инв.№подл. | Подп. и дата | Взам.инв.№ | Инв.№дубл. | Подп. и дата

23801-07 20

Альбом 7

Вид спереди

Дверь ящика
Вид со стороны монтажа

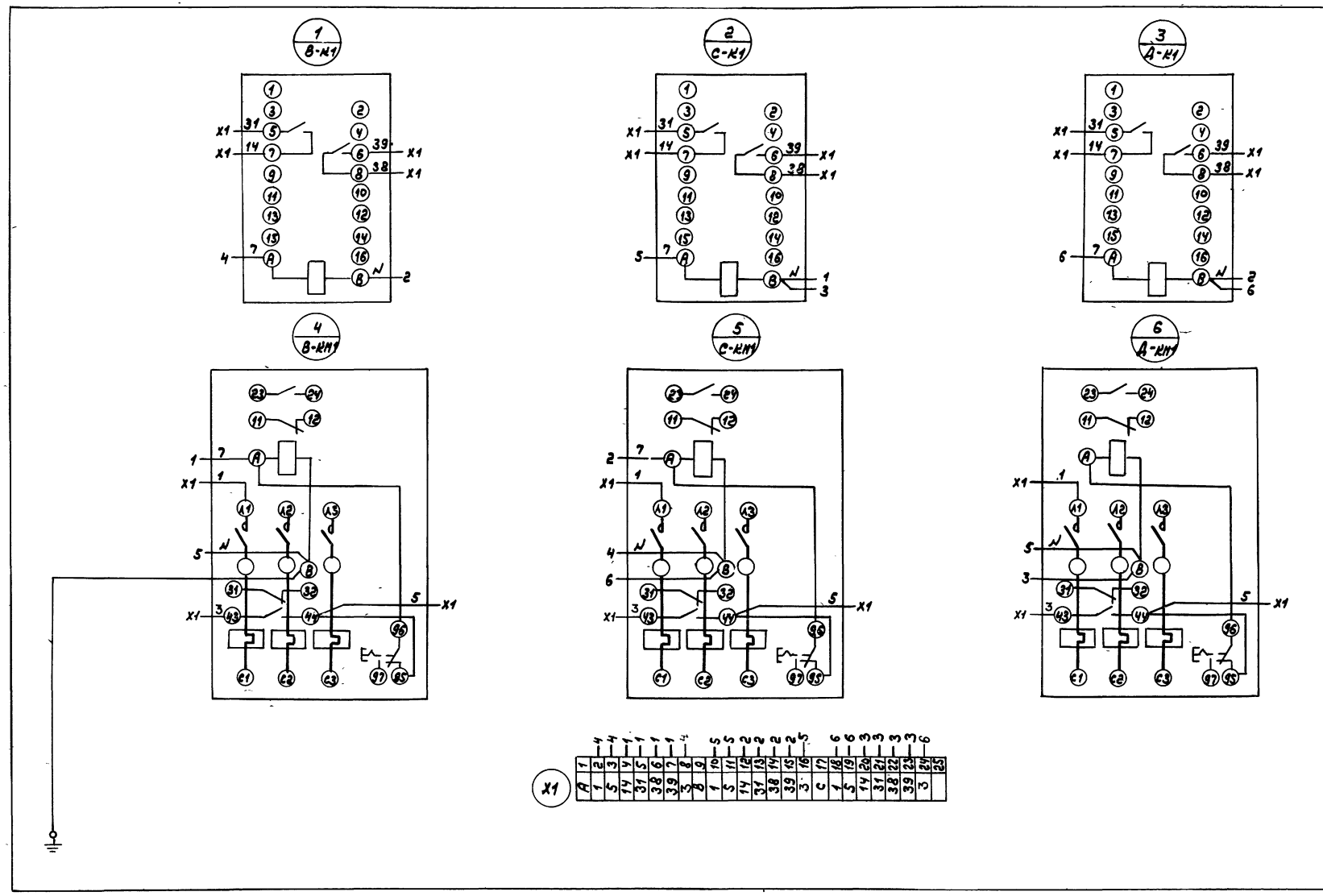

Таблица применения

Обозначение	Ящик	
	1А	4А
В	≠1	≠4
С	≠2	≠5
Д	≠3	≠6

ГИП	Гусева	
Нач.отд.	Коновалов	
Н.контр.	Карякина	
Гл.спец.	Креймер	
Нач.гр.	Попкова	
Инж.I к.	Большаков	

ТП903-1-269.89 -ЭМ. Н1

Котельная отопительная с 6 котлами „Факел-Г" Здание из сборных железобетонных конструкций.

Ящик 1А (4А). Схема электрическая соединений.

Литер	Масса	Масштаб

Лист 4 | Листов 4

ГПИ Горьковский. САНТЕХПРОЕКТ

копир.

23801-07 21

Альбом 7

Вид спереди

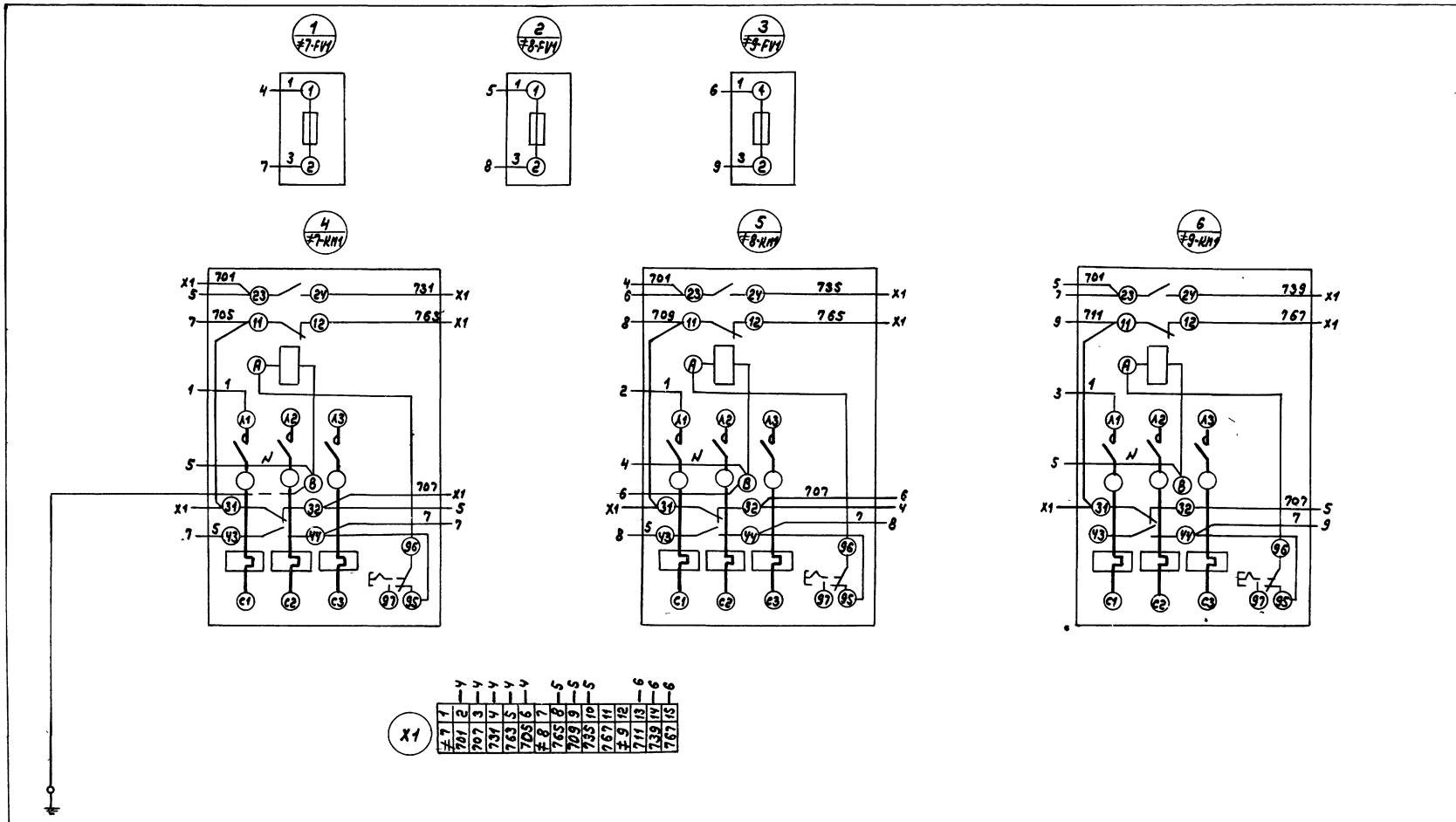

Дверь ящика
Вид со стороны монтажа

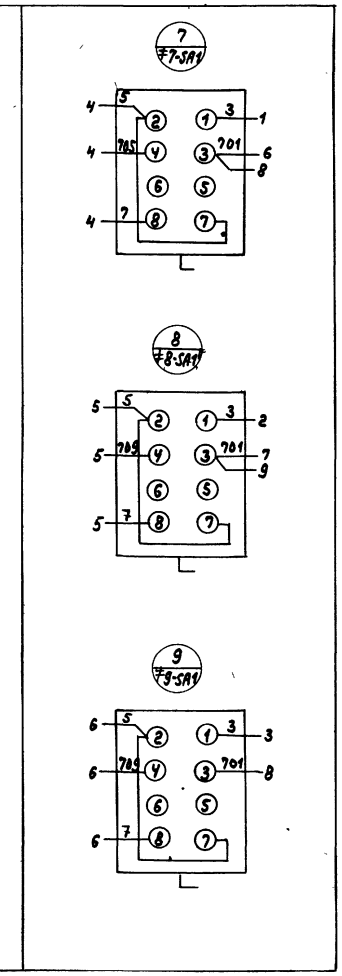

ГИП	Гусева		ТП903-1-269.89 -ЭМ.Н2	
Нач.отд	Коновалов		Котельная отопительная с 6 котлами „Факел-Г". Здание из сборных железобетонных конструкций.	Литер / Масса / Масштаб
Н.контр	Карякина			Лист 4 / Листов
Гл.спец.	Креймер		Ящик 7А. Схема электрическая соединений.	ГПИ Горьковский САНТЕХПРОЕКТ
Нач.гр.	Попкова			
Инж.I к	Большакова			

Копир.

Альбом 7

Вид спереди
Дверь не показана

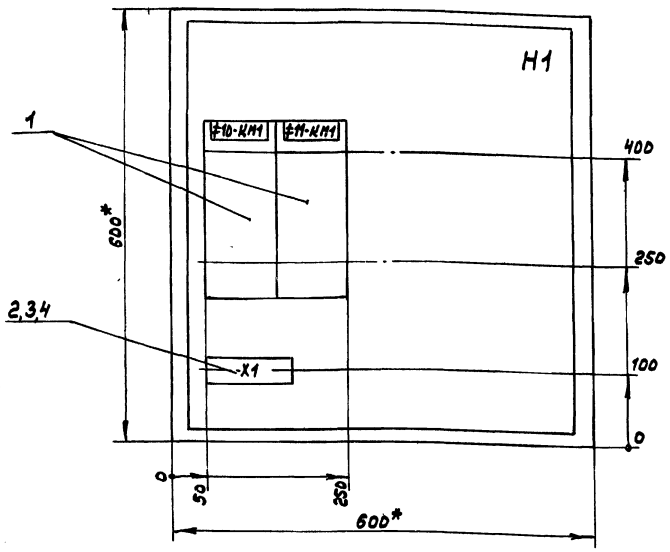

Дверь ящика
Вид спереди

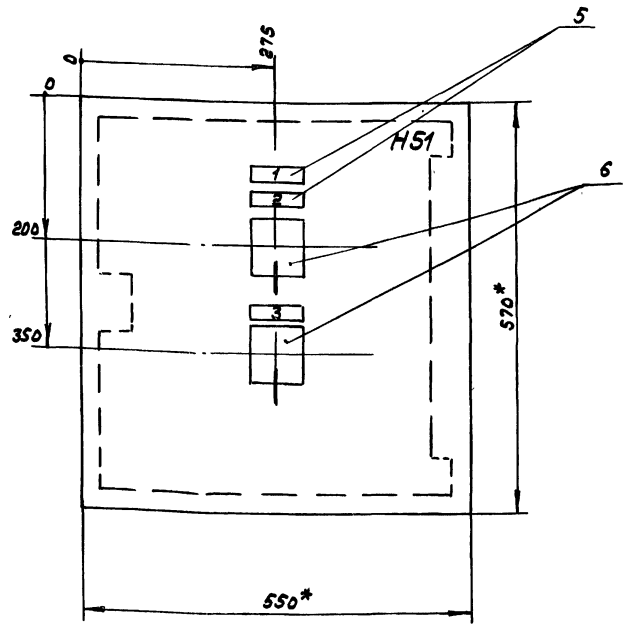

1. В контуре табличек и аппаратов указаны номера надписей по перечню надписей.
2. Глубина ящика 360мм.

			ТП 903-1-269.89 -ЭМ.Н3			
			Котельная отопительная с 6 котлами „Факел-Г" Здание из сборных железобетонных конструкций.	Литер	Масса	Масштаб
				Лист 1	Листов 4	
ГИП	Гусева		Ящик 10А Общий вид	ГПИ Горьковский САНТЕХПРОЕКТ		
Нач.отд.	Коновалов					
Н.контр.	Наранина					
Гл.спец.	Крейнер					
Нач.гр.	Полкова					
Инж.Ин.	Большакова					

Альбом 7

Вид спереди
Дверь не показана

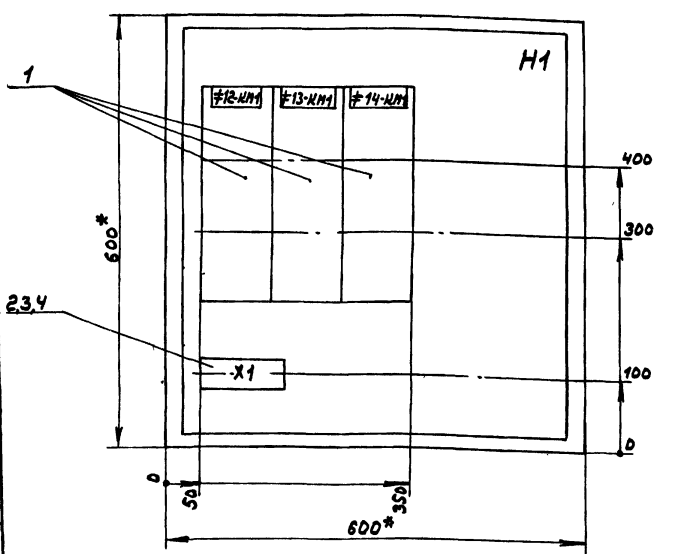

Дверь ящика
Вид спереди

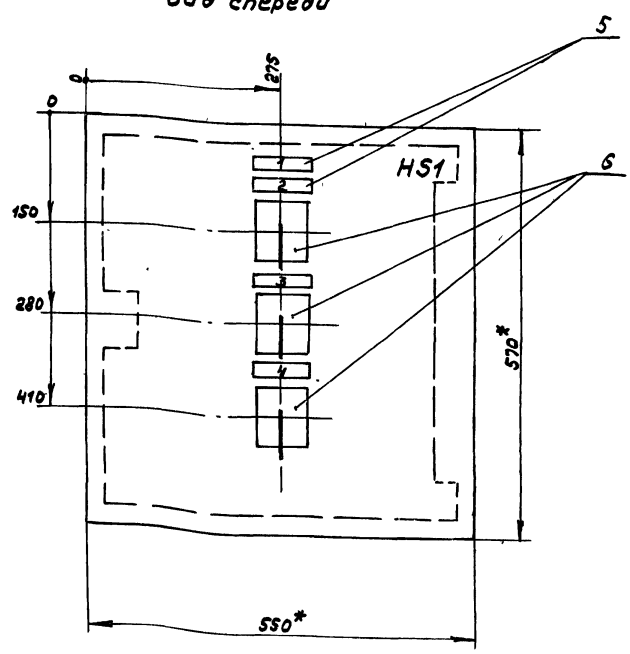

1. В контуре табличек и аппаратов указаны номера надписей по перечню надписей.
2. Глубина ящика 360мм.

			ТП 903-1-269.89 -ЭМ.Н4			
			Котельная отопительная с 6 котлами „Факел-Г" Здание из сборных железобетонных конструкций.	Литер	Масса	Масштаб
				Лист 1	Листов 4	
ГИП	Гусева		Ящик 12А Общий вид.	ГПИ Горьковский САНТЕХПРОЕКТ		
Нач.отд.	Коновалов					
Н.контр.	Наранина					
Гл.спец.	Крейнер					
Нач.гр.	Полкова					
Инж.Ин.	Большакова					

Альбом 7

Формат	Зона	Поз.	Обозначение	Наименование	Кол.	Примечание
				Документация		
А3			Т.п.903-1-269.89 ЭМ.НЗ л.1	Общий вид	1	
А2			Т.п.903-1-269.89 ЭМ.НЗ л.2	Схема электрическая		
				соединений	1	
А4			Т.п.903-1-269.89 ЭМ.НЗ л.3	Перечень надписей	1	
				Сборочные единицы		
				Н1		
		1		Пускатель		
				ПМА-3212 ПУ3В		≠10-КМ1
				Uк~220В, Iнэ-10,6А	2	≠11-КМ1
		2		Рейка К109/1У2	1	ℓ=150
		3		Зажим наборный		
				У123У2.1	10	
		4		Колодка маркировочная		
				КМ3СНУ2,1	2	
		5		Рамка для надписей		
				66×26	3	
				Н51		
		6		Переключатель		≠10SA1
				УП5312-А545У3	2	≠11-SA1
				рук. рев.		

Инв.№ подл. | Подп. и дата | Взам. инв.№ | Инв.№ дубл. | Подп. и дата

ГИП	Гусева		ТП 903-1-269.89 ЭМ.НЗ
Нач.отд.	Коновалов		Котельная отопительная с 6 котлами „Факел" Здание из сборных железобетонных конструкций. Ящик 10А Технические данные аппаратов.
Н.контр.	Наранина		Литер: — Лист: 2 Листов: —
Гл.спец.	Крейнер		ГПИ Горьковский САНТЕХПРОЕКТ
Нач.гр.	Полкова		
Инж.Ис.	Большакова		

Альбом 7

Панель	Надпись	Поз. обозначение	Место надписи	Текст	Кол.	Вид шрифта	Заготовка
	1		Табличка	Ящик 10А	1		
	2	≠10-SA1	Табличка	≠10 Ключ управления	1		
	3	≠11-SA1	Табличка	≠11 Ключ управления	1		

Инв.№ подл. | Подп. и дата | Взам. инв.№ | Инв.№ дубл. | Подп. и дата

ГИП	Гусева		ТП 903-1-269.89 ЭМ.НЗ
Нач.отд.	Коновалов		Котельная отопительная с 6 котлами „Факел" Здание из сборных железобетонных конструкций. Ящик 10А Перечень надписей.
Н.контр.	Наранина		Литер: — Лист: 3 Листов: —
Гл.спец.	Крейнер		ГПИ Горьковский САНТЕХПРОЕКТ
Нач.гр.	Полкова		
Инж.Ис.	Большакова		

Альбом 7

Формат	Зона	Поз.	Обозначение	Наименование	Кол.	Примечание
				Документация		
А3			Т.п.903-1-269.89 ЭМ.Н4 л.1	Общий вид	1	
А2			Т.п.903-1-269.89 ЭМ.Н4 л.2	Схема электрическая		
				соединений	1	
А4			Т.п.903-1-269.89 ЭМ.Н4 л.3	Перечень надписей	1	
				Сборочные единицы		
				Н1		
		1		Пускатель		≠12-КМ1
				ПМА-3212 ПУ3В		≠13-КМ1
				Uк~220В, Iнэ-10,6А	3	≠14-КМ1
		2		Рейка К109/1У2	1	ℓ=200
		3		Зажим наборный		
				У123У2,1	15	
		4		Колодка маркировочная		
				КМ3СНУ2,1	2	
		5		Рамка для надписей		
				66×26	4	
				Н51		
		6		Переключатель		≠12-SA1
				УП5312-А545У3	3	≠13-SA1
				рук, рев.	3	≠14-SA1

23801-07 24

Инв.№ подл. | Подп. и дата | Взам. инв.№ | Инв.№ дубл. | Подп. и дата

ГИП	Гусева		ТП 903-1-269.89 ЭМ.Н4
Нач.отд.	Коновалов		Котельная отопительная с 6 котлами „Факел" Здание из сборных железобетонных конструкций. Ящик 12А Технические данные аппаратов.
Н.контр.	Наранина		Литер: — Лист: 2 Листов: —
Гл.спец.	Крейнер		ГПИ Горьковский САНТЕХПРОЕКТ
Нач.гр.	Полкова		
Инж.Ис.	Большакова		

Альбом 7

Панель	Надпись	Поз. обозначение	Место надписи	Текст	Кол.	Вид шрифта	Заготовка
	1		Табличка	Ящик 12А	1		
	2	≠12-SA1	Табличка	Ключ управления	1		
	3	≠13-SA1	Табличка	Ключ управления	1		
	4	≠14-SA1	Табличка	Ключ управления	1		

Инв.№ подл. | Подп. и дата | Взам. инв.№ | Инв.№ дубл. | Подп. и дата

ГИП	Гусева		ТП 903-1-269.89 ЭМ.Н4
Нач.отд.	Коновалов		Котельная отопительная с 6 котлами „Факел" Здание из сборных железобетонных конструкций. Ящик 12А Перечень надписей
Н.контр.	Наранина		Литер: — Лист: 3 Листов: —
Гл.спец.	Крейнер		ГПИ Горьковский САНТЕХПРОЕКТ
Нач.гр.	Полкова		
Инж.Ис.	Большакова		

Копир.

Альбом 7

Вид спереди

Дверь шкафа
Вид со стороны монтажа

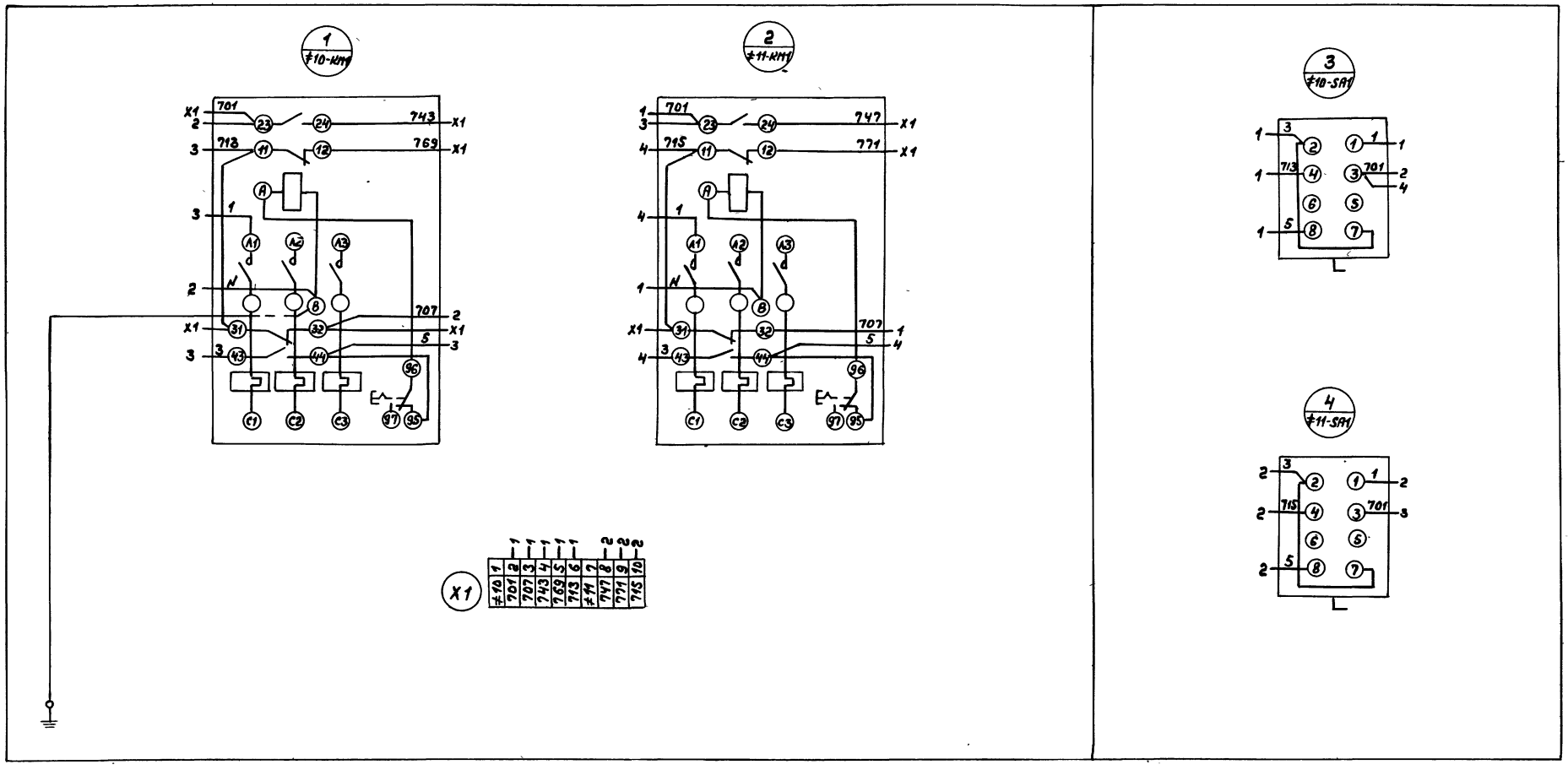

ГИП	Гусева		ТП903-1-269.89 ЭМ.НЗ	
Нач.отд.	Коновалов		Котельная отопительная с 6 котлами „Факел-Г". Здание из сборных железобетонных конструкций.	Литер / Масса / Масштаб
Н.контр.	Карякина			Лист 4 / Листов
Гл.спец.	Крейнер		Ящик 10А. Схема электрическая соединений.	ГПИ Горьковский САНТЕХПРОЕКТ
Нач.гр.	Полнов			
Инж. I к.	Большакова			
Копир.				

Инв.№ подл. | Подп. и дата | Взам.инв.№ | Инв.№ дубл. | Подп. и дата

Альбом 7

Вид спереди

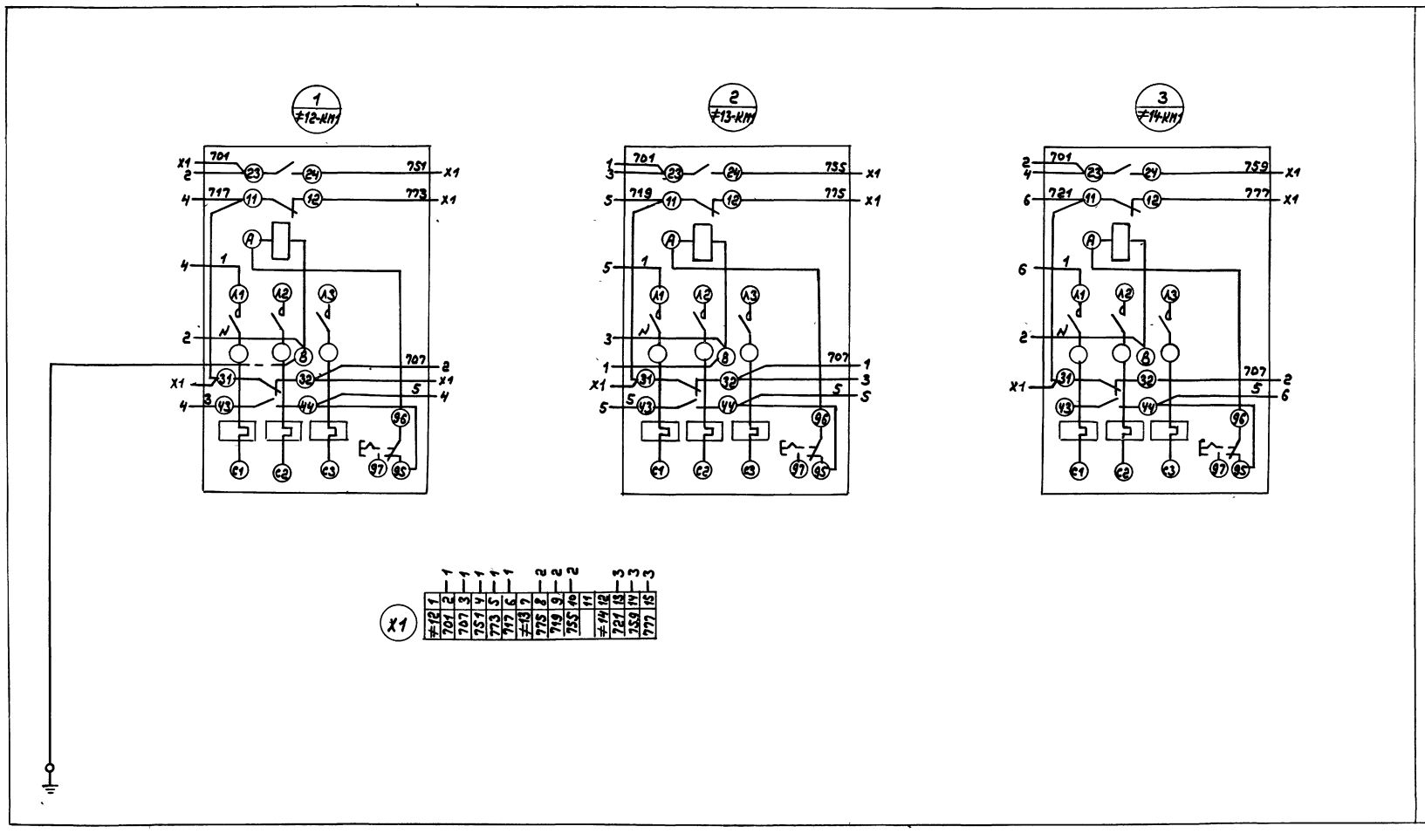

Дверь ящика
Вид со стороны монтажа

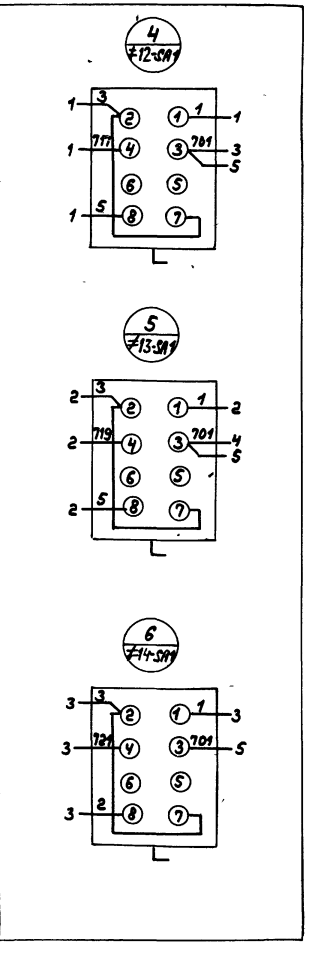

ГИП	Гусева			ТП 903-1-269.89 ЭМ.Н4	
Нач.отд	Коновалов			Котельная отопительная с 6 котлами „Факел-Г". Здание из сборных железобетонных конструкций.	Литер / Масса / Масштаб
Н.контр	Каракина				Лист 4 / Листов
Гл.спец	Крейнер			Ящик 12А. Схема электрическая соединений.	ГПИ Горьковский САНТЕХПРОЕКТ
Нач.гр.	Попкова				
Инж.Iк	Большакова				

Копир.

Вид спереди
Дверь не показана

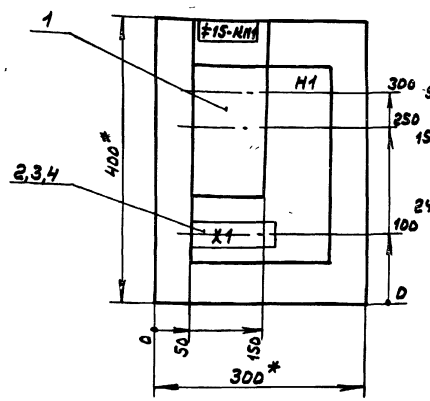

Дверь ящика
Вид спереди

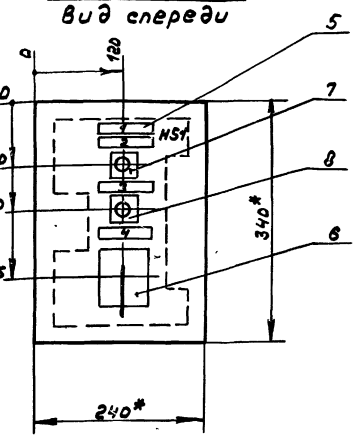

1. В контуре табличек и аппаратов указаны номера надписей по перечню надписей.
2. Глубина ящика 250 мм.

			ТП 903-1-269.89 -ЭМ.Н5		
			Котельная отопительная с 6 котлами „Факел-Г" Здание из сборных железобетонных конструкций.	Литер	Масса	Масштаб
				Лист 1	Листов 4
ГИП	Гусева		Ящик 15А Общий вид.	ГПИ Горьковский САНТЕХПРОЕКТ	
Нач.отд.	Коновалов				
Н.контр.	Карякина				
Гл.спец.	Крейнер				
Нач.гр.	Полкова				
Инж.1 кат.	Большакова				

Альбом 7

Вид спереди
Дверь не показана

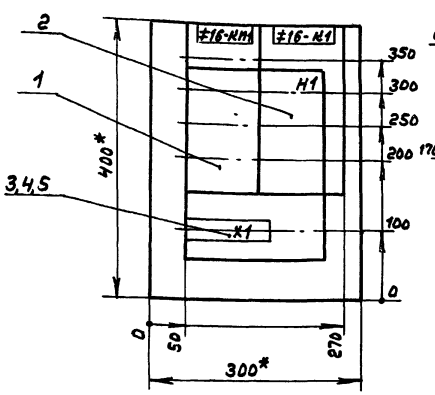

Дверь ящика
Вид спереди

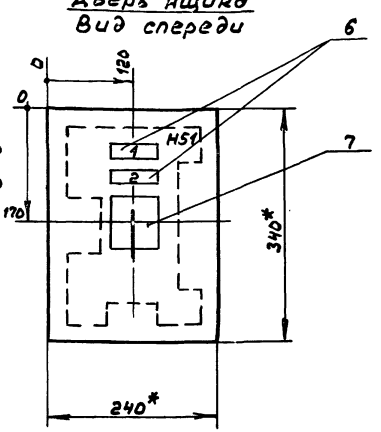

1. В контуре табличек и аппаратов указаны номера надписей по перечню надписей.
2. Глубина ящика 250 мм.

			ТП 903-1-269.89 -ЭМ.Н6		
			Котельная отопительная с 6 котлами „Факел-Г" Здание из сборных железобетонных конструкций.	Литер	Масса	Масштаб
				Лист 1	Листов 4
ГИП	Гусева		Ящик 16А Общий вид.	ГПИ Горьковский САНТЕХПРОЕКТ	
Нач.отд.	Коновалов				
Н.контр.	Карякина				
Гл.спец.	Крейнер				
Нач.гр.	Полкова				
Инж.1 кат.	Большакова				

Копир.

Инв.№ подл. | Подп. и дата | Взам.инв.№ | Инв.№ дубл. | Подп. и дата

Формат	Зона	Поз.	Обозначение	Наименование	Кол.	Примечание
				Документация		
А3			Т.П.903-1-269.89 ЭМ.Н5 Л.1	Общий вид	1	
А2			Т.П.903-1-269.89 ЭМ.Н5 Л.4	Схема электрическая		
				соединений	1	
А4			Т.П.903-1-269.89 ЭМ.Н5 Л.3	Перечень надписей	1	
				Сборочные единицы		
				Н1		
		1		Пускатель		
				ПМА-0201-У3В		
				Uк ~ 220В, Iн.э - 2,5А	1	≠15-КМ1
		2		Рейка К109/1У2	1	ℓ=100
		3		Зажим наборный		
				У123 У2.1	5	
		4		Колодка маркировочная		
				КМ3СНУ2.1	2	
		5		Рамка для надписей		
				66х26	4	
				Н51		
		6		Переключатель		
				УП5312-Ф343 У3		
				рук. рев.	1	≠15-SA1
		7		Кнопка КЕ011 У3 исп. 2		
				штифт красн. надп. „Стоп"	1	≠15-SB1
		8		Кнопка КЕ011 У3 исп. 2		
				штифт черн. надп. „Пуск"	1	≠15-SB2

ГИП	Гусева		ТП 903-1-269.89 ЭМ.Н5
Нач.отд.	Коновалов		Котельная отопительная с 6 котлами „Факел-Г" здание из сборных железобетонных конструкций. Ящик 15А. Технические данные аппаратов.
Н.контр.	Нарякина		Литер: — Лист: 2 Листов: —
Гл.спец.	Крейнер		ГПИ Горьковский САНТЕХПРОЕКТ
Нач.гр.	Полкова		
Инж.Тех.	Большакова		

Альбом 7

Панель	Надпись	Поз. обозначение	Место надписи	Текст	Кол.	Вид шрифта	Заготовка
	1		Табличка	Ящик 15А	1		
	2	≠15-SB1	Табличка	„Стоп"	1		
	3	≠15-SB2	Табличка	„Пуск"	1		
	4	≠15-SA1	Табличка	Ключ управления ≠15	1		
			На ключе	Мест.-Отол. сезон-О-Лет.сезон	1		

Инв.№подл. | Подп. и дата | Взам.инв.№ | Инв.№дубл. | Подп. и дата

ГИП	Гусева		ТП 903-1-269.89 ЭМ.Н5
Нач.отд.	Коновалов		Котельная отопительная с 6 котлами „Факел-Г" здание из сборных железобетонных конструкций. Ящик 15А. Перечень надписей.
Н.контр.	Нарякина		Литер: — Лист: 3 Листов: —
Гл.спец.	Крейнер		ГПИ Горьковский САНТЕХПРОЕКТ
Нач.гр.	Полкова		
Инж.Тех.	Большакова		

Альбом 7

Формат	Зона	Поз.	Обозначение	Наименование	Кол.	Примечание
				Документация		
А3			Т.П.903-1-269.89 ЭМ.Н6 Л.1	Общий вид	1	
А2			Т.П.903-1-269.89 ЭМ.Н6 Л.4	Схема электрическая		
				соединений	1	
А4			Т.П.903-1-269.89 ЭМ.Н6 Л.3	Перечень надписей	1	
				Сборочные единицы		
				Н1		
		1		Пускатель		
				ПМА-0211-УХЛ4		
				Uк ~ 220В, Iн.э = 6,3А	1	≠16-КМ1
		2		Реле РПУ2-М96020У3б		
				U ~ 220В, 2р	1	≠16-К1
		3		Рейка К109/1У2	1	ℓ=150
		4		Зажим наборный		
				У123У2.1	10	
		5		Колодка маркировочная		
				КМ3СНУ2.1	2	
		6		Рамка для надписей		
				66х26	2	
				Н51		
		7		Переключатель		
				УП5312-А54У3		
				рук. рев.	1	≠16-SA1

23801-07 28

Инв.№подл. | Подп. и дата | Взам.инв.№ | Инв.№дубл. | Подп. и дата

ГИП	Гусева		ТП 903-1-269.89 ЭМ.Н6
Нач.отд.	Коновалов		Котельная отопительная с 6 котлами „Факел-Г" здание из сборных железобетонных конструкций. Ящик 16А. Технические данные аппаратов.
Н.контр.	Нарякина		Литер: — Лист: 2 Листов: —
Гл.спец.	Крейнер		ГПИ Горьковский САНТЕХПРОЕКТ
Нач.гр.	Полкова		
Инж.Тех.	Большакова		

Альбом 7

Панель	Надпись	Поз. обозначение	Место надписи	Текст	Кол.	Вид шрифта	Заготовка
	1		Табличка	Ящик 16А	1		
	2	≠16-SA1	Табличка	Ключ управления ≠16	1		

Инв.№подл. | Подп. и дата | Взам.инв.№ | Инв.№дубл. | Подп. и дата

ГИП	Гусева		ТП 903-1-269.89 ЭМ.Н6
Нач.отд.	Коновалов		Котельная отопительная с 6 котлами „Факел-Г" здание из сборных железобетонных конструкций. Ящик 16А. Перечень надписей.
Н.контр.	Нарякина		Литер: — Лист: 3 Листов: —
Гл.спец.	Крейнер		ГПИ Горьковский САНТЕХПРОЕКТ
Нач.гр.	Полкова		
Инж.Тех.	Большакова		

Альбом 7

Вид спереди

Дверь ящика
Вид со стороны монтажа

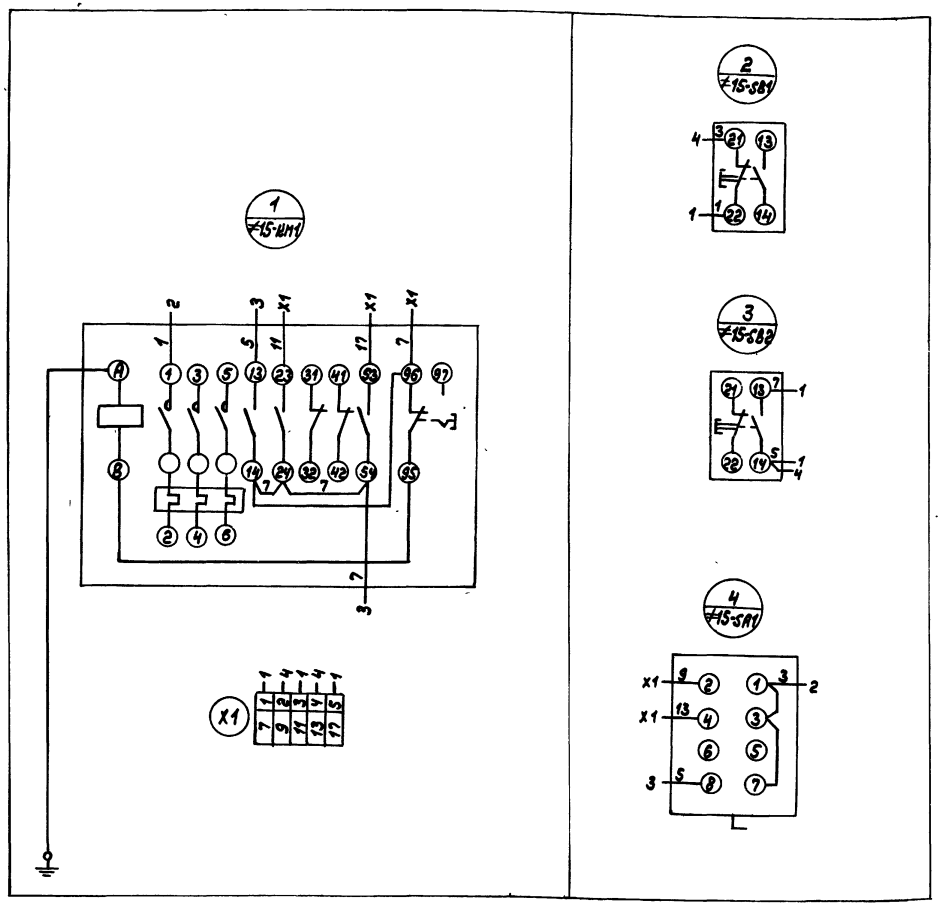

ГИП	Гусева		
Нач.отд.	Коновалов		
Н.контр.	Караваева		
Гл.спец.	Крейнер		
Нач.гр.	Полкова		
Инж.I к.	Большакова		

ТП 903-1-269.89 -ЭМ.Н5

Котельная отопительная с 6 котлами „Факел-Г". Здание из сборных железобетонных конструкций.

Ящик 15А
Схема электрическая соединений.

Литер	Масса	Масштаб
Лист 4	Листов	

ГПИ Горьковский САНТЕХПРОЕКТ

Альбом 7

Инв.№подл. | Подп. и дата | Взам.инв.№ | Инв.№дубл. | Подп. и дата

Вид спереди

Дверь ящика
Вид со стороны монтажа

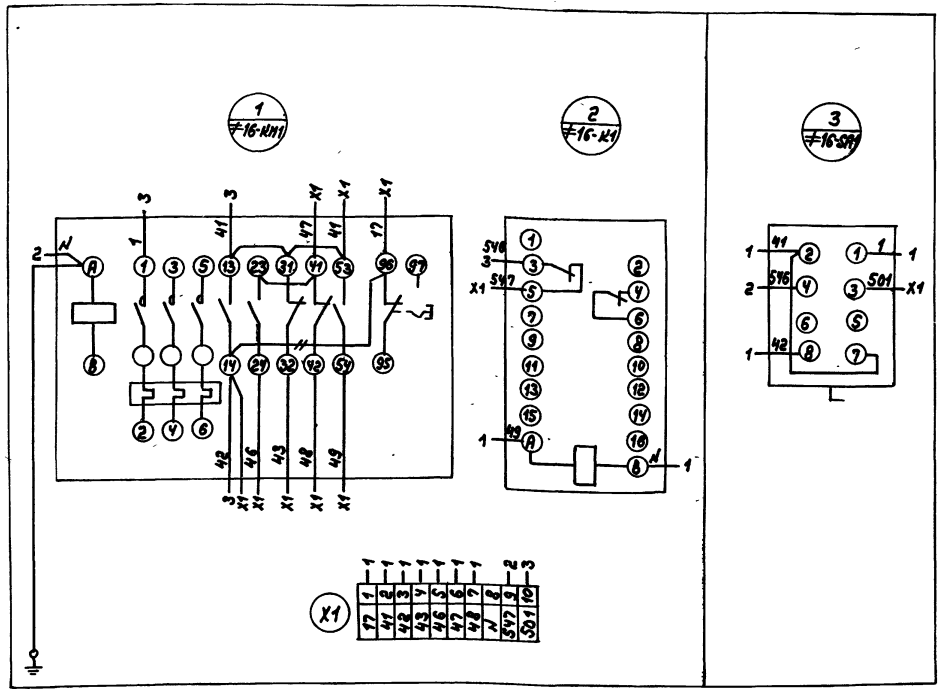

ГИП	Гусева		
Нач.отд.	Коновалов		
Н.контр.	Караваева		
Гл.спец.	Крейнер		
Нач.гр.	Полкова		
Инж.I к.	Большакова		

Копир.

ТП 903-1-269.89 ЭМ.Н6

Котельная отопительная с 6 котлами „Факел-Г". Здание из сборных железобетонных конструкций.

Ящик 16А
Схема электрическая соединений.

Литер	Масса	Масштаб
Лист 4	Листов	

ГПИ Горьковский САНТЕХПРОЕКТ

Альбом 7

Порядковый номер панели	1	2	3	4	5
Однолинейная электрическая схема щита	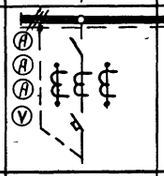	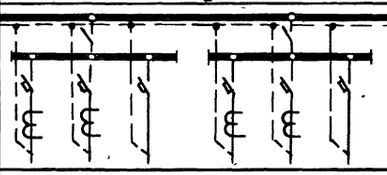	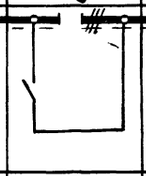	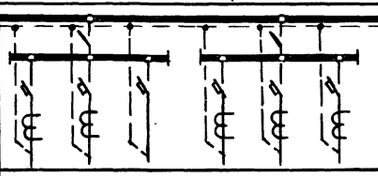	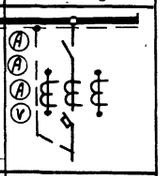
Номинальный ток сборных шин А	630А	630А	630А	630А	630А
Номинальное напряжение В, частота, Гц	380В 50Гц	660В 50Гц	660В 50Гц	660В 50Гц	380В 50Гц
Степень защиты щита (IP00, IP41)	IP41				
Типы панелей	ПАР11-52523-41У3	ПАР11-52505-41У3	ПАР11-82530-УХЛ3	ПАР11-52505-41У3	ПАР11-52523-41У3
Дополнительная маркировка					
Обозначение автоматического выключателя на схеме и номинальный ток теплового расцепителя, А	А3736ФУ3 250	АЕ2056 100, АЕ2056 40, АЕ2056 16, АЕ2056 16, АЕ2056 16, АЕ2056 16	—	АЕ2056 100, АЕ2056 16, АЕ2056 16, АЕ2056 16, АЕ2056 16, АЕ2056 16	А3736ФУ3 250
Вид привода автоматического выключателя А3700 для панелей вводных и секционных (ручной, дистанционный).	ручной	—	—	—	ручной
Тип предохранителей, обозначение групп предохранителей по схеме, номинальный ток плавких вставок в группах.	—	—	—	—	—
Наличие защиты от К.З. на землю вводных панелях.	—				—
Исполнение шинного ввода вводных панелей	Ввод снизу кабелем				Ввод снизу кабелем
Номер присоединительной секции, соединяющей силовой трансформатор с вводной панелью.					
Щиток учета энергии, степень его защиты (IP00, IP41). количество.	IP41, два щитка				
Номер шинного моста	—				
Эскиз установки щита (план, фасад).	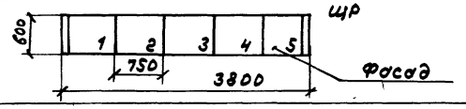				
Наименование заказчика и его адрес					

Привязан:	ГИП	Гусева		ТП 903-1-269.89 ЭМ.ЛО	
	Нач. отд.	Коновалов		Котельная отопительная с 6 котлами „Факел-Г" здание из сборных железобетонных конструкций.	Стадия: РП; Лист; Листов
	Н. контр.	Карякина			
	Гл. спец.	Креймер		Щит распределительный ЩР Опросный лист.	ГПИ Горьковский САНТЕХПРОЕКТ
Инв. №	Нач. гр.	Попкова			
	Инж. I к.	Большаков			

Инв. № подл. | Подп. и дата | Взам. инв. №

копир

Альбом 7

Обозначение чертежа	Наименование	Кол.	Примечание
5.407-43.81, лист 10 исполнение 1	Установка распределительного шкафа ПР11-7077-54У1	2	
5.407-43.81, лист 10 исполнение 2	Установка распределительного шкафа ПР11-7078-54У1	1	
5.407-64.40 НЧ-01	Ящик управления АУЭ-0663 монтажный чертеж.	4	
5.407-64.50 НЧ	Ящик управления АУЭ-0432 монтажный чертеж.	2	
5.407-64.50 НЧ-01	Ящик управления АУЭ-0663 монтажный чертеж.	1	
5.407-77.1.170 НЧ	Пост кнопочный ПКБ722-2У2 на стене. Монтажный чертеж.	6	
5.407-65.60	Ящик с зажимами для проводников с жилами сечением до 50 кв.мм. Соединение сваркой и болтами.	1	
5.407-55.1.160	Установка ящика ЯВШ3-63У2 на стене.	2	
5.407-88.160-03	Настенная одиночная кабельная конструкция высотой 400мм с полками К1161У3.	13	

Обозначение чертежа	Наименование	Кол.	Примечание
5.407-88.170-05	Настенная одиночная кабельная конструкция высотой 600 мм с полками К1161 У3	13	
5.407-88.180-06	Настенная одиночная кабельная конструкция высотой 800мм. с полками К1161У3	7	
5.407-88.180-02	Настенная одиночная кабельная конструкция высотой 800мм. с полками К1160У3	18	
5.407-49.81, лист 15 вариант 2	Прокладка лотков НЛ 40-П2У3 по стене (вертикально).	4	
5.407-49.81, лист 15 вариант 2	Прокладка лотков НЛ 20-П2У3 по стене (вертикально).	4	
4.407-260-037 исполнение 2	Установка разделительной перегородки	33	
ВП737.11.01.00.00.СБ	Шкаф управления 28А	1	
5.407-11, лист 28 вариант 1	Прокладка заземляющих нулевых защитных проводников по стене.	130м	

Обозначение чертежа	Наименование	Кол.	Примечание
5.407-11, лист 30 вариант 1	Ответвление от магистрали заземления, зануления (при прокладке по стене).	60м.	
5.407-11 лист 59 исполнение 8 (применительно)	Перемычка	60	
5.407-63.1.180	Колено	31	
5.407-63.1.200	Колено	3	

Инв.№ подл. | Подп. и дата | Взам. инв.№

Привязан:

Инв.№

ГИП	Гусева	
Нач.отд.	Коновалов	
Н.контр.	Кирвина	
Гл.спец.	Кравцев	
Нач.гр.	Полкова	
Инж.	Большакова	

Копир

ТП 903-1-269.89 ЭМ.И.ВБ

Котельная отопительная с 6 котлами "Факел" здание из сборных железобетонных конструкций.

Стадия	Лист	Листов
РП		

Ведомость изделий МЭЗ

ГПИ Горьковский САНТЕХПРОЕКТ

Альбом 7

Наименование и техническая характеристика изделия, материала	Тип, марка	Ед. изм.	Количество
Электрооборудование			
Пост управления кнопочный.	ПКЕ 722-2У2	шт.	2
Ввод проводов 3/4".	ТУ16-526.333-83		
Кнопка, исполнение 2 толкатель красный „стоп."	КЕ 011У3	шт.	1
	ТУ16-526.094-78		
Кнопка, исполнение 2 толкатель чёрный „пуск"	КЕ 011У3	шт.	1
	ТУ16-526.094-78		
Кнопка, исполнение 2 толкатель красный „пуск"	КЕ 011У3	шт.	5
	ТУ16-526.094-78		
Кнопка, исполнение 2 толкатель чёрный „стоп"	КЕ 011У3	шт.	3
	ТУ16-526.094-73		
Реле промежуточное 220В; 50Гц контакты 2з, степень защиты IP40	РПУ2-М96200У3	шт.	6
	ТУ16-523.331-78		
Реле промежуточное 220В; 50Гц контакты 2р, степень защиты IP40	РПУ2-М96020У3	шт.	1
	ТУ16-523.331-78		
Реле промежуточное 220В; 50Гц контакты 4з+4р	ПЭ-36-144У3	шт.	7
	ТУ16-523.622-82		
Реле времени 220В, 50Гц	РКВ11-33-111УХЛ4	шт.	1
	ТУ16-647.036-86		
Пускатель электромагнитный 220В, 50Гц, номинальный ток тепловых элементов реле 40А.	ПМА-3212ПУ3В	шт.	3
	ТУ16-644.005-84		
Пускатель электромагнитный 220В, 50Гц, номинальный ток тепловых элементов реле 10,6А.	ПМА-3212ПУ3В	шт.	11
	ТУ16-644.005-84		
Пускатель электромагнитный 220В, 50Гц, номинальный ток тепловых элементов реле 2,5А	ПМА-0201-У3В	шт	1
	ТУ16-644.016-86		
Пускатель электромагнитный 220В, 50Гц номинальный ток тепловых	ПМА-0211-У3В	шт.	1
	ТУ16-644.016-86		

Наименование и техническая характеристика изделия, материала.	Тип, марка	Ед. изм.	Количество
элементов реле 6,3А			
Пускатель электромагнитный 220В, 50Гц, номинальный ток тепловых элементов реле 12,5А	ПМА-3212ПУ3В	шт.	3
	ТУ16-644.005-84		
Переключатель универсальный, надпись на фронтальной панели № 41	УП5312-А54У3	шт.	9
	ТУ16-524.074-75		
Переключатель универсальный, надпись на фронтальной панели „маст-откл. сезон-О-летн. сезон"	УП5312-Ф43У3	шт.	1
	ТУ16-524.074-75		
Переключатель пакетный, исполнение III.	ПП3-25/Н3У3Б	шт.	1
	ОСТ16.0.526.001-71		
Выключатель пакетный	ПВ3-25У26	шт.	1
	ОСТ16.0.526.001-77		
Переключатель	ПМОФ90-777777/-А50У3	шт.	1
	ТУ16-526.128-78		
Тумблер	ТВ2-1	шт.	1
	УС0.360.075 ТУ		
Звонок 220В, 50Гц	ЗВП220	шт.	1
	ТУ16-739.059-76		
Светосигнальная арматура. Зеленый	АСЛ11У2	шт.	8
	ТУ16-535.681-76		
Светосигнальная арматура. Оранжевый	АСЛ11У2.	шт.	2
	ТУ16-535.681-76		
Предохранитель с вставкой ВТФ-6У3	ППТ-10У3	шт.	7
	ТУ16-521.037-75		

Наименование и техническая характеристика изделия, материала.	Тип, марка	Ед. изм.	Количество
Предохранитель	НПН2-60-0У3	шт.	9
	ТУ16-521.010-75		
Блок зажимов	БЗН19-21.3120 3000У2	шт.	1
	ТУ16-526.108-75		
Блок зажимов	БЗН19-25.3120 5000У2	шт.	1
	ТУ16-526.108-75		
Пункт распределительный на 660В переменного тока, вводные зажимы внизу, фидерные выключатели с расцепителями	ПР11-7077-54У1	шт.	1
	ТУ16-536.610-82Е		
АЕ2046 50А, NN-2шт.			
АЕ2046 12,5А, NN-5шт.			
АЕ2046 10А, NN-3шт.			
Маркировочная надпись 1ПР			
Пункт распределительный на 660В переменного тока, вводные зажимы внизу, фидерные выключатели с расцепителями	ПР11-7077-54У1	шт.	1
	ТУ16-536.610-82Е		
АЕ2046 63А, NN-1шт.			
АЕ2046 50А, NN-1шт.			
АЕ2046 12,5А, NN-6шт.			
АЕ2046 10А, NN-2шт.			
Маркировочная надпись 2ПР			

Привязан:

Инв. №

Инв. № подл. | Подп. и дата | Взам. инв. №

ГИП	Гусева		ТП 903-1-269.89 ЭМ.И.ВА
Нач. отд.	Коновалов		
Н. контр.	Наранина		Котельная отопительная с котлами „Факел" здание из сборных железобетонных конструкций.
Гл. спец.	Крейнер		Стадия: РП; Лист: 1; Листов:
Нач. гр.	Полкова		Ведомость изделий и материалов для изготовления изделий МЭЗ (начало).
Инж. Эк.	Большакова		ГПИ Горьковский САНТЕХПРОЕКТ

Копир.

Альбом 7

Наименование и техническая характеристика изделия, материала	Тип, марка	Ед. изм.	Количество
Пункт распределительный на 380В переменного тока, вводной	ПР11-7078-54У3	шт.	1
Выключатель вверху А3725ФУ3	ТУ16-536.644-82Е		
250А, фидерные выключатели			
АЕ2046 31,5А, NN-1шт.			
АЕ2046 16А, NN-1шт.			
АЕ2046 12,5А, NN-3шт.			
АЕ2046 10А, NN-5шт.			
Маркировочная надпись ЗПР.			
Ящик	ЯУ3-0663	шт.	5
Маркировочная надпись 1А(4А,7А,10А,12А)	ОСТ160.684.116-74		
Ящик	ЯУ3-0432	шт	2
Маркировочная надпись 15А (16А)	ОСТ16.0.634.116-74		
Ящик	ЯВШ3-63У2	шт	2
Маркировочная надпись 1QS (2QS)	ТУ16-536.007-72		
Изолятор фарфоровый	А632 ГОСТ20413-78	шт	3
Кабельные изделия.			
Провод 380В 1х1	ПВ3 ГОСТ6323-79*	км	0,400
Материалы и изделия			
Шина алюминиевая прямоугольная 5х40	ГОСТ15176-84	кг	1
Канат стальной 8,3-Г-I-Н-1568 (160)	ГОСТ2688-80	км	0,072

Наименование и техническая характеристика изделия, материала	Тип, марка	Ед. изм.	Количество
Изделия завода Главэлектромонтажа.			
Стойка кабельная	К1150У3	шт	13
Стойка кабельная	К1151У3	шт	13
Стойка кабельная	К1152У3	шт	25
Полка кабельная	К1160У3	шт	92
Полка кабельная	К1161У3	шт	54
Подвеска	К1165У3	шт	33
Соединитель перегородок	К168У3	шт	66
Держатель	НА-АУ3 ТУ36-2426-82	шт	16
Короб прямой L=2000, В=150, Н=100	У1079У3 ТУ36-2158-81	шт	3
Ящик протяжной	К655У2	шт	1
Профиль С-образный	К101/1У2	шт	1
Профиль С-образный	К101/8У2	шт	11
Профиль зетовый	К241У2	шт	2
Швеллер	УС3N5С4У1 ТУ36-2355-80	шт	1
Фланок	Ф25У2,5 ТУ36-2466-82	шт	6
Фланок	Ф35У2,5 ТУ36-2466-82	шт	2

Наименование и техническая характеристика изделия, материала	Тип, марка	Ед. изм.	Количество
Зажим наборный	У123У2,1	шт.	90
Рейка	К109/1У2	шт	2
Колодка маркировочная	КН3СНУ2,1	шт	14
Рамка для размещения надписей 66х26	ТУ36-1130-79	шт	19
Прокат черных металлов			
Полоса, ГОСТ 103-76 4х25		т	0,050
4х40		т	0,170
Лента, ГОСТ 6009-74 2х30		т	0,001
Лист, ГОСТ 19903-74 1,5		т	0,035
1,6		т	0,013
Уголок, ГОСТ 8509-86 25х25х4		т	0,015
Изоляционные материалы			
Лист асбестоцементный плоский, ГОСТ 18124-75, прессованный размерами 1200х800х8		шт	17

Привязан:

Инв.№

ГИП	Гусева		
Нач.отд	Коновалов		
Н.контр	Нарякина		
Гл.спец	Крейнер		
Нач.гр	Полкова		
Инж.Ин	Большаков		

ТП 903-1-269.89 Эм.И.ВА

Котельная отопительная с котлами „Факел" Здание из сборных железобетонных конструкций.

Стадия: РП | Лист: 2 | Листов:

Ведомость изделий и материалов для изготовления изделий из НЗЗ (окончание).

ГПИ Горьковский САНТЕХПРОЕКТ

Копир.

Альбом 7

Ведомость чертежей основного комплекта марки ЭО

Лист	Наименование	Примечание стр.
1	Общие данные	33
2	Питающая сеть. Схема принципиальная. Расположение оборудования. План на отм. ± 0.000.	34
3	Расположение оборудования и групповой осветительной сети. План на отм. ± 0.000.	35
4	Аварийно-эвакуационное освещение. Схема принципиальная.	36
5	Аварийно-эвакуационное освещение. Расположение оборудования и осветительной сети. План на отм. ± 0.000.	37
6	Шкаф аккумуляторный. Схема подключений.	37

Ведомость ссылочных и прилагаемых документов

Обозначение	Наименование	Примечание стр.
	Ссылочные документы	
5.407-43 выпуск 1	Установка распределительных шкафов серии ПР11 вып. 1. Рабочие чертежи 1983г.	
5.407-64 выпуск 1	Установка одиночных навесных и протяжных ящиков, коробок с зажимами и щитков освещения и токоподводы. Чертежи монтажные.	
5.407-55	Установка одиночных ящиков с рубильниками и предохранителями. Вып. 1	
5.407-91	Установка светильников с разрядными лампами высокого давления и лампами накаливания в производственных помещениях. Выпуск 1 Чертежи монтажные	
4.407-236	Установка светильников с люминесцентными лампами на железобетонных фермах и перекрытиях 1978г.	
	Прилагаемые документы	
903-1-269.89-ЭО.Н л.1	Ящик 2S. Чертеж общего вида	38
903-1-269.89-ЭО.Н л.2	Ящик 2S. Технические данные аппаратов (начало)	38
903-1-269.89-ЭО.Н л.3	Ящик 2S. Технические данные аппаратов (окончание)	38
903-1-269.89-ЭО.Н л.4	Ящик 2S. Перечень надписей	39
903-1-269.89-ЭО.Н л.5	Ящик 2S. Схема электрическая соединений и подключений	39
903-1-269.89-ЭО.И.ВБ	Ведомость изделий МЭЗ	40
903-1-269.89-ЭО.И.ВА	Ведомость изделий и материалов для изготовления изделий МЭЗ	41
903-1-269.89-ЭО.СО	Спецификация оборудования	Альбом 10
903-1-269.89-ЭО.ВМ	Ведомость потребности в материалах	Альбом 11

Общие данные

Освещенность помещений выбрана согласно требованию главы II-4-79 СНиП.

Предусмотрено четыре вида освещения: рабочее, аварийное для продолжения работы, аварийно-эвакуационное освещение напряжением 40В и переносное (ремонтное) освещение напряжением 12В.

Полезная площадь освещаемых помещений - 347 кв. м.

Количество светильников, освещающих помещения - 59 шт.

Напряжение сети общего освещения 380/220В

Напряжение на лампах 220В.

Напряжение сети ремонтного освещения 12В.

Установленная мощность рабочего освещения 6,62 кВт.

аварийного - 0,88 кВт.

Групповую сеть выполнить в соответствии с указаниями на плане.

Заземление элементов электрооборудования выполнить присоединением к рабочему нулевому проводу сети электроосвещения. Монтаж заземления выполнить по СНиП 3.05.06-85 и ГОСТ 12.1.030-81.

Для расчета питающей сети коэффициент использования принят 1

Условные обозначения

Аэ

Сеть аварийно-эвакуационного освещения на постоянном токе, напряжением 40В

Типовой проект разработан в соответствии с действующими нормами и правилами и предусматривает мероприятия, обеспечивающие взрывную, взрывопожарную и пожарную безопасность при эксплуатации здания.

Главный инженер проекта /Гусева/

Согласовано:

Нач. отд. КУ-1	Лепендин		
Нач. отд. ОВ-2	Иомкин		
Нач. отд. ВК-1	Анчурин		
Нач. отд. АС	Елисеевский		

Инв. № подл.	Подп. и дата	Взам. инв. №

Привязан:

Инв. №

ТП 903-1-269.89 ЭО

ГИП	Гусева		Котельная отопительная с 6 котлами „Факел-Г". Здание из сборных железобетонных конструкций.	Стадия	Лист	Листов
Нач. отд.	Коновалов			Р	1	6
Н. контр.	Карякина					
Гл. спец.	Креймер					
Нач. гр.	Карякина	5.89	Общие данные	ГПИ Горьковский САНТЕХПРОЕКТ		
Инж. I к.	Улыбина					

Копир.

23801-07 34

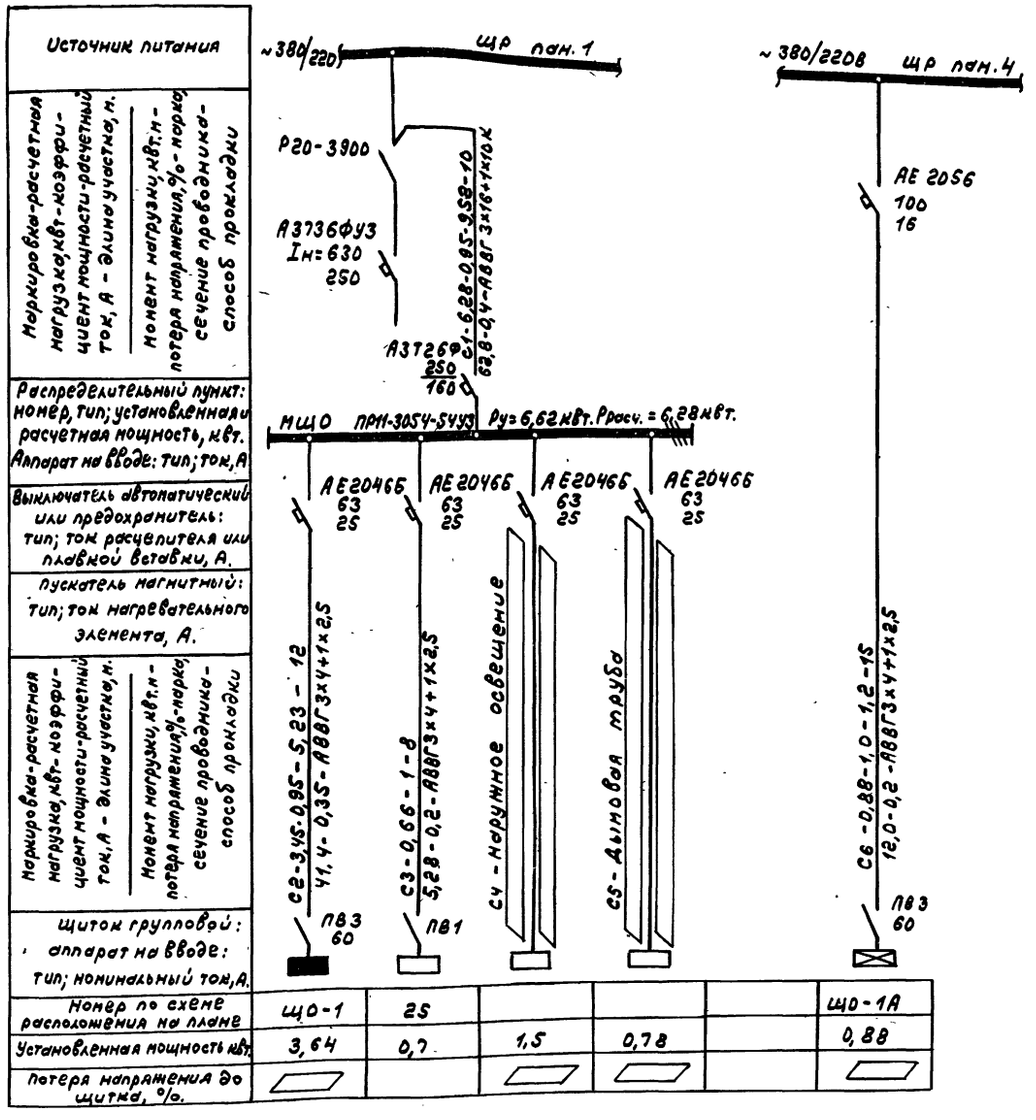

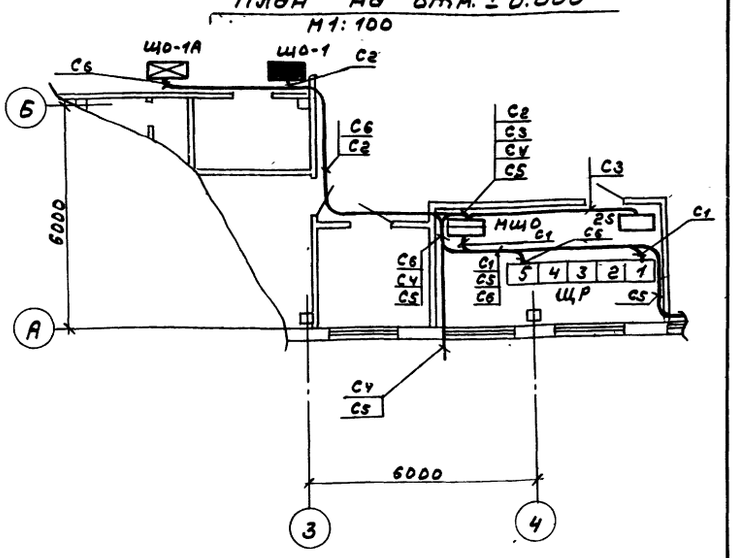

Номер щитка	Тип	Установленная мощность, квт.	Номера автоматических выключателей: Однополюсные: Занятые	Однополюсные: Резервные	Трехполюсные: Занятые	Трехполюсные: Резервные	Ток расцепителя, А: на вводе	на линиях
МЩО	ПР11-3054	6,62			1,2,3,4		160	25
ЩО-1	АОУ-8501	3,64	1,2,3,4,5	6				16
ЩО-1А	АОУ-8501	0,88	1,2,3	4,5,6				16

903-1-269.89 -ЭО

Привязан:

Инв. №

Нач. отд.	Коновалов	
Н. контр.	Карякина	
Гл. спец.	Креймер	
Нач. гр.	Карякина	
Инж. Iк.	Улыбина	

Котельная отопительная с 6 котлами „Факел". Здание из сборных железобетонных конструкций.

Питающая сеть. Схема принципиальная. Расположение оборудования. План на отм. ± 0.000.

Стадия	Лист	Листов
Р	2	

ГПИ Горьковский САНТЕХПРОЕКТ

копир.

23301-0.7 35

Альбом 7

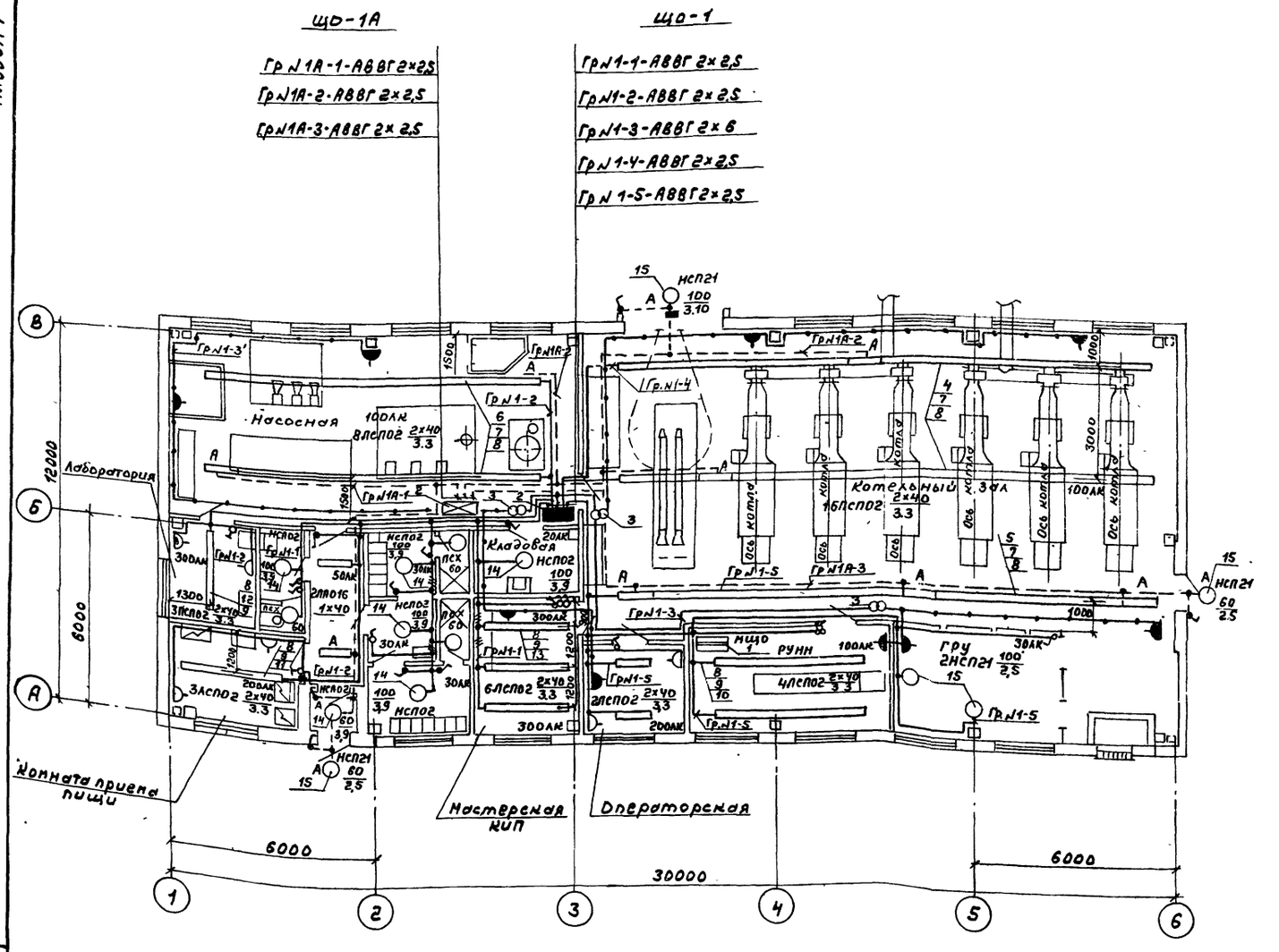

Вариант решения входа в здание котельной для t=-40°с

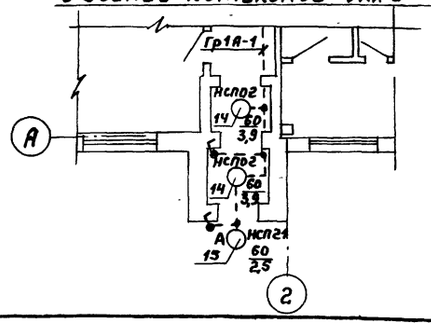

Ведомость узлов установки электрического оборудования

Поз.	Обозначения	Наименование	Кол	примечание
1	5.407-43 выпуск 1 л.11 исп.4	Установка распределительного шкафа ПР11 на стене. Подвод внешних проводников - сверху.	1	
2	5.407-43 выпуск 1 л.11 исп.4 применительно.	Установка распределительного шкафа ЯОУ 8500 на стене. Подвод внешних проводников - сверху.	2	
3	5.407-55.1.70 вып. 1	Ящик серии ЯТП-0,25У3 Монтажный чертеж.	3	
4	4.407-236-070 исп.3	Линия L=18м. из коробов КЛ-1 с 4мя светильниками ЛСПО2 Провод АПВ 2 (1×2,5)	2	
5	4.407-236-070 исп.3	Линия L=18м из коробов КЛ-1 с 8мя светильниками ЛСПО2 Провод АПВ 2 (1×2,5)	1	
6	4.407-236-070 исп.2	Линия L=12м. из коробов КЛ-1 с 4мя светильниками ЛСПО2 Провод АПВ 2 (1×2,5)	2	
7	4.407-236-030 исп.2	Крепление коробов КЛ-1 с люминесцентными светильниками на подвесе к сборному железобетону.	12	
8	4.407-236-064 исп.2	Подвес	48	
9	4.407-236-032 исп.1	Ввод кабелей в короб	10	
10	4.407-236-070 исп.2	Линия L=6м из коробов КЛ-1 с 2мя светильниками ЛСПО2. Провод АПВ 2 (1×2,5)	2	
11	4.407-236-070 исп.2	Линия L=4м. из коробов КЛ-1 с 3мя светильниками ЛСПО2 Провод АПВ 2 (1×2,5)	1	Укоротить на 2м.
12	4.407-236-070 исп.1	Линия L=3м из коробов КЛ-1 с 3мя светильниками ЛСПО2. Провод АПВ 2 (1×2,5)	1	
13	4.407-236-070 исп.1	Линия L=3м. из коробов КЛ-1 с 2мя светильниками ЛСПО2. Провод АПВ 2 (1×2,5)	3	
14	5.407-91.1.240 М4	Установка светильника НСПО2 с лампой накаливания на подвесе под перекрытием толщиной 150мм. Монтажный чертеж.	6	
15	5.407-91.1.30 М4	Установка светильника с лампой накаливания на стене на кронштейне У116У3 Монтажный чертеж.	5	

Т.П. 903-1-269.89 ЭО

Привязан:	ГИП	Гусева	
	Нач.отд.	Коновалов	
	Н.контр.	Карякина	
	Гл.спец.	Крейнер	
	Нач.гр.	Карякина	
Инв.№	Инж.I к.	Улыбина	

Котельная отопительная с 6 котлами „Факел-Г" здание из сборных железобетонных конструкций.

Расположение оборудования и групповой осветительной сети. План на отм. ± 0.000.

Стадия	Лист	Листов
Р	3	

ГПИ Горьковский САНТЕХПРОЕКТ

Инв.№ подл. | Подп. и дата | Взам. инв.№

Копир.

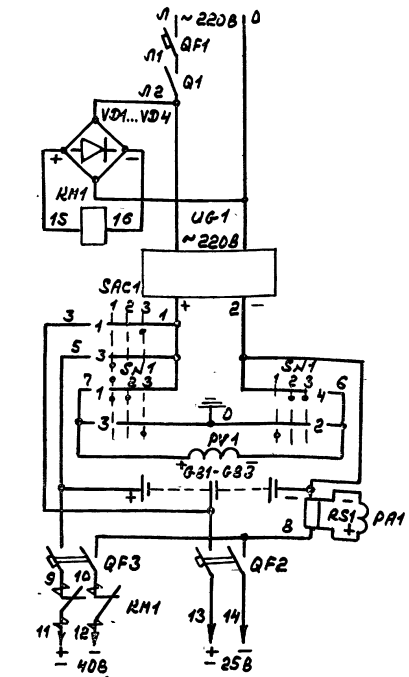

Автомат
Выключатель
Выпрямительный мост
Контактор
Зарядное устройство
Переключатель зарядки аккумуляторных батарей
Контроль изоляции.
Аккумуляторная батарея
Измерение тока
Автоматы отходящих линий.
Включение эвакуационного освещения

Поз. обозначение	Наименование	Кол.	Примечание
I. Аппараты на шкафу МЩО (см. проект силового оборудования)			
QF1	Выключатель АБ 2046Б IP 12,5А	1	
II. Аппараты в ящике управления аварийно-эвакуационным освещением 2S			
QF3	Выключатель АП506-2МТУ3 IP=40А п.п.	1	Iотс.=10IP
QF2	Выключатель АП506-2МТУ3 IP=6.3А п.п.	1	Iотс.=10IP
KM1	Контактор МК1-02У3 U=220В I=40А	1	
Q1	Выключатель ПВ1-10Б исполн. 3	1	
SAC1	Переключатель УП5312-С29	1	
SN1	Переключатель УП5312-А64	1	
PV1	Вольтметр М42100 0-75В	1	
PA1	Амперметр М42100 0-50А; 75мВ	1	
VD1...VD4	Диод кремниевый Д226Б 0,3А; 400В	4	
KS1	Шунт 75 ШСТ2 I50А	1	
III. Аппараты на ящике управления 2S			
UG1	Зарядное устройство ВСА-5К ~220В; -65В; -12А	1	
IV. Аппараты в шкафу аккумуляторов 1S			
G81-G83	Батарея щелочных аккумуляторов 40В; 45А. 4	1	Составлена из 8 аккумуляторов 4НЖ-45

Схемой предусматривается:

1. Автоматическое включение эвакуационного освещения при исчезновении напряжения ~220В источника питания рабочего освещения и отключение его при восстановлении напряжения.
2. Заряд-подзаряд аккумуляторных батарей.
3. Контроль изоляций сети - 40В и - 25В.

Диаграмма работы контактов

Переключатель выбора режима зарядки SAC1

УП5312-С29				
Обознач. цепи	№ № контактов	40В	откл.	25В
		45°	0°	45°
		1	2	3
1	1-2			X
2	3-4			X *
3	5-6	X		
4	7-8	X		*

* - контакт не используется

Переключатель контроля изоляции SN1

УП5312-А64				
Обознач. цепи	№ № контактов	3+	Ш	3-
		45°	0°	45°
		1	2	3
1	1-2	X	X	
2	3-4	X		
3	5-6			X
4	7-8		X	X

Привязан:				ТП903-1-269.89	ЭО
				Котельная отопительная с 6 котлами „Факел-Г" здание из сборных железобетонных конструкций.	Стадия: Р; Лист: 4; Листов:
		ГИП	Гусева		
		Нач.отд.	Коновалов		
		Н.контр.	Карякина		
		Гл.спец.	Креймер	Аварийно-эвакуационное освещение. Схема принципиальная.	ГПИ Горьковский САНТЕХПРОЕКТ
Инв.№		Нач.гр.	Карякина		

Копир.

Альбом 7

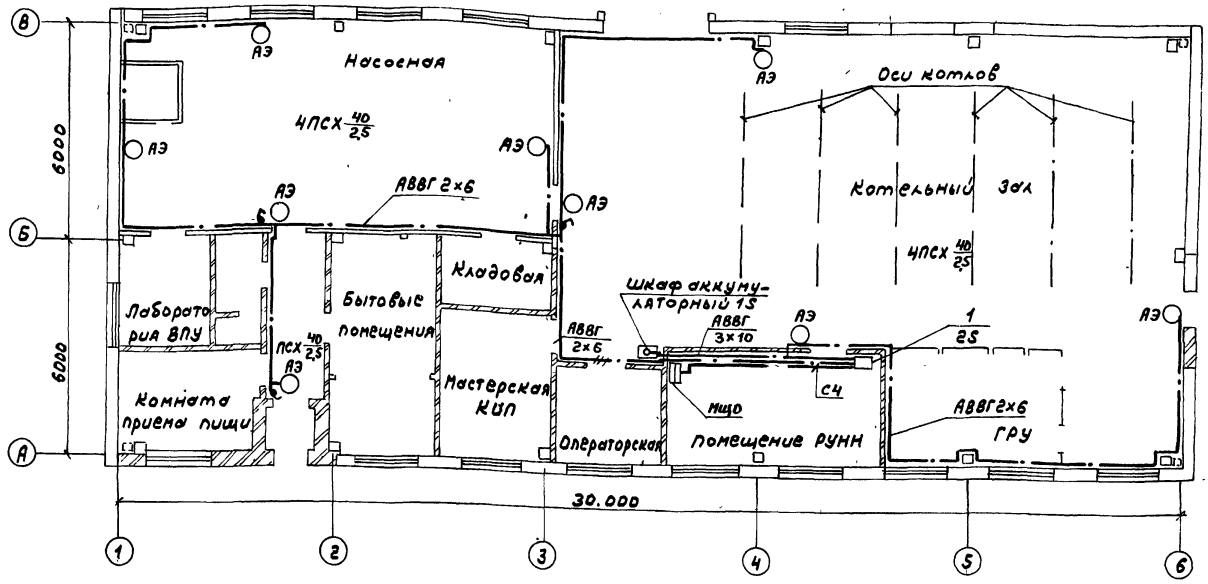

Поз.	Обозначение	Наименование	Кол.	Примечание
1	5.407-64.40М4-02	Ящик управления 2S монтажный чертеж.	1	

Инв.№ подл. | Подп. и дата | Взам. инв.№

Привязан:		ТП 903-1-269.89	ЭО
	ГИП Гусева	Котельная отопительная с 6 котлами "Факел". Здание из сборных железобетонных конструкций.	Стадия: Р; Лист: 5; Листов:
	Нач.отд Коновалов	Аварийно-эвакуационное освещение. Расположение оборудования и осветительной сети. План на отм. 0.000	ГПИ Горьковский САНТЕХПРОЕКТ
Инв.№	Н.контр Нарякина		
	Гл.спец Хрейнер		
	Нач.гр Нарякина		

Альбом 7

Вид спереди

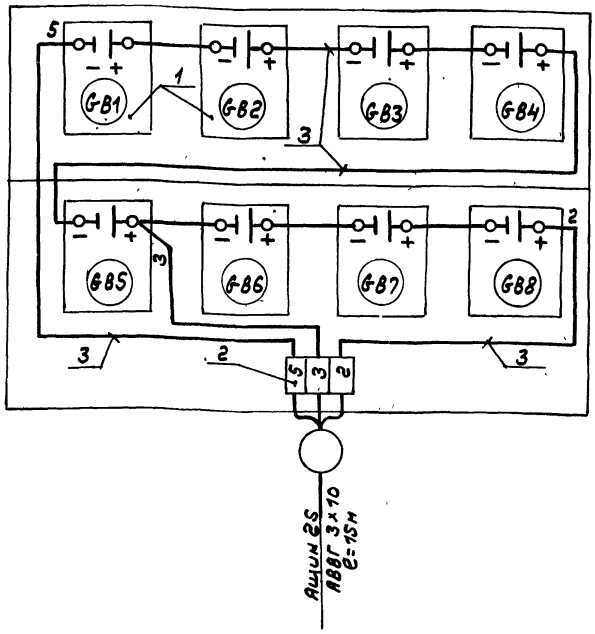

Марка поз.	Обозначение	Наименование	Кол.	Масса кг	Примечание
1		Батарея аккумуляторная Ин-SB, ном. емкость 45А-ч	8		GB1÷GB8
2		Зажим наборный ЗН 24-1СП 63-8/8У3	3		
3		Провод с медной жилой марки ПВ2 сечением 6 мм.	5м		

2801-07 38

Инв.№ подл. | Подп. и дата | Взам. инв.№

Привязан:		ТП 903-1-269.89	ЭО
	ГИП Гусева	Котельная отопительная с 6 котлами "Факел". Здание из сборных железобетонных конструкций.	Стадия: Р; Лист: 6; Листов:
	Нач.отд Коновалов	Шкаф аккумуляторный. Схема подключений.	ГПИ Горьковский САНТЕХПРОЕКТ
Инв.№	Н.контр Нарякина		
	Гл.спец Хрейнер		
	Нач.гр Нарякина		

Копир.

Альбом 7

Вид спереди
Дверь не показана

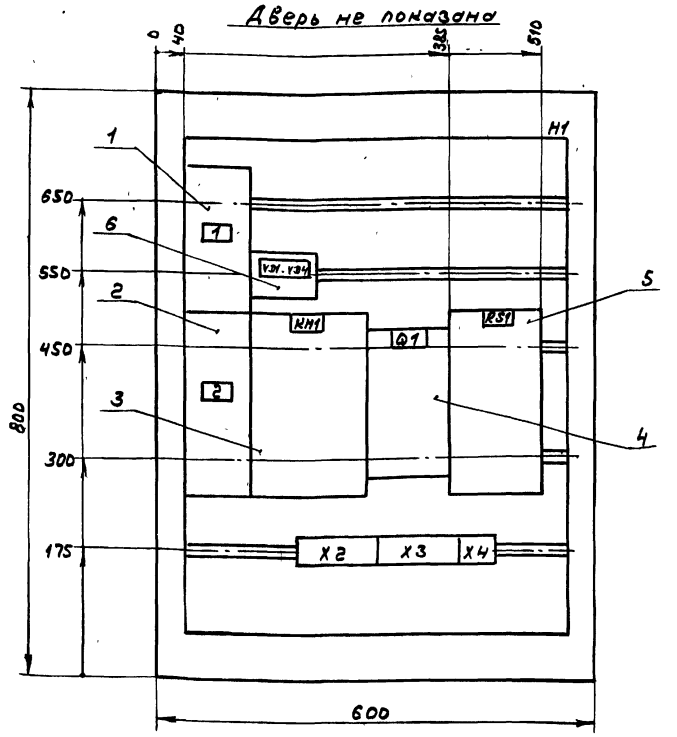

Дверь ящика
Вид спереди

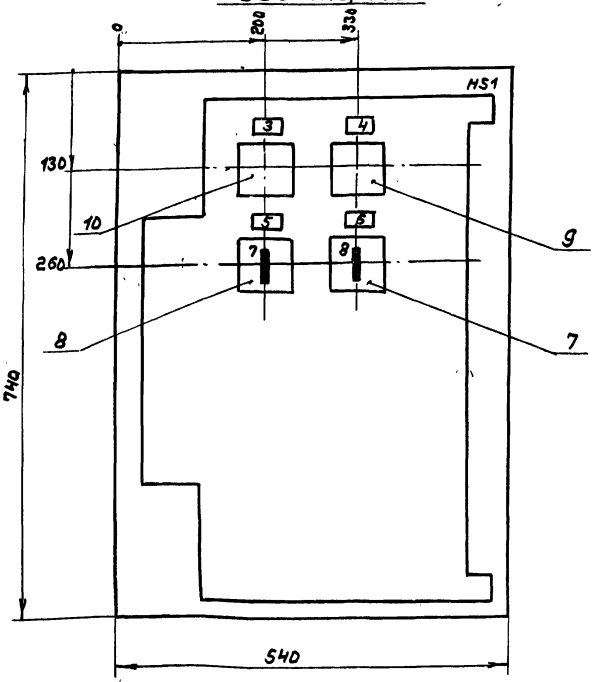

		ТП 903-1-269.89 ЭО.Н.	
ГИП	Гусева	Котельная отопительная с 6 котлами „Факел-Г" Здание из сборных железобетонных конструкций. Ящик 2S. Чертеж общего вида.	Литер / Масса / Масштаб
Нач.отд.	Коновалов		Лист 1 / Листов 5
Н.контр.	Карякина		ГПИ Горьковский САНТЕХПРОЕКТ
Гл.спец.	Крейнер		
Нач.гр.	Карякина		

Альбом 7

Формат	Зона	Поз.	Обозначение	Наименование	Кол.	Примечание
				Документация		
А3			ТП903-1-269.89.ЭО.Н. лист 1	Чертеж общего вида	1	
А3			ТП903-1-269.89.ЭО.Н. лист 5	Схема соединений и подключений	1	
А4			ТП903-1-269.89.ЭО.Н. лист 4	Перечень надписей	1	
				Сборочные единицы		
				H1 1		
		1		Выключатель		
				AP50B-2M1У3		
				Iр 6,3А отс. 10	1	QF2
		2		Выключатель		
				AP50B-2M1У3		
				U=220В Iр 40А отс. 10		
				п.п	1	QF3
		3		Контактор МК1-02У3		
				U-220В Iр 40А	1	KM1
		4		Выключатель ПВ1-10Б		
				исполн. 3	1	Q1
		5		Шунт 75ШСТ 2I 50А	1	RS1

23801-07 39

Инв.№ подл. | Подп. и дата | Взам. инв.№ | Инв.№ дубл. | Подп. и дата

		ТП 903-1-269.89 -ЭО.Н	
ГИП	Гусева	Котельная отопительная с 6 котлами „Факел-Г" Здание из сборных железобетонных конструкций. Ящик 2S. Технические данные аппаратов (начало).	Литер / Лист 2 / Листов 5
Нач.отд.	Коновалов		ГПИ Горьковский САНТЕХПРОЕКТ
Н.контр.	Карякина		
Гл.спец.	Крейнер		
Нач.гр.	Карякина		

Альбом 7

Формат	Зона	Поз.	Обозначение	Наименование	Кол.	Примечание
				Диод кремниевый		
		6		А226S 0,3А 400В	4	VD1-VD4
				HS1 01		
		7		Переключатель		
				УП5312-С29У3	1	SAC1
		8		Переключатель		
				УП5312-АБ4У3	1	SN1
		9		Амперметр М42100		
				кл.1,5 предел измер. 0-50А 75mB	1	PA1
		10		Вольтметр М42100		
				кл.1,5 предел измер. 0-75В	1	PV1
				Блок зажимов серии		
				Б 324-УП2S-6/6У3-S	1	X4
				Группа из 2 зажимов		
				серии 3Н24-16П63-В/8У3	1	X2
				Группа из 3 зажимов		
				серии 3Н24-16П63-В/8У3	1	X3
				Провод ПВ2 (1х1,5)	30м	

Инв.№ подл. | Подп. и дата | Взам. инв.№ | Инв.№ дубл. | Подп. и дата

		ТП 903-1-269.89 ЭО.Н	
ГИП	Гусева	Котельная отопительная с 6 котлами „Факел-Г" Здание из сборных железобетонных конструкций. Ящик 2S. Технические данные аппаратов (окончание).	Литер / Лист 3 / Листов 5
Нач.отд.	Коновалов		ГПИ Горьковский САНТЕХПРОЕКТ
Н.контр.	Карякина		
Гл.спец.	Крейнер		
Нач.гр.	Карякина		

Альбом 7

Панель	Надпись	Позицион. обозначение	Место надписи	Текст	Кол.	Вид шрифта	Заготов. товара
				Ящик			
	1	QF2	Табличка	АПС-25В	1		
			—"—	VD1...VD4	1		
	2	QF3	Табличка	Авар.эвакуац.освещ.-40В	1		
			—"—	KM1	1		
			—"—	Q1	1		
			—"—	RS1	1		
				Дверь			
	3	PV1	Табличка	Контроль изоляции	1		
	4	PA1	—"—	Нагрузка аккум. батареи	1		
	5	SN1	—"—	Контроль изоляции	1		
	6	SAC-1	—"—	Выбор режима зарядки	1		
	7	SN1	на ключе	1 2 3			
				3 - Ш - 3	1		
	8	SAC1	на ключе	1 2 6,3			
				40В откл. 25В	1		

Инв.№ подл. | Подп. и дата | Взам.инв.№ | Инв.№ дубл. | Подп. и дата

ТП 903-1-269.89 ЭО.Н.

ГИП	Гусева	
Начотд	Коновалов	
Н.контр	Карлинина	
Гл.спец.	Крейнер	
Нач.гр.	Карлинина	

Котельная отопительная с 6 котлами "Факел-Г". Здание из сборных железобетонных конструкций. Ящик 2S. Перечень надписей.

Литер	Лист	Листов
	4	5

ГПИ Горьковский САНТЕХПРОЕКТ

Инв.№ подл. | Подп. и дата | Взам.инв.№ | Инв.№ дубл. | Подп. и дата

Литер	Лист	Листов

ГПИ Горьковский САНТЕХПРОЕКТ

Альбом 7

Вид спереди

Дверь ящика. (Вид со стороны монтажа).

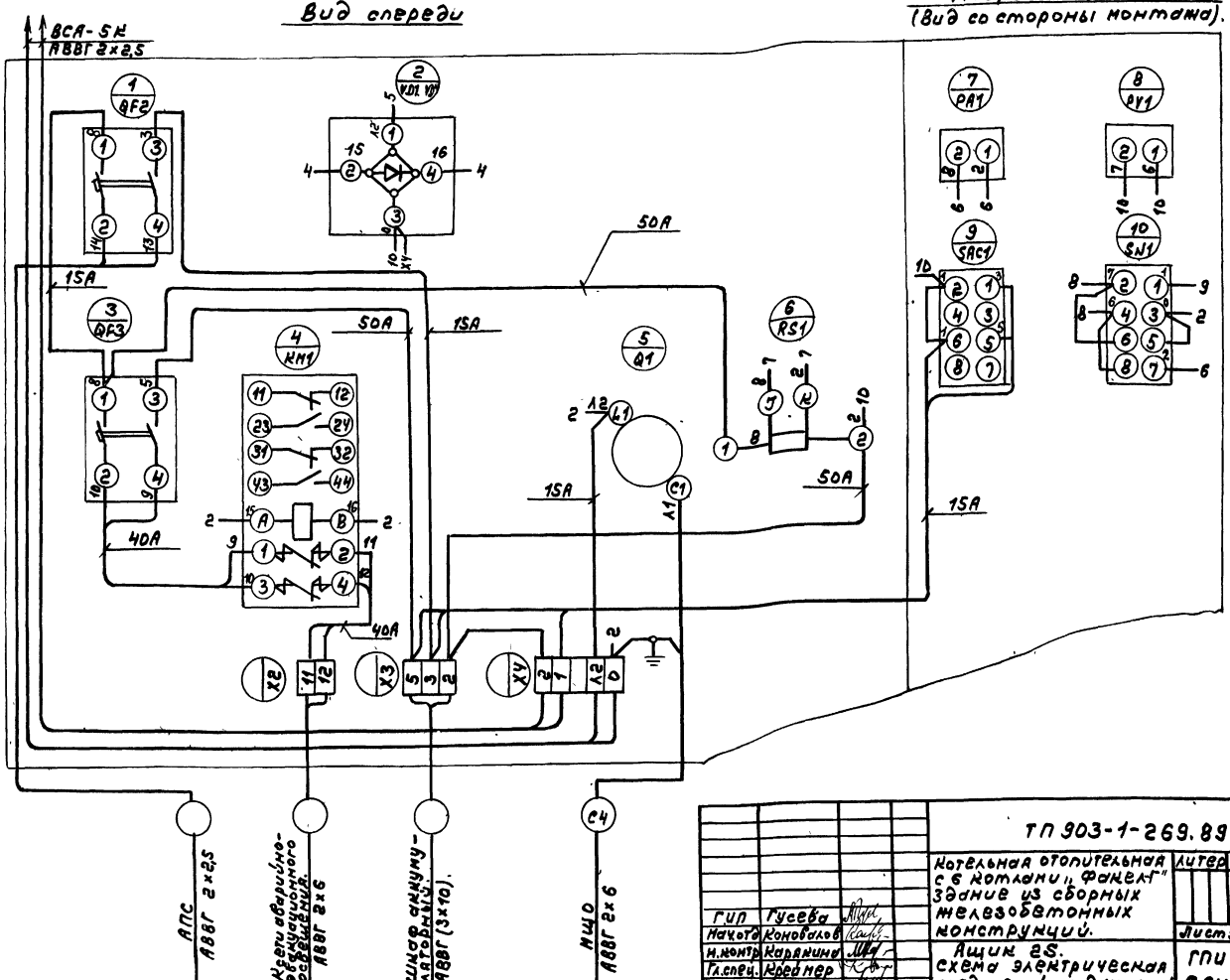

ТП 903-1-269.89 ЭО.Н

ГИП	Гусева	
Начотд	Коновалов	
Н.контр	Карлинина	
Гл.спец.	Крейнер	
Нач.гр.	Карлинина	

Котельная отопительная с 6 котлами "Факел-Г". Здание из сборных железобетонных конструкций. Ящик 2S. Схема электрическая соединений и подключений.

Литер	Масса	Масштаб
Лист 5	Листов 5	

ГПИ Горьковский САНТЕХПРОЕКТ

Копир.

23801-07 40

Альбом 7

Обозначение чертежа	Наименование	Кол.	Примечание
5.407-43 выпуск 1 лист 11 исп. 4.	Установка распределительного шкафа ПР11 на стене. Подвод внешних проводников - сверху.	1	
5.407-43 выпуск 1 лист 11 исп. 4 применительно	Установка распределительного шкафа ЯОУ8500 на стене. Подвод внешних проводников - сверху.	2	
5.407-55.1.70 вып. 1,2	Ящик серии ЯТП-0,25У3 Монтажный чертеж.	3	
4.407-236-070 исп. 3	Линия L=18м. из коробов КЛ-1 с 8-ю светильниками ЛСПО2 провод АПВ2(1×2,5)	1	
4.407-236-070 исп. 3	Линия L=18м. из коробов КЛ-1 с 4-мя светильниками ЛСПО2. Провод АПВ2(1×2,5)	2	Линию укоротить на 4м.
4.407-236-070 исп. 2	Линия L=12м. из коробов КЛ-1 с 4-мя светильниками ЛСПО2 Провод АПВ2(1×2,5)	2	
4.407-236-068 исп. 2	Подвес	12	

Обозначение чертежа	Наименование	Кол.	Примечание
4.407-236-030 исп. 2	Крепление коробов КЛ-1 с люминесцентными светильниками на подвесе к сборному железобетону.	48	
4.407-236-032 исп. 1	Ввод кабелей в короб	10	
4.407-236-070 исп. 2	Линия L=6м. из коробов КЛ-1 с 2-мя светильниками ЛСПО2. Провод АПВ2 (1×2,5)	2	
4.407-236-070 исп. 2	Линия L=4м из коробов КЛ-1 с 3-мя светильниками ЛСПО2 Провод АПВ2 (1×2,5)	1	
4.407-236-070 исп. 1	Линия L=3м. из коробов КЛ-1 с 3-мя светильниками ЛСПО2. Провод АПВ2(1×2,5)	1	
4.407-236-070 исп. 1	Линия L=3м. из коробов КЛ-1 с 2-мя светильниками ЛСПО2 Провод АПВ2(1×2,5)	3	

Обозначение чертежа	Наименование	Кол.	Примечание
5.407-91.1.240М4	Установка светильника НСПО2 с лампой накаливания на подвесе под перекрытием толщиной более 150мм. Монтажный чертеж.	6	
5.407-91.1.30М4 исп. 1	Установка светильника с лампой накаливания на стене на кронштейне У116У3 Монтажный чертеж.	5	
5.407-64.40М4-02	Ящик управления 2S. Монтажный чертеж.	1	

Привязан:

Инв. №

Нач. отд.	Коновалов	
Н. контр.	Карякина	
Гл. спец.	Креймер	
Рук. гр.	Карякина	
Инж. I к.	Улыбина	

Копир.

ТП 903-1-269.89 -ЭО-И.ВБ

Котельная отопительная с 6 котлами „Факел" здание из сборных железобетонных конструкций.

Ведомость изделий МЭЗ.

Стадия	Лист	Листов
Р		1

ГПИ Горьковский САНТЕХПРОЕКТ

Инв. № подл. | Подп. и дата | Взам. инв. №

Альбом 7

Наименование и техническая характеристика изделия, материала	Тип, марка	Ед. изм.	Количество
Пункт распределительный на 380В с вводным выключателем А3726БУЗ, комбинированный расцепитель 160А, с фидерными выключателями: АЕ2046Б-6шт тепловой расцепитель 25А, комплектно с сальниками СК-48-8шт, степень защиты Iр54	ПР11-3054-54УЗ	шт	1
Щиток осветительный групповой с вводным пакетным выключателем, с фидерными выключателями: АЕ 1031-1-6штук комбинированный расцепитель 16А, степень защиты Iр54, ТУ16-536.683-81	ЯОУ-8501УЗ	шт	2
* Ящик управления аварийно-эвакуационным освещением	ЯУЭ-0863 черт. ЭМНл	компл	1
* Батарея аккумуляторная U=5В номинальная емкость 45а.ч	4НЖ-45 ГОСТ9240-79	шт	1
* Зарядное устройство, 220В, -65В, -12А	ВСА-5к	шт	1

Наименование и техническая характеристика изделий, материала	Тип, марка	Ед. изм.	Количество
Светильник подвесной с лампой накаливания 220В до 100Вт исп. 1	НСП21-100-003УЗ	шт	5
Светильник подвесной для подвешивания на крюк, модификация с сеткой до 100Вт	НСП02-100/Р51 03-УХЛ2	шт	6
Светильник люминесцентный для крепления на коробе 2×40Вт	ЛСП02-2×40/Д20-07УХЛ4	шт	42
Провод с алюминевой жилой ГОСТ6323-79* 1×2,5 - 380	АПВ	м	250
Ящик с понижающим трансформатором 220/12В	ЯТП-0,25-11УЗ	шт	3
Кронштейн настенный для светильников с лампой накаливания	У116УЗ	шт	5
Короб для подвески светильников с люминесцентными лампами и прокладки сети однорядный	КЛ-1УЗ	шт	44

Наименование и техническая характеристика изделий, материала	Тип, марка	Ед. изм.	Количество
Заглушка	КЛ-3УЗ	шт	24
Подвес тросовый	КЛ-ПТУЗ	шт	48
Трубчатый подвес	К980УЗ	шт	6
Держатель	У25МУЗ	шт	6
Профиль монтажный	К239У2	шт	2
Полоса ГОСТ 103-76 4×40		кг	8
Лента, ГОСТ 6009-74 размерами 3×30		кг	46

* Для аварийно-эвакуационного освещения.

Привязан:	ГИП	Гусева	
	Нач.отд	Коновалов	
	Н.контр	Карякина	
	Гл.спец	Крейнер	
	Нач.гр.	Карякина	
Инв.№	Ст.инж.Ік	Улыбина	

ТП 903-1-269.89 ЭО.И.ВА

Котельная отопительная с 6 котлами „Факел" Здание из сборных железобетонных конструкций.	Стадия	Лист	Листов
	Р		1
Ведомость изделий и материалов для изготовления изделий НЭЗ.	ГПИ Горьковский САНТЕХПРОЕКТ		

Копир.

Альбом 7

Ведомость чертежей основного комплекта марки СС

Лист	Наименование	Примечание, стр.
1	Общие данные. План расположения сетей	

Ведомость прилагаемых документов

Обозначение	Наименование	Примечание
ТП 903-1-269.89 СС.СО	Спецификация оборудования	
ТП 903-1-269.89 СС.ВМ	Ведомость потребности в материалах	

Общие указания

Телефонная сеть выполняется кабелем марки ТПП и проводом марки ТРП.
Радиотрансляционная сеть выполняется проводом марки ПТПЖ.

Типовой проект разработан в соответствии с действующими нормами и правилами и предусматривает мероприятия, обеспечивающие взрывную взрывопожарную и пожарную безопасность при эксплуатации здания.

Главный инженер проекта /Гусева/

13	ТУ 16.505.235.76	Провод для радиофикации ПРППА-2х16	10м	Для кабельного варианта
14		Проволока стальная СТ-4	160/16	
15		Проволока стальная d=2,5 мм	0,5	Для воздушного варианта
16		Провод с резиновой изоляцией ПРЖ-500, сеч. 1.5 мм²	10м	
17		Радиостойка РСI-1600	1	
18		Изоляторы РФО-10	5	
19		Труба водогазопроводная ГОСТ 3262-75, легкая, с короткой резьбой на обоих концах, с полностью сплющенным гратом, с муфтой, с условным проходом РМ15х2,5-6000	2м	

Марка поз.	Обозначение	Наименование	Кол.	Примеч.
		Телефонизация		
1	РГ 0218.059 ТУ	Телефонный аппарат ТА-1146	1	
2		Коробка распределительная КРТ-10 ГОСТ 8525-78	1	
3	РГ1.220.004 ТУ	Комплект переговорного громкоговорящего Устройства ПУ-1	1	
4		Кабель телефонный ТПП-10х2х0,5 ГОСТ 22.498-77	10м	
5		Провод телефонный ТРП 1х2х0,5 ГОСТ 205075-75	50м	
		Часификация		
6		Электромеханические часы „Янтарь"	2	
		Радификация		
7	РГ0.218.054 ТУ	Громкоговоритель абонентский „Тайга-304"	2	
8		Коробка ответвительная УК-П ГОСТ 10040-75	1	
9		Коробка ограничительная УК-2Р-0,5-30 ГОСТ 10040-75	2	
10	ТУ-45623.647.001-73	Розетка штепсельная РШР-1	2	
11		Провод для радиофикации ПТПЖ-2х1,2 ГОСТ 10254-75	20м	
12		Провод для радиофикации ПТПЖ-2х0,6 ГОСТ 10254-75	30м	

План на отм. 0.000

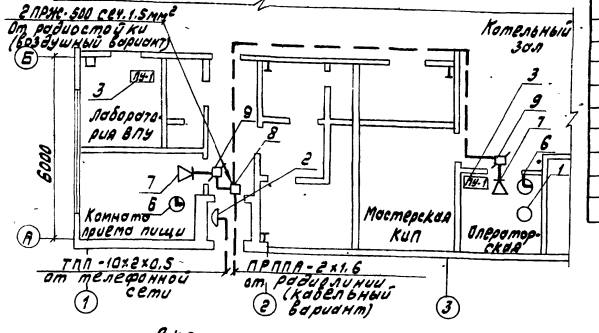

Скелетная схема

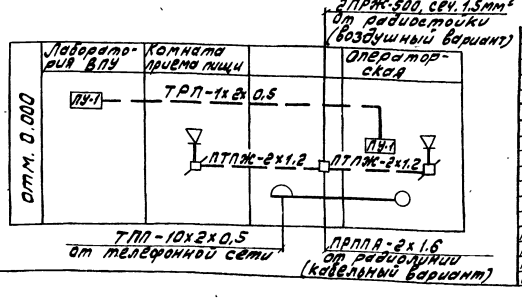

ГИП	Гусева		ТП 903-1-269.89 - СС		
Н.контр.	Креймер		Котельная отопительная с 6 котлами, факел. Здание из сборных железобетонных конструкций	Стадия	Лист	Листов
Нач.отд.	Коновалов			РП	1	1
Рук.гр.	Кобись		Общие данные. План расположения сетей.	Госстрой СССР ГПИ Горьковский Сантехпроект		
Ст.инж.	Пятунина					

23801-07 43

Инв. № подл. | Подп. и дата | Взам. инв. №

Альбом 7

Ведомость чертежей основного комплекта марки АПС

Лист	Наименование	Примечание, стр.
1	Пожарная сигнализация. Общие данные. Схема внешних проводок. План расположения оборудования и проводок	

План на отм. 0.000
М1:100

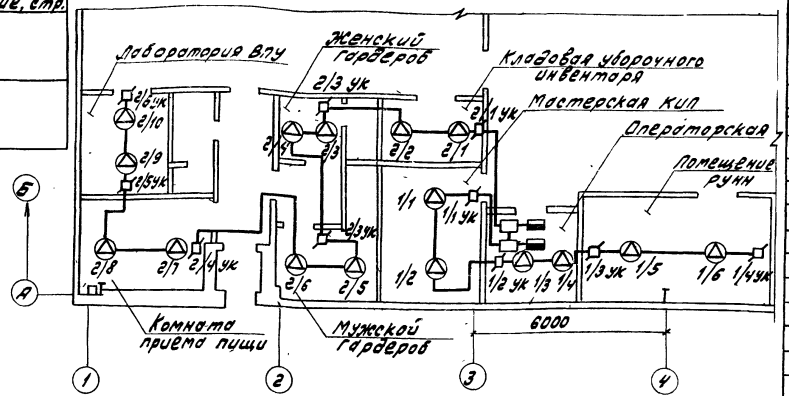

Поз. обозн.	Наименование	Кол.	Примечание
	Прибор приемно-контрольный охранно-пожарный ППКОП 051-1-2 „УОТС-М" Дв2.408.008 ТО	2	
	Извещать пожарный ИП 104-1 ТУ 25-09.1-83	16	
	Конденсатор К73-17-400В-0.47 МКФ±5% ОЖО.461.104 ТУ	2	Комплектно с „УОТС-М"
	Коробка универсальная УК-П ГОСТ 10040-75	10	
	Сирена сигнальная СС-1	2	
	Щиток квартирный ЩК-12	2	Для установки „УОТС-М"
	Провод телефонный ТРВ 1х2х0.5 ГОСТ 20575-75	70м	
	Провод ПВЗ (1х1.0) ГОСТ 6323-79	10м	
	Труба водогазопроводная ГОСТ 3262-75, обыкновенная с условным проходом РМ-15х2.5-6000	2м	
	Металлорукав РЗ-Ц-Х-Ш-15 ТУ 22.3988-77	5м	

Ведомость ссылочных и прилагаемых документов

Обозначение	Наименование	Примечание
Ссылочные документы		
РМ4-6-81 ч.3	Системы автоматизации технологических процессов. Проектирование электрических и трубных проводок.	
Прилагаемые документы		
Т.П.903-1-269.89 АПС.СО	Спецификация оборудования	
Т.П.903-1-269.89 АПС.ВМ	Ведомость потребности в материалах основного комплекта марки АПС	

Схема внешних проводок

Вид защиты	Пожарная сигнализация	
Наименование защищенного помещения	Мастерская КИП, операторская, Помещение рунн	Кладовая уборочного инвентаря, ж.м.гардероб, комната приема пищи, лаборатория ВПУ
Тип датчика	ИП 104-1	
№ луча	1	2

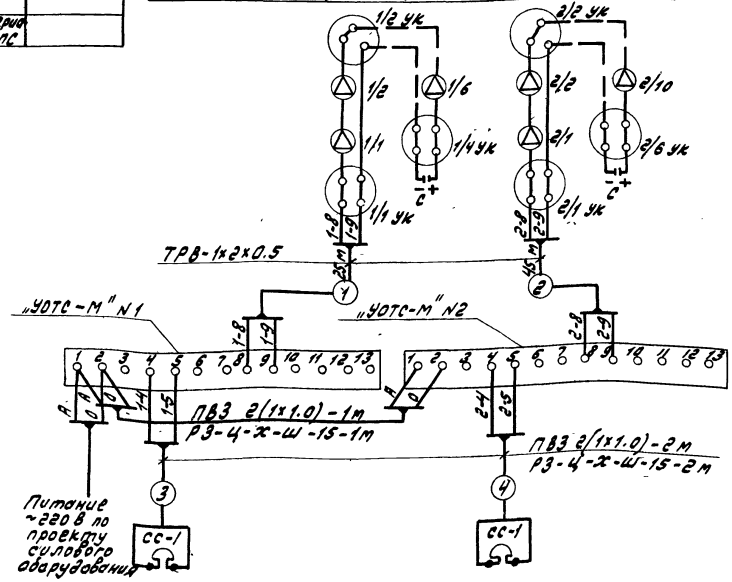

Обозначение	Наименование
□	Прибор приемно-контрольный охранно-пожарный ППКОП 051-1-2 „УОТС-М"
△	Извещатель пожарный ИП 104-1
⌑	Коробка ответвительная УК-П
▬	Сирена сигнальная СС-1

Типовой проект разработан в соответствии с действующими нормами и правилами и предусматривает мероприятия обеспечивающие взрывную, взрывопожарную и пожарную безопасность при эксплуатации здания.

Главный инженер проекта /Гусева/

ТП 903-1-269.89 -АПС

ГОО	Гусева	
Н.контр.	Креймер	
Нач.отд.	Коновалов	
Рук.гр.	Кобись	
Ст.инж.	Пятунина	

Котельная отопительная с 6 котлами „Факел". Здание из сборных железобетонных конструкций

Стадия	Лист	Листов
РП	1	1

Пожарная сигнализация. Общие данные. Схема внешних проводок. План расположения оборудования и проводок.

Госстрой СССР ГПИ Горьковский Сантехпроект

gost.e-ecolog.ru