ТИПОВОЙ ПРОЕКТ
903-1-269.89

Котельная

отопительная
с 6 котлами „Факел-Г"
топливо-газ
здание из сборных
железобетонных конструкций
система теплоснабжения — закрытая

Альбом 4

23801-04
цена 8-66

gost.e-ecolog.ru

ТИПОВОЙ ПРОЕКТ
903-1-269.89

КОТЕЛЬНАЯ ОТОПИТЕЛЬНАЯ С 6 КОТЛАМИ „ФАКЕЛ-Г"

ТОПЛИВО - ГАЗ

ЗДАНИЕ ИЗ СБОРНЫХ ЖЕЛЕЗОБЕТОННЫХ КОНСТРУКЦИЙ.

СИСТЕМА ТЕПЛОСНАБЖЕНИЯ - ЗАКРЫТАЯ.

АЛЬБОМ 4

ОБОРУДОВАНИЕ ТЕХНОЛОГИЧЕСКОЕ.
РАБОЧИЕ ЧЕРТЕЖИ.

РАЗРАБОТАН:
ГПИ „Горьковский Сантехпроект"

УТВЕРЖДЕН
и введен в действие
Главпроектом Госстроя СССР,
протокол от 4 апреля 1989 г. №13.

Главный инженер института Ю.П. Фалалеев
Главный инженер проекта Т.Г. Гусева

© ЦИТП Госстроя СССР, 1989

Содержание альбома

Обозначение	Наименование	Стр.
	Содержание	2
А12А.032.000	Расширитель для установки ТУДЭ	3
А12А.032.000СБ	Расширитель для установки ТУДЭ	
А12А.032.002	Крышка	
А12А.032.003	Обечайка	
А22Г.063.000	Шкаф аккумуляторный	4
А22Г.063.001	Обечайка	
А22Г.063.002	Крышка	
А22Г.063.000СБ	Шкаф аккумуляторный	5
А22Г.063.004	Фланец	6
А22Г.063.005	Подкладка	
А22Г.063.006	Стенка	
А22Е.030.000	Дозатор напорный	7
А22Е.030.001	Косынка	
А22Е.030.003	Корпус	
А22Е.030.000СБ	Дозатор напорный	8
А22Е.030.002	Патрубок	9
А22Е.030.004	Диск	
А22Е.030.005	Патрубок	
А22Е.037.000	Тройник	10
А22Е.037.000СБ	Тройник	
А22Е.037.001	Труба	
А22Е.037.002	Труба	11
А22Е.037.003	Заглушка	
А22Е.038.000	Тройник-ревизия	
А22Е.038.001	Корпус	
А22Е.038.000СБ	Тройник-ревизия	12
А22Е.038.002	Прокладка	13
А22Е.038.003	Заглушка	
А22Е.038.005	Труба	
А22Е.038.006	Планка	
А22Е.047.000	Механизм подъема щита	14
А22Е.047.001	Плита	
А22Е.047.002	Прижим	
А22Е.047.000СБ	Механизм подъема щита	15-16
А22Е.047.010	Барабан	16
А22Е.047.003	Диск	
А22Е.047.010СБ	Барабан	17
А22Е.047.004	Ступица	
А22Е.047.005	Обечайка	
А22Е.047.006	Кольцо	18
А22Е.047.007	Диск	
А22Е.047.020	Блок	
А22Е.047.008	Ограничитель	
А22Е.047.020СБ	Блок	19
А22Е.047.009	Блок	
А22Е.047.011	Втулка	
А22Е.047.012	Ось	20
А22Е.047.030	Кронштейн	
А22Е.047.030СБ	Кронштейн	
А22Е.047.013	Стойка	21
А22Е.047.014	Ребро	
А22Е.047.040	Рукоятка	
А22Е.047.040СБ	Рукоятка	
А22Е.047.015	Ступица	22
А22Е.047.016	Пластина	
А22Е.047.017	Кольцо	
А22Е.047.018	Ось	
А22Е.047.019	Рукоятка	23
А22Е.047.050	Кронштейн	
А22Е.047.021	Ребро	
А22Е.047.022	Плита	
А238.108.000	Бак силиката натрия	24
А238.108.002	Стенка	
А238.108.003	Днище	
А238.108.000СБ	Бак силиката натрия	25
А238.108.004	Крышка	26
А238.108.006	Стенка	
А238.108.009	Ручка	
А238.108.011	Петля	
А238.108.012	Ось	27
А238.108.013	Крышка	
А238.109.000	Бак умягченной воды V=13м³	

Обозначение	Наименование	Стр.
А238.109.001	Прокладка	27
А238.109.000СБ	Бак умягченной воды V=13м³	28
А238.109.010	Корпус	29
А238.109.002	Крышка	
А238.109.003	Фланец	
А238.109.010СБ	Корпус	30
А238.109.005	Обечайка	31
А238.109.006	Патрубок	
А238.109.007	Дно	
А238.109.020	Крышка	32
А238.109.020СБ	Крышка	
А238.109.016	Лист	
А238.110.001	Тяга	
А238.110.000	Бак разрыва струи	33
А238.110.002	Стойка	
А238.110.010	Крышка	
А238.110.000СБ	Бак разрыва струи	34
А238.110.010СБ	Крышка	35
А238.110.020	Поплавок	
А238.110.020СБ	Поплавок	
А238.110.004	Серьга	
А238.110.006	Обечайка	36
А238.110.030	Корпус	
А238.110.008	Петля	37
А238.110.030СБ	Корпус	38
А238.110.009	Стенка	
А238.110.012	Стенка	
А238.110.013	Фланец	
А238.110.017	Петля	
А238.110.021	Дно	39
А238.110.040	Заглушка	
А238.110.040СБ	Заглушка	
А238.110.023	Подвеска	
А238.111.000	Бак нижних точек	40
А238.111.001	Фланец	
А238.111.003	Стенка	
А238.111.000СБ	Бак нижних точек	41
А238.111.010	Корпус	42
А238.111.006	Фланец	
А238.111.007	Стенка	
А238.111.010СБ	Корпус	43
А238.111.009	Конус	44
А238.111.020	Крышка	
А238.111.015	Ручка	
А238.111.020СБ	Крышка	45
А23Е.003.000	Фильтр рабочего раствора	
А23Е.003.010	Корпус	
А23Е.003.000СБ	Фильтр рабочего раствора	46
А23Е.003.010СБ	Корпус	47
А23Е.003.001	Патрубок	
А23Е.003.002	Днище	
А23Е.003.020	Фильтр	48
А23Е.003.005	Ручка	
А23Е.003.020СБ	Фильтр	
А23Е.003.030	Корпус	49
А23Е.003.006	Обечайка	
А23Е.003.030СБ	Корпус	
А23Е.004.000	Фильтр воды	50
А23Е.004.001	Гайка накидная	
А23Е.004.002	Шайба дроссельная	
А23Е.004.000СБ	Фильтр воды	51
А23Е.004.003	Ниппель	52
А23Е.004.004	Прокладка	
А23Е.004.010СБ	Трубопровод	
А23Е.004.010	Трубопровод	53
А23Е.004.020	Корпус	
А23Е.004.020СБ	Корпус	
А23Е.004.030	Элемент фильтрующий	54
А23Е.004.008	Фланец	
А23Е.004.006	Труба	
А23Е.004.007	Патрубок	
А23Е.004.030СБ	Элемент фильтрующий	55
А23Е.004.011	Фланец	

Альбом 4

Типовой проект 903-1-265.89

Формат	Зона	Поз.	Обозначение	Наименование	Кол.	Примечание
				Документация		
А4			А12А.032.000СБ	Сборочный чертеж		
				Детали		
Б4		1	А12А.032.001	Патрубок		
				Труба 57×2,5 ГОСТ 10704-76 / А ГОСТ 10705-80		
				L=12 h16	2	0,4кг
А4		2	А12А.032.002	Крышка	1	
А4		3	А12А.032.003	Обечайка	1	
А4		4	А12А.032.004	Дно		
				Лист Б-ПН-4 ГОСТ 19903-74 / Вст3сп ГОСТ 14637-79		
				ф123 h16	1	0,4кг
				Прочие изделия		
		5		Бобышка Б-1-М20-55 ТУ 36.1097-85	1	

Инв.№подл. | Подп. и дата | Взам.инв.№ | Инв.№дубл. | Подп. и дата

Изм.	Лист	№ докум.	Подп.	Дата
Разраб.		Шилина		30.5.89
Пров.				
Нач.отд.		Волжский		
Н.контр.		Мюнтер		
Утв.				

А12А.032.000

Расширитель для установки ТУДЭ

Лит.	Лист	Листов
И		1

ГПИ Горьковский САНТЕХПРОЕКТ

Формат А4

А12А.032.000СБ

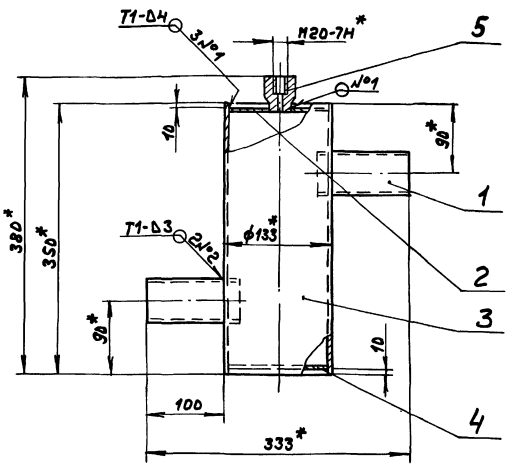

1.*Размеры для справок

2. ± IT16/2

3. Сварные швы по ГОСТ 5264-80

Изм.	Лист	№ докум.	Подп.	Дата
Разраб.		Шилина		30.5.89
Пров.				
Т.контр.				
Нач.отд.		Волжский		
Н.контр.		Мюнтер		
Утв.				

А12А.032.000СБ

Расширитель для установки ТУДЭ

Лит.	Масса	Масштаб
И	6	1:4

Лист	Листов 1

ГПИ Горьковский САНТЕХПРОЕКТ

Формат А4

А12А.032.002

25/(√)

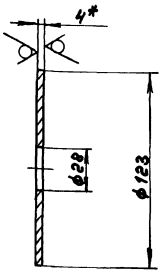

1.*Размеры для справок

2. Н16; h16

Изм.	Лист	№ докум.	Подп.	Дата
Разраб.		Шилина		30.5.89
Пров.				
Т.контр.				
Н.контр.		Мюнтер		
Утв.				

А12А.032.002

Крышка

Лит.	Масса	Масштаб
И	0,35	1:2

Лист	Листов 1

Лист Б-ПН-4 ГОСТ 19903-74 / Вст3сп ГОСТ 14637-79

ГПИ Горьковский САНТЕХПРОЕКТ

Формат А4

А12А.032.003

25/(√)

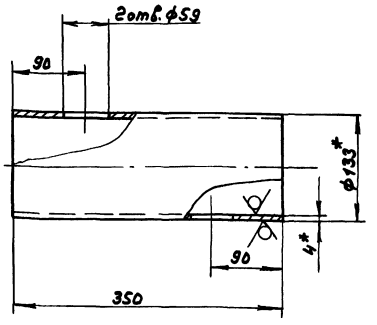

1.*Размеры для справок

2. ± IT16/2

Изм.	Лист	№ докум.	Подп.	Дата
Разраб.		Шилина		30.5.89
Пров.				
Т.контр.				
Н.контр.		Мюнтер		
Утв.				

А12А.032.003

Обечайка

Лит.	Масса	Масштаб
И	4,4	1:4

Лист	Листов 1

Труба 133×4 ГОСТ 10704-76 / А ГОСТ 10705-80

ГПИ Горьковский САНТЕХПРОЕКТ

Формат А4

Формат	Зона	Поз.	Обозначение	Наименование	Кол.	Примечание
БЧ		9	А 22Г.063.009	Связь		
				Уголок 36×36×3-Б ГОСТ 8509-86		
				Вст3сп ГОСТ 535-79		
				L=424 h16 25/	4	0,7кг
БЧ		10	А 22Г.063.011	Связь		
				Уголок 36×36×3-Б ГОСТ 8509-86		
				Вст3сп ГОСТ 535-79		
				L=725 h16 25/	4	1,2кг
БЧ		11	А 22Г.063.012	Плита		
				Лист Б-ПН-6 ГОСТ 19903-74		
				Вст3сп ГОСТ 14637-79		
				(60×60) h16 25/	4	0,17кг
А3		12	А 22Г.063.006-01	Стойка	1	
				Стандартные изделия		
		13		Винт М6×10.36 ГОСТ 17473-80	7	

Инв.№ подл. | Подп. и дата | Взам.инв.№ | Инв.№ дубл. | Подп. и дата

Изм.	Лист	№докум.	Подп.	Дата
Разраб.		Мюнтер		9.88
Пров.		Мюнтер		
Н.контр.		Болецкий		
Утв.		Мюнтер		

А22Г.063.000

Лист 2

формат А4

Формат	Зона	Поз.	Обозначение	Наименование	Кол.	Примечание
				Документация		
А2			А 22Г.063.000СБ	Сборочный чертеж		
				Детали		
А4		1	А 22Г.063.001	Обечайка	1	
А4		2	А 22Г.063.002	Крышка	1	
БЧ		3	А 22Г.063.003	Патрубок		
				Труба 80×2 ГОСТ 8734-75		
				Д ГОСТ 8733-74		
				L=107 h16 25/	1	0,41кг
А4		4	А 22Г.063.004	Фланец	1	
А4		5	А 22Г.063.005	Подкладка	1	
А3		6	А 22Г.063.006	Стойка	1	
БЧ		7	А 22Г.063.007	Стенка		
				Лист Б-ПН-1,5 ГОСТ 19903-74		
				3-Ш-Н-Вст3сп ГОСТ 16523-76		
				(786×786) h16 25/	1	7,4кг
БЧ		8	А 22Г.063.008	Полка		
				Лист Б-ПН-1,5 ГОСТ 19903-74		
				3-Ш-Н-Вст3сп ГОСТ 16523-76		
				(480×780) h16 25/	2	4,4кг

Инв.№ подл. | Подп. и дата | Взам.инв.№ | Инв.№ дубл. | Подп. и дата

Изм.	Лист	№докум.	Подп.	Дата
Разраб.		Мюнтер		9.88
Пров.		Мюнтер		
Н.контр.		Болецкий		
Утв.		Мюнтер		

А22Г.063.000

Шкаф аккумуляторный

Лит.	Лист	Листов
И	1	2

ГПИ Горьковский САНТЕХПРОЕКТ

формат А4

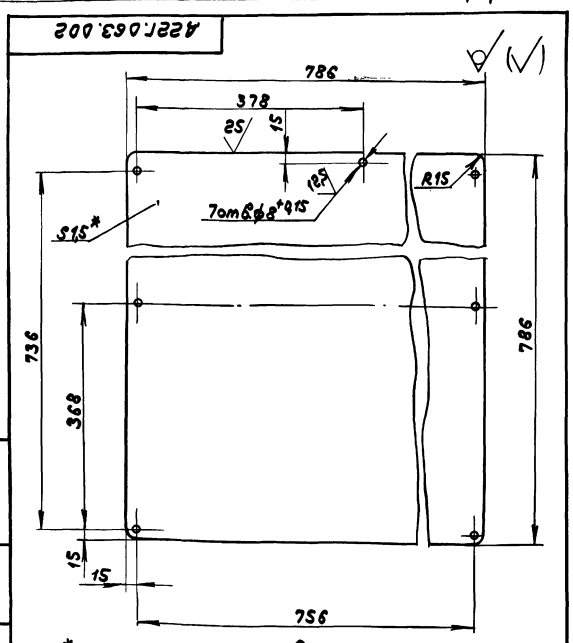

1.*Размеры для справок.

2. ± IT16/2

Инв.№ подл. | Подп. и дата | Взам.инв.№ | Инв.№ дубл. | Подп. и дата

Изм.	Лист	№докум.	Подп.	Дата
Разраб.		Мюнтер		9.88
Пров.		Мюнтер		
Т.контр.				
Н.контр.		Мюнтер		
Утв.				

А22Г.063.002

Крышка

Лит.	Масса	Масштаб
И	7,1	1:5

Лист | Листов 1

Лист Б-ПН-1,5 ГОСТ 19903-74
3-Ш-Н-Вст3сп ГОСТ 16523-76

ГПИ Горьковский САНТЕХПРОЕКТ

формат А4

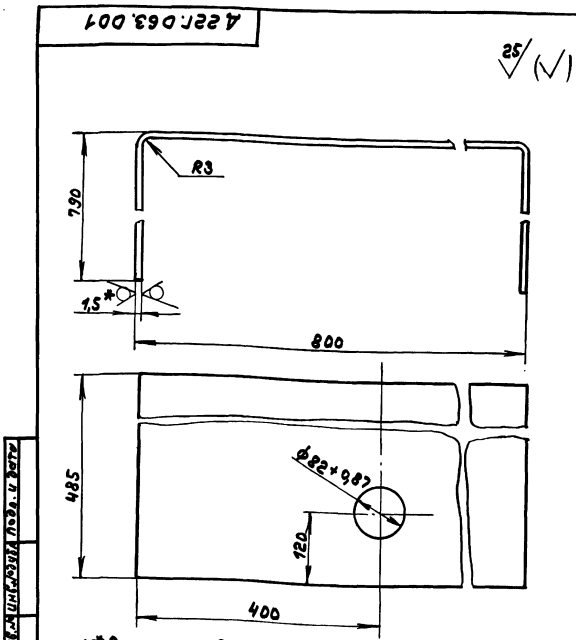

1.*Размеры для справок.

2. ± IT16/2

Инв.№ подл. | Подп. и дата | Взам.инв.№ | Инв.№ дубл. | Подп. и дата

Изм.	Лист	№докум.	Подп.	Дата
Разраб.		Мюнтер		9.88
Пров.		Мюнтер		
Т.контр.				
Н.контр.		Мюнтер		
Утв.				

А22Г.063.001

Обечайка

Лит.	Масса	Масштаб
И	13,5	1:5

Лист | Листов 1

Лист Б-ПН-1,5 ГОСТ 19903-74
3-Ш-Н-Вст3сп ГОСТ 16523-76

ГПИ Горьковский САНТЕХПРОЕКТ

Копир.

23801-04 Б

формат А4

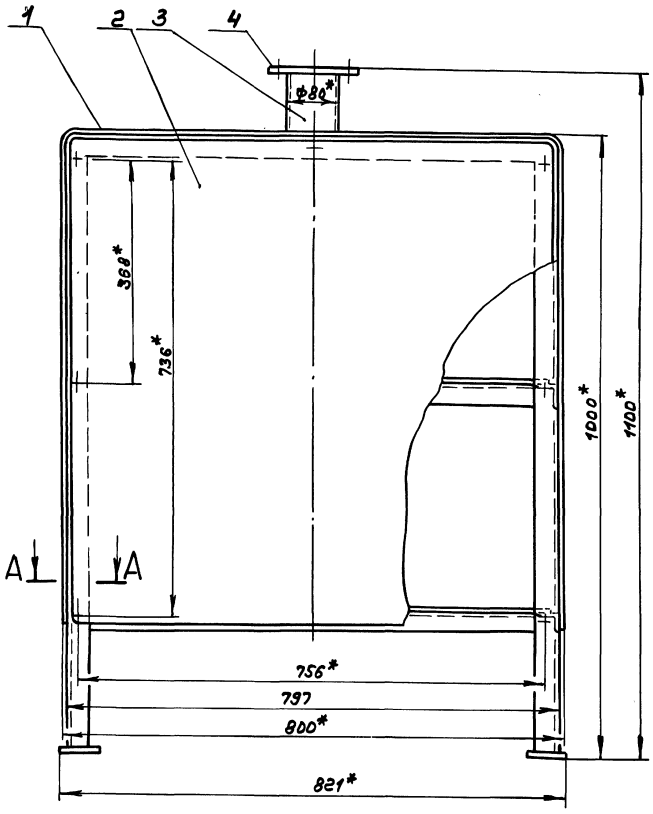

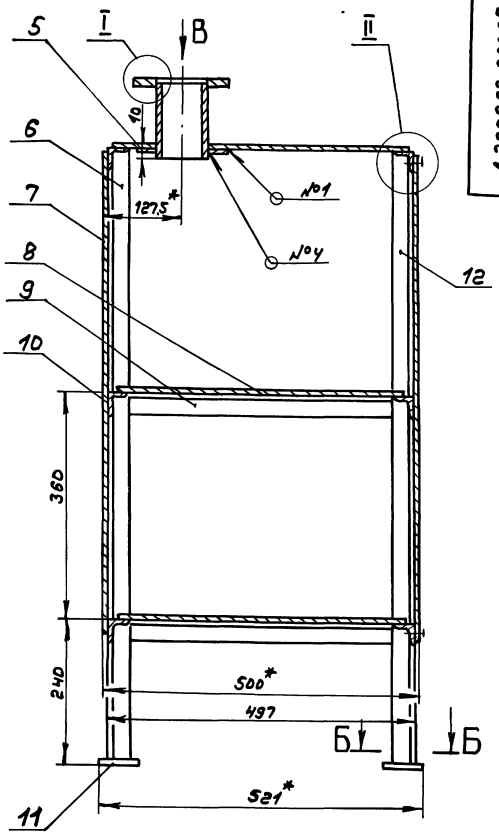

А – А
М 1:1

Б – Б
М 1:2

I
М 1:1

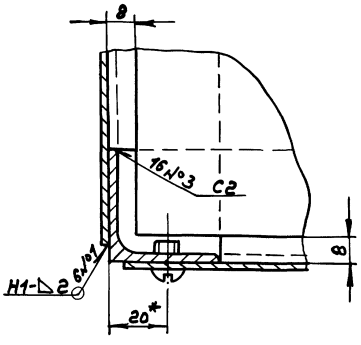

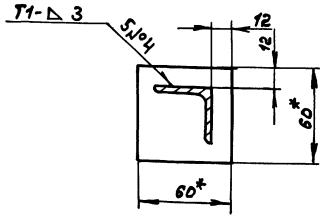

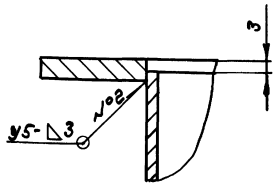

1. *Размеры для справок
2. ± IT16/2
3. Сварные швы № 1,3,4 по ГОСТ 5264-80, №2 по ГОСТ 16037-80
4. Покрытие наружных поверхностей:
   грунтовка ГФ-021 ГОСТ 25129-82,
   эмаль ПФ-115 ГОСТ 6465-76.

II
М 1:1

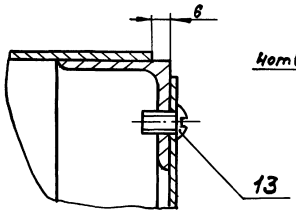

Вид В

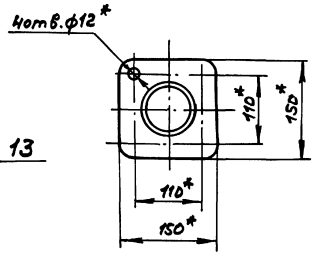

					4.22Г.063.000СБ		
Изм.	Лист	№ докум.	Подп.	Дата	Шкаф аккумуляторный	Лит.	Масса / Масштаб
Разраб.		Нюнтер		9.89		И	56 / 1:5
Пров.		Нюнтер				Лист	Листов 87
Т. контр.						ГПИ Горьковский САНТЕХПРОЕКТ	
Нач. отд.		Вольский					
Н. контр.		Нюнтер					
Утв.							

Инв. № подл. | Подп. и дата | Взам. инв. № | Инв. № дубл. | Подп. и дата

Типовой проект 903-1-269.89 Альбом 4

Д22Г.063.004

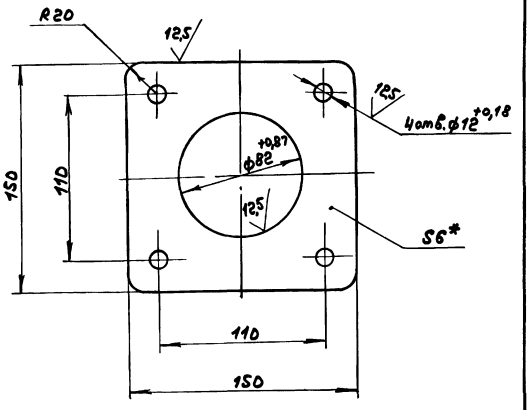

1.*Размеры для справок.

2. ± IT16/2

Изм.	Лист	№ докум.	Подп.	Дата
Разраб.		Мюнтер		9.3.89
Пров.		Мюнтер		
Т.контр.				
Н.контр.		Мюнтер		
Утв.				

Д22Г.063.004

Фланец

Лит.	Масса	Масштаб
И	0,8	1:2
Лист	Листов 1	

Лист 6-ПН-6 ГОСТ 19903-74
Вст3сп ГОСТ 14637-79

ГПИ Горьковский САНТЕХПРОЕКТ

Формат А4

Инв.№подл. | Подп. и дата | Взам.инв.№ | Инв.№дубл. | Подп. и дата

Д22Г.063.005

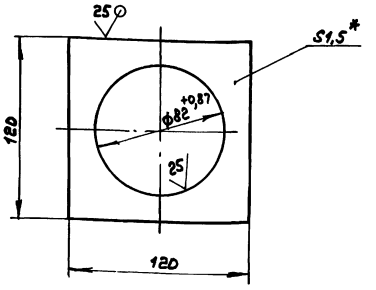

1.*Размеры для справок.

2. ± IT16/2

Изм.	Лист	№ докум.	Подп.	Дата
Разраб.		Мюнтер		9.3.89
Пров.		Мюнтер		
Т.контр.				
Н.контр.		Мюнтер		
Утв.				

Д22Г.063.005

Подкладка

Лит.	Масса	Масштаб
И	0,13	1:2
Лист	Листов 1	

Лист 6-ПН-1,5 ГОСТ 19903-74
3-Б-Н-Вст3сп ГОСТ 16523-70

ГПИ Горьковский САНТЕХПРОЕКТ

Формат А4

Инв.№подл. | Подп. и дата | Взам.инв.№ | Инв.№дубл. | Подп. и дата

Д22Г.063.006

Рис.1

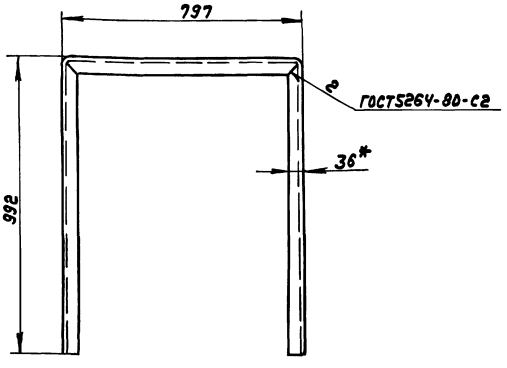

Рис.2

Остальное см. рис.1

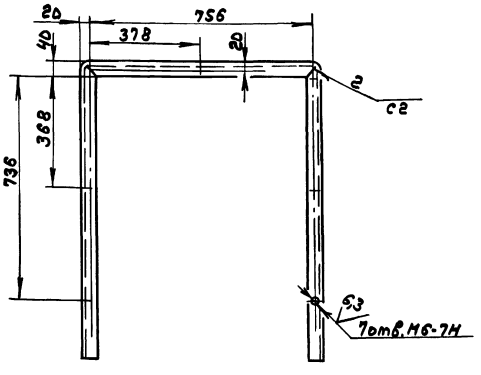

Развертка

М 1:2

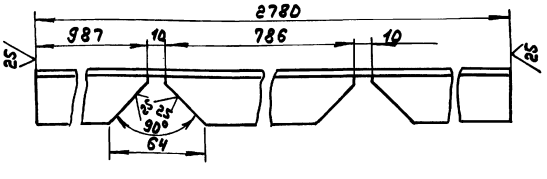

Обозначение	Рис.	Масса, кг
Д22Г.063.006	1	4,60
-01	2	4,55

1.*Размеры для справок.

2. h16, ± IT16/2

Изм.	Лист	№ докум.	Подп.	Дата
Разраб.		Мюнтер		9.3.89
Пров.		Мюнтер		
Т.контр.				
Н.контр.		Мюнтер		
Утв.				

Д22Г.063.006

Стойка

Лит.	Масса	Масштаб
И	см.табл.	1:10
Лист	Листов 1	

Уголок 36х36х3-Б-ГОСТ 8509-86
Вст3сп ГОСТ 535-79

ГПИ Горьковский САНТЕХПРОЕКТ

Инв.№подл. | Подп. и дата | Взам.инв.№ | Инв.№дубл. | Подп. и дата

Альбом 4

Типовой проект 903-1-265.89

Формат	Зона	Поз.	Обозначение	Наименование	Кол.	Примечание
				Документация		
А2			Д 22Е.030.000СБ	Сборочный чертеж		
				Детали		
А4		1	Д 22Е.030.001	Косынка	12	
А4		2	Д 22Е.030.002	Патрубок	5	
А3		3	Д 22Е.030.003	Корпус	1	
А3		4	Д 22Е.030.004	Диск	1	
		5	-01	Диск	1	
А4		6	Д 22Е.030.005	Патрубок	1	
Б4		7	Д 22Е.030.006	Ребро		
				Лист Б-ПН-10 ГОСТ 19903-74		
				Вст.3сп ГОСТ 14637-79		
				180×998/h16 ▽25	2	6,3кг
А4		8	Д 22Е.030.002-01	Патрубок	1	
Б4		9	Д 22Е.030.007	Патрубок		
				Труба 57×3 ГОСТ 10704-76 / Д ГОСТ 10705-80		
				L=35 h16 ▽25	1	0,14кг

Инв.№подл. | Подп. и дата | Взам.инв.№ | Инв.№дубл. | Подп. и дата

Изм.	Лист	№ докум.	Подп.	Дата
Разраб.		Панова		3.89
Пров.		Панова		
Нач.отд.		Вольский		
Н.контр.		Мюнтер		
Утв.				

Д 22Е.030.000

Дозатор напорный

Лит.	Лист	Листов
И		1

ГПИ Горьковский САНТЕХПРОЕКТ

Формат А4

Д 22Е.030.001

▽25 (▽)

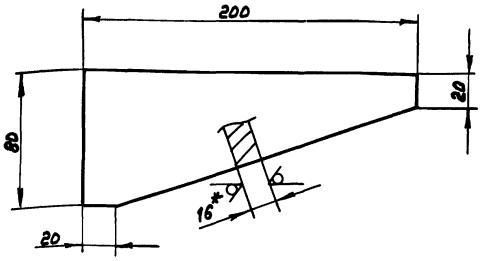

1.*Размеры для справок

2. ± IT16/2

Изм.	Лист	№ докум.	Подп.	Дата
Разраб.		Панова		3.89
Пров.		Панова		
Т.контр.				
Н.контр.		Мюнтер		
Утв.				

Д 22Е.030.001

Косынка

Лит.	Масса	Масштаб
И	1.3	1:2
	Лист	Листов 1

Лист Б-ПН-16 ГОСТ 19903-74
Вст.3сп ГОСТ 14637-79

ГПИ Горьковский САНТЕХПРОЕКТ

Формат А4

Д 22Е.030.003

▽25 (▽)

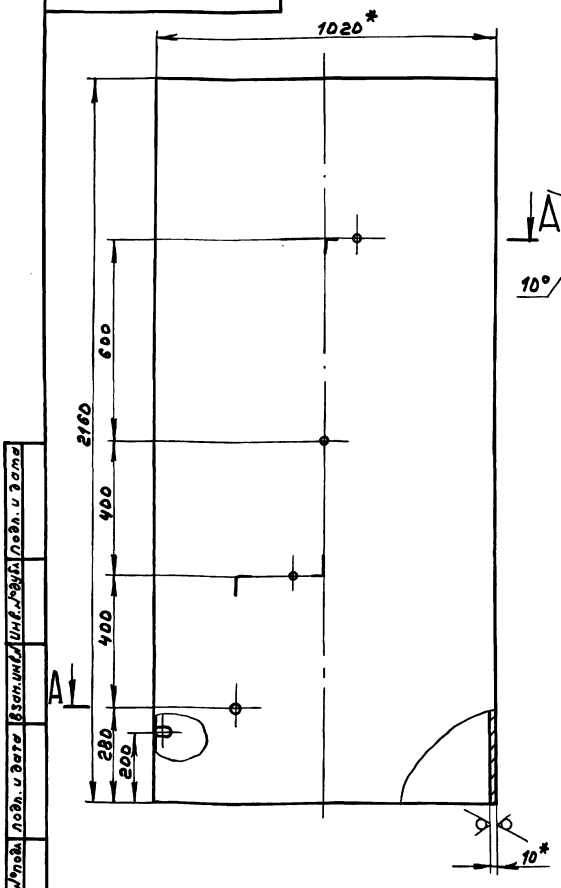

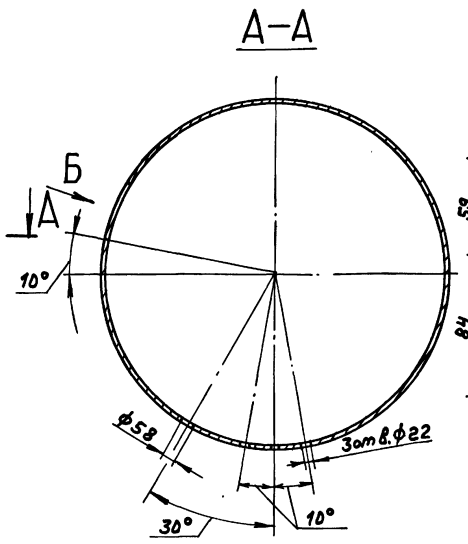

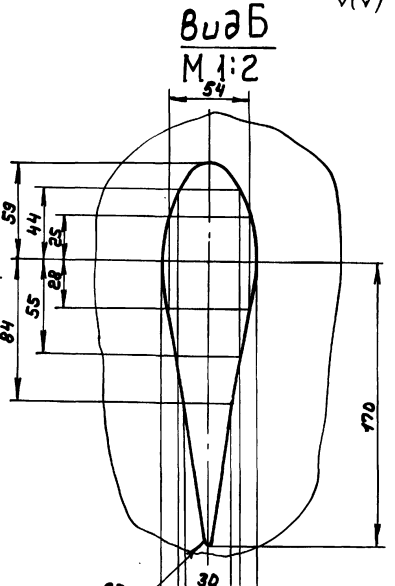

1.*Размеры для справок

2. H16, ± IT16/2

Изм.	Лист	№ докум.	Подп.	Дата
Разраб.		Панова		3.89
Пров.		Панова		
Т.контр.				
Н.контр.		Мюнтер		
Утв.				

Д 22Е.030.003

Корпус

Лит.	Масса	Масштаб
И	536	1:10
	Лист	Листов 1

Труба 1020×10 ГОСТ 10704-76
Б-20 ГОСТ 10705-80

ГПИ Горьковский САНТЕХПРОЕКТ

Формат А3

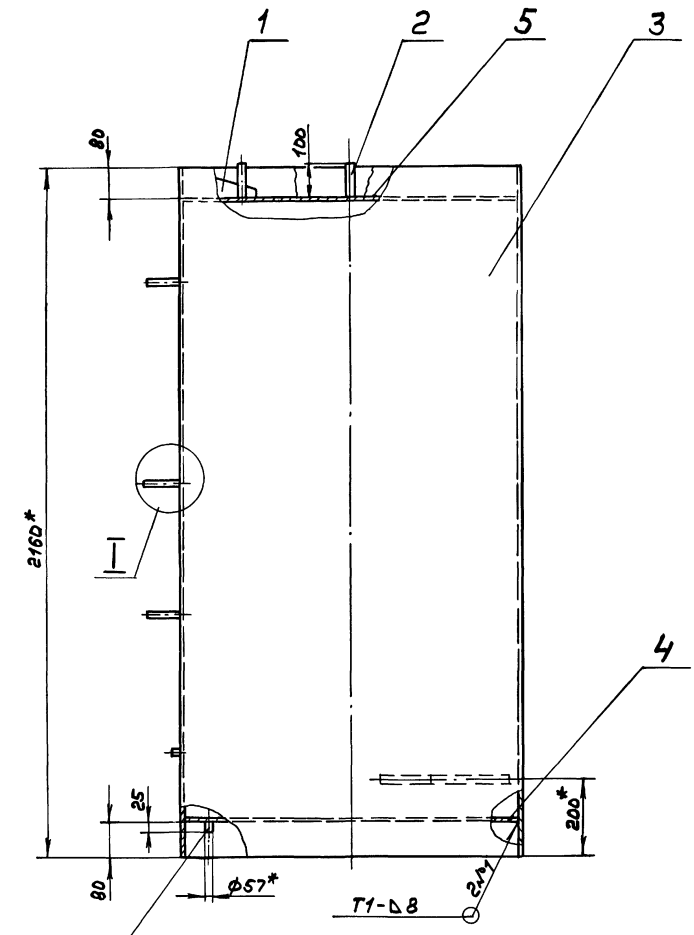

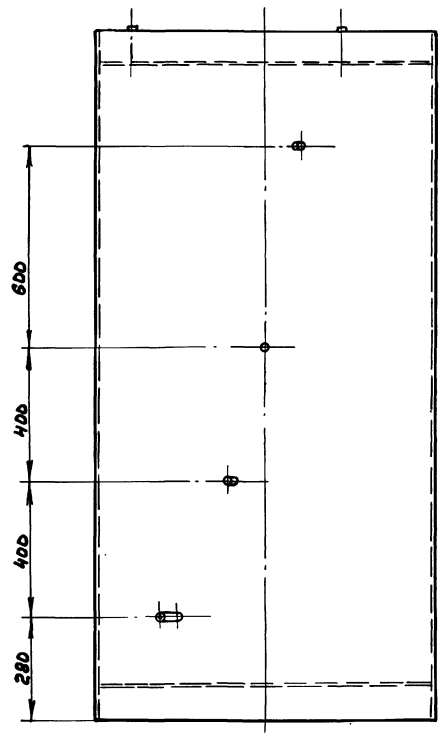

Вид А

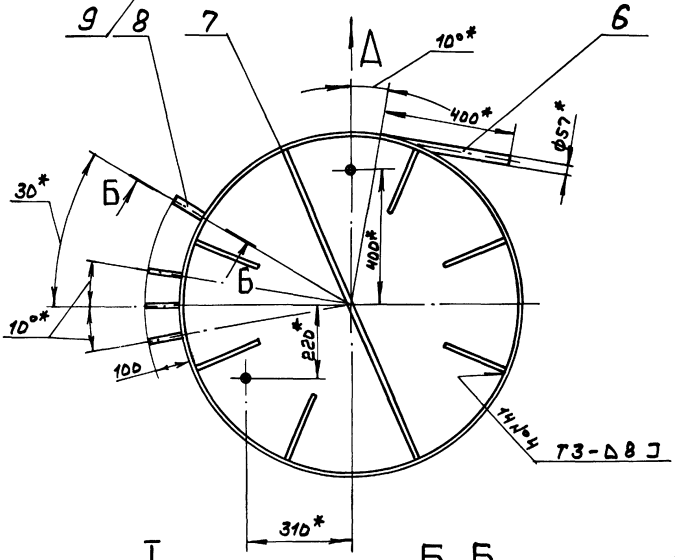

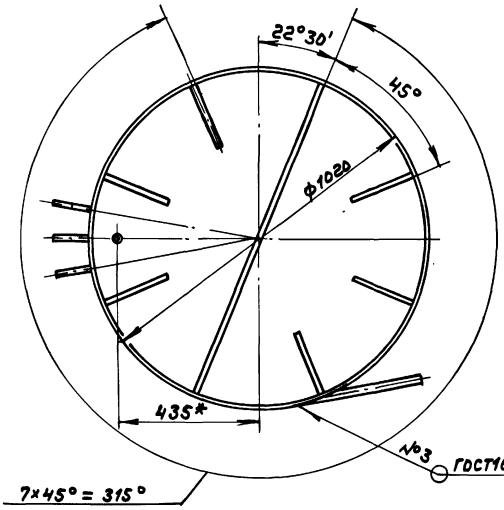

I
М1:2

Б-Б повернуто
М1:2

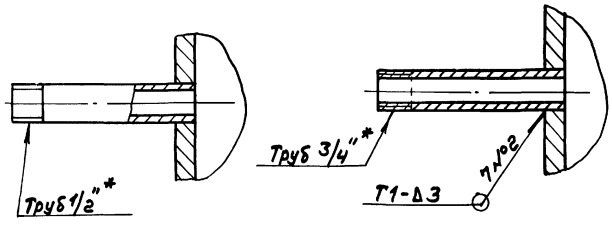

1. *Размеры для справок
2. $\pm \frac{IT16}{2}$
3. Сварные швы №1, 2, 4 по ГОСТ 5264-80

					Д22Е.030.000СБ		
Изм.	Лист	№ докум.	Подп.	Дата	Дозатор напорный	Лит.	Масса	Масштаб
Разраб.		Панова		5.89		М	690	1:10
Пров.		Панова				Лист	Листов 1	
Т.контр.						ГПИ Горьковский САНТЕХПРОЕКТ		
Нач.отд.		Вольский						
Н.контр.		Нянтер						
Утв.								

Инв.№ подл. | Подп. и дата | Взам.инв.№ | Инв.№дубл. | Подп. и дата

Д22Е.030.002

25 (▽)

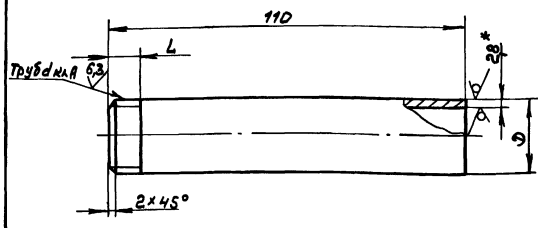

Обозначение	L мм	Резьба d	Труба, dy	Масса, кг
Д22Е.030.002	9	1/2"	15	0,14
-01	10,5	3/4"	20	0,18

1. *Размеры для справок
2. ± IT16/2

Изм.	Лист	№ докум.	Подп.	Дата
Разраб.		Панова		3.89
Пров.		Панова		
Т.контр.				
Н.контр.		Нюнтер		
Утв.				

Д22Е.030.002

Патрубок

Лит.	Масса	Масштаб
И	см. табл.	—
Лист	Листов 1	

Труба Ду×2,8 ГОСТ 3262-75

ГПИ Горьковский САНТЕХПРОЕКТ

Формат А4

Д22Е.030.005

25 (▽)

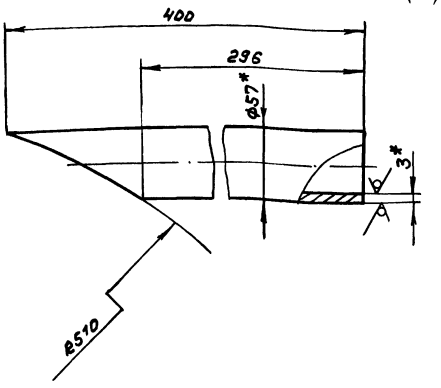

1. *Размеры для справок
2. ± IT16/2

Изм.	Лист	№ докум.	Подп.	Дата
Разраб.		Панова		3.89
Пров.		Панова		
Т.контр.				
Н.контр.		Нюнтер		
Утв.				

Д22Е.030.005

Патрубок

Лит.	Масса	Масштаб
И	1,5	1:2,5
Лист	Листов 1	

Труба 50×3 ГОСТ 3262-75

ГПИ Горьковский САНТЕХПРОЕКТ

Формат А4

Д22Е.030.004

25 (▽)

Рис. 1

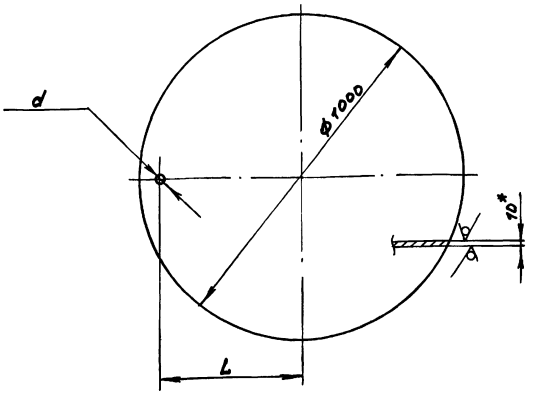

Обозначение	Размеры, мм d	Размеры, мм L	Масса, кг
Д22Е.030.004	58	435	61,4
-01	22	400	61,5

Рис. 2

остальное - см. рис. 1

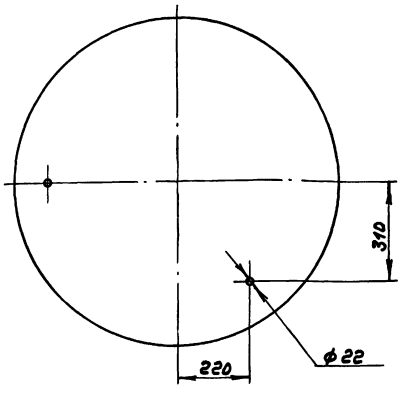

1. *Размеры для справок
2. H14, h14

Изм.	Лист	№ докум.	Подп.	Дата
Разраб.		Панова		3.89
Пров.		Панова		
Т.контр.				
Н.контр.		Нюнтер		
Утв.				

Д22Е.030.004

Диск

Лит.	Масса	Масштаб
И	см. табл.	—
Лист	Листов 1	

Лист 6-ПН-10 ГОСТ 19903-74
Вст3сп ГОСТ 14637-79

ГПИ Горьковский САНТЕХПРОЕКТ

Копир.

23804-04 10 Формат А3

Инв.№ подл. | Подп. и дата | Взам. инв.№ | Инв.№ дубл. | Подп. и дата

Альбом 4

Типовой проект 903-1-26989

Формат	Зона	Поз.	Обозначение	Наименование	Кол.	Примечание
				Документация		
А3			Д22Е.037.000СБ	Сборочный чертеж		
				Детали		
А4		1	Д22Е.037.001	Труба	1	
А4		2	Д22Е.037.002	Труба	1	
А4		3	Д22Е.037.003	Заглушка	1	
				Стандартные изделия		
		4		Муфта 1S ГОСТ 8966-75	1	
		5		Пробка 1S ГОСТ 8963-75	1	
		6		Фланец 1-125-2,5 Ст 25 ГОСТ 12820-80	1	

Инв.№подл. | Подп. и дата | Взам.инв.№ | Инв.№дубл. | Подп. и дата

Изм.	Лист	№ докум.	Подп.	Дата
Разраб.	Бердышев			14.3.89
Пров.	Корунов			
Нач.отд.	Волынский			
Н.контр.	Монтер			
Утв.				

Д22Е.037.000

Тройник

Лит. | Лист | Листов: 1

ГПИ Горьковский САНТЕХПРОЕКТ

Формат А4

Д22Е.037.001

(√)

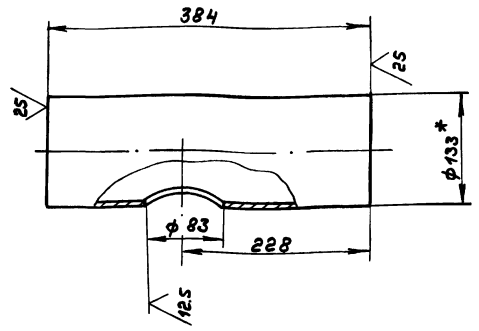

1.*Размеры для справок.

2. ± IT16/2

Изм.	Лист	№ докум.	Подп.	Дата
Разраб.	Бердышев			14.3.89
Пров.	Корунов			
Т.контр.				
Н.контр.	Монтер			
Утв.				

Труба

Труба 133х4 ГОСТ 10704-76 / В Ст3сп ГОСТ 10705-80

Лит. И | Масса 4,8 | Масштаб 1:4

Лист | Листов 1

ГПИ Горьковский САНТЕХПРОЕКТ

Формат А4

Д22Е.037.000СБ

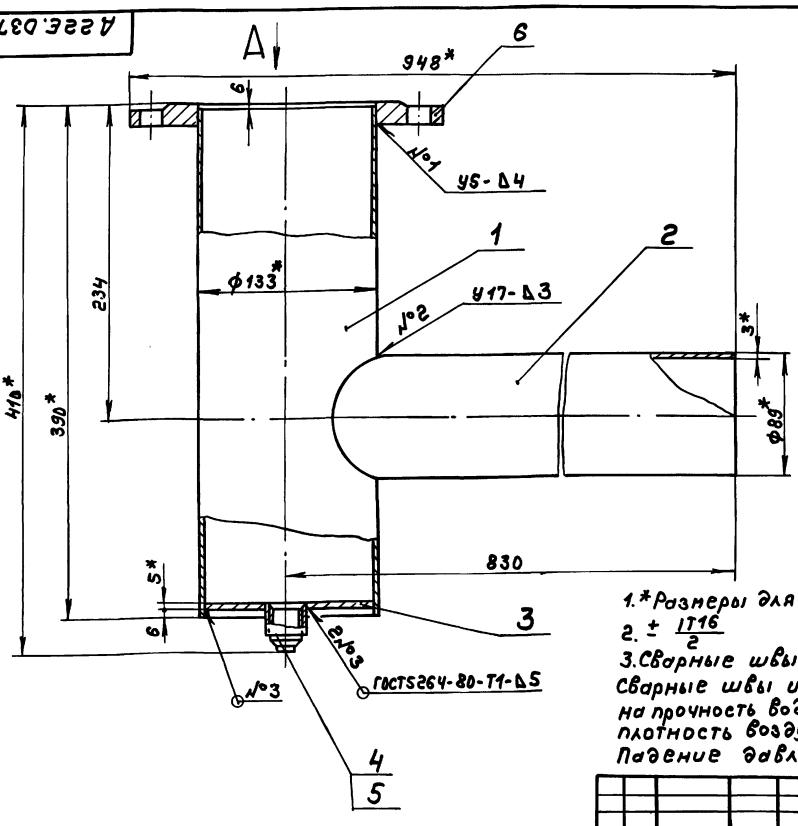

Вид А

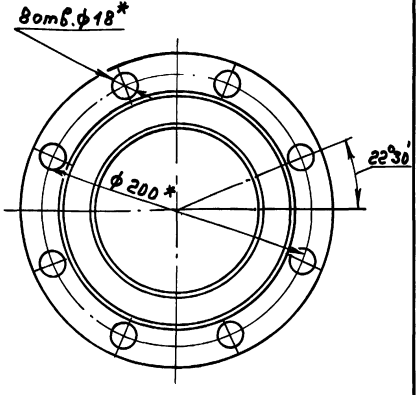

1.*Размеры для справок.

2. ± IT16/2

3.Сварные швы №1,2 по ГОСТ 16037-80.
Сварные швы испытать:
на прочность водой давлением-0,2мПа (2кгс/см²) и плотность воздухом давлением-0.1мПа (1кгс/см²), Падение давления не допускается.

Изм.	Лист	№ докум.	Подп.	Дата
Разраб.	Бердышев			14.3.89
Пров.	Корунов			
Т.контр.				
Нач.отд.	Волынский			
Н.контр.	Монтер			
Утв.				

Д22Е.037.000СБ

Тройник

Лит. И | Масса 13 | Масштаб 1:2,5

Лист | Листов 1

ГПИ Горьковский САНТЕХПРОЕКТ

Инв.№подл. | Подп. и дата | Взам.инв.№ | Инв.№дубл. | Подп. и дата

Альбом 4

Типовой проект 903-1-269.89

Формат	Зона	Поз.	Обозначение	Наименование	Кол.	Примечание
				Документация		
А2			А22Е.038.000СБ	Сборочный чертеж		
				Детали		
А4		1	А22Е.038.001	Корпус	1	
А4		2	А22Е.038.002	Прокладка	1	
А4		3	А22Е.038.003	Заглушка	1	
А4		4	А22Е.038.004	Труба		
				Труба 133×4 ГОСТ 10704-76		
				Ст3сп ГОСТ 10705-80		
				L=480 h16 25/	1	4,7кг
А4		5	А22Е.038.005	Труба	1	
А4		6	А22Е.038.006	Планка	1	
				Стандартные изделия		
		7		Сетка 0,5-0,25 Л		
				ГОСТ 3826-82		
				Фланцы ГОСТ 12820-80		
		8		1-80-10 Ст 25	1	
		9		1-125-2,5 Ст 25	1	
		10		1-150-2,5 Ст 25	1	
		11		Болт М16×50.58		
				ГОСТ 7798-70	8	
		12		Гайка М16.5		
				ГОСТ 5915-70	8	

Инв.№ подл. | Подп. и дата | Взам.инв.№ | Инв.№ дубл. | Подп. и дата

Изм.	Лист	№ докум.	Подп.	Дата
Разраб.	Бердышев			4.3.89
Пров.	Карпов			
Нач.отд.	Волынский			
Н.контр.	Мюнтер			
Утв.				

Д22Е.038.000

Тройник-ревизия

Лит.	Масса	Масштаб
		1
Лист	Листов 1	

ГПИ Горьковский САНТЕХПРОЕКТ

А22Е.038.001

25/(√)

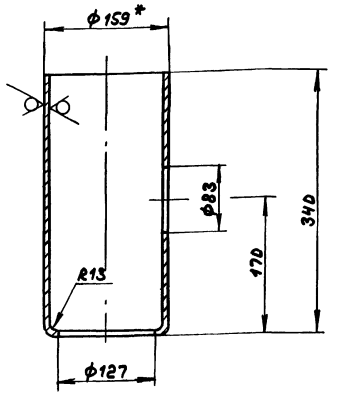

1.*Размеры для справок

2. H14, h14, ± IT14/2

Инв.№ подл. | Подп. и дата | Взам.инв.№ | Инв.№ дубл. | Подп. и дата

Изм.	Лист	№ докум.	Подп.	Дата
Разраб.	Бердышев			4.3.89
Пров.	Корунов			
Т.контр.				
Н.контр.	Мюнтер			
Утв.				

Д22Е.038.001

Корпус

Лит.	Масса	Масштаб
И	5,9	1:4
Лист	Листов 1	

Труба 159×4,5 ГОСТ 10704-76 / Ст3сп ГОСТ 10705-80

ГПИ Горьковский САНТЕХПРОЕКТ

Формат А4

А22Е.037.002

25/(√)

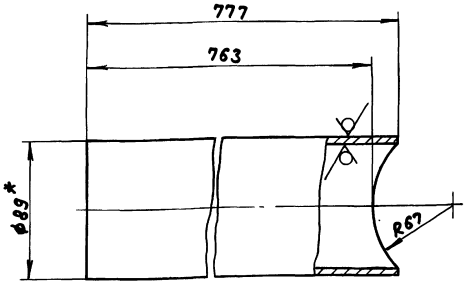

1.*Размеры для справок

2. ± IT16/2

Инв.№ подл. | Подп. и дата | Взам.инв.№ | Инв.№ дубл. | Подп. и дата

Изм.	Лист	№ докум.	Подп.	Дата
Разраб.	Бердышев			4.3.89
Пров.	Корунов			
Т.контр.				
Н.контр.	Мюнтер			
Утв.				

Д22Е.037.002

Труба

Лит.	Масса	Масштаб
И	4,7	1:2
Лист	Листов 1	

Труба 89×3 ГОСТ 10704-76 / Ст3сп ГОСТ 10705-80

ГПИ Горьковский САНТЕХПРОЕКТ

Формат А4

А22Е.037.003

25/(√)

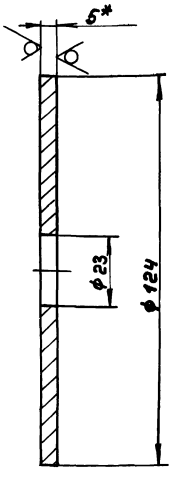

1.*Размеры для справок

2. H14, h14

Инв.№ подл. | Подп. и дата | Взам.инв.№ | Инв.№ дубл. | Подп. и дата

Изм.	Лист	№ докум.	Подп.	Дата
Разраб.	Бердышев			4.3.89
Пров.	Корунов			
Т.контр.				
Н.контр.	Мюнтер			
Утв.				

Д22Е.037.003

Заглушка

Лит.	Масса	Масштаб
И	0,45	1:1
Лист	Листов 1	

Лист 6-ПН-5 ГОСТ 19903-74 / Ст3сп ГОСТ 14637-79

ГПИ Горьковский САНТЕХПРОЕКТ

Копировал

Формат А4

Альбом 4

Типовой проект 903-1-269.89

Д22Е.038.000СБ

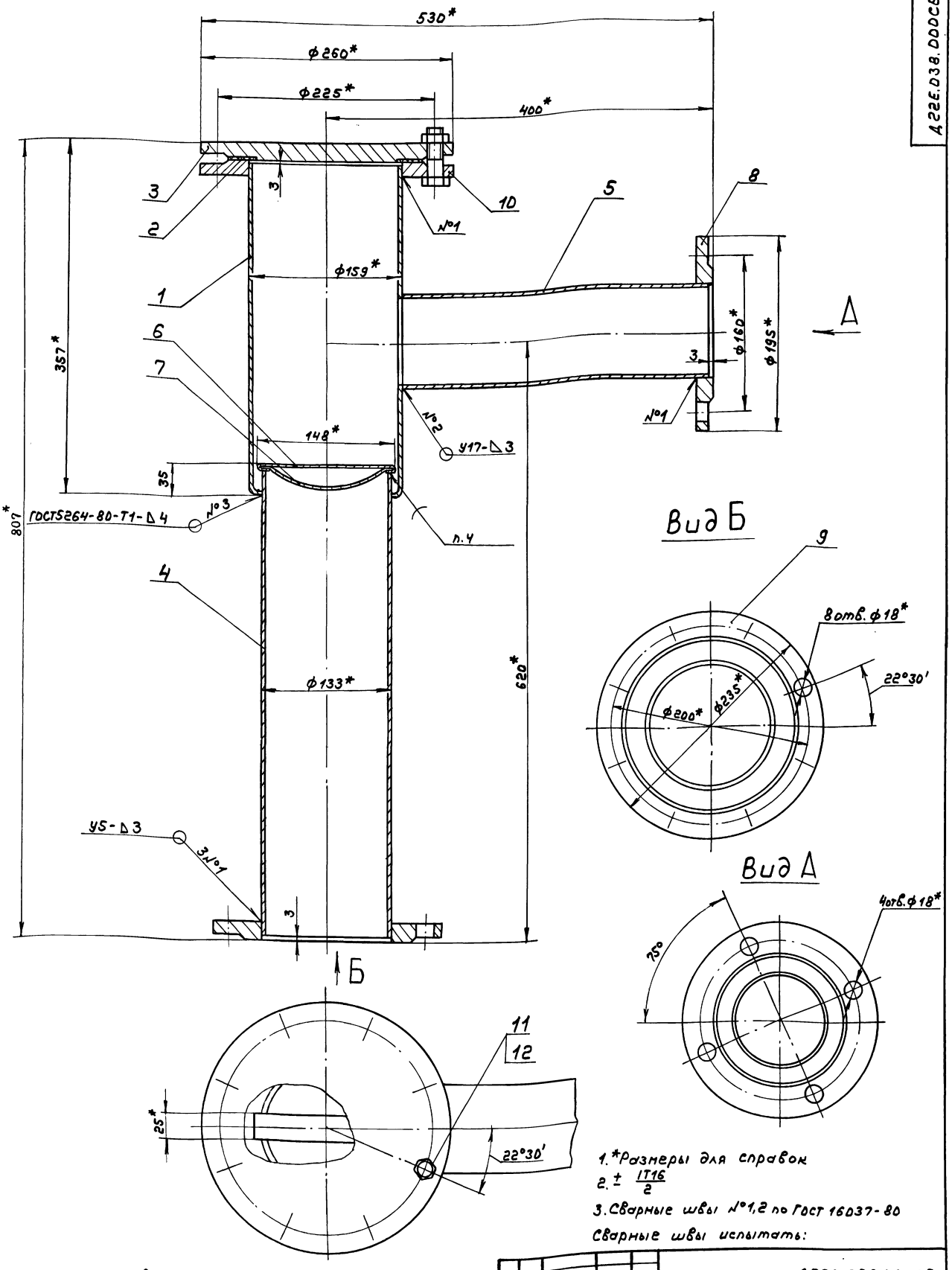

1. *Размеры для справок
2. ± IT16/2
3. Сварные швы №1,2 по ГОСТ 16037-80

Сварные швы испытать:

на прочность водой давлением - 0,2 мПа (2кгс/см²) и плотность воздухом давлением - 0,1 мПа (1кгс/см²). Падение давления не допускается

4. Прилой 4 Пост 40 ГОСТ 21930-76.

Изм.	Лист	№ докум.	Подп.	Дата	Д22Е.038.000СБ
Разраб.		Бердышев		9.3.89	Тройник-ревизия
Пров.		Корчков			Лит. И; Масса 38,3; Масштаб 1:2,5
Т.контр.					Лист; Листов 1
Нач.отд.		Вольский			ГПИ Горьковский САНТЕХПРОЕКТ
Н.контр.		Мюнтер			
Утв.					

Копир.

23801-04 1.3

Формат А2

Инв.№подл. | Подп. и дата | Взам.инв.№ | Инв.№дубл. | Подп. и дата

4.226.038.002

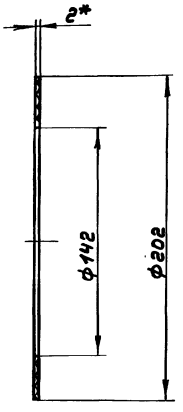

*Размеры для справок

Изм.	Лист	№ докум.	Подп.	Дата
Разраб.		Бердышев		14.3.89
Пров.		Корунов		
Т.контр.				
Н.контр.		Мюнтер		
Утв.				

Д 22Е.038.002

Прокладка

Лит.	Масса	Масштаб
И	0,056	1:2
Лист	Листов 1	

Паронит ПМБ-2,0 ГОСТ 481-80

ГПИ Горьковский САНТЕХПРОЕКТ

Формат А4

4.226.038.003

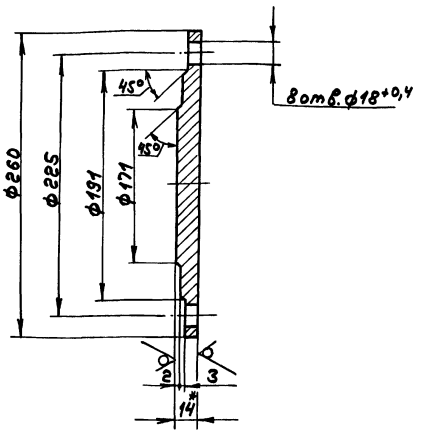

1.*Размеры для справок

2. H14, h14, ± IT14/2

Изм.	Лист	№ докум.	Подп.	Дата
Разраб.		Бердышев		14.3.89
Пров.		Корунов		
Т.контр.				
Н.контр.		Мюнтер		
Утв.				

Д 22Е.038.003

Заглушка

Лит.	Масса	Масштаб
И	3,65	1:2,5
Лист	Листов 1	

Лист 5-ПН-14 ГОСТ 19903-74
Вст3спГОСТ 14637-79

ГПИ Горьковский САНТЕХПРОЕКТ

Формат А4

4.226.038.005

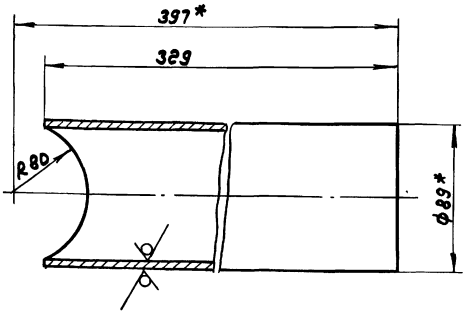

1.*Размеры для справок

2. ± IT16/2

Изм.	Лист	№ докум.	Подп.	Дата
Разраб.		Бердышев		14.3.89
Пров.		Корунов		
Т.контр.				
Н.контр.		Мюнтер		
Утв.				

Д 22Е.038.005

Труба

Лит.	Масса	Масштаб
И	2,4	1:2
Лист	Листов 1	

Труба 89х3 ГОСТ 10704-76 / Вст3спГОСТ 10705-80

ГПИ Горьковский САНТЕХПРОЕКТ

Формат А4

4.226.038.006

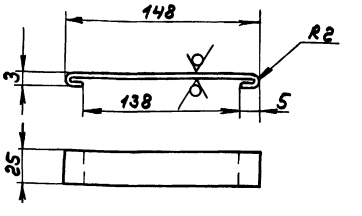

Длина развертки - 163мм.

1.*Размеры для справок

2. ± IT16/2

Изм.	Лист	№ докум.	Подп.	Дата
Разраб.		Бердышев		14.3.89
Пров.		Корунов		
Т.контр.				
Н.контр.		Мюнтер		
Утв.				

Д 22Е.038.006

Планка

Лит.	Масса	Масштаб
И	0,016	1:2,5
Лист	Листов 1	

Лента ПН-0,5х25 ГОСТ 3560-73

ГПИ Горьковский САНТЕХПРОЕКТ

Формат А4

Альбом 4

Типовой проект 903-1-269.89

Формат	Зона	Поз.	Обозначение	Наименование	Кол.	Примечание
				Документация		
*			Д 22Е.047.000СБ	Сборочный чертеж		*) А3, А2
				Сборочные единицы		
А4		1	Д 22Е.047.010	Барабан	1	
А4		2	Д 22Е.047.020	Блок	1	
А4		3	Д 22Е.047.040	Рукоятка	1	
А4		4	Д 22Е.047.050	Кронштейн	1	
				Детали		
А4		5	Д 22Е.047.001	Плита	1	
А4		6	Д 22Е.047.002-01	Прижим	1	
А4		7	Д 22Е.047.003	Диск	2	
				Стандартные изделия		
		8		Коуш 20 ГОСТ 2224-72	1	

Д 22Е.047.000

Изм.	Лист	№ докум.	Подп.	Дата
Разраб.		Мордвинкин		9.3.89
Пров.		Мордвинкин		
Нач.отд.		Вольский		
Н.контр.		Мюнтер		
Утв.				

Механизм подъема щита

Лит.	Лист	Листов
И	1	2

ГПИ Горьковский САНТЕХПРОЕКТ

формат А4

Инв. № подл. | Подп. и дата | Взам. инв. № | Инв. № дубл. | Подп. и дата

Формат	Зона	Поз.	Обозначение	Наименование	Кол.	Примечание
				Болты ГОСТ 7798-70		
		9		М 8 х 30.36	2	
		10		М12 х 40.36	8	
		11		Гайка М 12.4 ГОСТ 5915-70	12	
				Шайбы ГОСТ 6402-70		
		12		8.65 Г	2	
		13		12.65 Г	4	
				Прочие изделия		
		14		Редуктор 24-80-40-51-1-2-У1	1	
				Материалы		
		15		Канат 6,2-I-ЖС-Н-180 ГОСТ 3067-74	6,5	м
		16		Проволока 1,2-0-1Ц ГОСТ 3282-74	3	м

Д 22Е.047.000

Лист 2

формат А4

Инв. № подл. | Подп. и дата | Взам. инв. № | Инв. № дубл. | Подп. и дата

Д 22Е.047.001

12,5 (√)

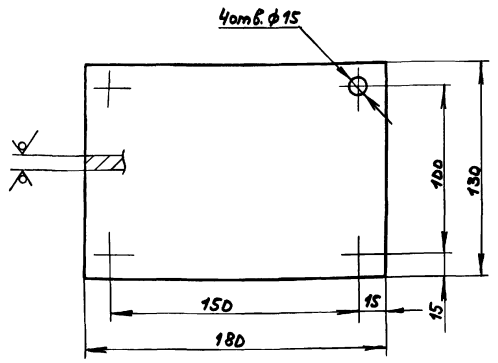

$H14, h14, \pm \frac{IT14}{2}$

Д 22Е.047.001

Изм.	Лист	№ докум.	Подп.	Дата
Разраб.		Мордвинкин		9.3.89
Пров.		Мордвинкин		
Т.контр.				
Н.контр.		Мюнтер		
Утв.				

Плита

Лит.	Масса	Масштаб
И	1,8	1:2

Лист | Листов 1

Лист Б-ПН-10 ГОСТ 19903-74 / ВСт3сп ГОСТ 14637-79

ГПИ Горьковский САНТЕХПРОЕКТ

формат А4

Инв. № подл. | Подп. и дата | Взам. инв. № | Инв. № дубл. | Подп. и дата

Д 22Е.047.002

(√)

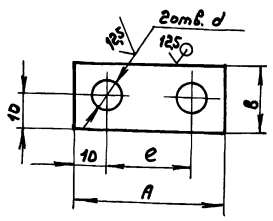

Обозначение	Размеры, мм						Масса, кг
	A	B	e	d			
Д 22Е.047.002	40	23	20	8			0,04
-01	46	20	26	10			0,03

$H14, h14, \pm \frac{IT14}{2}$

Д 22Е.047.002

Изм.	Лист	№ докум.	Подп.	Дата
Разраб.		Мордвинкин		9.3.89
Пров.		Мордвинкин		
Т.контр.				
Н.контр.		Мюнтер		
Утв.				

Прижим

Лит.	Масса	Масштаб
И	см. табл.	—

Лист | Листов 1

Лист Б-ПН-5 ГОСТ 19903-74 / ВСт3сп ГОСТ 14637-79

ГПИ Горьковский САНТЕХПРОЕКТ

Контр. [illegible] 23881-04 15

формат А4

Инв. № подл. | Подп. и дата | Взам. инв. № | Инв. № дубл. | Подп. и дата

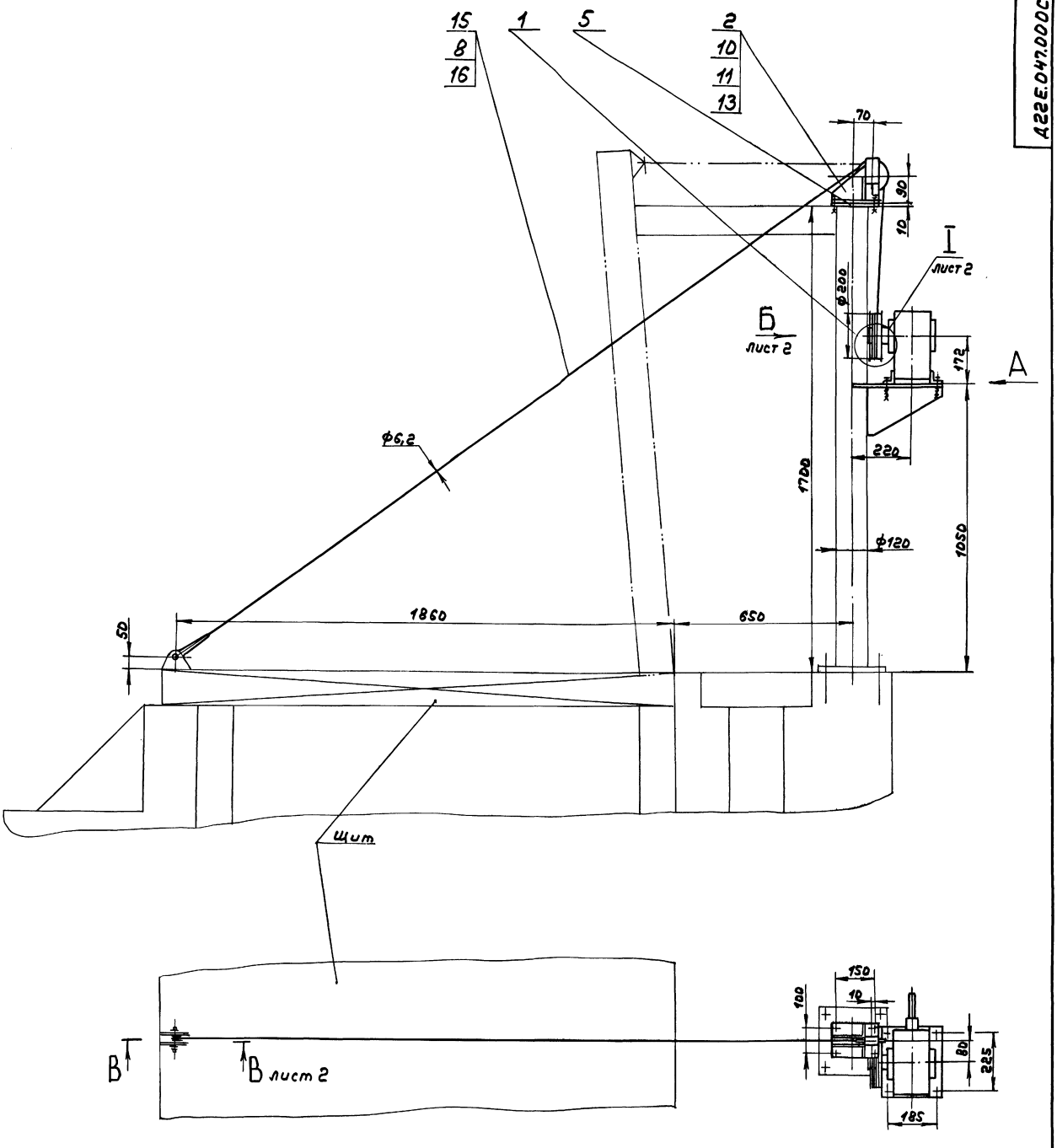

Вида

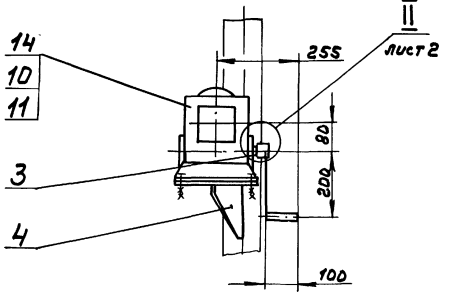

Техническая характеристика

1. Тяговое усилие на барабане, Н	3800
2. Усилие на рукоятке, Н	max 72
3. Рабочее число витков на барабане, шт.	4,6
4. Передаточное число редуктора.	40
5. Время подъема щита, мин.	3

Размеры для справок

					Д22Е.047.000СБ	
Изм.	Лист	№ докум.	Подп.	Дата	Механизм подъема щита	Лит. / Масса / Масштаб
Разраб.		Недобушкин		3.3.89		И / 43 / 1:10
Пров.		Недобушкин				Лист 1 / Листов 2
Т. контр.						ГПИ Горьковский САНТЕХПРОЕКТ
Нач. отд.		Вольский				
Н. контр.		Инженер				
Утв.						

Инв. № подл. | Подп. и дата | Взам. инв. № | Инв. № дубл. | Подп. и дата

Альбом 4

Типовой проект 903-1-269.89

А22Е.047.000СБ

Вид Б
М1:1 лист 1

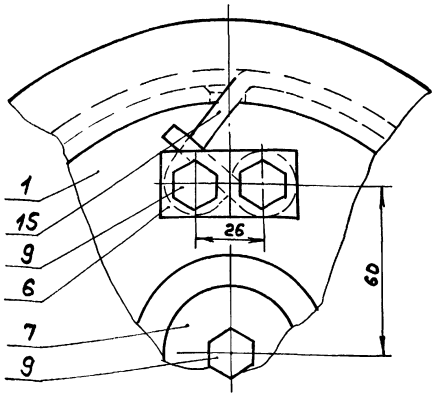

I
М1:1 лист 1

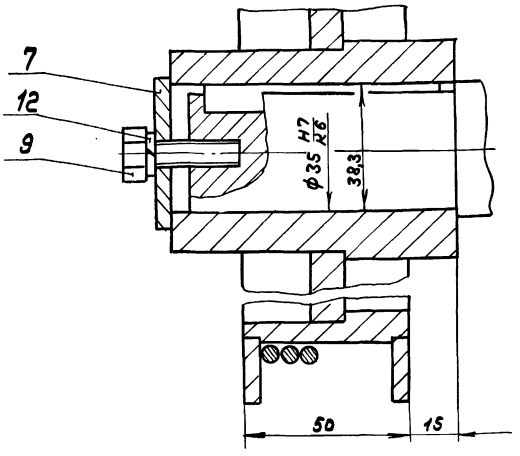

В-В
М1:2 лист 1

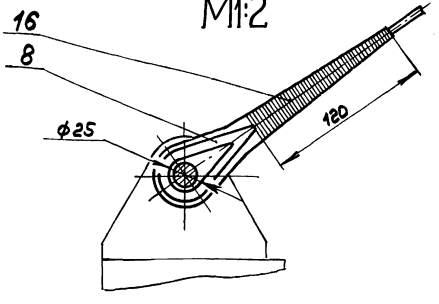

II
М1:1 лист 1

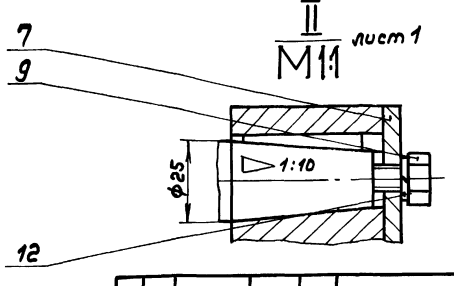

Изм.	Лист	№ докум.	Подп.	Дата

Д 22Е.047.000СБ

Лист 2

Формат А3

Формат	Зона	Поз.	Обозначение	Наименование	Кол.	Примечание
				Документация		
А3			А 22Е.047.010СБ	Сборочный чертеж		
				Детали		
А4		1	Д 22Е.047.004	Ступица	1	
А4		2	Д 22Е.047.005	Обечайка	1	
А4		3	А 22Е.047.006	Кольцо	2	
А4		4	Д 22Е.047.007	Диск	1	

Изм.	Лист	№ докум.	Подп.	Дата
Разраб.	Мордвинцев			9.3.11
Пров.	Мордвинцев			
Т.контр.				
Н.контр.	Мюнтер			
Утв.				

Д22Е.047.010

Барабан

Лит. И | Лист | Листов 1

ГПИ Горьковский САНТЕХПРОЕКТ

Формат А4

А22Е.047.003

(V)

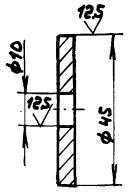

Н14, h14

Изм.	Лист	№ докум.	Подп.	Дата
Разраб.	Мордвинцев			9.3.11
Пров.	Мордвинцев			
Т.контр.				
Н.контр.	Мюнтер			
Утв.				

Д22Е.047.003

Диск

Лит. И | Масса 0,06 | Масштаб 1:1

Лист | Листов 1

Лист 6-ПН-5 ГОСТ 19903-74
Вст 3сп ГОСТ 14637-79

ГПИ Горьковский САНТЕХПРОЕКТ

Копир.

23801-04 17

Формат А4

Инв. № подл. | Подп. и дата | Взам. инв. № | Инв. № дубл. | Подп. и дата

Д22Е.047.010СБ

Альбом 4

Типовой проект 903-1-269.89

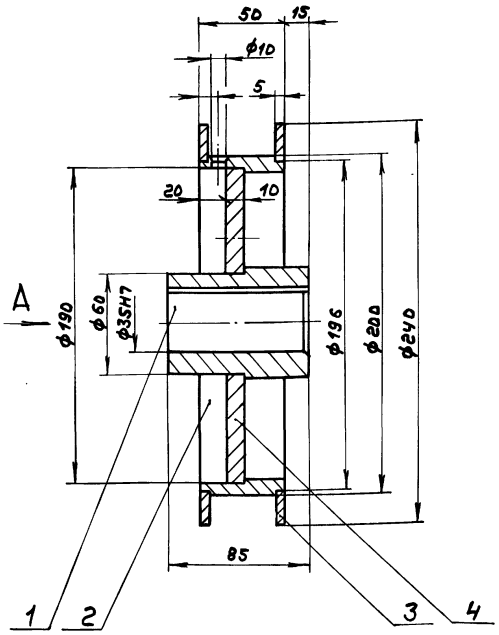

Вид А

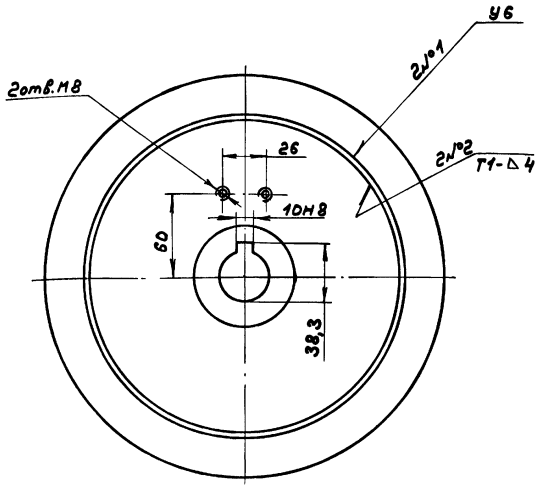

1. Размеры для справок
2. Сварные швы по ГОСТ 5264-80

Изм	Лист	№ докум.	Подп.	Дата	Д22Е.047.010СБ			
Разраб.		Мордвинкин		9.3.89	Барабан	Лит. И	Масса 5,3	Масштаб 1:2
Пров.		Мордвинкин				Лист	Листов 1	
Т.контр.						ГПИ Горьковский САНТЕХПРОЕКТ		
Н.контр.		Мюнтер						
Утв.								

Формат А3

Д22Е.047.005

12,5

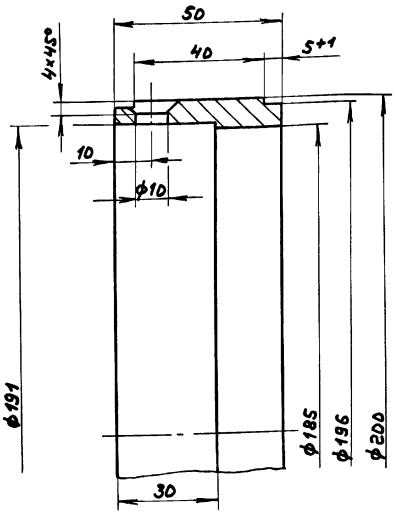

$H14, h14, \pm \frac{IT14}{2}$

Изм	Лист	№ докум.	Подп.	Дата	Д22Е.047.005			
Разраб.		Мордвинкин		9.3.89	Обечайка	Лит. И	Масса 1,27	Масштаб 1:1
Пров.		Мордвинкин				Лист	Листов 1	
Т.контр.						ГПИ Горьковский САНТЕХПРОЕКТ		
Н.контр.		Мюнтер			Вст.3сп ГОСТ 380-71			
Утв.								

Формат А4

Д22Е.047.004

12,5 (√)

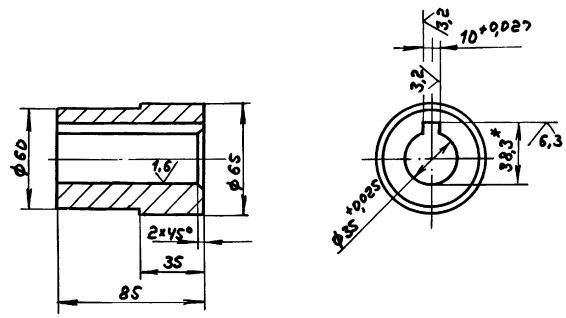

$h14, \pm \frac{IT14}{2}$

Изм	Лист	№ докум.	Подп.	Дата	Д22Е.047.004			
Разраб.		Мордвинкин		9.3.89	Ступица	Лит. И	Масса 1,38	Масштаб 1:2
Пров.		Мордвинкин				Лист	Листов 1	
Т.контр.						ГПИ Горьковский САНТЕХПРОЕКТ		
Н.контр.		Мюнтер			Вст3сп ГОСТ 380-71			
Утв.								

Формат А4

Альбом 4

Типовой проект 903-1-269.89

А22Е.047.006

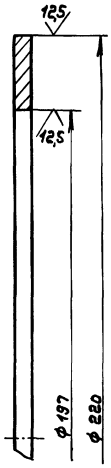

Н14, h14

Изм.	Лист	№ докум.	Подп.	Дата
Разраб.		Мордвинкин		9.3.89
Пров.		Мордвинкин		
Т.контр.				
Н.контр.		Мюнтер		
Утв.				

Д22Е.047.006

Кольцо

Лит.	Масса	Масштаб
И	0,3	1:1
Лист	Листов 1	

Лист Б-ПН-5 ГОСТ 19903-74
Вст3сп ГОСТ 14637-79

ГПИ Горьковский САНТЕХПРОЕКТ

Формат А4

А22Е.047.007

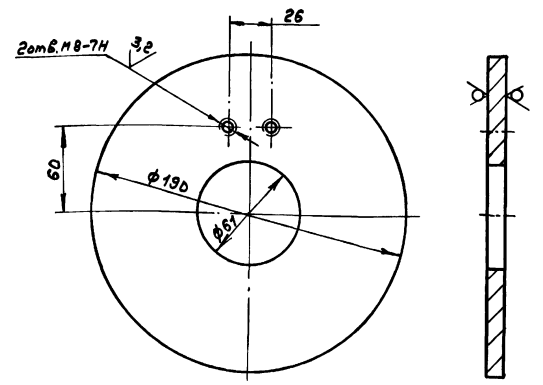

Н14, h14, ± IT14/2

Изм.	Лист	№ докум.	Подп.	Дата
Разраб.		Мордвинкин		9.3.89
Пров.		Мордвинкин		
Т.контр.				
Н.контр.		Мюнтер		
Утв.				

Д22Е.047.007

Диск

Лит.	Масса	Масштаб
И	2	1:2
Лист	Листов 1	

Лист Б-ПН-10 ГОСТ 19903-74
Вст3сп ГОСТ 14637-79

ГПИ Горьковский САНТЕХПРОЕКТ

Формат А4

Формат	Зона	Поз.	Обозначение	Наименование	Кол.	Примечание
				Документация		
А3			А22Е.047.020СБ	Сборочный чертеж		
				Сборочные единицы		
А4		1	А22Е.047.030	Кронштейн	1	
				Детали		
А4		2	А22Е.047.002	Прижим	1	
А4		3	А22Е.047.008	Ограничитель	1	
А4		4	А22Е.047.009	Блок	1	
А4		5	А22Е.047.011	Втулка	1	
А4		6	А22Е.047.012	Ось	1	
				Стандартные изделия		
		7		Болт М8х16.36 ГОСТ 7798-70	2	
		8		Шайба 6.65Г ГОСТ 6402-70	2	

Изм.	Лист	№ докум.	Подп.	Дата
Разраб.		Мордвинкин		9.3.89
Пров.		Мордвинкин		
Нач.отд.				
Н.контр.		Мюнтер		
Утв.				

Д22Е.047.020

Блок

Лит.	Лист	Листов
И		1

ГПИ Горьковский САНТЕХПРОЕКТ

А22Е.047.008

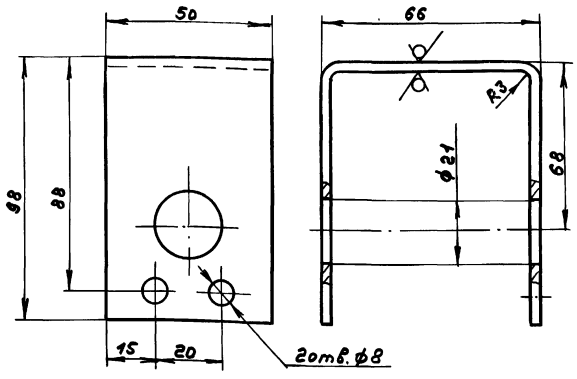

Н14, h14, ± IT14/2

Изм.	Лист	№ докум.	Подп.	Дата
Разраб.		Мордвинкин		9.3.89
Пров.		Мордвинкин		
Т.контр.				
Н.контр.		Мюнтер		
Утв.				

Д22Е.047.008

Ограничитель

Лит.	Масса	Масштаб
И	0,28	1:1
Лист	Листов 1	

Лист Б-ПН-3 ГОСТ 19903-74
3-Ш-Н-Вст3сп ГОСТ 16523-70

ГПИ Горьковский САНТЕХПРОЕКТ

Альбом 4

Типовой проект 903-1-269.89

А22Е.047.020СБ

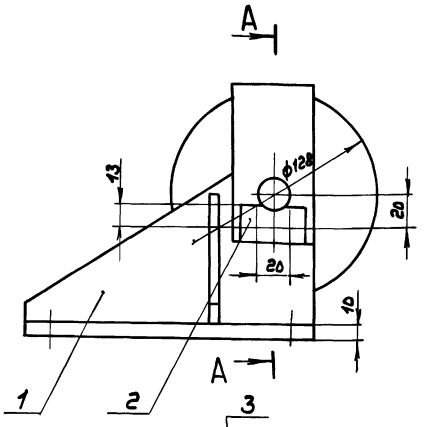

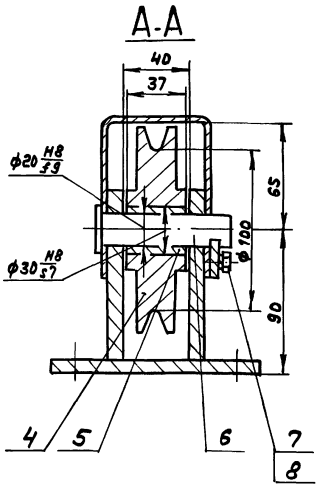

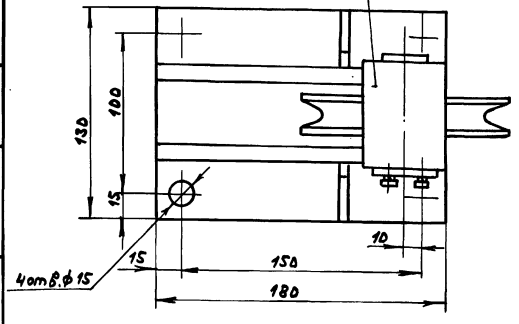

1. Размеры для справок.
2. Ось (поз.6) покрыть пластичной смазкой ЦИАТИМ-221 ГОСТ 9433-80

Изм.	Лист	№ докум.	Подп.	Дата
Разраб.		Мордвинкин		9.3.89
Пров.		Мордвинкин		
Т.контр.				
Н.контр.		Мюнтер		
Утв.				

Д22Е.047.020СБ

Блок

Лит.	Масса	Масштаб
И	8,4	1:2
Лист	Листов 61	

ГПИ Горьковский САНТЕХПРОЕКТ

Формат А3

А22Е.047.011

125 (√)

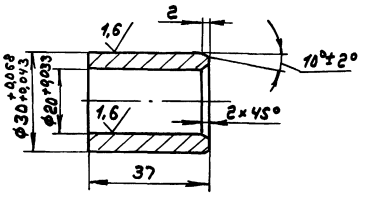

± IT14/2

Изм.	Лист	№ докум.	Подп.	Дата
Разраб.		Мордвинкин		9.3.89
Пров.		Мордвинкин		
Т.контр.				
Н.контр.		Мюнтер		
Утв.				

Д22Е.047.011

Втулка

Лит.	Масса	Масштаб
И	0,02	1:1
Лист	Листов 61	

Ст3 ГОСТ 1585-85

ГПИ Горьковский САНТЕХПРОЕКТ

А22Е.047.009

125 (√)

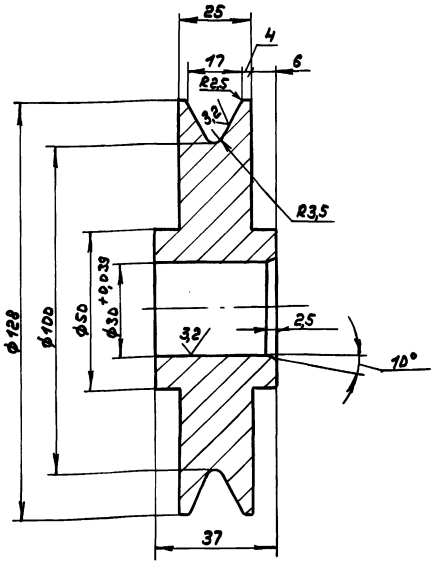

h14, ± IT14/2

Изм.	Лист	№ докум.	Подп.	Дата
Разраб.		Мордвинкин		9.3.89
Пров.		Мордвинкин		
Т.контр.				
Н.контр.		Мюнтер		
Утв.				

Д22Е.047.009

Блок

Лит.	Масса	Масштаб
И	2,4	1:1
Лист	Листов 61	

Ст3 сп ГОСТ 380-71

ГПИ Горьковский САНТЕХПРОЕКТ

Инв.№подл. | Подп. и дата | Взам.инв.№ | Инв.№дубл. | Подп. и дата

А22Е.047.012

125 (√)

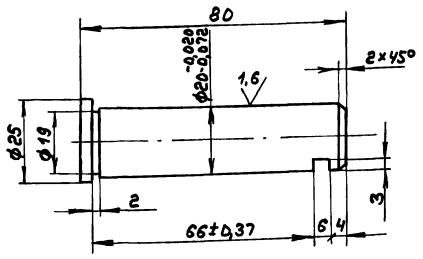

1. 40... 45HRCэ
2. $H14, h14, \pm \frac{IT14}{2}$

Изм.	Лист	№ докум.	Подп.	Дата
Разраб.		Мордвинкин		9.3.89
Пров.		Мордвинкин		
Т.контр.				
Н.контр.		Мюнтер		
Утв.				

А22Е.047.012

Ось

Сталь 45 ГОСТ1050-74

Лит.	Масса	Масштаб
И	0,2	1:1
Лист	Листов 1	

ГПИ Горьковский САНТЕХПРОЕКТ

Формат А4

Формат	Зона	Поз.	Обозначение	Наименование	Кол.	Примечание
				Документация		
А3			А22Е.047.030СБ	Сборочный чертеж		
				Детали		
А4		1	А22Е.047.001	Плита	1	
А4		2	А22Е.047.013	Стойка	2	
А4		3	А22Е.047.014	Ребро	2	

Изм.	Лист	№ докум.	Подп.	Дата
Разраб.		Мордвинкин		9.3.89
Пров.		Мордвинкин		
Н.контр.		Мюнтер		
Утв.				

А22Е.047.030

Кронштейн

Лит.	Лист	Листов
И		1

ГПИ Горьковский САНТЕХПРОЕКТ

Формат А4

А22Е.047.030СБ

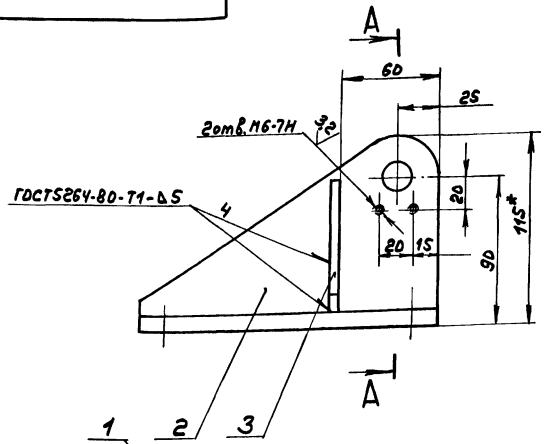

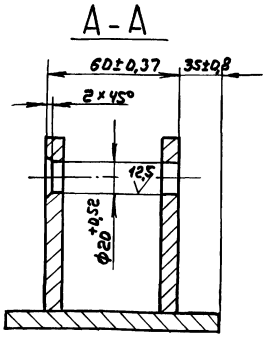

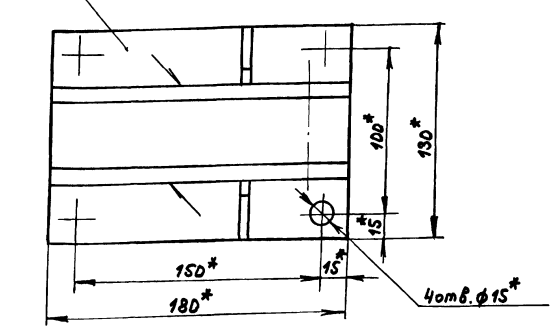

1.*Размеры для справок
2. $\pm \frac{IT14}{2}$

Изм.	Лист	№ докум.	Подп.	Дата
Разраб.		Мордвинкин		9.3.89
Пров.		Мордвинкин		
Т.контр.				
Н.контр.		Мюнтер		
Утв.				

А22Е.047.030СБ

Кронштейн

Лит.	Масса	Масштаб
И	5,5	1:2
Лист	Листов 1	

ГПИ Горьковский САНТЕХПРОЕКТ

Копировал

Взам.инв.№ 3321-ПМ-21

Формат А3

А22Е.047.013

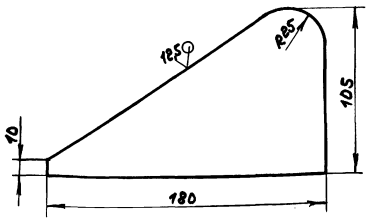

$h14, \pm \frac{IT14}{2}$

Изм.	Лист	№ докум.	Подп.	Дата
Разраб.	Мордвинкин			9.3.89
Пров.	Мордвинкин			
Т. контр.				
Н. контр.	Мюнтер			
Утв.				

Д22Е.047.013

Стойка

Лит.	Масса	Масштаб
И	1,45	1:2

Лист | Листов 1

Лист 6-ПН-1 ГОСТ 19903-74 / Вст3спГОСТ 14637-79

ГПИ Горьковский САНТЕХПРОЕКТ

Формат А4

А22Е.047.014

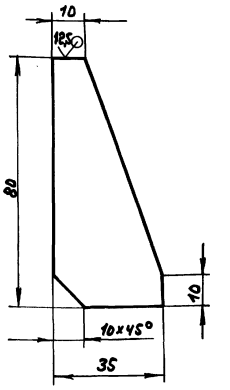

$h14, \pm \frac{IT14}{2}$

Изм.	Лист	№ докум.	Подп.	Дата
Разраб.	Мордвинкин			9.3.89
Пров.	Мордвинкин			
Т. контр.				
Н. контр.	Мюнтер			
Утв.				

Д22Е.047.014

Ребро

Лит.	Масса	Масштаб
И	0,4	1:1

Лист | Листов 1

Лист 6-ПН-6 ГОСТ 19903-74 / Вст3спГОСТ 14637-79

ГПИ Горьковский САНТЕХПРОЕКТ

Формат А4

Формат	Зона	Поз.	Обозначение	Наименование	Кол.	Примечание
				Документация		
А4			Д22Е.047.040СБ	Сборочный чертеж		
				Детали		
А4		1	Д22Е.047.015	Ступица	1	
А4		2	Д22Е.047.016	Пластина	1	
А4		3	Д22Е.047.017	Кольцо	1	
А4		4	Д22Е.047.018	Ось	1	
А4		5	Д22Е.047.019	Рукоятка	1	

Изм.	Лист	№ докум.	Подп.	Дата
Разраб.	Мордвинкин			9.3.89
Пров.	Мордвинкин			
Нач. отд.				
Н. контр.	Мюнтер			
Утв.				

Д22Е.047.040

Рукоятка

Лит.	Лист	Листов
И		1

ГПИ Горьковский САНТЕХПРОЕКТ

Формат А4

А22Е.047.040СБ

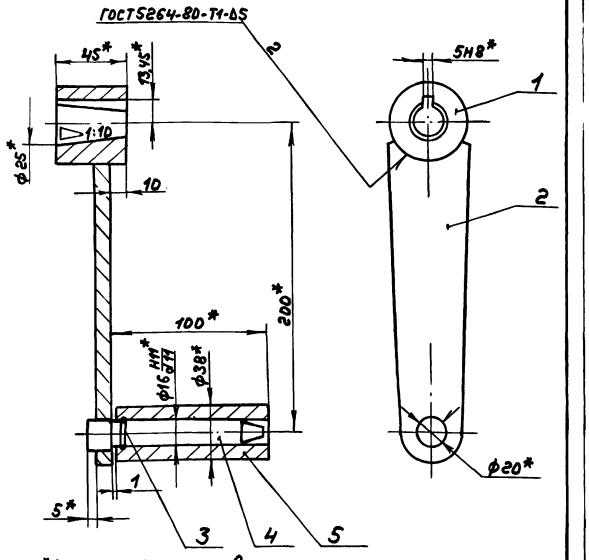

1. *Размеры для справок.
2. $\pm \frac{IT16}{2}$
3. Ось (поз. 4) покрыть пластичной смазкой ЦИАТИМ-221 ГОСТ 9433-80.

Изм.	Лист	№ докум.	Подп.	Дата
Разраб.	Мордвинкин			9.3.89
Пров.	Мордвинкин			
Т. контр.				
Н. контр.	Мюнтер			
Утв.				

Д22Е.047.040СБ

Рукоятка

Лит.	Масса	Масштаб
И	2,1	1:2

Лист | Листов 1

ГПИ Горьковский САНТЕХПРОЕКТ

Копир.

Формат А4

Альбом 4

Типовой проект 903-1-26989

А22Е.047.015

12,5

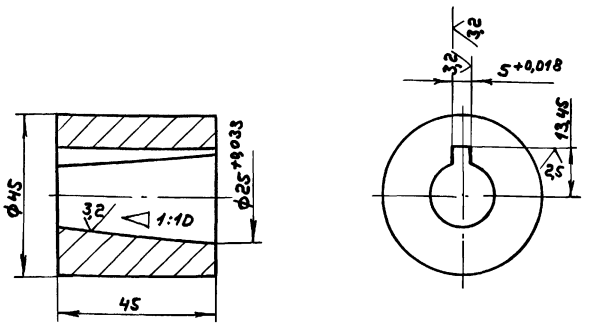

h14, ± IT14/2

Д22Е.047.015

Изм.	Лист	№ докум.	Подп.	Дата
Разраб.		Мордвинкин		9.3.89
Пров.		Мордвинкин		
Т.контр.				
Н.контр.		Мюнтер		
Утв.				

Стулица

Лит.	Масса	Масштаб
И	0,45	1:1
Лист	Листов 1	

Вст3сп ГОСТ 380-71

ГПИ Горьковский САНТЕХПРОЕКТ

Формат А4

А22Е.047.016

12,5

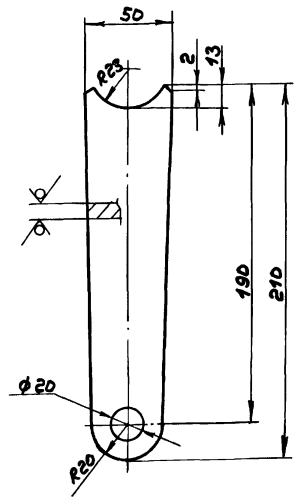

H14, h14, ± IT14/2

Д22Е.047.016

Изм.	Лист	№ докум.	Подп.	Дата
Разраб.		Мордвинкин		9.3.89
Пров.		Мордвинкин		
Т.контр.				
Н.контр.		Мюнтер		
Утв.				

Пластина

Лит.	Масса	Масштаб
И	0,7	1:2
Лист	Листов 1	

Лист Б-ПН-1В ГОСТ 19903-74
Вст3сп ГОСТ 14637-79

ГПИ Горьковский САНТЕХПРОЕКТ

Формат А4

А22Е.047.017

12,5

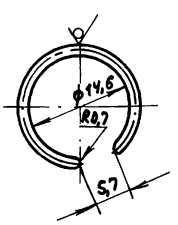

± IT14/2

Д22Е.047.017

Изм.	Лист	№ докум.	Подп.	Дата
Разраб.		Мордвинкин		9.3.89
Пров.		Мордвинкин		
Т.контр.				
Н.контр.		Мюнтер		
Утв.				

Кольцо

Лит.	Масса	Масштаб
И	0.05	2:1
Лист	Листов 1	

Проволока В-1,4 ГОСТ 9389-75

ГПИ Горьковский САНТЕХПРОЕКТ

А22Е.047.018

6,3

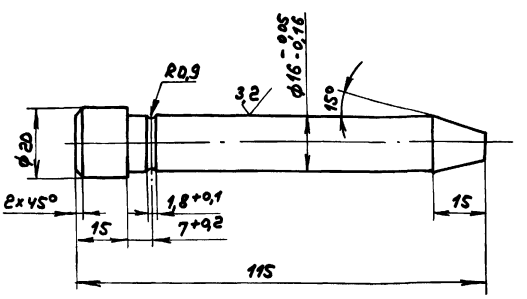

h14, ± IT14/2

Д22Е.047.018

Изм.	Лист	№ докум.	Подп.	Дата
Разраб.		Мордвинкин		9.3.89
Пров.		Мордвинкин		
Т.контр.				
Н.контр.		Мюнтер		
Утв.				

Ось

Лит.	Масса	Масштаб
И	0,18	1:1
Лист	Листов 1	

Сталь 35 ГОСТ 1050-74

ГПИ Горьковский САНТЕХПРОЕКТ

Инв.№подл. | Подп. и дата | Взам.инв.№ | Инв.№дубл. | Подп. и дата

Альбом 4

Типовой проект 903-1-269.89

Д 22Е.047.019

6,3 (√)

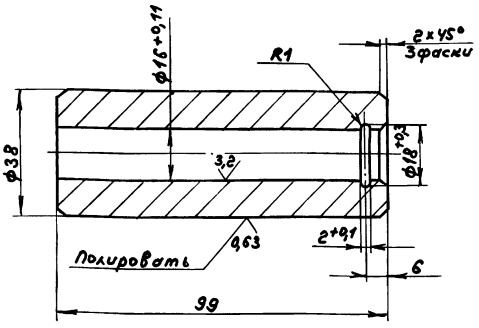

h14, ± IT14/2

Изм.	Лист	№ докум.	Подп.	Дата
Разраб.		Мордвинкин		9.3.89
Пров.		Мордвинкин		
Т.контр.				
Н.контр.		Мюнтер		
Утв.				

Рукоятка

Лит.	Масса	Масштаб
И	0,72	1:1
Лист	Листов 1	

ВСт3сп ГОСТ 380-71

ГПИ Горьковский САНТЕХПРОЕКТ

Формат А4

Д 22Е.047.050

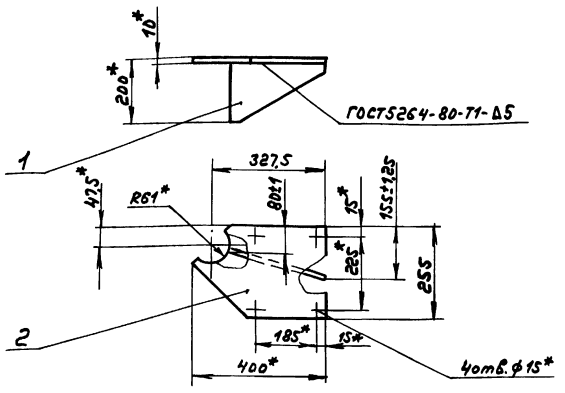

Зона	Поз.	Обозначение	Наименование	Кол.	Примечание
			Детали		
А4	1	Д 22Е.047.021	Ребро	1	
А4	2	Д 22Е.047.022	Плита	1	

Изм.	Лист	№ докум.	Подп.	Дата
Разраб.		Мордвинкин		9.3.89
Пров.		Мордвинкин		
Т.контр.				
Н.контр.		Мюнтер		
Утв.				

Кронштейн

Лит.	Масса	Масштаб
И	6,8	1:10
Лист	Листов 1	

ГПИ Горьковский САНТЕХПРОЕКТ

Формат А4

Д 22Е.047.021

(√)

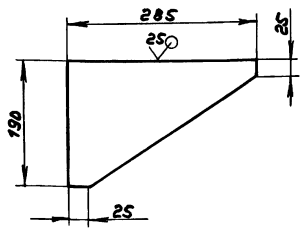

h14, ± IT14/2

Изм.	Лист	№ докум.	Подп.	Дата
Разраб.		Мордвинкин		9.3.89
Пров.		Мордвинкин		
Т.контр.				
Н.контр.		Мюнтер		
Утв.				

Ребро

Лит.	Масса	Масштаб
И	1.7	1:5
Лист	Листов 1	

Лист Б-ЛН-8 ГОСТ 19903-74
ВСт3сп ГОСТ 14637-79

ГПИ Горьковский САНТЕХПРОЕКТ

Д 22Е.047.022

(√)

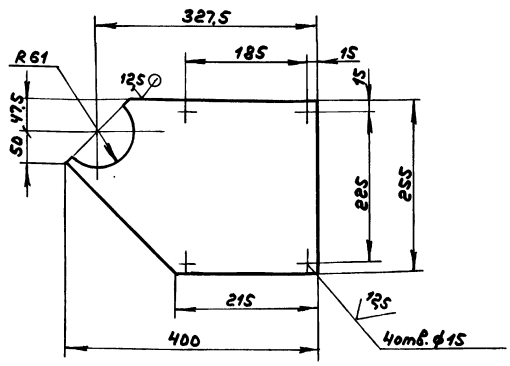

H14, h14, ± IT14/2

Изм.	Лист	№ докум.	Подп.	Дата
Разраб.		Мордвинкин		9.3.89
Пров.		Мордвинкин		
Т.контр.				
Н.контр.		Мюнтер		
Утв.				

Плита

Лит.	Масса	Масштаб
И	5,1	1:5
Лист	Листов 1	

Лист Б-ЛН-10 ГОСТ 19903-74
ВСт3сп ГОСТ 14637-79

ГПИ Горьковский САНТЕХПРОЕКТ

Альбом 4

Типовой проект 903-1-269.89

Формат	Зона	Поз.	Обозначение	Наименование	Кол.	Примечание
				Документация		
А2			Д23В.108.000СБ	Сборочный чертеж		
				Детали		
Б4		1	Д23В.108.001	Стенка		
				Лист Б-ПН-3 ГОСТ19903-74		
				3-II-Н-8Ст3сп ГОСТ16523-70		
				(1020×494) h16 25/	1	11,9кг
А4		2	Д23В.108.002	Стенка	1	
А4		3	Д23В.108.003	Днище	1	
Б4		4	Д23В.108.004	Крышка	1	
Б4		5	Д23В.108.005	Патрубок		
				Труба 48×3,5 ГОСТ10704-76		
				Д ГОСТ10705-80		
				L=103 h16 25/	1	0,34кг
А4		6	Д23В.108.006	Стенка	1	

Д23В.108.000

Изм	Лист	№ докум.	Подп.	Дата
Разраб.		Панова		3.89
Пров.		Панова		
Нач. отд.		Вольский		
Н. контр.		Мюнтер		
Утв.				

Бак силиката натрия

Лит.	Лист	Листов
И	1	2

ГПИ Горьковский САНТЕХПРОЕКТ

формат А4

Формат	Зона	Поз.	Обозначение	Наименование	Кол.	Примечание
Б4		7	Д23В.108.007	Патрубок		
				Труба 20×2,5		
				ГОСТ 3262-75		
				L=103 h16 25/	1	0,15кг
Б4		8	Д23В.108.008	Патрубок		
				Труба 57×3 ГОСТ10704-76		
				Д ГОСТ10705-80		
				L=103 h16 25/	1	0,4кг
А4		9	Д23В.108.009	Ручка	1	
А4		10	Д23В.108.011	Петля	4	
А4		11	Д23В.108.012	Ось	2	
А4		12	Д23В.108.002-01	Стенка	1	
А4		13	Д23В.108.013	Крышка	1	
				Стандартные изделия		
		14		Шплинт 1,6×8-006	4	
				ГОСТ397-79		

Д23В.108.000 Лист 2

формат А4

Д23В.108.002

25/(√)

Д23В.108.002

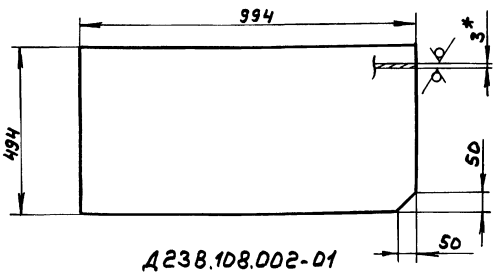

Д23В.108.002-01

остальное - см. Д23В.108.002

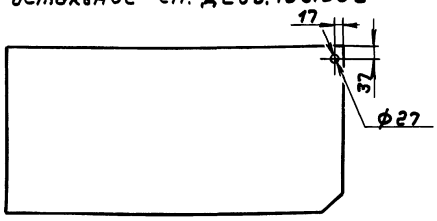

1.*Размеры для справок

2. H16, ± IT16/2

Д23В.108.002

Изм	Лист	№ докум.	Подп.	Дата
Разраб.		Панова		3.89
Пров.		Панова		
Т. контр.				
Н. контр.		Мюнтер		
Утв.				

Стенка

Лит.	Масса	Масштаб
И	11,6	1:10

Лист Листов 1

Лист Б-ПН-3 ГОСТ19903-74 3-II-Н-8Ст3сп ГОСТ16523-70

ГПИ Горьковский САНТЕХПРОЕКТ

Д23В.108.003

25/(√)

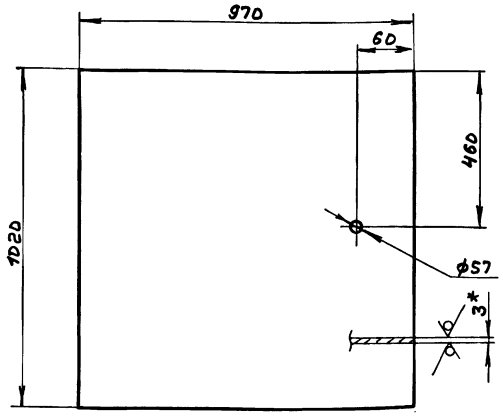

1.*Размеры для справок

2. H16, ± IT16/2

Д23В.108.003

Изм	Лист	№ докум.	Подп.	Дата
Разраб.		Панова		3.89
Пров.		Панова		
Т. контр.				
Н. контр.		Мюнтер		
Утв.				

Днище

Лит.	Масса	Масштаб
И	23,3	1:10

Лист Листов 1

Лист Б-ПН-3 ГОСТ19903-74 3-II-Н-8Ст3сп ГОСТ16523-70

ГПИ Горьковский САНТЕХПРОЕКТ

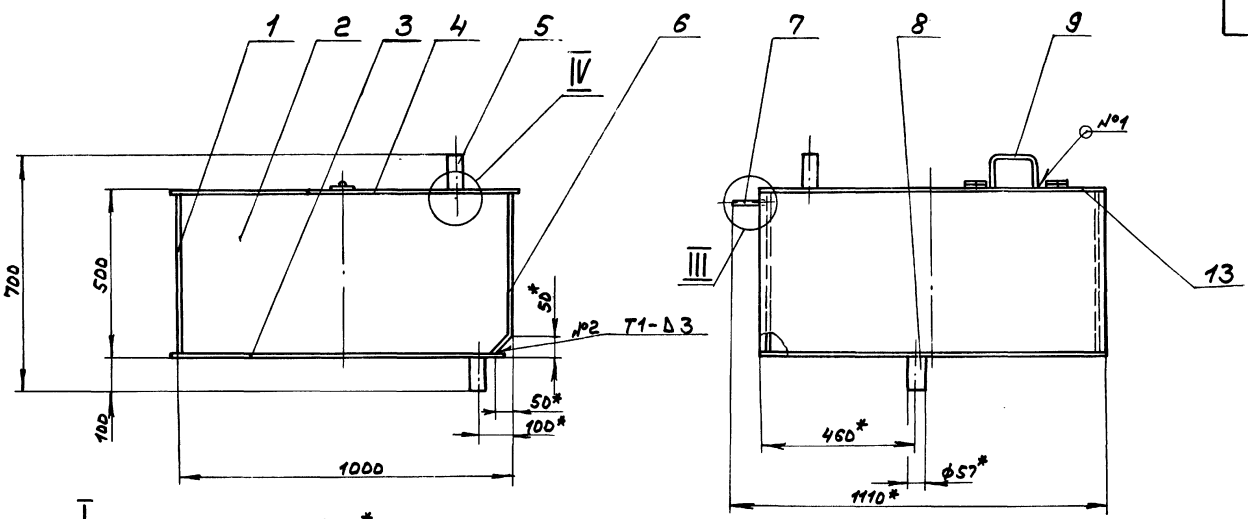

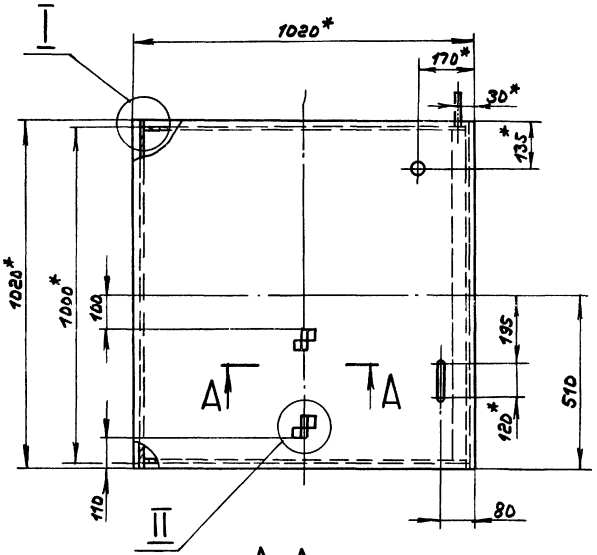

Д-Д
М 1:1

I
М 1:1

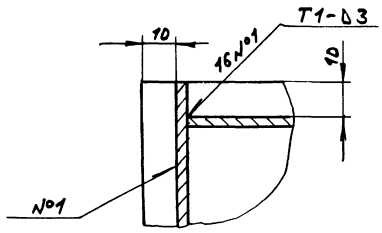

II
М 1:1

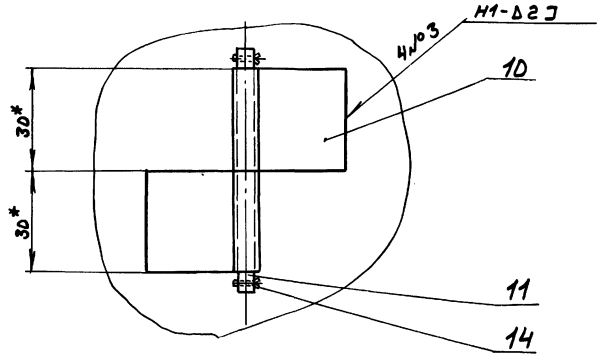

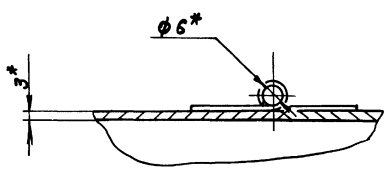

III
М 1:2

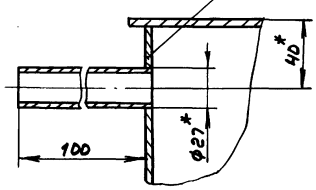

IV
М 1:2

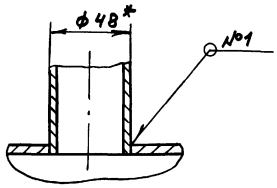

1.* Размеры для справок

2. $\pm \frac{IT16}{2}$

3. Сварные швы №1,3 по ГОСТ 5264-80, №2 по ГОСТ 11534-75

Изм.	Лист	№докум.	Подп.	Дата	Д238.108.000СБ		
Разраб.		Панова		3.89	Бак силиката натрия	Лит.	Масса	Масштаб
Пров.		Панова				И	87	1:10
Т.контр.						Лист	Листов 1	
Нач.отд.		Волынский				ГПИ Горьковский САНТЕХПРОЕКТ		
Н.контр.		Инютин						
Утв.								

Копир.

Инв.№подл. | Подп. и дата | Взам.инв.№ | Инв.№дубл. | Подп. и дата

Альбом V

Типовой проект 903-1-269.89

А238.108.004

25 √(√)

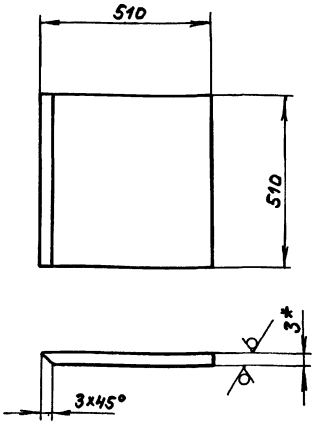

1. *Размеры для справок
2. ± IT16/2

Д238.108.004

Изм.	Лист	№ докум.	Подп.	Дата
Разраб.		Панова		3.89
Пров.		Панова		
Т.контр.				
Н.контр.		Мюнтер		
Утв.				

Крышка

Лит.	Масса	Масштаб
И	6,12	1:1
Лист	Листов 1	

Лист 6-ЛН-3 ГОСТ 19903-74
3-Ц-Н-ВСт3сп ГОСТ 16523-70

ГПИ Горьковский САНТЕХПРОЕКТ

Формат А4

А238.108.006

25 √(√)

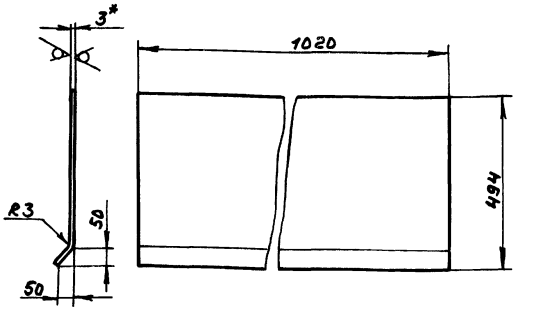

1. *Размеры для справок
2. ± IT16/2

Д238.108.006

Изм.	Лист	№ докум.	Подп.	Дата
Разраб.		Панова		3.89
Пров.		Панова		
Т.контр.				
Н.контр.		Мюнтер		
Утв.				

Стенка

Лит.	Масса	Масштаб
И	12,4	1:10
Лист	Листов 1	

Лист 6-ЛН-3 ГОСТ 19903-74
3-Ц-Н-ВСт3сп ГОСТ 16523-70

ГПИ Горьковский САНТЕХПРОЕКТ

Формат А4

А238.108.009

25 √(√)

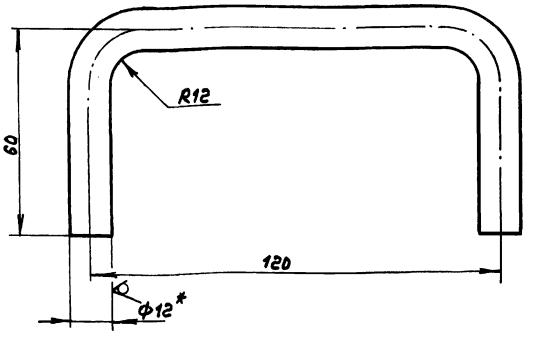

1. *Размеры для справок
2. ± IT16/2

Д238.108.009

Изм.	Лист	№ докум.	Подп.	Дата
Разраб.		Панова		3.89
Пров.		Панова		
Т.контр.				
Н.контр.		Мюнтер		
Утв.				

Ручка

Лит.	Масса	Масштаб
И	0,2	1:1
Лист	Листов 1	

Круг 12-В-ГОСТ 2590-71
ВСт3сп ГОСТ 535-79

ГПИ Горьковский САНТЕХПРОЕКТ

Формат А4

А238.108.011

12,5 √(√)

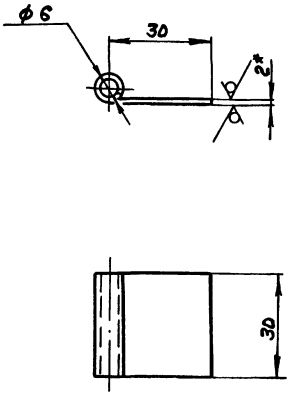

1. *Размеры для справок
2. H14, ± IT16/2

Д238.108.011

Изм.	Лист	№ докум.	Подп.	Дата
Разраб.		Панова		3.89
Пров.		Панова		
Т.контр.				
Н.контр.		Мюнтер		
Утв.				

Петля

Лит.	Масса	Масштаб
И	0,02	1:1
Лист	Листов 1	

Лист 6-ЛН-2 ГОСТ 19903-74
3-Ц-Н-ВСт3сп ГОСТ 16523-70

ГПИ Горьковский САНТЕХПРОЕКТ

Формат А4

Копир.

Альбом

Типовой проект 903-1-269.89

Инв.№подл. | Подп. и дата | Взам.инв.№ | Инв.№дубл. | Подп. и дата

А238.108.012

12,5

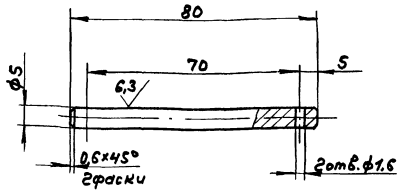

h14, h14, ± 1T14/2

Изм.	Лист	№ докум.	Подп.	Дата
Разраб.		Панова		3.89
Пров.		Панова		
Т.контр.				
Н.контр.		Мюнтер		
Утв.				

Д238.108.012

Ось

Лит.	Масса	Масштаб
И	0,01	1:1

Лист	Листов 1

ГПИ Горьковский САНТЕХПРОЕКТ

ВСт3сп ГОСТ 380-71

Формат А4

А238.108.013

25

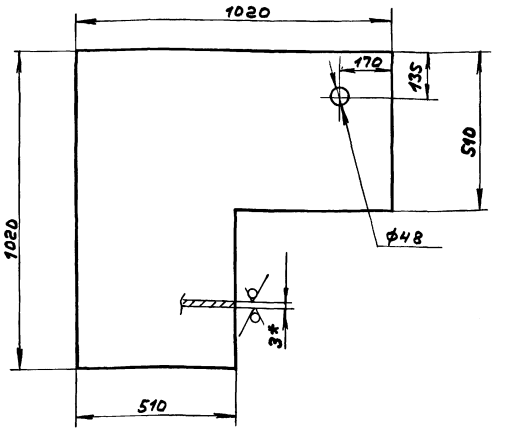

1.* Размеры для справок

2. ± 1T16/2

Изм.	Лист	№ докум.	Подп.	Дата
Разраб.		Панова		3.89
Пров.		Панова		
Т.контр.				
Н.контр.		Мюнтер		
Утв.				

Д238.108.013

Крышка

Лит.	Масса	Масштаб
И	18,4	1:1

Лист	Листов 1

ГПИ Горьковский САНТЕХПРОЕКТ

Лист Б-ЛН-3 ГОСТ 19903-74

3-IV-Н-ВСт3сп ГОСТ 16523-70

Формат А4

Формат	Зона	Поз.	Обозначение	Наименование	Кол.	Примечание
				Документация		
А2			Д238.109.000СБ	Сборочный чертеж		
				Сборочные единицы		
А4		1	Д238.109.010	Корпус	1	
А4		2	Д238.109.020	Крышка	2	
				Детали		
А4		3	Д238.109.001	Прокладка	2	
				Стандартные изделия		
		4		Болт М12х35.56.06 ГОСТ 7798-70	12	
		5		Гайка М12.6.06 ГОСТ 5915-70	12	

Изм.	Лист	№ докум.	Подп.	Дата
Разраб.		Панова		3.89
Пров.		Панова		
Нач.отд.		Мюнтер		
Н.контр.		Мюнтер		
Утв.				

Д238.109.000

Бак умягченной воды V=13 м³

Лит.	Лист	Листов
И		1

ГПИ Горьковский САНТЕХПРОЕКТ

Формат А4

А238.109.001

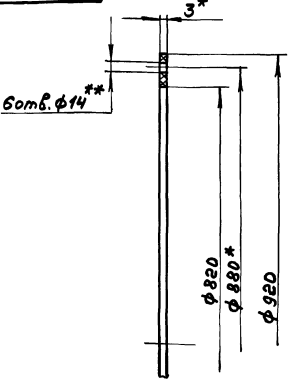

1.*Размеры для справок

2.**Обработать по сопрягаемой детали

Изм.	Лист	№ докум.	Подп.	Дата
Разраб.		Панова		3.89
Пров.		Панова		
Т.контр.				
Н.контр.		Мюнтер		
Утв.				

Д238.109.001

Прокладка

Лит.	Масса	Масштаб
И		1:5

Лист	Листов 1

ГПИ Горьковский САНТЕХПРОЕКТ

Пластины 1, лист тянут-С-3 ГОСТ 7338-77

Копир.

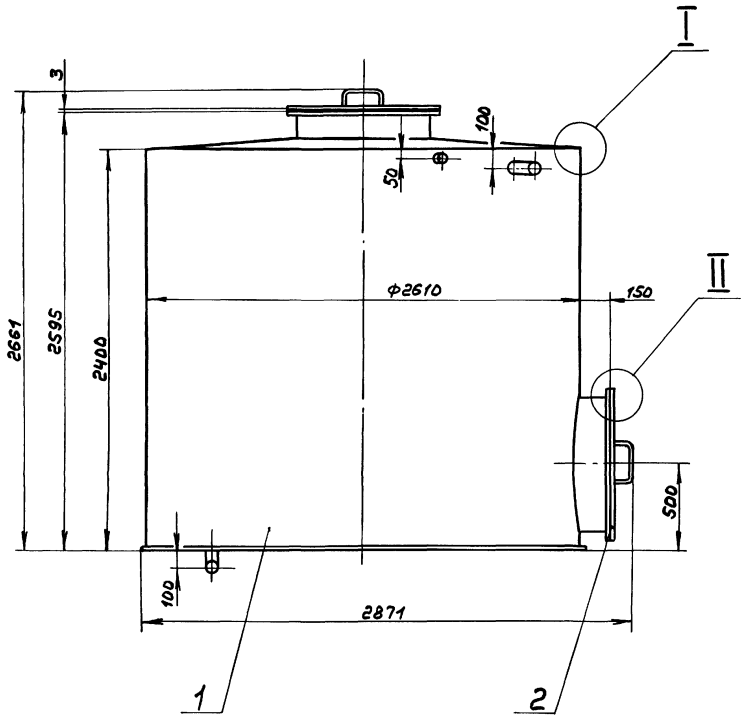

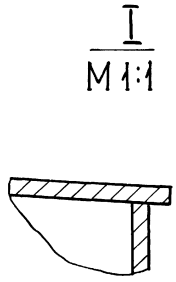

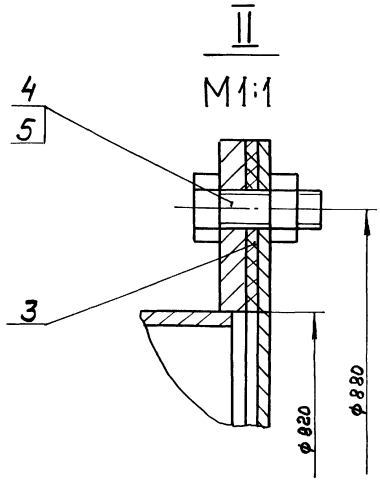

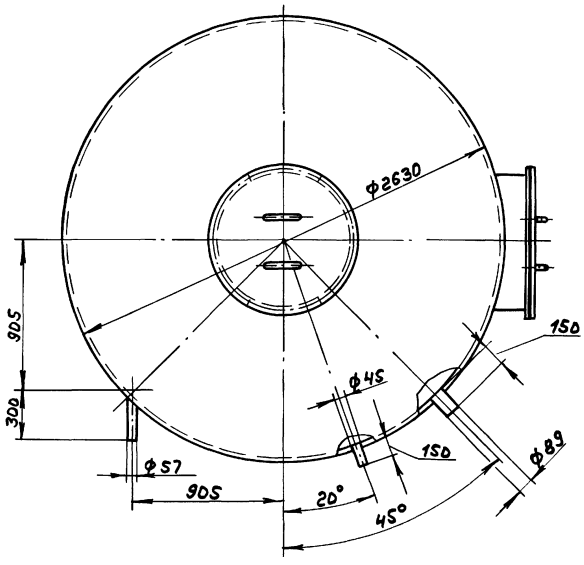

1. Размеры для справок
2. Сборку проверить на герметичность по ОСТ 5.1180-87 наливом воды на полную высоту.
   Течь не допускается.
3. Покрытие наружной поверхности:
   грунтовка ГФ-021 ГОСТ25129-82,
   краска БТ-177 ГОСТ5631-79,
   внутренней – шпатлевка
   ЭП-0010 в 5 слоев ГОСТ10277-76.

Изм.	Лист	№ докум.	Подп.	Дата	Д238.109.000СБ
Разраб.		Панова		3.89	Бак умягченной воды V=13 м³
Пров.		Панова			Лит. И; Масса 1272; Масштаб 1:20
Т.контр.					Лист; Листов 1
Нач.отд.		Волынкин			Госгорьковский САНТЕХПРОЕКТ
Н.контр.		Мюнтер			
Утв.					

Копир. 23801-04 89 Формат А2

Инв.№подл. | Подп. и дата | Взам.инв.№ | Инв.№дубл. | Подп. и дата

Альбом 4

Типовой проект 903-1-269.89

Формат	Зона	Поз.	Обозначение	Наименование	Кол.	Примечание
				Документация		
А2			Д 23 В. 109. 010 СБ	Сборочный чертеж		
				Детали		
А3		1	Д 23 В. 109. 002	Крышка	1	
А4		2	Д 23 В. 109. 003	Фланец	2	
Б4		3	Д 23 В. 109. 004	Патрубок	1	
				Труба Ø 820×7 ГОСТ 10704-76		
				А ГОСТ 10705-80		
				L = 145 h16 25	1	20,3 кг
А3		4	Д 23 В. 109. 005	Обечайка	1	
А4		5	Д 23 В. 109. 006	Патрубок	1	
А4		6	Д 23 В. 109. 007	Дно	1	
Б4		7	Д 23 В. 109. 008	Накладка		
				Лист Б-ПН-5 ГОСТ 19903-74		
				Вст3сп ГОСТ 14637-79		
				$(A120^{-0,87} \times d57^{+0,74})$ 25	1	0,32 кг
Б4		8	Д 23 В. 109. 009	Патрубок		
				Труба 57×3 ГОСТ 10704-76		
				А ГОСТ 10705-80		
				L = 30 h16 25	1	0,12 кг
Б4		9	Д 23 В. 109. 011	Патрубок		
				Труба 57×3 ГОСТ 10704-76		
				А ГОСТ 10705-80		
				L = 225 h16 25	1	0,9 кг

Д 23 В. 109. 010

Изм. Лист № докум. Подп. Дата

Разраб. Панова 3.89

Пров. Панова

Нач. отд.

Н. контр. Мюнтер

Утв.

Корпус

Лит. | Масса | Масштаб

Лист | Листов 2

ГПИ Горьковский САНТЕХПРОЕКТ

Формат А4

Формат	Зона	Поз.	Обозначение	Наименование	Кол.	Примечание
Б4		10	Д 23 В. 109. 012	Накладка		
				Лист Б-ПН-5 ГОСТ 19903-74		
				Вст3сп ГОСТ 14637-79		
				$(A150^{-1} \times d89^{+0,87})$ 25	1	0,44 кг
Б4		11	Д 23 В. 109. 013	Штуцер		
				Труба 89×3 ГОСТ 10704-76		
				А ГОСТ 10705-80		
				L = 160 h16 25	1	1 кг
Б4		12	Д 23 В. 109. 014	Накладка		
				Лист Б-ПН-5 ГОСТ 19903-74		
				Вст3сп ГОСТ 14637-79		
				$(A95^{-0,87} \times d45^{+0,62})$ 25	1	0,2 кг
Б4		13	Д 23 В. 109. 015	Штуцер		
				Труба 45×2 ГОСТ 10704-76		
				А ГОСТ 10705-80		
				L = 160 h16 25	1	0,34 кг
				Стандартные изделия		
		14		Отвод 90° 57×3		
				ГОСТ 17375-83	1	
		15		Устройство		
				С1-Ш1/100		
				ГОСТ 17314-81	195	

Д 23 В. 109. 010

Изм. Лист № докум. Подп. Дата

Лист 2

Формат А4

Д 23 В. 109. 002

25 (√)

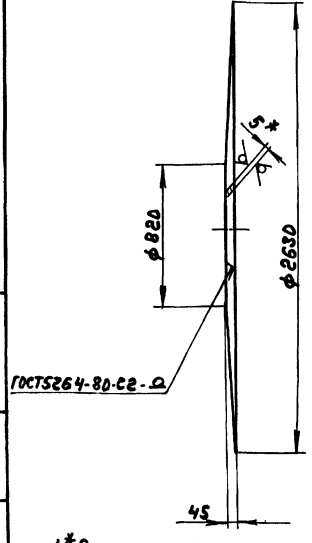

1.* Размеры для справок

2. H16, $\pm \frac{IT16}{2}$

Д 23 В. 109. 002

Изм. Лист № докум. Подп. Дата

Разраб. Панова 3.89

Пров. Панова

Т. контр.

Н. контр. Мюнтер

Утв.

Крышка

Лит. | Масса | Масштаб

И | 192 | 1:20

Лист | Листов 1

Лист Б-ПН-5 ГОСТ 19903-74 Вст3сп ГОСТ 14637-79

ГПИ Горьковский САНТЕХПРОЕКТ

Формат А4

Д 23 В. 109. 003

25 (√)

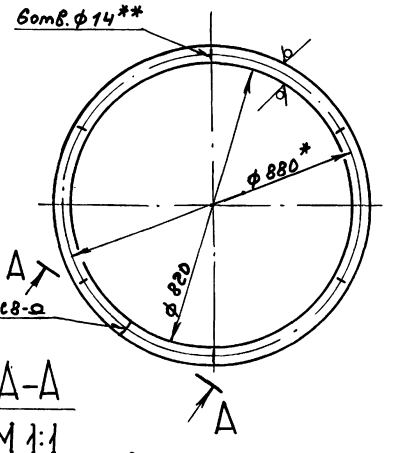

А-А

М 1:1

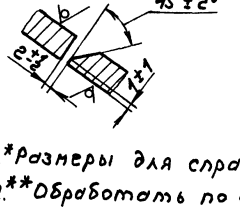

1.* Размеры для справок

2.** Обработать по сопрягаемой детали

3. H16.

Д 23 В. 109. 003

Изм. Лист № докум. Подп. Дата

Разраб. Панова 3.89

Пров. Панова

Т. контр.

Н. контр. Мюнтер

Утв.

Фланец

Лит. | Масса | Масштаб

И | 8,5 | 1:10

Лист | Листов 1

Полоса 2-Б-8×50 ГОСТ 103-76 Вст3сп ГОСТ 535-79

ГПИ Горьковский САНТЕХПРОЕКТ

Копир

Формат А4

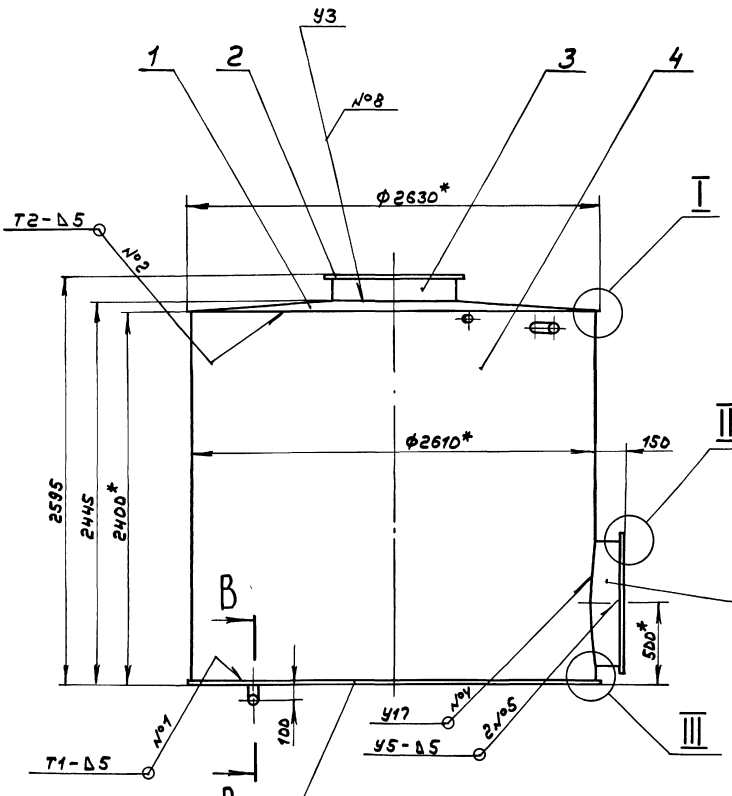

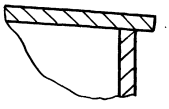

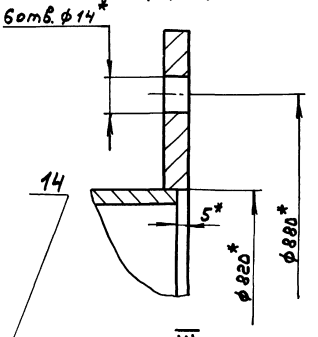

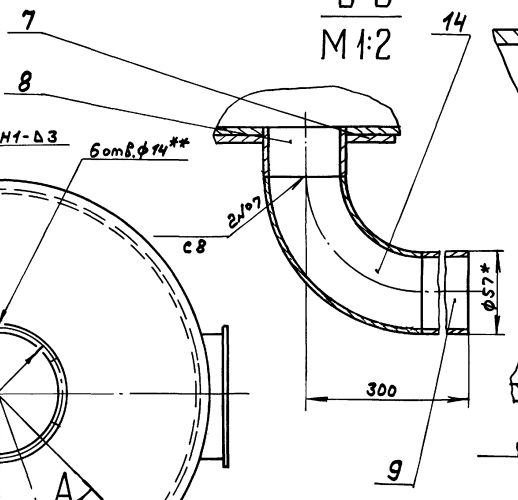

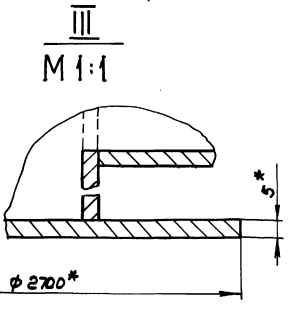

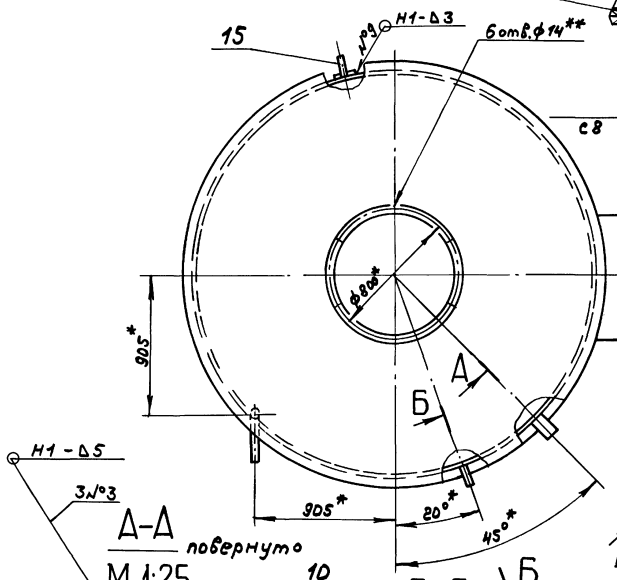

1. *Размеры для справок.
2. Н14, $\pm \frac{IT16}{2}$
3. Сварные швы №1, 3, 6, 9 по ГОСТ 5264-80, №2, 8 по ГОСТ 11534-75, №4, 5, 7 по ГОСТ 16037-80
4. Устройство (поз. 15) для крепления тепловой изоляции размещать согласно ГОСТу 17314-81.

А

А-А
повернуто
М 1:25

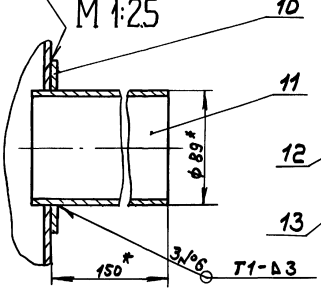

Б-Б
повернуто
М 1:2

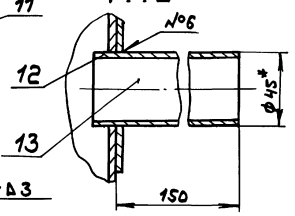

Изм.	Лист	№докум.	Подп.	Дата	Д238.109.010 СБ			
Разраб.		Панова		3.89	Корпус	Лит.	Масса	Масштаб
Пров.		Панова				И	1241	1:20
Т. контр.						Лист	Листов 1	
Н. контр.		Мюнтер				ГПИ Горьковский САНТЕХПРОЕКТ		
Утв.								

Копир. 23801-04 31 Формат А2

Инв. № подл. | Подп. и дата | Взам. инв. № | Инв. № дубл. | Подп. и дата

Альбом 4

Типовой проект 903-1-269.89

Д238.109.005

25 √(√)

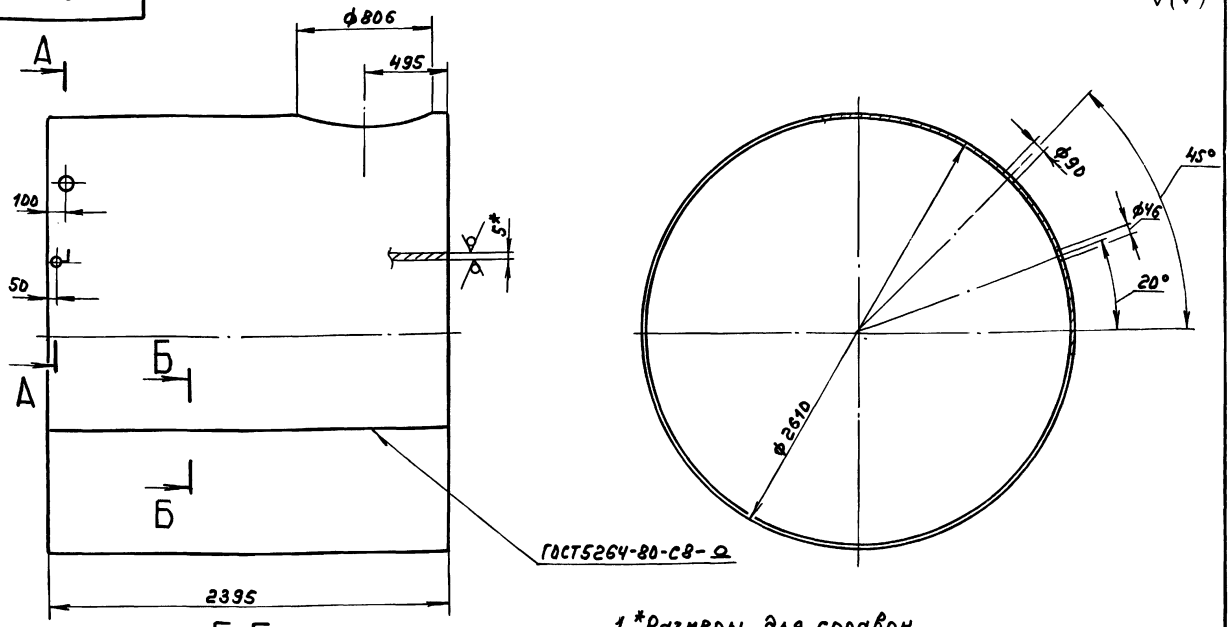

Б-Б
М1:1

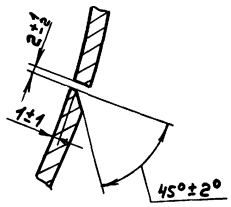

1. *Размеры для справок
2. H16, h16, ± IT16/2

Изм.	Лист	№ докум.	Подп.	Дата	Д238.109.005			
Разраб.		Панова		3.89	Обечайка	Лит.	Масса	Масштаб
Пров.		Панова				И	748	1:20
Т.контр.						Лист	Листов 1	
Н.контр.		Нюнтер			Лист Б-ПН-5 ГОСТ 19903-74 / Вст3сп ГОСТ 14637-79	ГПИ Горьковский САНТЕХПРОЕКТ		
Утв.								

Формат А3

Инв.№ подл. | Подп. и дата | Взам. инв.№ | Инв.№ дубл. | Подп. и дата

Д238.109.006

25 √(√)

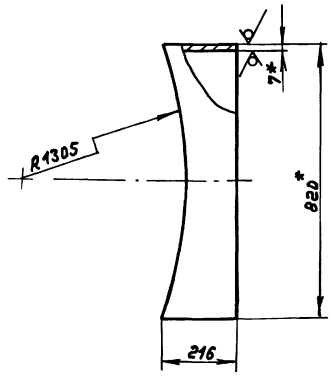

1. *Размеры для справок
2. ± IT16/2

Изм.	Лист	№ докум.	Подп.	Дата	Д238.109.006			
Разраб.		Панова		3.89	Патрубок	Лит.	Масса	Масштаб
Пров.		Панова				И	25,6	1:10
Т.контр.						Лист	Листов 1	
Н.контр.		Нюнтер			Труба Ø20х7 ГОСТ 10704-76 / Д ГОСТ 10705-80	ГПИ Горьковский САНТЕХПРОЕКТ		
Утв.								

Формат А4

Д238.109.007

25 √(√)

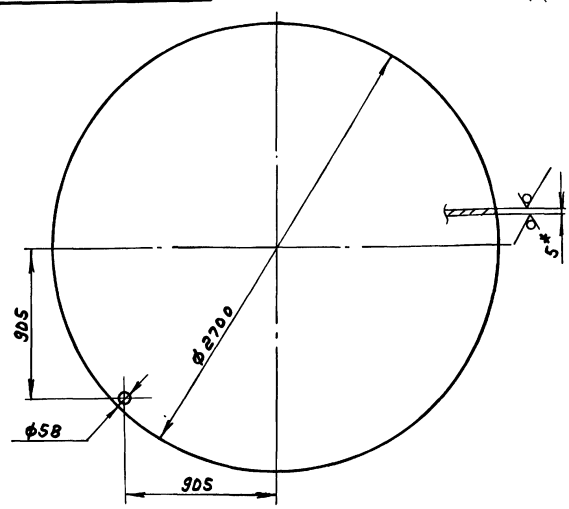

1. *Размеры для справок
2. H16, h16.

Изм.	Лист	№ докум.	Подп.	Дата	Д238.109.007			
Разраб.		Панова		3.89	Днo	Лит.	Масса	Масштаб
Пров.		Панова				И	224	1:20
Т.контр.						Лист	Листов 1	
Н.контр.		Нюнтер			Лист Б-ПН-5 ГОСТ 19903-74 / Вст3сп ГОСТ 14637-79	ГПИ Горьковский САНТЕХПРОЕКТ		
Утв.								

Копир.

2380f-04 32

Формат А4

Альбом 4

Типовой проект 903-1-259.89

Формат	Зона	Поз.	Обозначение	Наименование	Кол.	Примечание
				Документация		
А3			Д238.109.020СБ	Сборочный чертеж		
				Детали		
А4		1	Д238.108.009	Ручка	2	
А4		2	Д238.109.016	Лист	1	

Изм	Лист	№ докум	Подп.	Дата
Разраб.		Панова		3.89
Пров.		Панова		
Нач.отд.				
Н.контр		Мюнтер		
Утв.				

Д238.109.020

Крышка

Лит.	Лист	Листов
И		1

ГПИ Горьковский САНТЕХПРОЕКТ

формат А4

Д238.109.016

12,5

6отв.ф14

ф880

ф920

3*

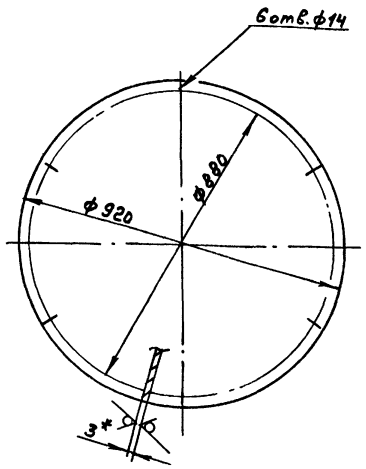

1.*Размеры для справок

2. H14, h14,

Изм	Лист	№ докум	Подп.	Дата
Разраб.		Панова		3.89
Пров.		Панова		
Т.контр				
Н.контр.		Мюнтер		
Утв.				

Д238109.016

Лист

Лит.	Масса	Масштаб
И	15	1:10

Лист Листов 1

Лист Б-ПН-3 ГОСТ 19903-74 / 3-II-Н-8Ст3сп ГОСТ 16523-70

ГПИ Горьковский САНТЕХПРОЕКТ

формат А4

Д238.109.020СБ

6отв.ф14*

3*

1

ф880*

ф920*

120*

400

2

400

2

ГОСТ5264-80-Т1-Δ3

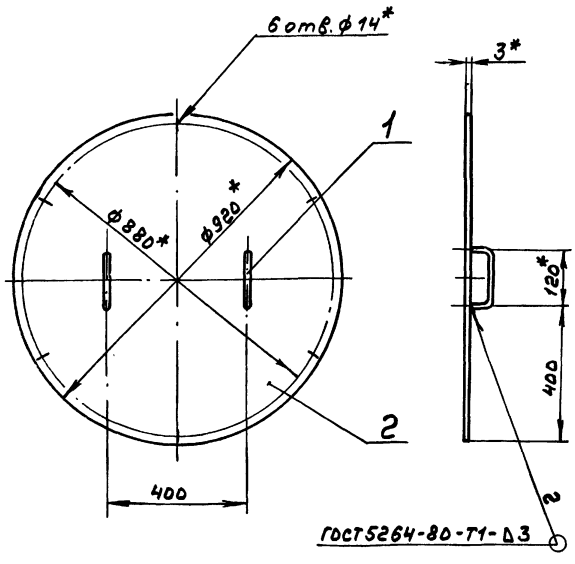

1.*Размеры для справок

2. ± IT16/2

Изм	Лист	№ докум	Подп.	Дата
Разраб.		Панова		3.89
Пров.		Панова		
Т.контр				
Н.контр		Мюнтер		
Утв.				

Д238.109.020СБ

Крышка

Лит.	Масса	Масштаб
И	15,44	1:10

Лист Листов 1

ГПИ Горьковский САНТЕХПРОЕКТ

формат А4

Д238.110.001

25

156

136

R4,5

R10

6,3

ф9

20

3*

5

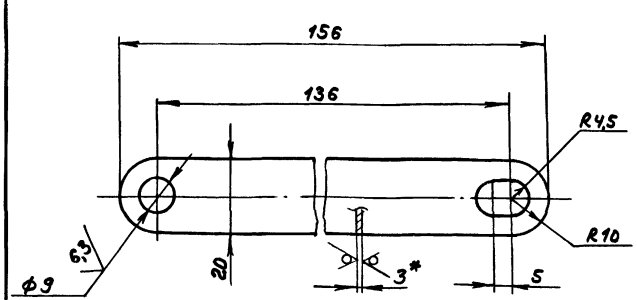

1.*Размеры для справок

2. H14, h14, ± IT14/2

Изм	Лист	№ докум	Подп.	Дата
Разраб.		Панова		3.89
Пров.		Панова		
Т.контр				
Н.контр.		Мюнтер		
Утв.				

Д238.110.001

Тяга

Лит.	Масса	Масштаб
И	0,07	1:1

Лист Листов 1

Лист Б-ПН-3 ГОСТ 19903-74 / 3-II-Н-8Ст3сп ГОСТ 16523-70

ГПИ Горьковский САНТЕХПРОЕКТ

формат А4

Копир.

23801-04 33

Альбом 4

Типовой проект 903-1-269.89

Формат	Зона	Поз.	Обозначение	Наименование	Кол.	Примечание
				Документация		
А2			Д23В.110.000СБ	Сборочный чертеж		
				Сборочные единицы		
А4		1	Д23В.110.010	Крышка	1	
А4		2	Д23В.110.020	Поплавок	1	
А4		3	Д23В.110.030	Корпус	1	
А4		4	Д23В.110.040	Заглушка	1	
				Детали		
А4		5	Д23В.110.001	Тяга	1	
А4		6	Д23В.110.002	Стойка	2	
				Стандартные изделия		
		7		Ось 6-8 h11×18. Ст3сп ГОСТ 9650-80	2	

Д23В.110.000

Изм.	Лист	№ докум.	Подп.	Дата
Разраб.		Панова		3.89
Пров.		Панова		
Нач.отд.				
Н.контр.		Мюнтер		
Утв.				

Бак разрыва струи

Лит.	Лист	Листов
И	1	2

ГПИ Горьковский САНТЕХПРОЕКТ

Формат А4

Формат	Зона	Поз.	Обозначение	Наименование	Кол.	Примечание
		8		Болт М8×30.36 ГОСТ 7798-70	1	
		9		Болт М10×35.36 ГОСТ 7798-70	4	
		10		Гайка М8.4 ГОСТ 3032-76	1	
		11		Гайка М10.4 ГОСТ 5915-70	4	
		12		Шайба 10.01.06 ГОСТ 10906-78	4	
		13		Шайба 8.01.06 ГОСТ 11371-78	3	
		14		Шплинт 2×14-006 ГОСТ 397-79	2	

Д23В.110.000

Лист 2

Формат А4

Д23В.110.002

25 (√)

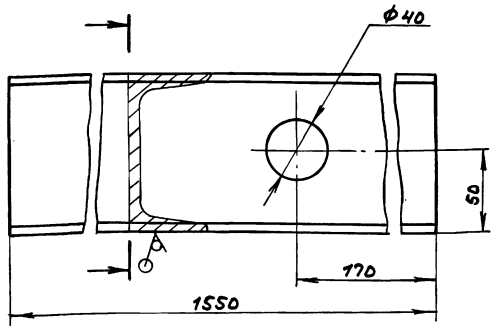

$H16, \pm \frac{IT16}{2}$

Д23В.110.002

Изм.	Лист	№ докум.	Подп.	Дата
Разраб.		Панова		3.89
Пров.		Панова		
Т.контр.				
Н.контр.		Мюнтер		
Утв.				

Стойка

Лит.	Масса	Масштаб
И	13	1:2

Лист | Листов 1

Швеллер 10-ГОСТ 8240-72 / ВСт3сп ГОСТ 535-79

ГПИ Горьковский САНТЕХПРОЕКТ

Формат А4

Формат	Зона	Поз.	Обозначение	Наименование	Кол.	Примечание
				Документация		
А4			Д23В.110.010СБ	Сборочный чертеж		
				Детали		
А4		1	Д23В.109.017	Ручка	2	
Б4		2	Д23В.110.003	Лист Лист БПН-2 ГОСТ 19903-74 3-IV-Н-ВСт3сп ГОСТ 16523-70 (410×810) h16 25	1	5,2кг

Д23В.110.010

Изм.	Лист	№ докум.	Подп.	Дата
Разраб.		Панова		3.89
Пров.		Панова		
Нач.отд.				
Н.контр.		Мюнтер		
Утв.				

Крышка

Лит.	Лист	Листов
И		1

ГПИ Горьковский САНТЕХПРОЕКТ

Копир.

23801-04 34

Формат А4

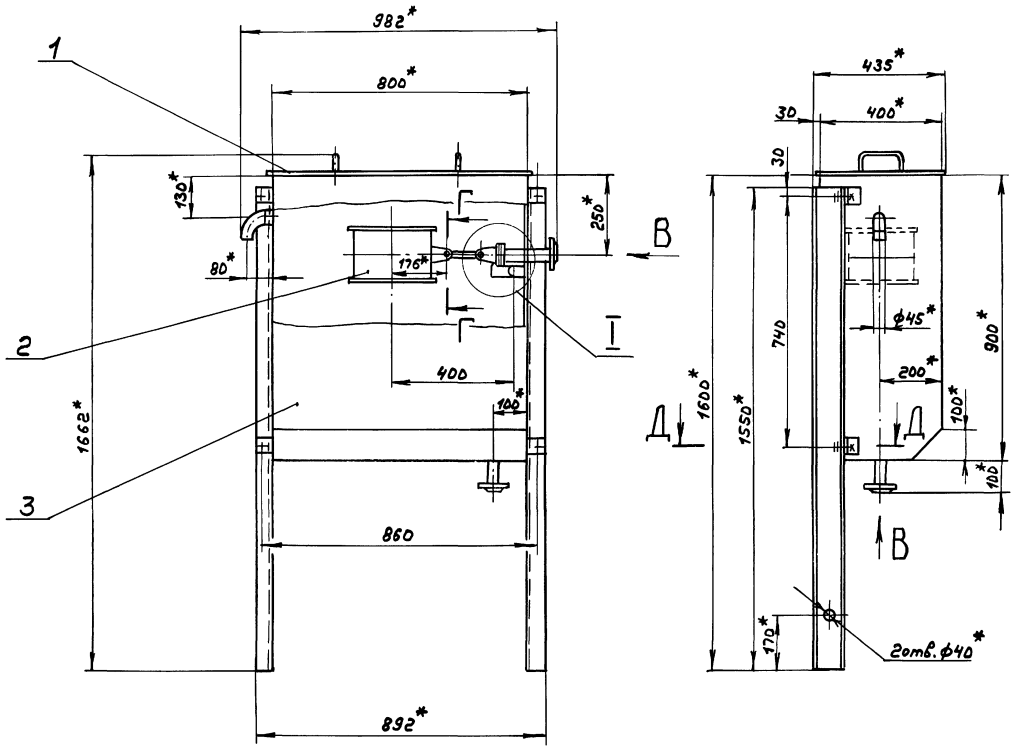

I
М 1:5

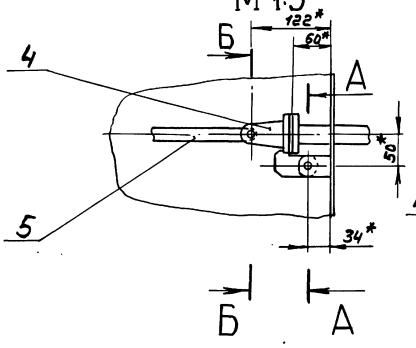

Д-Д
М 1:1

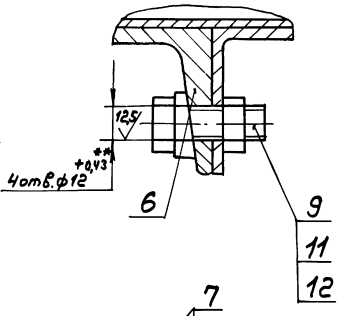

Вид В
М 1:2

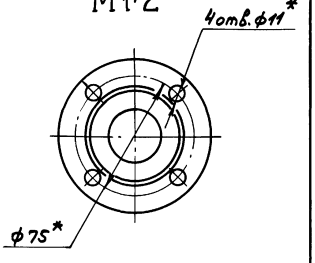

А-А
М 1:1

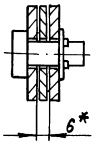

Б-Б
М 1:1

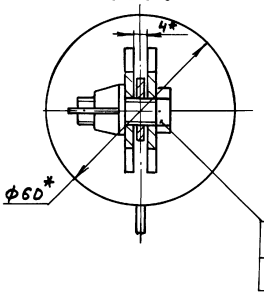

Г-Г
М 1:1

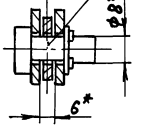

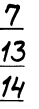

1. *Размеры для справок
2. $\pm \frac{IT16}{2}$
3. **Обработать по сопрягаемой детали
4. Сборку проверить на герметичность по ОСТ 5.1180-87 наливом воды на полную высоту. Течь не допускается.

					Д238.110.000СБ		
Изм.	Лист	№ докум.	Подп.	Дата	Бак разрыва струи	Лит.	Масса	Масштаб
Разраб.		Панова		3.89		И	76	1:10
Пров.		Панова				Лист	Листов 1	
Т.контр.						ГПИ Горьковский САНТЕХПРОЕКТ		
Нач.отд.		Вольский						
Н.контр.		Ньютер						
Утв.								

Копир.

Инв.№подл. | Подп. и дата | Взам.инв.№ | Инв.№дубл. | Подп. и дата

Альбом 4

Типовой проект 903-1-269.89

Инв.№ подл. | Подп. и дата | Взам. инв.№ | Инв.№ дубл. | Подп. и дата

Д238.110.010СБ

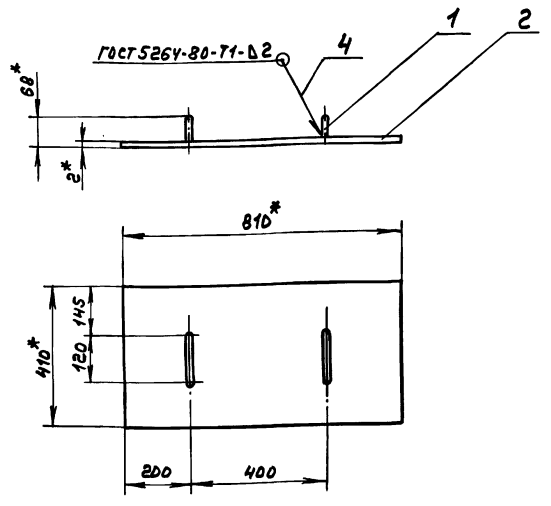

1.* Размеры для справок

2. ± IT16/2

Изм.	Лист	№ докум.	Подп.	Дата
Разраб.		Панова		3.89
Пров.		Панова		
Т.контр.				
Н.контр.		Мюнтер		
Утв.				

Крышка

Лит.	Масса	Масштаб
И	5,64	1:10

Лист | Листов 1

ГПИ Горьковский САНТЕХПРОЕКТ

Формат А4

Формат	Зона	Поз.	Обозначение	Наименование	Кол.	Примечание
				Документация		
А4			Д238.110.020СБ	Сборочный чертеж		
				Детали		
А4		1	Д238.110.004	Серьга	2	
Б4		2	Д238.110.005	Накладка		
				Лист Б-ПН-1 ГОСТ19903-74		
				3-Ш-Н-Вст3сп ГОСТ16523-70		
				(60×60) h16 25	1	0,03кг
А4		3	Д238.110.006	Обечайка	1	
Б4		4	Д238.110.007	Лист		
				Лист Б-ПН-1 ГОСТ19903-74		
				3-Ш-Н-Вст3сп ГОСТ16523-70		
				ф255 h16 25	2	0,4кг

Инв.№ подл. | Подп. и дата | Взам. инв.№ | Инв.№ дубл. | Подп. и дата

Д238.110.020

Изм.	Лист	№ докум.	Подп.	Дата
Разраб.		Панова		3.89
Пров.		Панова		
Нач.отд.				
Н.контр.		Мюнтер		
Утв.				

Поплавок

Лит.	Лист	Листов
И		1

ГПИ Горьковский САНТЕХПРОЕКТ

Формат А4

Д238.110.020СБ

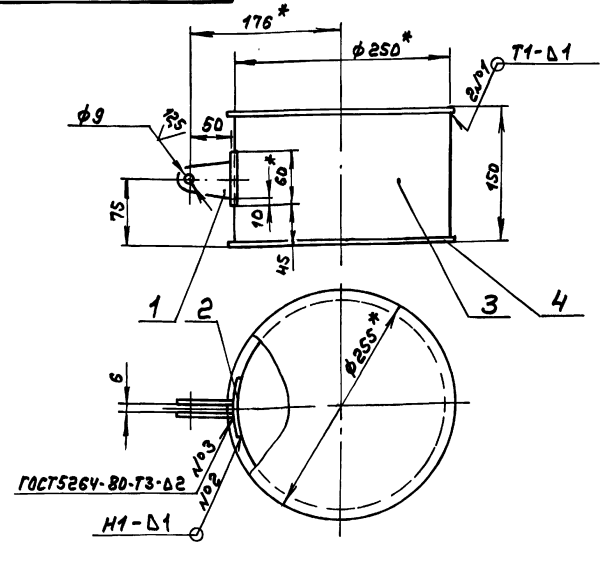

1.* Размеры для справок.

2. Н14, ± IT16/2

3. Сварные швы №1, 2 по ГОСТ14771-76

Изм.	Лист	№ докум.	Подп.	Дата
Разраб.		Панова		3.89
Пров.		Панова		
Т.контр.				
Н.контр.		Мюнтер		
Утв.				

Поплавок

Лит.	Масса	Масштаб
И	1,83	1:4

Лист | Листов 1

ГПИ Горьковский САНТЕХПРОЕКТ

Формат А4

Инв.№ подл. | Подп. и дата | Взам. инв.№ | Инв.№ дубл. | Подп. и дата

Д238.110.004

25 √(√)

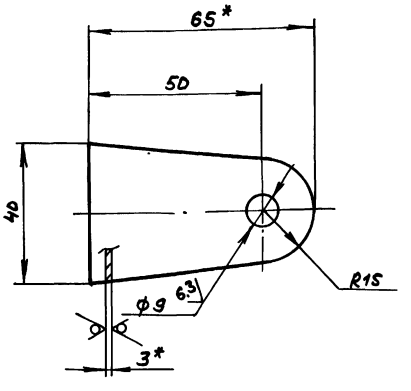

1.* Размеры для справок

2. Н14, ± IT14/2

Изм.	Лист	№ докум.	Подп.	Дата
Разраб.		Панова		3.89
Пров.		Панова		
Т.контр.				
Н.контр.		Мюнтер		
Утв.				

Серьга

Лит.	Масса	Масштаб
И	0,05	1:1

Лист | Листов 1

Лист Б-ПН-3-ГОСТ19903-74

3-Ш-Н-Вст3сп ГОСТ16523-70

ГПИ Горьковский САНТЕХПРОЕКТ

Копир.

Альбом 4

Типовой проект 903-1-269.89

Инв.№подл. | Подп. и дата | Взам.инв.№ | Инв.№дубл. | Подп. и дата

4238.110.006

25 √(√)

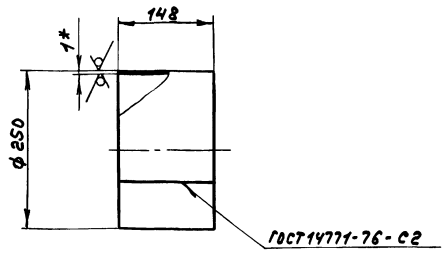

1. *Размеры для справок
2. h 16, ± IT16/2

Изм.	Лист	№ докум.	Подп.	Дата
Разраб.		Панова		3.89
Пров.		Панова		
Т.контр.				
Н.контр.		Мюнтер		
Утв.				

4238.110.006

Обечайка

Лит.	Масса	Масштаб
И	0,9	1:5

Лист | Листов 1

Лист 6-ПН-1-ГОСТ 19903-74
3-Ш-Н-Вст3сп ГОСТ 16523-70

ГПИ Горьковский САНТЕХПРОЕКТ

Формат А4

Формат	Зона	Поз.	Обозначение	Наименование	Кол.	Примечание
				Документация		
А2			4238.110.030СБ	Сборочный чертеж		
				Детали		
А4		1	4238.110.008	Петля	4	
А4		2	4238.110.009	Стенка	1	
Б4		3	4238.110.011	Труба		
				Труба 45х3 ГОСТ 10704-76 / ГОСТ 10705-80		
				L = 30 h16 25	1	0,09кг
А4		4	4238.110.012	Стенка	1	
А4		5	4238.110.013	Фланец	1	
Б4		6	4238.110.014	Труба		
				Труба 33х2,5 ГОСТ 10704-76 / ГОСТ 10705-80		
				L = 152 h16 25	1	0,29кг
Б4		7	4238.110.015	Стенка		
				Лист 6-ПН-2 ГОСТ 19903-74		
				3-Ш-Н-Вст3сп ГОСТ 16523-70		
				(796 х 898) h16 25	1	11,2кг

Изм.	Лист	№ докум.	Подп.	Дата
Разраб.		Панова		3.89
Пров.		Панова		
Нач.отд.				
Н.контр.		Мюнтер		
Утв.				

4238.110.030

Корпус

Лит.	Лист	Листов
И		1

ГПИ Горьковский САНТЕХПРОЕКТ

Формат А4

Формат	Зона	Поз.	Обозначение	Наименование	Кол.	Примечание
Б4	В	8	4238.110.016	Накладка		
				Лист 6-ПН-2 ГОСТ 19903-74		
				3-Ш-Н-Вст3сп ГОСТ 16523-70		
				(А100 $^{-0,87}$ х d45 $^{+0,62}$) 25	1	0,1кг
А4		9	4238.110.009-01	Стенка	1	
А4		10	4238.110.017	Петля	1	
Б4		11	4238.110.018	Труба		
				Труба 33х2,5 ГОСТ 10704-76 / ГОСТ 10705-80		
				L = 105 h16 25	1	0,2кг
Б4		12	4238.110.019	Накладка		
				Лист 6-ПН-2 ГОСТ 19903-74		
				3-Ш-Н-Вст3сп ГОСТ 16523-70		
				(А100 $^{-0,87}$ х d33 $^{+0,62}$) 25	2	0,1кг
А4		13	4238.110.021	Дно	1	
				Стандартные изделия		
		14		Фланец 1-25-6 Ст 25 ГОСТ 12820-80	2	
		15		Отвод 90° 45х2,5 ГОСТ 17375-83	1	

Изм.	Лист	№ докум.	Подп.	Дата

4238.110.030

Лист 2

Формат А4

4238.110.008

25 √(√)

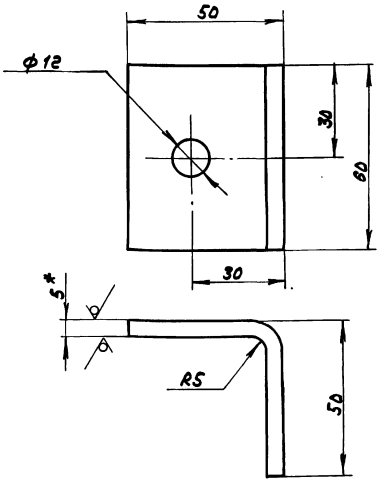

1. *Размеры для справок
2. H14, ± IT16/2

Изм.	Лист	№ докум.	Подп.	Дата
Разраб.		Панова		3.89
Пров.		Панова		
Т.контр.				
Н.контр.		Мюнтер		
Утв.				

4238.110.008

Петля

Лит.	Масса	Масштаб
И	0,24	1:1

Лист | Листов 1

Лист 6-ПН-5 ГОСТ 19903-74
Вст3сп ГОСТ 14637-79

ГПИ Горьковский САНТЕХПРОЕКТ

Копир.

Альбом 4

Типовой проект 903-1-269.89

Д238.110.030СБ

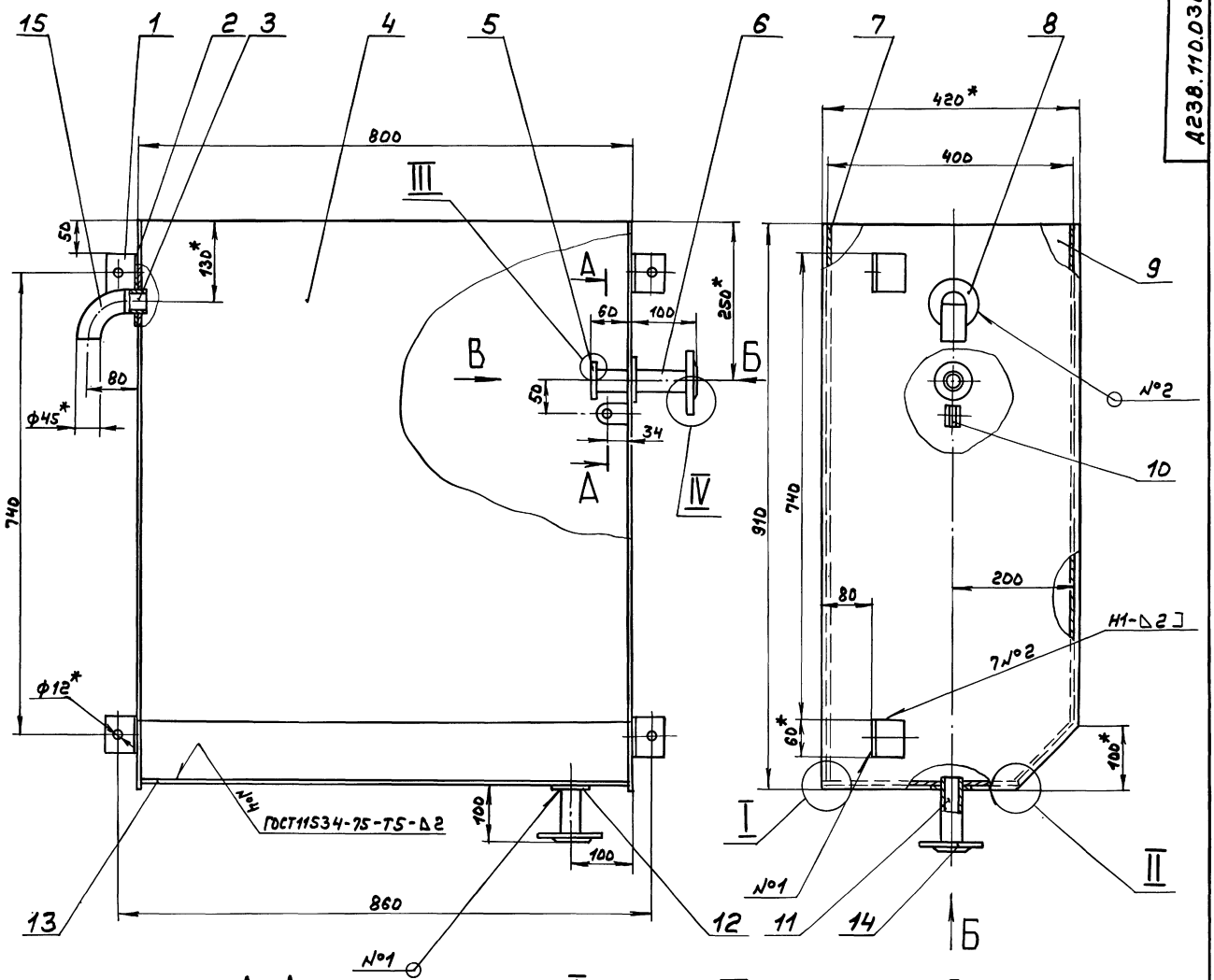

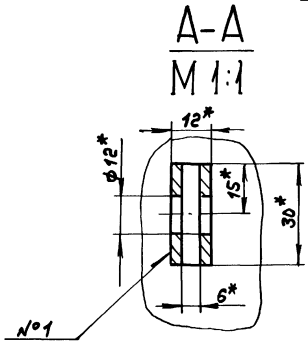

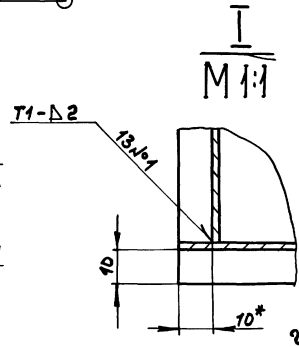

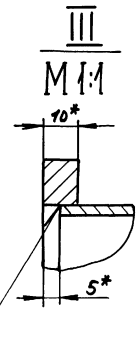

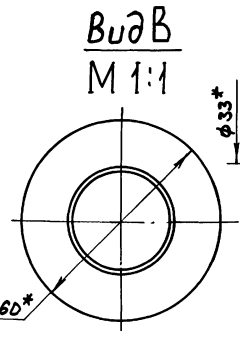

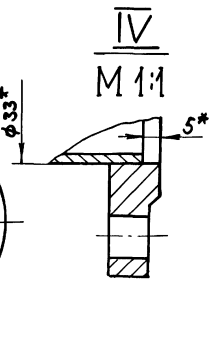

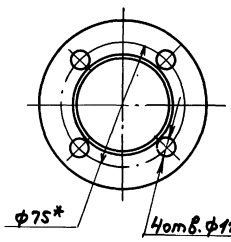

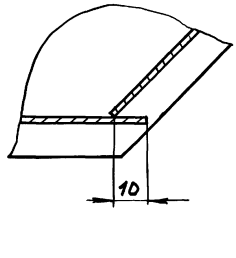

1. *Размеры для справок
2. $\pm \frac{IT16}{2}$
3. Сварные швы №1,2 по ГОСТ5264-80

Изм.	Лист	№докум.	Подп.	Дата	Д238.110.030СБ		
Разраб.		Панова		3.89	Корпус	Лит.	Масса	Масштаб
Пров.		Панова				И	42	1:5
Т. контр.						Лист	Листов 1	
Н. контр.		Нюнтер				ГПИ Горьковский САНТЕХПРОЕКТ		
Утв.								

Копир.

23881-04 38 Формат А2

Инв.№подл. | Подп. и дата | Взам.инв.№ | Инв.№дубл. | Подп. и дата

А238.110.009

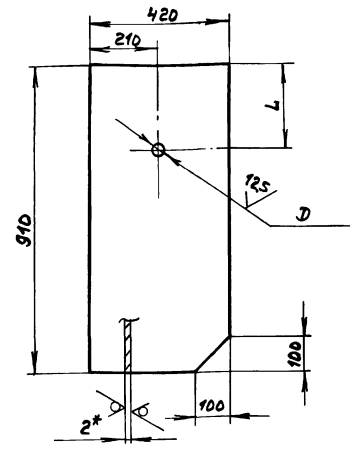

Обозначение	Размеры, мм L	D	Масса, кг
А238.110.009	130	46	5,98
-01	250	34	5,99

1. *Размеры для справок
2. H14, ± IT16/2

А238.110.009
Стенка
Лит. И | Масса см. табл. | Масштаб —
Лист | Листов 1
Изм. Лист № докум. Подп. Дата
Разраб. Панова
Пров. Панова
Т. контр.
Н. контр. Мюнтер
Утв.
Лист 5-ПН-2 ГОСТ 19903-74
3-II-Н-8Сп3сп ГОСТ 16523-70
ГПИ Горьковский САНТЕХПРОЕКТ
Формат А4

А238.110.012

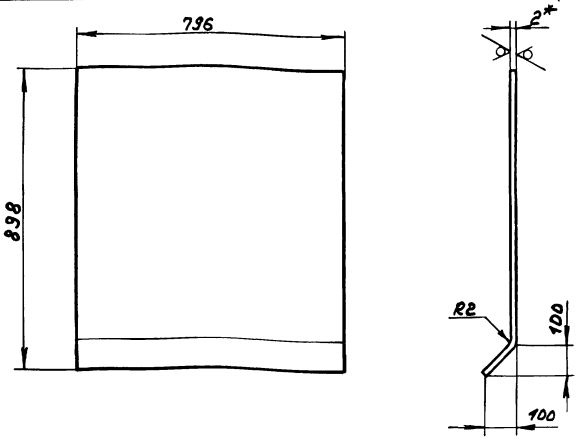

1. *Размеры для справок
2. ± IT16/2

А238.110.012
Стенка
Лит. И | Масса 11,7 | Масштаб 1:10
Лист | Листов 1
Изм. Лист № докум. Подп. Дата
Разраб. Панова
Пров. Панова
Т. контр.
Н. контр. Мюнтер
Утв.
Лист 5-ПН-2 ГОСТ 19903-74
3-II-Н-8Сп3сп ГОСТ 16523-70
ГПИ Горьковский САНТЕХПРОЕКТ
Формат А4

А238.110.013

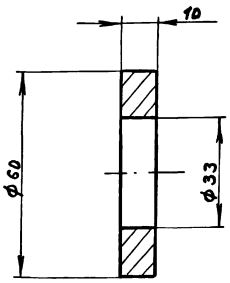

1. H14, h14, ± IT14/2

А238.110.013
Фланец
Лит. Н | Масса 0,16 | Масштаб 1:1
Лист | Листов 1
Изм. Лист № докум. Подп. Дата
Разраб. Панова
Пров. Панова
Т. контр.
Н. контр. Мюнтер
Утв.
Ст3сп ГОСТ 380-71
ГПИ Горьковский САНТЕХПРОЕКТ
Формат А4

А238.110.017

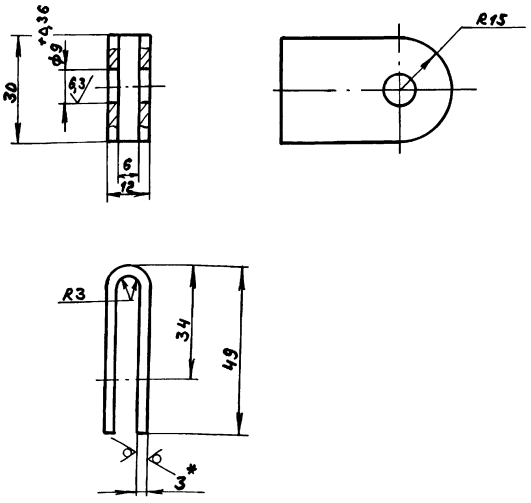

1. *Размеры для справок
2. ± IT16/2

А238.110.017
Петля
Лит. Н | Масса 0,07 | Масштаб 1:1
Лист | Листов 1
Изм. Лист № докум. Подп. Дата
Разраб. Панова
Пров. Панова
Т. контр.
Н. контр. Мюнтер
Утв.
Лист 5-ПН-3 ГОСТ 19903-74
3-II-Н-8Сп3сп ГОСТ 16523-70
ГПИ Горьковский САНТЕХПРОЕКТ
Копир.
Формат А3

Альбом 4

Типовой проект 903-1-269.89

Д238.110.021

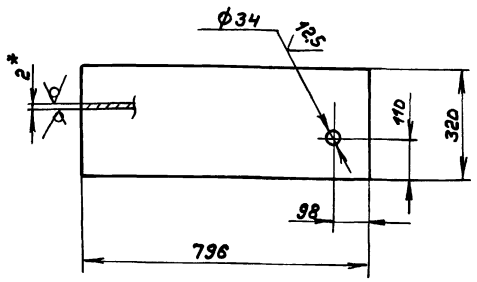

1.*Размеры для справок

2. $H14, \pm \frac{IT16}{2}$

Изм.	Лист	№ докум.	Подп.	Дата
Разраб.		Панова		3.89
Пров.		Панова		
Т.контр.				
Н.контр.		Мюнтер		
Утв.				

Д238.110.021

Днo

Лит.	Масса	Масштаб
Н	3,9	1:10
Лист	Листов 1	

Лист 5-ЛН-2 ГОСТ19903-74
3-Ъ-Н-Вст3сп ГОСТ16523-76

ГПИ Горьковский САНТЕХПРОЕКТ

формат А4

Формат	Зона	Поз.	Обозначение	Наименование	Кол.	Примечание
				Документация		
А3			Д238.110.040СБ	Сборочный чертеж		
				Детали		
А4		1	Д238.110.004	Серьга	2	
Б4		2	Д238.110.022	Заглушка		
				Лист 5-ЛН-6 ГОСТ19903-74		
				Вст3сп ГОСТ14637-79		
				ф60 h16 25	1	0,13кг
А4		3	Д238.110.023	Подвеска	1	
Б4		4	Д238.110.024	Прокладка		
				Пластина Т, лист		
				ТМКЩ-М-6 ГОСТ7338-77		
				ф60	1	0,06кг

Д238.110.040

Изм.	Лист	№ докум.	Подп.	Дата
Разраб.		Панова		3.89
Пров.		Панова		
Нач.отд.				
Н.контр.		Мюнтер		
Утв.				

Заглушка

Лит.	Лист	Листов
Н		1

ГПИ Горьковский САНТЕХПРОЕКТ

формат А4

Д238.110.040СБ

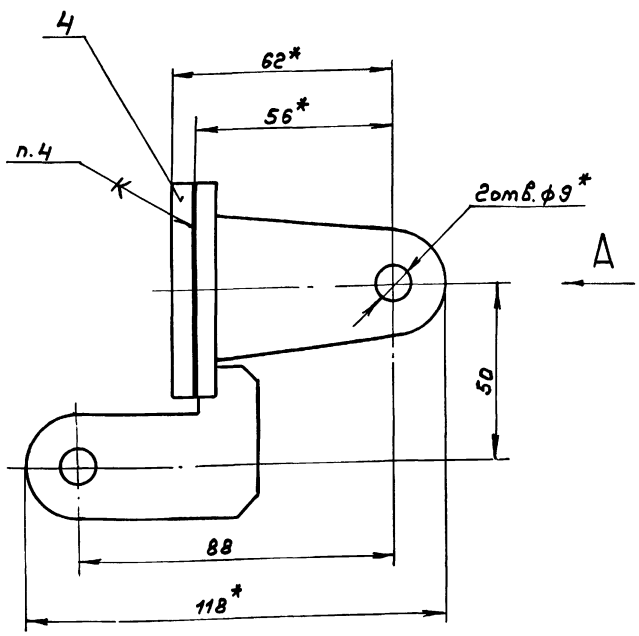

Вид А

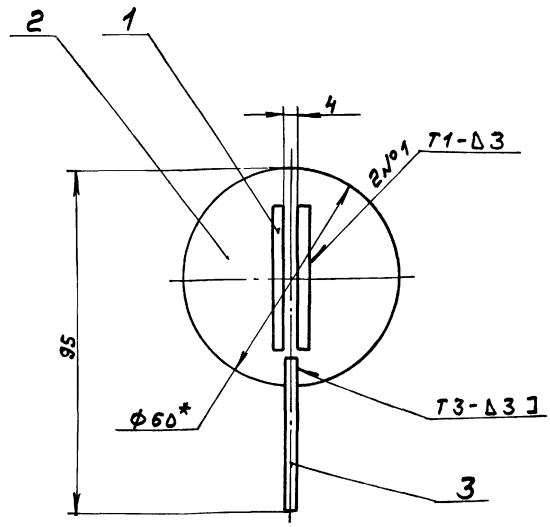

1.*Размеры для справок

2. $\pm \frac{IT16}{2}$

3. Сварные швы по ГОСТ5264-80

4. Клей 88Н ТУ38-105106I-76.

Изм.	Лист	№ докум.	Подп.	Дата
Разраб.		Панова		3.89
Пров.		Панова		
Т.контр.				
Н.контр.		Мюнтер		
Утв.				

Д238.110.040СБ

Заглушка

Лит.	Масса	Масштаб
Н	0,35	1:1
Лист	Листов 1	

ГПИ Горьковский САНТЕХПРОЕКТ

Копир

формат А3

Инв.№подл. | Подп. и дата | Взам.инв.№ | Инв.№дубл. | Подп. и дата

Альбом 4

Типовой проект 903-1-269.89

Д238.110.023

25/(√)

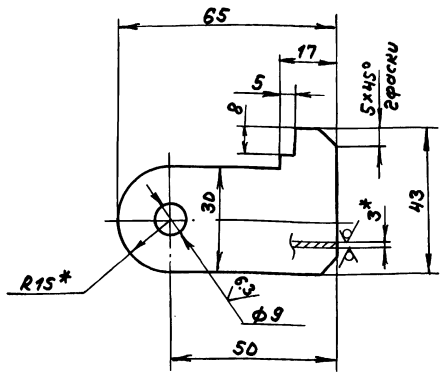

1.*Размеры для справок

2. H14, h14, ± IT14/2

Изм.	Лист	№ докум.	Подп.	Дата
Разраб.		Панова		3.89
Пров.		Панова		
Т.контр.				
Н.контр.		Мюнтер		
Утв.				

Д238.110.023

Подвеска

Лит.	Масса	Масштаб
И	0,06	1:1
Лист	Листов 1	

Лист Б-ПН-3 ГОСТ 19903-74
3-12-Н-ВСт3сп ГОСТ 16523-70

ГПИ Горьковский САНТЕХПРОЕКТ

Формат А4

Поз.	Обозначение	Наименование	Кол.	Примечание
		Документация		
А2	Д238.111.000СБ	Сборочный чертеж		
		Сборочные единицы		
А4	1 Д238.111.010	Корпус	1	
А4	2 Д238.111.020	Крышка	1	
		Детали		
А4	3 Д238.111.001	Заглушка	1	
		Стандартные изделия		
	4	Прокладка Б-65-6 ГОСТ 15180-86	1	
	5	Болт М12×40.36 ГОСТ 7798-70	4	
	6	Гайка М12.4 ГОСТ 5915-70	4	

Изм.	Лист	№ докум.	Подп.	Дата
Разраб.		Панова		3.89
Пров.		Панова		
Т.контр.				
Н.контр.		Мюнтер		
Утв.				

Д238.111.000

Бак нижних точек

Лит.	Лист	Листов
И		1

ГПИ Горьковский САНТЕХПРОЕКТ

Формат А4

Д238.111.001

12,5

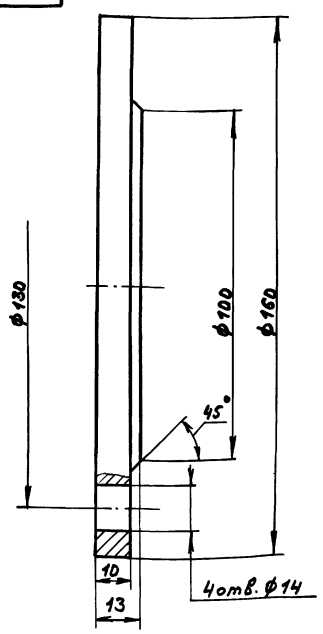

1.*Размеры для справок

2. H14, h14, ± IT14/2

Изм.	Лист	№ докум.	Подп.	Дата
Разраб.		Панова		3.89
Пров.		Панова		
Т.контр.				
Н.контр.		Мюнтер		
Утв.				

Д238.111.001

Заглушка

Лит.	Масса	Масштаб
И	1,8	1:1
Лист	Листов 1	

ВСт3сп ГОСТ 380-71

ГПИ Горьковский САНТЕХПРОЕКТ

Формат А4

Д238.111003

Рис. 1

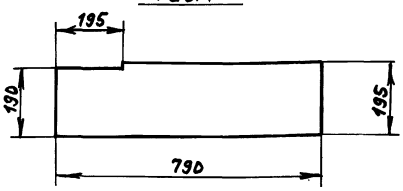

Рис. 2

остальное - см. рис. 1

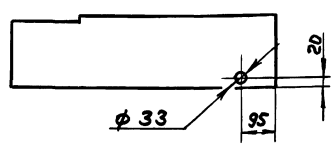

Обозначение	Рис.
Д238.111.003	1
-01	2

± IT16/2

Изм.	Лист	№ докум.	Подп.	Дата
Разраб.		Панова		3.89
Пров.		Панова		
Т.контр.				
Н.контр.		Мюнтер		
Утв.				

Д238.111.003

Стенка

Лит.	Масса	Масштаб
И	0,8	1:10
Лист	Листов 1	

Лист ПВДСТУ6-19-228-83
10404-003 ГОСТ 16337-77

ГПИ Горьковский САНТЕХПРОЕКТ

Формат А4

Альбом 4

Типовой проект 903-1-269-89

Д238.111.000СБ

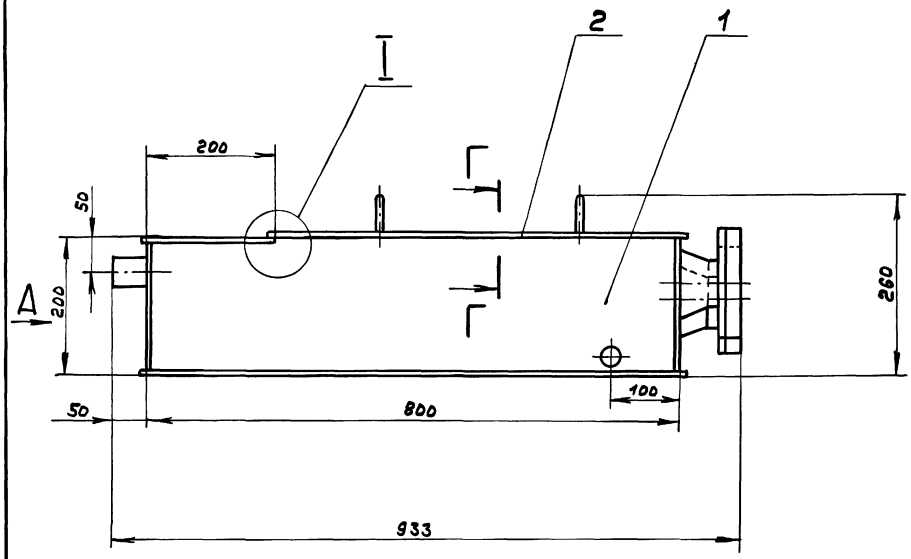

I
М 1:1

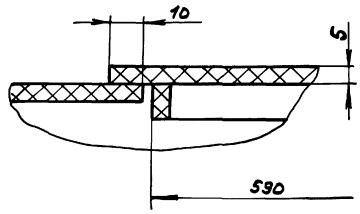

Вид А

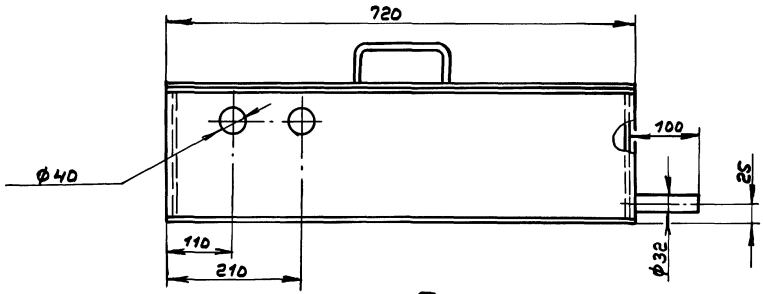

Г-Г
М 1:1

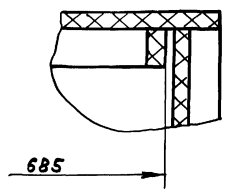

Вид Б

В

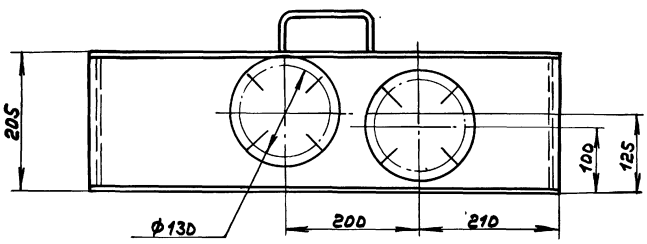

В

В-В
М 1:2.5

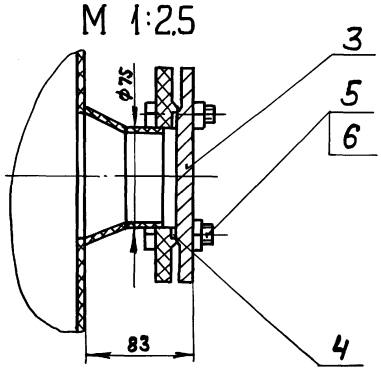

Размеры для справок

					Д238.111.000СБ		
Изм.	Лист	№ докум.	Подп.	Дата	Бак нижних точек	Лит.	Масса	Масштаб
Разраб.		Панова		3.89		И	10	1:5
Пров.		Панова				Лист	Листов 1	
Т. контр.						ГПИ Горьковский САНТЕХПРОЕКТ		
Нач. отд.		Вольский						
Н. контр.		Мюнтер						
Утв.								

Инв. № подл. | Подп. и дата | Взам. инв. № | Инв. № дубл. | Подп. и дата

Копир.

Типовой проект 903-1-269.89 Альбом 4

Формат	Зона	Поз.	Обозначение	Наименование	Кол.	Примечание
				Документация		
А2			А238.111.010СБ	Сборочный чертеж		
				Детали		
Б4		1	А238.111.002	Крышка		
				Лист ПВД5 ТУ6-19-228-83		
				10404-003 ГОСТ 16337-77		
				(210×720) h16	1	0,8кг
А4		2	А238.111.003	Стенка	1	
Б4		3	А238.111.004	Дно		
				Лист ПВД5 ТУ6-19-228-83		
				10404-003 ГОСТ 16337-77		
				(720×820) h16	1	3кг
Б4		4	А238.111.005	Труба ПВД75С техническая		
				ГОСТ 18599-83		
				L=30 h16	1	0,04кг
А4		5	А238.111.006	Фланец	1	
А4		6	А238.111.007	Стенка	1	

Инв.№подл. | Подп. и дата | Взам.инв.№ | Инв.№дубл. | Подп. и дата

Изм.	Лист	№докум.	Подп.	Дата
Разраб.		Панова		3.89
Пров.		Панова		
Нач.отд.				
Н.контр.		Мюнтер		
Утв.				

А238.111.010

Корпус

Лит.	Лист	Листов
И	1	2

ГПИ Горьковский САНТЕХПРОЕКТ

Формат А4

Формат	Зона	Поз.	Обозначение	Наименование	Кол.	Примечание
Б4		7	А238.111.008	Труба		
				Труба ПВД32С техническая		
				ГОСТ 18599-83		
				L=105 h16	1	0,03кг
А4		8	А238.111.007-01	Стенка	1	
А4		9	А238.111.003-01	Стенка	1	
А3		10	А238.111.009	Конус	1	
Б4		11	А238.111.011	Труба		
				Труба ПВД40С техническая		
				ГОСТ 18599-83		
				L=55 h16	2	0,03кг

Инв.№подл. | Подп. и дата | Взам.инв.№ | Инв.№дубл. | Подп. и дата

Изм.	Лист	№докум.	Подп.	Дата

А238.111.010

Лист 2

Формат А4

А238.111.006

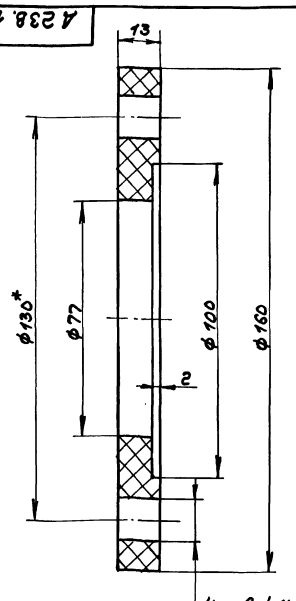

1.*Размеры для справок
2.**Обработать по сопрягаемой детали
3. H16, h16, ± IT16/2

Изм.	Лист	№докум.	Подп.	Дата
Разраб.		Панова		3.89
Пров.		Панова		
Т.контр.				
Н.контр.		Мюнтер		
Утв.				

А238.111.006

Фланец

Лит.	Масса	Масштаб
И	0,01	1:1
Лист	Листов 1	

ПВД 10404-003 ГОСТ 16337-77

ГПИ Горьковский САНТЕХПРОЕКТ

Формат А4

А238.111.007

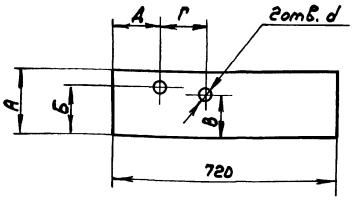

Обозначение	Размеры, мм.						Масса, кг
	А	Б	В	Г	Д	d	
А238.111.007	190	145	145	100	110	40	0,67
-01	195	120	95	200	310	115	0,6

H16, ± IT16/2

Изм.	Лист	№докум.	Подп.	Дата
Разраб.		Панова		3.89
Пров.		Панова		
Т.контр.				
Н.контр.		Мюнтер		
Утв.				

А238.111.007

Стенка

Лит.	Масса	Масштаб
И	см. табл.	—
Лист	Листов 1	

Лист ПВД5 ТУ6-19-228-83 10404-003 ГОСТ 16337-77

ГПИ Горьковский САНТЕХПРОЕКТ

Копир.

Формат А4

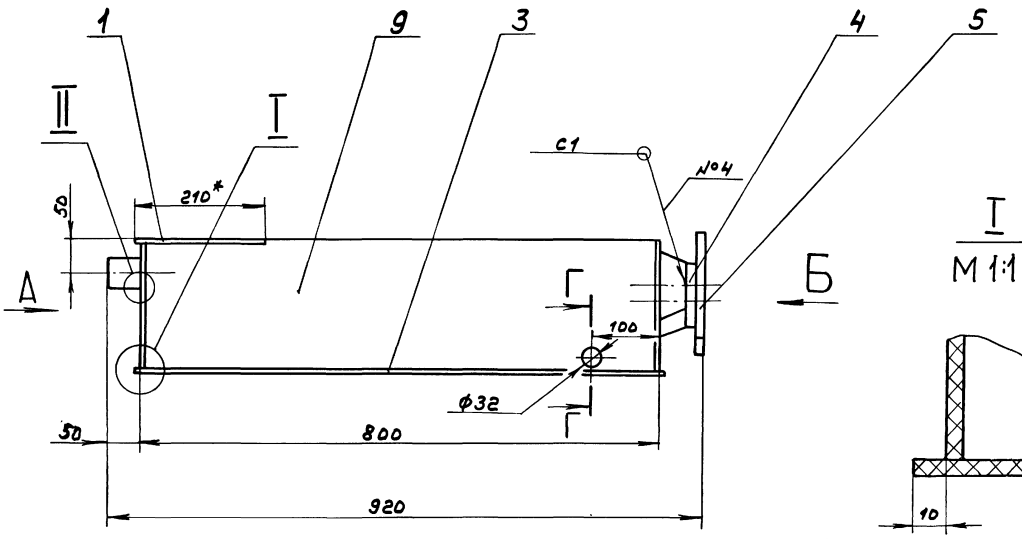

I
М 1:1

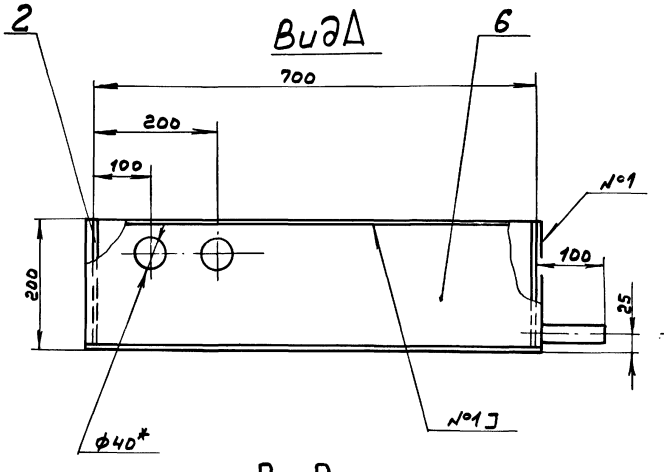

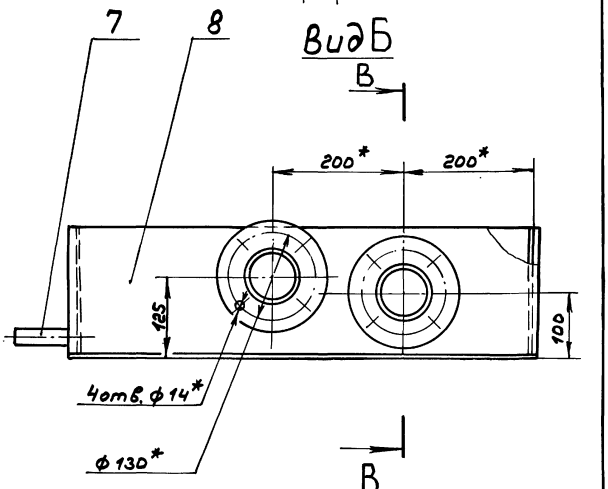

В-В
М 1:25

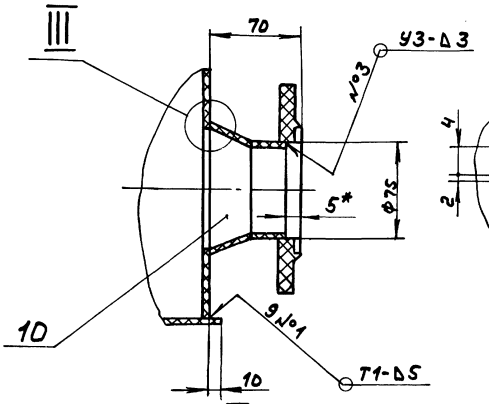

III
М 2:1

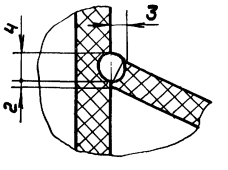

Г-Г
М 1:1

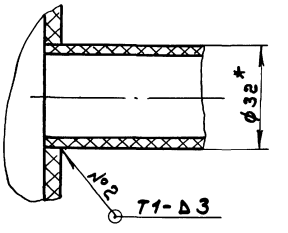

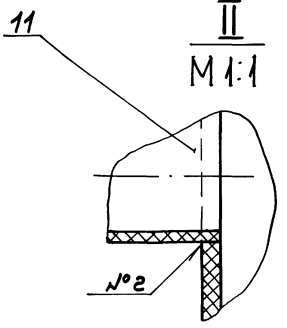

II
М 1:1

1. *Размеры для справок
2. $\pm \frac{IT16}{2}$
3. Сварные швы по ГОСТ 16310-80, тип-Г
4. Сварка нагретым газом с присадочным прутком.

					Д238.111.010СБ		
Изм.	Лист	№ докум.	Подп.	Дата	Корпус	Лит.	Масса	Масштаб
Разраб.		Панова		3.89		И	7	1:5
Пров.		Панова				Лист	Листов 1
Т.контр.						ГПИ Горьковский САНТЕХПРОЕКТ	
Н.контр.		Инженер					
Утв.							

Копир.

23801-04 44

Формат А2

Инв. № подл. | Подп. и дата | Взам. инв. № | Инв. № дубл. | Подп. и дата

Альбом 4

Типовой проект 903-1-269.89

А238.111.009

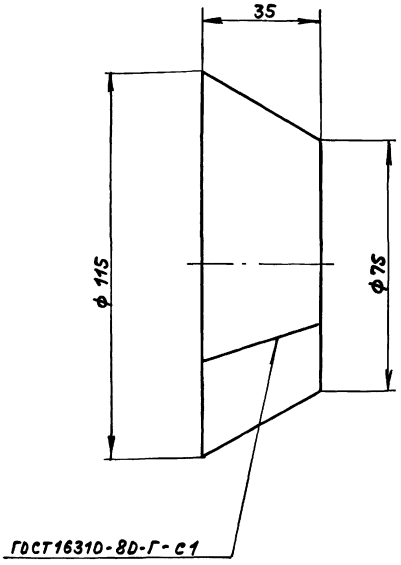

Развертка

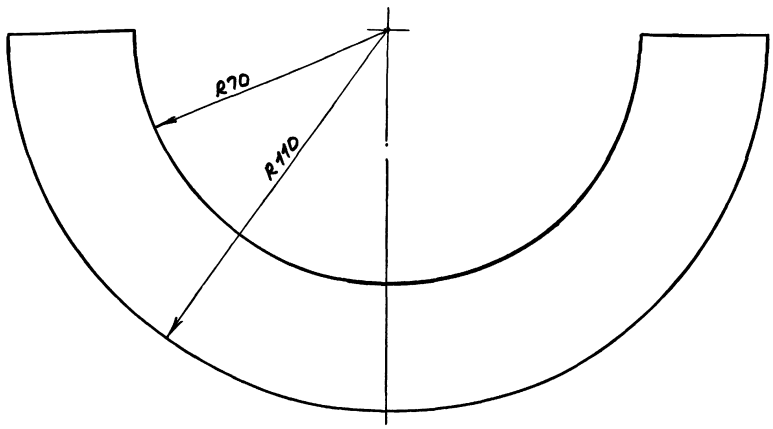

h16, ± IT16/2

Изм.	Лист	№ докум.	Подп.	Дата
Разраб.		Панова		3.89
Пров.		Панова		
Т. контр.				
Н. контр.		Нюнтер		
Утв.				

А238.111.009

Конус

Лит.	Масса	Масштаб
И	0,05	1:1
Лист	Листов 1	

Лист ПВАБ ТУ6-19-228-83 10404-003 ГОСТ16337-77

ГПИ Горьковский САНТЕХПРОЕКТ

Формат А3

Формат	Зона	Поз.	Обозначение	Наименование	Кол.	Примечание
				Документация		
А3			А238.111.020 СБ	Сборочный чертеж		
				Детали		
Б4		1	А238.111.012	Полоса		
				Лист ПВАБ ТУ6-19-228-83		
				10404-003 ГОСТ16337-77		
				(675×10) h16	2	0,03кг
Б4		2	А238.111.013	Полоса		
				Лист ПВАБ ТУ6-19-228-83		
				10404-003 ГОСТ16337-77		
				(580×10) h16	2	0,03кг
Б4		3	А238.111.014	Лист		
				Лист ПВАБ ТУ6-19-228-83		
				10404-003 ГОСТ16337-77		
				(620×720) h16	1	2,2кг
А4		4	А238.111.015	Ручка	2	

Изм.	Лист	№ докум.	Подп.	Дата
Разраб.		Панова		3.89
Пров.		Панова		
Нач. отд.				
Н. контр.		Монтер		
Утв.				

А238.111.020

Крышка

Лит.	Лист	Листов
И		1

ГПИ Горьковский САНТЕХПРОЕКТ

Формат А4

А238.111.015

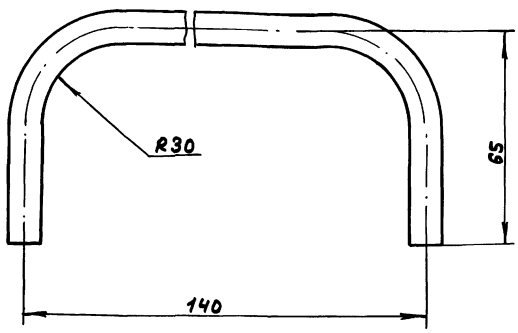

± IT16/2

Изм.	Лист	№ докум.	Подп.	Дата
Разраб.		Панова		3.89
Пров.		Панова		
Т. контр.				
Н. контр.		Нюнтер		
Утв.				

А238.111.015

Ручка

Лит.	Масса	Масштаб
И	0,02	1:1
Лист	Листов 1	

Труба ПВА 16Т технические ГОСТ18599-83

ГПИ Горьковский САНТЕХПРОЕКТ

Копир.

Формат А4

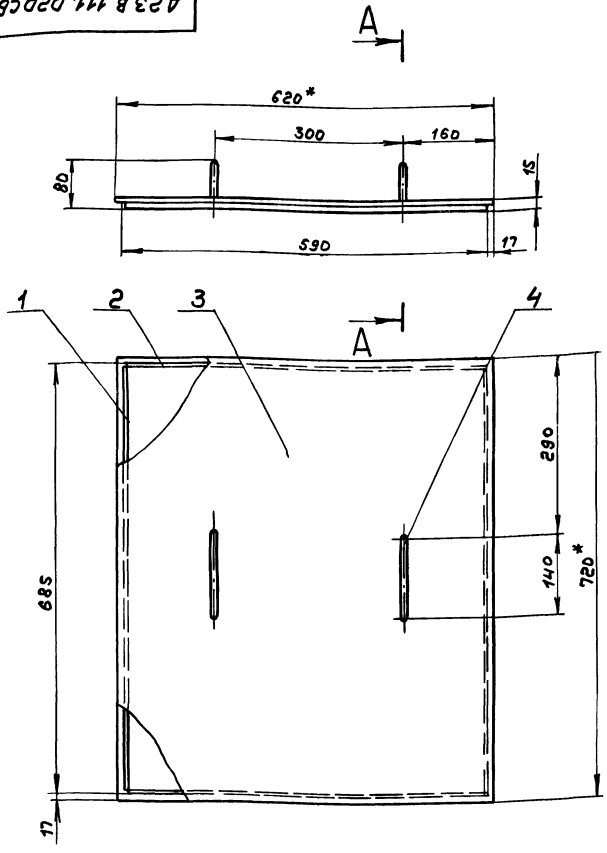

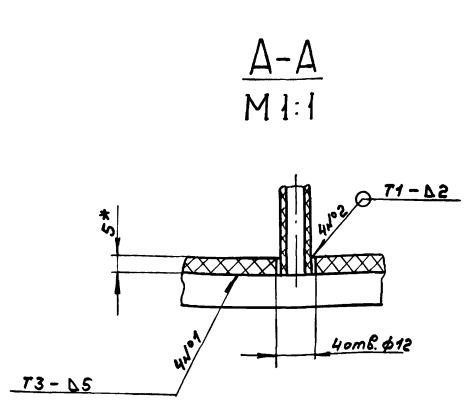

1. *Размеры для справок.
2. $\pm \frac{IT16}{2}$
3. Сварные швы по ГОСТ 16310-80, тип Г.

Изм.	Лист	№докум.	Подп.	Дата	Д23В.111.020СБ			
Разраб.		Панова		3.89	Крышка	Лит.	Масса	Масштаб
Пров.		Панова				И	2,3	1:5
Т.контр.						Лист	Листов 1	
Н.контр.		Монтер				ГПИ Горьковский САНТЕХПРОЕКТ		
Утв.								

Инв.№ подл. | Подп. и дата | Взам.инв.№ | Инв.№ дубл. | Подп. и дата

Формат А3

Формат	Зона	Поз.	Обозначение	Наименование	Кол.	Примечание
				Документация		
А2			Д23Е.003.000СБ	Сборочный чертеж		
				Сборочные единицы		
А4		1	Д23Е.003.010	Корпус	1	
А4		2	Д23Е.003.020	Фильтр	1	
А4		3	Д23Е.003.030	Корпус	1	
				Стандартные изделия		
		4		Пробка Г2 ГОСТ 8963-75	1	
		5		Прокладка А-80-6 ГОСТ 15180-86	2	
				Крепежные изделия		
		6		Болт М16х70.56.019 ГОСТ 7798-70	4	
		7		Гайка М16.6.019 ГОСТ 5915-70	4	
		8		Шайба 16.01 ГОСТ 11371-75	4	

Изм.	Лист	№докум.	Подп.	Дата	Д23Е.003.000			
Разраб.		Панова		3.89	Фильтр рабочего раствора	Лит.	Лист	Листов
Пров.		Панова				И	1	
Нач.отд.		Вольский				ГПИ Горьковский САНТЕХПРОЕКТ		
Н.контр.		Монтер						
Утв.								

Инв.№ подл. | Подп. и дата | Взам.инв.№ | Инв.№ дубл. | Подп. и дата

Формат	Зона	Поз.	Обозначение	Наименование	Кол.	Примечание
				Документация		
А3			Д23Е.003.010СБ	Сборочный чертеж		
				Детали		
А4		1	Д23Е.003.001	Патрубок	1	
А4		2	Д23Е.003.002	Днище	1	
Б4		3	Д23Е.003.003	Обечайка		
				Труба 89х3,5 ГОСТ 10704-76 / Д ГОСТ 10705-80		
				L=150 h16 25/	1	1,1кг
				Стандартные изделия		
		4		Фланец 1-80-6 Ст25 ГОСТ 12820-80	1	

Изм.	Лист	№докум.	Подп.	Дата	Д23Е.003.010			
Разраб.		Панова		3.89	Корпус	Лит.	Лист	Листов
Пров.		Панова				И	1	
Нач.отд.		Вольский				ГПИ Горьковский САНТЕХПРОЕКТ		
Н.контр.		Монтер						
Утв.								

Инв.№ подл. | Подп. и дата | Взам.инв.№ | Инв.№ дубл. | Подп. и дата

Типовой проект 903-1-269.89

Д23Е.003.000СБ

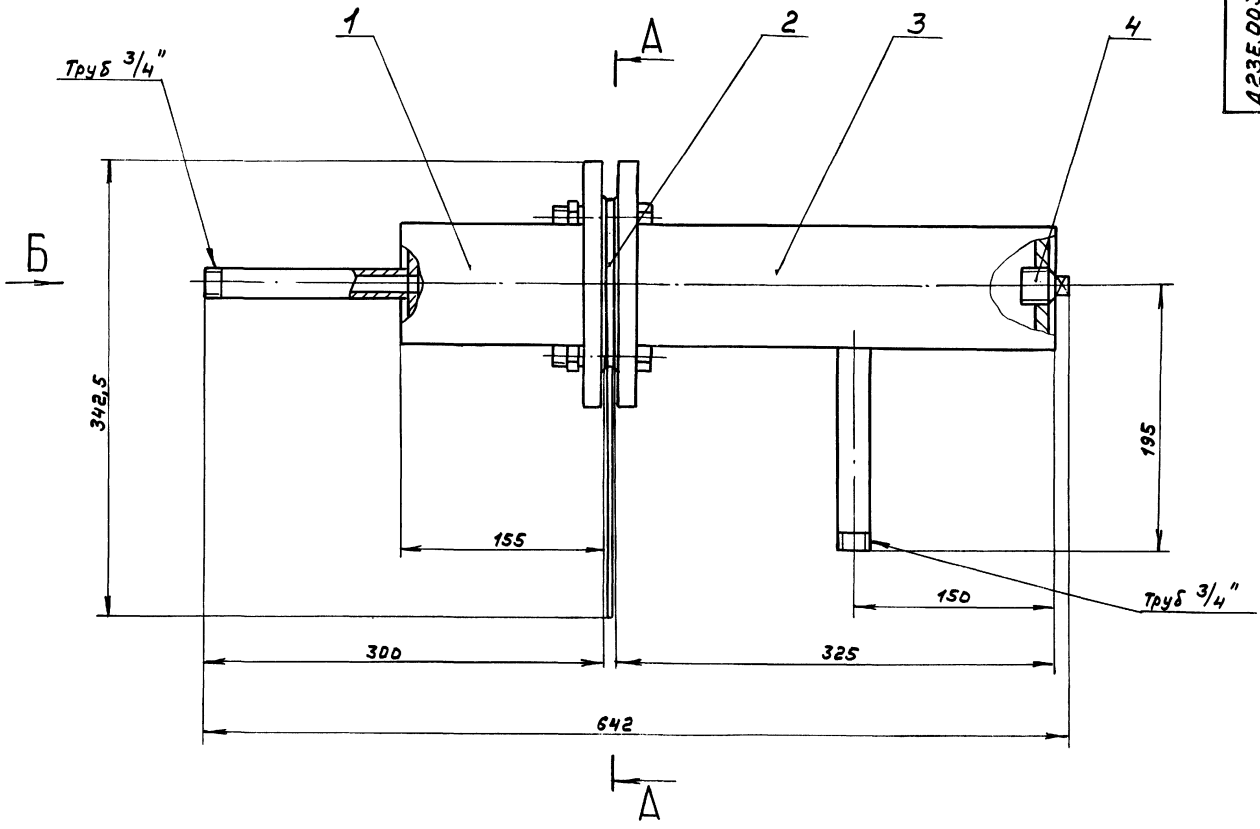

А-А

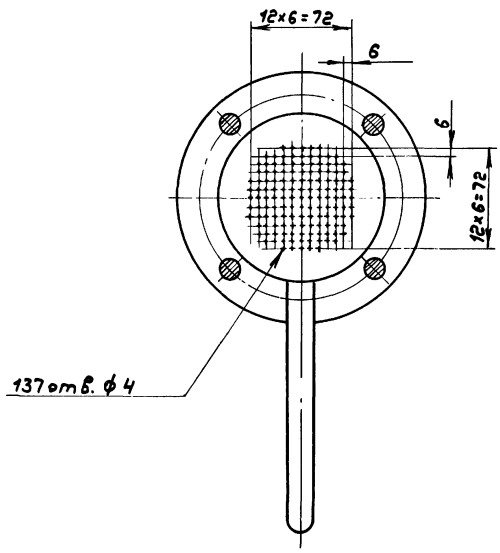

Вид Б

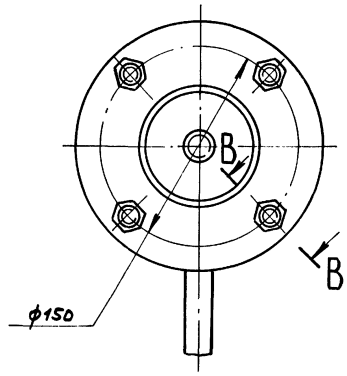

В-В повернуто

М1:2

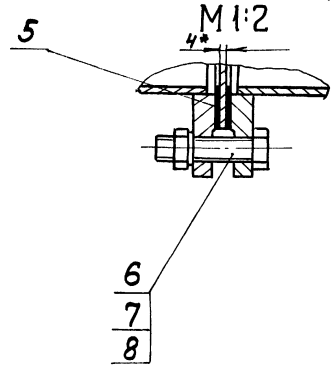

Размеры для справок

						Д23Е.003.000СБ	
Изм.	Лист	№докум.	Подп.	Дата	Фильтр рабочего раствора	Лит.	Масса	Масштаб
Разраб.		Панова		4.15		И	10	1:2,5
Пров.		Панова				Лист	Листов 1	
Т. контр.						ГПИ Горьковский САНТЕХПРОЕКТ		
Нач. отд.		Вольский						
Н. контр.		Мюнтер						
Утв.								

Копир.

23801-04 47

Формат А2

Инв. № подл. | Подп. и дата | Взам. инв. № | Инв. № дубл. | Подп. и дата

Альбом 4

Типовой проект 903-1-269.89

Д23Е.003.D10СБ

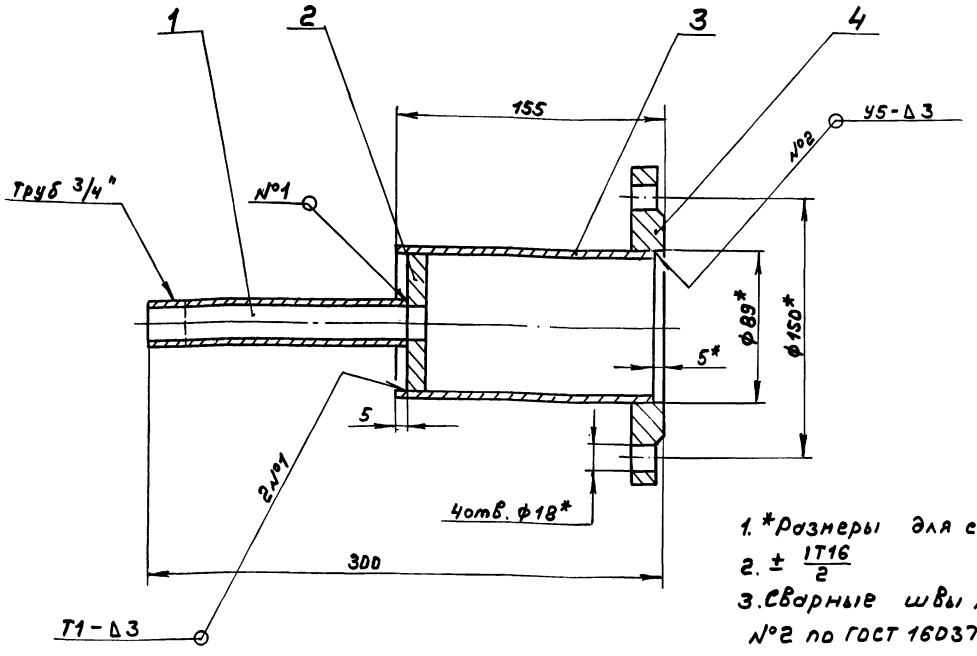

1. *Размеры для справок
2. $\pm \frac{IT16}{2}$
3. Сварные швы №1 по ГОСТ5260-80, №2 по ГОСТ 16037-80

Изм.	Лист	№ докум.	Подп.	Дата	Д23Е.003.D10СБ		
Разраб.		Панова		3.89	Корпус	Лит.	Масса	Масштаб
Пров.		Панова				И	4,17	1:2
Т.контр.						Лист	Листов 1	
Н.контр.		Мюнтер				ГПИ Горьковский САНТЕХПРОЕКТ		
Утв.								

Формат А3

Инв.№подл. | Подп. и дата | Взам.инв.№ | Инв.№дубл. | Подп. и дата

Д23Е.003.001

25 (√)

Рис.1

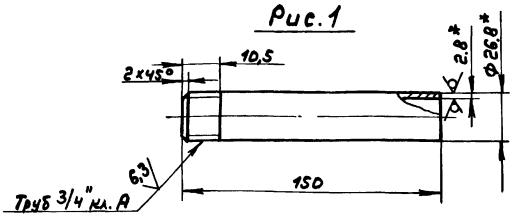

Рис.2

остальное - см. рис.1

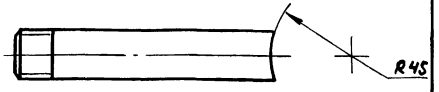

Обозначение	Рис.	Масса, кг
Д23Е.003.001	1	0,25
-01	2	0,24

1. *Размеры для справок
2. $\pm \frac{IT16}{2}$

Изм.	Лист	№ докум.	Подп.	Дата	Д23Е.003.001		
Разраб.		Панова		3.89	Патрубок	Лит.	Масса	Масштаб
Пров.		Панова				И	см. табл.	1:2
Т.контр.						Лист	Листов 1	
Н.контр.		Мюнтер			Труба 20х2,8 ГОСТ 3262-75	ГПИ Горьковский САНТЕХПРОЕКТ		
Утв.								

Формат А4

Инв.№подл. | Подп. и дата | Взам.инв.№ | Инв.№дубл. | Подп. и дата

Д23Е.003.002

25 (√)

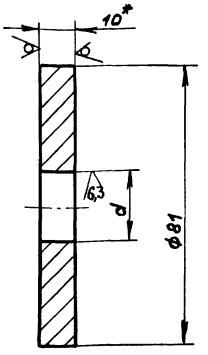

Обозначение	d	Масса, кг
Д23Е.003.002	21	0,38
-01	Труб 3/4" вн.А	0,36

1. *Размеры для справок
2. H14, h14

Изм.	Лист	№ докум.	Подп.	Дата	Д23Е.003.002		
Разраб.		Панова		3.89	Днище	Лит.	Масса	Масштаб
Пров.		Панова				И	см. табл.	—
Т.контр.						Лист	Листов 1	
Н.контр.		Мюнтер			Лист Б-ПН-10 ГОСТ 19903-74 Ст3сп ГОСТ 14637-79	ГПИ Горьковский САНТЕХПРОЕКТ		
Утв.								

Копир.

Формат А4

Альбом 4

Типовой проект 903-1-269.89

Формат	Зона	Поз.	Обозначение	Наименование		Примечание
				Документация		
А3			Д23Е.003.020СБ	Сборочный чертеж		
				Детали		
Б4		1	Д23Е.003.004	Фильтр		
				Круг 130-В-ГОСТ2590-71		
				ВСт3сп ГОСТ535-79		
				L=4 h14 12,5	1	0,35кг
А4		2	Д23Е.003.005	Ручка	1	

Изм	Лист	№ докум	Подп.	Дата
Разраб.		Панова		3.89
Пров.		Панова		
Нач.отд.				
Н.контр.		Мюнтер		
Утв.				

Д23Е.003.020

Фильтр

Лит.	Лист	Листов
И		1

ГПИ Горьковский САНТЕХПРОЕКТ

формат А4

Д23Е.003.005

12,5 (√)

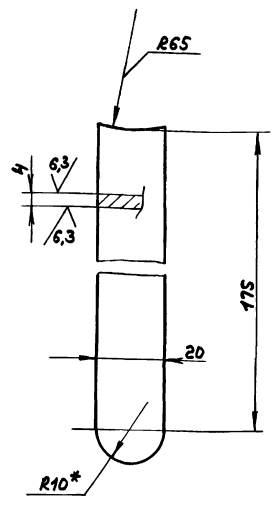

1.* Размеры для справок

2. ± IT14/2

Изм	Лист	№ докум	Подп.	Дата
Разраб.		Панова		3.89
Пров.		Панова		
Т.контр.				
Н.контр.		Мюнтер		
Утв.				

Д23Е.003.005

Ручка

Лит.	Масса	Масштаб
И	0,12	1:1

Лист | Листов 1

ВСт.3сп ГОСТ380-71

ГПИ Горьковский САНТЕХПРОЕКТ

формат А4

Д23Е.003.020СБ

12,5 (√)

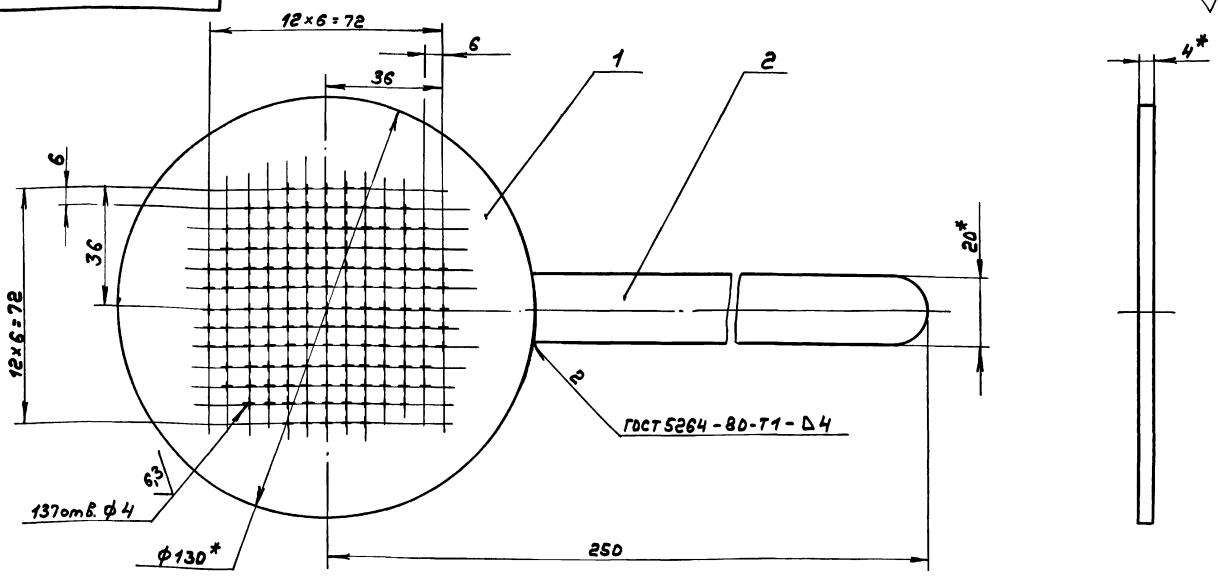

1.* Размеры для справок

2. H14, ± IT14/2

Изм	Лист	№ докум	Подп.	Дата
Разраб.		Панова		3.89
Пров.		Панова		
Т.контр.				
Н.контр.		Мюнтер		
Утв.				

Д23Е.003.020СБ

Фильтр

Лит.	Масса	Масштаб
И	0,47	1:1

Лист | Листов 1

ГПИ Горьковский САНТЕХПРОЕКТ

Копир.

238С1 и4 49

формат А3

Альбом 4

Типовой проект 903-1-269.89

Формат	Зона	Поз.	Обозначение	Наименование	Кол.	Примечание
				Документация		
А3			Д23Е.003.030СБ	Сборочный чертеж		
				Детали		
А4		1	Д23Е.003.001-01	Патрубок	1	
А4		2	Д23Е.003.002-01	Днище	1	
А4		3	Д23Е.003.006	Обечайка	1	
				Стандартные изделия		
		4		Фланец 1-80-6 ст 25 ГОСТ 12820-80	1	

Изм.	Лист	№ докум.	Подп.	Дата
Разраб.		Панова		3.89
Пров.		Панова		
Нач.отд.				
Н.контр.		Мюнтер		
Утв.				

Д23Е.003.030

Корпус

Лит.	Лист	Листов
И		1

ГПИ Горьковский САНТЕХПРОЕКТ

Формат А4

Инв.№подл. | Подп. и дата | Взам.инв.№ | Инв.№дубл. | Подп. и дата

Д23Е.003.006

125 √(V)

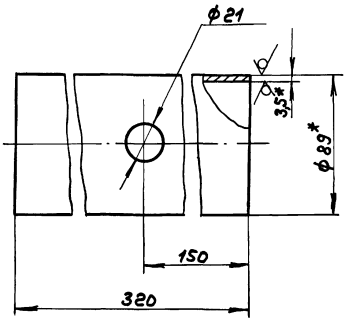

1.*Размеры для справок

2. H16, $\pm \frac{IT16}{2}$

Изм.	Лист	№ докум.	Подп.	Дата
Разраб.		Панова		3.89
Пров.		Панова		
Т.контр.				
Н.контр.		Мюнтер		
Утв.				

Д23Е.003.006

Обечайка

Лит.	Масса	Масштаб
И	2,3	1:2

Лист	Листов 1

Труба $\frac{89\times3,5}{А}$ ГОСТ 10704-76 / ГОСТ 10705-80

ГПИ Горьковский САНТЕХПРОЕКТ

Формат А4

Инв.№подл. | Подп. и дата | Взам.инв.№ | Инв.№дубл. | Подп. и дата

Д23Е.003.030СБ

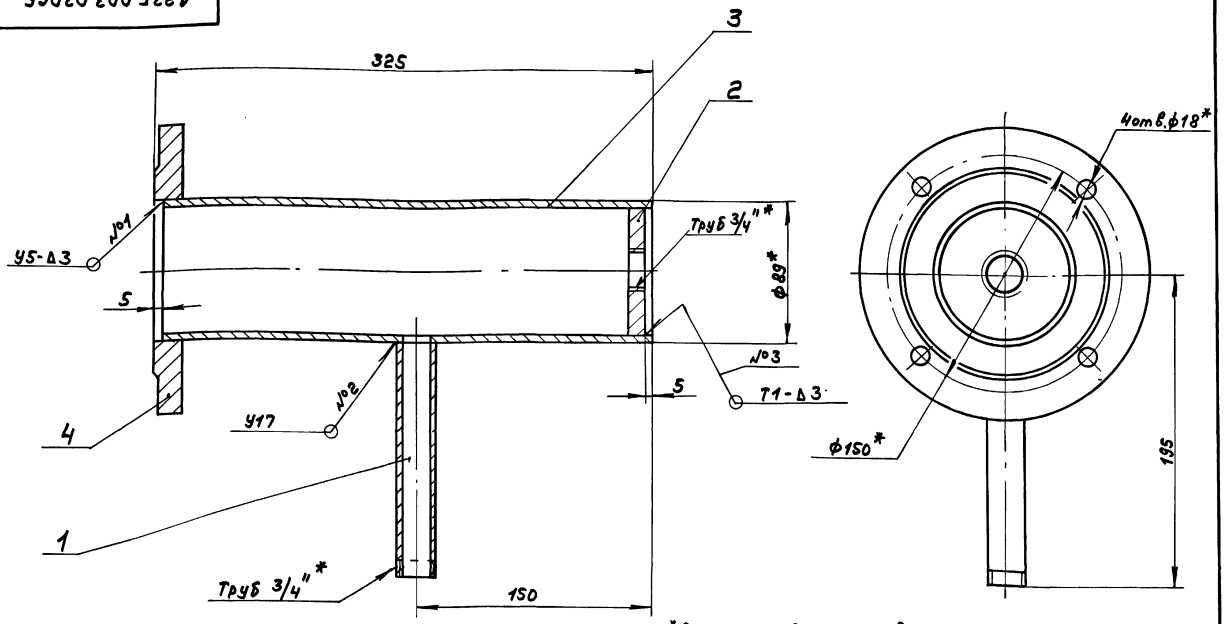

1.*Размеры для справок

2. $\pm \frac{IT16}{2}$

3. Сварные швы №1,2 по ГОСТ 16037-80, №3 по ГОСТ 5264-80.

Изм.	Лист	№ докум.	Подп.	Дата
Разраб.		Панова		3.89
Пров.		Панова		
Т.контр.				
Н.контр.		Мюнтер		
Утв.				

Д23Е.003.030СБ

Корпус

Лит.	Масса	Масштаб
И	5,34	1:2

Лист	Листов 1

ГПИ Горьковский САНТЕХПРОЕКТ

Копир

Инв.№подл. | Подп. и дата | Взам.инв.№ | Инв.№дубл. | Подп. и дата

Формат	Зона	Поз.	Обозначение	Наименование	Кол.	Примечание
				Документация		
А2			Д23Е.004.000СБ	Сборочный чертеж		
				Сборочные единицы		
А4		1	Д23Е.004.010	Трубопровод	1	
А4		2	Д23Е.004.020	Корпус	1	
А4		3	Д23Е.004.030	Элемент фильтрующий	1	
				Детали		
А4		4	Д23Е.004.001	Гайка накидная	2	
А4		5	Д23Е.004.002	Шайба дроссельная	1	
А4		6	Д23Е.004.003	Ниппель	1	
А4		7	Д23Е.004.004	Прокладка	2	
				Стандартные изделия		
		8		Пробка Ц-15 ГОСТ 8963-75	1	
		9		Прокладка А-15-6 ГОСТ 15180-86	2	
		10		Болт М10×50.56.06 ГОСТ 7798-70	4	
		11		Гайка М10.6.06 ГОСТ 5915-70	4	

Изм. Лист № докум. Подп. Дата

Разраб. Панова 3.89
Пров. Панова
Нач.отд. Вольский
Н.контр. Мюнтер
Утв.

Д23Е.004.000

Фильтр воды

Лит. И | Лист 1 | Листов 2

ГПИ Горьковский САНТЕХПРОЕКТ

Формат А4

Д23Е.004.000 Лист 2

Формат А4

Д23Е.004.001

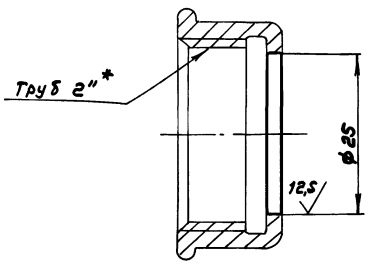

Н14

Изм. Лист № докум. Подп. Дата

Разраб. Панова 9.89
Пров. Панова
Т. контр.
Н. контр. Мюнтер
Утв.

Гайка накидная

Лит. И | Масса 0,46 | Масштаб 1:1

Лист | Листов 1

Заготовка Колпак Ц-50 ГОСТ 8962-75

ГПИ Горьковский САНТЕХПРОЕКТ

Формат А4

Д23Е.004.002

1,6 V(V)

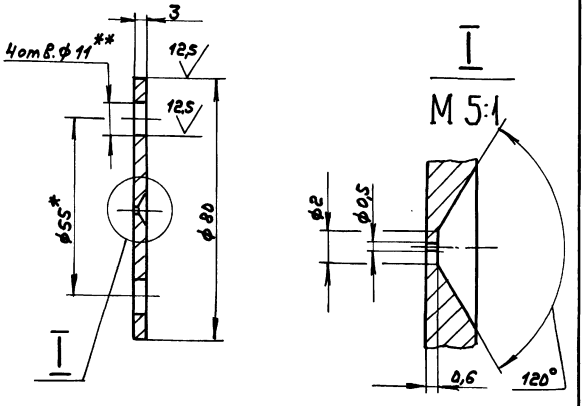

1. *Размеры для справок.
2. **Обработать по сопрягаемой детали
3. $H14, h14, \pm \frac{IT14}{2}$

Изм. Лист № докум. Подп. Дата

Разраб. Панова 9.89
Пров. Панова
Т. контр.
Н. контр. Мюнтер
Утв.

Шайба дроссельная

Лит. И | Масса 0,1 | Масштаб 1:1

Лист | Листов 1

40ХН ГОСТ 4543-71

ГПИ Горьковский САНТЕХПРОЕКТ

Копир.

Формат А4

Типовой проект 903-1-269.89

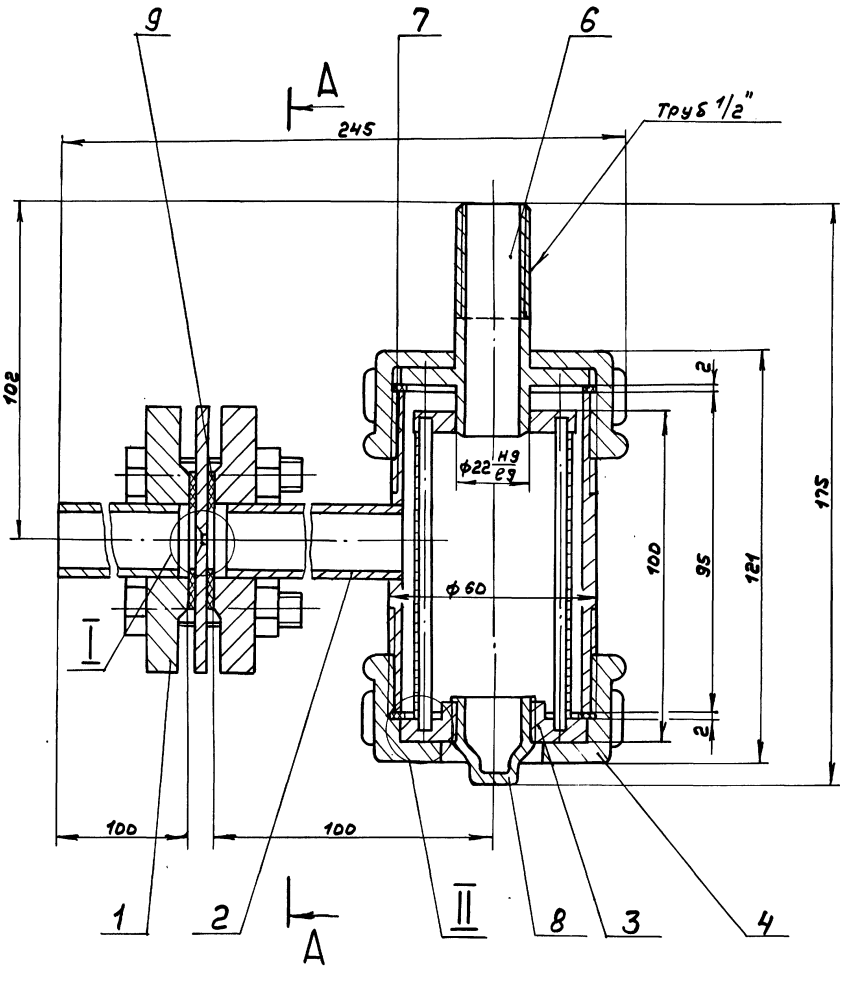

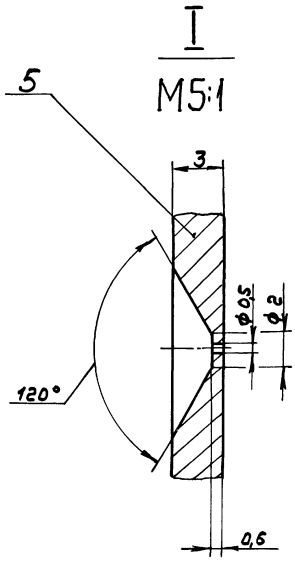

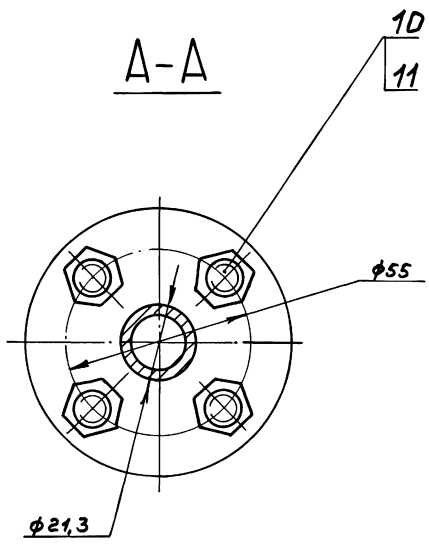

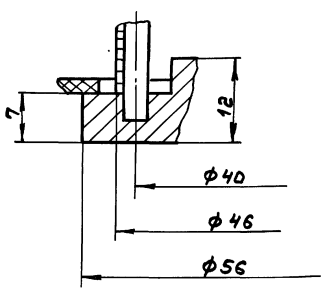

1. Размеры для справок
2. После сборки фильтр испытать на герметичность давлением 9 кгс/см² в течение 5мин. Течь не допускается.

Изм.	Лист	№докум.	Подп.	Дата	А23Е.004.000СБ		
Разраб.		Панова		3.89	Фильтр Воды	Лит.	Масса	Масштаб
Пров.		Панова				И	6,4	1:1
Т.контр.						Лист	Листов 1	
Нач.отд.		Вольский				ГПИ Горьковский САНТЕХПРОЕКТ		
Н.контр.		Нюнтер						
Утв.								

Копир. 23801-04 52 Формат А2

Инв.№подл. | Подп. и дата | Взам.инв.№ | Инв.№дубл. | Подп. и дата

А23Е.004.003

12,5

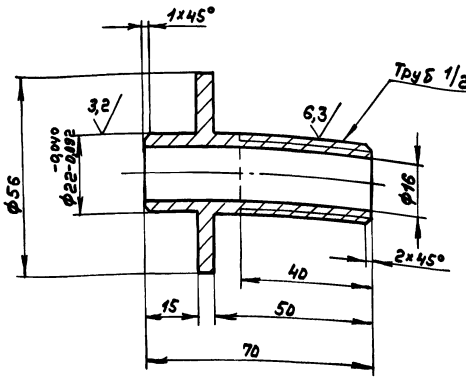

H14, h14, $\pm \frac{IT14}{2}$

Изм.	Лист	№ докум.	Подп.	Дата	Д23Е.004.003	
Разраб.		Панова		3.89	Ниппель	Лит. Масса Масштаб
Пров.		Панова				Н 0,2 1:1
Т.контр.						Лист Листов 1
Н.контр.		Мюнтер			Вст.3сп ГОСТ 380-71	ГПИ Горьковский САНТЕХПРОЕКТ
Утв.						

Инв.№подл. | Подп. и дата | Взам.инв.№ | Инв.№дубл. | Подп. и дата

Формат А4

А23Е.004.004

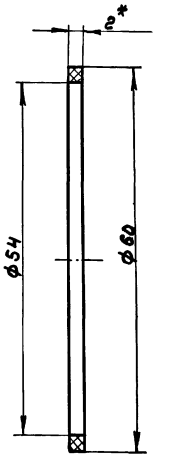

*Размеры для справок

Изм.	Лист	№ докум.	Подп.	Дата	Д23Е.004.004	
Разраб.		Панова		3.89	Прокладка	Лит. Масса Масштаб
Пров.		Панова				И 2:1
Т.контр.						Лист Листов 1
Н.контр.		Мюнтер			Паронит ПОН-Г ГОСТ 481-80	ГПИ Горьковский САНТЕХПРОЕКТ
Утв.						

Инв.№подл. | Подп. и дата | Взам.инв.№ | Инв.№дубл. | Подп. и дата

Формат А4

А23Е.004.010СБ

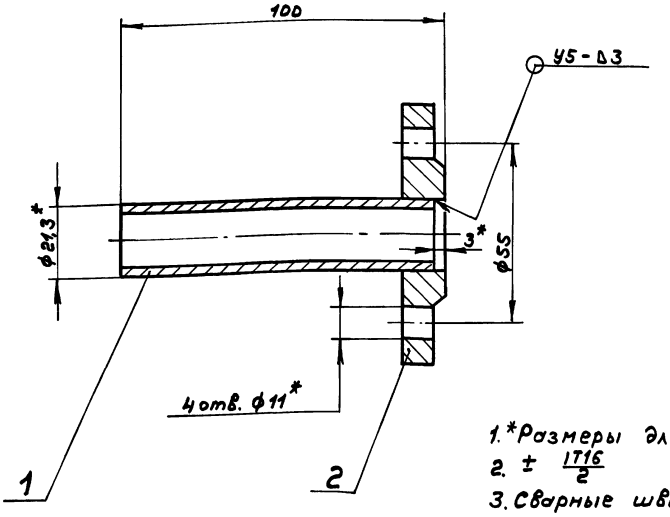

1. *Размеры для справок
2. $\pm \frac{IT16}{2}$
3. Сварные швы по ГОСТ16037-80

Изм.	Лист	№ докум.	Подп.	Дата	Д23Е.004.010СБ	
Разраб.		Панова		3.89	Трубопровод	Лит. Масса Масштаб
Пров.		Панова				И 0,45 1:1
Т.контр.						Лист Листов 1
Н.контр.		Мюнтер				ГПИ Горьковский САНТЕХПРОЕКТ
Утв.						

Копир.

Формат А3

Инв.№подл. | Подп. и дата | Взам.инв.№ | Инв.№дубл. | Подп. и дата

Альбом 4

Типовой проект 903-1-269.89

Формат	Зона	Поз.	Обозначение	Наименование	Кол.	Примечание
				Документация		
А3			Д23Е.004.010СБ	Сборочный чертеж		
				Детали		
Б4		1	Д23Е.004.005	Труба		
				Труба 15×2,8 ГОСТ 3262-75		
				L = 97 h16 (25/)	1	0,12кг
				Стандартные изделия		
		2		Фланец 1-15-6 Ст 25 ГОСТ 12820-80	1	

Изм. Лист № докум. Подп. Дата

Разраб. Панова 3.89

Пров. Панова

Нач. отд.

Н. контр. Монтер

Утв.

Д23Е.004.010

Трубопровод

Лит. | Лист | Листов 0

И | | | 1

ГПИ Горьковский САНТЕХПРОЕКТ

Формат А4

Формат	Зона	Поз.	Обозначение	Наименование	Кол.	Примечание
				Документация		
А3			Д23Е.004.020СБ	Сборочный чертеж		
				Детали		
А4		1	Д23Е.004.006	Труба	1	
А4		2	Д23Е.004.007	Патрубок	1	
				Стандартные изделия		
		3		Фланец 1-15-6 Ст 25 ГОСТ 12820-80	1	

Изм. Лист № докум. Подп. Дата

Разраб. Панова 3.89

Пров. Панова

Нач. отд.

Н. контр. Монтер

Утв.

Д23Е.004.020

Корпус

Лит. | Лист | Листов 0

И | | | 1

ГПИ Горьковский САНТЕХПРОЕКТ

Формат А4

Д23Е.004.020СБ

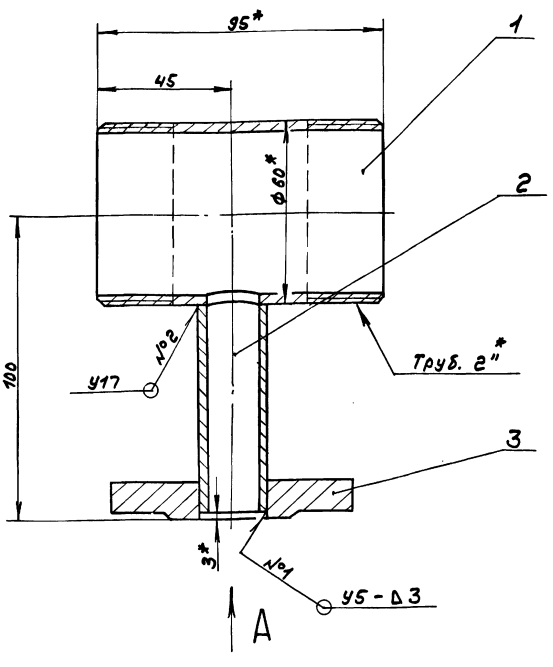

Вид А

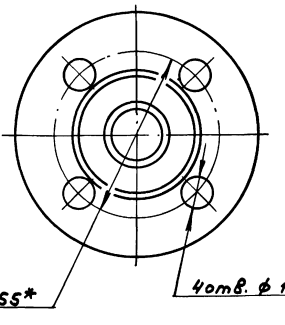

1. *Размеры для справок
2. ± IT16/2
3. Сварные швы по ГОСТ 16037-80

Изм. Лист № докум. Подп. Дата

Разраб. Панова 3.89

Пров. Панова

Т. контр.

Н. контр. Монтер

Утв.

Д23Е.004.020СБ

Корпус

Лит. | Масса | Масштаб

И | 4,42 | 1:1

Лист | Листов 1

ГПИ Горьковский САНТЕХПРОЕКТ

Копир.

Альбом 4

Типовой проект 903-1-269.89

Формат	Зона	Поз.	Обозначение	Наименование	Кол.	Примечание
				Документация		
А3			Д23Е.004.030СБ	Сборочный чертеж		
				Детали		
А4		1	Д23Е.004.008	Фланец	1	
Б4		2	Д23Е.004.009	Пруток		
				Проволока 4,0-I		
				ГОСТ 3282-74		
				L=95 h16 (25)	6	0,01кг
А3		3	Д23Е.004.011	Фланец	1	
Б4		4	Д23Е.004.012	Сетка		
				Сетка полутканковая		
				09 ГОСТ 6613-86		
				(87×150) h16 (25)	1	0,02кг

Инв.№ подл. | Подп. и дата | Взам. инв.№ | Инв.№ дубл. | Подп. и дата

Изм.	Лист	№ докум.	Подп.	Дата
Разраб.		Панова		3.89
Пров.		Панова		
Н.контр.				
Утв.		Мюнтер		

Д23Е.004.030

Элемент фильтрующий

Лит.	Лист	Листов
И		1

ГПИ Горьковский САНТЕХПРОЕКТ

Формат А4

Д23Е.004.006

25/(√)

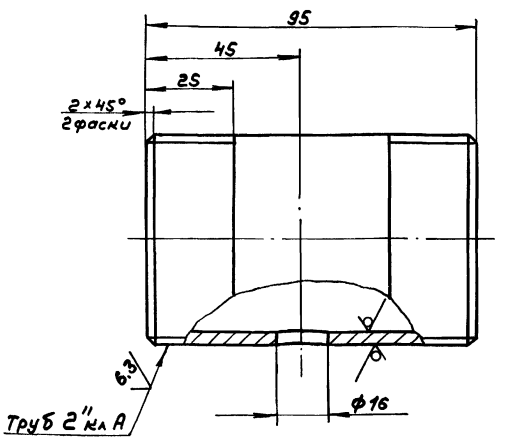

Н16, ± IT16/2

Инв.№ подл. | Подп. и дата | Взам. инв.№ | Инв.№ дубл. | Подп. и дата

Изм.	Лист	№ докум.	Подп.	Дата
Разраб.		Панова		3.89
Пров.		Панова		
Т.контр.				
Н.контр.		Мюнтер		
Утв.				

Д23Е.004.006

Труба

Лит.	Масса	Масштаб
И	4	1:1

Лист	Листов 1

Труба 50×3 ГОСТ 3262-70

ГПИ Горьковский САНТЕХПРОЕКТ

Формат А4

Д23Е.004.007

25/(√)

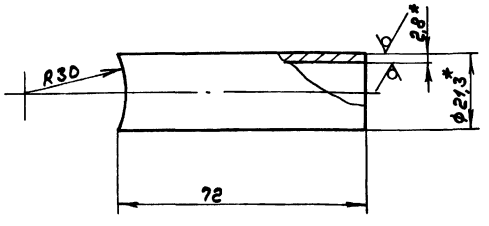

1. *Размеры для справок
2. ± IT16/2

Инв.№ подл. | Подп. и дата | Взам. инв.№ | Инв.№ дубл. | Подп. и дата

Изм.	Лист	№ докум.	Подп.	Дата
Разраб.		Панова		3.89
Пров.		Панова		
Т.контр.				
Н.контр.		Мюнтер		
Утв.				

Д23Е.004.007

Патрубок

Лит.	Масса	Масштаб
И	0,09	1:1

Лист	Листов 1

Труба 15×2,8 ГОСТ 3262-75

ГПИ Горьковский САНТЕХПРОЕКТ

Формат А4

Д23Е.004.008

Вид А

125/(√)

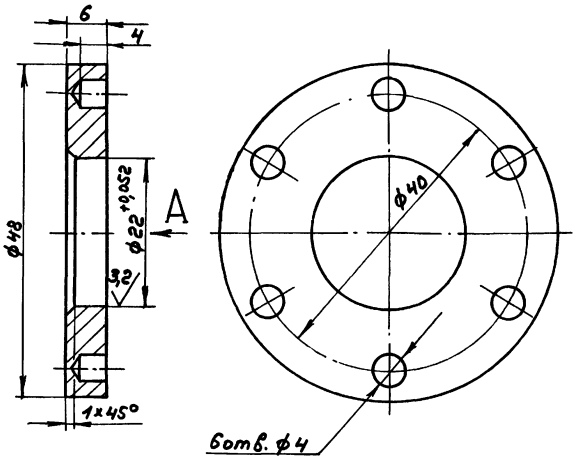

Н14, h14, ± IT14/2

Инв.№ подл. | Подп. и дата | Взам. инв.№ | Инв.№ дубл. | Подп. и дата

Изм.	Лист	№ докум.	Подп.	Дата
Разраб.		Панова		3.89
Пров.		Панова		
Т.контр.				
Н.контр.		Мюнтер		
Утв.				

Д23Е.004.008

Фланец

Лит.	Масса	Масштаб
И	0,05	2:1

Лист	Листов 1

Ст3сп ГОСТ 380-71

ГПИ Горьковский САНТЕХПРОЕКТ

Копир.

Формат А4

Альбом 4

Типовой проект 903-1-269.89

Д23Е.004.030СБ

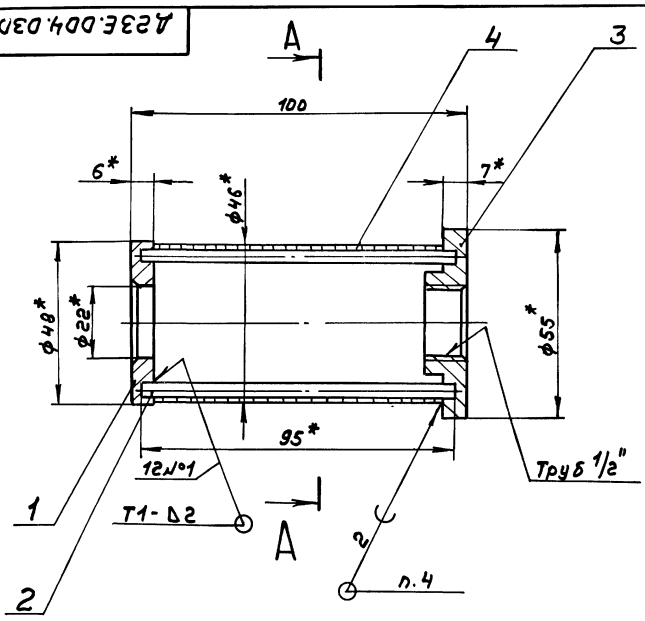

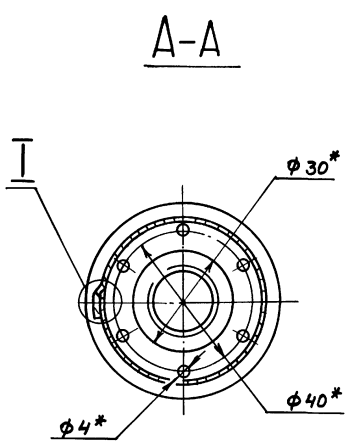

I

М2:1

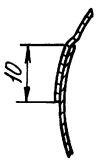

1. *Размеры для справок
2. $\pm \frac{IT16}{2}$
3. Сварные швы по ГОСТ 5264-80
4. Припой ПрВ КР2 ПОССу 40-2 ГОСТ 21931-76.

					Д23Е.004.030СБ		
Изм.	Лист	№ докум.	Подп.	Дата	Элемент фильтрующий	Лит.	Масса / Масштаб
Разраб.		Панова		3.89		И	0,23 / 1:1
Пров.		Панова				Лист	Листов 1
Т. контр.						ГПИ Горьковский САНТЕХПРОЕКТ	
Н. контр.		Нюнтер					
Утв.							

Формат А3

Инв. № подл. | Подп. и дата | Взам. инв. № | Инв. № дубл. | Подп. и дата

Д23Е.004.011

125 √(√)

Вид А

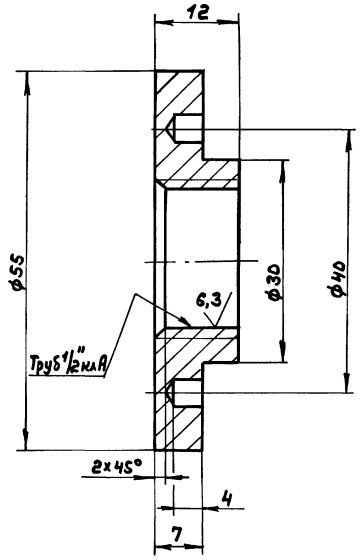

А

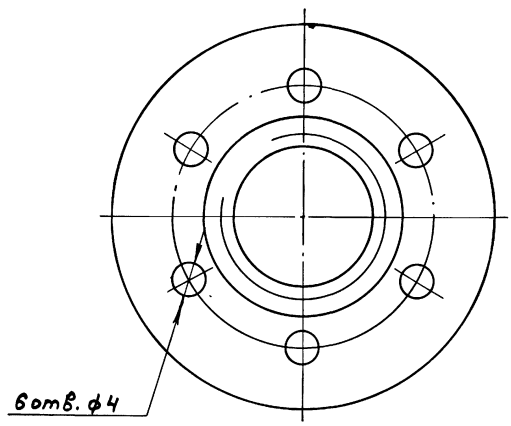

$H14, h14, \pm \frac{IT14}{2}$

					Д23Е.004.011		
Изм.	Лист	№ докум.	Подп.	Дата	Фланец	Лит.	Масса / Масштаб
Разраб.		Панова		3.89		И	0,1 / 2:1
Пров.		Панова				Лист	Листов 1
Т. контр.						ГПИ Горьковский САНТЕХПРОЕКТ	
Н. контр.		Нюнтер			Ст3сп ГОСТ 380-71		
Утв.							

Копир.

gost.e-ecolog.ru