Типовой проект
903-1-269.89

Котельная отопительная с 6 котлами „Факел-Г". Топливо - газ. Здание из сборных железобетонных конструкций. Система теплоснабжения - закрытая

Альбом 3

23801-03
Цена 11-10

gost.e-ecolog.ru

ТИПОВОЙ ПРОЕКТ
903-1-269.89

КОТЕЛЬНАЯ ОТОПИТЕЛЬНАЯ С 6 КОТЛАМИ „ФАКЕЛ-Г"

ТОПЛИВО-ГАЗ
ЗДАНИЕ ИЗ СБОРНЫХ ЖЕЛЕЗОБЕТОННЫХ КОНСТРУКЦИЙ.
СИСТЕМА ТЕПЛОСНАБЖЕНИЯ – ЗАКРЫТАЯ.

АЛЬБОМ 3

МЕТАЛЛОКОНСТРУКЦИИ ТЕХНОЛОГИЧЕСКИЕ.
РАБОЧИЕ ЧЕРТЕЖИ.

РАЗРАБОТАН:
ГПИ „Горьковский Сантехпроект"

УТВЕРЖДЕН
и введен в действие
Главоргпроектом Госстроя СССР,
протокол от 4 апреля 1989г. №13

Главный инженер института Ю.П. Фалалеев
Главный инженер проекта Т.Г. Гусева

© ЦИТП Госстроя СССР, 1989
93801-02 2

Содержание альбома

Обозначение	Наименование	Стр.
	Содержание	2,3
Д 20А.948.000	Короб с предохранительным клапаном	4
Д 20А.948.001	Секция	
Д 20А.948.003	Стенка	
Д 20А.948.000СБ	Короб с предохранительным клапаном	5
Д 20А.948.004	Стенка	6
Д 20А.948.005	Стенка	
Д 20А.948.006	Стенка	
Д 20А.948.008	Фланец	
Д 20А.948.007	Фланец	7
Д 20А.949.000	Короб	
Д 20А.949.001	Стенка	
Д 20А.949.000СБ	Короб	8
Д 20А.949.002	Стенка	9
Д 20А.949.004	Ребро	
Д 20А.949.006	Фланец	
Д 20А.948.007	Дно	
Д 20А.949.008	Стенка	10
Д 20А.949.009	Пластина	
Д 20А.950.000	Короб	
Д 20А.950.001	Стенка	
Д 20А.950.000СБ	Короб	11
Д 20А.950.002	Стенка	12
Д 20А.950.003	Фланец	
Д 20А.950.004	Переход	
Д 20А.951.000	Короб	13
Д 20А.951.000СБ	Короб	
Д 20А.951.003	Фланец	
Д 20А.951.001	Переход	14
Д 20А.952.000	Устройство ограждающее	
Д 20А.952.001	Стенка	
Д 20А.952.000СБ	Устройство ограждающее	15
Д 20А.952.010	Короб	
Д 20А.952.006	Стенка	
Д 20А.952.010СБ	Короб	16
Д 20А.952.007	Крышка	
Д 20А.952.020	Подставка	
Д 20А.952.020СБ	Подставка	17
Д 20А.952.008	Косынка	
Д 20А.952.013	Связь	
Д 20А.962.000	Газоход	18
Д 20А.962.001	Сектор	
Д 20А.962.007	Труба	
Д 20А.962.000СБ	Газоход	19
Д 20А.962.002	Сектор	20
Д 20А.962.003	Переход	
Д 20А.962.004	Труба	21
Д 20А.962.005	Труба	
Д 20А.962.008	Труба	22
Д 20А.962.009	Сектор	

Обозначение	Наименование	Стр.
Д 20А.962.011	Сектор	23
Д 20А.962.012	Труба	
Д 20А.963.000	Газоход	24
Д 20А.963.002	Труба	
Д 20А.963.001	Переход	
Д 20А.963.000СБ	Газоход	25
Д 20А.964.000СБ	Газоход	26
Д 20А.964.000	Газоход	27
Д 20А.964.002	Труба	
Д 20Б.038.001	Обечайка	
Д 20А.964.003	Переход	28
Д 20Б.038.000	Панель герметизирующая	
Д 20Б.038.000СБ	Панель герметизирующая	29
Д 20Б.038.002	Стенка	
Д 20Б.038.003	Стенка	
Д 22А.038.000	Люк	30
Д 22А.038.000СБ	Люк	
Д 22А.038.001	Прокладка	
Д 22А.038.010	Крышка	31
Д 22А.038.010СБ	Крышка	
Д 22А.038.002	Ручка	
Д 22А.038.003	Крышка	
Д 22А.038.020	Горловина	32
Д 22А.038.020СБ	Горловина	
Д 22А.038.004	Фланец	
Д 22А.038.006	Седло	33
Д 22А.039.000	Заслонка	
Д 22А.039.000СБ	Заслонка	34
Д 22А.039.001	Фиксатор	35
Д 22А.039.002	Подшипник	
Д 22А.039.003	Ось	
Д 22А.039.004	Крышка сальника	36
Д 22А.039.005	Крышка	
Д 22А.039.006	Прокладка	
Д 22А.039.007	Ось	
Д 22А.039.008	Подшипник	37
Д 22А.039.009	Указатель	
Д 22А.039.011	Шпилька	
Д 22А.039.012	Прокладка	38
Д 22А.039.010	Сектор	
Д 22А.039.010СБ	Сектор	
Д 22А.039.014	Сектор	39
Д 22А.039.015	Втулка	
Д 22А.038.020	Кронштейн	
Д 22А.039.016	Пластина	40
Д 22А.039.017	Втулка	
Д 22А.039.030	Лопатка	
Д 22А.039.018	Лопатка	
Д 22А.039.030СБ	Лопатка	41
Д 22А.039.019	Втулка	

Содержание альбома

Обозначение	Наименование	Стр.
Д 22А.039.040	Корпус	41
Д 22А.039.040СБ	Корпус	42
Д 22А.039.021	Стенка	
Д 22А.039.023	Ограничитель	
Д 22А.040.000	Шибер	43
Д 22А.040.000СБ	Шибер	
Д 22А.040.001	Шибер	
Д 22А.040.010	Направляющая	44
Д 22А.040.002	Винт	
Д 22А.040.010СБ	Направляющая	
Д 22А.040.003	Рамка	
Д 22А.040.004	Рамка	45
Д 22Е.019.000	Насадка сбросного устройства	
Д 22Е.019.000СБ	Насадка сбросного устройства	
Д 22Е.019.001	Короб	46
Д 22Е.019.002	Ребро	
Д 22Е.019.004	Рассекатель	
Д 22Е.032.000	Подвеска	
Д 22Е.032.000СБ	Подвеска	47
Д 22Е.032.010	Тяга	
Д 22Е.032.010СБ	Тяга	
Д 22Е.032.001	Тяга	48
Д 22Е.033.000	Подвеска	
Д 22Е.033.001	Швеллер	
Д 22Е.033.000СБ	Подвеска	49
Д 22Е.033.002	Тяга	
Д 22Е.033.003	Хомут	
Д 22Е.034.000	Подвеска	50
Д 22Е.034.000СБ	Подвеска	
Д 22Е.035.000	Помост	
Д 22Е.035.003	Связь	
Д 22Е.035.000СБ	Помост	51
Д 22Е.036.000	Подставка	
Д 22Е.036.000СБ	Подставка	
Д 22Е.036.001	Труба	52
Д 22Е.036.003	Лапа	
Д 22Е.039.000	Крепление трубопровода к трубопроводу	
Д 22Е.039.000СБ	Крепление трубопровода к трубопроводу	
Д 22Е.039.001	Полухомут	53
Д 22Е.039.002	Полухомут	
Д 22Е.040.000	Подвеска	
Д 22Е.040.010	Тяга	
Д 22Е.040.000СБ	Подвеска	54
Д 22Е.040.010СБ	Тяга	
Д 22Е.040.002	Серьга	55
Д 22Е.040.003	Тяга	
Д 22Е.041.000	Подвеска	
Д 22Е.041.000СБ	Подвеска	56
Д 22Е.041.002	Балка	

Обозначение	Наименование	Стр.
Д 22Е.042.000	Подвеска	57
Д 22Е.042.000СБ	Подвеска	
Д 22Е.042.001	Швеллер	58
Д 22Е.043.000	Подвеска	
Д 22Е.043.000СБ	Подвеска	59
Д 22Е.041.001	Тяга	
Д 22Е.043.002	Хомут	
Д 22Е.043.001	Балка	60
Д 22Е.046.000	Гидрозатвор	
Д 22Е.046.000СБ	Гидрозатвор	
Д 22Е.046.001	Заглушка	61
Д 22Е.046.010	Корпус	
Д 22Е.046.010СБ	Корпус	
Д 22Е.046.002	Патрубок	
Д 22Е.046.003	Патрубок	62
Д 22Е.049.000	Подставка под счетчик	
Д 22Е.049.000СБ	Подставка под счетчик	
Д 22Е.049.001	Уголок	63
Д 22Е.050.000	Тройник сбросного устройства	
Д 22Е.050.000СБ	Тройник сбросного устройства	
Д 22Е.050.001	Труба	
Д 22Е.050.002	Патрубок	64
Д 22Е.050.003	Втулка	
Д 22Е.000.001	Помост переходной	
Д 23Д.552.000	Лестница и площадка к люку	65
Д 23Д.552.001	Ребро	
Д 23Д.552.002	Ребро	
Д 23Д.552.008	Связь	
Д 23Д.552.000СБ	Лестница и площадка к люку	66
Д 23Д.552.010	Площадка	67
Д 23Д.552.010СБ	Площадка	
Д 23Д.552.020СБ	Лестница	68
Д 23Д.552.020	Лестница	69
Д 23Д.552.012	Пояс	
Д 23Д.563.000	Опора	70
Д 23Д.563.000СБ	Опора	
Д 23Д.563.003	Пластина	
Д 23Д.564.000	Опора	71
Д 23Д.564.000СБ	Опора	
Д 23Д.565.000	Опора	
Д 23Д.565.000СБ	Опора	

Формат	Зона	Поз.	Обозначение	Наименование	Кол.	Примечание
				Документация		
А2			Д20А.948.000СБ	Сборочный чертеж		
				Детали		
А4		1	Д20А.948.001	Секция	2	
Б4		2	Д20А.948.002	Патрубок		
				Труба 273×6 ГОСТ 10704-76 / Д ГОСТ 10705-80		
				L=220 h14 (12,5)	1	8,7кг
А3		3	Д20А.948.003	Стенка	1	
		4	-01	Стенка	1	
А4		5	Д20А.948.004	Стенка	1	
А4		6	Д20А.948.005	Стенка	1	
А4		7	Д20А.948.006	Стенка	1	
А3		8	Д20А.948.007	Фланец	1	
		9	-01	Фланец	1	
А4		10	Д20А.948.008	Фланец	1	
				Стандартные изделия		
		11		Клапан ГАу 250-1		
				ОСТ 108.812.03-82	1	

Инв.№ подл. | Подп. и дата | Взам. инв.№ | Инв.№ дубл. | Подп. и дата

Изм.	Лист	№ докум.	Подп.	Дата
Разраб.		Мордвинкин		9.19
Пров.		Мордвинкин		
Нач.отд		Волынский		
Н.контр.		Мюнтер		
Утв.				

Д20А.948.000

Короб с предохранительным клапаном

Лит.	Лист	Листов
И		1

ГПИ Горьковский САНТЕХПРОЕКТ

Формат А4

Д20А.948.001

125 (√)

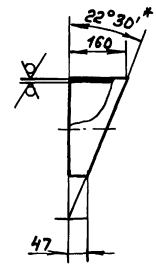

1.* Размеры для справок.

2. h14

Изм.	Лист	№ докум.	Подп.	Дата
Разраб.		Мордвинкин		9.19
Пров.		Мордвинкин		
Т.контр.				
Н.контр.		Мюнтер		
Утв.				

Секция

Лит.	Масса	Масштаб
И	4,07	1:10
Лист	Листов 1	

Труба 273×6 ГОСТ 10704-76 / Д ГОСТ 10705-80

ГПИ Горьковский САНТЕХПРОЕКТ

Формат А4

Д20А.948.003

25 (√)

Рис. 1

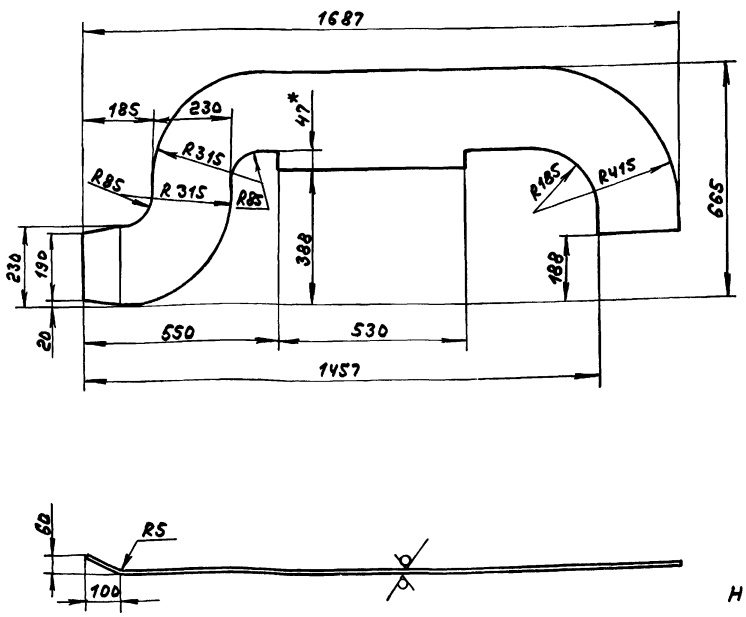

Рис. 2

Остальное – см. рис. 1

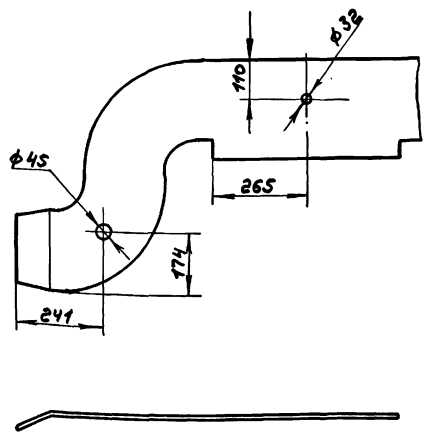

H14, h14, ± IT14/2

Обозначение	Рис.	Масса, кг
Д20А.948.003	1	20,9
-01	2	20,8

Изм.	Лист	№ докум.	Подп.	Дата
Разраб.		Мордвинкин		9.19
Пров.		Мордвинкин		
Т.контр.				
Н.контр.		Мюнтер		
Утв.				

Стенка

Лит.	Масса	Масштаб
И	см. табл.	1:10
Лист	Листов 1	

Лист Б-ПН-5 ГОСТ 19903-74 / 8 Ст3сп ГОСТ 14637-79

ГПИ Горьковский САНТЕХПРОЕКТ

Копир.

Формат А4

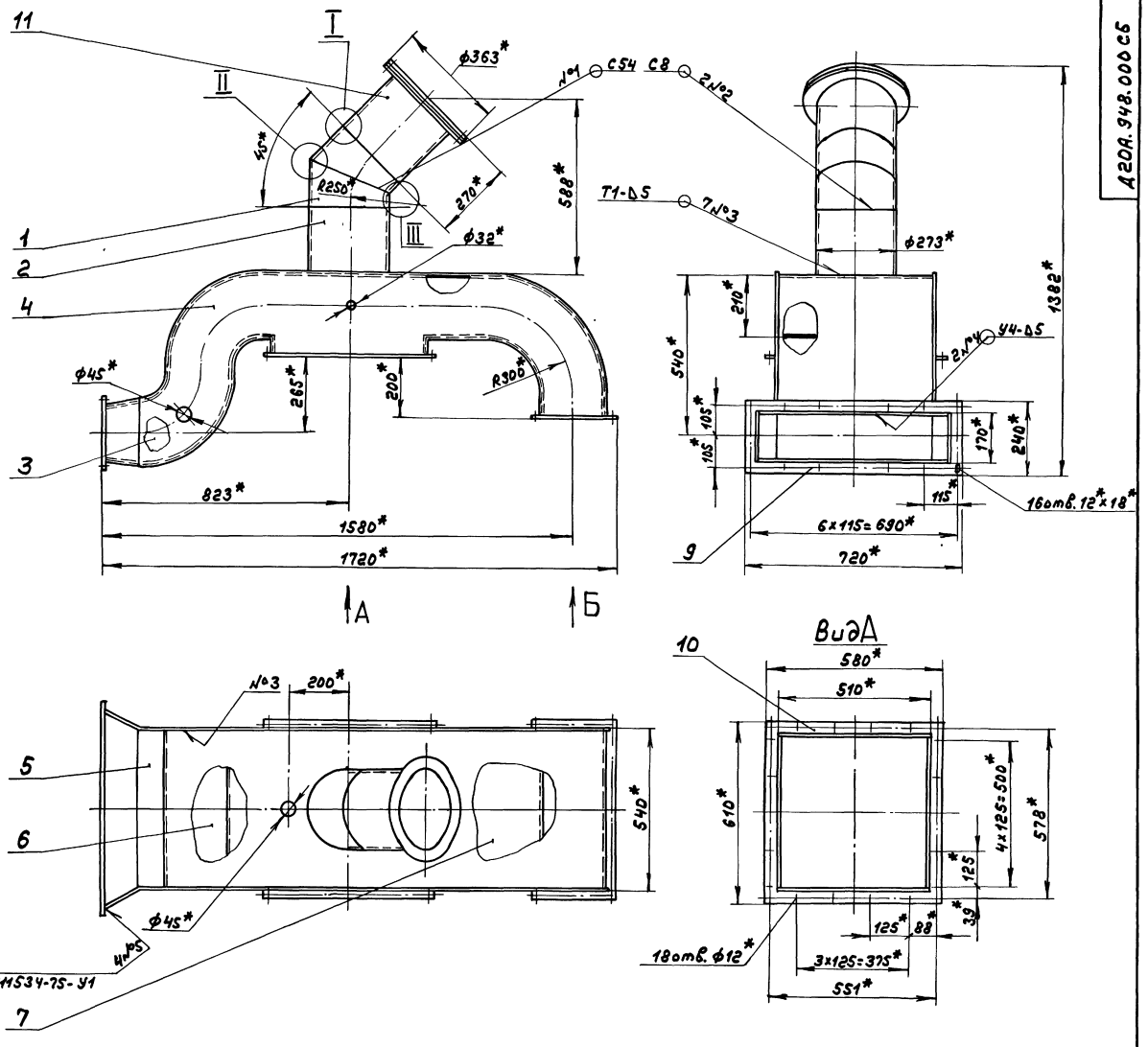

1. *Размеры для справок
2. Сварные швы №1,2 по ГОСТ 16037-80, №3,4 - ГОСТ 5264-80

Изм.	Лист	№докум.	Подп.	Дата
Разраб.		Нордвинкин		1.3.89
Пров.		Нордвинкин		
Т.контр.				
Нач.отд.		Вольский		
Н.контр.		Мюнтер		
Утв.				

Д20А.948.000СБ

Короб с предохранительным клапаном

Лит.	Масса	Масштаб
И	165	1:10
Лист	Листов	

ГПИ Горьковский САНТЕХПРОЕКТ

Инв.№ подл. | Подп. и дата | Взам. инв.№ | Инв.№ дубл. | Подп. и дата

Альбом 3

Типовой проект 903-1-269.89

Инв.№подл. | Подп. и дата | Взам.инв.№ | Инв.№дубл. | Подп. и дата

2.20А.948.004

25

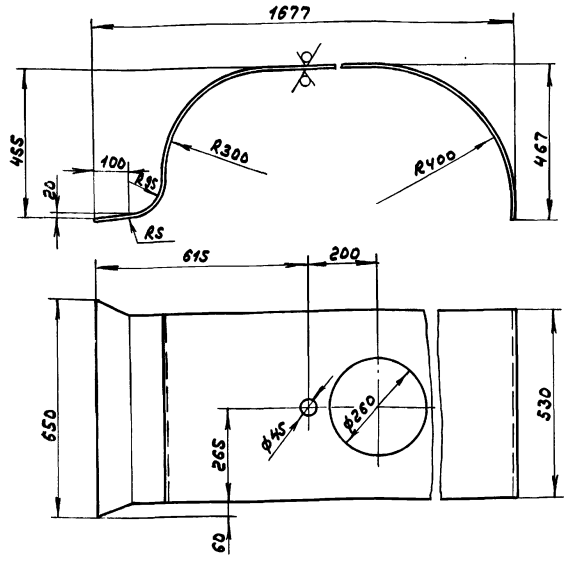

$H14, h14, \pm \frac{IT14}{2}$

Изм.	Лист	№ докум.	Подп.	Дата
Разраб.		Мордвинкин		9.3.89
Пров.		Мордвинкин		
Т. контр.				
Н. контр.		Мюнтер		
Утв.				

Д 20А.948.004

Стенка

Лит.	Масса	Масштаб
И	44	1:10
Лист	Листов 1	

Лист 6-ПН-5 ГОСТ 19903-74
Вст3сп ГОСТ 14637-79

ГПИ Горьковский САНТЕХПРОЕКТ

Формат А4

2.20А.948.005

25

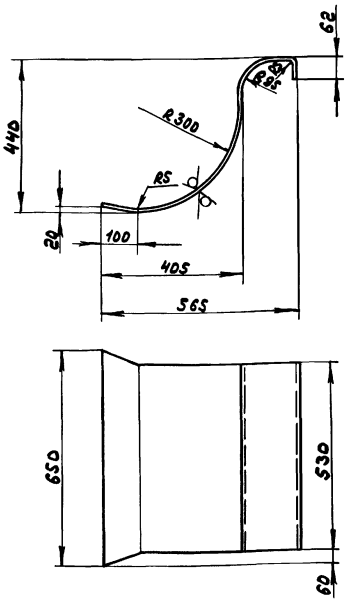

$h14, \pm \frac{IT16}{2}$

Изм.	Лист	№ докум.	Подп.	Дата
Разраб.		Мордвинкин		9.3.89
Пров.		Мордвинкин		
Т. контр.				
Н. контр.		Мюнтер		
Утв.				

Д 20А.948.005

Стенка

Лит.	Масса	Масштаб
И	16,8	1:10
Лист	Листов 1	

Лист 6-ПН-5 ГОСТ 19903-74
Вст3сп ГОСТ 14637-79

ГПИ Горьковский САНТЕХПРОЕКТ

Формат А4

2.20А.948.006

25

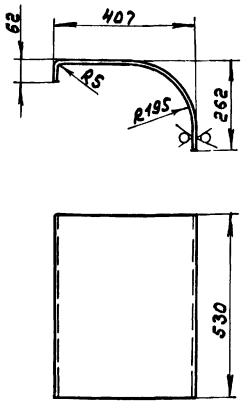

$h14, \pm \frac{IT14}{2}$

Изм.	Лист	№ докум.	Подп.	Дата
Разраб.		Мордвинкин		9.3.89
Пров.		Мордвинкин		
Т. контр.				
Н. контр.		Мюнтер		
Утв.				

Д 20А.948.006

Стенка

Лит.	Масса	Масштаб
И	12	1:10
Лист	Листов 1	

Лист 6-ПН-5 ГОСТ 19903-74
Вст3сп ГОСТ 14637-79

ГПИ Горьковский САНТЕХПРОЕКТ

2.20А.948.008

12,5

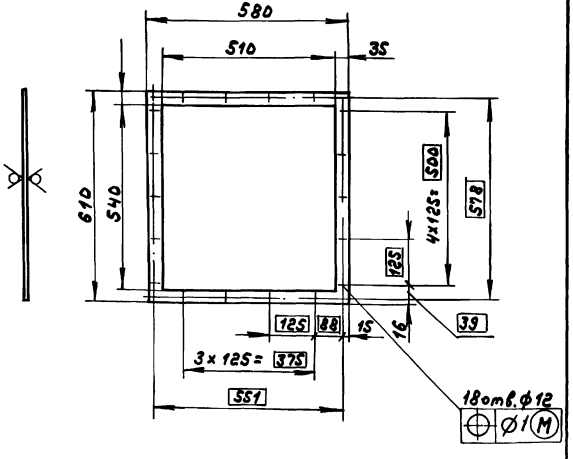

Обозначение	Материал	Масса, кг.
Д 20А.948.008	Лист 6-ПН-8 ГОСТ 19903-74 Вст3сп ГОСТ 14637-79	5,0
-01	Лист АД1-8 ГОСТ 21631-76	1,9

$H14, h14, \pm \frac{IT14}{2}$

Изм.	Лист	№ докум.	Подп.	Дата
Разраб.		Мордвинкин		9.3.89
Пров.		Мордвинкин		
Т. контр.				
Н. контр.		Мюнтер		
Утв.				

Д 20А.948.008

Фланец

Лит.	Масса	Масштаб
И	см. табл.	1:10
Лист	Листов 1	

см. табл.

ГПИ Горьковский САНТЕХПРОЕКТ

Альбом 3

Типовой проект 903-1-269.89

Инв.№подл. | Подп. и дата | Взам.инв.№ | Инв.№дубл. | Подп. и дата

420А.948.007

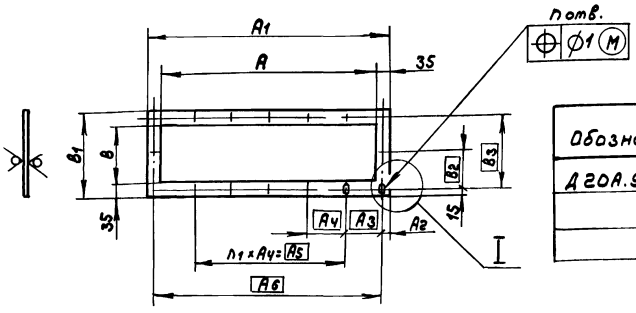

Обозначение	Размеры, мм											n	n1	Масса, кг
	A	A1	A2	A3	A4	A5	A6	B	B1	B2	B3			
Д 20А.948.007	540	610	16	39	125	500	578	210	280	125	250	12	4	3,76
-01	650	720	15	—	115	690	—	170	240	105	210	16	6	3,74

I

M1:1

H14, h14 ± IT14/2

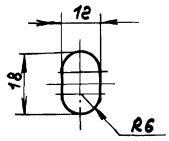

Изм.	Лист	№ докум.	Подп.	Дата
Разраб.	Нордвинкин			7.1.77
Пров.	Нордвинкин			
Т.контр.				
Н.контр.	Мюнтер			
Утв.				

Д 20А.948.007

Фланец

Лит. | Масса | Масштаб: И | см. табл. | —

Лист | Листов 1

Лист 6-ПН-8 ГОСТ 19903-74
Вст3сп ГОСТ 14637-79

ГПИ Горьковский САНТЕХПРОЕКТ

Формат А3

420А.949.001

Формат	Зона	Поз.	Обозначение	Наименование	Кол.	Примечание
				Документация		
А2			Д 20А.949.000СБ	Сборочный чертеж		
				Детали		
А4		1	Д 20А.948.008-01	Фланец	2	
А4		2	Д 20А.949.001	Стенка	1	
А4		3	Д 20А.949.002	Стенка	1	
Б4		4	Д 20А.949.003	Стенка		
				Лист АД1-5 ГОСТ 21631-76		
				(530×605) h14 25	1	4,3кг
А4		5	Д 20А.949.004	Ребро	4	
Б4		6	Д 20А.949.005	Патрубок		
				Труба АД1-28×4 ГОСТ 18482-79		
				L=97 h14 25	1	0,03кг
А4		7	Д 20А.949.006	Фланец	1	
А4		8	Д 20А.949.007	Дно	1	
А4		9	Д 20А.949.008	Стенка	1	
А4		10	Д 20А.949.009	Пластина	2	

Изм.	Лист	№ докум.	Подп.	Дата
Разраб.	Нордвинкин			7.1.77
Пров.	Нордвинкин			
Нач.отд.	Волгский			
Н.контр.	Мюнтер			

Д 20А.949.000

Короб

Лит. | Лист | Листов: И | 1

ГПИ Горьковский САНТЕХПРОЕКТ

Формат А4

420А.949.004

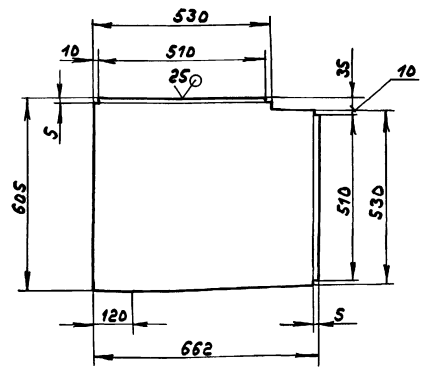

h14, ± IT14/2

Изм.	Лист	№ докум.	Подп.	Дата
Разраб.	Нордвинкин			7.1.77
Пров.	Нордвинкин			
Т.контр.				
Н.контр.	Мюнтер			
Утв.				

Д 20А.949.001

Стенка

Лит. | Масса | Масштаб: И | 4,7 | 1:10

Лист | Листов 1

Лист АД1-5 ГОСТ 21631-76

ГПИ Горьковский САНТЕХПРОЕКТ

Копир

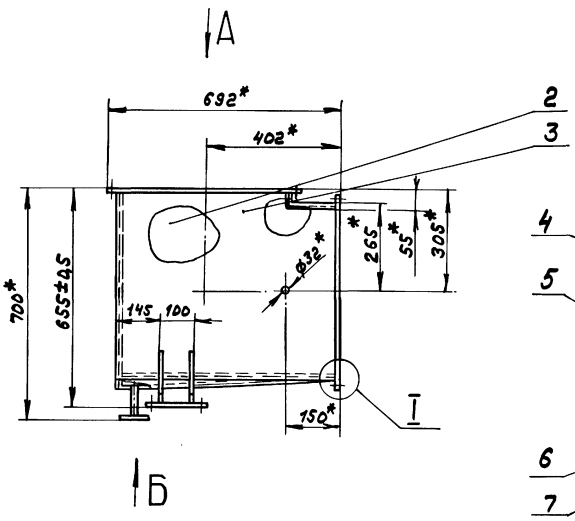

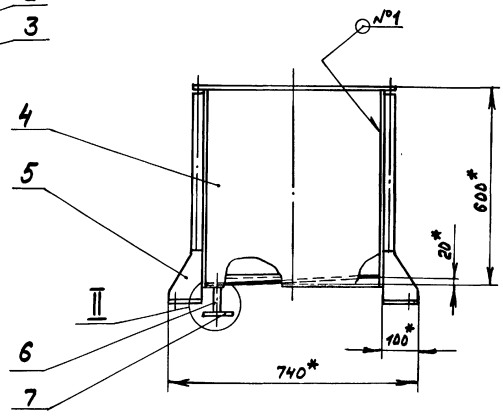

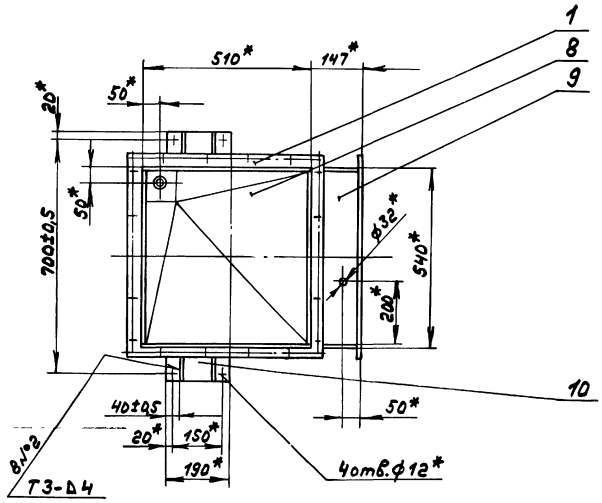

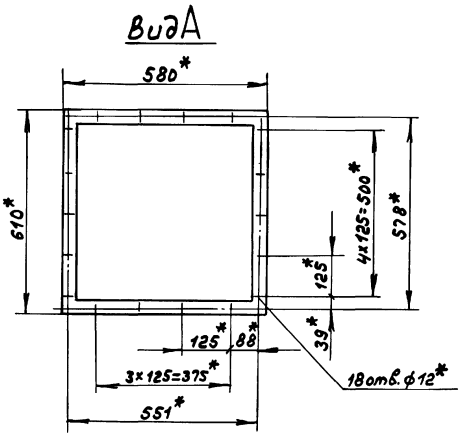

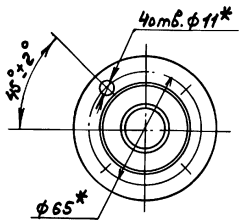

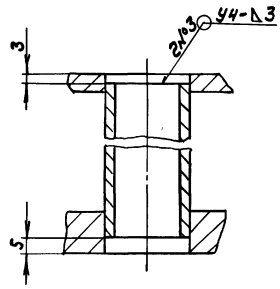

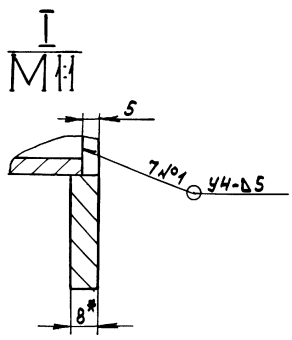

1.*Размеры для справок

2. ± IT16/2

3. Сварные швы по ГОСТ 14806-80

					Д20А.949.000СБ		
Изм.	Лист	№докум.	Подп.	Дата	Короб	Лит.	Масса	Масштаб
Разраб.		Мордвинкин		9.11		И	24,7	1:10
Пров.		Мордвинкин				Лист	Листов 1	
Т.контр.						ГПИ Горьковский САНТЕХПРОЕКТ		
Нач.отд.		Вольский						
Н.контр.		Мюнтер						
Утв.								

Копир. 23801 03 0 Формат А2

Инв.№подл. | Подп. и дата | Взам.инв.№ | Инв.№дубл. | Подп. и дата

Альбом 3

Типовой проект 903-1-269.89

Д2ОА.949.002

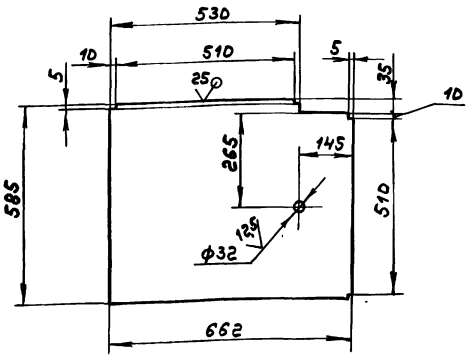

$H14, h14, \pm \frac{IT14}{2}$

Изм	Лист	№ докум.	Подп.	Дата
Разраб.		Мордвинкин		9.3.89
Пров.		Мордвинкин		
Т.контр.				
Н.контр.		Мюнтер		
Утв.				

Д2ОА.949.002

Стенка

Лит.	Масса	Масштаб
И	4,7	1:10

Лист | Листов 1

Лист АД1-5 ГОСТ 21631-76

ГПИ Горьковский САНТЕХПРОЕКТ

Формат А4

Д2ОА.949.004

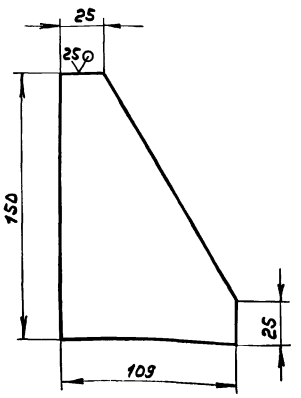

$h14, \pm \frac{IT14}{2}$

Изм	Лист	№ докум.	Подп.	Дата
Разраб.		Мордвинкин		09.3.89
Пров.		Мордвинкин		
Т.контр.				
Н.контр.		Мюнтер		
Утв.				

Д2ОА.949.004

Ребро

Лит.	Масса	Масштаб
И	0,16	1:2

Лист | Листов 1

Лист АД1-8 ГОСТ 21631-76

ГПИ Горьковский САНТЕХПРОЕКТ

Формат А4

Д2ОА.949.006

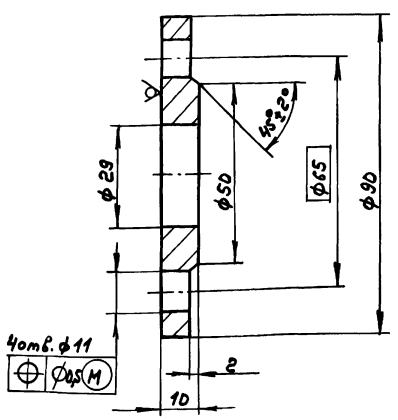

$H14, h14, \pm \frac{IT14}{2}$

Изм	Лист	№ докум.	Подп.	Дата
Разраб.		Мордвинкин		9.3.89
Пров.		Мордвинкин		
Т.контр.				
Н.контр.		Мюнтер		
Утв.				

Д2ОА.949.006

Фланец

Лит.	Масса	Масштаб
И	0,14	1:1

Лист | Листов 1

Лист АД1-10,5 ГОСТ 21631-76

ГПИ Горьковский САНТЕХПРОЕКТ

Д2ОА.949.007

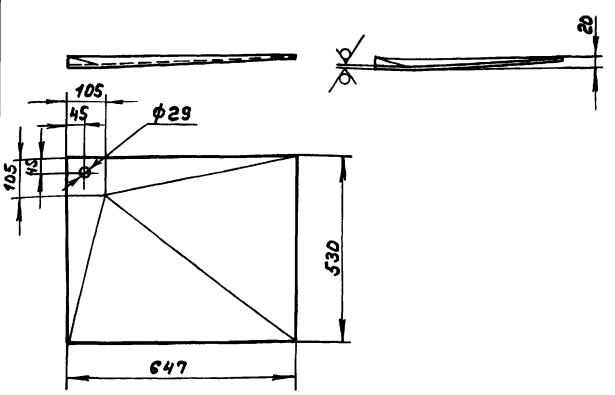

1. $H14, h14, \pm \frac{IT16}{2}$
2. Радиусы гиба 5мм.

Изм	Лист	№ докум.	Подп.	Дата
Разраб.		Мордвинкин		9.3.89
Пров.		Мордвинкин		
Т.контр.				
Н.контр.		Мюнтер		
Утв.				

Д2ОА.949.007

Дно

Лит.	Масса	Масштаб
И	4,6	1:10

Лист | Листов 1

Лист АД1-5 ГОСТ 21631-76

ГПИ Горьковский САНТЕХПРОЕКТ

Формат А4

Д20А.949.008

25 (√)

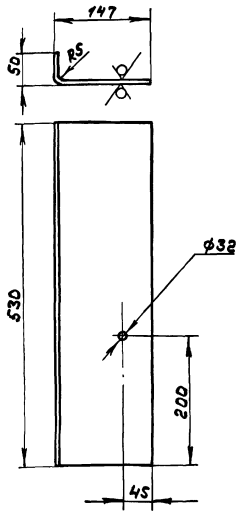

$H14, h14, \pm \frac{IT16}{2}$

Изм	Лист	№ докум.	Подп.	Дата
Разраб.		Мордвинкин		9.3.89
Пров.		Мордвинкин		
Т.контр.				
Н.контр.		Мюнтер		
Утв.				

Д20А.949.008

Стенка

Лит.	Масса	Масштаб
И	1,4	1:5

Лист | Листов 1

Лист АД1-5 ГОСТ21631-76

ГПИ Горьковский САНТЕХПРОЕКТ

Формат А4

Д20А.949.009

125 (√)

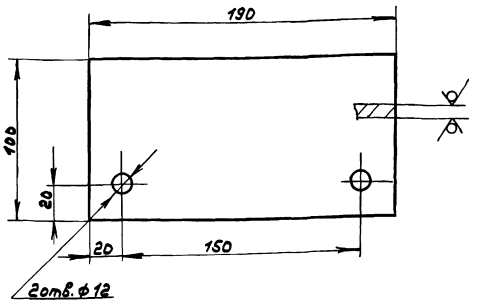

Обозначение	Материал	Масса, кг
Д20А.949.009	Лист АД1-10 ГОСТ21631-76	0,17
-01	Лист Б-ПН-10 ГОСТ19903-74 / ВСт3сп ГОСТ14637-79	0,5

$H14, h14, \pm \frac{IT14}{2}$

Изм	Лист	№ докум.	Подп.	Дата
Разраб.		Мордвинкин		9.3.89
Пров.		Мордвинкин		
Т.контр.				
Н.контр.		Мюнтер		
Утв.				

Д20А.949.009

Пластина

Лит.	Масса	Масштаб
И	см. табл.	1:2

Лист | Листов 1

см. табл.

ГПИ Горьковский САНТЕХПРОЕКТ

Формат А4

Формат	Зона	Поз.	Обозначение	Наименование	Кол.	Примечание
				Документация		
А2			Д20А.950.000СБ	Сборочный чертеж		
				Детали		
А3		1	Д20А.948.007	Фланец	1	
А4		2	Д20А.948.008	Фланец	1	
А4		3	Д20А.950.001	Стенка	1	
		4	-01	Стенка	2	
		5	-02	Стенка	1	
А4		6	Д20А.950.002	Стенка	1	
		7	-01	Стенка	1	
А4		8	Д20А.950.003	Фланец	1	
А3		9	Д20А.950.004	Переход	1	

Изм	Лист	№ докум.	Подп.	Дата
Разраб.		Мордвинкин		9.3.89
Пров.		Мордвинкин		
Нач.отд.		Вольский		
Н.контр.		Мюнтер		
Утв.				

Д20А.950.000

Короб

Лит.	Лист	Листов
И		1

ГПИ Горьковский САНТЕХПРОЕКТ

Д20А.950.001

√ (√)

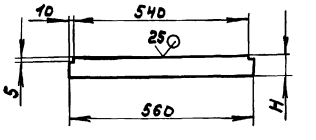

Обозначение	H, мм	Масса, кг
Д20А.950.001	60	1,3
-01	200	4,4
-02	260	5,7

$h14, \pm \frac{IT14}{2}$

Изм	Лист	№ докум.	Подп.	Дата
Разраб.		Мордвинкин		9.3.89
Пров.		Мордвинкин		
Т.контр.				
Н.контр.		Мюнтер		
Утв.				

Д20А.950.001

Стенка

Лит.	Масса	Масштаб
И	см. табл.	—

Лист | Листов 1

Лист Б-ПН-5 ГОСТ19903-74 / ВСт3сп ГОСТ14637-79

ГПИ Горьковский САНТЕХПРОЕКТ

Типовой проект 903-1-269.89 Альбом 3

Инв. № подл. | Подп. и дата | Взам. инв. № | Инв. № дубл. | Подп. и дата

Типовой проект 903-1-269.89

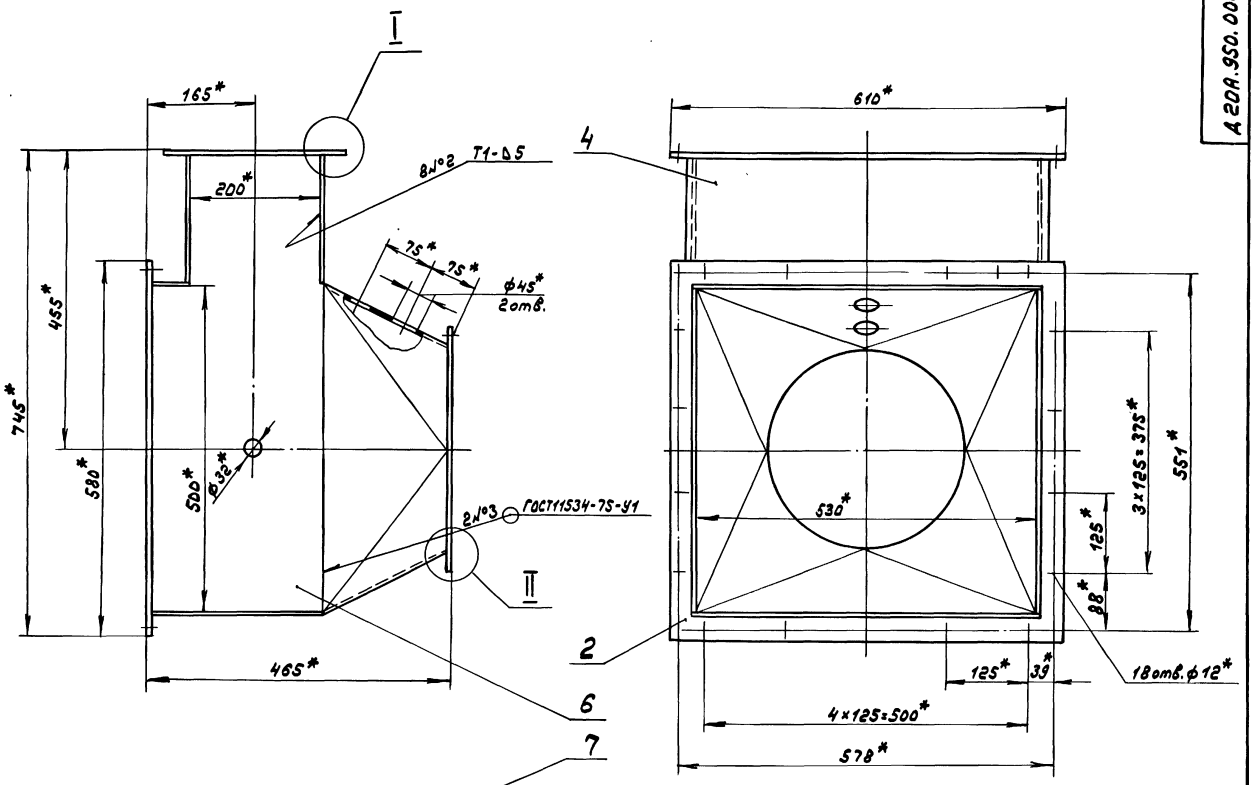

1. *Размеры для справок
2. ± IT16/2
3. Сварные швы №1,2 по ГОСТ 5264-80

					Д20А.950.000СБ	
Изм.	Лист	№докум.	Подп.	Дата	Короб	Лит. / Масса / Масштаб
Разраб.		Нордвинкин				И / 53,5 / 1:5
Пров.		Нордвинкин				Лист / Листов 1
Т.контр.						
Нач.отд.		Вольский				ГПИ Горьковский САНТЕХПРОЕКТ
Н.контр.		Мюнтер				
Утв.						

Инв.№подл. | Подп. и дата | Взам.инв.№ | Инв.№дубл. | Подп. и дата

Альбом 3

Типовой проект 903-1-269.89

Д20А.950.002

Рис.1

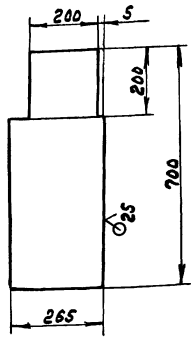

Рис.2
Остальное - см. Рис.1

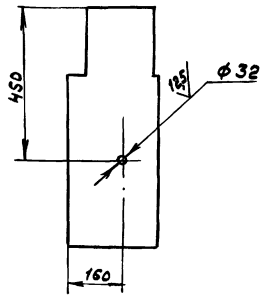

Обозначение	Рис.	Масса, кг
Д20А.950.002	1	6,75
-01	2	6,72

H14, h14, ± IT14/2

Изм	Лист	№ докум.	Подп.	Дата	Д20А.950.002			
Разраб.		Мордвинкин		9.3.89	Стенка	Лит. И	Масса см. табл.	Масштаб 1:10
Пров.		Мордвинкин				Лист	Листов 1	
Т. контр.								
Н. контр.		Мюнтер			Лист 5-ПН-5ГОСТ19903-74 / ВСт3спГОСТ14637-79	ГПИ Горьковский САНТЕХПРОЕКТ		
Утв.								

Инв. № подл. | Подп. и дата | Взам. инв. № | Инв. № дубл. | Подп. и дата

формат А4

Д20А.950.003

12,5

6отв. ф8

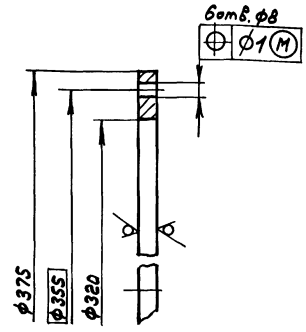

H14, h14

Изм	Лист	№ докум.	Подп.	Дата	Д20А.950.003			
Разраб.		Мордвинкин		9.3.89	Фланец	Лит. И	Масса 1,84	Масштаб 1:2
Пров.		Мордвинкин				Лист	Листов 1	
Т. контр.								
Н. контр.		Мюнтер			Лист 5-ПН-8ГОСТ19903-74 / ВСт3спГОСТ14637-79	ГПИ Горьковский САНТЕХПРОЕКТ		
Утв.								

Инв. № подл. | Подп. и дата | Взам. инв. № | Инв. № дубл. | Подп. и дата

формат А4

Д20А.950.004

25

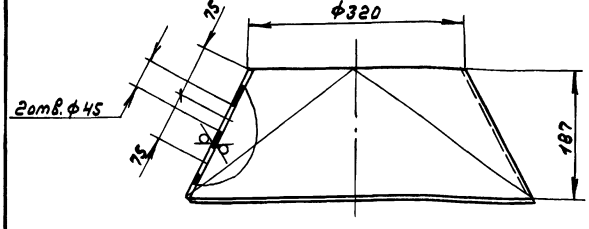

Развертка

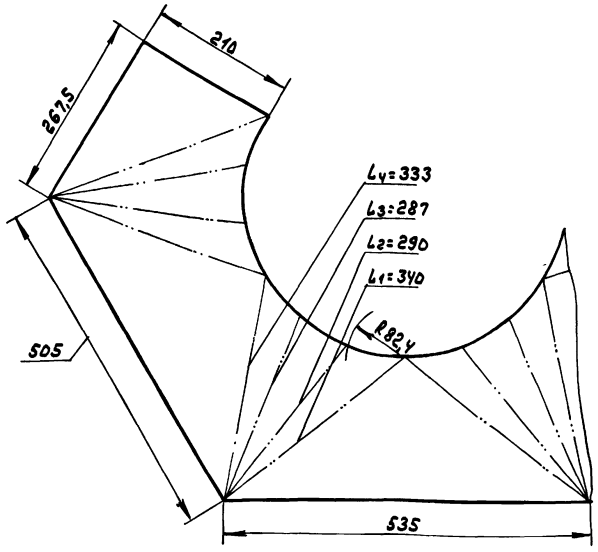

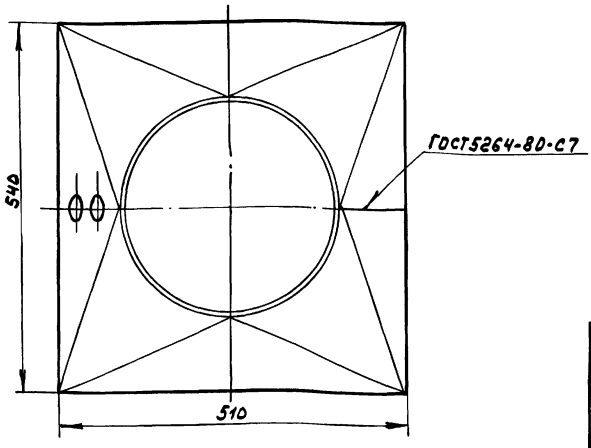

H14, h14, ± IT14/2

Изм	Лист	№ докум.	Подп.	Дата	Д20А.950.004			
Разраб.		Мордвинкин		9.3.89	Переход	Лит. И	Масса 13,6	Масштаб 1:5
Пров.		Мордвинкин				Лист	Листов 1	
Т. контр.								
Н. контр.		Мюнтер			Лист 5-ПН-5ГОСТ19903-74 / ВСт3спГОСТ14637-79	ГПИ Горьковский САНТЕХПРОЕКТ		
Утв.								

Инв. № подл. | Подп. и дата | Взам. инв. № | Инв. № дубл. | Подп. и дата

Копир. 23801-03 13 формат А3

Альбом 3

Типовой проект 903-1-269.89

Формат	Зона	Поз.	Обозначение	Наименование	Кол.	Примечание
				Документация		
А3			Д20А.951.000СБ	Сборочный чертеж		
				Детали		
А3		1	Д20А.951.001	Переход	1	
Б4		2	Д20А.951.002	Труба		
				Труба 377×4 ГОСТ10704-76 / Д ГОСТ10705-80		
				L = 606 h14 (25)	1	22,3кг
А4		3	Д20А.951.003	Фланец	1	

Инв.№подл. | Подп. и дата | Взам.инв.№ | Инв.№дубл. | Подп. и дата

Изм.	Лист	№ докум.	Подп.	Дата
Разраб.		Нордвинкин		9.5.89
Пров.		Нордвинкин		
Нач.отд.		Мюнтер		
Н.контр.		Мюнтер		
Утв.				

Д20А.951.000

Короб

Лит. | Лист | Листов 1

ГПИ Горьковский САНТЕХПРОЕКТ

Формат А4

Д20А.951.003

12,5 (V)

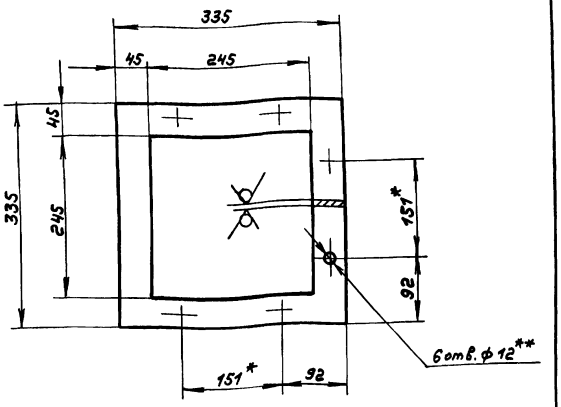

1. *Размеры для справок
2. **Обработать по фланцу дымососа Д-3,5
3. H14, h14, ± IT14/2

Изм.	Лист	№ докум.	Подп.	Дата
Разраб.		Нордвинкин		9.5.89
Пров.		Нордвинкин		
Т.контр.				
Н.контр.		Мюнтер		
Утв.				

Фланец

Лит. И | Масса 3,2 | Масштаб 1:5

Лист | Листов 1

Лист 6-ПН-8 ГОСТ19903-74 / Вст3сп ГОСТ14637-75

ГПИ Горьковский САНТЕХПРОЕКТ

Формат А4

Д20А.951.000СБ

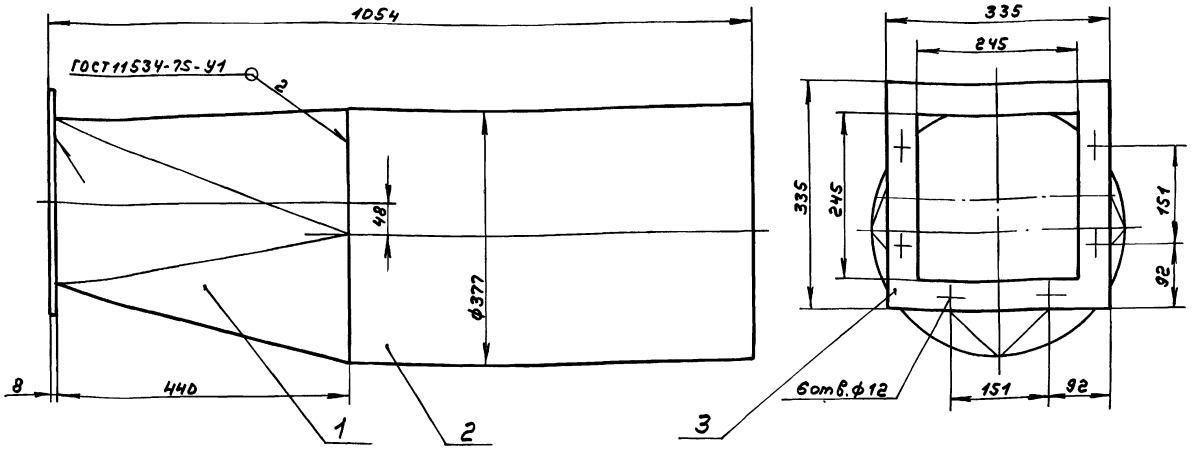

Размеры для справок

Изм.	Лист	№ докум.	Подп.	Дата
Разраб.		Нордвинкин		9.5.89
Пров.		Нордвинкин		
Т.контр.		Волынский		
Нач.отд.		Волынский		
Н.контр.		Мюнтер		
Утв.				

Короб

Лит. И | Масса 40,3 | Масштаб 1:5

Лист | Листов 1

ГПИ Горьковский САНТЕХПРОЕКТ

Альбом 3

Типовой проект 903-1-269.89

Инв.№подл. | Подп. и дата | Взам.инв.№ | Инв.№дубл. | Подп. и дата

25/(√)

4 2 0 А. 8 5 1. 0 0 1

Развертка

М1:10

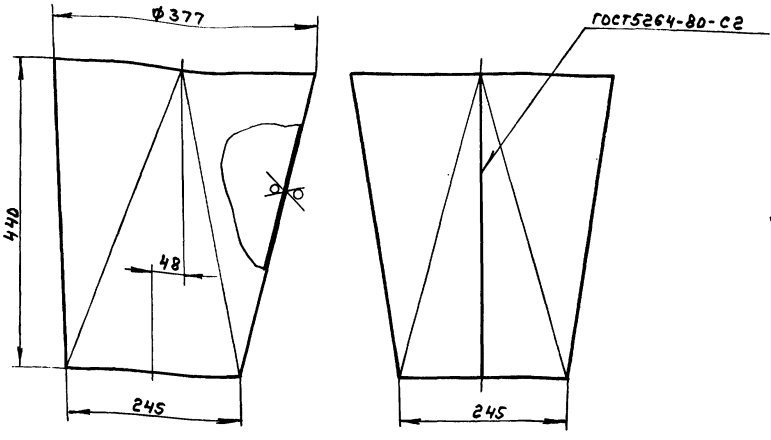

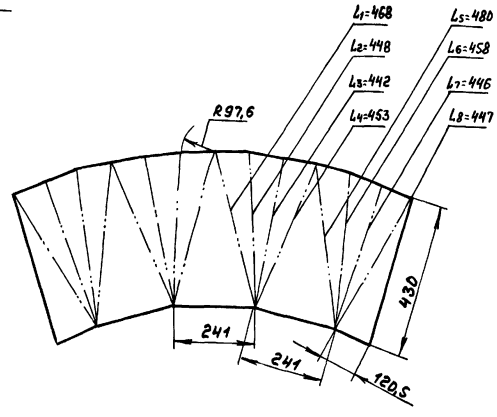

$h14, \pm \frac{IT14}{2}$

Изм.	Лист	№ докум.	Подп.	Дата	Д 2 0 А. 9 5 1. 0 0 1			
Разраб.		Нордвинкин		9.1.19	Переход	Лит.	Масса	Масштаб
Пров.		Нордвинкин				И	14,8	1:5
Т.контр.						Лист	Листов 1	
Н.контр.		Мюнтер			Лист Б-ПН-4 ГОСТ 19903-74 Вст3сп ГОСТ 14637-79	ГПИ Горьковский САНТЕХПРОЕКТ		
Утв.								

Формат А3

Формат	Зона	Поз.	Обозначение	Наименование	Кол.	Примечание
				Документация		
А3			Д 2 0 А. 9 5 2. 0 0 0 С Б	Сборочный чертеж		
				Сборочные единицы		
А4		1	Д 2 0 А. 9 5 2. 0 1 0	Короб	1	
А4		2	Д 2 0 А. 9 5 2. 0 2 0	Подставка	1	

Изм.	Лист	№ докум.	Подп.	Дата	Д 2 0 А. 9 5 2. 0 0 0			
Разраб.		Нордвинкин		9.1.19	Устройство ограждающее	Лит.	Лист	Листов
Пров.		Нордвинкин				И		1
Нач.отд.		Вольский				ГПИ Горьковский САНТЕХПРОЕКТ		
Н.контр.		Мюнтер						
Утв.								

4 2 0 А. 9 5 2. 0 0 1

125/(√)

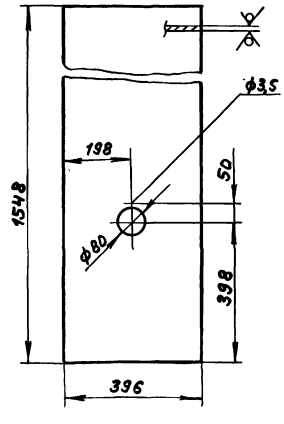

$H14, h14, \pm \frac{IT14}{2}$

Изм.	Лист	№ докум.	Подп.	Дата	Д 2 0 А. 9 5 2. 0 0 1			
Разраб.		Нордвинкин		9.1.19	Стенка	Лит.	Масса	Масштаб
Пров.		Нордвинкин				И	9,6	1:10
Т.контр.						Лист	Листов 1	
Н.контр.		Мюнтер			Лист Б-ПН-2 ГОСТ 19903-74 3-Ц-Н-ВСт3сп ГОСТ 16523-70	ГПИ Горьковский САНТЕХПРОЕКТ		
Утв.								

Альбом 3

Типовой проект 903-1-269.89

Инв.№ подл. | Подп. и дата | Взам. инв.№ | Инв.№ дубл. | Подп. и дата

Д20А.952.000СБ

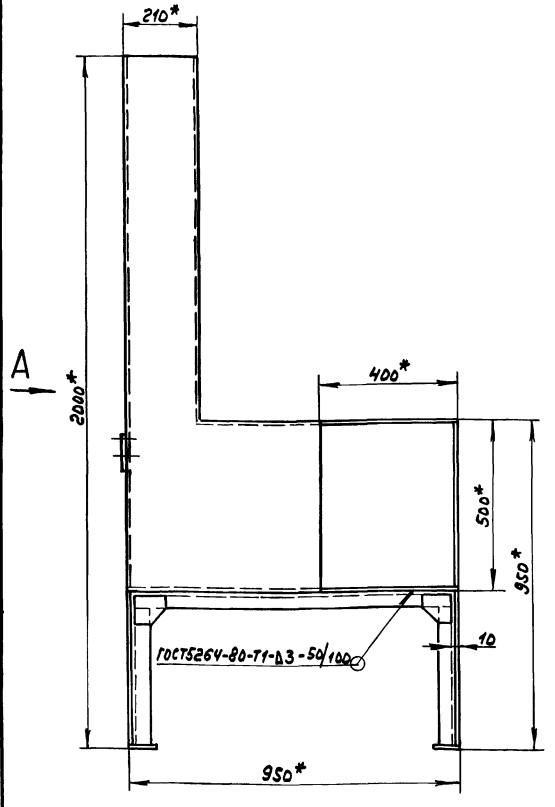

Вид А

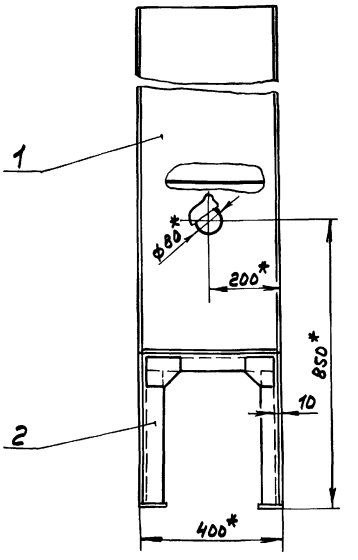

1.*Размеры для справок

2. ± IT16/2

Изм.	Лист	№ докум.	Подп.	Дата
Разраб.		Мордвинкин		9.1.89
Пров.		Мордвинкин		
Т.контр.				
Нач.отд.		Вольский		
Н.контр.		Мюнтер		
Утв.				

Устройство ограждающее

Лит.	Масса	Масштаб
И	59,7	1:10
Лист	Листов 1	

ГПИ Горьковский САНТЕХПРОЕКТ

Формат А3

Формат	Зона	Поз.	Обозначение	Наименование	Кол.	Примечание
				Документация		
А3			Д20А.952.010СБ	Сборочный чертеж		
				Детали		
А4		1	Д20А.952.001	Стенка	1	
				Стенка		
				Лист Б-ЛН-2 ГОСТ 19903-74		
				3-$\frac{12}{10}$-Н-8Ст3сп ГОСТ 16523-70		
Б4		2	Д20А.952.002	(1396×1050) h14	1	6,52кг
Б4		3	Д20А.952.003	(396×742) h14	1	4,62кг
Б4		4	Д20А.952.004	(396×496) h14	1	3,09кг
Б4		5	Д20А.952.005	(396×950) h14	1	5,91кг
А4		6	Д20А.952.006	Стенка	1	
		7	-01	Стенка	1	
А4		8	Д20А.952.007	Крышка	1	
				Стандартные изделия		
		9		Заклепка 3×8 ГОСТ 10299-80	1	

Изм.	Лист	№ докум.	Подп.	Дата
Разраб.		Мордвинкин		9.1.89
Пров.		Мордвинкин		
Нач.отд.				
Н.контр.		Мюнтер		
Утв.				

Д20А.952.010

Короб

Лит.	Лист	Листов
И		1

ГПИ Горьковский САНТЕХПРОЕКТ

Д20А.952.006

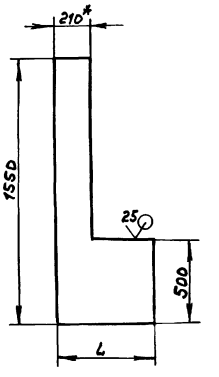

Обозначение	L, мм	Масса, кг.
Д20А.952.006	550	7,77
-01	950	10,9

h14.

Изм.	Лист	№ докум.	Подп.	Дата
Разраб.		Мордвинкин		9.1.89
Пров.		Мордвинкин		
Т.контр.				
Н.контр.		Мюнтер		
Утв.				

Стенка

Лит.	Масса	Масштаб
И	см. табл.	—
Лист	Листов 1	

Лист Б-ЛН-2 ГОСТ 19903-74
3-$\frac{12}{10}$-Н-8Ст3сп ГОСТ 16523-70

ГПИ Горьковский САНТЕХПРОЕКТ

Д20А.952.010СБ

Альбом 3

Типовой проект 903-1-269.89

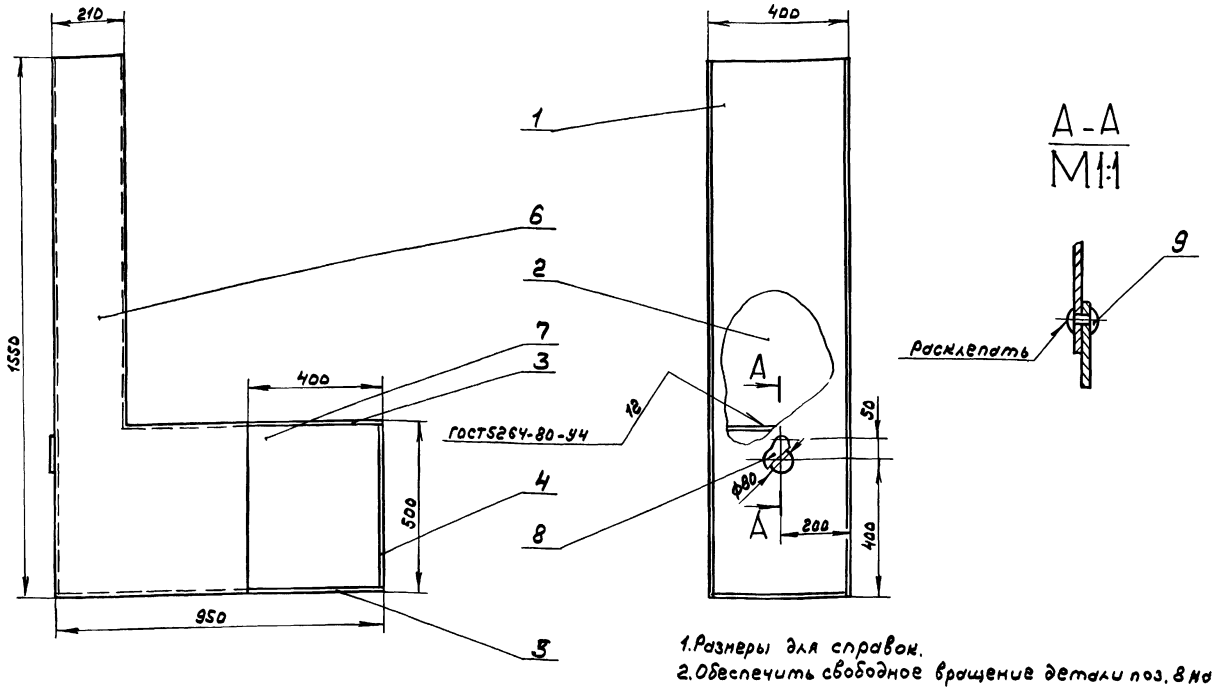

1. Размеры для справок.
2. Обеспечить свободное вращение детали поз. 8 на оси.

Изм.	Лист	№ докум.	Подп.	Дата	Д20А.952.010СБ			
Разраб.		Мордвинкин		9.3.89	Короб	Лит.	Масса	Масштаб
Пров.		Мордвинкин				И	48,5	1:10
Т. контр.						Лист	Листов 1	
Н. контр.		Мюнтер				ГПИ Горьковский САНТЕХПРОЕКТ		
Утв.								

Формат А3

Д20А.952.007

12,5

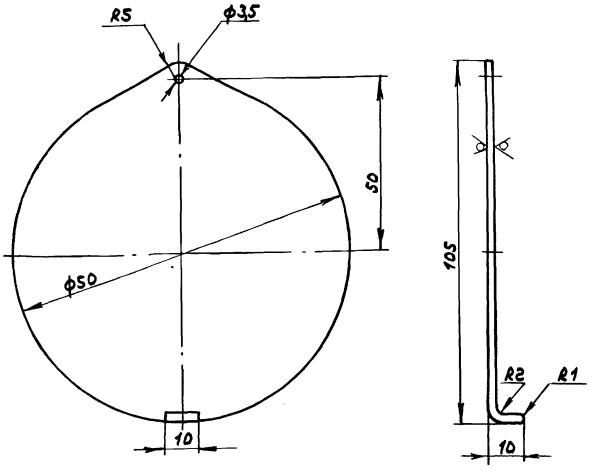

$H14, h14, \pm \frac{IT14}{2}$

Изм.	Лист	№ докум.	Подп.	Дата	Д20А.952.007			
Разраб.		Мордвинкин		9.3.89	Крышка	Лит.	Масса	Масштаб
Пров.		Мордвинкин				И	0,03	1:1
Т. контр.						Лист	Листов 1	
Н. контр.		Мюнтер			Лист Б-ПН-2ГОСТ19903-74 3-Ц-Н-ВСт3сп ГОСТ16523-70	ГПИ Горьковский САНТЕХПРОЕКТ		
Утв.								

Формат	Зона	Поз.	Обозначение	Наименование	Кол.	Примечание
				Документация		
А3			Д20А.952.020СБ	Сборочный чертеж		
				Детали		
А4		1	Д20А.952.008	Косынка	8	
				Уголок		
				Уголок 50×50×3-Б-ГОСТ8509-86		
				ВСт3сп ГОСТ535-79		
Б4		2	Д20А.952.009	L = 394 h14 25	4	0,91кг
Б4		3	Д20А.952.011	L = 930 h14 25	2	2,16кг
Б4		4	Д20А.952.012	Пластина		
				Лист Б-ПН-6ГОСТ19903-74		
				ВСт3сп ГОСТ14637-79		
				(70×70) h14 25	4	0,19кг
А4		5	Д20А.952.013	Связь	2	

Изм.	Лист	№ докум.	Подп.	Дата	Д20А.952.020			
Разраб.		Мордвинкин		9.3.89	Подставка	Лит.	Лист	Листов
Пров.		Мордвинкин				И		1
Нач. отд.						ГПИ Горьковский САНТЕХПРОЕКТ		
Н. контр.		Мюнтер						
Утв.								

Альбом 3

Типовой проект 903-1-269.89

Инв.№ подл. | Подп. и дата | Взам. инв.№ | Инв.№ дубл. | Подп. и дата

4.20А.952.020СБ

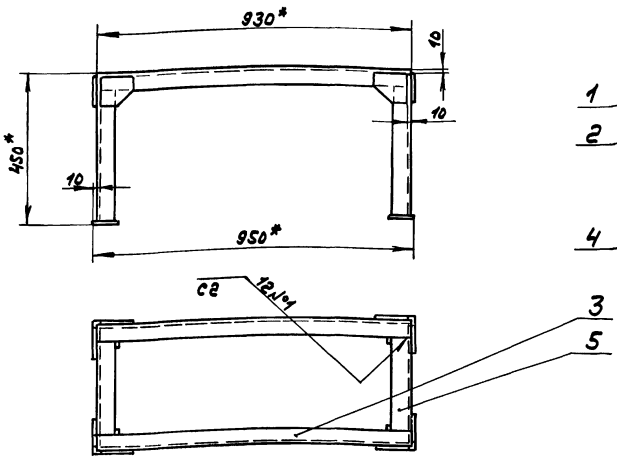

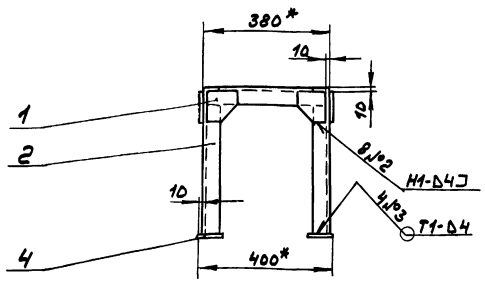

1.*Размеры для справок

2.± IT16/2

3.Сварные швы по ГОСТ5264-80

Изм.	Лист	№ докум.	Подп.	Дата	Д20А.952.020СБ			
Разраб.		Мордвинкин		27.11	Подставка	Лит.	Масса	Масштаб
Пров.		Мордвинкин				И	11,2	1:10
Т.контр.						Лист	Листов 1	
Н.контр.		Мюнтер			ГПИ Горьковский САНТЕХПРОЕКТ			
Утв.								

Формат А3

4.20А.952.008

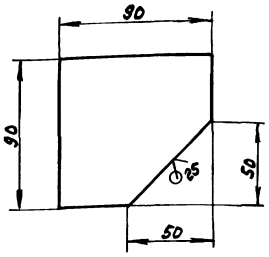

h14

Изм.	Лист	№ докум.	Подп.	Дата	Д20А.952.008			
Разраб.		Мордвинкин		27.11	Косынка	Лит.	Масса	Масштаб
Пров.		Мордвинкин				И	0,22	1:2
Т.контр.						Лист	Листов 1	
Н.контр.		Мюнтер			Лист Б-ПН-4 ГОСТ19903-74 Вст3сп ГОСТ14637-79	ГПИ Горьковский САНТЕХПРОЕКТ		
Утв.								

4.20А.952.013

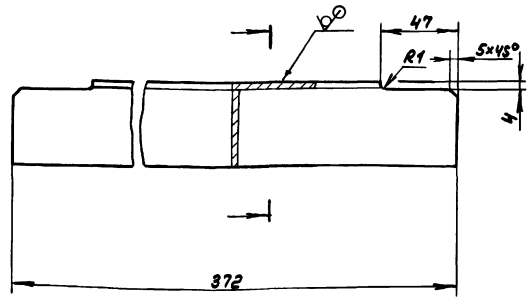

h14,± IT14/2

Изм.	Лист	№ докум.	Подп.	Дата	Д20А.952.013			
Разраб.		Мордвинкин		27.11	Связь	Лит.	Масса	Масштаб
Пров.		Мордвинкин				И	0,8	1:2
Т.контр.						Лист	Листов 1	
Н.контр.		Мюнтер			Уголок 50х50х3-5-ГОСТ8509-86 Вст3сп ГОСТ535-79	ГПИ Горьковский САНТЕХПРОЕКТ		
Утв.								

Альбом 3

Типовой проект 903-1-269.89

Формат	Зона	Поз.	Обозначение	Наименование	Кол.	Примечание
				Документация		
А2			Д 20А.962.000СБ	Сборочный чертеж		
				Детали		
А3		1	Д 20А.962.001	Сектор	1	
		2	-03	Сектор	1	
		3	-04	Сектор	1	
А3		4	Д 20А.962.002	Сектор	2	
		5	-03	Сектор	1	
А3		6	Д 20А.962.003	Переход	1	
А3		7	Д 20А.962.004	Труба	1	
А3		8	Д 20А.962.005	Труба	1	
Б4		9	Д 20А.962.006	Лист		
				Лист Б-ЛН-3 ГОСТ 19903-74		
				3-$\frac{Ц}{2}$-Н-ВСт3сп ГОСТ 16523-70		
				ф550 h 16 25	1	5,6 кг
А3		10	Д 20А.962.007	Труба	1	
А3		11	Д 20А.962.003-01	Переход	1	
А3		12	Д 20А.962.008	Труба	1	
А3		13	Д 20А.962.009	Сектор	2	
А3		14	Д 20А.962.011	Сектор	2	
А3		15	Д 20А.962.012-01	Труба	1	

Инв.№подл. | Подп. и дата | Взам.инв.№ | Инв.№дубл. | Подп. и дата

Изм.	Лист	№докум.	Подп.	Дата
Разраб.		Козина		9.89
Пров.		Козина		
Нач.отд.		Вольский		
Н.контр.		Мюнтер		
Утв.				

Д 20А.962.000

Газоход

Лит.	Лист	Листов
И		1

ГПИ Горьковский САНТЕХПРОДЕКТ

Формат А4

Д 20А.962.007

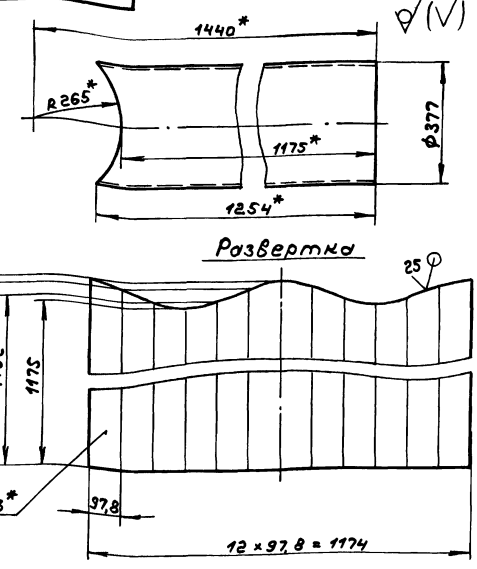

1.* Размеры для справок

2. h 16, ± $\frac{IT16}{2}$

3. Сварной шов С2 по ГОСТ 5264-80

Изм.	Лист	№докум.	Подп.	Дата
Разраб.		Козина		9.89
Пров.		Козина		
Т.контр.				
Н.контр.		Мюнтер		
Утв.				

Труба

Лит.	Масса	Масштаб
И	34	1:10

Лист	Листов 1

Лист Б-ЛН-3 ГОСТ 19903-74
3-$\frac{Ц}{2}$-Н-ВСт3сп ГОСТ 16523-70

ГПИ Горьковский САНТЕХПРОДЕКТ

Формат А4

Д 20А.962.001

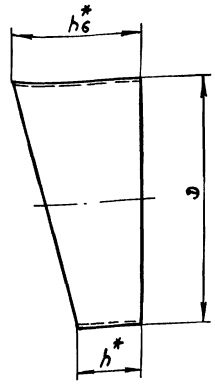

Обозначение	Размеры, мм											Масса, кг
	D	B	L	h	h1	h2	h3	h4	h5	h6		
Д 20А.962.001	377	97,8	1174	100	106	125	150	175	194	200		4,1
-01				113	118	131		169	182	187		
-02				169	174	187	206	225	238	243		5,7
-03				198	204	223	248	273	292	298		6,9
-04				606	612	631	656	681	700	706		18,1
-05	530	137,8	1654	71	81	107	142	177	203	213		5,5
-06	630	164	1968	85	96	127	169	211	242	253		7,8
-07				605	616	647	689	731	762	773		31,9

Развертка

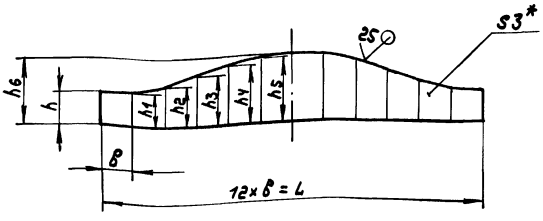

1.* Размеры для справок

2. h 16, ± $\frac{IT16}{2}$

3. Сварной шов С2 по ГОСТ 5264-80

Изм.	Лист	№докум.	Подп.	Дата
Разраб.		Козина		9.89
Пров.		Козина		
Т.контр.				
Н.контр.		Мюнтер		
Утв.				

Сектор

Лит.	Масса	Масштаб
И	См. табл.	—

Лист	Листов 1

Лист Б-ЛН-3 ГОСТ 19903-74
3-$\frac{Ц}{2}$-Н-ВСт3сп ГОСТ 16523-70

ГПИ Горьковский САНТЕХПРОДЕКТ

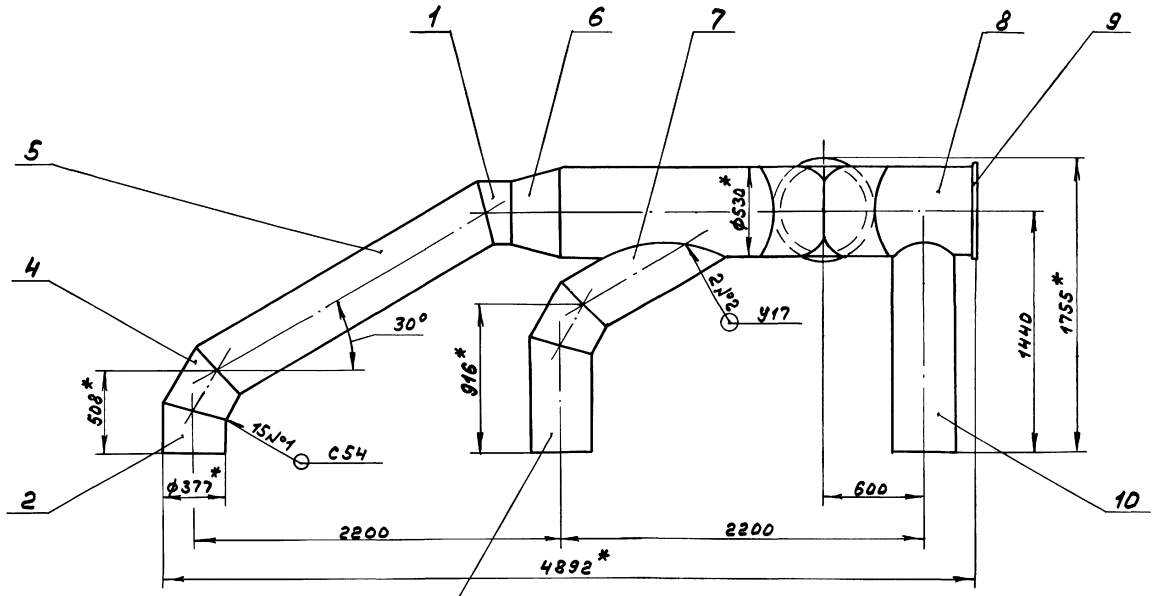

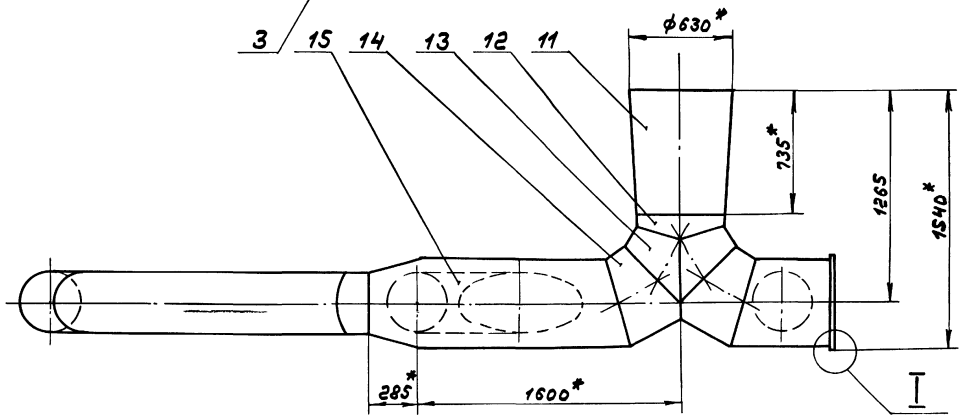

I
М 1:2

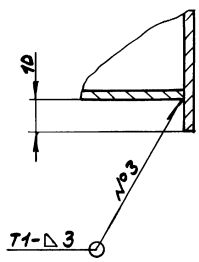

1.*Размеры для справок

2. $\pm \frac{IT16}{2}$

3. Сварные швы №1,2 по ГОСТ 16037-80, №3 по ГОСТ 5264-80.

					Д20А.962.000СБ	
Изм.	Лист	№докум.	Подп.	Дата	Газоход	Лит. / Масса / Масштаб: И / 286 / 1:20
Разраб.		Козина		9389		Лист / Листов: 1
Пров.		Козина				ГПИ Горьковский САНТЕХПРОЕКТ
Т.контр.						
Нач.отд.		Вольский				
Н.контр.		Монтер				
Утв.						

Копир

23801-03 20

Формат А3

Инв.№подл. | Подп. и дата | Взам.инв.№ | Инв.№дубл. | Подп. и дата

Д20А.962.002

Альбом 3

Типовой проект 903-1-269.89

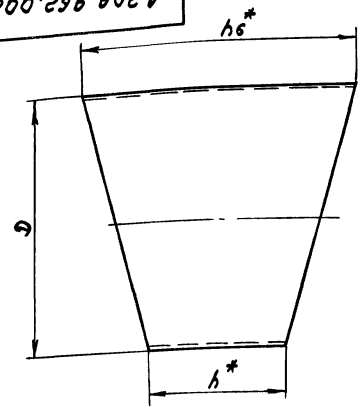

Обозначение	Размеры, мм											Масса, кг
	D	B	L	h	h1	h2	h3	h4	h5	h6		
Д20А.962.002	377	97,8	1174	200	212	250	300	350	388	400		8,2
-01				226	236	262		338	364	374		
-02				1116	1126	1152	1190	1228	1254	1264		33
-03				1764	1776	1814	1864	1914	1952	1964		51,5
-04	630	164	1968	170	192	254	338	422	484	506		15,7

Развертка

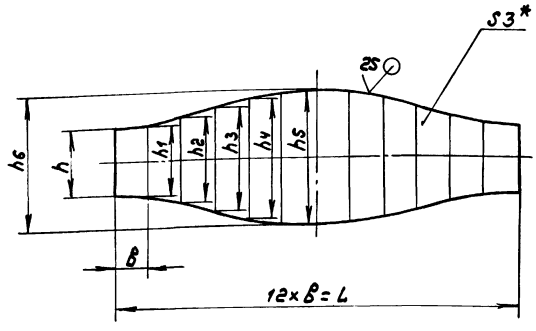

1. *Размеры для справок.
2. h16, ± IT16/2
3. Сварной шов С2 по ГОСТ 5264-80

Изм.	Лист	№ докум.	Подп.	Дата
Разраб.		Козина		9.89
Пров.		Козина		
Т. контр.				
Н. контр.		Мюнтер		
Утв.				

Д20А.962.002

Сектор

Лит. | Масса | Масштаб
И | см. табл. | —

Лист | Листов 1

Лист 6-ПН-3ГОСТ 19903-74
3-Ц-Н-8 Ст3сп ГОСТ 16523-70

ГПИ Горьковский САНТЕХПРОЕКТ

Формат А3

Инв. № подл. | Подп. и дата | Взам. инв. № | Инв. № дубл. | Подп. и дата

Д20А.962.003

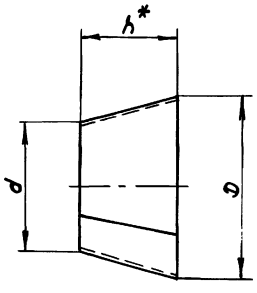

Обозначение	Размеры, мм.									α°	Масса, кг
	D	d	h	R	r	A	Б	B	r		
Д20А.962.003	530	377	285	1018	723	1049	1477	317	520	93	9,8
-01	630	530	735	4603	3869	1641	1953	105	822	24°30'	31

Развертка

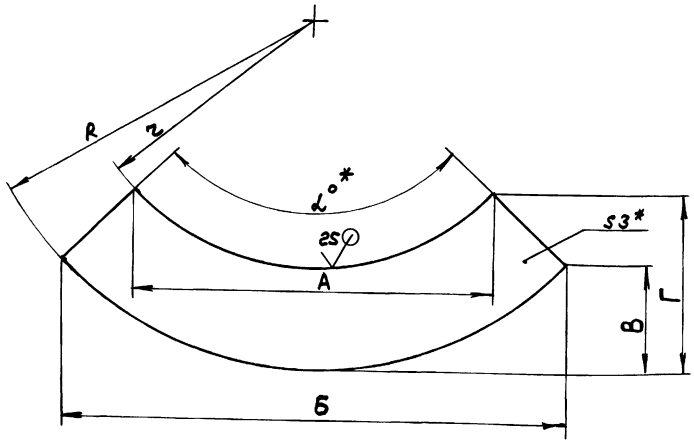

1. *Размеры для справок
2. h16, ± IT16/2
3. Сварной шов С2 по ГОСТ 5264-80

Изм.	Лист	№ докум.	Подп.	Дата
Разраб.		Козина		9.89
Пров.		Козина		
Т. контр.				
Н. контр.		Мюнтер		
Утв.				

Д20А.962.003

Переход

Лит. | Масса | Масштаб
И | см. табл. | —

Лист | Листов 1

Лист 6-ПН-3ГОСТ 19903-74
3-Ц-Н-8 Ст3сп ГОСТ 16523-70

ГПИ Горьковский САНТЕХПРОЕКТ

Формат А3

Альбом 3

Типовой проект 903-1-269.89

Инв.№подл. | Подп. и дата | Взам.инв.№ | Инв.№дубл. | Подп. и дата

420А.962.004

(V)

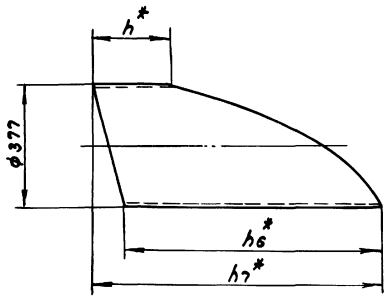

Обозначение	Размеры, мм								Масса, кг
	h	h1	h2	h3	h4	h5	h6	h7	
Д 20А.962.004	242	311	492	676	768	791	795	895	14
-01	1058	1127	1309	1492	1584	1607	1611	1711	36

Развертка

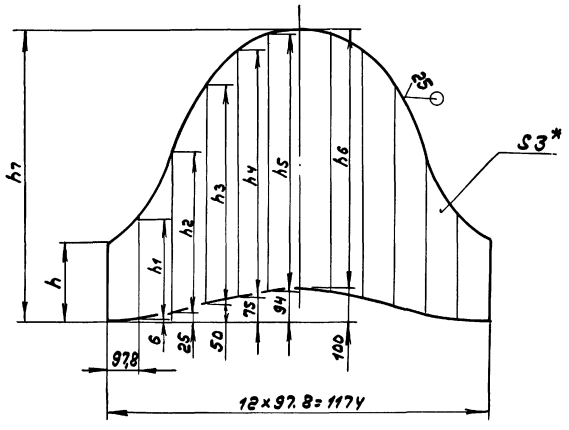

1.*Размеры для справок

2. $h16, \pm \frac{IT16}{2}$

3. Сварной шов С2 по ГОСТ 5264-80

				Д 20А.962.004	
Изм.	Лист	№ докум.	Подп.	Дата	
Разраб.	Козина			9.89	Труба
Пров.	Козина				
Т.контр.					
Н.контр.	Мюнтер				Лист 6-ЛН-3 ГОСТ 19903-74
Утв.					3-Ц-Н-8 Ст3сп ГОСТ 16523-70

Лит. И | Масса см. табл. | Масштаб —

Лист | Листов 1

ГПИ Горьковский САНТЕХПРОЕКТ

Формат А3

420А.962.005

Развертка

25 (V)

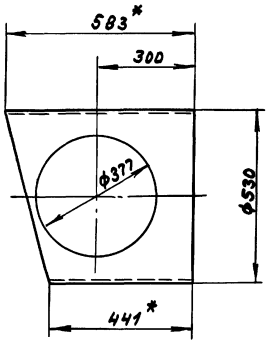

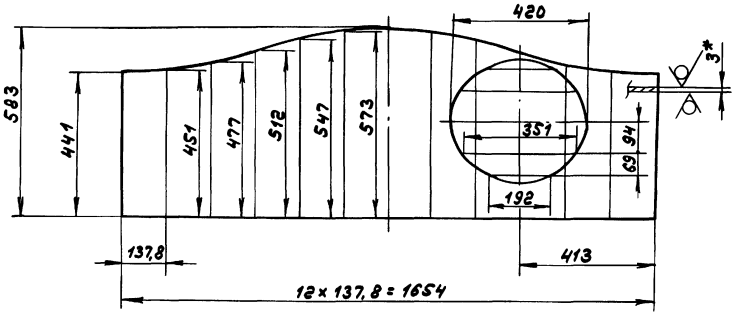

1.*Размеры для справок

2. $h16, \pm \frac{IT16}{2}$

3. Сварной шов С2 по ГОСТ 5264-80

				Д 20А.962.005	
Изм.	Лист	№ докум.	Подп.	Дата	
Разраб.	Козина			9.89	Труба
Пров.	Козина				
Т.контр.					
Н.контр.	Мюнтер				Лист 6-ЛН-3 ГОСТ 19903-74
Утв.					3-Ц-Н-8 Ст3сп ГОСТ 16523-70

Лит. И | Масса 17 | Масштаб 1:10

Лист | Листов 1

ГПИ Горьковский САНТЕХПРОЕКТ

Альбом 3

Д20А.962.008

Типовой проект 903-1-269.89

Инв.№подл. | Подп. и дата | Взам.инв.№ | Инв.№дубл. | Подп. и дата

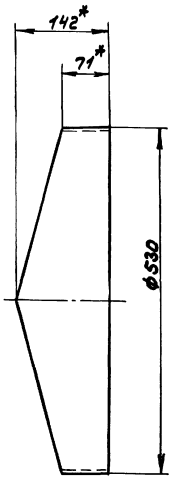

Развертка
М1:10

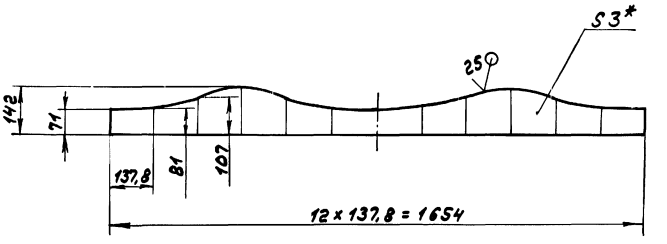

1. * Размеры для справок
2. h16, ± IT16/2
3. Сварной шов С2 по ГОСТ 5264-80.

Изм.	Лист	№ докум.	Подп.	Дата	Д20А.962.008			
Разраб.		Козина		9.89	Труба	Лит.	Масса	Масштаб
Пров.		Козина				И	4	1:5
Т.контр.						Лист	Листов 1	
Н.контр.		Мюнтер			Лист 5-ЛН-3 ГОСТ 19903-74 3-Ц-Н-8Ст3сп ГОСТ 16523-70	ГПИ Горьковский САНТЕХПРОЕКТ		
Утв.								

Формат А3

Д20А.962.009

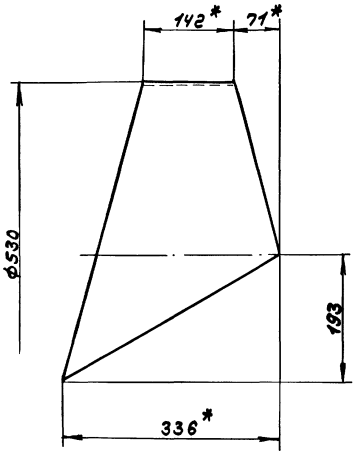

Развертка
М1:10

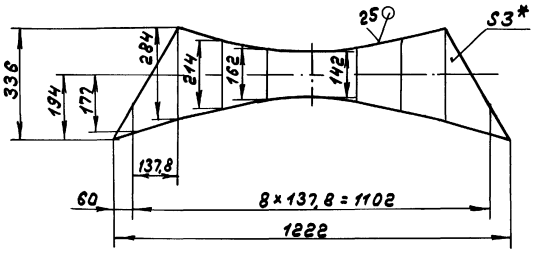

1. * Размеры для справок
2. h16, ± IT16/2

Изм.	Лист	№ докум.	Подп.	Дата	Д20А.962.009			
Разраб.		Козина		9.89	Сектор	Лит.	Масса	Масштаб
Пров.		Козина				И	5	1:5
Т.контр.						Лист	Листов 1	
Н.контр.		Мюнтер			Лист 5-ЛН-3 ГОСТ 19903-74 3-Ц-Н-8Ст3сп ГОСТ 16523-70	ГПИ Горьковский САНТЕХПРОЕКТ		
Утв.								

Инв.№подл. | Подп. и дата | Взам.инв.№ | Инв.№дубл. | Подп. и дата

Развертка

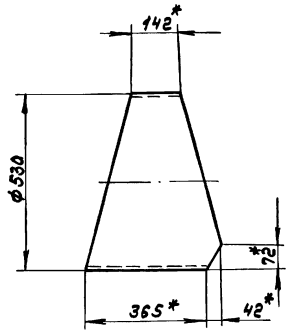

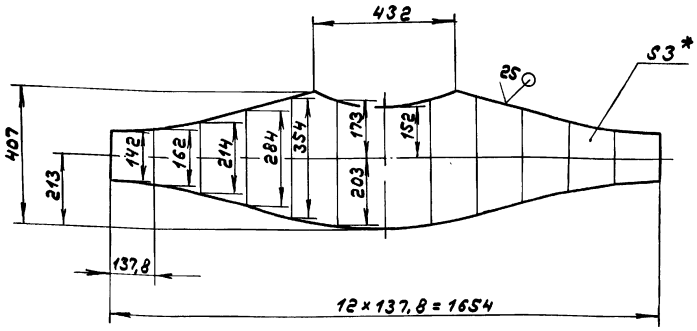

1.*Размеры для справок
2. h16, ± IT16/2
3. Сварной шов С2 по ГОСТ5264-80.

					Д20А.962.011		
Изм.	Лист	№докум.	Подп.	Дата	Сектор	Лит.	Масса	Масштаб
Разраб.		Козина		9.89		И	11	1:10
Пров.		Козина				Лист	Листов 1
Т.контр.							
Н.контр.		Мюнтер			Лист 5-ПН-3 ГОСТ 19903-74 / 3-Ц-Н-ВСт3сп ГОСТ 16523-70	ГПИ Горьковский САНТЕХПРОЕКТ	
Утв.							

Формат А3

Д20А962.012

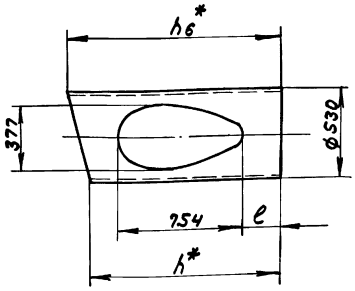

Развертка

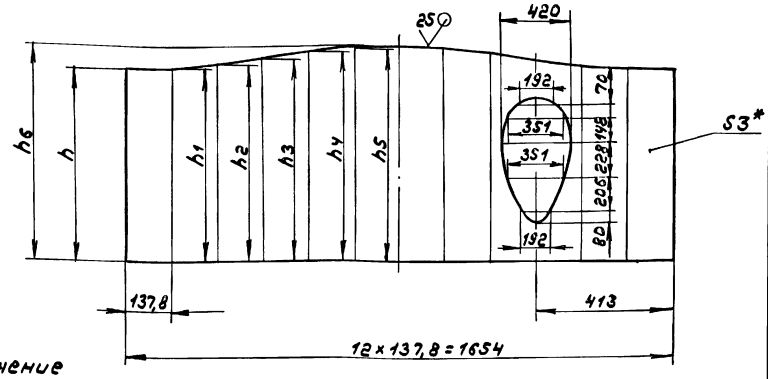

Д20А.962.012-01-зеркальное отражение
Остальное - см. Д20А.962.012

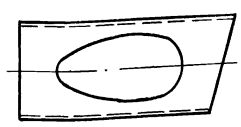

Обозначение	Размеры, мм								Масса, кг
	h	h1	h2	h3	h4	h5	h6	e	
Д20А.962.012	944	954	980	1015	1050	1076	1085	130	34
-01	1141	1152	1177	1212	1247	1273	1283	221	42

1.*Размеры для справок
2. h16, ± IT16/2
3. Сварной шов С2 по ГОСТ5264-80.

					Д20А.962.012		
Изм.	Лист	№докум.	Подп.	Дата	Труба	Лит.	Масса	Масштаб
Разраб.		Козина		9.89		И	См. табл.	—
Пров.		Козина				Лист	Листов 1
Т.контр.							
Н.контр.		Мюнтер			Лист 5-ПН-3 ГОСТ 19903-74 / 3-Ц-Н-ВСт3сп ГОСТ 16523-70	ГПИ Горьковский САНТЕХПРОЕКТ	
Утв.							

Копир
23801-03 24
Формат А2

Альбом 3

Типовой проект 903-1-269.89

Формат	Зона	Поз.	Обозначение	Наименование	Кол.	Примечание
				Документация		
А2			Д 20А.963.000СБ	Сборочный чертеж		
				Детали		
А3		1	Д 20А 962.001-06	Сектор	1	
		2	-07	Сектор	1	
А3		3	Д 20А.962.002-04	Сектор	2	
А3		4	Д 20А.963.001	Переход	1	
А4		5	Д 20А.963.002	Труба	1	
		6	-01	Труба	1	
Б4		7	Д 20А.963.003	Полоса		
				Полоса $\frac{2\text{-}Б\text{-}6\times90\ ГОСТ\ 103\text{-}76}{Вст3сп\ ГОСТ\ 535\text{-}79}$		
				L = 586 h16 (25)	2	2,5 кг
Б4		8	Д 20А.963.004	Полоса		
				Полоса $\frac{2\text{-}Б\text{-}6\times90\ ГОСТ\ 103\text{-}76}{Вст3сп\ ГОСТ\ 535\text{-}79}$		
				L = 706 h16 (25)	2	2,9 кг
				Прочие изделия		
		9		Компенсатор 600-1-08 ПГВУ 243-76	1	

Инв.№ подл. | Подп. и дата | Взам. инв.№ | Инв.№ дубл. | Подп. и дата

Изм.	Лист	№ докум.	Подп.	Дата
Разраб.		Козина		9.3.89
Пров.		Козина		
Нач. отд.		Вольский		
Н. контр.		Мюнтер		
Утв.				

Д 20А.963.000

Газоход

Лит.	Лист	Листов
И		1

ГПИ Горьковский САНТЕХПРОЕКТ

Формат А4

Д 20А.963.002

25 (√)

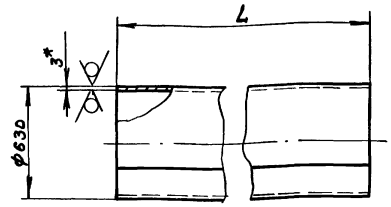

Обозначение	L, мм	Длина развертки, мм	Масса, кг
Д 20А.963.002	97	1978	4,5
-01	2305		107

1. * Размеры для справок
2. h16, $\pm \frac{IT16}{2}$
3. Сварной шов С2 по ГОСТ 5264-80

Инв.№ подл. | Подп. и дата | Взам. инв.№ | Инв.№ дубл. | Подп. и дата

Изм.	Лист	№ докум.	Подп.	Дата
Разраб.		Козина		9.3.89
Пров.		Козина		
Т. контр.				
Нач. отд.				
Н. контр.		Мюнтер		
Утв.				

Д 20А.963.002

Труба

Лит.	Масса	Масштаб
И	см. табл.	—
Лист	Листов 1	

Лист Б-ПН-3 ГОСТ 19903-74 / 3-й-Н-Вст3сп ГОСТ 16523-70

ГПИ Горьковский САНТЕХПРОЕКТ

Формат А4

Д 20А.963.001

(√)

Развертка
М1:20

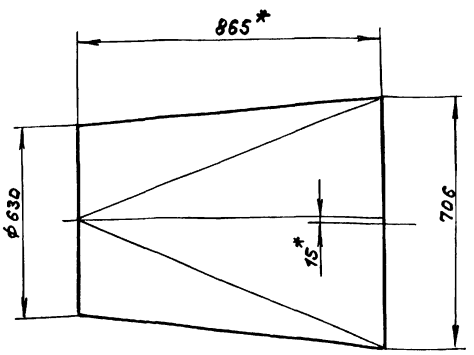

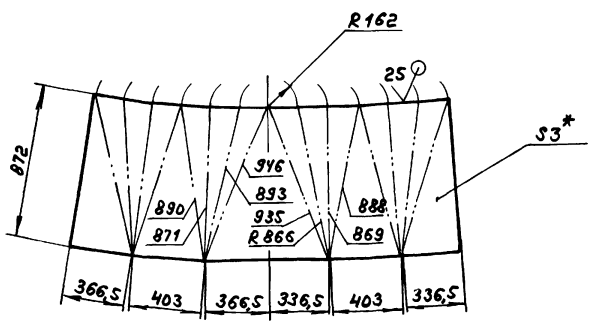

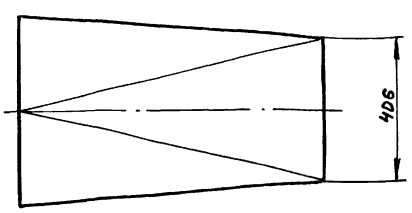

1. * Размеры для справок
2. h16, $\pm \frac{IT16}{2}$
3. Сварной шов С2 по ГОСТ 5264-80

Инв.№ подл. | Подп. и дата | Взам. инв.№ | Инв.№ дубл. | Подп. и дата

Изм.	Лист	№ докум.	Подп.	Дата
Разраб.		Козина		9.3.89
Пров.		Козина		
Т. контр.				
Н. контр.		Мюнтер		
Утв.				

Д 20А.963.001

Переход

Лит.	Масса	Масштаб
И	45	1:10
Лист	Листов 1	

Лист Б-ПН-3 ГОСТ 19903-74 / 3-й-Н-Вст3сп ГОСТ 16523-70

ГПИ Горьковский САНТЕХПРОЕКТ

Д20А.963.000

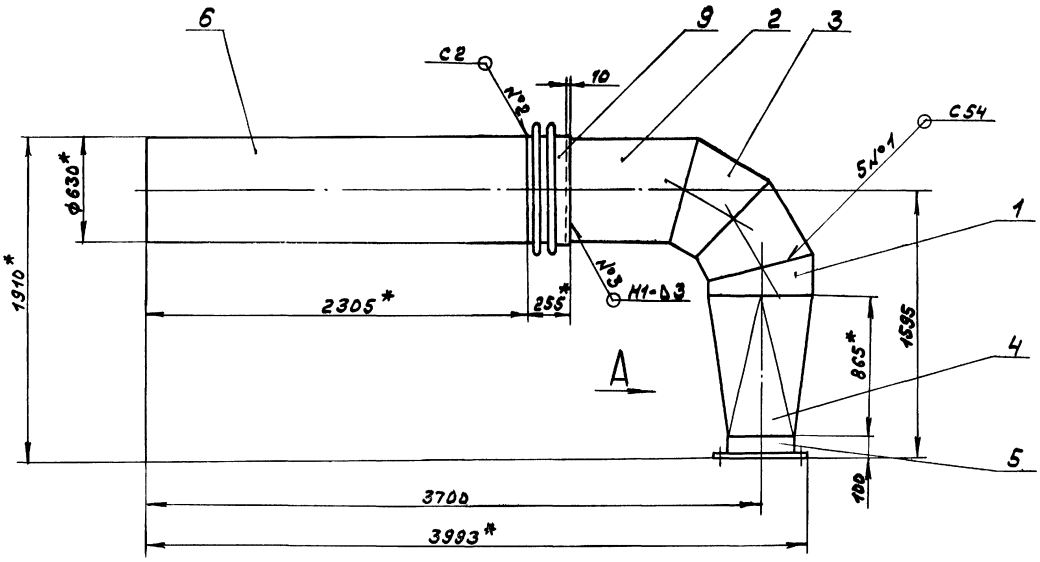

Вид А повернута

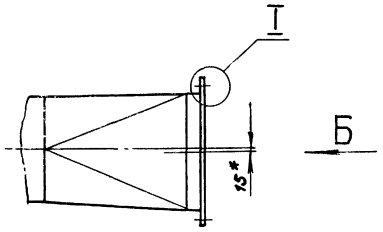

Вид Б
М1:10

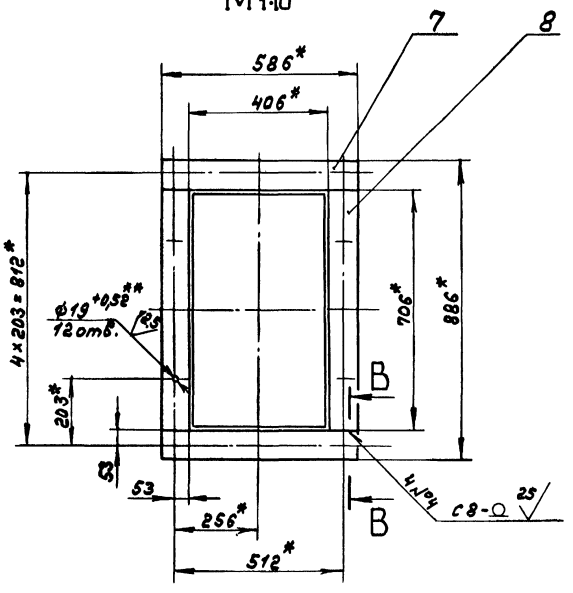

I
М1:1

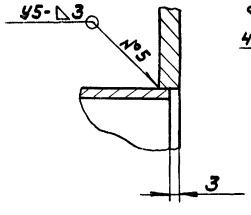

В-В
М1:1

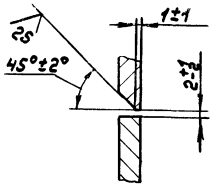

1.* Размеры для справок.

2.** Обработать по сопрягаемой детали

3. $\pm \frac{IT16}{2}$

4. Сварные швы №1,2,3 по ГОСТ 16037-80, №4 по ГОСТ 5264-80.

Д20А.963.000-01- зеркальное отражение
Остальное - см. Д20А.963.000

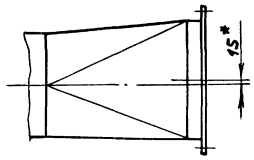

Изм.	Лист	№ докум.	Подп.	Дата
Разраб.		Козина		93.89
Пров.		Козина		
Т. контр.				
Нач. отд.		Вольский		
Н. контр.		Мюнтер		
Утв.				

Д20А.963.000СБ

Газоход

Лит.	Масса	Масштаб
И	265	1:20

Лист Листов 1

ГПИ Горьковский САНТЕХПРОЕКТ

Копир. Формат А2

Инв.№ подл. | Подп. и дата | Взам.инв.№ | Инв.№ дубл. | Подп. и дата

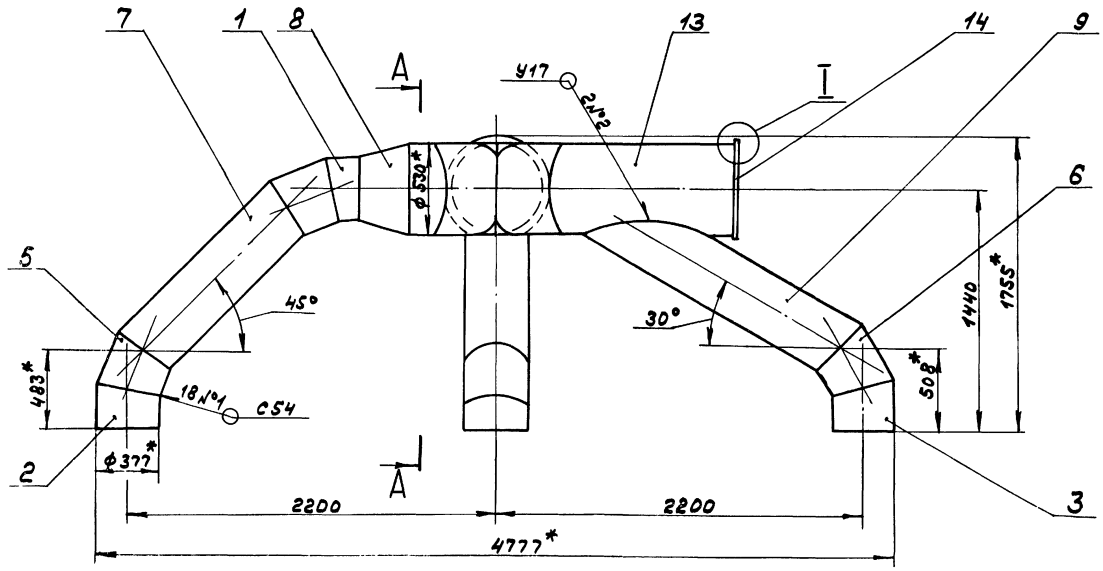

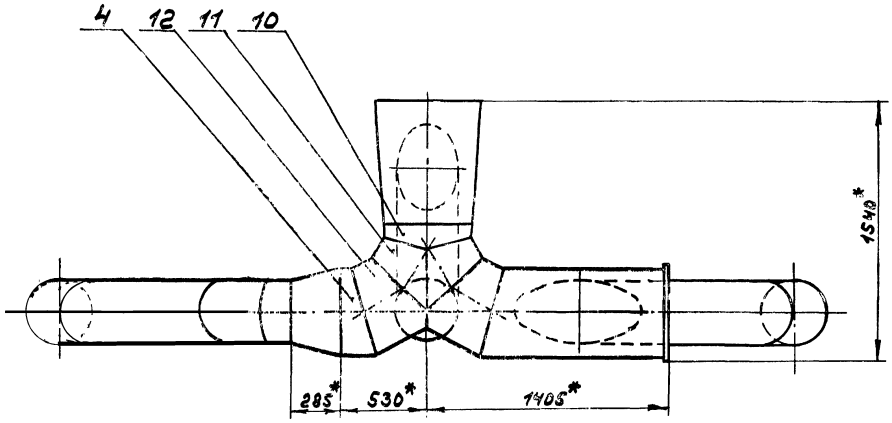

А-А

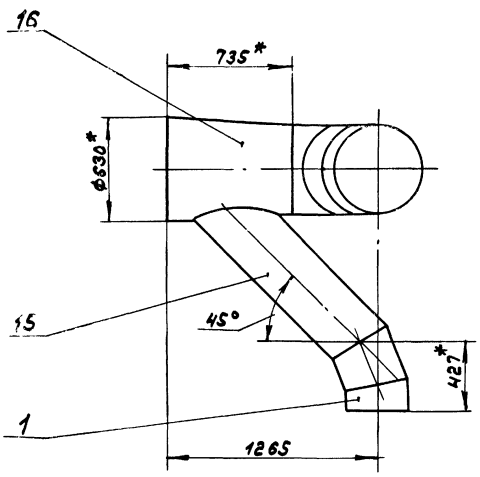

I
М 1:1

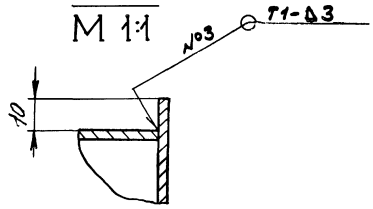

1. * Размеры для справок.
2. ± IT16/2
3. Сварные швы №1, 2 по ГОСТ 16037-80, №3 по ГОСТ 5264-80.

					Д20А.964.000СБ		
Изм.	Лист	№ докум.	Подп.	Дата			
Разраб.		Козина		9.89	Газоход	Лит.	Масса	Масштаб
Пров.		Козина				И	289	1:20
Т.контр.						Лист	Листов 1	
Нач.отд.		Вольский				ГПИ Горьковский САНТЕХПРОЕКТ		
Н.контр.		Мюнтер						
Утв.								

Копир.

Инв.№подл. | Подп. и дата | Взам.инв.№ | Инв.№дубл. | Подп. и дата

Альбом 3

Типовой проект 903-1-269.89

Формат	Зона	Поз.	Обозначение	Наименование	Кол.	Примечание
				Документация		
А2			Д 20А.964.000СБ	Сборочный чертеж		
				Детали		
А3		1	Д 20А.962.001-01	Сектор	2	
		2	-02	Сектор	1	
		3	-03	Сектор	1	
		4	-05	Сектор	1	
А3		5	Д 20А.962.002	Сектор	1	
		6	-01	Сектор	3	
		7	-02	Сектор	1	
А3		8	Д 20А.962.003-01	Переход	1	
А3		9	Д 20А.962.004-01	Труба	1	
Б4		10	Д 20А.962.008	Труба	1	
А3		11	Д 20А.962.009	Сектор	2	
А3		12	Д 20А.962.011	Сектор	2	
А3		13	Д 20А.962.012	Труба	1	
Б4		14	Д 20А.964.001	Лист Б-ПН-3 ГОСТ 19903-74 Лист 3-Ц-Н-8 Ст3сп ГОСТ 16523-70		
				ф550 h16 25	1	5,6 кг
А3		15	Д 20А.964.002	Труба	1	
А3		16	Д 20А.964.003	Переход	1	

Инв.№подл. | Подп. и дата | Взам.инв.№ | Инв.№дубл. | Подп. и дата

Изм.	Лист	№докум.	Подп.	Дата
Разраб.		Козина		9389
Пров.		Козина		
Начотд		Вольский		
Н.контр.		Мюнтер		
Утв.				

Д 20А.964.000

Газоход

Лит.	Лист	Листов
И		1

ГПИ Горьковский САНТЕХПРОЕКТ

Формат А4

Д 20А.038.001

25 (√)

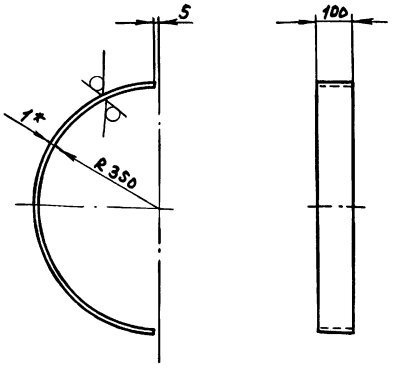

1.*Размеры для справок

2. ± IT16/2

Изм.	Лист	№докум.	Подп.	Дата
Разраб		Козина		9389
Пров.		Козина		
Т.контр.				
Н.контр.		Мюнтер		
Утв.				

Обечайка

Лит.	Масса	Масштаб
И	0,9	1:10
Лист	Листов 1	

Лист Б-ПН-1 ГОСТ 19903-74 Лист 3-Ц-Н-8 Ст3сп ГОСТ 16523-70

ГПИ Горьковский САНТЕХПРОЕКТ

Формат А4

Д 20А.964.002

(√)

Развертка

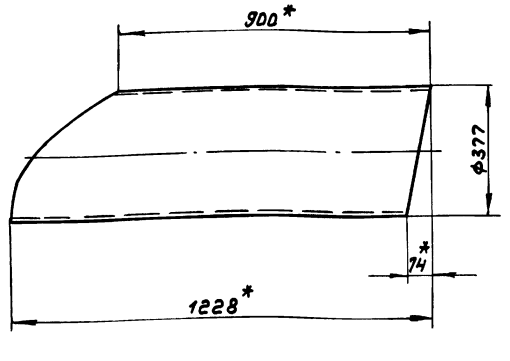

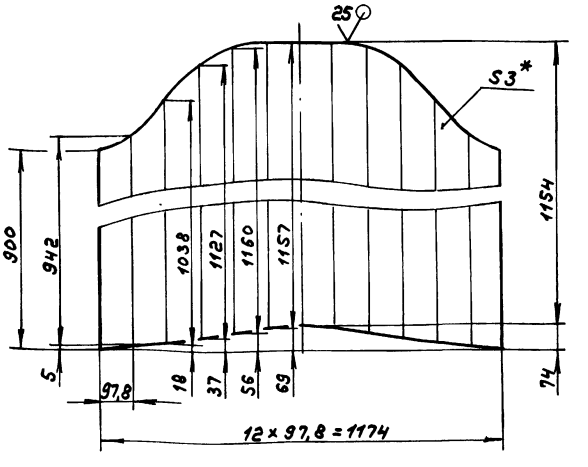

1.*Размеры для справок

2. h16, ± IT16/2

3. Сварной шов С2 по ГОСТ 5264-80

Изм.	Лист	№докум.	Подп.	Дата
Разраб		Козина		9389
Пров.		Козина		
Т.контр.				
Н.контр.		Мюнтер		
Утв.				

Труба

Лит.	Масса	Масштаб
И	24	1:10
Лист	Листов 1	

Лист Б-ПН-3 ГОСТ 19903-74 Лист 3-Ц-Н-8 Ст3сп ГОСТ 16523-70

ГПИ Горьковский САНТЕХПРОЕКТ

Копир.

Формат А3

Альбом 3

Типовой проект 903-1-269.89

А20А.964.003

25 (V)

Развертка

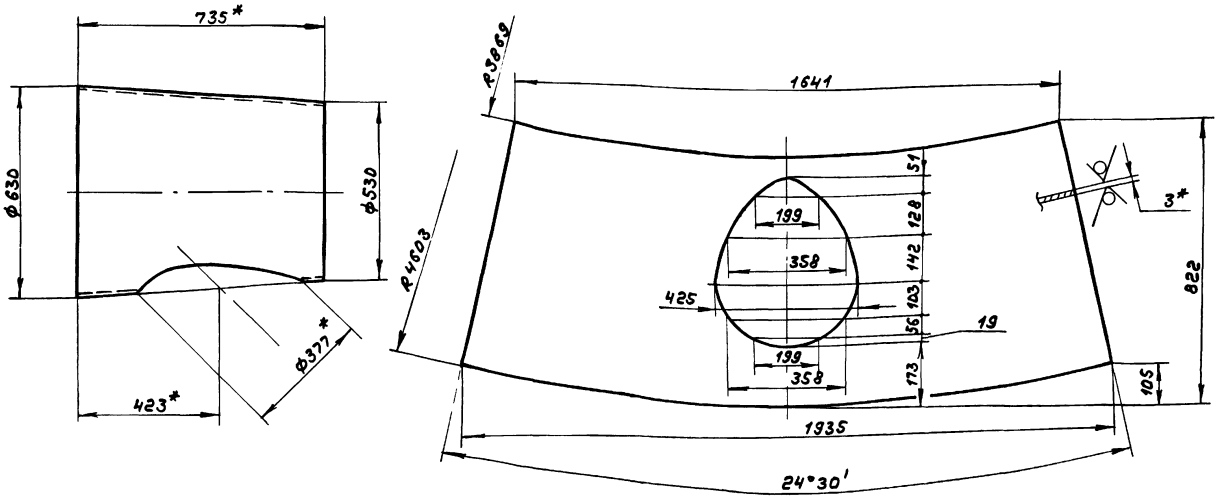

1. * Размеры для справок
2. h16, $\pm \frac{IT16}{2}$
3. Сварной шов С2 по ГОСТ 5264-80

						Д20А.964.003		
							Лит.	Масса	Масштаб
Изм.	Лист	№докум.	Подп.	Дата	Переход		И	30	1:10
Разраб.		Козина		9389					
Пров.		Козина					Лист	Листов 1
Т.контр.								
Н.контр.		Нюнтер			Б-ЛН-3 ГОСТ 19903-74		ГПИ Горьковский САНТЕХПРОЕКТ	
Утв.					Лист 3-II-Н-ВСт3сп ГОСТ 16523-70			

Формат А3

Формат	Зона	Поз.	Обозначение	Наименование	Кол.	Примечание
				Документация		
А3			Д20Б.038.000СБ	Сборочный чертеж		
				Детали		
А4		1	Д20Б.038.001	Обечайка	1	
				Материалы		
		2		Плита теплоизоляционная из минеральной ваты на синтетическом связующем П-125-1000.500.100 ГОСТ 9573-82	4	м²

						Д20Б.038.000		
Изм.	Лист	№докум.	Подп.	Дата	Панель герметизирующая		Лит.	Лист	Листов
Разраб.		Козина		9389			И	1	2
Пров.		Козина					ГПИ Горьковский САНТЕХПРОЕКТ	
Нач.отд.		Вольский						
Н.контр.		Нюнтер						
Утв.								

Формат А4

Формат	Зона	Поз.	Обозначение	Наименование	Кол.	Примечание
				Переменные данные для исполнений		
				Д20Б.038.000		
				Детали		
А4		3	Д20Б.038.002	Стенка	2	
А4		4	Д20Б.038.003	Стенка	1	
				Д20Б.038.000-01		
				Детали		
А4		3	Д20Б.038.002-01	Стенка	2	
А4		4	Д20Б.038.003-01	Стенка	1	

					Д20Б.038.000		Лист 2
Изм.	Лист	№докум.	Подп.	Дата			

Копир. 23801-03 29 Формат А4

Инв.№подл. | Подп. и дата | Взам.инв.№ | Инв.№дубл. | Подп. и дата

Д206.038.000СБ

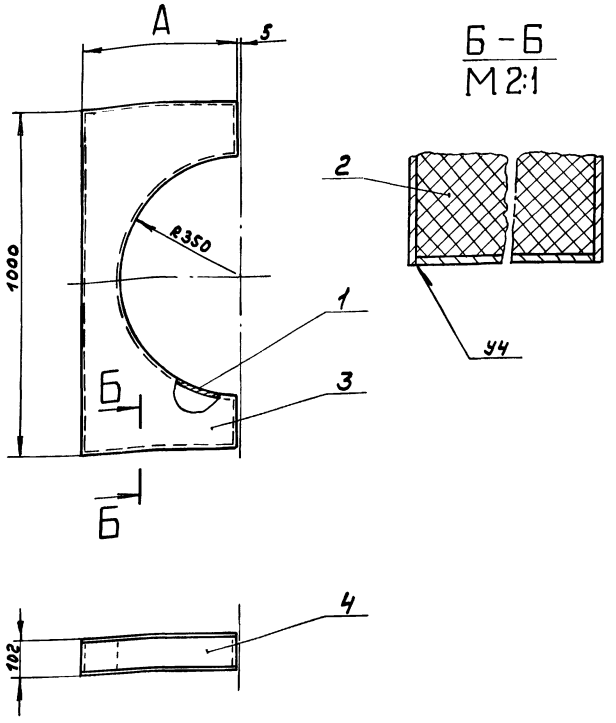

Обозначение	А, мм	Масса, кг
Д206.038.000	450	11
-01	540	12

1. Размеры для справок.
2. Сварные швы по ГОСТ5264-80.

Изм.	Лист	№ докум.	Подп.	Дата
Разраб.		Козина		9.89
Пров.		Козина		
Т.контр.				
Нач.отд.		Волевич		
Н.контр.		Нюнтер		
Утв.				

Д206.038.000СБ

Панель герметизирующая

Лит.	Масса	Масштаб
И	см. табл.	—

Лист | Листов 1

ГПИ Горьковский САНТЕХПРОЕКТ

Формат А3

Д206.038.002

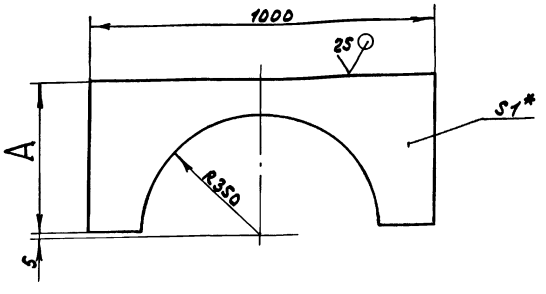

Обозначение	А, мм.	Масса, кг.
Д206.038.002	450	2
-01	540	2,7

1. *Размеры для справок.
2. ± IT16/2

Изм.	Лист	№ докум.	Подп.	Дата
Разраб.		Козина		9.89
Пров.		Козина		
Т.контр.				
Н.контр.		Нюнтер		
Утв.				

Д206.038.002

Стенка

Лит.	Масса	Масштаб
И	см. табл.	—

Лист | Листов 1

Лист 6-ЛН-1 ГОСТ 19903-74
3-Ш-Н-8 Ст3сп ГОСТ 16523-70

ГПИ Горьковский САНТЕХПРОЕКТ

Формат А4

Д206.038.003

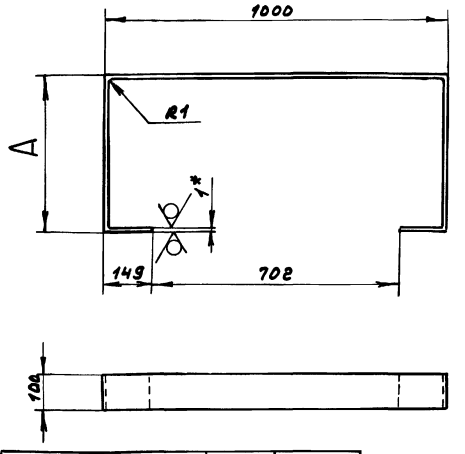

Обозначение	А, мм	Масса, кг
Д206.038.003	450	1,7
-01	540	1,9

1. *Размеры для справок
2. ± IT16/2

Изм.	Лист	№ докум.	Подп.	Дата
Разраб.		Козина		9.89
Пров.		Козина		
Т.контр.				
Н.контр.		Нюнтер		
Утв.				

Д206.038.003

Стенка

Лит.	Масса	Масштаб
И	см. табл.	—

Лист | Листов 1

Лист 6-ЛН-1 ГОСТ 19903-74
3-Ш-Н-8 Ст3сп ГОСТ 16523-70

ГПИ Горьковский САНТЕХПРОЕКТ

Копир. 23801 03 30

Формат А4

Альбом 3

Типовой проект 903-1-269.89

Формат	Зона	Поз.	Обозначение	Наименование	Кол.	Примечание
				Документация		
А3			Д22А.038.000СБ	Сборочный чертеж		
				Сборочные единицы		
А4		1	Д22А.038.010	Крышка	1	
А4		2	Д22А.038.020	Горловина	1	
				Детали		
А4		3	Д22А.038.001	Прокладка	1	
				Стандартные изделия		
		4		Болт М16х35.36 ГОСТ 7798-70	8	
		5		Гайка М16.4 ГОСТ 5915-70	8	

Инв.№подл. | Подп. и дата | Взам.инв.№ | Инв.№дубл. | Подп. и дата

Изм.	Лист	№докум.	Подп.	Дата
Разраб.		Мордвинкин		9.3.89
Пров.		Мордвинкин		
Нач.отд.		Вольский		
Н.контр.		Мюнтер		
Утв.				

Д22А.038.000

Люк

Лит.	Лист	Листов
И		1

ГПИ Горьковский САНТЕХПРОЕКТ

Формат А4

Д22А.038.001

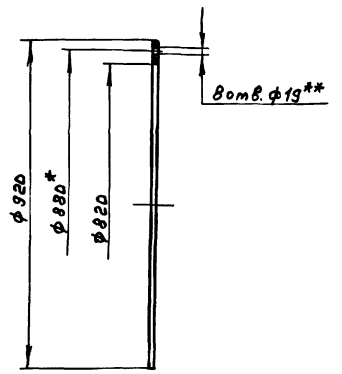

1. *Размеры для справок.
2. **Обработать по сопрягаемой детали.

Инв.№подл. | Подп. и дата | Взам.инв.№ | Инв.№дубл. | Подп. и дата

Изм.	Лист	№докум.	Подп.	Дата
Разраб.		Мордвинкин		9.3.89
Пров.		Мордвинкин		
Т.контр.				
Н.контр.		Мюнтер		
Утв.				

Д22А.038.001

Прокладка

Лит.	Масса	Масштаб
И	0,42	1:10

Лист	Листов 1

Пластина Т, лист ТНКЩ-с-2 ГОСТ 7338-77

ГПИ Горьковский САНТЕХПРОЕКТ

Формат А4

Д22А.038.000СБ

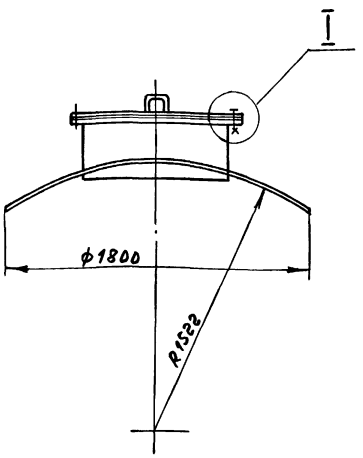

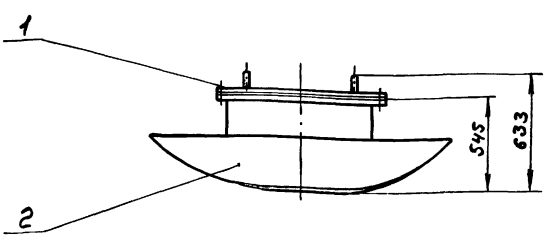

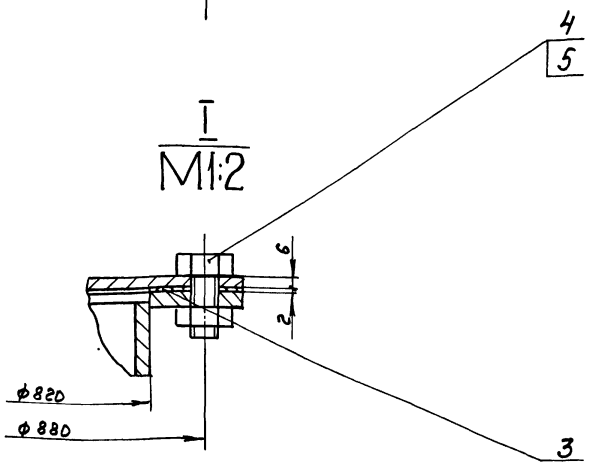

Размеры для справок

Инв.№подл. | Подп. и дата | Взам.инв.№ | Инв.№дубл. | Подп. и дата

Изм.	Лист	№докум.	Подп.	Дата
Разраб.		Мордвинкин		9.3.89
Пров.		Мордвинкин		
Т.контр.				
Нач.отд.		Вольский		
Н.контр.		Мюнтер		
Утв.				

Д22А.038.000СБ

Люк

Лит.	Масса	Масштаб
И	217	1:20

Лист	Листов 1

ГПИ Горьковский САНТЕХПРОЕКТ

Альбом 3

Типовой проект 903-1-269.89

Формат	Зона	Поз.	Обозначение	Наименование	Кол.	Примечание
				Документация		
А4			Д 22А.038.010СБ	Сборочный чертеж		
				Детали		
А4		1	Д 22А.038.002	Ручка	2	
А4		2	Д 22А.038.003	Крышка	1	

Инв.№подл. | Подп. и дата | Взам.инв.№ | Инв.№дубл. | Подп. и дата

Изм.	Лист	№ докум.	Подп.	Дата
Разраб.		Мордвинкин		9.3.89
Пров.		Мордвинкин		
Нач.отд.				
Н.контр.		Мюнтер		
Утв.				

Д22А.038.010

Крышка

Лит.	Лист	Листов
И		1

ГПИ Горьковский САНТЕХПРОЕКТ

Формат А4

Д22А.038.010СБ

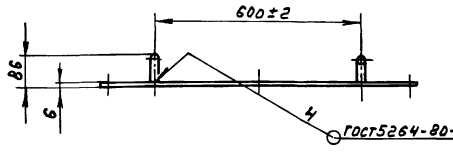

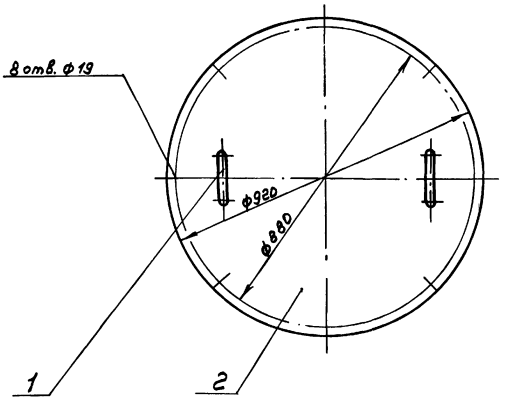

Размеры для справок

Изм.	Лист	№ докум.	Подп.	Дата
Разраб.		Мордвинкин		9.3.89
Пров.		Мордвинкин		
Т.контр.				
Н.контр.		Мюнтер		
Утв.				

Крышка

Лит.	Масса	Масштаб
И	32,4	1:10
Лист	Листов 1	

ГПИ Горьковский САНТЕХПРОЕКТ

Формат А4

Д22А.038.002

25 (√)

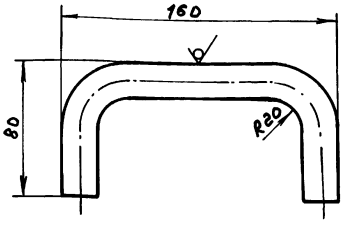

$\pm \frac{IT16}{2}$

Изм.	Лист	№ докум.	Подп.	Дата
Разраб.		Мордвинкин		9.3.89
Пров.		Мордвинкин		
Т.контр.				
Н.контр.		Мюнтер		
Утв.				

Ручка

Лит.	Масса	Масштаб
И	0,62	1:2
Лист	Листов 1	

Круг 20-В ГОСТ2590-71 / Ст3сп ГОСТ 535-79

ГПИ Горьковский САНТЕХПРОЕКТ

Формат А4

Д22А.038.003

12,5 (√)

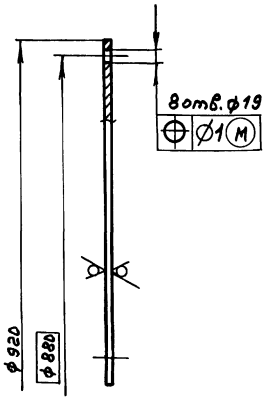

H14, h14

Изм.	Лист	№ докум.	Подп.	Дата
Разраб.		Мордвинкин		9.3.89
Пров.		Мордвинкин		
Т.контр.				
Н.контр.		Мюнтер		
Утв.				

Крышка

Лит.	Масса	Масштаб
И	31,2	1:5
Лист	Листов 1	

Лист Б-ПН-6 ГОСТ19903-74 / Ст3сп ГОСТ14637-79

ГПИ Горьковский САНТЕХПРОЕКТ

Копир

Формат А4

Альбом 3

Типовой проект 903-1-269.89

Формат	Зона	Поз.	Обозначение	Наименование	Кол.	Примечание
				Документация		
А3			Д 22А.038.020СБ	Сборочный чертеж		
				Детали		
А4		1	Д 22А.038.004	Фланец	1	
Б4		2	Д 22А.038.005	Патрубок		
				Труба 820×8 ГОСТ 10704-76 / Д ГОСТ 10705-80		
				L = 320 h14 (25)	1	51,2 кг
А3		3	Д 22А.038.006	Седло	1	

Изм.	Лист	№ докум.	Подп.	Дата
Разраб.		Мордвинкин		9.3.89
Пров.		Мордвинкин		
Нач. отд.				
Н. контр.		Мюнтер		
Утв.				

Д22А.038.020

Горловина

Лит.	Лист	Листов
И		1

ГПИ Горьковский САНТЕХПРОЕКТ

Формат А4

Д22А.038.004

(125) (V)

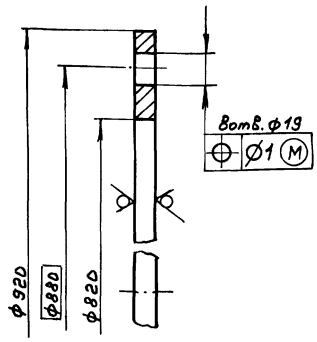

H14, h14.

Изм.	Лист	№ докум.	Подп.	Дата
Разраб.		Мордвинкин		9.3.89
Пров.		Мордвинкин		
Т. контр.				
Н. контр.		Мюнтер		
Утв.				

Фланец

Лит.	Масса	Масштаб
И	10,6	1:2
Лист	Листов 1	

Лист 6-ЛН-10 ГОСТ 19903-74 / Вст3сп ГОСТ 14637-79

ГПИ Горьковский САНТЕХПРОЕКТ

Формат А4

Д22А.038.020СБ

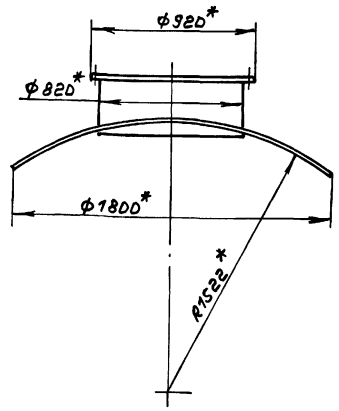

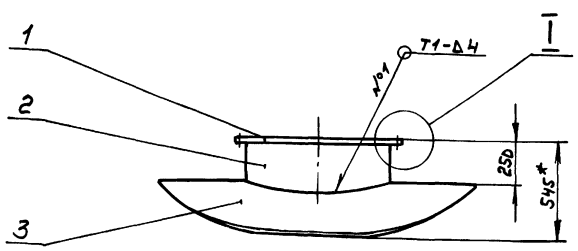

I
M1:2

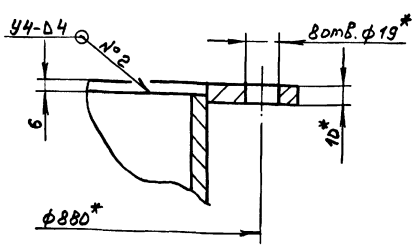

1. *Размеры для справок.
2. ± IT16/2
3. Сварные швы по ГОСТ 5264-80

Изм.	Лист	№ докум.	Подп.	Дата
Разраб.		Мордвинкин		9.3.89
Пров.		Мордвинкин		
Т. контр.				
Н. контр.		Мюнтер		
Утв.				

Д22А.038.020СБ

Горловина

Лит.	Масса	Масштаб
И	184	1:20
Лист	Листов 1	

ГПИ Горьковский САНТЕХПРОЕКТ

Копир.

Формат А3

Инв. № подл. | Подп. и дата | Взам. инв. № | Инв. № дубл. | Подп. и дата

25/(✓)

Альбом 3

Типовой проект 903-1-269.89

А22А.038.006

Развертка

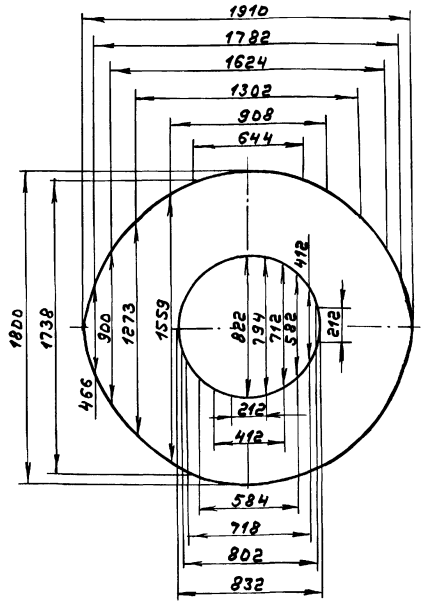

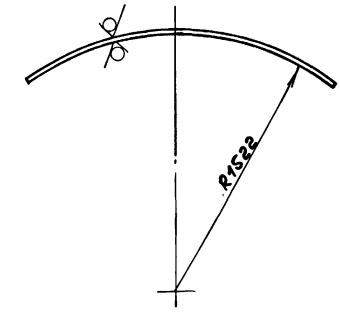

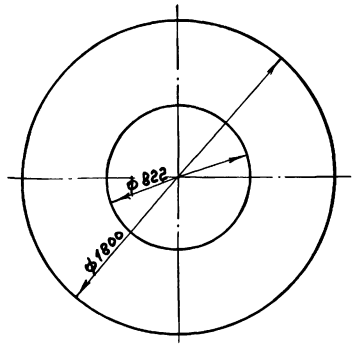

$H16, h16, \pm \frac{IT16}{2}$

					А22А.038.006			
					Седло	Лит.	Масса	Масштаб
						И	122	1:20
Изм.	Лист	№ докум.	Подп.	Дата		Лист	Листов 1	
Разраб.		Нордвинкин		9.3.89				
Пров.		Нордвинкин						
Т. контр.								
Н. контр.		Мюнтер			Лист Б-ПН-10 ГОСТ 19903-74	ГПИ Горьковский САНТЕХПРОЕКТ		
Утв.					Ст3сп ГОСТ 14637-79			

Формат А3

Инв. № подл. | Подп. и дата | Взам. инв. № | Инв. № дубл. | Подп. и дата

Формат	Зона	Поз.	Обозначение	Наименование	Кол.	Примечание
				Документация		
А2			А22А.039.000СБ	Сборочный чертеж		
				Сборочные единицы		
А4		1	А22А.039.010	Сектор	1	
А4		2	А22А.039.020	Кронштейн	1	
А4		3	А22А.039.030	Лопатка	1	
А4		4	А22А.039.040	Корпус	1	
				Детали		
А4		5	А22А.039.001	Фиксатор	1	
А3		6	А22А.039.002	Подшипник	1	
А4		7	А22А.039.003	Ось	1	
А4		8	А22А.039.004	Крышка сальника	1	
А4		9	А22А.039.005	Крышка	1	
А4		10	А22А.039.006	Прокладка	1	
А4		11	А22А.039.007	Ось	1	
А3		12	А22А.039.008	Подшипник	1	

					А22А.039.000			
					Заслонка	Лит.	Лист	Листов
						И	1	2
Изм.	Лист	№ докум.	Подп.	Дата		ГПИ Горьковский САНТЕХПРОЕКТ		
Разраб.		Нордвинкин		9.3.89				
Пров.		Нордвинкин						
Нач. отд.		Волынский						
Н. контр.		Мюнтер						
Утв.								

Копир. Формат А4

Формат	Зона	Поз.	Обозначение	Наименование	Кол.	Примечание
А4		13	А22А.039.009	Указатель	1	
А4		14	А22А.039.011	Шпилька	1	
А4		15	А22А.039.012	Прокладка	2	
Б4		16	А22А.039.013	Кольцо		
				Круг 40-В ГОСТ 2590-71		
				Ст3сп ГОСТ 535-79	2	0,02 кг
				Стандартные изделия		
		17		Шпонка 6х6х36 ГОСТ 24068-80	1	
				Болты ГОСТ 7798-70		
		18		М6х10.36	3	
		19		М10х30.36	4	
		20		Винт М12х20.36 ГОСТ 11482-84	1	
		21		Винт М6х12.36 ГОСТ 1476-84	1	
		22		Шпильки М6-6gх30.36 ГОСТ 22038-76	2	
				Гайки ГОСТ 5915-70		
		23		М6.4	2	
		24		М10.4	4	
		25		Шайба 10.65Г.019 ГОСТ 6402-70	4	
		26		Шайба 10.01 ГОСТ 6958-78	1	
		27		Штифт 5х55 ГОСТ 19119-80	2	
				Материалы		
		28		Шнур асбестовый		
				ШАДН6 ГОСТ 1779-83	0,4	м.

					А22А.039.000			Лист 2
Изм.	Лист	№ докум.	Подп.	Дата				

Копир. 23801 03 34 Формат А4

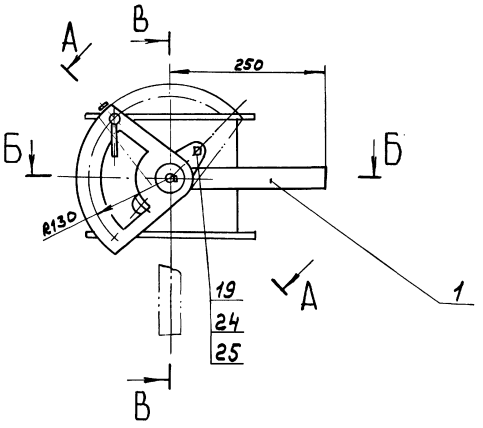

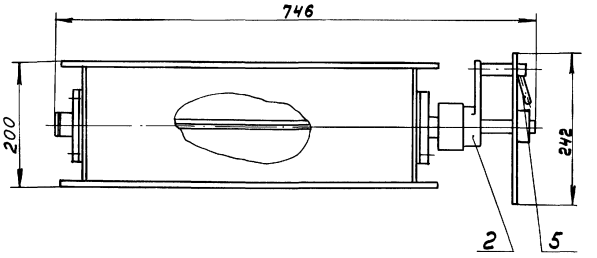

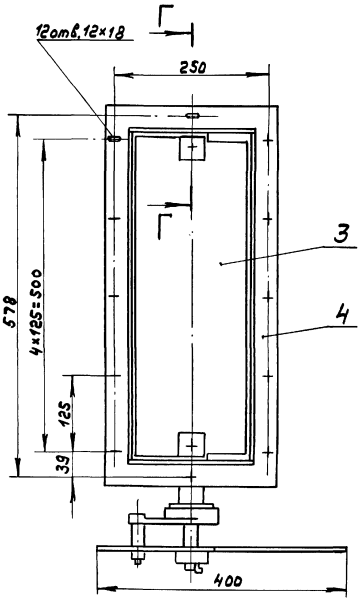

В-В
М1:1

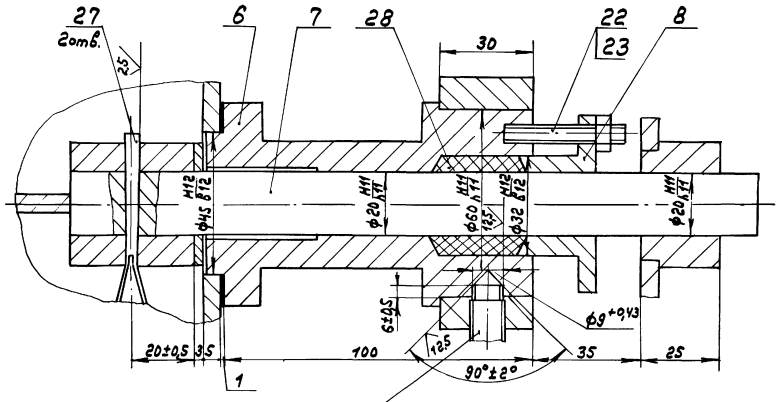

Г-Г
М1:1

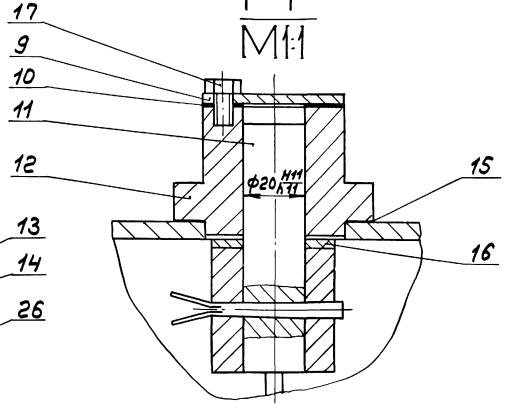

А-А
М1:1

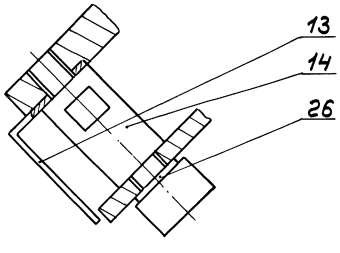

Поз.16
М1:1

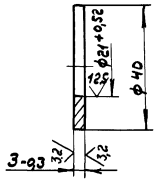

Б-Б
М1:1

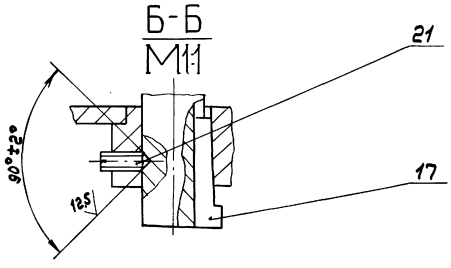

1. Размеры для справок.
2. Смазка подшипников скольжения ЦИАТИМ-221 ГОСТ 9433-80.

					Д22А.039.000СБ		
Изм.	Лист	№ докум.	Подп.	Дата	Заслонка	Лит.	Масса	Масштаб
Разраб.		Нордвинкин		9.3.89		И	30	1:5
Пров.		Нордвинкин				Лист	Листов 1
Т.контр.						ГПИ Горьковский САНТЕХПРОЕКТ	
Нач.отд.		Вольский					
Н.контр.		Нюнтер					
Утв.							

Инв.№подл. | Подп. и дата | Взам.инв.№ | Инв.№дубл. | Подп. и дата

Альбом 3

Типовой проект 903-1-269.89

Д22А.039.001

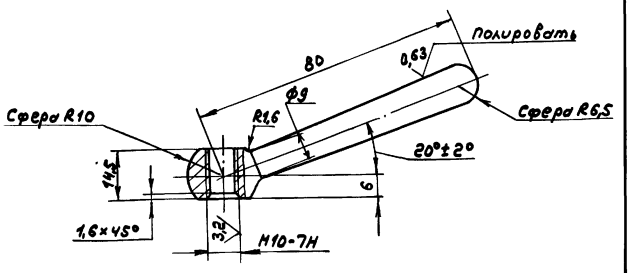

1. Рукоятка 40...45HRCэ
2. $h14, \pm \frac{IT14}{2}$

Изм	Лист	№ докум.	Подп.	Дата	Д22А.039.001			
Разраб.		Нордвинкин		9.3.89	Фиксатор	Лит. И	Масса 0,08	Масштаб 1:1
Пров.		Нордвинкин				Лист	Листов 1	
Т.контр.								
Н.контр.		Мюнтер			Сталь 45 ГОСТ1050-74	ГПИ Горьковский САНТЕХПРОЕКТ		
Утв.								

Инв.№ подл. | Подп. и дата | Взам.инв.№ | Инв.№ дубл. | Подп. и дата

формат А4

Д22А.039.003

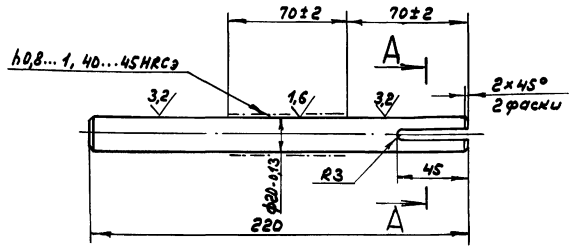

А-А
М2:1

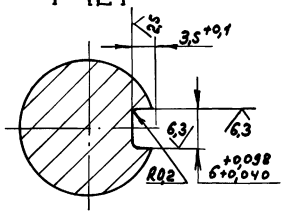

$h14, \pm \frac{IT14}{2}$

Изм	Лист	№ докум.	Подп.	Дата	Д22А.039.003			
Разраб.		Нордвинкин		9.3.89	Ось	Лит. И	Масса 0,54	Масштаб 1:2
Пров.		Нордвинкин				Лист	Листов 1	
Т.контр.								
Н.контр.		Мюнтер			Сталь 45 ГОСТ1050-74	ГПИ Горьковский САНТЕХПРОЕКТ		
Утв.								

Инв.№ подл. | Подп. и дата | Взам.инв.№ | Инв.№ дубл. | Подп. и дата

формат А4

Д22А.039.002

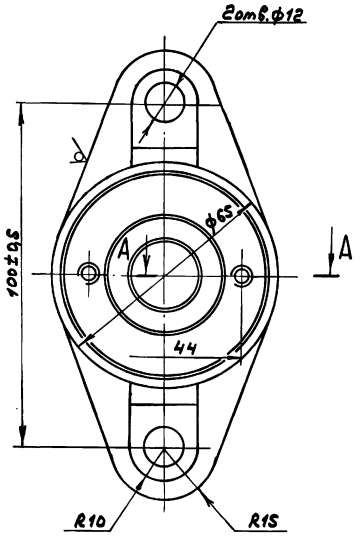

А-А
М1:1

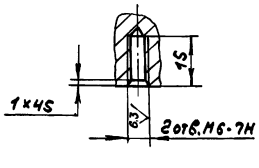

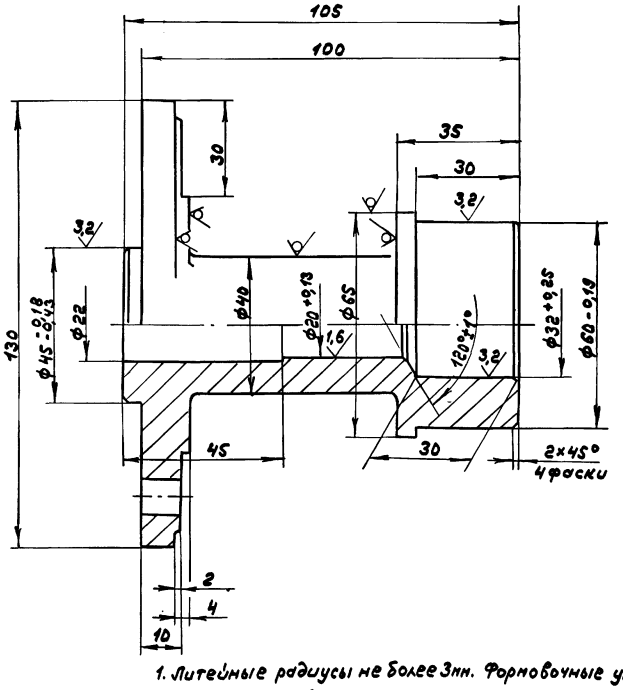

1. Литейные радиусы не более 3мм. Формовочные уклоны по ГОСТ 3212-80
2. Точность отливки 7т-12-2-4 ГОСТ 26645-85.
3. $H14, h14, \pm \frac{IT14}{2}$

Изм	Лист	№ докум.	Подп.	Дата	Д22А.039.002			
Разраб.		Нордвинкин		9.3.89	Подшипник	Лит. И	Масса 1,5	Масштаб 1:1
Пров.		Нордвинкин				Лист	Листов 1	
Т.контр.								
Н.контр.		Мюнтер			СЧ18 ГОСТ1412-85	ГПИ Горьковский САНТЕХПРОЕКТ		
Утв.								

Инв.№ подл. | Подп. и дата | Взам.инв.№ | Инв.№ дубл. | Подп. и дата

23801 03 36

формат А3

Альбом 3

Типовой проект 903-1-289.89

А22А.039.004

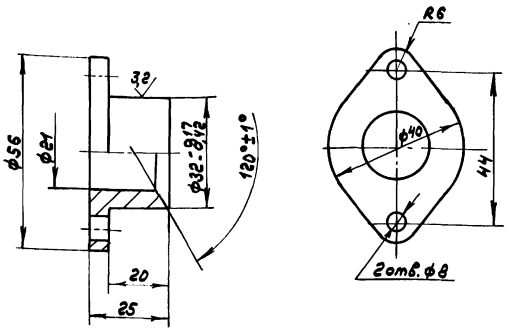

$H14, h14, \pm \frac{IT14}{2}$

Д22А.039.004

Изм.	Лист	№ докум.	Подп.	Дата
Разраб.		Норовинкин		9.3.89
Пров.		Норовинкин		
Т. контр.				
Н. контр.		Мюнтер		
Утв.				

Крышка сальника

Лит.	Масса	Масштаб
И	0,19	1:1
Лист	Листов 1	

Ст 18 ГОСТ 1412-85

ГПИ Горьковский САНТЕХПРОЕКТ

Формат А4

Инв. № подл. | Подп. и дата | Взам. инв. № | Инв. № дубл. | Подп. и дата

А22А.039.005

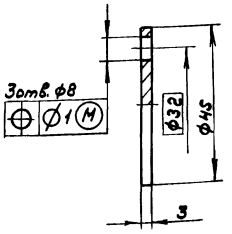

$H14, h14$

Д22А.039.005

Изм.	Лист	№ докум.	Подп.	Дата
Разраб.		Норовинкин		9.3.89
Пров.		Норовинкин		
Т. контр.				
Н. контр.		Мюнтер		
Утв.				

Крышка

Лит.	Масса	Масштаб
И	0,03	1:1
Лист	Листов 1	

Вст3сп ГОСТ 380-71

ГПИ Горьковский САНТЕХПРОЕКТ

Формат А4

Инв. № подл. | Подп. и дата | Взам. инв. № | Инв. № дубл. | Подп. и дата

А22А.039.006

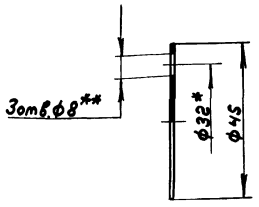

1. *Размеры для справок.
2. **Обработать по сопрягаемой детали.

Д22А.039.006

Изм.	Лист	№ докум.	Подп.	Дата
Разраб.		Норовинкин		9.3.89
Пров.		Норовинкин		
Т. контр.				
Н. контр.		Мюнтер		
Утв.				

Прокладка

Лит.	Масса	Масштаб
И	0,006	1:1
Лист	Листов 1	

Паронит ПОН1 ГОСТ 481-80

ГПИ Горьковский САНТЕХПРОЕКТ

Формат А4

Инв. № подл. | Подп. и дата | Взам. инв. № | Инв. № дубл. | Подп. и дата

А22А.039.007

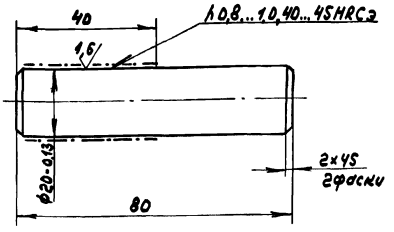

$h14, \pm \frac{IT14}{2}$

Д22А.039.007

Изм.	Лист	№ докум.	Подп.	Дата
Разраб.		Норовинкин		9.3.89
Пров.		Норовинкин		
Т. контр.				
Н. контр.		Мюнтер		
Утв.				

Ось

Лит.	Масса	Масштаб
И	0,2	1:1
Лист	Листов 1	

Сталь 45 ГОСТ 1050-74

ГПИ Горьковский САНТЕХПРОЕКТ

Копир.

Формат А4

Д22А.039.008

12,5 (√)

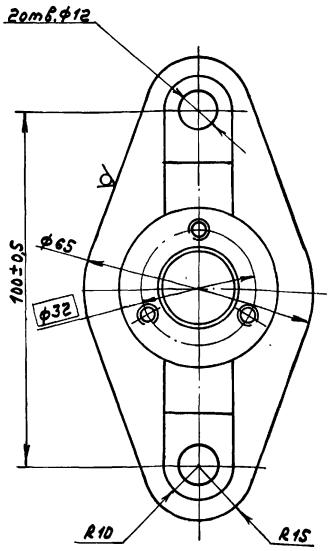

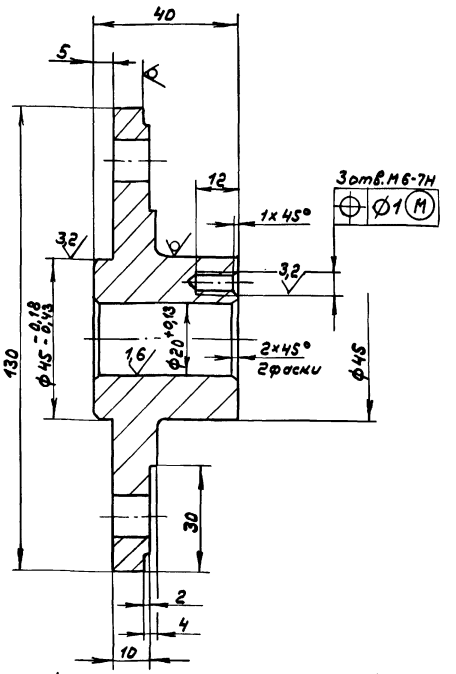

1. Литейные радиусы не более 3мм. Формовочные уклоны по ГОСТ 3212-80.
2. Точность отливки 7т - 12 - 2 - 4 ГОСТ 26645-85.
3. $H14, h14, \pm \frac{IT14}{2}$

					Д22А.039.008			
Изм.	Лист	№докум.	Подп.	Дата		Лит.	Масса	Масштаб
Разраб.		Моровинкин		9.3.11	Подшипник	И	0,65	1:1
Пров.		Моровинкин				Лист		Листов 1
Т.контр.								
Н.контр.		Мюнтер			Ст 18 ГОСТ 1412-85	ГПИ Горьковский САНТЕХПРОЕКТ		
Утв.								

Инв.№подл. | Подп. и дата | Взам.инв.№ | Инв.№дубл. | Подп. и дата

Формат А3

Д22А.039.009

12,5 (√)

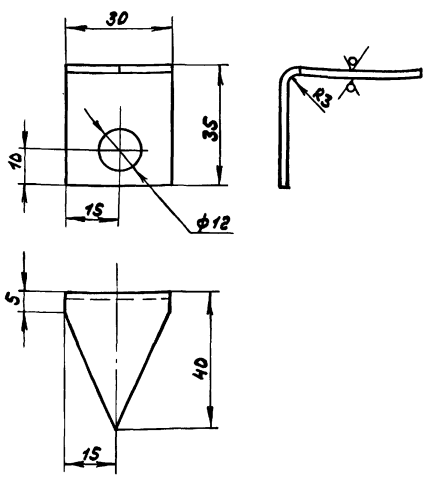

$H14, h14, \pm \frac{IT16}{2}$

					Д22А.039.009			
Изм.	Лист	№докум.	Подп.	Дата		Лит.	Масса	Масштаб
Разраб.		Моровинкин		9.3.11	Указатель	И	0,02	1:1
Пров.		Моровинкин				Лист		Листов 1
Т.контр.								
Н.контр.		Мюнтер			Лист Б-ПН-2 ГОСТ 19903-74 / 3-12-Н-В Ст3сп ГОСТ 16523-70	ГПИ Горьковский САНТЕХПРОЕКТ		
Утв.								

Инв.№подл. | Подп. и дата | Взам.инв.№ | Инв.№дубл. | Подп. и дата

Формат А4

Д22А.039.011

12,5 (√)

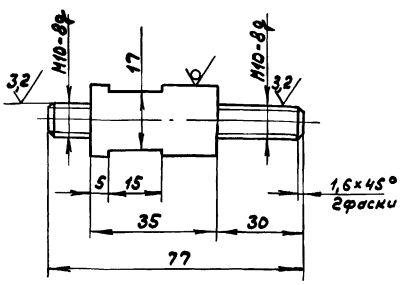

$h14, \pm \frac{IT14}{2}$

					Д22А.039.011			
Изм.	Лист	№докум.	Подп.	Дата		Лит.	Масса	Масштаб
Разраб.		Моровинкин		9.3.11	Шпилька	И	0,1	1:1
Пров.		Моровинкин				Лист		Листов 1
Т.контр.								
Н.контр.		Мюнтер			Круг 20-В ГОСТ 2590-71 / В Ст3сп ГОСТ 535-79	ГПИ Горьковский САНТЕХПРОЕКТ		
Утв.								

Инв.№подл. | Подп. и дата | Взам.инв.№ | Инв.№дубл. | Подп. и дата

Копир.

Формат А4

Альбом 3

Типовой проект 903-1-269.89

А22А.039.012

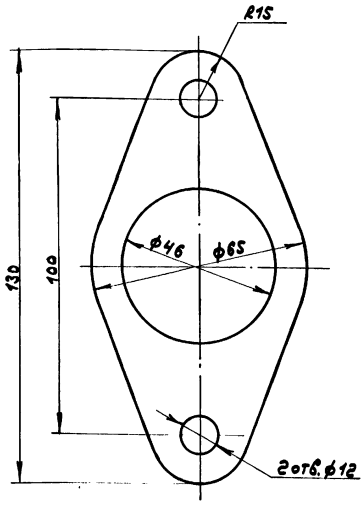

Изм.	Лист	№ докум.	Подп.	Дата
Разраб.		Норовинкин		9.3.89
Пров.		Норовинкин		
Т.контр.				
Н.контр.		Нюнтер		
Утв.				

Д22А.039.012

Прокладка

Лит.	Масса	Масштаб
И	0,01	1:1
Лист	Листов 1	

Паронит ПОН1 ГОСТ 481-80

ГПИ Горьковский САНТЕХПРОЕКТ

Формат А4

Формат	Зона	Поз.	Обозначение	Наименование	Кол.	Примечание
				Документация		
А3			А22А.039.010СБ	Сборочный чертеж		
				Детали		
А3		1	А22А.039.014	Сектор	1	
А4		2	А22А.039.015	Втулка	1	

Изм.	Лист	№ докум.	Подп.	Дата
Разраб.		Норовинкин		9.3.89
Пров.		Норовинкин		
Нач.отд.				
Н.контр.		Нюнтер		
Утв.				

Д22А.039.010

Сектор

Лит.	Лист	Листов
И		1

ГПИ Горьковский САНТЕХПРОЕКТ

Формат А4

А22А.039.010СБ

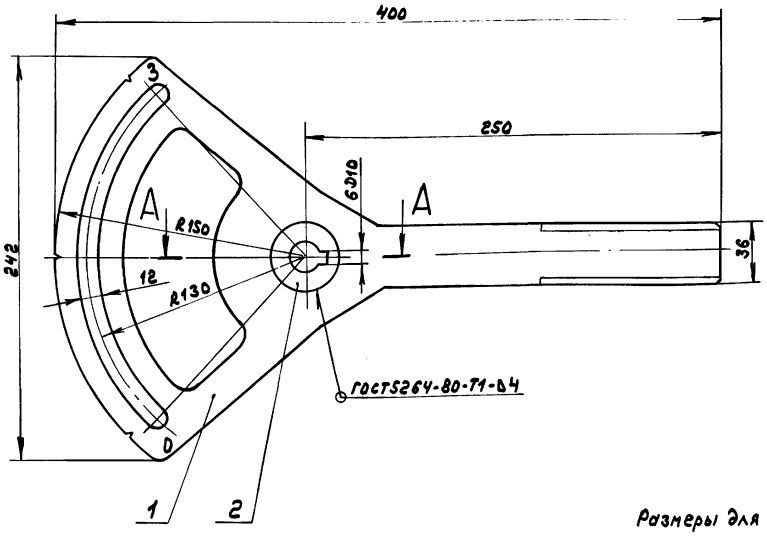

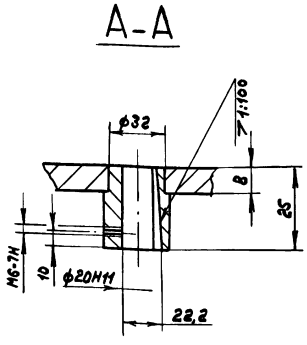

Размеры для справок.

Изм.	Лист	№ докум.	Подп.	Дата
Разраб.		Норовинкин		9.3.89
Пров.		Норовинкин		
Т.контр.				
Н.контр.		Нюнтер		
Утв.				

Д22А.039.010СБ

Сектор

Лит.	Масса	Масштаб
И	1,5	1:2
Лист	Листов 1	

ГПИ Горьковский САНТЕХПРОЕКТ

Копир. 238гл 03 39

Формат А3

Д22А.039.014

Альбом 3

Типовой проект 903-1-269.89

12,5 (√)

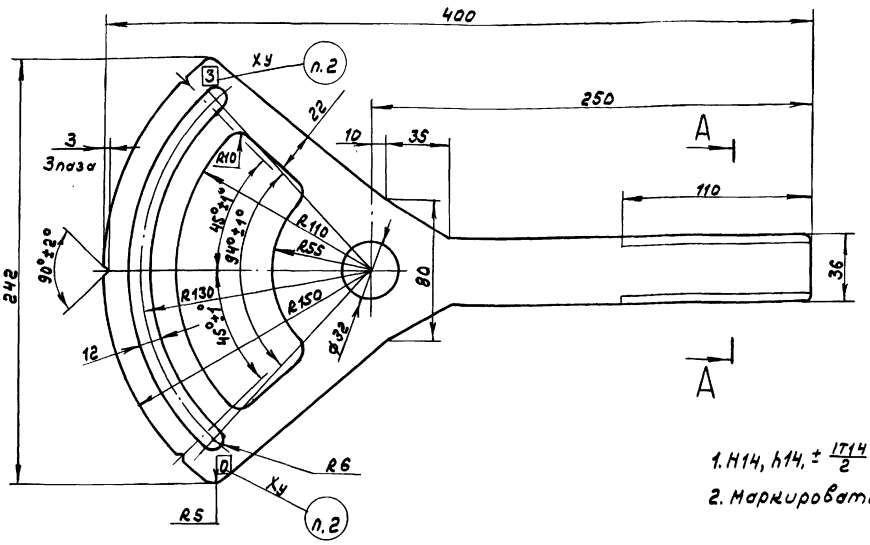

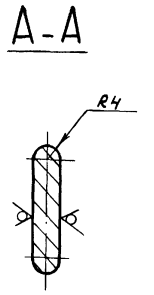

1. H14, h14, ± $\frac{IT14}{2}$
2. Маркировать шрифтом ПО-5 ГОСТ 2930-62

Изм	Лист	№ докум.	Подп.	Дата	Д22А.039.014			
Разраб.		Мордвинкин		9.3.89	Сектор	Лит. И	Масса 1,26	Масштаб 1:2
Пров.		Мордвинкин				Лист	Листов 1	
Т. контр.								
Н. контр.		Мюнтер			Лист Б-ПН-8 ГОСТ 19903-74 / ВСт3сп ГОСТ 14637-79	ГПИ Горьковский САНТЕХПРОЕКТ		
Утв.								

Инв. № подл. | Подп. и дата | Взам. инв. № | Инв. № дубл. | Подп. и дата

формат А3

Д22А.039.015

12,5 (√)

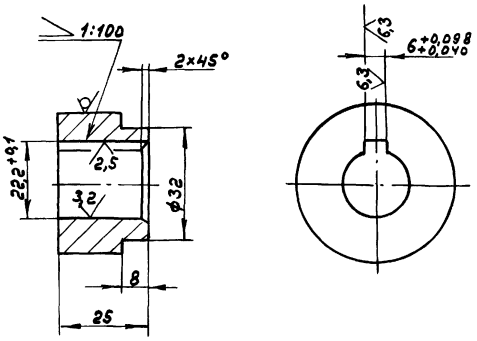

h14, ± $\frac{IT14}{2}$

Изм	Лист	№ докум.	Подп.	Дата	Д22А.039.015			
Разраб.		Мордвинкин		9.3.89	Втулка	Лит. И	Масса 0,24	Масштаб 1:1
Пров.		Мордвинкин				Лист	Листов 1	
Т. контр.								
Н. контр.		Мюнтер			Круг 45-В ГОСТ 2590-71 / ВСт3сп ГОСТ 535-79	ГПИ Горьковский САНТЕХПРОЕКТ		
Утв.								

Инв. № подл. | Подп. и дата | Взам. инв. № | Инв. № дубл. | Подп. и дата

формат А4

Д22А.039.020

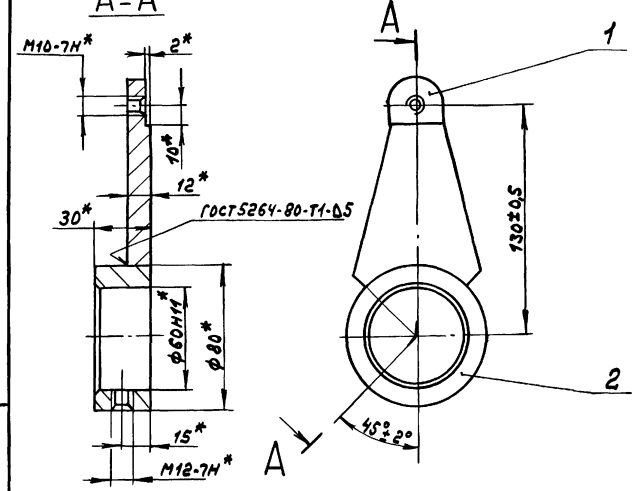

*Размеры для справок.

		Обозначение	Наименование		Примечание
			Детали		
А4	1	Д22А.039.016	Пластина	1	
А4	2	Д22А.039.017	Втулка	1	

Изм	Лист	№ докум.	Подп.	Дата	Д22А.039.020			
Разраб.		Мордвинкин		9.3.89	Кронштейн	Лит. И	Масса 0,95	Масштаб 1:2
Пров.		Мордвинкин				Лист	Листов 1	
Т. контр.								
Н. контр.		Мюнтер				ГПИ Горьковский САНТЕХПРОЕКТ		
Утв.								

Инв. № подл. | Подп. и дата | Взам. инв. № | Инв. № дубл. | Подп. и дата

Копир 23801-03 40

формат А4

Альбом 3

Типовой проект 903-1-269.89

Инв.№подл. | Подп. и дата | Взам.инв.№ | Инв.№дубл. | Подп. и дата

А22А.039.016

12,5 √(√)

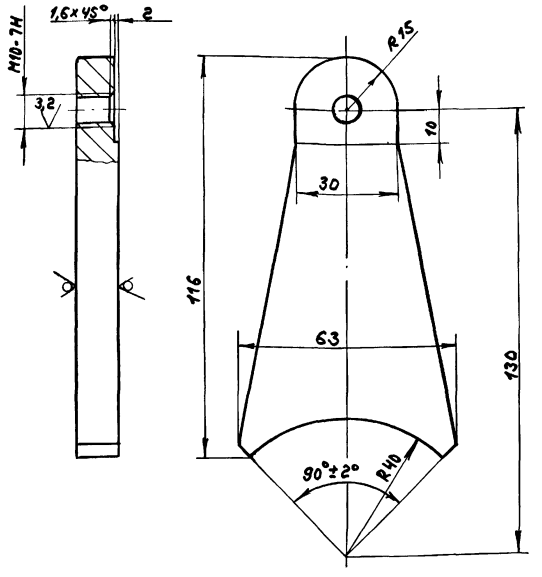

h14, ± IT14/2

Изм.	Лист	№ докум.	Подп.	Дата
Разраб.		Нарбавинкин		9.3.89
Пров.		Нарбавинкин		
Т.контр.				
Н.контр.		Мюнтер		
Утв.				

Д22А.039.016

Пластина

Лит.	Масса	Масштаб
И	0,45	1:1
Лист	Листов 1	

Лист Б-ПН-12 ГОСТ 19903-74
Вст3сп ГОСТ 14637-79

ГПИ Горьковский САНТЕХПРОЕКТ

Формат А4

А22А.039.017

12,5 √(√)

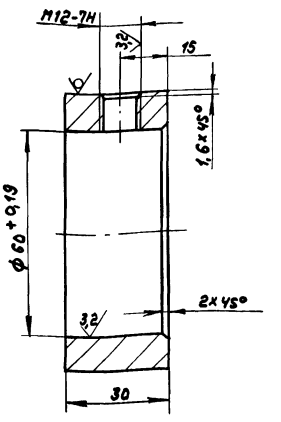

h14, ± IT14/2

Изм.	Лист	№ докум.	Подп.	Дата
Разраб.		Нарбавинкин		9.3.89
Пров.		Нарбавинкин		
Т.контр.				
Н.контр.		Мюнтер		
Утв.				

Д22А.039.017

Втулка

Лит.	Масса	Масштаб
И	0,5	1:1
Лист	Листов 1	

Круг В0-В ГОСТ 2590-71 / Вст3сп ГОСТ 535-79

ГПИ Горьковский САНТЕХПРОЕКТ

Формат А4

Формат	Зона	Поз.	Обозначение	Наименование	Кол.	Примечание
				Документация		
А			Д22А.039.030СБ	Сборочный чертеж		
				Детали		
А4		1	Д22А.039.018	Лопатка	1	
А4		2	Д22А.039.019	Втулка	2	

Изм.	Лист	№ докум.	Подп.	Дата
Разраб.		Нарбавинкин		9.3.89
Пров.		Нарбавинкин		
Нач.отд.				
Н.контр.		Мюнтер		
Утв.				

Д22А.039.030

Лопатка

Лит.	Лист	Листов
И		1

ГПИ Горьковский САНТЕХПРОЕКТ

Формат А4

А22А.039.018

√(√)

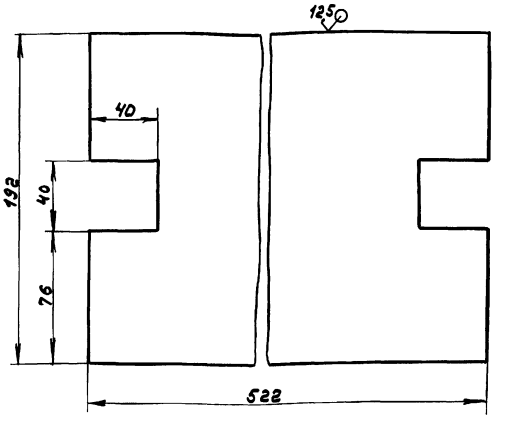

H14, h14, ± IT14/2

Изм.	Лист	№ докум.	Подп.	Дата
Разраб.		Нарбавинкин		9.3.89
Пров.		Нарбавинкин		
Т.контр.				
Н.контр.		Мюнтер		
Утв.				

Д22А.039.018

Лопатка

Лит.	Масса	Масштаб
И	3,8	1:2
Лист	Листов 1	

Лист Б-ПН-5 ГОСТ 19903-74
Вст3сп ГОСТ 14637-79

ГПИ Горьковский САНТЕХПРОЕКТ

Копир.

Формат А4

Д22А.039.030СБ

Альбом 3

Типовой проект 903-1-269.89

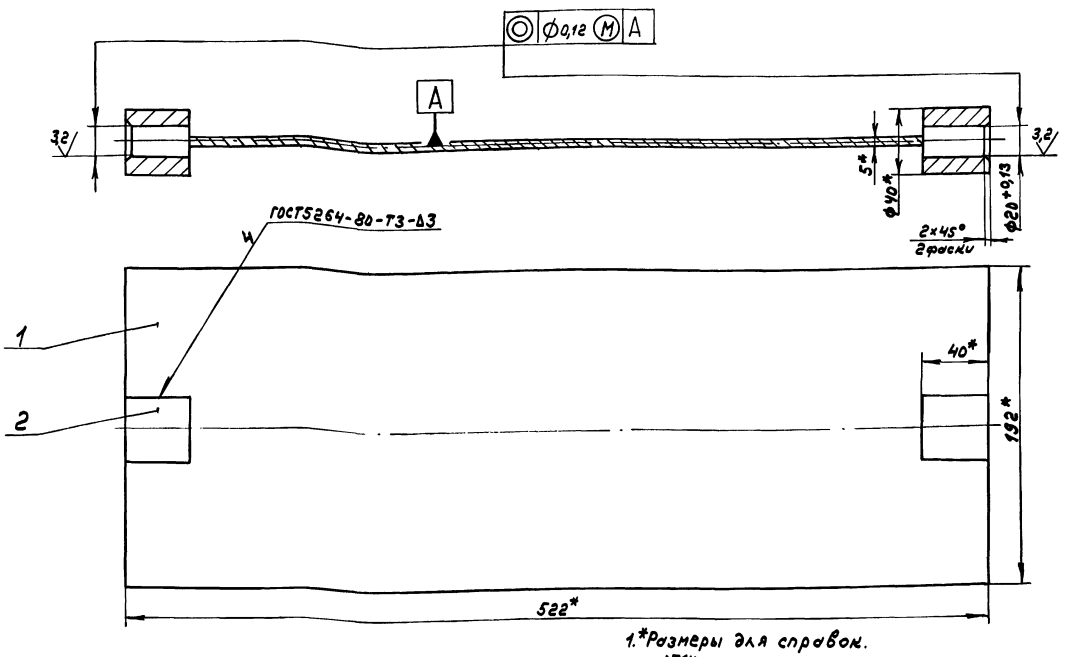

1.*Размеры для справок.

2. $\pm \frac{IT14}{2}$

Изм	Лист	№ докум.	Подп.	Дата	Лопатка	Лит.	Масса	Масштаб
Разраб.		Мордвинкин		9.3.89		И	4,4	1:2
Пров.		Мордвинкин				Лист	Листов 1	
Т.контр.						ГПИ Горьковский САНТЕХПРОЕКТ		
Н.контр.		Мюнтер						
Утв.								

Д22А.039.030СБ

формат А3

Д22А.039.019

12,5 (√)

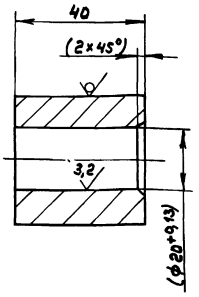

1. $h14, \pm \frac{IT14}{2}$

2. Размеры в скобках после сборки.

Изм	Лист	№ докум.	Подп.	Дата	Втулка	Лит.	Масса	Масштаб
Разраб.		Мордвинкин		9.3.89		И	0,3	1:1
Пров.		Мордвинкин				Лист	Листов 1	
Т.контр.						ГПИ Горьковский САНТЕХПРОЕКТ		
Н.контр.		Мюнтер						
Утв.								

Д22А.039.019

Круг $\frac{40\text{-}В\ ГОСТ2590\text{-}71}{В\ Ст3сп\ ГОСТ535\text{-}79}$

формат А4

Формат	Зона	Поз.	Обозначение	Наименование	Кол.	Примечание
				Документация		
А3			Д22А.039.040СБ	Сборочный чертеж		
				Детали		
А3		1	Д20А.948.007	Фланец	2	
А4		2	Д22А.039.021	Стенка	2	
Б4		3	Д22А.039.022	Стенка		
				Лист Б-ПН-5ГОСТ19903-74		
				ВСт3спГОСТ14637-79		
				(190×530) h14 25	2	3,95кг
А4		4	Д22А.039.023	Ограничитель	2	

Изм	Лист	№ докум.	Подп.	Дата	Корпус	Лит.	Лист	Листов
Разраб.		Мордвинкин		9.3.89		И		1
Пров.		Мордвинкин				ГПИ Горьковский САНТЕХПРОЕКТ		
Нач.отд.								
Н.контр.		Мюнтер						
Утв.								

Д22А.039.040

Копир. 23801-03 42

формат А4

Альбом 3

Типовой проект 903-1-269.89

Д22А.039.040СБ

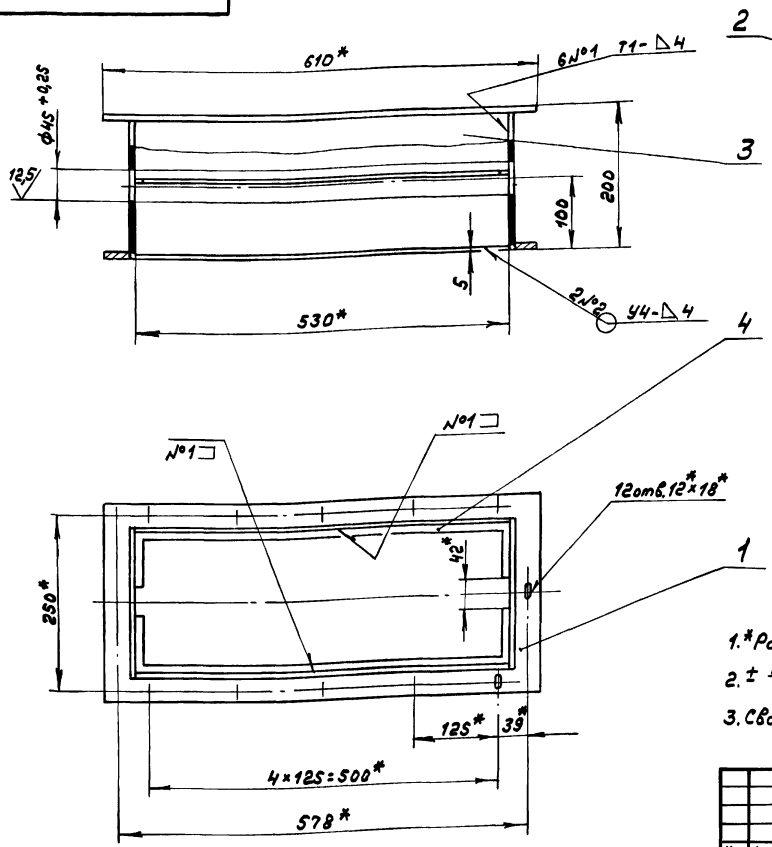

1.*Размеры для справок.

2. ± IT16/2

3. Сварные швы по ГОСТ5264-80.

					Д22А.039.040СБ		
Изм.	Лист	№ докум.	Подп.	Дата	Корпус	Лит.	Масса / Масштаб
Разраб.		Нордвинкин		23.11.89		И	19,3 / 1:5
Пров.		Нордвинкин				Лист	Листов 1
Т.контр.						ГПИ Горьковский САНТЕХПРОЕКТ	
Н.контр.		Мюнтер					
Утв.							

Формат А3

Инв.№подл. | Подп. и дата | Взам.инв.№ | Инв.№дубл. | Подп. и дата

Д22А.039.021

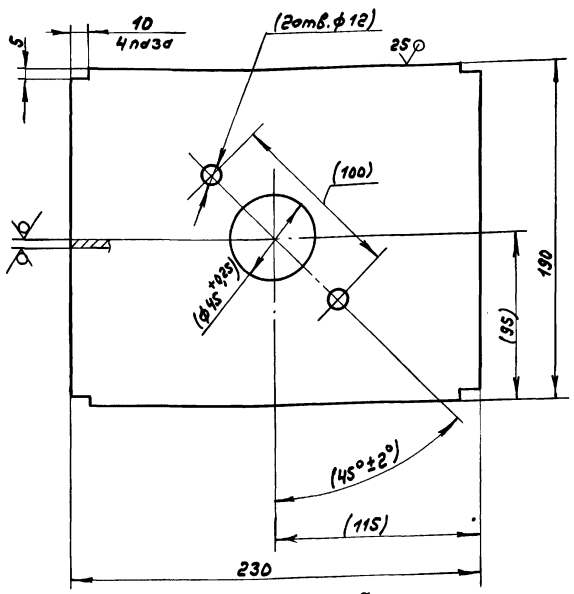

1. Размеры в скобках после сборки

2. H14, h14, ± IT14/2

					Д22А.039.021		
Изм.	Лист	№ докум.	Подп.	Дата	Стенка	Лит.	Масса / Масштаб
Разраб.		Нордвинкин		23.11.89		И	1,7 / 1:2
Пров.		Нордвинкин				Лист	Листов 1
Т.контр.						ГПИ Горьковский САНТЕХПРОЕКТ	
Н.контр.		Мюнтер			Лист 6-ПН-5 ГОСТ 19903-74 / Вст3сп ГОСТ 14637-79		
Утв.							

Формат А4

Инв.№подл. | Подп. и дата | Взам.инв.№ | Инв.№дубл. | Подп. и дата

Д22А.039.023

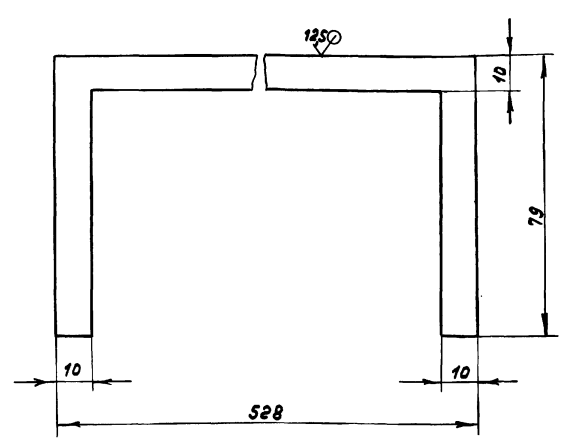

h14, ± IT14/2

					Д22А.039.023		
Изм.	Лист	№ докум.	Подп.	Дата	Ограничитель	Лит.	Масса / Масштаб
Разраб.		Нордвинкин		23.11.89		И	0,24 / 1:1
Пров.		Нордвинкин				Лист	Листов 1
Т.контр.						ГПИ Горьковский САНТЕХПРОЕКТ	
Н.контр.		Мюнтер			Лист 6-ПН-5 ГОСТ 19903-74 / Вст3сп ГОСТ 14637-79		
Утв.							

Формат А4

Альбом 3

Типовой проект 903-1-269.89

Формат	Зона	Поз.	Обозначение	Наименование	Кол.	Примечание
				Документация		
А3			Д22А.040.000СБ	Сборочный чертеж		
				Сборочные единицы		
А4		1	Д22А.040.010	Направляющая	1	
				Детали		
А4		2	Д22А.040.001	Шибер	1	
А4		3	Д22А.040.002	Винт	1	
				Стандартные изделия		
		4		Гайка М8.35 ГОСТ 3032-76	1	
		5		Шайба 8.01 ГОСТ 6958-78	1	

Изм.	Лист	№ докум.	Подп.	Дата
Разраб.		Мордвинкин		9.3.89
Пров.		Мордвинкин		
Нач.отд.		Вольский		
Н.контр.		Мюнтер		
Утв.				

Шибер

Д22А.040.000

Лит. И | Лист | Листов 1

ГПИ Горьковский САНТЕХПРОЕКТ

Формат А4

Инв.№ подл. | Подп. и дата | Взам. инв.№ | Инв.№ дубл. | Подп. и дата

Д22А.040.001

125 (√)

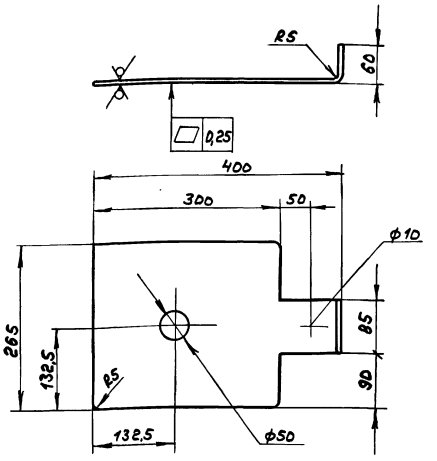

H14, h14, ± IT14/2

Изм.	Лист	№ докум.	Подп.	Дата
Разраб.		Мордвинкин		9.3.89
Пров.		Мордвинкин		
Т.контр.				
Н.контр.		Мюнтер		
Утв.				

Шибер

Лит. И | Масса 3,6 | Масштаб 1:5

Лист | Листов 1

Лист 6-ПН-5 ГОСТ 19903-74
Вст3сп ГОСТ 14637-79

ГПИ Горьковский САНТЕХПРОЕКТ

Формат А4

Инв.№ подл. | Подп. и дата | Взам. инв.№ | Инв.№ дубл. | Подп. и дата

Д22А.040.000СБ

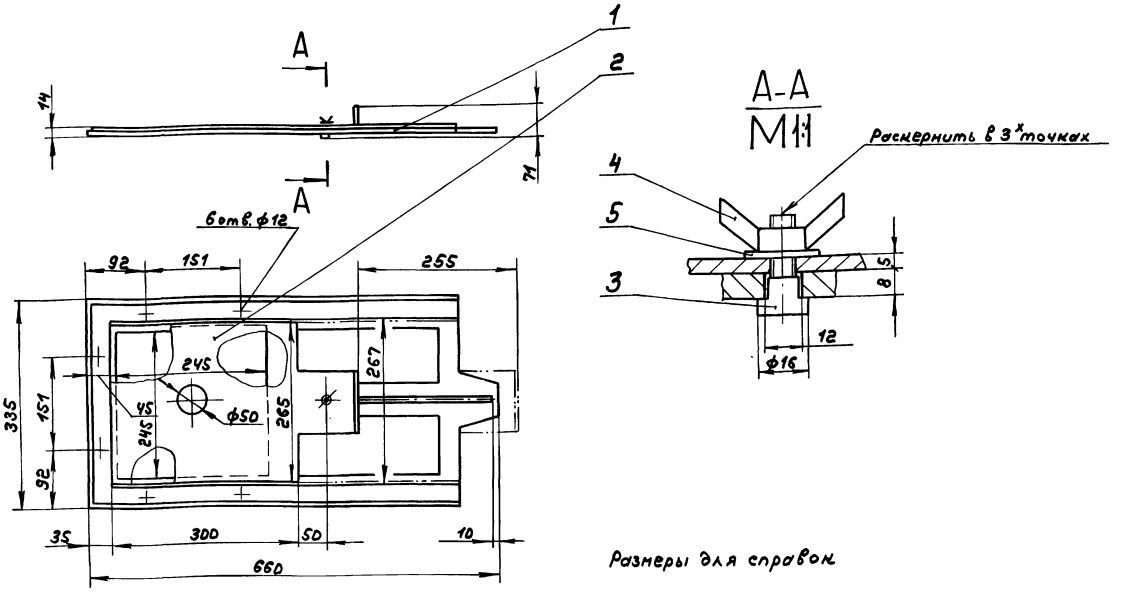

Размеры для справок

Изм.	Лист	№ докум.	Подп.	Дата
Разраб.		Мордвинкин		9.3.89
Пров.		Мордвинкин		
Т.контр.				
Нач.отд.		Вольский		
Н.контр.		Мюнтер		
Утв.				

Шибер

Лит. И | Масса 14,3 | Масштаб 1:5

Лист | Листов 1

ГПИ Горьковский САНТЕХПРОЕКТ

Копир.

Формат А3

Инв.№ подл. | Подп. и дата | Взам. инв.№ | Инв.№ дубл. | Подп. и дата

Альбом 3

Типовой проект 903-1-269.89

Формат	Зона	Поз.	Обозначение	Наименование	Кол.	Примечание
				Документация		
А4			Д22А.040.010СБ	Сборочный чертеж		
				Детали		
А4		1	Д22А.040.003	Рамка	1	
А4		2	Д22А.040.004	Рамка	1	

Д22А.040.010

Изм. Лист № докум. Подп. Дата

Разраб. Мордвинкин 9.3.89

Пров. Мордвинкин

Нач. отд.

Н. контр. Мюнтер

Утв.

Направляющая

Лит. | Лист | Листов 1

ГПИ Горьковский САНТЕХПРОЕКТ

Формат А4

Д22А.040.002

125

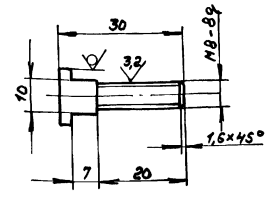

h14, ±IT14/2

Д22А.040.002

Изм. Лист № докум. Подп. Дата

Разраб. Мордвинкин 9.3.89

Пров. Мордвинкин

Т. контр.

Н. контр. Мюнтер

Утв.

Винт

Круг 16-В ГОСТ2590-71 / ВСт3сп ГОСТ535-79

Лит. | Масса | Масштаб

И | 0,02 | 1:1

Лист | Листов 1

ГПИ Горьковский САНТЕХПРОЕКТ

Формат А4

Д22А.040.010СБ

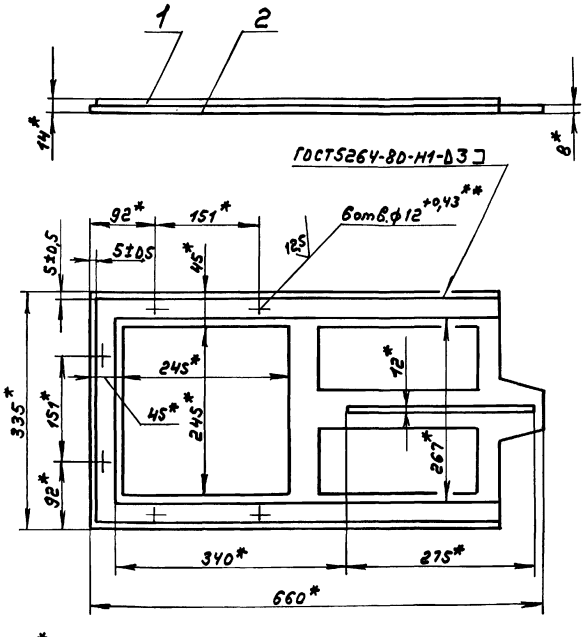

1.* Размеры для справок

2.** Обработать по фланцу дымососа Д-3,5

Д22А.040.010СБ

Изм. Лист № докум. Подп. Дата

Разраб. Мордвинкин 9.3.89

Пров. Мордвинкин

Т. контр.

Н. контр. Мюнтер

Утв.

Направляющая

Лит. | Масса | Масштаб

И | 10,68 | 1:5

Лист | Листов 1

ГПИ Горьковский САНТЕХПРОЕКТ

Формат А4

Д22А.040.003

125

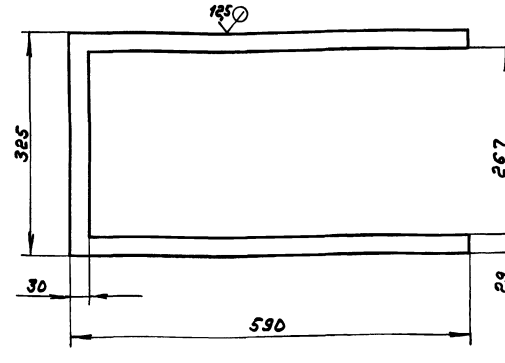

H14, h14, ±IT14/2

Д22А.040.003

Изм. Лист № докум. Подп. Дата

Разраб. Мордвинкин 9.3.89

Пров. Мордвинкин

Т. контр.

Н. контр. Мюнтер

Утв.

Рамка

Лист Б-ПН-Б ГОСТ19903-74 / ВСт3сп ГОСТ14637-79

Лит. | Масса | Масштаб

И | 1,99 | 1:5

Лист | Листов 1

ГПИ Горьковский САНТЕХПРОЕКТ

Копир.

Формат А4

Альбом 3

Типовой проект 903-1-269.89

Д22А.040.004

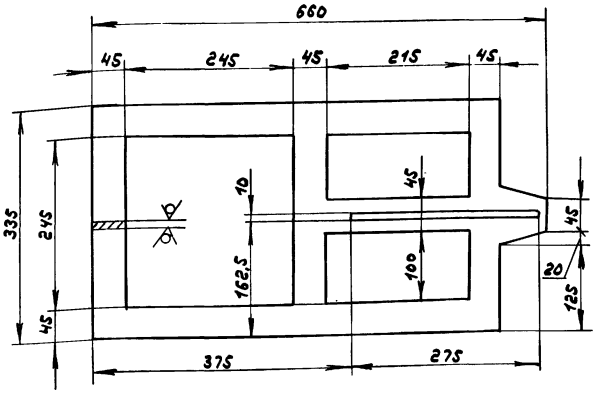

125 (√)

H14, h14, ± IT14/2

Изм.	Лист	№ докум.	Подп.	Дата
Разраб.		Мордвинкин		03.89
Пров.		Мордвинкин		
Т. контр.				
Н. контр.		Нюнтер		
Утв.				

Рамка

Лит.	Масса	Масштаб
И	8,68	1:5
Лист	Листов 1	

Лист 6-ПН-8 ГОСТ 19903-74
Ст3сп ГОСТ 14637-79

ГПИ Горьковский САНТЕХПРОЕКТ

Формат А4

Формат	Зона	Поз.	Обозначение	Наименование	Кол.	Примечание
				Документация		
А3			Д22Е.019.000СБ	Сборочный чертеж		
			Переменные данные	для исполнений		
				Д22Е.019.000		
				Детали		
А4		1	Д22Е.019.001	Короб	1	
А4		2	Д22Е.019.002	Ребро	2	
Б4		3	Д22Е.019.003	Патрубок		
				Труба 25х2 ГОСТ 10704-76 / В-20 ГОСТ 10705-80		
				L = 200 h14 (25/)	1	0,24 кг
А4		4	Д22Е.019.004	Рассекатель	1	
				Д22Е.019.000-01		
				Детали		
А4		1	Д22Е.019.001-01	Короб	1	
А4		2	Д22Е.019.002-01	Ребро	2	
Б4		3	Д22Е.019.005	Патрубок		
				Труба 57х3,5 ГОСТ 10704-76 / В20 ГОСТ 10705-80		
				L = 200 h14 (25/)	1	0,92
А4		4	Д22Е.019.004-01	Рассекатель	1	

Изм.	Лист	№ докум.	Подп.	Дата
Разраб.		Мордвинкин		03.89
Пров.		Мордвинкин		
Нач. отд.		Вольский		
Н. контр.		Нюнтер		
Утв.				

Д22Е.019.000

Насадка сбросного устройства.

Лит.	Лист	Листов
И		1

ГПИ Горьковский САНТЕХПРОЕКТ

Формат А4

Инв. № подл. | Подп. и дата | Взам. инв. № | Инв. № дубл. | Подп. и дата

Д22Е.019.000СБ

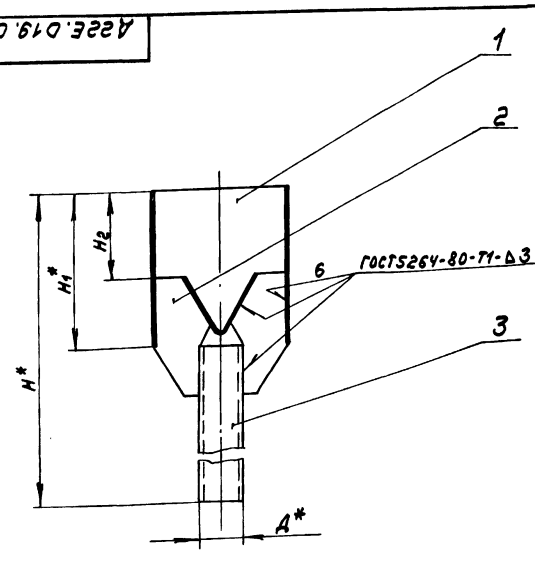

Обозначение	Размеры, мм. Д*	H*	H1*	H2	B*	B1	Масса, кг
Д22Е.019.000	25	290	90	50	80	37	0,59
-01	57	340	140	85	105	49,5	1,16

1.* Размеры для справок

2. ± IT16/2

Изм.	Лист	№ докум.	Подп.	Дата
Разраб.		Мордвинкин		03.89
Пров.		Мордвинкин		
Т. контр.				
Нач. отд.		Вольский		
Н. контр.		Нюнтер		
Утв.				

Д22Е.019.000СБ

Насадка сбросного устройства

Лит.	Масса	Масштаб
И	см. табл.	—
Лист	Листов 1	

ГПИ Горьковский САНТЕХПРОЕКТ

Копир

Формат А3

Альбом 3

Типовой проект 903-1-269.89

Д22Е.019.001

12,5

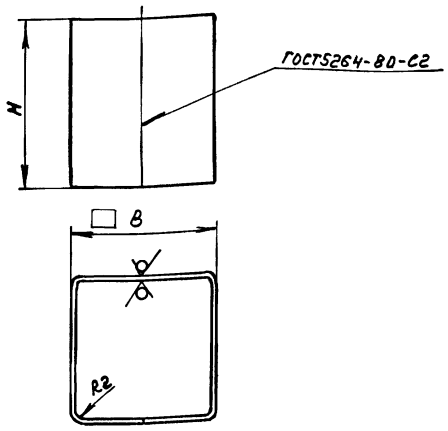

Обозначение	Размеры, мм H	B	Масса, кг
Д22Е.019.001	90	80	0,45
-01	140	105	0,88

h14

Изм.	Лист	№ докум.	Подп.	Дата
Разраб.		Мордвинкин		1.3.89
Пров.		Мордвинкин		
Т. контр.				
Н. контр.		Мюнтер		
Утв.				

Короб

Д22Е.019.001

Лит. И | Масса: см. табл. | Масштаб: —

Лист | Листов 1

Лист 5-ПН-2ГОСТ19903-74 3-Ⅱ-Н-ВСт3сп ГОСТ16523-70

ГПИ Горьковский САНТЕХПРОЕКТ

Формат А4

Инв. № подл. | Подп. и дата | Взам. инв. № | Инв. № дубл. | Подп. и дата

Д22Е.019.002

12,5

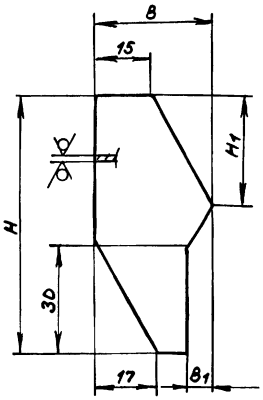

Обозначение	Размеры, мм H	H1	B	B1	Масса, кг
Д22Е.019.002	70	28	31	6	0,02
-01	85	33	35	12	0,04

h14, ± IT14/2

Изм.	Лист	№ докум.	Подп.	Дата
Разраб.		Мордвинкин		1.3.89
Пров.		Мордвинкин		
Т. контр.				
Н. контр.		Мюнтер		
Утв.				

Ребро

Д22Е.019.002

Лит. И | Масса: см. табл. | Масштаб: —

Лист | Листов 1

Лист 5-ПН-2ГОСТ19903-74 3-Ⅱ-Н-ВСт3сп ГОСТ16523-70

ГПИ Горьковский САНТЕХПРОЕКТ

Формат А4

Инв. № подл. | Подп. и дата | Взам. инв. № | Инв. № дубл. | Подп. и дата

Д22Е.019.004

12,5

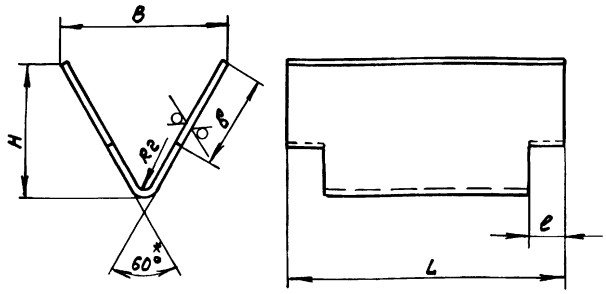

Обозначение	Размеры, мм B	S	H	L	e	Масса, кг
Д22Е.019.004	45	35	35	75	10	0,1
-01	70	45	57	100	15	0,2

1.* Размер для справок

2. h16, ± IT16/2

Изм.	Лист	№ докум.	Подп.	Дата
Разраб.		Мордвинкин		1.3.89
Пров.		Мордвинкин		
Т. контр.				
Н. контр.		Мюнтер		
Утв.				

Рассекатель

Д22Е.019.004

Лит. И | Масса: см. табл. | Масштаб: —

Лист | Листов 1

Лист 5-ПН-2ГОСТ19903-74 3-Ⅱ-Н-ВСт3сп ГОСТ16523-70

ГПИ Горьковский САНТЕХПРОЕКТ

Формат А4

Инв. № подл. | Подп. и дата | Взам. инв. № | Инв. № дубл. | Подп. и дата

Формат	Зона	Поз.	Обозначение	Наименование	Кол.	Примечание
				Документация		
А3			Д22Е.032.000СБ	Сборочный чертеж		
				Переменные данные		
				для исполнений		
				Д22Е.032.000		
				Детали		
А4		1	Д22Е.032.001-01	Тяга	1	
				Стандартные изделия		
		2		Хомут Г-89-400 ГОСТ16127-78	2	
				Д22Е.032.000-01		
				Сборочные единицы		
А4		1	Д22Е.032.010	Тяга	1	
				Стандартные изделия		
				Хомут ГОСТ16127-78		
		2		Г-89-400	1	
		3		Г-159-1100	1	

Изм.	Лист	№ докум.	Подп.	Дата
Разраб.		Шилина		9.3.89
Пров.		Козина		
Нач. отд.		Вольский		
Н. контр.		Мюнтер		
Утв.				

Подвеска

Д22Е.032.000

Лит. Н | Лист 1 | Листов

ГПИ Горьковский САНТЕХПРОЕКТ

Копир. 23801 03 47 Формат А4

Инв. № подл. | Подп. и дата | Взам. инв. № | Инв. № дубл. | Подп. и дата

Д22Е.032.000СБ

Альбом 3

Типовой проект 903-1-269.89

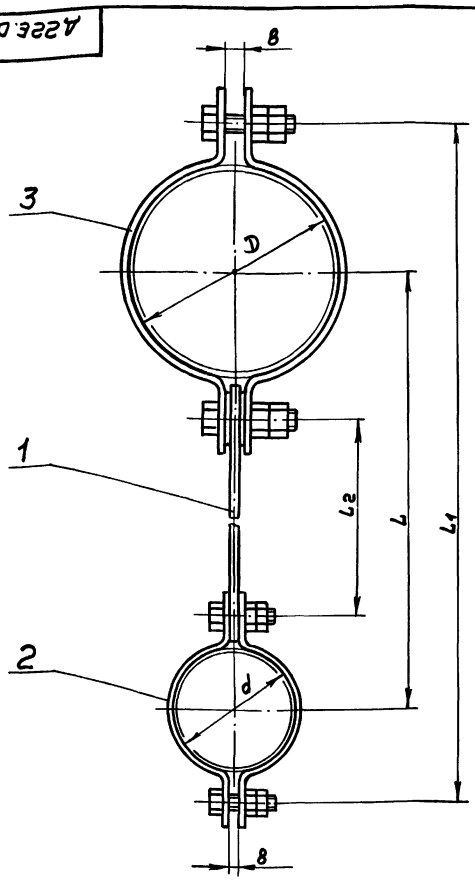

Обозначение	Размеры, мм						Масса, кг
	D	d	L	L_1	L_2	B	
Д22Е.032.000	89	90	255	389	121	8	1,0
-01	159	89	225	400	50	16	2,0

Размеры для справок

Изм	Лист	№ докум.	Подп.	Дата	Д22Е.032.000СБ			
Разраб.		Шилина		9.3.89	Подвеска	Лит. И	Масса см. табл	Масштаб —
Пров.		Козина				Лист	Листов 1	
Т.контр.						ГПИ Горьковский САНТЕХПРОЕКТ		
Нач.отд.		Вольский						
Н.контр.		Мюнтер						
Утв.								

Инв. № подл. | Подп. и дата | Взам. инв. № | Инв. № дубл. | Подп. и дата

формат А3

Формат	Зона	Поз.	Обозначение	Наименование	Кол.	Примечание
				Документация		
А4			Д22Е.032.010СБ	Сборочный чертеж		
				Детали		
Б4		1	Д22Е.032.002	Бобышка		
				Лист Б-ПН-4 ГОСТ19903-74		
				ВСт3сп ГОСТ14637-79		
				Ф40 h16 25√	2	0,06кг
			Переменные данные	для исполнений		
				Д22Е.032.010		
				Детали		
А4		2	Д22Е.032.001	Тяга	1	
				Д22Е.032.010-01		
				Детали		
А4		2	Д22Е.032.001-02	Тяга	1	

Изм	Лист	№ докум.	Подп.	Дата	Д22Е.032.010			
Разраб.		Шилина		9.3.89	Тяга	Лит. И	Лист	Листов 1
Пров.		Козина				ГПИ Горьковский САНТЕХПРОЕКТ		
Нач.отд.		Вольский						
Н.контр.		Мюнтер						
Утв.								

Инв. № подл. | Подп. и дата | Взам. инв. № | Инв. № дубл. | Подп. и дата

формат А4

Д22Е.032.010СБ

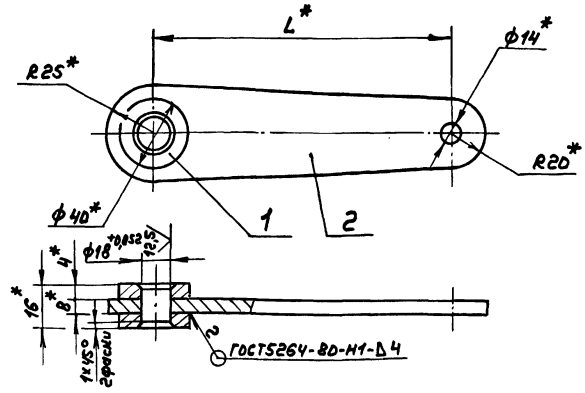

Обозначение	L, мм	Масса, кг
Д22Е.032.010	50	0,38
-01	125	0,58

1.* Размеры для справок

2. Н14; ± $\frac{IT14}{2}$

Изм	Лист	№ докум.	Подп.	Дата	Д22Е.032.010СБ			
Разраб.		Шилина		9.3.89	Тяга	Лит. И	Масса см. табл	Масштаб —
Пров.		Козина				Лист	Листов 1	
Т.контр.						ГПИ Горьковский САНТЕХПРОЕКТ		
Н.контр.		Мюнтер						
Утв.								

Инв. № подл. | Подп. и дата | Взам. инв. № | Инв. № дубл. | Подп. и дата

Копир.

23801 03 48

формат А4

Альбом 3

Типовой проект 903-1-269.89

А22Е.032.001

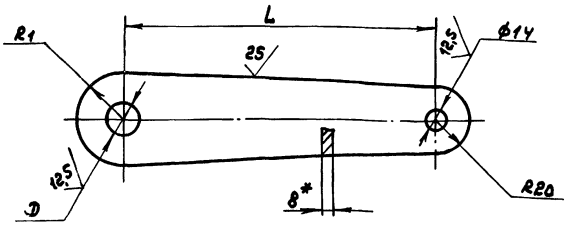

Обозначение	Размеры, мм. L	D	R1	Масса, кг
А22Е.032.001	50	—	25	0,26
-01	121	14	20	0,4
-02	125	—	25	0,46
-03	250	14	20	0,73

1.* Размеры для справок.

2. Н14; ± IT14/2

Изм.	Лист	№ докум.	Подп.	Дата
Разраб.		Шилина		9.5.89
Пров.		Козина		
Т. контр.				
Н. контр.		Мюнтер		
Утв.				

А22Е.032.001

Тяга

Лит. И | Масса см. табл. | Масштаб —

Лист | Листов 1

Лист 6-ПН-8 ГОСТ19903-74 / Вст3сп ГОСТ14637-79

ГПИ Горьковский САНТЕХПРОЕКТ

Формат А4

Формат	Зона	Поз.	Обозначение	Наименование	Кол.	Примечание
				Документация		
А3			А22Е.033.000СБ	Сборочный чертеж		
				Сборочные единицы		
А4		1	А22Е.032.010-01	Тяга	1	
				Детали		
А4		2	А22Е.033.001	Швеллер	1	
А4		3	А22Е.033.002-02	Тяга	2	
А4		4	А22Е.033.003	Хомут	1	
				Стандартные изделия		
				Гайка ГОСТ5915-76		
		5		М10.4	4	
		6		М12.4	4	

Изм.	Лист	№ докум.	Подп.	Дата
Разраб.		Шилина		9.5.89
Пров.		Козина		
Нач. отд.		Водский		
Н. контр.		Мюнтер		
Утв.				

А22Е.033.000

Подвеска

Лит. | Лист 1 | Листов 2

ГПИ Горьковский САНТЕХПРОЕКТ

Формат А4

Формат	Зона	Поз.	Обозначение	Наименование	Кол.	Примечание
				Шайба ГОСТ10906-78		
		7		10.01.06	6	
		8		12.01.06	2	
				ГОСТ14911-82		
		9		ОПБ2-32	1	
		10		ОПБ2-57	1	
				ГОСТ16127-78		
		11		Ушко 12	2	
		12		Хомут Г-219-2000	2	

Изм.	Лист	№ докум.	Подп.	Дата

А22Е.033.000

Лист 2

Формат А4

А22Е.033.001

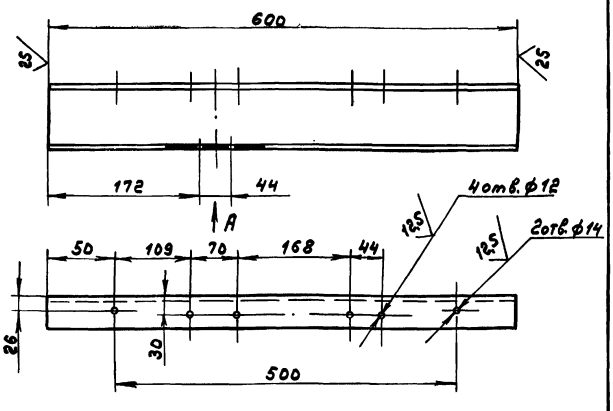

Вид А

М1:2

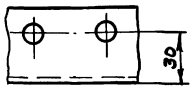

± IT14/2

Изм.	Лист	№ докум.	Подп.	Дата
Разраб.		Шилина		9.5.89
Пров.		Козина		
Т. контр.				
Н. контр.		Мюнтер		
Утв.				

А22Е.033.001

Швеллер

Лит. И | Масса 5,9 | Масштаб 1:4

Лист | Листов 1

Швеллер 10-ГОСТ8240-72 / Вст3сп ГОСТ535-79

ГПИ Горьковский САНТЕХПРОЕКТ

Копир.

Формат А4

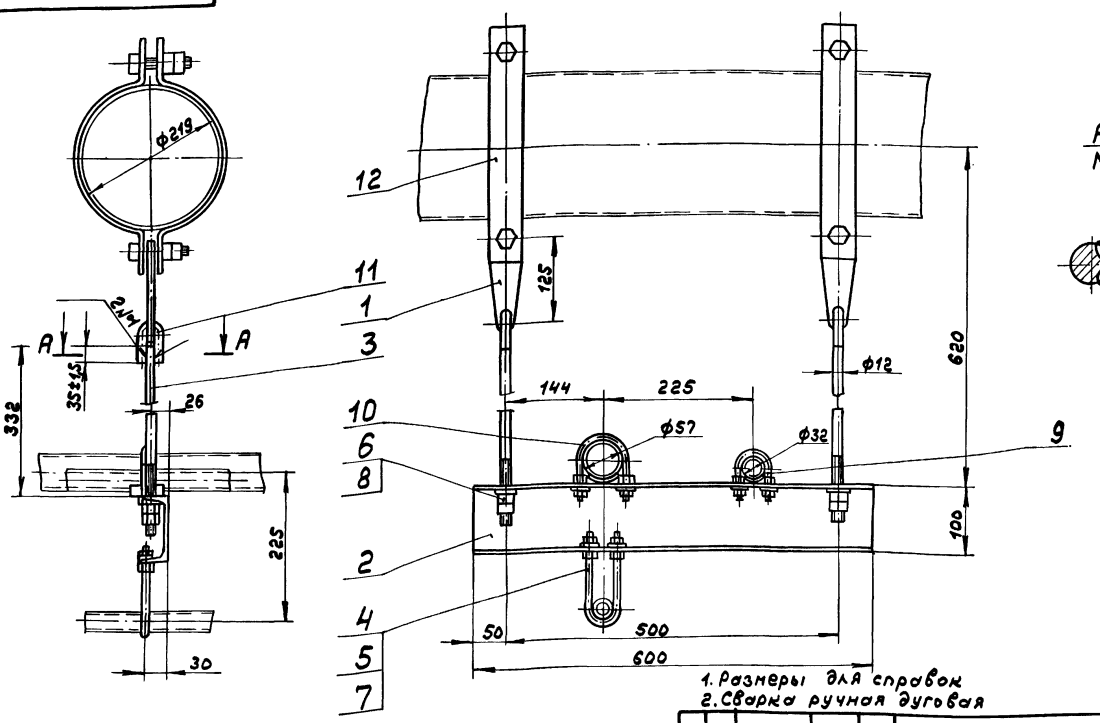

А – А
М 1:1

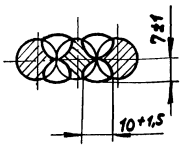

1. Размеры для справок
2. Сварка ручная дуговая

					Д22Е.033.000СБ		
Изм.	Лист	№ докум.	Подп.	Дата			
Разраб.		Шилина		9.3.89	Подвеска	Лит.	Масса	Масштаб
Пров.		Козина				И	13	1:5
Т. контр.						Лист	Листов 1	
Нач. отд.		Вольский				ГПИ Горьковский САНТЕХПРОЕКТ		
Н. контр.		Мюнтер						
Утв.								

Инв. № подл. | Подп. и дата | Взам. инв. № | Инв. № дубл. | Подп. и дата

Формат А3

25 (√)

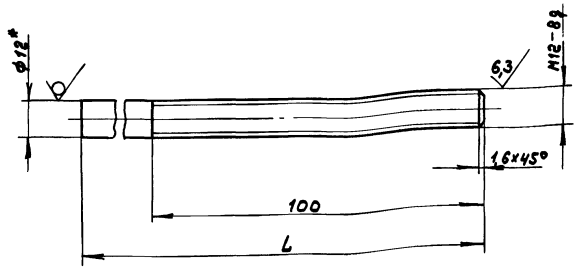

Обозначение	L, мм	Масса, кг
Д22Е.033.002	190	0,26
-01	330	0,29
-02	380	0,34

1. *Размеры для справок
2. H14; ± IT14/2

					Д22Е.033.002		
Изм.	Лист	№ докум.	Подп.	Дата			
Разраб.		Шилина		9.3.89	Тяга	Лит.	Масса	Масштаб
Пров.		Козина				И	см. табл.	—
Т. контр.						Лист	Листов 1	
Н. контр.		Мюнтер			Круг 12-В-ГОСТ 2590-71 Вст3сп ГОСТ 535-79	ГПИ Горьковский САНТЕХПРОЕКТ		
Утв.								

Инв. № подл. | Подп. и дата | Взам. инв. № | Инв. № дубл. | Подп. и дата

Формат А4

25 (√)

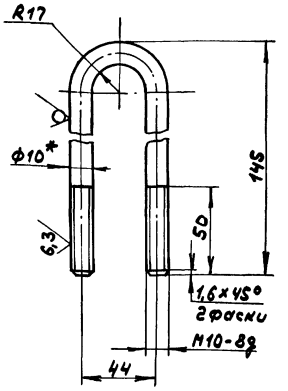

1.*Размеры для справок
2. ± IT14/2

					Д22Е.033.003		
Изм.	Лист	№ докум.	Подп.	Дата			
Разраб.		Шилина		9.3.89	Хомут	Лит.	Масса	Масштаб
Пров.		Козина				И	0,24	1:2
Т. контр.						Лист	Листов 1	
Н. контр.		Мюнтер			Круг 10-В-ГОСТ 2590-71 Вст3сп ГОСТ 535-79	ГПИ Горьковский САНТЕХПРОЕКТ		
Утв.								

Инв. № подл. | Подп. и дата | Взам. инв. № | Инв. № дубл. | Подп. и дата

Копир.

Формат А4

Альбом 3

Типовые проекты 903-1-269.89

Формат	Зона	Поз.	Обозначение	Наименование	Кол.	Примечание
				Документация		
А4			Д22Е.034.000СБ	Сборочный чертеж		
				Детали		
А4		1	Д22Е.032.001-03	Тяга	1	
				Стандартные изделия		
		2		Хомут Г-89-400 ГОСТ 16127-78	1	

Д22Е.034.000

Изм.	Лист	№ докум.	Подп.	Дата
Разраб.		Шилина		9.3.89
Пров.		Козина		
Нач.отд.		Вольский		
Н.контр.		Мюнтер		
Утв.				

Подвеска

Лит.	Лист	Листов
И		1

ГПИ Горьковский САНТЕХПРОЕКТ

Формат А4

Инв.№ подл. | Подп. и дата | Взам. инв.№ | Инв.№ дубл. | Подп. и дата

Д22Е.034.000СБ

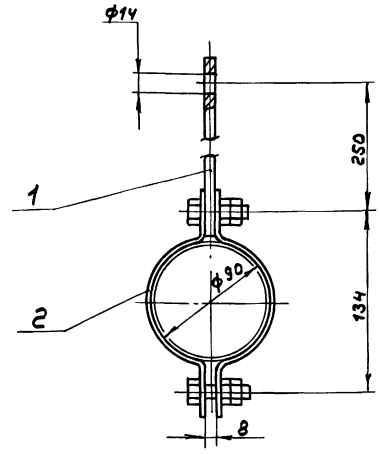

Размеры для справок

Изм.	Лист	№ докум.	Подп.	Дата
Разраб.		Шилина		9.3.89
Пров.		Козина		
Т.контр.				
Нач.отд.		Вольский		
Н.контр.		Мюнтер		
Утв.				

Подвеска

Лит.	Масса	Масштаб
И	1,0	1:2,5
Лист	Листов 1	

ГПИ Горьковский САНТЕХПРОЕКТ

Формат А4

Формат	Зона	Поз.	Обозначение	Наименование	Кол.	Примечание
				Документация		
А3			Д22Е.035.000СБ	Сборочный чертеж		
				Детали		
Б4		1	Д22Е.035.001	Связь		
				Уголок 50х50х4-Б-ГОСТ 8509-86 / Вст3сп ГОСТ 535-79		
				L=700 h16 (25)	2	2,4кг
Б4		2	Д22Е.035.002	Лист		
				Лист ромб 0-ПН-4Б Ст3сп ГОСТ 8568-77		
				(790×890) h16 (25)	1	22,6кг
А4		3	Д22Е.035.003	Связь	2	
Б4		4	Д22Е.035.004	Стойка		
				Уголок 50х50х4-Б-ГОСТ 8509-86 / Вст3сп ГОСТ 535-79		
				L=186 h16 (25)	4	0,57кг
Б4		5	Д22Е.035.005	Плита		
				Лист Б-ПН-10 ГОСТ 19903-74 / Вст3сп ГОСТ 14637-79		
				(75×75) h16 (25)	4	0,44кг

Д22Е.035.000

Изм.	Лист	№ докум.	Подп.	Дата
Разраб.		Бердышев		9.3.89
Пров.		Корунов		
Нач.отд.		Вольский		
Н.контр.		Мюнтер		
Утв.				

Помост

Лит.	Лист	Листов
И		1

ГПИ Горьковский САНТЕХПРОЕКТ

Формат А4

Инв.№ подл. | Подп. и дата | Взам. инв.№ | Инв.№ дубл. | Подп. и дата

Д22Е.035.003

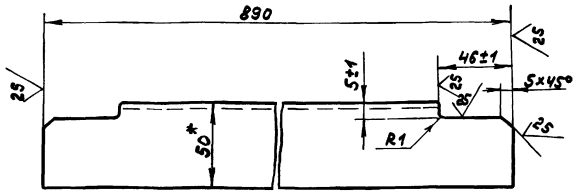

1.*Размеры для справок

2. ± IT16/2

Изм.	Лист	№ докум.	Подп.	Дата
Разраб.		Бердышев		9.3.89
Пров.		Корунов		
Т.контр.				
Н.контр.		Мюнтер		
Утв.				

Связь

Лит.	Масса	Масштаб
И	2,7	1:2
Лист	Листов 1	

Уголок 50х50х4-Б-ГОСТ 8509-86 / Вст3сп ГОСТ 535-79

ГПИ Горьковский САНТЕХПРОЕКТ

Формат А4

Альбом 3

Типовой проект 903-1-269.89

Инв.№ подл. | Подп. и дата | Взам.инв.№ | Инв.№ дубл. | Подп. и дата

А 22Е.035.000СБ

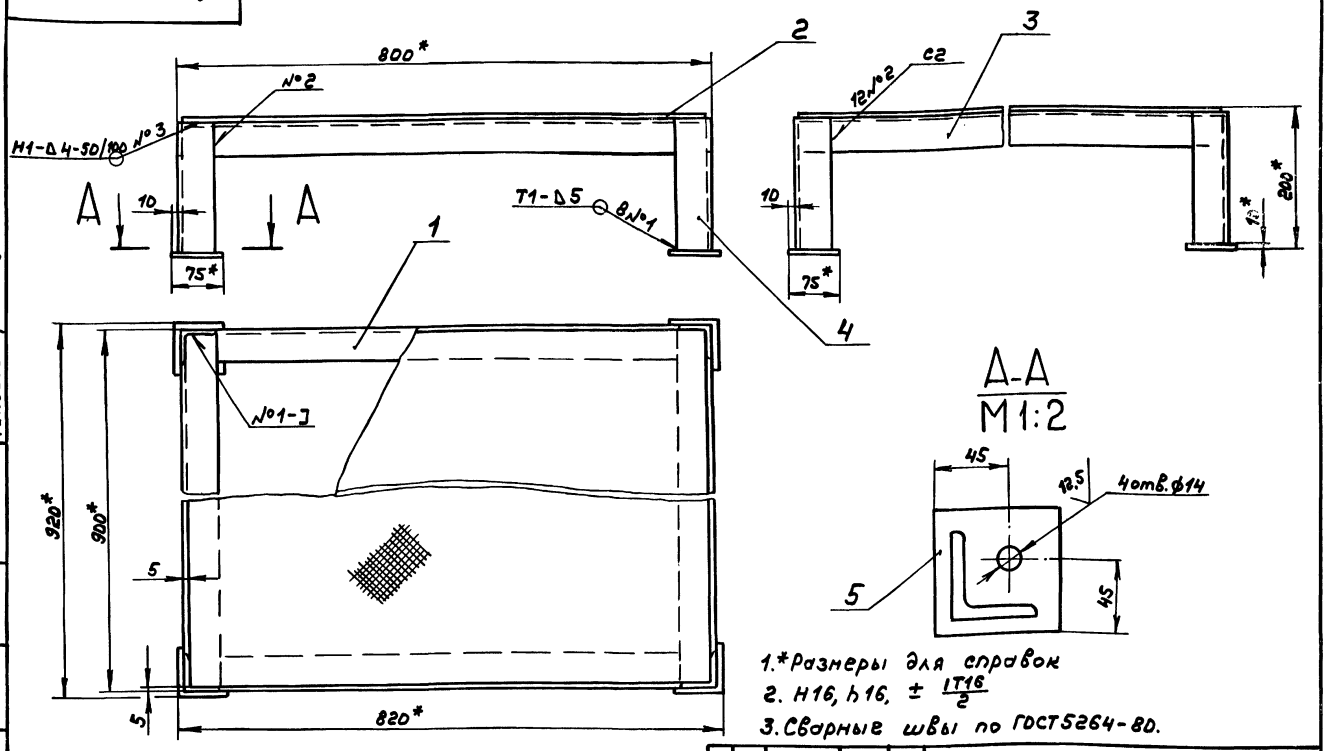

А-А
М1:2

1.*Размеры для справок

2. H16, h16, $\pm \frac{IT16}{2}$

3.Сварные швы по ГОСТ5264-80.

Изм.	Лист	№ докум.	Подп.	Дата
Разраб.		Сердюшев		9.3.89
Пров.		Корчков		
Т.контр.				
Нач.отд.		Волынский		
Н.контр.		Мюнтер		
Утв.				

А 22Е.035.000СБ

Помост

Лит.	Масса	Масштаб
И	37.0	1:5

Лист | Листов 1

ГПИ Горьковский САНТЕХПРОЕКТ

Формат А3

Формат	Зона	Поз.	Обозначение	Наименование	Кол.	Примечание
				Документация		
А4			А 22Е.036.000СБ	Сборочный чертеж		
				Детали		
А4		1	А 22Е.036.001	Труба	1	
Б4		2	А 22Е.036.002	Подушка		
				Лист Б-ПН-Б ГОСТ 19903-74		
				Вст3сп ГОСТ 14637-79		
				(240×240) h16 25	1	2,7кг
А4		3	А 22Е.036.003	Лапа	1	

Изм.	Лист	№ докум.	Подп.	Дата
Разраб.		Шилина		9.3.89
Пров.		Шилина		
Нач.отд.		Волынский		
Н.контр.		Мюнтер		
Утв.				

А 22Е.036.000

Подставка

Лит.	Лист	Листов
И		1

ГПИ Горьковский САНТЕХПРОЕКТ

Формат А4

А 22Е.036.000СБ

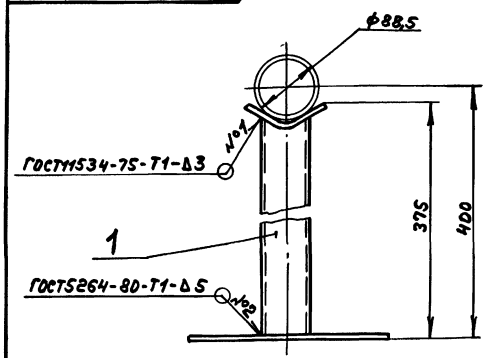

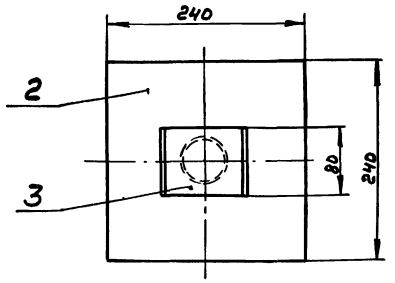

Размеры для справок

Изм.	Лист	№ докум.	Подп.	Дата
Разраб.		Шилина		9.3.89
Пров.		Шилина		
Т.контр.				
Нач.отд.		Волынский		
Н.контр.		Мюнтер		
Утв.				

А 22Е.036.000СБ

Подставка

Лит.	Масса	Масштаб
И	5	1:4

Лист | Листов 1

ГПИ Горьковский САНТЕХПРОЕКТ

Альбом 3

Типовой проект 903-1-269.89

А22Е.036.001

25

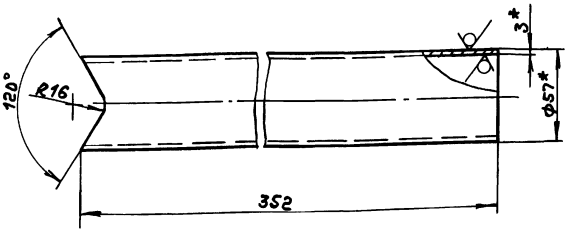

1.*Размеры для справок

2. ± IT16/2

Изм.	Лист	№ докум.	Подп.	Дата
Разраб.	Шилина			9.5.89
Пров.	Шилина			
Т. контр.				
Н. контр.	Мюнтер			
Утв.				

А22Е.036.001

Труба

Лит.	Масса	Масштаб
И	1,5	1:2
Лист	Листов 1	

Труба S7×3 ГОСТ 10704-76 / Д ГОСТ 10705-80

ГПИ Горьковский САНТЕХПРОЕКТ

Формат А4

А22Е.036.003

25

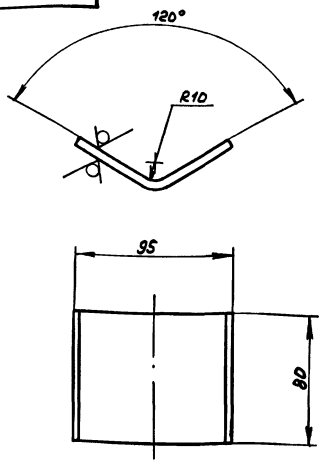

± IT16/2

Изм.	Лист	№ докум.	Подп.	Дата
Разраб.	Шилина			9.5.89
Пров.	Шилина			
Т. контр.				
Н. контр.	Мюнтер			
Утв.				

А22Е.036.003

Лапа

Лит.	Масса	Масштаб
И	0,4	1:2
Лист	Листов 1	

Лист Б-ПН-6 ГОСТ 19903-74 / Вст 3сп ГОСТ 14637-79

ГПИ Горьковский САНТЕХПРОЕКТ

Формат А4

Формат	Зона	Поз.	Обозначение	Наименование	Кол.	Примечание
				Документация		
А4			А22Е.039.000СБ	Сборочный чертеж		
				Детали		
А4		1	А22Е.039.001	Полухомут	1	
А4		2	А22Е.039.002	Полухомут	1	
				Стандартные изделия		
		3		Болт М16×40.36		
				ГОСТ 7798-70	2	
				Гайка ГОСТ 5915-70		
		4		М8.4	2	
		5		М16.4	4	
		6		Хомут 28-8 Ст.3сп		
				ГОСТ 24139-80	1	

Изм.	Лист	№ докум.	Подп.	Дата
Разраб.	Шилина			9.5.89
Пров.	Козина			
Нач. отд.	Вальский			
Н. контр.	Мюнтер			
Утв.				

А22Е.039.000

Крепление трубопровода к трубопроводу

Лит.	Лист	Листов
И		1

ГПИ Горьковский САНТЕХПРОЕКТ

Формат А4

А22Е.039.000СБ

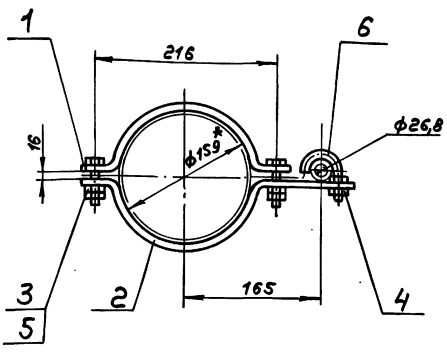

Размеры для справок

Изм.	Лист	№ докум.	Подп.	Дата
Разраб.	Шилина			9.5.89
Пров.	Козина			
Нач. отд.	Вальский			
Н. контр.	Мюнтер			
Утв.				

А22Е.039.000СБ

Крепление трубопровода к трубопроводу

Лит.	Масса	Масштаб
И	1,6	1:4
Лист	Листов 1	

ГПИ Горьковский САНТЕХПРОЕКТ

Копир.

Формат А4

Альбом 3

Типовой проект 903-1-269.89

А22Е.039.001

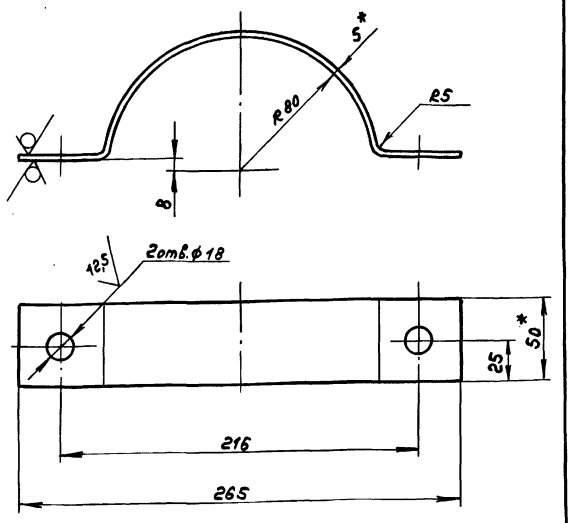

1. *Размеры для справок
2. H14; ± IT14/2

Изм.	Лист	№ докум.	Подп.	Дата
Разраб.	Шилина			9.3.89
Пров.	Козина			
Т.контр.				
Н.контр.	Мюнтер			
Утв.				

Д22Е.039.001

Полухомут

Лит.	Масса	Масштаб
И	0,7	1:2
Лист	Листов 1	

Полоса 2-Б-5х50 ГОСТ 103-76 / Вст3сп ГОСТ 535-79

ГПИ Горьковский САНТЕХПРОЕКТ

Формат А4

Инв.№подл. | Подп. и дата | Взам.инв.№ | Инв.№дубл. | Подп. и дата

А22Е.039.002

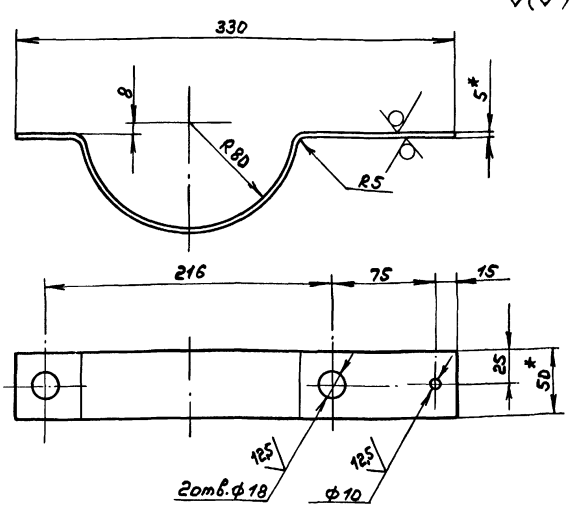

1. *Размеры для справок
2. H14; ± IT14/2

Изм.	Лист	№ докум.	Подп.	Дата
Разраб.	Шилина			9.3.89
Пров.	Козина			
Т.контр.				
Н.контр.	Мюнтер			
Утв.				

Д22Е.039.002

Полухомут

Лит.	Масса	Масштаб
И	0,8	1:2,5
Лист	Листов 1	

Полоса 2-Б-5х50 ГОСТ 103-76 / Вст3сп ГОСТ 14637-79

ГПИ Горьковский САНТЕХПРОЕКТ

Формат А4

Инв.№подл. | Подп. и дата | Взам.инв.№ | Инв.№дубл. | Подп. и дата

Формат	Зона	Поз.	Обозначение	Наименование	Кол.	Примечание
				Документация		
А3			Д22Е.040.000СБ	Сборочный чертеж		
				Стандартные изделия		
		1		Хомут Г-219-2000 ГОСТ 16127-78	1	
				Переменные данные		
				Для исполнений		
				Д22Е.040.000		
				Сборочные единицы		
А4		2	Д22Е.040.010	Тяга	1	
				Стандартные изделия		
		3		Хомут Г-32-50 ГОСТ16127-78	1	
				Д22Е.040.000-01		
				Сборочные единицы		
А4		2	Д22Е.040.010-01	Тяга	1	
				Стандартные изделия		
		3		Хомут Г-38-80 ГОСТ16127-78	1	

Изм.	Лист	№ докум.	Подп.	Дата
Разраб.	Шилина			9.3.89
Пров.	Козина			
Нач.отд.	Вольский			
Н.контр.	Мюнтер			
Утв.				

Д22Е.040.000

Подвеска

Лит.	Лист	Листов
Н		1

ГПИ Горьковский САНТЕХПРОЕКТ

Формат А4

Инв.№подл. | Подп. и дата | Взам.инв.№ | Инв.№дубл. | Подп. и дата

Формат	Зона	Поз.	Обозначение	Наименование	Кол.	Примечание
				Документация		
А3			Д22Е.040.010СБ	Сборочный чертеж		
				Детали		
Б4		1	Д22Е.040.001	Бобышка		
				Лист Б-ПН-4 ГОСТ 19903-74 / Вст3сп ГОСТ 14637-79		
				ф40 h16 25	2	0,06кг
А4		2	Д22Е.040.002	Серьга	1	
				Переменные данные		
				Для исполнений		
				Д22Е.040.010		
				Детали		
А4		3	Д22Е.040.003	Тяга	1	
				Д22Е.040.010-01		
				Детали		
А4		3	Д22Е.040.003-01	Тяга	1	

Изм.	Лист	№ докум.	Подп.	Дата
Разраб.	Шилина			9.3.89
Пров.	Козина			
Нач.отд.				
Н.контр.	Мюнтер			
Утв.				

Д22Е.040.010

Тяга

Лит.	Лист	Листов
И		1

ГПИ Горьковский САНТЕХПРОЕКТ

Копир. 23801 03 54 Формат А4

Инв.№подл. | Подп. и дата | Взам.инв.№ | Инв.№дубл. | Подп. и дата

Д 22Е.040.000СБ

Альбом 3

Типовой проект 903-1-269.89

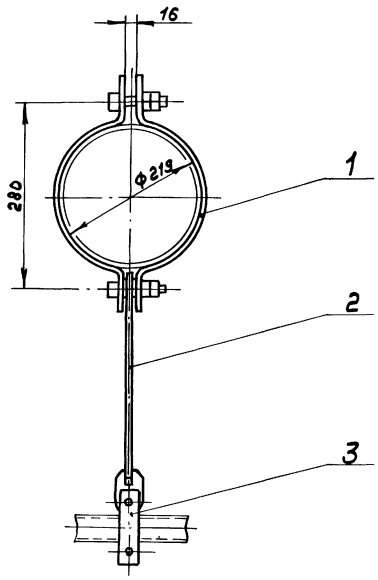

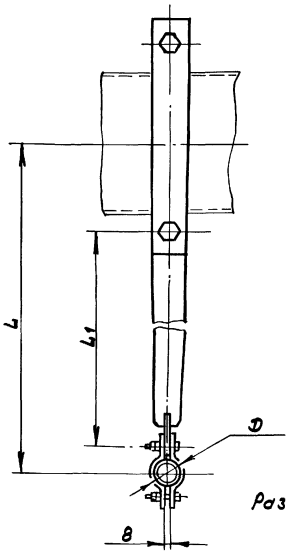

Размеры для справок

Обозначение	Размеры, мм D	L	L1	Масса, кг
Д 22Е.040.000	32	300	122	3,0
-01	38	625	445	4,0

Изм.	Лист	№ докум.	Подп.	Дата
Разраб.		Шилина		9.3.89
Пров.		Козина		
Т.контр.				
Нач.отд.		Вольский		
Н.контр.		Нюнтер		
Утв.				

Д 22Е.040.000СБ

Подвеска

Лит.	Масса	Масштаб
И	см. табл.	—

Лист | Листов 1

ГПИ Горьковский САНТЕХПРОЕКТ

Формат А3

Инв.№ подл. | Подп. и дата | Взам. инв.№ | Инв.№ дубл. | Подп. и дата

Д 22Е.040.010СБ

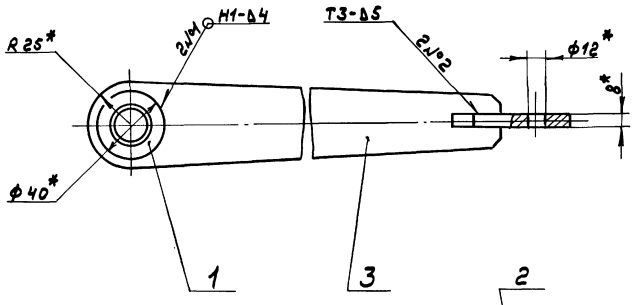

Обозначение	L, мм.	Масса, кг
Д 22Е.040 010	122	0,44
-01	445	1,33

1.*Размеры для справок.

2. ± IT16/2

3. Сварные швы по ГОСТ 5264-80

Изм.	Лист	№ докум.	Подп.	Дата
Разраб.		Шилина		9.3.89
Пров.		Козина		
Т.контр.				
Н.контр.		Нюнтер		
Утв.				

Д 22Е.040.010СБ

Тяга

Лит.	Масса	Масштаб
И	см. табл.	—

Лист | Листов 1

ГПИ Горьковский САНТЕХПРОЕКТ

Инв.№ подл. | Подп. и дата | Взам. инв.№ | Инв.№ дубл. | Подп. и дата

Альбом 3

Типовой проект 903-1-269.89

Инв.№подл. | Подп. и дата | Взам.инв.№ | Инв.№дубл. | Подп. и дата

22Е.040.002

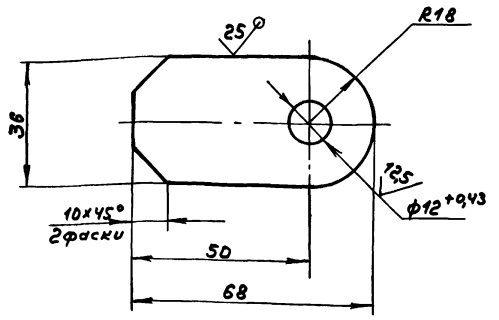

± IT16/2

Изм.	Лист	№ докум.	Подп.	Дата
Разраб.	Шилина			9.3.89
Пров.	Козина			
Т.контр.				
Н.контр.	Мюнтер			
Утв.				

Серьга

Лит.	Масса	Масштаб
И	0,11	1:1

Лист | Листов 1

Лист Б-ПН-В ГОСТ 19903-74 / ВСт3сп ГОСТ 14637-79

ГПИ Горьковский САНТЕХПРОЕКТ

22Е.040.002

Формат А4

22Е.040.003

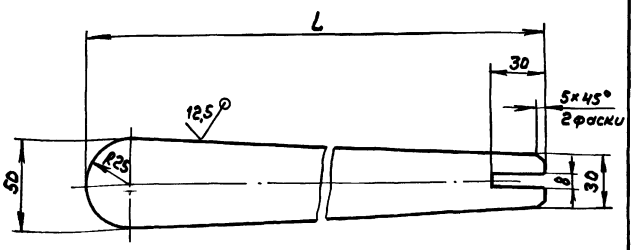

Обозначение	L, мм	Масса, кг
22Е.040.003	125	0,32
-01	450	1,1

± IT16/2

Изм.	Лист	№ докум.	Подп.	Дата
Разраб.	Шилина			9.3.89
Пров.	Козина			
Т.контр.				
Н.контр.	Мюнтер			
Утв.				

Тяга

Лит.	Масса	Масштаб
И	см. табл.	—

Лист | Листов 1

Лист Б-ПН-В ГОСТ 19903-74 / ВСт3сп ГОСТ 14637-79

ГПИ Горьковский САНТЕХПРОЕКТ

22Е.040.003

Формат А4

Формат	Зона	Поз.	Обозначение	Наименование	Кол.	Примечание
				Документация		
А3			22Е.041.000СБ	Сборочный чертеж		
				Детали		
А4		1	22Е.041.001	Тяга	2	
А3		2	22Е.041.002	Балка	1	
				Стандартные изделия		
		3		Плавник 4-02		
				ОСТ 34281-75	2	0,76кг
		4		Муфта 4.1-03		
				ОСТ 34281-75	2	0,26кг
		5		Тяга 2-50		
				ОСТ 34281-75	2	0,63кг
		6		Ушко 2-03		
				ОСТ 34300-75	6	0,28кг

Изм.	Лист	№ докум.	Подп.	Дата
Разраб.	Бердышев			9.3.89
Пров.	Корчков			
Нач.отд.	Вольский			
Н.контр.	Мюнтер			
Утв.				

Подвеска

22Е.041.000

Лит.	Лист	Листов
И	1	2

ГПИ Горьковский САНТЕХПРОЕКТ

Формат А4

Формат	Зона	Поз.	Обозначение	Наименование	Кол.	Примечание
		7		Тяга 2-08		
				ОСТ 34281-75	2	0,32кг
		8		Гайка М16.4		
				ГОСТ 5915-70	4	
		9		Опора ОПБ2-21.3		
				ГОСТ 14911-82	1	
			Переменные данные	для исполнений		
				22Е.041.000		
				Стандартные изделия		
		10		Опора ОПБ2-32		
				ГОСТ 14911-82	2	
		11		Опора ОПБ2-57		
				ГОСТ 14911-82	1	
				22Е.041.000-01		
				Стандартные изделия		
		10		Опора ОПБ2-32		
				ГОСТ 14911-82	1	
		11		Опора ОПБ2-57		
				ГОСТ 14911-82	2	

Изм.	Лист	№ докум.	Подп.	Дата

22Е.041.000

Лист 2

Копир.

Формат А4

Альбом 3

Типовой проект 903-1-269.89

Д22Е.041.000СБ

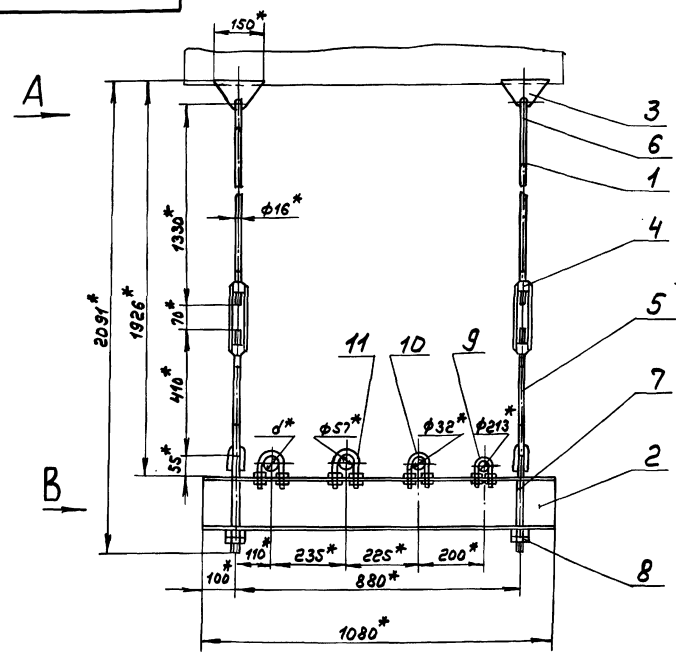

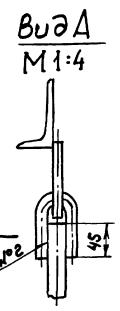

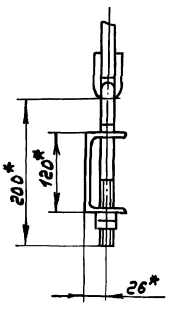

1.*Размеры для справок

2. ± IT16/2

3. Сварные швы по ГОСТ 5264-80
Сварка ручная дуговая

Обозначение	d,* мм	Масса, кг
Д22Е.041.000	32	27,0
-01	57	

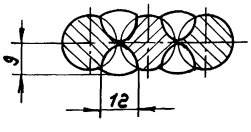

Изм.	Лист	№ докум.	Подп.	Дата
Разраб.		Бердышев		9.3.89
Пров.		Корчков		
Т. контр.				
Нач. отд.		Вольский		
Н. контр.		Нюнтер		
Утв.				

Подвеска

Лит.	Масса	Масштаб
И	см. табл.	—
Лист	Листов 1	

ГПИ Горьковский САНТЕХПРОЕКТ

Формат А3

Инв. № подл. | Подп. и дата | Взам. инв. № | Инв. № дубл. | Подп. и дата

Д22Е.041.002

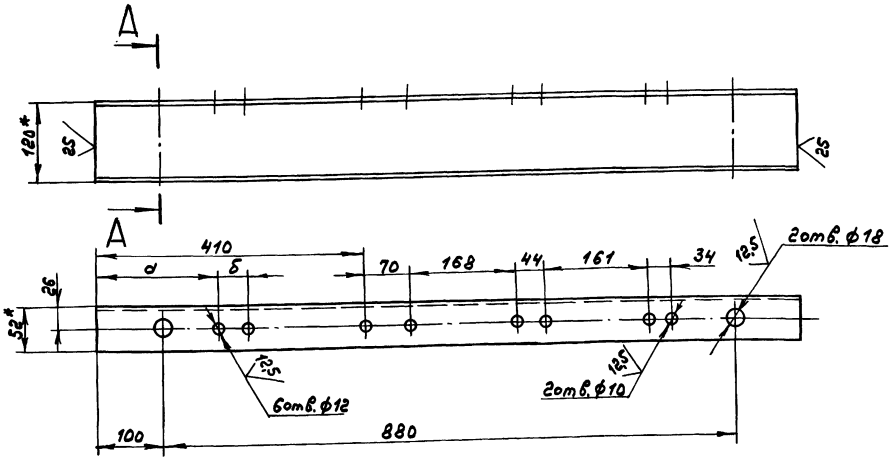

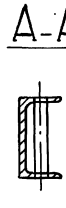

Обозначение	Размеры, мм. d	Размеры, мм. δ	Масса, кг
Д22Е.041.000	188	44	15,3
-01	175	70	

1.*Размеры для справок

2. ± IT16/2

Изм.	Лист	№ докум.	Подп.	Дата
Разраб.		Бердышев		9.3.89
Пров.		Корчков		
Т. контр.				
Н. контр.		Нюнтер		
Утв.				

Балка

Лит.	Масса	Масштаб
И	см. табл.	—
Лист	Листов 1	

Швеллер 12П ГОСТ 8240-72
Вст3сп ГОСТ 535-79

ГПИ Горьковский САНТЕХПРОЕКТ

Копир.

Формат А4

Альбом 3

Типовой проект 903-1-269.89

Формат	Зона	Поз.	Обозначение	Наименование	Кол.	Примечание
				Документация		
А3			Д 22Е.042.000 СБ	Сборочный чертеж		
				Сборочные единицы		
А4		1	Д 22Е.032.010-01	Тяга	2	
				Детали		
А4		2	Д 22Е.033.002	Тяга	2	
		3	-01	Тяга	2	
А4		4	Д 22Е.042.001	Швеллер	1	
				Стандартные изделия		
		5		Гайка М12.4 ГОСТ5915-70	8	
				Шайба ГОСТ10906-78		
		6		8.01.06	4	
		7		10.01.06	6	
		8		12.01.06	4	

Инв.№подл. | Подп. и дата | Взам.инв.№ | Инв.№дубл. | Подп. и дата

Изм.	Лист	№докум.	Подп.	Дата
Разраб.	Шилина		9.5.89	
Пров.	Козина			
Нач.отд.	Вольский			
Н.контр.	Мюнтер			
Утв.				

Д 22Е.042.000

Подвеска

Лит.	Лист	Листов
И	1	2

ГПИ Горьковский САНТЕХПРОЕКТ

Формат А4

Формат	Зона	Поз.	Обозначение	Наименование	Кол.	Примечание
				ОПБ2 ГОСТ14911-82		
		9		ОПБ2-21,3	2	
		10		ОПБ2-32	2	
		11		ОПБ2-42,3	1	
				ГОСТ 16127-78		
		12		Серьга 14	2	
		13		Ушко 12	4	
		14		Хомут Г-38-80	2	
		15		Хомут Г-219-2000	2	

Инв.№подл. | Подп. и дата | Взам.инв.№ | Инв.№дубл. | Подп. и дата

Изм.	Лист	№докум.	Подп.	Дата

Д 22Е.042.000

Лист 2

Формат А4

Д22Е.042.000СБ

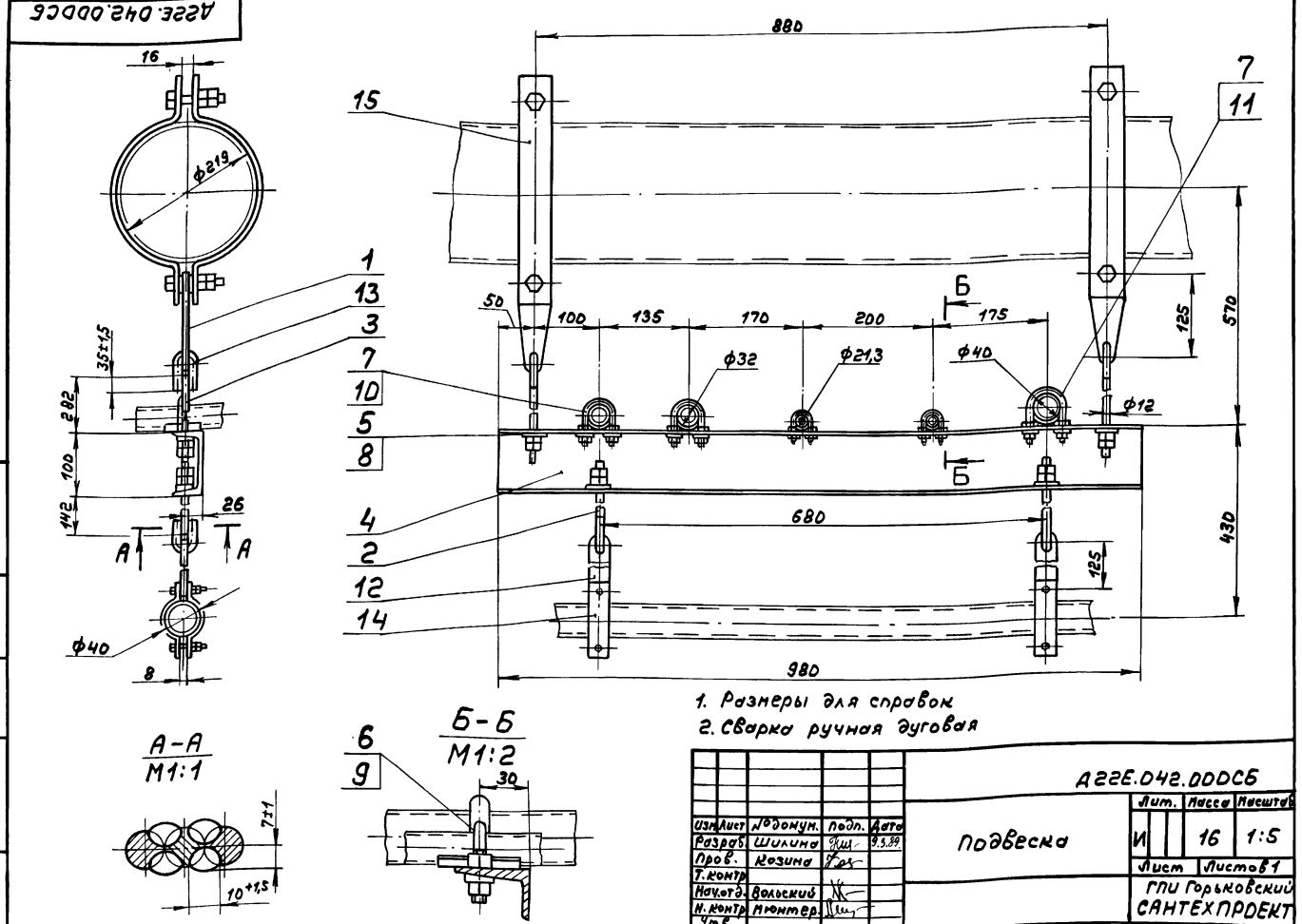

1. Размеры для справок.
2. Сварка ручная дуговая.

А-А
М1:1

Б-Б
М1:2

Изм.	Лист	№докум.	Подп.	Дата
Разраб.	Шилина		9.5.89	
Пров.	Козина			
Т.контр.				
Нач.отд.	Вольский			
Н.контр.	Мюнтер			
Утв.				

Д22Е.042.000СБ

Подвеска

Лит.	Масса	Масштаб
И	16	1:5

Лист	Листов 1

ГПИ Горьковский САНТЕХПРОЕКТ

Копир.

Альбом 3

Типовой проект 903-1-269.89

А22Е.042.001

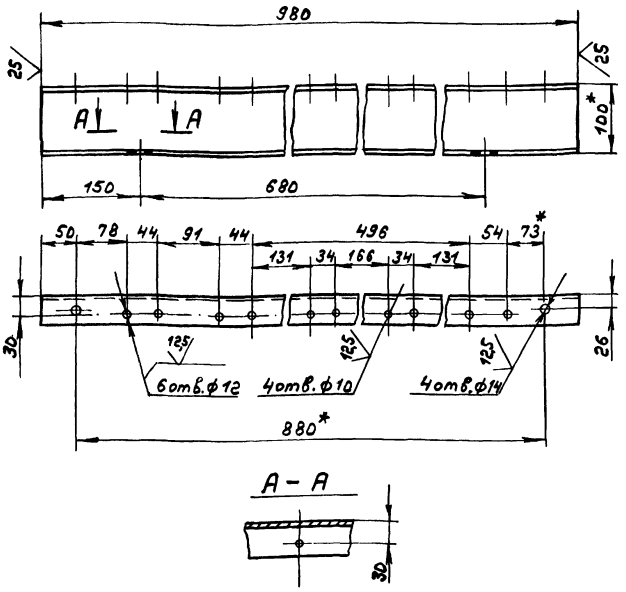

А – А

1. * Размеры для справок

2. H14; $\pm \frac{IT14}{2}$

Изм.	Лист	№ докум.	Подп.	Дата	
Разраб.		Шилина		9.89	Швеллер
Пров.		Козина			
Т.контр.					
Н.контр.		Мюнтер			
Утв.					

А22Е.042.001

Лит. | Масса | Масштаб

И | 8,4 | 1:5

Лист | Листов 1

Швеллер 10-ГОСТ 8240-72 / 8 Ст3сп ГОСТ 535-79

ГПИ Горьковский САНТЕХПРОЕКТ

Формат А4

Формат	Зона	Поз.	Обозначение	Наименование	Кол.	Примечание
				Документация		
А3			А22Е.043.000 СБ	Сборочный чертеж		
				Детали		
А4		1	А22Е.041.001-01	Тяга	2	
				Стандартные изделия		
		2		Плавник 4-02		
				ОСТ 34281-75	2	
		3		Муфта 4.1-03		
				ОСТ 34281-75	2	
		4		Тяга 2-50		
				ОСТ 34281-75	2	
		5		Ушко 2-03		
				ОСТ 34300-75	6	
		6		Тяга 2-08		
				ОСТ 34281-75	2	

Изм.	Лист	№ докум.	Подп.	Дата	
Разраб.		Бердишек		9.89	Подвеска
Пров.		Корунков			
Нач. отд		Вольский			
Н.контр.		Мюнтер			
Утв.					

А22Е.043.000

Лит. | Лист | Листов

И | 1 | 3

ГПИ Горьковский САНТЕХПРОЕКТ

Формат А4

Формат	Зона	Поз.	Обозначение	Наименование	Кол.	Примечание
		7		Гайка М16.4		
				ГОСТ 5915-70	4	
		8		Опора ОПБ2-21,3		
				ГОСТ 14911-82	2	0,12кг
		9		Опора ОПБ2-42,3		
				ГОСТ 14911-82	1	0,16кг
			Переменные данные	для исполнений		
				А22Е.043.000		
				Детали		
А3		10	А22Е.043.001	Балка	1	
				А22Е.043.000-01		
				Детали		
А3		10	А22Е.043.001-01	Балка	1	
				Стандартные изделия		
		11		Опора ОПБ2-32		
				ГОСТ 14911-82	2	

Изм.	Лист	№ докум.	Подп.	Дата	А22Е.043.000

Лист 2

Формат А4

Формат	Зона	Поз.	Обозначение	Наименование	Кол.	Примечание
				А22Е.043.000-02		
А3		10	А22Е.043.001-02	Балка	1	
А4		12	А22Е.043.002	Хомут	1	
				Стандартные изделия		
		11		Опора ОПБ2-32		
				ГОСТ 14911-82	2	
		13		Гайка М10.4		
				ГОСТ 5915-70	4	
		14		Шайба 10.01		
				ГОСТ 11371-78	2	

Изм.	Лист	№ докум.	Подп.	Дата	А22Е.043.000

Лист 3

Копир. 23801 03 59

Формат А4

Альбом 3

Типовой проект 903-1-269.89

Инв.№подл. | Подп. и дата | Взам.инв.№ | Инв.№дубл. | Подп. и дата

А22Е.043.000СБ

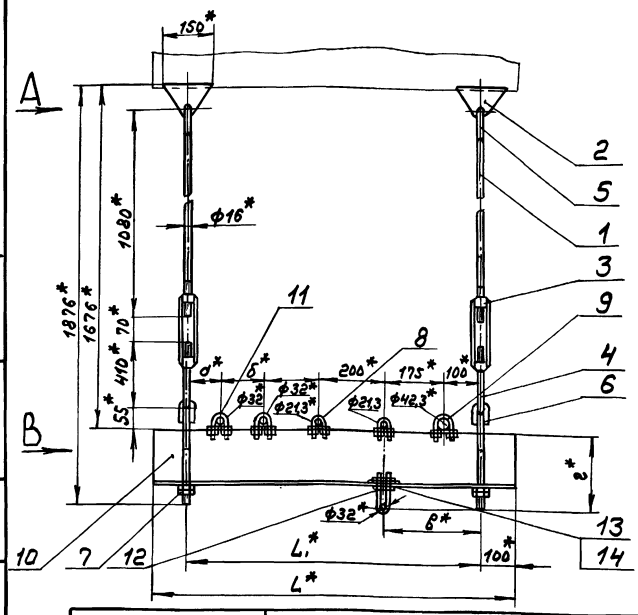

Вид А
М1:4

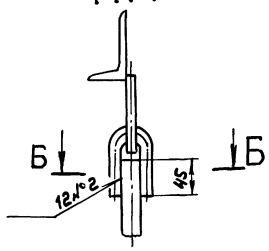

Б – Б
М1:1

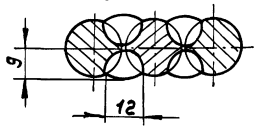

Вид В
М1:5

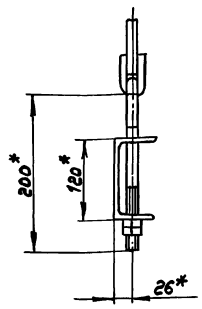

Обозначение	Размеры, мм						Масса, кг
	а*	б*	в*	г*	L_1*	L*	
Д22Е.043.000	—	—	—	—	600	800	23,0
-01	100	135	—	—	880	1080	27,0
-02			275	243			

1.* Размеры для справок

2. $\pm \frac{IT16}{2}$

3. Сварные швы по ГОСТ 5264-80. Сварка ручная дуговая.

Изм.	Лист	№ докум.	Подп.	Дата
Разраб.		Бердышев		9.3.89
Пров.		Корчков		
Т.контр.				
Нач.отд.		Волгский		
Н.контр.		Инженер		
Утв.				

Подвеска

Д22Е.043.000СБ

Лит.	Масса	Масштаб
И	см. табл.	—
Лист	Листов 1	

ГПИ Горьковский САНТЕХПРОЕКТ

Формат А3

А22Е.041.001

12,5

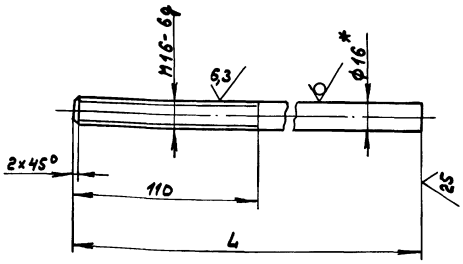

Обозначение	L, мм	Масса, кг
Д22Е.041.001	1302	2,1
-01	1052	1,7

1.* Размеры для справок

2. $\pm \frac{IT16}{2}$

Изм.	Лист	№ докум.	Подп.	Дата
Разраб.		Бердышев		9.3.89
Пров.		Корчков		
Т.контр.				
Н.контр.		Инженер		
Утв.				

Тяга

Д22Е.041.001

Лит.	Масса	Масштаб
И	см. табл.	—
Лист	Листов 1	

Круг 16-В-ГОСТ 2590-71 / Ст3сп ГОСТ 535-79

ГПИ Горьковский САНТЕХПРОЕКТ

Формат А4

А22Е.043.002

25

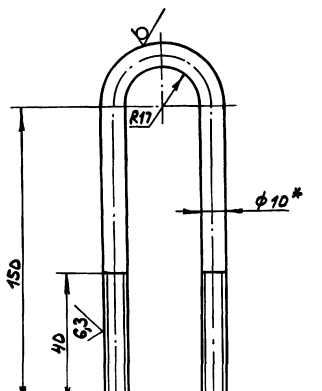

1.* Размеры для справок

2. $\pm \frac{IT16}{2}$

Изм.	Лист	№ докум.	Подп.	Дата
Разраб.		Бердышев		9.3.89
Пров.		Корчков		
Т.контр.				
Н.контр.		Инженер		
Утв.				

Хомут

Д22Е.043.002

Лит.	Масса	Масштаб
И	0,15	1:1
Лист	Листов 1	

Круг 10-В ГОСТ 2590-71 / Ст3сп ГОСТ 535-79

ГПИ Горьковский САНТЕХПРОЕКТ

Копир.

Формат А4

Альбом 3

Типовой проект 903-1-269.89

Д 22Е.043.001

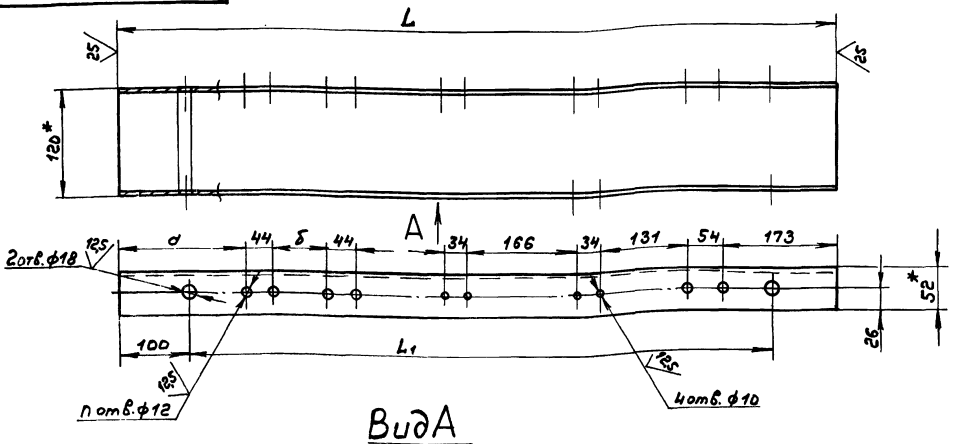

Вид А

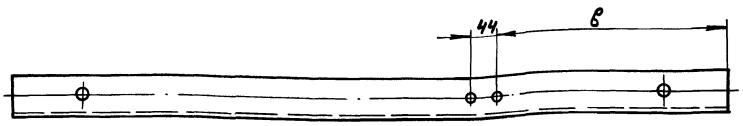

1.*Размеры для справок

2. H14, h14, $\pm \frac{IT14}{2}$

Обозначение	Размеры, мм					n шт	Масса, кг
	a	б	в	L_1	L		
Д 22Е.043.001	—	—	—	600	800	2	12,5
-01	178	91	—	880	1080	8	15,3
-02			353			6	

Изм.	Лист	№ докум.	Подп.	Дата	Д 22Е.043.001	
Разраб.		Бердышев		9.3.89	Балка	Лит. И; Масса: см. табл.; Масштаб: —
Пров.		Корчков				Лист; Листов 1
Т.контр.						
Н.контр.		Мюнтер			Швеллер 12П ГОСТ 8240-72 / Вст3сп ГОСТ 535-79	ГПИ Горьковский САНТЕХПРОЕКТ
Утв.						

Формат А3

Формат	Зона	Поз.	Обозначение	Наименование	Кол.	Примечание
				Документация		
А4			Д 22Е.046.000СБ	Сборочный чертеж		
				Сборочные единицы		
А4		1	Д 22Б.046.010	Корпус	1	
				Детали		
А4		2	Д 22Е.046.001	Заглушка	1	

Изм.	Лист	№ докум.	Подп.	Дата	Д 22Е.046.000	
Разраб.		Мордвинкин		03.89	Гидрозатвор	Лит. И; Лист; Листов 1
Пров.		Мордвинкин				
Нач.отд.		Мюнтер				ГПИ Горьковский САНТЕХПРОЕКТ
Н.контр.		Мюнтер				
Утв.						

Формат А4

Д 22Е.046.000СБ

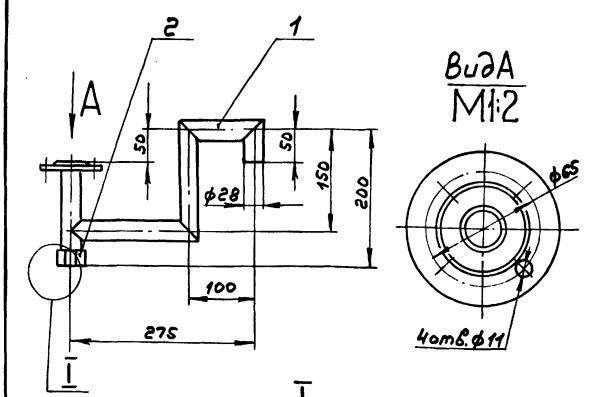

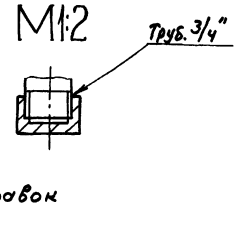

Размеры для справок

Изм.	Лист	№ докум.	Подп.	Дата	Д 22Е.046.000СБ	
Разраб.		Мордвинкин		03.89	Гидрозатвор	Лит. И; Масса: 0,38; Масштаб: 1:5
Пров.		Мордвинкин				Лист; Листов 1
Т.контр.						
Н.контр.		Мюнтер				ГПИ Горьковский САНТЕХПРОЕКТ
Утв.						

Копир.

Формат А4

Альбом 3

Типовой проект 903-1-269.89

Инв.№подл. | Подп. и дата | Взам.инв.№ | Инв.№дубл. | Подп. и дата

Д22Е.046.001

125 (√)

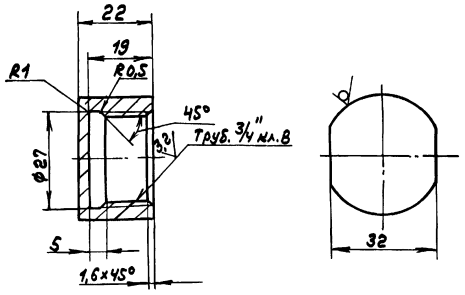

$H14, h14, \pm \frac{IT14}{2}$

Изм.	Лист	№ докум.	Подп.	Дата
Разраб.		Мордвинкин		9.3.89
Пров.		Мордвинкин		
Т.контр.				
Н.контр.		Мюнтер		
Утв.				

Заглушка

Лит.	Масса	Масштаб
И	0,03	1:1
Лист	Листов 1	

Пруток АД1-кр.36Н ГОСТ21488-76

ГПИ Горьковский САНТЕХПРОЕКТ

Формат А4

Формат	Зона	Поз.	Обозначение	Наименование	Кол.	Примечание
				Документация		
А4			Д22Е.046.010СБ	Сборочный чертеж		
				Детали		
А4		1	Д20А.949.006	Фланец	1	
А4		2	Д22Е.046.002	Патрубок	1	
А4		3	Д22Е.046.003	Патрубок	1	
		4	-01	Патрубок	1	
		5	-02	Патрубок	1	
		6	-03	Патрубок	1	

Д22Е.046.010

Изм.	Лист	№ докум.	Подп.	Дата
Разраб.		Мордвинкин		9.3.89
Пров.		Мордвинкин		
Нач.отд.				
Н.контр.		Мюнтер		
Утв.				

Корпус

Лит.	Лист	Листов
И		1

ГПИ Горьковский САНТЕХПРОЕКТ

Формат А4

Д22Е.046.010СБ

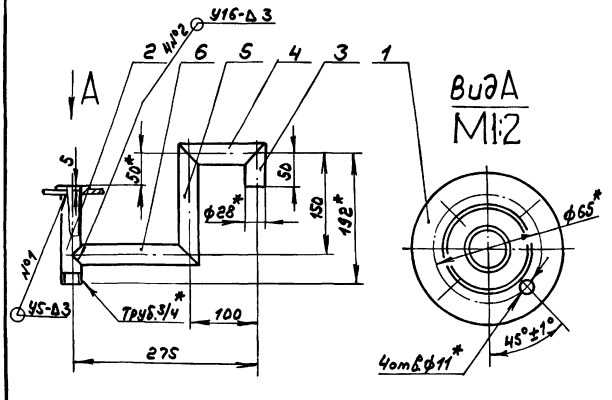

1. *Размеры для справок
2. $\pm \frac{IT16}{2}$
3. Сварка ручная дуговая. Конструктивные элементы подготовленных кромок и сварных швов по ГОСТ16037-80

Изм.	Лист	№ докум.	Подп.	Дата
Разраб.		Мордвинкин		9.3.89
Пров.		Мордвинкин		
Т.контр.				
Н.контр.		Мюнтер		
Утв.				

Корпус

Лит.	Масса	Масштаб
И	0,35	1:5
Лист	Листов 1	

ГПИ Горьковский САНТЕХПРОЕКТ

Формат А4

Д22Е.046.002

125 (√)

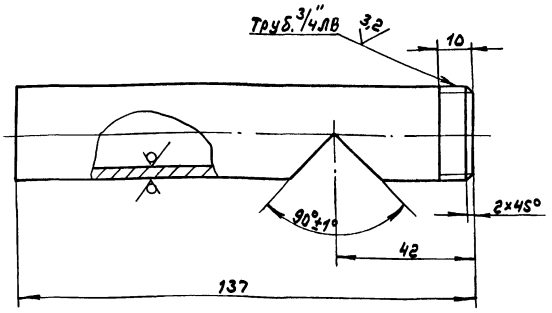

$h14, \pm \frac{IT14}{2}$

Изм.	Лист	№ докум.	Подп.	Дата
Разраб.		Мордвинкин		9.3.89
Пров.		Мордвинкин		
Т.контр.				
Н.контр.		Мюнтер		
Утв.				

Патрубок

Лит.	Масса	Масштаб
И	0,04	1:1
Лист	Листов 1	

Труба АД1-28×4 ГОСТ18482-79

ГПИ Горьковский САНТЕХПРОЕКТ

Формат А4

Альбом 3

Типовой проект 903-1-269.89

А22Е.046.003

125 (√)

Рис. 1

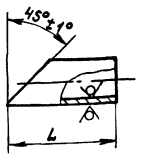

Рис. 2

Остальное - см. рис. 1



Рис. 3

Остальное - см. рис. 1

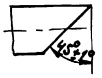

Рис. 4

Остальное - см. рис. 1

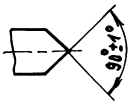

Обозначение	Рис.	L, мм	Масса, кг
А22Е.046.003	1	64_{-1}	0,02
-01	2	128_{-1}	0,04
-02	3	$178_{-1,5}$	0,05
-03	4	$189_{-1,5}$	0,06

Инв.№подл. | Подп. и дата | Взам.инв.№ | Инв.№дубл. | Подп. и дата

Изм.	Лист	№ докум.	Подп.	Дата
Разраб.		Нордвинцин		9.3.89
Пров.		Нордвинцин		
Т.контр.				
Н.контр.		Мюнтер		
Утв.				

А22Е.046.003

Патрубок

Лит.	Масса	Масштаб
И	см. табл.	—
Лист	Листов 1	

Труба Ø42-28×4 ГОСТ 18482-79

ГПИ Горьковский САНТЕХПРОЕКТ

Формат А4

Формат	Зона	Поз.	Обозначение	Наименование	Кол.	Примечание
				Документация		
А3			А22Е.049.000СБ	Сборочный чертеж		
				Детали		
А4		1	А22Е.049.001	Уголок	2	
		2	-01	Уголок	2	
Б4		3	А22Е.049.002	Уголок		
				Уголок 50×50×5-Б-ГОСТ 8509-86		
				Вст3сп ГОСТ 535-79		
				L = 350 25 (√) h16	2	1,3 кг
Б4		4	А22Е.049.003	Стойка		
				Уголок 50×50×5-Б-ГОСТ 8509-86		
				Вст3сп ГОСТ 535-79		
				L = 580 25 (√) h16	4	2,2 кг
Б4		5	А22Е.049.004	Уголок		
				Уголок 50×50×5-Б-ГОСТ 8509-86		
				Вст3сп ГОСТ 535-79		
				L = 435 25 (√) h16	2	1,6 кг

Инв.№подл. | Подп. и дата | Взам.инв.№ | Инв.№дубл. | Подп. и дата

Изм.	Лист	№ докум.	Подп.	Дата
Разраб.		Шилина		9.3.89
Пров.		Шилина		
Нач.отд.		Вольский		
Н.контр.		Мюнтер		
Утв.				

А22Е.049.000

Подставка под счетчик

Лист	Лист	Листов
И		1

ГПИ Горьковский САНТЕХПРОЕКТ

Формат А4

А22Е.049.000СБ

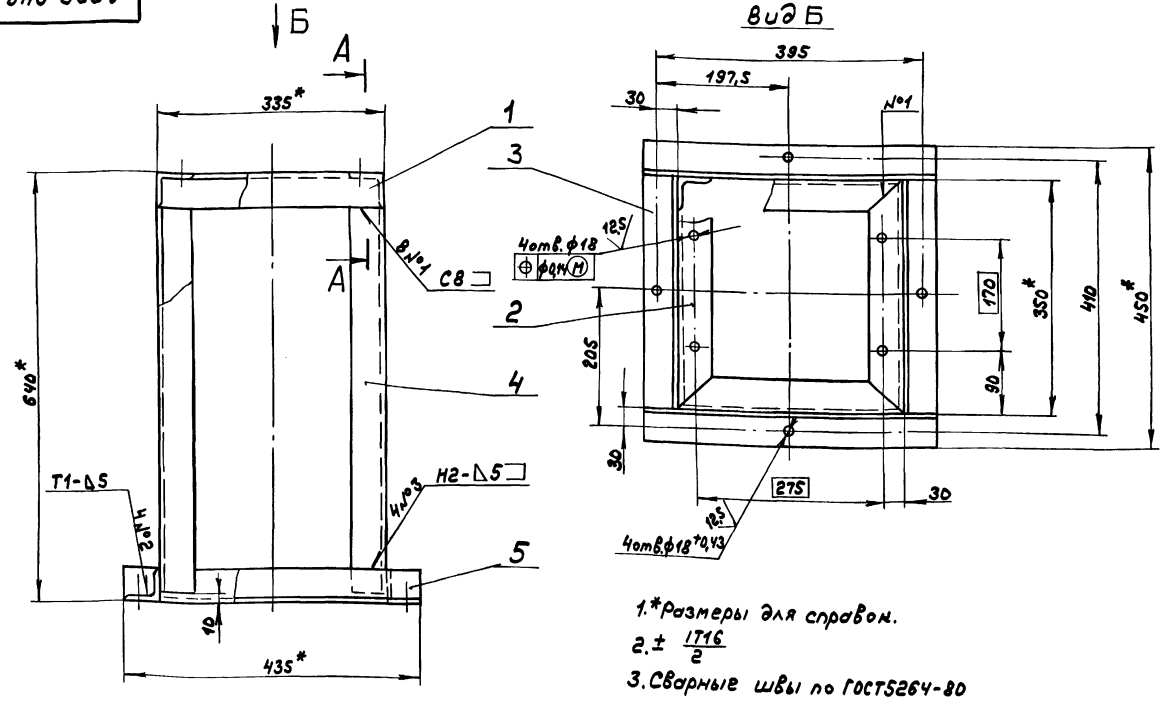

1. * Размеры для справок.
2. ± IT16/2
3. Сварные швы по ГОСТ 5264-80

А А
М1:1

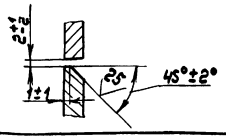

Инв.№подл. | Подп. и дата | Взам.инв.№ | Инв.№дубл. | Подп. и дата

Изм.	Лист	№ докум.	Подп.	Дата
Разраб.		Шилина		9.3.89
Пров.		Шилина		
Т.контр.				
Нач.отд.		Вольский		
Н.контр.		Мюнтер		
Утв.				

А22Е.049.000СБ

Подставка под счетчик

Лит.	Масса	Масштаб
И	20	1:5
Лист	Листов 1	

ГПИ Горьковский САНТЕХПРОЕКТ

Формат А3

А22Е.049.001

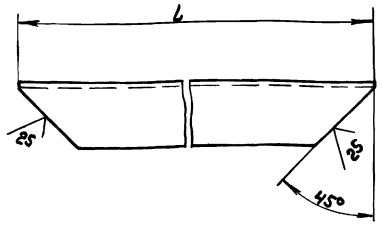

Обозначение	L, мм	Масса, кг
А22Е.049.001	335	1,2
-01	350	1,3

$\pm \frac{IT16}{2}$

Изм.	Лист	№ докум.	Подп.	Дата
Разраб.	Шилина			9.3.89
Пров.	Шилина			
Т.контр.				
Н.контр.	Мюнтер			
Утв.				

Уголок

А22Е.049.001

Лит	Масса	Масштаб
И	см. табл.	1:2,5
Лист	Листов 1	

Уголок 50х50х5-Б-ГОСТ8509-86 / Вст3спГОСТ535-79

ГПИ Горьковский САНТЕХПРОЕКТ

Формат А4

Поз.	Обозначение	Наименование	Кол.	Примечание
		Документация		
А4	А22Е.050.000СБ	Сборочный чертеж		
		Стандартные изделия		
1		Пробка 20 ГОСТ 8963-75	1	
		Переменные данные		
		для исполнений		
		А22Е.050.000		
		Детали		
А4	2 А22Е.050.001	Труба	1	
А4	3 А22Е.050.002	Патрубок	1	
А4	4 А22Е.050.003	Втулка	1	
		А22Е.050.000-01		
		Детали		
А4	2 А22Е.050.001	Труба	1	
А4	3 А22Е.050.002-01	Патрубок	1	
А4	4 А22Е.050.003	Втулка	1	
		А22Е.050.000-02		
		Детали		
А4	2 А22Е.050.001-01	Труба	1	
А4	3 А22Е.050.002-02	Патрубок	1	
А4	4 А22Е.050.003-01	Втулка	1	

Изм.	Лист	№ докум.	Подп.	Дата
Разраб.	Шилина			9.3.89
Пров.	Шилина			
Нач.отд.	Вольский			
Н.контр.	Мюнтер			
Утв.				

Тройник сбросного устройства

А22Е.050.000

Лит.	Лист	Листов
И		1

ГПИ Горьковский САНТЕХПРОЕКТ

Формат А4

А22Е.050.000СБ

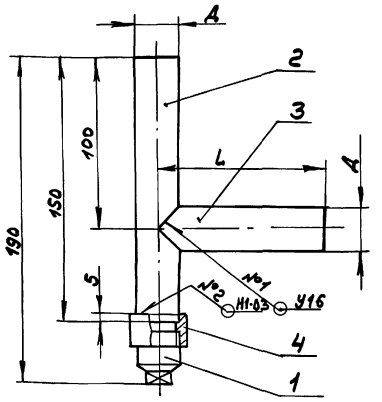

Обозначение	Размеры, мм A	Размеры, мм L	Масса, кг
А22Е.050.000	25	100	0,41
-01	25	400	0,68
-02	57	100	1,51

1. Размеры для справок
2. Сварные швы по ГОСТ 16037-80
3. Произвести испытания согласно СНиП III-29-76

Изм.	Лист	№ докум.	Подп.	Дата
Разраб.	Шилина			9.3.89
Пров.	Шилина			
Т.контр.				
Н.контр.	Мюнтер			
Утв.				

Тройник сбросного устройства

А22Е.050.000СБ

Лит.	Масса	Масштаб
И	см. табл.	—
Лист	Листов 1	

ГПИ Горьковский САНТЕХПРОЕКТ

Формат А4

А22Е.050.001

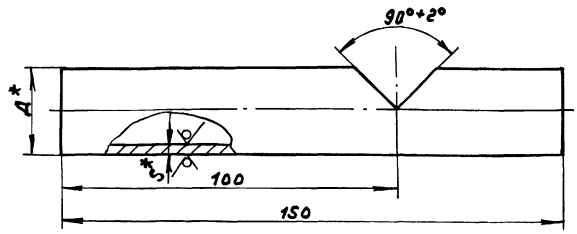

Обозначение	Размеры, мм A*	Размеры, мм S*	Масса, кг
А22Е.050.001	25	2	0,16
-01	57	3,5	0,63

1. *Размеры для справок
2. h14, $\pm \frac{IT14}{2}$

Изм.	Лист	№ докум.	Подп.	Дата
Разраб.	Шилина			9.3.89
Пров.	Шилина			
Т.контр.				
Н.контр.	Мюнтер			
Утв.				

Труба

А22Е.050.001

Лит.	Масса	Масштаб
И	см. табл.	—
Лист	Листов 1	

Труба А х S ГОСТ 10704-76 / В-20 ГОСТ 10705-80

ГПИ Горьковский САНТЕХПРОЕКТ

Копир.

Формат А4

Д 22Е.050.002

25 (√)

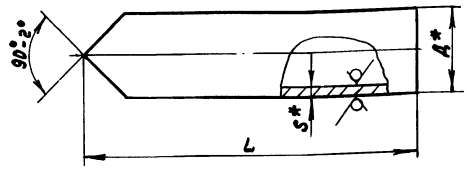

Обозначение	Размеры, мм			Масса, кг
	Д*	S*	L	
Д 22Е.050.002	25	2	100	0,11
-01	25	2	400	0,45
-02	57	3,5	100	0,39

1.*Размеры для справок

2. h14

Изм.	Лист	№ докум.	Подп.	Дата
Разраб.		Шилина		9.3.89
Пров.		Шилина		
Т.контр.				
Н.контр.		Мюнтер		
Утв.				

Д 22Е.050.002

Патрубок

Лит. И | Масса | Масштаб: см. табл. | —

Лист | Листов 1

Труба Д×S ГОСТ 10704-76 / В-20 ГОСТ 10705-80

ГПИ Горьковский САНТЕХПРОЕКТ

Формат А4

Д 22Е.050.003

12,5 (√)

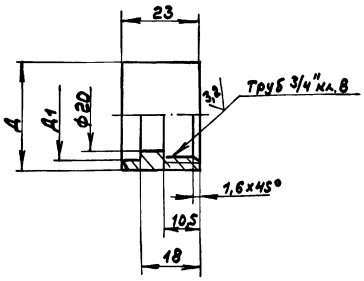

Обозначение	Размеры, мм		Масса, кг
	Д	Д1	
Д 22Е.050.003	32	26	0,07
-01	64	58	0,42

H14, h14, ± IT14/2

Изм.	Лист	№ докум.	Подп.	Дата
Разраб.		Шилина		9.3.89
Пров.		Шилина		
Т.контр.				
Н.контр.		Мюнтер		
Утв.				

Д 22Е.050.003

Втулка

Лит. И | Масса | Масштаб: см. табл. | —

Лист | Листов 1

Ст3сп ГОСТ 380-71

ГПИ Горьковский САНТЕХПРОЕКТ

Формат А4

Д 22Е.000.001

(√)

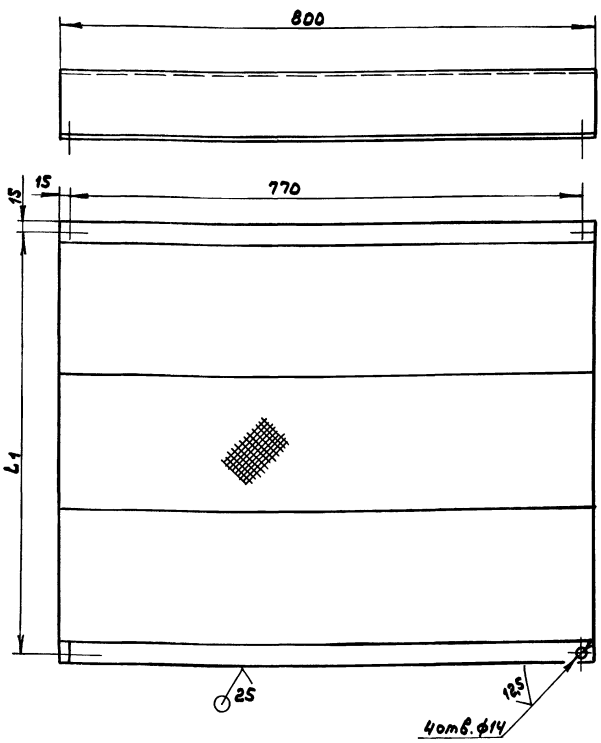

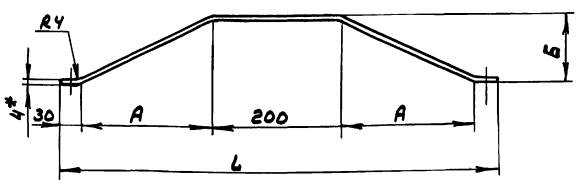

Обозначение	Размеры, мм				Масса, кг
	А	Б	L	L1	
Д 22Е.000.001	120	60	500	470	13,3
-01	200	100	660	630	17,8

1.*Размеры для справок

2. H16, ± IT16/2

Изм.	Лист	№ докум.	Подп.	Дата
Разраб.		Бердышев		9.3.89
Пров.		Козина		
Т.контр.				
Н.контр.		Мюнтер		
Утв.				

Д 22Е.000.001

Помост переходной

Лит. И | Масса | Масштаб: см. табл. | —

Лист | Листов 1

Лист рон Б 0-ПН-45 Ст3сп ГОСТ 8568-77

ГПИ Горьковский САНТЕХПРОЕКТ

Копир.

Формат А3

Альбом 3

Типовой проект 903-1-269.89

Формат	Зона	Поз.	Обозначение	Наименование	Кол.	Примечание
				Документация		
А2			Д23Д.552.000СБ	Сборочный чертеж		
				Сборочные единицы		
А4		1	Д23Д.552.010	Площадка	1	
А4		2	Д23Д.552.020	Лестница	1	
				Детали		
А4		3	Д23Д.552.001	Ребро	2	
А4		4	Д23Д.552.002	Ребро	4	

Изм	Лист	№ докум.	Подп.	Дата	Д23Д.552.000			
Разраб.		Мордвинкин		9.3.89	Лестница и площадка к люку	Лит.	Лист	Листов
Пров.		Мордвинкин				И		1
Нач.отд.		Вольский				ГПИ Горьковский САНТЕХПРОЕКТ		
Н.контр.		Мюнтер						
Утв.								

Инв.№подл. | Подп. и дата | Взам.инв.№ | Инв.№дубл. | Подп. и дата

формат А4

Д23Д.552.001

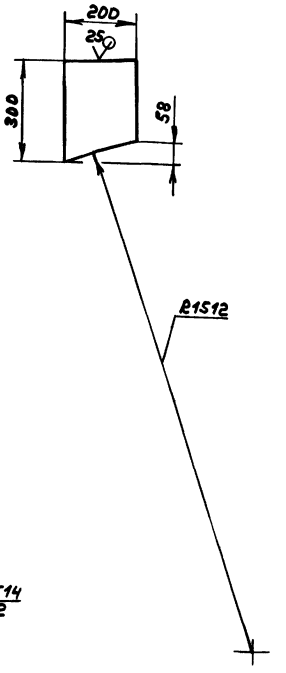

$h14, \pm \frac{IT14}{2}$

Изм	Лист	№ докум.	Подп.	Дата	Д23Д.552.001			
Разраб.		Мордвинкин		9.3.89	Ребро	Лит.	Масса	Масштаб
Пров.		Мордвинкин				И	3,4	1:10
Т.контр.						Лист	Листов 1	
Н.контр.		Мюнтер			Лист Б-ПН-8 ГОСТ 19903-74 / ВСт3сп ГОСТ 14637-79	ГПИ Горьковский САНТЕХПРОЕКТ		
Утв.								

Инв.№подл. | Подп. и дата | Взам.инв.№ | Инв.№дубл. | Подп. и дата

формат А4

Д23Д.552.002

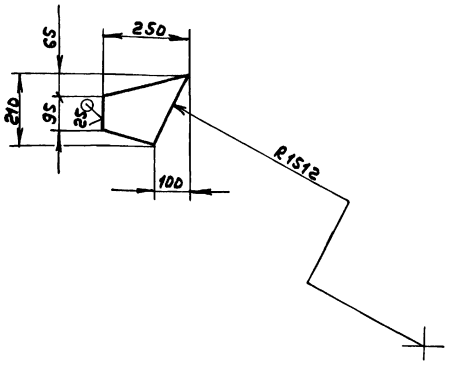

$h14, \pm \frac{IT14}{2}$

Изм	Лист	№ докум.	Подп.	Дата	Д23Д.552.002			
Разраб.		Мордвинкин		9.3.89	Ребро	Лит.	Масса	Масштаб
Пров.		Мордвинкин				И	1,55	1:10
Т.контр.						Лист	Листов 1	
Н.контр.		Мюнтер			Лист Б-ПН-8 ГОСТ 19903-74 / ВСт3сп ГОСТ 14637-79	ГПИ Горьковский САНТЕХПРОЕКТ		
Утв.								

Инв.№подл. | Подп. и дата | Взам.инв.№ | Инв.№дубл. | Подп. и дата

формат А4

Д23Д.552.008

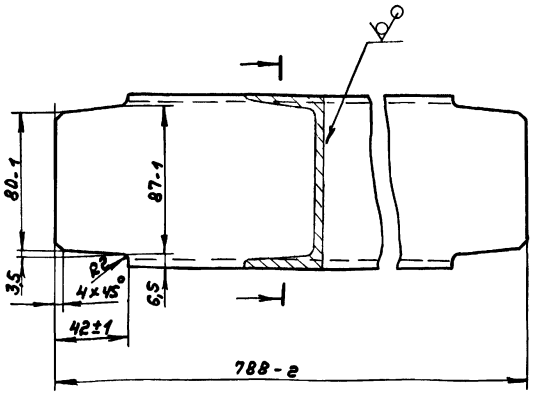

$\pm \frac{IT14}{2}$

Изм	Лист	№ докум.	Подп.	Дата	Д23Д.552.008			
Разраб.		Мордвинкин		9.3.89	Связь	Лит.	Масса	Масштаб
Пров.		Мордвинкин				И	6,4	1:2
Т.контр.						Лист	Листов 1	
Н.контр.		Мюнтер			Швеллер 10 ГОСТ 8240-72 / ВСт3сп ГОСТ 535-79	ГПИ Горьковский САНТЕХПРОЕКТ		
Утв.								

Инв.№подл. | Подп. и дата | Взам.инв.№ | Инв.№дубл. | Подп. и дата

Копир.

23801-03 66

формат А4

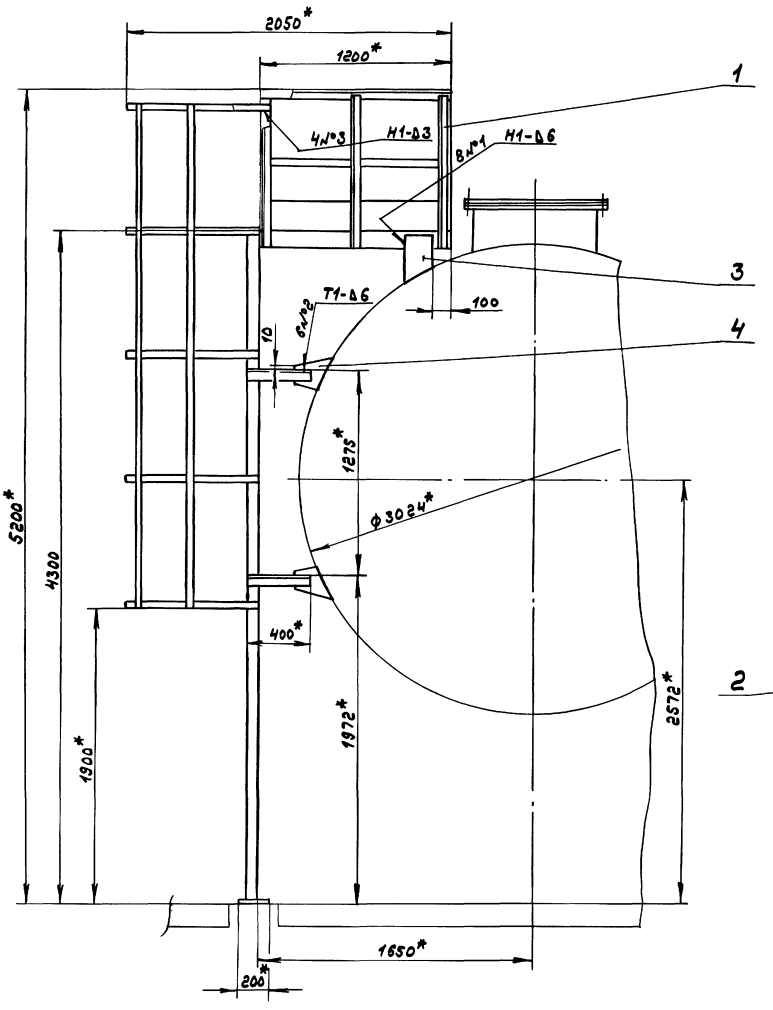

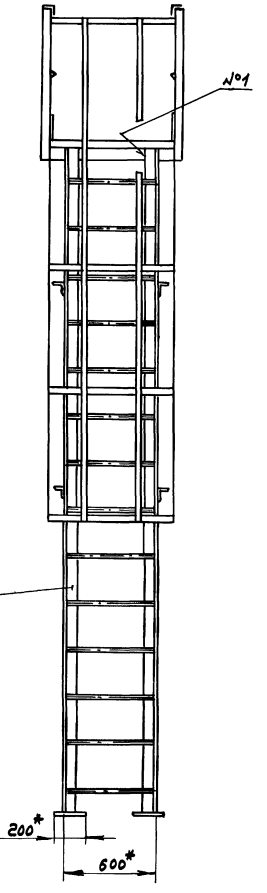

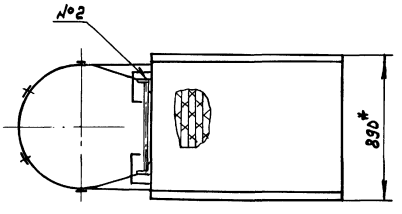

1.*Размеры для справок

2. $\pm \frac{IT16}{2}$

3. Сварные швы по ГОСТ5264-80

					Д23Д.552.000СБ			
Изм.	Лист	№ докум.	Подп.	Дата	Лестница и площадка к люку	Лит.	Масса	Масштаб
Разраб.		Мордвинкин		9.3.89		И	245	1:20
Пров.		Мордвинкин				Лист	Листов 1	
Т.контр.						ГПИ Горьковский САНТЕХПРОЕКТ		
Нач.отд.		Вольский						
Н.контр.		Нюнтар						
Утв.								

Копир.

Формат А2

Инв.№подл. | Подп. и дата | Взам.инв.№ | Инв.№дубл. | Подп. и дата

Альбом 3

Типовой проект 903-1-269.89

Формат	Зона	Поз.	Обозначение	Наименование	Кол.	Примечание
				Документация		
А3			Д23Д.552.010СБ	Сборочный чертеж		
				Детали		
Б4		1	Д23Д.552.003	Поручень		
				Уголок 50×50×3-Б-ГОСТ8509-86		
				Вст3сп ГОСТ535-79		
				L=1200 h14 12,5	2	2,78кг
Б4		2	Д23Д.552.004	Стойка		
				Уголок 50×50×3-Б-ГОСТ8509-86		
				Вст3сп ГОСТ535-79		
				L=980 h14 25	6	2,27кг
Б4		3	Д23Д.552.005	Связь		
				Уголок 25×25×3-Б-ГОСТ8509-86		
				Вст3сп ГОСТ535-79		
				L=1180 h14 25	2	0,86кг
Б4		4	Д23Д.552.006	Ограждение		
				Лист Б-ПН-2 ГОСТ19903-74		
				3-II-Н-Вст3сп ГОСТ16523-70		
				(200×1200) h14 25	2	3,77кг

Изм	Лист	№ докум.	Подп.	Дата
Разраб.		Мордвинкин		9.3.89
Пров.		Мордвинкин		
Нач.отд				
Н.контр.		Мюнтер		
Утв.				

Д23Д.552.010

Площадка

Лит.	Лист	Листов
И	1	2

ГПИ Горьковский САНТЕХПРОЕКТ

Формат А4

Формат	Зона	Поз.	Обозначение	Наименование	Кол.	Примечание
Б4		5	Д23Д.552.007	Связь		
				Швеллер 10 ГОСТ8240-72		
				Вст3сп ГОСТ535-79		
				L=1200 h14 25	2	10,3кг
А4		6	Д23Д.552.008	Связь	3	
Б4		7	Д23Д.552.009	Настил		
				Лист ПВ1 406×800 ГОСТ8706-78		
				Вст3сп2 ГОСТ380-71		
				L=1200 h14 25	1	18,8кг

Д23Д.552.010

Лист 2

Формат А4

Д23Д.552.010СБ

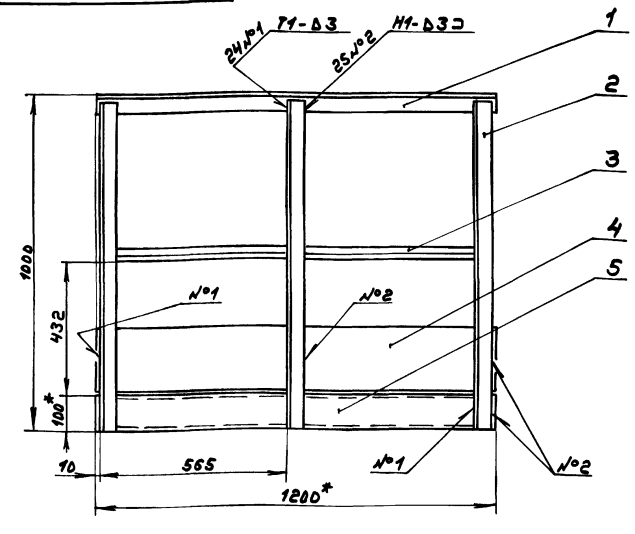

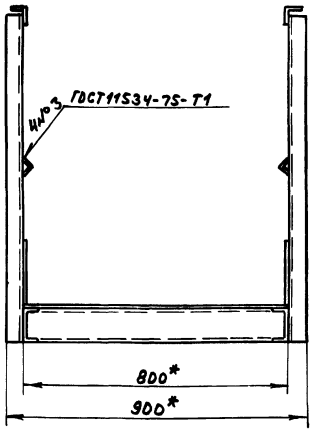

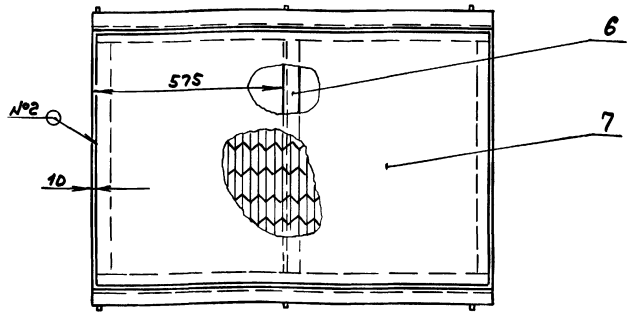

1.*Размеры для справок

2. $\pm \frac{IT16}{2}$

3. Сварные швы №1,2 по ГОСТ5264-80

Изм	Лист	№ докум.	Подп.	Дата
Разраб		Мордвинкин		9.3.89
Пров.		Мордвинкин		
Т.контр				
Н.контр		Мюнтер		
Утв.				

Д23Д.552.010СБ

Площадка

Лит.	Масса	Масштаб
И	86,5	1:10

Лист | Листов 1

ГПИ Горьковский САНТЕХПРОЕКТ

Формат А3

Инв.№подл. | Подп. и дата | Взам.инв.№ | Инв.№дубл. | Подп. и дата

Копир. 23801-03 68

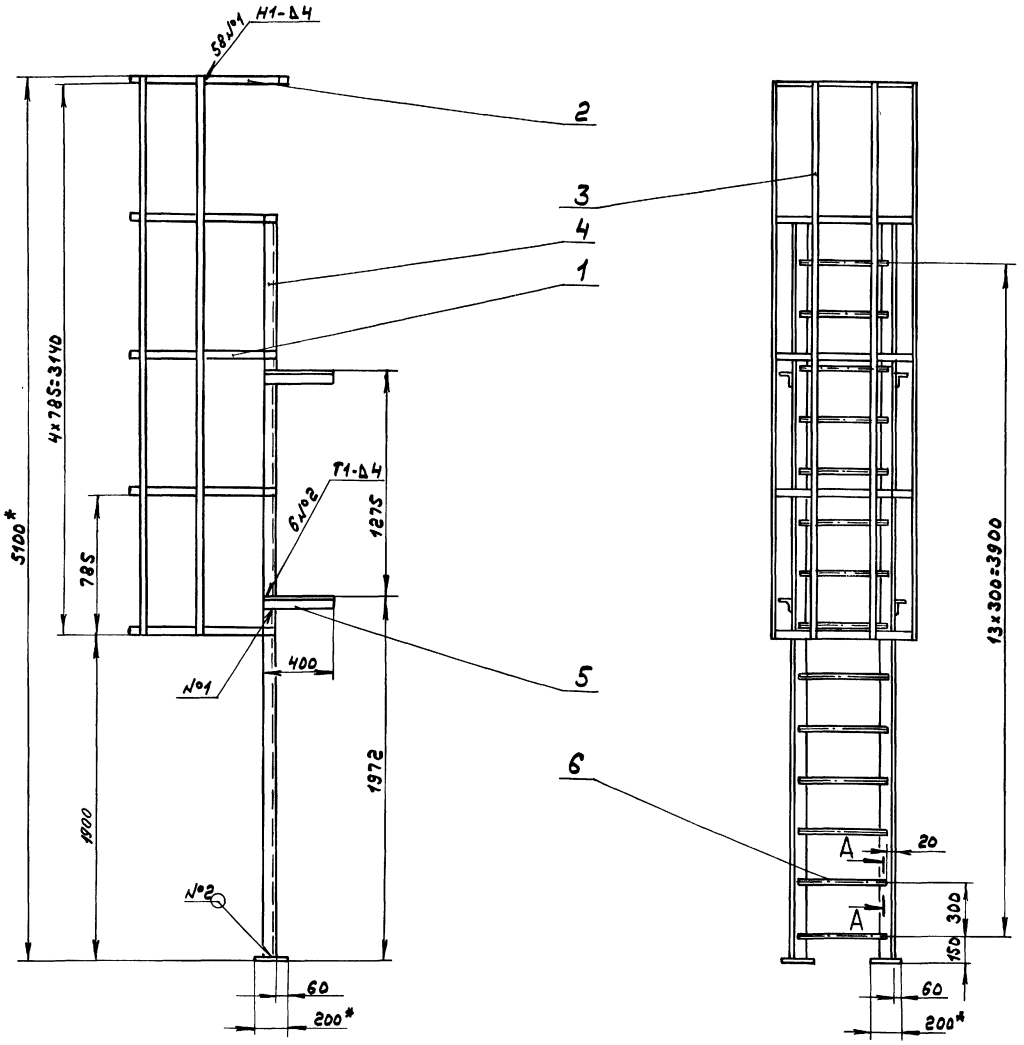

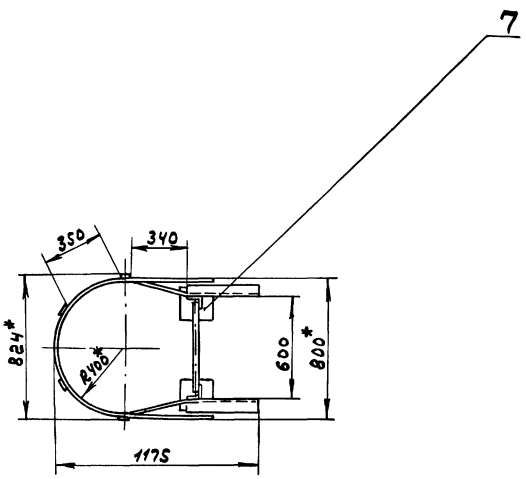

А-А
М1:1

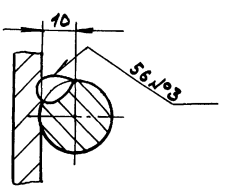

1. *Размеры для справок
2. ± 17/16 / 2
3. Сварные швы №1,2 по ГОСТ 5264-80. Сварка ручная дуговая для сварного шва №3

Изм.	Лист	№ докум.	Подп.	Дата	Д 23Д.552.020СБ		
Разраб.		Мордвинкин		9.3.89	Лестница	Лит.	Масса	Масштаб
Пров.		Мордвинкин				И	146,5	1:20
Т. контр.						Лист	Листов 1	
Н. контр.		Мюнтер				ГПИ Горьковский САНТЕХПРОЕКТ		
Утв.								

Копир. 23801-03 60 Формат А2

Инв. № подл. | Подп. и дата | Взам. инв. № | Инв. № дубл. | Подп. и дата

Формат	Зона	Поз.	Обозначение	Наименование	Кол.	Примечание
				Документация		
А3			Д23Д.552.020СБ	Сборочный чертеж		
				Детали		
А4		1	Д23Д.552.012	Пояс	4	
		2	-01	Пояс	1	
Б4		3	Д23Д.552.013	Связь		
				Полоса 2-Б-4х60 ГОСТ 103-76		
				Вст3сп ГОСТ 535-79		
				L=3200 h14	4	6кг
Б4		4	Д23Д.552.014	Стойка		
				Уголок 75х75х8-Б ГОСТ 8509-86		
				Вст3сп ГОСТ 535-79		
				L=3992 h14	2	32кг
Б4		5	Д23Д.552.014	Кронштейн		
				Уголок 75х75х8-Б ГОСТ 8509-86		
				Вст3сп ГОСТ 535-79		
				L=400 h14	4	3,2кг

Изм. Лист № докум. Подп. Дата
Разраб. Мордвинкин 9.3.89
Пров. Мордвинкин
Нач. отд.
Н. контр. Мюнтер
Утв.

Д23Д.552.020
Лестница
Лит. И | Лист 1 | Листов 2
ГПИ Горьковский САНТЕХПРОЕКТ

Инв. № подл. | Подп. и дата | Взам. инв. № | Инв. № дубл. | Подп. и дата

Формат А4

Формат	Зона	Поз.	Обозначение	Наименование	Кол.	Примечание
Б4		6	Д23Д.552.015	Ступень		
				Круг 20-В ГОСТ 2590-71		
				Вст3сп ГОСТ 535-79		
				L=560 h14	14	1,4кг
Б4		7	Д23Д.552.016	Пластина		
				Лист Б-ПН-В ГОСТ 19903-74		
				Вст3сп ГОСТ 14637-79		
				□ 200 h14	2	2,5кг

Изм. Лист № докум. Подп. Дата
Д23Д.552.020
Лист 2

Инв. № подл. | Подп. и дата | Взам. инв. № | Инв. № дубл. | Подп. и дата

Формат А4

Д23Д.552.012

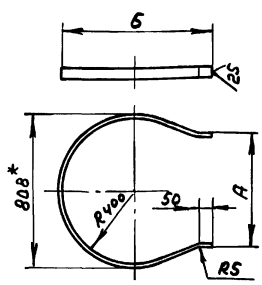

Обозначение	Размеры, мм А	Размеры, мм Б	Масса, кг
Д23Д.552.012	808	850	4,3
-01	800	910	4,2

h16, ± IT16/2

Изм. Лист № докум. Подп. Дата
Разраб. Мордвинкин 9.3.89
Пров. Мордвинкин
Т. контр.
Н. контр. Мюнтер
Утв.

Д23Д.552.012
Пояс
Лит. И | Масса см. табл. | Масштаб —
Лист | Листов 1
Полоса 2-Б-4х60 ГОСТ 103-76 / Вст3сп ГОСТ 535-79
ГПИ Горьковский САНТЕХПРОЕКТ

Инв. № подл. | Подп. и дата | Взам. инв. № | Инв. № дубл. | Подп. и дата

Формат А4

Формат	Зона	Поз.	Обозначение	Наименование	Кол.	Примечание
				Документация		
А3			Д23Д.563.000СБ	Сборочный чертеж		
				Детали		
				Швеллер		
				Швеллер 10 ГОСТ 8240-72		
				Вст3сп ГОСТ 535-79		
Б4		1	Д23Д.563.001	L=280 h14	2	2,4кг
Б4		2	Д23Д.563.002	L=650 h14	1	5,6кг
А4		3	Д23Д.563.003	Пластина	2	
Б4		4	Д23Д.563.004	Пластина		
				Лист Б-ПН-10 ГОСТ 19903-74		
				Вст3сп ГОСТ 14637-79		
				(100х190) h14	2	1,5кг

Изм. Лист № докум. Подп. Дата
Разраб. Мордвинкин 9.3.89
Пров. Мордвинкин
Нач. отд. Волевский
Н. контр. Мюнтер
Утв.

Д23Д.563.000
Опора
Лит. И | Лист 1 | Листов 1
ГПИ Горьковский САНТЕХПРОЕКТ

Инв. № подл. | Подп. и дата | Взам. инв. № | Инв. № дубл. | Подп. и дата

Копир.

Формат А4

Д23Д.563.000СБ

Альбом 3

Типовой проект 903-1-269.89

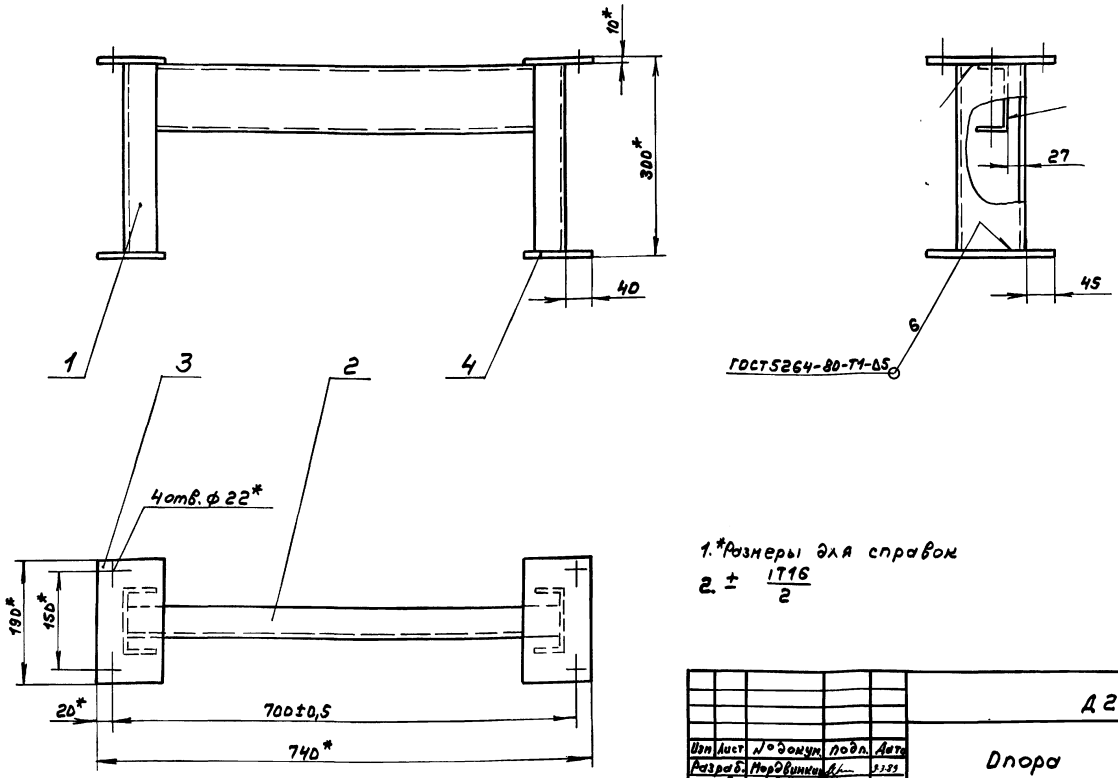

1.*Размеры для справок

2. ± IT16/2

Изм	Лист	№ докум.	Подп.	Дата	Д23Д.563.000СБ			
Разраб.		Мордвинкин		9.3.89	Опора	Лит.	Масса	Масштаб
Пров.		Мордвинкин				И	16,4	1:5
Т. контр.						Лист	Листов 1	
Нач.отд.		Вольский				ГПИ Горьковский САНТЕХПРОЕКТ		
Н.контр.		Мюнтер						
Утв.								

Формат А3

Д23Д.563.003

125/(√)

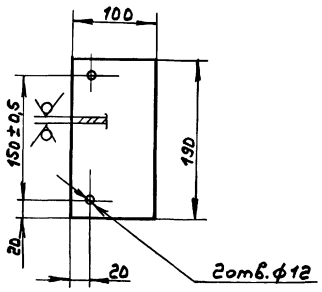

Н14, h14, ± IT14/2

Изм	Лист	№ докум.	Подп.	Дата	Д23Д.563.003			
Разраб.		Мордвинкин		9.3.89	Пластина	Лит.	Масса	Масштаб
Пров.		Мордвинкин				И	1,5	1:4
Т. контр.						Лист	Листов 1	
Н.контр.		Мюнтер			Лист Б-ПН-10 ГОСТ19903-74 / ВСт3сп ГОСТ14637-79	ГПИ Горьковский САНТЕХПРОЕКТ		
Утв.								

Формат А4

Формат	Зона	Поз.	Обозначение	Наименование	Кол.	Примечание
				Документация		
А3			Д23Д.564.000СБ	Сборочный чертеж		
				Детали		
А4		1	Д23Д.563.003	Пластина	2	
Б4		2	Д23Д.564.001	Стойка		
				Лист Б-ПН-5 ГОСТ19903-74 / ВСт3сп ГОСТ14637-75		
				(88×740) h14 25/	2	2,55кг
Б4		3	Д23Д.564.002	Стойка		
				Лист Б-ПН-5 ГОСТ19903-74 / ВСт3сп ГОСТ14637-79		
				(88×90) h14 25/	2	0,27кг

Изм	Лист	№ докум.	Подп.	Дата	Д23Д.564.000			
Разраб.		Мордвинкин		9.3.89	Опора	Лит.	Лист	Листов
Пров.		Мордвинкин				И		1
Нач.отд.		Вольский				ГПИ Горьковский САНТЕХПРОЕКТ		
Н.контр.		Мюнтер						
Утв.								

Копир. 23801-03 71 Формат А4

Формат	Зона	Поз.	Обозначение	Наименование	Кол.	Примечание
				Документация		
А3			Д23Д.565.000СБ	Сборочный чертеж		
				Детали		
БЧ		1	Д23Д.565.001	Стойка		
				Швеллер 12 ГОСТ 8240-86		
				В Ст3сп ГОСТ 535-79		
				L = 358 h14 25	2	3,72кг
БЧ		2	Д23Д.565.002	Связь		
				Уголок 63х63х5-Б ГОСТ 8509-86		
				В Ст3сп ГОСТ 535-79		
				L = 440 h14 25	2	2,11кг

Д23Д.565.000

Изм.	Лист	№ докум.	Подп.	Дата
Разраб.		Мордвинкин		3.3.89
Пров.		Мордвинкин		
Нач.отд.		Вольский		
Н.контр.		Мюнтер		
Утв.				

Опора

Лит.	Масса	Масштаб
И		1
Лист	Листов	
1		

ГПИ Горьковский САНТЕХПРОЕКТ

Формат А4

Д23Д.565.000СБ

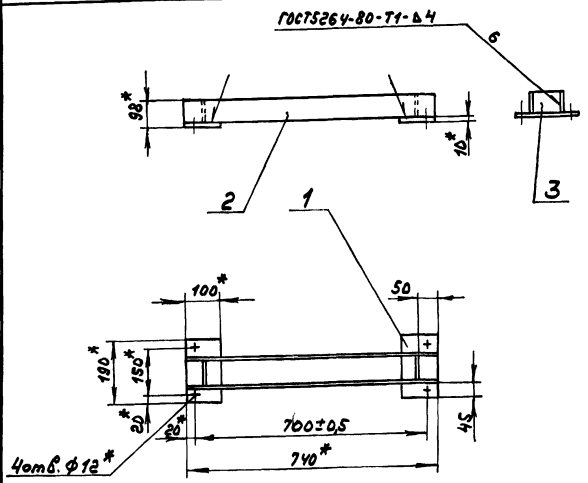

1.* Размеры для справок
2. ± IT16/2

Изм.	Лист	№ докум.	Подп.	Дата
Разраб.		Мордвинкин		3.3.89
Пров.		Мордвинкин		
Т.контр.				
Нач.отд.		Вольский		
Н.контр.		Мюнтер		
Утв.				

Опора

Лит.	Масса	Масштаб
И	8,7	1:10
Лист	Листов 1	

ГПИ Горьковский САНТЕХПРОЕКТ

Формат А4

Д23Д.565.000СБ

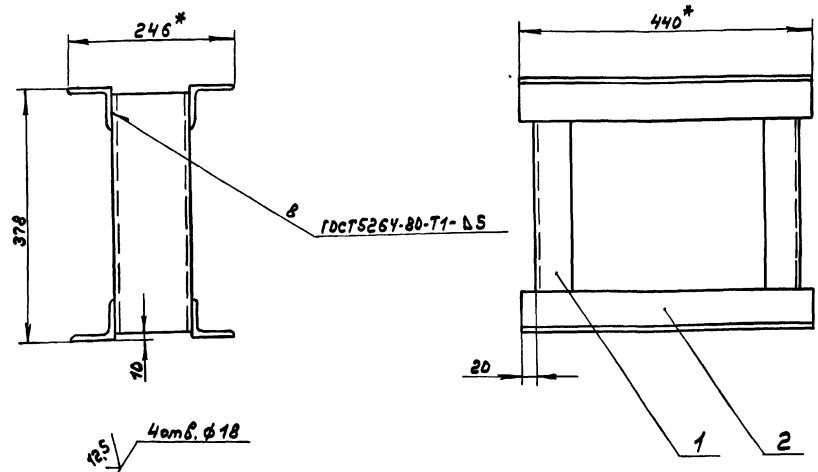

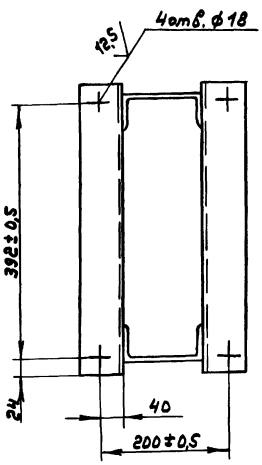

1.* Размеры для справок
2. H14, h16, ± IT16/2

Изм.	Лист	№ докум.	Подп.	Дата
Разраб.		Мордвинкин		3.3.89
Пров.		Мордвинкин		
Т.контр.				
Нач.отд.		Вольский		
Н.контр.		Мюнтер		
Утв.				

Опора

Лит.	Масса	Масштаб
И	11,7	1:5
Лист	Листов 1	

ГПИ Горьковский САНТЕХПРОЕКТ

gost.e-ecolog.ru