ТИПОВОЙ ПРОЕКТ
902-1-173.91

КАНАЛИЗАЦИОННАЯ НАСОСНАЯ СТАНЦИЯ ПРОИЗВОДИТЕЛЬНОСТЬЮ 600-2000 м³/ч, НАПОРОМ 30-55 м С РЕШЕТКАМИ-ДРОБИЛКАМИ ПРИ ГЛУБИНЕ ЗАЛОЖЕНИЯ ПОДВОДЯЩЕГО КОЛЛЕКТОРА 5,5 м

(СБОРНО-МОНОЛИТНЫЙ ВАРИАНТ.)
ОПУСКНОЙ СПОСОБ

АЛЬБОМ 5

ПОДЗЕМНАЯ ЧАСТЬ

КЖ2 КОНСТРУКЦИИ ЖЕЛЕЗОБЕТОННЫЕ СТР.3...28
КМ2 КОНСТРУКЦИИ МЕТАЛЛИЧЕСКИЕ СТР.29...41
КЖ2И ИЗДЕЛИЯ СТР.42...57

25020-01
ЦЕНА 8-97

gost.e-ecolog.ru

Вх. 33910 пр

ТИПОВОЙ ПРОЕКТ
902-1-173.91

КАНАЛИЗАЦИОННАЯ НАСОСНАЯ СТАНЦИЯ ПРОИЗВОДИТЕЛЬНОСТЬЮ 600-2000 м³/ч, НАПОРОМ 30-55 М С РЕШЕТКАМИ-ДРОБИЛКАМИ ПРИ ГЛУБИНЕ ЗАЛОЖЕНИЯ ПОДВОДЯЩЕГО КОЛЛЕКТОРА 5,5 М

(СБОРНО - МОНОЛИТНЫЙ ВАРИАНТ.) ОПУСКНОЙ СПОСОБ

АЛЬБОМ 5

ПЕРЕЧЕНЬ АЛЬБОМОВ

Альбом 1 (из ТП 902-1-170.91)	ПЗ	Пояснительная записка
Альбом 2 (из ТП 902-1-170.91)	ТХ	Технология производства
	ВК	Внутренний водопровод и канализация
	ОВ	Отопление и вентиляция
Альбом 3 (из ТП 902-1-170.91)		Надземная часть и общие чертежи подземной части
	АР	Архитектурные решения
	КЖ1	Конструкции железобетонные
	КМ1	Конструкции металлические
Альбом 4 (из ТП 902-1-170.91)	КЖ1.И	Изделия
	АР.И	Изделия
Альбом 5		Подземная часть
	КЖ2	Конструкции железобетонные
	КМ2	Конструкции металлические
	КЖ2.И	Изделия
Альбом 6 (из ТП 902-1-170.91)	ЭМ	Силовое электрооборудование
	АТХ	Технологический контроль
Альбом 7 (из ТП 902-1-170.91)	Н	Нестандартизированное оборудование
Альбом 8 (из ТП 902-1-170.91)	СО	Спецификации оборудования
Альбом 9	ВМ	Ведомости потребности в материалах
Альбом 10	С	Сметы. Общая часть
Альбом 11	С	Сметы. Подземная часть

ПРИМЕНЕННЫЕ ТИПОВЫЕ МАТЕРИАЛЫ

Серия 7.902-4	Бак разрыва струи вместимостью 180л	
Серия 3.901-13 Выпуск 3	Колонка управления задвижкой	Распространитель ЦИТП (Тбилисский филиал)
Серия 7.820-9 Выпуск 6	Затворы щитовые для прямоугольных лотков	Распространитель Союзводоканалпроект

Разработан проектным институтом „Харьковский Водоканалпроект"

Утвержден в/о „Союзводоканалниипроект" Протокол №9 от 15 мая 1991г

Главный инженер института Г.А. Бондаренко

Главный инженер проекта В.С. Лялюк

© ГП ЦИП, 1995

Зак. 33910-1/59

25020-01 2

Содержание альбома № 5

№№ листов	Наименование и обозначение документов. Наименование листа	Стр.
	Содержание	2
	Основной комплект чертежей марки КЖ2	
1	Общие данные (начало)	3
2	Общие данные (окончание)	4
3	Планы на отм. -8,530 -5,770. Разрез 1-1	5
4	Схема расположения конструкций подземной части.	6
5	Плита днища ПДм1. Общий вид и схема армирования (начало)	7
6	Плита днища ПДм1. Общий вид и схема армирования (продолжение)	8
7	Плита днища ПДм1. Общий вид и схема армирования (продолжение)	9
8	Плита днища ПДм1 Общий вид и схема армирования (продолжение)	10
9	Плита днища ПДм1. Общий вид и схема армирования (окончание)	11
10	Схема расположения стеновых панелей (начало)	12
11	Схема расположения стеновых панелей (окончание)	13
12	Узлы к схеме расположения стеновых панелей. Клиновидный стык (начало)	14
13	Узлы к схеме расположения стеновых панелей. Клиновидный стык (продолжение)	15
14	Узлы к схеме расположения стеновых панелей. Клиновидный стык (продолжение)	16
15	Узлы к схеме расположения стеновых панелей. Клиновидный стык (окончание)	17
16	Узлы к схеме расположения стеновых панелей. Шпоночный стык. (начало)	18
17	Узлы к схеме расположения стеновых панелей Шпоночный стык (продолжение).	19
18	Узлы к схеме расположения стеновых панелей. Шпоночный стык (окончание)	20
19	Узлы 3...13; 23...25, 30 (начало)	21
20	Узлы 3...13; 23...25, 30 (продолжение)	22
21	Узлы 3...13; 23...25, 30 (продолжение)	23
22	Узлы 3...13; 23...25, 30 (окончание)	24
23	Спецификация к схеме расположения стеновых панелей. Клиновидный стык	25
24	Спецификация к схеме расположения стеновых панелей. Шпоночный стык	26
25	Схема расположения опорных блоков и форшахты	27
26	Схема армирования форшахты ФШ М1	28
	Основной комплект чертежей марки КМ2	
1	Общие данные (начало)	29
2	Общие данные (продолжение)	30
3	Общие данные (продолжение)	31
4	Общие данные (окончание)	32
5	Схема расположения лестниц и площадок на отм. -5,770 и -8,530 (НАЧАЛО)	33
6	Схема расположения лестниц и площадок на отм. -5,770 и -8,530 (продолжение)	34
7	Схема расположения лестниц и площадок на отм. -5,770 и -8,530 (продолжение)	35
8	Схема расположения лестниц и площадок на отм. -5,770 и -8,530 (окончание)	36
9	Схема расположения площадок на отм. -6,000 и -5,300 (начало)	37
10	Схема расположения площадок на отм. -6,000 и -5,300 (продолжение)	38
11	Схема расположения площадок на отм. -6,000 и -5,300 (продолжение)	39
12	Схема расположения площадок на отм. -6,000 и -5,300 (окончание)	40
13	Схема расположения съемной площадки П1	41
	Изделия КЖ2.И	
	Содержание выпуска	42
	Технические требования	42
	Панель стеновая ПС1... ПС2	43-47
	Ведомость расхода стали. (Шпоночный стык)	47
	Ведомость расхода стали (Клиновидный стык)	48
	Панель перегородочная ПГ78-1 Ш.А, ПГ78-2 Ш.А	48,49
	Перегородочная панель ПГ1... ПГ6	49,52
	Ведомость расхода стали	52
	Блок опорный БО1	53
	Ведомость расхода стали	53
	Сетка С1, С2	53
	Изделие соединительное МС31	53
	Каркас плоский КР1	54
	Каркас плоский КР2	54
	Каркас плоский КР3	54
	Сетка С3	55
	Сетка С4	55
	Сетка С5	55
	Сетка С6	55
	Изделие соединительное МС1 (МС1... МС9; МС19, МС21, МС23... МС26)	56
	Изделие соединительное МС11 (МС11... МС14, МС16, МС17)	56
	Изделие соединительное МС18 (МС18, МС20, МС22, МС28... МС30)	57

ТП 902-1-173.91 Ал5

Инв. № подл. | Подпись и дата | Взам. инв. №

А спец. то | Учреждение

Вх. 33910 л.3

25020-01 3

Формат А2

Альбом 5

Ведомость рабочих чертежей основного комплекта марки КЖ2 (начало)

Лист	Наименование	Примечание
1	Общие данные (начало)	
2	Общие данные (окончание)	
3	План на отм. -8.530; -5,770. Разрез 1-1	
4	Схема расположения конструкций подземной части	
5	Плита днища ПДм1. Общий вид и схема армирования (начало)	
6	Плита днища ПДм1. Общий вид и схема армирования (продолжение)	
7	Плита днища ПДм1. Общий вид и схема армирования (продолжение)	
8	Плита днища ПДм1. Общий вид и схема армирования (продолжение)	
9	Плита днища ПДм1. Общий вид и схема армирования (окончание)	
10	Схема расположения стеновых панелей (начало)	
11	Схема расположения стеновых панелей (окончание)	
12	Узлы к схеме расположения стеновых панелей. Клиновидный стык (начало)	
13	Узлы к схеме расположения стеновых панелей. Клиновидный стык (продолжение)	
14	Узлы к схеме расположения стеновых панелей. Клиновидный стык (продолжение)	
15	Узлы к схеме расположения стеновых панелей. Клиновидный стык (окончание)	

Ведомость рабочих чертежей основного комплекта марки КЖ2 (окончание)

Лист	Наименование	Примечание
16	Узлы к схеме расположения стеновых панелей. Шпоночный стык (начало)	
17	Узлы к схеме расположения стеновых панелей. Шпоночный стык (продолжение)	
18	Узлы к схеме расположения стеновых панелей. Шпоночный стык. (окончание)	
19	Узлы 3÷13; 23÷25, 30 (начало)	
20	Узлы 3÷13; 23÷25; 30 (продолжение)	
21	Узлы 3÷13; 23÷25, 30 (продолжение)	
22	Узлы 3÷13; 23÷25, 30 (окончание)	
23	Спецификация к схеме расположения стеновых панелей. Клиновидный стык.	
24	Спецификация к схеме расположения стеновых панелей. Шпоночный стык.	
25	Схема расположения опорных блоков и форшахты	
26	Схема армирования форшахты ФШм1	

Ведомость ссылочных и прилагаемых документов (начало)

Обозначение	Наименование	Примечание
	Ссылочные документы	
ГОСТ 23279-85	Сетки арматурные сварные для железобетонных конструкций	
3.902.1-12	Сборные унифицированные железобетонные стеновые и перегородочные панели круглых подземных частей канализационных насосных	

Ведомость ссылочных и прилагаемых документов (окончание)

Обозначение	Наименование	Примечание
	станций	
Вып. 0	Материалы для проектирования	
Вып. 1	Панели стеновые для опускных колодцев. Рабочие чертежи	
Вып. 3	Панели перегородочные. Рабочие чертежи	
Вып. 4	Узлы. Рабочие чертежи	
5.900-2	Сальники набивные Ду 50-1400 мм для пропуска труб через стены	
1.400-15 Вып. 0	Унифицированные заклад. изделия железобетонных конструкций для крепления технологических коммуникаций	
	Прилагаемые документы	
902-1-173.91-КЖ2.И	Изделия	альб. 5
902-1-173.91-КЖ.ВМ	Ведомость потребности в материалах	альб. 9

Типовой проект разработан в соответствии с действующими нормами и правилами

Главный инженер проекта /Лялюк/.

Нач. отд.	Шейко		ТП 902-1-173.91-КЖ2
Н. контр.	Сокольская		Вх. 33010-4
Гл. спец.	Власенко		Канализационная насосная станция производительностью 800-2000 м³/ч, H=30-55 м, решетками-дробилками
Рук. гр.	Мазалова		Стадия: Р; Лист: 1; Листов: 26
Инж.	Шильмовер		Общие данные (начало)
			Госстрой СССР ГПКП Харьковский Водоканалпроект

25020-01 4

Инв. № подл. | Подпись и дата | Взам. инв. № | Инв. № дубл. | Подпись и дата

Формат А2

Альбом 5

Ведомость спецификаций

Лист	Наименование	Примечание
4	Спецификация к схеме расположения конструкций подземной части	
23	Спецификация к схеме расположения стеновых панелей. Клиновидный стык	
24	Спецификация к схеме расположения стеновых панелей. Шпоночный стык.	
25	Спецификация к схеме расположения опорных блоков и форшахты	

Ведомость объемов сборных бетонных и железобетонных конструкций по рабочим чертежам основного комплекта марки КЖ2

№№ пп	Наименование группы элементов конструкций	Код	Кол. м³	Примечание
1	Панели стеновые (Клин)	583121	98,12	
1	Панели стеновые (Шпонка)	583121	106,04	
2	Панели перегородочные	583321	17,46	
3	Блоки форшахты		7,03	
	Всего бетона и железобетона (Клин)		122,62	
	(Шпонка)		130,54	

Материалы на изготовление сборных бетонных и железобетонных конструкций учтены в ведомости потребности в материалах и отдельно не учитываются.

Схемы расчетных нагрузок

В период строительства

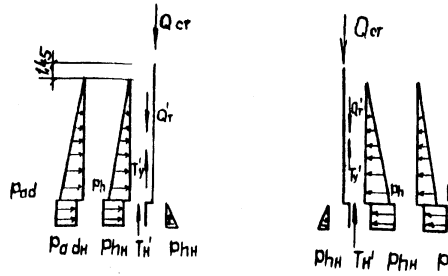

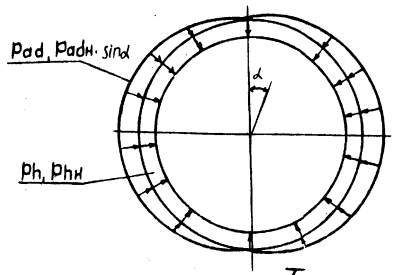

В период эксплуатации

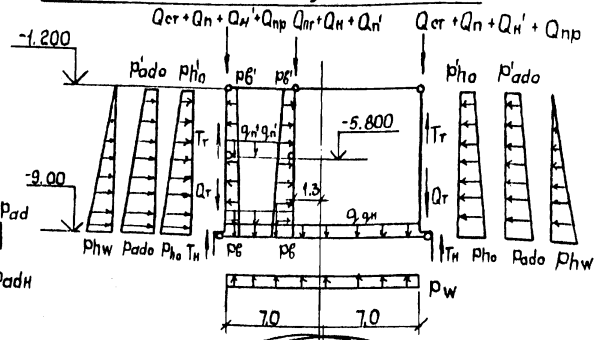

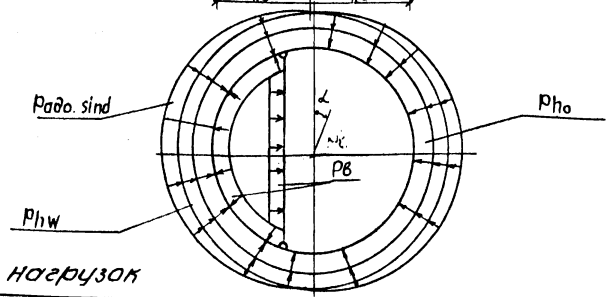

Таблица нагрузок

Глубина подземной части	Нагрузки от собственного веса: Постоянные								Период эксплуатации: Постоянные								Временные длительные			Кратковремен.		Период строительства: Пост.	Кратковременные						
	Надземная часть	Стены подземной части	Перекрытие в грабельном отделении кн/м² (тс/м²)	Днище кн/м² (тс/м²)	Тампонаж щели	Перегородка подземной части	Перекрытие на отм. 0.000	Пригруз грунтом на воротнике	Основное давление грунта кн/м² (тс/м²)	Дополн. давл. грунтовых вод на стены кн/м² (тс/м²)	Давлен. грунтов. вод на днище кн/м² (тс/м²)	Дополнительное давление грунта кн/м² (тс/м²)	Усилие трения ножа по грунту при всплытии колодца	Усилие трения тампонажа по грунту при всплытии кол.	Временная на покрытии	Временная на перекр. на отм. 0.000	Временная на перекр. граб. отд. кн/м² (тс/м²)	Гидростатическое давление воды в насосной кн/м² (тс/м²)		Основное давление грунта на уровне ножа кн/м² (тс/м²)	Основн. давление тиксотроп. р-ра кн/м² (тс/м²)	Доп. давление грунта на ур. ножа кн/м² (тс/м²)	Доп. давл. тиксотр. р-ра кн/м² (тс/м²)	Вес тиксотропа	Усилие трен. ножа по гр. при погружении	Усилие трен. уплотнит. при погружении	Пассивное давл. гр. кн/м² (тс/м²)
$q_{,0}$	$Q_н$	$Q_{ст}$	$q_п$	$q_{дн}$	$Q_т$	$Q_{пт}$	$Q_п$	$Q_{пр}$	P_{ho}	P'_{ho}	P_{hw}	q_w	P_{ado}	P'_{ado}	$T_н$	$T_т$	$Q'_н$	$Q'_п$	$q'_п$	$P_в$	$P'_в$	$P_{hн}$	P_h	$P_{adн}$	P_{ad}	$Q_т'$	$T_н'$	$T_у'$	$P_{hк}$
	74,1 (7,4)	64,9 (6,49)	7,0 (0,7)	13,7 (1,37)	17,3 (1,73)	43,0 (4,3)	19,0 (1,9)	60,0 (6,0)	107,6 (10,8)	24,2 (2,42)	46,5 (4,65)	83,5 (8,35)	10,8 (1,08)	2,42 (0,24)	15,8 (1,58)	56,9 (5,69)	5,6 (0,56)	11,1 (1,11)	2,4 (0,24)	90,0 (9,0)	12,0 (1,20)	69,8 6,98	72,5 (7,25)	17,4 (1,74)	10,9 (1,09)	10,0 (1,0)	37,1 (3,71)	12,0 (1,2)	45,7 (4,57)

Неоговоренные нагрузки в кн/м (тс/м)

Нач. отд.	Шейко		ТП902-1-173.91-КЖ2		
Н. контр.	Сокольская		Вх. 33910 л.5		
Гл. спец.	Власенко		Канализационная насосная станция производительностью 600-2000 м³/ч, H=30-55 м с решетками-дробилками	Стадия	Лист	Листов
Рук. гр.	Мазалова			Р	2	
Инж. I к.	Соколовская		Общие данные (окончание)	Госстрой СССР СВКП Харьковский Водоканалпроект		
Инж.	Шильмовер					

Привязан

Инв. №

Инв. № подл. | Подпись и дата | Взам. инв. №

Г. спец. 70 | Начальник

25020-01 5

Альбом 5

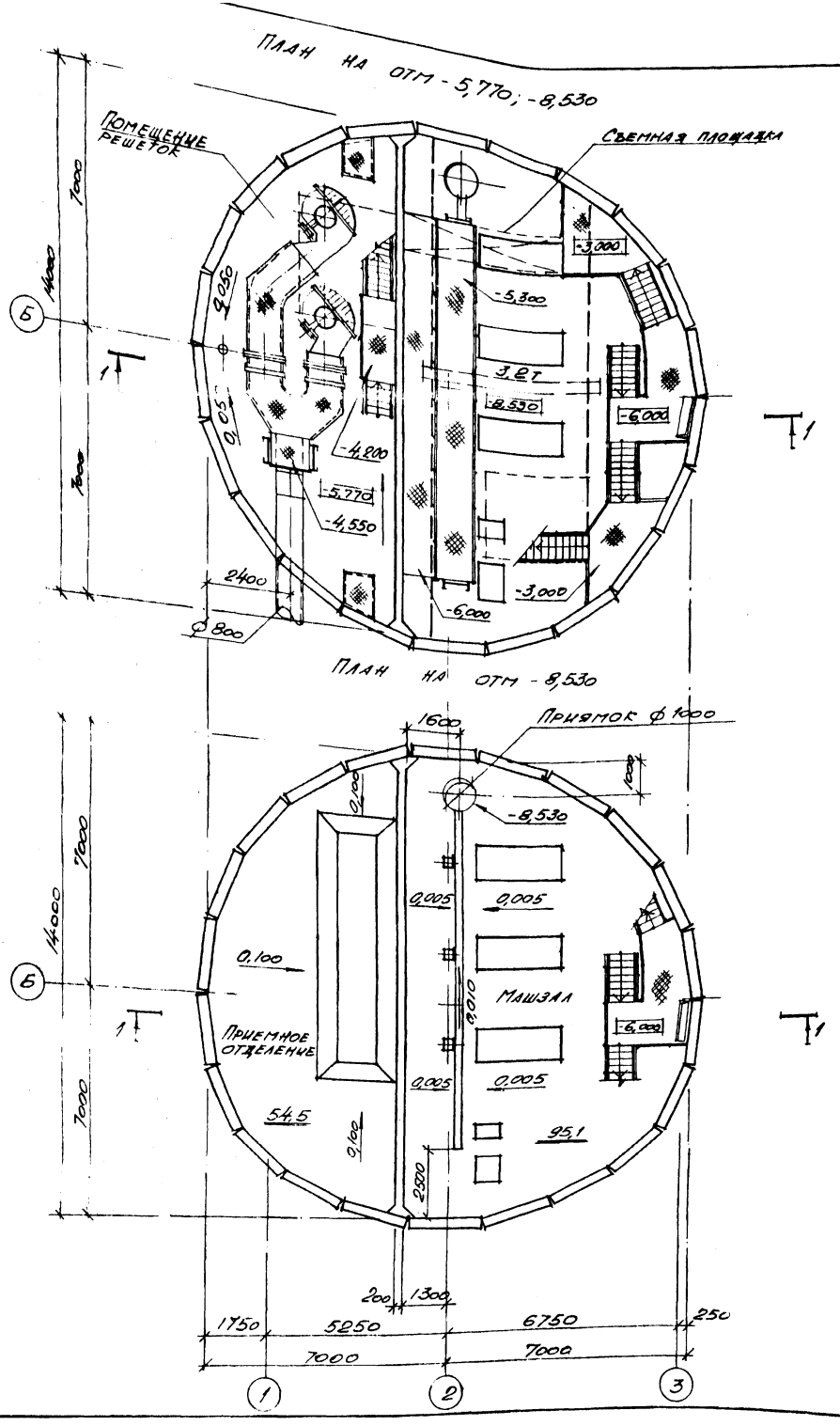

Разрез 1-1

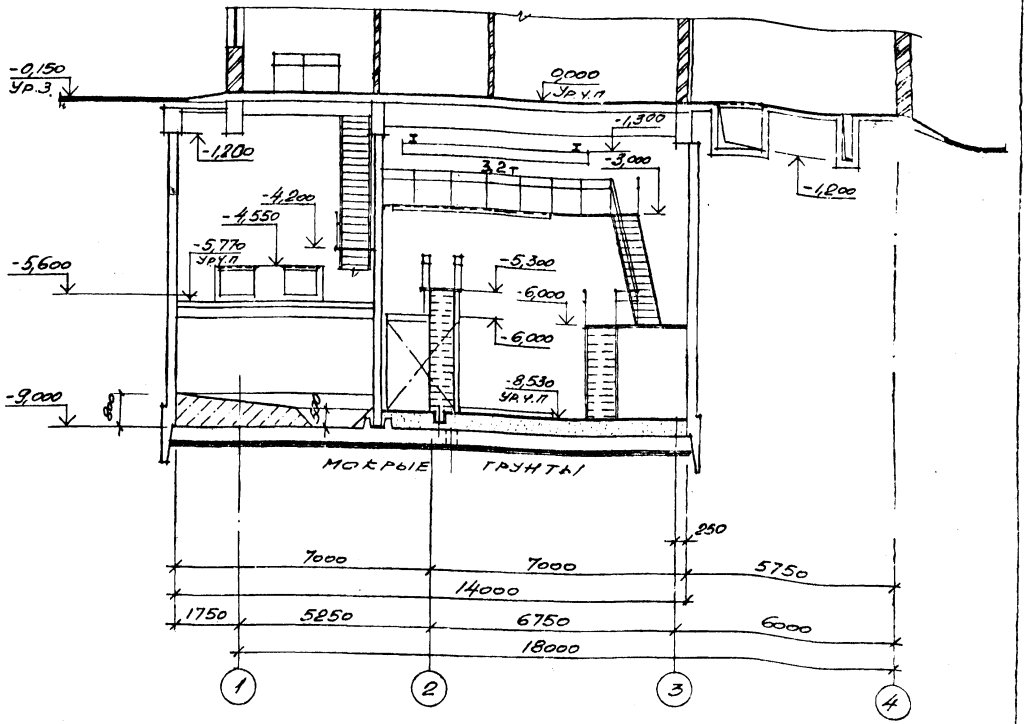

Гидроизоляцию стен и днища см тп 902-1-170.91-КЖ1, альбом 3, лист 35.

Основные строительные показатели

Наименование	Ед. изм.	Кол.
Общая площадь	м2	229,0
-На расчетную единицу	м2	0,19
Строительный объем	м3	1506,0
-На расчетную единицу	м3	1,26

Привязан			
Инв №			
Нач.отд.	Шейко		
Н.контр.	Сокольская		
Гл.спец.	Власенко		
Зав.гр.	Хесина		
Арх.П.кат.	Шевляков		

ТП 902-1-173.91-КЖ

Вх. 33910 ч. 6

Канализационная насосная станция производительностью 600-2000 м³/ч, Н=30-55 м с решетками-дробилками

Стадия	Лист	Листов
Р	3	

Планы на отм -8,530; -5,770. Разрез 1-1

Госстрой СССР Союзводоканалниипроект Харьковский Водоканалпроект

25020-01 6

Формат А2

Альбом 5

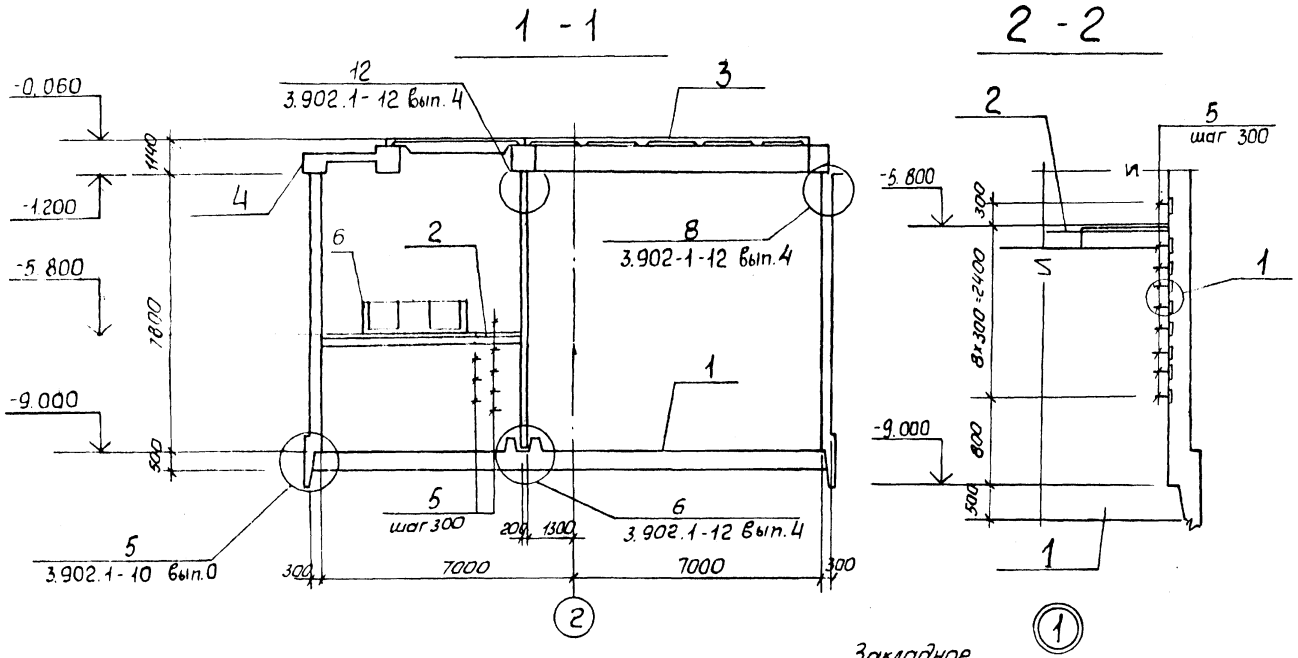

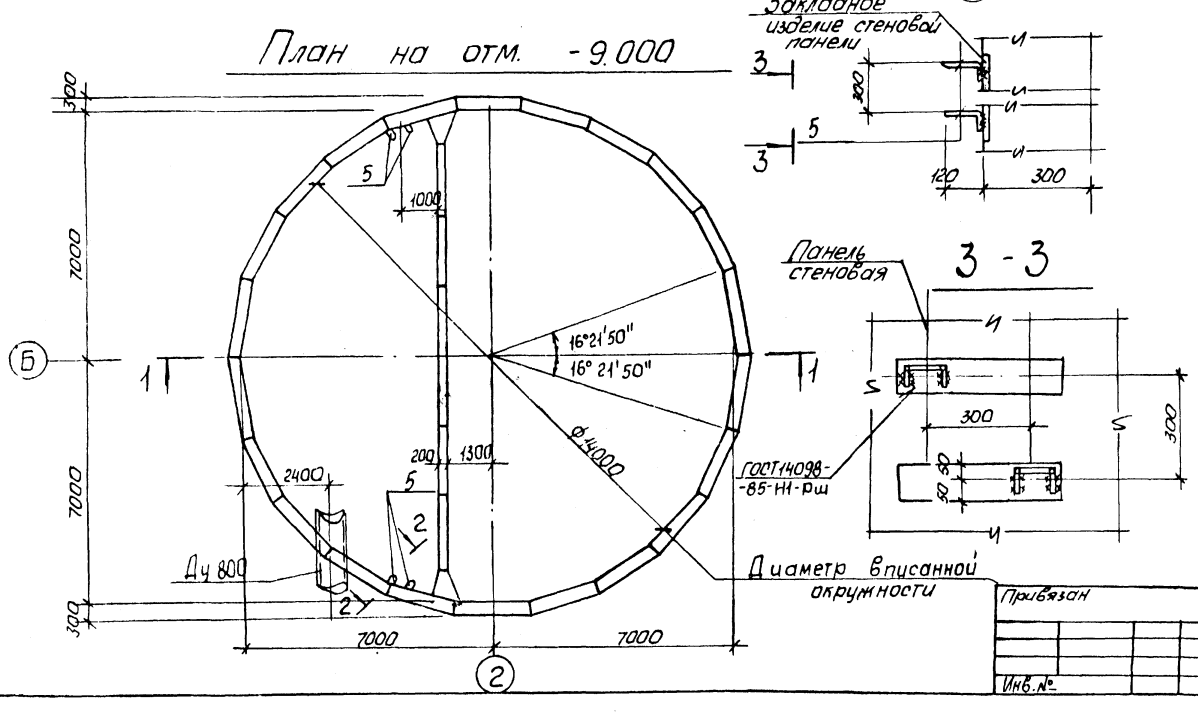

Спецификация к схеме расположения конструкций подземной части

Марка поз.	Обозначение	Наименование	Кол.	Масса ед. кг.	Примечание
1	Лист 5...9	Плита днища ПДм1	1		
2	902-1-170.91 — КЖ1, лист 16	Перекрытие на отм. -5.800 РКм2	1		Альб.3
3	902-1-170.91 — КЖ1, лист 4	Перекрытие на отм. -0.000 РКм1	1		альб.3
4	902-1-170.91 — КЖ1, лист 13	Кольцо монолитное ОКм1	1		альб 3
5	1.400-15 вып.1	Изделие закладное Мн 801	18	0,74	
6	902-1-170.91-КЖ1, лист 16	Лотки ЛТм1	1		альб 3
		Изделие соединительное			
		ф12А-III ГОСТ5781-82* ℓ=800	56	0,71	Узел 12
		ф16А-III ГОСТ5781-82, ℓ=1200	154	1,74	Узел 8

Данный лист рассматривать совместно с листами 5...11.

Нач. отд.	Шейко		
Н. контр.	Сокольская		
Гл. спец.	Власенко		
Рук. гр.	Мазалова		
Инж.	Шильмовер		

Привязан

Инв. №

ТП902-1-173.91 -КЖ2

Свх. 33910 ч.7

Канализационная насосная станция производительностью 600-2000 м³/ч, Н=30-55 м с решетками-дробилками

Стадия	Лист	Листов
Р	4	

Схема расположения конструкций подземной части.

Госстрой СССР, СВКП Харьковский Водоканалпроект

25020-01 7

Инв. № подл. | Подп. и дата | Взам. инв. № | Гл. спец. ТО | Мухаевский

Формат А2

Альбом 5

Схема расположения нижней арматуры

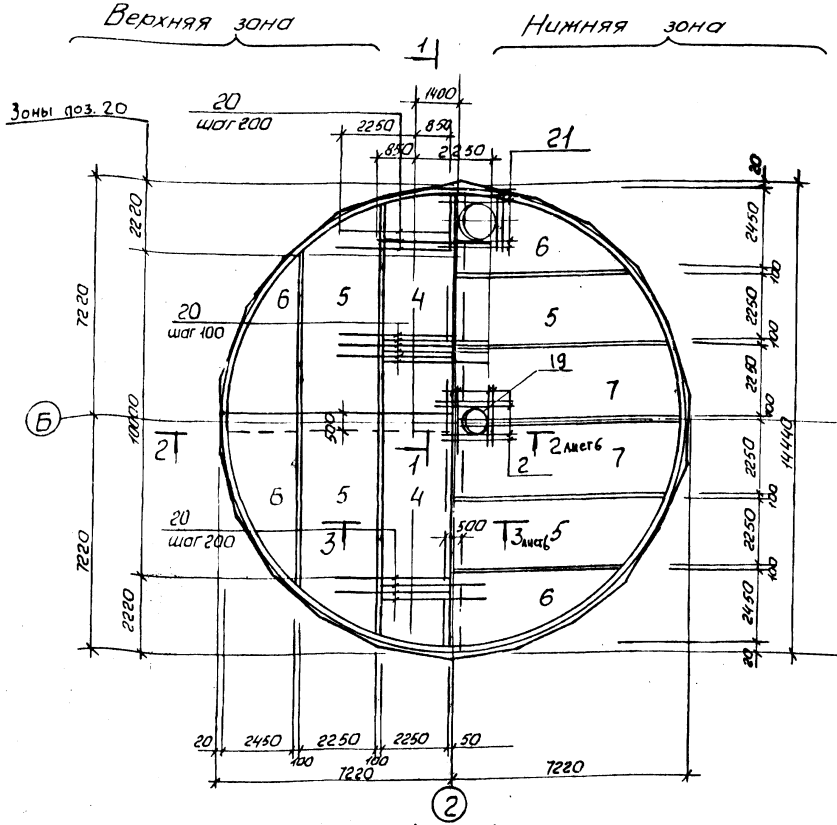

Схема расположения верхней арматуры

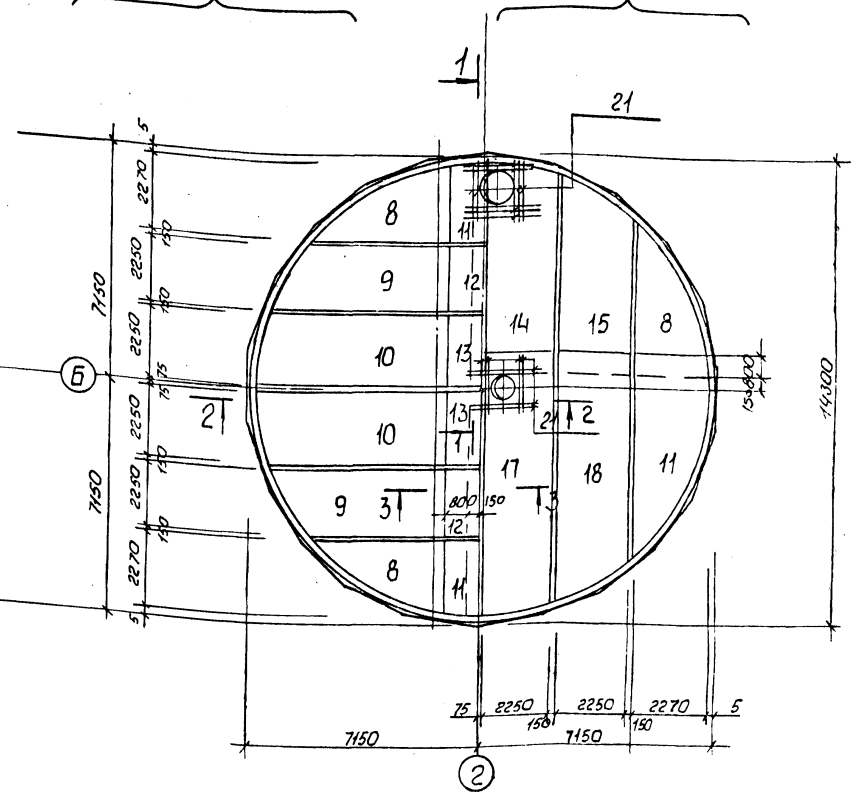

1 - 1

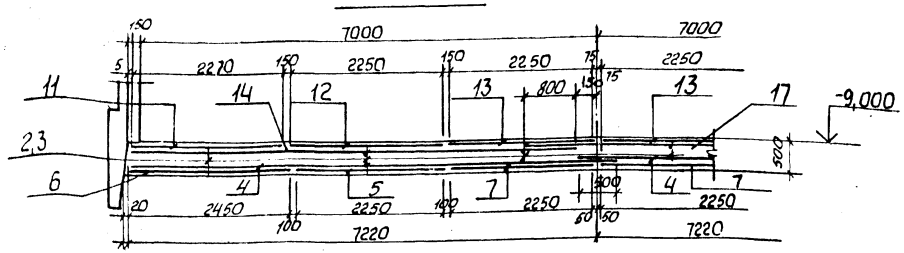

Нач. отд.	Шейко		ТП 902-1-173.91 - КЖ2		
Н. контр.	Сокольская		Вх. 33910 п.8		
Гл. спец.	Власенко		Канализационная насосная станция производительностью 600-2000 м³/ч, H=30-55 м с решетками-дробилками	Стадия	Лист	Листов
Рук. гр.	Мазалова			Р	5	
Инж. I кат.	Соколовская		Плита днища ПДм1. Общий вид и схема армирования (начало)	Госстрой СССР СВКП Харьковский Водоканалпроект		
Инж.	Шильмовер					

Привязан

Инв. №

25D20-01 8

Формат А2

Альбом 5

Схема расположения пазов

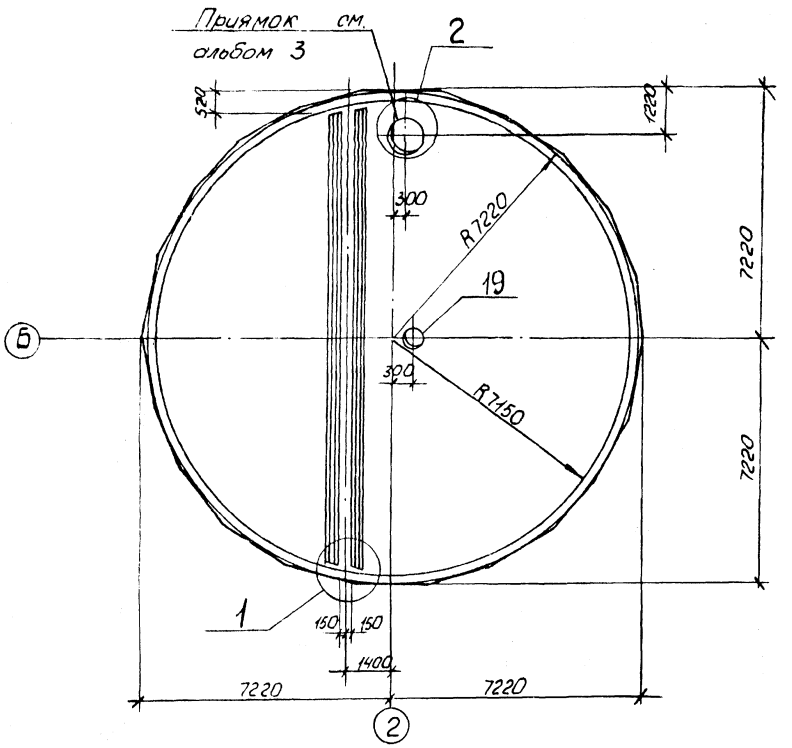

2 - 2, лист 5

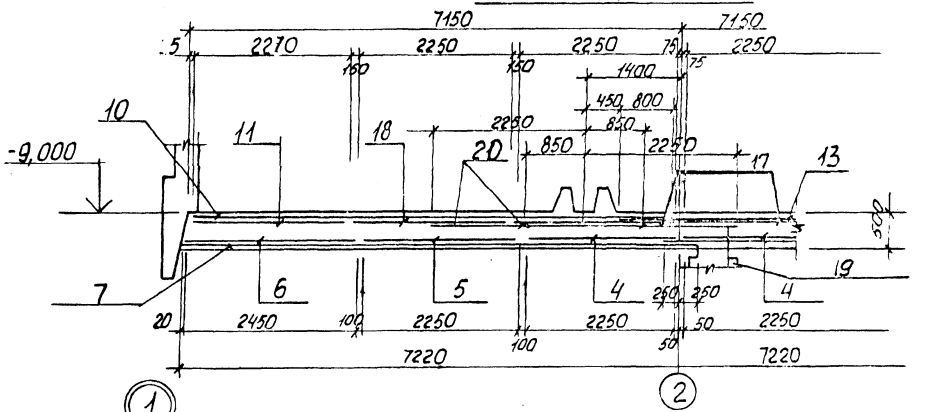

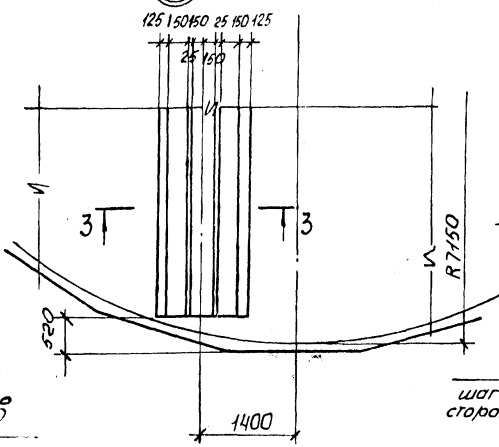

3 - 3

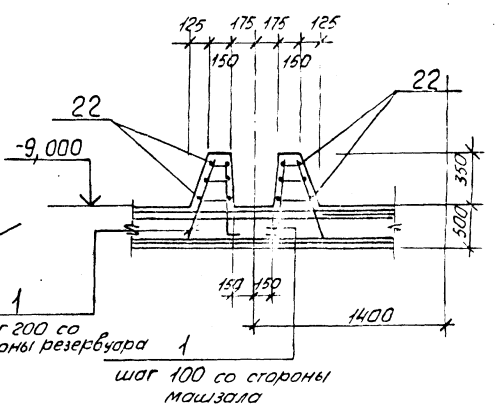

Схема расположения каркасов

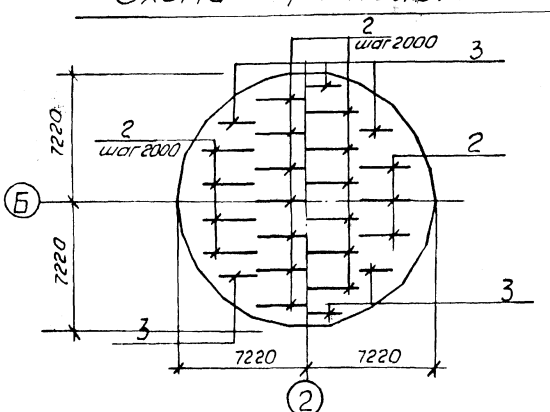

Нач. отд.	Шейко		ТП 902-1-173.91 -КЖ2	
Н. контр.	Сокольская		Сбх. 33910 л. 9	
Гл. спец.	Власенко		Канализационная насосная станция производительностью 600-2000 м³/ч, H=30-55 м с решетками-дробилками	Стадия: Р; Лист: 6; Листов:
Рук. гр.	Мазалова			
Инж.	Шильмовер		Плита днища ПДм1, Общий вид и схема армирования (продолжение)	Госстрой СССР ВКП Харьковский Водоканалпроект
Инж. Тк.	Соколовская			

Привязан

Инв. №

25020-01 9

Формат А2

Инв. № подл. | Подпись и дата | Взам. инв. № | Гл. спец. ТО | Лучковский

Альбом 5

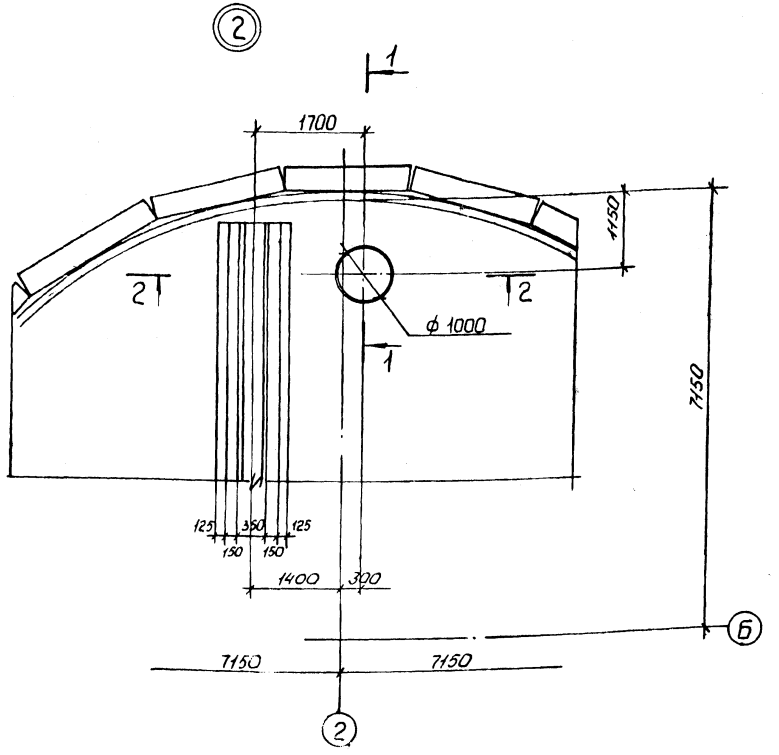

2 - 2

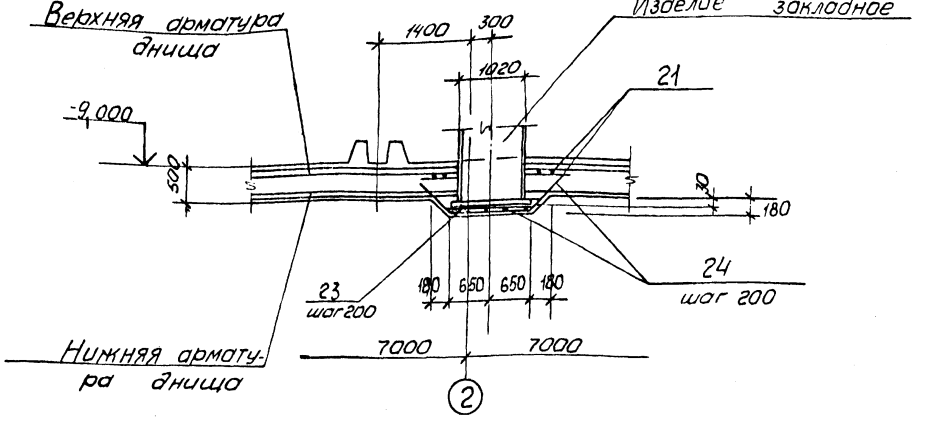

Ведомость деталей

Поз.	Эскиз
24	620 1240 620

1 - 1

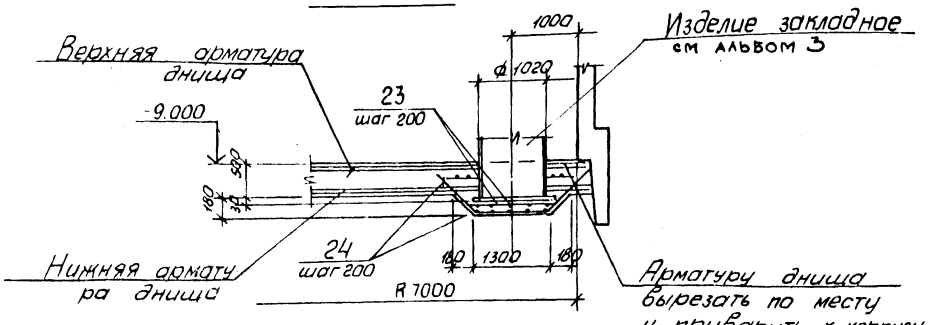

Данный лист рассматривать совместно с листами: 5.6, 9.

Привязан			ТП 902-1-173.91 -КЖ2		
			Свх 33910 от 10		
Нач. отд.	Шейко		Канализационная насосная станция производительностью 600-2000 м³/ч, H-30.55м с решетками-дробилками	Стадия	Лист	Листов
Н. контр.	Сотольская			Р	7	
Гл. спец.	Висенко					
Рук. гр.	Мазалова		Плита днища ПДм1. Общий вид и схема армирования (продолжение)	Госстрой СССР СВКП Харьковский Водоканалпроект		
Инв. №						
Инж.	Шильповер					

25020-01 10

Формат А2

Альбом 5

Поз. 6

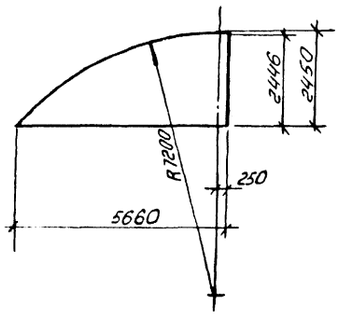

Поз. 9,15

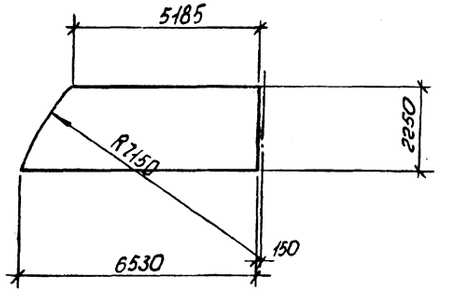

Поз. 12,18

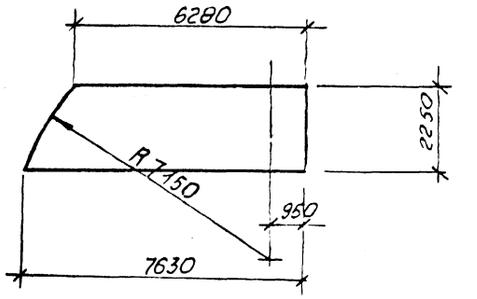

Поз. 10,14

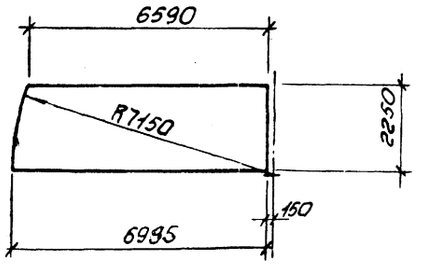

Поз. 13,17

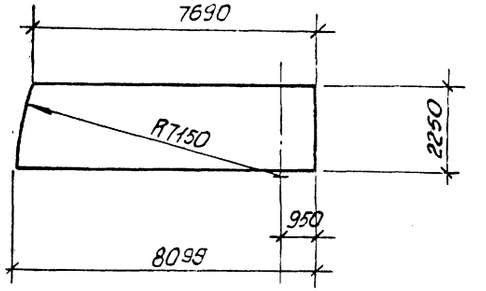

Поз. 4, 5, 7

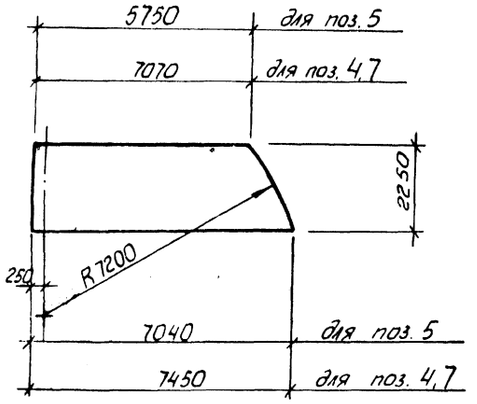

Поз. 11

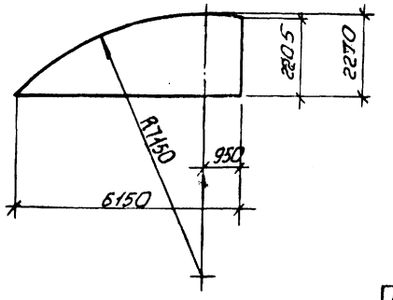

Поз. 8

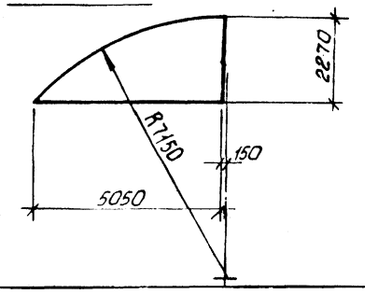

Инв.№ подл. | Подпись и дата | Взам.инв.№ | Инв.№ дубл. | Подпись и дата | Взам.инв.№ |

Альбом 5

Спецификация ПДм1 (начало).

Формат	Зона	Поз	Обозначение	Наименование	Кол.	Примечание
				Сборочные единицы		
А4		1	902-1-173.91 -КЖ2.И.14	Каркас плоский		
				КР1	208	
А4		2	-КЖ2.И.15	КР2	20	
А4		3	-КЖ2.И.16	КР3	6	
				Сетки арматурные		
		4	ГОСТ 23279-85 лист 8	4С $\frac{8А\text{-}III\text{-}200}{6А\ I\text{-}200}$ 225×745	4	
		5	ГОСТ 23279-85 лист 8	4С $\frac{8А\ I\text{-}200}{6А\ I\text{-}200}$ 225×705	8	
		6	ГОСТ 23279-85 лист 8	4С $\frac{8А\text{-}I\text{-}200}{6А\text{-}I\text{-}200}$ 245×570 $\frac{50}{25}$	8	
		7	ГОСТ 23279-85 лист 8	4С $\frac{8А\text{-}I\text{-}200}{6А\text{-}I\text{-}200}$ 225×745	4	
		8	ГОСТ 23279-85 лист 8	1С $\frac{14А\text{-}III\text{-}100}{8А\ III\text{-}300}$ 230×505 $\frac{125}{50}$	4	
		9	ГОСТ 23279-85 лист 8	1С $\frac{16А\text{-}III\text{-}100}{8А\text{-}III\text{-}300}$ 225×655 $\frac{125}{25}$	2	
		10	ГОСТ 23279-85 лист 8	1С $\frac{18А\ III\text{-}100}{10А\text{-}III\text{-}300}$ 225×700 $\frac{50}{25}$	2	
		11	ГОСТ 23279-85 лист 8	1С $\frac{14А\text{-}III\text{-}100}{8А\text{-}III\text{-}300}$ 230×615 $\frac{75}{75}$	4	
		12	ГОСТ 23279-85 лист 8	1С $\frac{16А\text{-}III\text{-}100}{8А\ III\text{-}300}$ 225×765 $\frac{75}{25}$	2	
		13	ГОСТ 23279-85 лист 8	1С $\frac{16А\text{-}III\text{-}100}{8А\ III\text{-}300}$ 225×810 $\frac{150}{75}$	2	

Спецификация ПДм1 (окончание)

Формат	Зона	Поз	Обозначение	Наименование	Кол.	Примечание
		14	ГОСТ 23279-85 лист 8	1С $\frac{14А\text{-}III\text{-}100}{8А\text{-}III\text{-}300}$ 225×700 $\frac{50}{25}$	2	
		15	ГОСТ 23279-85 лист 8	1С $\frac{14А\ III\text{-}100}{8А\text{-}III\text{-}300}$ 225×655 $\frac{125}{25}$	2	
		17	ГОСТ 23279-85 лист 8	1С $\frac{14А\text{-}III\text{-}100}{8А\text{-}III\text{-}300}$ 225×810 $\frac{150}{75}$	2	
		18	ГОСТ 23279-85 лист 8	1С $\frac{14А\text{-}III\text{-}100}{8А\text{-}III\text{-}300}$ 225×765 $\frac{75}{25}$	2	
		19	902-1-170.91 - КЖ1.И.17	Изделие закладное		
				МН8	1	альб. 4
				Детали		
Б4		20		ф20 А-III ГОСТ 5781-85* l=3100	122	7,6 кг
Б4		21		ф16 А-III ГОСТ 5781-85* l=2200	32	3,5 кг
Б4		22		ф6 А-I ГОСТ 5781-85*	167,5	м.п. 0,2 кг
Б4		23		ф12 А-III ГОСТ 5781-85* l=1300	14	1,2 кг
Б4		24*		l=2480	14	2,2 кг
				Материалы		
				Бетон класса В15		
				W4, F50	84,9	м³

* Поз. 24 - см. Ведомость деталей лист 7

1. Данный лист рассматривать совместно с листами 5..8
2. Металлический приямок ф1000 заложить по листу 35 альбома 3
3. Арматуру в месте заложения приямка вырезать по месту и приварить к корпусу приямка.
4. Защитный слой бетона для рабочей арматуры принят:
   для нижней - 35 мм
   для верхней - 25 мм.

Ведомость расхода стали на один элемент, кг

Марка элемента	Изделия арматурные. Арматура класса А-I, ГОСТ 5781-85: ф6	ф8		Итого	А-III: ф8	ф10	ф12	ф16	ф14	ф18	ф20		Итого	Всего	Изделия закладные. Прокат марки Ст3кп3-1, ГОСТ 10704-76*: Гр 126×10	Гр 820×7	Итого	Ст3пс5-1, ГОСТ 19903-74*: б-10	б-16	Итого	Ст3кп3-1, ГОСТ 7798-70*: Болт М16	Итого				Всего	Общий расход
ПДм1	442,0	671,9		1113,9	673,1	239,4	47,6	1732,0	3127,2	644,0	932,6		7395,9	8509,8	54,1	70,2	124,3	62,4	226,7	289,1	1,6	1,6				415,0	8924,8

Привязан

Инв. №

Нач. отд.	Шейко	
Н. контр.	Сокольский	
Гл. спец.	Власенко	
Рук. гр.	Мазалова	
Инж.	Шильмевер	
Инж. I кл.	Соколовская	

ТП 902-1-173.91 -КЖ2

Вх. 33910 л. 12

Канализационная насосная станция производительностью 600-2000 м³/ч, H=30-55 м с решетками-дробилками

Стадия	Лист	Листов
Р	9	

Плита днища ПДм1. Общий вид и схема армирования (окончание)

Госстрой СССР СВКП Харьковский Водоканалпроект

25020-01 12

Инв. № подл. | Подпись и дата | Взам. инв. № | Гл. спец. ТО | Инженер

Альбом 5

Схема расположения стеновых панелей

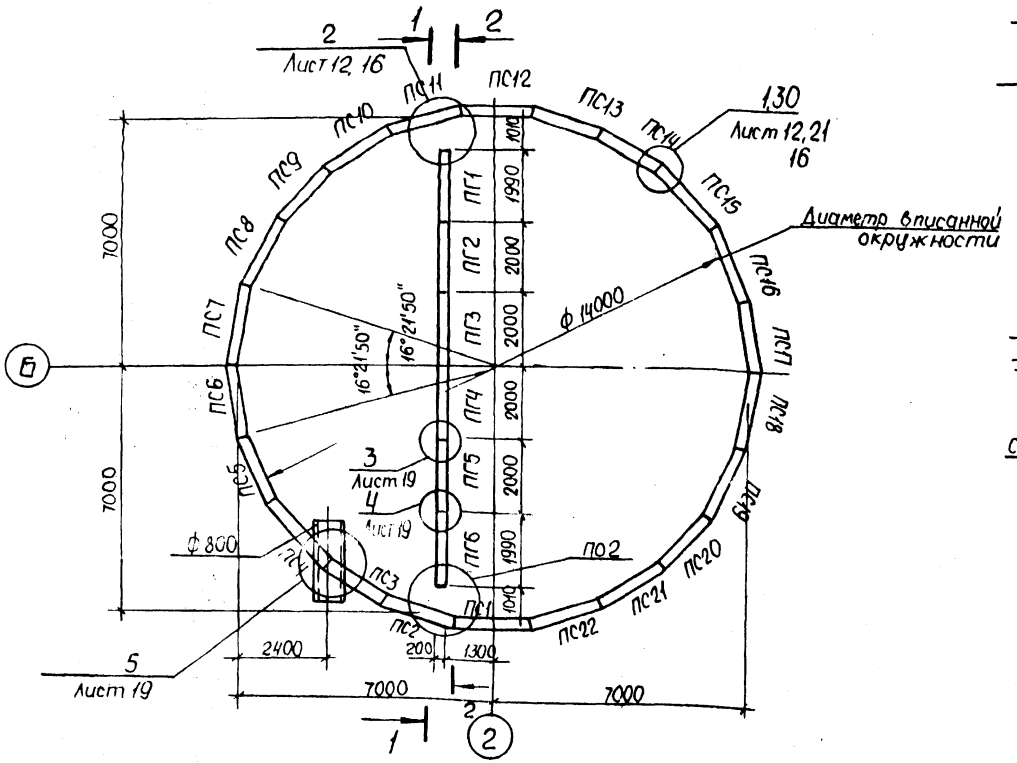

1-1

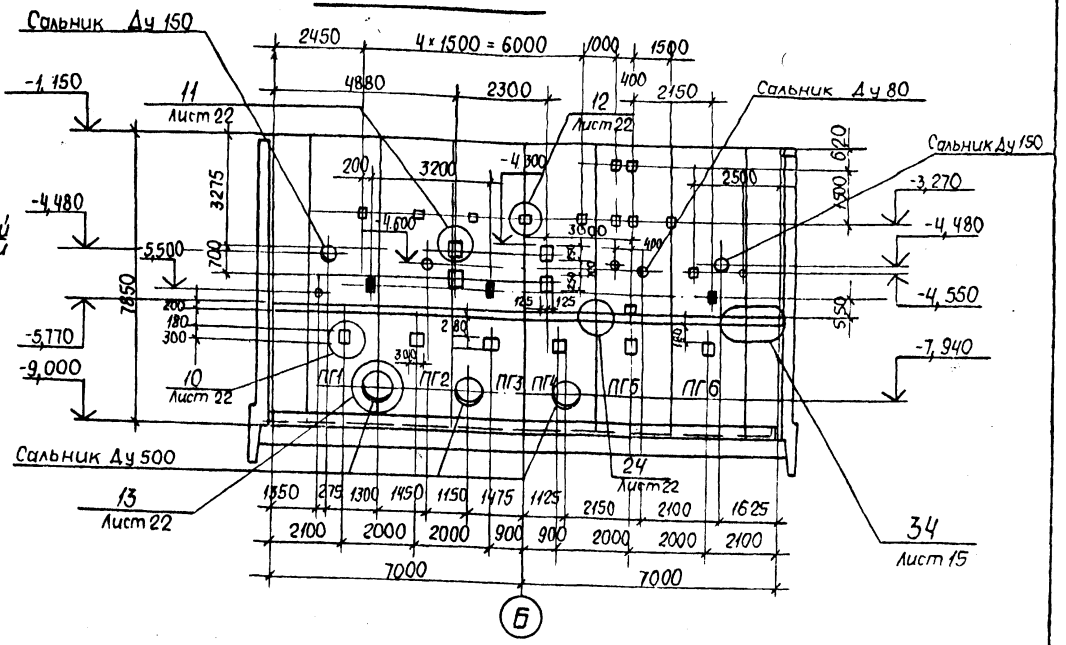

2-2

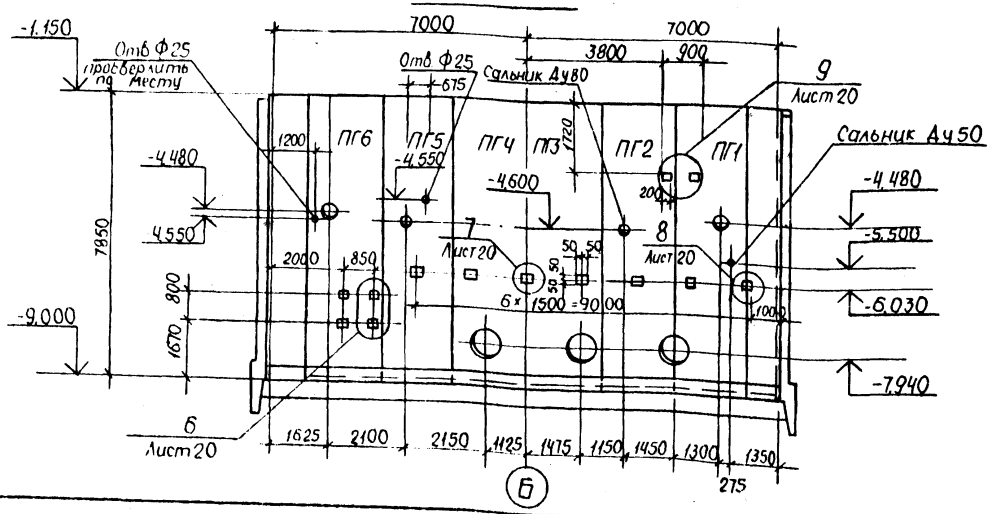

1. Узлы предоставлены на листах 12...22.
2. Затемненные закладные приварить к арматуре панелей для создания контура заземления.
3. Панели перегородочные обращены монтажными петлями в сторону машзала, панели стеновые - к грунту.

Привязан				ТП 902-1-173.91 -КЖ2		
				Одк. 33910-13		
Нач.отд	Шейко			Канализационная насосная станция производительностью 800-2000 м³/ч, Н=30-55 м с решетками-дробилками	Стадия	Лист	Листов
Н.контр	Сокольская				Р	10	
Гл.спец	Власенко						
Рук.гр	Мазалова			Схема расположения стеновых панелей (начало)	Госстрой СССР ОКП Харьковский Водоканалпроект		
Инж.	Шульмовер						
Инв.№				25020-01 13			

Инв.№ подл. | Подпись и дата | Взам.инв.№ | Инв.№ дубл. | Подпись и дата

Альбом 5

Развертка наружной стены

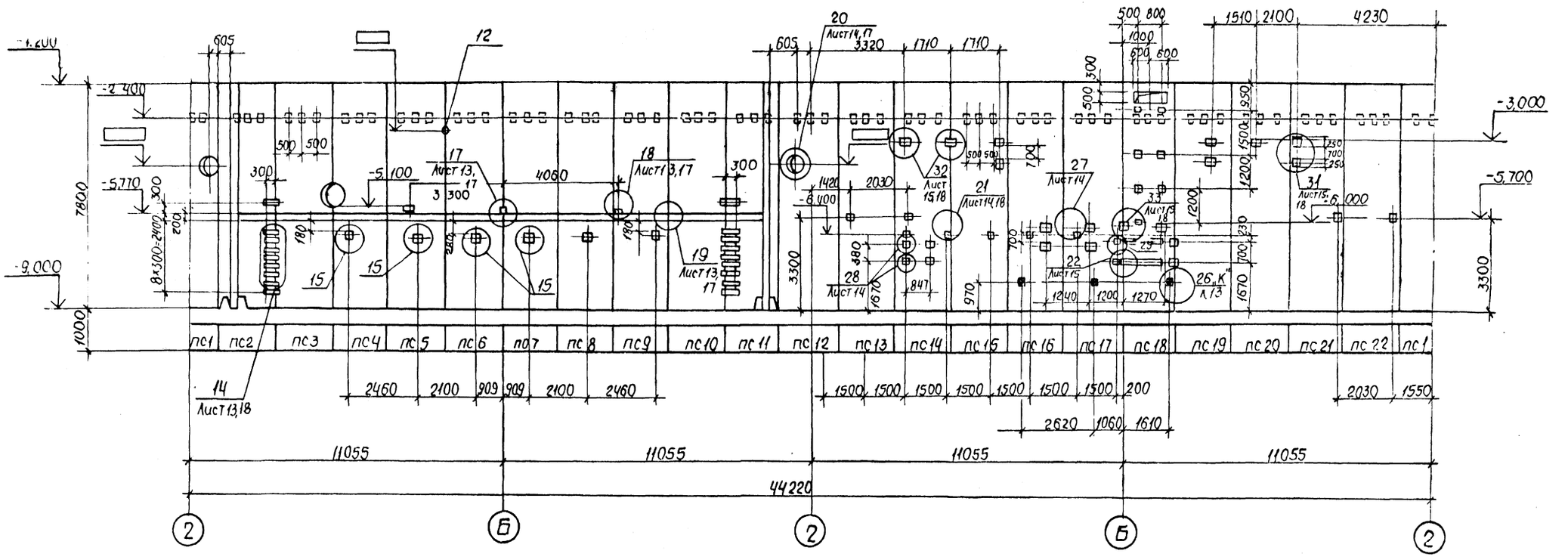

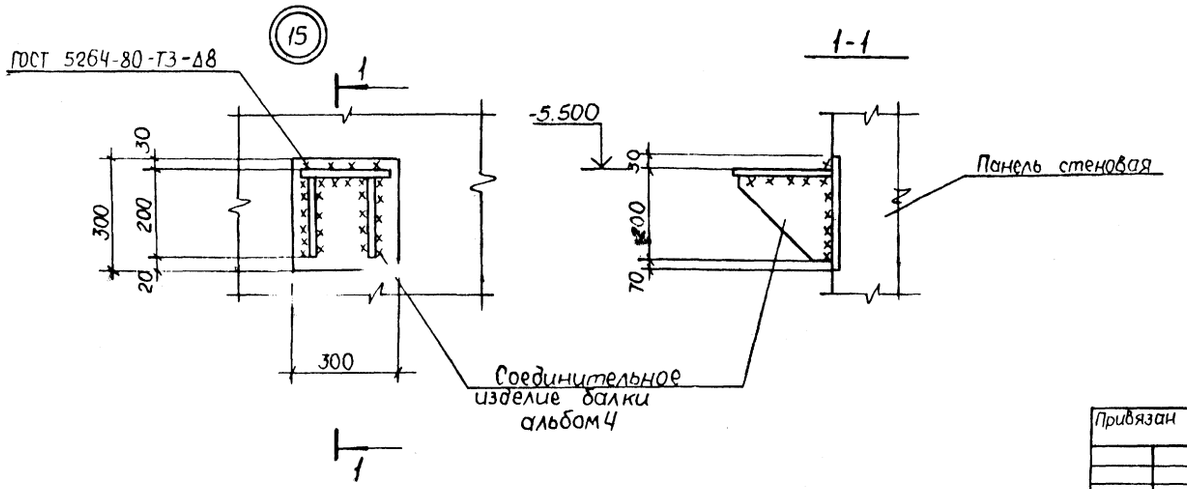

Данный лист рассматривать совместно с листами 11...22

Привязан				ТП 902-1-173.91 - КЖ2			
Инв.№				Зак. 33910 л. 14			
	Нач. отд.	Шейко		Канализационная насосная станция производительностью 600-2000 м³/ч, Н-35-55 м, с решетками-дробилками	Стадия	Лист	Листов
	Н. контр.	Сокольская			Р	11	
	Гл. спец.	Власенко					
	Рук. гр.	Мазалова		Схема расположения стеновых панелей (окончание)	Госстрой СССР Союзводоканалниипроект Харьковский водоканалпроект		
	Инж.	Шильмовер					

25020-01 14

Альбом 5

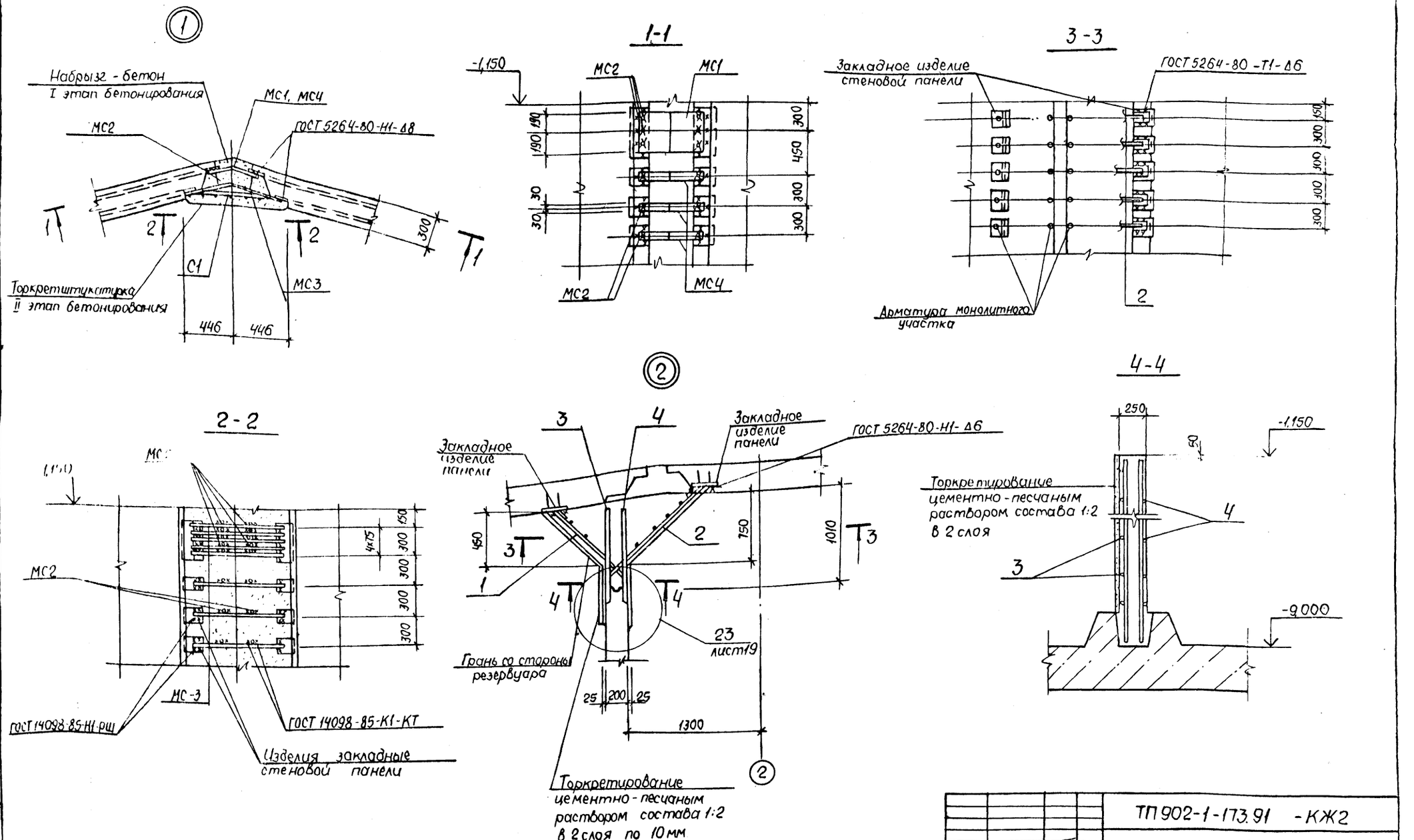

Нач.отд	Шейко		ТП 902-1-173.91 - КЖ2	
Н.контр	Сокольская		Вх. 33910 м 15	
Гл.спец	Власенко		Канализационная насосная станция производительностью 600-2000 м3/ч Н=30-55 м с решетками-дробилками	Стадия: Р; Лист: 12; Листов:
Рук.гр.	Мазалова		Узлы к схеме расположения стеновых панелей	Госстрой СССР Союзводоканалниипроект Харьковский Водоканалпроект
Инж.	Шильмовер		Клиновидный стык (налачо)	

Привязан

Инв.№

25020-01 15

Альбом 5

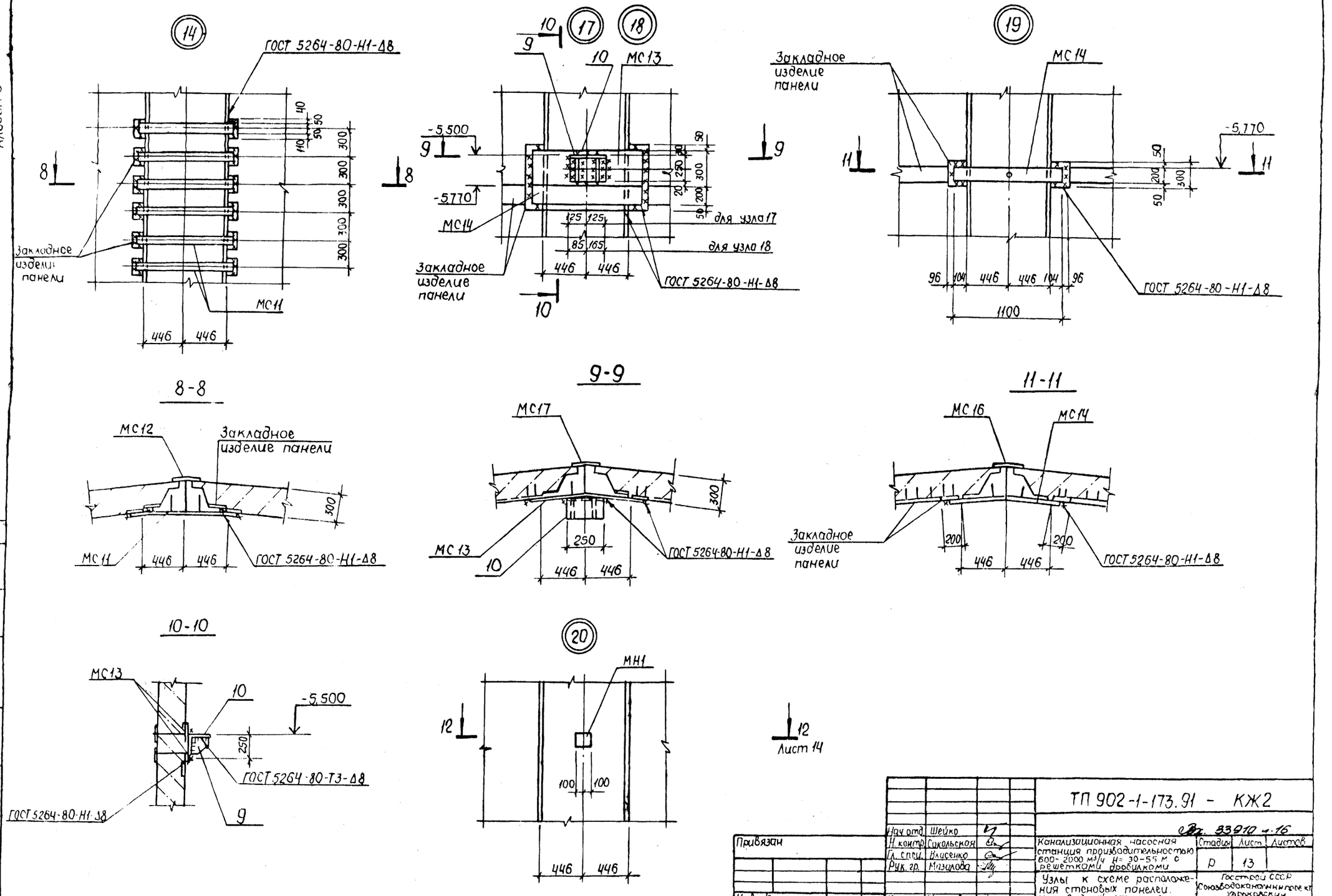

Нач. отд.	Шейко		ТП 902-1-173.91 - КЖ2	
Н. контр.	Сокольская		Ст. 33910 ч.16	
Гл. спец.	Власенко		Канализационная насосная станция производительностью 600-2000 м³/ч H=30-55 м с решетками дробилками	Стадия: Р; Лист: 13; Листов:
Рук. гр.	Мазалова		Узлы к схеме расположения стеновых панелей. Клиновидный стык/продолжение	Госстрой СССР Союзводоканалниипроект Харьковский водоканалпроект
Инж.	Шильмовер			

Привязан

Инв. №

Подпись и дата | Взам. инв. № | Гл. спец. ТО | Лучковский

25020-01 16

Альбом 5

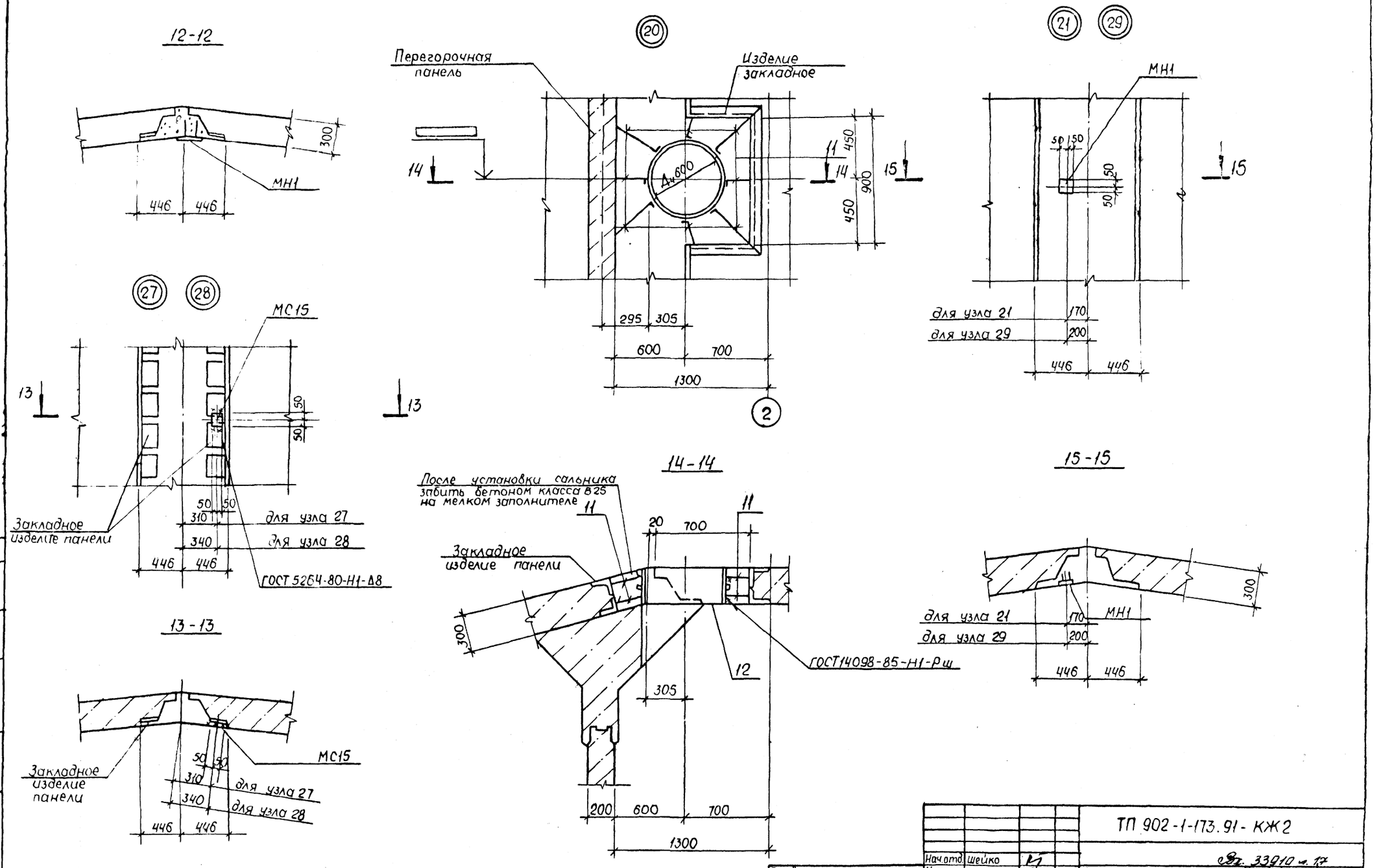

Нач.отд.	Шейко		ТП 902-1-173.91-КЖ2	
Н.контр.	Сокольская		Вх. 33910 ч. 17	
Гл.спец.	Власенко		Канализационная насосная станция производительностью 600-2000 м³/ч, НС 30-55 м с решетками-дробилками	Стадия: Р; Лист: 14; Листов:
Рук.гр.	Мазалова		Узлы к схеме расположения стеновых панелей. Клиновидный стык (продолжение)	Госстрой СССР Союзводоканалниипроект Харьковский водоканалпроект
Инж.	Шульмовер			

Привязан

Инв.№

Инв.№ подл. | Подпись и дата | Взам.инв.№ | Гл.спец.ТО | Лужковский

25020-01 17

Альбом 5

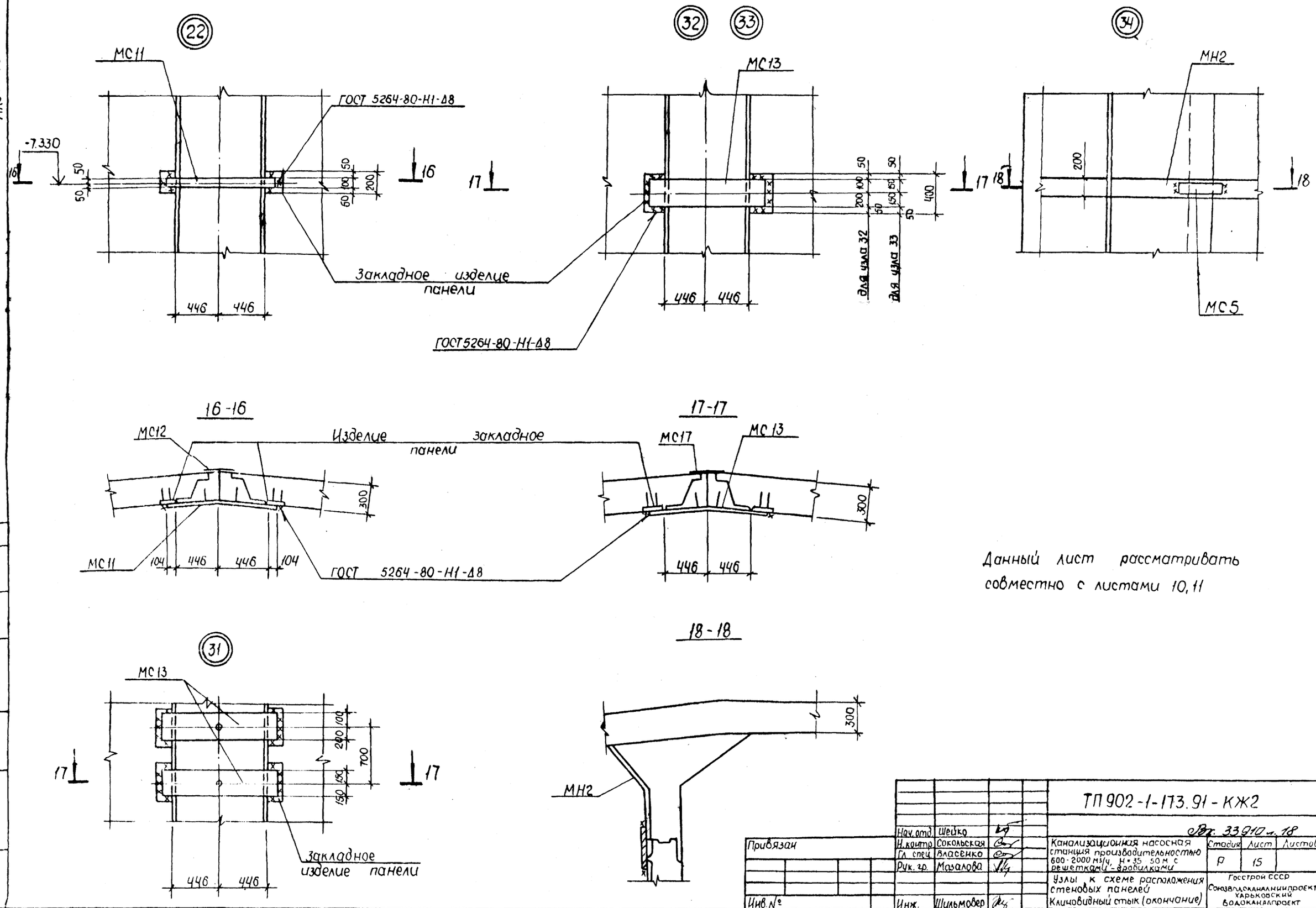

Данный лист рассматривать совместно с листами 10, 11

Нач. отд.	Шейко		ТП 902-1-173.91-КЖ2	
Н. контр.	Сокольская		Вх. 33910 л. 18	
Гл. спец.	Власенко		Канализационная насосная станция производительностью 600-2000 м3/ч, Н=35-50 м с решетками-дробилками	Стадия: Р; Лист: 15; Листов:
Рук. гр.	Мазалова		Узлы к схеме расположения стеновых панелей	Госстрой СССР Союзводоканалниипроект Харьковский Водоканалпроект
Инж.	Шильмовер		Клиновидный стык (окончание)	

Привязан

Инв. №

25020-01 18

Альбом 5

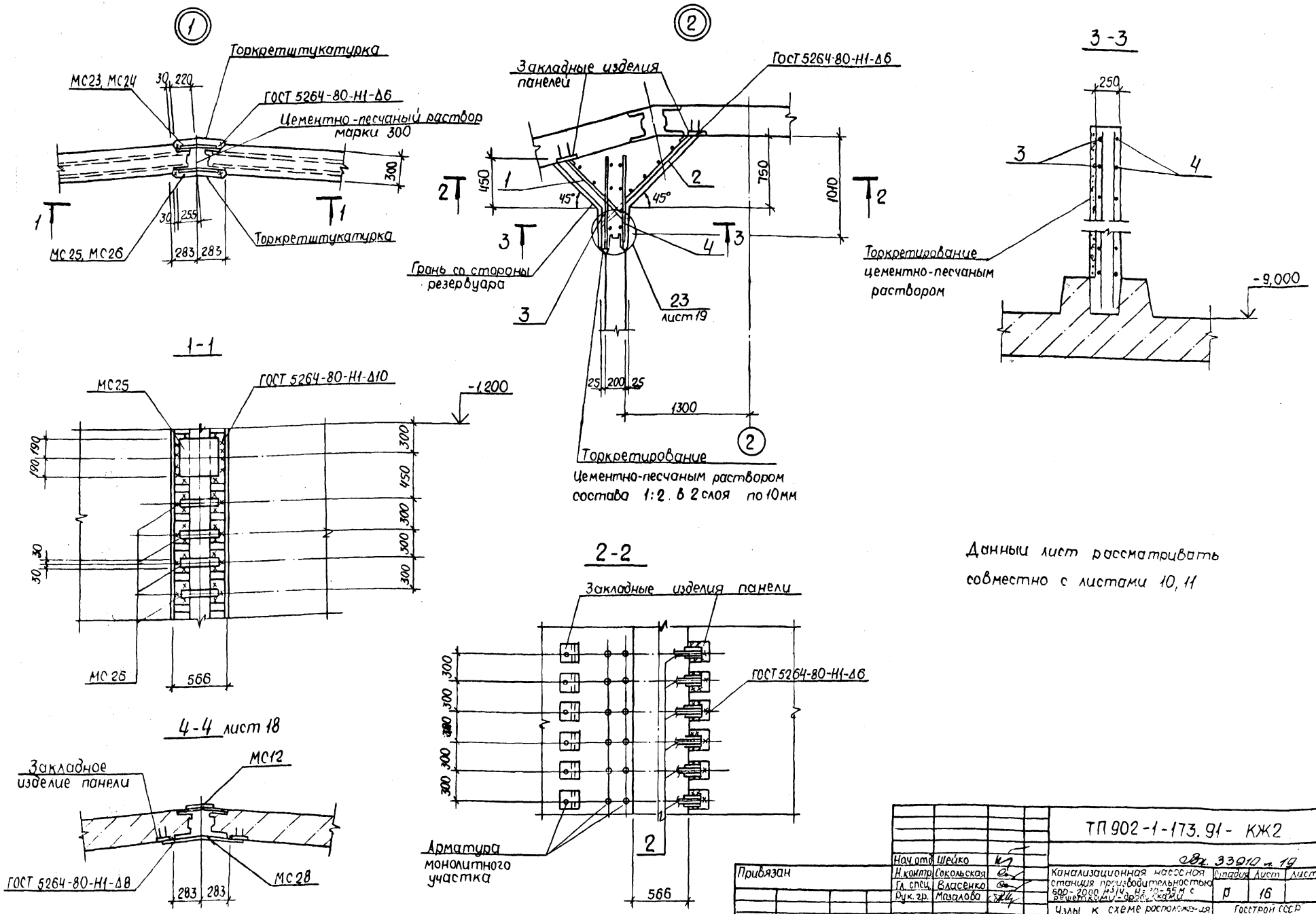

Данный лист рассматривать совместно с листами 10, 11

Нач.отд.	Шейко		
Н.контр.	Сокольская		
Гл.спец.	Власенко		
Рук.гр.	Мазалова		
Инж.	Шильмовер		

Привязан

Инв.№

ТП 902-1-173.91- КЖ2

Вх. 33910 л. 19

Канализационная насосная станция производительностью 600-2000 м³/ч, Н=70-55 м с решетками-дробилками

Стадия	Лист	Листов
Р	16	

Узлы к схеме расположения стеновых панелей. Шпоночный стык (начало)

Госстрой СССР Союзводоканалниипроект Харьковский водоканалпроект

25020-01 19

Инв.№ подл. | Подпись и дата | Взам.инв.№ | Гл.спец.ТО | Чуковский

Альбом 5

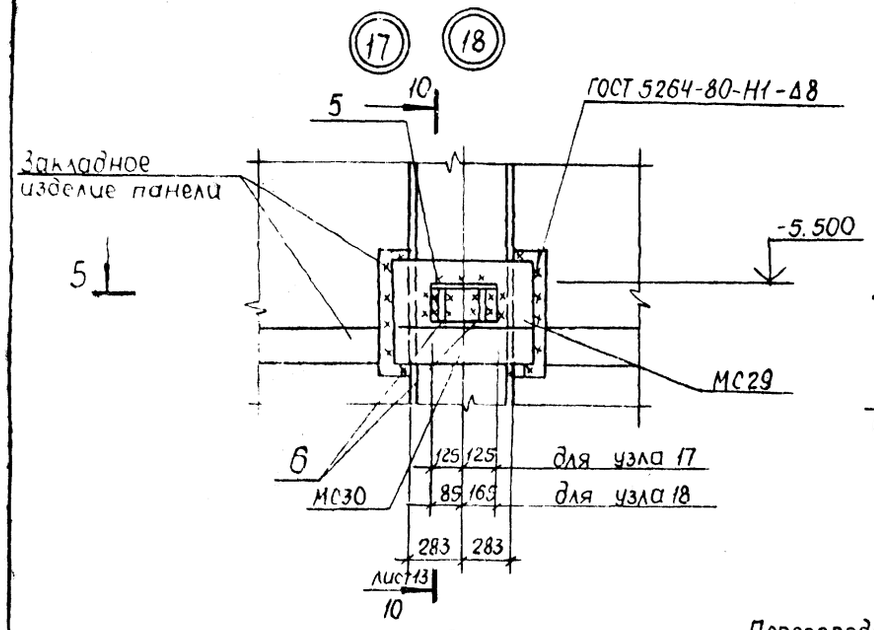

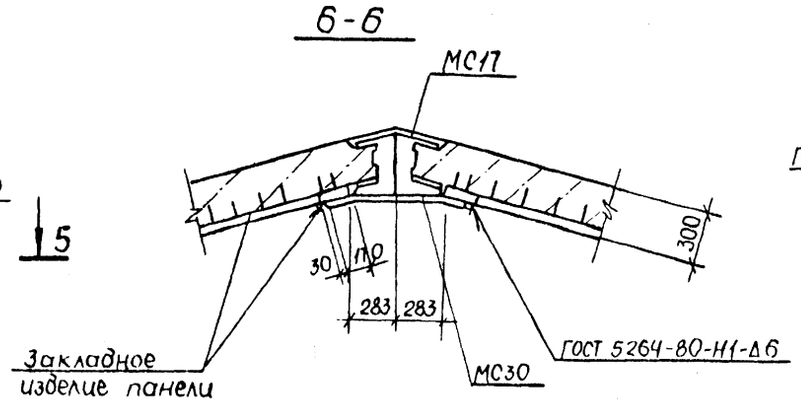

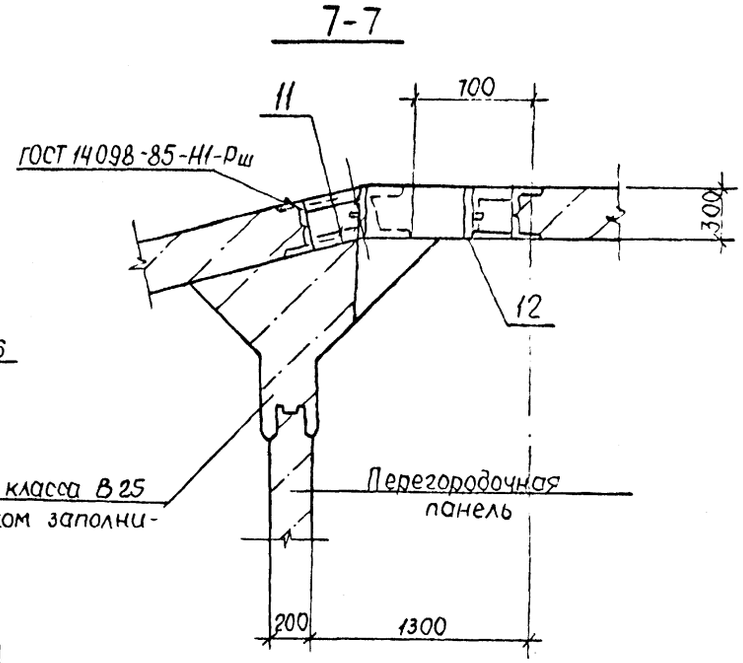

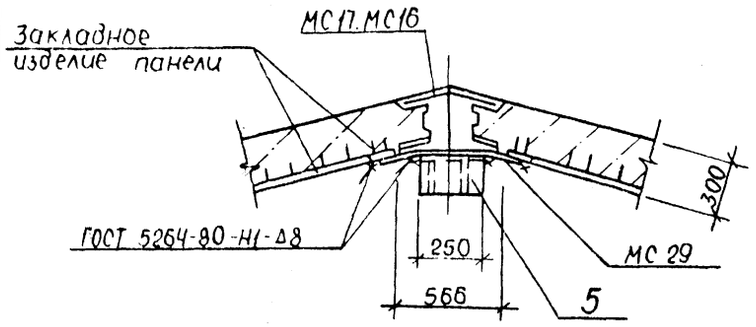

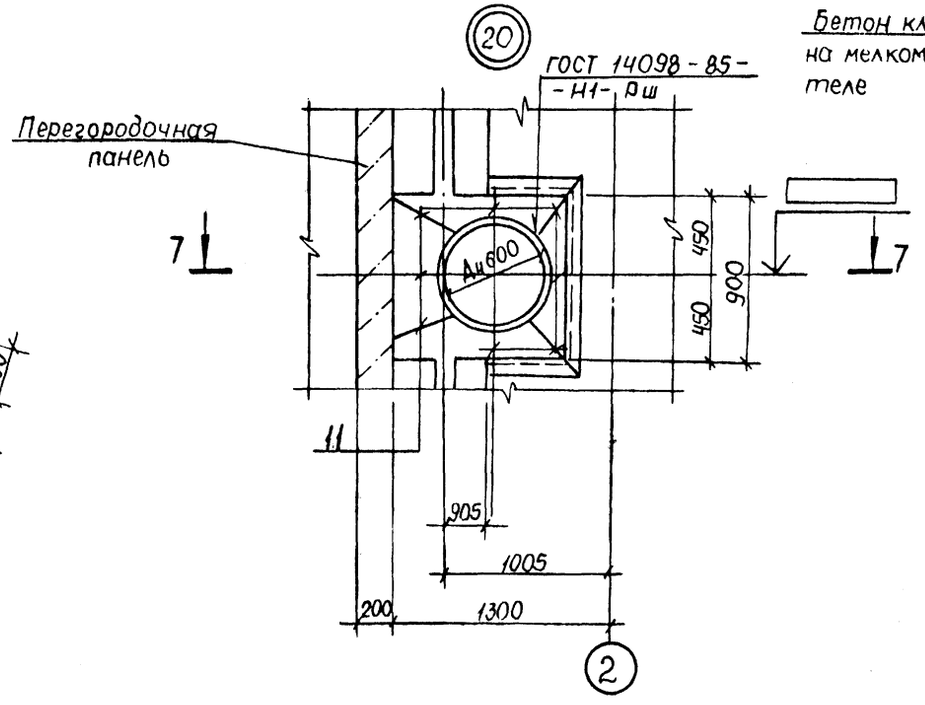

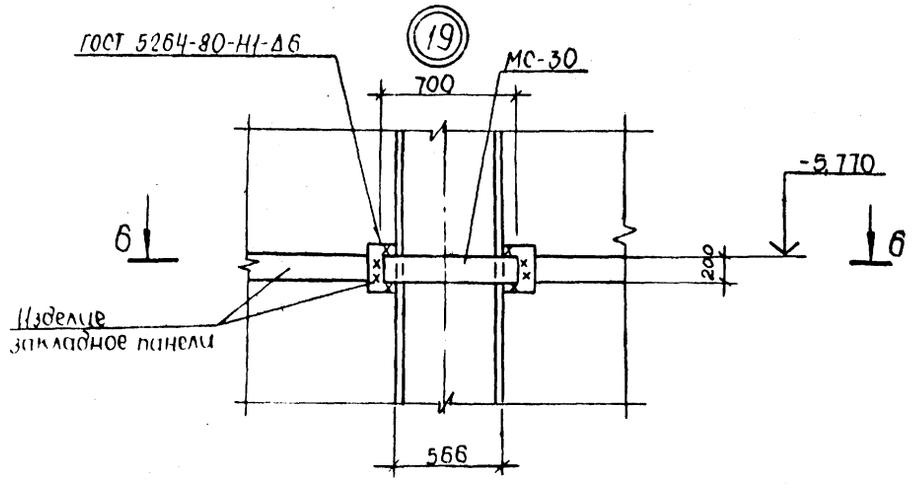

Данный лист рассматривать совместно с листами 11,10

				ТП 902-1-173.91 - КЖ2			
				Вх. 33910 ч.20			
Привязан			Нач.отд	Шейко	Канализационная насосная станция производительностью 600-2000 м³/ч H=30-55 м с решетками-дробилками	Стадия	Лист	Листов
			Н.контр.	Сокольская		Р	17	
			Гл. спец.	Власенко				
			Рук. гр.	Мавалова	Узлы к схеме расположения стеновых панелей. Шпаночный стык (продолжение)	Госстрой СССР Союзводоканалниипроект Харьковский Водоканалпроект		
Инв.№			Инж.	Шильмовер				

25020-01 20

Инв.№ подл. | Подпись и дата | Взам.инв.№ | Гл.спец.ТО Луговской

Альбом 5

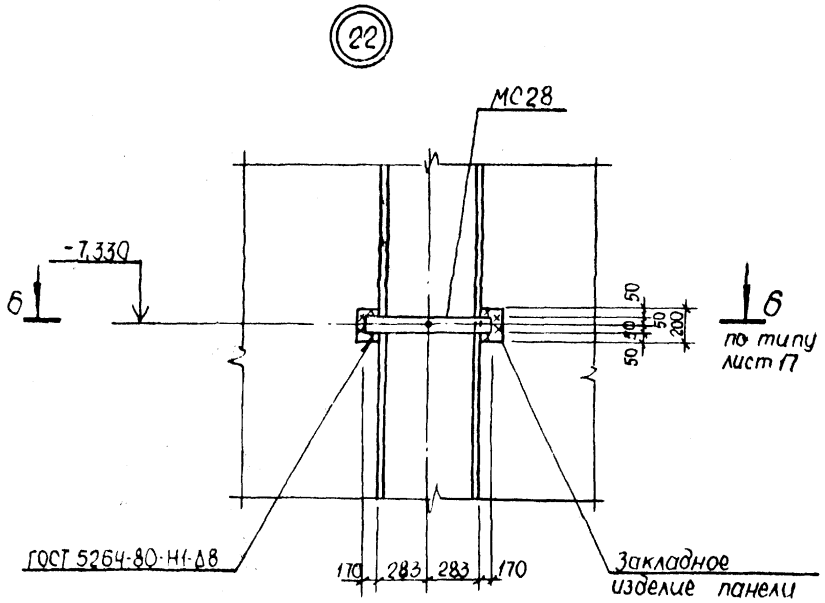

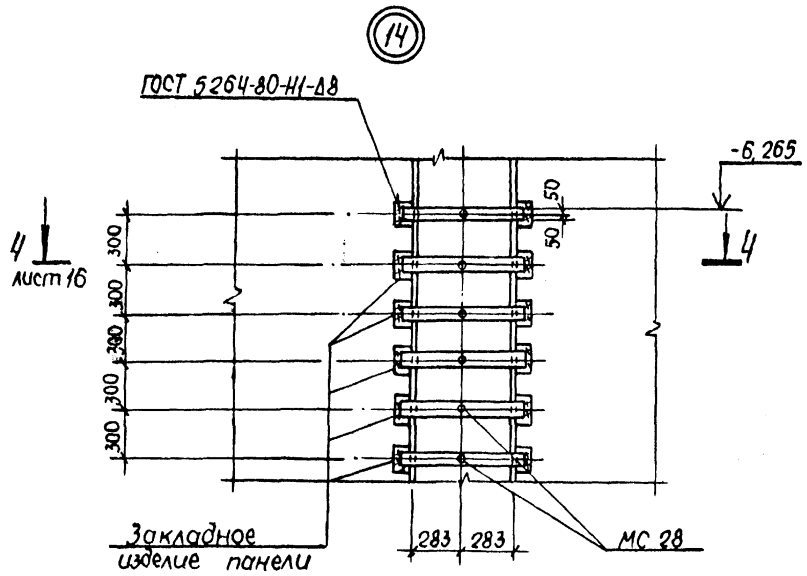

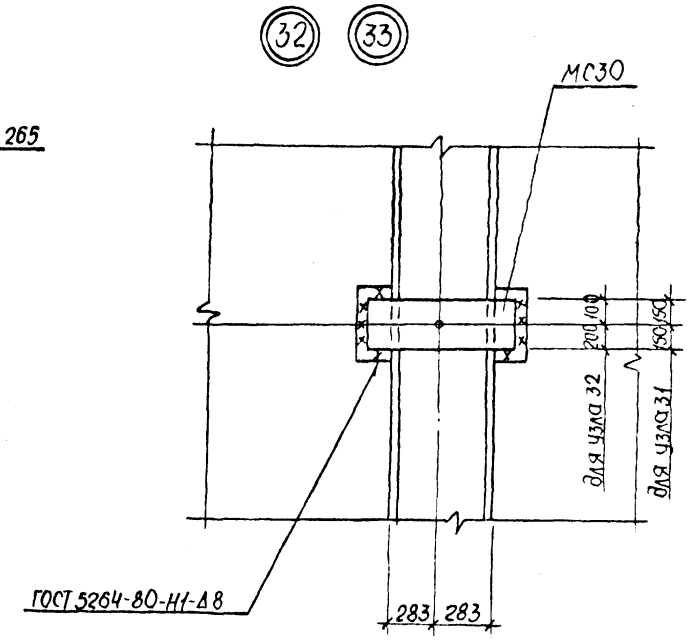

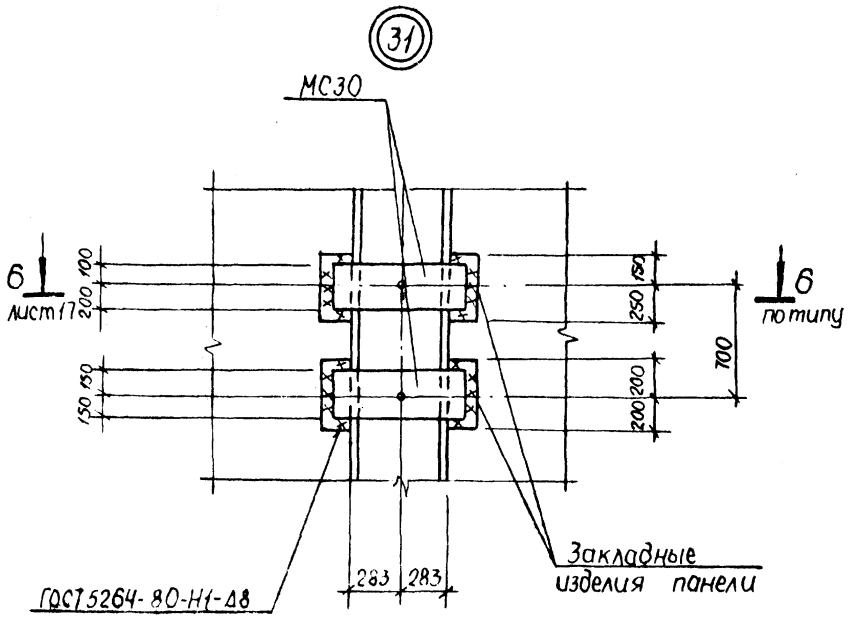

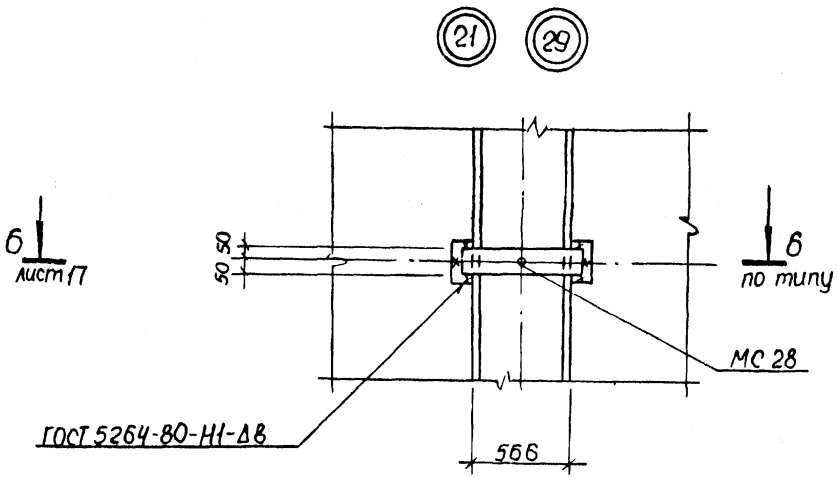

Нач.отд.	Шейко		ТП 902-1-173.91- КЖ2		
Н.контр.	Сокольская		Вх. 33910 л.21		
Гл.спец.	Власенко		Канализационная насосная станция производительностью 600-2000 м3/ч, H=35-50м с решетками - дробилками	Стадия	Лист	Листов
Рук. гр.	Мазалова			Р	18	
Инж.	Шильмовер		Узлы к схеме расположения стеновых панелей. Шпоночный стык (окончание)	Госстрой СССР Союзводоканалниипроект Харьковский водоканалпроект		

Привязан

Инв. №

Инв. № подл. | Подпись и дата | Взам.инв. № | Гл. спец. ТО | Лучковский

25020-01 21

Альбом 5

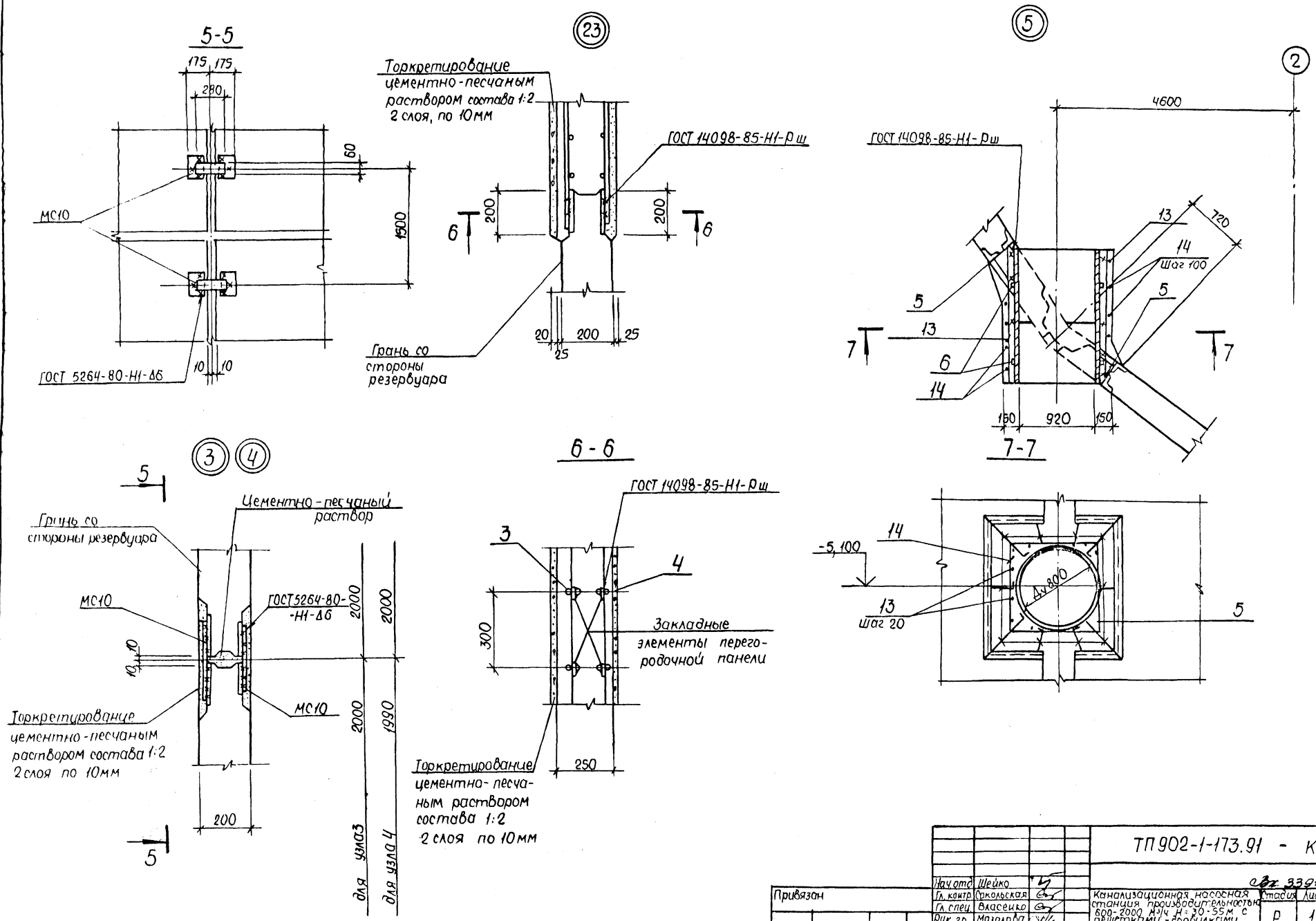

Нач.отд.	Шейко			ТП 902-1-173.91 - КЖ2
Гл. контр.	Сокольская			Вх. 33910 л. 22
Гл. спец.	Власенко			Канализационная насосная станция производительностью 600-2000 м³/ч Н=30-55м с решетками-дробилками
Рук. гр.	Мазалова			Стадия: Р; Лист: 19; Листов:
Инж.	Шульмовер			Узлы 3...13, 23...25,30 /начало/

Привязан

Инв. №

Госстрой СССР Союзводоканалниипроект Харьковский Водоканалпроект

25020-01 22

Инв. № подл. | Подпись и дата | Взам. инв. № | Гл. спец. ТО | Лучковский

Альбом 5

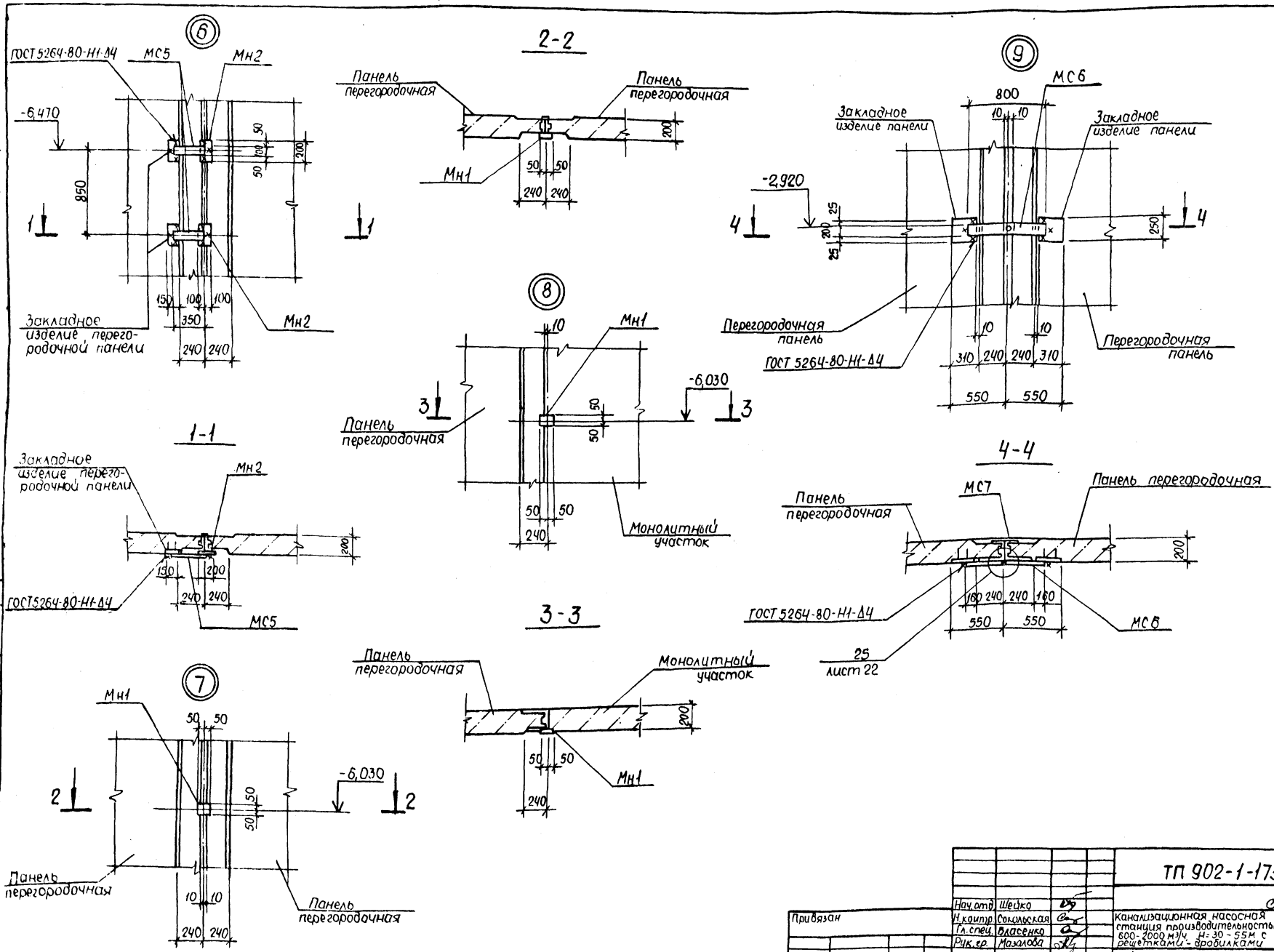

Инв. № подл. | Подпись и дата | Взам. инв. №

Привязан	Нач. отд.	Шейко	
	Н. контр.	Сокольская	
	Гл. спец.	Власенко	
	Рук. гр.	Мазолова	
Инв. №	Инж.	Шильмавер	

ТП 902-1-173.91 - КЖ2

Альб. 33910 ч. 23

Канализационная насосная станция производительностью 600-2000 м³/ч, H=30-55 м с решетками-дробилками

Стадия	Лист	Листов
Р	20	

Узлы 3...13, 23...25, 30 (продолжение)

Госстрой СССР Союзводоканалниипроект Харьковский водоканалпроект

25020-01 23

Альбом 5

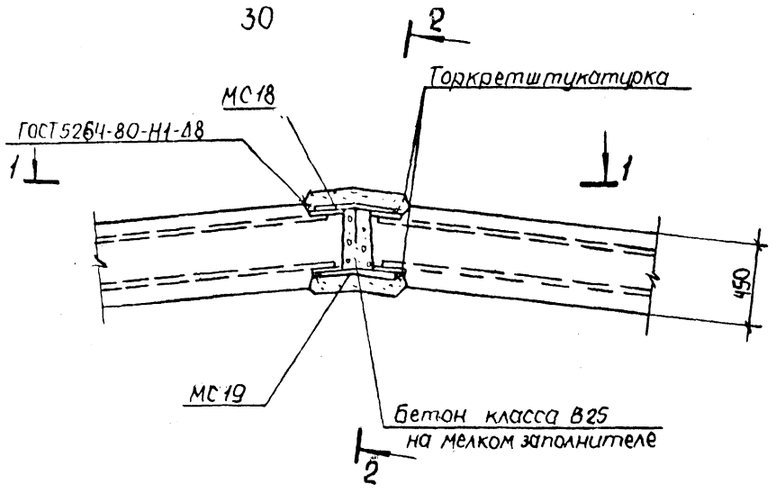

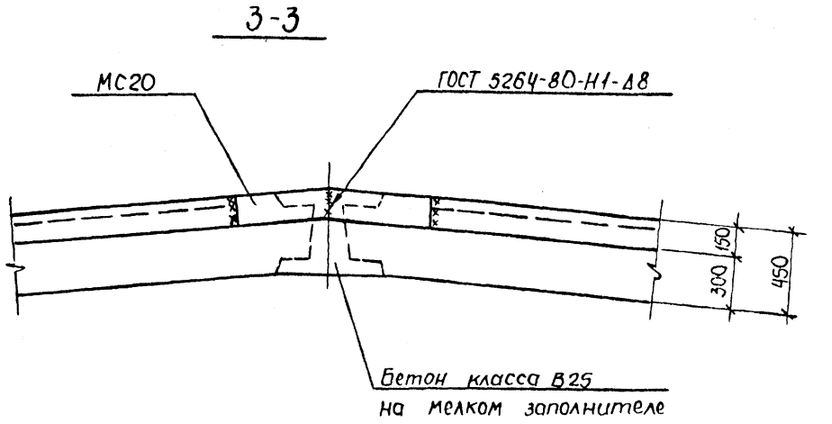

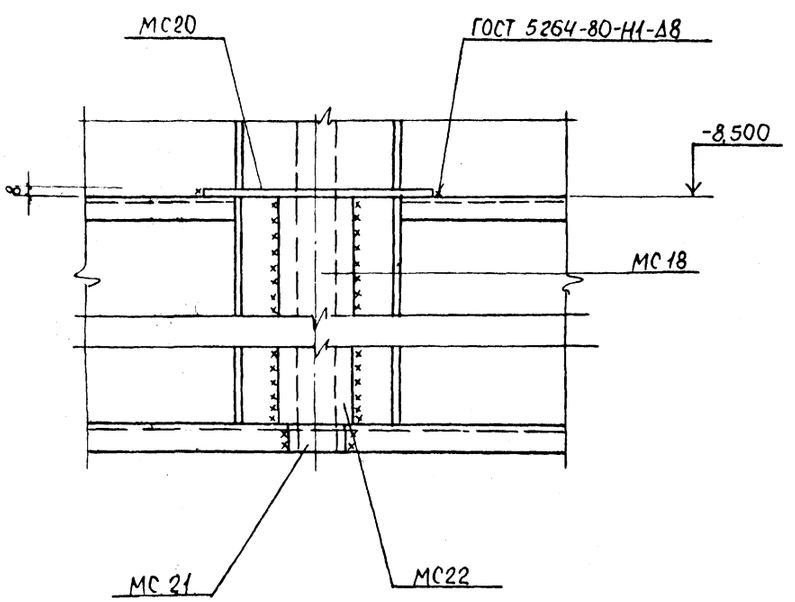

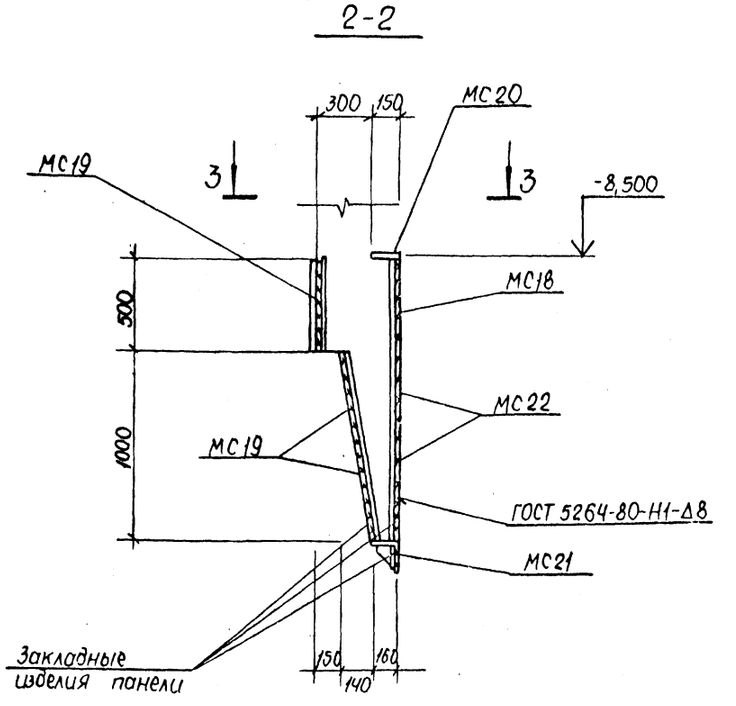

Привязан	Нач.отд.	Шейко		ТП 902-1-173.91- КЖ2	
	Н.контр.	Сокольская		Вх. 33910 п.24	
	Гл.спец.	Власенко		Канализационная насосная станция производительностью 600-2000 м³/ч, Н=25-55 м с решетками - дробилками	Стадия: Р; Лист: 21; Листов:
	Рук.гр.	Мазалова		Узлы 3...13, 23...25, 30 (продолжение)	Госстрой СССР Союзводоканалниипроект Харьковский водоканалпроект
Инв. №	Инж.	Шильмовер			

25020-01 24

Согласовано: Гл. спец. ТО Лучковский

Инв. № подл. | Подпись и дата | Взамен инв. №

Альбом 5

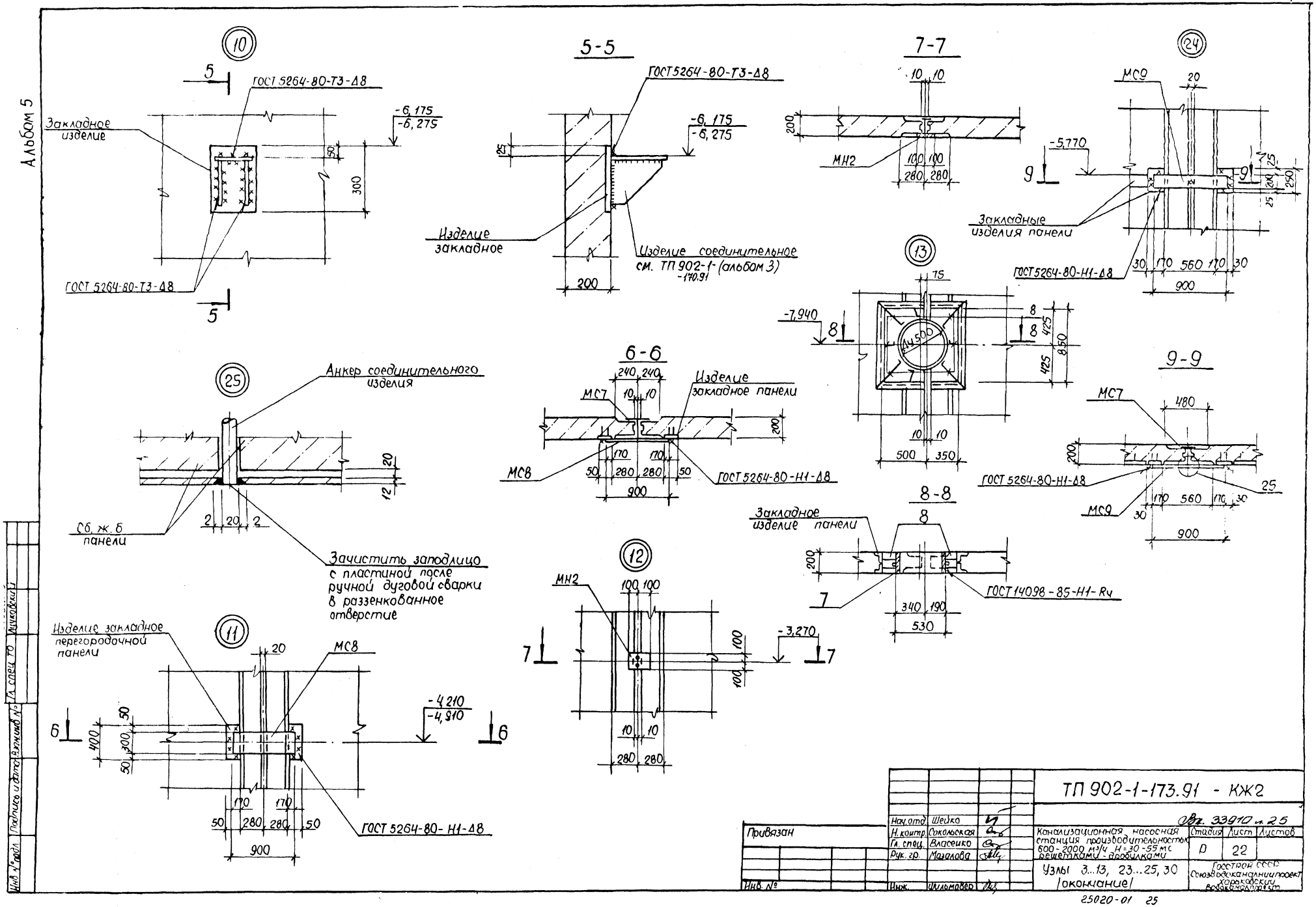

Нач.отд.	Шейко		ТП 902-1-173.91 - КЖ2	
Н.контр.	Сокольская		Вх. 33910 л. 25	
Гл.спец.	Власенко		Канализационная насосная станция производительностью 600-2000 м³/ч Н=30-55 мс решетками-дробилками	Стадия: Р; Лист: 22; Листов:
Рук.гр.	Мазалова		Узлы 3...13, 23...25, 30 /окончание/	Госстрой СССР Союзводоканалниипроект Харьковский водокомплексный проект
Инж.	Шильмовер			

Привязан

Инв. №

Инв. № подл. | Подпись и дата | Взам. инв. № | Гл. спец. ТО | Лучковский

25020-01 25

Альбом 5

Спецификация к схеме расположения стеновых панелей

Марка, поз.	Обозначение	Наименование	Кол.	Масса ед., кг	Примечание
		Панель перегородочная			
ПГ1	902-1-173.91-КЖ2.И.08	ПГ1	1	7270	
ПГ2	-КЖ2.И.08	ПГ2	1	7270	
ПГ3	-КЖ2.И.08	ПГ3	1	7270	
ПГ4	-КЖ2.И.08	ПГ4	1	7270	
ПГ5	-КЖ2.И.08	ПГ5	1	7270	
ПГ6	-КЖ2.И.08	ПГ6	1	7270	
ПГ7	-КЖ2.И.08	ПГ7	1	7270	
		Панель стеновая			
ПС1	-КЖ2.И.04	2ПС78-4к-01	1	11150	
ПС2	-КЖ2.И.04	2ПС78-4к-02	1	11150	
ПС3	-КЖ2.И.04	2ПС78-2к-01	1	11150	
ПС4	-КЖ2.И.04	2ПС78-2к-02	1	11150	
ПС5	-КЖ2.И.04	2ПС78-2к-03	1	11150	
ПС6	-КЖ2.И.04	2ПС78-2к-04	1	11150	
ПС7	-КЖ2.И.04	2ПС78-2к-05	1	11150	
ПС8	-КЖ2.И.04	2ПС78-2к-06	1	11150	
ПС9	-КЖ2.И.04	2ПС78-2к-07	1	11150	
ПС10	-КЖ2.И.04	2ПС78-2к-08	1	11150	
ПС11	-КЖ2.И.04	2ПС78-4к-03	1	11150	
ПС12	-КЖ2.И.04	2ПС78-4к-04	1	11150	
ПС13	-КЖ2.И.04	2ПС78-4к-05	1	11150	
ПС14	-КЖ2.И.04	2ПС78-2к-09	1	11150	
ПС15	-КЖ2.И.04	2ПС78-2к-10	1	11150	
ПС16	-КЖ2.И.04	2ПС78-2к-11	1	11150	
ПС17	-КЖ2.И.04	2ПС78-2к-12	1	11150	
ПС18	-КЖ2.И.04	2ПС78-2к-13	1	11150	
ПС19	-КЖ2.И.04	2ПС78-2к-14	1	11150	
ПС20	-КЖ2.И.04	2ПС78-2к-15	1	11150	
ПС21	-КЖ2.И.04	2ПС78-2к-16	1	11150	
ПС22	-КЖ2.И.04	2ПС78-4к-06	1	11150	
С1	5336-80*	Сетка Р5-1,2	22		
		В=800, ℓ=7800			

Марка, поз.	Обозначение	Наименование	Кол.	Масса ед., кг	Примечание
		Изделия закладные			
МН1	1.400-15 Вып.1	МН105-6	4	1,0	
МН2	1.400-15 Вып.1	МН130-6	3	16,1	
		Изделия соединительные			
МС1	902.1-173.91-КЖ2.И.21	МС1	22	8,95	
МС2		ф10А-I ГОСТ 5781-82,*			
		ℓ=220	1100	0,14	
МС3	-КЖ2.И.21	МС3	550	1,5	
МС4	-КЖ2.И.21	МС4	440	1,4	
МС5		Полоса 8×100 ГОСТ103-76*			
		Ст3КП3-1 ГОСТ535-88			
		ℓ=350	4	2,2	
МС6	-КЖ2.И.21	МС6	1	12,6	
МС7	-КЖ2.И.21	МС7	8	9,3	
МС8	-КЖ2.И.21	МС8	2	14,2	
МС9	-КЖ2.И.21	МС9	7	21,3	
МС10		Полоса 8×60 ГОСТ 103-76*			
		ст3КП3-1 ГОСТ535-88			
		ℓ=280	50	1,06	
МС11	-КЖ2.И.22	МС11	18	11,06	
МС12	-КЖ2.И.22	МС12	19	5,3	
МС13	-КЖ2.И.22	МС13	4	32,7	
МС14	-КЖ2.И.22	МС14	9	21,7	
МС15		Полоса 8×100 ГОСТ103-76*			
		ст3КП3-1-ГОСТ535-88			
		ℓ=100	4	0,6	
МС16	-КЖ2.И.22	МС16	8	20,3	
МС17	-КЖ2.И.22	МС17	10	10,5	
МС18	-КЖ2.И.23	МС18	22	8,17	
МС19	-КЖ2.И.21	МС19	66	5,6	
МС20	-КЖ2.И.23	МС20	44	1,7	
МС21	-КЖ2.И.21	МС21	22	3,8	
МС22	-КЖ2.И.23	МС22	44	4,9	

Марка, поз.	Обозначение	Наименование	Кол.	Масса ед., кг	Примечание
		Узел 2 (шт.2)			
1	902-1-173.91-КЖ2.И.17	Сетка С3	1		
2	-КЖ2.И.18	С4	1		
3	-КЖ2.И.19	С5	1		
4	-КЖ2.И.20	С6	1		
		Бетон класса 815	3,2	м³	
5		ф16А-III ГОСТ5781-82*;			
		ℓ=300	20	0,5	
6	5.900-2	Сальник Ду 800,			
		ℓ=300	2	112,3	
7	5.900-2	Сальник Ду 500,			
		ℓ=200	1	57,0	
8		ф16А-III, ГОСТ5781-82*			
		ℓ=200	16	3,2	
9		Полоса 8×200 ГОСТ103-76*			
		Ст3КП3-1 ГОСТ535-88			
		ℓ=200	4	2,5	
10		Уголок 250×16 ГОСТ8509-86*			
		09Г2С-12 ГОСТ19281-73			
		ℓ=250	3	15	
11		ф16А-III ГОСТ5781-82*			
		ℓ=250	32	3,5	
12	5.900-2	Сальник Ду 80,			
		ℓ=300	1	60,5	
13*		ф10А-III ГОСТ5781-82* ℓ=3510	10	2,2	Узел 5
14		ℓ=950	24	0,59	

* поз.13 - см. ведомость деталей

Ведомость расхода стали на узел 2 см. лист 24

Ведомость деталей

Поз.	Эскиз
13	1170 / 1170 / 1170

Привязан

Инв. №

Нач. отд.	Шейко	
Н. контр.	Сокольская	
Гл. спец.	Власенко	
Рук. гр.	Мазалова	
Инж.	Шильмовер	

ТП902-1-173.91-КЖ2

Св. 33910 л. 26

Канализационная насосная станция производительностью 600-2000 м³/ч, Н=30-55 м с решетками-дробилками

Спецификация к схеме расположения стеновых панелей (Клиновидный стык)

Стадия	Лист	Листов
Р	23	

Госстрой СССР Союзводоканалпроект Харьковский Водоканалпроект

25020-01 26

Инв. № подл. | Подпись и дата | Взам. инв. № | Гл. спец. ТО | Лунковский

Альбом 5

Спецификация к схеме расположения стеновых панелей

Марка, поз.	Обозначение	Наименование	Кол.	Масса ед., кг	Примечание
		Панель перегородочная			
ПГ1	902-1-173.91-КЖ2.И.08	ПГ1	1	7270	
ПГ2	-КЖ2.И.08	ПГ2	1	7270	
ПГ3	-КЖ2.И.08	ПГ3	1	7270	
ПГ4	-КЖ2.И.08	ПГ4	1	7270	
ПГ5	-КЖ2.И.08	ПГ5	1	7270	
ПГ6	-КЖ2.И.08	ПГ6	1	7270	
		Панель стеновая			
ПС1	902-1-173.91-КЖ2.И.04	2ПС78-4Ш-01	1	11150	
ПС2	-КЖ2.И.04	2ПС78-4Ш-02	1	11150	
ПС3	-КЖ2.И.04	2ПС78-2Ш-01	1	11150	
ПС4	-КЖ2.И.04	2ПС78-2Ш-02	1	11150	
ПС5	-КЖ2.И.04	2ПС78-2Ш-03	1	11150	
ПС6	-КЖ2.И.04	2ПС78-2Ш-04	1	11150	
ПС7	-КЖ2.И.04	2ПС78-2Ш-05	1	11150	
ПС8	-КЖ2.И.04	2ПС78-2Ш-06	1	11150	
ПС9	-КЖ2.И.04	2ПС78-2Ш-07	1	11150	
ПС10	-КЖ2.И.04	2ПС78-2Ш-08	1	11150	
ПС11	-КЖ2.И.04	2ПС78-4Ш-03	1	11150	
ПС12	-КЖ2.И.04	2ПС78-4Ш-04	1	11150	
ПС13	-КЖ2.И.04	2ПС78-4Ш-05	1	11150	
ПС14	-КЖ2.И.04	2ПС78-2Ш-09	1	11150	
ПС15	-КЖ2.И.04	2ПС78-2Ш-10	1	11150	
ПС16	-КЖ2.И.04	2ПС78-2Ш-11	1	11150	
ПС17	-КЖ2.И.04	2ПС78-2Ш-12	1	11150	
ПС18	-КЖ2.И.04	2ПС78-2Ш-13	1	11150	
ПС19	-КЖ2.И.04	2ПС78-2Ш-14	1	11150	
ПС20	-КЖ2.И.04	2ПС78-2Ш-15	1	11150	
ПС21	-КЖ2.И.04	2ПС78-2Ш-16	1	11150	
ПС22	-КЖ2.И.04	2ПС78-4Ш-06	1	11150	

Марка, поз.	Обозначение	Наименование	Кол.	Масса ед., кг	Примечание
		Изделия закладные			
Мн1	1.400-15 вып.1	МН105-6	2	1,0	
Мн2	1.400-15 вып.1	МН130-6	3	16,1	
		Изделия соединительное			
МС23	902-1-173.91-КЖ2.И-21	МС23	16	12,13	
МС24	-КЖ2.И.21	МС24	516	2,07	
МС25	-КЖ2.И.21	МС25	16	15,21	
МС26	-КЖ2.И.21	МС26	516	2,4	
МС5		Полоса 8×100 ГОСТ103-76*			
		Ст3кп3-1 ГОСТ535-88			
		ℓ=350	4	3,2	
МС6	-КЖ2.И.21	МС6	1	12,6	
МС7	-КЖ2.И.21	МС7	8	9,3	
МС8	-КЖ2.И.21	МС8	2	14,2	
МС9	-КЖ2.И.21	МС9	7	21,3	
МС10		Полоса 8×60 ГОСТ103-76*			
		Ст3кп3-1 ГОСТ535-88			
		ℓ=280	50	1,06	
МС18	-КЖ2.И.23	МС18	22	8,2	
МС19	-КЖ2.И.21	МС19	66	5,6	
МС20	-КЖ2.И.23	МС20	44	1,7	
МС21	-КЖ2.И.21	МС21	22	3,8	
МС22	-КЖ2.И.23	МС22	44	4,9	
МС28	-КЖ2.И.23	МС28	18	8,1	
МС29	-КЖ2.И.23	МС29	2	13,01	
МС30	-КЖ2.И.23	МС30	16	20,56	
МС16	-КЖ2.И.22	МС16	2	20,3	
МС17	-КЖ2.И.22	МС17	16	10,5	
МС12	-КЖ2.И.22	МС12	18	5,3	

* Поз.13-см. ведомость деталей, лист 23

Марка, поз.	Обозначение	Наименование	Кол.	Масса ед., кг	Примечание
		Узел 2 (шт.2)			
1	902-1-173.91-КЖ2.И17	Сетка С3	1		
2	-КЖ2.И18	С4	1		
3	-КЖ2.И19	С5	1		
4	-КЖ2.И20	С6	1		
		Бетон класса В15	3,2	м³	
5		ф16А-III ГОСТ5781-82*			
		ℓ=300	20	0,5	
6	5.900-2	Сальник Ду800, ℓ=300	2		
7		Ду500, ℓ=200	1		
8		ф16А-III, ГОСТ5781-82*			
		ℓ=200	16	3,2	
9		Полоса 8×200 ГОСТ103-76			
		Ст3кп3-1 ГОСТ535-88			
		ℓ=200	4		
10		Уголок 250×16 ГОСТ8509-86*			
		09Г2С-12 ГОСТ19281-73			
		ℓ=250	3		
11		ф16А-III ГОСТ5781-82*			
		ℓ=250	32	3,5	
12	5.900-2	Сальник Ду60,			
		ℓ=300	1	6,05	
13*		ф10А-III ГОСТ5781-82, ℓ=3510	10	2,2	Узел 5
14		ℓ=950	24	0,59	

Ведомость расхода стали на элемент, кг

Марка элемента	Изделия арматурные										Общий расход
	Арматура класса				Прокат марки						
	А-III				Ст3пс5-1, Ст3кп3-1						
	ГОСТ 5781-82*				ГОСТ 103-76*						
	ф12		ф16	Итого	86	812				Итого	
Узел 2	105,4		174,1	279,5	22,9	24,0				46,9	326,4

Нач.отд.	Шейко		
Н.контр.	Сокольская		
Гл.спец.	Власенко		
Рук.гр.	Мазалова		
Инж.	Шильмовер		

Привязан

Инв.№

ТП902-1-173.91-КЖ2

Вх. 33910 л.27

Канализационная насосная станция производительностью 600-2000 м³/ч, Н=30-35м с решетками дробилками

Стадия	Лист	Листов
Р	24	

Спецификация к схеме расположения стеновых панелей (Шпоночный стык)

Госстрой СССР Союзводоканалпроект Харьковский водоканалпроект

25020-01 27

Инв.№ подл. | Подпись и дата | Взам.инв.№ | Гл.спец. ТО Лучковский

Альбом 5

Схема расположения опорных блоков и форшахты

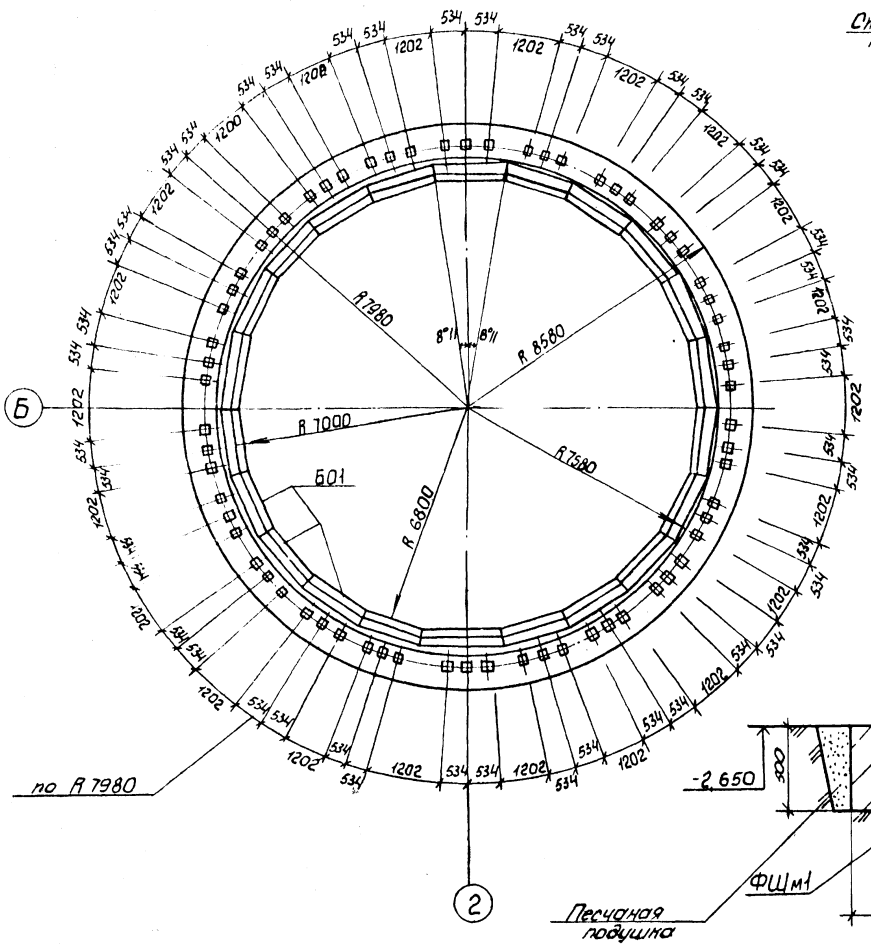

Деталь фиксации колодца до опускания

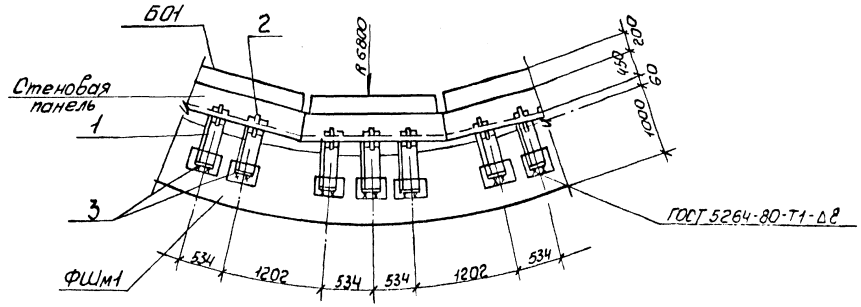

Деталь фиксации колодца после опускания

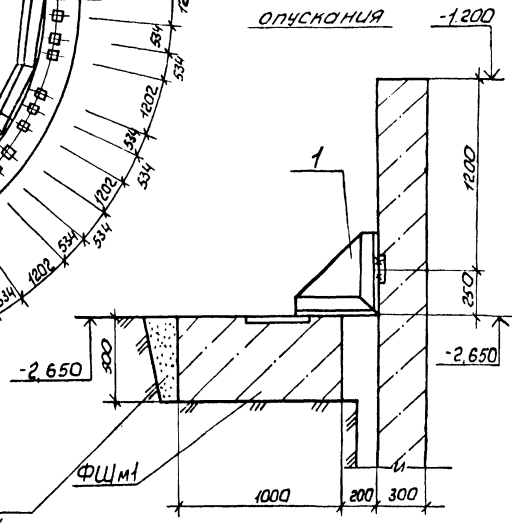

Спецификация к схеме расположения опорных блоков и форшахты

Марка поз.	Обозначение	Наименование	Кол	Масса ед., кг	Примечание
ФШм1	Лист 26	Форшахта ФШм1	1		
Б01	902-1-173.91-КЖ2.И.12	Опорный блок Б01	22		
		Соединительные изделия			
1	902-1-133.91-КЖ2.И.13	МС31	66	30,6	
2	ГОСТ 7798-70*	Болт М22×220 с			
		гайкой и шайбой	66	0,65	
3		Уголок 63×63×5 ГОСТ 6509-86			
		Ст3кп3-1 ГОСТ 535-88			
		ℓ=150	66	0,9	

Привязан				ТП 902-1-173.91 - КЖ2			
						Вып. 33910 и. 28	
	Нач. отд.	Шейко		Канализационная насосная станция производительностью 600-2000 м³/ч, H=30-55 м с решетками-дробилками	Стадия	Лист	Листов
	Н. контр.	Сукольская			Р	25	
	Гл. спец.	Власенко					
	Рук. гр.	Матвеева		Схема расположения опорных блоков и форшахты	Госстрой СССР Союзводоканалпроект Горьковский филиал		
Инв. №	Инж.	Шильмовер					

25020-01 28

Инв. № подл. | Подпись и дата | Взам. инв. № | Кучковое | Гл. спец. ТО

Альбом 5

Схема армирования форшахты ФШм1

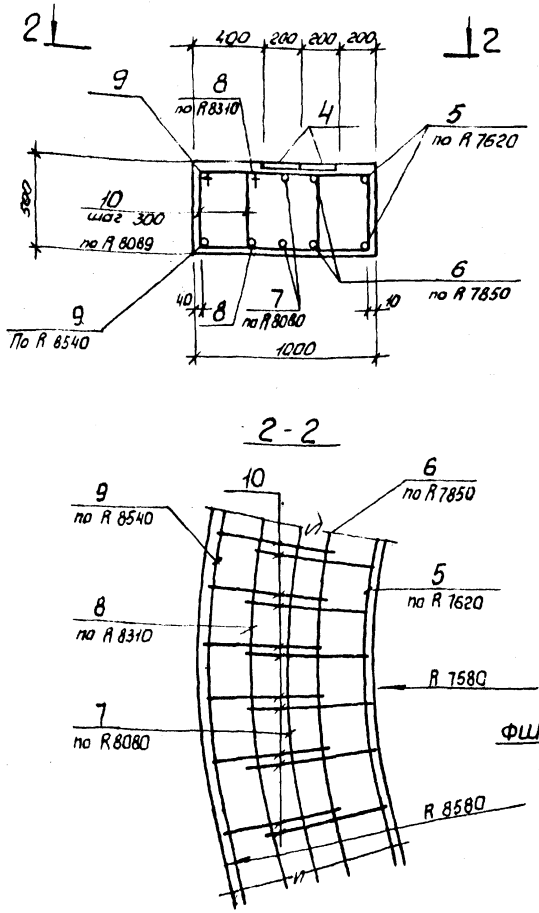

2-2

Деталь сварки арматуры

поз. 5...9

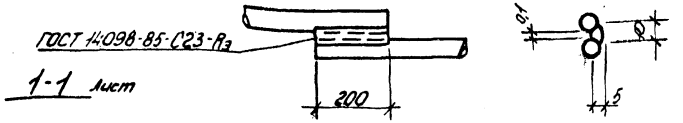

1-1 лист

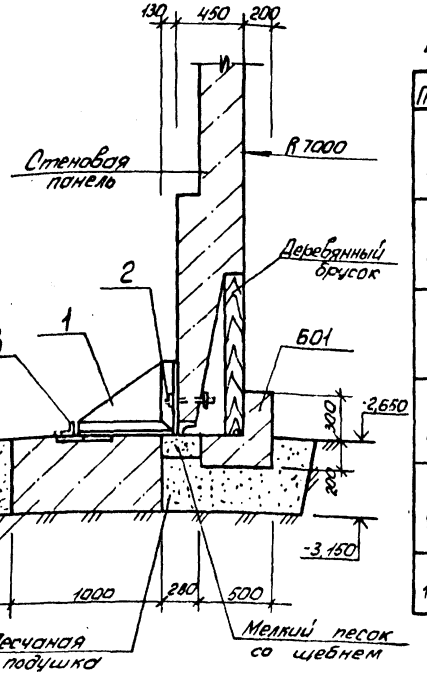

Ведомость деталей

Поз.	Эскиз
5	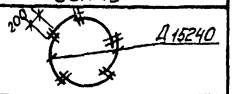
6	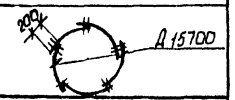
7	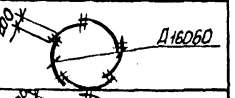
8	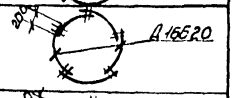
9	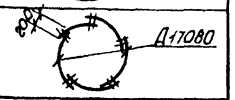
10	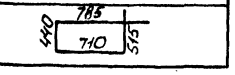

Спецификация форшахты ФШм1

Формат	Зона	Поз	Обозначение	Наименование	Кол.	Примечание
				Сборочные единицы		
		4	1.400-15 Вып.1	Изделие закладное МН 405-1	132	
				Детали		
БЧ		5*		ф20А-III ГОСТ 5781-82*, l=48860	2	122,1 кг
БЧ		6*		l=50300	2	125,8 кг
БЧ		7*		l=51430	2	128,6 кг
БЧ		8*		l=53190	2	133,0 кг
БЧ		9*		l=54630	2	136,6 кг
БЧ		10*		ф8А-I ГОСТ 5781-82*, l=2450	338	0,97 кг
				Материалы		
				Бетон масса В15, W4, F100	25,3	м³

* Поз. 5...10 - см. ведомость деталей

1. Защитный слой бетона для рабочей арматуры принят 35мм
2. Сварку арматуры выполнить по ГОСТ 14098-85

Ведомость расхода стали на один элемент, кг

Марка элемента	Изделия арматурные								Изделия закладные								Общий расход
	Арматура класса								Прокат марки								
	A-I		A-III						Ст3 кп 3-1								
	ГОСТ 5781-82*								ГОСТ 103-76*								
	ф8	Итого	ф20	Итого	Всего				ф8	Итого	δ6	Итого				Всего	
ФШм1	327,8	327,8	1292,2	1292,2	16200				79,2	79,2	184,6	184,6				264,0	1884,0

Привязан			
Инв. №			
Нач.отд.	Шрейко		
Н. контр.	Сокальская		
Гл. спец.	Власенко		
Рук. гр.	Мазалова		
Инж. Iк	Соколовская		
Инж.	Шильмовер		

ТП 902-1-173.91 - КЖ2

Вх. 33010 л. 29

Канализационная насосная станция производительностью 600-2000 м³/ч, H=30-55 м с решетками-дробилками	Стадия	Лист	Листов
	Р	26	
Схема армирования форшахты ФШм1	Госстрой СССР Союзводоканалпроект Харьковский водоканалпроект		

Инв. № подл. | Подпись и дата | Взам. инв. № | Инв. № дубл. | Гл. спец. ТО | Инв. № подл.

Альбом 5

Ведомость рабочих чертежей основного комплекта марки КМ2

Лист	Наименование	Примечание
1	Общие данные (начало)	
2	Общие данные (продолжение)	
3	Общие данные (продолжение)	
4	Общие данные (окончание)	
5	Схема расположения лестниц и площадок на отм. -5,770 и -8,530 (начало)	
6	Схема расположения лестниц и площадок на отм. -5,770 и -8,530 (продолжение)	
7	Схема расположения лестниц и площадок на отм. -5,770 и -8,530 (продолжение)	
8	Схема расположения лестниц и площадок на отм. -5,770 и -8,530 (окончание)	
9	Схема расположения площадок на отм. -6,000 и -5,300 (начало)	
10	Схема расположения площадок на отм. -6,000 и -5,300 (продолжение)	
11	Схема расположения площадок на отм. -6,000 и -5,300 (продолжение)	
12	Схема расположения площадок на отм. -6,000 и -5,300 (окончание)	
13	Схема расположения съемной площадки П1	

Ведомость ссылочных и прилагаемых документов

Обозначение	Наименование	Примечание
	Ссылочные документы	
1.450.3-6, Вып.0-1	Лестницы, площадки, стремянки и ограждения стальные производственных зданий промышленных предприятий. Материалы для проектирования	
1.450.3-6, Вып.1	Лестницы, площадки, стремянки и ограждения стальные производственных зданий промышленных предприятий. Конструкции из холодногнутых профилей	
	Чертежи КМД	

Ведомость металлоконструкций по видам профилей

Наименование конструкций по номенклатуре предприятия-изготовителя № ОН-09	Позиции по спецификации	№ п.п.	Код конструкций	Масса конструкций: Все детали из прокатной стали и стального листа	по видам профилей стали: Всего	Угловые равнополочные	Угловые неравнополочные	Швеллеры	Двутавры	Широкополосная универсальная сталь	Толстолистовая сталь	Прочие	Всего	Количество шт.	Серия типовых конструкций
1	2	3	4	5	6	7	8	9	10	11	12	13	14	15	16	17	18
Лестницы		1	526242											0,76	0,76		1.450.3-6
Площадки		2	526243		2,45	0,91	0,22	0,04	1,8					0,14	5,56		
Ограждения лестниц		3	526244					0,02						0,18	0,20		1.450.3-6
Ограждения площадок		4	526244			0,01	0,02	0,04						0,47	0,54		1.450.3-6
Итого:		5			2,45	0,92	0,24	0,10	1,8					1,55	7,06		

Настоящий раздел проекта разработан в соответствии с действующими нормами и правилами

Гл. инженер проекта /Лялюк/

1. Разработку чертежей металлоконструкций производить согласно СНиП-II-23-81, "Стальные конструкции Нормы проектирования."
2. Соединение стальных элементов предусматривается ручной электродуговой сваркой.
3. Все сварные швы выполняются электродами типа Э42 и Э42А по ГОСТ 9467-75.
4. Все металлоконструкции окрасить эмалью ПФ-115 ГОСТ 6465-76 за три раза по одному слою грунта ГФ-0119 ГОСТ 23343-78, нанесенному на очищенную от ржавчины поверхность.

Привязан

Инв.№

ТП 902-1-173.91-КМ2

Нач. отд. Шейко
Н. контр. Сокольская
Гл. спец. Власенко
Зав. сф. Мазалова
Инж. Остапенко

Канализационная насосная станция производительностью 600-2000 м³/ч H=10-25 м с решетками-дробилками

Стадия Р | Лист 1 | Листов 13

Общие данные (начало)

Госстрой СССР Производственное объединение Карбюраторный завод

Альбом 5

Инв.№ подл. | Подпись и дата | Взам.инв.№ | Инв.№ дубл. | Подпись и дата

25020-01 30

Альбом 5

Техническая спецификация металла (начало)

Вид профиля и ГОСТ, ТУ	Марка металла и ГОСТ	Обозначение и размер профиля, мм	№ п.п.	Код: Марки металла	Код: Вида профиля	Код: Размера профиля	Количество, шт.	Длина, мм	Масса металла по элементам конструкций, т: Лестницы (Код элементов конструкций 526242)	Площадки (526243)	Ограждения (526244)				Общая масса, т	Площадь поверхности, м²	Масса потребности в металле по кварталам, т: I	II	III	IV	Заполняется ДЦ
1	2	3	4	5	6	7	8	9	10	11	12	13	14	15	16	17	18	19	20	21	22
Балки двутавровые ГОСТ 26020-83	С255 ГОСТ27772-88	Дву- 20К1 ГОСТ26020-83																			
		тавр С255 ГОСТ27772-88	1	14460	24579	24579				0,32					0,32	9,4					
	Итого		2							0,32					0,32						
Всего профиля			3							0,32					0,32						
Швеллер ГОСТ 8240-89	С245 С255 ГОСТ27772-88	Швел- 16 ГОСТ8240-89																			
		лер С255 ГОСТ27772-88	4	14460	26485	26483				1,55					1,55	61,96					
		Швел- 12 ГОСТ8240-89																			
		лер С255 ГОСТ27772-88	5	11240	26452	26452				0,56					0,56	10,44					
		Швел- 8 ГОСТ8240-89																			
		лер С245 ГОСТ27772-88	6	11240	26435	26435				0,02					0,02						
	Итого		7							2,13					2,13						
Всего профиля			8							2,13					2,13						
Сталь прокатная угловая равнополочная ГОСТ 8509-86	С235 С255 ГОСТ27772-88	Уго- 125×9 ГОСТ8509-86																			
		лок С255 ГОСТ27772-88	9	14460	21209					0,02					0,02	0,59					
		Уго- 100×8 ГОСТ8509-86																			
		лок С255 ГОСТ27772-88	10	11240	21209					0,05					0,05	1,65					
		Уго- 75×6 ГОСТ8509-86																			
		лок С235 ГОСТ27772-88	11	14460	21209					0,28					0,28	11,44					
		Уго- 63×5 ГОСТ8509-86																			
		лок С255 ГОСТ27772-88	12	11240	21209					0,02					0,02	0,52					
		Уго- 50×5 ГОСТ8509-86																			
		лок С255 ГОСТ27772-88	13	11240	21209					0,09	0,01				0,1	3,64					
	Итого		14							0,46	0,01				0,47						
Всего профиля			15							0,46	0,01				0,47						

Нач. отд.	Шейко	
Н. контр.	Сокольская	
Гл. спец.	Власенко	
Зав. гр.	Мазалова	
Инж.	Остапченко	

Привязан

Инв. №

ТП 902-1-173.91 - КМ2

Вх. 33910 л. 31

Канализационная насосная станция производительностью 600-2000 м³/ч, H=30-55 м с решетками-дробилками

Стадия	Лист	Листов
Р	2	

Общие данные (продолжение)

Госстрой СССР Союзводоканалпроект Харьковский Водоканалпроект

25020-01 31

Инв. № подл. | Подпись и дата | Взам. инв. № | Гл. спец. ТО | Начальник

Техническая спецификация металла (продолжение)

Вид профиля и ГОСТ, ТУ	Марка металла и ГОСТ	Обозначение и размер профиля, мм	№ п.п.	Код марки металла	Код вида профиля	Код размера профиля	Количество шт.	Длина, мм	Масса металла по элементам конструкций, т: Листы	Площади	Сварные соединения				Общая масса, т	Площадь поверхности, м²	Масса потребности в металле по кварталам, т I	II	III	IV	Заполняется ВЦ
									Код элементов конструкций: 526242	526243	526244										
1	2	3	4	5	6	7	8	9	10	11	12	13	14	15	16	17	18	19	20	21	22
Сталь листовая ГОСТ 82-70	С255 ГОСТ 27772-88	Полос. 20×200 ГОСТ 82-70 / са С255 ГОСТ 27772-88	16	14460	7110					0,25					0,25	2,5					
		Полос. 10×400 ГОСТ 82-70 / са С255 ГОСТ 27772-88	17	14460	7110					0,03					0,03	0,79					
		Полос. 10×200 ГОСТ 82-70 / са С255 ГОСТ 27772-88	18	14460	7130					0,12					0,12	3,08					
	Итого		19							0,4					0,4						
Всего профиля			20							0,4					0,4						
Сталь листовая ГОСТ 103-76	С235 ГОСТ 27772-88	Полос. 6×200 ГОСТ 103-76 / са С235 ГОСТ 27772-88	21	11240	13113					0,05					0,05	2,14					
		Полос. 6×50 ГОСТ 103-76 / са С235 ГОСТ 27772-88	22	11240	13113					0,17					0,17	3,08					
		Полос. 4×50 ГОСТ 103-76 / са С235 ГОСТ 27772-88	23	11240	13113		1			0,05	0,01				0,06	6,83					
	Итого		24							0,27	0,01				0,28						
Всего профиля			25							0,27	0,01				0,28						
Сталь листовая рифленая ГОСТ 8568-77*	С235 ГОСТ 27772-88	Ромб. К=4×1000 / С235 ГОСТ 8568-77	26	11240	7152					1,8					1,8	115,2					
	Итого		27							1,8					1,8						
Всего профиля			28							1,8					1,8						
Метизы, болты ГОСТ 7798-70	С235 ГОСТ 27772-88	Болт М42 ГОСТ 7798-70	29	11240							0,06				0,06						
		Болт М16 ГОСТ 7798-70	30	11240						0,02					0,02						
	Итого		31							0,02	0,06				0,08						
Всего профиля			32							0,02	0,06				0,08						

Привязан

Инв. №

Нач. отд.	Цейка	
Н. контр.	Сокольская	
Гл. спец.	Власенко	
Зав. гр.	Маслова	
Инж.	Остапченко	

ТП 902-1-173.91-КМ2

Зак. 33910 л. 32

Канализационная насосная станция производительностью 600-2000 м³/ч, H=30-55 м с решетками-дробилками

Стадия	Лист	Листов
Р	3	

Общие данные (продолжение)

Госстрой СССР Союзводоканалпроект Карельский Водоканалпроект

25020-01 32

Альбом 5

Инв. № подл. | Подпись и дата | Взам. инв. №

Инв. № дубл. | Подпись

Альбом 5

Техническая спецификация металла (окончание)

Вид профиля и ГОСТ, ТУ	Марка металла и ГОСТ	Обозначение и размер профиля, мм	№ п.п.	Код: Марки металла	Код: Вида профиля	Код: Размера профиля	Количество, шт.	Длина, мм	Масса металла по элементам конструкции, т: Лестницы (Код элементов конструкций 526242)	Площадки (526243)	Ограждения (526244)				Общая масса, т	Площадь поверхности, м²	Масса потребности в металле по кварталам, т: I	II	III	III	Заполняется ВЦ
1	2	3	4	5	6	7	8	9	10	11	12	13	14	15	16	17	18	19	20	21	22
Сталь арматурная круглая ГОСТ 5781-82	Ст3кп ГОСТ380-88	Ф10А-I ГОСТ5781-82	33	11240																	
										0,02					0,02						
		Ф20А-I ГОСТ5781-82	34	11240																	
											0,01				0,01						
	Итого		35							0,02	0,01				0,03						
Всего профиля			36							0,02	0,01				0,03						
Итого масса металла			37							5,49	0,09				5,58						
Лестницы, стремянки	С235 ГОСТ27772-88	1.450.3-6, Вып.0-1,1	38						0,76						0,76						
Площадки			39							0,07					0,07						
Ограждения			40								0,65				0,65						
Всего масса металла			41						0,76	5,56	0,74				7,06						
В том числе по маркам	С235		42						0,76	1,75	0,73				3,24						
	С255		43							3,79	0,01				3,8						
	Ст3кп		44							0,02					0,02						

Нач. отд.	Шейко	
Н. контр.	Сокольская	
Гл. спец.	Власенко	
Вав. гр.	Мозалова	
Инж.	Остапченко	

Привязан

Инв. №

ТП 902-1-173.91-КМ2

Вх. 33910 л. 33

Канализационная насосная станция производительностью 600-2000 м³/ч, H=30-55 м с решетками-дробилками

Стадия	Лист	Листов
Р	4	

Общие данные (окончание)

Госстрой СССР
СВКП Харьковский Водоканалпроект

Инв. № подл. | Подпись и дата | Взам. инв. № | Гл. спец. ТО | Ивановский

25020-01 33

Альбом:

Схема расположения металлических лестниц и площадок на отм. -5,770

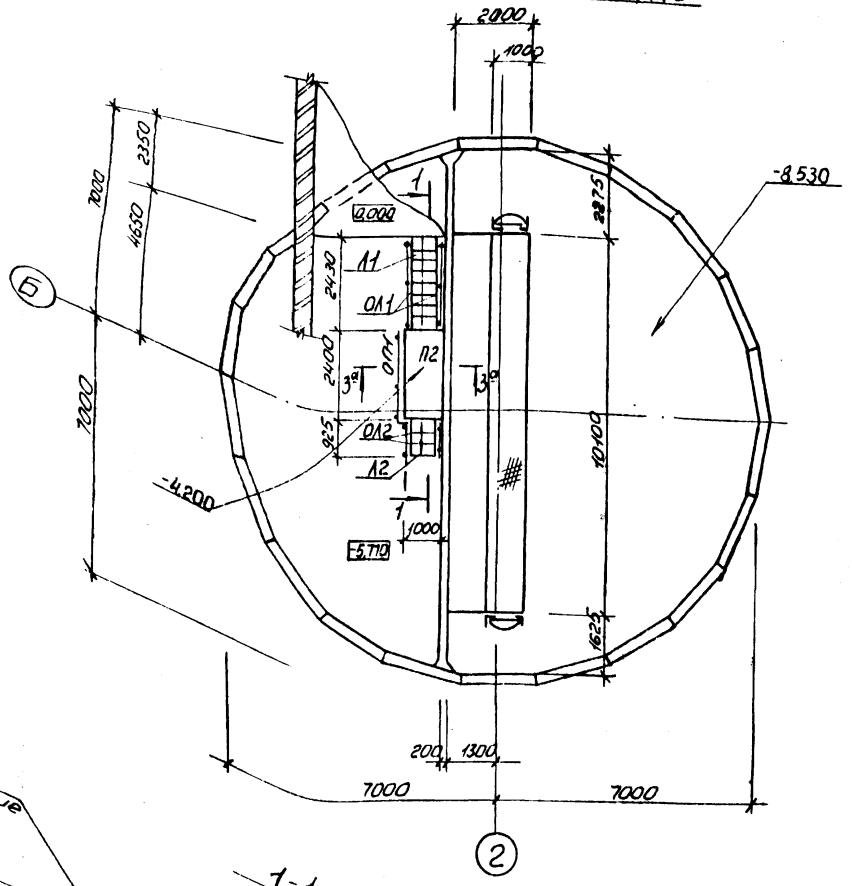

Схема расположения металлических лестниц и площадок на отм. -8,530

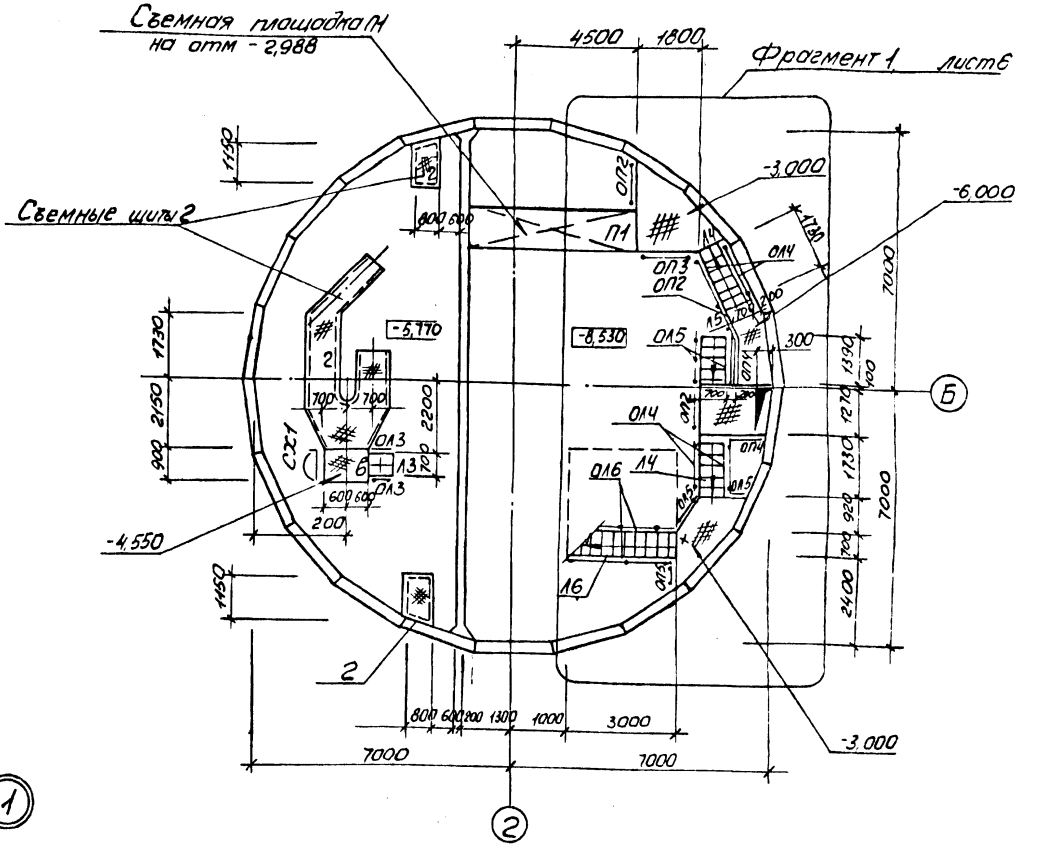

Общие указания см. лист 1

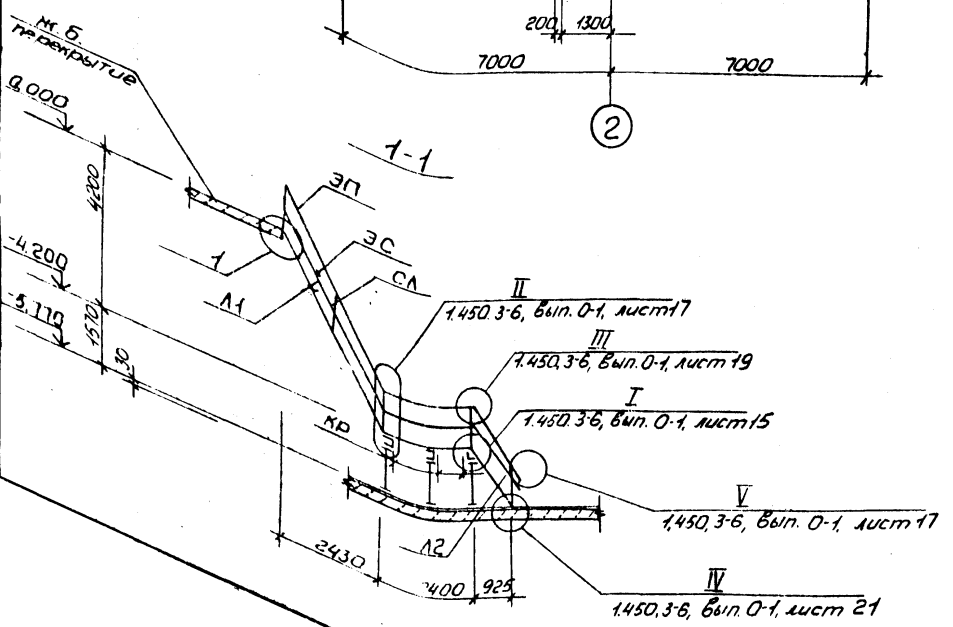

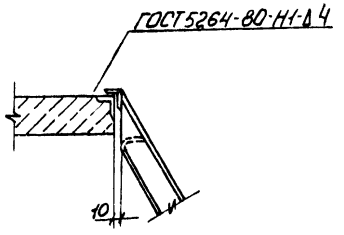

Нач. отд.	Шейко		
Н. контр.	Сокольская		
Гл. спец.	Власенко		
Зав. гр.	Мазалова		
Инж.	Остапченко		

Привязан

Инв. №

ТП902-1-173.91-КМ2

Вх. 33910 л. 34

Канализационная насосная станция производительностью 600-2000 м³/ч H=30-55 м с решетками-дробилками

Стадия	Лист	Листов
Р	5	

Схема расположения лестниц и площадок на отм. -5,770 и -8,530 (начало)

Госстрой СССР СВКП Харьковский Водоканалпроект

25020-01 34

Альбом 5

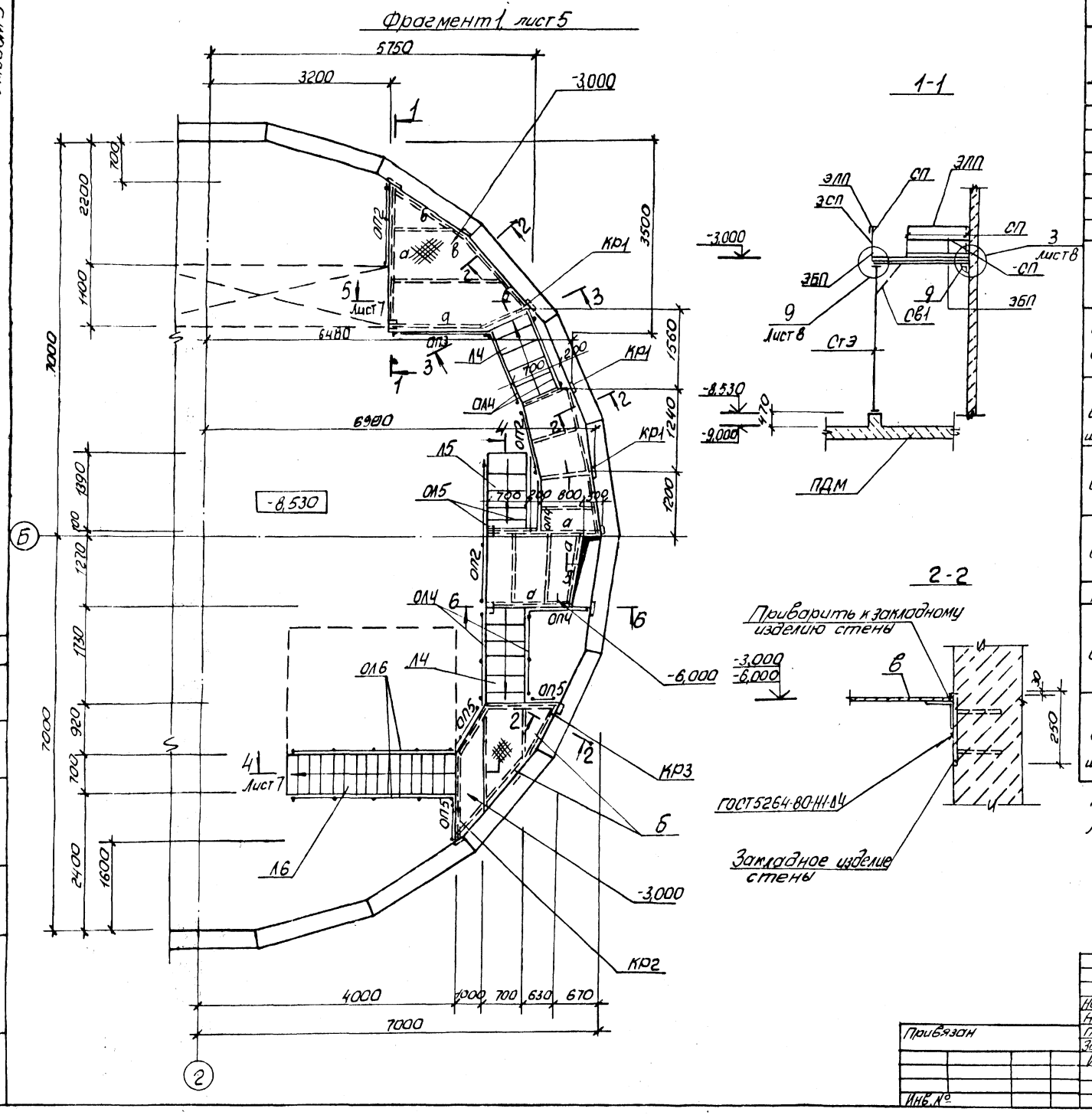

Ведомость элементов

Марка	Сечение: Эскиз	Поз	Состав	M тс.м	N тс.	Q тс	Группа констр.	Марка металла	Примечание
Л1	ЛХФ 60-427		1.450.3-6,	вып.1		шт.1			116,4кг
Л2*	ЛХФ 60-187		1.450.3-6,	вып.1		шт.1			48,9кг
Л3*	ЛХФ60-18,7		1.450.3-6,	вып.1		шт.1			48,9кг
Л4*	ЛХФ60-30,7		1.450.3-6	вып.1		шт.2			82,6кг
Л5	ЛХФ60-24,7		1.450.3-6,	вып.1		шт.1			65,7кг
Л6	ЛХФ45-30,7		1.450.3-6,	вып.1		шт.1			115,3кг
ОМ	СЛХ60-л(п)		1.450.3-6,	вып.1		шт.3			3,6кг
	ЭСЛХ60-42		1.450.3-6,	вып.1		шт.2			7,25кг
	ЭПЛХ60-42		1.450.3-6	вып.1		шт.2			8,5кг
ОЛ2* ОЛ3*	СЛХ60л(п)		1.450.3-6,	вып.1		шт.2			3,6кг
	ЭСЛХ60-18		1.450.3-6	вып.1		шт.2			2,92кг
	ЭПЛХ60-18		1.450.3-6	вып.1		шт.2			3,4кг
ОЛ4* шт.2	СЛХ60л(п)		1.450.3-6,	вып.1		шт.2			3,6кг
	ЭСЛХ60-30		1.450.3-6	вып.1		шт.2			5,09кг
	ЭПЛХ60-30		1.450.3-6,	вып.1		шт.2	4	С235	5,97кг
ОЛ5	СЛХ60л(п)		1.450.3-6,	вып.1		шт.2			3,6кг
	ЭСЛХ60-24		1.450.3-6,	вып.1		шт.2			4,0кг
	ЭПЛХ60-24		1.450.3-6	вып.1		шт.2			4,7кг
ОЛ6	СЛХ45л(п)		1.450.3-6,	вып.1		шт.2			2,8кг
	ЭСЛХ 45-30		1.450.3-6,	вып.1		шт.2			6,6кг
	ЭПЛХ 45-30		1.450.3-6,	вып.1		шт.2			7,7кг
П2	ПХФ 24.9		1.450.3-6,	вып.1		шт.1			69,7кг
ОП1	СПХ		1.450.3-6	вып.1		шт.2			2,7кг
	ЭППХ-24		1.450.3-6	вып.1		шт.1			4,4кг
	ЭСЛХ-24		1.450.3-6	вып.1		шт.1			3,7кг
	ЭБПХ-24		1.450.3-6,	вып.1		шт.1			6,8кг
СП2 шт.3	СПХ		1.450.3-6,	вып.1		шт.2			2,7кг
	ЭППХ-15		1.450.3-6,	вып.1		шт.1			2,7кг
	ЭСПХ-15		1.450.3-6,	вып.1		шт.1			2,3кг
	ЭБПХ-15		1.450.3-6,	вып.1		шт.1			4,2кг

Продолжение спецификации см лист 7

Л2*... Л4*, ОЛ2*... ОЛ4* укоротить по месту

Нач.отд.	Шейко		
Н.контр.	Сокольская		
Гл.спец.	Власенко		
Зав.гр.	Мазалова		
Инж.	Остапченко		

Привязан

Инв.№

ТП902-1-173.91-КМ2

Вх. 33910 л.35

Канализационная насосная станция производительностью 600-2000м³/ч, H=30-55м с решетками-дробилками

Стадия	Лист	Листов
Р	6	

Схема расположения лестниц и площадок на отм. -7,710 и -7,830 (продолжение)

Госстрой СССР Союзводоканалпроект Харьковский Водоканалпроект

25020-01 35

Альбом 5

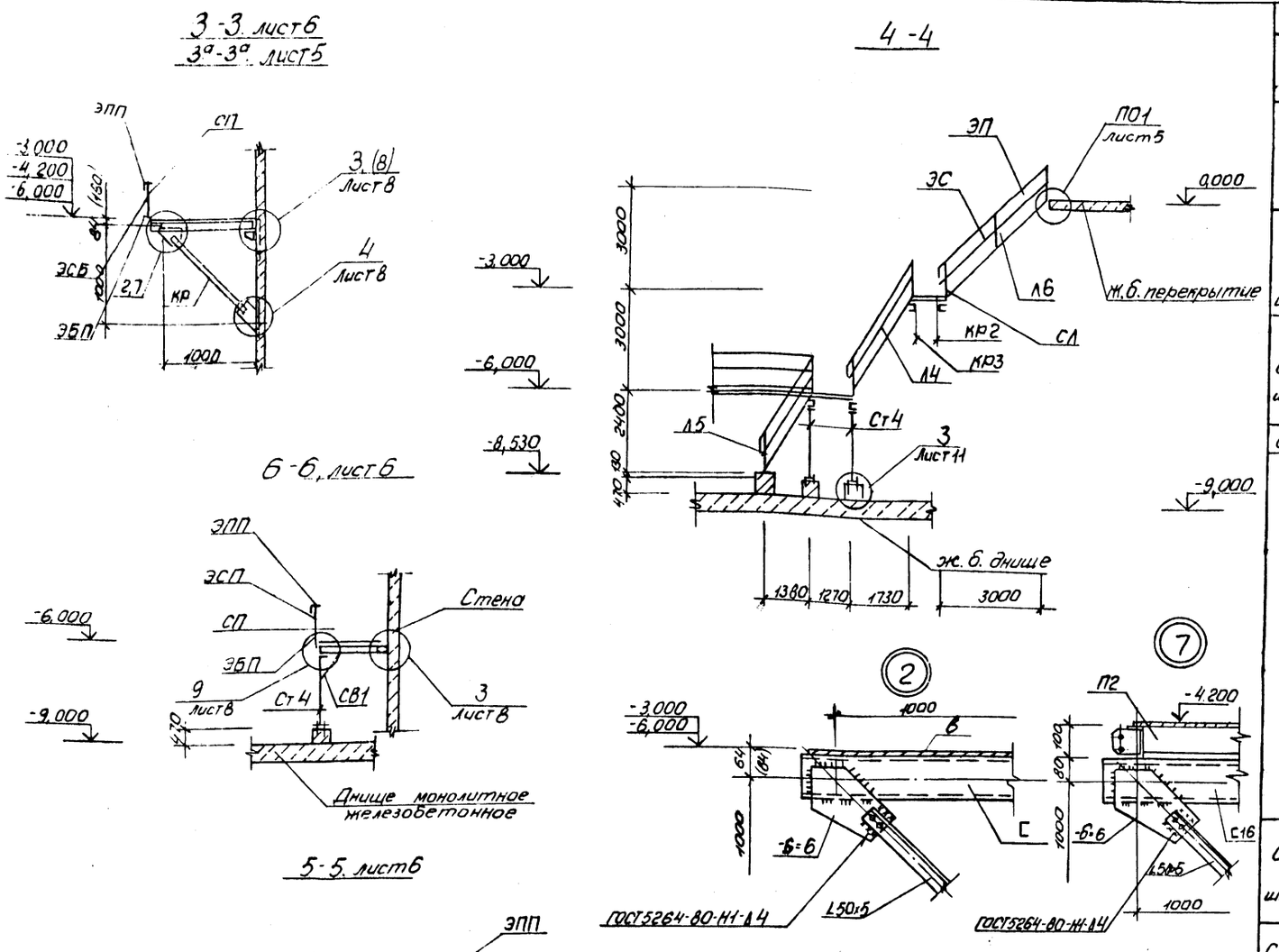

1. Неоговоренные швы принимать по наименьшей толщине свариваемых деталей
2. Настоящий чертеж рассматривать совместно с листами 5...8
1. Обозначения в скобках даны для сечения 3а-3а

Ведомость элементов

Марка	Сечение: Эскиз	Поз.	Состав	Опорные усилия: M тс.м	N тс	Q тс		Марка металла	Примечание
ОП3	СПХ		1.450.3-6,	вып.1		шт.2	4	С 235	2,7кг
	ЭППХ-18		1.450.3-6,	вып.1		шт.1			3,3кг
	ЭСПХ-18		1.450.3-6,	вып.1		шт.1			2,8кг
	ЭБПХ-18		1.450.3-6,	вып.1		шт.1			5,0кг
ОП4 шт.2	СПХ		1.450.3-6,	вып.1		шт.2			2,7кг
	ЭППХ-12		1.450.3-6,	вып.1		шт.1			2,2кг
	ЭСПХ-12		1.450.3-6,	вып.1		шт.1			1,8кг
	ЭБПХ-12		1.450.3-6,	вып.1		шт.1			3,3кг
ОП5 шт.3	СПХ		1.450.3-6,	вып.1		шт.2			2,7кг
	ЭППХ-9		1.450.3-6	вып.1		шт.1			1,6кг
	ЭСПХ-9		1.450.3-6,	вып.1		шт.1			1,4кг
	ЭБПХ-9		1.450.3-6,	вып.1		шт.1			2,9кг
СХ1	СХ 22		1.450.3-6,	вып.1		шт.1			37,5кг
	ДПУХ 60		1.450.3-6	вып.1		шт.11			0,25кг
	ДСУХ 60		1.450.3-6	вып.1		шт.7			0,12кг
	ДПУХ 135		1.450.3-6	вып.1		шт.2			0,26кг
	ДСУХ 135		1.450.3-6,	вып.1		шт.2			0,26кг
	ДПУХ 120		1.450.3-6,	вып.1		шт.6			0,25кг
	ДСУХ 120		1.450.3-6,	вып.1		шт.6			0,26кг
	ДППХ		1.450.3-6,	вып.1		шт.1			0,27кг
	ДСПХ		1.450.3-6,	вып.1		шт.1			0,13кг
	ДБПХ		1.450.3-6,	вып.1		шт.1			0,62кг
	ДПУХ 90		1.450.3-6,	вып.1		шт.1			0,24кг
	ДСУХ 90		1.450.3-6,	вып.1		шт.1			0,12кг
	ДБУХ 90		1.450.3-6,	вып.1		шт.1			0,25кг
	Болт М12					шт100			17,0кг
Ст1 шт.3		1	I 20к1	по	гибкости			С255	106,7кг
		2	-б=10						9,4кг
		3	-б=20						18,8кг
		4	L 100x8						5,9кг
СВ1		1	L50x5	конструктивно				С235	2,9кг
		2	б=6						8,2кг

Нач.отд.	Шейко	
Н.контр.	Сокольская	
Гл.спец.	Власенко	
Зав.гр.	Мазалова	
Инж.	Остапченко	

Привязан

Инв.№

ТП902-1-173.91-КМ2

Вх. 33910 л. 36

Канализационная насосная станция производительностью 600 2000 м³/ч, Н-30-55 с решетками-дробилками

Стадия	Лист	Листов
Р	7	

Схема расположения лестниц и площадок на отм. -5,770 и -8,530 (продолжение)

Госстрой СССР СМП Харьковский Водоканалпроект

25020-01 36

Инв.№ подл. | Подпись и дата | Взам.инв.№ | Гл.спец. ТО | Муховаев

Схема расположения кронштейнов и опор под трубопровод

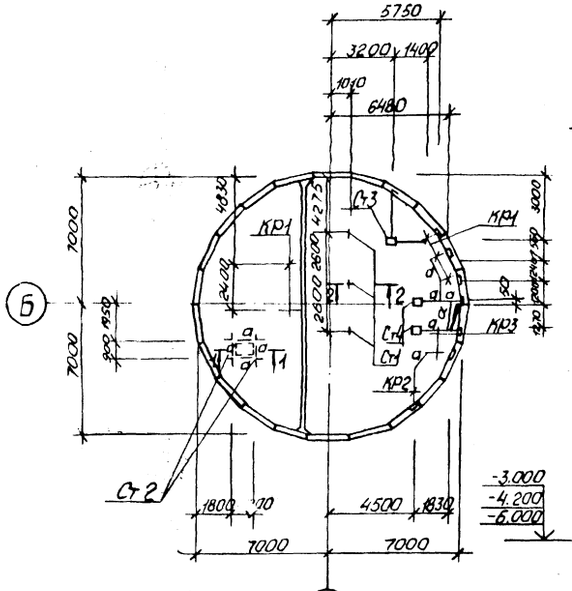

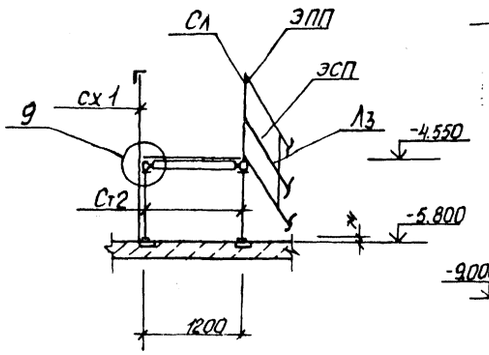

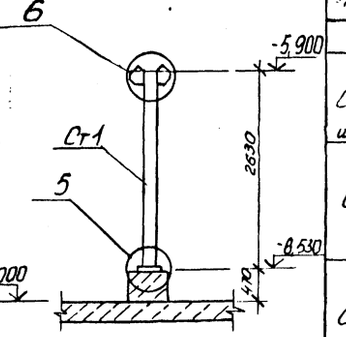

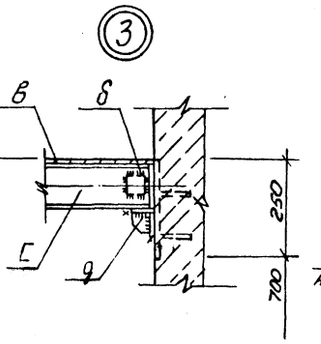

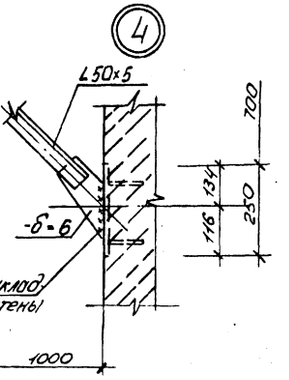

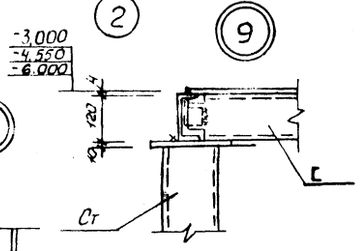

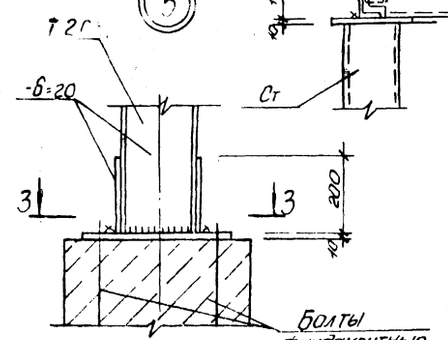

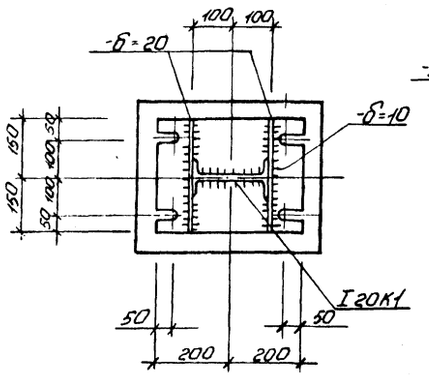

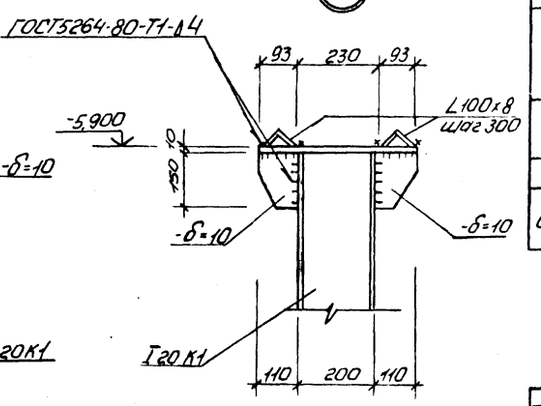

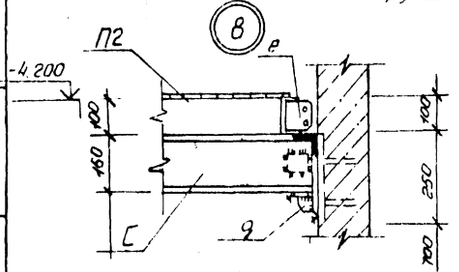

Ведомость элементов

Марка	Сечение: Эскиз	Поз.	Состав	Опорные усилия: M тс.м	N тс	Q тс	Группа конструкций	Марка металла	Примечания
Ст2 шт.4		1	2L 75х6	по гибкости			4	С235	172кг
		2	-б=10						6,3кг
Ст3		1	2С12	по гибкости				С255	118,7кг
		2	-б=10						9,4кг
		3	-б=20						6,2кг
Ст4 шт.2		1	2С12	по гибкости					50,0кг
		2	-б=10						9,4кг
		3	-б=20						6,2кг
КР1 шт.3		1	С16	конструктивно					14,2кг
		2	L 50х5	конструктивно				С235	5,3кг
		3	-б=6						5,6кг
КР2		1	С16	конструктивно				С255	22,7кг
		2	L 50х5	конструктивно				С235	7,8кг
		3	-б=6						5,6кг
КР3		1	С16	конструктивно				С255	17,04кг
		2	L 50х5	конструктивно				С235	5,9кг
		3	-б=6						5,6кг
а	С		С12	конструктивно				С255	221,5кг
б	L		L 50х5					С235	49,0кг
в		1	Рифл. отб.4						482,3кг
		2	-4х50						25,0кг
г		1	Рифл. отб.4						278,6кг
		2	-4х50						26,1кг
		3	-10АI						0,5кг
д		1	L63х5						0,9кг
		2	-б=6						1,9кг
е	L		L63х5						4,81кг
СВ2		1	2L 50х5	конструктивно					7,0кг
		2	-б=6						20,0кг

Нач.отд	Шейко		ТП902-1-173.91-КМ2
Н.контр	Сокальская		Вх. 33910 от 37
Гл.спец	Власенко		Компрессионная, насосная станция производительностью 600-2000 м³/ч, H=30-55м с решетками-дробилками
Зав.ср.	Мозолевская		Стадия: Р; Лист: 8; Листов:
Инж.	Остапенко		Схема расположения лестниц и площадок на отм. -5.770 и -8.530 (окончание)
			Госстрой СССР ЦИТП Харьковский Водоканалпроект

Привязан

Инв.№

Инв.№ подл. | Подпись и дата | Взам.инв.№ 2 | 3 и 4 | 6 | 7

Индивидуальный

Ц спец. ТО

Альбом 5

Схема расположения металлических площадок на отм. -6,000

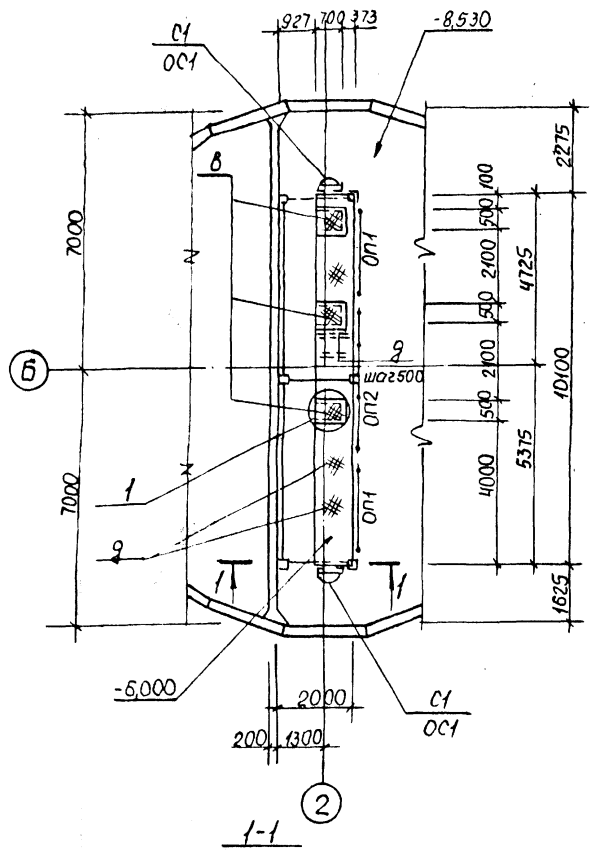

Схема расположения металлических площадок на отм. -5,300

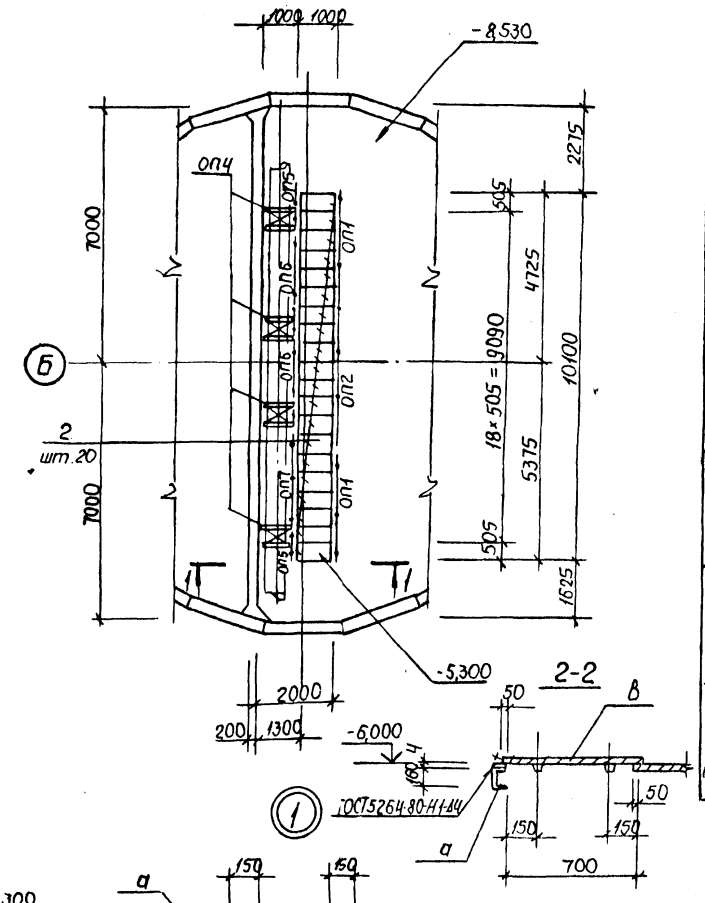

Ведомость элементов

Марка	Сечение: Эскиз	Поз.	Состав	Опорные усилия: M тс.м	N тс	Q тс.	Группа конструкции	Марка металла	Примечание
С1	СХ-46		1.450.3-6,	Вып.1		шт.2			75,0 кг
ОС1	ОГС-244		1.450.3-6,	Вып.1		шт.2			23,6 кг
ОП1 шт.4	СПХ		1.450.3-6	Вып.1		шт.2			2,7 кг
	ЭППХ-27		1.450.3-6,	Вып.1		шт.1			4,9 кг
	ЭСПХ-27		1.450.3-6,	Вып.1		шт.1			4,2 кг
	ЭБПХ-27		1.450.3-6,	Вып.1		шт.1			7,6 кг
ОП2 шт.2	СПХ		1.450.3-6,	Вып.1		шт.2			2,7 кг
	ЭППХ-48		1.450.3-6,	Вып.1		шт.1			8,8 кг
	ЭСПХ-48		1.450.3-6,	Вып.1		шт.1			7,5 кг
	ЭБПХ-48		1.450.3-6,	Вып.1		шт.1			13,6 кг
ОП3 шт.1	СПХ		1.450.3-6,	Вып.1		шт.4			2,7 кг
	ЭППХ-60		1.450.3-6,	Вып.1		шт.1	4	С235	10,9 кг
	ЭСПХ-60		1.450.3-6,	Вып.1		шт.1			9,3 кг
	ЭБПХ-60		1.450.3-6,	Вып.1		шт.1			16,9 кг
ОП4 шт.5	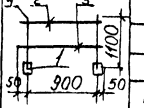	1	Тр. Д 32		P=170	шт.2			
		2	L50×5			шт.1			3,77 кг
		3	-4×40			шт.1			1,26 кг
		4	ф20А I		P=1100	шт.2			2,7 кг
ОП5 шт.2	СПХ		1.450.3-6	Вып.		шт.2			2,7 кг
	ЭППХ-9		1.450.3-6,	Вып.1		шт.1			1,6 кг
	ЭСПХ-9		1.450.3-6,	Вып.1		шт.1			1,4 кг
	ЭБПХ-9		1.450.3-6,	Вып.1		шт.1			2,9 кг
ОП6 шт.2	СПХ		1.450.3-6,	Вып.1		шт.2			2,7 кг
	ЭППХ-15		1.450.3-6,	Вып.1		шт.1			2,7 кг
	ЭСПХ-15		1.450.3-6,	Вып.1		шт.1			2,3 кг
	ЭБПХ-15		1.450.3-6,	Вып.1		шт.1			4,2 кг

Продолжение спецификации см. лист 10

1. Щиты „2" - съемные.
2. Стремянку С1 укоротить на 370 мм.

Привязан

Инв. №

Нач.отд.	Шейко	
Н.контр.	Сокольская	
Гл.спец.	Власенко	
Зав.гр.	Мальдова	
Инж.	Остапченко	

ТП 902-1-173.91-КМ2

Альб. 33910 ч. 38

Канализационная насосная станция производительностью 600-2000 м³/ч H=30-65 м с решетками-дробилками	Стадия	Лист	Листов
	Р	9	

Схема расположения площадок на отм. -6,000 и -5,300 (начало)

Госстрой СССР Союзводоканалпроект Харьковский водоканалпроект

25020-01 ЗЯ

Альбом 5

Схема расположения металлических балок на отм. - 6,000

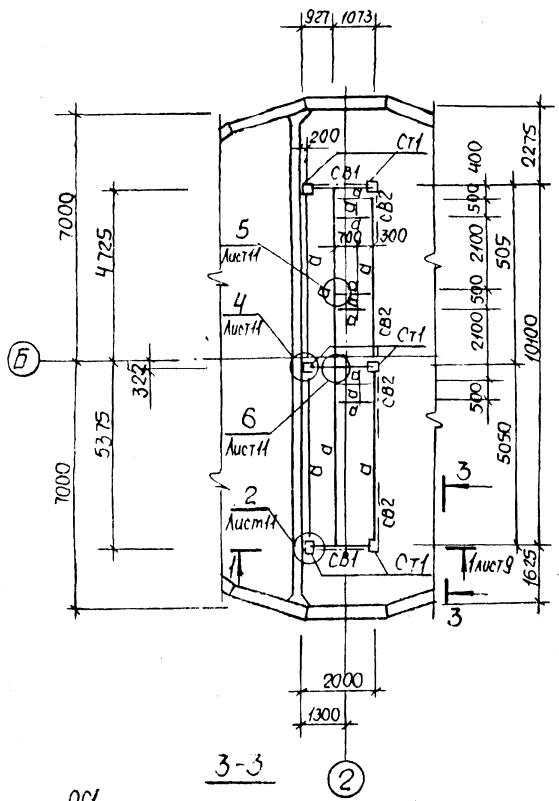

Схема расположения металлических балок на отм. -5,300

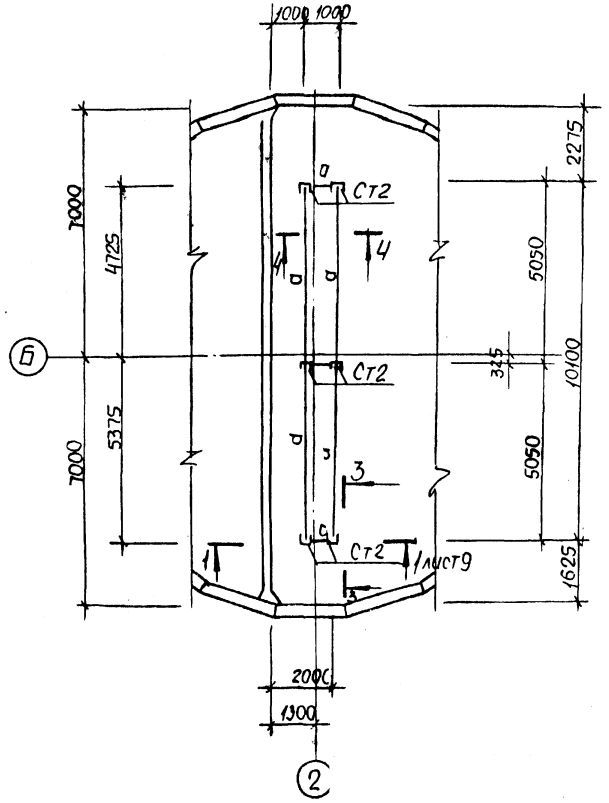

3-3

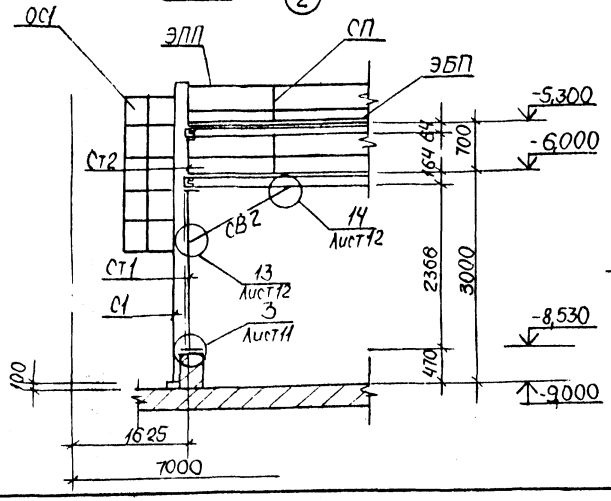

4-4

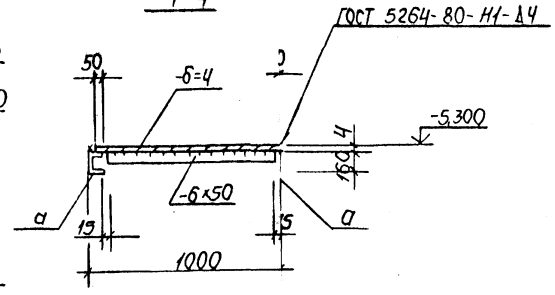

Ведомость элементов

Марка	Сечение: Эскиз	Поз.	Состав	Опорные усилия: M тс.м	N тс	Q тс	Группа констр.	Марка металла	Примечание
ОП7 шт.1	СПХ		1.450.3-6,	Вып.1		шт.2	4	С235	2,7 кг
	ЭППХ-12		1.450.3-6,	Вып.1		шт.1			2,2 кг
	ЭСПХ-12		1.450.3-6	Вып.1		шт.1			1,8 кг
	ЭБПХ-12		1.450.3-6,	Вып.1		шт.1			3,3 кг
а	⊏		⊏16	конструктивно				С255	950 кг
б	∟		∟100×8	конструктивно					1,9 кг
в	470	1	Рифл.ст.б=4					С235	13,4 кг
		2	-6×50						1,1 кг
		3	•10АI						0,5 кг
г	970	1	Рифл.ст.б=4						16,7 кг
		2	-6×50						2,3 кг
		3	•10АI						0,5 кг
д		1	Рифл.ст.б=4						290 кг
		2	-δ=10						70 кг
Ст1 шт.6	2366	1	2⊏16	по гибкости				С255	66,3 кг
		2	-δ=10						6,2 кг
		3	-δ=20						24,3 кг
Ст2 шт.6	540	1	⊏8	по гибкости				С245	3,81 кг
		2	-δ=10					С255	6,2 кг
СВ1 шт.2	2500	1	2L75×6						48,7 кг
		2	-δ=6					С235	9,4 кг
СВ2 шт.4	1500	1	2L75×6						29,2 кг
		2	-δ=6						3,6 кг
е		1	L63×5						0,9 кг
		2	-δ=6						1,8 кг
	ДППХ		1.450.3-6,	Вып.1		шт.12			0,27 кг
	ДСПХ		1.450.3-6,	Вып.1		шт.12			0,13 кг
	ДБПХ		1.450.3-6,	Вып.1		шт.12			0,62 кг
	Болт М12					шт.12			2,0 кг

Нач.отд.	Шейко	
Н.контр.	Сокольская	
Гл.спец.	Власенко	
Зав.гр.	Мазалова	
Инж.	Остапченко	

Привязан

Инв. №

ТП902-1-173.91.- КМ2

Вх. 33910 л.39

Канализационная насосная станция производительностью 600-2000 м³/ч, H=30-55 м с решетками - дробилками

Стадия	Лист	Листов
Р	10	

Схема расположения площадок на отм.-6,000 и -5,300 (продолжение)

Госстрой СССР Союзводоканалпроект Харьковский Водоканалпроект

25020-01 39

Инв. № подл. | Подп. и дата | Взам. инв. № | Гл.спец. ТО | Лучковский

Альбом 5

1-1

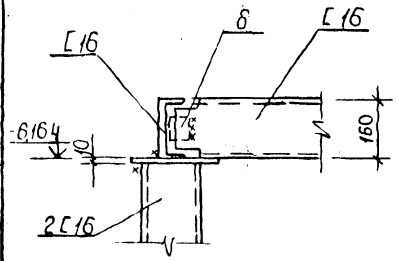

③

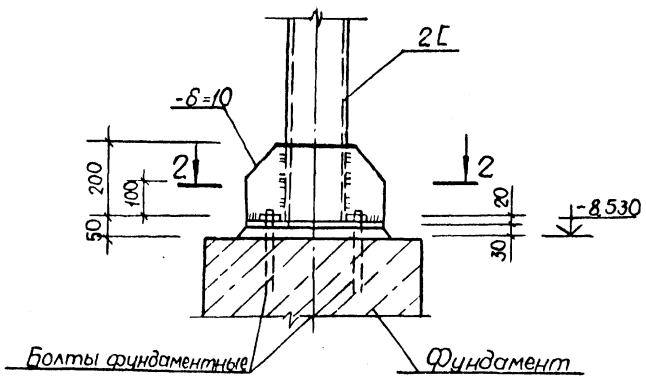

④

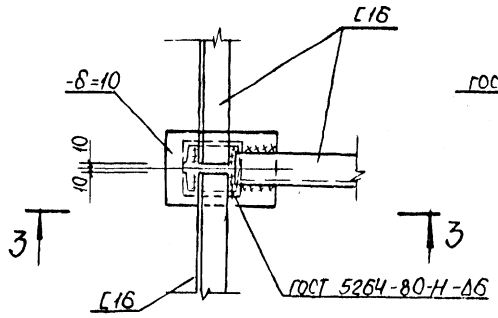

⑤

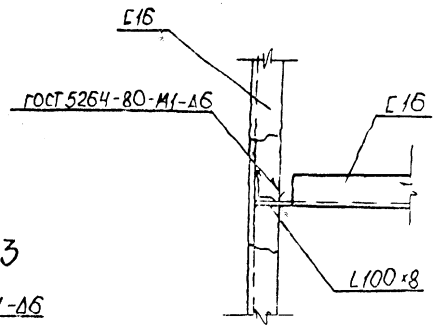

②

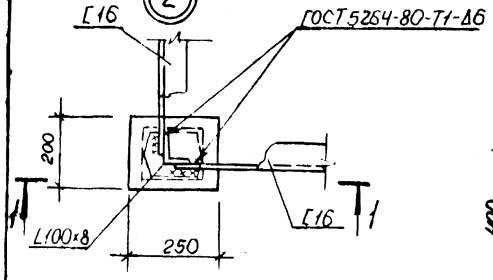

2-2

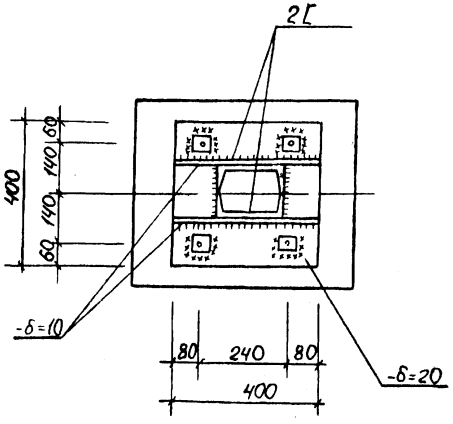

3-3

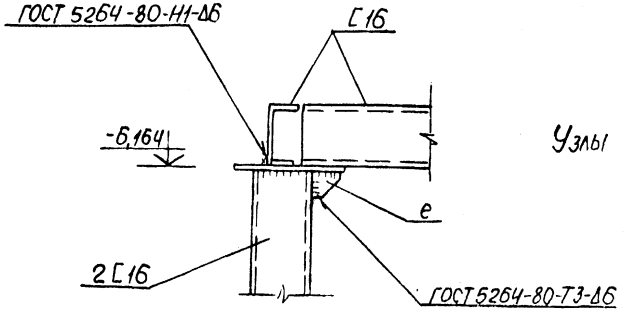

Узлы замаркированы на листах 9, 10

⑥

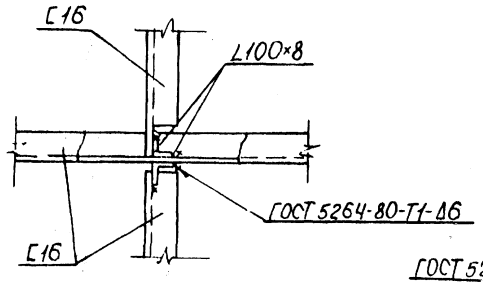

⑦

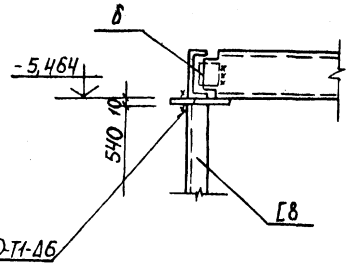

Нач.отд.	Шейко			ТП 902-1-173.91 - КМ2	
Н.контр.	Сокальская			Вх. 3390 л.40	
Гл.спец.	Власенко			Канализационная насосная станция производительностью 600-2000 м³/ч, напор 30-55 м с решетками-дробилками	Стадия: Р; Лист: 11; Листов:
Зав.гр.	Мазалова			Схема расположения площадок на отм. -6,000 и -5,300 (продолжение)	Госстрой СССР Союзводоканалниипроект Харьковский водоканалпроект
Инж.	Остапченко				
Привязан					
Инв.№					

25020-01 40

(8)

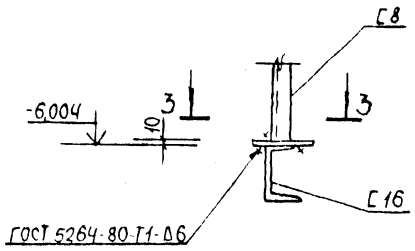

3-3

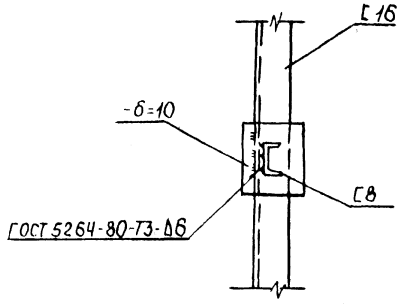

(9)

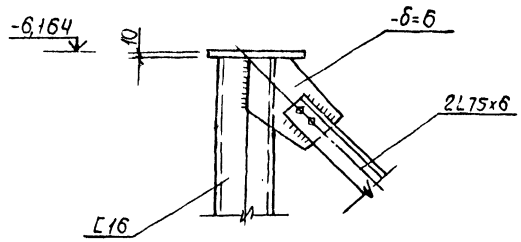

(10)

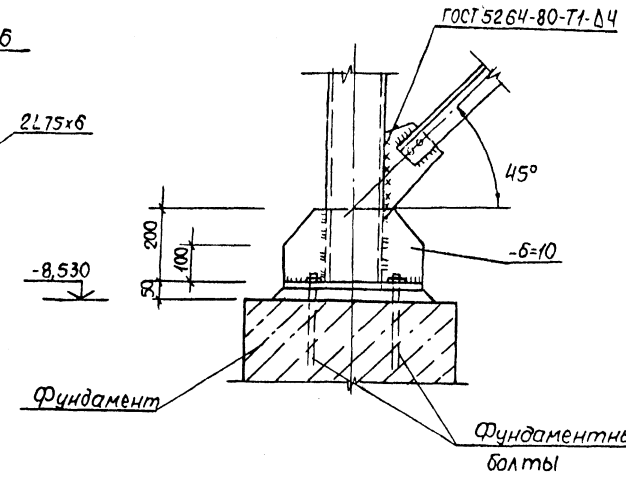

(14)

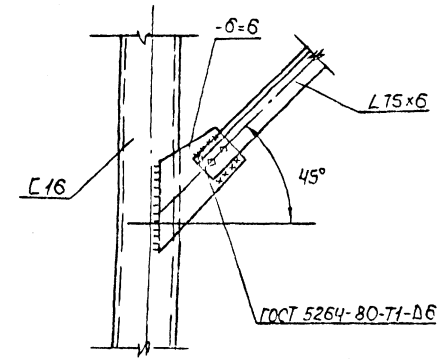

(11)

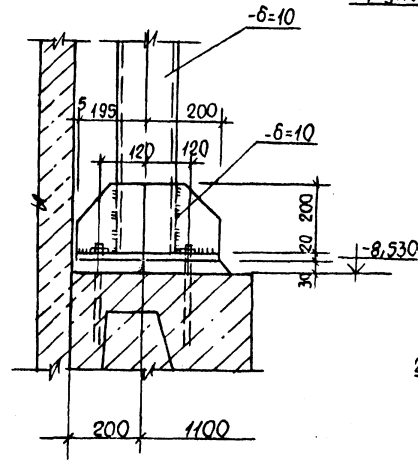

4-4

(12)

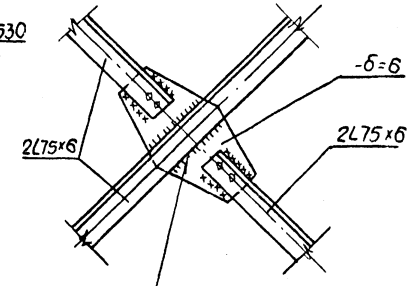

Узлы замаркированы на листах 9, 10

(13)

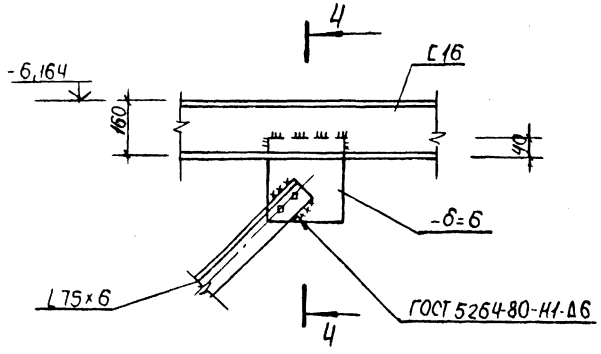

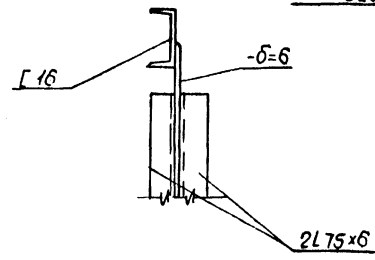

				ТП 902-1-173.91-КМ2	
				Ал. 33910 и. 41	
Нач. отд.	Шрейко			Канализационная насосная станция производительностью 600-2000 м³/ч, Н=30-55 м с решетками-дробилками	Стадия: Р; Лист: 12; Листов:
Н. контр.	Сколовская				
Гл. спец.	Власенко				
Зав. гр.	Мазалова			Схема расположения площадок на отм. -6,000 и -5,300 (окончание)	Госстрой СССР Союзводоканалниипроект Харьковский Водоканалпроект
Инж.	Остапченко				
Привязан					
Инв. №					

Инв. № подл. | Подпись и дата | Взам. инв. № | Инв. № дубл. | Подпись и дата

Альбом 5

Схема расположения съемной площадки П1

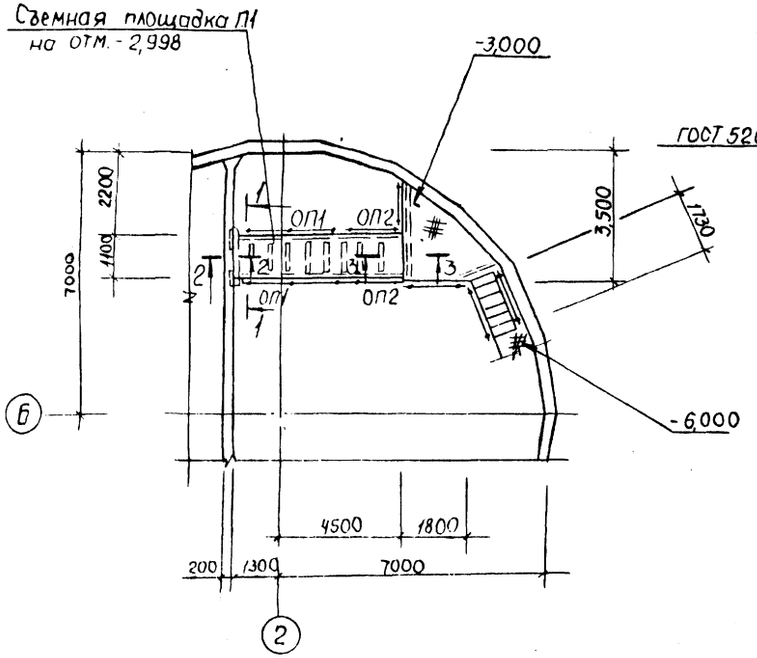

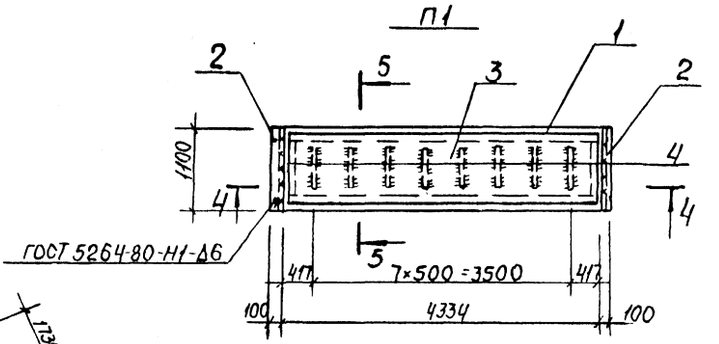

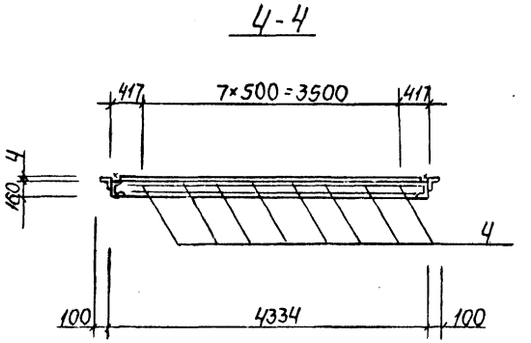

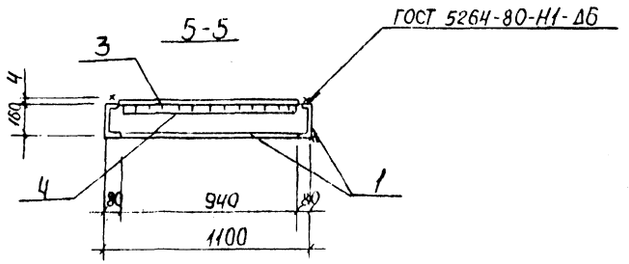

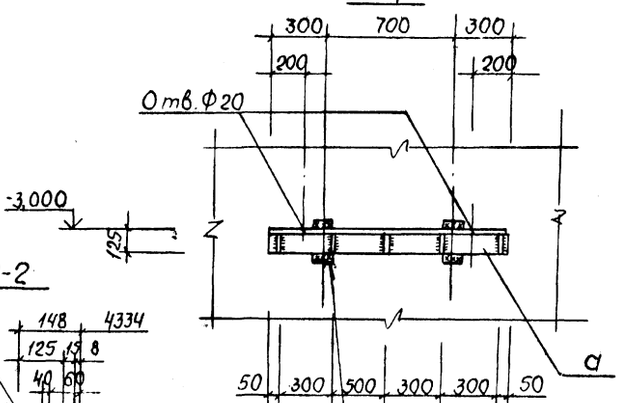

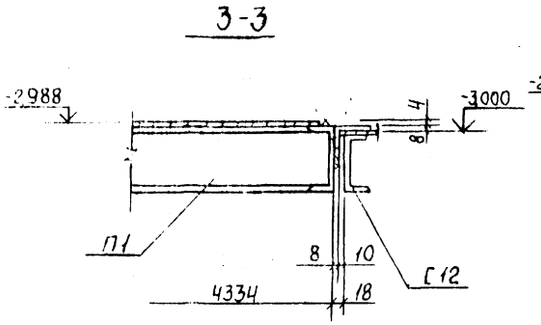

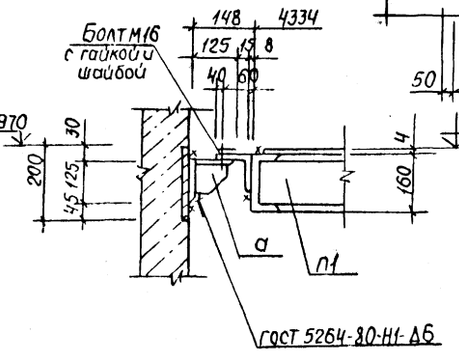

Ведомость элементов

Марка	Сечение: Эскиз	Поз.	Состав	Опорные усилия: M тс.м	N тс	Q тс	Группа капитр.	Марка металла	Примечание
П1		1	С16	конструктивно			4	С255	153,4 кг
		2	L 100×8	конструктивно					26,8 кг
		3	$R_{изл.ст.}$ δ=4					С235	154,5 кг
		4	-δ×50						17,7 кг
а		1	L 125×9					С255	22,5 кг
		2	-δ=10						6,1 кг
	Болт М16 с гайкой и шайбой (шт.2)							С235	2,64 кг
ОП1 шт.2	СПХ		1.450.3-6,	Вып.1		шт.2			2,7 кг
	ЭППХ-30		1.450.3-6,	Вып.1		шт.1			5,5 кг
	ЭСПХ-30		1.450.3-6,	Вып.1		шт.1			4,7 кг
	ЭБПХ-30		1.450.3-6,	Вып.1		шт.1			8,5 кг
ОП2 шт.2	СПХ		1.450.3-6,	Вып.1		шт.2			2,7 кг
	ЭППХ-15		1.450.3-6,	Вып.1		шт.1			2,7 кг
	ЭСПХ-15		1,450.3-6,	Вып.1		шт.1			2,3 кг
	ЭБХ-15		1.450.3-6,	Вып.1		шт.1			4,2 кг
	ДППХ		1.450.3-6,	Вып.1		шт.1			0,27 кг
	ДСПХ		1.450.3-6,	Вып.1		шт.1			0,13 кг
	ДБПХ		1.450.3-6,	Вып.1		шт.1			0,62 кг
	Болт М12					шт.16			25,3 кг

Привязан

Инв. №

Нач. отд.	Шейко	
Н. контр.	Сокольская	
Гл. спец.	Власенко	
Зав. гр.	Мазалова	
Инж.	Остапченко	

ТП 902-1-173.91-КМ2

Вх. 33910 ч. 42

канализационная насосная станция производительностью 600-2000 м³/ч Н=30-55 м с решетками-дробилками	Стадия	Лист	Листов
	Р	13	

Схема расположения съемной площадки М

Госстрой СССР Союзводоканалниипроект Харьковский Водоканалпроект

25020-01 42

Инв. № подл. | Подпись и дата | Взам. инв. №

ТИПОВОЙ ПРОЕКТ 902-1-173.91

КАНАЛИЗАЦИОННАЯ НАСОСНАЯ СТАНЦИЯ ПРОИЗВОДИТЕЛЬНОСТЬЮ 600-2000 м³/ч, НАПОРОМ 30-55 м ПРИ ГЛУБИНЕ ЗАЛОЖЕНИЯ ПОДВОДЯЩЕГО КОЛЛЕКТОРА 5,5 м

(сборно-монолитный вариант, опускной способ)

АЛЬБОМ 5 ИЗДЕЛИЯ

Инв. № подл. | Подпись и дата | Взам. инв. №

Альбом 5

Содержание выпуска

Обозначение документа	Наименование	Стр
	Содержание выпуска	42
ТП 902-173.91-КЖ2.И.03	Технические требования	42
-КЖ2.И.04	Панель стеновая ПС1...ПС22	43..47
-КЖ2.И.05	Ведомость расхода стали (шпоночный стык)	47
-КЖ2.И.06	Ведомость расхода стали (клиновидный стык)	48
-КЖ2.И.07	Панель перегородочная ПГ18-1Ш.А	
	ПГ18-2Ш.А	48 49
-КЖ2.И.08	Перегородочная панель ПГ1...ПГ6	49..52
-КЖ2.И.09	Ведомость расхода стали	52
-КЖ2.И.10	Блок опорный Б01	53
-КЖ2.И.11	Ведомость расхода стали	53
-КЖ2.И.12	Сетка С1, С2	53
-КЖ2.И.13	Изделие соединительное МС31	53
-КЖ2.И.14	Каркас плоский КР1	54
-КЖ2.И.15	Каркас плоский КР2	54
-КЖ2.И.16	Каркас плоский КР3	54
-КЖ2.И.17	Сетка С3	55
-КЖ2.И.18	Сетка С4	55
-КЖ2.И.19	Сетка С5	55
-КЖ2.И.20	Сетка С6	55
-КЖ2.И.21	Изделие соединительное	
	МС1 (МС1, МС9, МС19, МС21,	
	МС23, МС26)	56
-КЖ2.И.22	Изделие соединительное МС11	
	(МС11..МС14, МС16, МС17)	56
-КЖ2.И.23	Изделие соединительное МС18 (МС18, МС20, МС22	
	МС28..., МС30)	57

Формат А4

Инв. № подл. | Подпись и дата | Взам. инв. №

1. Сборные железобетонные изделия запроектированы из тяжелого бетона при условии их изготовления в заводских условиях в инвентарных стальных формах. Изделия должны изготовляться в точном соответствии с рабочими чертежами, а также требованиями ГОСТ 13015.1-81 „Изделия железобетонные и бетонные. Общие технические требования."

2. Изделия армируются арматурными сетками и каркасами.

3. Фиксация закладных изделий осуществляется путем крепления их к опалубочной форме.

4. Для строповки изделий при извлечении их из опалубочной формы и при транспортировке предусмотрено применение строповочных петель.

5. Складирование изделий производится в штабелях. Высота штабеля назначается из условий обеспечения требований техники безопасности согласно СНиП III-4-80.

6. Материалы прокатной стали закладных изделий приняты марки СТ3кп3-1, СТ3пс5-1 для сварных конструкций по ГОСТ 535-88.

7. Погрузку и транспортировку изделий следует производить в соответствии с рекомендациями временных указаний по перевозке унифицированных сборных железобетонных конструкций и деталей промышленного строительства автомобильным транспортом.

8. Плоские арматурные изделия следует изготовлять при помощи контактной точечной сварки. Сварку сеток и каркасов следует производить во всех точках пересечения.

9. Размеры сеток и каркасов даны по осям и торцам стержней.

10. Сварку производить в соответствии с ГОСТ 14098-85.

11. Сварку тавровых соединений круглых стержней с листовым прокатом выполнять под слоем флюса. Катет сварных швов принять по наименьшей толщине свариваемых элементов.

Разраб.	Шильмабер		ТП 902-1-173.91-КЖ2.И.03	
Рук. гр.	Мазалова		Технические требования	Стадия: Р; Лист: 1; Листов:
Гл. спец.	Злодеева			Госстрой СССР Союзводоканалпроект Ульяновский Ростовпромпроект
Н. контр.	Кукинская			
Нач. отд.	Шейко			Формат А3

25020-01 43

Инв. № 33902 т. 43

Инв. № подл.	Подпись и дата	Взам. инв. №

Альбом 5

(продолжение)

Марка	Поз.	Наименование	Кол. на исп.	01	Обозначение документа	Примечание
ПС1						
		Панель стеновая				
	1	2ПС78 - 4Ш	1	-	3.902.1-12.1-09	
	1	2ПС78 - 4к	-	1	3.902.1-12.1-04	
		Изделие закладное				
	2	Труба 60×4 ГОСТ 3262-75* ℓ=300; 1,4кг	3	3	без черт.	
	3	МН 118-6	2	2	1.400-15, вып.1	
	4	МН 548, м	4,28	3,94	1.400-15, вып.1	
	5	МН 114-6	21	-	1.400-15, вып.1	
ПС2, ПС11		Поз. 1,2 по ПС1				
		Изделие закладное				
	4	МН 548, м	2,6	1,3		
	3	МН 118-6	12	12	1.400-15, вып.1	
	5	МН 114-6	23	23	1.400-15, вып.1	
	6	МН 121-3	1	1	1.400-15, вып.1	
	8	МН 130-6,м	1,02	0,66	1.400-15, вып.1	
ПС3		Панель стеновая				
	1	2ПС78-2Ш	1	-	3.902.1-12.1-09	
	1	2ПС78-2к	-	1	3.902.1-12.1-04	
		Поз. 1 2 по ПС1, поз. 3 по ПС2				
		Изделие закладное	2	2		
	4	МН 548, м	5,52	4,98	1.400-15, вып.1	
	8	МН 130-6,м	1,05	0,71	1.400-15, вып.1	
	6	МН 121-3	2	2	1.400-15, вып.1	
ПС4		Поз. 2 по ПС1				
			Стык	„Ш"	„К"	

Марка	Поз.	Наименование	Кол. на исп. -0	-01	Обозначение документа	Примечание
ПС4		Поз. 1,4,8,6 по ПС3				
		Изделие закладное				
	3	МН 118-6	3	3	1.400-15, вып.1	
	10	МН 126-6	1	1	1.400-15, вып.1	
ПС5		Поз. 2 по ПС1; поз. 3,10 по ПС4				
		Поз. 1,8,6 по ПС3				
	15	МН 144-6	1	1	1.400-15, вып.7	
ПС6, ПС7		Поз. 2 по ПС1; поз. 3,10 по ПС4				
		Поз. 1,8 по ПС3				
		Изделие закладное				
	6	МН 121-3	3	3	1.400-15, в.1	
			Стык	„Ш"	„К"	

Продолжение спецификации см. лист 2.

Технические требования см. 902-1-173.91 - КЖ2.И.03.

Ведомость расхода стали см. 902.1-173.91-КЖ2.И.06.05.

Затененные закладные детали приварить к арматуре стеновых панелей для создания контура заземления.

Разраб.	Шильмовер	
Провер.		
Зав. гр.	Мазалова	
Гл. спец.	Власенко	
Нач. отд.	Шейко	
Н. контр.	Сокольская	

Привязан

Инв. №

ТП 902-1-173.91-КЖ2.И.04

Панель стеновая ПС1 ... ПС22

Стадия	Лист	Листов
Р	1	9

Госстрой СССР Союзводоканалпроект Харьковский Водоканалпроект

Формат А3

Инв. № подл.	Подпись и дата	Взам. инв. №

Марка	Поз.	Наименование	Кол. на исп. -	-01	Обозначение документа	Примечание
ПС8, ПС9						
	1	Поз. 2 по ПС1				
		Поз. 3,10 по ПС4				
		поз. 1,8 по ПС3				
	6	Изделие закладное				
		МН 121-3	3	3	1.400-15, в.1	
ПС10		Поз. 2 по ПС1				
		Поз. 3 по ПС2				
		Поз. 1,8,6 по ПС3				
ПС12		Поз. 1...5 по ПС1				
ПС13		Поз. 1,2 по ПС1				
		Изделие закладное				
	3	МН 118-6	6	6	1.400-15, в.1	
	11	МН 112-6	1	1	1.400-15, в.1	
ПС14		Поз. 2 по ПС1, поз. 1 по ПС3				
		Изделие закладное				
	3	МН 118-6	7	7	1.400-15, в.1	
	7	МН 105-2	2	2	1.400-15, в.1	
	11	МН 112-6	1	1	1.400-15, в.1	
			Стык	„Ш"	„К"	

Марка	Поз.	Наименование	Кол. на исп. -0	-01	Обозначение документа	Примечание
ПС14	12	МН 140-6	2	2	1.400-15, в.1	
ПС15		Поз. 2 по ПС1; Поз. 1 по ПС3				
		Изделие закладное				
	7	МН 105-2	1	1	1.400-15, в.1	
	12	МН 140-6	3	3	1.400-15, в.1	
	3	МН 118-6	4	4	1.400-15, в.1	
ПС16		Поз. 2 по ПС1				
		Поз. 3 по ПС15				
	13	Поз. 6,1 по ПС3				
	7	Изделие закладное				
		МН 105-2	2	2	1.400-15, в.1	
ПС17		Поз. 2 по ПС1				
		Поз. 1,6 по ПС3				
		Поз. 7 по ПС15				
		Поз. 12 по ПС15				
		Изделие закладное				
	3	МН 118-6	6	6	1.400-15, в.1	
			Стык	„Ш"	„К"	

Продолжение спецификации см. лист 3

Привязан

Инв. №

ТП 902-1-173.91-КЖ2.И.04

Лист 2

25420-01 44

Обл. 33910 м. 44

ПС1 - изображено, ПС12 - /зеркальное отражение/

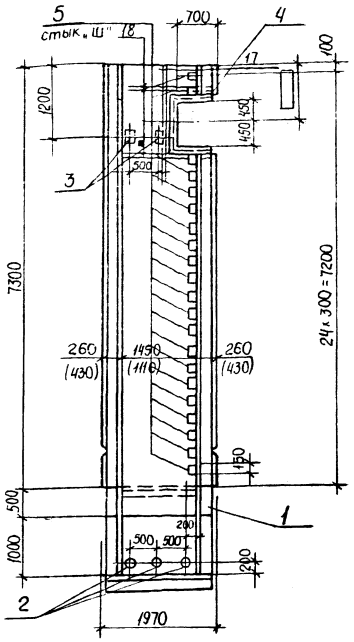

ПС2 - изображено
ПС11 - /зеркальное отражение/

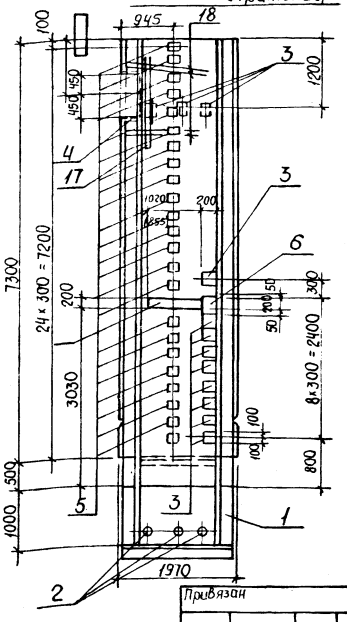

ПС3 - изображено
ПС4 - /зеркальное отражение/

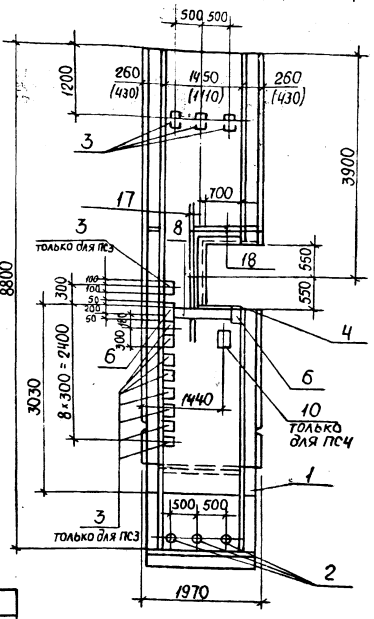

В скобках даны размеры для клиновидного стыка

Привязан

Инв. №

ТП 902-1-173.91 - КЖ2.И.04

Лист 3

Формат А3

Инв. № подл. | Подпись и дата | Взам. инв. №

ПС5 - изображено, ПС8 - /зеркальное отражение/

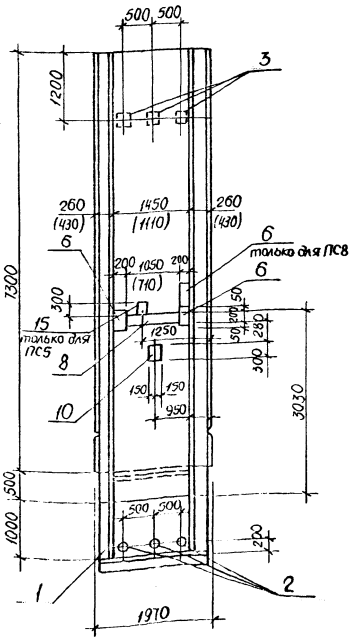

ПС6 - изображено, ПС7 - /зеркальное отражение/

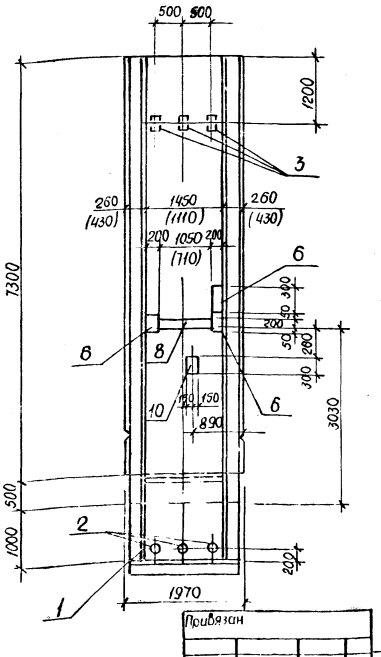

ПС9

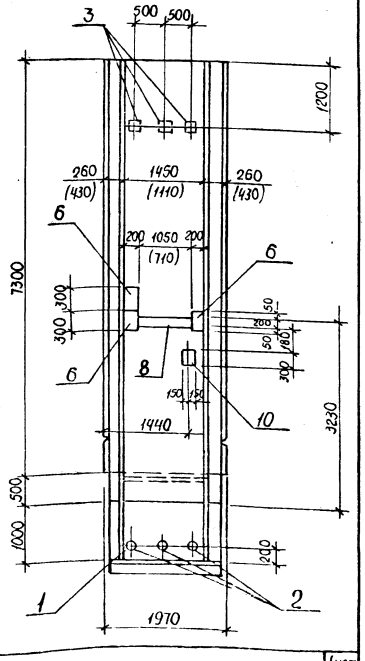

Привязан

Инв. №

ТП 902-1-173.91 - КЖ2.И.04

Лист 4

Ф. 3300 - 45

Инв. № подл.	Подпись и дата	Взам. инв. №

Альбом 5

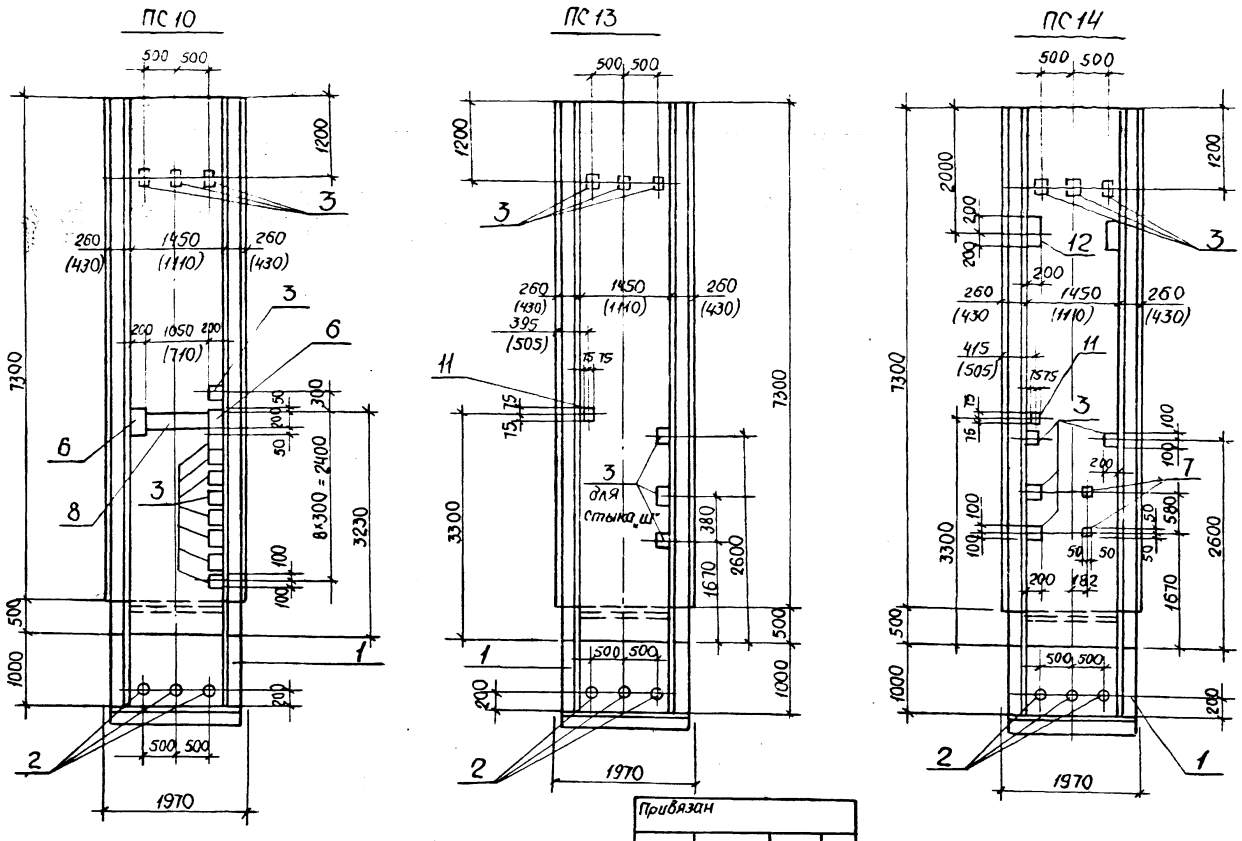

Привязан			
Инв. №			

ТП 902-1-173.91-КЖ2.И.04

Лист 5

Формат А3

Инв. № подл.	Подпись и дата	Взам. инв. №

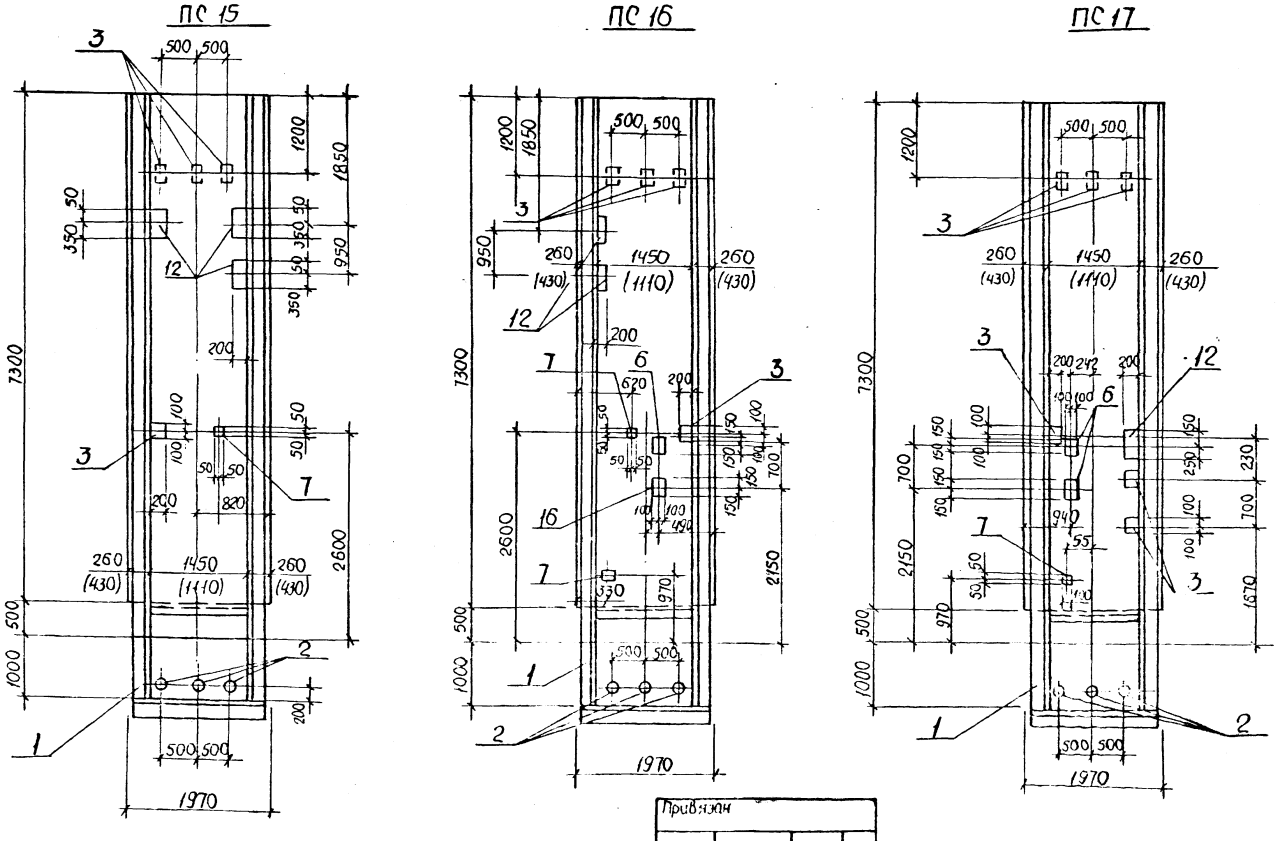

Привязан			
Инв. №			

ТП902-1-173.91-КЖ2.И.04

Лист 6

25020-01 46

Инв. № подл. | Подпись и дата | Взам. инв. №

Альбом 5

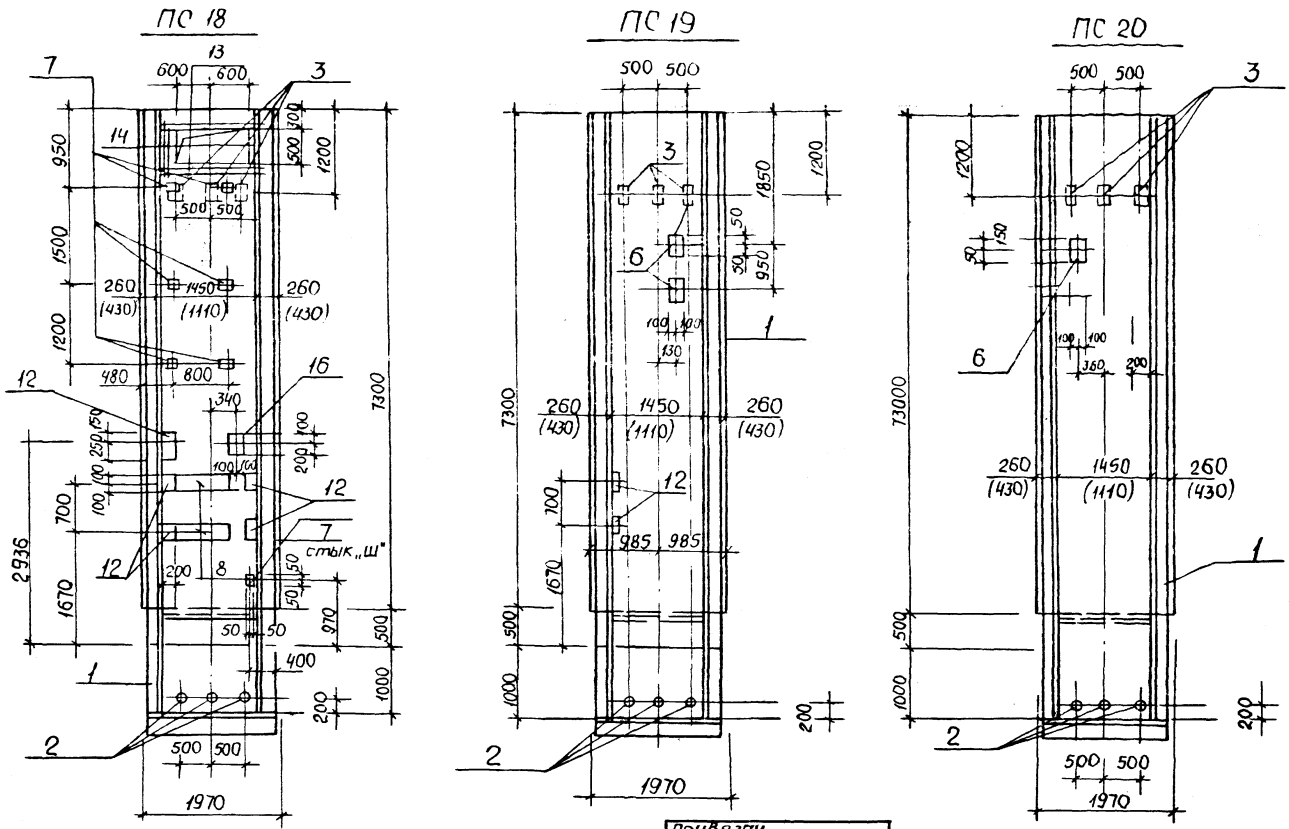

Привязан

Инв. №

ТП902-1-173.91-КЖ2 И.04

Лист 7

Формат А3

Инв. № подл. | Подпись и дата | Взам. инв. №

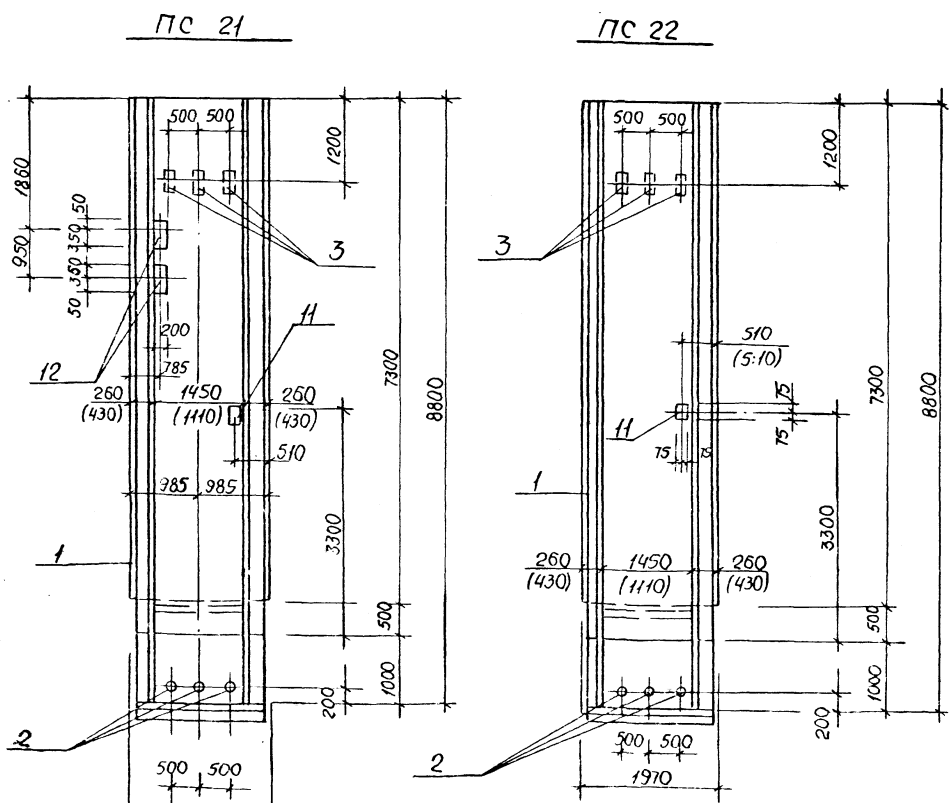

Привязан

Инв. №

ТП902-1-173.91-КЖ2И.04

Лист 8

Сд. 33010 л. 47

25020-01 47

46

Марка	Поз.	Наименование	Кол. на изд. -0	Кол. на изд. -01	Обозначение документа	Примечание
ПС18	13	ф12А-III ℓ=1700, 1,5кг	8	8	без черт.	
		Поз. 1,2,3 по ПС4; поз.6 по ПС2				
		Изделие закладное				
	12	МН 140-6	5	5	1.400-15, в.1	
	8	МН 130-6	1,6	1,6	1.400-15, в.1	
	7	МН 105-2	7	6	1.400-15, в.1	
	14	ф16А-III ℓ=1200, 1,9кг	8	8	без черт.	
ПС19		Поз. 2 по ПС1 (поз.12 по ПС4				
		поз. 3 по ПС4				
		поз 3,1,6 по ПС3				
ПС20		Поз.6 по ПС2				
		Поз.2 по ПС1				
		Поз.1 по ПС3				
		Поз.3 по ПС4				
ПС21		Поз.2 по ПС1				
		Поз.3 по ПС4				
		Поз.12 по ПС15				
		Поз.1 по ПС3				
		Поз.11 по ПС13				
		Стык	"Ш"	"К"		

Марка	Поз.	Наименование	Кол. на изд. -0	Кол. на изд. -01	Обозначение документа	Примечание
ПС22		Поз. 1,2 по ПС1				
		Поз. 3 по ПС4				
		Поз. 11 по ПС13				
ПС3, ПС4	17	ф16А-III ℓ=4000, 5,5кг	4	4	без черт.	
ПС1, ПС12	18	ℓ=1800, 2,8кг	8	8	без черт.	
		Стык	"Ш"	"К"		

Арматура: класса А-III по ГОСТ 5781-82*

Привязан

Инв. №

ТП 902-1-173.91-КЖ2.И.04 Лист 9

Формат А3

Инв. № подл. | Подпись и дата | Взам. инв. №

Ведомость дополнительного расхода стали на элемент, кг

Марка элемента	Изделия закладные: Арматура класса А-III ГОСТ 5781-82* ф8	ф10	ф12	ф16	Итого	Прокат марки Ст3кп3-1, Ст3пс5-1: ГОСТ 103-76 б6	б8	б10	ГОСТ 3262-75 Труба 57×4	ГОСТ 8509-86 L50×5	Итого	Общий расход
ПС1	1,7		13,8		15,5		44,9	18,4	4,2	16,3	83,8	99,3
ПС2, ПС11		0,6	22,5		23,1		90,4	30,0	4,2		124,6	147,7
ПС3	2,2	1,2	8,8		12,2		50,8	11,7	4,2	21,0	87,7	99,9
ПС4	2,2	1,2	4,0		7,4		34,0	5,3	4,2	21,0	64,5	71,9
ПС5			4,0		4,0		26,4	5,3	4,2		35,9	39,9
ПС6, ПС7		1,8	4,0		5,8		37,8	5,3	4,2		47,3	53,1
ПС8, ПС9		1,8	4,0		5,8		37,8	5,3	4,2		47,3	53,1
ПС10		1,2	8,8		10,0		50,8	11,7	4,2		66,7	76,7
ПС12	1,7		13,8		15,5		44,9	18,4	4,2	16,3	83,8	99,3
ПС13	0,4		2,4		2,8	0,5	7,9	3,2	4,2		15,8	18,6
ПС14	0,8		5,7		6,5	1,0	22,9	7,6	4,2		35,7	42,2
ПС15	0,4		4,2		4,6	0,5	20,0	5,6	4,2		30,3	34,9
ПС16	0,4	1,2	2,4		4,0	0,5	17,6	3,2	4,2		25,5	29,5
ПС17	0,4	1,2	4,2		5,8	0,5	32,6	7,2	4,2		44,5	50,3
ПС18	3,6	0,6	16,1	15,2	35,5	4,5	21,3	5,2	4,2		35,2	70,7
ПС19			1,8		1,8		7,5	2,4	4,2		14,1	15,9
ПС20		1,8	3,6		5,4		28,9	4,8	4,2		37,9	43,3
ПС21			3,6		3,6		17,5	4,8	4,2		26,5	30,1
ПС22			2,4		2,4		7,4	3,2	4,2		14,8	17,2

Инв. № 3390-т 18

Привязан

Инв. №

Разраб.	Шильников	
Зав. гр.	Мозолевич	
Гл. спец.	Зазеенко	
Нач. отд.	Шейко	
Н. контр.	Кольская	

ТП 902-1-173.91-КЖ2.И.05

Ведомость расхода стали (Шлюночный стык)

Стадия	Лист	Листов
Р	1	

Госстрой СССР СВКП Харьковгипрокоммунпроект

Формат А3

127

Альбом 5

Ведомость дополнительного расхода стали на элемент, кг

Марка элемента	Изделия закладные: Арматура класса А-III, ГОСТ 5781-82*							Прокат марки СТ3кп3-1, СТ3пс5-1: ГОСТ 103-76			ГОСТ 3262-75			ГОСТ 8509-86			Общий расход
	Ф8	Ф10	Ф12	Ф16			Итого	б6	б8	б10	Тм50×4			L50×5		Итого	
ПС1	1,6		1,2				2,8		5,0	1,6	4,2			15,0		25,8	28,6
ПС2, ПС11		0,6	22,3				22,9		88,3	29,7	4,2					122,2	145,1
ПС3	2,0	1,2	8,3				11,5		46,5	11,0	4,2			18,9		80,6	92,1
ПС4	2,0	1,2	3,5				6,7		29,7	4,6	4,2			18,9		57,4	64,1
ПС5			3,5				3,5		22,1	4,6	4,2					30,9	34,4
ПС6, ПС7		1,8	3,5				5,3		33,5	4,6	4,2					42,3	47,6
ПС8, ПС9		1,8	3,5				5,3		33,5	4,6	4,2					42,3	47,6
ПС10		1,2	8,3				9,5		46,5	11,0	4,2					61,7	71,2
ПС12	2,0		1,2				3,2	0,5	5,0	1,6	4,2			15,0		26,3	29,5
ПС13	0,4		2,4				2,8	0,5	7,9	3,2	4,2					15,8	18,6
ПС14	0,8		5,7				6,5	1,0	22,9	7,6	4,2					35,7	42,2
ПС15	0,4		4,2				4,6	0,5	20,0	5,6	4,2					30,3	34,9
ПС16	0,4	1,2	2,4				4,0	0,5	17,6	3,2	4,2					25,5	29,5
ПС17	0,4	1,2	4,2				5,8	0,5	32,6	7,2	4,2					44,5	50,3
ПС18	3,2	0,6	16,1	15,2			35,1	4,0	21,3	5,2	4,2					34,7	69,8
ПС19			1,8				1,8		7,5	2,4	4,2					14,1	15,9
ПС20		1,8	3,6				5,4		28,9	4,8	4,2					37,9	43,3
ПС21			3,6				3,6		17,5	4,8	4,2					26,5	30,1
ПС22			2,4				2,4		7,4	3,2	4,2					14,8	17,2

Разраб.	Шильмовер		ТП902-1-173.91-КЖ2.И.06
Провер.			
Зав. гр.	Мазалова		Ведомость расхода стали на элемент, кг (клиновидный стык)
Гл. спец.	Власенко		Стадия: Р; Лист: 1; Листов: 1
Нач. отд.	Шейко		Госстрой СССР СВКП Харьковский Водоканалпроект
Н. контр.	Сокольская		

Привязан

Инв. №

Формат А3

Инв. № подл.	Подпись и дата	Взам. инв. №

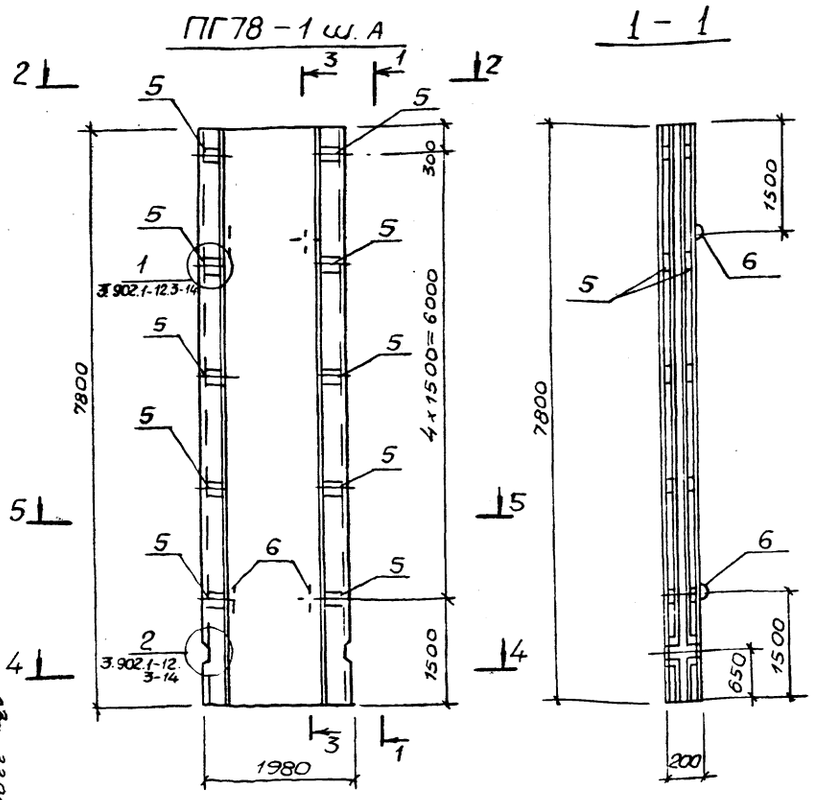

Поз.	Наименование	Кол. на ист. -0	Кол. на ист. -01	Обозначение документа
1	Каркас плоский			
	КР1	12	12	3.902.1-12.3-21
	Сетка арматурная			
2	С10	1		3.902.1-12.3-16
	С20		1	3.902.1-12.3-19
3	С10	1		3.902.1-12.3-16
	С22		1	3.902.1-12.3-20
4	С15	2	2	3.902.1-12.3-17
	Изделие закладное			
5	МН1	10		3.902.1-12.3-23
6	МН8	4	4	3.902.1-12.3-27
7	Ф18 А-III, ℓ=2450; 4,9кг	4	4	без черт.
8	Ф8 А-III, ℓ=1950; 0,8кг	1		без черт.
	Ф10 А-III, ℓ=500; 0,3кг		32	без черт.
9	Бетон класса В25, м³	2,91	2,91	
	Масса панели, т	7,27	7,27	
		ПГ78-1Ш.А	ПГ78-2Ш.А	

Технические требования см. 3.902.1-12.3-ТТ
Ведомость расхода стали см. 3.902.1-12.3-РС
Арматура класса А-III по ГОСТ 5781-82*
Панели ПГ78-1Ш.А, ПГ78-2Ш.А отличаются от серии 3.902.1-12 привязкой сеток поз. 4 и 7 (см. сеч. 3-3).

Грань со стороны резервуара

Разраб.	Шильмовер		ТП902-1-173.91-КЖ2.И-07
Провер.			
Зав. гр.	Мазалова		Панель перегородочная ПГ78-1Ш.А, ПГ78-2Ш.А
Гл. спец.	Власенко		Стадия: Р; Лист: 1; Листов: 2
Н. контр.	Сокольская		Госстрой СССР СВКП Харьковский Водоканалпроект
Нач. отд.	Шейко		

Привязан

Инв. №

Копир. Майстренко

Формат А3

Сд. 33910 п. 49
25020-01 49

Альбом 5

Ведомость дополнительного расхода стали на элемент, кг

Марка элемента	Изделия закладные: Арматура класса А-III ГОСТ 5781-82*: Ф5	Ф10	Ф12	Ø16	Итого	Прокат марки Ст3кп3-1, Ст3пс5-1 ГОСТ 103-76: δ6	δ8	δ10	ГОСТ 3262-75	ГОСТ 8509-86	Итого	Общий расход
ПС1	1.6		1.2		2.8		5.0	1.6	4.2	15.0	25.8	28.6
ПС2, ПС11		0.6	22.3		22.9		88.3	29.7	4.2		122.2	145.1
ПС3	2.0	1.2	8.3		11.5		46.5	11.0	4.2	18.9	80.6	92.1
ПС4	2.0	1.2	3.5		6.7		29.7	4.6	4.2	18.9	57.4	64.1
ПС5			3.5		3.5		22.1	4.6	4.2		30.9	34.4
ПС6, ПС7		1.8	3.5		5.3		33.5	4.6	4.2		42.3	47.6
ПС8, ПС9		1.8	3.5		5.3		33.5	4.6	4.2		42.3	47.6
ПС10		1.2	8.3		9.5		46.5	11.0	4.2		61.7	71.2
ПС12	2.0		1.2		3.2	0.5	5.0	1.6	4.2	15.0	26.3	29.5
ПС13	0.4		2.4		2.8	0.5	7.9	3.2	4.2		15.8	18.6
ПС14	0.8		5.7		6.5	1.0	22.9	7.6	4.2		35.7	42.2
ПС15	0.4		4.2		4.6	0.5	20.0	5.6	4.2		30.3	34.9
ПС16	0.4	1.2	2.4		4.0	0.5	17.6	3.2	4.2		25.5	29.5
ПС17	0.4	1.2	4.2		5.8	0.5	32.6	7.2	4.2		44.5	50.3
ПС18	3.2	0.6	16.1	15.2	35.1	4.0	21.3	5.2	4.2		34.7	69.8
ПС19			1.8		1.8		7.5	2.4	4.2		14.1	15.9
ПС20		1.8	3.6		5.4		28.9	4.8	4.2		37.9	43.3
ПС21			3.6		3.6		17.5	4.8	4.2		26.5	30.1
ПС22			2.4		2.4		7.4	3.2	4.2		14.8	17.2

Привязан

Инв. №

Разраб.	Шильмовер	
Провер.		
Зав. гр.	Мазалова	
Гл. спец.	Власенко	
Н. контр.	Шейко	
Начата	Соколовская	

ТП902-1-173.91-КЖ2.И.06

Ведомость расхода стали на элемент, кг (клиновидный стык)

Стадия	Лист	Листов
Р		1

Госстрой СССР СЮКП Харьковский Водоканалпроект

Формат А3

ПГ78-1 ш. А

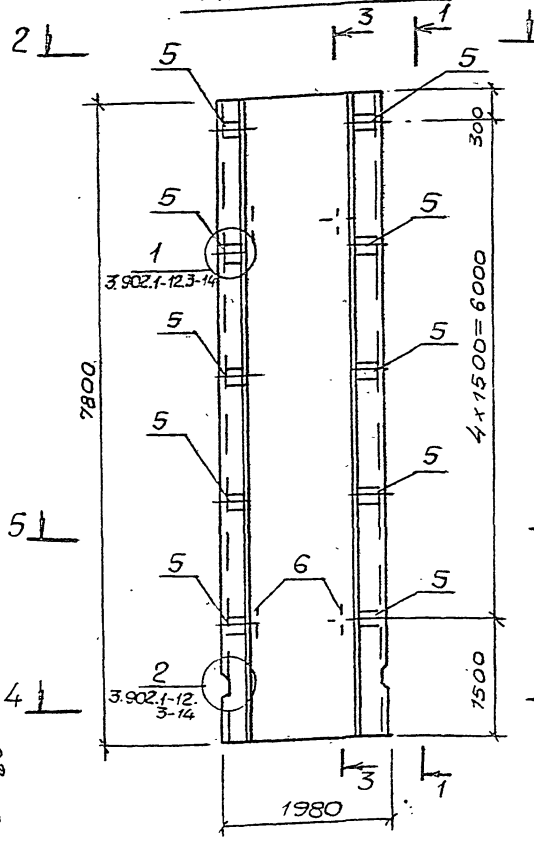

1 – 1

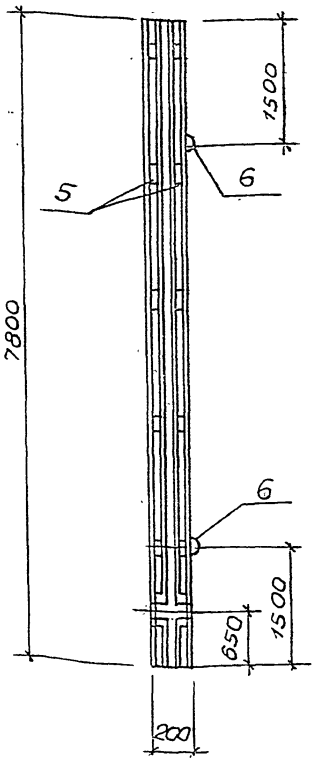

2 – 2

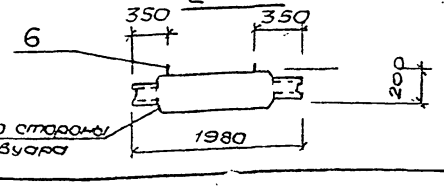

Поз.	Наименование	Кол. на изд. -0	-01	Обозначение документа
1	Каркас плоский			
	КР1	12	12	3.902.1-12.3-21
	Сетка арматурная			
2	С10	1		3.902.1-12.3-16
	С20		1	3.902.1-12.3-19
3	С10	1		3.902.1-12.3-16
	С22		1	3.902.1-12.3-20
4	С15	2	2	3.902.1-12.3-17
	Изделие закладное			
5	МН1	10		3.902.1-12.3-23
6	МН8	4	4	3.902.1-12.3-27
7	Ф18 А-III, ℓ=2450; 4.9кг	4	4	без черт.
8	Ф8 А-III, ℓ=1950; 0.8кг	1		без черт.
	Ф10 А-III, ℓ=500; 0.3кг		32	без черт.
9	Бетон класса В25, м³	2.91	2.91	
	Масса панели, т	7.27	7.27	
		ПГ78-1Ш.А	ПГ78-2Ш.А	

Технические требования см. 3.902.1-12.3-ТТ
ведомость расхода стали см. 3.902.1-12.3-РС
Арматура класса А-III по ГОСТ 5781-82*
Панели ПГ78-1Ш.А, ПГ78-2Ш.А отличаются от серии 3.902.1-12 привязкой сеток поз. 4 и 7 (см. сеч. 3-3).

Привязан

Инв. №

Разраб.	Шильмовер	
Провер.		
Зав. гр.	Мазалова	
Гл. спец.	Власенко	
Н. контр.	Соколовская	
Начата	Шейко	

ТП902-1-173.91-КЖ2.И-07

Панель перегородочная ПГ78-1Ш.А ПГ78-2Ш.А

Стадия	Лист	Листов
Р	1	2

Госстрой СССР СЮКП Харьковский Водоканалпроект

Копир. Мастерень

Формат А3

Инв. № подл. 23910 и.50 02020-01 ВЗ

147

ПГ78-2 ш.А

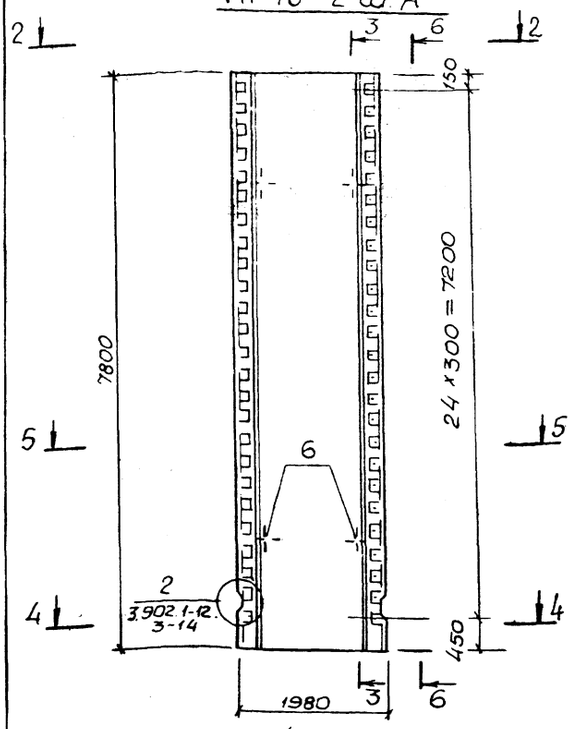

6 – 6

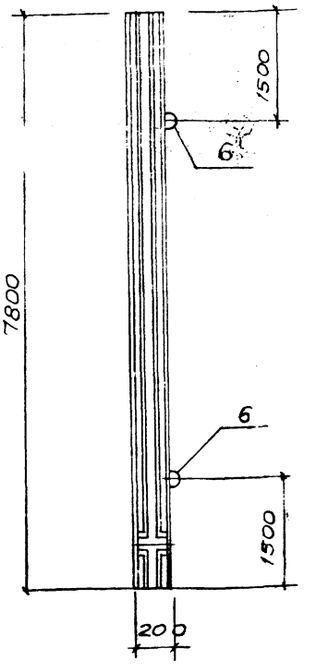

3 – 3

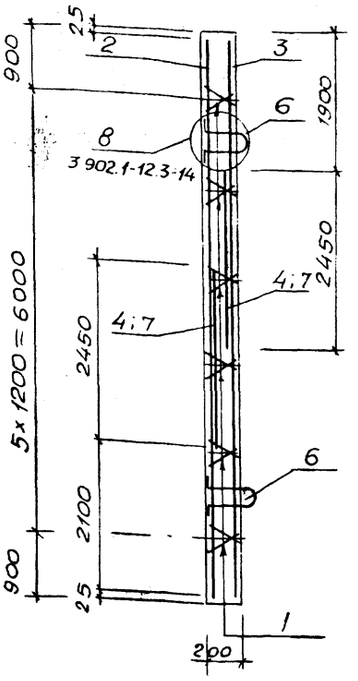

4 – 4

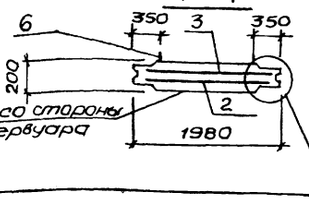

5 – 5

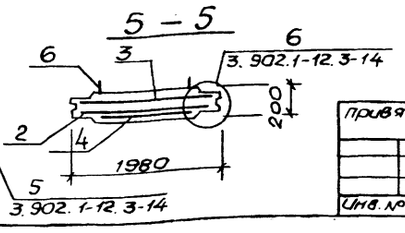

привязан

Инв.№

ТП902-1-173.91-КН2.И-07 Лист 2

Формат А3

Инв.№подл. | Подпись и дата | Взам.инв.№

Марка	Поз.	Наименование	Кол.	Обозначение документа	Масса, кг
ПГ1					
	1	Панель перегородочная			
		ПГ78-2 ш.А	1	902-1-173.91-КН2И.02	
		Изделие закладное			
	2	МН105-6	3	1.400-15. В.1	
	3	МН121-6	3	1.400-15. В.1	
	4	МН130-6.м	1.36	1.400-15, В1	
	5	МН126-6	1	1.400-15. В.1	
	6	МН548.м	3.6	1.400-15, В.1	
	7	Сальник			
		Ду150, ℓ=200	1	5.900-2	
	8	Ду50, ℓ=200	1	5.900-2	
	15	ф16А-III, ℓ=3000, 4.7кг	4	Без чертежей	
	16	ℓ=1800, 2.8кг	8	Без чертежей	
ПГ2					
	1	Панель перегородочная			
		ПГ78-1ш.А	1	902-1-173.91-КН2.И.02	
		Изделие закладное			
	2	МН105-6	2	1.400-15. В.1	
	3	МН121-6	3	1.400-15. В.1	

Марка	Поз.	Наименование	Кол.	Обозначение документа	Масса, кг
ПГ2					
		Изделие закладное			
	4	МН130-6.м	1.04	1.400-15, В.1	
	5	МН126-6	1	1.400-15 В.1	
	6	МН548.м	3.6	1.400-15 В.1	
	9	МН140-6	2	1.400-15 В.1	
		Сальник			
	10	Ду80 ; ℓ200	1	5.900-2	
	15	ф16А-III, ℓ=3000, 4.7кг	4	Без чертежей	
	16	ℓ=1800, 2.8кг	8	Без чертежей	
ПГ3					
	1	Панель перегородочная			
		ПГ78-1ш. А	1	902-1-173.91.КН2И-02	
		Изделие закладное			
	2	МН105-6	3	1.400-15, В.1	

1. Ведомость расхода стали на панель см. 902-1-173.91-КН2.И.09.
2. Затененные закладные изделия приварить к арматуре перегородок

25020-01 ТО

Инв.№подл. 33910 т.5к

привязан

Инв.№

Разраб.	Шишмарёв	
Пров.		
Зав.гр.	Лизунова	
Гл.спец.	Власенко	
Н.контр.	Скопальская	
Нач.отд.	Шевцов	

ТП902-1-173.91-КН2.И.08

Перегородочные панели ПГ1.., ПГ6

Стадия	Лист	Листов
Р	1	2

Госстрой СССР Союзгипроспецгаз Харьковский Зодчийгипроспецгаз

Копировал Мастерская

Формат А3

Марка	Поз.	Наименование	Кол.	Обозначение документа	Масса, кг
ПГ3					
		Изделие закладное			
	3	Мн 121-6	3	1.400-15. В.1	
	4	Мн 130-6, м	1,04	1.400-15. В.1	
	5	Мн 126-6	1	1.400-15. В.1	
	9	Мн 140-6	2	1.400-15. В.1	
		Сальник			
	11	Ду 500, ℓ=200	1	5.900-2	
	12	Ф16А-III, ℓ=1700; 2,69кг	16	без чертежа	
ПГ4					
		Панель перегородочная			
	1	ПГ78-1ш. А	1	902-1-173.91-КНК2.И.02	
		Изделие закладное			
	2	Мн 105-6	2	1.400-15, В.1	
	3	Мн 121-6	4	1.400-15, В.1	
	4	Мн 130-6, м	1,04	1.400-15, В.1	
	5	Мн 126-6	1	1.400-15. В.1	
	11	Сальник			
		Ду 500, ℓ=200	1	5.900-2	
	12	Ф16А-III, ℓ=1700; 2.69кг	16	без чертежа	

Марка	Поз.	Наименование	Кол.	Обозначение документа	Масса, кг
ПГ5					
		Панель перегородочная			
	1	ПГ78-1ш А	1	902-1-173.91-КНК2.И.02	
		Изделие закладное			
	2	Мн 105-6	5	1.400-15, В.1	
	3	Мн 121-6	2	1.400-15. В.1	
	4	Мн 130-6, м	1,04	1.400-15. В.1	
	5	Мн 126-6	1	1.400-15, В.1	
	13	Мн 112-6	1	1.400-15 В.1	
	10	Сальник			
		Ду 80, ℓ=200	1	5.900-2	
ПГ6					
		Панель перегородочная			
	1	ПГ78-2ш. А	1	902-1-173.91-КНК2.И.02	
		Изделие закладное			
	2	Мн 105-6	5	1.400-15, В.1	
	3	Мн 121-6	2	1.400-15, В.1	
	4	Мн 130-6, м	1,04	1.400-15, В.1	
	5	Мн 126-6	1	1.400-15, В.1	
	14	Мн 114-6	2	1.400-15, В.1	
	7	Сальник Ду 150, ℓ=200	1	5.900-2	

Арматура: класса А-III по ГОСТ 5781-82*

Привязан

Инв.№

ТП 902-1-173.91-КНК2.И.08

Лист 2

Формат А3

1-1

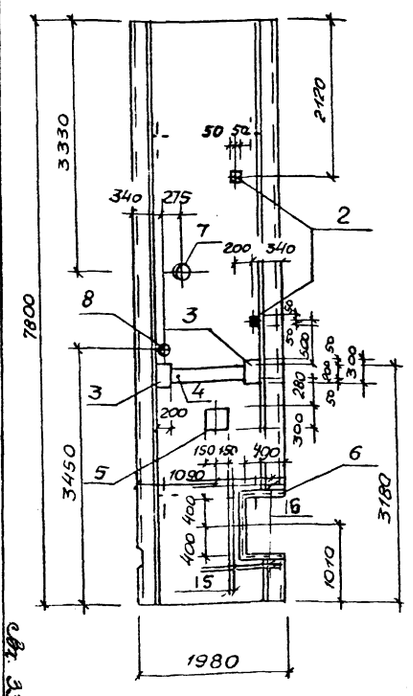

2-2

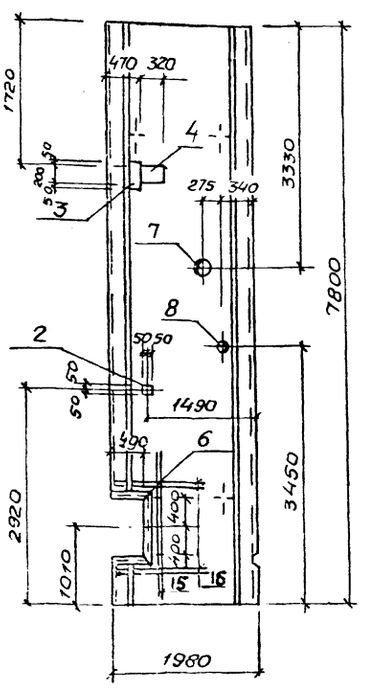

3-3

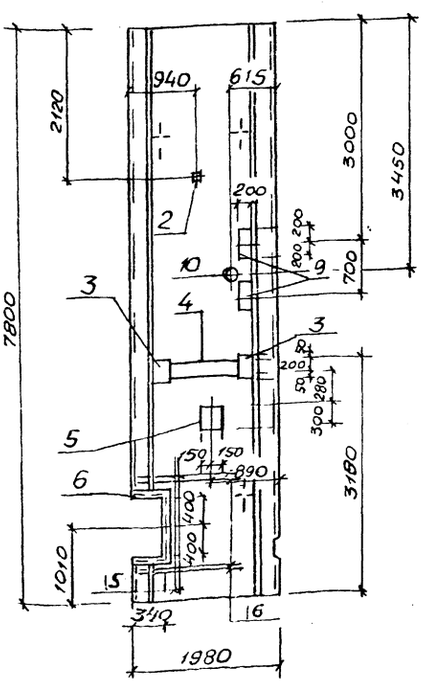

ПГ1

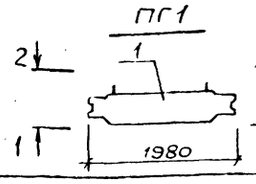

ПГ2

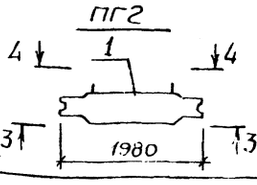

Привязан

Инв.№

ГП 902-1-173.91-КНК2.И.08

Лист 3

23020-01 ВЕ. ЭЗ ПОЗ.52

Инв. № подл. | Подпись и дата | Взам. инв. №

4 - 4

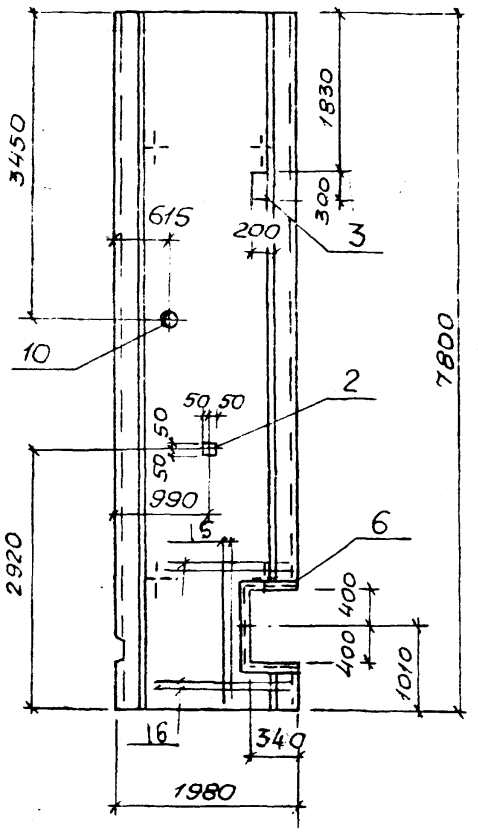

5 - 5

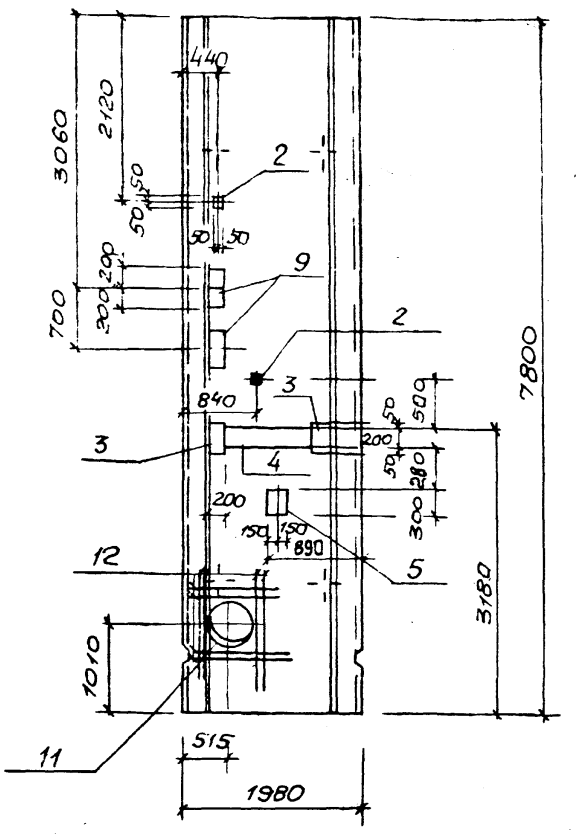

6 - 6

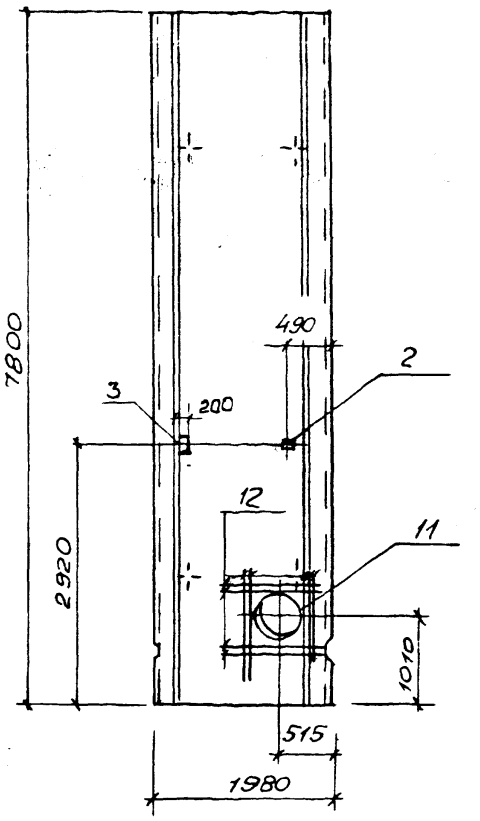

ПГ3

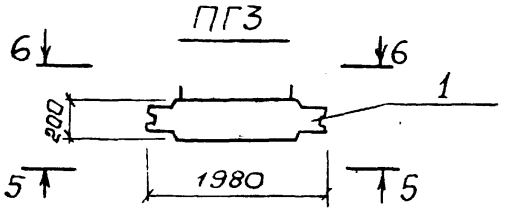

привязан				ТП 902-1-173.91-КН2.И.08	Лист 4
Инв. №					

Формат А3

Инв. № подл. | Подпись и дата | Взам. инв. №

7 - 7

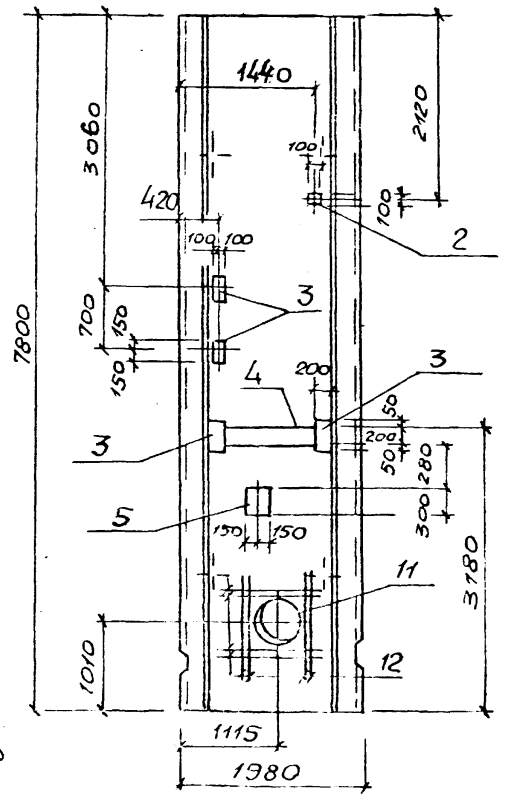

8 - 8

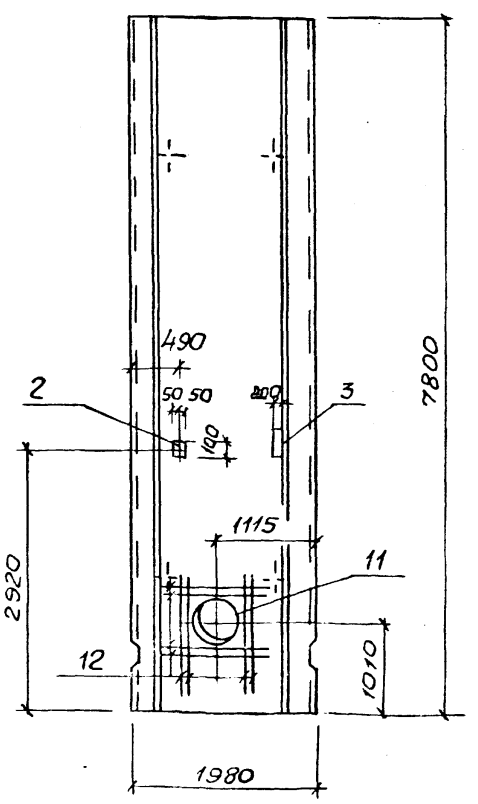

9 - 9

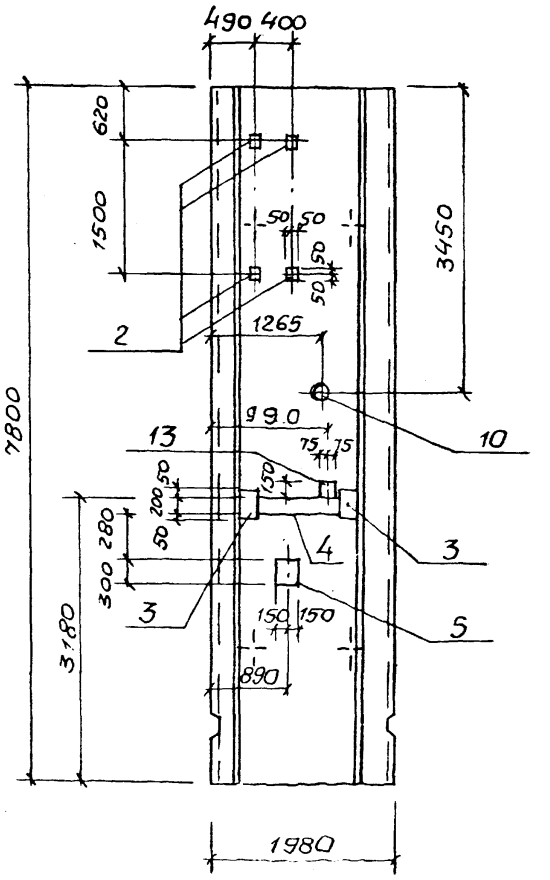

ПГ4

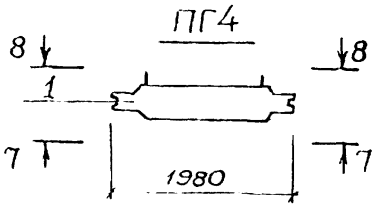

ПГ5

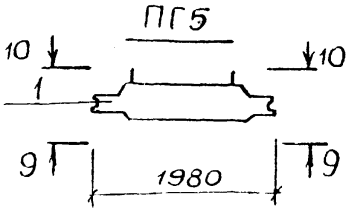

привязан				ТП 902-1-173.91-КН2.И.08	Лист 5
Инв. №					

Инв. № 33910 т.53
25020-01 52

10 – 10

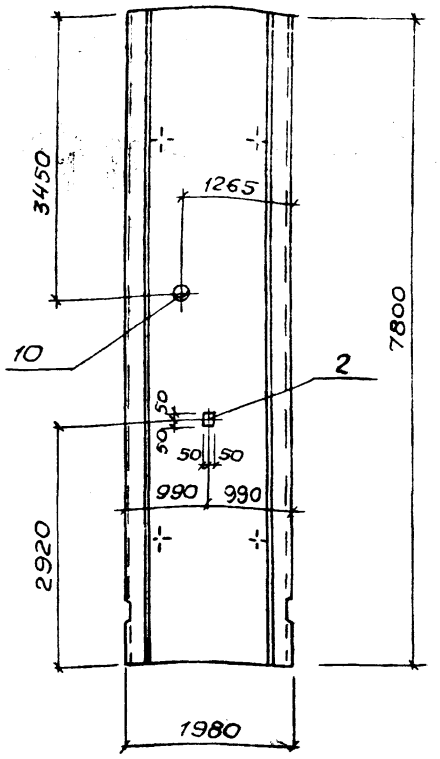

11 – 11

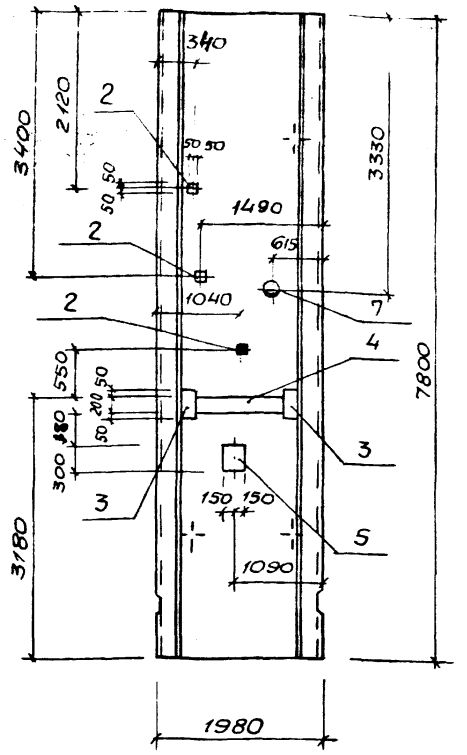

12 – 12

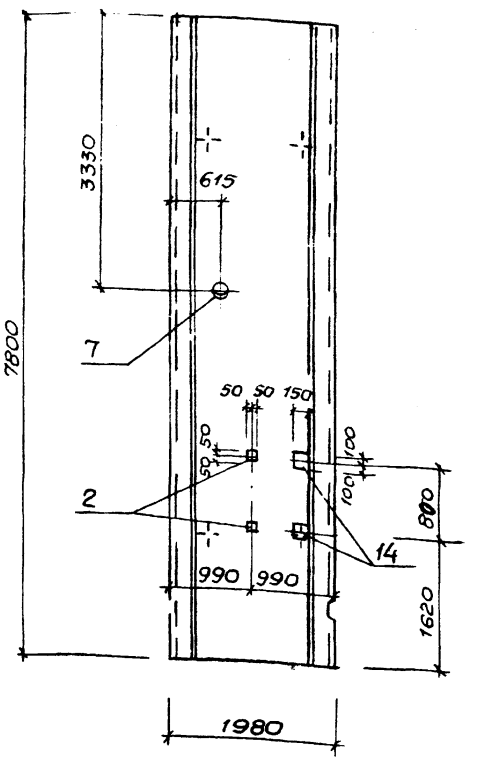

ПГ6

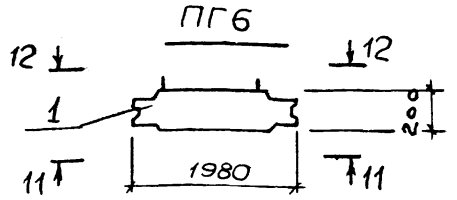

Привязан

Инв. №

Инв. №подл. | Подпись и дата | Взам. инв. №

ТП902-1-173.91-КЖ2.И.08

Лист 6

Формат А2

Инв. №подл. | Подпись и дата | Взам. инв. №

Ведомость дополнительного расхода стали на элемент, кг

Марка элемента	Изделия арматурные: Арматура класса А-III ГОСТ 5781-82* ф16	Итого	ф8	ф10	ф12	Итого	Изделия закладные: Прокат марки Ст3кп3-1, Ст3пс5-1 ГОСТ 103-76* δ6	δ8	δ10	Итого	ГОСТ 8509-86 L50×5	Итого	Сальники 5.900-2 Ду50	Ду80	Ду150	Ду500	Итого	Общий расход
ПГ1			1.7	0.9	2.6	5.2	1.5	36.5	3.5	13.7			5.8		20.3		81.4	86.6
ПГ2			1.6	0.9	4.0	6.5	1.0	42.2	5.3	13.7				6.9			69.1	75.6
ПГ3	43.2	43.2	0.2	0.6	4.0	4.8	1.5	29.8	5.3							57.0	93.6	141.6
ПГ4	43.2	43.2	0.2	1.2	2.2	3.6	1.0	36.4	2.9							57.0	97.3	144.1
ПГ5			0.5	0.6	2.8	3.9	2.5	30.6	3.7					6.9			43.7	47.6
ПГ6			0.5	0.6	2.8	3.9	2.5	31.1	3.7						20.3		57.6	61.5

Привязан

Инв. №

Разраб.	Шимкович	
Провер.		
Зав. гр.	Назарова	
Гл. спец.	Власенко	
Н. контр.	Соколовская	
Нач. отд.	Шечка	

ТП902-1-173.91-КЖ2.И.09

Ведомость расхода стали

Стадия	Лист	Листов
Р		1

Госстрой СССР Свкіт Уфьковский водоканалпроект № 1

Изд. 3390 т. 54

25020-01 53

52

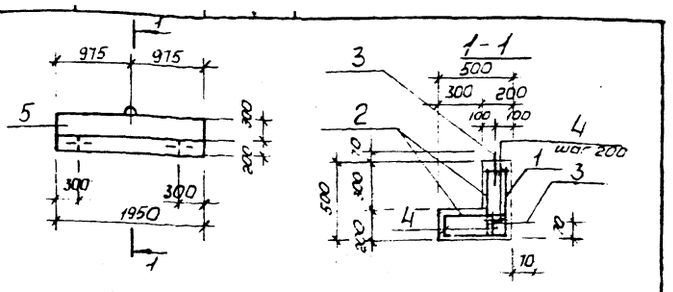

Поз. 4



Поз.	Наименование	Кол.	Обозначение документа
1	Сетка С1	1	902-1-173.91-КЖ2.И-12
2	Сетка С2	2	-КЖ2И-12
3	Петля УП1-3	3	1.400-9
4	ф 16 А-I, ℓ = 290	60	без черт.
5	Бетон класса В15 м³	0,32	

Арматура: класса А-I по ГОСТ 5781-82*

Привязан

Инв. №

Разраб.	Шильмовер	
Провер.		
Рук. гр.	Мазалова	
Гл. спец.	Власенко	
Н. контр.	Сокольская	
Нач. отд.	Шейко	

ТП902-1-173.91-КЖ2.И.10

Блок опорный БО1

Стадия	Лист	Листов
Р		1

Госстрой СССР Союзводоканалниипроект Харьковский Водоканалпроект

Формат А4

Ведомость расхода стали на один элемент, кг

Марка элемента	Изделия арматурные							
	Арматура класса							
	А-I					А-III		
	ГОСТ 5781-82*							
	ф6	ф8		Итого		ф12	Итого	Всего
БО1	4,3	8,9		13,2		16,2	16,2	29,4

Продолжение ведомости

Изделия закладные									Общий расход
Арматура класса									
А-I									
ГОСТ 5781-82									
			ф10				Итого	Всего	
			0,5				0,5	0,5	29,9

Привязан

Инв. №

Разраб.	Шильмовер	
Провер.		
Рук. гр.	Мазалова	
Гл. спец.	Власенко	
Н. контр.	Сокольская	
Нач. отд.	Шейко	

ТП902-1-173.91-КЖ2.И.11

Ведомость расхода стали

Стадия	Лист	Листов
Р		1

Госстрой СССР Союзводоканалниипроект Харьковский Водоканалпроект

Формат А4

Инв. № подл.	Подпись и дата	Взам. инв. №

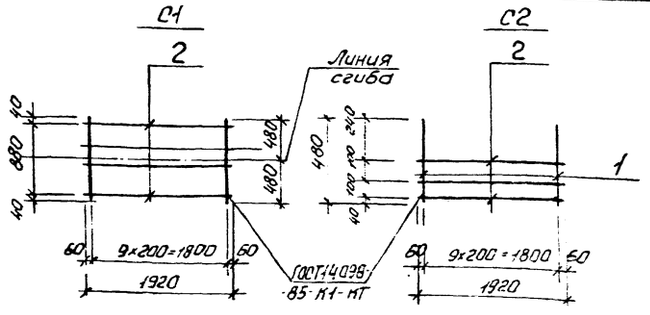

Марка сетки	Поз.	Наименование	Кол.	Масса ед., кг	Масса сетки, кг
С1	1	ф12А-III, ℓ = 960	10	0,86	11,8
	2	ф8А-I, ℓ = 1920	4	0,76	
С2	1	ф12А-III, ℓ = 480	10	0,43	6,6
	2	ф8А-I, ℓ = 1920	3	0,76	

Арматура: класса А-I и А-III по ГОСТ 5781-82*

Привязан

Инв. №

Разраб.	Шильмовер	
Провер.		
Рук. гр.	Мазалова	
Гл. спец.	Власенко	
Н. контр.	Сокольская	
Нач. отд.	Шейко	

ТП902-1-173.91-КЖ2.И.12

Сетки С1, С2

Стадия	Лист	Листов
Р		1

Госстрой СССР Союзводоканалниипроект Харьковский Водоканалпроект

Формат А4

Инв. № подл.	Подпись и дата	Взам. инв. №

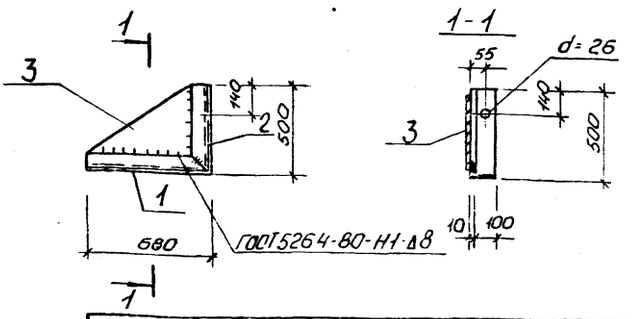

Марка	Поз.	Наименование	Кол.	Масса ед., кг	Масса изделия
МС31	1	Уголок 100×8 ГОСТ 8509-86 / СТ3 ПС5-1 ГОСТ 535-88 ℓ = 680	1	8,3	30,4
	2	Уголок 100×8 ГОСТ 8509-86 / СТ3 ПС5-1 ГОСТ 535-88 ℓ = 500	1	6,1	
	3	Полоса 10×500 ГОСТ 19903-74* / СТ3ПС5-1 ГОСТ 14676-79	1	16,0	

Привязан

Инв. №

Разраб.	Шильмовер	
Провер.		
Рук. гр.	Мазалова	
Гл. спец.	Власенко	
Н. контр.	Сокольская	
Нач. отд.	Шейко	

ТП902-1-173.91-КЖ2.И.13

Изделие соединительное МС31

Стадия	Лист	Листов
Р		1

Госстрой СССР Союзводоканалниипроект Харьковский Водоканалпроект

Формат А4

Отд. 33910 л. 53
25020-01 54

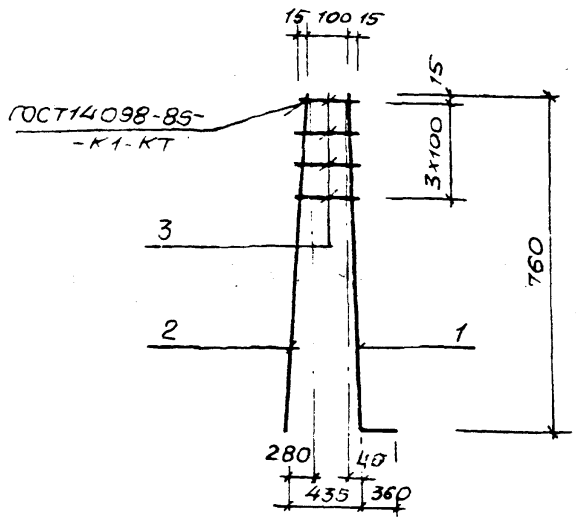

Поз.	Наименование	Кол.	Масса ед., кг	Масса каркаса, кг
1	Ф14А-III, ℓ=1120	1	1,36	2,04
2	Ф8А-III, ℓ=810	1	0,32	
3	Ф8А-III, $ℓ_{ср}$=220	4	0,09	

Арматура: класса А-III ГОСТ 5781-82*

Привязан

Инв. №

Разраб.	Шильмовер		
Пров.			
Рук. гр.	Мазалова		
Гл. спец.	Власенко		
Н. контр.	Сокольская		
Нач. отд.	Шейко		

ТП902-1-173.91 -КЖ2.И.14

Каркас плоский Кр1

Стадия	Лист	Листов
Р		1

ГОССТРОЙ СССР СВКП ХАРЬКОВСКИЙ ВОДОКАНАЛПРОЕКТ

Формат А4

Инв. № подл.	Подпись и дата	Взам. инв. №

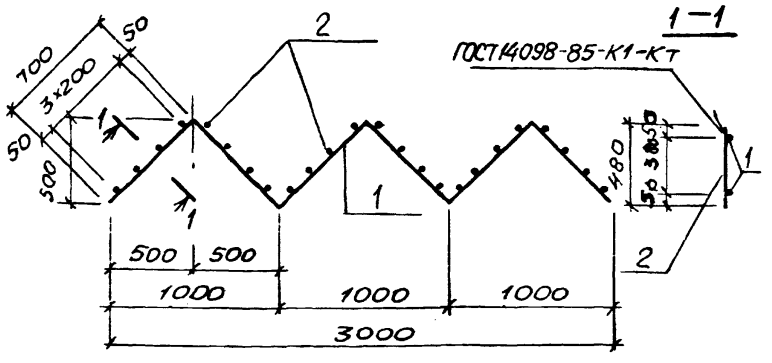

Поз.	Наименование	Кол.	Масса ед., кг	Масса каркаса, кг
1	Ф8А-I, ℓ=4200	2	1,7	10,6
2	Ф10А-III, ℓ=480	24	0,3	

Арматура: класса А-I и А-III по ГОСТ 5781-82*

Привязан

Инв. №

Разраб.	Шильмовер		
Провер.			
Рук. гр.	Мазалова		
Гл. спец.	Власенко		
Н. контр.	Сокольская		
Нач. отд.	Шейко		

ТП902-1-173.91-КЖ2 И.15

Каркас плоский Кр2

Стадия	Лист	Листов
Р		1

ГОССТРОЙ СССР СВКП ХАРЬКОВСКИЙ ВОДОКАНАЛПРОЕКТ

Формат А4

Инв. № подл.	Подпись и дата	Взам. инв. №

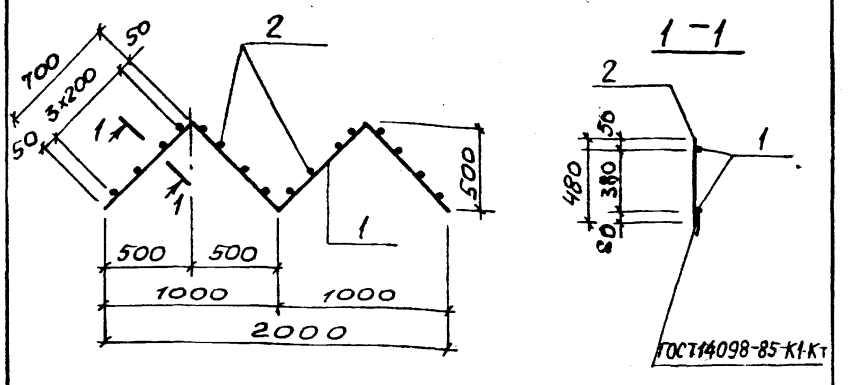

Поз.	Наименование	Кол.	Масса ед., кг	Масса каркаса, кг
1	Ф8А-I, ℓ=2800	2	1,1	7,0
2	Ф10А-III, ℓ=480	16	0,3	

Арматура класса А-I и А-III по ГОСТ5781-82*

Привязан

Инв. №

Разраб.	Шильмовер		
Провер.			
Рук. гр.	Мазалова		
Гл. спец.	Власенко		
Н. контр.	Сокольская		
Нач. отд.	Шейко		

ТП902-1-173.91-КЖ2 И.16

Каркас плоский КР3

Стадия	Лист	Листов
Р		1

ГОССТРОЙ СССР СВКП ХАРЬКОВСКИЙ ВОДОКАНАЛПРОЕКТ

Формат А4

Свт. 33910 л. 56
25020-01 55

Инв. № подл.	Подпись и дата	Взам. инв. №

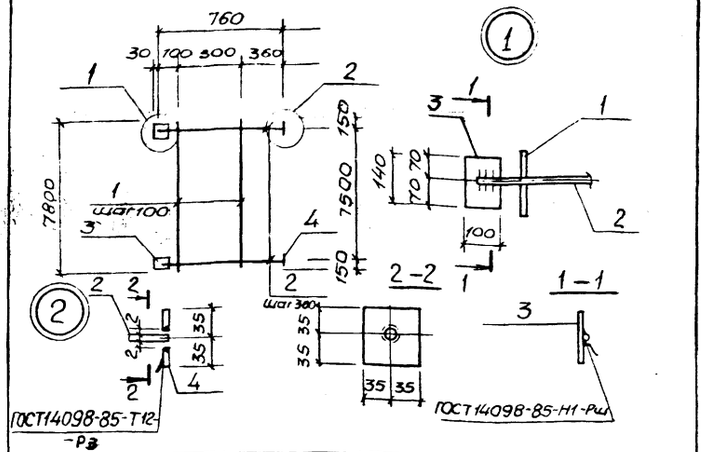

Марка сетки	Поз.	Наименование	Кол.	Масса ед., кг	Масса сетки, кг
С3	1	ф12-А-III, ℓ=7800	4	7,02	88,44
	2	ф16-А-III, ℓ=760	26	1,2	
	3	-100×6, ℓ=140	26	0,66	
	4	-70×12, ℓ=70	26	0,46	

Арматура: класса А-III по ГОСТ 5781-82*

Полоса: по ГОСТ 103-76*

Привязан

Инв. №

Разраб.	Шильмовер	
Провер.		
Рук. гр.	Мазалова	
Гл. спец.	Власенко	
Н. контр.	Сокольская	
Нач. отд.	Шейко	

ТП902-1-173.91-КН2.И.17

Сетка С3

Стадия	Лист	Листов
Р		1

ГОССТРОЙ СССР СВКП ХАРЬКОВСКИЙ ВОДОКАНАЛПРОЕКТ

Формат А4

Инв. № подл.	Подпись и дата	Взам. инв. №

Альбом 5

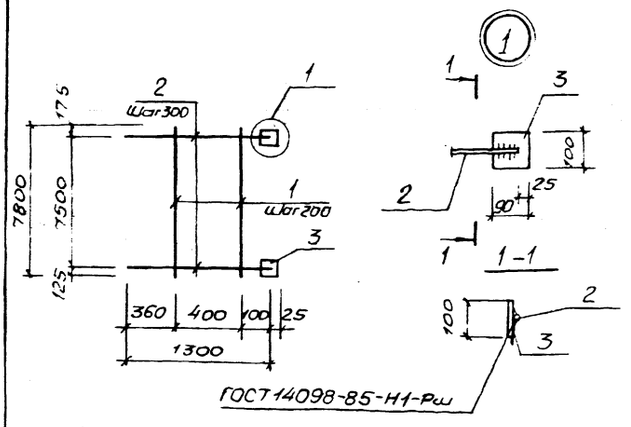

Марка сетки	Поз.	Наименование	Кол.	Масса ед., кг	Масса сетки, кг
С4	1	ф12А-III, ℓ=7800	3	7,02	85,4
	2	ф16А-III, ℓ=1300	26	2,05	
	3	-90×6, ℓ=100	26	0,42	

Арматура: класса А-III по ГОСТ 5781-82*

Полоса: по ГОСТ 103-76*

Привязан

Инв. №

Разраб.	Шильмовер	
Провер.		
Рук. гр.	Мазалова	
Гл. спец.	Власенко	
Н. контр.	Сокольская	
Нач. отд.	Шейко	

ТП902-1-173.91-КН2.И.18

Сетка С4

Стадия	Лист	Листов
Р		1

ГОССТРОЙ СССР СВКП ХАРЬКОВСКИЙ ВОДОКАНАЛПРОЕКТ

Формат А4

Инв. № подл.	Подпись и дата	Взам. инв. №

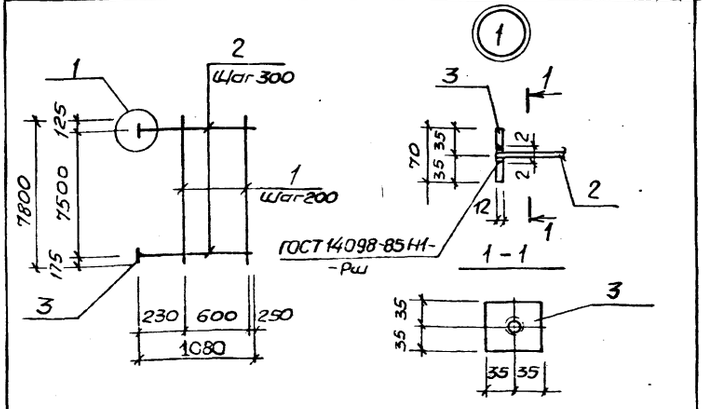

Марка сетки	Поз.	Наименование	Кол.	Масса ед., кг	Масса сетки, кг
С5	1	ф12А-III, ℓ=7800	4	7,02	84,56
	2	ф16А-III, ℓ=1080	26	1,71	
	3	-70×12, ℓ=70	26	0,46	

Арматура: класса А-III по ГОСТ 5781-82*

Полоса: по ГОСТ 103-76*

Привязан

Инв. №

Разраб.	Шильмовер	
Провер.		
Рук. гр.	Мазалова	
Гл. спец.	Власенко	
Н. контр.	Сокольская	
Нач. отд.	Шейко	

ТП902-1-173.91-КН2.И.19

Сетка С5

Стадия	Лист	Листов
Р		1

ГОССТРОЙ СССР СВКП ХАРЬКОВСКИЙ ВОДОКАНАЛПРОЕКТ

Инв. № подл.	Подпись и дата	Взам. инв. №

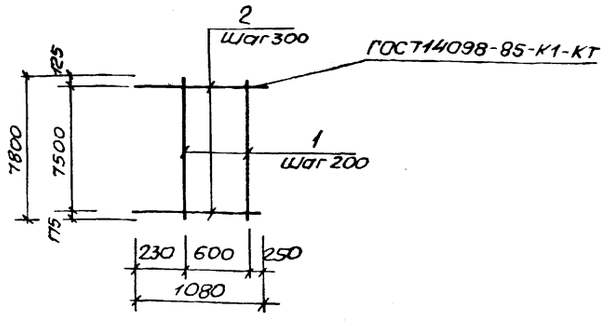

Марка сетки	Поз.	Наименование	Кол.	Масса ед., кг	Масса сетки
С6	1	ф12А-III, ℓ=7800	4	7,02	72,56
	2	ф16А-III, ℓ=1080	26	1,71	

Арматура: класса А-III по ГОСТ 5781-82*

Привязан

Инв. №

Разраб.	Шильмовер	
Провер.		
Рук. гр.	Мазалова	
Гл. спец.	Власенко	
Н. контр.	Сокольская	
Нач. отд.	Шейко	

ТП902-1-173.91-КН2.И.20

Сетка С6

Стадия	Лист	Листов
Р		1

ГОССТРОЙ СССР СВКП ХАРЬКОВСКИЙ ВОДОКАНАЛПРОЕКТ

Формат А4

Св. 33910 т. 57
25020-01 56

МС1, МС4

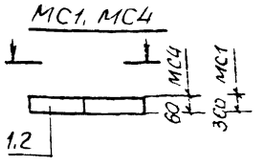

МС6, МС8, МС9

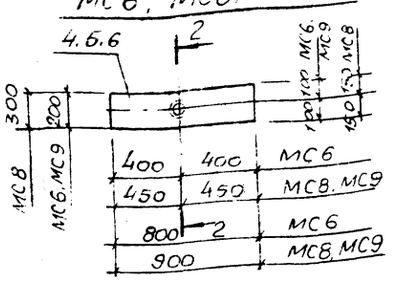

1 – 1

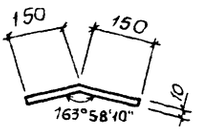

МС7

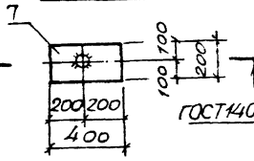

3 – 3

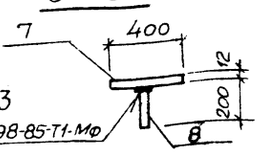

ГОСТ 14098-85-Т1-Мф

МС3

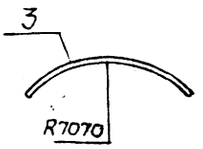

2 – 2

МС19, МС21, МС23 ... МС26

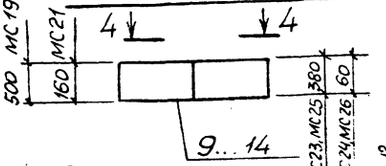

4 – 4

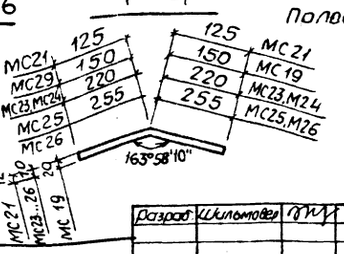

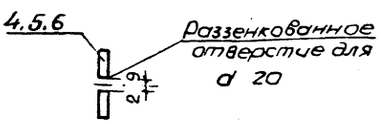

Арматура: класса А-III по ГОСТ 5781-82*
Полоса: поз. 2, 4, 5, 7, 12, 14 по ГОСТ 103-76*
поз. 1, 6, 9 ... 11, 13 по ГОСТ 82-70*

Марки изделия	Поз	Наименование	Кол	Масса ед. кг	Масса изделия кг
МС1	1	-10×360, ℓ=300	1	8.95	8.95
МС4	2	-10×60, ℓ=300	1	1.4	1.4
МС3	3	ф20А-III, ℓ=600	1	1.5	1.5
МС6	4	-12×200, ℓ=800	1	12.6	12.6
МС8	5	-12×200, ℓ=900	1	14.2	14.2
МС9	6	-12×300, ℓ=900	1	21.3	21.3
МС7	7	-16×200, ℓ=400	1	8.8	9.3
	8	ф20А-III, ℓ=200	1	0.5	
МС19	9	-8×500 ℓ=300	1	5.65	5.65
МС21	10	-12×250, ℓ=160	1	3.77	3.77
МС23	11	-10×380, ℓ=440	1	12.13	12.13
МС24	12	-10×60, ℓ=440	1	2.07	2.07
МС25	13	-10×380, ℓ=510	1	15.21	15.21
МС26	14	-10×60, ℓ=510	1	2.4	2.4

Разраб.	Шильмова		ТП 902-1-173.91-КНС.И.21
Провер.			
Рук. гр.	Маслова		Изделие соединительное МС1 (МС1...МС9, МС19, МС21, МС23...МС26)
Гл. спец.	Власенко		Стадия: Р; Лист: ; Листов: 1
Н. контр.	Сакольская		Госстрой СССР СВКП Харьковский Водоканалпроект
Нач. отд.	Шейко		Формат А3

Привязан

Инв. №

Инв. № подл. | Подпись и дата | Взам. инв. №

МС 11

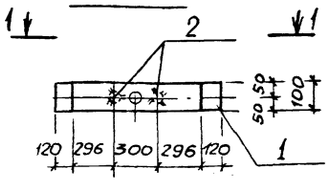

МС 12, МС 16, МС 17

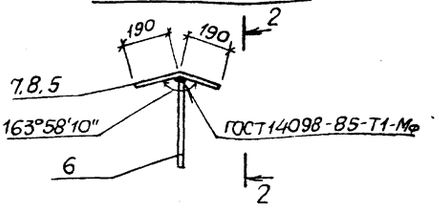

МС 13

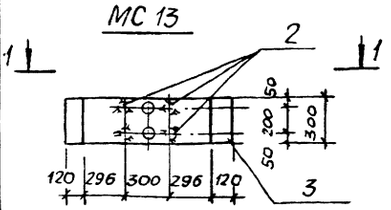

2 – 2 (для МС12)

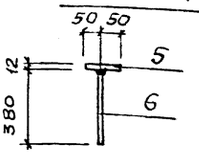

МС 14

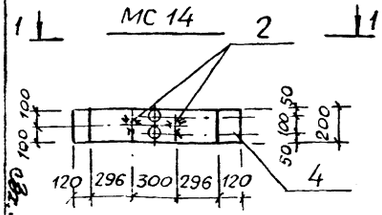

2 – 2 (для МС16, МС17)

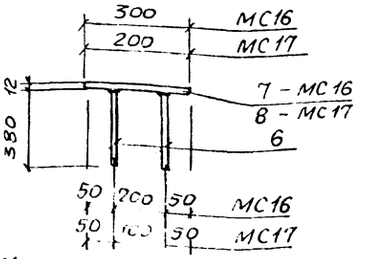

1 – 1

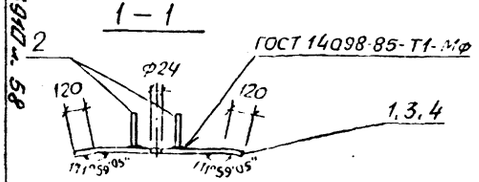

Арматура: класса А-III по ГОСТ 5781-82*
Полоса: поз. 1, 4 - по ГОСТ 103-76*
поз. 3, 5, 8 - по ГОСТ 82-70*

Марка изделия	Поз	Наименование	Кол.	Масса ед., кг	Масса изделия
МС 11	1	-12×100, ℓ=1132	1	10.7	11.06
	2	ф12А-III, ℓ=200	2	0.18	
МС 13	3	-12×300, ℓ=1132	1	32.0	32.72
	2	Ф12А-III, ℓ=200	4	0.18	
МС 14	4	-12×200, ℓ=1132	1	21,33	21.69
	2	Ф12А-III, ℓ=200	2	0,18	
МС 12	5	-16×380, ℓ=100	1	3.8	5.3
	6	ф25А-III, ℓ=380	1	1.5	
МС 16	7	-16×380, ℓ=300	1	14,3	20.3
	6	ф25А-III, ℓ=380	4	1.5	
МС 17	8	-16×380, ℓ=200	1	7,5	10.5
	6	ф25А-III, ℓ=380	2	1.5	

Разраб.	Шильмова		ТП 902-1-173.91-КНС.И.22
Провер.			
Рук. гр.	Маслова		Изделие соединительное МС11 (МС11...МС14, МС16, МС17)
Гл. спец.	Власенко		Стадия: Р; Лист: ; Листов: 1
Н. контр.	Сокольская		Госстрой СССР СВКП Харьковский Водоканалпроект
Нач. отд.	Шейко		Формат А3

Копир. Мастяненко

Привязан

Инв. №

Инв. № подл. | Подпись и дата | Взам. инв. №

25020-01 ВК.ЗЗ90ТМ-58

Инв. № подл. | Подпись и дата | Взам. инв. №

МС 18 , МС 22

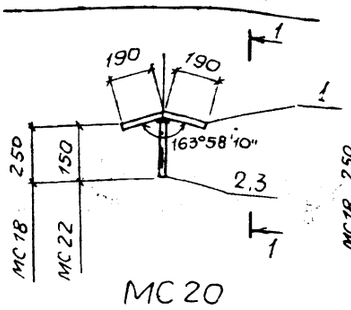

1 — 1

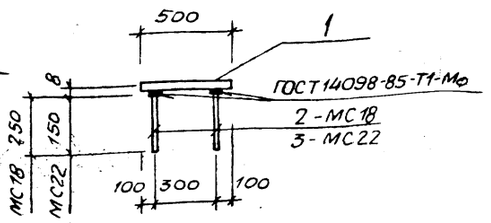

МС 20

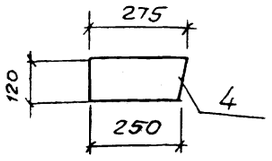

МС 30

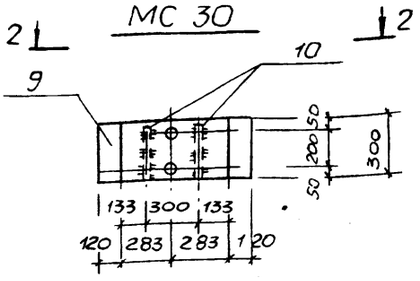

МС 28

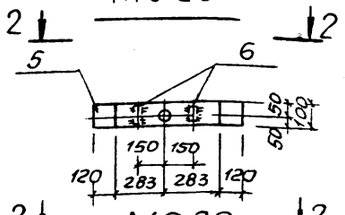

2 — 2

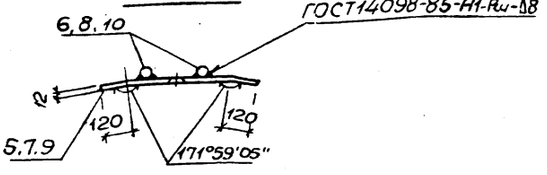

МС 29

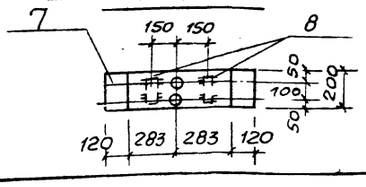

Марка изделия	поз.	Наименование		Кол.	Масса ед., кг	Масса изделия, кг
МС 18	1	-8×380,	ℓ = 500	1	11,9	12,22
	2	Ф10А-III,	ℓ = 250	2	0,16	
МС 22	1	-8×380,	ℓ = 500	1	11,9	12,1
	3	Ф10А-III,	ℓ = 150	2	0,9	
МС 20	4	-8×120,	ℓ = 275,	1	1,68	1,68
МС 28	5	-12×100,	ℓ = 806	1	6,3	8,1
	6	-Ф12А-III,	ℓ = 100	2	0,9	
МС 29	7	-12×200,	ℓ = 806	1	12,65	13,01
	8	Ф12А-III,	ℓ = 200	2	0,18	
МС 30	9	-12×300,	ℓ = 806	1	20,1	20,56
	10	Ф12А-III,	ℓ = 250	2	0,23	

Арматура: класса А-III по ГОСТ 5781-82*.

Полоса: поз. 4, 5, 7 по ГОСТ 103-76*,
поз. 1, 9 по ГОСТ 82-70*

Инв. № 3910 ч. 59/5

Разраб.	Шильмовер		ТП 902-1-173.91-КН2.И.23
Провер.			
Рук. гр.	Мазалова		Изделия соединительные МС18 (МС18, МС22, МС20, МС28...МС30)
Гл. спец.	Власенко		Стадия: Р; Лист: ; Листов: 1
Н. контр.	Сакиевская		Госстрой СССР СВКП Харьковский Водоканалпроект
Начотд.	Шейко		

Привязан

Инв. №

Формат А3