ТИПОВОЙ ПРОЕКТ

503-3-27.90

МЕХАНИЗИРОВАННАЯ МОЙКА НА I ЛИНИЮ, С ПОСТОМ САНИТАРНОЙ ОБРАБОТКИ И ВСТРОЕННЫМИ ОЧИСТНЫМИ СООРУЖЕНИЯМИ

Альбом II

Проектная документация по переводу механизированной мойки в режим обеззараживания транспорта и санитарной обработки людей

24532-12
ЦЕНА 0-65

gost.e-ecolog.ru

ТИПОВОЙ ПРОЕКТ

903-3-27.90

МЕХАНИЗИРОВАННАЯ МОЙКА НА I ЛИНИЮ, С ПОСТОМ САНИТАРНОЙ ОБРАБОТКИ И ВСТРОЕННЫМИ ОЧИСТНЫМИ СООРУЖЕНИЯМИ

Альбом II

Проектная документация по переводу механизированной мойки в режим обеззараживания транспорта и санитарной обработки людей

Разработан:
Гипроавтотрансом

Утвержден и введен в действие Минавтотрансом РСФСР
Протокол от 22.10.90 № 7

Главный инженер института
_____ В.Н.Крюков

Главный инженер проекта
_____ А.А.Белоус

24532-12 2

Альбом 11

Специальная обработка подвижного состава производится на участке мойки автомобилей, специально приспособленном для этих целей.

Спецобработка транспорта осуществляется на 2 постах специализированной поточной линии ЕО, оборудованной осмотровыми канавами.

При режиме СОТ участок работает круглосуточно, бесперебойно обеспечивая поточность обработки.

Весь участок разделен на 2 зоны, "грязную" и "чистую".

На посту "грязной" зоны выполняются следующие операции:

- контроль загрязненности подвижного состава (при его загрязнении РВ);
- чистка и мойка наружных и внутренних поверхностей подвижного состава (при его загрязнении РВ);
- нанесение на поверхность подвижного состава обезвреживающих веществ (при дегазации и дезинфекции);
- выдержка (при дезинфекции) нанесенных веществ на поверхности подвижного состава;
- смывание (снятие) обеззараживающих веществ.

После выполнения этих операций подвижной состав проходит мойку через моечную установку М-129, и далее поступает на "чистую" зону.

На посту "чистой" зоны выполняются:

- повторный контроль степени загрязненности РВ подвижного состава и, в случае необходимости, повторение дезактивации;
- смазка поверхностей деталей и инструмента, изготовленных

Взам. инв. №

Подпись и дата

Инв. № подл.

Привязан

Инв. №

ТП 503-3-27.90 - ПЗ

ГИП	Белоус	Пояснительная записка	Стадия: РП; Лист: 1; Листов: 14
Н.конт.	Ростунова		
Зав.гр.	Шварцман		ГИПРОАВТОТРАНС г. Москва
Зав.гр.	Нечаева		
Зав.гр.	Низамова		

Копировал 24532-12 3 Формат А4

из легкокорродирующих материалов.

Пропускная способность постов определена в соответствии с обязательным приложением I СНиП 2.01.57-85 "Приспособление объектов коммунально-бытового назначения для санитарной обработки людей, специальной обработки одежды и подвижного состава автотранспорта".

При приспособлении участка мойки автомобилей в режиме СОТ, полностью используется оборудование, применяемое для туалетной и углубленной мойки подвижного состава и предусматривается дополнительное технологическое оборудование и оснастка (занавесы, бачки для химикатов и т.д.).

В корпусе предусмотрены кладовые для хранения специального оборудования и инвентаря для режима СОТ и хранения средств специальной обработки и материалов.

Для санитарной обработки людей используются санитарно-бытовые помещения, которые для этих целей переоборудуются.

По схеме движения, указанной в проекте, люди, вошедшие в корпус с улицы проходят пост дозиметрического контроля и пост медицинского осмотра, расположенные в ожидальной. Смежно с ожидальной расположены место для сортировки и упаковки зараженной одежды и место выдачи моющих средств и дезинфектантов. Далее, через сквозную душевую кабину люди проходят в одевальную. Смежно с одевальной находятся гардероб и место отдыха обслуживающего персонала и склад мыла, мочалок, обеззараживающих средств, сообщающееся через окно с местом для выдачи моющих средств и дезинфектантов. Здесь же, в одевальной, люди проходят повторный пост дозиметрического контроля и пост медицинского контроля. В одевальной также расположено место хранения обменного фонда. Из одевальной схема движения людей происходит в соответствии с планом работы предприятия в конкретных условиях.

С целью приспособления помещений мойки для специальной обра-

ботки подвижного состава (СОТ) предусматривается ряд мероприятий по водоснабжению и канализации.

Из объединенной системы хозяйственно-питьевого, производственного водопровода и из сети горячего водоснабжения подается вода к поливочным кранам, установленным в участке мойки автомобилей, в помещении для обслуживающего персонала и на складе загрязненной одежды. Из поливочных кранов участка мойки через гибкий шланг заполняется емкость для приготовления специального раствора. После обработки специальным раствором машины направляются на мойку, которая осуществляется водой из хозяйственно-питьевого водопровода. Схема работы следующая: всасывающая линия насосов, подающих в обычном режиме воду из резервуара очищенных стоков к моечным установкам, соединяется с подающим трубопроводом = 80 мм холодной воды, на котором устанавливается опломбированная задвижка. В обычном режиме участок трубы от задвижки до всасывающей линии насоса остается несмонтированным. При объявлении особого режима этот участок монтируется при помощи фланцевых соединений. Ближайшая к резервуару задвижка на всасывающей линии насоса закрывается и насосы начинают подавать воду на моечную установку из хозяйственно-питьевого водопровода.

Загрязненные сточные воды стекают в приямок моечной канавы и далее по трубопроводу поступают в приемный резервуар очистных сооружений для последующей очистки на гидроциклонах, флотационной установке, фильтрах-сепараторах (аналогично схеме очистки в обычном режиме).

В особый период очищенные стоки отводятся из резервуара в сеть бытовой канализации площадки через спускной трубопровод, на котором предусматривается опломбированная задвижка. Часть отводящего трубопровода также монтируется на фланцевых соединениях при объявлении особого периода.

Время пребывания стоков в очистных сооружениях более 30 минут.

Осадок и масло из очистных сооружений вывозят в места, согла-

Взам. инв. №

Подп. и дата

Инв. № подл.

Привязан

Инв. №

Копировал 24532-12 5 Формат А4

ЦИТП 51 10111

сованные с местной санитарно-эпидемиологической станцией.

Для специальной обработки людей (СОЛ) к трубопроводам ВО, ТЗ присоединяются через опломбированные вентили самостоятельные трубопроводы для подачи холодной и горячей воды к душам. Эти трубопроводы питаются от одного общего смесителя - регулятора температуры горячего водоснабжения (РТ-ГВ), установленного со стороны "чистой" зоны. Температура горячей воды 38-40^{0} при одновременной работе всех душевых сеток. В местах санитарной обработки людей, в помещениях для сбора, сортировки и упаковки загрязненной одежды предусматриваются трапы.

Трубопроводы для режима СОТ и СОЛ смонтированы в обычном режиме и опломбированы. Спецификация оборудования и материалов даны в спецификации основного комплекта.

Присоединение не смонтированных участков и переключение арматуры производить при приведении предприятия к особому режиму.

Инв. № подл.	Подп. и дата	Взам. инв. №

Альбом 11

Данные по производственному водопотреблению

№ потребителя по плану	Наименование потребителя	Количество потребителей	Количество часов работы в сутки	Водопотребление: Требования к качеству воды	Потребный напор у потребителя м.вод.ст.	Режим водопотребления	Расход воды на одного потребителя м3/ч	Из хозяйственно-питьевого водопровода: м3/сут	м3/ч	л/с
	Участок мойки автомобилей									
3.	Установка для мойки грузовых автомобилей М-I29	I	24	питьевая	220	непрерывный	I2,0	288	I2,0	3,33
6.	Установка моечная для двигателей М-203	I	24	питьевая	5	непрерывный	0,I2	2,88	0,I2	0,06
5.	Установка моечная для автомобилей М-I25	I	24	питьевая	5	непрерывный	0,8	I9,2	0,8	0,22
	Кран водоразборный Ø 25	2	24	питьевая	5	непрерывный	0,2I	I0,08	0,42	0,I2
	Итого:							320,I6	I3,34	3,73

Привязан

Инв. №

ТП 503-3-27.90 - П3

Лист 5

Копировал 24532-12 7 Формат А4

ЦИТП 51 10111

Данные по производственному водоотведению

Наименование потребителя	Водоотведение: Характеристика сточных вод	режим водоотведения	в бытовую канализацию: м3/сут	м3/ч	л/с	Концентрация загрязненных сточных вод локальных очистных сооружений, мг/л	Примечания
Участок мойки автомобилей							
3. Установка для мойки грузовых автомобилей М-I29	ВВ-I000 мг/л НП-40 мг/л ТЭС-0,0I мг/л	непрерывный	259,2	I0,8	3,0	ВВ-I0 мг/л НП-5 мг/л ТЭС-0,00I мг/л	
6. Установка моечная для двигателей М-203	ВВ-I000 мг/л НП-40 мг/л ТЭС-0,0I мг/л Т - 40°С	непрерывный	2,59	0,II8	0,054	ВВ-I0 мг/л НП-5 мг/л ТЭС-0,00I мг/л Т - 40°С	
5. Установка моечная для автомобилей М-I25	ВВ-I000 мг/л НП-40 мг/л	непрерывный	I7,28	0,72	I,I98	ВВ-I0 мг/л НП-5 мг/л	
Кран водоразборный Ø 25		непрерывный	I0,08	0,42	0,I2		
И т о г о:			289,I5	I2,06	3,37		

Вентиляция и отопление в приспосабливаемых помещениях для режима СОЛ запроектирована в соответствии с требованиями СНиП 2.09.04-87 и СНиП 2.01.57-85.

Вытяжка предусматривается из душевой, раздевальной и других помещений "грязной" зоны; приточный воздух подается в одевальную и другие помещения "чистой" зоны.

Кратность в этих помещениях принята согласно СНиП 2.01.67-85.

В участке обеззараживания транспорта приточно-вытяжная вентиляция принята механическая и обеспечивает в "грязной" зоне производственных помещений и санитарного пропускника часовую кратность обмена воздуха не менее 10. Приточный воздух подается в "чистую" зону. Вытяжка предусмотрена сосредоточенной из верхней зоны участка, при этом из "грязной" зоны - 2/3, из "чистой" - 1/3 объема отсасываемого воздуха.

Объем воздуха при вытяжке на 20% больше объема приточного воздуха.

При переходе объекта на режим СОТ и СОЛ необходимо:

- дополнительно включить к системам А1, В1 ... В4, смонтированную систему В5;

- закрыть заслонки в системе П1 на воздуховоде диаметром 400, подающем приточный воздух в участок мойки через отверстия, затянутые металлической сеткой, и на воздуховоде диаметром 125, подающим воздух в гардероб;

- прикрыть заслонку на воздуховоде системы П1, подающем воздух в рабочую зону на высоте 1,0 метр от пола, для уменьшения подачи воздуха в чистую зону до 16240 м3/ч. Положение заслонки необходимо определить при наладке.

Взам. инв. №

Подп. и дата

Инв. № подл.

Привязан

Инв. №

Копировал 24532-12 9 Формат А4

ЦИТП 51 10111

Экспликация помещений

Номер по проекту	Наименование	Кол-во воздуха м3/час вытяжка	приток
I	Раздевальная	II0	
2	Место сбора и хранения одежды		
3	Ожидальная	2I5	
4	Пост дозиметрического контроля		
5	Пост медицинского осмотра		
6	Санитарный узел	60	
7	Место для сортировки и упаковки зараженной одежды	90	
8	Место для выдачи моющих средств дезинфектантов	80	
9	Душевая	I50	
I0	Одевальная		
II	Пост дозиметрического контроля		
I2	Пост медицинского контроля		
I3	Склад мила, мочалок, обеззараживающих средств		675
I4	Гардероб и место отдыха обслуживающего персонала		
I5	Место хранения обменного фонда		
I6	Помещение обеззараживания автотранспорта	20300	I6240

Привязан

Инв. №

Альбом 11

Фрагмент плана расположения технологического оборудования на отм. 0.000

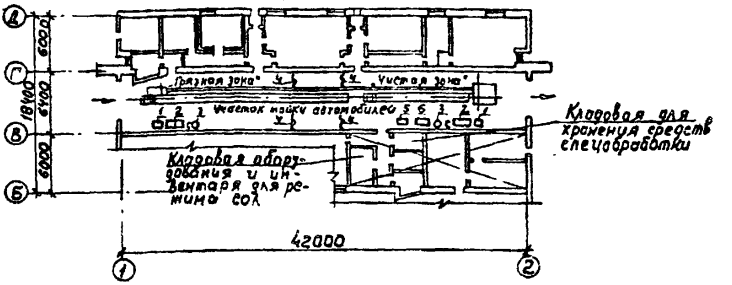

Спецификация оборудования

Поз. по плану	Обозначение	Наименование	Кол.	Примечание
1	1112 ГИАТ, М	Бункер для утильных деталей	2	
		(для обтирочных материалов)		
2	1109 ГИАТ, М	Стол для дефектовки деталей	2	
		(для работ санитарной обработки)		
3	ГОСТ 17366-80*Е	Бочка стальная сварная	2	
		для химических продуктов		
4	ГОСТ 15160-69**	Занавес из ткани хлопча-	4	
		тобумажной технической с		
		водоупорными, противогни-		
		лостными пропитками.		
5	М125	Установка моечная для	1	
		автомобилей, шланговая		
6	М203	Установка моечная для	1	
		двигателей, шланговая		

Согласовано
Гл. спец. отд. ТМ Маслов
Взам. инв. №
Подпись и дата
Инв. № подл.

Привязан

Инв. №

ТП 503-3-27.90 ПЗ

Лист 9

Копировал: Максимова 24532-12 11 Формат А4

Схема приспособления бытовых помещений для санитарной обработки людей на отм. 0.000.

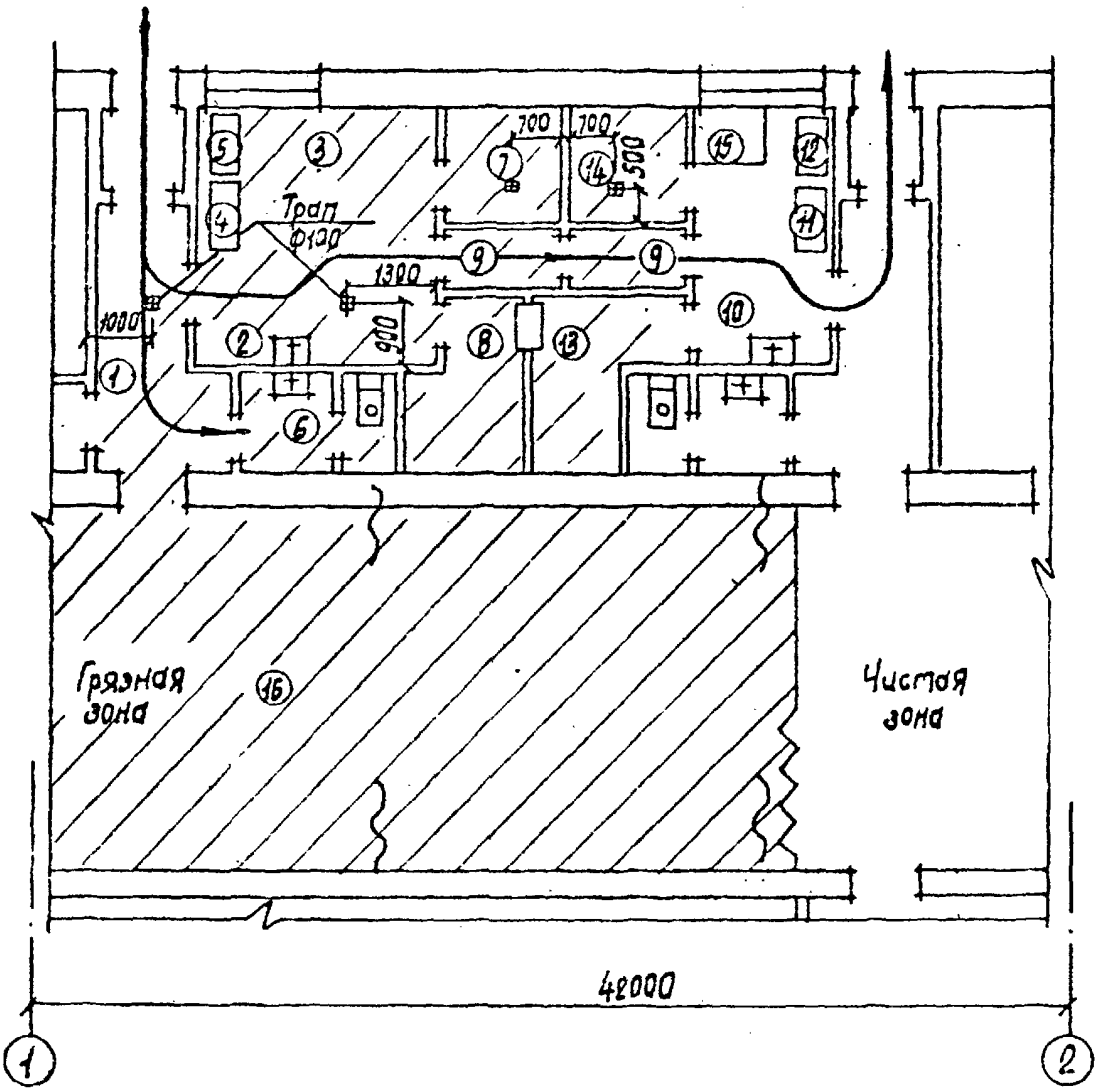

Привязан

Инв. N

ТП 503-3-27.90 ПЗ

Лист 12

Копировал Марченко 24532-12 12 Формат А4

Альбом 11

Экспликация помещений

Номер по проекту	Наименование	Площадь
I	Раздевальная	7,0
2	Место сбора и хранения одежды	4,0
3	Ожидальная	6,0
4	Пост дозиметрического контроля	2,0
5	Пост медицинского осмотра	2,0
6	Санитарный узел	8,0
7	Место для сортировки и упаковки Зараженной одежды	3,0
8	Место для выдачи моющих средств дезинфектантов	4,0
9	Душевая	3,0
I0	Одевальная	2,0
II	Пост дозиметрического контроля	2,0
I2	Пост медицинского контроля	2,0
I3	Склад мыла, мочалок, обеззараживающих средств	4,0
I4	Гардероб и место отдыха обслуживающего персонала	3,0
I5	Место хранения обменного фонда	2,0
I6	Помещение обеззараживания автотранспорта	252,0

Взам. инв. №

Подп. и дата

Инв. № подл.

Привязан

Инв. №

ТП. 503-3-27.90 – ИЗ

Лист II

Копировал 24532-12 13 Формат А4

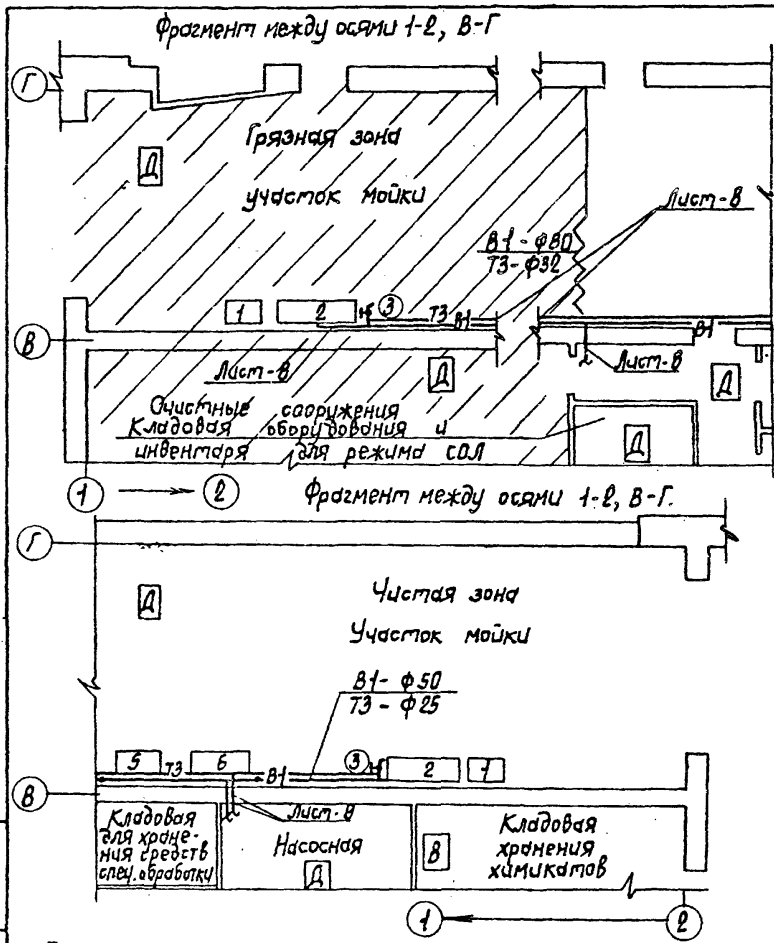

Примечание: фрагменты планов смотреть совместно с основными комплектами рабочих чертежей ТХ, ВК и ОВ.

Привязан

Инв. №

ТП 503-3-27.90 ПЗ Лист 12

Копировал Марченко 24532-12 14 Формат А4

Фрагмент плана между осями 1-2; Г-Д

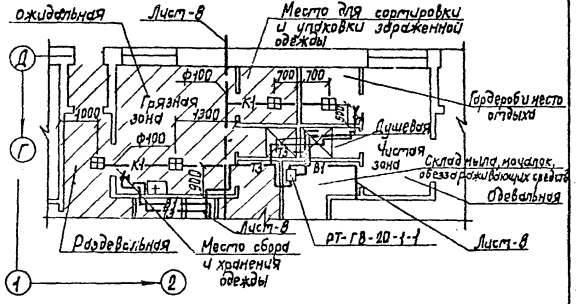

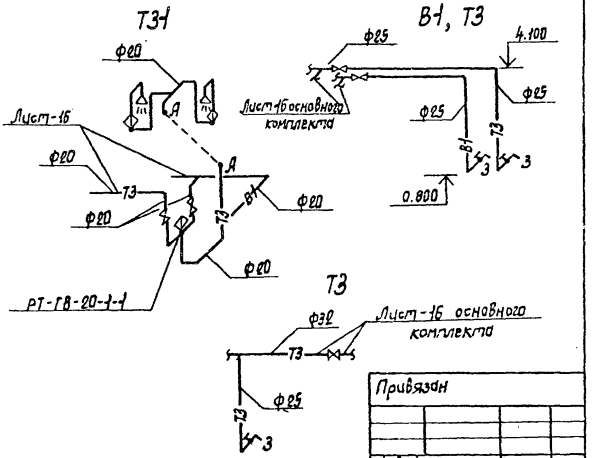

Привязан

Инв. N

ТП 503-3-27.90 ПЗ

Лист 13

Копировал Марченко 24332-12 15 Формат А4

Инв. N подл. | Подпись и дата | Взам. инв. N

Фрагмент плана между осями 1-2, А-В

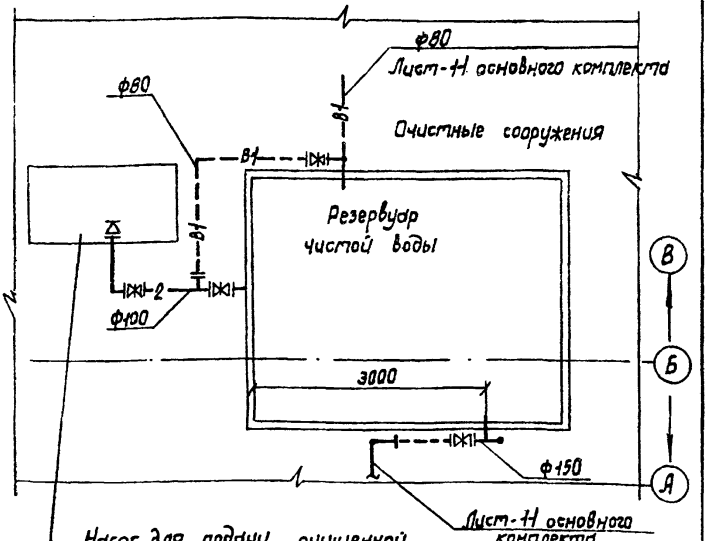

Насос для подачи очищенной воды на мойку автомобилей

В1, 2

0,580

Лист-16 основного комплекта

В1

Задвижка, опломбированная в закрытом положении в обычном режиме

Лист-20 основного комплекта

0,580

В1

Привязан

Инв. N

gost.e-ecolog.ru

© АПП ЦИТП, зак. 9136 тир 300

ТП 503-3-27.90 ПЗ

Лист I4

Копировал Марченко 24532-12 (16) Формат А4