ТИПОВОЙ ПРОЕКТ
503-3-27.90

МЕХАНИЗИРОВАННАЯ МОЙКА НА 1 ЛИНИЮ, С ПОСТОМ САНИТАРНОЙ ОБРАБОТКИ И ВСТРОЕННЫМИ ОЧИСТНЫМИ СООРУЖЕНИЯМИ

АЛЬБОМ 6

КЖ.И СТРОИТЕЛЬНЫЕ ИЗДЕЛИЯ

24532-06
ЦЕНА 1-37

gost.e-ecolog.ru

АПП ЦИТП

Москва, А-445, Самотечная ул., 22

Сдано в печать XI 199/ года

Заказ № 9370 Тираж 300 экз.

ТИПОВОЙ ПРОЕКТ
503-3-27.90

МЕХАНИЗИРОВАННАЯ МОЙКА НА 1 ЛИНИЮ, С ПОСТОМ САНИТАРНОЙ ОБРАБОТКИ И ВСТРОЕННЫМИ ОЧИСТНЫМИ СООРУЖЕНИЯМИ

АЛЬБОМ 6

КЖ.И СТРОИТЕЛЬНЫЕ ИЗДЕЛИЯ

Разработан:
ГИПРОАВТОТРАНСОМ

Главный инженер института В.Н. Крюков
Главный инженер проекта А.А. Белоус



Утвержден и введен в действие
Минавтотрансом РСФСР
протокол от 22.10.90 № 7

© ЦИТП Госстроя СССР, 1990

Обозначение	Наименование	Стр.	Примечание
	Титульный лист	1	
	Содержание альбома	2	
-КЖИ-ТТ	Технические требования к изготовлению сборных железобетонных закладных и арматурных изделий	3	
-01.00.0	Опорная подушка ОП1	4	
-02.00.0	Опорная подушка ОП2	5	
-09.00.0	Опорная подушка ОП3	6	
-04.00.0	Каркасы КР1; КР2; КР3	7	
-05.00.0	Изделие закладное Мн1	8	
-06.00.0	Изделие закладное Мн2	8	
-07.00.0	Изделие закладное Мн3	9	
-08.00.0	Лестницы Л1	9	
-09.00.0	Рамы металлические Рм1, Рм2	10	
-10.00.0	Рамы металлические Рм3, Рм4	11	
-11.00.0	Рама металлическая Рм5	12	
-12.00.0	Решетка Рс1	13	
-13.00.0	Щиты металлические Щм1...Щм3	14	
-14.00.0	Щит металлический Щм4	15	
-15.00.0	Щит деревянный ЩД1	15	
-16.00.0	Изделие соединительное Мс1	16	

Привязан

Инв. №

Нач. отд.	Мусатова		
Н. контр.	Сергеев		
Гл. спец.	Сергеев		
Зав. гр.	Воробьева		
Инж. 1к.	Кулаков		

ТП 503-3-27.90 -КЖИ

Содержание альбома

Стадия	Лист	Листов
Р	1	1

Гипроавтотранс г. Москва

Копировал Марченко 29532-06 3 Формат А3

Альбом 6

Технические требования

1. Общие технические требования.

1.1. Марки стали, принятые в проекте, соответствуют условиям работы конструкций в географических районах с расчетной температурой до минус 30°С.
При применении проекта в условиях более низких температур марки стали необходимо откорректировать.

2. Железобетонные изделия.

2.1. Сборные железобетонные конструкции изготовить в соответствии с существующими сериями, примененными в данном проекте 1.465.1-3/80; 1.141-1.

2.2. При изготовлении плит перекрытия и покрытия должны быть выдержаны требования следующих нормативных документов:

ГОСТ 13015-75** „Изделия железобетонные и бетонные" Общие технические требования.

ГОСТ 10922-75 „Арматурные изделия и закладные детали сварные для железобетонных конструкций. Технические требования и методы испытаний."

ГОСТ 8829-85 „Конструкции и изделия железобетонные сборные. Методы испытаний и оценка прочности жесткости и трещиностойкости."

ГОСТ 10268-80 „Бетон тяжелый. Технические требования к заполнителям."

СНиП 2.03.01-84 „Бетонные и железобетонные конструкции."

СН 393-78 „Инструкция по сварке соединений арматуры и закладных деталей железобетонных конструкций."

3. Арматурные изделия.

3.1. Для стержней и анкеров периодического профиля класса AII применять сталь марки 35ГС по ГОСТ 5632-72**.

3.2. Для стержней гладких класса AI применять сталь ВСт3 кп2 по ГОСТ 380-88.

3.3. Арматурные сетки и каркасы изготовлять с применением контактной точечной сварки. Сварке подлежат все места пересечения стержней.

4. Закладные и соединительные изделия.

4.1. Сварку изделий выполнять дуговой ручной электросваркой электродами типа Э42 по ГОСТ 9467-75**.

4.2. Лицевые поверхности закладных деталей, не соприкасающиеся с бетоном, должны быть огрунтованы грунтом ГФ-021 и окрашены эмалью ПФ-133 за 2 раза.

5. Техника безопасности.

5.1. Работы по изготовлению изделий выполнять в соответствии с требованиями СНиП III-4-80 „Техника безопасности в строительстве."

Привязан

Инв. №

Нач. отд	Мусатова		
Н. контр	Сергеев		
Гл. спец	Сергеев		
Зав. гр.	Воробьева		
Инж. Тк	Трубина		

ТП 503-3-27.90 КЖИ.ТТ

Технические требования к изготовлению сборных железобетонных, закладных и арматурных изделий.

Стадия	Лист	Листов
Р	1	1

Гипроавтотранс г. Москва

Копировал Марченко 24532-06 1 Формат А3

Альбом 6

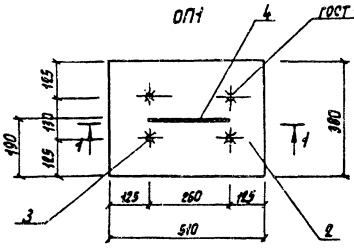

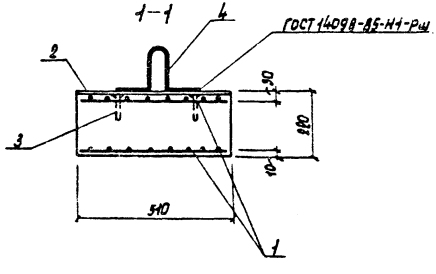

Ведомость деталей

Поз.	Эскиз
4	100 150 60 150 100

Формат	Зона	Поз.	Обозначение	Наименование	Кол.	Примечание
				Документация		
			-КЖИ-ТТ	Технические требования к изготовлению сборных железобетонных изделий	X	
				Сборочные единицы		
		1	ГОСТ 8478-81*	С $\frac{А-V-8-100}{А-I-8-100}$ 960×490 $\frac{45\times43}{30}$	2	1,5 кг
				Детали		
				16 ГОСТ 19903-74* Лист А-СТ3пс5-1 $\frac{М16-5-Ж/Ц.10}{}$		
		2	-01.00.1	510×380	1	14,3 кг
				А-III-10 ГОСТ 5781-82*		
		3	-01.00.2	ℓ=100	4	0,06 кг
				А-I-8 ГОСТ 5781-82*		
		4*	-01.00.3	ℓ=560	1	0,2 кг
				Материалы		
				Бетон класса В15	0,04	м³

* Позицию 4 смотреть Ведомость деталей.

Привязан	Нач. отд.	Мусатова	
	Н. контр.	Сергеев	
	Гл. спец.	Сергеев	
	Зав. груп.	Воробьева	
	Инж. К.	Шлюкина	
Инв. N			

ТП 503-3-27.90 -КЖИ-01.00.0

Опорная подушка ОП1

Стадия	Масса	Масшт.
Р		
Лист	Листов 1	

Гипродорстроинс г. Москва

Инв. N подл. | Подпись и дата | Взам. инв. N

Копировал Марченко

24532-06 5

Формат А3

Альбом 6

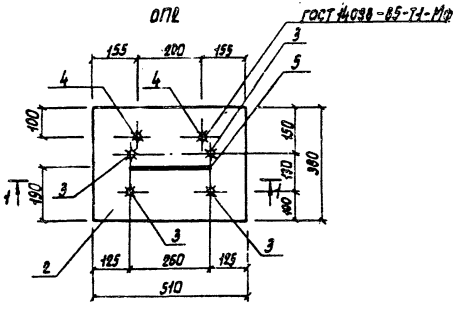

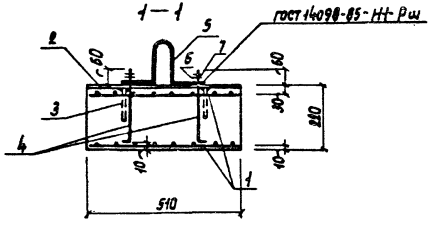

Ведомость деталей

Поз.	Эскиз
5	190 190 100 100
4	60 100 260

Формат	Зона	Поз.	Обозначение	Наименование	Кол.	Примечание
				Документация		
			-КЖИ-ТТ	Технические требования к изготовлению сборных железобетонных изделий		
				Сборочные единицы		
		1	ГОСТ 8478-81*	С $\frac{В-I-8-100}{В-I-8-100}$ 360×490 $\frac{25×45}{30}$	2	1,5 кг
				Детали		
				Лист 16 ГОСТ 19903-74* / В Ст3пс6-1 ТУ14-1-3023-80		
		2	-02.00.1	510×380	1	24,3 кг
				А-III-10 ГОСТ 5781-82*		
		3	-02.00.3	ℓ=100	4	0,05 кг
				А-III-16 ГОСТ 5781-82*		
		4*	-02.00.4	ℓ=360	2	
				А-I-8 ГОСТ 5781-82*		
		5*	-02.00.5	ℓ=550	1	0,2 кг
				Стандартные изделия		
				Гайка ГОСТ 5915-70*	4	
		6	-02.00.6	М 16.4.029		
				Шайба ГОСТ 11371-78*		
		7	-02.00.7	6.01.29	4	
				Материалы		
				Бетон класса В15	0,04 м³	

* Поз. 4, 5 смотреть ведомость деталей.

Нач отд.	Мусатово		ТП 503-3-27.90 -КЖИ-02.00.0		
Н. контр	Сергеев		Опорная подушка ОП2.	Стадия	Масса	Масшт.
Гл. спец	Сергеев			Р		
Зав. гр.	Воробьева			Лист	Листов 1
Инж. I к.	Шлюхина			Гипроавтотранс г. Москва	

Привязан

Инв. № подл. | Подпись и дата | Взам. инв. №

Копировал Марченко 24532-06 Е Формат А3

ОПЗ

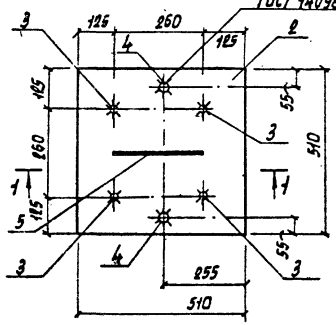

1-1

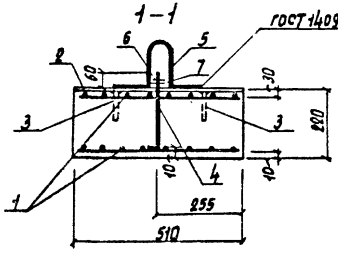

Ведомость деталей

Поз.	Эскиз
5	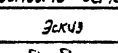
4	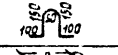

Формат	Зона	Поз.	Обозначение	Наименование	Кол.	Примечание
				Документация		
			-КЖИ-ТТ	Технические требования к изготовлению сборных железобетонных изделий	X	
				Сборочные единицы		
		1	ГОСТ 8478-81*	А-Х-В-100 / С В-Т-В-100 490×490 45	2	1,5 кг
				Детали		
				Лист 16 ГОСТ 19903-74* / Лист 3 пс 6-1-1414-1-3275-80		
		2	-03.00.1	510×510	1	24,3 кг
				А-III-10 ГОСТ 5781-82*		
		3	-03.00.2	ℓ=100	4	0,06 кг
				А-III-16 ГОСТ 5781-82*		
		4*	-03.00.3	ℓ=360	2	
				А-I-В ГОСТ 5781-82*		
		5*	-03.00.4	ℓ=560	1	0,2 кг
				Стандартные изделия		
				Гайка ГОСТ 5915-70*		
		6	-03.00.5	М 16.4.029	4	
				Шайба ГОСТ 11371-78*		
		7	-03.00.6	6.01.29	4	
				Материалы		
				Бетон класса В15	0,06	м³

Поз. 4, 5 смотреть ведомость деталей.

Привязан

Инв. №

Нач. отд	Мусатова	
Н. контр.	Сергеев	
Гл. спец.	Сергеев	
Зав. груп.	Воробьева	
Инж. ТК	Шлюхина	

ТП 503-3-27.90 -КЖИ-03.00.0

Опорная подушка ОПЗ

Стадия	Масса	Масштаб
Р		
Лист	Листов 1	

Гипроавтотранс г. Москва

Копировал Марченко

24532-06 7

Формат А3

Альбом 6

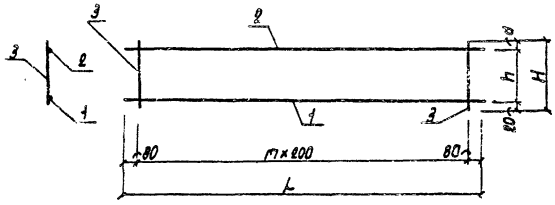

Формат	Зона	Поз.	Обозначение	Наименование	Количество на исполнение —	01	02	Примечание
				Документация				
			-КЖИ.ТТ	Технические требования	X	X	X	
				к изготовлению арматурных и закладных изделий				
				Детали				
				А-III-25 ГОСТ 5781-82*				
		1	-04.00.1	l=6360	1			24,5 кг
		1	-04.00.2	l=5960		1	1	22,9 кг
				А-III-18 ГОСТ 5781-82*				
		2	-04.00.3	l=6360	1			12,7 кг
		2	-04.00.4	l=5960		1	1	11,9 кг
				А-I-8 ГОСТ 5781-82*				
		3	-04.00.5	l=180	32			0,07
		3	-04.00.6	l=210		30		0,08
		3	-04.00.7	l=230			30	0,08

Обозначение	Марка	L, мм	m	H, мм	h, мм	d, мм	Масса, кг
КЖИ.04.000	КР1	6360	31	180	140	20	39,44
-01	КР2	5960	29	210	170	20	37,2
-02	КР3	5960	29	230	140	70	37,5

Привязан

Инв. N

Нач. отд.	Мусатова		
Н. контр.	Сергеев		
Гл. спец.	Сергеев		
Зав. груп.	Воробьева		
Инж. I кат.	Шлюхина		

ТП 503-3-27.90 -КЖИ-04.00.0

Каркасы КР1; КР2; КР3

Стадия	Масса	Масшт.
Р	См. табл.	—

Лист | Листов 1

Гипроавтотранс г. Москва

Копировал Марченко 24532-06 8 Формат А3

Альбом 6

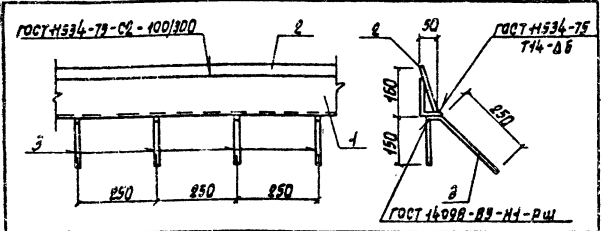

Формат	Зона	Поз.	Обозначение	Наименование	Кол.	Примечание
				Документация		
			-КЖИ.ТТ	Технические требования к изготовлению арматурных и закладных изделий		
				Детали		
				Уголок 125-80×10 ГОСТ 8510-86 / Вст3 пс6 ГОСТ 380-88		
БЧ		1	-05.00.1	ℓ=1000	1	15,5 кг
				Лист 8 ГОСТ 19903-74* / Вст3 кп2 ГОСТ 380-88		
БЧ		2	-05.00.2	160×1000	1	10,0 кг
				А-III-8 ГОСТ 5781-82*		
БЧ		3	-05.00.3	ℓ=450	4	0,2 кг

Взам. инв. №

Привязан

Инв. №

Нач. отд.	Мусатова		
Н. контр.	Сергеев		
Гл. спец.	Сергеев		
Зав. гр.	Воробьева		
Вед. инж.	Пчелкина		
Инж. III к.	Трубина		

ТП 503-3-27.90 -КЖИ-05.00.0

Изделие закладное МН1

Стадия	Масса	Масшт.
Р	26,3 (1п.м)	1:10

Лист | Листов 1

Гипроавтотранс г. Москва

Копировал Марченко Формат А4

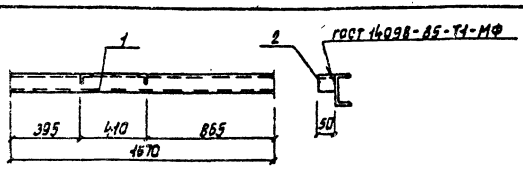

Формат	Зона	Поз.	Обозначение	Наименование	Кол.	Примечание
				Документация		
			-КЖИ.ТТ	Технические требования к изготовлению арматурных и закладных изделий.		
				Детали		
				Швеллер 10 ГОСТ 8240-72* / Вст3 кп2 ГОСТ 380-88		
БЧ		1	-06.00.1	ℓ=1670	1	14,35 кг
				Уголок 50×5 ГОСТ 8509-86 / Вст3 кп2 ГОСТ 380-88		
БЧ		2	-06.00.2	ℓ=50	2	0,2 кг

Взам. инв. №

Подпись и дата

Инв. № подл.

Привязан

Инв. №

Нач. отд.	Мусатова		
Н. контр.	Сергеев		
Гл. спец.	Сергеев		
Зав. гр.	Воробьева		
Вед. инж.	Пчелкина		
Инж. III к.	Трубина		

ТП 503-3-27.90 -КЖИ-06.00.0

Изделие закладное МН2

Стадия	Масса	Масшт.
Р	14,75	1:10

Лист | Листов 1

Гипроавтотранс г. Москва

Копировал Марченко 24532-06 9 Формат А4

Альбом 6

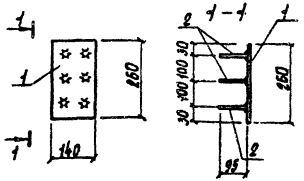

Формат	Зона	Поз.	Обозначение	Наименование	Кол.	Примечание
				Документация		
			-КЖИ.ТТ	Технические требования к изготовлению арматурных и закладных изделий		
				Детали		
				Лист 10 ГОСТ 19903-74* / В Ст3 кп2 ГОСТ 380-88		
БЧ		1	-07.00.1	140×260	1	3,27кг
				А-III-12 ГОСТ 5781-82*		
БЧ		2	-07.00.2	e=95	6	0,095кг

Привязан

Взам. инв. N

Инв. N

Подпись и дата

Инв. N подл.

Нач. отд.	Мусатова	
Н. контр.	Сергеев	
Гл. спец.	Сергеев	
Зав. гр.	Воробьева	
Инж. I к.	Илюхина	

ТП 503-3-27.90 -КЖИ-07.00.0

Изделие закладное Мн2

Стадия	Масса	Масшт.
Р	3,75кг	1:10

Лист | Листов 1

Гипроавтотранс г. Москва

Копировал Марченко

Формат А4

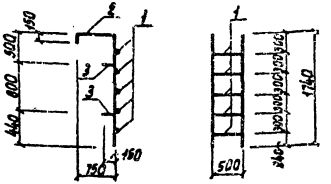

Формат	Зона	Поз.	Обозначение	Наименование	Кол.	Примечание
				Документация		
			-КЖИ.ТТ	Технические требования к изготовлению арматурных и закладных изделий		
				Детали		
БЧ		1		А-III-12 ГОСТ 5781-82*		
БЧ		2	-08.00.1	e=500	5	0,44кг
БЧ		3	-08.00.2	e=2640	2	2,34кг
			-08.00.3	e=150	4	0,37кг

Привязан

Взам. инв. N

Инв. N

Подпись и дата

Инв. N подл.

Нач. отд.	Мусатова	
Н. контр.	Сергеев	
Гл. спец.	Сергеев	
Зав. гр.	Воробьева	
Инж. I к.	Илюхина	

ТП 503-3-27.90 -КЖИ-08.00.0

Лестница Л1

Стадия	Масса	Масшт.
Р	8,4кг	1:50

Лист | Листов 1

Гипроавтотранс г. Москва

Копировал Марченко

24532-06 10

Формат А4

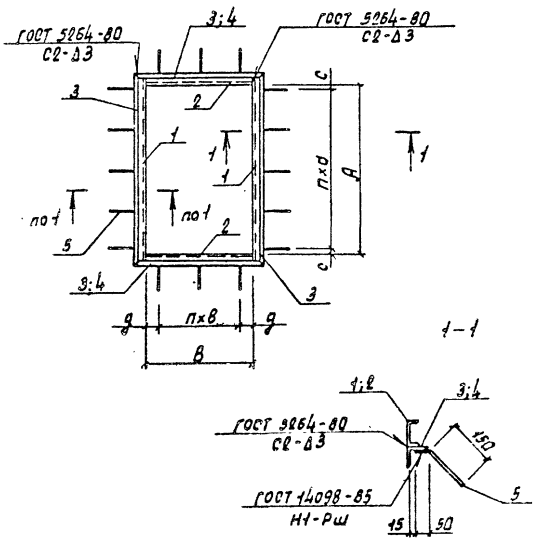

Обозначение	Марка	А мм	В мм	d	в	с мм	д мм	п мм	Масса ед.кг
КЖИ-09.00.0	Рм1	1050	660	4	2	25	80	250	37,7
-01	Рм2	1553	1050	6	4	127/128	25	250	55,5

Формат	Зона	Поз.	Обозначение	Наименование	Кол. на исп. —	Кол. на исп. 01		Примечание
				Документация				
			-КЖИ-ТТ	Технические требования к изготовлению арматурных и закладных изделий.				
				Детали				
				Швеллер Б ГОСТ 8240-72* Ст3кп2 ГОСТ 380-88				
Б4		1	-09.00.1	ℓ=1130	2			5,5 кг
Б4		2	-09.00.2	ℓ=660	2			3,2 кг
Б4		1	-09.00.3	ℓ=1633		2		7,9 кг
Б4		2	-09.00.4	ℓ=1050		2		5,1 кг
				Уголок А 63×5 ГОСТ 8509-86 Ст3кп2 ГОСТ 380-88				
Б4		3	-09.00.5	ℓ=1176	2	2		5,7 кг
Б4		4	-09.00.6	ℓ=786	2			3,8 кг
Б4		4	-09.00.7	ℓ=1679		2		8,1 кг
				А-I-В ГОСТ 5781-82*				
Б4		5	-09.00.8	ℓ=800	16	24		0,08 кг

Привязан

Инв. №

Нач. отд.	Мусатова		
Н.к.	Сергеев		
Гл.:	Сергеев		
Зав.	Воробьева		
Инж. ПК	Грубина		

ТП 503-3-27.90 -КЖИ-09.00.0

Рамы металлические Рм1, Рм2

Стадия	Масса	Масштаб
Р	см. табл.	1:10 1:20
Лист	Листов 1	

Гипроавтотранс г. Москва

Копировал Марченко

Альбом 6

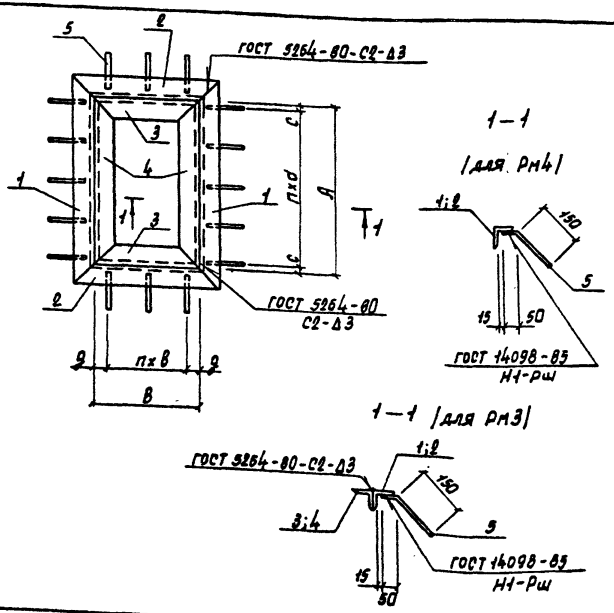

Формат	Зона	Поз.	Обозначение	Наименование	Кол. на исп. —	Кол. на исп. 01	Примечание
				Документация			
			-КЖИ-ТТ	Технические требования к изготовлению арматурных и закладных изделий			
				Детали			
				Уголок 50х5 ГОСТ 8509-86 / В Ст3кп2 ГОСТ 380-88			
БЧ		1	-10.00.1	ℓ= 1150	2		4,34кг
БЧ		2	-10.00.2	ℓ= 760	2		2,9кг
БЧ		3	-10.00.3	ℓ= 660	2		2,5кг
БЧ		4	-10.00.4	ℓ= 1050	2		4,0кг
				Уголок 63х5 ГОСТ 8509-86 / В Ст3кп2 ГОСТ 380-88			
БЧ		1	-10.00.5	ℓ= 1381		2	6,64кг
БЧ		2	-10.00.6	ℓ= 631		2	3,04кг
				А-I-8 ГОСТ 5781-82*			
БЧ		5	-10.00.7	ℓ= 200	16	14	0,08кг

Обозначение	Марка	А мм	В мм	d	в	с мм	g мм	п мм	Масса ед. кг
КЖИ-10.00.0	Рм3	1050	660	4	2	25	80	250	28,8
-01	Рм4	1255	505	4	1	127/128	127/128	250	20,5

Привязан

Инв. №

Нач. отд.	Мусатова	
Н. контр.	Сергеев	
Гл. спец.	Сергеев	
Зав. гр.	Воробьева	
Инж. III к.	Трубина	

ТП 503-3-27.90 КЖИ-10.00.0

Рамы металлические Рм3, Рм4

Стадия	Масса	Масшт.
Р	см. табл.	1:10 1:20

Лист | Листов 1

Гипроавтотранс г. Москва

Копировал Марченко 24532-06 12 Формат А3

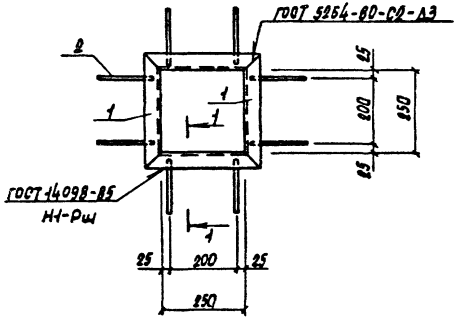

1 – 1

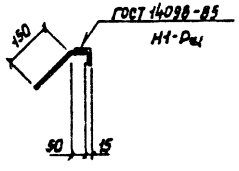

Формат	Зона	Поз.	Обозначение	Наименование	Кол.	Примечание
				Документация		
			- КЖИ-ТТ	Технические требования к изготовлению арматурных и закладных изделий.	X	
				Детали		
				Уголок 30×5 ГОСТ 8509-86 Ст3кп2 ГОСТ 380-88		
Б4		1	- Н.00.1	ℓ=350	4	1,32 кг
				А-I-в ГОСТ 5781-82*		
Б4		2	- Н.00.2	ℓ=200	8	0,08 кг

Нач. отд.	Мусатова		
Н.контр.	Сергеев		
Гл. спец.	Сергеев		
Зав. гр.	Воробьева		
Инж. Пк.	Трубина		

Привязан

Инв. №

ТП 503-3-27.90 КЖИ-11.00.0

Рама металлическая РМ5

Стадия	Масса	Масшт.
Р	5,92	1:10
Лист	Листов 1	

Гипроавтотранс г. Москва

Копировал Марченко

Альбом 6

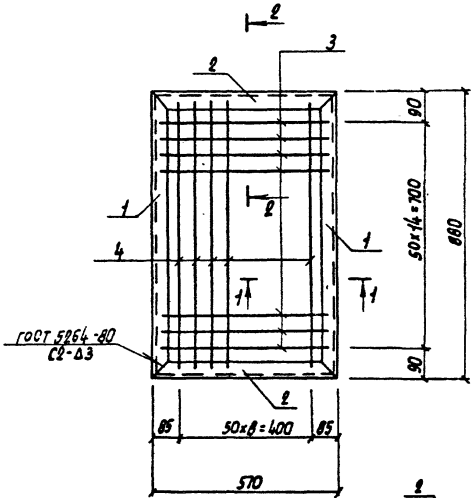

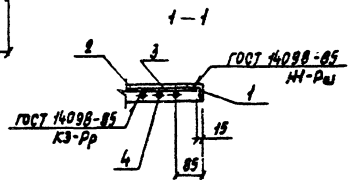

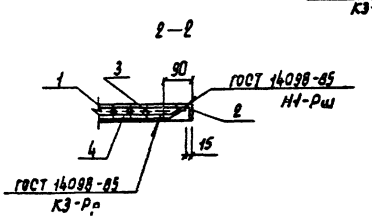

Формат	Зона	Поз.	Обозначение	Наименование	Кол.	Примечание
				Документация		
			-КЖИ.ТТ	Технические требования к изготовлению арматурных и закладных изделий	X	
				Детали		
				Уголок $\frac{50\times5\ ГОСТ\ 8509-86}{ВСТ3кп2\ ГОСТ\ 380-88}$		
64		1	-12.00.1	ℓ=880	2	3,32 кг
64		2	-12.00.2	ℓ=570	2	2,15 кг
				А-I-6 ГОСТ 5781-82*		
64		3	-12.00.3	ℓ=540	15	0,12 кг
				А-III-20 ГОСТ 5781-82*		
64		4	-12.00.4	ℓ=850	9	2,1 кг

Нач.отд.	Мусатова		ТП 503-3-27.90 -КЖИ-12.00.0				
Н.контр.	Сергеев		Решетка Рс1	Стадия	Масса	Масшт.	
Гл.спец.	Сергеев			Р	31,64	1:10	
Зав.гр.	Воробьева			Лист	Листов 1		
Инж.III к.	Трубина			Гипроавтотранс г. Москва			

Привязан

Инв. N

Копировал Марченко 24532-06 14 Формат А3

Инв. N подл. | Подпись и дата | Взам. инв. N

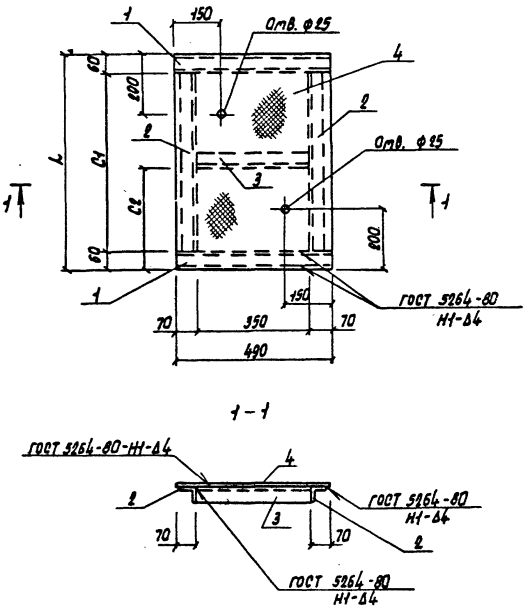

Формат	Зона	Поз.	Обозначение	Наименование	Кол. на исп. —	01	02	Примечание
				Документация				
			-КЖИ-ТТ	Технические требования к изготовлению арматурных и закладных изделий				
				Детали				
				Уголок Б Ст3 кп2 ГОСТ 380-88 50х5 ГОСТ 8509-86				
БЧ		1	-13.00.1	ℓ=490	2	2	2	1,8 кг
БЧ		2	-13.00.2	ℓ=770	2			2,9 кг
БЧ		2	-13.00.3	ℓ=1720		2		6,5 кг
БЧ		2	-13.00.4	ℓ=1570			2	5,9 кг
БЧ		3	-13.00.5	ℓ=350		1	1	1,3 кг
				Сталь листовая рифленая ромбическая δ=4 ГОСТ 8568-77*				
БЧ		4	-13.00.6	490х890	1			9 м 7 кг
БЧ		4	-13.00.7	490х1840		1		30,1 кг
БЧ		4	-13.00.8	490х1690			1	27,7 кг

Обозначение	Марка	L мм	Cн мм	Cв мм	Масса ед. кг
КЖИ-13.00.0	Шм1	890	770		24,1
-01	Шм2	1840	1720	690	48,0
-02	Шм3	1690	1570	840	43,9

Привязан

Инв.№

Нач.отд.	Мусатова		
Н.контр.	Сергеев		
Гл.спец.	Сергеев		
Зав.гр.	Вдовеева		
Инж.ТК.	Трубина		

ТП 503-3-27.90 КЖИ-13.00.0

Шимы металлические Шм1... Шм3.

Стадия	Масса	Масштаб
Р	См. табл.	1:10
Лист	Листов 1	

Гипродортранс г. Москва

Копировал Марченко

24532-06 15 Формат А3

Альбом 6

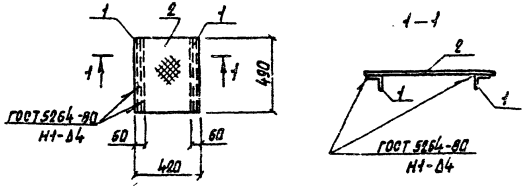

Формат	Зона	Поз.	Обозначение	Наименование	Кол.	Примечание
				Документация		
			-КЖИ. ТТ	Технические требования к изготовлению арматурных и закладных изделий	X	
				Детали		
				Уголок 50×5 ГОСТ 8509-86 / Вст3кп2 ГОСТ 380-88		
БЧ		1	-14.00.1	ℓ=490	2	1,8 кг
				Сталь листовая рифленая ромбическая б=4 ГОСТ 8568-77*		
БЧ		2	-14.00.2	420×490	1	6,9 кг

Привязан

Инв. N

Нач. отд.	Мусатова	
Н. контр.	Сергеев	
Гл. спец.	Сергеев	
Зав. гр.	Воробьева	
Инж. III к.	Трубина	

ТП 503-3-27.90 КЖИ-14.00.0

Щит металлический Щм4

Стадия	Масса	Масшт.
Р	10,5	1:10 1:20

Лист | Листов 1

Гипроавтотранс г. Москва

Копировал Марченко Формат А4

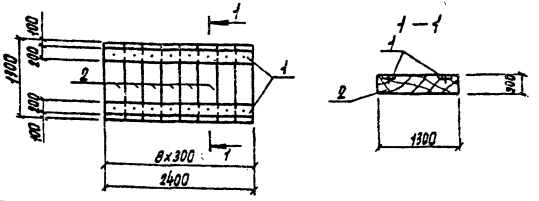

Формат	Зона	Поз.	Обозначение	Наименование	Кол.	Примечание
				Документация		
			-КЖИ.ТТ	Технические требования к изготовлению арматурных и закладных изделий	X	
				Детали		
				Лист 8 ГОСТ 19903-74* / Вст3кп2 ГОСТ 380-88		
БЧ		1	-15.00.1	200×2400	2	30,0 кг
				Древесина хвойных пород 300×300 ГОСТ 8486-66*		
БЧ		2	-15.00.2	ℓ=1300	3	68,3 кг

Взам. инв. N

Подпись и дата

Инв. N подл.

Привязан

Инв. N

Нач. отд.	Мусатово	
Н. контр.	Сергеев	
Гл. спец.	Сергеев	
Зав. гр.	Воробьева	
Инж. III к.	Комлева	

ТП 503-3-27.90 КЖИ-15.00.0

Щит деревянный ЩД1

Стадия	Масса	Масшт.
Р	128,3	1:50

Лист | Листов 1

Гипроавтотранс г. Москва

Копировал Марченко 24532-06 16 Формат А4

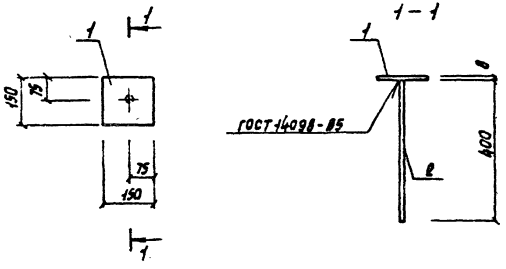

Формат	Зона	Поз.	Обозначение	Наименование	Кол.	Примечание
				Документация		
			-КЖИ.ТТ	Технические требования		
				к изготовлению арматурных		
				и закладных изделий.		
				Детали		
				Лист $\frac{\text{Б 8 ГОСТ 19903-74*}}{\text{Вст3 кп2 ГОСТ 380-88}}$		
		1	-16.00.1	150×150	1	1,4 кг
				Круг $\frac{\text{10 ГОСТ 2590-71*}}{\text{Вст3 кп2 ГОСТ 380-88}}$		
		2	-16.00.2	2=400	1	0,25 кг

Привязан

Инв. N

Н. контр.	Сергеев	
Гл. спец.	Сергеев	
Рук. гр.	Воробьева	
Инж. III к.	Московская	

ТП 503-3-27.90 -КЖИ-16.00.0

Изделие соединительное МС1

Стадия	Масса	Масшт.
Р	1,65 кг	1:10

Лист | Листов 1

Гипроавтотранс г. Москва

Копировал Марченко Формат А4

gost.e-ecolog.ru

Взам. инв. N | Подпись и дата | Инв. N подл.

Привязан

Инв. N

ТП 503-3-27.90 -КЖ.И

Стадия	Масса	Масшт.
Р		

Лист | Листов

Гипроавтотранс г. Москва

Копировал Марченко 24522-06 (17) Формат А4