ТИПОВОЙ ПРОЕКТ
503-3-27.90
МЕХАНИЗИРОВАННАЯ МОЙКА НА 1 ЛИНИЮ, С ПОСТОМ САНИТАРНОЙ ОБРАБОТКИ И ВСТРОЕННЫМИ ОЧИСТНЫМИ СООРУЖЕНИЯМИ

АЛЬБОМ 2

ПЕРЕЧЕНЬ АЛЬБОМОВ

АЛЬБОМ 1	ПЗ	ПОЯСНИТЕЛЬНАЯ ЗАПИСКА
АЛЬБОМ 2	ТХ	ТЕХНОЛОГИЯ ПРОИЗВОДСТВА
	ВК	ВНУТРЕННИЙ ВОДОПРОВОД И КАНАЛИЗАЦИЯ
	ОВ	ОТОПЛЕНИЕ И ВЕНТИЛЯЦИЯ
АЛЬБОМ 3	АР	АРХИТЕКТУРНЫЕ РЕШЕНИЯ
	КЖ	КОНСТРУКЦИИ ЖЕЛЕЗОБЕТОННЫЕ
	КМ	КОНСТРУКЦИИ МЕТАЛЛИЧЕСКИЕ
АЛЬБОМ 4	ЭМ	СИЛОВОЕ ЭЛЕКТРООБОРУДОВАНИЕ
	ЭО	ЭЛЕКТРИЧЕСКОЕ ОСВЕЩЕНИЕ
	СС	СВЯЗЬ И СИГНАЛИЗАЦИЯ
	АПЖ	АВТОМАТИЧЕСКАЯ ПОЖАРНАЯ СИГНАЛИЗАЦИЯ
АЛЬБОМ 5	АТХ	АВТОМАТИЗАЦИЯ ТЕХНОЛОГИИ ПРОИЗВОДСТВА
	АВК	АВТОМАТИЗАЦИЯ СИСТЕМ ВНУТРЕННЕГО ВОДОПРОВОДА И КАНАЛИЗАЦИИ
	АОВ	АВТОМАТИЗАЦИЯ СИСТЕМ ОТОПЛЕНИЯ И ВЕНТИЛЯЦИИ
	АК	АВТОМАТИЗАЦИЯ КОНТРОЛЯ ВОЗДУШНОЙ СРЕДЫ
АЛЬБОМ 6	КЖ.И	СТРОИТЕЛЬНЫЕ ИЗДЕЛИЯ
АЛЬБОМ 7		ЗАДАНИЯ ЗАВОДУ-ИЗГОТОВИТЕЛЮ НА ИЗГОТОВЛЕНИЕ ЩИТОВ УПРАВЛЕНИЯ И АВТОМАТИЗАЦИИ
АЛЬБОМ 8	СО	СПЕЦИФИКАЦИИ ОБОРУДОВАНИЯ
АЛЬБОМ 9	ВМ	ВЕДОМОСТИ ПОТРЕБНОСТИ В МАТЕРИАЛАХ
АЛЬБОМ 10	С	СМЕТЫ, книги 1, 2
АЛЬБОМ 11		ПРОЕКТНАЯ ДОКУМЕНТАЦИЯ ПО ПЕРЕВОДУ МЕХАНИЗИРОВАННОЙ МОЙКИ В РЕЖИМ ОБЕЗЗАРАЖИВАНИЯ ТРАНСПОРТА И САНИТАРНОЙ ОБРАБОТКИ ЛЮДЕЙ

ПРИМЕНЕННЫЕ ТИПОВЫЕ МАТЕРИАЛЫ

ТП 902-2-385.85, АЛЬБОМ 9 «ФЛОТАТОРЫ ЗАВОДСКОГО ИЗГОТОВЛЕНИЯ ПРОИЗВОДИТЕЛЬНОСТЬЮ 10 и 20 куб.м в час» (ПОСТАВЩИК ЦИТП)

Разработан:
ГИПРОАВТОТРАНСОМ

Главный инженер института В.Н. Крюков
Главный инженер проекта А.А. Белоус

Утвержден и введен в действие
Минавтотрансом РСФСР
протокол от 22.10.90 № 7

© ЦИТП Госстроя СССР, 1990

gost.e-ecolog.ru

Типовой проект 503-7-27.90 Альбом 2

Содержание альбома №2

№№ листов	Наименование и обозначение документов Наименование листа	Стр.
	Титульный лист	
	Содержание альбома	
	ТХ- Технология производства	
1	Общие данные	3
2	План расположения оборудования на отметке 0.000	4
3	Схема соединений /монтажная/	5
	План на отметке 0.000 между осями 2 и Б-В	
	Спецификация оборудования и участков трубопроводов. Ведомость трубопроводов	
4	Схема расположения оборудования и трубопроводов. Спецификация трубопроводов.	6
5	План и схема разводки трубопроводов сжатого воздуха между осями 1-2 и Б-Д на отметке 0.000	7
	ТХ.Н- Эскизные чертежи общих видов нетиповых конструкций технологического оборудования	
1	Бак расходный для моющего раствора	8
2	Лоток для слива моющего раствора из кузова	8
	ВК- Внутрений водопровод и канализация	
1	Общие данные /начало/	9
2	Общие данные /продолжение/	10
3	Общие данные /продолжение/	11
4	Общие данные /окончание/	12
5	Принципиальная схема очистки сточных вод от мойки автомобилей	13
6	Принципиальная схема очистки промывных вод от поста санитарной обработки. Принципиальная схема очистки моющего раствора.	14
7	Экспликация оборудования участков очистки	15
8	План на отм. 0.000 с сетями В0, Т3, 1, 2, 5, 8, 12, 18, 20, К1, К3	16

№№ листов	Наименование и обозначение документов Наименование листа	Стр.
9	Фрагмент 1 с расстановкой оборудования	17
10	Фрагменты 2, 5 на отм. 3.000 с расстановкой оборудования	18
11	Фрагмент 1 с сетями 1...11, 14...16, 17, 18, 21, 22, В0, Т3	19
12	Фрагмент 2 на отм. 3.000 с сетями 1...4, 6, 10 В0, Т3. Фрагмент 5 на отм. 3.000	20
13	Разрезы 1-1; 2-2	21
14	Фрагмент 3. Разрез 1-1. Фрагмент 5 с сетями 6, 16, 17, 22, В0. Разрез 2-2	22
15	Фрагмент 4. Разрез 1-1. Схемы систем 3, 4, 5, 8, 19, 20	23
16	Схемы систем В0, Т3.	24
17	Схемы систем К-1, 1, 5, 12 Гидрозатвор горизонтальный	25
18	Схемы систем 3, 4	26
19	Схемы систем 3, 4, 5, 9, 11, 12, 16	27
20	Схемы систем 1, 2	28
21	Схемы систем 6, 10	29
22	Схемы систем 5, 7, 8, 14. Гидрозатвор горизонтальный.	30
23	Схемы систем 3, 5, 17, 18, 21, 22	31
	ВК.Н- Эскизные чертежи общих видов нетиповых конструкций систем внутреннего водопровода и канализации	32
1	Отстойник-сгуститель V=2м³. Общий вид	33
2	Поддон под фильтр-транспортер. Общий вид	34
3	Контейнер V=0.5м³. Общий вид	35
4	Установка „Пневмовыброс" Q=0.5м³/ч. Общий вид.	36
5	Емкость для нефтепродуктов V=1.5м³. Общий вид.	37
6	Резервуар чистой воды V=25м³. Общий вид.	38
7	Отстойник V=20м³. Общий вид	39
8	Резервуар для очищаемой воды V=10м³. Общий вид	40
9	Бак для моющего раствора V=1.25м³. Общий вид	41
10	Резервуар для очищаемой воды и бак разрыва струи V=1м³. Общий вид	42

№№ листов	Наименование и обозначение документов Наименование листа	Стр.
	ОВ- Отопление и вентиляция	
1	Общие данные /начало/	43
2	Общие данные /продолжение/	44
3	Общие данные /продолжение/	45
4	Общие данные /продолжение/	46
5	Общие данные /окончание/	47
6	Отопление и теплоснабжение. План на отм. 0.000 Фрагменты 1, 2	48
7	Вентиляция. План на отм. 0.000	49
8	Разрез 1-1. Установки на кровле систем В1... В4, В9, В10	50
9	Схема системы отопления	51
10	Схемы систем теплоснабжения установок У1... У3, П1, П3, ПУ. Узлы 1...3.	52
11	Узлы 4...6. Схема узла управления	53
12	Схемы систем П1... П6	54
13	Схемы систем В1... В10	55
14	Схемы систем В11, У1...У3, ВЕ1...ВЕ13	56
15	Венткамера 1. Установки систем П1, П2, В5	57
16	Венткамера 1. Спецификация отопительно-вентиляционных установок	58
17	Венткамера 2. Установки систем П3... П6, В7, В8, В11.	59
18	Венткамера 2. Спецификация отопительно-вентиляционных установок /начало/	60
19	Венткамера 2. Спецификация отопительно-вентиляционных установок /окончание/	61
	ОВ.Н- Эскизные чертежи общих видов нетиповых конструкций систем отопления и вентиляции	
1	Переходы П1-1, П1-2, П1-3	62
2	Сетка в рамке	
3	Конструкция изоляции перехода и воздуховода	63

Инв. № подл. | Подпись и дата | Взам. инв. №

Альбом 8

Ведомость основных комплектов рабочих чертежей

Обозначение	Наименование	Примечание
ТХ	Технология производства	
АР	Архитектурные решения	
КЖ	Конструкции железобетонные	
КМ	Конструкции металлические	
ОВ	Отопление и вентиляция	
ВК	Внутренние водопровод и канализация	
ЭО	Электрическое освещение	
ЭМ	Силовое электрооборудование	
АОВ	Автоматизация систем отопления	
	и вентиляции	
АВК	Автоматизация систем водопровода	
	и канализации	
АТХ	Автоматизация технологии производства	
АК	Автоматизация контроля воздушной	
	среды	
СС	Связь и сигнализация	
АПЖ	Автоматическая пожарная сигна-	
	лизация	

Ведомость рабочих чертежей основного комплекта ТХ

Лист	Наименование	Примечание
1	Общие данные	
2	План расположения оборудования на	
	отметке 0.000	
3	Схема соединений (монтажная)	
	План на отметке 0.000 между осями 2	
	и Б-В. Спецификация оборудования и	
	участков трубопроводов. Ведомости тру-	
	бопроводов	
4	Схема расположения оборудования и	
	трубопроводов. Спецификация трубопро-	
	водов.	
5	План и схема разводки трубопроводов	
	сжатого воздуха между осями 1-2	
	и Б-Д на отметке 0.000	

Типовой проект разработан в соответствии с действующими нормами и правилами и предусматривает мероприятия, обеспечивающие взрывную, взрывопожарную и пожарную безопасность при эксплуатации сооружения

Главный инженер проекта Г.А.А. Белоус

Ведомость ссылочных и прилагаемых документов

Обозначение	Наименование	Примечание
	Ссылочные документы	
Серия 1.495.2-23 вып.4	Ворота металлические распашные с автоматическим управлением и воздушно-тепловыми завесами для автобусных, троллейбусных парков и трамвайных депо	
Серия 4.900-9 вып.0-1	Узлы и изделия трубопроводов из пластмассовых труб для систем водоснабжения и канализации	
	Прилагаемые документы	
ТП503-3-27.90 ТХ.СО	Спецификация оборудования	
ТП503-3-27.90 ТХ.ВМ	Ведомость потребности в материалах	
ТП503-3-27.90 ТХН-1	Бак расходный для моющего раствора	
	Эскизный чертеж общего вида	
ТП503-3-27.90 ТХН-2	Лоток для слива моющего раствора из кузова	
	Эскизный чертеж общего вида	

Условные обозначения и изображения

Наименование	Обозначение и изображение
Подвод холодной воды	⊖
Подвод горячей воды	⊕
Отвод в канализацию	▽
Потребитель сжатого воздуха	△
Машино-место на постах обслуживания	
Площадка для складирования	
Категория помещений по взрывопожарной и пожарной опасности - в числителе и класс взрывоопасных и пожароопасных зон по ПУЭ - в знаменателе	В/П IIа

Общие указания

В рабочем проекте технологические решения выполнены в соответствии с „Общесоюзными нормами технологического проектирования предприятий автомобильного транспорта" ОНТП-01-86 Минавтотранса РСФСР и „Ведомственными строительными нормами предприятий по обслуживанию автомобилей" ВСН-01-89 Минавтотранса РСФСР

Помещения, где не указан класс взрывоопасных и пожароопасных зон, по ПУЭ не нормируются

Чертежи нестандартизированного оборудования распространяются за дополнительную плату.

Адрес организаций калькодержателей:

„Гипроавтотранс" 109089 Москва набережная Мориса Тореза 34.

ЦПКТБ „Автоспецоборудование" 129110, Москва Напрудный пер. 8

Характеристика трубопроводов

Обозначение	Наименование транспортируемого продукта	Категория трубопровода	Рабочие условия трубопровода: Температура °С	Давление, МПа (кгс/см²)	Испытание: Вид	Давление МПа (кгс/см²)	Дополнительные указания
7.3	Дезинфицирующий раствор	I-Ла	20	03-0.6 (3-6)	Прочность	1.6 Рраб.	—
3.5	Сжатый воздух	V-В	30	0.8 (8)	Прочность	1.25 Рраб	—

Привязан

Инв. №

ТП 503-3-27.90 ТХ

ГИП	Белоус			Механизированная мойка на 1 линию с постом санитарной обработки и встроенными очистными сооружениями	Стадия	Лист	Листов
Н. контр.	Зотунова				РП	1	5
Нач. отд.	Пугин						
Зав. гр.	Шворуман		10.90	Общие данные	ГИПРОАВТОТРАНС г. Москва		
Инж.	Казакова						

24532-02 4 Копировал: Максимова Формат А2.

Согласовано: Госстрой г. Москва; Госкомсельхозпищепром; Минсельхозпищепром

Инв. № подл. | Подпись и дата | Взам. инв. №

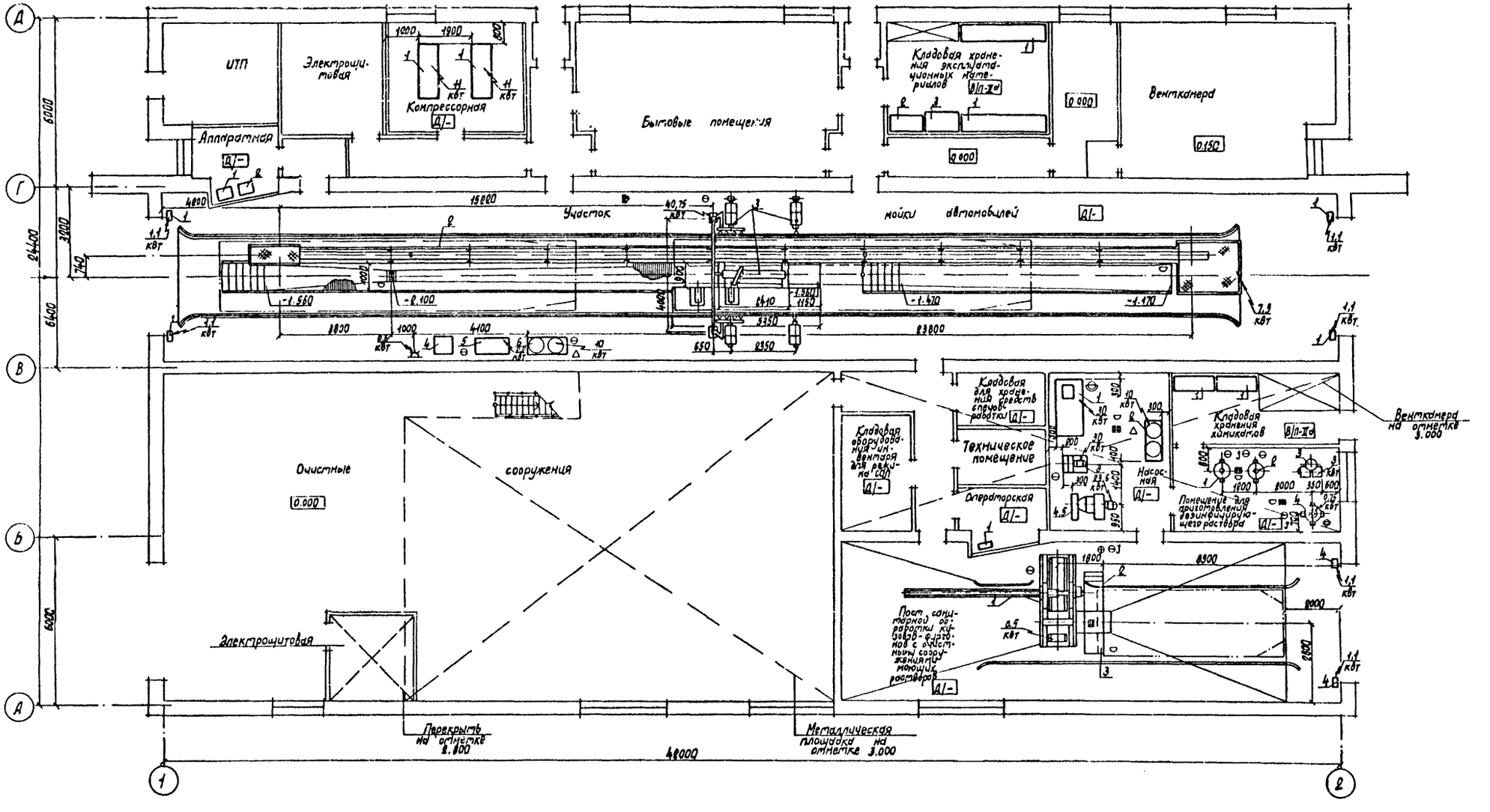

Привязан		ТП 503-3-27.90 -ТХ	
ГИП	Белоус	Механизированная мойка автолумур с постом санитарной обработки и встроенными очистными сооружениями	Стадия: РП; Лист: 2; Листов: -
Нач. отд.	Пугин		
Н. контр.	Козырь	План расположения оборудования на отметке 0.000.	ГИПРОАВТОТРАНС г. Москва
Зав. гр.	Шварцман		
Инж.	Казакова		
Инв. №			

Копировал Марченко 24332-02 5 Формат А2

Схема соединений (монтажная)

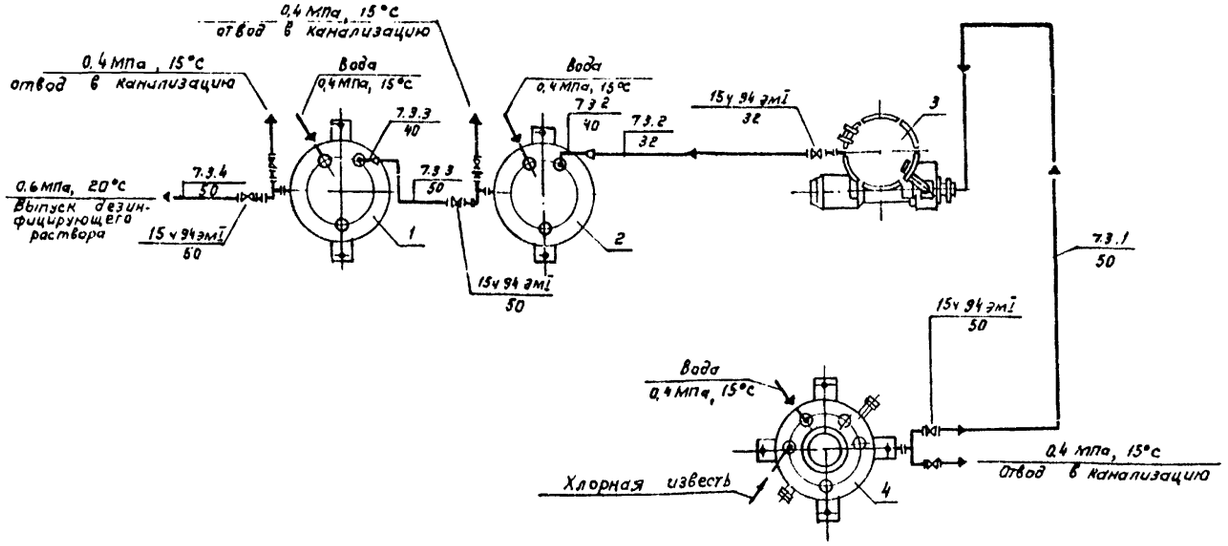

План на отметке 0.000

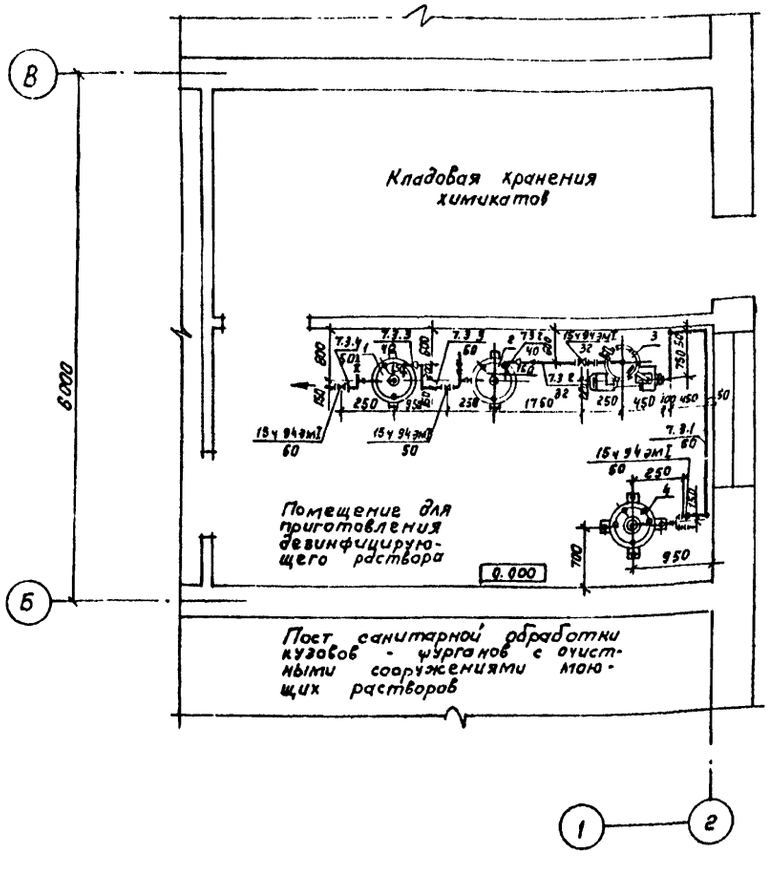

Ведомость трубопроводов

Наименование	Единица изм.	Всего	Кол. на участок трубопровода 7.3.1	7.3.2	7.3.3	7.3.4
Труба НПВХ РК Т ТУ 6-19-231-87						
32х 1.8	м	3.5		3.5		
40 х 1.9	м	1.2		1.2		
50х 2.4	м	8	8			
Патрубок НПВХ К ТУ 6-19-307-86						
40 х 3,2	м	0.6			0.6	
50 х 3,2	м	3.7			2.1	1.6
Тройник 87°30' НПВХ 50 К ТУ 6-19-308-86	шт	2			1	1
Тройник 87°30' НПВХ 50-1.0 МПа ТУ 6-19-518-85	шт	1	1			
Угольник НПВХ ТУ 6-19-518-85						
32-1.0 МПа	шт	3		3		
40-1.0 МПа	шт	2		2		
50-1.0 МПа	шт	7	7			
Отвод 87°30' НПВХ К ТУ 6-19-308-86						
40	шт	1			1	
50	шт	3			2	1
Отвод 45° НПВХ 50 К ТУ 6-19-308-86	шт	3			2	1
Переход НПВХ ТУ 6-19-518-85						
32 х 40	шт	1		1		
50 х 40	шт	1			1	
Вентиль 15ч 94 эм I ТУ 26-07-1051-84						
Ду 32, Ру 1.0 МПа	шт	1		1		
Ду 50, Ру 1,0 МПа	шт	3	1		1	1
Фланец ГОСТ 12815-80* Ду 50, Ру 1.0 МПа	шт	6	2		2	2
Фланец ГОСТ 12815-80* Ду 32, Ру 1.0 МПа, исп. 1	шт	2		2		

Спецификация оборудования и участков трубопроводов

Марка, поз.	Обозначение	Наименование	Кол.	Масса ед., кг	Примечание
1	ТУ 26-01-688-85	Сборник СЭ НВ 0,160-1-02-02 (с 42)	1		
2	ТУ-26-01-688-85	Сборник СЭ НВ 0,160-1-02-01 (с05)	1		
3	Завод „Прогресс" ОГК	Фильтр ДПР 2.5-ЗГ-11 УХЛ 4 с электродвигателем N = 3 кВт	1		
4	ТУ 26-01-678-85	Аппарат СЭ РН 0.160-1-02-01 (Р05) с электродвигателем В71 В4, N=0.75 кВт, n=1500	1		
7.3.1		Участок трубопровода от поз. 4 до поз. 3	1		
7.3.2		Участок трубопровода от поз 3 до поз. 2	1		
7.3.3		Участок трубопровода от поз. 2 до поз. 1	1		
7.3.4		Участок трубопровода от поз. 1 до участка трубопровода выпуска дезинфицирующего раствора.	1		

Согласовано: Нач. отд. ЗТ Шинский; Согласовано: Нач. АСО-2 Мусатова; Нач. отд. ОВ Лошакова; Нач. отд. ВК Мартынов

Инв. № подл. | Подпись и дата | Взам. инв. №

Привязан

Инв. №

ТП 503-3-27.90 ТХ

Нач. отд.	Пугин		
Н. контр.	Козырь		
Зав. гр.	Шварцман		
Инж.	Казакова		12.06.90

Механизированная мойка на 1 линию с постом санитарной обработки с встроенными очистными сооружениями

Стадия	Лист	Листов
РП	3	—

Схема соединений (монтажная). План на отметке 0.000 между осями В и Б-В. Спецификация оборудования и участков трубопроводов. Ведомость трубопроводов

ГИПРОАВТОТРАНС г. Москва

Копировал Коннова 24532-02 6 Формат А2

Альбом 2

Схема расположения оборудования и трубопроводов

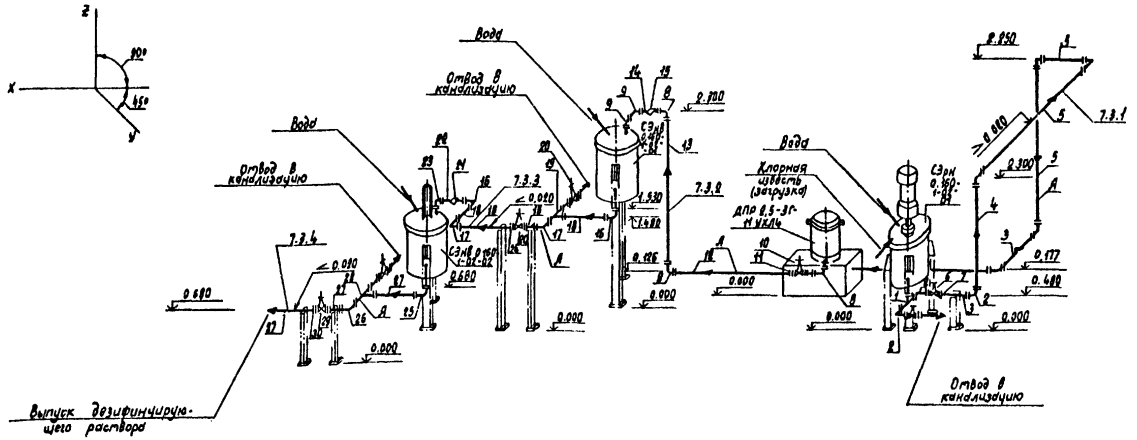

Спецификация трубопроводов

окончание

Поз.	Обозначение	Наименование	Кол.	Примечание
24	ГОСТ 12815-80*	Фланец стальной	2	
	ОСТ 26-01-421-80	приварной встык с эмалевым покрытием		
		50-1,0 МПа, исп.1		
		Трубопровод 7.3.4		
25	ТУ 6-19-308-86	Отвод 87°30' НПВХ 50К	1	
26		Отвод 45° НПВХ 50К	1	
27	ТУ 6-19-307-86	Патрубок НПВХ К	3	
		50×3,2×450		
28	ТУ 6-19-308-86	Тройник 87°30' НПВХ К	1	
		50×50		
29	ТУ 26-07-1051-84	Вентиль запорный диафрагмовый эмалированный, фланцевый	1	
		15ч94эмI, Ду50, Ру 1,0 МПа		
30	ГОСТ 12815-80*	Фланец 50-1.0	2	
	ГОСТ 12817-80*			

Спецификация трубопроводов

Поз.	Обозначение	Наименование	Кол.	Примечание
		Трубопровод 7.3.1		
1	ТУ 6-19-518-85	Тройник 87°30' НПВХ	1	
		50-1,0 МПа		
2	ТУ6-19-518-85	Угольник НПВХ 50-1,0 МПа	7	
3	ТУ6-19-231-87	Труба НПВХ РК Т		
		„Техническая"		
		50×2,4×500	3	
4		50×2,4×1500	1	
5		50×2,4×2000	2	
6	ТУ 26-07-1051-84	Вентиль запорный диафрагмовый эмалированный, фланцевый	1	
		15ч94эмI, Ду50, Ру 1,0 МПа		
7	ГОСТ 12815-80*	Фланец стальной приварной встык с эмалевым покрытием	2	
	ОСТ 26-01-421-80	50-1,0 МПа, исп.1		
		Трубопровод 7.3.2		
8	ТУ 6-19-518-85	Угольник НПВХ		
		32×1,0 МПа	3	
9		40×1,0 МПа	2	
10	ТУ 26-07-1051-84	Вентиль запорный диафрагмовый эмалированный, фланцевый	1	
		15ч94эмI, Ду32, Ру 1,0 МПа		

Спецификация трубопроводов

продолжение

Поз.	Обозначение	Наименование	Кол.	Примечание
11	ГОСТ 12815-80*	Фланец 32-1.0	2	
	ГОСТ 12817-80*			
12	ТУ 6-19-231-87	Труба НПВХ РК7 „Техническая"		
		32×1,8×1000	1	
13		32×1,8×2000	1	
14		40×1,9×1000	1	
15	ТУ 6-19-518-85	Переход НПВХ 32×40	1	
		Трубопровод 7.3.3		
16	ТУ 6-19-308-86	Отвод 87°30' НПВХ 50К	2	
17		Отвод 45° НПВХ 50К	2	
18	ТУ 6-19-307-96	Патрубок НПВХ К	4	
		50×3,2×450		
19	ТУ6-19-308-86	Тройник 87°30' НПВХ К	1	
		50×50		
20	ТУ-26-07-1051-84	Вентиль запорный диафрагмовый эмалированный, фланцевый	1	
		15ч94эмI, Ду50, Ру 1,0 МПа		
21	ТУ6-19-518-85	Переход НПВХ 50×40	1	
22	ТУ6-19-307-86	Патрубок НПВХ К	1	
		40×3,0×450		
23	ТУ6-19-308-86	Отвод 87°30' НПВХ 40К	1	

1. Сборку, монтаж, испытание, приемку и эксплуатацию трубопроводов (напорные для канализации) из непластифицированного поливинилхлорида (НПВХ) для приготовления дезинфицирующего раствора выполнить в соответствии с СН 550-82 „Инструкция по проектированию технологических трубопроводов из пластмассовых труб"; СН 478-80 „Инструкция по проектированию и монтажу сетей водоснабжения и канализации из пластмассовых труб."
2. Крепление трубопроводов из непластифицированного поливинилхлорида (НПВХ) прокладываемых по стене производить согласно серии 4.900-9 выпуск 0-1 по схеме узлов крепления А 146 298.000 и ГОСТ 24139-80.
3. Крепление трубопроводов из непластифицированного поливинилхлорида (НПВХ) удаленных от стен и арматуры установленной на этих трубопроводах, выполнить на опорных конструкциях по месту. Опорная конструкция должна крепиться к полу.

Привязан

Инв. №

Инв. № подл. | Подпись и дата | Взам. инв. №

ТП 503-3-27.90 -ТХ

Нач.отд.	Пучин		Механизированная мойка на 1 линию с постом санитарной обработки и встроенными очистными сооружениями	Стадия	Лист	Листов
				РП	4	—
Н.контр	Козырь		Схема расположения оборудования и трубопроводов Спецификация трубопроводов	ГИПРОАВТОТРАНС г. Москва		
Зав.гр.	Шевцуман					
Инж.	Козакова					

Копировал Марченко

24532-02 7

Формат А2

План разводки трубопроводов сжатого воздуха между осями 1-2 и Б-Д на отметке 0.000

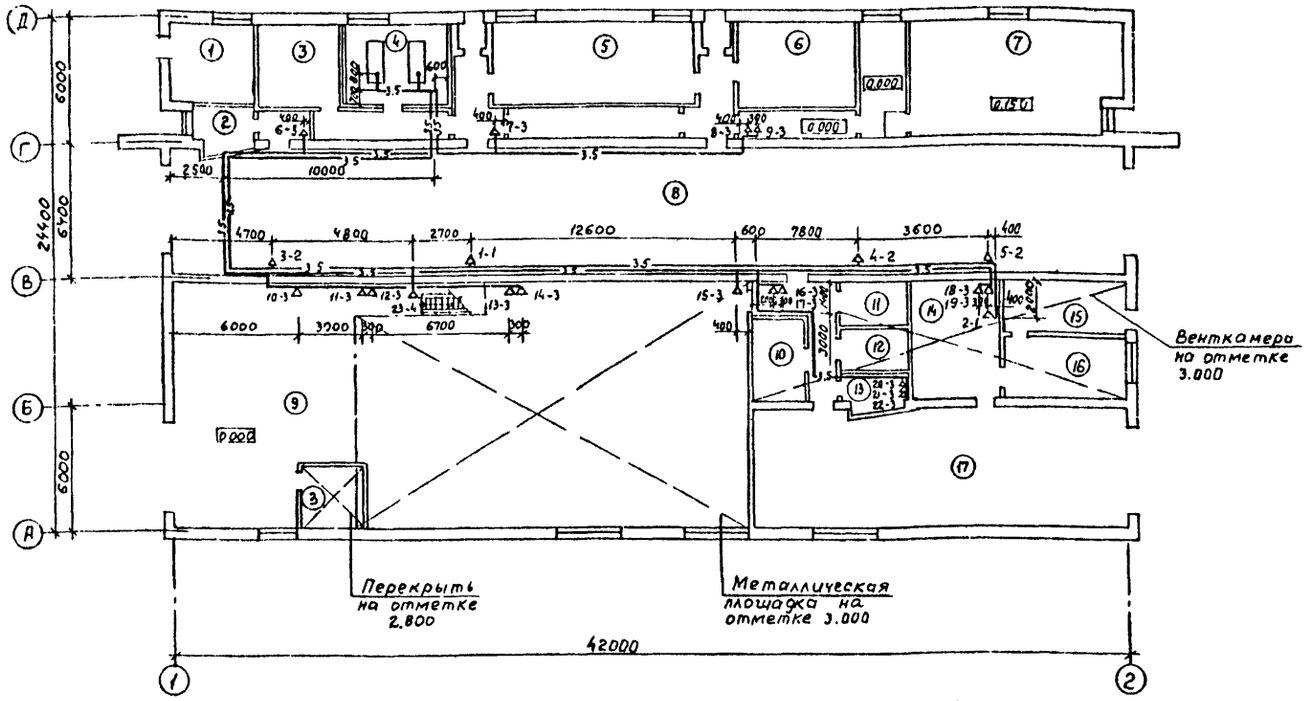

Схема разводки трубопроводов сжатого воздуха между осями 1-2 и Б-Д на отметке 0.000

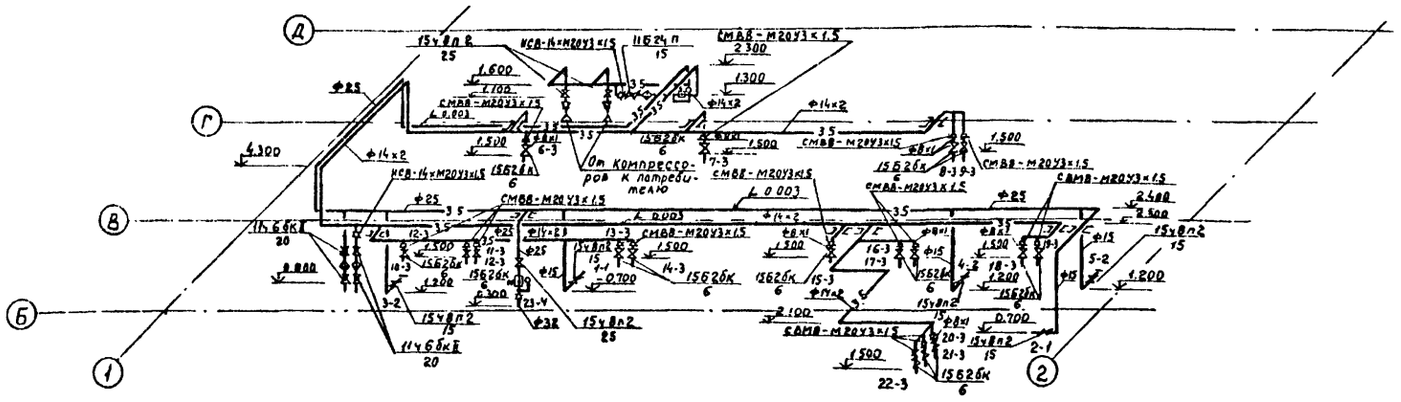

1. В цифровом обозначении точек потребителей сжатого воздуха цифры перед тире обозначают порядковый номер точки, а после тире - назначение расхода, см. таблицу
2. Монтаж и гидравлическое испытание на прочность и герметичность трубопроводов сжатого воздуха выполнить в соответствии со СНиП 3.05.05-84 „Технологическое оборудование и технологические трубопроводы" и СНиП 3.05.01-85 „Правила производства и приемки работ".
3. При проходе через стены трубопроводы проложить в гильзе. Кольцевой зазор между трубами, заключенными в гильзы, должен быть не менее 20мм. и заполнен асбестом или другим несгораемым материалом.
4. Крепление трубопроводов производить согласно ГОСТ 24133-80 „Детали крепления трубопроводов. Скобы одноместные".
5. Трубопроводы стальные водогазопроводные очистить, загрунтовать грунтом ГФ-021 ГОСТ 25129-82* и окрасить масляной краской ГОСТ 8292-85 за два раза

Условные обозначения и изображения

Наименование	Обозначение и изображение
Водосборник вертикальный, подвесной.	

Экспликация помещений

Продолжение

Номер по плану	Наименование	Номер по плану	Наименование
1	ИТП	12	Техническое помещение
2	Аппаратная	13	Операторская
3	Электрощитовая	14	Насосная
4	Компрессорная	15	Кладовая хранения химикатов
5	Бытовые помещения	16	Помещение для приготовления дезинфицирующего раствора
6	Кладовая хранения эксплуатационных материалов	17	Пост санитарной обработки кузовов-фургонов с очистными сооружениями моющих растворов
7	Венткамера		
8	Участок мойки автомобилей		
9	Очистные сооружения		
10	Кладовая оборудования и инвентаря для режима СОЛ		
11	Кладовая для хранения средств спецобработки		

Назначение расхода сжатого воздуха

Номер потребителя	Наименование
1	К установке для мойки двигателей (дезинфекции кузовов)
2	Для перемешивания растворов
3	К газоанализатору
4	К очистным сооружениям

Привязан

Инв. №

ТП 503-3-27.90 ТХ

Нач. отд.	Пугин		
Н. контр.	Козырь		
Зав. гр.	Шварцман		
Инж.	Казакова		12.06.90

Механизированная мойка на 1 линию с постом санитарной обработки и встроенными очистными сооружениями

План и схема разводки трубопроводов сжатого воздуха между осями 1-2 и Б-Д на отметке 0.000

Стадия	Лист	Листов
РП	5	—

ГИПРОАВТОТРАНС г. Москва

24532-02 8 Копировал Максимова Формат А2

Альбом 2

Согласовано: Нач. АСО-2 Мусатов; Нач. отд. ОВ Лошакова; Нач. отд. ВК Мартынов; Нач. отд. ЭТ Шунский

Инв. № подл. | Подпись и дата | Взам. инв. №

Альбом 2

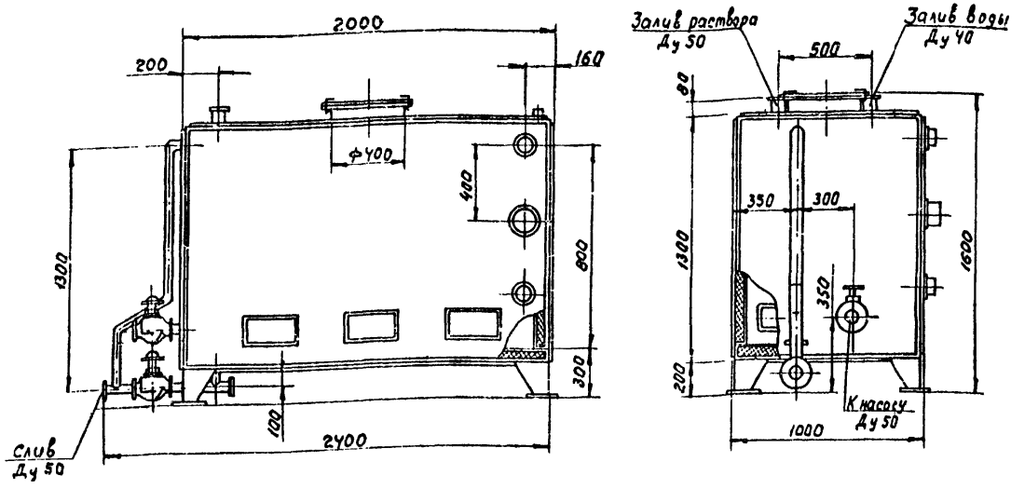

1. Бак расходный для моющего раствора, предназначен для сбора очищенного моющего раствора после мойки кузова фургона с последующей корректировкой его до рабочей концентрации с нагревом до требуемой температуры.

Бак состоит из сварной напольной емкости с патрубками подвода, отвода и указателем уровня раствора. Во внутренней полости бака смонтированы нагреватели раствора, включение которых осуществляется вручную, а отключение производится автоматически при достижении требуемой температуры

2. Масса, кг — 250
3. Масштаб — 1:20

ГИП	Белоус		ТП 503-3-27.90 ТХ.Н1			
Нач.отд.	Синицын		Бак расходный для моющего раствора Эскизный чертеж общего вида	Стадия	Лист	Листов
Н.контр	Янчос			РП	1	
Рук.гр.	Янчос			ГИПРОАВТОТРАНС г. Москва		
Инж.	Севостьянова					

Копировал: Максимова Формат А3

Инв.№ подл. | Подпись и дата | Взам.инв.№

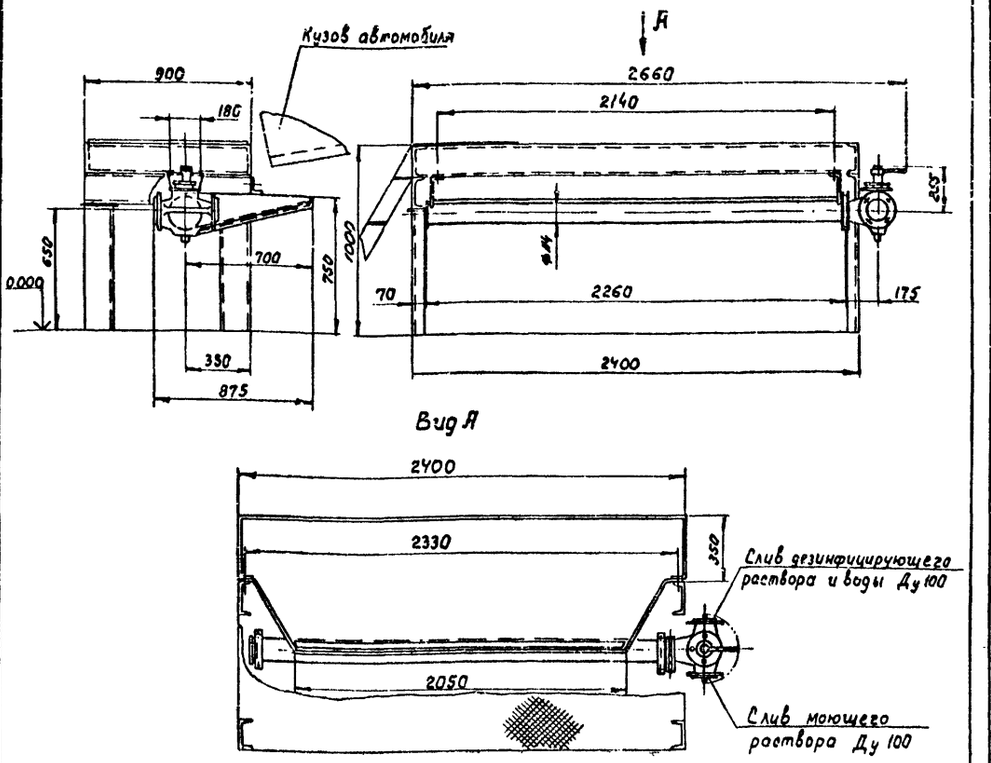

1. Лоток предназначен для слива моющего, дезинфицирующего растворов и воды при внутренней мойке, дезинфекции и ополаскивании кузовов изотермических фургонов.

Лоток состоит из сборной емкости, расположенной под нижней частью кузова автомобиля, снабженной в боковой части трехходовым краном, с помощью которого осуществляется раздельный слив моющего и дезинфицирующего растворов

2. Масса, кг. — 45
3. Масштаб — 1:20

ГИП	Белоус		ТП 503-3-27.90 ТХ.Н2			
Нач.отд.	Синицын		Лоток для слива моющего раствора из кузова Эскизный чертеж общего вида	Стадия	Лист	Листов
Н.контр	Янчос			РП	1	
Рук.гр.	Янчос			ГИПРОАВТОТРАНС г. Москва		
Инж.	Севостьянова					

24.5.32-02 9 Копировал: Максимова Формат А3

Инв.№ подл. | Подпись и дата | Взам.инв.№

Альбом 2

Ведомость рабочих чертежей основного комплекта

Лист	Наименование	Примечание
1	Общие данные (начало)	
2	Общие данные (продолжение)	
3	Общие данные (продолжение)	
4	Общие данные (окончание)	
5	Принципиальная схема очистки сточных вод от мойки автомобилей	
6	Принципиальная схема очистки промывных вод от поста санитарной обработки. Принципиальная схема очистки моющего раствора	
7	Экспликация оборудования участков очистки	
8	План на отм. 0.000 с сетями В1, Т3, 1, 2, 5, 8, 12, 18, 20, К1, К3	
9	Фрагмент 1 с расстановкой оборудования	
10	Фрагменты 2,5 на отм. 3.000 с расстановкой оборудования	
11	Фрагмент 1 с сетями 1... 11, 14... 16, 18 21. 22, В1, Т3, К1.	
12	Фрагмент 2 на отм. 3.000 с сетями 1... 4, 6, 10, В0, Т3. Фрагмент 5 на отм. 3.000.	
13	Разрезы 1-1; 2-2.	
14	Фрамент 3. Разрез 1-1. Фрагмент 5 с сетями 6, 12, 16, 17, 22, В1, Разрез 2-2	
15	Фрагмент 4. Разрез 1-1. Схемы систем 3, 4, 5, 8, 19, 20	
16	Схемы систем В1, Т3	
17	Схемы систем К1, 1.5, 12. Гидрозатвор горизонтальный	
18	Схемы систем 3, 4	
19	Схемы систем 3, 4, 5, 9, 11, 12, 16	
20	Схемы систем 1, 2	
21	Схемы систем 6, 10.	
22	Схемы систем 5, 7, 8, 14. Гидрозатвор горизонтальный	
23	Схемы систем 3, 17, 18, 21, 22	

Ведомость ссылочных и прилагаемых документов

Обозначение	Наименование	Примечание
	Ссылочные документы	
серия 4.900-10 Выпуск IV раздел 1,2,3	Альбом оборудования фасонных частей и арматуры для сетей и сооружений водопровода и канализации	
серия 4.904-69	Детали крепления санитарно-технических приборов и трубопроводов.	
серия 4.900-9 Выпуск I	Узлы и детали трубопроводов из пластмассовых труб для систем водоснабжения и канализации	
Серия 3.900-9 Выпуски 1,4	Опорные конструкции и средства крепления стальных трубопроводов внутренних санитарно-технических систем	
серия 5.904-43 выпуски 0,1	Баки прямоугольные для холодной и отепленной воды и рассола	
ТДК-Н-1-70, ч. II раздел VI альбом 8	Типовые решения систем и устройств внутреннего оборудования сооружений гражданской обороны	
	Прилагаемые документы	
ВКН 1	Отстойник - сгуститель V = 2м³ Общий вид	
ВКН2	Поддон под фильтр-транспортер Общий вид.	
ВКН3	Контейнер V= 0.5м³. Общий вид.	
ВКН4	Установка „Пневмовыброс" Q=0,5м³/ч Общий вид.	
ВКН 5	Емкость для нефтепродуктов V= 1.5м³. Общий вид.	
ВКН6	Резервуар чистой воды V= 25м³ Общий вид.	
ВКН7	Отстойник V=20м³. Общий вид	
ВКН8	Резервуар для очищаемой воды V=10м³. Общий вид.	
ВКН9	Бак для моющего раствора V=1,25м³ Общий вид.	
ВКН10	Резервуар для очищаемой воды и бак разрыва струи V = 1м³ Общий вид.	
ВК.СО	Спецификация оборудования	
ВК. ВМ	Ведомость потребности в материалах	

Основные показатели по чертежам водопровода и канализации

Наименование системы	Потребный напор на вводе, м	Расчетный расход м³/сут	м³/ч	л/с	При пожаре л/с	Установленная мощность электродвигателей квт	Примечание
1. Водопровод хозяйственно-питьевой производственный		61.61	7.63	2.52	10.13		
в том числе							
- хозяйственно-питьевые нужды и души	15.0	2.0	1.25	0.63	0.13	0.5	
- производственные нужды		21.33	3.18	0.95	—	7.23	
- полив территории - пополнение	15	2.0	—	—	—		
оборотных систем	10.0	36.18	3.2	0.94	—		
- наружное пожаротушение	10.0	—	—	—	10.0		
- горячее водоснабжение	15.0	1,5	1.5		—		В итог не входит
2. Система №1 оборотного водоснабжения мойки автомобилей	220.0	396.0	36.0	10.0	—	132.93	
3. Оборотная система №2 моющего раствора МЛ-72	10.0	5.4	1.3	0.36	—	1.65	
4. Канализация							
в том числе:		16.88	2.18	2.49	—		
- бытовая	—	2.0	1.25	2.23	—		
- производственная	—	14.88	0.93	0.26			

Типовой проект разработан в соответствии с действующими нормами и правилами и предусматривает мероприятия, обеспечивающие взрывную, взрывопожарную и пожарную безопасность при эксплуатации сооружения. Главный инженер проекта Белоус А.А.

Согласовано: Гл. спец. технического отд. Филатова

Инв. № подл. | Подпись и дата | Взам. инв. №

Инв. №

ГИП	Белоус	
Н. контр	Ростунова	
Нач. отд.	Мартынов	
Гл. спец	Марионков	
Зав. гр.	Нечаева	
Инж. I к	Бобылева	

Привязан:

ТП 503-3-27.90 - ВК

Механизированная мойка на 1 линию с постом санитарной обработки с встроенными очистными сооружениями

Стадия	Лист	Листов
РП	1	23

Общие данные (начало)

ГИПРОАВТОТРАНС г. Москва

Копировал Коннова 24532-02 10 Формат А2

Альбом 2

Условные обозначения и изображения

Обозначение	Наименование
—1—	Трубопровод сточной воды от мойки автомобилей
—2—	Трубопровод очищенной воды на мойку автомобилей
—3—	Трубопровод осадка
—4—	Трубопровод нефтепродуктов
—5—	Трубопровод переливной
—6—	Трубопровод сжатого воздуха
—7—	Трубопровод технологической канализации
—8—	Трубопровод опорожнения
—9—	Трубопровод промывной воды
—10—	Трубопровод коагулянта
—11—	Трубопровод известкового молока
—12—	Трубопровод промывных сточных вод от поста санитарной обработки
—13—	Трубопровод флокулянта
—14—	Трубопровод фильтрата
—15—	Трубопровод рециркуляционной воды
—16—	Трубопровод очищаемых промывных сточных вод от поста санитарной обработки
—17—	Трубопровод нейтрализованных сточных вод от поста санитарной обработки
—18—	Трубопровод очищенных сточных вод от поста санитарной обработки
—19—	Трубопровод отработанного моющего раствора МЛ-72
—20—	Трубопровод очищенного моющего раствора МЛ-72
—21—	Трубопровод 98% раствора серной кислоты
—22—	Трубопровод 10% раствора серной кислоты
В.В.	Взвешенные вещества
Н.П.	Нефтепродукты
ТЭС	Тетраэтилсвинец
М	Манометр
	Гибкий шланг

Общие указания

1. Исходными данными для разработки рабочих чертежей является:

задание на разработку типового проекта, утвержденное Минавтотрансом РСФСР 12.06.1989 и согласованное Центральным институтом типового проектирования Адрес калькодержателя (институт „Гипроавтотранс") нестандартизированного оборудования: 109089 Москва, наб. Мориса Тореза, д. 34.

Чертежи высылаются за дополнительную плату.

Предусмотренное оборудование будет выпускаться в период действия типового проекта.

2. Расчет систем водопровода и канализации выполнен в соответствии с ВСН-01-89 Минавтотранс РСФСР, ОНТП-01-86 Минавтотранс РСФСР, СНиП 2.04.01-85.

3. Монтаж трубопроводов производить с уклоном 0,005 к местам спуска.

4. Окраску трубопроводов, прокладываемых открыто, производить эмалью марки ПФ-15, предварительно прогрунтовав ГФ-0,32.

5. Монтаж технологического оборудования производить до монтажа перекрытия очистных сооружений.

6. Водоразборные краны, установленные на фильтрах-сепараторах и флотаторах, служат для отбора проб.

7. Трубопровод горячего водоснабжения ТЭ изолируется от тепловых потерь. Состав изоляции:
- шнур минераловатный в оплетке, толщиной 30 мм;
- сталь листовая холоднокатанная оцинкованная, толщиной 0,55 мм;
- проволока стальная низкоуглеродистая общего назначения, толщиной 0,8 мм.

8. Оборудование поз. 21, 22, 23, 24, 27, 28 входит в состав флотатора.

9. Гидроциклон крепится к перекрытию над отстойником - сгустителем.

10. Расход холодной воды учитывается общеплощадочным водомером автотранспортного предприятия.

11. Расход воды для приготовления реагентов периодический и не совпадает по времени с основным часовым расходом и равен 1 м³/сут.

12. Мероприятия по приспособлению помещений мойки для специальной обработки подвижного состава (СОТ), а также мероприятия по приспособлению санитарно-бытовых помещений для санитарной обработки людей (СОЛ) даны в самостоятельном комплекте, альбом 11.

13. В участке очистки промывных вод поста санитарной обработки по окончании одной смены проводить подачу кислоты в заполненный нейтрализатор по показанию световой индексации регулятора уровня этого нейтрализатора, а после второй смены - в оба нейтрализатора, независимо от их наполнения.

14. Диаметр трубопровода ввода водопровода принят из расчета режима СОТ и СОЛ.

15. Указания по привязке типового проекта изложены в пояснительной записке, альбом 1.

				ТП 503-3-27.90		ВК
Привязан	ГИП	Белоус		Механизированная мойка на 1 линию с постом санитарной обработки и встроенными очистными сооружениями	Стадия	Лист	Листов
	Н.контр.	Ростунова			РП	2	
	Нач.отд.	Мартынов					
	Гл.спец.	Марчонков		Общие данные (продолжение)	ГИПРОАВТОТРАНС 2. Москва		
	Зав.гр.	Нечаева					
Инв.N	Инж.II К.	Бобылева					

Инв.N подл. | Подпись и дата | Взам.инв.N

24532-02 11

Копировал Марченко

Формат А2

Альбом 2

Данные по производственному водопотреблению и водоотведению

(начало)

№ потребителя по плану	Наименование потребителя	Количество потребителей	Количество часов работы в сутки	Водопотребление: Требования к качеству воды	Потребный напор у потребителя, м	Режим водопотребления	Расход воды на одного потребителя м3/у	Из хозяйственно-питьевого водопровода м3/сут	м3/ч	л/с	Из системы №1 оборотного водоснабжения мойки автомобилей м3/сут	м3/ч	л/с	Оборотная система моющего раствора МЛ-72 для обработки пищевых фургонов м3/сут	м3/ч	л/с	Водоотведение: Характеристика сточных вод	Режим водоотведения	В систему №1 оборотного водоснабжения мойки автомобилей м3/сут	м3/ч	л/с	В очистные сооружения промывных вод от поста санитарной обработки м3/сут	м3/ч	л/с	Концентрацию загрязнений сточных вод после локальных очистных сооружений мг/л	Примечание
	Участок мойки автомобилей																									
3	Установка для мойки грузовых автомобилей М-129	1	II см.-6 III см.-5	техническая	220	непрерывный	36.0	—	—	—	396.0	36.0	10.0	—	—	—	в.в.-1400 мг/л н.п.-60 мг/л ТЭС-0.018 мг/л БПК полн-168 мг/л	непрерывный	356.0	32.0	9.0	—	—	—		в обороте
6	Установка моечная для двигателей М 203																в.в.-1000 мг/л								в.в.-14	на пополнение
	- мойка двигателей	1	5	техническая	5	непрерывный	0.16	0.8	0.16	0.04	—	—	—	—	—	—	н.п.-60 мг/л Лабомид 101-1500 мг/л	непрерывный	0.8	0.16	0.04	—	—	—	н.п.-4 Лабомид 101-5	оборотной системы №1
	- промывка двигателей	1	5	то же	5	непрерывный	0.08	0.4	0.08	0.02	—	—	—	—	—	—	в.в.-100 мг/л н.п.-4 мг/л Лабомид 101-150 мг/л	непрерывный	0.4	0.08	0.02	—	—	—	БПК полн-34 ТЭС-0.001	
5	Установка моечная для автомобилей М-125	1	5	техническая Т-20°	5	непрерывный	0.56	2.8	0.56	0.22	—	—	—	—	—	—	в.в.-1400 мг/л н.п.-60 мг/л	непрерывный	2.8	0.56	0.22	—	—	—		на пополнение оборотной системы №1
	Насосная																									
1	Расходная емкость																									
	- приготовление моющего раствора МЛ-72	1	2	техническая	5	периодический, 1 раз в неделю	1.0	2.0	1.0	0.28	—	—	—	—	—	—	—	—	—	—	—	—	—	—		
	- промывка емкости при смене раствора	1	1	техническая	5	периодический 1 раз в неделю	1.0	1.0*	1.0*	0.28*	—	—	—	—	—	—	в.в.-57 мг/л МЛ-72-10 мг/л жиры 8.57 мг/л	периодический	—	—	—	1.0*	1.0*	0.28*	в.в.-5 МЛ-72-2.7 жиры-2.5	После очистки сброс в бытовую канализацию
	Пост санитарной обработки кузовов фургонов	1	16	питьевая	5	непрерывный	0.45	7.2	0.45	0.12	—	—	—	—	—	—	МЛ-72-10.8 мг/л в.в.-6 мг/л жиры-8 мг/л БПК полн-8 мг/л	непрерывный слив через трап	—	—	—	7.2	0.45	0.12	в.в.-5.0 жиры-2.5 МЛ-72-2.7 БПК полн. 8	После очистки сброс в бытовую канализацию
	- ополаскивание фургонов после мойки																									
	- ополаскивание фургонов после дезинфекции	1	16	питьевая	5	непрерывный	0.45	7.2	0.45	0.12	—	—	—	—	—	—	хлорная известь-1294 мг/л МЛ-72-1000 мг/л	непрерывный через трап	—	—	—	7.2	0.45	0.12	РН-6.5-8.5 МЛ-72-500	то же
	- лоток для слива моющего раствора из кузова	1	16	—	—	—	—	—	—	—	—	—	—	5.4	1.3/0.3	0.36	в.в.-571 мг/л жиры-500 мг/л БПК полн-800 мг/л	непрерывный через лоток	—	—	—	—	—	—	в.в.-100 жиры-100 БПК полн-480	в обороте
	- кран водоразборный	1	16	питьевая	5	Периодический	0.03	0.48	0.03	0.01	—	—	—	—	—	—	-	Периодический	—	—	—	0.48	0.03	0.01		

Привязан:	ГИП	Белоус		ТП 503-3-27.90 ВК		
	Н контр.	Ростунова		Механизированная мойка на 1 линию с постом санитарной обработки и встроенными очистными сооружениями	Стадия: РП	Лист: 3	Листов:
	Н отд.	Мартынов		Общие данные (продолжение)	ГИПРОАВТОТРАНС г. Москва	
Инв. №	Гл спец	Марионков				
	Зав. гр	Нечаева				

Инв. № подл. | Подпись и дата | Взам. инв. №

Копировал: Коннова 24532-02 12 формат А2

Альбом 2

Данные по производственному водопотреблению и водоотведению (окончание)

№ потребителя по плану	Наименование потребителя	Количество потребителей	Количество часов работы в сутки	Требование к качеству воды	Потребный напор у потребителя, м	Режим водопотребления	Расход воды потребителя м3/ч	Водопотребление: Из хозяйственно-питьевого водопровода м3/сут	м3/ч	л/с	Из системы №1 оборотного водоснабжения мойки автомобилей м3/сут	м3/ч	л/с	Оборотная система моющего раствора МЛ-72 для обработки фургонов м3/сут	м3/ч	л/с	Водоотведение: Характеристика сточных вод	Режим водоотведения	В систему №2 оборотного водоснабжения мойки автомобилей м3/сут	м3/ч	л/с	В очистные сооружения промывных вод от после дезинфекционной обработки м3/сут	м3/ч	л/с	Концентрация загрязнений сточных вод после локальных очистных сооружений, мг/л	Примечание
	Помещение приготовления дезинфицирующего раствора																									
4	Аппарат для приготовления 10% дезинфицирующего раствора – приготовление раствора	1	1	питьевая	5	периодический 1 раз в 2 дня суток	0,25	0,25*	0,25*	0,07*	—	—	—	—	—	—			—	—	—	—	—	—		
	– промывка емкости при чистке	1	1	питьевая	5	периодический 1 раз в 2 недели	0,05	0,05*	0,05*	0,01*	—	—	—	—	—	—	В.В. – 100 мг/л хлорная известь – 1000 мг/л	периодический	—	—	—	0,05*	0,05*	0,01*	В.В. – 50 РН = 6,5 – 8,5 хлориды – 280	после очистки сброс в бытовую канализацию
2	Сборник для осветленного 10% дезинфицирующего раствора – промывка емкости при чистке	1	1	питьевая	5	периодический 1 раз в 2 недели	0,05	0,05*	0,05*	0,01*	—	—	—	—	—	—	В.В. – 10 мг/л хлорная известь – 1000 мг/л	периодический	—	—	—	0,05*	0,05*	0,01*	В.В. – 5 РН = 6,5 – 8,5 хлориды – 280	после очистки сброс в бытовую канализацию
1	Сборник для рабочего 2% дезинфицирующего раствора – приготовление раствора	1	1	питьевая t_{max} 50°С	5	непрерывно	0,45	0,45	0,45	0,13	—	—	—	—	—	—			—	—	—	—	—	—		
	– промывка емкости при чистке	1	10 мин.	питьевая	5	периодический 1 раз в 2 недели	0,1*	0,1*	0,1*	0,03*	—	—	—	—	—	—	В.В. – 3 мг/л хлорная известь – 200 мг/л	периодический	—	—	—	0,1*	0,1*	0,03*	В.В. – 2 РН = 6,5 – 8,5	после очистки сброс в бытовую канализацию
																			—	—	—	—	—	—		
	Итого:							21,33	3,18	0,95	396,0	36,0	10,0	5,4	1,3	0,36			360,0	32,8	9,28	14,88	0,93	0,26		

Состав моющего раствора „Лабомид-101":
- синтанол ДТ-7 – 3,5%
- жидкое стекло – 16,5%
- триполифосфат натрия – 30%
- сода кальцинированная – 50%

Состав моющего препарата МЛ-72:
- сульфонат – 70%; – сульфанол НП-3 – 25%; смачиватель ДБ – 5%.

Требования к качеству технической воды:
В.В. – до 70 мг/л; Н.П. – до 20 мг/л; РН – 6,5÷8,5; Т = 5 – 40°; Тэс – 0,001 мг/л

Расходы обозначенные значком * периодические и в итог не входят.

В числителе указан максимальный расход, в знаменателе – средний.

Привязан

Инв. №

ГИП	Белоус		
Н. контр.	Ростунова		
Нач. отд.	Мартынов		
Гл. спец.	Марченков		
Зав. гр.	Нечаева		

ТП 503-3-27.90 ВК

Механизированная мойка на 1 линию с пастом санитарной обработки и встроенными очистными сооружениями

Стадия	Лист	Листов
РП	4	

Общие данные (окончание)

ГИПРОАВТОТРАНС г. Москва

Копировал Марченко

24532 02 13

Формат А2

Инв. № подл. | Подпись и дата | Взам. инв. №

Альбом 2

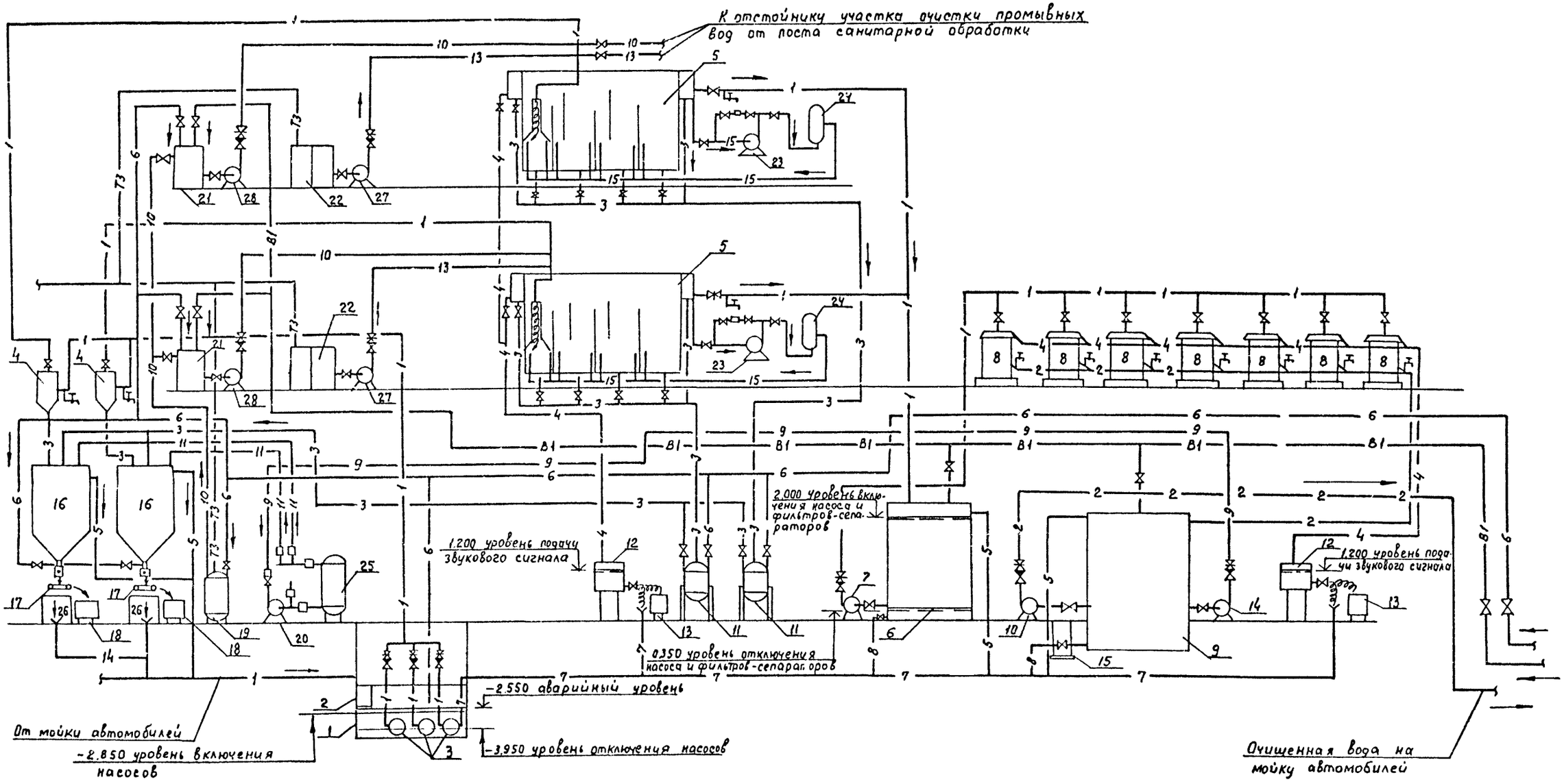

				ТП 503-3-27.90 ВК		
Привязан	ГИП	Белоус		Механизированная мойка на 1 линию с постом санитарной обработки и встроенными очистными сооружениями	Стадия	Лист	Листов
	Н. контр.	Марионков			РП	5	
	Нач. отд.	Мартынов					
	Гл. спец.	Марионков		Принципиальная схема очистки сточных вод от мойки автомобилей	ГИПРОАВТОТРАНС г. Москва		
	Зав. гр.	Нечаева					
Инв. №	Инж. II к.	Бобылева					

24532-02 14 Копировал: Максимова Формат А2

Согласовано

Гл. спец. тех. отд. Филатова

Взамен инв. №

Подпись и дата

Инв. № подл.

Альбом 2

Принципиальная схема очистки промывных вод от поста санитарной обработки

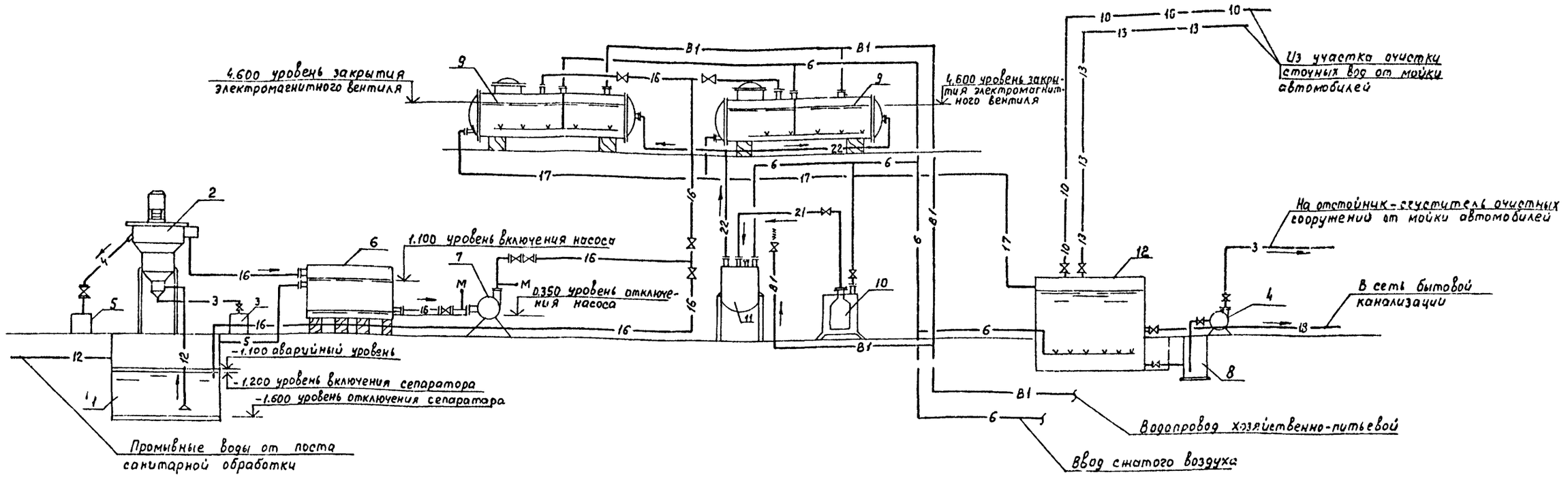

Принципиальная схема очистки моющего раствора

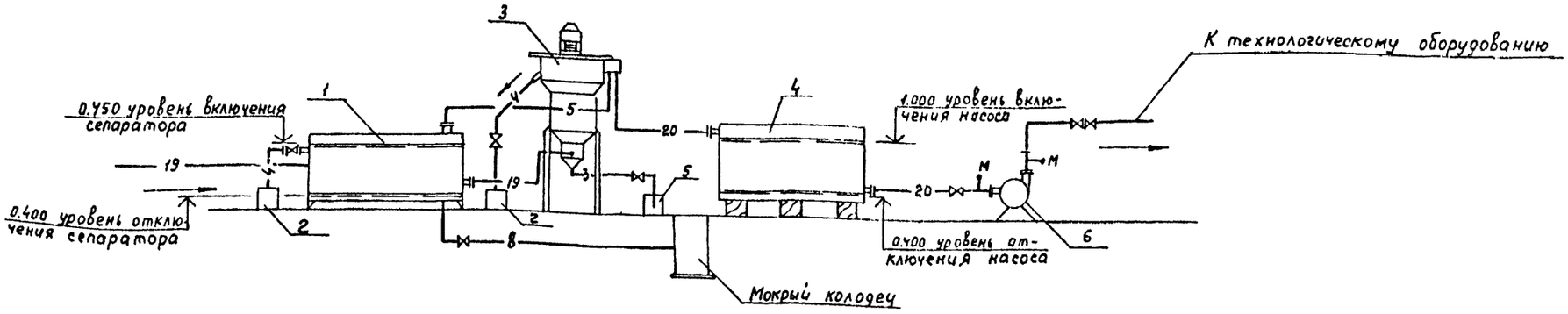

Согласовано:
Инв. № подл. | Подпись и дата | Взам. инв. №

					ТП 503-3-27.90 ВК		
Привязан:			ГИП	Белоус		Механизированная мойка на 1 линию с постом санитарной обработки и встроенными очистными сооружениями	Стадия: РП; Лист: 6; Листов:
			Н. Контр.	Марионков			
			Нач. отд.	Мартынов			
			Гл. спец.	Марионков		Принципиальная схема очистки промывных вод от поста санитарной обработки. Принципиальная схема очистки моющего раствора	ГИПРОАВТОТРАНС г. Москва
Инв. №			Зав. гр.	Нечаева			
			Инж. К.	Бобылева			

Копировал. Максимова 24532-02 15 Формат А2

Альбом 2

Участок очистки сточных вод от мойки автомобилей

Позиция	Наименование	Количество	Примечание
1	Резервуар приемный (подземный), V=12м³	1	
2	Контейнер приемный V = 0,32 м³	1	модель 9486 Гипроавтотранса
3	Электронасос погружной моноблочный для	3	ЦМК 16-27
	подачи сточной воды на гидроциклон		
4	Гидроциклон напорный	2	ТВ-160
5	Флотационная установка, Q = 20 м³/ч	2	Т.п. 902-2-385.85 альбом 8
6	Резервуар для очищаемой воды, V = 10 м³	1	лист ВКН-8
7	Насос центробежный консольный для пода-	1	К80-65-160
-	чи очищаемой воды на фильтр-сепаратор	1	
8	Фильтр - сепаратор Q = 5 м³/ч	7	ОКП-525-2
9	Резервуар чистой воды, V = 25 м³	1	лист ВКН-6
10	Насос для подачи очищенной воды на мой-	1	Входит в состав моечной установки
	ку автомобилей		
11	Установка „Пневмовыброс", Q = 0.5 м³/ч	2	лист ВКН-4
12	Емкость для нефтепродуктов, V = 1.5 м³	2	лист ВКН-5
13	Установка для сбора отработанного	2	Модель С-508
	масла		Гипроавтотранса
14	Насос центробежный консольный для по-	1	К50-32-125
	дачи воды на промывку		
15	Приямок для опорожнения резервуара чис-	1	
	той воды		
16	Отстойник-сгуститель, V = 2 м³	2	лист ВКН-1
17	Фильтр - транспортер	2	МХ-44-21
18	Контейнер V = 0.5 м³	2	лист ВКН-3
19	Затворный бак коагулянта V = 1.0 м³	1	8791-1-1-1.0
20	Насос центробежный песковой для подачи	2	пр12.5/12.5-сп
	известкового молока		
21	Расходный бак коагулянта	2	
22	Бак флокулянта	2	входит в
23	Циркуляционный насос	2	состав флотационной
24	Напорный бак	2	установки
25	Емкость для известкового молока V = 10.0м³	1	ВПП1-1-10-0
26	Поддон под фильтр-транспортер	2	лист ВКН-2
27	Насос для подачи флокулянта	2	Входит в состав
28	Насос для подачи коагулянта	2	флотационной установки
29	Кран подвесной ручной однобалочный Q = 2т	1	
30	Таль ручная червячная Q = 1т	1	
31	Таль ручная шестеренная Q = 2т	1	

Участок очистки промывных вод от поста санитарной обработки

Позиция	Наименование	Количество	Примечание
1	Приемный резервуар для промывных вод от	1	
	поста санобработки (подземный)		
2	Пенный сепаратор Q = 1 м³/ч	1	модель А 1579
3	Бак для осадка V = 0.04 м³	1	БВФ-3-19
4	Насос передвижной для подачи осадка на	1	АКС-80
	отстойник-сгуститель очистных сооружений		
	для сточных вод от мойки автомобилей		
5	Бак для масла V = 0.04 м³	1	БВФ-8-19
6	Резервуар для очищаемой воды, V = 1.0 м³	1	лист ВКН-10
7	Электронасос моноблочный для подачи	1	ХМ2/25
	очищаемой воды на нейтрализатор		
8	Мокрый колодец для осадка ф 1500 мм	1	
9	Нейтрализатор V = 6.3 м³	2	ГЭ91-1-6.3-1.0
10	Устройство для пневматического опорожне-	1	814-м-006-300-СБ
	ния бутылей с агрессивной жидкостью		
11	Сборник стальной эмалированный для	1	сер 6.160-1-02-91
	10% раствора кислоты		
12	Отстойник V = 20м³	1	лист ВКН-7

Участок очистки моющего раствора

Позиция	Наименование	Количество	Примечание
1	Приемный резервуар для загрязненного	1	
	моющего раствора (наземный) V = 25 м³		ВКН-9
2	Бак для масла V = 0.04 м³	2	БВФ-8-19
3	Пенный сепаратор Q = 1 м³/ч	1	модель А 1579
4	Бак для очищенного моющего раствора V=1м³	1	серия 5.904-43
5	Бак для осадка, V = 0.04 м³	1	БВФ-8-19
6	Электронасос моноблочный для подачи	1	ХМ2/25
	очищенного моющего раствора		
7	Бак разрыва струи	1	лист ВКН-10

Инв. № подл. | Подпись и дата | Взам. инв. №

Привязан:

Инв. №

ГИП	Белоус	
Н. контр.	Марионков	
Нач. отд.	Мартынов	
Гл. спец.	Марионков	
Зав. гр.	Нечаева	
Инж. пр.	Бобылева	

ТП 503-3-27.90 ВК

Механизированная мойка на 1 линию с постом санитарной обработки и встроенными очистными сооружениями

Стадия	Лист	Листов
РП	7	

Экспликация оборудования участков очистки

Гипроавтотранс г. Москва

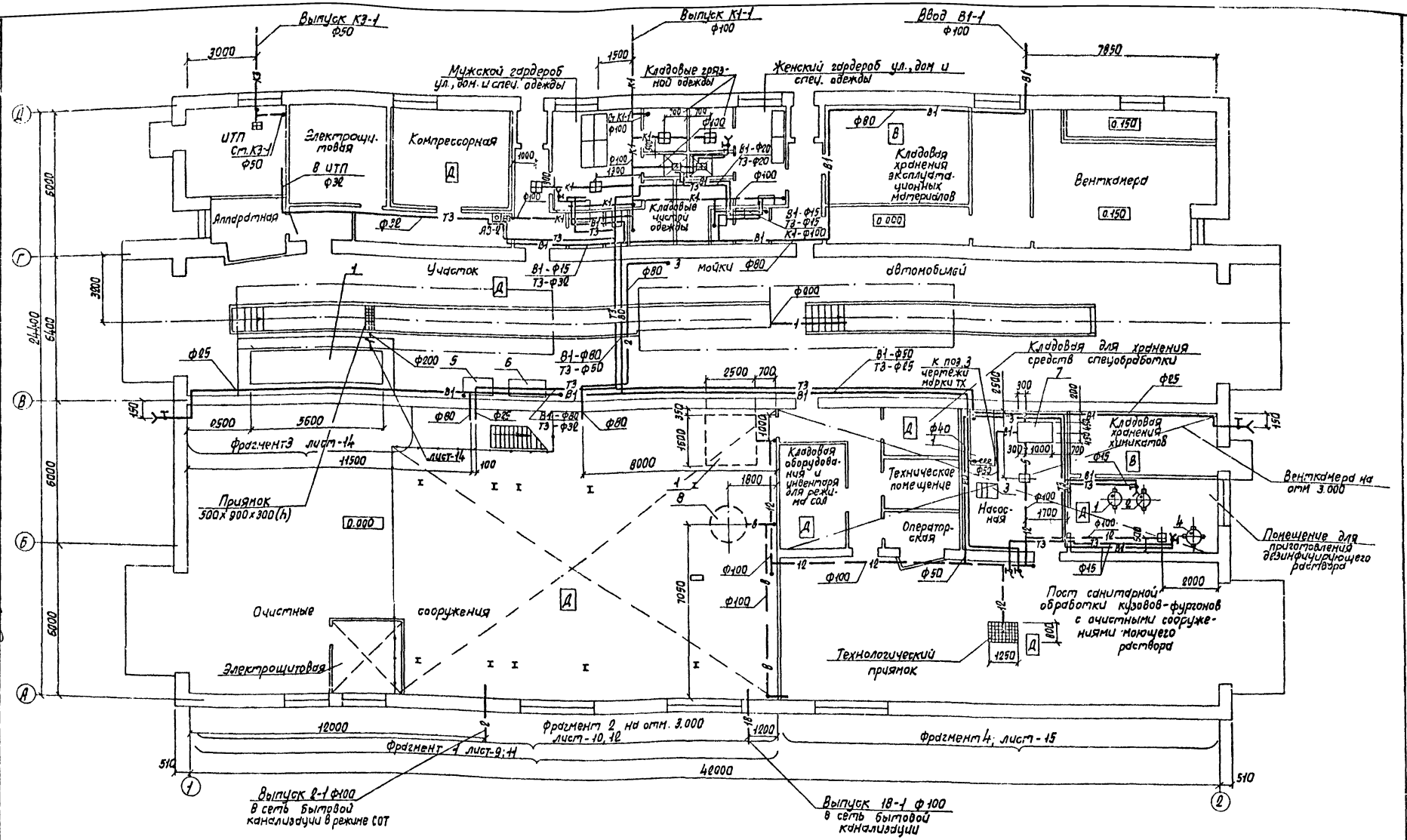

ТП 503-3-27.90			ВК
ГИП Белоус	Механизированная мойка на 1 линию с постом санитарной обработки и ветровлагозащитными очистными сооружениями	Стадия	Лист	Листов
Н.контр Марионков		РП	8	
Нач.отд Мартынов	План на отм 0.000 с осями В1, Т3, 1, 2, 5, 8, 12, 18 20, К1, К3	ГИПРОАВТОТРАНС г. Москва		
Гл.спец Марионков				
Зав гр Нечаева				
Инж ПК Тибелева				

Привязан

Инв. N

Копировал Марчэнко

24532-02 17

Формат А2

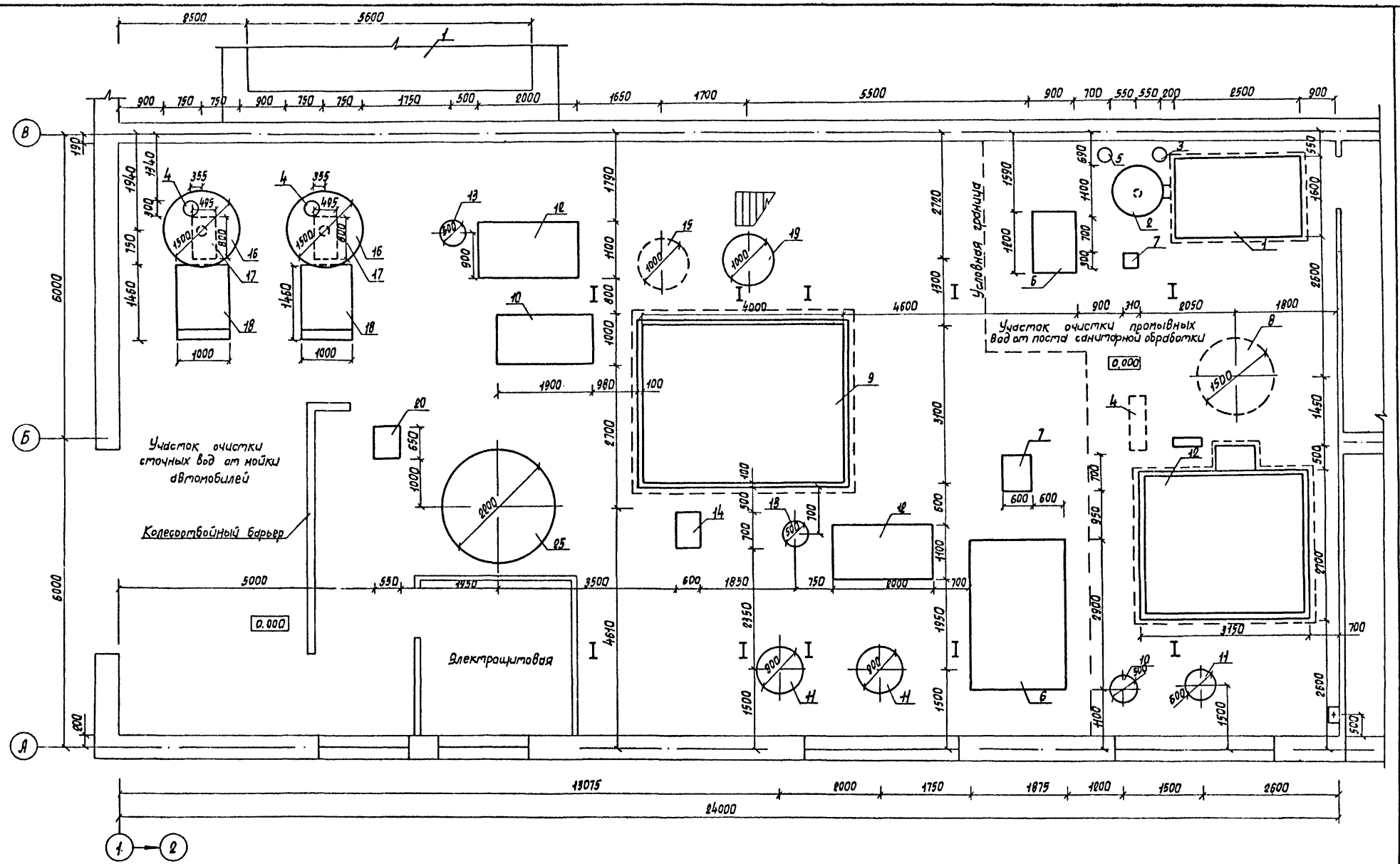

Альбом 2

Согласовано:
Нач. отд. 90 Шинкин
Гл. спец. Тех. отд. Филаков

Согласовано:
Нач. отд. ТХ Пусин
Нач. ВОО-2 Мусатов
Нач. ОВ Яковлева

Инв. N подл. | Подпись и дата | Взам. инв. N

			ТП 503-3-27.90		ВК	
Привязан			Механизированная мойка на 1 линию с постом санитарной обработки и встроенными очистными сооружениями	Стадия	Лист	Листов
				РП	9	
Инв. N	ГИП	Белоус	Фрагмент 1 с расстановкой оборудования	ГИПРОАВТОТРАНС г. Москва		
	Н. контр.	Марченко				
	Нач. отд.	Мартынов				
	Гл. спец.	Марченков				
	Зав. гр.	Начаева				
	Инж. I к.	Бобылева				

Копировал Марченко 24532-02 18 Формат А2

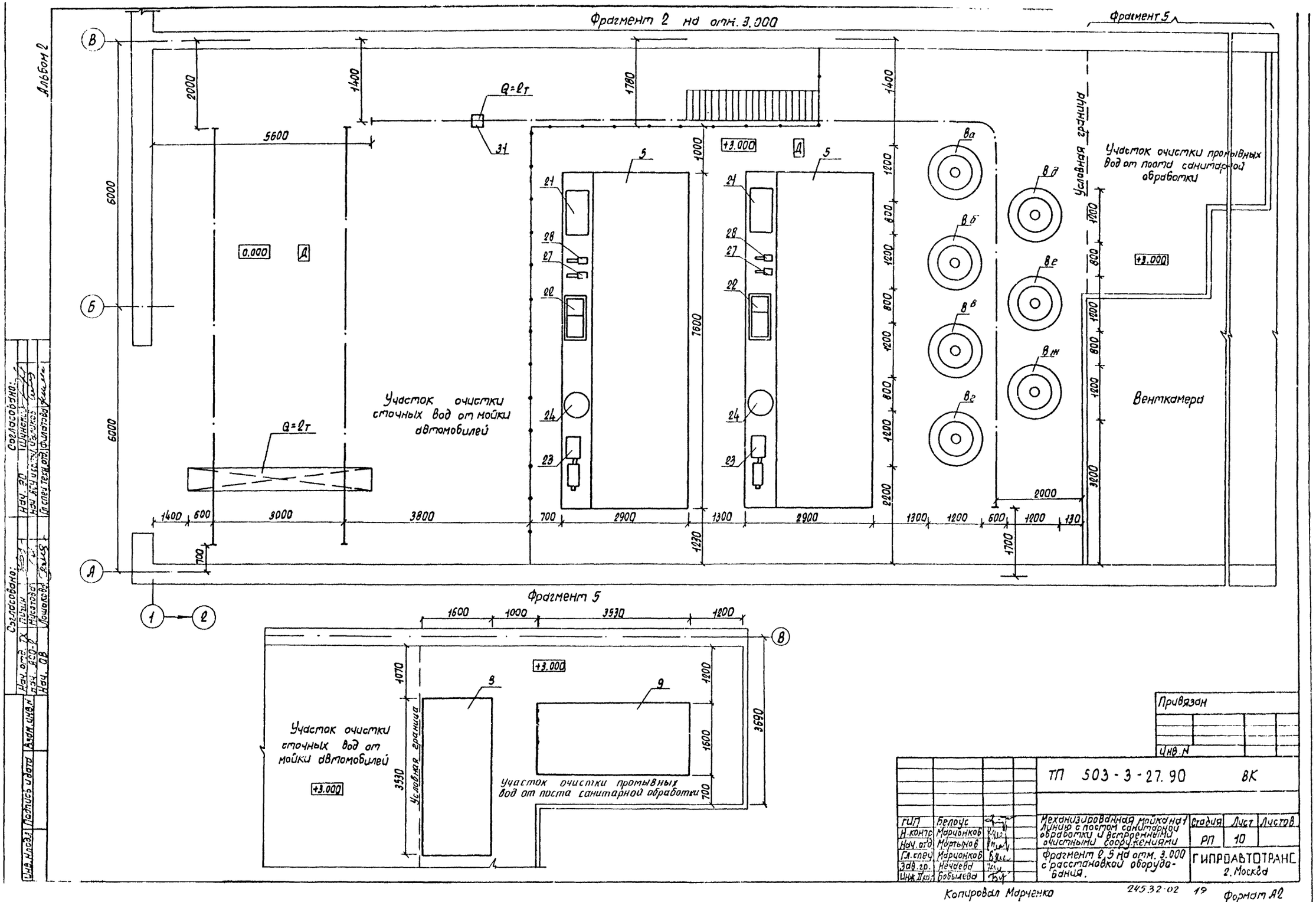
Фрагмент 2 на отм. 3.000
Фрагмент 5
Альбом 2
Q=2т
Участок очистки сточных вод от мойки автомобилей
Участок очистки промывных вод от поста санитарной обработки
Условная граница
Венткамера
+3.000
0.000
Фрагмент 5
Участок очистки сточных вод от мойки автомобилей
Участок очистки промывных вод от поста санитарной обработки
Условная граница
Привязан
Инв. N
ТП 503-3-27.90 ВК
Механизированная мойка на 1 линию с постом санитарной обработки и встроенными очистными сооружениями
Фрагмент 2, 5 на отм. 3.000 с расстановкой оборудования.
Стадия РП
Лист 10
Листов
ГИПРОАВТОТРАНС
г. Москва
ГИП Белоус
Н. контр. Марчонков
Нач. отд. Мартынов
Гл. спец. Марчонков
Зав. гр. Нечаева
Инж. II кат. Бобылева
Согласовано:
Нач. отд. ТХ
Нач. АСО-2
Нач. ОВ
Нач. ЭО
Нач. АСУ
Гл. спец. техн. отд.
Согласовано:
Взам. инв. N
Подпись и дата
Инв. N подл.
Копировал Марченко
245.32-02 19
Формат А2

Альбом 2

Фрагмент 1

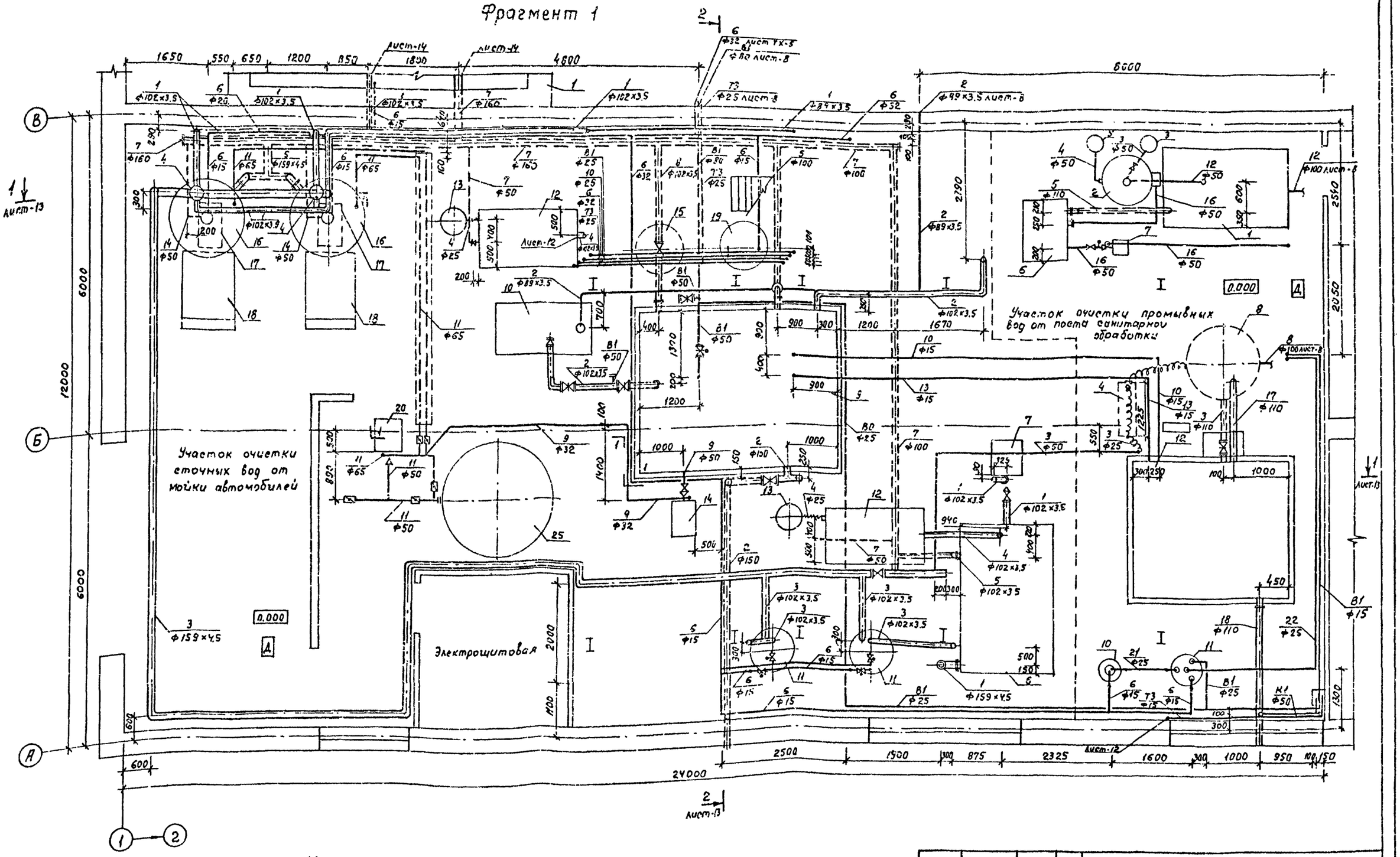

Монтаж систем 1, 2, 3, 4, 6, 7, 10, 12, В0, Т3 выполнить в соответствии с листами - 8, 12, 14, 15, ТХ-5

Привязан:				ТП 503-3-27.90 ВК			
		ГИП	Белоус	Механизированная мойка на 1 линию с постом санитарной обработки и встроенными очистными сооружениями	Стадия	Лист	Листов
		Н. контр.	Марионков		РП	11	
		Н. отд.	Мартынов				
		Гл. спец.	Марионков	Фрагмент 1 с сетями 1...11, 14...16, 18, 21, 22, В1, Т3, К1	ГИПРОАВТОТРАНС г. Москва		
Инв. №		Зав. гр.	Неуаева				
		Инж.	Киссина				

24532-02 20 Копировал Максимова Формат А2

Согласовано: Нач. отд. ТХ Пугин; Нач. АСО-2 Мусстова; Нач. ОВ Рошакова

Согласовано: Нач. 90 Шунский; Нач. отд. РСУ Кузнецов; Гл. спец. отд. ТХ Филатова

Инв. № подл. | Подпись и дата | Взамен инв. №

Альбом 2

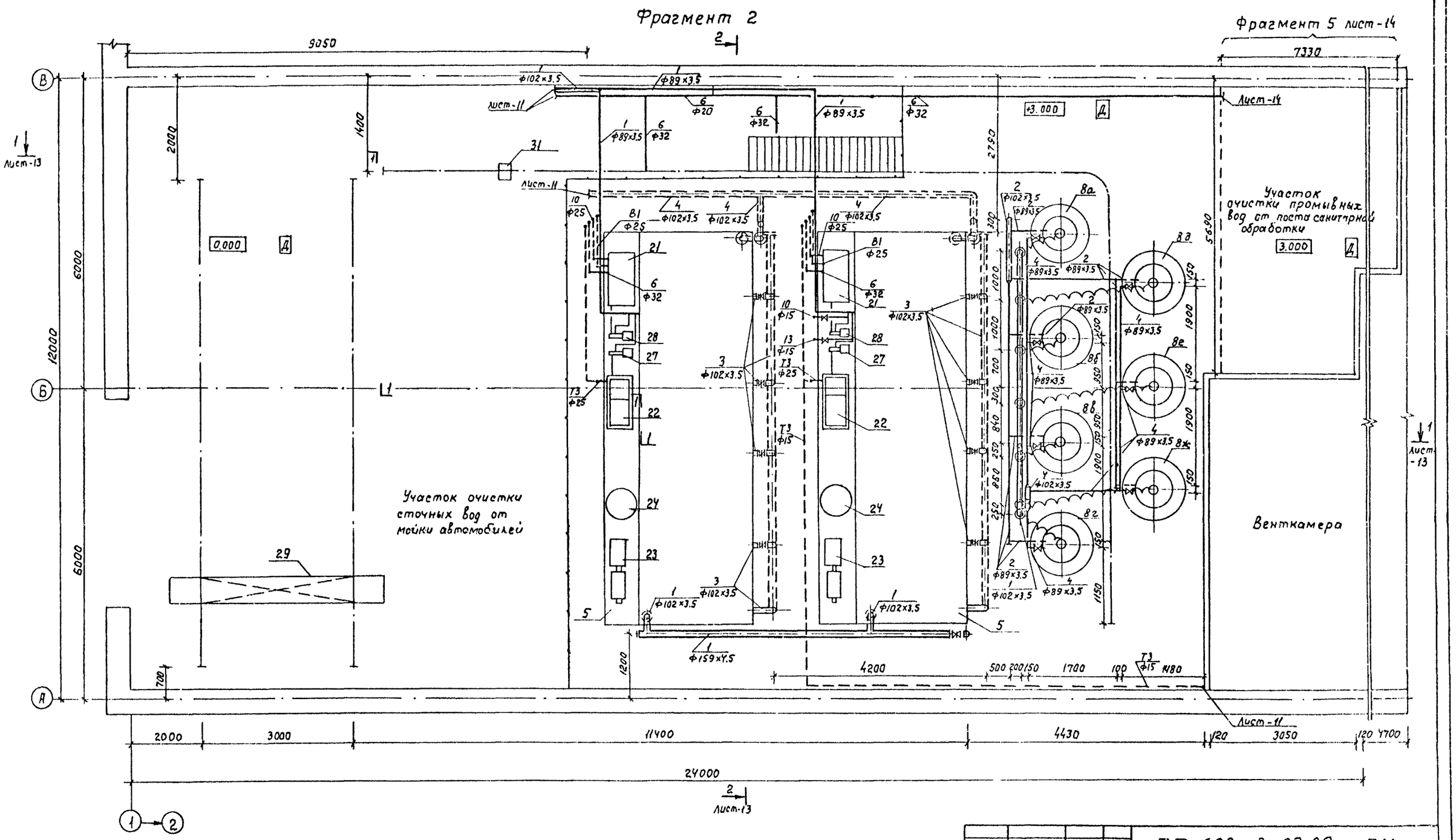

Монтаж систем 1,2,3,4,6,10,В0,Т3 выполнять в соответствии с листами -11, 14

Привязан:		ГИП	Белоус		ТП 503-3-27.90 ВК		
		Н.контр.	Марионков		Механизированная мойка на 1 линию с постом санитарной обработки и встроенными очистными сооружениями	Стадия	Лист	Листов
		Н отд.	Мартынов			РП	12	
		Гл.спец.	Марионков		Фрагмент 2 на отм. 3.000 с сетями 1...4, 6, 10, В1, Т3	ГИПРОАВТОТРАНС г. Москва		
		Зав.гр.	Нечаева		Фрагмент 5 на отм. 3.000			
Инв. №		Инж. I к	Киссина					

24532-07 21

Копировал: Максимова

Формат А2

Согласовано: Нач. ОТД ТХ Пугин; Нач. АСО-2 Мусатова; Нач. ОВ Лешакова

Согласовано: Нач. ЭО Шинский; Нач. ЭСУ и связи Чаликов; Гл.спец. тех. отд. Филатова

Инв. № подл. | Подпись и дата | Взам. инв. №

Альбом 2

Разрез 1-1

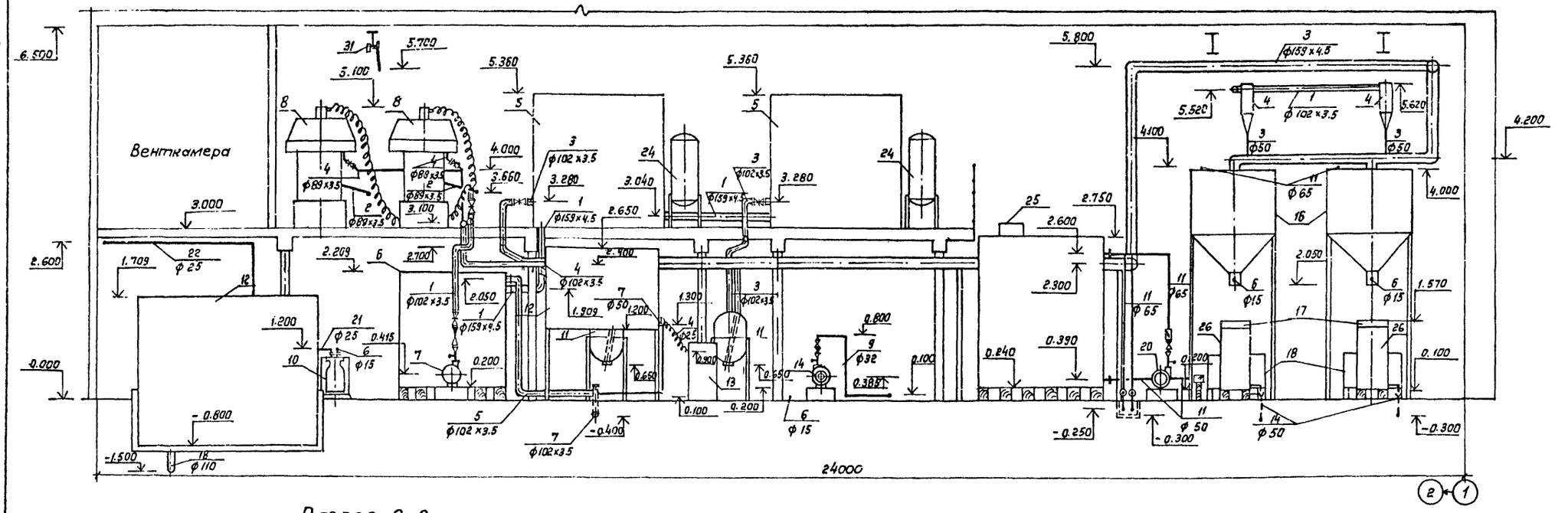

Разрез 2-2

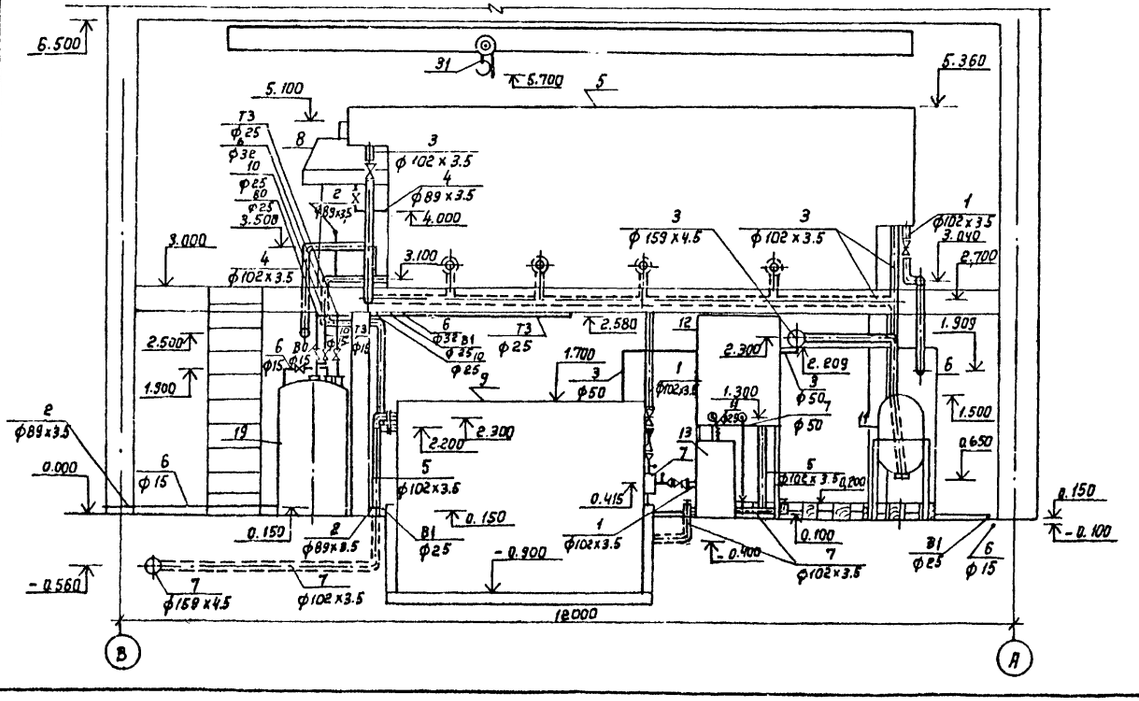

				ТП 503-3-27.90	ВК
Привязан:	ГИП	Белоус		Механизированная мойка на 1 щиток с постом санитарной обработки с встроенными очистными сооружениями	Стадия: РП; Лист: 13; Листов:
	Н. контр.	Марианков			
	Н. отд.	Мартынов			
	Гл. спец.	Марианков		Разрезы 1-1, 2-2.	ГИПРОАВТОТРАНС г. Москва
Инв. №	Зав. гр.	Нечаева			
	Инж. Ік	Киссина			

Копировал Коннова 24532-02 22 Формат А2

Инв. № подл. | Подпись и дата | Взам. инв. №

Альбом 2

Фрагмент 3

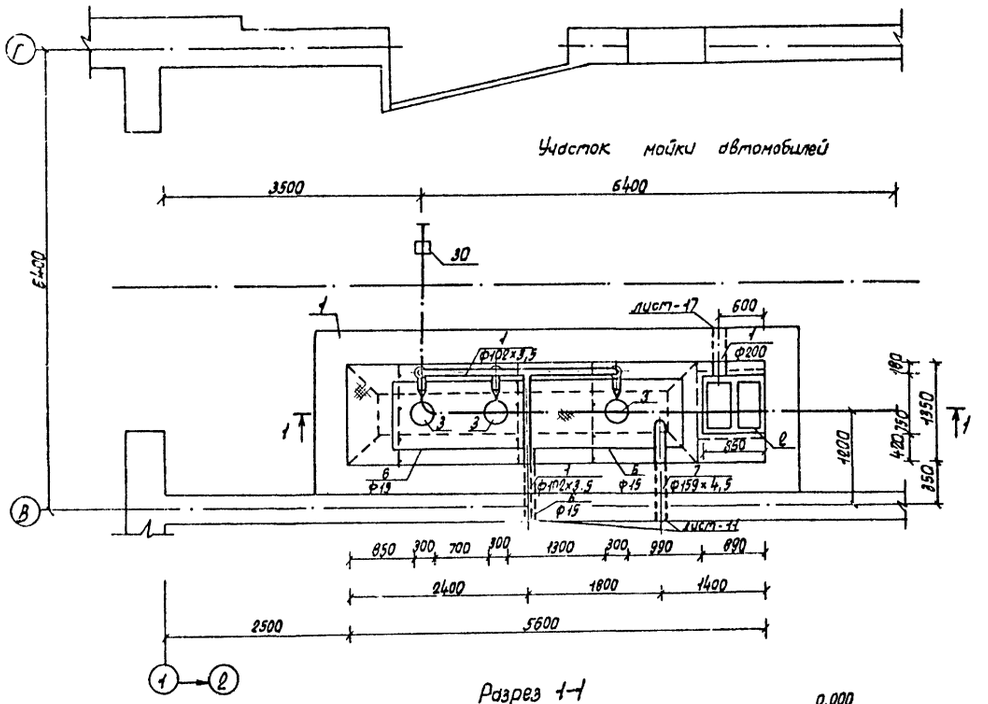

Разрез 1-1

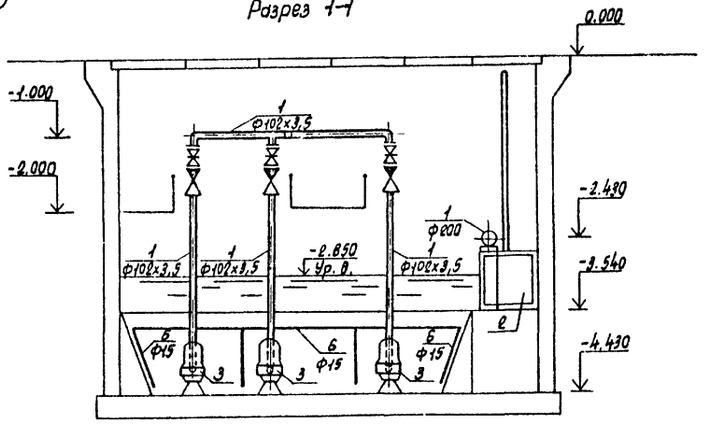

Фрагмент 5

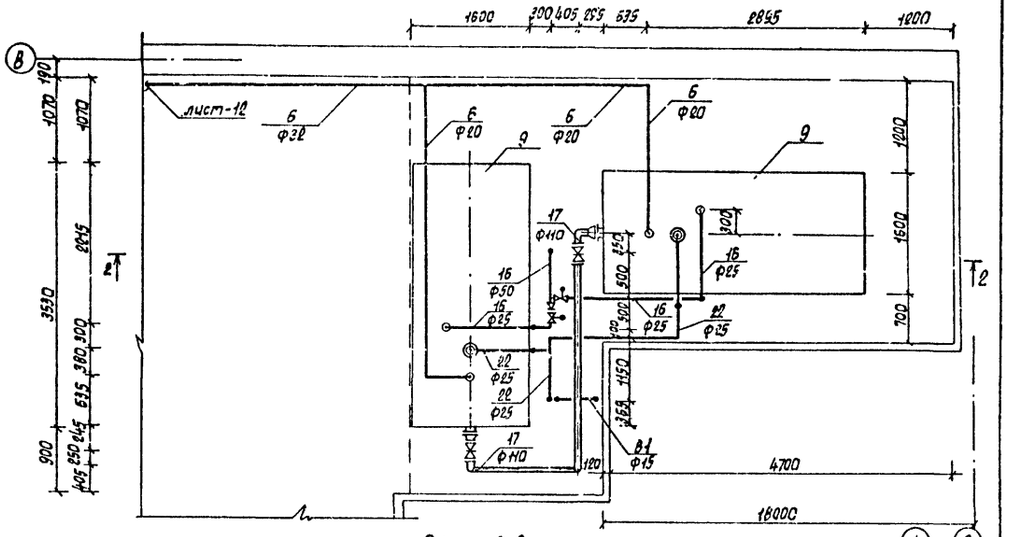

Разрез 2-2

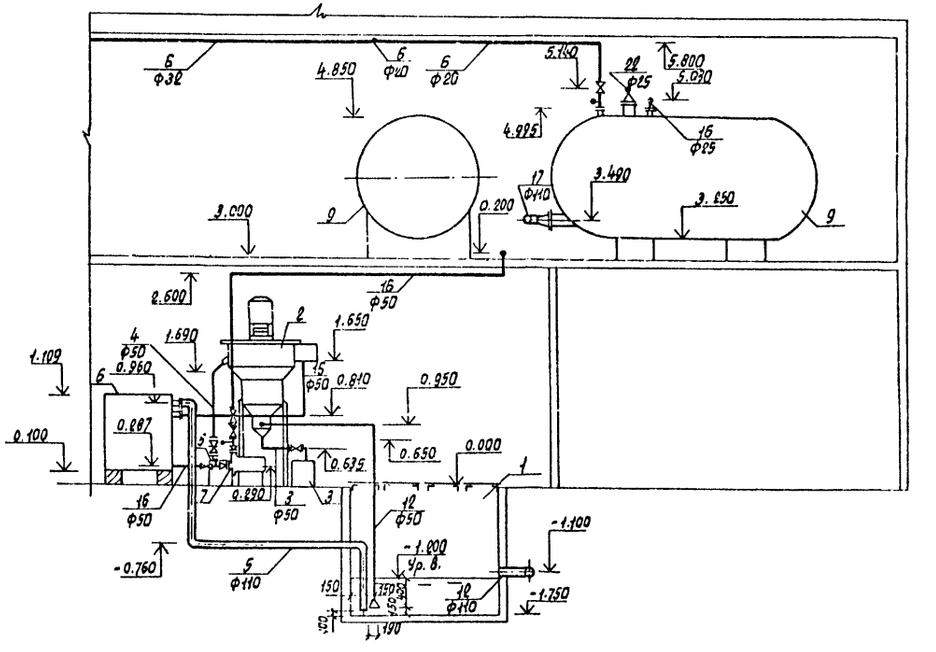

Монтаж систем 1, 6, 7, 12, 16, 17, 22, 80
выполнять в соответствии с листами - 11, 12.

				ТП 503-3-27.90		ВК
Привязан	ГИП	Белоус		Механизированная мойка на 1 линию с постом санитарной обработки и встроенными очистными сооружениями	Стадия	Лист	Листов
	Н.контр.	Марионков			РП	14	
	Н.отд.	Мартынов					
	Гл.спец.	Марионков		Фрагмент 3. Разрез 1-1 Фрагмент 5 с сетями 6, 12, 16, 17, 22, 81. Разрез 2-2.	ГИПРОАВТОТРАНС г. Москва		
Инв. N	Зав.гр.	Нечаева					
	Инж.Iк	Киссина					

Копировал Марченко

24532-02 23

Формат А2

Согласовано:
Нач. отд. ТХ Лугин
Нач. ЭСО-2 Мусатова
Нач. ОВ Мошакова
Согласовано:
Нач. ЭО Шуйский
Нач. отд. ЭУ Валиков
Нач. ОВ Ч. Сбази

Инв. N под. | Подпись и дата | Взам. инв. N

Альбом 2

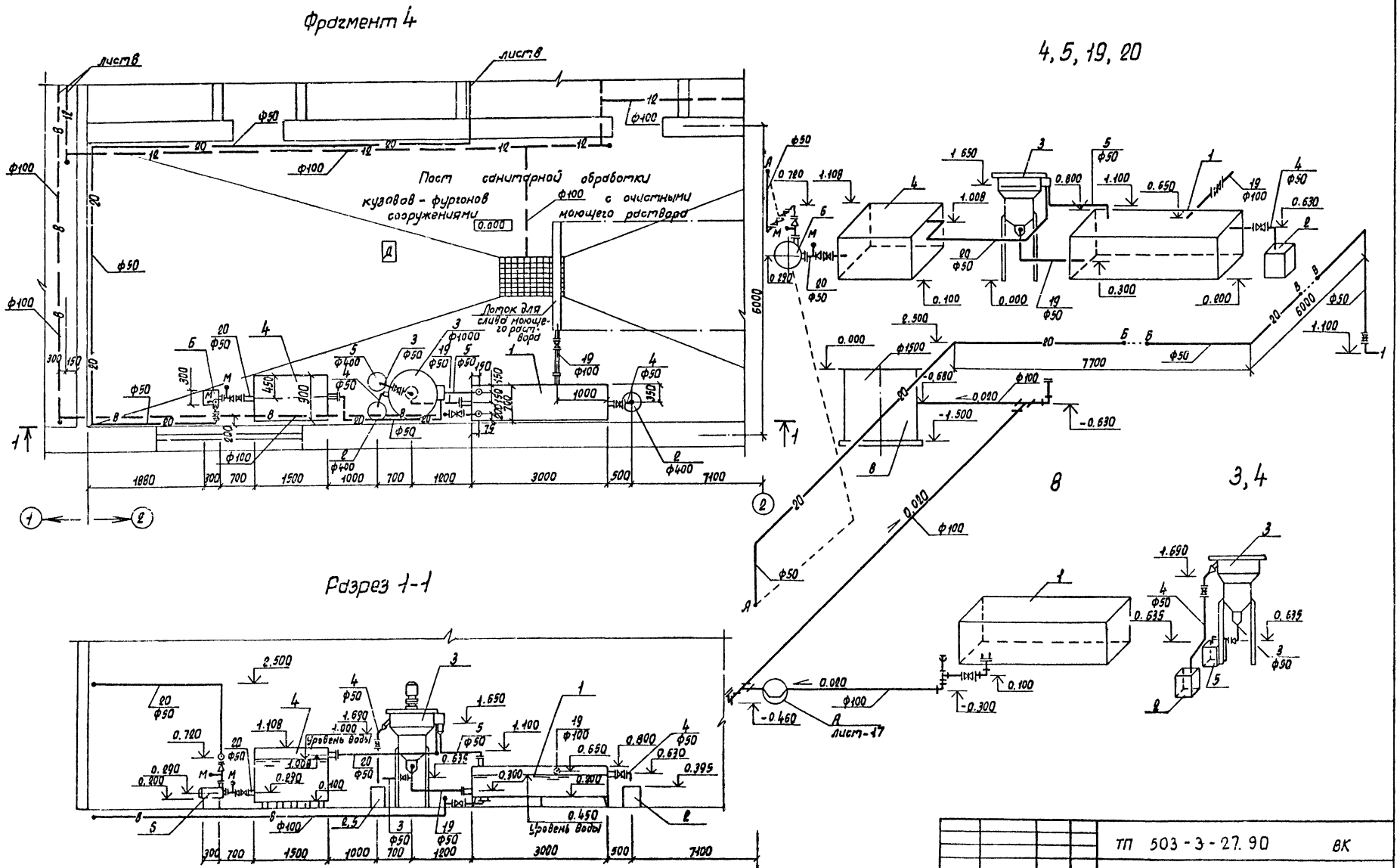

Привязан	ГИП	Белоус		ТП 503-3-27.90 ВК		
	Н. контр.	Марионков		Механизированная мойка на 1 линию с постом санитарной обработки и встроенными очистными сооружениями	Стадия	Лист	Листов
	Нач. отд.	Мартынов			РП	15	
	Гл. спец.	Марионков		Фрагмент 4. Разрез 1-1 Схемы систем 3, 4, 5, 8, 19, 20	ГИПРОАВТОТРАНС 2 Москва		
Инв. №	Зав. гр.	Нечаева					
	Инж. II к.	Тиблова					

Копировал Марченко 24532-02 24. Формат А2

Альбом 2

В1

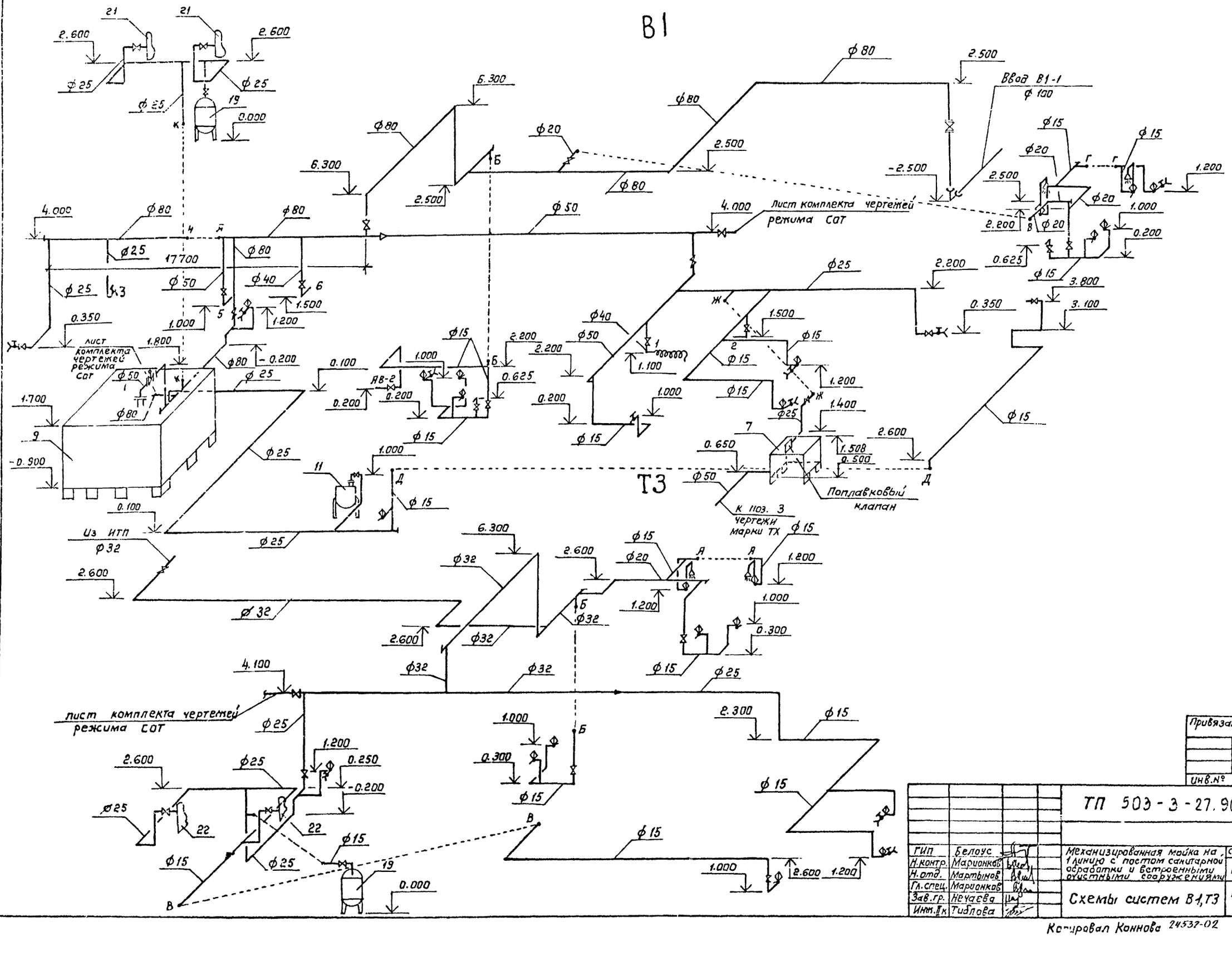
Ввод В1-1
ф 100
Лист комплекта чертежей режима САТ
Т3
К поз. 3 чертежи марки ТХ
Поплавковый клапан
Из ИТП
АВ-2
Привязан
Инв.№
ТП 503-3-27.90 ВК
Механизированная мойка на 1 линию с постом санитарной обработки и встроенными очистными сооружениями
Стадия РП
Лист 16
Листов
Схемы систем В1, Т3
ГИПРОАВТОТРАНС г. Москва
ГИП Белоус
Н.контр. Мартынов
Н.отд. Мартынов
Гл.спец. Марионков
Зав.гр. Нечаева
Инж. Тиблова
Копировал Коннова 24532-02 2.5 Формат А2

Альбом 2

К1

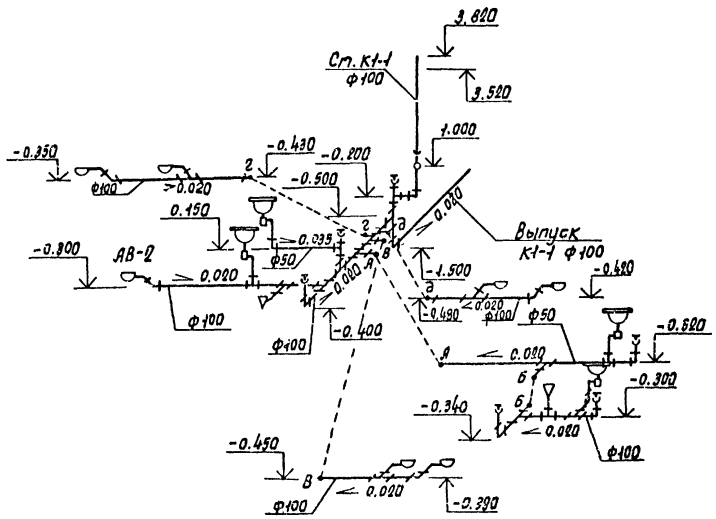

Ⓐ

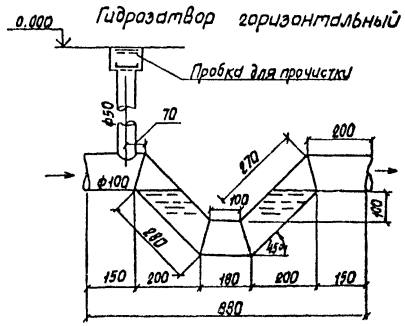

1

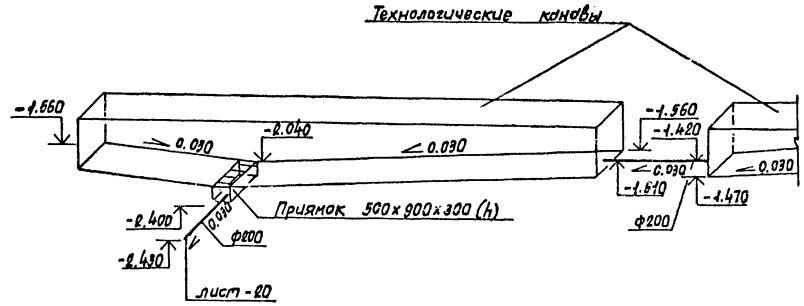

5, 12

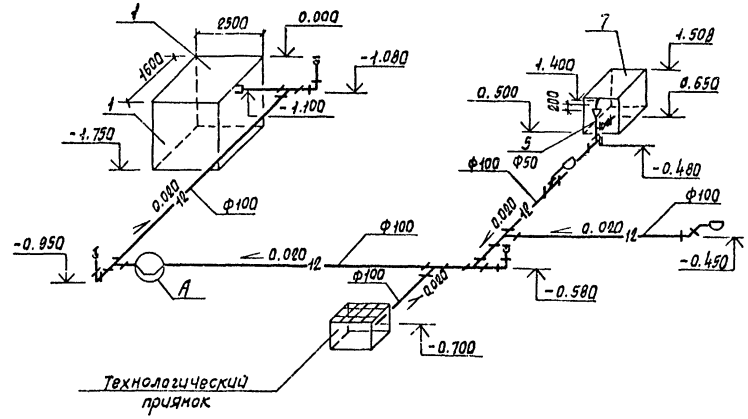

					ТП 503-3-27.90		ВК
Привязан		ГИП	Белоус		Механизированная мойка на 1 линию с постом санитарной обработки и встроенными очистными сооружениями	Стадия	Лист	Листов
		Н.контр.	Марюнков			РП	17	
		Нач.отд.	Мартынов					
		Гл.спец.	Марюнков		Схемы систем К1, 1, 5, 12. Гидрозатвор горизонтальный	ГИПРОАВТОТРАНС г. Москва		
Инв. №		Зав.гр.	Нечаева					
		Инж. ПК	Тиблова					

Копировал Марченко 24532-02 26 Формат А2

Инв. № подл. | Подпись и дата | Взам. инв. №

Альбом 2

3, 4

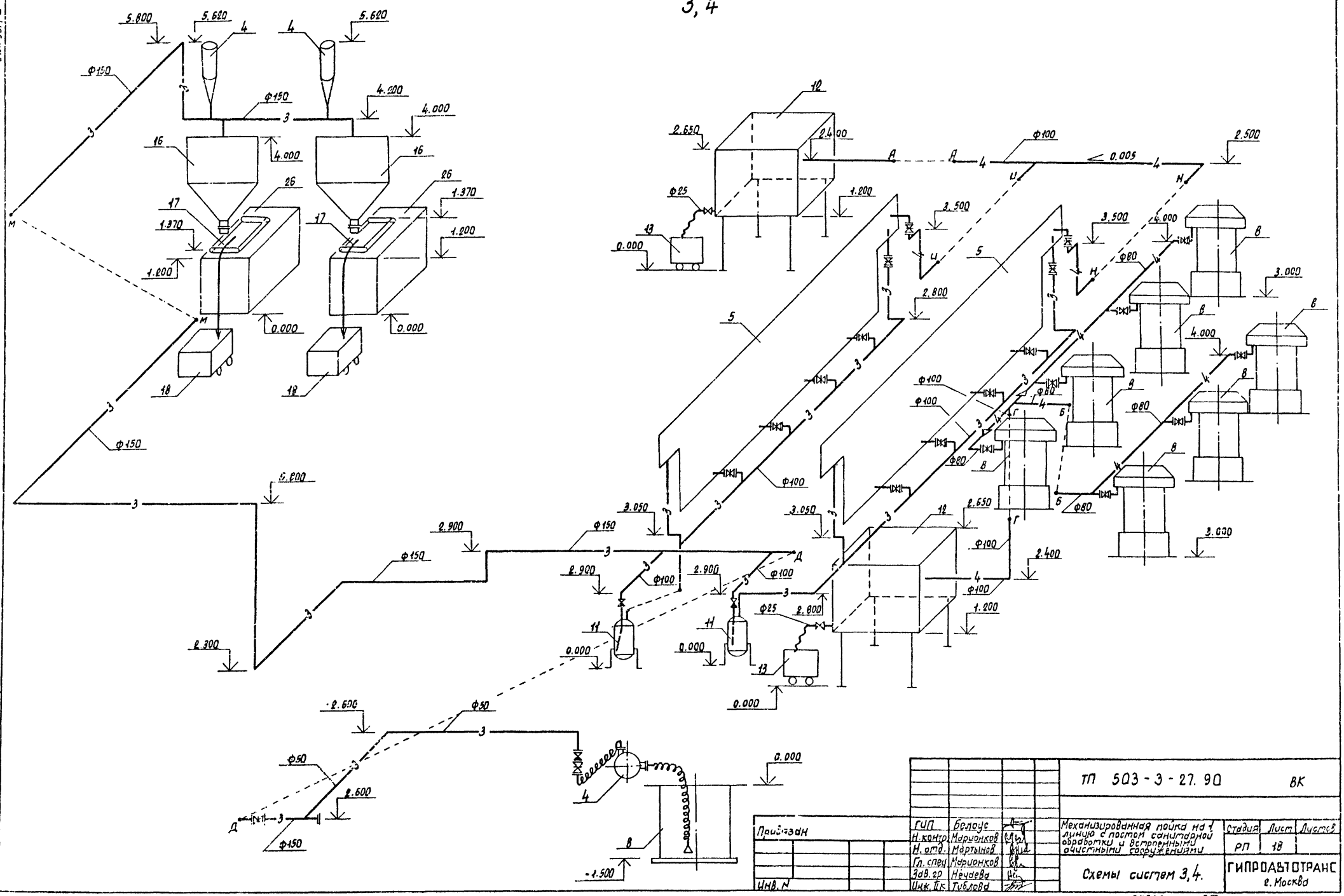

Привязан	ГИП	Белоус		ТП 503-3-27.90	ВК
	Н.контр.	Марионков		Механизированная пойка на 1 линию с постом санитарной обработки и встроенными очистными сооружениями	Стадия: РП; Лист: 18; Листов:
	Н.отд.	Мартынов			
	Гл.спец	Марионков			
	Зав.гр	Нечаева		Схемы систем 3,4.	ГИПРОАВТОТРАНС г. Москва
Инв. N	Инж. II к.	Тиблова			

Копировал Марченко

24532-02 27

Формат А2

Альбом 2

9, 11

3, 4, 5, 12, 16

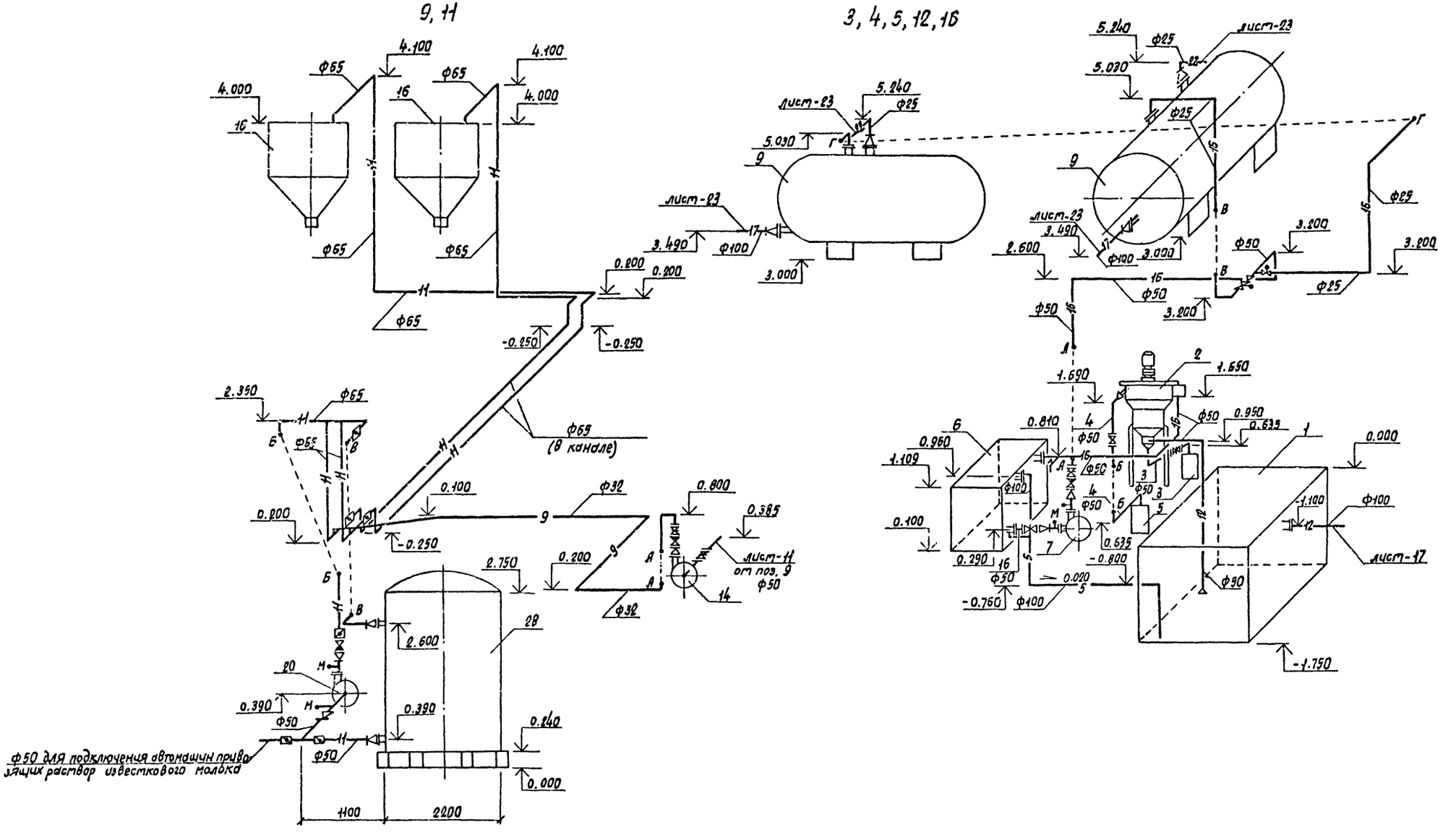

				ТП 503-3-27.90 ВК		
Привязан	ГИП	Белоус		Механизированная мойка на линии с постом санитарной обработки и встроенными очистными сооружениями	Стадия	Лист	Листов
	Н.контр.	Марцинков			РП	19	
	Н.отд.	Мартынов					
	Гл.спец.	Марцинков		Схемы систем 3, 4, 5, 9, 11, 12, 16.	ГИПРОАВТОТРАНС г. Москва		
Инв.№	Зав.гр.	Нечаева					
	Инж.ПК	Тибилова					

Копировал Марченко

24532-02 28

Формат А2

Альбом 2

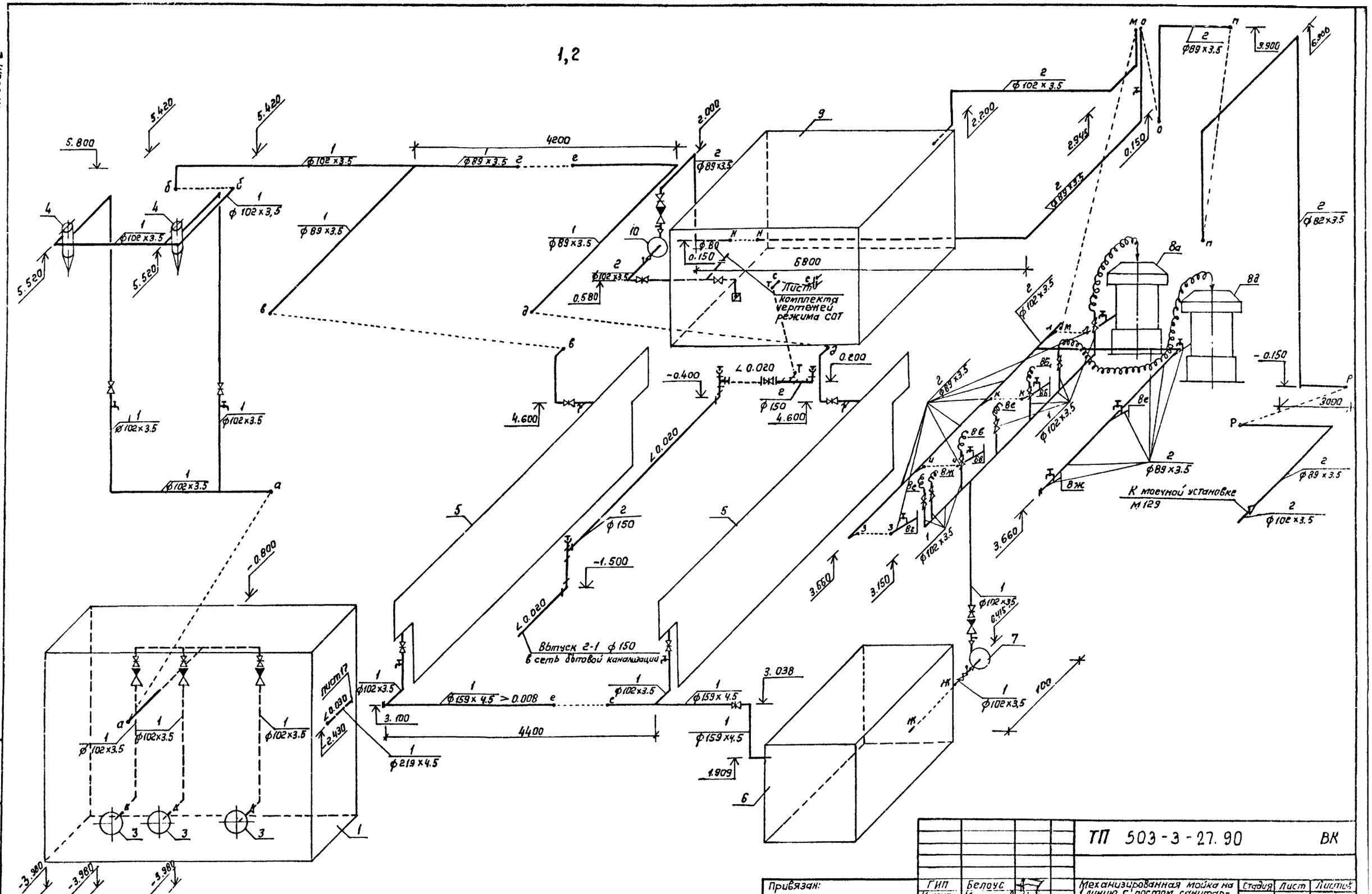

				ТП 503-3-27.90			ВК
Привязан:	ГИП	Белоус		Механизированная мойка на 1 линию с постом санитарной обработки с встроенными очистными сооружениями	Стадия	Лист	Листов
	Н. контр.	Марионков			РП	20	
	Н. отд.	Мартынов					
	Гл. спец.	Марионков		Схемы систем 1,2.	ГИПРОАВТОТРАНС г. Москва		
	Зав. гр.	Неудева					
Инв. №	Инж. Iк	Киссина					

Копировал: Коннова 24532-02 22 формат А2

Инв. № подл. | Подпись и дата | Взам. инв. №

Альбом 2

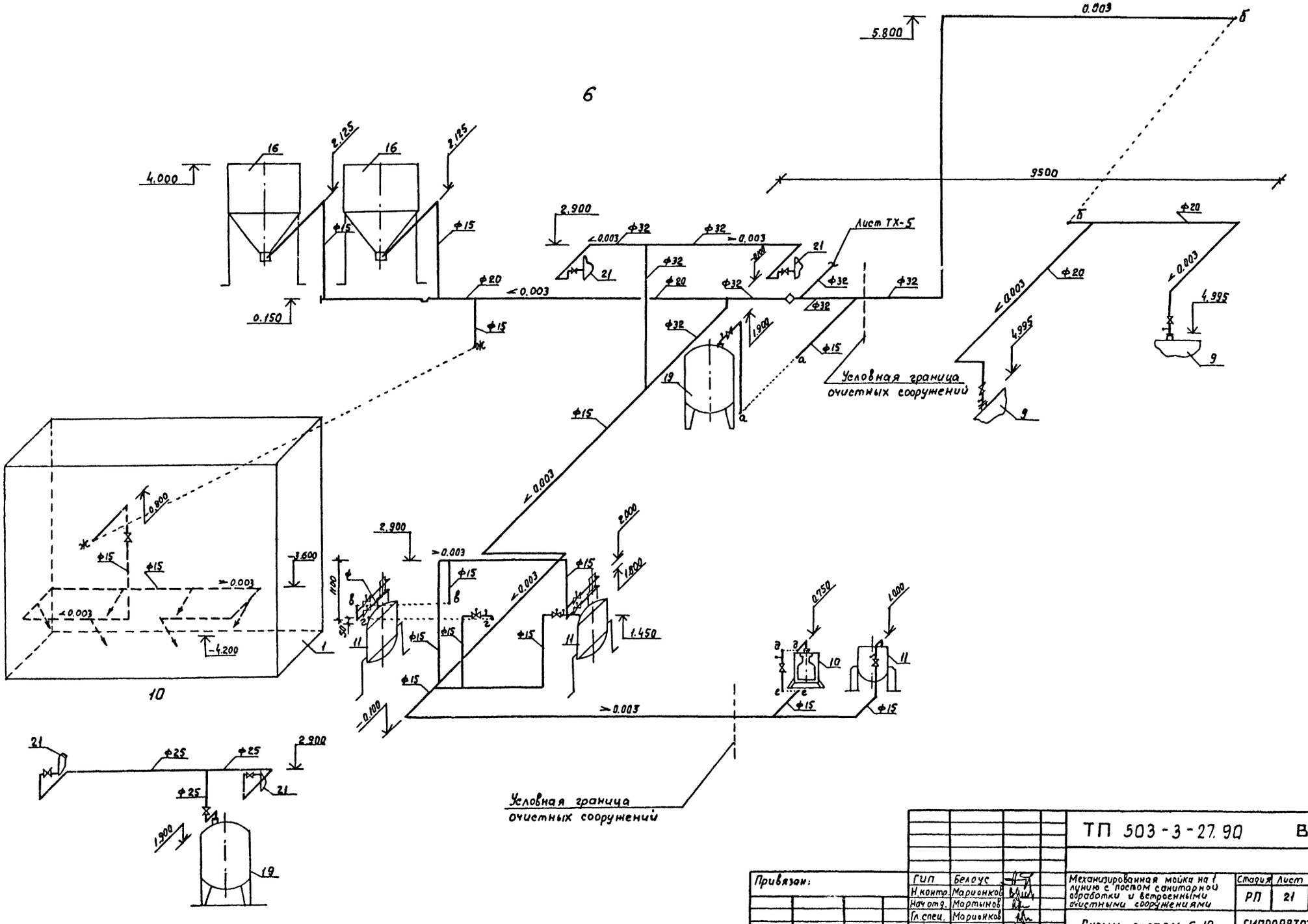

					ТП 503-3-27.90 ВК		
Привязан:		ГИП	Белоус		Механизированная мойка на 1 линию с постом санитарной обработки и встроенными очистными сооружениями	Стадия: РП	Лист: 21	Листов:
		Н.контр.	Мариенков					
		Нач.отд.	Мартынов					
		Гл.спец.	Мариенков		Схемы систем 6, 10	ГИПРОАВТОТРАНС г. Москва		
Инв. №		Зав.гр.	Нечаева					
		Инж.1к.	Киссина					

24532-02 30 Копировал: Максимова Формат А2

Инв. № подл. | Подпись и дата | Взам. инв. №

Альбом 2

5; 7; 8; 14

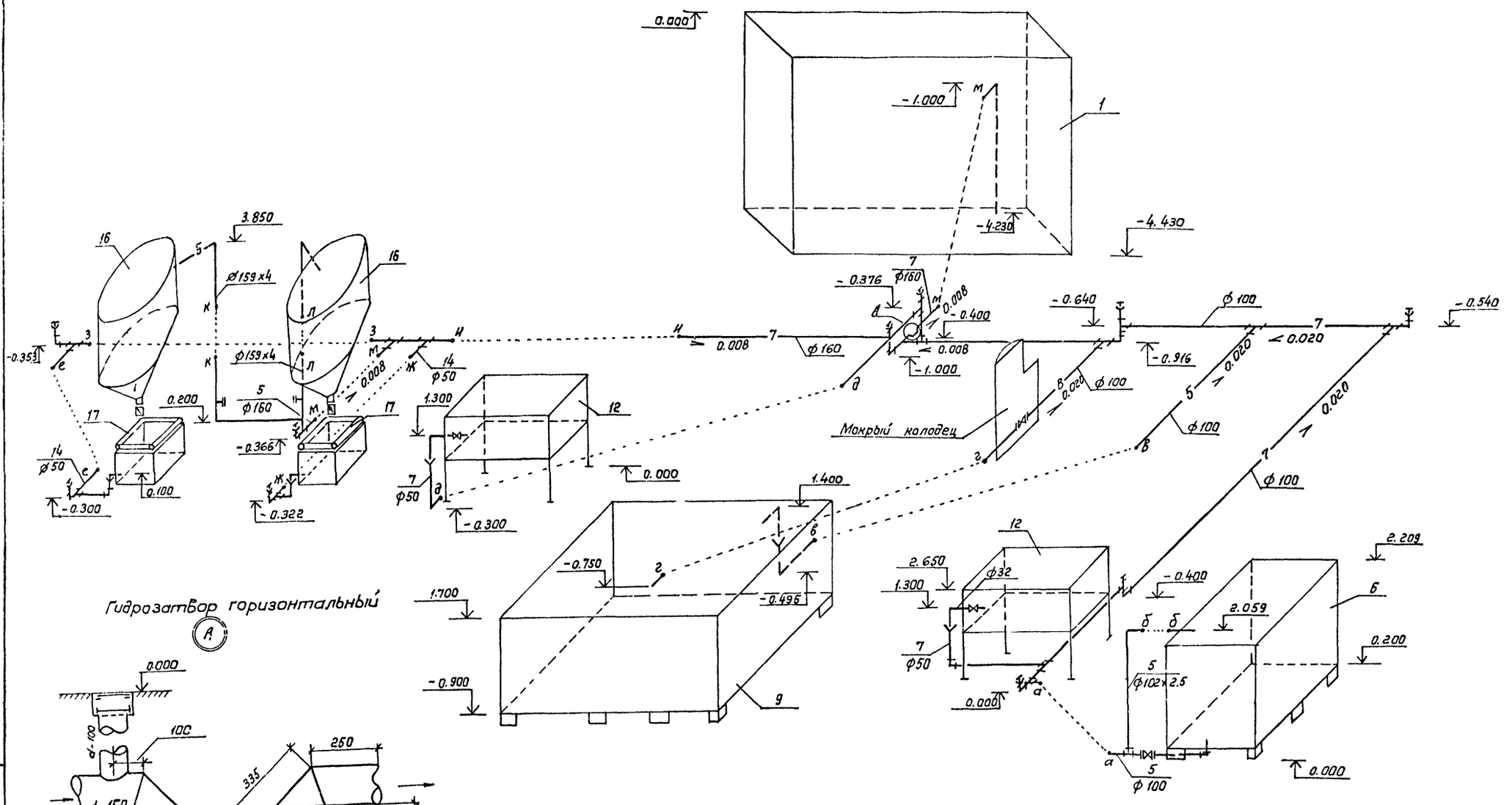

				ТП 503-3-27.90	ВК
Привязан:	ГИП	Белоус		Механизированная мойка на 1 линию с пастом санитарной обработки с встроенными очистными сооружениями	Стадия: РП; Лист: 22; Листов:
	Н.контр.	Маринков			
	Нач.отд	Мартынов			
	Гл.спец	Маринков		Схемы систем 5; 7; 8; 14. Гидрозатвор горизонтальный	ГИПРОАВТОТРАНС г. Москва
Инв.№	Зав.гр.	Нечаева			
	Инжен.	Бабылева			

Копировал Каннова 24532-02.31 формат А2

Инв.№подл. | Подпись и дата | Взам.инв.№

Альбом 2

3, 17, 18.

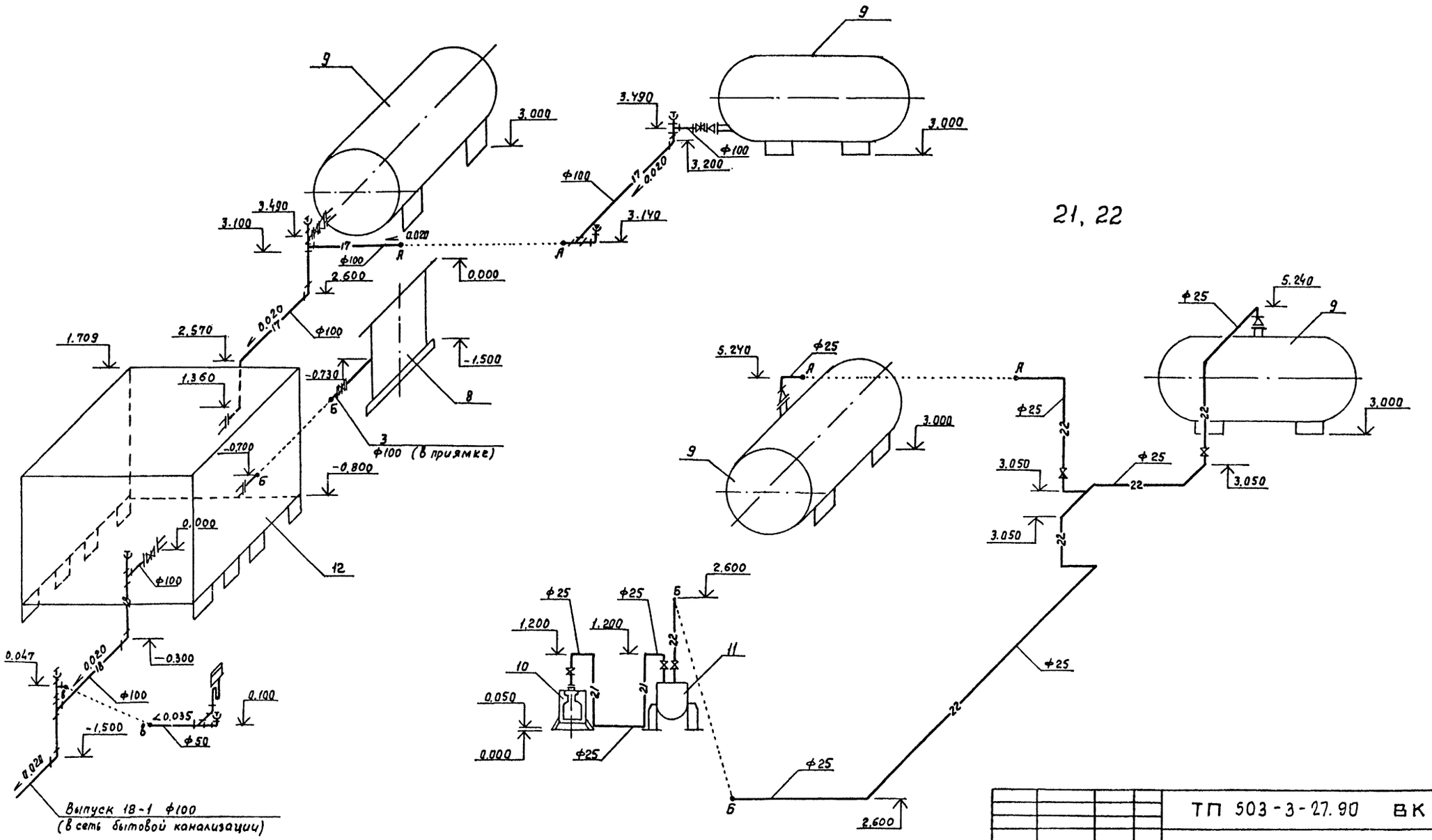

Привязан				ТП 503-3-27.90 ВК	
	ГИП	Белоус			
	Н.контр	Маринков		Механизированная майка на 1 линию с постом санитарной обработки и встроенными очистными сооружениями	Стадия: РП; Лист: 23; Листов:
	Нач.отд	Мартинов			
	Гл.спец	Маринков			
	Зав.гр.	Нечаева		Схемы систем 3, 17, 18 21, 22	ГИПРОАВТОТРАНС г. Москва
Инв.№	Инж.пр.	Гиблова			

24532-02 32 Копировал: Макеимова Формат А2

Инв.№ подл. | Подпись и дата | Взам.инв.№

Альбом 2

ТИПОВОЙ ПРОЕКТ

503-3-27.90

Механизированная мойка на 1 линию с постом санитарной обработки и встроенными очистными сооружениями.

АЛЬБОМ 2

Эскизные чертежи общих видов нетиповых конструкций систем внутреннего водопровода и канализации.

Инв. № подл. | Подпись и дата | Взам. инв. №

Копировал Марченко Формат А4

Обозначение	Наименование	Стр.
ВКН 1	Отстойник - систитель V= 2 м³. Общий вид.	33
ВКН 2	Поддон под фильтр - транспортер Общий вид.	34
ВКН 3	Контейнер V= 0,5 м³. Общий вид.	35
ВКН 4	Установка „Пневмовыброс" Q-05 м³/ч Общий вид	36
ВКН 5	Емкость для нефтепродуктов V= 1,5 м³. Общий вид.	37
ВКН 6	Резервуар чистой воды. V= 25 м³. Общий вид.	38
ВКН 7	Отстойник V= 20 м³. Общий вид.	39
ВКН 8	Резервуар для очищенной воды V= 10 м³. Общий вид.	40

		ТП 503-3-27.90	
ГИП	Белоус	Механизированная мойка на 1 линию с постом санитарной обработки и встроенными очистными сооружениями	Стадия: РП; Лист: 1; Листов: 2
Н. контр.	Марионков		
Нач. отд.	Мартынов	Содержание	Гипроавтотранс г. Москва
Гл. спец.	Марионков		
Инв. гр.	Нечаева		

Инв. № подл. | Подпись и дата | Взам. инв. №

Копировал Марченко Формат А4

продолжение

Обозначение	Наименование	Стр.
ВКН 9	Бак для моющего раствора V= 1,25 м³. Общий вид.	41
ВКН 10	Резервуар для очищенной воды и бак разрыва струи V= 1 м³. Общий вид.	42

		ТП 503-3-27.90	
ГИП	Белоус	Механизированная мойка на 1 линию с постом санитарной обработки и встроенными очистными сооружениями	Стадия: РП; Лист: 2; Листов: 2
Н. контр.	Марионков		
Нач. отд.	Мартынов	Содержание	Гипроавтотранс г. Москва
Гл. спец.	Марионков		
Инв. гр.	Нечаева		

Инв. № подл. | Подпись и дата | Взам. инв. №

Копировал Марченко Формат А4

503-3-27.90 Альбом 2

Альбом 2

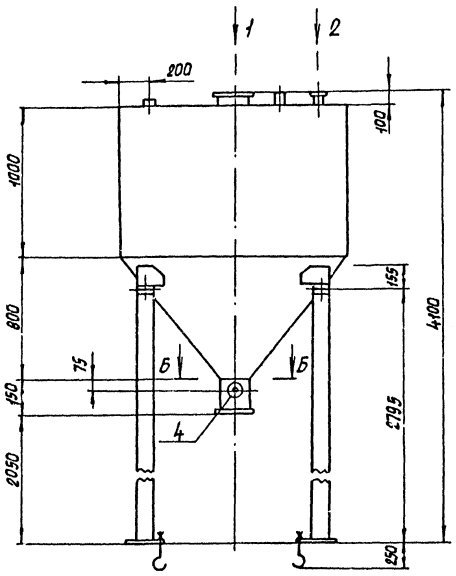

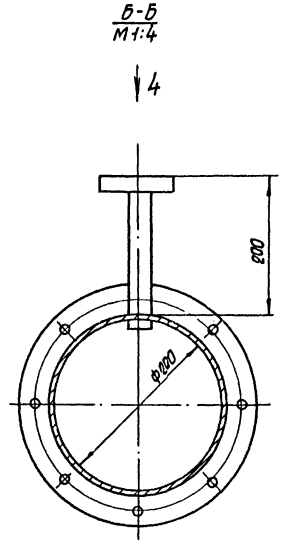

Техническая характеристика

1. Тип – стационарный
2. Габаритные размеры, мм – Ф 1500; Нобщ.=4100; Нсгуст.=1800
3. Ориентировочная масса, кг – 420
4. Покрытие: грунтовка ХС-010, ГОСТ 9355-81*, эмаль ХВ-124, ГОСТ 10144-74* IV УХЛ.

Общие данные

Отстойник - сгуститель предназначен для обезвоживания осадка и представляет собой сварную емкость диаметром 1500 мм, объемом 2 м³ с цилиндрической частью Н=1,0 м с конусным днищем Н=0,8 м.

В конус вварен патрубок с условным проходом 200 мм, соединенный со шланговым затвором.

С боку в патрубок вварен отвод с условным проходом 15 мм, служащий для подведения в емкость сжатого воздуха.

К крышке приварены бобышки для установки электрических датчиков-сигнализаторов уровня.

Сгуститель выполняется из листовой стали Ст 3.

N точек	Наименование точек подвода и отвода рабочих сред	Присоединительный элемент	Размер присоединительного элемента
1	Подвод осадка	Труба с фланцем	Ду=150
2	Подача раствора известкового молока	Труба с фланцем	Ду=50
3	Перелив	Труба с фланцем	Ду=150
4	Подвод воздуха	Труба с фланцем	Ду=15

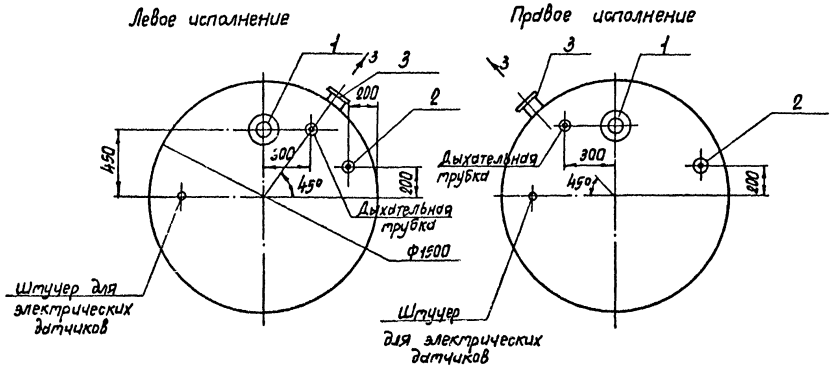

				ТП 503-3-27.90			ВК.Н1
Привязан	ГИП	Белоус		Механизированная мойка на 1 линию с постом санитарной обработки и встроенными очистными сооружениями	Стадия	Лист	Листов
	Н.контр.	Марьянков			РП		1
	Н.отд.	Мартынов					
	Гл.спец.	Марченков		Отстойник - сгуститель V=2м³ общий вид.	ГИПРОАВТОТРАНС г.Москва		
Инв. N	Зав.гр.	Начаева					

Копировал Марченко 24532-02 34 Формат А2

Инв. N подл. | Подпись и дата | Взам. инв. N

Альбом 2

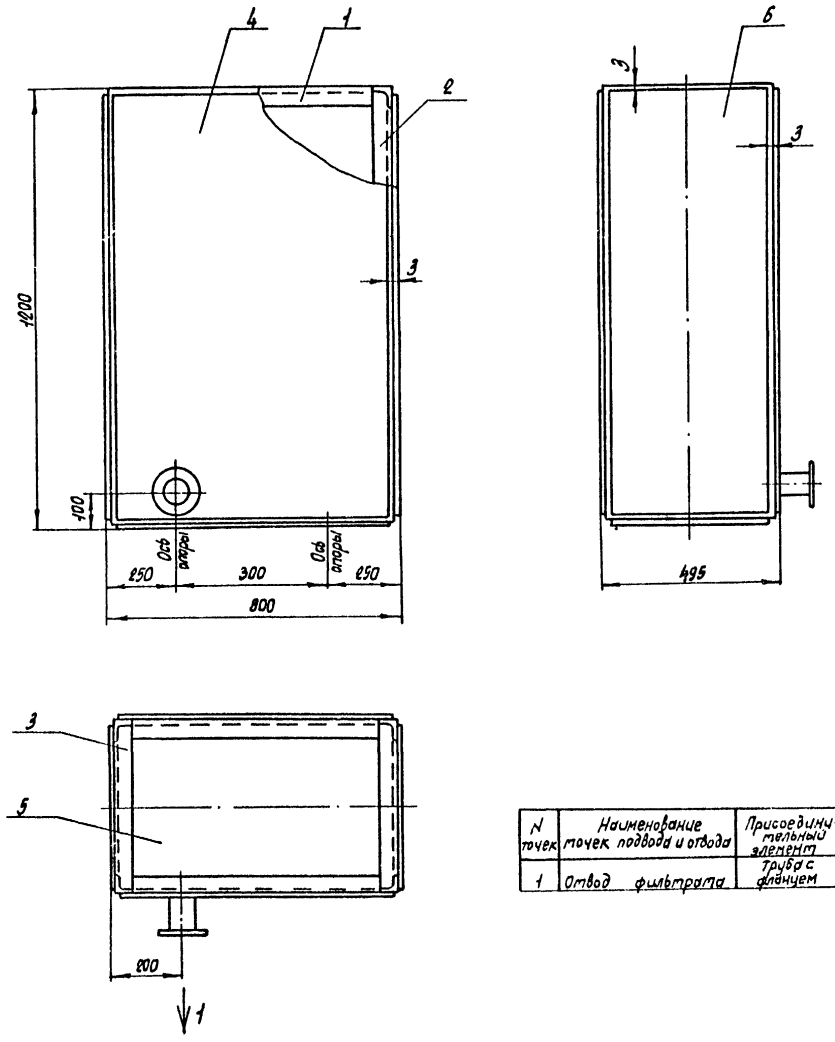

Спецификация материалов

N поз.	Наименование	Материалы	Размеры	Кол-во
1	Связь	Уголок Б-32×32×3 ГОСТ 8509-86 / Ст3 ГОСТ 535-88	e = 732	4
2	Стойка	Уголок Б-32×32×3 ГОСТ 8509-86 / Ст3 ГОСТ 535-88	e = 1195	4
3	Связь	Уголок Б-32×32×3 ГОСТ 8509-86 / Ст.3 ГОСТ 535-88	e = 485	4
4	Стенка	Лист Б-2.0 ГОСТ 19903-74* / 4-IV-В Ст3 ГОСТ 16523-70*	790×1192	2
5	Дно	Лист Б-2.0 ГОСТ 19903-74* / 4-IV-В Ст3 ГОСТ 16523-70*	790×485	1
6	Стенка	Лист Б-2.0 ГОСТ 19903-74* / 4-IV-В Ст3 ГОСТ 16523-70*	485×1192	2

Техническая характеристика

1. Поддон предназначен для сбора фильтрата
2. Габаритные размеры поддона под фильтр-транспортер 800×495×1200
3. Ориентировочная масса, кг -70
4. Объем - 3,8 м³
5. Покрытие состоит из грунтовки ХС-010, ГОСТ 9355-81*, эмаль ХВ-124, ГОСТ 10144-74*, IV УХЛ.
6. Материал - листовая сталь Ст3.

N точек	Наименование точек подвода и отвода	Присоединительный элемент	Размер присоединительного элемента
1	Отвод фильтрата	Труба с фланцем	Ду=50

Привязан	ГИП	Белоус		ТП 503-3-27.90	ВК. Н2
	Н. контр.	Марионков		Механизированная мойка на линию с постом санитарной обработки и встроенными очистными сооружениями	Стадия: РП; Лист; Листов: 1
	Н. отд.	Мартынов			
	Гл. спец.	Марионков		Поддон под фильтр-транспортер. Общий вид	ГИПРОАВТОТРАНС г. Москва
Инв. N	Зав. гр.	Нечаева			

Инв. N подл. | Подпись и дата | Взам. инв. N

Копировал Марченко 24532-02 35 Формат А2

Альбом 2

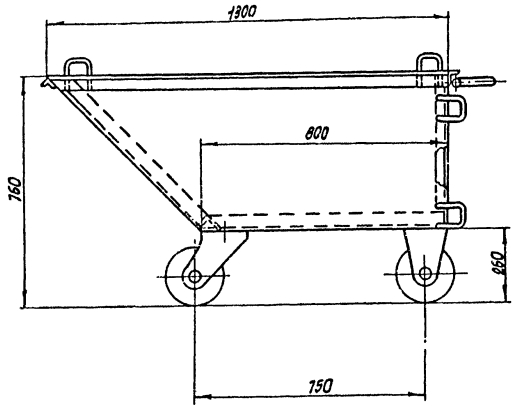

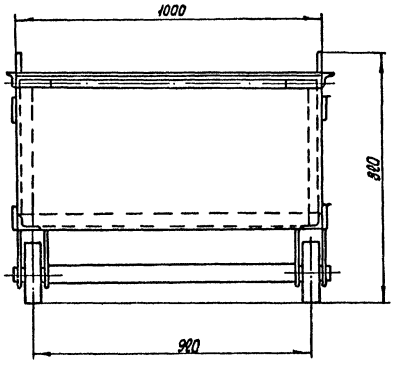

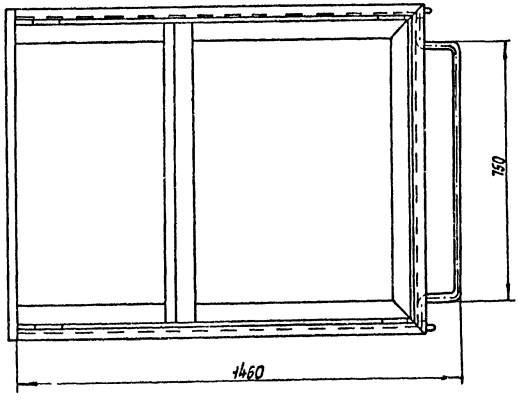

Техническая характеристика

1. Тип - передвижной
2. Способ передвижения - вручную и с помощью кран - балки. Контейнер используется для вывоза обезвоженного осадка.
3. Емкость, м³ - 0,5.
4. Габаритные размеры, мм - 1460 x 1000 x 820 (h)
5. Ориентировочная масса, кг - 180.
6. Покрытие: грунтовка ХС-010, ГОСТ 9355-81*, эмаль ХВ-124, ГОСТ 10144-74*, IV УХЛ.
7. Материал - листовая сталь Ст3.

				ТП 503-3-27.90 ВК.НЗ			
Привязан		ГИП	Белоус	Механизированная мойка на линию с постам санитарной обработки и встроенными очистными сооружениями	Стадия	Лист	Листов
		Н. контр.	Мариенков		РП		1
		Н. отд.	Мартынов	Контейнер V=0,5 м³ Общий вид.	ГИПРОАВТОТРАНС г. Москва		
		Гл. спец.	Мариенков				
Инв. №		Зав. гр.	Нечаева				

Копировал Марченко 24532-02 36 Формат А2

Инв. № подл. | Подпись и дата | Взам. инв. №

Альбом 2

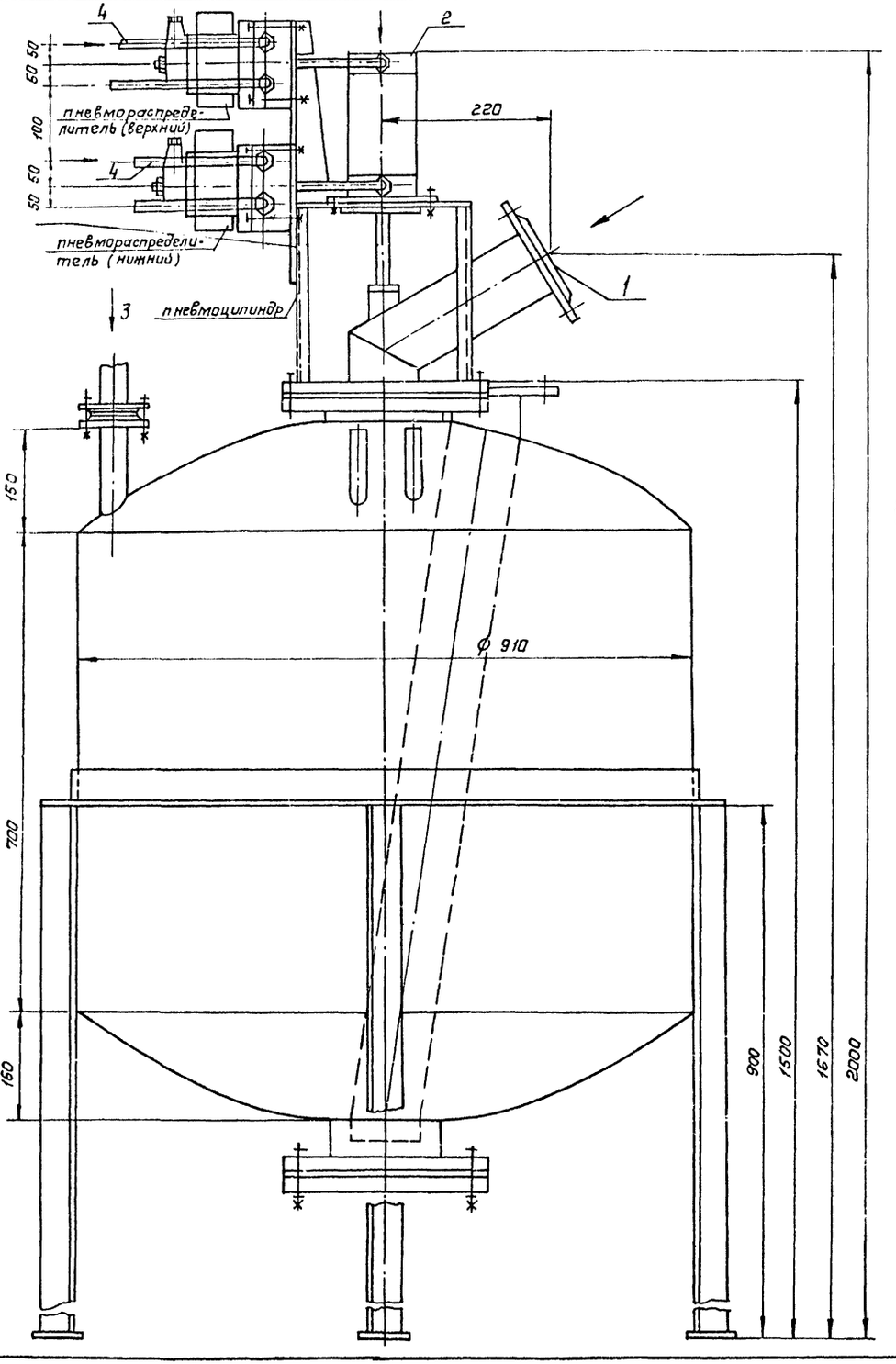

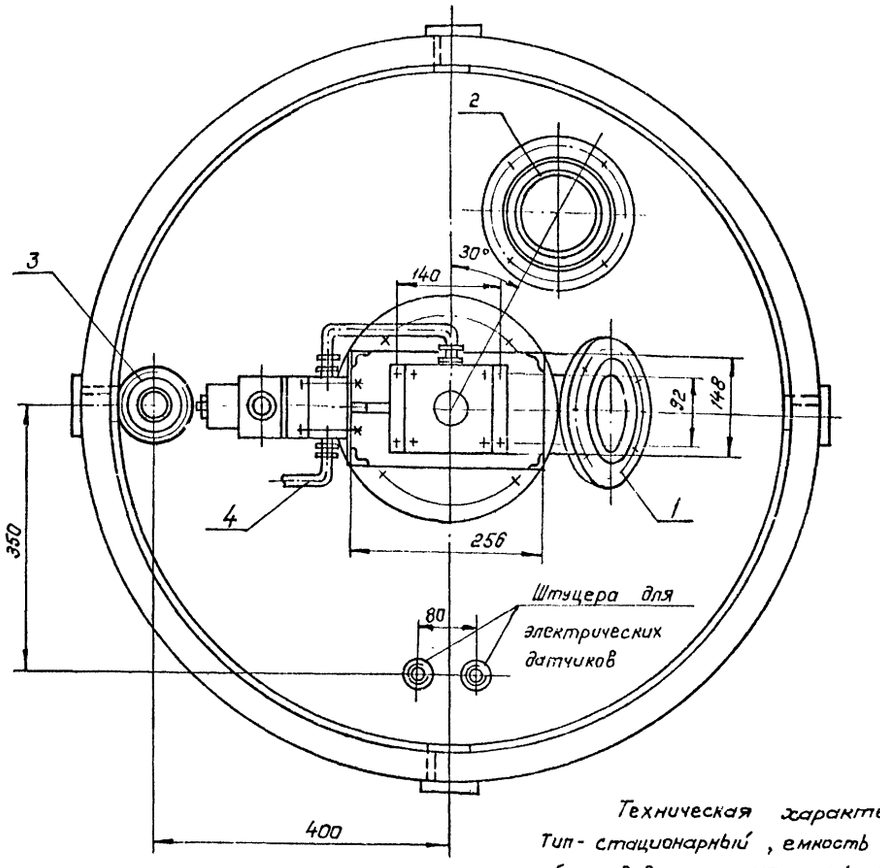

№ точек	Наименование точек подвода и отвода рабочих сред	Присоединительный элемент	Размер присоединительного элемента
1	Подвод осадка	Труба с фланцем	Ду = 100
2	Отвод осадка	Труба с фланцем	Ду = 100
3	Подвод рабочего воздуха	Труба с фланцем	Ду = 15
4	Подвод воздуха управления	Труба с фланцем	Ду = 15

Техническая характеристика

Тип - стационарный, емкость бака, м³ - 0,5, рабочее давление, мПа - 0,4 габаритные размеры, мм - 1040 х 1040 х 2000, полезный объем - 0,35 м³

Установка состоит из подводящего и транспортирующего трубопроводов, 2-х пневмораспределителей с электрическим управлением, пневмоцилиндра и трубопроводов сжатого воздуха.

Давление контролируется манометром на щите управления

Применяется пневмовыброс для подачи осадка в отстойник - сгуститель.

Корпус пневмовыброса выполняется из листовой стали Ст.3

Инв.№ подл. | Подпись и дата | Взам. инв.№

				ТП 503-3-27.90 ВК.Н4		
Привязан:						
	ГИП	Белоус		Механизированная мойка на 1 линию с постом санитарной обработки и встроенными очистными сооружениями	стадия	Лист	Листов
	Н.контр.	Марианнов			РП		1
	Н.отд.	Мартынов		Установка пневмовыброс "Q = 0,5 м³/ч Общий вид.	ГИПРОАВТОТРАНС г. Москва		
Инв.№	Гл.спец.	Мариинков					
	Зав.гр.	Неудева					

Копировал: Коннова 24532-02 37 Формат А2

Альбом 2

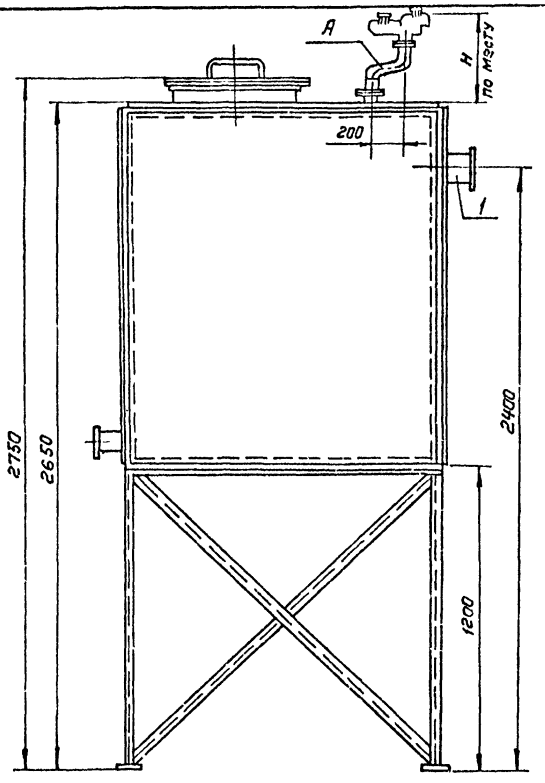

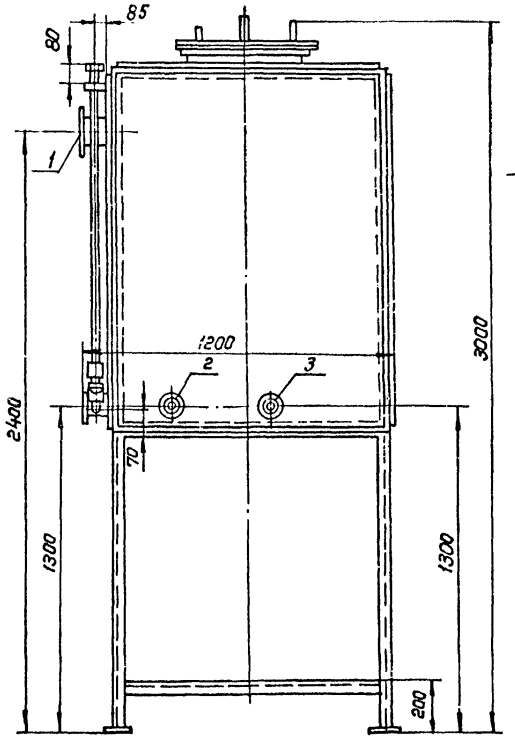

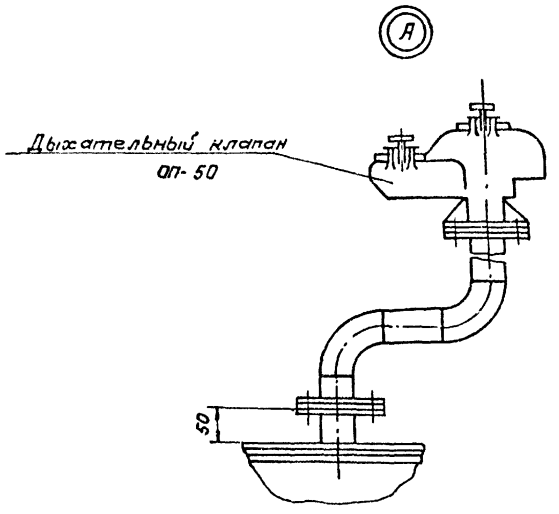

Техническая характеристика

1. Тип - стационарный
2. Емкость, м³ - 3.
3. Габаритные размеры, мм 2200 х 1200 х 2800
4. Ориентировочная масса, кг - 500
5. Покрытие: грунтовка ХС-010 ГОСТ 9355-81*
   эмаль ХВ-124, салатная ГОСТ 10144-74* IV укл.
6. Материал - листовая сталь Ст 3

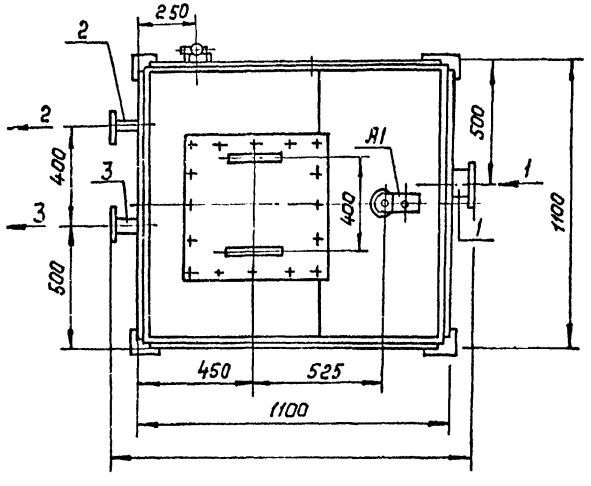

№ точек	Наименование точек подвода и отвода рабочих сред	Присоединительный элемент	Размер присоединительного элемента
1	Подвод нефтепродуктов	Труба с фланцем	Ду = 100
2	Отвод нефтепродуктов	Труба с фланцем	Ду = 25
3	Отвод воды	Труба с фланцем	Ду = 50

Инв.№ подл. | Подпись и дата | Взам. инв.№

Привязан:

Инв. №

ГИП	Белоус	
Нач. отд.	Мартынов	
Гл. спец.	Марионков	
Зав. гр.	Нечаева	
Инж. IIк.	Тибилова	
Инж. Iк.	Бобылева	

ТП 503-3-27.90 ВКН 5

Механизированная мойка на 1 линию с постом санитарной обработки и встроенными очистными сооружениями

Емкость для нефтепродуктов V = 1,5 м³. Общий вид.

Стадия	Лист	Листов
РП		1

ГИПРОАВТОТРАНС г. Москва

Копировал: Коннова 24532-02 38 Формат А2

Альбом 2

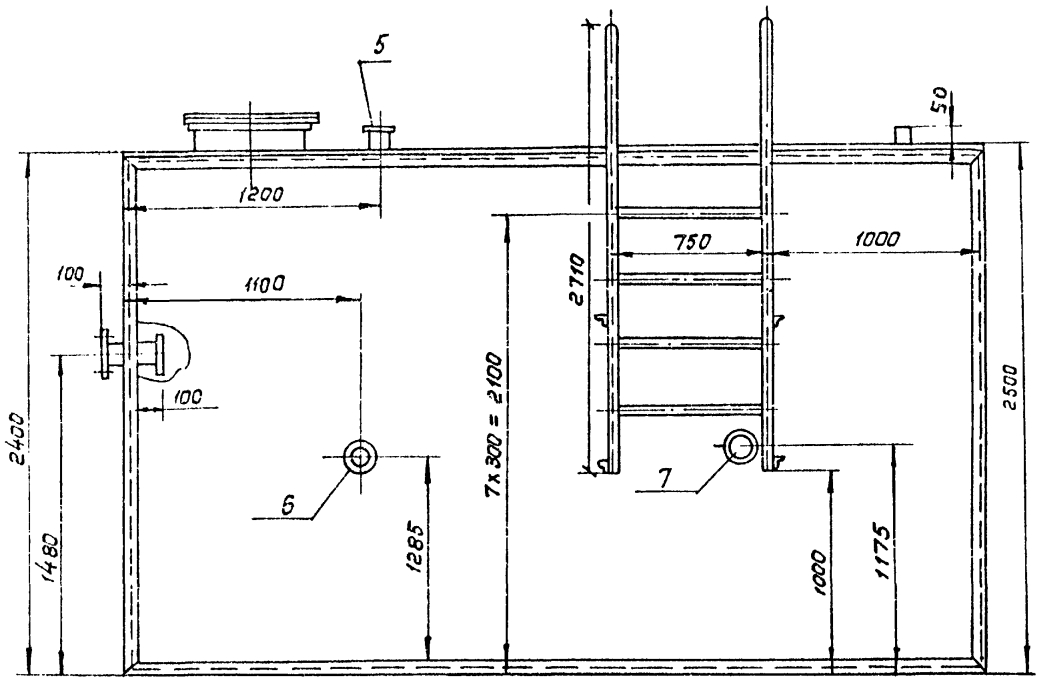

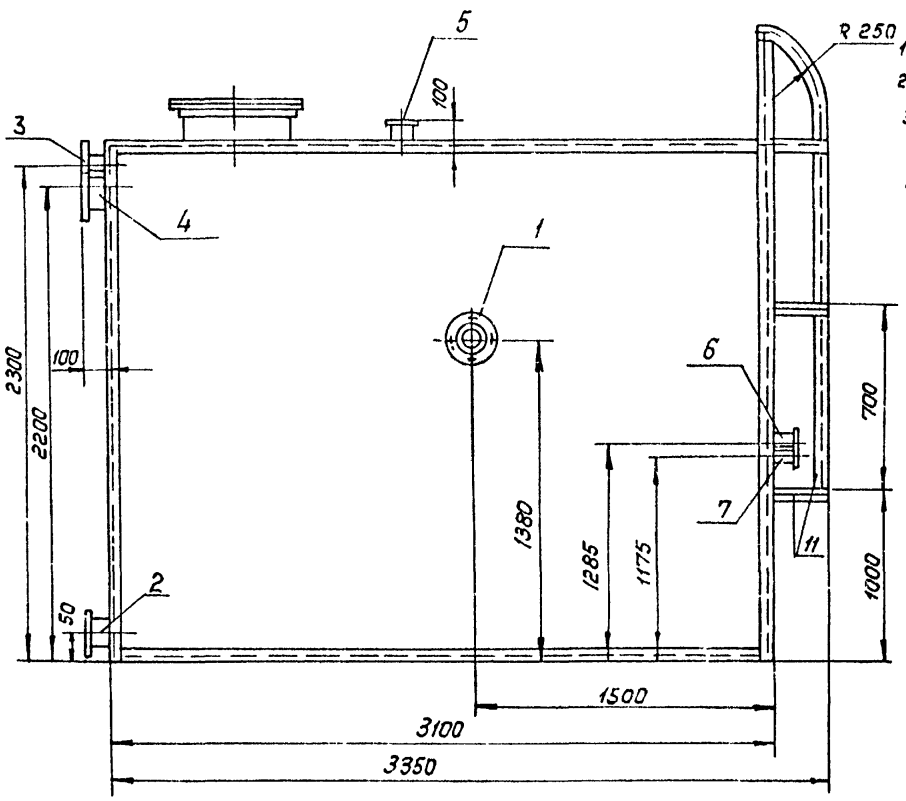

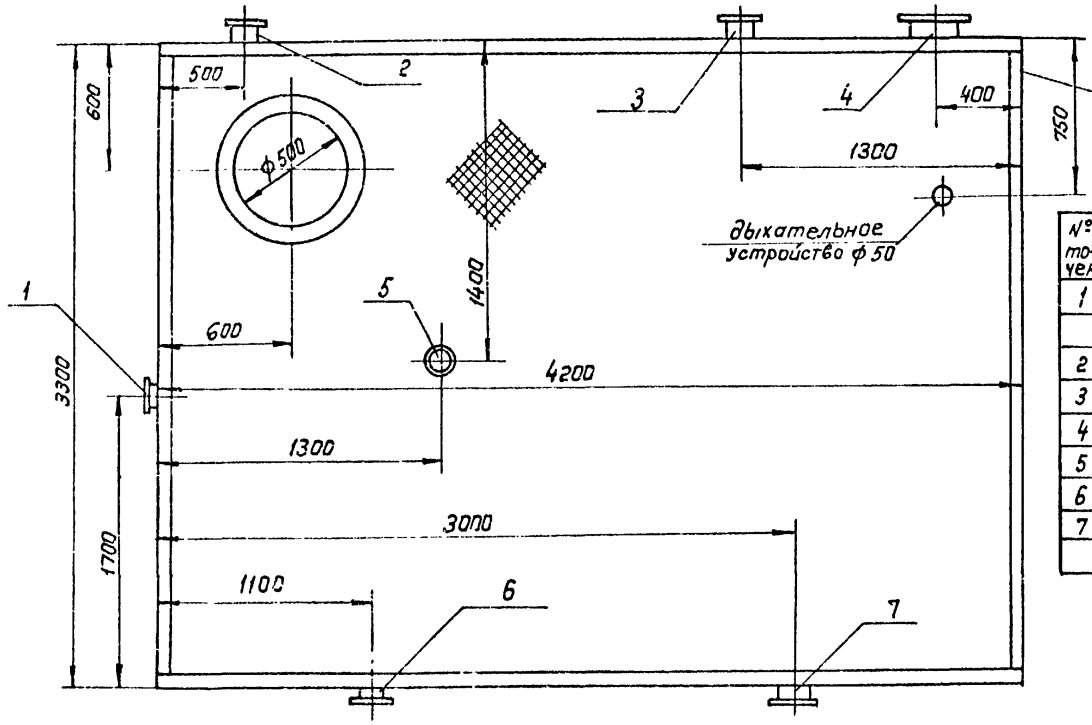

№ точек	Наименование точек подвода и отвода	Присоединительный элемент	Размер присоединительного элемента
1	Отвод воды для мойки	Труба с	Ду = 100
	автомобилей	фланцем	
2	Слив воды	Труба с фланцем	Ду = 100
3	Перелив воды	Труба с фланцем	Д = 100
4	Подача очищенной воды	Труба с фланцем	Д = 100
5	Подача воды для подпитки	Труба с фланцем	Д = 50
6	Промывной трубопровод	Труба с фланцем	Д = 32
7	Отвод воды при ре-	Труба с фланцем	Д = 100
	жиме сат		

Техническая характеристика

1. Тип- стационарный
2. Емкость м³ - 25
3. Габаритные размеры мм- 4000 х 3100 х 3400
4. Ориентировочная масса, кг- - 1.900.
5. Покрытие : грунтовка- - ХС-010 ГОСТ 9355-81* эмаль ХВ-124 ГОСТ 10144-74* IV УХЛ
6. Материал - листовая сталь - Ст.3.

Привязан:

Инв.№

Взам. инв.№ | Подпись и дата | Инв.№ подл.

ГИП	Белоус		ТП 503-3-27.90 ВКНБ
Н.контр	Марионков		
Н. отд.	Мартынов		
Гл.спец.	Марионков		
Зав.гр.	Нечаева		

Механизированная мойка на 1 линию с постом санитарной обработки и встроенными очистными сооружениями

Стадия	Лист	Листов
РП		1

Резервуар чистой воды V = 25 м³ Общий вид.

ГИПРОАВТОТРАНС г. Москва

Копировал: Коннов 24532-09 39 Формат А2

Альбом 2

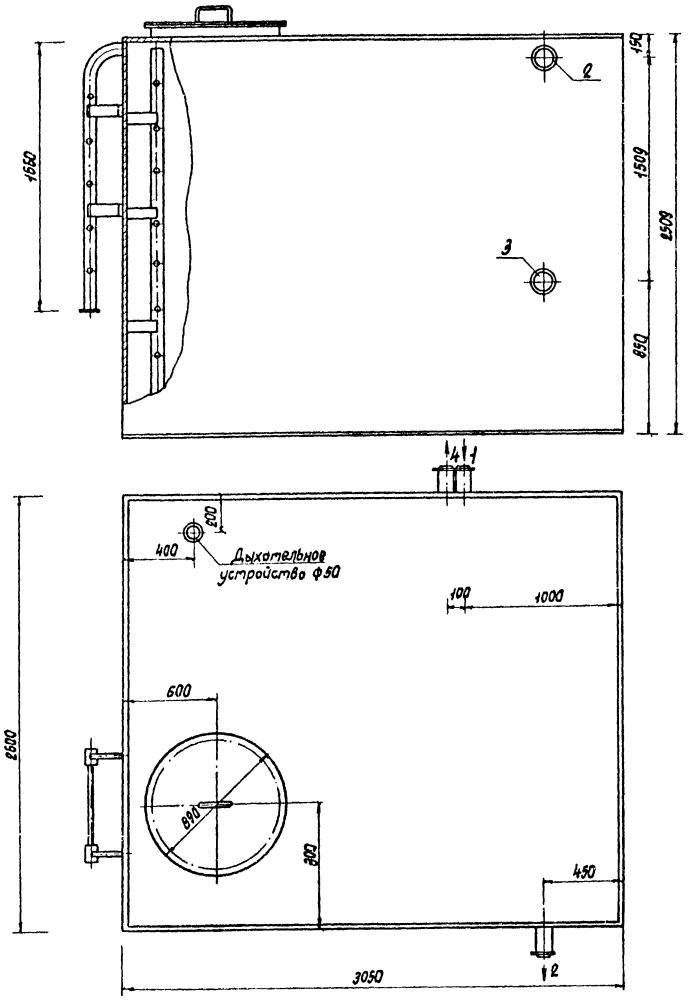

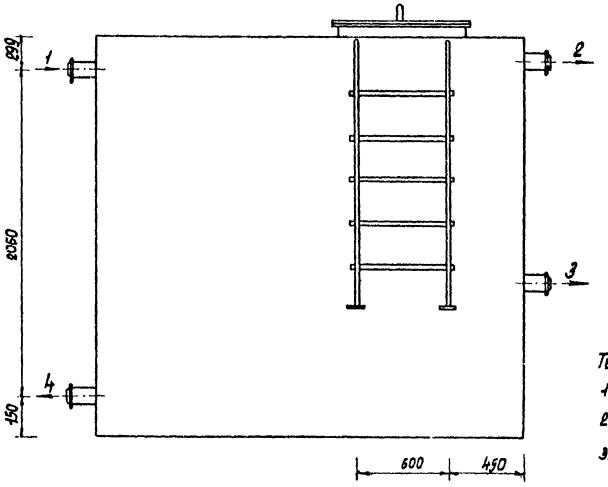

Техническая характеристика

1. Тип – стационарный
2. Емкость – $V = 20\ м^3$
3. Габаритные размеры, мм 2600×3050×2509 (h)
4. Покрытие: грунтовка ХС-010, ГОСТ 9355-81*, эмаль ХВ-124, ГОСТ 10144-74* IV УХЛ
5. Материал – листовая сталь Ст3.

N точек	Наименование трубопровода и отвода рабочих сред	Присоединительный элемент	Размер присоединительного элемента, мм
1	Подающий трубопровод от нейтрализаторов	Труба с фланцем	Ду=100
2	Переливной трубопровод	Труба с фланцем	Ду=100
3	Отводящий трубопровод	Труба с фланцем	Ду=100
4	Отводящий трубопровод осадка	Труба с фланцем	Ду=100

Привязан	ГИП	Белсус		ТП 503-3-27.90	ВК.Н7
	Н.контр.	Марионков		Механизированная мойка на 1 линию с постом санитарной обработки и встроенными очистными сооружениями	Стадия: РП; Лист; Листов: 1
	Н.отд.	Мартынов			
	Гл.спец.	Марионков		Отстойник $V = 20\ м^3$ Общий вид.	ГИПРОАВТОТРАНС 2. Москва
Инв. N	Зав.гр.	Нечаева			
	Инж.I к	Кусина			

Копировал Марченко 24532-02 40 Формат А2

Инв. N подл. | Подпись и дата | Взам. инв. N

Альбом 2

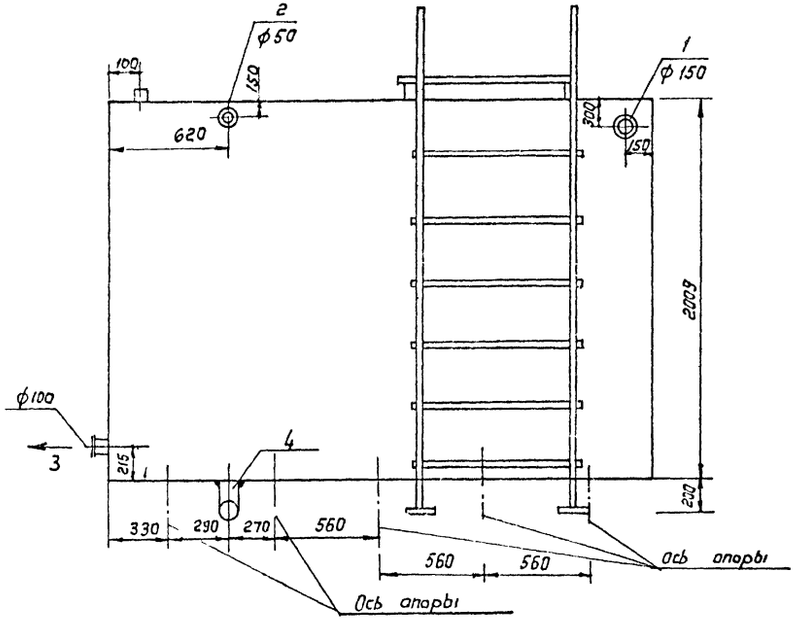

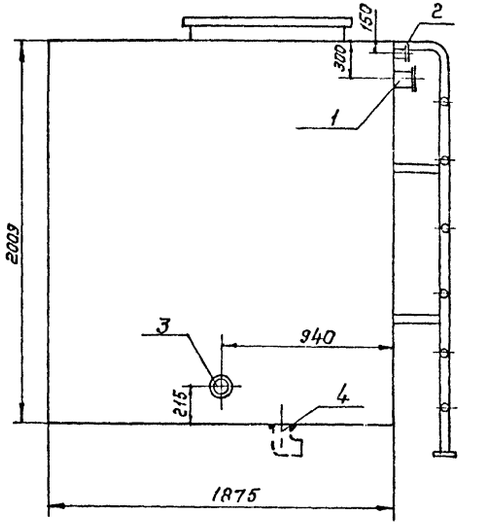

N точек	Наименование точек подвода и отвода рабочих сред	Присоединительный элемент	Размер присоединительного элемента мм
1	Подающий	Труба с	Ду = 150
	трубопровод	фланцем	
	от флотатора		
2	Переливной	Труба с	Ду = 50
	трубопровод	фланцем	
3	Отводящий	Труба с	Ду = 100
	трубопровод	фланцем	
	к насосу		
4	Сливной	Отвод	Ду = 100
	трубопровод		

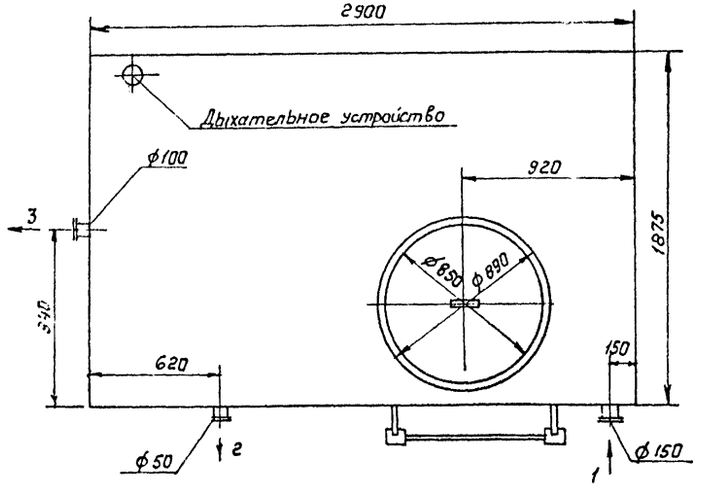

Техническая характеристика

1. Тип - стационарный
2. Емкость V = 10 м³
3. Габаритные размеры, мм 2900 x 1875 x 2009(h)
4. Покрытие: грунтовка ХС-010 ГОСТ 9355-81,* эмаль ХВ-124, ГОСТ 10144-74* IV УХЛ
5. Материал - сталь листовая Ст 3.

					ТП 503-3-27.90		ВКН8
Привязан:			ГИП	Белоус	Механизированная мойка на 1 линию с постом санитарной обработки и встроенными очистными сооружениями	Стадия	Лист	Листов
			Н.контр.	Марианков		РП		1
			Нач.отд.	Мартынов				
			Гл.спец.	Марианков	Резервуар для очищаемой воды V = 10м³ Общий вид.	ГИПРОАВТОТРАНС г. Москва		
Инв.№			Зав.гр.	Нечаева				
			Инж.-к.	Бобылева				

Копировал: Коннова 24532-02 41 формат А2

Инв.№ подл. | Подпись и дата | Взам.инв.№

Альбом 2

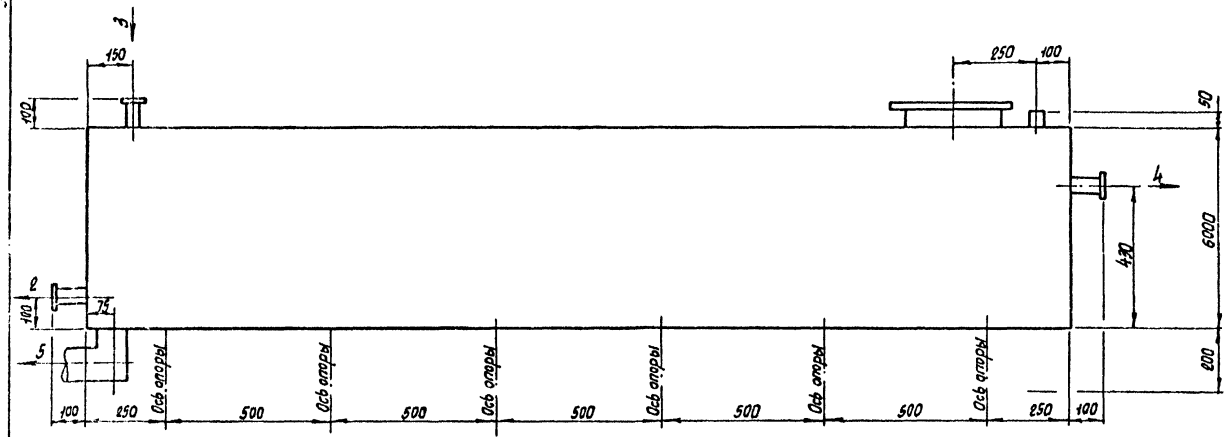

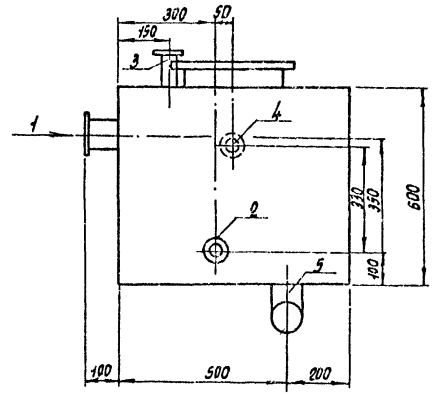

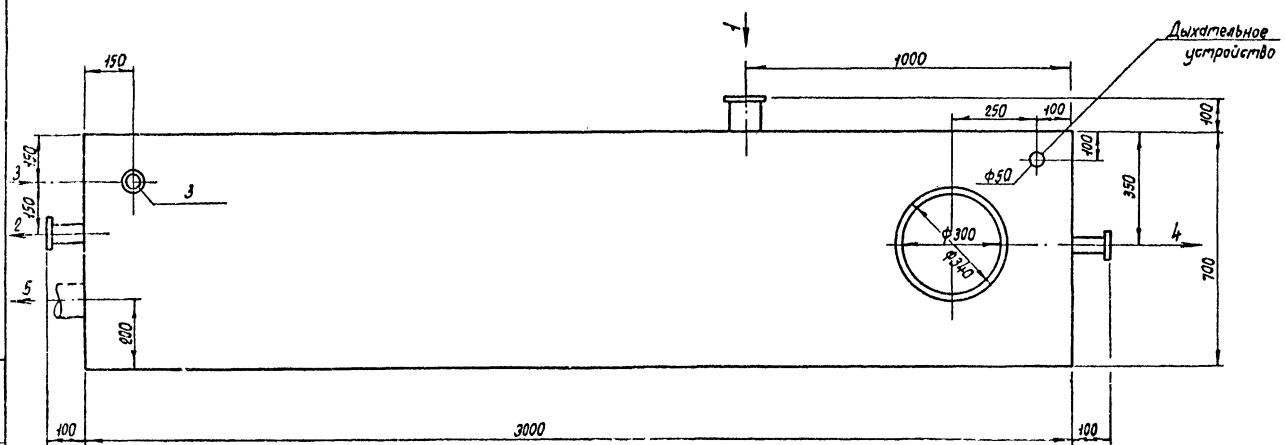

N точек	Наименование точек подвода и отвода рабочих сред	Присоединительный элемент	Размер присоединительного элемента
1	Подающий трубопровод	Труба с фланцем	Ду = 100
2	Отводящий трубопровод	Труба с фланцем	Ду = 50
3	Трубопровод приема сливных вод из селадратора	Труба с фланцем	Ду = 50
4	Трубопровод для отведения масла	Труба с фланцем	Ду = 50
5	Сливной трубопровод	Отвод	Ду = 100

Техническая характеристика

1. Тип – стационарный
2. Емкость для сбора моющего раствора, V = 1,25 м³.
3. Габаритные размеры, мм – 3000 × 700 × 600 (h)
4. Покрытие: грунтовка ХС-040, ГОСТ 9355-81*, эмаль ХВ-124, ГОСТ 10144-74* IV УХЛ. Материал-листовая сталь Ст3.

Привязан

Инв. N

ГИП	Белоус		ТП 503-3-27.90 ВК.НЭ
Н. контр	Марченкар		
Нач. отд	Мартынов		Механизированная мойка на 1 линию с постом санитарной обработки и встроенными очистными сооружениями
Гл. спец.	Марченков		Бак для моющего раствора, V = 1,25 м³. Общий вид.
Зав. гр	Нечаева		
Инж. II к	Гиглова		

Стадия	Лист	Листов
РП		1

ГИПРОАВТОТРАНС г. Москва

Копировал Марченко

24532 02 42

Формат А2

Инв. № подл. | Подпись и дата | Взам. инв. №

Альбом 2

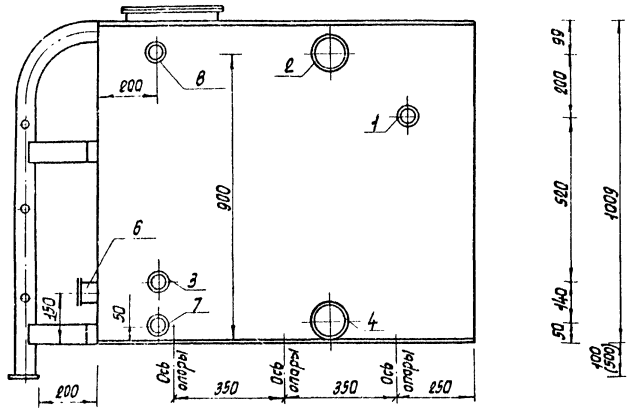

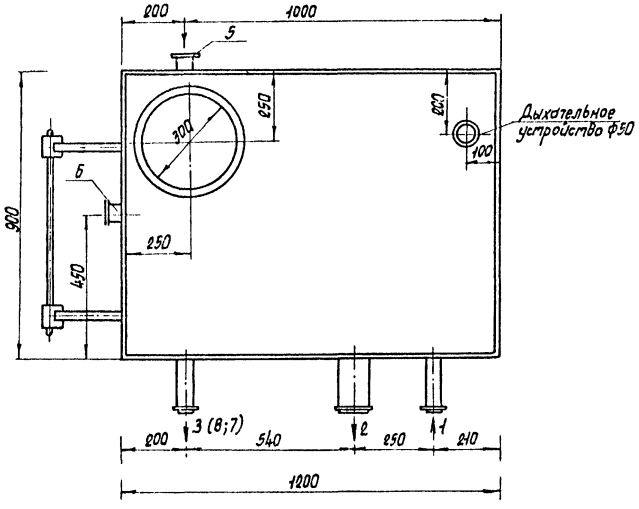

Штуцера для подвода и отвода рабочих сред к резервуару очищаемой воды.

N точек	Наименование точек подвода и отвода рабочих сред	Присоединительный элемент	Размер присоединительного элемента, мм
1	Подающий трубопровод от сепаратора	Труба с фланцем	Ду = 50
2	Переливной трубопровод	Труба с фланцем	Ду = 100
3	Отводящий трубопровод	Труба с фланцем	Ду = 50
4	Сливной трубопровод	Труба с фланцем	Ду = 100

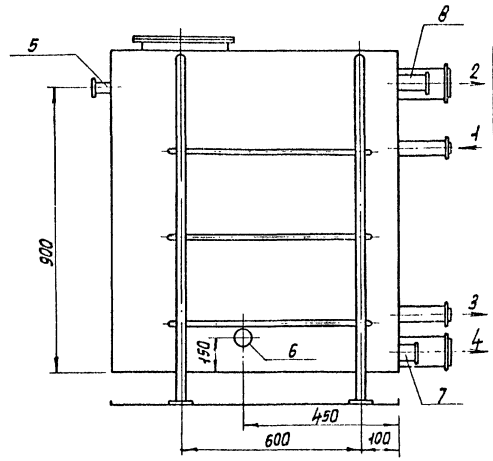

Штуцера для подвода и отвода рабочих сред к баку разрыва струи

N точек	Наименование точек подвода и отвода рабочих сред	Присоединительный элемент	Размер присоединительного элемента, мм
5	Подающий трубопровод	Труба с фланцем	Ду = 25
6	Отводящий трубопровод	Труба с фланцем	Ду = 50
7	Сливной трубопровод	Труба с фланцем	Ду = 50
8	Переливной трубопровод	Труба с фланцем	Ду = 50

Техническая характеристика

1. Тип – стационарный
2. Емкость – V = 1 м³
3. Габаритные размеры, мм
   900 × 1200 × 1009 (h)
4. Покрытие: грунтовка ХС-010, ГОСТ 9355-81, эмаль ХВ-124, ГОСТ 10144-74* IV УХЛ
5. Опоры под резервуар для очищенной воды высотой - 100 мм. для бака разрыва струи - 500 мм.
6. Материал – листовая сталь Ст3.

					ТП 503-3-27.90		ВК.Н10
				ГИП	Белоус		
Привязан				Н. контр.	Марцынков		Механизированная мойка на 1 линию с постом санитарной обработки и встроенными очистными сооружениями
				Н. отд.	Мартынов		Стадия: Р/Т; Лист: 1; Листов: 1
				Гл. спец.	Нарионков		Резервуар для очищаемой воды и бак разрыва струи V=1 м³. Общий вид.
Инв. №				Зав. гр.	Нечаева		ГИПРОАВТОТРАНС г. Москва
				Инж.	Киссина		

Копировал Марцынко 24532-07 43 Формат А2

Инв. № подл. | Подпись и дата | Взам. инв. №

Альбом 2

Ведомость рабочих чертежей основного комплекта

Лист	Наименование	Примечание
1	Общие данные (начало)	
2	Общие данные (продолжение)	
3	Общие данные (продолжение)	
4	Общие данные (продолжение)	
5	Общие данные (окончание)	
6	Отопление и теплоснабжение. План на отм. 0.000. Фрагменты 1,2	
7	Вентиляция. План на отм. 0.000	
8	Разрез 1-1. Установки на кровле систем В1...В4, В9, В10	
9	Схема системы отопления	
10	Схемы систем теплоснабжения установок У1...У3, П1, П3, П4. Узлы 1...3.	
11	Узлы 4...6. Схема узла управления	
12	Схемы систем П1...П6.	
13	Схемы систем В1...В10	
14	Схемы систем В11, У1...У3, ВЕ1...ВЕ13	
15	Венткамера 1. Установки систем П1, П2, В5	
16	Венткамера 1. Спецификация отопительно-вентиляционных установок	
17	Венткамера 2. Установки систем П3...П6, В7, В8, В11.	
18	Венткамера 2. Спецификация отопительно-вентиляционных установок (начало)	
19	Венткамера 2. Спецификация отопительно-вентиляционных установок (окончание)	

Ведомость ссылочных и прилагаемых документов

Начало

Обозначение	Наименование	Примечание
	Ссылочные документы	
4.904-69	Детали крепления санитарно-технических приборов и трубопроводов.	
5.904-3	Ограждения нагревательных приборов для помещений категорий А, Б, В и Е	
5.903-2 вып.0,1	Воздухосборники для систем отопления и теплоснабжения вентиляционных установок	
1.494-38 вып.1	Воздухораспределители эжекционные панельные штампованные тип ВэПш	
5.904-51 вып.1	Зонты и дефлекторы вентиляционных систем	
3.904-18 вып. 1,3	Клапаны и заслонки для вентиляционных систем взрывоопасных производств	
5.904-13 вып. 1-2	Заслонки воздушные унифицированные для систем вентиляции.	
5.904-38	Гибкие вставки к центробежным вентиляторам. Рабочие чертежи.	
5.904-4	Двери и люки для вентиляционных камер	
5.904-45	Узлы прохода вентиляционных вытяжных шахт через покрытия зданий. Узлы прохода общего назначения	
1.469-7 вып.3	Покрытия зданий с крышными вентиляторами для бесфонарных зданий и зданий с зенитными фонарями	
5.904-1 вып.1 части 1 и 2	Детали крепления воздуховодов.	
5.904-12 вып.0; 1-1; 1-2; 1-15; 1-16; 1-28; 1-29; 1-35	Приточные вентиляционные камеры производительностью от 3,5 до 125 тыс. м³/ч	
1.494-2 вып. 11,12	Воздушно-тепловые завесы для ворот промышленных зданий	
5.904-50 вып.0 часть 1 и 2, вып. 1	Решетки вентиляционные регулируемые типа РВ	

окончание

Обозначение	Наименование	Примечание
5.903-1	Узлы обвязки регулирующих клапанов на трубопроводах теплоснабжения калориферных установок	
4.903-10 вып. 4,6 вып. 8	Изделия и детали трубопроводов для тепловых сетей.	
7.903.9-2 вып. 1	Тепловая изоляция трубопроводов с положительными температурами	
1.494-30 вып. 2	Установка и крепление вентиляторов к строительным конструкциям	
Группа 1, подгруппа 1.1, сборник 50 Главмонтажавтоматика Монтажные чертежи	Приборы для измерения и регулирования температуры. Установка закладных конструкций на технологических трубопроводах и оборудовании, узлы и детали к ним	
Группа 1, подгруппа 1.1, сборник 25 Главмонтажавтоматика. Монтажные чертежи	Приборы для измерения давления, разрежения и расхода. Установка закладных конструкций на технологическом оборудовании и трубопроводах, узлы и детали.	
	Прилагаемые документы	
ТП503-3-27.90 ОВ.СО	Спецификация оборудования	
ТП503-3-27.90 ОВ.ВМ	Ведомость потребности в материалах	
ТП503-3-27.90 ОВН1	Переходы П1-1, П1-2, П1-3	
ТП503-3-27.90 ОВН2	Сетка в рамке	
ТП503-3-27.90 ОВН3	Конструкция изоляции перехода и воздуховода.	

Согласовано:
Гл. спец. отдела Ковалева Мерк

Инв. № подл. | Подпись и дата | Взам. инв. №

Типовой проект разработан в соответствии с действующими нормами и правилами и предусматривает мероприятия, обеспечивающие взрывную, взрывопожарную и пожарную безопасность при эксплуатации сооружения.
Главный инженер проекта [подпись] (А.А. Белоус)

Привязан

Инв. №

ТП 503-3-27.90 -ОВ

ГИП	Белоус		
Н. контр.	Ростунова		
Нач. отд.	Лошакова		
Гл. спец.	Голкина		
Зав. гр.	Низанова		
Вед. инж.	Вашенко		
Инж.	Пик		

Механизированная мойка на 1 линию с постом санитарной обработки и встроенными очистными сооружениями

Стадия	Лист	Листов
РП	1	19

Общие данные (начало)

ГИПРОАВТОТРАНС г. Москва

Копировал Марченко 24532-02 44 Формат А2

Альбом 2

Основные показатели по чертежам отопления и вентиляции

Наименование здания (сооружения), помещения	Объем м3	Периоды года при $t_н$, °С	Расход тепла, Вт (ккал/ч) На отопление	На вентиляцию	На горячее водоснабжение	Общий	Расход холода, Вт (ккал/ч)	Установленная мощность электродвигателей кВт
Механизированная мойка на 1 линию с постом санитарной обработки и встроенными очистными сооружениями	6550	-30	161315 (138705)	877260* (754235*)	95950 (82500)	1133525 (975440)		72 64

* В том числе на воздушно-тепловые завесы: систем У1 и У2 с коэффициентом 0.5, У3 не включена из-за периодического действия.

Общие указания:

1. Проект отопления и вентиляции выполнен на основании
   - задания на проектирование;
   - технологического задания и архитектурно-строительных чертежей и

в соответствии с действующими строительными нормами и правилами СНиП II-3-79**, СНиП 2.01.02-85, СНиП 2.04.05-86*, СНиП 2.04.07-86*, СНиП 2.09.04-87, СНиП 3.05.01-85, ГОСТ 12.1.005-88, ВСН-01-89 Минавтотранс РСФСР.

2. Проект предусмотрен для условий строительства в климатических районах с расчетной зимней температурой минус 30°С.

3. Расчетная температура внутреннего воздуха в холодный период года принята по СНиП 2.09.04-87, ГОСТ 12.1.005-88.

4. По заданию на проектирование источником теплоснабжения и горячего водоснабжения являются внешние инженерные коммуникации.

5. В качестве теплоносителя систем отопления и теплоснабжения принята вода с параметрами в подающем трубопроводе (Т1) 150°С, в обратном (Т2) 70°С, для горячего водоснабжения температура воды (Т3) 60°С.

6. Располагаемое давление – в системе отопления составляет: 10160 Па (1016 кгс/м²)

в системе теплоснабжения установок П1, П3, П4 составляет: 6850 Па (685 кгс/м²)

в системе теплоснабжения установок У1... У3 составляет: 14300 Па (1430 кгс/м²)

7. Магистральные трубопроводы систем отопления и теплоснабжения монтировать из электросварных труб по ГОСТ 10704-76*. Гнутые участки трубопроводов и участки, соединенные с арматурой и отопительными приборами на резьбе монтировать из легких труб по ГОСТ 3262-75*

8. Трубопроводы систем отопления и теплоснабжения, проложенные над воротами, подающий трубопровод систем теплоснабжения, а также все трубопроводы, проложенные в помещении теплового пункта изолировать в соответствии с серией 7.903.9-2 1-13, 14, 42, 47, 52.

9. Перед изоляцией трубопроводы грунтуются битумным лаком БТ 577 с последующей окраской битумной краской БТ 177. Неизолированные трубопроводы систем отопления, и теплоснабжения и нагревательные приборы окрашиваются эмалью ПФ 133 за 2 раза по битумному лаку БТ 577.

10. Воздуховоды систем вентиляции выполнить из тонколистовой стали, толщина которой принята согласно СНиП 2.04.05-86*

11. Участки воздуховодов системы П1, обслуживающие участок мойки автомобилей, а также воздуховоды систем В1... В4 выполнить из оцинкованной стали.

12. Воздуховоды систем вентиляции покрыть изнутри и снаружи лаком БТ 577 по ГОСТ 5631-79* в один слой и эмалью ПФ 133 за 2 раза.

13. В системах П2, П5, П6 переходы перед вентиляторами изолировать матами минераловатными мягкими на синтетическом связующем δ=60мм с пароизоляционным слоем из рубероида и покровным слоем из рулонного стеклопластика.

14. От поддонов крышных вентиляторов В12, В13 для спуска конденсата предусмотрен трубопровод диаметром 20 мм с вентилем, опущенный до 0,7 м от пола

15. Монтаж отопительно-вентиляционных установок производить согласно СНиП 3.05.01-85.

16. Разводка трубопроводов (Т3) горячего водоснабжения предусмотрена в чертежах раздела ВК.

17. Расчеты по охране атмосферы должны производиться при привязке проекта с учетом фоновых концентрации площадки строительства.

18. Трубопроводы систем отопления и теплоснабжения, проходящие транзитом через аппаратную из ИТП, проложить в гильзах и заизолировать. Конструкция теплоизоляции дана на листе АР-8

План-схема

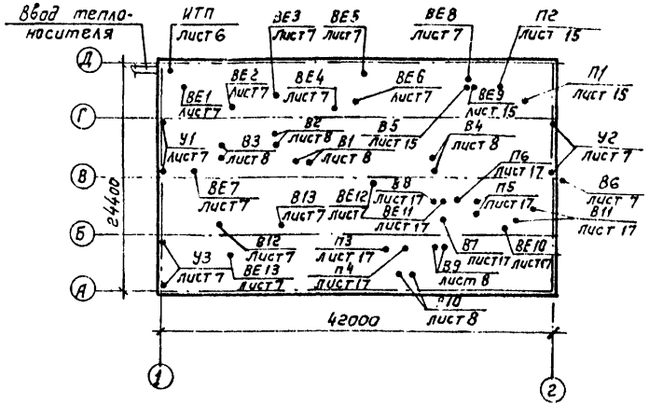

Привязан:		ГИП	Белоус		Механизированная мойка на 1 линию с постом санитарной обработки и встроенными очистными сооружениями	Стадия	Лист	Листов
		Н. контр	Ростунова			РП	2	
		Нач отд	Лошакова					
		Гл. спец	Галкина		Общие данные (продолжение)	ГИПРОАВТОТРАНС г. Москва		
		Зав. гр	Низамова					
Инв. №		Вед инж	Ващенко					

ТП 503-3-27.90 ОВ

Копировал: Коннова 24532-02 45 Формат А2

Инв. № подл. | Подпись и дата | Взам. инв. №

Альбом 2

Характеристика отопительно-вентиляционных систем

Начало

Обозначение системы	Кол-во систем	Наименование обслуживаемого помещения /технологического оборудования/	Тип установки	Вентилятор: Тип, исполнение по взрывозащите	№	Схема исполнения	Положение	L м³/ч	P Па (кгс/м²)	П об/мин	Электродвигатель: Тип, исполнение по взрывозащите	N квт	П об/мин	Воздухонагреватель: Тип	№	Кол-во	Т-ра нагрева °С от	до	Расход тепла вт (ккал/ч)	ΔP Па (кгс/м²)	Примечание
П1	1	Участок мойки автомобилей, бытовые помещения, венткамера 1	2ПК20	ВЦУ-75	8	1	ПРО°	20880 (17165)	980 (98)	975	4А160S6	11	975	КСК3	10	3	-30	18	339330 (291775)	54.9 (4.4)	В нормальном режиме и в режиме СОЛ и СОТ работает только в режиме аварийной ситуации
П2	1	Венткамера 1, аппаратная, коридоры		ВЦУ-75	4	1	ПРО°	1625	500 (50)	1390	4А71А4	0,55	1390								
П3	1	Очистные сооружения от мойки автомобилей, операторская	2ПК10	ВЦУ-75	5	1	ЛО°	5600	840 (84)	1425	4А90L4	2,2	1425	КСК3	10	2	-30	16	87865 (75550)	12.12 (1.24)	
П4	1	Пост санитарной обработки кузовов-фургонов, насосная, операторская, венткамера 2.	2ПК10	ВЦУ-75	5	1	ПРО°	5665	520 (52)	1415	4А80В4	1,5	1415	КСК3	10	2	-30	18	92065 (79160)	12.12 (1.24)	
П5	1	Венткамера 2, коридор, тамбур, шлюз при венткамере 2		ВЦУ-75	4	1	ПРО°	1845	420 (42)	1390	4А71А4	0,55	1390								Работает только в режиме аварийной ситуации 1-рабочий 1-резервный
П6	1	Участок мойки автомобилей, /осмотровые канавы, приемный резервуар, очистные сооружения от мойки автомобилей /приемный резервуар/		ВЦУ-75	2,5	1	ПРО°	1025	230 (23)	1375	4АА56А4	0,12	1375								работает только в режиме аварийной ситуации

Согласовано

Нач. отд. ЯО Шумский

Изм.	Кол.	Лист	Подпись и дата	Изм. инв. N

Привязан

Инв. N

ГИП	Белоус		
Н. контр.	Ростунова		
Нач. отд.	Лошакова		V.90
Гл. спец.	Галкина		
Зав. гр.	Чузанова		
Инж.	Дик		

ТП 503-3-27.90-ОВ

Механизированная мойка на 1 линию с постом санитарной обработки и встроенными очистными сооружениями

Общие данные (продолжение)

Стадия	Лист	Листов
РП	3	

ГИПРОАВТОТРАНС г. Москва

Копировал Марченко 24532-02 46 Формат А2

Альбом 2

Характеристика отопительно-вентиляционных систем

окончание

Обозначение системы	Кол-во систем	Наименование обслуживаемого помещения (технологического оборудования)	Тип установки	Вентилятор: Тип, исполнение по взрывозащите	Вентилятор: №	Вентилятор: Схема исполнения	Вентилятор: Положение	Вентилятор: L м³/ч	Вентилятор: P Па кгс/м²	Вентилятор: $П$ об/мин	Электродвигатель: Тип исполнение во взрывозащите	Электродвигатель: N квт	Электродвигатель: $П$ об/мин	Воздухонагреватель: Тип	Воздухонагреватель: №	Воздухонагреватель: Кол	Воздухонагреватель: Т-ра нагрева °С от	Воздухонагреватель: Т-ра нагрева °С до	Воздухонагреватель: Расход тепла Вт (ккал/ч)	Воздухонагреватель: ΔP ПА (Ктс/м²)	Примечание
У1		Участок мойки		В-Ц4-			пр180°		1000										179000	177.85	
У2	4	автомобилей		-75	6.3	1	л180°	16000	(100)	1455	4А132,S4	7.5	1455	КСК4	8	2	16	53	(153875)	(18.14)	
У3	2	Очистные																			
		сооружения от																			
		мойки автомо-		В-Ц4-			пр180°		1000										179000	177.85	
		билей		-75	6.3	1	л180°	16000	(100)	1455	4А132S4	7.5	1455	КСК4	8	2	16	53	(153875)	(18.14)	
ВЕ1	1	ИТП	Дефлектор	N3				70													Д315.00.000
ВЕ2	1	Аппаратная,																			
		электрощито-																			
		вая	Дефлектор	N3				160													Д315.00.000
ВЕ3	1	Компрессорная	Дефлектор	N4				495													Д315.00.000-01
ВЕ4	1	Санузлы	Дефлектор	N3				120													Д315.00.000
ВЕ5	1	Душевые,																			
		кладовые грязной																			
		одежды	Дефлектор	N5				270													Д315.00.000-02
ВЕ6	1	Кладовые																			
		чистой одеж-																			
		ды	Дефлектор	N3				120													Д315.00.000
ВЕ7	1	Участок мойки																			
		автомобилей																			
		(отсос от																			
		поз. 1)	Дефлектор	N3				50													Д315.00.000
ВЕ8	1	Кладовая																			
		хранения																			
		эксплуатацион-																			
		ных																			
		материалов	Дефлектор	N3				100													Д315.00.000
ВЕ9	1	Венткамера 1	Дефлектор	N3				40													Д315.00.000
ВЕ10	1	Венткамера 2	Дефлектор	N3				115													Д315.00.000
ВЕ11	1	Венткамера 2	Дефлектор	N3				60													Д315.00.000
ВЕ12	1	Очистные сооружения																			
		промывных вод от поста																			
		санобработки																			
		(отсос от поз. 1)	Дефлектор	N3				50													Д315.00.000
ВЕ13	1	Электрощитовая	Дефлектор	N3				80													Д315.00.000

Согласовано: Нач. отд. ЭС Шунский

Инв. № подл. | Подпись и дата | Взам. инв. №

Привязан:

Инв. №

ГИП	Белоус		
Н. контр.	Ростунова		
Нач. отд.	Лошакова		V.90
Гл. спец.	Галкина		
Зав. гр.	Низамова		
Инж. II кат.	Дик		

ТП 503-3-27.90 ОВ

Механизированная мойка на 1 лин. с постом санитарной обработки и встроенными очистными сооружениями

Стадия	Лист	Листов
РП	4	

Общие данные (продолжение)

ГИПРОАВТОТРАНС г. Москва

Копировал. Максимова 24532-02 47 Формат А2

Альбом 2

Характеристика вентиляционных систем

окончание

Обозначение системы	Кол-во систем	Наименование обслуживаемого помещения (технологического оборудования)	Тип установки	Вентилятор: Тип, исполнение по взрывозащите	Вентилятор: №	Вентилятор: Схема исполнения	Вентилятор: Положение	Вентилятор: L м³/ч	Вентилятор: P Па (кгс/м²)	Вентилятор: n об/мин	Электродвигатель: Тип исполнение по взрывозащите	Электродвигатель: N квт	Электродвигатель: n об/мин	Примечание
В1	1	Участок мойки							230					1-рабочий
		автомобилей		В-Ц4-70	4	1	ЛО°	1750	(23)	905	В71А6	0,37	905	1-резервный
В2	1	Участок мойки							550		2Exd II AT1			1-рабочий
		автомобилей		В-Ц4-70	5	1	ПрО°	5890	(55)	1385	В8 0В4	1.5	1385	1-резервный
В3	1	Участок мойки							550		2Exd II AT1			1-рабочий
		автомобилей		ВЦ4-70	5	1	ПрО°	5890	(55)	1385	В80В4	1.5	1385	1-резервный
В4	1	Участок мойки							700		2Exd II AT1			1-рабочий
		автомобилей		В-Ц4-70	5	1	ПрО°	6770	(70)	1400	В90L4	2,2	1400	1-резервный
В5	1	Бытовые									2Exd II AT1			
		помещения												
		(для режима							180					
		СОЛ)		В-Ц4-75	2.5	1	ПрО°	325	(18)	1380	4АА50А4	0.06	1380	
В6	1	Кладовая							230					
		химикатов		В-Ц4-75	2.5	1	ПрО	650	(23)	1375	4АА56А4	0,12	1375	
В7	1	Помещение												
		приготовле-												
		ния дезинфи-												
		цирующего												
		раствора,												
		Насосная,							270					
		операторская		В-Ц4-75	3.15	1	ЛО°	1800	(27)	1365	4АА63 В4	0.37	1365	
В8	1	Кладовые												
		для средств												
		спецобработки,												
		оборудования												
		и инвентаря							180					
		для режима СОЛ		В-Ц4-75	2.5	1	ПрО°	300	(18)	1380	4АА50А4	0.06	1380	
В9	1	Пост санитарной												
		обработки кузовов-							190					1-рабочий
		фургонов		В-Ц4-70	2.5	1	ПрО°	650	(19)	1370	В63А4	0.25	1370	1-резервный
В10	1	Пост санитар-									2Exd II AT1			
		ной обработки												
		кузовов-фурго-							420					1-рабочий
		нов		В-Ц4-70	4	1	ПрО°	2550	(42)	1370	В71В4	0.75	1370	1-резервный
В11	1	Пост санитар-									2Exd II AT1			
		ной обработки							500		В112 МВ6			1-рабочий
		кузовов-фургонов		В-Ц4-70	8	1	ЛО°	14900	(50)	955	2Exd ПАТ1	4	955	1-резервный
В12		Очистные соору-												
В13	2	жения от												
		мойки автомо-	Крышный	ВКО-										
		билей	осевой	4.01	4			2750		1365	4АА63В4У2	0.37	1365	

Условные обозначения и изображения

300 x 200 м.с — Сетка в рамке размером 300x200 в воздуховоде,

Воздухосборник

Узел прохода вентиляционной шахты через покрытие на схеме.

ф 20 — Трубопровод для отвода конденсата от поддонов крышных вентиляторов

Радиатор МС-140 с ограждением в плане

Изоляция перехода

Трубопроводы систем отопления и теплоснабжения, прокладываемые в гильзе

Согласовано: Нач. отд. ЭО Шунский

Инв. № подл. | Подпись и дата | Взам. инв. №

Привязан

Инв. №

ГИП	Белоус		
Н. контр	Ростунова		
Нач. отд	Лошакова		V.90
Гл. спец	Галкина		
Зав. гр.	Низамова		
Инж.	Дик		

ТП 503-3-27.90 ОВ

Механизированная мойка на 1 линию с постом санитарной обработки и встроенными очистными сооружениями

Стадия	Лист	Листов
РП	5	

Общие данные (окончание)

ГИПРОАВТОТРАНС г. Москва

Копировал Коннова 24532-02 48 Формат А2

План на отм. 0.000.

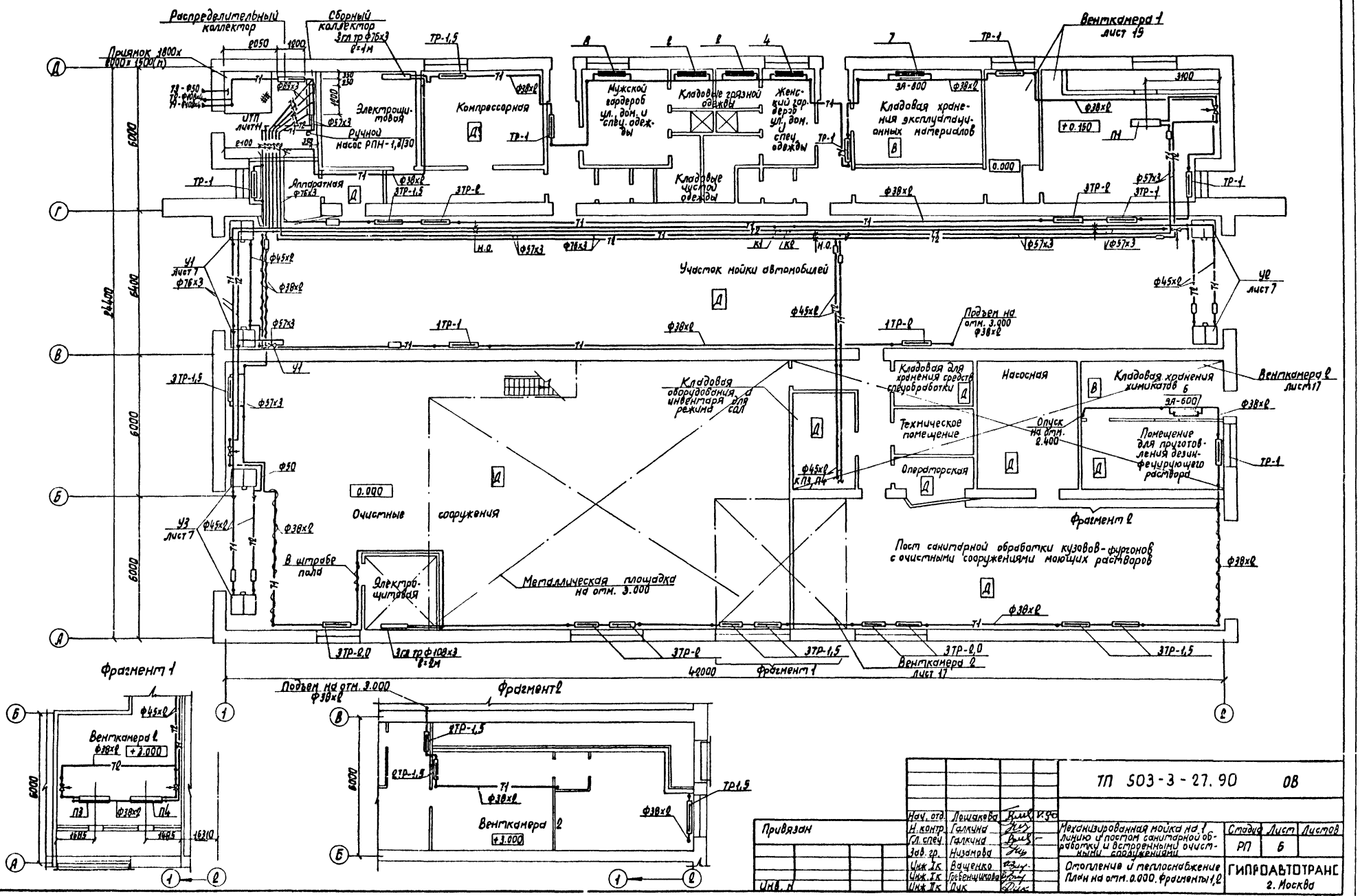

Альбом 2

Согласовано

Нач. отд. ТХ	Пугин		
Нач. отд. ВСО	Мусатова		
Нач. отд. ЭО	Шунский		
Нач. отд. ВК	Мартынов		

Согласовано

Инв. № подл.	Подпись и дата	Взам. инв. №

Привязан

Инв. №

Нач. отд.	Лошакова		
Н. контр.	Галкина		
Гл. спец.	Галкина		
Зав. гр.	Низамова		
Инж. I к	Ващенко		
Инж. I к	Гребенщикова		
Инж. II к	Дик		

ТП 503-3-27.90 ОВ

Механизированная мойка на 1 линию и постом санитарной обработки и встроенными очистными сооружениями

Стадия	Лист	Листов
РП	6	

Отопление и теплоснабжение. План на отм. 0.000. Фрагменты 1,2

ГИПРОАВТОТРАНС 2. Москва

Копировал Марченко 24532-02 49

Формат А2

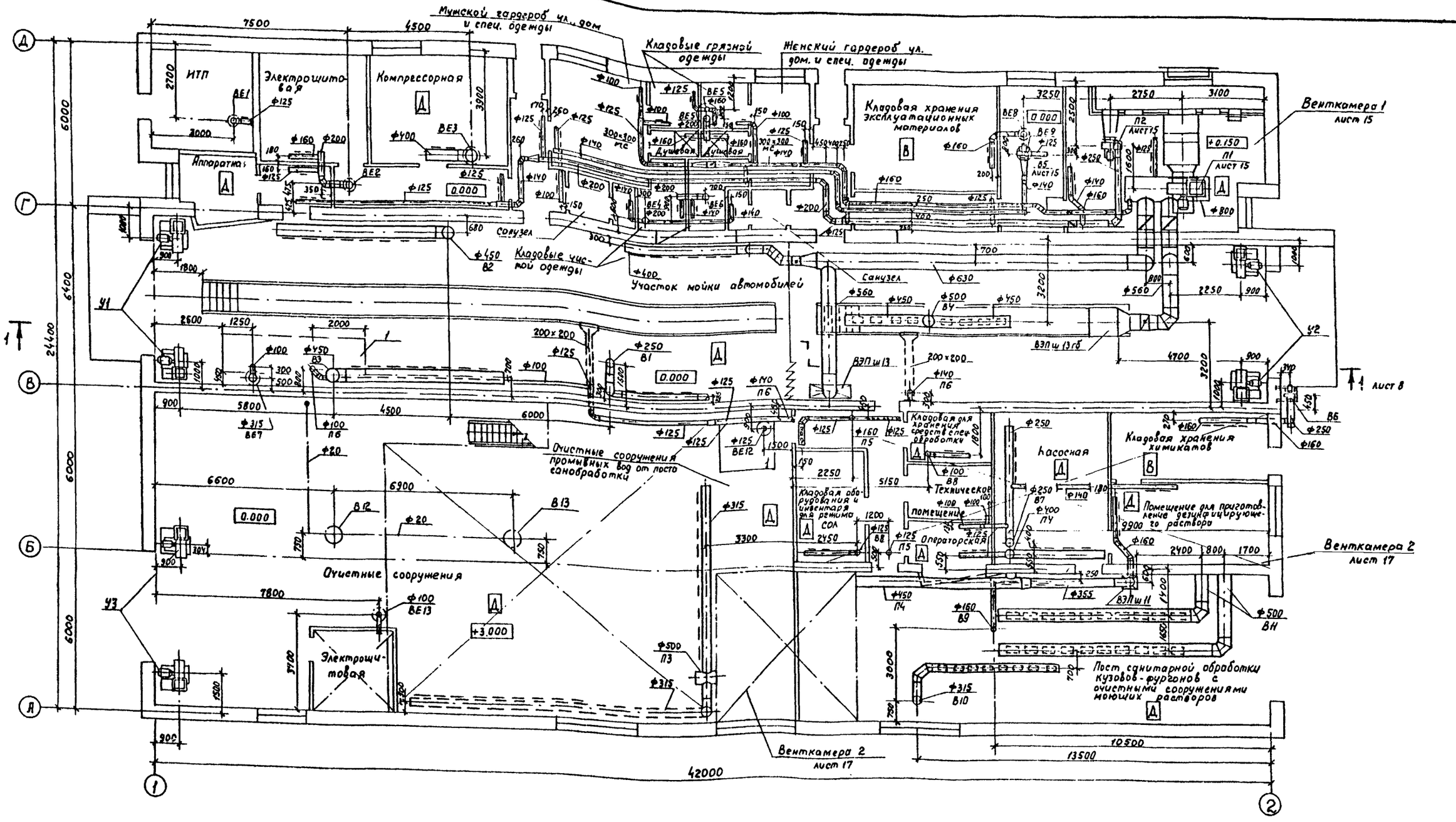

Альбом 2

Согласовано:

Нач. АСО-2	Мусатова	
Нач. отд. ТХ	Пугин	
Нач. отд. ЭО	Шунский	
Нач. отд. ВК	Кастынов	

Инв. № подл. | Подпись и дата | Взамен инв. №

Нач. отд.	Лошакова		V.90
Н. контр.	Галкина		
Гл. спец.	Галкина		
Зав. гр.	Низамова		
Вед. инж.	Хлебутина		
Вед. инж.	Ващенко		

Привязан

Инв. №

ТП 503-3-27.90 ОВ

Механизированная мойка на 1 линию с постом санитарной обработки и встроенными очистными сооружениями

Вентиляция. План на отм. 0.000

Стадия	Лист	Листов
РП	7	

ГИПРОАВТОТРАНС г. Москва

Копировал: Максимова 24532-02 50 Формат А2

Альбом 2

Разрез 1-1

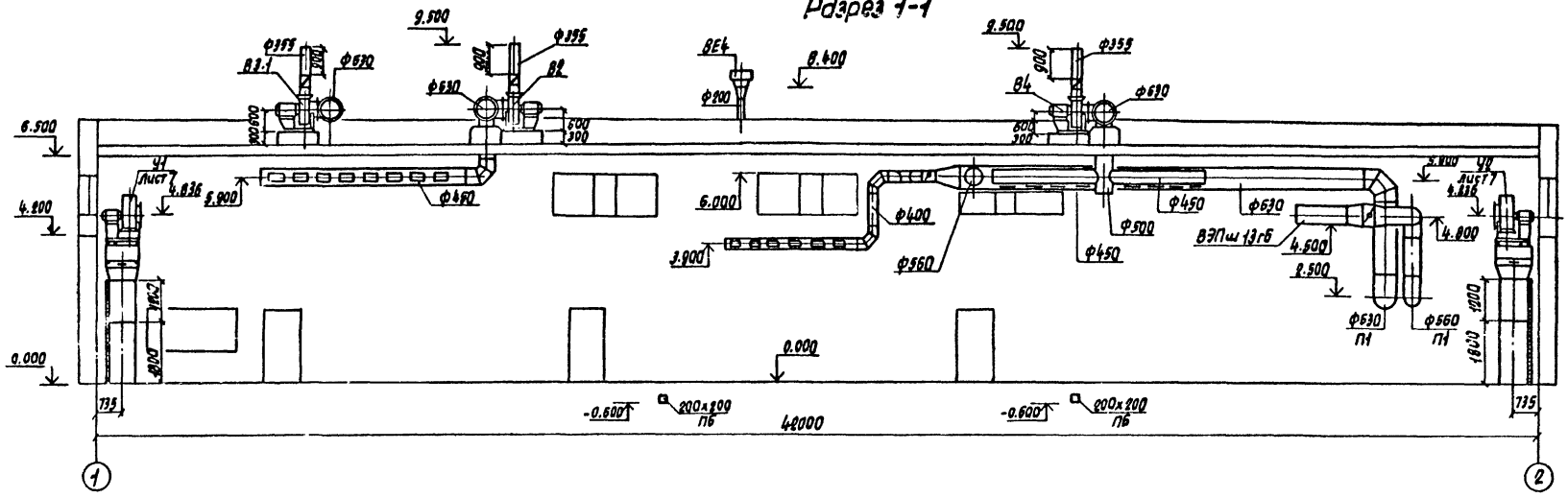

Установки на кровле

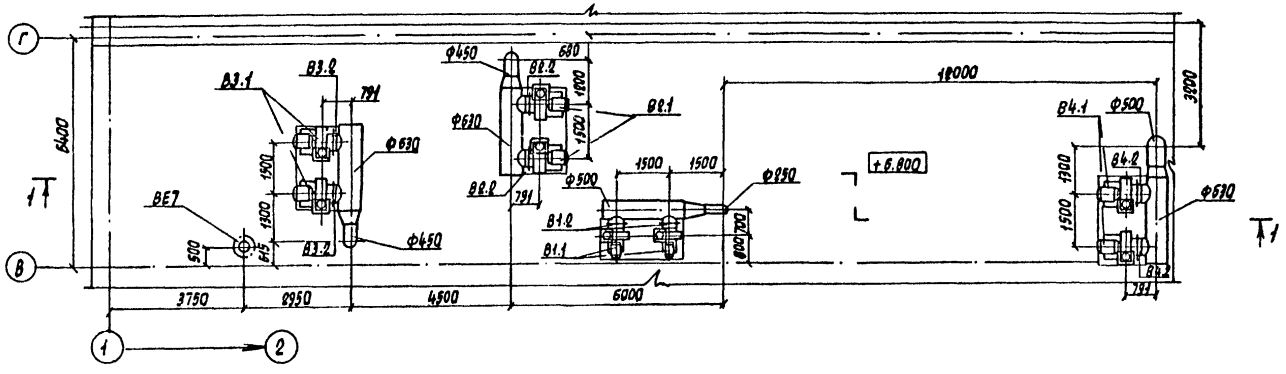

Установки на кровле

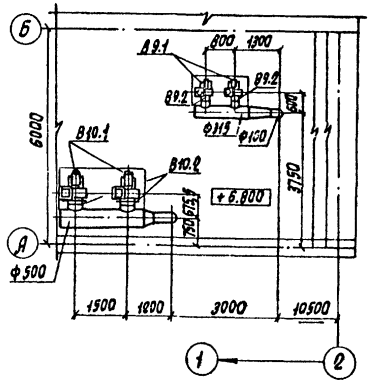

Согласовано
Инв. № подл. | Подпись и дата | Взам. инв. №
Инв. № дубл. | Подпись и дата

Привязан				ТП 503-3-27.90 ОВ			
	Нач. отд.	Лашкова		Механизированная мойка на 1 линию с постом санитарной обработки и встроенными вычистными сооружениями	Стадия	Лист	Листов
	Н. контр.	Гилкина			РП	8	
	Гл. спец.	Гилкина		Разрез 1-1. Установки на кровле систем В1...В4, В9, В10	ГИПРОАВТОТРАНС г. Москва		
	Зав. гр.	Низамова					
	Вед. инж.	Ващенко					
Инв. №							

Копировал Марченко 24532-02 51 Формат А2

Альбом 2

Система отопления

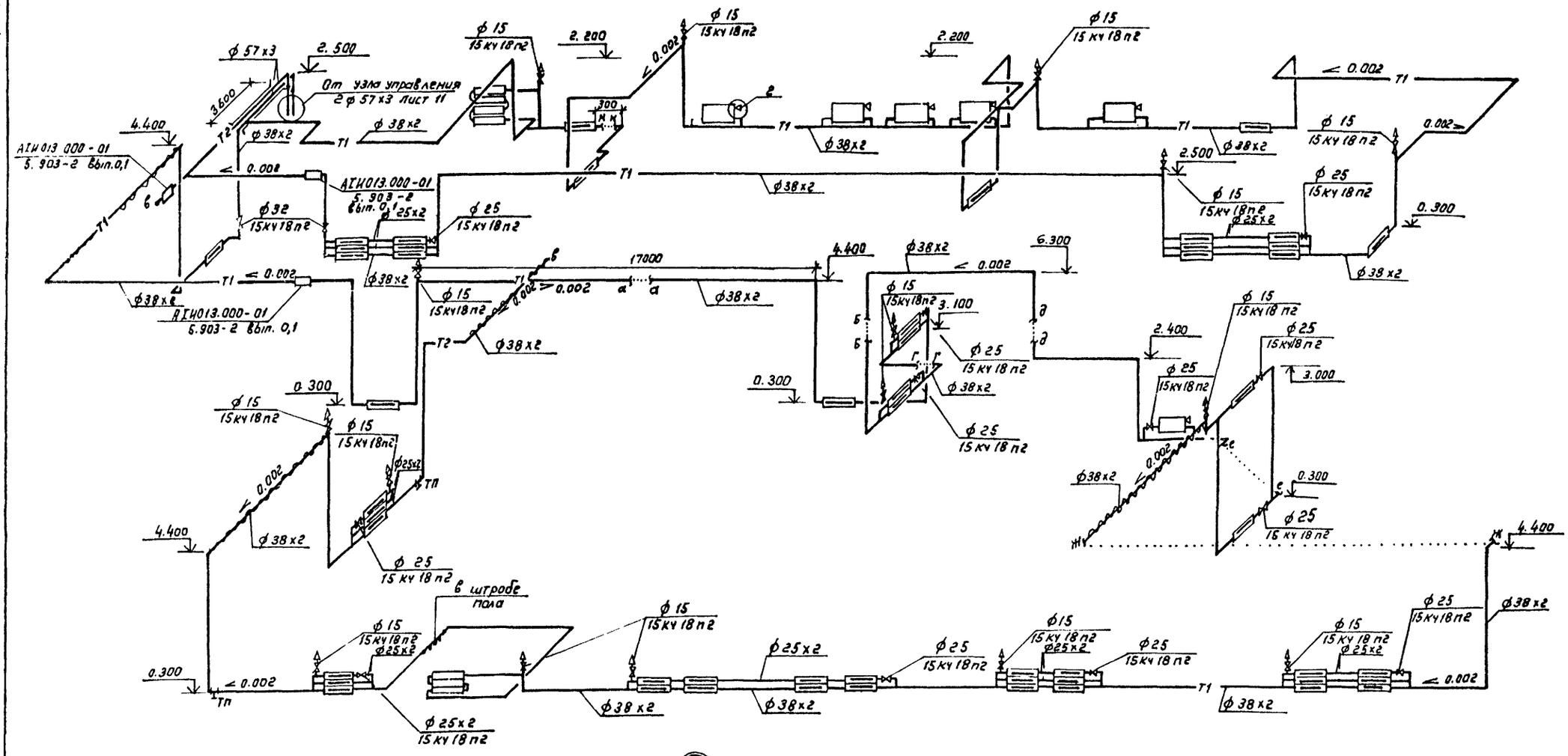

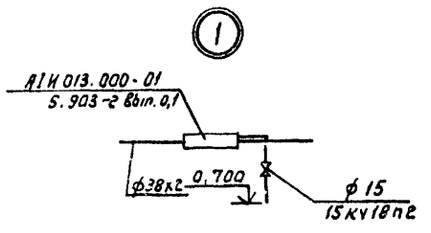

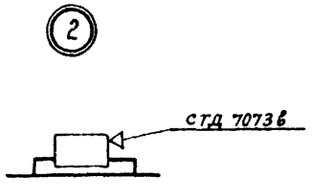

					ТП 503-3-27.90 ОВ	
Привязан:						
Инв.№			Нач.отд.	Лошакова	V.90	Механизированная мойка на 1 линию с постом санитарной обработки и встроенными очистными сооружениями
			Н. контр.	Галкина		
			Гл. спец.	Галкина		
			Зав.гр.	Низамова		
			Инж.ТК	Гребенщикова		
			Инж.ТК	Дик		

Стадия	Лист	Листов
РП	9	

Схема системы отопления

ГИПРОАВТОТРАНС г. Москва

Взам.инв.№ | Подпись и дата | Инв.№ подл.

Копировал Коннова 24532-02 52 Формат А2

Альбом 2

Система теплоснабжения установок У1...У3

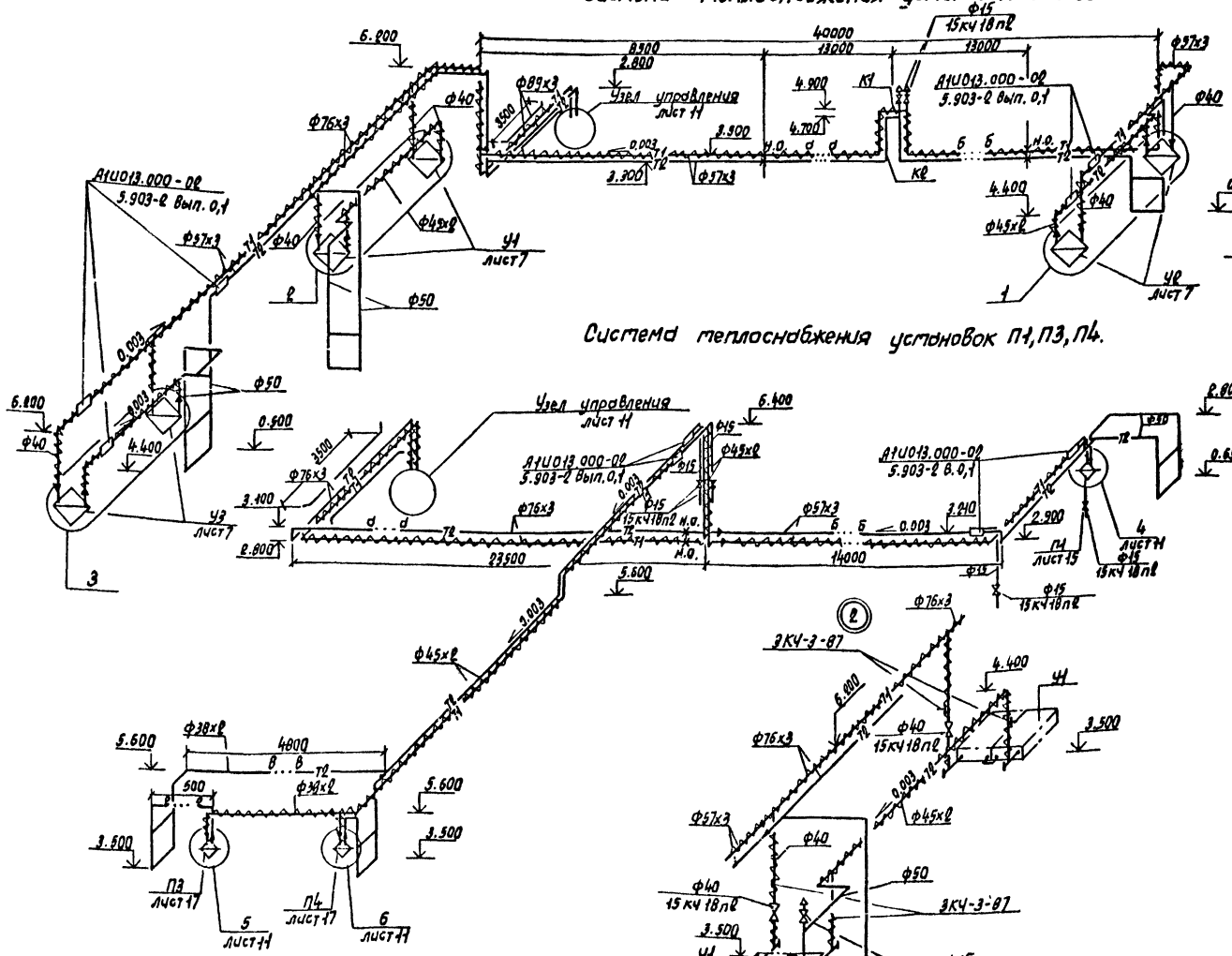

Система теплоснабжения установок П1, П3, П4.

Размеры компенсаторов, мм

Эскиз	Обозначение компенсаторов	ф	H	A	R	Компенсирующая способность	Кол.
	К1	57х3	1400	800	75	58,5	1
	К2	57х3	1400	400	75	38,5	1

						ТП 503-3-27.90 ОВ	
Нач. отд.	Лощакова			У.90	Механизированная мойка на 1 линию с постом санитарной обработки и встроенными очистными сооружениями	Стадия	Лист	Листов
Н.контр	Галкина					РП	10	
Гл. спец	Галкина				Схемы систем теплоснабжения установок У1...У3, П1, П3, П4. Узлы 1...3.	ГИПРОАВТОТРАНС г. Москва		
Зав. гр.	Низанова							
Вед. инж	Ващенко							

Привязан

Инв. N подл. | Подпись и дата | Взам. инв. N

Копировал Марченко 24532-02 53 Формат А2

Альбом 2

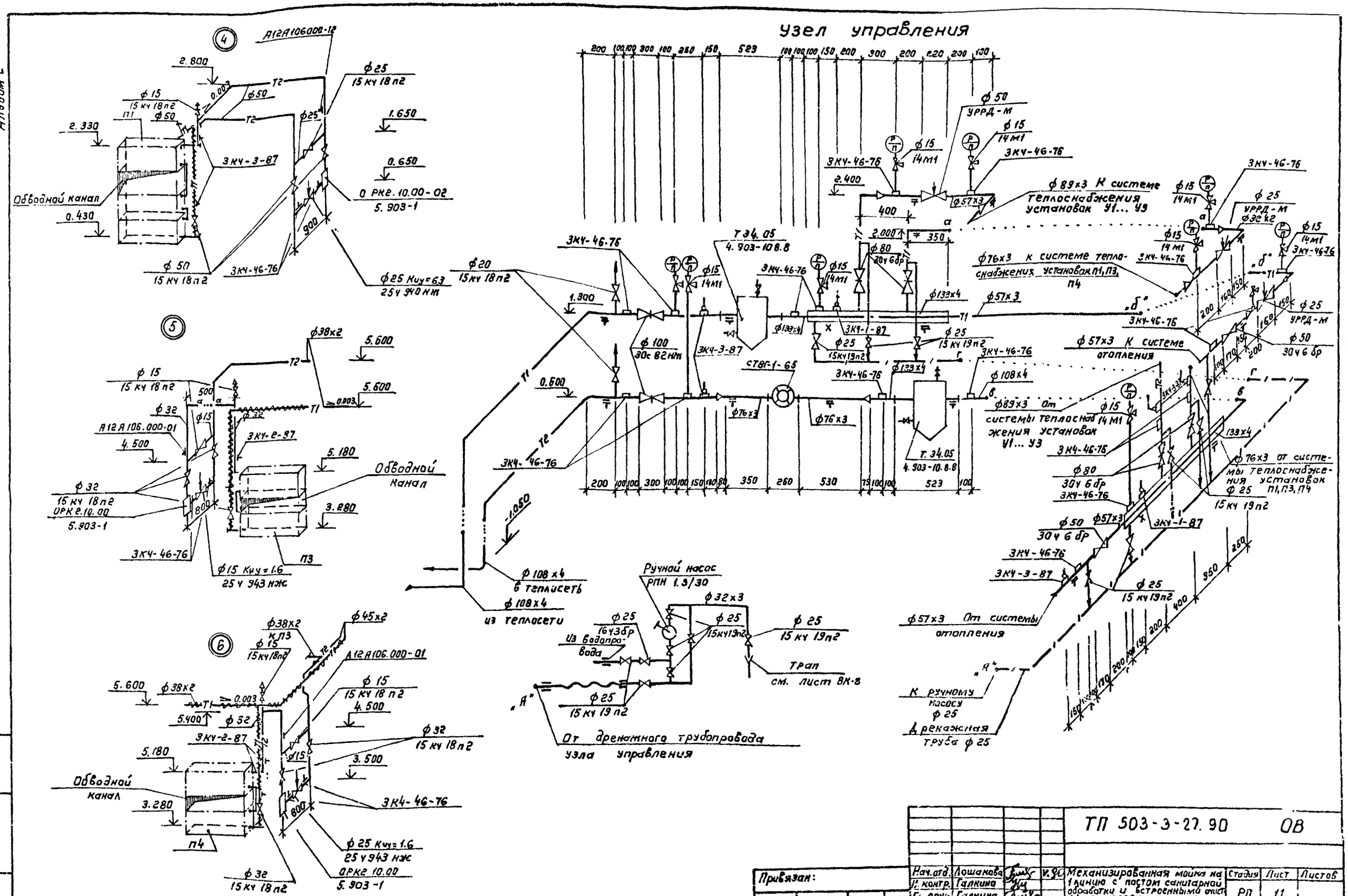

				ТП 503-3-27.90			ОВ
Нач. отд.	Лошакова		V.90	Механизированная мойка на 1 линию с постом санитарной обработки и встроенными очистными сооружениями	Стадия	Лист	Листов
Н. контр.	Галкина				РП	11	
Гл. спец.	Галкина						
Зав. гр.	Низамова			Узлы 4... 6. Схема узла управления	ГИПРОАВТОТРАНС г. Москва		
Вед. инж.	Ващенко						
Инж. I кат.	Медовая						

Привязан:

Инв. №

Инв. № подл. | Подпись и дата | Взам. инв. №

Копировал Коннова 24532-02 54 формат А2

Альбом 2

П1

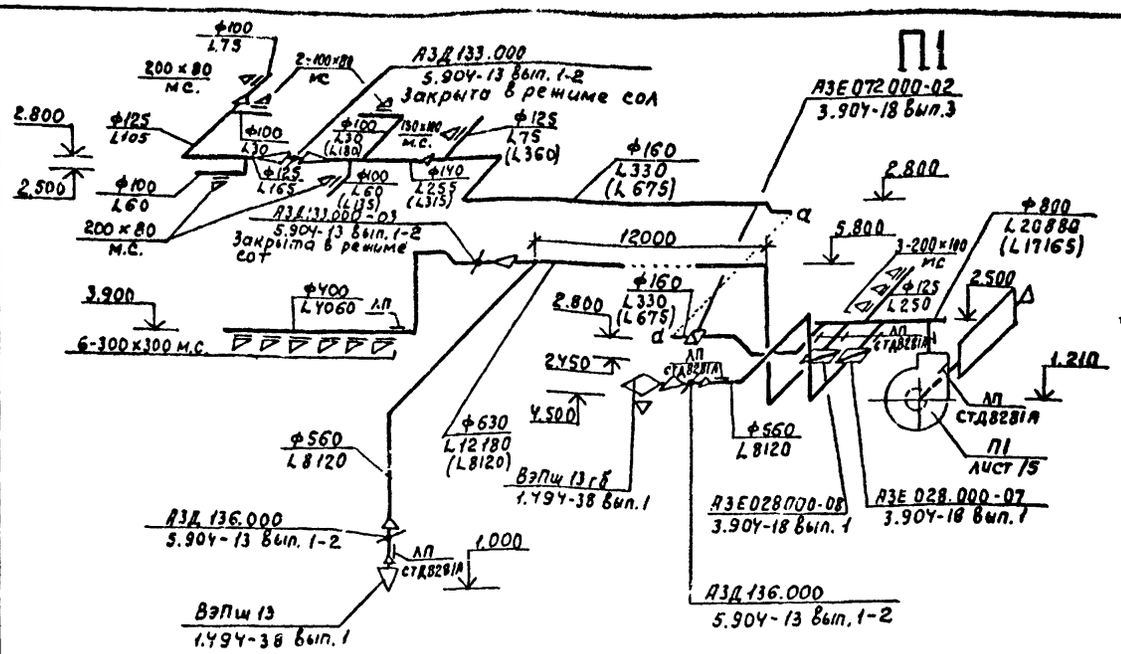

П2

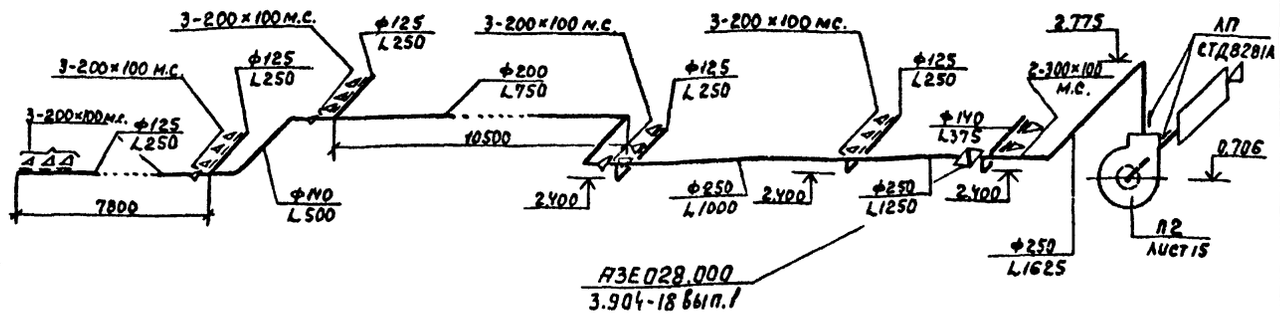

П3

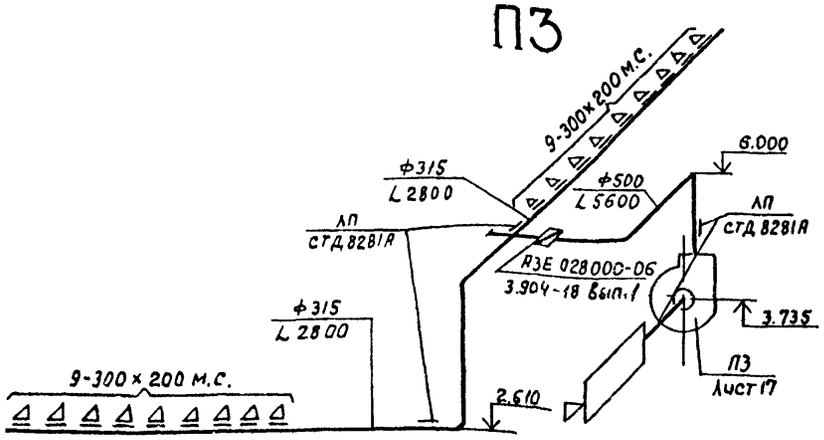

П4

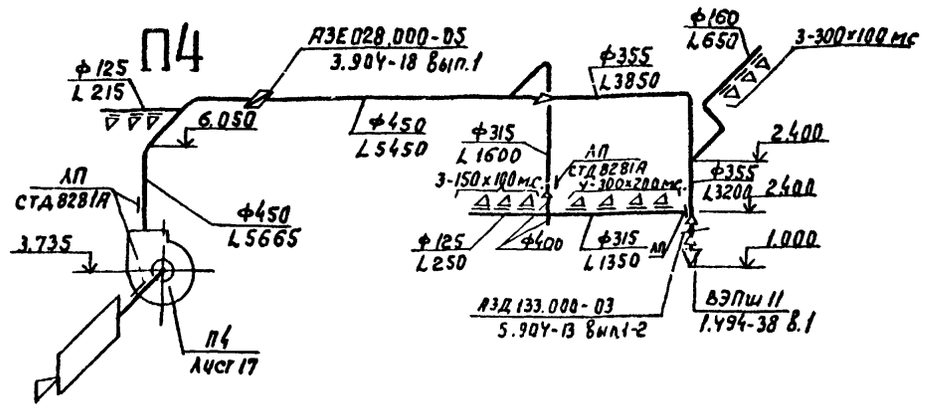

П5

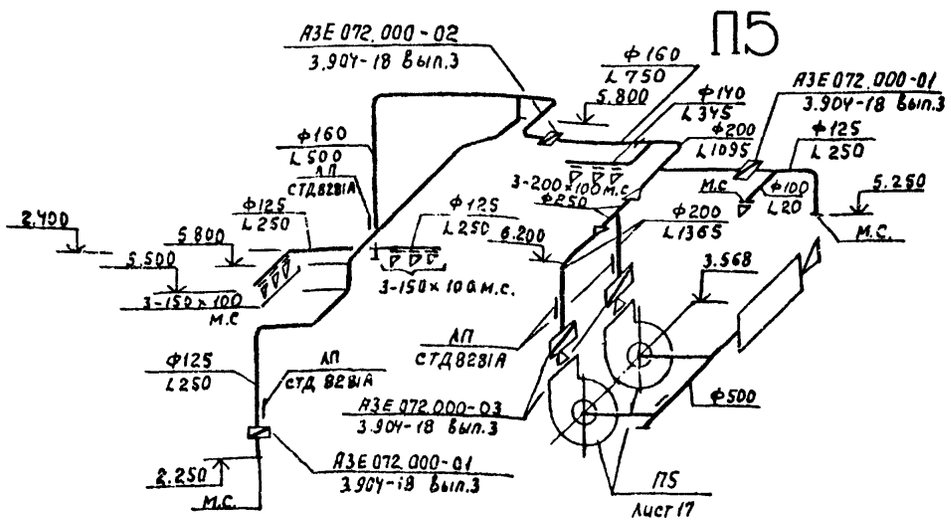

П6

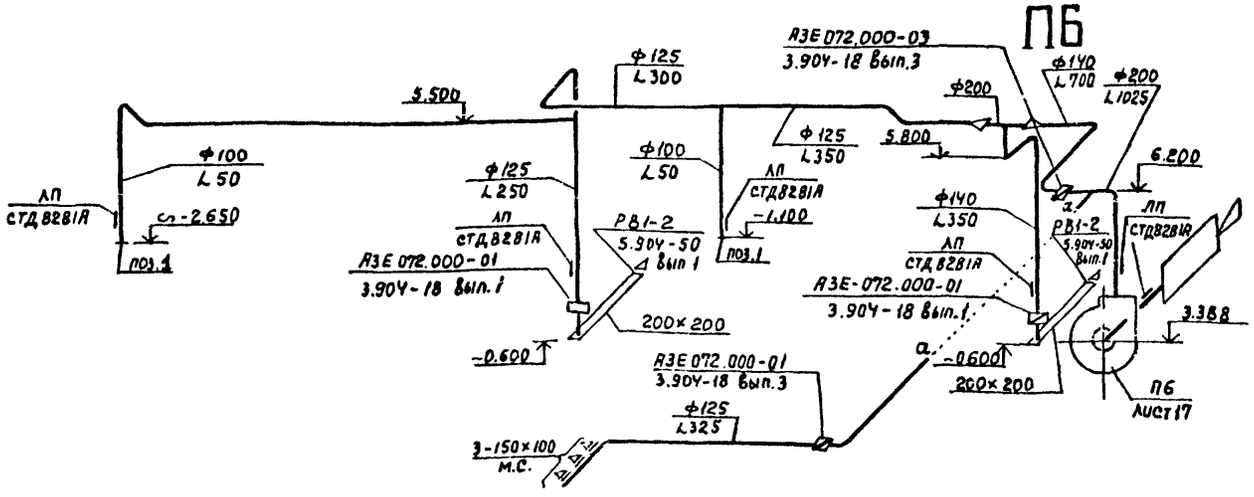

Инв. № подл. | Подпись и дата | Взам. инв. №

				ТП 503-3-27.90 ОВ
Привязан:				
Инв. №	Нач. отд.	Лошакова		V.90
	Н. контр.	Галкина		
	Гл. спец.	Галкина		
	Зав. лр.	Низамова		
	Вед. инж.	Хлебутина		
	Вед. инж.	Ващенко		

Механизированная мойка на 1 линию с постом санитарной обработки и встроенными очистными сооружениями

Схемы систем П1...П6

Стадия	Лист	Листов
РП	12	

ГИПРОАВТОТРАНС г. Москва

Копировал: Макшимова 24532-0255 Формат А2

Альбом 2

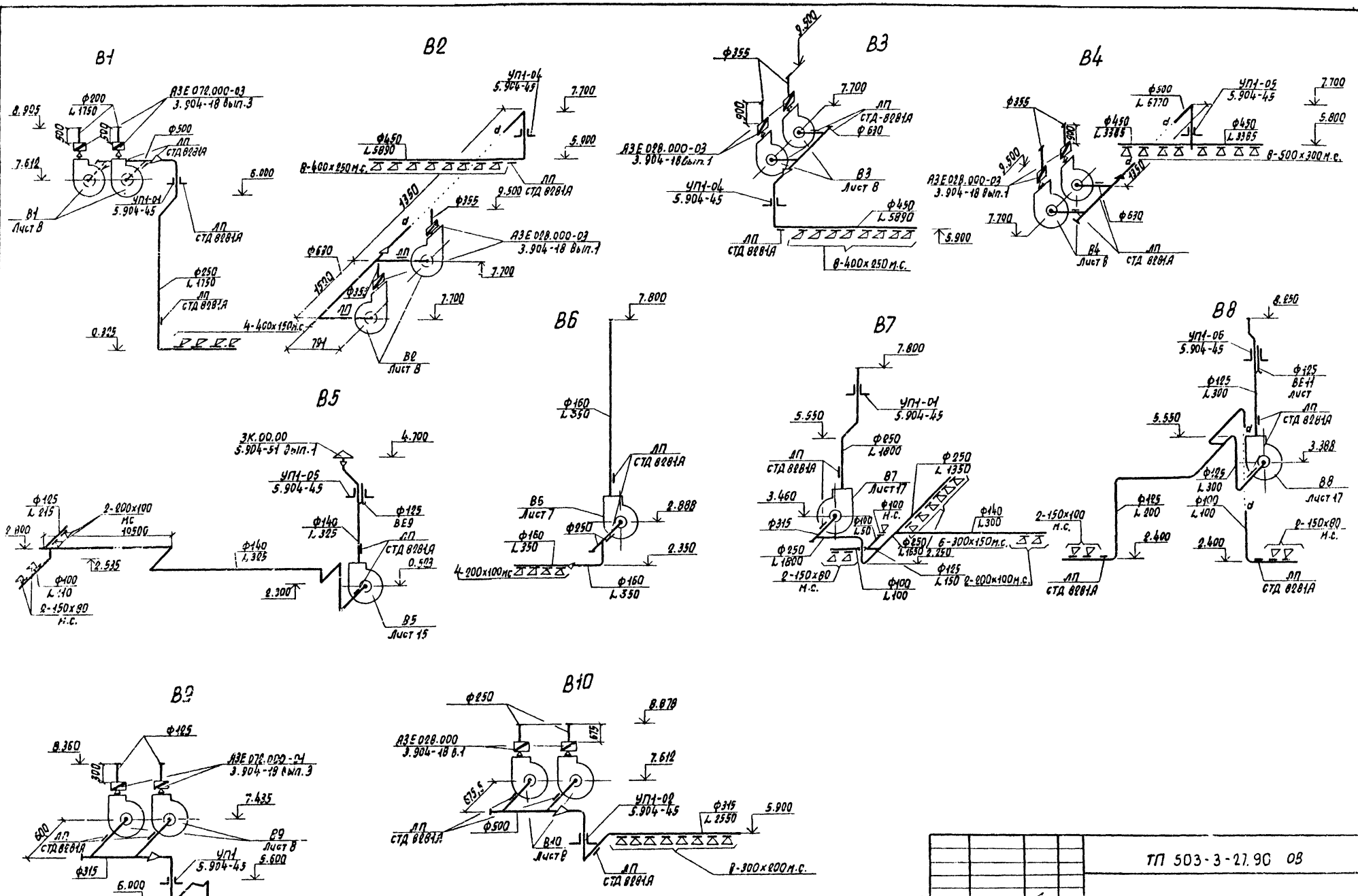

					ТП 503-3-27.90 ОВ		
Привязан							
				Нач. отд	Лошакова	V.90	Механизированная мойка на 1 линию с постом санитарной обработки и встроенными очистными сооружениями	стадия	Лист	Листов
				Н. контр	Галкина			РП	13	
				Гл. спец	Галкина					
				Зав. гр	Низамова		Схемы систем В1 ... В10	ГИПРОАВТОТРАНС г. Москва		
				Вед. инж	Хлебутина					
				Вед. инж	Адиченко					
Инв. №										

Копировал Марченко 24532-02 56 Формат А2

Альбом 2

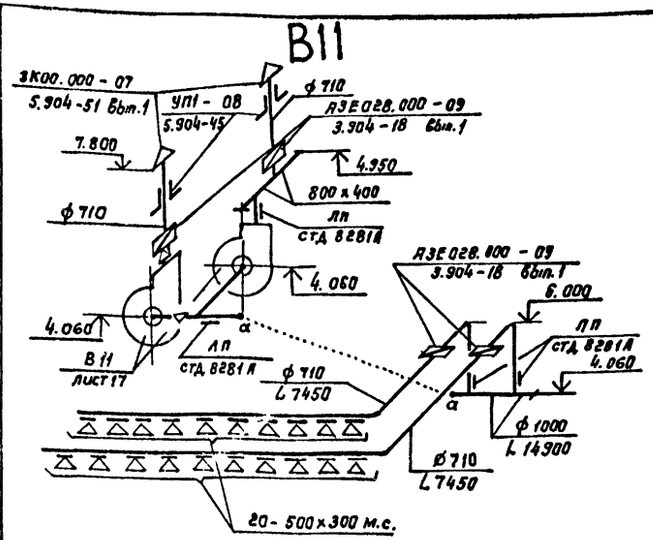

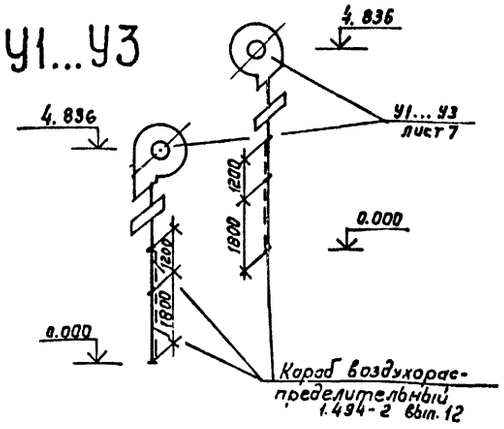

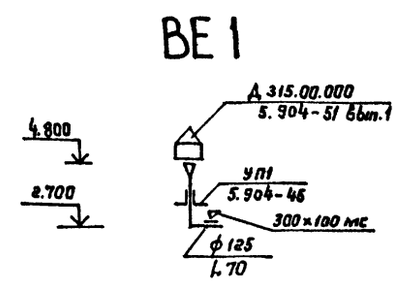

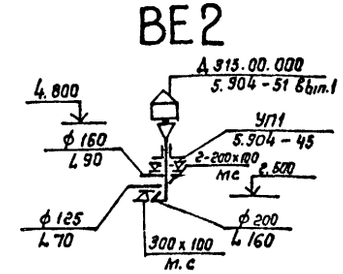

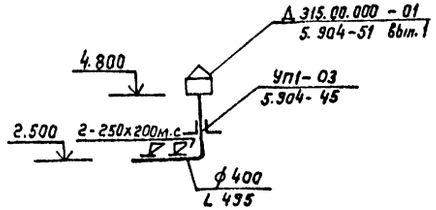

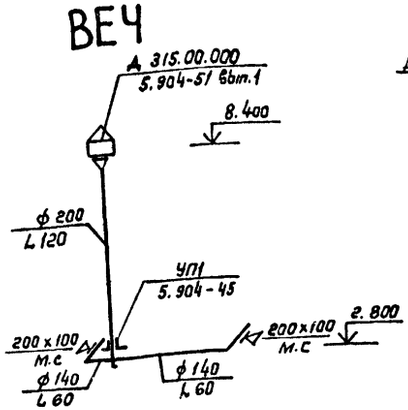

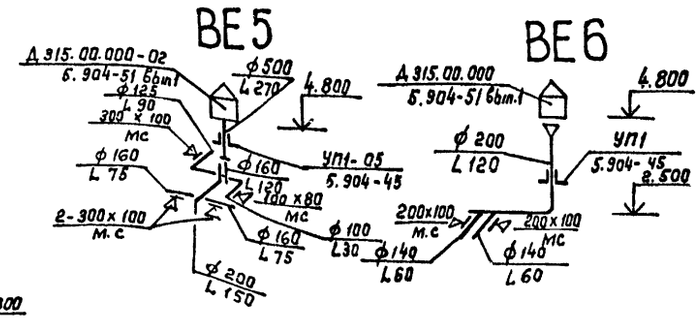

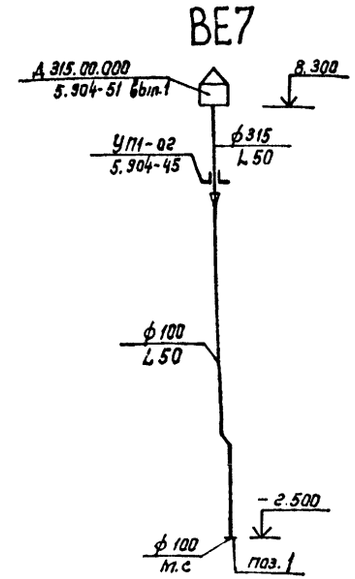

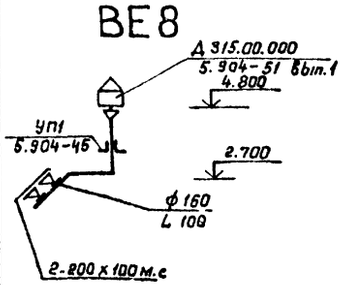

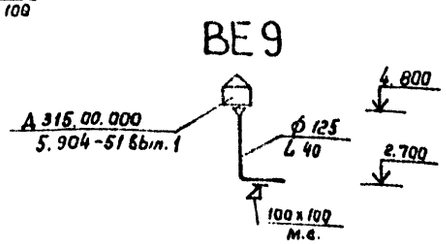

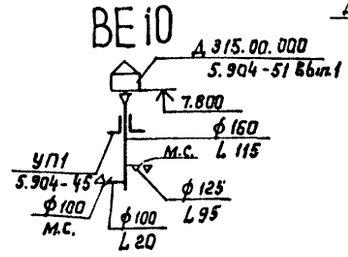

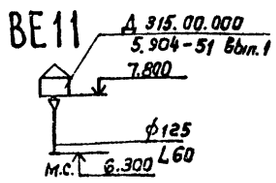

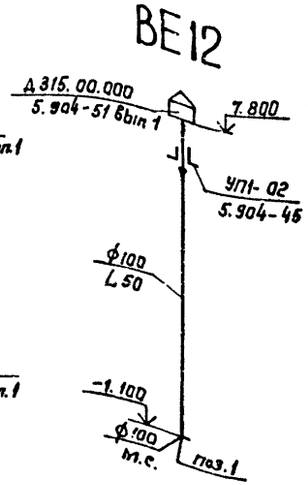

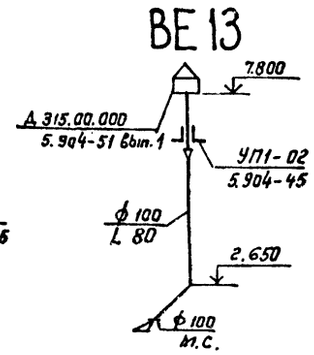

Инв.№ подл. | Подпись и дата | Взам.инв.№

Привязан:

Инв.№

Нач.отд	Лошакова				
Н.контр.	Галкина				
Гл.спец.	Галкина				
Зав.гр.	Низамова				
Вед.инж.	Хлебутина				
Вед.инж.	Бещенко				

ТП 503-3-27.90 -ОВ

Механизированная мойка на 1 линию с постом санитарной обработки и встроенными очистными сооружениями

Стадия	Лист	Листов
РП	14	

Схемы систем: В11, У1... У3, ВЕ1... ВЕ13

Гипроавтотранс г. Москва

Копировал: Коннова 24532-02 57 Формат А2

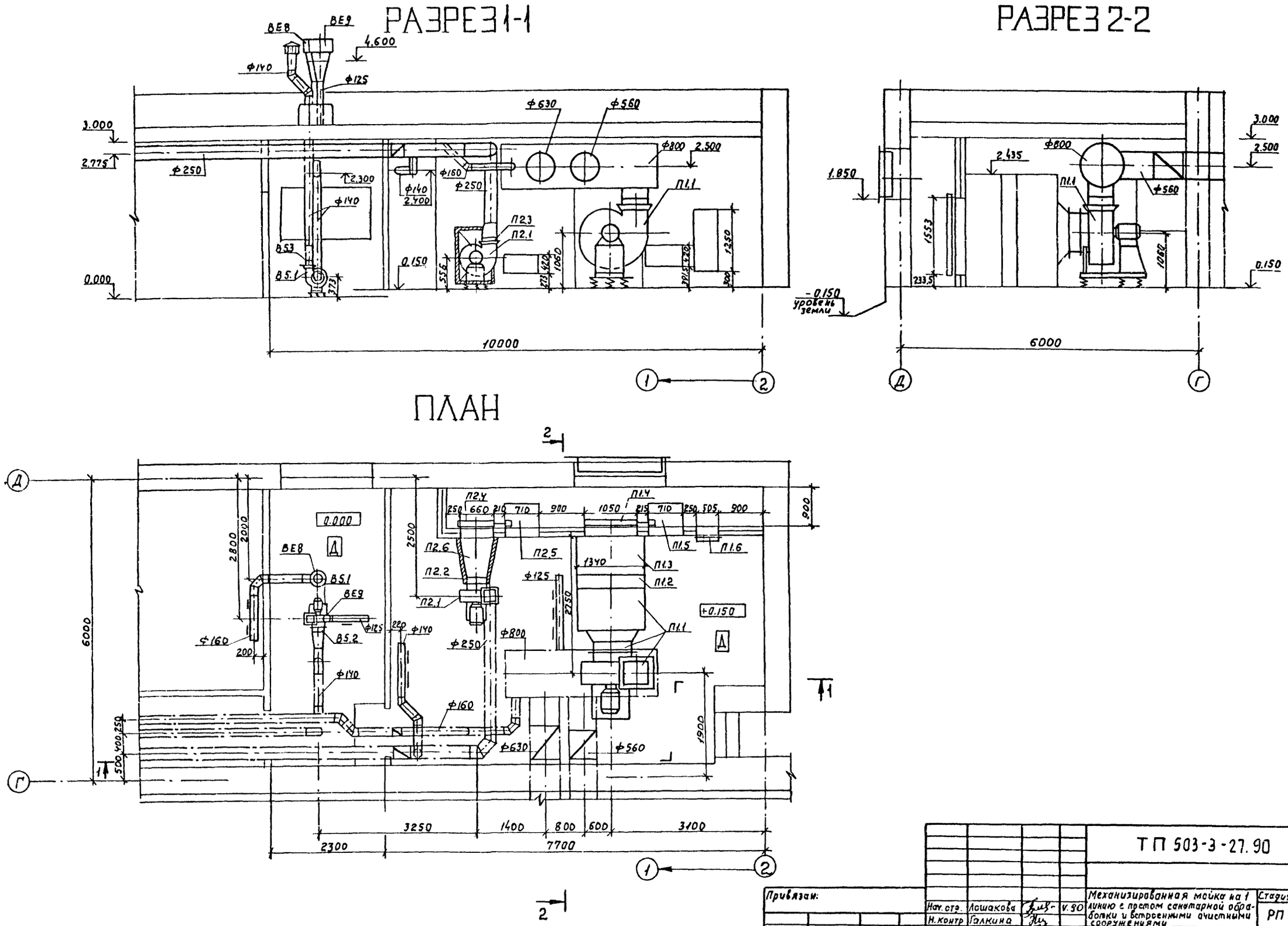

Альбом 2

Согласовано:
Нач. отд. АСО-2 Мусатова
Нач. отд. 90 Шунский

Инв. № подл.	Подпись и дата	Взамен инв. №

Привязан:

Инв. №:

Нач. отд.	Лошакова		V.90
Н. контр.	Галкина		
Гл. спец.	Галкина		
Зав. гр.	Низамова		
Вед. инж.	Ващенко		

ТП 503-3-27.90 ОВ

Механизированная мойка на 1 линию с постом санитарной обработки и встроенными очистными сооружениями

Венткамера 1. Установки систем П1, П2, В5

Стадия	Лист	Листов
РП	15	

ГИПРОАВТОТРАНС г. Москва

24532-02. 58

Копировал: Максимова

Формат А2

Альбом 2

Начало

Марка поз.	Обозначение	Наименование	Кол.	Масса ед.кг	Примечание
		П1(2ПК20 левое исполнение)			
П1.1	5.904-12 вып. 1-2	Секция соединительная А1А181.000 компл.:	1	750	
	ТУ22-11-1-88	а. Агрегат вентиляторный В-ЦЧ-75-8-05 виброизолированный с вентилятором В-ЦЧ-75 N8 исполнение 1, положение ПрО° Дк=1,1Дном. с электродвигателем 4А160S6, 975 об/мин, 11 кВт	1	380	
	5.904-38	б. Вставка гибкая В.00.00-14	1	2.69	
	5.904-38	в. Вставка гибкая Н.00.00-17	1	2.83	
П1.2	5.904-12 вып. 1-16	Секция калориферная А1А189.000-02 однорядная с 3 мя калориферами КСк3-10	1	425	
П1.3	5.904-12 вып. 1-29	Секция приемная А1А226.000	1	148.5	
П1.4	ТУ204 Каз. ССР 062-78 5.904-12 вып. 1-35	Заслонка воздушная утепленная П1600×1000Б А14М036.000-02	1	62	
П1.5	5.904-12 вып. 1-35	Привод утепленной заслонки МЭО16/63-0.25-80, вынесенный в отапливаемое помещение А3Д121.000	1	112	
П1.6	5.904-4	Дверь герметическая утепленная ДУс 1.25×0.5	1	33.6	
		П2			
П2.1	ТУ22-5335-82	Агрегат вентиляторный В-ЦЧ-75-4-05 компл.:	1	65.9	
		а. Вентилятор радиальный В-ЦЧ-75 N4, с колесом 1,1Дном исполнение 1; положение ПрО°			

Продолжение

Марка поз.	Обозначение	Наименование	Кол.	Масса ед.кг	Примечание
		б. Электродвигатель 4А80А4; 1420 об/мин; 1,1 кВт			
		в) Виброизолятор Д039-5шт			
П2.2	5.904-38	Вставка гибкая В.00.00-08	1	1.59	
П2.3	5.904-38	Вставка гибкая Н.00.00-08	1	1.34	
П2.4	ТУ204 Каз. ССР 062-78	Заслонка воздушная утепленная П600×1000	1	29	
П2.5	5.904-12 вып. 1-35	Привод утепленной заслонки МЭО 16/63-0.25-80, вынесенный в отапливаемое помещение А3Д121.000	1	112	
П2.6	ТП503-3-27.90 ОВН1	Переход П1-2	1	21,49	
		В5			
В5.1	ТУ22-5335-82	Агрегат вентиляторный В-ЦЧ-75-2,5-01 компл.:	1	24.3	
		а) Вентилятор радиальный В-ЦЧ-75 N2,5 с колесом 1.0Дном, исполнение 1, положение ПрО°			
		б) Электродвигатель 4АА50А4, 1380 об/мин 0,06 кВт			
		в) Виброизолятор Д038-5шт			
В5.1	5.904-38	Вставка гибкая В.00.00-03	1	0,91	
В5.2	5.904-38	Вставка гибкая Н.00.00-03	1	0,86	
		В1 (на кровле)			
В1.1	ТУ22-4942-81	Вентилятор радиальный из алюминиевых сплавов В-ЦЧ-70 N4И1, исполнение 1, положение ЛО°, диаметр колеса 1.05Дном,			

Окончание

Марка поз.	Обозначение	Наименование	Кол.	Масса ед.кг	Примечание
		с электродвигателем В71А6 905 об/мин, 0,37 кВт	2	62.5	
В1.2	5.904-38	Вставка гибкая В.00.00-08	2	1.59	
		В2, В3 (на кровле)			
В2.1, В3.1	ТУ22-4942-81	Вентилятор радиальный из алюминиевых сплавов В-ЦЧ-70 N5И1, исполнение 1, положение ПрО°; диаметр колеса 0.95Дном, с электродвигателем В80В4, 1385 об/мин, 1,5 кВт	2	88,5	
В2.2 В3.2	5.904-38	Вставка гибкая В.00.00-09	2	1.71	
		В4 (на кровле)			
В4.1	ТУ22-4942-81	Вентилятор радиальный из алюминиевых сплавов В-ЦЧ-70 N5И1, исполнение 1, положение ПрО°, диаметр колеса 1.05Дном, с электродвигателем В90L4, 1400 об/мин, 2,2 кВт	2	120	
В4.2	5.904-38	Вставка гибкая В.00.00-09	2	1.71	

Инв. N подл. | Подпись и дата | Взам. инв. N

Привязан

Инв. N

Нач.отд.	Лещакова		V.80
Н.контр.	Галкина		
Гл.спец.	Галкина		
Зав.гр.	Низанова		
Вед.инж.	Ващенко		

ТП 503-3-27.90 ОВ

Механизированная мойка на 1 линию с постом санитарной обработки и встроенными очистными сооружениями

Вентканера 1. Спецификация отопительно-вентиляционных установок

Стадия	Лист	Листов
РП	16	

ГИПРОАВТОТРАНС г. Москва

24532-02 59

Копировал Марченко

Формат А2

Альбом 2

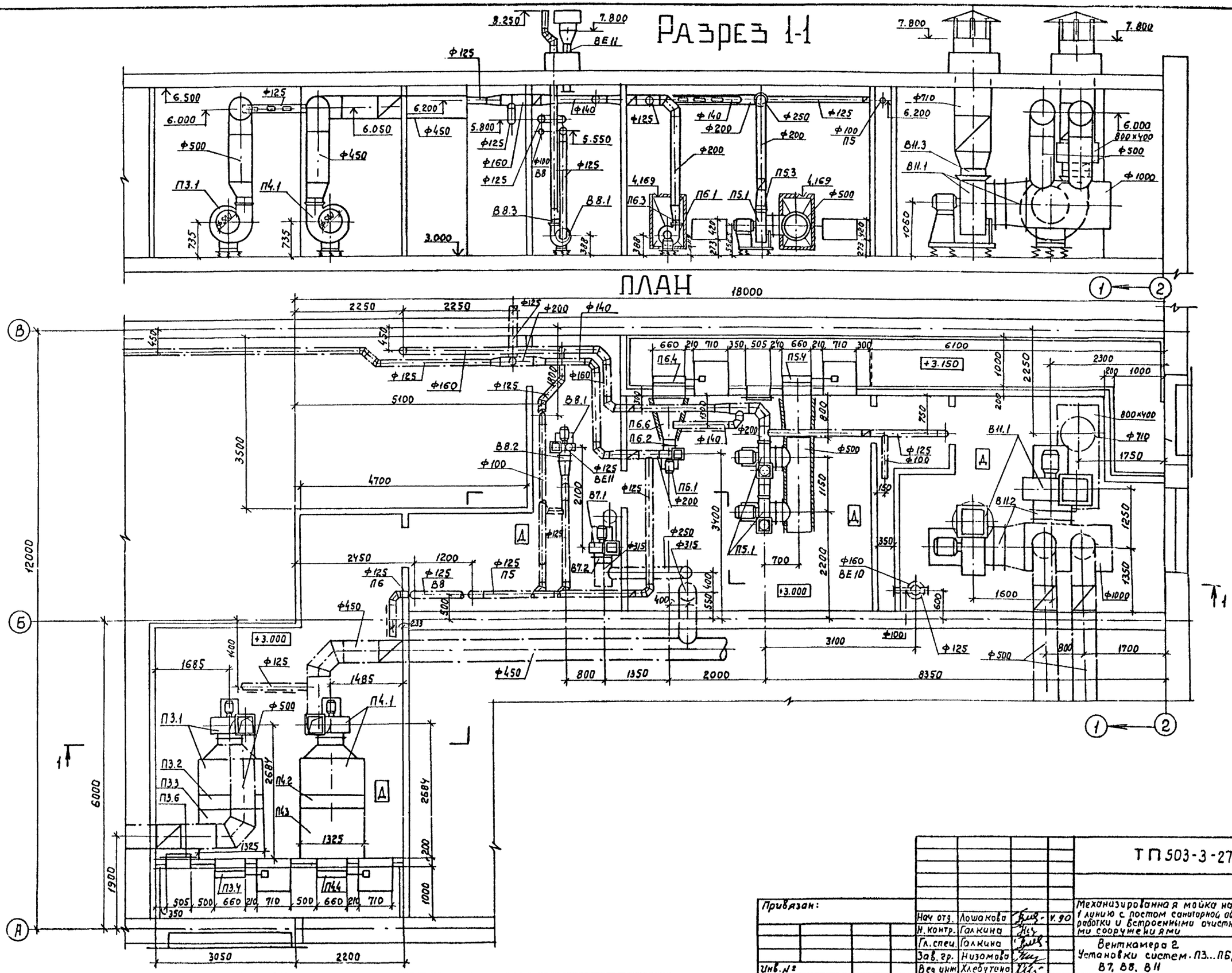

Согласовано:

Нач. отд. АСО	Мусатова	
Нач. отд. ЭО	Шунский	

Инв. № подл. | Подпись и дата | Взамен инв. №

Привязан:				ТП 503-3-27.90 ОВ			
	Нач. отд.	Лошакова	V.90	Механизированная мойка на 1 линию с постом санитарной обработки и встроенными очистными сооружениями	Стадия	Лист	Листов
	Н. контр.	Галкина			РП	17	
	Гл. спец.	Галкина		Венткамера 2 Установки систем. П3...П6, В7, В8, В11	ГИПРОАВТОТРАНС г. Москва		
Инв. №	Зав. гр.	Низомова					
	Вед. инж.	Хлебутина					

24532-02 60 Копировал Максимова Формат А2

Альбом 2

Начало

Марка, поз.	Обозначение	Наименование	Кол	Масса ед. кг	Примечание
		П3 (2ПК10 левое исполнение)			
П3.1	5.904-12 вып.1-2	Секция соединительная А1А180.0000 компл.:	1	230	
	ТУ22-5335-82	а. Агрегат вентиляторный В-Ц4-75-5-Л.04 виброизолированный с вентилятором В-Ц4-75 N5 исполнение 1, положение ЛО° Дк=1.05Д ном. с электродвигателем 4А90L4, 1425 об/мин, 2,2 квт			
	5.904-38	б. Вставка гибкая В.00.00-09	1	1.71	
	5.904-38	в. Вставка гибкая Н.00.00-11	1	1.64	
П3.2	5.904-12 вып 1-16	Секция калориферная А1Д188.000-02 однорядная с 2мя калориферами КСк3-10	1	282	
П3.3	5.904-12 вып. 1-29	Секция приемная А1А223.000	1	130.5	
П3.4	ТУ204 Каз. ССР 062-78	Заслонка воздушная утепленная П600 x 1000	1	29	
П3.5	5.904-12 вып. 1-35	Привод утепленной заслонки МЭО 16/63-0.25-80, вынесенный в отапливаемое помещение АЗД121 000	1	112	
П3.6	5.904-4	Дверь герметическая утепленная ДУс 1.25 x 0.5	1	33.6	
		П4 (2ПК10 левое исполнение)			
П4.1	5.904-12 вып. 1-2	Секция соединительная А1А180.000 компл.:	1	218.2	
	ТУ22-5335-82	а. Агрегат вентиляторный В-Ц4-75-5-03 виброизолированный с вентилятором В-Ц4-75 N5 исполнение 1, положение ПрО			

продолжение

Марка, поз.	Обозначение	Наименование	Кол.	Масса, ед., кг	Примечание
		Дк=0,95Д ном. с электродвигателем 4АВ0В4, 1415 об/мин, 1.5 квт			
	5.904-38	б. Вставка гибкая В.00.00-09	1	1.71	
	5.904-38	в. Вставка гибкая НО 0.00-11	1	1.64	
П4.2	5.904-12 вып. 1-16	Секция калориферная А1А188.000-02 однорядная с 2мя калориферами КСк3-10	1	282	
П4.3	5.904-12 вып 1-29	Секция приемная А1А223.000	1	130.5	
П4.4	ТУ 204. Каз. ССР 062-78	Заслонка воздушная утепленная П 600 x 1000	1	29	
П4.5	5.904-12 вып. 1-35	Привод утепленной заслонки МЭО 16/63-0.25-80, вынесенный в отапливаемое помещение АЗД121.000	1	112	
		П5			
П5.1	ТУ22-5335-82	Агрегат вентиляторный В-Ц4-75-4-03 компл.:	2	62.3	
		а. Вентилятор радиальный В-Ц4-75 N4, с колесом 0.95Д ном исполнение 1, положение ПРО°			
		б. Электродвигатель 4А71А4, 1390 об/мин 0.55 квт			
П5.2	5.904-38	Вставка гибкая В.00.00-08	2	1.59	
П5.3	5.904-38	Вставка гибкая Н.00.00-08	2	1.34	
П5.4	ТУ204 Каз. ССР	Заслонка воздушная утепленная П600 x 1000	1	29	
П5.5	5.904-12 вып. 1-35	Привод утепленной заслонки МЭО 16/63-0.25-80, вынесенный в отапливаемое помещение АЗД121.000	1	112	

продолжение

Марка, поз.	Обозначение	Наименование	Кол.	Масса, ед., кг	Примечание
П5,6	ТП503-3-27.90 ОВН1	Переход П1-3	1	22,82	
		П6			
П6.1	ТУ22-5335-82	Агрегат вентиляторный В-Ц4-75-2,5-05 компл.:	1	25,8	
		а. Вентилятор радиальный В-Ц4-75 N2.5, с колесом 1,1Д ном. исполнение 1, положение ПРО°			
		б. Электродвигатель 4АА56А4, 1375 об/мин 0,12 квт			
П6.2	5.904-38	Вставка гибкая В.00.00-03	1	0.91	
П6.3	5.904-38	Вставка гибкая Н.00.00-03	1	0.86	
П6.4	ТУ204 Каз ССР 062-78	Заслонка воздушная утепленная П600 x 1000	1	29	
П6.5	5.904-12 вып. 1-35	Привод утепленной заслонки М 90 16/63-0.25-80, вынесенный в отапливаемое помещение АЗД121.000	1	112	
П6.6	ТП503-3-27.90 ОВН1	Переход П1-1	1	18.81	
П6.7	5.904-4	Дверь герметическая утепленная Дус 1.25 x 0,5	1	33.6	

Привязан:

Инв. №

Нач отд	Лошакова		V.90
Н контр	Галкина		
Гл спец	Галкина		
Зав. гр.	Низамова		
Вед. инж	Хлебутина		

ТП 503-3-27.90 ОВ

Механизированная мойка на 1 линию с постом санитарной обработки и встроенными очистными сооружениями

Стадия	Лист	Листов
РП	18	

Венткамера №2. Спецификация отопительно-вентиляционных установок. (Начало)

ГИПРОАВТОТРАНС г. Москва

Копировал Коннова 24532-02 61 формат А2

Инв. № подл. | Подпись и дата | Взам. инв. №

Альбом 2

продолжение

Марка, поз.	Обозначение	Наименование	Кол.	Масса ед, кг	Примечание
		В7			
В7.1	ТУ22-5335-82	Агрегат вентиляторный В-Ц4-75-3,15-Л.05			
		компл.:	1	38.3	
		а. Вентилятор радиальный В-Ц4-75 №3.15			
		с колесом 1,1 Дном,			
		исполнение 1; положение Л0°			
		б. Электродвигатель			
		4АА63В4, 1365 об/мин.			
		0.37 квт			
		в. Виброизолятор Д038-5шт			
В7.2	5.904-38	Вставка гибкая			
		В.00.00-05	1	1.24	
В7.3	5.904-38	Вставка гибкая			
		Н.00.00-07	1	1.14	
		В8			
В8.1	ТУ22-5335-82	Агрегат вентиляторный В-Ц4-75-2.5-01			
		компл:	1	24.3	
		а Вентилятор радиальный В-Ц4-75 №2.5			
		с колесом 1.0Дном,			
		исполнение 1, положение ПР0°			
		б. Электродвигатель			
		4АА50А4У, 1380 об/мин			
		0.06 кВт			
		в. Виброизолятор Д038-5шт.			
В8.2	5.904-38	Вставка гибкая			
		В.00.00-03	1	0.91	
В8.3	5.904-38	Вставка гибкая			
		Н.00.00-03	1	0.86	

продолжение

Марка, поз.	Обозначение	Наименование	Кол.	Масса ед, кг	Примечание
		В11			
В11.1	ТУ22-4942-81	Вентилятор радиальный из алюминиевых сплавов			
		В-Ц4-70-8М1-06 Алев.			
		исполнение 1,			
		положение Л0°,			
		диаметр колеса			
		0.9 Дном			
		с электродвигателем В112М6,			
		955 об/мин, 4 квт	2	265	
В11.2	5.904-38	Вставка гибкая			
		В.00.00-14	2	2.69	
В11.3	5.904-38	Вставка гибкая			
		Н.00.00-17	2	2.83	
		В9 (на кровле)			
В9.1	ТУ22-4942-82	Вентилятор радиальный из алюминиевых сплавов			
		В-Ц4-70-2.5 М1-0.3 А			
		исполнение 1, положение пр 0°, диаметр колеса 1.05 Дном,			
		с электродвигателем В63АУ, 1370			
		об/мин, 0.25 кВт	2	45	
В9.2	5.904-38	Вставка гибкая			
		В.00.00-03	2	0.91	
		В10 (на кровле)			
В10.1	ТУ22-4942-82	Вентилятор радиальный из алю-			

окончание

Марка, поз.	Обозначение	Наименование	Кол.	Масса, ед, кг	Примечание
		миниевых сплавов			
		В-Ц4-70-4М101А, исполнение 1, положение Пр 0°, диаметр			
		колеса 1.0 Дном.			
		с электродвигателем В71В4, 1370 об/мин,			
		0.75 квт	2	62.5	
В10.2	5.904-38	Вставка гибкая			
		В.00.00-08	2	1.59	

Инв. № подл. | Подпись и дата | Взам. инв. №

Привязан:

Инв. №

ТП 503-3-27.90 ОВ

Нач. отд.	Лошакова		V.90
Н. контр	Галкина		
Гл. спец.	Галкина		
Зав. гр	Низамова		
Вед. инж.	Хлебутина		

Механизированная мойка на 1 линию с постом санитарной обработки и ветроспасными очистными сооружениями

Стадия	Лист	Листов
РП	19	

Венткамера 2 Спецификация отопительно-вентиляционных установок. (окончание)

ГИПРОАВТОТРАНС г Москва

24532-02 62 Копировал: Максимова Формат А2

Альбом 2

ТИПОВОЙ ПРОЕКТ

503-3-27.90

Механизированная мойка на 1 линию с постом санитарной обработки и встроенными очистными сооружениями

АЛЬБОМ 2

Эскизные чертежи общих видов нетиповых конструкций систем отопления и вентиляции

Привязан:

Инв.№

Формат А4

Обозначение	Наименование	Примечание
ТП 503-3-27.90 ОВН1	Переходы П1-1, П1-2, П1-3	
ТП 503-3-27.90 ОВН2	Сетка в рамке	
ТП 503-3-27.90 ОВН3	Конструкция изоляции переходы и воздуховода	

Привязан

Инв.№

Взам.инв.№ | Подпись и дата | Инв.№ подл.

ГИП	Белоус		
Нач.отд.	Лошакова		V.90
Н.контр	Галкина		
Гл.спец.	Галкина		
Зав.гр.	Низамова		
Вед.инж.	Вещенко		

ТП 503-3-27.90 ОВН

Содержание

Стадия	Лист	Листов
РП		1

ГИПРОАВТОТРАНС г. Москва

Формат А4

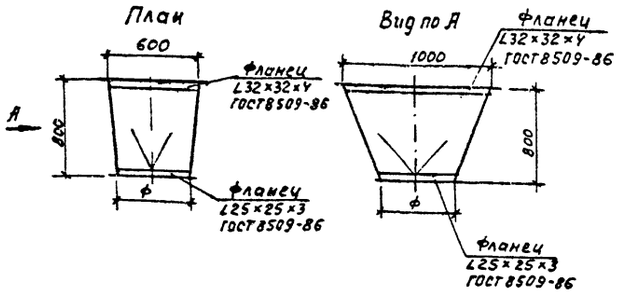

1. Переход выполняется из листовой стали δ=1 мм по ГОСТ 19904-74*
2. Отверстия во фланцах для крепления клапанов сверлить при монтаже.
3. Переход окрасить масляной краской за 2 раза.

ф	Переход	Масса ед. кг
250	П1-1	18.81
400	П1-2	21.49
500	П1-3	22.82

Привязан:

Инв.№

ТП 503-3-27.90 ОВН1

Нач.отд.	Лошакова		V.90
Н.контр	Галкина		
Гл.спец	Галкина		
Зав.гр	Низамова		
Вед.инж.	Вещенко		

Переходы П1-1, П1-2, П1-3

Стадия	Лист	Листов
РП		1

ГИПРОАВТОТРАНС г. Москва

Формат А4

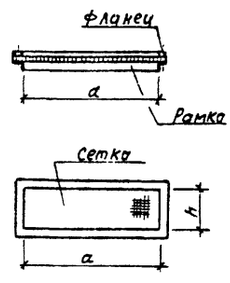

Обозначение сетки	Размеры сетки, мм. a	h	Масса, кг
100×80 м.с	100	80	
150×80 м.с	150	80	
200×80 мс	200	80	
100×100 м.с	100	100	
150×100 м.с	150	100	
200×100 м.с.	200	100	
300×100 м.с.	300	100	
300×150 м.с.	300	150	
400×150 м.с.	400	150	
300×200 м.с.	300	200	
400×250 м.с.	400	250	
300×300 м.с.	300	300	
500×300 м.с.	500	300	

1. Сетку принять проволочную тканую с квадратными ячейками №2.5 по ГОСТ 6613-86*.
2. Изделия окрасить масляной краской по ГОСТ 8292-85

Привязан:

Инв.№

Взам.инв.№ | Подпись и дата | Инв.№ подл.

ТП 503-3-27.90 ОВН2

Нач.отд	Лошакова		V.90
Н.контр	Галкина		
Гл.спец	Галкина		
Зав гр.	Низамова		
Вед инж.	Вещенко		

Сетка в рамке

Стадия	Лист	Листов
РП		1

ГИПРОАВТОТРАНС г. Москва

Копировал Максимова.

Формат А4

24532-02 63

Альбом 2

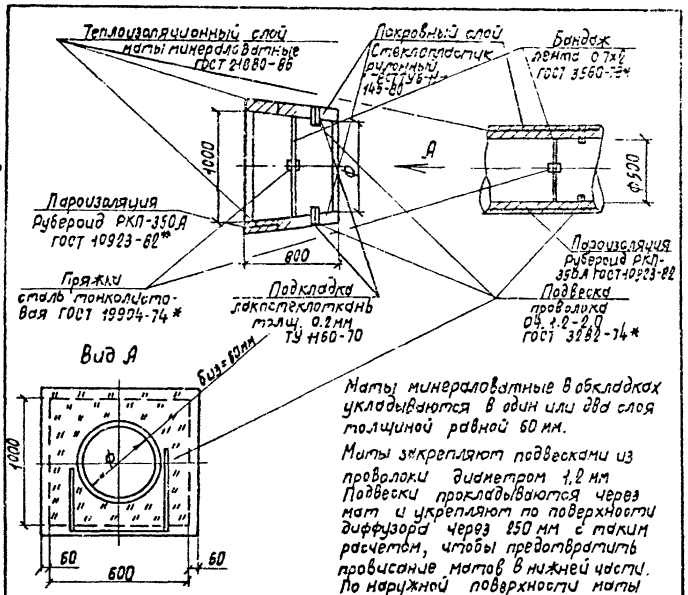

Вид А

ф
250
400
500

Температура воздуха, проходящего через переход минус 30°С. Переход расположен в помещении с температурой 10°С.

Маты минераловатные в обкладках укладываются в один или два слоя толщиной равной 60 мм.

Маты закрепляют подвесками из проволоки диаметром 1,2 мм. Подвески прокладываются через мат и укрепляют по поверхности диффузора через 250 мм с таким расчетом, чтобы предотвратить провисание матов в нижней части. По наружной поверхности маты закрепляют бондажами из упаковочной ленты через 500 мм. По поверхности матов спирально укладывают стеклопластик. Швы стеклопластика проклеивают лаком ХВ-784 ГОСТ 7313-75*.

Привязан

Инв.N

ТП 503-3-27.90 ОВНЗ

Нач.отд.	Лошакова		V.90
Н.контр.	Галкина		
Гл.спец.	Галкина		
Зав.гр.	Нуднава		
Вед.инж.	Ващенко		

Конструкция изоляции перехода и воздуховода

Стадия	Лист	Листов
РП		1

ГИПРОАВТОТРАНС
г. Москва

Копировал Марченко

Формат А4

Инв.N подл. | Подпись и дата | Взам. инв.N

gost.e-ecolog.ru