ТИПОВОЙ ПРОЕКТ
409-23-56.87

к.т.п. 409-23-57 87

ГЛАВНЫЙ КОРПУС С ЖЕЛЕЗОБЕТОННЫМ КАРКАСОМ

ЩЕБЁНОЧНЫЙ ЗАВОД ПО ПЕРЕРАБОТКЕ ОДНОРОДНЫХ ИЗВЕРЖЕННЫХ И МЕТАМОРФИЧЕСКИХ ПОРОД МОЩНОСТЬЮ 700 тыс. $м^3$ в год

Альбом 13

ЭМI СИЛОВОЕ ЭЛЕКТРООБОРУДОВАНИЕ (ОКОНЧАНИЕ)

Сф ЦИПЛ 620002, г.Свердловск, ул. Чебышева, 4

gost.e-ecolog.ru

ТИПОВОЙ ПРОЕКТ
409-23-56.87

ГЛАВНЫЙ КОРПУС С ЖЕЛЕЗОБЕТОННЫМ КАРКАСОМ

ЩЕБЁНОЧНЫЙ ЗАВОД ПО ПЕРЕРАБОТКЕ ОДНОРОДНЫХ ИЗВЕРЖЕННЫХ И МЕТАМОРФИЧЕСКИХ ПОРОД МОЩНОСТЬЮ 700 тыс. м³ в год

Альбом 13

Перечень альбомов

Альбом	I	ПЗ	Пояснительная записка
		ТХ1	Технология основного производства
Альбом	2	ЭО1	Внутреннее электрическое освещение
		СС	Связь и сигнализация
		ГР	Гидротехнические работы
Альбом	3	АР1	Архитектурные решения
Альбом	4	КЖ1	Конструкции железобетонные (начало)
Альбом	5	КЖ1	Конструкции железобетонные (окончание)
Альбом	6	КМ1	Конструкции металлические
Альбом	7	ОВ1	Отопление и вентиляция
		ВК1	Внутренние водопровод и канализация
Альбом	8	ОА	Обеспыливание и аспирация
Альбом	9	КЖИ1	Железобетонные изделия
Альбом	I0	АР2	Архитектурные решения
		КЖ2	Конструкции железобетонные
		КМ2	Конструкции металлические
		ОВ2	Отопление и вентиляция
		ВК2	Внутренние водопровод и канализация
		ЭП	Электрические подстанции
		ЭО2	Внутренее электрическое освещение
		ТХ2	Технология ремонтного хозяйства
Альбом	II	КЖИ2	Железобетонные изделия
Альбом	I2	ЭМ1	Силовое электрооборудование (начало)
Альбом	I3	ЭМ1	Силовое электрооборудование (окончание)
Альбом	I4	ЭМ.Н	Силовое электрооборудование. Задание заводам ГЭМ (начало)
Альбом	I5	ЭМ1.Н	Силовое электрооборудование. Задание заводам ГЭМ (окончание)
Альбом	I6	АОВ	Автоматизация отопления и вентиляции
		АТХ	Автоматизация технологии производства
Альбом	I7	АОВ.Н	Автоматизация отопления и вентиляции. Задание заводам ГМА
		АТХ.Н	Автоматизация технологии производства. Задание заводам ГМА
Альбом	I8	СО	Спецификации оборудования
Альбом	I9	ВМ	Ведомости потребности в материалах
Альбом	20		С м е т ы
Части I,2,3			

РАЗРАБОТАН
ГОСУДАРСТВЕННЫМ ПРОЕКТНЫМ ИНСТИТУТОМ "СОЮЗГИПРОНЕРУД"
Главный инженер института А.К.КАРАСЕВ
Главный инженер проекта Л.П.МИХАЙЛОВ

ТЕХНИЧЕСКИЙ ПРОЕКТ
Утвержден Минстройматериалов С С С Р
Протокол № 28-154/81 от 19.07.82 г.
Рабочие чертежи введены в действие институтом
Союзгипронеруд, приказ № 106а от 04.12.85 г.

Альбом 13

409-23-56.87

Типовой проект

Содержание альбома (начало)

Обозначение	Наименование	Стр.
	Содержание альбома	2,3
ЭМ1 л.84	Коробки соединительные	4
	К1СК, К3СК, К4СК, К6СК, К9СК, 1К7СК,	
	2К7СК. Схема подключения.	
ЭМ1 л.85	Коробки соединительные К2СК,	5
	К5СК, К10СК, 1К8СК, 2К8СК.	
	Схема подключения.	
ЭМ1 л.86	Коробки соединительные	6
	В1СК-В7СК, В9СК, 1В13СК-1В15СК,	
	2В13СК-2В15СК, В20СК-В23СК, 1В18СК,	
	2В18СК. Схема подключения.	
ЭМ1 л.87	Коробки соединительные 1В16СК,	7
	1В17СК, 1В19СК, 2В16СК, 2В17СК,	
	2В19СК, В8СК, В24СК. Схема	
	подключения.	
ЭМ1. л.88	Коробки соединительные	8
	В25СК, В29СК, В31СК, СК; весы К2А,	
	К3А, 1К7А, 2К7А, К13А, К15А, К16А, К14А	
	Схема подключения.	
ЭМ1. л. 89	Шкафы 1П2ШУ, 1П3ШУ, 1В01ШУ.	9
	2П2ШУ, 2П3ШУ, 2В01ШУ, 3ШУ.	
	Схема подключения.	
ЭМ1.л. 90	Шкафы 4П ШУ, 9ПШУ. Схема	10
	подключения.	
ЭМ1 л.91	Металлоудаление на конвейере	11
	К2 (1К7, 2К7)	
	Коробки соединительные	
	Г1СК, К2СК, 1Г3СК-1Г5СК, 2Г3СК-2Г5СК,	
	А1СК-А3СК, 1А4СК, 2А4СК, А5СК-А10СК.	
	Схема подключения.	
ЭМ1 л.92	Коробки соединительные	12
	D1СК1, D1СК2. Схема подклю-	
	чения.	

Обозначение	Наименование	Стр.
ЭМ1 л 93	Щит 1ЩД1 Панели 1,2. Схема	13
	подключения	
ЭМ1 л.94	Щит 1ЩД1. Панель 3. Схема	14
	подключения.	
ЭМ1 л. 95	Щит 1ЩД1. Панель 4, 5	15
	Схема подключения.	
ЭМ1 л. 96	Шкаф 1ШД1. Схема подключения.	16
ЭМ1 л. 97	Щит 1ЩСД1, ящик 1ЯД1.	17
	Схема подключения.	
ЭМ1 л. 98	Местные приборы дробилки Д1.	18
	Схема подключения.	
ЭМ1 л. 99	Шкаф Д2ШУД (1Д3ШУД, 2Д3ШУД)	19
	Схема подключения.	
ЭМ1 л.100	Шкафа Д2ШУГ (1Д3ШУГ, 2Д3ШУГ),	20
	Д2ШКТ (1Д3ШКТ, 2Д3ШКТ)	
	Схема подключения.	
ЭМ1 л.101	Шкаф Д2ШУС (1Д3ШУС, 2Д3ШУС)	21
	Схема подключения	
ЭМ1 л.102 - ЭМ1 л.124	Кабельный журнал.	22-44
ЭМ1 л. 125	План расположения электро-	45
	оборудования и прокладки	
	электрических сетей на	
	отм. 0,000 в осях 6-9.	
ЭМ1 л.126	План расположения электро-	46
	оборудования и прокладки	
	электрических сетей на отм.	
	4,800 в осях 6-9	
ЭМ1 л.127	План расположения электро-	47
	оборудования и прокладки	
	электрических сетей на	
	отм. 4,200 в осях 03-01	
ЭМ1 л.128, 129	План расположения	48,49

Обозначение	Наименование	Стр.
	электрооборудования и	
	прокладки электрических	
	сетей на отм. 0,000 в	
	осях 03-14.	
ЭМ1 л.130	План расположения	50
	электрооборудования и	
	прокладки электрических	
	сетей на отм. 0,000	
	в осях 1-13	
ЭМ1 л.131	План расположения	51
	электрооборудования	
	и прокладки электри-	
	ческих сетей на	
	отм. 0,000 в осях 6-11.	
ЭМ1 л.132	План расположения	52
	электрооборудования	
	и прокладки электри-	
	ческих сетей на отм. 0,000	
	в осях 8-13.	
ЭМ1 л.133	План расположения электро-	53
	оборудования и прокладки	
	электрических сетей на пло-	
	щадках в осях 1-6.	
ЭМ1 л.134	План расположения электро-	54
	оборудования и прокладки	
	электрических сетей. на	
	отм. 0,000 в осях 5-7	
ЭМ1 л.135	Блок трубный для прохода	54
	кабелей через стены	
ЭМ1 л.136	План расположения электро-	55
	оборудования и прокладки	
	электрических сетей на	
	отм. 0,000 в осях 7-9.	

Содержание альбома (окончание)

Обозначение	Наименование	Стр.
ЭМ1 л.137	План расположения электро-	56
	оборудования и прокладки	
	электрических сетей на	
	отм. 0,000 в осях 03-01.	
ЭМ1 л.138	План расположения электро-	57
	оборудования и прокладки	
	электрических сетей на	
	отм. 0,000 в осях 10-13	
ЭМ1 л.139	План прокладки электрических	58
	сетей на отм. -3,600; 1,100	
	в осях 10-11.	
ЭМ1 л.140	План расположения электро-	59
	оборудования и прокладки	
	электрических сетей на	
	отм. -3,600; -5,700 в осях 1-13.	
ЭМ1 л.141	План расположения электро-	60
	оборудования и прокладки	
	электрических сетей на	
	отм -3,600 в осях 2-3.	
ЭМ1 л.142	План расположения электро-	61
	оборудования и прокладки	
	электрических сетей на	
	отм. -3,600 в осях 10-11; Ж-Ч.	
ЭМ1 л.143	План расположения троллейных	62
	линий в осях 1-14.	
ЭМ1 л.144	Узлы А, Б, В, Г. Разрезы 1-1; 2-2	63
ЭМ1 л.145	План расположения электро-	64
	оборудования и прокладки	
	электрических сетей на	
	конвейерах К1-К5	

Обозначение	Наименование	Стр.
ЭМ1 л.146	План расположения электро	65
	оборудования и прокладки	
	электрических сетей на	
	конвейерах К6, 1К7 (2К7),	
	К9, К10, 1К8 (2К8)	
ЭМ1 л.147	План прокладки сетей зануления	66
	электрооборудования.	
ЭМ1 л.148, 149	План расположения электро-	67,68
	оборудования и прокладки	
	электрических сетей.	
	Спецификация.	
ЭМ1.Н33	Ведомость конструкций и	69
	деталей, подлежащих	
	изготовлению в МЭЗ.	
ЭМ1.Н34	Ведомость изделий и мате-	69
	риалов для изготовления	
	конструкций и дета-	
	лей в МЭЗ.	
ЭМ1.ВР	Ведомость объемов монтаж-	70
	ных и строительных работ.	

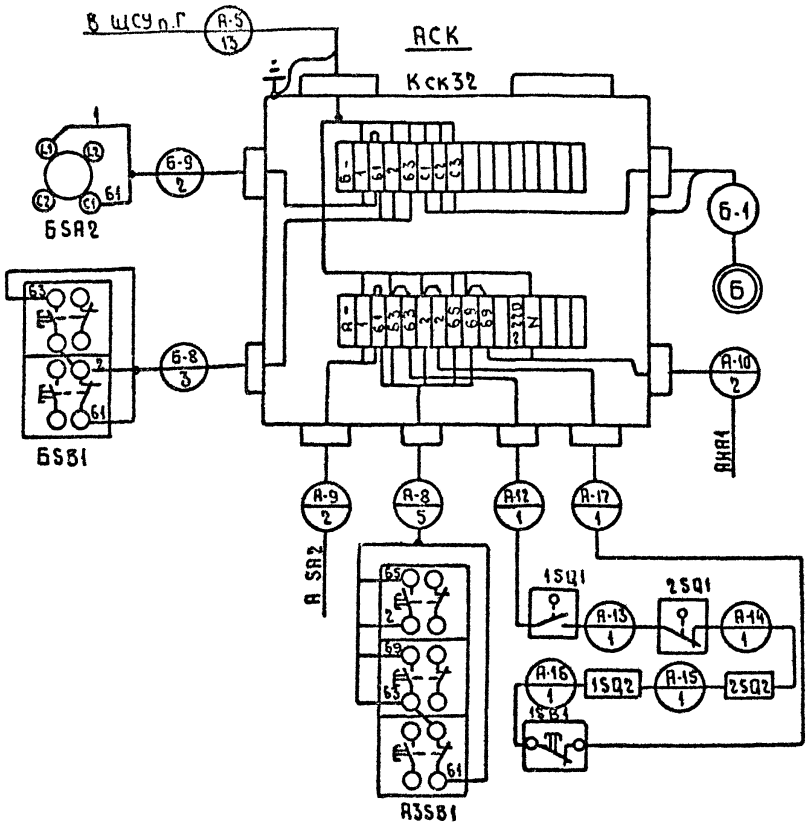

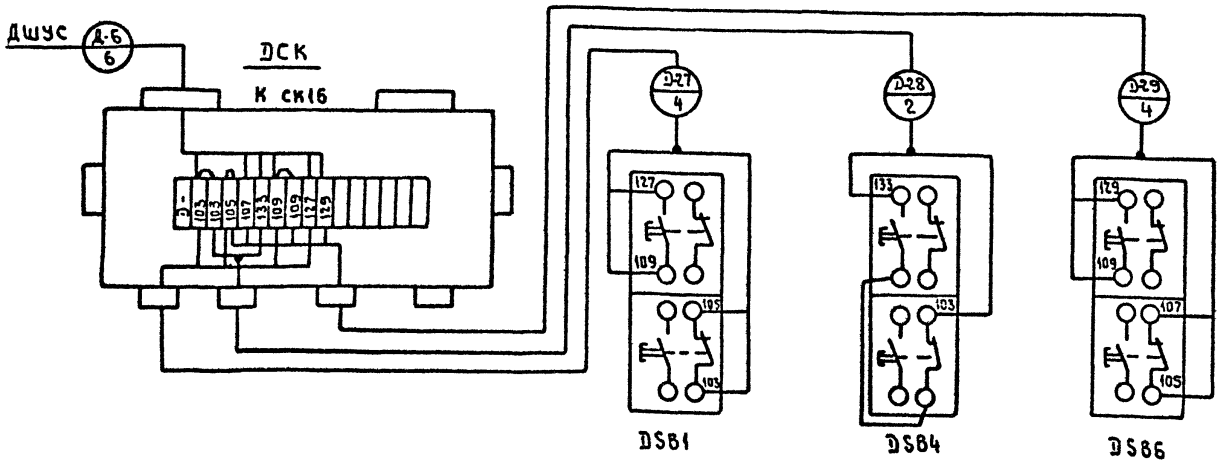

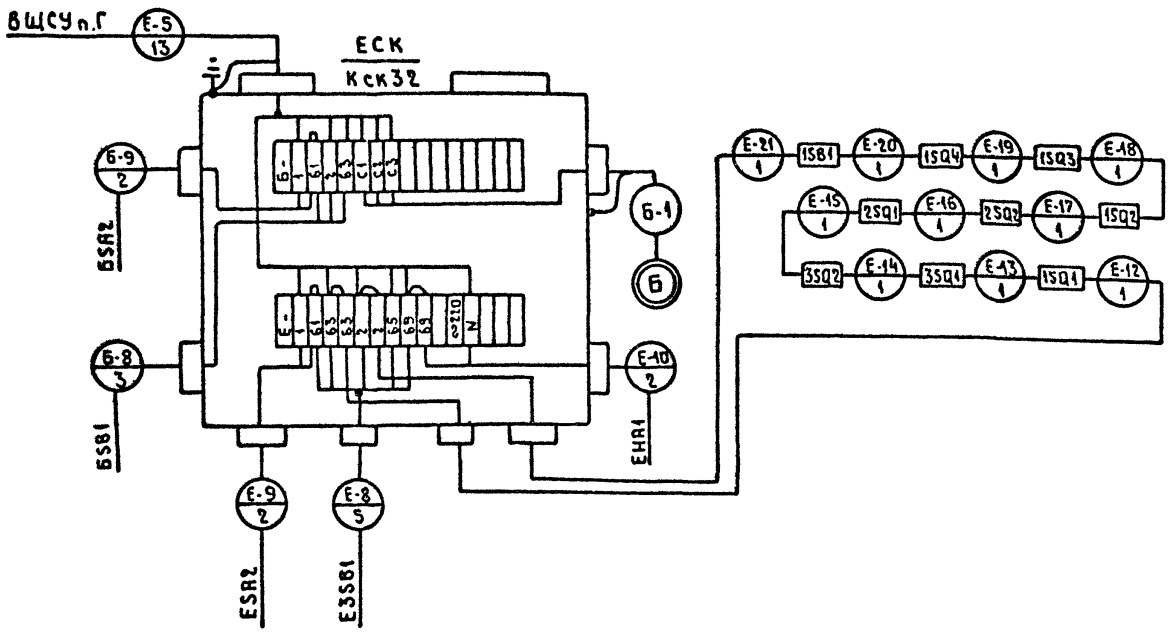

обозначение коробки		К1СК	К4СК	К9СК	К3СК	1К7СК	2К7СК	К6СК	Д2СК	1Д3СК	2Д3СК
Номер Привода	А	К1	К4	К9				К6			
	Б	Щ1	Щ4	Щ9	Щ3	1Щ7	2Щ7	Щ6			
	Д								Д2	1Д3	2Д3
	Е				К3	1К7	2К7				
Щсу	В	1	2	2	1	3	4	2			
Пакели	Г	6	8	9	6	5	5	8			
Шкафа									Д2ШУС	1Д3ШУС	2Д3ШУС

Привязан

Инв. №

Инв.№ подл. | Подпись и дата | Взам.инв.№

ГИП	Михайлов		
Н.контр	Антонова		
Нач.отд	Окунев		
Гл.спец	Вороненков		
Рук.гр.	Шаркова		
Ст.инж	Ганик		
Инж	Белякова		

ТП 409-23-56.87 ЭМ1

Щебеночный завод по переработке однородных изверженных и метаморфических пород мощностью 700 тыс. м3 в год.

Главный корпус с железобетонным каркасом.

Стадия: Р | Лист: 84 | Листов:

Коробки соединительные К1СК, К3СК, К4СК, К6СК, К9СК, 1К7СК, 2К7СК Схема подключения.

Союзгипроруд Ленинград

Копировал Гр

Формат А2

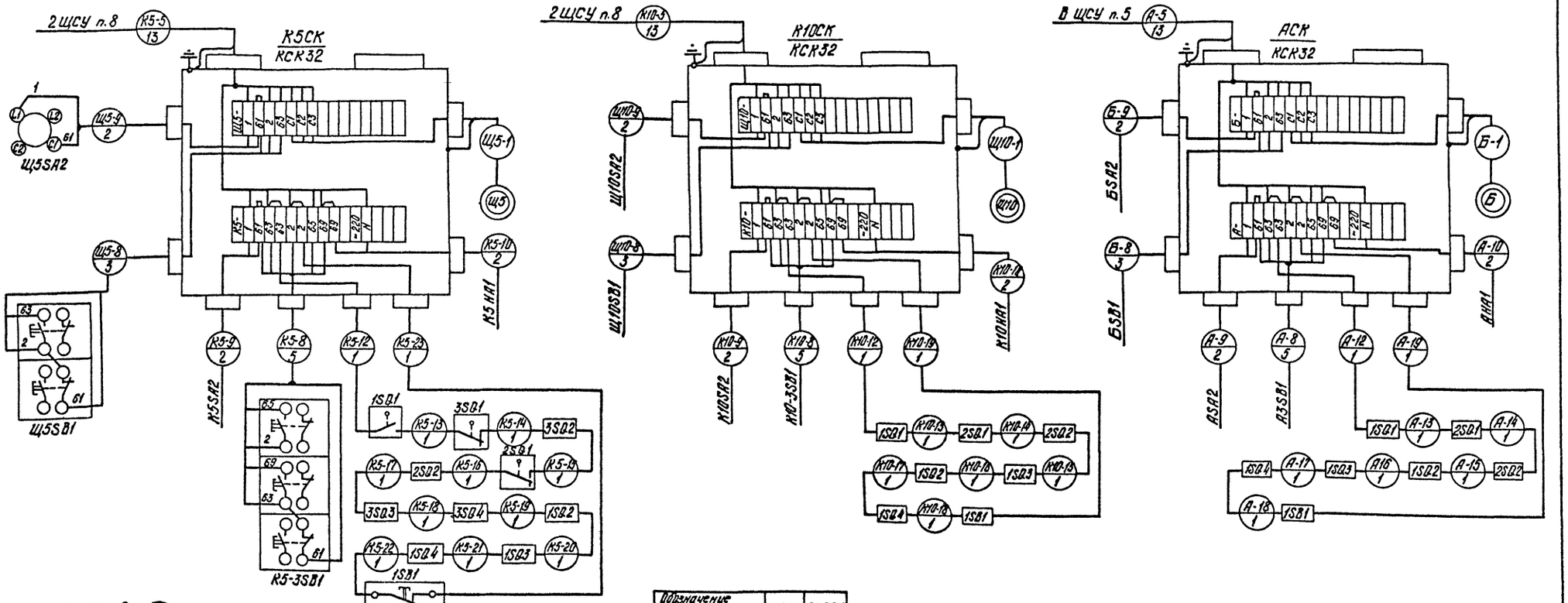

Обозначение коробки			1КВСК	2КВСК
Номер	привода	А	1КВ	2КВ
		Б	1ЩВ	2ЩВ
	щсу	В	3	4

Привязан

Инв. №

ГИП	Михайлов	
Н.контр.	Антонова	
Нач.отд.	Окунев	
Гл.спец.	Воронецков	
Рук.гр.	Шаркова	
Ст.инж.	Гомик	
Инж.	Белянова	

ТП 409-23-56.87 ЭМ1

Щебеночный завод по переработке однородных изверженных и метаморфических пород мощностью 700 тыс. м3 в год.

Главный корпус с железобетонным каркасом.

Стадия Р | Лист 85 | Листов

Коробки соединительные К2СК, К5СК, К10СК, 1КВСК, 2КВСК. Схема подключения.

Союзгипроруд Ленинград

Инв. № подл. | Подпись и дата | Взам. инв. №

Копировал: Мацко

Формат А2

Типовой проект 409-23-56.87 Альбом 13

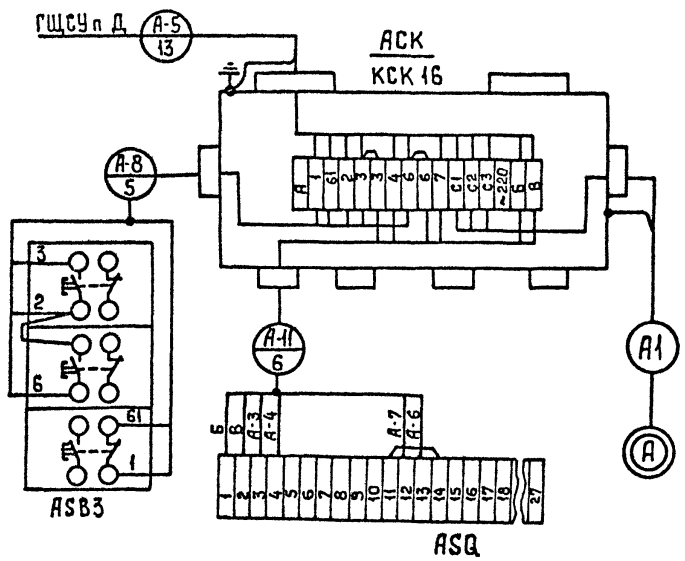

Обозначение коробки			В1СК	В2СК	В3СК	В4СК	В5СК	В6СК	В7СК	В9СК	1В13СК	1В14СК	1В15СК	2В13СК	2В14СК	2В15СК	В20СК	В21СК	В22СК	В23СК	1В18СК	2В18СК
Номер	привода	А	В1	В2	В3	В4	В5	В6	В7	В9	1В13	1В14	1В15	2В13	2В14	2В15	В20	В21	В22	В23	1В18	2В18
	жил	Б	307	313	319	321	343	329	335	765	1-577	1-579	1-581	2-577	2-579	2-581	771	773	757	759	1-685	2-685
		В	309	315	321	323	345	331	337	767	1-579	1-581	1-583	2-579	2-581	2-583	773	775	759	761	1-687	2-687
	ЩСУ	Г	1	1	1	1	2	2	2	5	3	3	3	4	4	4	5	5	5	5	3	4
	панели	Д	5	5	5	5	4	4	4	3	4	4	4	4	4	4	3	3	4	4	6	6

Инв. № подл. | Подпись и дата | Взам. инв. №

Привязан

Инв. №

ГИП	Михайлов	
Н. контр.	Антонова	
Нач. отд.	Окунев	
Гл. спец.	Вороненков	
Рук. гр.	Шаркова	
Ст. инж.	Гоник	
Инж.	Белякова	

ТП 409-23-56.87 ЭМ1

Щебеночный завод по переработке однородных изверженных и метаморфических пород мощностью 700 тыс м3 в год

Главный корпус с железобетонным каркасом

Стадия	Лист	Листов
Р	86	

Коробки соединительные В1СК-В7СК, В9СК, 1В13СК-1В15СК, 2В13СК-2В15СК, В20СК-В23СК, 1В18СК 2В18СК Схема подключения.

Союзгипронеруд Ленинград

Копировал

Формат А2

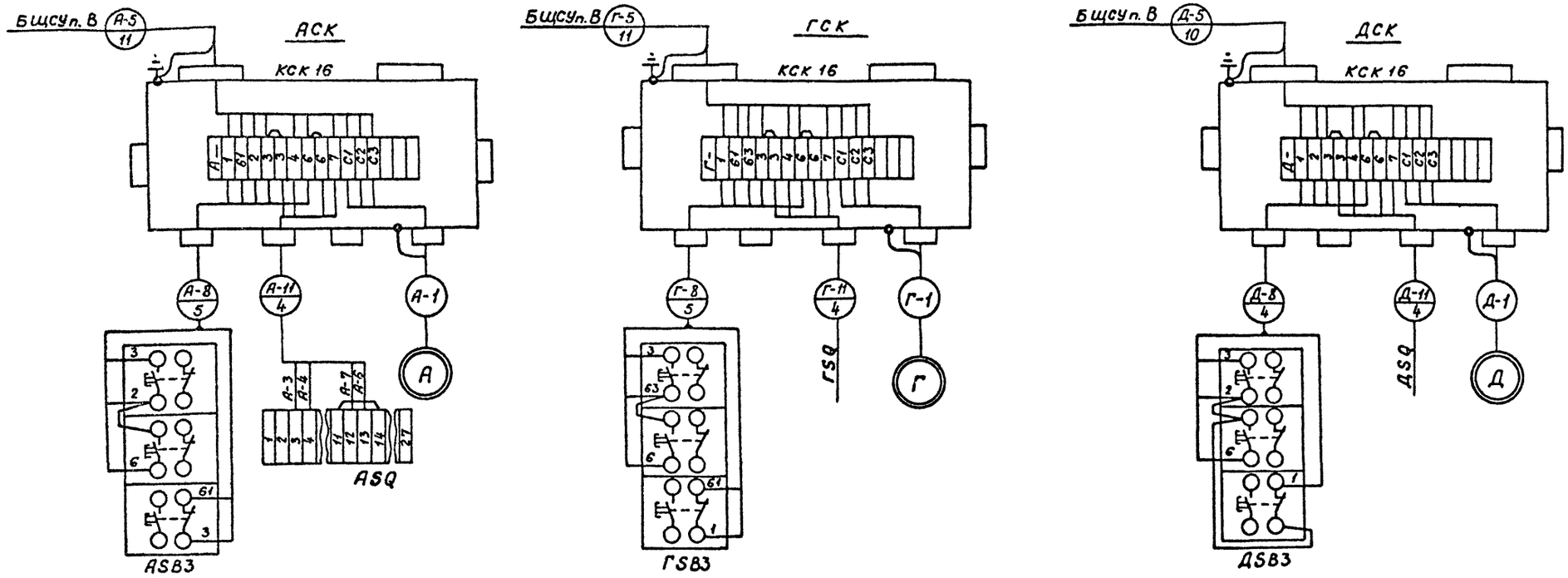

Обозначение коробки			1819СК	2819СК	88СК	1816СК	2816СК	824СК	1817СК	2817СК
Кол-во	привода	А	1819	2819						
	щсу	Б	3	4	2	3	4	2	3	4
	панелц	В	6	6	4	4	4	4	4	4
	привода	Г			88	1816	2816			
		Д						824	1817	2817

Альбом 13

409-23-56.87 Типовой проект

Инв. № подл. | Подпись и дата | Взам. инв. №

				ТП 409-23-56.87 ЭМ1
				Щебеночный завод по переработке однородных изверженных и метаморфических пород мощностью 700 тыс. м³ в год
ГИП	Михайлов			Главный корпус с железобетонным каркасом
Н.контр.	Антонова			Стадия: Р; Лист: 87; Листов:
Нач.отд.	Окунев			
Гл.спец.	Вороненков			
Рук.гр.	Шаркова			Коробки соединительные 1816СК, 1817СК, 1819СК, 2816СК, 2817СК, 2819СК, 88СК, 824СК. Схема подключения
Ст.инж.	Гоник			Союзгипронеруд Ленинград
Инж.	Белякова			

Привязан

Инв. №

Копировал

Формат А2

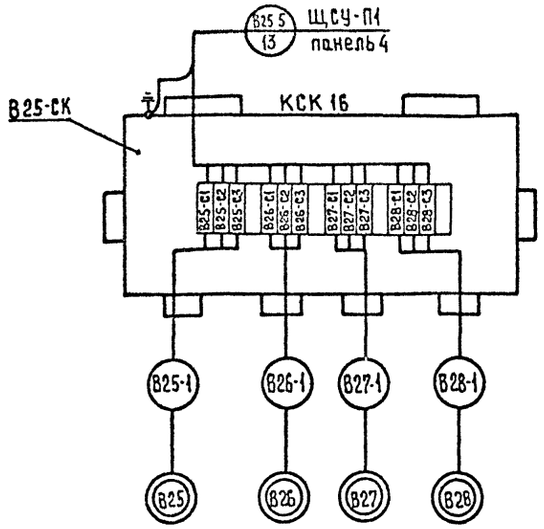

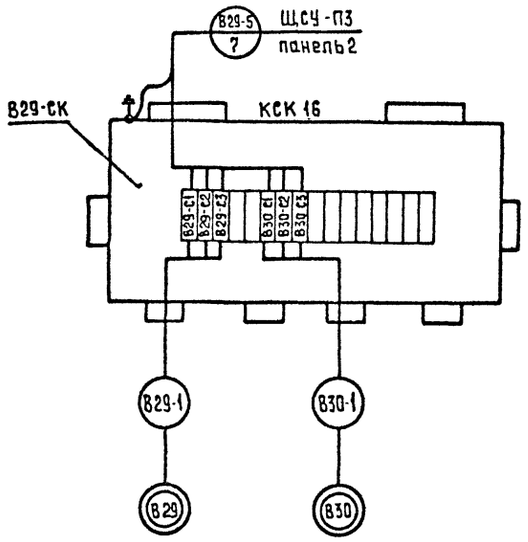

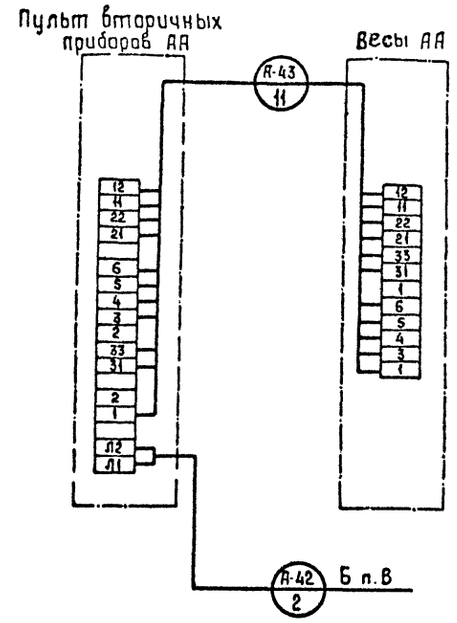

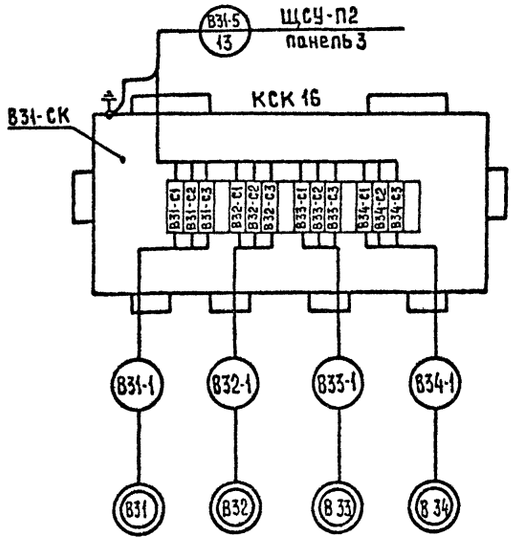

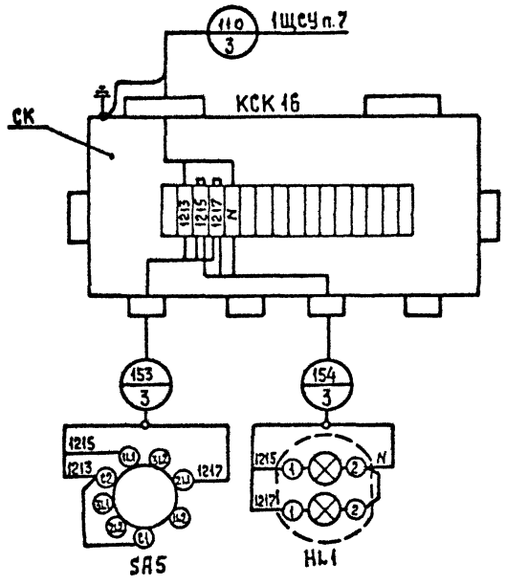

Весы	К2А	К3А	1К7А	2К7А	К13А	К15А	К16А	К14А
Номер прибора А	К2	К3	1К7	2К7	К13	К15	К16	К14
РЩ	1РЩ		3РЩ	4РЩ	РЩФ			РЩD
панель	1				—			—

Привязан

Инв.№

ГИП	Михайлов	
Н контр	Антонова	
Нач отд	Окунев	
Гл спец.	Вороненков	
Рук гр.	Шаркова	
Ст инж	Гоник	
Инж	Князева	

ТП 409-23-56.87 ЭМ1

Щебеночный завод по переработке однородных изверженных и метаморфических пород мощностью 700 тыс. м3 в год

Главный корпус с железобетонным каркасом

Стадия	Лист	Листов
Р	88	

Коробки соединительные В25СК, В29СК, В31СК, ЕК, Весы К2А, К3А, 1К7А, 2К7А, К13А, К15А, К16А, К14А. Схема подключения

Союзгипронеруд
Ленинград

Подпись и дата | Взам инв № | Инв № подл

Копировал

Формат А2

Альбом 13

Типовой проект 409-23-56.87

Инв.№ подл. | Подпись и дата | Взам.инв.№

АШУ

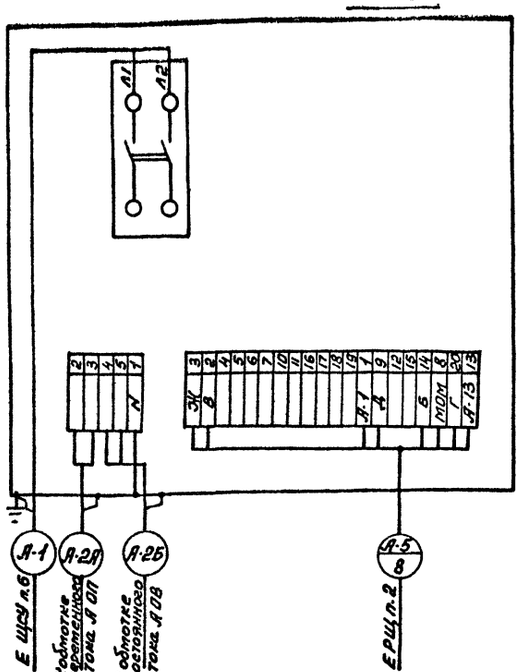

ЭШУ

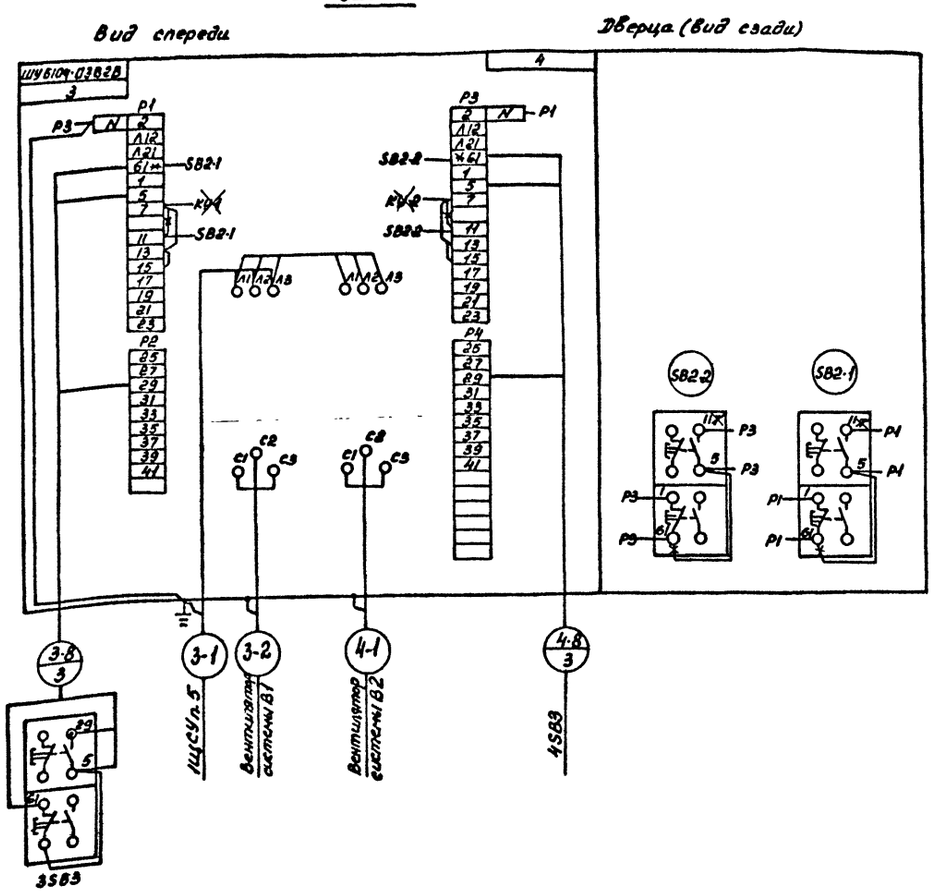

Обозначение шкафа	АШУ	1П2ШУ	1П3ШУ	1В0ШУ	2П2ШУ	2П3ШУ	2В0ШУ
Маркировка жил	А	1П2	1П3	1В01	2П2	2П3	2В01
	Б	1-635	1-721	1-647	2-635	2-721	2-647
	В	1-637	1-723	1-649	2-637	2-723	2-649
	Г	1-965	1-1007	1-1009	2-965	2-1007	2-1009
	Д	1-981	1-1031	1-1011	2-981	2-1031	2-1011
	Ж	1-639	1-725	1-651	2-639	2-725	2-651
Номер кисти и РЩ	Е	3			4		

1. Схема подключения АШУ выполнена на основании паспорта питателя электровибрационного ПЭВ2.
2. * – демонтировать

ГИП	Митайлов		ТП 409-23-56.87 ЭМ1
Н.контр.	Антонова		Щебеночный завод по переработке однородных изверженных и метаморфических пород мощностью 700 тыс. м3 в год
Нач.отд.	Орунев		Главный корпус с железобетонным каркасом. Стадия Р; Лист 89; Листов
Гл.спец.	Воронецкая		Шкафы 1П2ШУ, 1П3ШУ, 1В0ШУ, 2П2ШУ, 2П3ШУ, 2В0ШУ, 3ШУ Схема подключения
Рук.гр.	Шаркова		Союзгипронеруд Ленинград
Ст.инж.	Гоник		
Инж.	Белякова		

Привязан

Инв.№

Копировал: Гофт Формат А2

Альбом 13

Типовой проект 409-23-56.87

Инв.№ подл. | Подпись и дата | Взам.инв.№

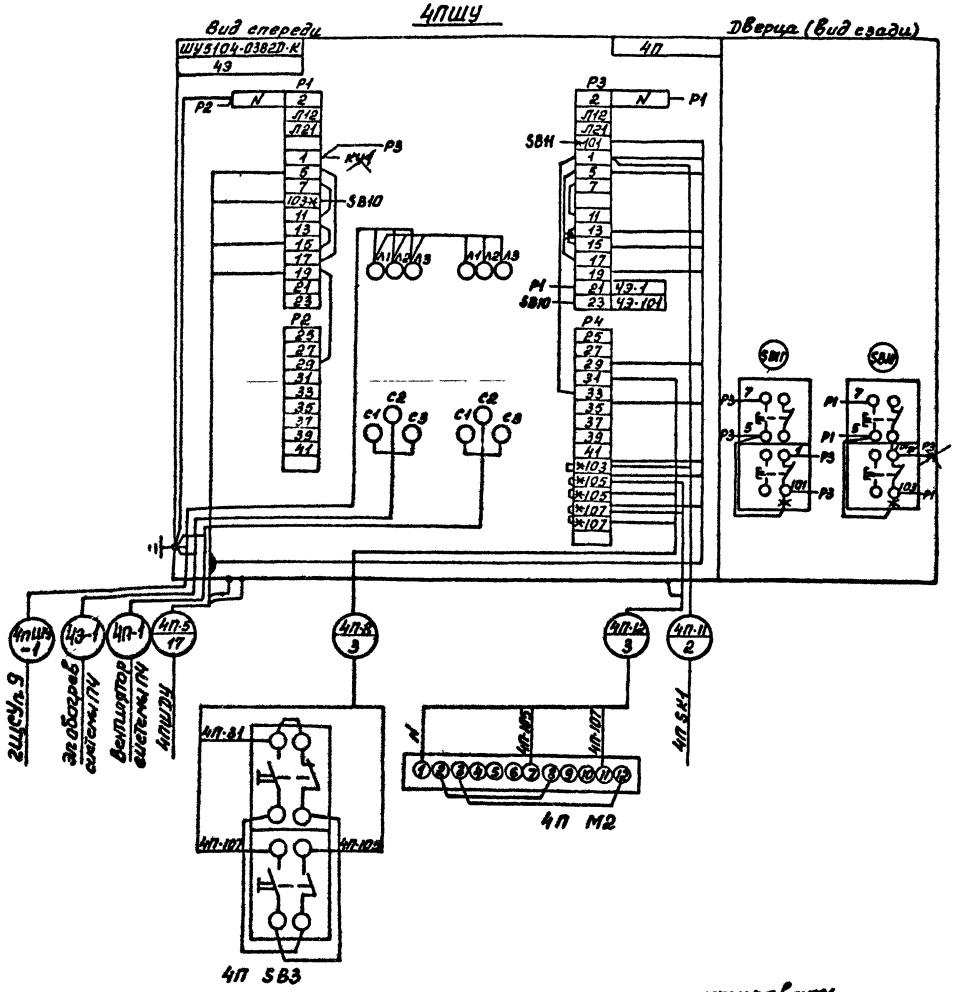

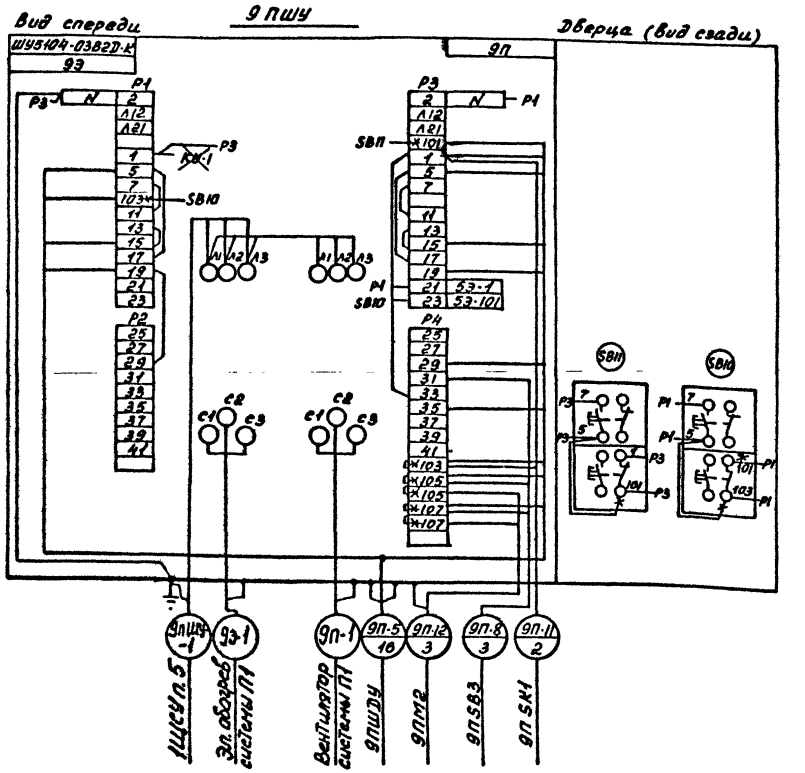

- демонтировать

				ТП 409-23-56.87 ЭМ1	
				Щебеночный завод по переработке однородных изверженных и метаморфических пород мощностью 700 тыс. м3 в год	
Привязан	ГИП	Михайлов		Главный корпус с железобетонным каркасом	Стадия: Р; Лист: 90; Листов:
	Н.контр.	Антонова			
	Нач.отд.	Окунев			
	Гл.спец.	Воронежов			
	Рук.гр.	Шаркова		Шкафы 4ПШУ, 9ПШУ	
	Ст.инж.	Гоник		Схема подключения	Союзгипронеруд Ленинград
Инв.№	Инж.	Белянова			

Копировал Гофа

Формат А2

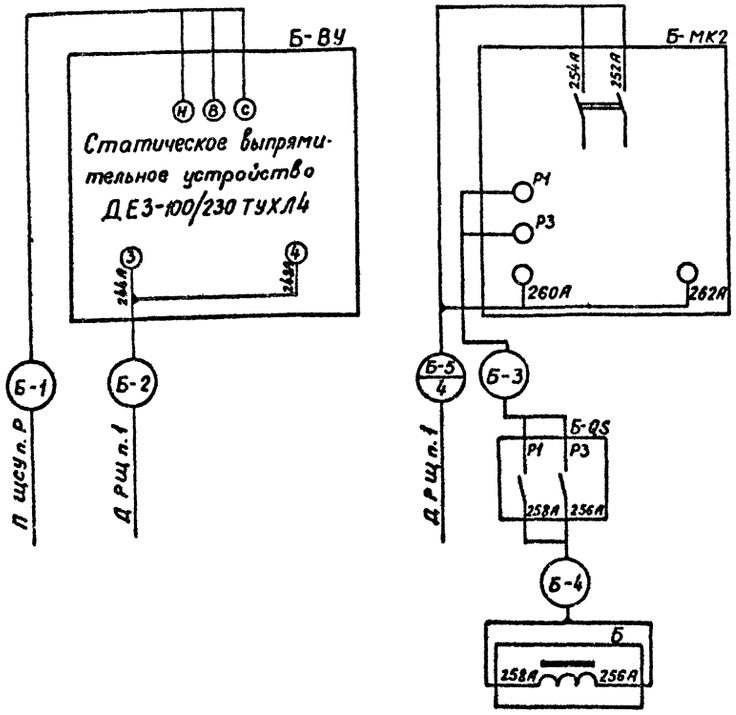

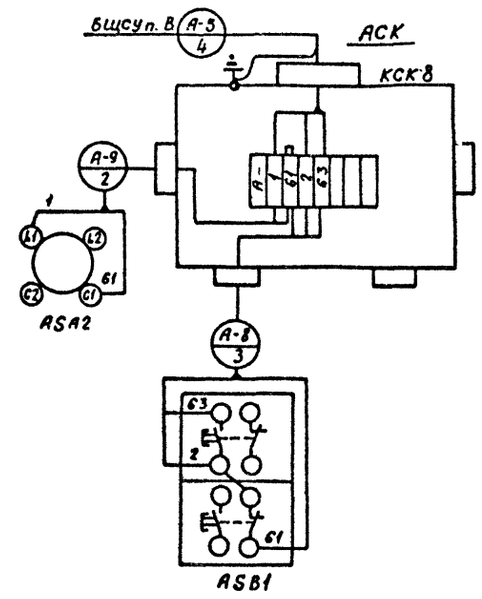

Обозначение коробки		Г1СК	Г2СК	1Г3СК	2Г3СК	1Г4СК	2Г4СК	1Г5СК	2Г5СК	А1СК	А2СК	А6СК	А7СК	А5СК	А9СК	А3СК	А10СК	А8СК	1А4СК	2А4СК
Номер привода	А	Г1	Г2	1Г3	2Г3	1Г4	2Г4	1Г5	2Г5	А1	А2	А6	А7	А5	А9	А3	А10	А8	1А4	2А4
Номер щсу	Б	1	1	3	4	3	4	3	4	1	1	2	2	2	5	1	5	5	3	4
Номер панели	В	6	6	5	5	5	5	5	5	4	4	3	3	3	2	4	2	2	3	3

Обозначение конвейера	Индекс в маркировке жил	Обозначение кабеля и аппарата Б	Номер РЩ Д	Номер пан. Р	Номер щсу П
К2	А	ЭМ1	1	4	1
1К7	В	13М1	3	5	3
2К7	Г	23М1	4	5	4

Инв. № подл. | Подпись и дата | Взам. инв. №

Привязан

Инв. №

ГИП	Михайлов	
Н.контр.	Антонова	
Нач.отд.	Окунев	
Гл.спец.	Вороненков	
Рук.гр.	Шаркова	
Ст.инж.	Гоник	
Ст.инж.	Берякова	

ТП 409-23-56.87 ЭМ1

Щебеночный завод по переработке однородных изверженных и метаморфических пород мощностью 700 тыс. м3 в год.

Главный корпус с железодетонным каркасом

Стадия	Лист	Листов
Р	91	

Металлоудаление на конвейере К2 (1К7, 2К7) Коробки соединительные 1ГСК, К2СК, 1Г3СК-1Г5СК, 2Г3СК-2Г5СК, 1АСК-А5СК, 1А4СК, 2А4СК, А5СК-А10СК. Схема подключения.

Союзгипронеруд Ленинград

Копировал:

Формат А2

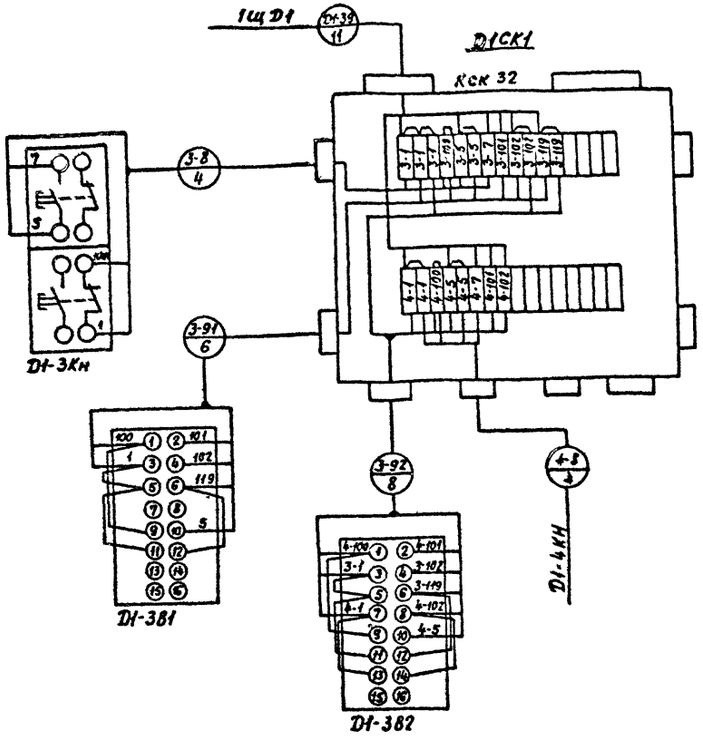

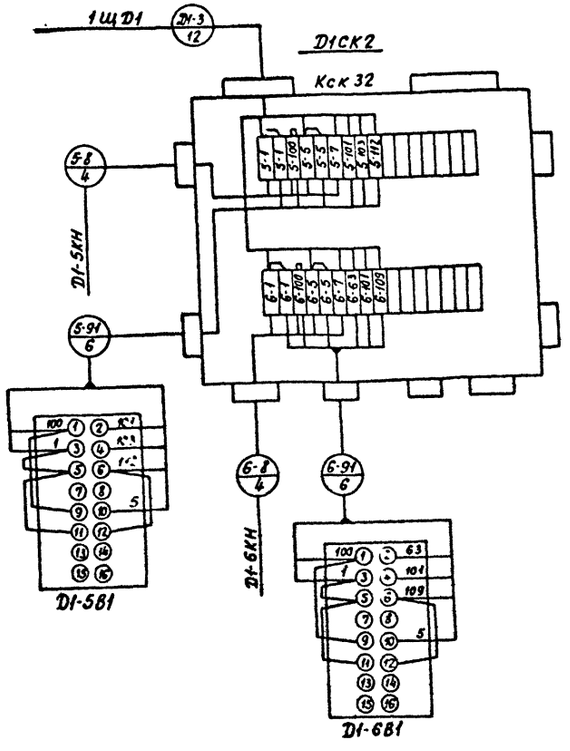

ГИП	Михайлов		
Н.контр.	Антонова		
Нач.отд.	Окунев		
Гл.спец.	Вороненков		
Рук.гр.	Шаркова		
Ст.инж.	Гоник		
Инж.	Белякова		

Привязан

Инв. №

ТП 409-23-56.87 ЭМ1

Щебеночный завод по переработке однородных изверженных и метаморфических пород мощностью 1000 тыс. м3 в год

Главный корпус с железобетонным каркасом

Стадия	Лист	Листов
Р	92	

Коробки соединительные D1СК1, D1СК2 Схема подключения

Союзгипроруд Ленинград

Копировал Шкадовская

Формат А2

Инв. № подл. | Подпись и дата | Взам. инв. №

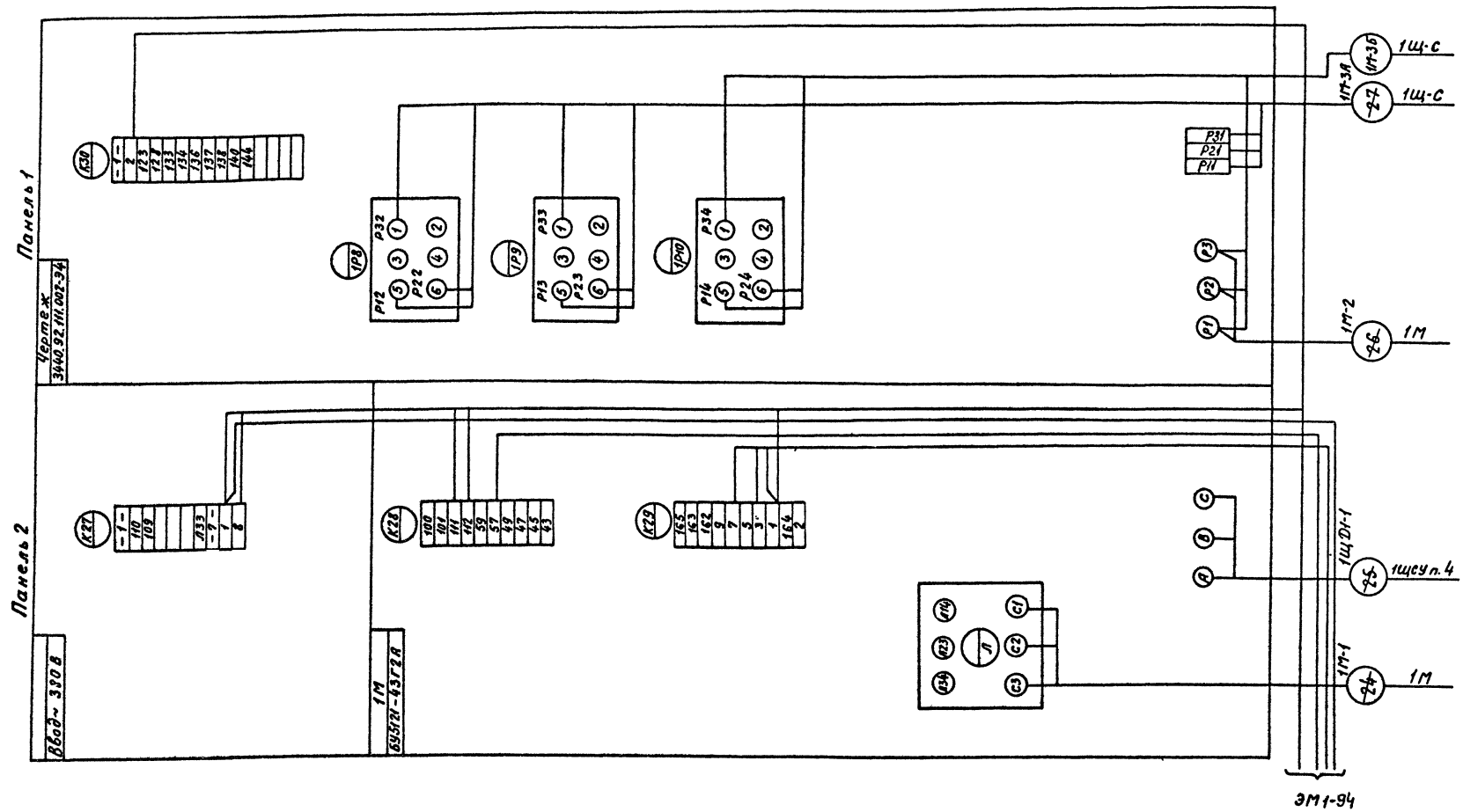

1. Схема выполнена на основании чертежа 3440.90.100.002 Э4 завода „Волгоцеттмаш"
2. * - демонтировать

				ТП 409-23-56.87	ЭМ1
ГИП	Михайлов			Шебекинский завод по переработке однородных осверненных и метаморфических пород мощностью 700 тыс. м³ в год	
Н.контр.	Антонова			Главный корпус с железобетонным каркасом	Стадия: Р; Лист: 93; Листов:
Нач.отд.	Окунев				
Гл.спец.	Воронежков			Щит 1ЩД1. Панели 1,2	
Рук.гр.	Шаркова			Схема подключения	Союзгипронеруд Ленинград
Ст.инж.	Гоник				
Инж.	Белякова				

Привязан

Инв.№

Инв.№ подл. | Подпись и дата | Взам.инв.№

Копировал Шкадовская

Формат А2

Типовой проект 409-23-56.87 Альбом 13

Щит открытый на плитах 1Щ.
Панель 3

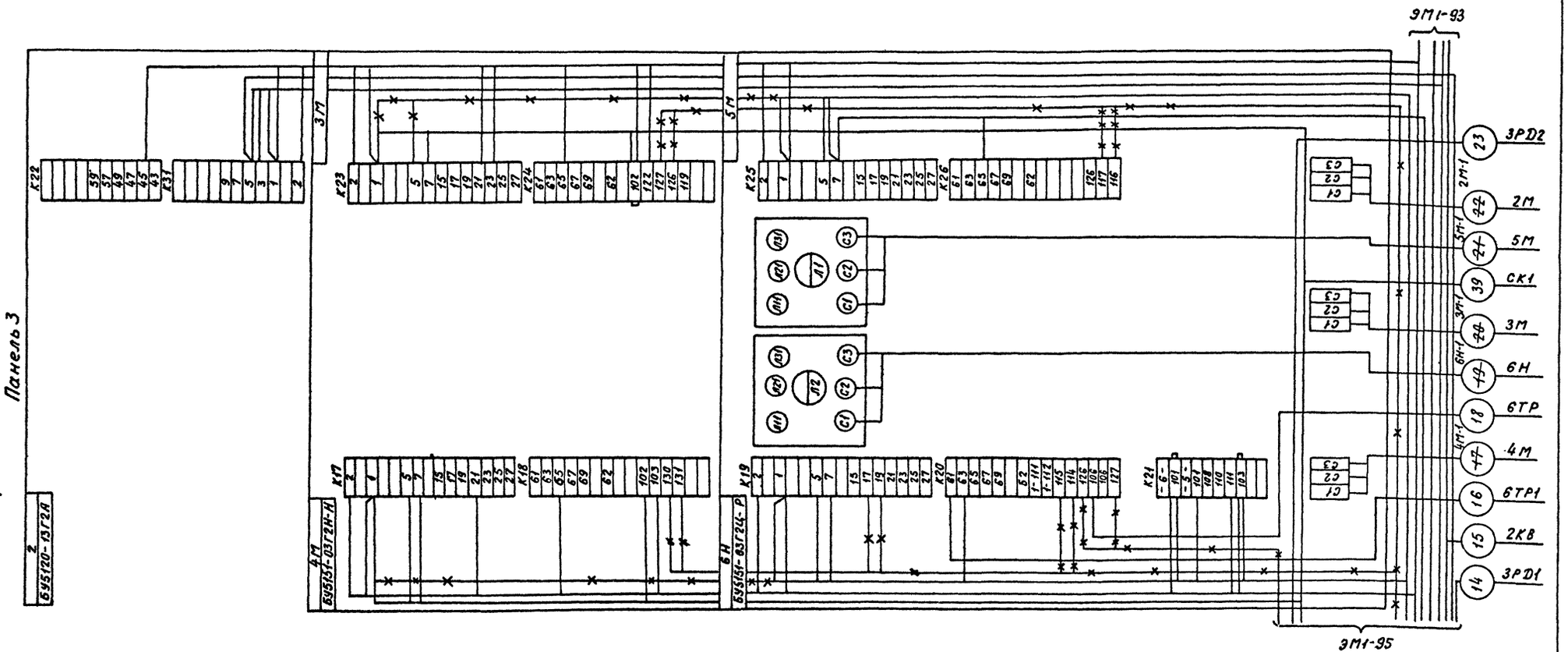

1. Схема выполнена на основании чертежа 3440. 90.100.002 Э4 завода „Волгоцеммаш".
2. ✱ - демонтировать

ГИП	Михайлов		ТП 409-23-56.87 ЭМ1
Н.контр	Антонова		Шебекинский завод по переработке однородных извержённых и метаморфических пород мощностью 1200тыс. м3 в год
Нач.отд.	Огунев		Главный корпус с железобетонным каркасом
Гл.спец.	Вороненков		Стадия Р; Лист 94; Листов
Рук.гр.	Шаркова		Щит 1ЩД1. Панель 3 Схема подключения
Ст.инж.	Ганик		Союзгипронеруд Ленинград
Инж.	Белякова		

Привязан

Инв. №

Инв. № подл. | Подпись и дата | Взам. инв. №

Копировал Шкадовская

Формат А2

Типовой проект 409-23-56.87 Альбом 13

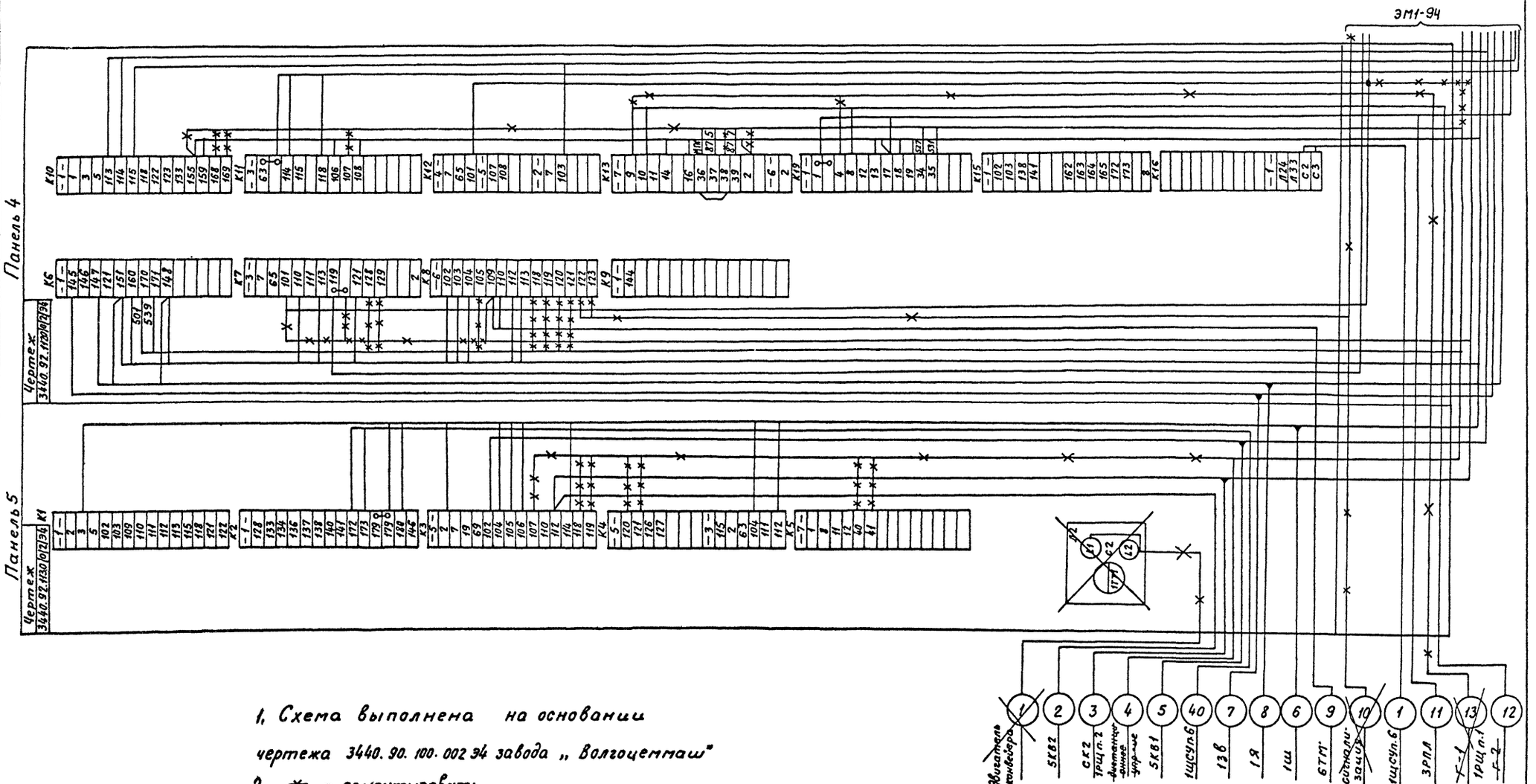

1. Схема выполнена на основании чертежа 3440.90.100.002 Э4 завода „Волгоцеммаш"
2. * - демонтировать

ГИП	Михайлов		ТП 409-23-56.87 ЭМ1		
Н.контр.	Антонова		Щебеночный завод по переработке однородных изверженных и метаморфических пород мощностью 700 тыс. м3 в год		
Нач.отд	Окунев		Главный корпус с железобетонным каркасом	Стадия	Лист	Листов
Гл.спец.	Вороненков			Р	95	
Рук.гр.	Шаркова		Щит 1ЩД1. Панели 4,5 Схема подключения	Союзгипронеруд Ленинград		
Ст.инж.	Гоник					
Инж.	Белякова					

Привязан

Инв. №

Копировал Шкадовская

Формат А2

Инв. № подл. | Подпись и дата | Взам. инв. №

Типовой проект 409-23-56.87 Альбом 13

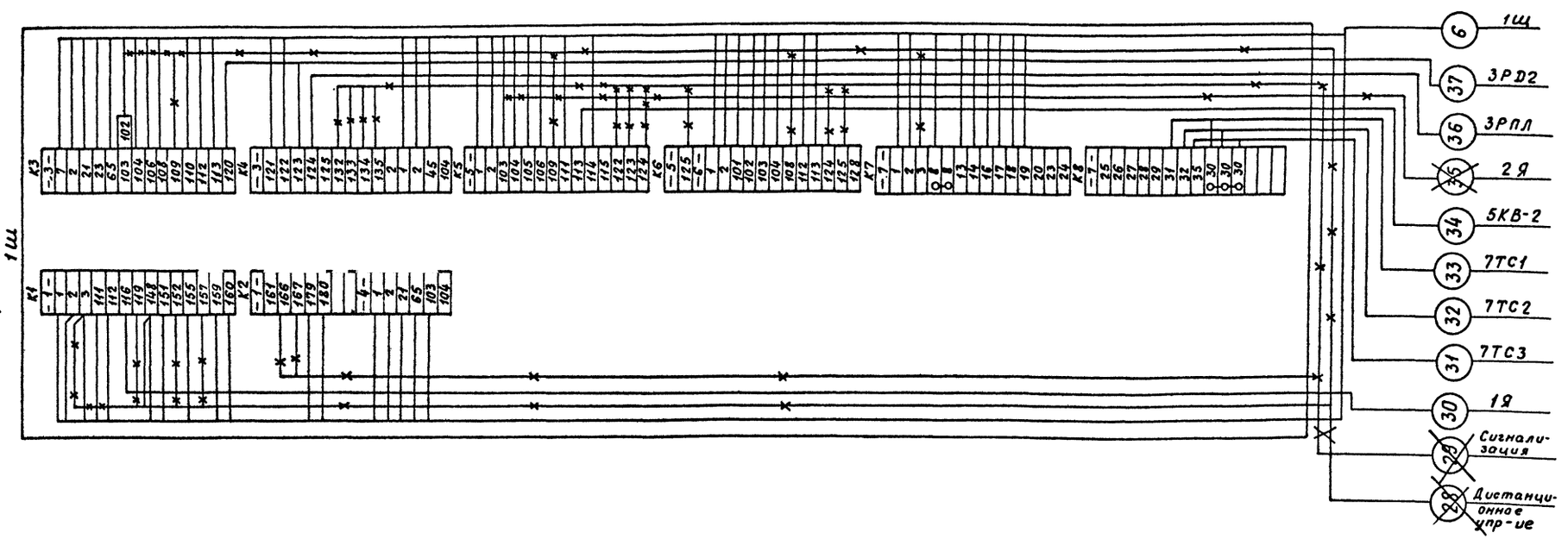

1. Схема выполнена на основании чертежа 3440.90.100.002 94 завода „Волгоцеммаш"
2. ✱ - демонтировать

ГИП	Михайлов		ТП 409-23-56.87 ЭМ1	
Н контр	Антонова		Щебеночный завод по переработке однородных изверженных и метаморфических пород мощностью 700 тыс. м³ в год	
Нач отд	Окунев		Главный корпус с железобетонным каркасом	Стадия: Р; Лист: 96; Листов:
Гл. спец.	Вороненков			
Рук гр.	Шаркова		Шкаф 1ШД1. Схема подключения	Союзгипронеруд Ленинград
Ст. инж	Гоник			
Инж.	Белякова			

Привязан

Инв. №

Копировал Шкадовская Формат А2

Инв. № подл | Подпись и дата | Взам. инв. №

Альбом 13

Типовой проект 409-23-56.87

Щит открытый для ящиков сопротивлений 1Щ-С

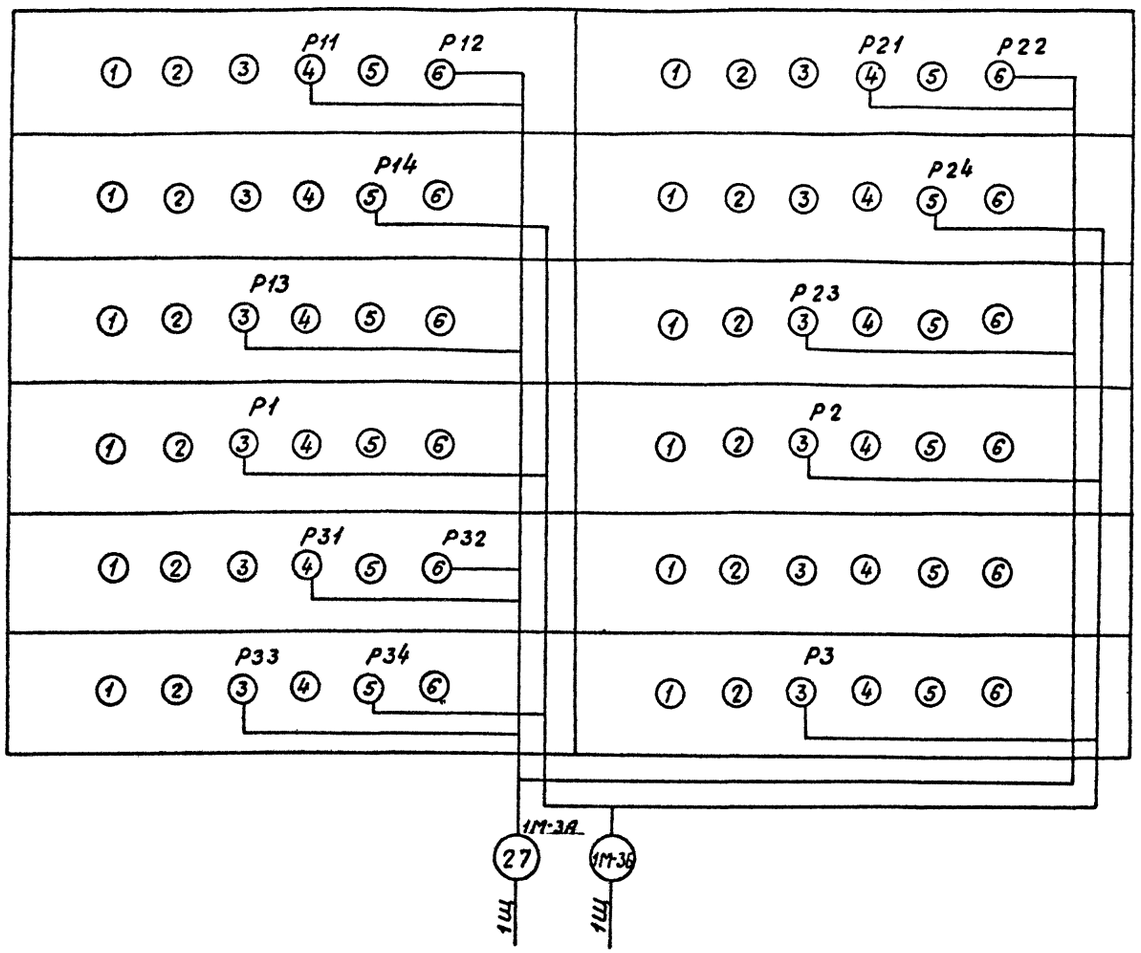

Ящик 1Я

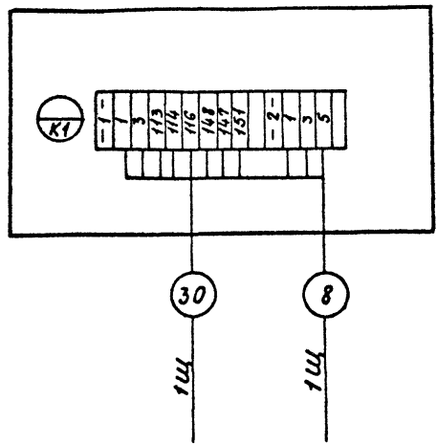

Ящик 2Я

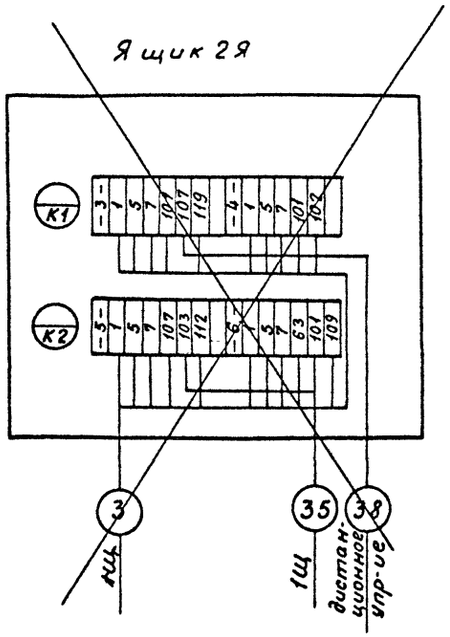

1. Схема выполнена на основании чертежа 3440. 90. 100. 002 34 завода „Волгоцеммаш".
2. * демонтировать

Станция насосная устройства регулировочного выходной щели

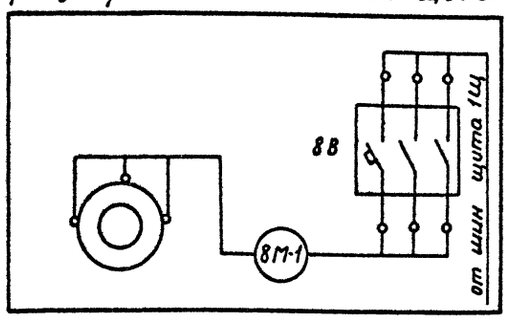

Инв. № подл. | Подпись и дата | Взам. инв. №

ГИП	Михайлов		
Н. контр	Антонова		
Нач. отд.	Окунев		
Гл. спец.	Вороненков		
Рук. гр.	Шаркова		
Ст. инж.	Гоник		
Инж.	Белякова		

Привязан

Инв. №

ТП 409-23-56.87 ЭМ1

Щебеночный завод по переработке однородных изверженных и метаморфических пород мощностью 700 тыс. м³ в год

Главный корпус с железобетонным каркасом

Стадия	Лист	Листов
Р	97	

Щит 1Щ-СД1, ящик 19Д1 Схема подключения

Союзгипронеруд Ленинград

Копировал Шкадовская Формат А2

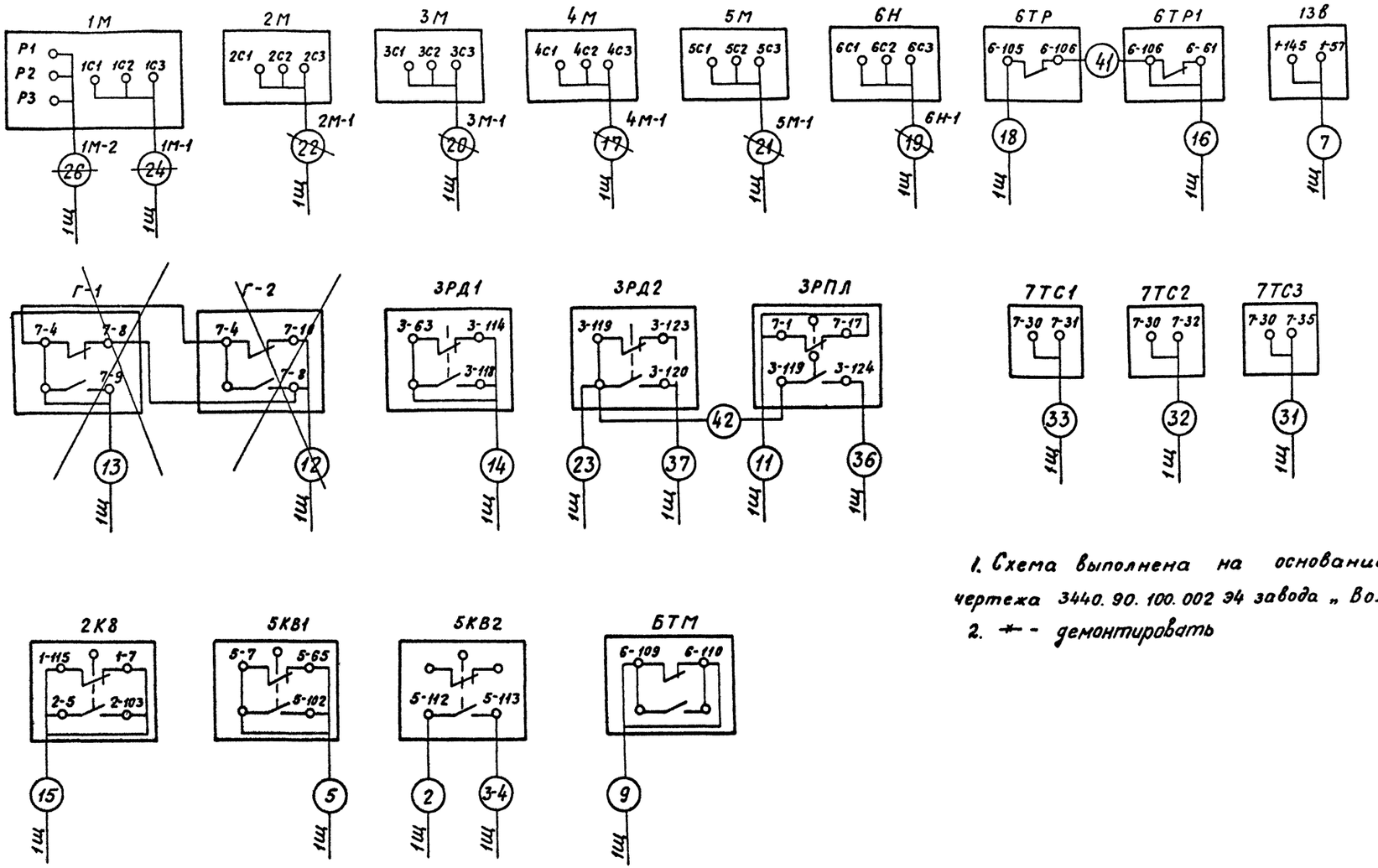

1. Схема выполнена на основании чертежа 3440.90.100.002 Э4 завода „Волгоцеммаш"
2. *- - демонтировать

Альбом 13

Типовой проект 409-23-56.87

Инв. № подл. | Подпись и дата | Взам. инв. №

Привязан

Инв. №

ГИП	Михайлов	
Н.контр.	Антонова	
Нач.отд.	Окунев	
Гл.спец.	Вороненков	
Рук.гр.	Шархова	
Ст.инж.	Гоник	
Инж.	Белякова	

ТП 409-23-56.87 ЭМ1.

Щебеночный завод по переработке однородных изверженных и метаморфических пород мощностью 700 тыс. м³ в год

Главный корпус с железобетонным каркасом

Стадия	Лист	Листов
Р	98	

Местные приборы дробилки D1. Схема подключения

Союзгипронеруд Ленинград

Копировал Шкадовская

Формат А2

Типовой проект 409-23-56.87 Альбом 13

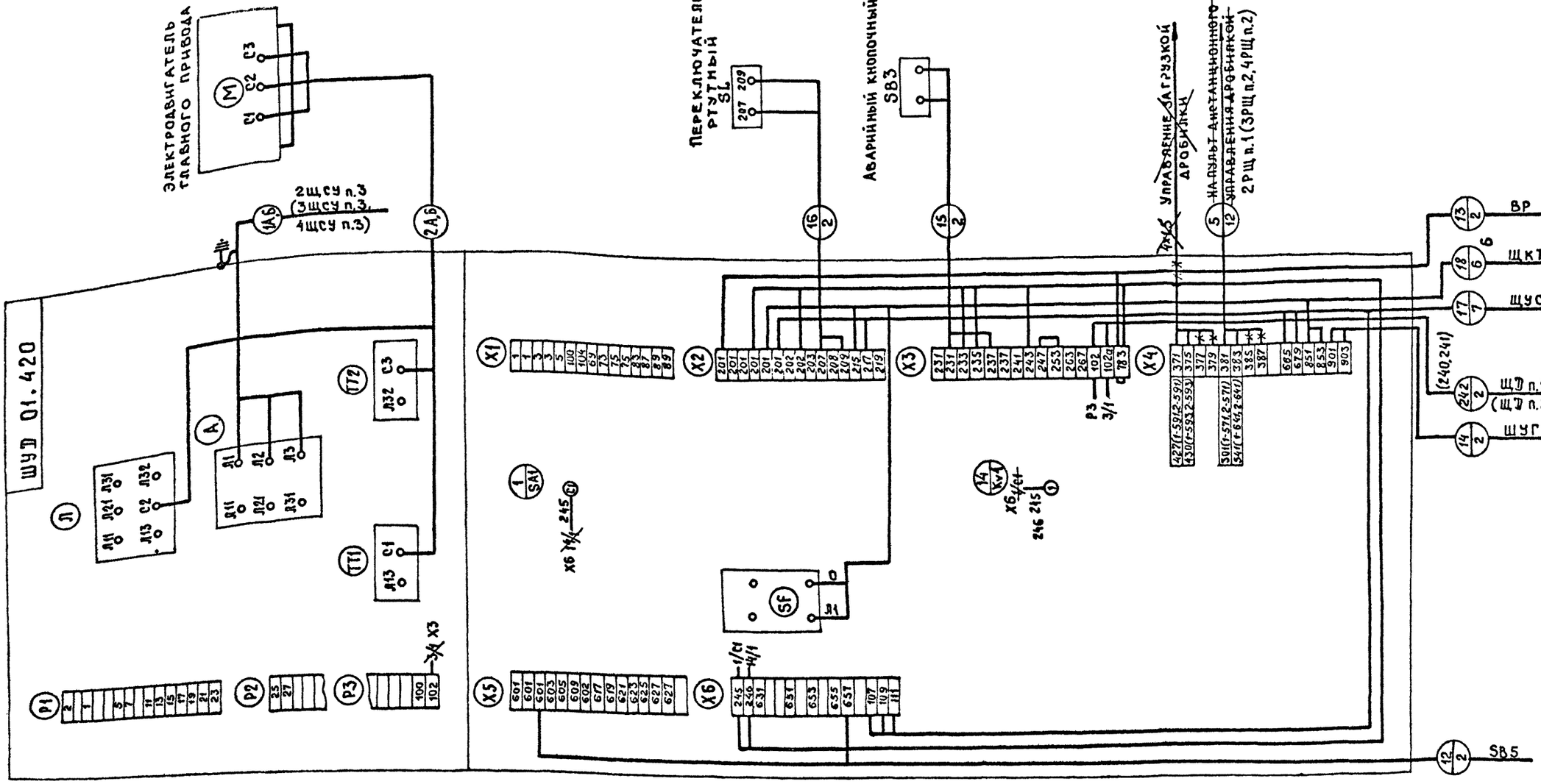

1. Схема выполнена на основании чертежа 4416.01.541.34 завода „Уралмашзавод".
2. Перед номерами кабелей, названиями шкафов и аппаратов поставить соответствующий дробилке индекс D2, 1D3, 2D3. Например: D2ШДУ, 1D3ШДУ, 2D3ШДУ; D2SL; 1D3SL, 2D3SL; D2-1А,Б, 1D3-1А,Б, 2D3-1А,Б.
3. —×— Демонтировать.

Инв. № подл. | Подпись и дата | Взам. инв. №

Привязан			
Инв. №			

ГИП	Михайлов	
Н. контр.	Антонова	
Нач. отд.	Окунев	
Гл. спец.	Вороненков	
Рук. гр.	Шаркова	
Ст. инж.	Гоник	
Инж.	Белякова	

ТП 409-23-56.87 ЭМ1

Щебеночный завод по переработке однородных изверженных и метаморфических пород мощностью 700 тыс. м3 в год.

Главный корпус с железобетонным каркасом.

Стадия	Лист	Листов
Р	99	

Шкаф D2ШУД (1D3ШУД, 2D3ШУД) Схема подключения.

Союзгипронеруд Ленинград

Копировал Лукьянова Формат А2

Альбом 13

Типовой проект 409-23-56.87

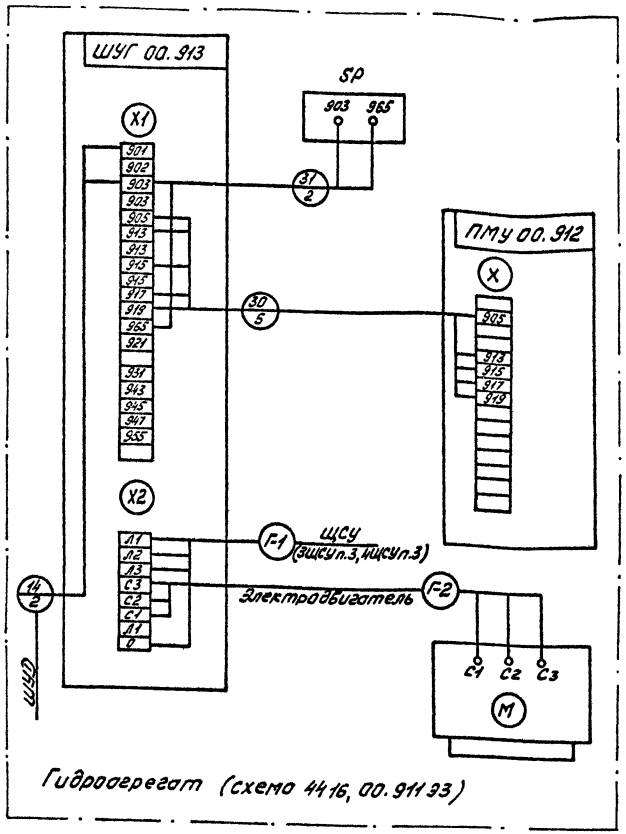

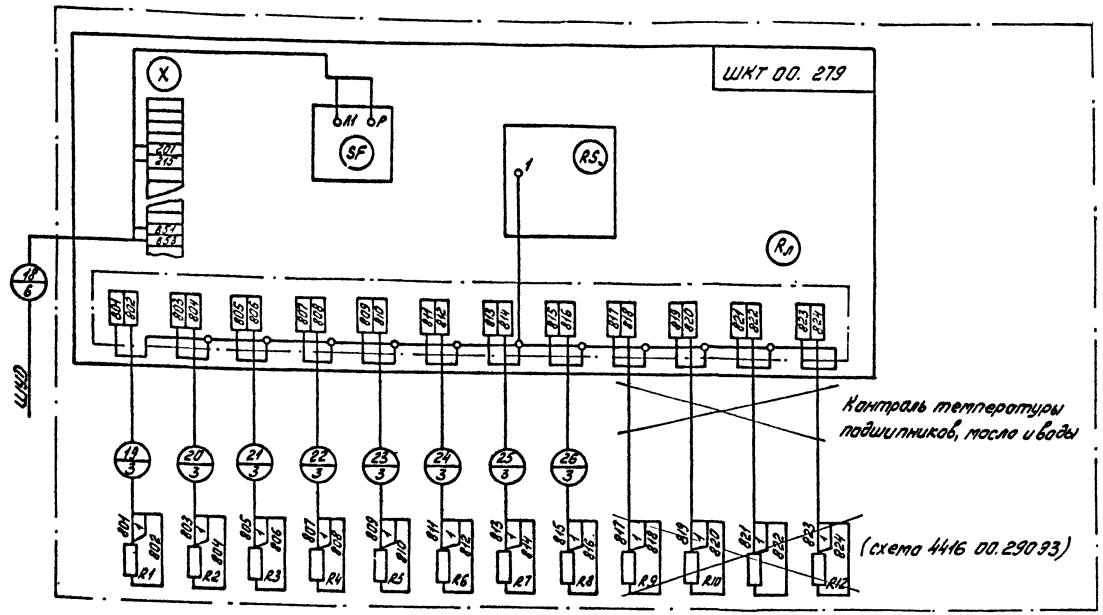

1. Схема выполнена на основании чертежа 4416.01.541 94 завода „Уралмашзавод"
2. Перед номерами кабелей, названиями шкафов и аппаратов поставить соответствующий дробилке индекс Д2, 1Д3, 2Д3. Например: Д2ШУГ, 1Д3ШУГ, 2Д3ШУГ, Д2SP, 1Д3SP, 2Д3SP, Д2-30, 1Д3-30, 2Д3-30.
3. * демонтировать.

				ТП 409-23-56.87 ЭМ1	
ГИП	Михайлов			Шебекинский завод по переработке однородных изверженных и метаморфических пород мощностью 700 тыс м3 в год	
Н. контр.	Антонова			Главный корпус с железобетонным каркасом	Стадия: Р; Лист: 100; Листов:
Нач. отд.	Окунев				
Гл. спец.	Воронкова			Шкафы Д2ШУГ (1Д3ШУГ, 2Д3ШУГ) Д2ШКТ (1Д3ШКТ, 2Д3ШКТ) Схема подключения	Союзгипронеруд Ленинград
Рук. гр.	Шаркова				
Ст. инж.	Ганик				
Инж.	Белякова				

Привязан

Инв. №

Инв. № подл. | Подпись и дата | Взам. инв. №

Копировал

Формат А2

Альбом 13

Типовой проект 409-23-56.87

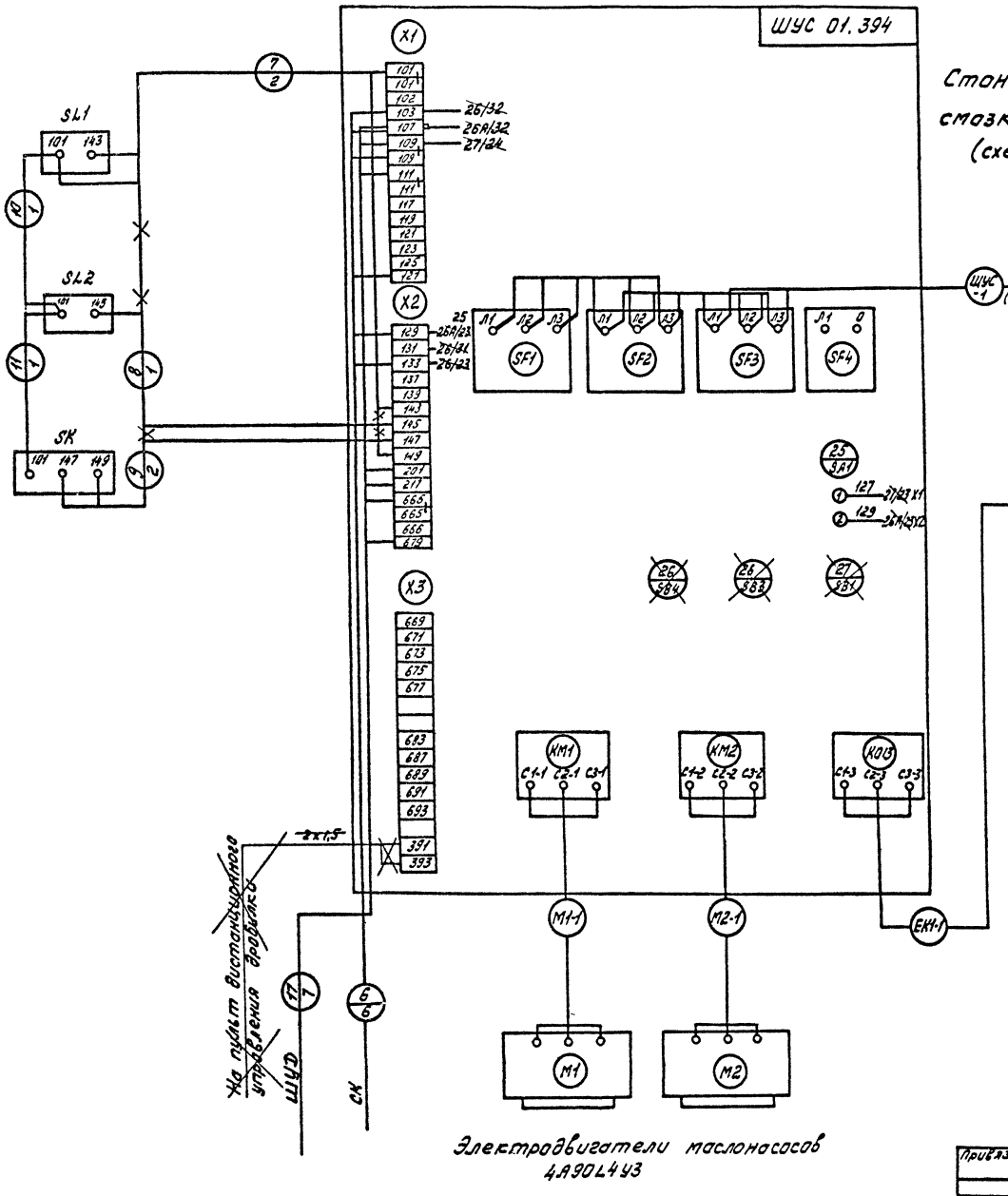

Станция жидкой смазки УС-63.
(схема 4416.01.391.93)

Электронагреватели маслоотстойника
ТЭН 60А 13/0,4 С 110

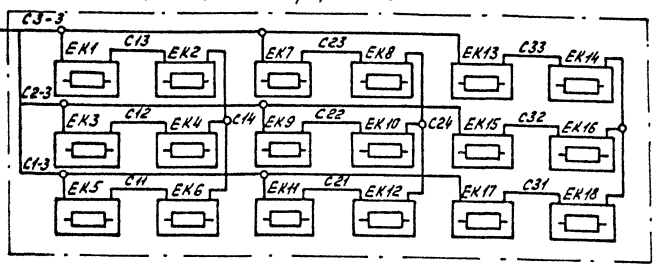

1. Схема выполнена на основании чертежа 4416.01.541.94 завода „Уралмашзавод".
2. Перед номерами кабелей, названиями шкафов и аппаратов поставить соответствующий дробилке индекс D2, 1D3, 2D3 например: D2ШУС, 1D3ШУС, 2D3ШУС, D2SK, 1D3SK, 2D3SK, D2-M1-1, 1D3-M1-1, 2D3-M1-1.
3. ✳ демонтировать.

Г.И.П.	Михайлов		ТП 409-23-56.87 ЭМ1	
Н. контр.	Антонова		Щебеночный завод по переработке однородных изверженных и метаморфических пород мощностью 700 тыс м³ в год	
Нач. отд.	Окунев		Главный корпус с железобетонным каркасом	Стадия: Р; Лист: 101; Листов:
Гл. спец.	Вороненков			
Рук. гр.	Шаркова		Шкаф D2ШУС (1D3ШУС, 2D3ШУС)	СОЮЗГИПРОНЕРУД Ленинград
Ст. инж.	Гоник		Схема подключения	
Инж.	Белякова			

Привязан

Инв. №

Копировал

Формат А2

Альбом 13

Типовой проект 409-23-56.87

Маркировка кабеля	Трасса: Начало	Трасса: Конец	Проход через трубу: Маркировка	Проход через трубу: Обозначение по стандарту	Проход через трубу: Длина, м	Протяжной ящик №	Кабель по проекту: Марка	Кабель по проекту: Количество кабелей, число и сечение жил, напряжение	Кабель по проекту: Длина, м	Кабель проложен: Марка	Кабель проложен: Количество кабелей, число и сечение жил, напряжение	Кабель проложен: Длина, м
	Силовые кабели											
	1ЩСУ											
1ЩСУ-1А*	П/ст ~380В	1ЩСУ панель 1					АВВГ	3×120+1×35	65			
1ЩСУ-1Б*	П/ст ~380В	1ЩСУ панель 1					АВВГ	3×120+1×35	65			
1ЩСУ-1В*	П/ст ~380В	1ЩСУ панель 1					АВВГ	3×120+1×35	65			
1ЩСУ-2*	1ЩСУ панель 1	Питание секции 3					АВВГ	3×95+1×35	10			
1ЩСУ-1А**	П/ст ~380В	1ЩСУ панель 1					АВВГ	3×150+1×50	65			
1ЩСУ-1Б**	П/ст ~380В	1ЩСУ панель 1					АВВГ	3×150+1×50	65			
1ЩСУ-2**	П/ст ~380В	1ЩСУ Питание секции 3					АВВГ	3×95+1×35	65			
1КУ-1А	1ЩСУ панель 2	Конденсаторная установка 1КУ					АВВГ	3×95	5			
1КУ-1Б	1ЩСУ панель 2	1КУ					АВВГ	3×95	5			
П1-1А	1ЩСУ панель 3	Питатель П1		32	5		АВВГ	3×25	85			
П1-1Б	1ЩСУ панель 3	Питатель П1		32	5		АВВГ	3×25	85			
П1-1В	1ЩСУ панель 3	Питатель П1		32	5		АВВГ	3×25	85			
П1-1Г	1ЩСУ панель 3	Питатель П1		50	5		АВВГ	3×30+1×25	85			
104-1	1ЩСУ панель 3	104Я		50	5		АВВГ	3×70+1×25	85			
104-2	104Я	Троллеи крана 104		50	5		АВВГ	3×70+1×25	20			
ЭМ1-1	1ЩСУ панель 4	ЭМ1ВУ					АВВГ	3×50+1×25	10			
ЭМ1-2	ЭМ1 ВУ	1РЩ панель 1					АВВГ	3×25	10			
ЭМ1-3	ЭМ1 QS	Магнитный контроллер МК2					АВВГ	3×25	50			
ЭМ1-4	ЭМ1 QS	Электромагнит ЭМ1		32	5		АВВГ	3×25	10			
1РП-1	1ЩСУ панель 4	Рем. пункт 1РП		70	5		АВВГ	3×35+1×35	90			
114-1	1ЩСУ панель 4	114 QS1		32	5		АВВГ	3×25+1×16	40			
114-2	114 QS1	114 QS2		32	5		АВВГ	3×25+1×16	30			
114-3	114 QS2	114 QS3		32	5		АВВГ	3×25+1×16	30			
114-4	114 QS1, 2,3	Оборудование для стыковки конвейерных лент					КРПТ	3×10+1×6	10			
1С-1	1ЩСУ панель 4	1ЩСУ панели 4,5					АВВГ	3×35	10			
1С-2	1ЩСУ панель 4	1ЩСУ панель 6					АВВГ	3×35	10			
1ЩД1-1А	1ЩСУ панель 4	Щит дробилки 1ЩД1		70	5		АВВГ	3×120+1×35	70			
1ЩД1-1Б	1ЩСУ панель 4	1ЩД1		70	5		АВВГ	3×120+1×35	70			

Маркировка кабеля	Трасса: Начало	Трасса: Конец	Проход через трубу: Маркировка	Проход через трубу: Обозначение по стандарту	Проход через трубу: Длина, м	Протяжной ящик №	Кабель по проекту: Марка	Кабель по проекту: Количество кабелей, число и сечение жил, напряжение	Кабель по проекту: Длина, м	Кабель проложен: Марка	Кабель проложен: Количество кабелей, число и сечение жил, напряжение	Кабель проложен: Длина, м
А3-1	1ЩСУ панель 4	А3КО		32	5		АВВГ	3×25+1×16	65			
А3-2	А3КО	Вентилятор А3					КРПТ	3×10+1×6	10			
А1-1	1ЩСУ панель 4	А1КО		25	5		АВВГ	3×10+1×6	70			
А1-2	А1КО	Вентилятор А1					КРПТ	3×4+1×2,5	10			
А2-1	1ЩСУ панель 4	А2КО		25	5		АВВГ	3×10+1×6	85			
А2-2	А2КО	Вентилятор А2					КРПТ	3×4+1×2,5	10			
А1П-1.	1ЩСУ панель 4	А1ШУ		25	5		АВВГ	3×4+1×2,5	70			
А1П-2	А1ШУ	Пылеуловитель А1П					КРПТ	3×2,5+1×1,5	10			
А2П-1	1ЩСУ панель 4	А2ШУ		25	5		АВВГ	3×4+1×2,5	85			
А2П-2	А2ШУ	Пылеуловитель А2П					КРПТ	3×2,5+1×1,5	10			
А3П-1	1ЩСУ панель 4	А3ШУ		25	5		АВВГ	3×4+1×2,5	65			
А3П-2	А3ШУ	Пылеуловитель А3П					КРПТ	3×2,5+1×1,5	10			
9ПШУ-1	1ЩСУ панель 5	9ПШУ		25	5		АВВГ	3×2,5+1×1,5	100			
9П-1	9ПШУ	Приточный вентилятор 9П					КРПТ	3×1,5+1×1	10			
93-1	9ПШУ	Электрообогрев приточной системы 93		25	5		АВВГ	3×2,5+1×1,5	10			
3-1	1ЩСУ панель 5	3ШУ		25	5		АВВГ	3×2,5+1×1,5	100			
3-2	3ШУ	Вентилятор вытяжной системы В1					КРПТ	3×1+1×1	10			
4-2		Вентилятор вытяжной системы В2					КРПТ	3×1+1×1	10			

Инв. № подл. | Подпись и дата | Взам. инв. №

Привязан

Инв. №

ГИП	Михайлов	
Н. контр.	Антонова	
Нач. отд	Окунев	
Гл. спец.	Воронченков	
Рук. гр.	Шаркова	
Ст. инж.	Гоник	
Ст. инж.	Шурыгина	

ТП 409-23-56.87 ЭМ1

Щебеночный завод по переработке однородных изверженных и метаморфических пород мощностью 700 тыс. м³ в год

Главный корпус с железобетонным каркасом.

Стадия	Лист	Листов
Р	102	

Кабельный журнал. (начала)

СОЮЗГИПРОНЕРУД Ленинград

Копировал: Мацко

Формат А2

Альбом 13

409-23-56.87

Типовой проект

Маркировка кабеля	Трасса: Начало	Трасса: Конец	Проход через трубу: Маркировка	Проход через трубу: Обозначение по стандарту	Проход через трубу: Длина, м	Протяжной ящик №	Кабель по проекту: Марка	Кабель по проекту: Количество кабелей, число и сечение жил, напряжение	Кабель по проекту: Длина, м	Кабель проложен: Марка	Кабель проложен: Количество кабелей, число и сечение жил, напряжение	Кабель проложен: Длина, м
		1ЩСУ										
В1-1	В1СК	Вентиль В1		25	5		АВВГ	3×2,5+1×1,5	10			
В2-1	В2СК	Вентиль В2		25	5		АВВГ	3×2,5+1×1,5	10			
В3-1	В3СК	Вентиль В3		25	5		АВВГ	3×2,5+1×1,5	10			
В4-1	В4СК	Вентиль В4		25	5		АВВГ	3×2,5+1×1,5	10			
103-1	1ЩСУ панель 5	103 ВS		25	5		АВВГ	3×2,5+1×1,5	45			
103-2	103 ВS	Троллеи тали 103		25	5		АВВГ	3×2,5+1×1,5	20			
102-1	1ЩСУ панель 5	102 ВS		25	5		АВВГ	3×4+1×2,5	80			
102-2	102 ВS	Троллеи тали 102		25	5		АВВГ	3×4+1×2,5	20			
111-1	1ЩСУ панель 5	111ВS1		40	5		АВВГ	3×35	40			
111-2	111ВS1	111ВS2		40	5		АВВГ	3×35	25			
111-3	111ВS1.2	Трансформатор сварочный 111					КРПТ	3×25	25			
112-1	1ЩСУ панель 5	112ВS1		40	5		АВВГ	3×35	40			
112-2	112ВS1	112ВS2		40	5		АВВГ	3×35	42			
112-3	112ВS1.2	Трансформатор сварочный 112		-	-		КРПТ	3×25	40			
113-1	1ЩСУ панель 5	113ВS1		40	5		АВВГ	3×35	50			
113-2	113 ВS1	113ВS2		40	5		АВВГ	3×35	25			
113-3	113ВS1.2	Трансформатор сварочный 113					КРПТ	3×25	25			
СН-1	1ЩСУ панель 5	СНКМ		25	5		АВВГ	3×2,5+1×1,5	75			
СН-2	СНКМ	Станция насосная передвижная		25	5		АВВГ	3×2,5+1×1,5	20			
Щ3-1	К3СК	Щетка Щ3		25	5		АВВГ	3×2,5+1×1,5	10			
Щ1-1	К1СК	Щетка Щ1		25	5		АВВГ	3×2,5+1×1,5	10			
Щ2-1	К2СК	Щетка Щ2		25	5		АВВГ	3×2,5+1×1,5	10			
Г1-1	1ЩСУ панель 6	Г1КВ		25	5		АВВГ	3×10+1×6	75			
Г1-2	Г1КВ	Грохот Г1					КРПТ	3×4+1×2,5	10			
Г2-1	1ЩСУ панель 6	Г2КВ		32	5		АВВГ	3×16+1×10	60			
Г2-2	Г2КВ	Грохот Г2		-	-		КРПТ	3×6+1×4	10			
К2-1	1ЩСУ панель 6	Конвейер К2		32	5		АВВГ	3×25+1×16	55			
Т2-1	Двигатель К2	Тормоз Т2		25	5		АВВГ	3×2,5	5			
К1-1	1ЩСУ панель 6	Конвейер К1		25	5		АВВГ	3×4+1×2,5	75			
Т1-1	Двигатель К1	Тормоз Т1		25	5		АВВГ	3×2,5	5			
К3-1	1ЩСУ панель 6	Конвейер К3		25	5		АВВГ	3×10+1×6	80			
Т3-1	Двигатель К3	Тормоз Т3		25	5		АВВГ	3×2,5	5			
1ПЩУП-1	1ЩСУ панель 7	1П ЩУП		50	5		АВВГ	3×50+1×25	70			
1П-1	1П ЩУП	Приточный вентилятор 1П					КРПТ	3×25+1×16	10			
Э3-1		Электрообогрев К3		25	5		АВВГ	3×2,5+1×1,5	10			
ЗПЩУП-1	1ЩСУ панель 7	ЗП ЩУП		50	5		АВВГ	3×50+1×25	75			
ЗП-1	ЗП ЩУП	Приточный вентилятор ЗП		32	5		КРПТ	3×25+1×16	10			
Э3-1	ЗП ЩУП	Электрообогрев Э3		25	5		АВВГ	3×2,5+1×1,5	10			
2П1-1	1ЩСУ панель 7	2П1КО		25	5		АВВГ	3×2,5+1×1,5	65			
2П1-2	2П1КО	Приточный вентилятор 2П1					КРПТ	3×1+1×1	10			
2П2-1	1ЩСУ панель 7	2П2КО		25	5		АВВГ	3×2,5+1×1,5	65			
2П2-2	2П2КО	Приточный вентилятор 2П2					КРПТ	3×1+1×1	10			
Э3-1	1ЩСУ панель 7	Электрообогрев приточной системы		25	5		АВВГ	3×2,5+1×1,5	75			

Инв. № подл. | Подпись и дата | Взам. инв. №

Привязан

Инв. №

ГИП	Михайлов		
Н. контр.	Антонова		
Нач. отд.	Окунев		
Гл. спец.	Воронецов		
Рук. гр.	Шаркова		
Ст. инж.	Ронин		
Ст. инж.	Шрыгина		

ТП 409-23-56.87 ЭМ1

Щелочные заводы по переработке однородных изверженных и метаморфических пород мощностью 100 тыс. т в год

Главный корпус с железобетонным каркасом.

Стадия: Р | Лист: 103 | Листов:

Кабельный журнал. (продолжение)

Союзгипронеруд Ленинград

Копировал. Масштаб

Альбом 13

Типовой проект 409-23-56.87

Маркировка кабеля	Трасса: Начало	Трасса: Конец	Проход через: трубу: Маркировка	Проход через: трубу: Обозначение по стандарту	Проход через: трубу: Длина, м	Проход через: протяжной ящик №	Кабель: по проекту: Марка	Кабель: по проекту: Количество кабелей, число и сечение жил, напряжение	Кабель: по проекту: Длина, м	Кабель: проложен: Марка	Кабель: проложен: Количество кабелей, число и сечение жил, напряжение	Кабель: проложен: Длина, м
		2ЩСУ										
2ЩСУ-1А*	П/ст ~380В	2ЩСУ панель 1 BF1					АВВГ	3×120+1×35	65			
2ЩСУ-1Б*	П/ст ~380В	2ЩСУ панель 1 BF1					АВВГ	3×120+1×35	65			
2ЩСУ-1В*	П/ст ~380В	2ЩСУ панель 1 BF1					АВВГ	3×120+1×35	65			
2ЩСУ-2	2ЩСУ панель 1 BF2	2ЩСУ панель 7					АВВГ	3×150+1×50	10			
2ЩСУ-1А**	П/ст ~380В	2ЩСУ панель 1 BF1					АВВГ	3×95+1×35	65			
2ЩСУ-1Б**	П/ст ~380В	2ЩСУ панель 1 BF1					АВВГ	3×95+1×35	65			
2ЩСУ-2**	П/ст ~380В	2ЩСУ панель 1 BF2					АВВГ	3×150+1×50	65			
2КУ1-1	2ЩСУ панель 2	Конденсаторная установка 2КУ1		70	5		АВВГ	3×120	10			
Д2-1А	2ЩСУ панель 3	Д2 ШУ		70	5		АВВГ	3×95+1×35	65			
Д2-1Б	2ЩСУ панель 3	Д2 ШУ		70	5		АВВГ	3×95+1×35	65			
Д2-2А	Д2 ШУ	Дробилка Д2		70	5		АВВГ	3×95+1×35	20			
Д2-2Б	Д2 ШУ	Дробилка Д2		70	5		АВВГ	3×95+1×35	20			
2С1	2ЩСУ панель 3	2ЩСУ панель 4		40	5		АВВГ	3×35	10			
2С2	2ЩСУ панель 3	Защита станций управления панель 3		70	5		АВВГ	3×95	10			
А6-1	2ЩСУ панель 3	А6КО		25	5		АВВГ	3×10+1×6	50			
А6-2	А6КО	Вентилятор А6					КРПТ	3×4+1×2,5	10			
А7-1	2ЩСУ панель 3	А7КО		25	5		АВВГ	3×10+1×6	50			
А7-2	А7КО	Вентилятор А7		-	-		КРПТ	3×4+1×2,5	10			
А5-1	2ЩСУ панель 3	А5КО		25	5		АВВГ	3×10+1×6	50			
А5-2	А5КО	Вентилятор А5		-	-		КРПТ	3×4+1×2,5	10			
1-1	2ЩСУ панель 3	1КМ		25	5		АВВГ	3×2,5+1×1,5	70			
1-2	1КМ	Сепаратор 1		25	5		АВВГ	3×2,5+1×1,5	10			
Д2ШУС-1	2ЩСУ панель 3	Д2 ШУС		25	5		АВВГ	3×10+1×6	45			
Д2ЕК1-1	Д2 ШУС	Д2 ЕК1 ÷ ЕК18		25	5		АВВГ	3×4+1×2,5	30			
Д2М2-1	Д2 ШУС	Д2М2		25	5		АВВГ	3×2,5+1×1,5	30			
Д2М1-1	Д2 ШУС	Д2М1		25	5		АВВГ	3×2,5+1×1,5	30			
А6П-1	2ЩСУ панель 4	А6ШУ		25	5		АВВГ	3×2,5+1×1,5	30			
А6П-2	А6ШУ	Аспирационная система А6П		-	-		КРПТ	3×1+1×1	10			
А7П-1	2ЩСУ панель 4	А7ШУ		25	5		АВВГ	3×2,5+1×1,5	30			
А7П-2	А7ШУ	Аспирационная система А7П		-	-		КРПТ	3×1+1×1	10			
А5П-1	2ЩСУ панель 4	А5ШУ		25	5		АВВГ	3×2,5+1×1,5	55			
А5П-2	А5ШУ	Аспирационная система А5П		-	-		КРПТ	3×1+1×1	10			
В8-1	В8СК	Вентиль В8		25	5		АВВГ	3×2,5+1×1,5	10			
В6-1	В6СК	Вентиль В6		25	5		АВВГ	3×2,5+1×1,5	10			
В7-1	В7СК	Вентиль В7		25	5		АВВГ	3×2,5+1×1,5	10			
В5-1	В5СК	Вентиль В5		25	5		АВВГ	3×2,5+1×1,5	10			
В24-1	В2СК	Вентиль В24		25	5		АВВГ	3×2,5+1×1,5	10			
1Н-1	2ЩСУ панель 4	Насос 1Н		25	5		АВВГ	3×4+1×2,5	65			
2Н-1	2ЩСУ панель 4	Насос 2Н		25	5		АВВГ	3×4+1×2,5	65			
3Н-1	2ЩСУ панель 4	Насос 3Н		25	5		АВВГ	3×4+1×2,5	65			
101-1	2ЩСУ панель 4	101КО		25	5		АВВГ	3×2,5+1×1,5	75			
101-2	101КО	Тележка 101		-	-		КРПТ	3×1+1×1	25			
1В10-1	1Н1ПМ	Вентиль 1В10		25	5		АВВГ	3×2,5+1×1,5	10			
1В11-1	1Н1ПМ	Вентиль 1В11		25	5		АВВГ	3×2,5+1×1,5	10			
1В12-1	1Н1ПМ	Вентиль 1В12		25	5		АВВГ	3×2,5+1×1,5	10			
1Н1-1	2ЩСУ панель 5	Насос 1Н1		25	5		АВВГ	3×4+1×2,5	60			
1Н2-1	2ЩСУ панель 5	Насос 1Н2		25	5		АВВГ	3×4+1×2,5	60			
2В10-1	2Н1ПМ	Вентиль 2В10		25	5		АВВГ	3×2,5+1×1,5	10			
2В11-1	2Н1ПМ	Насос 2В11		25	5		АВВГ	3×2,5+1×1,5	10			
2В12-1	2Н1ПМ	Насос 2В12		25	5		АВВГ	3×2,5+1×1,5	10			
2Н1-1	2ЩСУ панель 6	Насос 2Н1		25	5		АВВГ	3×4+1×2,5	55			
2Н2-1	2ЩСУ панель 6	Насос 2Н2		25	5		АВВГ	3×4+1×2,5	55			

Инв.№ подл. | Подпись и дата | Взам. инв.№

Привязан

Инв.№

ГИП	Михайлов	
Н.контр.	Антонова	
Нач.отд.	Окунев	
Гл.спец.	Ограменков	
Рук.гр.	Шалякова	
Ст.инж.	Галин	
Ст.инж.	Шуровгина	

ТП 409-23-56.87 ЭМ1

Щебеночный завод по переработке однородных изверженных и метаморфических пород производительностью 700 тыс. м³ в год

Главный корпус с железобетонным каркасом.

Кабельный журнал. (продолжение)

Стадия	Лист	Листов
Р	104	

Союзгипронеруд Ленинград

Альбом 13

409-23-56.87

Типовой проект

Маркировка кабеля	Трасса: Начало	Трасса: Конец	Проход через трубу: Маркировка	Проход через трубу: Обозначение по стандарту	Проход через трубу: Длина, м	Протяжной ящик №	Кабель по проекту: Марка	Кабель по проекту: Количество кабелей, число и сечение жил, напряжение	Кабель по проекту: Длина, м	Кабель проложен: Марка	Кабель проложен: Количество кабелей, число и сечение жил, напряжение	Кабель проложен: Длина м
		2ЩСУ										
100-1	2ЩСУ пан.7	100 QS		32	5		АВВГ	3×25+1×16	80			
100-2	100 QS	Кран 100		32	5		АВВГ	3×25+1×16	20			
		(Троллеи)										
2КУ2-1	2ЩСУ пан.7	Конденсаторная					АВВГ	3×95	10			
		установка										
		2КУ2										
К4-1	2ЩСУ пан 8	Конвейер К4		32	5		АВВГ	3×25+1×16	50			
К5-1	2ЩСУ пан.8	Конвейер К5		50	5		АВВГ	3×50+1×25	60			
К6-1	2ЩСУ пан.8	Конвейер К6		32	5		АВВГ	3×25+1×16	55			
К10-1	2ЩСУ пан 8	Конвейер К10		32	5		АВВГ	3×16+1×10	55			
Щ4-1	К4 СК	Щетка Щ4		25	5		АВВГ	3×2,5+1×1,5	10			
Щ5-1	К5 СК	Щетка Щ5		25	5		АВВГ	3×2,5+1×1,5	10			
Щ6-1	К6 СК	Щетка Щ6		25	5		АВВГ	3×2,5+1×1,5	10			
Щ10-1	К10 СК	Щетка Щ10		25	5		АВВГ	3×2,5+1×1,5	10			
К9-1	2ЩСУ пан.9	Конвейер К9		25	5		АВВГ	3×4+1×2,5	55			
Щ9-1	К9 СК	Щетка Щ9		25	5		АВВГ	3×2,5+1×1,5	10			
4ПШУ-1	2ЩСУ пан.9	4ПШУ		25	5		АВВГ	3×2,5+1×1,5	80			
4П-1	4ПШУ	Приточный					КРПТ	3×1+1×1	10			
		вентилятор 4П										
43-1	4ПШУ	Электрообогрев		25	5		АВВГ	3×2,5+1×1,5	10			
		приточной										
		системы 43										
2-1	2ЩСУ пан.9	2КМ		25	5		АВВГ	3×25+1×1,5	85			
2-2	2КМ	Вентилятор 2					КРПТ	3×1+1×1	10			
		3ЩСУ										
3ЩСУ-1А	п/ст ~380В	3ЩСУ пан.1					АВВГ	3×120+1×35	65			
3ЩСУ-1Б	п/ст ~380В	3ЩСУ пан.1					АВВГ	3×120+1×35	65			
3ЩСУ-1В	п/ст ~380В	3ЩСУ пан.1					АВВГ	3×120+1×35	65			
3ЩСУ-2	3ЩСУ пан.1	3ЩСУ пан.5					АВВГ	3×120+1×35	10			
3КУ-1	3ЩСУ пан.2	Конденсаторная					АВВГ	3×120	10			
		установка										
		3КУ										
1Ф3-1А	3ЩСУ пан.3	1Ф3 ШУ		70	5		АВВГ	3×95+1×35	65			
1Ф3-1Б	3ЩСУ пан.3	1Ф3 ШУ		70	5		АВВГ	3×95+1×35	65			

Маркировка кабеля	Трасса: Начало	Трасса: Конец	Проход через трубу: Маркировка	Проход через трубу: Обозначение по стандарту	Проход через трубу: Длина, м	Протяжной ящик №	Кабель по проекту: Марка	Кабель по проекту: Количество кабелей, число и сечение жил, напряжение	Кабель по проекту: Длина, м	Кабель проложен: Марка	Кабель проложен: Количество кабелей, число и сечение жил, напряжение	Кабель проложен: Длина м
		3ЩСУ										
1Ф3-2А	1Ф3 ШУ	Дробилка 1Ф3		70	5		АВВГ	3×95+1×35	20			
1Ф3-2Б	1Ф3 ШУ	Дробилка 1Ф3		70	5		АВВГ	3×95+1×35	20			
1А4-1	3ЩСУ пан.3	1АЧК0		70	5		АВВГ	3×50+1×25	30			
1А4-2	1АЧК0	Вентилятор					КРПТ	3×16+1×10	10			
		аспирационный										
		системы 1АЧ										
3С1	3ЩСУ пан.3	3ЩСУ пан.4					АВВГ	3×35	10			
1Ф3Г-1	3ЩСУ пан 3	1Ф3Г ШУ		25	5		АВВГ	3×4+1×2,5	50			
1Ф3Г-2	1Ф3Г ШУ	Гидроагрегат 1Ф3Г		25	5		АВВГ	3×4+1×2,5	10			
1Ф3ШУС-1	3ЩСУ пан.3	1Ф3 ШУС (SF3)		25	5		АВВГ	3×10+1×6	50			
1Ф3ШУС-2	1Ф3ШУС (SF3)	1Ф3 ШУС (SF2)		25	5		АВВГ	3×2,5+1×1,5	20			
1Ф3ШУС-3	1Ф3 ШУС (SF2)	1Ф3 ШУС (SF1)		25	5		АВВГ	3×2,5+1×1,5	20			
1Ф3ЕК1-1	1Ф3 ШУС	1Ф3 ЕК1		25	5		АВВГ	3×4+1×2,5	50			
1Ф3М2-1	1Ф3 ШУС	1Ф3 М2		25	5		АВВГ	3×2,5+1×1,5	50			
1Ф3М1-1	1Ф3 ШУС	1Ф3 М1		25	5		АВВГ	3×2,5+1×1,5	50			
1АЧП-1	3ЩСУ пан 3	1АЧ ШУ		25	5		АВВГ	3×4+1×2,5	30			
1АЧП-2	1АЧ ШУ	Пылеуловитель					КРПТ	3×2,5+1×1,5	10			
		аспирационной										
		системы 1АЧП										
1АЧП-3	1АЧ ШУ	1А4П					КРПТ	3×2,5+1×1,5	10			
1В16-1	1В16СК	Вентиль 1В16		25	5		АВВГ	3×2,5+1×1,5	5			
1В17-1	1В17СК	Вентиль 1В17		25	5		АВВГ	3×2,5+1×1,5	5			
1В13-1	1В13СК	Вентиль 1В13		25	5		АВВГ	3×2,5+1×1,5	5			
1В14-1	1В14СК	Вентиль 1В14		25	5		АВВГ	3×2,5+1×1,5	5			
1В15-1	1В15СК	Вентиль 1В15		25	5		АВВГ	3×2,5+1×1,5	5			
1К7-1	3ЩСУ пан.5	Конвейер 1К7		32	5		АВВГ	3×16+1×10	50			
1Т7-1	Двигатель 1К7	Тормоз 1Т7		25	5		АВВГ	3×2,5	5			

Инв. № подл. | Подпись и дата | Взам. инв. №

Привязан

Инв. №

ГИП	Михайлов	
Н. контр.	Антонова	
Нач. отд.	Окунев	
Гл. спец.	Воронеников	
Рук. гр.	Шаркава	
Ст. инж.	Ганик	
Ст. инж.	Шурыгина	

ТП 409-23-56.87 ЭМ1

Щебеночный завод по переработке однородных изверженных и метаморфических пород мощностью 700 тыс м³ в год

Главный корпус с железобетонным каркасом

Стадия	Лист	Листов
Р	105	

Кабельный журнал (продолжение)

Союзгипронеруд Ленинград

Копировал

Формат А2

Альбом 13

409-23-56.87

Типовой проект

Маркировка кабеля	Трасса: Начало	Трасса: Конец	Проход через трубу: Маркировка	Проход через трубу: Обозначение по стандарту	Проход через трубу: Длина, м	Протяжной ящик №	Кабель по проекту: Марка	Кабель по проекту: Количество кабелей, число и сечение жил, напряжение	Кабель по проекту: Длина, м	Кабель проложен: Марка	Кабель проложен: Количество кабелей, число и сечение жил, напряжение	Кабель проложен: Длина, м
		3 ЩСУ										
1К8-1	3ЩСУ пан 5	Конвейер 1К8		32	5		АВВГ	3×16+1×10	50			
1Т8-1	Двигатель 1К8	Тормоз 1Т8		25	5		АВВГ	3×2,5	10			
1Г3-1	3ЩСУ пан. 5	1Г3 КО		25	5		АВВГ	3×10+1×6	55			
1Г3-2	1Г3 КО	Грохот 1Г3		—	—		КРПТ	3×4+1×2,5	10			
1Г4-1	3ЩСУ пан. 5	1Г4 КО		25	5		АВВГ	3×10+1×6	35			
1Г4-2	1Г4 КО	Грохот 1Г4		—	—		КРПТ	3×4+1×2,5	5			
1Г5-1	3ЩСУ пан. 5	1Г5 КО		25	5		АВВГ	3×10+1×6	40			
1Г5-2	1Г5 КО	Грохот 1Г5		—	—		КРПТ	3×4+1×2,5	5			
1Щ7-1	1К7 КО	Щетка 1Щ7		25	5		АВВГ	3×2,5+1×1,5	5			
3С2	3ЩСУ пан. 5	3ЩСУ пан. 6		25	5		АВВГ	3×2,5+1×1,5	10			
1КШ1-1	3ЩСУ пан. 5	Кабина шумовибро-		25	5		АВВГ	3×2,5+1×1,5	80			
		пылезащитная 1КШ1										
		(пульт управлен.)										
1КШ2-2	3ЩСУ пан. 5	Кабина шумовибро-		25	5		АВВГ	3×2,5+1×1,5	60			
		пылезащитная 1КШ2										
		(пульт управления)										
1ЗМ2-1	3ЩСУ пан. 5	1ЗМ 2ВУ		32	5		АВВГ	3×16+1×10	10			
1ЗМ2-2	1ЗМ2ВУ	ЗРЩ пан. 1		25	5		АВВГ	3×4	10			
1ЗМ2-3	1ЗМ2-QS	3-1МК		25	5		АВВГ	3×4	10			
1ЗМ2-4	1ЗМ2-QS	Электромагнит 1ЗМ2		25	5		АВВГ	3×4	10			
							КРПТ	3×2,5	10			
1Щ8-1	1К8СК	Щетка 1Щ8		25	5		АВВГ	3×2,5+1×1,5	10			
1П2-1	3ЩСУ пан. 6	1П2 ШУ		25	5		АВВГ	3×4	65			
1П2-2А	1П2 ШУ	Питатель 1П2		—	—		КРПТ	3×2,5	10			
1П2-2Б	1П2 ШУ	Питатель 1П2		—	—		КРПТ	3×2,5	10			
1П3-1	3ЩСУ пан. 6	1П3 ШУ		25	5		АВВГ	3×4	60			
1П3-2А	1П3 ШУ	Питатель 1П3		—	—		КРПТ	3×2,5	10			
1П3-2Б	1П3 ШУ	Питатель 1П3		—	—		КРПТ	3×2,5	10			
1О5-1	3ЩСУ пан. 5	1О5Я		25	5		АВВГ	3×2,5+1×1,5	60			
1О5-2	1О5 Я	Таль поз. 1О5		25	5		АВВГ	3×2,5+1×1,5	20			
1В01-1	3ЩСУ пан. 6	1В01 ШУ		25	5		АВВГ	3×4	40			
1В01-1А	1В01 ШУ	Виброобезвожива-					КРПТ	3×2,5	10			
		тель 1В01										
1В01-1Б	1В01 ШУ	1В01					КРПТ	3×2,5	10			
1КЛ1-1А	3ЩСУ пан 6	1КЛ1 КО		25	5		АВВГ	3×2,5+1×1,5	45			
1КЛ1-1Б	3ЩСУ пан. 6	1КЛ1 КО		25	5		АВВГ	3×2,5+1×1,5	45			
1КЛ1-2А	1КЛ1 КО	Классификатор 1КЛ					КРПТ	3×1,5+1×1	10			
1КЛ1-2Б	1КЛ1 КО	1КЛ					КРПТ	3×1,5+1×1	10			

Маркировка кабеля	Трасса: Начало	Трасса: Конец	Проход через трубу: Маркировка	Проход через трубу: Обозначение по стандарту	Проход через трубу: Длина, м	Протяжной ящик №	Кабель по проекту: Марка	Кабель по проекту: Количество кабелей, число и сечение жил, напряжение	Кабель по проекту: Длина, м	Кабель проложен: Марка	Кабель проложен: Количество кабелей, число и сечение жил, напряжение	Кабель проложен: Длина, м
1ПС1	1ПС1	Двигатель подъема		25	5		АВВГ	3×2,5+1×1,5	10			
		спирали классифи-										
		катора 1ПС1										
1В18-1	1В18СК	Задвижка 1В18		25	5		АВВГ	3×2,5+1×1,5	10			
1В19-1	1В19СК	Задвижка 1В19		25	5		АВВГ	3×2,5+1×1,5	10			
		4 ЩСУ										
4ЩСУ-1А	п/ст ~ 380 В	4 ЩСУ пан. 1		—	—		АВВГ	3×120+1×35	65			
4ЩСУ-1Б	п/ст ~ 380 В	4 ЩСУ пан. 1		—	—		АВВГ	3×120+1×35	65			
4ЩСУ-1В	п/ст ~ 380 В	4 ЩСУ пан. 1		—	—		АВВГ	3×120+1×35	65			
4ЩСУ-2	4ЩСУ пан. 1	4 ЩСУ пан. 5		—	—		АВВГ	3×120+1×35	10			
4КУ-1	4ЩСУ пан. 2	Конденсаторная		—	—		АВВГ	3×120	10			
		установка 4КУ										
2Д3-1А	4ЩСУ пан. 3	2Д3ШУ		70	5		АВВГ	3×95+1×35	45			
2Д3-1Б	4ЩСУ пан 3	2Д3ШУ		70	5		АВВГ	3×95+1×35	45			
2Д3-2А	2Ш3ШУ	Дробилка 2Д3		70	5		АВВГ	3×95+1×35	15			
2Д3-2Б	2Ш3ШУ	Дробилка 2Д3		70	5		АВВГ	3×95+1×35	15			
2А4-1	4ЩСУ пан. 3	2А4КО		50	5		АВВГ	3×50+1×25	50			
2А4-2	2А4 КО	Вентилятор					КРПТ	3×16+1×10	10			
		аспирационной										
		системы 2А4										
4с1	4ЩСУ пан. 3	4ЩСУ пан. 4		—	—		АВВГ	3×35	10			

Привязан

Инв. № подл. | Подпись и дата | Взам. инв. №

Инв. №

ГИП	Михайлов	
Н. контр	Антонова	
Нач. отд.	Якунев	
Гл. спец.	Вороненков	
Рук. гр.	Шаркова	
Ст. инж.	Гоник	
Ст. инж	Шуршина	

ТП 409-23-56.87 ЭМ1

Щебеночный завод по переработке однородных изверженных и метаморфических пород мощностью 700 тыс м3 в год

Главный корпус с железобетонным каркасом

Стадия	Лист	Листов
Р	106	

Кабельный журнал (продолжение)

Союзгипронеруд Ленинград

Копировал

Формат А2

Альбом 13

409-23-56.87

Типовой проект

Маркировка кабеля	Трасса: Начало	Трасса: Конец	Проход через трубу: Маркировка	Проход через трубу: Обозначение по стандарту	Проход через трубу: Длина, м	Протяжной ящик №	Кабель по проекту: Марка	Кабель по проекту: Количество кабелей, число и сечение жил, напряжение	Кабель по проекту: Длина, м	Кабель проложен: Марка	Кабель проложен: Количество кабелей, число и сечение жил, напряжение	Кабель проложен: Длина, м
		4ЩСУ										
2Д3Г-1	4ЩСУ пан.3	2Д3ГШУ		25	5		АВВГ	3×4+1×2,5	45			
2Д3Г-2	2Д3ГШУ	Гидроагрегат 2Д3Г		25	5		АВВГ	3×4+1×2,5	15			
2Д3ШУС-1	4ЩСУ пан.3	2Д3ШУС (SF3)		25	5		АВВГ	3×10+1×6	45			
2Д3ШУС-2	2Д3ШУС (SF3)	2Д3ШУС (SF2)		25	5		АВВГ	3×2,5+1×1,5	20			
2Д3ШУС-3	Д3ШУС (SF2)	1Д3ШУС (SF1)		25	5		АВВГ	3×2,5+1×1,5	20			
2Д3ЕК1-1	2Д3ШУС	2Д3ЕК1		25	5		АВВГ	3×4+1×2,5	45			
2Д3М2-1	2Д3ШУС	2Д3М2		25	5		АВВГ	3×2,5+1×1,5	45			
2Д3М1-1	2Д3ШУС	2Д3М1		25	5		АВВГ	3×2,5+1×1,5	45			
2АЧП-1	4ЩСУ пан.3	2АЧШУ		25	5		АВВГ	3×4+1×2,5	30			
2АЧП-2	2АЧШУ	Пылеуловитель аспирационной системы 2АЧП					КРПТ	3×2,5+1×1,5	10			
2АЧП-3	2АЧШУ	Пылеуловитель 2АЧП					КРПТ	3×2,5+1×1,5	10			
2В16-1	2В16СК	Вентиль 2В16		25	5		АВВГ	3×2,5+1×1,5	5			
2В17-1	2В17СК	Вентиль 2В17		25	5		АВВГ	3×2,5+1×1,5	5			
2В13-1	2В13СК	Вентиль 2В13		25	5		АВВГ	3×2,5+1×1,5	5			
2В14-1	2В14СК	Вентиль 2В14		25	5		АВВГ	3×2,5+1×1,5	5			
2В15-1	2В15СК	Вентиль 2В15		25	5		АВВГ	3×2,5+1×1,5	5			
2К7-1	4ЩСУ пан.5	Конвейер 2К7		32	5		АВВГ	3×16+1×10	40			
2Т7-1	Двигатель 2К7	Тормоз 2Т7		25	5		АВВГ	3×2,5	5			
2К8-1	4ЩСУ пан.5	Конвейер 2К8		32	5		АВВГ	3×16+1×10	40			
2Т8-1	Двигатель 2К8	Тормоз 2Т8		25	5		АВВГ	3×2,5	5			
2Г3-1	4ЩСУ пан.5	2Г3КО		32	5		АВВГ	3×10+1×6	40			
2Г3-2	2Г3КО	Грохот 2Г3		—	—		КРПТ	3×4+1×2,5	10			
2Г4-1	4ЩСУ пан.5	2Г4КО		25	5		АВВГ	3×10+1×6	55			
2Г4-2	2Г4КО	Грохот 2Г4		—	—		КРПТ	3×4+1×2,5	10			
2Г5-1	4ЩСУ пан.5	2Г5КО		25	5		АВВГ	3×10+1×6	65			
2Г5-2	2Г5КО	Грохот 2Г5		—	—		КРПТ	3×4+1×2,5	10			
106-1	4ЩСУ пан.5	106		25	5		АВВГ	3×2,5+1×1,5	40			
106-2	106Я	Таль поз. 106		25	5		АВВГ	3×2,5+1×1,5	20			
2Щ7-1	2К7СК	Щетка 2Щ7		25	5		АВВГ	3×2,5+1×1,5	10			
4С2	4ЩСУ пан.5	4ЩСУ пан.6		25	5		АВВГ	3×2,5+1×1,5	10			
2КШ1-1	4ЩСУ пан.5	Кабина шумовибро-пылезащитная 2КШ1 (пульт управления)		25	5		АВВГ	3×2,5+1×1,5	60			
2КШ2-2	4ЩСУ пан.5	Кабина шумовибро-пылезащитная 2КШ2 (пульт управления)		25	5		АВВГ	3×2,5+1×1,5	55			

Маркировка кабеля	Трасса: Начало	Трасса: Конец	Проход через трубу: Маркировка	Проход через трубу: Обозначение по стандарту	Проход через трубу: Длина, м	Протяжной ящик №	Кабель по проекту: Марка	Кабель по проекту: Количество кабелей, число и сечение жил, напряжение	Кабель по проекту: Длина, м	Кабель проложен: Марка	Кабель проложен: Количество кабелей, число и сечение жил, напряжение	Кабель проложен: Длина, м
2ЭМ2-1	4ЩСУ пан.5	2ЭМ2ВУ		32	5		АВВГ	3×16+1×10	10			
2ЭМ2-2	2ЭМ2 ВУ	4 рщ пан.1		25	5		АВВГ	3×4	10			
2ЭМ2-3	2ЭМ2-QS	1МК		25	5		АВВГ	3×4	50			
2ЭМ2-4	2ЭМ2-QS	Электромагнит 2ЭМ2		25	5		АВВГ	3×4	10			
2Щ8-1	2К8СК	Щетка 2Щ8		25	5		АВВГ	3×2,5+1×1,5	10			
2П2-1	4ЩСУ пан.6	2П2ШУ		25	5		АВВГ	3×4	65			
2П2-2А	2П2ШУ	Питатель 2П2		—	—		КРПТ	3×2,5	10			
2П2-2Б	2П2ШУ	Питатель 2П2		—	—		КРПТ	3×2,5	10			
2П3-1	4ЩСУ пан.6	2П3ШУ		25	5		АВВГ	3×4	65			
2П3-2А	2П3ШУ	Питатель 2П3		—	—		КРПТ	3×2,5	10			
2П3-2Б	2П3ШУ	Питатель 2П3		—	—		КРПТ	3×2,5	10			
2В01-1	4ЩСУ пан.6	2В01ШУ		25	5		АВВГ	3×4	60			
2В01-1А	2В01ШУ	Виброобезвожи-ватель 2В01		—	—		КРПТ	3×2,5	10			
2В01-1Б	2В01ШУ	Виброобезвожи-ватель 2В01		—	—		КРПТ	3×2,5	10			
2КЛ1-1А	4ЩСУ пан.6	2КЛ1КО		25	5		АВВГ	3×2,5+1×1,5	60			
2КЛ1-1Б	4ЩСУ пан.6	2КЛ1КО		25	5		АВВГ	3×2,5+1×1,5	60			
2КЛ1-2А	2КЛ1КО	Классификатор 2КЛ		—	—		КРПТ	3×1,5+1×1	10			
2КЛ1-2Б	2КЛ1КО	Классификатор 2КЛ		—	—		КРПТ	3×1,5+1×1	10			
2ПС1	2ПС1СК	Подъем спирали классификатора 2ПС1		25	5		АВВГ	3×2,5+1×1,5	10			
2В18-1	2В18СК	Задвижка 2В18		25	5		АВВГ	3×2,5+1×1,5	5			
2В19-1	2В19СК	Задвижка 2В19		25	5		АВВГ	3×2,5+1×1,5	5			

Подпись и дата | Взам. инв. №

Инв. № подл.

Привязан

Инв. №

ГИП	Михайлов	
Н.контр	Антонова	
Нач.отд	Окунев	
Гл.спец.	Вороненков	
Рук.гр.	Шаркова	
Ст.инж.	Зоник	
Ст.инж.	Шурыгина	

ТП 409-23-56.87 ЭМ1

Щебеночный завод по переработке однородных изверженных и метаморфических пород мощностью 700 тыс м3 в год

Главный корпус с железобетонным каркасом

Кабельный журнал (продолжение)

Стадия	Лист	Листов
Р	107	

Союзгипронеруд Ленинград

Копировал

Формат А2

Маркировка кабеля	Трасса: Начало	Трасса: Конец	Проход через трубу: Маркировка	Проход через трубу: Обозначение по стандарту	Проход через трубу: Длина, м	Протяжной ящик №	Кабель по проекту: Марка	Кабель по проекту: Количество кабелей, число и сечение жил, напряжение	Кабель по проекту: Длина, м	Кабель проложен: Марка	Кабель проложен: Количество кабелей, число и сечение жил, напряжение	Кабель проложен: Длина, м
		5ЩСУ										
5ЩСУ-1	п/ст ~380В	5ЩСУ пан.1		—	—		АВВГ	3×95+1×35	65			
5КУ-1	5ЩСУ пан.2	Конденсаторная установка 5КУ		—	—		АВВГ	3×50	10			
А9-1	п/ст ~380В	А9 КО		25	5		АВВГ	3×10+1×6	50			
А9-2	А9 КО	Вентилятор аспирационной системы А9		—	—		КРПТ	3×4+1×2,5	10			
А10-1	5ЩСУ пан.2	А10 КО		32	5		АВВГ	3×25+1×16	75			
А10-2	А10 КО	Вентилятор аспирационной системы А10		—	—		КРПТ	3×10+1×6	10			
А8-1	5ЩСУ пан.2	А8 КО		32	5		АВВГ	3×25+1×16	90			
А8-2	А8 КО	Вентилятор аспирационной системы А8		—	—		КРПТ	3×10+1×6	10			
5С1	5ЩСУ пан.2	5ЩСУ пан.3		—	—		АВВГ	3×35	10			
А9П-1	5ЩСУ пан.3	А9 ШУ		25	5		АВВГ	3×4+1×2,5	50			
А9П-2	А9 ШУ	Пылеуловитель А9 П1		—	—		КРПТ	3×2,5+1×1,5	10			
А9П-3	А9 ШУ	Тоже А9 П2		—	—		КРПТ	3×2,5+1×1,5	10			
А10П-1	5ЩСУ пан.3	А10 ШУ		25	5		АВВГ	3×4+1×2,5	75			
А10П-2	А10 ШУ	Пылеуловитель А10 П1		—	—		КРПТ	3×2,5+1×1,5	10			
А10П-3	А1 ШУ	Тоже, А10 П2		—	—		КРПТ	3×2,5+1×1,5	10			
А8П-1	5ЩСУ пан.3	А8 ШУ		25	5		АВВГ	3×4+1×2,5	90			
А8П-2	А8 ШУ	Пылеуловитель А8 П1		—	—		КРПТ	3×2,5+1×1,5	10			
А8П-3	А8 ШУ	Тоже, А8 П2		—	—		КРПТ	3×2,5+1×1,5	10			
В9-1	В9 -СК	Вентиль В9		25	5		АВВГ	3×2,5+1×1,5	5			
В20-1	В20-СК	Вентиль В20		25	5		АВВГ	3×2,5+1×1,5	5			
В21-1	В21-СК	Вентиль В21		25	5		АВВГ	3×2,5+1×1,5	5			
3Н1-1	5ЩСУ пан.4	Насос 3Н1		25	5		АВВГ	3×4+1×2,5	60			
3Н2-1	5ЩСУ пан.4	Насос 3Н2		25	5		АВВГ	3×4+1×2,5	60			
4Н1-1	5ЩСУ пан.4	Насос 4Н1		25	5		АВВГ	3×4+1×2,5	85			
4Н2-1	5ЩСУ пан.4	Насос 4Н2		25	5		АВВГ	3×4+1×2,5	85			
3В10-1	3Н1-ПМ	Вентиль 3В10		25	5		АВВГ	3×2,5+1×1,5	5			
3В11-1	3Н1-ПМ	Вентиль 3В11		25	5		АВВГ	3×2,5+1×1,5	5			
3В12-1	3Н1-ПМ	Вентиль 3В12		25	5		АВВГ	3×2,5+1×1,5	5			
4В25-1	3Н1-ПМ	Вентиль 4В25		25	5		АВВГ	3×2,5+1×1,5	5			
В22-1	В22СК	Вентиль В22		25	5		АВВГ	3×2,5+1×1,5	5			
В23-1	В23СК	Вентиль В23		25	5		АВВГ	3×2,5+1×1,5	5			

Альбом 13

409-23-56.87

Типовой проект

Инв.№ подл. | Подпись и дата | Взам. инв.№

Привязан

Инв. №

ГИП	Михайлов	
Н.контр.	Антонова	
Нач.отд	Окунев	
Гл.спец.	Воронецков	
Рук.гр.	Шаркова	
Ст.инж.	Зоник	
Ст.инж.	Шурыгина	

ТП 409-23-56.87 ЭМ1

Щебеночный завод по переработке однородных изверженных и метаморфических пород мощностью 700 тыс. м³ в год

Главный корпус железобетонным каркасом

Стадия	Лист	Листов
Р	108	

Кабельный журнал (продолжение)

Союзгипронеруд Ленинград

Копировал

Формат А2

Альбом 13

409-23-56.87

Типовой проект

Маркировка кабеля	Трасса: Начало	Трасса: Конец	Проход через трубу: Маркировка	Проход через трубу: Обозначение по стандарту	Проход через трубу: Длина, м	Протяжной ящик №	Кабель по проекту: Марка	Кабель по проекту: Количество кабелей, число и сечение жил, напряжение	Кабель по проекту: Длина, м	Кабель проложен: Марка	Кабель проложен: Количество кабелей, число и сечение жил, напряжение	Кабель проложен: Длина, м
		1ЩВ1										
1ЩВ1-1А	1ЩСУ пан.4	1ЩВ1		—	—					Учтены на		
1ЩВ1-1Б	1ЩСУ пан.4	1ЩВ1		—	—					листе ЭМ1		102
ДІ-1М	1ЩВ1	Главный привод		70	5		АВВГ	3×120+1×35	75			
		дробилки										
		ДІ-1М										
ДІ-1М-3А	1ЩВ1	ДІ-1R2					АПВ	9(1×35)	90			
ДІ-1М-3Б	1ЩВ1	ДІ-1R2					АПВ	6(1×120)	60			
ДІ 1М-2	ДІ-1R2	Главный привод		70	5		АВВГ	3×120	75			
		дробилки ДІ-1М										
ДІ-2М-1	1ЩВ1	Вспомогатель		25	5		АВВГ	3×6+1×4	80			
		ный привод										
		дробилки ДІ-2М										
ДІ-3М-1	1ЩВ1	Маслонасос		25	5		АВВГ	3×2,5+1×1,5	85			
		ДІ-3М										
ДІ-4М-1	1ЩВ1	Маслонасос ДІ-4М		25	5		АВВГ	3×2,5+1×1,5	85			
ДІ-5М-1	1ЩВ1	Станция		25	5		АВВГ	3×2,5+1×1,5	80			
		густой										
		смазки ДІ-5М										
ДІ-6Н-1	1ЩВ1	Электронагре-		25	5		АВВГ	3×2,5+1×1,5	85			
		ватели										
		маслостойки										
		ника ДІ-6Н										
ДІ-8М-1	1ЩВ1	Устройство		25	5		АВВГ	2×2,5	80			
		регулировочное										
		выходной щели										
		ДІ-8М										

Маркировка кабеля	Трасса: Начало	Трасса: Конец	Проход через трубу: Маркировка	Проход через трубу: Обозначение по стандарту	Проход через трубу: Длина м	Протяжной ящик №	Кабель по проекту: Марка	Кабель по проекту: Количество кабелей, число и сечение жил, напряжение	Кабель по проекту: Длина, м	Кабель проложен: Марка	Кабель проложен: Количество кабелей, число и сечение жил, напряжение	Кабель проложен: Длина, м
		1РП										
1РП-1	1ЩСУ пан.4	1РП							Учтен на		листе ЭМ1	1-102
116-1	1РП	116 QS1		25	5		АВВГ	3×10+1×6	70			
116-2	116 QS1	116 QS2		25	5		АВВГ	3×10+1×6	35			
116-3	116 QS2	116 QS3		25	5		АВВГ	3×10+1×6	30			
116-4	116 QS1,2,3	Оборудование					КРПТ	3×4+1×2,5	10			
		для стыковки										
		конвейерных										
		лент 116										
115-1	1РП	115 QS1		32	5		АВВГ	3×16+1×10	50			
115-2	115 QS1	115 QS2		32	5		АВВГ	3×16+1×10	40			
115-3	115 QS2	115 QS3		32	5		АВВГ	3×16+1×10	25			
115-4	115 QS1,2,3	Оборудование					КРПТ	3×6+1×4	10			
		для стыковки										
		конвейерных										
		лент 115										
110-1	1РП	110 КО		25	5		АВВГ	3×2,5+1×1,5	10			
107-1	110 КО	107 КО		25	5		АВВГ	3×2,5+1×1,5	5			
108-1	107 КО	108 КМ		25	5		АВВГ	3×2,5+1×1,5	5			
109-1	108 КМ	Станок верти-		25	5		АВВГ	3×2,5+1×1,5	10			
		кально-сверлильный 109										
110-2	110 КО	Пресс 110		25	5		АВВГ	3×2,5+1×1,5	5			
107-2	107 КО	Станок точильно-		25	5		АВВГ	3×2,5+1×1,5	5			
		шлифовальный 107										
108-2	108 КМ	Агрегат вентиля-		25	5		АПРФ	3×2,5+1×1,5	5			
		ционный 108										
140-1	1РП	Пускатель		25	5		АВВГ	3×50+1×25	50			
140-2	Пускатель	Ковш 140					КРПТ	3×25+1×16	15			

Привязан

Инв. №

Подпись и дата | Взам. инв. № | Инв. № подл.

ГИП	Михайлов	
Н.контр.	Антонова	
Нач.отд	Окунев	
Гл.спец.	Вороненков	
Рук.гр.	Шаркова	
Ст.инж.	Гоник	
Ст.инж.	Шурыгина	

ТП 409-23-56.87 ЭМ1

Щебеночный завод по переработке обнародных изверженных и метаморфических пород мощностью 200 тыс м3 в год

Главный корпус с железобетонным каркасом

Кабельный журнал (продолжение)

Стадия	Лист	Листов
Р	109	

Союзгипронеруд Ленинград

Копировал

Формат А2

Альбом 13

409-23-56.87

Типовой проект

Маркировка кабеля	Трасса: Начало	Трасса: Конец	Проход через трубу: Маркировка	Проход через трубу: Обозначение по стандарту	Проход через трубу: Длина м	Проход через протяжной ящик №	Кабель по проекту: Марка	Кабель по проекту: Количество кабелей число и сечение жил напряжение	Кабель по проекту: Длина м	Кабель проложен: Марка	Кабель проложен: Количество кабелей, число и сечение жил напряжение	Кабель проложен: Длина м
		ЩСУП2										
ЩСУП2-1	ЩСУП3 пан.1 QS	ЩСУП2 пан.1					АВВГ	3х50+1х25	10			
Н8-1	ЩСУП2 пан.2	Насос Н8		50	5		АВВГ	3х50+1х2.5	65			
Н9-1	ЩСУП2 пан.2	Насос Н9		50	5		АВВГ	3х50+1х2.5	65			
ЩСУП3-3	ЩСУП2 пан.3	ЩСУП3 п.1					АВВГ	3х2.5+1х1.5	10			
В31-1	В31СК	Затвор В31		25	5		АВВГ	3х2.5+1х1.5	5			
В32-1	В31СК	Затвор В32		25	5		АВВГ	3х2.5+1х1.5	5			
В33-1	В31СК	Вентиль В33		25	5		АВВГ	3х2.5+1х1.5	5			
В34-1	В31СК	Вентиль В34		25	5		АВВГ	3х2.5+1х1.5	5			
		ЩСУП3										
ЩСУП3-1А	п/ст.~380В	ЩСУП3 QS					АВВГ	3х70+1х25	65			
ЩСУП3-1Б	п/ст ~ 380В	ЩСУП3 QS					АВВГ	3х70+1х25	65			
ЩСУП1-1А	ЩСУП3 QS п.1	ЩСУП1 пан.1		70	5		АВВГ	3х70+1х25	10			
ЩСУП1-1Б	ЩСУП3 QS п.1	ЩСУП1 пан.1		70	5		АВВГ	3х70+1х25	10			
ЩСУП2-1	ЩСУП3 QS п.1	ЩСУП2 пан.1		50	5		АВВГ	3х50+1х25	10			
ЩСУП3-2	ЩСУП3 п.1	ЩСУП1 пан.4					АВВГ	3х2.5+1х1.5	10			
ЩСУП3-3	ЩСУП3 п.1	ЩСУП2 пан.3					АВВГ	3х2.5+1х1.5	10			
Н6-1	ЩСУП3 пан.1	Насос Н6		25	5		АВВГ	3х2.5+1х1.5	80			
Н7-1	ЩСУП3 пан.1	Насос Н7		25	5		АВВГ	3х2.5+1х1.5	80			
В29-1	В29СК	Вентиль В29		25	5		АВВГ	3х2.5+1х1.5	5			
В30-1	В29СК	Вентиль В30		25	5		АВВГ	3х2.5+1х1.5	5			

Маркировка кабеля	Трасса: Начало	Трасса: Конец	Проход через трубу: Маркировка	Проход через трубу: Обозначение по стандарту	Проход через трубу: Длина м	Проход через протяжной ящик №	Кабель по проекту: Марка	Кабель по проекту: Количество кабелей, и число и сечение жил напряжение	Кабель по проекту: Длина м	Кабель проложен: Марка	Кабель проложен: Количество кабелей число и сечение жил напряжение	Кабель проложен: Длина м
		ЩСУП1										
ЩСУП1-1А	ЩСУП3 пан.1QS	ЩСУП1 пан.1					АВВГ	3х70+1х25	10			
ЩСУП1-1Б	ЩСУП3 пан1QS	ЩСУП1. пан.1					АВВГ	3х70+1х25	10			
Н4-1А	ЩСУП1 пан.2	Насос Н4		70	5		АВВГ	3х70+1х25	85			
Н4-1Б	ЩСУП1 пан.2	Насос Н4		70	5		АВВГ	3х70+1х25	85			
Н5-1А	ЩСУП1 пан.3	Насос Н5		70	5		АВВГ	3х70+1х25	85			
Н5-1Б	ЩСУП1 пан.3	Насос Н5		70	5		АВВГ	3х70+1х25	85			
ЩСУП3-2	ЩСУП1 пан.4	ЩСУП3 пан.1					АВВГ	3х2.5+1х1.5	10			
В28-1	В25СК	Вентиль В28		25	5		АВВГ	3х2.5+1х1.5	5			
В25-1	В25СК	Вентиль В25		25	5		АВВГ	3х2.5+1х1.5	5			
В26-1	В25СК	Вентиль В26		25	5		АВВГ	3х2.6+1х1.5	5			
В27-1	В25СК	Вентиль В27		25	5		АВВГ	3х2.5+1х1.5	5			

Инв.№ подл. | Подпись и дата | Взам.инв.№

Привязан

Инв №

ГИП	Михайлов	
Н.контр.	Антонова	
Нач.отд.	Окунев	
Гл.спец.	Вороненков	
Рук.гр.	Шаркова	
Ст.инж.	Шурыгина	
Ст.инж.	Лебедев	

ТП 409-23-56.87 ЭМ1

Щебеночный завод по переработке однородных изверженных и метаморфических пород мощностью 700 тыс. м³ в год.

Главный корпус с железобетонным каркасом

Стадия	Лист	Листов
Р	110	

Кабельный журнал (продолжение)

Союзгипронеруд Ленинград

копировал Горд

формат А2

Альбом 13

409-23-56.87

Типовой проект

Маркировка кабеля	Трасса: Начало	Трасса: Конец	Проход через: трубу: Маркировка	Проход через: трубу: Обозначение по стандарту	Проход через: трубу: Длина, м	Проход через: протяжной ящик N°	Кабель: по проекту: Марка	Кабель: по проекту: Количество кабелей, число и сечение жил, напряжение	Кабель: по проекту: Длина, м	Кабель: проложен: Марка	Кабель: проложен: Количество кабелей, число и сечение жил, напряжение	Кабель: проложен: Длина, м
П1-5	1ЩСУ п.3	П1ПМ		32	5		АКВВГ	14х2,5	80			
А1-5	1ЩСУ п.4	А1СК		25	5		АКВВГ	7х2,5	70			
А1п-5	1ЩСУ п.4	А1ШУ		25	5		АКВВГ	7х2,5	70			
А2-5	1ЩСУ п.4	А2СК		25	5		АКВВГ	7х2,5	85			
А2п-5	1ЩСУ п.4	А2ШУ		25	5		АКВВГ	7х2,5	85			
А3-5	1ЩСУ п.4	А3СК		25	5		АКВВГ	7х2,5	65			
А3п-5	1ЩСУ п.4	А3ШУ		25	5		АКВВГ	7х2,5	65			
В1-5	1ЩСУ п.5	В1СК		32	5		АКВВГ	14х2,5	70			
В2-5	1ЩСУ п.5	В2СК		32	5		АКВВГ	14х2,5	85			
В3-5	1ЩСУ п.5	В3СК		32	5		АКВВГ	14х2,5	65			
В4-5	1ЩСУ п.5	В4СК		32	5		АКВВГ	14х2,5	65			
Г1-5	1ЩСУ п.6	Г1СК		25	5		АКВВГ	7х2,5	75			
Г2-5	1ЩСУ п.6	Г2СК		25	5		АКВВГ	7х2,5	60			
К1-5	1ЩСУ п.6	К1СК		32	5		АКВВГ	14х2,5	75			
К2-5	1ЩСУ п.6	К2СК		32	5		АКВВГ	14х2,5	55			
К3-5	1ЩСУ п.6	К3СК		25	5		АКВВГ	10х2,5	80			
2П-5	1ЩСУ п.7	2ППМ		50	5		АКВВГ	37х2,5	50			
А5-5	2ЩСУ п.3	А5СК		25	5		АКВВГ	7х2,5	50			
А5п-5	2ЩСУ п.4	А5ШУ		25	5		АКВВГ	7х2,5	50			
А6-5	2ЩСУ п.3	А6СК		25	5		АКВВГ	7х2,5	30			
А6п-5	2ЩСУ п.4	А6ШУ		25	5		АКВВГ	7х2,5	30			
А7-5	2ЩСУ п.3	А7СК		25	5		АКВВГ	7х2,5	50			
А7п-5	2ЩСУ п.4	А7ШУ		25	5		АКВВГ	7х2,5	50			
В5-5	2ЩСУ п.4	В5СК		32	5		АКВВГ	14х2,5	50			
В6-5	2ЩСУ п.4	В6СК		32	5		АКВВГ	14х2,5	30			
В7-5	2ЩСУ п.4	В7СК		32	5		АКВВГ	14х2,5	50			
В8-5	2ЩСУ п.4	В8СК		32	5		АКВВГ	14х2,5	65			
В24-5	2ЩСУ п.4	В24СК		32	5		АКВВГ	14х2,5	60			
1Н-5	2ЩСУ п.4	1НПМ		32	5		АКВВГ	19х2,5	65			
В8-6	2ЩСУ п.4	НПД1		25	5		АКВВГ	10х2,5	80			
1Н1-5	2ЩСУ п.5	1Н1ПМ		40	5		АКВВГ	27х2,5	80			
1В10-5	2ЩСУ п.5	1Н1ПМ		32	5		АКВВГ	14х2,5	80			
1В11-5	2ЩСУ п.5	1Н1ПМ		32	5		АКВВГ	14х2,5	80			
1В12-5	2ЩСУ п.5	1Н1ПМ		32	5		АКВВГ	14х2,5	80			
2Н1-5	2ЩСУ п.6	2Н1ПМ		40	5		АКВВГ	27х2,5	55			
2В10-5	2ЩСУ п.6	2Н1ПМ		32	5		АКВВГ	14х2,5	55			
2В11-5	2ЩСУ п.6	2Н1ПМ		32	5		АКВВГ	14х2,5	55			
2В12-5	2ЩСУ п.6	2Н1ПМ		32	5		АКВВГ	14х2,5	55			
К4-5	2ЩСУ п.8	К4СК		32	5		АКВВГ	14х2,5	50			

Маркировка кабеля	Трасса: Начало	Трасса: Конец	Проход через: трубу: Маркировка	Проход через: трубу: Обозначение по стандарту	Проход через: трубу: Длина, м	Проход через: протяжной ящик N°	Кабель: по проекту: Марка	Кабель: по проекту: Количество кабелей, число и сечение жил, напряжение	Кабель: по проекту: Длина, м	Кабель: проложен: Марка	Кабель: проложен: Количество кабелей, число и сечение жил, напряжение	Кабель: проложен: Длина, м
К5-5	2ЩСУ п.8	К5СК		32	5		АКВВГ	14х2,5	60			
К6-5	2ЩСУ п.8	К6СК		32	5		АКВВГ	14х2,5	55			
К10-5	2ЩСУ п.8	К10СК		32	5		АКВВГ	14х2,5	55			
К9-5	2ЩСУ п.9	К9СК		32	5		АКВВГ	14х2,5	55			
1А4-5	3ЩСУ п.3	1А4СК		25	5		АКВВГ	7х2,5	30			
1А4п-5	3ЩСУ п.3	1А4ШУ		25	5		АКВВГ	7х2,5	30			
1В13-5	3ЩСУ п.4	1В13СК		32	5		АКВВГ	14х2,5	30			
1В14-5	3ЩСУ п.4	1В14СК		32	5		АКВВГ	14х2,5	30			
1В15-5	3ЩСУ п.4	1В15СК		32	5		АКВВГ	14х2,5	30			
1В16-5	3ЩСУ п.4	1В16СК		32	5		АКВВГ	14х2,5	60			
1В16-6	3ЩСУ п.4	НПД1		25	5		АКВВГ	10х2,5	80			
1В17-5	3ЩСУ п.4	1В17СК		32	5		АКВВГ	14х2,5	60			
1К7-5	3ЩСУ п.5	1К7СК		32	5		АКВВГ	14х2,5	50			
1К8-5	3ЩСУ п.5	1К8СК		32	5		АКВВГ	14х2,5	50			
1Г3-5	3ЩСУ п.5	1Г3СК		25	5		АКВВГ	7х2,5	55			
1Г4-5	3ЩСУ п.5	1Г4СК		25	5		АКВВГ	7х2,5	35			
1Г5-5	3ЩСУ п.5	1Г5СК		25	5		АКВВГ	7х2,5	40			
1КЛ1-5	3ЩСУ п.6	1КЛ1ПМ		32	5		АКВВГ	14х2,5	45			
1ПС1-5	3ЩСУ п.6	1КЛ1ПМ		32	5		АКВВГ	19х2,5	45			
1В18-5	3ЩСУ п.6	1В18СК		32	5		АКВВГ	14х2,5	50			
1В19-5	3ЩСУ п.6	1В19СК		32	5		АКВВГ	14х2,5	35			
2А4-5	4ЩСУ п.3	2А4СК		25	5		АКВВГ	7х2,5	50			
2А4п-5	4ЩСУ п.3	2А4ШУ		25	5		АКВВГ	7х2,5	50			

Инв.№ подл. | Подпись и дата | Взам.инв.№

Привязан:

Инв.№

ГИП	Михайлов	
Н.контр.	Антонова	
Нач.отд.	Окунев	
Гл.спец.	Вороненков	
Рук.гр.	Шаркова	
Ст.инж.	Бондур	
Ст.инж.	Лебедев	

ТП 409-23-56.87 ЭМ1

Шебеночный завод по переработке однородных осадочных и метаморфических пород мощностью 100 тыс. м3 в год

Главный корпус с железобетонным каркасом

Стадия	Лист	Листов
Р	111	

Кабельный журнал (продолжение)

Союзгипронеруд Ленинград

Копировал

Формат: А2

Альбом 13

Типовой проект 409-23-56.87

Маркировка кабеля	Трасса: Начало	Трасса: Конец	Проход через: трубу: Маркировка	Проход через: трубу: Обозначение по стандарту	Проход через: трубу: Длина, м	Проход через: протяжной ящик №	Кабель: по проекту: Марка	Кабель: по проекту: Количество кабелей, число и сечение жил, напряжение	Кабель: по проекту: Длина, м	Кабель: проложен: Марка	Кабель: проложен: Количество кабелей, число и сечение жил, напряжение	Кабель: проложен: Длина, м
2В13-5	4ЩСУ п.4	2В13СК		32	5		АКВВГ	14×2,5	50			
2В14-5	4ЩСУ п.4	2В14СК		32	5		АКВВГ	14×2,5	50			
2В15-5	4ЩСУ п.4	2В15СК		32	5		АКВВГ	14×2,5	50			
2В16-5	4ЩСУ п.4	2В16СК		32	5		АКВВГ	14×2,5	50			
2В16-6	4ЩСУ п.4	НП.D1					АКВВГ	10×2,5	80			
2В17-5	4ЩСУ п.4	2В17СК		32	5		АКВВГ	14×2,5	60			
2К7-5	4ЩСУ п.5	2К7СК		32	5		АКВВГ	14×2,5	40			
2К8-5	4ЩСУ п.5	2К8СК		32	5		АКВВГ	14×2,5	40			
2Г3-5	4ЩСУ п.5	2Г3СК		25	5		АКВВГ	7×2,5	40			
2Г4-5	4ЩСУ п.5	2Г4СК		25	5		АКВВГ	7×2,5	55			
2Г5-5	4ЩСУ п.5	2Г5СК		25	5		АКВВГ	7×2,5	65			
2КЛ1-5	4ЩСУ п.6	2КЛ1ПМ		32	5		АКВВГ	14×2,5	65			
2ПС1-5	4ЩСУ п.6	2КЛ1ПМ		32	5		АКВВГ	19×2,5	65			
2В18-5	4ЩСУ п.6	2В18СК		32	5		АКВВГ	14×2,5	55			
2В19-5	4ЩСУ п.6	2В19СК		32	5		АКВВГ	14×2,5	75			
А8-5	5ЩСУ п.2	А8СК		25	5		АКВВГ	7×2,5	90			
А9-5	5ЩСУ п.2	А9СК		25	5		АКВВГ	7×2,5	50			
А10-5	5ЩСУ п.2	А10СК		25	5		АКВВГ	7×2,5	75			
А8П-5	5ЩСУ п.3	А8ШУ		25	5		АКВВГ	7×2,5	90			
А9П-5	5ЩСУ п.3	А9ШУ		25	5		АКВВГ	7×2,5	50			
А10П-5	5ЩСУ п.3	А10ШУ		25	5		АКВВГ	7×2,5	75			
В9-5	5ЩСУ п.3	В9СК		32	5		АКВВГ	14×2,5	45			
В20-5	5ЩСУ п.3	В20СК		32	5		АКВВГ	14×2,5	50			
В21-5	5ЩСУ п.3	В21СК		32	5		АКВВГ	14×2,5	55			
В22-5	5ЩСУ п.4	В22СК		32	5		АКВВГ	14×2,5	80			
В23-5	5ЩСУ п.4	В23СК		32	5		АКВВГ	14×2,5	75			
ЗН1-5	5ЩСУ п.4	ЗН1ПМ		40	5		АКВВГ	27×2,5	60			
ЗВ10-5	5ЩСУ п.4	ЗН1ПМ		32	5		АКВВГ	14×2,5	60			
ЗВ11-5	5ЩСУ п.4	ЗН1ПМ		32	5		АКВВГ	14×2,5	60			
ЗВ12-5	5ЩСУ п.4	ЗН1ПМ		32	5		АКВВГ	14×2,5	60			
4Н1-5	5ЩСУ п.4	4Н1ПМ		40	5		АКВВГ	27×2,5	85			
4В25-5	5ЩСУ п.4	4Н1ПМ		32	5		АКВВГ	14×2,5	85			
В25-5	ЩСУ-П1 п.4	В25СК		32	5		АКВВГ	14×2,5	80			
В31-5	ЩСУ-П2 п.3	В31СК		32	5		АКВВГ	14×2,5	65			
В29-5	ЩСУ-П3 п.2	В29СК		25	5		АКВВГ	10×2,5	65			
1П2-5	1П2ШУ	ЗРЩ п.2		25	5		АКВВГ	10×2,5	65			
1П3-5	1П3ШУ	ЗРЩ п.2		25	5		АКВВГ	10×2,5	60			
1В01-5	1В01ШУ	ЗРЩ п.2		25	5		АКВВГ	10×2,5	60			
2П2-5	2П2ШУ	4РЩ п.2		25	5		АКВВГ	10×2,5	65			
2П3-5	2П3ШУ	4РЩ п.2		25	5		АКВВГ	10×2,5	65			
2В01-5	2В01ШУ	4РЩ п.2		25	5		АКВВГ	10×2,5	75			

Маркировка кабеля	Трасса: Начало	Трасса: Конец	Проход через: трубу: Маркировка	Проход через: трубу: Обозначение по стандарту	Проход через: трубу: Длина, м	Проход через: протяжной ящик №	Кабель: по проекту: Марка	Кабель: по проекту: Количество кабелей, число и сечение жил, напряжение	Кабель: по проекту: Длина, м	Кабель: проложен: Марка	Кабель: проложен: Количество кабелей, число и сечение жил, напряжение	Кабель: проложен: Длина, м
А1-8	А1СК	А1SB1		Р29			АКВВГ	4×2,5	2			
А1-9	А1СК	А1SA2		Р29			АКВВГ	4×2,5	2			
А2-8	А2СК	А2SB1		Р29			АКВВГ	4×2,5	2			
А2-9	А2СК	А2SA2		Р29			АКВВГ	4×2,5	2			
А3-8	А3СК	А3SB1		Р29			АКВВГ	4×2,5	2			
А3-9	А3СК	А3SA2		Р29			АКВВГ	4×2,5	2			
В1-8	В1СК	В1SB3		Р29			АКВВГ	7×2,5	2			
В1-11	В1СК	В1SQ		25*	5		АКВВГ	7×2,5	10			
В2-8	В2СК	В2SB3		Р29			АКВВГ	7×2,5	2			
В2-11	В2СК	В2SQ		25*	5		АКВВГ	7×2,5	10			
В3-8	В3СК	В3SB3		Р29			АКВВГ	7×2,5	2			
В3-11	В3СК	В3SQ		25*	5		АКВВГ	7×2,5	10			
В4-8	В4СК	В4SB3		Р29			АКВВГ	7×2,5	2			
В4-11	В4СК	В4SQ		25*	5		АКВВГ	7×2,5	10			
Г1-8	Г1СК	Г1SB1		Р29			АКВВГ	4×2,5	2			
Г1-9	Г1СК	Г1SA2		Р29			АКВВГ	4×2,5	2			
Г2-8	Г2СК	Г2SB1		Р29			АКВВГ	4×2,5	2			
Г2-9	Г2СК	Г2SA2		Р29			АКВВГ	4×2,5	2			
К1-8	К1СК	К1-3SB1		Р29			АКВВГ	7×2,5	2			
К1-9	К1СК	К1SA2		Р29			АКВВГ	4×2,5	2			
К1-10	К1СК	К1НА1		25	2		АКВВГ	4×2,5	10			
К1-12	К1СК	К1-1SQ1					АПВ	1×2,5				
К1-13	К1-1SQ1	К1-2SQ1					АПВ	1×2				
К1-14	К1-2SQ1	К1-2SQ2		25	30		АПВ	1×2,5	42			
К1-15	К1-2SQ2	К1-1SQ2					АПВ	1×2,5				
К1-16	К1-1SQ2	К1-1SB1					АПВ	1×2,5				
К1-17	К1СК	К1-1SB1					АПВ	1×2,5				
Щ1-8	К1СК	Щ1SB1		Р29			АКВВГ	4×2,5	2			

Инв.№ подл. | Подпись и дата | Взам.инв.№

Привязан:

Инв.№

ГИП	Михайлов	
Н.контр.	Антонова	
Нач.отд.	Окунев	
Гл.спец.	Вороненков	
Рук.гр.	Шаркова	
Ст.инж.	Бондур	
Ст.инж.	Лебедев	

ТП 409-23-56.87 ЭМ1

Щебеночный завод по переработке однородных изверженных и метаморфических пород мощностью 700 тыс. м³ в год

Главный корпус с железобетонным каркасом

Стадия	Лист	Листов
Р	112	

Кабельный журнал (продолжение)

Союзтипронефть, Ленинград

Копировал

Формат: А2

Альбом 13

Типовой проект 409-23-56.87

Маркировка кабеля	Трасса: Начало	Трасса: Конец	Проход через трубу: Маркировка	Проход через трубу: Обозначение по стандарту	Проход через трубу: Длина, м	Проход через трубу: протяжной ящик №	Кабель по проекту: Марка	Кабель по проекту: Количество кабелей, число и сечение жил, напряжение	Кабель по проекту: Длина, м	Кабель проложен: Марка	Кабель проложен: Количество кабелей, число и сечение жил, напряжение	Кабель проложен: Длина, м
Щ1-9	К1СК	Щ1 SA2		Р29			АКВВГ	4х2,5	2			
К2-8	К2СК	К2-3SB1		Р29			АКВВГ	7х2,5	2			
К2-9	К2СК	К2 SA2		Р29			АКВВГ	4х2,5	2			
К2-10	К2СК	К2 НА1		25	2		АКВВГ	4х2,5	10			
К2-12	К2СК	К2-1SQ1					АПВ	1х2,5				
К2-13	К2-1SQ1	К2-3SQ1					АПВ	1х2,5				
К2-14	К2-3SQ1	К2-3SQ2					АПВ	1х2,5				
К2-15	К2-3SQ2	К2-2SQ1					АПВ	1х2,5				
К2-16	К2-2SQ1	К2-2SQ2		25	55		АПВ	1х2,5	115			
К2-17	К2-2SQ2	К2-4SQ1					АПВ	1х2,5				
К2-18	К2-4SQ1	К2-1SQ2					АПВ	1х2,5				
К2-19	К2-1SQ2	К2-1SQ3					АПВ	1х2,5				
К2-20	К2-1SQ3	К2-1SQ4					АПВ	1х2,5				
К2-21	К2-1SQ4	К2-1SB1					АПВ	1х2,5				
К2-22	К2СК	К2-1SB1					АПВ	1х2,5				
К2-23	К2СК	К2-1SQ4		25	2		АКВВГ	4х2,5	20			
К2-81	К2СК	К2 SB		Р29			АКВВГ	4х2,5	2			
Щ2-8	К2СК	Щ2 SB1		Р29			АКВВГ	4х2,5	2			
Щ2-9	К2СК	Щ2 SA2		Р29			АКВВГ	4х2,5	2			
К3-8	К3СК	К3-3SB1		Р29			АКВВГ	7х2,5	2			
К3-9	К3СК	К3 SA2		Р29			АКВВГ	4х2,5	2			
К3-10	К3СК	К3 НА1		25	2		АКВВГ	4х2,5	10			
К3-12	К3СК	К3-1SQ1					АПВ	1х2,5				
К3-13	К3-1SQ1	К3-3SQ1					АПВ	1х2,5				
К3-14	К3-3SQ1	К3-3SQ2					АПВ	1х2,5				
К3-15	К3-3SQ2	К3-2SQ1					АПВ	1х2,5				
К3-16	К3-2SQ1	К3-2SQ2		25	50		АПВ	1х2,5	115			
К3-17	К3-2SQ2	К3-1SQ2					АПВ	1х2,5				
К3-18	К3-1SQ2	К3-1SQ3					АПВ	1х2,5				
К3-19	К3-1SQ3	К3-1SQ4					АПВ	1х2,5				
К3-20	К3-1SQ4	К3-1SB1					АПВ	1х2,5				
К3-21	К3СК	К3-1SB1					АПВ	1х2,5				
2П-8	2ППМ	2ПSB9		25	2		АКВВГ	4х2,5	2			
2П1-8	2ППМ	2П1SB1		25	2		АКВВГ	4х2,5	2			
2П2-8	2ППМ	2П2SB2		25	2		АКВВГ	4х2,5	2			
23-8	2ППМ	23 SB4		25	2		АКВВГ	7х2,5	5			
2П-15	2ППМ	Пост пожарной сигнализации		25	5		АКВВГ	7х2,5	решается при привязке			
2П-16	2ППМ	2ПSК1		25	2		АКВВГ	4х2,5	10			
2П-17	2ППМ	2ПМ3		25	2		АКВВГ	4х2,5	10			
3-8	3ШУ	3SB3		25	2		АКВВГ	4х2,5	10			
4-8	3ШУ	4SB3		25	2		АКВВГ	4х2,5	5			

Маркировка кабеля	Трасса: Начало	Трасса: Конец	Проход через трубу: Маркировка	Проход через трубу: Обозначение по стандарту	Проход через трубу: Длина, м	Проход через трубу: протяжной ящик №	Кабель по проекту: Марка	Кабель по проекту: Количество кабелей, число и сечение жил, напряжение	Кабель по проекту: Длина, м	Кабель проложен: Марка	Кабель проложен: Количество кабелей, число и сечение жил, напряжение	Кабель проложен: Длина, м
А1п-4Б	А1ШУ	А1п-ВН1					АКВВГ	4х2,5	10			
А1п-4Б	А1ШУ	А1п-VА1					АКВВГ	4х2,5	10			
А2п-4Б	А2ШУ	А2п-ВН1					АКВВГ	4х2,5	10			
А2п-4Б	А2ШУ	А2п-VА1					АКВВГ	4х2,5	10			
А3п1-4Б	А3ШУ	А3п-1ВН1					АКВВГ	4х2,5	10			
А3п2-4Б	А3ШУ	А3п-2ВН1					АКВВГ	4х2,5	10			
А3п1-4Б	А3ШУ	А3п-1VА1					АКВВГ	4х2,5	10			
А3п2-4Б	А3ШУ	А3п-2VА1					АКВВГ	4х2,5	10			
А5-8	А5СК	А5SB1		Р29			АКВВГ	4х2,5	2			
А5-9	А5СК	А5SA2		Р29			АКВВГ	4х2,5	2			
А6-8	А6СК	А6SB1		Р29			АКВВГ	4х2,5	2			
А6-9	А6СК	А6SA2		Р29			АКВВГ	4х2,5	2			
А7-8	А7СК	А7SB1		Р29			АКВВГ	4х2,5	2			
А7-9	А7СК	А7SA2		Р29			АКВВГ	4х2,5	2			
В5-8	В5СК	В5SB3		Р29			АКВВГ	7х2,5	2			
В5-11	В5СК	В5SQ		25*	5		АКВВГ	7х2,5	2			
В6-8	В6СК	В6SB3		Р29			АКВВГ	7х2,5	2			
В6-11	В6СК	В6SQ		25*	5		АКВВГ	7х2,5	10			
В7-8	В7СК	В7SB3		Р29			АКВВГ	7х2,5	2			
В7-11	В7СК	В7SQ		25*	5		АКВВГ	7х2,5	10			
В8-8	В8СК	В8SB3		Р29			АКВВГ	7х2,5	2			
В8-11	В8СК	В8SQ		25*	5		АКВВГ	7х2,5	10			
В24-8	В24СК	В24SB3		Р29			АКВВГ	7х2,5	2			
В24-11	В24СК	В24SQ		25*	5		АКВВГ	7х2,5	10			
1Н-44	1НПМ	1НВН1		25	5		АКВВГ	7х2,5	10			
1Н-45	1НВН1	к датчикам 1НВН1		25*	5		АКВВГ	4х2,5	10			
2Н-44	1НПМ	1НВН2		25	5		АКВВГ	7х2,5	10			
2Н-45	1НВН2	к датчикам 1НВН2		25*	5		АКВВГ	4х2,5	10			

Инв.№ подл. | Подпись и дата | Взам.инв.№

Привязан:

Инв.№

ГИП	Михайлов	
Н.контр	Антонова	
Нач.отд	Окунев	
Гл.спец	Воронченков	
Рук.гр.	Шаркова	
Ст.инж.	Бандур	
Ст.инж	Лебедев	

ТП 409-23-56.87 ЭМ1

Щебеночный завод по переработке однородных изверженных и метаморфических пород мощностью 700 тыс м³ в год

Главный корпус с железобетонным каркасом

Стадия	Лист	Листов
Р	113	

Кабельный журнал (продолжение)

Союзгипроцветмет Ленинград

Копировал

Формат А2

Альбом 13

409-23-56.87

Типовой проект

Маркировка кабеля	Трасса: Начало	Трасса: Конец	Проход через трубу: Маркировка	Проход через трубу: Обозначение по стандарту	Проход через трубу: Длина, м	Проход через трубу: протяжной ящик №	Кабель по проекту: Марка	Кабель по проекту: Количество кабелей, число и сечение жил, напряжение	Кабель по проекту: Длина, м	Кабель проложен: Марка	Кабель проложен: Количество кабелей, число и сечение жил, напряжение	Кабель проложен: Длина, м
1Н1-45	1Н1ПМ	к датчикам 1Н1ВН1		25*	5		АКВВГ	4х2,5	10			
1В10-11	1Н1ПМ	1В10 SQ		25*	5		АКВВГ	7х2,5	10			
1В11-11	1Н1ПМ	1В11 SQ		25*	5		АКВВГ	7х2,5	10			
1В12-11	1Н1ПМ	1В12 SQ		25*	5		АКВВГ	7х2,5	10			
2Н1-45	2Н1ПМ	к датчикам 2Н1ВН1		25*	5		АКВВГ	4х2,5	10			
2В10-11	2Н1ПМ	2В10 SQ		25*	5		АКВВГ	7х2,5	10			
2В11-11	2Н1ПМ	2В11 SQ		25*	5		АКВВГ	7х2,5	10			
2В12-11	2Н1ПМ	2В12 SQ		25*	5		АКВВГ	7х2,5	10			
К4-8	К4СК	К4-3SB1		Р29			АКВВГ	7х2,5	2			
К4-9	К4СК	К4 SA2		Р29			АКВВГ	4х2,5	2			
К4-10	К4СК	К4 НА1		25	2		АКВВГ	4х2,5	10			
К4-12	К4СК	К4-1SQ1					АПВ	1х2,5				
К4-13	К4-1SQ1	К4-2SQ1					АПВ	1х2,5				
К4-14	К4-2SQ1	К4-2SQ2					АПВ	1х2,5				
К4-15	К4-2SQ2	К4-1SQ2		25	25		АПВ	1х2,5	70			
К4-16	К4-1SQ2	К4-1SB1					АПВ	1х2,5				
К4-17	К4 СК	К4-1SB1					АПВ	1х2,5				
Щ4-8	К4 СК	Щ4SB1		Р29			АКВВГ	4х2,5	2			
Щ4-9	К4 СК	Щ4SA2		Р29			АКВВГ	4х2,5	2			
К5-8	К5СК	К5-3SB1		Р29			АКВВГ	7х2,5	2			
К5-9	К5СК	К5 SA2		Р29			АКВВГ	4х2,5	2			
К5-10	К5СК	К5 НА1		25	2		АКВВГ	4х2,5	10			
К5-12	К5 СК	К5-1SQ1					АПВ	1х2,5				
К5-13	К5-1SQ1	К5-3SQ1					АПВ	1х2,5				
К5-14	К5-3SQ1	К5-3SQ2					АПВ	1х2,5				
К5-15	К5-3SQ2	К5-2SQ1					АПВ	1х2,5				
К5-16	К5-2SQ1	К5-2SQ2					АПВ	1х2,5				
К5-17	К5-2SQ2	К5-3SQ3					АПВ	1х2,5				
К5-18	К5-3SQ3	К5-3SQ4		>25	60		АПВ	1х2,5	>130			
К5-19	К5-3SQ4	К5-1SQ2					АПВ	1х2,5				
К5-20	К5-1SQ2	К5-1SQ3					АПВ	1х2,5				
К5-21	К5-1SQ3	К5-1SQ4					АПВ	1х2,5				
К5-22	К5-1SQ4	К5-1SB1					АПВ	1х2,5				
К5-23	К5СК	К5-1SB1					АПВ	1х2,5				
Щ5-8	К5 СК	Щ5 SB1		Р29			АКВВГ	4х2,5	2			
Щ5-9	К5 СК	Щ5 SA2		Р29			АКВВГ	4х2,5	2			
К6-8	К6 СК	К6-3SB1		Р29			АКВВГ	7х2,5	2			
К6-9	К6 СК	К6 SA2		Р29			АКВВГ	4х2,5	2			
К6-10	К6 СК	К6 НА1		25	2		АКВВГ	4х2,5	10			
К6-12	К6 СК	К6-1SQ1					АПВ	1х2,5				
К6-13	К6-1SQ1	К6-2SQ1					АПВ	1х2,5				
К6-14	К6-2SQ1	К6-2SQ2		>25	30		АПВ	1х2,5	45			
К6-15	К6-2SQ2	К6-1SQ2					АПВ	1х2,5				
К6-16	К6-1SQ2	К6-1SB1					АПВ	1х2,5				
К6-17	К6 СК	К6-1SB1					АПВ	1х2,5				
Щ6-8	К6 СК	Щ6 SB1		Р29			АКВВГ	4х2,5	2			
Щ6-9	К6 СК	Щ6 SA2		Р29			АКВВГ	4х2,5	2			
К10-8	К10 СК	К10-3SB1		Р29			АКВВГ	7х2,5	10			
К10-9	К10 СК	К10 SA2		Р29			АКВВГ	4х2,5	2			
К10-10	К10 СК	К10 НА1		25	2		АКВВГ	4х2,5	10			
К10-12	К10 СК	К10-1SQ1					АПВ	1х2,5				
К10-13	К10-1SQ1	К10-2SQ1					АПВ	1х2,5				
К10-14	К10-2SQ1	К10-2SQ2					АПВ	1х2,5				
К10-15	К10-2SQ2	К10-1SQ3					АПВ	1х2,5				
К10-16	К10-1SQ3	К10-1SQ2		25	40		АПВ	1х2,5	75			
К10-17	К10-1SQ2	К10-1SQ4					АПВ	1х2,5				
К10-18	К10-1SQ4	К10-1SB1					АПВ	1х2,5				
К10-19	К10 СК	К10-1SB1					АПВ	1х2,5				
Щ10-8	К10 СК	К10 SB1		Р29			АКВВГ	4х2,5	2			
Щ10-9	К10 СК	К10 SA2		Р29			АКВВГ	4х2,5	2			
К9-8	К9 СК	К9-3SB1		Р29			АКВВГ	7х2,5	2			
К9-9	К9 СК	К9 SA2		Р29			АКВВГ	4х2,5	2			
К9-10	К9 СК	К9 НА1		25	2		АКВВГ	4х2,5	10			

Инв. № подл. | Подпись и дата | Взам. инв. №

Привязан:

Инв. №

ГИП	Михайлов	
Н.контр.	Антонова	
Нач.отд.	Окунев	
Гл.спец.	Воронеков	
Рук.гр.	Шаркова	
Ст.инж.	Бондур	
Ст.инж.	Лебедев	

ТП 409-23-56.87 ЭМ1

Щебеночный завод по переработке однородных изверженных и метаморфических пород мощностью 700 тыс. м³ в год

Главный корпус с железобетонным каркасом

Стадия	Лист	Листов
Р	114	

Кабельный журнал (продолжение)

Союзгипронеруд Ленинград

Копировал

Формат А2

Альбом 13

409-23-56.87

Типовой проект

Маркировка кабеля	Трасса: Начало	Трасса: Конец	Проход через трубу: маркировка	Проход через трубу: обозначение по стандарту	Проход через трубу: Длина, м	Проход через протяжной ящик №	Кабель по проекту: Марка	Кабель по проекту: Количество кабелей, число и сечение жил, напряжение	Кабель по проекту: Длина, м	Кабель проложен: Марка	Кабель проложен: Количество кабелей, число и сечение жил, напряжение	Кабель проложен: Длина, м
К9-12	К9 СК	К9-1SQ1					АПВ	1×2,5				
К9-13	К9-1SQ1	К9-2SQ1					АПВ	1×2,5				
К9-14	К9-2SQ1	К9-2SQ2		25	30		АПВ	1×2,5				
К9-15	К9-2SQ2	К9-1SQ2					АПВ	1×2,5	85			
К9-16	К9-1SQ2	К9-1SB1					АПВ	1×2,5				
К9-17	К9 СК	К9-1SB1					АПВ	1×2,5				
Щ9-8	К9 СК	Щ9-SB1		Р29			АКВВГ	4×2,5	2			
Щ9-9	К9 СК	Щ9 SA2		Р29			АКВВГ	4×2,5	2			
А5п-45	А5ШУ	А5п-ВН1					АКВВГ	4×2,5	10			
А5п-46	А5 ШУ	А5п-VA1					АКВВГ	4×2,5	10			
А6п-45	А6 ШУ	А6п-ВН1					АКВВГ	4×2,5	10			
А6п-46	А6 ШУ	А6п-VA1					АКВВГ	4×2,5	10			
А7п-45	А7ШУ	А7п-ВН1					АКВВГ	4×2,5	10			
А7п-46	А7 ШУ	А7п-VA1					АКВВГ	4×2,5	10			
1А4-8	1А4СК	1А4SB1		Р29			АКВВГ	4×2,5	2			
1А4-9	1А4СК	1А4SA2		Р29			АКВВГ	4×2,5	2			
1В13-8	1В13 СК	1В13SB3		Р29			АКВВГ	7×2,5	2			
1В13-11	1В13СК	1В13SQ		25*	5		АКВВГ	7×2,5	10			
1В14-8	1В14СК	1В14SB3		Р29			АКВВГ	7×2,5	2			
1В14-11	1В14СК	1В14SQ		25*	5		АКВВГ	7×2,5	10			
1В15-8	1В15СК	1В15SB3		Р29			АКВВГ	7×2,5	2			
1В15-11	1В15СК	1В15SQ		25*	5		АКВВГ	7×2,5	10			
1В16-8	1В16СК	1В16SB3		Р29			АКВВГ	7×2,5	2			
1В16-11	1В16СК	1В16SQ		25*	5		АКВВГ	7×2,5	10			
1В17-8	1В17СК	1В17SB3		Р29			АКВВГ	7×2,5	2			
1В17-11	1В17СК	1В17SQ		25*	5		АКВВГ	7×2,5	10			
1Г3-8	1Г3СК	1Г3SB1		Р29			АКВВГ	4×2,5	2			
1Г3-9	1Г3СК	1Г3SA2		Р29			АКВВГ	4×2,5	2			
1Г4-8	1Г4СК	1Г4SB1		Р29			АКВВГ	4×2,5	2			
1Г4-9	1Г4СК	1Г4SA2		Р29			АКВВГ	4×2,5	2			
1Г5-8	1Г5СК	1Г5SB1		Р29			АКВВГ	4×2,5	2			
1Г5-9	1Г5СК	1Г5SA2		Р29			АКВВГ	4×2,5	2			
1К7-8	1К7СК	1К7-3SB1		Р29			АКВВГ	7×2,5	2			
1К7-9	1К7СК	1К7 3А2		Р29			АКВВГ	4×2,5	2			
1К7-10	1К7СК	1К7НА1		25	2		АКВВГ	4×2,5	10			
1К7-12	1К7СК	1К7-1SQ1					АПВ	1×2,5				
1К7-13	1К7-1SQ1	1К7-3SQ1					АПВ	1×2,5				
1К7-14	1К7-3SQ1	1К7-3SQ2		25	50		АПВ	1×2,5	130			
1К7-15	1К7-3SQ2	1К7-2SQ1					АПВ	1×2,5				
1К7-16	1К7-2SQ1	1К7-2SQ2					АПВ	1×2,5				
1К7-17	1К7-2SQ2	1К7-1SQ2					АПВ	1×2,5				

Маркировка кабеля	Трасса: Начало	Трасса: Конец	Проход через трубу: маркировка	Проход через трубу: обозначение по стандарту	Проход через трубу: Длина, м	Проход через протяжной ящик №	Кабель по проекту: Марка	Кабель по проекту: Количество кабелей, число и сечение жил, напряжение	Кабель по проекту: Длина, м	Кабель проложен: Марка	Кабель проложен: Количество кабелей, число и сечение жил, напряжение	Кабель проложен: Длина, м
1К7-18	1К7-1SQ2	1К7-1SQ3					АПВ	1×2,5				
1К7-19	1К7-1SQ3	1К7-1SQ4					АПВ	1×2,5				
1К7-20	1К7-1SQ4	1К7-1SB1					АПВ	1×2,5				
1К7-21	1К7СК	1К7-1SB1					АПВ	1×2,5				
1Щ7-8	1К7СК	1Щ7 SB1		Р29			АКВВГ	4×2,5	2			
1Щ7-9	1К7СК	1Щ7 3А2		Р29			АКВВГ	4×2,5	2			
1К8-8	1К8 СК	1К8-3SB1		Р29			АКВВГ	7×2,5	2			
1К8-9	1К8 СК	1К8 3А2		Р29			АКВВГ	4×2,5	2			
1К8-10	1К8 СК	1К8 НА1		25	2		АКВВГ	4×2,5	10			
1К8-12	1К8 СК	1К8-1SQ1					АПВ	1×2,5				
1К8-13	1К8-1SQ1	1К8-2SQ1					АПВ	1×2,5				
1К8-14	1К8-2SQ1	1К8-2SQ2					АПВ	1×2,5	115			
1К8-15	1К8-2SQ2	1К8-1SQ2		25	40		АПВ	1×2,5				
1К8-16	1К8-1SQ2	1К8-1SQ3					АПВ	1×2,5				
1К8-17	1К8-1SQ3	1К8-1SQ4					АПВ	1×2,5				
1К8-18	1К8-1SQ4	1К8-1SB1					АПВ	1×2,5				
1К8-19	1К8 СК	1К8-1SB1					АПВ	1×2,5				
1Щ8-8	1К8 СК	1Щ8 3В1		Р29			АКВВГ	4×2,5	2			
1Щ8-9	1К8 СК	1Щ8 3А2		Р29			АКВВГ	4×2,5	2			
1ПС1-8	1КЛ1ПМ	1ПС1-3SB1		Р29			АКВВГ	7×2,5	2			
1ПС1-9	1КЛ1ПМ	1ПС1 3А2		Р29			АКВВГ	4×2,5	2			
1ПС1-7	1КЛ1ПМ	1ПС1SQ1		25	5		АКВВГ	7×2,5	2			
1ПС1-11	1КЛ1ПМ	1ПС1SQ2		25	5		АКВВГ	7×2,5	2			
1В18-8	1В18СК	1В18SB3		Р29			АКВВГ	7×2,5	2			
1В18-11	1В18СК	1В18SQ		25	5*		АКВВГ	7×2,5	10			
1В19-8	1В19СК	1В19SB3		Р29			АКВВГ	7×2,5	2			
1В19-11	1В19СК	1В19SQ		25	5*		АКВВГ	7×2,5	10			

Привязан:

Инв.№

ГИП	Михайлов	
Н.контр	Антонова	
Начотд	Окунев	
Гл спец	Сороченков	
Рук. гр.	Шоркова	
Ст.инж.	Бондур	
Ст.инж	Лебедев	

ТП 409-23-56.87 ЭМ1

Шереночный завод по переработке однородных изверженных и метаморфических пород мощностью 700 тыс. м3 в год

Главный корпус с железобетонным каркасом

Стадия	Лист	Листов
Р	115	

Кабельный журнал (продолжение)

Союзгипрострой Ленинград

Копировал:

Формат: А2

Инв.№ подл. | Подпись и дата | Взам.инв.№

Альбом 13

409-23-56.87

Типовой проект

Маркировка кабеля	Трасса: Начало	Трасса: Конец	Проход через трубу: Маркировка	Проход через трубу: Обозначение по стандарту	Проход через трубу: Длина, м	Проход через протяжной ящик №	Кабель по проекту: Марка	Кабель по проекту: Количество кабелей, число и сечение жил, напряжение	Кабель по проекту: Длина, м	Кабель проложен: Марка	Кабель проложен: Количество кабелей, число и сечение жил, напряжение	Кабель проложен: Длина, м
1А4п1-45	1А4ШУ	1А4п-1ВН1					АКВВГ	4×2,5	10			
1А4п2-45	1А4ШУ	1А4п-2ВН1					АКВВГ	4×2,5	10			
1А4п1-46	1А4ШУ	1А4п-1VА1					АКВВГ	4×2,5	10			
1А4п2-46	1А4ШУ	1А4п-2VА1					АКВВГ	4×2,5	10			
2А4-8	2А4СК	2А4SВ1		Р29	1		АКВВГ	4×2,5	2			
2А4-9	2А4СК	2А4SА2		Р29	1		АКВВГ	4×2,5	2			
2В13-8	2В13СК	2В13SВ3		Р29	1		АКВВГ	7×2,5	2			
2В13-11	2В13СК	2В13SQ		25*	5		АКВВГ	7×2,5	10			
2В14-8	2В14СК	2В14SВ3		Р29	1		АКВВГ	7×2,5	2			
2В14-11	2В14СК	2В14SQ		25*	5		АКВВГ	7×2,5	10			
2В15-8	2В15СК	2В15SВ3		Р29	1		АКВВГ	7×2,5	2			
2В15-11	2В15СК	2В15SQ		25*	5		АКВВГ	7×2,5	10			
2В16-8	2В16СК	2В16SВ3		Р29	1		АКВВГ	7×2,5	2			
2В16-11	2В16СК	2В16SQ		25*	5		АКВВГ	7×2,5	10			
2В17-8	2В17СК	2В17SВ3		Р29	1		АКВВГ	7×2,5	2			
2В17-11	2В17СК	2В17SQ		25*	5		АКВВГ	7×2,5	10			
2Г3-8	2Г3СК	2Г3SВ1		Р29	1		АКВВГ	4×2,5	2			
2Г3-9	2Г3СК	2Г3SА2		Р29	1		АКВВГ	4×2,5	10			
2Г4-8	2Г4СК	2Г4SВ1		Р29	1		АКВВГ	4×2,5	2			
2Г4-9	2Г4СК	2Г4SА2		Р29	1		АКВВГ	4×2,5	2			
2Г5-8	2Г5СК	2Г5SВ1		Р29	1		АКВВГ	4×2,5	2			
2Г5-9	2Г5СК	2Г5SА2		Р29	1		АКВВГ	4×2,5	2			
2К7-8	2К7СК	2К7-3SВ1		Р29	1		АКВВГ	7×2,5	2			
2К7-9	2К7СК	2К7SА2		Р29	1		АКВВГ	4×2,5	2			
2К7-10	2К7СК	2К7НА1		25	2		АКВВГ	4×2,5	10			
2К7-12	2К7СК	2К7-1SQ1					АПВ	1×2,5				
2К7-13	2К7-1SQ1	2К7-3SQ1					АПВ	1×2,5				
2К7-14	2К7-3SQ1	2К7-3SQ2					АПВ	1×2,5				
2К7-15	2К7-3SQ2	2К7-2SQ1		25	50		АПВ	1×2,5	125			
2К7-16	2К7-2SQ1	2К7-2SQ2					АПВ	1×2,5				
2К7-17	2К7-2SQ2	2К7-1SQ2					АПВ	1×2,5				
2К7-18	2К7-1SQ2	2К7-1SQ3					АПВ	1×2,5				
2К7-19	2К7-1SQ3	2К7-1SQ4					АПВ	1×2,5				
2К7-20	2К7-1SQ4	2К7-1SВ1					АПВ	1×2,5				
2К7-21	2К7СК	2К7-1SВ1					АПВ	1×2,5				
2Щ7-8	2К7СК	2Щ7SВ1		Р29	1		АКВВГ	4×2,5	2			
2Щ7-9	2К7СК	2Щ7SА2		Р29	1		АКВВГ	4×2,5	2			
2К8-8	2К8СК	2К8-3SВ1		Р29	1		АКВВГ	7×2,5	2			
2К8-9	2К8СК	2К8SА2		Р29	1		АКВВГ	4×2,5	2			
2К8-10	2К8СК	2К8НА1		25	2		АКВВГ	4×2,5	10			

Маркировка кабеля	Трасса: Начало	Трасса: Конец	Проход через трубу: Маркировка	Проход через трубу: Обозначение по стандарту	Проход через трубу: Длина, м	Проход через протяжной ящик №	Кабель по проекту: Марка	Кабель по проекту: Количество кабелей, число и сечение жил, напряжение	Кабель по проекту: Длина, м	Кабель проложен: Марка	Кабель проложен: Количество кабелей, число и сечение жил, напряжение	Кабель проложен: Длина, м
2К8-12	2К8СК	2К8-1SQ1					АПВ	1×2,5				
2К8-13	2К8-1SQ1	2К8-2SQ1					АПВ	1×2,5				
2К8-14	2К8-2SQ1	2К8-2SQ2					АПВ	1×2,5				
2К8-15	2К8-2SQ2	2К8-1SQ2		25	40		АПВ	1×2,5	115			
2К8-16	2К8-1SQ2	2К8-1SQ3					АПВ	1×2,5				
2К8-17	2К8-1SQ3	2К8-1SQ4					АПВ	1×2,5				
2К8-18	2К8-1SQ4	2К8-1SВ1					АПВ	1×2,5				
2К8-19	2К8СК	2К8-1SВ1					АПВ	1×2,5				
2Щ8-8	2К8СК	2Щ8SВ1		Р29	1		АКВВГ	4×2,5	2			
2Щ8-9	2К8СК	2Щ8SА2		Р29	1		АКВВГ	4×2,5	2			
2ПС1-8	2КЛ1ПМ	2ПС1-3SВ1		Р29	1		АКВВГ	7×2,5	2			
2ПС1-9	2КЛ1ПМ	2ПС1SА2		Р29	1		АКВВГ	4×2,5	2			
2ПС1-7	2КЛ1ПМ	2ПС1SQ1		25	5		АКВВГ	7×2,5	5			
2ПС1-71	2КЛ1ПМ	2ПС1SQ2		25	5		АКВВГ	7×2,5	5			
2В18-8	2В18СК	2В18SВ3		Р29	1		АКВВГ	7×2,5	2			
2В18-11	2В18СК	2В18SQ		25	5*		АКВВГ	7×2,5	10			
2В19-8	2В19СК	2В19SВ3		Р29	1		АКВВГ	7×2,5	2			
2В19-11	2В19СК	2В19SQ		25	5*		АКВВГ	7×2,5	10			
2А4п1-45	2А4ШУ	2А4п-1ВН1					АКВВГ	4×2,5	10			
2А4п2-45	2А4ШУ	2А4п-2ВН1					АКВВГ	4×2,5	10			
2А4п1-46	2А4ШУ	2А4п-1VА1					АКВВГ	4×2,5	10			
2А4п2-46	2А4ШУ	2А4п-2VА1					АКВВГ	4×2,5	10			
А8-8	А8СК	А8SВ1		Р29	1		АКВВГ	4×2,5	2			
А8-9	А8СК	А8SА2		Р29	1		АКВВГ	4×2,5	2			
А9-8	А9СК	А9SВ1		Р29	1		АКВВГ	4×2,5	2			
А9-9	А9СК	А9SА2		Р29	1		АКВВГ	4×2,5	2			
А10-8	А10СК	А10SВ1		Р29	1		АКВВГ	4×2,5	2			
А10-9	А10СК	А10SА2		Р29	1		АКВВГ	4×2,5	2			

Инв.№подл. | Подпись и дата | Взам.инв.№

Привязан:

Инв.№

ГИП	Михайлов	
Н.контр.	Антонова	
Нач.отд.	Окунев	
Гл.спец.	Вороненков	
Рук.гр.	Шаркова	
Ст.инж.	Бандур	
Ст.инж.	Лебедев	

ТП 409-23-56.87 ЭМ1

Шедяночный завод по переработке однородных изверженных и метаморфических пород мощностью 700 тыс. м³ в год

Главный корпус с железобетонным каркасом

Стадия	Лист	Листов
Р	116	

Кабельный журнал (продолжение)

Союзгипронеруд, Ленинград

Копировал:

Формат: А2

Альбом 13

409-23-56.87

Типовой проект

Маркировка кабеля	Трасса: Начало	Трасса: Конец	Проход через: трубу: Маркировка	Проход через: трубу: Обозначение по стандарту	Проход через: трубу: Длина, м	Проход через: протяжной ящик №	Кабель: по проекту: Марка	Кабель: по проекту: Количество кабелей, число и сечение жил, напряжение	Кабель: по проекту: Длина, м	Кабель: проложен: Марка	Кабель: проложен: Количество кабелей, число и сечение жил, напряжение	Кабель: проложен: Длина, м
В9-8	В9СК	В9SB3		Р29	1		АКВВГ	7×2,5	2			
В9-11	В9СК	В9SQ		25*	5		АКВВГ	7×2,5	10			
В20-8	В20СК	В20SB3		Р29	1		АКВВГ	7×2,5	2			
В20-11	В20СК	В20SQ		25*	5		АКВВГ	7×2,5	10			
В21-8	В21СК	В21SB3		Р29	1		АКВВГ	7×2,5	2			
В21-11	В21СК	В21SQ		25*	5		АКВВГ	7×2,5	10			
В22-8	В22СК	В22SB3		Р29	1		АКВВГ	7×2,5	2			
В22-11	В22СК	В22SQ		25*	5		АКВВГ	7×2,5	10			
В23-8	В23СК	В23SB3		Р29	1		АКВВГ	7×2,5	2			
В23-11	В23СК	В23SQ		25*	5		АКВВГ	7×2,5	10			
ЗН1-45	ЗН1ПМ	к датчикам ЗН1 ВН1		25*	5		АКВВГ	4×2,5	10			
ЗВ10-11	ЗН1ПМ	ЗВ10SQ		25*	5		АКВВГ	7×2,5	10			
ЗВ11-11	ЗН1ПМ	ЗВ11SQ		25*	5		АКВВГ	7×2,5	10			
ЗВ12-11	ЗН1ПМ	ЗВ12SQ		25*	5		АКВВГ	7×2,5	10			
4Н1-45	4Н1ПМ	к датчикам 4Н1 ВН1		25*	5		АКВВГ	4×2,5	10			
4В25-11	4Н1ПМ	4В25SQ		25*	5		АКВВГ	7×2,5	10			
А8п1-45	А8ШУ	А8п-1ВН1					АКВВГ	4×2,5	10			
А8п2-45	А8ШУ	А8п-2ВН1					АКВВГ	4×2,5	10			
А8п1-46	А8ШУ	А8п-1VA1					АКВВГ	4×2,5	10			
А8п2-46	А8ШУ	А8п-2VA1					АКВВГ	4×2,5	10			
А9п-45	А9ШУ	А9п-ВН1					АКВВГ	4×2,5	10			
А9п-46	А9ШУ	А9п-VA1					АКВВГ	4×2,5	10			
А10п1-45	А10ШУ	А10п-1ВН1					АКВВГ	4×2,5	10			
А10п2-45	А10ШУ	А10п-2ВН1					АКВВГ	4×2,5	10			
А10п1-46	А10ШУ	А10п-1VA1					АКВВГ	4×2,5	10			
А10п2-46	А10ШУ	А10п-2VA1					АКВВГ	4×2,5	10			
Н4-8	ЩОП	Н4SB1		25*	25		АКВВГ	4×2,5	25			
Н4-9	ЩОП	Н4SA2		25*	25		АКВВГ	4×2,5	25			
Н4-44	ЩОП	ВН1		25*	25		АКВВГ	4×2,5	25			
Н4-45	ВН1	к электродам ВН1		25*	10		АКВВГ	4×2,5	10			
Н4-47	ЩОП	Н4ВР1		25*	25		КВВГ	4×1	25			
Н4-48	ЩОП	Н4ВР2		25*	25		КВВГ	4×1	25			
Н5-8	ЩОП	Н5SB1		25*	20		АКВВГ	4×2,5	20			
Н5-9	ЩОП	Н5SA2		25*	20		АКВВГ	4×2,5	20			
Н5-47	ЩОП	Н5ВР1		25*	20		КВВГ	4×1	20			
Н5-48	ЩОП	Н5ВР2		25*	20		КВВГ	4×1	20			
Н6-8	ЩОП	Н6SB1		25*	25		АКВВГ	4×2,5	25			
Н6-9	ЩОП	Н6SA2		25*	25		АКВВГ	4×2,5	25			
Н7-8	ЩОП	Н7SB1		25*	25		АКВВГ	4×2,5	25			
Н7-9	ЩОП	Н7SA2		25*	25		АКВВГ	4×2,5	25			
Н8-8	ЩОП	Н8SB1		25*	10		АКВВГ	4×2,5	10			
Н8-9	ЩОП	Н8SA2		25*	10		АКВВГ	4×2,5	10			
Н8-47	ЩОП	Н8ВР1		25*	10		КВВГ	4×1	10			
Н8-48	ЩОП	Н8ВР2		25*	10		КВВГ	4×1	10			
Н9-8	ЩОП	Н9SB1		25*	10		АКВВГ	4×2,5	10			
Н9-9	ЩОП	Н9SA2		25*	10		АКВВГ	4×2,5	10			
Н9-47	ЩОП	Н9ВР1		25*	10		КВВГ	4×1	10			
Н9-48	ЩОП	Н9ВР2		25*	10		КВВГ	4×1	10			
В25-8	ЩОП	В25SB1		25*	25		АКВВГ	7×2,5	25			
В25-11	ЩОП	В25SQ		25*	25		АКВВГ	10×2,5	25			
В26-8	ЩОП	В26SB1		25*	20		АКВВГ	7×2,5	20			
В26-11	ЩОП	В26SQ		25*	20		АКВВГ	10×2,5	20			
В27-8	ЩОП	В27SB1		25*	30		АКВВГ	7×2,5	30			
В27-11	ЩОП	В27SQ		25*	30		АКВВГ	7×2,5	30			
В28-8	ЩОП	В28SB1		25*	25		АКВВГ	7×2,5	25			
В28-11	ЩОП	В28SQ		25	25		АКВВГ	7×2,5	25			
В29-8	ЩОП	В29SB1		25*	15		АКВВГ	7×2,5	15			
В29-11	ЩОП	В29SQ		25*	15		АКВВГ	7×2,5	15			
В30-8	ЩОП	В30SB1		25*	15		АКВВГ	7×2,5	15			
В30-11	ЩОП	В30SQ		25*	15		АКВВГ	7×2,5	15			
В30-44	ЩОП	ВН2		25*	30		АКВВГ	7×2,5	30			
В30-45	ВН2	к электродам ВН2		25*	10		АКВВГ	4×2,5	10			
В31-8	ЩОП	В31SB1		25*	15		АКВВГ	7×2,5	15			
В31-11	ЩОП	В31SQ		25*	15		АКВВГ	10×2,5	15			
В32-8	ЩОП	В32SB1		25*	15		АКВВГ	7×2,5	15			
В32-11	ЩОП	В32SQ		25*	15		АКВВГ	10×2,5	15			
В33-8	ЩОП	В33SB1		25*	10		АКВВГ	7×2,5	10			
В33-11	ЩОП	В33SQ		25*	10		АКВВГ	7×2,5	10			

Инв. № подл. | Подпись и дата | Взам. инв. №

Привязан:

Инв. №

ГИП	Микайлов	
Н.контр.	Антонова	
Начотд.	Окунев	
Гл.спец.	Пороменков	
Рук.гр.	Шаркова	
Стинж.	Бандур	
Стинж.	Лебедев	

ТП 409-23-56.87 ЭМ1

Шевченковский завод по переработке однородных изверженных и метаморфических пород мощностью 700 тыс. м³ в год

Главный корпус с железобетонным каркасом

Стадия	Лист	Листов
Р	117	

Кабельный журнал (продолжение)

Союзгипронеруд, Ленинград

Копировал:

Формат: А2

Маркировка кабеля	Трасса: Начало	Трасса: Конец	Проход через трубу: Маркировка	Проход через трубу: Обозначение по стандарту	Проход через трубу: Длина м	Проход через протяжной ящик №	Кабель по проекту: Марка	Кабель по проекту: Количество кабелей, число и сечение жил, напряжение	Кабель по проекту: Длина м	Кабель проложен: Марка	Кабель проложен: Количество кабелей, число и сечение жил, напряжение	Кабель проложен: Длина м
В34-8	ЩОП	В34SВ1		25*	10		АКВВГ	7х2.5	10			
В34-11	ЩОП	В34SВ		25*	10		АКВВГ	7х2.5	10			
4П-5	4ПШУ	4ПШДУ		32	5		АКВВГ	19х2.5	75			
4П-8	4ПШУ	4ПSВ3		25	5		АКВВГ	4х2.5	10			
4П-11	4ПШУ	4ПSК1		25	5		АКВВГ	4х2.5	10			
4П-12	4ПШУ	4ПМ2		25	5		АКВВГ	4х2.5	10			
9П-5	9ПШУ	9ПШДУ		32	5		АКВВГ	19х2.5	80			
9П-8	9ПШУ	9ПSВ3		25	5		АКВВГ	4х2.5	10			
9П-11	9ПШУ	9ПSК1		25	5		АКВВГ	4х2.5	10			
9П-12	9ПШУ	9ПМ2		25	5		АКВВГ	4х2.5	10			
1П-5	1П ЩУП	1ПЩР		32	5		АКВВГ	14х2.5	15			
1П-6	1П ЩУП	пульт НПДП		32	5		АКВВГ	14х2.5	85			
1П-81	1П ЩУП	Кноп. пост SB3		Р29	1		АКВВГ	4х2.5	2			
1П-82	1П ЩУП	Кноп. пост SB4		Р29	1		АКВВГ	4х2.5	2			
1П-17	1П ЩУП	Исполн. механизм М2		32	5		АКВВГ	14х2.5	10			
3П-5	3ПЩУП	3ПЩР		32	5		АКВВГ	14х2.5	15			
3П-6	3ПЩУП	пульт НПДП		32	5		АКВВГ	14х2.5	75			
3П-81	3ПЩУП	Кноп. пост SB3		Р29	1		АКВВГ	4х2.5	2			
3П-82	3ПЩУП	Кноп. пост SB4		Р29	1		АКВВГ	4х2.5	2			
3П-17	3П ЩУП	Исполн. механизм М2		32	5		АКВВГ	14х2.5	10			
		Дробилка D1										
D1-2	1ЩD1	D1-5КВ2		25	5		АКВВГ	4х2.5	70			
D1-3	1ЩD1	D1-СК2		32	5		АКВВГ	14х2.5	65			
D1-5	1ЩD1	D1-5КВ1		25	5		АКВВГ	4х2.5	70			
D1-6	1ЩD1	1ШD1		50	5		АКВВГ	37х2.5	90			
D1-51	1ЩD1	1ШD1		50	5		АКВВГ	37х2.5	90			
D1-7	1ЩD1	D1-13Б		25	5		АКВВГ	4х2.5	75			
D1-8	1ЩD1	D1-1Я		32	5		АКВВГ	14х2.5	75			
D1-9	1ЩD1	D1-6ТМ		25	5		КВВГ	4х1	70			
D1-11	1ЩD1	D1-3РПЛ		25	5		АКВВГ	4х2.5	70			
D1-12	1ЩD1	1ЩП п.1		25	5		АКВВГ	4х2.5	15			
D1-14	1ЩD1	D1-3РД1		25	5		АКВВГ	4х2.5	70			
D1-15	1ЩD1	D1-2КВ		25	5		АКВВГ	4х2.5	85			
D1-16	1ЩD1	D1-6ТР1		25	5		КВВГ	4х1	70			
D1-18	1ЩD1	D1-6ТР		25	5		КВВГ	4х1	70			

Маркировка кабеля	Трасса: Начало	Трасса: Конец	Проход через трубу: Маркировка	Проход через трубу: Обозначение по стандарту	Проход через трубу: Длина м	Проход через протяжной ящик №	Кабель по проекту: Марка	Кабель по проекту: Количество кабелей, число и сечение жил, напряжение	Кабель по проекту: Длина м	Кабель проложен: Марка	Кабель проложен: Количество кабелей, число и сечение жил, напряжен.	Кабель проложен: Длина м
D1-23	1ЩD1	D1-3РД2		25	3		АКВВГ	4х2.5	70			
D1-30	1ШD1	D1-1Я		25	3		АКВВГ	4х2.5	75			
D1-31	1ШD1	D1-7ТС3		25	3		КВВГ	4х1	70			
D1-32	1ЩD1	D1-7ТС2		25	3		КВВГ	4х1	85			
D1-33	1ШD1	D1-7ТС1		25	3		КВВГ	4х1	80			
D1-36	1ШD1	D1-3РПЛ		25	3		АКВВГ	4х2.5	70			
D1-37	1ШD1	D1-3РД2		25	3		АКВВГ	4х2.5	70			
D1-39	1ЩD1	D1СК1		32	3		АКВВГ	14х2.5	65			
D1-40	1ЩD1	1ЩСУ п.6		25	3		АКВВГ	4х2.5	15			
D1-41	D1-6ТР	D1-6ТР1		25	3		ПРГ	1х1	5			
D1-42	D1-3РД2	D1-3РПЛ		25	3		ПРГ	1х1	5			
3-8	D1СК1	D1-3КН		25	3		АКВВГ	4х2.5	20			
3-91	D1СК1	D1-3В1		25	3		АКВВГ	7х2.5	20			
3-92	D1СК1	D1-3В2		25	3		АКВВГ	10х2.5	20			
4-8	D1СК1	D1-4КН		25	3		АКВВГ	4х2.5	20			
5-8	D1СК2	D1-5КН		25	3		АКВВГ	4х2.5	20			
5-91	D1СК2	D1-5В1		25	3		АКВВГ	7х2.5	20			
6-8	D1СК2	D1-6КН		25	3		АКВВГ	4х2.5	20			
6-91	D1СК2	D1-6В1		25	3		АКВВГ	7х2.5	20			

Альбом 13

409-23-56.87

Типовой проект

Инв.№подл. | Подпись и дата | Взам.инв.№

Привязан

Инв.№

ГИП	Михайлова	
Н.конт.	Антонова	
Нач.отд	Овчинев	
Гл.спец.	Воронеков	
Рук.гр.	Шаркова	
Ст.инж.	Шурыгина	
ст.инж.	Лебедев	

ТП 409-23-56.87 ЭМ1

Шлюзовочный завод по переработке однородных изверженных и метаморфических пород мощностью 700 тыс. т/з в год

Главный корпус с железобетонным каркасом

Стадия	Лист	Листов
Р	118	

Кабельный журнал (продолжение)

Союзгипронеруд, Ленинград

Копировал: Гор-

Формат А2

Альбом 13

409-23-56.87

Типовой проект

Маркировка кабеля	Трасса: Начало	Трасса: Конец	Проход через: трубу: Маркировка	Проход через: трубу: Обозначение по стандарту	Проход через: трубу: Длина, м	Проход через: протяжной ящик	Кабель: по проекту: Марка	Кабель: по проекту: Количество кабелей, число и сечение жил, напряжение	Кабель: по проекту: Длина, м	Кабель: проложен: Марка	Кабель: проложен: Количество кабелей, число и сечение жил, напряжение	Кабель: проложен: Длина, м
		Дробилка Д2										
Д2-6	Д2ШУС	Д2СК		25	5		АКВВГ	10×2,5	35			
Д2-7	Д2ШУС	Д2SL1		25	5		КВВГ	4×1	25			
Д2-8	Д2ШУС	Д2SL2		25	5		ПРГ	1×1	25			
Д2-9	Д2ШУС	Д2SK		25	5		КВВГ	4×1	25			
Д2-10	Д2SL1	Д2SL2		25	5		ПРГ	1×1	5			
Д2-11	Д2SL2	Д2SK		25	5		ПРГ	1×1	5			
Д2-12	Д2ШУД	Д2SB5		25	5		АКВВГ	4×2,5	10			
Д2-13	Д2ШУД	Д2ВР		25	5		КВВГ	4×1	10			
Д2-14	Д2ШУД	Д2ШУГ		25	5		АКВВГ	4×2,5	10			
Д2-15	Д2ШУД	Д2SB3		25	5		АКВВГ	4×2,5	10			
Д2-16	Д2ШУД	Д2SL		25	5		КВВГ	4×1	10			
Д2-17	Д2ШУД	Д2ШУС		25	5		АКВВГ	10×2,5	10			
Д2-18	Д2ШУД	Д2ШКТ		25	5		АКВВГ	7×2,5	25			
Д2-19	Д2ШКТ	Д2R1		25	5		КВВГ	4×1	25			
Д2-20	Д2ШКТ	Д2R2		25	5		КВВГ	4×1	25			
Д2-21	Д2ШКТ	Д2R3		25	5		КВВГ	4×1	25			
Д2-22	Д2ШКТ	Д2R4		25	5		КВВГ	4×1	25			
Д2-23	Д2ШКТ	Д2R5		25	5		КВВГ	4×1	25			
Д2-24	Д2ШКТ	Д2R6		25	5		КВВГ	4×1	20			
Д2-25	Д2ШКТ	Д2R7		25	5		КВВГ	4×1	20			
Д2-26	Д2ШКТ	Д2R8		25	5		КВВГ	4×1	20			
Д2-27	Д2СК	Д2SB7		25	5		АКВВГ	4×2,5	5			
Д2-28	Д2СК	Д2SB4		25	5		АКВВГ	4×2,5	5			
Д2-29	Д2СК	Д2SB6		25	5		АКВВГ	4×2,5	5			
Д2-30	Д2ШУГ	Д2ПМУ		25	5		АКВВГ	7×2,5	10			
Д2-31	Д2ШУГ	Д2SP		25	5		КВВГ	4×1	25			
		Дробилка 1Д3										
1Д3-6	1Д3ШУС	1Д3СК		25	5		АКВВГ	10×2,5	35			
1Д3-7	1Д3ШУС	1Д3SL1		25	5		КВВГ	4×1	25			
1Д3-8	1Д3ШУС	1Д3SL2		25	5		ПРГ	1×1	25			
1Д3-9	1Д3ШУС	1Д3SK		25	5		КВВГ	4×1	25			
1Д3-10	1Д3SL1	1Д3SL2		25	5		ПРГ	1×1	5			
1Д3-11	1Д3SL2	1Д3SK		25	5		ПРГ	1×1	5			
1Д3-12	1Д3ШУД	1Д3SB5		25	5		АКВВГ	4×2,5	10			
1Д3-13	1Д3ШУД	1Д3ВР		25	5		КВВГ	4×1	10			
1Д3-14	1Д3ШУД	1Д3ШУГ		25	5		АКВВГ	4×2,5	10			
1Д3-15	1Д3ШУД	1Д3SB3		25	5		АКВВГ	4×2,5	10			
1Д3-16	1Д3ШУД	1Д3SL		25	5		КВВГ	4×1	10			

Маркировка кабеля	Трасса: Начало	Трасса: Конец	Проход через: трубу: Маркировка	Проход через: трубу: Обозначение по стандарту	Проход через: трубу: Длина, м	Проход через: протяжной ящик №	Кабель: по проекту: Марка	Кабель: по проекту: Количество кабелей, число и сечение жил, напряжение	Кабель: по проекту: Длина, м	Кабель: проложен: Марка	Кабель: проложен: Количество кабелей, число и сечение жил, напряжение	Кабель: проложен: Длина, м
1Д3-17	1Д3ШУД	1Д3ШУС		25	5		АКВВГ	10×2,5	10			
1Д3-18	1Д3ШУД	1Д3ШКТ		25	5		АКВВГ	7×2,5	25			
1Д3-19	1Д3ШКТ	1Д3R1		25	5		КВВГ	4×1	25			
1Д3-20	1Д3ШКТ	1Д3R2		25	5		КВВГ	4×1	25			
1Д3-21	1Д3ШКТ	1Д3R3		25	5		КВВГ	4×1	25			
1Д3-22	1Д3ШКТ	1Д3R4		25	5		КВВГ	4×1	25			
1Д3-23	1Д3ШКТ	1Д3R5		25	5		КВВГ	4×1	25			
1Д3-24	1Д3ШКТ	1Д3R6		25	5		КВВГ	4×1	15			
1Д3-25	1Д3ШКТ	1Д3R7		25	5		КВВГ	4×1	15			
1Д3-26	1Д3ШКТ	1Д3R8		25	5		КВВГ	4×1	15			
1Д3-27	1Д3СК	1Д3SB7		25	5		АКВВГ	4×2,5	5			
1Д3-28	1Д3СК	1Д3SB4		25	5		АКВВГ	4×2,5	5			
1Д3-29	1Д3СК	1Д3SB6		25	5		АКВВГ	4×2,5	5			
1Д3-30	1Д3ШУГ	1Д3ПМУ		25	5		АКВВГ	7×2,5	10			
1Д3-31	1Д3ШУГ	1Д3SP		25	5		КВВГ	4×1	25			

Инв.№ подл. | Подпись и дата | Взам.инв.№

Привязан:

Инв.№

ГИП	Михайлов	
Н.контр.	Антонова	
Нач.отд.	Окунев	
Гл.спец.	Бороненков	
Рук.гр.	Шаркова	
Ст.инж.	Бондур	
Ст.инж.	Федеров	

ТП 409-23-56.87 ЭМ1

Щелеточный завод по переработке однородных изверженных и метаморфических пород мощностью 700 тыс. м³ в год

Главный корпус с железобетонным каркасом

Стадия	Лист	Листов
Р	119	

Кабельный журнал (продолжение)

Союзгипронеруд Ленинград

Копировал

Формат А2

Альбом 13

409-23-56.87

Типовой проект

Маркировка кабеля	Трасса: Начало	Трасса: Конец	Проход через трубу: Маркировка	Проход через трубу: Обозначение по стандарту	Проход через трубу: Длина, м	Проход через протяжной ящик №	Кабель по проекту: Марка	Кабель по проекту: Количество кабелей, число и сечение жил, напряжение	Кабель по проекту: Длина, м	Кабель проложен: Марка	Кабель проложен: Количество кабелей, число и сечение жил, напряжение	Кабель проложен: Длина, м
		Дробилка 2Д3										
2Д3-6	2Д3 ЩУС	2Д3СК		25	5		АКВВГ	10×2,5	35			
2Д3-7	2Д3 ЩУС	2Д3SL1		25	5		КВВГ	4×1	25			
2Д3-8	2Д3 ЩУС	2Д3SL2		25	5		ПРГ	1×1	25			
2Д3-9	2Д3 ЩУС	2Д3SK		25	5		КВВГ	4×1	25			
2Д3-10	2Д3 SL1	2Д3SL2		25	5		ПРГ	1×1	5			
2Д3-11	2Д3 SL2	2Д3SK		25	5		ПРГ	1×1	5			
2Д3-12	2Д3 ШУД	2Д3SB5		25	5		АКВВГ	4×2,5	10			
2Д3-13	2Д3 ШУД	2Д3ВР		25	5		КВВГ	4×1	10			
2Д3-14	2Д3 ШУД	2Д3ШУГ		25	5		АКВВГ	4×2,5	10			
2Д3-15	2Д3 ШУД	2Д3SB3		25	5		АКВВГ	4×2,5	10			
2Д3-16	2Д3 ШУД	2Д3SL		25	5		КВВГ	4×1	10			
2Д3-17	2Д3 ШУД	2Д3ШУС		25	5		АКВВГ	10×2,5	10			
2Д3-18	2Д3 ШУД	2Д3ШКТ		25	5		АКВВГ	7×2,5	25			
2Д3-19	2Д3 ШКТ	2Д3R1		25	5		КВВГ	4×1	25			
2Д3-20	2Д3 ШКТ	2Д3R2		25	5		КВВГ	4×1	25			
2Д3-21	2Д3 ШКТ	2Д3R3		25	5		КВВГ	4×1	25			
2Д3-22	2Д3 ШКТ	2Д3R4		25	5		КВВГ	4×1	25			
2Д3-23	2Д3 ШКТ	2Д3R5		25	5		КВВГ	4×1	25			
2Д3-24	2Д3 ШКТ	2Д3R6		25	5		КВВГ	4×1	15			
2Д3-25	2Д3 ШКТ	2Д3R7		25	5		КВВГ	4×1	15			
2Д3-26	2Д3 ШКТ	2Д3R8		25	5		КВВГ	4×1	15			
2Д3-27	2Д3 СК	2Д3SB7		25	5		АКВВГ	4×2,5	5			
2Д3-28	2Д3 СК	2Д3SB4		25	5		АКВВГ	4×2,5	5			
2Д3-29	2Д3 СК	2Д3SB6		25	5		АКВВГ	4×2,5	5			
2Д3-30	2Д3 ШУГ	2Д3ПМУ		25	5		АКВВГ	7×2,5	10			
2Д3-31	2Д3 ШУГ	2Д3SP		25	5		КВВГ	4×1	25			
101	1ЩСУ п.3	1РЩ п.2					АКВВГ	10×2,5	10			
102	1ЩСУ п.4	1РЩ п.2					АКВВГ	19×2,5	10			
103	1ЩСУ п.4	1ЩСУ п.5					АКВВГ	14×2,5	10			
104	1ЩСУ п.4	1РЩД п.1					АКВВГ	14×2,5	10			
105	1ЩСУ п.5	1РЩД п.1					АКВВГ	14×2,5	10			
106	1ЩСУ п.6	1РЩ п.1					АКВВГ	37×2,5	10			
107	1ЩСУ п.6	1РЩД п.1					АКВВГ	27×2,5	10			
108	1ЩСУ п.7	НПД2					АКВВГ	7×2,5	80			
109	1ЩСУ п.7	1РЩД п.1					АКВВГ	10×2,5	10			
110	1ЩСУ п.7	СК		25	5		АКВВГ	4×2,5	80			
111	1ЩСУ п.7	1ЩП п.1					АКВВГ	4×2,5	10			
112	2ЩСУ п.2	2РЩ п.1					АКВВГ	4×2,5	10			
113	2ЩСУ п.3	2РЩ п.1					АКВВГ	27×2,5	10			
114	2ЩСУ п.3	1РЩД п.2					АКВВГ	14×2,5	10			
115	2ЩСУ п.3	2ЩСУ п.8					АКВВГ	14×2,5	10			
116	2ЩСУ п.4	1РЩД п.2					АКВВГ	10×2,5	10			
117	2ЩСУ п.5	1РЩД п.2					АКВВГ	10×2,5	10			
118	2ЩСУ п.6	1РЩД п.2					АКВВГ	10×2,5	10			
119	2ЩСУ п.8	2РЩ п.1					АКВВГ	19×2,5	10			
120	2ЩСУ п.8	1РЩД п.2					АКВВГ	19×2,5	10			
121	2ЩСУ п.9	2РЩ п.2					АКВВГ	19×2,5	10			
122	2ЩСУ п.9	1РЩД п.2					АКВВГ	14×2,5	10			
123	2ЩСУ п.9	2РЩ п.1					АКВВГ	14×2,5	10			
124												
125												
3-126	3ЩСУ п.3	3РЩ п.2					АКВВГ	14×2,5	10			
3-127	3ЩСУ п.3	3РЩД п.1					АКВВГ	7×2,5	10			
3-128	3ЩСУ п.3	3ЩСУ п.5					АКВВГ	7×2,5	10			
3-129	3ЩСУ п.4	1РЩД п.2					АКВВГ	14×2,5	40			
3-130	3ЩСУ п.4	3РЩ п.2					АКВВГ	14×2,5	10			
3-131	3ЩСУ п.5	3РЩ п.1					АКВВГ	37×2,5	10			
3-132	3ЩСУ п.5	3РЩД п.2					АКВВГ	19×2,5	10			
3-133	3ЩСУ п.5	3РЩД п.1					АКВВГ	7×2,5	10			
3-134	3ЩСУ п.6	3РЩ п.2					АКВВГ	27×2,5	10			
3-135	3ЩСУ п.6	3РЩ п.1					АКВВГ	10×2,5	10			
3-136	3ЩСУ п.6	3РЩД п.2					АКВВГ	7×2,5	10			
3-137	3ЩСУ п.4	2ЩП п.1					АКВВГ	4×2,5	15			
3-138												

Инв.№ подл. | Подпись и дата | Взам.инв.№

Привязан:

Инв.№

ГИП	Михайлов	
Н.контр	Антонова	
Нач.отд	Окунев	
Гл.спец.	Воронеков	
Рук.гр.	Шаркова	
Ст.инж	Бондур	
Ст.инж	Лебедев	

ТП 409-23-56.87 ЭМ1

Шлюзовочный завод по переработке однородных изверженных и метаморфических пород мощностью 700 тыс. м3 в год

Главный корпус с железобетонным каркасом

Стадия	Лист	Листов
Р	120	

Кабельный журнал (продолжение)

Союзгипронеруд, Ленинград

Копировал:

Формат А2

Альбом 13

409-23-56.87

Типовой проект

Маркировка кабеля	Трасса: Начало	Трасса: Конец	Проход через трубу: Маркировка	Проход через трубу: Обозначение по стандарту	Проход через трубу: Длина, м	Протяжной ящик №	Кабель по проекту: Марка	Кабель по проекту: Количество кабелей, число и сечение жил, напряжение	Кабель по проекту: Длина, м	Кабель проложен: Марка	Кабель проложен: Количество кабелей, число и сечение жил, напряжение	Кабель проложен: Длина, м
4-126	4ЩСУ п.3	4РЩ п.2					АКВВГ	14×2,5	10			
4-127	4ЩСУ п.3	3РЩД п.1					АКВВГ	7×2,5	10			
4-128	4ЩСУ п.3	4ЩСУ п.5					АКВВГ	7×2,5	10			
4-129	4ЩСУ п.4	3РЩД п.1					АКВВГ	14×2,5	10			
4-130	4ЩСУ п.4	4РЩ п.2					АКВВГ	14×2,5	10			
4-131	4ЩСУ п.5	4РЩ п.1					АКВВГ	37×2,5	10			
4-132	4ЩСУ п.5	3РЩД п.3					АКВВГ	19×2,5	10			
4-133	4ЩСУ п.5	3РЩД п.1					АКВВГ	7×2,5	10			
4-134	4ЩСУ п.6	4РЩ п.2					АКВВГ	27×2,5	10			
4-135	4ЩСУ п.6	4РЩ п.1					АКВВГ	10×2,5	10			
4-136	4ЩСУ п.6	3РЩД п.3					АКВВГ	7×2,5	10			
4-137	4ЩСУ п.4	2ЩП п.2					АКВВГ	4×2,5	15			
4-138												
139	5ЩСУ п.2	3РЩД п.1					АКВВГ	19×2,5	10			
140	5ЩСУ п.2	ЩД п.3					АКВВГ	10×2,5	80			
141	5ЩСУ п.3	3РЩД п.2					АКВВГ	19×2,5	10			
142	5ЩСУ п.4	3РЩД п.3					АКВВГ	19×2,5	10			
143												
144												
145	ЩСУ-П1 п.4	ЩОП		40	5		АКВВГ	27×2,5	60			
146	ЩСУ-П1 п.4	ЩОП		40	5		АКВВГ	27×2,5	60			
147												
148	ЩСУ-П2 п.3	ЩОП		40	5		АКВВГ	27×2,5	60			
149	ЩСУ-П2 п.3	ЩОП		40	5		АКВВГ	27×2,5	60			
150												
151	ЩСУ-П3 п.2	ЩОП		40	5		АКВВГ	37×2,5	60			
152												
153	СК	SA5		25	5		АКВВГ	4×2,5	10			
154	СК	HL1		25	5		АКВВГ	4×2,5	10			
155												
ЭМ1-5	1РЩ п.1	ЭМ1МК2		25	5		АКВВГ	7×2,5	50			
ЭМ1-6	1РЩ п.1	1ШМИ		32	5		АКВВГ	14×2,5	50			
К1-40	1РЩ п.1	К1СК1		25	5		АКВВГ	4×2,5	75			
К1-41	К1СК1	К1ВУ1		25	5		ПРГ	2(1×1)	20			
К2-40	1РЩ п.1	К2СК1		25	5		АКВВГ	4×2,5	55			
К2-41	К2СК1	К2ВУ1		25	5		ПРГ	2(1×1)	20			
К2-42	1РЩ п.1	К2А		25	5		АКВВГ	4×2,5	75			
К2-43	К2А	К2А		25	5		КВВГ	14×1	65			
К3-40	1РЩ п.1	К3СК1		25	5		АКВВГ	4×2,5	80			
К3-41	К3СК1	К3ВУ1		25	5		ПРГ	2(1×1)	20			
К3-42	1РЩ п.1	К3А		25	5		АКВВГ	4×2,5	75			

Маркировка кабеля	Трасса: Начало	Трасса: Конец	Проход через трубу: Маркировка	Проход через трубу: Обозначение по стандарту	Проход через трубу: Длина, м	Протяжной ящик №	Кабель по проекту: Марка	Кабель по проекту: Количество кабелей, число и сечение жил, напряжение	Кабель по проекту: Длина, м	Кабель проложен: Марка	Кабель проложен: Количество кабелей, число и сечение жил, напряжение	Кабель проложен: Длина, м
К3-43	К3А	К2А		25	5		КВВГ	14×1	90			
156	1РЩ п.1	1РЩД п.1					АКВВГ	37×2,5	10			
157	1РЩ п.1	ЩД п.1		32	5		АКВВГ	14×2,5	65			
П1-6	1РЩ п.2	П1ПМ		32	5		АКВВГ	19×2,5	80			
158	1РЩ п.2	1РЩД п.1					АКВВГ	37×2,5	10			
159	1РЩ п.2	ЩД п.1					АКВВГ	10×2,5	65			
Д1-4	1РЩ п.2	1ЩД1		25	5		АКВВГ	10×2,5	15			
160												
161												
162	1РЩД п.1	1КГSB1		25	5		АКВВГ	4×2,5	85			
163	1РЩД п.1	1ЩП п.1		32	5		АКВВГ	14×2,5	15			
164	1РЩД п.2	2РЩ п.1					АКВВГ	19×2,5	10			
165	1РЩД п.2	НПД2					АКВВГ	14×2,5	70			
166	1РЩД п.2	1ЩП п.1		32	5		АКВВГ	14×2,5	15			
167	1РЩД п.2	3РЩД п.1					АКВВГ	27×2,5	167			
168	1РЩД п.2	2РЩ п.2					АКВВГ	19×2,5	10			
169	1РЩД п.2	2КГSB1		25	5		АКВВГ	4×2,5	75			
170	1РЩД п.2	3РЩД п.1					АКВВГ	10×2,5	45			
171	1РЩД п.2	РЩД					АКВВГ	27×2,5	70			
172	1РЩД п.2	2РЩ п.1					АКВВГ	37×2,5	10			
173	1РЩД п.2	3РЩД п.1					АКВВГ	37×2,5	10			
174	ЩД п.2	РЩД					АКВВГ	14×2,5	20			
175												
176	2РЩ п.1	ЩД п.2					АКВВГ	27×2,5	65			
Д2-5	2РЩ п.1	Д2		32	5		АКВВГ	14×2,5	65			
К4-40	2РЩ п.1	К4СК1		25	5		АКВВГ	4×2,5	50			
К4-41	К4СК1	К4ВУ1		25	5		ПРГ	2(1×1)	20			
К5-40	2РЩ п.1	К5СК1		25	5		АКВВГ	4×2,5	60			
К5-41	К5СК1	К5ВУ1		25	5		ПРГ	2(1×1)	20			

Инв. № подл. | Подпись и дата | Взам. инв. №

Привязан:

Инв. №

ГИП	Михайлов	
Н.контр	Антонова	
Начотд	Окунев	
Гл.спец.	Вороненков	
Рук.гр.	Шаркова	
Ст.инж.	Бондур	
Ст.инж.	Лебедев	

ТП 409-23-56.87 ЭМ1

Шебеночный завод по переработке однородных изверженных и метаморфических пород мощностью 700 тыс. м³ в год

Главный корпус с железобетонным каркасом

Стадия	Лист	Листов
Р	121	

Кабельный журнал (продолжение)

Союзгипронеруд
Ленинград

Копировал:

Формат А2

Альбом 13

409-23-56.87

Типовой проект

Маркировка кабеля	Трасса: Начало	Трасса: Конец	Проход через трубу: Маркировка	Проход через трубу: Обозначение по стандарту	Проход через трубу: Длина м	Протяжной ящик №	Кабель по проекту: Марка	Кабель по проекту: Количество кабелей, число и сечение жил, напряжение	Кабель по проекту: Длина м	Кабель проложен: Марка	Кабель проложен: Количество кабелей, число и сечение жил, напряжение	Кабель проложен: Длина м
К6-40	2РЩ п.1	К6СК1		25	5		АКВВГ	4х2.5	55			
К6-41	К6СК1	К6 ВУ1		25	5		ПРГ	2(1х1)	20			
К9-40	2РЩ п.2	К9СК1		25	5		АКВВГ	4х2.5	55			
К9-41	К9СК1	К9ВУ1		25	5		ПРГ	2(1х1)	20			
К10-40	2РЩ п.2	К10СК1		25	5		АКВВГ	4х2.5	55			
К10-41	К10СК	К10ВУ1		25	5		ПРГ	2(1х1)	20			
3-179	3РЩ п1	3РЩД п2		–	–		АКВВГ	27х2.5	10			
3-180	3РЩ п1	Щ Д п2		–	–		АКВВГ	14х2.5	80			
1К7-40	3РЩ п1	1К7СК1		25	5		АКВВГ	4х2.5	50			
1К7-41	1К7СК1	1К7 ВУ1		25	5		ПРГ	2(1х1)	90			
1К7-42	3РЩ п.1	Пульт 1К7А		25	5		АКВВГ	4х2.5	85			
1К7-43	Пульт 1К7А	Весы 1К7А		25	5		КВВГ	14х1	75			
1К8-40	3РЩ п.1	1К8СК1		25	5		АКВВГ	4х2.5	50			
1К8-41	1К8СК1	1К8 ВУ1		25	5		ПРГ	2(1х1)	20			
1ЭМ1-5	3РЩ п.1	1ЭМ1МК2		25	5		АКВВГ	7х2.5	50			
1ЭМ1-6	3РЩ п.1	2ШМИ		25	5		АКВВГ	14х2.5	50			
3-181	3РЩ п.2	3РЩД п.2		–	–		АКВВГ	37х2.5	10			
3-182	3РЩ п.2	Щ Д п.3		–	–		АКВВГ	14х2.5	80			
3-183	3РЩ п.2	3РЩД п.2		–	–		АКВВГ	14х2.5	10			
1Д3-5	3РЩ п.2	1Д3 ШДУ		32	5		АКВВГ	14х2.5	60			
185	3РЩ п.3	РЩД		–	–		АКВВГ	19х2.5	60			
4-179	4РЩ п.1	3РЩД п.3		–	–		АКВВГ	27х2.5	10			
4-180	4РЩ п.1	Щ Д п.2		–	–		АКВВГ	14х2.5	80			
2К7-40	4РЩ п.1	2К7СК1		25	5		АКВВГ	4х2.5	40			
2К7-41	2К7СК1	2К7 ВУ1		25	5		ПРГ	2(1х1)	20			
2К7-42	4РЩ п.1	Пульт 2К7А		25	5		АКВВГ	4х2.5	85			
2К7-43	Пульт 2К7А	Весы 2К7А		25	5		КВВГ	14х1	75			
2К8-40	4РЩ п.1	2К8СК1		25	5		АКВВГ	4х2.5	40			
2К8-41	2К8СК1	2К8 ВУ1		25	5		ПРГ	2(1х1)	20			
2ЭМ1-5	4РЩ п.1	2ЭМ1МК2		25	5		АКВВГ	7х2.5	50			
2ЭМ1-6	4РЩ п1	3ШМИ		32	5		АКВВГ	14х2.5	50			
4-181	4РЩ п.2	3РЩД п3		–	–		АКВВГ	37х2.5	10			
4-182	4РЩ п2	Щ Д п3		–	–		АКВВГ	14х2.5	80			
4-183	4РЩ п.2	3РЩД п.3		–	–		АКВВГ	14х2.5	10			
2Д3-5	4РЩ п.2	2Д3 ШДУ		32	5		АКВВГ	14х2.5	55			
186	3РЩД п1	НПД2		–	–		АКВВГ	37х2.5	80			
187	3РЩД п1	РЩД		–	–		АКВВГ	37х2.5	80			
188	3РЩД п.1	РЩД		–	–		АКВВГ	27х2.5	80			

Маркировка кабеля	Трасса: Начало	Трасса: Конец	Проход через трубу: Маркировка	Проход через трубу: Обозначение по стандарту	Проход через трубу: Длина м	Протяжной ящик №	Кабель по проекту: Марка	Кабель по проекту: Количество кабелей, число и сечение жил, напряжение	Кабель по проекту: Длина м	Кабель проложен: Марка	Кабель проложен: Количество кабелей, число и сечение жил, напряжение	Кабель проложен: Длина м
189	ЗРЩД п.1	ЗКГSВ1		25	5		АКВВГ	4х2.5	70			
190	ЗРЩД п.1	2ЩП п. 1		–	–		АКВВГ	19х2.5	20			
191	ЗРЩД п.2	4КГSВ1		25	5		АКВВГ	4х2.5	80			
192	ЗРЩД п.1	2ЩП п.2		–	–		АКВВГ	19х2.5	20			
194	РЩП	ЩОП		50	5		АКВВГ	37х2.5	60			
195	РЩП	ЩОП		50	5		АКВВГ	37х2.5	60			
196	РЩП	РЩД		–	–		АКВВГ	10х2.5	80			
197	РЩД	ВР2		25	5		КВВГ	4х1	90			
198	РЩД	ВР1		25	5		КВВГ	4х1	90			
199	РЩД	НПД2		–	–		АКВВГ	27х2.5	15			
200	РЩД	НПДП		–	–		АКВВГ	14х2.5	15			
201	РЩД	Щ Д п1		–	–		АКВВГ	10х2.5	15			
202	РЩД	7РЩ п1		–	–		АКВВГ	19х2.5	190			
203	РЩД	7РЩ п1		–	–		АКВВГ	19х2.5	190			
204	РЩД	7РЩ п2		–	–		АКВВГ	37х2.5	190			
205	РЩД	7ЩСУ п.4					АКВВГ	10х2.5	190			
К13-42	РЩД	Пульт К13А		25	5		АКВВГ	4х2.5	20			
К13-43	Пульт К13А	Весы К13А		25	5		КВВГ	14х1	160			
К15-42	РЩД	Пульт К15А		25	5		АКВВГ	4х2.5	20			
К15-43	Пульт К15А	Весы К15А		25	5		КВВГ	14х1	160			
К16-42	РЩД	Пульт К16А		25	5		АКВВГ	4х2.5	20			
К16-43	Пульт К16А	Весы К16А		25	5		КВВГ	14х1	160			
К14-42	РЩД	Пульт К14А		25	5		АКВВГ	4х2.5	20			
К14-43	Пульт К14А	Весы К14А					КВВГ	14х1	160			

Привязан

Инв.№ подл. | Подпись и дата | Взам. инв.№

Инв.№

ГИП	Михайлов	
Н.контр.	Антонова	
Нач.отд.	Овчинев	
Гл.спец.	Вороненко	
Рук.гр.	Шаркова	
Ст.инж.	Шурыгина	
Ст.инж.	Лебедев	

ТП 409-23-56.87 ЭМ1

Щебеночный завод по переработке однородных изверженных и метаморфических пород мощностью 700тыс. м3 в год

Главный корпус с железобетонным каркасом

Стадия	Лист	Листов
Р	122	

Кабельный журнал (продолжение)

Союзгипронеруд Ленинград

Копировал: Гофф

Формат А2

Альбом 13

409-23-56.87

Типовой проект

Маркировка кабеля	Трасса: Начало	Трасса: Конец	Проход через трубу: Маркировка	Проход через трубу: Обозначение по стандарту	Проход через трубу: Длина м	Проход через протяжной ящик №	Кабель по проекту: Марка	Кабель по проекту: Количество кабелей, число и сечение жил напряжение	Кабель по проекту: Длина м	Кабель проложен: Марка	Кабель проложен: Количество кабелей, число и сечение жил напряжение	Кабель проложен: Длина м
206	ЩОП	ВР1		25	5		КВВГ	4х1	20			
207	ЩОП	ВР2		25	5		КВВГ	4х1	20			
208												
209	1ШМЦ	ЭМ1.ВТ1		25	5		РПШ	7х0.75	10			
210	ЭМ1.ВТ1	датчик ЭМ1.ВТ1		25	5		РПШЭ	2х0.75	10			
211	ЭМ1.ВТ1	датчик ЭМ1.ВТ1		25	5		РПШЭ	2х0.75	10			
212	1ШМЦ	ЭМ1.ВТ2		25	5		РПШ	7х0.75	10			
213	ЭМ1.ВТ2	датчик ЭМ1.ВТ2		25	5		РПШЭ	2х0.75	10			
214	ЭМ1.ВТ2	датчик ЭМ1.ВТ2		25	5		РПШЭ	2х0.75	10			
216	2ШМЦ	19М1.ВТ1		25	5		РПШ	7х0.75	10			
217	19М1.ВТ1	датчик 19М1.ВТ1		25	5		РПШЭ	2х0.75	10			
218	19М1.ВТ1	датчик 19М1.ВТ1		25	5		РПШЭ	2х0.75	10			
219	2ШМЦ	19М1.ВТ2		25	5		РПШ	7х0.75	10			
220	19М1.ВТ2	датчик 19М1.ВТ2		25	5		РПШЭ	2х0.75	10			
221	19М1.ВТ2	датчик 19М1.ВТ2		25	5		РПШЭ	2х0.75	10			
223	3ШМЦ	29М1.ВТ1		25	5		РПШ	7х0.75	10			
224	29М1.ВТ1	датчик 29М1.ВТ1		25	5		РПШЭ	2х0.75	10			
225	29М1.ВТ1	датчик 29М1.ВТ1		25	5		РПШЭ	2х0.75	10			
226	3ШМЦ	29М1.ВТ2		25	5		РПШ	7х0.75	10			
227	29М1.ВТ2	датчик 29М1.ВТ2		25	5		РПШЭ	2х0.75	10			
228	29М1.ВТ2	датчик 29М1.ВТ2		25	5		РПШЭ	2х0.75	10			
231	НПДП	7ЩСУ п.5		—	—		АКВВГ	37х2.5	190			
232	НПДП	7ЩСУ п.5		—	—		АКВВГ	14х2.5	190			
233	НПДП	ЩДп.4		—	—		АКВВГ	7х2.5	20			
234	ЩД п.1	1ЩП п.1					АКВВГ	10х2.5	80			
235	ЩД п.4	7РЩ п.1		—	—		АКВВГ	19х2.5	190			
236	ЩД п.4	7РЩ п.2		—	—		АКВВГ	14х2.5	190			
237	ЩД п.2	1ЩП п.1					АКВВГ	7х2.5	80			
238	ЩД п.2	2ЩП п.1		—	—		АКВВГ	14х2.5	80			
239	ЩД п.2	2ЩП п.2		—	—		АКВВГ	14х2.5	80			
240	ЩД п.2	1Д3 ШУД		—	—		АКВВГ	4х2.5	65			
241	ЩД п.2	2Д3 ШУД		—	—		АКВВГ	4х2.5	60			
242	ЩД п.1	Д2 ШУД		—	—		АКВВГ	4х2.5	75			
244	ЭМ1.ВТ1	датчик ЭМ1.ВТ1					РПШЭ	2х0.75	10			
245	ЭМ1.ВТ2	датчик ЭМ1.ВТ2					РПШЭ	2х0.75	10			
246	19М1.ВТ1	датчик 19М1.ВТ1					РПШЭ	2х0.75	10			
247	19М1.ВТ2	датчик 19М1.ВТ2					РПШЭ	2х0.75	10			

Маркировка кабеля	Трасса: Начало	Трасса: Конец	Проход через трубу: Маркировка	Проход через трубу: Обозначение по стандарту	Проход через трубу: Длина м	Проход через протяжной ящик №	Кабель по проекту: Марка	Кабель по проекту: Количество кабелей, число и сечение жил напряжение	Кабель по проекту: Длина м	Кабель проложен: Марка	Кабель проложен: Количество кабелей число и сечение жил напряжение	Кабель проложен: Длина м
248	29М1.ВТ1	датчик 29М1.ВТ1					РПШЭ	2х0.75	10			
249	29М1.ВТ2	датчик 29М1.ВТ2					РПШЭ	2х0.75	10			
251	1ЩП	датчик BD1		25	75		МКЭШ	3х0.35	75			
252	1ЩП	датчик BD2		25	75		МКЭШ	3х0.35	75			
253	1ЩП	датчик BD3		25	80		МКЭШ	3х0.35	80			
254	1ЩП	датчик BD4		25	85		МКЭШ	3х0.35	85			
255	1ЩП	BD5СК		25	5		МКЭШ	3х0.35	65			
256	1ЩП	BD6СК		25	5		МКЭШ	3х0.35	65			
257	1ЩП	датчик BD9		25	65		МКЭШ	3х0.35	65			
258	1ЩП	датчик BD10		25	50		МКЭШ	3х0.35	50			
259	1ЩП	датчик BD16		25	40		МКЭШ	3х0.35	40			
260	1ЩП	датчик BD17		25	60		МКЭШ	3х0.35	60			
261	1ЩП	датчик BD19		25	50		МКЭШ	3х0.35	50			
262	BD5СК	датчик BD5		25	10		МКЭШ	3х0.35	10			
263	BD5СК	датчик BD7		25	10		МКЭШ	3х0.35	10			
264	BD6СК	датчик BD6		25	10		МКЭШ	3х0.35	10			
265	BD6СК	датчик BD8		25	10		МКЭШ	3х0.35	10			
266	2ЩП п.1	датчик 18D11		25	50		МКЭШ	3х0.35	50			
267	2ЩП п.1	датчик 18D12		25	50		МКЭШ	3х0.35	50			
268	2ЩП п.1	датчик 18D13		25	50		МКЭШ	3х0.35	50			
269	2ЩП п.1	датчик 18D14		25	55		МКЭШ	3х0.35	55			

Инв.№ подл. | Подпись и дата | Взам.инв.№

Привязан

Инв.№

ГИП	Михайлов	
Н.контр.	Антонова	
Нач.отд.	Окунев	
Гл.спец.	Воронецкий	
Рук.гр.	Шаркова	
Ст.инж.	Ширыгина	
Ст.инж.	Лебедев	

ТП 409-23-56.87 ЭМ1

Шеденочный завод по переработке однородных изверженных и метаморфических пород мощностью 700 тыс. м³ в год

Главный корпус с железобетонным каркасом

Стадия	Лист	Листов
Р	123	

Кабельный журнал (продолжение)

Союзгипронеруд Ленинград

Копировал ТОР

Формат А2

Альбом 13

409-23-56.87

Типовой проект

Маркировка кабеля	Трасса: Начало	Трасса: Конец	Проход через трубу: Маркировка	Проход через трубу: Обозначение по стандарту	Проход через трубу: Длина м	Проход через протяжной ящик N	Кабель по проекту: Марка	Кабель по проекту: Количество кабелей, число и сечение жил напряжение	Кабель по проекту: Длина м	Кабель проложен: Марка	Кабель проложен: Количество кабелей, число и сечение жил напряжение	Кабель проложен: Длина м
270	2ЩП п.1	Датчик 18D15		25	65		МКЭШ	3х0.35	65			
271	2ЩП п.1	Датчик 18D18		25	50		МКЭШ	3х0.35	50			
272	2ЩП п.1	18D20СК		25	5		МКЭШ	3х0.35	45			
273	2ЩП п.2	Датчик 28D11		25	40		МКЭШ	3х0.35	40			
274	2ЩП п.2	Датчик 28D12		25	40		МКЭШ	3х0.35	40			
275	2ЩП п.2	Датчик 28D13		25	40		МКЭШ	3х0.35	40			
276	2ЩП п.2	Датчик 28D14		25	50		МКЭШ	3х0.35	50			
277	2ЩП п.2	Датчик 28D15		25	60		МКЭШ	3х0.35	60			
278	2ЩП п.2	Датчик 28D18		25	50		МКЭШ	3х0.35	50			
279	2ЩП п.2	28D20СК		25	5		МКЭШ	3х0.35	55			
280	2ЩП п.2	18D23СК		25	5		МКЭШ	3х0.35	55			
281	2ЩП п.1	Датчик 18D24		25	60		МКЭШ	3х0.35	60			
282	2ЩП п.2	Датчик 28D24		25	55		МКЭШ	3х0.35	55			
283	18D20СК	Датчик 18D20		25	10		МКЭШ	3х0.35	10			
284	18D20СК	Датчик 18D21		25	10		МКЭШ	3х0.35	10			
285	18D20СК	Датчик 18D22		25	10		МКЭШ	3х0.35	10			
286	28D20СК	Датчик 28D20		25	10		МКЭШ	3х0.35	10			
287	28D20СК	Датчик 28D21		25	10		МКЭШ	3х0.35	10			
288	28D20СК	Датчик 28D22		25	10		МКЭШ	3х0.35	10			
289	18D23СК	Датчик 18D23		25	10		МКЭШ	3х0.35	10			
290	18D23СК	Датчик 28D23		25	15		МКЭШ	3х0.35	15			

Маркировка кабеля	Трасса: Начало	Трасса: Конец	Проход через трубу: Маркировка	Проход через трубу: Обозначение по стандарту	Проход через трубу: Длина, м	Проход через протяжной ящик №	Кабель по проекту: Марка	Кабель по проекту: Количество кабелей число и сечение жил напряжение	Кабель по проекту: Длина м	Кабель проложен: Марка	Кабель проложен: Количество кабелей, число и сечение жил напряжение	Кабель проложен: Длина м
300Т	Камера телев. (ПУН1)	БКД2-1					РПШ	12х0.5	300			
301Т	Камера телев. (ПУН2)	БКД2-1					РПШ	12х0.5	310			
302Т	Камера телев. (Г.П.)	БКД2-1					РПШ	12х0.5	140			
303Т	Камера телев. (Бункер)	БКД-2					МКШ	14х0.5	120			
304Т	Камера телев. (Фреб.)	БКД-2					РПШ	12х0.5	55			
305Т	БКД2-1	Усилитель ЛУ-7					РК	75-9-13	15			
306Т	БКД2-1	Усилитель ЛУ-7					РПШ	2х0.5	15			
307Т	БКД2-1	сеть					РПШ	2х0.5	10			
308Т	БКД2-1	БКД-2					РК	75-9-13	10			
309Т	БКД2-1	БКД-2					РПШ	2х0.5	10			
310Т	БКД-2	сеть					РПШ	2х0.5	10			
311Т	Усилитель УР-9	Видеоконтр. ус-во					РК	75-4-16	15			
312Т	Усилитель УР-9	Усилитель ЛУ-7					РК	75-4-16	15			
313Т	Усилитель ЛУ-7	БПК					РПШ	2х0.5	15			
314Т	Усилитель ЛУ-7	БПК					РПШ	2х0.5	15			
315Т	Пульт управления	БПК					РПШ	4х0.5	15			
316Т	Видеоконтр. ус-во	Пульт управления					РПШ	2х0.5	5			

Инв. № подл. | Подпись и дата | Взам. инв. №

Привязан

Инв. №

ГИП	Михайлов	
Н. конт.	Антонова	
Нач. отд.	Окунев	
Гл. спец.	Воронецков	
Рук. гр.	Шарыкина	
Ст. инж.	Шарыгина	
Ст. инж.	Лебедев	

ТП 409-23-56.87 ЭМ1

Щебеночный завод по переработке однородных изверженных и метаморфических пород мощностью 700 тыс. м3 в год

Главный корпус с железобетонным каркасом

Стадия	Лист	Листов
Р	124	

Кабельный журнал (окончание)

Союзгипронеруд Ленинград

Копировал: Гора-

Формат А2

Типовой проект 409-23-56.87 Альбом 13

Инв. № подл. | Подпись и дата | Взам. инв. №

ПСУ План на отм. 0,000

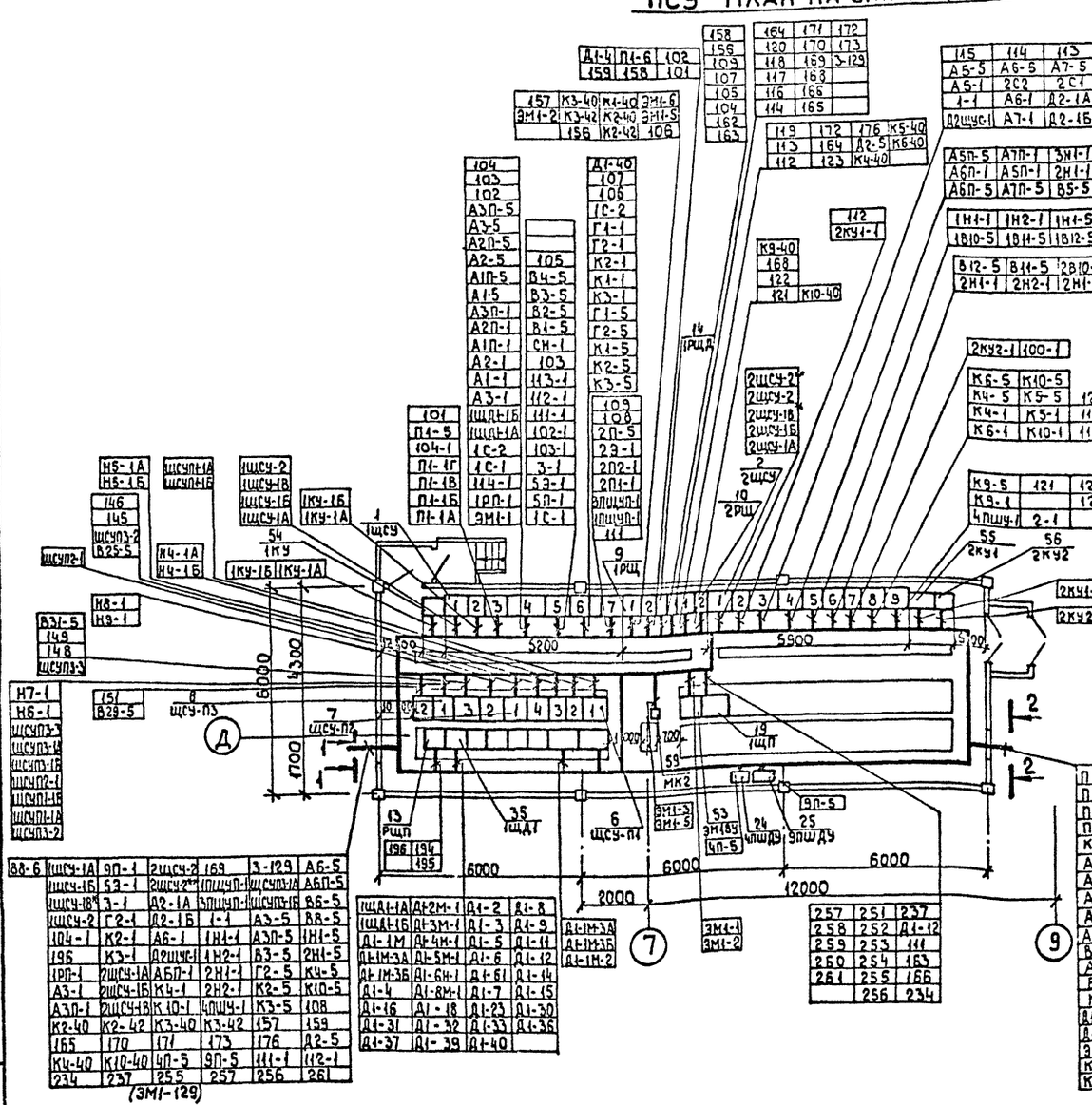

1—1

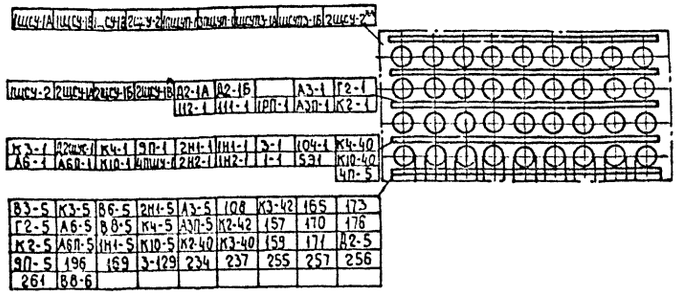

2—2

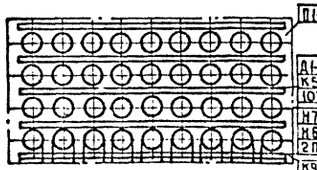

В8-6	1ЩСУ-1А	9П-1	2ЩСУ-2	169	3-129	А6-5			
	1ЩСУ-1Б	Б3-1	2ЩСУ-2**	1ПЩЧП-1	ЩСЧП1А	А6П-5			
	1ЩСУ-1В*	Д-1	Д2-1А	3ПЩЧП-1	ЩСЧП1Б	В6-5			
	1ЩСУ-2	Г2-1	Д2-1Б	Г-1	А3-5	В8-5			
	104-1	К2-1	А6-1	1Н1-1	А3П-5	1Н1-5			
	196	К3-1	Д2ЩЧ-1	1Н2-1	В3-5	2Н1-5			
	1РП-1	2ЩСУ-1А	А6П-1	2Н1-1	Г2-5	К4-5			
	А3-1	2ЩСУ-1Б	К4-1	2Н2-1	К2-5	К10-5			
	А3П-1	2ЩСУ-1В	К10-1	4ПЩЧ-1	К3-5	108			
	К2-40	К2-42	К3-40	К3-42	157	159			
	165	170	171	173	176	Д2-5			
	К4-40	К10-40	4П-5	9П-5	111-1	112-1			
	234	237	255	257	256	261			

(ЭМ1-129)

1ЩДТ-1А	Д2-2М-1	Д1-2	Д1-8					
1ЩДТ-1Б	Д2-3М-1	Д1-3	Д1-9					
Д1-1М	Д2-4М-1	Д1-5	Д1-11					
Д1-1М-3А	Д2-5М-1	Д1-6	Д1-12					
Д1-1М-3Б	Д1-6М-1	Д1-7	Д1-14					
Д1-4	Д1-8М-1	Д1-7	Д1-15					
Д1-16	Д1-18	Д1-23	Д1-30					
Д1-31	Д1-32	Д1-33	Д1-36					
Д1-37	Д1-39	Д1-40						

257	251	237						
258	252	Д1-12						
259	253	111						
260	254	163						
261	255	166						
	256	234						

П1-1А	Г1-1	2П2-1	Н7-1	194	Д1-18			
П1-1Б	2П1-1	23-1	Н4-1А	195	Д1-23			
П1-1В	А7-1	3Н1-1	Н4-1Б	162	Д1-30			
П1-1Г	А5-1	3Н2-1	Н5-1А	В25-5	Д1-31			
К1-1	А7П-1	4Н1-1	Н5-1Б	В31-5	Д1-32			
А8-1	А5П-1	4Н2-1	П1-5	В29-5	Д1-33			
А1-1	К5-1	А8П-1	А1-5	Д1-2	Д1-36			
А2-1	К6-1	Н8-1	А1П-5	Д1-3	Д1-37			
А1П-1	К9-1	Н9-1	А2-5	114-1	Д1-39			
А2П-1	102-1	Н6-1	А2П-5	Д1-6	Д1-40			
В1-5	В2-5	Г1-5	К1-5	Д1-6Г	254			
А5-5	А5П-5	А7-5	А7П-5	Д1-7	252			
В5-5	В7-5	К5-5	К6-5	Д1-8	260			
К9-5	Д1-1М	Д1-1М-2	Д2-2М-1	Д1-9	259			
Д1-3М-1	Д2-4М-1	Д1-5М-1	Д1-6Н-1	Д1-11	258			
Д1-8М-1	3М1-3	103-1	145	Д1-12	253			
3М1-5	3М1-6	К1-40	146	Д1-14	251			
К5-40	Д1-5	П1-6	149	Д1-15				
К6-40	К9-40		113-1	Д1-16				

(ЭМ1-129)

Д1-6М-1	Д1-3М-1	Д1-8М-1	Д1-4М-1	Д1-5М-1				
К5-1	К6-1	К9-1	А1-1	А2-1	А8-1	А7-1	А5-1	А8П-1
103-1	3М1-3	П1-1Г	К5-1А	К5-1Б	К1-1	А7П-1	А5П-1	2П2-1
Н7-1	102-1	Н9-1	3Н1-1	4Н1-1	260	253	П1-5	К1-5
Н6-1	23-1	Н8-1	3Н2-1	4Н2-1	259	251	А1-5	А2П-5
2П1-1	Г1-1	114-1	А2П-1	А1П-1	258	252	А1П-5	А2-5
К9-5	А5-5	В7-5	К5-5	145	3М1-5	П1-6	К5-40	194
Б5-5	В1-5	Г1-5	К6-5	146	3М1-6		К6-40	195
А2-5	А5П-5	А7-5	А7П-5	149	К1-40	К9-40		162
В25-5	В31-5	В29-5	Д1-2	Д1-3	Д1-5	Д1-6	Д1-6Г	Д1-7
Д1-8	Д1-9	Д1-11	Д1-12	Д1-14	Д1-15	Д1-16	Д1-18	Д1-23
Д1-30	Д1-31	Д1-32	Д1-33	Д1-36	Д1-37	Д1-39	Д1-40	254

Привязан

Инв. №

ГИП	Михайлов		
Н.контр.	Антонова		
Нач.отд	Окунев		
Гл.спец.	Воронежко		
Рук.гр.	Шаркова		
Ст.инж.	Шурыгина		
Инж.	Лебедев		

ТП 409-23-56.87 ЭМ1

Щебеночный завод по переработке однородных изверженных и метаморфических пород мощностью 700 тыс. м3 в год

Главный корпус с железобетонным каркасом

Стадия	Лист	Листов
Р	125	

План расположения электрооборудования и прокладки электрических сетей на отм. 0,000 в осях 6-9

Союзгипронеруд Ленинград

ПСУ. План на отм. 4,800

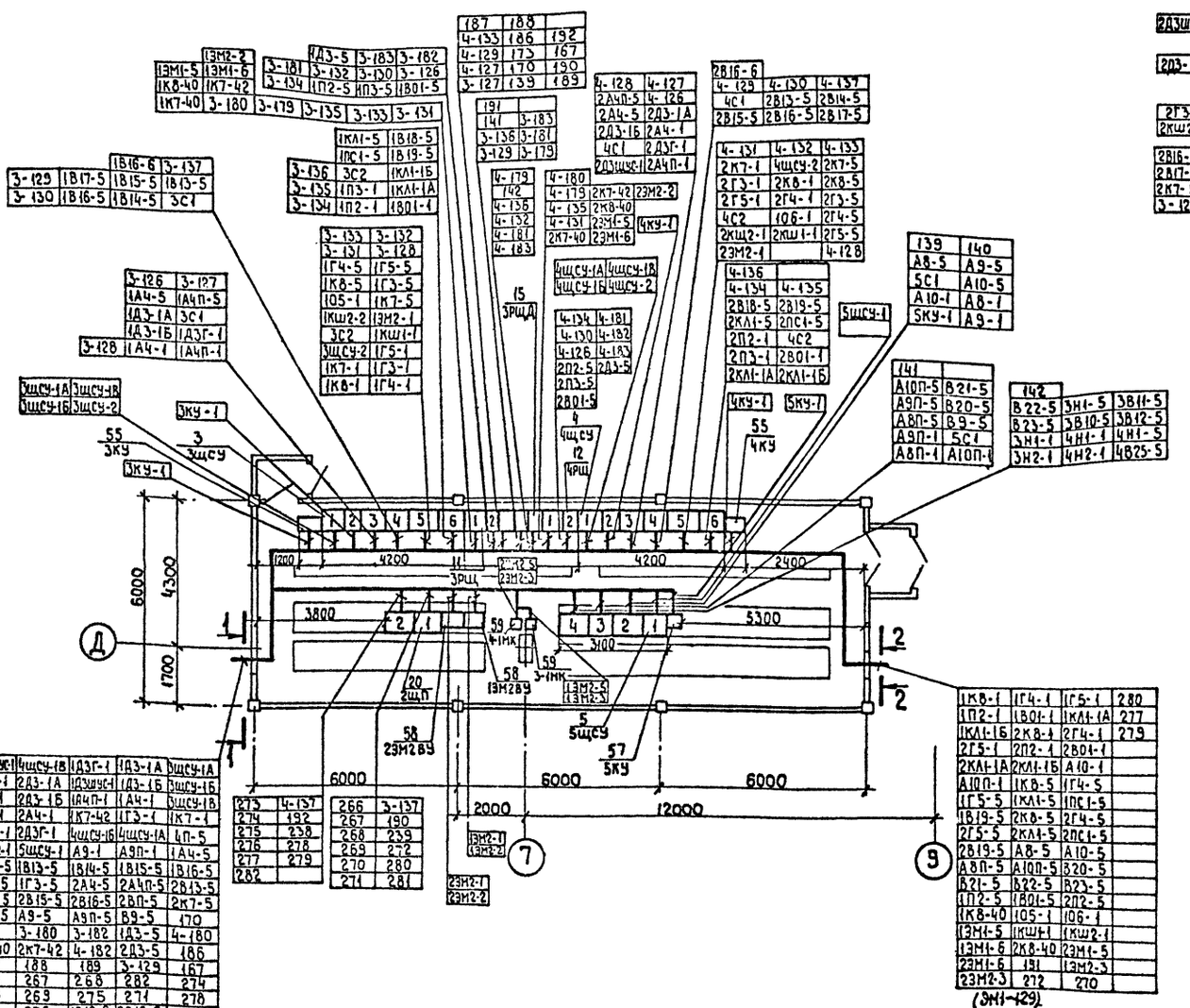

1-1

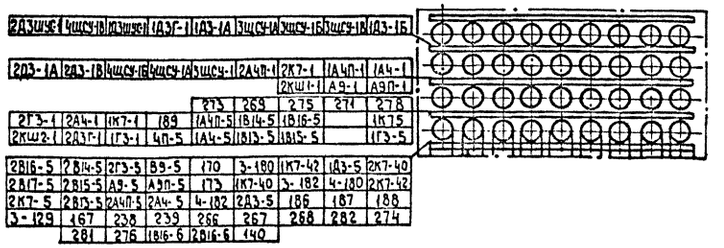

2-2

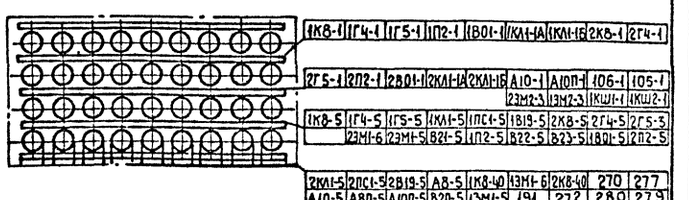

2АЗШС-1	4ЩСУ-1Б	3ЭЩСУ-1Б	1АЭГ-1	1АЭ-1А	3ЩСУ-1А	3ЭЩСУ-1Б	5ЭЩСУ-1Б	1АЭ-1Б	
2АЭ-1А	2АЭ-1Б	4ЩСУ-1Б	4ЭЩСУ-1А	3ЭЩСУ-1А	2А4П-1	2К7-1	1А4П-1	1А4-1	
						2КШ-1	А9-1	А9П-1	
					273	269	275	271	278
2ГЭ-1	2А4-1	1К7-1	189		1А4П-5	1В14-5	1В16-5		1К7-5
2КШ2-1	2АЭГ-1	1ГЭ-1	4П-5		1А4-5	1В13-5	1В15-5		1ГЭ-5
2В16-5	2В14-5	2ГЭ-5	В9-5	170	3-180	1К7-40	1АЭ-5	2К7-40	
2В17-5	2В15-5	А9-5	А9П-5	175	1К7-40	3-182	4-180	2К7-42	
2К7-5	2В13-5	2А4П-5	2А4-5	4-182	2АЭ-5	186	187	188	
3-129	167	238	239	266	267	268	282	274	
	281	276	1В16-6	2В16-6	140				

1К8-1	1Г4-1	1Г5-1	1П2-1	1В01-1	1КЛ1-1А	1КЛ1-1Б	2К8-1	2Г4-1	
2Г5-1	2П2-1	2В01-1	2КЛ1-1А	2КЛ1-1Б	А10-1	А10П-1	106-1	105-1	
					23М2-3	13М2-3	1КШ-1	1КШ2-1	
1К8-5	1Г4-5	1Г5-5	1КЛ1-5	1ПС1-5	1В19-5	2К8-5	2Г4-5	2Г5-5	
			23М1-6	23М1-5	В21-5	1П2-5	В22-5	В23-5	1В01-5	2П2-5
2КЛ1-5	2ПС1-5	2В19-5	А8-5	1К8-40	13М1-6	2К8-40	270	277	
А10-5	А8П-5	А10П-5	В20-5	13М1-5	191	272	280	279	

2АЭШС-1	4ЩСУ-1Б	1АЭГ-1	1АЭ-1А	5ЩСУ-1А	275	4-137	266	3-137	
2А4П-1	2АЭ-1А	4ЭЩСУ-1	1АЭ-1Б	5ЩСУ-1Б	274	192	267	190	
2К7-1	2АЭ-1Б	1А4П-1	1А4-1	1К7-1	275	238	268	239	
2ГЭ-1	2А4-1	1К7-42	1ГЭ-1	1К7-1	276	278	269	272	
2КШ1-1	2АЭГ-1	4ЩСУ-1Б	4ЩСУ-1А	4П-5	277	279	270	280	
2КШ2-1	5ЩСУ-1	А9-1	А9П-1	1А4-5	282		271	281	
1А4П-5	1В13-5	1В14-5	1В15-5	1В16-5					
1К7-5	1ГЭ-5	2А4-5	2А4П-5	2В13-5					
2В14-5	2В15-5	2В16-5	2В17-5	2К7-5					
2Г3-5	А9-5	А9П-5	В9-5	170					
140	3-180	3-182	1АЭ-5	4-180					
2К7-40	2К7-42	4-182	2АЭ-5	186					
187	188	189	3-129	167					
266	267	268	282	274					
273	269	275	271	278					
281	276	1В16-6	2В16-6	175					
1К7-40	238	239							

(ЭМ1-129)

1К8-1	1Г4-1	1Г5-1	280						
1П2-1	1В01-1	1КЛ1-1А	277						
1КЛ1-1Б	2К8-1	2Г4-1	279						
2Г5-1	2П2-1	2В01-1							
2КЛ1-1А	2КЛ1-1Б	А10-1							
А10П-1	1К8-5	1Г4-5							
1Г5-5	1КЛ1-5	1ПС1-5							
1В19-5	2К8-5	2Г4-5							
2Г5-5	2КЛ1-5	2ПС1-5							
2В19-5	А8-5	А10-5							
А8П-5	А10П-5	В20-5							
В21-5	В22-5	В23-5							
1П2-5	1В01-5	2П2-5							
1К8-40	105-1	106-1							
13М1-5	1КШ-1	1КШ2-1							
13М1-6	2К8-40	23М1-5							
23М1-6	191	13М2-3							
23М2-3	272	270							

(ЭМ1-129)

139	140								
А8-5	А9-5								
5С1	А10-5								
А10-1	А8-1								
5КУ-1	А9-1								

141									
А10П-5	В21-5								
А9П-5	В20-5								
А8П-5	В9-5								
А9П-1	5С1								
А8П-1	А10П-1								

142									
В22-5	3Н1-5	3В11-5							
В23-5	3В10-5	3В12-5							
3Н1-1	4Н1-1	4Н1-5							
3Н2-1	4Н2-1	4В25-5							

3-126	3-127								
1А4-5	1А4П-5								
1АЭ-1А	3С1								
1АЭ-1Б	1АЭГ-1								
3-128	1А4-1	1А4П-1							

1В16-6	3-137								
3-129	1В17-5	1В15-5	1В13-5						
3-130	1В16-5	1В14-5	3С1						

3-133	3-132								
3-131	3-128								
1Г4-5	1Г5-5								
1К8-5	1Г3-5								
105-1	1К7-5								
1КШ2-2	13М2-1								
3С2	1КШ1-1								
3ЩСУ-2	1Г5-1								
1К7-1	1Г3-1								
1К8-1	1Г4-1								

4-136	4-135								
4-134									
2В18-5	2В19-5								
2КЛ1-5	2ПС1-5								
2П2-1	4С2								
2Д3-1	2В01-1								
2КЛ1-1А	2КЛ1-1Б								

4-131	4-132	4-133							
2К7-1	4ЩСУ-2	2К7-5							
2ГЭ-1	2К8-1	2К8-5							
2Г5-1	2Г4-1	2Г3-5							
4С2	106-1	2Г4-5							
2КЩ2-1	2КШ1-1	2Г5-5							
23М2-1		4-128							

2В16-6									
4-129	4-130	4-137							
4С1	2В13-5	2В14-5							
2В15-5	2В16-5	2В17-5							

4-128	4-127								
2А4П-5	4-126								
2А4-5	2АЭ-1А								
2АЭ-1Б	2А4-1								
4С1	2АЭГ-1								
2АЭШС-1	2А4П-1								

187	188								
4-133	186	192							
4-129	175	167							
4-127	170	190							
3-127	139	189							

191									
141	3-183								
3-136	3-181								
3-129	3-179								

4-179									
142									
4-136									
4-132									
4-181									
4-183									

4-180									
4-179	2К7-42	23М2-2							
4-135	2К8-40								
4-131	23М1-5								
2К7-40	23М1-6								

4ЩСУ-1А	4ЩСУ-1Б								
4ЩСУ-1Б	4ЩСУ-2								

4-134	4-181								
4-130	4-182								
4-126	4-183								
2П2-5	2АЭ-5								
2В01-5									
2ЩЭ-5									

4ЧКУ-1									

5ЭЩСУ-1									

4ЧКУ-1									

5ЭКУ-1									

Привязан

Инв. № подл. | Подпись и дата | Взам. инв. №

ГИП	Михайлов		
Н.контр.	Антонова		
Нач. отд	Окунев		
Гл. спец.	Воронецков		
Рук. гр.	Царкова		
Ст. инж.	Бондуо		
Инж.	Лебедев		

ТП 409-23-56.87 ЭМ1

Шлаковый завод на переработке однородных изверженных и метаморфических пород мощностью 700 тыс. м³ в год.

Главный корпус с железобетонным каркасом

Стадия	Лист	Листов
Р	126	

План расположения электрооборудования и прокладки электрических сетей на отм. 4,800 в осях 6-9

Союзгипроцветмет Ленинград

Типовой проект 409-23-56.87 Альбом 13

Копировал Казакова

Формат А2

Типовой проект 409-23-56.87 Альбом 13

Узел А

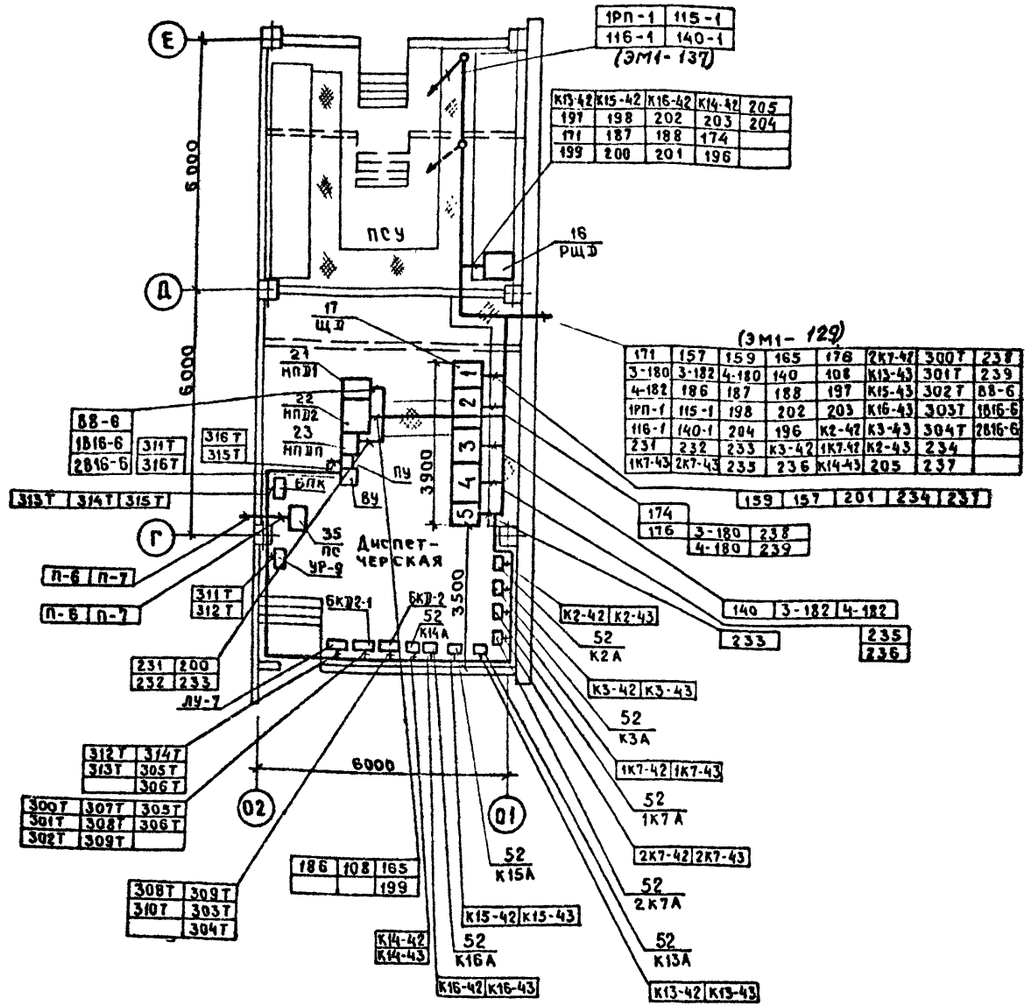

4. Пунктиром показаны помещения и спуск кабельной трассы для варианта „Главный корпус в блоке с ремонтно-механической мастерской".

2. Механизмы П1, В1 и В2 для варианта „Главный корпус с железобетонным каркасом", П9, В29 и В30 для варианта „Главный корпус в блоке с ремонтно-механической мастерской".

Вспомогательные помещения. План на отм. 4,200

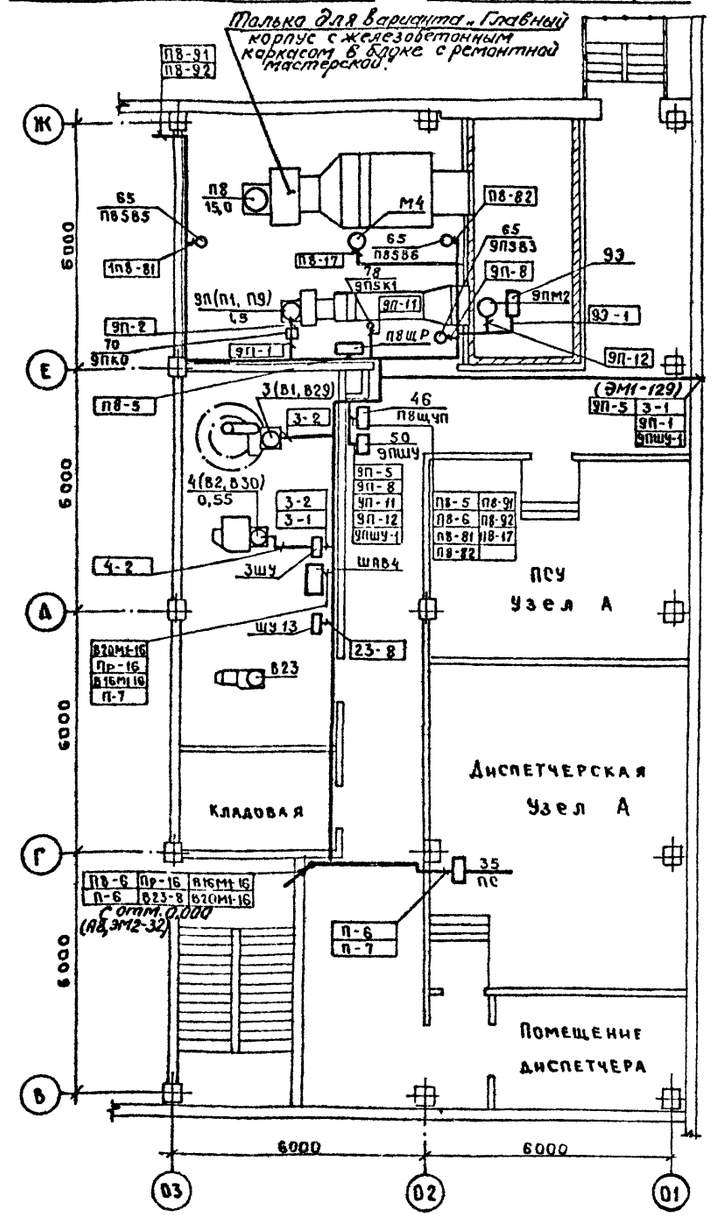

			ТП 409-23-56.87 ЭМ1	
			Щебеночный завод по переработке однородных изверженных и метаморфических пород мощностью 700 тыс. м3 в год	
			Главный корпус с железобетонным каркасом	Стадия: Р; Лист: 127; Листов:
ГИП	Михайлов		План расположения электрооборудования и прокладки электрических сетей на отм. 4,200 в осях 03–01	Союзгипроцветмет Ленинград
Н. контр.	Антонова			
Нач. отд.	Окунев			
Гл. спец.	Воронёнков			
Рук. гр.	Шаркова			
Ст. инж.	Бондур			
Инж.	Лебедев			

Привязан

Инв. №

Инв. № подл. | Подпись и дата | Взам. инв. №

Копировал Лукьянова Формат А2

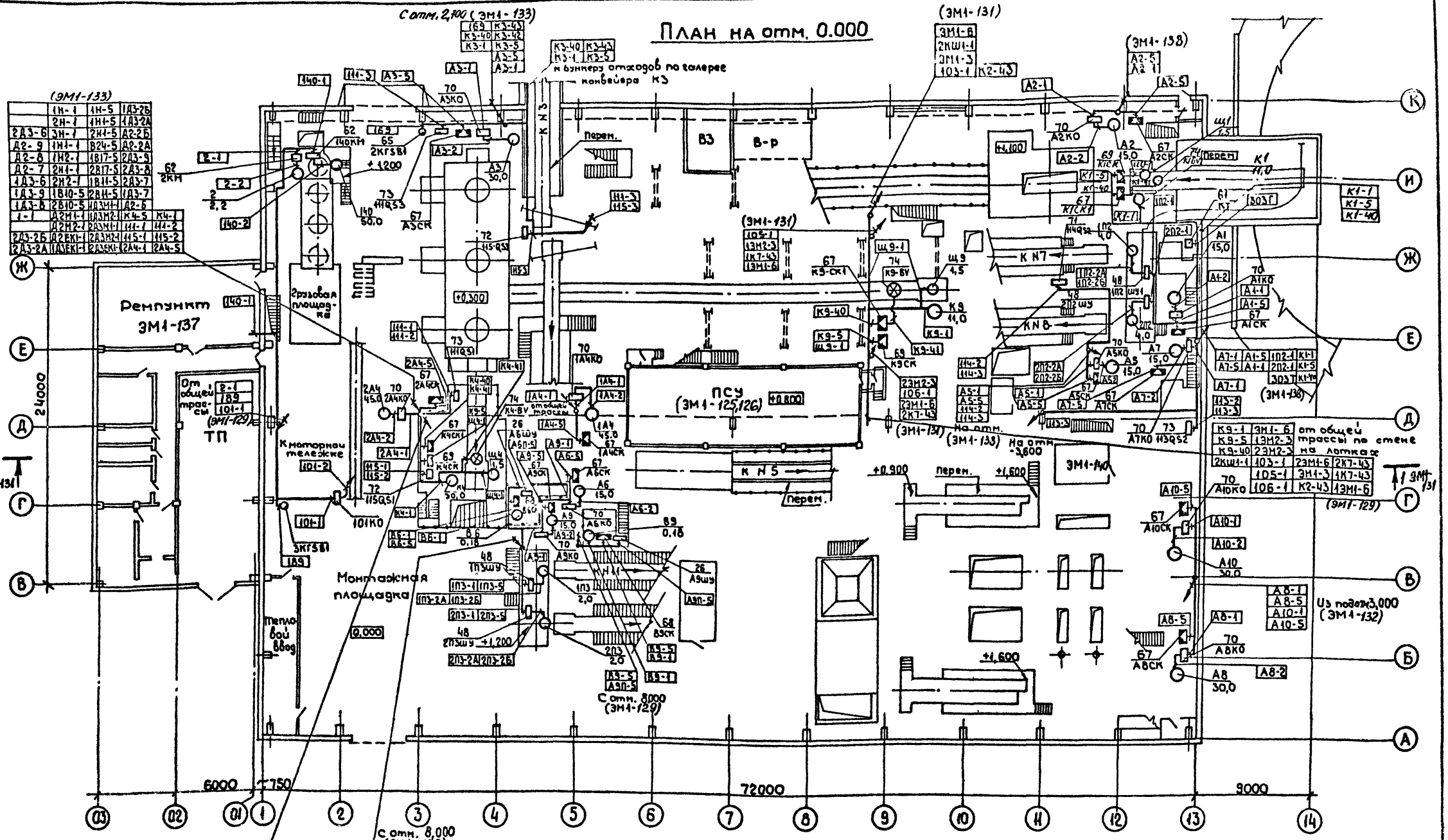

На планах к соединительным коробкам подведены только кабели от щитов. Кабели, отходящие от соединительных коробок для конвейеров показаны на листах 145, 146, а для остальных механизмов - на листе 144

1Н-1	1Н-5					
2Н-1	1Н1-5					
3Н-1	2Н1-5					
1Н1-1	В24-5					
1Н2-1	1В17-5					
2Н1-1	2В17-5					
2Н2-1	1В11-5					
1В10-5	2В11-5	Д2-6	Д2-2А	1Д3-8	2Д3-6	
2В10-5	1Д3М1-1	1Д3-7	Д2-2Б	1Д3-9		
Д2М1-1	1Д3М2-1	2Д3-7	1Д3-2А	1Д3-6		
Д2М2-1	2Д3М1-1	2Д3-8	1Д3-2Б	Д2-7		
Д2ЕК1-1	2Д3М2-1	2Д3-9	2Д3-2А	Д2-8		
1Д3ЕК1-1	2Д3ЕК1-1	2Д3-2Б	1-1	Д2-9		

На отм. - 3,600 (ЭМ1-140)

Привязан	
Инв. №	

ГИП	Михайлов	
Н. контр.	Антонова	
Нач. отд.	Окунев	
Гл. спец.	Вороненков	
Рук. гр.	Шаркова	
Ст. инж.	Бондур	
Ст. инж.	Лебедев	

ТП 409-23-56.87 ЭМ1

Щебеночный завод по переработке однородных изверженных и метаморфических пород мощностью 700 тыс. м3 в год.

Главный корпус с железобетонным каркасом.

Стадия	Лист	Листов
Р	128	

План расположения электрооборудования и прокладки электрических сетей на отм. 0,000 в осях 03-14 (начало)

Союзгипронеруд Ленинград

Копировал. Казакова

Формат А2

Типовой проект 409-23-56.87 Альбом 13

Инв. № подл. | Подпись и дата | Взам. инв. №

Типовой проект 409-23-56.87 Альбом 13

Инв.№ подл. | Подпись и дата | Взам. инв.№

План площадок

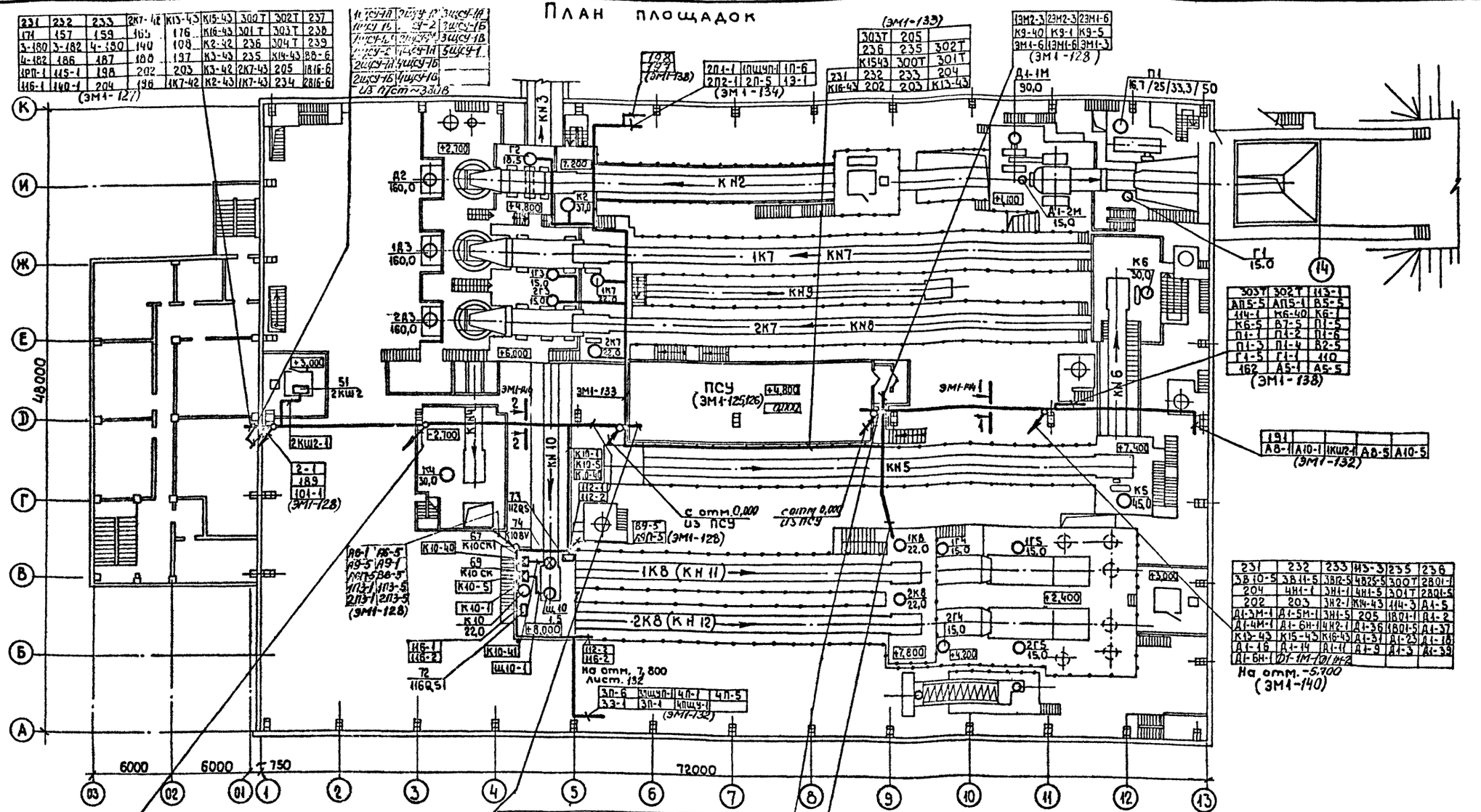

| | | |

Типовой проект 409-23-56.87 Альбом 13

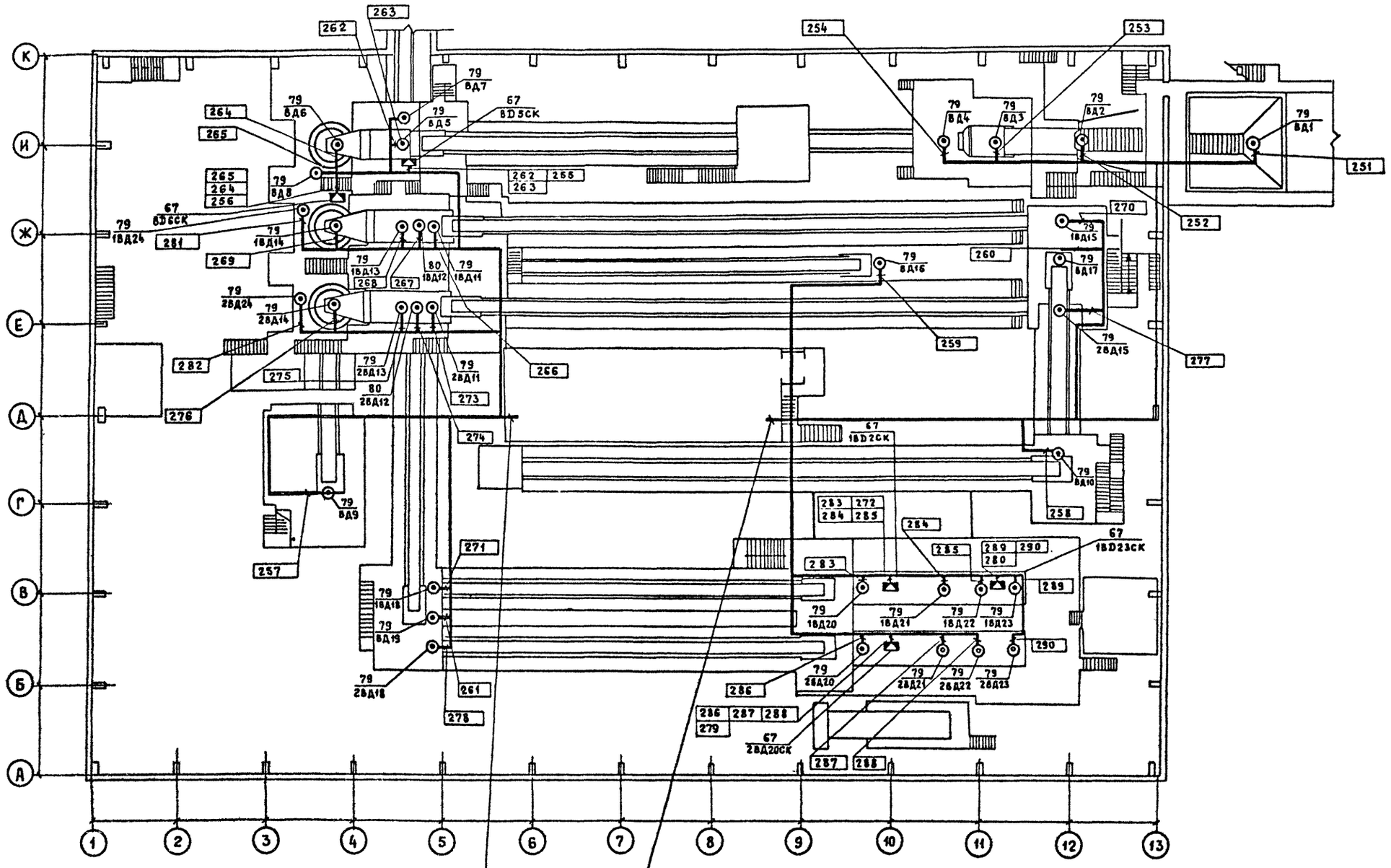

266	257	271
267	274	261
268	273	278
282	269	281
	275	276
255	256	

(ЭМ1-129)

254	252	259
253	270	277
251	260	258
272	280	279

(ЭМ1-129)

Инв.№ подл. | Подпись и дата | Взам. инв.№

Привязан

ГИП	Михайлов		
Н.контр.	Антонова		
Нач.отд.	Окунев		
Гл.спец.	Вороненков		
Рук.гр.	Шаркова		
Ст.инж.	Бондур		
Инж.	Лебедев		

ТП 409-23-56.87 ЭМ1

Щебеночный завод по переработке однородных изверженных и метаморфических пород мощностью 700 тыс. м³ в год

Главный корпус с железобетонным каркасом

Стадия	Лист	Листов
Р	130	

План расположения электрооборудования и прокладки электрических сетей на отм. 0,000 в осях 1-13

Союзгипронеруд Ленинград

Копир. Шкадовская Формат А2

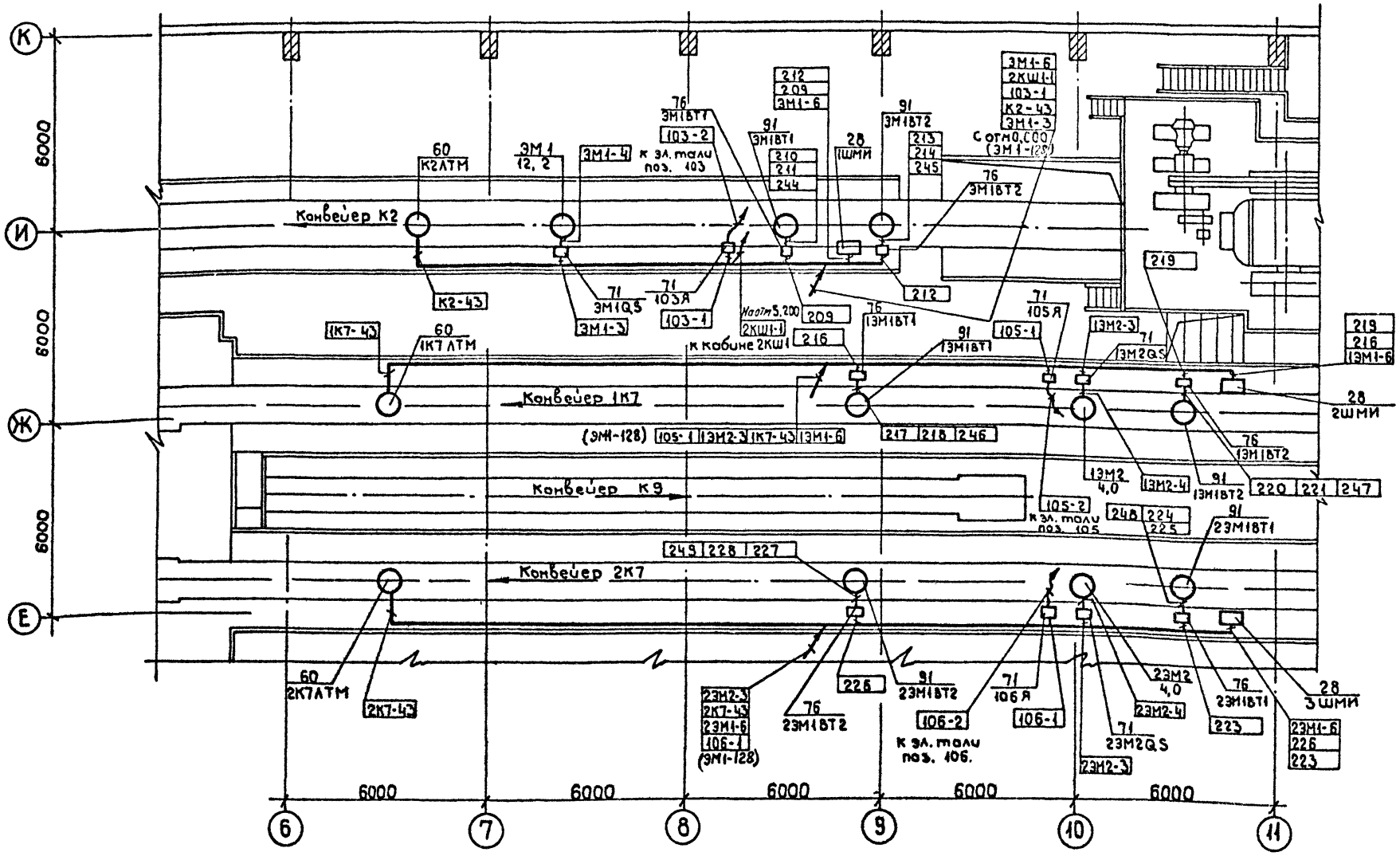

Разрез 1-1

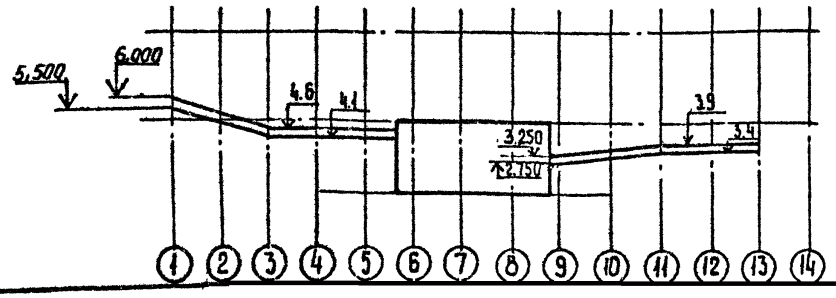

Привязан

Инв. №

ГИП	Михайлов	
Н. контр.	Антонова	
Нач. отд.	Окунев	
Гл. спец.	Вороненков	
Рук. гр.	Шаркова	
Ст. инж.	Бондарь	
Инж.	Лебедев	

ТП 409-23-56.87 ЭМ1

Щебеночный завод по переработке однородных обожженных и метаморфических пород мощностью 700 тыс. м3 в год

Главный корпус с железобетонным каркасом.

План расположения электрооборудования и прокладки электрических сетей на отм. 0,000 в осях 6-11

Стадия	Лист	Листов
Р	131	

Союзгипроруд Ленинград

Инв. № подл. | Подпись и дата | Взам. инв. №

Копировал. Казакова

Формат А2

Типовой проект 409-23-56.87 Альбом 13

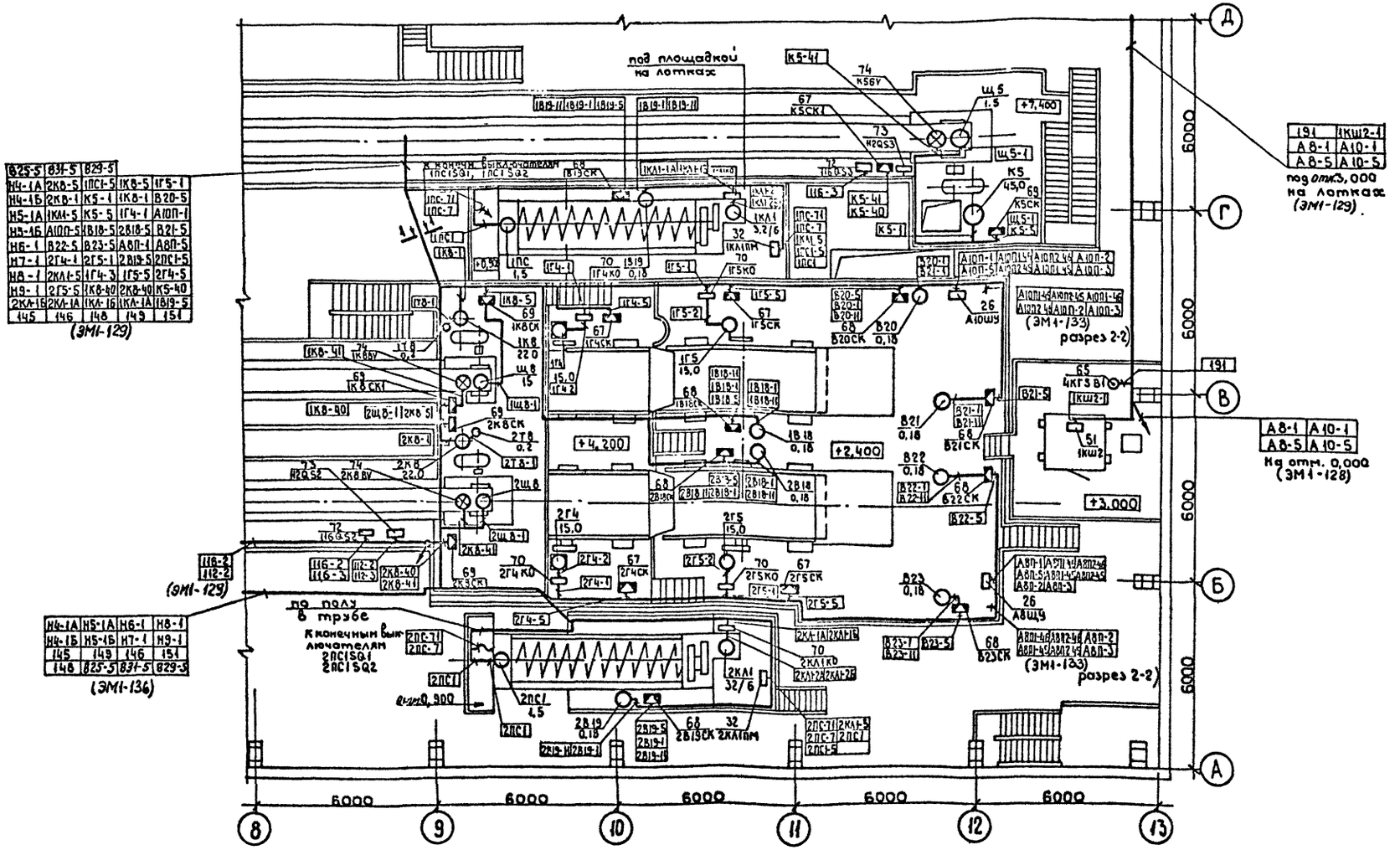

1-1

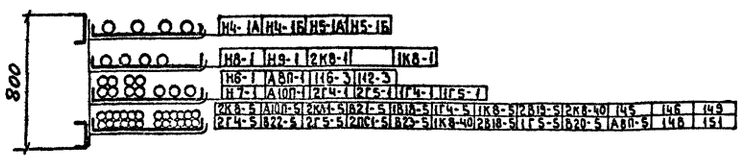

| | | |

Альбом 13

Типовой проект 409-23-56.87

Инв.№ подл. | Подпись и дата | Взам.инв.№

Разрез 2-2

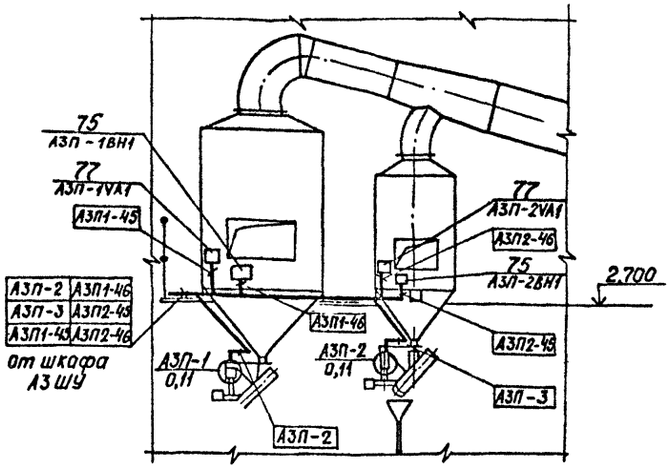

1. Расстановка электроаппаратуры на пылеуловителях А8П, А10П, 1А4, 2А4 аспирационных систем АС-8, АС-10, АС-4, АС-5 аналогична приведенной для пылеуловителей А3-П аспирационной системы АС-3 с соответствующей привязкой технологического оборудования по общему плану корпуса.
2. Полную схему подключения соединительных коробок для всех вентилей лист ЭМ1-144, для конвейеров К2, 1К7, 2К7 лист ЭМ1-145,146.
3. Технические требования и общие примечания к разбивке ЭМ1-147.

Г2-1	2Г3-1	2К7-40	1А4-5	А3П-1	2В13-5	2А3-2А	1-1	171	186	165	1К7-42
Г2-5	2Г3-5	1А4П-1	2А4-1	А3П-5	2В14-5	2А3-2Б	А2Г-1	3-180	115-1	140	К2-42
К2-1	1К7-1	1А4П-5	2А4-5	В8-5	2В15-5	1ПЩУП-1	1А3Г-1	4-182	159	188	К3-43
К2-5	1К7-5	1В13-5	А3-1	1В16-5	А2-2А	13-1	2А3Г-1	1РП-1	4-180	196	К3-42
К2-40	1К7-40	1В14-5	А3-5	2В16-5	А2-2Б	2П1-1	К3-1	116-1	187	176	К2-43
1Г3-1	2К7-1	1В15-5	В3-5	2А4П-1	1А3-2А	2П2-1	К3-5	157	198	108	2К7-43
1Г3-5	2К7-5	1А4-1	В4-5	2А4П-5	1А3-2Б	2П-5	К14-43	3-182	2К7-42	197	1К7-43
1щсу-1А	1щсу-1Б	1щсу-1В	1щсу-2	205	234	237	238	239	В8-6	1В16-6	2В16-6
2щсу-1А	2щсу-1Б	2щсу-1В	2щсу-2	2щсу-2доп	Щсуп3-1А	Щсуп3-1Б	3щсу-1Б	3щсу-1А	3щсу-1Б	3щсу-1А	4щсу-1А
4щсу-1Б	4щсу-1В										

(ЭМ1-129)

231	232	233	204	К16-43
202	203	К13-43	К15-43	300Т
			301Т	236
			235	302Т
			303Т	205

(ЭМ1-129) Постене ПСУ

231	232	159	165	1П-6
171	157	4-180	140	1ЩСУ-1А
3-180	3-182	187	188	1ЩСУ-1Б
4-182	186	198	202	1ЩСУ-1В
1РП-1	115-1	204	196	1ЩСУ-2
116-1	233	2К7-42	К13-43	2ЩСУ-1А
176	197	1К7-42	К16-43	2ЩСУ-1Б
108	203	К15-43	К2-42	2ЩСУ-1В
К3-43	К2-42	300Т	236	2ЩСУ-2
К3-42	К2-43	301Т	235	2ЩСУ-2доп
2К7-43	1К7-43	302Т	303Т	ЩСУП3-1А
304Т	К14-43	205	234	ЩСУП3-1Б
237	238	239	В8-6	3ЩСУ-1А
1В16-6	2В16-6	3ЩСУ-1Б	3ЩСУ-1А	3ЩСУ-1Б
4ЩСУ-1Б	4ЩСУ-1В	4ЩСУ-1А	3ЩСУ-1А	

(ЭМ1-129)

2А4П1-46	2А4П-2		
2А4П2-45	2А4П-3		
2АП1-46	2А4П1-45		

(Разрез 2-2)

2А4-1	А2-2А	
2А4-5	А2-2Б	А2-19
115-1	1А3-2А	А2-20
115-2	1А3-2Б	А2-21
1А3-19	2А3-2А	А2-22
1А3-20	2А3-2Б	А2-23
1А3-21	1А3-23	2А3-19
1А3-22	2А3-20	2А3-21
А2-6	2А3-22	2А3-23
1А3-7	1-1	А2-7
2А3-7	1А3-8	А2-8
2А3-8	1А3-9	А2-9
2А3-9	1А3-6	2А3-6

(ЭМ1-128)

А3-1	1В16-5	304Т
А3-5	2В16-5	2В14-5
В3-5	2А4П-1	2В15-5
В4-5	2А4П-5	В8-5
А3П-1	2В13-5	А3П-5

Под отм.2,700 на лотках

1А4-1	1А4-5		

на отм. 0,000 (ЭМ1-128)

2А3-14	2А3Г-1		
2А3-30	2А3Г-2		
2А3-31			

1А4П-2	1А4П1-46		
1А4П-3	1А4П2-45		
1А4П1-45	1А4П2-46		

(Разрез 2-2)

13-1	2П-5		
1ПЩУП-1	2П1-1	1П-6	2П2-1
Г2-1	1Г3-1	2К7-5	1А4П-1
Г2-5	1Г3-5	2К7-40	1А4П-5
К2-1	2Г3-1	1К7-1	1В13-5
К2-5	2Г3-5	1К7-5	1В14-5
К2-40	2К7-1	1К7-40	1В15-5

ГИП	Михайлов		
Н.контр	Антонова		
Нач.отд	Окунев		
Гл.спец.	Вороненков		
Рук.гр.	Шаркава		
Ст.инж.	Бондур		
Ст.инж.	Лебедев		

Привязан:

Инв.№

ТП 409-23-56.87 ЭМ1

Шебеночный завод по переработке однородных изверженных и метаморфических пород мощностью 700 тыс. м3 в год

Главный корпус с железобетонным каркасом

План расположения электрооборудования и прокладки электрических сетей на площадках в осях 1-6

Стадия	Лист	Листов
Р	133	

Союзгипронеруд
Ленинград

Копировал:

Формат А2

Альбом 13

409-23-56.87

Типовой проект

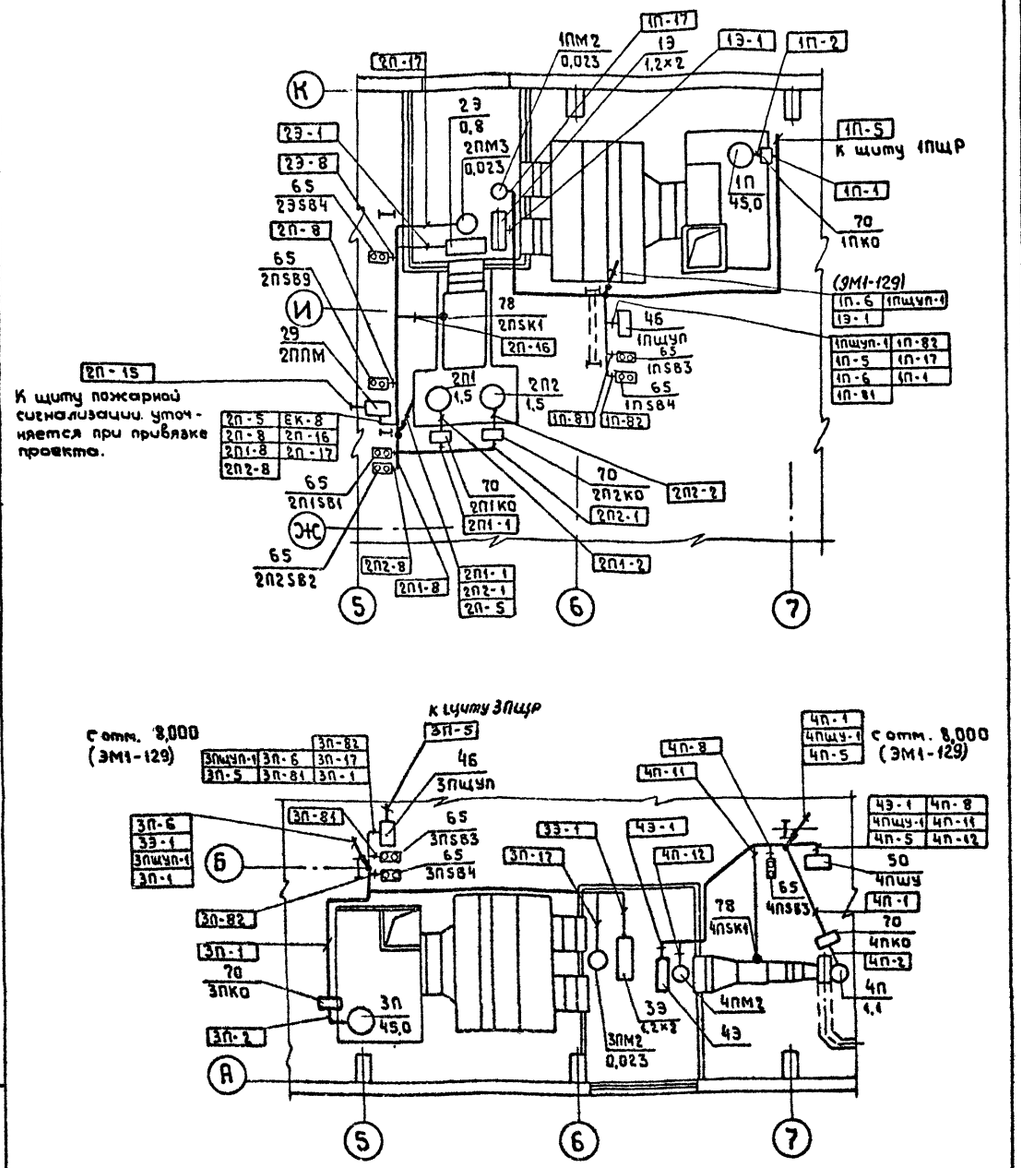

Марка, поз.	Обозначение	Наименование	Кол.	Масса ед, кг	Примечание
1		Труба ф70 мм.	36		М
		ГОСТ 10704-76*			
2		Сталь полосовая 4×40	10		М
		ГОСТ 103-76*			

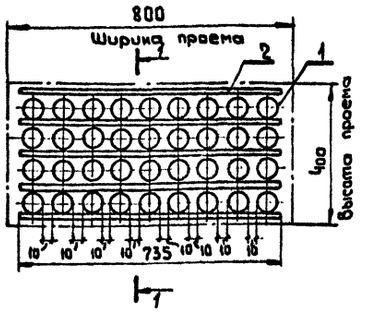

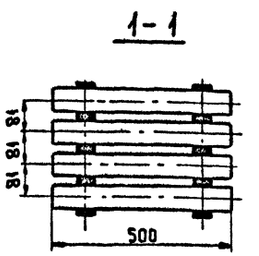

ГИП	Михайлов		ТП	409-23-56.87	ЭМ1
Н.контр	Антонова		Щебеночный завод по переработке однородных изверженных и метаморфических пород мощностью 700 тыс. м³ в год.		
Нач.отд.	Окунев		Главный корпус с железобетонным каркасом.	Стадия: Р	Лист: 135
Гл.спец.	Вороненков				
Рук.гр.	Шаркова		Блок трубный для прохода кабелей через стены	Союзгипронеруд Ленинград	
Ст.инж.	Бондур				
Инж.	Лебедев				

Привязан

Инв. №

Копировал Грин

Формат А3

Инв. № подл. | Подпись и дата | Взам. инв. №

Типовой проект 409-23-56.87 Альбом 13

Инв. № подл. | Подпись и дата | Взам. инв. №

Пульпонасосная

План на отм. 0,000

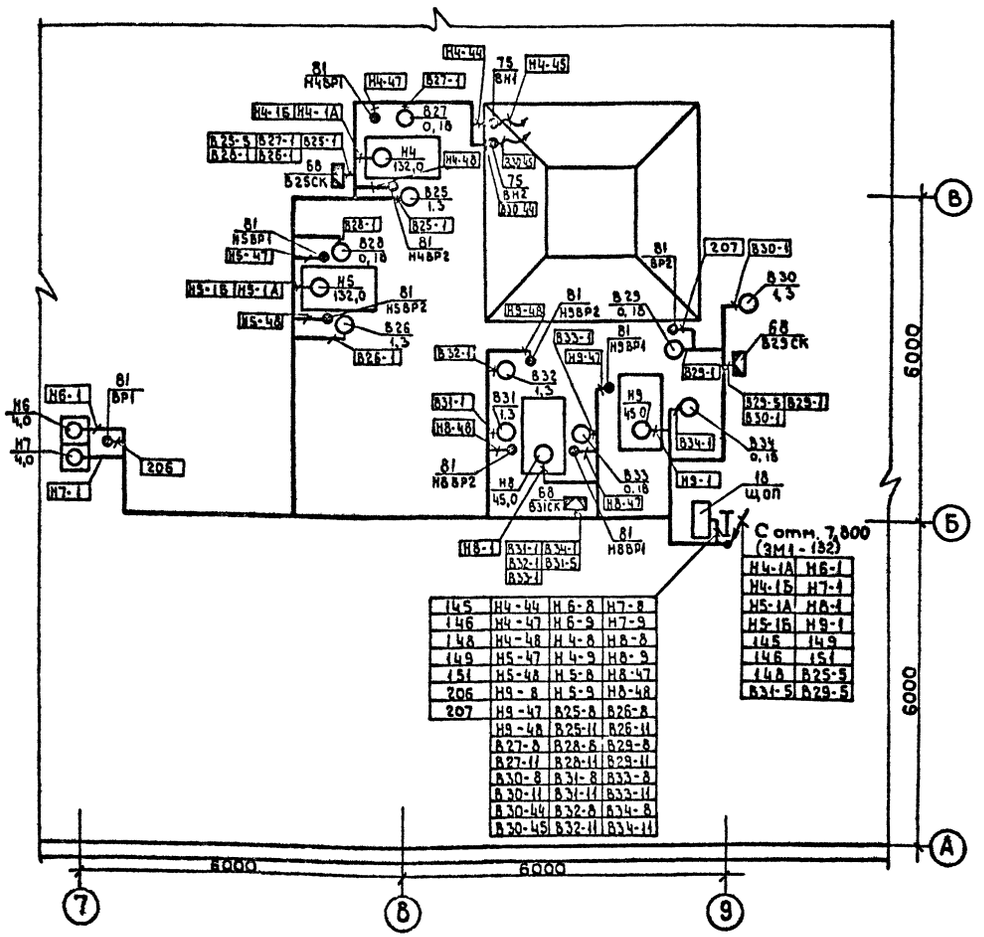

145	Н4-44	Н 6-8	Н7-8
146	Н4-47	Н 6-9	Н7-9
148	Н4-48	Н 4-8	Н8-8
149	Н5-47	Н 4-9	Н8-9
151	Н5-48	Н 5-8	Н8-47
206	Н9-8	Н 5-9	Н8-48
207	Н9-47	В25-8	В26-8
	Н9-48	В25-11	В26-11
	В27-8	В28-8	В29-8
	В27-11	В28-11	В29-11
	В30-8	В31-8	В33-8
	В30-11	В31-11	В33-11
	В30-44	В32-8	В34-8
	В30-45	В32-11	В34-11

Н4-1А	Н6-1
Н4-1Б	Н7-1
Н5-1А	Н8-1
Н5-1Б	Н9-1
145	149
146	151
148	В25-5
В31-5	В29-5

1. Технические требования к занулению и общие примечания ЭМ1-147
2. Разводку кабелей вести в полу в винипластовых трубах.
3. Кнопки устанавливаются непосредственно у механизмов.

Привязан

Инв. №

ГИП	Нижайлов		
Н. контр.	Антонова		
Нач. отд.	Окунев		
Гл. спец.	Воронежов		
Рук. гр.	Шаркова		
Ст. инж.	Шарыгина		
Инж.	Лебедев		

ТП 409-23-56.87 ЭМ1

Щебеночный завод по переработке однородных изверженных и метаморфических пород мощностью 700 тыс. м3 в год

Главный корпус с железобетонным каркасом

Стадия	Лист	Листов
Р	136	

План расположения электрооборудования и прокладки электрических сетей на отм. 0,000 в осях 7-9

Союзгипронеруд Ленинград

Копировал Казакова

Формат А2

Альбом 13

409-23-56.87

Типовой проект

Марка, поз.	Обозначение	Наименование	Кол.	Масса ед., кг	Примечание
1		Пункт распределительный 1РП	1		
2		Коробка ответвительная У994	2		
3	ПНВ-31	Пускатель ПНВ-31	1		
4		Сталь полосовая 4×40	40		М
5		Сталь полосовая 4×25	20		М

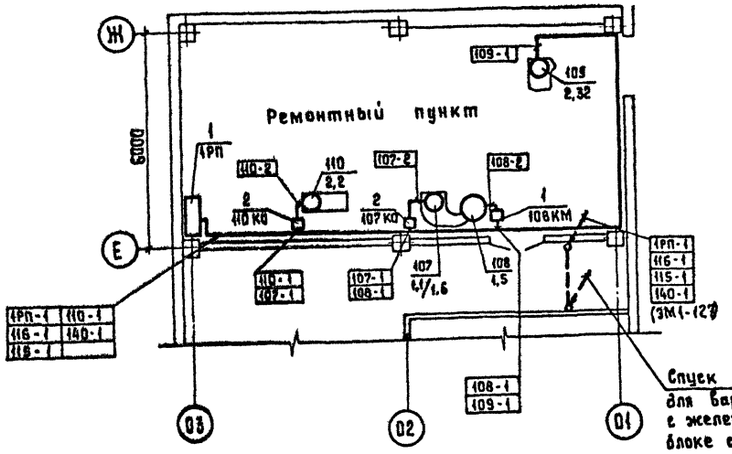

Спуск кабелей с отм. 4,200 для варианта „Главный корпус с железобетонным каркасом в блоке с ремонтной мастерской."

ГИП	Михайлов		
Н.контр.	Антонова		
Нач.отд.	Окунев		
Гл.спец.	Вороненков		
Рук.гр.	Шаркова		
Ст.инж.	Бондур		
Ст.инж.	Лебедев		

Привязан

Инв. №

ТП 409-23-56.87 ЭМ1

Щебеночный завод по переработке однородных избеженных и метаморфических пород мощностью 700 тыс. м³ в год

Главный корпус с железобетонным каркасом

Стадия	Лист	Листов
Р	137	

План расположения электрооборудования и прокладки электрических сетей на отм. 0.000 в осях 03-01

СОЮЗГИПРОНЕРУД
Ленинград

Инв. № подл. | Подпись и дата | Взам. инв. №

Копировал

Формат А2

Типовой проект 409-23-56.87 Альбом 13

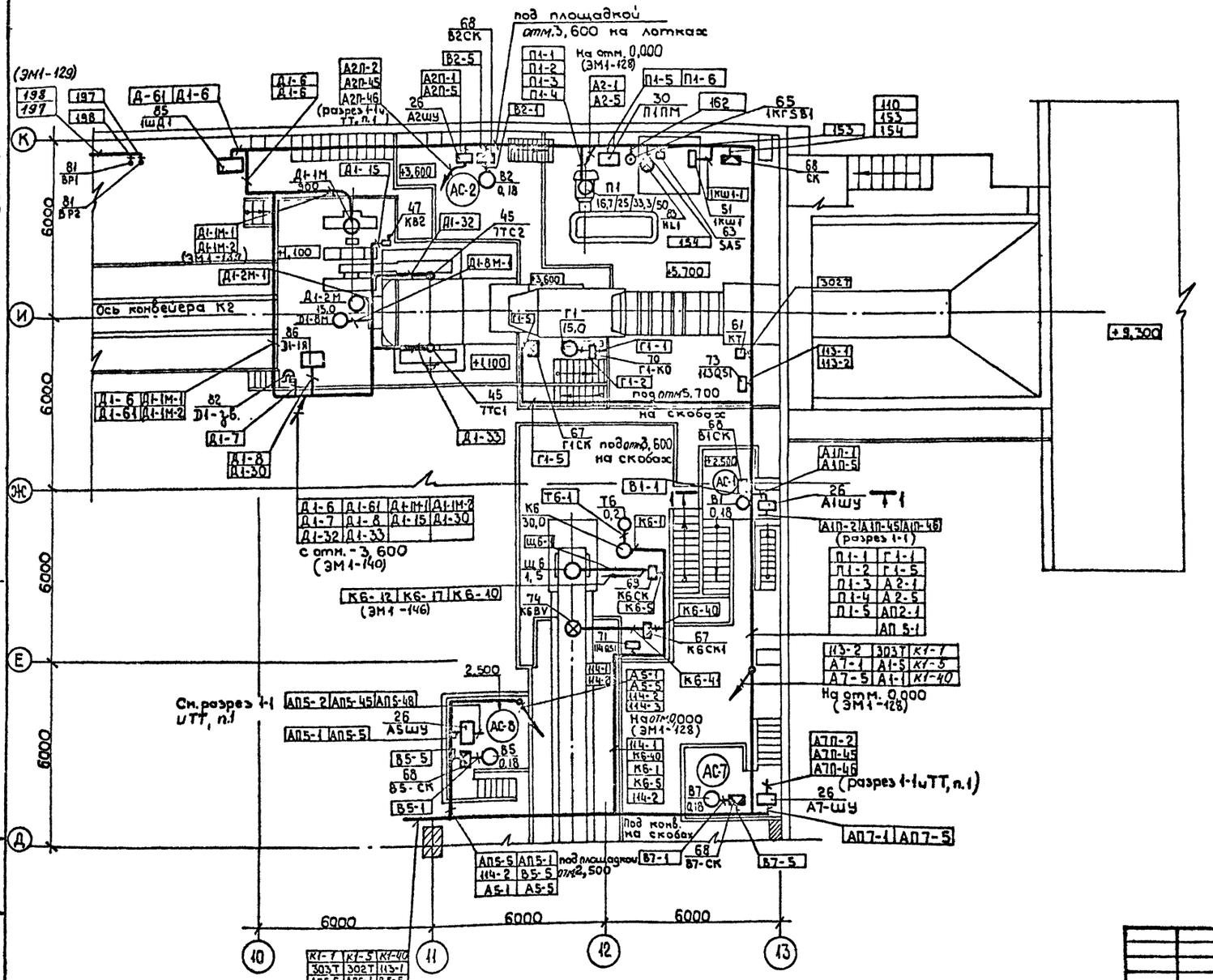

Разрез 1-1

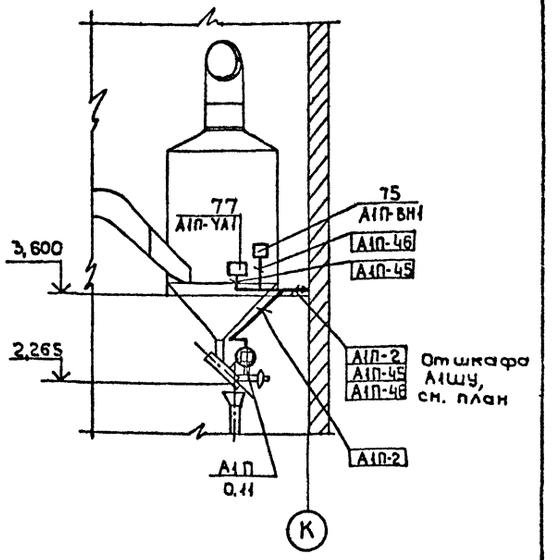

Расстановка электроаппаратуры на пылеуловителях аспирационных систем АС-2 (А2), АС-6 (А6), АС7 (А7), АС-8 (А5), АС-9 (А9) аналогично выполненной для системы АС-1 (А1), с привязкой технологического оборудования по общему плану.

К1-1	К1-5	К1-40
303Т	302Т	113-1
АП5-5	АП5-1	В5-5
114-1	К6-40	К6-1
К6-5	В7-5	П1-5
П1-1	П1-2	П1-6
П1-3	П1-4	В2-5
Г1-5	Г1-1	110
162	А5-1	А5-5

(ЭМ1-129)

ГИП	Михайлов	
Н. контр.	Антонова	
Нач. отд.	Окунев	
Гл. спец.	Вороненков	
Рук. гр.	Шаркова	
Ст. инж.	Бондур	
Инж.	Лебедев	

Привязан

Инв. №

ТП 409-23-56.87 ЭМ1

Щебеночный завод по переработке однородных изверженных и метаморфических пород мощностью 700 тыс. м³ в год.

Главный корпус с железобетонным каркасом

План расположения электрооборудования и прокладки электрических сетей на отм. 0,000 в осях 10-13

Стадия	Лист	Листов
Р	138	

Союзгипронеруд Ленинград

Инв. № подл. | Подп. и дата | Взам. инв. №

Копировал. Казакова

формат. А2

Типовой проект 409-23-56.87 Альбом 13

Фрагмент 1

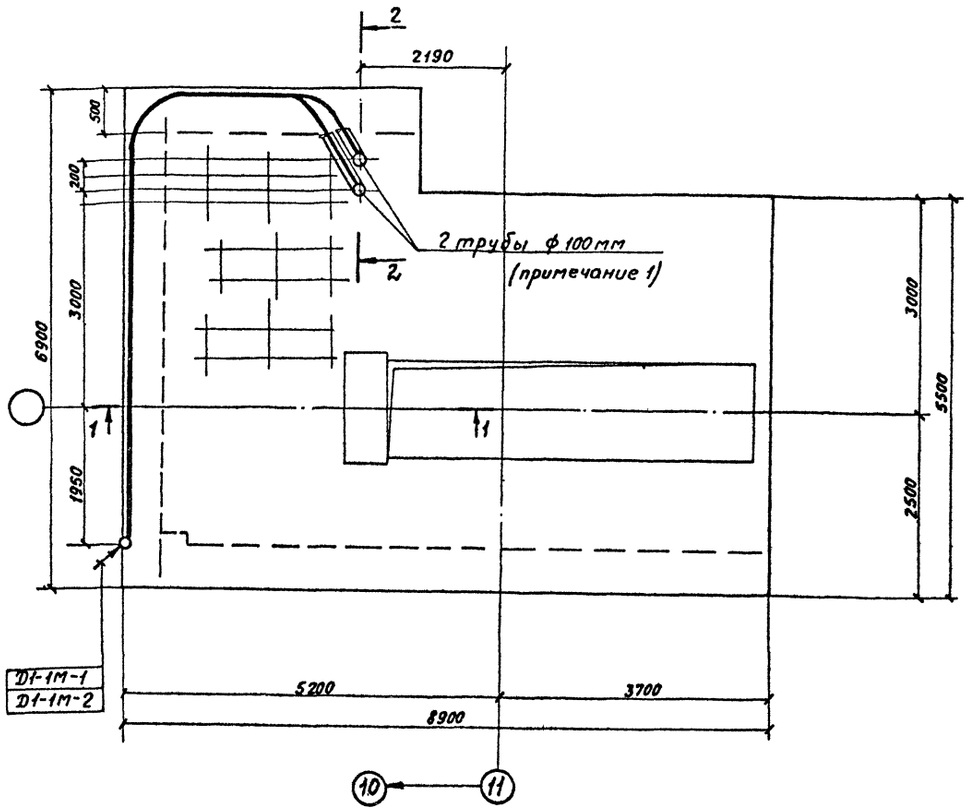

План на отм. -3,600

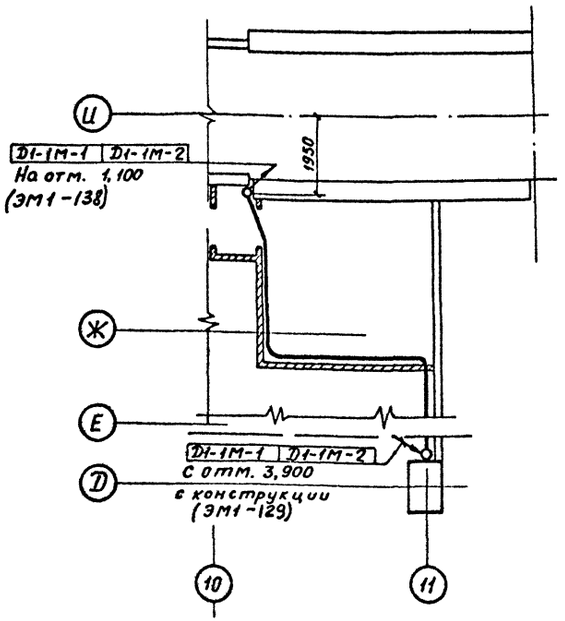

Трубы для подвода кабелей к двигателю дробилки закладываются по чертежам марки КЖ института „Промстройпроект".

1-1

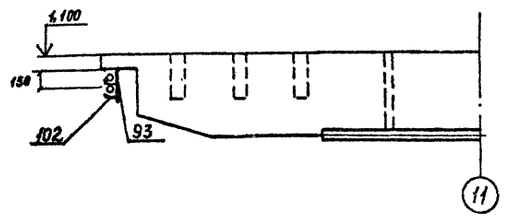

2-2

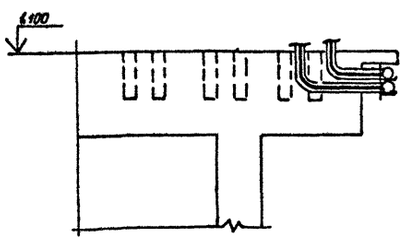

Инв.№ подл. | Подпись и дата | Взам. инв.№

Привязан			
Инв.№	ГИП	Михайлов	
	Н.контр.	Антонова	
	Нач.отд.	Окунев	
	Гл.спец.	Вороненков	
	Рук.гр.	Шаркова	
	Ст.инж.	Шурыгина	
	Ст.инж.	Бондур	

ТП 409-23-56.87 ЭМ1

Шебеночный завод по переработке однородных изверженных и метаморфических пород мощностью 700 тыс. м3 в год

Главный корпус с железобетонным каркасом

Стадия	Лист	Листов
Р	139	

План прокладки электрических сетей на отм. -3,600; 1,100 в осях 10-11

Союзгипронеруд Ленинград

Копир. Шкадовская

Формат А2

Типовой проект 409-23-56.87 Альбом 13

План на отм. -3,600, -5,700

Насосная установка Н1 (Узел А)

Продолжение трассы ЭМ1-141

Насосная установка Н4 (Узел Б)

Насосная установка Н3 (Узел Б)

Насосная установка Н2 (Узел А)

Переменная

Отм. 0,000 (ЭМ1-128)

Отм. 0,000 (ЭМ1-129)

В перегрузочный узел по галерее на лотках.

6000 х 12 = 72000

6000х8 = 48000

Узел А

(для насосных установок Н2-Н4 узел аналогичен)

Узел Б

ГИП	Михайлов		
Н.контр.	Антонова		
Нач.отд.	Окунев		
Гл.спец.	Воронежцев		
Рук.гр.	Шаркова		
Ст.инж.	Бондарь		
Инж.	Лебедев		

Прибязан

Инв. №

ТП 409-23-56.87 ЭМ1

Щебеночный завод по переработке однородных изверженных и метаморфических пород мощностью 700 тыс. м³ в год

Главный корпус с железобетонным каркасом.

Стадия	Лист	Листов
Р	140	

План расположения электрооборудования и прокладки электрических сетей на отм. -3,600; -5,700 в осях 1-13

Союзгипроруд Ленинград

Копировал Казакова Формат А2

Инв. № подл. | Подпись и дата | Взам. инв. №

План на отм. - 3,600

Маслостанции УС-63А (3 шт.) дробилок D2, 1D3, 2D3
(КСД-1750 Гр. КМД-1750Т)

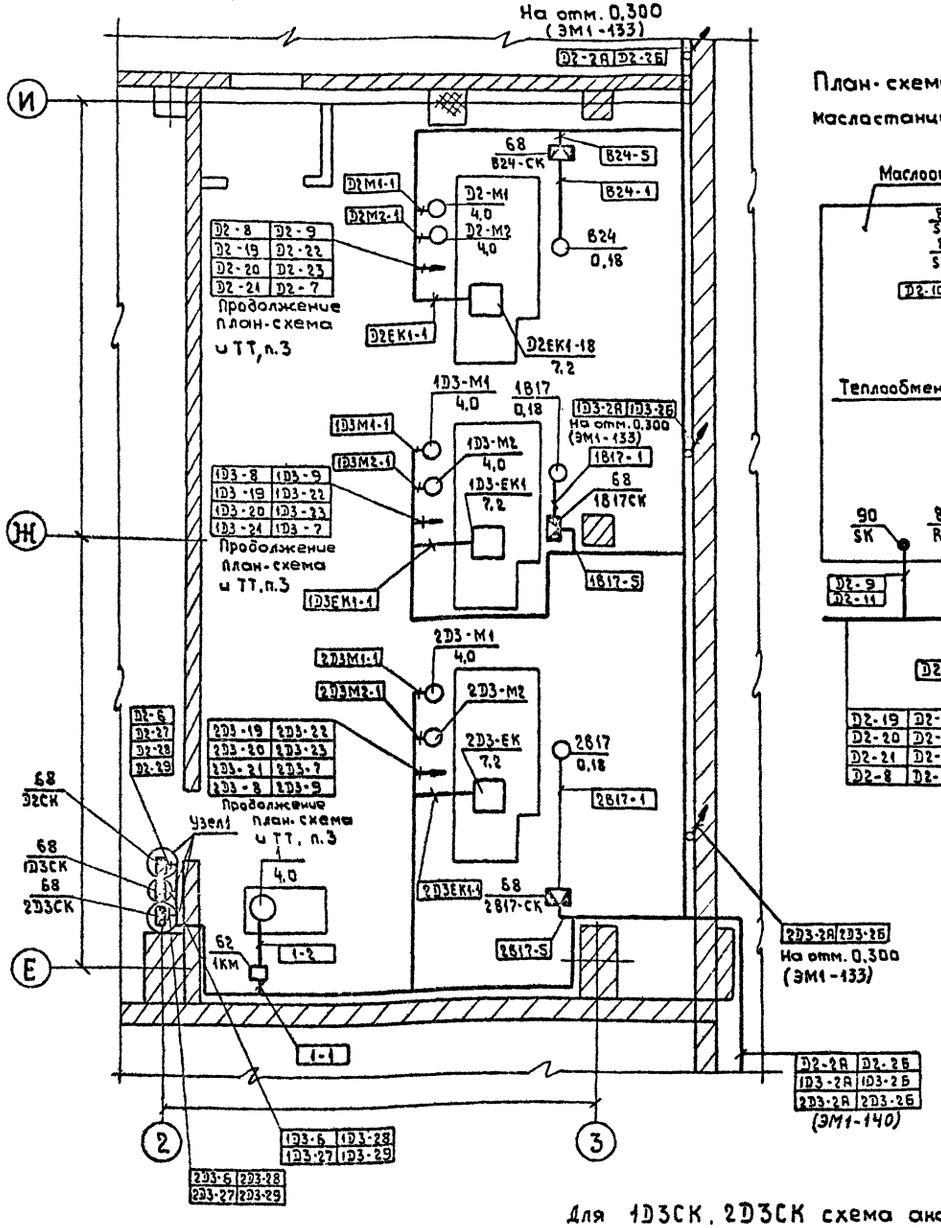

План-схема разводки кабелей к приборам маслостанции. Смазочная установка УС-63А

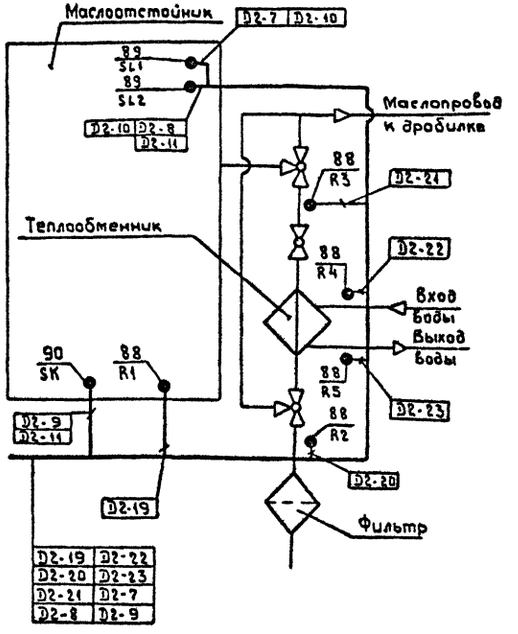

Таблица

Условное обознач.	Назначение термометров сопротивления
R2	Температура масла на сливе (до теплообменника)
R4	Температура воды на выходе в теплообменник
R5	Температура воды на выходе из теплообменника

1. Разводка кабелей по смазочной установке выполнена на основании чертежей смазочной установки УС-63С Уралмашзавода
2. Кабели проложить под перекрытием на лотках и в полу в трубах.
3. План-схема выполнена для дробилки D2. Для дробилок 1D3 и 2D3 план-схема аналогична с соответствующей заменой индексов перед номерами кабелей и обозначением приборов.

Для 1D3СК, 2D3СК схема аналогична с заменой индексов в номерах кабелей.

Привязан

Инв. №

Инв.№ подл. | Подпись и дата | Взам. инв.№

ГИП	Михайлов	
Н.контр.	Антонова	
Нач. отд.	Акунев	
Гл. спец.	Воронежов	
Рук. гр.	Шарков	
Ст. инж.	Бондур	
Инж.	Лебедев	

ТП 409-23-56.87 ЭМ1

Щебеночный завод по переработке однородных изверженных и метаморфических пород мощностью 700 тыс. м3 в год.

Главный корпус с железобетонным каркасом.

Стадия	Лист	Листов
Р	141	

План расположения электрооборудования и прокладки электрических сетей на отм. -3,600 в осях 2-3

Союзгипронеруд Ленинград

Копировал Грм

Формат А2

Альбом 13

409-23-56.87

Типовой проект

Инв.№ подл. | Подпись и дата | Взам. инв.№

План на отм. -3,600
Маслостанция Q-35 л/мин. дробилки Д1
Станция густой смазки

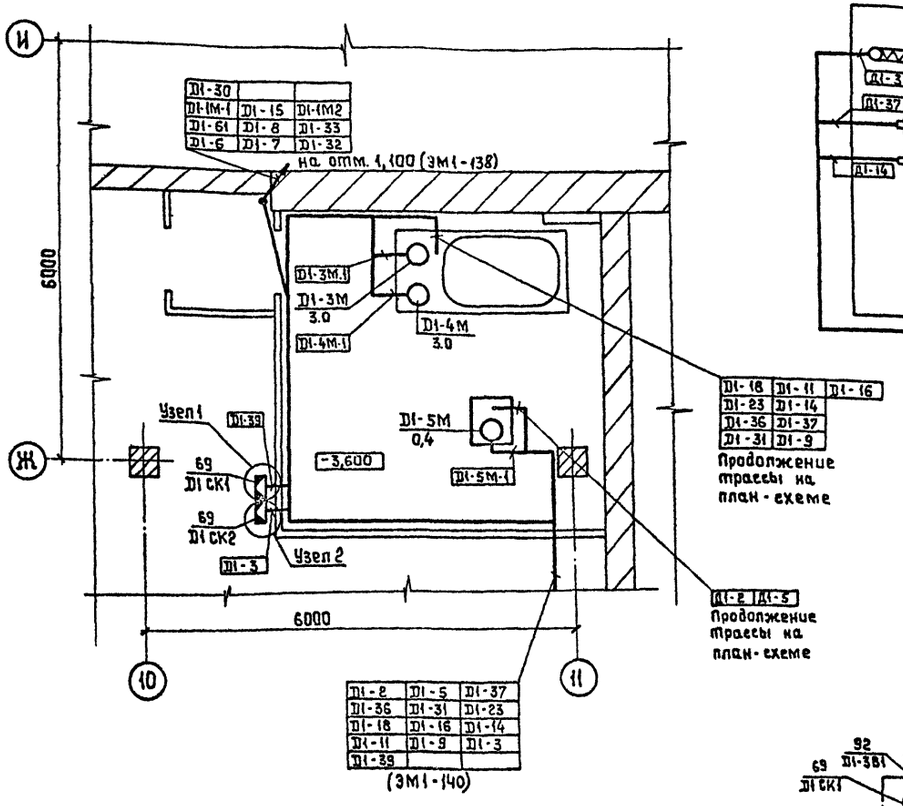

План-схема разводки кабелей к приборам маслостанции

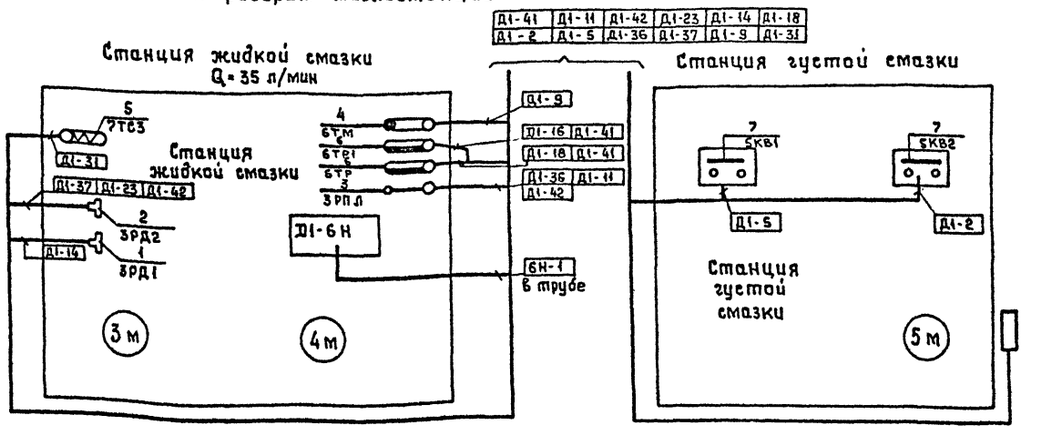

Поз.	Обозначение или тип изделия	Наименование	Кол.	Примечание
1	Комплектно	Реле давления 1-2 кг/см²	1	
2	со	Реле давления 2-6 кг/см²	1	
3	смазочной	Реле поплавковое	1	
4	станцией	Термометр электроконтактный		
		0-100°С	1	
5		Термометр сопротивления	1	
6		Реле температурное	2	
7		Выключатель конечный	2	

Таблица назначения приборов на маслостанции

Условн. обознач.	Назначение
3РД1, 3РД2	Давление масла в магистрали нагнетания
7ТС3	Температура масла в нагнетат. магистрали
6ТР1 6ТР2	Регулирование температуры масла в отстойнике
6ТМ	Температура масла в отстойнике
3РПЛ	Уровень масла в отстойнике

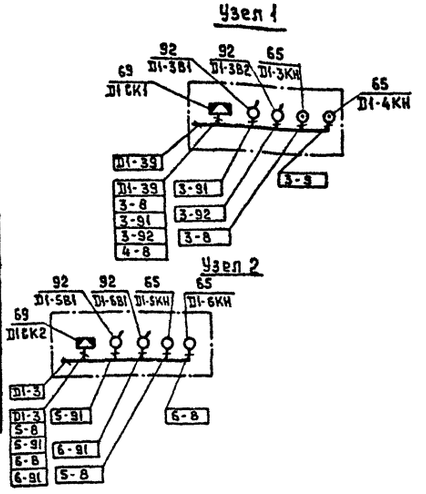

Разводка кабелей к приборам маслостанции выполнена на основании черт. 3440.91.100.002СБ

ГИП	Михайлов		
Н.контр.	Антонова		
Нач.отд	Окунев		
Гл.спец.	Вороненков		
Рук. гр.	Шаркова		
Ст.инж.	Бондур		
Ст.инж.	Лебедев		

ТП 409-23-56.87 ЭМ1

Щебеночный завод по переработке однородных избежанных и метаморфических пород мощностью 700 тыс. м³ в год

Главный корпус с железобетонным каркасом

Стадия	Лист	Листов
Р	142	

План расположения электрооборудования и прокладки электрических сетей на отм. -3,600 в осях 10-11; Ж-И.

Союзгипронеруд Ленинград

Копировал

Формат А2

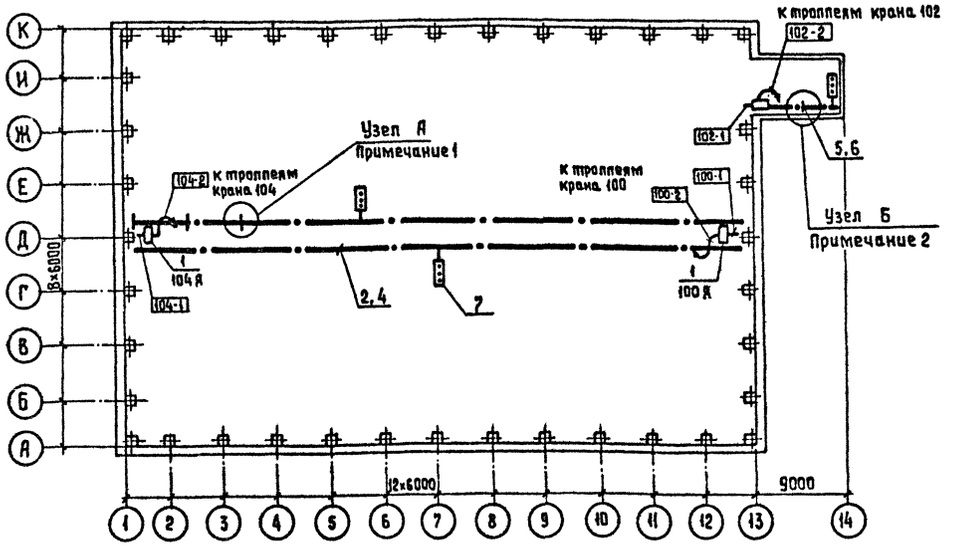

Марка, поз.	Обозначение	Наименование	Кол	Масса ед., кг	Примечание
1		Ящик с рубильником ЯРП 11-301-32У3	3		
2	4.407-173	Кронштейн троллейный К4/У1	52		
3		Шпилька К38Б	104		
4		Уголок 50×50×5			м
5	4.407-239	Кронштейн троллейный К21У2	7		м
6		Сталь полосовая -4×40	27	46	м
7	4.407-173; А100.87	Светофор У270У2	2		
8	4.407-239; А149.7	Светофор У270У2	1		

Узел А

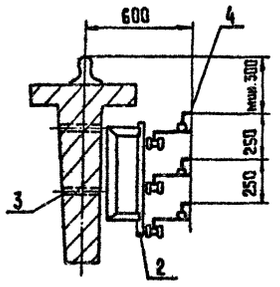

Узел Б

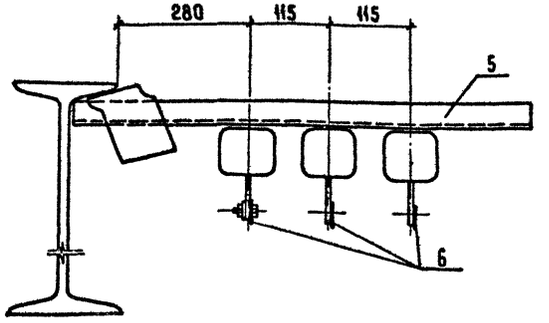

1. Кронштейны поз. 2 устанавливаются через 3 метра.
2. Кронштейны поз. 5 устанавливаются через 1,5 метра.

ГИП	Михайлов		
Н.контр.	Антонова		
Нач.отд	Окунев		
Гл.спец.	Вороненков		
Рук. гр.	Шаркова		
Ст. инж.	Бондур		
Ст. инж	Лебедев		

Привязан

Инв. №

ТП 409-23-56.87 ЭМ1

Щебеночный завод по переработке однородных изверженных и метаморфических пород мощностью 700 тыс. м³ в год

Главный корпус с железобетонным каркасом

Стадия	Лист	Листов
Р	143	

План прокладки троллейных линий в осях 1-14

Союзгипронеруд
Ленинград

Инв. № подл. | Подпись и дата | Взам. инв. №

Копировал

Формат А2

Альбом 13

409-23-56.87

Типовой проект

Узел А

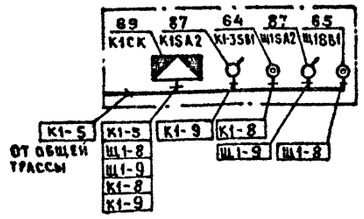

Узел Б

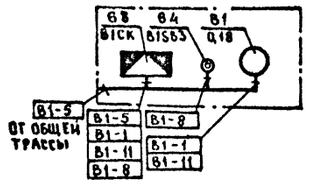

Узел В

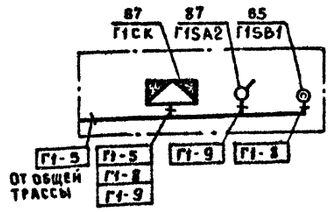

Узел Г

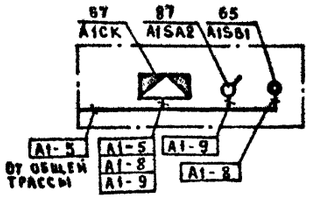

1-1

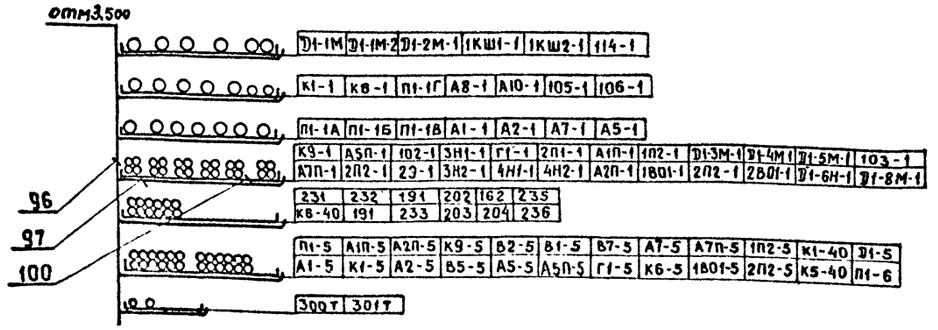

2-2

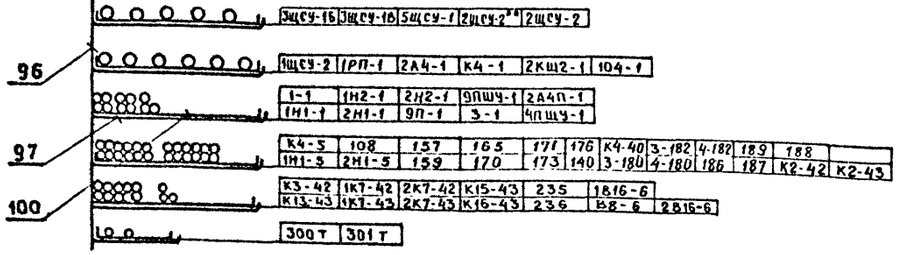

Схемы подключения соединительных коробок для конвейеров К2, К4, К5, К6, 1К7, 2К7, 1К8, 2К8, К9, К10 аналогичны приведенной схеме подключения соединительной коробки К1СК (узел А), для вентилей В2, В3, В4, В5, В6, В7, В8, В9, 1В10, 1В11, 1В12, 2В10, 2В11, 2В12, 3В10, 3В11, 3В12, 4В25, 1В13 – 1В17, 2В13 – 2В17 аналогичны приведенной схеме подключения соединительной коробки В1СК (узел Б), для аспираций А1, А2, А3, А5 – А10, 1А4, 2А4, аналогичны приведенной схеме подключения соединительной коробки А1СК (узел Г), для грохотов Г1, Г2, 1Г3 – 1Г5, 2Г3 – 2Г5 аналогичны приведенной схеме подключения соединительной коробки Г1СК (узел В), с заменой индексов в обозначении аппаратов и номерах кабелей на соответствующие.

ГИП	Михайлов		ТП 409-23-56.87 ЭМ1
Н.контр.	Антонова		Щебеночный завод по переработке однородных изверженных и метаморфических пород мощностью 700 тыс. м³ в год
Нач.отд.	Окунев		Главный корпус с железобетонным каркасом
Гл.спец.	Воронеков		Стадия Р; Лист 144; Листов
Рук.гр.	Шаркова		Узлы А, Б, В, Г. Разрезы 1-1, 2-2
Ст.инж.	Бондур		Союзгипроцветмет Ленинград
Инж.	Лебедев		

Привязан

Инв.№

Инв.№ подл. | Подпись и дата | Взам.инв.№

Копировал Лукьянова

Формат А2

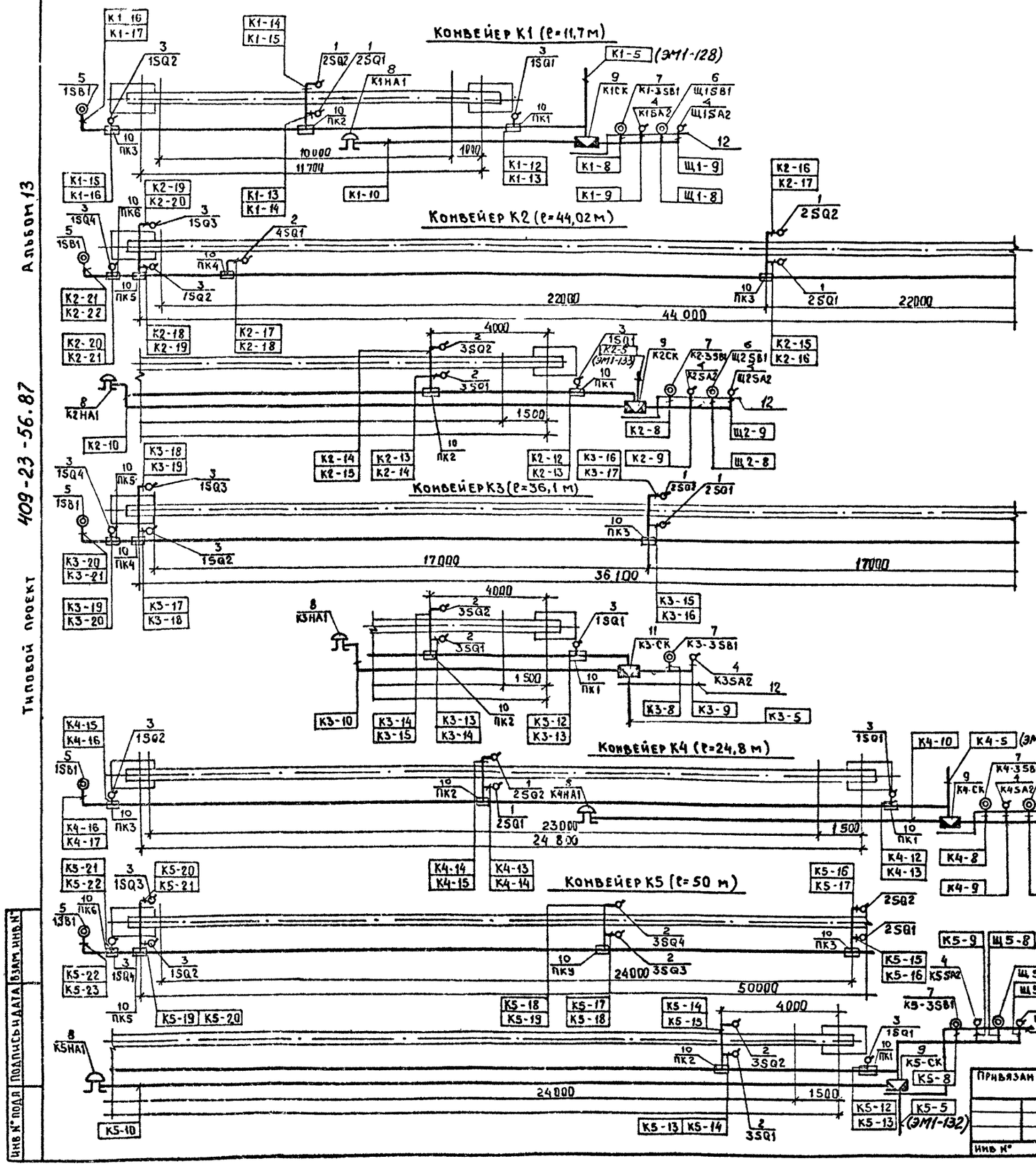

Марка, поз.	Обозначение	Наименование	Кол.	Масса ед. кг	Приме-чание
1		Выключатель	ком пл.		
2		Выключатель			
3		Выключатель	16		
		ВП16Е23Б131-55У21			
4		Выключатель	9		
		ПВ2-10У356Б			
5		ПОСТ ПКЕ222-1У3	5		
6		ПОСТ ПКЕ222-2У3	4		
7		ПОСТ ПКЕ222-3У3	5		
8		Звонок МЗ-1	5		
9		Коробка	4		
		соединительная			
		КСК-32			
10		Коробка	23		
		протяжная У995			
11		Коробка	5		
		соединительная			
		КСК-16			
12		Профиль К238	5		

Альбом 13

409-23-56.87

Типовой проект

Инв. № подл. | Подпись и дата | Взам. инв. №

Привязан

Инв. №

ГИП	Михайлов		
Н.контр.	Антонова		
Нач.отд.	Окунев		
Гл.спец.	Воронецков		
Рук.гр.	Шаркова		
Ст.инж.	Шурыгина		
Инж.	Ивашенцова		

ТП 409-23-56.87 ЭМ1

Щебеночный завод по переработке однородных изверженных и метаморфических пород мощностью 700 тыс. м3 в год

Главный корпус с железобетонным каркасом

Стадия	Лист	Листов
Р	145	

План расположения электрооборудования и прокладки электрических сетей на конвейерах К1–К5

Союзгипроцветмет Ленинград

Копировал Лукьянова

Формат А2

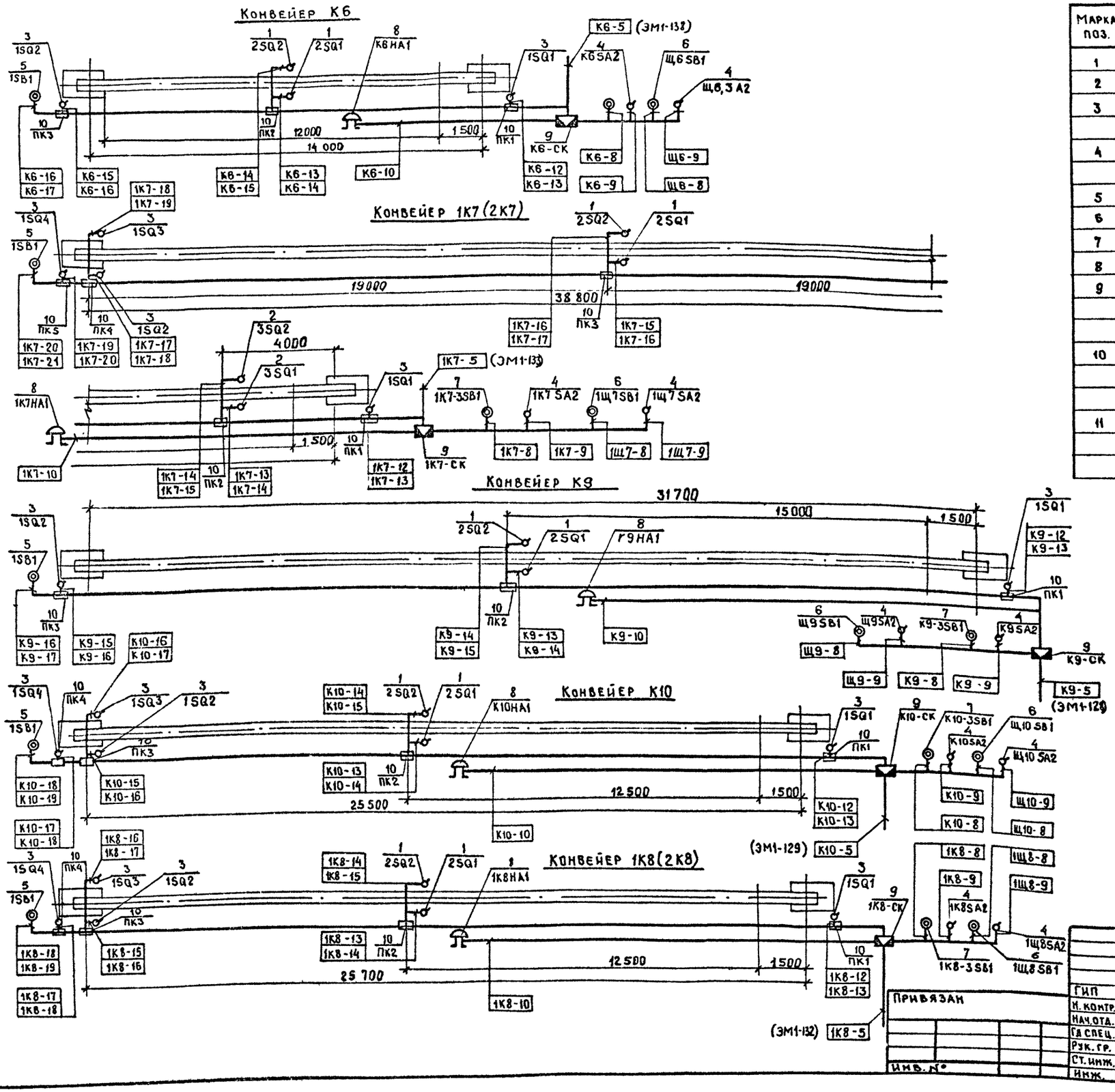

Марка, поз.	Обозначение	Наименование	Кол.	Масса ед. кг	Приме-чание
1		Выключатель	Комп.		
2		Выключатель			
3		Выключатель	24		
		ВП16Е23Б131-55У21			
4		Выключатель	14		
		ПВ2-10У356Б			
5		Пост ПКЕ 222-1У3	7		
6		Пост ПКЕ 222-2У3	7		
7		Пост ПКЕ 222-3У3	7		
8		Звонок МЗ-1	7		
9		Коробка	7		
		соединительная			
		КСК-32			
10		Коробка	28		
		протяжная			
		У-995			
11		Профиль К238	5		

1. Расстановку конечных выключателей на конвейерах 2К7, 2К8 выполнить аналогично конвейерам 1К7, 1К8 с соответствующей заменой индексов.

Инв. № подл. | Подпись и дата | Взам. инв. №

Привязан

Инв. №

ГИП	Михайлов		ТП 409-23-56.87 ЭМ1
Н. контр.	Антонова		Щебеночный завод по переработке однородных изверженных и метаморфических пород мощностью 700 тыс. м3 в год
Нач. отд.	Окунев		Главный корпус с железобетонным каркасом
Гл. спец.	Воронецков		Стадия Р; Лист 146; Листов
Рук. гр.	Шаркова		План расположения электрооборудования и прокладки электрических сетей на конвейерах К6, 1К7(2К7), К9, К10, 1К8(2К8)
Ст. инж.	Шурыгина		Союзгипроцветмет Ленинград
Инж.	Ивашенцева		

Копировал Лукьянова

Формат А2

План на отм. 0,000

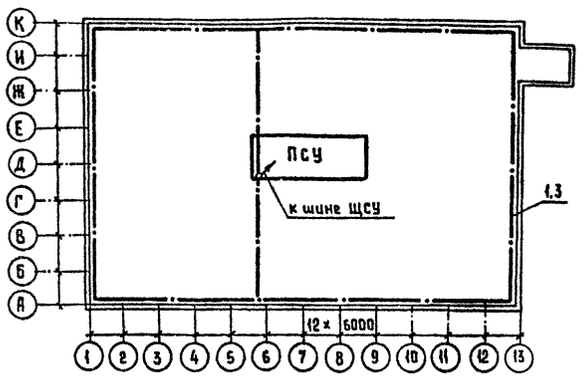

Марка, поз.	Обозначение	Наименование	Кол	Масса ед., кг	Примечание
1	4×40	Сталь полосовая	240	302	М
2	4×25	Сталь полосовая	100	790	М
3	К188	Держатель шин заземления	432		

1. Схемы расположения оборудования выполнены на основании технологических и строительных чертежей.
2. Чистые полы выполнить после прокладки электротехнических труб.
3. После окончания монтажных работ все отверстия в полу и стенах ПСУ заделать.
4. Соединение труб электропроводки с вводными коробками электрических машин следует выполнить металлорукавами типа К1080–1088, по типовому проекту М3085.
5. К частям, подлежащим занулению относятся:
   а) корпуса электродвигателей,
   б) каркасы распредщитов, шкафов и т.д.
   в) кабельные конструкции, соединительные муфты, стальные трубы, лотки, а также металлические конструкции, связанные с установкой электрооборудования.

   При выполнении зануления следует руководствоваться инструкцией СН-102-76, ПУЭ-76 и т.п. ТП3 ПС.407-11.
   Внутренний контур зануления (магистраль из полосовой стали 4×40 проложить по отметке 0.000 на высоте 400-600 мм от пола и окрасить в зеленый цвет с желтыми полосами (полосы шириной 15 мм на расстоянии 150 мм друг от друга). Соединение отдельных полос следует выполнить посредством сварки таким образом, чтобы была обеспечена непрерывность электрической цепи по всей ее длине. Магистраль зануления соединить с колоннами, фермами здания с металлическими площадками, технологическим оборудованием и нулевой шиной ПСУ с целью выравнивания потенционала.
   Зануление электродвигателей выполняется, как правило, с помощью четвертой жилы четырехжильного силового кабеля или для двигателей небольшой мощности с помощью жил контрольных кабелей или (в крайнем случае) с помощью стальной полосы. Зануляющие проводники следует проложить в непосредственной близости от фазных.
   Корпуса шкафов управления, коробок и прочих электроаппаратов, а также стальные трубы занулить путем подсоединения их к магистрали зануления.
   При этом должен быть обеспечен надежный электрический контакт.
6. Каждую часть электроустановки, подлежащую занулению, следует присоединить к сети зануления при помощи отдельного ответвления.
7. Магистрали зануления и ответвления от них должны быть доступны для осмотра.
   В соответствии с руководством по составу и оформлению рабочих чертежей зануления ТПЭП (шифр В553) перемычки и ответвительные зануляющие проводники на чертежах не изображаются.
8. При использовании металлических конструкций строительного или производственного назначения в качестве нулевых защитных проводников должна быть обеспечена непрерывность электрической цепи.
   Соединение конструкций необходимо выполнить с помощью сварки.

ТП 409-23-56.87			ЭМ1
Щебеночный завод по переработке однородных изверженных и метаморфических пород мощностью 700			
Главный корпус с железобетонным каркасом	Стадия	Лист	Листов
	Р	147	
План прокладки сетей зануления электрооборудования.	Союзгипронеруд Ленинград		
ГИП Михайлов			
Н.контр. Антонова			
Нач.отд. Окунев			
Гл.спец. Вороненков			
Рук.гр. Шаркова			
Ст.инж. Бондур			
Ст.инж. Лебедев			

Альбом 13

409-23-56.87

Типовой проект

Марка, поз.	Обозначение	Наименование	Кол	Масса ед. кг.	Примечание
		Электрооборудование			
1	ЭМ1.Н1.1	Щит 1ЩСУ	1		
2	ЭМ1.Н2.1	Щит 2ЩСУ	1		
3	ЭМ1.Н4.1	Щит 3ЩСУ	1		
4	ЭМ1.Н4.1	Щит 4 ЩСУ	1		
5	ЭМ1.Н5.1	Щит 5 ЩСУ	1		
6	ЭМ1.Н6.1	Щит ЩСУ-П1	1		
7	ЭМ1.Н8.1	Щит ЩСУ-П2	1		
8	ЭМ1.Н9.1	Щит ЩСУ-П3	1		
9	ЭМ1.Н10.1	Щит 1РЩ	1		
10	ЭМ1.Н11.1	Щит 2РЩ	1		
11	ЭМ1.Н12.1	Щит 3РЩ	1		
12	ЭМ1.Н12.1	Щит 4РЩ	1		
13	ЭМ1.Н13.1	Щит РЩП	1		
14	ЭМ1.Н14.1	Щит 1РЩД	1		
15	ЭМ1.Н15.1	Щит 3РЩД	1		
16	ЭМ1.Н16.1	Щит РЩД	1		
17	ЭМ1.Н17.1	Щит ЩД	1		
18	ЭМ1.Н18.1	Щит Щ ОП	1		
19	АТХ.Н1.1	Щит 1ЩП	1		
20	АТХ.Н2.1	Щит 2ЩП	1		
21	ЭМ1.Н19.1	Пульт НПД1	1		
22	ЭМ1.Н20.1	Пульт НПД2	1		
23	ЭМ1.Н21.1	Пульт НПДП	1		
24	ЭМ1.Н22.1	Шкаф 4ПШДУ	1		
25	ЭМ1.Н23.1	Шкаф 9ПШДУ	1		
26	ЭМ1.Н25.1	Шкаф управления аспирацией	6		
27	ЭМ1.Н26.1	Шкаф управления аспирацией	5		
28	ЭМ1.Н27.1	Шкаф 1ШМИ-3ШМИ	3		
29	ЭМ1.Н24.1	Пост 2ППМ	1		
30	ЭМ1.Н28.1	Пост П1ПМ	1		
31	ЭМ1.Н29.1	Пост 1НПМ	1		
32	ЭМ1.Н30.1	Пост 1,2КЛ1ПМ	2		
33	ЭМ1.Н31.1	Пост 1Н1ПМ-3Н1ПМ	3		
34	ЭМ1.Н32.1	Пост 4Н1ПМ	1		
35		Пост ПС	1		

Марка, поз.	Обозначение	Наименование	Кол	Масса ед. кг.	Примечание
36		Щит 1ЩД1	1		
37		Шкаф ШКТ	3		
38		Шкаф ШУП	3		
39	Комплектно с дробилками	Шкаф ШУС	3		
40		Шкаф ШУД	3		
41		Датчик температуры D6R6	9		
42		Манометр D28P	3		
43		Датчик D2SL	3		
44		Микропереключатель D2SP	3		
45		Датчик температуры	2		
46		Щит управления притоком ЩУП1-04-1200004.12	3		
47	Комплектно с дробилкой	Датчик КВ2	1		
48	Комплектно с электровибратором	Шкаф управления 1,2П3 ШУ1,2П2ШУ	4		
49	Комплектно с вибропитателем	Шкаф управления 1,2801ШУ	2		
50	Комплектно	Шкаф управления притоком	2		
51	Комплектно с кабиной	Пос[illegible]1, 1КШ2 2КШ2	3		
52	Комплектно с весами	Пульт вторичных приборов весов ЛТМ	8		
53		Выпрямительное устройство ДЕ3-100/230 ТУХЛ4	1		
54		Конденсаторная установка УКТ-0.38-150Ч3	1		
55		Конденсаторная установка УК4-0.38-100Ч3	3		
56		Конденсаторная установка УК3-0.38-75Ч3	1		
57		Конденсаторная установка УК2-0.38-50Ч3	1		

Марка, поз.	Обозначение	Наименование	Кол	Масса ед. кг.	Примечание
58		Выпрямительное устройство ДЕ3-50/230 ТУХЛ4	2		
59	Комплектно с электромагнитом	Магнитоконтролер	3		
60		Весы ЛТМ-1М	3		
61	Комплектно с установкой	Камера телевизионная установки ПТУ-56	3		
62		Пускатель нажимной ПНВ-31	3		
63		Переключатель пакетный ПП2-10/Н 356Б	1		
64	4.407-235-025	Пост управления кнопочный ПКЕ222-3У2	52		
65	4.407-235-025	Пост управления кнопочный ПКЕ222-2У2	61		
66	4.407-235-025	Пост управления кнопочный ПКЕ222-1У2	16		
67		Коробка соединительная КСР-8	22		
68		Коробка соединительная КСР-16	37		
69		Коробка соединительная КСН32	14		
70		Коробка ответвительная У995МУ3	19		
71		Ящик ЯРП11-301-32У3	12		
72		Ящик ЯРП11-341-32У3	6		
73		Ящик ЯВШ-100У2	6		
74		Датчик скорости ДМ2	11		

Привязан

Инв.№

Инв.№ подл. | Подпись и дата | Взам. инв.№

ГИП	Михайлов		
Н. контр.	Антонова		
Нач. отд.	Окунев		
Гл. спец.	Воронежцев		
Рук. гр.	Шаркова		
Ст. инж.	Шкурина		
Ст. инж.	Лебедев		

ТП 409-23-56.87 ЭМ1

Щебеночный завод по переработке однородных изверженных и метаморфических пород мощностью 700 тыс. м3 в год

Главный корпус с железобетонным каркасом

Стадия	Лист	Листов
Р	148	

План расположения электрооборудования и прокладки электрических сетей. Спецификация (начало)

Союзгипронеруд Ленинград

копировал: Гай

Формат А2

Типовой проект 409-23-56.87 Альбом 13

Марка, поз.	Обозначение	Наименование	Кол	Масса ед. кг	Примечание
75		Регулятор-сигнализатор уровня ЭРСУ-3	23		
76		Электронный блок металлоискателя ЭМ42	6		
77	Компл. с пылеуловителем	Электромагнит клапана	11		
78		Регулятор температуры ТУДЭ-1-2	5		
79		Излучатель БГИ-75А радиоактивного прибора РРПЗ	33		
80		Излучатель БГИ-60 радиоактивного прибора РРПЗ	2		
81		Манометр ЭКМ-1У	15		
82	4.407-235-031	Звонок Мз-1	12		
83		Светофор СС-2У2	1		
84	Компл. с дробилкой	Шкаф ПМУ	3		
85		Шкаф 1ШД1	1		
86		Шкаф Д1-1Я	1		
87		Выключатель пакетный ПВ2-10У-356Б	61		
88	Комплектно с маслостанцией	Датчик температуры	15		
89		Датчик уровня	6		
90		Термометр	3		
91	Комплектно с металлоискателем	Рамка металлоискателя			
92		Переключатель универсальный ПКУЗ-58СУ2	4		

Марка, поз.	Обозначение	Наименование	Кол	Масса ед. кг	Примечание
	Изделия заводов ГЭМ				
93		Стойка кабельная к 1150У3	57		
94		Стойка к 1151У3	80		
95		Стойка к 1152У3	51		
96		Стойка к 1153У3	22		
97		Полка кабельная к 1163У3	569		
98		Полка кабельная к 1162У3	45		
99		Полка кабельная к 1160У3	57		
100		Лоток прямой НЛ40-П2У3	569		
101		Лоток прямой НЛ20-П2У3	45		
102		Лоток прямой НЛ10-П2У3	57		
103		Стойка напольная к 114УХЛ2	17		
104		Профиль к 108/1У2	34		
105		Профиль к 239У2	50		
106		Профиль к 238У2	175		
107		Держатель шин заземления к 188	432		
108		Кронштейн к 21У2	26		
109		Шпилька к 38Б	104		
110		Шайба 18	104		
111		Подвеска к 1167У3	51		
112		Соединитель перегородок к 168	102		
113		Ввод гибкий к 1080	40		
114		Ввод гибкий к 1083	30		
115		Ввод гибкий к 1084	15		
116		Ввод гибкий к 1088	10		
117		Коробка ответвительная У995 МУ3	19		
118		Кронштейн к 41У1	52		

Марка, поз.	Обозначение	Наименование	Кол	Масса ед. кг	Примечание
	Сборочные единицы				
119	4.407-235-025	Настенная установка поста управления серии ПКЕ (ввод проводников сверху)	129		
120	4.407-235-031	Настенная установка звонка громкого боя типа Мз-1 или Мз-2	12		
121	4.407-218-020	Установка ящика ЯУЭ на стене	30		
122	5.407-11	Заземление и зануление электроустановок. Рабочие чертежи			
		Материалы			
123		Уголок 50×50×5		2000	
124		Швеллер 10		103	
125		Полоса 4×25		890	
126		Полоса 4×40		441	
127		Сталь листовая S=3		235	
128		Лист асбоцементный S=5		200	
129		Сталь листовая S=5		784	
130		Металлорукав РЗЦ129	120		
131		Уголок 40×40×4		400	

Инв. № подл. | Подп. и дата | Взам. инв. №

Привязан

Инв. №

ГИП	Михайлов	
Н. конт.	Антонова	
Нач. отд.	Окунев	
Гл. спец.	Вороненко	
Рук. гр.	Шаркова	
Ст. инж.	Шурыгина	
Ст. инж.	Лебедев	

ТП 409-23-56.87 ЭМ1

Щебеночный завод по переработке однородных изверженных и метаморфических пород мощностью 700 тыс. м³ в год

Главный корпус с железобетонным каркасом

Стадия	Лист	Листов
Р	149	

План расположения электрооборудования и прокладки электрических сетей. Спецификация (окончание)

Союзгипронеруд Ленинград

копировал: Гор-

формат А2

Типовой проект 409-23-56.87 Альбом 13

Обозначение чертежа	Наименование	Кол.	Примечание
4.407-235-025	Настенная установка кнопочного поста управления серии ПКЕ (ввод проводников сверху)	129	
4.407-235-031	Настенная установка звонка громкого боя типа Мз-1 или Мз-2	12	
4.407-235-020	Установка ящика ЯУЭ на стене (шкафы серии ШУ 5000)	30	
4.407-235-002	Настенная установка однолинейного ящика серии ЯВШ.	6	

Инв. № подл. | Подпись и дата | Взам. инв. №

Привязан

Инв. №

ГИП	Михайлов	
Н.Контр.	Антонова	
Нач.отд.	Окунев	
Гл.спец.	Вороненко	
Рук.гр.	Шаркова	
Ст.инж.	Федина	
Ст.инж.	Шурыгина	

ТП 409-23-56.87 ЭМ1.Н33

Ведомость конструкции и деталей, подлежащих изготовлению в МЭЗ.

Стадия	Лист	Листов
Р		1

СОЮЗГИПРОНЕРУД Ленинград

Копировал: формат А3

Типовой проект Альбом 13

Наименование и техническая характеристика изделия, материала	Тип марка	Ед. изм.	Количество
Полоса ГОСТ 103-76*	4×25	кг	5
Полоса ГОСТ 103-76*	4×40	кг	340
Лист ГОСТ 19903-74* S=1,5	1100×265	кг	216
Лист ГОСТ 19903-74* S=1,5	1100×553	кг	102
Болт ГОСТ 7798-70*	М6×16	шт.	72
Болт ГОСТ 7798-70*	М6×25	шт.	48
Болт ГОСТ 7798-70*	М8×25	шт	144
Болт ГОСТ 7798-70*	М12×40	шт.	120
Гайка ГОСТ 5915-70*	М6	шт.	192
Гайка ГОСТ 5915-70*	М8	шт.	144
Гайка ГОСТ 5915-70*	М12	шт.	240
Винт ГОСТ 1491-80*	М5×16	шт.	129
Шайба ГОСТ 11371-78*	5	шт.	129
Шайба ГОСТ 11371-78*	6	шт.	116
Шайба ГОСТ 11371-78*	8	шт.	144
Шайба ГОСТ 11371-78*	12	шт.	360
Втулка	В22	шт.	6
Гайка	К605	шт.	129
Гайка	К610	шт.	48
Профиль С-образный	К101	шт.	36
Профиль зетовый	К238	шт.	2
Профиль зетовый	К239	шт.	23
Полоска	К404УХЛ2	шт	12
Пряжка	К407УХЛ2	шт	12

Инв. № подл. | Подпись и дата | Взам. инв. №

Привязан

Инв. №

ГИП	Михайлов	
Н.Контр.	Антонова	
Нач.отд.	Окунев	
Гл.спец.	Вороненко	
Рук.гр.	Шаркова	
Ст.инж.	Ганик	
Ст.инж.	Шурыгина	

ТП 409-23-56.87 ЭМ1.Н34

Ведомость изделий и материалов для изготовления конструкций и деталей в МЭЗ.

Стадия	Лист	Листов
Р		1

СОЮЗГИПРОНЕРУД Ленинград

Копировал: формат А3

Типовой проект 409-23-56.87 Альбом 13

Наименование работы	ед. изм.	Кол.	Примечание
Электромонтажные работы			
Установка щитов станций управления типа ЩО	пан	40	
Установка релейных щитов типа ЩО	пан.	15	
Установка конденсаторных установок	шт	6	
Установка выпрямительных устройств типа ДЕЗ-50,-100	шт	3	
Установка шкафов типа ШР	шт	1	
Установка шкафов типа ШУ		3	
Монтаж и установка прикладных телевизионных установок типа ПТУ-56	шт	1	
Установка щита диспетчера типа ЩО	пан.	5	
Установка наклонных пультов	шт.	3	
Установка навесных шкафов	шт.	26	
Установка пускателей типа ПМЛ и ПНВ на стене	шт	4	
Установка переключателей типа ПП2, ПКУ3.	шт.	5	
Установка выключателей типа ПВ2 и ВП16Е23Б131-55У22	шт.	109	
Установка постов управления кнопочных типа ПКЕ	шт.	129	
Установка звонков типа Мз-1	шт	12	
Установка светофора СС-2У2	шт.	1	
Установка счетчика времени наработки типа СВН-2	шт.	5	
Установка устройства типа ИМС, УКС	шт	13	
Установка металлоискателей типа МП-2С	шт.	6	
Установка манометров электроконтактных типа ЭКМ-1У	шт.	15	
Установка приборов типа ЭРСУ-3	шт.	23	
Установка разделителей мембранных типа РМ 5320	шт.	4	
Установка коробок типа КСК	шт.	78	

Наименование работы	ед. изм.	Кол.	Примечание
Разделка кабелей сечением до 16 мм² напряжением до 1 кВ.	шт.	124	
То же, сечением до 35 мм²	шт	58	
То же, сечением до 70 мм²	шт	14	
То же, сечением до 120 мм²	шт.	122	
То же, сечением до 185 мм²	шт.	8	
Разделка силовых и радиочастотных кабелей сечением до 16 мм² с пластмассовой изоляцией.	шт.	500	
Разделка контрольных кабелей сечением до 2,5 мм² с количеством жил до 7	шт	740	
То же, до 14	шт	284	
То же, до 19	шт	46	
То же, до 30	шт	38	
То же, до 37	шт	38	
Прокладка металлорукавов диаметром до 79 мм.	100м	1,2	
Прокладка труб полиэтиленовых диаметром до 25 мм.	100м	10,15	
Прокладка труб стальных электросварных с креплением скобами диаметром до 25 мм	100м	30,87	
То же, диаметром до 40 мм	100м	5,08	
То же, диаметром до 50 мм	100м	1,6	
То же, диаметром до 80 мм.	100м	1,25	
Прокладка кабелей в проложенные трубы при весе 1 м до 1 кг	100м	50,8	
То же, при весе 1 м до 3 кг.	100м	2,15	
Прокладка кабелей и проводов креплением скобами сечением до 10 мм²	100м	16,06	
То же, при весе 1 м до 3 кг.	100м	46,06	
Прокладка кабелей по металлоконструкциям при весе 1 м до 2 кг.	100м	209,8	
То же, при весе 1 м до 3 кг.	100м	21,95	
Затяжка проводов и кабелей.			

Наименование работы	ед. изм.	Кол.	Примечание
Прокладка труб диаметром до 70 мм.	м	4764	
Прокладка труб полиэтиленовых диаметром 25 мм.	м	1015	
Прокладка металлорукавов РЗЦХ 29	м	120	
Затяжка кабелей и проводов в трубы и металлорукава.	м	5899	
Прокладка кабелей и проводов с креплением скобами	м	1420	
Прокладка кабелей на конструкциях.	м	29034	
Прокладка шин заземления сечением до 100 мм²	100м	3,0	
То же, сечением до 160 мм²	100м	2,78	
Монтаж троллейной линии из стали 50×50×5, 3 фазы	100м	1,44	
То же, из стали-4×40 мм	100м	0,27	
Установка стоек кабельных К1150-К1153	шт.	210	
Установка полок кабельных К1160, К1162, К1163	шт.	671	
Установка лотков НЛ10, НЛ20, НЛ40.	шт	671	
Металлоконструкции сварные	т	1,58	
Установка металлоконструкций для крепления оборудования и аппаратов.	т	0,825	
Изготовление и установка коробов.	т	1,419	

Инв. № подл. | Подпись и дата | Взам. инв. №

Привязан

Инв. №

ГИП	Михайлов	
Н. контр.	Антонова	
Нач. отд.	Окунев	
Гл. спец.	Вараненко	
Рук. гр.	Шаркова	
Ст. инж.	Ганик	
Ст. инж.	Шурыгина	

ТП 409-23-56 87 ЭМ1.ВР

Ведомость объемов монтажных и строительных работ.

Стадия	Лист	Листов
Р		1

СОЮЗГИПРОНЕРУД Ленинград

Копировал:

формат А2

gost.e-ecolog.ru