ТИПОВОЙ ПРОЕКТ
409-23-56.87

# ГЛАВНЫЙ КОРПУС С ЖЕЛЕЗОБЕТОННЫМ КАРКАСОМ

## ЩЕБЁНОЧНЫЙ ЗАВОД ПО ПЕРЕРАБОТКЕ ОДНОРОДНЫХ ИЗВЕРЖЕННЫХ И МЕТАМОРФИЧЕСКИХ ПОРОД МОЩНОСТЬЮ 700 тыс. $м^3$ в год

Альбом 9

КЖИ I ЖЕЛЕЗОБЕТОННЫЕ ИЗДЕЛИЯ

СФ ЦИТП 620062, г.Свердловск, ул. Чебышева, 4
Зак. 403 инв. _____ тираж 180
Сдано в печать 26.07 1983 г. Цена _____

gost.e-ecolog.ru

ТИПОВОЙ ПРОЕКТ
409-23-56.87

# ГЛАВНЫЙ КОРПУС С ЖЕЛЕЗОБЕТОННЫМ КАРКАСОМ

## ЩЕБЁНОЧНЫЙ ЗАВОД ПО ПЕРЕРАБОТКЕ ОДНОРОДНЫХ ИЗВЕРЖЕННЫХ И МЕТАМОРФИЧЕСКИХ ПОРОД МОЩНОСТЬЮ 700 тыс. м$^3$ в год

## Альбом 9

### Перечень альбомов

| | | | |
|---|---|---|---|
| Альбом | I | ПЗ | Пояснительная записка |
| | | ТХI | Технология основного производства |
| Альбом | 2 | ЭОI | Внутренее электрическое освещение |
| | | СС | Связь и сигнализация |
| | | ГР | Гидротехнические работы |
| Альбом | 3 | АРI | Архитектурные решения |
| Альбом | 4 | КЖI | Конструкции железобетонные (начало) |
| Альбом | 5 | КЖI | Конструкции железобетонные (окончание) |
| Альбом | 6 | КМI | Конструкции металлические |
| Альбом | 7 | ОВI | Отопление и вентиляция |
| | | ВКI | Внутренние водопровод и канализация |
| Альбом | 8 | ОА | Обеспыливание и аспирация |
| Альбом | 9 | КЖИI | Железобетонные изделия |
| Альбом | I0 | АР2 | Архитектурные решения |
| | | КЖ2 | Конструкции железобетонные |
| | | КМ2 | Конструкции металлические |
| | | ОВ2 | Отопление и вентиляция |
| | | ВК2 | Внутренние водопровод и канализация |
| | | ЭП | Электрические подстанции |
| | | ЭО2 | Внутреннее электрическое освещение |
| | | ТХ2 | Технология ремонтного хозяйства |
| Альбом | II | КЖИ2 | Железобетонные изделия |
| Альбом | I2 | ЭМI | Силовое электрооборудование (начало) |
| Альбом | I3 | ЭМI | Силовое электрооборудование (окончание) |
| Альбом | I4 | ЭМI.Н | Силовое электрооборудование. Задание заводам ГЭМ (начало) |
| Альбом | I5 | ЭМI.Н | Силовое электрооборудование. Задание заводам ГЭМ (окончание) |
| Альбом | I6 | АОВ | Автоматизация отопления и вентиляции |
| | | АТХ | Автоматизация технологии производства |
| Альбом | I7 | АОВ.Н | Автоматизация отопления и вентиляции Задание заводам ГМА |
| | | АТХ.Н | Автоматизация технологии производства Задание заводам ГМА |
| Альбом | I8 | СО | Спецификации оборудования |
| Альбом | I9 | ВМ | Ведомости потребности в материалах |
| Альбом | 20 | | С м е т ы |
| Части I,2,3 | | | |


РАЗРАБОТАН
институтом Ленинградский Промстройпроект

Главный инженер института — В.А.Семенов

Главный инженер проекта — М.Г.Синопальников



ТЕХНИЧЕСКИЙ ПРОЕКТ
Утвержден Минстройматериалов С С С Р
Протокол № 28-I54/8I от I9.07.82 г.
Рабочие чертежи введены в действие институтом Союзгипронеруд, приказ № I06 а от 04.I2.85 г.

| Обозначение | Наименование | Стр. | Примечание |
|---|---|---|---|
| КЖИ1 Д | Содержание | 1÷7 | |
| ПЗ | Пояснительная записка | 8 | |
| ТТ1 | Технические требования к изготовлению железобетонных изделий | 8 | |
| ТТ2 | Технические требования к изготовлению арматурных закладных и соединительных изделий | 9 | |
| К1 | Колонна (1К144-5-Н1, 1К144-5-Н1а; 1К144-5-Н1б; 1К144-5-Н1в; 1К144-5-Н1г; 1К144-5-Н1д; 1К144-5-Н1е) | 10 | |
| К1 СБ | Колонна (1К144-5-Н1; 1К144-5-Н1а; 1К144-5-Н1б; 1К144-5-Н1в; 1К144-5-Н1г; 1К144-5-Н1д; 1К144-5-Н1е) Сборочный чертеж. | 11÷13 | |
| РС1 | Ведомость расхода стали | 14 | |
| К2 | Колонна (1К144-5-Н2а; 1К144-5-Н2б; 1К144-5-Н2в; 1К144-5-Н2г; 1К144-5-Н3) | 15 | |


| | | | |
|---|---|---|---|
| Нач.отд. | Морозов | | |
| Н.контр. | Васильев | | |
| Гл.констр. | Мартынов | | |
| Рук.гр. | Давыденко | | |
| Ст.инж. | Вайс | | |
| Инженер | Алексеев | | |

ТП409-23-56.87 КЖИ1 Д

СОДЕРЖАНИЕ

| Стадия | Лист | Листов |
|---|---|---|
| Р | 1 | 13 |

ГОССТРОЯ СССР ЛЕНИНГРАДСКИЙ ПРОМСТРОЙПРОЕКТ

Копировал Формат

Взам.инв.№ | Подпись и дата | Инв.№ подл.




| Обозначение | Наименование | Стр. | Примечание |
|---|---|---|---|
| КЖИ1 К2 СБ | Колонна (1К144-5-Н2а; 1К144-5-Н2б; 1К144-5-Н2в; 1К144-5-Н2г; 1К144-5-Н3) Сборочный чертеж | 16÷18 | |
| РС2 | Ведомость расхода стали | 19 | |
| К3 | Колонна (6К144-12-Н1; 6К144-12-Н2а; 6К144-12-Н2б; 6К144-12-Н1а; 6К144-12-Н3а; 6К144-12-Н3б) | 20 | |
| К3СБ | Колонна (6К144-12-Н1; 6К144-12-Н2а; 6К144-12-Н2б; 6К144-12-Н1а; 6К144-12-Н3а; 6К144-12-Н3б) Сборочный чертеж | 21÷23 | |
| РС3 | Ведомость расхода стали | 24 | |
| К4 | Колонна (9ФК169-1-Н1; 9ФК169-1-Н1а; 9ФК169-1-Н1б) | 25 | |
| К4 СБ | Колонна (9ФК169-1-Н1; 9ФК169-1-Н1а; 9ФК169-1-Н1б) Сборочный чертеж | 26,27 | |




Копировал Формат

Взам.инв.№ | Подпись и дата | Инв.№ подл.

| Обозначение | Наименование | Стр. | Примечание |
|---|---|---|---|
| КЖИ1 РС4 | Ведомость расхода стали | 28 | |
| К5 | Колонна | 29 | |
| | (9ФКI75-I-НI;9ФКI75-I- | | |
| | -НIа; 9ФКI75-I-НIб) | | |
| К5 СБ | Колонна | 30,31 | |
| | (9ФКI75-I-НI;9ФКI75-I- | | |
| | НIа; 9ФКI75-I-НIб) | | |
| | Сборочный чертеж | | |
| РС5 | Ведомость расхода стали | 32 | |
| К6 | Колонна | 33 | |
| | (К30-6а;К30-6б;К30-6в; | | |
| | К30-6г) | | |
| К6 СБ | Колонна | 34 | |
| | (К30-6а,К30-6б,К30-6в, | | |
| | К30-6г) | | |
| | Сборочный чертеж | | |
| К7 | Колонна НК30-6 | 35 | |
| К8 | Колонна | 36 | |
| | (2.К03.42-2.2-Iа, | | |
| | 2.К03.42-2.2-Iб, | | |
| | 2.К03.42-2.2-Iв, | | |
| | 2К03.42-2.2-Iг, | | |
| | 2.К03.42-2.2-Iд, | | |
| | 2К03.42-2.2-Iе) | | |
| К8 СБ | Колонна | 37,38 | |
| | (2.К03.42-2.2-Iа, | | |







| Обозначение | Наименование | Стр. | Примечание |
|---|---|---|---|
| КЖИ1 К8СБ | 2К03.42-2.2-Iб,2К03.42- | | |
| | -2.2-Iв,2К03.42-2.2-Iг, | | |
| | 2К03.42-2.2-Iд,2К03.42- | | |
| | -2.2-Iе) | | |
| | Сборочный чертеж | | |
| РС6 | Ведомость расхода стали | 39 | |
| ФБI | Ферма ФБ24П-3АIУ-а | 40 | |
| РС7 | Ведомость расхода стали | 40 | |
| ФБIСБ | Ферма ФБ24П-3АIУ-а | 41 | |
| ПСI | Панель стеновая | 42 | |
| | (ПС60.I2.2,5-3л-I;ПС60.I2. | | |
| | 2,5-3л-II;ПС60.I2.2,5-3л-III) | | |
| ПСIСБ | Панель стеновая | 43 | |
| | (ПС60.I2.2.5-3л-I, | | |
| | ПС60.I2.2,5-3л-II) | | |
| | Сборочный чертеж | | |
| РС8 | Ведомость расхода стали | 43 | |
| ПС2 | Панель стеновая | 44 | |
| | (НПС60.I2.2,5-3л-I, | | |
| | НПС60.I2.25-3л-II) | | |
| ПС2СБ | Панель стеновая | 45 | |
| | (НПС60.I2.2.5-3л-I | | |
| | НПС60.I2.2.5-3л-II) | | |
| | Сборочный чертеж | | |
| РС9 | Ведомость расхода стали | 45 | |




Взам. инв.№ | Подпись и дата | Инв.№ подл.

| Обозначение | Наименование | Стр. | Примечание |
|---|---|---|---|
| КЖИ1 ПС3 | Панель стеновая | 46 | |
| | (ПС60.I8.2,5-4л-I, | | |
| | ПС60.I8.2,5-4л-П, | | |
| | ПС60.I8.2,5-4л-Ш, | | |
| | ПС60.I8.2,5-4л-IУ) | | |
| ПС3 СБ | Панель стеновая | 47 | |
| | (ПС60.I8.2,5-4л-I, | | |
| | ПС60.I8.2,5-4л-П, | | |
| | ПС60.I8.2,5-4л-Ш, | | |
| | ПС60.I8.2,5-4л-IУ) | | |
| | Сборочный чертеж | | |
| РСI9 | Ведомость расхода стали | 48 | |
| РСI0 | Ведомость расхода стали | 48 | |
| ПС4 | Панель стеновая | 49 | |
| | (ПС30.I8.2,5-6л-I, | | |
| | ПС30.I2.2,5-6л-I, | | |
| | 2ПСI8.I8.2,5-I,2ПСI8.I8. | | |
| | 2,5-П, 2ПСI8.24.2,5-I,П, | | |
| | 2ПСI5,24.2,5-I, 2ПС9.I8. | | |
| | 2,5л-I, 2ПСI2.I8.2,5л-I, | | |
| | 2ПСI5.I8.2,5-I,2ПС9.24. | | |
| | 2,5л-I) | | |
| КЖИ1ПС4 СБ | Панель стеновая | 50 | |
| | (ПС30.I8.2,5-6л-I; | | |
| | ПС30.I2.2,5-6л-I;2ПСI8.I8 | | |
| | 2,5-I; 2ПСI8.I8.2,5-П; | | |







| Обозначение | Наименование | Стр. | Примечание |
|---|---|---|---|
| КЖИ1 ПС4 СБ | 2ПСI8.24.2,5-I,П,2ПСI5.24. | | |
| | 2,5-I, 2ПС9.I8.2,5л-I, | | |
| | 2ПСI2.I8.2,5л-I,2ПСI5.I8. | | |
| | 2,5-I, 2ПС9.24.2,5л-I) | | |
| | Сборочный чертеж | | |
| ПС5 | Панель стеновая | 51 | |
| | НПС60.I5.2,5-2л-I | | |
| РС II | Ведомость расхода стали | 51 | |
| ПС5 СБ | Панель стеновая | 52 | |
| | НПС60.I5.2,5-2л-I | | |
| | Сборочный чертеж | | |
| РСI2 | Ведомость расхода стали | 52 | |
| ПС6 | Панель стеновая | 53 | |
| | (ПС60.I5.2,5-2л-I,ПС60. | | |
| | I5.2,5-2л-П, ПС60.I5.2,5- | | |
| | -2л-Ш). | | |
| ПС6 СБ | Панель стеновая | 54 | |
| | (ПС60.I5.2,5-2л-I,ПС60. | | |
| | I5.2,5-2л-П, ПС60.I5.2,5- | | |
| | -2л-Ш) | | |
| | Сборочный чертеж | | |
| ПС7 | Панель стеновая | 55 | |
| | (СТI, СТ2, СТ3, СТ4, СТ5) | | |
| ПС7СБ | Панель стеновая | 56 | |
| | (СТI,СТ2,СТ3,СТ4,СТ5) | | |
| | Сборочный чертеж | | |

| Обозначение | Наименование | Стр. | Примечание |
|---|---|---|---|
| | | | |
| КЖИ1 РС I3 | Ведомость расхода стали | 57 | |
| РС I4 | Ведомость расхода стали | 57 | |
| ПГ1 | Перегородка панельная | 58 | |
| | (ПГ60.30-2-т-I, ПГ60.I8-2- | | |
| | т-I) | | |
| ПГ1 СБ | Перегородка панельная | 59 | |
| | (ПГ60.30-2-т-I, ПГ60.I8-2- | | |
| | -т-I) | | |
| | Сборочный чертеж | | |
| Р1 | Ригель НБ1-I | 60 | |
| РС15 | Ведомость расхода стали | 61 | |
| РС16 | Ведомость расхода стали | 61 | |
| П | Плита | 62 | |
| | (2П1-2АIУ-Та, 2П1-2АIУ-Тб, | | |
| | 2П1-2АIУ-Тв, 2П1-2АIУ-Тг, | | |
| | 2П1-2АIУ-Тд, 2П1-2АIУ-Те, | | |
| | 2П1-2АIУ-Тж, 2П1-2АIУ-Ти, | | |
| | 2П1-2АIУ-Тк, 2П1-2АIУ-Тл) | | |
| П1 СБ | Плита (2П1-2АIУ-Та, | 63÷65 | |
| | -2П1-2АIУ-Тб, 2П1-2АIУ-Тв, | | |
| | 2П1-2АIУ-Тг, 2П1-2АIУ-Тд, | | |
| | 2П1-2АIУ-Те, 2П1-2АIУ-Тж, | | |
| | 2П1-2АIУ-Ти, 2П1-2АIУ-Тк, | | |
| | 2П1-2АIУ-Тл) | | |
| | Сборочный чертеж | | |

Инв.№ подл. | Подпись и дата | Взам. инв.№





| Обозначение | Наименование | Стр. | Примечание |
|---|---|---|---|
| | | | |
| КЖИ1 РС I7 | Ведомость расхода стали | 66 | |
| | | | |
| Л1 | Лоток Л33-8в | 67 | |
| Л1Ш | Лоток Л33-8б | 67 | |
| Л2 | Лоток Л19-3б-I | 68 | |
| Пр1 | Перемычка | 69 | |
| | (1ПР28-27.25.22у-I, | | |
| | 1ПР28-29.25.22у-I, | | |
| | 1ПР28-I8.25.22у-I, | | |
| | 1ПР28-I8.25.22у-2) | | |
| Пр1 СБ | Перемычка | 70 | |
| | (1ПР28-27.25.22у-I, | | |
| | 1ПР28-29.25.22у-I, | | |
| | 1ПР28-I8.25.22у-I, | | |
| | 1ПР28-I8.25.22у-2) | | |
| | Сборочный чертеж | | |
| РС18 | Ведомость расхода стали | 71 | |
| КЖИ1 МН1 | Изделие закладное МН1 | 72 | |
| МН2 | МН2 | 72 | |
| МН3 | МН3 | 73 | |
| МН4 | МН4 | 74 | |
| МН5 | МН5 | 75 | |
| МН6 | МН6 | 75 | |
| МН7 | МН7 | 76 | |
| МН8 | МН8 | 76 | |

Инв.№ подл. | Подпись и дата | Взам. инв.№

| Обозначение | Наименование | Стр. | Примечание |
|---|---|---|---|
| КЖИ1 МН9 | Изделие закладное МН9 | 74 | |
| МН10 | МН10, МН11, МН12 | 77 | |
| МН13 | МН13, МН47 | 78 | |
| МН14 | МН14 | 73 | |
| МН15 | МН15, МН36 | 79 | |
| МН16 | МН16 | 80 | |
| МН17 | МН17 | 80 | |
| МН18 | МН18 | 81 | |
| МН19 | МН19 | 81 | |
| МН20 | МН20 | 82 | |
| МН21 | МН21 | 82 | |
| МН22 | МН22 | 83,84 | |
| МН23 | МН23 | 85 | |
| МН24 | МН24 | 85 | |
| МН25 | МН25 | 86 | |
| МН26 | МН26 | 86 | |
| МН27 | МН27 | 87 | |
| МН28 | МН28 | 88 | |
| МН29 | МН29 | 87 | |
| КЖИ1 МН30 | МН30, МН31 | 89 | |
| МН30СБ | МН30, МН31 | 89 | |
| | Сборочный чертеж | | |
| МН32 | Изделие закладное МН32, | 90 | |
| | МН33 | | |
| МН32СБ | МН32, МН33 | 90 | |
| | Сборочный чертеж | | |

Инв.№ подл. | Подпись и дата | Взам. инв.№





| Обозначение | Наименование | Стр. | Примечание |
|---|---|---|---|
| КЖИ1 МН34 | Изделие закладное МН34 | 91 | |
| МН35 | МН35 | 91 | |
| МН37 | МН37 | 79 | |
| МН38 | МН38 | 92 | |
| МН39 | МН39 | 93 | |
| МН40 | МН40 | 93 | |
| МН41 | МН41 | 92 | |
| МН42 | МН42 | 94 | |
| МН43 | МН43 | 94 | |
| МН44 | МН44 | 95 | |
| МН45 | МН45 | 95 | |
| МН48 | МН48 | 96 | |
| | | | |
| КЖИ1 МС1 | Изделие соединительное | | |
| | МС1, МС2, МС3 | 97 | |
| МС5 | МС5, МС17 | 99 | |
| МС6 | МС6, МС18 | 99 | |
| МС7 | МС7 | 100 | |
| МС8 | МС8 | 100 | |
| МС9 | МС9 | 101 | |
| МС10 | МС10 | 102 | |
| МС11 | МС11, МС12, МС13 | 103 | |
| МС14 | МС14 | 104 | |
| МС15 | МС15 | 104 | |
| МС16 | МС16 | 103 | |
| МС4 | МС4 | 98 | |

Инв.№ подл. | Подпись и дата | Взам. инв.№

| Обозначение | Наименование | Стр. | Примечание |
|---|---|---|---|
| КЖИ1 МС19 | Изделие соединительное МС19 | 98 | |
| МС20 | МС20 | 102 | |
| МС21 | Лист футеровочный | 105 | |
| | МС22н, МС21т, МС21н, | | |
| | МС22т, МС23т, МС23н | | |
| МС24 | МС24т/н, МС25, МС26, | 106 | |
| | МС27т/н | | |
| МС28 | МС28, МС30т/н, МС31т/н, | 107 | |
| | МС32. | | |
| МС29 | МС29т, МС29н, МС40т, | 108 | |
| | МС40н, МС41т, МС41н | | |
| МС33 | МС33т, МС33н, МС35т, | 109 | |
| | МС35н ; МС39 | | |
| | | | |
| МС34 | МС34, МС36т, МС36н, | 110 | |
| | МС37т, МС37н, МС38т, | | |
| | МС36н | | |
| МС42 | МС42 | 96 | |
| КП1 | Каркас пространственный КП1 | 111 | |
| КП2 | КП2, КП3 | 112 | |
| КП2СБ | КП2, КП3 | 112 | |
| | Сборочный чертеж | | |
| КП4 | Каркас пространственный | 113 | |
| | КП4, КП5, КП6 | | |
| КП4СБ | КП4, КП5, КП6 | 114 | |
| | Сборочный чертеж | | |





| Обозначение | Наименование | Стр. | Примечание |
|---|---|---|---|
| КЖИ1 КП7 | Каркас пространственный КП7 | 115 | |
| КП8 | КП8 | 115 | |
| КП9 | КП9 | 116 | |
| КП10 | КП10 | 117 | |
| КП11 | КП11 КП12 | 117 | |
| КР1 | Каркас плоский КР1 | 111 | |
| КР2 | КР2, КР3 | 118 | |
| КР2СБ | КР2, КР3 | 118 | |
| | Сборочный чертеж | | |
| КР6 | Каркас плоский КР6 | 119 | |
| КР7 | КР7 | 119 | |
| КР8 | КР8 ;КР9;КР10,КР11, | 120 | |
| КР12 | КР12;КР13;КР16;КР17; | 121 | |
| | КР18 | | |
| КР14 | КР14; КР15; КР5 | 122 | |
| КР19 | КР19 | 123 | |
| КР20 | КР20 | 123 | |
| КР21 | КР21 | 124 | |
| КР22 | КР22 | 124 | |
| КР23 | КР23; КР24; КР25; КР26 | 125 | |
| КР27 | Каркас плоский КР27; КР27н; | 126 | |
| КР28 | КР28 | 126 | |
| КР29 | КР29; КР29н | 127 | |
| КР30 | КР30 | 127 | |
| | | | |
| | | | |





Инв.№ подл. | Подпись и дата | Взам. инв.№

ТП409-23-56.87 Альбом 9

| Обозначение | Наименование | Стр. | Примечание |
|---|---|---|---|
| КЖИ1С1 | Сетка арматурная С1,С2,С3, | 128 | |
| | С24 | | |
| С4 | С4 | 129 | |
| С5 | С5 | 129 | |
| С6 | С6 | 130 | |
| С7 | С7 | 130 | |
| С8 | С8 | 131 | |
| С9 | С9 | 131 | |
| С10 | С10 | 132 | |
| С13 | С13 | 132 | |
| С11 | С11,С12,С14÷С19,С23 | 133 | |
| С20 | С20, | 134 | |
| | С21, С22 | | |
| СГ1 | Сетка арматурная гнутая | 135 | |
| | СГ1÷СГ10 | | |
| СГ11 | СГ11÷СГ19 | 135 | |
| СГ20 | СГ20÷СГ29 | 134 | |

Инв.№ подл. | Подпись и дата | Взам. инв.№



Копировал Формат

Инв.№ подл. | Подпись и дата | Взам. инв.№

Лист

Копировал Формат

ТП 409-23-56.87 Альбом 9

I. Настоящий альбом содержит рабочие чертежи сборных железобетонных изделий закладных и арматурных сварных изделий, выполненных на основании указаний в альбоме типового проекта марки КЖ.

2. Настоящие изделия предназначены для применения в сборных и монолитных конструкциях альбома типового проекта марки КЖ.

3. Сборные железобетонные изделия, закладные и арматурные сварные изделия запроектированы на основании СНиП II-2I-75 "Бетонные и железобетонные конструкции. Нормы проектирования" и соответствуют нагрузкам и усилиям, принятым в вышеуказанном проекте.

4. Настоящие изделия выполнять в соответствии с техническими требованиями, приведенными ниже.

| | | | | | |
|---|---|---|---|---|---|
| Нач.отд. | Морозов | | ТП 409-23-56.87 | | ЮЖИI ПЗ |
| Н.контр. | Васильев | | | | |
| Гл.констр. | Мартынов | | ПОЯСНИТЕЛЬНАЯ ЗАПИСКА | Стадия | Лист | Листов |
| Рук.гр. | Демиденко | | | Р | 1 | 1 |
| Ст.инж. | Вайс | | | ГОССТРОЙ СССР ЛЕНИНГРАДСКИЙ ПРОМСТРОЙПРОЕКТ | | |

Взам. инв. № | Подпись и дата | Инв. № подл.

I. Сборные железобетонные изделия выполнять в соответствии со следующими документами:

а) ГОСТ I3015-75. "Изделия железобетонные и бетонные. Общие технические требования".

б) ГОСТ 8829-77 "Конструкции и изделия железобетонные сборные. Методы испытаний и оценки прочности, жесткости и трещиностойкости".

в) СНиП III-I6-80 "Бетонные и железобетонные конструкции сборные".

г) Технические условия, приведенные в сериях и ГОСТах, примененных в проекте.

2. Все сборные железобетонные изделия выполнять из бетона марки по морозостойкости МрЗ 50.

| | | | | | |
|---|---|---|---|---|---|
| Нач.отд. | Морозов | | ТП 409-23-56.87 | | ЮЖИI ТТI |
| Н.контр. | Васильев | | | | |
| Гл.констр | Мартынов | | Технические требования к изготовлению сборных железобетонных изделий | Стадия | Лист | Листов |
| Рук.гр. | Демиденко | | | Р | 1 | I |
| Ст.инж. | Вайс | | | ГОССТРОЙ СССР ЛЕНИНГРАДСКИЙ ПРОМСТРОЙПРОЕКТ | | |

Взам. инв. № | Подпись и дата | Инв. № подл.

Копировал

Формат 1 Д-11

3. Размеры сеток и каркасов даны по осям и торцам стержней.

4. Марки сталей для профилей закладных, соединительных изделий, болтов, сеток и каркасов принимать по СНиП П-21-75 и СНиП II-В.3-72.

Материал для закладных изделий ВСт3кп2, класса 28/33 по ГОСТ 380-71.

5. Все неоговоренные швы выполнять дуговой сваркой $h_ш$ = 4 мм, $B_ш$ = 10 мм. Электроды типа Э-42А.

6. Все размеры даны в мм.

7. Все соединительные изделия, кроме оговоренных на листах, покрыть лаком в соответствии со СНиП II-28-73 (приложение 10, табл.48, I группа материалов покрытия).





1. Арматурные и закладные сварные изделия выполнять в соответствии со следующими документами:

а) ГОСТ 14098-68 "Соединения сварные арматурные железобетонных изделий и конструкций.

Контактная и ванная сварка. Основные типы и конструктивные элементы.

б) ГОСТ 5264-80 "Швы сварных соединений".

Ручная электродуговая сварка. Основные типы и конструктивные элементы".

в) ГОСТ 19292-73 "Соединения сварные элементов закладных деталей сборных железобетонных конструкций".

Контактная и автоматическая сварка плавлением. Основные типы и конструктивные элементы".

г) ГОСТ 10922-75 "Арматурные изделия и закладные детали сварные для железобетонных конструкций. Технические требования и методы испытаний".

д) СН-393-78 "Инструкция по сварке соединений арматуры и закладных деталей железобетонных конструкций".

е) Инструкция по технологии изготовления и установок стальных закладных деталей в сборных железобетонных и бетонных изделиях.

ж) Руководство по производству арматурных работ (Москва, Стройиздат, 1977 г.).

2. Плоские арматурные изделия выполнять контактной точечной сваркой. Сварку каркасов и сеток производить во всех точках пересечения стержней. Сварку тавровых соединений круглых стержней с листовым прокатом закладных деталей выполнять под слоем флюса.

| | | | |
|---|---|---|---|
| Нач.отд. | Морозов | | |
| Н.контр. | Васильев | | |
| Гл.констр. | Мартынов | | |
| Рук.гр. | Демиденко | | |
| Ст.инж. | Байс | | |

ТП 409-23-56.87 КЖИ1 ТТ2

Технические требования к изготовлению арматурных, закладных и соединительных изделий

| Стадия | Лист | Листов |
|---|---|---|
| Р | 1 | 2 |

ГОССТРОЙ СССР ЛЕНИНГРАДСКИЙ ПРОМСТРОЙПРОЕКТ

Копировал Формат

ТП 409-23-56.87 Альбом 9

| Формат | Зона | Поз. | Обозначение | Наименование | Кол. на исполн. – | 01 | 02 | 03 | 04 | 05 | 06 | Примечание |
|---|---|---|---|---|---|---|---|---|---|---|---|---|
| | | | | Документация | | | | | | | | |
| | | | ТП КЖИ1К1СБ | Сборочные чертежи | | | | | | | | |
| | | | ТП КЖИ1РС1 | Ведомость расхода стали | | | | | | | | |
| | | | | Сборочные единицы | | | | | | | | |
| | | 1 | 1.424.1-5.2-2.00-33 | Колонна 1К144-5 | 1 | 1 | 1 | 1 | 1 | 1 | 1 | |
| | | 2 | 1.424.1-5.5-14.0 | Изделие закладное М2-32 | 1 | 1 | 1 | 1 | 1 | 1 | 1 | |
| | | 3 | -05.0 | МН6 | 1 | 1 | 1 | 1 | 1 | 1 | 1 | |
| | | 4 | -06.0 | МН7 | 1 | 1 | 1 | 1 | 1 | 1 | 1 | |
| | | 5 | -22.0-01 | МН27 | 4 | 4 | 4 | 4 | 4 | 4 | 4 | |
| | | 6 | -19.0 | М1-14 | 9 | 9 | 9 | 9 | 9 | 9 | 9 | |
| | | 7 | -23.0 | МН17 | 4 | 4 | 4 | 4 | 4 | 4 | 4 | |
| | | 8 | 1.400-15 6.1-530-05 | МН528 | - | 4 | 8 | - | 8 | 2 | - | |
| | | 9 | -130-55 | МН126-2 | - | 1 | - | 8 | 2 | 3 | 6 | |
| | | 10 | -180-08 | МН164-3 | - | - | - | - | - | 1 | 1 | |

Инв.№ подл. | Подпись и дата | Взам.инв.№

| | | | |
|---|---|---|---|
| Нач.отд. | Морозов | | |
| Н.контр. | Васильев | | |
| Гл.констр. | Мартынов | | |
| Рук.гр. | Васильева | | |
| Ст.инж. | Зыкова | | |
| Ст.техн | Егорова | | |

ТП409-23-56.87 КЖИ1 К1

Колонна (1К144-5-Н1; 1К144-5-Н1а; 1К144-5-Н1б; 1К144-5-Н1в; 1К144-5-Н1г; 1К144-5-Н1д; 1К144-5-Н1е.

| Стадия | Лист | Листов |
|---|---|---|
| Р | 1 | 1 |

ГОССТРОЙ СССР ЛЕНИНГРАДСКИЙ ПРОМСТРОЙПРОЕКТ

## Рис. 1

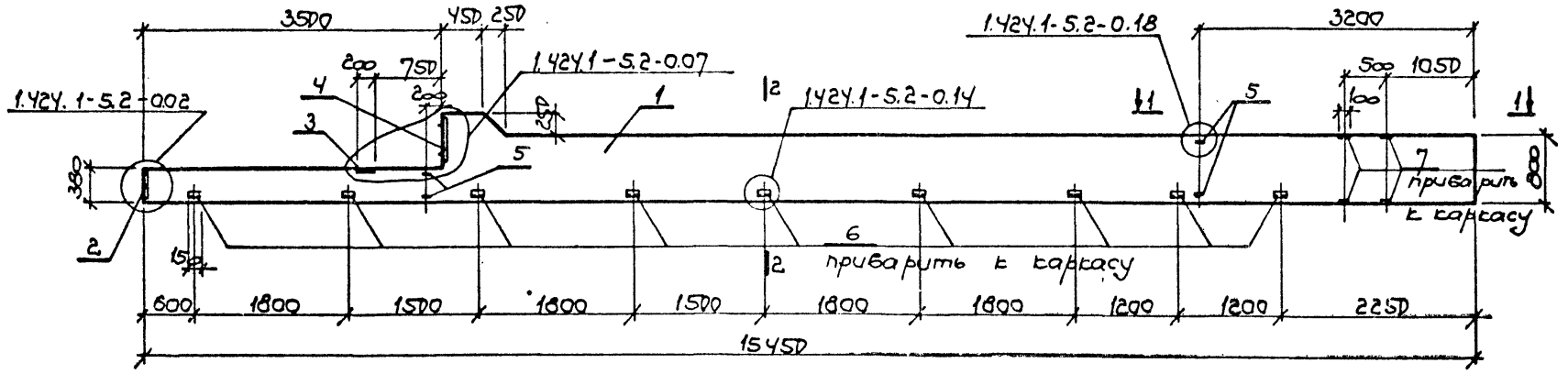


## 1 – 1

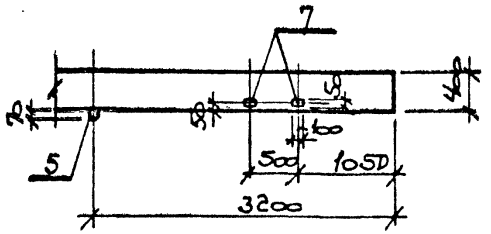


## 2 – 2

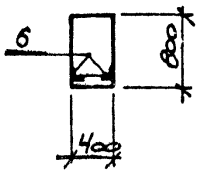


| Обозначение | Марка | Рис. |
|---|---|---|
| ТП КЖИ1К1 | 1К144-5-Н1 | Рис. 1 |
| -01 | 1К144-5-Н1а | Рис. 2 |
| -02 | 1К144-5-Н1б | Рис. 3 |
| -03 | 1К144-5-Н1в | Рис. 4 |
| -04 | 1К144-5-Н1г | Рис. 5 |
| -05 | 1К144-5-Н1д | Рис. 6 |
| -06. | 1К144-5-Н1е | Рис. 7 |
| | | |

Инв. № подл. | Подпись и дата | Взам. инв. №

| | | | |
|---|---|---|---|
| Нач.отд | Морозов | | |
| Н.контр. | Васильев | | |
| Гл.констр. | Мартынов | | |
| Рук.гр. | Васильева | | |
| Ст.инж. | Зыкова | | |
| Ст.техн. | Егорова | | |

**ТП 409-23-56.87 КЖИ1 К1 сб**

Колонна (1К144-5-Н1; 1К144-5-Н1а; 1К144-5-Н1б; 1К144-5-Н1в; 1К144-5-Н1г; 1К144-5-Н1д; 1К144-5-Н1е сборочный чертеж)

| Стадия | Масса | Масштаб |
|---|---|---|
| Р | | 1:50 |
| Лист 1 | Листов 3 | |

ГОССТРОЙ СССР
ЛЕНИНГРАДСКИЙ ПРОМСТРОЙПРОЕКТ

Рис. 2
(остальное по рис. 1)

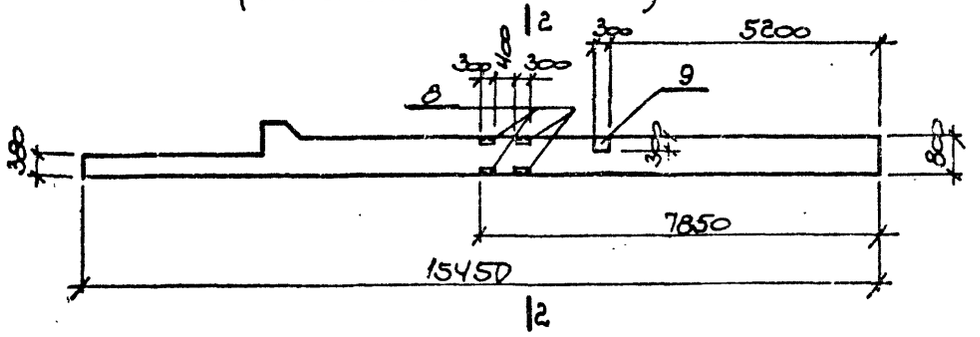


2–2

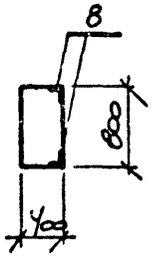


3–3

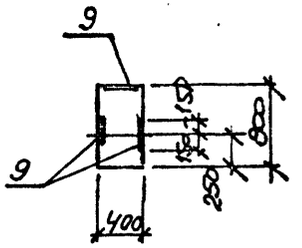


Рис. 3
(остальное по рис. 1)

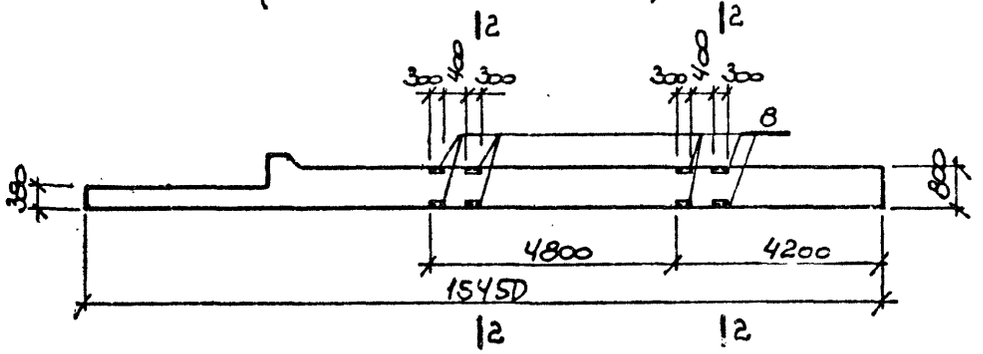


Рис. 4
(остальное по рис. 1)

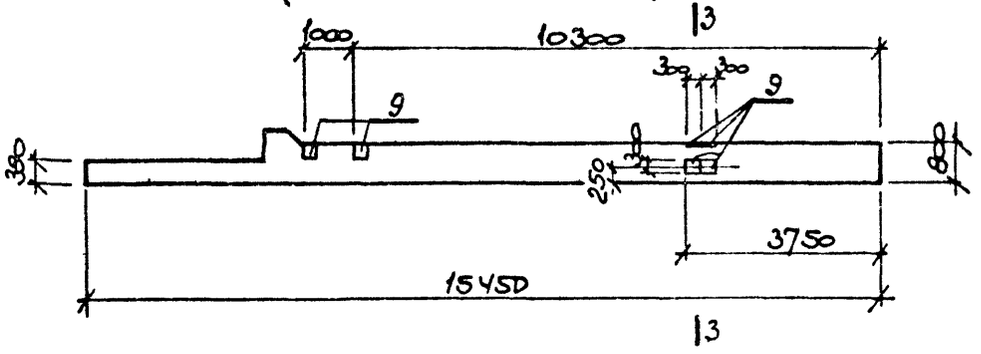


| Инв. № подл. | Подпись и дата | Взам. инв. № |
|---|---|---|
| | | |

Рис. 5
(остальное по рис. 1)

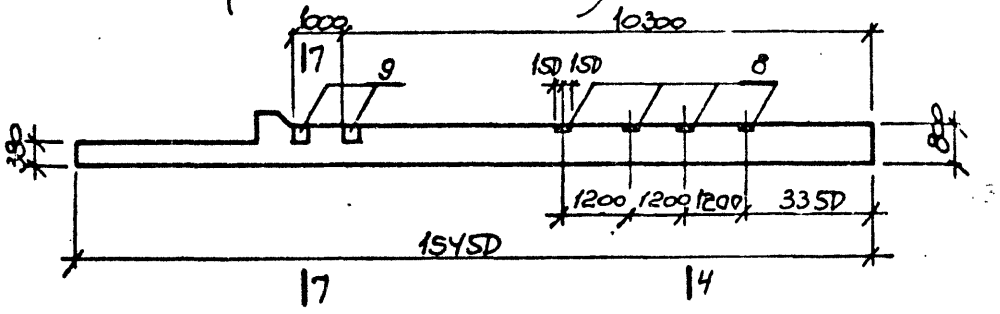


Рис. 6
(остальное по рис. 1)

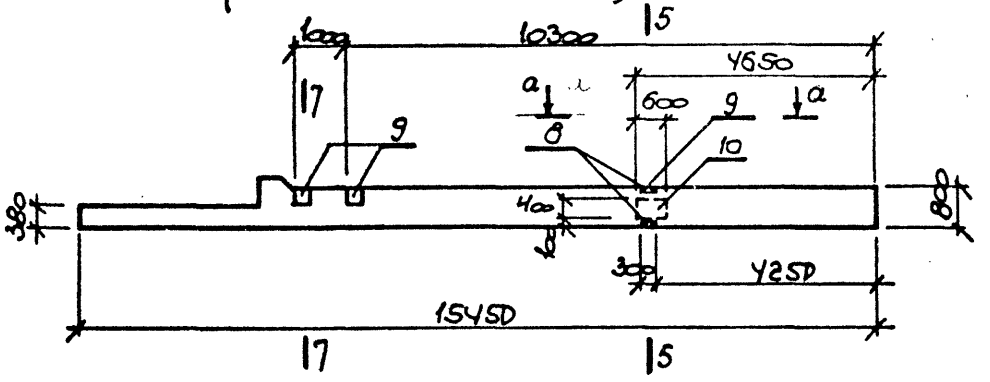


Рис. 7
(остальное по рис. 1)

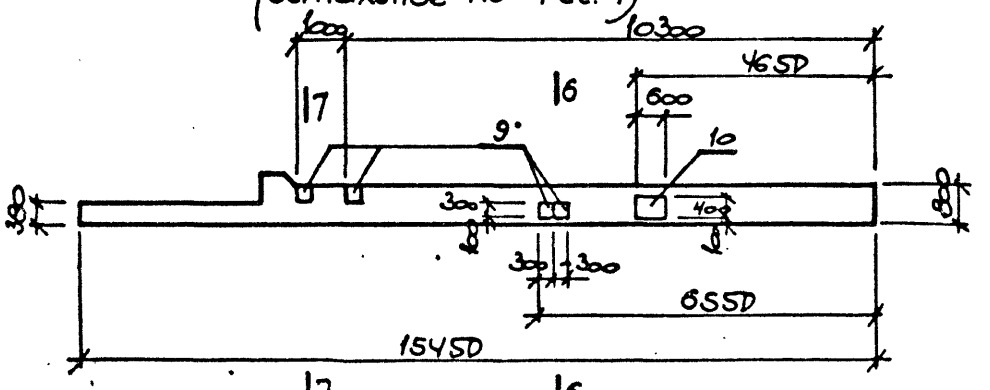


4-4

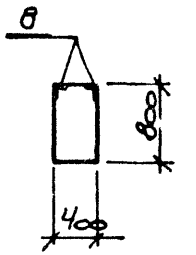


5-5

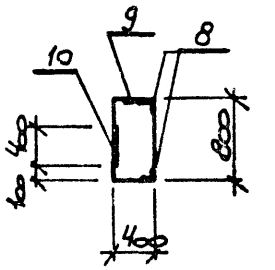


6-6

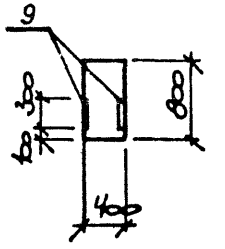


7-7

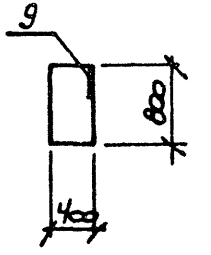


a-a

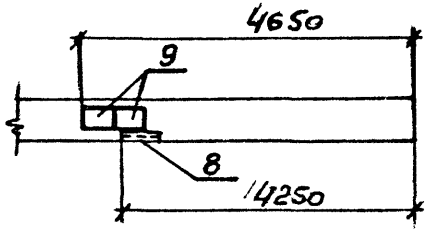




Инв. № подл. | Подпись и дата | Взам. инв. №

## Ведомость расхода стали на дополнительные закладные изделия

| Марка элемента | Изделия закладные | | | | | | | | | | | | | | | | | | | |
|---|---|---|---|---|---|---|---|---|---|---|---|---|---|---|---|---|---|---|---|---|
| | Арматура класса AI | | | | | Арматура класса AIII | | | | | Прокат марки | | | | | | | | | Всего |
| | ГОСТ 5781-82 | | | | | ГОСТ 5781-82 | | | | | ГОСТ 19903-74 | | | | | ГОСТ 8509-72 | | | | |
| | Ф8 | ф20 | ф22 | | Итого | ф10 | ф12 | ф16 | ф25 | Итого | -б=8 | -б=12 | -б=14 | | Итого | L63×5 | | | Итого | |
| 1К144-5-Н1 | | 2.0 | 20.8 | | 22.8 | 1.2 | 5.8 | | 1.6 | 8.6 | 19.4 | | 6.0 | | 25.4 | 13.5 | | | 13.5 | 70.3 |
| 1К144-5-Н1а | 3.2 | 2.0 | 20.8 | | 26.0 | 1.2 | 7.1 | | 1.6 | 9.9 | 25.1 | | 6.0 | | 31.1 | 19.1 | | | 19.1 | 86.1 |
| 1К144-5-Н1б | 6.4 | 2.0 | 20.8 | | 29.2 | 1.2 | 5.8 | | 1.6 | 8.6 | 19.4 | | 6.0 | | 25.4 | 24.7 | | | 24.7 | 87.9 |
| 1К144-5-Н1в | | 2.0 | 20.8 | | 22.8 | 1.2 | 16.2 | | 1.6 | 19.0 | 65.0 | | 6.0 | | 71.0 | 13.5 | | | 13.5 | 126.3 |
| 1К144-5-Н1г | 6.4 | 2.0 | 20.8 | | 29.2 | 1.2 | 8.4 | | 1.6 | 11.2 | 30.8 | | 6.0 | | 36.8 | 24.7 | | | 24.7 | 101.9 |
| 1К144-5-Н1д | 1.6 | 2.0 | 20.8 | | 24.4 | 1.2 | 8.4 | 7.1 | 1.6 | 18.3 | 30.8 | 22.6 | 6.0 | | 59.4 | 16.3 | | | 16.3 | 118.4 |
| 1К144-5-Н1е | | 2.0 | 20.8 | | 22.8 | 1.2 | 11.0 | 7.1 | 1.6 | 20.9 | 42.2 | 22.6 | 6.0 | | 70.8 | 13.5 | | | 13.5 | 128.0 |
| | | | | | | | | | | | | | | | | | | | | |

| | | |
|---|---|---|
| Нач.отд. | Морозов | |
| Н.контр. | Васильев | |
| Гл.констр. | Мартынов | |
| Рук.гр. | Васильева | |
| Ст.инж. | Зыкова | |
| Ст.техн. | Егорова | |

ТП 409-23-56.87 КЖИ1 РС1

Ведомость расхода стали

| Стадия | Лист | Листов |
|---|---|---|
| Р | 1 | 1 |

ГОССТРОЙ СССР ЛЕНИНГРАДСКИЙ ПРОМСТРОЙПРОЕКТ

Инв.№ подл. | Подпись и дата | Взам.инв.№

ТП 409-23-56.87 Альбом 9

| Формат | Зона | Поз. | Обозначение | Наименование | Кол. на испол. 01 | 02 | 03 | 04 | 05 | Примечание |
|---|---|---|---|---|---|---|---|---|---|---|
| | | | | Документация | | | | | | |
| | | | ТП КЖИ1КГСБ | Сборочный чертеж | | | | | | |
| | | | ТП КЖИ1РС2 | Ведомость расхода стали | | | | | | |
| | | | | Сборочные единицы | | | | | | |
| | | 1 | 1.424.1-5.2-2.90-93 | колонна 1К144-5 | 1 | 1 | 1 | 1 | 1 | |
| | | 2 | 1.424.1-5.5-14.0 | изделие закладное М2-32 | 1 | 1 | 1 | 1 | 1 | |
| | | 3 | -05.0 | МН6 | 1 | 1 | 1 | 1 | 1 | |
| | | 4 | -06.0 | МН7 | 1 | 1 | 1 | 1 | - | |
| | | 5 | -22.0-01 | МН27 | 4 | 4 | 4 | 4 | 4 | |
| | | 6 | -19.0 | М1-14 | 9 | 9 | 9 | 9 | 9 | |
| | | 7 | -23.0 | МН17 | 4 | 4 | 4 | 4 | 4 | |
| | | 8 | -18.0 | М1-12 | 12 | 12 | 12 | 12 | 12 | |
| | | 9 | 1.400-15 6.1-130-55 | МН126-2 | 2 | - | - | 3 | 3 | |
| | | 10 | -530-05 | МН528 | 2 | 8 | 10 | 2 | - | |
| | | 11 | -180-08 | МН164-3 | - | - | - | 1 | - | |
| | | 12 | 1.424.1-5.5-06.0-01 | МН10 | - | - | - | - | 1 | |
| | | 13 | -08.0 | МН11 | - | - | - | - | 2 | |
| | | 14 | -09.0 | МН12 | - | - | - | - | 1 | |

Инв. № подл. | Подпись и дата | Взам. инв. №

| | | |
|---|---|---|
| Нач.отд. | Морозов | |
| Н.контр. | Васильев | |
| Гл.констр. | Мартынов | |
| Рук.гр. | Васильева | |
| Ст.инж. | Зыкова | |
| Ст.техн. | Егорова | |

ТП409-23-56.87 КЖИ1 К2

Колонна АК144-5-Н29; 1К144-5-Н28; 1К144-5-Н26; 1К144-5-Н27; 1К144-5-Н3

| Стадия | Лист | Листов |
|---|---|---|
| Р | 1 | 1 |

Госстрой СССР ЛЕНИНГРАДСКИЙ ПРОМСТРОЙПРОЕКТ

## Рис. 8

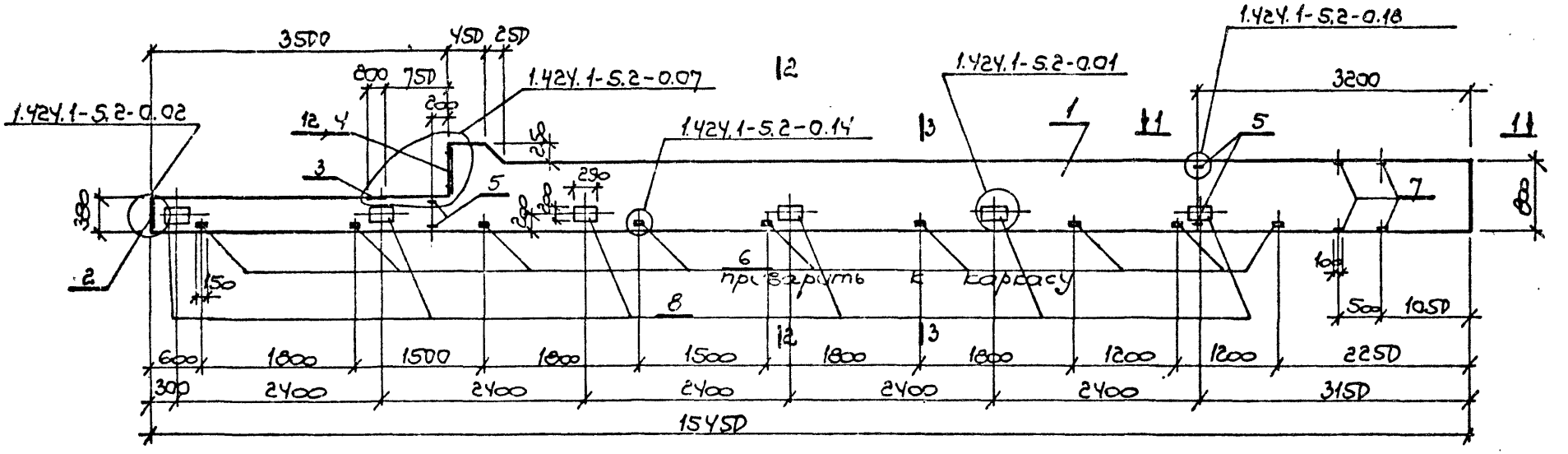


### 1—1

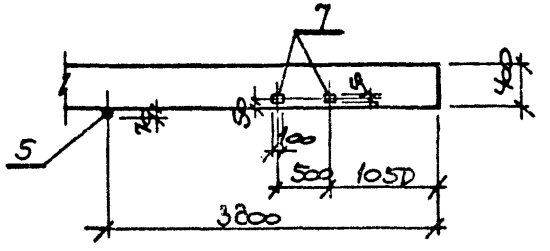


### 2—2

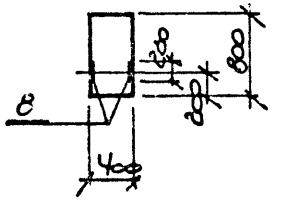


### 3—3

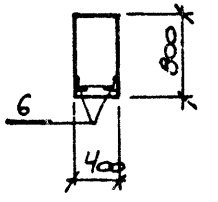


| Обозначение | Марка | Рис. |
|---|---|---|
| ТП КЖИ К2-01 | 1К144-5-Н2а | Рис. 9 |
| -02 | 1К144-5-Н2б | Рис. 10 |
| -03 | 1К144-5-Н2в | Рис. 11 |
| -04 | 1К144-5-Н2г | Рис. 12 |
| -05 | 1К144-5-Н3 | Рис. 13 |

| | | |
|---|---|---|
| Нач.отд. | Морозов | |
| Н.контр. | Васильев | |
| Гл.констр. | Мартынов | |
| Рук.гр. | Васильева | |
| Ст.инж. | Зыкова | |
| Ст.техн. | Егорова | |

**ТП409-23-56.87 КЖИ К2 сб**

Колонна (1К144-5-Н2а; 1К144-5-Н2б; 1К144-5-Н2в; 1К144-5-Н2г; 1К144-5-Н3) Сборочный чертеж

| Стадия | Масса | Масштаб |
|---|---|---|
| Р | | 1:50 |
| Лист 1 | Листов 3 | |

ГОССТРОЙ СССР ЛЕНИНГРАДСКИЙ ПРОМСТРОЙПРОЕКТ

Инв.№ подл. | Подпись и дата | Взам.инв.№

Рис. 9
(остальное по рис. 8)

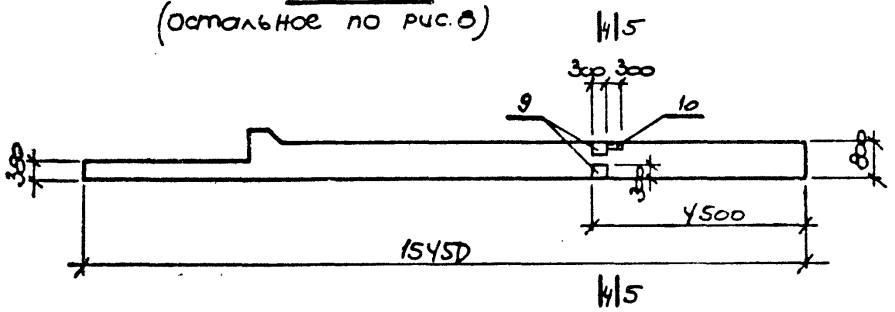


4-4

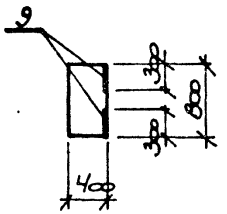


5-5

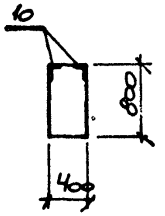


Рис. 10
(остальное по рис. 8)

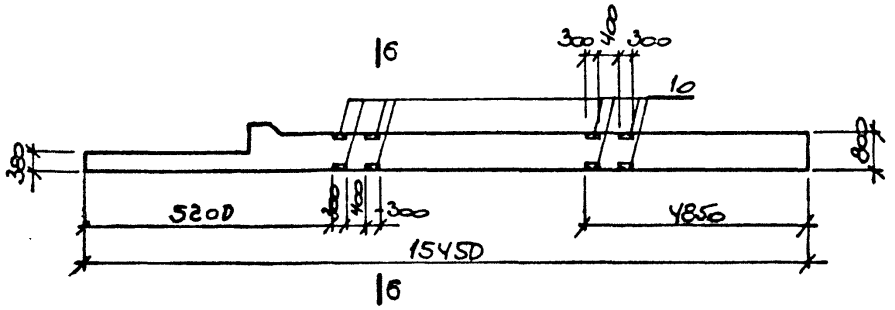


6-6

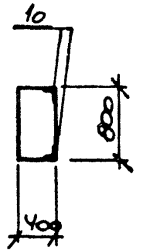


Рис. 11
(остальное по рис. 8)

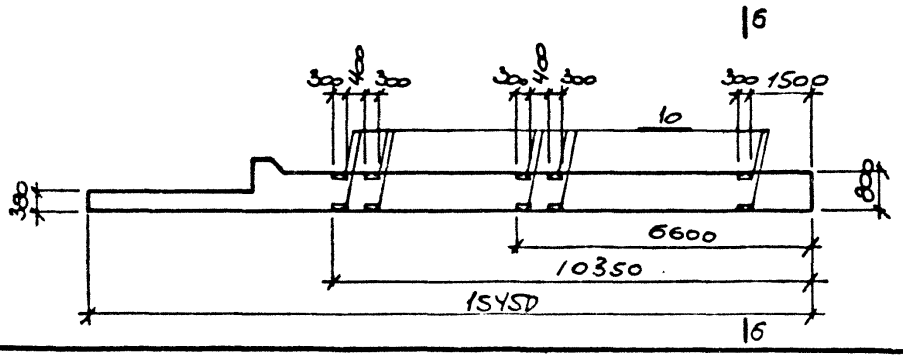




Инв. № подл. | Подпись и дата | Взам. инв. №

Рис. 12
(остальное по рис. 6)

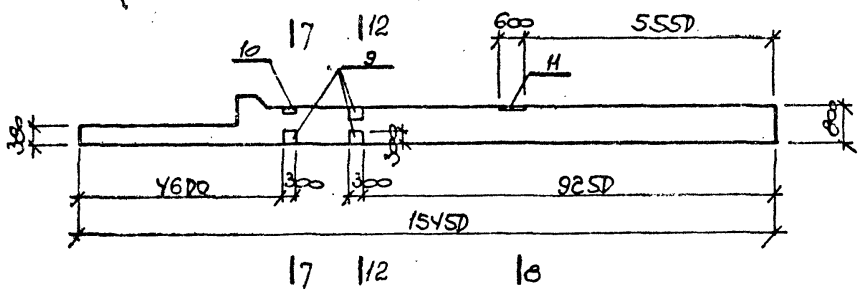


7–7

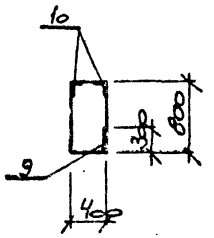


8–8

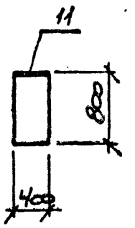


Рис. 13
(остальное по рис. 6)

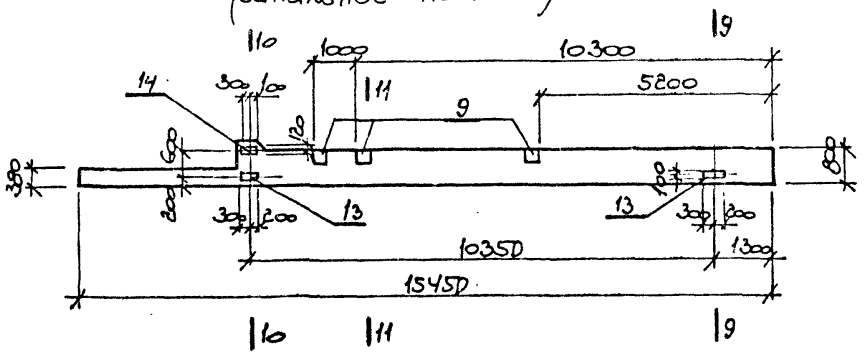


9–9

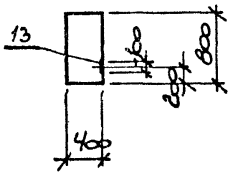


10–10

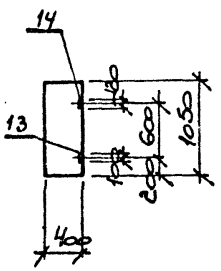


11–11

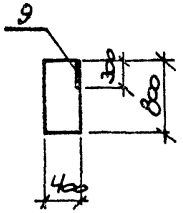


12–12

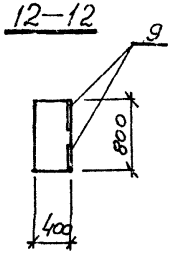


Инв. № подл. | Подпись и дата | Взам. инв. №

# Ведомость расхода стали на дополнительные закладные изделия

| Марка элемента | Арматура класса AI, ГОСТ 5781-82 | | | | | Арматура класса AIII, ГОСТ 5781-82 | | | | | | | Изделия закладные: Прокат марки, ГОСТ 19903-74 | | | | | | ГОСТ 8509-72 | | | | Всего |
|---|---|---|---|---|---|---|---|---|---|---|---|---|---|---|---|---|---|---|---|---|---|---|---|
| | Ø8 | ф20 | ф22 | | Итого | ф10 | ф12 | ф14 | ф16 | ф25 | | Итого | δ=8 | δ=12 | δ=14 | δ=20 | | Итого | ∠63×5 | | | Итого | |
| 1К144-5-Н2а | 1.6 | 2.0 | 20.8 | | 24.4 | 1.2 | 25.2 | | | 1.6 | | 28.0 | 74.0 | | 6.0 | | | 80.0 | 16.3 | | | 16.3 | 148.7 |
| 1К144-5-Н2б | 6.4 | 2.0 | 20.8 | | 29.2 | 1.2 | 22.6 | | | 1.6 | | 25.4 | 62.6 | | 6.0 | | | 68.6 | 24.7 | | | 24.7 | 147.9 |
| 1К144-5-Н2в | 8.0 | 2.0 | 20.8 | | 30.8 | 1.2 | 22.6 | | | 1.6 | | 25.4 | 62.6 | | 6.0 | | | 68.6 | 27.5 | | | 27.5 | 152.3 |
| 1К144-5-Н2г | 1.6 | 2.0 | 20.8 | | 24.4 | 1.2 | 26.5 | | 7.1 | 1.6 | | 36.4 | 79.7 | 22.6 | 6.0 | | | 108.3 | 16.3 | | | 16.3 | 185.4 |
| 1К144-5-Н3 | | | 28.0 | | 28.0 | 1.2 | 26.5 | 3.0 | | 1.6 | | 32.3 | 85.7 | 18.8 | 6.0 | 35.4 | | 145.9 | 13.5 | | | 13.5 | 219.7 |
| | | | | | | | | | | | | | | | | | | | | | | | |

Инв.№ подл. | Подпись и дата | Взам.инв.№

| | | | |
|---|---|---|---|
| Нач.отд. | Морозов | | |
| Н.контр. | Васильев | | |
| Гл.констр. | Мартынов | | |
| Рук.гр. | Васильева | | |
| Ст.инж. | Зыкова | | |
| Ст.техн. | Егорова | | |

ТП409-23-56.87 КЖИ1 РС 2

Ведомость расхода стали

| Стадия | Лист | Листов |
|---|---|---|
| Р | 1 | 1 |

ГОССТРОЙ СССР ЛЕНИНГРАДСКИЙ ПРОМСТРОЙПРОЕКТ

Альбом 9

ТП 409-23-56.87

| Формат | Зона | Поз. | Обозначение | Наименование | Кол. на исполн. — | 01 | 02 | 03 | 04 | 05 | Примечание |
|---|---|---|---|---|---|---|---|---|---|---|---|
| | | | | Документация | | | | | | | |
| | | | ТП КЖИ1КЗСБ | сборочный чертеж | | | | | | | |
| | | | ТП КЖИ1РСЗ | Ведомость расхода стали | | | | | | | |
| | | | | Сборочные единицы | | | | | | | |
| | | 1 | 1.424.1-5.2-2.00- | колонна GR144-12 | 1 | 1 | 1 | 1 | 1 | 1 | |
| | | 2 | 1.424.1-5.5-0.05 | изделие закладное МН15 | 1 | 1 | 1 | 1 | 1 | 1 | |
| | | 3 | -05.0 | МН6 | 2 | 2 | 2 | 2 | 2 | 2 | |
| | | 4 | -22.0-02 | МН28 | 4 | 4 | 4 | 4 | 4 | 4 | |
| | | 5 | -06.0 | МН7 | 2 | 2 | 2 | 2 | — | — | |
| | | 6 | -23.0 | МН17 | 4 | 4 | 4 | 4 | 4 | 4 | |
| | | 7 | -18.0 | М 1-12 | — | 5 | 6 | — | — | — | |
| | | 8 | 1.400-15 6.1 -130-55 | МН126-2 | — | 3 | 4 | 4 | 4 | 4 | |
| | | 9 | -530-05 | МН528 | — | 2 | — | 4 | — | — | |
| | | 10 | 1.424.1-5.5 -06.0-01 | МН10 | — | — | — | — | 2 | 2 | |
| | | 11 | -08.0 | МН11 | — | — | — | — | 4 | 4 | |

Инв.№ подл. | Подпись и дата | Взам.инв.№

| | | |
|---|---|---|
| Нач.отд. | Морозов | |
| Н.контр. | Васильев | |
| Гл.констр. | Мартынов | |
| Рук.гр. | Васильева | |
| Ст.инж. | Зыкова | |
| Ст.техн. | Егорова | |

ТП409-23-56.87 КЖИ1К3

Колонна GR144-12-Н1; GR144-12-Н2а; GR144-12-Н2б; GR144-12-Н1а; GR144-12-Н3а; GR144-12-Н3б

| Стадия | Лист | Листов |
|---|---|---|
| Р | 1 | 1 |

ГОССТРОЙ СССР ЛЕНИНГРАДСКИЙ ПРОМСТРОЙПРОЕКТ

Рис. 14

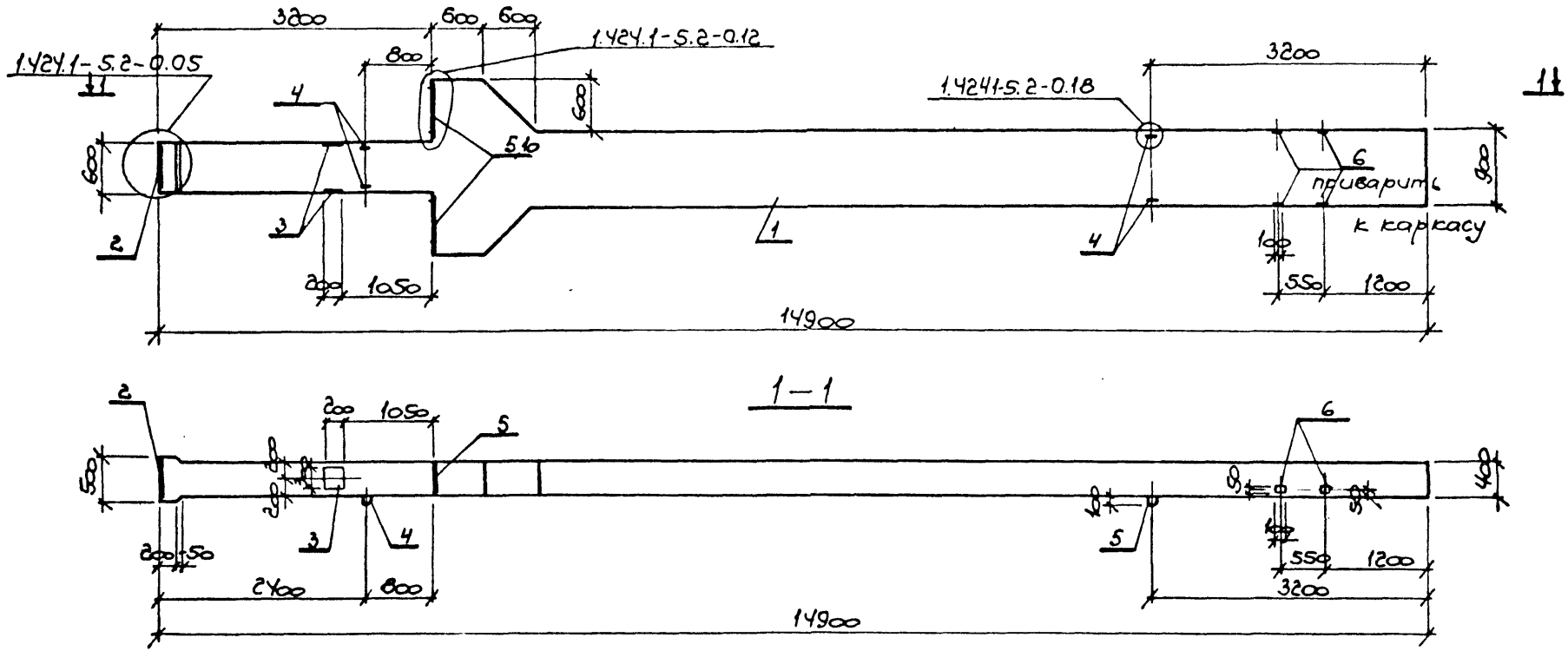


1—1

| Обозначение | Марка | Рис. |
|---|---|---|
| ТП КЖИ1КЗ | 6К144-12-Н1 | Рис. 14 |
| -01 | 6К144-12-Н2а | Рис. 15 |
| -02 | 6К144-12-Н2б | Рис. 16 |
| -03 | 6К144-12-Н1а | Рис. 17 |
| -04 | 6К144-12-Н3а, | Рис. 18 |
| -05 | 6К144-12-Н3б | Рис. 19 |

| | | |
|---|---|---|
| Нач.отд. | Морозов | |
| Н.контр. | Васильев | |
| Гл.констр. | Мартынов | |
| Рук.гр. | Васильева | |
| Ст.инж. | Зыкова | |
| Ст.техн. | Егорова | |

ТП 409-23-56.87 КЖИ1 К3 сб

Колонна 6К144-12-Н1; 6К144-12-Н2а; 6К144-12-Н2б; 6К144-12-Н1а; 6К144-12-Н3а; 6К144-12-Н3б; Сборочный чертеж

| Стадия | Масса | Масштаб |
|---|---|---|
| Р | | 1:50 |
| Лист 1 | Листов 3 | |

ГОССТРОЙ СССР ЛЕНИНГРАДСКИЙ ПРОМСТРОЙПРОЕКТ

Инв.№ подл. | Подпись и дата | Взам.инв.№

Рис. 15
(остальное по рис. 14)

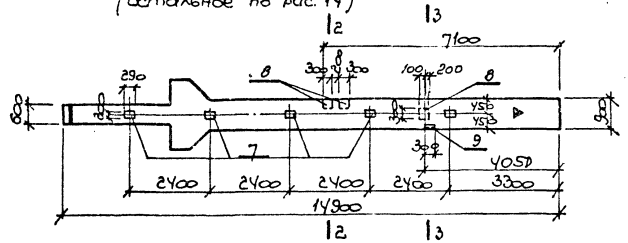


2-2

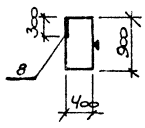


3-3

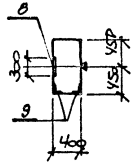


Рис. 16
(остальное по рис. 14)

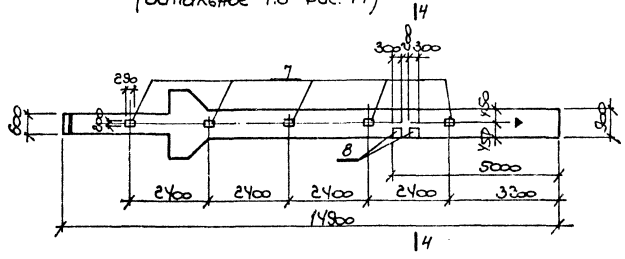


4-4

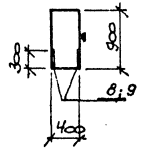


Рис. 17
(остальное по рис. 14)

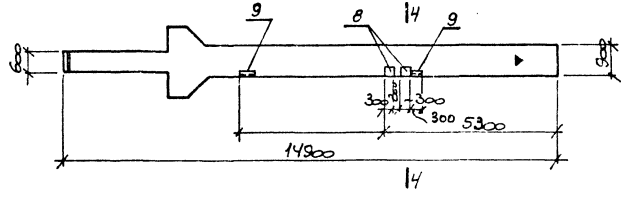


Знак ▼ нанести смываемой краской.



Инв. № подл. | Подпись и дата | Взам. инв. №

Рис. 18
(остальное по рис. 14)

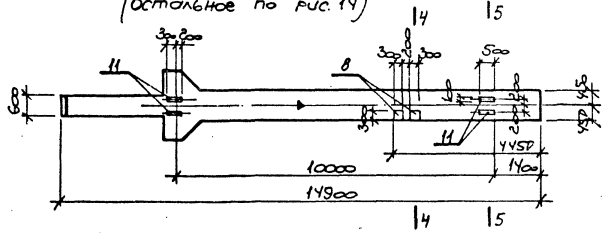


5-5

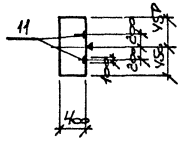


Рис. 19
(остальное по рис. 14)

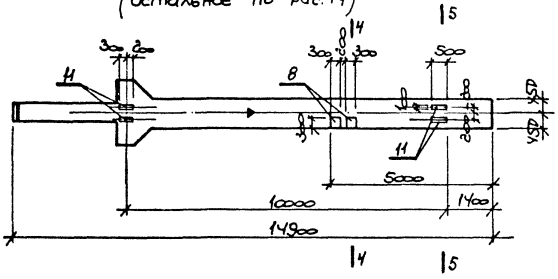


Знак ▼ нанести нестываемой краской.



Инв. № подл. | Подпись и дата | Взам. инв. №

# Ведомость расхода стали на дополнительные закладные изделия

| Марка элемента | Изделия закладные | | | | | | | | | | | | | | | | | | | | Всего |
|---|---|---|---|---|---|---|---|---|---|---|---|---|---|---|---|---|---|---|---|---|---|
| | Арматура класса AII | | | | | Арматура класса AIII | | | | | | Прокат марки | | | | | | | | | |
| | ГОСТ 5781-82 | | | | | ГОСТ 5781-82 | | | | | | ГОСТ 19903-74 | | | | | ГОСТ 8509-72 | | | | |
| | ф8 | ф22 | ф25 | | Итого | ф10 | ф12 | ф22 | ф25 | | Итого | δ=6 | δ=12 | δ=22 | | Итого | L63x5 | | | Итого | |
| 6К144-12-Н1 | | 4.0 | 34.4 | | 38.4 | 2.4 | 32.6 | | 1.6 | | 36.6 | 55.8 | | | | 55.8 | | | | | 130.8 |
| 6К144-12-Н2а | 1.6 | 4.0 | 34.4 | | 40.0 | 2.4 | 43.8 | | 1.6 | | 47.8 | 90.9 | | | | 90.9 | 2.8 | | | 2.8 | 181.5 |
| 6К144-12-Н2б | | 4.0 | 34.4 | | 38.4 | 2.4 | 44.8 | | 1.6 | | 48.8 | 96.6 | | | | 96.6 | | | | | 183.8 |
| 6К144-12-Н1а | 3,2 | 4.0 | 34.4 | | 41.6 | 2.4 | 37.8 | | 1.6 | | 41.8 | 78.6 | | | | 78.6 | 5.6 | | | 5,6 | 167.6 |
| 6К144-12-Н3а | | 4.0 | 34.4 | | 38.4 | 2.4 | 37.8 | 14.4 | 1.6 | | 56.2 | 78.6 | 37.6 | 7.8 | | 187.0 | | | | | 281.6 |
| 6К144-12-Н3б | | 4.0 | 34.4 | | 38.4 | 2.4 | 37.8 | 14.4 | 1.6 | | 56.2 | 78.6 | 37.6 | 7.8 | | 187.0 | | | | | 281.6 |

| | | | |
|---|---|---|---|
| Нач.отд. | Морозов | | ТП409-23-56.87 КЖИ1 РС3 |
| Н.контр. | Васильев | | |
| Гл.конструктор | Мартынов | | Ведомость расхода стали |
| Рук.гр. | Васильева | | Стадия Р; Лист 1; Листов 1 |
| Ст.инж. | Зыкова | | ГОССТРОЙ СССР ЛЕНИНГРАДСКИЙ ПРОМСТРОЙПРОЕКТ |
| Ст.техн. | Егорова | | |

Инв.№ подл. | Подпись и дата | Взам.инв.№

Альбом 9

ТП 409-23-56.87

| Формат | Зона | Поз. | Обозначение | Наименование | Кол. на исполн. - | 01 | 02 | Примечание |
|---|---|---|---|---|---|---|---|---|
| | | | | Документация | | | | |
| | | | ТП КЖИ1 К4 СБ | Сборочный чертеж | ⊠ | ⊠ | ⊠ | |
| | | | ТП КЖИ1 РС4 | Ведомость расхода стали | ⊠ | ⊠ | ⊠ | |
| | | | | Сборочные единицы | | | | |
| | | 1 | 1.427.1-3.2-2.00-167 | Колонна 9ФК169-1 | 1 | 1 | 1 | |
| | | 2 | 1.427.1-32-0.06.0 | Изделие закладное МН1 | 1 | 1 | 1 | |
| | | 3 | -0.08.0 | МН3 | 1 | 1 | 1 | |
| | | 4 | -0.12.0 | МН8 | 1 | 1 | 1 | |
| | | 5 | -0.20.0 | МН29 | 13 | 13 | 13 | |
| | | 6 | -0.21.0 | МН38 | 2 | 2 | 2 | |
| | | 7 | -0.19.0 | МН27 | - | 2 | - | |
| | | 8 | 1.400-1581-130-55 | МН126-2 | - | 2 | 3 | |

Инв. № подл. | Подпись и дата | Взам. инв. №

| | | |
|---|---|---|
| Нач.отд. | Морозов | |
| Н.контр. | Васильев | |
| Гл.констр. | Мартынов | |
| Рук.гр. | Васильева | |
| Ст.инж. | Зыков Д. | |
| Ст.техн. | Егорова | |

ТП409-23-56.87 КЖИ1 К4

Колонна 9ФК169-1-Н1; 9ФК169-1-Н1а; 9ФК169-1-Н1б

| Стадия | Лист | Листов |
|---|---|---|
| Р | 1 | 1 |

ГОССТРОЙ СССР ЛЕНИНГРАДСКИЙ ПРОМСТРОЙПРОЕКТ

Рис. 20

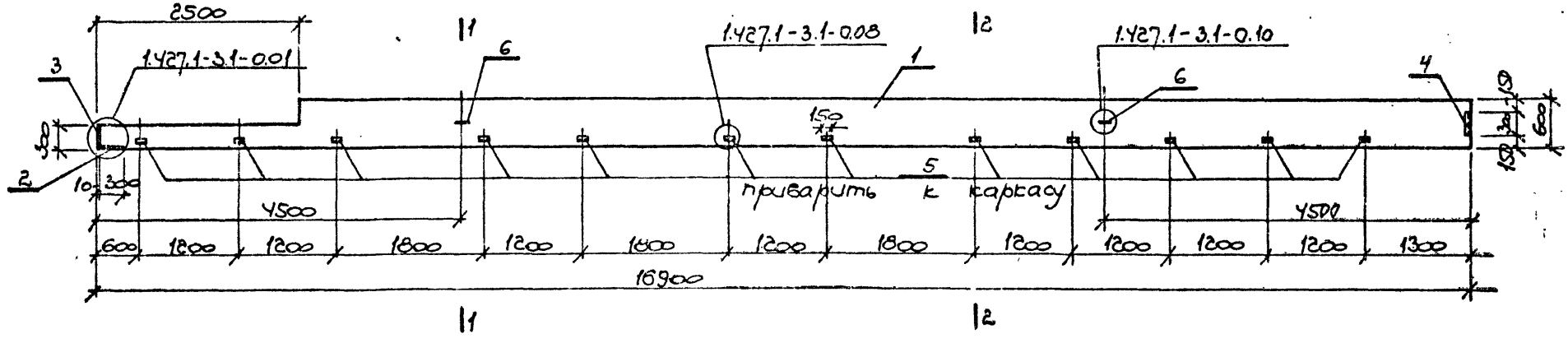


| Обозначения | | Марка | Рис. |
|---|---|---|---|
| ТП | КЖИ1 К4- | 9ФК 169-1-Н1 | Рис. 20 |
| | -01 | 9ФК 169-1-Н1а | Рис. 21 |
| | -02 | 9ФК 169-1-Н1б | Рис. 22 |
| | | | |

| | | |
|---|---|---|
| Нач.отд. | Морозов | |
| Н.контр. | Васильев | |
| Гл.констр. | Мартынов | |
| Рук.гр. | Васильева | |
| Ст.инж. | Зыкова | |
| Ст.техн. | Егорова | |

ТП409-23-56.87 КЖИ1 К4 сб

Колонна (9ФК 169-1-Н1; 9ФК 169-1-Н1а; 9ФК 169-1-Н1б;) Сборочный чертеж

| Стадия | Масса | Масштаб |
|---|---|---|
| Р | | 1:50 |
| Лист 1 | Листов 2 | |

ГОССТРОЙ СССР ЛЕНИНГРАДСКИЙ ПРОМСТРОЙПРОЕКТ

Инв.№ подл. | Подпись и дата | Взам.инв.№

Рис. 21
(остальное по рис. 20)

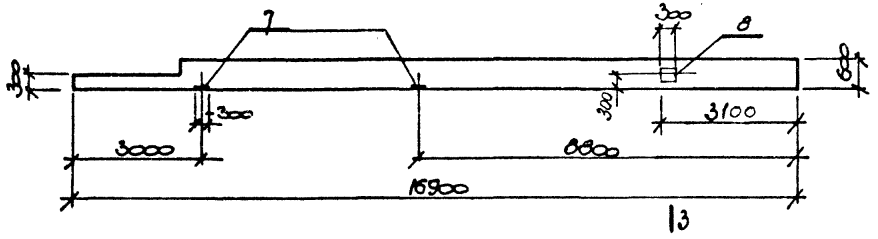


3-3

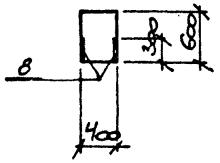


4-4

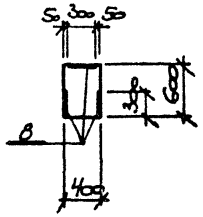


Рис. 22
(остальное по рис. 20)

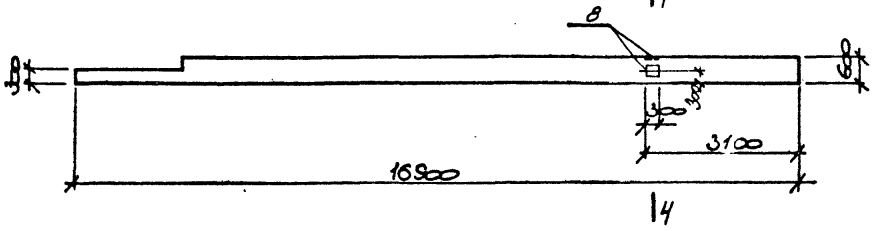

# Ведомость расхода стали на дополнительные закладные изделия

| Марка элемента | Изделия закладные | | | | | | | | | | | | | | | Всего |
|---|---|---|---|---|---|---|---|---|---|---|---|---|---|---|---|---|
| | Арматура класса А-I | | | Арматура класса А-III | | | | Прокат марки | | | | | | | | |
| | ГОСТ 5781-82 | | | ГОСТ 5781-82 | | | | ГОСТ 19903-74 | | | | ГОСТ 8509-72 | | | | |
| | Ф25 | | Итого | Ф6 | Ф12 | Ф14 | Итого | δ=8 | δ=10 | | Итого | L63×5 | L90×6 | | Итого | |
| 9Ф.К169-1-Н1 | 19.2 | | 19.2 | 3.4 | 3.9 | 3.0 | 10.3 | 5.7 | 4.7 | | 10.4 | 14.2 | 5.0 | | 19.2 | 59.1 |
| 9Ф.К169-1-Н1а | 19.2 | | 19.2 | 3.4 | 6.5 | 11.6 | 21.5 | 17.1 | 14.3 | | 31.4 | 14.2 | 5.0 | | 19.2 | 91.3 |
| 9Ф.К169-1-Н1б | 19.2 | | 19.2 | 3.4 | 7.8 | 3.0 | 14.2 | 22.8 | 4.7 | | 27.5 | 14.2 | 5.0 | | 19.2 | 80.1 |
| | | | | | | | | | | | | | | | | |

Инв.№ подл. | Подпись и дата | Взам.инв.№

| | | | |
|---|---|---|---|
| Нач.отд. | Морозов | | |
| Н.контр. | Васильев | | |
| Гл.констр. | Мартынов | | |
| Рук.гр. | Васильева | | |
| Ст.инж. | Зыкова | | |
| Ст.техн. | Егорова | | |

ТП409-23-56.87 КЖИ РС4

Ведомость расхода стали

| Стадия | Лист | Листов |
|---|---|---|
| Р | 1 | 1 |

ГОССТРОЙ СССР
ЛЕНИНГРАДСКИЙ ПРОМСТРОЙПРОЕКТ

ТП 409-23-56.87 Альбом 9

| Формат | Зона | Поз. | Обозначение | Наименование | Кол. на исполн. – | 01 | 02 | Примечание |
|---|---|---|---|---|---|---|---|---|
| | | | | Документация | | | | |
| | | | ТП КЖИ1 К5 СБ | Сборочный чертеж | | | | |
| | | | ТП КЖИ1.РСБ СБ | Ведомость расхода стали | | | | |
| | | | | Сборочные единицы | | | | |
| | | 1 | 1.427.1-3.2-2.00-175 | Колонна 9Фк 175-1 | 1 | 1 | 1 | |
| | | 2 | 1.427.1-32-0.06.0 | Изделие закладное МН1 | 1 | 1 | 1 | |
| | | 3 | -0.08.0 | МН3 | 1 | 1 | 1 | |
| | | 4 | -0.12.0 | МН8 | 1 | 1 | 1 | |
| | | 5 | -0.20.0 | МН29 | 14 | 14 | 14 | |
| | | 6 | -0.21.0 | МН38 | 2 | 2 | 2 | |
| | | 7 | -0.19.0 | МН27 | 1 | 2 | – | |
| | | 8 | 1.400-15 81-130-55 | МН126-2 | – | 3 | 2 | |

Инв. № подл. | Подпись и дата | Взам. инв. №

| | | |
|---|---|---|
| Нач.отд. | Морозов | |
| Н.контр. | Васильев | |
| Гл.констр. | Мартынов | |
| Рук.гр. | Васильева | |
| Ст.инж. | Зыкова | |
| Ст.техн. | Егорова | |

ТП 409-23-56.87 КЖИ1 К5

Колонна (9Фк 175-1-Н1; 9Фк 175-1-Н1а; 9Фк 175-1-Н1б)

| Стадия | Лист | Листов |
|---|---|---|
| Р | 1 | 1 |

ГОССТРОЙ СССР ЛЕНИНГРАДСКИЙ ПРОМСТРОЙПРОЕКТ

Рис. 23

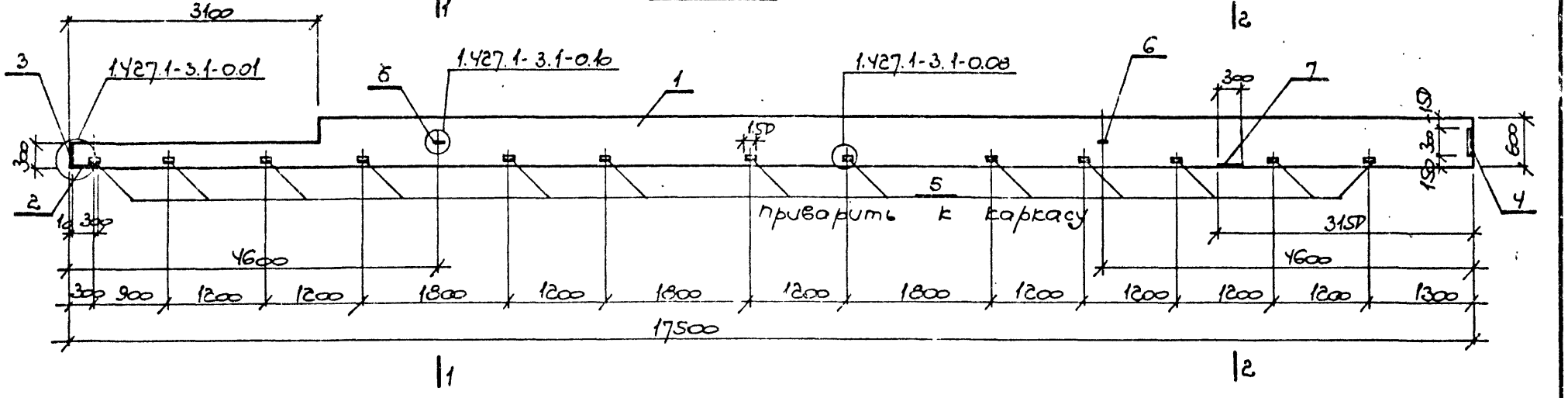


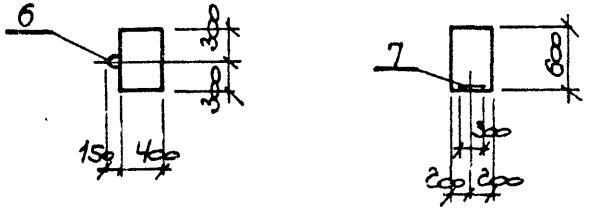


| Обозначение | | Марка | Рис. |
|---|---|---|---|
| ТП | КЖИ1К5 | 9Фк175-1-Н1 | Рис. 23 |
| | -01 | 9Фк175-1-Н1а | Рис. 24 |
| | -02 | 9Фк175-1-Н1б | Рис. 25 |

| | | |
|---|---|---|
| Нач.отд. | Морозов | |
| Н.контр | Васильев | |
| Гл.констр. | Мартынов | |
| Рук.гр. | Васильева | |
| Ст.инж. | Зыкова | |
| Ст.техн | Егорова | |

ТП409-23-56.87 КЖИ1К5 сб

Колонна (9Фк175-1-Н1; 9Фк175-1-Н1а; 9Фк175-1-Н1б)
Сборочный чертеж

| Стадия | Масса | Масштаб |
|---|---|---|
| Р | | 1:50 |
| Лист 1 | Листов 2 | |

ГОССТРОЙ СССР
ЛЕНИНГРАДСКИЙ ПРОМСТРОЙПРОЕКТ

Инв.№ подл. | Подпись и дата | Взам.инв.№

Рис. 24
(остальное по рис. 23)

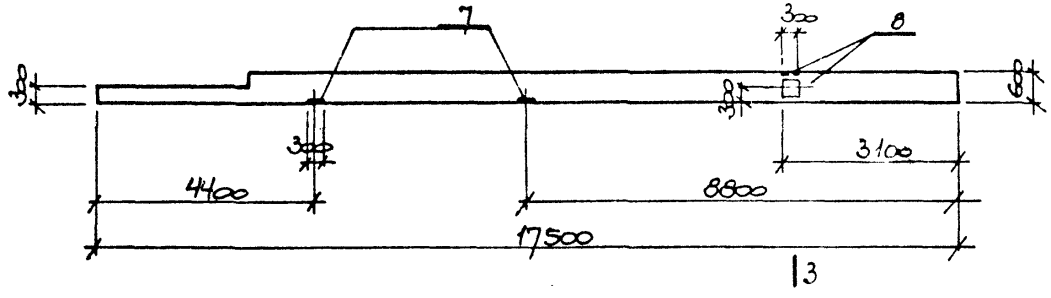


3-3

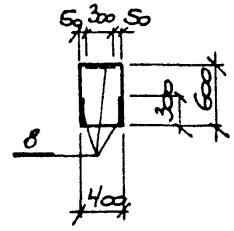


4-4

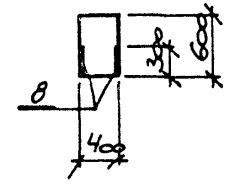


Рис. 25
(остальное по рис. 23)

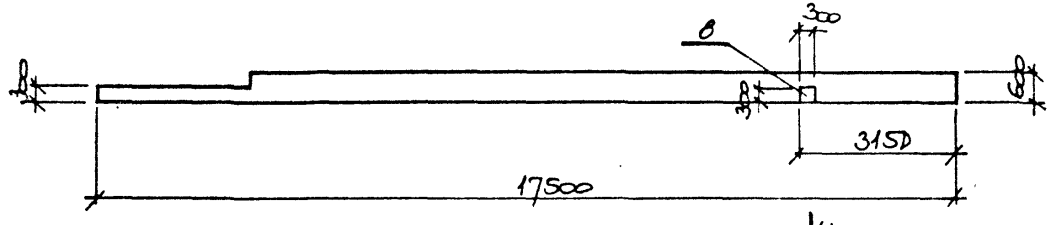

Альбом 9

ТП409-23-56.87

Ведомость расхода стали на дополнительные закладные изделия

| Марка элемента | Изделия закладные | | | | | | | | | | | | | | | | Всего |
|---|---|---|---|---|---|---|---|---|---|---|---|---|---|---|---|---|---|
| | Арматура класса А I | | | Арматура класса А II | | | | | Прокат марки | | | | | | | | |
| | ГОСТ 5781-82 | | | ГОСТ 5781-82 | | | | | ГОСТ 19903-74 | | | | ГОСТ 8509-72 | | | | |
| | ф25 | | | ф10 | ф12 | ф14 | | Итого | ∠6.8 | ∠6.10 | | Итого | ∠63x5 | ∠90x6 | | Итого | |
| 9ФК175-1-Н1 | 19.2 | | 19.2 | 3.5 | 4.2 | 7.3 | | 15.0 | 5.7 | 9.5 | | 15.2 | 19.6 | 5.0 | | 24.6 | 74.0 |
| 9ФК175-1-Н1а | 19.2 | | 19.2 | 3.5 | 8.1 | 11.6 | | 23.2 | 22.8 | 14.3 | | 37.1 | 19.6 | 5.0 | | 24.6 | 104.1 |
| 9ФК175-1-Н1б | 19.2 | | 19.2 | 3.5 | 6.8 | 3.0 | | 13.3 | 17.1 | 4.7 | | 21.8 | 19.6 | 5.0 | | 24.6 | 78.9 |
| | | | | | | | | | | | | | | | | | |

| | | | |
|---|---|---|---|
| Нач.отд | Морозов | | |
| Н.контр. | Васильев | | |
| Гл.констр. | Мартынов | | |
| Рук.гр. | Васильева | | |
| Ст.инж. | Зыкова | | |
| Ст.техн | Егорова | | |

ТП409-23-56.87 КЖИ1 РС5

Ведомость расхода стали

| Стадия | Лист | Листов |
|---|---|---|
| Р | 1 | 1 |

ГОССТРОЙ СССР
ЛЕНИНГРАДСКИЙ ПРОМСТРОЙПРОЕКТ

Инв. № подл. | Подпись и дата | Взам. инв. №

ТП409-23-56.87 Альбом 9

| Формат | Зона | Поз. | Обозначение | Наименование | Количество на исполнение | -01 | -02 | -03 | | | | | | | | Примечание |
|---|---|---|---|---|---|---|---|---|---|---|---|---|---|---|---|---|
| | | | | | | | | | | | | | | | | |
| | | | | | | | | | | | | | | | | |
| | | | | Документация | | | | | | | | | | | | |
| | | | ТП КЖИ1 ТТ1 | Технические требования | | | | | | | | | | | | |
| | | | ТП КЖИ1К6С6 | Сборочный чертеж | | | | | | | | | | | | |
| | | | ТП КЖИ1РС16 | Ведомость расхода стали | | | | | | | | | | | | |
| | | | | Сборочные единицы | | | | | | | | | | | | |
| | | 1. | 1.423-3 вып. 1.2 | Колонна К30-6 | 1 | 1 | 1 | 1 | | | | | | | | |
| | | 2 | ТП КЖИ1 МН4 | Изделие закладное МН4 | 1 | 1 | 1 | 1 | | | | | | | | |
| | | 3 | 1.400-15.В1.150-68 | МН144-3 | — | 2 | — | — | | | | | | | | |
| | | 4 | 1.400-15.В1.550-0.6 | МН555 | — | — | 0,8 п.м | 1,2 п.м | | | | | | | | |
| | | | | | | | | | | | | | | | | |
| | | | | | | | | | | | | | | | | |
| | | | | Исключить | | | | | | | | | | | | |
| | | | | Сборочные единицы | | | | | | | | | | | | |
| | | | 1.423-3 Выпуск 2 | Изделие закладное М2-4 | 1 | 1 | 1 | 1 | | | | | | | | |
| | | | | | | | | | | | | | | | | |
| | | | | | | | | | | | | | | | | |

| | | |
|---|---|---|
| Нач.отд. | Морозов | |
| Н.контр. | Васильев | |
| Гл.констр. | Мартынов | |
| Рук.гр. | Демиденко | |
| Ст.инж. | Вайс | |
| Инженер | Кавшарь | |

ТП 409-23-56.87 КЖИ1 К6

Колонна (К30-6а; К30-6б; К30-6в; К30-6г)

| Стадия | Лист | Листов |
|---|---|---|
| Р | 1 | 1 |

ГОССТРОЙ СССР ЛЕНИНГРАДСКИЙ ПРОМСТРОЙПРОЕКТ

Инв. № подл. | Подпись и дата | Взам. инв. №

Копировал | Формат

ТП 409-23-56.87 Альбом 9

Рис. 1

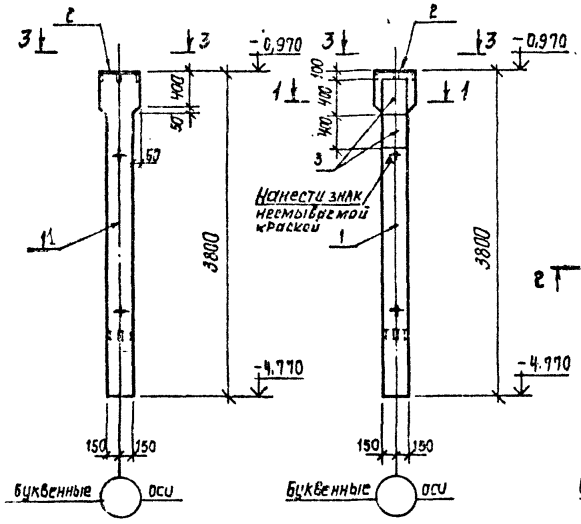


Рис. 2




Рис. 3

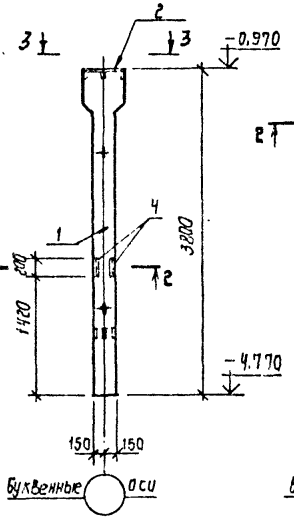


Рис. 4

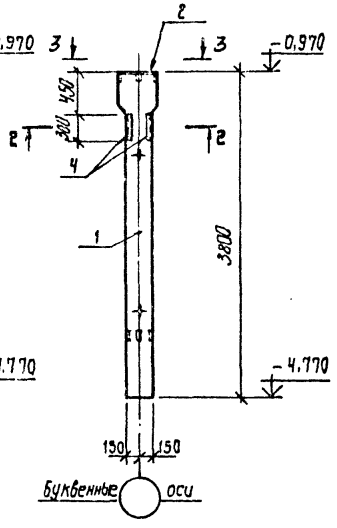


| Обозначение | Наименование | Рис. |
|---|---|---|
| ТП КЖИ1К6С6 | К30-6а | 1 |
| -01 | К30-6б | 2 |
| -02 | К30-6в | 3 |
| -03 | К30-6г | 4 |

1-1

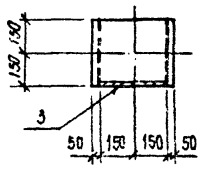


2-2

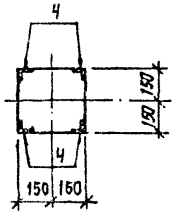


3-3

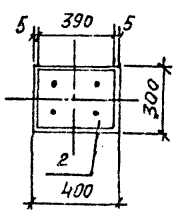


| | | |
|---|---|---|
| Нач.отд. | Морозов | |
| Н.контр. | Васильев | |
| Гл.констр. | Мартынов | |
| Рук.гр. | Демиденко | |
| Ст.инж. | Вайс | |
| Инженер | Ковшарь | |

ТП 409-23-56.87 КЖИ1 К6С6

Колонна (К30-6а; К30-6б; К30-6в; К30-6г) Сборочный чертеж.

| Стадия | Масса | Масштаб |
|---|---|---|
| Р | 910 кг | 1:50 |
| Лист 1 | Листов 1 | |

ГОССТРОЙ СССР ЛЕНИНГРАДСКИЙ ПРОМСТРОЙПРОЕКТ

Инв.№ подл. | Подпись и дата | Взам. инв.№

## НК30-6

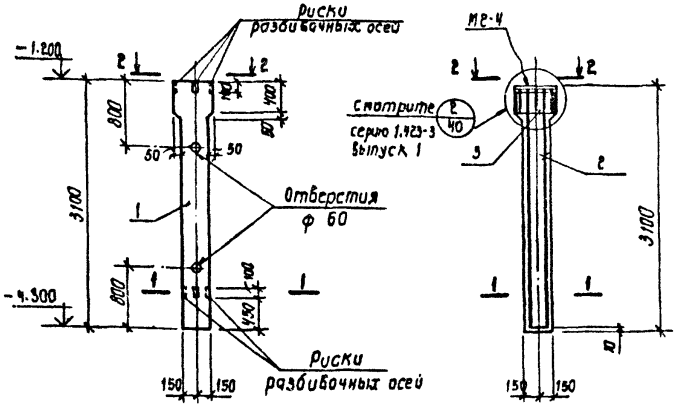


## НК30-6
### Армирование




## 1-1

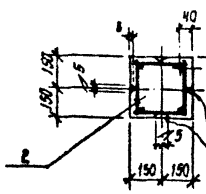


## 2-2

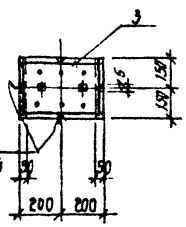


| Формат | Зона | Поз. | Обозначение | Наименование | Кол. | Примечание |
|---|---|---|---|---|---|---|
| | | | | *Документация* | | |
| | | | ТП КЖИ1777 | Технические требования | | |
| | | | | *Сборочные единицы* | | |
| | | 1 | ТП КЖИ1К7 | Колонна НК30-6 | | |
| | | 2 | ТП КЖИ1КП10 | Каркас пространственный КП10 | 1 | |
| | | 3 | 1.423-3 Выпуск 2 | КП80 | 1 | |
| | | | | *Материалы* | | |
| | | | | Бетон марки М200 | 0,30 | м³ |

Колонна НК30-6 выполняется в опалубке колонны К30-6 по серии 1.423-3 вып. 2.

Ведомость расхода стали на один элемент, кг

| Марка элемента | Изделия арматурные | | | | | | | | | Изделия закладные | | | | | | Общий расход |
|---|---|---|---|---|---|---|---|---|---|---|---|---|---|---|---|---|
| | Арматура класса | | | | | | | | Всего | Арматура класса | | | Прокат марки | | Всего | |
| | AI ГОСТ 5781-82 | | | | | AIII ГОСТ 5781-82 | | | | AIII ГОСТ 5781-82 | | | ВСт3кп2 ГОСТ 380-70 | | | |
| | ф | 6 | 8 | | Итого | ф | 16 | | Итого | ф | 14 | Итого | 5×14 | Итого | | |
| НК30-6 | | 2,3 | 5,6 | | 7,9 | | 19,4 | | 19,4 | 27,3 | | 3,0 | 3,0 | 12,4 | 12,4 | 15,4 | 42,7 |

| | | | |
|---|---|---|---|
| Нач.отд. | Морозов | | |
| Н.контр. | Васильев | | |
| Гл.констр. | Мартынов | | |
| Рук.гр. | Демьянов | | |
| Ст.инж. | Байс | | |
| Инженер | Кабшарь | | |

ТП409-23-56.87 КЖИ1 К7

Колонна НК30-6

| Стадия | Масса | Масштаб |
|---|---|---|
| Р | 850 кг | 1:50 1:20 |

Лист 1 Листов 1

ГОССТРОЙ СССР ЛЕНИНГРАДСКИЙ ПРОМСТРОЙПРОЕКТ

Копировал Формат

Инв.№ подл. | Подпись и дата | Взам.инв.№

ТП 409-23-56.87 Альбом 9

| Формат | Зона | Поз. | Обозначение | Наименование | Кол. на исполн. К 8 | | | | | | | | | | Примечания |
|---|---|---|---|---|---|---|---|---|---|---|---|---|---|---|---|
| | | | | | | -01 | -02 | -03 | -04 | -05 | | | | | |
| | | | | Документация. | | | | | | | | | | | |
| | | | ТП КЖИ1 К8С5 | Сборочный чертеж | | | | | | | | | | | |
| | | | ТП КЖИ1 РС6 | Ведомость расхода стали | | | | | | | | | | | |
| | | | | Сборочные единицы. | | | | | | | | | | | |
| | | 1 | 1.020-1/83.2-1 09 | Колонна 2К03.42-2.2 | 1 | 1 | 1 | 1 | 1 | 1 | | | | | |
| | | 2 | 1.020-1/83.2-15 | Изделие закладное МН 40 | 2 | 2 | - | - | 2 | 2 | | | | | |
| | | 3 | | МН 44 | | 7 | | | | | | | | | |
| | | 4 | 1.400-15. В.1 150-35 | МН 138-6 | | 2 | 2 | | | | | | | | |
| | | 5 | 160-35 | МН 151-6 | | | | | 1 | 1 | | | | | |
| | | 6 | 1.020-1/83.2-15 | МН 41 | | | 2 | 2 | | | | | | | |
| | | 7 | 1.400-15. В 1. 530-01 | МН 524 | | 2 | | | | | | | | | |
| | | 8 | 170-23 | МН 155-6 | | 1 | | | | | | | | | |

| | | | |
|---|---|---|---|
| Нач.отд. | Морозов | | ТП 409-23-56.87 КЖИ1 К8 |
| Н.контр. | Васильев | | |
| Гл.констр. | Мартынов | | Колонна 2.К03.42-2.2-1а, 2.К03.42-2.2-1б, 2.К03.42-2.2-1в, 2.К03.42-2.2-1г, 2.К03.42-2.2-1е. |
| Рук.гр. | Демиденко | | |
| Ст.инж. | Яковлева | | |
| Техник | Алексеева | | |

| Стадия | Лист | Листов |
|---|---|---|
| Р | 1 | 1 |

ГОССТРОЙ СССР ЛЕНИНГРАДСКИЙ ПРОМСТРОЙПРОЕКТ

Инв.№ подл. | Подпись и дата | Взам.инв.№

ТП409-23-56.87 Альбом 9

Рис.1

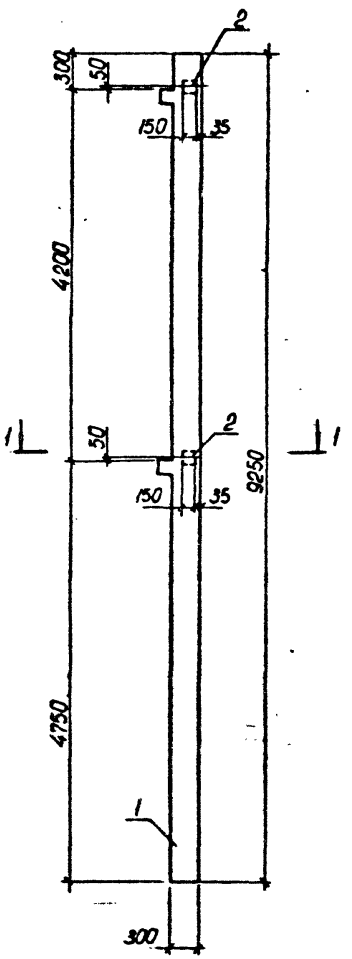


Рис.2

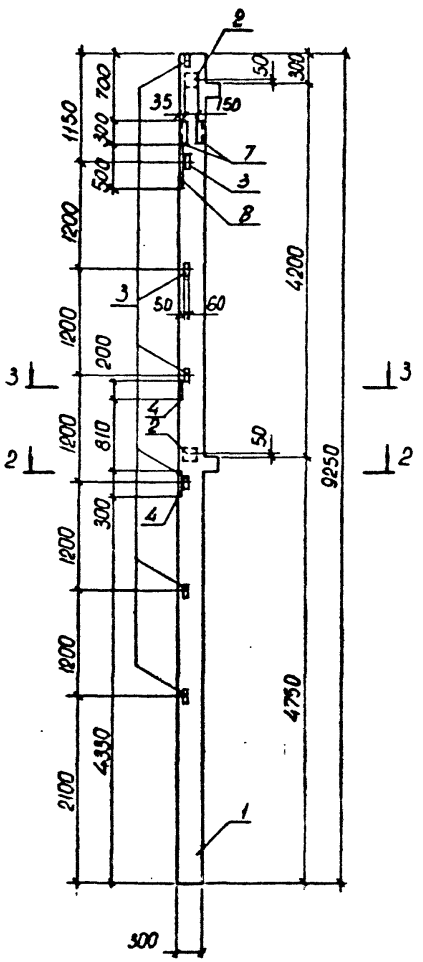


2 - 2

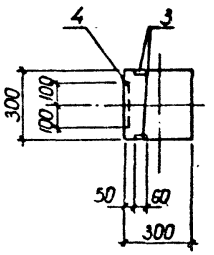


3 - 3

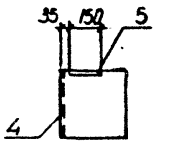


1 - 1

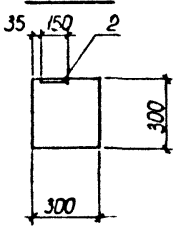


| Обозначение | Марка | Рис. |
|---|---|---|
| ТП КЖИ1 К8 | 2К03.42-22-1а | 1 |
| 01 | 2К03.42-22-1б | 2 |
| 02 | 2К03.42-22-1в | 3 |
| 03 | 2К03.42-22-1г | 4 |
| 04 | 2К03.42-22-1д | 5 |
| 05 | 2К03.42-22-1е | 6 |

| | | |
|---|---|---|
| Нач.отд. | Морозов | |
| Н.контр. | Васильев | |
| Гл.констр. | Мартынов | |
| Рук.гр. | Демидова | |
| Ст.инж. | Яковлева | |
| Техник | Алексеева | |

**ТП409-23-56.87 КЖИ1 К8СБ**

Колонна 2К03.42-22-1а, 2К03.42-22-1б, 2К03.42-22-1в, 2К03.42-22-1г, 2К03.42-22-1д, 2К03.42-22-1е.

| Стадия | Масса | Масштаб |
|---|---|---|
| | | |
| Лист 1 | Листов 2 | |

ГОССТРОЙ СССР ЛЕНИНГРАДСКИЙ ПРОМСТРОЙПРОЕКТ

Инв.№ подл. | Подпись и дата | Взам.инв.№

Рис. 3

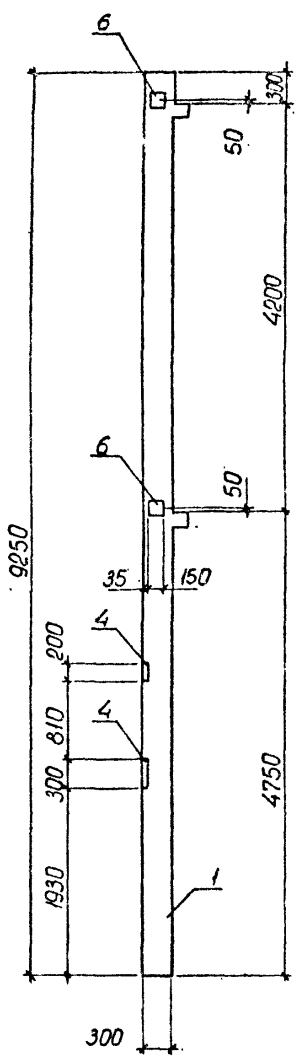


Рис. 4

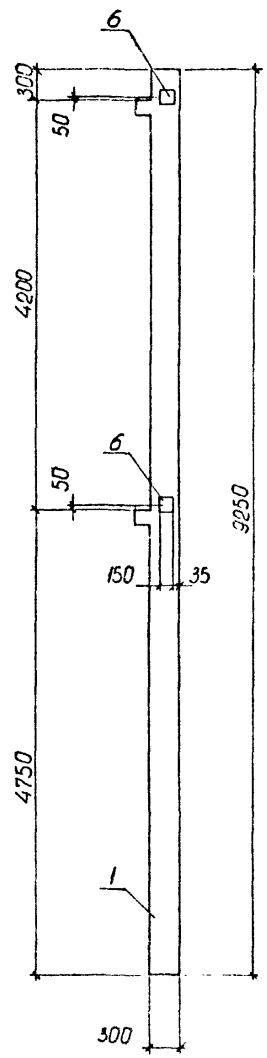


Рис. 5

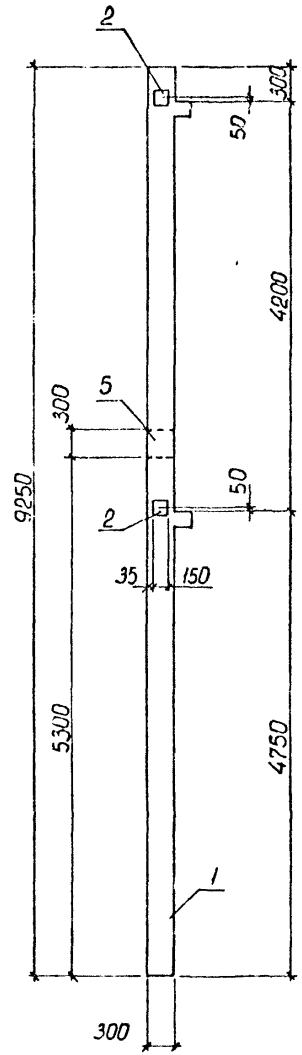


Рис. 6

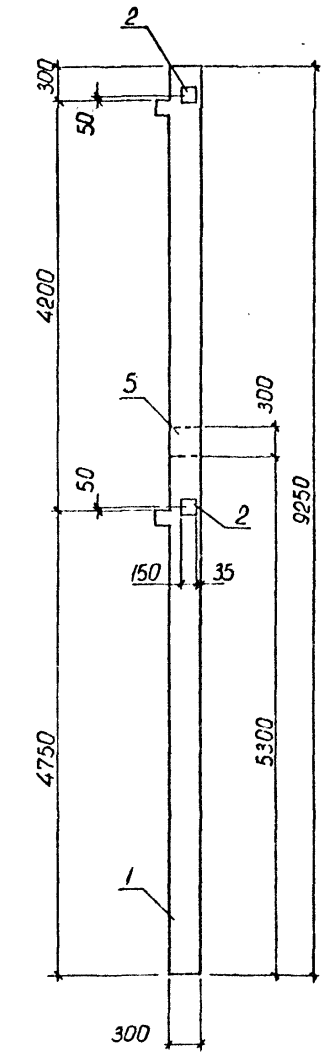




Инв.№ подл. | Подпись и дата | Взам.инв.№

## ВЕДОМОСТЬ РАСХОДА СТАЛИ НА ЭЛЕМЕНТ, кг
*на дополнительные закладные изделия*

| Марка элемента | Изделия закладные | | | | | | | | | | | | | | | | Всего | Общий расход |
|---|---|---|---|---|---|---|---|---|---|---|---|---|---|---|---|---|---|---|
| | Арматура класса | | | | | | | Прокат марки | | | | | | | | | | |
| | A III | | | | | | | | | | | | | | | | | |
| | ГОСТ 5781-82 | | | | | | | ГОСТ 103-76 | | | | ГОСТ 8509-72* | | | | | | |
| | Ф8 | Ф12 | Ф16 | | | | Итого | δ=6 | δ=8 | δ=12 | Итого | L 75×6 | | | Итого | | | |
| 2К03.42-2.2-1а | | 1.12 | | | | | 1.12 | | 2.82 | | 2.82 | | | | | | | 3.94 |
| 2К03.42-2.2-1б | 2.23 | 1.12 | 7.0 | | | | 10.35 | 2.94 | 2.82 | 32.6 | 38.36 | 2.0 | | | 2.0 | | 40.36 | 50.71 |
| 2К03.42-2.2-1в | | 1.12 | 4.0 | | | | 5.12 | | 5.64 | 15.4 | 21.04 | | | | | | | 26.16 |
| 2К03.42-2.2-1г | | 1.12 | | | | | 1.12 | | 5.64 | | 5.64 | | | | | | | 6.76 |
| 2К03.42-2.2-1д | | 1.12 | 2.6 | | | | 3.72 | | 2.82 | 11.2 | 14.02 | | | | | | | 17.74 |
| 2К03.42-2.2-1е | | 1.12 | 2.6 | | | | 3.72 | | 2.82 | 11.2 | 14.02 | | | | | | | 17.74 |
| | | | | | | | | | | | | | | | | | | |
| | | | | | | | | | | | | | | | | | | |

| | | | | |
|---|---|---|---|---|
| Нач.отд. | Морозов | | ТП409-23-56.87 КЖИ1 РС6 | |
| Н.контр. | Васильев | | | |
| Гл.констр. | Мартынов | | Ведомость расхода стали | Стадия: Р; Лист: 1; Листов: 1 |
| Рук.гр. | Демиденко | | | |
| Ст.инж. | Яковлева | | | ГОССТРОЙ СССР ЛЕНИНГРАДСКИЙ ПРОМСТРОЙПРОЕКТ |
| Техник | Алексеева | | | |

Инв.№ подл. | Подпись и дата | Взам.инв.№

ТП 409-23-56.87 Альбом 9

| Формат | Зона | Поз. | Обозначение | Наименование | Кол. | Примечание |
|---|---|---|---|---|---|---|
| | | | | Документация | | |
| | | | ТП КЖИ1 ФБ1 сб | Сборочный чертеж | | |
| | | | ТП. КЖИ1 РС7 | Ведомость расхода стали | | |
| | | | | Сборочные единицы | | |
| | | 1 | серия 1.463-3 вып. IV | ферма ФБ24II-3АIV | 1 | |
| | | 2 | 1.463-3 вып. 1 | изделие закладное МС1 | 2 | |
| | | 3 | 2.460-2 вып. 0 | МД3 | 2 | |
| | | 4 | 1.400-7 | ММ29 | 2 | |
| | | 5 | 1.463-3 вып. 5 | М3 | 11 | |

Ведомость расхода стали на дополнительные закладные изделия

| Марка эл-та | Закладные изделия: Профильная сталь -б.8 | -б.14 | -б.20 | ∪80×7 | ∪40×90×10 | | | | Итого | Арматурная сталь ГОСТ 5781-82 класс АIII Ø мм 12 | 8 | | Итого | Всего |
|---|---|---|---|---|---|---|---|---|---|---|---|---|---|---|
| ФБ24II-3АIV-а | 29.7 | 2.8 | 28.6 | 6.8 | 8.8 | | | | 76.7 | 5.5 | 1.2 | | 6.7 | 83.4 |

| | | | |
|---|---|---|---|
| Нач.отд. | Морозов | | |
| Н.контр. | Васильев | | |
| Гл.констр. | Мартынов | | |
| Рук.гр. | Васильева | | |
| Ст.инж. | Зыкова | | |
| Ст.техн. | Егорова | | |

ТП409-23-56.87 КЖИ1 ФБ1

ферма ФБ24II-3АIV-а

| Стадия | Лист | Листов |
|---|---|---|
| Р | 1 | 1 |

ГОССТРОЙ СССР ЛЕНИНГРАДСКИЙ ПРОМСТРОЙПРОЕКТ

Инв. № подл. | Подпись и дата | Взам. инв. №

| | | | |
|---|---|---|---|
| Нач.отд. | Морозов | | |
| Н.контр. | Васильев | | |
| Гл.констр. | Мартынов | | |
| Рук.гр | Васильева | | |
| Ст.инж. | Зыкова | | |
| Ст.техн | Егорова | | |

ТП409-23-56.87 КЖИ1 РС7

Ведомость расхода стали

| Стадия | Лист | Листов |
|---|---|---|
| Р | 1 | 1 |

ГОССТРОЙ СССР ЛЕНИНГРАДСКИЙ ПРОМСТРОЙПРОЕКТ

Инв. № подл. | Подпись и дата | Взам. инв. №

ТП409-23-56.87 Альбом 9

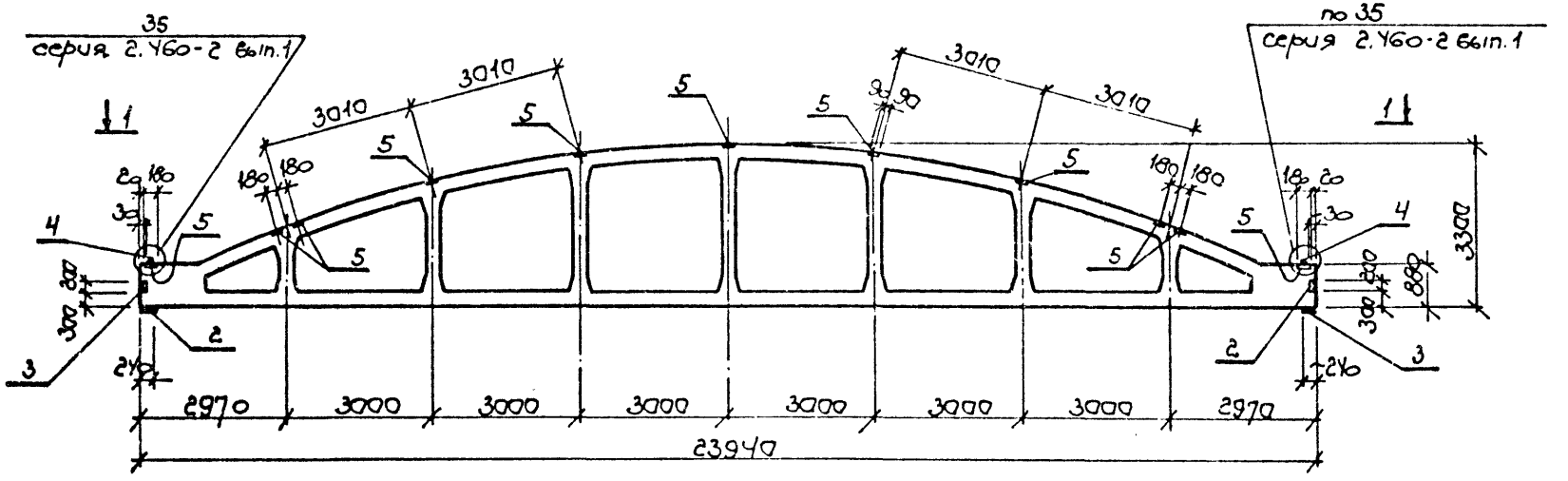


1—1

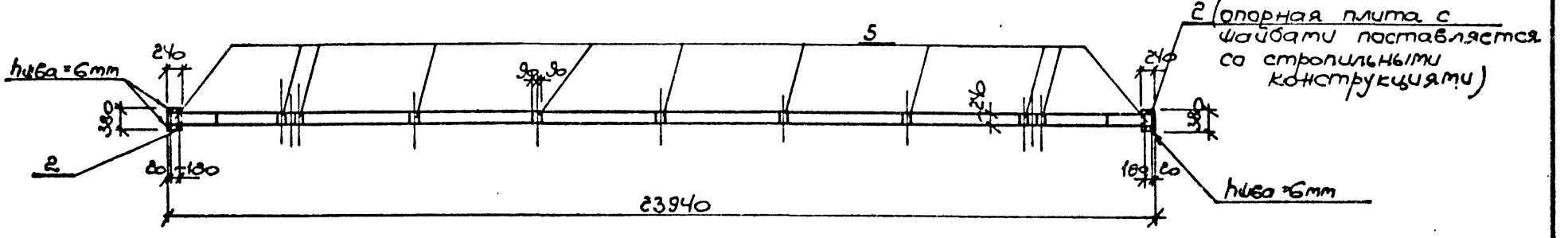


| | | | | | | | |
|---|---|---|---|---|---|---|---|
| | | | | ТП409-23-56.87 КЖИ1 ФБ 1 сб | | | |
| Нач.отд. | Морозов | | | ферма ФБ 24II-3АIV-а Сборочный чертеж | Стадия | Масса | Масштаб |
| Н.контр. | Васильев | | | | Р | | 1:100 |
| Гл.констр. | Мартынов | | | | Лист 1 | Листов 1 | |
| Рук.гр. | Васильева | | | | ГОССТРОЙ СССР ЛЕНИНГРАДСКИЙ ПРОМСТРОЙПРОЕКТ | | |
| Ст.инж. | Зыкова | | | | | | |
| Ст.техн. | Егорова | | | | | | |

Инв. № подл. | Подпись и дата | Взам. инв. №

ТП409-23-56.87 Альбом 9

| Формат | Зона | Поз. | Обозначение | Наименование | Кол. на исполн. -- | 01 | 02 | Примечание |
|---|---|---|---|---|---|---|---|---|
| | | | | Документация | | | | |
| | | | ТП КЖИ1ПС1 | Сборочный чертеж | | | | |
| | | | ТП КЖИ1РС8 | Ведомость расхода стали | | | | |
| | | | | Сборочные единицы | | | | |
| | | 1 | 1.030.1-1.1-1 05-03 | Панель стеновая ПС60.12.2,5-3л | | | | |
| | | 2 | 1.030.1-1.1-3.30-01 | Изделие закладное М2 | 2 | 2 | 2 | |
| | | 3 | 1.030.1-1.1-3.36 | М9 | 4 | 5 | 4 | |

Инв.№ подл. | Подпись и дата | Взам.инв.№

| | | |
|---|---|---|
| Нач.отд. | Морозов | |
| Н.контр. | Васильев | |
| Гл.конструктор | Мартынов | |
| Рук.гр. | Васильева | |
| Ст.инж. | Синяева | |
| Ст.техн. | Погорелая | |

ТП409-23-56.87 КЖИ1ПС1

Панель стеновая
ПС60.12.2,5-3л-I;
ПС60.12.2,5-3л-II
ПС60.12.2,5-3л-III

| Стадия | Лист | Листов |
|---|---|---|
| Р | 1 | 1 |

ГОССТРОЙ СССР
ЛЕНИНГРАДСКИЙ ПРОМСТРОЙПРОЕКТ

ТП 409-23-56.87 Альбом 9

Рис. 1

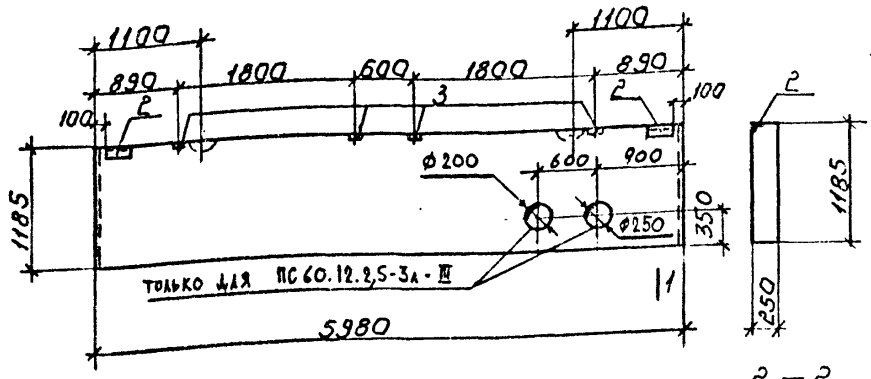


Рис. 2

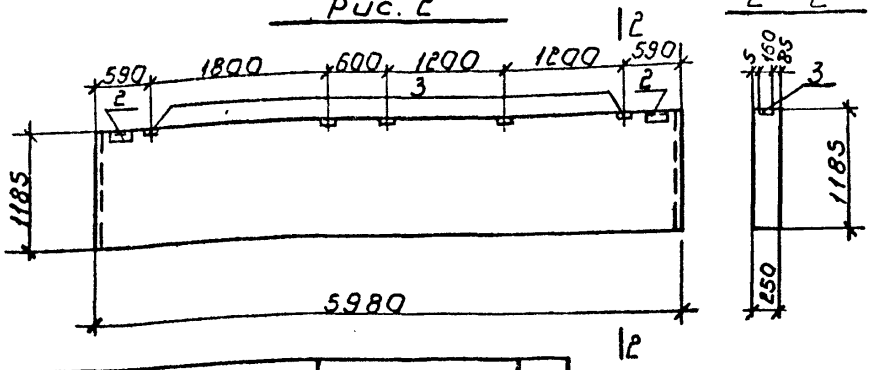


| Обозначение | Марка | Рис |
|---|---|---|
| ТП КЖСИПС1 | ПС60.12.2,5-3л-I | 1 |
| -01 | ПС60.12.2,5-3л-II | 2 |
| -02 | ПС60.12.2,5-3л-III | 1 |

## ВЕДОМОСТЬ РАСХОДА СТАЛИ НА ЭЛЕМЕНТ, кг

на дополнительные закладные изделия

| Марка элемента | Изделия закладные | | | | | | | | Всего | Общий расход |
|---|---|---|---|---|---|---|---|---|---|---|
| | Арматура класса | | | | Прокат марки | | | | | |
| | A III | | | | | | | | | |
| | ГОСТ 5781-82 | | | | ГОСТ 103-76 | ГОСТ 8509-76 | ГОСТ 103-76 | | | |
| | Ф10 | | | Итого | -8 | ∠63 х 6 | -6 | Итого | | |
| ПС60.12.2,5-3л-I | 1,92 | | | 1,92 | 4,0 | 2,74 | 1,12 | 7,86 | 9,78 | 9,78 |
| ПС60.12.2,5-3л-II | 2,3 | | | 2,3 | 5,0 | 2,74 | 1,12 | 8,86 | 11,16 | 11,16 |
| ПС60.12.2,5-3л-III | 1,92 | | | 1,92 | 4,0 | 2,74 | 1,12 | 7,86 | 9,78 | 9,78 |

Взам. инв. № | Подпись и дата | Инв. № подл.

| | | |
|---|---|---|
| Нач.отд. | Морозов | |
| Н.контр. | Васильев | |
| Гл.констр. | Мартынов | |
| Рук.гр. | Васильева | |
| Ст.инж. | Синяева | |
| Ст.техн. | Погорелая | |

ТП409-23-56.87 КЖИ ПС1 СБ

Панель стеновая (ПС60.12.2,5-3л-I) (ПС60.12.2,5-3л-II) ПС60.12.2,5-3л-III Сборочный чертеж

| Стадия | Масса | Масштаб |
|---|---|---|
| Р | | 1:50 |
| Лист 1 | Листов 1 | |

ГОССТРОЙ СССР ЛЕНИНГРАДСКИЙ ПРОМСТРОЙПРОЕКТ

| | | |
|---|---|---|
| Нач.отд. | Морозов | |
| Н.контр. | Васильев | |
| Гл.констр. | Мартынов | |
| Рук.гр. | Васильева | |
| Ст.инж. | Синяева | |
| Ст.техн. | Погорелая | |

ТП409-23-56.87 КЖИ РС8

Ведомость расхода стали

| Стадия | Масса | Масштаб |
|---|---|---|
| Р | | |
| Лист 1 | Листов 1 | |

ГОССТРОЙ СССР ЛЕНИНГРАДСКИЙ ПРОМСТРОЙПРОЕКТ

Альбом 9

ТП409-23-56.87

| Формат | Зона | Поз. | Обозначение | Наименование | Кол. на исполн. — | Кол. на исполн. 01 | Примечание |
|---|---|---|---|---|---|---|---|
| | | | | Документация | | | |
| | | | ТП КЖИ1РС2 | Сборочный чертеж | | | |
| | | | ТП КЖИ1РС9 | Ведомость расхода стали | | | |
| | | | | Сборочные единицы | | | |
| | | 1 | ТП КЖСИ1КП4 | Каркас пространственный КП4 | 1 | | |
| | | 2 | 1.030.1-1.1-3.30-01 | Изделие закладное МЕ | 2 | 2 | |
| | | 3 | серия 1.400-15 | МН 548 | 3,24 дм | 3,24 дм | |
| | | 4 | ТП КЖСИКП4-01 | Каркас пространств. КП5 | | 1 | |
| | | | | Материалы | | | |
| | | | | Бетон легкий М50 | 1,52 | 1,52 | |
| | | | | Раствор цементный М100 | 0,14 | 0,14 | |
| | | | | Раствор цементный М50 | 0,11 | 0,11 | |

Инв.№ подл. | Подпись и дата | Взам.инв.№

| | | |
|---|---|---|
| Нач.отд. | Морозов | |
| Н.контр. | Васильев | |
| Гл.констр. | Мартынов | |
| Рук.гр. | Васильева | |
| Ст.инж. | Синяева | |
| Ст.техн. | Лагарелая | |

ТП409-23-56.87 КЖИ1 ПС2

Панель стеновая (НПС 60.12.2,5-3л-I НПС 60.12.2,5-3л-II)

| Стадия | Лист | Листов |
|---|---|---|
| Р | 1 | 1 |

ГОССТРОЙ СССР ЛЕНИНГРАДСКИЙ ПРОМСТРОЙПРОЕКТ

ТП409-23-56.87 Альбом 9

Рис. 1

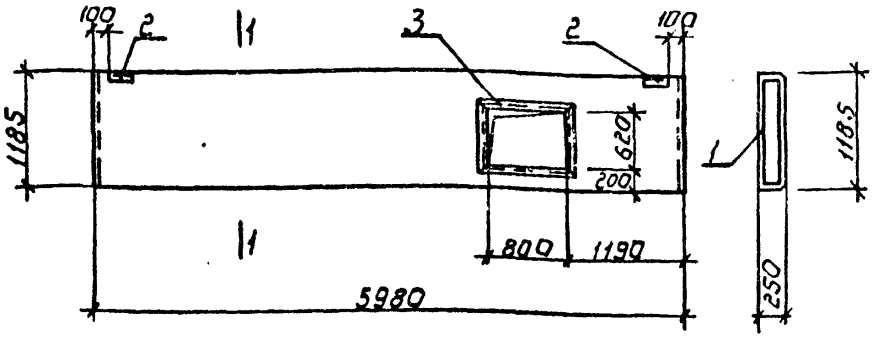


Рис. 2

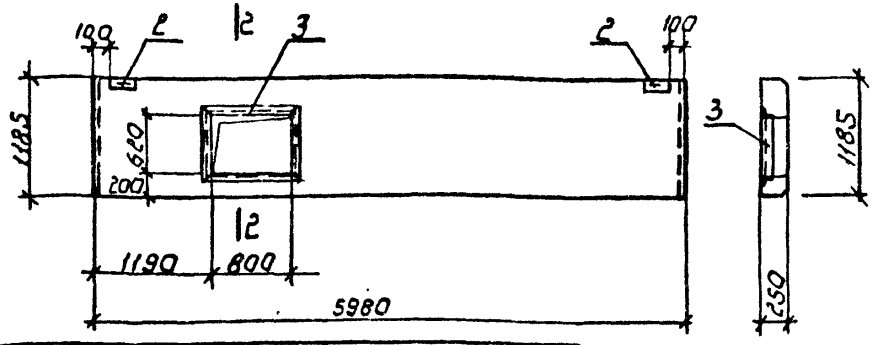


| Обозначение | Марка | Рис. |
|---|---|---|
| ТП КЖИ1ПС2 | НПС 60.12.2,5-3л-I | 1 |
| -01 | НПС 60.12.2,5-3л-II | 2 |

## ВЕДОМОСТЬ РАСХОДА СТАЛИ НА ЭЛЕМЕНТ, кг

| Марка элемента | Изделия арматурные | | | | | | | | |
|---|---|---|---|---|---|---|---|---|---|
| | Арматура класса | | | | | | | | Всего |
| | AIII | | | | AcII | BPI | | | |
| | ГОСТ 5781-82 | | | | ГОСТ 6727-80 | | | | |
| | Ф6 | ф8 | ф10 | Итого | Ф12 | ф4 | ф5 | Итого | |
| НПС 60.12.2,5-3л-I | 12,9 | 0,1 | 0,28 | 13,28 | 2,14 | 2,74 | 3,84 | 6,58 | 22,0 |
| НПС 60.12.2,5-3л-II | 12,9 | 0,1 | 0,28 | 13,28 | 2,14 | 2,74 | 3,84 | 6,58 | 22,0 |

| Марка элемента | Изделия закладные | | | | | | | | | |
|---|---|---|---|---|---|---|---|---|---|---|
| | Арматура класса | | | | Прокат марки | | | | Всего | Общий расход |
| | AIII | | | | | | | | | |
| | ГОСТ 5781-82 | | | | ГОСТ 8509-72 | | | | | |
| | Ф8 | ф10 | | Итого | L50 x5 | L63 x6 | -6 | Итого | | |
| НПС 60.12.2,5-3л-I | 1,3 | 0,4 | | 1,7 | 12,3 | 2,74 | 1,12 | 16,16 | 17,86 | 39,86 |
| НПС 60.12.2,5-3л-II | 1,3 | 0,4 | | 1,7 | 12,3 | 2,74 | 1,12 | 16,16 | 17,86 | 39,86 |

| | | |
|---|---|---|
| Нач.отд. | Морозов | |
| Н.контр. | Васильев | |
| Гл.констр. | Мартынов | |
| Рук.гр. | Васильева | |
| Ст.инж. | Синяева | |
| Ст.техн. | Погорелая | |

ТП409-23-56.87 КЖИ1ПС2 сб

Панель стеновая (НПС 60.12.2,5-3л-I) (НПС 60.12.2,5-3л-II)

Сборочный чертеж

| Стадия | Масса | Масштаб |
|---|---|---|
| Р | 2,53т | 1:50 |
| Лист | Листов | |

ГОССТРОЙ СССР ЛЕНИНГРАДСКИЙ ПРОМСТРОЙПРОЕКТ

| | | |
|---|---|---|
| Нач.отд. | Морозов | |
| Н.контр. | Васильев | |
| Гл.констр. | Мартынов | |
| Рук.гр. | Васильева | |
| Ст.инж. | Синяева | |
| Ст.техн. | Погорелая | |

ТП409-23-56.87 КЖИ1РС9

Ведомость расхода стали

| Стадия | Масса | Масштаб |
|---|---|---|
| Р | | |
| Лист | Листов | |

ГОССТРОЙ СССР ЛЕНИНГРАДСКИЙ ПРОМСТРОЙПРОЕКТ

Инв.№ подл. | Подпись и дата | Взам. инв.№

ТП409-23-56.87 Альбом 9

| Формат | Зона | Поз. | Обозначение | Наименование | Кол. на исполн. – | 01 | 02 | 03 | Примечание |
|---|---|---|---|---|---|---|---|---|---|
| | | | | Документация | | | | | |
| | | | ТП КЖИ1ПС3 | Сборочный чертеж | ⊠ | ⊠ | ⊠ | ⊠ | |
| | | | ТП КЖИ1РС19 | Ведомость расхода стали | ⊠ | ⊠ | ⊠ | ⊠ | |
| | | | | | | | | | |
| | | | | | | | | | |
| | | | | Сборочные единицы | | | | | |
| | | 1 | 1.030.1-1.1-1 07-06 | Панель стеновая ПС60.18.2,5-4л | 1 | 1 | 1 | 1 | |
| | | 2 | 1.030.1-1.1-3.30-01 | Изделие закладное М2 | 2 | 2 | 2 | 2 | |
| | | 3 | 1.030.1-1.1-3.36 | М9 | 9 | 8 | 4 | 4 | |
| | | | | | | | | | |
| | | | | | | | | | |
| | | | | | | | | | |
| | | | | | | | | | |
| | | | | | | | | | |

Инв.№ подл. | Подпись и дата | Взам.инв.№

| | | |
|---|---|---|
| Нач.отд. | Морозов | |
| Н.контр. | Васильев | |
| Гл.констр. | Мартынов | |
| Рук.гр. | Васильева | |
| Ст.инж. | Синяева | |
| Ст.техн. | Погорелая | |

ТП409-23-56.87 КЖИ ПС 3

Панель стеновая
ПС 60.18.2,5-4л-I
ПС 60.18.2,5-4л-II
ПС 60.18.2,5-4л-III
ПС 60.18.2,5-4л-IV

| Стадия | Лист | Листов |
|---|---|---|
| Р | 1 | 1 |

ГОССТРОЙ СССР
ЛЕНИНГРАДСКИЙ ПРОМСТРОЙПРОЕКТ

Рис. 1

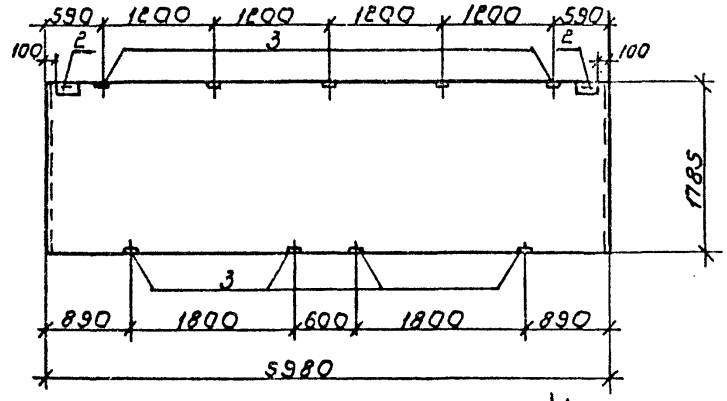


1 — 1

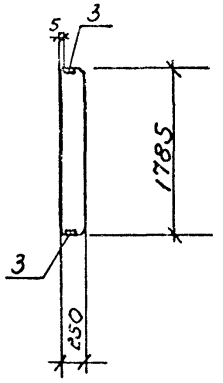


Рис. 3

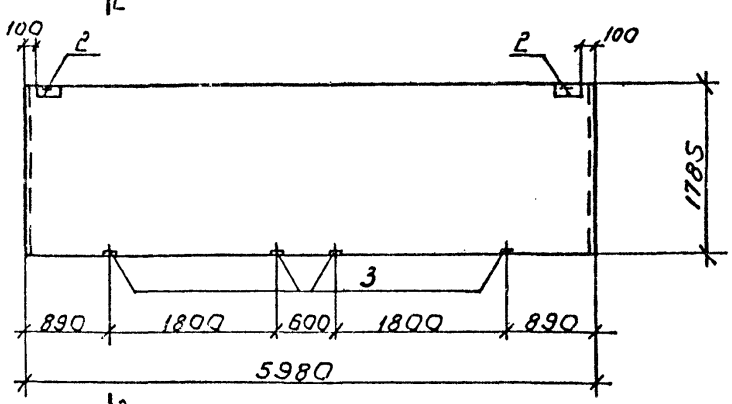


Рис. 2

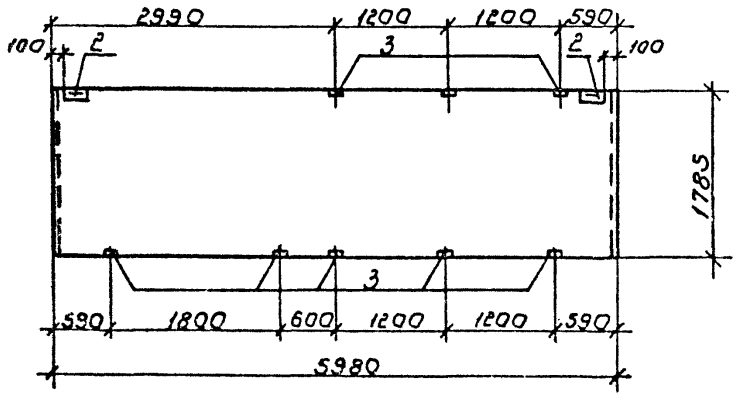


2 — 2

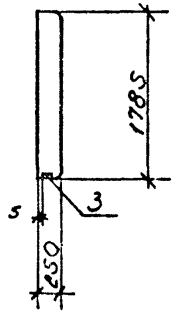


Рис. 4

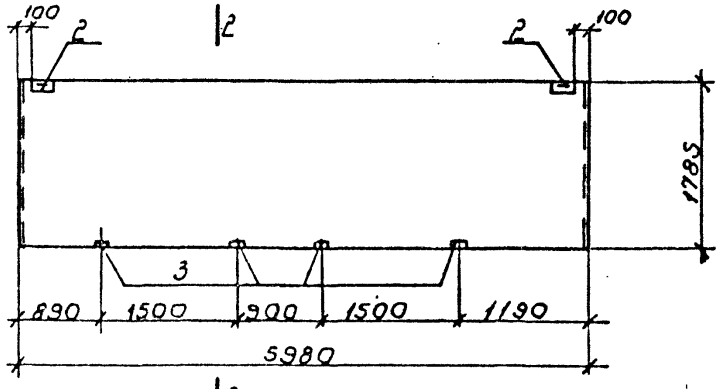


| Обозначение | | Марка | Рис. |
|---|---|---|---|
| ТП | КЖИ1ПС3 | ПС60.18.2,5-4л-I | 1 |
| | -01 | ПС60.18.2,5-4л-II | 2 |
| | -02 | ПС60.18.2,5-4л-III | 3 |
| | -03 | ПС60.18.2,5-4л-IV | 4 |

| | | |
|---|---|---|
| Нач.отд. | Морозов | |
| Н.контр. | Васильев | |
| Гл.констр. | Мартынов | |
| Рук.гр. | Васильева | |
| Ст.инж. | Синяева | |
| Ст.техн. | Погорелая | |

ТП409-23-56.87 КЖИ1ПС3 сб

Панель стеновая
(ПС60.18.2,5-4л-I
ПС60.18.2,5-4л-II
ПС60.18.2,5-4л-III
ПС60.18.2,5-4л-IV)
Сборочный чертеж

| Стадия | Масса | Масштаб |
|---|---|---|
| Р | | 1:50 |
| Лист | Листов | |

ГОССТРОЙ СССР
ЛЕНИНГРАДСКИЙ ПРОМСТРОЙПРОЕКТ

Инв.№ подл. | Подпись и дата | Взам.инв.№

ТП409-23-56.87 Альбом 9

## ВЕДОМОСТЬ РАСХОДА СТАЛИ НА ЭЛЕМЕНТ, кг

| Марка элемента | Изделия закладные | | | | | | | | Всего |
|---|---|---|---|---|---|---|---|---|---|
| | Арматура класса | | | | Прокат марки | | | | |
| | AIII | | | | | | | | |
| | ГОСТ 5781-82 | | | | ГОСТ | | | | |
| | Ф10 | | | Итого | -8 | ∠63 х6 | -6 | Итого | |
| ПС60.18.2,5-4л-I | 3,82 | | | 3,82 | 9,0 | 2,74 | 1,12 | 12,86 | 16,68 |
| ПС60.18.2,5-4л-II | 3,44 | | | 3,44 | 8,0 | 2,74 | 1,12 | 11,86 | 15,3 |
| ПС60.18.2,5-4л-III | 1,92 | | | 1,92 | 4,0 | 2,74 | 1,12 | 7,86 | 9,78 |
| ПС60.18.2,5-4л-IV | 1,92 | | | 1,92 | 4,0 | 2,74 | 1,12 | 7,86 | 9,78 |

Инв.№ подл. | Подпись и дата | Взам.инв.№

| | | |
|---|---|---|
| Нач.отд. | Морозов | |
| Н.контр. | Васильев | |
| Гл.констр. | Мартынов | |
| Рук.гр. | Васильева | |
| Ст.инж. | Синяева | |
| Ст.техн. | Погорелая | |

ТП409-23-56.87 КЖИ1 РС19

Ведомость расхода стали

| Стадия | Масса | Масштаб |
|---|---|---|
| | | |
| Лист | Листов | |

ГОССТРОЙ СССР ЛЕНИНГРАДСКИЙ ГПРОМСТРОЙПРОЕКТ

## ВЕДОМОСТЬ РАСХОДА СТАЛИ НА ЭЛЕМЕНТ, кг

| Марка элемента | Изделия закладные | | | | | | | | Всего |
|---|---|---|---|---|---|---|---|---|---|
| | Арматура класса | | | | Прокат марки | | | | |
| | AIII | | | | | | | | |
| | ГОСТ 5781-82 | | | | ГОСТ 8509-72 | | | | |
| | Ф10 | | | Итого | ∠63 х6 | -6 | | Итого | |
| 2ПС30.18.2,5-6л-I | 2,16 | | | 2,16 | 5,74 | 1,12 | | 6,86 | 9,02 |
| 2ПС30.12.2,5-6л-I | 2,16 | | | 2,16 | 5,74 | 1,12 | | 6,86 | 9,02 |
| 2ПС18.18.2,5-I | 2,16 | | | 2,16 | 6,42 | 1,12 | | 7,54 | 9,7 |
| 2ПС18.18.2,5-II | 2,16 | | | 2,16 | 6,42 | 1,12 | | 7,54 | 9,7 |
| 2ПС18.24.2,5-I | 2,16 | | | 2,16 | 6,42 | 1,12 | | 7,54 | 9,7 |
| 2ПС18.24.2,5-II | 2,16 | | | 2,16 | 6,42 | 1,12 | | 7,54 | 9,7 |
| 2ПС15.24.2,5-I | 2,36 | | | 2,36 | 7,79 | 1,68 | | 9,47 | 11,83 |
| 2ПС9.18.2,5л-I | 2,16 | | | 2,16 | 6,42 | 1,12 | | 7,54 | 9,7 |
| 2ПС12.18.2,5л-I | 2,16 | | | 2,16 | 6,42 | 1,12 | | 7,54 | 9,7 |
| 2ПС15.18.2,5-I | 2,16 | | | 2,16 | 6,42 | 1,12 | | 7,54 | 9,7 |
| 2ПС9.24.2,5л-I | 2,16 | | | 2,16 | 6,42 | 1,12 | | 7,54 | 9,7 |

Инв.№ подл. | Подпись и дата | Взам.инв.№

| | | |
|---|---|---|
| Нач.отд. | Морозов | |
| Н.контр. | Васильев | |
| Гл.констр. | Мартынов | |
| Рук.гр. | Васильева | |
| Ст.инж. | Синяева | |
| Ст.техн | Погорелая | |

ТП409-23-56.87 КЖИ1 РС10

Ведомость расхода стали

| Стадия | Масса | Масштаб |
|---|---|---|
| Р | | |
| Лист | Листов | |

ГОССТРОЙ СССР ЛЕНИНГРАДСКИЙ ПРОМСТРОЙПРОЕКТ

ТП 409-23-56.87 Альбом 9

| Формат | Зона | Поз. | Обозначение | Наименование | Кол. на испол. 01 | 02 | 03 | 04 | 05 | 06 | 07 | 08 | 09 | 10 | Примечание |
|---|---|---|---|---|---|---|---|---|---|---|---|---|---|---|---|
| | | | | Документация | | | | | | | | | | | |
| | | | ТП КЖИ1ПС4 | Сборочный чертеж | | | | | | | | | | | |
| | | | ТП КЖИ1РС10 | Ведомость расхода стали | | | | | | | | | | | |
| | | | | Сборочные единицы | | | | | | | | | | | |
| | | | | Панель стеновая | | | | | | | | | | | |
| | | 1 | 1.030.1-1.1-1 03-05 | ПС30.18.2,5-6л | 1 | | | | | | | | | | |
| | | | 01-10 | ПС30.12.2,5-6л | | 1 | | | | | | | | | |
| | | | 66-04 | 2ПС18.18.2,5-л | | | 1 | 1 | | | | | | | |
| | | | 66-05 | 2ПС18.24.2,5-л | | | | | 1 | 1 | | | | | |
| | | | 62-09 | 2ПС15.24.2,5-л | | | | | | 1 | | | | | |
| | | | 64-04 | 2ПС9.18.2,5-л | | | | | | | 1 | | | | |
| | | | 61-01 | 2ПС12.18.2,5-л | | | | | | | | 1 | | | |
| | | | 62-05 | 2ПС15.18.2,5-л | | | | | | | | | 1 | | |
| | | | 64-05 | 2ПС9.24.2,5-л | | | | | | | | | | 1 | |
| | | 2 | 1.030.1-1.1-3 30-01 | Изделие закладное М2 | 2 | 2 | 2 | 2 | 2 | 2 | 3 | 2 | 2 | 2 | 2 | |
| | | 3 | ТП КЖИМН14 | Мн14 | 4 | 4 | | | | | | | | | |
| | | 4 | 1.030.1-1.1-3-35-01 | М11 | | | 4 | 4 | 4 | 4 | 4 | 4 | 4 | 4 | 4 | |

Инв. № подл. | Подпись и дата | Взам. инв. №

| | | |
|---|---|---|
| Нач.отд | Морозов | |
| Н.контр. | Васильев | |
| Гл.констр. | Мартынов | |
| Рук.гр. | Васильева | |
| Ст.инж | Синяева | |
| Ст.техн | Погорелая | |

**ТП409-23-56.87 КЖИ1ПС4**

Панель стеновая ПС30.18.2,5-6А-I; ПС30.12.2,5-6А-I; 2ПС18.18.2,5-I; 2ПС18.18.2,5-II; 2ПС18.24.2,5-I,II; 2ПС15.24.2,5-I; 2ПС9.18.2,5А-I; 2ПС12.18.2,5А-I; 2ПС15.18.2,5-I; 2ПС9.24.2,5А-I

| Стадия | Лист | Листов |
|---|---|---|
| Р | 1 | 1 |

ГОССТРОЙ СССР ЛЕНИНГРАДСКИЙ ПРОМСТРОЙПРОЕКТ

Рис. 1

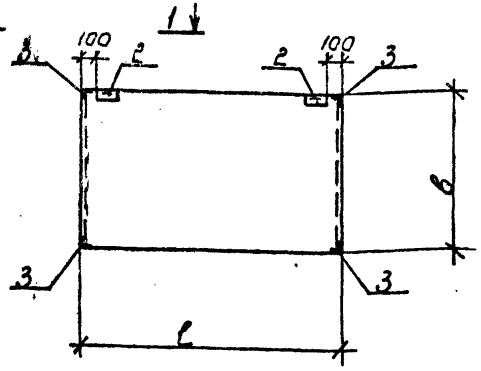


Рис. 2

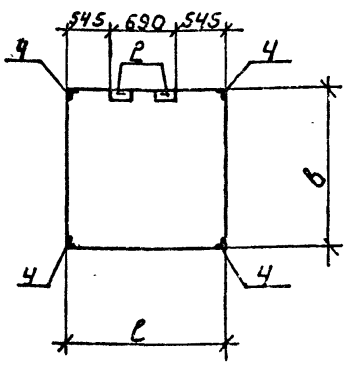


Рис. 3

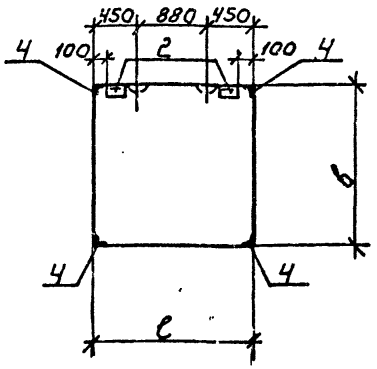


Рис. 4

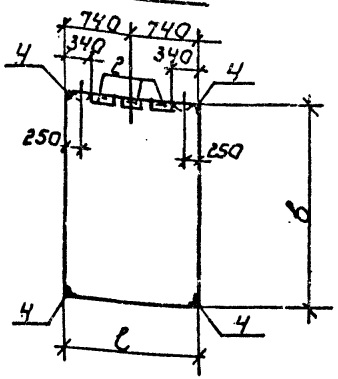


1—1

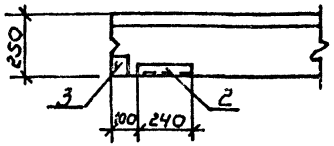


Рис. 5

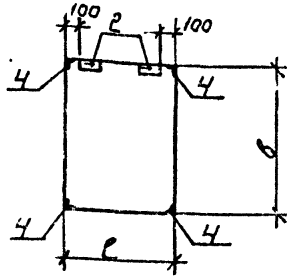


| Обозначение | Марка | l | в | Рис. |
|---|---|---|---|---|
| ТП КЖИ1ПСЧ | ПС30.18.2,5-6л-I | 2980 | 1785 | 1 |
| -01 | ПС30.12.2,5-6л-I | 2980 | 1185 | 1 |
| -02 | 2ПС18.18.2,5-л-I | 1780 | 1785 | 2 |
| -03 | 2ПС18.18.2,5-л-II | 1780 | 1785 | 3 |
| -04 | 2ПС18.24.2,5-л-I | 1780 | 2385 | 2 |
| -05 | 2ПС18.24.2,5-л-II | 1780 | 2385 | 3 |
| -06 | 2ПС15.24.2,5-л-I | 1480 | 2385 | 4 |
| -07 | 2ПС9.18.2,5л-I | 880 | 1785 | 5 |
| -08 | 2ПС12.18.2,5л-I | 1180 | 1785 | 5 |
| -09 | 2ПС15.18.2,5-л-I | 1480 | 1785 | 5 |
| -10 | 2ПС9.24.2,5л-I | 880 | 2385 | 5 |

| | | |
|---|---|---|
| Нач.отд. | Морозов | |
| Н.контр. | Васильев | |
| Гл.констр. | Мартынов | |
| Рук.гр. | Васильева | |
| Ст.инж. | Синяева | |
| Ст.техн. | Погорелая | |

ТП409-23-56.87 КЖИПСЧ СБ

Панель стеновая ПС30.18.2,5-6л-I; ПС30.12.2,5-6л-I; 2ПС18.18.2,5-I; 2ПС18.18.2,5-II; 2ПС18.24.2,5-I; II; 2ПС15.24.2,5-I; 2ПС9.18.2,5л-I; 2ПС12.18.2,5л-I; 2ПС15.18.2,5-I; 2ПС9.24.2,5л-I

Сборочный чертеж

| Стадия | Масса | Масштаб |
|---|---|---|
| Р | | |
| Лист | Листов | |

ГОССТРОЙ СССР ЛЕНИНГРАДСКИЙ ПРОМСТРОЙПРОЕКТ

Инв.№ подл. | Подпись и дата | Взам.инв.№

Альбом 9

ТП409-23-56.87

| Формат | Зона | Поз. | Обозначение | Наименование | Кол. | Примечание |
|---|---|---|---|---|---|---|
| | | | | Документация | | |
| | | | ТП КЖИ1ПС5 | Сборочный чертеж | | |
| | | | ТП КЖИ1РС12 | Ведомость расхода стали | | |
| | | | ТП КЖЦ1ТТ2 | Технические требования | | |
| | | | | | | |
| | | | | | | |
| | | | | Сборочные единицы | | |
| | | 1 | ТП КЖСИ1ПК4 | Каркас пространственный МК | 1 | |
| | | 2 | 1.030.1-1.1-3.30-01 | Изделие закладное МТ2 | 2 | |
| | | 3 | серия 1.400-15 | МН548 | 3,24 кг | |
| | | | | | | |
| | | | | Материалы | | |
| | | | | Бетон легкий М50 | 1,52 | |
| | | | | Раствор цементный М100 | 0,14 | |
| | | | | Раствор цементный М50 | 0,11 | |

Взам. инв. №

Подпись и дата

Инв. № подл.

| | | |
|---|---|---|
| Нач.отд. | Морозов | |
| Н.контр. | Васильев | |
| Гл.констр. | Мартынов | |
| Рук.гр. | Васильева | |
| Ст.инж. | Синяева | |
| Ст.техн. | Погорелая | |

ТП409-23-56.87 КЖИ1ПС5

Панель стеновая НПС 60.15.2,5-2л-I

| Стадия | Лист | Листов |
|---|---|---|
| Р | 1 | 1 |

ГОССТРОЙ СССР ЛЕНИНГРАДСКИЙ ПРОМСТРОЙПРОЕКТ

## ВЕДОМОСТЬ РАСХОДА СТАЛИ НА ЭЛЕМЕНТ, кг

| Марка элемента | Изделия закладные | | | | | | | | Всего кг |
|---|---|---|---|---|---|---|---|---|---|
| | Арматура класса AIII ГОСТ 5781-82 | | | | Прокат марки ГОСТ 103-76 | | | | |
| | Ф10 | | | Итого | -6 | -8 | ∠63×6 | Итого | |
| ПС60.15.2,5-2л-I | 1,94 | | | 1,94 | 2,24 | 3,0 | 5,48 | 10,72 | 12,66 |
| ПС60.15.2,5-2л-II | 2,32 | | | 2,32 | 2,24 | 4,0 | 5,48 | 11,72 | 14,04 |
| ПС60.15.2,5-2л-III | 1,12 | | | 1,12 | 2,48 | 6,28 | 2,74 | 11,5 | 12,62 |

Взам. инв. №

Подпись и дата

Инв. № подл.

| | | |
|---|---|---|
| Нач.отд. | Морозов | |
| Н.контр. | Васильев | |
| Гл.констр. | Мартынов | |
| Рук.гр. | Васильева | |
| Ст.инж. | Синяева | |
| Ст.техн. | Погорелая | |

ТП409-23-56.87 КЖИ1РС11

Ведомость расхода стали

| Стадия | Масса | Масштаб |
|---|---|---|
| Р | | |
| Лист 1 | Листов 1 | |

ГОССТРОЙ СССР ЛЕНИНГРАДСКИЙ ПРОМСТРОЙПРОЕКТ

ТП409-23-56.87 Альбом 9

НПС 60.15.2,5-2л-I

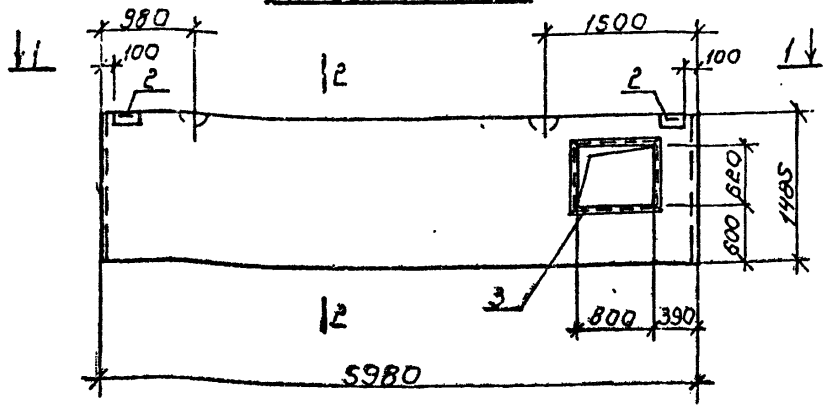


1 — 1

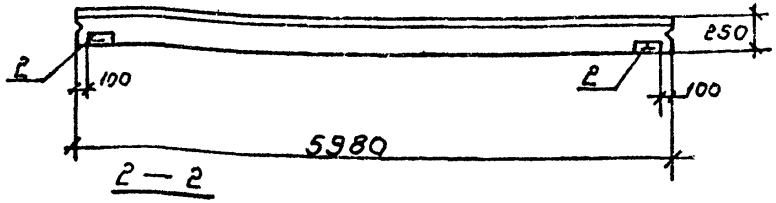


2 — 2

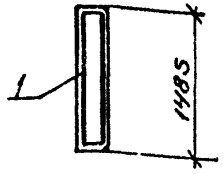


## ВЕДОМОСТЬ РАСХОДА СТАЛИ НА ЭЛЕМЕНТ, кг

| Марка элемента | Изделия арматурные | | | | | | | | | |
|---|---|---|---|---|---|---|---|---|---|---|
| | Арматура класса | | | | | | | | | Всего |
| | AIII | | | | AcII | BPI | | | | |
| | ГОСТ 5781-82 | | | | ГОСТ 6727-80 | | | | | |
| | ⌀6 | ⌀8 | ⌀10 | Итого | ⌀12 | ⌀4 | ⌀5 | Итого | | |
| НПС 60.15.2,5-2л-I | 15,53 | 0,1 | 0,28 | 15,91 | 2,14 | 3,15 | 4,4 | 7,55 | | 25,6 |

| Марка элемента | Изделия закладные | | | | | | | | | |
|---|---|---|---|---|---|---|---|---|---|---|
| | Арматура класса | | | | Прокат марки | | | | Всего | Общий расход |
| | AIII | | | | | | | | | |
| | ГОСТ 5781-82 | | | | ГОСТ 8509-72 | | | | | |
| | ⌀10 | ⌀8 | | Итого | L63x6 | L50x5 | -6 | Итого | | |
| НПС60.15.2,5-2л-I | 0,4 | 1,3 | | 1,7 | 2,74 | 12,3 | 1,12 | 16,16 | 17,86 | 43,46 |

| | | |
|---|---|---|
| Инв. № подл. | Подпись и дата | Взам. инв. № |

| | | |
|---|---|---|
| Нач.отд. | Морозов | |
| Н.контр. | Васильев | |
| Гл.констр. | Мартынов | |
| Рук.гр. | Васильева | |
| Ст.инж. | Синяева | |
| Ст.техн. | Погорелая | |

ТП409-23-56.87 КЖИПС5 сб

Панель стеновая НПС 60.15.2,5-2л-I

| Стадия | Масса | Масштаб |
|---|---|---|
| Р | 3,21т | 1:50 |
| Лист 1 | Листов 1 | |

ГОССТРОЙ СССР ЛЕНИНГРАДСКИЙ ПРОМСТРОЙПРОЕКТ

| | | |
|---|---|---|
| Инв. № подл. | Подпись и дата | Взам. инв. № |

| | | |
|---|---|---|
| Нач.отд. | Морозов | |
| Н.контр. | Васильев | |
| Гл.констр. | Мартынов | |
| Рук.гр. | Васильева | |
| Ст.инж. | Синяева | |
| Ст.техн. | Погорелая | |

ТП409-23-56.87 КЖИ РС12

Ведомость расхода стали

| Стадия | Масса | Масштаб |
|---|---|---|
| Р | | |
| Лист 1 | Листов 1 | |

ГОССТРОЙ СССР ЛЕНИНГРАДСКИЙ ПРОМСТРОЙПРОЕКТ

ТП409-23-56.87 Альбом 9

| Формат | Зона | Поз. | Обозначение | Наименование | Кол. на испол. | | | Примечание |
|---|---|---|---|---|---|---|---|---|
| | | | | | | 01 | 02 | |
| | | | | Документация | | | | |
| | | | ТП КЖИ1 ПС6 | Сборочный чертеж | X | X | X | |
| | | | ТП КЖИ1 РС11 | Ведомость расхода стали | X | X | X | |
| | | | | | | | | |
| | | | | | | | | |
| | | | | Сборочные единицы | | | | |
| | | 1 | 1.030.1-1.1-1 06-04 | Панель стеновая ПС60.15.2,5-2л | 1 | 1 | 1 | |
| | | 2 | 1.030.1-1.1-3 30-01 | Изделие закладное М2 | 4 | 4 | 2 | |
| | | 3 | 1.030.1-1.1-3 36 | М9 | 3 | 4 | | |
| | | 4 | 1.030.1-1.1-3-34-01 | М14 | | | 2 | |

Инв. № подл. | Подпись и дата | Взам. инв. №

| | | |
|---|---|---|
| Нач.отд. | Морозов | |
| Н.контр. | Васильев | |
| Гл.констр. | Мартынов | |
| Рук.гр. | Васильева | |
| Ст.инж. | Синяева | |
| Ст.техн. | Погорелая | |

ТП409-23-56.87 КЖИ1ПС6

Панель стеновая (ПС60.15.2,5-2л-I, ПС60.15.2,5-2л-II, ПС60.15.2,5-2л-III)

| Стадия | Лист | Листов |
|---|---|---|
| Р | 1 | 1 |

Госстрой СССР Ленинградский Промстройпроект

ТП409-23-56.87 Альбом 9

Рис. 1

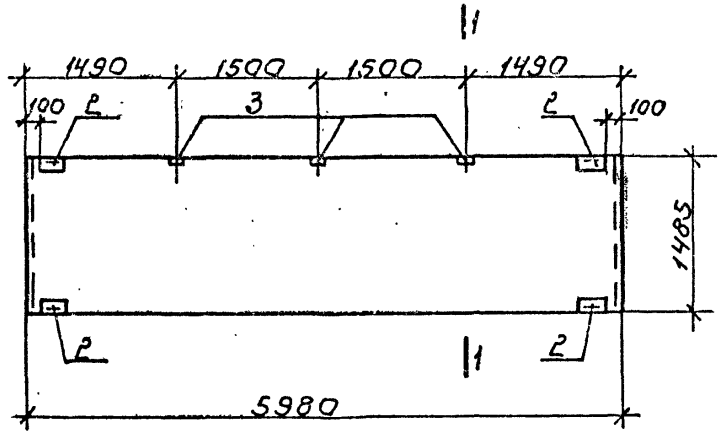


1—1

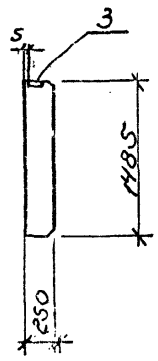


Рис. 3

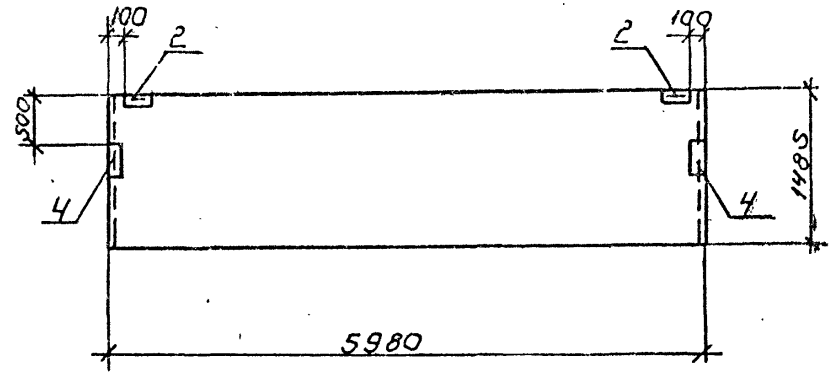


Рис. 2

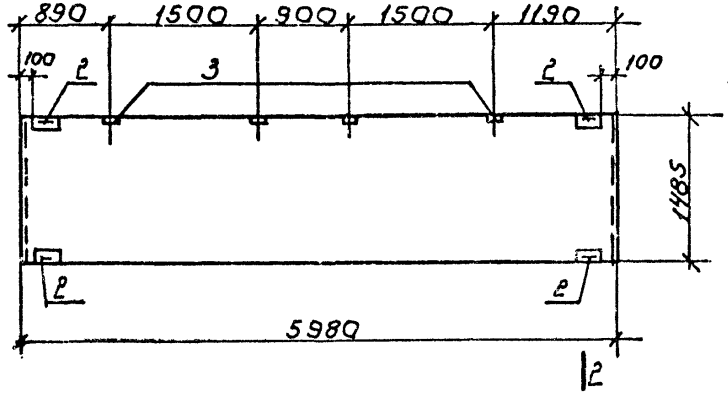


2—2

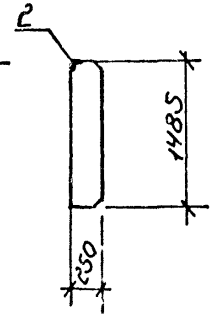


| Обозначение | Марка | Рис. |
|---|---|---|
| ТП КЖИПС6 | ПС60.15.2,5-2л-I | 1 |
| -01 | ПС60.15.2,5-2л-II | 2 |
| -02 | ПС60.15.2,5-2л-III | 3 |
| | | |

| | | | |
|---|---|---|---|
| Нач.отд. | Морозов | | |
| Н.контр. | Васильев | | |
| Гл.констр. | Мартынов | | |
| Рук.гр. | Васильева | | |
| Ст.инж. | Синяева | | |
| Ст.техн. | Погорелая | | |

ТП409-23-56.87 КЖИПС6 сб

Панель стеновая
(ПС60.15.2,5-2л-I
ПС60.15.2,5-2л-II
ПС60.15.2,5-2л-III)
Сборочный чертеж

| Стадия | Масса | Масштаб |
|---|---|---|
| Р | | 1:50 |
| Лист 1 | Листов 1 | |

ГОССТРОЙ СССР
ЛЕНИНГРАДСКИЙ ПРОМСТРОЙПРОЕКТ

Инв.№ подл. | Подпись и дата | Взам.инв.№

Альбом 9

ТП 409-23-56.87

| Формат | Зона | Поз. | Обозначение | Наименование | Количество на исполнение | | | | | | | | | | | Примечание |
|---|---|---|---|---|---|---|---|---|---|---|---|---|---|---|---|---|
| | | | | | | 01 | 02 | 03 | 04 | | | | | | | |
| | | | | Документация | | | | | | | | | | | | |
| | | | ТТ КЖИТТ1 | Технические требования | | | | | | | | | | | | |
| | | | ТП КЖИ1РС14 | Ведомость расхода стали | | | | | | | | | | | | |
| | | | | Сборочные единицы | | | | | | | | | | | | |
| | | 1 | ТП КЖИПС1СБ | Панель стеновая (Ст1÷Ст5) | | | | | | | | | | | | |
| | | 2 | 3.400-7 | Изделие закладное М20-Б50 | 4 | | | 4 | | | | | | | | |
| | | 3 | 1.400-15.81.120-11 | МН105-6 | 1 | 1 | 1 | 1 | 1 | | | | | | | |
| | | 4 | 3.400-7 | М18-Б50 | | 4 | | | | | | | | | | |
| | | 5 | 3.400-7 | М16-Б00 | | | 4 | | 4 | | | | | | | |
| | | 6 | ГОСТ 23279-78 | Сетка арматурная С 14 АIII-200 / 6 АI-300 1450×3350 25/25 | 2 | | | | | | | | | | | |
| | | 7 | ГОСТ 23279-78 | Сетка арматурная С 14 АIII-200 / 6 АI-300 1050×3350 25/25 | | 2 | | | | | | | | | | |
| | | 8 | ГОСТ 23279-78 | Сетка арматурная С 14 АIII-200 / 6 АI-300 650×3350 25/25 | | | 2 | | | | | | | | | |
| | | 9 | ГОСТ 23279-78 | Сетка арматурная С 14 АIII-200 / 6 АI-300 1450×3750 75/75 | | | | 2 | | | | | | | | |
| | | 10 | ГОСТ 23279-78 | Сетка арматурная С 14 АIII-200 / 6 АI-300 650×3750 75/75 | | | | | 2 | | | | | | | |
| | | | | Материалы | | | | | | | | | | | | |
| | | | | Бетон марки М200 | 1,0м³ | 0,8м³ | 0,6м³ | 1,1м³ | 0,7м³ | | | | | | | |

Инв.№подл. | Подпись и дата | Взам.инв.№

| | | |
|---|---|---|
| Нач.отд | Морозов | |
| Н.контр. | Васильев | |
| Гл.констр. | Мартынов | |
| Рук.гр. | Демиденко | |
| Ст.инж. | Вайс | |
| Инженер | Ковшарь | |

ТП409-23-56.87 КЖИПС7

Панель стеновая (Ст1; Ст2; Ст3; Ст4; Ст5).

| Стадия | Лист | Листов |
|---|---|---|
| Р | 1 | 1 |

ГОССТРОЙ СССР ЛЕНИНГРАДСКИЙ ПРОМСТРОЙПРОЕКТ

Копировал

Формат

Рис. 1

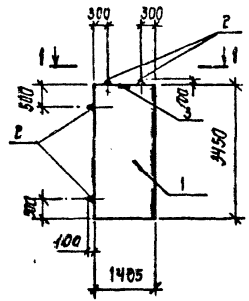


Рис. 2

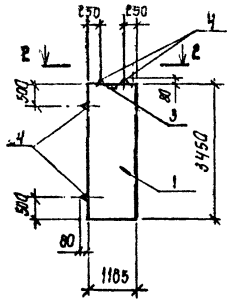


Рис. 3

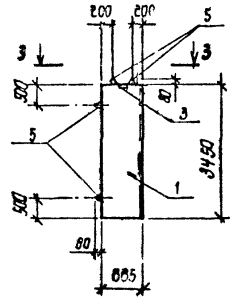


Рис. 4

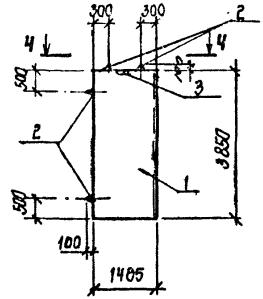


Рис. 5

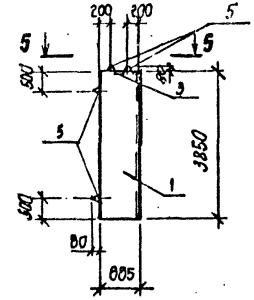


1-1; 4-4

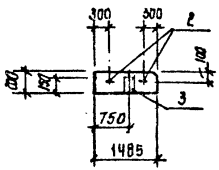


2-2

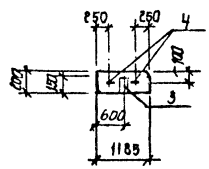


3-3; 5-5

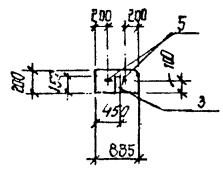


| Обозначение | | Марка | Масса кг | Рис. |
|---|---|---|---|---|
| ТП | КЖИ1ПЕ7Б6 | Ст1 | 2660 | 1 |
| | -01 | Ст2 | 2125 | 2 |
| | -02 | Ст3 | 1590 | 3 |
| | -03 | Ст4 | 2970 | 4 |
| | -04 | Ст5 | 1970 | 5 |

Стеновые панели Ст1 ÷ Ст5 выполняются в опалубочных формах стеновых панелей по серии 1.030.1

1-1; 4-4

Армирование

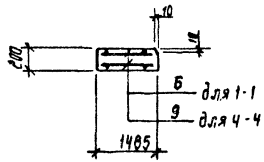


2-2

Армирование

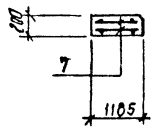


3 3; 5-5

Армирование

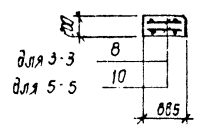


| | | | |
|---|---|---|---|
| Нач.отд | Морозов | | |
| Н.контр. | Васильев | | |
| Гл.констр. | Мартынов | | |
| Рук.гр. | Демиденко | | |
| Ст.инж. | Вайс | | |
| Инженер | Ковырь | | |

ТП409-23-56.87 КЖИ1 ПЕ7Б6

Панель стеновая (Ст1; Ст2; Ст3; Ст4; Ст5). Сборочный чертеж

| Стадия | Масса | Масштаб |
|---|---|---|
| Р | См. табл. | 1:50 |

Лист 1 Листов 1

ГОССТРОЙ СССР ЛЕНИНГРАДСКИЙ ПРОМСТРОЙПРОЕКТ

Копировал

Формат

Инв.№ подл. | Подпись и дата | Взам.инв.№

Альбом 9

ТП409-23-56.87

## ВЕДОМОСТЬ РАСХОДА СТАЛИ НА ЭЛЕМЕНТ, кг

*на дополнительную арматуру и закладные изделия*

| Марка элемента | Изделия арматурные | | | | | | | | Всего |
|---|---|---|---|---|---|---|---|---|---|
| | Арматура класса | | | | | | | | |
| | AIII | | | | | | | | |
| | ГОСТ 5781-82 | | | | | | | | |
| | Ф8 | | | Итого | Ф | | | Итого | |
| ПГ60.30.2-Т-I | 7,02 | | | 7,02 | | | | | 7,02 |
| ПГ60.18.2-Т-I | 5,5 | | | 5,5 | | | | | 5,5 |

| Марка элемента | Изделия закладные | | | | | | | | | Общий расход |
|---|---|---|---|---|---|---|---|---|---|---|
| | Арматура класса | | | | Прокат марки | | | | Всего | |
| | AIII | | | | Вст3кп2 | | | | | |
| | ГОСТ 5781-82 | | | | ГОСТ 8509-72, 3262-75 | | | | | |
| | Ф8 | | | Итого | L50×5 | | Труба Ф100×2 | Итого | | |
| ПГ60.30.2-Т-I | 1,1 | | | 1,1 | 10,7 | | | 10,7 | 11,8 | 18,82 |
| ПГ60.18.2-Т-I | 1,4 | | | 1,4 | 13,3 | | 19,8 | 33,1 | 34,5 | 40,0 |

| | | |
|---|---|---|
| Нач.отд | Морозов | |
| Н.контр. | Васильев | |
| Гл.констр. | Мартынов | |
| Рук.гр | Васильева | |
| Ст.инж | Семеев | |
| Ст.техн | Погорелая | |

ТП409-23-56.87 КЖИ1 РС 13

Ведомость расхода стали

| Стадия | Лист | Листов |
|---|---|---|
| Р | 1 | 1 |

ГОССТРОЙ СССР ЛЕНИНГРАДСКИЙ ПРОМСТРОЙПРОЕКТ

Инв.№ подл. | Подпись и дата | Взам.инв.№

## ВЕДОМОСТЬ РАСХОДА СТАЛИ НА ЭЛЕМЕНТ, кг

| Марка элемента | Изделия арматурные | | | | Изделия закладные | | | | | | | | | | Общий расход |
|---|---|---|---|---|---|---|---|---|---|---|---|---|---|---|---|
| | Арматура класса | | | | Арматура класса | | | | | | Прокат марки | | | | |
| | AI | | AIII | | AI | | | | | AIII | Вст3кп2 | | | | |
| | ГОСТ 5781-82 | | ГОСТ 5781-82 | | ГОСТ 5781-82 | | | | | ГОСТ 5781-82 | ГОСТ 103-76 | | | | |
| | ф6 | Итого | ф14 | Итого | ф16 | ф18 | ф20 | | Итого | ф8 | Итого | δ=6 | δ=8 | Итого | |
| Ст1 | 7,8 | 7,8 | 64,8 | 64,8 | | | 10,8 | | 10,8 | 0,1 | 0,1 | 0,7 | 0,4 | 1,1 | 84,6 |
| Ст2 | 5,6 | 5,6 | 48,6 | 48,6 | | 8,4 | | | 8,4 | 0,1 | 0,1 | 0,7 | 0,4 | 1,1 | 63,8 |
| Ст3 | 4,6 | 4,6 | 40,6 | 40,6 | 5,6 | | | | 5,6 | 0,1 | 0,1 | 0,7 | 0,4 | 1,1 | 52,0 |
| Ст4 | 8,4 | 8,4 | 72,6 | 72,6 | | | 10,8 | | 10,8 | 0,1 | 0,1 | 0,7 | 0,4 | 1,1 | 93,0 |
| Ст5 | 5,0 | 5,0 | 45,4 | 45,4 | 5,6 | | | | 5,6 | 0,1 | 0,1 | 0,7 | 0,4 | 1,1 | 57,2 |

| | | |
|---|---|---|
| Нач.отд | Морозов | |
| Н.контр. | Васильев | |
| Гл.констр. | Мартынов | |
| Рук.гр | Демиденко | |
| Ст.инж | Вайс | |
| Инженер | Ковшарь | |

ТП409-23-56.87 КЖИ1 РС 14

Ведомость расхода стали

| Стадия | Лист | Листов |
|---|---|---|
| Р | 1 | 1 |

ГОССТРОЙ СССР ЛЕНИНГРАДСКИЙ ПРОМСТРОЙПРОЕКТ

ТП409-23-56.87 Альбом 9

| Формат | Зона | Поз. | Обозначение | Наименование | Кол. на исполн. | | | | | | | | | | Примечание |
|---|---|---|---|---|---|---|---|---|---|---|---|---|---|---|---|
| | | | | | | 01 | | | | | | | | | |
| | | | | Документация | | | | | | | | | | | |
| | | | ТП КЖИ1ПГ1 | Сборочный чертеж | | | | | | | | | | | |
| | | | ТП КЖИ1 РС13 | Ведомость расхода стали | | | | | | | | | | | |
| | | | | | | | | | | | | | | | |
| | | | | | | | | | | | | | | | |
| | | | | Сборочные единицы | | | | | | | | | | | |
| | | 1 | 1.030.9-2,1-01.0 | Панель перегородок ПГ 60.30.2-Т-I | 1 | | | | | | | | | | |
| | | | 1.030.9-2,1-05.0 | ПГ 60.18.-2-Т-I | | 1 | | | | | | | | | |
| | | 2 | серия 1.400-15 | Изделие закладное Мн 548 | 2,8 | | | | | | | | | | |
| | | 3 | | ф8АIII гост 5781-82 ℓ=2960 | 6 | | | | | | | | | | масса ед., кг 1,17 |
| | | 4 | серия 1.400-15 | Изделие закладное Мн 548 | | 3,5 | | | | | | | | | |
| | | 5 | | трубки гост 3265-75 ф100×2 | | 18 | | | | | | | | | 1,1 |
| | | 6 | | ф8АIII гост 5781-82 ℓ=3400 | | 2 | | | | | | | | | 1,35 |
| | | 7 | | ф8АIII ℓ=1760 | | 4 | | | | | | | | | 0,7 |
| | | | | | | | | | | | | | | | |
| | | | | | | | | | | | | | | | |
| | | | | | | | | | | | | | | | |

| | | |
|---|---|---|
| Нач.отд. | Морозов | |
| Н.контр. | Васильев | |
| Гл.констр. | Мартынов | |
| Рук.гр. | Васильева | |
| Ст.инж. | Синяева | |
| Ст.техн. | Погорелая | |

ТП409-23-56.87 КЖИ1ПГ1

Перегородка панельная (ПГ 60.30-2-Т-I, ПГ 60.18-2-Т-I)

| Стадия | Лист | Листов |
|---|---|---|
| Р | 1 | 1 |

ГОССТРОЙ СССР ЛЕНИНГРАДСКИЙ ПРОМСТРОЙПРОЕКТ

Инв.№ подл. | Подпись и дата | Взам.инв.№

Рис.1

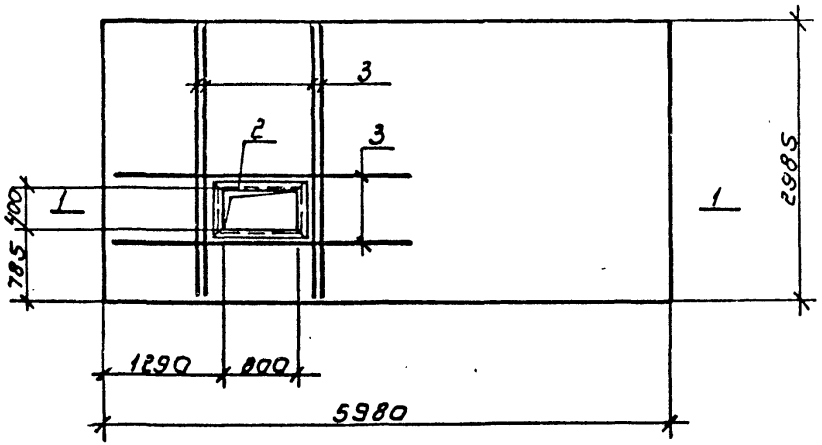


Рис.2

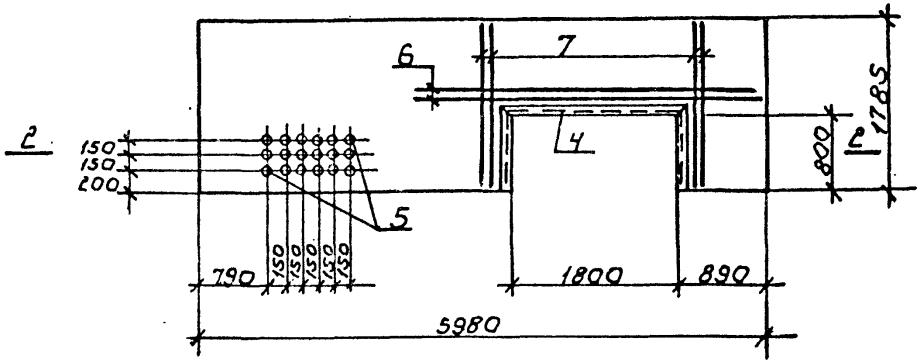


1—1

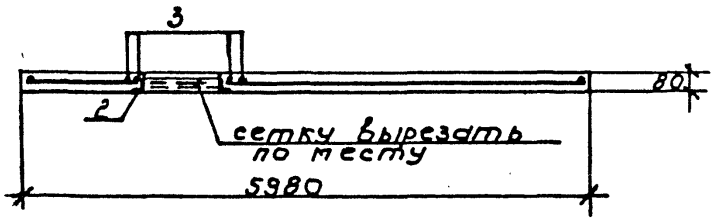


2—2

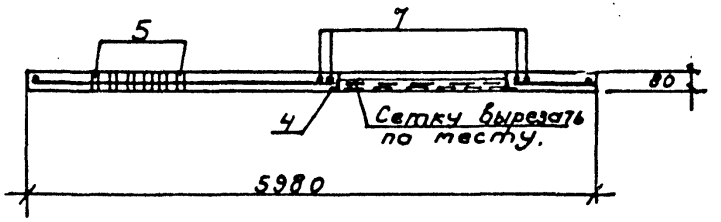


| Обозначение | Марка | Рис |
|---|---|---|
| ТП КЖИПГ1 | ПГ 60.30-2-Т-I | 1 |
| -01 | ПГ 60.18-2-Т-I | 2 |

| | | |
|---|---|---|
| Нач.отд. | Морозов | |
| Н.контр. | Васильев | |
| Гл.констр. | Мартынов | |
| Рук.гр. | Васильева | |
| Ст.инж. | Синяева | |
| Ст.техн. | Погорелая | |

ТП409-23-56.87 КЖИПГ 1 СБ

Перегородка панельная (ПГ 60.30-2-Т-I) (ПГ 60.18-2-Т-I)

Сборочный чертеж

| Стадия | Масса | Масштаб |
|---|---|---|
| Р | 3300 1750 | |
| Лист | Листов | |

ГОССТРОЙ СССР ЛЕНИНГРАДСКИЙ ПРОМСТРОЙПРОЕКТ

Инв.№ подл. | Подпись и дата | Взам.инв.№

Альбом 9

ТП409-23-56.87

## Н61-1

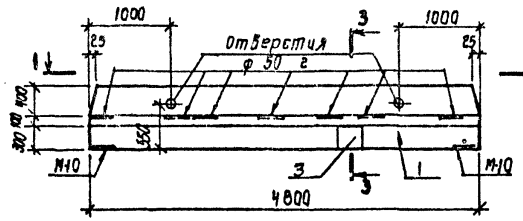


## 3-3

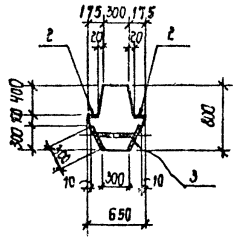


## 1-1

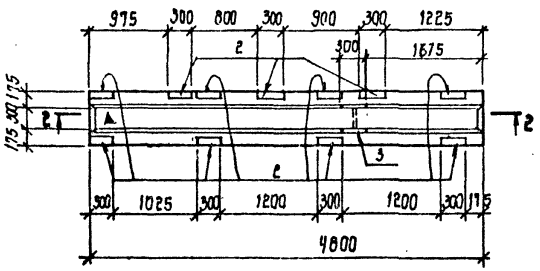


## 4-4

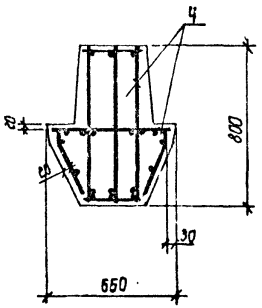


## 2-2

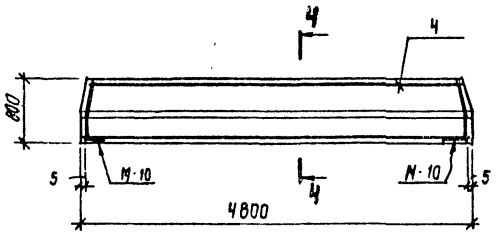


| Формат | Зона | Поз. | Обозначение | Наименование | Кол. | Примечания |
|---|---|---|---|---|---|---|
| | | | | *Документация* | | |
| | | | ТП КЖИ ТТ1 | Технические требования | | |
| | | | ТП КЖИ РС15 | Ведомость расхода стали | | |
| | | | | *Сборочные единицы* | | |
| | | 1 | ТП КЖИ Р1 | Ригель Н61-1 | | |
| | | 2 | ИС-01-19 вып.2 | Изделие закладное М-11 | 11 | |
| | | 3 | 1.400-15.81.610-15 | МН 616 | 1 | |
| | | 4 | ТП КЖИ КП9 | Каркас пространственный КП9 | 1 | |
| | | | | *Материалы* | | |
| | | | | Бетон маркиМ300 | 1,5м³ | |

1. Знак ▲ нанести несмываемой краской.
2. Ригель Н61-1 выполняется в опалубке ригеля Б1-1 по серии ИС-01-19 вып.2.

| | | |
|---|---|---|
| Нач.отд. | Морозов | |
| Н.контр. | Васильев | |
| Гл.констр. | Мартынов | |
| Рук.гр. | Демиденко | |
| Ст.инж. | Вайс | |
| Инженер | Ковшарь | |

ТП409-23-56.87 КЖИ Р1

Ригель Н61-1

| Стадия | Масса | Масштаб |
|---|---|---|
| Р | 3750 кг | 1:50 1:20 |
| Лист 1 | Листов 1 | |

ГОССТРОЙ СССР ЛЕНИНГРАДСКИЙ ПРОМСТРОЙПРОЕКТ

Инв.№ подл. | Подпись и дата | Взам.инв.№

Альбом 9

ТП409-23-56.87

## Ведомость расхода стали на один элемент, кг

| Марка элемента | Изделия арматурные | | | | | | | | | | | | | Всего |
|---|---|---|---|---|---|---|---|---|---|---|---|---|---|---|
| | Арматура класса | | | | | | | | | | | | | |
| | АI | | | | | | | АIII | | | | | | |
| | ГОСТ 5781-82 | | | | | | | ГОСТ 5781-82 | | | | | | |
| | φ | 8 | 10 | 12 | 14 | | Итого | φ | 12 | 14 | 16 | 25 | Итого | |
| Н61-1 | | 37,4 | 6,0 | 3,0 | 17,1 | | 63,5 | | 8,6 | 42,0 | 7,5 | 102,6 | 160,7 | 224,2 |

| Марка элемента | Изделия закладные | | | | | | | | | | | | | Общий расход |
|---|---|---|---|---|---|---|---|---|---|---|---|---|---|---|
| | Арматура класса | | | | | Прокат марки | | | | | | | Всего | |
| | АIII | | | | | ВСт3кп2 | | | | | | | | |
| | ГОСТ 5781-82 | | | | | ГОСТ 82-70; ГОСТ 103-76 | | | ГОСТ 3262-76 | | | | | |
| | φ | 12 | 14 | | Итого | δ=8 | δ=10 | δ=20 | Труба газов. | Гайка М16 | | Итого | | |
| Н61-1 | | 4,8 | 29,8 | | 34,6 | 25,3 | 27,0 | 8,8 | 0,9 | 0,5 | | 62,5 | 97,1 | 321,3 |

| | | | |
|---|---|---|---|
| Нач отд | Морозов | | |
| Н.контр. | Васильев | | |
| Гл.констр. | Мартынов | | |
| Рук гр | Демиденко | | |
| Ст.инж | Вайс | | |
| Инженер | Ковшарь | | |

ТП409-23-56.87 КЖИ1 РС 15

Ведомость расхода стали

| Стадия | Лист | Листов |
|---|---|---|
| Р | 1 | 1 |

ГОССТРОЙ СССР
ЛЕНИНГРАДСКИЙ ПРОМСТРОЙПРОЕКТ

Взам. инв. №

Подпись и дата

Инв. № подл.

## Ведомость расхода стали на один элемент, кг (на дополнительные закладные изделия)

| Марка элемента | Изделия закладные | | | | | | | | | | | | | | | Всего |
|---|---|---|---|---|---|---|---|---|---|---|---|---|---|---|---|---|
| | Арматура класса | | | | | | | | | Прокат марки | | | | | | |
| | АI | | | АIII | | | | | | ВСт3кп2 | | | | | | |
| | ГОСТ 5781-82 | | | ГОСТ 5781-82 | | | | | | ГОСТ 82-70 | | ГОСТ 3509-72 | | | | |
| | φ | 6 | Итого | φ | 8 | 12 | 14 | 22 | Итого | δ=8 | δ=14 | L 63×5 | Гайка М20 / Анка | Итого | | кг |
| К30-6а | | | | | | | 2,9 | 9,1 | 12,0 | | 12,4 | | 0,4 / 0,1 | 12,9 | | 24,9 |
| К30-6б | | | | | | 2,8 | 2,9 | 9,1 | 14,8 | 15,0 | 12,4 | | 0,4 / 0,1 | 27,9 | | 42,7 |
| К30-6в | | 0,2 | 0,2 | | 0,3 | | 2,9 | 9,1 | 12,3 | | 12,4 | 3,9 | 0,4 / 0,1 | 16,8 | | 29,3 |
| К30-6г | | 0,3 | 0,3 | | 0,4 | | 2,9 | 9,1 | 12,4 | | 12,4 | 5,8 | 0,4 / 0,1 | 15,7 | | 28,4 |

## Ведомость расхода стали на один элемент, кг (на исключаемые закладные изделия).

| Марка элемента | Изделия закладные | | | | | | | | | | | | | | Всего |
|---|---|---|---|---|---|---|---|---|---|---|---|---|---|---|---|
| | Арматура класса | | | | | | Прокат марки | | | | | | | | |
| | АIII | | | | | | ВСт3кп2 | | | | | | | | |
| | ГОСТ 5781-82 | | | | | | ГОСТ 82-70 | | | | | | | | |
| | φ | 14 | | | | Итого | δ=14 | | | | | | | Итого | |
| К30-6а; К30-6б; К30-6в; К30-6г | | 3,0 | | | | 3,0 | 12,4 | | | | | | | 12,4 | 15,4 |

| | | | |
|---|---|---|---|
| Нач отд | Морозов | | |
| Н.контр. | Васильев | | |
| Гл.констр. | Мартынов | | |
| Рук гр. | Демиденко | | |
| Ст.инж | Вайс | | |
| Инженер | Ковшарь | | |

ТП409-23-56.87 КЖИ1 РС 16

Ведомость расхода стали

| Стадия | Лист | Листов |
|---|---|---|
| Р | 1 | 1 |

ГОССТРОЙ СССР
ЛЕНИНГРАДСКИЙ ПРОМСТРОЙПРОЕКТ

Взам. инв. №

Подпись и дата

Инв. № подл.

Копировал

Формат

ТП409-23-56.87 Альбом 9

| Формат | Зона | Поз. | Обозначение | Наименование | Кол. на испол. КЖИ П1 | | | | | | | | | | Примечание |
|---|---|---|---|---|---|---|---|---|---|---|---|---|---|---|---|
| | | | | | | -01 | -02 | -03 | -04 | -05 | -06 | -07 | -08 | -09 | |
| | | | | Документация. | | | | | | | | | | | |
| | | | ТП КЖИ1П1СБ | Сборочный чертеж | | | | | | | | | | | |
| | | | ТП КЖИ1РС17 | Ведомость расхода стали | | | | | | | | | | | |
| | | | | Сборочные единицы. | | | | | | | | | | | |
| | | 1 | 1.442.1-2.1 4.00.0 | Плита 2П1 | 1 | 1 | 1 | 1 | 1 | 1 | 1 | 1 | 1 | 1 | |
| | | 2 | ТП КЖИ1МН5 | Изделие закладное МН5 | 1 | 1 | 1 | 1 | 1 | 1 | 1 | 1 | 3 | 3 | |
| | | 3 | ТП КЖИ1МН6 | МН6 | 2 | 2 | 2 | 2 | 2 | 2 | 2 | 2 | 2 | 2 | |
| | | 4 | ТП КЖИ1МН7 | МН7 | 7 | 7 | 7 | 7 | 7 | 7 | 7 | 7 | 7 | 7 | |
| | | 5 | ТП КЖИ1МН8 | МН8 | | | 1 | 1 | | | 1 | 1 | | | |

Инв.№ подл. | Подпись и дата | Взам.инв.№

| | | | |
|---|---|---|---|
| Нач.отд. | Морозов | | |
| Н.контр. | Васильев | | |
| Гл.констр. | Мартынов | | |
| Рук.гр. | Демиденко | | |
| Ст.инж. | Яковлева | | |
| Техник | Алексеева | | |

ТП409-23-56.87 КЖИ П1

Плита (2П1-2АIVТ°, 2П1-2АIVТ⁶, 2П1-2АIVТ⁶, 2П1-2АIVТ², 2П1-2АIVТ⁸, 2П1-2АIVТ⁶, 2П1-2АIVТ*, 2П1-2АIVТ⁴, 2П1-2АIVТ⁴, 2П1-2АIVТ⁴.)

| Стадия | Лист | Листов |
|---|---|---|
| Р | 1 | 1 |

ГОССТРОЙ СССР
ЛЕНИНГРАДСКИЙ ПРОМСТРОЙПРОЕКТ

Рис. 1

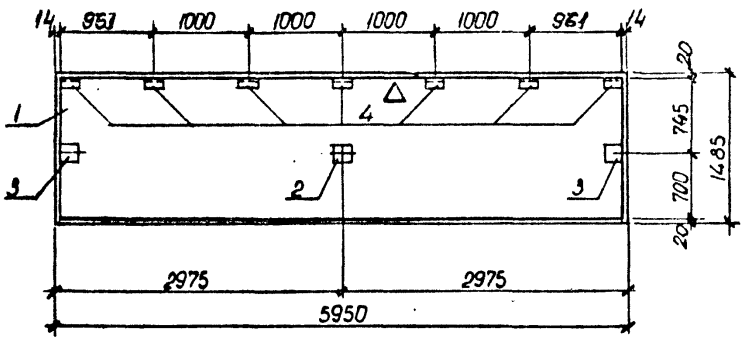


Рис. 3

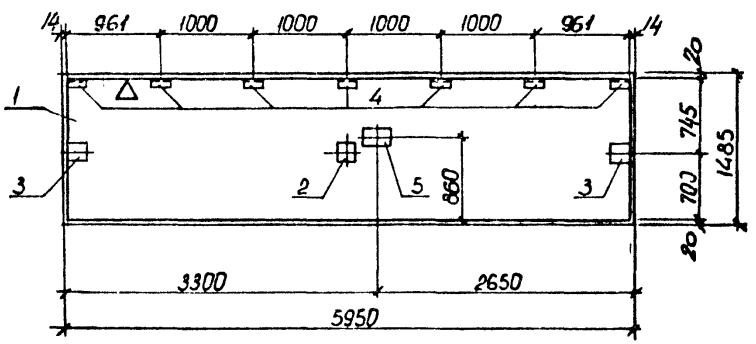


Рис. 2

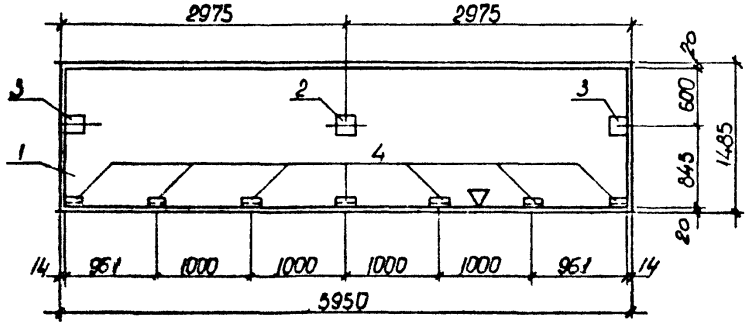


| Обозначение | Марка | Рис |
|---|---|---|
| ТП КЖИ1П1- | 2П1-2АIVТа | 1 |
| -01 | 2П1-2АIVТб | 2 |
| -02 | 2П1-2АIVТв | 3 |
| -03 | 2П1-2АIVТг | 4 |
| -04 | 2П1-2АIVТд | 5 |
| -05 | 2П1-2АIVТе | 6 |
| -06 | 2П1-2АIVТж | 7 |
| -07 | 2П1-2АIVТи | 8 |
| -08 | 2П1-2АIVТк | 9 |
| -09 | 2П1-2АIVТл | 10 |

Знак ▽ нанести несмываемой краской

| | | | |
|---|---|---|---|
| Нач.отд. | Морозов | | |
| Н.контр. | Васильев | | |
| Гл.констр. | Мартынов | | |
| Рук.гр. | Демиденко | | |
| Ст.инж. | Яковлева | | |
| Техник | Алексеева | | |

ТП409-23-56.87 КЖИ1П1 СБ

Плита (2П1-2АIVТа, 2П1-2АIVТб, 2П1-2АIVТв, 2П1-2АIVТг, 2П1-2АIVТд, 2П1-2АIVТе, 2П1-2АIVТж, 2П1-2АIVТи, 2П1-2АIVТк, 2П1-2АIVТл) Сборочный чертеж.

| Стадия | Масса | Масштаб |
|---|---|---|
| Р | | 1:50 |
| Лист 1 | Листов 3 | |

ГОССТРОЙ СССР ЛЕНИНГРАДСКИЙ ПРОМСТРОЙПРОЕКТ

Инв.№ подл. | Подпись и дата | Взам.инв.№

Рис. 4

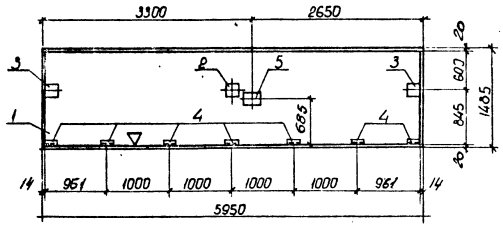


Рис. 6

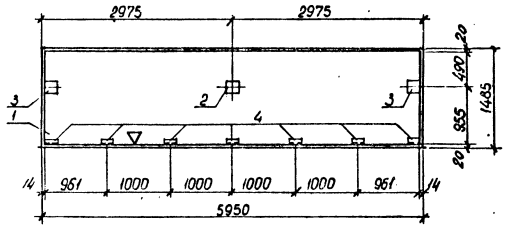


Рис. 5

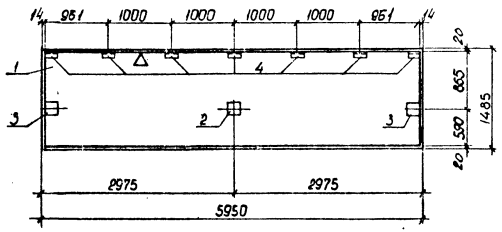


Рис. 7

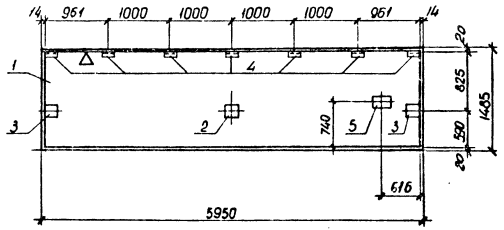


Знак ▽ нанести масляной краской.



Инв.№ подл. | Подпись и дата | Взам.инв.№

Рис. 8

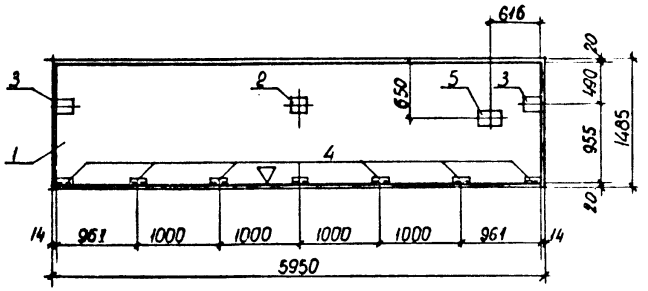


Рис. 9

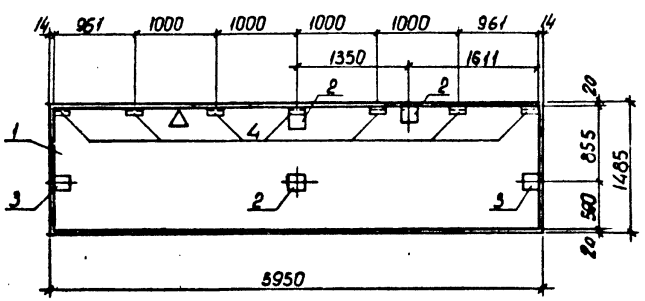


Рис. 10

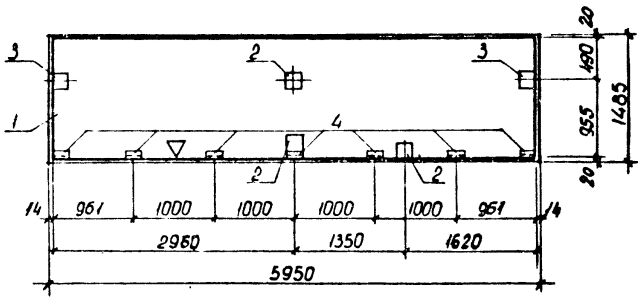


Знак ▽ нанести несмываемой краской.

Инв. № подл. | Подпись и дата | Взам. инв. №

## ВЕДОМОСТЬ РАСХОДА СТАЛИ НА ЭЛЕМЕНТ, кг

*на дополнительные закладные изделия*

| Марка элемента | Изделия закладные | | | | | | | | | | | | Всего | Общий расход |
|---|---|---|---|---|---|---|---|---|---|---|---|---|---|---|
| | Арматура класса | | | | Прокат марки | | | | | | | | | |
| | AIII | | | | Вст3кп2 | | | | | | | | | |
| | ГОСТ 5781-82 | | | | ГОСТ 103-76, 8510-72 | | | | ГОСТ | | | | | |
| | Ф10 | | | Итого | 8×8 | L100×63 ×7 | | Итого | | | | Итого | | |
| 2П1-2AIVT$^{а}$ | 6.12 | | | 6.12 | 7.53 | 12.18 | | 19.71 | | | | | | 25.8 |
| 2П1-2AIVT$^{б}$ | 6.12 | | | 6.12 | 7.53 | 12.18 | | 19.71 | | | | | | 25.8 |
| 2П1-2AIVT$^{в}$ | 6.84 | | | 6.84 | 11.3 | 12.18 | | 23.48 | | | | | | 30.3 |
| 2П1-2AIVT$^{г}$ | 6.84 | | | 6.84 | 11.3 | 12.18 | | 23.48 | | | | | | 30.3 |
| 2П1-2AIVT$^{д}$ | 6.12 | | | 6.12 | 7.53 | 12.18 | | 19.71 | | | | | | 25.8 |
| 2П1-2AIVT$^{е}$ | 6.12 | | | 6.12 | 7.53 | 12.18 | | 19.71 | | | | | | 25.8 |
| 2П1-2AIVT$^{ж}$ | 6.84 | | | 6.84 | 11.3 | 12.18 | | 23.48 | | | | | | 30.3 |
| 2П1-2AIVT$^{и}$ | 6.84 | | | 6.84 | 11.3 | 12.18 | | 23.48 | | | | | | 30.3 |
| 2П1-2AIVT$^{к}$ | 6.84 | | | 6.84 | 12.55 | 12.18 | | 24.73 | | | | | | 31.6 |
| 2П1-2AIVT$^{л}$ | 6.84 | | | 6.84 | 12.55 | 12.18 | | 24.73 | | | | | | 31.6 |
| | | | | | | | | | | | | | | |
| | | | | | | | | | | | | | | |

Инв.№ подл. | Подпись и дата | Взам.инв.№

| | | |
|---|---|---|
| Нач.отд. | Морозов | |
| Н.контр. | Васильев | |
| Гл.констр. | Мартынов | |
| Рук.гр. | Демиденко | |
| Ст.инж. | Яковлева | |
| Техник | Алексеева | |

ТП409-23-56.87 КЖИ1 РС17

Ведомость расхода стали

| Стадия | Лист | Листов |
|---|---|---|
| Р | 1 | 1 |

ГОССТРОЙ СССР
ЛЕНИНГРАДСКИЙ ПРОМСТРОЙПРОЕКТ

ТП 409-23-56.87 Альбом 9

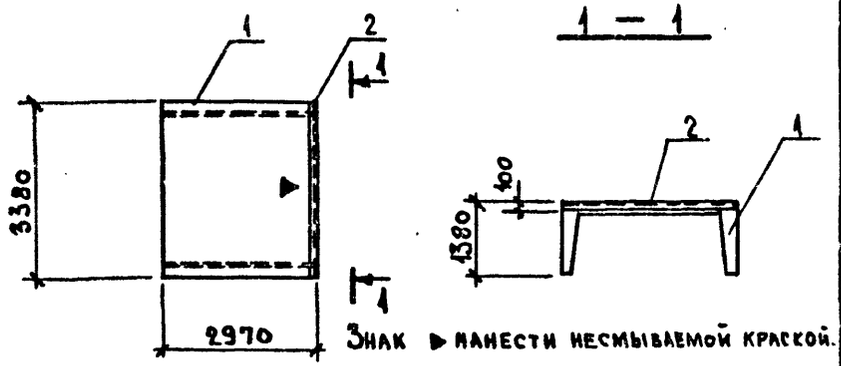


Знак ▶ нанести несмываемой краской.

ВЕДОМОСТЬ РАСХОДА СТАЛИ НА ДОПОЛНИТЕЛЬНЫЕ ЗАКЛАДНЫЕ ИЗДЕЛИЯ, кг

| Марка элемента | Изделия арматурные | | | | | | | | | | Всего |
|---|---|---|---|---|---|---|---|---|---|---|---|
| | Арматура класса | | | | | Прокат марки | | | | | |
| | AIII ГОСТ 5781-82 | | | | | Вст 3 кп 2 ГОСТ 8510-72 | | | | | |
| | ⌀8 | | | | Итого | L 100×63×6 | | | | Итого | |
| Л33-8а | 3,4 | | | | 3,4 | 25,5 | | | | 25,5 | 28,9 |

| Формат | Зона | Поз. | Обозначение | Наименование | Кол. | Примечание |
|---|---|---|---|---|---|---|
| | | | | Документация | | |
| | | 1 | 3.006.1-2/82.0-08 | Лоток Л33-8 | 1 | |
| | | | | Сборочные единицы | | |
| | | 2 | 1.400-15.84.540-04 | Изделие закладное МН540 | 3,4 | п.м. |

Взам. инв. №

Подпись и дата

Инв. № подл.

| | | |
|---|---|---|
| Нач.отд. | Морозов | |
| Н.контр. | Васильев | |
| Гл.констр | Мартынов | |
| Рук.гр. | Демиденко | |
| Ст.инж. | Яковлева | |
| Ст.техн. | Кабатова | |

ТП 409-23-56.87 КЖИ1 Л I

Лоток Л33-8а

| Стадия | Масса | Масштаб |
|---|---|---|
| Р | 6900 кг | 1:100 |
| Лист | Листов 1 | |

ГОССТРОЙ СССР ЛЕНИНГРАДСКИЙ ПРОМСТРОЙПРОЕКТ

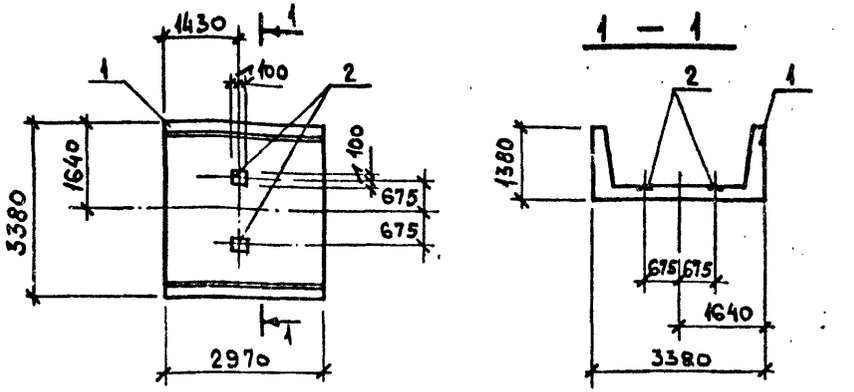


ВЕДОМОСТЬ РАСХОДА СТАЛИ НА ДОПОЛНИТЕЛЬНЫЕ ЗАКЛАДНЫЕ ИЗДЕЛИЯ, кг

| Марка элемента | Изделия закладные | | | | | | | | | | Всего |
|---|---|---|---|---|---|---|---|---|---|---|---|
| | Арматура класса | | | | | Прокат марки | | | | | |
| | AIII ГОСТ 5781-82 | | | | | Вст 3 кп 2 ГОСТ 103-76 | | | | | |
| | ⌀8 | | | | Итого | б=6 | | | | Итого | |
| Л33-8б | 0.8 | | | | 0.8 | 3.8 | | | | 3.8 | 4,6 |

| Формат | Зона | Поз. | Обозначение | Наименование | Кол. | Примечание |
|---|---|---|---|---|---|---|
| | | | | Документация | | |
| | | 1 | 3.006.1-2/82.0-08 | Лоток Л33-8 | 1 | |
| | | | | Сборочные единицы | | |
| | | 2 | 1.400-15 вып.1 130-01 | Изделие закладное Ин147-2 | 2 | |

Взам. инв. №

Подпись и дата

Инв. № подл.

| | | |
|---|---|---|
| Нач.отд. | Морозов | |
| Н.контр. | Васильев | |
| Гл.констр | Мартынов | |
| Рук.гр. | Демиденко | |
| Ст.инж. | Яковлева | |
| Ст.техн | Кабатова | |

ТП 409-23-56.87 КЖИ1 Л III

Лоток Л33-8б

| Стадия | Масса | Масштаб |
|---|---|---|
| Р | 6900 кг | 1:100 |
| Лист | Листов 1 | |

ГОССТРОЙ СССР ЛЕНИНГРАДСКИЙ ПРОМСТРОЙПРОЕКТ

Копировал

Формат

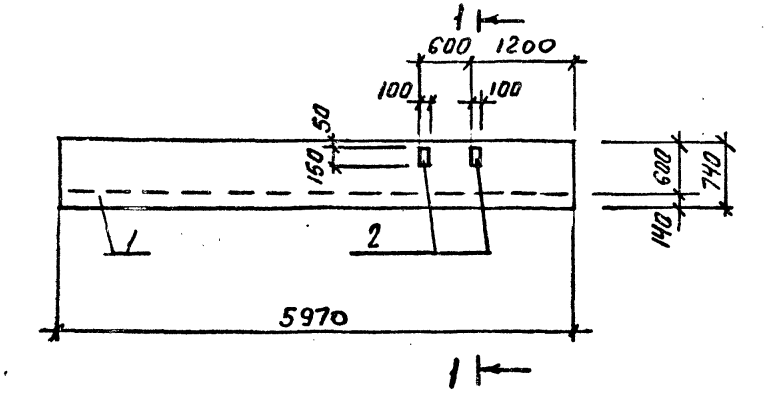


1 — 1

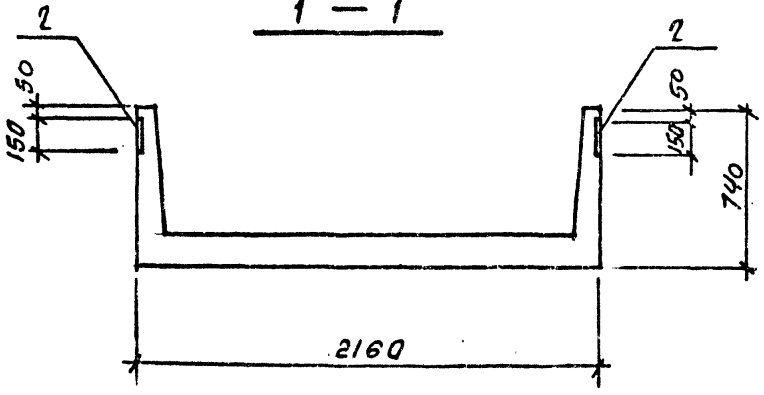


| Формат | Зона | Поз. | Обозначение | Наименование | Кол. | Примечание |
|---|---|---|---|---|---|---|
| | | | | Документация | | |
| | | | ТП КЖИ1ТТ1 | Технические требования | | |
| | | | | Сборочные единицы | | |
| | | 1 | 3.006.1-2/82, В.1-1 | Лотковый элемент Л19-35 | | |
| | | 2 | ТП КЖИ1МН41 | МН 41 | 4 | |

Ведомость расхода стали на элемент, кг
(на дополнительные закладные изделия)

| Изделия закладные | | | | | | | | |
|---|---|---|---|---|---|---|---|---|
| Арматура класса | | | | Прокат марки | | | | Всего |
| AIII | | | | | | | | |
| ГОСТ 5781-82 | | | | ГОСТ 103-76 | | | | |
| Ф | 8 | | Итого | δ=6 | δ=8 | | Итого | |
| | 0,4 | | 0,4 | 2,8 | 1,6 | | 4,4 | 4,8 |

Остальное — по Л19-35.

| | | |
|---|---|---|
| Нач.отд. | Морозов | |
| Н.контр. | Васильев | |
| Гл.констр. | Мартынов | |
| Рук.гр. | Демиденко | |
| Ст.инж. | Яковлева | |
| Инженер | Ковалев | |

ТП409-23-56.87 КЖИ1Л2

Лоток Л19-35-1

| Стадия | Масса | Масштаб |
|---|---|---|
| Р | — | 1:50 1:20 |
| Лист 1 | Листов 1 | |

ГОССТРОЙ СССР ЛЕНИНГРАДСКИЙ ПРОМСТРОЙПРОЕКТ

Копировал

Формат

Инв.№ подл. | Подпись и дата | Взам.инв.№

| Формат | Зона | Поз. | Обозначение | Наименование | Кол. на исполн. ТП КЖИ Пр1 | | | | | | | | | | Примечание |
|---|---|---|---|---|---|---|---|---|---|---|---|---|---|---|---|
| | | | | | | -01 | -02 | -03 | | | | | | | |
| | | | | Документация | | | | | | | | | | | |
| | | | ТП КЖИ1 Пр1СБ | Сборочный чертеж | | | | | | | | | | | |
| | | | ТП КЖИ1 РС18 | Ведомость расхода стали | | | | | | | | | | | |
| | | | | Сборочные единицы | | | | | | | | | | | |
| | | 1 | 1.138-10.1.900 | Перемычка 1ПР28-27.25.22у | 1 | | | | | | | | | | |
| | | 1 | 1.138-10.1.900 | Перемычка 1ПР28-29.25.22у | | 1 | | | | | | | | | |
| | | 1 | 1.138-10.1.800 | Перемычка 1ПР28-18.25.22у | | | 1 | 1 | | | | | | | |
| | | 2 | 1.400-15.6.1 550-04 | МН553 | 27пм | | 18пм | | | | | | | | |
| | | 3 | ТП КЖИ1 МН3 | МН3 | | 4 | | 3 | | | | | | | |

| | | | |
|---|---|---|---|
| Нач.отд. | Морозов | | |
| Н.контр. | Васильев | | |
| Гл.констр. | Мартынов | | |
| Рук.гр. | Демиденко | | |
| Ст.инж. | Яковлева | | |
| Техник | Алексеева | | |

ТП409-23-56.87 КЖИ1 Пр1

Перемычка 1ПР28-27.25.22у-1, 1ПР28-29.25.22у-1, 1ПР28-18.25.22у-1, 1ПР28-18.25.22у-2

| Стадия | Лист | Листов |
|---|---|---|
| Р | 1 | 1 |

ГОССТРОЙ СССР ЛЕНИНГРАДСКИЙ ПРОМСТРОЙПРОЕКТ

Инв.№ подл. | Подпись и дата | Взам.инв.№

Рис. 1

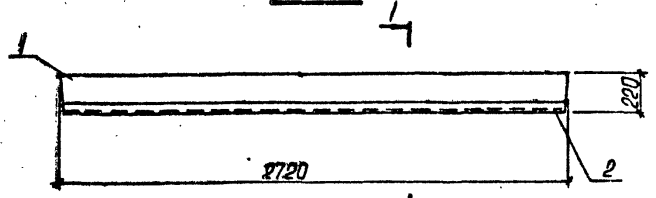


1 - 1




Рис. 2

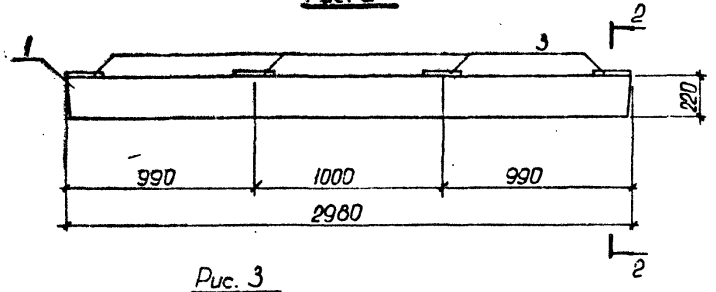


2 - 2

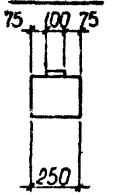


Рис. 3

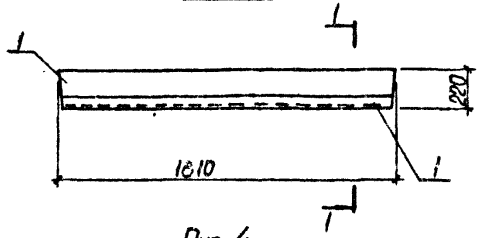


Рис. 4

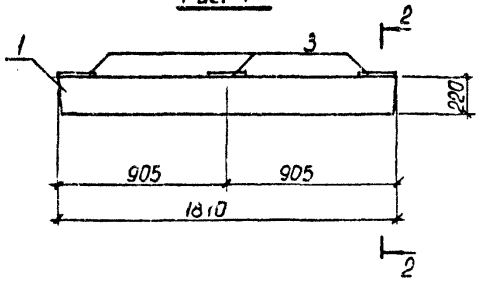


| Обозначение | Марка | Рис. |
|---|---|---|
| ТП КЖИ1ПР1- | 1ПР28-27.25.22у-1 | 1 |
| -01 | 1ПР28-29.25.22у-1 | 2 |
| -02 | 1ПР28-18.25.22у-1 | 3 |
| -03 | 1ПР28-18.25.22у-2 | 4 |

| | | |
|---|---|---|
| Нач.отд. | Морозов | |
| Н.контр. | Васильев | |
| Гл.констр. | Мартынов | |
| Рук.гр. | Демиденко | |
| Ст.инж. | Яковлева | |
| Техник | Алексеева | |

ТП409-23-56.87 КЖИ1 ПР1СБ

Перемычка
1ПР28-27.25.22у-1, 1ПР28-29.25.22у-1,
1ПР28-18.25.22у-1, 1ПР28-18.25.22у-2

| Стадия | Масса | Масштаб |
|---|---|---|
| Р | | |
| Лист 1 | Листов 1 | |

ГОССТРОЙ СССР
ЛЕНИНГРАДСКИЙ
ПРОМСТРОЙПРОЕКТ

Инв.№ подл. | Подпись и дата | Взам.инв.№

Альбом 9

ТП 409-23-56.87

## ВЕДОМОСТЬ РАСХОДА СТАЛИ НА ЭЛЕМЕНТ, кг
*на дополнительные закладные изделия*

| Марка элемента | Изделия закладные | | | | | | | | | | | | | | | | | Всего | Общий расход |
|---|---|---|---|---|---|---|---|---|---|---|---|---|---|---|---|---|---|---|---|
| | Арматура класса | | | | | | | | Прокат марки | | | | | | | | | | |
| | A III | | | | | | | | | | | | | | | | | | |
| | ГОСТ 5781-82 | | | | | | | | ГОСТ 103-76, 8509-72* | | | | ГОСТ | | | | | | |
| | Ф8 | | | | | | | Итого | 8-8 | L50×5 | | Итого | | | | Итого | | | |
| 1ПР28-27.25.22у-1 | 0.84 | | | | | | | 0.84 | | 10.3 | | 10.3 | | | | | | | 11.14 |
| 1ПР28-29.25.22у-1 | 1.4 | | | | | | | 1.4 | 5.04 | | | 5.04 | | | | | | | 6.44 |
| 1ПР28-18.25.22у-1 | 0.54 | | | | | | | 0.54 | | 6.8 | | 6.8 | | | | | | | 7.34 |
| 1ПР28-18.25.22у-2 | 1.05 | | | | | | | 1.05 | 3.78 | | | 3.78 | | | | | | | 4.83 |
| | | | | | | | | | | | | | | | | | | | |
| | | | | | | | | | | | | | | | | | | | |
| | | | | | | | | | | | | | | | | | | | |

Инв. № подл. | Подпись и дата | Взам. инв. №

| | | | |
|---|---|---|---|
| Нач.отд. | Морозов | | |
| Н.контр. | Васильев | | |
| Гл.констр. | Мартынов | | |
| Рук.гр. | Демиденко | | |
| Ст.инж. | Яковлева | | |
| Техник | Алексеева | | |

ТП409-23-56.87 КЖИ1 РС18

Ведомость расхода стали

| Стадия | Лист | Листов |
|---|---|---|
| Р | 1 | 1 |

ГОССТРОЙ СССР
ЛЕНИНГРАДСКИЙ ПРОМСТРОЙПРОЕКТ

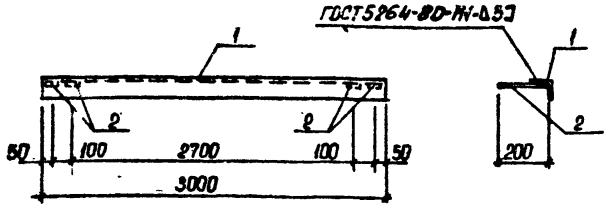


| Формат | Зона | Поз. | Обозначение | Наименование | Кол. | Примечание |
|---|---|---|---|---|---|---|
| | | | | Документация. | | |
| | | | ТП КЖИ1 ТТ2 | Технические требования | | |
| | | | | Детали. | | Масса ед. кг |
| | | 1 | | Б-50×50×5 ГОСТ 8509-72<br>Уголок Вст3кп2 ГОСТ 535-79* ℓ-3000 | 1 | 14,2 |
| | | 2 | | Б-6×80 ГОСТ 103-76<br>Полоса Вст3кп2 ГОСТ 535-79* ℓ-200 | 4 | 0,47 |

ТП409-23-56.87 КЖИ1 МН1

Изделие закладное МН1

| Стадия | Масса | Масштаб |
|---|---|---|
| Р | 16,1 | 1:50 |

Лист 1 Листов 1

ГОССТРОЙ СССР ЛЕНИНГРАДСКИЙ ПРОМСТРОЙПРОЕКТ

| | | |
|---|---|---|
| Нач.отд. | Морозов | |
| Н.контр. | Васильев | |
| Гл.конструктор | Мартынов | |
| Рук.гр. | Демиденко | |
| Ст.инж. | Яковлева | |
| Техник | Алексеева | |

Инв.№ подл. | Подпись и дата | Взам.инв.№

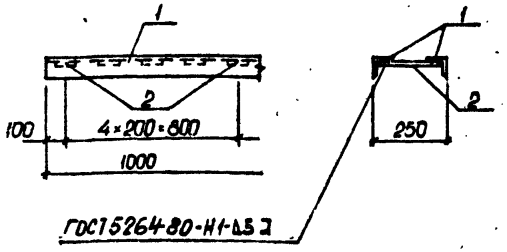


| Формат | Зона | Поз. | Обозначение | Наименование | Кол. | Примечание |
|---|---|---|---|---|---|---|
| | | | | Документация. | | |
| | | | ТП КЖИ1 ТТ2 | Технические требования. | | |
| | | | | Детали. | | Масса ед. кг |
| | | 1 | | Б-50×50×5 ГОСТ 8509-72<br>Уголок Вст3кп2 ГОСТ 535-79* | 2 м.п. | 3,77 |
| | | 2 | | Б-6×50 ГОСТ 103-76<br>Полоса Вст3кп2 ГОСТ 535-79* ℓ-230 | 5 | 0,54 |

ТП409-23-56.87 КЖИ1 МН2

Изделие закладное МН2

| Стадия | Масса | Масштаб |
|---|---|---|
| Р | 10,25 | 1:50 |

Лист 1 Листов 1

ГОССТРОЙ СССР ЛЕНИНГРАДСКИЙ ПРОМСТРОЙПРОЕКТ

| | | |
|---|---|---|
| Нач.отд. | Морозов | |
| Н.контр. | Васильев | |
| Гл.конструктор | Мартынов | |
| Рук.гр | Демиденко | |
| Ст.инж. | Яковлева | |
| Техник | Алексеева | |

Инв.№ подл. | Подпись и дата | Взам.инв.№

Альбом 9

ТП409-23-56.87

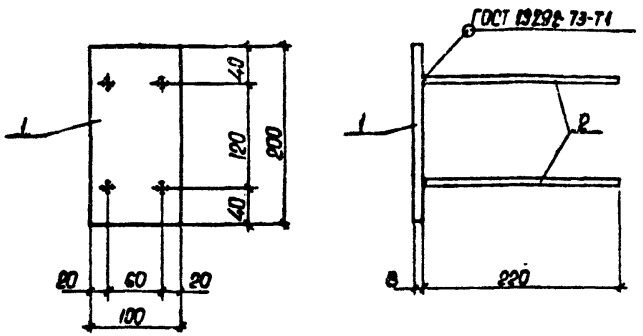


| Формат | Зона | Поз. | Обозначение | Наименование | Кол. | Примечание |
|---|---|---|---|---|---|---|
| | | | | Документация | | |
| | | | ТП КЖИ1ТТ2 | Технические требования | | |
| | | | | Детали | | |
| | | 1 | | Полоса Б-8×100 ГОСТ 103-76 | | Масса ед кг |
| | | | | Ст3кп2 ГОСТ 535-79 ℓ=200 | 1 | 1.256 |
| | | 2 | | ⌀8 AI ГОСТ 5781-82 ℓ=220 | 4 | 0.087 |

Взам. инв. №

Подпись и дата

Инв. № подл.

| | | | |
|---|---|---|---|
| Нач. отд. | Морозов | | |
| Н. контр. | Васильев | | |
| Гл. констр. | Мартынов | | |
| Рук. гр. | Домиденко | | |
| Ст. инж. | Яковлева | | |
| Ст. техн. | Алексеева | | |

ТП409-23-56.87 КЖИ1 МН3

Изделие закладное МН3

| Стадия | Масса | Масштаб |
|---|---|---|
| Р | 1.6 кг | |
| Лист 1 | Листов 1 | |

ГОССТРОЙ СССР ЛЕНИНГРАДСКИЙ ПРОМСТРОЙПРОЕКТ

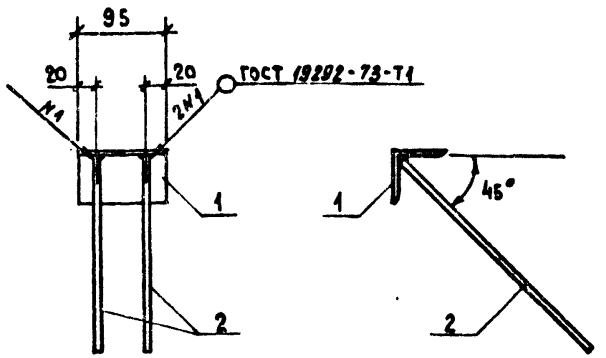


| Формат | Зона | Поз. | Обозначение | Наименование | Кол. | Примечание |
|---|---|---|---|---|---|---|
| | | | | Документация | | |
| | | | ТП КЖИ1ТТ2 | Технические требования | | |
| | | | | Детали | | Масса ед кг |
| | | 1 | | Уголок $\frac{63\times63\times6\ \text{ГОСТ}\ 8509\text{-}72}{\text{Вст3кп2}\ \text{ГОСТ}\ 535\text{-}79^{*}}$ ℓ=95 | 4 | 0,44 |
| | | 2 | | ⌀10AIII ГОСТ 5781-82 ℓ=350 | 2 | 0.22 |

Взам. инв. №

Подпись и дата

Инв. № подл.

| | | | |
|---|---|---|---|
| Нач. отд. | Морозов | | |
| Н. контр. | Васильев | | |
| Гл. констр. | Мартынов | | |
| Рук. гр. | Домиденко | | |
| Ст. инж. | Синяева | | |
| Ст. техн. | Кабатова | | |

ТП409-23-56.87 КЖИ1 МН14

Изделие закладное МН14

| Стадия | Масса | Масштаб |
|---|---|---|
| Р | 0,88 кг | 1:5 |
| Лист 1 | Листов 1 | |

ГОССТРОЙ СССР ЛЕНИНГРАДСКИЙ ПРОМСТРОЙПРОЕКТ

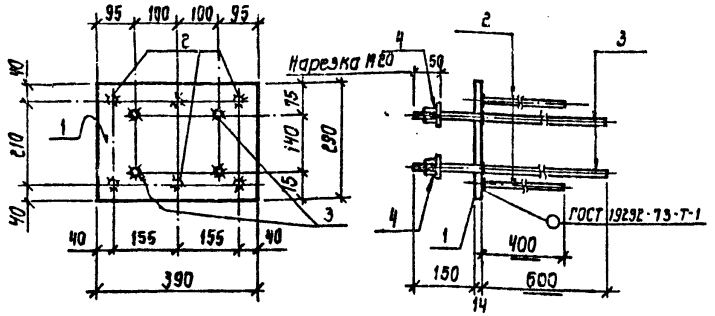


| Формат | Зона | Поз. | Обозначение | Наименование | Кол. | Примечание |
|---|---|---|---|---|---|---|
| | | | | Документация | | |
| | | | ТТ КЖИ1ТТ2 | Технические требования | | |
| | | | | Детали | | масса |
| | | 1 | | - 290×14 ГОСТ 82-70 ℓ=390 | 1 | 12,4кг |
| | | 2 | | ф 14АIII ГОСТ 5781-82 ℓ=400 | 6 | 2,9кг |
| | | 3 | | ф 22АIII ГОСТ 5781-82 ℓ=764 | 4 | 9,1кг |
| | | 4 | | Гайка М20 – | 4 | 0,5кг |

Стержни с нарезкой пропускаются через отверстия в пластине и привариваются с внутренней стороны закладной детали дуговой сваркой кольцевыми швами.

| | | |
|---|---|---|
| Нач.отд. | Морозов | |
| Н.контр. | Васильев | |
| Гл.конструктор | Мартынов | |
| Рук.гр | Демиденко | |
| Ст.инж. | Вайс | |
| Инженер | Ковшарь | |

ТП409-23-56.87 КЖИ1 МН4

Изделие закладное МН4

| Стадия | Масса | Масштаб |
|---|---|---|
| Р | 24,9кг | 1:10 |
| Лист 1 | Листов 1 | |

ГОССТРОЙ СССР ЛЕНИНГРАДСКИЙ ПРОМСТРОЙПРОЕКТ

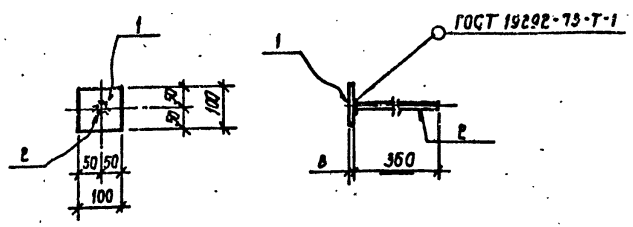


| Формат | Зона | Поз. | Обозначение | Наименование | Кол. | Примечание |
|---|---|---|---|---|---|---|
| | | | | Документация | | |
| | | | ТТ КЖИ1ТТ2 | Технические требования | | |
| | | | | Детали | | |
| | | 1 | | - 100×8 ГОСТ 103-76 ℓ=100 | 1 | 0,6кг |
| | | 2 | | ф 12АIII ГОСТ 5781-82 ℓ=360 | 1 | 0,3кг |

| | | |
|---|---|---|
| Нач.отд. | Морозов | |
| Н.контр. | Васильев | |
| Гл.конструктор | Мартынов | |
| Рук.гр. | Демиденко | |
| Ст.инж. | Вайс | |
| Инженер | Ковшарь | |

ТП409-23-56.87 КЖИ1 МН9

Изделие закладное МН9

| Стадия | Масса | Масштаб |
|---|---|---|
| Р | 0,9кг | 1:10 |
| Лист 1 | Листов 1 | |

ГОССТРОЙ СССР ЛЕНИНГРАДСКИЙ ПРОМСТРОЙПРОЕКТ

Взам. инв. № | Подпись и дата | Инв. № подл.

Копировал Формат

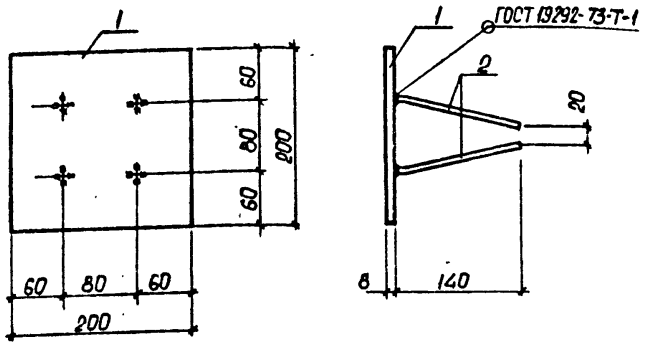


| Формат | Зона | Поз. | Обозначение | Наименование | Кол. | Приме-чание |
|---|---|---|---|---|---|---|
| | | | | Документация. | | |
| | | | ТП КЖИ1 ТТ1 | Технические требования | | |
| | | | | Детали. | | |
| | | 1 | | Полоса Б-8×200 ГОСТ 103-76 | | Масса ед. кг |
| | | | | Вст3кп2 ГОСТ 535-79* ℓ=200 | 1 | 2.51 кг |
| | | 2 | | ⌀10 AIII ГОСТ 5781-82 ℓ=140 | 4 | 0.09 кг |

| | | |
|---|---|---|
| Нач.отд | Морозов | |
| Н.контр. | Васильев | |
| Гл.констр. | Мартынов | |
| Рук.гр | Демьяненко | |
| Ст.инж. | Яковлева | |
| Техник | Алексеева | |

ТП409-23-56.87 КЖИ1 МН5

Изделие закладное МН5

| Стадия | Масса | Масштаб |
|---|---|---|
| Р | 2.87кг | 1:5 |
| Лист 1 | Листов 1 | |

ГОССТРОЙ СССР ЛЕНИНГРАДСКИЙ ПРОМСТРОЙПРОЕКТ

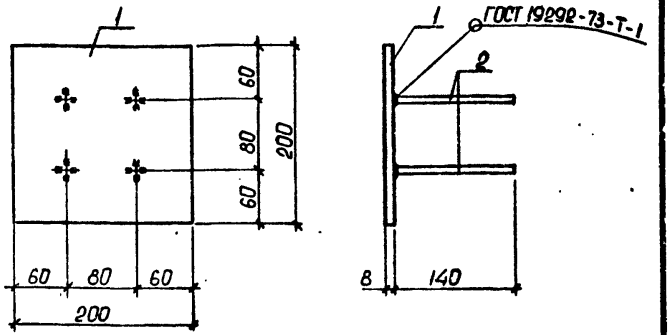


| Формат | Зона | Поз. | Обозначение | Наименование | Кол. | Приме-чание |
|---|---|---|---|---|---|---|
| | | | | Документация. | | |
| | | | ТП КЖИ1 ТТ1 | Технические требования | | |
| | | | | Детали. | | |
| | | 1 | | Полоса Б-8×200 ГОСТ 103-76 | | Масса ед. кг |
| | | | | Вст3кп2 ГОСТ 535-79* ℓ=200 | 1 | 2.51 кг |
| | | 2 | | ⌀10 AIII ГОСТ 5781-82 ℓ=140 | 4 | 0.09 кг |

| | | |
|---|---|---|
| Нач.отд | Морозов | |
| Н.контр. | Васильев | |
| Гл.констр. | Мартынов | |
| Рук.гр. | Демьяненко | |
| Ст.инж. | Яковлева | |
| Техник | Алексеева | |

ТП409-23-56.87 КЖИ1 МН6

Изделие закладное МН6

| Стадия | Масса | Масштаб |
|---|---|---|
| Р | 2.87кг | 1:5 |
| Лист 1 | Листов 1 | |

ГОССТРОЙ СССР ЛЕНИНГРАДСКИЙ ПРОМСТРОЙПРОЕКТ

Инв. № подл. | Подпись и дата | Взам. инв. №

ТП 409-23-56.87 Альбом 9

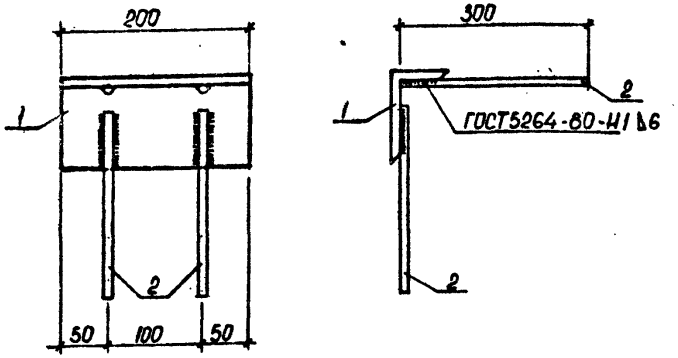


| Формат | Зона | Поз. | Обозначение | Наименование | Кол. | Примечание |
|---|---|---|---|---|---|---|
| | | | | Документация | | |
| | | | ТП КЖИ1 ТТ2 | Технические требования | | |
| | | | | Детали | | |
| | | 1 | | Уголок Б-100×63×7 ГОСТ 8509-72* | | Масса ед. кг |
| | | | | Вст3кп2 ГОСТ 535-79* ℓ=200 | 1 | 1.74 |
| | | 2 | | ⌀10А III ГОСТ 5781-82 ℓ=300 | 4 | 0.18 |

| | | |
|---|---|---|
| Нач.отд. | Морозов | |
| Н.контр. | Васильев | |
| Гл.констр. | Мартынов | |
| Рук.гр. | Демиденко | |
| Ст.инж. | Яковлева | |
| Техник | Алексеева | |

ТП 409-23-56.87 КЖИ1 МН7

Изделие закладное МН7

| Стадия | Масса | Масштаб |
|---|---|---|
| Р | 2.46 | 1:5 |
| Лист 1 | Листов 1 | |

ГОССТРОЙ СССР ЛЕНИНГРАДСКИЙ ПРОМСТРОЙПРОЕКТ

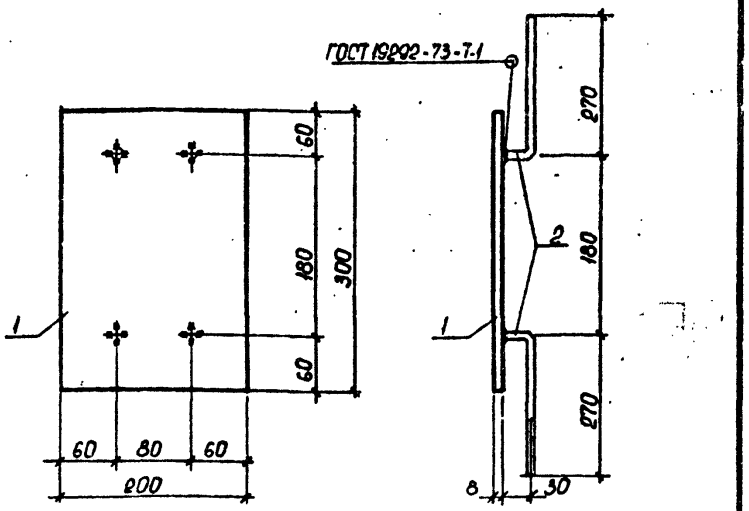


| Формат | Зона | Поз. | Обозначение | Наименование | Кол. | Примечание |
|---|---|---|---|---|---|---|
| | | | | Документация | | |
| | | | ТП КЖИ1 ТТ2 | Технические требования | | |
| | | | | Детали | | |
| | | 1 | | Полоса Б-8×200 ГОСТ 103-76 | | Масса ед. кг |
| | | | | Вст3кп2 ГОСТ 535-79* ℓ=300 | 1 | 3.77 |
| | | 2 | | ⌀10А III ГОСТ 5781-82 ℓ=300 | 4 | 0.18 |

| | | |
|---|---|---|
| Нач.отд. | Морозов | |
| Н.контр. | Васильев | |
| Гл.констр. | Мартынов | |
| Рук.гр. | Демиденко | |
| Ст.инж. | Яковлева | |
| Техник | Алексеева | |

ТП 409-23-56.87 КЖИ1 МН8

Изделие закладное МН8

| Стадия | Масса | Масштаб |
|---|---|---|
| Р | 4.49 | 1:5 |
| Лист 1 | Листов 1 | |

ГОССТРОЙ СССР ЛЕНИНГРАДСКИЙ ПРОМСТРОЙПРОЕКТ

Инв. № подл. | Подпись и дата | Взам. инв. №

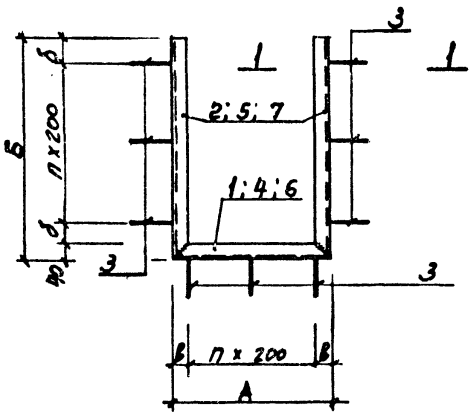


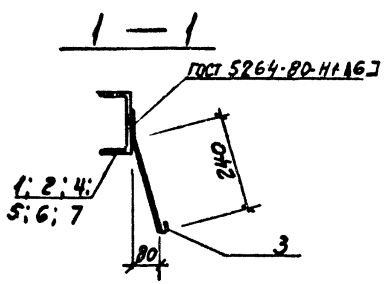


| Формат | Зона | Поз. | Обозначение | Наименование | Кол. | Примечание |
|---|---|---|---|---|---|---|
| | | | | Документация | | |
| | | | ТП КЖИ1772 | Технические требования | | |
| | | | | Переменные данные для исполнения | | |
| | | | | Детали | | |
| | | | | КЖИ МН 10 | | Масса ед. кг |
| | | 1 | | Швеллер В ГОСТ В240-72 Ст3 ГОСТ 535-79* В=480 | 1 | 3,38 |
| | | 2 | | Швеллер В ГОСТ В240-72 Ст3 ГОСТ 535-79* В=600 | 2 | 4,23 |
| | | 3 | | ф8 АI ГОСТ 5781-82 l=350 | 9 | 0,14 |
| | | | | КЖИ МН 10-01 | | |
| | | 3 | | ф8 АI ГОСТ 5781-82 l=350 | 16 | 0,14 |
| | | 4 | | Швеллер В ГОСТ В240-72 Ст3 ГОСТ 535-79* В=730 | 1 | 5,15 |
| | | 5 | | Швеллер В ГОСТ В240-72 Ст3 ГОСТ 535-79* В=1000 | 2 | 7,61 |
| | | | | КЖИ МН 10-02 | | |
| | | 3 | | ф8 АI ГОСТ 5781-82 l=350 | 19 | 0,14 |
| | | 6 | | Швеллер В ГОСТ В240-72 Ст3 ГОСТ 535-79* В=930 | 1 | 6,56 |
| | | 7 | | Швеллер В ГОСТ В240-72 Ст3 ГОСТ 535-79* В=1300 | 2 | 9,16 |

| Обозначение | Марка | А | Б | п | б | в | Масса кг | Примечание |
|---|---|---|---|---|---|---|---|---|
| ТП КЖИ МН 10 | МН 10 | 480 | 620 | 4 | 80 | 40 | 13,1 | |
| -01 | МН 11 | 730 | 1080 | 8 | 20 | 65 | 22,61 | |
| -02 | МН 12 | 930 | 1300 | 10 | 30 | 65 | 27,54 | |

| | | |
|---|---|---|
| Нач.отд. | Морозов | |
| Н.контр. | Васильев | |
| Гл.констр. | Мартынов | |
| Рук.гр. | Демидович | |
| Ст.инж. | Яковлева | |
| Инженер | Иванова | |

ТП 409-23-56.87 КЖИ1 МН 10

Изделие закладное (МН 10, МН 11, МН 12)

| Стадия | Масса | Масштаб |
|---|---|---|
| Р | См. табл. | |
| Лист 1 | Листов 1 | |

Госстрой СССР ЛЕНИНГРАДСКИЙ ПРОМСТРОЙПРОЕКТ

Инв. № подл. | Подпись и дата | Взам. инв. №

Копировал

Формат

Альбом 9

ТП 409-23-56.87

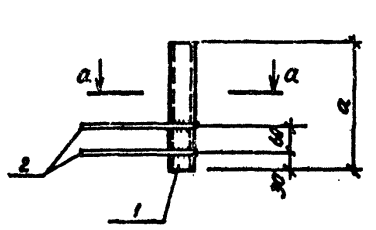


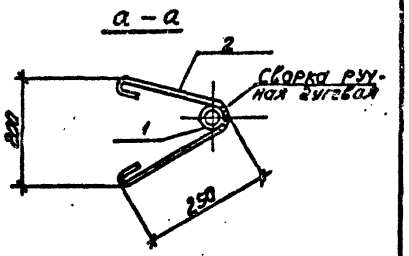


| Обозначение | Марка | а | Масса кг | Примеч. |
|---|---|---|---|---|
| ТП КЖИ1МН13 | МН13 | 270 | 0.83 | |
| -01 | МН47 | 370 | 1.90 | |

| Формат | Зона | Поз. | Обозначение | Наименование | Кол. | Примечание |
|---|---|---|---|---|---|---|
| | | | | Документация | | |
| | | | ТП КЖИТТ2 | Технические требования | | |
| | | | | Переменные данные для исполнения | | |
| | | | | Детали | | |
| | | | | КЖИ МН13 | | Масса ед. кг |
| | | 1 | ГОСТ 10704-76 | Труба 28×2×270 | 1 | 0.313 |
| | | 2 | | ⌀8АI ГОСТ 5781-82 С=650 | 2 | 0.257 |
| | | | | КЖИ МН13-01 (МН47) | | |
| | | 1 | ГОСТ 10704-76 | Труба 57×2.8×370 | 1 | 1.384 |
| | | 2 | | ⌀8АI ГОСТ 5781-82 С=650 | 2 | 0.257 |

| | | |
|---|---|---|
| Нач.отд | Морозов | |
| Н.контр. | Васильев | |
| Гл.конструктор | Мартынов | |
| Рук.гр. | Демиденко | |
| Ст. инж | Ваш | |
| Ст. инж | Понизовская | |

ТП 409-23-56.87 КЖИ1 МН13

Изделие закладное МН13 ; МН47

| Стадия | Масса | Масштаб |
|---|---|---|
| Р | см. табл. | |

Лист 1 Листов 1

ГОССТРОЯ СССР ЛЕНИНГРАДСКИЙ ПРОМСТРОЙПРОЕКТ

Инв.№ подл. | Подпись и дата | Взам. инв.№

Инв.№ подл. | Подпись и дата | Взам. инв.№

Копировал

Формат

Альбом 9

ТП 409-23-56.87

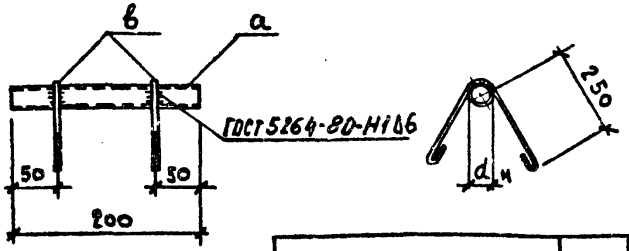


| Обозначение | Марка | №поз. а | №поз. в |
|---|---|---|---|
| ТП КЖИ1 МН15 | МН15 | 1 | 2 |
| -01 | МН36 | 3 | 4 |

| Формат | Зона | Поз. | Обозначение | Наименование | Кол. | Примечание |
|---|---|---|---|---|---|---|
| | | | | Документация | | |
| | | | ТП КЖИ1 ТТ2 | Технические требования | | |
| | | | | МН 15 | | |
| | | | | Детали | | Масса ед. кг |
| | | 1 | | Труба 32×2 ГОСТ 10704-76 / Ст3сп ГОСТ 380-71* ℓ=200 | 1 | 0,30 |
| | | 2 | | ⌀8 AI ГОСТ 5781-82 ℓ=655 | 2 | 0,26 |
| | | | | МН 36 | | |
| | | | | Детали | | |
| | | 3 | | Труба 18×1 ГОСТ 10704-76 / Ст3сп ГОСТ 380-71* ℓ=200 | 1 | 0,1 |
| | | 4 | | ⌀8 AI ГОСТ 5781-82 ℓ=640 | 2 | 0,25 |

| | | |
|---|---|---|
| Нач.отд. | Морозов | |
| Н.контр. | Васильев | |
| Гл.констр. | Мартынов | |
| Рук.гр. | Демиденко | |
| Ст.инж. | Яковлева | |
| Ст.техн. | Кабатова | |

ТП409-23-56.87 КЖИ1 МН15

Изделие закладное (МН15, МН36)

| Стадия | Масса | Масштаб |
|---|---|---|
| Р | 0,82кг / 0,6кг | 1:5 |
| Лист 1 | Листов 1 | |

ГОССТРОЙ СССР ЛЕНИНГРАДСКИЙ ПРОМСТРОЙПРОЕКТ

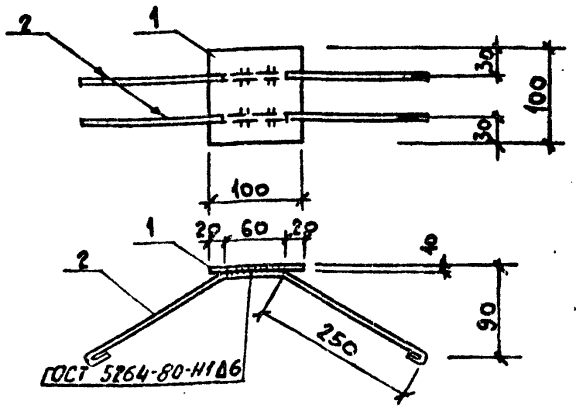


| Формат | Зона | Поз. | Обозначение | Наименование | Кол. | Примечание |
|---|---|---|---|---|---|---|
| | | | | Документация | | |
| | | | ТП КЖИ1 ТТ2 | Технические требования | | |
| | | | | Детали | | Масса ед. кг |
| | | 1 | | Полоса 50×100 ГОСТ 103-76 / Ст3кп2 ГОСТ 535-79 ℓ=100 | 1 | 0,79 |
| | | 2 | | ⌀8 AI ГОСТ 5781-82 ℓ=660 | 2 | 0,26 |

| | | |
|---|---|---|
| Нач.отд. | Морозов | |
| Н.контр. | Васильев | |
| Гл.констр. | Мартынов | |
| Рук.гр. | Демиденко | |
| Ст.инж. | Яковлева | |
| Ст.техн. | Кабатова | |

ТП409-23-56.87 КЖИ1 МН37

Изделие закладное МН37

| Стадия | Масса | Масштаб |
|---|---|---|
| Р | 1,31 | 1:5 |
| Лист 1 | Листов 1 | |

ГОССТРОЙ СССР ЛЕНИНГРАДСКИЙ ПРОМСТРОЙПРОЕКТ

Инв. № подл. | Подпись и дата | Взам. инв. №

ТП409-23-56.87 Альбом 9

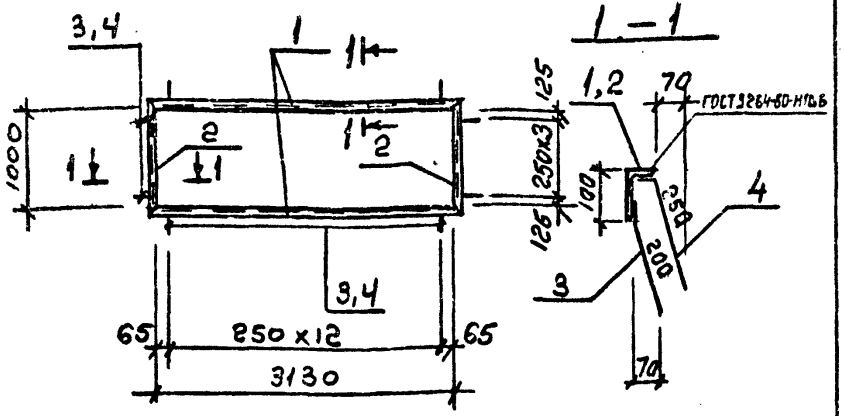


| Формат | Зона | Поз. | Обозначение | Наименование | Кол. | Примечание |
|---|---|---|---|---|---|---|
| | | | ТП КЖИ1 ТТ2 | Технические требования | | |
| | | | | Детали | | Масса ед. кг |
| | | 1 | | Уголь 100х63х6 ГОСТ 8510-72 Ст3кп2 ГОСТ 535-79 | | |
| | | | | ℓ=3250 | 2 | 24,5 |
| | | 2 | | Уголь 100х63 ГОСТ 8510-72 Ст3кп2 ГОСТ 535-79 | | |
| | | | | ℓ=1120 | 2 | 8,4 |
| | | 3 | | ф8 А-III ГОСТ 5781-82 ℓ=250 | 34 | 0,1 |
| | | 4 | | ф8 А-III ГОСТ 5781-82 ℓ=300 | 34 | 0,12 |

Взам. инв. № | Подпись и дата | Инв. № подл.

| | | |
|---|---|---|
| Нач.отд. | Морозов | |
| Н.контр. | Васильев | |
| Гл.констр. | Мартынов | |
| Рук.гр. | Демиденко | |
| Ст.инж. | Ривкина | |
| Инженер | Ковалев | |

ТП409-23-56.87 КЖИ1 МН16

Изделие закладное МН16

| Стадия | Масса | Масштаб |
|---|---|---|
| Р | 8,2кг | 1:20 1:10 |
| Лист 1 | Листов 1 | |

ГОССТРОЙ СССР ЛЕНИНГРАДСКИЙ ПРОМСТРОЙПРОЕКТ

Копировал Формат

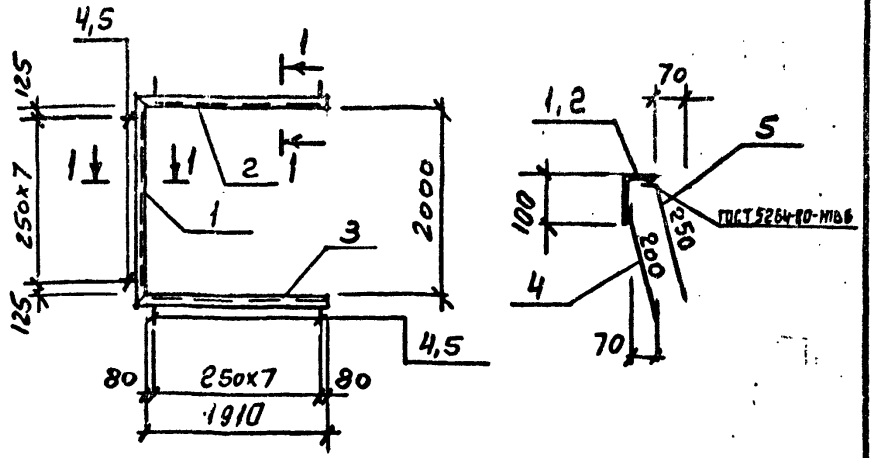


| Формат | Зона | Поз. | Обозначение | Наименование | Кол. | Примечание |
|---|---|---|---|---|---|---|
| | | | ТП КЖИ1 ТТ2 | Технические требования | | |
| | | | | Детали | | Масса ед. кг |
| | | 1 | | Уголь 100х63х6 ГОСТ 8510-72 Ст3кп2 ГОСТ 535-79 | | |
| | | | | ℓ=2120 | 1 | 16.0 |
| | | 2 | | Уголь 100х63х6 ГОСТ 8510-72 Ст3кп2 ГОСТ 535-79 | | |
| | | | | ℓ=1970 | 1 | 14.8 |
| | | 3 | | Уголь 100х63х6 ГОСТ 8510-72 Ст3кп2 ГОСТ 535-79 | | |
| | | | | ℓ=1970 | 1 | 14.8 |
| | | 4 | | ф8 А-III ГОСТ 5781-82 ℓ=250 | 24 | 0,1 |
| | | 5 | | ф8 А-III ГОСТ 5781-82 ℓ=300 | 24 | 0,12 |

Взам. инв. № | Подпись и дата | Инв. № подл.

| | | |
|---|---|---|
| Нач.отд. | Морозов | |
| Н.контр. | Васильев | |
| Гл.констр. | Мартынов | |
| Рук.гр. | Демиденко | |
| Ст.инж. | Ривкина | |
| Инженер | Ковалев | |

ТП409-23-56.87 КЖИ1 МН17

Изделие закладное МН17

| Стадия | Масса | Масштаб |
|---|---|---|
| Р | 50,9кг | |
| Лист 1 | Листов 1 | |

ГОССТРОЙ СССР ЛЕНИНГРАДСКИЙ ПРОМСТРОЙПРОЕКТ

Копировал Формат

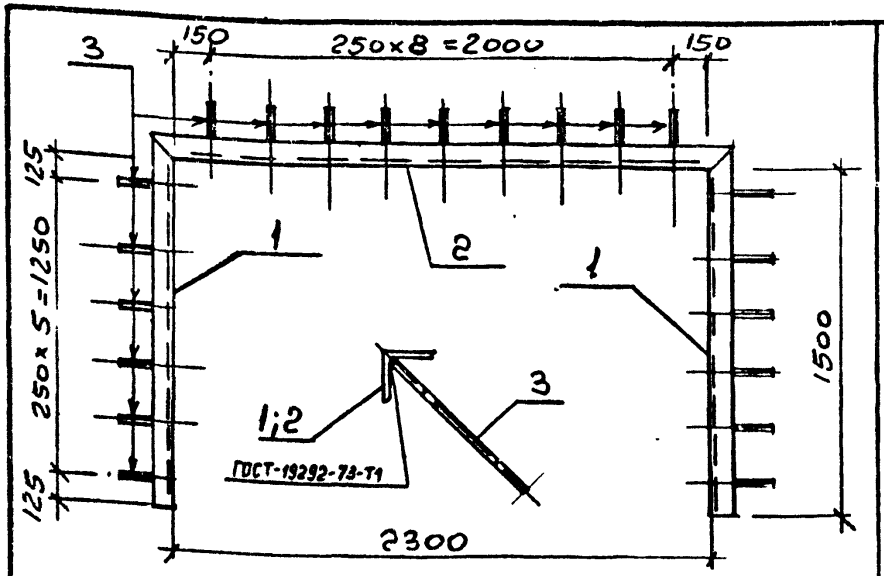


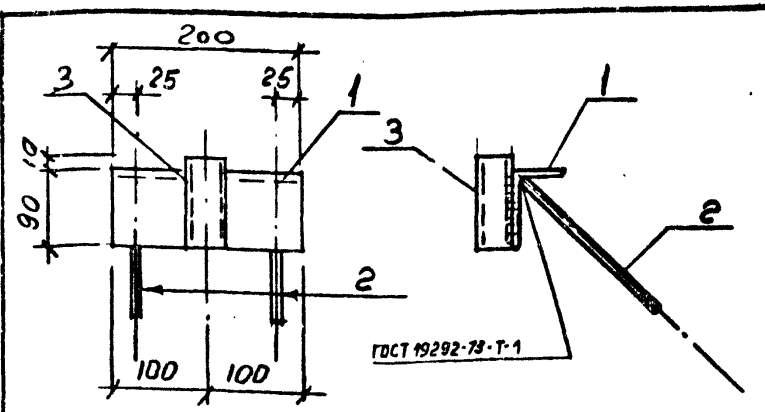


| Формат | Зона | Поз. | Обозначение | Наименование | Кол. | Примечание |
|---|---|---|---|---|---|---|
| | | | ТП КЖИ1 ТТ2 | Технические требования | | |
| | | | | Детали | | масса ед. кг |
| | | 1 | | Уголь $\frac{50\times5\ ГОСТ8509-72}{ВСт3кп2\ ГОСТ380-71}$ | | |
| | | | | $\ell$ = 1550 | 2 | 5,8 |
| | | 2 | | Уголь $\frac{50\times5\ ГОСТ8509-72}{ВСт3кп2\ ГОСТ380-71}$ | | |
| | | | | $\ell$ = 2400 | 1 | 9,1 |
| | | 3 | | ф8 AIII ГОСТ 5781-82 $\ell$ = 200 | 21 | 0,1 |

| | | | |
|---|---|---|---|
| ТП 409-23-56.87 КЖИ1 МН18 | | | |
| Изделие закладное МН18 | Стадия | Масса | Масштаб |
| | | 22,8 кг | 1:20 1:10 |
| | Лист 1 | Листов 1 | |
| Нач.отд. Морозов; Н.контр. Васильев; Гл.констр. Мартынов; Рук.гр. Демиденко; Ст.инж. Ривина; Инженер Ковалев | ГОССТРОЙ СССР ЛЕНИНГРАДСКИЙ ПРОМСТРОЙПРОЕКТ | | |

| Формат | Зона | Поз. | Обозначение | Наименование | Кол. | Примечание |
|---|---|---|---|---|---|---|
| | | | ТП КЖИ1 ТТ2 | Технические требования | | |
| | | | | Детали | | масса ед. кг |
| | | 1 | | Уголь $\frac{90\times56\times6\ ГОСТ8510-72}{ВСт3кп2\ ГОСТ380-71}$ | | |
| | | | | $\ell$ = 200 | 1 | 1.3 |
| | | 2 | | ф8 AIII ГОСТ 5781-82 $\ell$ = 200 | 2 | 0.1 |
| | | 3 | | Труба ф40×3,5 ГОСТ 3265-75 | | |
| | | | | $\ell$ = 100 | 1 | 0,38 |

| | | | |
|---|---|---|---|
| ТП 409-23-56.87 КЖИ1 МН19 | | | |
| Изделие закладное МН19 | Стадия | Масса | Масштаб |
| | | 1,9 кг | 1:5 |
| | Лист 1 | Листов 1 | |
| Нач.отд. Морозов; Н.контр. Васильев; Гл.констр. Мартынов; Рук.гр. Демиденко; Ст.инж. Ривина; Инженер Ковалев | ГОССТРОЙ СССР ЛЕНИНГРАДСКИЙ ПРОМСТРОЙПРОЕКТ | | |

Инв. № подл. | Подпись и дата | Взам. инв. №

Копировал | Формат

ТП-409-23-56.87 Альбом 9

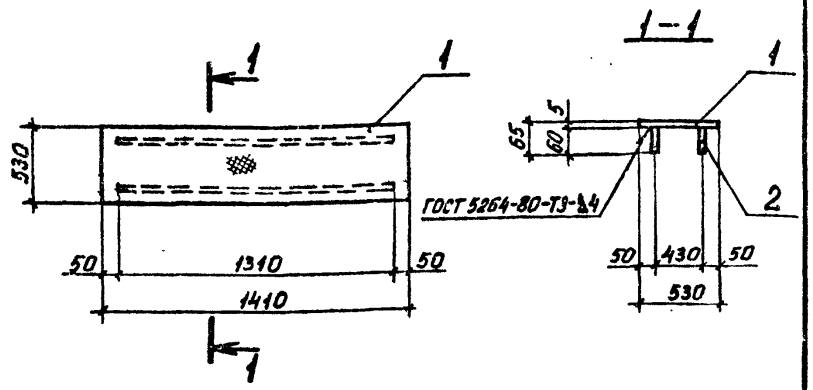


| Формат | Зона | Поз. | Обозначение | Наименование | Кол. | Примечание |
|---|---|---|---|---|---|---|
| | | | | Документация | | |
| | | | ТП КЖИ1ТТ2 | Технические требования | | |
| | | | | Детали | | масса ед. |
| Б4 | | 1 | | Сталь рифленая 5×530 ГОСТ 8568-77 ℓ=1410 | 1 | 32,3 кг |
| Б4 | | 2 | | Полоса 4×60 ГОСТ 103-76 ℓ=1310 ВСт3кп2 ГОСТ 535-79 | 2 | 2,5 кг |

| | | | |
|---|---|---|---|
| Нач.отд. | Пятецкий | ТП 409-23-56.87 | КЖИ1 МН 20 |
| Н.контр. | Бадальян | Изделие закладное МН 20 | Стадия: Р; Масса: 37,3кг; Масштаб: 1:25 |
| Гл.констр. | Мац | | Лист 1; Листов 1 |
| Рук.гр. | Мац | | ГОССТРОЙ СССР ЛЕНИНГРАДСКИЙ ПРОМСТРОЙПРОЕКТ |
| Ст.инж. | Гайсёнок | | |
| Инженер | Пекина | | |

Инв. № подл. | Подпись и дата | Взам. инв. №

Копировал Формат

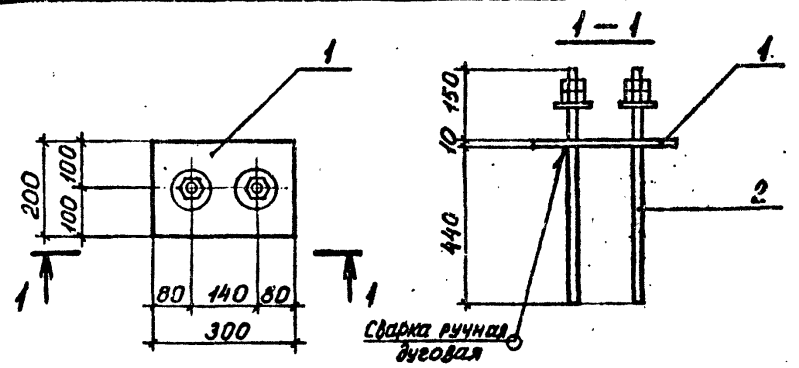


| Формат | Зона | Поз. | Обозначение | Наименование | Кол. | Примечание |
|---|---|---|---|---|---|---|
| | | | | Документация | | |
| | | | ТП КЖИ1ТТ2 | Технические требования | | |
| | | | | Детали | | масса ед. |
| Б4 | | 1 | | Полоса 10×200 ГОСТ 103-76 ВСт3кп2 ГОСТ 535-79 ℓ=300 | 1 | 4,7 кг с двумя отв. ⌀23 |
| Б4 | | 2 | | Болт 5.М20×600.ВСт3кп2 ГОСТ 24379.1-80 | 2 | 1,6 кг |

| | | | |
|---|---|---|---|
| Нач.отд. | Пятецкий | ТП 409-23-56.87 | КЖИ1 МН 21 |
| Н.контр. | Бадальян | Изделие закладное МН 21 | Стадия: Р; Масса: 7,9кг; Масштаб: 1:10 |
| Гл.констр. | Мац | | Лист 1; Листов 1 |
| Рук.гр. | Мац | | ГОССТРОЙ СССР ЛЕНИНГРАДСКИЙ ПРОМСТРОЙПРОЕКТ |
| Ст.инж. | Гайсёнок | | |
| Инженер | Пекина | | |

Инв. № подл. | Подпись и дата | Взам. инв. №

Копировал Формат

ТП409-23-56.87 Альбом 9

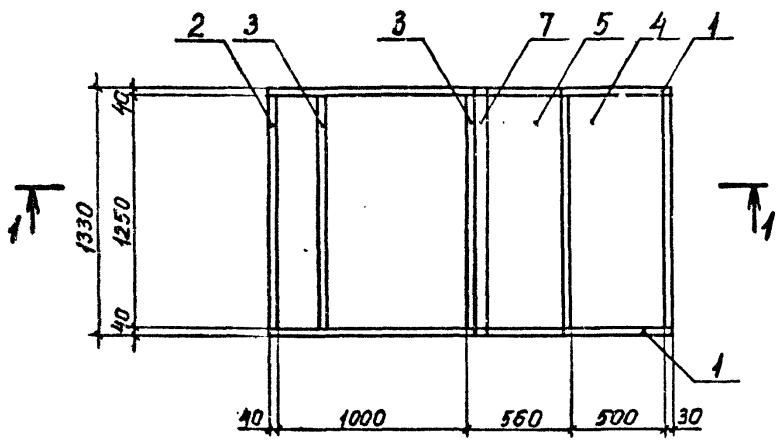


1 — 1

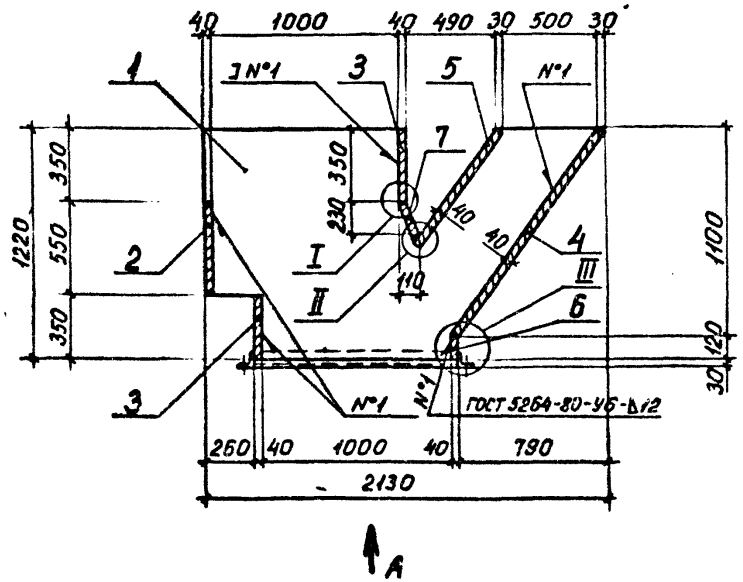


| Формат | Зона | Поз. | Обозначение | Наименование | Кол. | Примечание |
|---|---|---|---|---|---|---|
| | | | | Документация | | |
| | | | ТП КЖИ-ТТ2 | Технические требования | | |
| | | | | Детали | | Масса ед. |
| БЧ | | 1 | | Лист 40×1220 ГОСТ 19903-74 / 09Г2С ГОСТ 19282-73 ℓ=2130 | 2 | 816,0 кг |
| | | | | | | см. лист 2 |
| БЧ | | 2 | | Лист 40×1250 ГОСТ 19903-74 / 09Г2С ГОСТ 19282-73 ℓ=550 | 1 | 215,9 кг |
| БЧ | | 3 | | Лист 40×1250 ГОСТ 19903-74 / 09Г2С ГОСТ 19282-73 ℓ=350 | 2 | 137,4 кг |
| БЧ | | 4 | | Лист 40×1250 ГОСТ 19903-74 / 09Г2С ГОСТ 19282-73 ℓ=1330 | 1 | 522,0 кг |
| БЧ | | 5 | | Лист 40×1250 ГОСТ 19903-74 / 09Г2С ГОСТ 19282-73 ℓ=750 | 1 | 294,4 кг |
| БЧ | | 6 | | Лист 40×1250 ГОСТ 19903-74 / 09Г2С ГОСТ 19282-73 ℓ=120 | 1 | 47,1 кг |
| БЧ | | 7 | | Лист 40×1250 ГОСТ 19903-74 / 09Г2С ГОСТ 19282-73 ℓ=240 | 1 | 94,2 кг |
| БЧ | | 8 | | Уголок 75×75×8 ГОСТ 8509-72* / Ст3кп2 ГОСТ 535-79 ℓ=1080 | 2 | 9,8 кг |
| БЧ | | 9 | | Уголок 75×75×8 ГОСТ 8509-72* / Ст3кп2 ГОСТ 535-79 ℓ=1480 | 2 | 13,3 кг |

| | | |
|---|---|---|
| Нач.отд. | Пятецкий | |
| Н.контр. | Бадальян | |
| Гл.констр. | Мац | |
| Рук.гр. | Мац | |
| Ст.инж. | Гайсёнок | |
| Инженер | Пекина | |

ТП409-23-56.87 КЖИ МН22

Изделие закладное МН 22

| Стадия | Масса | Масштаб |
|---|---|---|
| Р | 3126,6 | 1:25 |
| Лист 1 | Листов 2 | |

ГОССТРОЙ СССР ЛЕНИНГРАДСКИЙ ПРОМСТРОЙПРОЕКТ

Копировал Формат

Инв.№ подл. | Подпись и дата | Взам. инв. №

## Вид А

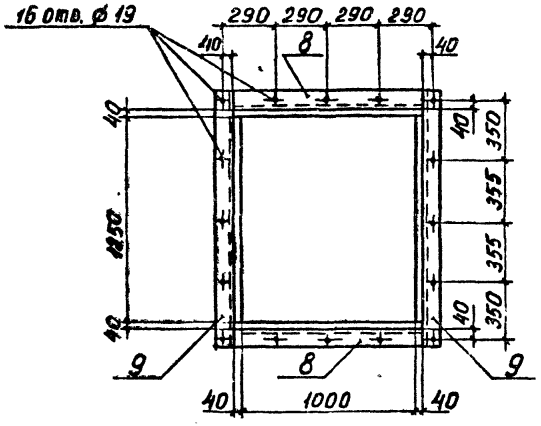


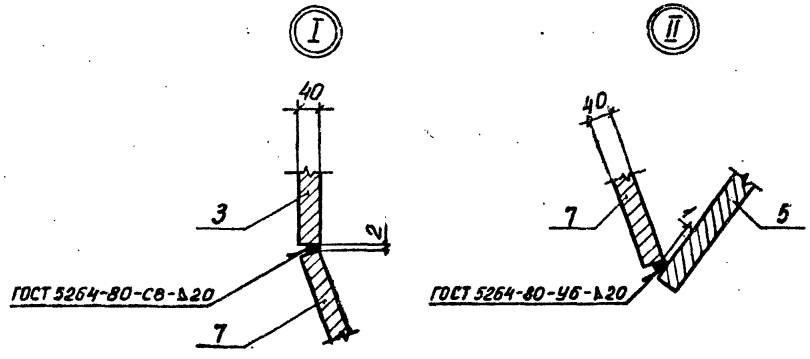


## Поз. 1

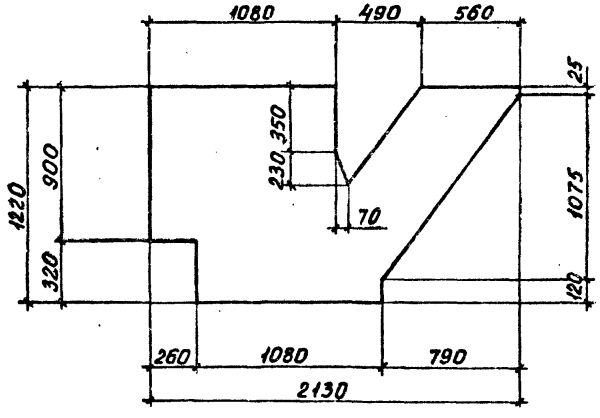


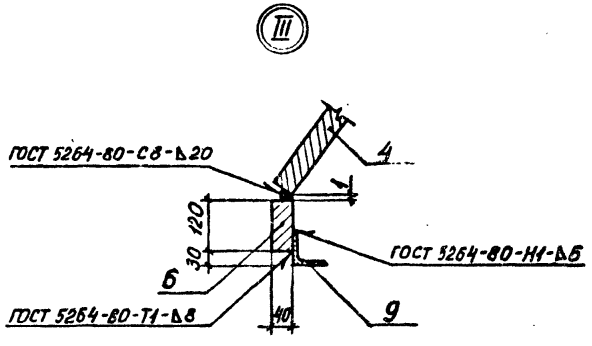


Инв. № подл. | Подпись и дата | Взам. инв. №



Копировал Формат

Альбом 9

ТП 409-23-56.87

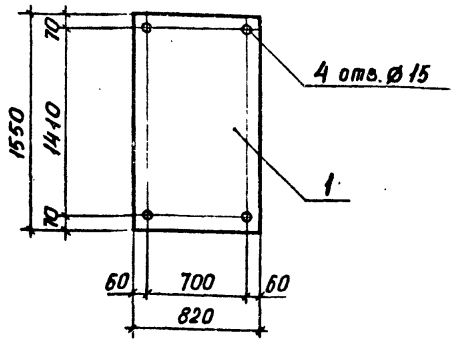


| Формат | Зона | Поз. | Обозначение | Наименование | Кол. | Примечание |
|---|---|---|---|---|---|---|
| | | | | Документация | | |
| | | | ТП КЖИ1ТТ2 | Технические требования | | |
| | | | | Детали | | масса ед. |
| Б4 | | 1 | | Лист 10×1550 ГОСТ 19903-74 / Вст3кп2 ГОСТ 535-79 1:820 | 1 | 99,8 кг |

| | | | |
|---|---|---|---|
| Нач.отд. | Пятецкий | ТП409-23-56.87 КЖИ1МН24V | |
| Н.контр. | Бадальян | Изделие закладное МН 24 | Стадия: Р; Масса: 99,8; Масштаб: 1:25; Лист 1; Листов 1 |
| Гл.констр. | Мац | | |
| Рук.гр. | Мац | | |
| Ст.инж. | Гайсёнок | | |
| Инженер | Пекина | | ГОССТРОЙ СССР ЛЕНИНГРАДСКИЙ ПРОМСТРОЙПРОЕКТ |

Копировал Формат

Инв. № подл. | Подпись и дата | Взам. инв. №

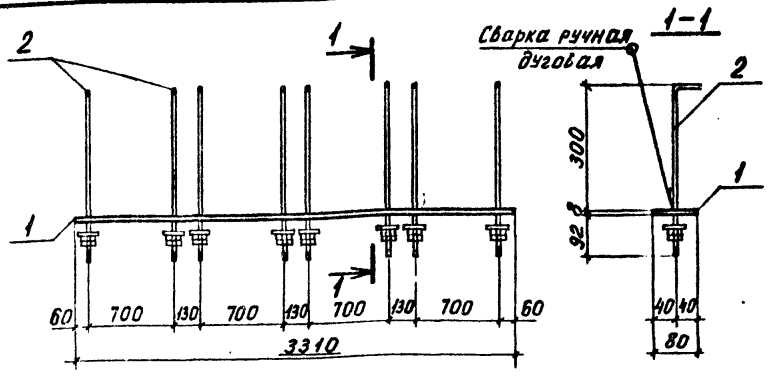


| Формат | Зона | Поз. | Обозначение | Наименование | Кол. | Примечание |
|---|---|---|---|---|---|---|
| | | | | Документация | | |
| | | | ТП КЖИ1ТТ2 | Технические требования | | |
| | | | | Детали | | масса ед. |
| Б4 | | 1 | | Полоса 8×80 ГОСТ 103-76 / Вст3кп2 ГОСТ 535-79 ℓ=3310 | 1 | 16,6 кг с отв. ⌀15 |
| Б4 | | 2 | | Болт 1.1.М12×400 Вст3кп2 ГОСТ 24379.1-80 | 8 | 0,44 кг |

| | | | |
|---|---|---|---|
| Нач.отд. | Пятецкий | ТП409-23-56.87 КЖИ1МН23 | |
| Н.контр. | Бадальян | Изделие закладное МН 23 | Стадия: Р; Масса: 20,1; Масштаб: 1:10; Лист 1; Листов 1 |
| Гл.констр. | Мац | | |
| Рук.гр. | Мац | | |
| Ст.инж. | Гайсёнок | | |
| Инженер | Пекина | | ГОССТРОЙ СССР ЛЕНИНГРАДСКИЙ ПРОМСТРОЙПРОЕКТ |

Копировал Формат

Инв. № подл. | Подпись и дата | Взам. инв. №

ТП409-23-56.87 Альбом 9

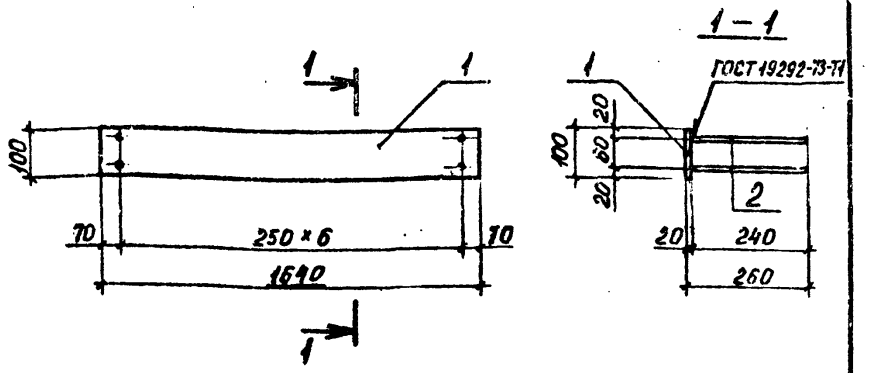


| Формат | Зона | Поз. | Обозначение | Наименование | Кол. | Примечание |
|---|---|---|---|---|---|---|
| | | | | Документация | | |
| | | | ТП КЖИ1 ТТ2 | Технические требования | | |
| | | | | Детали | | масса ед. |
| БЧ | | 1 | | Полоса $\frac{20\times100\ ГОСТ\ 103\text{-}76\ \ell=1640}{Вст3пс6\ ГОСТ\ 535\text{-}79}$ | 1 | 25,7 кг |
| БЧ | | 2 | | Ø12 AIII ГОСТ 5781-82 ℓ=240 | 14 | 0,2 кг |

| | | |
|---|---|---|
| Нач.отд. | Пятецкий | |
| Н.контр. | Бадальян | |
| Гл.конструктор | Мац | |
| Рук.гр. | Мац | |
| Ст.инж. | Гайсёнок | |
| Инженер | Пекина | |

ТП409-23-56.87 КЖИ1МН25

Изделие закладное МН25

| Стадия | Масса | Масштаб |
|---|---|---|
| Р | 28,5 | 1:10 |
| Лист 1 | Листов 1 | |

ГОССТРОЙ СССР ЛЕНИНГРАДСКИЙ ПРОМСТРОЙПРОЕКТ

Копировал Формат

Инв. № подл. | Подпись и дата | Взам. инв. №

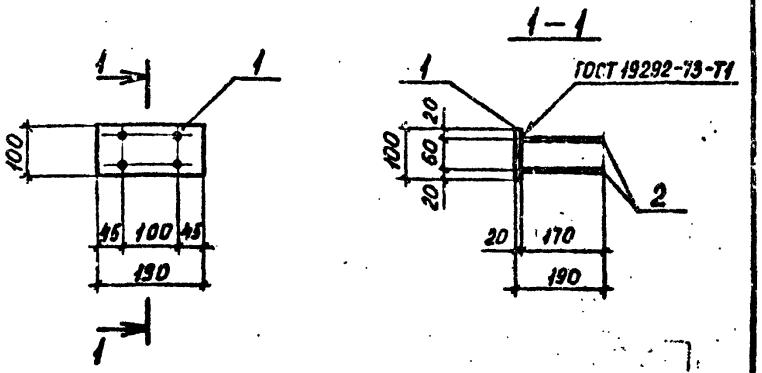


| Формат | Зона | Поз. | Обозначение | Наименование | Кол. | Примечание |
|---|---|---|---|---|---|---|
| | | | | Документация | | |
| | | | ТП КЖИ1 ТТ2 | Технические требования | | |
| | | | | Детали | | масса ед. |
| БЧ | | 1 | | Полоса $\frac{20\times100\ ГОСТ\ 103\text{-}76\ \ell=190}{Вст3пс6\ ГОСТ\ 535\text{-}79}$ | 1 | 3,0 кг |
| БЧ | | 2 | | Ø12 AIII ГОСТ 5781-82 ℓ=170 | 4 | 0,2 кг |

| | | |
|---|---|---|
| Нач.отд. | Пятецкий | |
| Н.контр. | Бадальян | |
| Гл.конструктор | Мац | |
| Рук.гр | Мац | |
| Ст.инж. | Гайсёнок | |
| Инженер | Пекина | |

ТП409-23-56.87 КЖИ1МН26

Изделие закладное МН26

| Стадия | Масса | Масштаб |
|---|---|---|
| Р | 3,8 | 1:10 |
| Лист 1 | Листов 1 | |

ГОССТРОЙ СССР ЛЕНИНГРАДСКИЙ ПРОМСТРОЙПРОЕКТ

Копировал Формат

Инв. № подл. | Подпись и дата | Взам. инв. №

ТП 409-23-56.87 Альбом 9

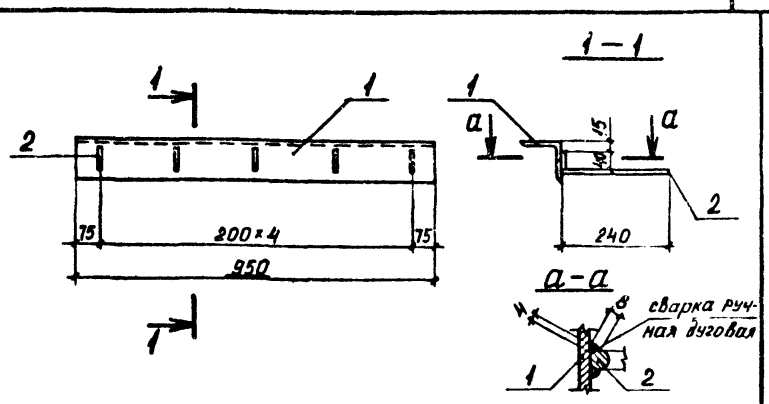


| Формат | Зона | Поз. | Обозначение | Наименование | Кол. | Примечание |
|---|---|---|---|---|---|---|
| | | | | Документация | | |
| | | | ТП КЖИ1ТТ2 | Технические требования | | |
| | | | | Детали | | масса ед. |
| БЧ | | 1 | | Уголок 75×75×6 ГОСТ 8509-72 / ВСт3кп2 ГОСТ 535-79 ℓ=950 | 1 | 6,5 кг |
| БЧ | | 2 | | Ø8 AIII ГОСТ 5781-82 ℓ=280 | 5 | 0,1 кг |

| | | |
|---|---|---|
| Нач.отд | Пятецкий | |
| Н.контр. | Бадальян | |
| Гл.констр. | Мац | |
| Рук.гр | Мац | |
| Ст.инж | Гайсёнок | |
| Инженер | Пекина | |

ТП 409-23-56.87 КЖИ1МН27

Изделие закладное МН 27

| Стадия | Масса | Масштаб |
|---|---|---|
| Р | 7,0 | 1:10 |
| Лист 1 | Листов 1 | |

ГОССТРОЙ СССР ЛЕНИНГРАДСКИЙ ПРОМСТРОЙПРОЕКТ

Копировал Формат

Инв. № подл. | Подпись и дата | Взам. инв. №

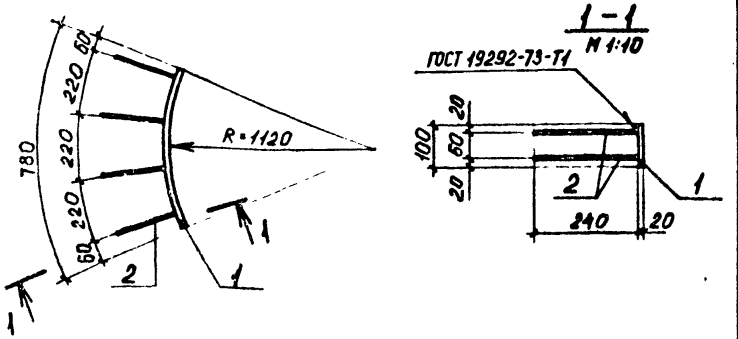


| Формат | Зона | Поз. | Обозначение | Наименование | Кол. | Примечание |
|---|---|---|---|---|---|---|
| | | | | Документация | | |
| | | | ТП КЖИ1ТТ2 | Технические требования | | |
| | | | | Детали | | масса ед. |
| БЧ | | 1 | | Полоса 20×100 ГОСТ 103-76 / ВСт3пс6 ГОСТ 535-79 ℓ=790 | 1 | 12,4 кг |
| БЧ | | 2 | | Ø12 AIII ГОСТ 5781-82 ℓ=240 | 8 | 0,2 кг |

| | | |
|---|---|---|
| Нач.отд | Пятецкий | |
| Н.контр. | Бадальян | |
| Гл.констр. | Мац | |
| Рук.гр | Мац | |
| Ст.инж | Гайсёнок | |
| Инженер | Пекина | |

ТП 409-23-56.87 КЖИ1МН29

Изделие закладное МН 29

| Стадия | Масса | Масштаб |
|---|---|---|
| Р | 14,0 | 1:20 |
| Лист 1 | Листов 1 | |

ГОССТРОЙ СССР ЛЕНИНГРАДСКИЙ ПРОМСТРОЙПРОЕКТ

Копировал Формат

Инв. № подл. | Подпись и дата | Взам. инв. №

ТП409-23-56.87 Альбом 9

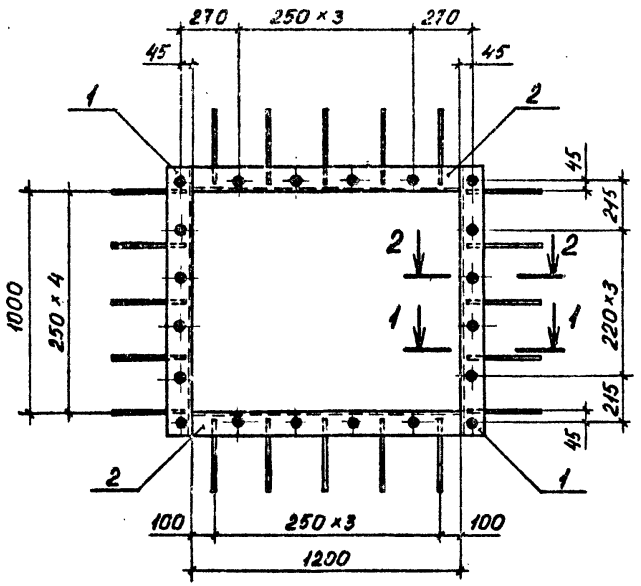


| Формат | Зона | Поз. | Обозначение | Наименование | Кол. | Примечание |
|---|---|---|---|---|---|---|
| | | | | Документация | | |
| | | | ТП КЖИ-ТТ2 | Технические требования | | |
| | | | | Детали | | масса ед. |
| БЧ | | 1 | | Швеллер 20П ГОСТ 8240-72 ℓ=1152 / Вст3кп2 ГОСТ 535-79 | 2 | 21,2 кг |
| | | | | | | шесть отв. ⌀18 |
| БЧ | | 2 | | Швеллер 20П ГОСТ 8240-72 ℓ=1200 / Вст3кп2 ГОСТ 535-79 | 2 | 22,1 кг |
| | | | | | | четыре отв. ⌀18 |
| БЧ | | 3 | | ⌀10А-III ГОСТ 5781-82 ℓ=350 | 40 | 0,2 кг |
| БЧ | | 4 | | Болт М16×90 ГОСТ 7798-70 | 20 | 0,2 кг |
| БЧ | | 5 | | Гайка 2М16 ГОСТ 5915-70 | 40 | 0,03 кг |
| БЧ | | 6 | | Шайба 16 ГОСТ 11371-78 | 20 | 0,01 кг |

1–1
М 1:10

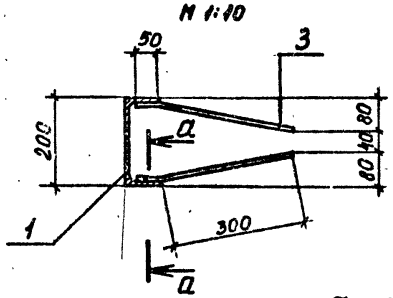


2–2
М 1:10

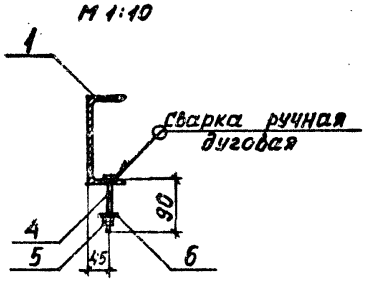


а–а

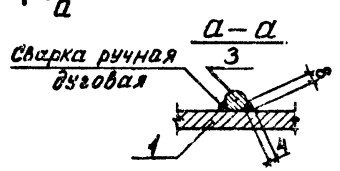


| | | |
|---|---|---|
| Нач.отд. | Пятецкий | |
| Н.контр. | Бадальян | |
| Гл.констр. | Мац | |
| Рук.гр. | Мац | |
| Ст.инж. | Гайсёнок | |
| Инженер | Пекина | |

ТП409-23-56.87 КЖИ1МН28

Изделие закладное МН28

| Стадия | Масса | Масштаб |
|---|---|---|
| Р | 100,0 | 1:20 |

Лист / Листов 1

ГОССТРОЙ СССР. ЛЕНИНГРАДСКИЙ ПРОМСТРОЙПРОЕКТ

Инв.№ подл. | Подпись и дата | Взам. инв.№

Копировал

Формат

| Инв. № подл. | Подпись и дата | Взам. инв. № |
|---|---|---|
| | | |

| Формат | Зона | Поз. | Обозначение | Наименование | Кол. на исполн. ТП КЖИ1МН30 – | 01 | Примечание |
|---|---|---|---|---|---|---|---|
| | | | | Документация | | | |
| А4 | | | ТП КЖИ1МН30 СБ | Сборочный чертеж | | | |
| | | | КЖИ1 ТТ2 | Технические требования | | | |
| | | | | Детали | | | Масса |
| Б4 | | 1 | | Лист 40×800 ГОСТ 19903-74 / 09Г2С ГОСТ 19282-73 ℓ=1180 | 1 | | 396,9кг |
| Б4 | | 1 | | Лист 40×800 ГОСТ 19903-74 / 09Г2С ГОСТ 19282-73 ℓ=630 | | 1 | 158,3кг |
| | | | | Марка | МН30 | МН31 | |

| | | |
|---|---|---|
| Нач.отд. | Пятецкий | |
| Н.контр. | Бадальян | |
| Гл.констр. | Мац | |
| Рук.гр. | Мац | |
| Ст.инж. | Гайсёнок | |
| Инженер | Пекина | |

ТП 409-23-56.87 КЖИ1 МН30

Изделие закладное МН30; МН31

| Стадия | Лист | Листов |
|---|---|---|
| Р | | 1 |

ГОССТРОЙ СССР ЛЕНИНГРАДСКИЙ ПРОМСТРОЙПРОЕКТ

Копировал Формат

| Инв. № подл. | Подпись и дата | Взам. инв. № |
|---|---|---|
| | | |

| | |
|---|---|
| Нач.отд. | Пятецкий |
| Н.контр. | Бадальян |
| Гл.констр. | Мац |
| Рук.гр. | Мац |
| Ст.инж. | Гайсёнок |
| Инженер | Пекина |

ТП409-23-56.87 КЖИ1МН30 СБ

Изделие закладное МН30; МН31 Сборочный чертеж.

| Стадия | Масса | Масштаб |
|---|---|---|
| Р | сч. | 1:20 |
| Лист 1 | Листов 1 | |

ГОССТРОЙ СССР ЛЕНИНГРАДСКИЙ ПРОМСТРОЙПРОЕКТ

Копировал Формат

| Обозначение | Марка | Размеры, мм H | Масса, кг | Примечания |
|---|---|---|---|---|
| ТП КЖИ1МН30 -01 | МН31 | 630 | 158,3 | |
| | МН30 | 1180 | 396,9 | |

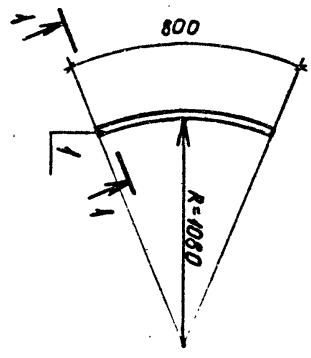


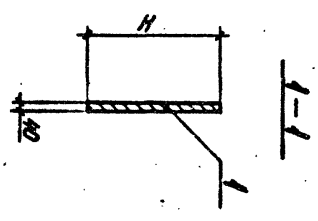

| Инв. № подл. | Подпись и дата | Взам. инв. № |
|---|---|---|
| | | |

| Формат | Зона | Поз. | Обозначение | Наименование | Кол. на исполн. ТП КЖИ МН 32 | | | | | | | | | | | Примечание |
|---|---|---|---|---|---|---|---|---|---|---|---|---|---|---|---|---|
| | | | | | – | 01 | | | | | | | | | | |
| | | | | Документация | | | | | | | | | | | | |
| А4 | | | ТП КЖИ МН 32 СБ | Сборочный чертеж | | | | | | | | | | | | |
| | | | ТП КЖИ ТТ 2 | Технические требования | | | | | | | | | | | | |
| | | | | Детали | | | | | | | | | | | | Масса ед. |
| Б1 | | 1 | | Лист 40×1200 ГОСТ 19903-74 / 09Г2С ГОСТ 19282-73 ℓ=1890 | 1 | | | | | | | | | | | 226,1 кг |
| Б4 | | 1 | | Лист 40×1000 ГОСТ 19903-74 / 09Г2С ГОСТ 19282-73 ℓ=1500 | | 1 | | | | | | | | | | 160,1 кг |
| | | | | | | | | | | | | | | | | |
| | | | | | | | | | | | | | | | | |
| | | | | | | | | | | | | | | | | |
| | | | | | | | | | | | | | | | | |
| | | | | | | | | | | | | | | | | |
| | | | | Марка | МН 32 | МН 33 | | | | | | | | | | |

| | | |
|---|---|---|
| Нач.отд. | Пятецкий | |
| Н.контр. | Бадальян | |
| Гл.констр. | Мац | |
| Рук.гр. | Мац | |
| Ст.инж. | Гайсёнок | |
| Инженер | Пекина | |

ТП 409-23-56.87 КЖИ МН 32

Изделие закладное МН 32; МН 33

| Стадия | Лист | Листов |
|---|---|---|
| Р | 1 | 1 |

ГОССТРОЙ СССР ЛЕНИНГРАДСКИЙ ПРОМСТРОЙПРОЕКТ

Копировал Формат

Инв. № подл. | Подпись и дата | Взам. инв. №

| Обозначение | Марка | Размеры, мм ℓ | Размеры, мм B | Масса, кг | Примечания |
|---|---|---|---|---|---|
| ТП КЖИ МН 32 СБ -01 | МН 33 | 1880 | 1000 | 160,1 | |
| | МН 32 | 1660 | 1200 | 226,1 | |
| | | | 480 | | |

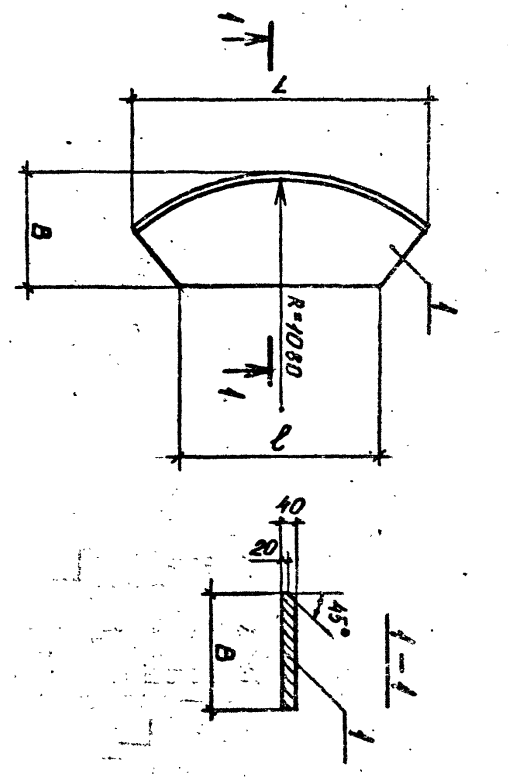


Нач.отд. Пятецкий; Н.контр. Бадальян; Гл.констр. Мац; Рук.гр. Мац; Ст.инж. Гайсёнок; Инженер Пекина

ТП 409-23-56.87 КЖИ МН 32 СБ

Изделие закладное МН 32; МН 33 Сборочный чертеж.

Стадия Р; Масса см. табл.; Масштаб 1:20; Лист 1; Листов 1

ГОССТРОЙ СССР ЛЕНИНГРАДСКИЙ ПРОМСТРОЙПРОЕКТ

Копировал Формат

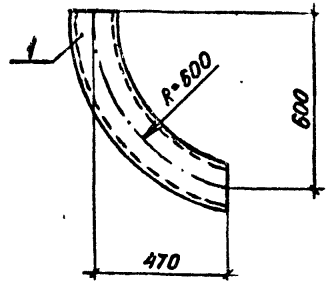


| Формат | Зона | Поз. | Обозначение | Наименование | Кол. | Примечание |
|---|---|---|---|---|---|---|
| | | | | Документация | | |
| | | | ТП КЖИ1ТТ2 | Технические требования | | |
| | | | | Детали | | масса ед. |
| БЧ | | 1 | | Труба 108×4,0 ГОСТ 8732-78 / Вст3кп2 ГОСТ 8732-74 — 1-840 | 1 | 8,6 кг |

| | | | |
|---|---|---|---|
| Нач.отд. | Пятецкий | | |
| Н.контр. | Бадальян | | |
| Гл.констр. | Мац | | |
| Рук.гр. | Мац | | |
| Ст.инж. | Гайсёнок | | |
| Инженер | Пекина | | |

ТП409-23-56.87 КЖИ1 МН 34

Изделие закладное МН 34

| Стадия | Масса | Масштаб |
|---|---|---|
| Р | 8,6 | 1:15 |
| Лист 1 | Листов 1 | |

ГОССТРОЙ СССР ЛЕНИНГРАДСКИЙ ПРОМСТРОЙПРОЕКТ

Копировал Формат

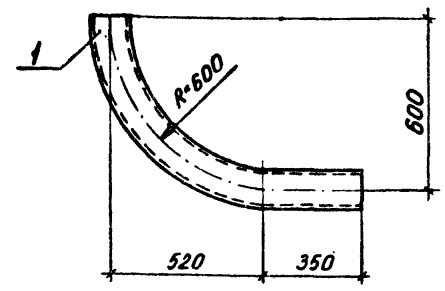


| Формат | Зона | Поз. | Обозначение | Наименование | Кол. | Примечание |
|---|---|---|---|---|---|---|
| | | | | Документация | | |
| | | | ТП КЖИ1ТТ2 | Технические требования | | |
| | | | | Детали | | масса ед. |
| БЧ | | 1 | | Труба 108×4,0 ГОСТ 8732-78 / Вст3кп2 ГОСТ 8732-74 — 1-1230 | 1 | 12,6 кг |

| | | | |
|---|---|---|---|
| Нач.отд. | Пятецкий | | |
| Н.контр. | Бадальян | | |
| Гл.констр. | Мац | | |
| Рук.гр. | Мац | | |
| Ст.инж. | Гайсёнок | | |
| Инженер | Пекина | | |

ТП409-23-56.87 КЖИ1 МН 35

Изделие закладное МН 35

| Стадия | Масса | Масштаб |
|---|---|---|
| Р | 12,6 | 1:15 |
| Лист 1 | Листов 1 | |

ГОССТРОЙ СССР ЛЕНИНГРАДСКИЙ ПРОМСТРОЙПРОЕКТ

Копировал Формат

Инв. № подл. | Подпись и дата | Взам. инв. №

ТП409-23-56.87 Альбом 9

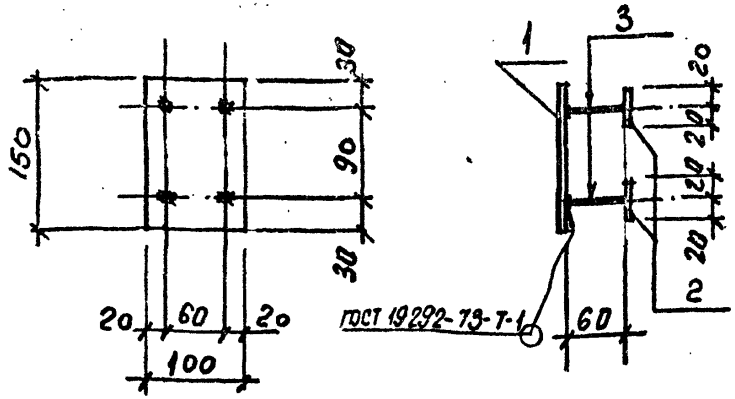


| Формат | Зона | Поз. | Обозначение | Наименование | Кол. | Примечание |
|---|---|---|---|---|---|---|
| | | | ТП КЖИ1 ТТ2 | Технические требования | | |
| | | | | Детали | | Масса ед. кг |
| | | 1 | | Полоса $\frac{6\times100\ ГОСТ\ 103\text{-}76}{Вст3кп2\ ГОСТ\ 535\text{-}79^{*}}$ | | |
| | | | | $\ell = 150$ | 1 | 0,7 |
| | | 2 | | Полоса $\frac{8\times40\ ГОСТ\ 103\text{-}76}{Вст3кп2\ ГОСТ\ 535\text{-}79^{*}}$ | | |
| | | | | $\ell = 40$ | 4 | 0,1 |
| | | 3 | | ф8 AIII ГОСТ 5781-82 $\ell = 60$ | 4 | 0,024 |

| | | | |
|---|---|---|---|
| Нач.отд. | Морозов | | ТП409-23-56.87 КЖИ1 МН41 |
| Н.контр. | Васильев | | Изделие закладное МН41 |
| Гл.конструктор | Мартынов | | Стадия: Р; Масса: 1,2кг; Масштаб: 1:5 |
| Рук.гр. | Демиденко | | Лист; Листов 1 |
| Ст.инж. | Яковлева | | ГОССТРОЙ СССР ЛЕНИНГРАДСКИЙ ПРОМСТРОЙПРОЕКТ |
| Инженер | Ковалев | | |

Копировал Формат

1 — 1

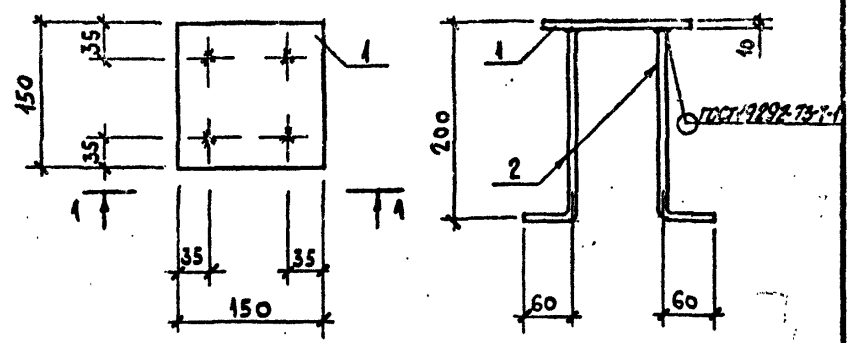


| Формат | Зона | Поз. | Обозначение | Наименование | Кол. | Примечание |
|---|---|---|---|---|---|---|
| | | | | Документация | | |
| | | | ТП КЖИ1 ТТ2 | Технические требования | | |
| | | | | Детали | | Масса ед. кг |
| | | 1 | | Полоса $\frac{10\times150\ ГОСТ\ 103\text{-}76}{Вст3кп2\ ГОСТ\ 535\text{-}79^{*}}$ $\ell = 150$ | 1 | 1,78 |
| | | 2 | | ф8 AIII ГОСТ 5781-82 $\ell = 250$ | 4 | 0,10 |

| | | | |
|---|---|---|---|
| Нач.отд. | Морозов | | ТП56-23-56.87 КЖИ1 МН 38 |
| Н.контр. | Васильев | | Изделие закладное МН 38 |
| Гл.конструктор | Мартынов | | Стадия: Р; Масса: 2,48 кг; Масштаб: 1:5 |
| Рук.гр. | Демиденко | | Лист 1; Листов 1 |
| Ст.инж. | Яковлева | | ГОССТРОЙ СССР ЛЕНИНГРАДСКИЙ ПРОМСТРОЙПРОЕКТ |
| Ст.техн. | Кабатова | | |

Инв. № подл. | Подпись и дата | Взам. инв. №

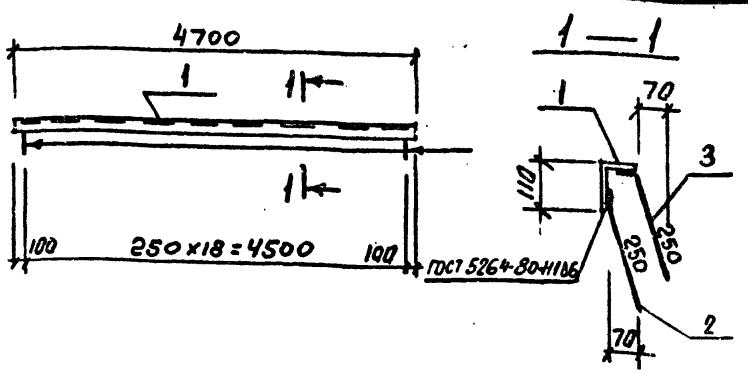


| Формат | Зона | Поз. | Обозначение | Наименование | Кол. | Примечание |
|---|---|---|---|---|---|---|
| | | | | | | |
| | | | ТП КЖИ1 ТТ2 | Технические требования | | |
| | | | | Детали | | Масса ед. кг |
| | | 1 | | Уголь 110×70×8 ГОСТ 8510-72 / Ст3кп2 ГОСТ 535-79 | | |
| | | | | ℓ=4700 | 1 | 51.2 |
| | | 2 | | ф8 АIII ГОСТ 5781-82 ℓ=300 | 19 | 0,12 |
| | | 3 | | ф8 АIII ГОСТ 5781-82 ℓ=300 | 19 | 0,12 |

| | | |
|---|---|---|
| Нач.отд. | Морозов | |
| Н.контр. | Васильев | |
| Гл.констр. | Мартынов | |
| Рук.гр. | Демьяненко | |
| Ст.инж. | Яковлева | |
| Инженер | Коклев | |

ТП409-23-56.87 КЖИ1 МН40

Изделие закладное МН40

| Стадия | Масса | Масштаб |
|---|---|---|
| Р | 55.8кг | 1:20 1:10 |
| Лист | Листов | |

ГОССТРОЙ СССР ЛЕНИНГРАДСКИЙ ПРОМСТРОЙПРОЕКТ

Копировал Формат

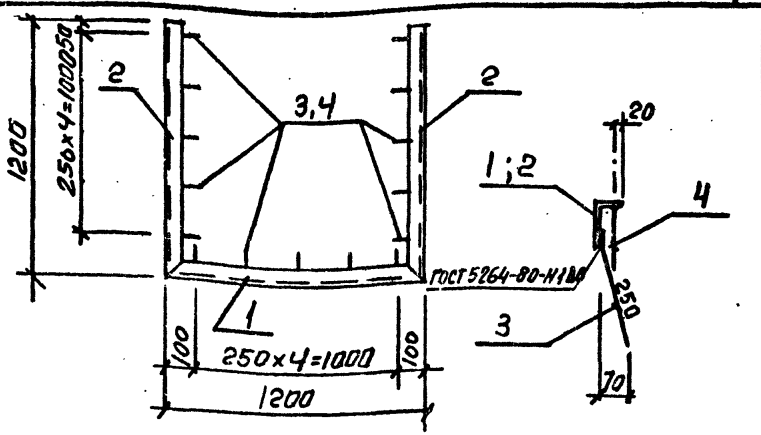


| Формат | Зона | Поз. | Обозначение | Наименование | Кол. | Примечание |
|---|---|---|---|---|---|---|
| | | | | | | |
| | | | ТП КЖИ1 ТТ2 | Технические требования | | |
| | | | | Детали | | Масса ед. кг |
| | | 1 | | Уголь 100×63×6 ГОСТ 8510-72 / Ст3кп2 ГОСТ 535-79 ℓ=1200 | 1 | 9,0 |
| | | 2 | | Уголь 100×63×6 ГОСТ 8510-72 / Ст3кп2 ГОСТ 535-79 ℓ=1200 | 2 | 9.0 |
| | | 3 | | ф8 АIII ГОСТ 5781-82 ℓ=300 | 15 | 0,12 |
| | | 4 | | ф8 АIII ГОСТ 5781-82 ℓ=150 | 15 | 0,06 |

| | | |
|---|---|---|
| Нач.отд. | Морозов | |
| Н.контр. | Васильев | |
| Гл.констр. | Мартынов | |
| Рук.гр. | Демьяненко | |
| Ст.инж. | Яковлева | |
| Инженер | Коклев | |

ТП409-23-56.87 КЖИ1 МН39

Изделие закладное МН39

| Стадия | Масса | Масштаб |
|---|---|---|
| Р | 29.4кг | 1:20 1:10 |
| Лист | Листов | |

ГОССТРОЙ СССР ЛЕНИНГРАДСКИЙ ПРОМСТРОЙПРОЕКТ

Копировал Формат

Инв.№ подл. | Подпись и дата | Взам. инв.№

ТП 409-23-56.87 Альбом 3

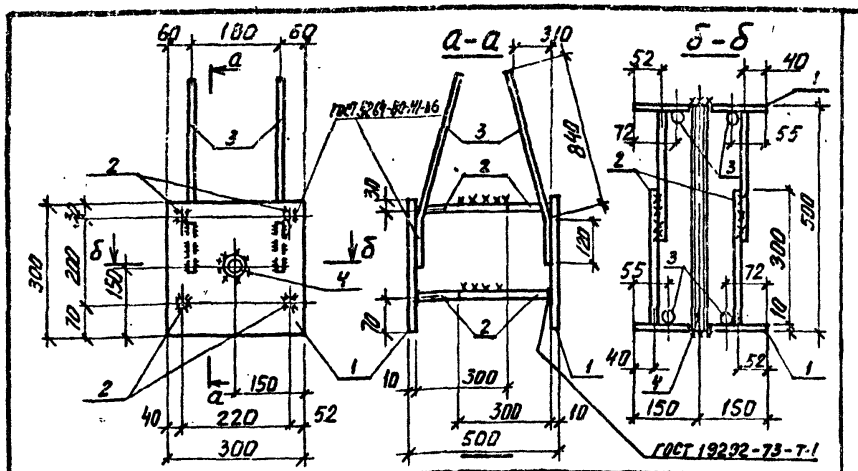


| Формат | Зона | Поз. | Обозначение | Наименование | Кол. | Приме-чание |
|---|---|---|---|---|---|---|
| | | | | Документация | | |
| | | | ТП КЖИ1-ТТ2 | Технические требования | | |
| | | | | Детали | | масса ед., кг |
| | | 1 | | Полоса 10×300×300 ГОСТ 82-76* / Вст3кп2 ГОСТ 14637-79 | 2 | 7.065 |
| | | 2 | | ⌀12 AIII ГОСТ 5781-82, ℓ=300 | 4 | 0.267 |
| | | 3 | | ⌀16 AIII ГОСТ 5781-82 ℓ=960 | 4 | 1.517 |
| | | 4 | | Труба 20 ГОСТ 3262-75* / Ст1кп2 ГОСТ 3Ю.Л ⌀42×3 | 1 | 0.799 |

| | | |
|---|---|---|
| Нач.отд. | Морозов | |
| Н.контр. | Васильев | |
| Гл.констр. | Мартынов | |
| Рук.гр. | Демиденко | |
| Ст.инж. | Вайс | |
| Ст.инж. | Пенизовская | |

ТП409-23-56.87 КЖИ1 МН42

Изделие закладное МН 42

| Стадия | Масса | Масштаб |
|---|---|---|
| Р | 22.07кг | |
| Лист 1 | Листов 1 | |

ГОССТРОЙ СССР ЛЕНИНГРАДСКИЙ ПРОМСТРОЙПРОЕКТ

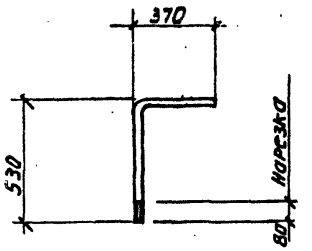


| Формат | Зона | Поз. | Обозначение | Наименование | Кол. | Приме-чание |
|---|---|---|---|---|---|---|
| | | | | Документация | | |
| | | | ТП КЖИ1ТТ2 | Технические требования | | |
| | | | | Детали | | масса ед., кг |
| | | | | Стержень с нарезкой | 1 | 6.220 |
| | | | | М30-80 из ⌀32 AI | | |
| | | | | ГОСТ 5781-82, ℓ=900 | 1 | |

| | | |
|---|---|---|
| Нач.отд. | Морозов | |
| Н.контр. | Васильев | |
| Гл.констр. | Мартынов | |
| Рук.гр. | Демиденко | |
| Ст.инж. | Вайс | |
| Ст.инж. | Пенизовская | |

ТП409-23-56.87 КЖИ1 МН43

Изделие закладное МН43

| Стадия | Масса | Масштаб |
|---|---|---|
| Р | 6.22кг | |
| Лист 1 | Листов 1 | |

ГОССТРОЙ СССР ЛЕНИНГРАДСКИЙ ПРОМСТРОЙПРОЕКТ

Инв.№ подл. | Подпись и дата | Взам.инв.№

ТП 409-23-56.87 Альбом 9

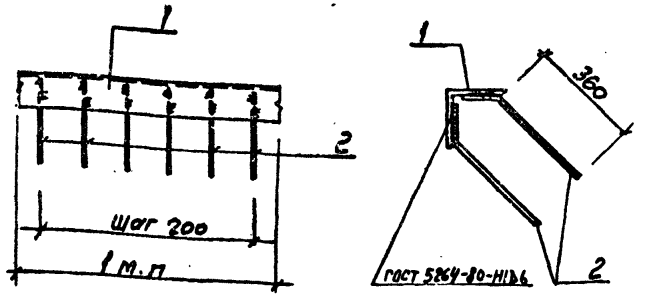


| Формат | Зона | Поз. | Обозначение | Наименование | Кол. | Примечание |
|---|---|---|---|---|---|---|
| | | | | Документация | | |
| | | | ТП КЖИ1 ТТ2 | Технические требования | | |
| | | | | Детали | | масса ед, кг |
| | | 1 | | Уголок 140×140×10 ГОСТ 8509-72 / ВСт3кп2 ГОСТ 535-79* | 1,0 м | 21,5 |
| | | 2 | | ф12АIII ГОСТ 5781-82 l=460 | 10 | 0,41 |

Взам. инв. №

Подпись и дата

Инв. № подл.

| | | |
|---|---|---|
| Нач.отд. | Морозов | |
| Н.контр. | Васильев | |
| Гл.констр. | Мартынов | |
| Рук.гр. | Демиденко | |
| Ст.инж. | Вайс | |
| Инженер | Иванова | |

ТП409-23-56.87 КЖИ1 МН 44

Изделие закладное МН 44

| Стадия | Масса | Масштаб |
|---|---|---|
| Р | 25,58 | |

Лист 1 Листов 1

ГОССТРОЙ СССР ЛЕНИНГРАДСКИЙ ПРОМСТРОЙПРОЕКТ

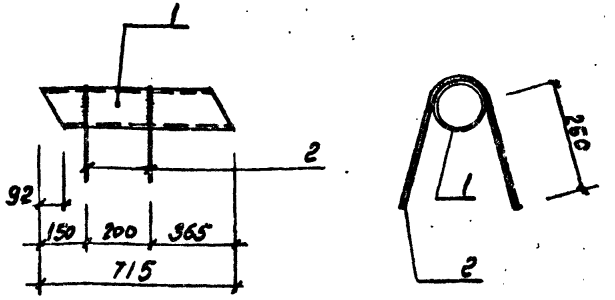


| Формат | Зона | Поз. | Обозначение | Наименование | Кол. | Примечание |
|---|---|---|---|---|---|---|
| | | | | Документация | | |
| | | | ТП КЖИ1 ТТ2 | Технические требования | | |
| | | | | Детали | | масса ед, кг |
| | | | ГОСТ 10704-76 | Трубка ф159×4,5 l=715 | 1 | 12,26 |
| | | | | ф8АI ГОСТ 5781-82 l=750 | 2 | 0,30 |

Взам. инв. №

Подпись и дата

Инв. № подл.

| | | |
|---|---|---|
| Нач.отд. | Морозов | |
| Н.контр. | Васильев | |
| Гл.констр. | Мартынов | |
| Рук.гр. | Демиденко | |
| Ст.инж. | Вайс | |
| Инженер | Иванова | |

ТП409-23-56.87 КЖИ1 МН 45

Изделие закладное МН 45

| Стадия | Масса | Масштаб |
|---|---|---|
| Р | 12,56 | |

Лист 1 Листов 1

ГОССТРОЙ СССР ЛЕНИНГРАДСКИЙ ПРОМСТРОЙПРОЕКТ

Копировал

Формат

Альбом 9

ТП 409-23-56.87

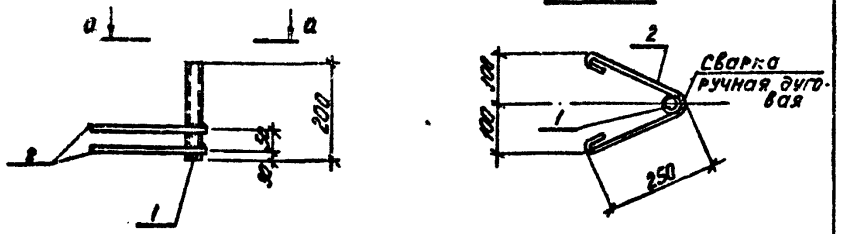


| Формат | Зона | Поз. | Обозначение | Наименование | Кол. | Примечание |
|---|---|---|---|---|---|---|
| | | | | Документация | | |
| | | | ТП КЖИ1 ТТ2 | Технические требования | | |
| | | | | Детали | | масса ед. кг |
| | | 1 | ГОСТ 10704-76 | Труба 40×2×200 | 1 | 0.374 |
| | | 2 | | ф8 AI ГОСТ 5781-82. ℓ=650 | 2 | 0.257 |

| | | | |
|---|---|---|---|
| Нач.отд. | Морозов | | |
| Н.контр. | Васильев | | |
| Гл.констр. | Мартынов | | |
| Рук.гр. | Демиденко | | |
| Ст.инж. | Яковлева | | |
| Ст.инж. | Понизовская | | |

ТП409-23-56.87 КЖИ1 МН48

Изделие закладное МН 48

| Стадия | Масса | Масштаб |
|---|---|---|
| Р | 0.89кг | |
| Лист 1 | Листов 1 | |

ГОССТРОЙ СССР ЛЕНИНГРАДСКИЙ ПРОМСТРОЙПРОЕКТ

Инв.№ подл. | Подпись и дата | Взам.инв.№

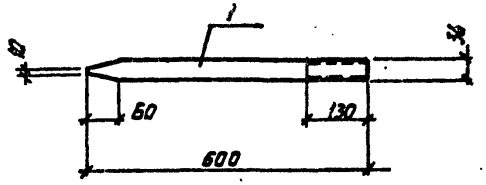


| Формат | Зона | Поз. | Обозначение | Наименование | Кол. | Примечание |
|---|---|---|---|---|---|---|
| | | | | Документация | | |
| | | | ТП КЖИ1 ТТ2 | Технические требования | | |
| | | | | Детали | | масса ед. кг |
| | | 1 | ГОСТ 24379.1-80 | Шпилька 7. М36×600 | 1 | 4.79 |

| | | | |
|---|---|---|---|
| Нач.отд. | Морозов | | |
| Н.контр. | Васильев | | |
| Гл.констр. | Мартынов | | |
| Рук.гр. | Демиденко | | |
| Ст.инж. | Вайс | | |
| Ст.инж. | Понизовская | | |

ТП409-23-56.87 КЖИ1 МС42

Изделие соединительное МС 42

| Стадия | Масса | Масштаб |
|---|---|---|
| Р | 4.79 | |
| Лист 1 | Листов 1 | |

ГОССТРОЙ СССР ЛЕНИНГРАДСКИЙ ПРОМСТРОЙПРОЕКТ

Инв.№ подл. | Подпись и дата | Взам.инв.№

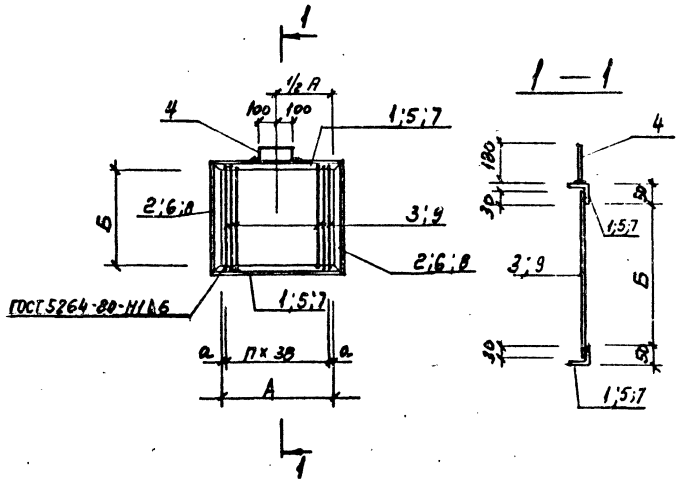


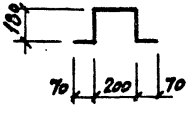


| Обозначение | Марка | А | Б | а | п | Масса кг | Примечание |
|---|---|---|---|---|---|---|---|
| ТП КЖШ МС1 | МС1 | 350 | 500 | 4 | 9 | 10,04 | |
| - 01 | МС2 | 600 | 500 | 15 | 15 | 12,64 | |
| - 02 | МС3 | 800 | 520 | 20 | 20 | 15,13 | |

Инв.№ подл. | Подпись и дата | Взам.инв.№

## СПЕЦИФИКАЦИЯ

| Формат | Зона | Поз. | Обозначение | Наименование | Кол. | Примечание |
|---|---|---|---|---|---|---|
| | | | | Документация | | |
| | | | ТП КЖШ ТТ2 | Технические требования | | |
| | | | | Переменные данные для исполнения | | |
| | | | | Детали | | |
| | | | | КЖШ МС1 | | |
| | | 1 | | Уголок 50×50×5 ГОСТ 8509-72 Ст3сп ГОСТ 535-79* | | |
| | | | | ℓ=450 | 2 | 1,70 |
| | | 2 | | Уголок 50×50×5 ГОСТ 8509-72 Ст3сп ГОСТ 535-79* | | |
| | | | | ℓ=600 | 2 | 2,26 |
| | | 3 | | ф6АI ГОСТ 5781-82 ℓ=560 | 10 | 0,12 |
| | | 4 | | ф16АI ℓ=580 | 1 | 0,92 |
| | | | | КЖШ МС1-01 | | |
| | | 3 | | ф6АI ГОСТ 5781-82 ℓ=560 | 16 | 0,12 |
| | | 4 | | ф16АI ℓ=580 | 1 | 0,92 |
| | | 5 | | Уголок 50×50×5 ГОСТ 8509-72 Ст3сп ГОСТ 535-79* ℓ=700 | 2 | 2,64 |
| | | 6 | | Уголок 50×50×5 ГОСТ 8509-72 Ст3сп ГОСТ 535-79* ℓ=600 | 2 | 2,26 |
| | | | | КЖШ МС1-02 | | |
| | | 4 | | ф16АI ГОСТ 5781-82 ℓ=580 | 1 | 0,92 |
| | | 7 | | Уголок 50×50×5 ГОСТ 8509-72 Ст3сп ГОСТ 535-79* ℓ=900 | 2 | 3,40 |
| | | 8 | | Уголок 50×50×5 ГОСТ 8509-72 Ст3сп ГОСТ 535-79* ℓ=620 | 2 | 2,34 |
| | | 9 | | ф6АI ГОСТ 5781-82 ℓ=580 | 21 | 0,13 |

| | | |
|---|---|---|
| Нач.отд. | Морозов | |
| Н.контр. | Васильев | |
| Гл.констр. | Мартынов | |
| Рук.гр. | Доманенко | |
| Ст.инж. | Яковлева | |
| Инженер | Иванова | |

ТП409-23-56.87 КЖШ МС1

Изделие соединительное (МС1; МС2; МС3)

| Стадия | Масса | Масштаб |
|---|---|---|
| Р | см табл | |
| Лист 1 | Листов 1 | |

Госстрой СССР Ленинградский Промстройпроект

Копировал Формат

ТП 409-23-56.87 Альбом 9

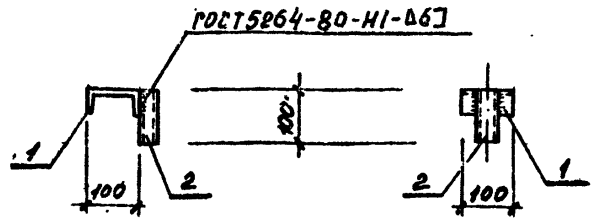


| Формат | Зона | Поз. | Обозначение | Наименование | Кол. | Примечание |
|---|---|---|---|---|---|---|
| | | | | Документация | | |
| | | | ТП КЖИ1ТТ2 | Технические требования | | |
| | | | | Детали | | Масса ед. кг |
| | | 1 | | Швеллер 10 ГОСТ 8240-72 / Вст3кп2 ГОСТ 535-79 L=100 | 1 | 0,9 кг |
| | | 2 | | Труба 30х2 ГОСТ 10704-76 / Вст3сп ГОСТ 380-71 L=100 | 1 | 0,2 кг |

| | | | |
|---|---|---|---|
| Нач.отд. | Морозов | | |
| Н.контр. | Васильев | | |
| Гл.констр. | Мартынов | | |
| Рук.гр. | Демиденко | | |
| Ст.инж. | Сиялева | | |
| Ст.техн. | Родзевич | | |

ТП409-23-56.87 КЖИ1 МС4

Изделие соединительное МС 4

| Стадия | Масса | Масштаб |
|---|---|---|
| Р | 1,1 кг | 1:10 |
| Лист 1 | Листов 1 | |

ГОССТРОЙ СССР ЛЕНИНГРАДСКИЙ ПРОМСТРОЙПРОЕКТ

Копировал Формат

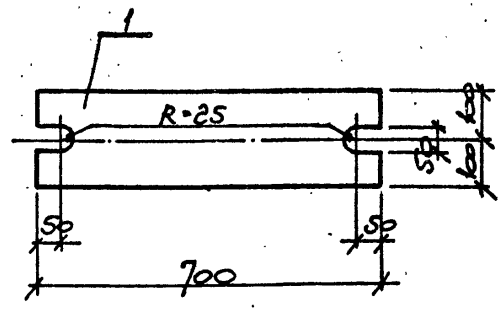


| Формат | Зона | Поз. | Обозначение | Наименование | Кол. | Примечание |
|---|---|---|---|---|---|---|
| | | | ТП КЖИ1ТТ2 | Документация | | |
| | | | | Технические требования | | |
| | | | | Детали | | масса ед. кг |
| | | 1 | ГОСТ 19903-74 | Полоса 20х800 / Вст3кп2 С=700 | 1 | 22,0кг |

| | | | |
|---|---|---|---|
| Нач.отд. | Морозов | | |
| Н.контр. | Васильев | | |
| Гл.констр. | Мартынов | | |
| Рук.гр. | Васильева | | |
| Ст.инж. | Зыкова | | |
| Ст.техн | Егорова | | |

ТП409-23-56.87 КЖИ1 МС 19

Изделие соединительное МС 19

| Стадия | Масса | Масштаб |
|---|---|---|
| Р | 22,0кг | 1:10 |
| Лист 1 | Листов 1 | |

ГОССТРОЙ СССР ЛЕНИНГРАДСКИЙ ПРОМСТРОЙПРОЕКТ

Копировал Формат

Инв.№ подл. | Подпись и дата | Взам. инв.№

Инв.№ подл. | Подпись и дата | Взамен инв.№

ТП 409-23-56.87 Альбом 9

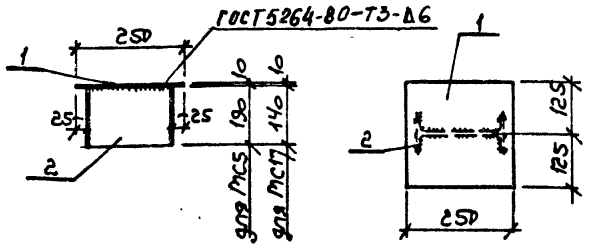


| Формат | Зона | Поз. | Обозначение | Наименование | Кол. | Примечание |
|---|---|---|---|---|---|---|
| | | | | Документация | | |
| | | | ТМ КЖИ1 ТТ2 | Технические требования | | |
| | | | | МС 5 | | |
| | | | | Детали | | масса ед. |
| | | 1 | ГОСТ 19903-74 | Полоса $\frac{10\times 2SD}{Вст3кп2\ ГОСТ\ 535\text{-}79}$ $\ell$=250 | 1 | 4.9 кг |
| | | 2 | ГОСТ 8239-72 | Двутавр $\frac{20}{Вст3кп2\ ГОСТ\ 535\text{-}79}$ $\ell$=180 | 1 | 4.0 кг |
| | | | | МС 17 | | |
| | | | | Детали | | |
| | | 1 | ГОСТ 19903-74 | Полоса $\frac{10\times 2SD}{Вст3кп2\ ГОСТ\ 535\text{-}79}$ $\ell$=750 | 1 | 4.9 кг |
| | | 2 | ГОСТ 8239-72 | Двутавр $\frac{20}{Вст3кп2\ ГОСТ\ 535\text{-}79}$ $\ell$=1м | 1 | 2.9 кг |

| | | |
|---|---|---|
| Нач.отд. | Морозов | |
| Н.контр. | Васильев | |
| Гл.констр. | Мартынов | |
| Рук.гр. | Васильева | |
| Ст.инж. | Зыкова | |
| Ст.техн. | Егорова | |

**ТП409-23-56.87 КЖИ1 МС5**

Изделие соединительное (МС5, МС17)

| Стадия | Масса | Масштаб |
|---|---|---|
| Р | сп. таблицу | 1:10 |
| Лист 1 | Листов 1 | |

ГОССТРОЙ СССР ЛЕНИНГРАДСКИЙ ПРОМСТРОЙПРОЕКТ

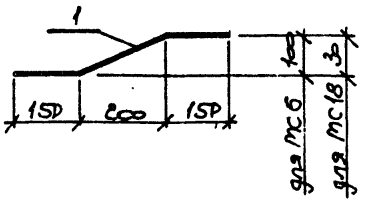


| Формат | Зона | Поз. | Обозначение | Наименование | Кол. | Примечание |
|---|---|---|---|---|---|---|
| | | | | Документация | | |
| | | | ТМ КЖИ1 ТТ2 | Технические требования | | |
| | | | | МС 6 | | |
| | | | | Детали | | масса ед. |
| | | 1 | ГОСТ 19903-74 | Полоса $\frac{8\times 1SD}{Вст3кп2\ ГОСТ\ 535\text{-}79}$ $\ell$=570 | 1 | 4.9 кг |
| | | | | МС 18 | | |
| | | | | Детали | | |
| | | 1 | ГОСТ 19903-74 | Полоса $\frac{8\times 1SD}{Вст3кп2\ ГОСТ\ 535\text{-}79}$ $\ell$=500 | 1 | 4.7 кг |

| | | |
|---|---|---|
| Нач.отд. | Морозов | |
| Н.контр. | Васильев | |
| Гл.констр. | Мартынов | |
| Рук.гр. | Васильева | |
| Ст.инж. | Зыкова | |
| Ст.техн. | Егорова | |

**ТП409-23-56.87 КЖИ1 МС6**

Изделие соединительное (МС6; МС18)

| Стадия | Масса | Масштаб |
|---|---|---|
| Р | сп. таблицу | 1:10 |
| Лист 1 | Листов 1 | |

ГОССТРОЙ СССР ЛЕНИНГРАДСКИЙ ПРОМСТРОЙПРОЕКТ

Взам. инв. № | Подпись и дата | Инв. № подл.

Копировал Формат

ТП 409-23-56.87 Альбом 9

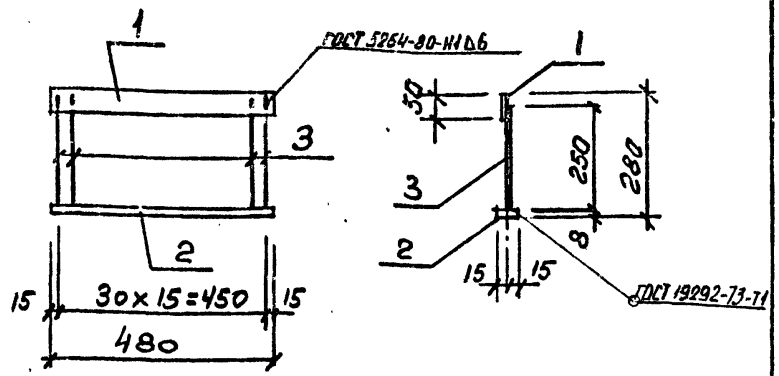


| Формат | Зона | Поз. | Обозначение | Наименование | Кол. | Примечание |
|---|---|---|---|---|---|---|
| | | | ТП КЖИ1 ТТ2 | Технические требования | | |
| | | | | Детали | | масса ед., кг |
| | | 1 | | Полоса 8×50 ГОСТ 103-76 / Вст3кп2 ГОСТ 535-79 | | |
| | | | | ℓ=480 | 1 | 1.5 |
| | | 2 | | Полоса 8×30 ГОСТ 103-76 / Вст3кп2 ГОСТ 535-79 | | |
| | | | | ℓ=480 | 1 | 0.9 |
| | | 3 | | ф8 AI ГОСТ 5781-82 ℓ=250 | 16 | 0.1 |

| | | |
|---|---|---|
| Нач.отд. | Морозов | |
| Н.контр. | Васильев | |
| Гл.констр. | Мартынов | |
| Рук.гр. | Демиденко | |
| Ст.инж. | Рибина | |
| Инж. | Ковалев | |

ТП409-23-56.87 КЖИ1 МС7

Изделие соединительное МС7

| Стадия | Масса | Масштаб |
|---|---|---|
| | 4,0кг | 1:10 |
| Лист 1 | Листов 1 | |

ГОССТРОЙ СССР ЛЕНИНГРАДСКИЙ ПРОМСТРОЙПРОЕКТ

Копировал Формат

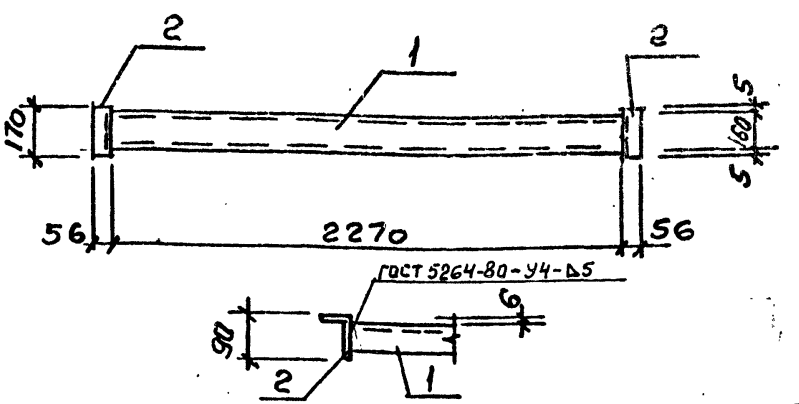


| Формат | Зона | Поз. | Обозначение | Наименование | Кол. | Примечание |
|---|---|---|---|---|---|---|
| | | | ТП КЖИ1 ТТ2 | Технические требования | | |
| | | | | Детали | | масса ед., кг |
| | | 1 | | Швеллер 16 ГОСТ 8240-72 / Вст3кп2 ГОСТ 535-79 | | |
| | | | | ℓ=2270 | 1 | 32.2 |
| | | 2 | | Уголок 90×56×6 ГОСТ 8510-72 / Вст3кп2 ГОСТ 535-79 | | |
| | | | | ℓ=170 | 2 | 1.1 |

| | | |
|---|---|---|
| Нач.отд. | Морозов | |
| Н.контр. | Васильев | |
| Гл.констр. | Мартынов | |
| Рук.гр. | Демиденко | |
| Ст.инж. | Рибина | |
| Инж. | Ковалев | |

ТП409-23-56.87 КЖИ1 МС8

Изделие соединительное МС8

| Стадия | Масса | Масштаб |
|---|---|---|
| | 34,2кг | 1:20 |
| Лист 1 | Листов 1 | |

ГОССТРОЙ СССР ЛЕНИНГРАДСКИЙ ПРОМСТРОЙПРОЕКТ

Копировал Формат

Инв. № подл. | Подпись и дата | Взам. инв. №

Инв. № подл. | Подпись и дата | Взам. инв. №

Альбом 9

ТП 409-23-56.87

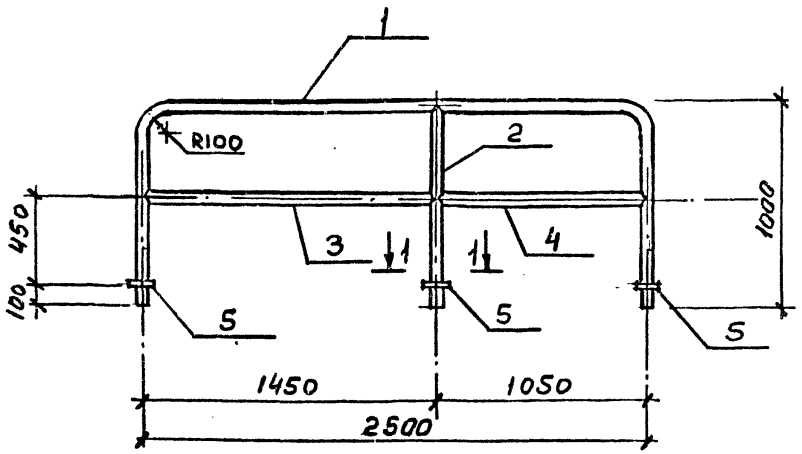


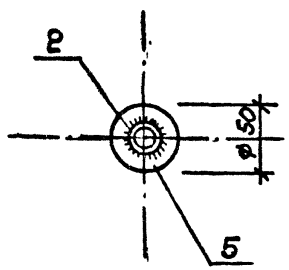


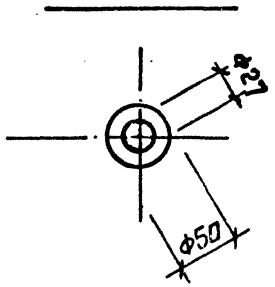


| Формат | Зона | Поз. | Обозначение | Наименование | Кол. | Приме чание |
|---|---|---|---|---|---|---|
| | | | ТП КЖИ1 ТТ2 | Технические требования | | |
| | | | | Детали | | Масса ед. кг |
| | | 1 | | Труба ф25×3 ГОСТ 3265-75 | | |
| | | | | ℓ = 4450 | 1 | 7,3 |
| | | 2 | | Труба ф25×3 ГОСТ 3265-75 | | |
| | | | | ℓ = 990 | 1 | 1.6 |
| | | 3 | | Труба ф25×3 ГОСТ 3265-75 | | |
| | | | | ℓ = 1450 | 1 | 2.3 |
| | | 4 | | Труба ф25×3 ГОСТ 3265-75 | | |
| | | | | ℓ = 1050 | 1 | 1.7 |
| | | 5 | | Круг ф50×8 ГОСТ 103-76 Ст3кп2 ГОСТ 535-79 | 3 | 0,2 |

| | | |
|---|---|---|
| Нач.отд. | Морозов | |
| Н.контр. | Васильев | |
| Гл.констр. | Мартынов | |
| Рук.гр. | Демиденко | |
| Ст.инж. | Рубина | |
| Инж. | Ковалев | |

ТП409-23-56.87 КЖИ1 МС9

Изделие соединительное МС9

| Стадия | Масса | Масштаб |
|---|---|---|
| Р | 13.5кг | 1:20 1:5 |
| Лист | Листов | |
| | 1 | |

ГОССТРОЙ СССР ЛЕНИНГРАДСКИЙ ПРОМСТРОЙПРОЕКТ

Копировал

Формат

Инв.№ подл. | Подпись и дата | Взам.инв.№

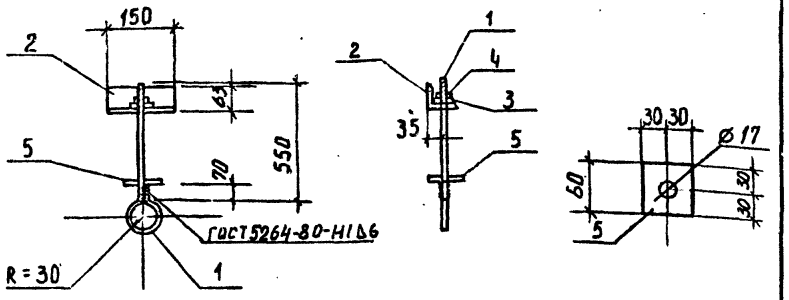


| Формат | Зона | Поз. | Обозначение | Наименование | Кол. | Примечание |
|---|---|---|---|---|---|---|
| | | | | Документация | | |
| | | | ТП КЖИ ГТ2 | Технические требования | | |
| | | | | Детали | | масса ед., кг |
| | | 1 | | Стержень с нарезкой М16-8G | 1 | 1,4 |
| | | | | ⌀16 А I ГОСТ 5781-82 ℓ=870 | | |
| | | 2 | | Уголок 63×63×5 ГОСТ 8509-72 ℓ=150 Ст3кп2 ГОСТ 535-79 | 1 | 0,96 |
| | | 3 | | Шайба М16 ГОСТ 24379.1-80 | 1 | 0,05 |
| | | 4 | | Гайка М16 ГОСТ 5915-70 | 1 | 0,03 |
| | | 5 | | Пластина 4×60 ГОСТ 103-76 Ст3кп2 ГОСТ 535-79 ℓ=60 | 1 | 0,11 |

| | | |
|---|---|---|
| Нач.отд. | Морозов | |
| Н.контр. | Васильев | |
| Гл.констр. | Мартынов | |
| Рук.гр. | Демиденко | |
| Ст.инж. | Вайс | |
| Инженер | Власова | |

ТП409-23-56.87 КЖИ МС10

Изделие соединительное МС 10

| Стадия | Масса | Масштаб |
|---|---|---|
| Р | кг 2,50 | |
| Лист 1 | Листов 1 | |

ГОССТРОЙ СССР ЛЕНИНГРАДСКИЙ ПРОМСТРОЙПРОЕКТ

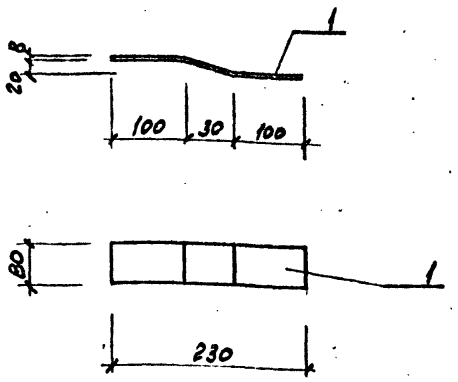


| Формат | Зона | Поз. | Обозначение | Наименование | Кол. | Примечание |
|---|---|---|---|---|---|---|
| | | | | Документация | | |
| | | | ТП КЖИ ГТ2 | Технические требования | | |
| | | | | Детали | | |
| | | | | Полоса 80×8 ГОСТ 103-76 Ст3кп2 ГОСТ 535-79 ℓ=230 | 1 | 1,15 |

| | | |
|---|---|---|
| Нач.отд. | Морозов | |
| Н.контр. | Васильев | |
| Гл.констр. | Мартынов | |
| Рук.гр. | Демиденко | |
| Ст.инж. | Вайс | |
| Инженер | Иванова | |

ТП409-23-56.87 КЖИ МС20

Изделие соединительное МС 20

| Стадия | Масса | Масштаб |
|---|---|---|
| Р | кг 1,15 | |
| Лист 1 | Листов 1 | |

ГОССТРОЙ СССР ЛЕНИНГРАДСКИЙ ПРОМСТРОЙПРОЕКТ

Взам. инв. № | Подпись и дата | Инв. № подл.

Копировал

Формат

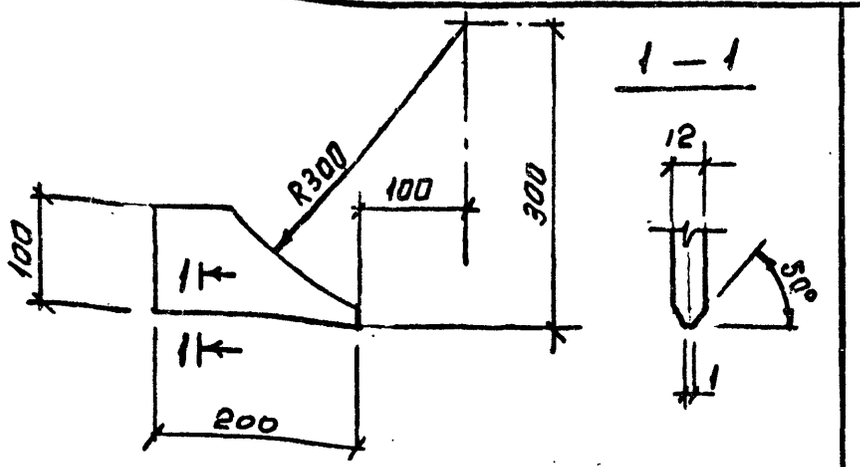


| Формат | Зона | Поз. | Обозначение | Наименование | Кол. | Примечание |
|---|---|---|---|---|---|---|
| | | | | | | |
| | | | ТП КЖИ1 ТТ2 | Технические требования | | |
| | | | | Деталь | | Масса кг |
| | | | | Полоса 12×100 ГОСТ 103-76 / Ст3кп2 ГОСТ 535-79 | | |
| | | | | ℓ=200 | 1 | 1.9 |

| Нач.отд. | Морозов | |
|---|---|---|
| Н.контр. | Васильев | |
| Гл.констр. | Мартынов | |
| Рук.гр. | Демиденко | |
| Ст.инж. | Яковлева | |
| Инженер | Ковалев | |

ТП409-23-56.87 КЖИ1 МС16

Изделие соединительное МС16

| Стадия | Масса | Масштаб |
|---|---|---|
| Р | 1.9кг | 1:5 |
| Лист 1 | Листов 1 | |

ГОССТРОЙ СССР ЛЕНИНГРАДСКИЙ ПРОМСТРОЙПРОЕКТ

Копировал Формат

МС 13

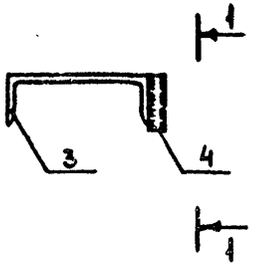


1 — 1

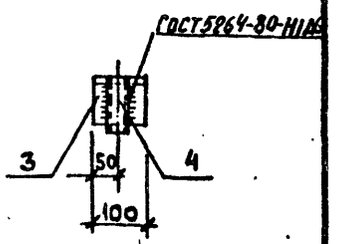


| Формат | Зона | Поз. | Обозначение | Наименование | Кол. | Примечание |
|---|---|---|---|---|---|---|
| | | | | Документация | | |
| | | | ТП КЖИ1ТТ2 | Технические требования | | |
| | | | | МС 11 | | |
| | | | | Детали | | Масса ед. кг |
| Б.ч. | | 1 | | Двутавр 30Ш1 ТУ 14-2-24-72 / Вст3кп2 ГОСТ 535-79 ℓ=200 | 1 | 10.6 |
| | | | | МС 12 | | |
| | | | | Детали | | |
| Б.ч | | 2 | | Уголок 200×200×16 ГОСТ 8509-72 / Вст3кп2 ГОСТ 535-79 ℓ=180 | 1 | 8.8 |
| | | | | МС 13 | | |
| | | | | Детали | | |
| | | 3 | | Швеллер 27 ГОСТ 8240-72 / Вст3кп2 ГОСТ 535-79 ℓ=100 | 1 | 2.8 |
| | | 4 | | Труба 30×2 ГОСТ 10704-76 / Вст3сп ГОСТ 380-71* ℓ=100 | 1 | 0.2 |

| Нач.отд. | Морозов | |
|---|---|---|
| Н.контр. | Васильев | |
| Гл.констр. | Мартынов | |
| Рук.гр. | Демиденко | |
| Ст.инж. | Синяева | |
| Ст.техн. | Кабетова | |

ТП409-23-56.87 КЖИ1 МС11

Изделие соединительное (МС11; МС12; МС13)

| Стадия | Масса | Масштаб |
|---|---|---|
| Р | 10.6 кг 8.8 кг 3.0 кг | 1:10 |
| Лист 1 | Листов 1 | |

ГОССТРОЙ СССР ЛЕНИНГРАДСКИЙ ПРОМСТРОЙПРОЕКТ

Инв.№ подл. | Подпись и дата | Взам.инв.№

Инв.№ подл. | Подпись и дата | Взам. инв.№

Формат

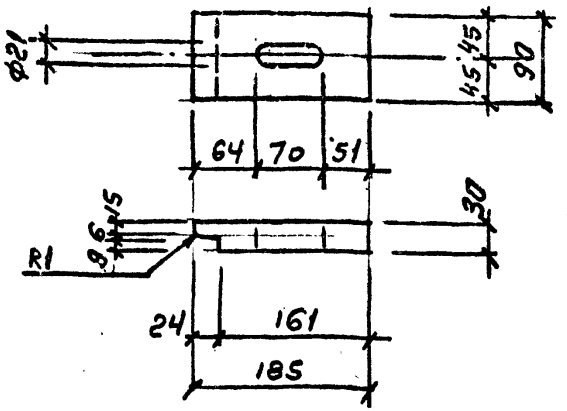


| Формат | Зона | Поз. | Обозначение | Наименование | Кол. | Примечание |
|---|---|---|---|---|---|---|
| | | | | | | |
| | | | ТП КЖИ1 ТТ2 | Технические требования | | |
| | | | | Детали | | Масса ед. кг |
| | | | | Полоса 30×90 ГОСТ 103-76 / Вст3кп2 ГОСТ 535-79* | | |
| | | | | ℓ=185 | 1 | 3,9 |

| | | | |
|---|---|---|---|
| Нач.отд. | Морозов | | |
| Н.контр. | Васильев | | |
| Гл.констр. | Мартынов | | |
| Рук.гр. | Демиденко | | |
| Ст.инж. | Яковлева | | |
| Инженер | Ковалев | | |

ТП409-23-56.87 КЖИ1 МС 14

Изделие соединительное МС 14

| Стадия | Масса | Масштаб |
|---|---|---|
| Р | 3,9кг | 1:5 |
| Лист | Листов | |

ГОССТРОЙ СССР ЛЕНИНГРАДСКИЙ ПРОМСТРОЙПРОЕКТ

Копировал Формат

Инв.№ подл. | Подпись и дата | Взам.инв.№

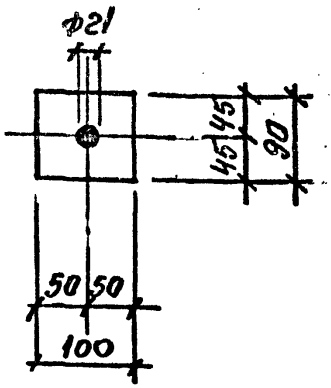


| Формат | Зона | Поз. | Обозначение | Наименование | Кол. | Примечание |
|---|---|---|---|---|---|---|
| | | | | | | |
| | | | ТП КЖИ1 ТТ2 | Технические требования | | |
| | | | | Детали | | Масса ед. кг |
| | | | | Полоса 8×90 ГОСТ 103-76 / Вст3кп2 ГОСТ 535-79* | | |
| | | | | ℓ=100 | 1 | 0,6 |

| | | | |
|---|---|---|---|
| Нач.отд. | Морозов | | |
| Н.контр. | Васильев | | |
| Гл.констр. | Мартынов | | |
| Рук.гр | Демиденко | | |
| Ст.инж. | Яковлева | | |
| Инженер | Ковалев | | |

ТП409-23-56.87 КЖИ1 МС 15

Изделие соединительное МС 15

| Стадия | Масса | Масштаб |
|---|---|---|
| Р | 0,6кг | 1:5 |
| Лист 1 | Листов 1 | |

ГОССТРОЙ СССР ЛЕНИНГРАДСКИЙ ПРОМСТРОЙПРОЕКТ

Копировал Формат

Инв.№ подл. | Подпись и дата | Взам.инв.№

МС 21т

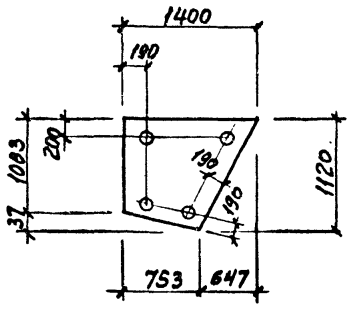


МС 21н

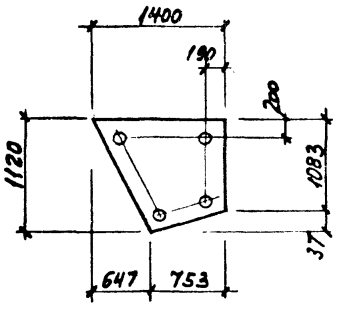


МС 22т

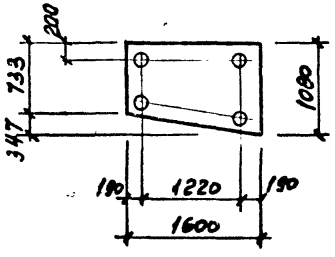


МС 22н

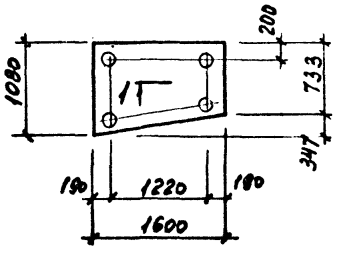


Т1 КЖИ1 МС24

МС 23т

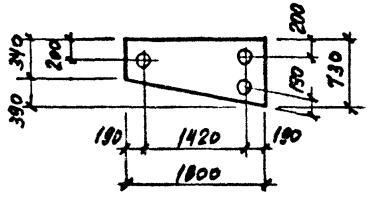


МС 23н

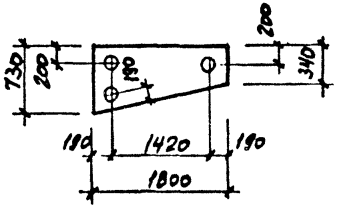


## Спецификация к МС 21т/н. МС 22т/н МС 23т/н

| Формат | Зона | Поз. | Обозначение | Наименование | Кол. | Примечание |
|---|---|---|---|---|---|---|
| | | | | Документация | | |
| | | | ТП КЖИ1.ТТ2 | Технические требования | | |
| | | | | Детали | | |
| | | | | МС 21т, МС 21н | | Масса ед. кг |
| | | | | Б60×Н20 ГОСТ 19903-74 / лист 09Г2С12 ГОСТ 19282-73 l=1400 | 1 | 739 |
| | | | | МС 22т, МС 22н | | |
| | | | | Б60×1080 ГОСТ 19903-74 / лист 09Г2С12 ГОСТ 19282-73 l=1600 | 1 | 814 |
| | | | | МС 23т, МС 23н | | |
| | | | | Б60×730 ГОСТ 19903-74 / лист 09Г2С12 ГОСТ 19282-73 l=1800 | 1 | 619 |

| | | |
|---|---|---|
| Нач.отд. | Морозов | |
| Н.контр. | Васильев | |
| Гл.констр. | Мартынов | |
| Рук.гр. | Демидченко | |
| Ст.инж. | Вайс | |
| Инженер | Иванова | |

ТП 409-23-56.87 КЖИ1 МС21

Лист футеровочный (МС 21т, МС 21н, МС 22т, МС 22н, МС 23т, МС 23н)

| Стадия | Масса | Масштаб |
|---|---|---|
| Р | см. табл | |
| Лист | Листов | |

ГОССТРОЙ СССР ЛЕНИНГРАДСКИЙ ПРОМСТРОЙПРОЕКТ

Инв.№ подл. | Подпись и дата | Взам.инв.№

ТП 409-23-56.87 Альбом 9

МС 24т

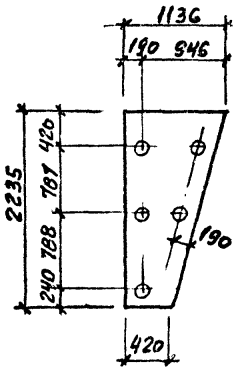


МС 24н

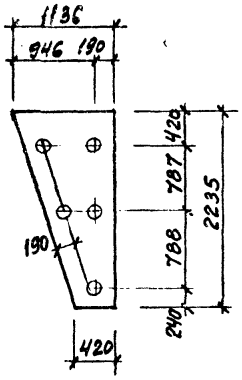


МС 27т

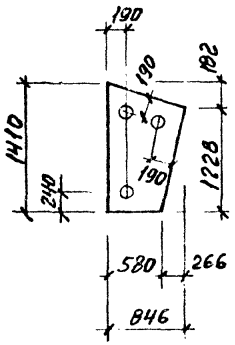


МС 25

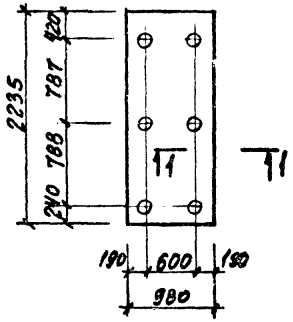


МС 26

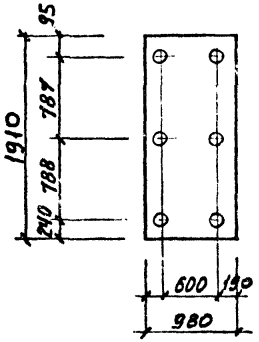


МС 27н

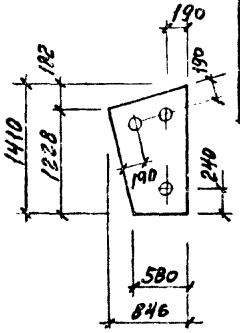


1 — 1

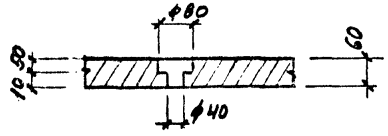


Спецификация к МС 24т/н, МС 25, МС 26, МС 27т/н

| Формат | Зона | Поз. | Обозначение | Наименование | Кол. | Примечание |
|---|---|---|---|---|---|---|
| | | | | Документация | | |
| | | | ТП КЖИ 1 ТТ2 | Технические требования | | |
| | | | | Детали | | |
| | | | | МС 24т, МС 24н | | Масса ед. кг |
| | | | | Б60×1136 ГОСТ 19903-74 / лист 09Г2С12 ГОСТ 19282-73 t=2235 | 1 | 1195 |
| | | | | МС 25 | | |
| | | | | Б60×980 ГОСТ 19903-74 / лист 09Г2С12 ГОСТ 19282-73 t=2235 | 1 | 1032 |
| | | | | МС 26 | | |
| | | | | Б60×980 ГОСТ 19903-74 / лист 09Г2С12 ГОСТ 19282-73 t=1910 | 1 | 882 |
| | | | | МС 27т, МС 27н | | |
| | | | | Б60×846 ГОСТ 19903-74 / лист 09Г2С12 ГОСТ 19282-73 t=1410 | 1 | 562 |

| | | |
|---|---|---|
| Нач.отд. | Морозов | |
| Н.контр. | Васильев | |
| Гл.конструктор | Мартынов | |
| Рук.гр. | Демиденко | |
| Ст.инж. | Вайс | |
| Инженер | Иванова | |

ТП409-23-56.87 КЖИ1 МС 24

Лист футеровочный МС 24т, МС 24н, МС 25, МС 26, МС 27т, МС 27н

| Стадия | Масса | Масштаб |
|---|---|---|
| Р | см. табл | |

Лист 1 Листов 1

ГОССТРОЙ СССР ЛЕНИНГРАДСКИЙ ПРОМСТРОЙПРОЕКТ

Инв.№ подл. | Подпись и дата | Взам.инв.№

ТП409-23-56.87 Альбом 9

## Спецификация к МС 30т/н, МС 31т/н, МС 32, МС 28

| Формат | Зона | Поз. | Обозначение | Наименование | Кол. | Примечание |
|---|---|---|---|---|---|---|
| | | | | Документация | | |
| | | | ТП КЖИ1 ТТ2 | Технические требования | | |
| | | | | Детали | | масса ед. кг |
| | | | | МС 28 | | |
| | | | | 560×980 ГОСТ 19903-74 Лист 09ГС12 ГОСТ 19282-73 L=2235 | 1 | 1032 |
| | | | | МС 30н, МС 30т | | |
| | | | | 560×1397 ГОСТ 19903-74 Лист 09ГС12 ГОСТ 19282-73 L=2235 | 1 | 1470 |
| | | | | МС 31т, МС 31н | | |
| | | | | 560×980 ГОСТ 19903-74 Лист 09ГС12 ГОСТ 19282-73 L=2000 | 1 | 923 |
| | | | | МС 32 | | |
| | | | | 560×980 ГОСТ 19903-74 Лист 09ГС12 ГОСТ 19282-73 L=2000 | 1 | 923 |

МС 30

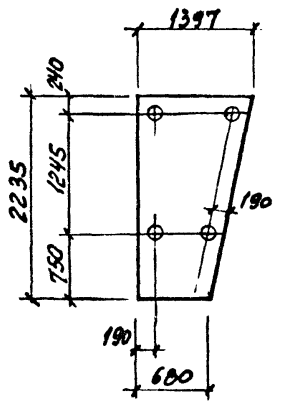


МС 30н

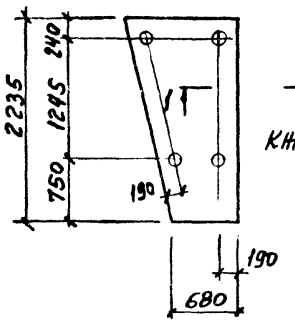


КЖИ1 МС 24

МС 31

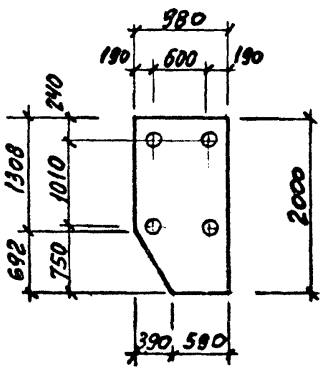


МС 31н

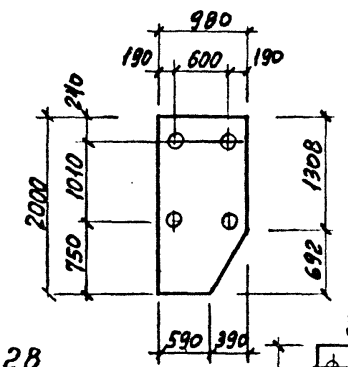


МС 32

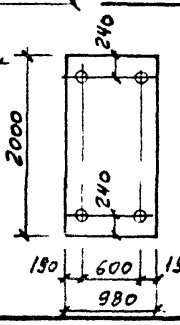


МС 28

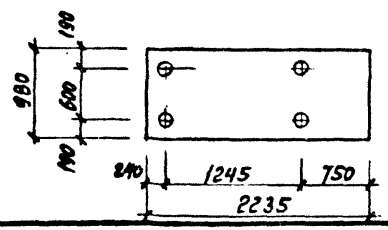


| | | |
|---|---|---|
| Нач.отд. | Морозов | |
| Н.контр. | Васильев | |
| Гл.констр. | Мартынов | |
| Рук.гр. | Демиденко | |
| Ст.инж. | Вайс | |
| Инженер | Иванова | |

**ТП409-23-56.87 КЖИ1 МС 28**

Лист футеровочный (МС 28, МС 30т, МС 30н, МС 31т, МС 31н, МС 32)

| Стадия | Масса | Масштаб |
|---|---|---|
| Р | см. табл | |
| Лист 1 | Листов 1 | |

ГОССТРОЙ СССР ЛЕНИНГРАДСКИЙ ПРОМСТРОЙПРОЕКТ

Инв.№ подл. | Подпись и дата | Взам.инв.№

Альбом 9

ТП 409-23-56.87

МС 29т

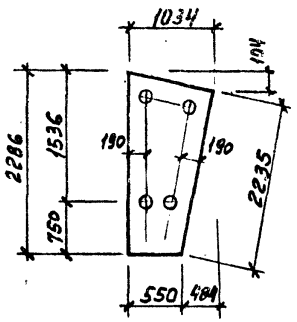


МС 29н

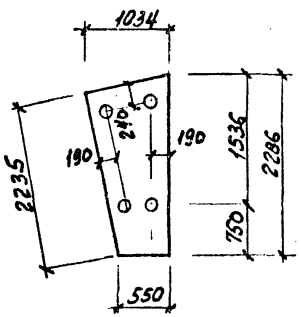


МС 40

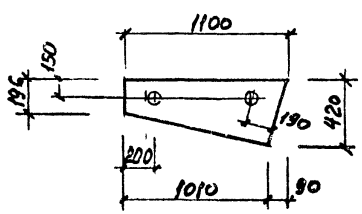


МС 40н

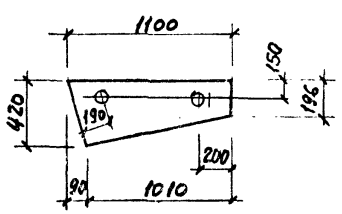


МС 41

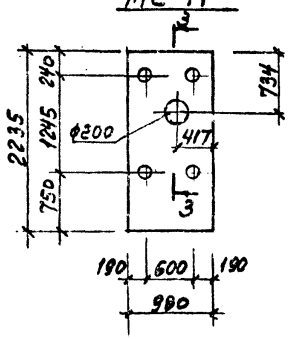


МС 41н

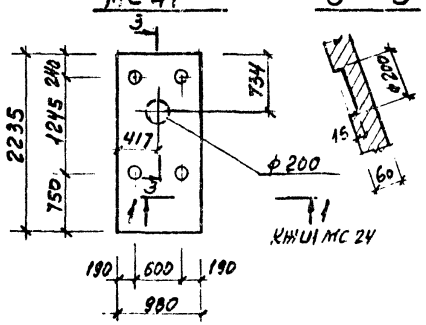


3 — 3




КЖИ1 МС 24

## Спецификация к МС 29т/н, МС 40т/н, МС 41т/н

| Формат | Зона | Поз. | Обозначение | Наименование | Кол | Примечание |
|---|---|---|---|---|---|---|
| | | | | Документация | | |
| | | | ТП КЖИ1 ТТ2 | Технические требования | | |
| | | | | Детали | | |
| | | | | МС 29т, МС 29н | | Масса ед. кг |
| | | | | Б60х1034 ГОСТ 19903-74 / Лист 09Г2С12 ГОСТ 19282-73 L=2286 | 1 | 1113 |
| | | | | МС 40т, МС 40н | | |
| | | | | Б60х420 ГОСТ 19903-74 / Лист 09Г2С12 ГОСТ 19282-73 L=1100 | 1 | 217 |
| | | | | МС 41т, МС 41н | | |
| | | | | Б60х980 ГОСТ 19903-74 / Лист 09Г2С12 ГОСТ 19282-73 L=2235 | 1 | 1032 |

| | | |
|---|---|---|
| Нач.отд. | Морозов | |
| Н.контр. | Васильев | |
| Гл.констр. | Мартынов | |
| Рук.гр. | Демидзенко | |
| Ст.инж. | Вайс | |
| Инженер | Иванова | |

ТП409-23-56.87 КЖИ1 МС 29

Лист футеровочный (МС 29т, МС 29н, МС 40т, МС 40н, МС 41т, МС 41н)

| Стадия | Масса | Масштаб |
|---|---|---|
| Р | см. табл. | |
| Лист 1 | Листов 1 | |

ГОССТРОЙ СССР ЛЕНИНГРАДСКИЙ ПРОМСТРОЙПРОЕКТ

Инв.№ подл. | Подпись и дата | Взам.инв.№

ТП 409-23-56.87 Альбом 9

МС 33т

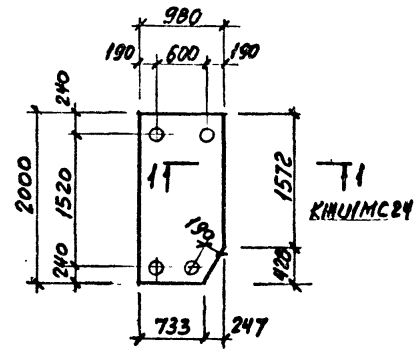


МС 33н

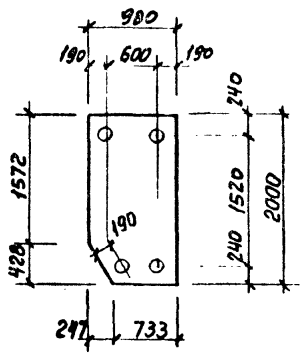


МС 35

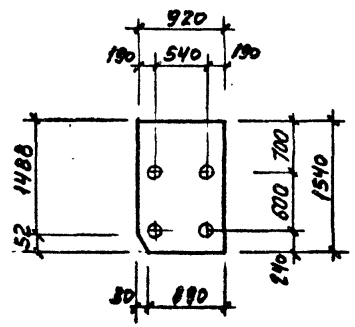


МС 35н

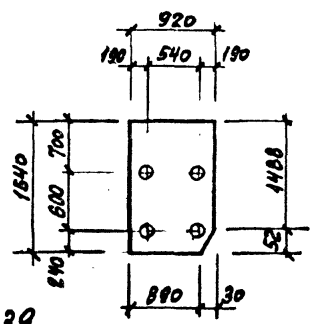


МС 39

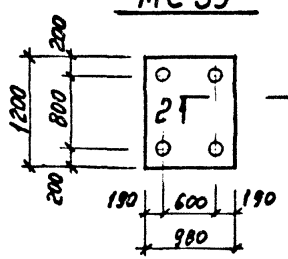


## Спецификация к МС 33т/н, 35т/н, 39

| Формат | Зона | Поз. | Обозначение | Наименование | Кол. | Примечание |
|---|---|---|---|---|---|---|
| | | | | Документация | | |
| | | | ТП КЖИ1 ТТ2 | Технические требования | | |
| | | | | Детали | | |
| | | | | МС 33т, МС 33н | | масса ед. кг |
| | | | | Б60×980 ГОСТ 19903-74 Лист 09ГС12 ГОСТ 19282-73 L=2000 | 1 | 923 |
| | | | | МС 35т, МС 35н | | |
| | | | | Б60×920 ГОСТ 19903-74 Лист 09ГС12 ГОСТ 19282-73 L=1540 | 1 | 667 |
| | | | | МС 39 | | |
| | | | | Б60×980 ГОСТ 19903-74 Лист 09ГС12 ГОСТ 19282-73 L=1200 | 1 | 370 |

| | | |
|---|---|---|
| Нач.отд. | Морозов | |
| Н.контр. | Васильев | |
| Гл.констр. | Мартынов | |
| Рук.гр. | Демиденко | |
| Ст.инж. | Ваас | |
| Инженер | Иванова | |

ТП409-23-56.87 КЖИ1 МС33

Лист футеровочный (МС 33т, МС 33н, МС 35т, МС 35н, МС 39)

| Стадия | Масса | Масштаб |
|---|---|---|
| Р | см. табл | |
| Лист | Листов 1 | |

ГОССТРОЙ СССР ЛЕНИНГРАДСКИЙ ПРОМСТРОЙПРОЕКТ

Инв.№ подл. | Подпись и дата | Взам.инв.№

ТП 409-23-56.87 Альбом 9

МС 34

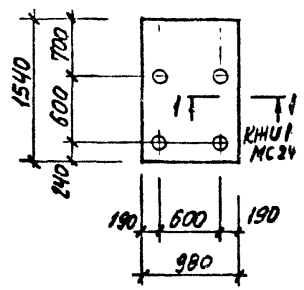


МС 36т

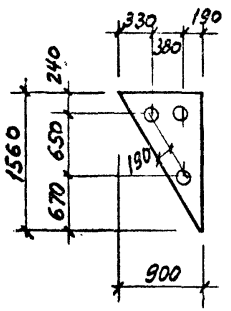


МС 36н

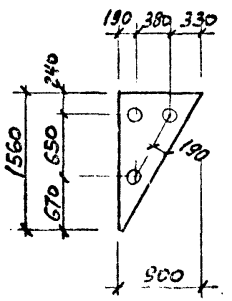


МС 37т

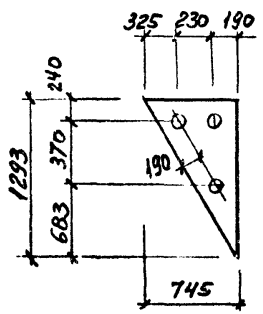


МС 37н

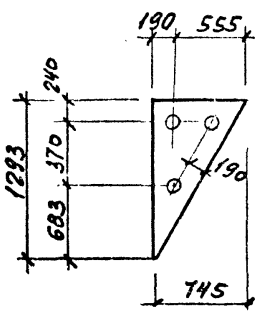


2 — 2

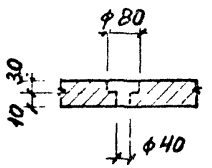


МС 38т

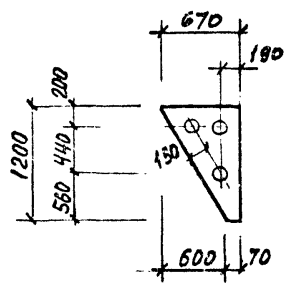


МС 38н

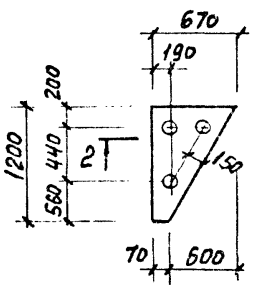


2

## Спецификация к МС 34, МС 36т/н, МС 37т/н, МС 38т/н

| Формат | Зона | Поз. | Обозначение | Наименование | Кол. | Примечание |
|---|---|---|---|---|---|---|
| | | | | Документация | | |
| | | | ТП КЖИ1 ТТ2 | Технические требования | | |
| | | | | Детали | | |
| | | | | МС 34 | | масса ед. кг |
| | | | | Б60х980 ГОСТ 19903-74 / лист 09Г2С12 ГОСТ 19282-73 ℓ=1540 | 1 | 711 |
| | | | | МС 36т, МС 36н | | |
| | | | | Б60х900 ГОСТ 19903-74 / лист 09Г2С12 ГОСТ 19282-73 ℓ=1560 | 1 | 661 |
| | | | | МС 37т, МС 37н | | |
| | | | | Б60х745 ГОСТ 19903-74 / лист 09Г2С12 ГОСТ 19282-73 ℓ=1293 | 1 | 454 |
| | | | | МС 38т, МС 38н | | |
| | | | | Б40х670 ГОСТ 19903-74 / лист 09Г2С12 ГОСТ 19282-73 ℓ=1200 | 1 | 252 |

| | | |
|---|---|---|
| Нач.отд. | Морозов | |
| Н.контр. | Васильев | |
| Гл.констр. | Мартынов | |
| Рук.гр. | Демиденко | |
| Ст.инж. | Вайс | |
| Инженер | Иванова | |

ТП409-23-56.87 КЖИ1 МС 34

Лист футеровочный (МС 34, МС 36т МС 36н МС 37т, МС 37н, МС 38т, МС 38н)

| Стадия | Масса | Масштаб |
|---|---|---|
| Р | см. тойл | |
| Лист | Листов 1 | |

ГОССТРОЙ СССР ЛЕНИНГРАДСКИЙ ПРОМСТРОЙПРОЕКТ

Инв.№ подл. | Подпись и дата | Взам.инв.№

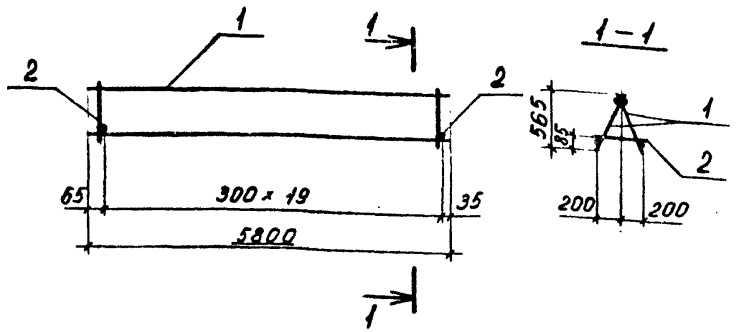


| Формат | Зона | Поз. | Обозначение | Наименование | Кол. | Примечание |
|---|---|---|---|---|---|---|
| | | | | Документация | | |
| | | | ТП КЖИ1ТТ2 | Технические требования | | |
| | | | | | | масса ед. |
| | | | | Сборочные единицы | | |
| А4 | | 1 | ТП КЖИ1КР1 | Каркас плоский КР1 | 2 | 37,2 кг |
| | | | | Детали | | |
| Б4 | | 2 | | Ø10 AI ГОСТ 5781-82 ℓ-400 | 20 | 0,25 кг |

| | | | |
|---|---|---|---|
| Нач.отд. | Пятецкий | ТП409-23-56.87 КЖИ1КП1 | |
| Н.контр. | Бадальян | Каркас пространственный КП1 | Стадия: Р; Масса: 79,4; Масштаб: 1:50; Лист 1; Листов 1 |
| Гл.констр. | Мац | | ГОССТРОЙ СССР ЛЕНИНГРАДСКИЙ ПРОМСТРОЙПРОЕКТ |
| Рук.гр. | Мац | | |
| Ст.инж. | Гайсёнок | | |
| Инженер | Пехина | | |

Копировал Формат

Инв. № подл. | Подпись и дата | Взам. инв. №



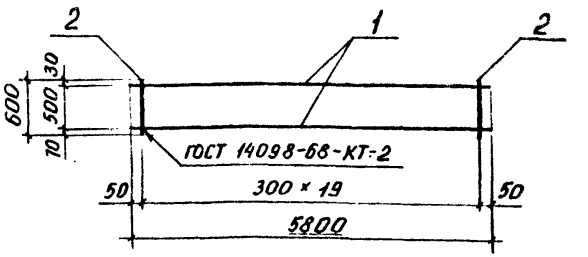


| Формат | Зона | Поз. | Обозначение | Наименование | Кол. | Примечание |
|---|---|---|---|---|---|---|
| | | | | Документация | | |
| | | | ТП КЖИ1ТТ2 | Технические требования | | |
| | | | | | | масса ед. |
| | | | | Детали | | |
| Б4 | | 1 | | Ø10 AI ГОСТ 5781-82 ℓ-5800 | 2 | 3,6 кг |
| Б4 | | 2 | | Ø20 AI ГОСТ 5781-82 ℓ-600 | 20 | 1,5 кг |

| | | | |
|---|---|---|---|
| Нач.отд. | Пятецкий | ТП409-23-56.87 КЖИ1КР1 | |
| Н.контр. | Бадальян | Каркас плоский КР1 | Стадия: Р; Масса: 37,2; Масштаб: 1:50; Лист 1; Листов 1 |
| Гл.констр. | Мац | | ГОССТРОЙ СССР ЛЕНИНГРАДСКИЙ ПРОМСТРОЙПРОЕКТ |
| Рук.гр. | Мац | | |
| Ст.инж. | Гайсёнок | | |
| Инженер | Пехина | | |

Копировал Формат

Инв. № подл. | Подпись и дата | Взам. инв. №

Инв. № подл. | Подпись и дата | Взам. инв. №

ТП409-23-56.87 Альбом 9

| Формат | Зона | Поз. | Обозначение | Наименование | Кол. на испол. ТП КЖИ1КП2 – | 01 | Примечание |
|---|---|---|---|---|---|---|---|
| | | | | Документация | | | |
| А4 | | | ТП КЖИ1КП2 СБ | Сборочный чертеж | | | |
| | | | ТП КЖИ1 ТТ2 | Технические требования | | | |
| | | | | | | | масса ед. |
| | | | | Сборочные единицы | | | |
| А4 | | 1 | ТП КЖИ-КР2 | Каркас плоский КР2 | 2 | | 61,4кг |
| А4 | | 1 | -01 | КР3 | | 2 | 73,2кг |
| | | | | Детали | | | |
| Б4 | | 2 | | ф10 А I ГОСТ 5781-82 ℓ=500 | 26 | 31 | 0,3 кг |

Марка: КП2 | КП3

| | | |
|---|---|---|
| Нач.отд. | Пятецкий | |
| Н.контр. | Бадальян | |
| Гл.констр. | Мац | |
| Рук.гр. | Мац | |
| Ст.инж. | Гайсёнок | |
| Инженер | Пекина | |

ТП409-23-56.87 КЖИ1КП2

Каркас пространственный КП2 ; КП3

| Стадия | Лист | Листов |
|---|---|---|
| Р | 1 | 1 |

ГОССТРОЙ СССР ЛЕНИНГРАДСКИЙ ПРОМСТРОЙПРОЕКТ

Копировал | Формат

Инв. № подл. | Подпись и дата | Взам. инв. №

| | | |
|---|---|---|
| Нач.отд. | Пятецкий | |
| Н.контр. | Бадальян | |
| Гл.констр. | Мац | |
| Рук.гр. | Мац | |
| Ст.инж. | Гайсёнок | |
| Инженер | Пекина | |

ТП409-23-56.87 КЖИ1КП2 СБ

Каркас пространственный КП2; КП3 Сборочный чертеж.

| Стадия | Масса | Масштаб |
|---|---|---|
| Р | см. табл. | 1:50 |

| Лист | Листов |
|---|---|
| 1 | 1 |

ГОССТРОЙ СССР ЛЕНИНГРАДСКИЙ ПРОМСТРОЙПРОЕКТ

Копировал | Формат

| Обозначение | Марка | Размеры, мм ℓ | ℓ | n | m | Масса, кг | Примечания |
|---|---|---|---|---|---|---|---|
| ТП КЖИ1КП2 -01 | КП2 | 7650 | 90 | 25 | 60 | 130,6 | |
| | КП3 | 9100 | 65 | 30 | 35 | 135,7 | |

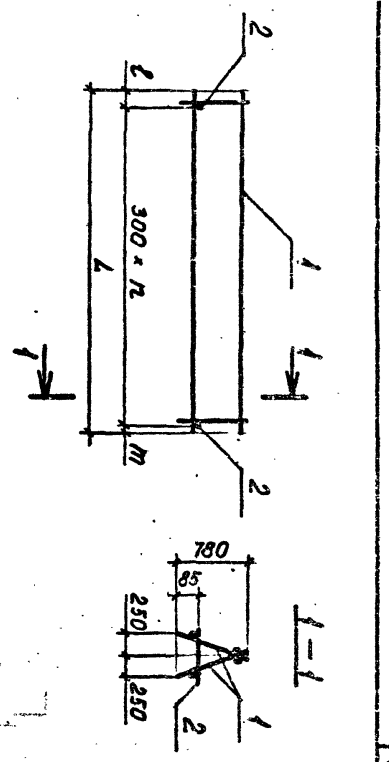


112

Альбом 9

ТП 409-23-56.87

| Формат | Зона | Поз. | Обозначение | Наименование | Кол. на исполн. -01 | -02 | | Примечание |
|---|---|---|---|---|---|---|---|---|
| | | | | Документация | | | | |
| | | | ТП КЖСИ1ТТ2 | Технические требован. | | | | |
| | | | ТП КЖСИ1ПКЧсв | Сборочный чертеж | | | | |
| | | | | Сборочные единицы | | | | |
| | | 1 | 1.030.1-1.1-3-05-05 | Каркас плоский КР16 | 2 | 2 | 2 | |
| | | 2 | 1.030.1-1.1-3-06-08 | КР32 | 2 | 2 | 3 | |
| | | 3 | 1.030.1-1.1-3-01-03 | Петля строповочная СП4 | 2 | 2 | | |
| | | 6 | ТП КЖСИ1КР8 | Каркас плоский КР8 | 1 | 1 | | |
| | | 7 | -01 | КР9 | 1 | 1 | | |
| | | 8 | -02 | КР10 | | | 1 | |
| | | 9 | -03 | КР11 | | | 1 | |
| | | 10 | 1.030.1-1.1-3-01-04 | Петля строповочная СП5 | | | 2 | |
| | | | | Детали | | | | Масса ед., кг |
| | | 4 | | ф5ВрI ГОСТ 6727-80 ℓ=1150 | 24 | 24 | | 0,16 |
| | | 5 | | ф10АIII ГОСТ 5781-82 ℓ=220 | 2 | 2 | 2 | 0,14 |
| | | 10 | | ф5ВрI ГОСТ 6727-80 ℓ=1450 | | | 22 | 0,20 |

Инв.№ подл. | Подпись и дата | Взам.инв.№

| | | |
|---|---|---|
| Нач.отд. | Морозов | |
| Н.контр. | Васильев | |
| Гл.констр. | Мартынов | |
| Рук.гр. | Васильева | |
| Ст.инж. | Синяева | |
| Ст.техн. | Погорелая | |

ТП409-23-56.87 КЖИ1 КПЧ

Каркас пространственный (КП4; КП5; КП6)

| Стадия | Лист | Листов |
|---|---|---|
| Р | 1 | 1 |

Госстрой СССР ЛЕНИНГРАДСКИЙ ПРОМСТРОЙПРОЕКТ

ТП409-23-56.87 Альбом 9

| Обозначение | Марка | Рис. | Масса, кг |
|---|---|---|---|
| ТП КЖСиКПЧ | Каркас пространств. КПЧ | 1 | 22,0 |
| -01 | КП5 | 2 | 22,0 |
| -02 | КП6 | 3 | 25,6 |

Рис. 1

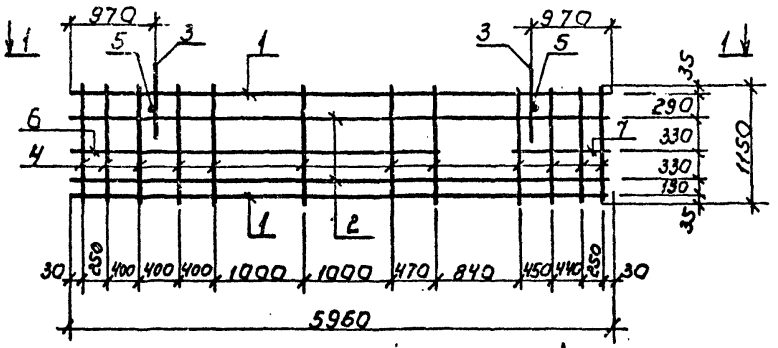


2 — 2

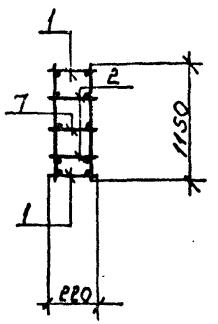


1 — 1

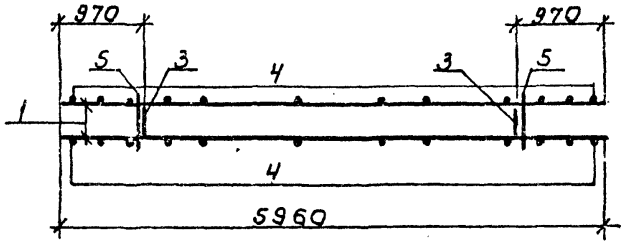


Рис. 2

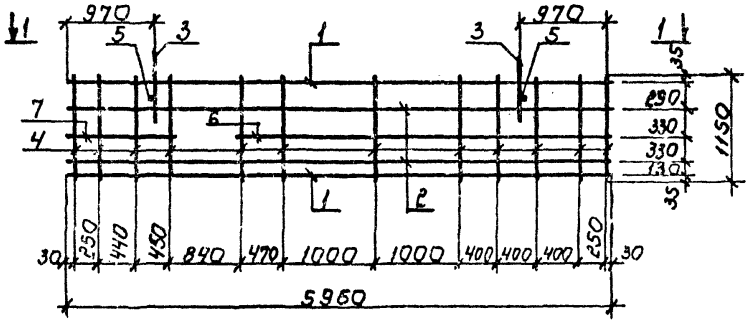


Рис. 3

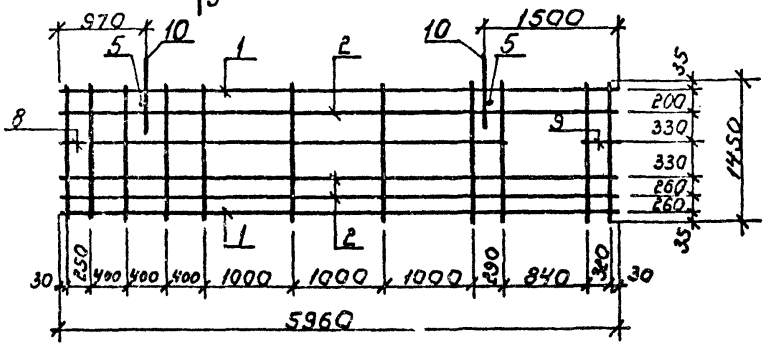


3 — 3

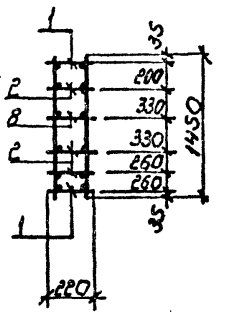


| | | |
|---|---|---|
| Нач.отд. | Морозов | |
| Н.контр. | Васильев | |
| Гл.конструктор | Мартынов | |
| Рук.гр. | Васильева | |
| Ст.инж. | Синяева | |
| Ст.техн. | Погорелая | |

ТП409-23-56.87 КЖИ1 КПЧ СБ

Каркас пространственный (КП4; КП5; КП6) Сборочный чертеж

| Стадия | Масса | Масштаб |
|---|---|---|
| Р | см. табл. | |

Лист 1 Листов 1

ГОССТРОЙ СССР ЛЕНИНГРАДСКИЙ ПРОМСТРОЙПРОЕКТ

Инв. № подл. | Подпись и дата | Взам. инв. №

ТП 409-23-56.87 Альбом 9

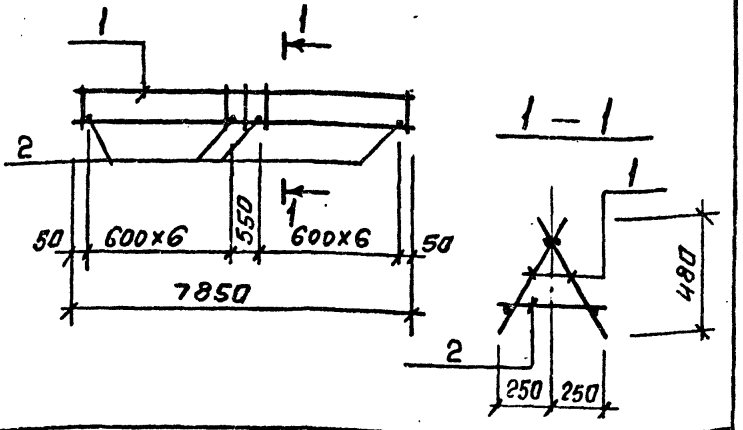


| Формат | Зона | Поз. | Обозначение | Наименование | Кол. | Примечание |
|---|---|---|---|---|---|---|
| | | | | Документация | | |
| | | | ТП КЖИ1 ТТ2 | Технические требования | | |
| | | | | КП7 | | |
| | | | | Сборочные единицы | | |
| | | 1 | ТП КЖИ1КР6 | Каркас КР6 | 2 | |
| | | | | | | |
| | | | | Детали | | Масса ед. кг |
| | | 2 | | ф6 AI ГОСТ 5781-82 ℓ=500 | 14 | 0,3 |

| | | | |
|---|---|---|---|
| Нач.отд. | Морозов | | |
| Н.контр. | Васильев | | |
| Гл.констр. | Мартынов | | |
| Рук.гр. | Ермиденко | | |
| Ст.инж. | Рывина | | |
| Инж. | Ковалев | | |

ТП409-23-56.87 КЖИ1 КП7

Каркас пространственный КП7

| Стадия | Масса | Масштаб |
|---|---|---|
| Р | 39,6кг | |
| Лист 1 | Листов 1 | |

ГОССТРОЙ СССР ЛЕНИНГРАДСКИЙ ПРОМСТРОЙПРОЕКТ

Копировал Формат

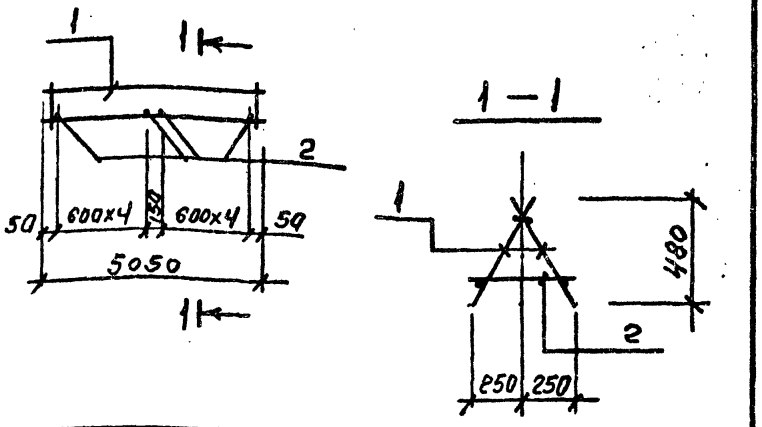


| Формат | Зона | Поз. | Обозначение | Наименование | Кол. | Примечание |
|---|---|---|---|---|---|---|
| | | | | Документация | | |
| | | | ТП КЖИ1 ТТ2 | Технические требования | | |
| | | | | КП8 | | |
| | | | | Сборочные единицы | | |
| | | 1 | ТП КЖИ1 КР7 | Каркас КР7 | 2 | |
| | | | | | | |
| | | | | Детали | | Масса ед. кг |
| | | 2 | | ф6 AI ГОСТ 5781-82 ℓ=500 | 10 | 0,3 |

| | | | |
|---|---|---|---|
| Нач.отд. | Морозов | | |
| Н.контр. | Васильев | | |
| Гл.констр. | Мартынов | | |
| Рук.гр. | Ермиденко | | |
| Ст.инж. | Рывина | | |
| Инж. | Ковалев | | |

ТП409-23-56.87 КЖИ1 КП8

Каркас пространственный КП8

| Стадия | Масса | Масштаб |
|---|---|---|
| Р | 25,6кг | 1:100 1:20 |
| Лист 1 | Листов 1 | |

ГОССТРОЙ СССР ЛЕНИНГРАДСКИЙ ПРОМСТРОЙПРОЕКТ

Копировал Формат

Инв. № подл. | Подпись и дата | Взам. инв. №

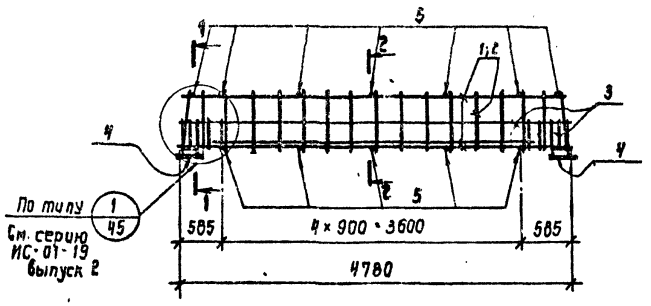


| Формат | Зона | Поз. | Обозначение | Наименование | | Кол. | Примечание |
|---|---|---|---|---|---|---|---|
| | | | | Документация | | | |
| | | | ТП КЖИ ТТ2 | Технические требования | | | |
| | | | | Сборочные единицы | | | масса |
| | | 1 | ТП КЖИ1 КР19 | Каркас плоский | КР19 | 2 | 118,8 кг |
| | | 2 | ТП КЖИ1 КР20 | | КР20 | 1 | 56,4 кг |
| | | 3 | ТП КЖИ1 С8 | Сетка арматурная | С8 | 2 | 46,0 кг |
| | | 4 | ИС-01-19 Вып. 2 | Изделие закладное | М-10 | 2 | 23,6 кг |
| | | | | Детали | | | |
| | | 5 | | ф 12 AI ГОСТ 5781-82 | с-280 | 12 | 3,0 кг |

1-1

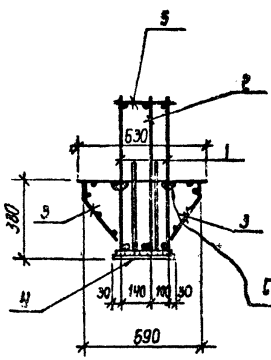


2-2

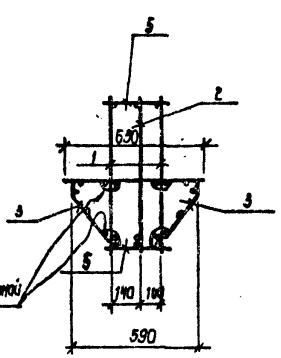


Связать вязальной проволокой

| | | | |
|---|---|---|---|
| Нач.отд. | Морозов | | |
| Н.контр. | Васильев | | |
| Гл.констр. | Мартынов | | |
| Рук.гр. | Демиденко | | |
| Ст.инж. | Вайс | | |
| Инженер | Ковыарь | | |

ТП 409-23-56.87 КЖИ1 КП9

Каркас пространственный КП 9

| Стадия | Масса | Масштаб |
|---|---|---|
| Р | 247,8 кг | 1:50 1:20 |
| Лист 1 | Листов 1 | |

ГОССТРОЙ СССР ЛЕНИНГРАДСКИЙ ПРОМСТРОЙПРОЕКТ

Инв.№ подл. | Подпись и дата | Взам. инв.№

Копировал

Формат

ТП 409-23-56.87 Альбом 9

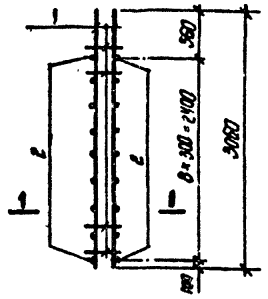


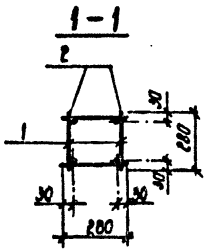


| Формат | Зона | Поз. | Обозначение | Наименование | Кол. | Примечание |
|---|---|---|---|---|---|---|
| | | | | Документация | | |
| | | | ТП КЖИ1 ТТ 2 | Технические требования | | |
| | | | | Сборочные единицы | | масса |
| | | 1 | ТП КЖИ КР21 | Каркас плоский КР21 | 2 | 20,6 кг |
| | | | | Детали | | |
| | | 2 | | ф8AI ГОСТ 5781-82 ℓ=280 | 18 | 1,1кг |

| | | |
|---|---|---|
| Нач.отд. | Морозов | |
| Н.контр. | Васильев | |
| Гл.констр. | Мартынов | |
| Рук.гр. | Демиденко | |
| Ст.инж. | Вайс | |
| Инженер | Кершарь | |

ТП 409-23-56.87 КЖИ1 КП 10

Каркас пространственный КП 10

| Стадия | Масса | Масштаб |
|---|---|---|
| Р | 24,7кг | 1:50 1:10 |
| Лист 1 | Листов 1 | |

ГОССТРОЙ СССР ЛЕНИНГРАДСКИЙ ПРОМСТРОЙПРОЕКТ

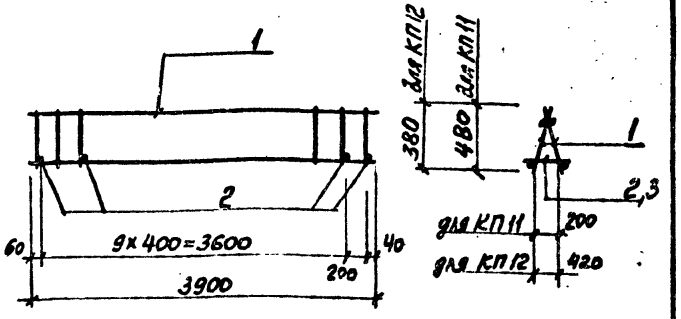


| Формат | Зона | Поз. | Обозначение | Наименование | Кол. | Примечание |
|---|---|---|---|---|---|---|
| | | | | Документация | | |
| | | | ТП КЖИ1ТТ2 | Технические требования | | |
| | | | | КП 11 | | |
| | | | | Сборочные единицы | | масса ед. кг |
| | | 1 | ТП КЖИ1КР14 | Каркас плоский КР 5 | 2 | 8,60 |
| | | | | Детали | | |
| | | 2 | | ф8AI ГОСТ 5781-82 ℓ=300 | 11 | 0,12 |
| | | | | КП12 | | |
| | | | | Сборочные единицы | | |
| | | 1 | ТП КЖИ1КР14 | Каркас плоский КР 5 | 2 | 8,60 |
| | | | | Детали | | |
| | | 3 | | ф8AI ГОСТ 5781-82 ℓ=460 | 11 | 0,18 |

| | | |
|---|---|---|
| Нач.отд. | Морозов | |
| Н.контр. | Васильев | |
| Гл.констр. | Мартынов | |
| Рук.гр. | Демиденко | |
| Ст.инж. | Вайс | |
| Инженер | Иванова | |

ТП 409-23-56.87 КЖИ1 КП 11

Каркас пространственный (КП 11, КП12)

| Стадия | Масса | Масштаб |
|---|---|---|
| Р | 18,52 19,60 | - |
| Лист 1 | Листов 1 | |

ГОССТРОЙ СССР ЛЕНИНГРАДСКИЙ ПРОМСТРОЙПРОЕКТ

Инв.№ подл. | Подпись и дата | Взам.инв.№

Инв.№ подл. | Подпись и дата | Взам. инв.№

Копировал

Формат

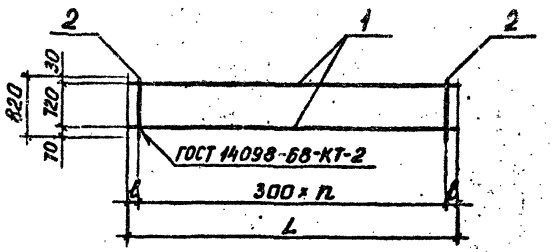


| Обозначение | | Марка | Размеры, мм L | ℓ | n | | Масса, кг | Примечания |
|---|---|---|---|---|---|---|---|---|
| ТП | КЖИ1 КР2 СБ | КР 2 | 7650 | 75 | 25 | | 61,4 | |
| | -01 | КР 3 | 9100 | 50 | 30 | | 73,2 | |

| | | |
|---|---|---|
| Нач.отд. | Пятецкий | |
| Н.контр. | Бадальян | |
| Гл.констр. | Мац | |
| Рук.гр. | Мац | |
| Ст.инж. | Гайсёнок | |
| Инженер | Пекина | |

ТП409-23-56.87 КЖИ1 КР2 СБ

Каркас плоский КР2; КР3
Сборочный чертеж.

| Стадия | Масса | Масштаб |
|---|---|---|
| Р | см. табл. | 1:50 |

Лист 1 Листов 1

ГОССТРОЙ СССР
ЛЕНИНГРАДСКИЙ
ПРОМСТРОЙПРОЕКТ

Инв. № подл. | Подпись и дата | Взам. инв. №

ТП409-23-56.87 Альбом 9

| Обозначение | | Наименование | Кол. на исполн. ТП – | 01 | Примечание |
|---|---|---|---|---|---|
| | | Документация | | | |
| ТП | КЖИ1 КР2 СБ | Сборочный чертеж | | | |
| ТП | КЖИ1 ТТ2 | Технические требования | | | |
| | | Детали | | | |
| Ø10 А I ГОСТ 5781-82 ℓ=7650 | 2 | | | | |
| Ø10 А I ГОСТ 5781-82 ℓ=9100 | | | | 2 | |
| Ø20 А I ГОСТ 5781-82 ℓ=820 | 26 | | | 31 | |

| Марка | |
|---|---|
| КР 2 | |
| КР 3 | |

| | | |
|---|---|---|
| Нач.отд. | Пятецкий | |
| Н.контр. | Бадальян | |
| Гл.констр. | Мац | |
| Рук.гр. | Мац | |
| Ст.инж. | Гайсёнок | |
| Инженер | Пекина | |

ТП409-23-56.87 КЖИ1 КР2

Каркас плоский КР2; КР3

| Стадия | Лист | Листов |
|---|---|---|
| Р | 1 | 1 |

ГОССТРОЙ СССР
ЛЕНИНГРАДСКИЙ
ПРОМСТРОЙПРОЕКТ

Формат

Копировал

Формат | Зона | Поз. | Инв. № подл. | Подпись и дата | Взам. инв. №

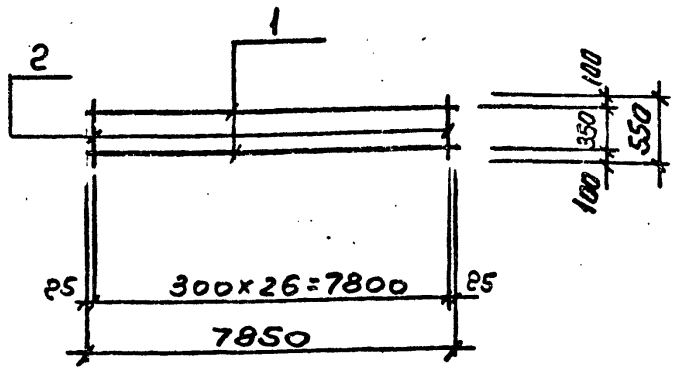


| Формат | Зона | Поз. | Обозначение | Наименование | Кол. | Примечание |
|---|---|---|---|---|---|---|
| | | | ТП КЖИ1ТТ2 | Технические требования | | |
| | | | | Детали | | Масса ед. кг |
| | | 1 | | ф10АIгост5781-82 ℓ=7850 | 2 | 4,8 |
| | | 2 | | ф10АIгост5781-82 ℓ=550 | 27 | 0,3 |

| | | |
|---|---|---|
| Нач.отд. | Морозов | |
| Н.контр. | Васильев | |
| Гл.констр. | Мартынов | |
| Рук.гр. | Демиденко | |
| Ст.инж. | Рывина | |
| Инженер | Новолев | |

ТП409-23-56.87 КЖИ1 КР6

Каркас плоский КР6

| Стадия | Масса | Масштаб |
|---|---|---|
| | 17.7кг | 1:100 |
| Лист 1 | Листов 1 | |

ГОССТРОЙ СССР ЛЕНИНГРАДСКИЙ ПРОМСТРОЙПРОЕКТ

Копировал Формат

Инв. № подл. | Подпись и дата | Взам. инв. №

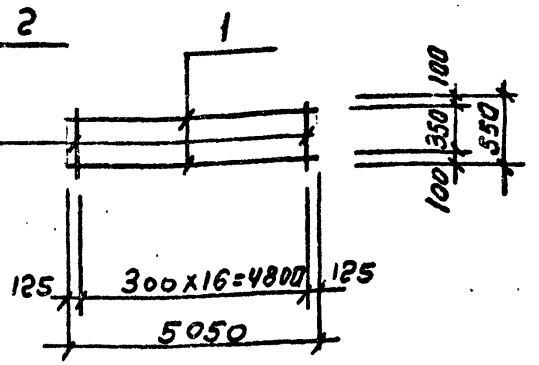


| Формат | Зона | Поз. | Обозначение | Наименование | Кол. | Примечание |
|---|---|---|---|---|---|---|
| | | | ТП КЖИ1ТТ2 | Технические требования | | |
| | | | | Детали | | Масса ед. кг |
| | | 1 | | ф10АIгост5781-82 ℓ=5050 | 2 | 3,1 |
| | | 2 | | ф10АIгост5781-82 ℓ=550 | 17 | 0.3 |

| | | |
|---|---|---|
| Нач.отд. | Морозов | |
| Н.контр. | Васильев | |
| Гл.констр. | Мартынов | |
| Рук.гр. | Демиденко | |
| Ст.инж. | Рывина | |
| Инженер | Новолев | |

ТП409-23-56.87 КЖИ1 КР7

Каркас плоский КР7

| Стадия | Масса | Масштаб |
|---|---|---|
| | 11.3кг | 1:100 |
| Лист 1 | Листов 1 | |

ГОССТРОЙ СССР ЛЕНИНГРАДСКИЙ ПРОМСТРОЙПРОЕКТ

Копировал Формат

Инв. № подл. | Подпись и дата | Взам. инв. №

Рис. 1

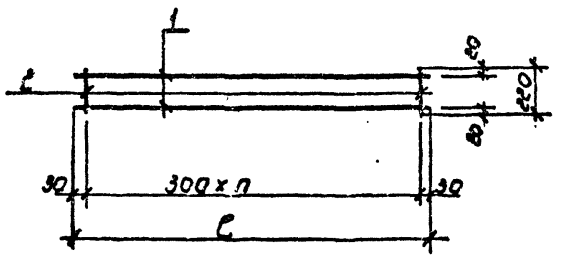


Рис. 2

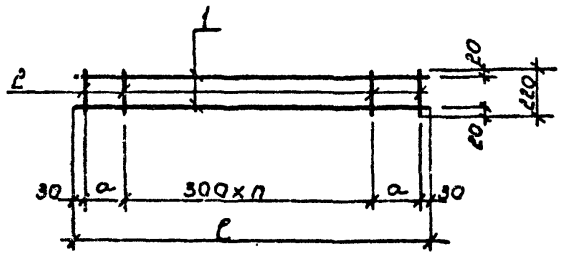


| Обозначение | Марка | ℓ | n | a | Рис. | Масса кг |
|---|---|---|---|---|---|---|
| ТП КЖСИ КР 8 | Каркас плоский КР8 | 3960 | 13 | | 1 | 2,04 |
| -01 | КР9 | 1170 | 2 | 255 | 2 | 0,62 |
| -02 | КР10 | 4780 | 14 | 260 | 2 | 2,46 |
| -03 | КР11 | 360 | 1 | | 1 | 0,2 |

| Формат | Зона | Поз. | Обозначение | Наименование | Кол. | Примечание |
|---|---|---|---|---|---|---|
| | | | | Документация | | |
| | | | ТП КЖСИ ТТ2 | Технические требования | | |
| | | | | КР 8 | | |
| | | 1 | | ф6АIII ГОСТ 5781-82 ℓ=3960 | 2 | 0,88 |
| | | 2 | | ф4ВрI ГОСТ 6727-80 ℓ=220 | 14 | 0,02 |
| | | | | КР 9 | | |
| | | 1 | | ф6АIII ГОСТ 5781-82 ℓ=1170 | 2 | 0,26 |
| | | 2 | | ф4ВрI ГОСТ 6727-80 ℓ=220 | 5 | 0,02 |
| | | | | КР 10 | | |
| | | 1 | | ф6АIII ГОСТ 5781-82 ℓ=4780 | 2 | 1,06 |
| | | 2 | | ф4ВрI ГОСТ 6727-80 ℓ=220 | 17 | 0,02 |
| | | | | КР 11 | | |
| | | 1 | | ф6АIII ГОСТ 5781-82 ℓ=360 | 2 | 0,08 |
| | | 2 | | ф4ВрI ГОСТ 6727-80 ℓ=220 | 2 | 0,02 |

| | | |
|---|---|---|
| Нач.отд. | Морозов | |
| Н.контр. | Васильев | |
| Гл.констр. | Мартынов | |
| Рук.гр | Васильева | |
| Ст.инж. | Синаев | |
| Ст.техн. | Погорелая | |

ТП409-23-56.87 КЖИ КР 8

Каркас плоский (КР-8, КР-9, КР-10, КР-11)

| Стадия | Масса | Масштаб |
|---|---|---|
| Р | 2,04кг 0,62кг 2,46кг 0,2кг | |
| Лист 1 | Листов 1 | |

ГОССТРОЙ СССР ЛЕНИНГРАДСКИЙ ПРОМСТРОЙПРОЕКТ

Инв.№ подл. | Подпись и дата | Взам.инв.№

ТП 409-23-56.87 Альбом 9

Рис. 1

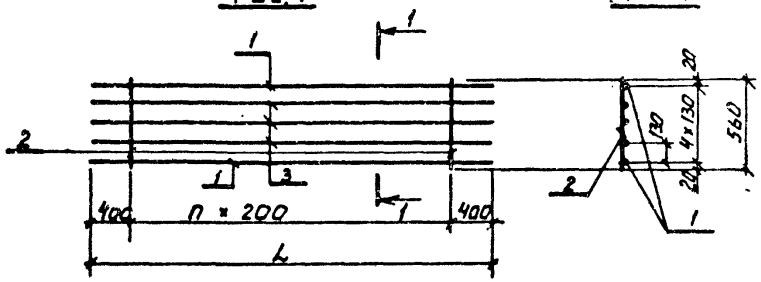


Рис. 2

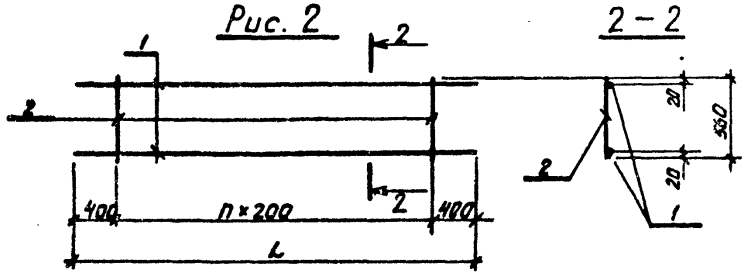


Рис. 3

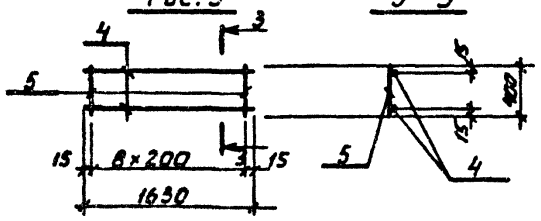


| Формат | Зона | Поз. | Обозначение | Наименование | Кол. | Приме-чание |
|---|---|---|---|---|---|---|
| | | | | Документация | | |
| | | | ТП КЖИ ТТ2 | Технические требования | | |
| | | | | КР12 | | масса ед., кг |
| | | 1 | | ф 12 А III ГОСТ 5781-82, ℓ=5800 | 2 | 5.15 |
| | | 2 | | ф 8 А I ГОСТ 5781-82, ℓ=560 | 26 | 0.221 |
| | | 3 | | ф 10 А III ГОСТ 5781-82, ℓ=5800 | 3 | 3.579 |
| | | | | КР12-01 (КР13) | | |
| | | 1 | | ф 12 А III ГОСТ 5781-82, ℓ=5800 | 2 | 5.15 |
| | | 2 | | ф 8 А I ГОСТ 5781-82, ℓ=560 | 26 | 0.221 |
| | | | | КР12-02 (КР16) | | |
| | | 1 | | ф 12 А III ГОСТ 5781-82, ℓ=5200 | 2 | 4.618 |
| | | 2 | | ф 8 А I ГОСТ 5781-82, ℓ=560 | 23 | 0.221 |
| | | 3 | | ф 10 А III ГОСТ 5781-82 ℓ=5200 | 3 | 3.208 |
| | | | | КР12-03 (КР17) | | |
| | | 1 | | ф 12 А III ГОСТ 5781-82, ℓ=5200 | 2 | 4.618 |
| | | 2 | | ф 8 А I ГОСТ 5781-82, ℓ=560 | 23 | 0.221 |
| | | | | КР12-04 (КР18) | | |
| | | 4 | | ф 10 А III ГОСТ 5781-82, ℓ=1630 | 2 | 1.006 |
| | | 5 | | ф 8 А I ГОСТ 5781-82, ℓ=400 | 9 | 0.158 |

| Обозначение | | Марка | Рис | L | n | масса, кг | примеч. |
|---|---|---|---|---|---|---|---|
| ТП | КЖИ/КР12 | КР12 | 1 | 5800 | 25 | 26.79 | |
| | -01 | КР13 | 2 | 5800 | 25 | 16.05 | |
| | -02 | КР16 | 1 | 5200 | 22 | 23.94 | |
| | -03 | КР17 | 2 | 5200 | 22 | 14.33 | |
| | -04 | КР18 | 3 | – | — | 3.43 | |

| | | |
|---|---|---|
| Нач.отд. | Морозов | |
| Н.контр. | Васильев | |
| Гл.констр. | Мартынов | |
| Рук.гр. | Демиденко | |
| Ст.инж. | Вайс | |
| Гл.инж. | Понизовская | |

ТП409-23-56.87 КЖИ1 КР12

Каркас плоский (КР12, КР13; КР16; КР17; КР18)

| Стадия | Масса | Масштаб |
|---|---|---|
| Р | см. табл. | |
| Лист | Листов | |

ГОССТРОЙ СССР ЛЕНИНГРАДСКИЙ ПРОМСТРОЙПРОЕКТ

Инв.№ подл. | Подпись и дата | Взам.инв.№

ТП409-23-56.87 Альбом 9

КР14

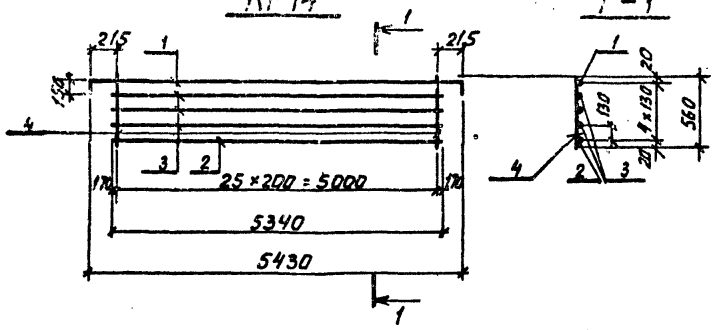


КР15

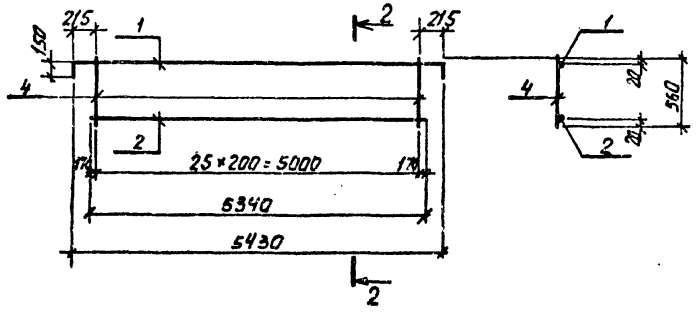


КР5

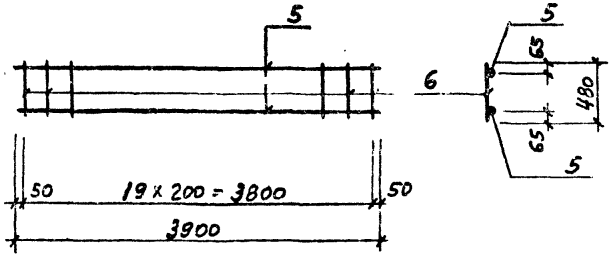


| Формат | Зона | Поз. | Обозначение | Наименование | Кол. | Приме-чание |
|---|---|---|---|---|---|---|
| | | | | Документация | | |
| | | | ТП КЖИ.ТТ2 | Технические требования | | |
| | | | | КР14 : | | Масса ед. кг |
| | | 1 | | ф12 AIII ГОСТ 5781-82 ℓ=5730 | 1 | 5.088 |
| | | 2 | | ф12 AIII ГОСТ 5781-82 ℓ=5340 | 1 | 4.742 |
| | | 3 | | ф10 AIII ГОСТ 5781-82 ℓ=534 | 3 | 3.295 |
| | | 4 | | ф8 AI ГОСТ 5781-82 ℓ=560 | 26 | 0.221 |
| | | | | Итого : | | 25.47 |
| | | | | КР15 | | |
| | | 1 | | ф12 AIII ГОСТ 5781-82 ℓ=5730 | 1 | 5.088 |
| | | 2 | | ф12 AIII ГОСТ 5781-82 ℓ=5340 | 1 | 4.742 |
| | | 4 | | ф8 AI ГОСТ 5781-82 ℓ=560 | 26 | 0.221 |
| | | | | Итого : | | 15.58 |
| | | | | КР5 | | |
| | | 5 | | ф10 AIII ГОСТ 5781-82 ℓ=3900 | 2 | 2,40 |
| | | 6 | | ф8 AI ℓ=480 | 20 | 0,19 |
| | | | | Итого: | | 8,60 |

| | | |
|---|---|---|
| Нач.отд. | Морозов | |
| Н.контр. | Васильев | |
| Гл.констр. | Мартынов | |
| Рук.гр. | Демиденко | |
| Ст.инж. | Вайс | |
| Ст.юрк. | Пензовская | |

ТП409-23-56.87 КЖИ КР14

Каркас плоский (КР14, КР15, КР5)

| Стадия | Масса | Масштаб |
|---|---|---|
| Р | 8,60 | |
| Лист 1 | Листов 1 | |

ГОССТРОЙ СССР ЛЕНИНГРАДСКИЙ ПРОМСТРОЙПРОЕКТ

Инв.№ подл. | Подпись и дата | Взам.инв.№

ТП 409-23-56.87 Альбом 9

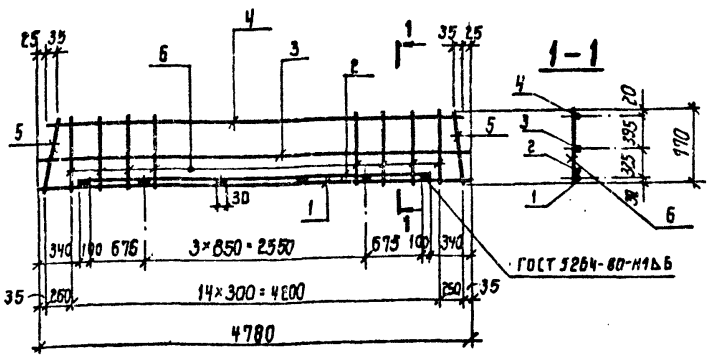


| Формат | Зона | Поз. | Обозначение | Наименование | Кол. | Примечание |
|---|---|---|---|---|---|---|
| | | | | Документация | | |
| | | | ТП КЖИ1 ТТ 2 | Технические требования | | |
| | | | | Детали | | масса |
| | | 1 | | ф 25 AIII ГОСТ 5781-82 ℓ=4780 | 1 | 18,4кг |
| | | 2 | | ф 25 AIII ГОСТ 5781-82 ℓ=4100 | 1 | 15,8кг |
| | | 3 | | ф 10 AI ГОСТ 5781-82 ℓ=4780 | 1 | 3,0кг |
| | | 4 | | ф 14 AI ГОСТ 5781-82 ℓ=4730 | 1 | 5,7кг |
| | | 5 | | ф 16 AIII ГОСТ 5781-82 ℓ=770 | 2 | 2,5кг |
| | | 6 | | ф 14 AIII ГОСТ 5781-82 ℓ=770 | 15 | 14,0кг |

Взам. инв. №

Подпись и дата

Инв. № подл.

| | | |
|---|---|---|
| Нач.отд. | Морозов | |
| Н.контр. | Васильев | |
| Гл.констр. | Мартынов | |
| Рук.гр. | Демиденко | |
| Ст.инж. | Вайс | |
| Инженер | Ковшарь | |

ТП409-23-56.87 КЖИ1 КР19

Каркас плоский КР19

| Стадия | Масса | Масштаб |
|---|---|---|
| Р | 59,4кг | 1:50 |
| Лист 1 | Листов 1 | |

ГОССТРОЙ СССР ЛЕНИНГРАДСКИЙ ПРОМСТРОЙПРОЕКТ

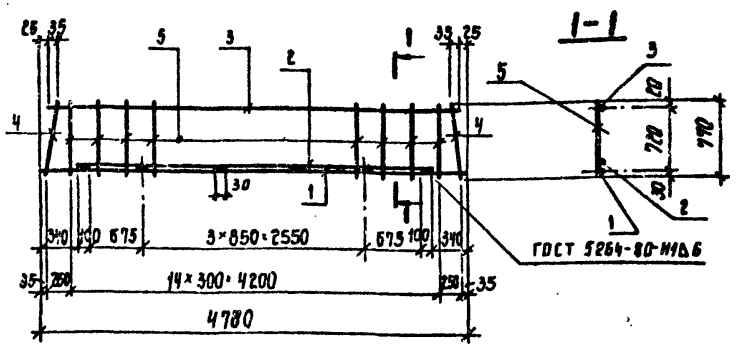


| Формат | Зона | Поз. | Обозначение | Наименование | Кол. | Примечание |
|---|---|---|---|---|---|---|
| | | | | Документация | | |
| | | | ТП КЖИ1 ТТ 2 | Технические требования | | |
| | | | | Детали | | масса |
| | | 1 | | ф 25 AIII ГОСТ 5781-82 ℓ=4780 | 1 | 18,4кг |
| | | 2 | | ф 25 AIII ГОСТ 5781-82 ℓ=4100 | 1 | 15,8кг |
| | | 3 | | ф 14 AI ГОСТ 5781-82 ℓ=4730 | 1 | 5,7кг |
| | | 4 | | ф 16 AIII ГОСТ 5781-82 ℓ=770 | 2 | 2,5кг |
| | | 5 | | ф 14 AIII ГОСТ 5781-82 ℓ=770 | 15 | 14,0кг |

Взам. инв. №

Подпись и дата

Инв. № подл.

| | | |
|---|---|---|
| Нач.отд. | Морозов | |
| Н.контр. | Васильев | |
| Гл.констр. | Мартынов | |
| Рук.гр. | Демиденко | |
| Ст.инж. | Вайс | |
| Инженер | Ковшарь | |

ТП409-23-56.87 КЖИ1 КР20

Каркас плоский КР20

| Стадия | Масса | Масштаб |
|---|---|---|
| Р | 56,4кг | 1:50 |
| Лист 1 | Листов 1 | |

ГОССТРОЙ СССР ЛЕНИНГРАДСКИЙ ПРОМСТРОЙПРОЕКТ

Копировал

Формат

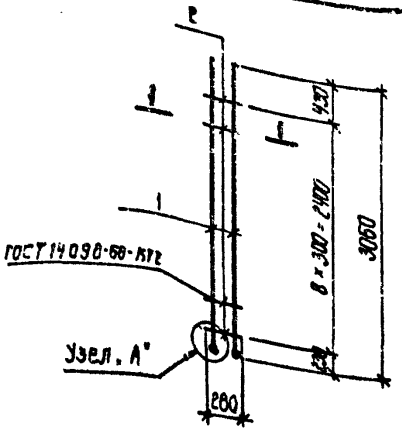


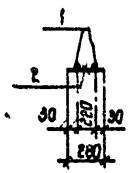


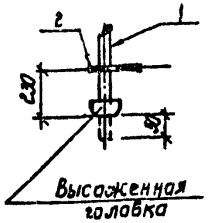


| Формат | Зона | Поз. | Обозначение | Наименование | Кол. | Примечание |
|---|---|---|---|---|---|---|
| | | | | Документация | | |
| | | | ТП КЖИ1 ТТ2 | Технические требования | | |
| | | | | Детали | | масса |
| | | 1 | | ф16AIII ГОСТ 5781-82 ℓ=3060 | 2 | 9,7кг |
| | | 2 | | ф6AI ГОСТ 5781-82 ℓ=280 | 9 | 0,6кг |

| | | |
|---|---|---|
| Нач.отд. | Морозов | |
| Н.контр. | Васильев | |
| Гл.констр. | Мартынов | |
| Рук.гр. | Демиденко | |
| Ст.инж. | Вайс | |
| Инженер | Ковшарь | |

ТП409-23-56.87 КЖИ1 КР21

Каркас плоский КР21

| Стадия | Масса | Масштаб |
|---|---|---|
| Р | 103кг | 1:50 |
| Лист 1 | Листов 1 | |

ГОССТРОЙ СССР
ЛЕНИНГРАДСКИЙ ПРОМСТРОЙПРОЕКТ

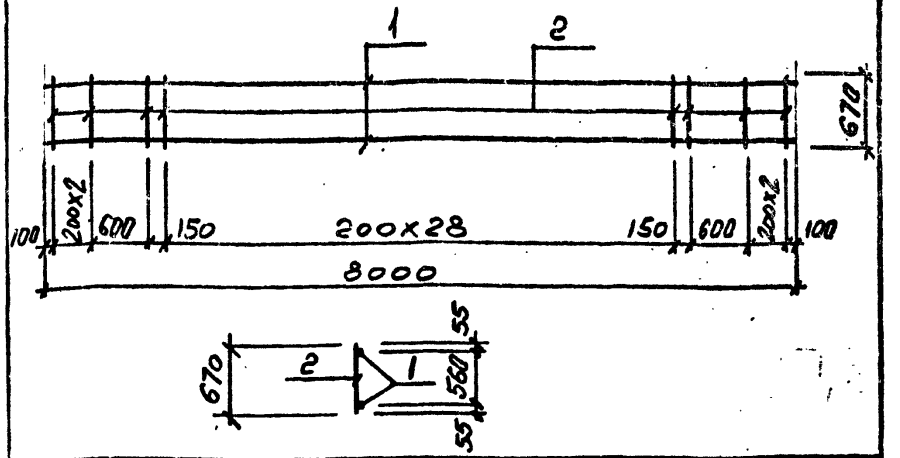


| Формат | Зона | Поз. | Обозначение | Наименование | Кол. | Примечание |
|---|---|---|---|---|---|---|
| | | | | Документация | | |
| | | | ТП КЖИ1 ТТ2 | Технические требования | | |
| | | | | Детали | | масса ед.,кг |
| | | 1 | | ф8AIII ГОСТ 5781-82 ℓ=8000 | 2 | 3,2 |
| | | 2 | | ф8AIII ГОСТ 5781-82 ℓ=670 | 37 | 0,3 |

| | | |
|---|---|---|
| Нач.отд. | Морозов | |
| Н.контр. | Васильев | |
| Гл.констр. | Мартынов | |
| Рук.гр. | Демиденко | |
| Ст.инж. | Ризчка | |
| Инженер | Ковалев | |

ТП409-23-56.87 КЖИ1 КР22

Каркас плоский КР22

| Стадия | Масса | Масштаб |
|---|---|---|
| Р | 17.5кг | 1:50 |
| Лист 1 | Листов 1 | |

ГОССТРОЙ СССР
ЛЕНИНГРАДСКИЙ ПРОМСТРОЙПРОЕКТ

Взам. инв.№ | Подпись и дата | Инв.№ подл.

ТП409-23-56.87 Альбом 9

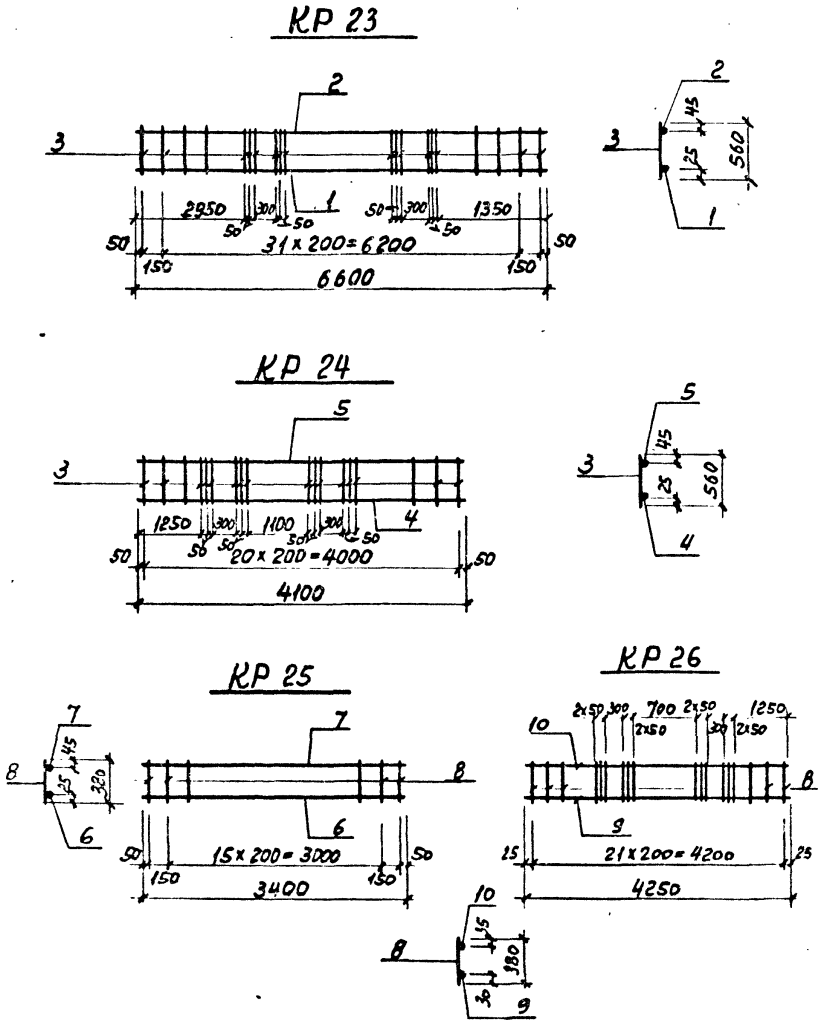


| Формат | Зона | Поз. | Обозначение | Наименование | Кол. | Примечание |
|---|---|---|---|---|---|---|
| | | | | Документация | | |
| | | | ТП КЖИ1ТТ2 | Технические требования | | |
| | | | | КР 23 | | |
| | | | | Детали | | Масса ед. кг |
| | | 1 | | ф22АIII ГОСТ 5781-82 l=6600 | 1 | 19,67 |
| | | 2 | | ф10I l=6600 | 1 | 4,07 |
| | | 3 | | ф8АI l=560 | 44 | 0,22 |
| | | | | | | 33,47 |
| | | | | КР 24 | | |
| | | | | Детали | | |
| | | 3 | | ф8АI ГОСТ 5781-82 l=560 | 33 | 0,22 |
| | | 4 | | ф22АIII l=4100 | 1 | 12,22 |
| | | 5 | | ф10АI l=4100 | 1 | 2,53 |
| | | | | | | 22,01 |
| | | | | КР 25 | | |
| | | | | Детали | | |
| | | 6 | | ф16АIII ГОСТ 5781-82 l=3400 | 1 | 3,02 |
| | | 7 | | ф10АI l=3400 | 1 | 2,10 |
| | | 8 | | ф6АI l=380 | 18 | 0,08 |
| | | | | | | 6,56 |
| | | | | КР 26 | | |
| | | 9 | | ф20АIII ГОСТ 5781-82 l=4250 | 1 | 10,50 |
| | | 10 | | ф10АI l=4250 | 1 | 2,62 |
| | | 8 | | ф6АI l=380 | 34 | 0,08 |
| | | | | | | 18,22 |

| | | |
|---|---|---|
| Нач.отд. | Морозов | |
| Н.контр. | Васильев | |
| Гл.констр. | Мартынов | |
| Рук.гр. | Демиденко | |
| Ст.инж. | Вайс | |
| Инженер | Иванова | |

ТП409-23-56.87 КЖИ1 КР 23

Каркас плоский (КР23, КР24, КР25, КР26)

| Стадия | Масса | Масштаб |
|---|---|---|
| Р | см табл. | |

Лист 1 Листов 1

ГОССТРОЙ СССР ЛЕНИНГРАДСКИЙ ПРОМСТРОЙПРОЕКТ

Инв. № подл. | Подпись и дата | Взам. инв. №

ТП 409-23-56.87 Альбом 9

КР27, КР27н КР27 КР27н

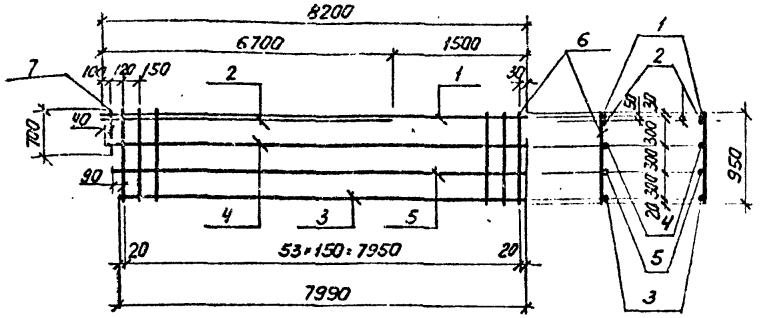


| Формат | Зона | Поз. | Обозначение | Наименование | Кол. | Примечание |
|---|---|---|---|---|---|---|
| | | | | Документация | | |
| | | | ТП КЖИТТ2 | Технические требования к изготовлению арматурных, закладных и соединительных изделий | | |
| | | | | КР27, КР27н | | |
| | | | | Детали | | масса ед., кг |
| | | 1 | | ф28 AIII ГОСТ 5781-82, ℓ=8200 | 1 | 39.606 |
| | | 2 | | ф28 AIII ГОСТ 5781-82, ℓ=6700 | 1 | 32.361 |
| | | 3 | | ф16 AIII ГОСТ 5781-82, ℓ=7990 | 1 | 12.608 |
| | | 4 | | ф12 AIII ГОСТ 5781-82, ℓ=8140 | 1 | 7.228 |
| | | 5 | | ф12 AIII ГОСТ 5781-82, ℓ=8060 | 1 | 7.157 |
| | | 6 | | ф8 AIII ГОСТ 5781-82, ℓ=950 | 54 | 0.375 |
| | | 7 | | ф8 AIII ГОСТ 5781-82, ℓ=700 | 1 | 0.277 |

Взам. инв. № | Подпись и дата | Инв. № подл.

| | | |
|---|---|---|
| Нач. отд. | Морозов | |
| Н. контр. | Васильев | |
| Гл. констр. | Мартынов | |
| Рук. гр. | Демьяненко | |
| Ст. инж. | Вайс | |
| Ст. инж. | Понизовская | |

ТП409-23-56.87 КЖИ КР27

Каркас плоский (КР27, КР27н)

| Стадия | Масса | Масштаб |
|---|---|---|
| Р | 119,5кг | |
| Лист 1 | Листов 1 | |

ГОССТРОЙ СССР ЛЕНИНГРАДСКИЙ ПРОМСТРОЙПРОЕКТ

Копировал Формат

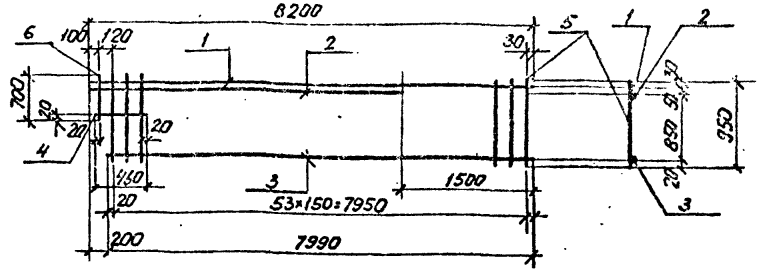


| Формат | Зона | Поз. | Обозначение | Наименование | Кол. | Примечание |
|---|---|---|---|---|---|---|
| | | | | Документация | | |
| | | | ТП КЖИТТ2 | Технические требования к изготовлению арматурных, закладных и соединительных изделий. | | |
| | | | | Детали | | масса ед., кг |
| | | 1 | | ф28 AIII ГОСТ 5781-82, ℓ=8200 | 1 | 39.606 |
| | | 2 | | ф28 AIII ГОСТ 5781-82, ℓ=6700 | 1 | 32.361 |
| | | 3 | | ф16 AIII ГОСТ 5781-82, ℓ=7990 | 1 | 12.608 |
| | | 4 | | ф16 AIII ГОСТ 5781-82, ℓ=460 | 1 | 0.726 |
| | | 5 | | ф8 AIII ГОСТ 5781-82, ℓ=950 | 54 | 0.375 |
| | | 6 | | ф8 AIII ГОСТ 5781-82, ℓ=700 | 1 | 0.277 |

Взам. инв. № | Подпись и дата | Инв. № подл.

| | | |
|---|---|---|
| Нач. отд. | Морозов | |
| Н. контр. | Васильев | |
| Гл. констр. | Мартынов | |
| Рук. гр. | Демиденко | |
| Ст. инж. | Вайс | |
| Ст. инж. | Понизовская | |

ТП409-23-56.87 КЖИ КР28

Каркас плоский КР28

| Стадия | Масса | Масштаб |
|---|---|---|
| Р | 105,8кг | |
| Лист 1 | Листов 1 | |

ГОССТРОЙ СССР ЛЕНИНГРАДСКИЙ ПРОМСТРОЙПРОЕКТ

Копировал Формат

ТП409-23-56.87 Альбом 9

## КР29, КР29н

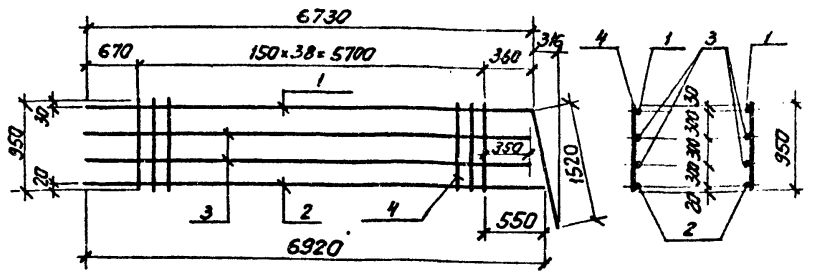


## КР29 КР29н




| Формат | Зона | Поз. | Обозначение | Наименование | Кол. | Примечание |
|---|---|---|---|---|---|---|
| | | | | Документация | | |
| | | | ТП КЖИ1ТТ2 | Технические требования к изготовлению арматурных, закладных и соединительных изделий. КР29, КР29н | | |
| | | | | Детали | | масса ед., кг |
| | | 1 | | ф16AIII ГОСТ 5781-82, ℓ=8250 | 1 | 13.019 |
| | | 2 | | ф16AIII ГОСТ 5781-82, ℓ=6920 | 1 | 10.920 |
| | | 3 | | ф12AIII ГОСТ 5781-82, ℓ=6720 | 2 | 5.967 |
| | | 4 | | ф8AIII ГОСТ 5781-82, ℓ=950 | 39 | 0.375 |

Взам. инв. №

Подпись и дата

Инв. № подл.

| | | |
|---|---|---|
| Нач. отд. | Морозов | |
| Н. контр. | Васильев | |
| Гл. констр. | Мартынов | |
| Рук. гр. | Демиденко | |
| Ст. инж. | Вайс | |
| Ст. инж. | Понизовская | |

ТП409-23-56.87 КЖИ1 КР29

Каркас плоский (КР29, КР29н)

| Стадия | Масса | Масштаб |
|---|---|---|
| Р | 50.50 кг | |
| Лист 1 | Листов 1 | |

ГОССТРОЙ СССР ЛЕНИНГРАДСКИЙ ПРОМСТРОЙПРОЕКТ

Копировал Формат

## КР30

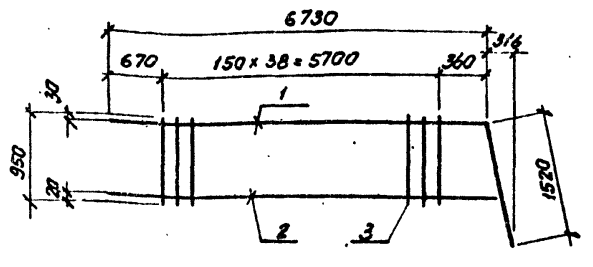


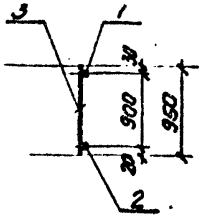


| Формат | Зона | Поз. | Обозначение | Наименование | Кол. | Примечание |
|---|---|---|---|---|---|---|
| | | | | Документация | | |
| | | | ТП КЖИ1ТТ2 | Технические требования к изготовлению арматурных, закладных и соединительных изделий | | |
| | | | | Детали | | масса ед., кг |
| | | 1 | | ф16AIII ГОСТ 5781-82, ℓ=8250 | 1 | 13.019 |
| | | 2 | | ф16AIII ГОСТ 5781-82, ℓ=6920 | 1 | 10.920 |
| | | 3 | | ф8AIII ГОСТ 5781-82, ℓ=950 | 39 | 0.375 |

Взам. инв. №

Подпись и дата

Инв. № подл.

| | | |
|---|---|---|
| Нач. отд. | Морозов | |
| Н. контр. | Васильев | |
| Гл. констр. | Мартынов | |
| Рук. гр. | Демиденко | |
| Ст. инж. | Вайс | |
| Ст. инж. | Пакульская | |

ТП409-23-56.87 КЖИ1 КР30

Каркас плоский КР30

| Стадия | Масса | Масштаб |
|---|---|---|
| Р | 38.57 кг | |
| Лист 1 | Листов 1 | |

ГОССТРОЙ СССР ЛЕНИНГРАДСКИЙ ПРОМСТРОЙПРОЕКТ

Копировал Формат

ТП409-23-56.87 Альбом 9

С 1

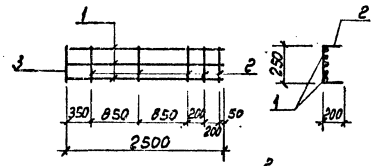


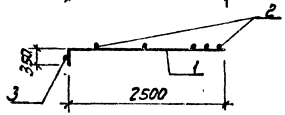


С 3

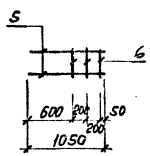


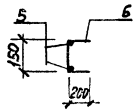


С 2

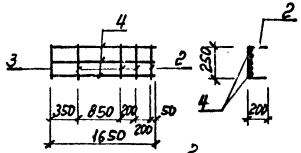


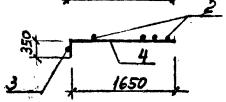


С 24

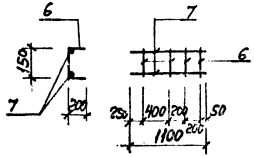


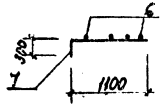


| Формат | Зона | Поз. | Обозначение | Наименование | Кол. | Примечание |
|---|---|---|---|---|---|---|
| | | | | Документация | | |
| | | | ТП КЖИ1.ТТ.2 | Технические требования | | |
| | | | | С 1 | | |
| | | | | Детали | | Масса ед. кг |
| | | 1 | | ф22АIII ГОСТ 5781-82 l=2880 | 5 | 8,49 |
| | | 2 | | ф8АI l=650 | 5 | 0,26 |
| | | 3 | | ф8АI l=280 | 1 | 0,11 |
| | | | | | | 43,86 |
| | | | | С 2 | | |
| | | | | Детали | | |
| | | 2 | | ф8АI ГОСТ 5781-82 l=650 | 4 | 0,26 |
| | | 3 | | ф8АI l=280 | 1 | 0,11 |
| | | 4 | | ф22АIII l=2000 | 5 | 6,00 |
| | | | | | | 31,15 |
| | | | | С 3 | | |
| | | | | Детали | | |
| | | 5 | | ф16АIII ГОСТ 5781-82 l=1050 | 2 | 1,66 |
| | | 6 | | ф6АI l=550 | 3 | 0,12 |
| | | | | | | 3,68 |
| | | | | С 24 | | |
| | | | | Детали | | |
| | | 6 | | ф6АI ГОСТ 5781-82 l=650 | 4 | 0,12 |
| | | 7 | | ф16АIII l=1400 | 2 | 2,21 |
| | | | | | | 4,9 |

Инв.№ подл. | Подпись и дата | Взам.инв.№

| | | |
|---|---|---|
| Нач.отд. | Морозов | |
| Н.контр. | Васильев | |
| Гл.констр. | Мартынов | |
| Рук.гр. | Демиденко | |
| Ст.инж. | Рубина | |
| Инженер | Иванова | |

ТП409-23-56.87 КЖИ1 С 1

Сетка арматурная (С 1, С 2, С 3, С 24)

| Стадия | Масса | Масштаб |
|---|---|---|
| Р | см. подл. | |

Лист 1 Листов 1

ГОССТРОЙ СССР ЛЕНИНГРАДСКИЙ ПРОМСТРОЙПРОЕКТ

ТП 409-23-56.87 Альбом 9

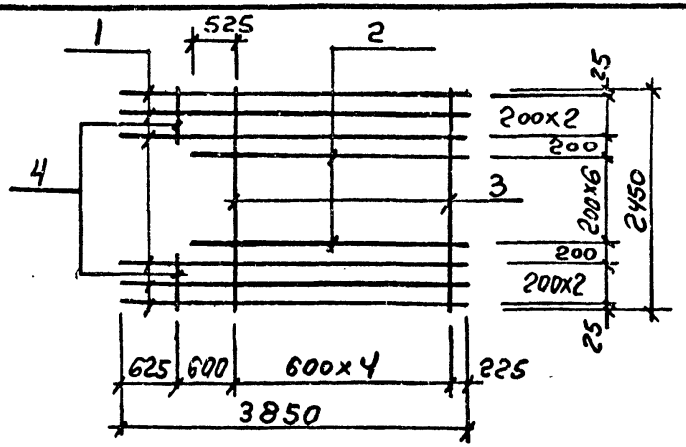


| Формат | Зона | Поз. | Обозначение | Наименование | Кол. | Примечание |
|---|---|---|---|---|---|---|
| | | | ТП КЖИ1ТТ2 | Технические требования | | |
| | | | | Детали | | масса ед. кг |
| | | 1 | | ф12AIII ГОСТ5781-82 ℓ=3850 | 6 | 3,4 |
| | | 2 | | ф12AIII ГОСТ5781-82 ℓ=3150 | 7 | 2,8 |
| | | 3 | | ф6AI ГОСТ5781-82 ℓ=2450 | 5 | 0,5 |
| | | 4 | | ф6AI ГОСТ5781-82 ℓ=500 | 2 | 0,1 |

| | | |
|---|---|---|
| Нач.отд. | Морозов | |
| Н.контр. | Васильев | |
| Гл.констр. | Мартынов | |
| Рук.гр. | Демиденко | |
| Ст.инж. | Рубина | |
| Инженер | Ковалев | |

ТП 409-23-56.87 КЖИ1 С4

Сетка арматурная С4

| Стадия | Масса | Масштаб |
|---|---|---|
| Р | 42,7кг | 1:50 |
| Лист 1 | Листов 1 | |

ГОССТРОЙ СССР ЛЕНИНГРАДСКИЙ ПРОМСТРОЙПРОЕКТ

Копировал Формат

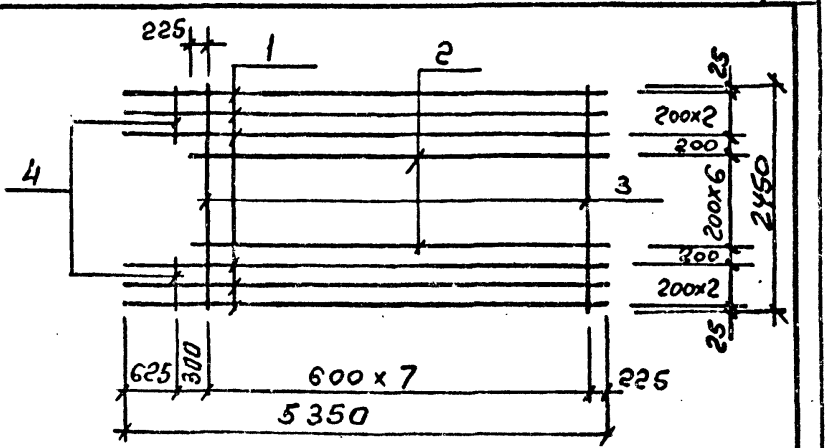


| Формат | Зона | Поз. | Обозначение | Наименование | Кол. | Примечание |
|---|---|---|---|---|---|---|
| | | | ТП КЖИ1ТТ2 | Технические требования | | |
| | | | | Детали | | масса ед. кг |
| | | 1 | | ф16AIII ГОСТ5781-82 ℓ=5350 | 6 | 8,4 |
| | | 2 | | ф16AIII ГОСТ5781-82 ℓ=4650 | 7 | 7,3 |
| | | 3 | | ф8AI ГОСТ5781-82 ℓ=2150 | 8 | 1,0 |
| | | 4 | | ф8AI ГОСТ5781-82 ℓ=500 | 2 | 0,2 |

| | | |
|---|---|---|
| Нач.отд. | Морозов | |
| Н.контр. | Васильев | |
| Гл.констр. | Мартынов | |
| Рук.гр. | Демиденко | |
| Ст.инж. | Рубина | |
| Инженер | Ковалев | |

ТП 409-23-56.87 КЖИ1 С5

Сетка арматурная С5

| Стадия | Масса | Масштаб |
|---|---|---|
| Р | 109,7кг | 1:50 |
| Лист 1 | Листов 1 | |

ГОССТРОЙ СССР ЛЕНИНГРАДСКИЙ ПРОМСТРОЙПРОЕКТ

Копировал Формат

Инв. № подл. | Подпись и дата | Взам. инв. №

ТП409-23-56.87 Альбом 9

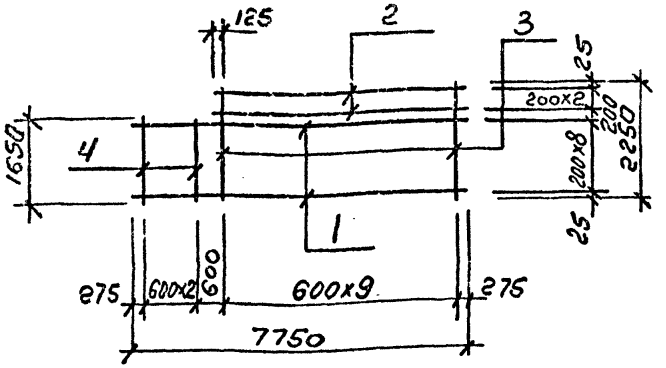


| Формат | Зона | Поз. | Обозначение | Наименование | Кол. | Примечание |
|---|---|---|---|---|---|---|
| | | | | | | |
| | | | ТП КЖИ1ТТ2 | Технические требования | | |
| | | | | | | |
| | | | | Детали | | Масса ед. кг |
| | | 1 | | ф12AIII ГОСТ 5781-82 ℓ=7750 | 9 | 6,9 |
| | | 2 | | ф12AIII ГОСТ 5781-82 ℓ=5800 | 3 | 5,2 |
| | | 3 | | ф6AI ГОСТ 5781-82 ℓ=2250 | 10 | 0,5 |
| | | 4 | | ф6AI ГОСТ 5781-82 ℓ=1650 | 3 | 0,4 |

Инв. № подл. | Подпись и дата | Взам. инв. №

| | | |
|---|---|---|
| Нач.отд. | Морозов | |
| Н.контр. | Васильев | |
| Гл.констр. | Мартынов | |
| Рук.гр. | Демиденко | |
| Ст.инж. | Рибина | |
| Инж. | Ковалев | |

ТП409-23-56.87 КЖИ1 С6

Сетка арматурная С6

| Стадия | Масса | Масштаб |
|---|---|---|
| Р | 83,9кг | 1:100 |
| Лист 1 | Листов 1 | |

ГОССТРОЙ СССР ЛЕНИНГРАДСКИЙ ПРОМСТРОЙПРОЕКТ

Копировал Формат

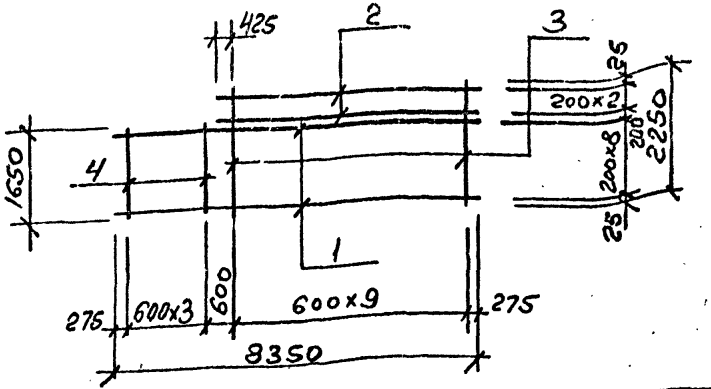


| Формат | Зона | Поз. | Обозначение | Наименование | Кол. | Примечание |
|---|---|---|---|---|---|---|
| | | | | | | |
| | | | ТП КЖИ1ТТ2 | Технические требования | | |
| | | | | | | |
| | | | | Детали | | Масса ед. кг. |
| | | 1 | | ф12AIII ГОСТ 5781-82 ℓ=8350 | 9 | 7,4 |
| | | 2 | | ф12AIII ГОСТ 5781-82 ℓ=6100 | 3 | 5,4 |
| | | 3 | | ф6AI ГОСТ 5781-82 ℓ=2250 | 10 | 0,5 |
| | | 4 | | ф6AI ГОСТ 5781-82 ℓ=1650 | 4 | 0,4 |

Инв. № подл. | Подпись и дата | Взам. инв. №

| | | |
|---|---|---|
| Нач.отд. | Морозов | |
| Н.контр. | Васильев | |
| Гл.констр. | Мартынов | |
| Рук.гр. | Демиденко | |
| Ст.инж. | Рибина | |
| Инж. | Ковалев | |

ТП409-23-56.87 КЖИ1 С7

Сетка арматурная С7

| Стадия | Масса | Масштаб |
|---|---|---|
| Р | 89,4кг | 1:100 |
| Лист 1 | Листов 1 | |

ГОССТРОЙ СССР ЛЕНИНГРАДСКИЙ ПРОМСТРОЙПРОЕКТ

Копировал Формат

ТП409-23-56.87Альбом 9

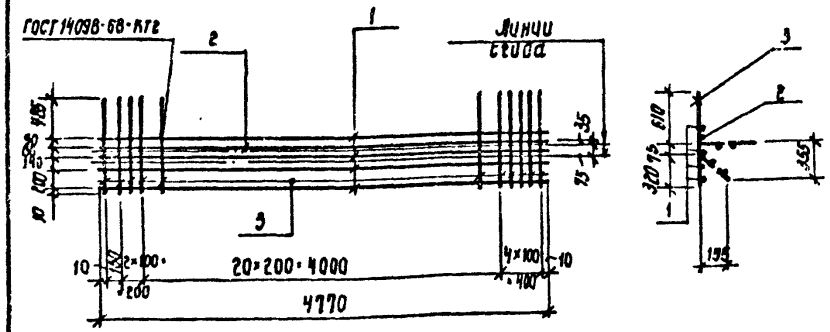


| Формат | Зона | Поз. | Обозначение | Наименование | Кол. | Примечание |
|---|---|---|---|---|---|---|
| | | | | Документация | | |
| | | | ТП КЖИ1 ТТ2 | Технические требования | | |
| | | | | Детали | | масса |
| | | 1 | | ф8AI ГОСТ 5781-82 L=4770 | 4 | 7,6кг |
| | | 2 | | ф12AIII ГОСТ 5781-82 L=4770 | 1 | 4,3кг |
| | | 3 | | ф8AI ГОСТ 5781-82 L=1005 | 28 | 11,1кг |

| | | |
|---|---|---|
| Нач.отд. | Морозов | |
| Н.контр. | Васильев | |
| Гл.констр | Мартынов | |
| Рук.гр | Демьяненко | |
| Ст.инж. | Вайс | |
| Инженер | Ковшарь | |

ТП409-23-56.87 КЖИ1 С8

Сетка арматурная С8

| Стадия | Масса | Масштаб |
|---|---|---|
| Р | 23кг | 1:50 |
| Лист 1 | Листов 1 | |

ГОССТРОЙ СССР ЛЕНИНГРАДСКИЙ ПРОМСТРОЙПРОЕКТ

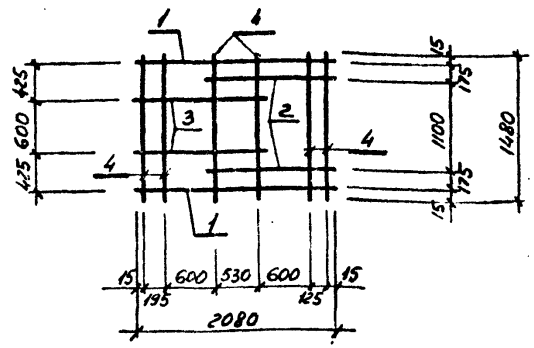


| Формат | Зона | Поз. | Обозначение | Наименование | Кол. | Примечание |
|---|---|---|---|---|---|---|
| | | | | Документация | | |
| | | | ТП КЖИ1 ТТ2 | Технические требования | | |
| | | | | Детали | | масса ед. |
| | | 1 | | ф8AIII, ГОСТ 5781-82, L=2080 | 2 | 0,8 кг |
| | | 2 | | ф8AIII, ГОСТ 5781-82, L=1290 | 2 | 0,5 кг |
| | | 3 | | ф8AIII, ГОСТ 5781-82, L=1360 | 2 | 0,5 кг |
| | | 4 | | ф8AIII, ГОСТ 5781-82, L=1480 | 6 | 0,6 кг |

| | | |
|---|---|---|
| Нач.отд. | Морозов | |
| Н.контр. | Васильев | |
| Гл.констр | Мартынов | |
| Рук.гр. | Демьяненко | |
| Ст.инж. | Родзевич | |
| Ст.техн. | Вайс | |

ТП409-23-56.87 КЖИ1 С9

Сетка арматурная С9

| Стадия | Масса | Масштаб |
|---|---|---|
| Р | 7,2кг | 1:50 |
| Лист 1 | Листов 1 | |

ГОССТРОЙ СССР ЛЕНИНГРАДСКИЙ ПРОМСТРОЙПРОЕКТ

Копировал

Формат А1

Инв. № подл. | Подпись и дата | Взам. инв. №

Инв. № подл. | Подпись и дата | Взам. инв. №

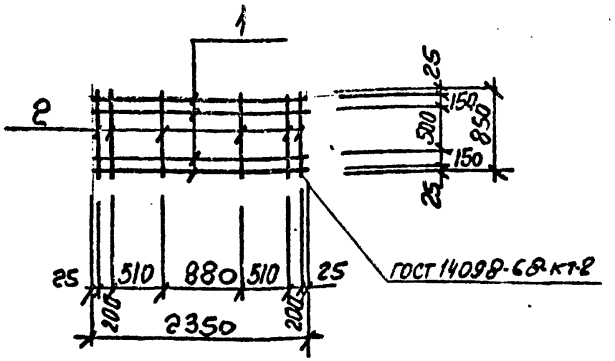


| Формат | Зона | Поз. | Обозначение | Наименование | Кол. | Примечание |
|---|---|---|---|---|---|---|
| | | | | | | |
| | | | ТП КЖИ1 ТТ2 | Технические требования | | |
| | | | | Детали | | Масса ед. кг |
| | | 1 | | ф8 AIII ГОСТ 5781-82 ℓ=2350 | 4 | 0,9 |
| | | 2 | | ф8 AIII ГОСТ 5781-82 ℓ=850 | 6 | 0,35 |

| | | |
|---|---|---|
| Нач.отд. | Морозов | |
| Н.контр. | Васильев | |
| Гл.констр. | Мартынов | |
| Рук.гр. | Демиденко | |
| Ст.инж. | Яковлева | |
| Инженер | Ковалев | |

ТП409-23-56-87 КЖИ1 С10

Сетка арматурная С10

| Стадия | Масса | Масштаб |
|---|---|---|
| Р | 5,7кг | 1:50 |
| Лист | Листов | |

ГОССТРОЙ СССР ЛЕНИНГРАДСКИЙ ПРОМСТРОЙПРОЕКТ

Копировал Формат

Взам. инв. № | Подпись и дата | Инв. № подл.

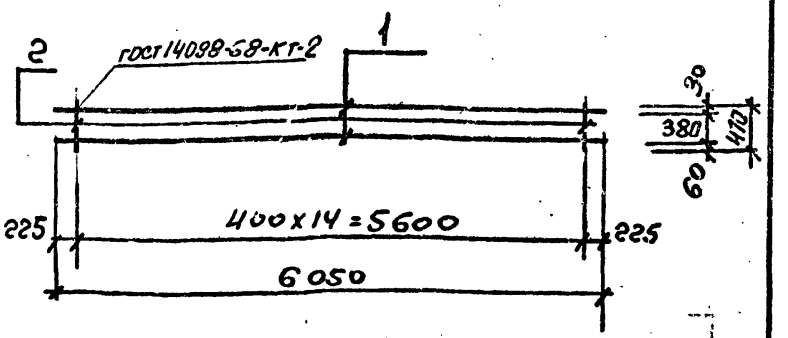


| Формат | Зона | Поз. | Обозначение | Наименование | Кол. | Примечание |
|---|---|---|---|---|---|---|
| | | | | | | |
| | | | ТП КЖИ1 ТТ2 | Технические требования | | |
| | | | | Детали | | Масса ед. кг |
| | | 1 | | ф10 AI ГОСТ 5781-82 | | |
| | | | | ℓ=6050 | 2 | 3.7 |
| | | 2 | | ф10 AI ГОСТ 5781-82 | | |
| | | | | ℓ=470 | 15 | 0,3 |

| | | |
|---|---|---|
| Нач.отд. | Морозов | |
| Н.контр. | Васильев | |
| Гл.констр. | Мартынов | |
| Рук.гр. | Демиденко | |
| Ст.инж. | Яковлева | |
| Инженер | Ковалев | |

ТП409-23-56.87 КЖИ1 С13

Сетка арматурная С13

| Стадия | Масса | Масштаб |
|---|---|---|
| Р | 11.9кг | 1:50 |
| Лист | Листов | |

ГОССТРОЙ СССР ЛЕНИНГРАДСКИЙ ПРОМСТРОЙПРОЕКТ

Копировал Формат

Взам. инв. № | Подпись и дата | Инв. № подл.

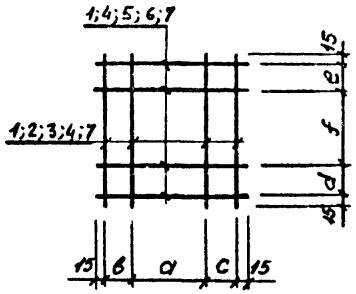


| Формат | Зона | Поз. | Обозначение | Наименование | Кол. на испол. | | | | | | | | | Примечание |
|---|---|---|---|---|---|---|---|---|---|---|---|---|---|---|
| | | | | | | -01 | -02 | -03 | -04 | -05 | -06 | -07 | -08 | |
| | | | | Документация | | | | | | | | | | |
| | | | ТП КЖИ1 ТТ 2 | Технические требования | X | X | X | X | X | X | X | X | X | |
| | | | | Детали | | | | | | | | | | масса ед. |
| | | 1 | | ф8А III, ГОСТ 5781-82, L=880 | | 4 | | | | 4 | 8 | 4 | | 0,3 кг |
| | | 2 | | ф10А III, ГОСТ 5781-82, L=880 | | | | 4 | | | | | | 0,5 |
| | | 3 | | ф8А III, ГОСТ 5781-82, L=1230 | | | 4 | | | | | | | 0,5 |
| | | 4 | | ф8А III, ГОСТ 5781-82, L=1480 | 8 | 4 | 4 | | 8 | | | | | 0,6 |
| | | 5 | | ф10А III, ГОСТ 5781-82, L=1480 | | | | 4 | | | | | | 0,9 |
| | | 6 | | ф8А III, ГОСТ 5781-82, L=2080 | | | | | | 4 | | | | 0,8 |
| | | 7 | | ф8А III, ГОСТ 5781-82, L=1180 | | | | | | | | 4 | 8 | 0,5 |

| Обозначение | | Наименование | a | b | c | d | e | f | Масса, кг |
|---|---|---|---|---|---|---|---|---|---|
| ТП | КЖИ1 СН | С11 | 1000 | 225 | 225 | 525 | 325 | 600 | 4,8 |
| | -01 | С12 | 1000 | 225 | 225 | 125 | 125 | 600 | 3,6 |
| | -02 | С14 | 1400 | 175 | 175 | 475 | 125 | 600 | 4,4 |
| | -03 | С15 | 1100 | 175 | 175 | 125 | 125 | 600 | 5,6 |
| | -04 | С16 | 1100 | 175 | 175 | 525 | 325 | 600 | 4,8 |
| | -05 | С17 | 600 | 195 | 1255 | 125 | 125 | 600 | 4,4 |
| | -06 | С18 | 600 | 125 | 125 | 125 | 125 | 600 | 2,8 |
| | -07 | С19 | 500 | 475 | 175 | 175 | 175 | 500 | 3,2 |
| | -08 | С23 | 500 | 475 | 175 | 175 | 475 | 500 | 4,0 |

| | | |
|---|---|---|
| Нач.отд. | Морозов | |
| Н.контр. | Васильев | |
| Гл.констр. | Мартынов | |
| Рук.гр. | Демиденко | |
| Ст.инж. | Родзевич | |
| Ст.техн. | Вайс | |

ТП409-23-56.87 КЖИ1 С11

Сетка арматурная (С11, С12, С14 ÷ С19, С23)

| Стадия | Масса | Масштаб |
|---|---|---|
| Р | см. табл. | — |
| Лист 1 | Листов 1 | |

ГОССТРОЙ СССР ЛЕНИНГРАДСКИЙ ПРОМСТРОЙПРОЕКТ

Копировал

Формат А2

Инв.№ подл. | Подпись и дата | Взам.инв.№

ТП409-23-56.87 Альбом 9

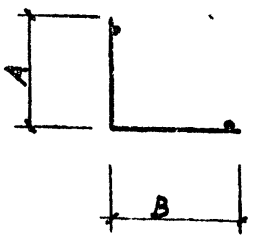


| Обозначение | Наименование | Марка | A | B | Масса кг | Примечание |
|---|---|---|---|---|---|---|
| ГОСТ 23279-78 | $C\frac{16AIII-200}{6AI-300}$ 1850×5750 $\frac{75}{75}$ | СГ20 | 4500 | 1250 | 99,05 | |
| | $C\frac{16AIII-200}{6AI-300}$ 1850×6050 $\frac{25}{25}$ | СГ21 | 4500 | 1550 | 104,2 | |
| | $C\frac{16AIII-200}{6AI-300}$ 2250×6650 $\frac{25}{25}$ | СГ22 | 4480 | 2170 | 137,57 | |
| | $C\frac{16AIII-200}{6AI-300}$ 2250×5750 $\frac{75}{75}$ | СГ23 | 4480 | 1270 | 119,0 | |
| | $C\frac{16AIII-200}{6AI-300}$ 1450×2850 $\frac{25}{25}$ | СГ24 | 1425 | 1425 | 39,24 | |
| | $C\frac{16AIII-200}{6AI-300}$ 1450×3650 $\frac{25}{25}$ | СГ25 | 2225 | 1425 | 50,32 | |
| | $C\frac{22AIII-200}{8AI-600}$ 3050×5050 $\frac{125}{125}$ | СГ26 | 2470 | 2580 | 251,8 | |
| | $C\frac{22AIII-200}{8AI-600}$ 2250×5050 $\frac{125}{125}$ | СГ27 | 2470 | 2580 | 81,9 | |
| | $C\frac{22AIII-200}{8AI-600}$ 2850×5050 $\frac{125}{125}$ | СГ28 | 2470 | 2580 | 221,1 | |
| | $C\frac{16AIII-200}{6AI-200}$ 1450×4250 $\frac{25}{625}$ | СГ29 | 3970 | 280 | 59,83 | |

| | | | |
|---|---|---|---|
| Нач.отд. | Морозов | | |
| Н.контр. | Васильев | | |
| Гл.констр. | Мартынов | | |
| Рук.гр. | Демиденко | | |
| Ст.инж. | Вайс | | |
| Инженер | Иванова | | |

ТП409-23-56.87 КЖИ1 СГ20

Сетка арматурная гнутая (СГ20 ÷ СГ29)

| Стадия | Масса | Масштаб |
|---|---|---|
| Р | см табл | – |

Лист 1 Листов 1

ГОССТРОЙ СССР ЛЕНИНГРАДСКИЙ ПРОМСТРОЙПРОЕКТ

Взам. инв. № | Подпись и дата | Инв. № подл.

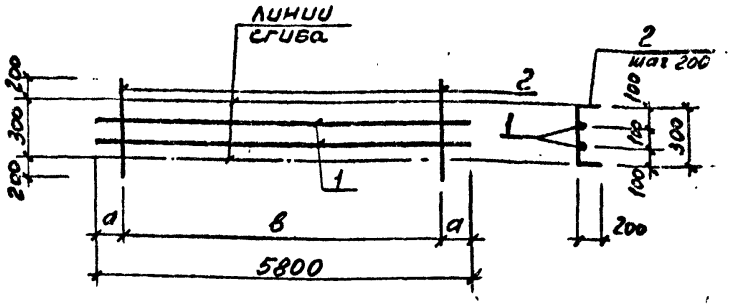


| Обозначение | Наименование | a | в | Масса, кг |
|---|---|---|---|---|
| ТП КЖИ1 С20 | С20 | 400 | 5000 | 15,6 |
| -01 | С21 | 1300 | 3200 | 13,6 |
| -02 | С22 | 600 | 4600 | 15,2 |

| Формат | Зона | Поз. | Обозначение | Наименование | Кол. на исполн. | -01 | -02 | | Примечание |
|---|---|---|---|---|---|---|---|---|---|
| | | | ТП КЖИ1 ТТ2 | Технические требования | 1 | 1 | 1 | | |
| | | | | Детали | | | | | масса ед |
| | | 1 | | ф12АIII, ГОСТ 5781-82, l=5800 | 2 | 2 | 2 | | 5,2 кг |
| | | 2 | | ф6АI, ГОСТ 5781-82, l=700 | 26 | 16 | 24 | | 0,2 кг |

| | | | |
|---|---|---|---|
| Нач.отд. | Морозов | | |
| Н.контр. | Васильев | | |
| Гл.констр. | Мартынов | | |
| Рук.гр. | Демиденко | | |
| Ст.инж. | Вайс | | |
| Инженер | Иванова | | |

ТП409-23-56.87 КЖИ1 С20

Сетка арматурная (С20, С21, С22)

| Стадия | Масса | Масштаб |
|---|---|---|
| Р | см. табл. | |

Лист 1 Листов 1

ГОССТРОЙ СССР ЛЕНИНГРАДСКИЙ ПРОМСТРОЙПРОЕКТ

Взам. инв. № | Подпись и дата | Инв. № подл.

Копировал

Формат

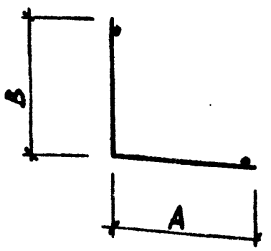


| Обозначение | Наименование | Марка | A | B | Масса кг |
|---|---|---|---|---|---|
| ГОСТ 23279-78 | С 18Ат-200/6Ат-300 1450×4850 25/25 | СГ1 | 2570 | 2280 | 82,3 |
| | С 18Ат-200/6Ат-300 1250×4850 25/25 | СГ2 | 2570 | 2280 | 71,9 |
| | С 18Ат-200/6Ат-300 1450×3950 25/25 | СГ3 | 1550 | 2400 | 67,0 |
| | С 18Ат-200/6Ат-300 1250×3950 25/25 | СГ4 | 2400 | 1550 | 58,6 |
| | С 18Ат-200/6Ат-300 1250×4350 25/25 | СГ5 | 1450 | 3100 | 67,5 |
| | С 18Ат-200/6Ат-300 1250×4850 25/25 | СГ6 | 2500 | 2350 | 67,78 |
| | С 18Ат-200/6Ат-300 2050×6350 25/25 | СГ7 | 2500 | 3850 | 148,3 |
| | С 18Ат-200/6Ат-300 1250×6350 25/25 | СГ8 | 2500 | 3850 | 94,11 |
| | С 18Ат-200/6Ат-300 2050×5150 25/25 | СГ9 | 2560 | 2590 | 120,35 |
| | С 22Ат-200/6Ат-300 2050×5750 25/25 | СГ10 | 3200 | 3550 | 197,6 |

| | | |
|---|---|---|
| Нач.отд | Морозов | |
| Н.контр | Васильев | |
| Гл.констр | Мартынов | |
| Рук.гр | Демьяненко | |
| Инженер | Иванова | |

ТП409-23-56.87 КЖИ1 СГ1

Сетка арматурная гнутая (СГ1÷СГ10)

| Стадия | Масса | Масштаб |
|---|---|---|
| Р | см. табл | |

Лист 1 Листов 1

ГОССТРОЙ СССР ЛЕНИНГРАДСКИЙ ПРОМСТРОЙПРОЕКТ

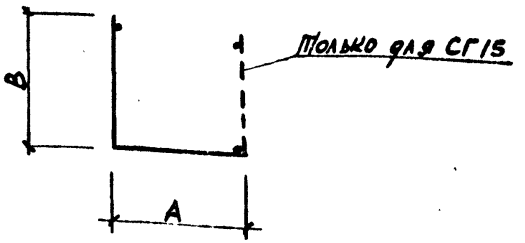


| Обозначение | Наименование | Марка | A | B | Масса кг |
|---|---|---|---|---|---|
| ГОСТ 23279-78 | С 22Ат-200/6Ат-300 1850×3950 25/25 | СГ11 | 2250 | 2700 | 123,46 |
| | С 22Ат-200/6Ат-300 1850×3350 25/325 | СГ12 | 1700 | 1650 | 107,34 |
| | С 22Ат-200/6Ат-300 1250×3050 25/25 | СГ13 | 2250 | 800 | 57,01 |
| | С 12Ат-200/6Ат-300 1250×3750 25/125 | СГ14 | 1450 | 2300 | 24,15 |
| | С 12Ат-200/6Ат-300 2050×5850 25/125 | СГ15 | 2730 | 1560 | 66,25 |
| | С 12Ат-200/6Ат-200 1850×7250 325/325 | СГ16 | 4800 | 2450 | 73,40 |
| | С 12Ат-200/6Ат-300 1850×4850 25/325 | СГ17 | 2425 | 2425 | 49,64 |
| | С 12Ат-200/6Ат-300 1850×9150 275/275 | СГ18 | 6780 | 2300 | 77,90 |
| | С 12Ат-200/6Ат-300 1850×4550 325/325 | СГ19 | 2800 | 1750 | 46,15 |

| | | |
|---|---|---|
| Нач.отд. | Морозов | |
| Н.контр. | Васильев | |
| Гл.констр. | Мартынов | |
| Рук.гр. | Демьяненко | |
| Ст.инж. | Файс | |
| Инженер | Иванова | |

ТП409-23-56.87 КЖИ1 СГ11

Сетка арматурная гнутая (СГ11÷СГ19)

| Стадия | Масса | Масштаб |
|---|---|---|
| Р | см. табл | |

Лист 1 Листов 1

ГОССТРОЙ СССР ЛЕНИНГРАДСКИЙ ПРОМСТРОЙПРОЕКТ

Инв. № подл. | Подпись и дата | Взам. инв. №

Копировал

Формат

gost.e-ecolog.ru