ТИПОВОЙ ПРОЕКТ
409-23-56.87

ГЛАВНЫЙ КОРПУС С ЖЕЛЕЗОБЕТОННЫМ КАРКАСОМ

ЩЕБЁНОЧНЫЙ ЗАВОД ПО ПЕРЕРАБОТКЕ ОДНОРОДНЫХ ИЗВЕРЖЕННЫХ И МЕТАМОРФИЧЕСКИХ ПОРОД МОЩНОСТЬЮ 700 тыс. $м^3$ в год

Альбом 8

ОА ОБЕСПЫЛИВАНИЕ И АСПИРАЦИЯ

СФ ЦИТП 620062, г.Свердловск, ул.Чебышева,4

gost.e-ecolog.ru

ТИПОВОЙ ПРОЕКТ
409-23-56.87

ГЛАВНЫЙ КОРПУС С ЖЕЛЕЗОБЕТОННЫМ КАРКАСОМ

ЩЕБЁНОЧНЫЙ ЗАВОД ПО ПЕРЕРАБОТКЕ ОДНОРОДНЫХ ИЗВЕРЖЕННЫХ И МЕТАМОРФИЧЕСКИХ ПОРОД МОЩНОСТЬЮ 700 тыс. м³ в год

Альбом 8

Перечень альбомов

Альбом 1	ПЗ	Пояснительная записка
	ТХ1	Технология основного производства
Альбом 2	ЭО1	Внутреннее электрическое освещение
	СС	Связь и сигнализация
	ГР	Гидротехнические работы
Альбом 3	АР1	Архитектурные решения
Альбом 4	КЖ1	Конструкции железобетонные (начало)
Альбом 5	КЖ1	Конструкции железобетонные (окончание)
Альбом 6	КМ1	Конструкции металлические
Альбом 7	ОВ1	Отопление и вентиляция
	ВК1	Внутренние водопровод и канализация
Альбом 8	ОА	Обеспыливание и аспирация
Альбом 9	КЖИ1	Железобетонные изделия
Альбом 10	АР2	Архитектурные решения
	КЖ2	Конструкции железобетонные
	КМ2	Конструкции металлические
	ОВ2	Отопление и вентиляция
	ВК2	Внутренние водопровод и канализация
	ЭП	Электрические подстанции
	ЭО2	Внутреннее электрическое освещение
	ТХ2	Технология ремонтного хозяйства
Альбом 11	КЖИ2	Железобетонные изделия
Альбом 12	ЭМ1	Силовое электрооборудование (начало)
Альбом 13	ЭМ1	Силовое электрооборудование (окончание)
Альбом 14	ЭМ.Н	Силовое электрооборудование. Задание заводам ГЭМ (начало)
Альбом 15	ЭМ1.Н	Силовое электрооборудование. Задание заводам ГЭМ (окончание)
Альбом 16	АОВ	Автоматизация отопления и вентиляции
	АТХ	Автоматизация технологии производства
Альбом 17	АОВ.Н	Автоматизация отопления и вентиляции. Задание заводам ГМА
	АТХ.Н	Автоматизация технологии производства. Задание заводам ГМА
Альбом 18	СО	Спецификации оборудования
Альбом 19	ВМ	Ведомости потребности в материалах
Альбом 20		Сметы
Части 1,2,3		

РАЗРАБОТАН
ГОСУДАРСТВЕННЫМ ПРОЕКТНЫМ ИНСТИТУТОМ "СОЮЗГИПРОНЕРУД"
Главный инженер института А.К.КАРАСЕВ
Главный инженер проекта Л.П.МИХАЙЛОВ

ТЕХНИЧЕСКИЙ ПРОЕКТ
Утвержден Минстройматериалов С С С Р
Протокол № 28-154/81 от 19.07.82 г.
Рабочие чертежи введены в действие институтом
Союзгипронеруд, приказ № 106а от 04.12.85 г.

Альбом 8

Типовой проект 409-23.36.87

Содержание альбома

Обозначение документа		Наименование документа	Стр.
		Содержание альбома	2
ТП	ОА.ПЗ	Пояснительная записка	3
ТП	ОА	Общие данные (начало)	4
ТП	ОА	Общие данные (окончание)	5
ТП	ОА	Характеристика работы систем аспирации и обеспыливания (начало)	6
ТП	ОА	Характеристика работы систем аспирации и обеспыливания (продолжение)	7
ТП	ОА	Характеристика работы систем аспирации и обеспыливания (окончание)	8
ТП	ОА	Санитарно-защитная зона и предложения по ПДВ	9
ТП	ОА	Спецификация (начало)	10
ТП	ОА	Спецификация (продолжение)	11
ТП	ОА	Спецификация (окончание)	12
ТП	ОА	Схема аспирации и обеспыливания	13
ТП	ОА	План приямков	14
ТП	ОА	План на отм. 0,000	15
ТП	ОА	План площадок	16
ТП	ОА	Разрезы 1-1, 5-5	17
ТП	ОА	Разрезы 2-2, 6-6	18
ТП	ОА	Разрезы 3-3, 7-7	19
ТП	ОА	Разрез 4-4	20
ТП	ОА	План площадок. Сечение А-А (АС-1)	21
ТП	ОА	Сечение Б-Б (АС-1)	22
ТП	ОА	План площадок. Сечение В-В (АС-2)	23
ТП	ОА	Сечения Г-Г, Д-Д (АС-2)	24
ТП	ОА	План площадок. Сечение Е-Е (АС-3)	25
ТП	ОА	Сечение Ж-Ж. Сечение И-И	26
		Сечение К-К (АС-3)	
ТП	ОА	План площадок (АС-4)	27
ТП	ОА	Сечения Л-Л, Н-Н (АС-4)	28
ТП	ОА	Сечения М-М, П-П (АС-4)	29
ТП	ОА	План площадок (АС-5)	30
ТП	ОА	Сечение Р-Р (АС-5)	31
ТП	ОА	Сечения Т-Т, С-С (АС-5)	32
ТП	ОА	Сечения У-У, Ф-Ф (АС-5)	33
ТП	ОА	План площадок (АС-6)	34
ТП	ОА	Сечения Ц-Ц, Ш-Ш (АС-6)	35
ТП	ОА	Сечение Ч-Ч (АС-6)	36
ТП	ОА	План площадок. Сечение Э-Э (АС-7)	37
ТП	ОА	Сечение Ю-Ю Сечение Я-Я (АС-7)	38
ТП	ОА	План площадок. Сечение А1-А1 (АС-8)	39
ТП	ОА	Сечение Б1-Б1, Сечение В1-В1 (АС-8)	40
ТП	ОА	План площадок (АС-9)	41
ТП	ОА	Сечение Г1-Г1, Сечение Д1-Д1 (АС-9)	42
ТП	ОА	Сечение Е1-Е1 (АС-9)	43
ТП	ОА	План площадок (АС-10)	44
ТП	ОА	Сечение Ж1-Ж1 (АС-10)	45
ТП	ОА	Сечения Л1-Л1, К-К, И1-И1 (АС-10)	46
ТП	ОА	План площадок (АС-11)	47
ТП	ОА	Сечение М1-М1 (АС-11)	48
ТП	ОА	Сечения Р1-Р1, П1-П1, Н1-Н1 (АС-11)	49
ТП	ОА	Воздуховод к ГДП-5М Поз.2	50
ТП	ОА	Воздуховод к дымососу ДН-9. Поз.3	51
ТП	ОА	Воздуховод в атмосферу. Поз.4	52
ТП	ОА	Воздуховод к ГДП-10М. Поз.6	53
ТП	ОА	Воздуховод к дымососу ДН-9. Поз.7	54
ТП	ОА	Воздуховод в атмосферу. Поз.8	55
ТП	ОА	Воздуховод к пылеуловителю ГДП-10М Поз.10	56
ТП	ОА	Воздуховод к пылеуловителю ГДП-5М Поз.11	57
ТП	ОА	Воздуховод к дымососу ДН-10. Поз.12	58
ТП	ОА	Воздуховод в атмосферу. Поз.13	59
ТП	ОА	Воздуховод от дробилки к коллектору БП-3. Поз.17	60
ТП	ОА	Воздуховод к коллектору БП-3. Поз.18	61
ТП	ОА	Воздуховод к СИОТ № 6. Поз.19	62
ТП	ОА	Воздуховод к ГДП-10М. Поз.20	63
ТП	ОА	Воздуховод к дымососу ДН-11,2. Поз.21	64
ТП	ОА	Рама под коллектор БП-3. Поз.22	65
ТП	ОА	Воздуховод к коллектору БП-3. Поз.23	66
ТП	ОА	Воздуховод к коллектору БП-3. Поз.24	67
ТП	ОА	Воздуховод к коллектору БП-3. Поз.25	68
ТП	ОА	Воздуховод к коллекторам БП-3. Поз.26	69
ТП	ОА	Воздуховод к промывателю СИОТ №6. Поз.27	70
ТП	ОА	Воздуховод к пылеуловителям ГДП-10М. Поз.28	71
ТП	ОА	Воздуховод к дымососу ДН-11.2. Поз.29	72
ТП	ОА	Воздуховод в атмосферу (начало). Поз.30	73
ТП	ОА	Воздуховод в атмосферу (окончание). Поз.30	74
ТП	ОА	Воздуховод к пылеуловителю ГДП-5М. Поз.32	75
ТП	ОА	Воздуховод к дымососу ДН-9. Поз.33	76
ТП	ОА	Воздуховод в атмосферу (начало). Поз.34	77
ТП	ОА	Воздуховод в атмосферу (продолжение). Поз.34	78
ТП	ОА	Воздуховод в атмосферу (окончание). Поз.34	79
ТП	ОА	Воздуховод к пылеуловителю ГДП-5М. Поз.35	80
ТП	ОА	Воздуховод к дымососу ДН-9. Поз. 36	81
ТП	ОА	Воздуховод в атмосферу. Поз. 37	82
ТП	ОА	Воздуховод к пылеуловителю ГДП-10М. Поз.39	83
ТП	ОА	Воздуховод к дымососу ДН-9. Поз. 40	84
ТП	ОА	Воздуховод к пылеуловителю ГДП- 10М (начало). Поз. 41	85
ТП	ОА	Воздуховод к пылеуловителю ГДП-10М (окончание). Поз.41	86
ТП	ОА	Воздуховод к дымососу ДН-9. Поз. 42	87
ТП	ОА	Воздуховод от грохота к коллектору ВК-3. Поз. 46	88
ТП	ОА	Воздуховод от грохота к коллектору ВК-3. Поз. 47	89
ТП	ОА	Воздуховод от конвейера №14 к коллектору ВК-3. Поз. 48	90
ТП	ОА	Воздуховод от конвейеров №15,16 к коллектору ВК-3. Поз. 49	91
ТП	ОА	Воздуховод к пылеуловителям ГДП-10 Поз.50	92
ТП	ОА	Воздуховод к дымососу ДН-10. Поз. 51	93
ТП	ОА	Воздуховод в атмосферу. Поз. 52	94
ТП	ОА	Течка от коллектора ВК-3 на конвейер №15. Поз. 53	95
ТП	ОА	Опора под коллектор ВК-3. Поз. 54	96
ТП	ОА	Воздуховод от грохота к коллектору ВК-3. Поз. 55	97
ТП	ОА	Воздуховод от грохота к коллектору ВК-3. Поз. 56	98
ТП	ОА	Воздуховод от конвейера №14 к коллектору ВК-3. Поз. 57	99
ТП	ОА	Воздуховод от конвейера №15 к коллектору ВК-3. Поз. 58	100
ТП	ОА	Воздуховод от конвейера №16 к коллектору ВК-3. Поз. 59	101
ТП	ОА	Воздуховод к пылеуловителям ГДП-10М Поз. 60	102
ТП	ОА	Воздуховод к дымососу ДН-10. Поз. 61	103
ТП	ОА	Воронка Поз. 78	104
ТП	ОА	Рама под привод дымососа ДН-9. Поз. 79	105
ТП	ОА	Рама под привод дымососа ДН-10. Поз. 80	106
ТП	ОА	Рама под привод дымососа ДН-11,2 Поз. 81	107

Обеспыливание и аспирация

Основные положения

На щебеночном заводе по переработке однородных изверженных и метаморфических пород основным вредным производственным фактором является пыль.

Источники интенсивного пылевыделения - дробилки щековые, конусные, виброгрохоты, узлы перегрузки материала.

Степень вредного воздействия производственной пыли на окружающую среду определяется содержанием в ней двуокиси кремния (SiO_2), которое составляет 45-65%.

СН 245-71 и ГОСТ 12.1.005-76 обусловлены следующие предельно допустимые концентрации пыли:

в воздухе рабочей зоны производственных помещений - 2 мг/м³;

в атмосферном воздухе населенных пунктов - 0,3 мг/м³.

Мероприятия по обеспыливанию

Проектом предусматривается обеспечение нормативных концентраций пыли в атмосферном воздухе населенных пунктов.

Достигается это разработкой и внедрением комплекса мероприятий, представленных ниже.

Гидрообеспыливание.

За счет искусственного увлажнения до 8-10% исходная запыленность снижается ~ в 2 раза. С этой целью в укрытиях дробилок, грохотов и ленточных конвейеров установлены форсунки типа У-1. Количество форсунок и их распределение по узлам принято в соответствии с рекомендациями „Норм проектирования предприятий промышленности нерудных строительных материалов", Стройиздат, 1977, Л.

В главном корпусе проектом предусмотрено 104 форсунки типа У-1, которые подключаются к сети производственного водопровода. Общий расход воды на все форсунки - 20,8 м³/ч. Необходимое давление в водопроводной сети - 20 м. вод. ст. Режим работы систем гидрообеспыливания круглогодовой, т.к. помещение главного корпуса отапливаемое.

Укрытия и воздуховоды.

Укрытия выполняются институтом Союзгипронеруд по заданию института НИПИОТстром.

На узлах перегрузки материала из дробилок, виброгрохотов и ленточных конвейеров на ленточные конвейеры применяются укрытия типа ВНИИ БТГ (г. Кривой Рог). Укрытия грохотов выполняются по типу укрытий, разработанных институтом ВНИИнеруд (г. Тольятти).

При проектировании аспирационных воздуховодов выполнены все основные требования вышеуказанных норм, в том числе и по скоростям воздуха: для вертикальных участков и участков с углом наклона к горизонту более 55° - 10-15 м/с;

на участках с углом наклона к горизонту менее 55°, а также в горизонтальных воздуховодах - 18-22 м/с.

На воздуховодах предусматриваются штуцера для аэродинамических и пылевых замеров с целью определения эффективности пылеулавливающих аппаратов при испытании и наладке аспирационных систем.

Очистка аспирационного воздуха.

При выборе способа очистки, количества ступеней и типа обеспыливающих аппаратов учитывались следующие факторы:

а) особенности технологии производства щебня;

б) начальная запыленность аспирационного воздуха;

в) предельно допустимая концентрация пыли на выбросе в атмосферу;

г) физико-механические свойства улавливаемой пыли.

Мокрый способ переработки щебня обусловил мокрый способ очистки аспирационного воздуха.

В качестве обеспыливающих аппаратов приняты скоростные промыватели СИОТ (серия 4.904-61) и гидродинамические пылеуловители типа ГДП, разработанные институтом НИПИОТстром.

В аппараты СИОТ и ГДП подается техническая вода от производственного водопровода. Сливы от аппаратов мокрой очистки в количестве 18,12 м³/ч со средним содержанием твердого 82,7 г/л осуществляются самотеком в технологические зумпфы (по чертежам Ленинградского Промстройпроекта). Характеристика систем аспирации и обеспыливания приведена в таблице (лист 3, 4, 5). Режим работы аспирационных установок принимается по режиму работы основного технологического оборудования.

С целью предотвращения вторичного пылеобразования в корпусе предусматривается мокрая уборка-смыв пыли с полов, стен, оборудования, выполняемая институтом Союзгипронеруд.

Охрана атмосферы

В соответствии с СН 245-71 по санитарной классификации предприятий и производств щебеночный завод относится ко II классу и санитарно-защитная зона (СЗЗ) для него составляет 500 м.

Районы возможной привязки типового проекта приняты с коэффициентом температурной стратификации атмосферы 200.

Рельеф принят ровный, спокойный с коэффициентом 1.

Температура наружного воздуха принята условно 20°С.

Повторяемость ветра по всем направлениям принята равномерная - по 12,5%.

Расчет суммарных приземных концентраций выполнен по программе „Эфир-5" на ЭВМ ЕС-1022.

В результате предусмотренных мероприятий суммарная максимальная концентрация пыли от выбросов главного корпуса на границе санитарно-защитной зоны составляет 0,1273-0,1560 мг/м³, что в пределах ПДК - 0,3 мг/м³. Характеристика санитарно-защитной зоны и расчетные предельно допустимые выбросы приведены на листе 6.

При привязке типового проекта размеры СЗЗ и ее характеристика должны уточняться с учетом особенностей района расположения завода, климатологии, ветрового режима и фоновых концентраций от соседних предприятий.

Техника безопасности.

Типовой проект разработан в соответствии со следующими нормативными документами:

„Правила техники безопасности и производственной санитарии в промышленности строительных материалов," часть I и СНиП II-90-81.

Типовой проект разработан в соответствии с действующими нормами и правилами и предусматривает мероприятия, обеспечивающие взрывную, взрывопожарную и пожарную безопасность при эксплуатации здания

Главный инженер проекта Юдин Н.М.

Альбом 8

Типовой проект ТП 409-23-56.87

Инв. № подл. | Подп. и дата | Взам. инв. №

				Привязан	
Инв. №					
ГИП	Юдин		15.10.85	ТП409-23-56.87 ОА ПЗ.	
Н.контр.	Косыгина		15.10.85		
Гл.техн.инж.	Водолазский		15.10.85	Щебеночный завод по переработке однородных изверженных и метаморфических пород мощностью 700 тыс. м³ в год.	
Нач.отд.	Никульченко		15.10.85		
Гл.техн.отд.	Филимонова		15.10.85	Главный корпус	Стадия: Р; Лист; Листов
Рук.гр.	Велигорская		15.10.85		
Ст.инж.	Кравченко		15.10.85		
Инж.	Спирина		15.10.85	Пояснительная записка	НИПИОТстром Новороссийск
Инж.	Волчелюк		15.10.85		

Копировал Сани

Формат А2

Альбом 8

409-23-56.87

Типовой проект

Ведомость рабочих чертежей основного комплекта

Лист	Наименование	Примечание
1	Общие данные (начало)	
2	Общие данные (окончание)	
3	Характеристика работы систем аспирации и обеспыливания (начало)	
4	Характеристика работы систем аспирации и обеспыливания (продолжение)	
5	Характеристика работы систем аспирации и обеспыливания (окончание)	
6	Санитарно-защитная зона и предложения по ПДВ	
7	Спецификация (начало)	
8	Спецификация (продолжение)	
9	Спецификация (окончание)	
10	Схема аспирации и обеспыливания	
11	План приямков	
12	План на отм. 0,000	
13	План площадок	
14	Разрезы 1-1, 5-5	
15	Разрезы 2-2, 6-6	
16	Разрезы 3-3, 7-7	
17	Разрез 4-4	
18	План площадок. Сечение А-А (АС-1)	
19	Сечение Б-Б (АС-1)	
20	План площадок. Сечение В-В (АС-2)	
21	Сечения Г-Г, Д-Д (АС-2)	
22	План площадок. Сечение Е-Е (АС-3)	
23	Сечение Ж-Ж. Сечение И-И. Сечение К-К (АС-3)	
24	План площадок (АС-4)	
25	Сечения Л-Л, Н-Н (АС-4)	
26	Сечения М-М, П-П (АС-4)	
27	План площадок (АС-5)	
28	Сечение Р-Р (АС-5)	
29	Сечения Т-Т, С-С (АС-5)	
30	Сечения У-У, Ф-Ф (АС-5)	
31	План площадок (АС-6)	
32	Сечения Ц-Ц, Ш-Ш (АС-6)	
33	Сечение Ч-Ч (АС-6)	
34	План площадок. Сечение Э-Э (АС-7)	
35	Сечение Ю-Ю. Сечение Я-Я (АС-7)	
36	План площадок. Сечение $А_1$-$А_1$ (АС-8)	
37	Сечение $Б_1$-$Б_1$. Сечение $В_1$-$В_1$ (АС-8)	
38	План площадок (АС-9)	
39	Сечение Г,-Г,. Сечение $Д_1$-Д, (АС-9)	
40	Сечение Е,-Е, (АС-9)	
41	План площадок (АС-10)	
42	Сечение Ж,-Ж, (АС-10)	
43	Сечения Л,-Л,, $К_1$-К,, И,-И, (АС-10)	
44	План площадок (АС-11)	
45	Сечение $М_1$-$М_1$ (АС-11)	
46	Сечения $Р_1$-$Р_1$, П,-П,, Н,-Н, (АС-11)	
47	Воздуховод к ГДП-5М. Поз.2	
48	Воздуховод к дымососу ДН-9. Поз.3	
49	Воздуховод в атмосферу. Поз.4	
50	Воздуховод к ГДП-10М Поз.6	
51	Воздуховод к дымососу ДН-9. Поз.7	
52	Воздуховод в атмосферу. Поз.8	
53	Воздуховод к пылеуловителю ГДП-10М. Поз.10	
54	Воздуховод к пылеуловителю ГДП-5М. Поз.11	
55	Воздуховод к дымососу ДН-10. Поз.12	
56	Воздуховод в атмосферу. Поз.13	
57	Воздуховод от дробилки к коллектору БП-3. Поз.17	
58	Воздуховод к коллектору БП-3. Поз.18	
59	Воздуховод к СИОТ №6. Поз.19	
60	Воздуховод к ГДП-10М. Поз.20	
61	Воздуховод к дымососу ДН-11.2 Поз.21	
62	Рама под коллектор БП-3. Поз.22	
63	Воздуховод к коллектору БП-3. Поз.23	
64	Воздуховод к коллектору БП-3. Поз.24	
65	Воздуховод к коллектору БП-3. Поз.25	
66	Воздуховод к коллекторам БП-3. Поз.26	
67	Воздуховод к промывателю СИОТ №6. Поз.27	
68	Воздуховод к пылеуловителям ГДП-10М. Поз.28	
69	Воздуховод к дымососу ДН-11,2. Поз.29	
70	Воздуховод в атмосферу (начало). Поз.30	
71	Воздуховод в атмосферу (окончание). Поз.30	
72	Воздуховод к пылеуловителю ГДП-5М. Поз.32	
73	Воздуховод к дымососу ДН-9. Поз.33	
74	Воздуховод в атмосферу (начало). Поз.34	
75	Воздуховод в атмосферу (продолжение). Поз.34	
76	Воздуховод в атмосферу (окончание). Поз.34	
77	Воздуховод к пылеуловителю ГДП-5М. Поз.35	
78	Воздуховод к дымососу ДН-9. Поз.36	
79	Воздуховод в атмосферу. Поз.37	
80	Воздуховод к пылеуловителю ГДП-10М. Поз.39	
81	Воздуховод к дымососу ДН-9. Поз.40	
82	Воздуховод к пылеуловителю ГДП-10М (начало). Поз.41	
83	Воздуховод к пылеуловителю ГДП-10М (окончание) Поз.41	
84	Воздуховод к дымососу ДН-9. Поз.42	
85	Воздуховод от грохота к коллектору ВК-3. Поз.46	
86	Воздуховод от грохота к коллектору ВК-3. Поз.47	
87	Воздуховод от конвейера №14 к коллектору ВК-3. Поз.48	
88	Воздуховод от конвейеров №15,16 к коллектору ВК-3. Поз.49	
89	Воздуховод к пылеуловителям ГДП-10М. Поз.50	
90	Воздуховод к дымососу ДН-10 Поз.51	
91	Воздуховод в атмосферу Поз.52	
92	Течка от коллектора ВК-3 на конвейер №15 Поз.53	
93	Опора под коллектор ВК-3. Поз.54	
94	Воздуховод от грохота к коллектору ВК-3. Поз.55	
95	Воздуховод от грохота к коллектору ВК-3. Поз.56	
96	Воздуховод от конвейера №14 к коллектору ВК-3. Поз.57	
97	Воздуховод от конвейера № 15 к коллектору ВК-3. Поз.58	
98	Воздуховод от конвейера № 16 к коллектору ВК-3. Поз.59	
99	Воздуховод к пылеуловителям ГДП-10М. Поз.60	
100	Воздуховод к дымососу ДН-10. Поз.61	
101	Воронка. Поз.78	
102	Рама под привод дымососа ДН-9. Поз.79	
103	Рама под привод дымососа ДН-10. Поз.80	
104	Рама под привод дымососа ДН-11,2. Поз.81	

Типовой проект разработан в соответствии с действующими нормами и правилами и предусматривает мероприятия обеспечивающие взрывную, взрывопожарную и пожарную безопасность при эксплуатации здания

Главный инженер проекта Юдин Н.М.

Согласовано:

Инв. № подл. | Подп. и дата | Взам. инв. №

Привязан

Инв. №

ГИП	Юдин		15.10.85
Н.контр.	Косыгина		15.10.85
Гл.техноло	Бобловский		15.10.85
Нач.отд.	Никульченко		15.10.85
Гл.техн.отд.	Филимонова		15.10.85
Рук.гр.	Белгородская		15.10.85
Ст.инж.	Крабченко		15.10.85
Инж.	Спирина		15.10.85
Инж.	Волчелюк		15.10.85

ТП409-23-56.87 ОА

Щебеночный завод по переработке однородных изверженных и метаморфических пород мощностью 700 тыс. м³ в год.

Главный корпус

Общие данные (начало)

Стадия	Лист	Листов
Р	1	104

НИПИОТстром Новороссийск

Копировал Сани

Формат А2

Альбом 8

ТП409-23-56.87

Типовой проект

Ведомость ссылочных и прилагаемых документов

Обозначение	Наименование	Примечание
	Ссылочные документы	
СН 202-81*	Инструкция о составе, порядке разработки, согласования и утверждения проектно-сметной документации на строительство предприятий, зданий и сооружений.	
СН 227-82	Инструкция по типовому проектированию.	
СН 181-70	Указания по проектированию цветовой отделки интерьеров производственных зданий промышленных предприятий.	
СН 245-71	Санитарные нормы проектирования промышленных предприятий	
СНиП III-31-78	Строительные нормы и правила. Нормы проектирования. Технологическое оборудование. Основные положения.	
СНиП II-33-75*	Строительные нормы и правила. Нормы проектирования. Отопление, вентиляция и кондиционирование воздуха	
СНиП II-90-81	Строительные нормы и правила. Нормы проектирования. Производственные здания промышленных предприятий.	
Серия 4.904-61 выпуск I, II, III	Скоростные промыватели СИОТ и постаменты под них.	
Серия 08-02-156 Выпуск 4,5	Аспирационные коллекторы на различную производительность по воздуху.	

Обозначение	Наименование	Примечание
	Прилагаемые документы	
9-512М-03	Пылеуловитель гидродинамический	
НИПИОТстром	ГДП-5М	
3-512М-05	Пылеуловитель гидродинамический	
НИПИОТ стром	ГДП-10М	
533-1.02.03.000	Заслонки дроссельные	
533-1.02.04.000	Заслонки дроссельные	
533-1.06.01.000	Заслонки дроссельные	
НИПИОТ стром		
973-АО альбом I	Форсунка гидрообеспыливания	
НИПИОТ стром	Ч-1	
ОА. СО	Спецификация оборудования	Прилаг. в альб.
ОА. ВМ	Ведомость потребности в материалах.	Прилаг. в альб.

Условные обозначения

- Аспирационный воздух
- Материал и уловленная пыль
- Вода
- Пульпа
- Φ_n Форсунка гидрообеспыливания (n- количество форсунок)
- L Объем аспирационного воздуха, м³/ч
- P Давление (разрежение), Па
- q Запыленность, г/м³

Общие указания

1. Рабочие чертежи по обеспыливанию щебеночного завода по переработке однородных изверженных и метаморфических пород мощностью 700 тыс. м³ в год (главный корпус) разработаны на основании задания института Союзгипронеруд, Ленинград.
2. В соответствии с СН 202-81* (п. 4.11) в данном проекте разработаны общие виды технологических металлических конструкций. Деталировочные чертежи металлоконструкций должны разрабатываться заводами-изготовителями и монтажными организациями.
3. Технологические металлоконструкции изготовить из стали запроектированных марок. При необходимости замены материала руководствоваться требованиями ГОСТ 380-71, разделы 1,2. Масса технологических металлоконструкций должна уточняться по деталировочным рабочим чертежам.
Окраску металлоконструкций производить согласно СН181-70.
4. Для обеспечения эффективной работы обеспыливающих установок необходимо соблюдать технические требования по монтажу и эксплуатации оборудования заводов-изготовителей, а также следующие основные условия:
- недопускать подсосов наружного воздуха через фланцевые соединения, люки и т. п.;
- периодически проверять состояние аспирационного тракта и очищать воздуховоды от возможных отложений пыли;
- постоянно удалять пыль из пылеулавливающих аппаратов;
- количество аспирационного воздуха, поступающего на очистку, должно соответствовать расчетным величинам.
Контроль параметров аспирационного воздуха производить через штуцера, предусмотренные в соответствии со СНиП II-33-75* (п.4.198).
5. Пуск аспирационно-обеспыливающих систем и наладку их аэродинамического режима должны осуществлять специализированные организации.

Инв. № подл. | Подп. и дата | Взам. инв. №

Привязан

Инв. №

Гл. инж.-пр-та	Зубченок			ТП409-23-56.87 ОА
ГИП	Юбин			
Н. контр.	Косыгина			Щебеночный завод по переработке однородных изверженных и метаморфических пород мощностью 700 тыс. м³ в год.
Гл. технолог-пр-та	Бобловский			
Нач. отд.	Никульченко			Главный корпус — Стадия Р; Лист 2; Листов
Гл. технолог	Филимонова			
Рук. гр.	Белгорская			Общие данные (окончание)
Ст. инж.	Крабченко			НИПИОТстром Новороссийск
Инж.	Спирина			

Копировал Сонй

Формат А2

Наименование передела	Аспирируемое оборудование и узлы	№ установки	Объем аспирационного воздуха, м³/ч: от аспирируемого узла	Объем аспирационного воздуха, м³/ч: на выбросе в атмосферу	Концентрация пыли в аспирационном воздухе, г/м³: до очистки	Концентрация пыли в аспирационном воздухе, г/м³: на выбросе в атмосферу	Аспирационное и обеспыливающее оборудование	Степень очистки аппарата, %	Максимальное количество пыли, кг/ч: улавливается установкой	Максимальное количество пыли, кг/ч: выбрасывается в атмосферу	Максимальная концентрация пыли в атмосферном воздухе, мг/м³	Расстояние от источника, м
Первичное дробление	Укрытие ленточного конвейера №1 Укрытие грохота ГИТ-41		3200 3100				Пылеуловитель гидродинамический ГДП-5М Дымосос ДН-9 Q = 8000 м³/ч H = 2100 Па	99,0				
		АС-1	6300	7000	6	0,057		99,0	37,4	0,4	0,044	71,3
	Укрытие низа щековой дробилки СМД-111		8500				Пылеуловитель гидродинамический ГДП-10М Дымосос ДН-9 Q = 11300 м³/ч H = 2000 Па	99,0				
		АС-2	8500	9820	10	0,081		99,0	84,2	0,8	0,073	80,4
Вторичное дробление	Укрытие верха конусной дробилки КСД-1750 Гр-Д Укрытие низа конусной дробилки КСД-1750 Гр-Д Укрытие грохота ГИТ-52М Укрытие ленточного конвейера №3		2000 8000 2500 2000		16,6 8,7		Пылеуловитель гидродинамический ГДП-10М Пылеуловитель гидродинамический ГДП-5М Дымосос ДН-10 Q = 19300 м³/ч H = 2300 Па	99,0 99,0	164,3 38,8			
		АС-3	14500	16800	–	0,125		99,0	203,1	2,1	0,127	105,1

Альбом 8

Типовой проект ТП409-23-56.87

Инв. № подл. | Подп. и дата | Взам. инв. №

Привязан

Инв. №

ГИП	Юдин		15.10.85
Н. контр.	Косыгина		15.10.85
Гл. техник-тр	Водолазский		15.10.85
Нач. отд.	Никульченко		15.10.85
Гл. техн. отд.	Филимонова		15.10.85
Рук. гр.	Велигорская		15.10.85
Ст. инж.	Кравченко		15.10.85
Инж.	Спирина		15.10.85
Инж.	Волчелюк		15.10.85

ТП409-23-56.87 ОА

Щебеночный завод по переработке однородных изверженных и метаморфических пород производительностью 700 тыс. м³ в год

Главный корпус

Стадия	Лист	Листов
Р	3	

Характеристика работы систем аспирации и обеспыливания (начало).

НИПИОтпром Новороссийск

Копировал Сани

Формат А2

Наименование передела	Аспирируемое оборудование и узлы	№ установки	Объем аспирационного воздуха, м³/ч: от аспирируемого узла	Объем аспирационного воздуха, м³/ч: на выросе в атмосферу	Концентрация пыли в аспирационном воздухе, г/м³: до очистки	Концентрация пыли в аспирационном воздухе, г/м³: на выбросе в атмосферу	Аспирационное и обеспыливающее оборудование	Степень очистки аппарата, %	Максимальное количество пыли, кг/ч: улавливается установкой	Максимальное количество пыли, кг/ч: выбрасывается в атмосферу	Максимальная концентрация пыли в атмосферном воздухе, мг/м³	Расстояние от источника, м
Третичное дробление	Укрытие грохота СМД - 125		3500				Коллектор барабанный БП-3					
	Укрытие верха конусной дробилки КМД - 1750 Т - Д		2000				Скоростной промыватель СИОТ №6 Q = 17500 ÷ 25000 м³/ч	80,0	310.8			
	Укрытие низа конусной дробилки КМД - 1750Т - Д		8000				Пылеуловитель гидродинамический ГДП - 10М 2 шт.	98,0	76,1			
	Укрытие ленточного конвейера № 10		2000				Дымосос ДН-11,2 Q = 24 000 м³/ч H = 3800 Па					
	Укрытие ленточного конвейера №9		2000									
		АС-4 АС-5	17500 × 2	22350 × 2	22,2	0,072		≤ 99,6	386,9 × 2	1,6 × 2	АС-4 см. АС-9 АС-5 - 0,07	— 129,6
	Укрытие ленточного конвейера №5 (6)		4500				Пылеуловитель гидродинамический ГДП - 5М Дымосос ДН-9 Q = 6000 м³/ч H = 2100 Па	99,0				
		АС-6 АС-7	4500 × 2	5210 × 2	7	0,058		99,0	31,2 × 2	0,3 × 2	АС-6 см. АС-9 АС-7 см. АС-8	— —
	Бункера щебня		2000				Пылеуловитель гидродинамический ГДП - 10М	99,0				
	Укрытие ленточного конвейера № 7 (11)		3500				Дымосос ДН-9 Q = 12 000 м³/ч H = 2400 Па					
	Укрытие ленточного конвейера №8 (12)		3500									
		АС-8 АС-9	9000 × 2	10420 × 2	6,6	0,058		99,0	58,8 × 2	0,6 × 2	АС-7, 8 - 0,061 АС-4, 6, 9 - 0,062	97,9 186,2

Альбом 8

Типовой проект ТП409-23-56:87

Инв № подл | Подп. и дата | Взам. инв. №

Привязан

Инв. №

ГИП	Юдин		15.10.85
Н.контр.	Косыгина		15.10.85
Гл.техн.ин-та	Водолазский		15.10.85
Нач.отд	Никульченко		15.10.85
Гл.техн.отд	Филимонова		15.10.85
Рук. гр.	Велигорская		15.10.85
Ст. инж.	Кравченко		15.10.85
Инж.	Спирина		15.10.85
Инж.	Волчелюк		15.10.85

ТП409-23-56.87 ОА

Щебеночный завод по переработке однородных изверженных и метаморфических пород мощностью 700 тыс. м³ в год.

Главный корпус.

Стадия	Лист	Листов
Р	4	

Характеристика работы систем аспирации и обеспыливания. (продолжение).

НИПИОТстром Новороссийск

Копировал Сани

Формат А2

Наименование передела	Аспирируемое оборудование и узлы	№ установки	Объем аспирационного воздуха, м³/ч: от аспирируемого узла	Объем аспирационного воздуха, м³/ч: на выбросе в атмосферу	Концентрация пыли в аспирационном воздухе, г/м³: до очистки	Концентрация пыли в аспирационном воздухе, г/м³: на выбросе в атмосферу	Аспирационное и обеспыливающее оборудование	Степень очистки аппарата, %	Максимальное количество пыли, кг/ч: улавливается установкой	Максимальное количество пыли, кг/ч: выбрасывается в атмосферу	Максимальная концентрация пыли в атмосферном воздухе, г/м³	Расстояние от источника, м
Сортировка	Укрытие грохота СМД - 125		3500				Коллектор ВК-3 Пылеуловитель гидродинамический ГДП- 10М - 2 шт. Дымосос ДН- 10 Q= 20000 м³/ч H= 2300 Па	99,0				
	Укрытие грохота СМД -125		2500									
	Укрытие ленточного конвейера N°14		2500									
	Укрытие ленточного конвейера N°15		3500									
	Укрытие ленточного конвейера N° 16		3500									
		АС-10 АС-11	15500×2	18000×2	5	0,044		99,0	76,7×2	0,8×2	АС-10 - 0,042 АС-11 - 0,042	114,6 114,6

Альбом 8

Типовой проект ТП409-23-56.87

Инв. № подл. | Подп. и дата | Взам. инв. №

Привязан

Инв. №

ГИП	Юдин		15.10.85
Н.контр.	Косыгина		15.10.85
Гл.техник	Водолазский		15.10.85
Нач.отд.	Никульченко		15.10.85
Гл.техн.отд	Филимонова		15.10.85
Рук.гр.	Белгородская		15.10.85
Ст. инж.	Кравченко		15.10.85
Инж.	Спирина		15.10.85

ТП409-23-56.87 ОА

Щебеночный завод по переработке однородных изверженных и метаморфических пород мощностью 700 тыс. м³ в год

Главный корпус

Стадия	Лист	Листов
Р	5	

Характеристика работы систем аспирации и обеспыливания (окончание).

НИПИОТстром Новороссийск

Копировал Сани

Формат А2

Альбом 8

Типовой проект ТП409-23-56.87

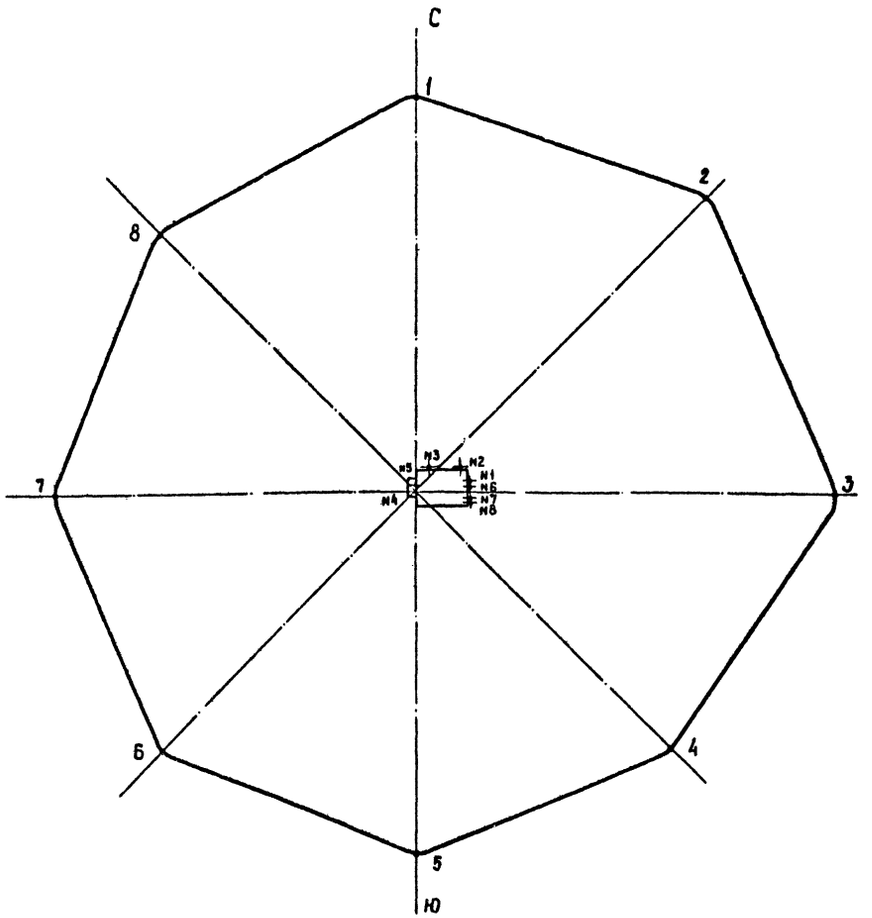

Характеристика санитарно-защитной зоны

Координаты санитарно-защитной зоны			Суммарные максимальные концентрации пыли, мг/м³
номер точки	x	y	ПДК-0,3
1	0	540	0,1325
2	410	410	0,1273
3	580	0	0,1312
4	355	355	0,1560
5	0	-500	0,1371
6	-355	-355	0,1292
7	-500	0	0,1292
8	-355	355	0,1352

Расчетные предельно допустимые выбросы

Номер источника выброса	Наименование аспирационной системы	Характеристика источника выброса		ПДВ
		высота, м	диаметр, м	г/с
1	АС-1	21	0,4	0,11
2	АС-2	21	0,5	0,22
3	АС-3	21	0,63	0,58
4	АС-4,6,9	21	0,9	0,69
5	АС-5	21	0,71	0,44
6	АС-7,8	21	0,63	0,25
7	АС-10	21	0,63	0,22
8	АС-11	21	0,63	0,22

Инв. № подл. | Подп. и дата | Взам. инв. №

Привязан

Инв. №

ГИП	Юдин		15.10.85
Н. контр.	Косыгина		15.10.85
Гл. техн. ин-та	Водолазский		15.10.85
Нач. отд.	Никульченко		15.10.85
Гл. техн. отд.	Филимонова		15.10.85
Рук. гр.	Велигорская		15.10.85
Ст. инж.	Кравченко		15.10.85

ТП409-23-56.87 ОА

Щебеночный завод по переработке однородных изверженных и метаморфических пород мощностью 700 тыс. м³ в год.

Главный корпус

Стадия	Лист	Листов
Р	6	

Санитарно-защитная зона и предложения по ПДВ

НИПИОТстром Новороссийск

Копировал Сани

Формат А 2

Альбом 8

Типовой проект ТП409-23-56.87

Поз.	Обозначение	Наименование	Кол.	Масса ед. кг	Примечание
		Аспирационное оборудование АС-1			
1		Дымосос ДН-9, производительность 8000 м³/ч, давление 2100 Па, 1450 об/мин, Ч-150°, правого вращения, электродвигатель 4АМ160S4У3, 15 кВт Бийский котельный завод	1 / 1	671 / —	
		Технологические металлоконструкции			
2		Воздуховод к ГДП-5М	1	444	
3		Воздуховод к дымососу ДН-9	1	274	
4		Воздуховод в атмосферу	1	922	
		Аспирационное оборудование АС-2			
5		Дымосос ДН-9, производительность 11300 м³/ч, давление 2000 Па, 1450 об/мин, Ч-150°, правого вращения, электродвигатель 4АМ160S4У3, 15 кВт Бийский котельный завод	1 / 1	671 / —	
		Технологические металлоконструкции			
6		Воздуховод к ГДП-10М	1	590	
7		Воздуховод к дымососу ДН-9	1	400	
8		Воздуховод в атмосферу	1	1088	
		Аспирационное оборудование АС-3			
9		Дымосос ДН-10, производительность 19300 м³/ч, давление 2300 Па, 1450 об/мин, Ч-150°, правого вращения, электродвигатель 4АМ180М4У3, 30 кВт Бийский котельный завод	1 / 1	872 / —	
		Технологические металлоконструкции			
10		Воздуховод к пылеуловителю ГДП-10М	1	938	
11		Воздуховод к пылеуловителю ГДП-5М	1	289	
12		Воздуховод к дымососу ДН-10	1	644	
13		Воздуховод в атмосферу	1	1360	
		Аспирационное оборудование АС-4, АС-5			
14		Дымосос ДН-11,2, производительность 24000 м³/ч, давление 3100 Па; 1450 об/мин, Ч-90° правого, левого вращения, электродвигатель 4А200L4У3, 45 кВт, Бийский котельный завод	2 / 2	1236 / —	
		Нестандартизированное оборудование			
15	серия 4-904-61 выпуск I, II, III	Скоростной промыватель СИОТ №6 левое исполнение 1 шт правое исполнение 1 шт	2	1980	
16	серия ОВ-02-156 выпуск 5	Коллектор барабанный проходной БП-3	2	135,6	
		Технологические металлоконструкции АС-4			
17		Воздуховод от дробилки к коллектору БП-3	1	785,3	
18		Воздуховод к коллектору БП-3	1	85,5	
19		Воздуховод к СИОТ №6	1	812	
20		Воздуховод к ГДП-10М	1	711	
21		Воздуховод к дымососу ДН-11,2	1	882	
22		Рама под коллектор БП-3	2	111	АС-5
		АС-5			
23		Воздуховод к коллектору БП-3	1	114	
24		Воздуховод к коллектору БП-3	1	839	

Привязан

Инв. №

Инв. № подл. | Подп. и дата | Взам. инв. №

ГИП	Юдин		15.10.85
Н. контр.	Касыгина		15.10.85
Гл. техн. отд.	Водолазский		15.10.85
Нач. отд.	Никуленкова		15.10.85
Гл. техн. отд.	Филимонова		15.10.85
Рук. гр.	Белогорская		15.10.85
Ст. инж.	Кравченко		15.10.85
Инж.	Спирина		15.10.85
Инж.	Волчелюк		15.10.85

ТП409-23-56.87 ОА

Щебеночный завод по переработке однородных изверженных и метаморфических пород мощностью 700 тыс. м³ в год

Главный корпус

Стадия	Лист	Листов
Р	7	

Спецификация (начало)

НИПИОТстройдорм Новороссийск

Копировал Пахомчик

Формат А2

Поз.	Обозначение	Наименование	Кол.	Масса ед.кг	Примечание
25		Воздуховод к коллектору БП-3	1	82	
26		Воздуховод к коллекторам БП-3	1	678	АС-4
27		Воздуховод к промывателю СИОТ №6	1	362	
28		Воздуховод к пылеуловителям ГДМ-10М	1	604	
29		Воздуховод к дымососу ДН-11,2	1	729	
30		Воздуховод в атмосферу	1	2704	
		Аспирационное оборудование АС-6, АС-7			
31		Дымосос ДН-9, производительность 6000 м³/ч, давление 2100 Па, 1450 об/мин, φ-150° правого, φ-90° левого вращения	2	671	
		электродвигатель 4АМ160S4У3, 15 кВт	2	—	
		Бийский котельный завод			
		Технологические металлоконструкции			
		АС-6			
32		Воздуховод к пылеуловителю ГДП-5М	1	220	
33		Воздуховод к дымососу ДН-9	1	170	
34		Воздуховод в атмосферу	1	4610	АС-4, АС-9

Поз.	Обозначение	Наименование	Кол.	Масса ед.кг	Примечание
		АС-7			
35		Воздуховод к пылеуловителю ГДП-5М	1	260	
36		Воздуховод к дымососу ДН-9	1	220	
37		Воздуховод в атмосферу	1	1510	АС-8
		Аспирационное оборудование АС-8, АС-9			
38		Дымосос ДН-9, производительность 12000 м³/ч, давление 2400 Па, 1450 об/мин, φ-90° левого вращения, φ-150° левого вращения	2	671	
		электродвигатель 4АМ160S4У3, 15 кВт	2	—	
		Бийский котельный завод			
		Технологические металлоконструкции			
		АС-8			
39		Воздуховод к пылеуловителю ГДП-10М	1	623	
40		Воздуховод к дымососу ДН-9	1	333	
		АС-9			
41		Воздуховод к пылеуловителю ГДП-10М	1	400	
42		Воздуховод к дымососу ДН-9	1	380	

Поз.	Обозначение	Наименование	Кол.	Масса ед.кг	Примечание
		Аспирационное оборудование АС-10, АС-11			
43		Дымосос ДН-10, производительность 20000 м³/ч, давление 2300 Па, 1450 об/мин, φ-90° правого вращения	2	872	
		электродвигатель 4АМ180М4У3, 30 кВт Бийский котельный завод	2	—	
44	1500СТ 108132.01-80	Мигалка с конусным клапаном Сызранский турбостроительный завод	2	31	
		Нестандартизированное оборудование			
45	Серия ОВ-02-156 выпуск 4	Коллектор круглый вертикальный ВК-3	2	750	
		Технологические металлоконструкции			
		АС-10			
46		Воздуховод от грохота к коллектору ВК-3	1	173	
47		Воздуховод от грохота к коллектору ВК-3	1	75	
48		Воздуховод от конвейера №14 к коллектору ВК-3	1	157	

Альбом 8

Типовой проект ТП409-23-56.87

Инв.№ подл. | Подп. и дата | Взам. инв.№

Привязан

Инв. №

ГИП	Юдин		15.10.85
Н.контр.	Косыгина		15.10.85
Гл.технолог	Водолазский		15.10.85
Нач.отд.	Никульченко		15.10.85
Гл.спец.отд.	Филиппанова		15.10.85
Рук.гр.	Белогорская		15.10.85
Ст.инж.	Крабченко		15.10.85
Инж.	Спирина		15.10.85
Инж.	Волчелюк		15.10.85

ТП409-23-56.87 ОА

Щебеночный завод по переработке однородных изверженных и метаморфических пород мощностью 400 тыс. м³ в год

Главный корпус

Стадия	Лист	Листов
Р	8	

Спецификация (продолжение)

НИПИОТстром Новороссийск

Копировал Пахомчик

Формат А2

Поз.	Обозначение	Наименование	Кол.	Масса ед. кг	Примечание
49		Воздуховод от конвейеров №15, 16 к коллектору ВК-3	1	275	
50		Воздуховод к пылеуловителям ГДП-10М	1	706	
51		Воздуховод к дымососу ДН-10	1	560	
52		Воздуховод в атмосферу	2	1389	АС-11
53		Течка от коллектора ВК-3 на конвейер №15	2	62	АС-11
54		Опора под коллектор ВК-3	2	355	АС-11
		АС-11			
55		Воздуховод от грохота к коллектору ВК-3	1	80	
56		Воздуховод от грохота к коллектору ВК-3	1	172	
57		Воздуховод от конвейера №14 к коллектору ВК-3	1	157	
58		Воздуховод от конвейера №15 к коллектору ВК-3	1	150	
59		Воздуховод от конвейера №16 к коллектору ВК-3	1	114	
60		Воздуховод к пылеуловителям ГДМ-10М	1	726	
61		Воздуховод к дымососу ДН-10	1	561	

Поз.	Обозначение	Наименование	Кол.	Масса ед. кг	Примечание
		Аспирационное оборудование АС-1÷АС-11			
62		Вентиль запорный мембранный, с электромагнитным приводом фланцевый 15кч888р СВМ Ду 25	15	6,2	
		Семеновский арматурный завод Горьковская область			
63		Толкатель электрогидравлический ТЭГ-25М (на сливе пульпы)	16	12,0	
		Бендерский завод „Электроаппарат"			
64		Кран пробковый проходной конусный сальниковый муфтовый 11Б6бк Ду15	64	0,32	
		Одесский ремонтно-механический завод им. Осипенко			
		Нестандартизированное оборудование			
65	Э-512М-03 НИПИОТстром	Пылеуловитель гидродинамический ГДП-5М	4	1000	
66	Э-512М-05 НИПИОТстром	Пылеуловитель гидродинамический ГДП-10М	12	1500	
67	973-АО альбом I НИПИОТстром	Форсунка гидрообеспыливания У-1	104	0,24	
68	533-1.02.04.000-01 НИПИОТстром	Заслонка дроссельная ЗД-225	14	9,7	
69	533-1.02.04.000-02 НИПИОТстром	Заслонка дроссельная ЗД-250	3	10,0	
70	533-1.02.04.000-03 НИПИОТстром	Заслонка дроссельная ЗД-280	12	11,5	
71	533-1.02.04.000-04 НИПИОТстром	Заслонка дроссельная ЗД-315	2	14,0	

Поз.	Обозначение	Наименование	Кол.	Масса ед. кг	Примечание
72	533-1.06.01.000 НИПИОТстром	Заслонка дроссельная ЗД-355	2	16,0	
73	533-1.06.01.000-01 НИПИОТстром	Заслонка дроссельная ЗД-400	2	17,4	
74	533-1.06.01.000-02 НИПИОТстром	Заслонка дроссельная ЗД-450	1	22,0	
75	533-1.06.01.000-03 НИПИОТстром	Заслонка дроссельная ЗД-500	5	26,0	
76	533-1.06.01.000-05 НИПИОТстром	Заслонка дроссельная ЗД-630	3	36,0	
77	533-1.06.01.000-06 НИПИОТстром	Заслонка дроссельная ЗД-710	2	42,1	
		Технологические металлоконструкции			
78		Воронка	18	10	
79		Рама под привод дымососа ДН-9	6	100	
80		Рама под привод дымососа ДН-10	3	105	
81		Рама под привод дымососа ДН-11,2	2	118	

Альбом 8

Типовой проект ТП409-23-56.87

Инв. № подл. | Подп. и дата | Взам. инв. №

Привязан

Инв. №

ГИП	Юдин		15.10.85
Н.контр.	Косыгина		15.10.85
Гл.техн.инж.	Водолазская		15.10.85
Нач.отд.	Никульченко		15.10.85
Гл.техн.инж.	Филимонова		15.10.85
Рук.гр.	Велигорская		15.10.85
Ст.инж.	Кравченко		15.10.85
Инж.	Спирина		15.10.85
Инж.	Волчелюк		15.10.85

ТП409-23-56.87 ОА

Щебеночный завод по переработке однородных изверженных и метаморфических пород мощностью 700 тыс. м³ в год

Главный корпус	Стадия	Лист	Листов
	Р	9	

Спецификация (окончание)

НИПИОТстром Новороссийск

Копировал Пахомчик

Формат А2

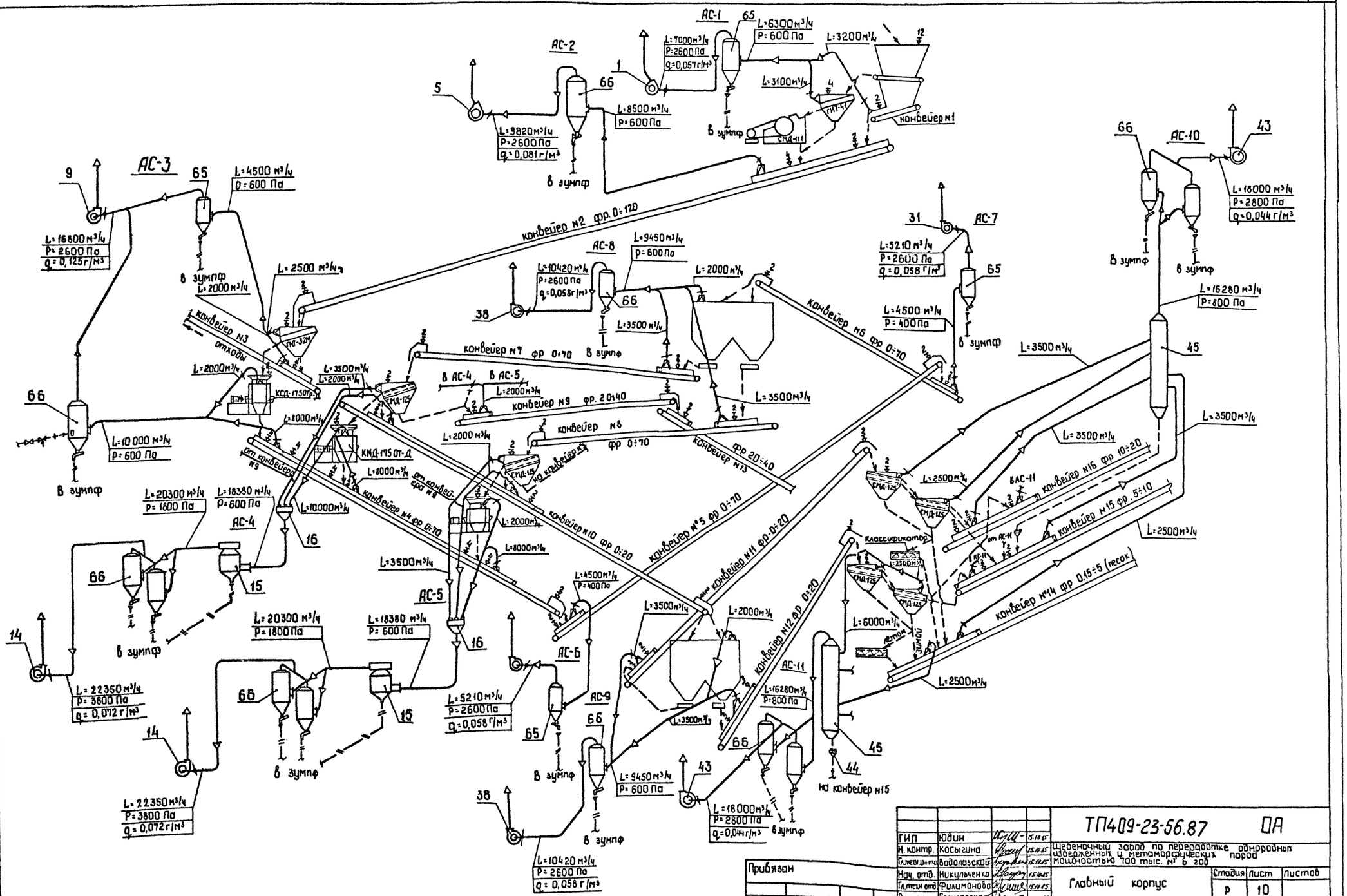

Альбом 8

Типовой проект ТП409-23-56.87

Инв. № подл. | Подп. и дата | Взам. инв. №

Привязан

Инв. №

ГИП	Юдин			ТП409-23-56.87	ОА
Н. контр.	Косыгина			Щебеночный завод по переработке обнародных изверженных и метаморфических пород мощностью 100 тыс. м³ в год	
Гл. специалист	Водолазский				
Нач. отд.	Никульченко			Главный корпус	Стадия: Р; Лист: 10; Листов:
Гл. спец. отд.	Филимонова				
Рук. гр.	Белогорская				
Ст. инж.	Крабченко			Схема аспирации и обеспыливания	НИПИОТстром Новороссийск
Инж.	Спирина				

Копировал Сани

Формат А2

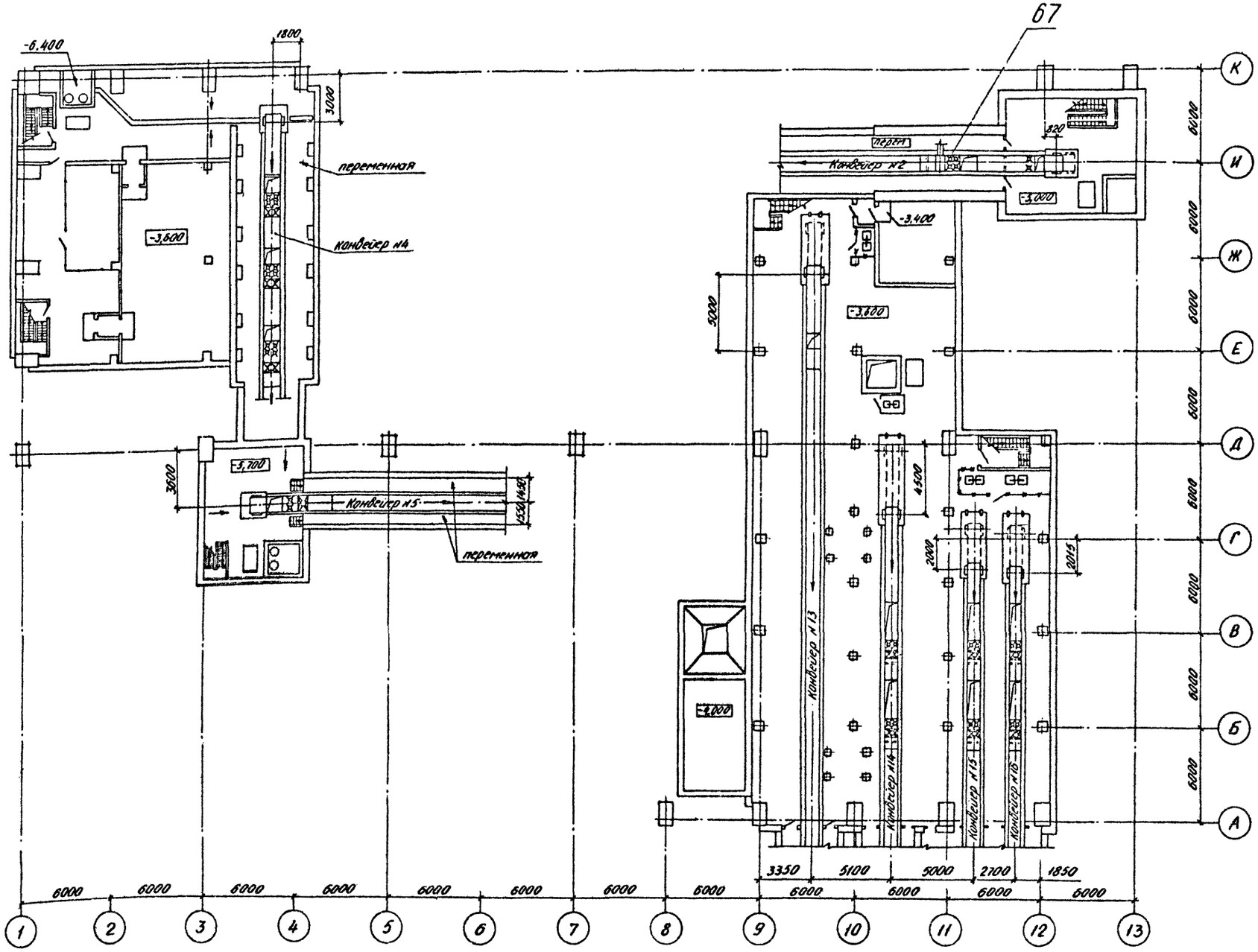

Типовой проект ТП409-23-56.87 Альбом 8

Инв. № подл. | Подп. и дата | Взам. инв. №

				ТП409-23-56.87	ОА
ГИП	Юдин		15.10.85		
Н.контр.	Косыгина		15.10.85	Щебеночный завод по переработке однородных извержен. и метаморфических пород мощностью 100 тыс. м³ в год 200	
Гл.технолог	Водолазский		15.10.85		
Нач.отд.	Акульченко		15.10.85	Главный корпус	Стадия: Р; Лист: 11; Листов:
Гл.технолог	Филимонова		15.10.85		
Рук.гр.	Белогорская		15.10.85		
Ст.инж.	Кравченко		15.10.85	План приямков	НИПИОТстром Новороссийск
Инж.	Спирина		15.10.85		

Привязан

Инв. №

Копировал Сладкова

Формат А2

Альбом 8

Типовой проект ТП409-23-56.87

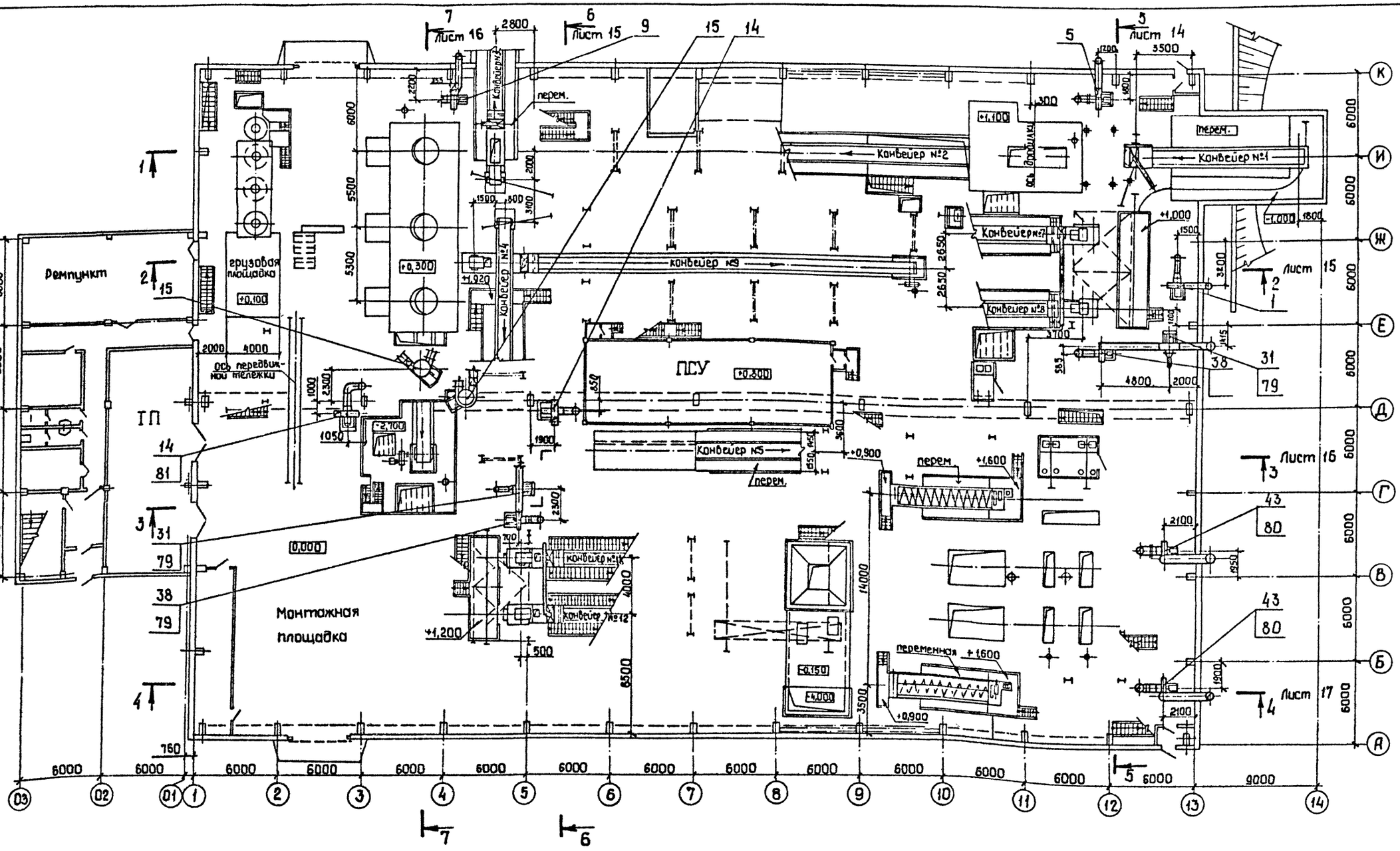

Привязан

Инв. №

ГИП	Юдин		15.10.85
Н. контр.	Косыгина		15.10.85
Гл. техн. инж.	Водолазский		15.10.85
Нач. отд.	Никульченко		15.10.85
Гл. техн. отд.	Филимонова		15.10.85
Рук. гр.	Белгородская		15.10.85
Ст. инж.	Крабченко		15.10.85
Инж.	Спирина		15.10.85
Инж.	Ерыгина		15.10.85

ТП409-23-56.87 ОА

Щебеночный завод переработке однородных изверженных и метаморфических пород мощностью 700 тыс. м³ в год.

Главный корпус

Стадия	Лист	Листов
Р	12	

План на отм. 0,000

НИПИОТстром Новороссийск

Копировал Сани

Формат А2

Инв. № подл. | Подп. и дата | Взам. инв. №

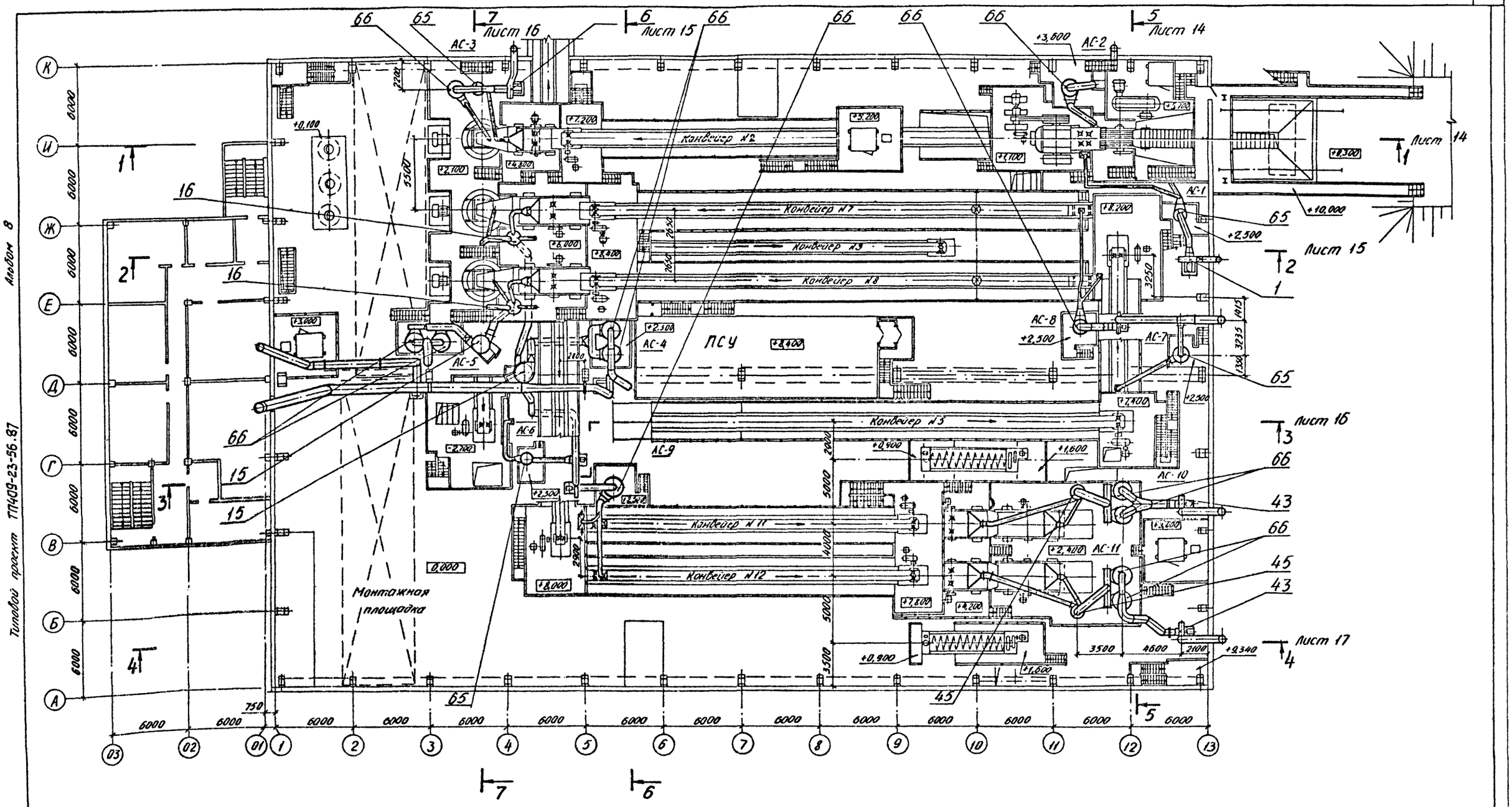

Типовой проект ТП409-23-56.87 Альбом 8

ГИП	Юдин		15.10.85	ТП409-23-56.87 ОА			
Н.контр.	Косыгина		15.10.85				
Гл.техн.ин.пр.	Водолазский		15.10.85	Щебеночный завод по переработке однородных изверженных и метаморфических пород мощностью 700 тыс. м³ в год			
Нач.отд.	Никульченко		15.10.85				
Гл.техн.ин.пр.	Филимонова		15.10.85	Главный корпус	Стадия	Лист	Листов
Рук.гр.	Велигорская		15.10.85		Р	13	
Ст.инж.	Кравченко		15.10.85				
Инж.	Спирина		15.10.85	План площадок	НИПИОТстром Новороссийск		
Инж.	Ерыгина		15.10.85				

Привязан

Инв. №

Копировал Сладкова

Формат А2

Инв. № подл. | Подп. и дата | Взам. инв. №

Разрез 1-1 / М1:200 — лист 12

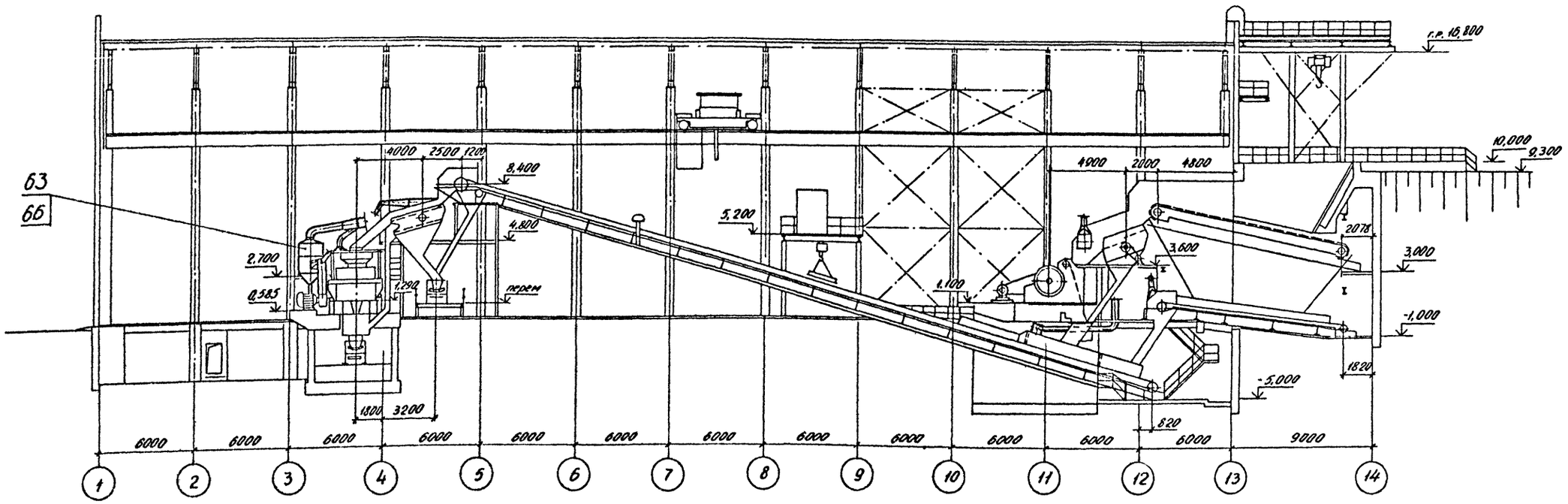

Разрез 5-5 / 45 М1:200 — лист 12

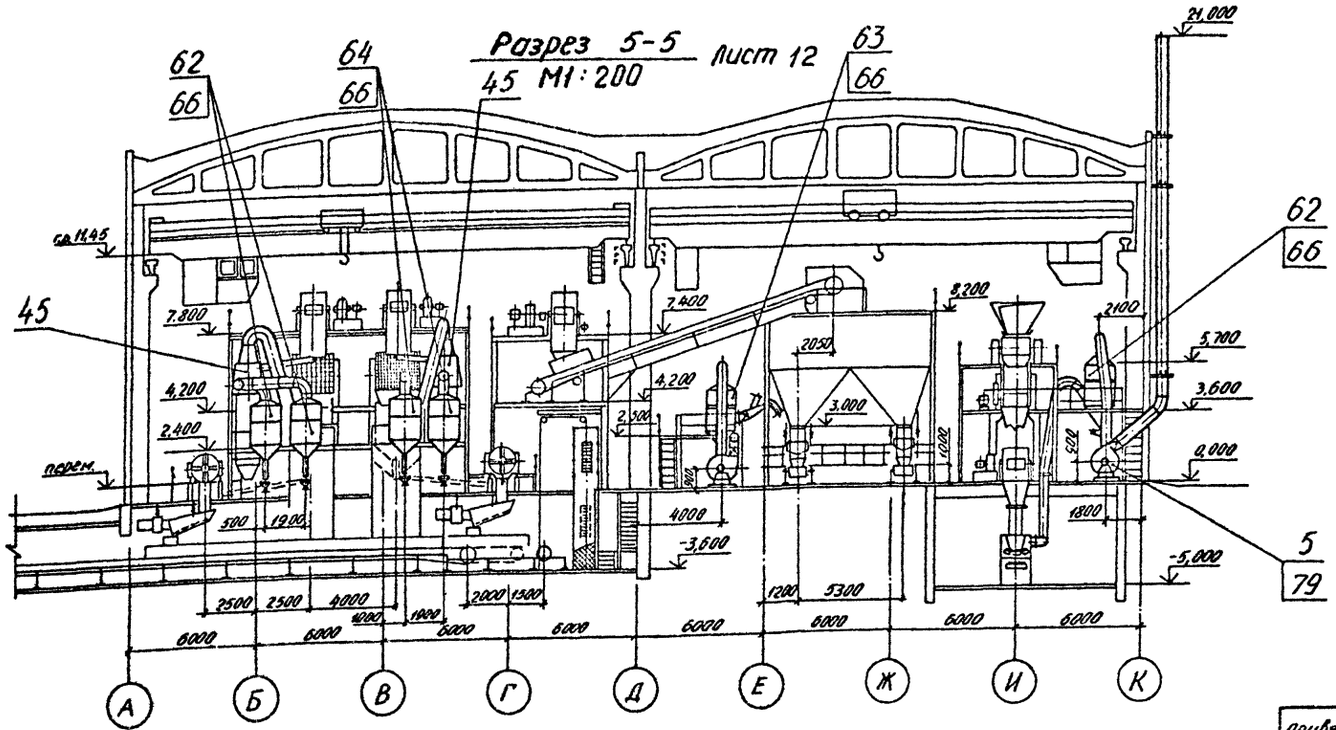

Типовой проект ТП409-23-56.87 Альбом 8

Инв. № подл. | Подп. и дата | Взам. инв. №

ГИП	Юдин		15.10.85	ТП409-23-56.87 ОА	
Н.контр.	Косыгина		15.10.85	Щебеночный завод по переработке однородных изверженных и метаморфических пород мощностью 700 тыс. м³ в год	
Гл.спец.	Водолазский		15.10.85		
Нач.отд.	Кикуличенко		15.10.85		
Гл.технолог	Филимонова		15.10.85		
Рук.гр.	Венгоржкан		15.10.85	Главный корпус	Стадия Р; Лист 14; Листов
Ст.инж.	Кравченко		15.10.85		
Инж.	Спирина		15.10.85	Разрезы 1-1, 5-5	НИПИОТстром Новороссийск
Инж.	Ерыгина		15.10.85		

Привязан

Инв. №

Копировал Слайкова Формат А2

Разрез 2-2 лист 12
М 1:200

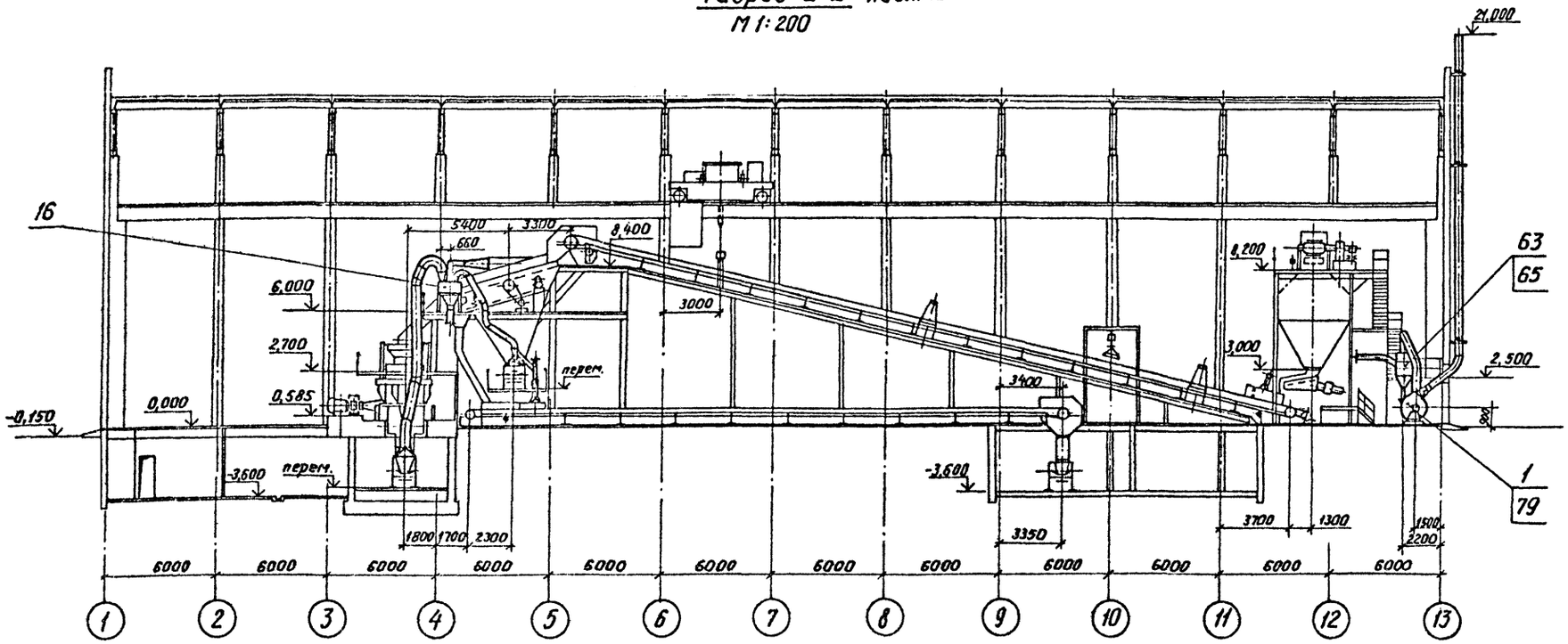

Разрез 6-6 лист 12
М1:200

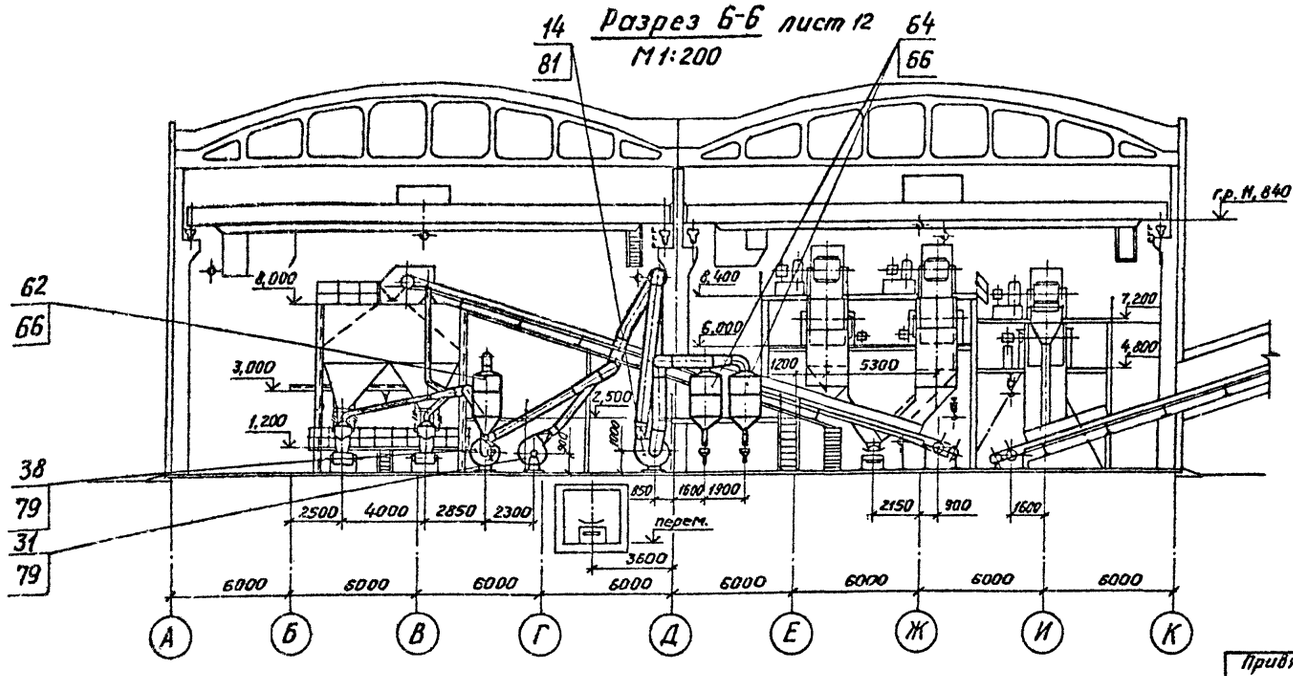

ГИП	Юдин			ТП409-23-56.87	ОА
Н.контр.	Касыгина			Щебеночный завод по переработке однородных изверженных и метаморфических пород мощностью 700 тыс. м³ в год	
Гл.спец.отд.	Водолазский				
Нач.отд.	Никульченко				
Гл.техн.отд.	Фимимонова			Главный корпус	Стадия: Р; Лист: 15; Листов:
Рук.гр.	Делигорская				
Ст.инж.	Кравченко				
Инж.	Спирина			Разрезы 2-2, 6-6	НИПИОТстром Новороссийск
Инж.	Ерыгина				

Привязан

Инв. №

Копировал Пахомчик

Формат А2

Типовой проект ТП409-23-56.87 Альбом 6

Инв.№подл. | Подп. и дата | Взам.инв.№

Альбом 8

Типовой проект ТП409-23-56.87

Разрез 3-3 Лист 12
М 1:200

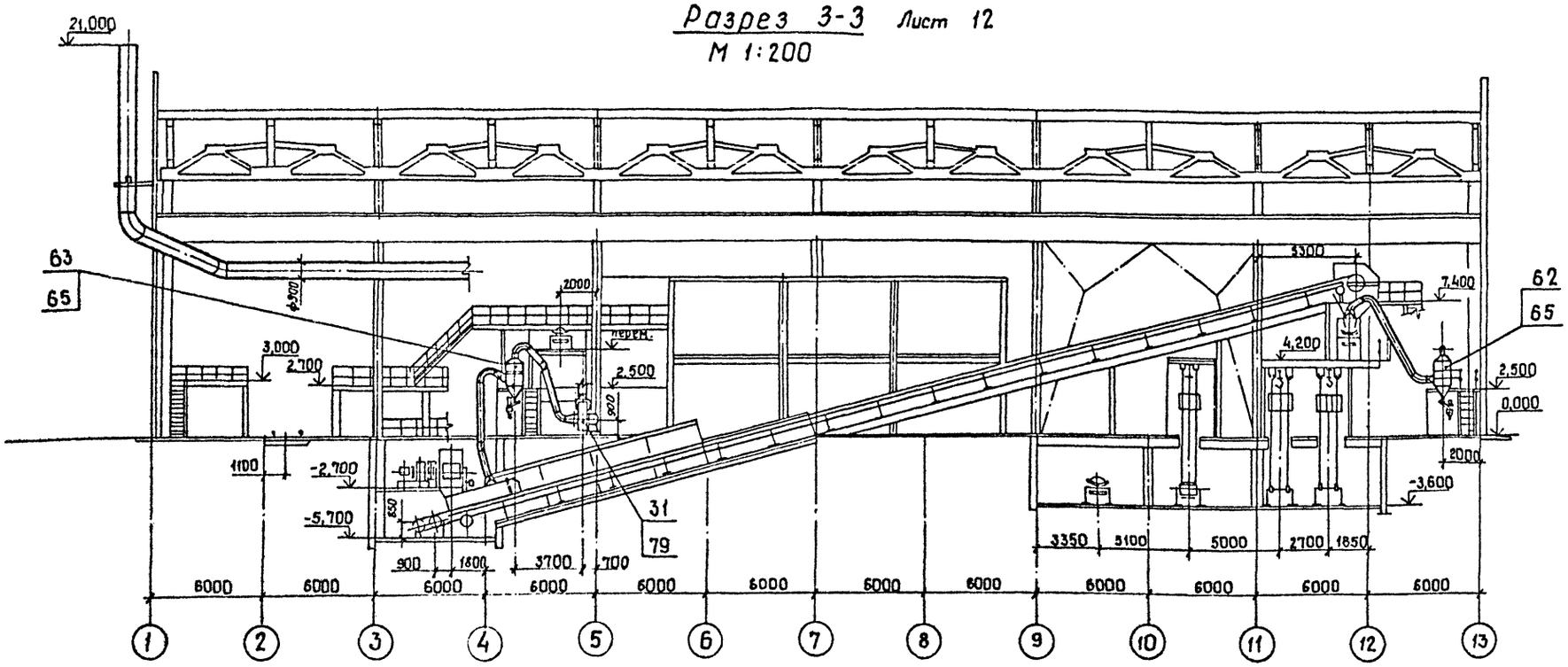

Разрез 7-7 лист 12
М 1:200

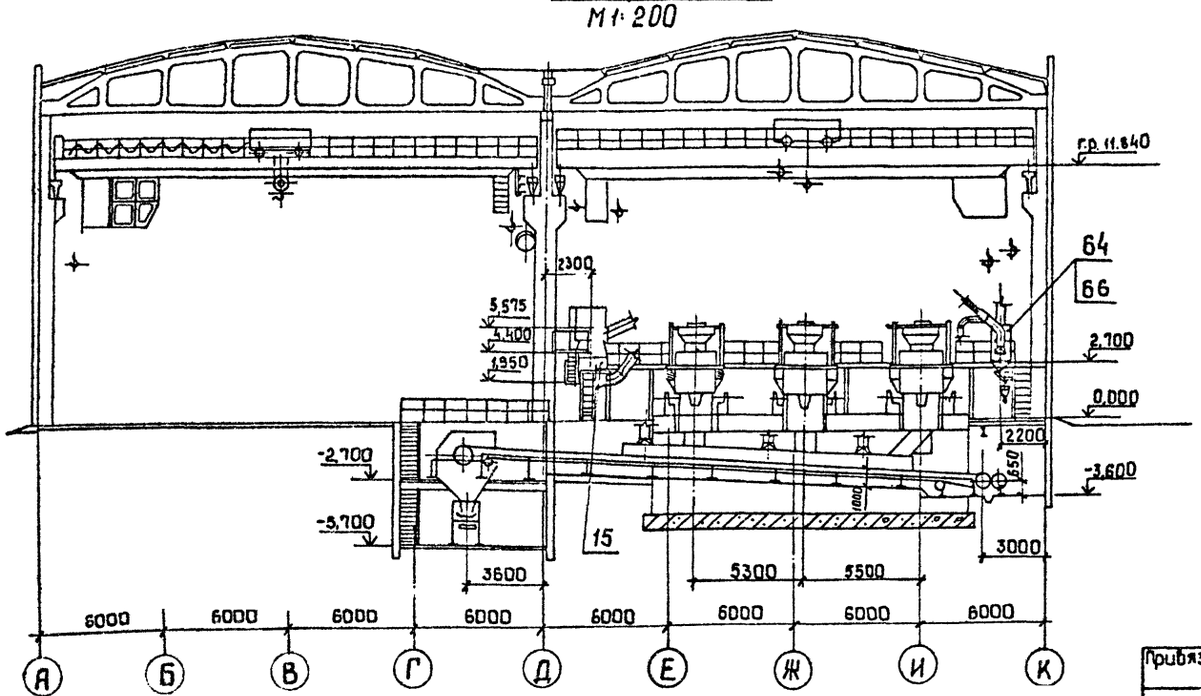

ГИП	Юдин		15.10.85
Н. контр.	Косыгина		15.10.85
Гл. техн. цн-та	Водолазский		15.10.85
Нач. отд.	Никульченко		15.10.85
Гл. техн. отд.	Филимонова		15.10.85
Рук. груп.	Велигорская		15.10.85
Ст. инж.	Кравченко		15.10.85
Инженер	Спирина		15.10.85
Инженер	Ерыгина		15.10.85

Привязан

Инв. №

ТП409-23-56.87 ОА

Щебеночный завод по переработке однородных изверженных и метаморфических пород мощностью 700 тыс. м³ в год

Главный корпус

Стадия	Лист	Листов
Р	16	

Разрезы 3-3, 7-7

НИПИОТсиром Новороссийск

Копировал Сани

Формат А2

Инв. № подл. | Подп. и дата | Взам. инв. №

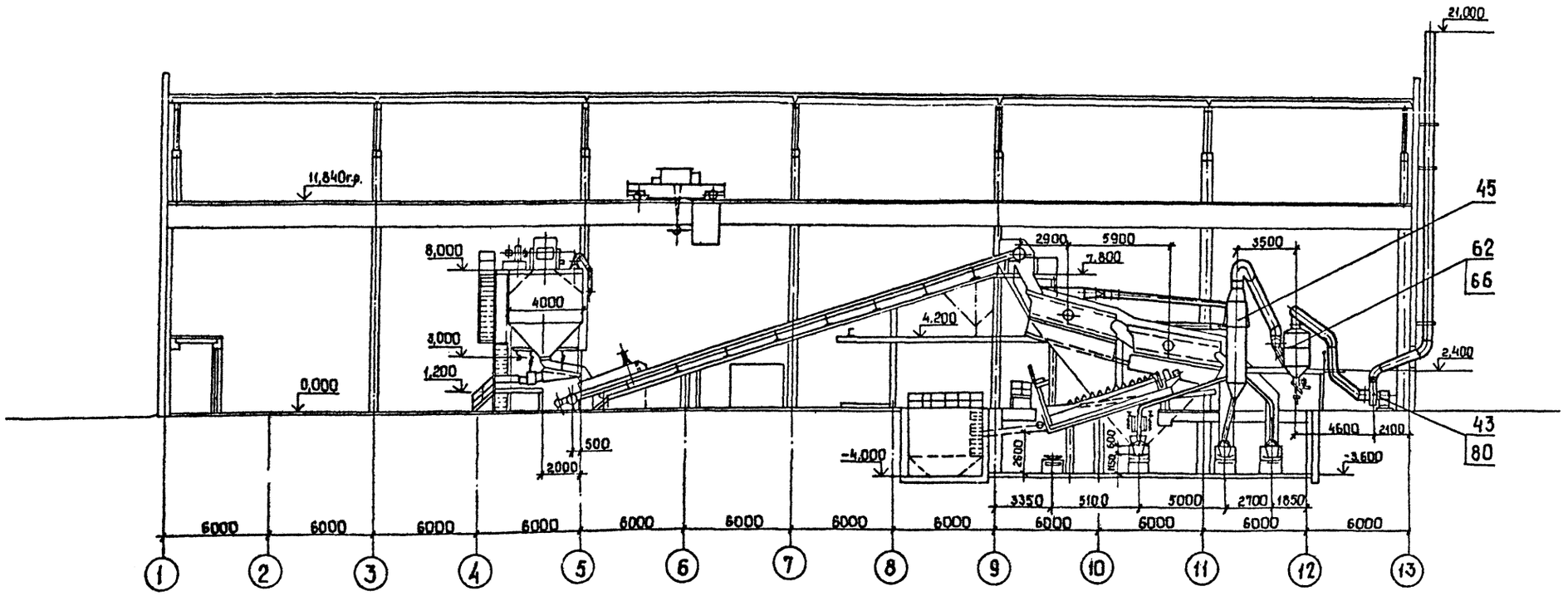

Типовой проект ТП409-23-56.87 Альбом 8

Инв. № подл. | Подп. и дата | Взам. инв. №

Привязан

Инв. №

ГИП	Юдин		15.10.85	ТП409-23-56.87 ОА	
Н.контр.	Косыгина		15.10.85		
Гл.техн.инж.	Заболазский		15.10.85	Щебеночный завод по переработке однородных изверженных и метаморфических пород мощностью 700тыс. м3 в год	
Нач.отд.	Никульченко		15.10.85		
Гл.техн.отд	Филимонова		15.10.85	Главный корпус	Стадия: Р; Лист: 17; Листов:
Рук. гр.	Белогорская		15.10.85		
Ст. инж.	Кравченко		15.10.85		
Инженер	Спирина		15.10.85	Разрез 4-4	НИПИОТсиром Новороссийск
Инженер	Ерыгина		15.10.85		

Копировал Сани Формат А2

Альбом 8

Типовой проект ТП409-23-56.87

Инв. № подл. | Подп. и дата | Взам. инв. №

План площадок

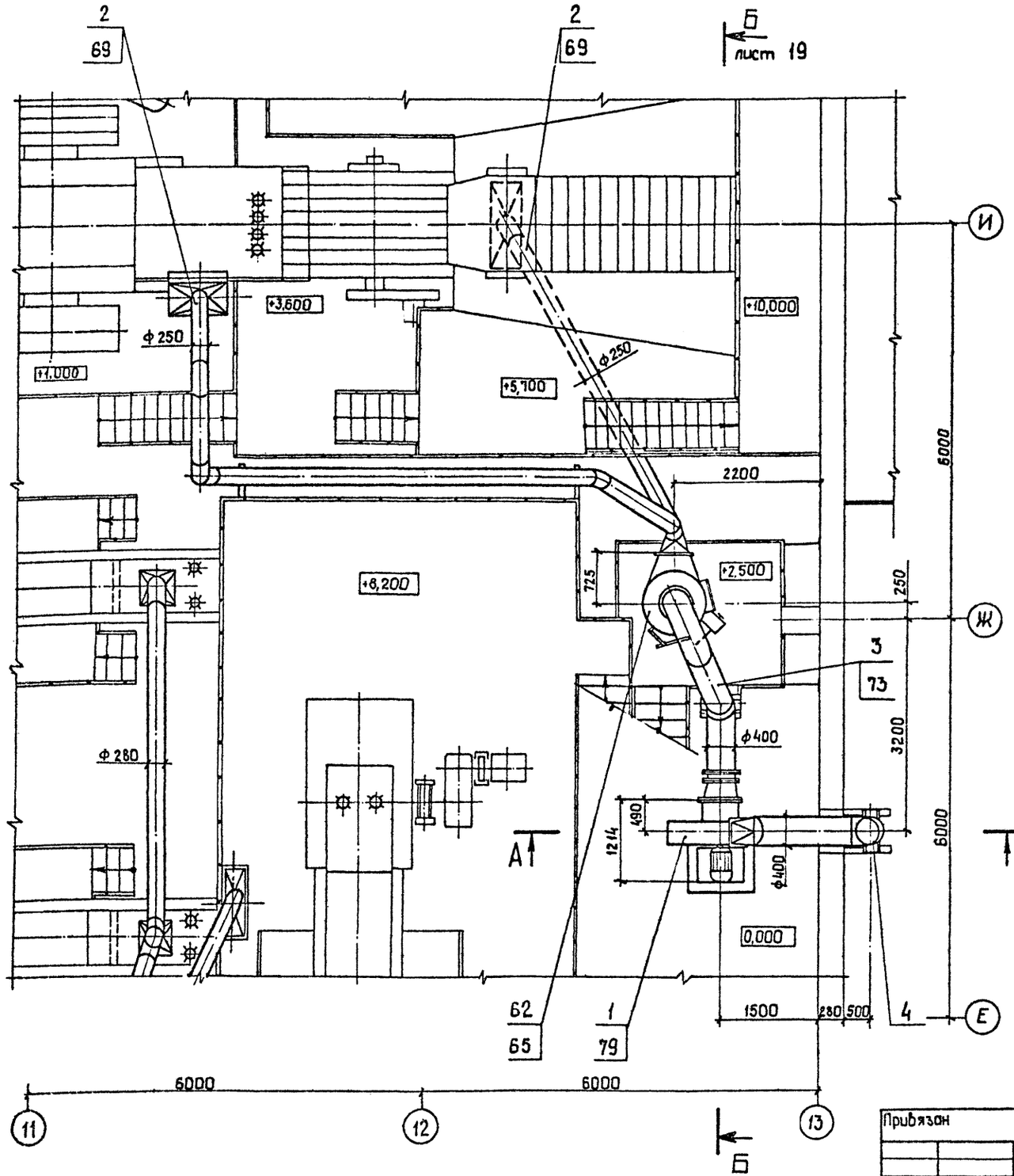

Сечение А-А

М1:50

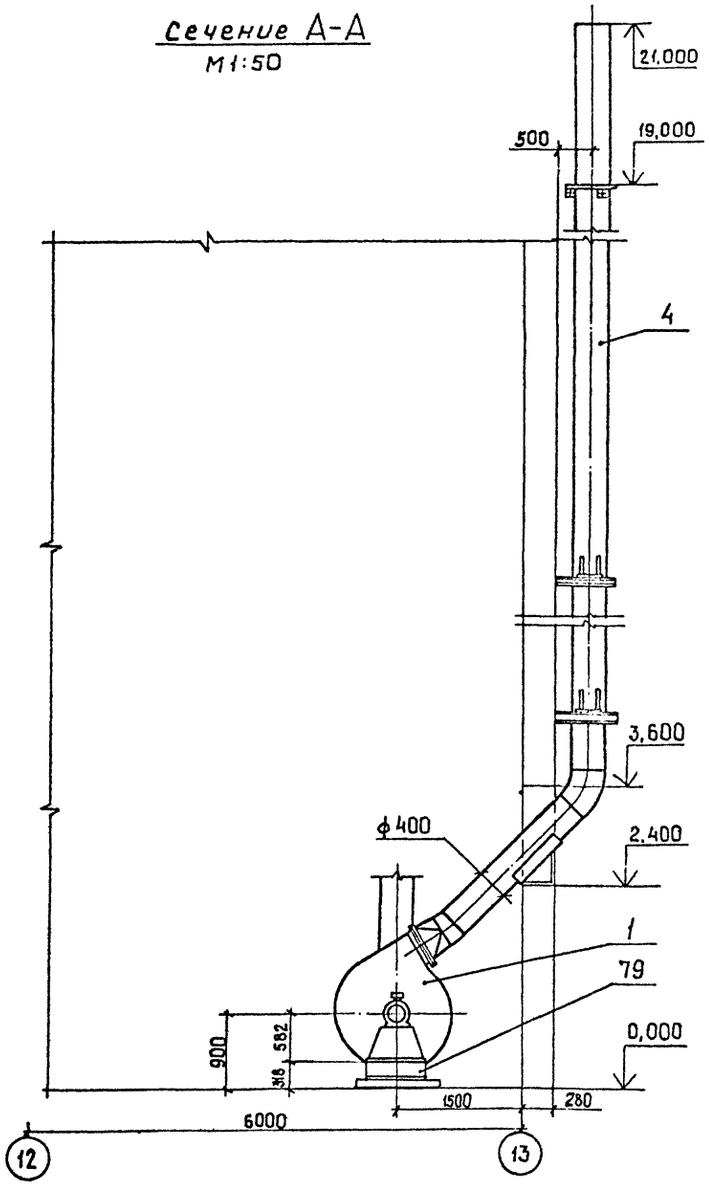

				ТП409-23-56.87	ОА
ГИП	Юдин		15.10.87	Щебеночный завод по переработке однородных осадочных и метаморфических пород мощностью 700 тыс. м3 в год	
Н.контр.	Косыгина		15.10.87		
Гл.техн.пр.	Водолазский		15.10.87		
Нач. отд.	Никульченко		15.10.87	Главный корпус	Стадия: Р; Лист: 18; Листов:
Гл.технолог	Филимонова		15.10.87		
Рук. гр.	Белгородская		15.10.87		
Ст. инж.	Кравченко		15.10.87	План площадок. Сечение А-А (АС-1)	НИПИОТстром Новороссийск
Инж	Спирина		15.10.87		

Привязан

Инв. №

Копировал Сонй

Формат А2

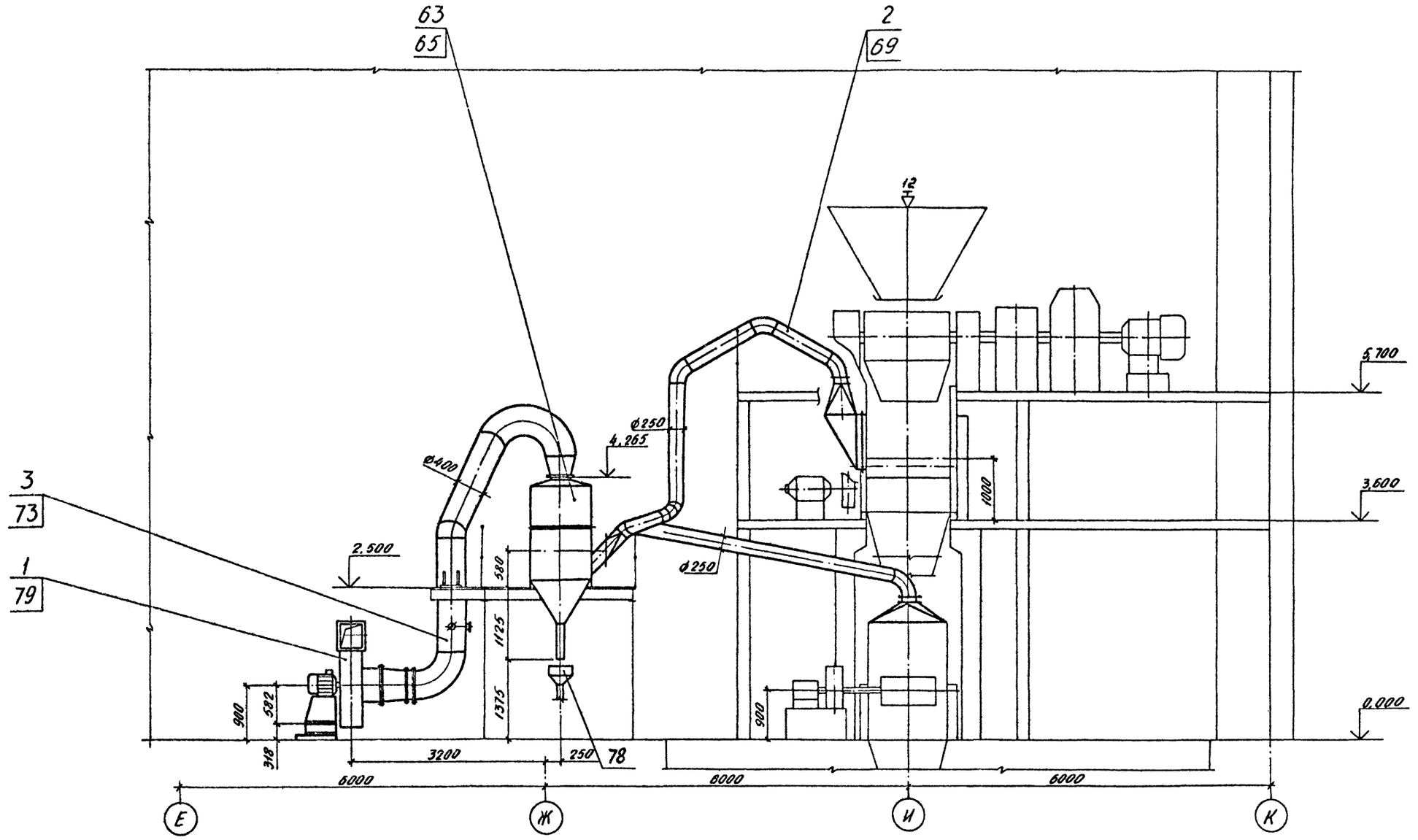

Альбом 8

Типовой проект ТП409-23-56.87

ГИП	Юдин		15.10.85	ТП409-23-56.87			ОА
Н.контр.	Косыгина		15.10.85	Щебеночный завод по переработке однородных изверженных и метаморфических пород мощностью 700 тыс. м³ в год			
Гл.техн.пр.	Водопазский		15.10.85				
Нач.отд.	Никульченко		15.10.85	Главный корпус	Стадия	Лист	Листов
Гл.техн.отд.	Филимонова		15.10.85		Р	19	
Рук.гр.	Валисорская		15.10.85				
Ст.инж.	Кравченко		15.10.85	Сечение Б-Б (АС-1)	НИПИОТстром Новороссийск		
Инж.	Спирина		15.10.85				

Привязан

Инв. №

Инв. № подл. | Подп. и дата | Взам. инв. №

Копировал Сладнова

Формат А2

Типовой проект ТП409-23-56.87 Альбом 8

План площадок

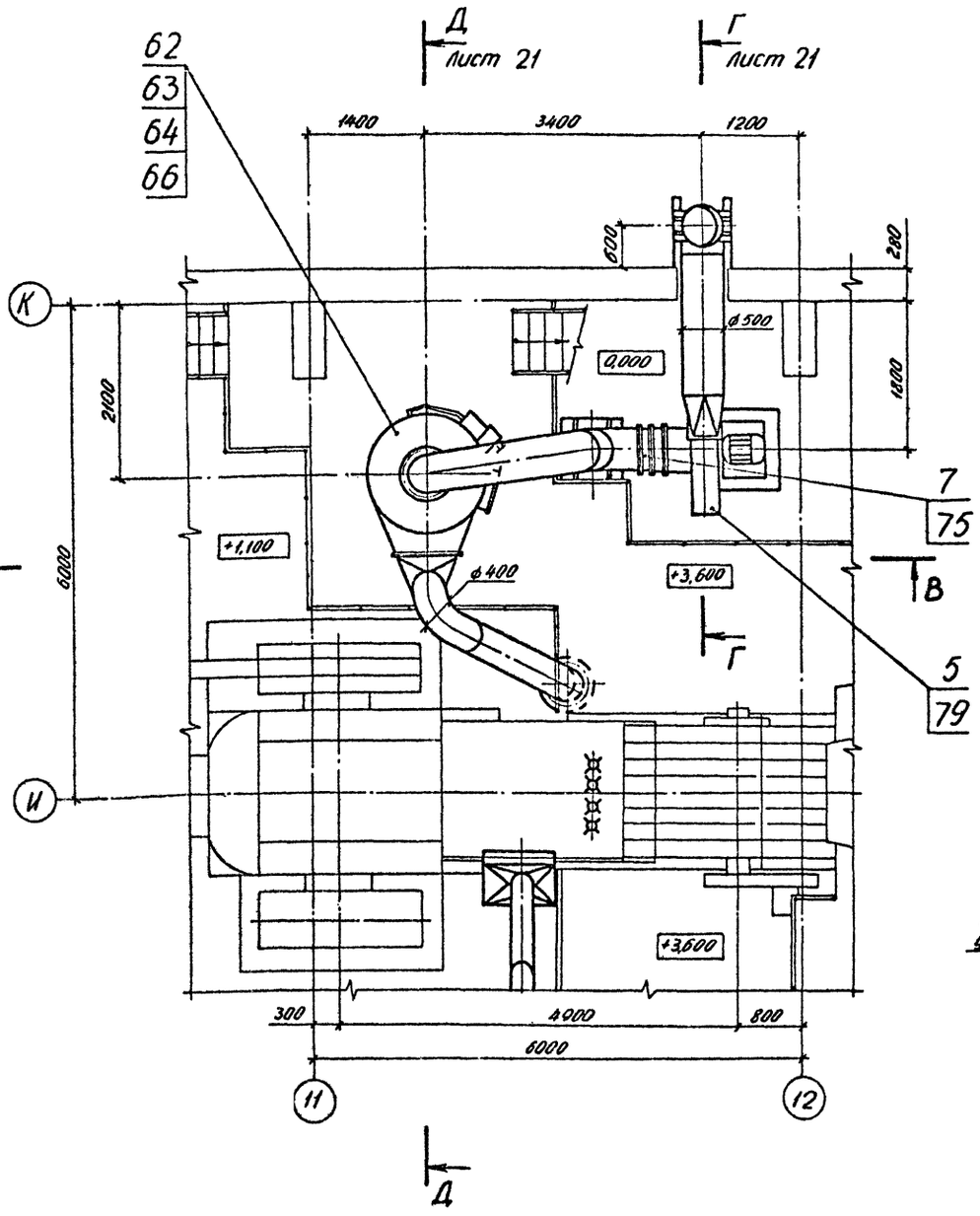

Сечение В-В
М 1:50

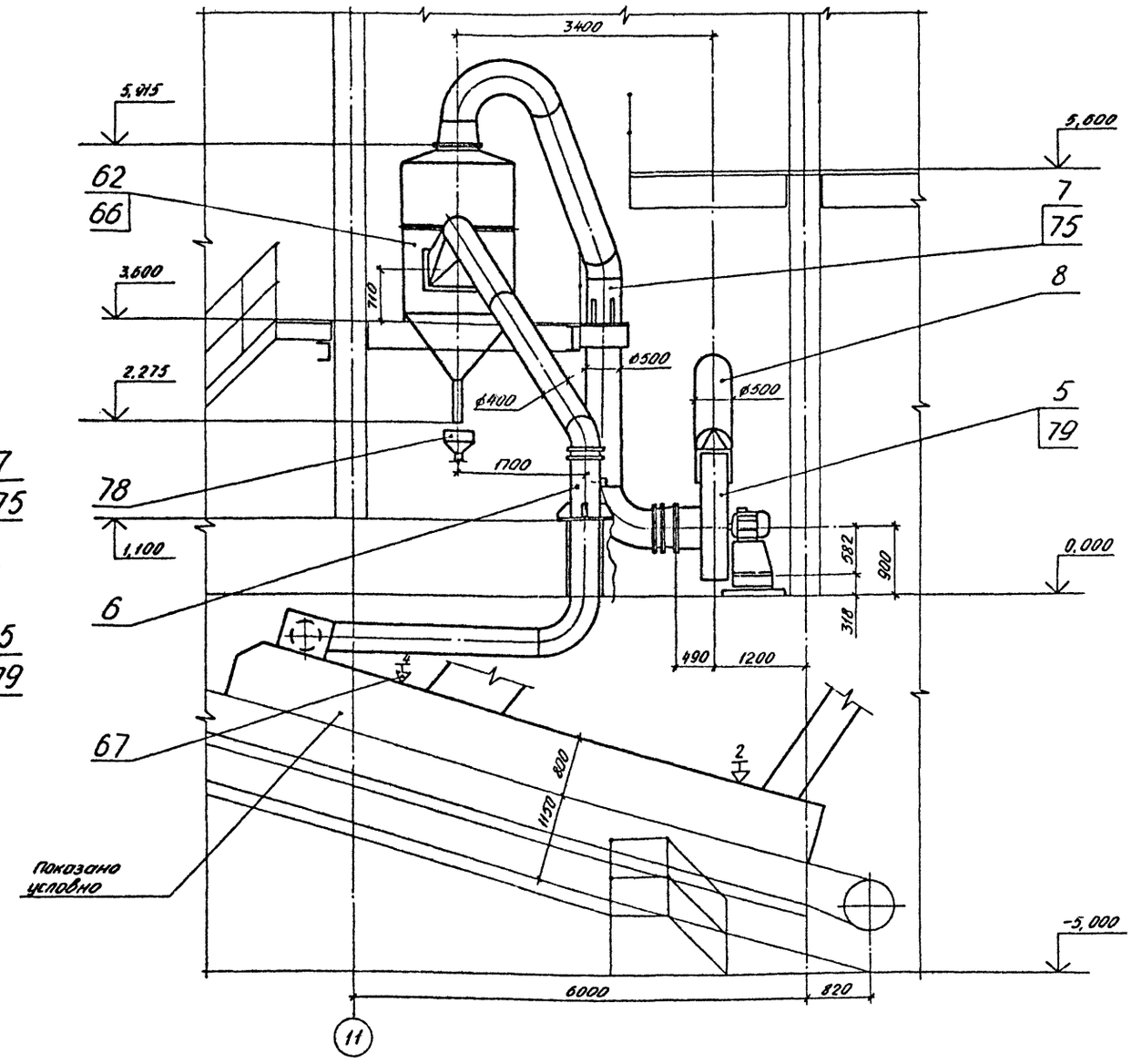

Инв. № подл. | Подп. и дата | Взам. инв. №

				ТП409-23-56.87 ОА	
ГИП	Юдин		15.10.85		
Н. контр.	Косыгина		15.10.85	Шлаковый завод по переработке однородных изверженных и метаморфических пород мощностью 700 тыс. м³ в год	
Гл. технолог	Водопьянов		15.10.85		
Нач. отд.	Никульченко		15.10.85		
Гл. технолог	Филимонова		15.10.85	Главный корпус	Стадия Р; Лист 20; Листов
Рук. гр.	Великорская		15.10.85		
Ст. инж.	Кравченко		15.10.85	План площадок. Сечение В-В (АС-2)	НИПИОТстром Новороссийск
Инж.	Спирина		15.10.85		

Привязан

Инв. №

Копировал Сладкова Формат А2

Сечение Д-Д лист 20
М 1:50

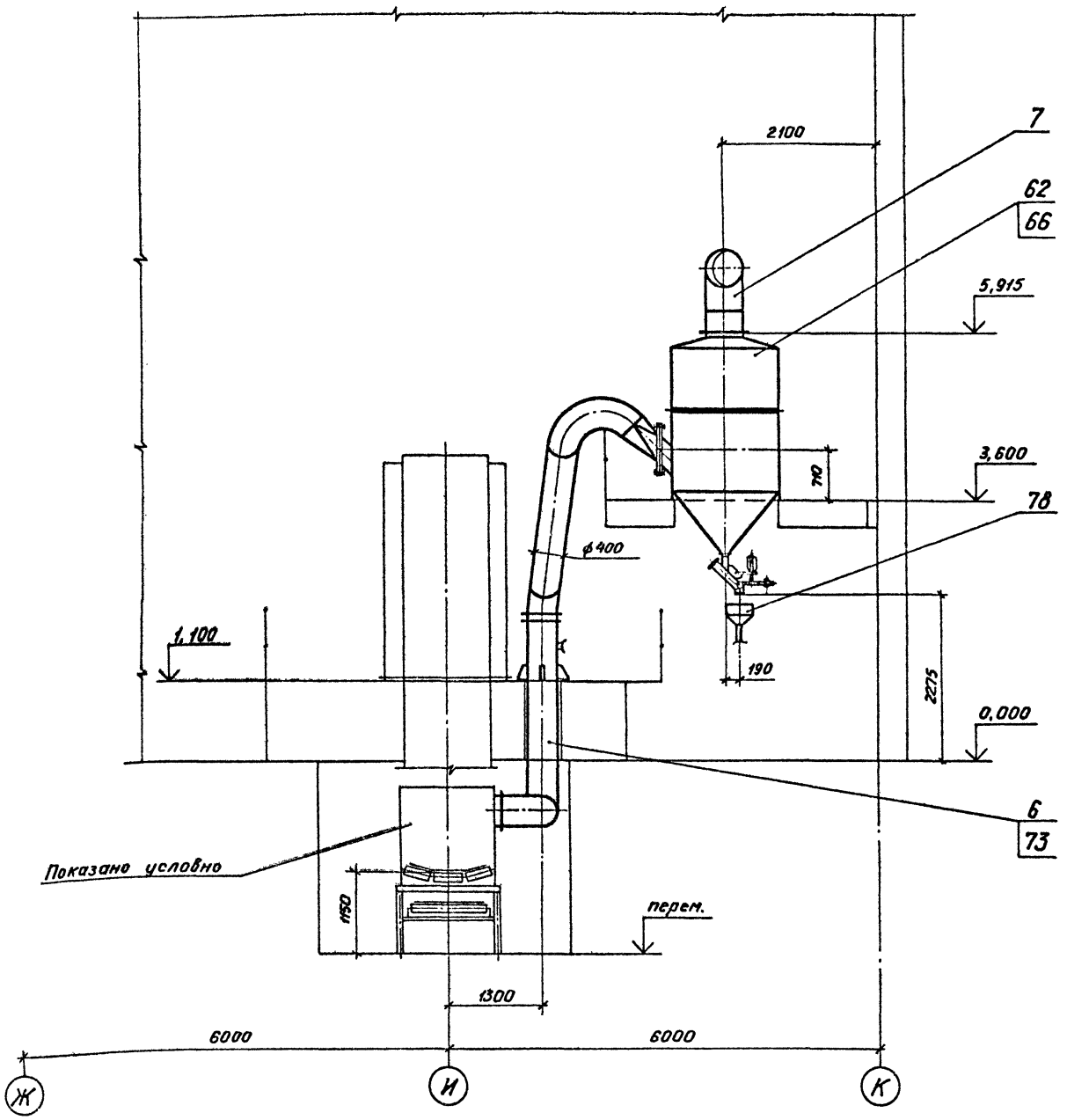

Сечение Г-Г лист 20
М 1:50

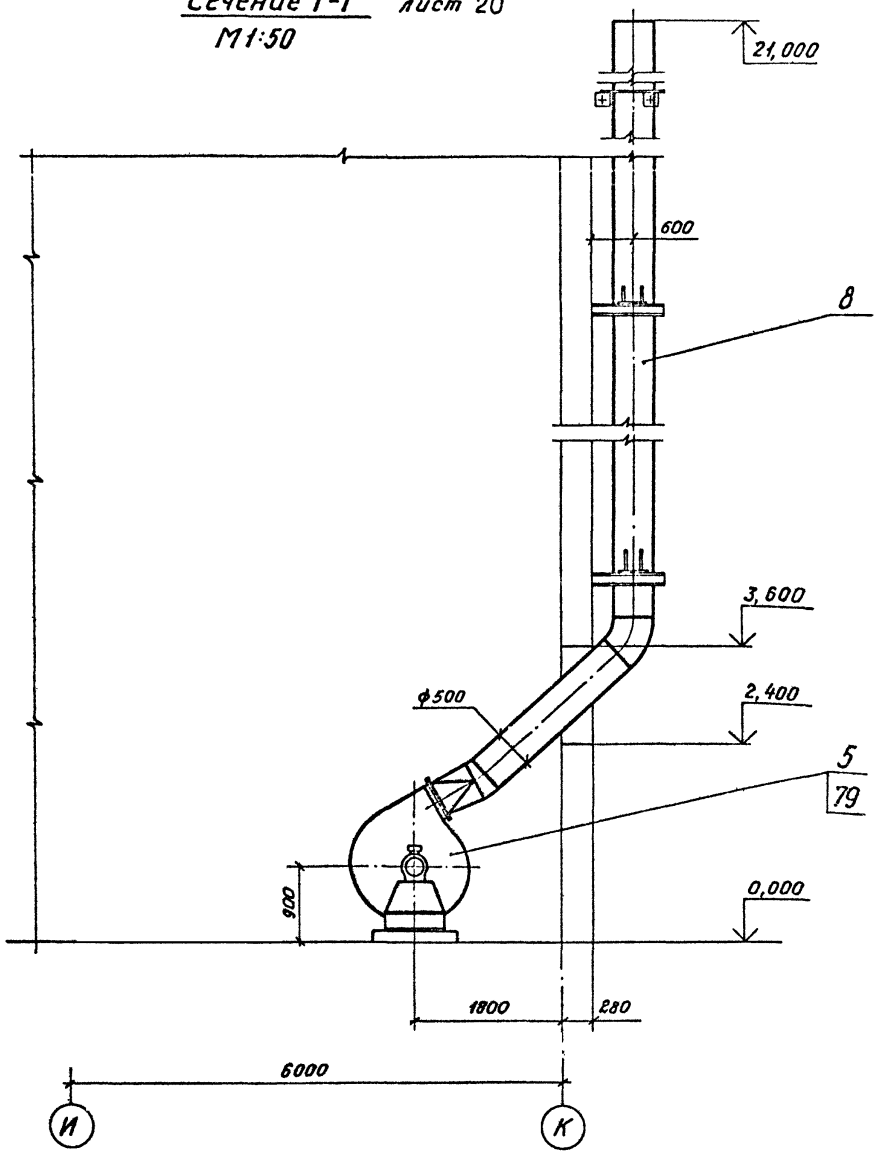

Альбом 8

Типовой проект ТП409-23-56.87

ГИП	Юдин		15.10.85	ТП409-23-56.87	ОА
Н.контр.	Косыгина		15.10.85	Щебеночный завод по переработке однородных изверженных и метаморфических пород мощностью 700 тыс. м³ в год.	
Гл.техн.контр.	Водолазский		15.10.85		
Нач.отд.	Никульченко		15.10.85	Главный корпус.	Стадия: Р; Лист: 21; Листов:
Гл.техн.отд.	Филимонова		15.10.85		
Рук.гр.	Велигорская		15.10.85		
Ст.инж.	Кравченко		15.10.85	Сечения Г-Г, Д-Д (АС-2)	НИПИОТстром Новороссийск
Инж.	Спирина		15.10.85		

Привязан

Инв. №

Инв. № подл. | Подп. и дата | Взам. инв. №

Копировал Пахомчик

Формат А2

Альбом 8

Типовой проект ТП409-23-56.87

План площадок

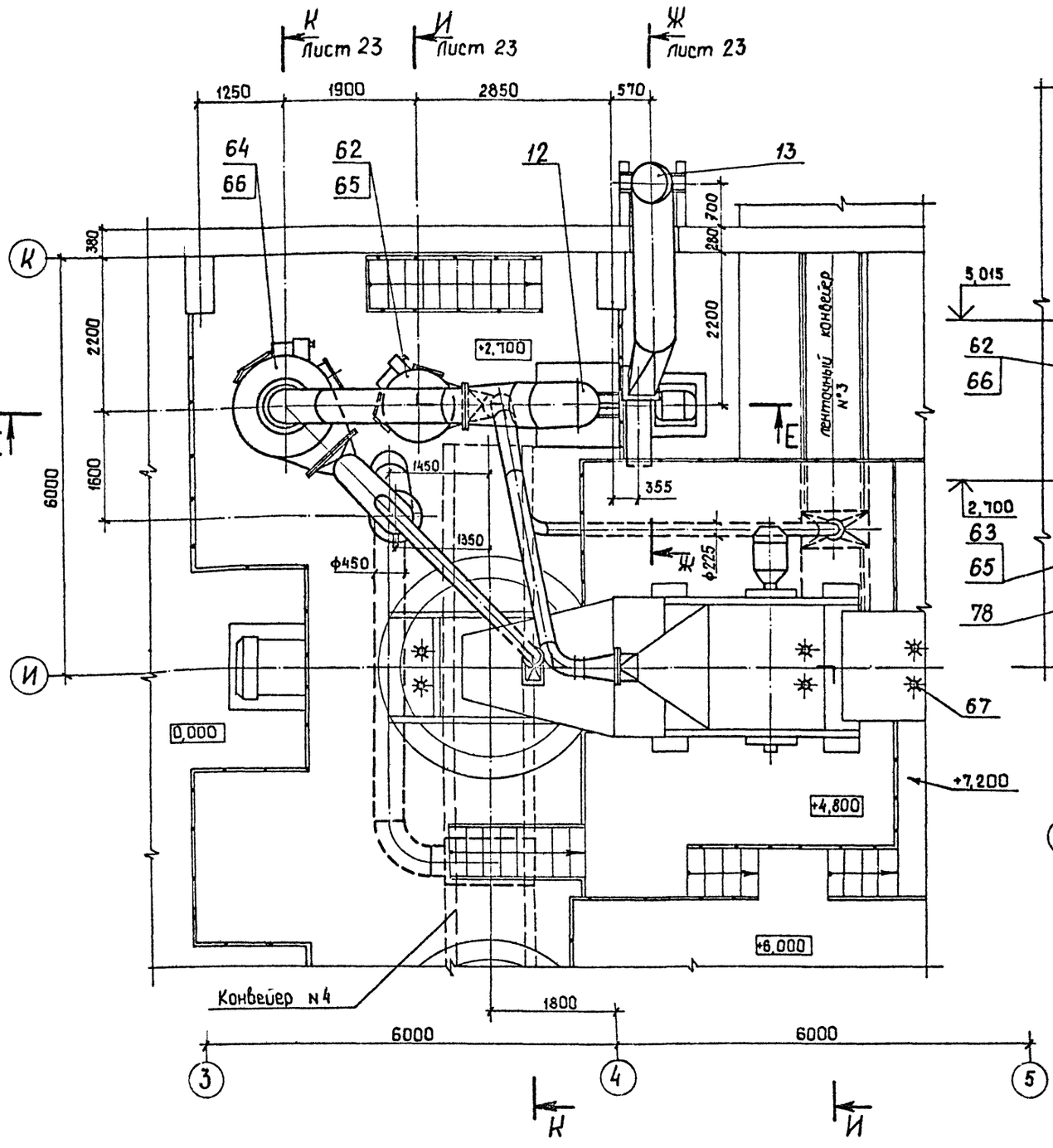

Сечение Е-Е

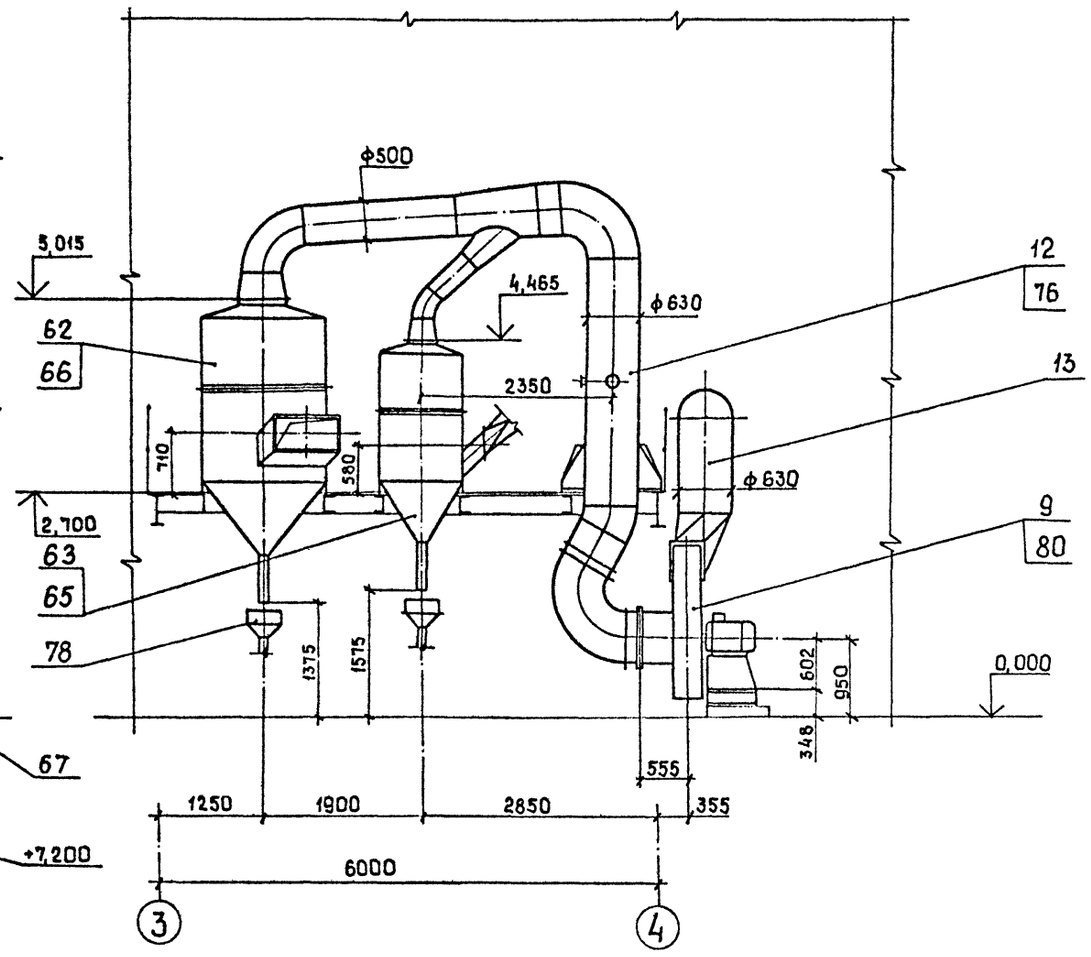

Инв. № подл. | Подп. и дата | Взам. инв. №

Привязан

Инв. №

ГИП	Юдин		15.10.85	ТП409-23-56.87 ОА
Н. контр.	Косыгина		15.10.85	Щебеночный завод по переработке однородных изверженных и метаморфических пород мощностью 700 тыс. м³ в год.
Гл. техн. инж.	Свободазский		15.10.85	
Нач. отд.	Никульченко		15.10.85	Главный корпус
Гл. техн. отд.	Филимонова		15.10.85	
Рук. гр.	Белогорская		15.10.85	План площадок. Сечение Е-Е. (АС-3)
Ст. инж.	Кравченко		15.10.85	
Инж.	Спирина		15.10.85	

Стадия	Лист	Листов
Р	22	

НИПИОТстром Новороссийск

Копировал Сани

Формат А2

Альбом 8

Типовой проект ТП409-23-56.87

Сечение Ж-Ж лист 22
М1:50

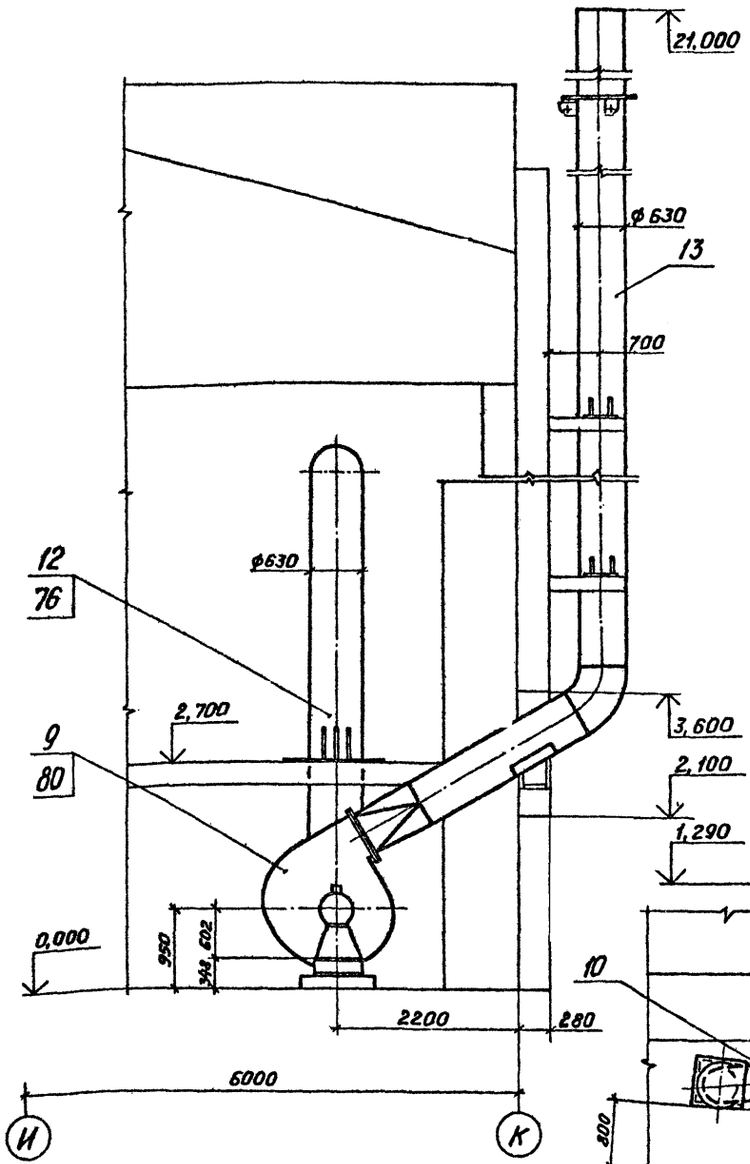

Сечение К-К лист 22
М1:50

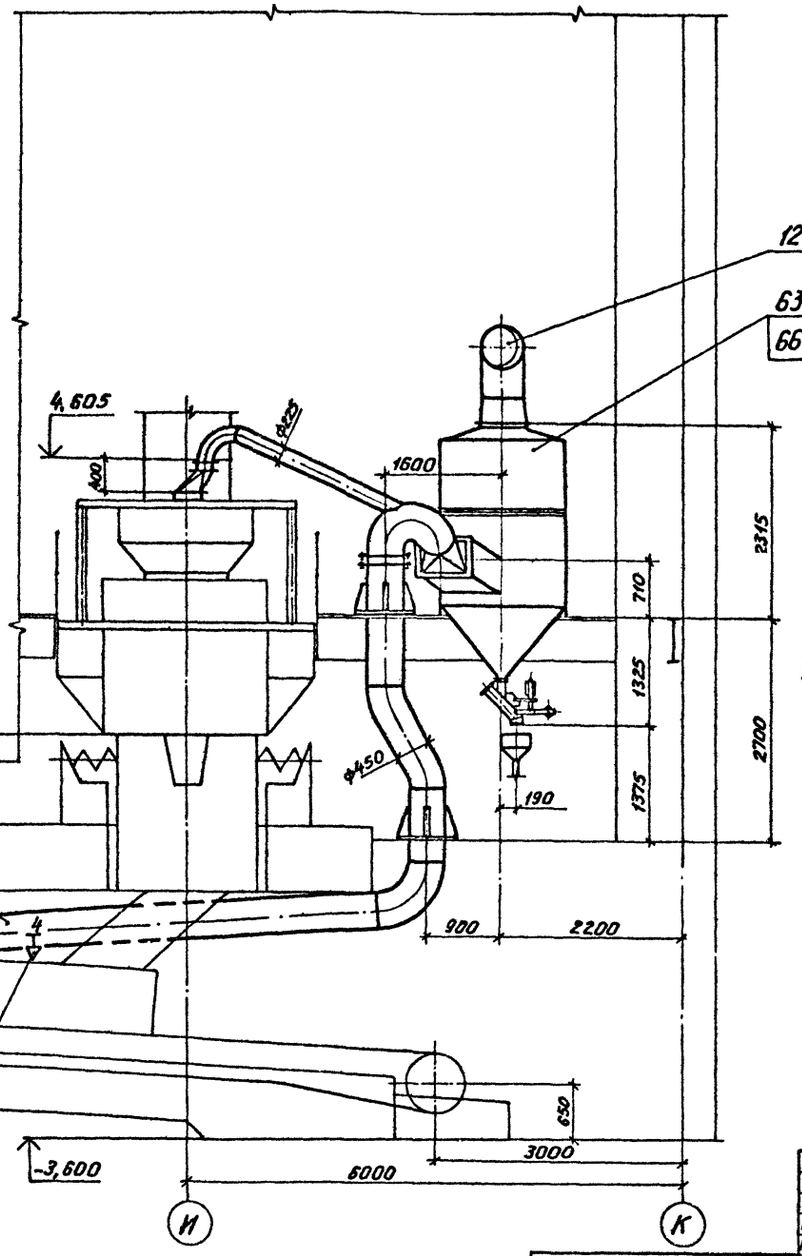

Сечение И-И лист 22
М1:50

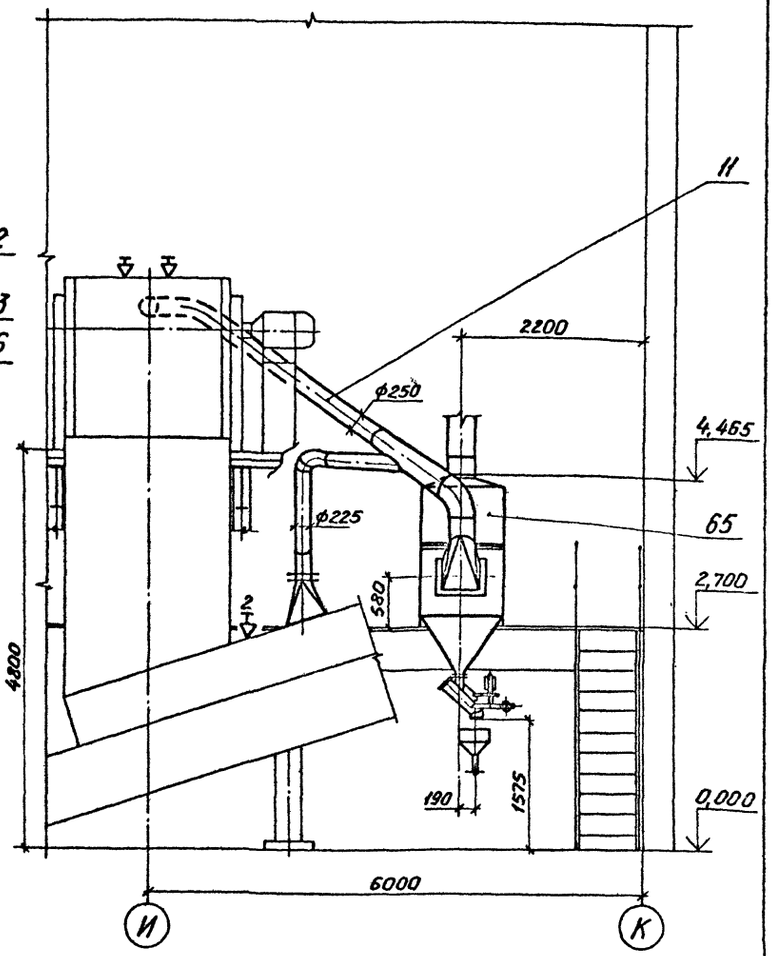

Привязан

Инв. №

Взам. инв. №

Подп. и дата

Инв. № подл.

ГИП	Юдин		15.10.85	ТП409-23-56.87 ОА	
Н.контр.	Косыгина		15.10.85	Щебеночный завод по переработке однородных изверженных и метаморфических пород мощностью 700 тыс. м³ в год.	
Гл.технолог	Соболазский		15.10.85		
Нач.отд.	Пикульченко		15.10.85	Главный корпус.	Стадия: Р; Лист: 23; Листов:
Гл.техн.отд.	Филимонова		15.10.85		
Рук.гр.	Велигорская		15.10.85		
Ст.инж.	Кравченко		15.10.85	Сечение Ж-Ж. Сечение И-И. Сечение К-К. (АС-3)	НИПИОТстром Новороссийск
Инж.	Спирина		15.10.85		

Копировал Пахомчик

Формат А2

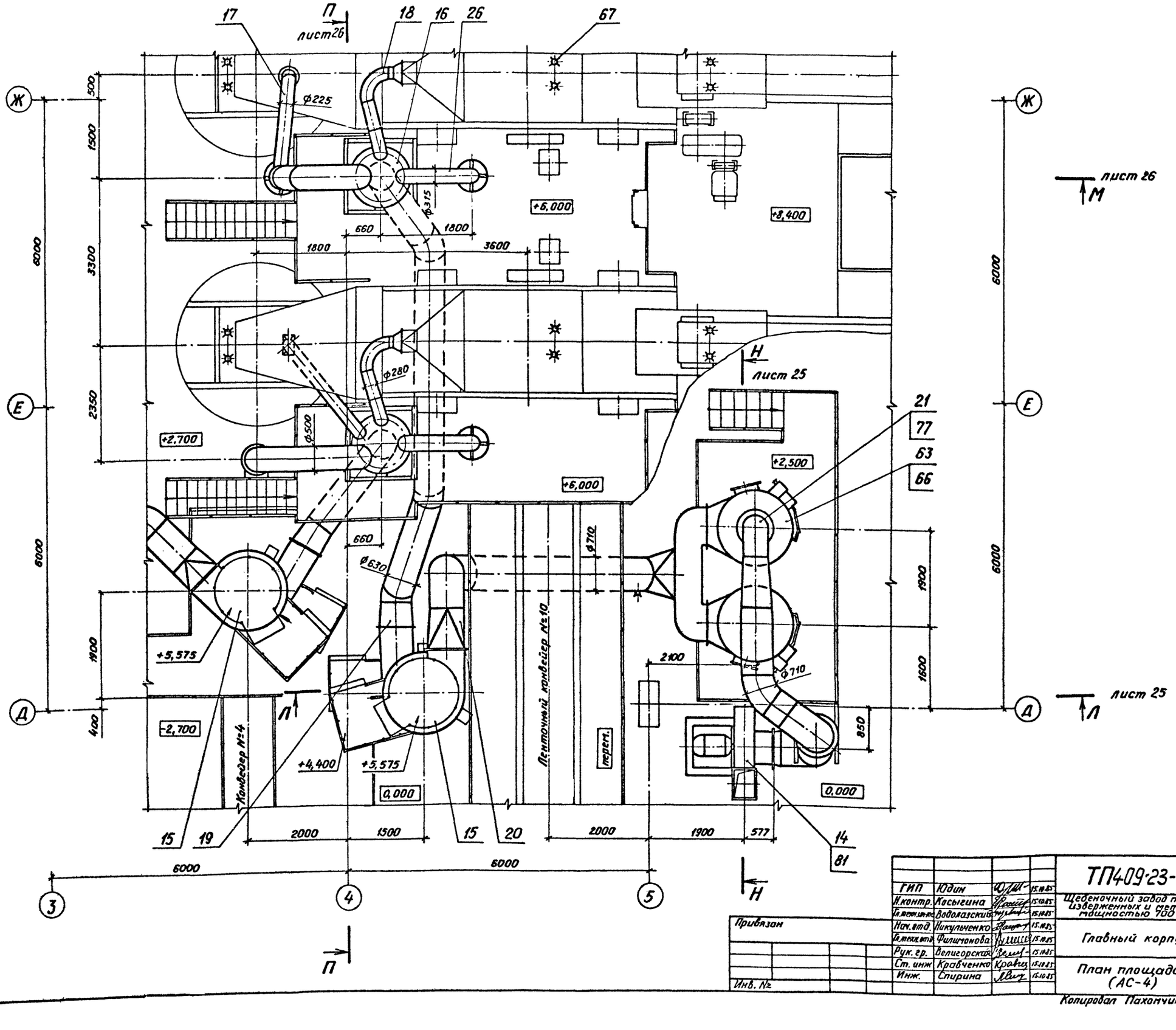

Альбом 8

Типовой проект ТП409-23-56.87

Инв. № подл.	Подп. и дата	Взам. инв. №

Привязан

Инв. №

ГИП	Юдин		15.10.85
Н.контр.	Касыгина		15.10.85
Гл.техн.отд.	Водолазский		15.10.85
Нач.отд.	Никульченко		15.10.85
Гл.техн.отд.	Филиппонова		15.10.85
Рук.гр.	Велигорская		15.10.85
Ст.инж.	Кравченко		15.10.85
Инж.	Спирина		15.10.85

ТП409-23-56.87 ОА

Щебеночный завод по переработке однородных изверженных и метаморфических пород мощностью 700 тыс. м3 в год.

Главный корпус.

Стадия	Лист	Листов
Р	24	

План площадок. (АС-4)

НИПИОТстром Новороссийск

Копировал Пахомчик

Формат А2

Альбом 8

Типовой проект ТП409-23-56.87

Сечение Л-Л лист 24
М1:50

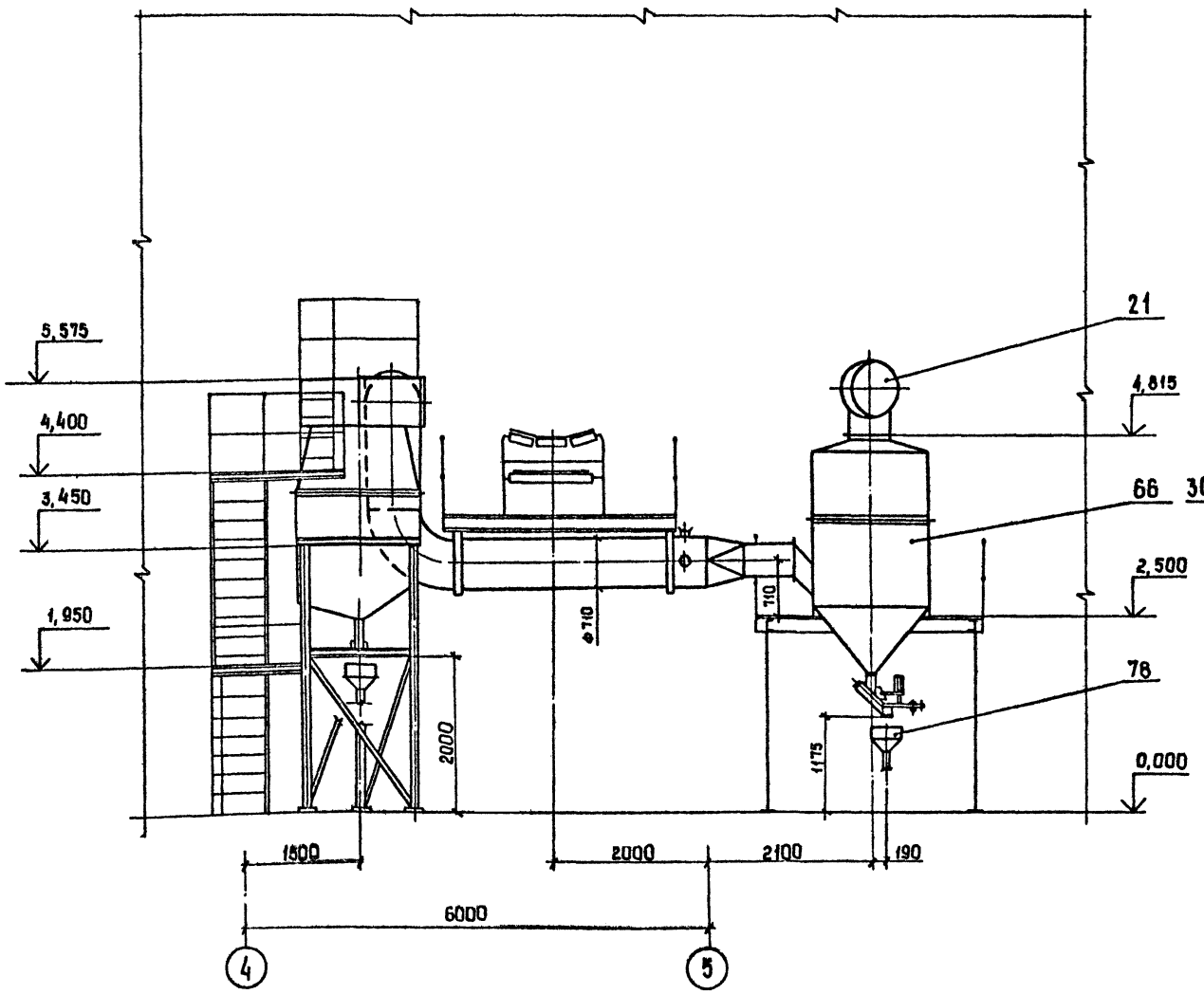

Сечение Н-Н лист 24
М1:50

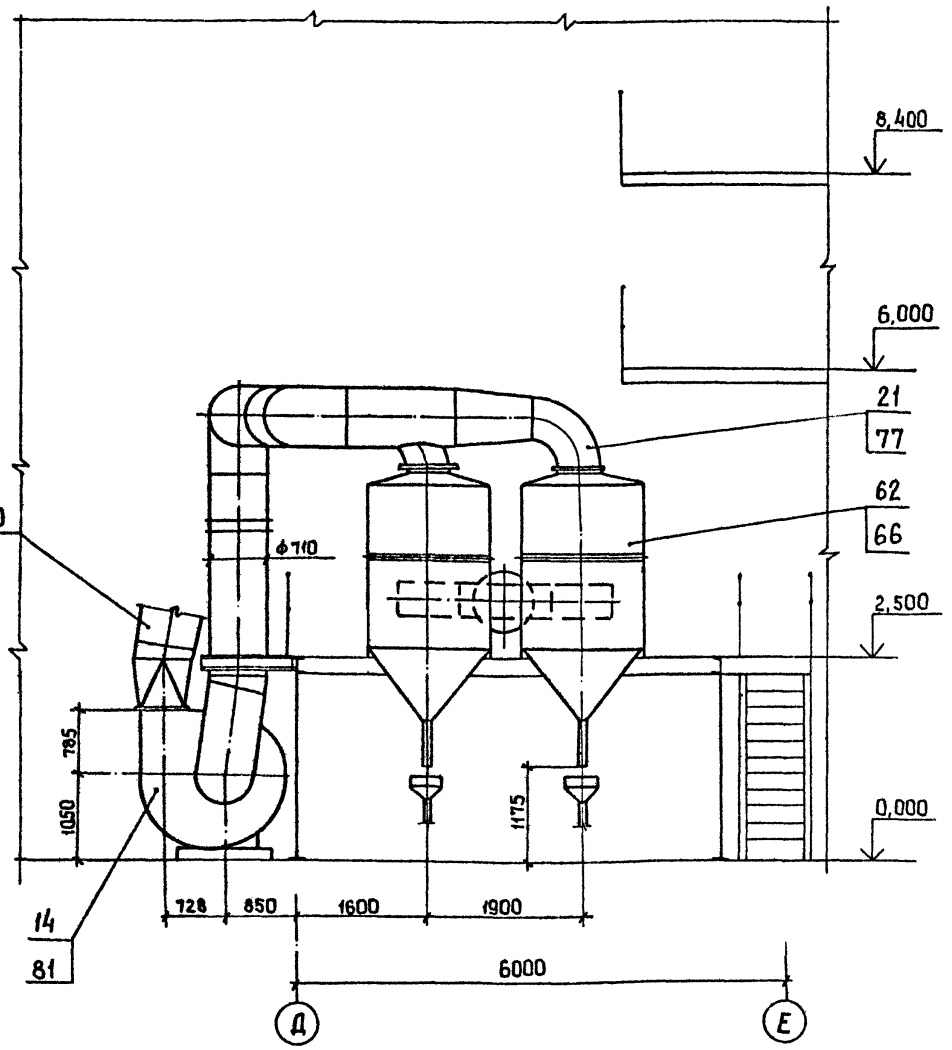

ГИП	Юдин		15.10.85	ТП409-23-56.87 ОА	
Н.контр.	Косыгина		15.10.85	Щебеночный завод по переработке однородных изверженных и метаморфических пород мощностью 700 тыс. м³ в год	
Гл.техн.ин-та	Водолазский		15.10.85		
Нач.отд.	Никульченко		15.10.85	Главный корпус	Стадия: Р; Лист: 25; Листов:
Гл.техн.отд.	Филиманова		15.10.85		
Рук.гр.	Велигорская		15.10.85		
Ст.инж.	Кравченко		15.10.85	Сечения Л-Л, Н-Н (АС-4)	НИПИОТсиром Новороссийск
Инж.	Спирина		15.10.85		

Привязан

Инв. №

Копировал Сани

Формат А2

Инв. № подл. | Подп. и дата | Взам. инв. №

Сечение М-М лист 24
М 1:50

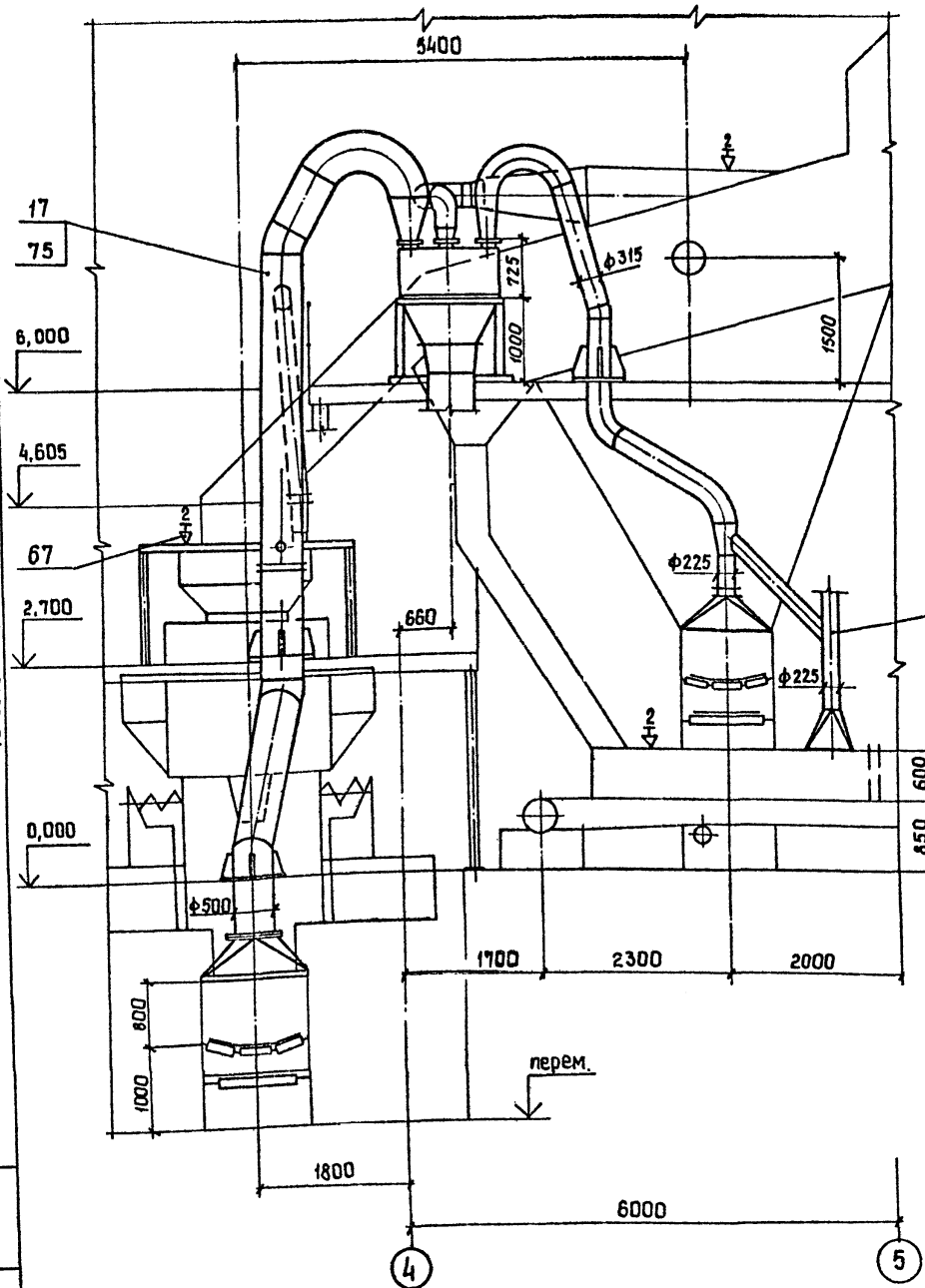

Сечение П-П лист 24
М 1:50

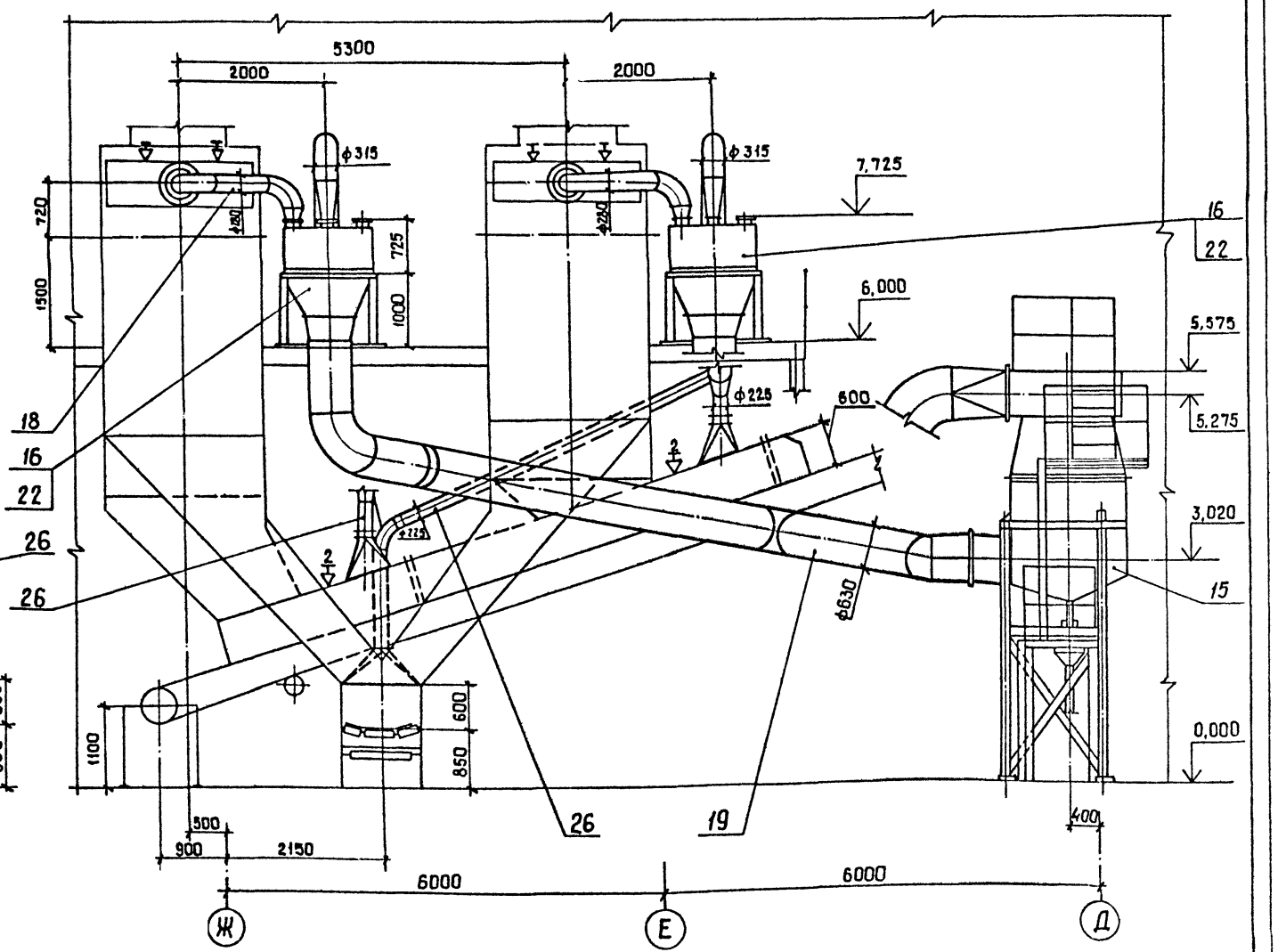

Альбом 8

Типовой проект ТП409-23-56.87

Инв. № подл. | Подп. и дата | Взам. инв. №

Привязан

Инв. №

ГИП	Юдин		25.10.85
Н. контр.	Косыгина		25.10.85
Гл. техн. цеха	Воволазский		25.10.85
Нач. отд.	Никульченко		15.10.85
Гл. техн. отд.	Филимонова		15.10.85
Рук. гр.	Белгородская		15.10.85
Ст. инж.	Кравченко		15.10.85
Инж.	Спирина		15.10.85

ТП409-23-56.87 ОА

Щебеночный завод по переработке однородных изверженных и метаморфических пород мощностью 700 тыс. м³ в год

Главный корпус

Сечения М-М, П-П (АС-4)

Стадия	Лист	Листов
Р	26	

НИПИОТстром Новороссийск

Копировал Сани

Формат А2

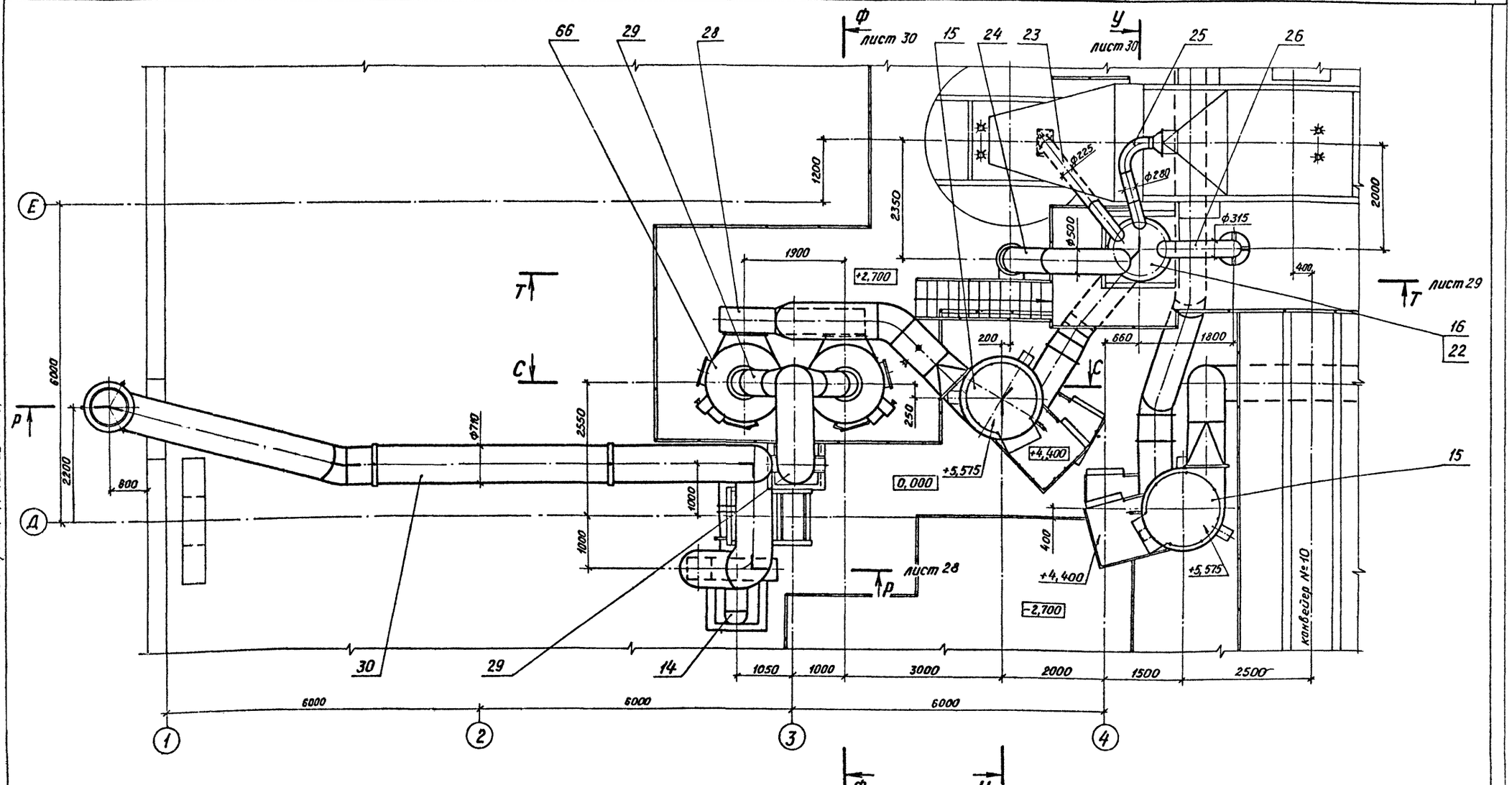

Альбом 8

Типовой проект ТП409-23-56.87

ГИП	Юдин		15.10.85	ТП409-23-56.87		ОА	
Н.контр.	Косыгина		15.10.85	Щебеночный завод по переработке однородных изверженных и метаморфических пород мощностью 700 тыс. м³ в год			
Гл.техн.инж.	Водолазский		15.10.85				
Нач.отд.	Никульченко		15.10.85	Главный корпус	Стадия	Лист	Листов
Гл.техн.отд.	Филимонова		15.10.85		Р	27	
Рук.гр.	Велигорская		15.10.85				
Ст.инж.	Кравченко		15.10.85	План площадок (АС-5)	НИПИОТстром Новороссийск		
Инж.	Спирина		15.10.85				

Привязан

Инв. №

Инв. № подл. | Подп. и дата | Взам. инв. №

Копировал Пахомчик

Формат А2

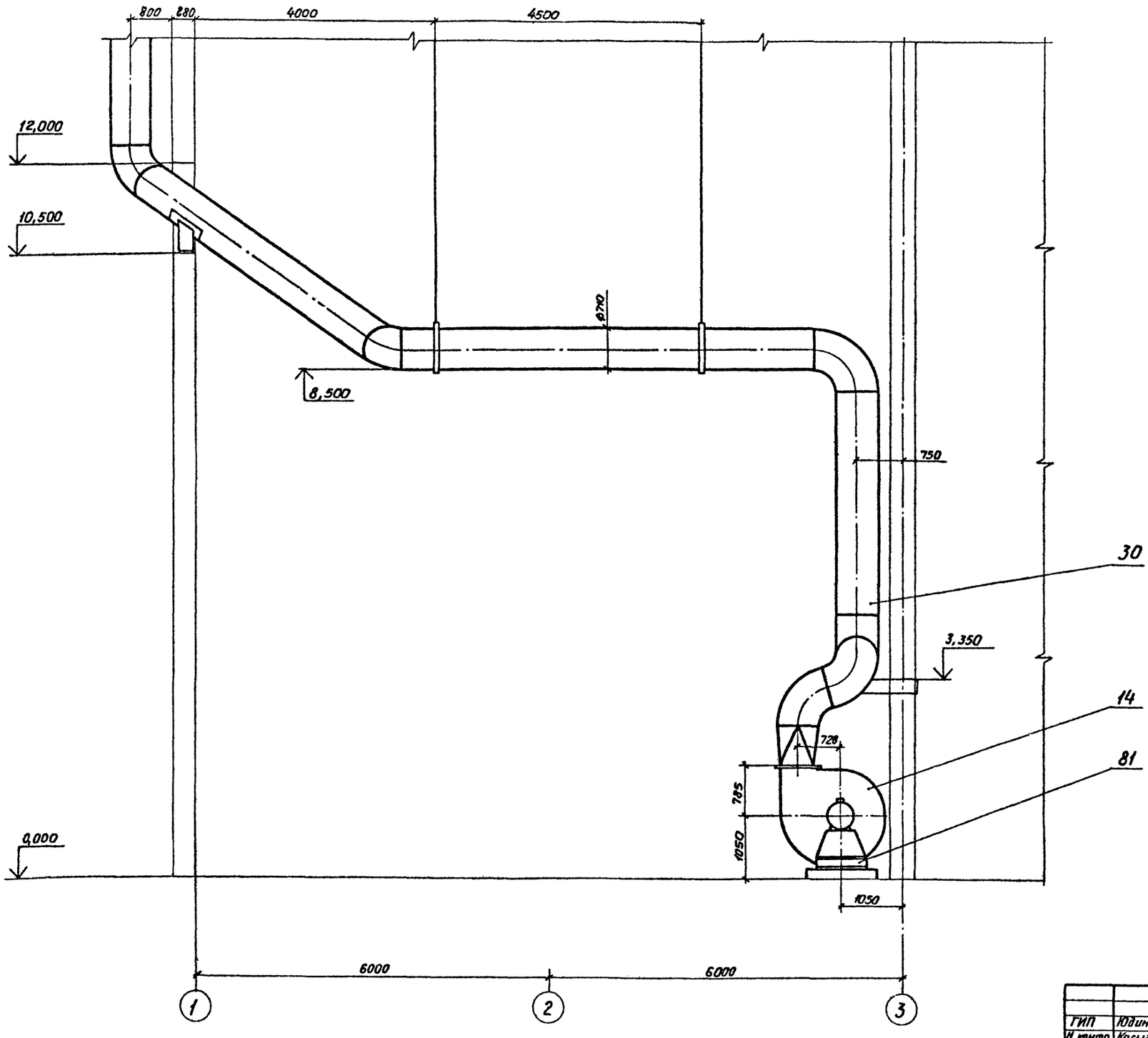

Альбом 8

Типовой проект ТП409-23-56.87

ГИП	Юдин		15.10.85
Н.контр.	Косыгина		15.10.85
Гл.техн.отд.	Водолазский		15.10.85
Нач.отд.	Никульченко		15.10.85
Гл.техн.отд.	Филимонова		15.10.85
Рук.гр.	Велигорская		15.10.85
Ст.инж.	Кравченко		15.10.85
Инж.	Спирина		15.10.85

Привязан

Инв. №

ТП409-23-56.87 ОА

Щебеночный завод по переработке однородных изверженных и метаморфических пород мощностью 700 тыс. м³ в год

Главный корпус

Стадия	Лист	Листов
Р	28	

Сечение Р-Р. (АС-5)

НИПИОТстром Новороссийск

Копировал Пахомчик

Формат А2

Инв. № подл. | Подп. и дата | Взам. инв. №

Типовой проект ТП409-23-56.87 Альбом 8

Сечение Т-Т
М1:50 Лист 27

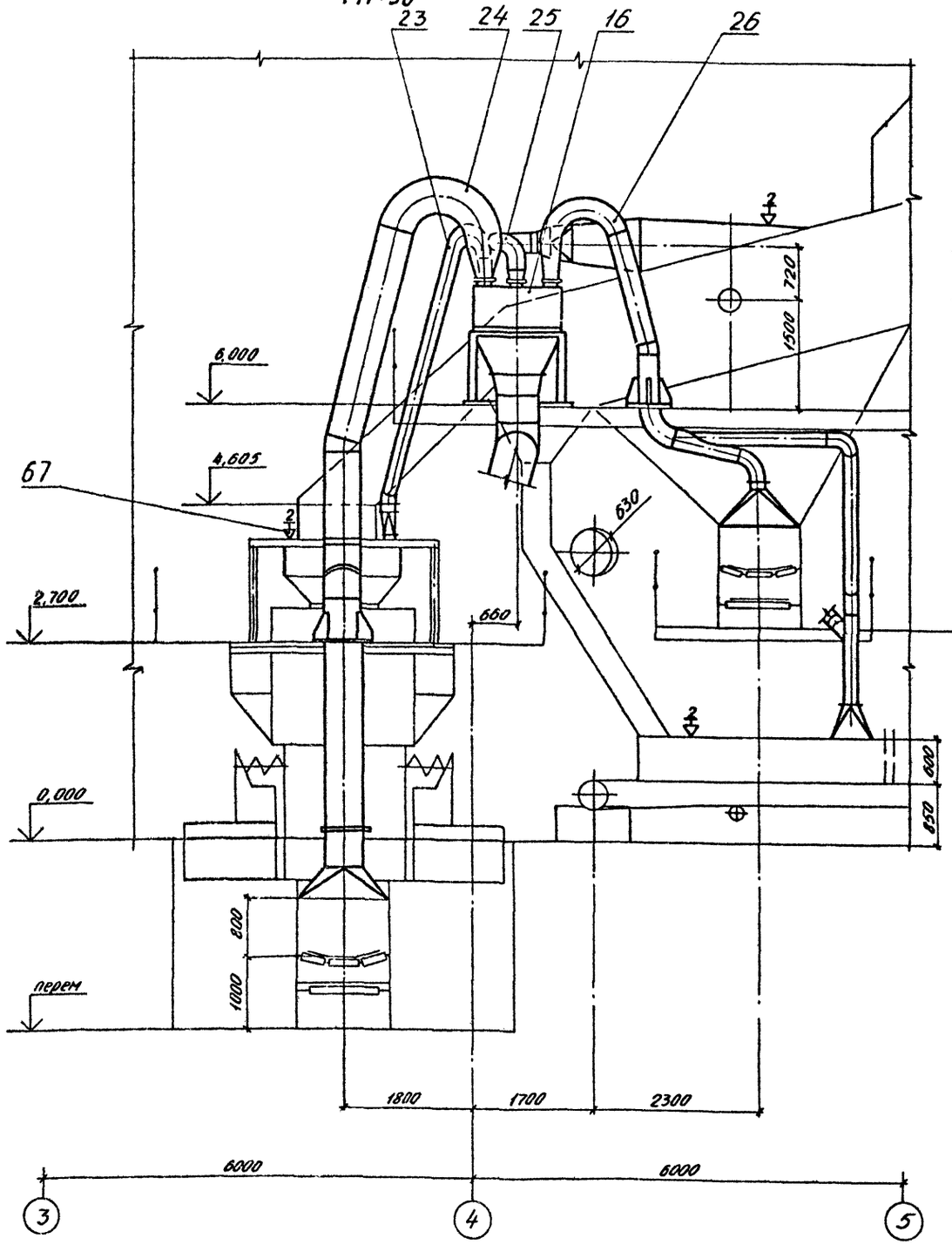

Сечение С-С
М1:50 Лист 27

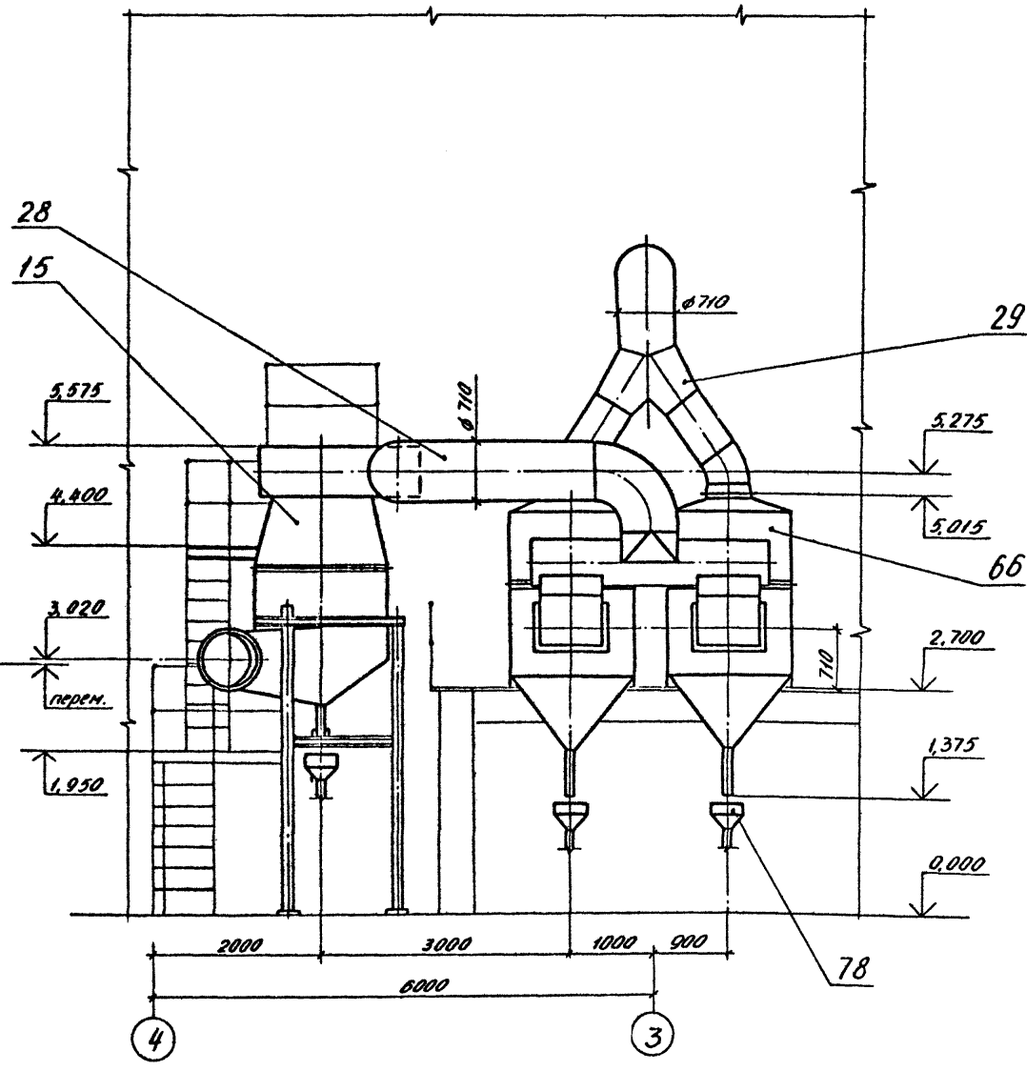

Привязан

Инв. №

ГИП	Юдин		15.10.85	ТП409-23-56.87 ОА
Нконтр.	Косыгина		15.10.85	Шевченковский завод по переработке однородных изверженных и метаморфических пород мощностью 700 тыс. м3 в год
Гатехнолог	Водопьянский		15.10.85	
Нач. отд	Никульченко		15.10.85	Главный корпус
Гатехнолог	Филимонова		15.10.85	Стадия Р; Лист 29; Листов
Рук. гр.	Великорская		15.10.85	
Ст. инж.	Кравченко		15.10.85	Сечения Т-Т, С-С (АС-5)
Инж.	Спирина		15.10.85	НИПИОТстром Новороссийск

Инв. № подл. | Подп. и дата | Взам. инв. №

Копировал Сладкова Формат А2

Сечение У-У лист 27
М 1:50

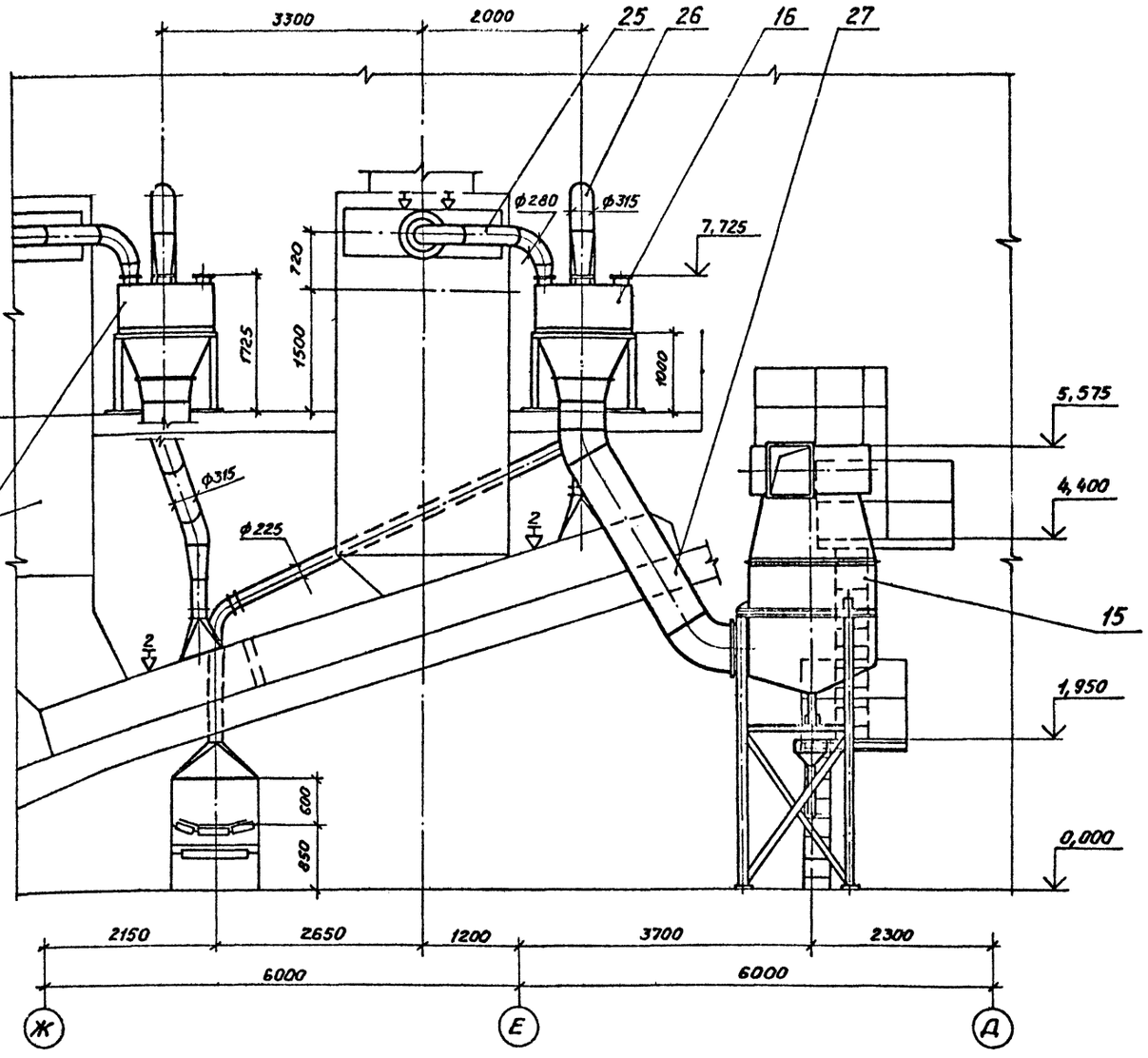

Сечение Ф-Ф лист 27
М 1:50

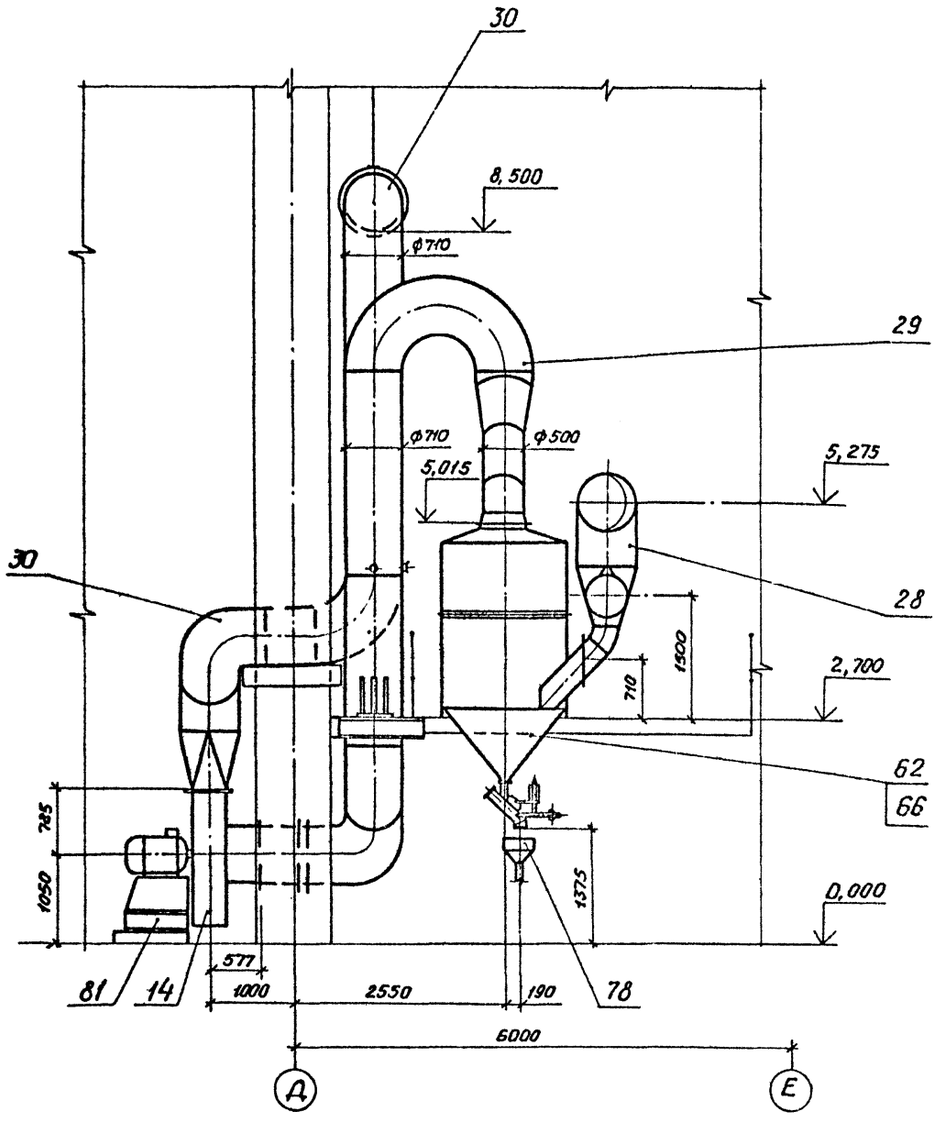

Альбом 8

Типовой проект ТП409-23-56.87

Инв.№ подл. | Подп. и дата | Взам. инв.№

				ТП409-23-56.87	ОА
ГИП	Юдин		15.10.85	Щебеночный завод по переработке однородных изверженных и метаморфических пород мощностью 700 тыс. м³ в год	
Н.контр.	Косыгина		15.10.85		
Гл.инж.пр.	Водолазская		15.10.85		
Нач.отд.	Никульченко		15.10.85	Главный корпус	Стадия: Р; Лист: 30; Листов:
Гл.спец.отд.	Филимонова		15.10.85		
Рук.гр.	Белгородская		15.10.85		
Ст.инж.	Кравченко		15.10.85	Сечения У-У, Ф-Ф (АС-5)	НИПИОТстром Новороссийск
Инж.	Спирина		15.10.85		

Привязан

Инв.№

Копировал Пахомчик

Формат А2

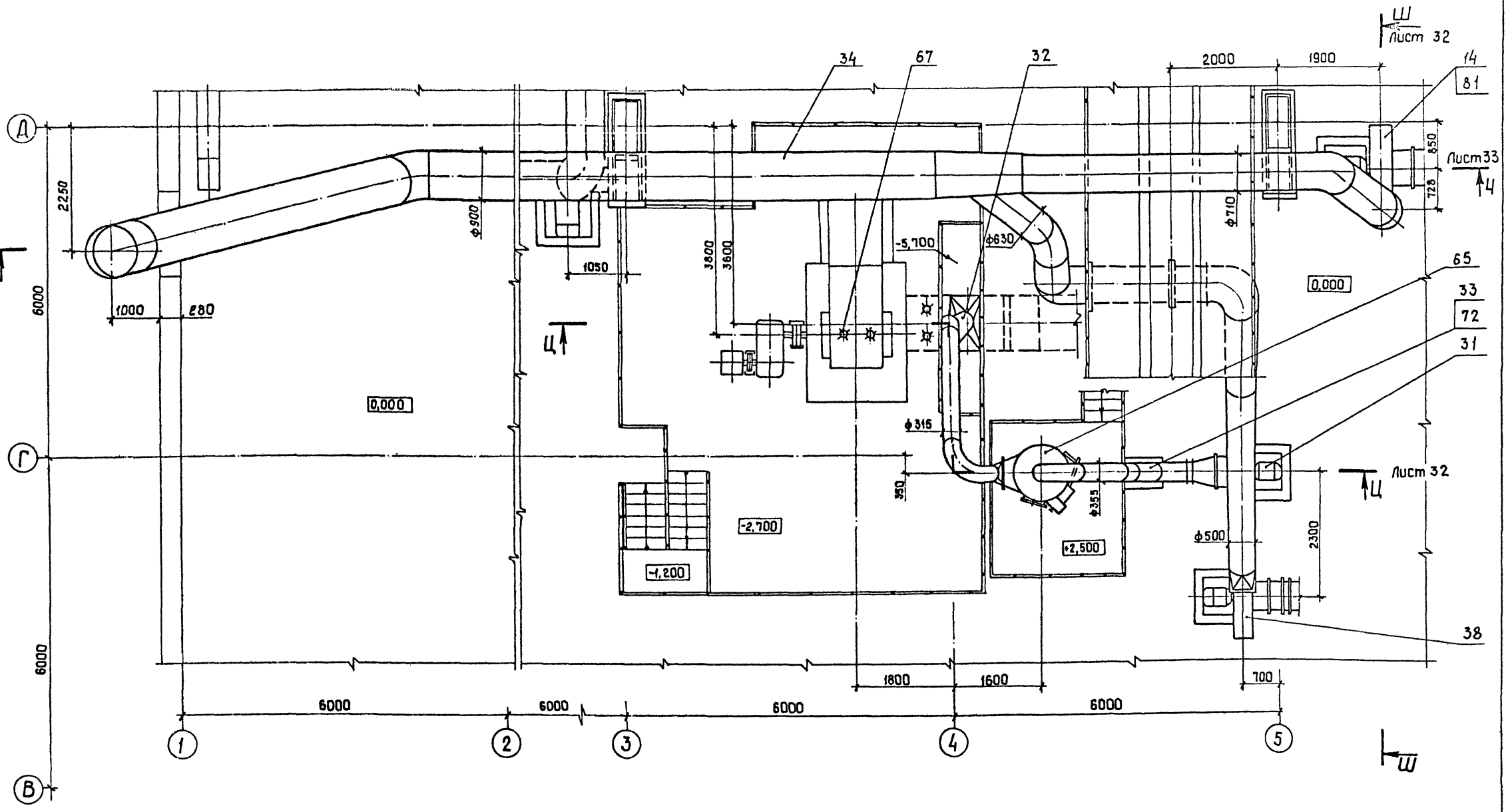

Типовой проект ТП409-23-56.87 Альбом 8

Инв. № подл. | Подп. и дата | Взам. инв. №

				ТП409-23-56.87 ОА	
ГИП	Юдин		15.10.85	Шиферный завод по переработке однородных изверженных и метаморфических пород мощностью 100 тыс. м³ в год.	
Н.контр.	Косыгина		15.10.85		
Гл.инж.эд-та	Водолазский		15.10.85		
Нач.отд.	Никульченко		15.10.85	Главный корпус	Стадия: Р; Лист: 31; Листов:
Гл.инж.отд.	Филимонова		15.10.85		
Рук. гр.	Велигорская		15.10.85		
Ст. инж.	Кравченко		15.10.85	План площадок. (АС-6)	НИПИОТстром Новороссийск
Инж.	Спирина		15.10.85		

Привязан

Инв. №

Копировал Сани

Формат А2

Сечение Ц-Ц лист 31
М1:50

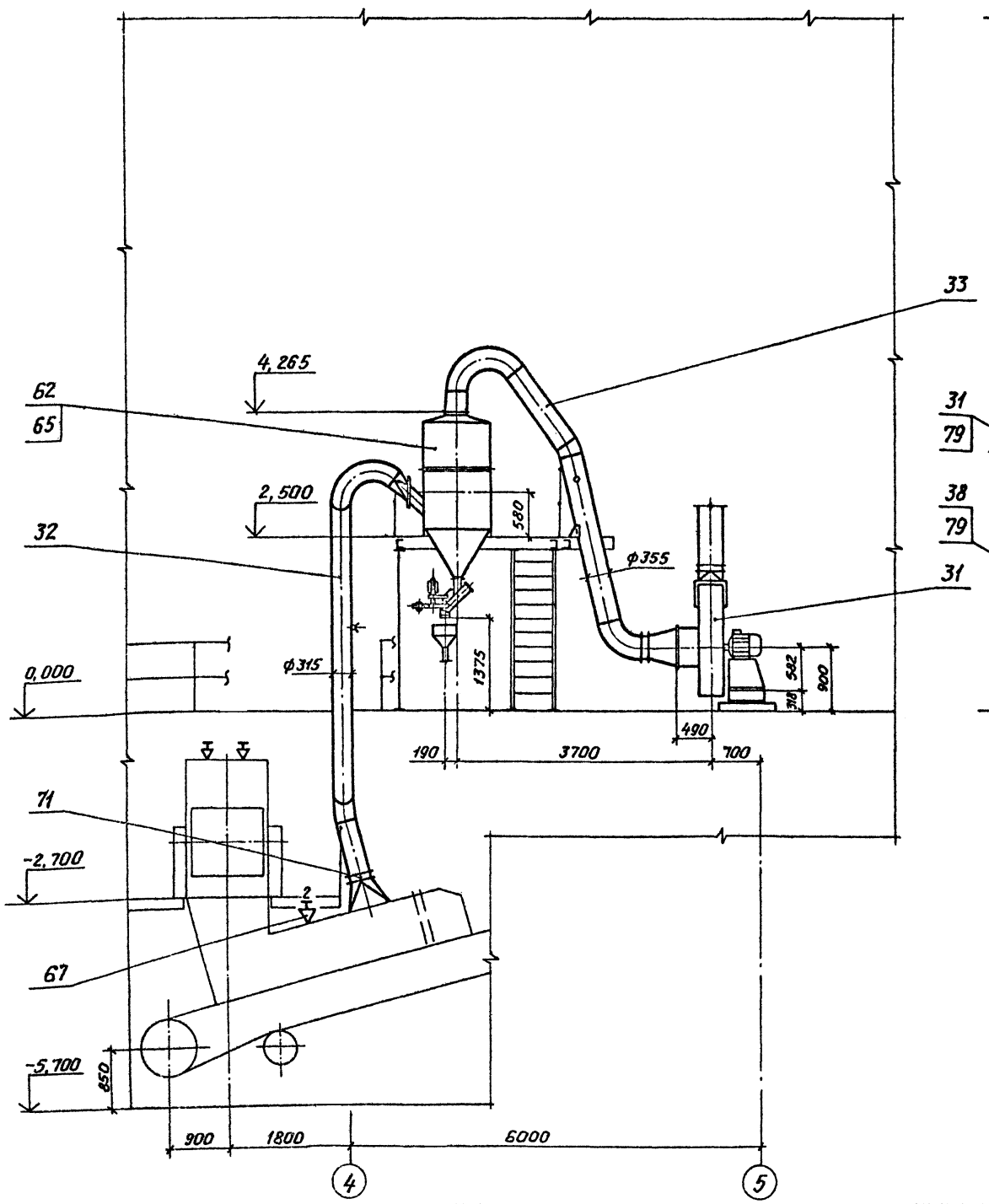

Сечение Ш-Ш лист 31
М:150

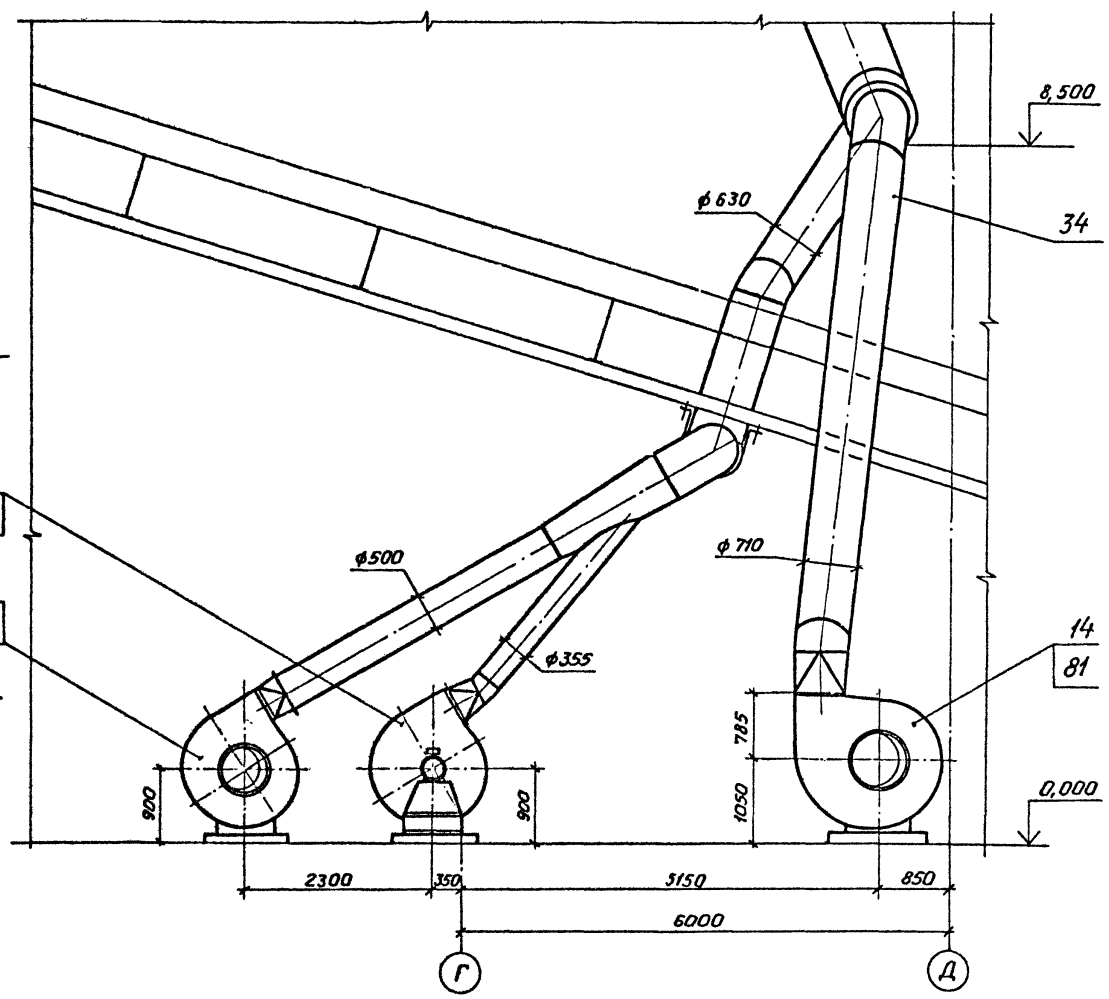

Альбом 8

Типовой проект ТП409-23-56.87

Инв.№ подл. | Подп. и дата | Взам. инв.№

Привязан

Инв. №

ГИП	Юдин		15.10.85	ТП409-23-56.87 ОА
Н.контр.	Косыгина		15.10.85	Щебеночный завод по переработке однородных изверженных и метаморфических пород мощностью 100 тыс. м³ в год
Гл.инж.инд.	Водолазский		15.10.85	
Нач.отд.	Никульченко		15.10.85	Главный корпус — Стадия: Р; Лист: 32; Листов:
Гл.инж.отд.	Филимонова		15.10.85	
Рук.гр.	Белогорская		15.10.85	
Ст.инж.	Кравченко		15.10.85	Сечения Ц-Ц, Ш-Ш (АС-6) — НИПИОТстром Новороссийск
Инж.	Спирина		15.10.85	

Копировал Пахомчик

Формат А2

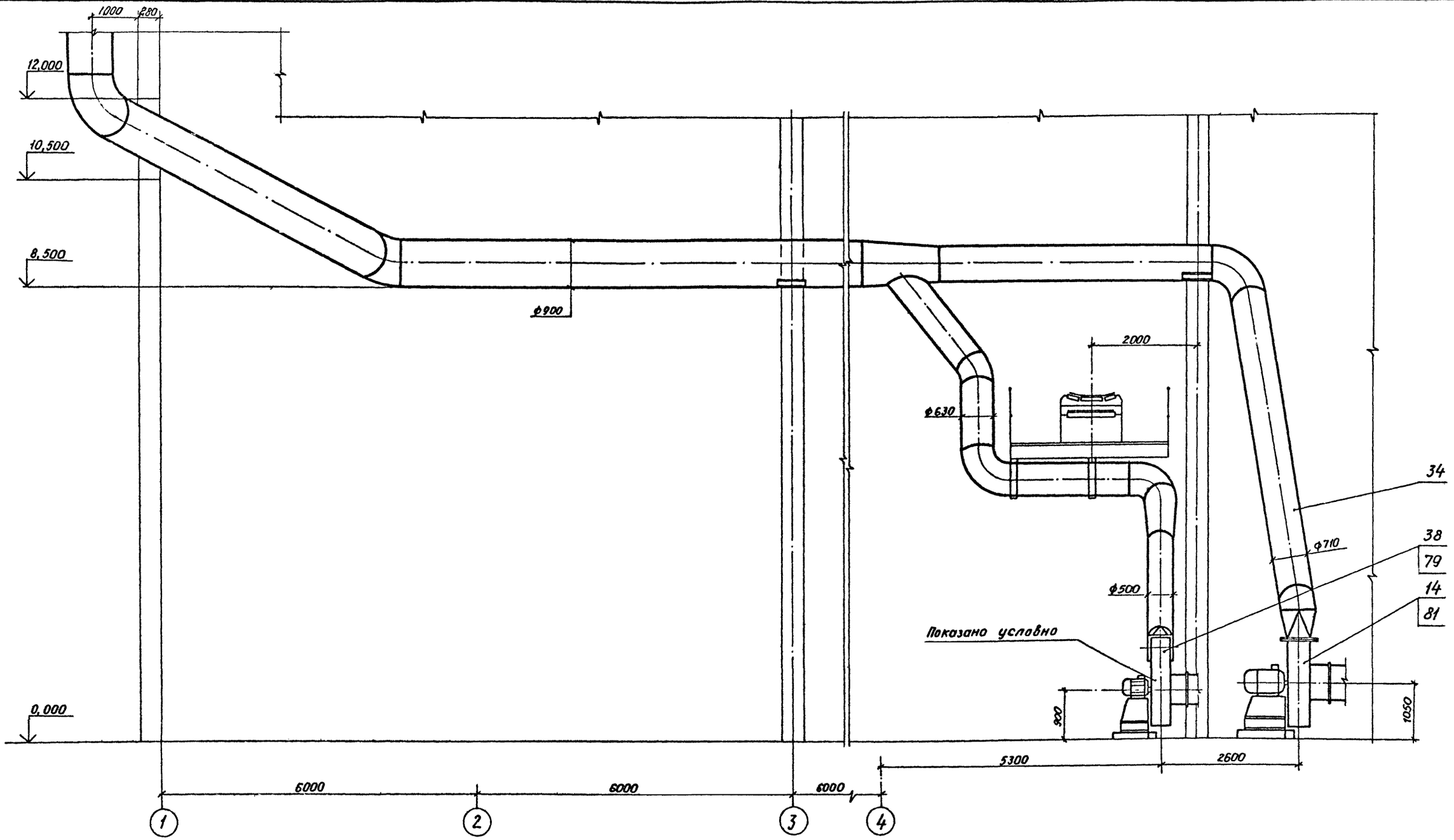

Типовой проект ТП409-23-56.87 Альбом 8

Инв. № подл. | Подп. и дата | Взам. инв. №

ГИП	Юдин		15.10.85	ТП409-23-56.87 ОА	
Н. контр.	Косыгина		15.10.85	Щебеночный завод по переработке однородных изверженных и метаморфических пород мощностью 700 тыс. м³ в год.	
Гл. техн.	Водолазский		15.10.85		
Нач. отд.	Никульченко		15.10.85	Главный корпус.	Стадия: Р; Лист: 33; Листов:
Гл. инж. отд.	Филимонова		15.10.85		
Рук. гр.	Белогорская		15.10.85	Сечение 4-4 (АС-6)	НИПИОТстром Новороссийск
Ст. инж.	Кравченко		15.10.85		
Инж.	Спирина		15.10.85		

Привязан

Инв. №

Копировал Пахомчик

Формат А2

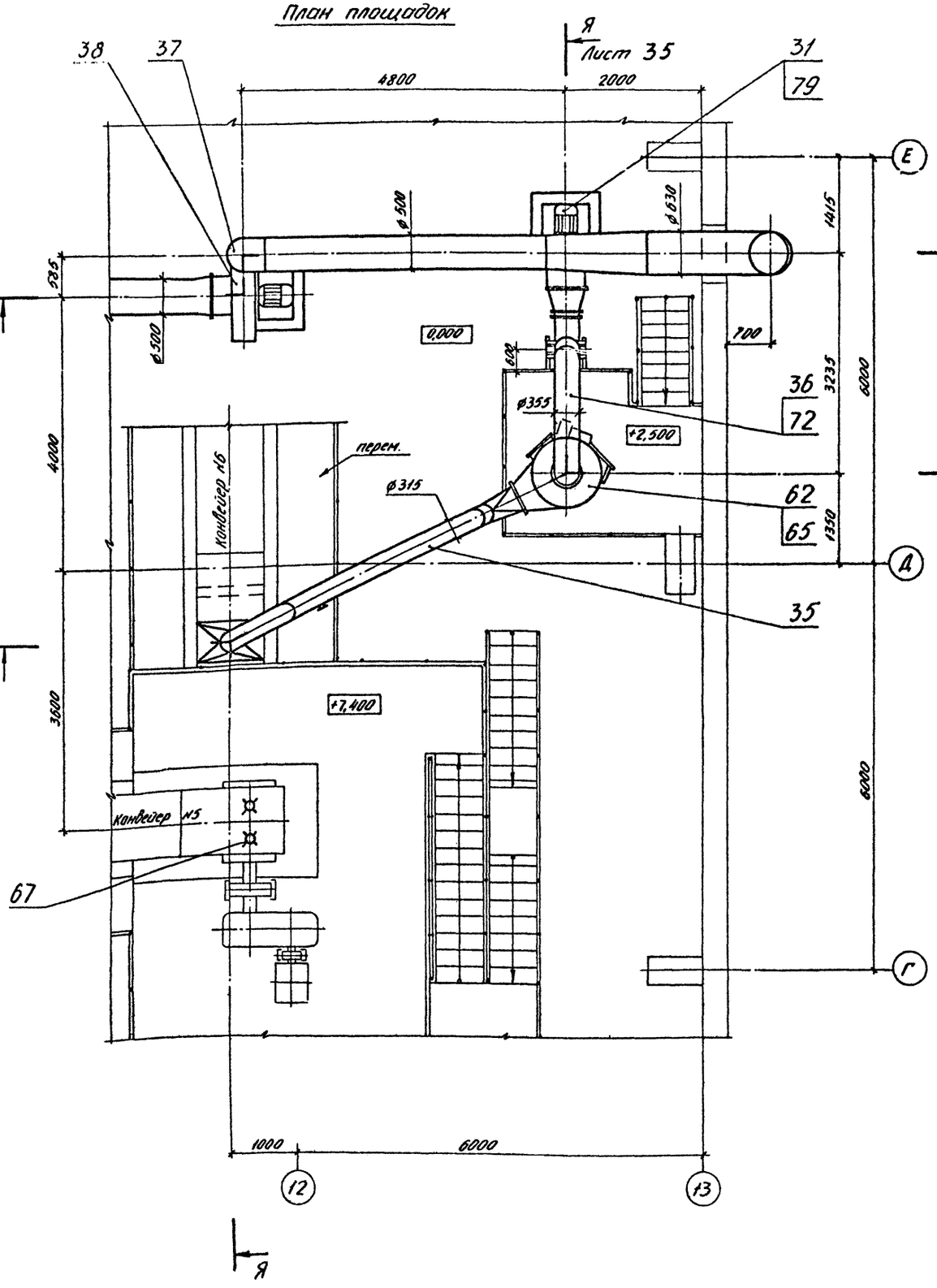
План площадок

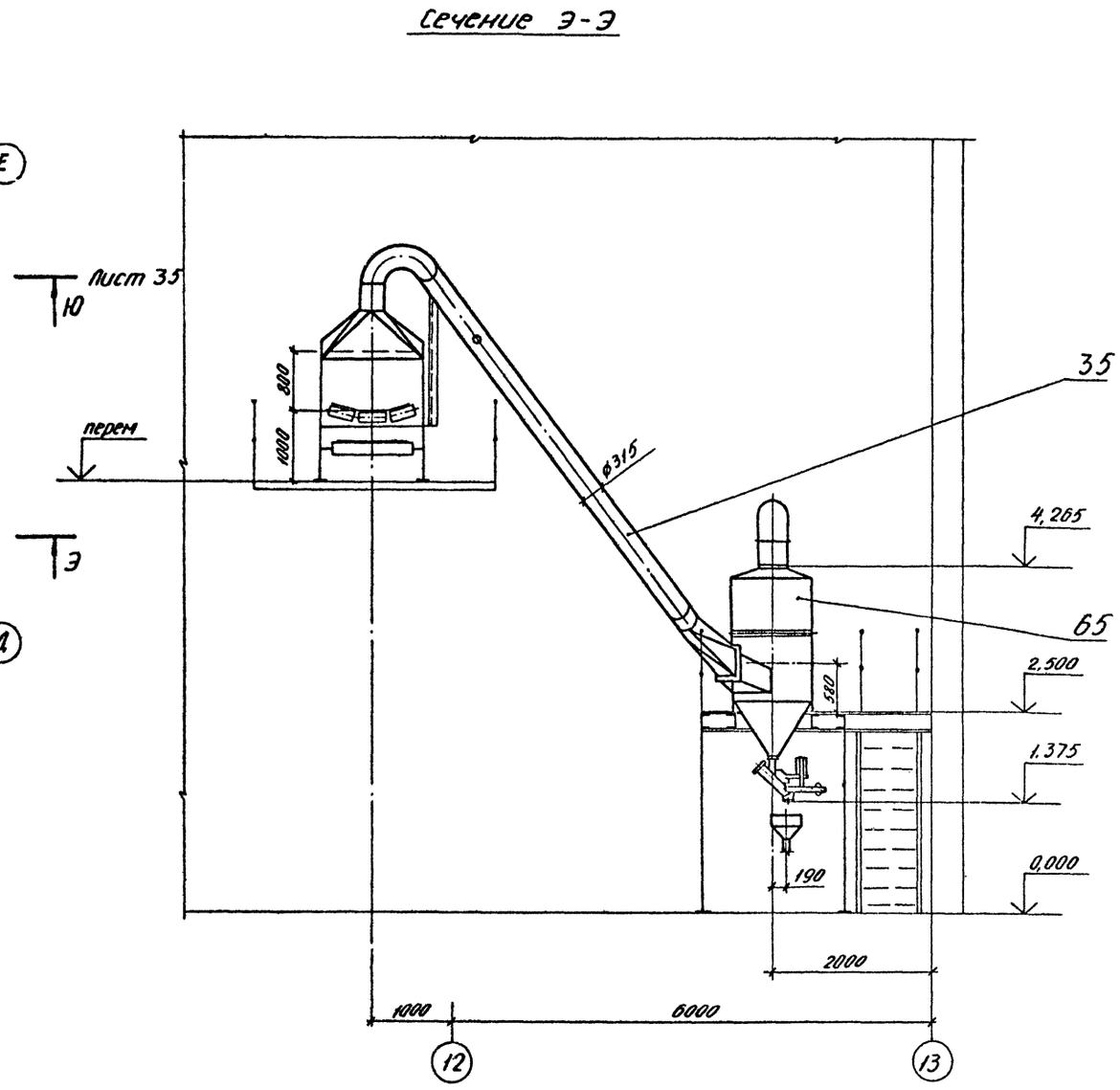
Сечение Э-Э

Альбом 8.

Типовой проект ТП409-23-56.87

ГИП	Юдин		15.10.85	ТП409-23-56.87			ОА
Н.контр.	Косыгина		15.10.85	Щебеночный завод по переработке однородных изверженных и метаморфических пород мощностью 700 тыс. м³ в год			
Гл.техн.ин.пр.	Водопазский		19.10.85				
Нач.отд.	Никульченко		15.10.85	Главный корпус	Стадия	Лист	Листов
Гл.техн.отд.	Филимонова		15.10.85		Р	34	
Рук.гр.	Велигорская		15.10.85	План площадок Сечение Э-Э (АС-7)	НИПИОТстром Новороссийск		
Ст.инж.	Кравченко		15.10.85				
Инж.	Спирина		15.10.85				

Привязан

Инв. №

Инв. № подл. | Подп. и дата | Взам.инв. №

Копировал Сладкова

Формат А2

Сечение Ю-Ю
М1:50

Лист 34

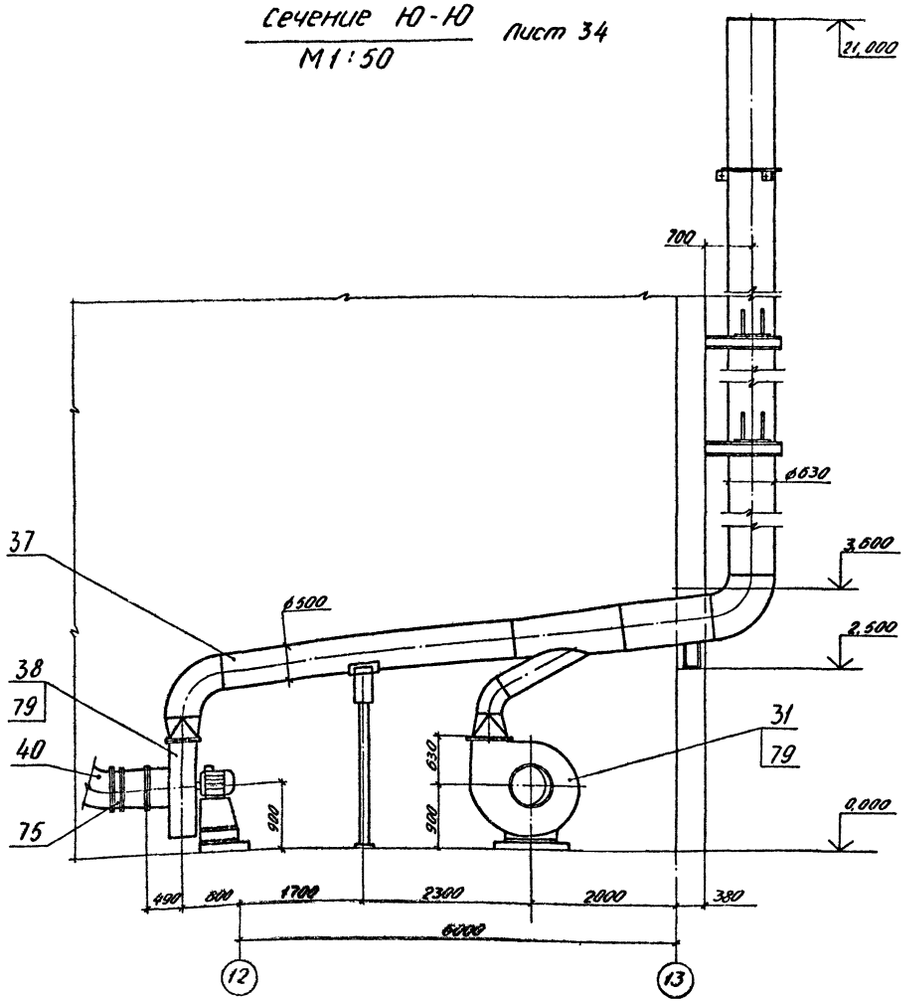

Сечение Я-Я
М1:50

Лист 34

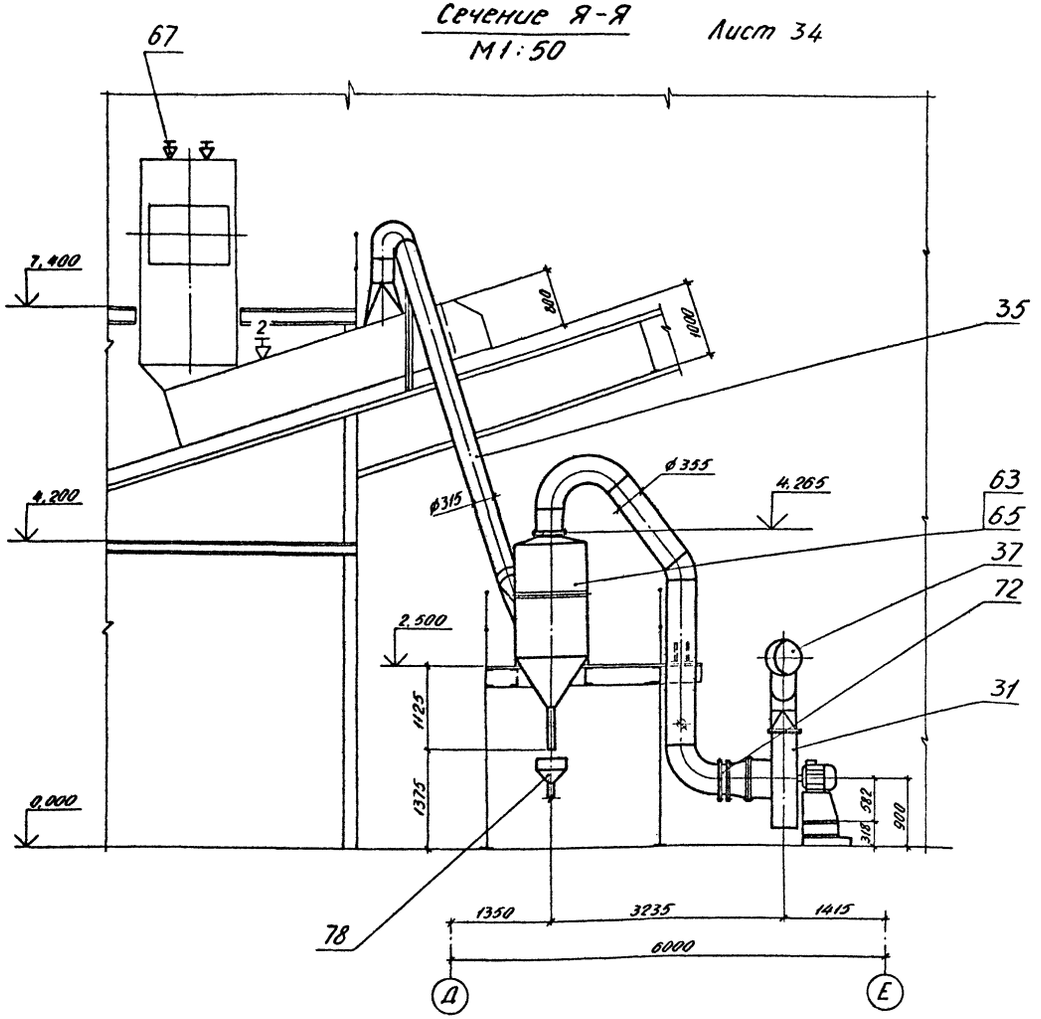

Типовой проект ТП409-23-56.87 Альбом 8

Инв. № подл. | Подп. и дата | Взам. инв. №

						ТП409-23-56.87	ОА
ГИП	Юдин			11.10.85	Щебеночный завод по переработке однородных изверженных и метаморфических пород мощностью 700 тыс. м³ в год.		
Н.контр.	Косыгина			11.10.85			
Гл.инж.пр.	Войцеховский			15.10.85			
Нач.отд.	Жигульченко			15.10.85	Главный корпус	Стадия: Р	Лист: 35	Листов:
Гл.технол.	Филимонова			15.10.85			
Рук.гр.	Великоклад			15.10.85			
Ст.инж.	Кравченко			15.10.85	Сечение Ю-Ю Сечение Я-Я (НС-7)	НИПИОТстром Новороссийск	
Инж.	Стрижка			15.10.85			

Привязан

Инв. №

Копировал Сладкова

Формат А2

План площадок

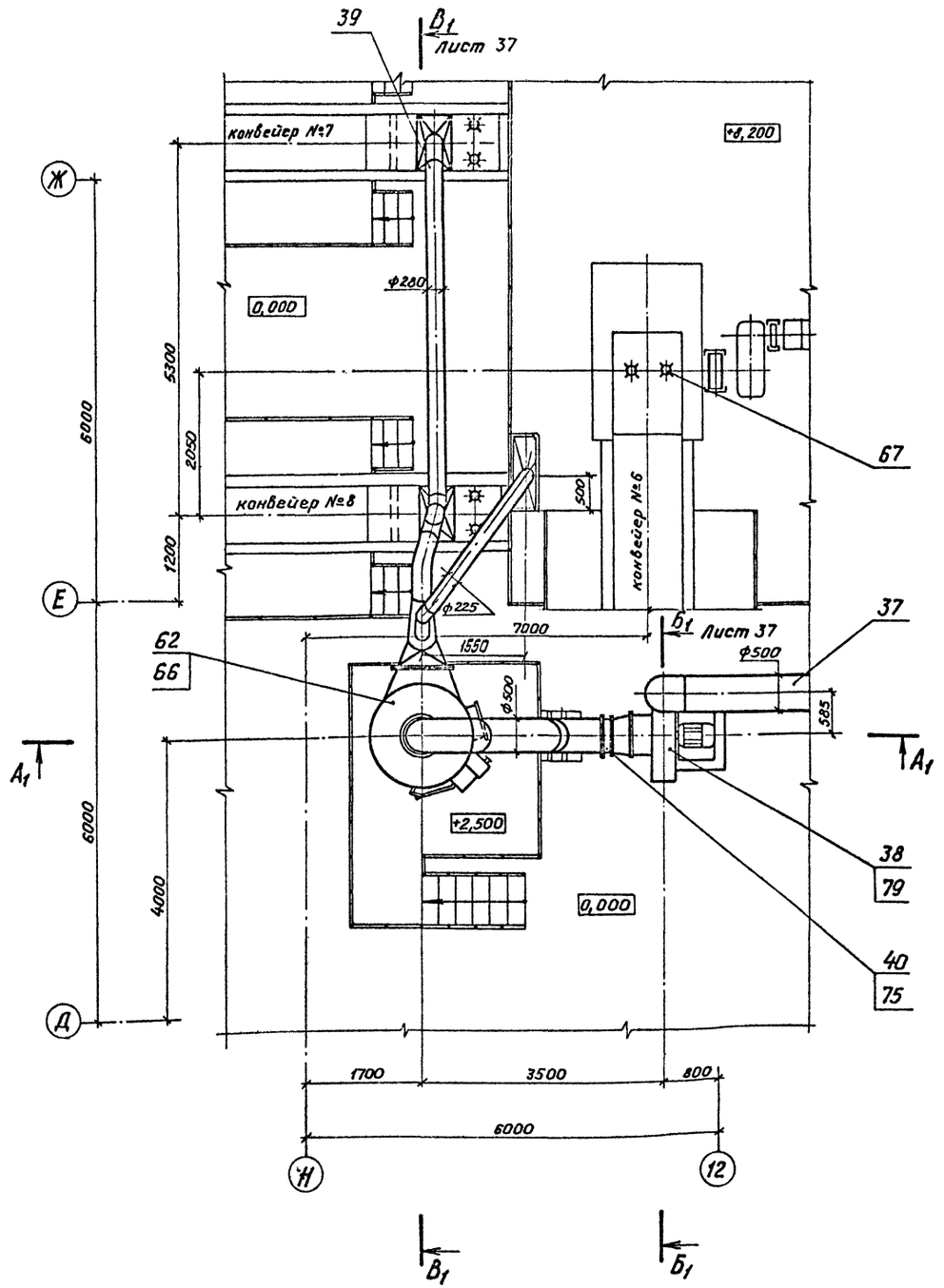

Сечение A_1-A_1

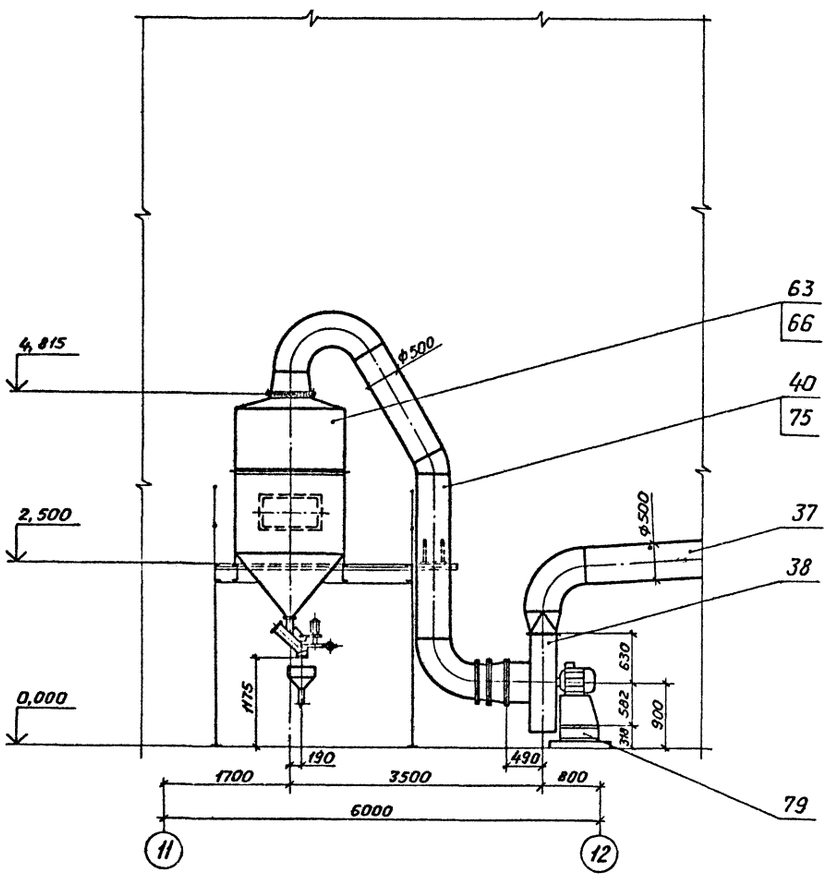

Альбом 8

Типовой проект ТП409-23-56.87

Инв.№ подл. | Подп. и дата | Взам. инв.№

Привязан

Инв. №

ГИП	Юдин		15.10.85	ТП409-23-56.87 ОА
Н.контр.	Косыгина		15.10.85	Щебеночный завод по переработке однородных изверженных и метаморфических пород мощностью 100 тыс. т в год
Гл.техн.отд.	Водолазский		15.10.85	
Нач.отд.	Никульченко		15.10.85	Главный корпус. Стадия: Р; Лист: 36; Листов:
Гл.технол.	Филипонова		15.10.85	
Рук.гр.	Белогорская		15.10.85	
Ст.инж.	Кравченко		15.10.85	План площадок. Сечение A_1-A_1. (АС-8). НИПИОТстром Новороссийск
Инж.	Спирина		15.10.85	

Копировал Пахомчик

Формат А2

Альбом 8

Типовой проект ТП409-23-56.87

Сечение Б₁ - Б₁ лист 36
М 1:50

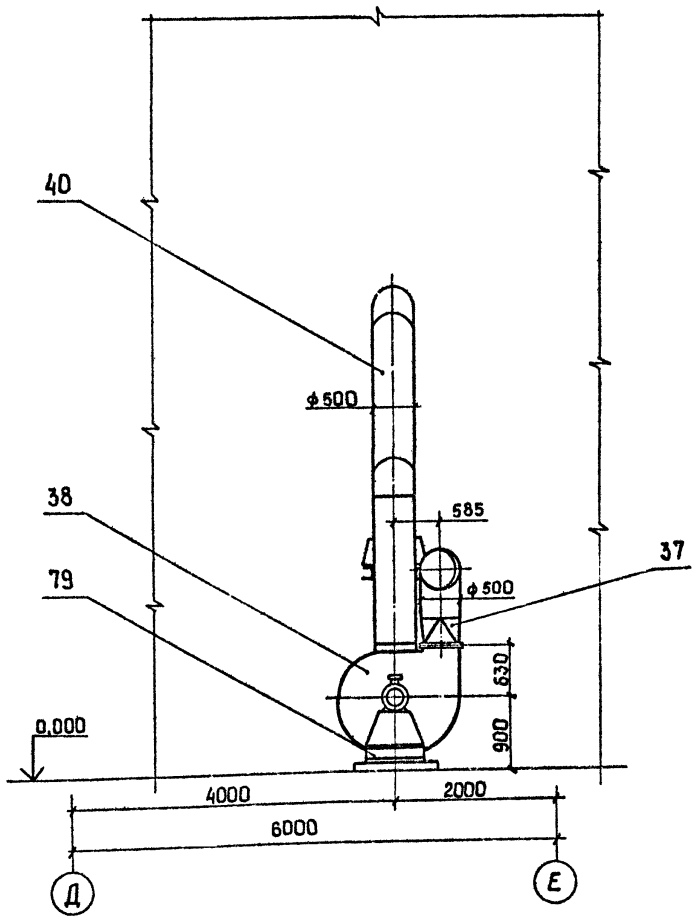

Сечение В₁ - В₁ лист 36
М 1:50

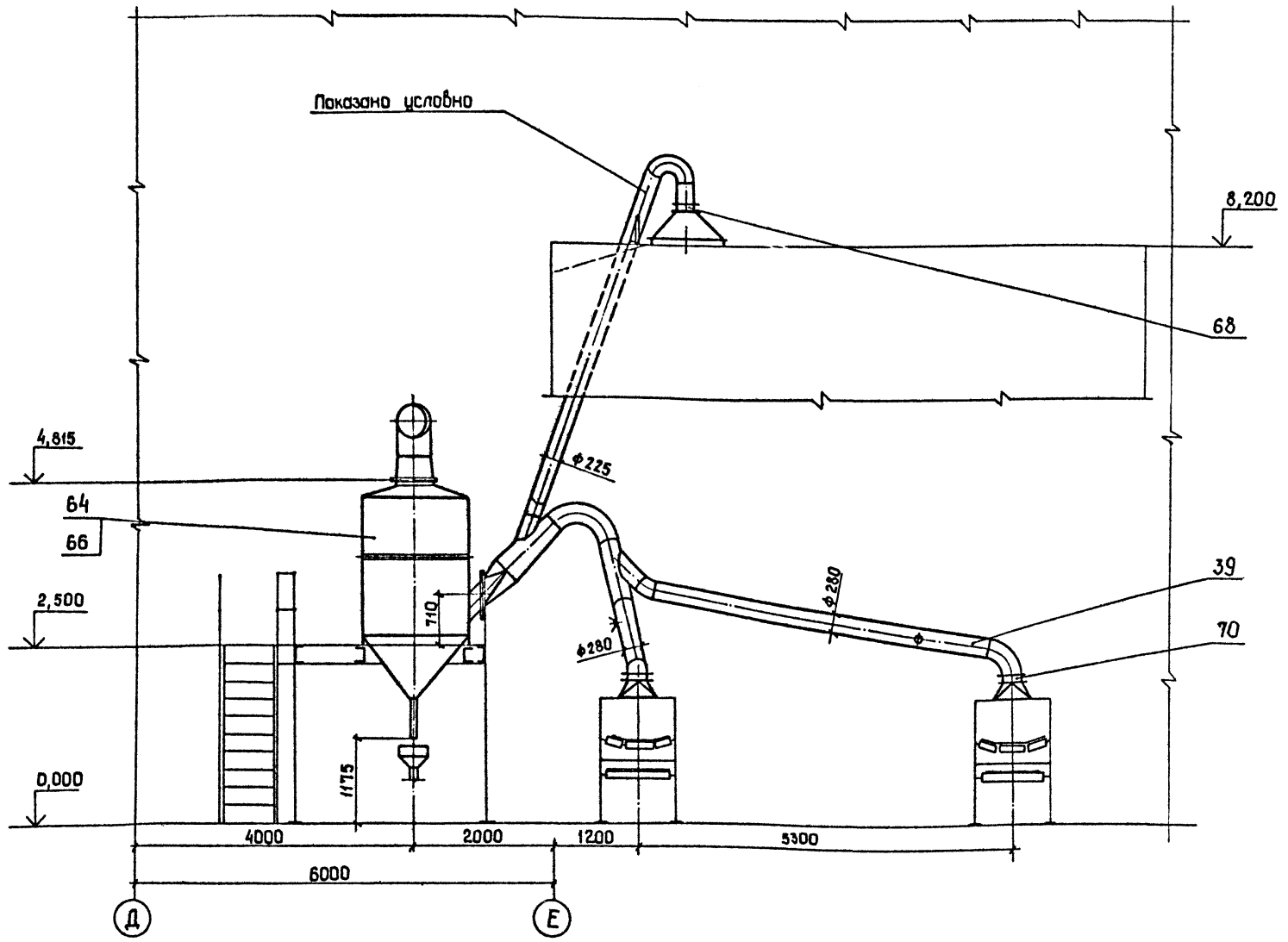

Привязан

Инв. №

Инв. № подл. | Подп. и дата | Взам. инв. №

ГИП	Ювин		15.10.85	ТП409-23-56.87 ОА
Н.контр.	Косыгина		15.10.85	Щебеночный завод по переработке однородных изверженных и метаморфических пород мощностью 700 тыс. м³ в год.
Гл.техн.отд	Воволазский		15.10.85	
Нач.отд.	Никульченко		15.10.85	Главный корпус
Гл.техн.отд	Филимонова		15.10.85	
Рук.гр.	Велигорская		15.10.85	
Ст.инж.	Кравченко		15.10.85	Сечение Б₁ - Б₁ Сечение В₁ - В₁ (АС-8)
Инж.	Спирина		15.10.85	

Стадия	Лист	Листов
Р	37	

НИПИОТстром
Новороссийск

Копировал Сани

Формат А2

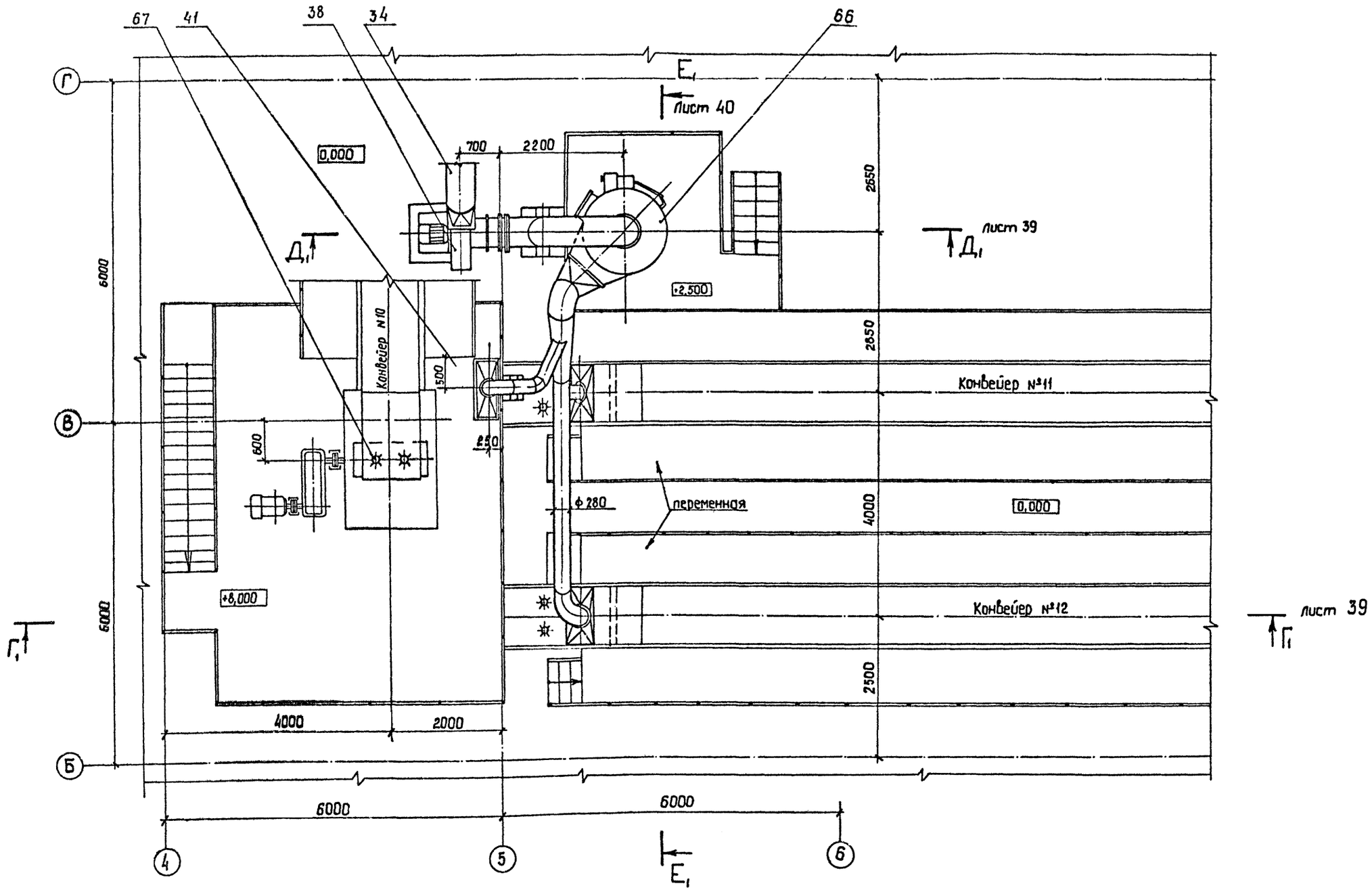

Альбом 8

Типовой проект ТП409-23-56.87

ГИП	Юдин		15.10.85	ТП409-23-56.87			ОА
Н. контр.	Косыгина		15.10.85	Щебеночный завод по переработке однородных изверженных и метаморфических пород мощностью 700 тыс. м³ в год			
Гл. техн. инж.	Водолазский		15.10.85				
Нач. отд.	Никульченко		15.10.85	Главный корпус	Стадия	Лист	Листов
Гл. техн. отд.	Филимонова		15.10.85		Р	38	
Рук. гр.	Велигорская		15.10.85				
Ст. инж.	Кравченко		15.10.85	План площадок (АС-9)	НИПИОТсиром Новороссийск		
Инж.	Спирина		15.10.85				

Привязан

Инв. №

Копировал Сани

Формат А2

Инв. № подл. | Подп. и дата | Взам. инв. №

Сечение Г1-Г1
М1:50

Лист 38

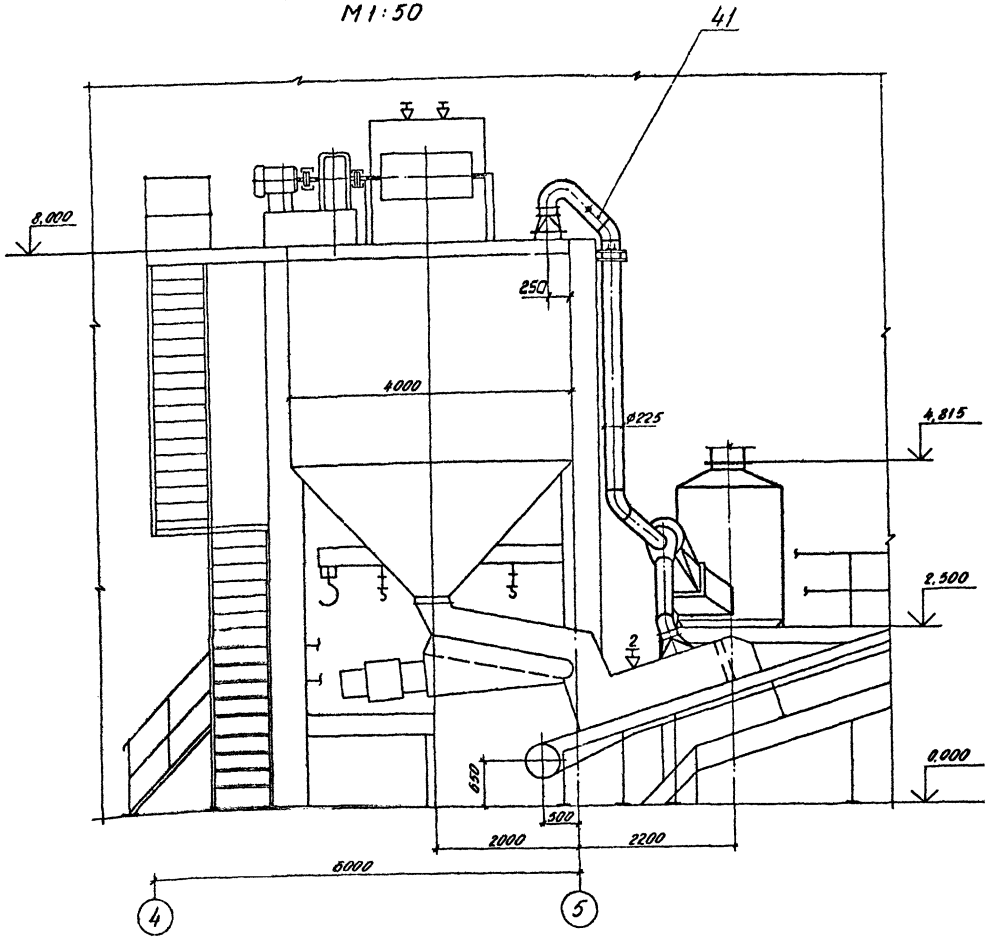

Сечение Д1-Д1
М1:50

Лист 38

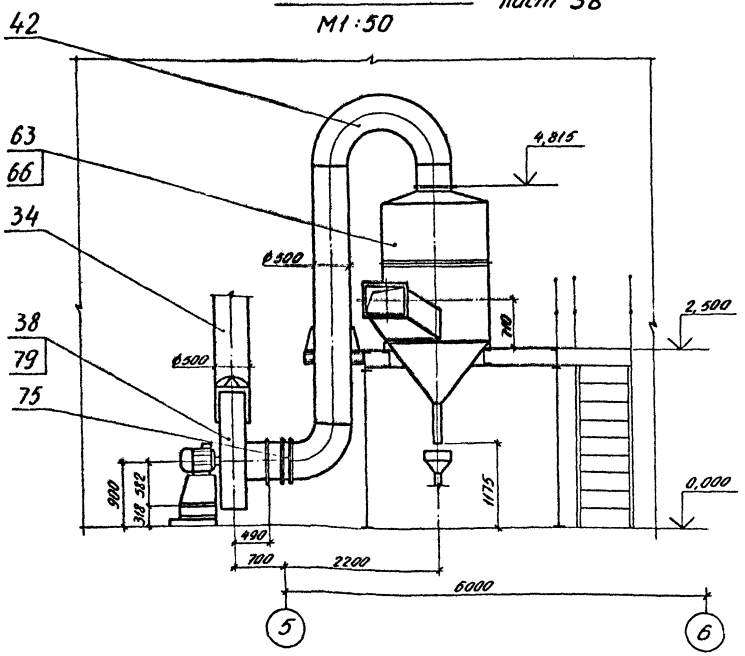

Альбом 8

Типовой проект ТП409-23-56.87

Инв. № подл. | Подп. и дата | Взам. инв. №

					ТП409-23-56.87 ОА	
ГИП	Юдин		15.10.85			
Н.контр.	Косыгина		15.10.85	Шлюзочный завод по переработке однородных изоляционных и металлургических порошков мощностью 100 тыс. м³ в год		
Гл.спец. пр-та	Водопьянов		15.10.85			
Нач.отд.	Жигульченко		15.10.85			
Гл.техн.отд.	Филимонова		15.10.85	Главный корпус		
Рук.гр.	Запорожская		15.10.85			
Ст.инж.	Кравченко		15.10.85	Сечение Г1-Г1, Сечение Д1-Д1 (АС-9)		
Инж.	Спирина		15.10.85			

| Привязан | | | | | |

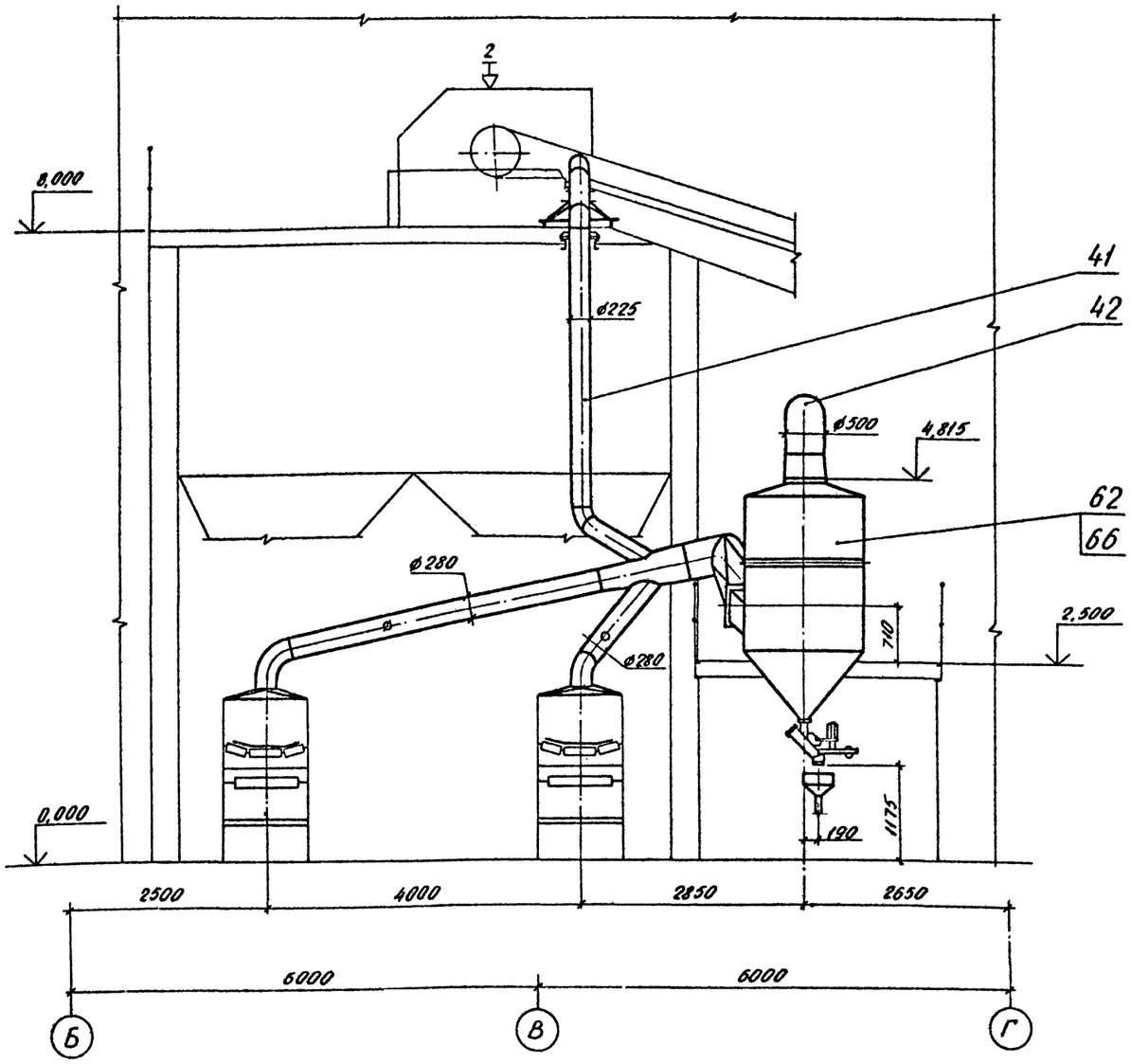

Взам. инв. №

Подп. и дата

Инв. № подл.

				ТП409-23-56.87	ОА
ГИП	Юдин		15.10.85		
Н.контр.	Косыгина		15.10.85	Щебеночный завод по переработке однородных изверженных и метаморфических пород мощностью 700 тыс. м³ в год	
Гл.техн.пр.	Водопьянский		15.10.85		
Нач.отд.	Никульченко		15.10.85	Главный корпус	Стадия: Р; Лист: 40; Листов:
Гл.техн.отд.	Филичанова		15.10.85		
Рук.гр.	Белгородский		15.10.85		
Ст.инж.	Кравченко		15.10.85	Сечение Е₁-Е₁ (АС-9)	НИПИОТстром Новороссийск
Инж.	Спирина		15.10.85		
Привязан					
Инв. №					

Копировал Сладкова

Формат А2

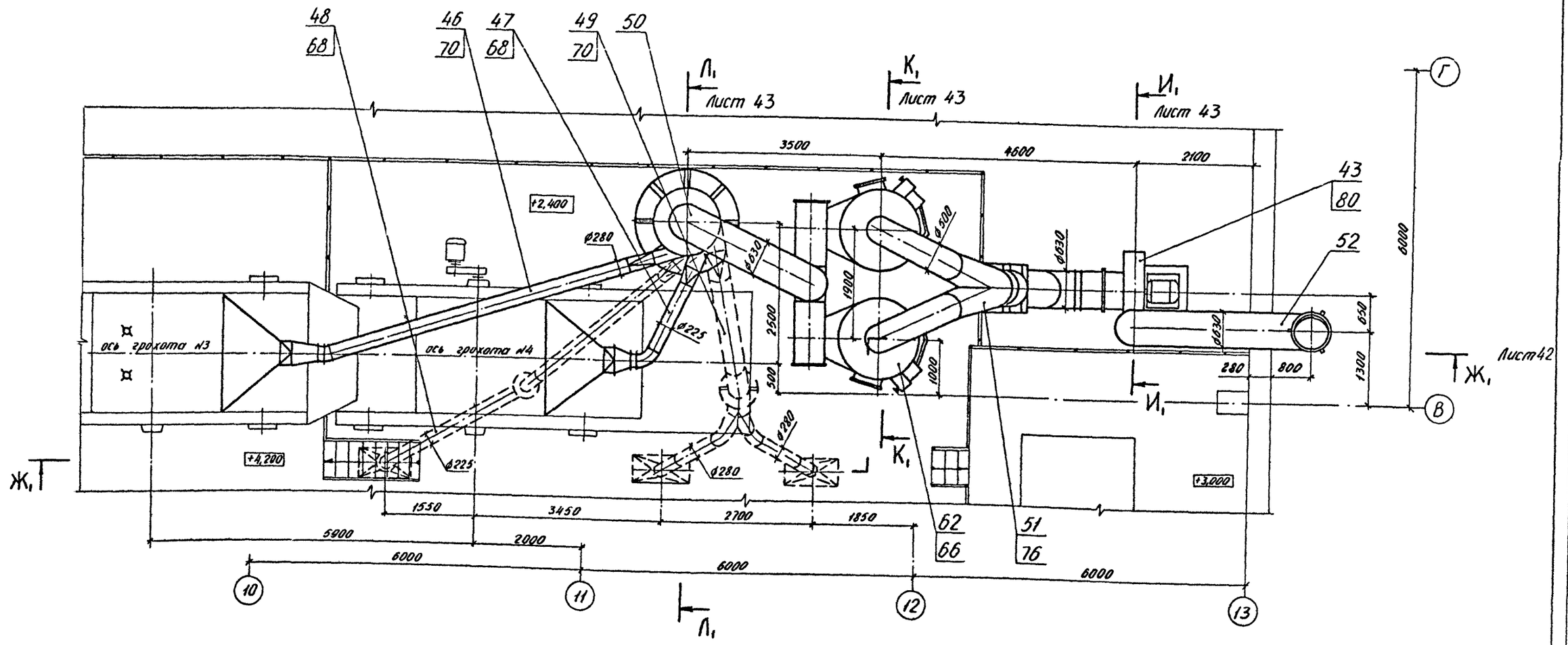

Типовой проект ТП409-23-56.87 Альбом 8

Инв. № подл.	Подп. и дата	Взам. инв. №

Привязан

Инв. №

ГИП	Юдин		15.10.85
Н. контр.	Носыгина		15.10.85
Гл. инж. пр.	Водопьянский		15.10.85
Нач. отд.	Никульченко		15.10.85
Гл. техн. отд.	Филимонова		15.10.85
Рук. гр.	Великорская		15.10.85
Ст. инж.	Кровченко		15.10.85
Инж.	Спирина		15.10.85

ТП409-23-56.87 ОА

Шевеночный завод по переработке однородных извлеченных и метаморфических пород мощностью 700 тыс. м3 в год

Главный корпус

Стадия	Лист	Листов
Р	41	

План площадок (АС-10)

НИПИОТстром Новороссийск

Копировал Сподкова

Формат А2

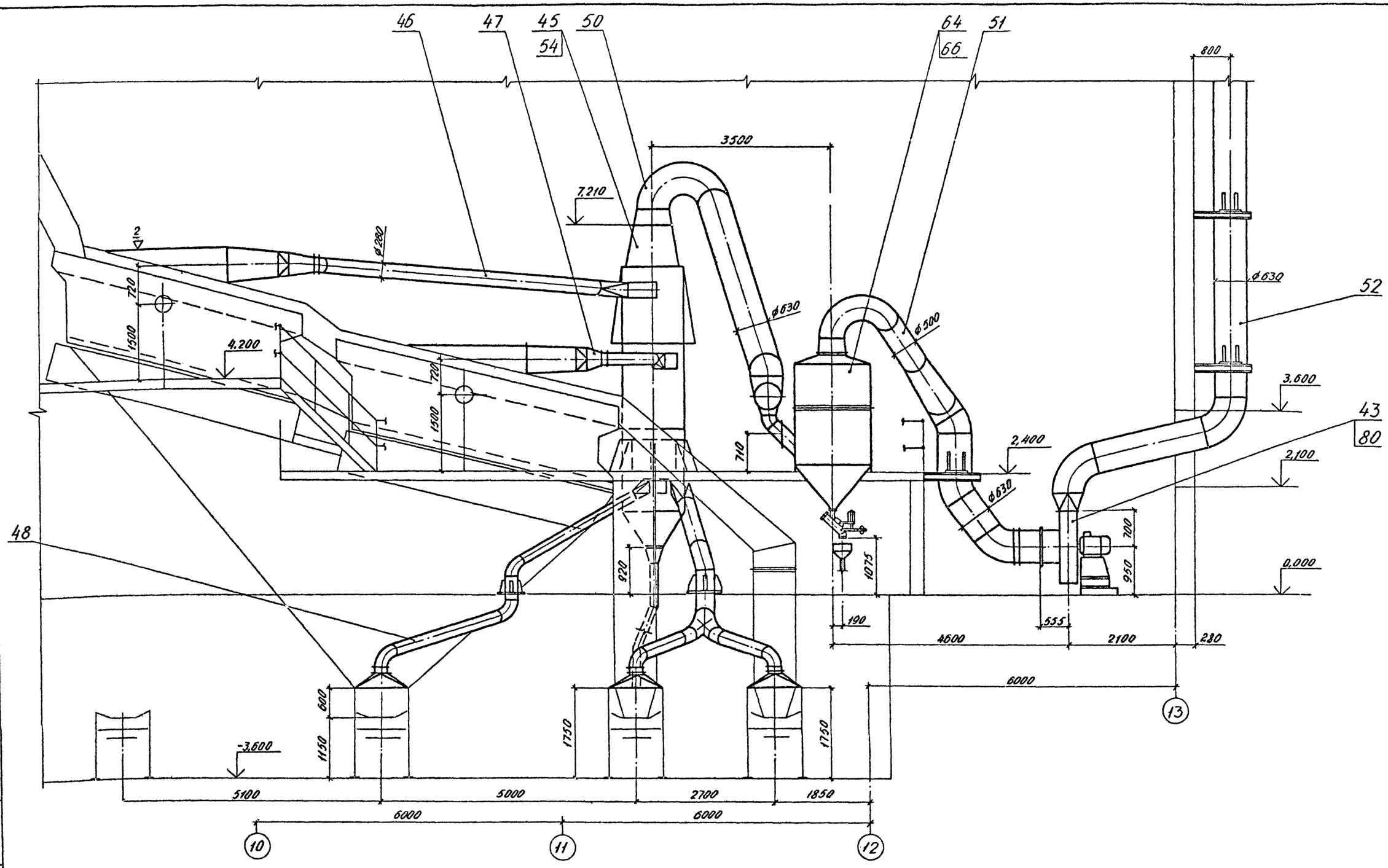

Альбом 8

Типовой проект ТП409-23-56.87

Инв. № подл. | Подп. и дата | Взам. инв. №

				ТП409-23-56.87	ОА
ГИП	Юдин		15.10.85		
Н. контр.	Насыгино		15.10.85	Щебеночный завод по переработке обводненных изверженных и метаморфических пород мощностью 700 тыс. м3 в год	
Гл. технолог	Водопьянский		15.10.85		
Нач. отд.	Никуличенко		15.10.85		
Гл. технолог	Филимонова		15.10.85		
Рук. гр.	Белгородская		15.10.85	Главный корпус	Стадия: Р; Лист: 42; Листов:
Гл. инж.	Кравченко		15.10.85	Сечение Ж,-Ж, (АС-10)	НИПИОТстром Новороссийск
Инж.	Спирина		15.10.85		

Привязан

Инв. №

Копировал Сладкова

Формат А2

Альбом 8

Типовой проект ТП409-23-56.87

Сечение Л₁-Л₁ Лист 41
М1:50

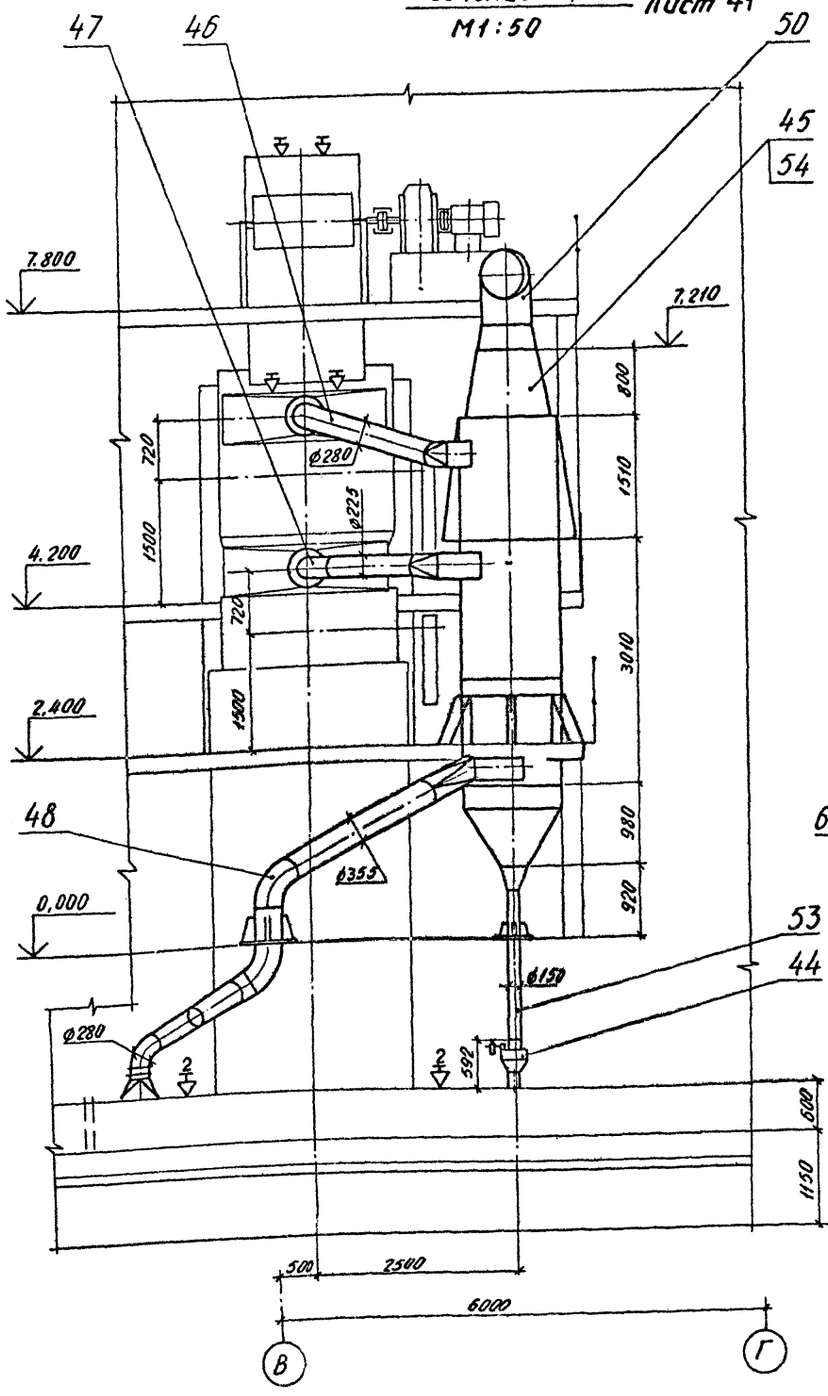

Сечение К₁-К₁ Лист 41
М1:50

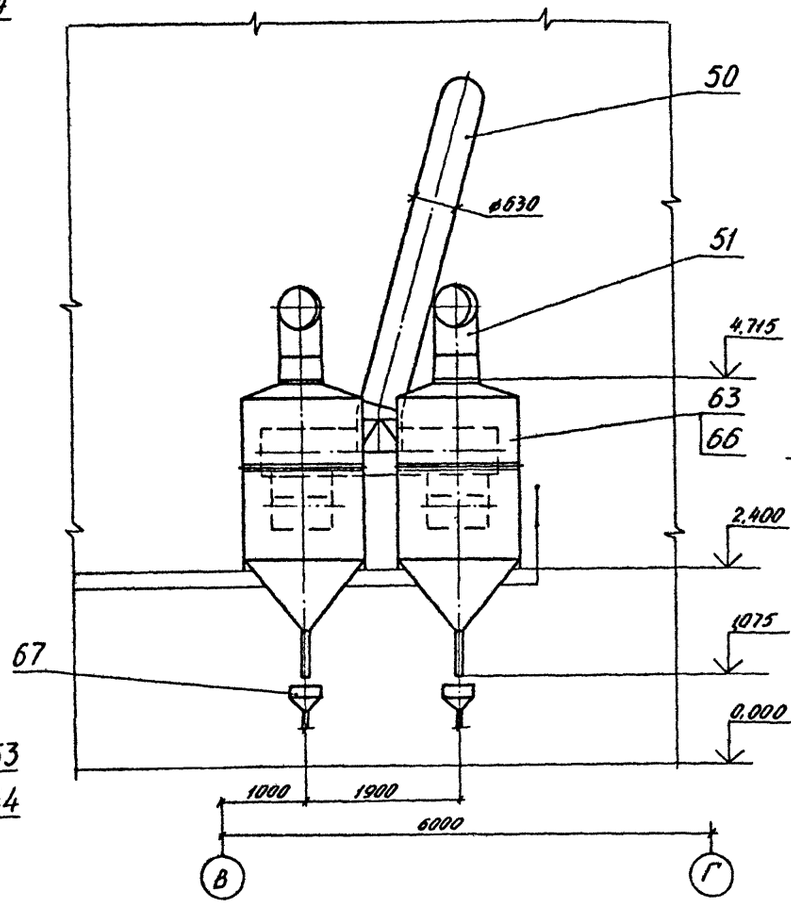

Сечение И₁-И₁ Лист 41
М1:50

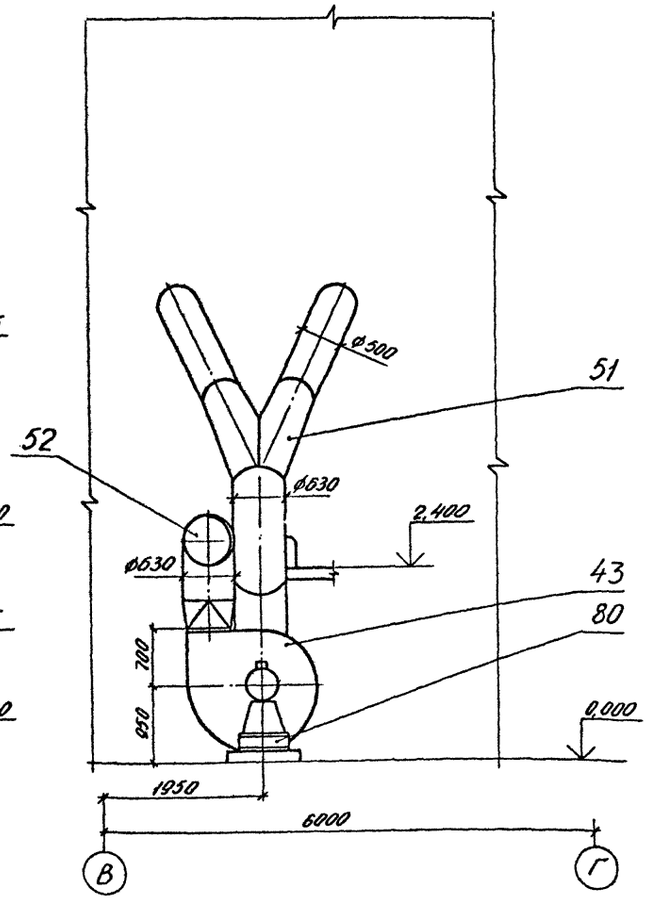

Инв. № подл. | Подп. и дата | Взам. инв. №

				ТП409-23-56.87	ОА
ГИП	Юдин		15.10.85	Шеренчный завод по переработке однородных изверженных и метаморфических пород мощностью 700 тыс. м³ в год	
Н.контр.	Косыгина		15.10.85		
Гл.инж.пр.	Водолазский		15.10.85		
Нач.отд.	Литульченко		15.10.85	Главный корпус	Стадия: Р; Лист: 43; Листов:
Гл.инженер	Филимонова		15.10.85		
Рук.гр.	Великорская		15.10.85		
Ст.инж.	Кравченко		15.10.85	Сечения Л₁-Л₁, К₁-К₁, И₁-И₁ (АС-10)	НИПИОТстром Новороссийск
Инж.	Скрипка		15.10.85		

Привязан

Инв. №

Копировал Сладкова Формат А2

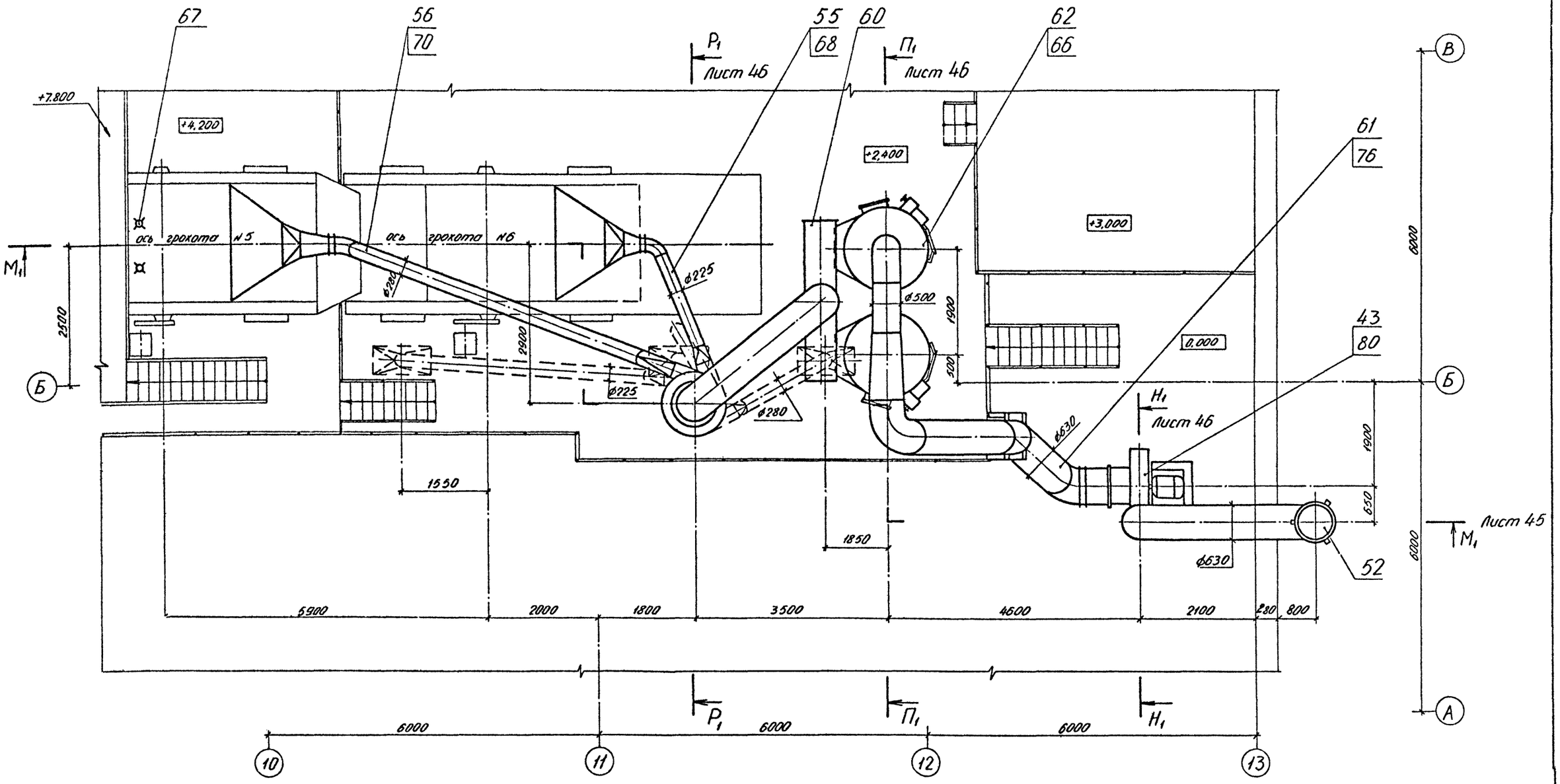

Альбом 8

Типовой проект ТП409-23-56.87

Инв. № подл.	Подп. и дата	Взам. инв. №

Привязан

Инв. №

ГИП	Юдин		15.10.85	ТП409-23-56.87 ОА
Н.контр.	Косыгина		15.10.85	Щебеночный завод по переработке обводненных выветрелых и метаморфических пород мощностью 400 тыс. м³ в год
Гл.техн.отд.	Водопьянский		15.10.85	
Нач.отд.	Никульченко		15.10.85	
Гл.технолог	Филимонова		15.10.85	Главный корпус
Рук. гр.	Вепригорская		15.10.85	
Ст. инж.	Кравченко		15.10.85	План площадок (АС-11)
Инж.	Спирина		15.10.85	НИПИОТстром Новороссийск

Стадия	Лист	Листов
Р	44	

Копировал Спаткова

Формат А2

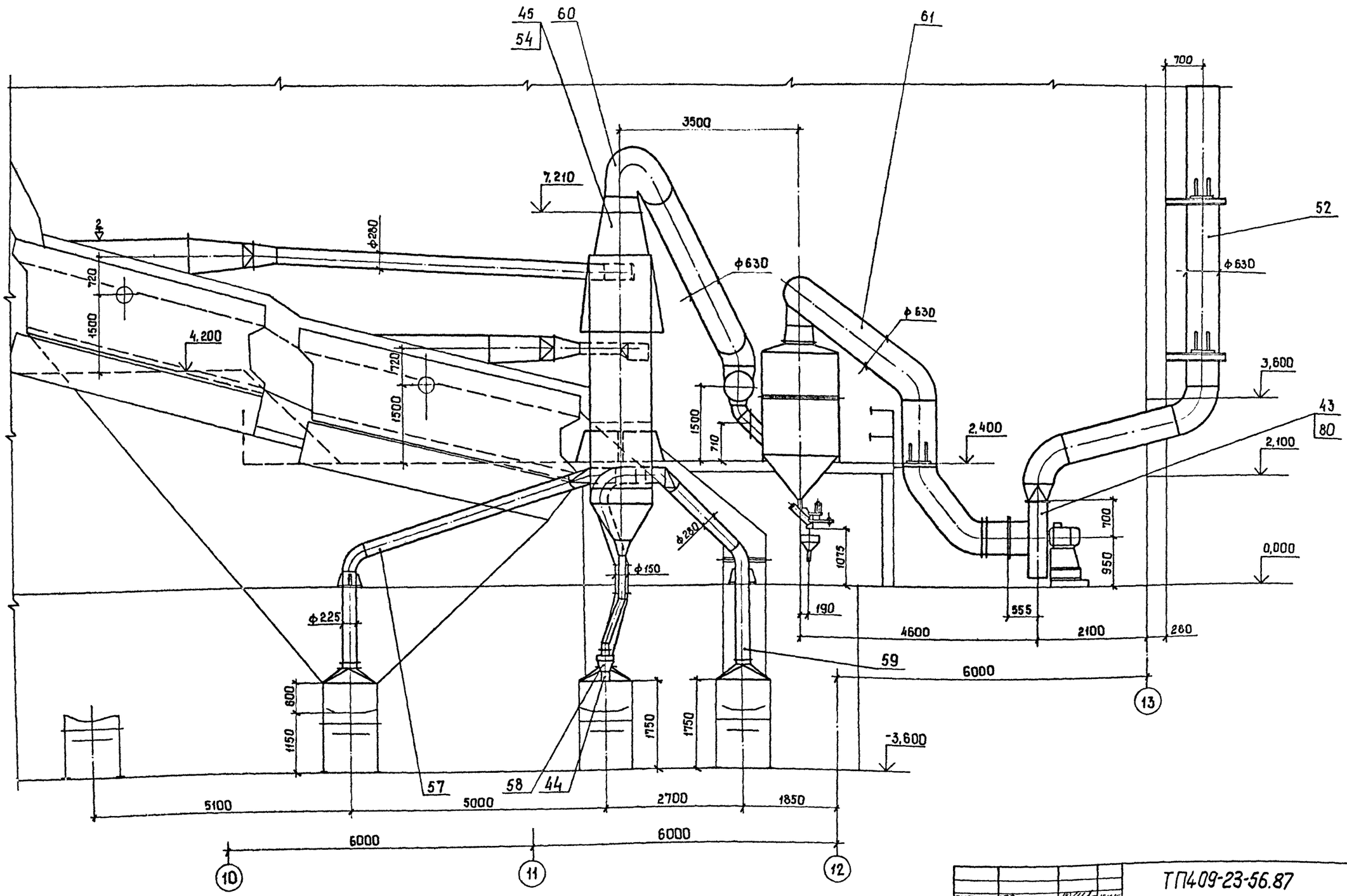

Альбом

Типовой проект ТП409-23-56.87

ГИП	Юдин		15.10.85
Н.контр	Косыгина		15.10.85
Гл.техн.ин-та	Водолазский		15.10.85
Нач. отд.	Никульченко		15.10.85
Гл.техн.отд	Филимонова		15.10.85
Рук. гр.	Велигорская		15.10.85
Ст. инж.	Кравченко		15.10.85
Инж.	Спирина		15.10.85

ТП409-23-56.87 ОА

Щебеночный завод по переработке однородных изверженных и метаморфических пород мощностью 700 тыс. м³ в год

Главный корпус

Сечение M_1-M_1 (АС-11)

Стадия	Лист	Листов
Р	45	

НИПИОТстром Новороссийск

Привязан

Инв. №

Инв. № подл. | Подп. и дата | Взам. инв. №

Копировал Сани

Формат А2

Альбом 8

Типовой проект ТП409-23-56.87

Сечение P_1-P_1 лист 44
М 1:50

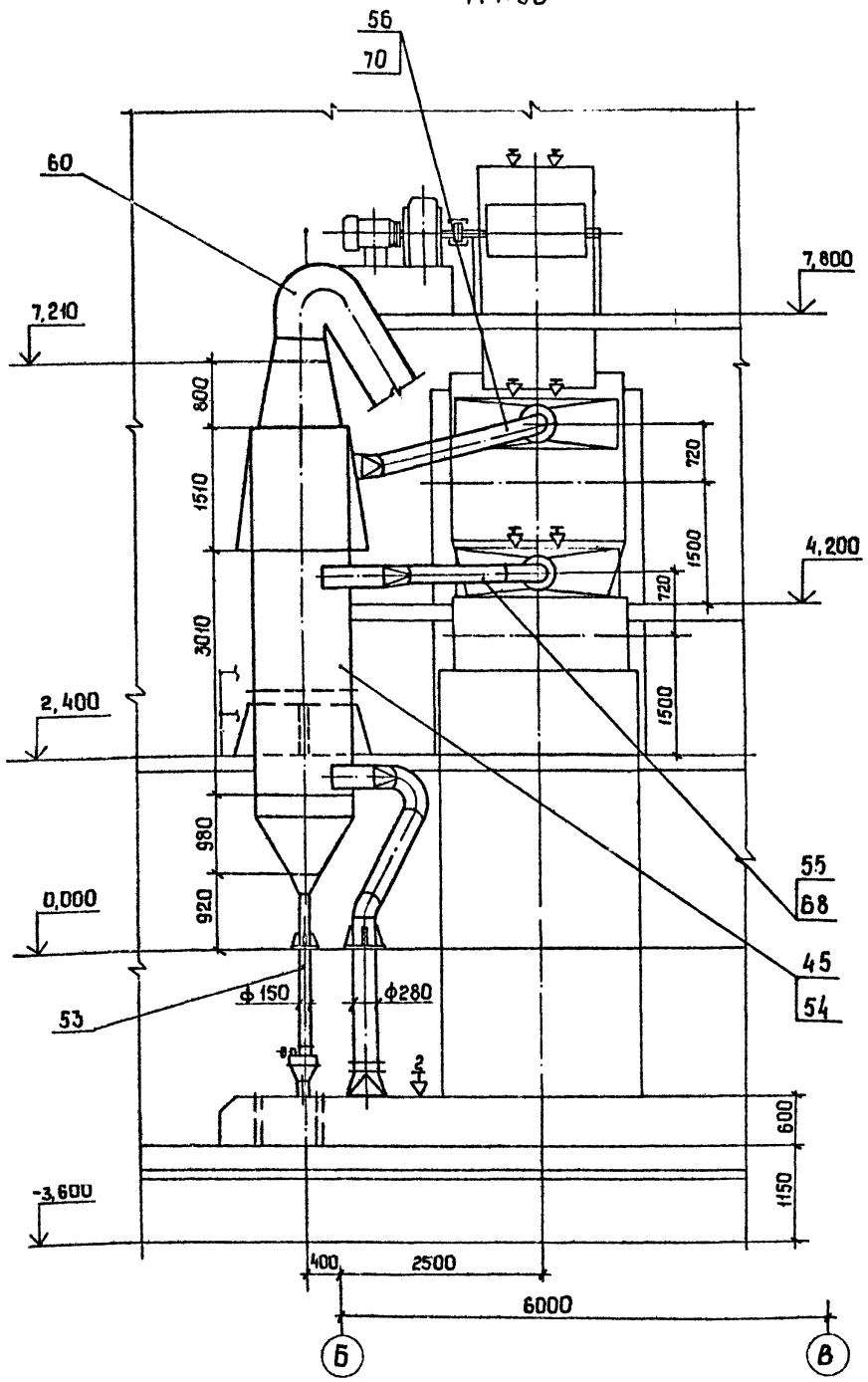

Сечение $П_1$-$П_1$ лист 44
М 1:50

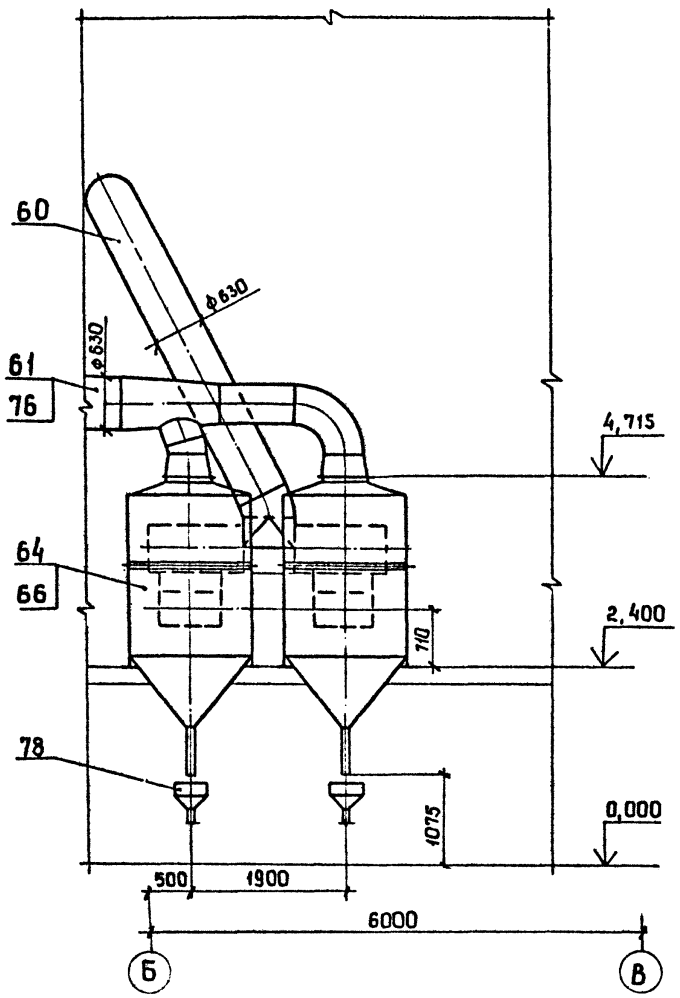

Сечение H_1-H_1 лист 44
М 1:50

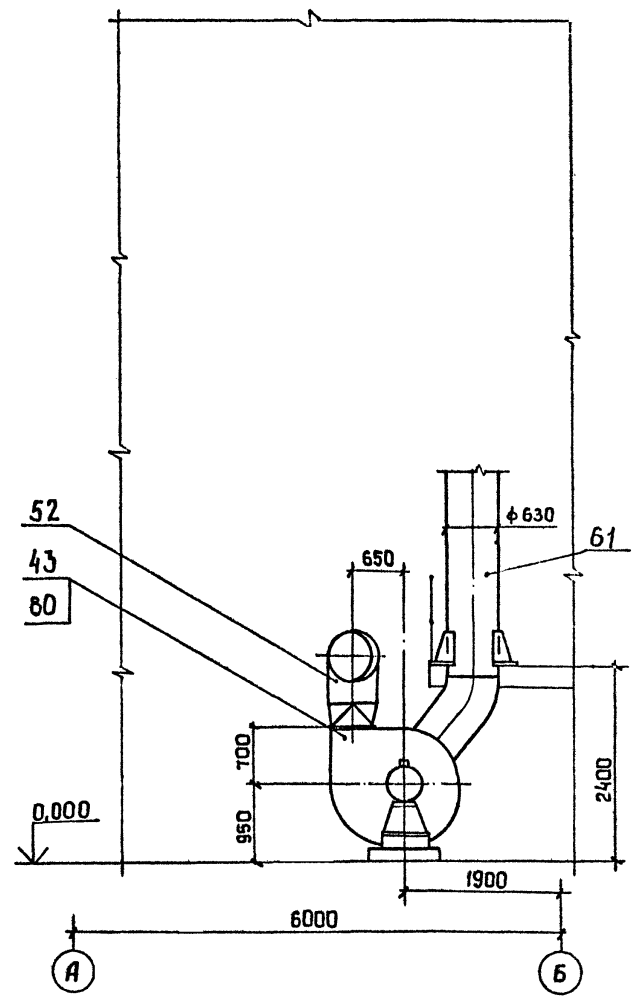

ГИП	Юдин		15.10.85	ТП409-23-56.87 ОА	
Н.контр	Косыгина		15.10.85	Щебеночный завод по переработке однородных изверженных и метаморфических пород мощностью 700 тыс. м³ в год	
Гл.техн.инж	Водолазский		15.10.85		
Нач.отд.	Никульченко		15.10.85	Главный корпус	Стадия: Р; Лист: 46; Листов:
Гл.техн.отд	Филимонова		15.10.85		
Рук.гр.	Велигорская		15.10.85		
Ст.инж.	Кравченко		15.10.85	Сечения P_1-P_1, $П_1$-$П_1$, H_1-H_1 (АС-11)	НИПИОТстром Новороссийск
Инж.	Спирина		15.10.85		

Привязан

Инв. №

Копировал Сани

Формат А2

Инв.№ подл. | Подп. и дата | Взам. инв.№

Альбом 8

Типовой проект 7П409-23-56.87

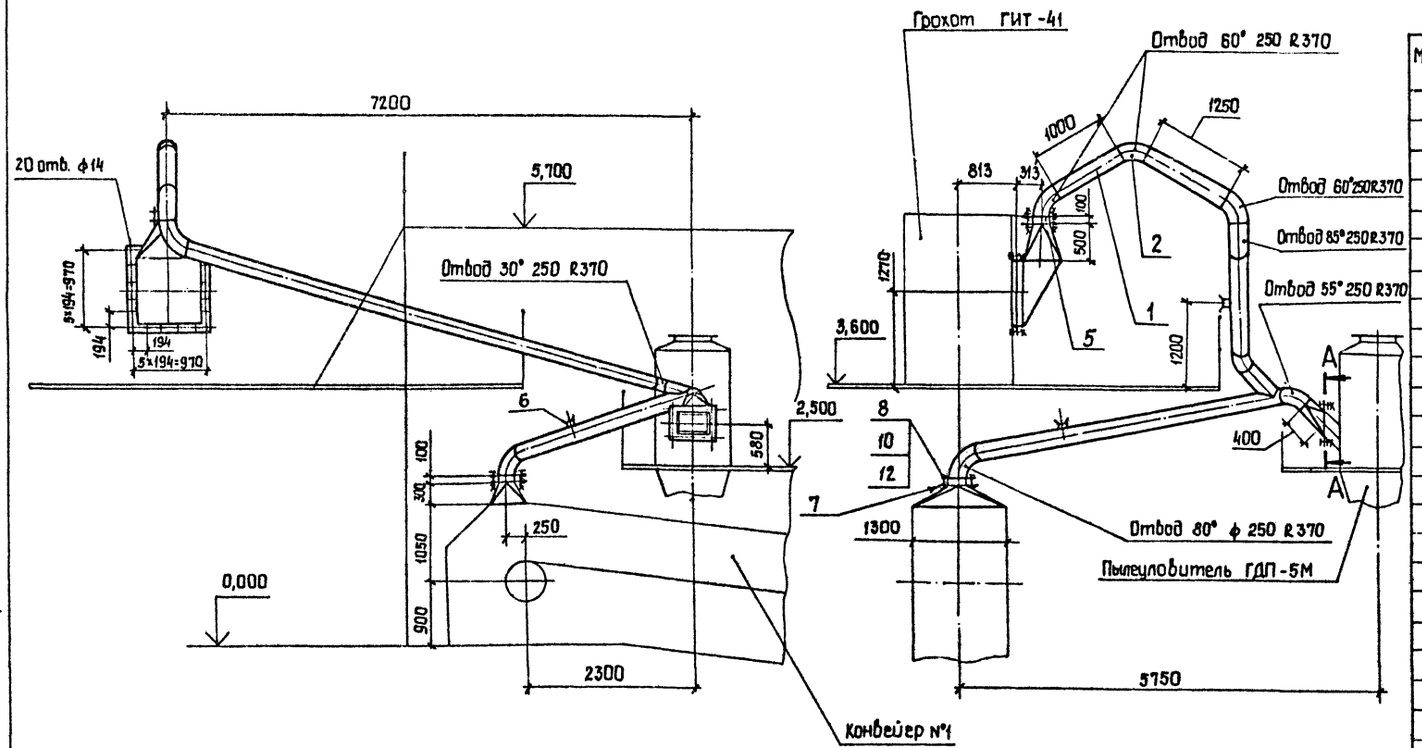

Марка, поз.	Обозначение	Наименование	Кол.	Масса, кг	Примечание
1		Б-3,0 ГОСТ 19903-74			
		Лист ВСт3пс2 ГОСТ 16523-70		320	
2		Б-4,0 ГОСТ 19903-74			
		Лист ВСт3пс2 ГОСТ 14637-79		43	
3		Б-2 · 8×50 ГОСТ 103-76			
		Полоса ВСт3пс4 ГОСТ 535-79		15	
4		Б-63×63×5 ГОСТ 8509-72			
		Уголок ВСт3пс6 ГОСТ 535-79		38	
5		Заслонка дроссельная			
		ЗД 250	2	10	
6		Штуцер ф 60	2	0,65	
7		Пластина I, лист,			
		ТМКЩ-С-5 ГОСТ 7338-77		2,2	
8		Болт М10-8g×40.58			
		ГОСТ 7798-70	0,037	32	
9		Болт М 12-8g×40·58			
		ГОСТ 7798-70	0,053	32	
10		Гайка М10-6Н.5			
		ГОСТ 5915-70	0,011	32	
11		Гайка М 12-6Н.5			
		ГОСТ 5915-70	0,015	32	
12		Шайба 10.02			
		ГОСТ 11371-78	0,004	32	
13		Шайба 12.02			
		ГОСТ 11371-78	0,006	32	

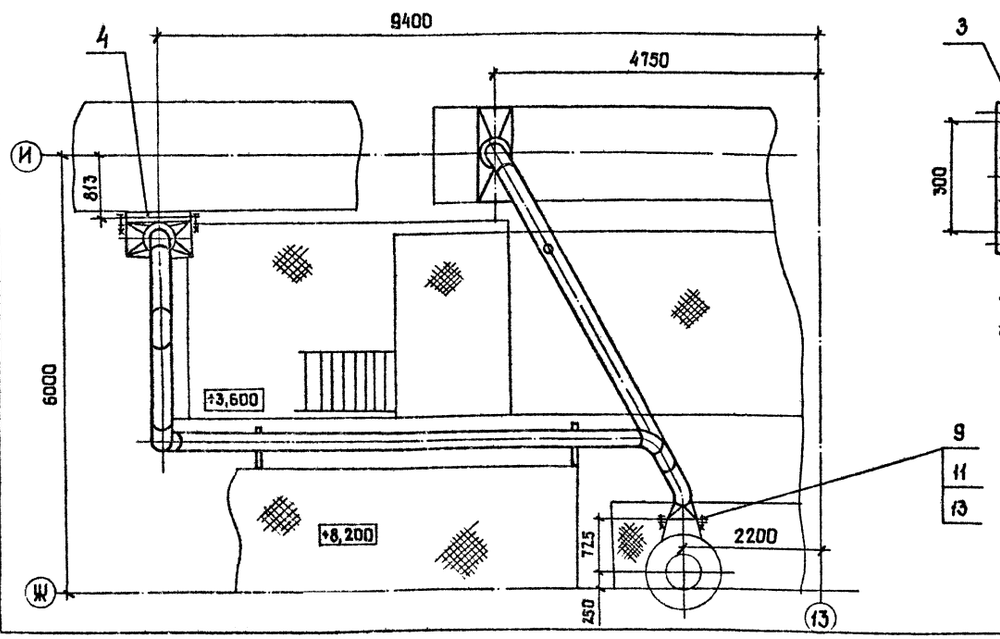

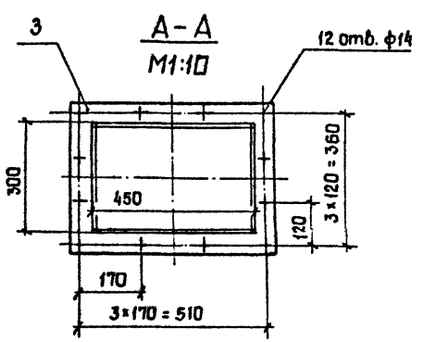

Привязан:

Инв. №

ГИП	Юдин		10.10.83	
Н. контр.	Косыгина		11.10.83	
Нач. отд.	Никульченко		15.10.83	
Рук. гр.	Наливайченко		14.10.83	
Проб.	Наливайченко		14.10.83	
Инж.	Гришина		10.10.83	

ТП409-23-56.87 ОА

Щебеночный завод по переработке однородных изверженных и метаморфических пород мощностью 700 тыс. м³ в год.

Главный корпус

Стадия Р | Лист 47 | Листов

Воздуховод к ГДП-5М. Поз. 2

НИПИОТстром Новороссийск

Копировал Сани

Формат А2

Инв. № подл. | Подп. и дата | Взам. инв. №

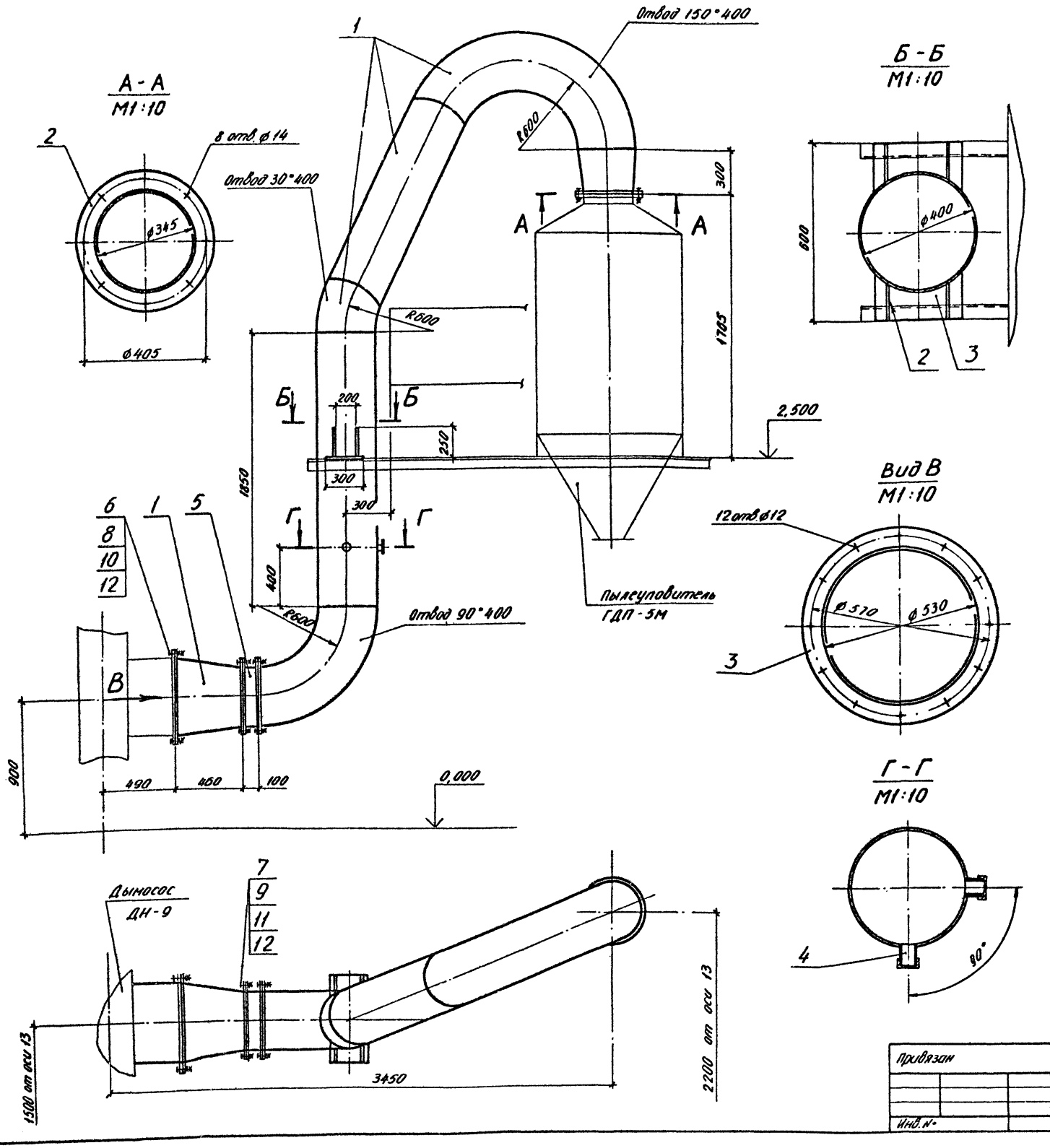

Марка, поз.	Обозначение	Наименование	Кол	Масса, кг	Примечание
1		Лист Б-3,0 ГОСТ 19903-74			
		ВСт3пс2 ГОСТ 14631-79		210,0	
2		Лист Б-8,0 ГОСТ 19903-74			
		ВСт3пс6-1 ГОСТ 14637-79		20,0	
3		Лист Б-10,0 ГОСТ 19903-74			
		ВСт3пс6-1 ГОСТ 14637-79		20,0	
4		Штуцер ⌀60	2	0,65	
5		Заслонка дроссельная			
		ЗД400	1	17,4	
6		Болт М10-8g×40.58			
		ГОСТ 7798-70	8	0,037	
7		Болт М12-8g×45.58			
		ГОСТ 7798-70	32	0,058	
8		Гайка М10-6Н.5			
		ГОСТ 5915-70	8	0,01137	
9		Гайка М12-6Н.5			
		ГОСТ 5915-70	32	0,0154	
10		Шайба 10.02			
		ГОСТ 11371-78	8	0,004	
11		Шайба 12.02			
		ГОСТ 11371-78	32	0,006	
12		Пластина I, лист,			
		ТМКЩ-С-5 ГОСТ 7338-77		2,0	

Альбом 8

Типовой проект ТП409-23-56-87

Инв. № подл. | Подп. и дата | Взам. инв. №

ГИП	Юдин		16.10.85
Н.контр.	Косыгина		18.11.85
Нач.отд.	Никульченко		15.10.85
Рук. гр.	Наливайченко		14.10.85
Пров.	Попова		11.10.85
Инж.	Вареца		11.10.85

Привязан

Инв. №

ТП409-23-56.87 ОА

Щебеночный завод по переработке однородных изверженных и метаморфических пород мощностью 700 тыс. м³ в год

Главный корпус

Стадия	Лист	Листов
Р	48	

Воздуховод к дымососу ДН-9 поз. 3

НИПИОТстром Новороссийск

Копировал Сладкова

Формат А2

Альбом 8

Типовой проект ТП409-23-56.87

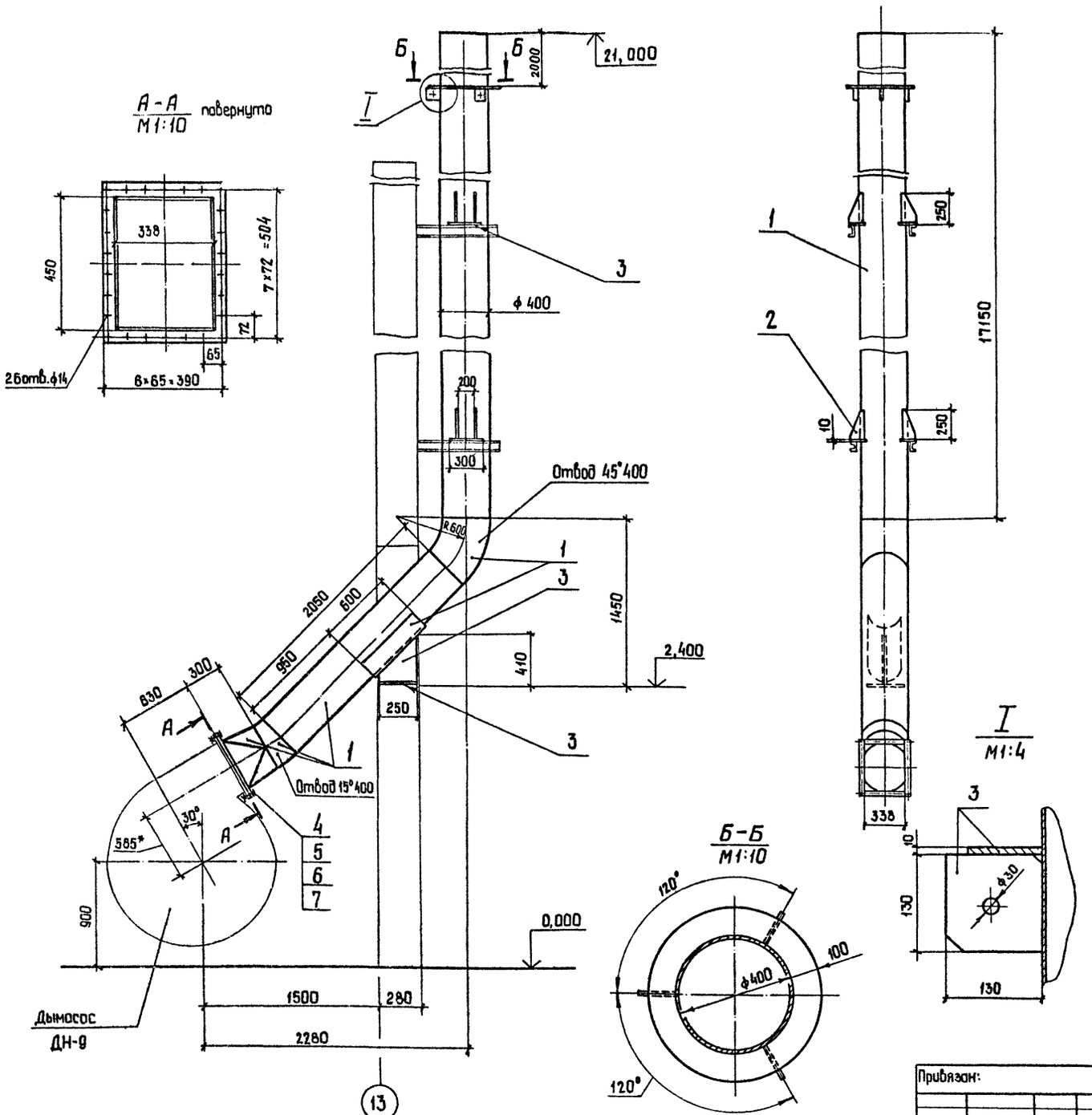

Марка, поз.	Обозначение	Наименование	Кол.	Масса, кг	Приме-чание
1		Лист $\frac{\text{Б-4,0 ГОСТ 19903-74}}{\text{В Ст3пс2 ГОСТ 14637-79}}$			
				815,0	
2		Лист $\frac{\text{Б-8,0 ГОСТ 19903-74}}{\text{В Ст3пс6-1 ГОСТ 14637-79}}$			
				25,0	
3		Лист $\frac{\text{Б-10,0 ГОСТ 19903-74}}{\text{В Ст3пс6-1 ГОСТ 14637-79}}$			
				80,0	
4		Болт М12-8g×40.58 ГОСТ 7798-70	26	0,053	
5		Гайка М12-6Н.5 ГОСТ 5915-70	26	0,0154	
6		Шайба 12.02 ГОСТ 11371-78	26	0,0063	
7		Пластина I, лист, ТМКЩ-С-5 ГОСТ 7338-77		0,6	

ГИП	Юдин		10.09.85
Н.контр.	Косыгина		10.09.85
Нач. отд.	Никульченко		10.09.85
Рук. гр.	Наливайченко		10.09.85
Пров.	Ломова		10.09.85
Инж.	Вареца		10.09.85

Привязан:

Инв.№

ТП409-23-56.87 ОА

Щебеночный завод по переработке рыхлых изверженных и метаморфических пород мощностью 100 тыс. м³/г 200

Главный корпус

Стадия	Лист	Листов
Р	49	

Воздуховод в атмосферу Поз. 4

НИПИОТстром Новороссийск

Копировал Сани

Формат А2

Инв.№подл. | Подп. и дата | Взам. инв.№

Типовой проект ТП409-23-56.87 Альбом 8

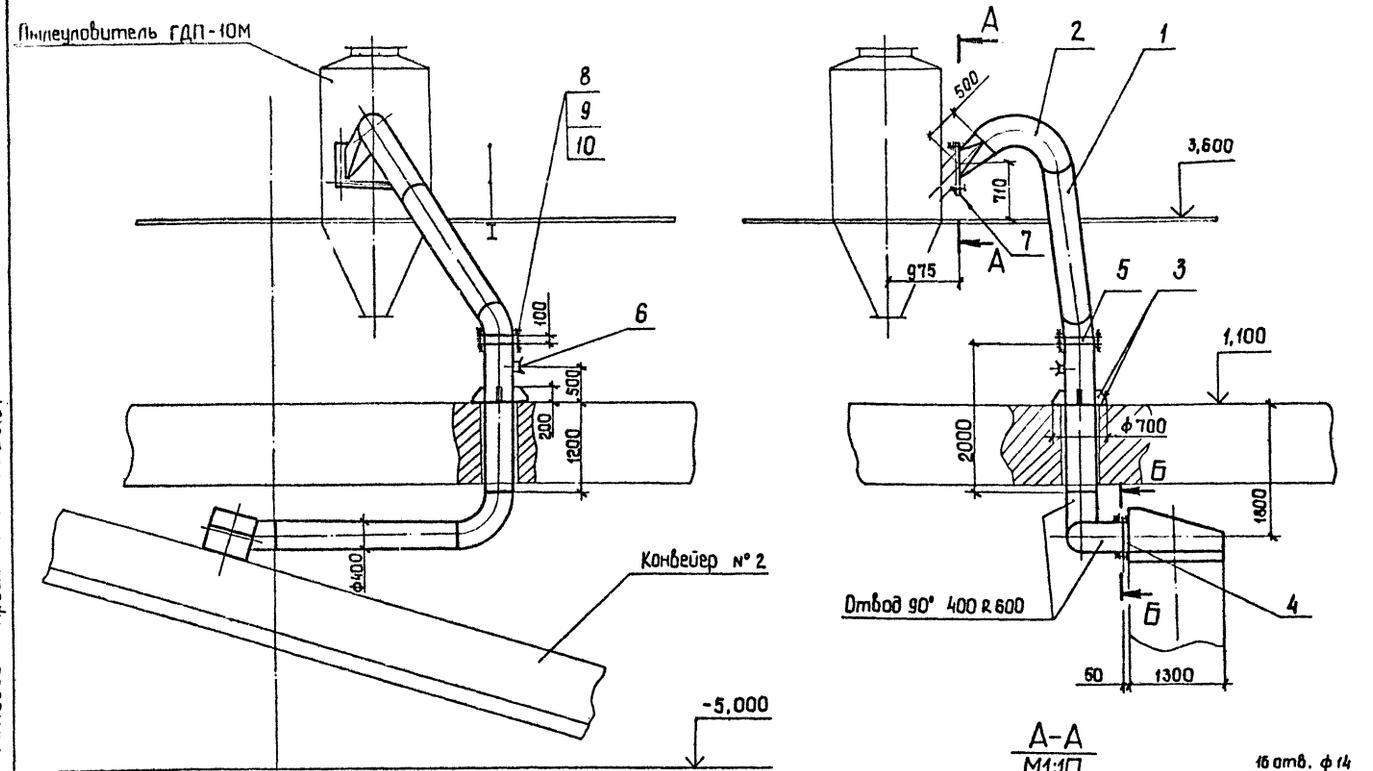

Марка, поз.	Обозначение	Наименование	Кол.	Масса, кг	Приме-чание
1		Лист Б-4,0 ГОСТ 19903-74 ВСт3пс2 ГОСТ 14637-79		300	
2		Лист Б-6,0 ГОСТ 19903-74 ВСт3пс6-1 ГОСТ 14637-79		216	
3		Лист Б-8,0 ГОСТ 19903-74 ВСт3пс6-1 ГОСТ 14637-79		44	
4		Уголок Б-50×50×5 ГОСТ 8509-72 ВСт3пс6 ГОСТ 535-79		5,5	
5		Заслонка дроссельная ЗД 400	1	17,4	
6		Штуцер ф 60	2	0,65	
7		Пластина I, лист, ТМКЩ-С-5 ГОСТ 7338-77		2,0	
8		Болт М12-8g×40.58 ГОСТ 7798-70	52	0,053	
9		Гайка М12-6Н.5 ГОСТ 5915-70	52	0,015	
10		Шайба 12.02 ГОСТ 11371-78	52	0,006	

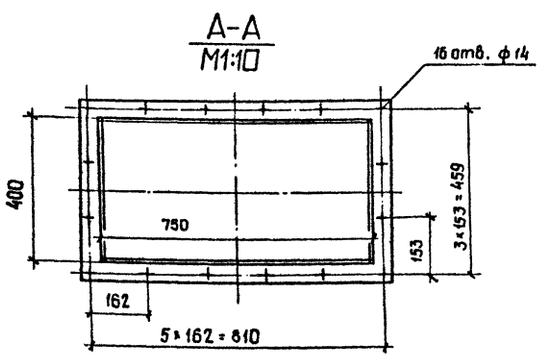

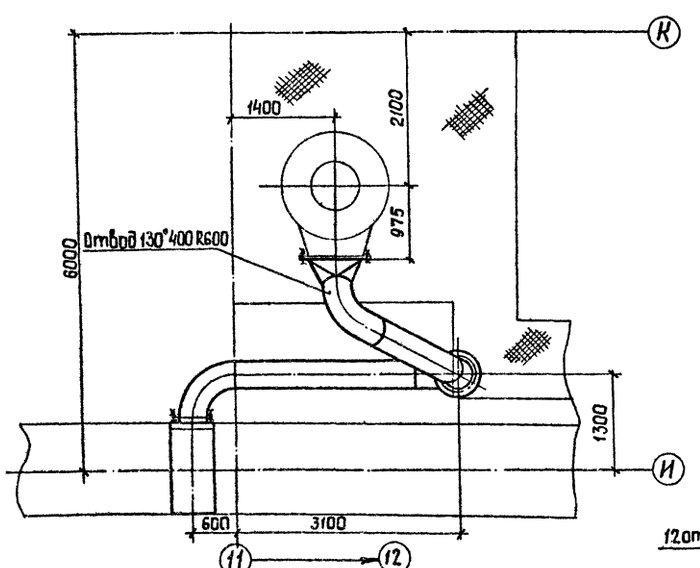

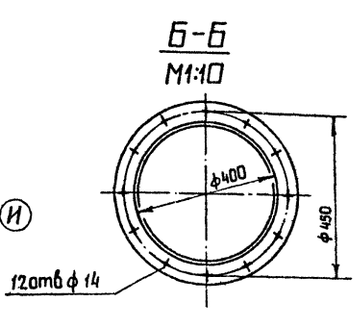

Привязан:

Инв. №

Взам. инв. № | Подп. и дата | Инв. № подл.

ГИП	Юдин			7.10.85
Н. контр.	Косыгина			11.10.85
Нач. отд	Никульченко			5.10.85
Рук. гр.	Колывайченко			11.10.85
Пров.	Колывайченко			11.10.85
Инж.	Грошина			10.10.85

ТП409-23-56.87 ОА

Щебеночный завод по переработке однородных изверженных и метаморфизованных пород мощностью 700 тыс. м3 в год

Главный корпус

Стадия	Лист	Листов
Р	50	

Воздуховод к ГДП-10М Поз. 6

НИПИОТстром Новороссийск

Копировал Сани

Формат А2

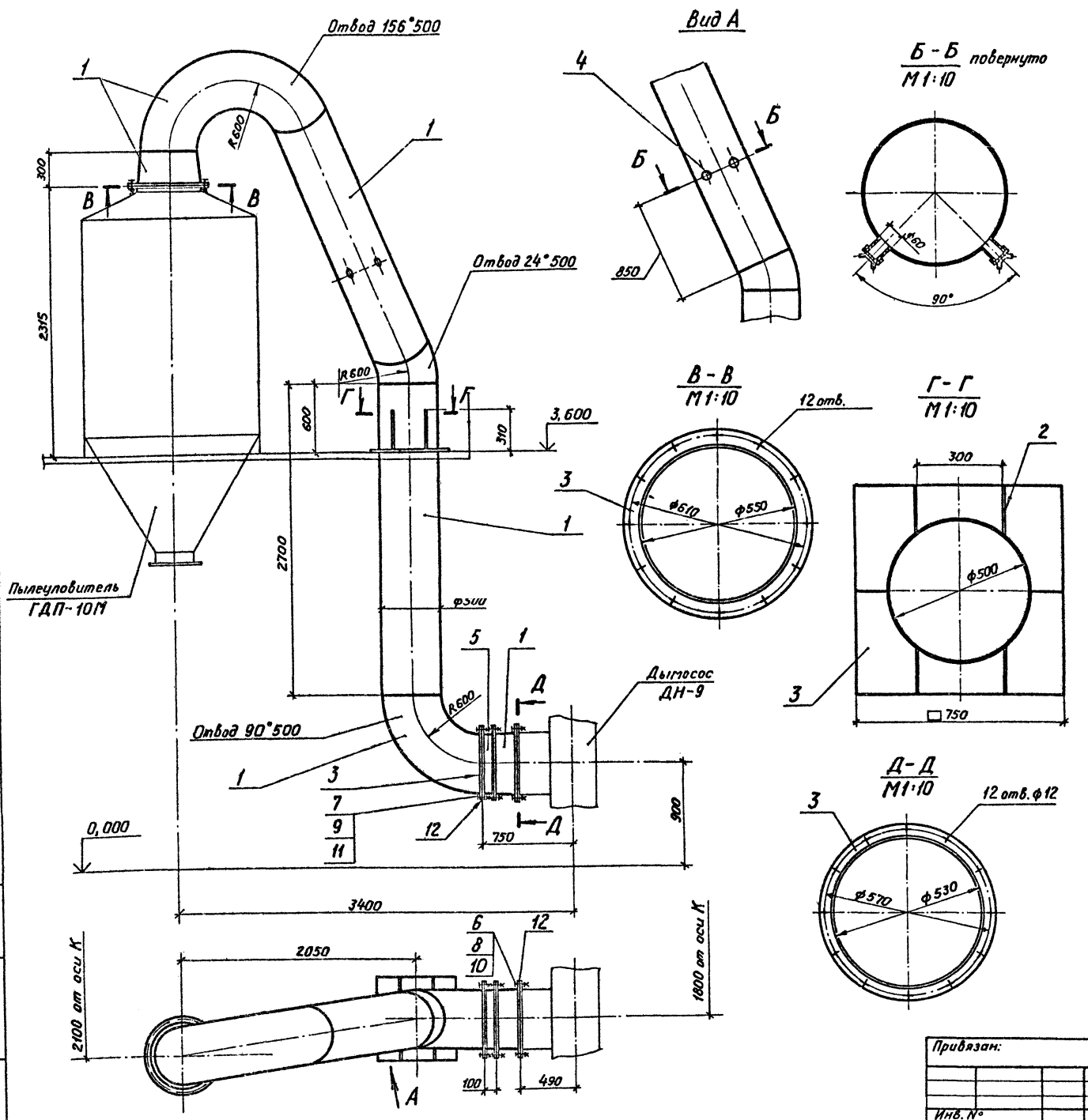

Марка, поз.	Обозначение	Наименование	Кол.	Масса, кг	Примечание
1		Лист Б-3,0 ГОСТ 19903-74 / ВСт3пс2 ГОСТ 14637-79		302,0	
2		Лист Б-8,0 ГОСТ 19903-74 / ВСт3пс6-1 ГОСТ 14637-79		5,0	
3		Лист Б-10,0 ГОСТ 19903-74 / ВСт3пс6-1 ГОСТ 14637-79		60,0	
4		Штуцер ф 60	2	0,65	
5		Заслонка дроссельная ЗД500	1	26,0	
6		Болт М10-8g×40.58 ГОСТ 7798-70	12	0,037	
7		Болт М12-8g×45.58 ГОСТ 7798-70	36	0,058	
8		Гайка М10-6Н.5 ГОСТ 5915-70	12	0,01137	
9		Гайка М12-6Н.5 ГОСТ 5915-70	36	0,0154	
10		Шайба 10.02 ГОСТ 11371-78	12	0,004	
11		Шайба 12.02 ГОСТ 11371-78	36	0,006	
12		Пластина I, лист, ТМКЩ-С-5 ГОСТ 7338-77		2,2	

Альбом 8

Типовой проект ТП409-23-56.87

Инв.№ подл. | Подп. и дата | Взам. инв.№

Привязан:

Инв. №

ГИП	Юдин		16.10.85
Н.контр.	Косыгина		10.10.85
Нач. отд.	Никульченко		15.10.85
Рук. гр.	Колобайченко		14.10.85
Пров.	Ломова		11.10.85
Инж.	Вареца		11.10.85

ТП409-23-56.87 ОА

Щебеночный завод по переработке однородных изверженных и метаморфических пород мощностью 700 тыс. м³ в год.

Главный корпус.

Стадия	Лист	Листов
Р	51	

Воздуховод к дымососу ДН-9. Поз. 7

НИПИОТстром Новороссийск

Копировал Пахомчик

Формат А2

Альбом 8

Типовой проект ТП409-23-56.87

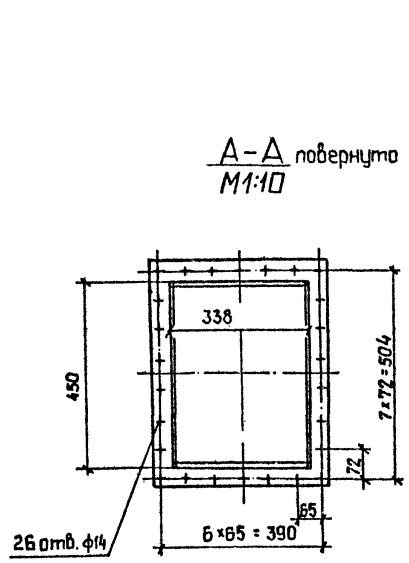

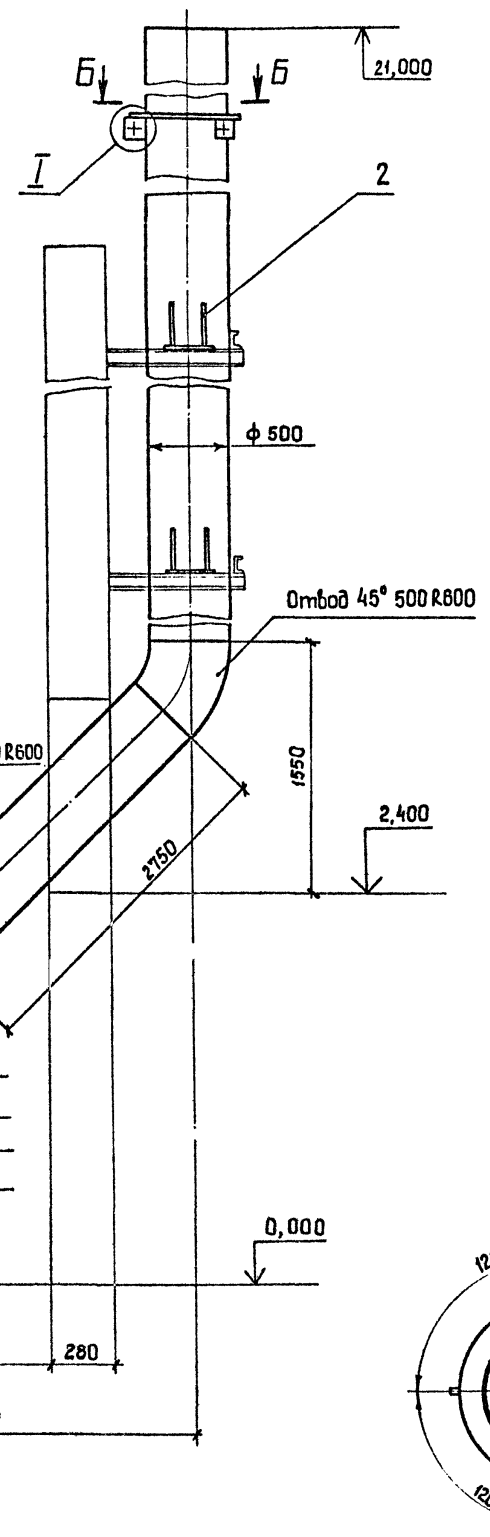

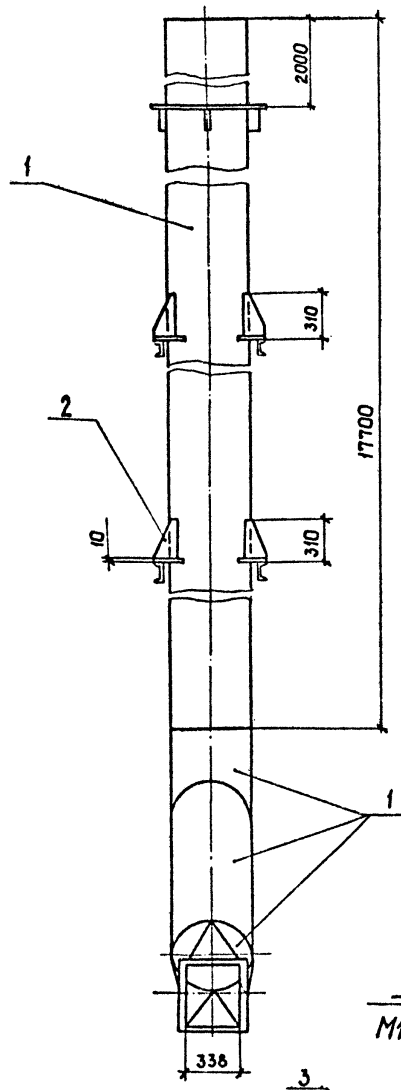

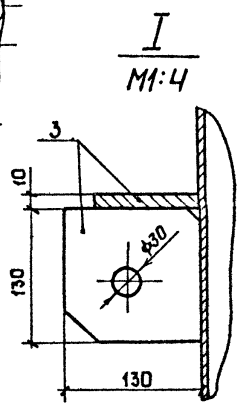

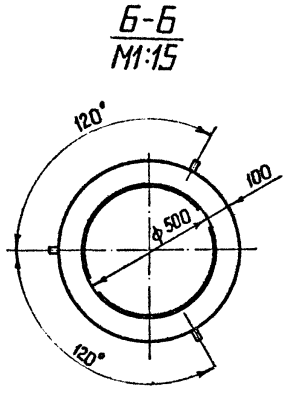

Марка, поз.	Обозначение	Наименование	Кол.	Масса, кг	Приме-чание
1		Лист $\frac{\text{Б-4,0 ГОСТ 19903-74}}{\text{Вст3пс2 ГОСТ14637-79}}$			
				1000,0	
2		Лист $\frac{\text{Б-8,0 ГОСТ 19903-74}}{\text{Вст3пс6-1 ГОСТ14637-79}}$			
				25,0	
3		Лист $\frac{\text{Б-10,0 ГОСТ 19903-74}}{\text{Вст3пс6-1 ГОСТ14637-79}}$			
				60	
4		Болт М12-8g×40.58			
		ГОСТ 7798-70	26	0,053	
5		Гайка М12-6Н.5			
		ГОСТ 5915-70	26	0,0154	
6		Шайба 12.02			
		ГОСТ 11371-78	26	0,0063	
7		Пластина I, лист,			
		ТМКЩ-С-5 ГОСТ 7338-77		0,6	

Взам. инв. № | Подп. и дата | Инв. № подл.

Привязан:

Инв. №

ГИП	Юдин		16.10.85
Н. контр.	Косыгина		13.10.85
Нач. отд.	Никульченко		15.10.85
Рук. гр.	Намиванченко		14.10.85
Пров.	Ломова		11.10.85
Инж.	Вареца		11.10.85

ТП 409-23-56.87 ОА

Цементный завод по переработке однородных извержённых и метаморфических пород мощностью 100 тыс. т в год.

Главный корпус

Стадия	Лист	Листов
Р	52	

Воздуховод в атмосферу. Поз. 8

НИПИОТстром Новороссийск

Копировал Сани

Формат А2

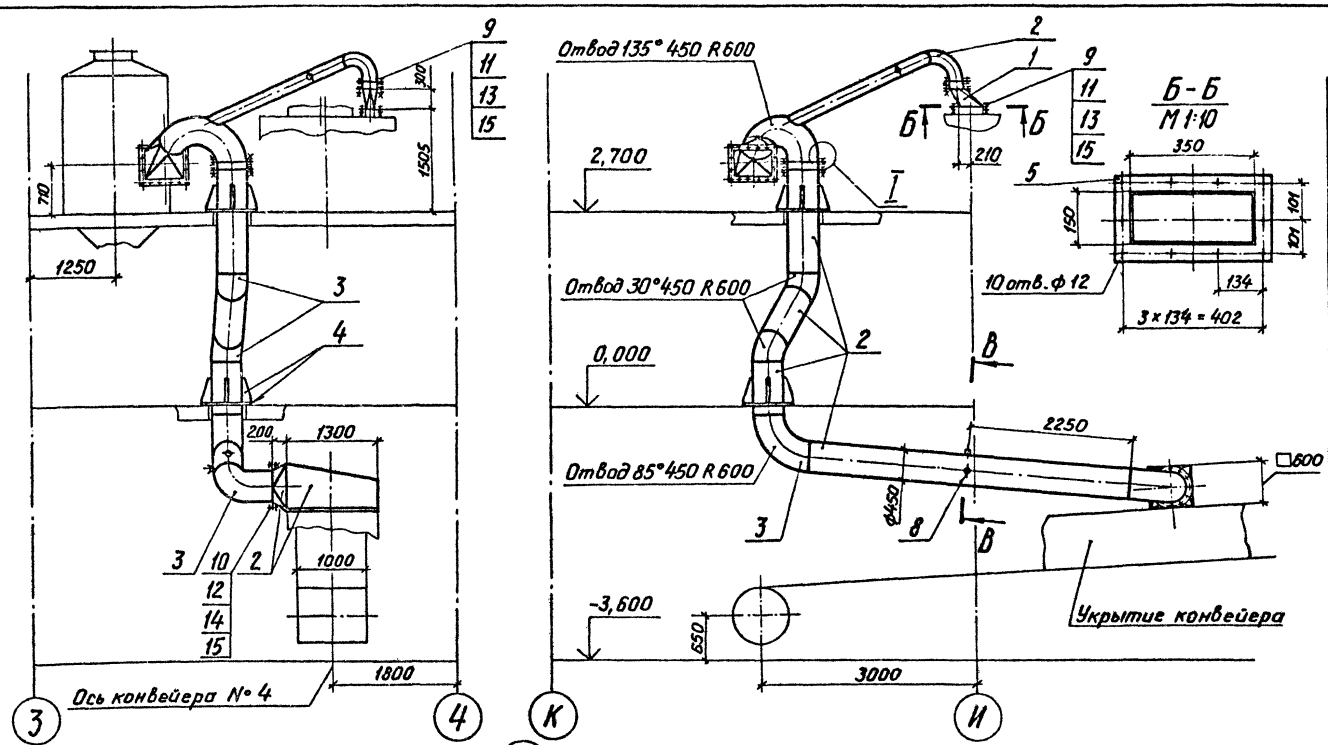

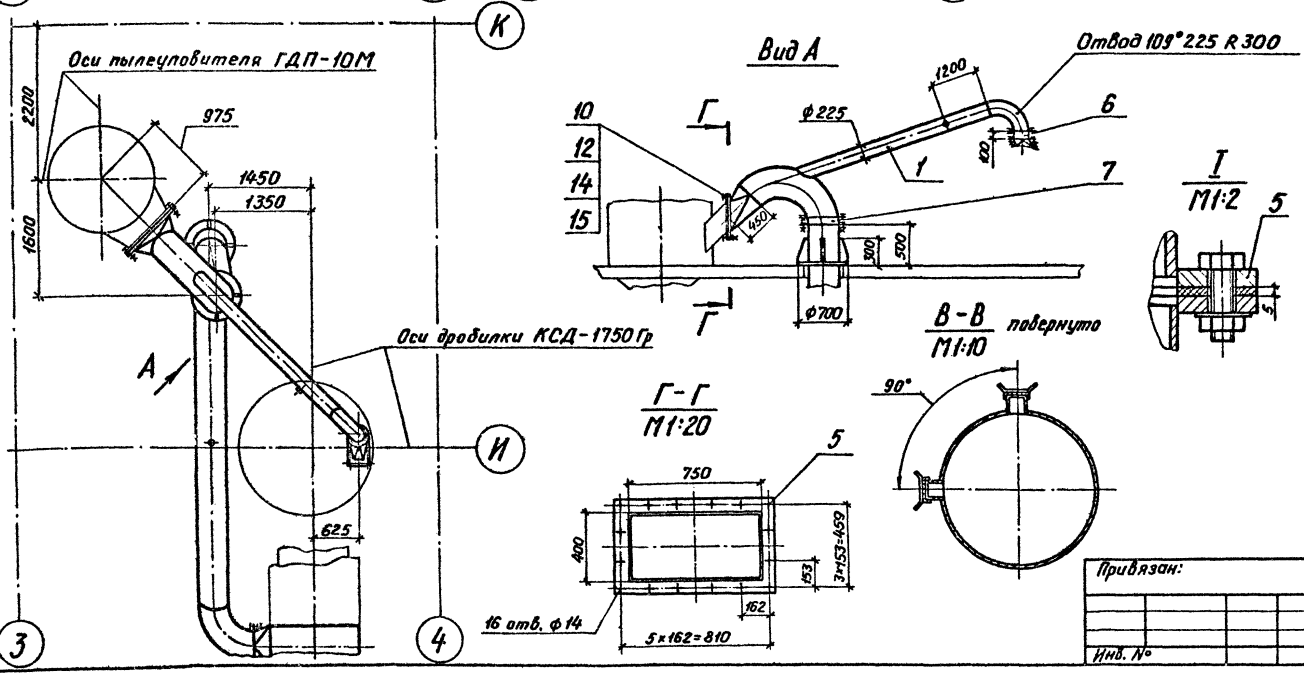

Марка, поз.	Обозначение	Наименование	Кол.	Масса, кг	Приме-чание
1		Лист Б-3,0 ГОСТ 19903-74 / ВСт3пс2 ГОСТ 16523-70		60,0	
2		Лист Б-4,0 ГОСТ 19903-74 / ВСт3пс2 ГОСТ 14637-79		497,0	
3		Лист Б-6,0 ГОСТ 19903-74 / ВСт3пс6-1 ГОСТ 14637-79		271,0	
4		Б-8 ГОСТ 19903-74 / Лист ВСт3пс6-1 ГОСТ 14637-79		23,0	
5		Полоса Б-2 8×50 ГОСТ 103-76 / ВСт3пс4 ГОСТ 535-79		46,0	
6		Заслонка дроссельная			
		ЗД 225	1	9,7	
7		Заслонка дроссельная			
8		ЗД 450	1	22,0	
		Штуцер ф 60	3	0,65	
9		Болт М10-8g×40.58			
		ГОСТ 7798-70	26	0,037	
10		Болт М12-8g×40.58			
		ГОСТ 7798-70	52	0,053	
11		Гайка М10-6Н.5			
		ГОСТ 5915-70	26	0,0113	
12		Гайка М12-6Н.5			
		ГОСТ 5915-70	52	0,0154	
13		Шайба 10.02			
		ГОСТ 11371-78	26	0,0041	
14		Шайба 12.02			
		ГОСТ 11371-78	52	0,0063	
15		Пластина I, лист,			
		ТМКЩ-С-5 ГОСТ 7338-77		3,0	

Альбом 6

Типовой проект ТП 409-23-56.87

Инв. № подл. | Подп. и дата | Взам. инв. №

Привязан:

Инв. №

ГИП	Юдин		15.10.85
Н. контр.	Косыгина		15.10.85
Нач. отд.	Пикульченко		15.10.85
Рук. гр.	Калиберченко		15.10.85
Пров.	Гришина		15.10.85
Инж.	Ильинская		15.10.85

ТП 409-23-56.87 ОА

Щебеночный завод по переработке однородных извержённых и метаморфических пород мощностью 700 тыс. м³ в год.

Главный корпус.

Стадия Р | Лист 53 | Листов

Воздуховод к пылеуловителю ГДП-10М. Поз. 10

НИПИОТстром Новороссийск

Копировал Пахомчик

Формат А2

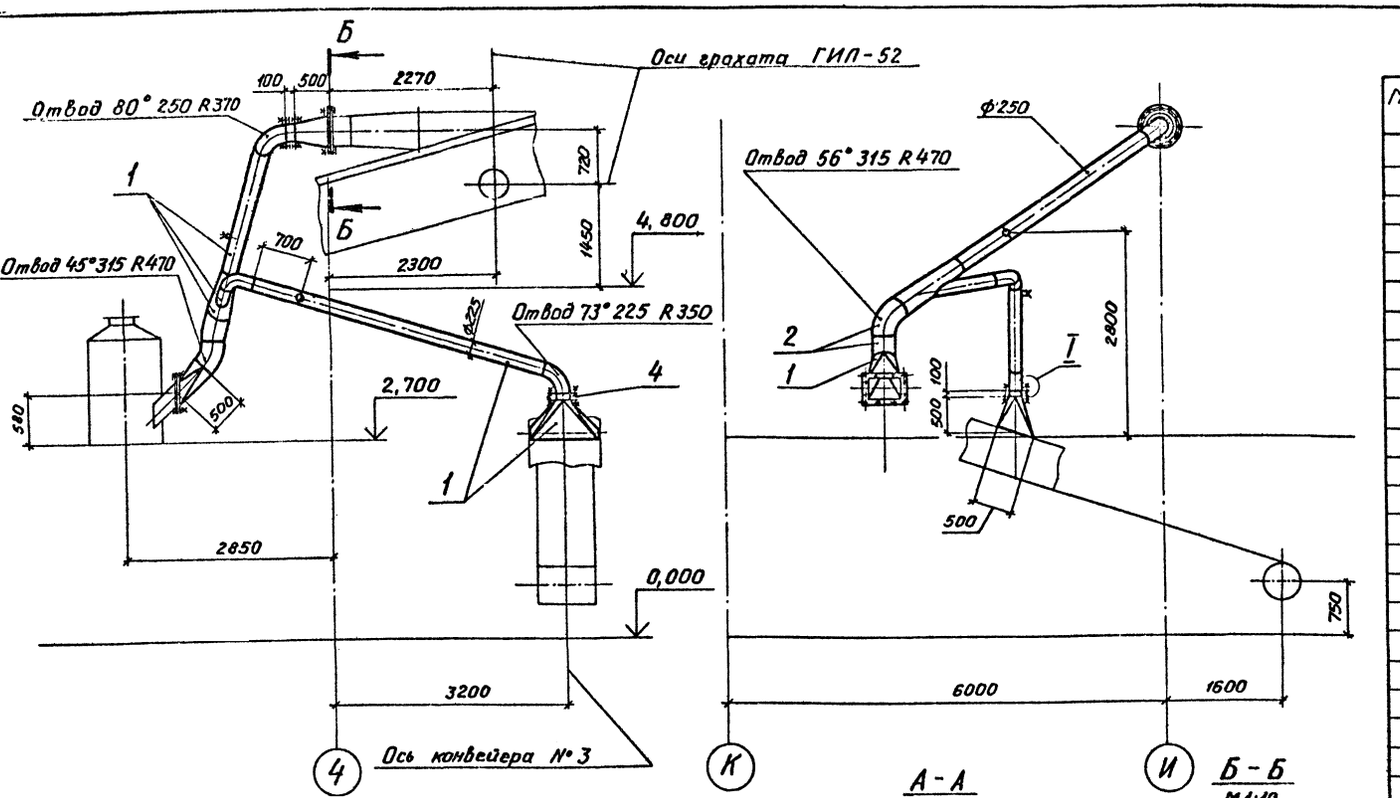

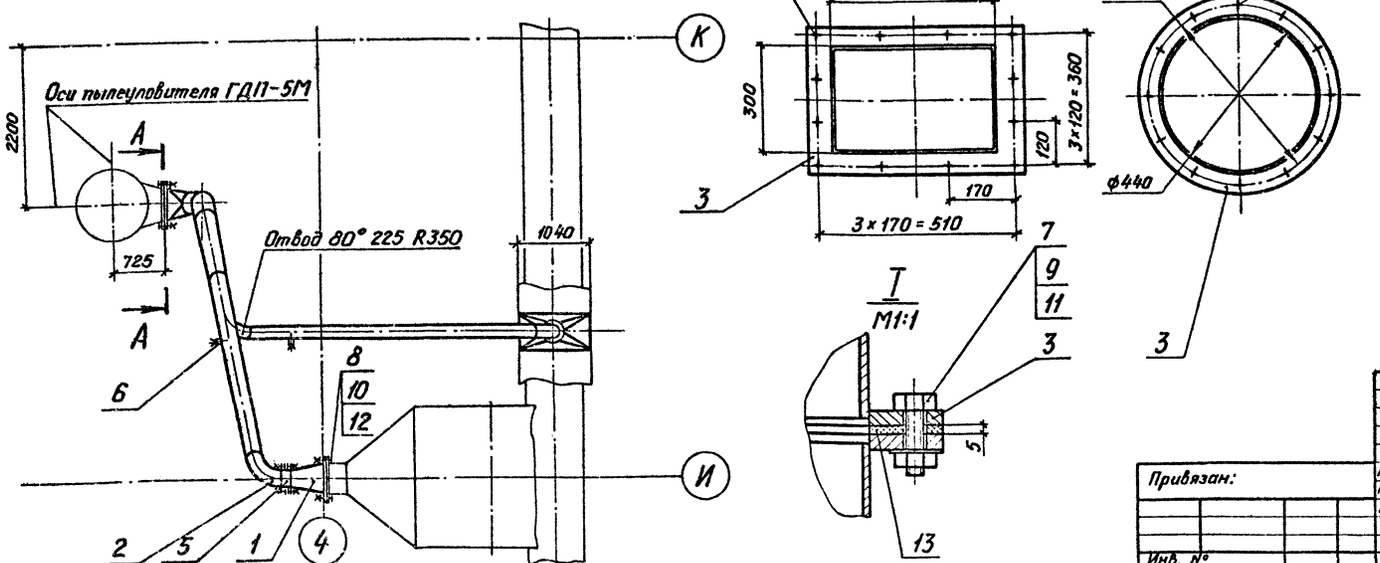

Марка, поз.	Обозначение	Наименование	Кол.	Масса, кг	Примечание
1		Лист Б-3,0 ГОСТ 19903-74 / ВСт3пс2 ГОСТ 16523-70		183,0	
2		Лист Ь-4,0 ГОСТ 19903-74 / ВСт3пс2 ГОСТ 16537-79		60,0	
3		Полоса Б-2 8×50 ГОСТ 103-76 / ВСт3пс4 ГОСТ 535-79		20,0	
4		Заслонка дроссельная ЗД 225	1	9,7	
5		Заслонка дроссельная ЗД 250	1	10,0	
6		Штуцер ф 60	2	0,65	
7		Болт М10-8g×40.58 ГОСТ 7798-70	32	0,037	
8		Болт М12-8g×40.58 ГОСТ 7798-70	24	0,053	
9		Гайка М10-6Н.5 ГОСТ 5915-70	32	0,0113	
10		Гайка М12-6Н.5 ГОСТ 5915-70	24	0,0154	
11		Шайба 10.02 ГОСТ 11371-78	32	0,0041	
12		Шайба 12.02 ГОСТ 11371-78	24	0,0063	
13		Пластина I, лист, ТМКЩ-С-5 ГОСТ 7338-77		1,5	

Альбом 8

Типовой проект ТП409-23-56.87

Инв.№ подл. | Подп. и дата | Взам. инв.№

Привязан:

Инв. №

ГИП	Юдин		16.01.85
Н.контр.	Косыгина		13.01.85
Нач.отд.	Никульченко		15.01.85
Рук.гр.	Наливайченко		14.01.85
Пров.	Гришина		10.01.85
Инж.	Ильинская		10.01.85

ТП 409-23-56.87 ОА

Щелочной завод по переработке однородных изверженных и метаморфических пород мощностью 700 тыс. м3 в год.

Главный корпус

Стадия	Лист	Листов
Р	54	

Воздуховод к пылеуловителю ГДП-5М Поз. 11

НИПИОТстром Новороссийск

Копировал Пахомчик

Формат А2

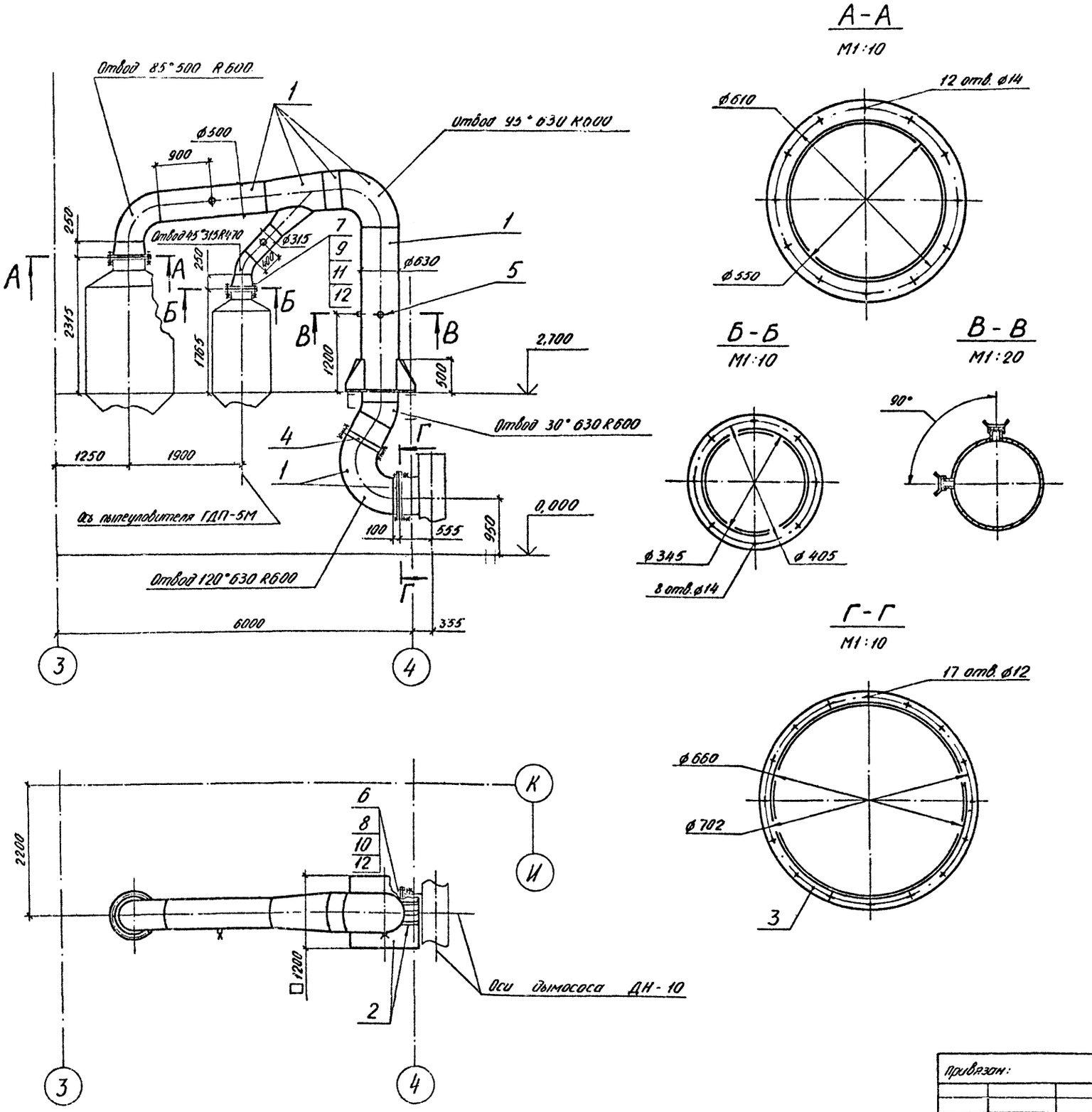

Марка поз.	Обозначение	Наименование	Кол.	Масса, кг	Примечание
1		Лист Б-3,0 ГОСТ 19903-74			
		ВСт3пс2 ГОСТ 16523-70		482,0	
2		Лист Б-8,0 ГОСТ 19903-74			
		ВСт3пс6-1 ГОСТ 14637-79		82,0	
3		Полоса Б-2 8×50 ГОСТ 103-76			
		ВСт3пс4 ГОСТ 535-79		34,0	
4		Заслонка дроссельная ЗД 630	1	36,0	
5		Штуцер ⌀60	4	0,65	
6		Болт М10-8g×40.58			
		ГОСТ 7798-70	17	0,037	
7		Болт М12-8g×40.58			
		ГОСТ 7798-70	56	0,053	
8		Гайка М10-6Н.5			
		ГОСТ 5915-70	17	0,0113	
9		Гайка М12-6Н.5			
		ГОСТ 5915-70	56	0,0154	
10		Шайба 10.02			
		ГОСТ 11371-78	17	0,0041	
11		Шайба 12.02			
		ГОСТ 11371-78	56	0,0063	
12		Пластина I, лист,			
		ТМКЩ-С-5 ГОСТ 7338-77		2,0	

Альбом 8

Типовой проект ТП409-23-56.87

Инв. № подл. | Подп. и дата | Взам. инв. №

ГИП	Юдин		16.10.85
Н.контр.	Косыгина		18.10.85
Нач. отд.	Никульченко		15.10.85
Рук. гр.	Наливайченко		14.10.85
Пров.	Гришина		10.10.85
Инж.	Ильинская		10.10.85

Привязан:

Инв. №

ТП 409-23-56.87 ОА

Щебеночный завод по переработке однородных изверженных и метаморфических пород мощностью 700 тыс. м³ в год

Главный корпус

Воздуховод к дымососу ДН-10 поз. 12

Стадия	Лист	Листов
Р	55	

НИПИОТстром Новороссийск

Копировал Сладкова

Формат А2

Альбом 8

Типовой проект ТП409-23-56.87

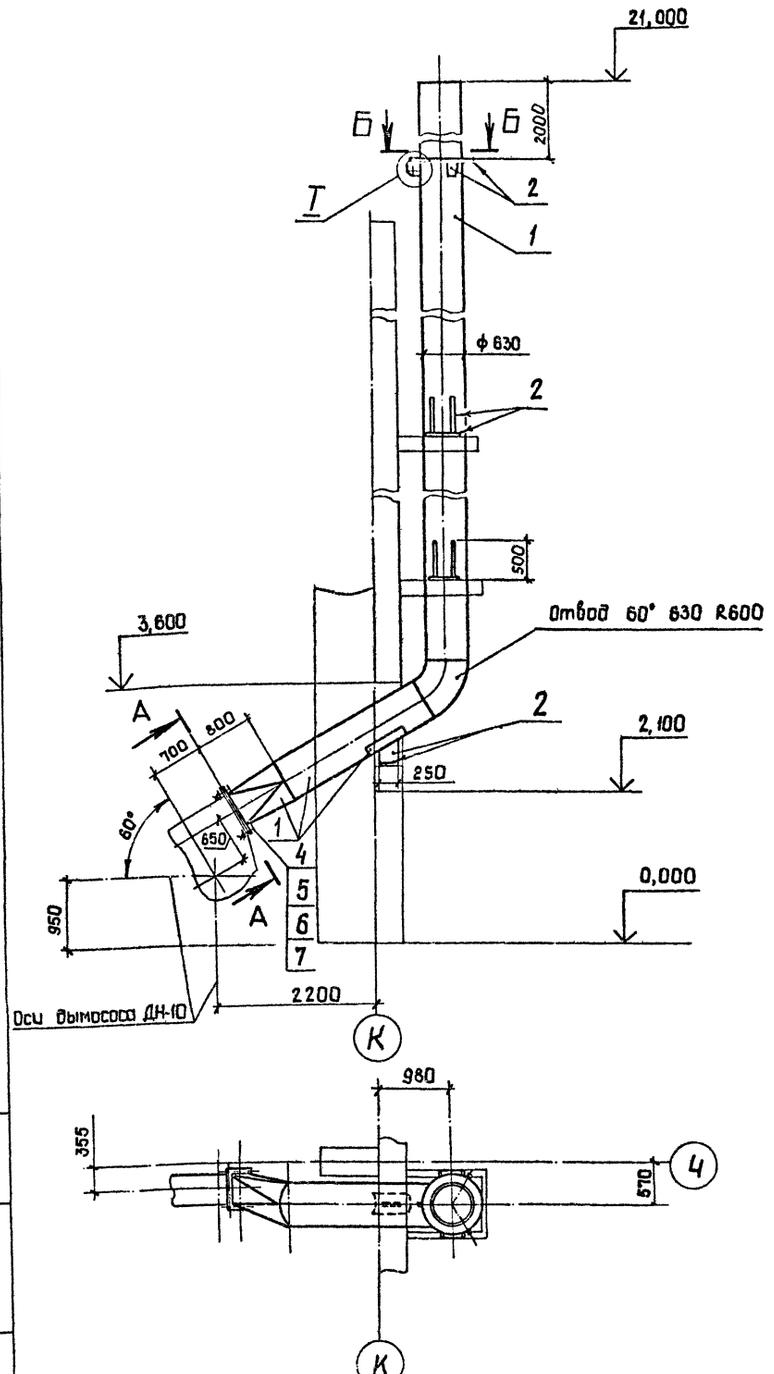

А – А повернуто
М1:10

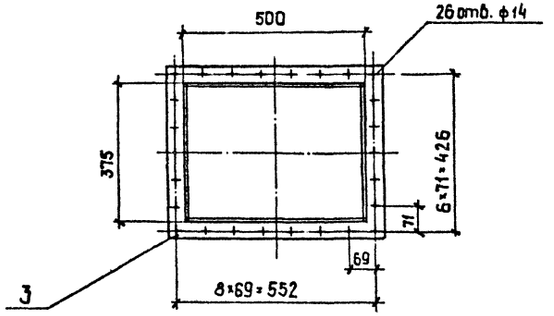

Б – Б
М1:20

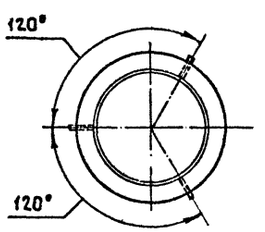

Т
М1:2

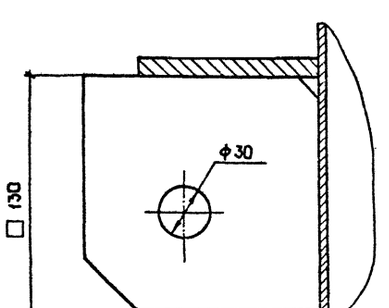

Марка, поз.	Обозначение	Наименование	Кол.	Масса, кг	Приме-чание
1		Лист Б-4,0 ГОСТ 19903-74			
		Вст3пс2 ГОСТ 14637-79		1300,0	
2		Лист Б-8,0 ГОСТ 19903-74			
		Вст3пс6-1 ГОСТ 14637-79		51,0	
3		Полоса Б-2 8×50 ГОСТ 103-76			
		Вст3пс4 ГОСТ 535-79		7,0	
4		Болт М12-8g×40.58			
		ГОСТ 7798-70	28	0,053	
5		Гайка М12-6Н.5			
		ГОСТ 5915-70	28	0,0154	
6		Шайба 12.02			
		ГОСТ 11371-78	28	0,0063	
7		Пластина I, лист,			
		тмкщ-С-5 ГОСТ 7338-77		0,4	

Инв.№ подл. | Подп. и дата | Взам. инв.№

Привязан:

Инв. №

ГИП	Юдин		16.10.85
Н.контр.	Косыгина		15.10.85
Нач.отд.	Никульченко		15.10.85
Рук.гр.	Калбойченко		15.10.85
Прав.	Гришина		10.10.85
Инж.	Ильинская		10.10.85

ТП409-23-56.87 ОА

Щелочной завод по переработке обнародных избеженных и метаморфических пород мощностью 700 тыс. м³ в год

Главный корпус

Стадия Р | Лист 56 | Листов

Воздуховод в атмосферу. Поз. 13

НИПИОТстром Новороссийск

Копировал Сани

Формат А2

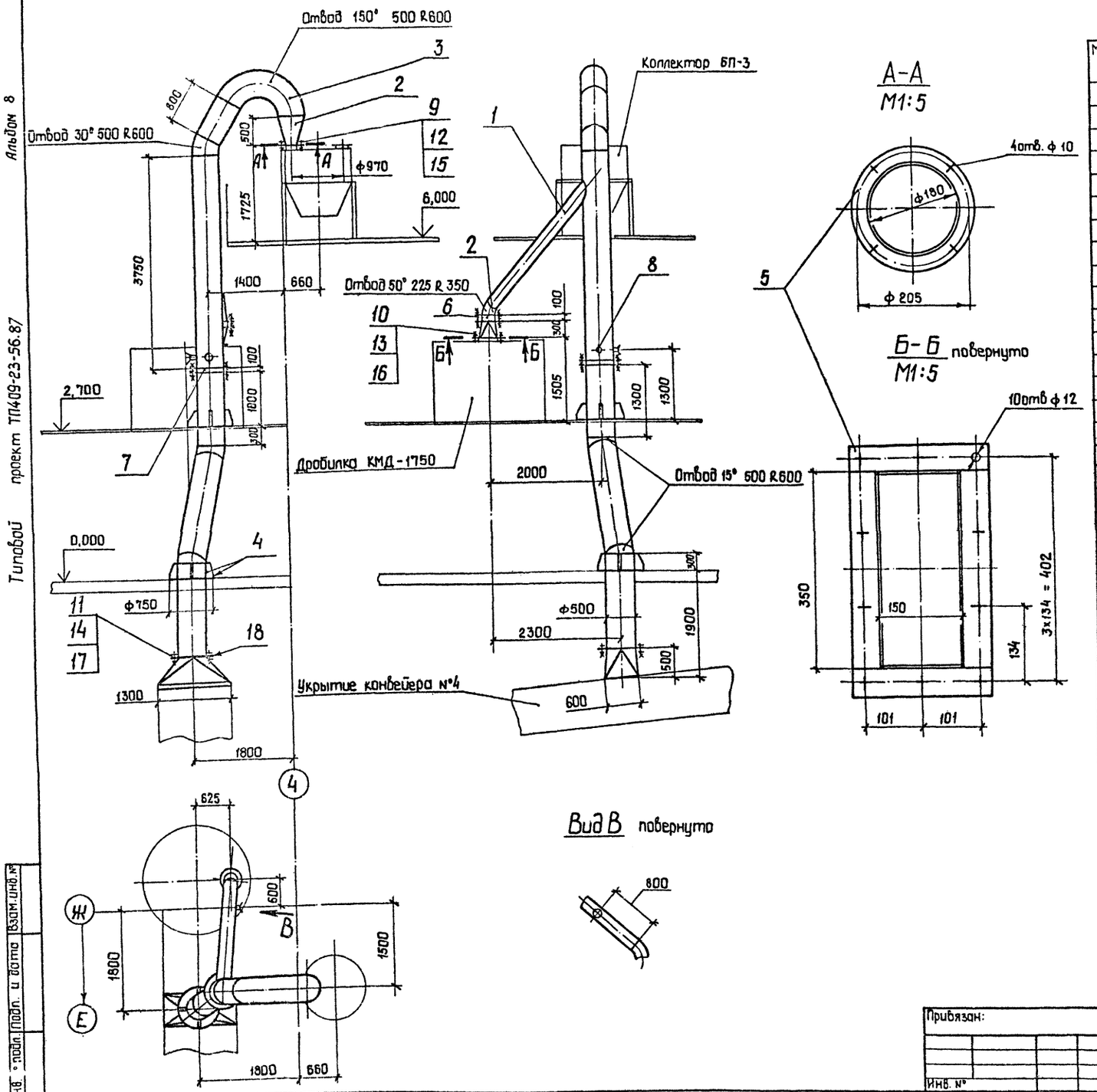

Марка, поз.	Обозначение	Наименование	Кол.	Масса, кг	Примечание
1		Лист Б-3,0 ГОСТ 19903-74 / ВСт3пс2 ГОСТ 16523-70		46	
2		Лист Б-4,0 ГОСТ 19903-74 / ВСт3пс2 ГОСТ 14637-79		488	
3		Лист Б-6,0 ГОСТ 19903-74 / ВСт3пс6-1 ГОСТ 14637-79		108	
4		Лист Б-8,0 ГОСТ 19903-74 / ВСт3пс6-1 ГОСТ 14637-79		44	
5		Полоса Б-2 8×50 ГОСТ 103-76 / ВСт3пс4 ГОСТ 535-79		55	
6		Заслонка дроссельная ЗД 225	1	9,7	
7		Заслонка дроссельная ЗД 500	1	26	
8		Штуцер ф 60	3	0,65	
9		Болт М8-8g×40.58 ГОСТ 7798-70	4	0,021	
10		Болт М10-8g×40.58 ГОСТ 7798-70	26	0,037	
11		Болт М12-8g×40.58 ГОСТ 7798-70	36	0,053	
12		Гайка М8-6Н.5 ГОСТ 5915-70	4	0,005	
13		Гайка М10-6Н.5 ГОСТ 5915-70	26	0,011	
14		Гайка М12-6Н.5 ГОСТ 5915-70	36	0,015	
15		Шайба 8.02 ГОСТ 11371-78	4	0,002	
16		Шайба 10.02 ГОСТ 11371-78	26	0,004	
17		Шайба 12.02 ГОСТ 11371-78	36	0,006	
18		Пластина I, лист, ТМКЩ-С-5 ГОСТ 7338-77		2,5	

Альбом 8

Типовой проект ТП409-23-56.87

Инв. № подл. | Подп. и дата | Взам. инв. №

Привязан:

Инв. №

ГИП	Юдин		16.10.85
Н.контр	Никульченко		13.10.85
Нач.отд	Никульченко		15.10.85
Рук.гр.	Наливайченко		14.10.85
Пров.	Наливайченко		14.10.85
Инж.	Гришина		10.10.85

ТП 409-23-56.87 ОА

Щебеночный завод по переработке однородных изверженных и метаморфических пород мощностью 700тыс. м³ в год.

Главный корпус

Стадия	Лист	Листов
Р	57	

Воздуховод от дробилки к коллектору БП-3. Поз.17

НИПИОТ Стройпром Новороссийск

Копировал Сани

Формат А2

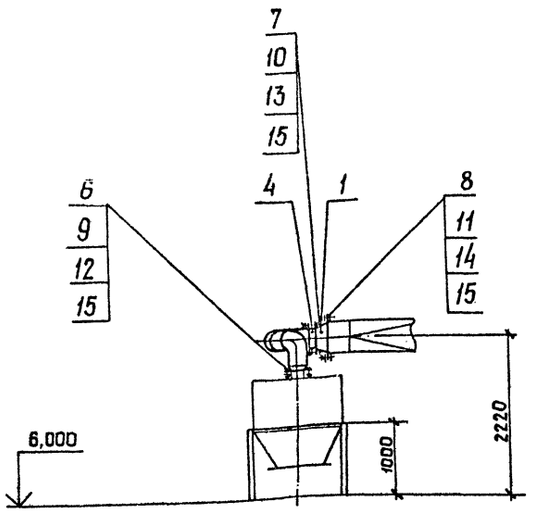

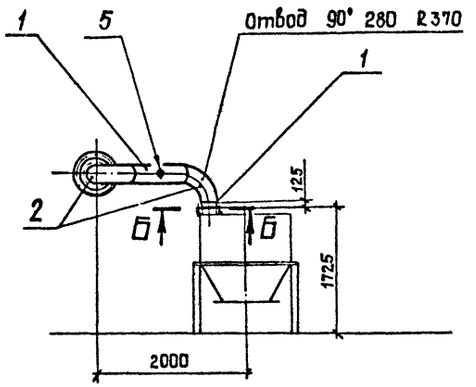

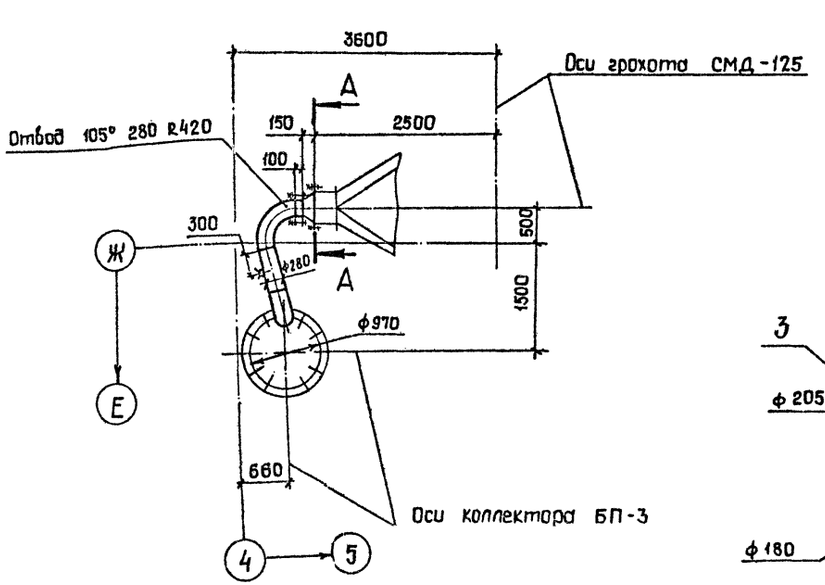

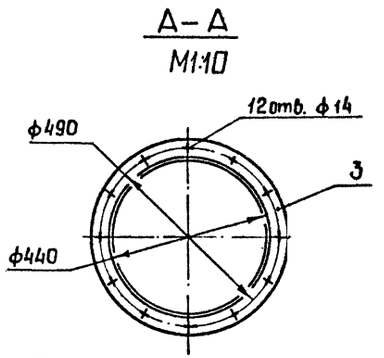

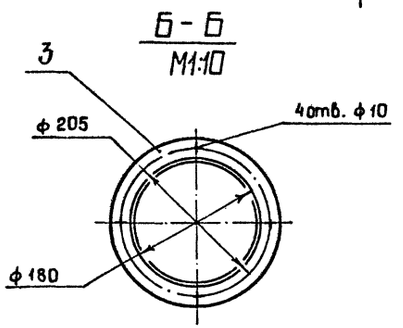

Марка, поз.	Обозначение	Наименование	Кол.	Масса, кг	Примечание
1		Лист Б-3,0 ГОСТ 19903-74			
		ВСт3пс2 ГОСТ 16523-70		21	
2		Лист Б-4,0 ГОСТ 19903-74			
		ВСт3пс2 ГОСТ 14637-79		40	
3		Полоса Б-2 8×50 ГОСТ 103-76			
		ВСт3пс4 ГОСТ 535-79		10	
4		Заслонка дроссельная			
		ЗД 280	1	11,0	
5		Штуцер ф 60	1	0,65	
6		Болт М8-8g ×40.58			
		ГОСТ 7798-70	4	0,021	
7		Болт М10-8g ×40.58			
		ГОСТ 7798-70	16	0,037	
8		Болт М12-8g ×40.58			
		ГОСТ 7798-70	12	0,053	
9		Гайка М8-6Н.5			
		ГОСТ 5915-70	4	0,005	
10		Гайка М10-6Н.5			
		ГОСТ 5915-70	16	0,011	
11		Гайка М12-6Н.5			
		ГОСТ 5915-70	12	0,015	
12		Шайба 8.02			
		ГОСТ 11371-78	4	0,002	
13		Шайба 10.02			
		ГОСТ 11371-78	16	0,004	
14		Шайба 12.02			
		ГОСТ 11371-78	12	0,006	
15		Пластина I, лист,			
		ТМКЩ-С-5 ГОСТ 7338-77		1,0	

Альбом 8

Типовой проект ТП409-23-56.87

Инв. № подл. | Подп. и дата | Взам. инв. №

Привязан:

Инв. №

ГИП	Юдин		16.10.85
Н.контр.	Косыгина		18.10.85
Нач.отд.	Никульченко		15.10.85
Рук.гр.	Наливайченко		14.10.85
Пров.	Наливайченко		14.10.85
Инж.	Гришина		10.10.85

ТП 409-23-56.87 ОА

Щебеночный завод по переработке однородных изверженных и метаморфических пород мощностью 700 тыс. м³ в год

Главный корпус

Стадия	Лист	Листов
Р	58	

Воздуховод к коллектору БП-3. Поз. 18

НИПИОТстрой Новороссийск

Копировал Сани

Формат А2

Альбом 8

Типовой проект ТП409-23-56.87

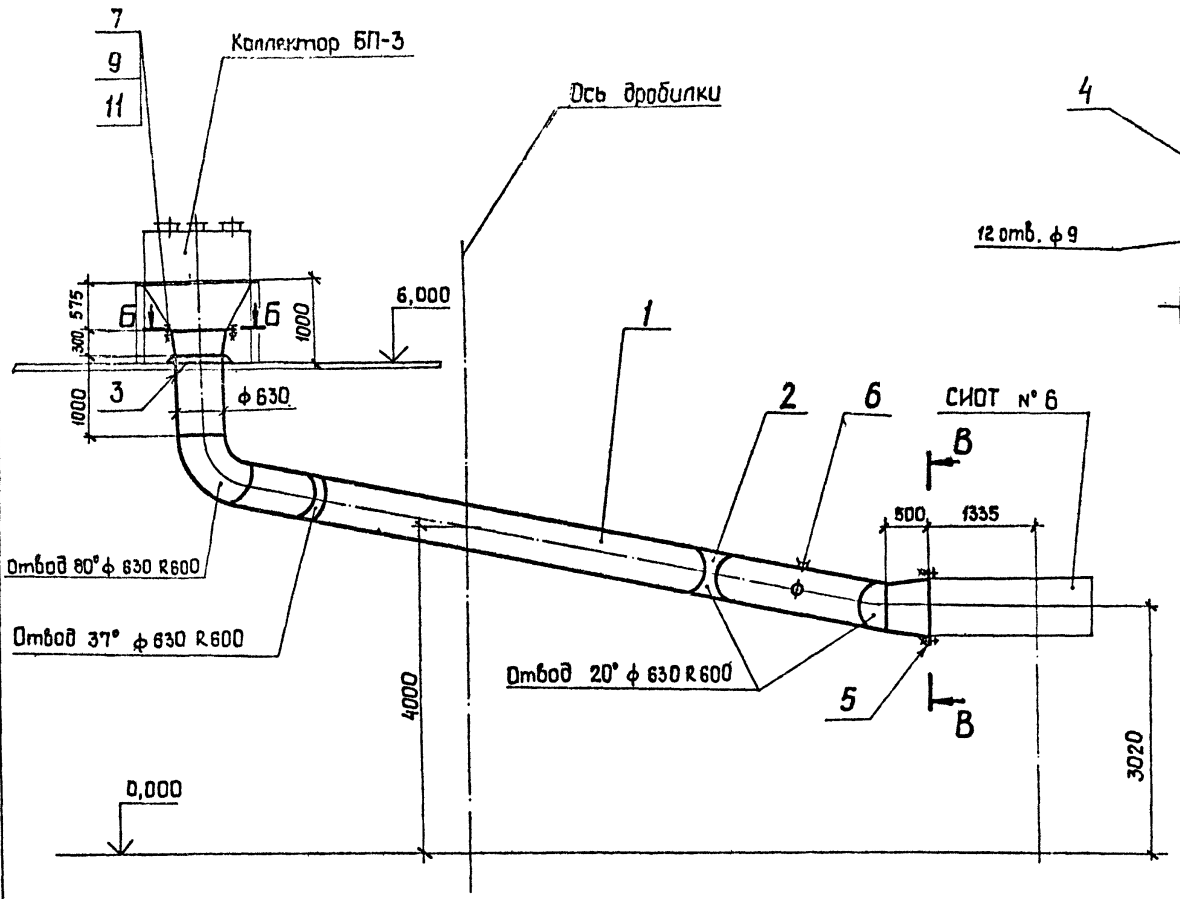

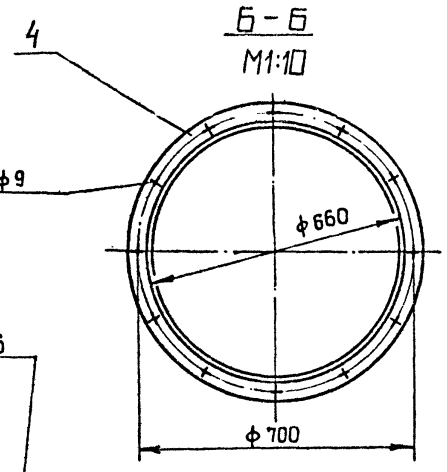

Б – Б
М1:10

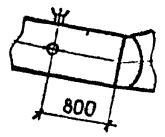

Вид А

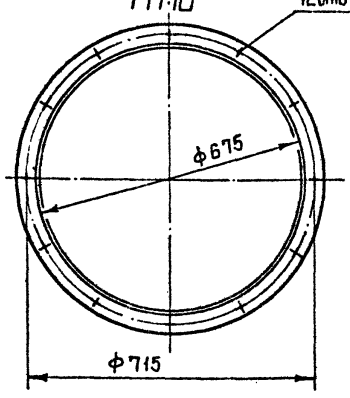

В – В
М1:10

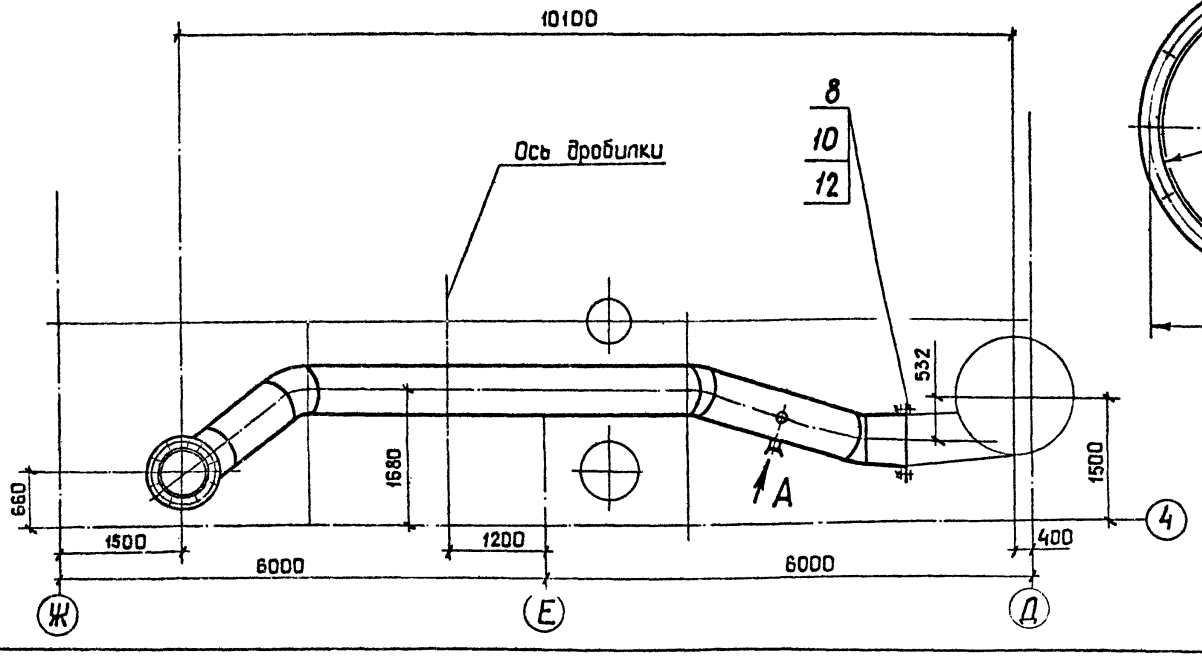

Марка поз.	Обозначение	Наименование	Кол.	Масса, кг	Примечание
1		Лист $\frac{\text{Б-4,0 ГОСТ 19903-74}}{\text{Вст3пс2 ГОСТ 14637-79}}$		615	
2		Лист $\frac{\text{Б-6,0 ГОСТ 19903-74}}{\text{Вст3пс6-1 ГОСТ 14637-79}}$		150	
3		Лист $\frac{\text{Б-8,0 ГОСТ 19903-74}}{\text{Вст3пс6-1 ГОСТ 14637-79}}$		25	
4		Полоса $\frac{\text{Б-2 10×50 ГОСТ 103-76}}{\text{Вст3пс4 ГОСТ 535-79}}$		18	
5		Пластина I, лист, ТМКЩ -С-5 ГОСТ 7338-77		1,5	
6		Штуцер ф 60	2	0,65	
7		Болт М8 -8g х 40,58 ГОСТ 7798-70	12	0,021	
8		Болт М 12 -8 g х 40.58 ГОСТ 7798-70	12	0,053	
9		Гайка М8 -6Н.5 ГОСТ 5915 -70	12	0,005	
10		Гайка М 12 – 6 Н.5 ГОСТ 5915 -70	12	0,015	
11		Шайба 8.02 ГОСТ 11371-78	12	0,002	
12		Шайба 12.02 ГОСТ 11371 -78	12	0,006	

Привязан:

Инв.№

ГИП	Юбин		16.10.85
Н. контр.	Косыгина		10.10.85
Нач. отд.	Никульченко		15.10.85
Рук. гр.	Наливайченко		14.10.85
Пров.	Наливайченко		14.10.85
Инж.	Гришина		10.10.85

ТП 409-23-56.87 ОА

Шебекинский завод по переработке однородных измененных и метаморфических пород мощностью 700 тыс. м³ в год

Главный корпус

Стадия	Лист	Листов
Р	59	

Воздуховод к СИОТ №6
Поз. 19

НИПИОТстром Новороссийск

Копировал Сонй

Формат А2

Инв.№ подл. | Подп. и дата | Взам. инв.№

Альбом 8

Типовой проект 7П409-23-56.87

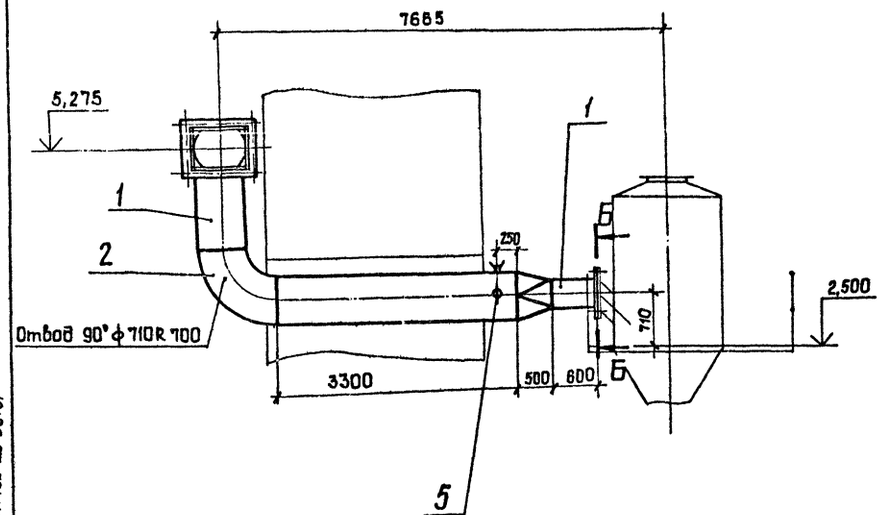

Б – Б
М1:10

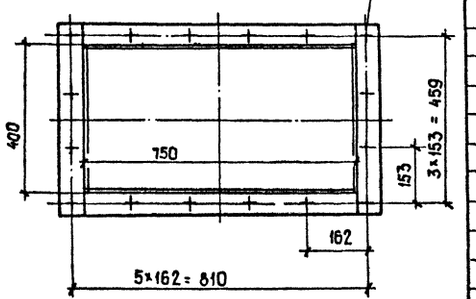

Марка, поз.	Обозначение	Наименование	Кол.	Масса, кг	Примечание
1		Лист Б-4,0 ГОСТ 19903-74			
		ВСт3пс2 ГОСТ 14637-79		455	
2		Лист Б-6,0 ГОСТ 19903-74			
		ВСт3пс6-1 ГОСТ 14637-79		230	
3		Полоса Б-2 8×50 ГОСТ 103-76			
		ВСт3пс4 ГОСТ 535-79		18	
4		Пластина I, лист,			
		ТМКЩ-С-5 ГОСТ 7338-77		2,5	
5		Штуцер ф 60	2	0,65	
6		Болт М12-8g×40.58			
		ГОСТ 7798-70	50	0,053	
7		Гайка М12-6Н.5			
		ГОСТ 5915-70	50	0,015	
8		Шайба 12.02			
		ГОСТ 11371-78	50	0,006	

А – А
М1:10

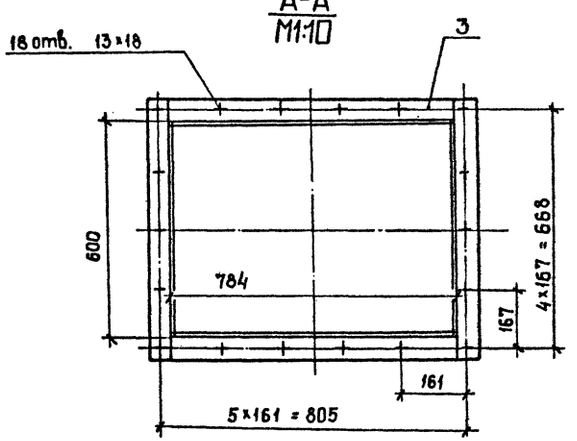

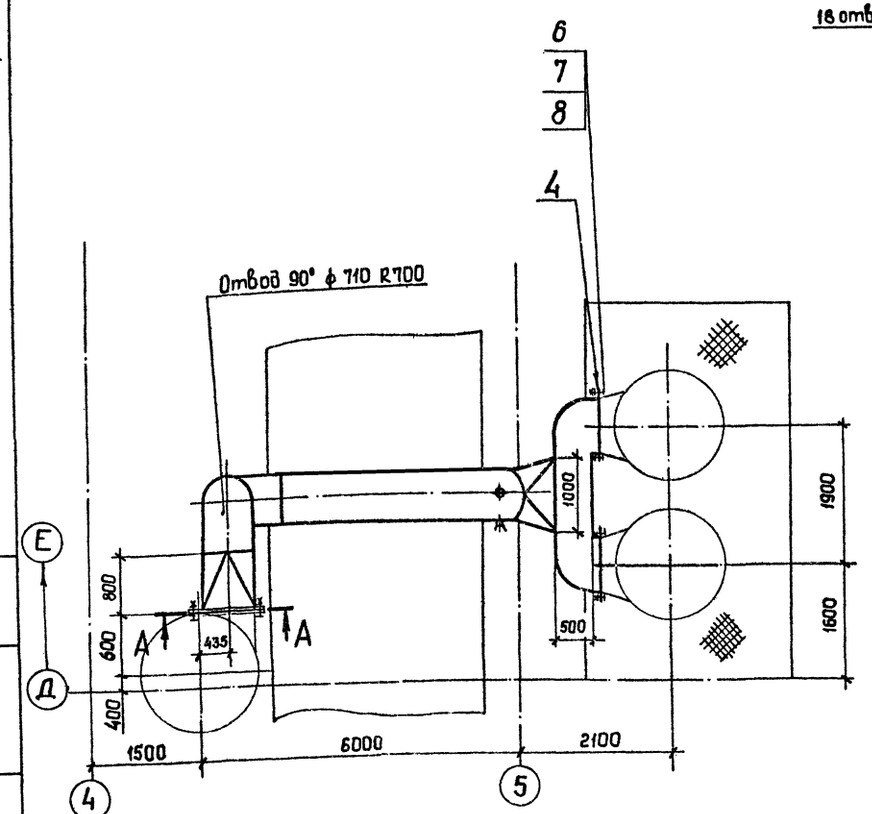

Взам. инв.№

Подп. и дата

Инв.№ подл.

Привязан:

Инв.№

ГИП	Юдин		10.10.85	
Н.контр.	Косыгина		10.10.85	
Нач. отд.	Никульченко		10.10.85	
Рук. гр.	Наливайченко		10.10.85	
Проб.	Наливайченко		10.10.85	
Инж.	Гришина		10.10.85	

ТП 409-23-56.87 ОА

Щебеночный завод по переработке обнаруженных изверженных и метаморфических пород мощностью 100 тыс. м³ в год

Главный корпус

Стадия	Лист	Листов
Р	60	

Воздуховод к ГДП-10М. Поз. 20

НИПИОТстром Новороссийск

Копировал Сани

Формат А2

Альбом 8

Типовой проект 7П409-23-56.87

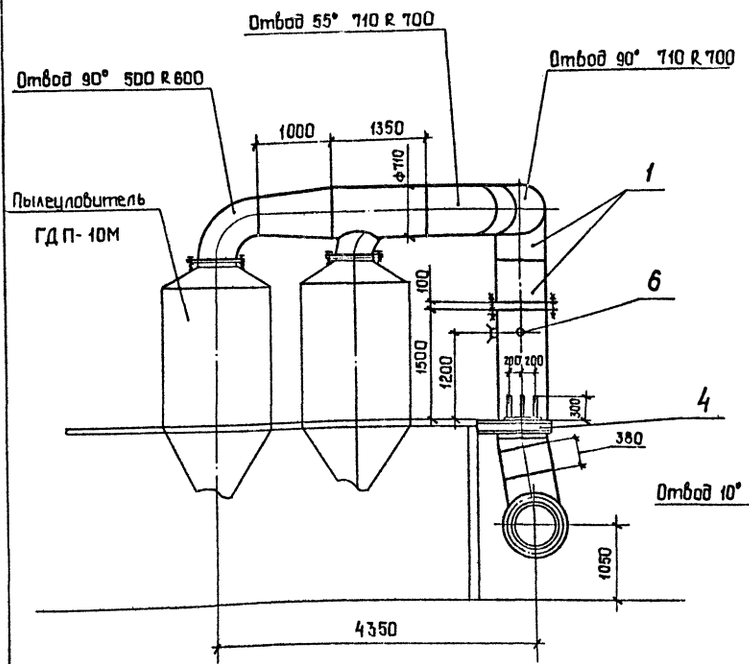

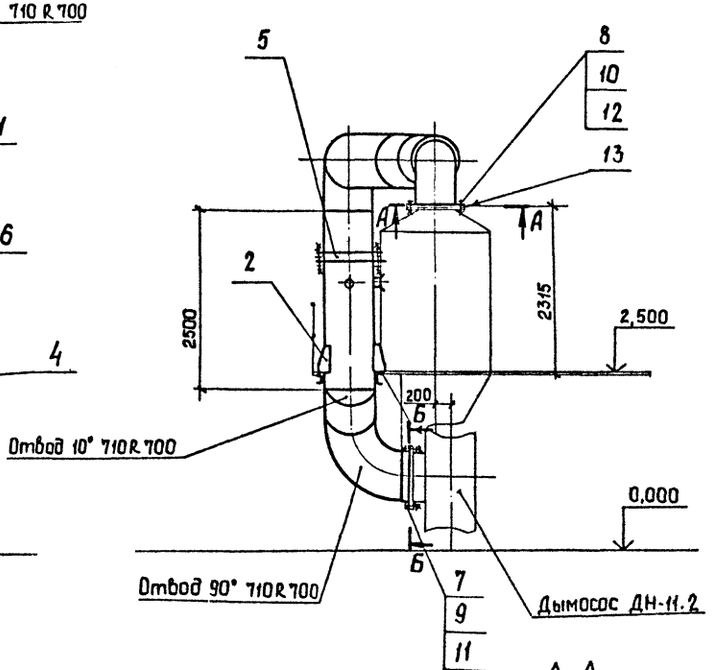

Марка, поз.	Обозначение	Наименование	Кол.	Масса, кг	Примечание
1		Б-3,0 ГОСТ 19903-74			
		Лист Вст3пс2 ГОСТ 16523-70		750	
2		Б-8,0 ГОСТ 19903-74			
		Лист Вст3пс6-1 ГОСТ 14637-79		29	
3		Б-2 10×50 ГОСТ 103-76			
		Полоса Вст3пс4 ГОСТ 535-79		17	
4		16 ГОСТ 8240-72			
		Швеллер Вст3пс6-1 ГОСТ 535-79		33	
5		Заслонка дроссельная			
		ЗД710	1	42,1	
6		Штуцер ф 60	2	0,65	
7		Болт М10-8g×40.58			
		ГОСТ 7798-70	17	0,037	
8		Болт М12-8g×40.58			
		ГОСТ 7798-70	60	0,053	
9		Гайка М10-6Н.5			
		ГОСТ 5915-70	17	0,011	
10		Гайка М12-6Н.5			
		ГОСТ 5915-70	60	0,015	
11		Шайба 10.02			
		ГОСТ 11371-78	17	0,004	
12		Шайба 12.02			
		ГОСТ 11371-78	60	0,006	
13		Пластина I, лист,			
		ТМКЩ-С-5 ГОСТ 7338-77		3,5	

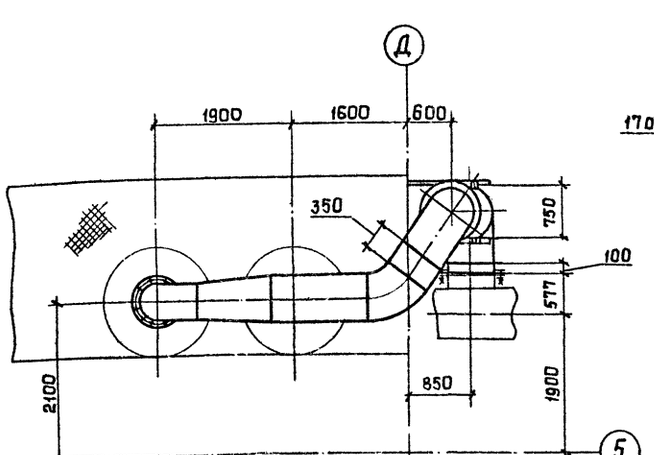

А-А
М1:10

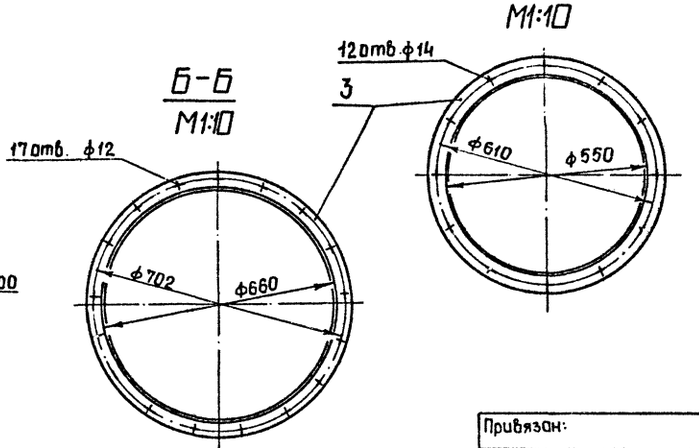

Привязан:

Инв. №

ГИП	Юдин		16.10.85
Н.контр.	Косыгина		15.10.85
Нач. отд	Никульченко		15.10.85
Рук. гр.	Наливайченко		14.10.85
Проб.	Наливайченко		14.10.85
Инж.	Гришина		10.10.85

ТП 409-23-56.87 ОА

Щебеночный завод по переработке однородных обожженных и метаморфических пород мощностью 700тыс.м³ в год

Главный корпус

Стадия	Лист	Листов
Р	61	

Воздуховод к дымососу ДН-11.2. Поз. 21

НИПИОТстром Новороссийск

Копировал Сани

Формат А2

Инв.№ подл. | Подп. и дата | Взам.инв.№

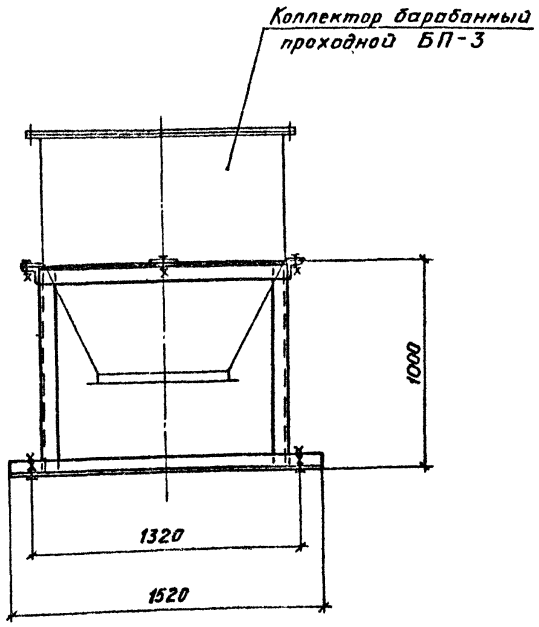

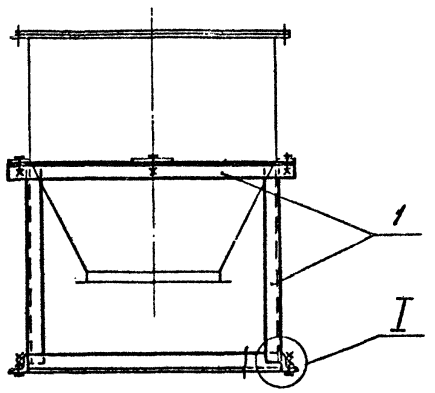

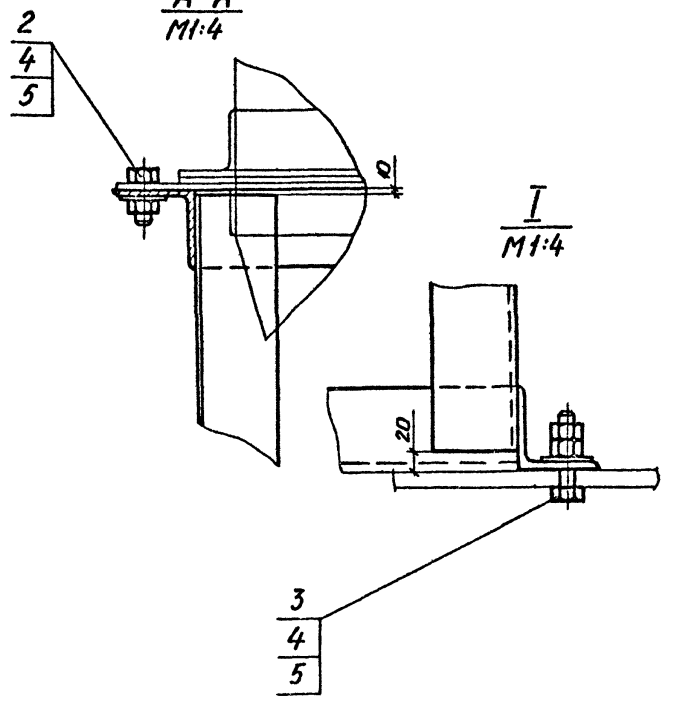

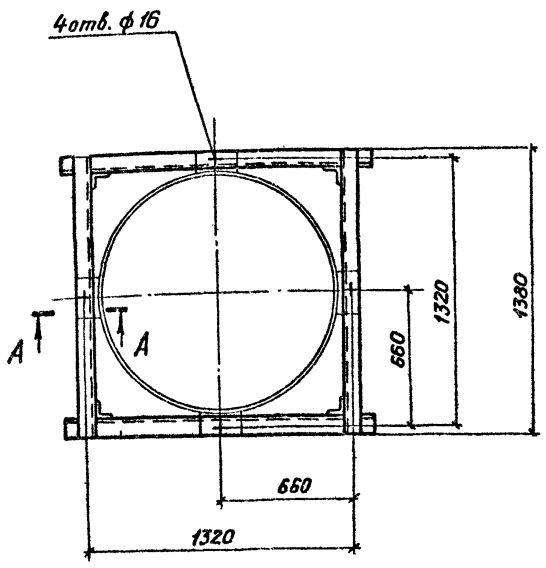

Марка, поз.	Обозначение	Наименование	Кол.	Масса, кг	Приме-чание
1		Уголок Б-80×80×6 ГОСТ 8509-72 / ВСт3пс6 ГОСТ 535-79		110,0	
2		Болт М12-8g×45.58			
		ГОСТ 7798-70	4	0,058	
3		Болт М12-8g×80.58			
		ГОСТ 7798-70	4	0,088	
4		Гайка М12-6Н.5			
		ГОСТ 5915-70	12	0,0154	
5		Шайба 12.02			
		ГОСТ 11371-78	8	0,006	

Альбом 8

Типовой проект ТП409-23-56.87

Инв.№ подл. | Подп. и дата | Взам. инв.№

ГИП	Юдин		15.10.85	ТП409-23-56.87 ОА
Н.контр.	Косыгина		15.10.85	Щебеночный завод по переработке однородных извержённых и метаморфических пород мощностью 700 тыс. м³ в год
Нач. отд.	Никульченко		15.10.85	Главный корпус — Стадия: Р; Лист: 62; Листов:
Рук. гр.	Наливайченко		11.10.85	
Пров.	Ломова		11.10.85	Рама под коллектор БП-3. Поз. 22 — НИПИОТстром Новороссийск
Инж.	Вареца		11.10.85	

Привязан:

Инв. №

Копировал Пахомчик

Формат А2

Альбом 8

Типовой проект ТП409-23-56.87

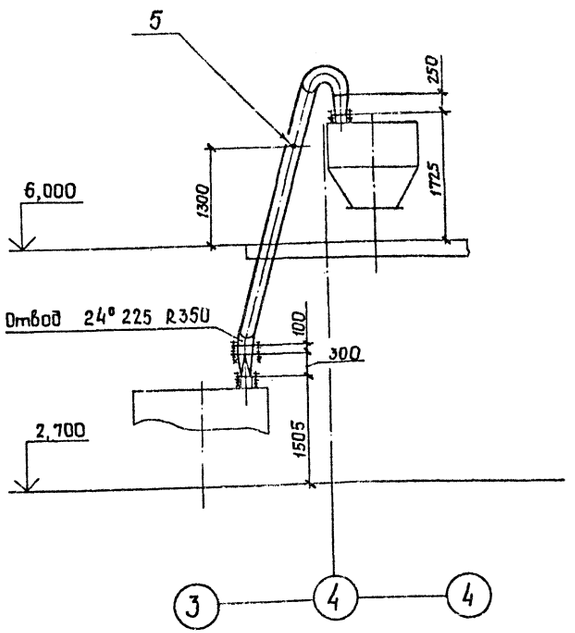

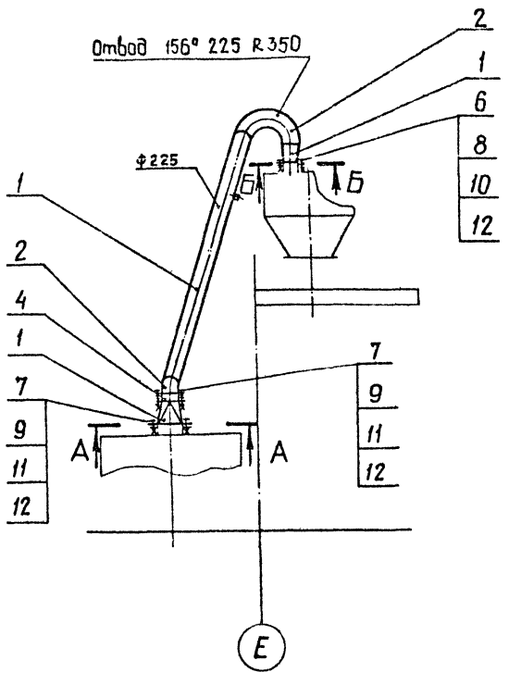

А-А
М1:5

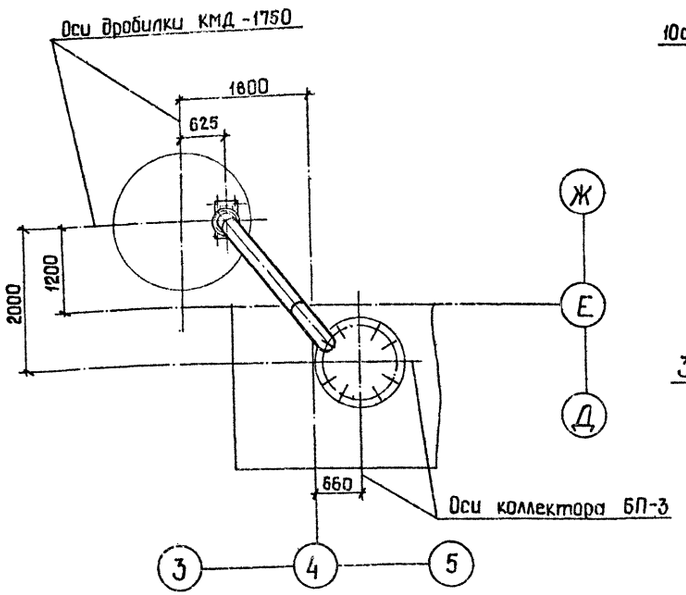

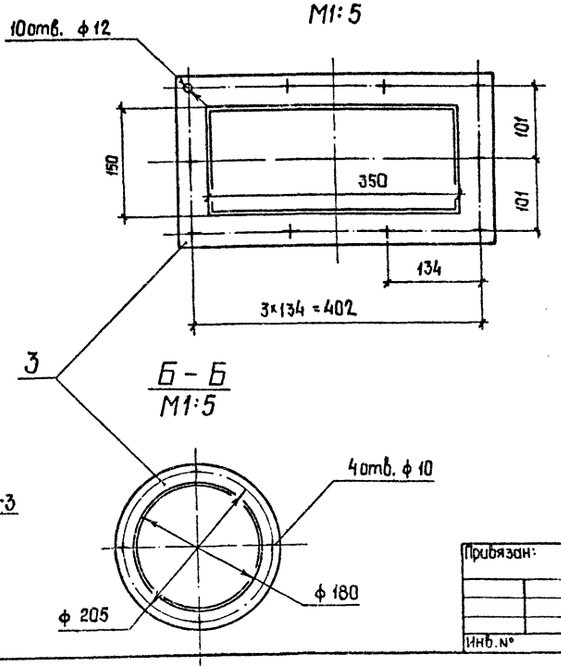

Б-Б
М1:5

Марка, поз.	Обозначение	Наименование	Кол.	Масса, кг	Примечание
1		Лист Б-3,0 ГОСТ 19903-74 / Вст3пс2 ГОСТ 16523-70		66,0	
2		Лист Б-4,0 ГОСТ 19903-74 / Вст3пс2 ГОСТ 14637-79		25,0	
3		Полоса Б-2 8×50 ГОСТ 103-76 / Вст3пс4 ГОСТ 535-79		10,4	
4		Заслонка дроссельная 3Д225	1	9,7	
5		Штуцер ф 60	1	0,65	
6		Болт М8-8g×40.58 ГОСТ 7798-70	4	0,021	
7		Болт М10-8g×40.58 ГОСТ 7798-70	26	0,037	
8		Гайка М8-6Н.5 ГОСТ 5915-70	4	0,005	
9		Гайка М10-6Н.5 ГОСТ 5915-70	26	0,011	
10		Шайба 8.02 ГОСТ 11371-78	4	0,002	
11		Шайба 10.02 ГОСТ 11371-78	26	0,004	
12		Пластина I, лист, тмкщ-с-5 ГОСТ 7338-77		0,8	

Привязан:

Инв.№

ГИП	Юдин		16.10.85
Н.контр.	Косыгина		15.10.85
Нач.отд.	Никульченко		15.10.85
Рук.гр.	Налибайченко		14.10.85
Пров.	Гришина		10.10.85
Инж.	Ильинская		10.10.85

ТП409-23-56.87 ОА

Шебекинский завод по переработке однородных и метаморфических пород мощностью 700 тыс. м³ в год.

Главный корпус

Стадия Р | Лист 63 | Листов

Воздуховод к коллектору БП-3. Поз. 23

НИПИОТстром Новороссийск

Копировал Сани

Формат А2

Инв.№ подл. | Подп. и дата | Взам.инв.№

Альбом 8

Типовой проект ТП409-23-56.87

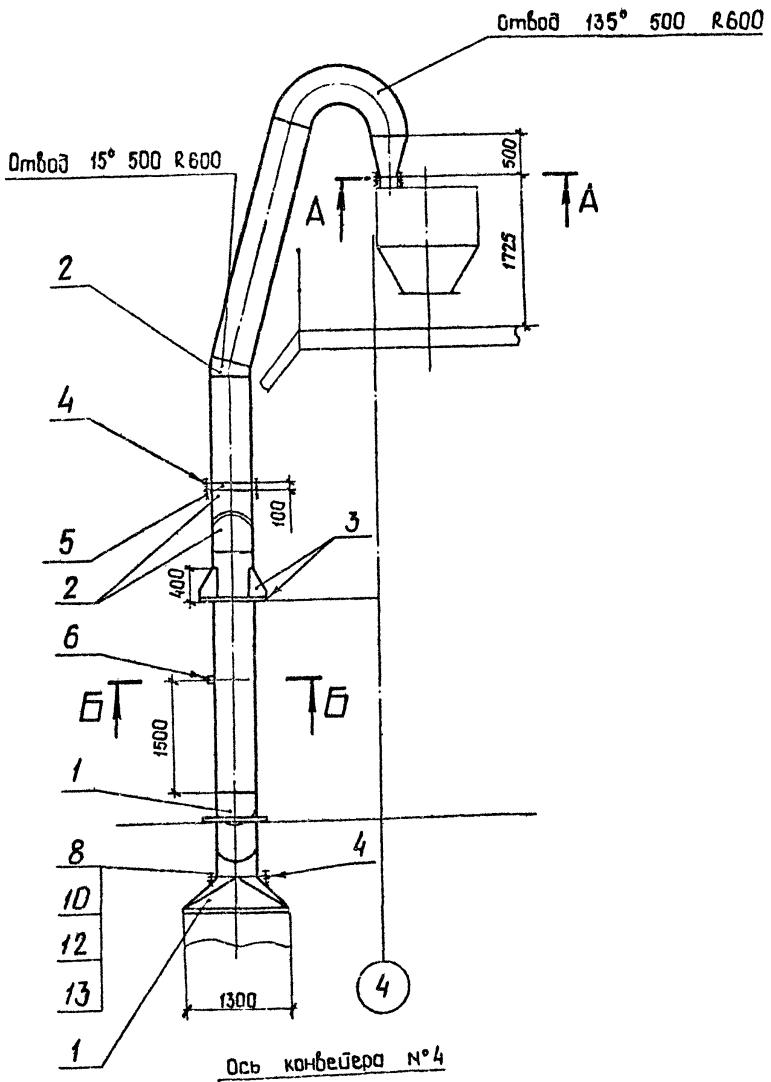

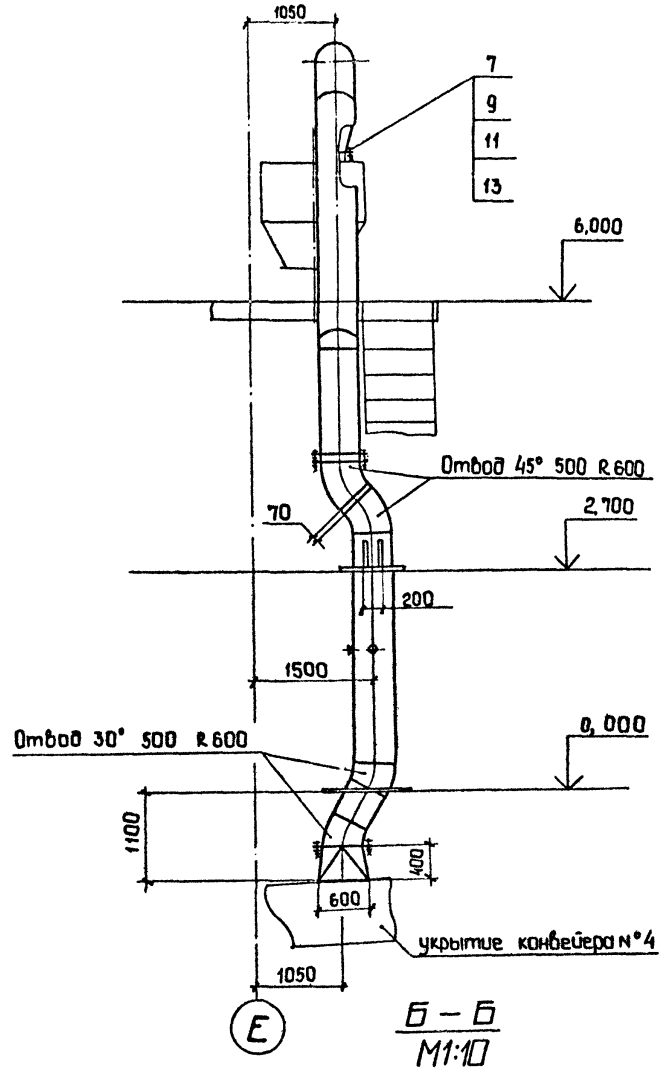

Марка, поз.	Обозначение	Наименование	Кол.	Масса, кг	Примечание
1		Лист Б-4,0 ГОСТ 19903-74 / ВСт3пс2 ГОСТ 14637-79		540,0	
2		Лист Б-6,0 ГОСТ 19903-74 / ВСт3пс6-1 ГОСТ 14637-79		208,0	
3		Лист Б-8,0 ГОСТ 19903-74 / ВСт3пс 6-1 ГОСТ 14637-79		32,0	
4		Полоса Б-2 8×50 ГОСТ 103-76 / ВСт3пс4 ГОСТ 535-79		27,0	
5		Заслонка дроссельная			
		ЗД 500	1	26,0	
6		Штуцер ф 60	2	0,65	
7		Болт М8-8g×40.58			
		ГОСТ 7798-70	4	0,021	
8		Болт М12-8g×40.58			
		ГОСТ 7798-70	36	0,053	
9		Гайка М8-6Н.5			
		ГОСТ 5915-70	4	0,005	
10		Гайка М12-6Н.5			
		ГОСТ 5915-70	36	0,015	
11		Шайба 8.02			
		ГОСТ 11371-78	4	0,002	
12		Шайба 12.02			
		ГОСТ 11371-78	36	0,006	
13		Пластина I, лист,			
		тмкщ-С-5 ГОСТ 7338-77		1,5	

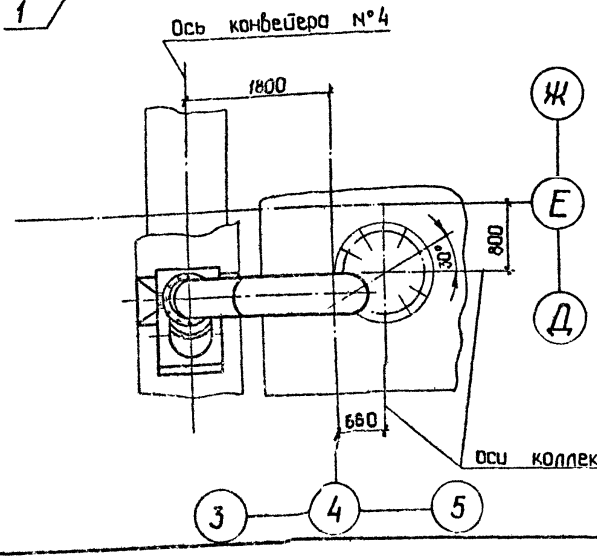

А – А
М1:5

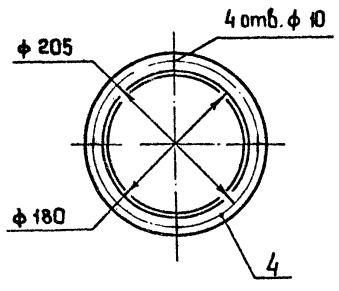

Б – Б
М1:10

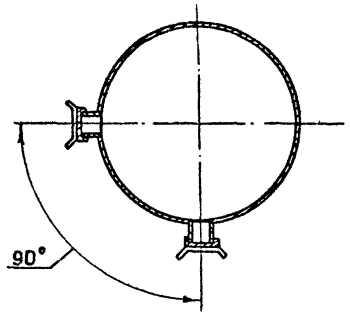

Инв. N° подл. | Подп. и дата | Взам. инв. N°

Привязан:

Инв. N°

ГИП	Юдин		15.10.85	ТП 409-23-56.87 ОА
Н.контр.	Косыгина		15.10.85	Щебеночный завод по переработке однородных изверженных и метаморфических пород мощностью 700 тыс. м³ в год.
Нач.отд.	Никульченко		15.10.85	Главный корпус
Рук. гр.	Налибайченко		15.10.85	Воздуховод к коллектору БП-3. Поз. 24
Пров.	Гришина		15.10.85	
Инж.	Ильинская		15.10.85	

Стадия	Лист	Листов
Р	64	

НИПИОТстром Новороссийск

Копировал Сани

Формат А2

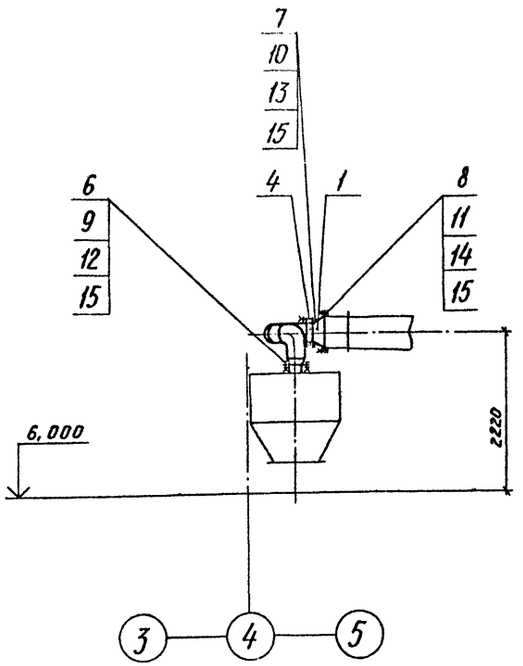

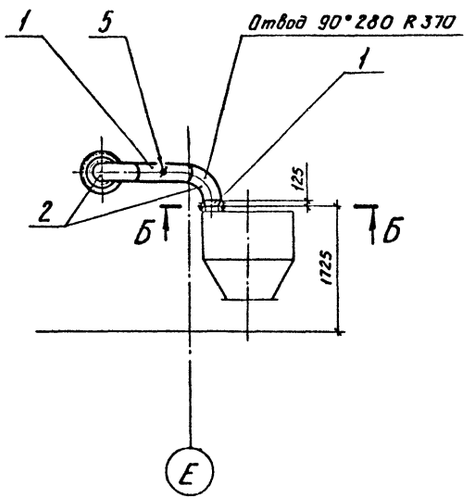

А-А
М1:10

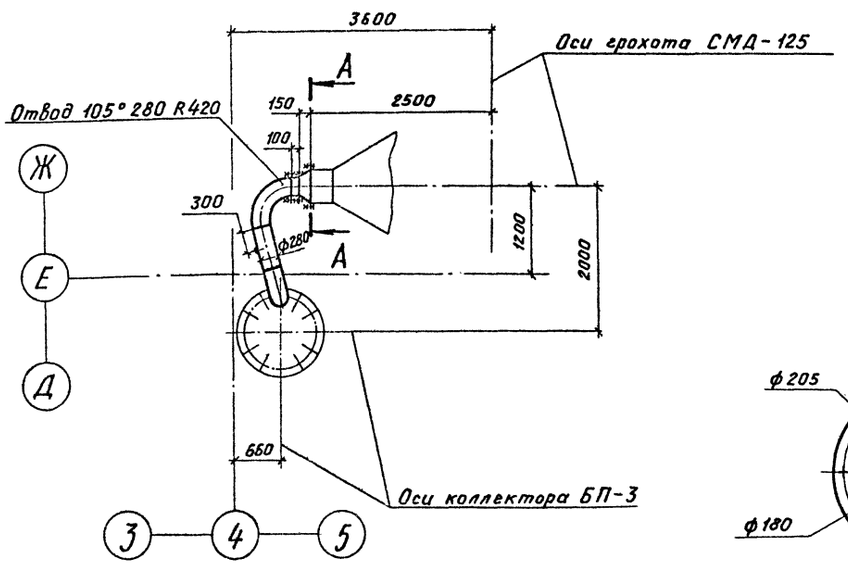

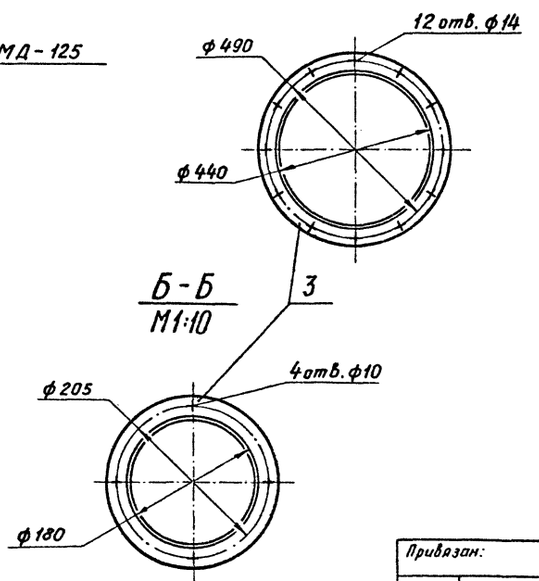

Марка, поз.	Обозначение	Наименование	Кол.	Масса, кг	Приме-чание
1		Лист Б-3,0 ГОСТ 19903-74			
		Вст3пс2 ГОСТ 16523-70		17,0	
2		Лист Б-4,0 ГОСТ 19903-74			
		Вст3пс2 ГОСТ 14637-79		38,0	
3		Полоса Б-2 8×50 ГОСТ 103-76			
		Вст3пс4 ГОСТ 535-79		13,0	
4		Заслонка дроссельная ЗД 280		11,0	
5		Штуцер ф 60	1	0,65	
6		Болт М8-8g×40.58			
		ГОСТ 7798-70	4	0,021	
7		Болт М10-8g×40.58			
		ГОСТ 7798-70	16	0,037	
8		Болт М12-8g×40.58			
		ГОСТ 7798-70	12	0,053	
9		Гайка М8-6Н.5			
		ГОСТ 5915-70	4	0,005	
10		Гайка М10-6Н.5			
		ГОСТ 5915-70	16	0,011	
11		Гайка М12-6Н.5			
		ГОСТ 5915-70	12	0,015	
12		Шайба 8.02			
		ГОСТ 11371-78	4	0,002	
13		Шайба 10.02			
		ГОСТ 11371-78	16	0,004	
14		Шайба 12.02			
		ГОСТ 11371-78	12	0,006	
15		Пластина I, лист,			
		ТМКЩ-С-5 ГОСТ 7338-77		0,6	

Альбом с

Типовой проект ТП409-23-56.87

Инв. № подл. | Подп. и дата | Взам. инв. №

Привязан:

Инв. №

ГИП	Юдин		16.10.85
Н. контр.	Косыгина		15.10.85
Нач. отд.	Никульченко		15.10.85
Рук. гр.	Напивайченко		11.10.85
Пров.	Гришина		10.10.85
Инж.	Ильинская		10.10.85

ТП409-23-56.87 ОА

Щебеночный завод по переработке однородных изверженных и метаморфических пород мощностью 700 тыс. м³ в год

Главный корпус

Стадия	Лист	Листов
Р	65	

Воздуховод к коллектору БП-3.
Поз. 25

НИПИОТстром
Новороссийск

Копировал Пахомчик

Формат А2

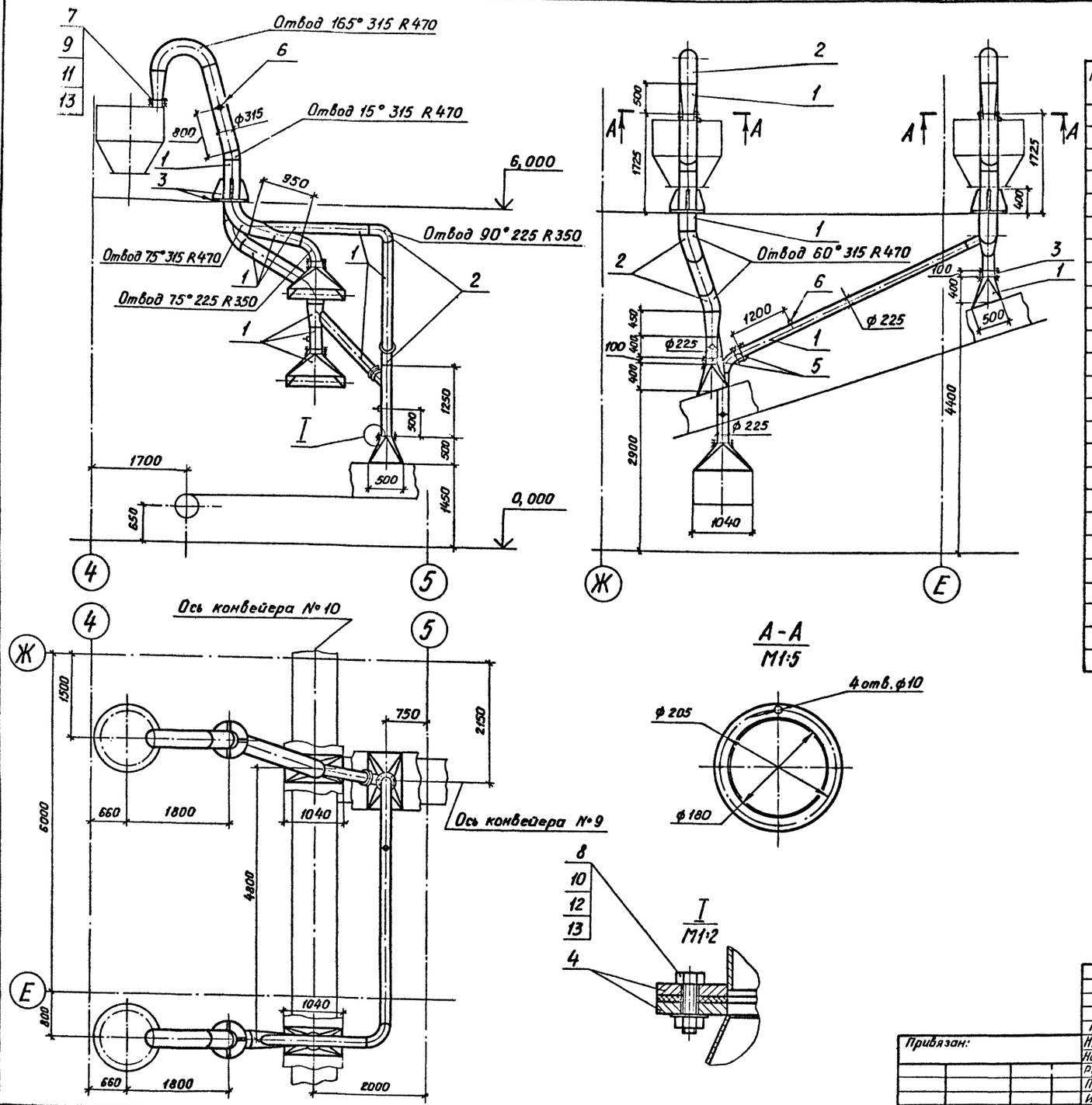

Марка, поз.	Обозначение	Наименование	Кол.	Масса, кг	Примечание
1		Лист Б-3,0 ГОСТ 19903-74			
		ВСт3пс2 ГОСТ 16523-70		438,0	
2		Лист Б-4,0 ГОСТ 19903-74			
		ВСт3пс2 ГОСТ 14637-79		128,0	
3		Лист Б-8,0 ГОСТ 19903-74			
		ВСт3пс6-1 ГОСТ 14637-79		38,0	
4		Полоса Б-2 8×50 ГОСТ 103-76			
		ВСт3пс4 ГОСТ 535-79		26,0	
5		Заслонка дрос-			
		сельная ЗД 225	4	9,7	
6		Штуцер ф 60	5	0,65	
7		Болт М8-8g×40.58			
		ГОСТ 7798-70	8	0,021	
8		Болт М10-8g×40.58			
		ГОСТ 7798-78	72	0,037	
9		Гайка М8-6Н.5			
		ГОСТ 5915-70	8	0,005	
10		Гайка М10-6Н.5			
		ГОСТ 5915-70	72	0,011	
11		Шайба 8.02			
		ГОСТ 11371-78	8	0,002	
12		Шайба 10.02			
		ГОСТ 11371-78	72	0,004	
13		Пластина I, лист,			
		ТМКЩ-С-5 ГОСТ 7338-77		2,0	

Альбом 8

Типовой проект ТП409-23-56.87

Инв. № подл. | Подп. и дата | Взам. инв. №

Привязан:

Инв. №

ГИП	Юдин		16.10.85
Н.контр.	Косыгина		18.10.85
Нач.отд.	Никульченко		15.10.85
Рук. гр.	Наливайченко		14.10.85
Пров.	Гришина		10.10.85
Инж.	Ильинская		10.10.85

ТП409-23-56.87 ОА

Щебеночный завод по переработке однородных изверженных и метаморфических пород мощностью 700 тыс. м3 в год.

Главный корпус

Стадия	Лист	Листов
Р	66	

Воздуховод к коллекторам БП-3 Поз. 26

НИПИОТстрам Новороссийск

Копировал Пахомчик

Формат А2

Альбом 8

Типовой проект ТП409-23-56.87

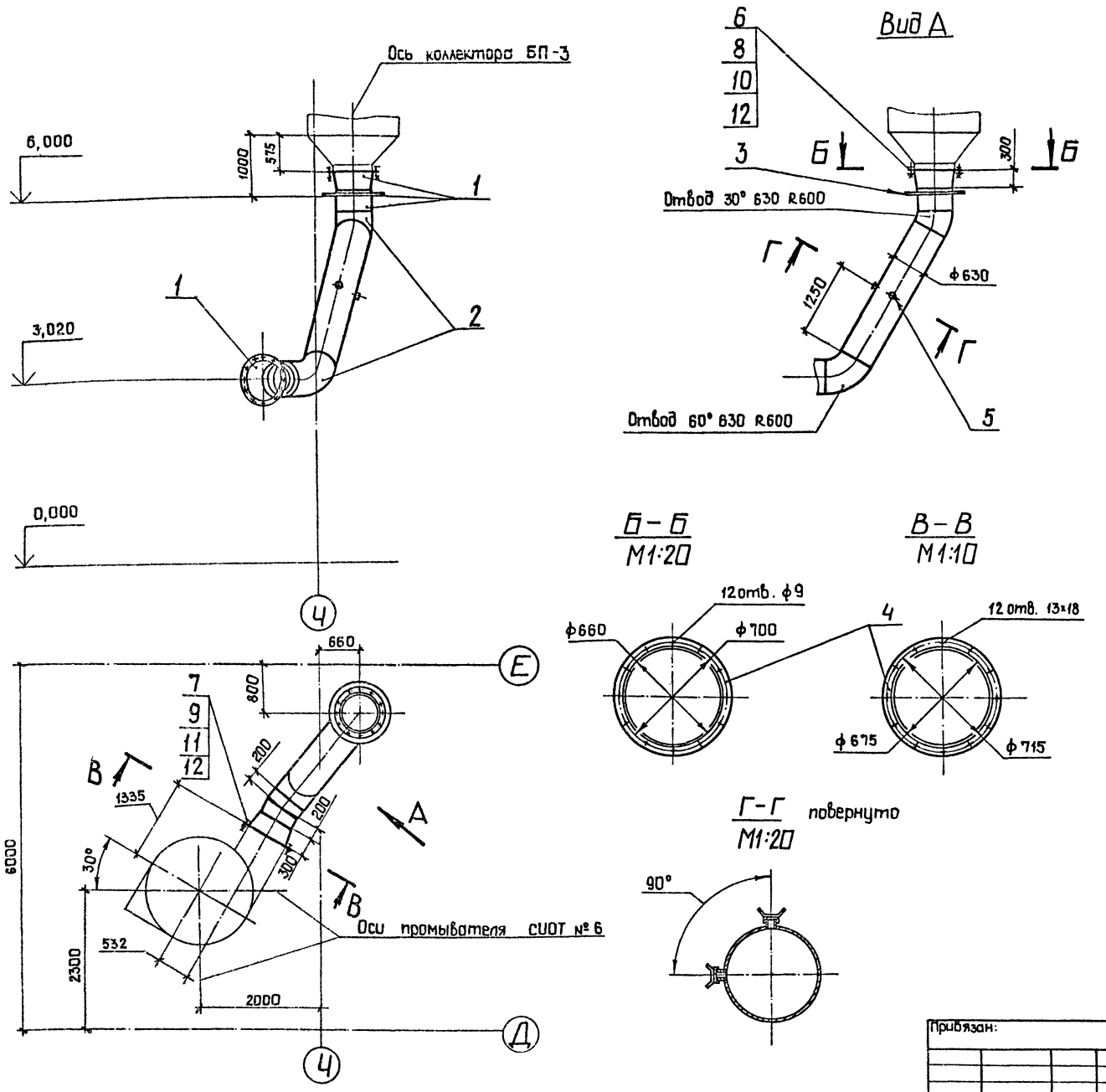

Марка поз.	Обозначение	Наименование	Кол.	Масса, кг	Примечание
1		Лист Б-4,0 ГОСТ 19903-74			
		ВСт3пс2 ГОСТ 14637-79		247,0	
2		Лист Б-6,0 ГОСТ 19903-74			
		ВСт3пс6-1 ГОСТ 14637-79		87,0	
3		Лист Б-8,0 ГОСТ 19903-74			
		ВСт3пс6-1 ГОСТ 14637-79		9,0	
4		Полоса Б-2 10×50 ГОСТ 103-76			
		ВСт3пс4 ГОСТ 535-79		16,0	
5		Штуцер ф 60	2	0,65	
6		Болт М8-8g×40.58			
		Гост 7798-70	12	0,021	
7		Болт М12-8g×40.58			
		ГОСТ 7798-70	12	0,053	
8		Гайка М8-6Н.5			
		ГОСТ 5915-70	12	0,005	
9		Гайка М12-6Н,5			
		ГОСТ 5915-70	12	0,015	
10		Шайба 8.02			
		ГОСТ 11371-78	12	0,002	
11		Шайба 12.02			
		ГОСТ 11371-78	12	0,006	
12		Пластина I, лист,			
		ТМКЩ-С-5 ГОСТ 7338-77		1,0	

Инв. № подл. | Подп. и дата | Взам. инв. №

Привязан:

Инв. №

ГИП	Юдин		16.10.85
Н. контр.	Косыгина		18.10.85
Нач. отд	Никульченко		15.10.85
Рук. гр.	Наливайченко		14.10.85
Пров.	Гришина		10.10.85
Инж.	Ильинская		10.10.85

ТП409-23-56.87 ОА

Щебеночный завод по переработке однородных изверженных и метаморфических пород мощностью 700 тыс. м³ в 200

Главный корпус

Стадия	Лист	Листов
Р	67	

Воздуховод к промывателю СИОТ № 6.

НИПИОТстром Новороссийск

Копировал Сани

Формат А2

Альбом 8

Типовой проект ТП409-23-56.87

Инв.№ подл. | Подп. и дата | Взам. инв. №

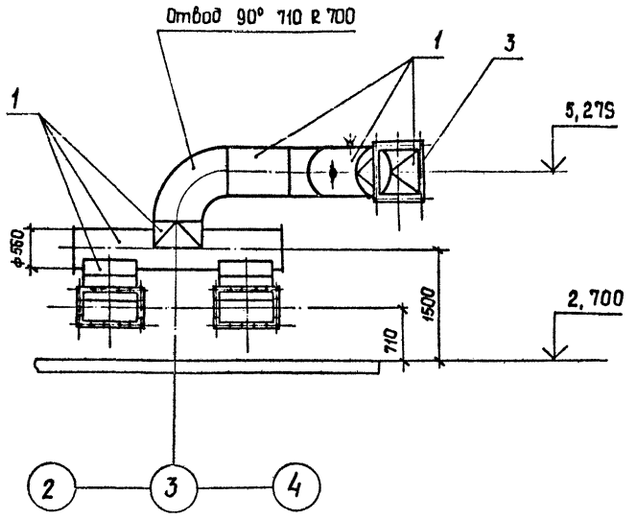

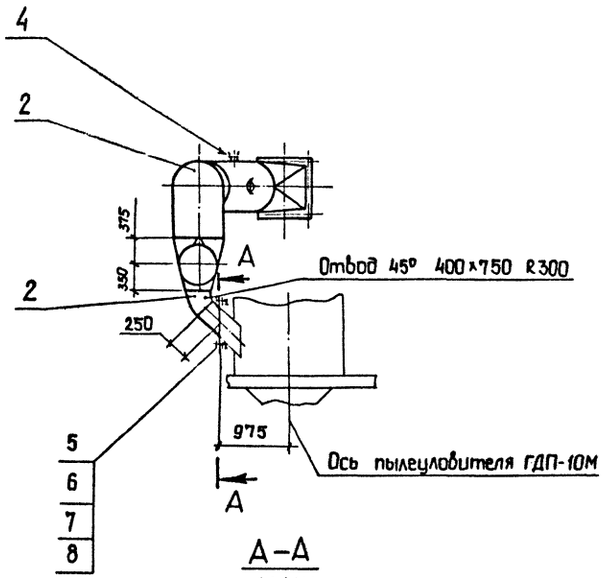

Марка, поз.	Обозначение	Наименование	Кол.	Масса, кг	Приме-чание
1		Лист Б-4,0 ГОСТ 19903-79			
		Вст3пс2 ГОСТ 14637-79		297,0	
2		Лист Б-6,0 ГОСТ 19903-74			
		Вст3пс6-1 ГОСТ 14637-79		280,0	
3		Полоса Б-2 10×50 ГОСТ 103-76			
		Вст3псУ ГОСТ 535-79		32,0	
4		Штуцер ф 60	2	0,65	
5		Болт М12-8g×40.58			
		ГОСТ 7798-70	50	0,053	
6		Гайка М12-6Н.5			
		ГОСТ 5915-70	50	0,015	
7		Шайба 12.02			
		ГОСТ 11371-78	50	0,006	
8		Пластина I, лист,			
		тмкщ-с-5 ГОСТ 7338-77		2,0	

А–А
М1:10

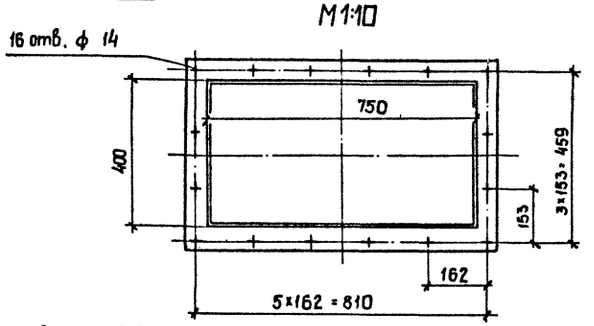

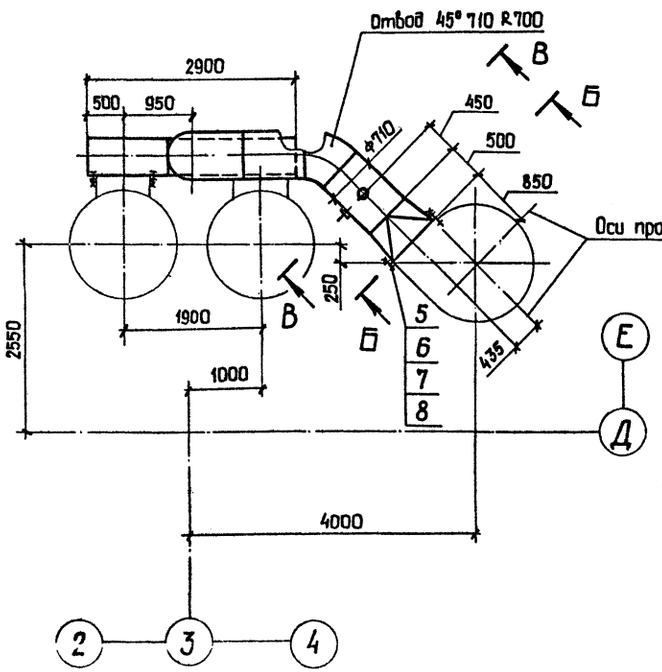

Б – Б повернуто
М1:10

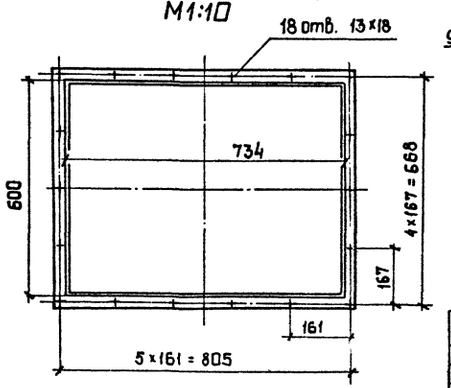

В – В повернуто
М1:20

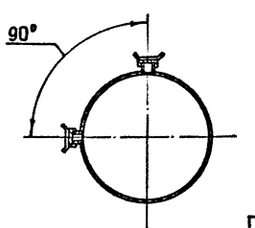

ГИП	Юдин		16.10.85	
Н.контр.	Косыгина		11.10.85	
Нач.отд.	Никульченко		15.10.85	
Рук.гр.	Калибайченко		14.10.85	
Пров.	Гришина		10.10.85	
Инж.	Ильинская		10.10.85	

Привязан:

Инв.№

ТП409-23-56.87 ОА

Щебеночный завод по переработке однородных изверженных и метаморфических пород мощностью 100 тыс. м³ в год.

Главный корпус

Воздуховод к пылеуловителям ГДП-10М. Поз. 28

Стадия	Лист	Листов
Р	68	

НИПИОстром Новороссийск

Копировал Сани

Формат А 2

Альбом 8

Типовой проект ТП409-23-56.87

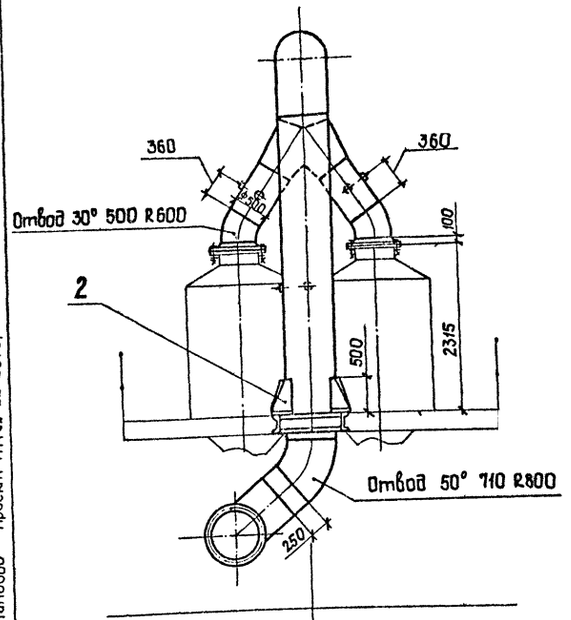

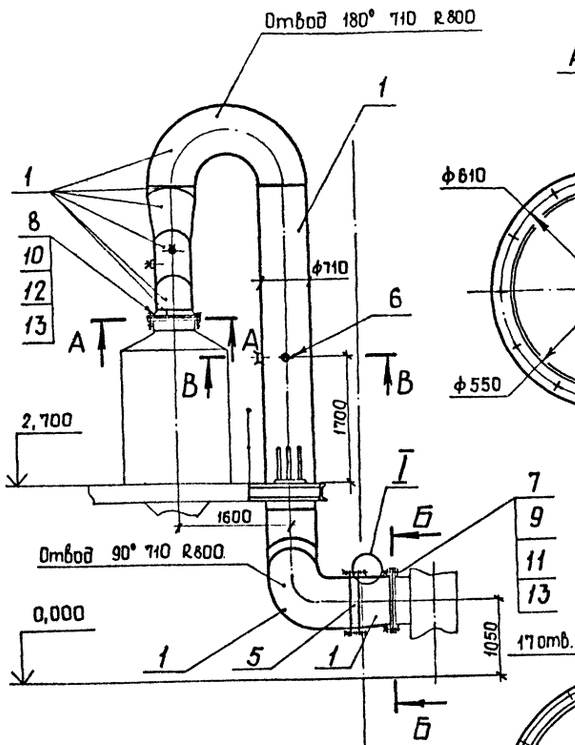

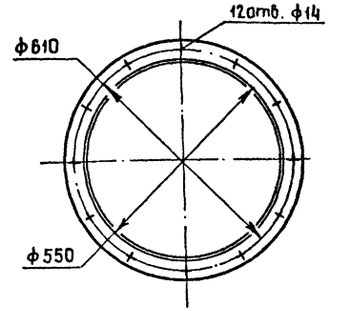

А – А
М1:10

Б – Б
М1:10

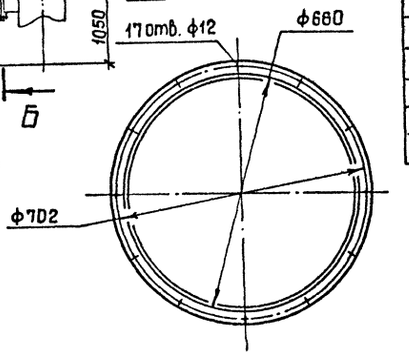

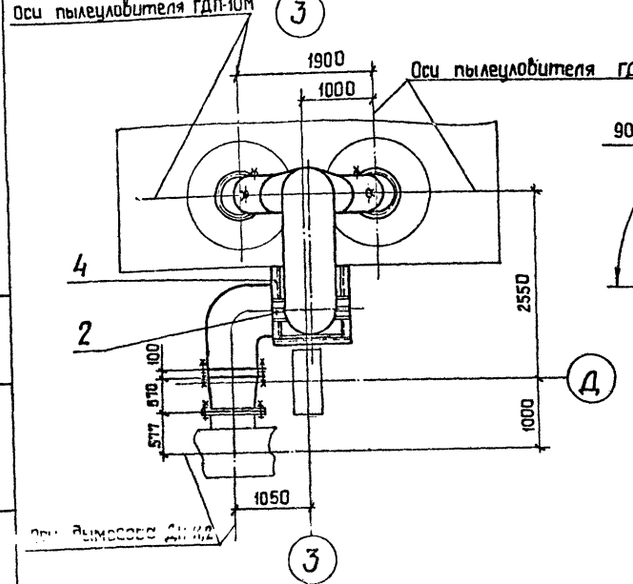

В – В
М1:10

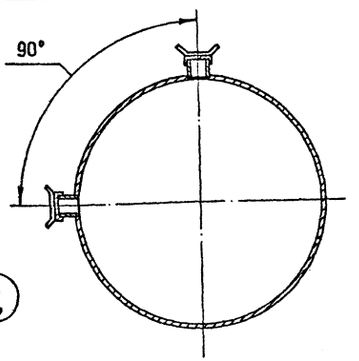

I
М1:2

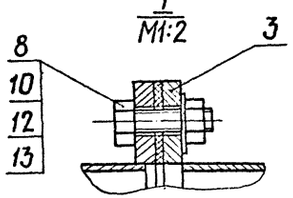

Марка поз.	Обозначение	Наименование	Кол.	Масса, кг	Приме-чание
1		Лист Б-3,0 ГОСТ 19903-74			
		ВСт3пс2 ГОСТ 16523-70		571,0	
2		лист Б-8,0 ГОСТ 19903-74			
		ВСт3пс2 ГОСТ 14637-79		20,0	
3		Полоса Б-2 10×50 ГОСТ 103-76			
		ВСт3пс4 ГОСТ 535-79		40,0	
4		Швеллер 16 ГОСТ 8240-72			
		ВСт3пс6-1 ГОСТ 535-79		46,0	
5		Заслонка дроссельная			
		ЗД 710	1	42,1	
6		Штуцер ф60	6	0.65	
7		Болт М10-8g×40.58			
		ГОСТ 7798-70	17	0,037	
8		Болт М12-8g×40.58			
		ГОСТ 7798-70	60	0,053	
9		Гайка М10-6Н.5			
		ГОСТ 5915-70	17	0,011	
10		Гайка М12-6 Н.5			
		ГОСТ 5915-70	60	0,015	
11		Шайба 10.02			
		ГОСТ 11371-78	17	0,004	
12		Шайба 12.02			
		ГОСТ 11371-78	60	0,006	
13		Пластина I, лист			
		ТМКщ-С-5 ГОСТ 7338-77		3,0	

Взам. инв.№ | Подп. и дата | Инв.№ подл.

Привязан:

Инв. №

ГИП	Юдин		10.08
Н. контр	Косыгина		10.08
Нач. отд.	Никульченко		10.08
Рук. гр.	Наливайченко		10.08
Пров.	Гришина		10.08
Инж.	Ильинская		10.08

ТП 409-23-56.87 ОА

Щебеночный завод по переработке одноразных изверженных и метаморфических пород мощностью 100тыс. м³ в год.

Главный корпус

Стадия	Лист	Листов
Р	22	

Воздуховод к дымососу ДН-11,2. Поз. 29

НИПИОТстром Новороссийск

Копировал Сани

Формат А2

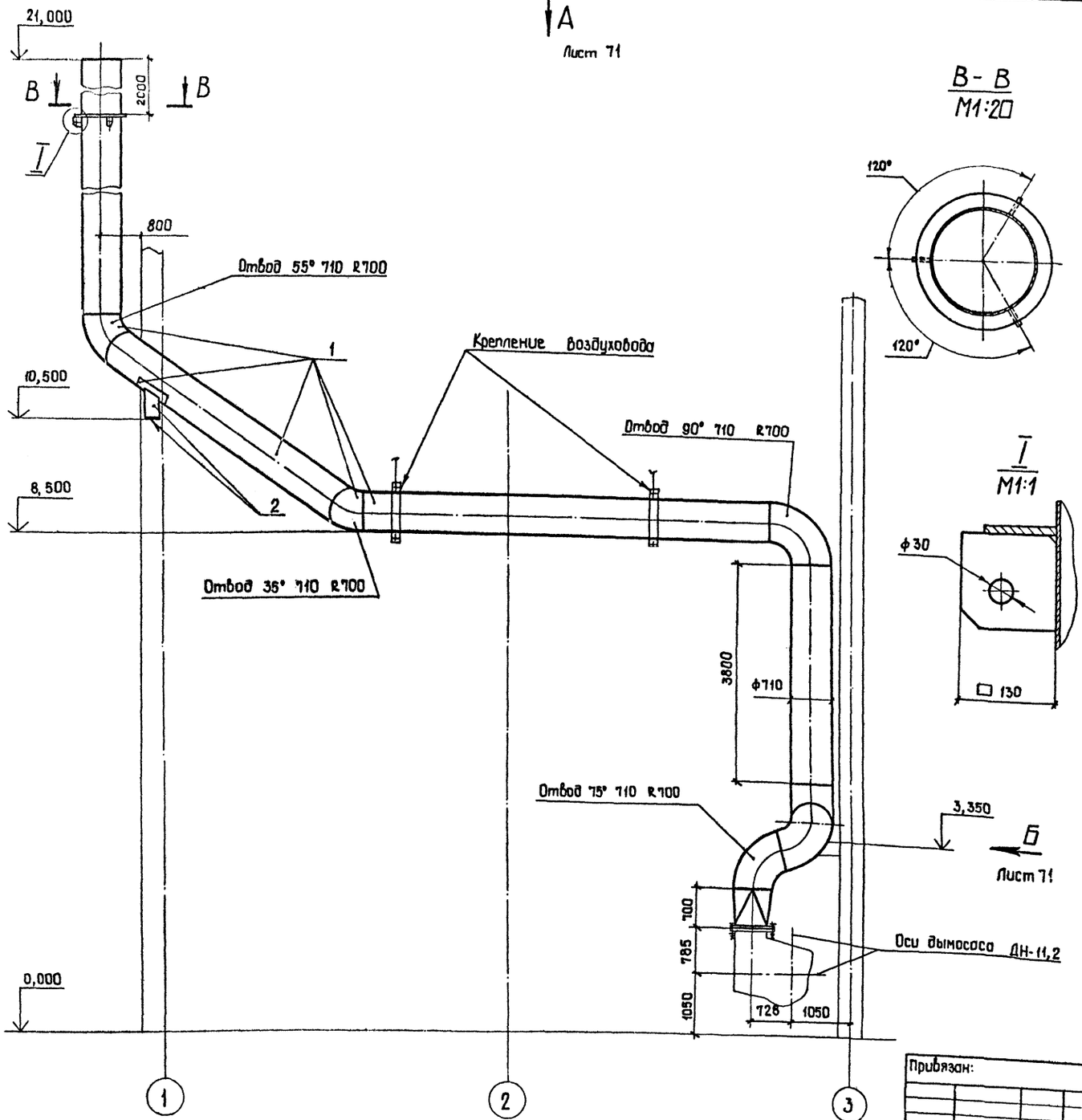

Марка, поз.	Обозначение	Наименование	Кол.	Масса, кг	Примечание
1		Лист Б-4,0 ГОСТ 19903-74 / ВСт3пс2 ГОСТ 16523-70		2630,0	
2		Лист Б-10,0 ГОСТ 19903-74 / ВСт3пс2 ГОСТ 14637-79		64,0	
3		Полоса Б-2 10×50 ГОСТ 103-76 / ВСт3пс4 ГОСТ 535-79		7,0	
4		Болт М12-8g ×40.58 ГОСТ 7798-70	28	0,053	
5		Гайка М12-6Н.5 ГОСТ 5915-70	28	0,015	
6		Шайба 12.02 ГОСТ 11371-78	28	0,006	
7		Пластина I, лист, ТМКЩ-С-5 ГОСТ 7338-77		0,4	

Альбом 8

Типовой проект ТП409-23-56.87

Инв.№ подл. | Подп. и дата | Взам.инв.№

Привязан:

Инв.№

ГИП	Юдин		16.10.85
Н.контр.	Косыгина		13.10.85
Нач.отд.	Никульченко		15.10.85
Рук.гр.	Наливайченко		14.10.85
Пров.	Гришина		10.10.85
Инж.	Ильинская		10.10.85

ТП409-23-56.87 ОА

Шебеночный завод по переработке однородных изверженных и метаморфических пород мощностью 700 тыс. м³ в год

Главный корпус

Стадия	Лист	Листов
Р	70	

Воздуховод в атмосферу (начало) Поз.30

НИПИОТстром Новороссийск

Копировал Сани

Формат А2

Альбом 8

Типовой проект ТП409-23-56.87

Вид А лист 70

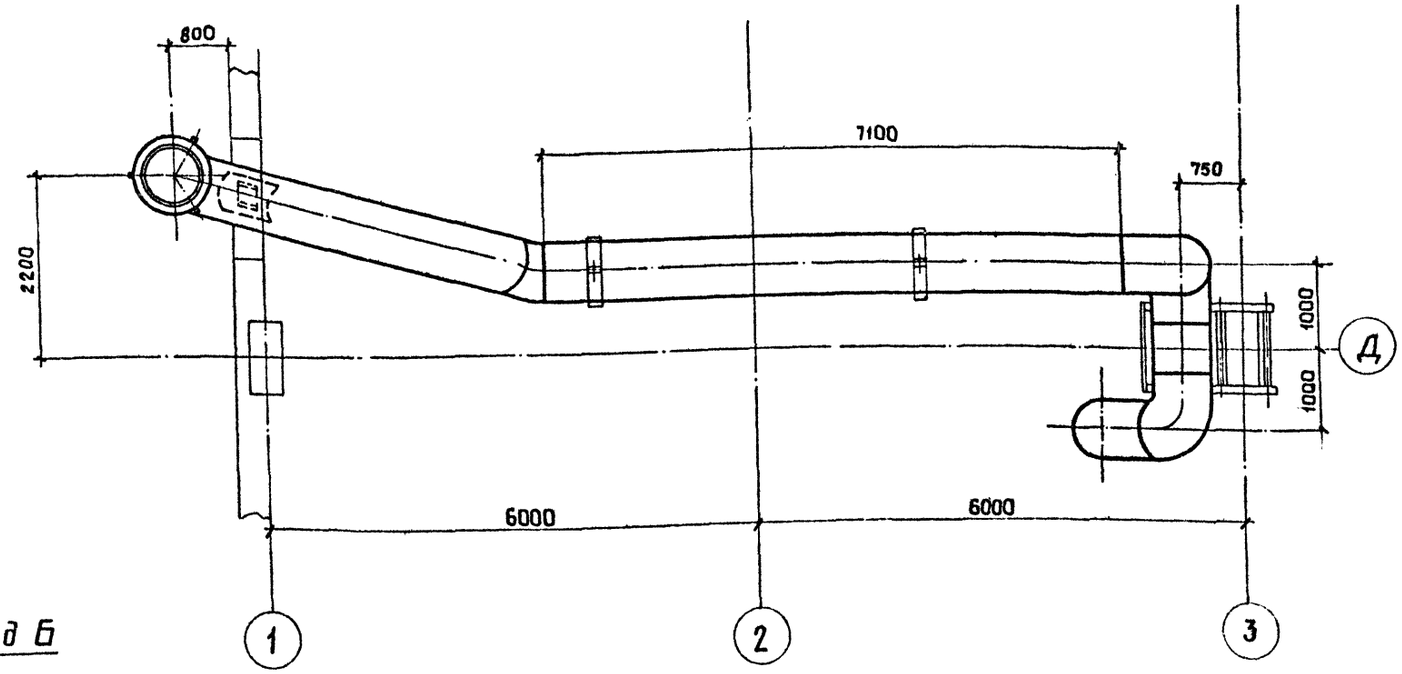

Вид Б

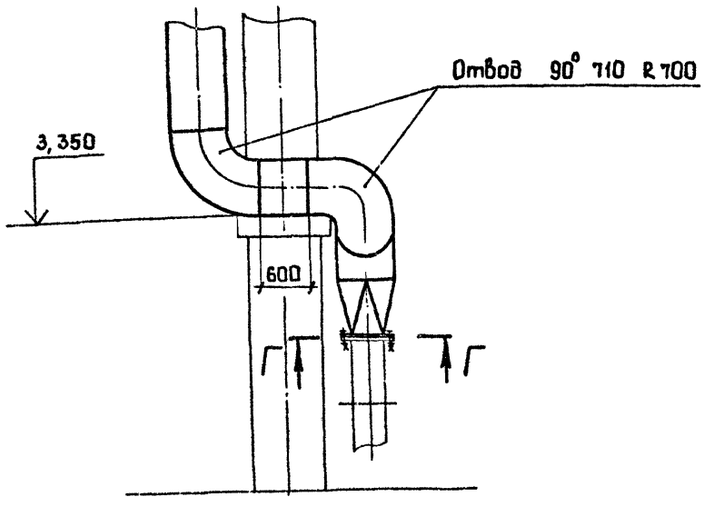

Г-Г
М1:10

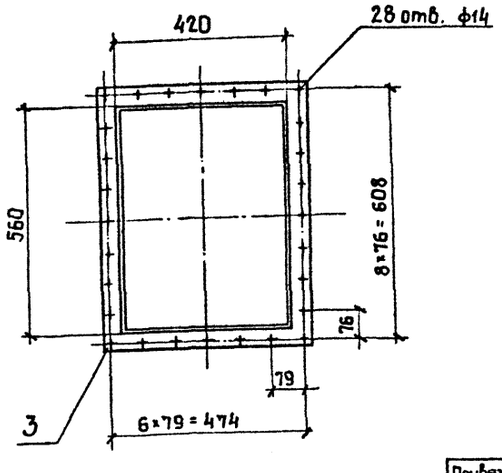

				ТП409-23-56.87 ОА	
				Шеберинный завод по переработке доломитовых известняков и метаморфических пород мощностью 100тыс. м³ в год.	
ГИП	Юдин		16.10.85	Главный корпус	Стадия: Р; Лист: 71; Листов:
Н.контр.	Косыгина		14.10.85		
Нач. отд	Никульченко		15.10.85		
Рук. гр.	Налисайченко		14.10.85		
Пров.	Гришина		10.10.85	Воздуховод в атмосферу. (Окончание). Поз.30	НИПИОТстром Новороссийск
Инж.	Ильинская		10.10.85		

Привязан:

Инв. №

Инв. № подл. | Подп. и дата | Взам. инв. №

Копировал Сани

Формат А2

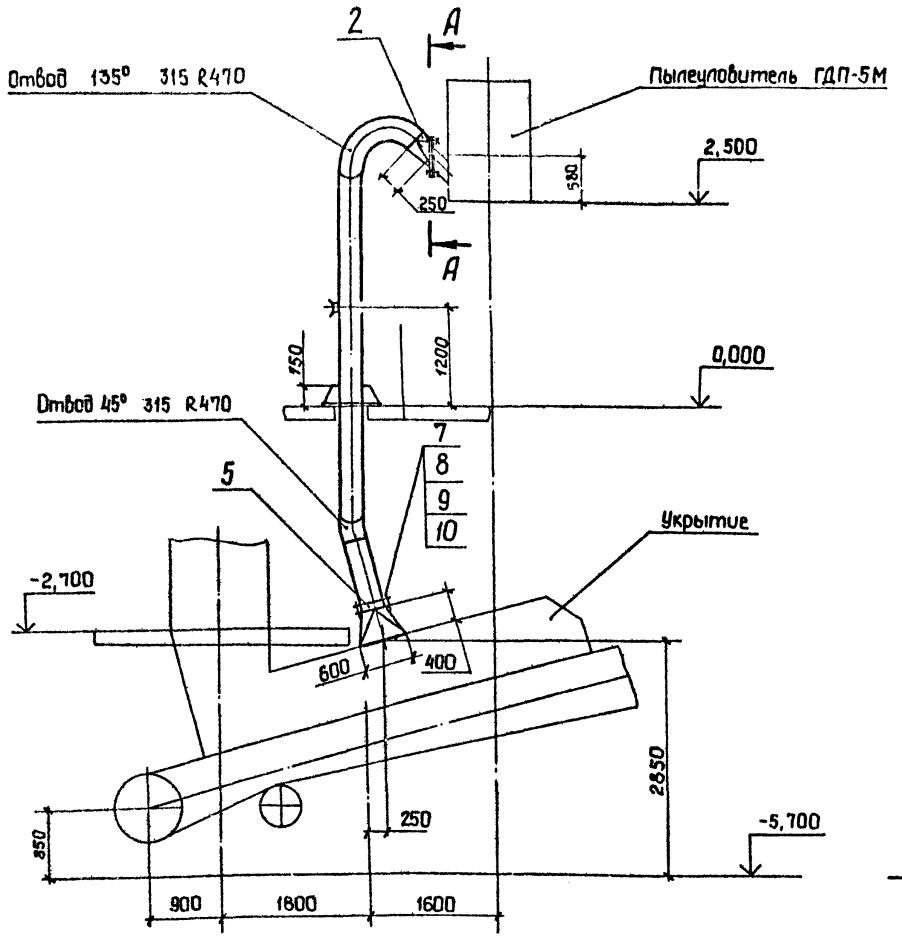

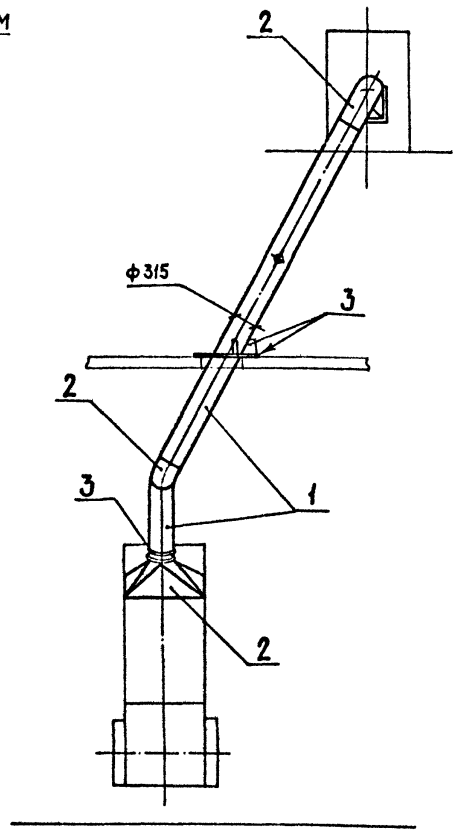

Марка, поз.	Обозначение	Наименование	Кол.	Масса, кг	Приме-чание
1		Лист Б-3,0 ГОСТ 19903-74 / ВСт3пс2 ГОСТ 16523-70		127,0	
2		Лист Б-4,0 ГОСТ 19903-74 / ВСт3пс2 ГОСТ 14637-79		56,0	
3		Лист Б-8,0 ГОСТ 19903-74 / ВСт3пс6-1 ГОСТ 14637-79		6,4	
4		Полоса Б-2 8×50 ГОСТ 103-76 / ВСт3пс4 ГОСТ 535-79		13	
5		Заслонка дроссельная ЗД 315	1	14,0	
6		Штуцер ф 60	1	0.65	
7		Болт М12-8g×45.58 ГОСТ 7798-70	28	0,058	
8		Гайка М12-6Н.5 ГОСТ 5915-70	28	0,015	
9		Шайба 12.02 ГОСТ 11371-78	28	0,006	
10		Пластина I, лист тмкщ-С5 ГОСТ 7338-77		1,0	

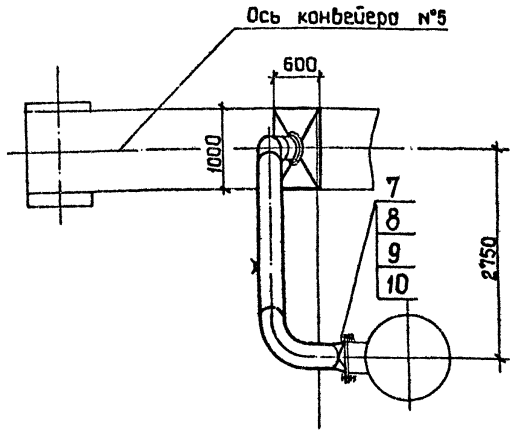

А-А
М1:10

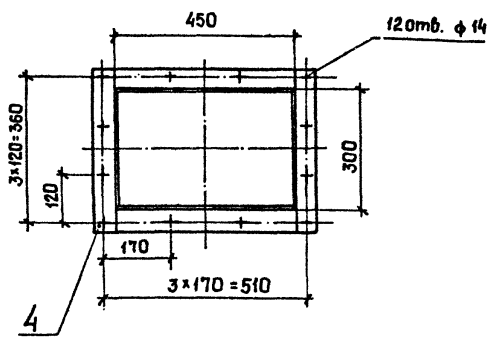

Альбом 8

Типовой проект ТП409-23-56.87

Инв. № подл. | Подп. и дата | Взам. инв. №

Привязан:

Инв. №

ГИП	Юдин		15.10.85	ТП409-23-56.87 ОА
Н.контр.	Косыгина		15.10.85	Щеренчный завод по переработке однородных изверженных и метаморфических пород мощностью 700тыс.м³ в год.
Нач.отд.	Никульченко		15.10.85	Главный корпус — Стадия: Р; Лист: 72; Листов:
Рук.гр.	Налибайченко		11.10.85	Воздуховод к пылеуловителю ГДП-5М Поз. 32
Пров.	Ломова		11.10.85	НИПИОТстром Новороссийск
Инж.	Андреева		11.10.85	

Копировал Сани

Формат А2

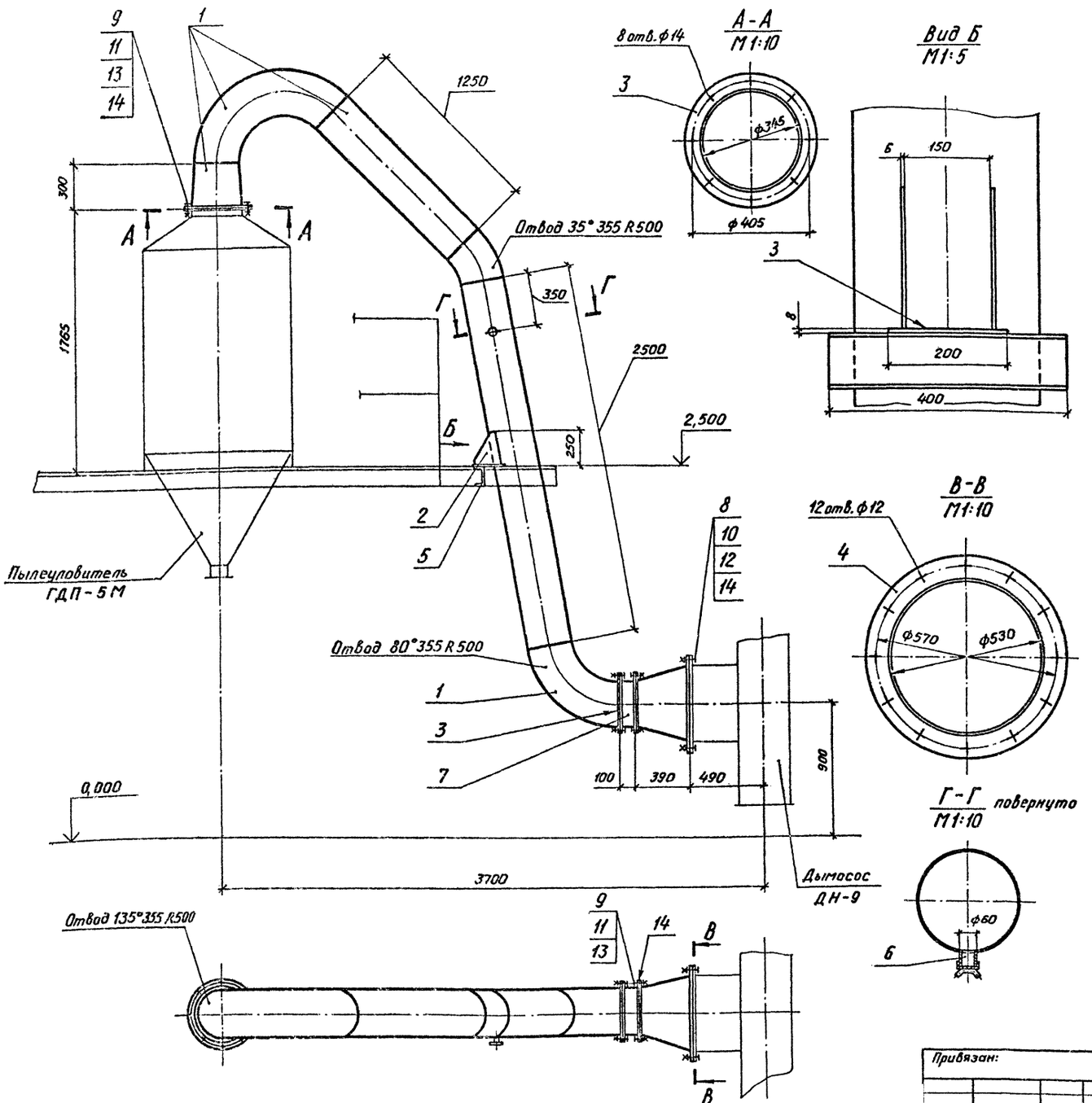

Марка, поз.	Обозначение	Наименование	Кол.	Масса, кг	Примечание
1		Лист Б-2,0 ГОСТ 19903-74 ВСт3 ГОСТ 16523-70		120,0	
2		Лист Б-6,0 ГОСТ 19903-74 ВСт3пс6-1 ГОСТ 14637-79		2,5	
3		Лист Б-8,0 ГОСТ 19903-74 ВСт3пс6-1 ГОСТ 14637-79		15,0	
4		Лист Б-10,0 ГОСТ 19903-74 ВСт3пс6-1 ГОСТ 14637-79		10,0	
5		Швеллер 10 ГОСТ 8240-72 ВСт3пс4 ГОСТ 535-79		3,5	
6		Штуцер ф 60	1	0,65	
7		Заслонка дроссельная ЗД 355	1	16,0	
8		Болт М10-8g×40.58 ГОСТ 7798-70	12	0,037	
9		Болт М12-8g×45.58 ГОСТ 7798-70	24	0,058	
10		Гайка М10-6Н.5 ГОСТ 5915-70	12	0,0113	
11		Гайка М12-6Н.5 ГОСТ 5915-70	24	0,0154	
12		Шайба 10.02 ГОСТ 11371-78	12	0,004	
13		Шайба 12.02 ГОСТ 11371-78	24	0,006	
14		Прокладка, I, лист, ТМКЩ-С-5 ГОСТ 7338-77		1,5	

Альбом 8

Типовой проект ТП409-23-56.87

Инв. № подл. | Подп. и дата | Взам. инв. №

Привязан:

Инв. №

ГИП	Юдин		16.10.85
Н.контр.	Косыгина		11.10.85
Нач.отд.	Никульченко		15.10.85
Рук.гр.	Наливайченко		14.10.85
Пров.	Ломова		11.10.85
Инж.	Вареца		11.10.85

ТП 409-23-56.87 ОА

Щебеночный завод по переработке однородных изверженных и метаморфических пород мощностью 700 тыс. м3 в год.

Главный корпус.

Стадия	Лист	Листов
Р	73	

Воздуховод к дымососу ДН-9 Поз. 33

НИПИОТстром Новороссийск

Копировал Пахомчик

Формат А2

Альбом 8

Типовой проект ТП409-23-56.87

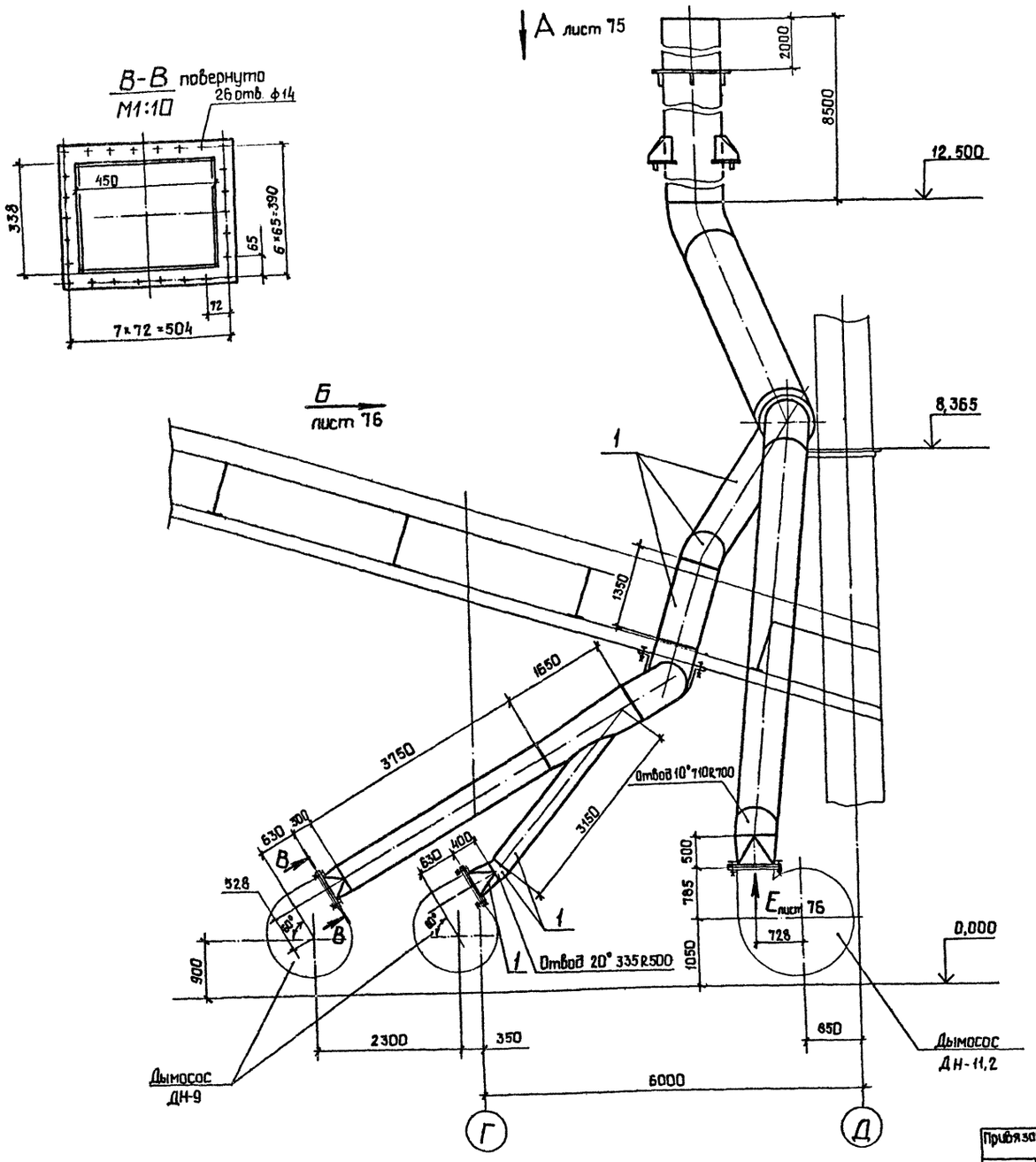

Марка, поз.	Обозначение	Наименование	Кол.	Масса, кг	Примечание
1		Лист $\frac{\text{Б-4,0 ГОСТ 19903-74}}{\text{ВСт3пс2 ГОСТ 14637-79}}$		4450,0	
2		Лист $\frac{\text{Б-8,0 ГОСТ 19903-74}}{\text{ВСт3пс6-1 ГОСТ 14637-79}}$		40,0	
3		Лист $\frac{\text{Б-10,0 ГОСТ 19903-74}}{\text{ВСт3пс6-1 ГОСТ 14637-79}}$		65,0	
4		Полоса $\frac{\text{Б-10×80 ГОСТ 103-76}}{\text{ВСт3пс4 ГОСТ 535-79}}$		32,0	
5		Швеллер $\frac{\text{12 ГОСТ 8240-72}}{\text{ВСт3сп5 ГОСТ 535-79}}$		10,0	
6		Болт М12-8g×45,58 ГОСТ 7798-70	80	0,058	
7		Болт М16-8g×80,58 ГОСТ 7798-70	4	0,161	
8		Гайка М12-6Н.5 ГОСТ 5915-70	80	0,0154	
9		Гайка М16-6Н.5 ГОСТ 5915-70	4	0,0332	
10		Шайба 12.02 ГОСТ 11371-78	80	0,006	
11		Шайба 16.02 ГОСТ 11371-78	4	0,0113	
12		Пластина I, лист, ТМКЩ-С-5 ГОСТ 7338-77		2,0	

ГИП	Юдин		16.10.85	ТП409-23-56.87 ОА	
Н. контр	Косыгина		16.10.85	Щебеночный завод по переработке однородных изверженных и метаморфических пород мощностью 700 тыс. м³ в год	
Нач. отд	Никульченко		15.10.85	Главный корпус	Стадия: Р; Лист: 74; Листов:
Рук. гр.	Налибайченко		11.10.85		
Пров.	Ломова		11.10.85	Воздуховод в атмосферу. (начало). Поз. 34	НИПИОТпром Новороссийск
Инж.	Вереца		11.10.85		

Привязан:

Инв. №

Копировал Сани

Формат А2

Инв. № подл. | Подп. и дата | Взам. инв. №

Альбом 8

Типовой проект ТП409-23-56.87

Вид А повернуто лист 74

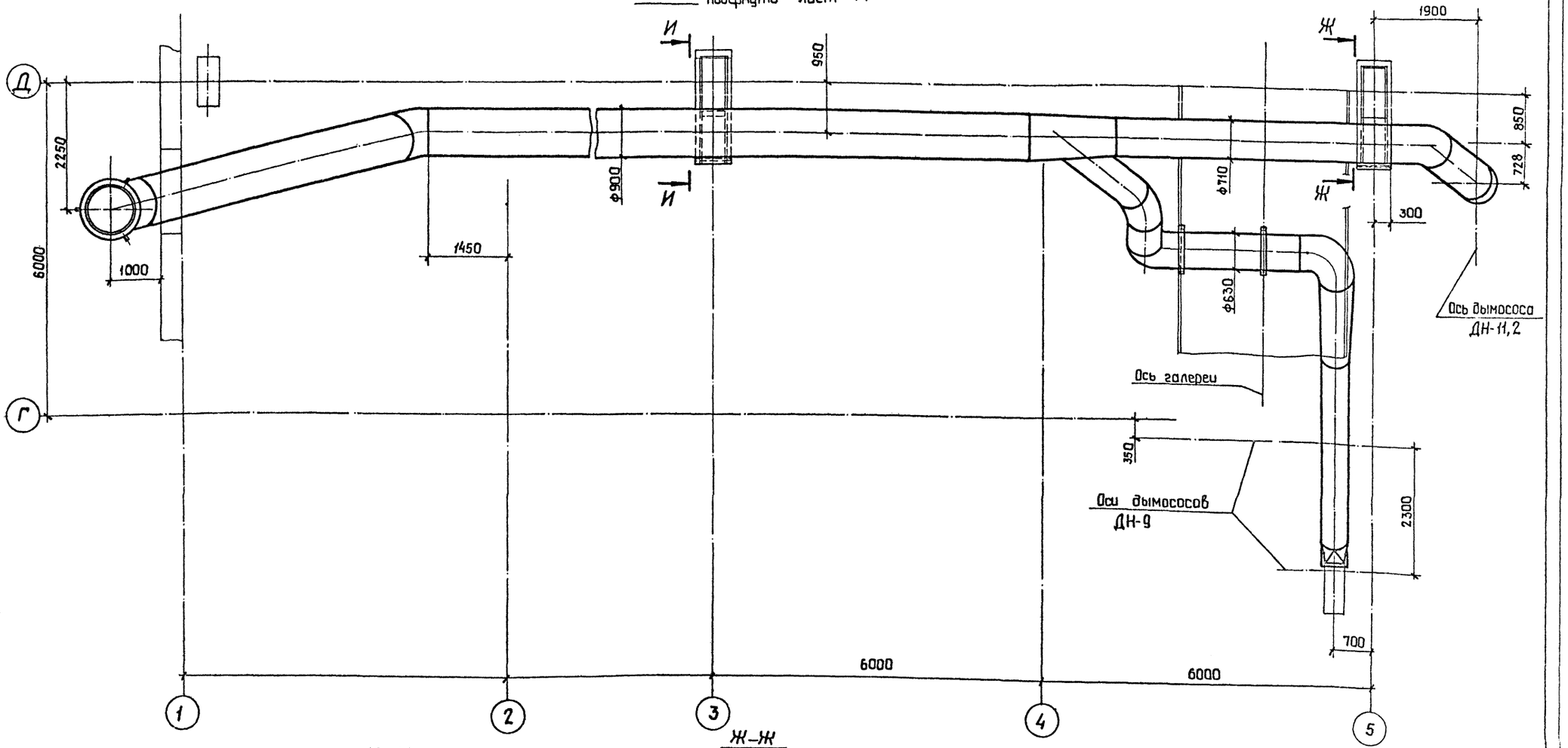

И–И
М1:20

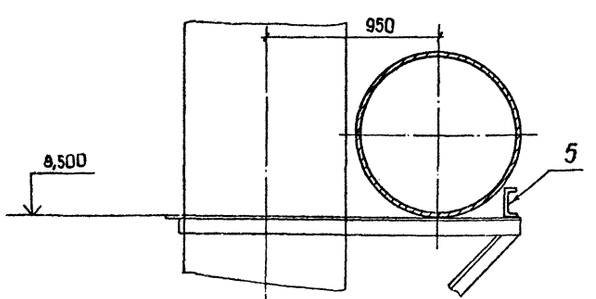

Ж–Ж
М1:20

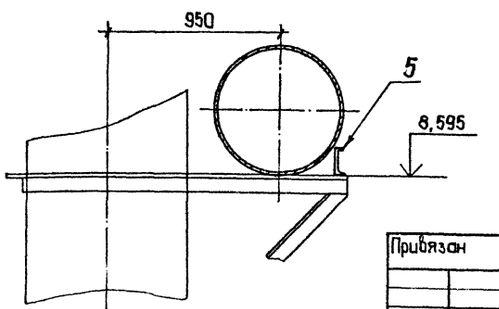

Привязан

Инв. №

Инв.№ подл. | Подп. и дата | Взам. инв.№

ГИП	Юдин		16.10.95
Н.контр	Косыгина		16.10.95
Нач.отд	Никольченко		15.10.95
Рук.гр.	Малютайченко		11.10.95
Проб.	Ламова		11.10.95
Инж.	Вареца		11.10.95

ТП409-23-56.87 ОА

Щебеночный завод по переработке однородных изверженных и метаморфических пород мощностью 100 тыс. м3 в год

Главный корпус.

Стадия	Лист	Листов
Р	75	

Воздуховод в атмосферу. (Продолжение). Поз.34

НИПИОТстром Новороссийск

Копировал Сонь

Формат А 2

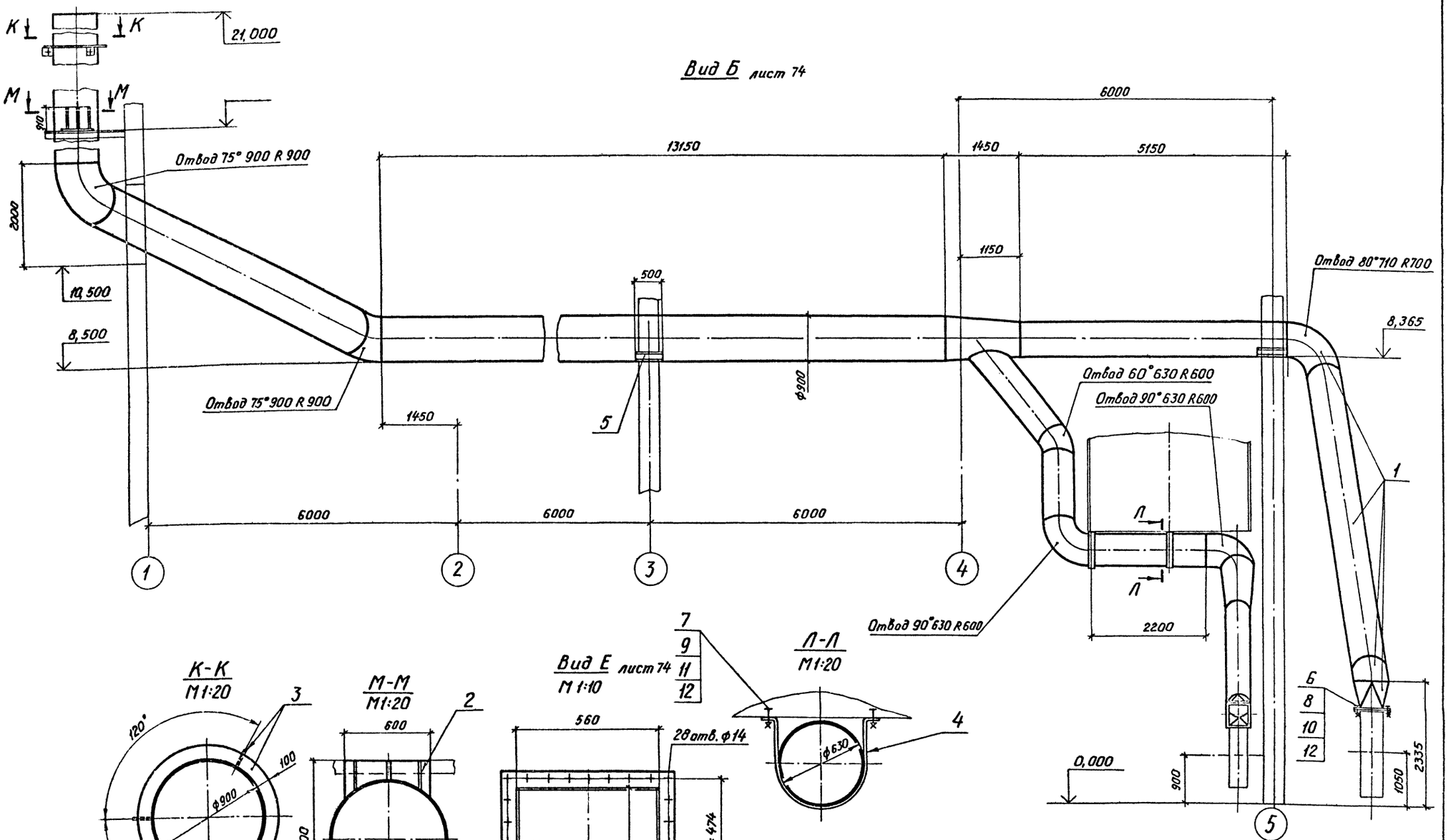

ГИП	Юдин		16.10.85	ТП409-23-56.87 ОА	
Н.контр.	Косыгина		15.10.85	Щебеночный завод по переработке однородных изверженных и метаморфических пород мощностью 700 тыс. м³ в год	
Нач.отд.	Нитульченко		15.10.85	Главный корпус	Стадия: Р; Лист: 76; Листов:
Рук.гр.	Натывайченко		11.10.85		
Пров.	Ломова		11.10.85	Воздуховод в атмосферу (окончание) Поз. 34	НИПИОТстром Новороссийск
Инж.	Вареца		11.10.85		

Привязан:

Инв. №

Типовой проект ТП409-23-56.87 Альбом 8

Инв.№ подл. | Подп. и дата | Взам.инв.№

Копировал Пахомчик

Формат А2

Альбом 8

Типовой проект ТП409-23-56.87

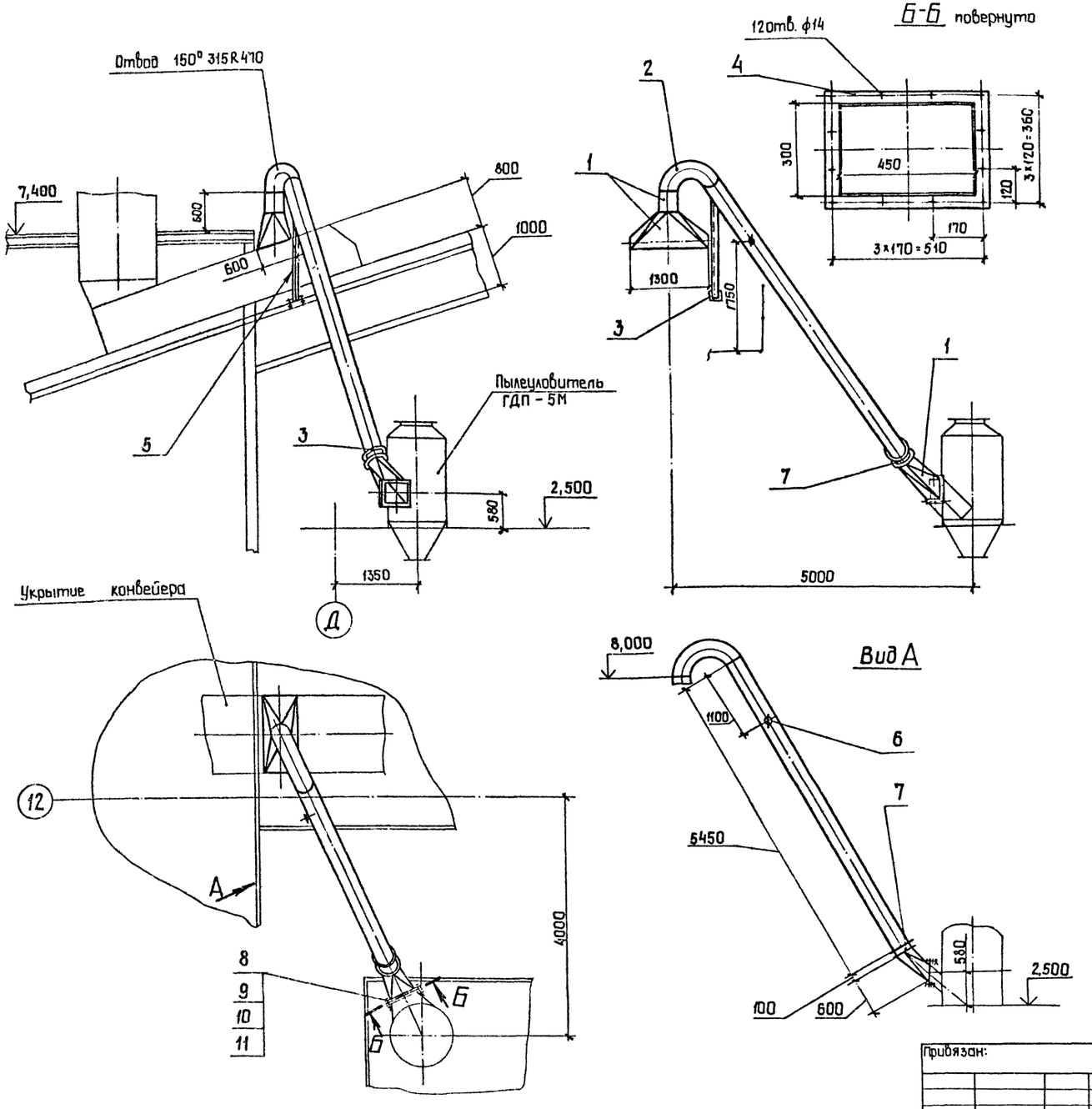

Марка, поз.	Обозначение	Наименование	Кол.	Масса, кг	Примечание
1		Лист Б-3,0 ГОСТ 19903-74			
		ВСт3пс2 ГОСТ16523-70		180,0	
2		Лист Б-4,0 ГОСТ 19903-74			
		ВСт3пс2 ГОСТ14637-79		40,0	
3		Лист Б-8,0 ГОСТ 19903-74			
		ВСт3пс6-1 ГОСТ14637-79		10,0	
4		Полоса Б-2 8×50 ГОСТ103-76			
		ВСт3пс4 ГОСТ535-79		6,0	
5		Уголок Б-63×63×5 ГОСТ8509-72			
		ВСт3пс6 ГОСТ535-79		9,0	
6		Штуцер ф 60	1	0,65	
7		Заслонка дроссельная			
		ЗД 315	1	14,0	
8		Болт М 12-8g ×45.58			
		ГОСТ 7798-70	30	0,058	
9		Гайка М12-6Н.5			
		ГОСТ 5915-70	30	0,0154	
10		Шайба 12.02			
		ГОСТ 11371-78	30	0,006	
11		Пластина I, лист, ТМКЩ-			
		С-5 ГОСТ 7338-77		1,0	

Инв. № п. | Подп. и дата | Взам. инв. №

Привязан:

Инв. №

ГИП	Юдин		16.10.85
Н.контр.	Косыгина		16.10.85
Нач. отд	Никульченко		15.10.85
Рук.гр.	Наливайченко		11.10.85
Пров.	Ломова		11.10.85
Инж.	Вареца		11.10.85

ТП409-23-56.87 ОА

Щебеночный завод по переработке однородных изверженных и метаморфических пород мощностью 700 т.с. м3 в год

Главный корпус

Воздуховод к пылеуловителю ГДП-5М. Поз. 5

Стадия	Лист	Листов
Р	77	

НИПИОТстром Новороссийск

Копировал Санд

Формат А2

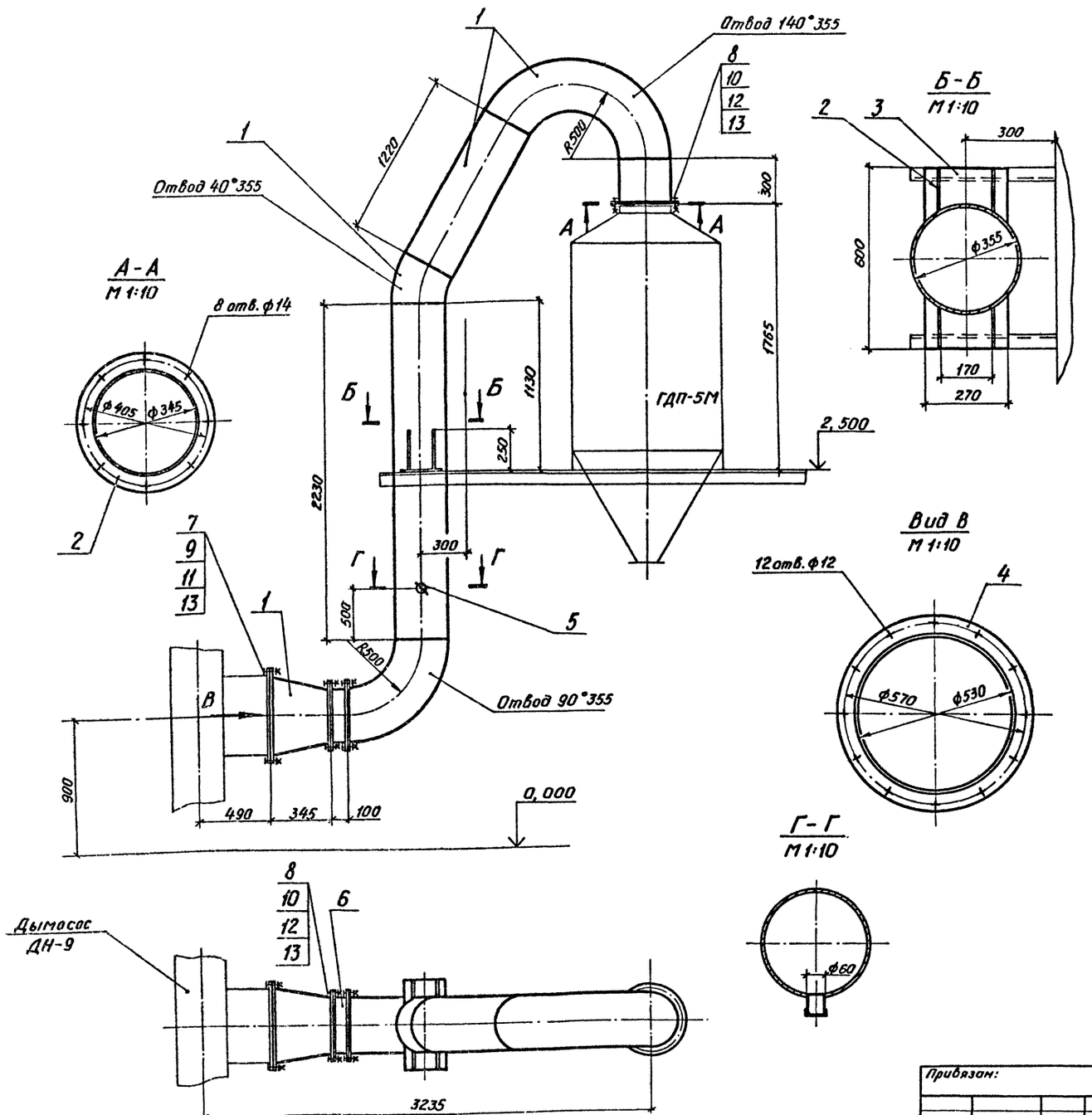

Марка, поз.	Обозначение	Наименование	Кол.	Масса, кг	Примечание
1		Лист Б-30 ГОСТ 19903-74 / ВСт3пс2 ГОСТ 16523-70		175,0	
2		Лист Б-6,0 ГОСТ 19903-74 / ВСт3пс6-1 ГОСТ 14637-79		5,0	
3		Лист Б-8,0 ГОСТ 19903-74 / ВСт3пс6-1 ГОСТ 14637-79		12,0	
4		Лист Б-10,0 ГОСТ 19903-74 / ВСт3пс6-1 ГОСТ 14637-79		7,0	
5		Штуцер ф 60	1	0,65	
6		Заслонка дроссельная ЗД 355		16,0	
7		Болт М10-8g×40.58 ГОСТ 7798-70	12	0,037	
8		Болт М12-8g×45.48 ГОСТ 7798-70	24	0,058	
9		Гайка М10-6Н.5 ГОСТ 5915-70	12	0,0137	
10		Гайка М12-6Н.5 ГОСТ 5915-70	24	0,0154	
11		Шайба 10.02 ГОСТ 11371-78	12	0,004	
12		Шайба 12.02 ГОСТ 11371-78	24	0,006	
13		Пластина I, лист, ТМКЩ-С-5 ГОСТ 7338-77		1,8	

Типовой проект ТП409-23-56-87 Альбом 8

Инв.№подл. | Подп. и дата | Взам.инв.№

Привязан:

Инв. №

ГИП	Юдин		16.10.85
Н.контр.	Косыгина		14.10.85
Нач.отд.	Никульченко		15.10.85
Рук.гр.	Налибайченко		14.10.85
Пров.	Логова		11.10.85
Инж.	Вареца		11.10.85

ТП409-23-56.87 ОА

Щебеночный завод по переработке однородных изверженных и метаморфических пород мощностью 100 тыс. м³ в год

Главный корпус

Стадия	Лист	Листов
Р	78	

Воздуховод к дымососу ДН-9 Поз. 36

НИПИОТстром Новороссийск

Копировал Пахомчик

Формат А2

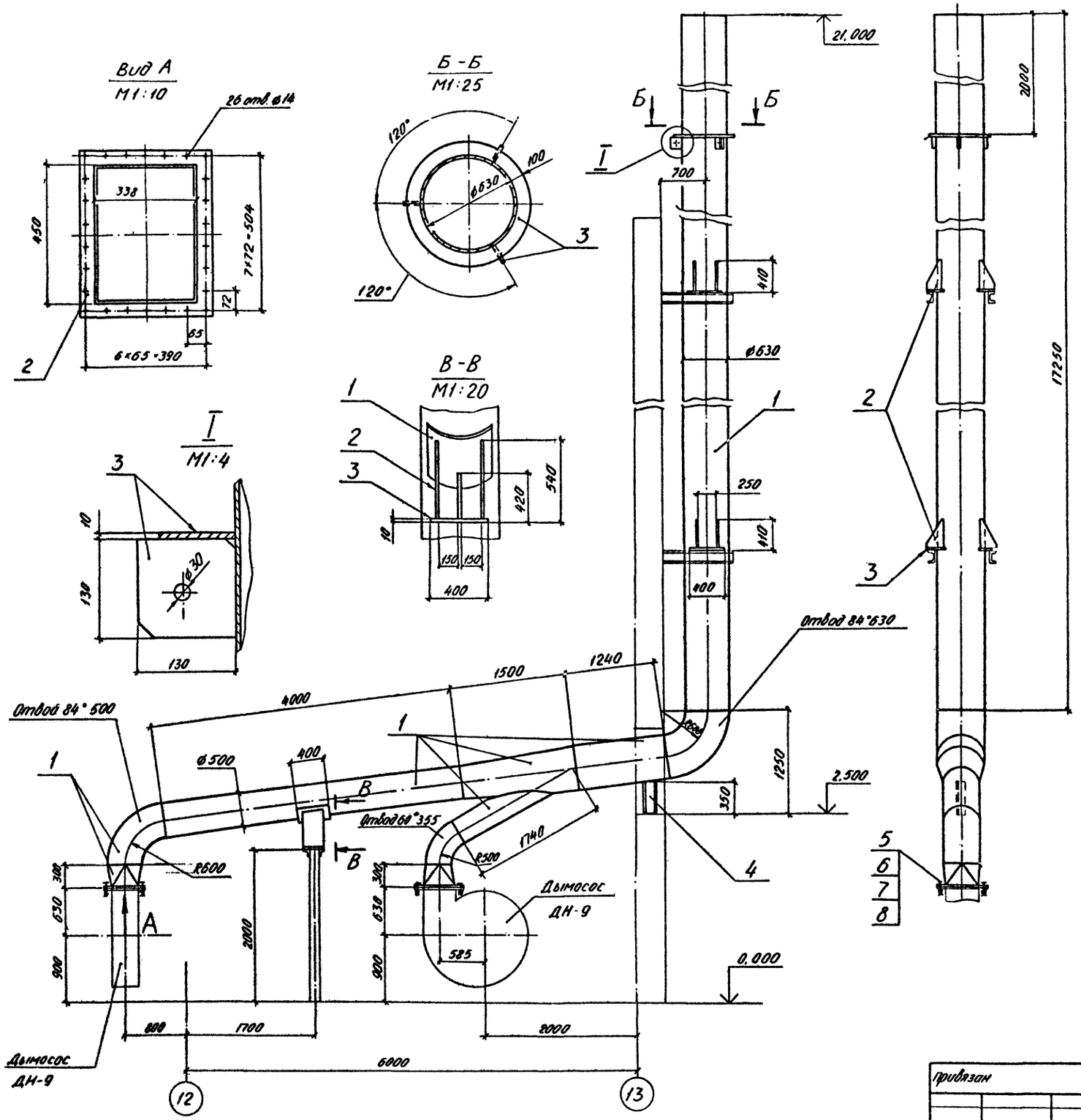

Марка, поз.	Обозначение	Наименование	Кол.	Масса, кг	Примечание
1		Лист Б-4,0 ГОСТ 19903-74			
		ВСт3пс2 ГОСТ 14637-79.		1400,0	
2		Лист Б-8,0 ГОСТ 19903-74			
		ВСт3пс6-1 ГОСТ 14637-79		40,0	
3		Лист Б-10,0 ГОСТ 19903-74			
		ВСт3пс6-1 ГОСТ 14637-79		60,0	
4		Швеллер 16 ГОСТ 8240-72			
		ВСт3пс6 ГОСТ 535-79		5,0	
5		Болт М12-8g×45,58			
		ГОСТ 7798-70	52	0,058	
6		Гайка М12-6Н.5			
		ГОСТ 5915-70	52	0,0154	
7		Шайба 12.02			
		ГОСТ 11371-78	52	0,006	
8		Пластина Т, лист, ТМКЩ-С-5			
		ГОСТ 7338-77		1,2	

Альбом 8

Типовой проект ТП409-23-56.87

Инв. № подл. | Подп. и дата | Взам. инв. №

ГИП	Юдин		16.10.85
Н.контр.	Косыгина		18.10.85
Нач.отд.	Никульченко		15.10.85
Рук.гр.	Лапиваченко		14.10.85
Пров.	Ломова		11.10.85
Инж.	Вареца		11.10.85

Привязан

Инв. №

ТП 409-23-56.87 ОА

Щебеночный завод по переработке однородных изверженных и метаморфических пород мощностью 700 тыс. м³ в год.

Главный корпус

Стадия	Лист	Листов
Р	79	

Воздуховод в атмосферу
Поз. 37

НИПИОТстром
Новороссийск

Копировал Сладкова

Формат А2

Альбом 8

Типовой проект ТП409-23-56.87

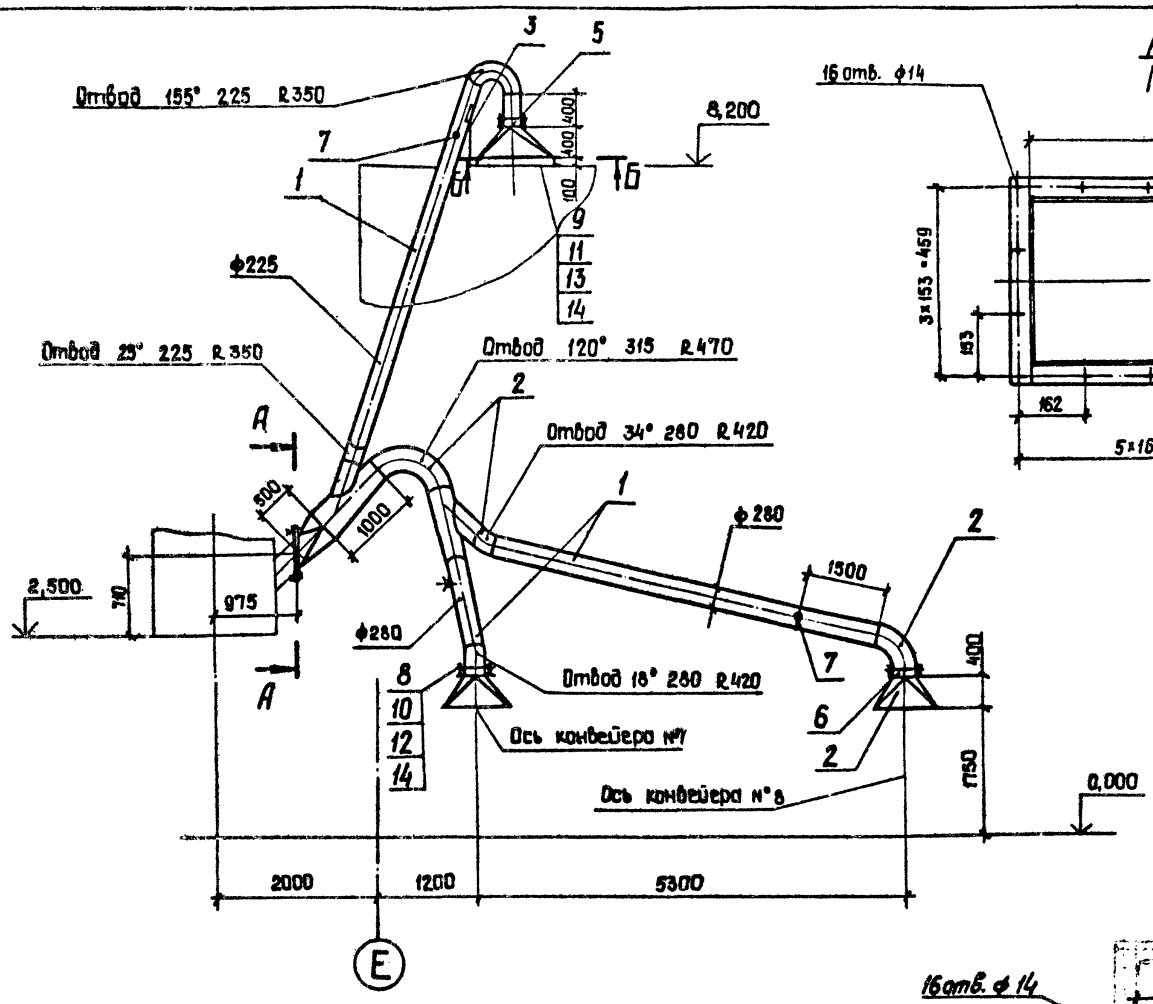

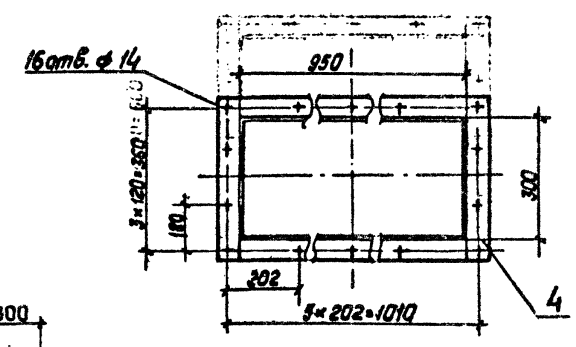

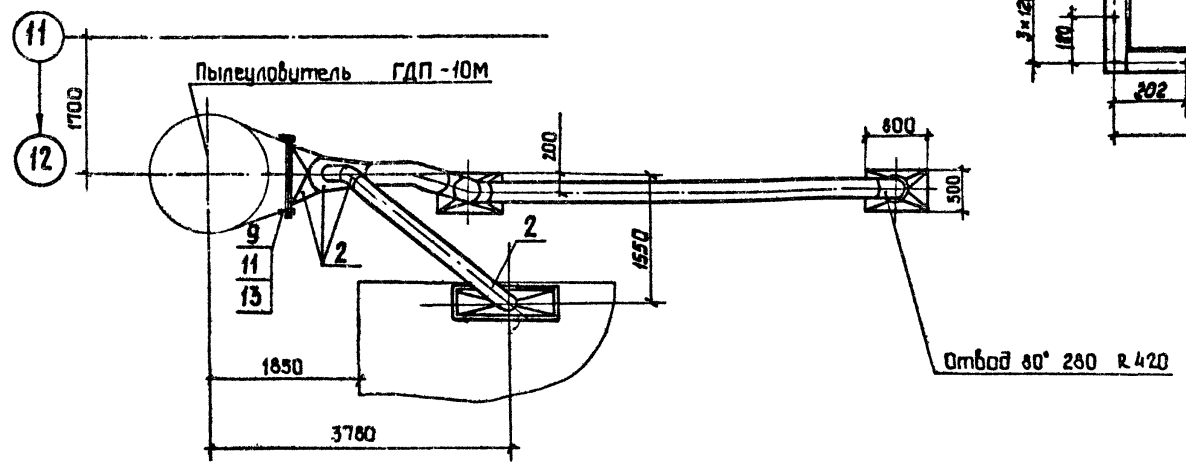

Марка, поз.	Обозначение	Наименование	Кол.	Масса, кг	Примечание
1		Лист Б-3,0 ГОСТ 19903-74 / ВСт3пс2 ГОСТ 16523-70		240,0	
2		Лист Б-4,0 ГОСТ 19903-74 / ВСт3пс2 ГОСТ 14637-79		170,0	
3		Лист Б-8,0 ГОСТ 19903-74 / ВСт3пс6-1 ГОСТ 14637-79		21,8	
4		Полоса Б-2 8×50 ГОСТ 103-76 / ВСт3пс4 ГОСТ 535-79		151,0	
5		Заслонка дроссельная ЗД 225	1	9,7	
6		Заслонка дроссельная ЗД 280	2	11,5	
7		Штуцер ф 60	3	0,65	
8		Болт М10-8g×40.58 ГОСТ 7798-70	48	0,037	
9		Болт М12-8g×45.58 ГОСТ 7798-70	32	0,058	
10		Гайка М10-6Н.5 ГОСТ 5915-70	48	0,011	
11		Гайка М12-6Н.5 ГОСТ 5915-70	32	0,015	
12		Шайба 10.02 ГОСТ 11371-78	48	0,004	
13		Шайба 12.02 ГОСТ 11371-78	32	0,006	
14		Пластина I, лист, ТМКЩ-С-5 ГОСТ 7338-77		1,5	

Привязан:

Инв. №

ГИП	Юдин		16.10.85
Н.контр.	Косыгина		15.10.85
Нач.отд.	Никульченко		15.10.85
Рук.гр.	Наливайченко		14.10.85
Пров.	Ломова		11.10.85
Инж.	Андреева		11.10.85

ТП409-23-56.87 ОА

Щебеночный завод по переработке однородных изверженных и метаморфических пород мощностью 700 тыс. м³ в год

Главный корпус

Стадия	Лист	Листов
Р	80	

Воздуховод к пылеуловителю ГДП-10М. Поз. 39

НИПИОТстром Новороссийск

Копировал Сани

Формат А2

Инв. № подл. | Подп. и дата | Взам. инв. №

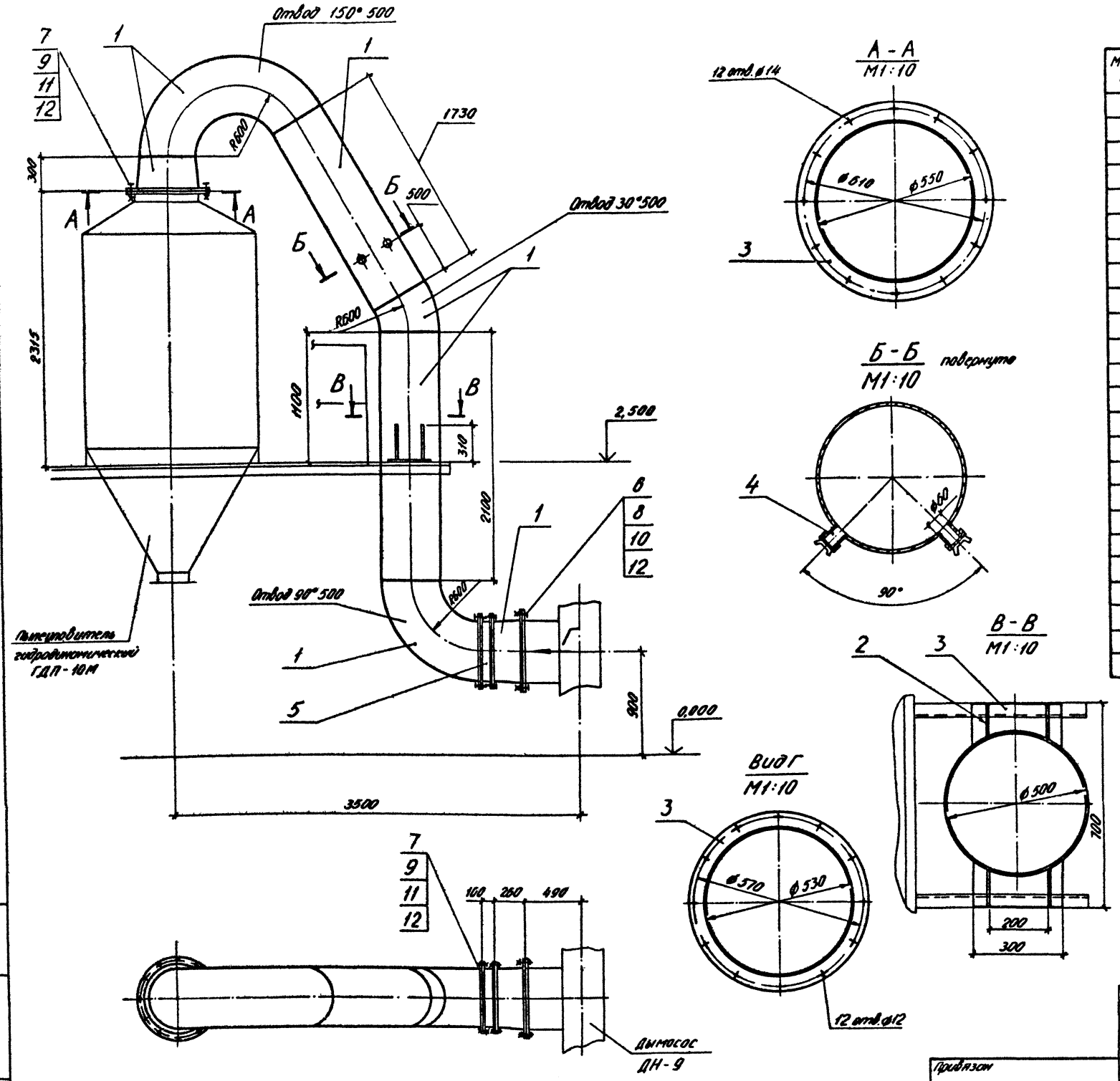

Марка, поз	Обозначение	Наименование	Кол.	Масса, кг	Примечание
1		Лист Б-3,0 ГОСТ 19903-74			
		ВСт3пс2 ГОСТ 16523-70		265,0	
2		Лист Б-8,0 ГОСТ 19903-74			
		ВСт3пс6-1 ГОСТ 14637-79		5,0	
3		Лист Б-10,0 ГОСТ 19903-74			
		ВСт3пс6-1 ГОСТ 14637-79		30,0	
4		Штуцер ⌀60	2	0,65	
5		Заслонка дроссельная			
		ЗД-500	1	26,0	
6		Болт М10-8g×40.58			
		ГОСТ 7798-70	12	0,037	
7		Болт М12-8g×45.58			
		ГОСТ 7798-70	36	0,058	
8		Гайка М10-6Н.5			
		ГОСТ 5915-70	12	0,01137	
9		Гайка М12-6Н.5			
		ГОСТ 5915-70	36	0,0154	
10		Шайба 10.02			
		ГОСТ 11371-78	12	0,004	
11		Шайба 12.02			
		ГОСТ 11371-78	36	0,006	
12		Пластина I, лист,			
		ТМКЩ-С-5 ГОСТ 7338-77		2,2	

Альбом 8

Типовой проект ТП409-23-56.87

ГИП	Юдин		16.10.85
Н.контр.	Косыгина		15.10.85
Нач.отд.	Никульченко		15.10.85
Рук.гр.	Наливайченко		14.10.85
Пров.	Ломова		11.10.85
Инж.	Вареца		11.10.85

Привязан

Инв. №

ТП409-23-56.87 ОА

Щебеночный завод по переработке однородных изверженных и метаморфических пород мощностью 700 тыс. м³ в год

Главный корпус

Воздуховод к дымососу ДН-9 поз. 40

Стадия	Лист	Листов
Р	81	

НИПИОТстром Новороссийск

Копировал Сладкова

Формат А2

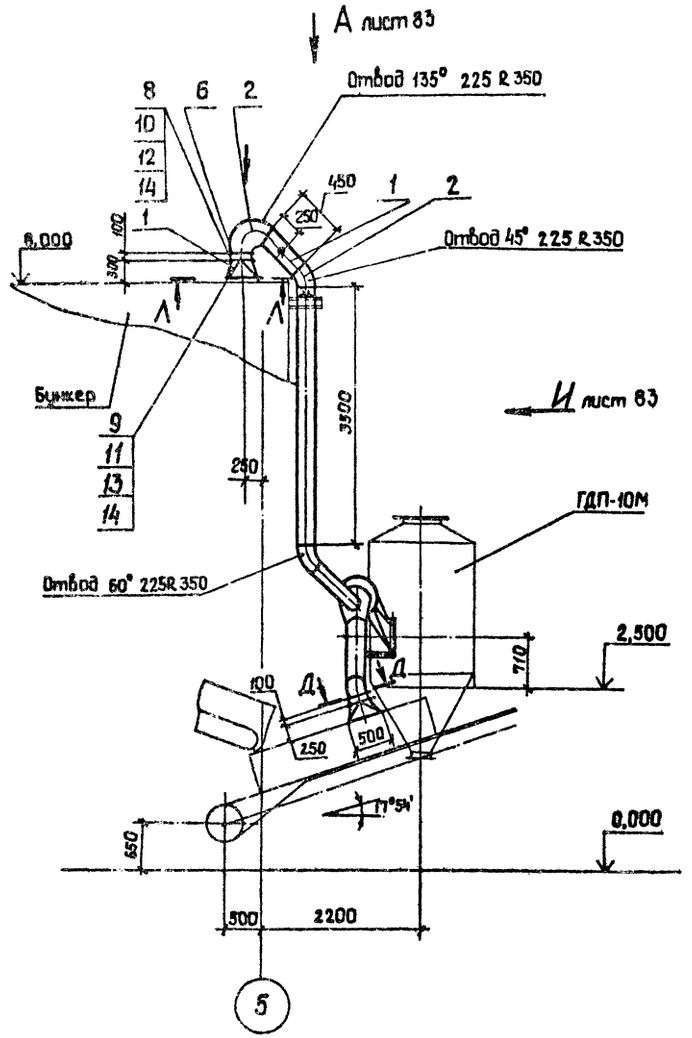

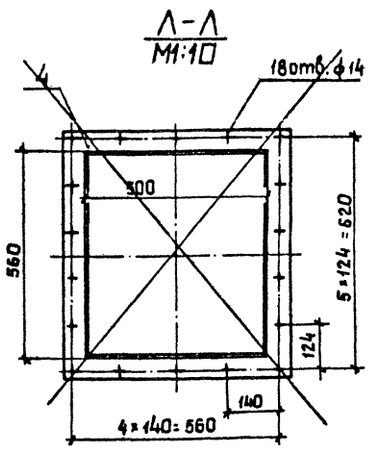

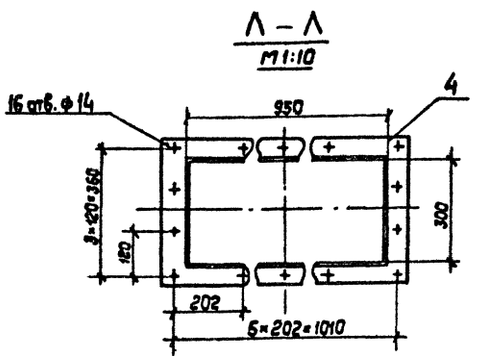

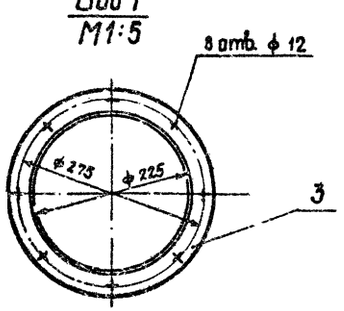

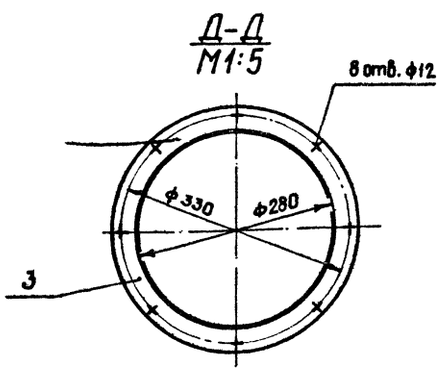

Марка, поз.	Обозначение	Наименование	Кол.	Масса, кг	Приме-чание
1		Лист Б-3,0 ГОСТ 19903-74			
		Вст3пс2 ГОСТ 16523-70		180,0	
2		Лист Б-4,0 ГОСТ 19903-74			
		Вст3пс2 ГОСТ 14637-79		135,0	
3		Лист Б-8,0 ГОСТ 19903-74			
		Вст3пс6-1 ГОСТ 14637-79		20,0	
4		Лист Б-10,0 ГОСТ 19903-74			
		Вст3пс6-1 ГОСТ 14637-79		20,0	
5		Штуцер ф 60	3	0,65	
6		Заслонка дроссельная			
		ЗД 225	1	9,7	
7		Заслонка дроссельная			
		ЗД 280	2	11,5	
8		Болт М10-8g×40.58			
		ГОСТ 7798-70	48	0,037	
9		Болт М12-8g×45.58			
		ГОСТ 7798-70	34	0,058	
10		Гайка М10-6Н.5			
		ГОСТ 5915-70	48	0,0157	
11		Гайка М12-6Н.5			
		ГОСТ 5915-70	34	0,0154	
12		Шайба 10.02			
		ГОСТ 11371-78	48	0,004	
13		Шайба 12.02			
		ГОСТ 11371-78	34	0,006	
14		Пластина I, лист, ТМКЩ-			
		С-5 ГОСТ 7338-77		4,0	

Привязан:

Инв. №

ГИП	Юдин		15.10.85
Н. контр.	Косыгина		15.10.85
Нач. отд.	Никшиченко		15.10.85
Рук. гр.	Налбайченко		14.10.85
Проб.	Ломова		11.10.85
Инж.	Вареца		11.10.85

ТП409-23-56.87 ОА

Щебеночный завод по переработке однородных изверженных и метаморфических пород мощностью 100 тыс. м³ в год

Главный корпус

Стадия Р | Лист 82 | Листов

Воздуховод к пылеулавливателю ГДП-10М (Начало) Поз. 41

НИПИОТстроммаш Новороссийск

Копировал Санй

Формат А2

Инв. № подл. | Подп. и дата | Взам. инв. №

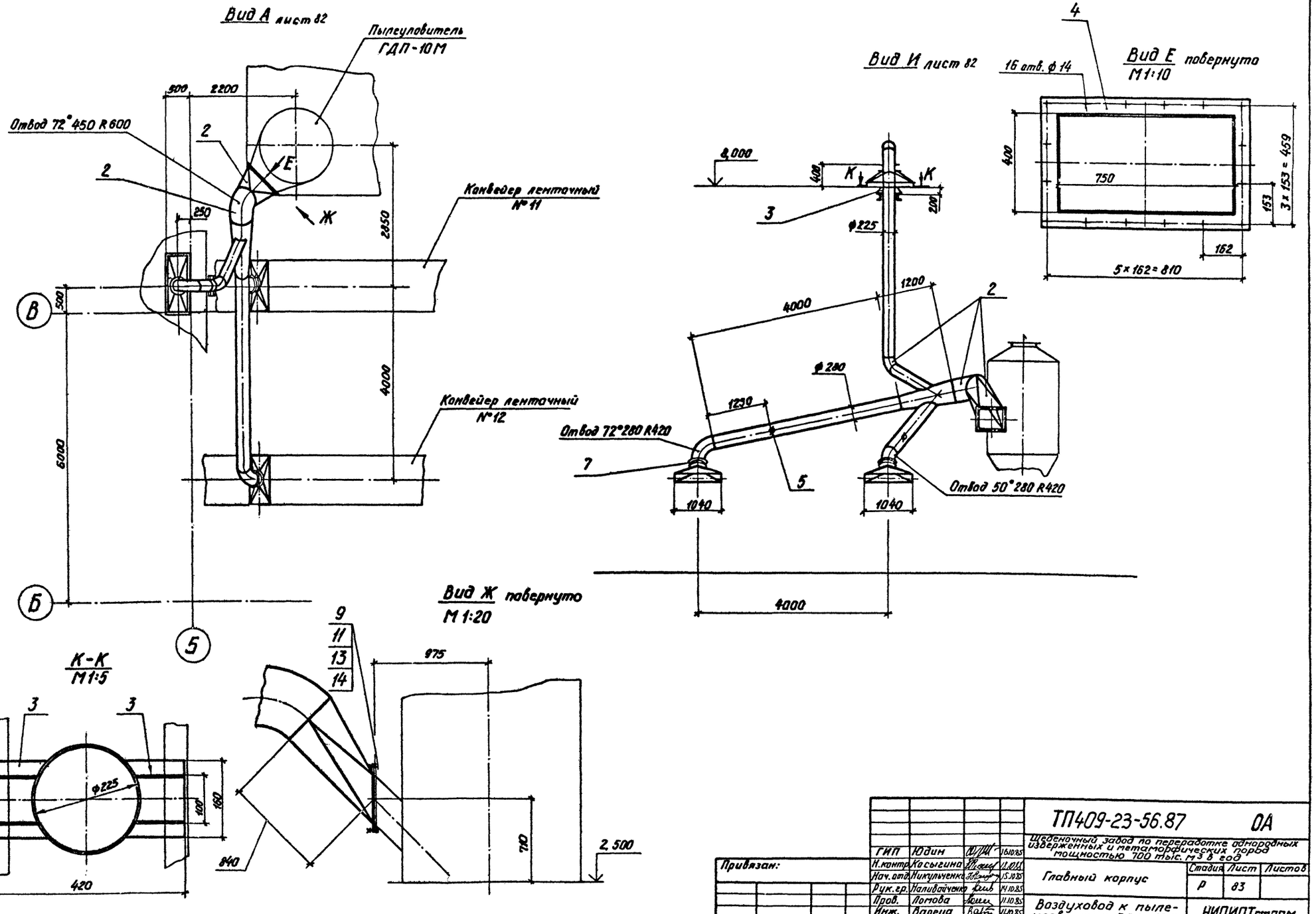

Альбом 4

Типовой проект ТП409-23-56.87

Инв. № подл. | Подп. и дата | Взам. инв. №

						ТП409-23-56.87	ОА
						Щебеночный завод по переработке аморфных изверженных и метаморфических пород мощностью 100 тыс. м3 в год	
ГИП	Юдин			15.10.85		Главный корпус	Стадия: Р; Лист: 83; Листов:
Н.контр.	Касыгина			15.10.85			
Нач. отд.	Никульченко			15.10.85			
Рук. гр.	Наливайченко			14.10.85			
Пров.	Логова			11.10.85		Воздуховод к пылеуловителю ГДП-10М. (окончание) Поз. 41	НИПИОТстром Новороссийск
Инж.	Вареца			11.10.85			

Привязан:

Инв. №

Копировал Пахомчик

Формат А2

Альбом 8

Типовой проект ТП409-23-56.87

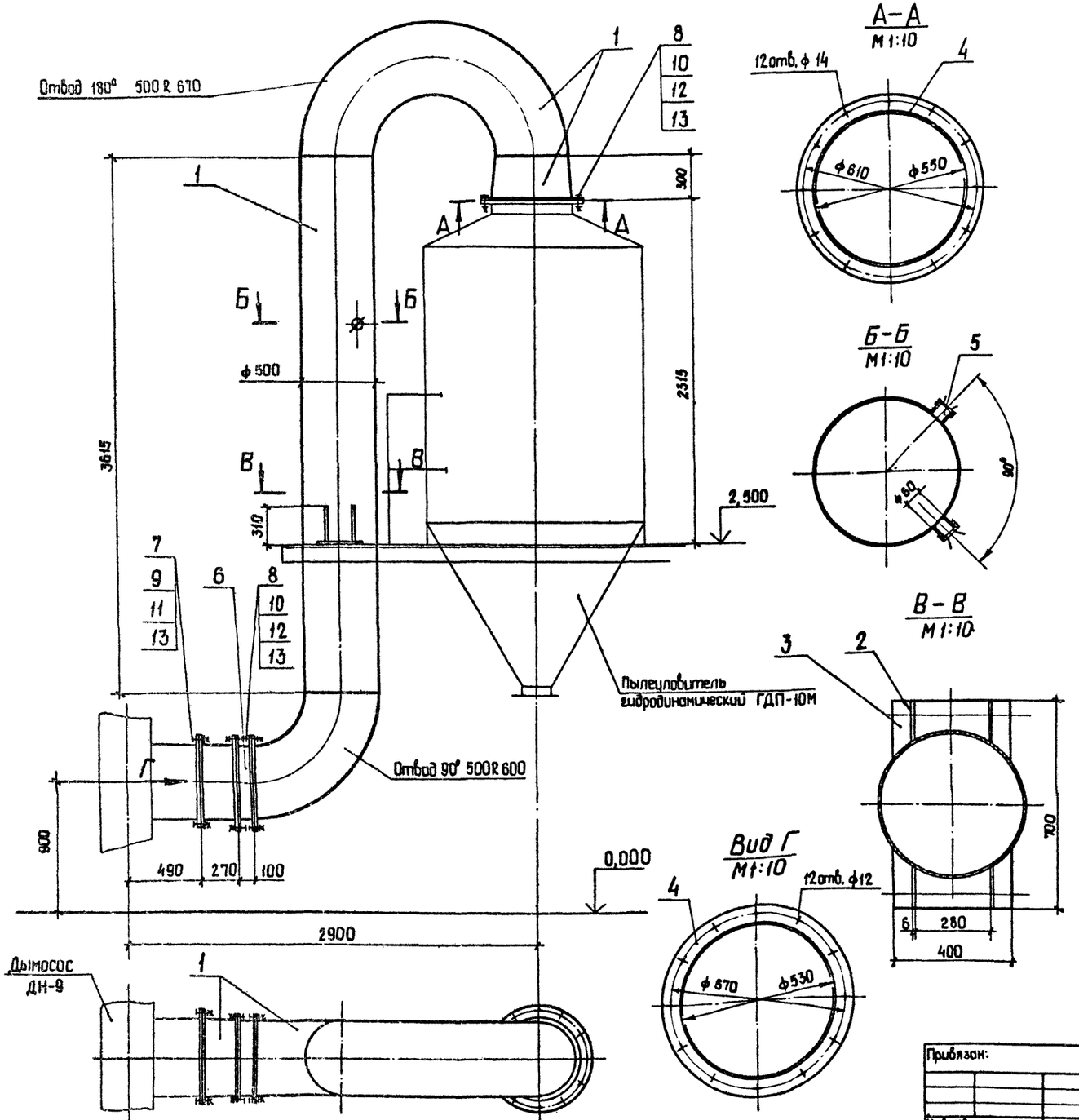

Марка, поз.	Обозначение	Наименование	Кол.	Масса, кг	Примечание
1		Лист $\frac{\text{Б-3,0 ГОСТ 19903-74}}{\text{ВСт3пс2 ГОСТ 16523-70}}$		300,0	
2		Лист $\frac{\text{Б-6,0 ГОСТ 19903-74}}{\text{ВСт3пс6-1 ГОСТ 14637-79}}$		5,0	
3		Лист $\frac{\text{Б-8,0 ГОСТ 19903-74}}{\text{ВСт3пс6-1 ГОСТ 14637-79}}$		15,0	
4		Лист $\frac{\text{Б-10,0 ГОСТ 19903-74}}{\text{ВСт3пс6-1 ГОСТ 14637-79}}$		25,0	
5		Штуцер ф 60	2	0,65	
6		Заслонка дроссельная			
		ЗД 500	1	26,0	
7		Болт М10-8g×40.58			
		ГОСТ 7798-70	12	0,037	
8		Болт М12-8g×45.58			
		ГОСТ 7798-70	36	0,058	
9		Гайка М10-6Н.5			
		ГОСТ 5915-70	12	0,01137	
10		Гайка М12-6Н.5			
		ГОСТ 5915-70	36	0,0154	
11		Шайба 10.02			
		ГОСТ 11371-78	12	0,004	
12		Шайба 12.02			
		ГОСТ 11371-78	36	0,006	
13		Пластина I, лист, ТМКЩ-С-5			
		ГОСТ 7338-77		2,5	

Инв.№подл. | Подп. и дата | Взам. инв.№

Привязан:

Инв. №

ГИП	Юдин		16.10.85
Н.контр.	Косыгина		15.10.85
Нач.отд.	Никульченко		15.10.85
Рук.гр.	Налибойченко		10.09.85
Пров.	Ломова		11.09.85
Инж.	Вареца		10.09.85

ТП409-23-56.87 ОА

Шебекинский завод по переработке однородных изверженных и метаморфических пород мощностью 700 тыс. м³ в год.

Главный корпус.

Стадия	Лист	Листов
Р	84	

Воздуховод к дымососу ДН-9 Поз. 42

НИПИОТстром Новороссийск

Копировал Сани

Формат А2

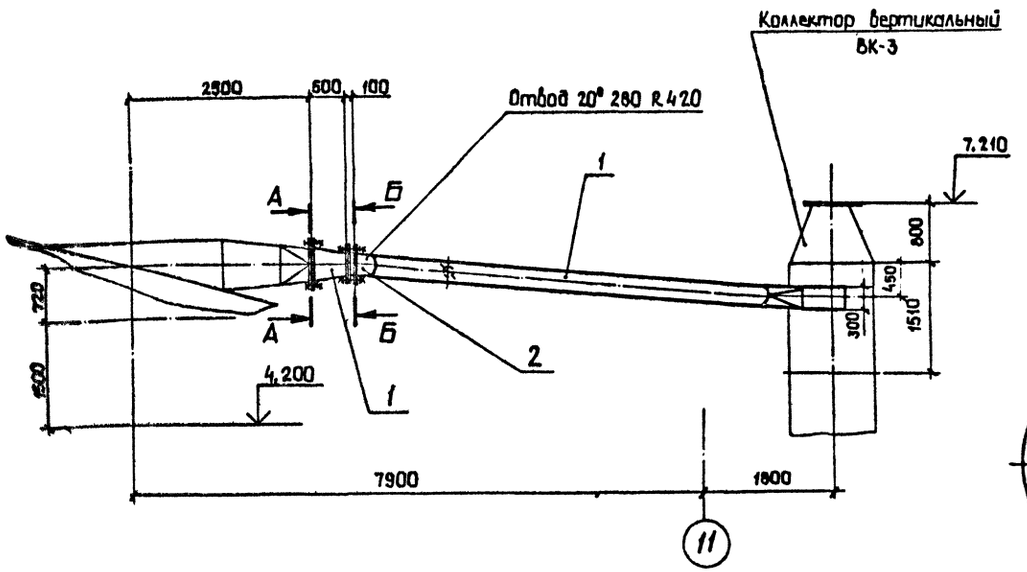

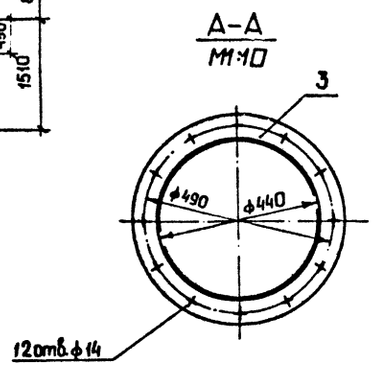

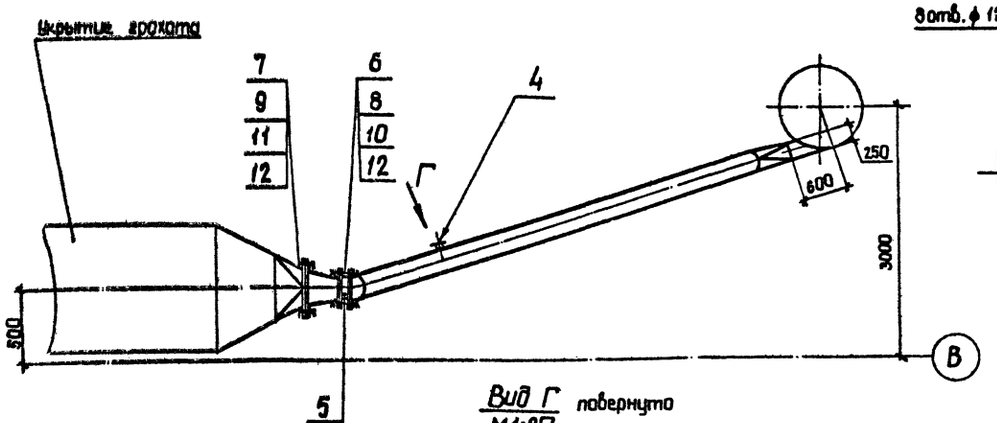

Вид Г повернуто
М1:20

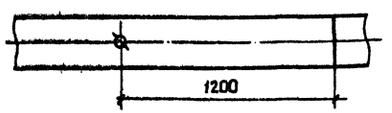

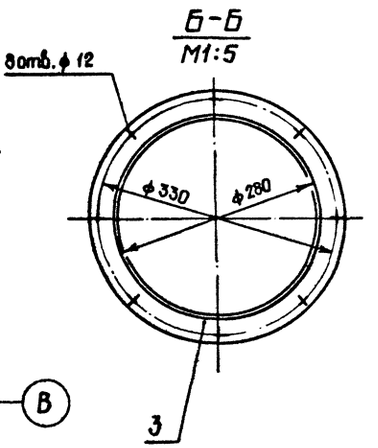

Марка, поз.	Обозначение	Наименование	Кол.	Масса, кг	Примечание
1		Лист Б-3,0 ГОСТ 19903-74			
		ВСт3пс2 ГОСТ 16523-70		142,0	
2		Лист Б-4,0 ГОСТ 19903-74			
		ВСт3пс2 ГОСТ 14637-79		4,0	
3		Лист Б-8,0 ГОСТ 19903-74			
		ВСт3пс6-1 ГОСТ 16523-70		12,0	
4		Штуцер	1	0,65	
5		Заслонка дроссельная			
		ЗД 280	1	11,5	
6		Болт М10-8g×40.58			
		ГОСТ 7798-70	16	0,037	
7		Болт М12-8g×45.58			
		ГОСТ 7798-70	12	0,058	
8		Гайка М10-6Н.5			
		ГОСТ 5915-70	16	0,0113	
9		Гайка М12-6Н.5			
		ГОСТ 5915-70	12	0,0154	
10		Шайба 10.02			
		ГОСТ 11371-78	16	0,004	
11		Шайба 12.02			
		ГОСТ 11371-78	12	0,06	
12		Пластина I, лист, ТМКЩ-			
		С-5 ГОСТ 7338-77		1,0	

Альбом 8

Типовой проект ТП409-23-56.87

ГИП	Юдин		16.10.85
Н.контр.	Косыгина		18.10.85
Нач.отд.	Никульченко		15.10.85
Рук.гр.	Наливайченко		14.10.85
Пров.	Ломова		11.10.85
Инж.	Вареца		11.10.85

Привязан:

Инв. №

ТП409-23-56.87 ОА

Щебеночный завод по переработке однородных изверженных и метаморфических пород мощностью 700 тыс. м³ в год.

Главный корпус

Стадия	Лист	Листов
Р	85	

Воздуховод от грохота к коллектору ВК-3. Поз. 4Б

НИПИОТстрам Новороссийск

Копировал Сани

Формат А2

Альбом 8

Типовой проект ТП409-23-56.87

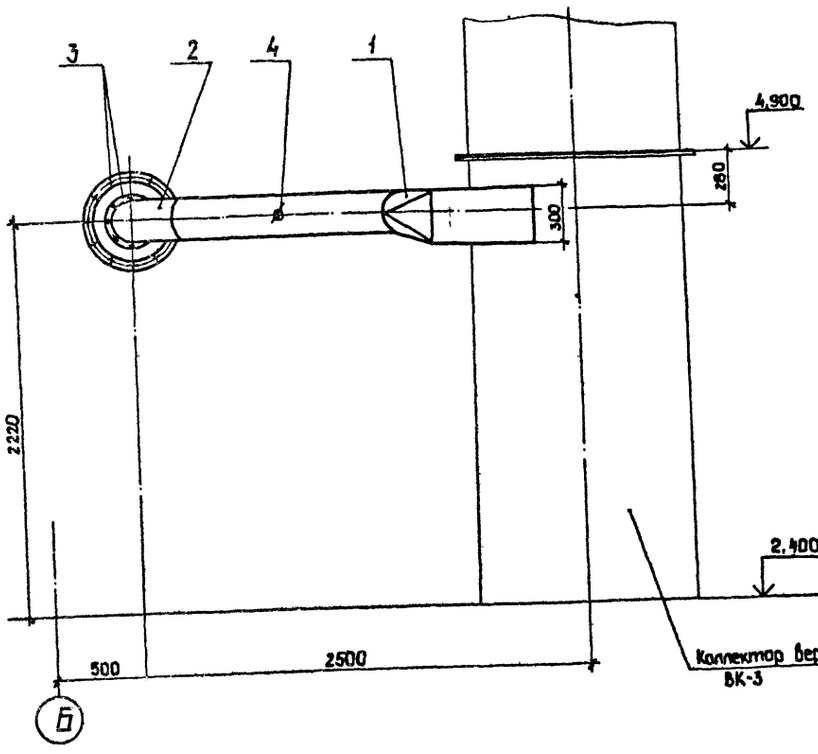

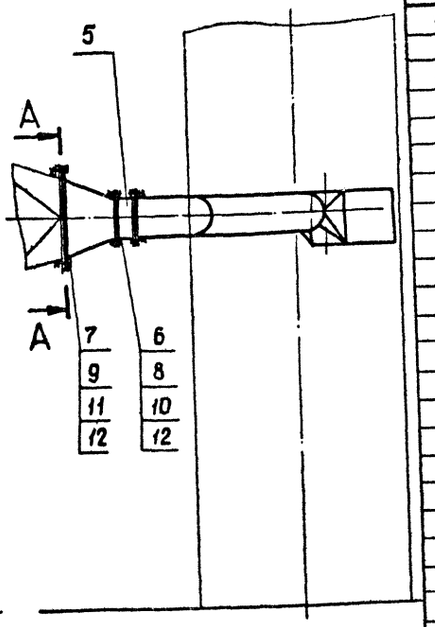

Марка, поз	Обозначение	Наименование	Кол.	Масса, кг	Примечание
1		Лист Б-3,0 ГОСТ 19903-74 / ВСт3пс2 ГОСТ 16523-70		40,0	
2		Лист Б-4,0 ГОСТ 19903-74 / ВСт3пс2 ГОСТ 14637-79		11,0	
3		Лист Б-8,0 ГОСТ 19903-74 / ВСт3пс6-1 ГОСТ 14637-79		10,0	
4		Штуцер ф 60	1	0,65	
5		Заслонка дроссельная ЗД 225	1	9,7	
6		Болт М10-8g х40.58 ГОСТ 7798-70	16	0,037	
7		Болт М12-8g х45.58 ГОСТ 7798-70	12	0,058	
8		Гайка М10-6Н.5 ГОСТ 5915-70	16	0,0113	
8		Гайка М12-6Н.5 ГОСТ 5915-70	12	0,0154	
10		Шайба 10.02 ГОСТ 11371-78	16	0,004	
11		Шайба 12.02 ГОСТ 11371-78	12	0,006	
12		Пластина Т.лист.Тмкщ-С-5 ГОСТ 7338-77		1,0	

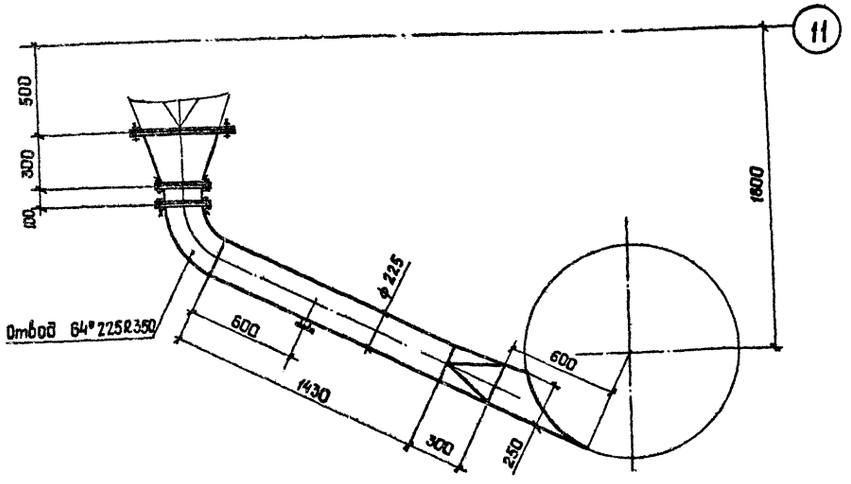

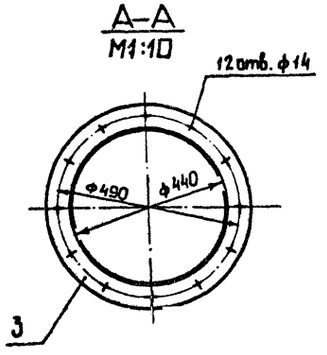

Инв.№ подл. | Подп. и дата | Взам. инв.№

						ТП409-23-56.87 ОА	
						Шебекинский завод по переработке доломитовых известняков и метаморфических пород мощностью 700 тыс. м³ в год	
ГИП	Юдин			16.10.85			
Н.контр.	Косыгина			14.10.85			
Нач. отд.	Никульченко			15.10.85		Главный корпус	Стадия Р / Лист 85 / Листов
Рук. гр.	Наливайченко			14.10.85			
Проб.	Ломова			11.10.85			
Инж.	Вареца			11.10.85		Воздуховод от грохота к коллектору ВК-3. Поз.47	НИПИстром Новороссийск

Привязан:

Инв.№

Копировал Гаин

Формат А2

Альбом

Типовой проект ТП409-23-56.87

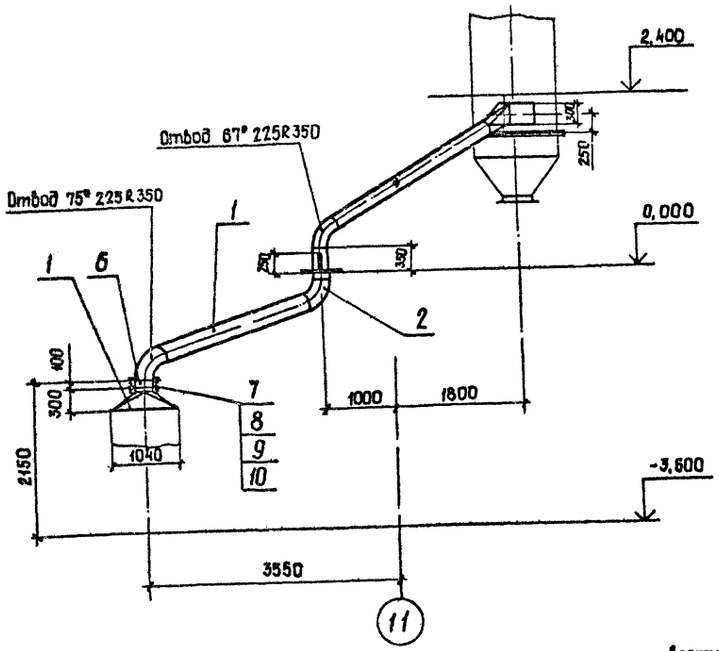

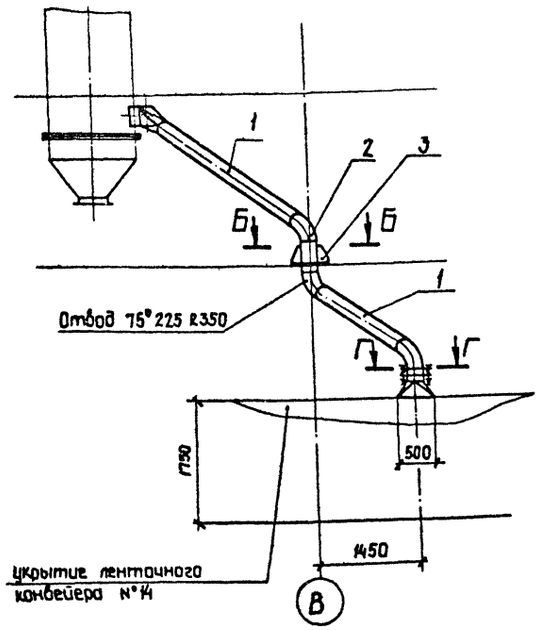

Марка, поз.	Обозначение	Наименование	Кол.	Масса кг	Приме-чание
1		Лист Б-3,0 ГОСТ 19903-74 ВСт3пс2 ГОСТ 16523-70		100,0	
2		Лист Б-4,0 ГОСТ 19903-74 ВСт3пс2 ГОСТ 14637-79		30,0	
3		Лист Б-6,0 ГОСТ 19903-74 ВСт3пс6-1 ГОСТ 14637-79		5,0	
4		Лист Б-8,0 ГОСТ 19903-74 ВСт3пс6-1 ГОСТ 14637-79		10,0	
5		Штуцер ф 60	1	0,65	
6		Заслонка дроссельная			
		ЗД 225	1	9,7	
7		Болт М10-8g×40.58			
		ГОСТ 7798-70	16	0,037	
8		Гайка М10-6Н.5			
		ГОСТ 5915-70	16	0,0113	
9		Шайка 10.02			
		ГОСТ 11371-78	16	0,004	
10		Пластина I, лист, ТМКЩ-С-5			
		ГОСТ 7338-77		0,4	

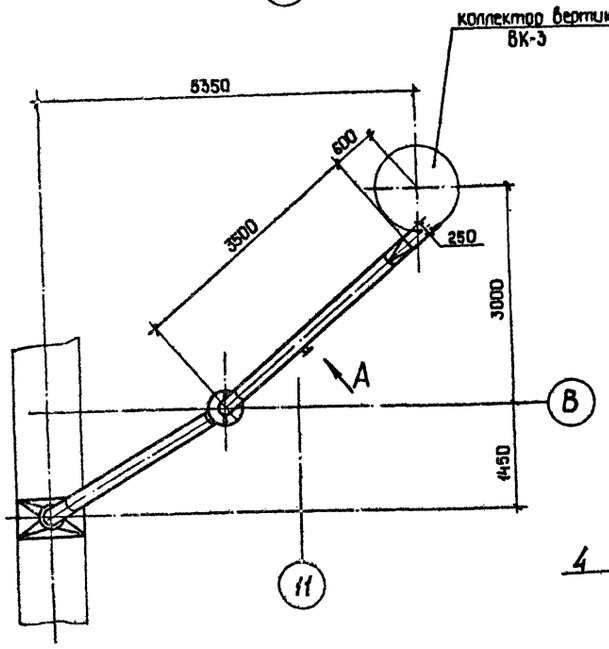

Вид А повернуто
М1:20

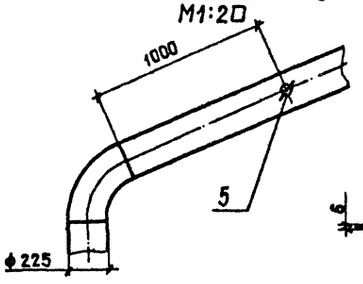

Б-Б
М1:10

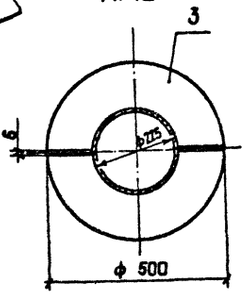

Г-Г
М1:5

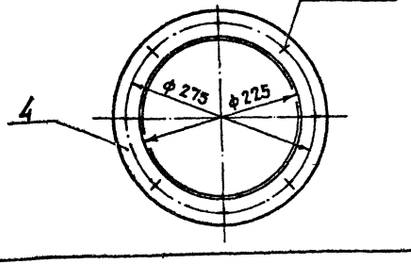

				ТП409-23-56.87 ОА	
				Шереметьевский завод по переработке однородных изверженных и метаморфических пород мощностью 700 тыс. м³ в год	
ГИП	Ювин		16.10.85	Главный корпус.	Стадия: Р; Лист: 87; Листов:
Н.контр	Косыгина		16.10.85		
Нач.отд.	Никульченко		15.10.85		
Рук.гр.	Наливайченко		14.10.85		
Прав.	Ломова		11.10.85	Воздуховод от конвейера №14 к коллектору ВК-3. Поз. 48	НИПИОтром Новороссийск
Инж.	Вареца		11.10.85		

Привязан:

Инв. №

Взам. инв. №

Подп. и дата

Инв. № подл.

Копировал Сани

Формат А2

Альбом 8

Типовой проект ТП409-23-56.87

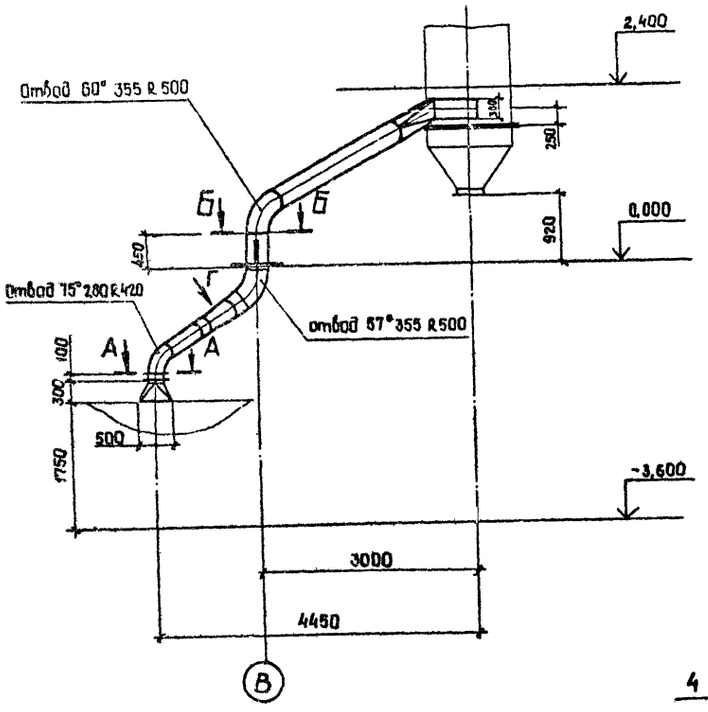

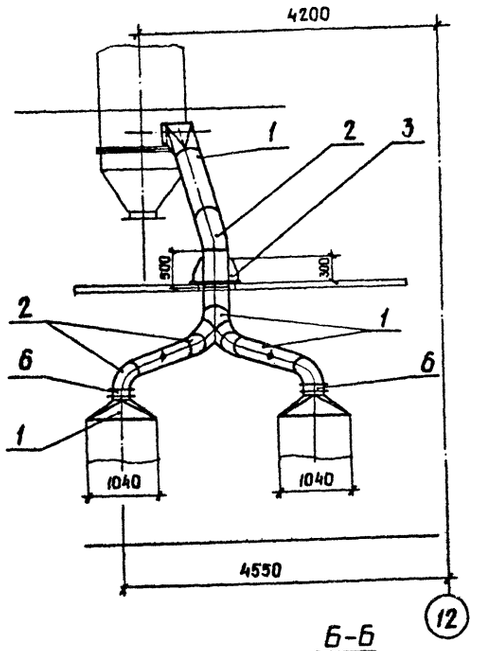

Марка, поз.	Обозначение	Наименование	Кол.	Масса, кг	Приме-чание
1		Лист Б-3,0 ГОСТ 19903-74 ВСт3пс2 ГОСТ 16523-70		155,0	
2		Лист Б-4,0 ГОСТ 19903-74 ВСт3пс2 ГОСТ 14637-79		70,0	
3		Лист Б-6,0 ГОСТ 19903-74 ВСт3пс6-1 ГОСТ 14637-79		5,0	
4		Лист Б-8,0 ГОСТ 19903-74 ВСт3пс6-1 ГОСТ 14637-79		15,0	
5		Штуцер ф 60	2	0,65	
6		Заслонка дроссельная 3Д 280	2	11,5	
7		Болт М10-8g х 40.5 ГОСТ 7798-70	32	0,037	
8		Гайка М10-6Н.5 ГОСТ 5915-70	32	0,0113	
9		Шайба 10.02 ГОСТ 11371-78	32	0,004	
10		Пластина I, лист, ТМКЩ - С-5 ГОСТ 7338-77		1,0	

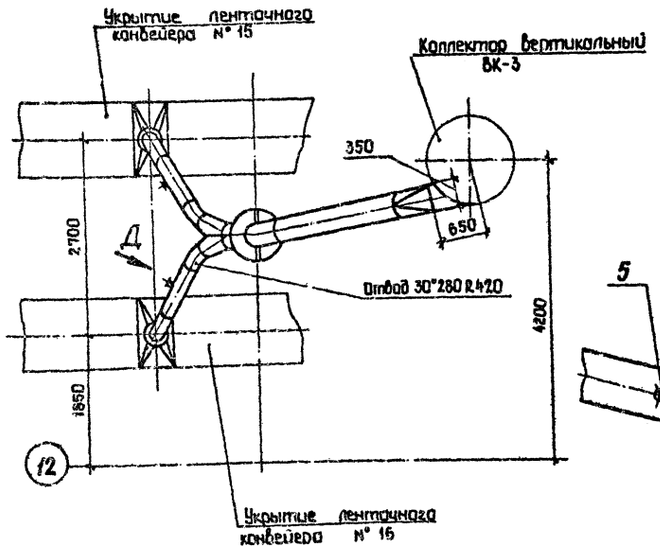

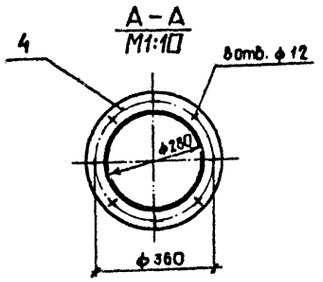

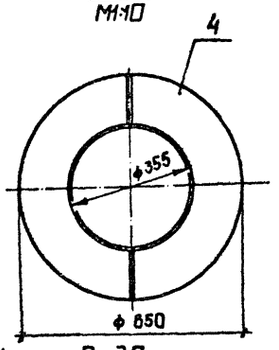

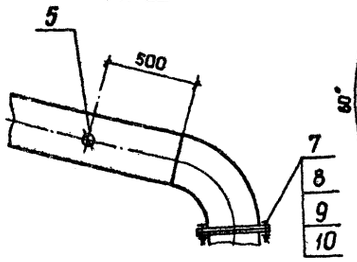

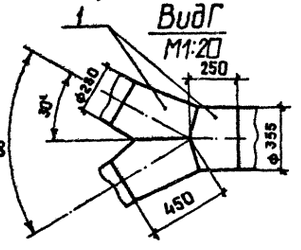

Привязан:

Инв. № подл. | Подп. и дата | Взам. инв. №

ГИП	Юбин			ТП409-23-56.87 ОА	
Н. контр.	Косьмина			Червоченный завод по переработке однородных изверженных и метаморфических пород мощностью 700 тыс. м³ в год	
Нач. отд.	Никульченко			Главный корпус	Стадия: Р; Лист: 88; Листов:
Рук. гр.	Налбаченко				
Пров.	Ломова			Воздуховод от конвейеров №15, 16 к коллектору ВК-3. Поз. 49	НИПИстром Новороссийск
Инж.	Вареца				

Инв. №

Копировал Сани

Формат А2

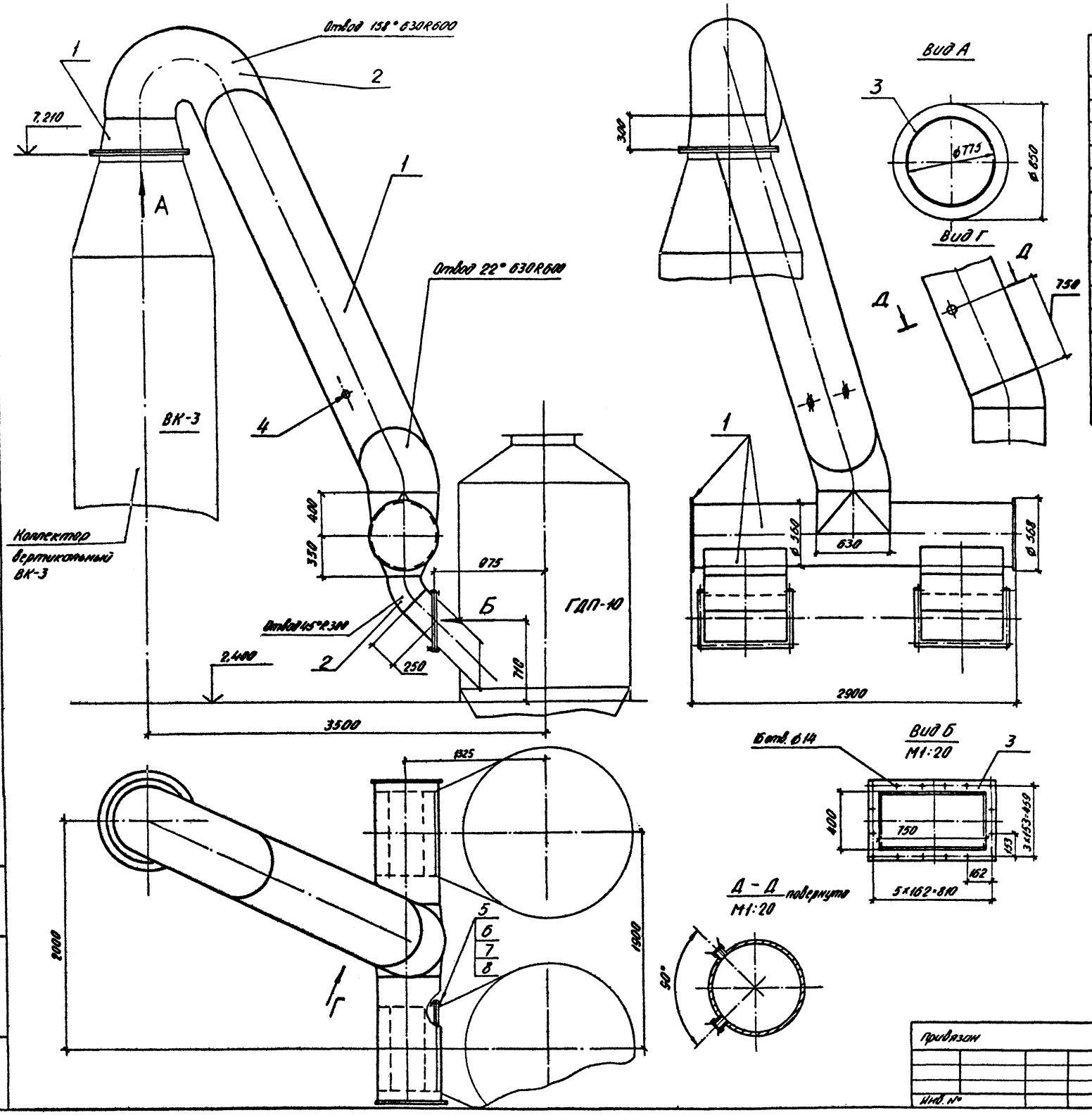

Марка, поз.	Обозначение	Наименование	Кол	Масса, кг	Примечание
1		Лист Б-4,0 ГОСТ 19903-74			
		ВСт3пс2 ГОСТ 14637-79		500,0	
2		Лист Б-6,0 ГОСТ 19903-74			
		ВСт3пс6-1 ГОСТ 14637-79		170,0	
3		Лист Б-10,0 ГОСТ 19903-74			
		ВСт3пс6-1 ГОСТ 14637-79		30,0	
4		Штуцер ⌀60	2	0,65	
5		Болт М12-8g×45,58			
		ГОСТ 7798-70	32	0,058	
6		Гайка М12-6Н,5			
		ГОСТ 5915-70	32	0,0154	
7		Шайба 12,02			
		ГОСТ 11371-78	32	0,006	
8		Пластина I, лист, ТМКЩ-С-5			
		ГОСТ 7338-77		1,6	

Альбом 8

Типовой проект ТП409-23-56.87

ГИП	Юдин		16.10.85	ТП409-23-56.87 ОА
Н.контр.	Косыгина		18.10.85	Щебеночный завод по переработке однородных изверженных и метаморфических пород мощностью 700 тыс. м³ в год
Нач.отд.	Никульченко		15.10.85	Главный корпус
Рук.гр.	Наливайченко		14.10.85	Стадия: Р; Лист: 89; Листов:
Пров.	Помова		11.10.85	Воздуховод к пылеуловителям ГДП-10М. Поз. 50
Инж.	Вареца		11.10.85	НИПИОТстром Новороссийск

Привязан

Инв. №

Копировал Сладкова

Формат А2

Альбом 8

Типовой проект ТП409-23-56.87

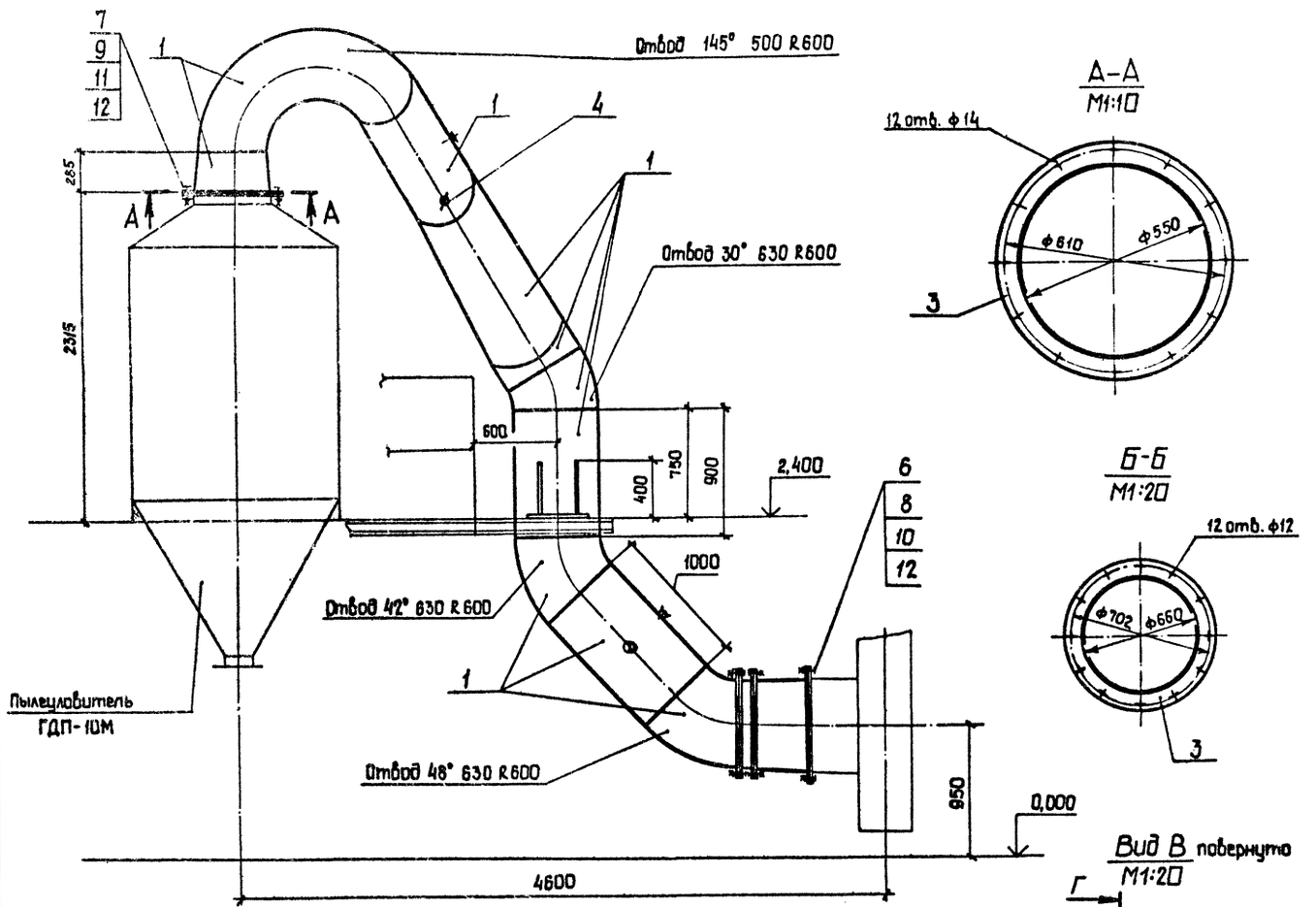

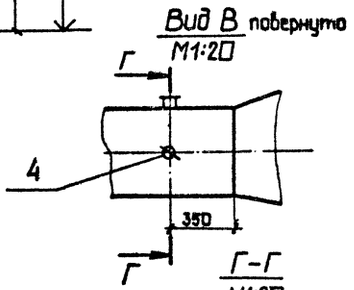

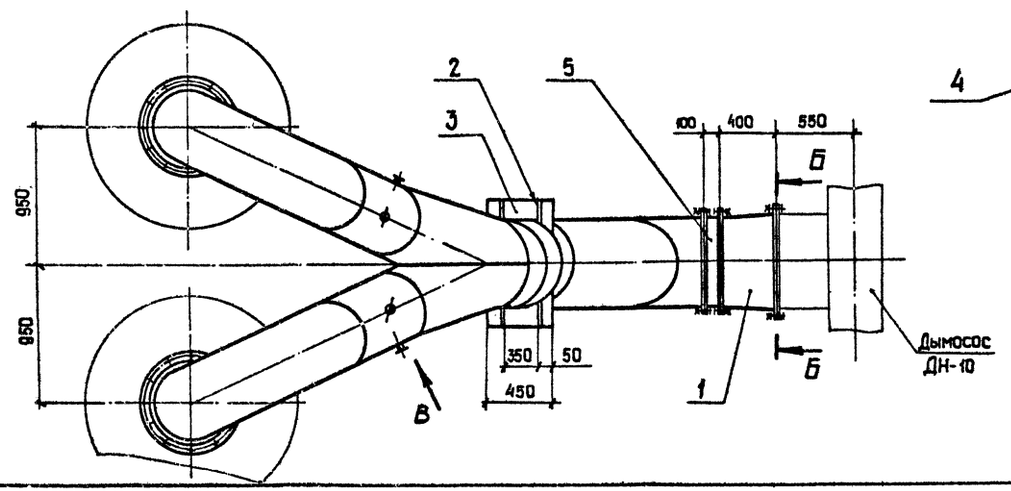

Марка, поз.	Обозначение	Наименование	Кол.	Масса кг	Примечание
1		Лист Б-3,0 ГОСТ 19903-74 / ВСт3пс2 ГОСТ 16523-70		500,0	
2		Лист Б-8,0 ГОСТ 19903-74 / ВСт3пс6-1 ГОСТ 14637-79		10,0	
3		Лист Б-10,0 ГОСТ 19903-74 / ВСт3пс6-1 ГОСТ 14637-79		40,0	
4		Штуцер ф60	6	0,65	
5		Заслонка дроссельная ЗД 630	1	36,0	
6		Болт М10-8g×40.58 ГОСТ 7798-70	12	0,037	
7		Болт М12-8g×45.58 ГОСТ 7798-70	48	0,058	
8		Гайка М10-6Н.5 ГОСТ 5915-70	12	0,0137	
9		Гайка М12-6Н.5 ГОСТ 5915-70	48	0,0154	
10		Шайба 10.02 ГОСТ 11371-78	12	0,004	
11		Шайба 12.02 ГОСТ 11371-78	48	0,006	
12		Пластина I, лист, ТМКЩ-С-5 ГОСТ 7338-77		2,5	

ГИП	Юдин		16.10.85	
Н.контр.	Косыгина		16.10.85	
Нач.отд.	Никульченко		15.10.85	
Рук.гр.	Наливайченко		14.10.85	
Пров.	Ломова		11.10.85	
Инж.	Вареца		11.10.85	

Привязан:

Инв. №

ТП409-23-56.87 ОА

Щебеночный завод по переработке однородных изверженных и метаморфических пород мощностью 700 тыс. м³ в год.

Главный корпус

Воздуховод к дымососу ДН-10. Поз. 51

Стадия	Лист	Листов
Р	90	

НИПИОТстром Новороссийск

Копировал Сани

Формат А2

Инв. № подл. | Подп. и дата | Взам. инв. №

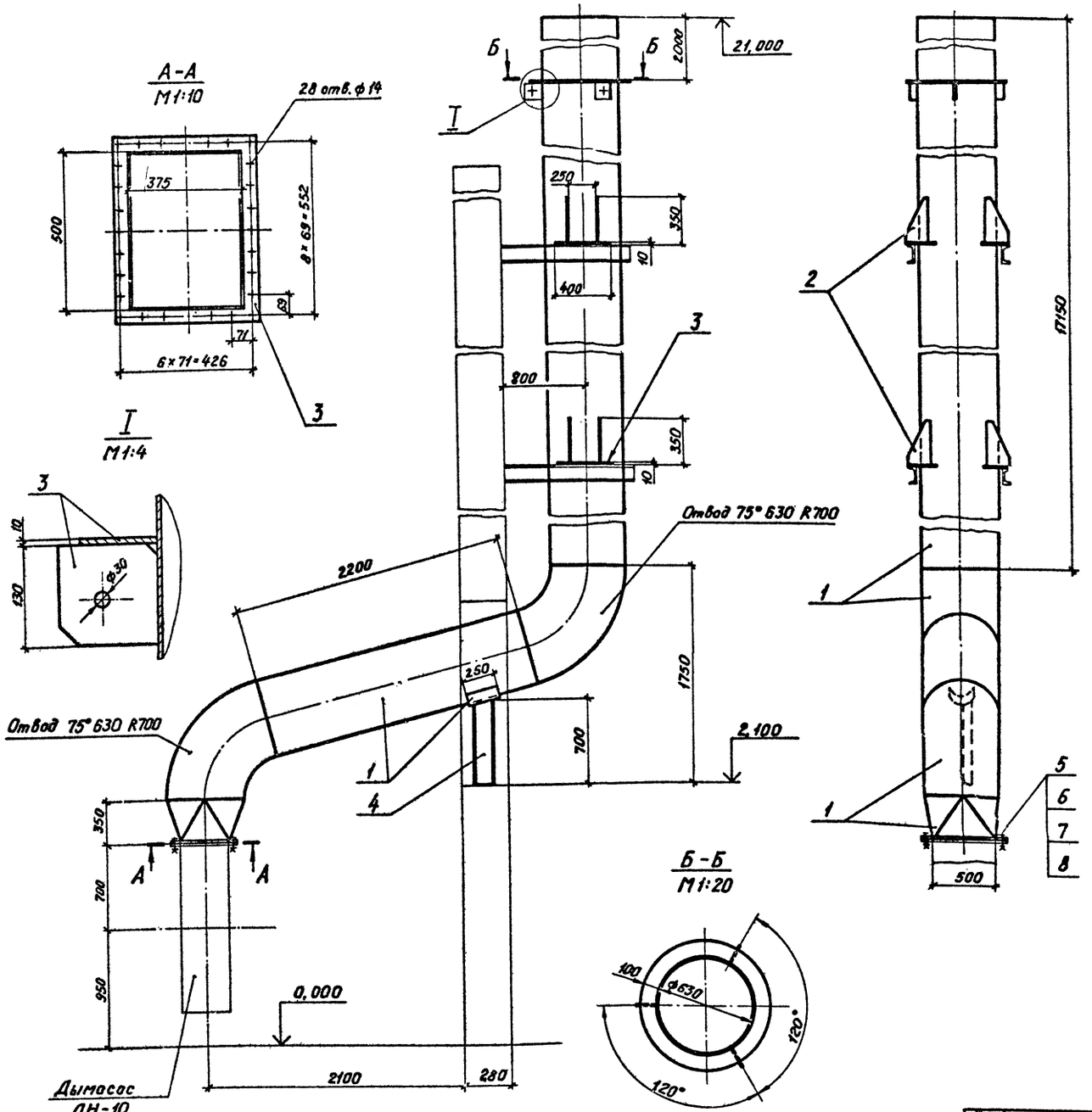

Марка, поз.	Обозначение	Наименование	Кол.	Масса, кг	Примечание
1		Лист Б-4,0 ГОСТ 19903-74			
		ВСт3пс6-1 ГОСТ 14637-79		1320,0	
2		Лист Б-8,0 ГОСТ 19903-74			
		ВСт3пс6-1 ГОСТ 14637-79		15,0	
3		Лист Б-10,0 ГОСТ 19903-74			
		ВСт3пс6-1 ГОСТ 14637-79		45,0	
4		Швеллер 10 ГОСТ 8240-72			
		ВСт3пс4 ГОСТ 535-79		6,0	
5		Болт М12-8g×45.58			
		ГОСТ 7798-70	28	0,058	
6		Гайка М12-6Н.5			
		ГОСТ 5915-70	28	0,0154	
7		Шайба 12.02			
		ГОСТ 11371-78	28	0,006	
8		Пластина I, лист, ТМКЩ-С-5			
		ГОСТ 7338-77		0,8	

Типовой проект ТП409-23-56.87 Альбом 8

Инв. № подл. | Подп. и дата | Взам. инв. №

Привязан:

Инв. №

ГИП	Юдин		16.10.85	ТП409-23-56.87 АО
Н.контр.	Косыгина		16.10.85	Щебеночный завод по переработке обнорядных изверженных и метаморфических пород мощностью 700 тыс. м³ в год
Нач.отд.	Никульченко		16.10.85	Главный корпус
Рук.гр.	Наливайченко		15.10.85	Стадия Р; Лист 91; Листов
Пров.	Потапова		14.10.85	Воздуховод в атмосферу Поз. 52
Инж.	Вареца		14.10.85	НИПИОТстром Новороссийск

Копировал Пахомчик

Формат А2

Альбом 8

Типовой проект ТП409-23-56.87

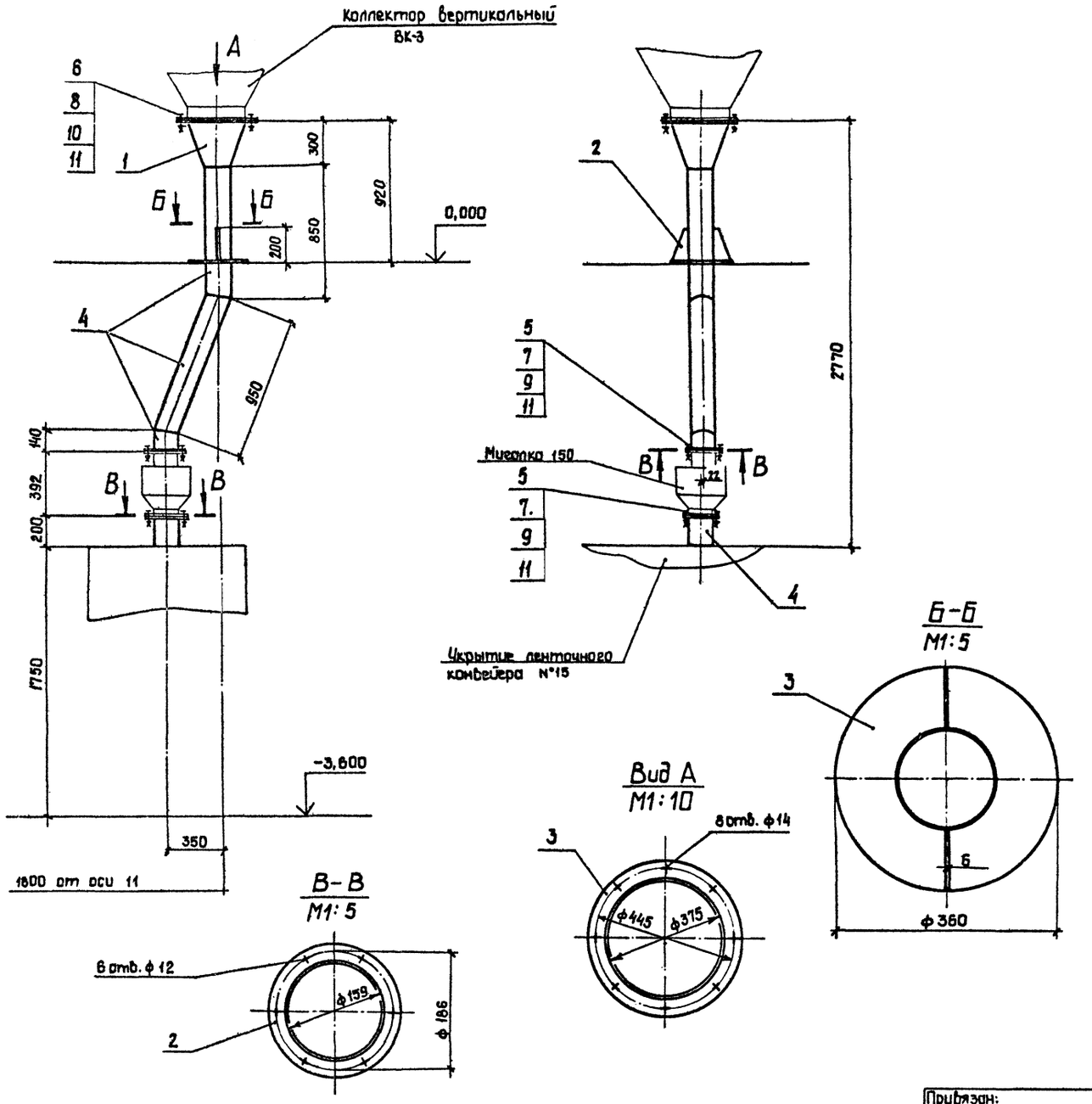

Марка, поз.	Обозначение	Наименование	Кол.	Масса, кг	Примечание
1		Лист Б-4,0 ГОСТ 19903-74			
		ВСт3пс2 ГОСТ14637-79		10,0	
2		Лист Б-6,0 ГОСТ 19903-74			
		ВСт3пс6-1 ГОСТ14637-79		5,0	
3		Лист Б-8,0 ГОСТ 19903-74			
		ВСт3пс6-1 ГОСТ14637-79		10,0	
4		Труба 159×4,0 ГОСТ 10704-76			
		ВСт3сп4 ГОСТ10705-80		35,0	
5		Болт М10-8g ×40.58			
		ГОСТ 7798-70	12	0,037	
6		Болт М12-8g ×45.58			
		ГОСТ 7798-70	8	0,058	
7		Гайка М 10-6Н.5			
		ГОСТ 5915-70	12	0,0113	
8		Гайка М12-6Н.5			
		ГОСТ 5915-70	8	0,0154	
9		Шайба 10.02			
		ГОСТ 11371-78	12	0,004	
10		Шайба 12.02			
		ГОСТ 11371-78	8	0,006	
11		Пластина I, лист, ТМКЩ-С-5			
		ГОСТ 7338-77		0,8	

Инв. № подл. | Подп. и дата | Взам. инв. №

Привязан:

Инв. №

ГИП	Юдин		11.10.85
Н.контр.	Косыгина		11.10.85
Нач.отд.	Никульченко		15.10.85
Рук.гр.	Наливайченко		14.10.85
Пров.	Ломова		11.10.85
Инж.	Вареца		11.10.85

ТП409-23-56.87 ОА

Щебеночный завод по переработке однородных изверженных и метаморфических пород мощностью 700 тыс. м³ в год.

Главный корпус

Стадия	Лист	Листов
Р	92	

Течка от коллектора ВК-3 на конвейер № 15. Поз. 53

НИПИОТстром Новороссийск

Копировал Сани

Формат А2

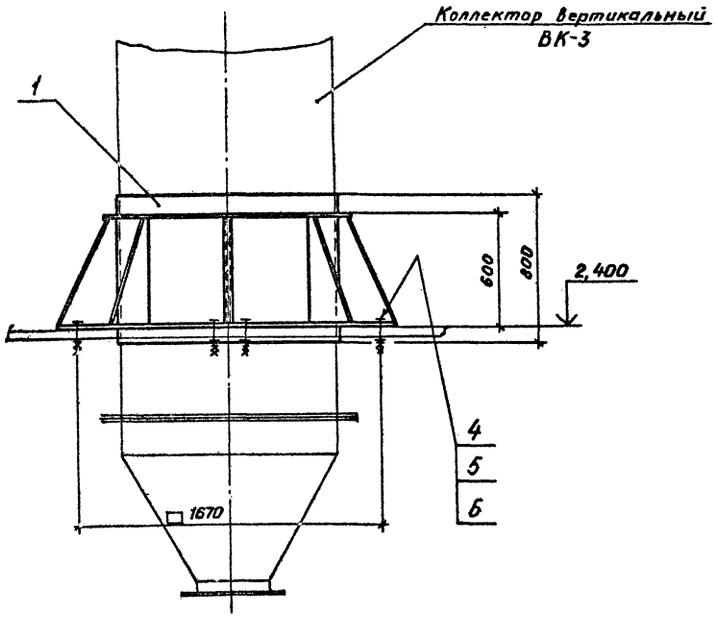

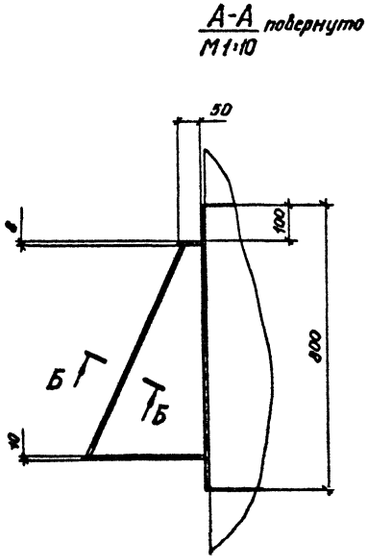

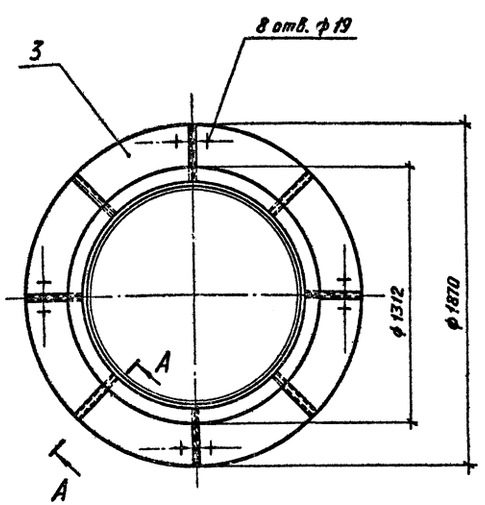

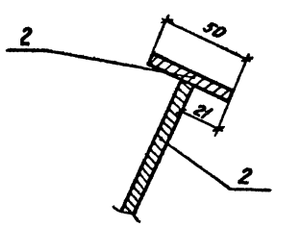

Марка, поз.	Обозначение	Наименование	Кол.	Масса кг	Примечание
1		Лист Б-6,0 ГОСТ 19903-74			
		Вст3пс6-1 ГОСТ 14637-79		142,0	
2		Лист Б-8,0 ГОСТ 19903-74			
		Вст3пс6-1 ГОСТ 14637-79		90,0	
3		Лист Б-10,0 ГОСТ 19903-74			
		Вст3пс6-1 ГОСТ 14637-79		120,0	
4		Болт М16-8g×120.58			
		ГОСТ 7798-70	8	0,224	
5		Гайка М16-6Н.5			
		ГОСТ 5915-70	8	0,0332	
6		Шайба 16.02			
		ГОСТ 11371-78	8	0,0113	

Альбом 6

Типовой проект ТП409-23-56.87

Инв. № подл. | Подп. и дата | Взам. инв. №

Привязан:

Инв. №

ГИП	Юдин		16.10.85
Н.контр.	Косыгина		13.10.85
Нач.отд.	Никульченко		15.10.85
Рук.гр.	Наливайченко		14.10.85
Пров.	Лотова		11.10.85
Инж.	Вареца		11.10.85

ТП409-23-56.87 ОА

Щебеночный завод по переработке однородных изверженных и метаморфических пород мощностью 700 тыс. м3 в год

Главный корпус

Стадия	Лист	Листов
Р	93	

Опора под коллектор ВК-3. Поз. 54

НИПИОТстром Новороссийск

Копировал Пахомчик

Формат А2

Альбом 8

Типовой проект ТП409-23-56.87

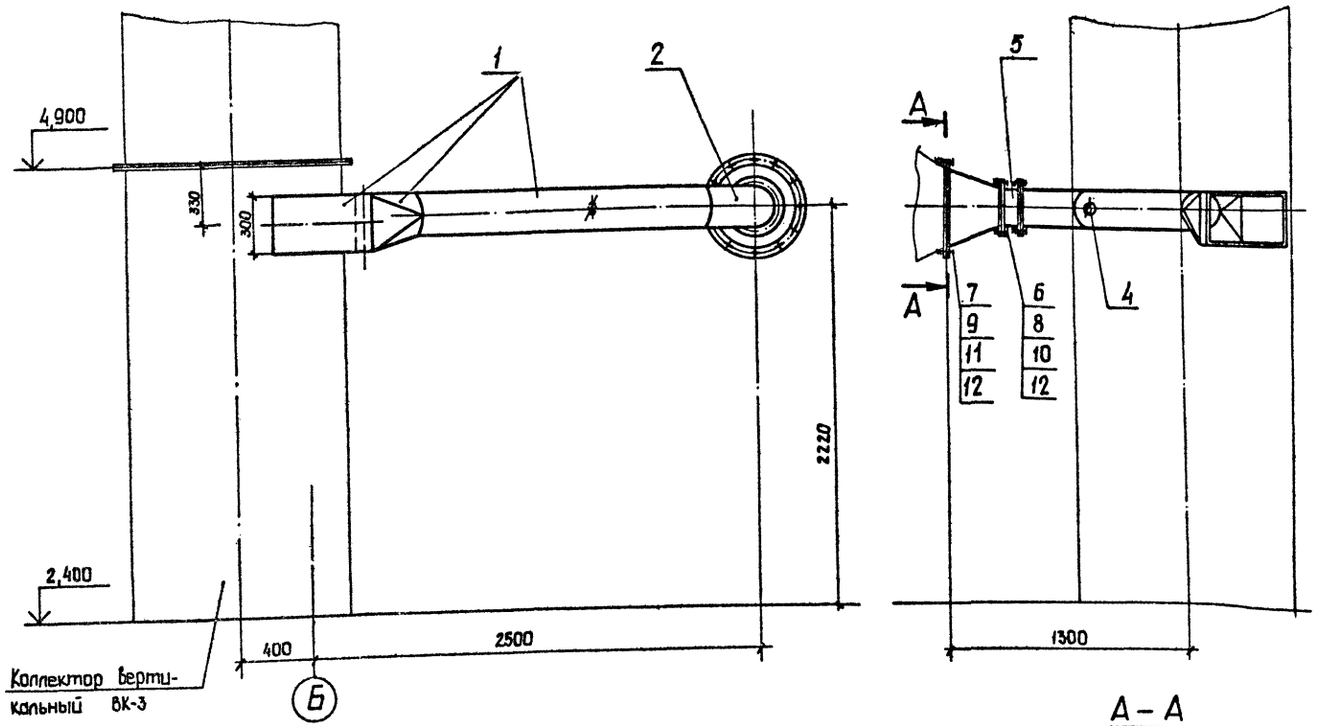

Марка, поз.	Обозначение	Наименование	Кол.	Масса, кг	Примечание
1		Лист Б-3,0 ГОСТ 19903-74			
		Вст3пс2 ГОСТ 16523-70		45,0	
2		Лист Б-4,0 ГОСТ 19903-74			
		Вст3пс2 ГОСТ 14637-79		12,0	
3		Лист Б-8,0 ГОСТ 19903-74			
		Вст3пс6-1 ГОСТ 14637-79		10,0	
4		Штуцер ф 60	1	0,65	
5		Заслонка дроссельная			
		ЗД 225	1	9,7	
6		Болт М10-8g х 40.58			
		ГОСТ 7798-70	16	0,037	
7		Болт М12-8g х 45.58			
		ГОСТ 7798-70	12	0,058	
8		Гайка М10-6Н.5			
		ГОСТ 5915-70	16	0,0113	
9		Гайка М12-6Н.5			
		ГОСТ 5915-70	12	0,0154	
10		Шайба 10.02			
		ГОСТ 11371-78	16	0,004	
11		Шайба 12.02			
		ГОСТ 11371-78	12	0,006	
12		Пластина I, лист, ТМКЩ-			
		с-5 ГОСТ 7338-77		1,0	

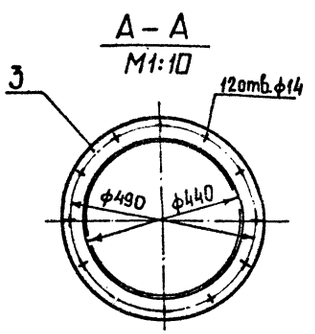

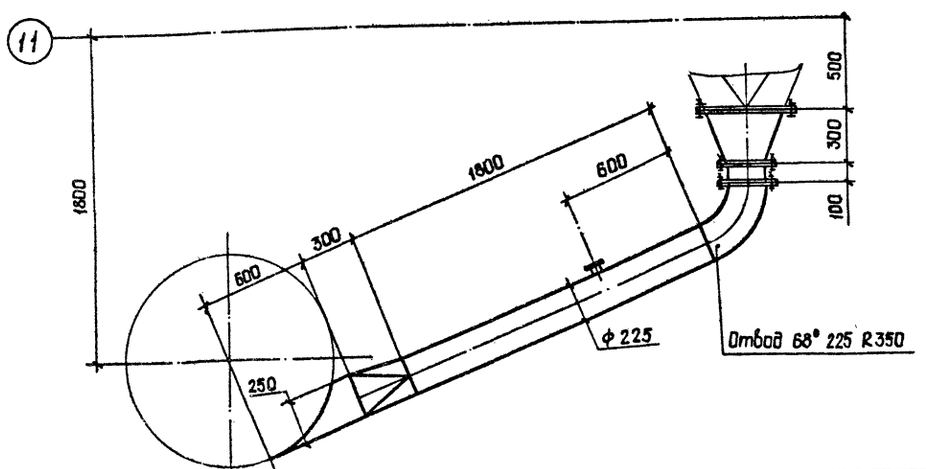

Привязан:

Инв. №

Инв. № подл. | Подп. и дата | Взам. инв. №

ГИП	Юдин		16.10.85	
Н.контр.	Косыгина		15.10.85	
Нач.отд	Никульченко		15.10.85	
Рук. гр.	Наливайченко		14.10.85	
Провер.	Ломова		11.10.85	
Инж.	Вареца		11.10.85	

ТП409-23-56.87 ОА

Щебеночный завод по переработке однородных изверженных и метаморфических пород мощностью 700 тыс. м³ в год.

Главный корпус

Воздуховод от грохота к коллектору ВК-3. Поз. 55

Стадия	Лист	Листов
Р	94	

НИПИстром Новороссийск

Копировал Сани

Формат А2

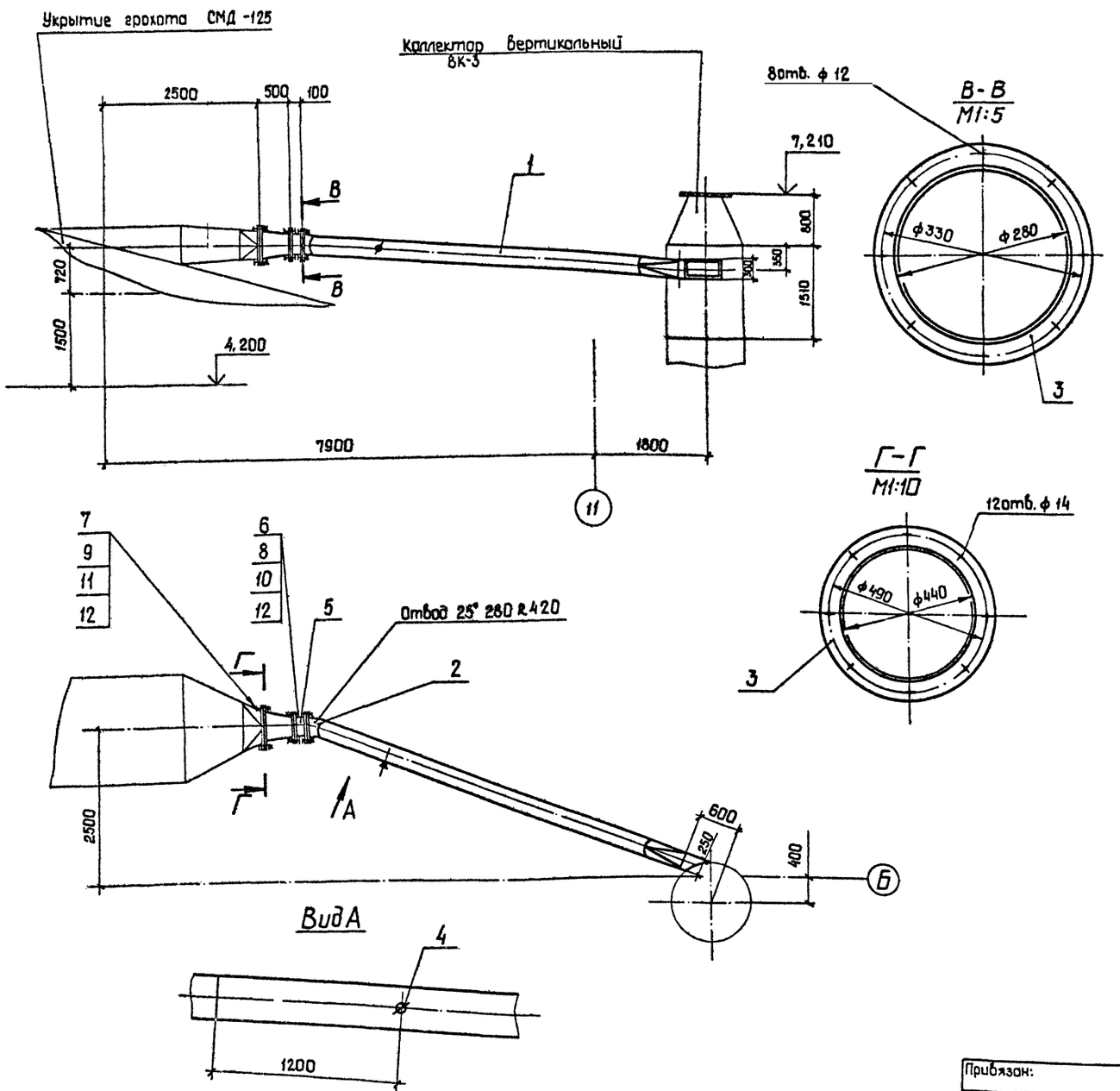

Марка, поз.	Обозначение	Наименование	Кол.	Масса, кг	Примечание
1		Лист Б-3,0 ГОСТ 19903-74			
		ВСт3пс2 ГОСТ16523-70		140,0	
2		Лист Б-4,0 ГОСТ19903-74			
		ВСт3пс2 ГОСТ14637-79		5,0	
3		Лист Б-8,0 ГОСТ 19903-74			
		ВСт3пс6-1 ГОСТ14637-79		12,0	
4		Штуцер ф 60	1	0,65	
5		Заслонка дроссельная			
		ЗД 280	1	11,5	
6		Болт М 10-8g ×40.58			
		ГОСТ 7798-70	16	0,037	
7		Болт М 12-8g ×45.58			
		ГОСТ 7798-70	12	0,058	
8		Гайка М10-6Н.5			
		ГОСТ 5915-70	16	0,0113	
9		Гайка М 12-6Н.5			
		ГОСТ 5915-70	12	0,015	
10		Шайба 10.02			
		ГОСТ 11371-78	12	0,004	
11		Шайба 12.02			
		ГОСТ 11371-78	16	0,006	
12		Пластина I, лист, ТМКЩ-			
		С-5 ГОСТ 7338-77	1	1,0	

Альбом 8

Типовой проект ТП409-23-56.87

Инв. № подл. | Подп. и дата | Взам. инв. №

Привязан:

Инв. №

ГИП	Юдин		16.10.85
Н.контр	Косыгина		18.10.85
Нач.отд	Никульченко		15.10.85
Рук.гр.	Наливайченко		14.10.85
Пров.	Ломова		11.10.85
Инж.	Вареца		11.10.85

ТП409-23-56.87 ОА

Щебеночный завод по переработке однородных изверженных и метаморфических пород мощностью 700 тыс. м³ в год

Главный корпус

Стадия	Лист	Листов
Р	95	

Воздуховод от грохота к коллектору ВК-3 Поз. 56

НИПИОТстром Новороссийск

Копировал Сани

Формат А2

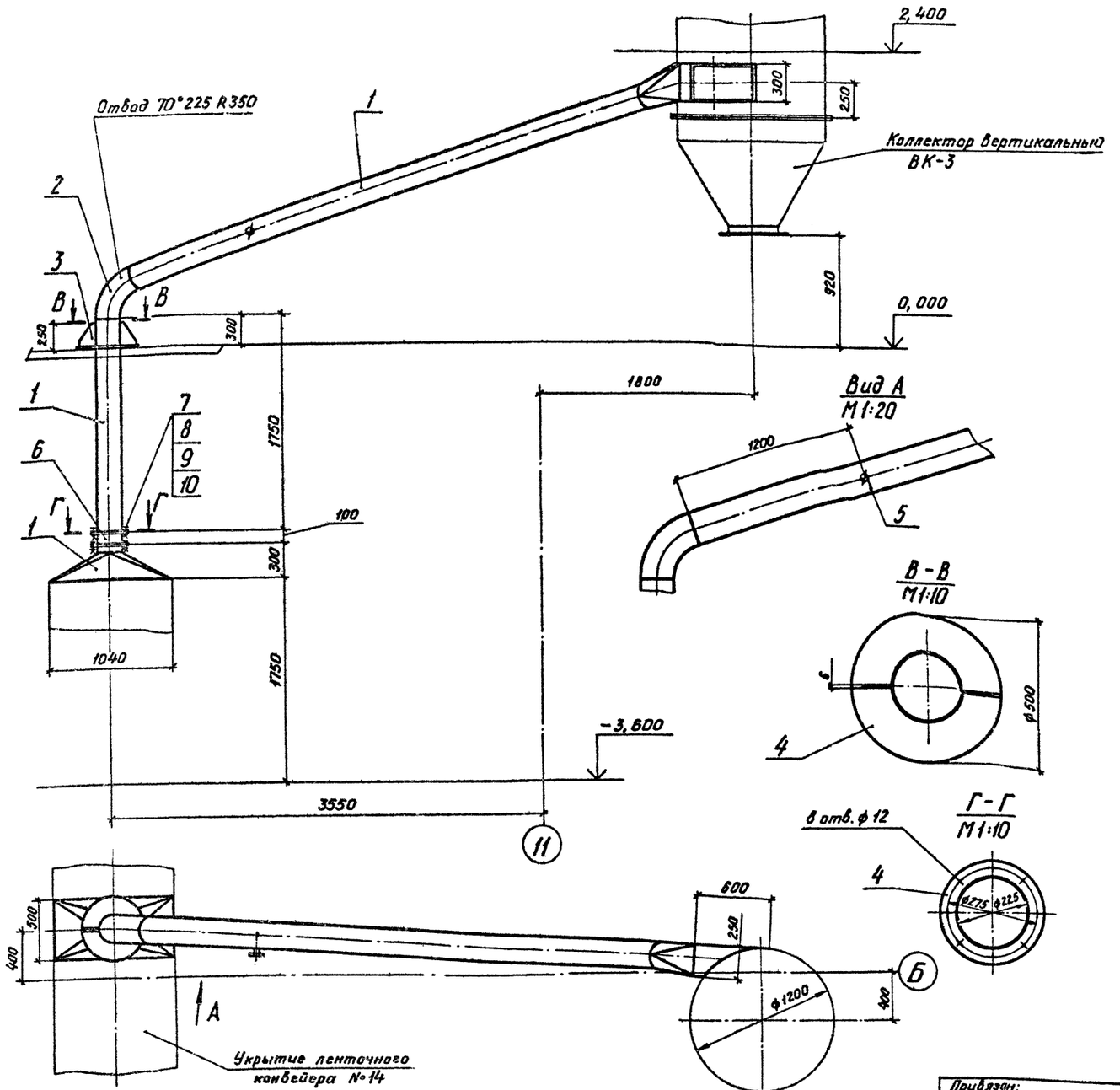

Марка, поз.	Обозначение	Наименование	Кол.	Масса, кг	Приме-чание
1		Лист Б-3,0 ГОСТ 19903-74			
		ВСт3пс2 ГОСТ 16523-70		120,0	
2		Лист Б-4,0 ГОСТ 19903-74			
		ВСт3пс2 ГОСТ 14637-70		10,0	
3		Лист Б-6,0 ГОСТ 19903-74			
		ВСт3пс6-1 ГОСТ 14637-79		5,0	
4		Лист Б-8,0 ГОСТ 19903-74			
		ВСт3пс6-1 ГОСТ 14637-79		10,0	
5		Штуцер ф 60	1	0,65	
6		Заслонка дроссельная			
		ЗД 225	1	9,7	
7		Болт М10-8g×40.58			
		ГОСТ 7798-70	16	0,037	
8		Гайка М10-6Н.5			
		ГОСТ 5915-70	16	0,0113	
9		Шайба 10.02			
		ГОСТ 11371-78	16	0,004	
10		Пластина I, лист, ТМКЩ-			
		С-5 ГОСТ 7338-77		0,4	

Альбом 8

Типовой проект ТП409-23-56.87

Инв.№ подл. | Подп. и дата | Взам.инв.№

Привязан:

Инв. №

ГИП	Юдин		16.10.85
К.контр.	Касьяненко		18.10.85
Нач. отд	Никульченко		15.10.85
Рук. гр.	Наливайченко		14.10.85
Пров.	Лотова		11.10.85
Инж.	Вареца		11.10.85

ТП409-23-56.87 ОА

Щебеночный завод по переработке однородных изверженных и метаморфических пород мощностью 700 тыс. м3 в год

Главный корпус

Стадия	Лист	Листов
Р	96	

Воздуховод от конвейера №14 к коллектору ВК-3. Поз.57

НИПИОТстром Новороссийск

Копировал Пахомчик

Формат А2

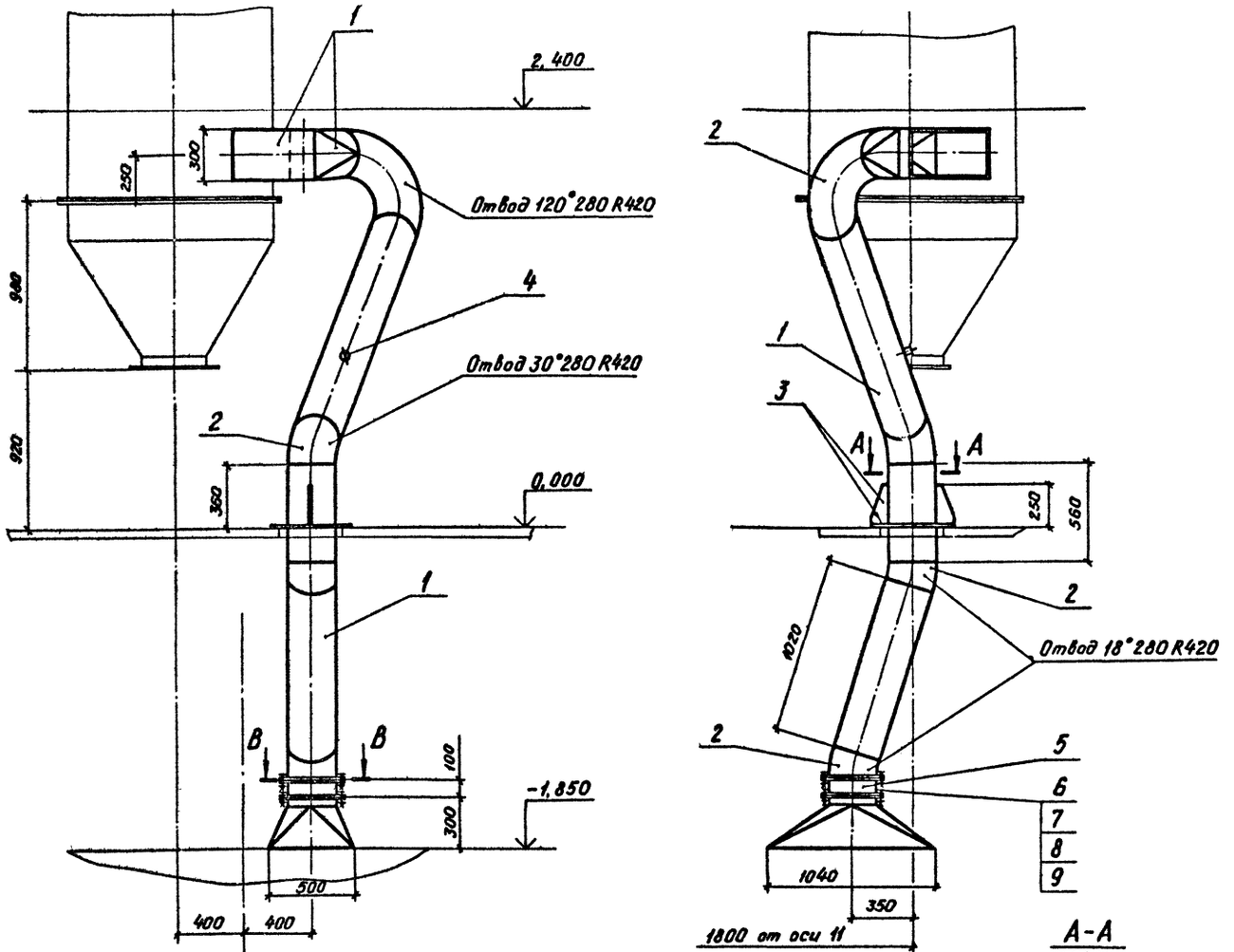

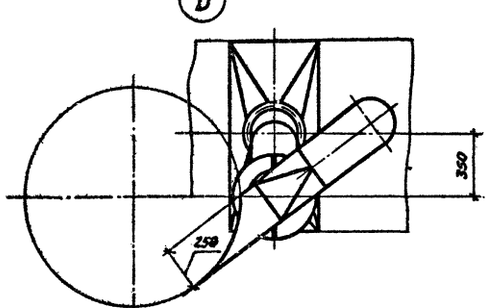

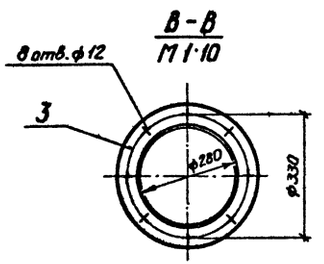

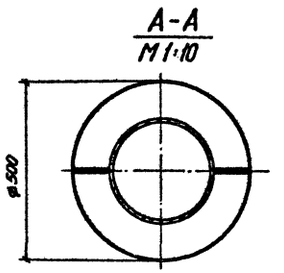

Марка, поз.	Обозначение	Наименование	Кол.	Масса, кг	Примечание
1		Лист Б-3,0 ГОСТ 19903-74			
		ВСт3пс2 ГОСТ 16523-70		100,0	
2		Лист Б-4,0 ГОСТ 19903-74			
		ВСт3пс2 ГОСТ 14637-79		25,0	
3		Лист Б-6,0 ГОСТ 19903-74			
		ВСт3пс6-1 ГОСТ 14637-79		10,0	
4		Штуцер ф 60	1	0,65	
5		Заслонка дроссель-			
		ная ЗД 280	1	11,5	
6		Болт М10-8g×40.58			
		ГОСТ 7798-70	16	0,037	
7		Гайка М10-6Н.5			
		ГОСТ 5915-70	16	0,0137	
8		Шайба 10.02			
		ГОСТ 11371-78	16	0,004	
9		Пластина I, лист, ТМКЩ-			
		С-5 ГОСТ 7338-77		0,5	

Типовой проект ТП409-23-56.87 Альбом 6

Инв. № подл. | Подп. и дата | Взам. инв. №

Привязан:

Инв. №

ГИП	Юдин		6.10.85
Н.контр.	Косыгина		13.10.85
Нач.отд.	Никульченко		15.10.85
Рук.гр.	Наливайченко		14.10.85
Пров.	Ламова		11.10.85
Инж.	Вареца		11.10.85

ТП409-23-56.87 ОА

Щебеночный завод по переработке однородных изверженных и метаморфических пород мощностью 700 тыс. м3 в год

Главный корпус

Стадия	Лист	Листов
Р	97	

Воздуховод от конвейера N°15 к коллектору ВК-3 Поз. 58

НИПИОТстром Новороссийск

Копировал Пахомчик

Формат А2

Альбом 8

Типовой проект ТП409-23-56.87

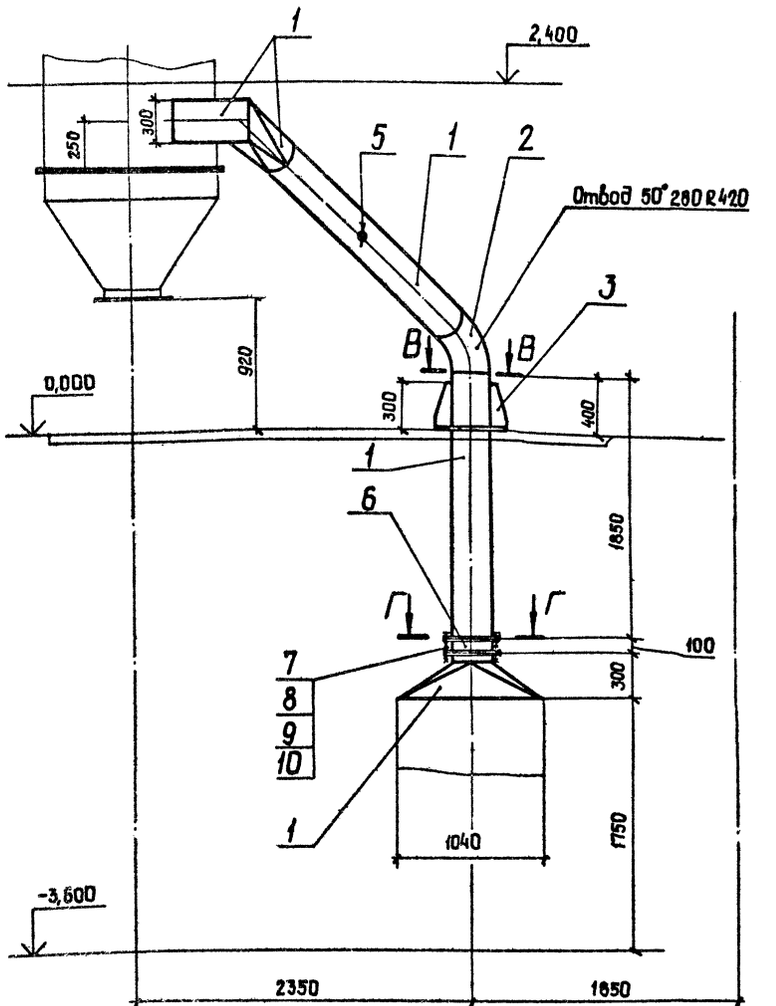

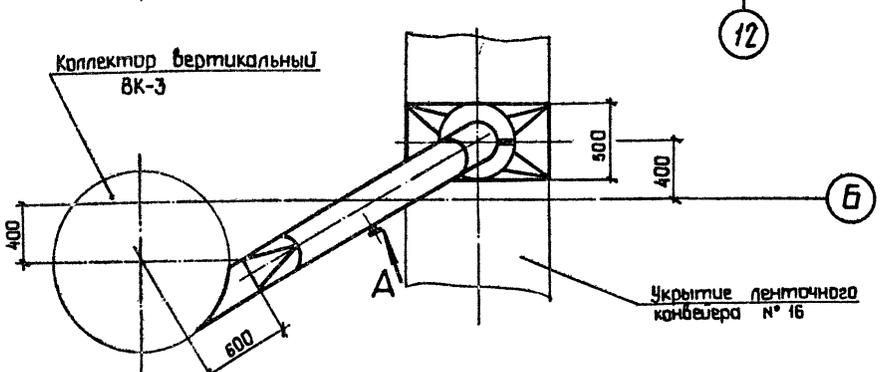

Вид А
М1:20

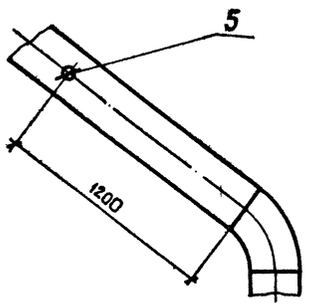

В-В
М1:10

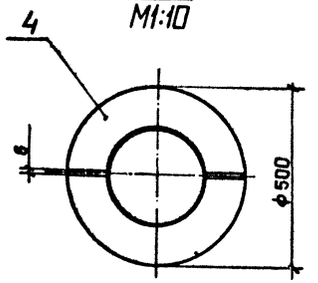

Г-Г
М1:10

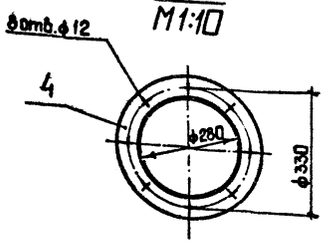

Марка, поз.	Обозначение	Наименование	Кол.	Масса, кг	Приме-чание
1		Лист Б-3,0 ГОСТ 19903-74			
		Вст 3пс2 ГОСТ 16523-70		75,0	
2		Лист Б-4,0 ГОСТ 19903-74			
		Вст 3пс2 ГОСТ 14637-79		10,0	
3		Лист Б-6,0 ГОСТ 19903-74			
		Вст 3пс6-1 ГОСТ 14637-79		5,0	
4		Лист Б-8,0 ГОСТ 19903-74			
		Вст 3пс6-1 ГОСТ 14637-79		10,0	
5		Штуцер ф 60	1	0,65	
6		Заслонка дроссельная			
		ЗД 280	1	11,5	
7		Болт М10-8g×40.58			
		ГОСТ 7798-70	16	0,037	
8		Гайка М10-6Н.5			
		ГОСТ 5915-70	16	0,0113	
9		Шайба 10.02			
		ГОСТ 11371-78	16	0,004	
10		Пластина I, лист, ТМКЩ-			
		С-5 ГОСТ 7338-77		0,4	

Инв. № подл. | Подп. и дата | Взам. инв. №

Привязан:

Инв. №

ГИП	Юдин		16.10.85	
Н.контр.	Косыгина		14.10.85	
Нач.отд.	Никульченко		15.10.85	
Рук.гр.	Намбайченко		14.10.85	
Проб.	Ланова		11.10.85	
Инж.	Бореца		11.10.85	

ТП409-23-56.87 ОА

Щебеночный завод по переработке однородных изверженных и метаморфических пород мощностью 100 тыс. м³ в год

Главный корпус

Стадия: Р | Лист: 98 | Листов:

Воздуховод от конвейера № 16 к коллектору ВК-3 Поз. 59

НИПИОТстром Новороссийск

Копировал сани

Формат А2

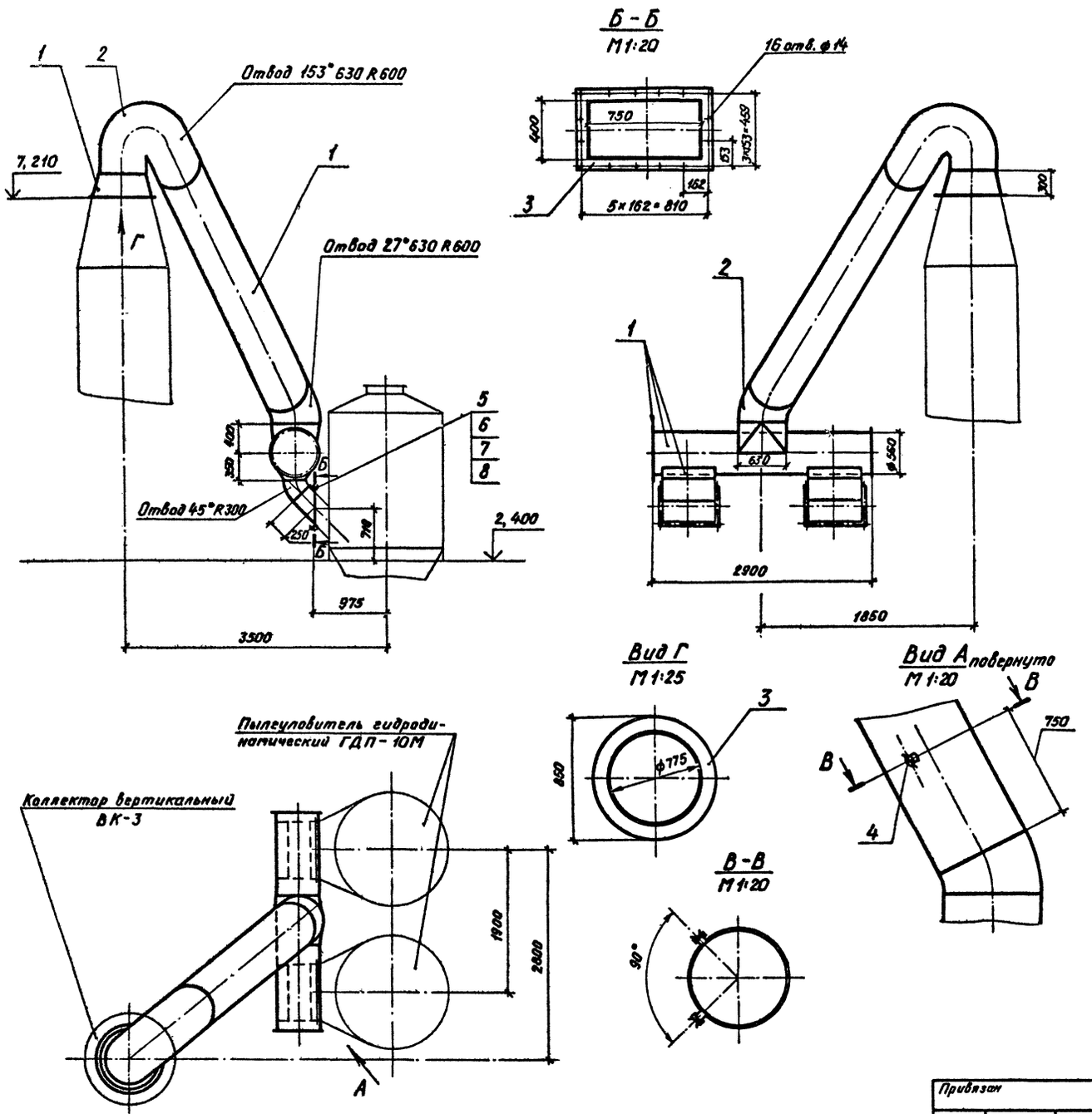

Марка, поз.	Обозначение	Наименование	Кол.	Масса, кг	Примечание
1		Лист Б-4,0 ГОСТ 19903-74			
		ВСт3пс2 ГОСТ 14637-79		520,0	
2		Лист Б-6,0 ГОСТ 19903-74			
		ВСт3пс6-1 ГОСТ 14637-79		170,0	
3		Лист Б-10,0 ГОСТ 19903-74			
		ВСт3пс6-1 ГОСТ 14637-79		30,0	
4		Штуцер ф60	2	0,65	
5		Болт М12-8$_0$×45.58			
		ГОСТ 7798-70	32	0,058	
6		Гайка М12-6Н.5			
		ГОСТ 5915-70	32	0,0154	
7		Шайба 12.02			
		ГОСТ 11371-58	32	0,006	
8		Пластина I, лист, ТМКЩ-			
		С-5 ГОСТ 7338-77		1,6	

Альбом 8

Типовой проект ТП409-23-56-87

Инв. № подл. | Подп. и дата | Взам. инв. №

ГИП	Юдин		16.10.85
Н.контр.	Косыгина		16.10.85
Нач.отд.	Никульченко		15.10.85
Рук.гр.	Наливайченко		14.10.85
Пров.	Ломова		11.10.85
Инж.	Вареца		11.10.85

Привязан

Инв. №

ТП409-23-56.87 ОА

Щебеночный завод по переработке однородных изверженных и метаморфических пород мощностью 700 тыс. м³ в год

Главный корпус

Стадия	Лист	Листов
Р	99	

Воздуховод к пылеуловителям ГДП-10М. Поз.60

НИПИОТстром Новороссийск

Копировал Пахомчик

Формат А2

Альбом 8

Типовой проект ТП409-23-56.87

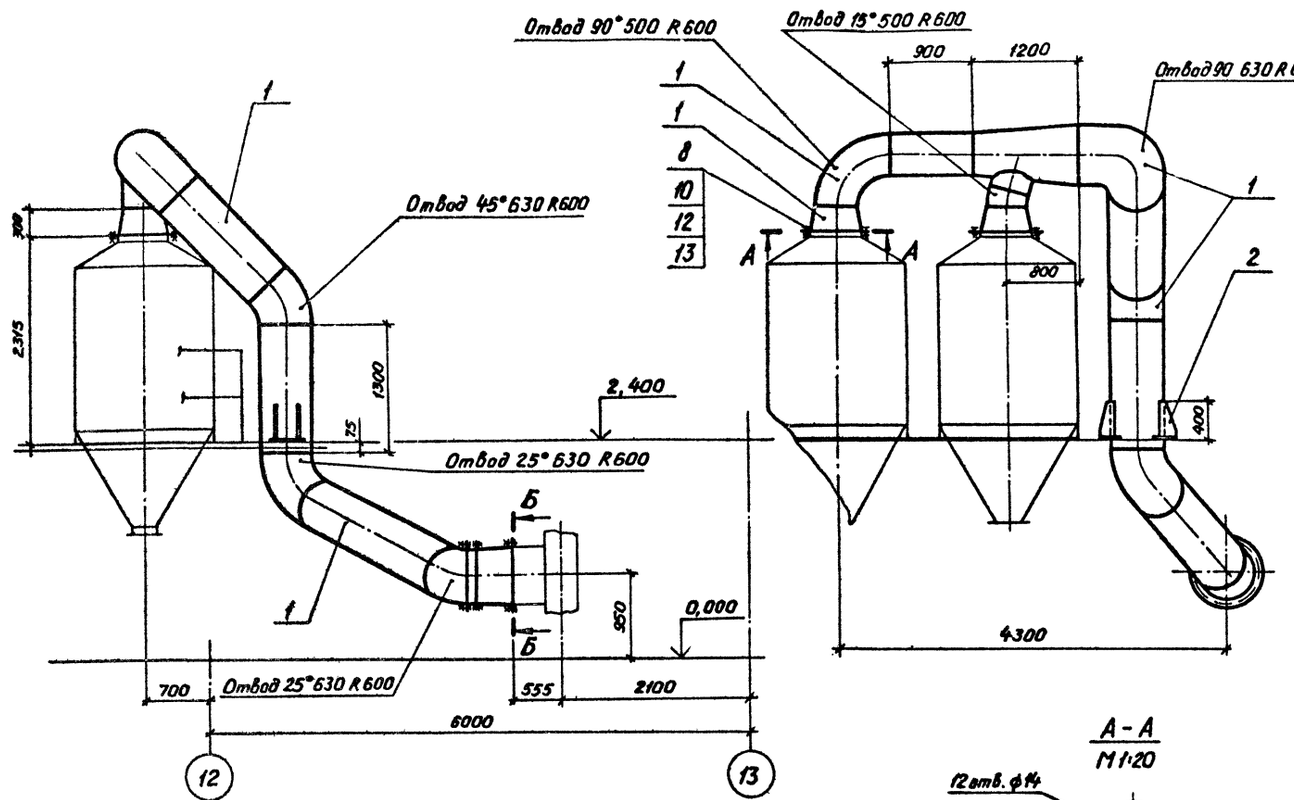

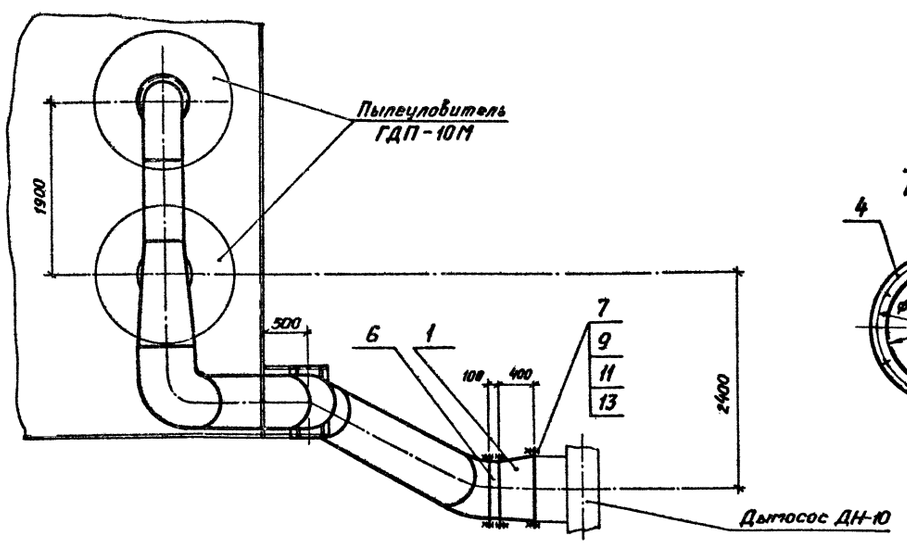

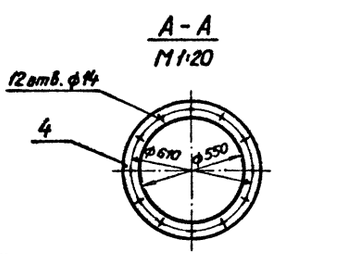

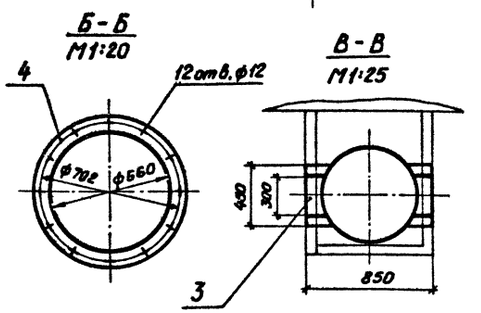

Марка, поз.	Обозначение	Наименование	Кол.	Масса, кг	Приме-чание
1		Лист Б-3,0 ГОСТ 19903-74			
		Вст3пс2 ГОСТ 16523-70		460,0	
2		Лист Б-6,0 ГОСТ 19903-74			
		Вст3пс6-1 ГОСТ 14637-79		8,0	
3		Лист Б-8,0 ГОСТ 19903-74			
		ВСт3пс6-1 ГОСТ 14637-79		6,0	
4		Лист Б-10,0 ГОСТ 19903-74			
		ВСт3пс6-1 ГОСТ 14637-79		40,0	
5		Штуцер ф60	2	0,65	
6		Заслонка дроссельная			
		ЗД 630	1	36,0	
7		Болт М10-8g×40.58			
		ГОСТ 7798-70	12	0,037	
8		Болт М12-8g×45.58			
		ГОСТ 7798-70	60	0,058	
9		Гайка М10-6Н.5			
		ГОСТ 5915-70	12	0,0137	
10		Гайка М12-6Н.5			
		ГОСТ 5915-70	60	0,0154	
11		Шайба 10.02			
		ГОСТ 11371-78	12	0,004	
12		Шайба 12.02			
		ГОСТ 11371-78	60	0,006	
13		Пластина I, лист, ТМКЩ-С-5			
		ГОСТ 7338-77		3,5	

ГИП	Юдин		16.10.85	ТП409-23-56.87 ОА
Н.контр.	Косыгина		14.10.85	Щебеночный завод по переработке однородных изверженных и метаморфических пород мощностью 100 тыс.м³ в год
Нач.отд.	Пикульченко		15.10.85	Главный корпус — Стадия: Р; Лист: 100; Листов:
Рук.гр.	Палибойченко		14.10.85	
Пров.	Полтава		11.10.85	Воздуховод к дымососу ДН-10. Поз. 61
Инж.	Вареца		11.10.85	НИПИОТстром Новороссийск

Привязан:

Инв. №

Инв.№ подл. | Подп. и дата | Взам. инв.№

Копировал Пахомчик

Формат А2

Альбом 8

Типовой проект ТП409-23-56.87

Инв. № подл. | Подп. и дата | Взам. инв. №

Конус шламоотводящий

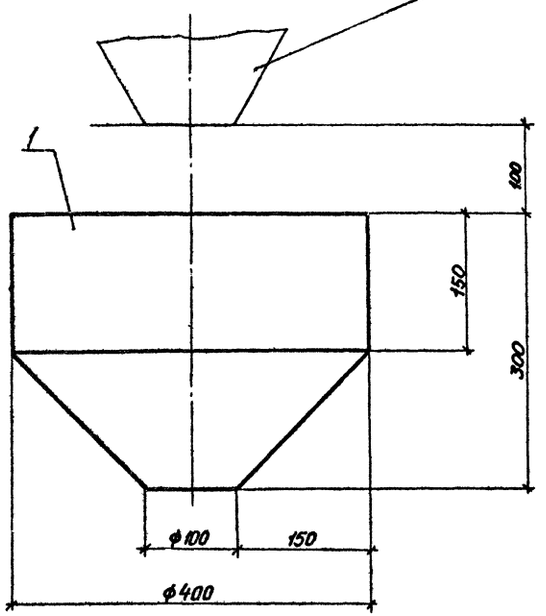

Развертка конусной части воронки
М1:2,5

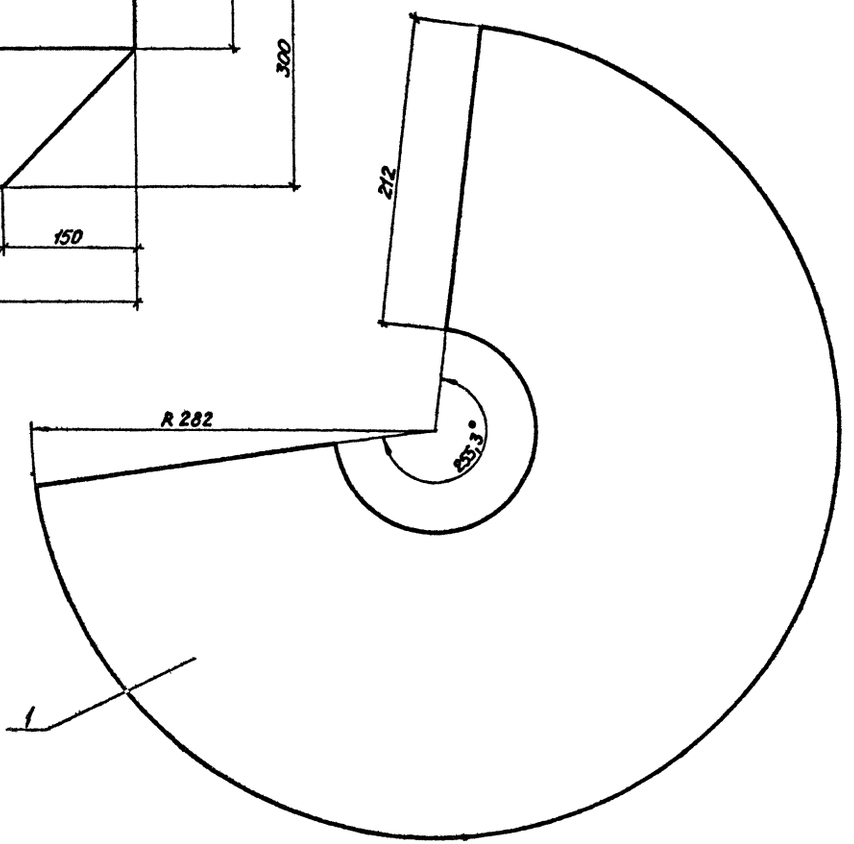

Марка, поз.	Обозначение	Наименование	Кол.	Масса, кг	Примечание
1		Лист Б-4,0 ГОСТ 19903-74 ВСт3пс2 ГОСТ 14637-79		10,0	

ГИП	Юдин		16.10.85	ТП409-23-56.87 ОА
Н.контр.	Косыгина		16.10.85	Щебеночный завод по переработке однородных изверженных и метаморфических пород мощностью 100 тыс. м³ в год
Нач. отд.	Никульченко		15.10.85	Главный корпус — Стадия: Р; Лист: 101; Листов:
Рук. гр.	Наливайченко		14.10.85	
Пров.	Лотова		11.10.85	Воронка. Поз. 78 — НИПИОТстром Новороссийск
Инж.	Вареца		11.10.85	

Привязан:

Инв. №

Копировал Пахомчик

Формат А2

Альбом 8

Типовой проект ТП409-23-56.87

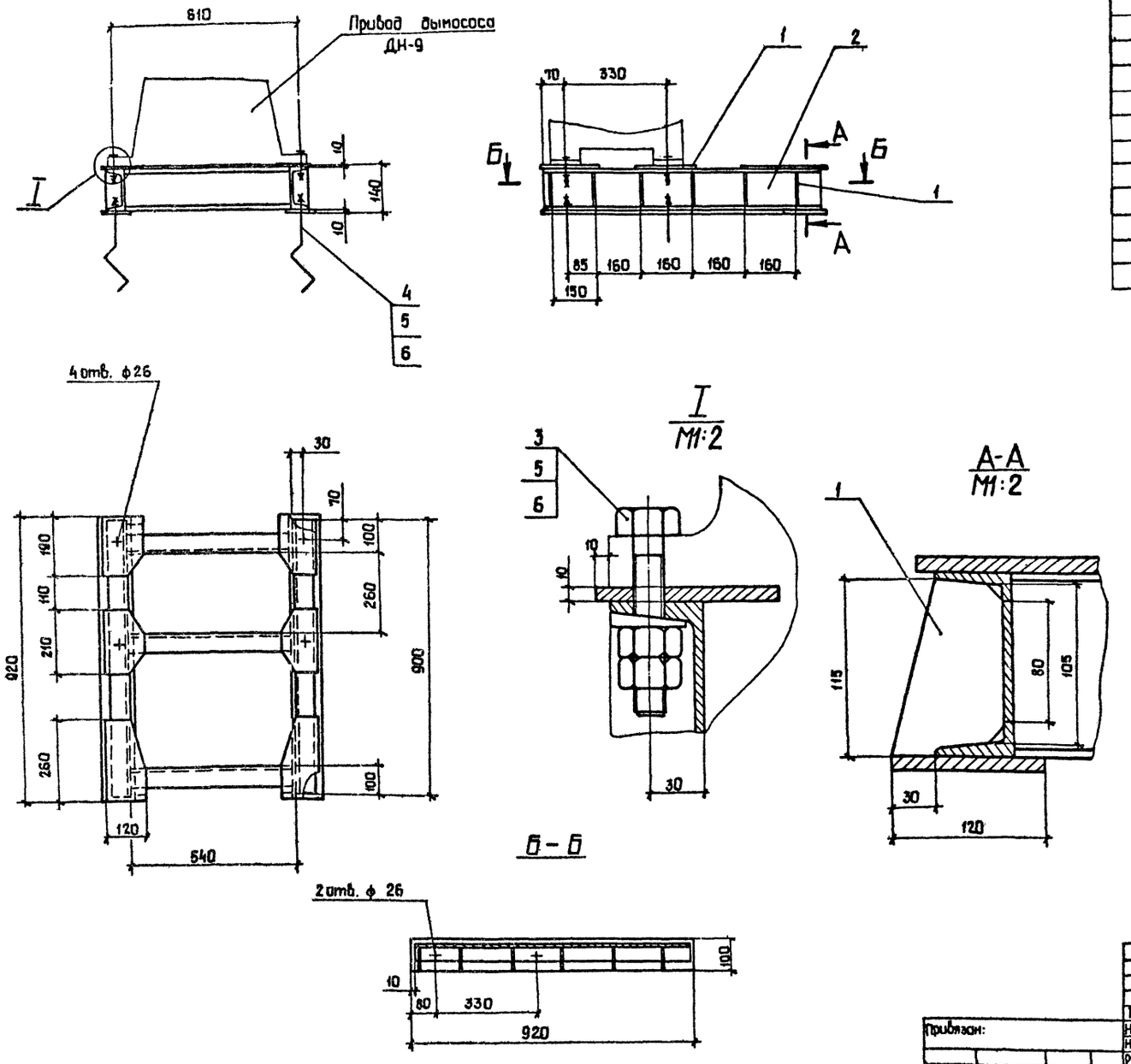

Марка, поз.	Обозначение	Наименование	Кол.	Масса, кг	Примечание
1		Лист Б-10,0 ГОСТ 19903-74			
		ВСт3пс6-1 ГОСТ 14637-79		48,0	
2		Швеллер 12 ГОСТ 8240-72			
		ВСт3пс4 ГОСТ 535-79		36,0	
3		Болт М24-8g×120.58			
		ГОСТ 7798-70	4	0,544	
4		Болт 1.2 М24-8g×600			
		ГОСТ 24379.1-80	4	2,71	
5		Гайка М24-6Н.5			
		ГОСТ 5915-70	12	0,107	
6		Шайба 24.02			
		ГОСТ 10906-78	8	0,105	

Инв.№подл. | Подп. и дата | Взам.инв.№

Привязан:

Инв. №

ГИП	Юдин		16.10.85
Н.контр.	Косыгина		18.10.85
Нач.отд.	Никульченко		15.10.85
Рук.гр.	Наливайченко		14.10.85
Пров.	Ломова		11.10.85
Инж.	Вареца		11.10.85

ТП409-23-56.87 ОА

Щебеночный завод по переработке однородных изверженных и метаморфических пород мощностью 700 тыс. м³ в год.

Главный корпус.

Рама под привод дымососа ДН-9. Поз.79

Стадия	Лист	Листов
Р	102	

НИПИОТстром Новороссийск

Копировал Сани

Формат А2

Альбом 8

Типовой проект ТП409-23-56.87

Марка, поз.	Обозначение	Наименование	Кол.	Масса, кг	Примечание
1		Лист Б-10,0 ГОСТ 19903-74			
		Вст3пс6-1 ГОСТ 14637-79		50,0	
2		Швеллер 14 ГОСТ 8240-72			
		Вст3пс4 ГОСТ 535-79		43,0	
3		Болт М24-8g × 120. 58			
		ГОСТ 7798-70	4	0,544	
4		Болт 1.2 М24-8g × 600			
		ГОСТ 24379.1-80	4	2,71	
5		Гайка М24-6Н.5			
		ГОСТ 5915-70	12	0,107	
6		Шайба 24.02			
		ГОСТ 10906-78	8	0,105	

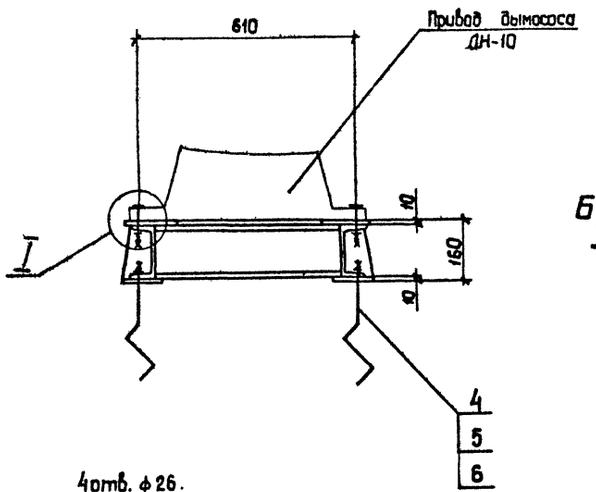

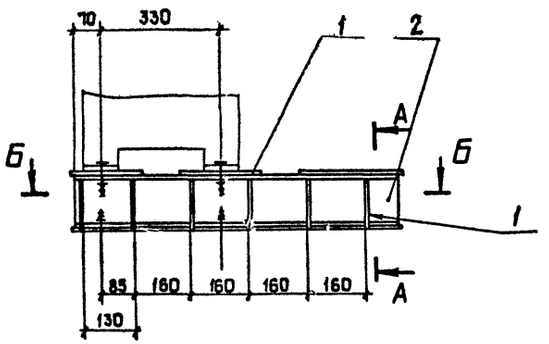

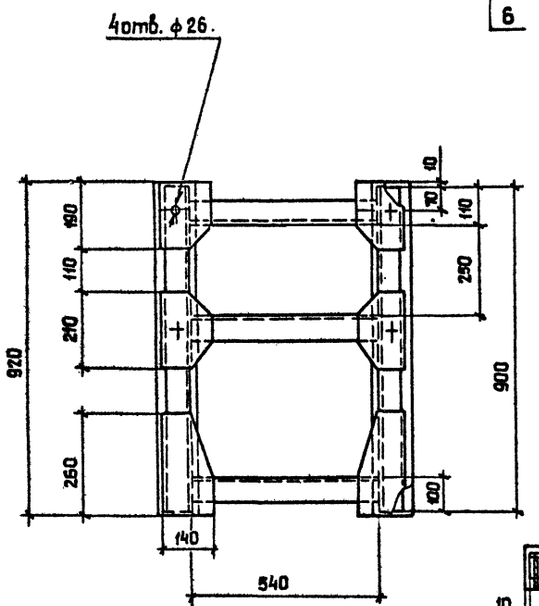

А-А
М1:4

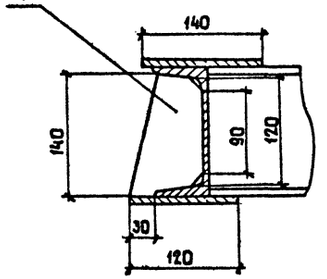

I
М1:4

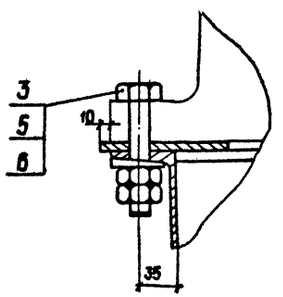

Б-Б

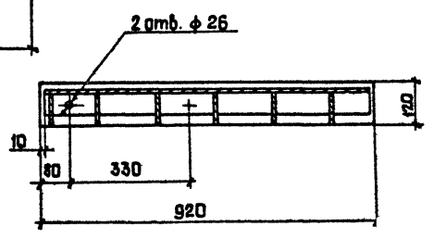

ГИП	Юдин		11.10.85	ТП409-23-56.87 ОА
Н.контр.	Косыгина		13.10.85	Шебекинский завод по переработке однородных извержённых и метаморфических пород мощностью 700 тыс. м³ в год.
Нач. отд	Жикульченко		15.10.85	Главный корпус
Рук. гр.	Налибайченко		14.10.85	Стадия Р; Лист 103; Листов
Пров.	Лапова		11.10.85	Рама под привод дымососа ДН-10. Поз. 80
Инж.	Бореца		11.10.85	НИПИОТстром Новороссийск

Привязан:

Инв. №

Копировал Сани

Формат А2

Инв. № подл. | Подп. и дата | Взам. инв. №

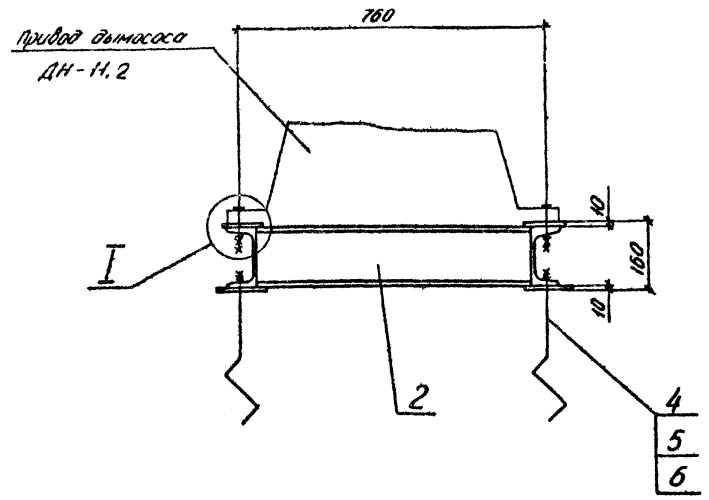

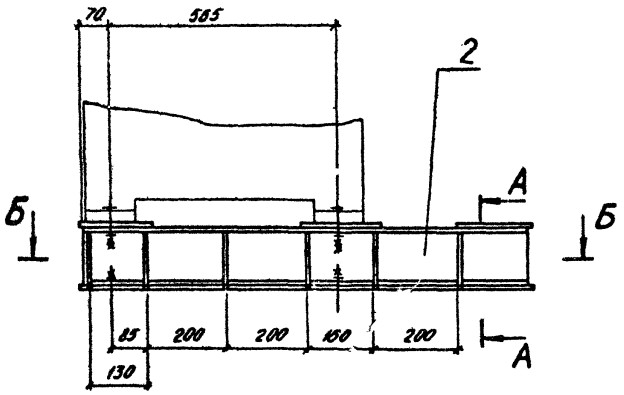

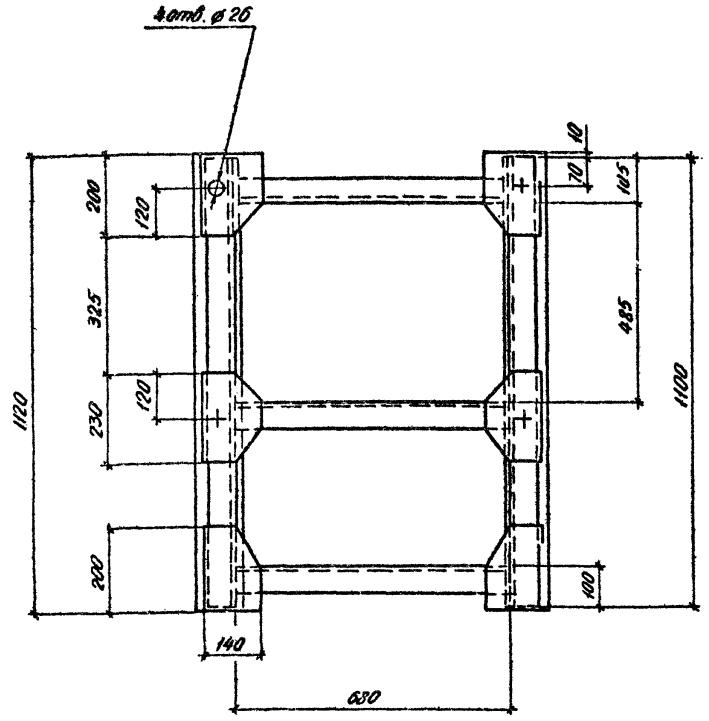

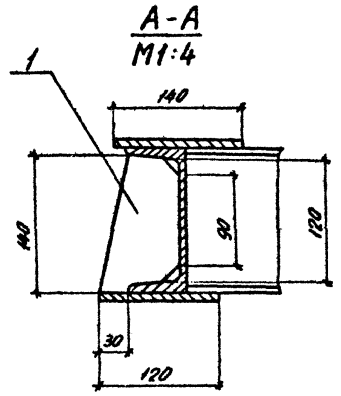

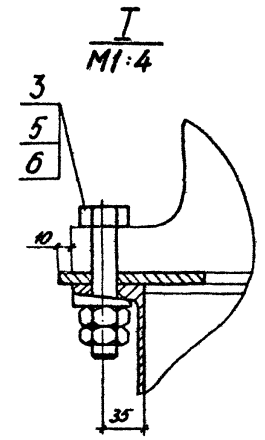

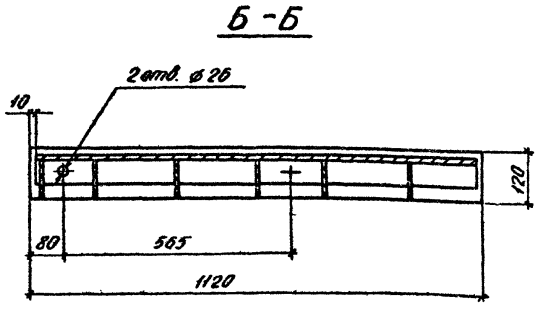

Марка, поз.	Обозначение	Наименование	Кол.	Масса, кг	Примечание
1		Лист Б-10,0 ГОСТ19903-74			
		ВСт3пс6-1 ГОСТ14637-79		50,0	
2		Швеллер 14 ГОСТ8240-72			
		ВСт3пс4 ГОСТ535-79		53,0	
3		Болт М24-8g×120.58			
		ГОСТ 7798-70	4	0,544	
4		Болт 1.2 М24-8g×600			
		ГОСТ 24379.1-80	4	2,71	
5		Гайка М24-6Н.5			
		ГОСТ5915-70	12	0,107	
6		Шайба 24.02			
		ГОСТ10906-78	8	0,105	

Альбом 8

Типовой проект 1П409-23-56.87

ГИП	Юдин		16.10.85	ТП409-23-56.87 ОА	
Н.контр.	Косыгина		18.10.85	Щебеночный завод по переработке однородных изверженных и метаморфических пород мощностью 700 тыс. м³ в год	
Нач.отд.	Никульченко		15.10.85	Главный корпус	Стадия: Р; Лист: 104; Листов:
Рук.гр.	Наливайченко		14.10.85		
Пров.	Ломова		10.10.85	Рама под привод дымососа ДН-11,2 поз. 81	НИПИОТстром Новороссийск
Инж.	Вареца		10.10.85		

Привязан

Инв. №

Копировал Спадкова

Формат А2

Инв.№ | Подп. и дата | Взам.инв.№

gost.e-ecolog.ru