ТИПОВОЙ ПРОЕКТ

409-23-56.87

ГЛАВНЫЙ КОРПУС С ЖЕЛЕЗОБЕТОННЫМ КАРКАСОМ

ЩЕБЁНОЧНЫЙ ЗАВОД ПО ПЕРЕРАБОТКЕ ОДНОРОДНЫХ ИЗВЕРЖЕННЫХ И МЕТАМОРФИЧЕСКИХ ПОРОД МОЩНОСТЬЮ 700 тыс. $м^3$ в год

Альбом 5

КЖ I КОНСТРУКЦИИ ЖЕЛЕЗОБЕТОННЫЕ (окончание)

СФ ЦИПП 620062, г.Свердловск, ул. Чебышева, 4
Зак. 4010 инв. _____ тираж 180
Сдано в печать 26.07 1989 г. Цена _____

gost.e-ecolog.ru

ТИПОВОЙ ПРОЕКТ

409-23-56.87

ГЛАВНЫЙ КОРПУС С ЖЕЛЕЗОБЕТОННЫМ КАРКАСОМ

ЩЕБЁНОЧНЫЙ ЗАВОД ПО ПЕРЕРАБОТКЕ ОДНОРОДНЫХ ИЗВЕРЖЕННЫХ И МЕТАМОРФИЧЕСКИХ ПОРОД МОЩНОСТЬЮ 700 тыс. м³ в год

Альбом 5

Перечень альбомов

Альбом	I	ПЗ	Пояснительная записка
		ТХI	Технология основного производства
Альбом	2	ЭОI	Внутреннее электрическое освещение
		СС	Связь и сигнализация
		ГР	Гидротехнические работы
Альбом	3	АРI	Архитектурные решения
Альбом	4	КЖI	Конструкции железобетонные (начало)
Альбом	5	КЖI	Конструкции железобетонные (окончание)
Альбом	6	КМI	Конструкции металлические
Альбом	7	ОВI	Отопление и вентиляция
		ВКI	Внутренние водопровод и канализация
Альбом	8	ОА	Обеспыливание и аспирация
Альбом	9	КЖИI	Железобетонные изделия
Альбом	I0	АР2	Архитектурные решения
		КЖ2	Конструкции железобетонные
		КМ2	Конструкции металлические
		ОВ2	Отопление и вентиляция
		ВК2	Внутренние водопровод и канализация
		ЭП	Электрические подстанции
		ЭО2	Внутреннее электрическое освещение
		ТХ2	Технология ремонтного хозяйства
Альбом	II	КЖИ2	Железобетонные изделия
Альбом	I2	ЭМI	Силовое электрооборудование (начало)
Альбом	I3	ЭМI	Силовое электрооборудование (окончание)
Альбом	I4	ЭМ.Н	Силовое электрооборудование.Задание заводам ГЭМ (начало)
Альбом	I5	ЭМ.I.Н	Силовое электрооборудование.Задание заводам ГЭМ (окончание)
Альбом	I6	АОВ	Автоматизация отопления и вентиляции
		АТХ	Автоматизация технологии производства
Альбом	I7	АОВ.Н	Автоматизация отопления и вентиляции.Задание заводам ГМА
		АТХ.Н	Автоматизация технологии производства.Задание заводам ГМА
Альбом	I8	СО	Спецификации оборудования
Альбом	I9	ВМ	Ведомости потребности в материалах
Альбом	20		Сметы
Части I,2,3			

РАЗРАБОТАН

институтом Ленинградский Промстройпроект

Главный инженер института — В.А.Семенов

Главный инженер проекта — М.Г.Синопальников

ТЕХНИЧЕСКИЙ ПРОЕКТ

Утвержден Минстройматериалов С С С Р
Протокол № 28-I54/8I от I9.07.82 г.
Рабочие чертежи введены в действие институтом
Союзгипронеруд, приказ № I06а от 04.I2.85 г.

КЛ1

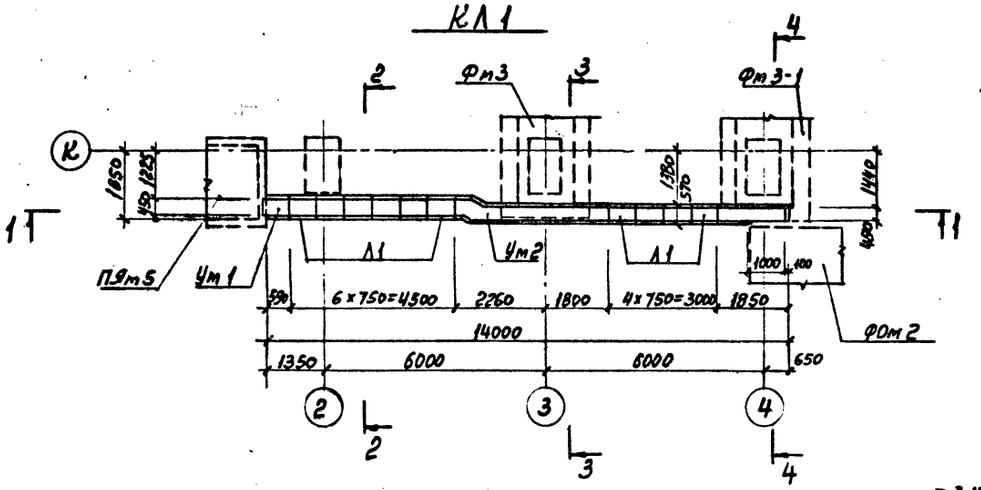

4 — 4

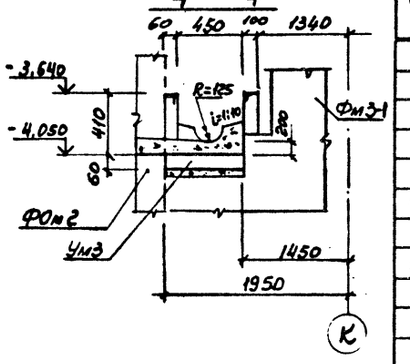

1 — 1

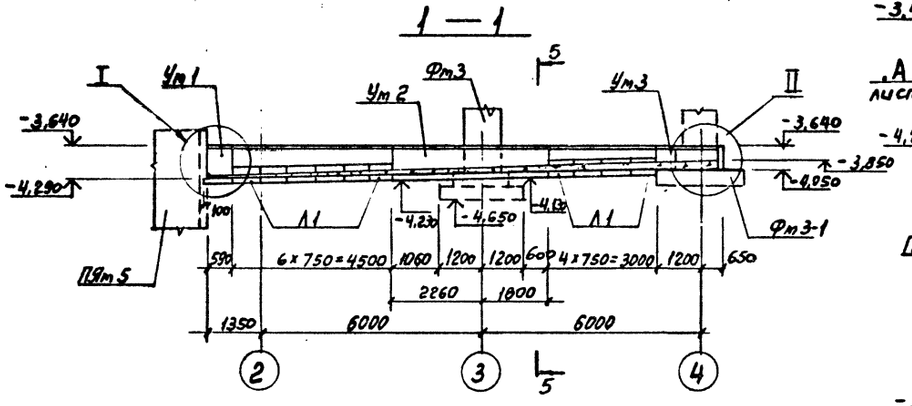

I

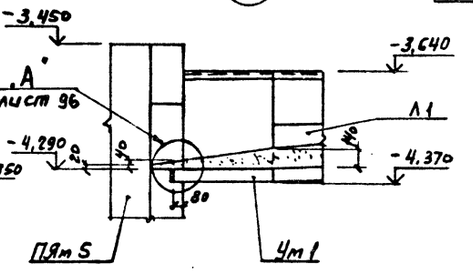

5 — 5

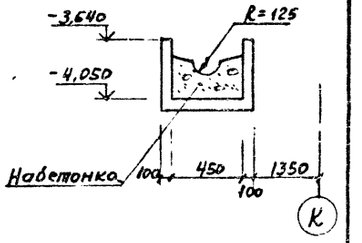

II

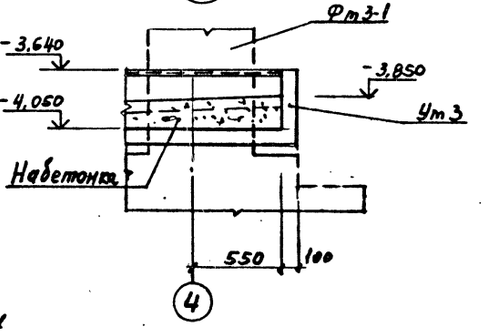

2 — 2

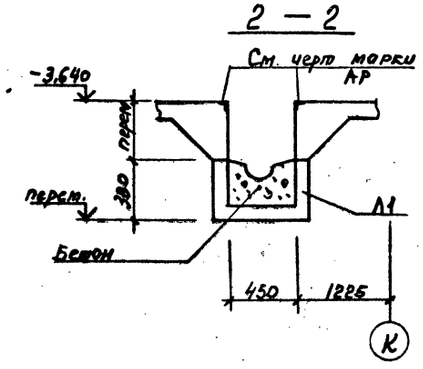

3 — 3

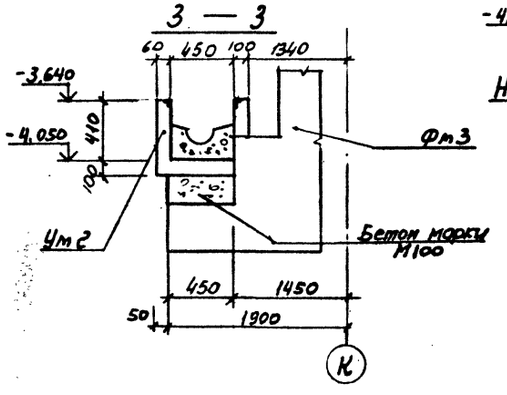

СПЕЦИФИКАЦИЯ ЭЛЕМЕНТОВ К СХЕМЕ РАСПОЛОЖЕНИЯ

Марка, поз.	Обозначение	Наименование	Кол.	Масса ед., кг	Примечание
		Сборные конструкции			
Л1	3.006.1-2/82.1-1-02.0	Лоток Л2в-8	10	110	
		Монолитные конструкции			
Ум1	ТП лист 101	Участок монолитный Ум1	1		
Ум2		Ум2	1		
Ум3		Ум3	1		

1. Схему расположения каналов см. лист 36
2. Набетонку в каналах КЛ1÷КЛ7 выполнять из бетона марки М150 на заполнителе из высокопрочных инертных материалов.

Привязан

Инв.№

ТП 409-23-56.87 КЖ1			
ГИП Синопальников			
Нач.отд. Морозов			
Н.контр. Васильев			
Гл.констр. Мартынов			
Рук.гр. Демиденко			
Ст.инж. Яковлев			
Инженер Цыганов			
Щебеночный завод по переработке однородных изверженных и метаморфических пород мощностью 700 тыс.м³ в год			
Главный корпус с железобетонным каркасом	Стадия	Лист	Листов
	Р	94	
Канал КЛ1	Госстрой СССР Ленинградский Промстройпроект		

Согласовано: Сантехпроект, Одесса; Электропроект, Одесса; Промтехпроект, Одесса

Инв.№ подл. | Подпись и дата | Взам. инв.№

ТП 409-23-56.87 Альбом 5

Канал КЛ2

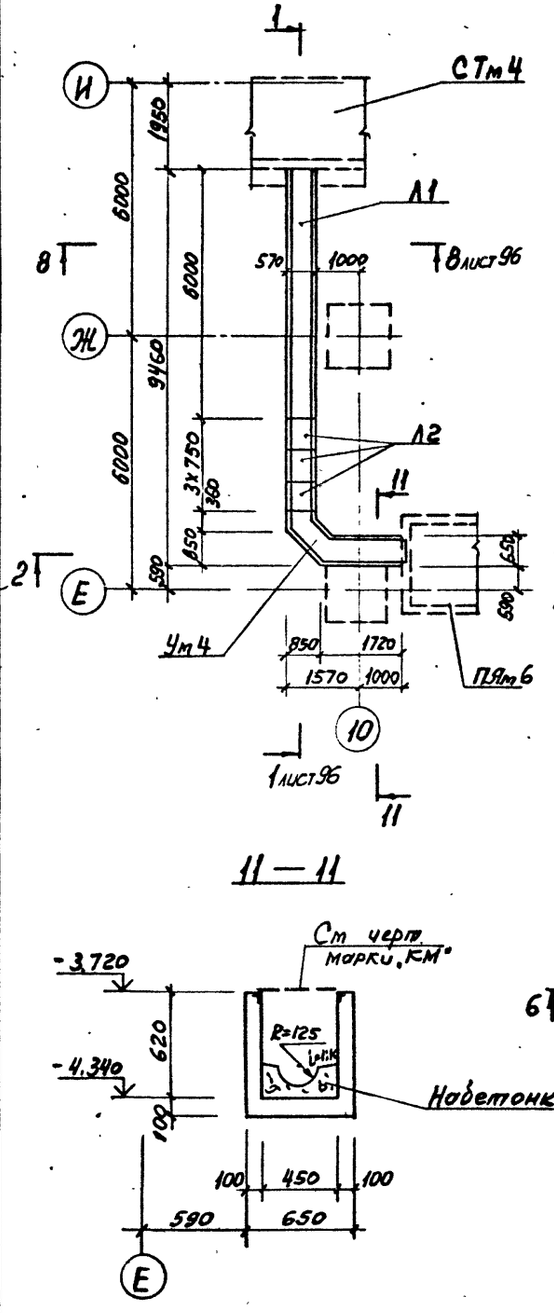

Канал КЛ3

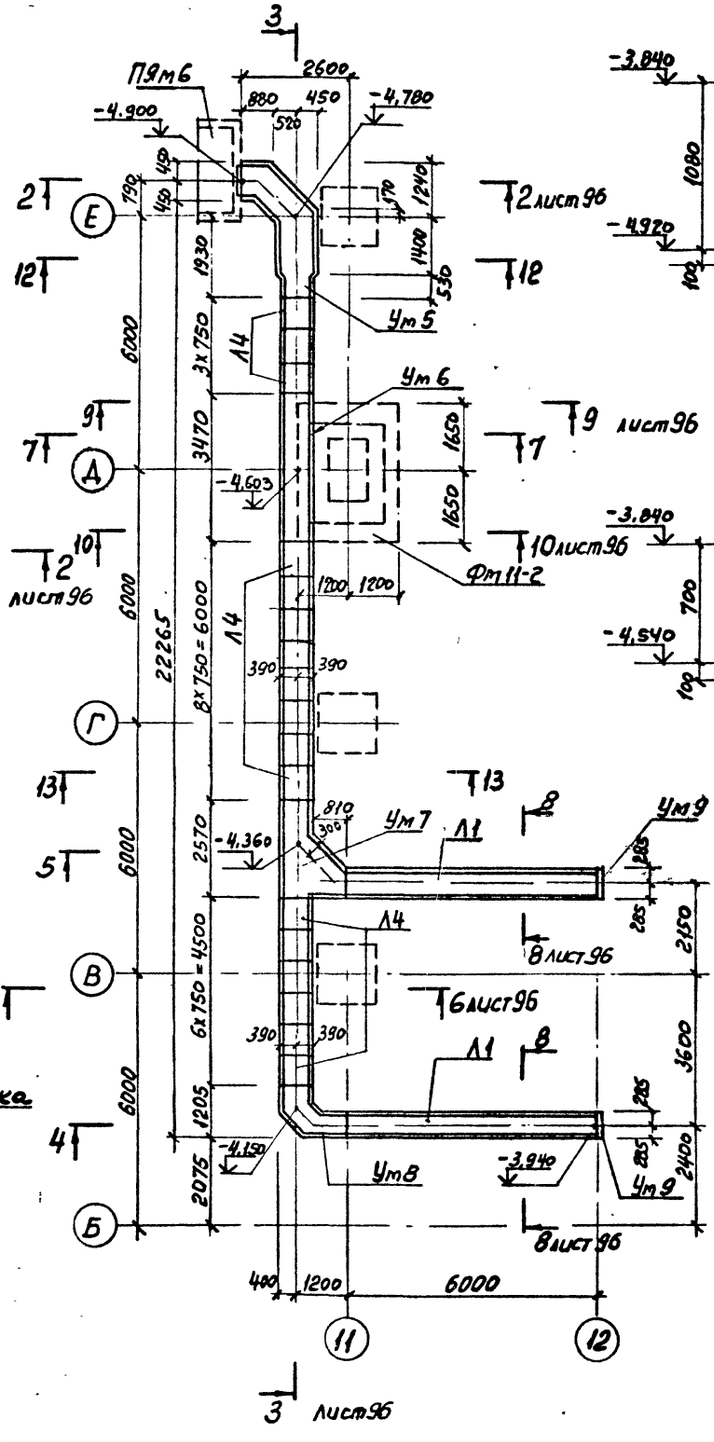

12 — 12

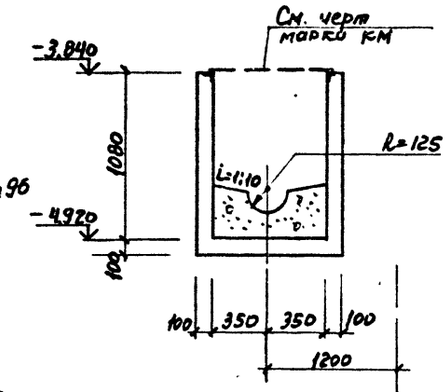

13 — 13

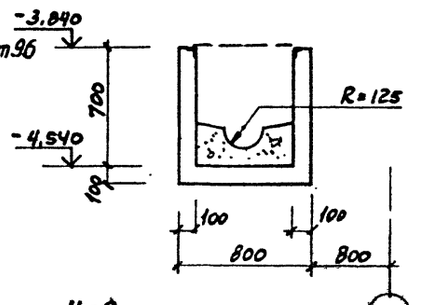

11 — 11

СПЕЦИФИКАЦИЯ ЭЛЕМЕНТОВ К СХЕМЕ РАСПОЛОЖЕНИЯ

Марка, поз.	Обозначение	Наименование	Кол.	Масса ед., кг	Приме-чание
		КЛ2			
		Сборные конструкции			
Л1	3.006.1-2/82.1-1-02.0	Лотос Л2-8	1	900	
Л2		Л2д-8	3	110	
		Монолитные конструкции			
Ут4	ТП лист 102	участок монолитный Ут4	1		
		КЛ3			
		Сборные конструкции			
Л1	3.006.1-2/82.1-1-02.0	Лотос Л2-8	2	900	
Л4		Л5д-8	17	280	
		Монолитные конструкции			
Ут5	ТП лист 102	участок монолитный Ут5	1		
Ут6	лист 103	Ут6	1		
Ут7		Ут7	1		
Ут8		Ут8	1		
Ут9		Ут9	2	0.004	м³ Б.4

1. Схему расположения каналов см. лист 36
2. Конструкцию пола, примыкающего к каналам, см. листы марки "АР"

Привязан

Инв.№

ГИП	Синопальников		ТП 409-23-56.87 КЖ1
Нач.отд.	Морозов		Щебеночный завод по переработке однородных изверженных и метаморфических пород мощностью 700 тыс.м³ в год
Н.контр.	Васильев		Главный корпус с железобетонным каркасом — Стадия Р; Лист 95; Листов
Гл.констр.	Мартынов		
Рук.гр.	Демиденко		
Ст.инж.	Яковлева		Каналы КЛ2, КЛ3
Инженер	Иванова		Госстрой СССР Ленинградский Промстройпроект

Согласовано

Инв. № подл. | Подпись и дата | Взам. инв. №

ТП 409-23-56.87 Альбом 5

1 — 1

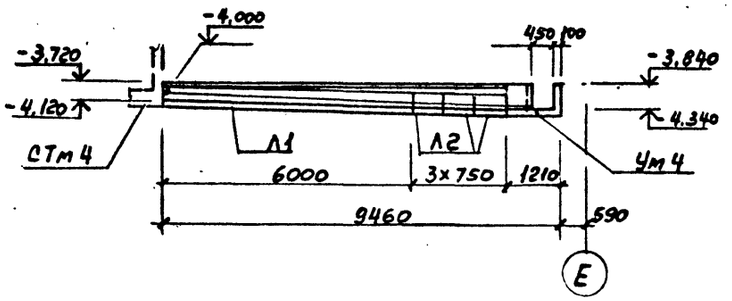

3 — 3

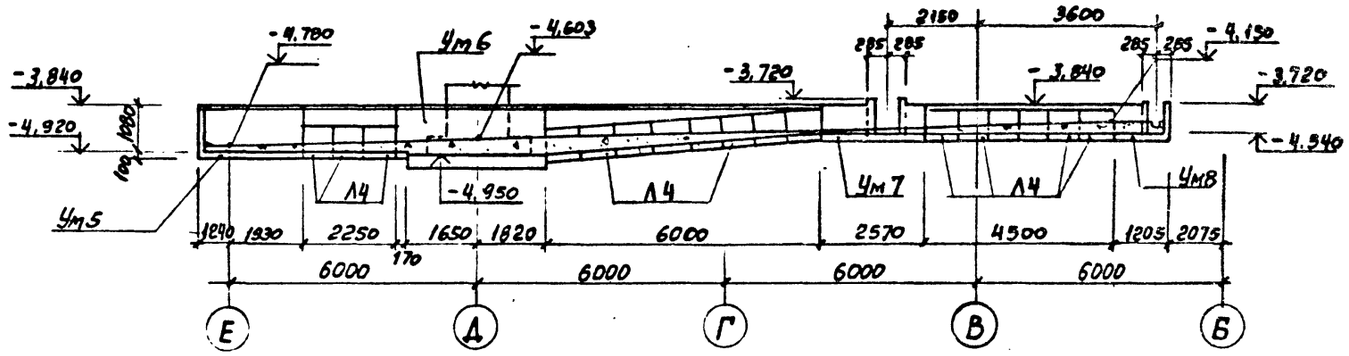

2 — 2

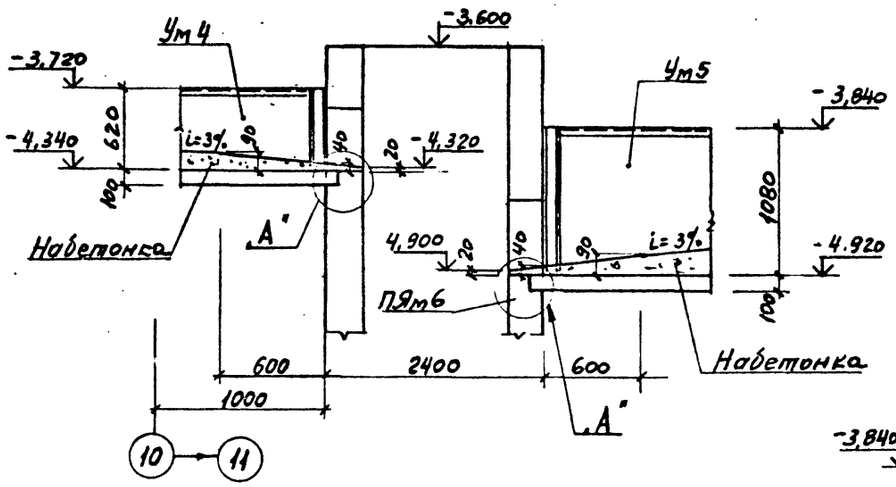

4 — 4

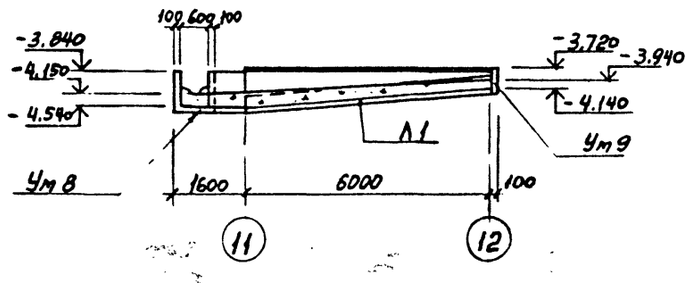

5 — 5

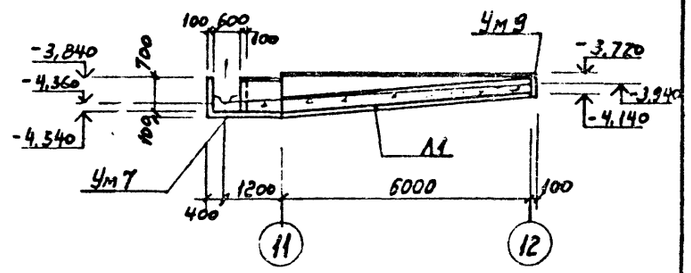

6 — 6

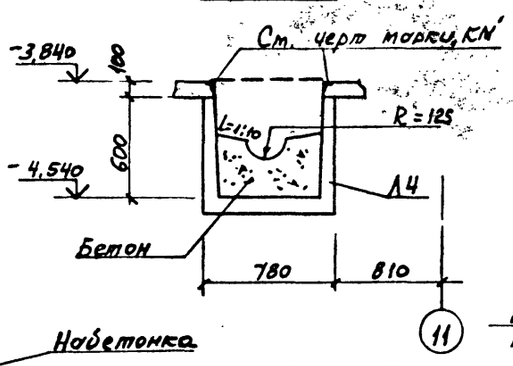

7 — 7

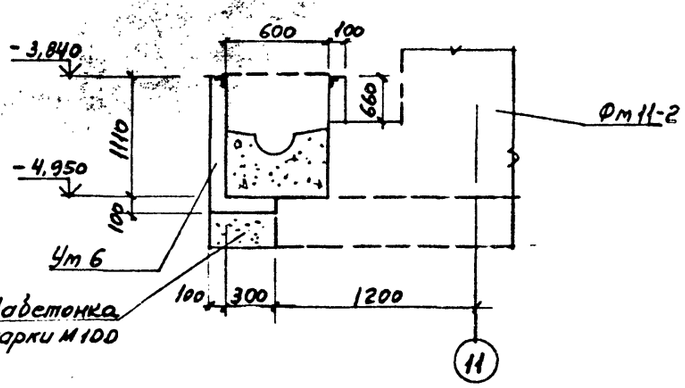

8 — 8

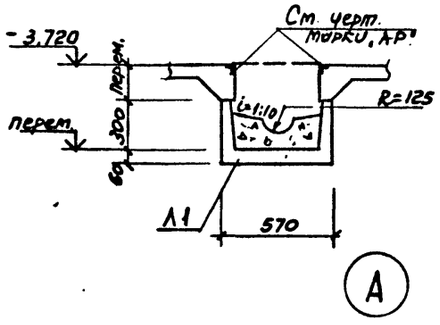

9 — 9

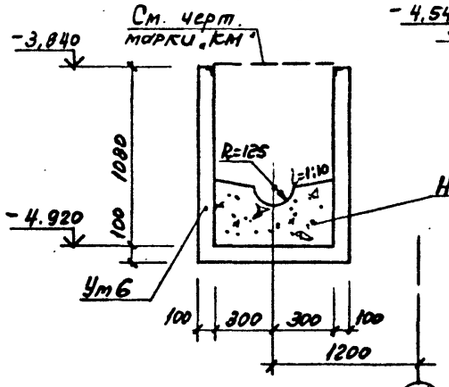

10 — 10

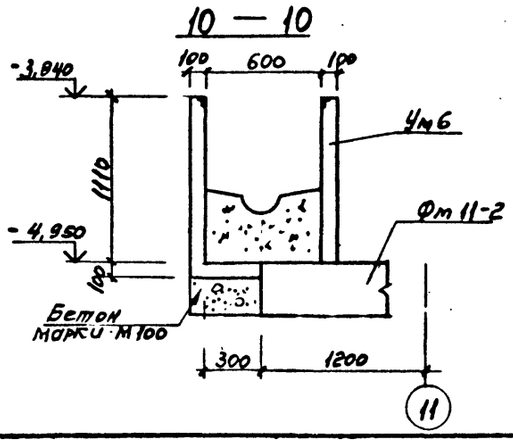

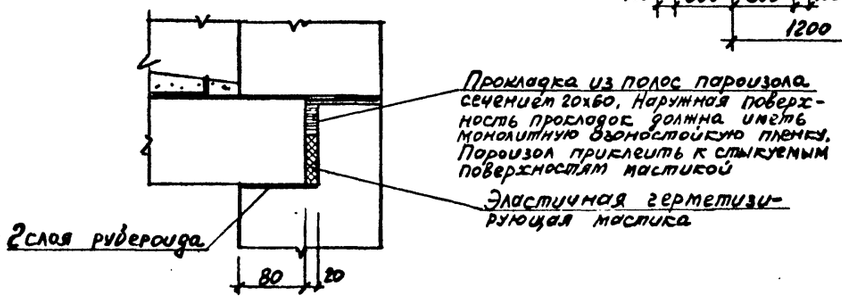

Привязан

Инв. №

ТП 409-23-56.87 КЖ1			
ГИП	Синопальников		
Нач.отд.	Морозов		
Н.контр.	Васильев		
Гл.конструктор	Мартынов		
Рук.гр.	Демиденко		
Ст.инж.	Яковлева		
Инженер	Иванова		
Щебеночный завод по переработке однородных изверженных и метаморфических пород мощностью 700 тыс.м³ в год			
Главный корпус с железобетонным каркасом	Стадия	Лист	Листов
	Р	96	
Колонны К1.2, К1.3 Разрезы 1-1 ÷ 10-10	Госстрой СССР Ленинградский Промстройпроект		

Согласовано

Инв. № подл. | Подпись и дата | Взам. инв. № | Гипростроммаш г. Ленинград | Отдел КМ | Шереметьев | Шмаков

ТП 409-23-56.87 Альбом 5

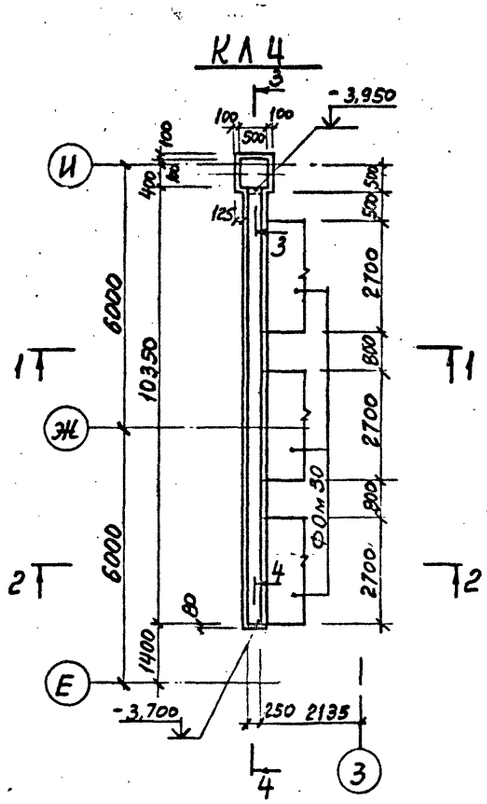

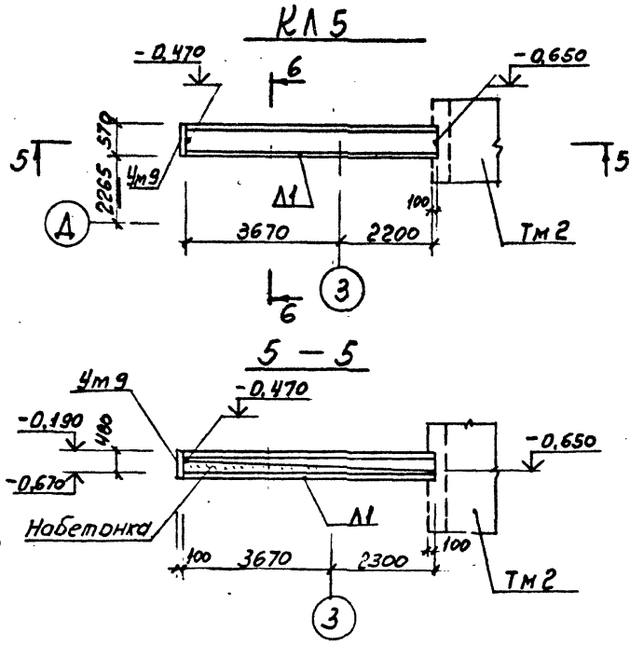

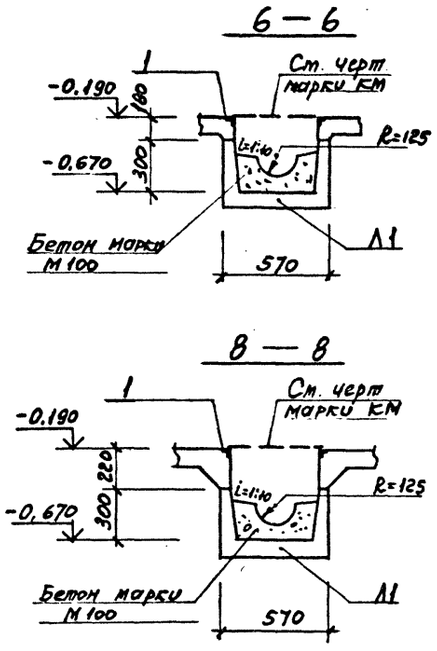

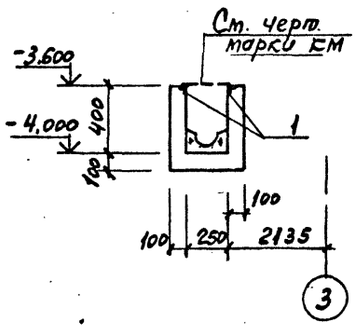

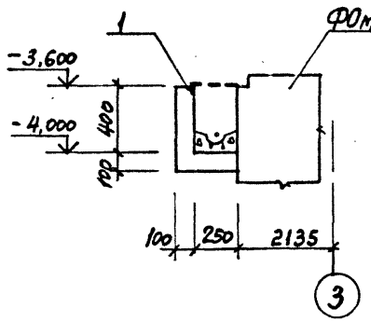

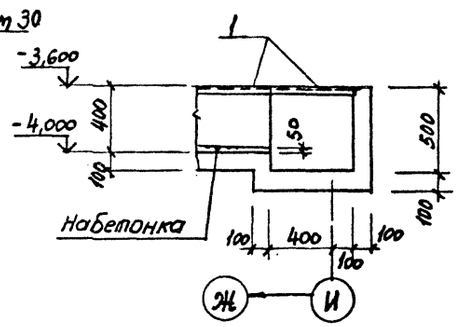

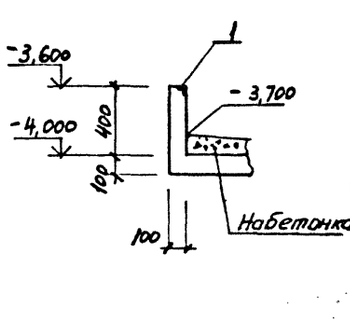

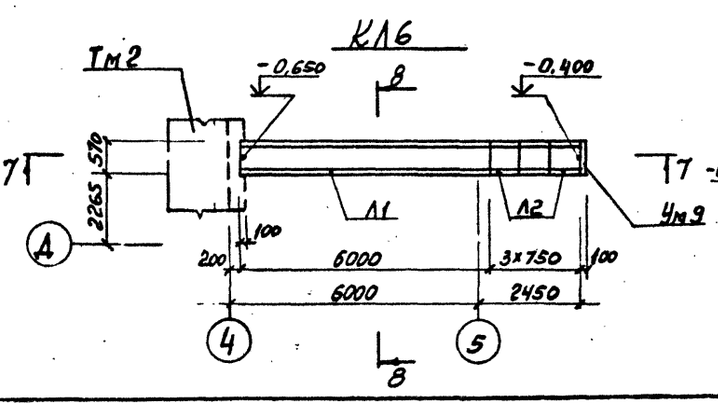

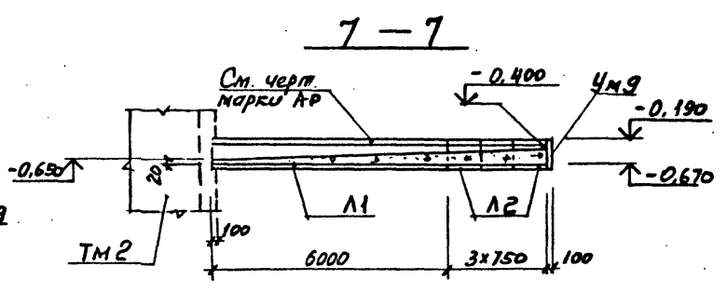

СПЕЦИФИКАЦИЯ ЭЛЕМЕНТОВ К СХЕМЕ РАСПОЛОЖЕНИЯ

Марка, поз.	Обозначение	Наименование	Кол.	Масса ед., кг	Примечание
		КЛ4			
		Сборочные единицы			
1	1.400-15 в.1 540-9	Изделие закладное Мн 548	21,0	м.п	
		Материал			
		Бетон марки М 200	1,40		
		КЛ5			
		Сборные конструкции			
Л1	3.006.1-2/82.1-1-02.0	Лоток Л2-8	1	900	
		Монолитные конструкции			
Ум 9		Участок монолитный Ум 9	1	0,004	м³ Бч
		Материал			
		Бетон марки М 200	0,02	м³	
		КЛ6			
		Сборные конструкции			
Л1	3.006.1-2/82.1-1-02.0	Лоток Л2-8	1	900	
Л2		Л2д-8	3	110	
		Монолитные конструкции			
Ум 9		Участок монолитный Ум 9	1	0,004	м³ Бч

Схему расположения каналов см лист 37.

Привязан

Инв.№

ТП 409-23-56.87 КЖ1			
Щебеночный завод по переработке однородных изверженных и метаморфических пород мощностью 700 тыс.м³ в год			
Главный корпус с железобетонным каркасом	Стадия	Лист	Листов
	Р	97	
Каналы КЛ4, КЛ5, КЛ6	Госстрой СССР Ленинградский Промстройпроект		

ГИП	Синопальников	
Нач.отд.	Морозов	
Н.контр.	Васильев	
Гл.констр.	Мартынов	
Рук.гр.	Демидченко	
Ст.инж.	Яковлева	
Инженер	Иванова	

Согласовано

Инв. № подл. | Подпись и дата | Взам. инв. №

ТП 409-23-56.87 Альбом 5

КЛ 7

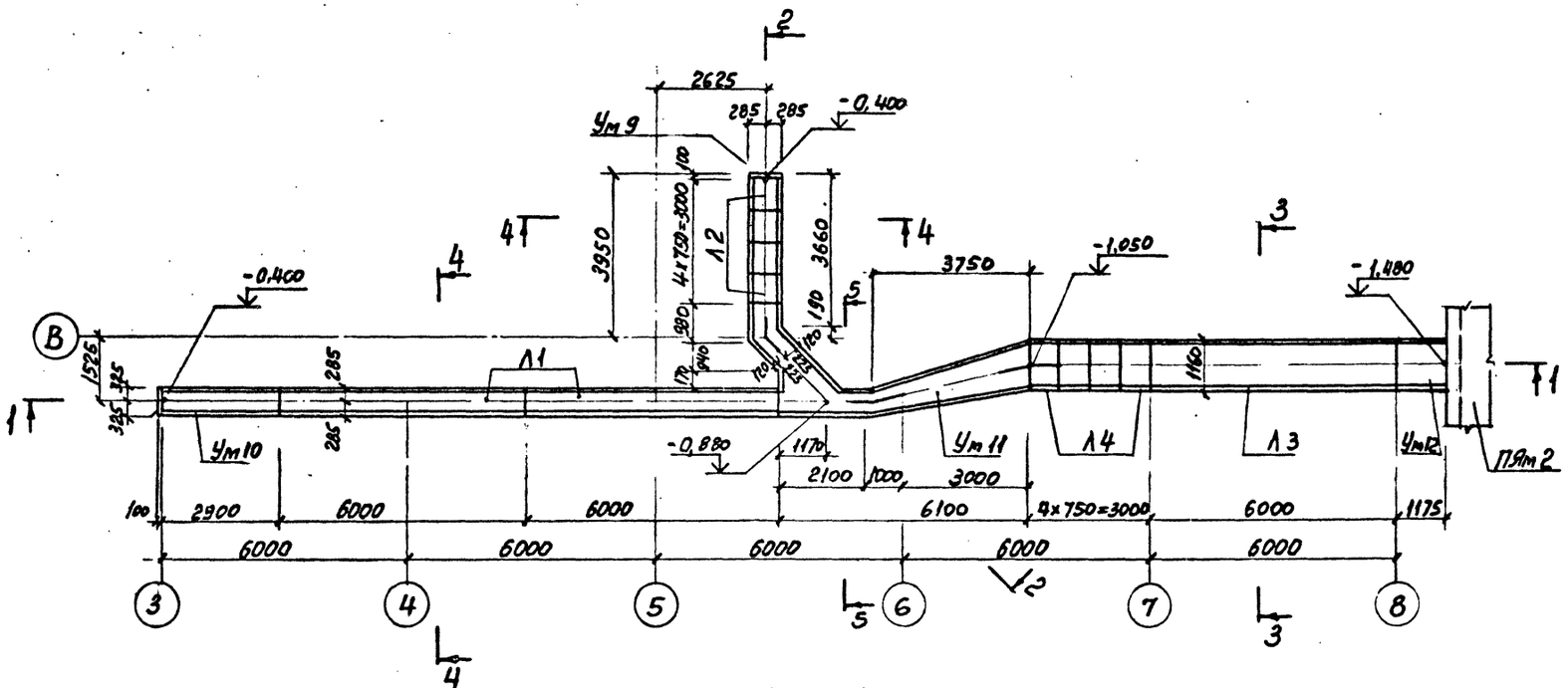

1 — 1

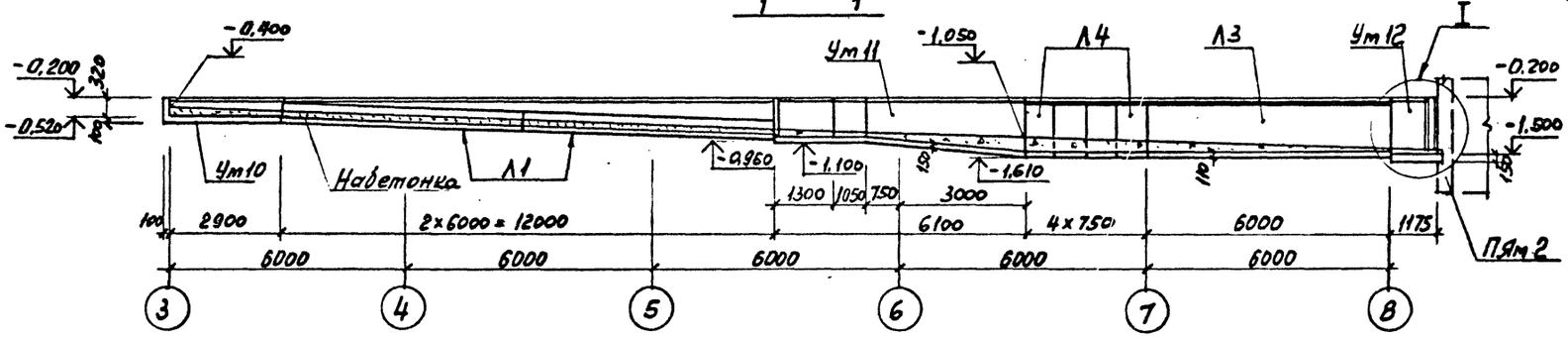

2 — 2

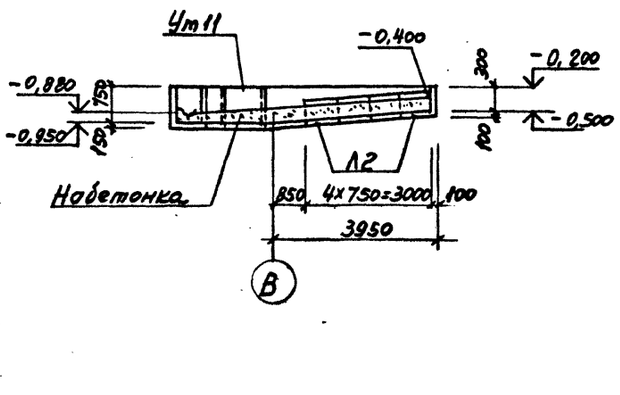

3 — 3

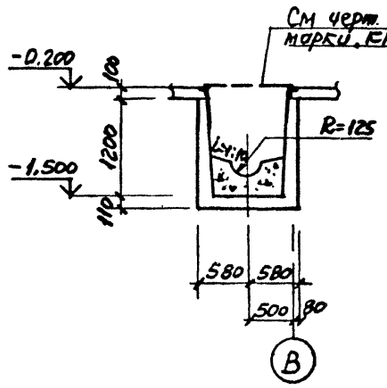

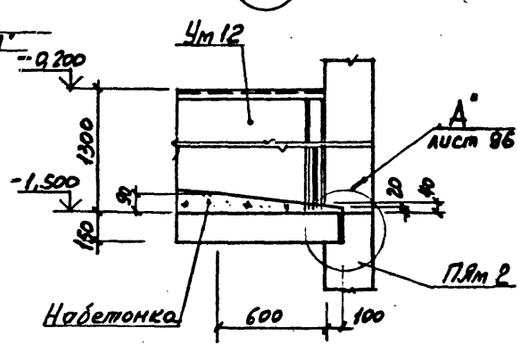

4 — 4

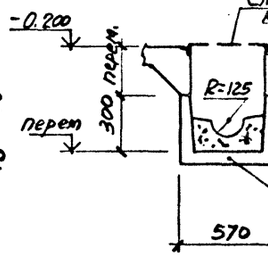

5 — 5

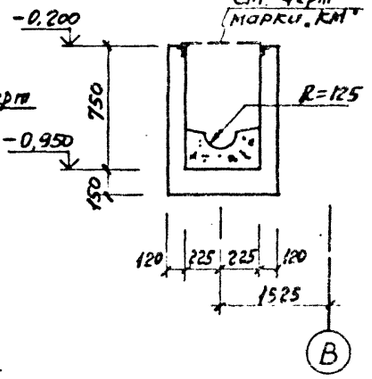

СПЕЦИФИКАЦИЯ ЭЛЕМЕНТОВ К СХЕМЕ РАСПОЛОЖЕНИЯ

Марка, поз.	Обозначение	Наименование	Кол.	Масса ед., кг	Примечание
		Сборные конструкции			
Л1	3.006.1-2/82.1-1-02.0	Лоток Л2-8	2	900	
Л2		Л2д-8	4	110	
Л3	3.006.1-2/82.1-1-09.0	Л9-5	1	5100	
Л4		Л9д-5	4	650	
		Монолитные конструкции			
Ум10	ТП лист 103	Участок монолитный Ум 10	1		
Ум 11	лист 104	Ум 11	1		
Ум 12	лист 104	Ум 12	1		

Схему расположения каналов см. лист 37

Привязан

Инв. №

ТП 409-23-56.87 КЖ1			
ГИП	Синопальников		
Нач.отд.	Морозов		
Н.контр.	Васильев		
Гл.констр.	Мартынов		
Рук.гр.	Демиденко		
Ст.инж.	Яковлева		
Инженер	Иванова		
Щебеночный завод по переработке однородных изверженных и метаморфических пород мощностью 700 тыс. м³ в год			
Главный корпус с железобетонным каркасом	Стадия	Лист	Листов
	Р	99	
Канал КЛ 7	ГОССТРОЙ СССР ЛЕНИНГРАДСКИЙ ПРОМСТРОЙПРОЕКТ		

Согласовано

Инв. № подл. | Подпись и дата | Взам. инв. №

ТП 409-23-56.87 Альбом 5

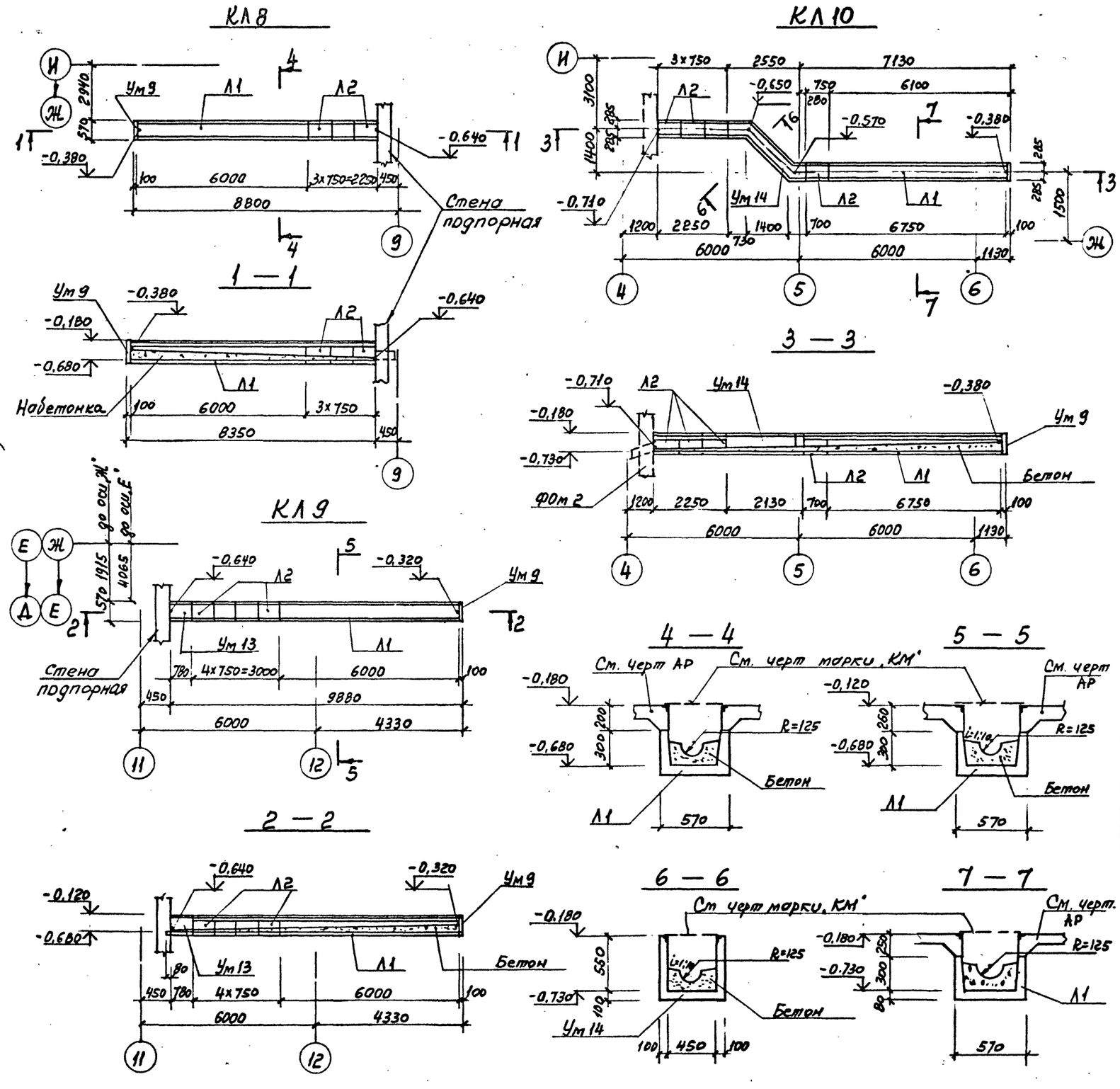

СПЕЦИФИКАЦИЯ ЭЛЕМЕНТОВ К СХЕМЕ РАСПОЛОЖЕНИЯ

Марка, поз.	Обозначение	Наименование	Кол.	Масса ед., кг	Примечание
		КЛ8			
		Сборные конструкции			
Л1	3,006.1-2/82.1-1-02.0	Лоток Л2-8	1	900	
Л2		Л2д-8	3	110	
		Монолитные конструкции			
Ум 9		участок монолитный Ум 9	1	0.004	м³ б.ч.
		КЛ9			
		Сборные конструкции			
Л1	3,006.1-2/82.1-1-02.0	Лоток Л2-8	1	900	
Л2		Л2д-8	3	110	
		Монолитные конструкции			
Ум 9		участок монолитный Ум 9	1	0.004	м³ б.ч.
Ум 13	ТП лист 105	Ум 13	1		
		КЛ10			
		Сборные конструкции			
Л1	3,006.1-2/82.1-1-02.0	Лоток Л2-8	1	900	
Л2		Л2д-8	3	110	
		Монолитные конструк.			
Ум 9		участок монолитный Ум 9	1	0.004	м³ б.ч.
Ум 14	ТП лист 105	Ум 14	1		

Схему расположения каналов см. лист 37

Привязан

Инв. №

Т И П	Синопальников	
Нач.отд.	Морозов	
Н.контр.	Васильев	
Гл.констр.	Мартынов	
Рук.гр.	Демиденко	
Ст.инж.	Яковлева	
Инженер	Иванова	

ТП 409-23-56.87 КЖ1

ЩЕБЕНОЧНЫЙ ЗАВОД ПО ПЕРЕРАБОТКЕ ОДНОРОДНЫХ ИЗВЕРЖЕННЫХ И МЕТАМОРФИЧЕСКИХ ПОРОД МОЩНОСТЬЮ 700 тыс.м³ В ГОД

Главный корпус с железобетонным каркасом

Стадия	Лист	Листов
Р	100	

Каналы КЛ8÷КЛ10

ГОССТРОЙ СССР ЛЕНИНГРАДСКИЙ ПРОМСТРОЙПРОЕКТ

СОГЛАСОВАНО

Инв. № подл. | Подпись и дата | Взам. инв. №

ТП 409-23-56.87 Альбом 5

Ум 1

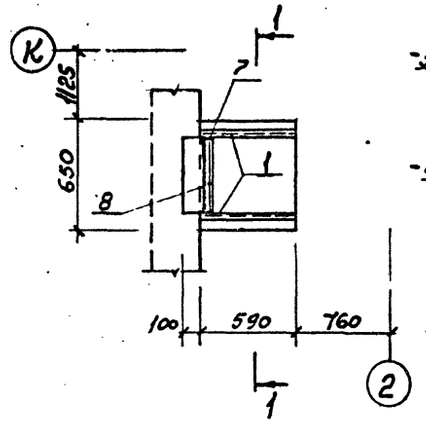

1 — 1

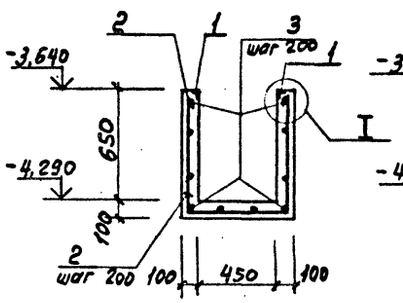

2 — 2

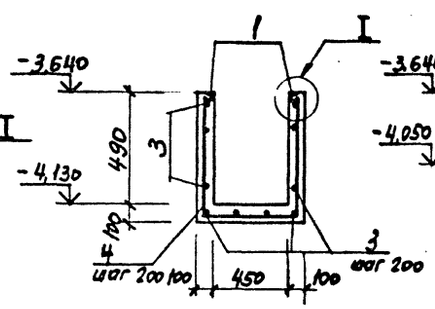

3 — 3

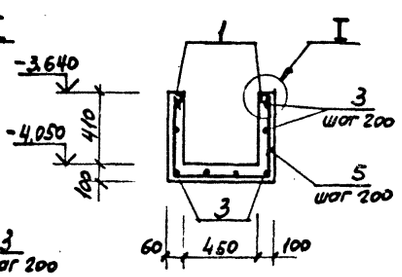

4 — 4

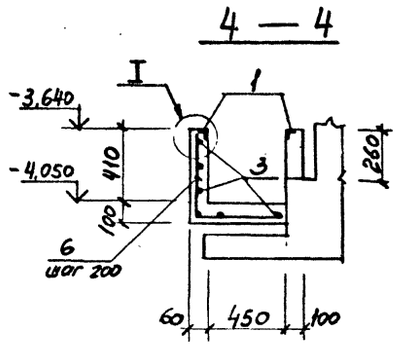

Ум 2

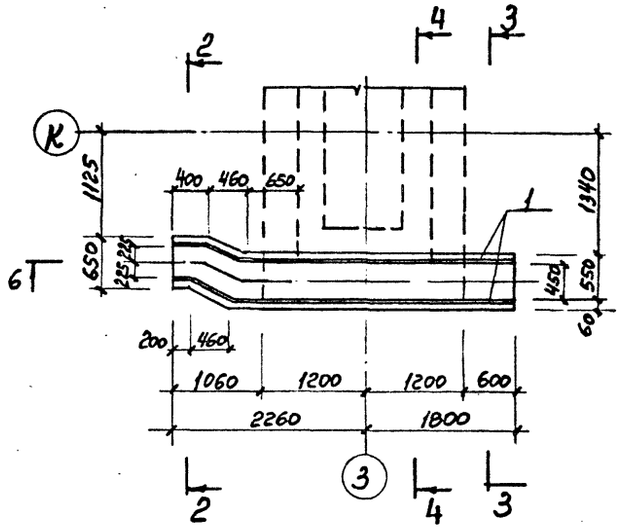

5 — 5

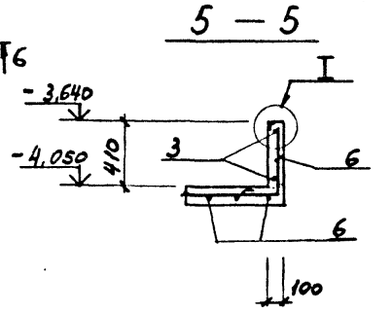

Ум 3

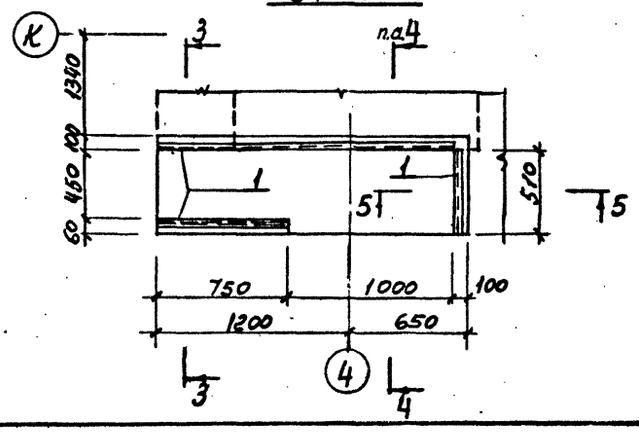

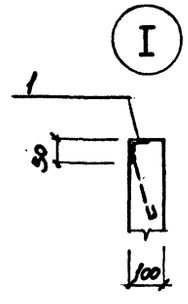

6 — 6

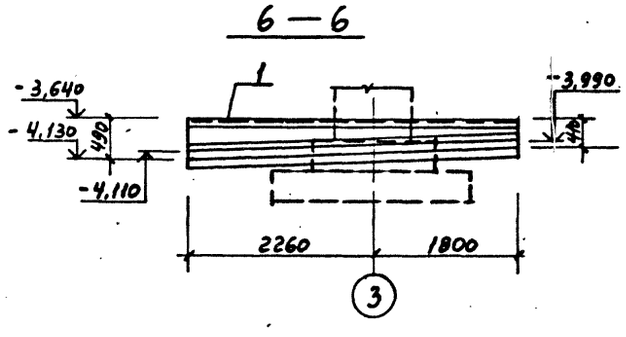

ВЕДОМОСТЬ ДЕТАЛЕЙ

Поз	Эскиз
2	700 [600] 700
4	550 [600] 550
5	470 [550] 470
6	480 [480]

СПЕЦИФИКАЦИЯ к Ум 1, Ум 2, Ум 3

Формат	Зона	Поз.	Обозначение	Наименование	Кол.	Примечание
				Ум 1		
				Сборочные единицы		
		1	1,400-15 в. 1 540-09	Изделие закладное МН 548	1,2	м.п
		7	ТП КЖ1ИМ13	МН 10	1	
		8	КЖ1МС1	Изделие соединительное НС1	1	
				Детали		
		2		ФВАI ГОСТ 5781-82 ℓ=2100	4	0,83
		3		ФбАI ГОСТ 5781-82 –	60	м.п
				Материал		
				Бетон марки М 200	0,11	м³
				Ум 2		
				Сборочные единицы		
		1	1.400-15 в.1 540-09	Изделие закладное МН 548	8,1	м.п
				Детали		
		3		ФбАI ГОСТ 5781-82 –	32,0	м.п
		4	*	ФВАI ℓ=1800	6	0,71
		5	*	ФВАI ℓ=1590	4	0,65
		6	*	ФВАI ℓ=1060	20	0,42
				Материал		
				Бетон марки М200	0,33	м³
				Ум 3		
				Сборочные единицы		
		1	1.400-15 в.1 540-09	Изделие закладное МН 548	3,1	м.п
				Детали		
		3		ФбАI ГОСТ 5781-82 –	12,4	
		6	*	ФВАI ℓ=1060	8	0,42
		5	*	ФВАI ℓ=1590	4	0,65
				Материал		
				Бетон марки М200	0,16	м³

Позиции, обозначенные знаком *, см ведомость деталей

Ведомость расхода стали см. лист 105

Привязан

Инв. №

Инв. № подл. | Подпись и дата | Взам. инв. №

ТП 409-23-56.87 КЖ1			
ГИП	Синопальников		
Нач.отд.	Морозов		
Н.контр.	Васильев		
Гл.констр.	Мартынов		
Рук.гр.	Демиденко		
Стинж.	Яковлева		
Инженер	Иванова		

Щебеночный завод по переработке однородных изверженных и метаморфических пород мощностью 700 тыс м³ в год

Главный корпус с железобетонным каркасом

Стадия	Лист	Листов
Р	101	

Каналы. Участки монолитные Ум 1 ÷ Ум 3

Госстрой СССР Ленинградский Промстройпроект

ТП 409-23-56.87 Альбом 5

Ум 4

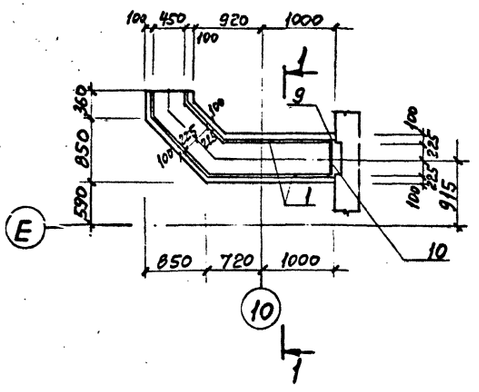

1—1

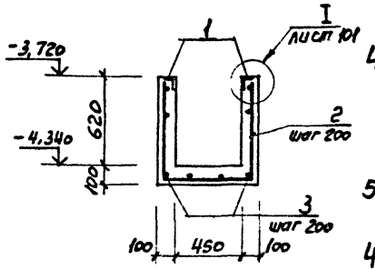

Ум 6

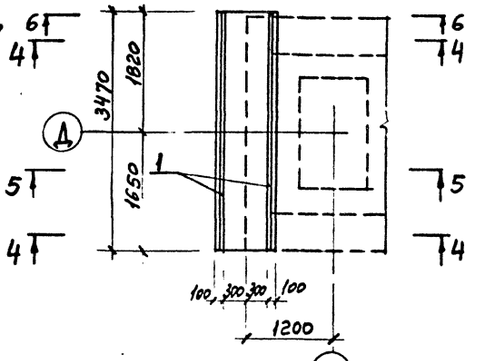

Ум 5

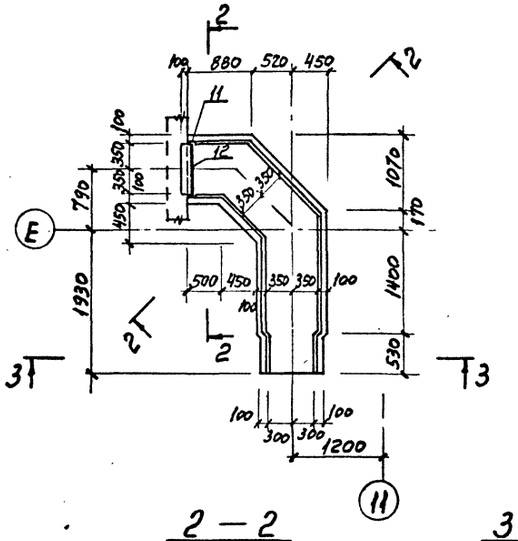

5—5

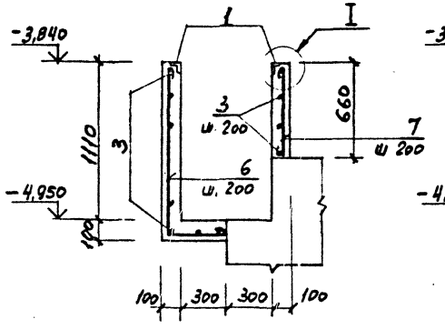

4—4

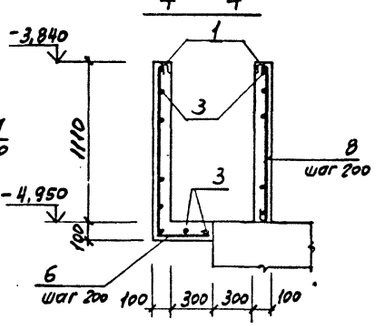

6—6

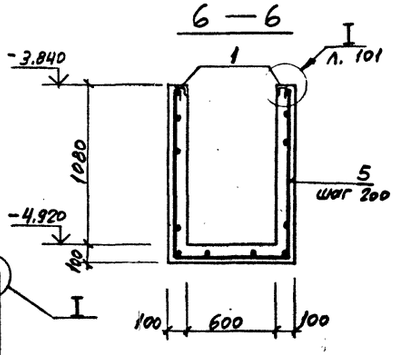

2—2

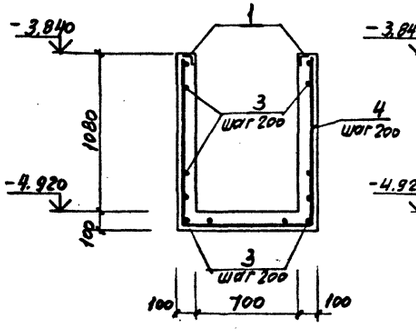

3—3

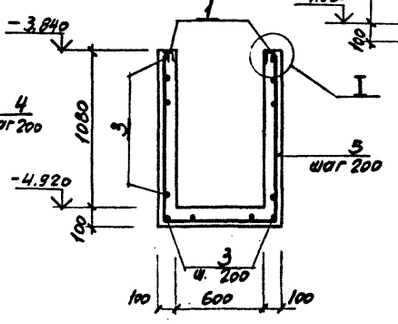

ВЕДОМОСТЬ ДЕТАЛЕЙ

Поз.	Эскиз
2	670 [600] 670
4	1130 [850] 1130
5	1130 [750] 1130
6	1160 [350]
7	⊂ 620 ⊃
8	⊂ 1070 ⊃

Привязан

Инв.№

СПЕЦИФИКАЦИЯ к Ум4, Ум5, Ум6

Формат	Зона	Поз.	Обозначение	Наименование	Кол.	Примечание
				Ум 4		
				Сборочные единицы		
		1	1.400-15 в.1 540-09	изделие закладное Мн 548	5,6	м.п
		9	ТП КЖИ1Мн10	Мн 10	1	
		10	ТП КЖИ1НС1	изделие соединительное НС1	1	
				Детали		
		2	*	ф8АI ГОСТ 5781-82 ℓ=2040	17	0,80
		3		ф6АI -	350	м.п
				Материал		
				Бетон марки М200	0,53	м³
				Ум 5		
				Сборочные единицы		
		1	1.400-15 в.1 540-09	изделие закладное Мн 548	8,6	м.п
		11	ТП КЖИ1Мн11	Мн 11	1	
		12	ТП КЖИ1НС1	изделие соединительное НС2	1	
				Детали		
		3		ф6АI ГОСТ 5781-82 -	9,50	м.п
		4	*	ф8АI ℓ= 3210	20	1,27
		5	*	ф8АI ℓ= 3110	3	1,23
				Материал		
				Бетон марки М200	1,33	м³
				Ум 6		
				Сборочные единицы		
		1	1.400-15 в.1 540-09	изделие закладное Мн 548	7,10	м.п
				Детали		
		3		ф6АI ГОСТ 5781-82 -	56,0	м.п
		5	*	ф8АI ℓ= 3110	2	1,23
		6	*	ф8АI ℓ= 1610	19	0,64
		7	*	ф8АI ℓ= 720	13	0,28
		8	*	ф8АI ℓ= 1170	6	0,46
				Материал		
				Бетон марки М200	0,93	м³

Позиции, обозначенные знаком*, см ведомость деталей

1. Ведомость расхода стали см лист 105

ГИП	Синопальников	
Нач.отд.	Морозов	
Н.контр.	Васильев	
Гл.констр.	Мартынов	
Рук.гр.	Демиденко	
Ст.инж.	Яковлев	
Инженер	Иванова	

ТП 409-23-56.87 КЖ1

ЩЕБЕНОЧНЫЙ ЗАВОД ПО ПЕРЕРАБОТКЕ ОДНОРОДНЫХ ИЗВЕРЖЕННЫХ И МЕТАМОРФИЧЕСКИХ ПОРОД МОЩНОСТЬЮ 700 тыс.м³ В ГОД

Главный корпус с железобетонным каркасом

Стадия	Лист	Листов
Р	102	

Каналы. Участки монолитные Ум 4÷ Ум 6

ГОССТРОЙ СССР ЛЕНИНГРАДСКИЙ ПРОМСТРОЙПРОЕКТ

Инв. № подл. | Подпись и дата | Взам. инв. №

ТП 409-23-56.87 Альбом 5

Ум 7

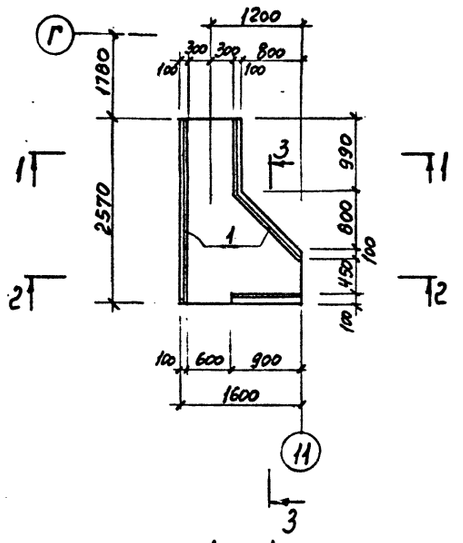

Ум 8

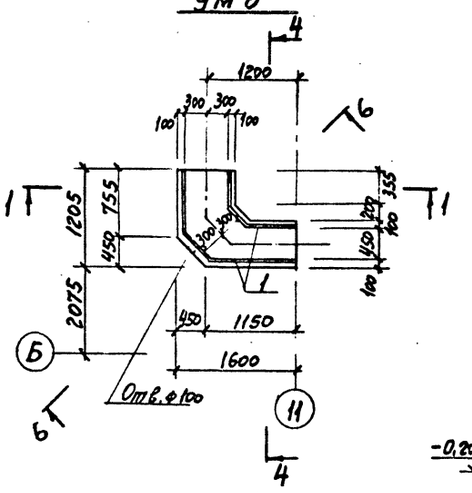

Ум 10

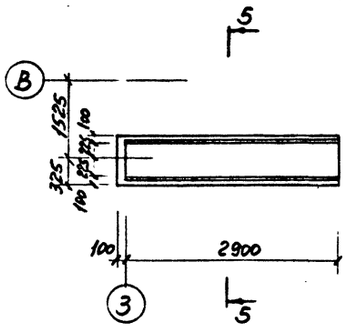

5 — 5

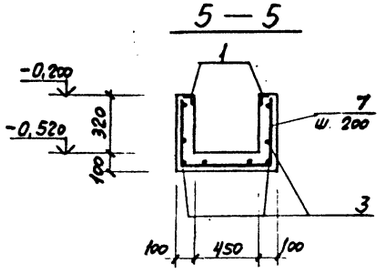

1 — 1

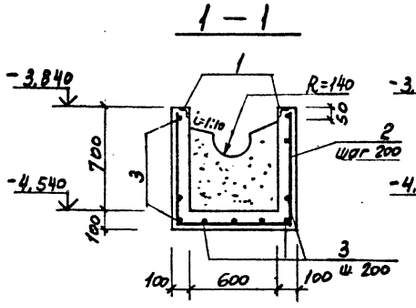

2 — 2

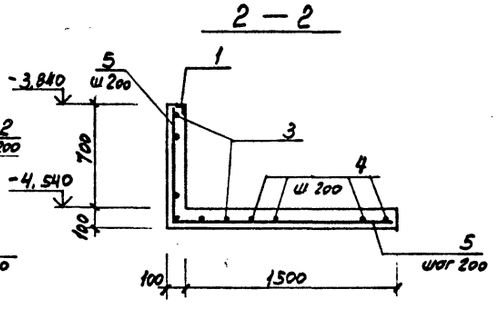

6 — 6

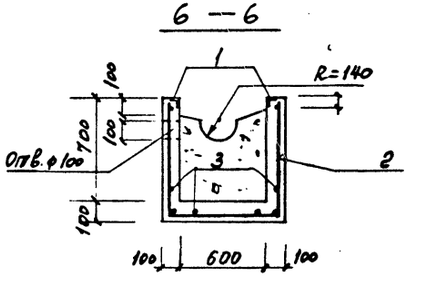

3 — 3

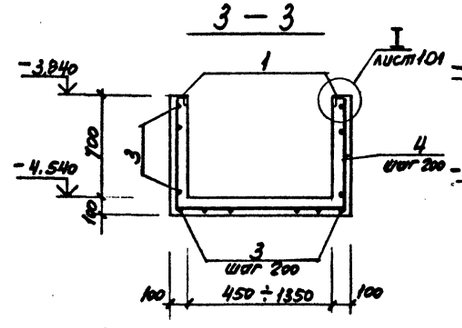

4 — 4

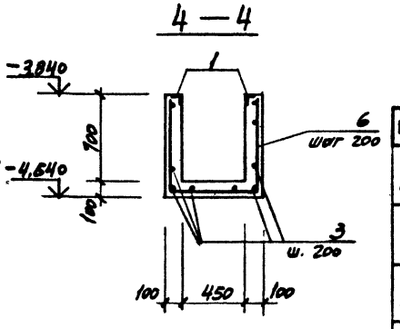

ВЕДОМОСТЬ ДЕТАЛЕЙ

Поз	Эскиз
2	750 | 750 | 750
4	750 | 600÷1500 | 750
5	1650 | 750
6	750 | 600 | 750
7	380 | 600 | 380

Привязан

Инв. №

СПЕЦИФИКАЦИЯ к Ум 7, Ум 8, Ум 10

Формат	Зона	Поз.	Обозначение	Наименование	Кол.	Примечание
				Ум 7		
				Сборочные единицы		
		1	1.400-15 в.1 540-09	Изделие закладное МН 548	5,6	кг
				Детали		
		2	*	ф10 AI ГОСТ 5781-82 ℓ=2250	5	1,39
		3		ф6 AI –	35,0	
		4	*	ф10 AI ср ℓ=2550	10	1,57
		5	*	ф10 AI ℓ=2400	4	1,48
				Материал		
				Бетон марки М 200	0,75	м³
				Ум 8		
				Сборочные единицы		
		1	1.400-15 в.1 540-09	Изделие закладное МН 548	5,00	
				Детали		
		2	*	ф10 AI ГОСТ 5781-82 ℓ=2250	7	1,39
		3		ф6 AI ℓ –	34,0	м.п
		6	*	ф10 AI ℓ=2100	6	1,30
				Материал		
				Бетон марки М 200	0,54	м³
				Ум 10		
				Сборочные единицы		
		1	1.400-15 в.1 540-09	Изделие закладное МН 548	5,8	
				Детали		
		3		ф6 AI ГОСТ 5781-82	25,0	м.п
		7	*	ф6 AI ℓ=1360	15	0,30
				Материал		
				Бетон марки М 200	0,40	м³

Позиции, обозначенные знаком *, см. ведомость деталей

Ведомость расхода стали см. лист 105

ГИП	Синопальников	
Нач.отд.	Морозов	
Н.контр.	Васильев	
Гл.констр.	Мартынов	
Рук.гр.	Демиденко	
Ст.инж.	Яковлева	
Инженер	Иванова	

ТП 409-23-56.87 КЖ1

ЩЕБЕНОЧНЫЙ ЗАВОД ПО ПЕРЕРАБОТКЕ ОДНОРОДНЫХ ИЗВЕРЖЕННЫХ И МЕТАМОРФИЧЕСКИХ ПОРОД МОЩНОСТЬЮ 700 тыс.м³ В ГОД

Главный корпус с железобетонным каркасом

Стадия	Лист	Листов
Р	103	

Каналы. Участки монолитные Ум 7, Ум 8, Ум 10

ГОССТРОЙ СССР ЛЕНИНГРАДСКИЙ ПРОМСТРОЙПРОЕКТ

Инв. № подл. | Подпись и дата | Взам. инв. №

Ум 11

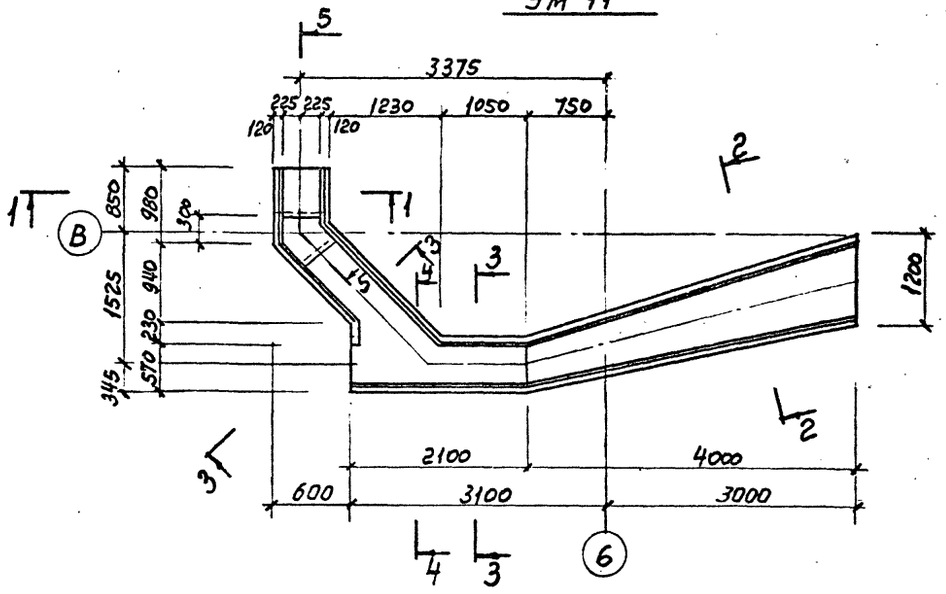

Ум 12

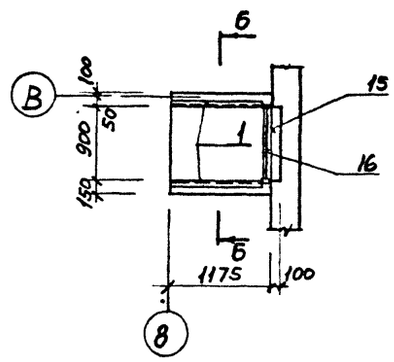

1 — 1

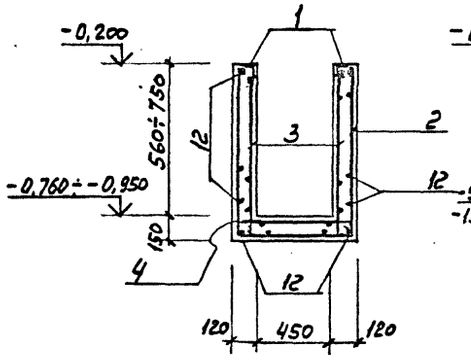

2 — 2

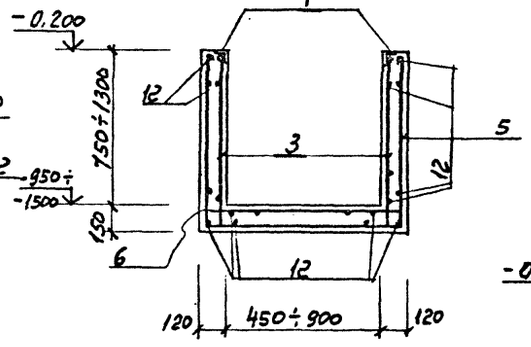

3 — 3

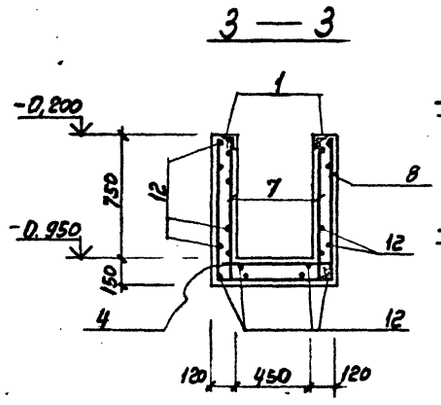

4 — 4

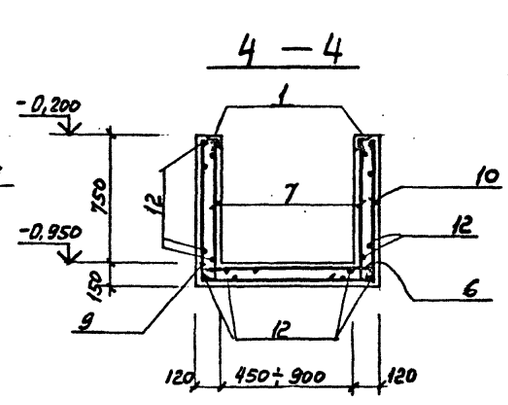

Б — Б

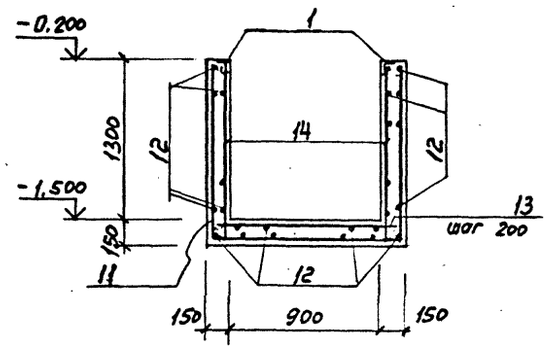

5 — 5

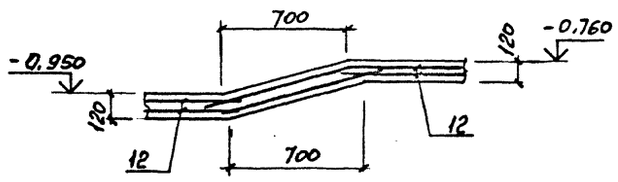

ВЕДОМОСТЬ ДЕТАЛЕЙ

Поз.	Эскиз
2	660÷850 / 650 / 660÷850
5	850÷1400 / 650÷1100 / 850÷1400
8	850 / 650 / 850
9	850 / 600÷1150
10	850 / 300
11	1400 / 1150 / 1400
3	670÷860
6	650÷1100

СПЕЦИФИКАЦИЯ к Ум 11, Ум 12

Формат	Зона	Поз.	Обозначение	Наименование	Кол.	Примечание
				Ум 11		
				Сборочные единицы		
		1	1.400-15 в. 1 540-09	изделие закладное МН 548	16,4	м.п
				Детали		
		2	*	ф8 AIII ГОСТ 5781-82 ℓ=2160	4	0,87
		3		ф8 AIII ср ℓ= 760	55	0,30
		4		ф8 AIII ℓ= 650	23	0,26
		5	*	ф8 AIII ср ℓ= 3130	22	1,24
		6	*	ф8 AIII ℓ= 870	22	0,34
		7		ф8 AIII ℓ= 800	22	0,32
		8	*	ф8 AIII ℓ= 2350	5	0,93
		9	*	ф8 AIII ср ℓ=1720	6	0,68
		10	*	ф8 AIII ℓ=1150	6	0,45
		12		ф6 AI –	240	м.п
				Материал		
				Бетон марки М 200	3,25	м³
				Ум 12		
				Сборочные единицы		
		1	1,400-15 в. 1 540-09	изделие закладное МН 548	24	м.п
		15	ТП КЖИ1МН10	Мн 12	1	
		16	ТП КЖИ1МС1	изделие соединительное МС3	1	
				Детали		
		11		ф8 AIII ГОСТ 5781-82 ℓ=3950	7	1,56
		12		ф6 AI	34,0	м.п
		13		ф8 AIII ℓ=1100	7	0,43
		14		ф8 AIII ℓ=1400	14	0,55
				Материал		
				Бетон марки М 200	0,70	м³

Позиции, обозначенные знаком *, см. ведомость деталей

1. Шаг арматуры везде – 200мм
2. Ведомость расхода стали см. л. 105

Привязан

Инв.№

ТП 409-23-56.87 КЖ1			
ГИП	Синопальников		
Нач.отд.	Морозов		
Н.контр.	Васильев		
Гл.констр.	Мартынов		
Рук.гр.	Демиденко		
Ст.инж.	Яковлева		
Инженер	Иванова		
Щебеночный завод по переработке однородных изверженных и метаморфических пород мощностью 700 тыс.м³ в год			
Главный корпус с железобетонным каркасом	Стадия: Р	Лист: 104	Листов:
Каналы. Участки монолитные Ум 11, Ум 12	Госстрой СССР Ленинградский Промстройпроект		

Инв. № подл. | Подпись и дата | Взам. инв. №

ТП 409-23-56.87 Альбом 5

Ум 13

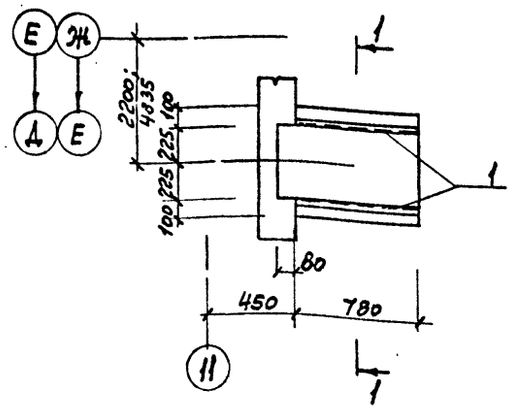

Ум 14

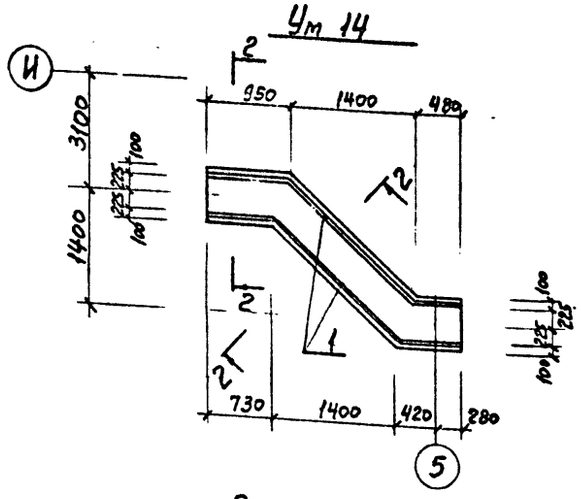

1 — 1

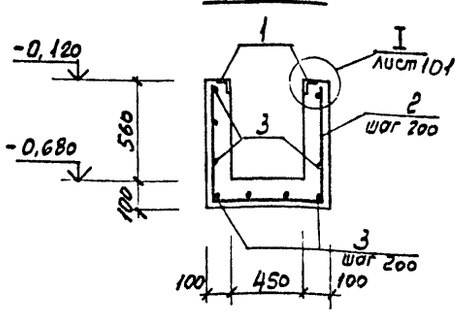

2 — 2

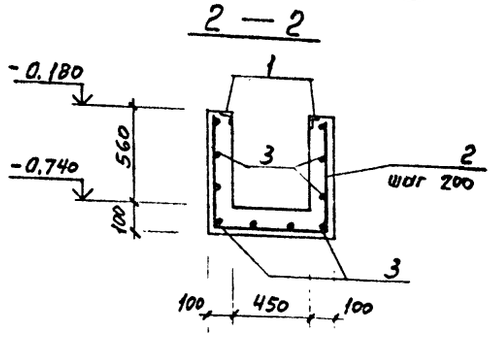

ВЕДОМОСТЬ ДЕТАЛЕЙ

Поз.	Эскиз
2	670 — 600 — 670

СПЕЦИФИКАЦИЯ к Ум 13, Ум 14

Формат	Зона	Поз.	Обозначение	Наименование	Кол.	Примечание
				Ум 13		
				Сборочные единицы		
		1	1.400-15 в.1 540-09	изделие закладное МН548	1.6	м.п
				Детали		
		2 *		ф8AI ГОСТ 5781-82 ℓ=1940	5	0,76
		3		ф6AI -	8,0	м.п
				Материал		
				Бетон марки М200	0,14	
				Ум 14		
				Сборочные единицы		
		1	1.400-15 в.1 540-09	изделие закладное МН548	6,9	м.п
				Детали		
		2 *		ф8AI ГОСТ 5781-82 ℓ=1940	35	0,76
		3		ф6AI -	69,0	м.п
				Материал		
				Бетон марки М200	1,10	м³

Позиции, обозначенные знаком *, см. ведомость деталей

ВЕДОМОСТЬ РАСХОДА СТАЛИ НА ЭЛЕМЕНТ, кг

Марка элемента	Изделия арматурные								Всего	Изделия закладные								Всего	Общий расход
	Арматура класса									Арматура класса				Прокат марки					
	AI				AIII					AII				Вст3 кп2					
	ГОСТ 5781-82				ГОСТ 5781-82					ГОСТ 5781-82				ГОСТ 8509-72					
	Ф6	8	10	Итого	Ф8			Итого		Ф8		16	Итого	L50×50×5		С8	Итого		
Ум 1	1,3	5,9		7,2					7,2	0,6		0,9	1,5	12,4		11,8	24,2	25,7	32,9
Ум 2	7,1	13,9		21,0					21,0	3,5			3,5	30,5			30,5	34,0	55,0
Ум 3	2,8	6,0		8,8					8,8	1,4			1,4	11,7			11,7	13,1	21,9
Ум 4	9,0	15,0		24,0					24,0	2,4		0,9	3,3	29,0		11,8	40,8	44,1	68,1
Ум 5	22,9	31,3		54,2					54,2	3,7		0,9	4,6	42,2		20,4	62,6	67,2	121,4
Ум 6	12,4	21,2		33,6					33,6	3,0			3,0	26,7			26,7	29,7	63,3
Ум 7	7,8		28,6	36,2					36,2	2,4			2,4	21,1			21,1	23,5	59,7
Ум 8	7,5		17,8	25,3					25,3	2,2			2,2	18,9			18,9	21,1	46,4
Ум 10	10,1			10,1					10,1	2,5			2,5	21,8			21,8	24,3	34,4
Ум 11	53,3			53,3	79,2			79,2	132,5	5,9			5,9	61,8			61,8	67,7	200,2
Ум 12	7,5			7,5	21,6			21,6	29,1	0,8		0,9	1,7	9,1		24,9	34,0	35,7	64,8
Ум 13	1,8	3,8		5,6					5,6	0,7			0,7	6,0			6,0	6,7	12,3
Ум 14	15,3	26,6		41,9					41,9	3,0			3,0	26,0			26,0	29,0	70,9

Взам. инв. №

Подпись и дата

Инв. № подл.

Привязан

Инв. №

ТП 409-23-56.87 КЖ1			
ГИП	Синопальников		
Нач.отд.	Морозов		
Н.контр.	Васильев		
Гл.констр.	Мартынов		
Рук.гр.	Демиденко		
Ст.инж.	Яковлева		
Инженер	Иванова		

ЩЕБЕНОЧНЫЙ ЗАВОД ПО ПЕРЕРАБОТКЕ ОДНОРОДНЫХ ИЗВЕРЖЕННЫХ И МЕТАМОРФИЧЕСКИХ ПОРОД МОЩНОСТЬЮ 700 тыс.м³ В ГОД

Главный корпус с железобетонным каркасом

Стадия	Лист	Листов
Р	105	

Каналы, участки монолитные Ум 13, Ум 14

ГОССТРОЙ СССР ЛЕНИНГРАДСКИЙ ПРОМСТРОЙПРОЕКТ

ТП 409-23-56.87 Альбом 5

План на отм. 1,050

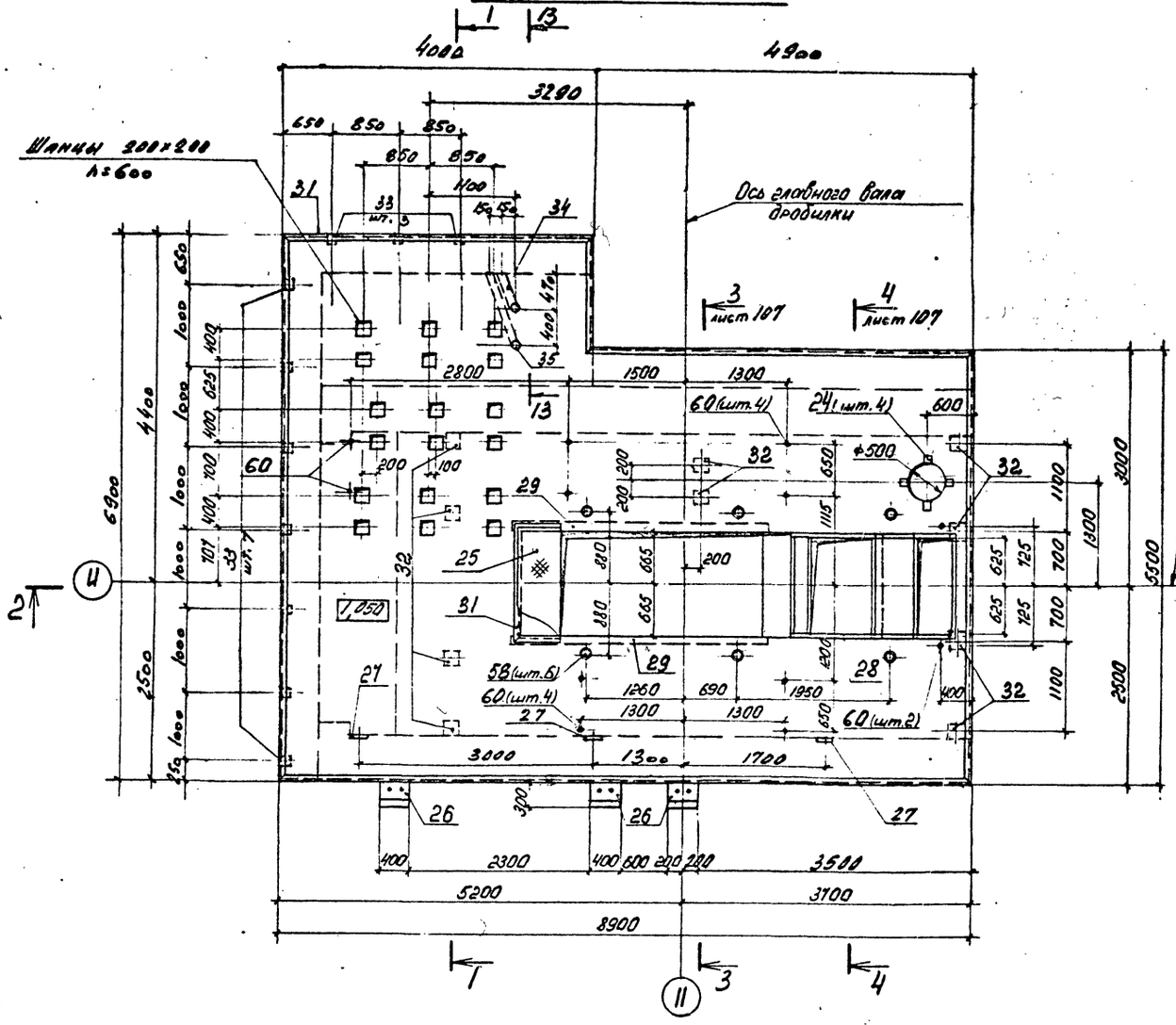

1-1

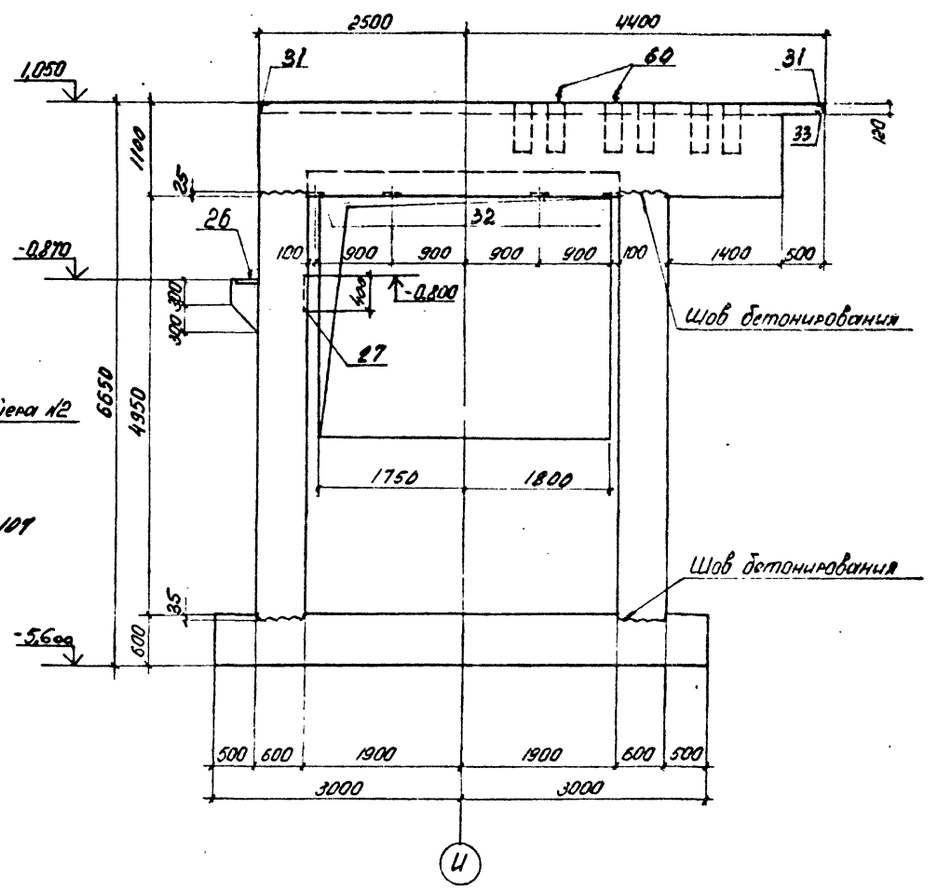

13–13

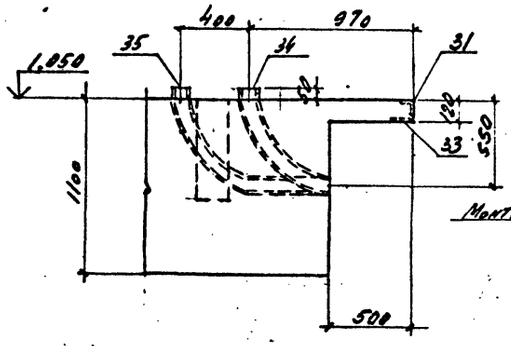

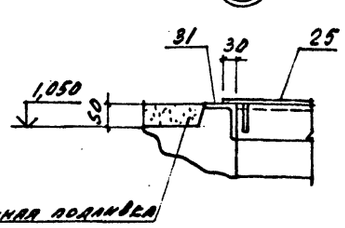

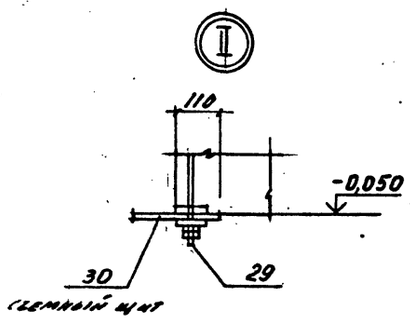

1. Монтажную подливку выполнять из бетона класса В25 на мелком заполнителе.

2. Толщина защитного слоя бетона, кроме оговоренных, принята 35 мм.

Привязан

Инв. №

ТП 409-23-56.87 КЖ1			
ГИП	Синопальников		Щебеночный завод по переработке однородных изверженных и метаморфических пород мощностью 700 тыс.м³ в год
Нач.отд.	Пятецкий		Главный корпус с железобетонным каркасом
Н.контр.	Пекина		Стадия: Р; Лист: 106; Листов:
Гл.констр.	Мац		
Рук.гр.	Мац		Фундамент под оборудование ФОм1. План на отм 1.050. Разрез 1-1, 13-13. Узел I, II.
Ст.инженер	Гайсёнок		ГОССТРОЙ СССР ЛЕНИНГРАДСКИЙ ПРОМСТРОЙПРОЕКТ
Ст.техник	Бадальян		

Согласовано

Нотд	Демишкевич
Вепл	Тимохов
Юмп	Шубодеев

Инв. № подл. | Подпись и дата | Взам. инв. №

ТП 409-23-56.87 Альбом 5

2-2

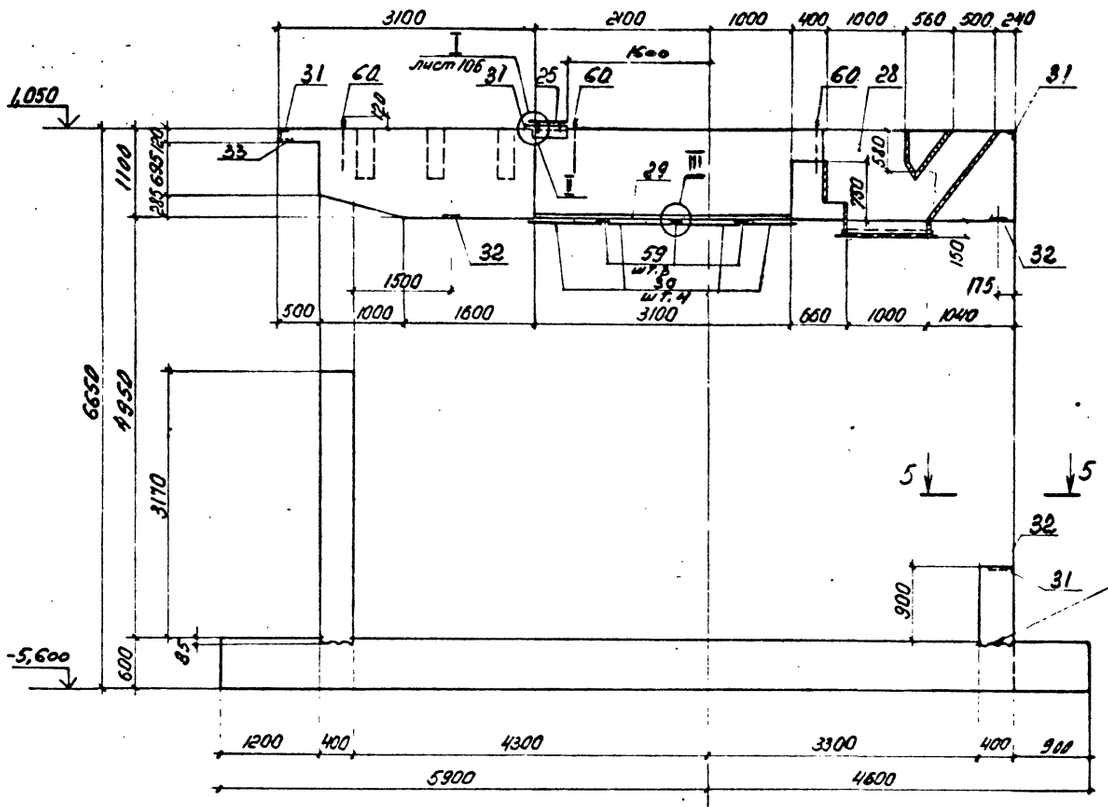

4-4

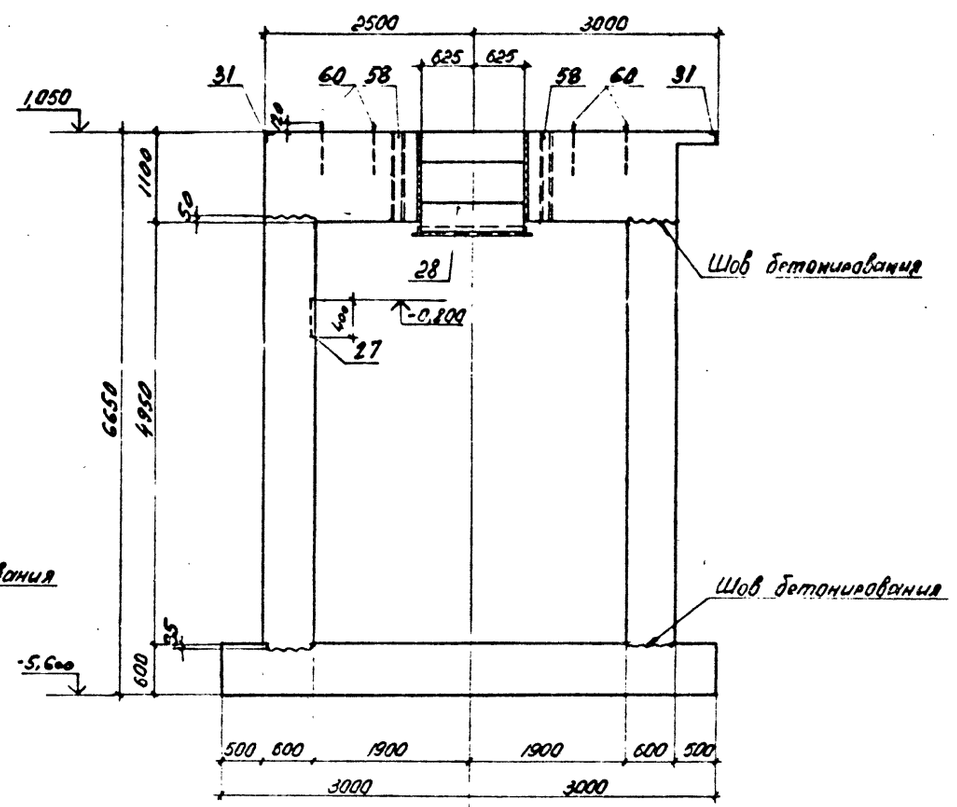

3-3

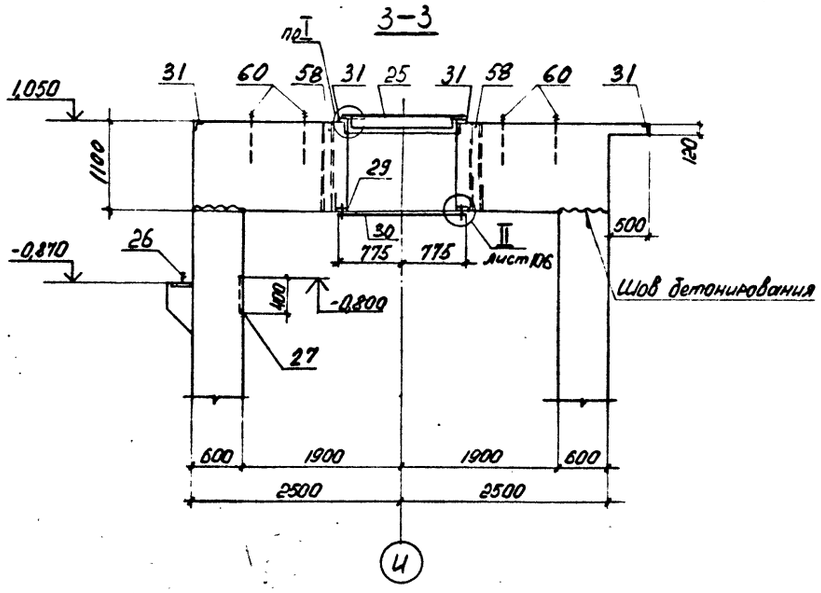

5-5

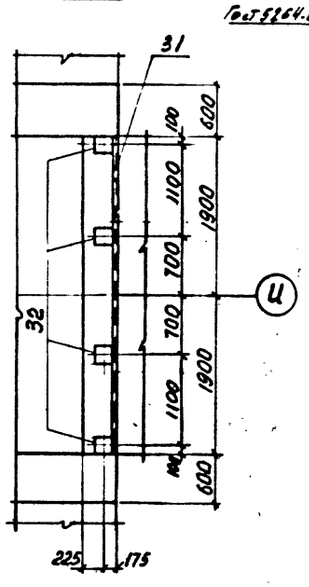

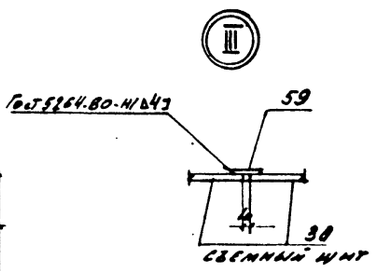

Привязан			
Инв. №:			

ТП 409-23-56.87 КЖ1			
ГИП	Синопальников		Щебеночный завод по переработке однородных изверженных и метаморфических пород мощностью 700 тыс.м³ в год
Нач.отд.	Пятецкий		Главный корпус с железобетонным каркасом
Н.контр.	Пекина		Стадия: Р; Лист: 107; Листов:
Гл.констр.	Мац		
Рук.гр.	Мац		
Ст.инженер	Гайсёнок		Фундамент под оборудование ФОм1. Разрезы 2-2 ÷ 5-5. Узел III.
Ст.техник	Бадальян		ГОССТРОЙ СССР ЛЕНИНГРАДСКИЙ ПРОМСТРОЙПРОЕКТ

Инв. № подл. | Подпись и дата | Взам. инв. №

ТП 409-23-56.87 Альбом 5

Раскладка арматуры на отм. -0,050.

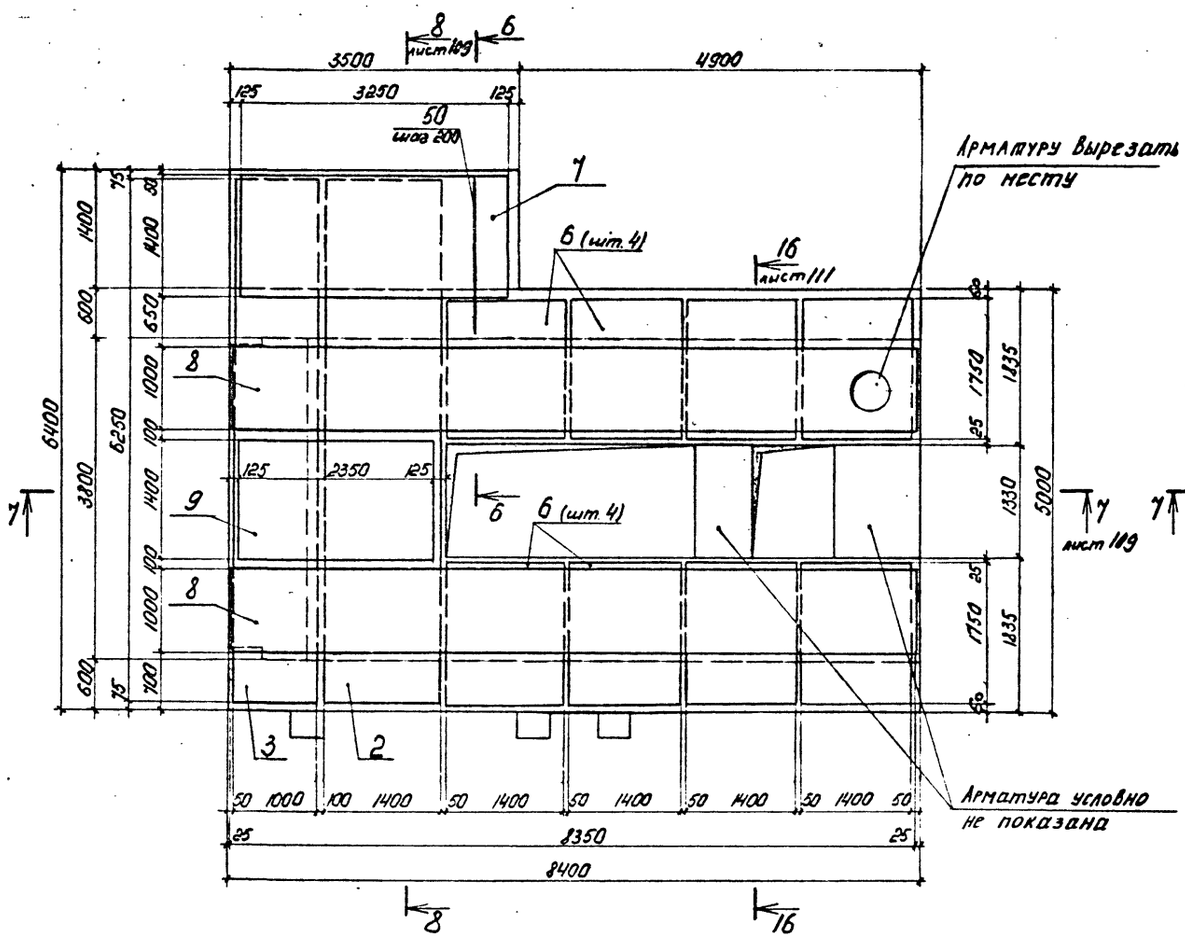

Раскладка арматуры на отм. 1,050.

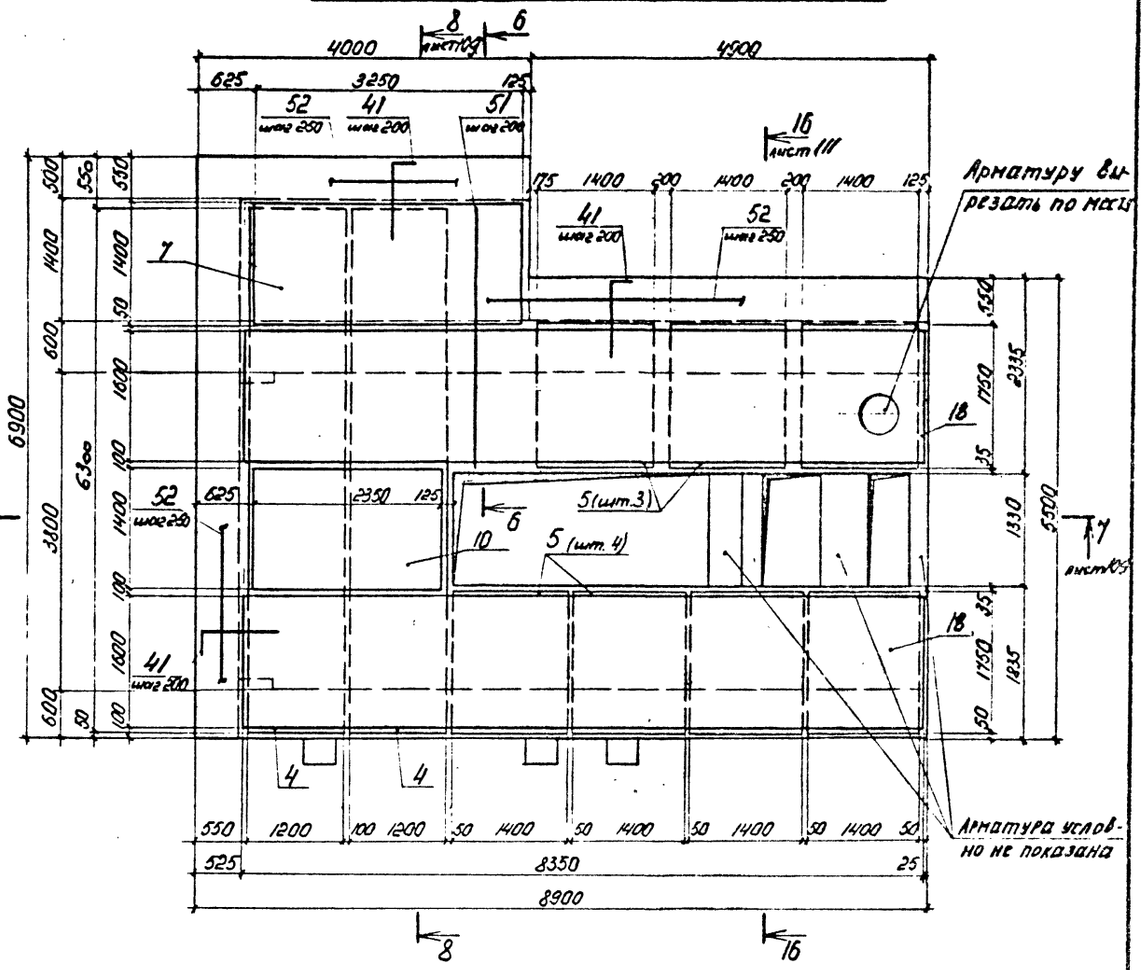

6-6

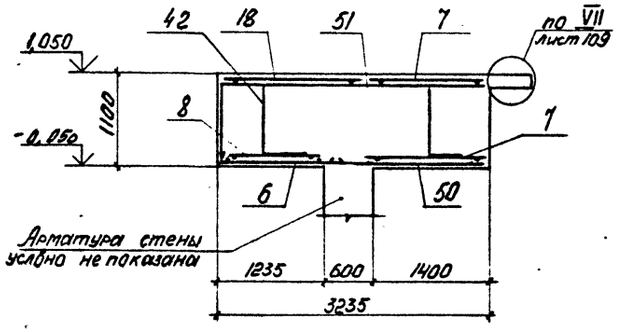

поз. 4

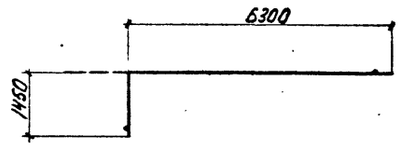

поз. 5

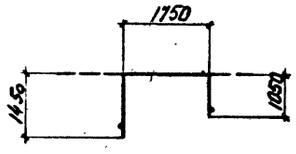

поз. 9

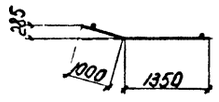

поз. 8

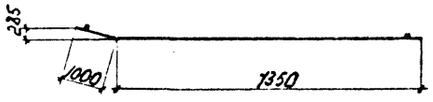

Привязан

Инв №

Инв. № подл. | Подпись и дата | Взам. инв. №

Г.И.П.	Синопальников	
Нач.отд.	Пятецкий	
Н.контр.	Пекина	
Гл.констр.	Мац	
Рук.гр.	Мац	
Ст.инженер	Гайсёнок	
Ст.техник	Бадальян	

ТП 409-23-56.87 КЖ1

ЩЕБЕНОЧНЫЙ ЗАВОД ПО ПЕРЕРАБОТКЕ ОДНОРОДНЫХ ИЗВЕРЖЕННЫХ И МЕТАМОРФИЧЕСКИХ ПОРОД МОЩНОСТЬЮ 700 тыс.м³ В ГОД

Главный корпус с железобетонным каркасом

Стадия	Лист	Листов
Р	108	

Фундамент под оборудование Ф01. Раскладка арматуры на отм. 0,000; 1,050. Разрез 6-6.

ГОССТРОЙ СССР ЛЕНИНГРАДСКИЙ ПРОМСТРОЙПРОЕКТ

ТП 409-23-56.87 Альбом 5

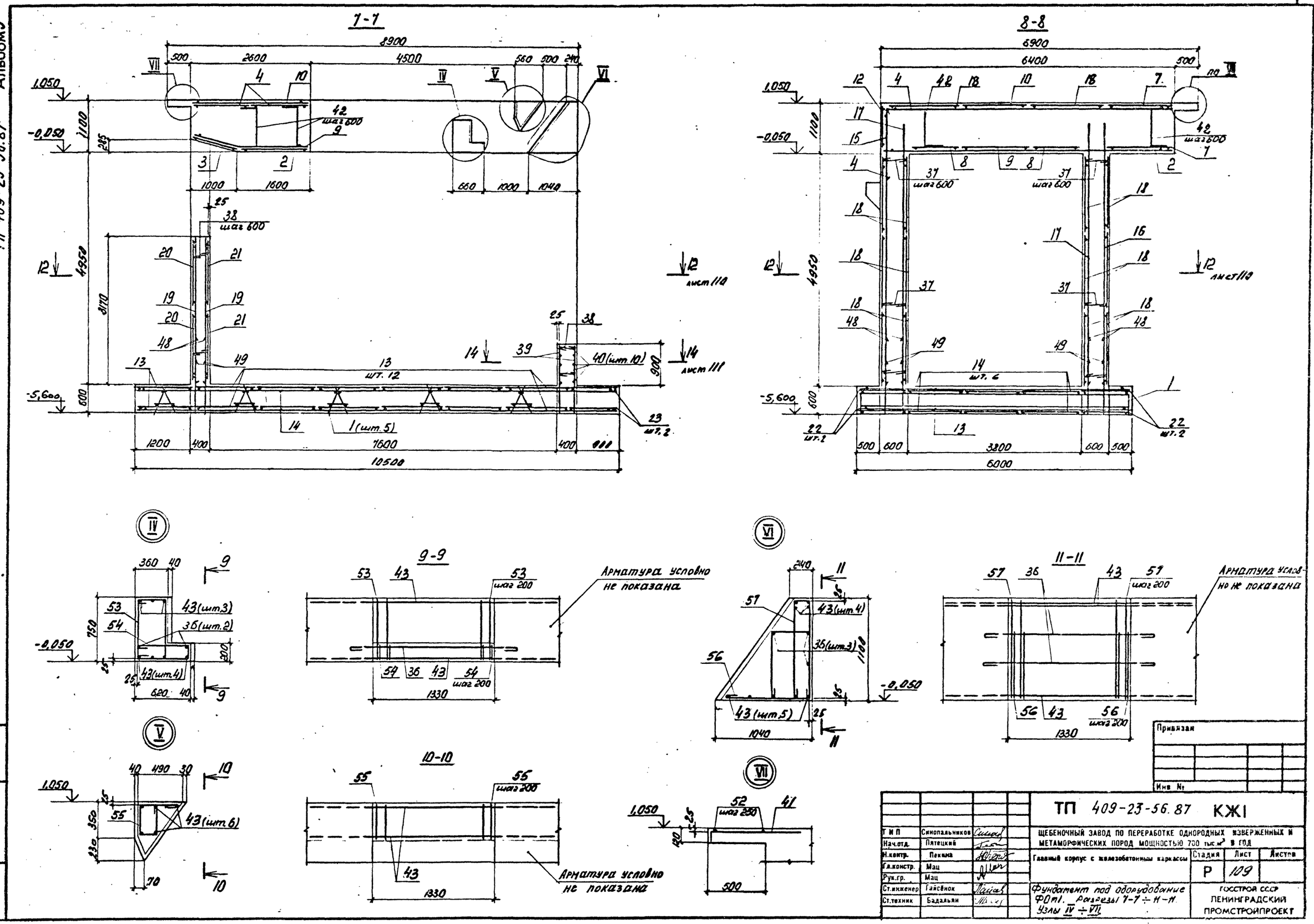

Привязан

Инв. №

Т И П	Синопальников		
Нач.отд.	Пятецкий		
Н.контр.	Пекина		
Гл.констр.	Мац		
Рук.гр.	Мац		
Ст.инженер	Гайсёнок		
Ст.техник	Бадальян		

ТП 409-23-56.87 КЖ1

ЩЕБЕНОЧНЫЙ ЗАВОД ПО ПЕРЕРАБОТКЕ ОДНОРОДНЫХ ИЗВЕРЖЕННЫХ И МЕТАМОРФИЧЕСКИХ ПОРОД МОЩНОСТЬЮ 700 тыс.м³ В ГОД

Главный корпус с железобетонным каркасом

Стадия	Лист	Листов
Р	109	

Фундамент под оборудование ФОТ1. Разрезы 7-7 ÷ 11-11. Узлы IV ÷ VII

ГОССТРОЙ СССР ЛЕНИНГРАДСКИЙ ПРОМСТРОЙПРОЕКТ

ТП 409-23-56.87 Альбом 5

Раскладка арматуры на отм. -5000; -5600

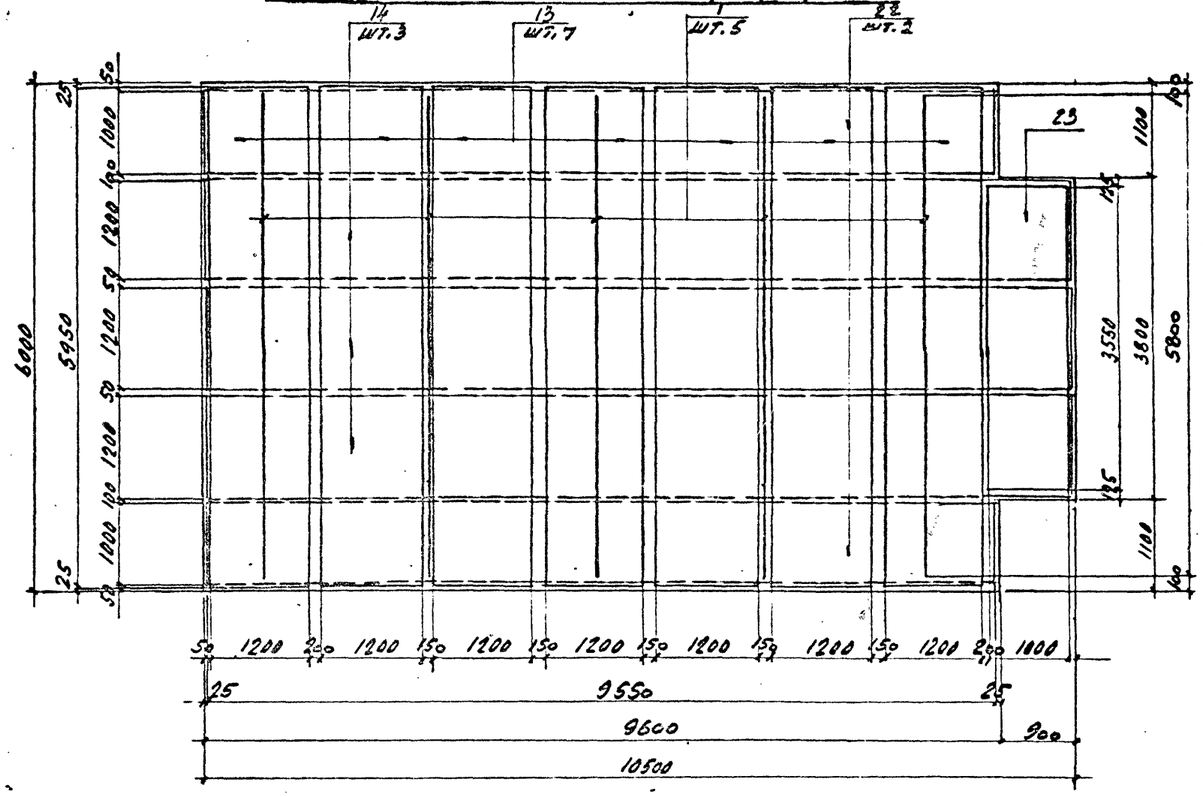

12-12

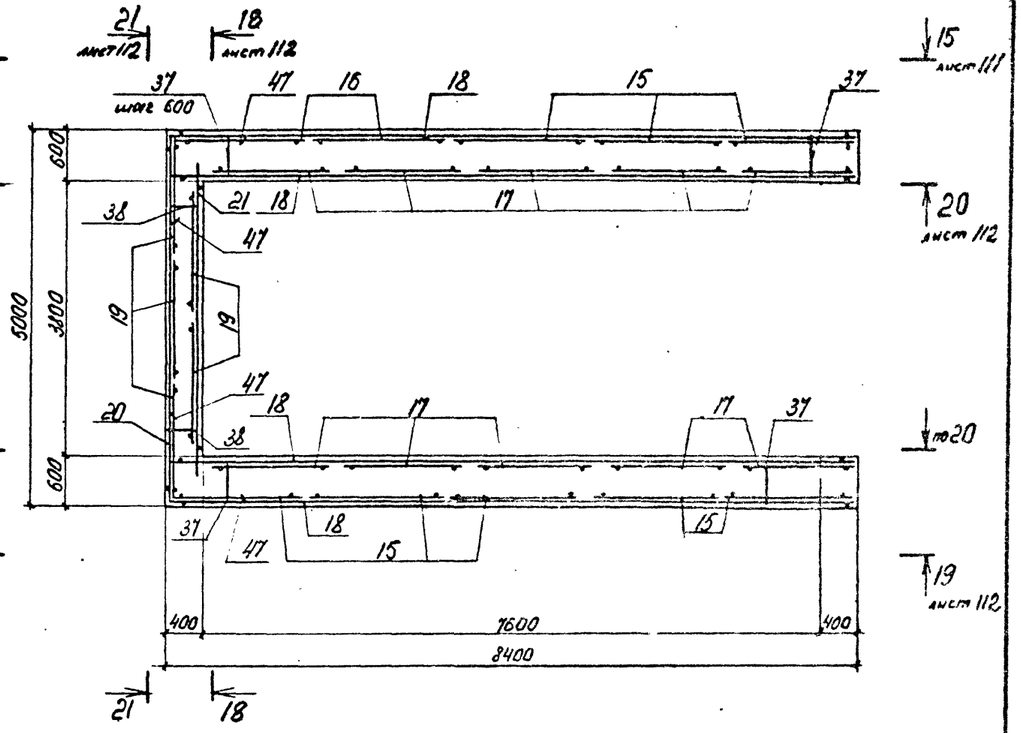

План выпусков на отм. -5.000.

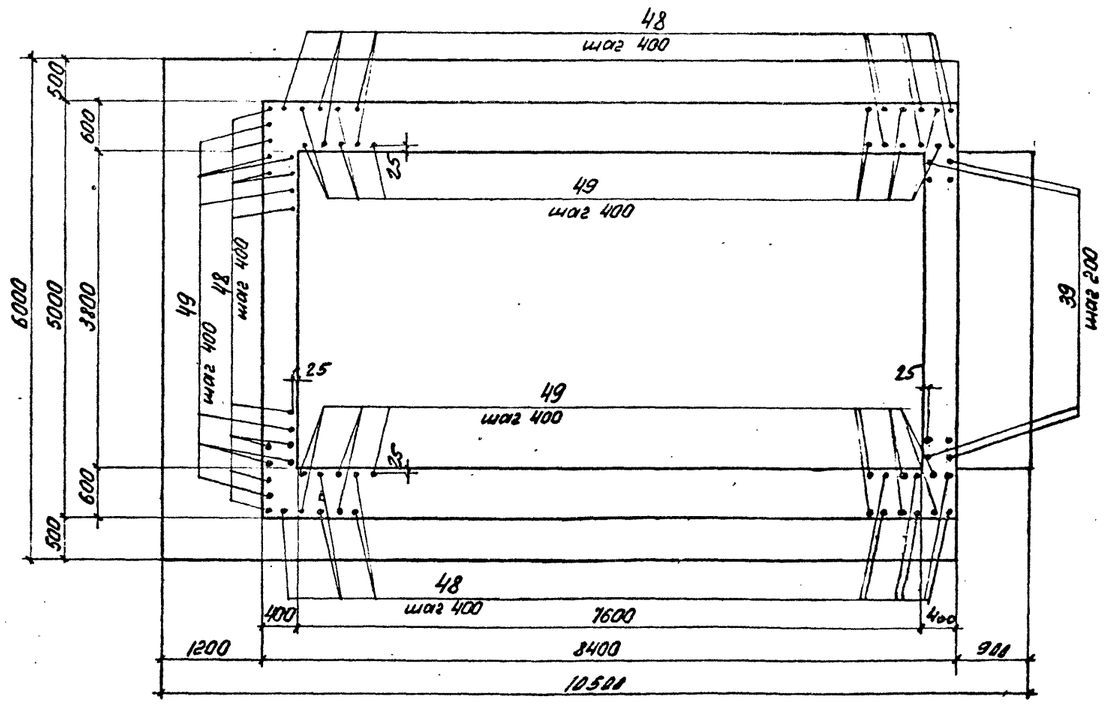

Привязан

Инв. №

ГИП	Синопальников		ТП 409-23-56.87 КЖ1
Нач.отд.	Пятецкий		Щебеночный завод по переработке однородных изверженных и метаморфических пород мощностью 700 тыс.м³ в год
Н.контр.	Пекина		Главный корпус с железобетонным каркасом — Стадия: Р; Лист: 110; Листов:
Гл.констр.	Мац		Фундамент под оборудование №4, раскладка арматуры на отм. -5.000; -5600. План выпусков на отм. -5.000. Разрез 12-12.
Рук.гр.	Мац		Госстрой СССР Ленинградский Промстройпроект
Ст.инженер	Гайсёнок		
Ст.техник	Бадальян		

Инв. № подл. | Подпись и дата | Взам. инв. №

ТП 409-23-56.87 Альбом 5

15-15

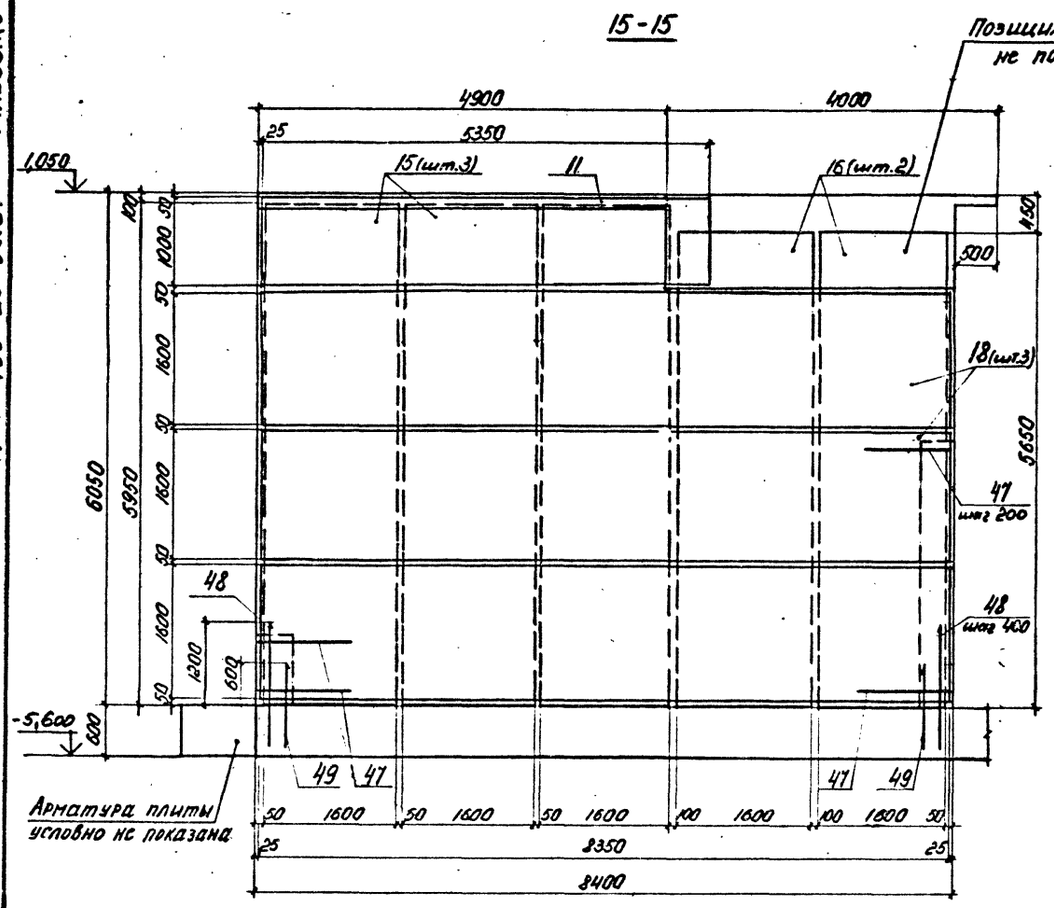

16-16

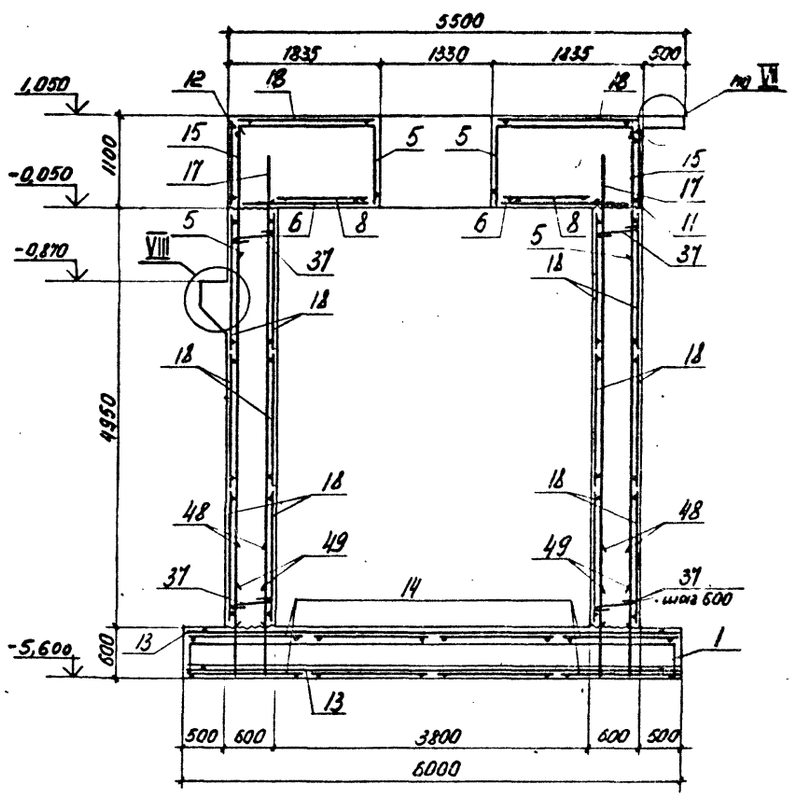

Ведомость деталей

Поз.	Эскиз
36	1850
37	530
38	330
40	4300
41	800, 100
42	250, 1000, 250, 90°
44	850, 250, 530
45	350, 120, 530
46	от 400 до 600, 350
47	1100, 1100
51	3200, 1000
53	380, 780, 700, 310
54	510, 150, 510
55	230, 300, 300, 110
56	500, 700, 700, 950
57	150, 1050, 1050

14-14

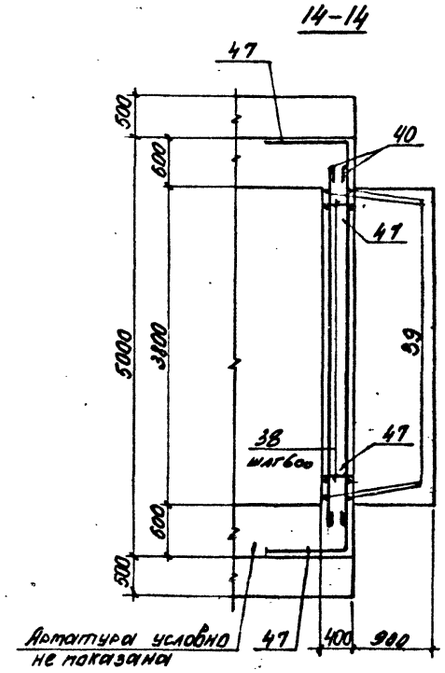

17-17

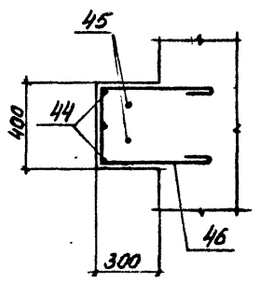

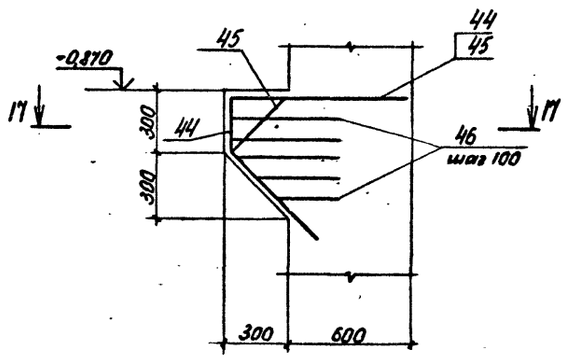

Привязан

Инв. №

Инв. № подл. | Подпись и дата | Взам. инв. №

				ТП 409-23-56.87 КЖ1	
Г.И.П.	Синопальников			Щебеночный завод по переработке однородных изверженных и метаморфических пород мощностью 700 тыс.м³ в год	
Нач.отд.	Пятецкий			Главный корпус с железобетонным каркасом	Стадия: Р; Лист: 111; Листов:
Н.контр.	Пекина				
Гл.констр.	Мац				
Рук.гр.	Мац			Фундамент под оборудование ФОт1. Разрезы 14-14 и 17-17. Узел VIII. Ведомость деталей	Госстрой СССР Ленинградский Промстройпроект
Ст.инженер	Гайсёнок				
Ст.техник	Бадальян				

ГП 409-23-56.87 Альбом 5

19-19

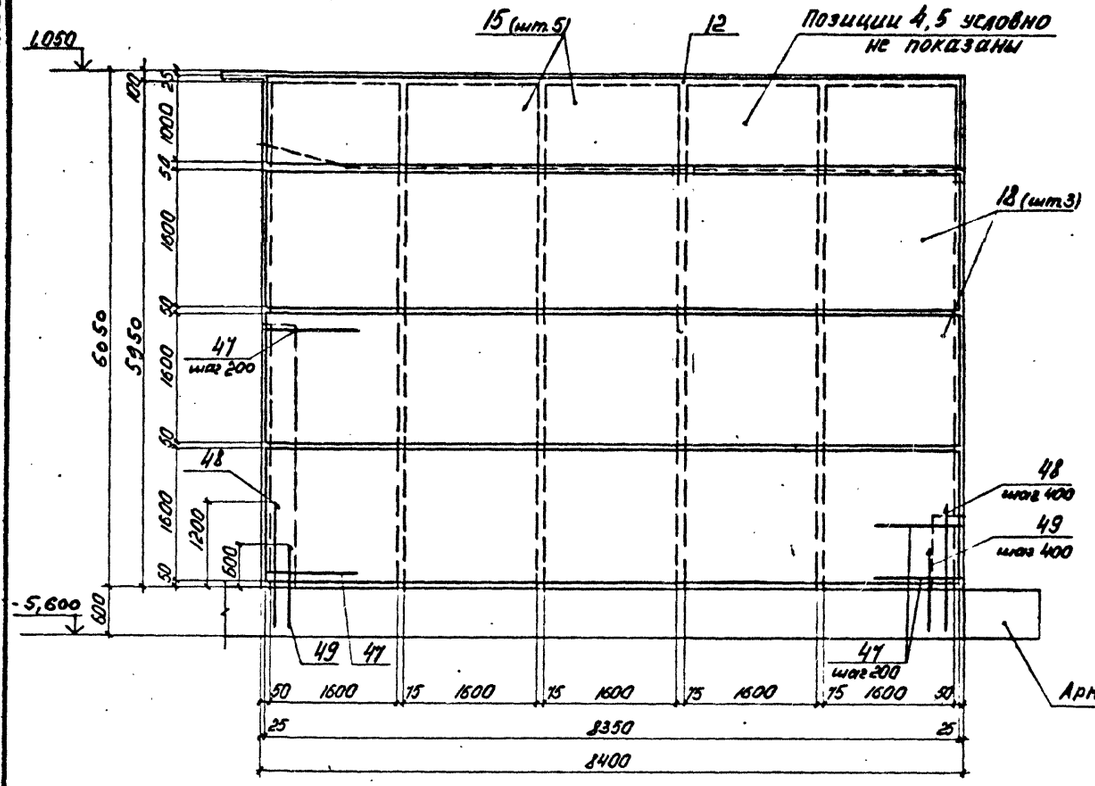

20-20

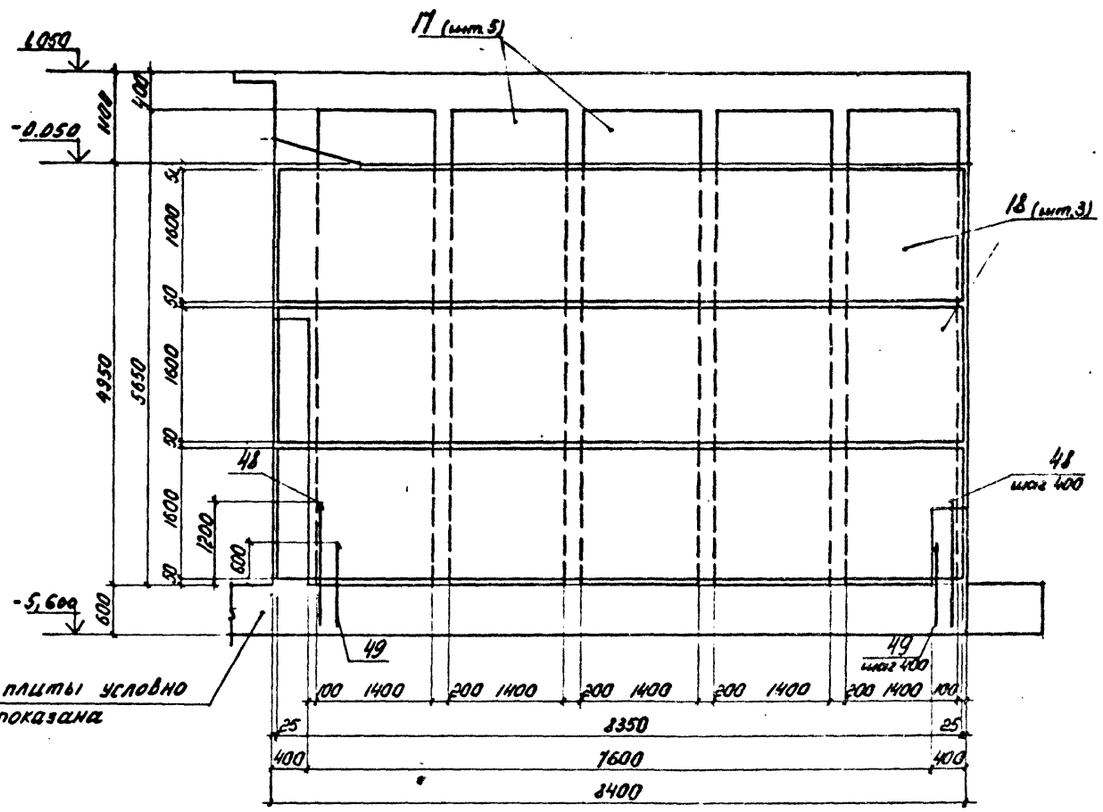

Арматура плиты условно не показана

21-21

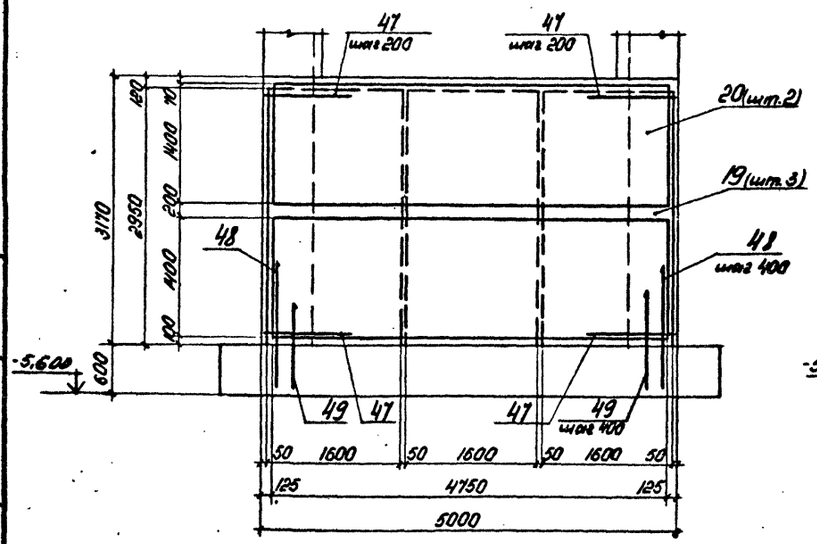

18-18

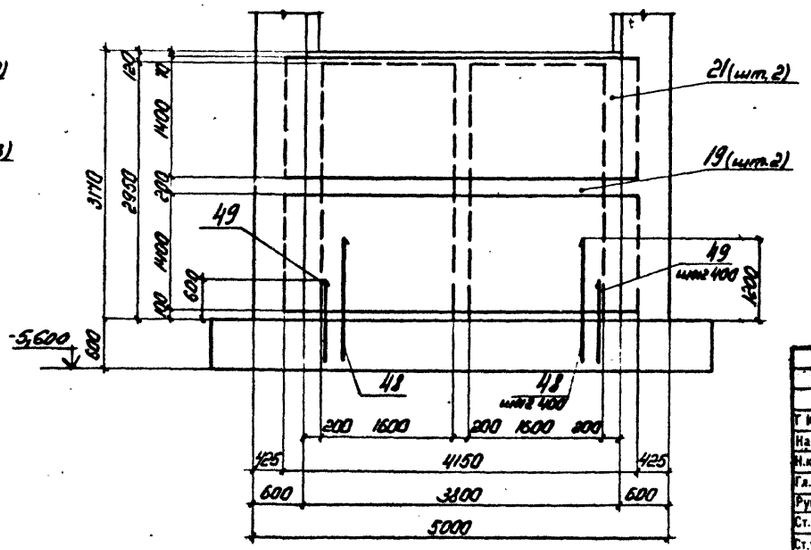

Привязан

Инв. N

ТП 409-23-56.87 КЖ1			
Г.И.П.	Синопальников		
Нач.отд.	Пятецкий		
Н.контр.	Пекина		
Гл.констр.	Мац		
Рук.гр.	Мац		
Ст.инженер	Гайсёнок		
Ст.техник	Бадальян		

ЩЕБЕНОЧНЫЙ ЗАВОД ПО ПЕРЕРАБОТКЕ ОДНОРОДНЫХ ИЗВЕРЖЕННЫХ И МЕТАМОРФИЧЕСКИХ ПОРОД МОЩНОСТЬЮ 700 тыс.м³ в год

Главный корпус с железобетонным каркасом

Стадия	Лист	Листов
Р	112	

Фундамент под оборудование Ф0п1. Разрезы 18-18 ÷ 21-21.

ГОССТРОЙ СССР ЛЕНИНГРАДСКИЙ ПРОМСТРОЙПРОЕКТ

Инв. N подл. | Подпись и дата | Взам. инв. N

ТП 409-23-56.87 Альбом 5

Спецификация элементов на фундамент ФОм1

Формат	Зона	Поз.	Обозначение	Наименование	Кол.	Примечание
				Сборочные единицы		
				Сетки арматурные		
		1	ГОСТ 23279-85	1с $\frac{16AIII-200}{10AIII-600}$ 1450×6350 $\frac{175}{25}$	1	
		2	Гост 23279-85	1с $\frac{16AIII-200}{10AIII-600}$ 850×6350 $\frac{175}{25}$	1	
		3	Гост 23279-85	1с $\frac{16AIII-200}{10AIII-600}$ 1450×7850	1	гнутая
		4	Гост 23279-85	1с $\frac{16AIII-200}{10AIII-600}$ 850×7850	1	гнутая
		5	Гост 23279-85	1с $\frac{16AIII-200}{10AIII-600}$ 1400×4250 $\frac{25}{100}$	7	гнутая
		6	Гост 23279-85	4с $\frac{10AI-200}{6AI-600}$ 1400×1750 $\frac{275}{100}$	8	
		7	Гост 23279-85	4с $\frac{10AI-200}{6AI-400}$ 1450×3500 $\frac{150}{25}$	2	
		8	Гост 23279-85	4с $\frac{10AI-200}{6AI-400}$ 1050×8150 $\frac{75}{25}$	2	
		9	Гост 23279-85	4с $\frac{10AI-200}{6AI-400}$ 1450×2600 $\frac{100}{25}$	2	
		10	Гост 23279-78	С $\frac{10AI-200}{6AI-600}$ 1450×2350 $\frac{275}{275}$	1	12,9кг
		11	Гост 23279-78	С $\frac{10AI-200}{6AI-600}$ 1050×5350 $\frac{125}{425}$	1	21,9кг
		12	Гост 23279-78	С $\frac{10AI-200}{6AI-600}$ 1050×8350 $\frac{275}{275}$	1	45,7кг
		13	Гост 23279-78	С $\frac{16AIII-200}{10AI-600}$ 1250×5950 $\frac{275}{275}$	14	73,5кг
		14	Гост 23279-78	С $\frac{10AI-200}{6AI-600}$ 1250×10450 $\frac{125}{125}$	6	48,5кг
		15	Гост 23279-78	С $\frac{20AIII-200}{10AI-600}$ 1650×5950 $\frac{275}{275}$	8	142,3кг
		16	Гост 23279-78	С $\frac{20AIII-200}{10AI-600}$ 1650×5650 $\frac{725}{125}$	2	134,6кг
		17	Гост 23279-78	С $\frac{16AIII-200}{10AI-600}$ 1450×5650 $\frac{725}{125}$	10	79,4кг
		18	Гост 23279-78	С $\frac{10AI-200}{6AI-600}$ 1650×8350 $\frac{275}{275}$	14	51,5кг
		19	Гост 23279-78	С $\frac{10AIII-200}{6AI-600}$ 1650×2950 $\frac{275}{275}$	5	18,2кг
		20	Гост 23279-78	С $\frac{10AIII-200}{6AI-600}$ 1450×4750 $\frac{275}{275}$	2	26,0кг
		21	Гост 23279-78	С $\frac{10AIII-200}{6AI-600}$ 1450×4150 $\frac{275}{275}$	2	22,8кг
		22	Гост 23279-78	С $\frac{10AI-200}{6AI-600}$ 1050×9550 $\frac{275}{275}$	4	39,1кг
		23	Гост 23279-78	С $\frac{16AIII-200}{10AI-600}$ 1050×3550 $\frac{275}{275}$	2	37,5кг
А4		24	Серия 1.400-15 В1.120	Изделие закладное МН105-2	4	
А4		25	ТП КЖ11-МН20	МН20	1	
А4		26	ТП КЖ11-МН21	МН21	3	
А4		27	Серия 1.400-15 В1.150	МН139-2	3	
А3		28	ТП КЖ11-МН22	МН22	1	
А4		29	ТП КЖ11-МН23	МН23	2	
А4		30	ТП КЖ11-МН24	МН24	4	
А4		31	Серия 1.400-15 В1.520	МН536	33,0	пог.м.
А4		32	Серия 1.400-15 В1.420	МН406-2	14	
А4		33	Серия 1.400-15 В.120	МН105-6	10	
А4		34	ТП КЖ11-МН34	МН34	1	
А4		35	ТП КЖ11-МН35	МН35	1	
5.4		36*		ф8АI Гост 5781-82 ℓ=1950	5	0,7кг
5.4	28	37*		ф8АI ℓ=680	234	0,3кг
5.4		38*		ф8АI ℓ=480	56	0,2кг
5.4		39		ф10АIII ℓ=1450	40	0,9кг
5.4		40		ф8АI ℓ=4400	10	1,7кг
5.4		41*		ф10АIII ℓ=900	73	0,6кг
5.4	29	42*		ф20АI ℓ=1500	99	3,7кг
5.4		43		ф25АIII ℓ=4300	22	16,6кг
5.4		44*		ф20АIII ℓ=1680	9	4,1кг
5.4		45*		ф20АIII ℓ=1550	6	3,8кг
5.4		46*		ф8АI ℓср=1450	15	0,6кг
5.4		47*		ф16АIII ℓ=2200	42	3,5кг
5.4		48		ф20АIII ℓ=1800	104	4,4кг
5.4		49		ф20АIII ℓ=1200	108	3,0кг
5.4	25	50		ф16АIII ℓ=1900	6	3,0кг
5.4	26	51*		ф16АIII ℓ=4200	6	6,6кг
5.4		52		ф8АI	49,0	пог.м
5.4		53*		ф8АI ℓ=2170	7	0,9кг
5.4		54*		ф8АI ℓ=1390	7	0,55кг
5.4		55*		ф8АI ℓ=1260	7	0,5кг
5.4		56*		ф8АI ℓ=2950	7	1,2кг
5.4		57*		ф8АI ℓ=2350	7	0,9кг
5.4		58		Труба $\frac{121\times6\ \text{Гост 8732-78}}{\text{Гост 8732-74}}$ ℓ=1100	6	18,7кг
5.4		59		Полоса $\frac{4\times50\ \text{Гост 103-76}}{\text{Ст3кп Гост 535-79}}$ ℓ=1320	3	2,5кг
				Стандартные изделия		
5.4		60		Болт 1.1 М16×500 ВСт3кп2 Гост 24379.1-80	12	1,0кг
				Материалы		
				Бетон марки М300	140,0	м³

*Позиции 36...38, 41, 42, 44...47, 51, 53...57 см. ведомость деталей на листе 111.

ВЕДОМОСТЬ РАСХОДА СТАЛИ НА ЭЛЕМЕНТ, кг

Марка элемента	Изделия арматурные										Всего	Изделия закладные									
	Арматура класса											Арматура класса			Прокат марки						
	АI					АIII						АIII			ВСт3кп2						
	ГОСТ 5781-82					ГОСТ 5781-82						ГОСТ 5781-82			ГОСТ 8509-72*				ГОСТ 8732-78		
	Ф6	Ф8	Ф10	Ф20	Итого	Ф10	Ф16	Ф20	Ф25	Итого		Ф8		Итого	∠75×75×6	∠75×75×8		Итого	труба 121×6	труба 108×4	Итого
ФОм1	162	176	1764	666	2767	250	2808	2167	365	5590	8357	57	-	57	228	46	-	274	112	21	133

продолжение ведомости

Марка элемента	Изделия закладные															Общий расход
	Прокат марки														Всего	
	ВСт3кп2, 09Г2С															
	ГОСТ 103-76*, 19903-74, 8568-77										ГОСТ 24379.1-80					
	-4×60	-6×100	-6×200	-8×40	-8×80	-10×200	-10×1550	-40×1250	-5×530	Итого	Болт М12	Болт М16	Болт М20	Итого		
ФОм1	13	7	38	4	33	14	399	3080	32	3620	8	12	10	30	4110	12471

Инв. № подл. | Подпись и дата | Взам. инв. №

Привязан

Инв. №

Г.И.П.	Синопальников	
Нач.отд.	Пятецкий	
Н.контр.	Пакина	
Гл.констр.	Мац	
Рук.гр.	Мац	
Ст.инженер	Гайсёнок	
Ст.техник	Бадальян	

ТП 409-23-56.87 КЖ1

ЩЕБЕНОЧНЫЙ ЗАВОД ПО ПЕРЕРАБОТКЕ ОДНОРОДНЫХ ИЗВЕРЖЕННЫХ И МЕТАМОРФИЧЕСКИХ ПОРОД МОЩНОСТЬЮ 700 тыс.м³ В ГОД

Главный корпус с железобетонным каркасом

Стадия	Лист	Листов
Р	113	

Фундамент под оборудование ФОм1. Спецификация элементов на фундамент.

ГОССТРОЙ СССР ЛЕНИНГРАДСКИЙ ПРОМСТРОЙПРОЕКТ

Альбом 5

ТП 409-23-56.87

План на отм. 0,290, -0,150

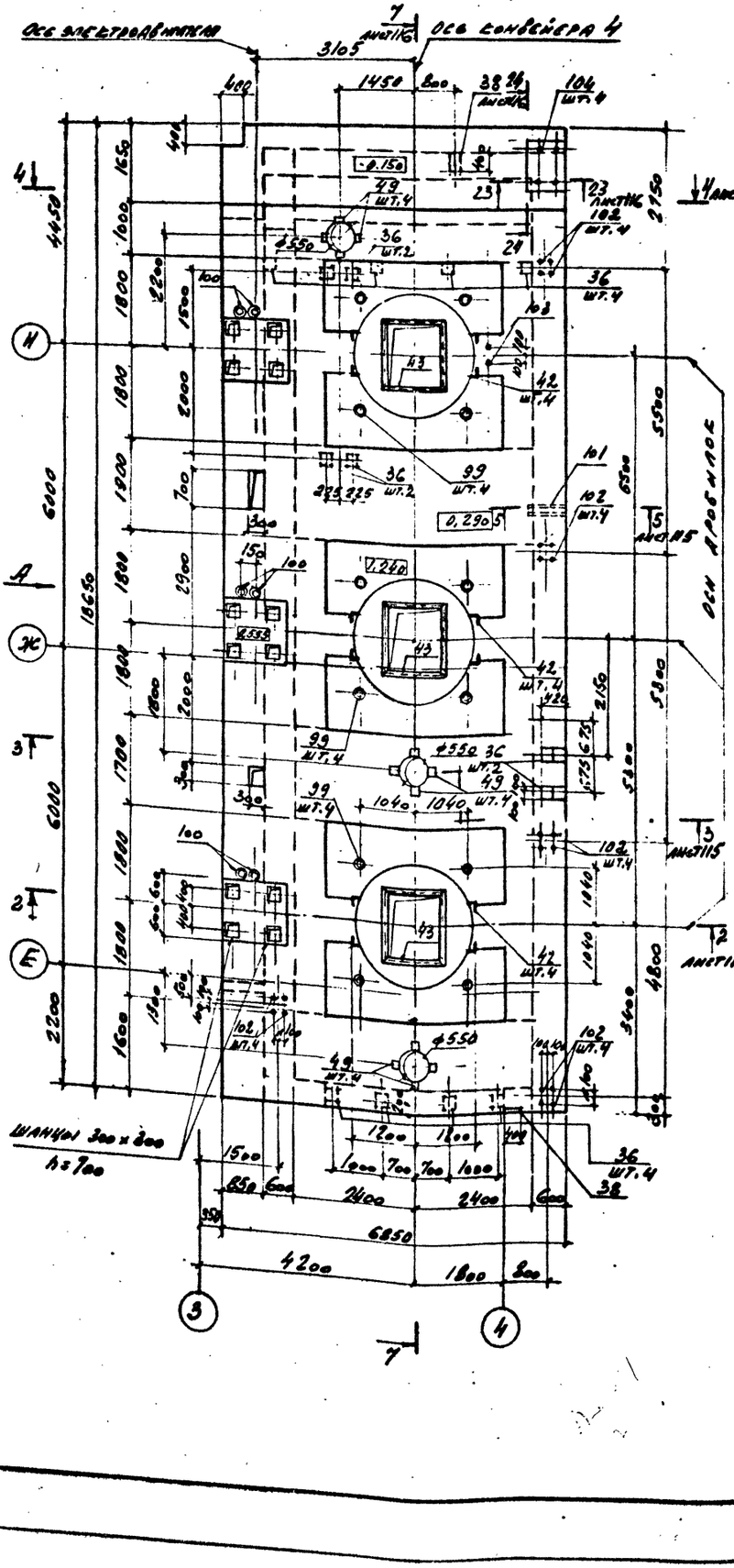

Вид А

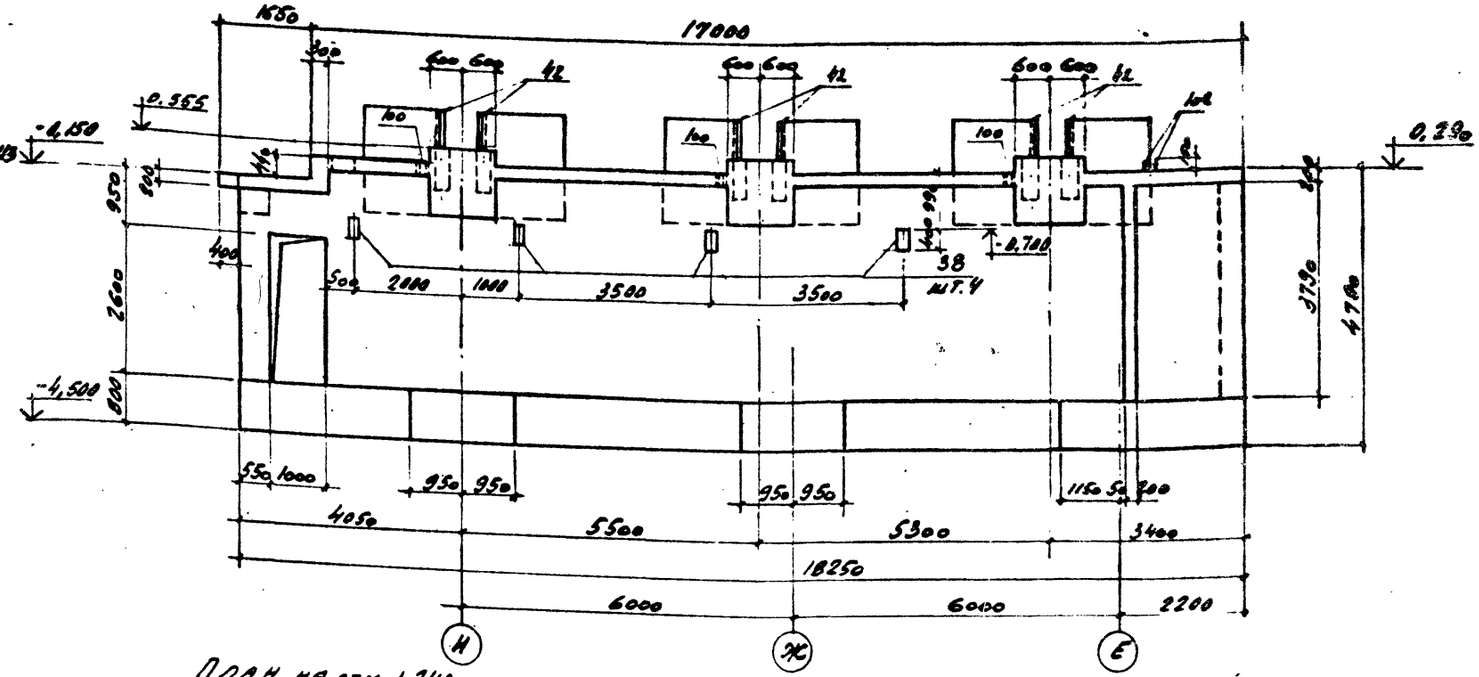

1 – 1

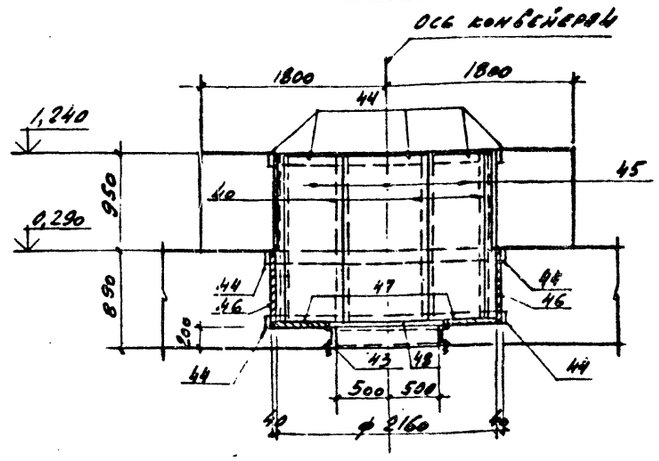

План на отм. 1.240

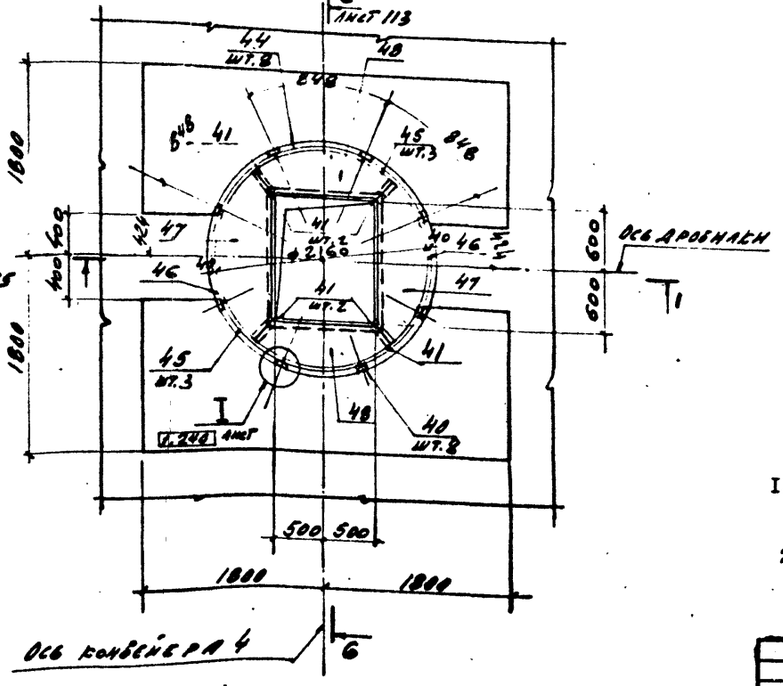

1. Монтажную подливку выполнять из бетона класса В25 на мелком заполнителе.

2. Толщина защитного слоя бетона, кроме оговоренных, принята 35 мм.

Согласовано

Инв. № подл. | Подпись и дата | Взам. инв. №

Привязан

Инв. №:

ГИП	Синопальников		
Нач.отд.	Пятецкий		
Н.контр.	Бадальян		
Гл.констр.	Мац		
Рук.гр.	Мац		
Ст.инж.	Гайсёнок		
Инженер	Пекина		

ТП 409-23-56.87 КЖ1

Щебеночный завод по переработке однородных изверженных и метаморфических пород мощностью 700 тыс.м³ в год

Главный корпус с железобетонным каркасом

Стадия	Лист	Листов
Р	114	

Фундамент под оборудование. Планы на отм. 0,290; -0,150; 1,240. Вид А. Разрез 1-1.

Госстрой СССР Ленинградский Промстройпроект

ТП 409-23-56.87 Альбом 5

2–2

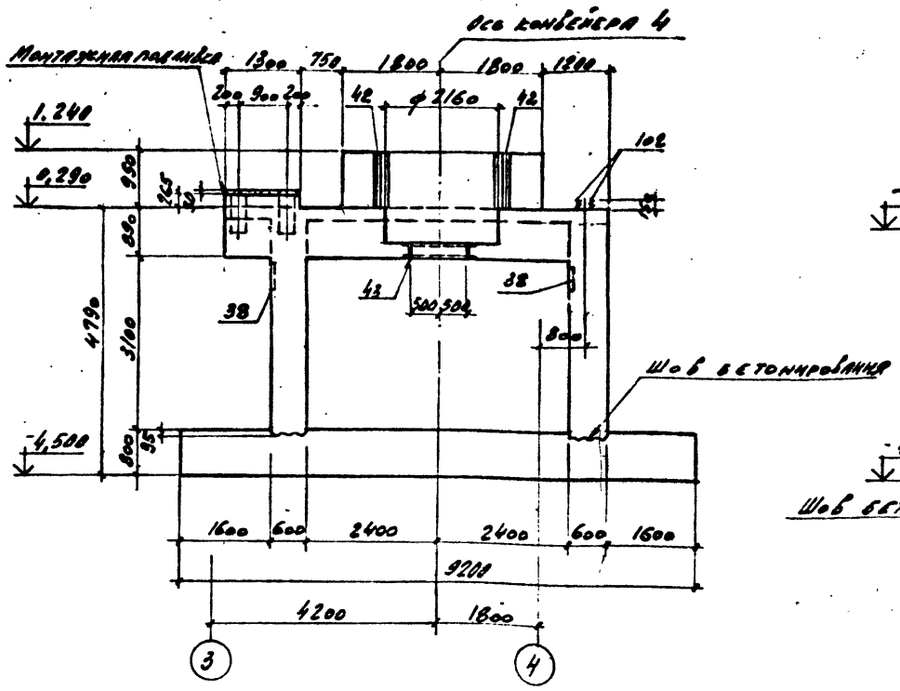

4–4

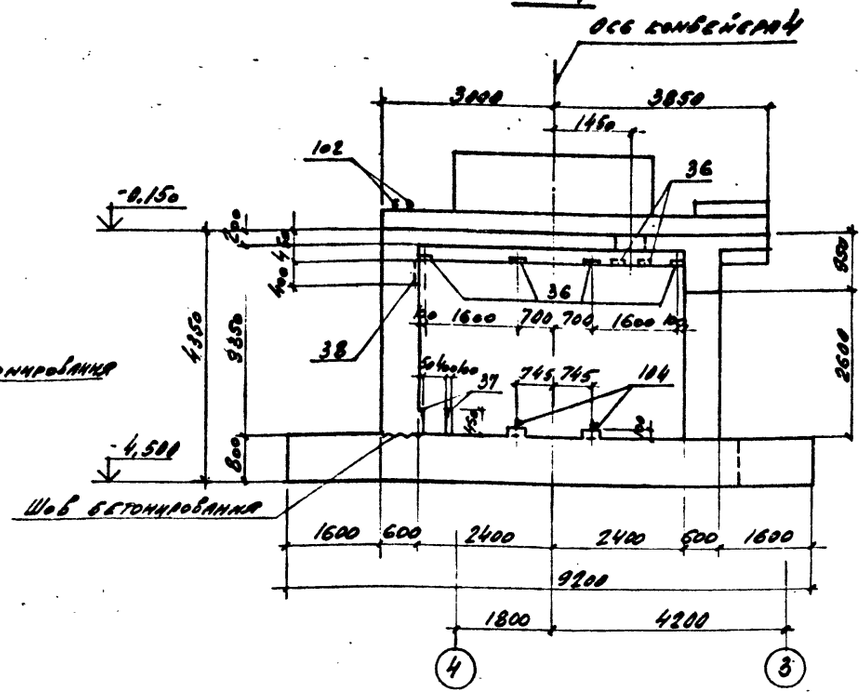

5–5

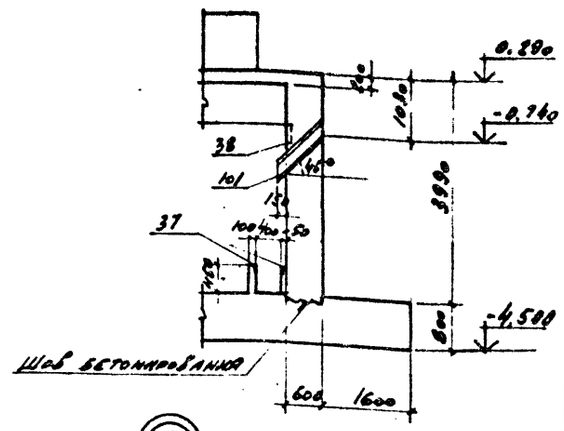

3–3

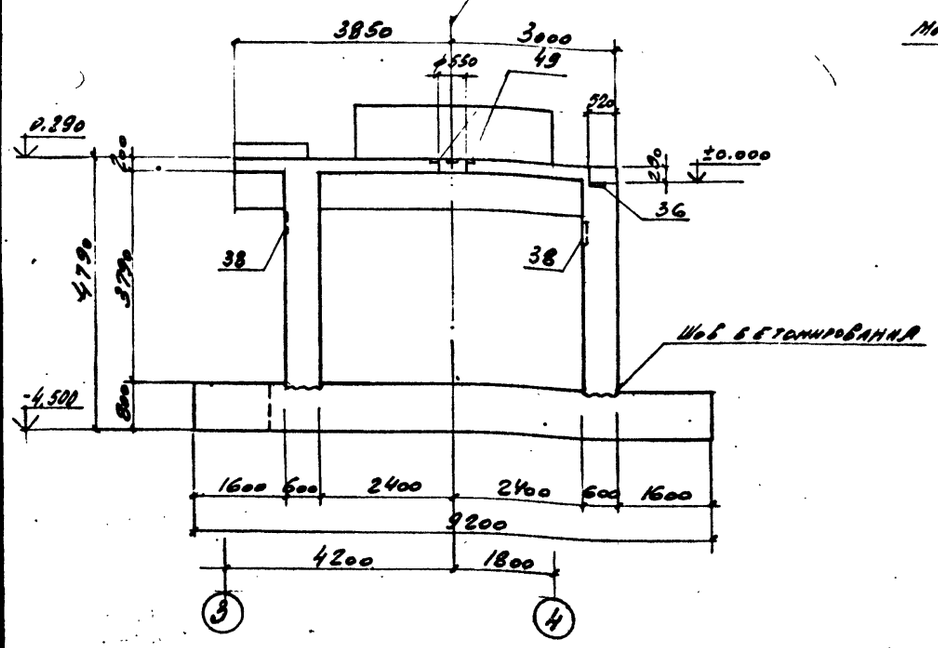

6–6

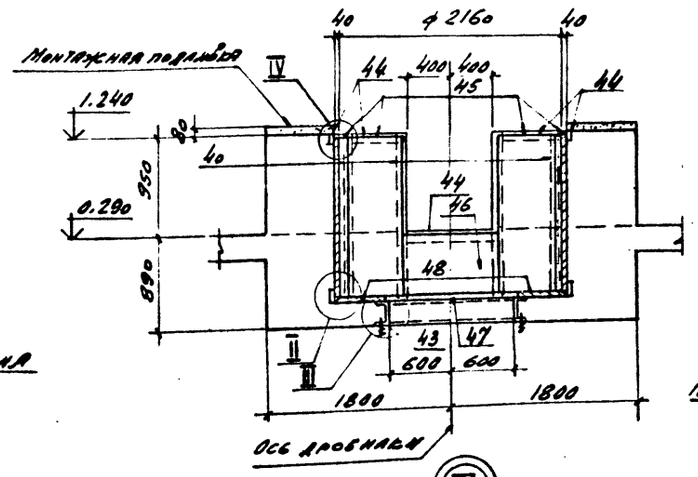

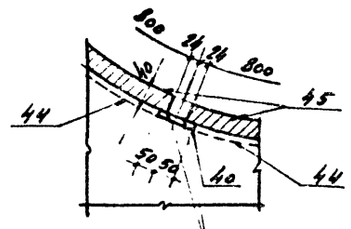

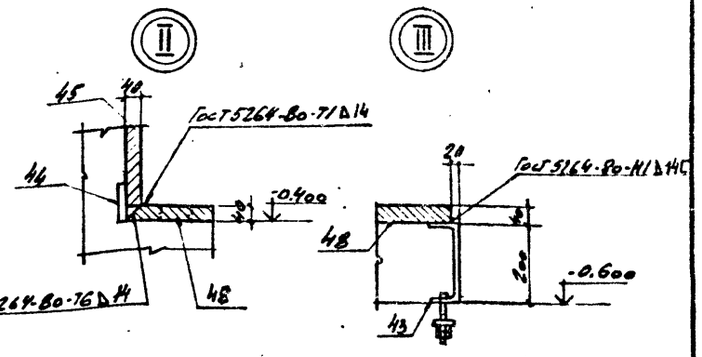

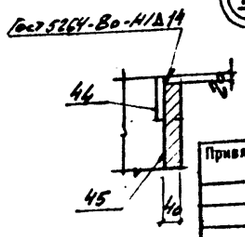

Привязан

Инв. N

ГИП	Синопальников		
Нач.отд.	Платицкий		
Н.контр.	Бадальян		
Гл.констр.	Мац		
Рук.гр.	Мац		
Ст.инж.	Гайсёнок		
Инженер	Пекина		

ТП 409-23-56.87 КЖ1

Щебеночный завод по переработке однородных изверженных и метаморфических пород мощностью 700 тыс.м³ в год

Главный корпус с железобетонным каркасом

Стадия	Лист	Листов
Р	115	

Фундамент под оборудование. Разрезы 2-2 ÷ 6-6. Узлы I ÷ IV.

Госстрой СССР Ленинградский Промстройпроект

Инв. N подл. | Подпись и дата | Взам. инв. N

ТП 409-23-56.87 Альбом 5

План на отм. -3,700

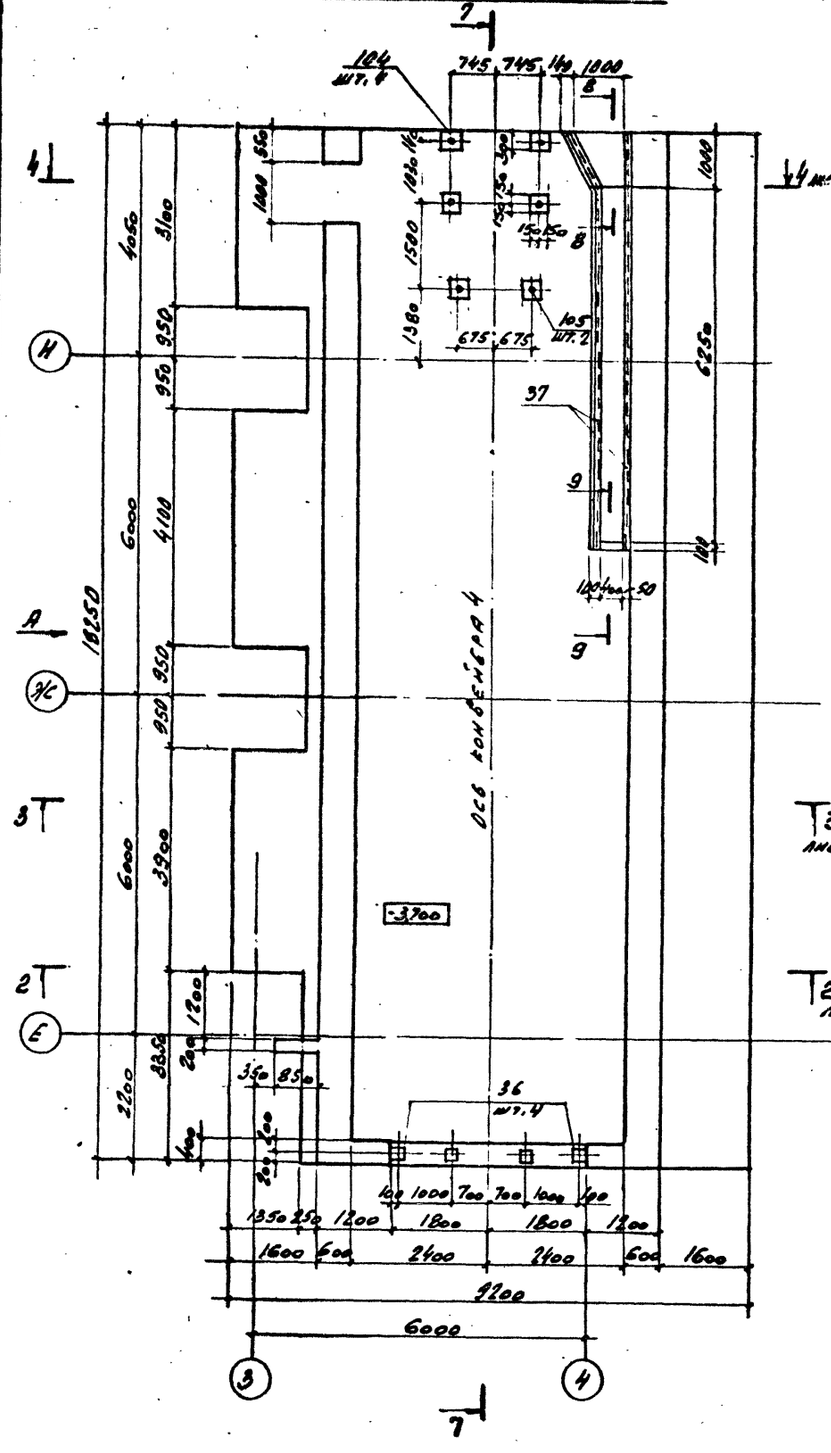

1 — 1

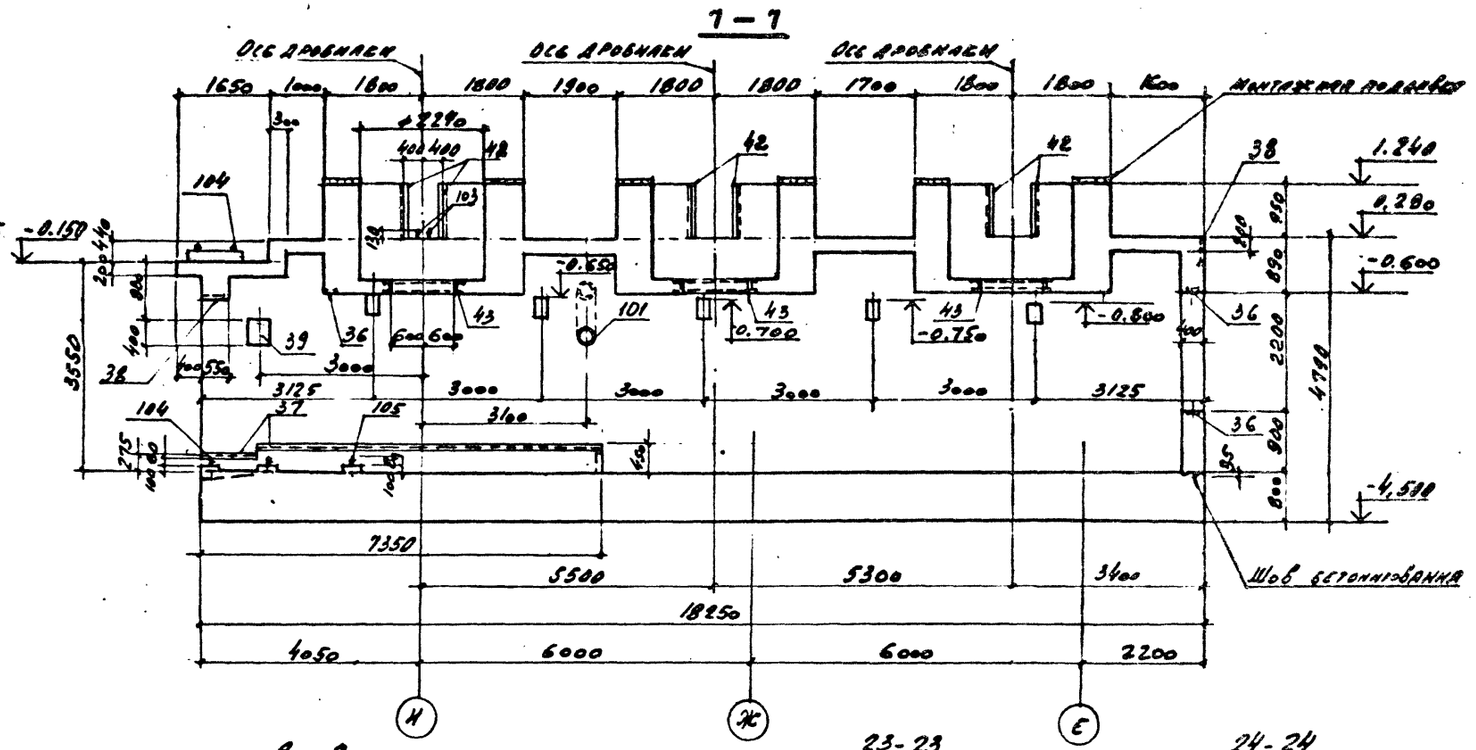

В — В

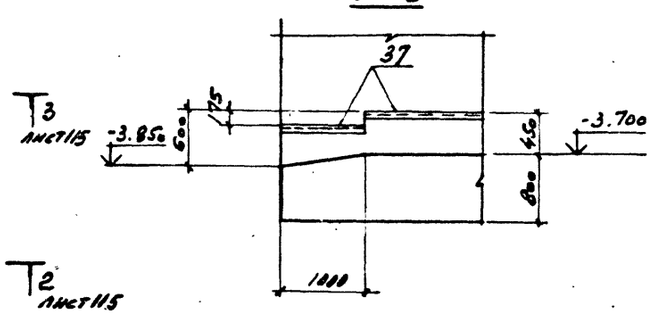

23 - 23

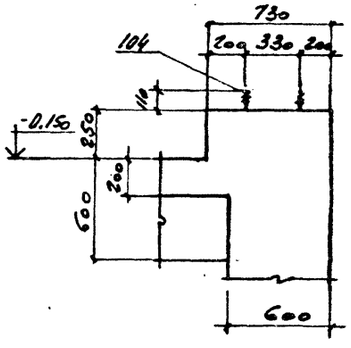

24 - 24

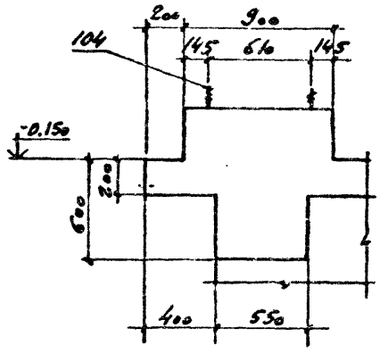

9 — 9

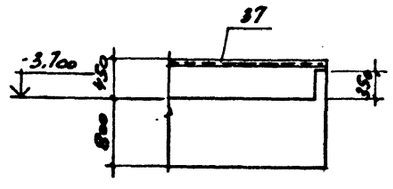

Болты поз. 104 устанавливать на эпоксидном клее, смотрите общие указания на листе 5

Привязан

Инв. №

Инв. № подл. | Подпись и дата | Взам. инв. №

ГИП	Синопальников	
Нач.отд.	Пятецкий	
Н.контр.	Бадальян	
Гл.констр.	Мац	
Рук.гр.	Мац	
Ст.инж.	Гайсёнок	
Инженер	Пекина	

ТП 409-23-56.87 КЖ1

Щебеночный завод по переработке однородных извержённых и метаморфических пород мощностью 700 тыс.м³ в год

Главный корпус с железобетонным каркасом

Стадия	Лист	Листов
Р	116	

Фундамент под оборудование. План на отм. -3,700. Разрезы 7-7 ÷ 9-9, 23-23, 24-24.

Госстрой СССР ПЕНИНГРАДСКИЙ ПРОМСТРОЙПРОЕКТ

ТП 409-23-56.87 Альбом 5

Раскладка арматуры на отм. 0,030; -0,600

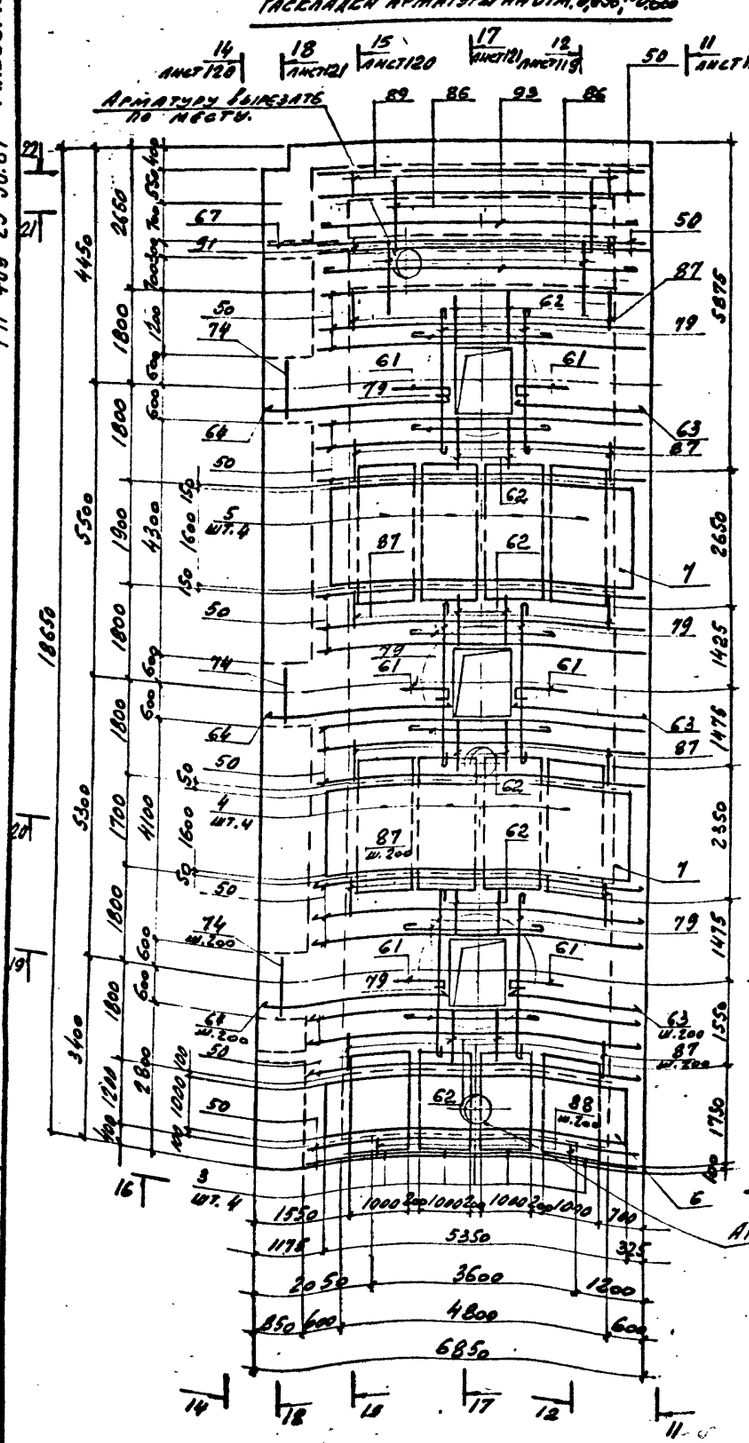

Раскладка арматуры на отм. 0,290; -0,150

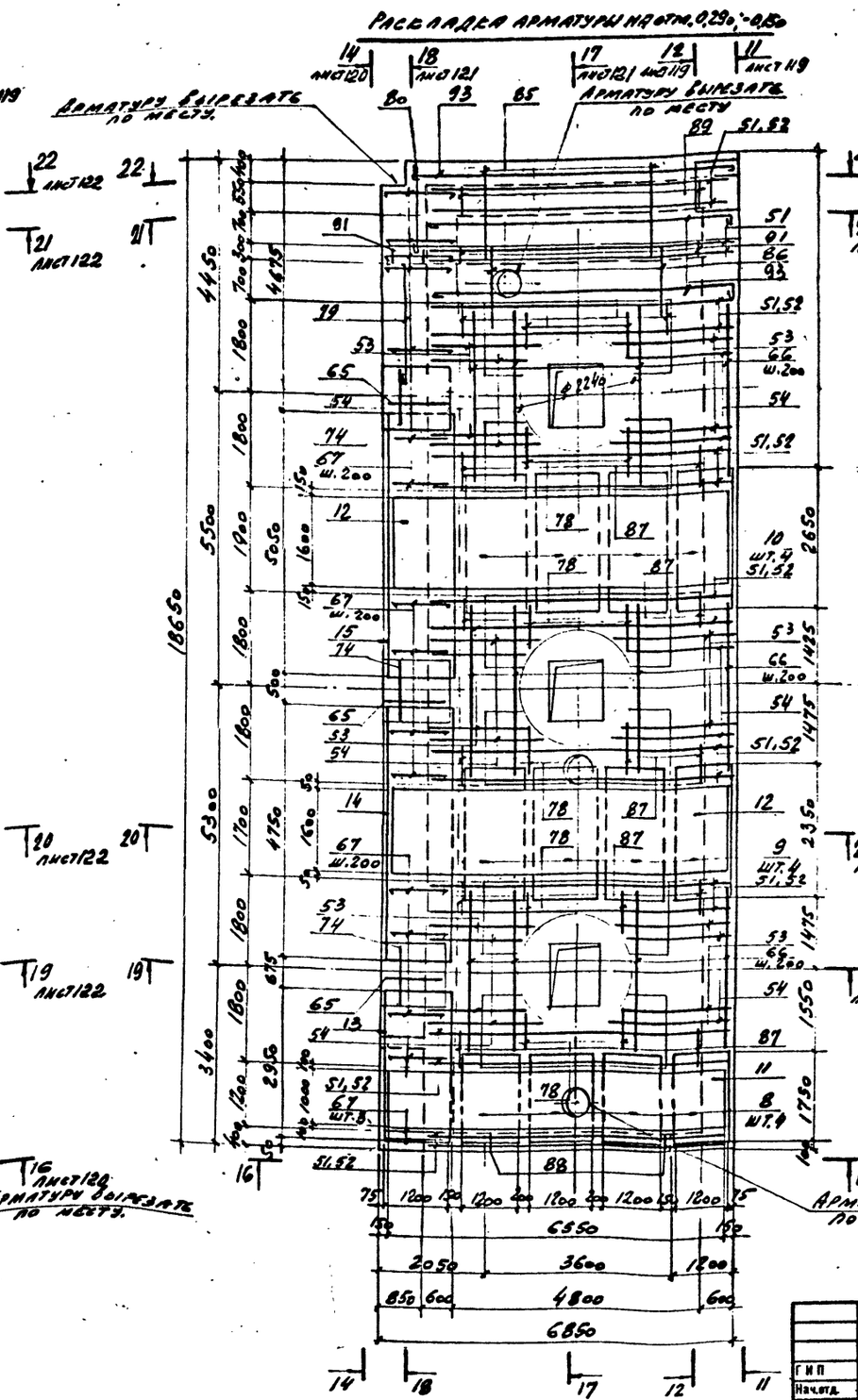

Раскладка арматуры на отм. 1.24о

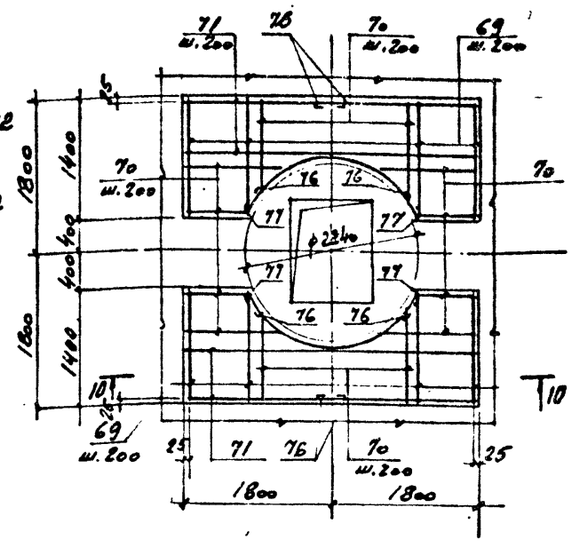

10 — 10

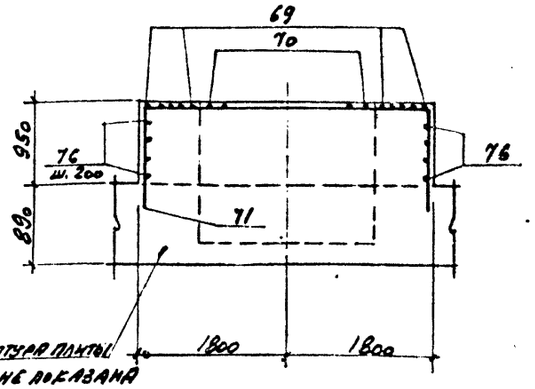

Привязан

Инв. №

Инв. № подл. | Подпись и дата | Взам. инв. №

ТП 409-23-56.87 КЖ1			
ГИП	Синопальников		Щебеночный завод по переработке однородных изверженных и метаморфических пород мощностью 700 тыс.м³ в год
Нач.отд.	Пятецкий		Главный корпус с железобетонным каркасом
Н.контр.	Бадальян		Стадия: Р; Лист: 117; Листов:
Гл.констр.	Мац		Фундамент под оборудование. Раскладка арматуры на отм. 0,03о; -0,60о, 0,29о, -0,15о, 1,24о. Разрез 10-10.
Рук.гр.	Мац		Госстрой СССР Ленинградский Промстройпроект
Ст.инж.	Гайсёнок		
Инженер	Пекина		

ТП 409-23-56.87 Альбом 5

Раскладка арматуры на отм. -3,700, -4,500

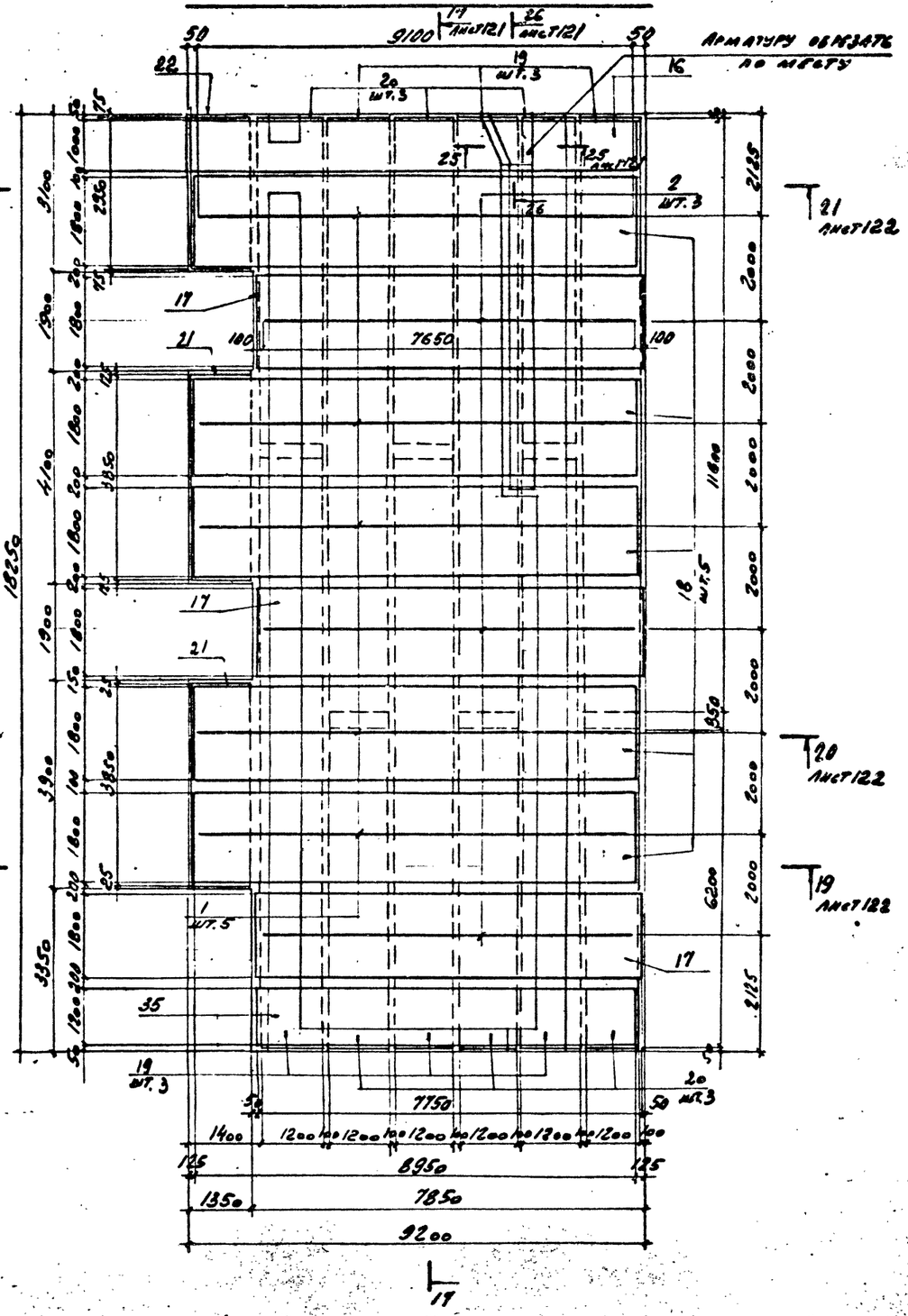

План бункеров на отм. -3.700

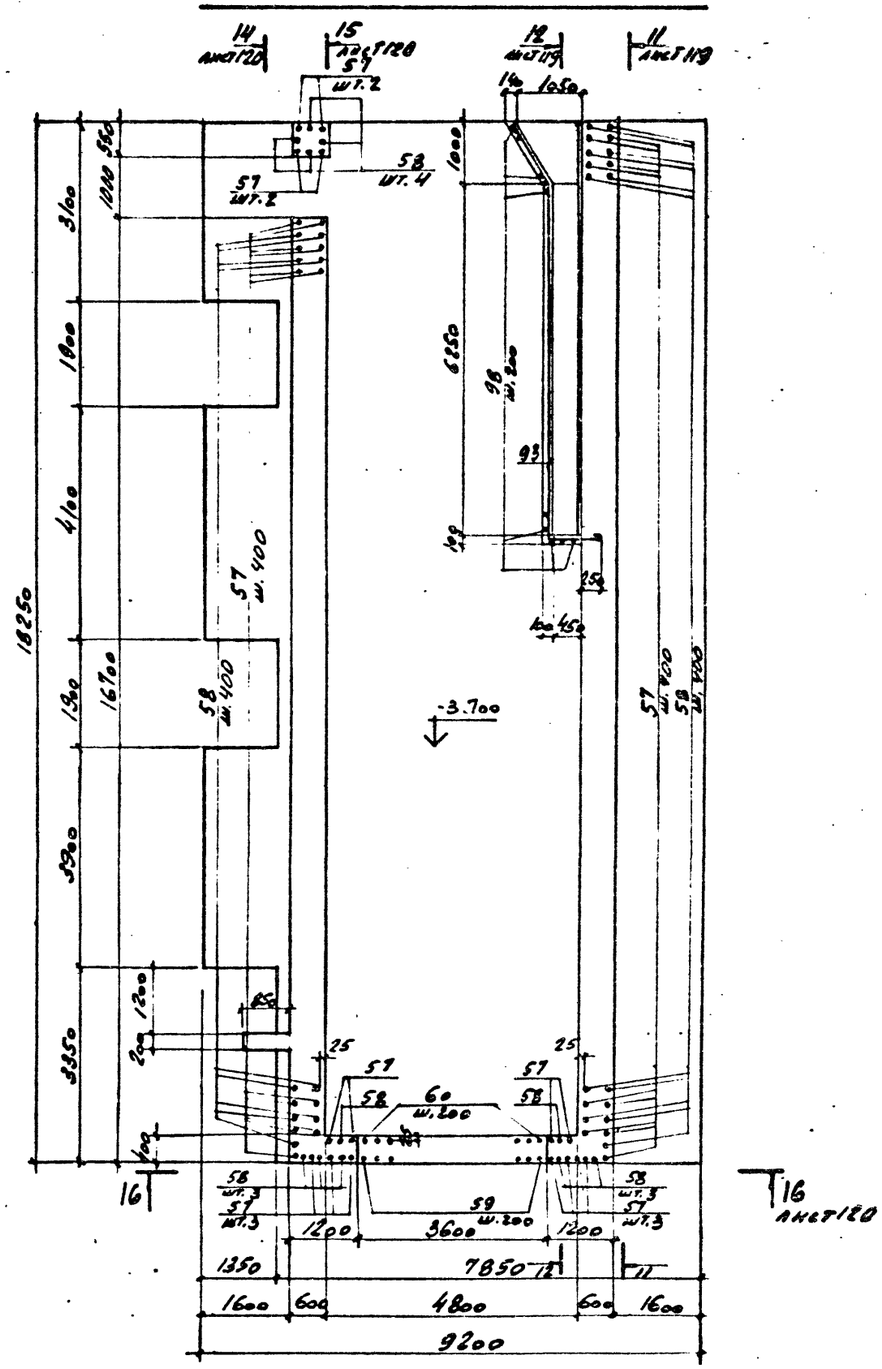

				ТП 409-23-56.87 КЖ1	
				Щебеночный завод по переработке однородных изверженных и метаморфических пород мощностью 700 тыс.м³ в год	
				Глазный корпус с железобетонным каркасом	Стадия: Р; Лист: 118; Листов:
ГИП	Синопальников			Фундаменты под оборудование. Раскладка арматуры на отм. -3,700, -4,500. План бункеров на отм. -3,700	ГОССТРОЙ СССР ЛЕНИНГРАДСКИЙ ПРОМСТРОЙПРОЕКТ
Нач.отд.	Пятецкий				
Н.контр.	Бадальян				
Гл.констр	Мац				
Рук.гр.	Мац				
Ст.инж.	Гайсёнок				
Инженер	Пекина				

Привязан

Инв. №

Инв. № подл. | Подпись и дата | Взам. инв. №

ТП 409-23-56.87 Альбом 5

11 — 11

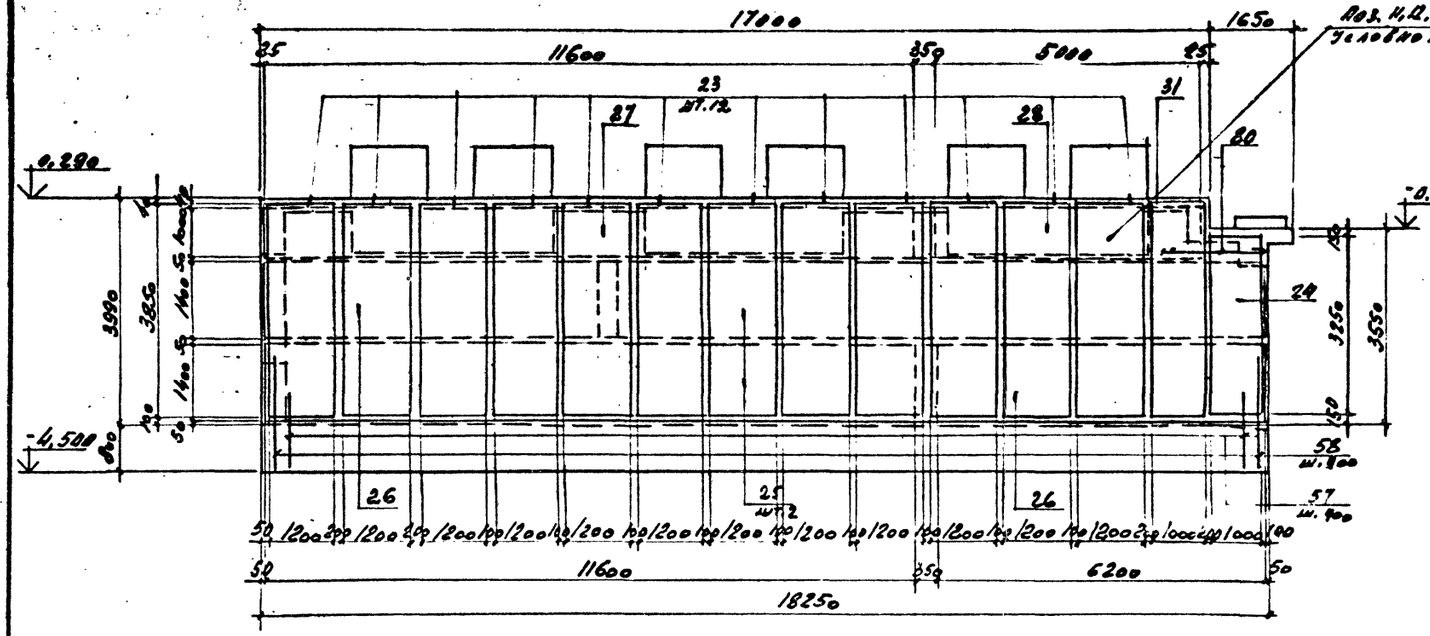

12 — 12

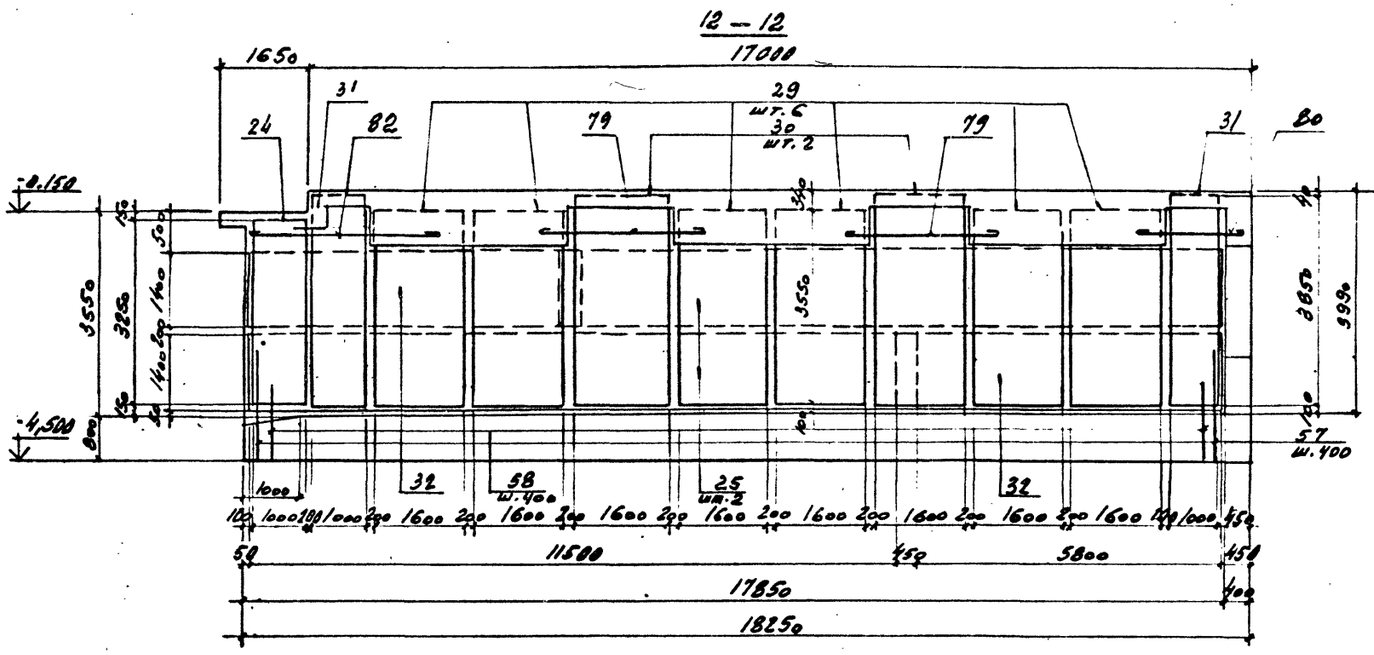

13 — 13

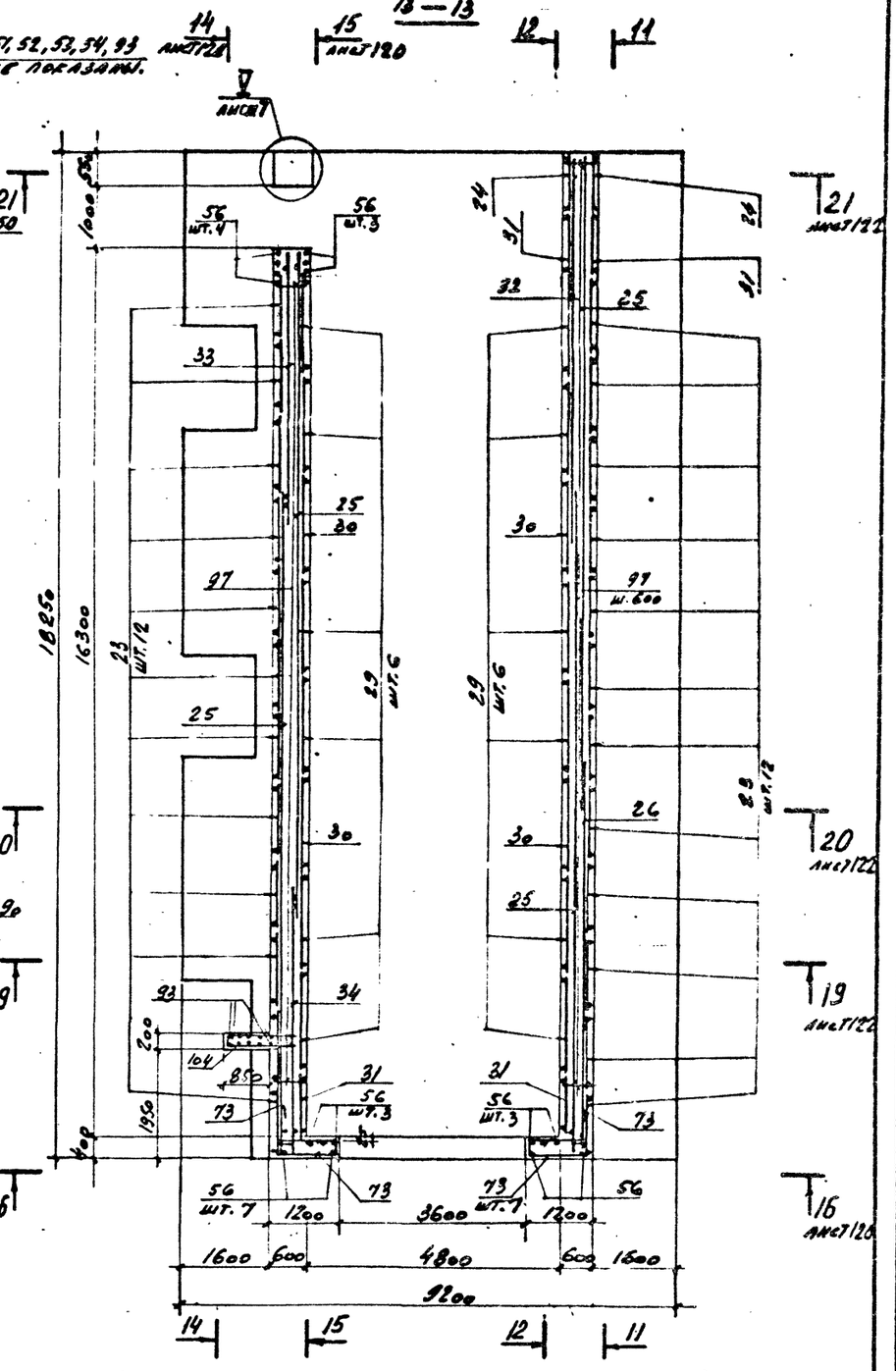

Привязан

Инв. N

Инв. N подл. | Подпись и дата | Взам. инв. N

Т И П	Синопальников		
Нач.отд.	Пятецкий		
Н.контр.	Бадальян		
Гл.констр.	Мац		
Рук.гр.	Мац		
Ст.инж.	Гайсёнок		
Инженер	Пекина		

ТП 409-23-56.87 КЖ1

Щебеночный завод по переработке однородных изверженных и метаморфических пород мощностью 700 тыс.м³ в год

Главный корпус с железобетонным каркасом

Стадия	Лист	Листов
Р	119	

Фундамент под оборудование ф.2. Разрезы 11-11 ÷ 13-13.

ГОССТРОЙ СССР ЛЕНИНГРАДСКИЙ ПРОМСТРОЙПРОЕКТ

ТП 409-23-56.87 Альбом 5

14 — 14

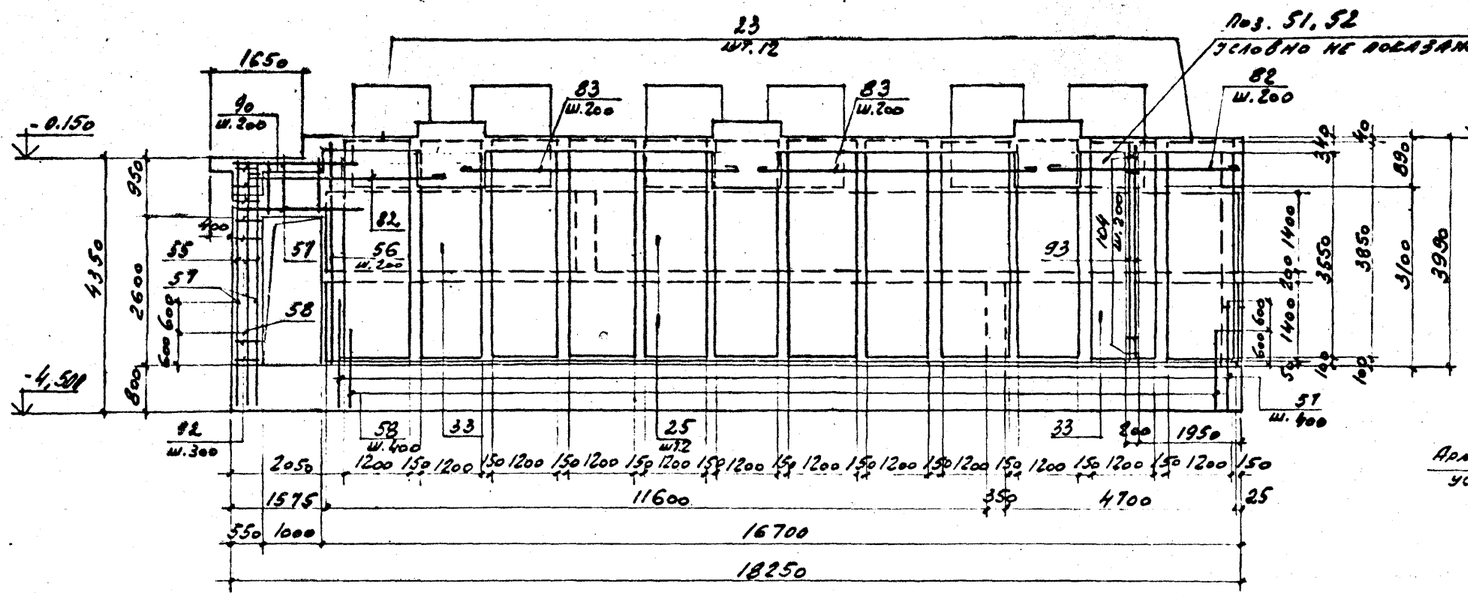

16 — 16

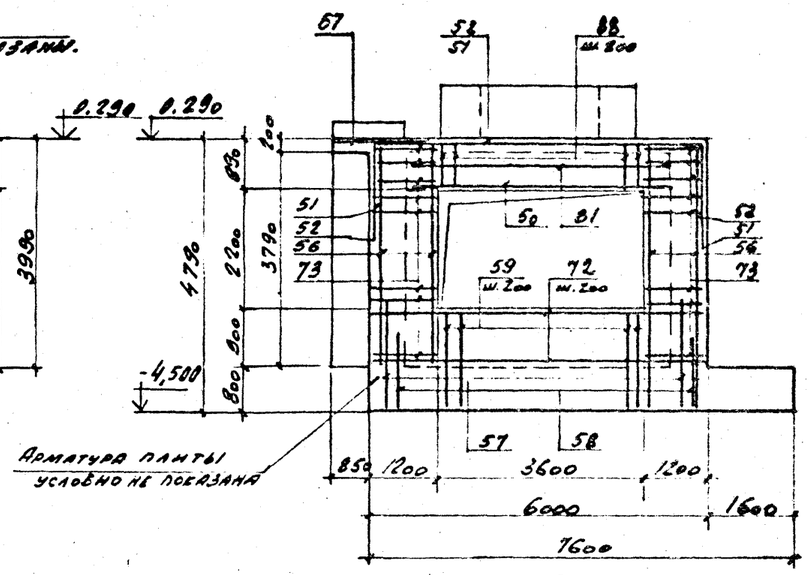

15 — 15

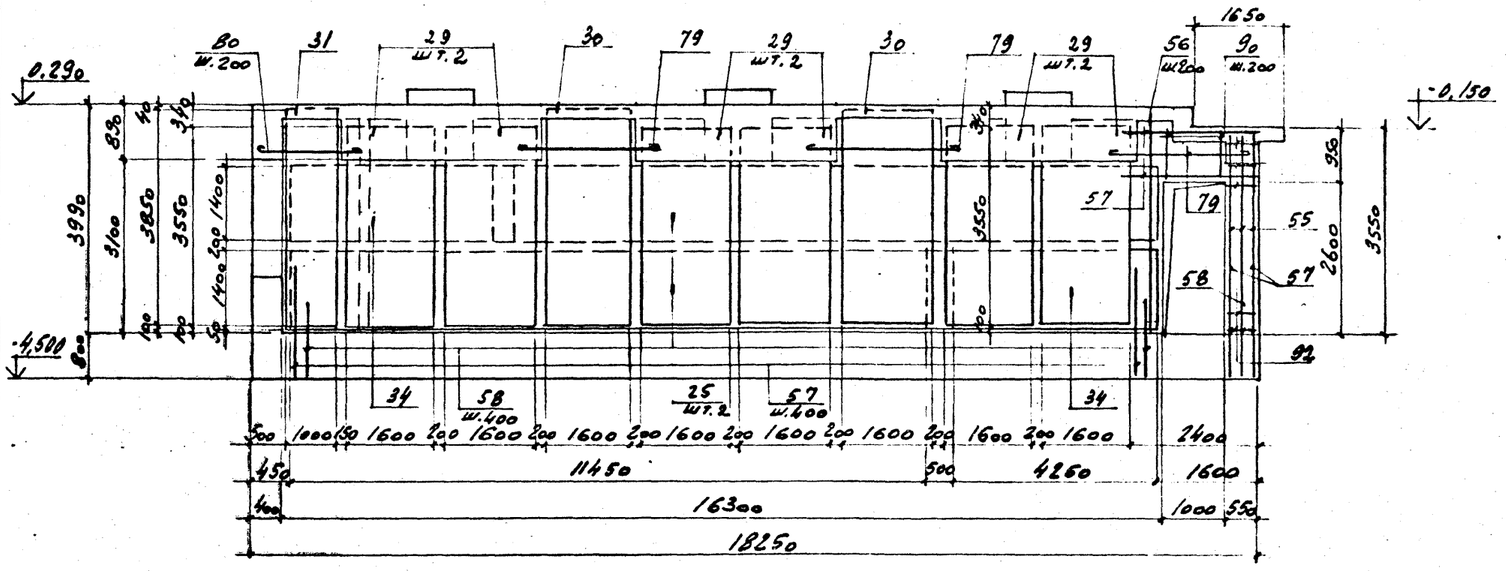

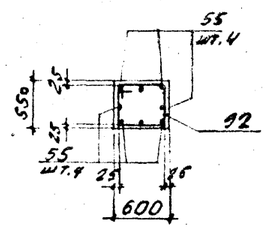

Привязан

Инв. N

Инв. N подл. | Подпись и дата | Взам. инв. N

ТП 409-23-56.87 КЖ1			
ГИП	Синопальников		Щебеночный завод по переработке однородных изверженных и метаморфических пород мощностью 700 тыс.м³ в год
Нач.отд.	Пятецкий		Главный корпус с железобетонным каркасом
Н.контр.	Бадальян		Стадия: Р; Лист: 120; Листов:
Гл.констр.	Мац		
Рук.гр.	Мац		
Ст.инж.	Гайсёнок		Разрезы 1-08 оборудование Ф-08
Инженер	Пекина		Разрез 36 (4-14 ÷ 16-16).
			ГОССТРОЙ СССР ЛЕНИНГРАДСКИЙ ПРОМСТРОЙПРОЕКТ

ТП 409-23-56.87 Альбом 5

17 — 17

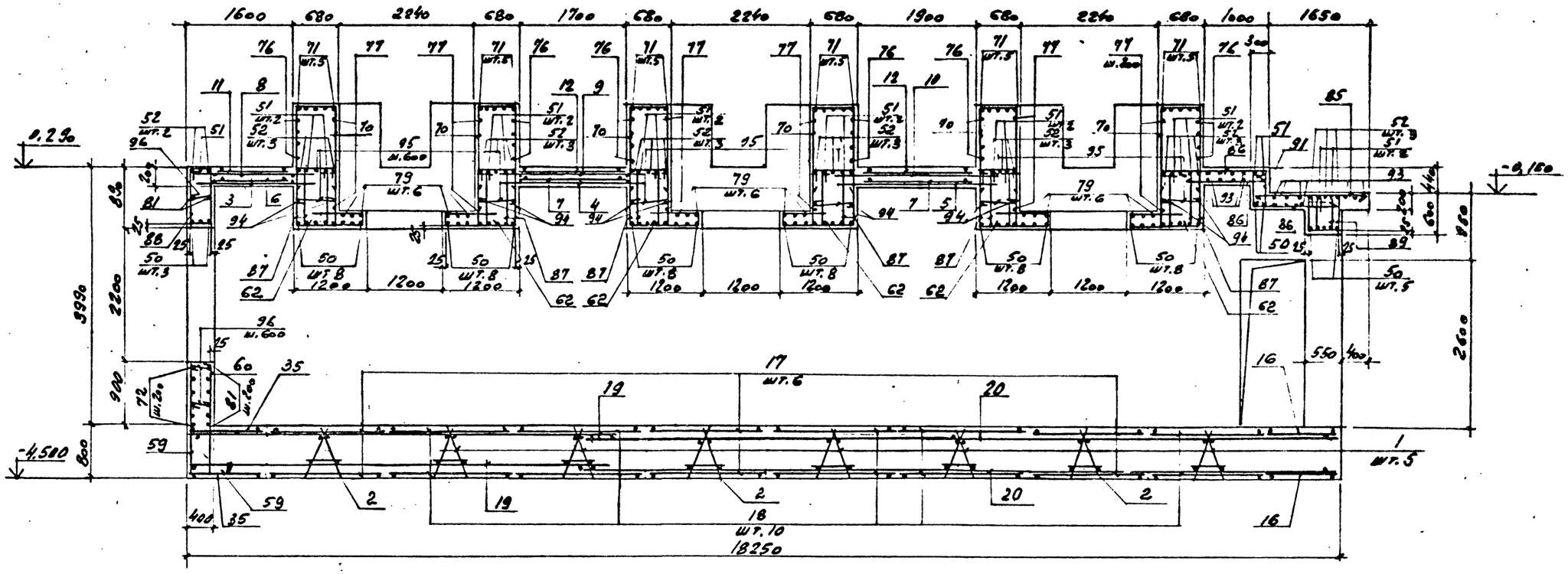

18 — 18

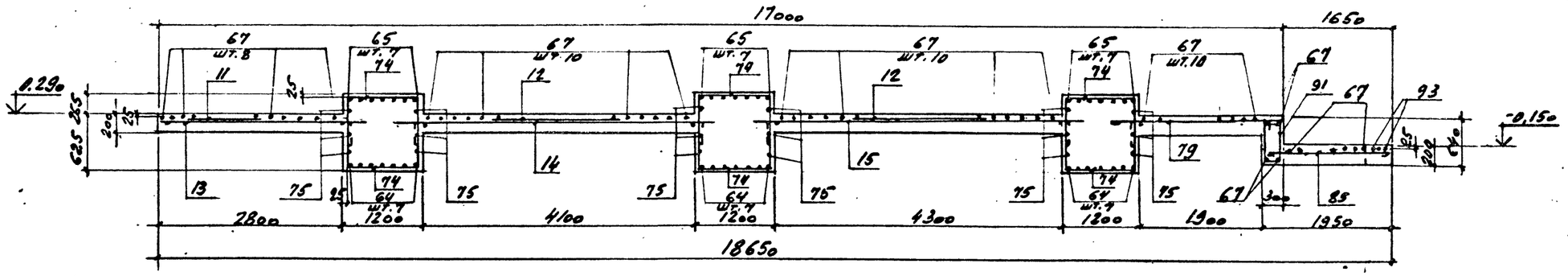

25-25

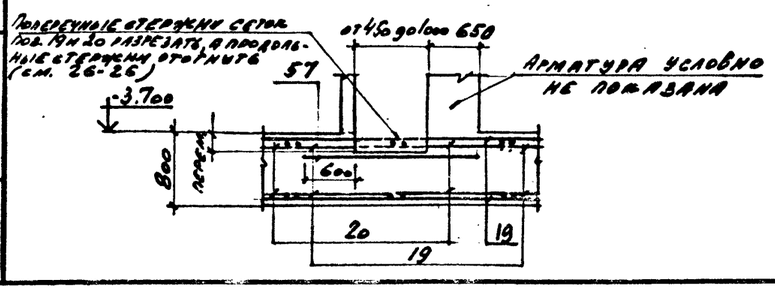

26-26

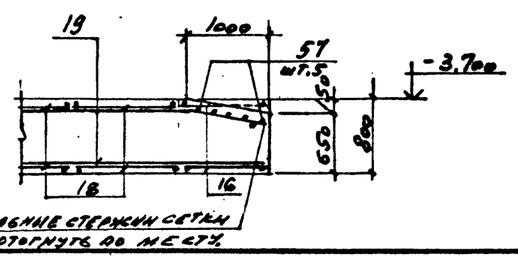

Привязан

Инв. №

ТП 409-23-56.87 КЖ1			
ГИП	Синопальников		
Нач.отд.	Пятецкий		
Н.контр.	Бадальян		
Гл.констр.	Мац		
Рук.гр.	Мац		
Ст.инж.	Гайсёнок		
Инженер	Пекина		
Щебеночный завод по переработке однородных изверженных и метаморфических пород мощностью 700 тыс. м³ в год			
Главный корпус с железобетонным каркасом	Стадия: Р	Лист: 121	Листов:
Фундаменты под оборудование. Разрезы 17-17, 18-18, 25-25, 26-26	ГОССТРОЙ СССР ЛЕНИНГРАДСКИЙ ПРОМСТРОЙПРОЕКТ		

Инв. № подл. | Подпись и дата | Взам. инв. №

ТП 409-23-56.87 Альбом 5

19—19

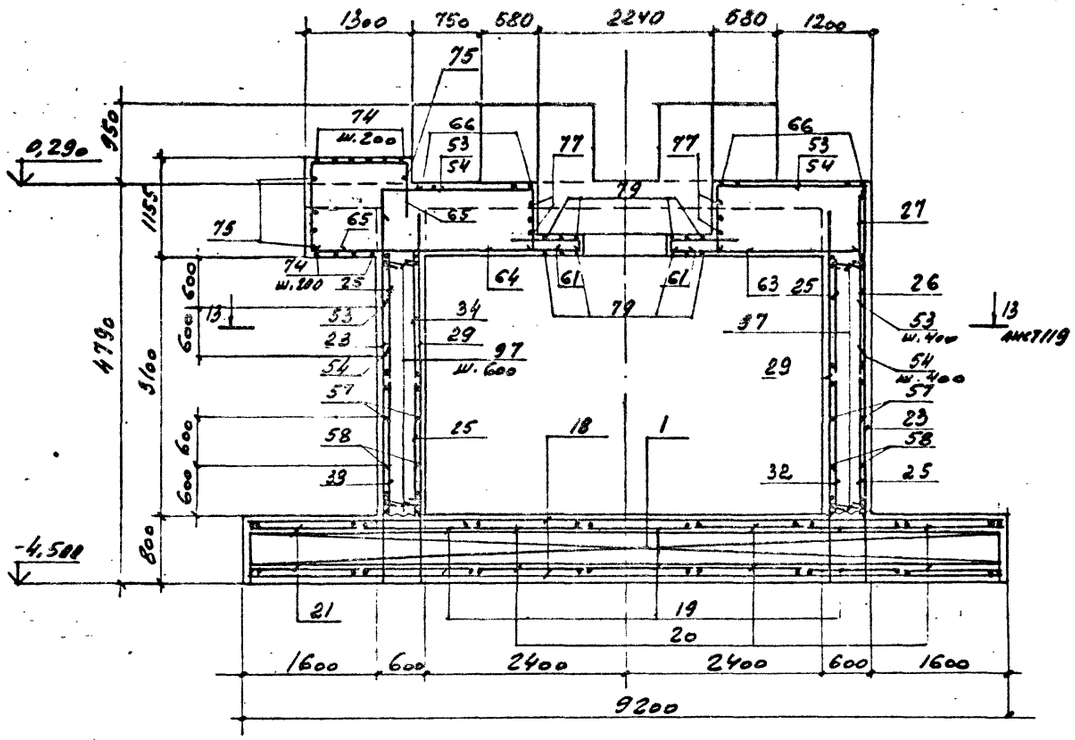

20—20

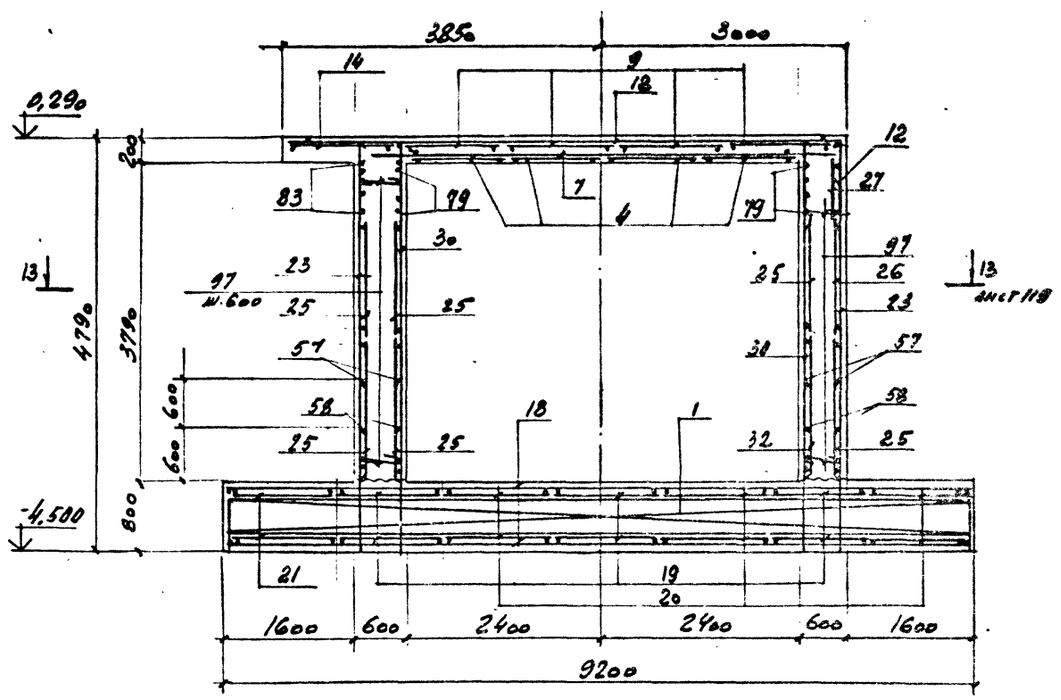

21—21

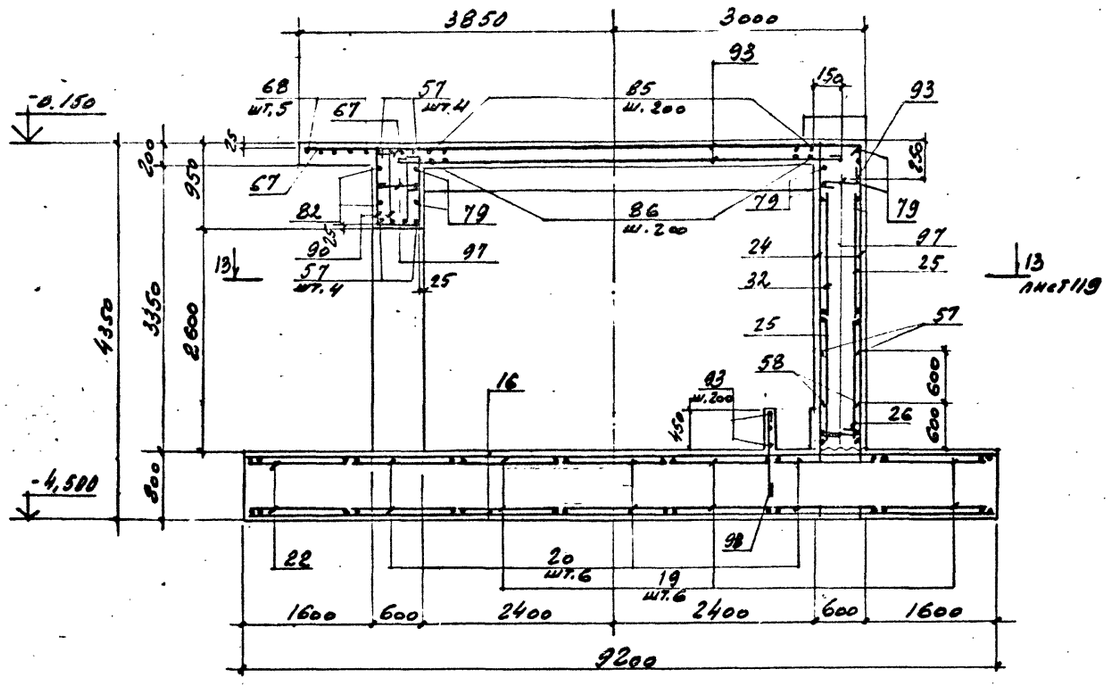

22—22

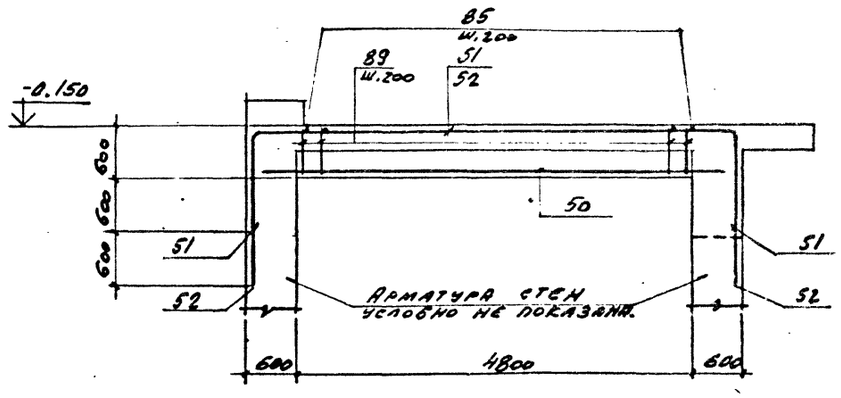

Привязан

Инв N

Инв N подл. | Подпись и дата | Взам. инв. №

ГИП	Синопальников		ТП 409-23-56.87 КЖ1
Нач.отд.	Пятецкий		Щебеночный завод по переработке однородных изверженных и метаморфических пород мощностью 700 тыс.м³ в год
Н.контр.	Бадальян		Главный корпус с железобетонным каркасом
Гл.констр.	Мац		Стадия Р; Лист 122; Листов
Рук.гр.	Мац		Фундамент под оборудование Разрез 19-19 ÷ 22-22.
Ст.инж.	Гайсёнок		Госстрой СССР Ленинградский Промстройпроект
Инженер	Пекина		

Альбом 5

ТП 409-23-56.87

Ведомость деталей

Поз.	Эскиз
51	5600; 150; 210; 150; 1300; 2=125; 2=125; 150; 1300
52	5600; 150; 210; 150; 1900; 2=125; 2=125; 150; 1900
53	150 от 1530 до 2030 150; 210; 150; 1300; 2=125; 2=125; 150; 700
54	150 от 1530 до 2030 150; 210; 150; 1900; 2=125; 2=125; 150; 700
59	1650; 600
61	850; 300; 130
62	750; 750; 150
65	1250; 1080; 300; 600
69	1350; 1150; 1150
70	от 630 до 1150; 1150; 1150
71	3550; 1150; 1150
72	700; 5950; 700
73	900; 700; 1100; 350
74	1150; 1000; 1000
75	1150; 1150; 1150
76	600; 300; 1300; 1900

Поз.	Эскиз
77	2550; 2=1100
78	700; 700
79	2500
80	1900
81	4200
82	3700
83	4900
84	1100; 130; 1100
87	550; 920; 480; 840
88	420; 920; 350; 840
89	470; 630; 400; 550
90	460; 980; 390; 900
91	320; 620; 250; 540
92	680; 570; 600; 500
94	5400
95	630

Поз.	Эскиз
96	350
97	550
98	900

ВЕДОМОСТЬ РАСХОДА СТАЛИ НА ЭЛЕМЕНТ, кг

Марка элемента	Изделия арматурные														Всего
	Арматура класса														
	AI							AIII							
	ГОСТ 5781-82							ГОСТ 5781-82							
	Ф6	8	10	12	20		Итого	10	20	25				Итого	
Ф0м2	245	665	2598	1512	932		5952	1121	9180	3658				13959	19911

Продолжение ведомости

Марка элемента	Изделия закладные														
	Арматура класса				Прокат марки										
	AIII				ВСт3кп2, 09Г2С										
	ГОСТ 5781-82				ГОСТ 103-76						ГОСТ 82-70*				
	Ф8	10	12	Итого	6×100	20×100	6×200			Итого	12×400	40×480	40×530	40×800	Итого
Ф0м2	42	24	112	178	6	1268	76			1350	19	961	1357	8098	10435

Продолжение ведомости

Марка элемента	Изделия закладные												Всего	Общий расход
	Прокат марки													
	ВСт3кп2, 09Г2С.													
	ГОСТ 8732-78				ГОСТ 24379.1-80, 7798-70				ГОСТ 8509-72, 8240-72					
	Труба 140×5	Труба 102×4	Труба 273×6,5	Итого	Болт М24	Болт М16	Болт М20	Итого	∠50×5	∠75×6	[20П	Итого		
Ф0м2	368	11	49	428	81	18	2	101	57	78	260	395	12887	32798

поз. 8

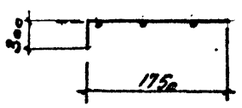

Поз. 11, 12

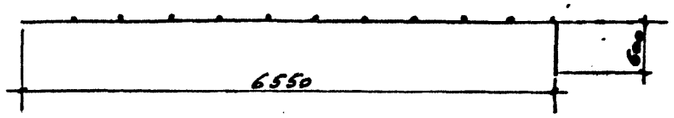

Инв. № подл. | Подпись и дата | Взам. инв. №

Привязан

Инв. №

Т.И.П.	Синопальников	
Нач.отд.	Пятецкий	
Н.контр.	Бадальян	
Гл.констр.	Мац	
Рук.гр.	Мац	
Ст.инж.	Гайсёнок	
Инженер	Пакина	

ТП 409-23-56.87 КЖI

ЩЕБЕНОЧНЫЙ ЗАВОД ПО ПЕРЕРАБОТКЕ ОДНОРОДНЫХ ИЗВЕРЖЕННЫХ И МЕТАМОРФИЧЕСКИХ ПОРОД МОЩНОСТЬЮ 700 тыс.м³ В ГОД

Главный корпус с железобетонным каркасом

Стадия	Лист	Листов
Р	123	

Фундамент под оборудование Ф0м2
Ведомость деталей,
Ведомость расхода стали.

ГОССТРОЙ СССР
ЛЕНИНГРАДСКИЙ ПРОМСТРОЙПРОЕКТ

Альбом 5

ТП 409-23-56.87

Спецификация элементов на фундамент Фот 2.

Формат	Зона	Поз.	Обозначение	Наименование	Кол.	Примечание
				Сборочные единицы		
А4		1	ТП КЖН1-КП2	Каркас пространств. КП3	5	
А4		2	ТП КЖН1-КП2	КП2	3	
				Сетки арматурные		
		3	Гост 23279-78	С 10АIII-200/6АI-600 1050х1750 275/275	4	7,2кг
		4	Гост 23279-78	С 10АIII-200/6АI-600 1050х2350 575/575	4	9,4кг
		5	Гост 23279-78	С 10АIII-200/6АI-600 1050х2650 425/425	4	10,7кг
		6	Гост 23279-78	С 10АI-200/6АI-600 1050х5350 275/275	1	21,9кг
		7	Гост 23279-78	С 10АI-200/6АI-600 1650х5350 275/275	2	33,0кг
		8	Гост 23279-78	С 10АIII-200/6АI-600 1250х2050 425/425	4	гнутая 9,7кг
		9	Гост 23279-78	С 10АIII-200/6АI-600 1250х2350 575/575	4	10,9кг
		10	Гост 23279-78	С 10АIII-200/6АI-600 1200х2650 425/425	4	15,8кг
		11	Гост 23279-78	С 10АI-200/6АI-600 1050х7150 575/575	2	гнутая 29,1кг
		12	Гост 23279-78	С 10АI-200/6АI-600 1650х7150 575/575	2	гнутая 43,7кг
		13	Гост 23279-78	С 10АI-200/6АI-600 1250х2950 275/275	1	14,1кг
		14	Гост 23279-78	С 10АI-200/6АI-600 1250х4750 575/575	1	22,4кг
		15	Гост 23279-78	С 10АI-200/6АI-600 1250х5050 425/425	1	24,0кг
		16	Гост 23279-78	С 20АIII-200/10АI-600 1050х8950 275/275	2	142,1кг
		17	Гост 23279-78	С 20АIII-200/10АI-600 1850х7750 275/275	6	205,9кг
		18	Гост 23279-78	С 20АIII-200/10АI-600 1850х8950 275/275	10	237,2кг
		19	Гост 23279-78	С 12АI-200/6АI-600 1250х11950 275/275	12	79,9кг
		20	Гост 23279-78	С 12АI-200/6АI-600 1250х6550 275/275	12	43,8кг
		21	Гост 23279-78	С 12АI-200/6АI-600 1250х3850 125/125	4	25,8кг
		22	Гост 23279-78	С 12АI-200/6АI-600 1250х2950 275/275	2	19,7кг
		23	Гост 23279-78	С 20АIII-200/10АI-600 1250х3850 125/125	24	71,9кг
		24	Гост 23279-78	С 20АIII-200/10АI-600 1050х3250 125/125	2	52,1кг
		25	Гост 23279-78	С 10АI-200/6АI-600 1450х11950 275/275	8	65,4кг
		26	Гост 23279-78	С 10АI-200/6АI-600 1450х6550 275/275	2	35,8кг
		27	Гост 23279-78	С 10АI-200/6АI-600 1050х11950 275/275	1	48,9кг
		28	Гост 23279-78	С 10АI-200/6АI-600 1050х5350 275/275	1	21,9кг
		29	Гост 23279-78	С 20АIII-200/10АI-600 1650х3550 275/275	12	84,9кг
		30	Гост 23279-78	С 20АIII-200/10АI-600 1650х3850 125/125	4	92,5кг
		31	Гост 23279-78	С 20АIII-200/10АI-600 1050х3850 125/125	4	61,5кг
		32	Гост 23279-78	С 10АI-200/6АI-600 1450х6250 125/125	2	34,4кг
		33	Гост 23279-78	С 10АI-200/6АI-600 1450х5050 125/125	2	27,8кг
		34	Гост 23279-78	С 10АI-200/6АI-600 1450х4750 275/275	2	26,0кг
		35	Гост 23279-78	С 20АIII-200/10АI-600 1250х7750 275/275	2	142,4кг

Формат	Зона	Поз.	Обозначение	Наименование	Кол.	Примечание
				Изделия закладные		
		36	Серия 1.400-15 Вып.1.120	МН46-2	18	-
		37	Серия 1.400-15 Вып 1.54о	МН 54В	150	пог.м.
		38	Серия 1.400-15 Вып1.150	МН139-2	11	
		39	Серия 1.400-15 Вып1.170	МН158-2	1	
А4		40	ТП КЖН1 МН25	МН 25	24	
А4		41	ТП КЖН1 МН26	МН 26	12	
А4		42	ТП КЖН1 МН27	МН 27	12	
А3		43	ТП КЖН1 МН28	МН 28	3	
А4		44	ТП КЖН1 МН29	МН 29	48	
А4		45	ТП КЖН1 МН30	МН 30	18	
А4		46	ТП КЖН1 МН30	МН 31	6	
А4		47	ТП КЖН1 МН32	МН 32	6	
А4		48	ТП КЖН1 МН32	МН 33	6	
А4		49	Серия 1.400-15 Вып1.120	МН105-2	12	

Инв. N подл. | Подпись и дата | Взам. инв. N

Привязан

Инв. N

ТП 409-23-56.87 КЖ1			
ГИП	Синопальников		Щебеночный завод по переработке однородных изверженных и метаморфических пород мощностью 700 тыс.м³ в год
Нач.отд.	Пятецкий		Главный корпус с железобетонным каркасом
Н.контр.	Бадальян		Стадия: Р; Лист: 124; Листов:
Гл.констр.	Мац		
Рук.гр.	Мац		
Ст.инж.	Гайсёнок		Фундамент под оборудование. Спецификация элементов на фундамент.
Инженер	Пакина		Госстрой СССР Ленинградский Промстройпроект

ТП 409-23-56.87 Альбом 5

Спецификация элементов на фундамент Ф№2 (продолжение)

Формат	Зона	Поз.	Обозначение	Наименование		Кол.	Примечание
				Деталн			
				Гост 5781-82			
Б4		50		ф25АIII	ℓ=5300	58	20,4кг
Б4		51*		ф25АIII	ℓ=8620	17	33,2кг
Б4		52*		ф25АIII	ℓ=9820	23	37,8кг
Б4		53*		ф25АIII	ℓ=4200	30	16,2кг
Б4		54*		ф25АIII	ℓ=4800	30	18,5кг
Б4		55		ф20АIII	ℓ=3500	8	8,6кг
Б4		56		ф20АIII	ℓ=3900	27	9,6кг
Б4		57		ф20АIII	ℓ=2000	201	4,9кг
Б4		58		ф20АIII	ℓ=1400	182	3,5кг
Б4		59*		ф20АIII	ℓ=2250	18	5,6кг
Б4		60		ф20АIII	ℓ=1650	18	4,1кг
Б4		61*		ф10АIII	ℓ=1280	36	0,8кг
Б4		62*		ф10АIII	ℓ=1650	30	1,0кг
Б4		63		ф10АIII	ℓ=2400	18	1,5кг
Б4		64		ф10АIII	ℓ=3250	21	2,0кг
Б4		65*		ф10АIII	ℓ=3230	21	2,0кг
Б4		66		ф10АIII	ℓ=2800	54	1,7кг
Б4		67		ф10АIII	ℓ=1150	39	0,7кг
Б4		68		ф10АIII	ℓ=2200	5	1,4кг
Б4		69*		ф10АIII	ℓ=3650	60	2,3кг
Б4		70*		ф10АIII	ℓ=3190	118	2,0кг
Б4		71*		ф10АIII	ℓ=5850	80	3,6кг
Б4		72*		ф10АI	ℓ=7480	6	4,6кг
Б4		73*		ф10АI	ℓ=3180	40	2,0кг
Б4		74*		ф10АI	ℓ=3280	36	2,0кг
Б4		75*		ф10АI	ℓ=3580	15	2,2кг
Б4		76*		ф10АI	ℓ=4200	48	2,6кг
Б4		77*		ф10АI	ℓ=2680	60	1,7кг
Б4		78*		ф10АIII	ℓ=1400	24	0,9кг
Б4		79*		ф10АI	ℓ=2630	93	1,6кг
Б4		80*		ф10АI	ℓ=2030	11	1,3кг
Б4		81*		ф10АI	ℓ=4330	8	2,7кг
Б4		82*		ф10АI	ℓ=3830	10	2,4кг
Б4		83*		ф10АI	ℓ=5030	8	3,1кг
Б4		84*		ф10АIII	ℓ=2330	19	1,4кг
Б4		85		ф10АIII	ℓ=1900	30	1,2кг
Б4		86		ф10АIII	ℓ=1300	80	0,8кг
Б4		87*		ф8АI	ℓ=2790	300	1,1кг
Б4		88*		ф8АI	ℓ=2530	19	1,0кг
Б4		89*		ф8АI	ℓ=2050	50	0,8кг
Б4		90*		ф8АI	ℓ=2730	10	1,1кг
Б4		91*		ф8АI	ℓ=1730	30	0,7кг
Б4		92*		ф8АI	ℓ=2350	9	0,9кг
Б4		93		ф8АI		1800	пог.м
Б4		94*		ф10АI	ℓ=5530	12	3,4кг
Б4		95*		ф8АI	ℓ=780	54	0,3кг
Б4		96*		ф8АI	ℓ=480	54	0,2кг
Б4		97*		ф8АI	ℓ=700	362	0,3кг
Б4		98*		ф10АI	ℓ=1030	40	0,6кг
		99		Труба 140х5х1840 Гост 8732-78 Ст 2сп Гост 380-71		12	30,6кг
		100		Труба 102х4х200 Гост 8732-78 Ст 2сп Гост 380-71		6	1,9кг
		101		Труба 273х7,0х1070 Гост 8732-78 Ст 2сп Гост 380-71		1	49,1кг
				Стандартные изделия			
		102		Болт 1.1 М24х800		20	3,4кг
				Вст 3пс2 Гост 24379.1-80			
		103		Болт 1.1 М16х300		2	1,0кг
				Вст 3пс Гост 24379.1-80			
		104		Болт 5 М24х350		8	1,6кг
				Вст 3пс2 Гост 24379.1-80			
		105		Болт 5 М20х300			
				Вст 3пс2 Гост 24379.1-80		2	0,9кг
				Материалы			
				Бетон марки М300		231,0	м³

Позиции отмеченные знаком * см. ведомость деталей на листе 123.

Инв. № подл. | Подпись и дата | Взам. инв. №

Привязан

Инв. №

ГИП	Синопальников	
Нач.отд.	Лятецкий	
Н.контр.	Бадальян	
Гл.констр.	Мац	
Рук.гр.	Мац	
Ст.инж.	Гайсёнок	
Инженер	Пенина	

ТП 409-23-56.87 КЖ1

Щебеночный завод по переработке однородных изверженных и метаморфических пород мощностью 700 тыс.м³ в год

Главный корпус с железобетонным каркасом

Стадия	Лист	Листов
Р	125	

Фундамент под оборудование Ф№2 Спецификация элементов на фундамент (продолжение)

Госстрой СССР Ленинградский Промстройпроект

ТП 409-23-56.87 Альбом 5

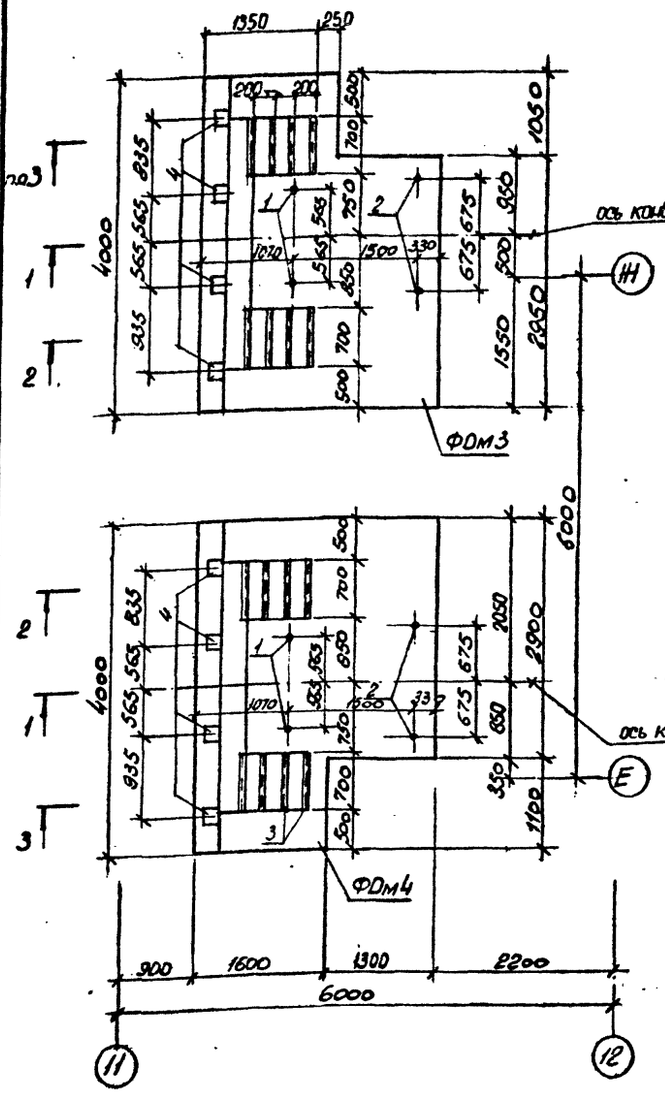

1-1

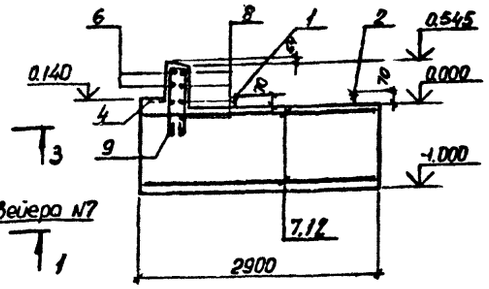

2-2

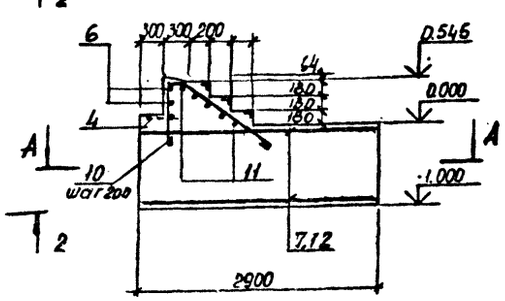

3-3

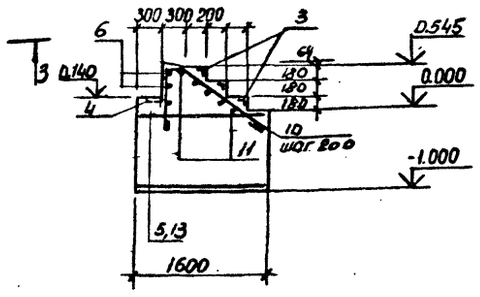

А-А

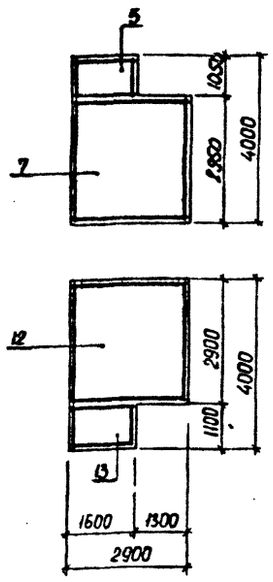

ВЕДОМОСТЬ ДЕТАЛЕЙ

Поз.	Эскиз
9	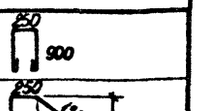
10	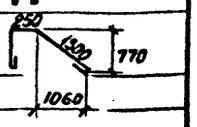

Спецификация к фундаментам ФОм 3, ФОм 4.

Формат	Зона	Поз.	Обозначение	Наименование	Кол.	Примечание
				ФОм 3		
				Изделия закладные		
		1	ГОСТ 24379.1-80	Болт 5М20×300 Вст3пс2	8	
		2	ГОСТ 24379.1-80	Болт 5М24×350 Вст3пс2	8	
		3	1.400-15 В.1 540-09	МН 548	5.6	кг
		4	1.400-15 В.1 130-06	МН 118-1	4	
				Сборочные единицы и детали		
		5	ГОСТ 23279-78	сетка 12АII-200 / арматурная С 12АII-200 1450×1000 25/25	8	
		6		⌀12АIII ГОСТ 5781-82 ℓ=2950	4	
		7	ГОСТ 23279-78	сетка 12АII-200 / арматурная С 12АII-200 2850×2950 25/25	2	
		8		⌀12АIII ℓ=2220	4	
		9*		⌀8АI ℓ=2150	8	
		10*		⌀8АI ℓ=2450	8	
		11		⌀12АIII ℓ=650	8	
				Материалы		
				бетон марки М200	11.3	м³
				ФОм 4		
				Изделия закладные		
		1	ГОСТ 24379.1-80	Болт 5М20×300 Вст3пс2	2	
		2	ГОСТ 24379.1-80	Болт 5М24×350 Вст3пс2	2	
		3	1.400-15 В.1 540-09	МН 548	5.6	кг
		4	1.400-15 В.1 130-06	МН 118-1	4	
				Сборочные единицы и детали		
		12	ГОСТ 23279-78	сетка 12АII-200 / арматурная С 12АII-200 2850×2850 25/25	2	
		6		⌀12АIII ГОСТ 5781-82 ℓ=2950	4	
		13	ГОСТ 23279-78	сетка 12АII-200 / арматурная С 12АII-200 1050×1550 75/75	2	
		8		⌀12АIII ℓ=2220	4	
		9*		⌀8АI ℓ=2150	8	
		10*		⌀8АI ℓ=2450	8	
		11		⌀12АIII ℓ=650	8	
				Материалы		
				бетон марки М200	11.2	м³

Болты устанавливаются в готовые фундаменты на эпоксидном клее в соответствии с общими указаниями на листе 5 пункт 13.

ВЕДОМОСТЬ РАСХОДА СТАЛИ НА ЭЛЕМЕНТ, кг

Марка элемента	Изделия арматурные									Изделия закладные										Общий расход
	Арматура класса								Всего	Арматура класса				Прокат марки					Всего	
	AI				AIII					AII							Болты фундаментные			
	ГОСТ 5781-82				ГОСТ 5781-82					ГОСТ 5781-82				ГОСТ 82-70*, 8509-72*			ГОСТ 24379.0-80			
	Ф8			Итого	Ф12			Итого		Ф8	12		Итого	-Б-8	Ц50Б		Итого	М20	М24		Итого		
ФОм 3	14,5			14,5	193,8			193,8	208,3	2.2	6,8		9.0	10,0	21,3		31,3	1.8	3,0		4,8	36.1	244,4
ФОм 4	14,5			14,5	192,6			192,6	207.1	2.2	6,8		9.0	10,0	21,3		31,3	1.8	3,0		4,8	36.1	243.2

Привязан

Инв. №

ТП 409-23-56.87 КЖ1			
ГИП	Синопальников		
Нач.отд.	Морозов		
Н.контр.	Васильев		
Гл.констр.	Мартынов		
Рук.гр.	Демиденко		
Ст.инж.	Яковлева		
Техник	Алексеева		
Щебеночный завод по переработке однородных изверженных и метаморфических пород мощностью 700 тыс.м³ в год. Главный корпус с железобетонным каркасом	Стадия: Р	Лист: 126	Листов:
Фундаменты под оборудование ФОм3, ФОм4	ГОССТРОЙ СССР ЛЕНИНГРАДСКИЙ ПРОМСТРОЙПРОЕКТ		

Согласовано: Виз. гл. инж. проекта Гуляков; Виз. гл. инж. проекта Литвинов; Группа АР Горячкова; Дата 11.85

Инв. № подл. | Подпись и дата | Взам. инв. №

ТП 409-23-56.87 Альбом 5

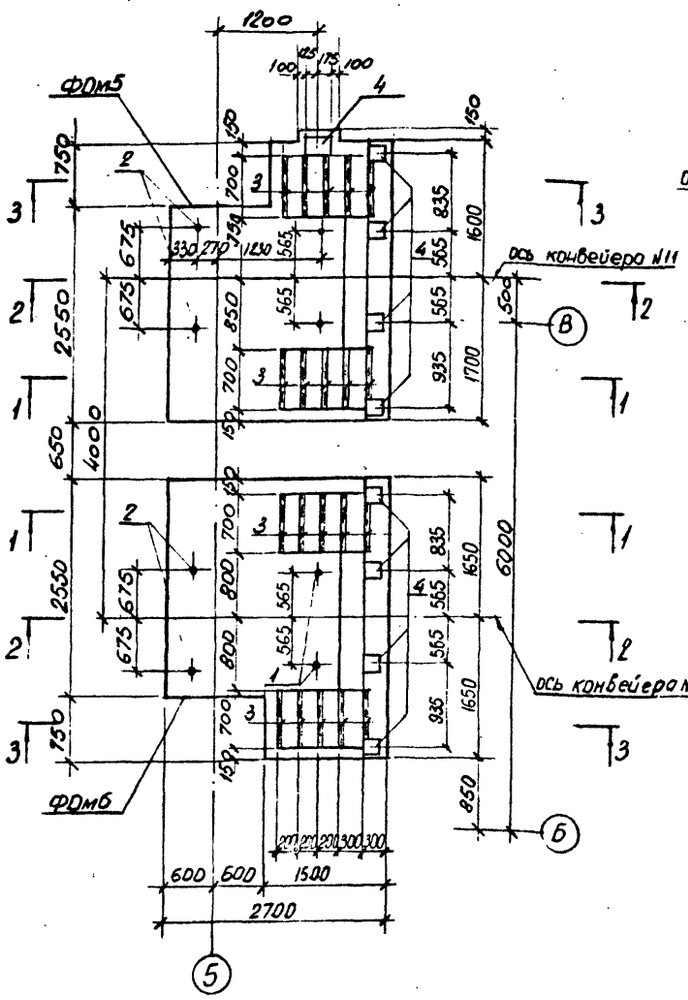

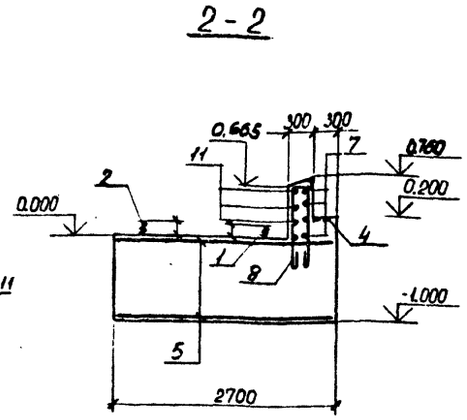

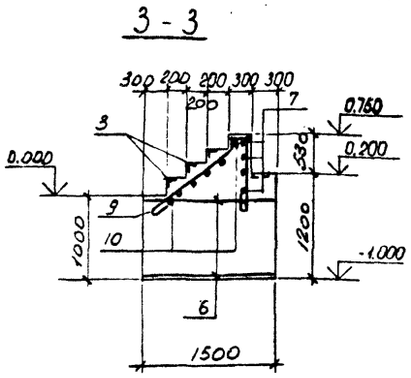

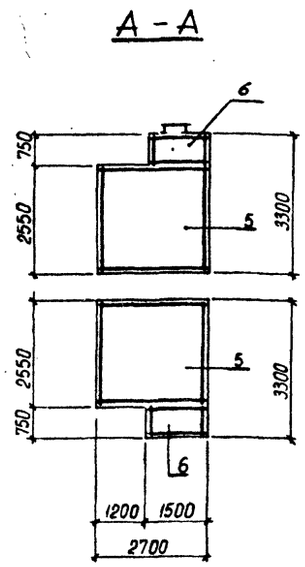

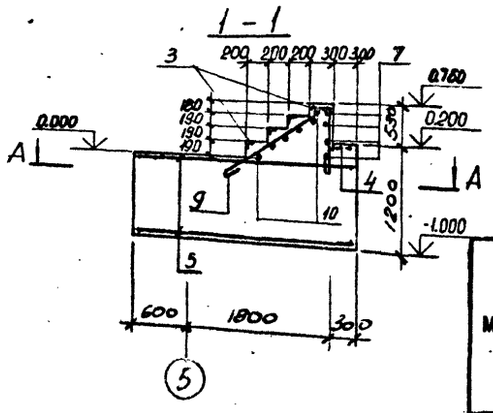

Спецификация к фундаментам ФОм 5, ФОм 6.

Формат	Зона	Поз.	Обозначение	Наименование	Кол.	Примечание
				ФОм 5, ФОм 6		
				Изделия закладные		
		1	ГОСТ 24379.1-80	Болт 5М20×300 Вст3пс2	2	
		2	ГОСТ 24379.1-80	Болт 5М24×350 Вст3пс2	2	
		3	1.400-15 в.1 540-09	МН548	5.6	м.п.
		4	1.400-15 в.1 130-06	МН118-1	5	
				Сборочные единицы и детали		
		5	ГОСТ 23279-78	сетка арматурная С12АIII-200 2650×2500 50/50	2	
		6		сетка арматурная С12АIII-200 1450×700 50/50	2	
		7		⌀12АIII ℓ=2950	4	
		8*		⌀8АI ℓ=2270	7	
		9*		⌀8АI ℓ=2780	8	
		10		⌀12АIII ℓ=650	12	
		11		⌀12АIII ℓ=2220	4	
				Материалы		
				бетон марки М 200	9.4	м³

ВЕДОМОСТЬ ДЕТАЛЕЙ

Поз.	Эскиз
8	960, 250
9	160, 760, 1960, 1040, 250

ВЕДОМОСТЬ РАСХОДА СТАЛИ НА ЭЛЕМЕНТ, кг

Марка элемента	Изделия арматурные								
	Арматура класса								Всего
	А I				А III				
	ГОСТ 5781-82				ГОСТ 5781-82				
	Ф8			Итого	Ф12			Итого	
ФОм5	23.9			23.9	97.0			97.0	120.9
ФОм6	23.9			23.9	97.0			97.0	120.9

Болты устанавливаются в готовые фундаменты на эпоксидном клее, в соответствии с общими указаниями на листе 5 пункт 13.

Марка элемента	Изделия закладные													Общий расход
	Арматура класса				Прокат марки								Всего	
	А III								Болты фундаментные					
	ГОСТ 5781-82				ГОСТ 82-70* 8509-72*				ГОСТ 24379.0-80					
	Ф8	12		Итого	δ=8		L 50×5	Итого	М20	М24		Итого		
ФОм5	2,2	8,5		10,7	12,5		21,3	33,8	1,8	3,0		4,8	49,3	170,2
ФОм6	2,2	6,8		9,0	10,0		21,3	31,3	1,8	3,0		4,8	45,1	166,0

Привязан

Инв. №

Г.И.П.	Синопальников	
Нач.отд.	Морозов	
Н.контр.	Васильев	
Гл.констр.	Мартынов	
Рук.гр.	Демиденко	
Ст.инж.	Яковлева	
Техник	Алексеева	

ТП 409-23-56.87 КЖ1

ЩЕБЕНОЧНЫЙ ЗАВОД ПО ПЕРЕРАБОТКЕ ОДНОРОДНЫХ ИЗВЕРЖЕННЫХ И МЕТАМОРФИЧЕСКИХ ПОРОД МОЩНОСТЬЮ 700 тыс.м³ В ГОД

Главный корпус с железобетонным каркасом

Стадия	Лист	Листов
Р	127	

Фундаменты под оборудование ФОм 5, ФОм6.

ГОССТРОЙ СССР ЛЕНИНГРАДСКИЙ ПРОМСТРОЙПРОЕКТ

Инв.№ подл. | Подпись и дата | Взам. инв.№ | Группа АР | Партоносова | Союзгипроводхоз отдел КМ | Антипов | Тимасов | 11.85

СОГЛАСОВАНО

ТП 409-23-56.87 Альбом 5

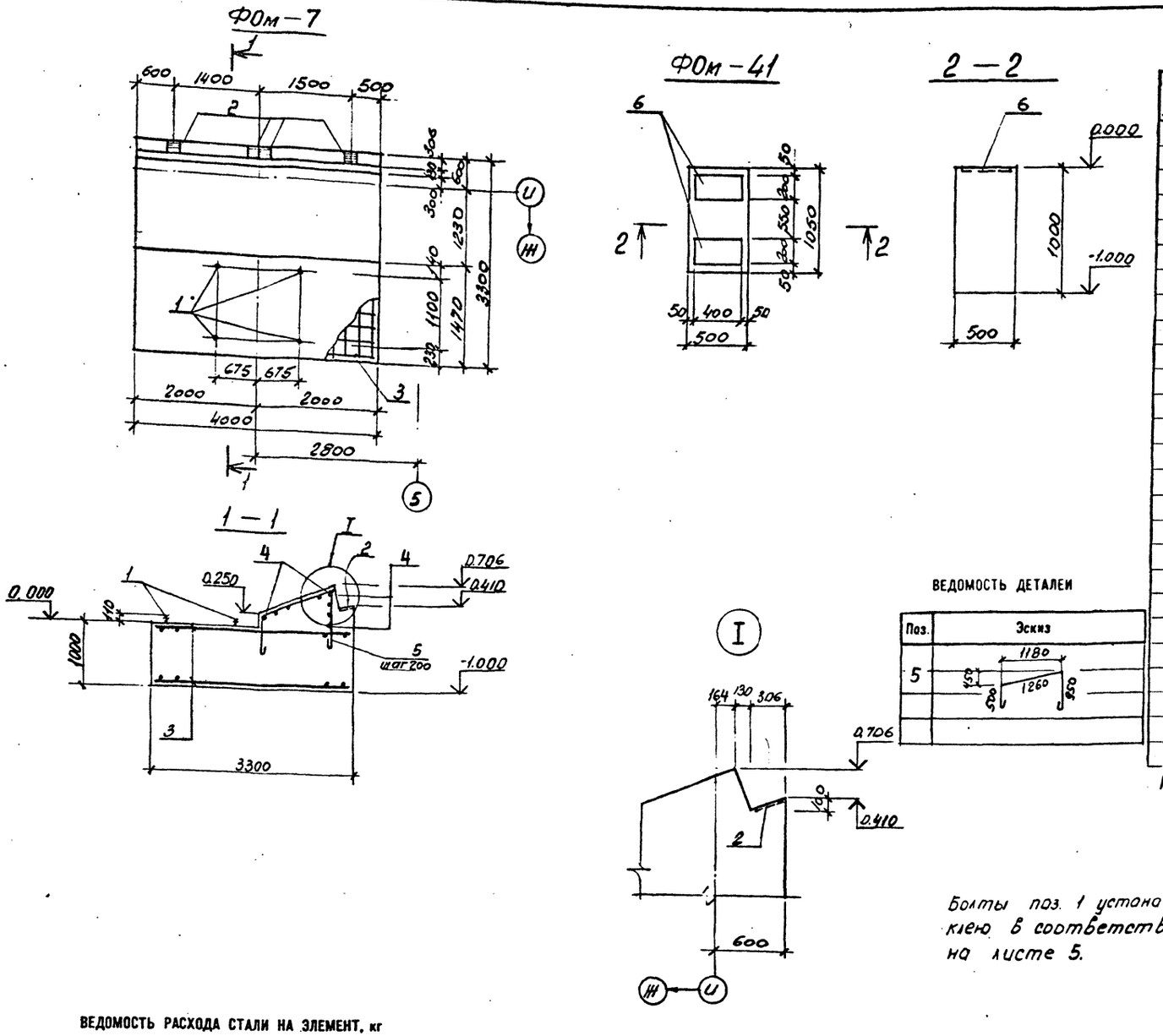

Спецификация к фундаментам ФОм 7 и ФОм 41

Формат	Зона	Поз.	Обозначение	Наименование	Кол.	Примечание
				ФОм 7		
				Изделия закладные		
		1	ГОСТ 24379.1-80	Болт 5М24х350 Вст3пс2	4	
		2	1.400-15 в.1 130-06	Изделие закладное МН118-1	4	
				Сборочные единицы и детали		
		3	ГОСТ 23279-78	сетка арматурная		
				С $\frac{12АIII-200}{12АIII-200}$ 3250×3950 $\frac{75}{75}$	2	
		4		Ф12АIII ГОСТ 5781-82 ℓ=3950	10	3,51
		5*		Ф8АI ℓ=2810	22	1,11
				Материалы		
				Бетон марки М 200	15,5	м³
				ФОм 41		
				Изделия закладные		
		6	1.400-15. в.1 150-36	МН139-1	2	
				Материалы		
				Бетон марки М200	0,53	м³

Позиции, обозначенные знаком*, см ведомость деталей

ВЕДОМОСТЬ ДЕТАЛЕЙ

Поз.	Эскиз
5	1180, 1260, 450, 500, 950

Болты поз. 1 устанавливать на эпоксидном клею в соответствии с общими указаниями на листе 5.

ВЕДОМОСТЬ РАСХОДА СТАЛИ НА ЭЛЕМЕНТ, кг

Марка элемента	Изделия арматурные: Арматура класса АI ГОСТ 5781-82 Ф8			Итого	АIII ГОСТ 5781-82 Ф12			Итого	Всего	Изделия закладные: Арматура класса АIII ГОСТ 5781-82 Ф8	Ф12		Итого	Прокат марки ГОСТ 82-70* -δ=8		-δ=6	Итого	Болты фундаментные ГОСТ 24379.1-80 М24			Итого	Всего	Общий расход
ФОм7	24,4			24,4	270,0			270,0	294,4		6,8		6,8	10,0			10,0	6,3			6,3	23,1	317,5
ФОм41										1,4			1,4			7,4	7,4					8,8	8,8

Привязан

Инв. №

Г И П	Синопальников	
Нач.отд.	Морозов	
Н.контр.	Васильев	
Гл.констр.	Мартынов	
Рук.гр.	Демиденко	
Ст.инж.	Яковлева	
Техник	Алексеева	

ТП 409-23-56.87 КЖ1

ЩЕБЕНОЧНЫЙ ЗАВОД ПО ПЕРЕРАБОТКЕ ОДНОРОДНЫХ ИЗВЕРЖЕННЫХ И МЕТАМОРФИЧЕСКИХ ПОРОД МОЩНОСТЬЮ 700 тыс.м³ В ГОД

Главный корпус с железобетонным каркасом

Стадия	Лист	Листов
Р	128	

Фундаменты под оборудование ФОм 7 и ФОм 41.

ГОССТРОЙ СССР ЛЕНИНГРАДСКИЙ ПРОМСТРОЙПРОЕКТ

Инв. № подл. | Подпись и дата | Взам. инв. №

СОГЛАСОВАНО: Спецпроектор Антипов 11.85; группа АР Портянская

ТП 409-23-56.87 Альбом 5

Фм 8

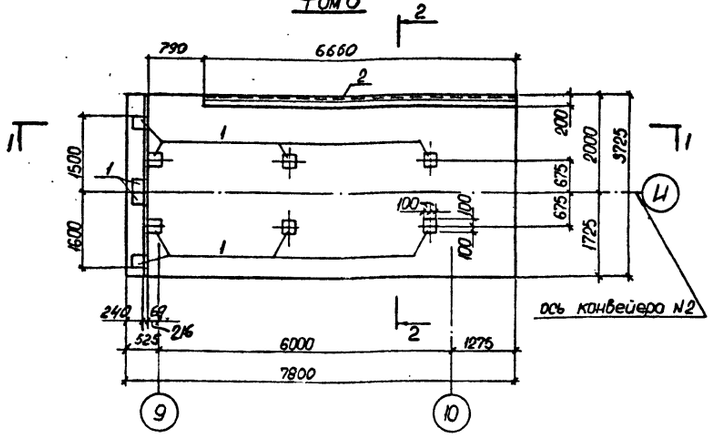

Фм 9

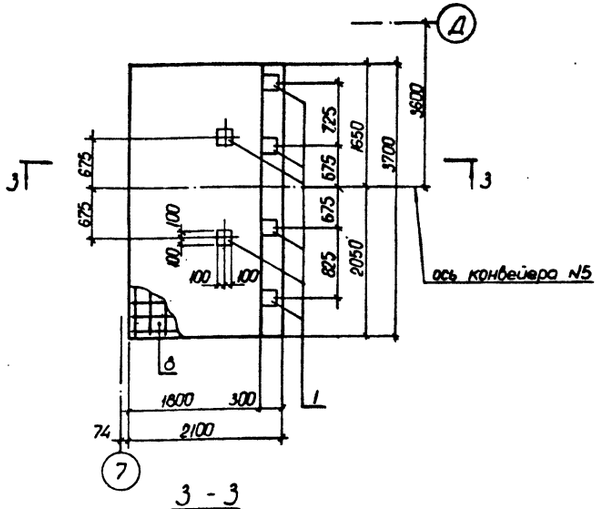

1 - 1

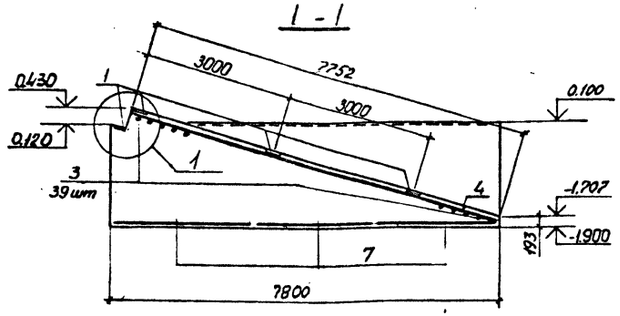

3 - 3

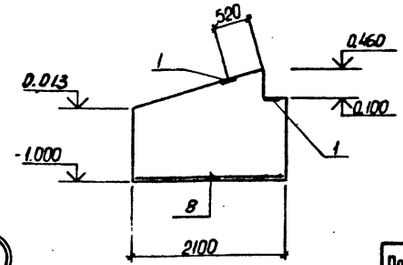

2 - 2

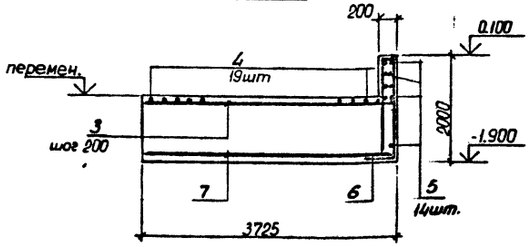

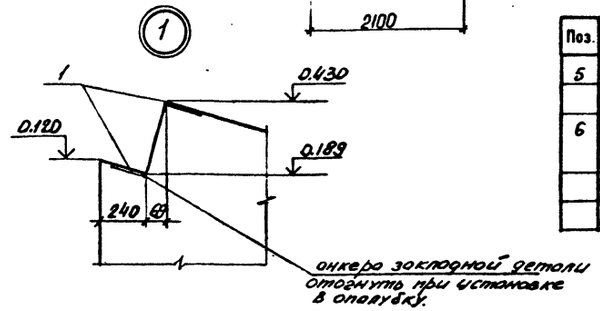

ВЕДОМОСТЬ ДЕТАЛЕЙ

Поз.	Эскиз
5	6480
6	180; 500+1300; 1950; 500

Спецификация к фундаментам Фм 8, Фм 9.

Формат	Зона	Поз.	Обозначение	Наименование	Кол.	Примечание
				Фм 8		
				Изделия закладные.		
		1	1.400-158.1 130-06	МН118-1	10	
		2				
				Сборочные единицы и детали		
		3		⌀12 AI ГОСТ 5781-82 ℓ=3850	30	
		4		⌀12 AI ℓ=8120	19	
		5*		⌀8 AI ℓ=6460	14	
		6*		⌀8 AIII ℓ=3100÷4500	32	
		7	ГОСТ 23279-78	сетка 12AIII-200 арматурная С 12AIII-200 3650×2554	3	
				Материалы.		
				бетон марки 200	40.5	м³
				Фм 9		
				Изделия закладные.		
		1	1.400-158.1 130-06	МН118-1	6	
				Сборочные единицы.		
		8	ГОСТ 23279-78	сетка 12AIII-200 арматурная С 12AIII-200 2050×3650	1	
					1	
				Материалы.		
				бетон марки 200	0.2	м³

ВЕДОМОСТЬ РАСХОДА СТАЛИ НА ЭЛЕМЕНТ, кг

Марка элемента	Изделия арматурные						Всего	Изделия закладные										Общий расход
	Арматура класса							Арматура класса				Прокат марки						
	AI			AIII				AIII										
	ГОСТ 5781-82			ГОСТ 5781-82				ГОСТ 5781-82				ГОСТ 82-70*				ГОСТ					
	Ф8		Итого	Ф	Ф12	Итого		Ф12			Итого	δ=8			Итого				Итого		
Фм 8	51.6		51.6		527.2	527.2	578.8	17.0			17.0	25.0			25.0					42.0	620.8
Фм 9					70.2	70.2	70.2	10.2			10.2	15.0			15.0					25.2	95.4

Привязан

Инв.№

ТП 409-23-56.87 КЖ1			
ГИП	Синопальников		
Нач.отд.	Морозов		
Н.контр.	Васильев		
Гл.констр.	Мартынов		
Рук.гр.	Демиденко		
Ст.инж.	Яковлева		
Техник	Алексеева		
Щебеночный завод по переработке однородных изверженных и метаморфических пород мощностью 700 тыс.м³ в год			
Главный корпус с железобетонным каркасом	Стадия: Р	Лист: 129	Листов:
Фундаменты под оборудование Фм 8, Фм 9.	Госстрой СССР Ленинградский Промстройпроект		

Согласовано

Инв.№ подл. | Подпись и дата | Взам. инв.№

ТП 409-23-56.87 Альбом 5

ФОм 10

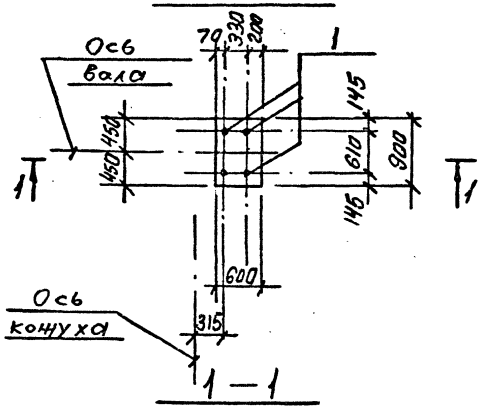

ФОм 12

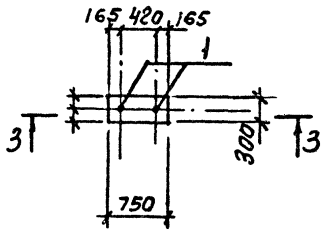

ФОм 14

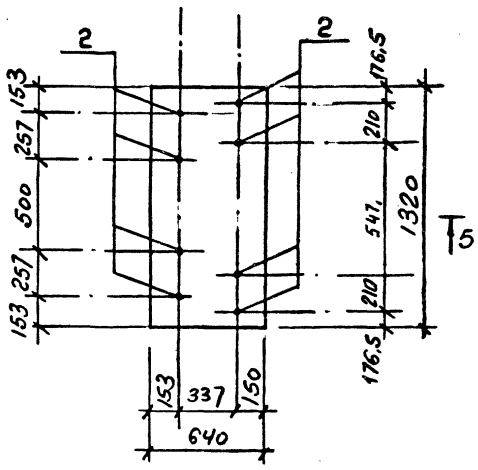

ФОм 11

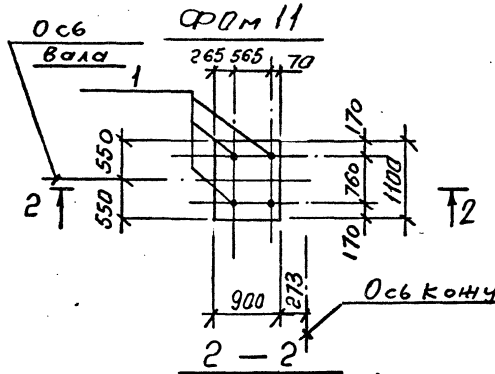

ФОм 13

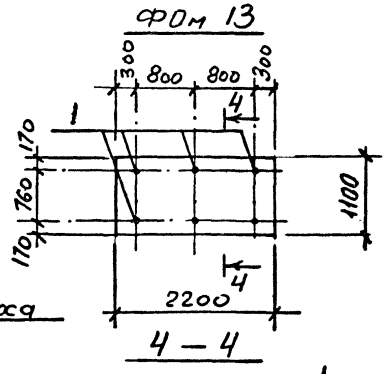

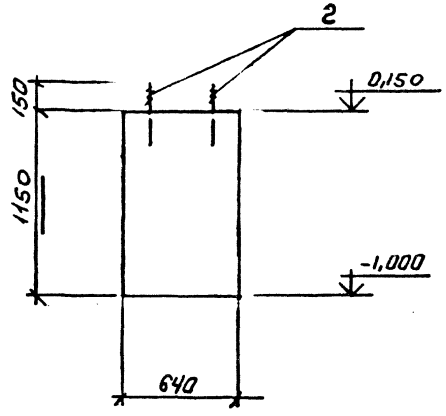

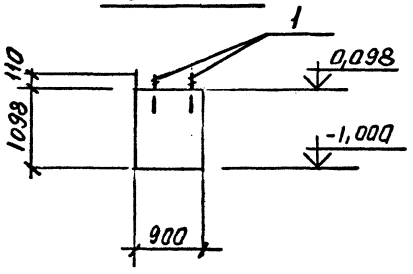

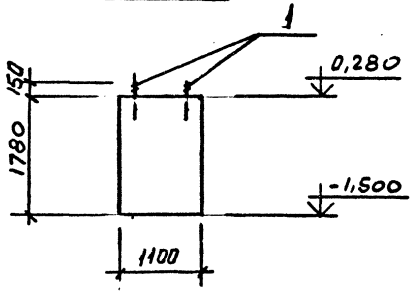

1. Болты устанавливаются в готовые фундаменты на эпоксидном клее, в соответствии с общими указаниями на листе 5 пункт 13.
2. Ведомость расхода стали см. лист 135.

Спецификация ФОм 10 ÷ ФОм 14

Формат	Зона	Поз.	Обозначение	Наименование	Кол.	Примечание
				ФОм 10		
				Сборочные единицы		
		1	ГОСТ 24379.1-80	Болт 5. М24х400.		
				ВСт3пс2	4	
				Материалы:		
				Бетон марки М 200	0,59 м³	
				ФОм 11		
				Сборочные единицы		
		1	ГОСТ 24379.1-80	Болт 5. М24х400.		
				ВСт3пс2	4	
				Материалы:		
				Бетон марки М200	1,19 м³	
				ФОм 12		
				Сборочные единицы		
		1	ГОСТ 24379.1-80	Болт 5. М24х400.		
				ВСт3пс2	2	
				Материалы		
				Бетон марки М 200	0,23 м³	
				ФОм 13		
				Сборочные единицы		
		1	ГОСТ 24379.1-80	Болт 5. М24х400.		
				ВСт3пс2	6	
				Материалы:		
				Бетон марки М 200	4,31 м³	
				ФОм 14		
				Сборочные единицы		
		2	ГОСТ 24379.1-80	Болт 5. М12х300.		
				ВСт3пс2	8	
				Материалы:		
				Бетон марки М 200	0,97 м³	

Гип	Синопальников	
Нач.отд.	Морозов	
Н.контр.	Васильев	
Гл.констр.	Мартынов	
Рук.гр.	Демиденко	
Ст.инж.	Яковлева	
Инженер	Ковалев	

Привязан

Инв. №

ТП 409-23-56.87 КЖ1

Щебеночный завод по переработке однородных изверженных и метаморфических пород мощностью 700 тыс.м³ в год

Главный корпус с железобетонным каркасом

Стадия	Лист	Листов
Р	130	

Фундаменты под оборудование ФОм 10 ÷ ФОм 14

Госстрой СССР Ленинградский Промстройпроект

Согласовано: Союз гипронисель Отд. КЖ

Инв. № подл. | Подпись и дата | Взам. инв. №

ТП 409-23-56.87 Альбом 5

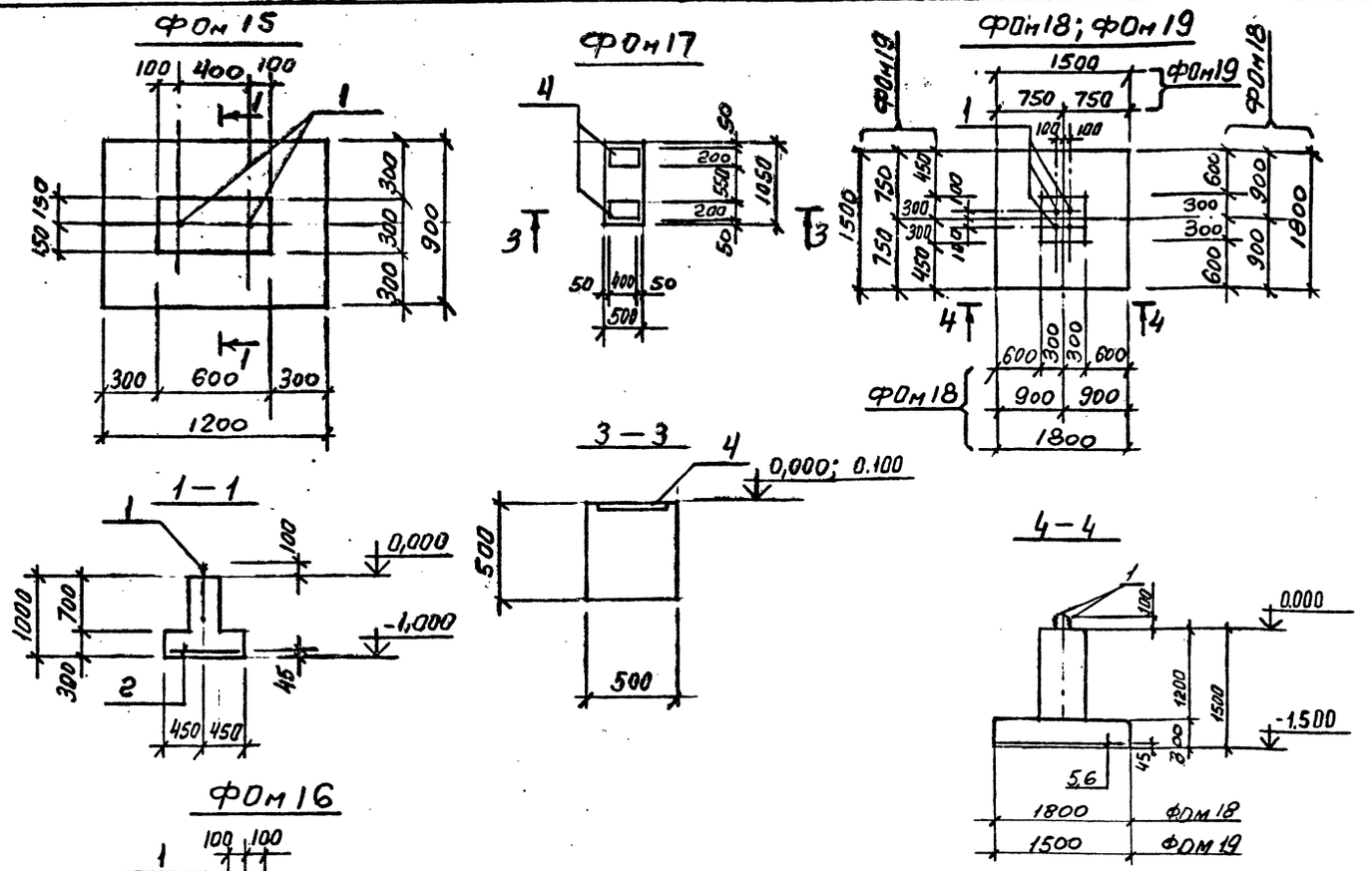

Спецификация ФОм 15 ÷ ФОм 19

Формат	Зона	Поз.	Обозначение	Наименование	Кол.	Примечание
				ФОм 15		
				Сборочные единицы		
		1	ГОСТ 24379.1-80	Болт 5. М24×350.		
				ВСт3пс2	2	
		2	ГОСТ 23279-78	Сетка арматурная		
				$C\frac{10АI-200}{10АI-200}$ 850×1150 $\frac{75}{75}$	1	
				Материалы:		
				Бетон марки М200	0,45	м³
				ФОм 16		
				Сборочные единицы		
		1	ГОСТ 24379.1-80	Болт 5. М24×350.		
				ВСт3пс2	2	
		3	ГОСТ 23279-78	Сетка арматурная		
				$C\frac{12АIII-200}{12АIII-200}$ 850×850 $\frac{25}{25}$	1	
				Материалы:		
				Бетон марки М200	0,68	м³
				ФОм 17		
				Сборочные единицы		
		4	1.400-15.81.150-36	Изделие заклад. МН139-1	2	
				Материалы:		
				Бетон марки М200	0,26	
				ФОм 18		
				Сборочные единицы		
		1	ГОСТ 24379.1-80	Болт 5. М24×350.		
				ВСт3пс2	4	
		5	ГОСТ 23279-78	Сетка арматурная		
				$C\frac{12АIII-200}{12АIII-200}$ 1650×1750 $\frac{75}{75}$	1	
				Материалы:		
				Бетон марки М200	1.40	м³

Формат	Зона	Поз.	Обозначение	Наименование	Кол.	Примечание
				ФОм 19		
				Сборочные единицы		
		1	ГОСТ 24379.1-80	Болт 5. М24×350.		
				ВСт3пс2	4	
		6	ГОСТ 23279-78	Сетка арматурная		
				$C\frac{12АIII-200}{12АIII-200}$ 1450×1450 $\frac{25}{25}$	1	
				Материалы:		
				Бетон марки М 200	1.11	м³

1 Болты устанавливаются в готовые фундаменты на эпоксидном клее в соответствии с общими указаниями на листе 5 пункт 13.
2. Ведомость расхода стали см. лист 135

Привязан

Инв. №

Г И П	Синопальников	
Нач.отд.	Морозов	
Н.контр.	Васильев	
Гл.констр.	Мартынов	
Рук.гр.	Демиденко	
Ст.инж.	Яковлева	
Инженер	Кузнецов	

ТП 409-23-56.87 КЖ1

ЩЕБЕНОЧНЫЙ ЗАВОД ПО ПЕРЕРАБОТКЕ ОДНОРОДНЫХ ИЗВЕРЖЕННЫХ И МЕТАМОРФИЧЕСКИХ ПОРОД МОЩНОСТЬЮ 700 тыс.м³ В ГОД

Главный корпус с железобетонным каркасом

Фундаменты под оборудование ФОм 15 ÷ ФОм 19

Стадия	Лист	Листов
Р	131	

ГОССТРОЙ СССР ЛЕНИНГРАДСКИЙ ПРОМСТРОЙПРОЕКТ

СОГЛАСОВАНО

Союз гипромеруда

Инв. № подл. | Подпись и дата | Взам. инв. №

ФОм 20

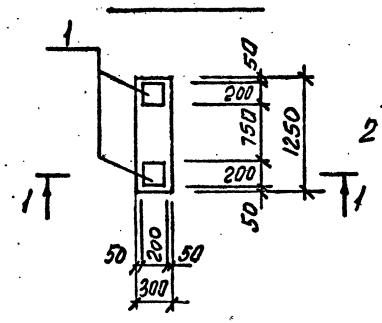

ФОм 21

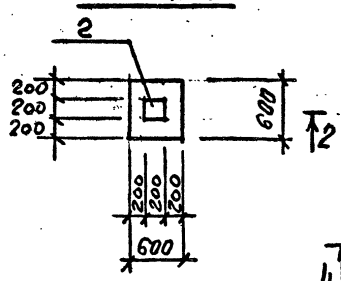

ФОм 23

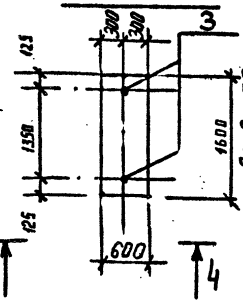

ФОм 24

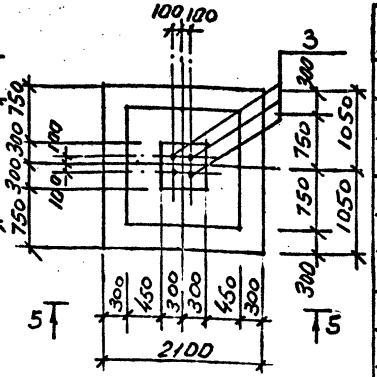

1 — 1

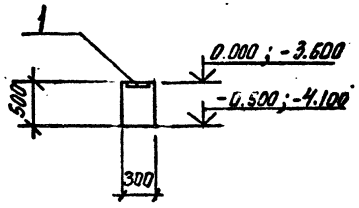

2 — 2

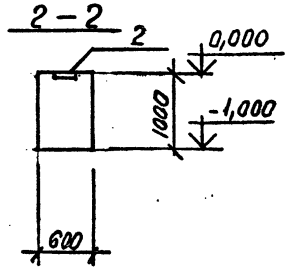

4 — 4

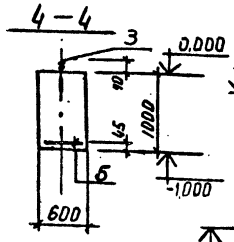

5 — 5

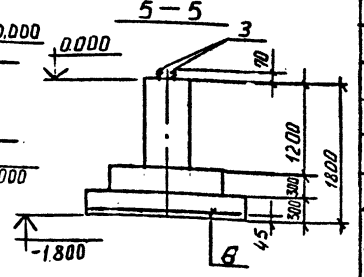

ФОм 22

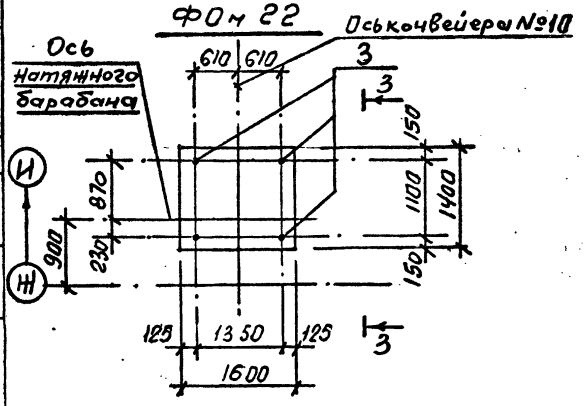

3 — 3

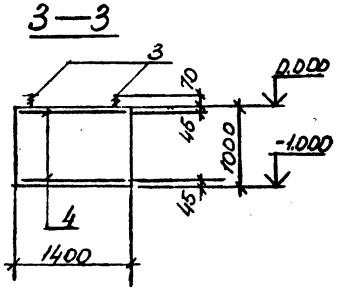

Формат	Зона	Поз.	Обозначение	Наименование	Кол.	Примечание
				ФОм 24		
				Сборочные единицы		
		3	ГОСТ 24379.1-80	Болт 5. М24х350.		
				Вст3пс2	4	
		6	ГОСТ 23279-78	Сетка арматурная		
				$C\frac{12AII-200}{12AII-200}$ 2050х2050 $\frac{25}{25}$	1	
				Материалы:		
				Бетон марки М200	2,43	м³

1. Болты устанавливаются в готовые фундаменты на эпоксидном клее, в соответствии с общими указаниями на листе 5 пункт 13
2. Ведомость расхода стали см. лист 135

Спецификация ФОм 20 ÷ ФОм 24

Формат	Зона	Поз.	Обозначение	Наименование	Кол.	Примечание
				ФОм 20		
				Сборочные единицы		
		1	1.400-15.81.130	Изделие Заклад. МН117-1	2	
				Материалы:		
				Бетон марки М200	0,19	м³
				ФОм 21		
				Сборочные единицы		
		2	1.400-15.81.130-06	Изделие Заклад. МН118-1	1	
				Материалы:		
				Бетон марки М200	0,36	м³
				ФОм 22		
				Сборочные единицы		
		3	ГОСТ 24379.1-80	Болт 5. М24х350.		
				Вст3пс2	4	
				Сетки арматурные		
		4	ГОСТ 23279-78	$C\frac{10AI-200}{10AI-200}$ 1250х1550 $\frac{75}{75}$	1	
				Материалы:		
				Бетон марки М200	2,14	м³
				ФОм 23		
				Сборочные единицы		
		3	ГОСТ 24379.1-80	Болт 5. М24х350.		
				Вст3пс2	2	
		5	ГОСТ 8478-81	Сетка арматурная		
				$C\frac{10AI-200}{10AI-200}$ 1450х550 $\frac{75х75}{25}$	1	
				Материалы		
				Бетон марки М200	0,96	м³

Привязан

Инв. №

ГИП	Синопальников	
Нач.отд.	Морозов	
Н.контр.	Васильев	
Гл.констр.	Мартынов	
Рук.гр.	Демиденко	
Ст.инж.	Яковлева	
Инженер	Ковалев	

ТП 409-23-56.87 КЖ1

Щебеночный завод по переработке однородных изверженных и метаморфических пород мощностью 700 тыс.м³ в год

Газовый корпус с железобетонным каркасом

Стадия	Лист	Листов
Р	132	

Фундаменты под оборудование ФОм 20 ÷ ФОм 24.

Госстрой СССР Ленинградский Промстройпроект

Согласовано: Госпромэнерго, Отд. 414, Гинзбург, Шнейдер, 11.85

Инв. № подл. | Подпись и дата | Взам. инв. №

ТП 409-23-56.87 Альбом 5

ФОм 25

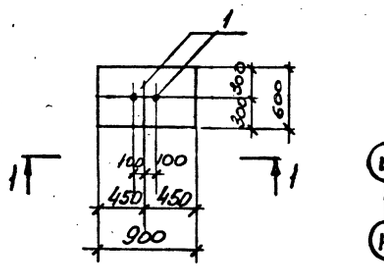

ФОм 27

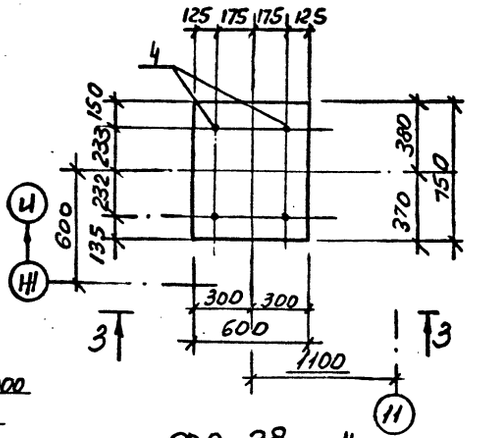

3—3

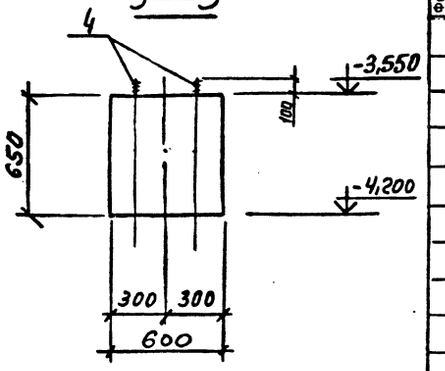

1—1

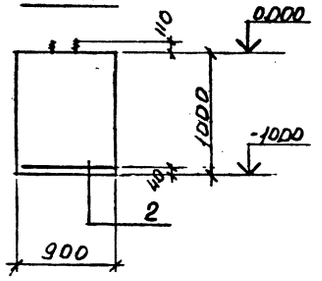

ФОм 28

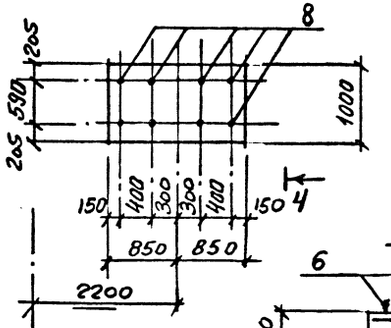

ФОм 29

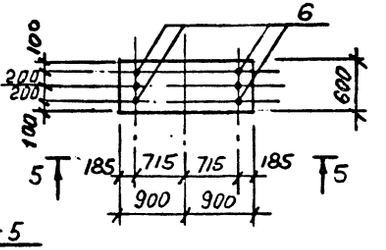

ФОм 26

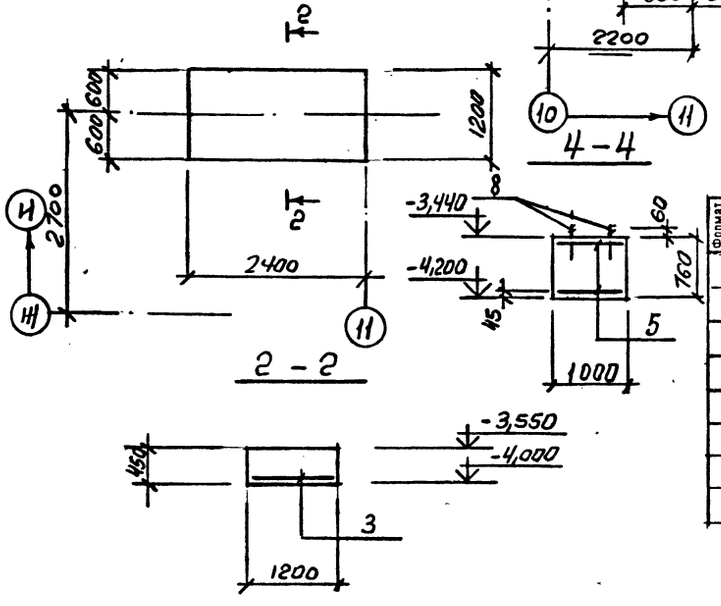

5—5

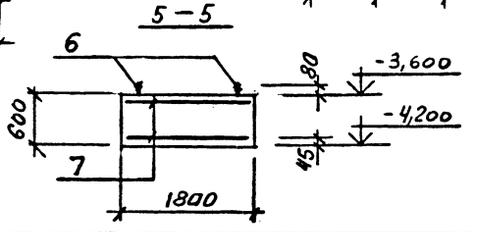

4—4

Формат	Зона	Поз.	Обозначение	Наименование	Кол.	Примечание
				ФОм 29		
				Сборочные единицы		
		6	ГОСТ 24379.1-80	Болт 5.М30х400		
				ВСт3пс2	6	
		7	ГОСТ 8478-81	Сетка арматурная		
				$C\frac{10AI-200}{10AI-150}$ 1750×550 $\frac{50\times50}{75}$	2	
				Материалы:		
				Бетон марки М200	0,32 м³	

Спецификация ФОм 25 ÷ ФОм 29

Формат	Зона	Поз.	Обозначение	Наименование	Кол.	Примечание
				ФОм 25		
				Сборочные единицы		
		1	ГОСТ 24379.1-80	Болт 5.М24х350		
				ВСт3пс2	2	
		2	ГОСТ 8478-81	Сетка арматурная		
				$C\frac{10AI-200}{10AI-150}$ 850×550 $\frac{25\times25}{50}$	1	
				Материалы:		
				Бетон марки М200	0,54 м³	
				ФОм 26		
				Сборочные единицы		
		3	ГОСТ 8478-81	Сетка арматурная		
				$C\frac{10AI-200}{10AI-200}$ 1150×1350 $\frac{75\times75}{75}$	1	
				Материалы:		
				Бетон марки М200	1,30 м³	
				ФОм 27		
				Сборочные единицы		
		4	ГОСТ 24379.1-80	Болт 5.М16×300 ВСт3пс2	4	
				Материалы:		
				Бетон марки М200	0,29 м³	
				ФОм 28		
				Сборочные единицы		
		8	ГОСТ 24379.1-80	Болт 5.М20х300		
				ВСт3пс2	8	
		5	ГОСТ 8478-81	Сетка арматурная		
				$C\frac{10AI-200}{10AI-200}$ 1650×950 $\frac{75\times75}{25}$	2	
				Материалы:		
				Бетон марки М200	1,29 м³	

1. Болты устанавливаются в готовые фундаменты на эпоксидном клее, в соответствии с общими указаниями на листе 5 пункт 13.
2. Ведомость расхода стали см. лист 135.

Привязан

Инв. №

ТП 409-23-56.87 КЖ1			
ГИП	Синопальников		
Нач.отд.	Морозов		
Н.контр.	Васильев		
Гл.констр.	Мартынов		
Рук.гр.	Демиденко		
Ст.инж.	Яковлева		
Инженер	Ковалев		

Щебеночный завод по переработке однородных изверженных и метаморфических пород мощностью 700 тыс.м³ в год

Главный корпус с железобетонным каркасом

Стадия	Лист	Листов
Р	133	

Фундаменты под оборудование ФОм-25÷ФОм-29

Госстрой СССР Ленинградское Промстройпроект

Согласовано: Союз гидромонтаж; Шпт. КЖ; Климкова; 11.85; Шкарбут; Отд. ВК

Инв. № подл. | Подпись и дата | Взам. инв. №

ТП 409-23-56.87 Альбом 5

СОГЛАСОВАНО

Инв. № подл. | Подпись и дата | Взам. инв. №

Инв. №: Ивлев 11.88; Сокол 11.88; Шерстнев; Инд. ВК

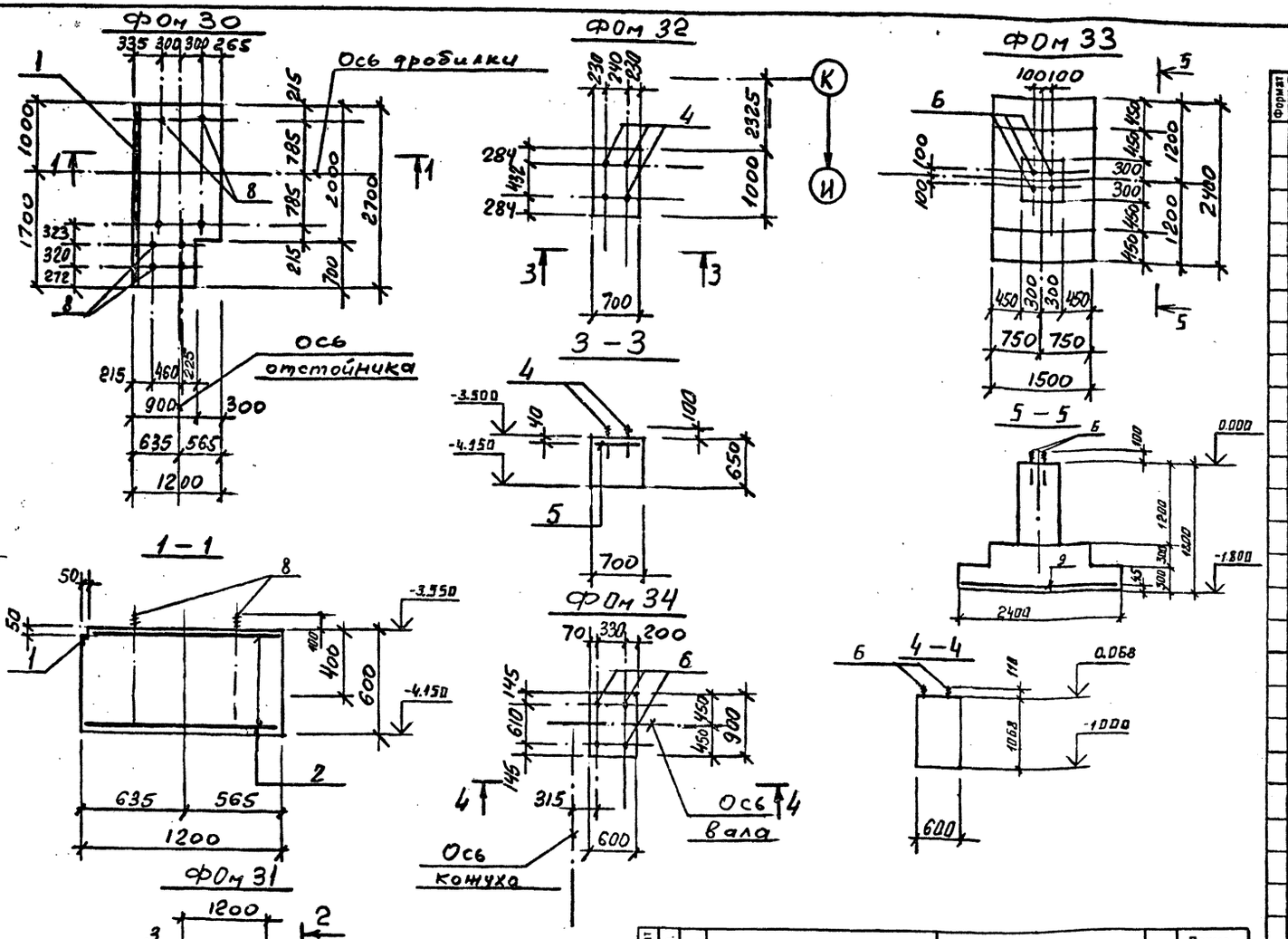

Спецификация ФОм 30 — ФОм 34.

Формат	Зона	Поз.	Обозначение	Наименование	Кол.	Примечание
				ФОм 30		
				Сборочные единицы		
		1	1.400-15.В1.54о-09	Изд. Закладное МН548	2.7	м
				Сетки арматурные		
		2	ГОСТ 23279-78	$С\frac{8АI-200}{8АI-200}$ 2650×1150 $\frac{75}{75}$	1	
		8	ГОСТ 24379.1-80	Болт 5 М16×300 ВСт5пс2	8	
				Материалы:		
				Бетон марки М200	1,81	м³
				ФОм 31		
				Сборочные единицы		
		3	ГОСТ 24379.1-80	Болт 5 М16×300 ВСт5пс2	4	
				Материалы:		
				Бетон марки М200	0,43	м³
				ФОм 32		
				Сборочные единицы		
		4		Болт 5. М20×300		
			ГОСТ 24379.1-80	ВСт3пс2	4	
		5	ГОСТ 8478-81	Сетка арматурная		
				$С\frac{10АТ-200}{10АТ-200}$ 650×950 $\frac{75×75}{25}$	1	
				Материалы:		
				Бетон марки М200	0,46	м³
				ФОм 33		
				Сборочные единицы		
		6	ГОСТ 24379.1-80	Болт 5. М24×350.		
				ВСт3пс2	4	
		7	ГОСТ 23279-78	Сетка арматурная		
				$С\frac{12АIII-200}{12АIII-200}$ 1450×2350 $\frac{75}{75}$	1	
				Материалы:		
				Бетон марки М200	2,19	м³

Формат	Зона	Поз.	Обозначение	Наименование	Кол.	Примечание
				ФОм 34		
				Сборочные единицы		
		6	ГОСТ 24379.1-80	Болт 5. М24×350.		
				ВСт3пс2	4	
				Материалы:		
				Бетон марки М200	0,58	м³

1. Болты устанавливаются в готовые фундаменты на эпоксидном клее, в соответствии с общими указаниями на листе 5 пункт 13.
2. Ведомость расхода стали см. лист 135

Привязан

Инв. №

ГИП	Синопальников		
Нач.отд.	Морозов		
Н.контр.	Васильев		
Гл.констр.	Мартынов		
Рук.гр.	Демиденко		
Ст.инж.	Яковлева		
Инженер	Козлов		

ТП 409-23-56.87 КЖ1

Щебеночный завод по переработке однородных изверженных и метаморфических пород мощностью 700 тыс.м³ в год

Главный корпус с железобетонным каркасом

Стадия	Лист	Листов
Р	134	

Фундаменты под оборудование ФОм 30–ФОм 34

Госстрой СССР Ленинградский Промстройпроект

ТП 409-23-56.87 Альбом 5

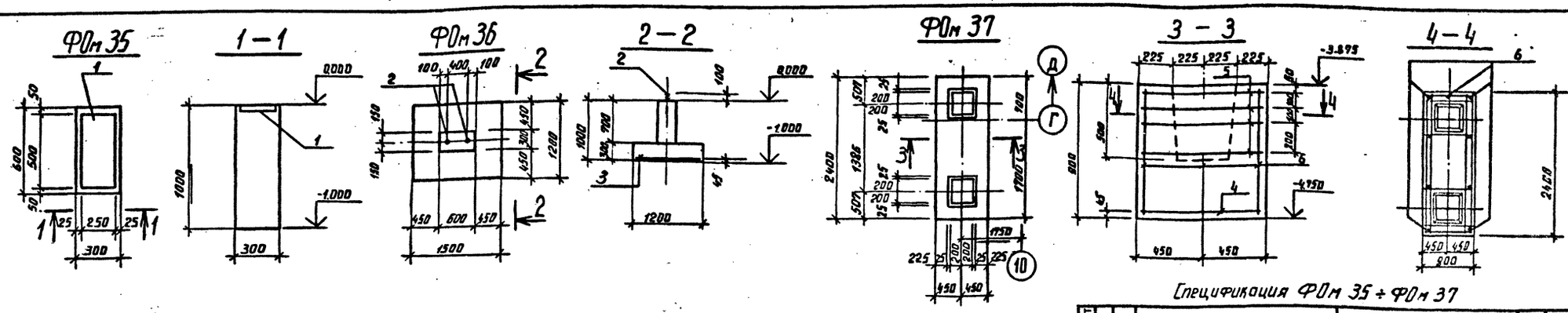

ВЕДОМОСТЬ РАСХОДА СТАЛИ НА ЭЛЕМЕНТ, кг

Марка элемента	Изделия арматурные						Изделия закладные											Общий расход
	Арматура класса						Арматура класса				Прокат марки						Всего	
	AI			AIII		Всего					Анкерные болты				ГОСТ			
	ГОСТ 5781-82						ГОСТ 5781-82				ГОСТ 24379.1-80				ГОСТ			
	Ф6	10	8	8	12		Ф8	10	12	Итого	М16 l=450	М16 l=710	М24	Итого	δ=6	δ=8	50×5	Итого		
ФОм 10													7.0	7.0					7.0	7.0
ФОм 11													7.0	7.0					7.0	7.0
ФОм 12													3.5	3.5					3.5	3.5
ФОм 13													10.5	10.5					10.5	10.5
ФОм 14											2.6			2.6					2.6	2.6
ФОм 15		6.7				6.7							3.1	3.1					3.1	9.8
ФОм 16					7.6	7.6							3.1	3.1					3.1	10.7
ФОм 17							1.4			1.4					7.6			7.6	9.0	9.0
ФОм 18					27.2	27.2							6.3	6.3					6.3	33.5
ФОм 19					20.6	20.6							6.3	6.3					6.3	26.9
ФОм 20							1.0			1.0					3.8				4.8	4.8
ФОм 21									1.7	1.7						2.5		2.5	4.2	4.2
ФОм 22		12.2				12.2							6.3	6.3					6.3	18.5
ФОм 23		5.4				5.4							3.1	3.1					3.1	8.5
ФОм 24		27.8				27.8							6.3	6.3					6.3	34.1
ФОм 25		3.8				3.8							3.14	3.14					3.14	6.98
ФОм 26		19.9				19.9														
ФОм 27											2.4			2.4					2.4	2.4
ФОм 28		20.7				20.7						2.5		2.5					7.5	28.2
ФОм 29		14.8				14.8					18.0			18.0					18.0	32.8
ФОм 30			25.3			25.3	1.1			1.1		4.7		4.7			10.3	10.3	16.1	41.4
ФОм 31												2.4		2.4					2.4	2.4
ФОм 32		4.4				4.4						3.8		3.8					3.8	8.2
ФОм 33					32.2	32.2							6.3	6.3					6.3	38.5
ФОм 34													6.3	6.3					6.3	6.3
ФОм 35								1.4		1.4						7.9		7.9	9.3	9.3
ФОм 36					15.9	15.9							3.1	3.1					3.1	19.0
ФОм 37				26.8	19.5	46.3														46.3

Спецификация ФОм 35 ÷ ФОм 37

Формат	Зона	Поз.	Обозначение	Наименование	Кол.	Примечание
				ФОм 35		
				Сборочные единицы		
		1	1400-15 В1. 150-60	Изделия закладные МН143-1	1	
				Материалы:		
				Бетон марки М 200	0.18	м³
				ФОм 36		
				Сборочные единицы		
		2	ГОСТ 24379.1-80	Болт 5. М24×350		
				ВСт3 пс 2	2	
		3	ГОСТ 23279-78	Сетка арматурная		
				С 12АIII-200 / 12АIII-200 1450×1150 75/75	1	
				Материалы:		
				Бетон марки М200	0.67	м³
				ФОм 37		
				Сборочные единицы		
				Сетки арматурные		
		4	ГОСТ 23279-78	С 12АIII-200 / 12АIII-200 850×2350 75/75	1	
		5	КЖ1 с10	С10	4	
				Детали		
		6		ФВ4 ГОСТ 5781-82 ℓ=880	10	0.4
				Материалы:		
				Бетон марки М200	1.76	м³

Болты устанавливать в готовые фундаменты на эпоксидном клее, в соответствии с общими указаниями на листе 5, пункт 13.

Привязан

Инв. №

ГИП	Синопальников		
Нач.отд.	Морозов		
Н.контр.	Васильев		
Гл.констр.	Мартынов		
Рук.гр.	Демьяненко		
Т. инж.	Яковлева		
Инженер	Ковалев		

ТП 409-23-56.87 КЖ1

Щебеночный завод по переработке однородных изверженных и метаморфических пород мощностью 700 тыс.м³ в год

Главный корпус с железобетонным каркасом

Стадия	Лист	Листов
Р	135	

Фундаменты под оборудование ФОм 35 ÷ ФОм 37

Госстрой СССР Ленинградский Промстройпроект

Согласовано

Инв. № подл. | Подпись и дата | Взам. инв. №

Схема расположения элементов пути передаточной тележки Q=10т.

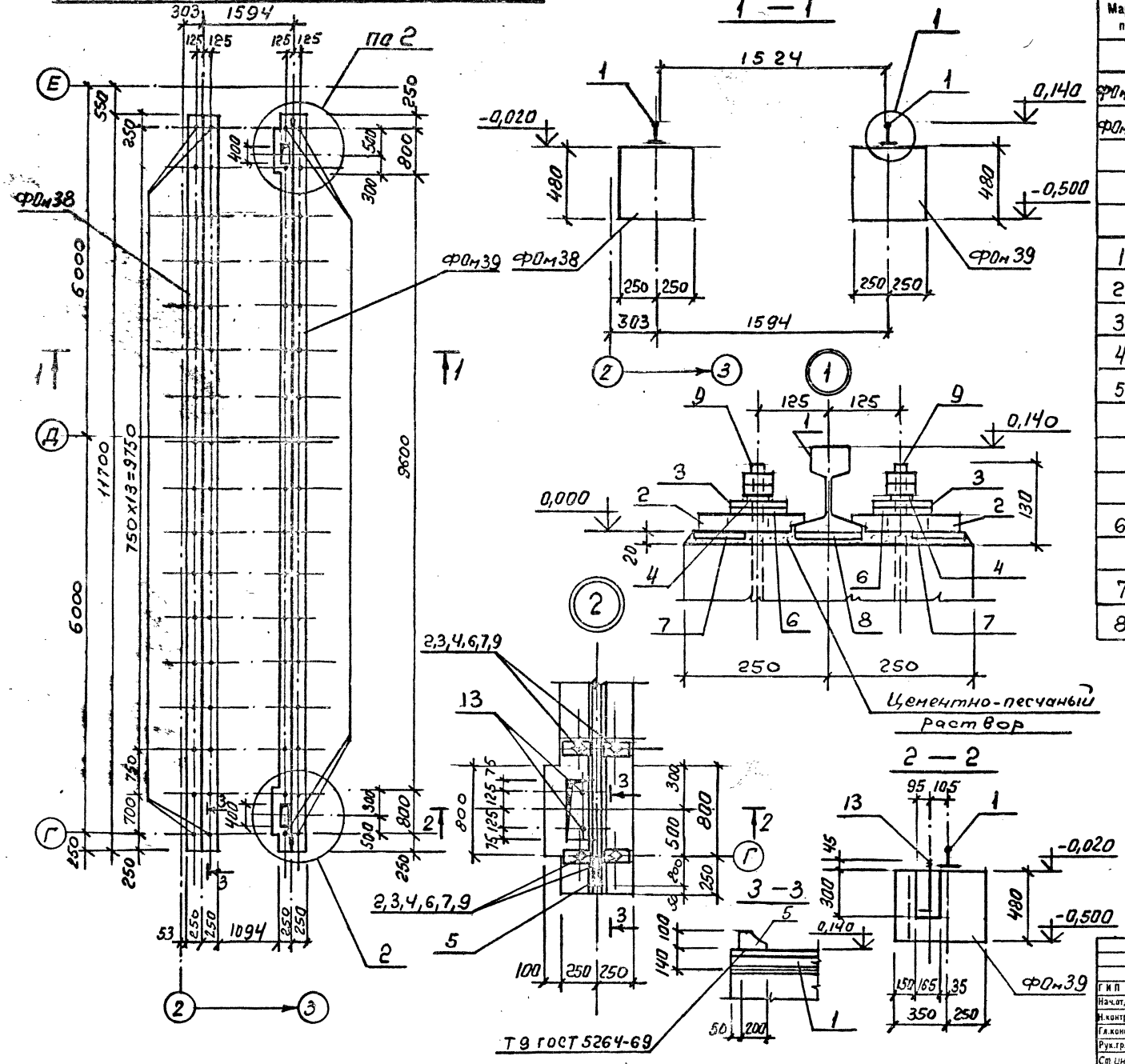

Спецификация к схеме расположения элементов передаточной тележки

Марка, поз	Обозначение	Наименование	Кол.	Масса ед., кг	Примечания
		Монолитные железобетонные конструкции			
ФОм38		Фундамент ФОм38	1	—	
ФОм39		Фундамент ФОм39	1	—	
		Изделия соединительные			
1	ГОСТ 7173-75	Рельс Р43	23,2 м.п.	41,4	
2	ТП КЖИ1МС14	МС 14		3,4	
3	ТП КЖИ1МС15	МС 15	68	0,6	
4	ГОСТ 6402-70*	Шайба пружинная 20А, 65Г	68	0,01	
5	ТП КЖИ1МС16	МС 16	4	1,9	
		Упругие прокладки			
6	ГОСТ 20-76	Лента конвейерная резинотканевая В×120	250 м	1,15	
7	ГОСТ 20-76	90×8 ℓ=100	68	0,09	
8	ГОСТ 20-76	70×8 ℓ=90	68	0,06	

Привязан

Инв. №

ТП 409-23-56.87 КЖ1			
ГИП Синопальников			
Нач.отд. Морозов			
Н.контр. Васильев			
Гл.констр. Мартынов			
Рук.гр. Давиденко			
Ст.инж. Яковлева			
Инженер Козлов			
Щебеночный завод по переработке однородных изверженных и метаморфических пород мощностью 700 тыс. м³ в год			
Главный корпус с железобетонным каркасом	Стадия Р	Лист 106	Листов
Передаточная тележка, фундаменты под оборудование ФОм 38, ФОм 39	Госстрой СССР Ленинградское ПромстройНИИпроект		

Согласовано

Инв. № подл. | Подпись и дата | Взам. инв. №

ТП 409-23-56.87 Альбом 5

ФОм 38. Схема армирования

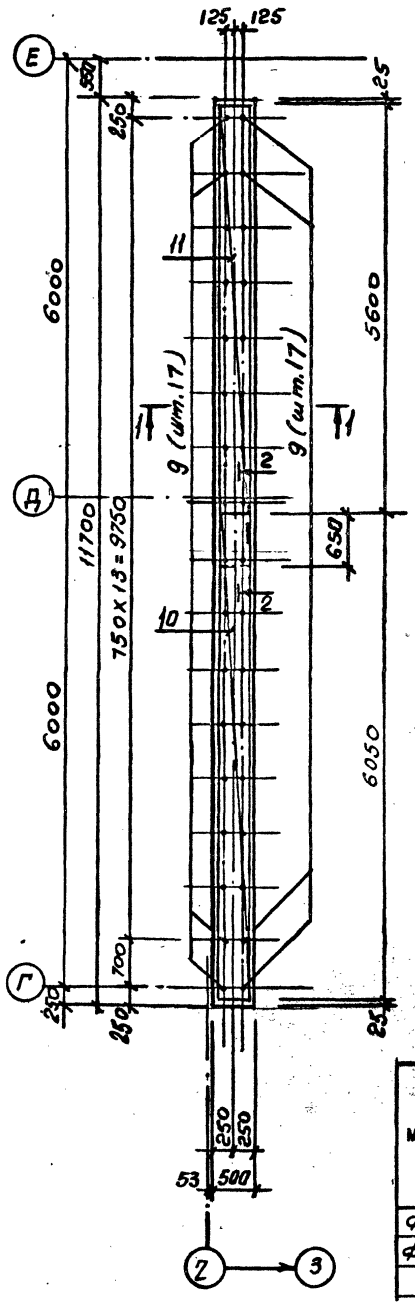

ФОм 39. Схема армирования

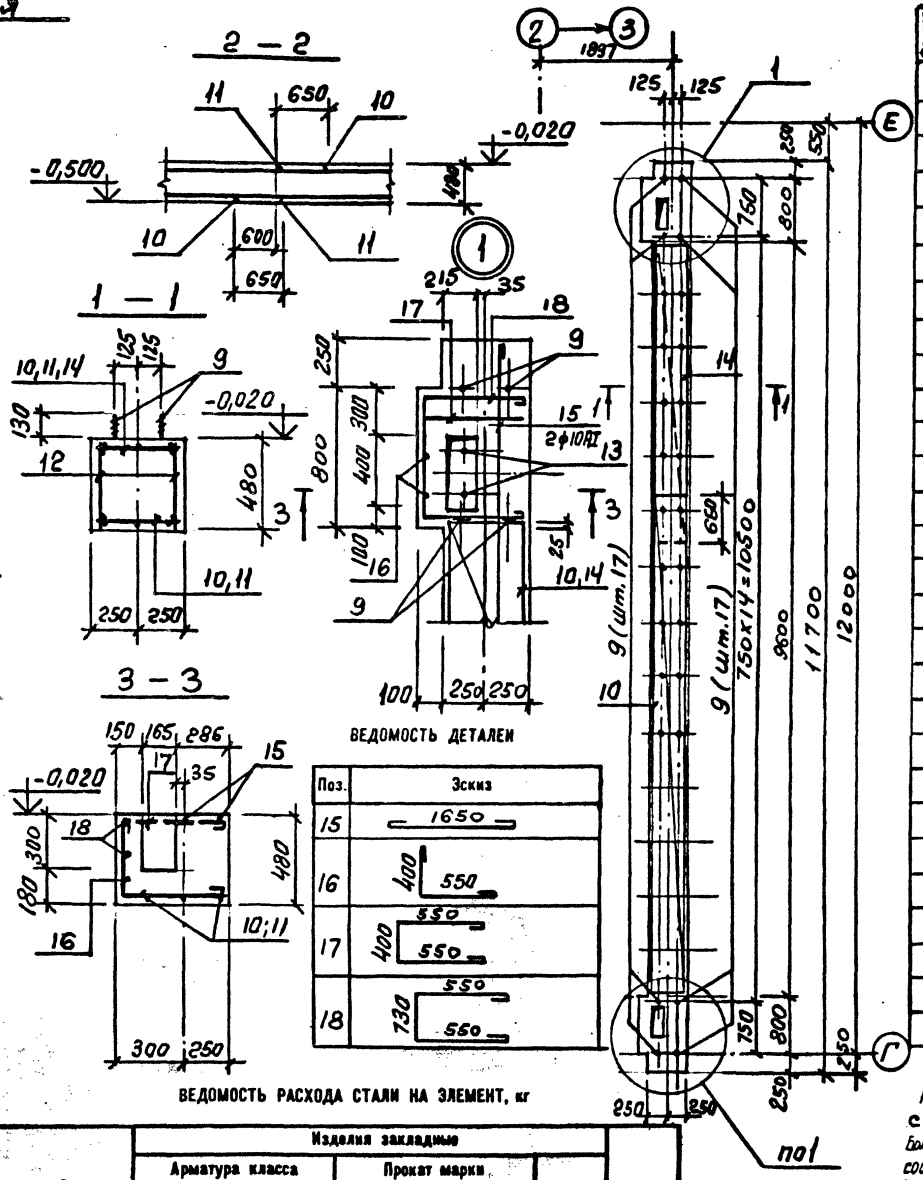

ВЕДОМОСТЬ ДЕТАЛЕЙ

Поз.	Эскиз
15	1650
16	400, 550
17	400, 550, 550
18	730, 550, 550

ВЕДОМОСТЬ РАСХОДА СТАЛИ НА ЭЛЕМЕНТ, кг

Марка элемента	Изделия закладные								Всего	Общий расход
	Арматура класса				Прокат марки					
	AI				Болты фундаментные					
	ГОСТ 5781-82				ГОСТ 24379.1-80					
	Ф10			Итого	М16	М20		Итого		
ФОМ 38	131.6			131.6		36.0		36.0	36.0	167.6
ФОМ 39	158.7			158.7	2.6	36.0		38.6	38.6	197.3

Спецификация ФОм 38, ФОм 39

Формат	Зона	Поз.	Обозначение	Наименование	Кол.	Примечание
				ФОм 38		
				Сборочные единицы		
		9	ГОСТ 24379.1-80	Болт 5.М20х350		
				Вст3пс2	34	
				Сетки арматурные		
		10	ГОСТ 8478-81	$C\frac{10AI\text{-}200}{10AI\text{-}200}$ 450х6850 $\frac{25х25}{25}$	2	
		11	ГОСТ 8478-81	$C\frac{10AI\text{-}200}{10AI\text{-}200}$ 450х6250 $\frac{25х25}{25}$	2	
		12	т КНИ1С13	С13	4	
				Материалы:		
				Бетон марки М200	3.0	м³
				ФОм 39		
		9	ГОСТ 24379.1-80	Болт 5.М20х350		
				Вст3пс2	34	
		13	ГОСТ 24379.1-80	Болт 1.1.М16х300		
				Вст3пс2	4	
				Сетки арматурные		
		10	ГОСТ 8478-81	$C\frac{10AI\text{-}200}{10AI\text{-}200}$ 450х6850 $\frac{25х25}{25}$	2	
		11	ГОСТ 8478-81	$C\frac{10AI\text{-}200}{10AI\text{-}200}$ 450х6250 $\frac{25х25}{25}$	2	
		12	т КНИ1С13	С13	4	
		14	ГОСТ 8478-81	$C\frac{10AI\text{-}200}{10AI\text{-}200}$ 450х4250 $\frac{25х25}{25}$	1	
				Детали		Масса ед. кг
		15*		ф10АI ГОСТ 5781-82 ℓ=1800	4	1.1
		16*		ф10АI ГОСТ 5781-82 ℓ=1100	4	0.7
		17*		ф10АI ГОСТ 5781-82 ℓ=1650	2	1.0
		18*		ф10АI ГОСТ 5781-82 ℓ=1980	4	1.2
				Материалы:		
				Бетон марки М200	3.1	м³
			*) Позиции - см. ведомость деталей			

Неоговоренный шаг арматурных стержней - 200мм.
Болты поз.9 устанавливать на эпоксидном клею в соответствии с общими указаниями на листе 5.

Привязан

Инв. №

ТП 409-23-56.87 КЖ1			
ГИП	Синопальников		
Нач.отд.	Морозов		
Н.контр.	Васильев		
Гл.констр.	Мартынов		
Рук.гр.	Демидченко		
Ст.инж.	Яковлева		
Инженер	Ковалев		

ЩЕБЕНОЧНЫЙ ЗАВОД ПО ПЕРЕРАБОТКЕ ОДНОРОДНЫХ ИЗВЕРЖЕННЫХ И МЕТАМОРФИЧЕСКИХ ПОРОД МОЩНОСТЬЮ 700 тыс.м³ В ГОД

Главный корпус с железобетонным каркасом

Стадия	Лист	Листов
Р	137	

Передаточная тележка. Фундаменты под оборудование ФОм 38, ФОм 39. Армирование.

ГОССТРОЙ СССР ЛЕНИНГРАДСКИЙ ПРОМСТРОЙПРОЕКТ

Согласовано: Союз Гипронефтеспецстрой Ангилов 11.85

Инв. № подл. | Подпись и дата | Взам. инв. №

Перекрытие РКм1 на отм. -0.150

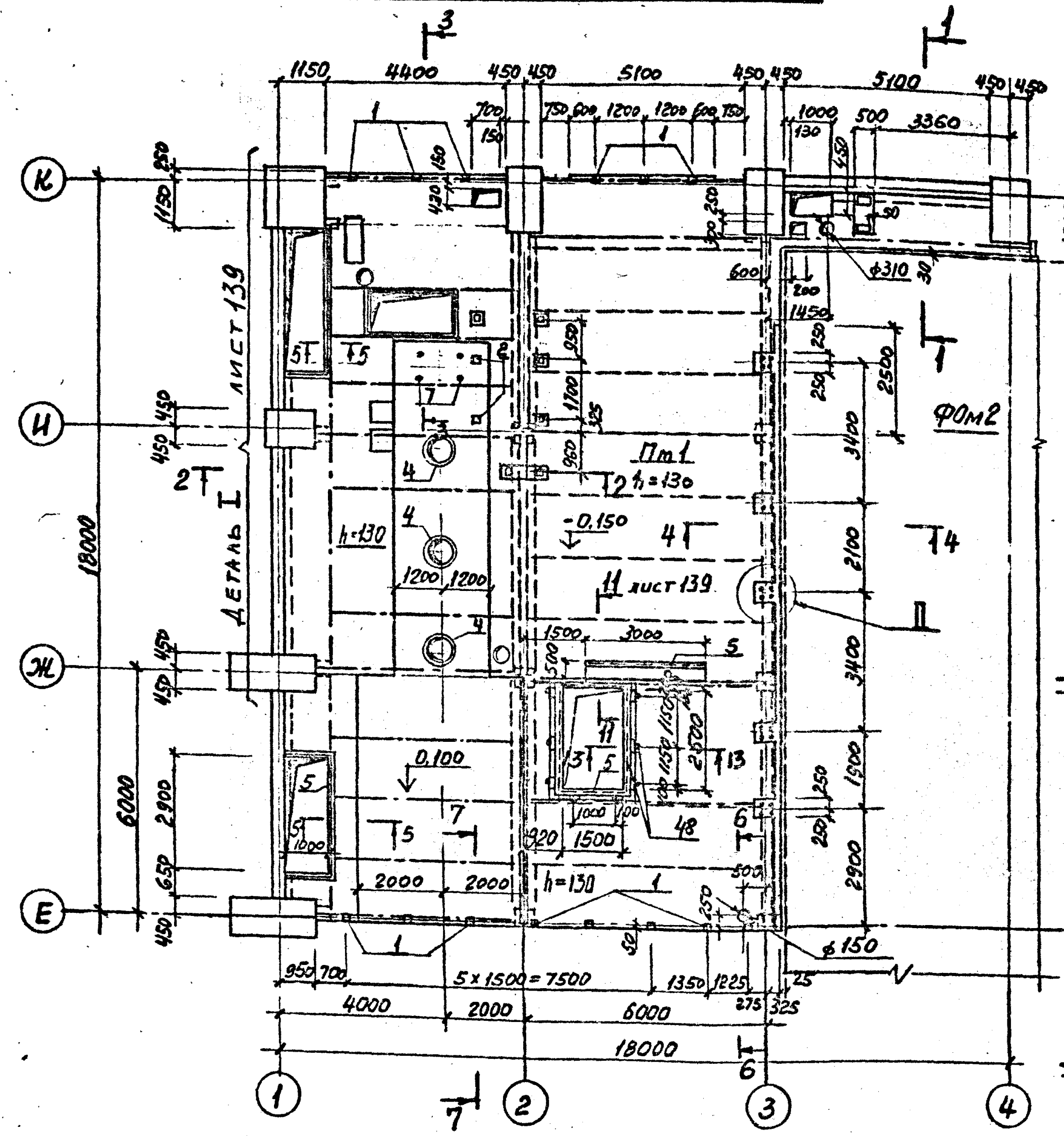

1—1

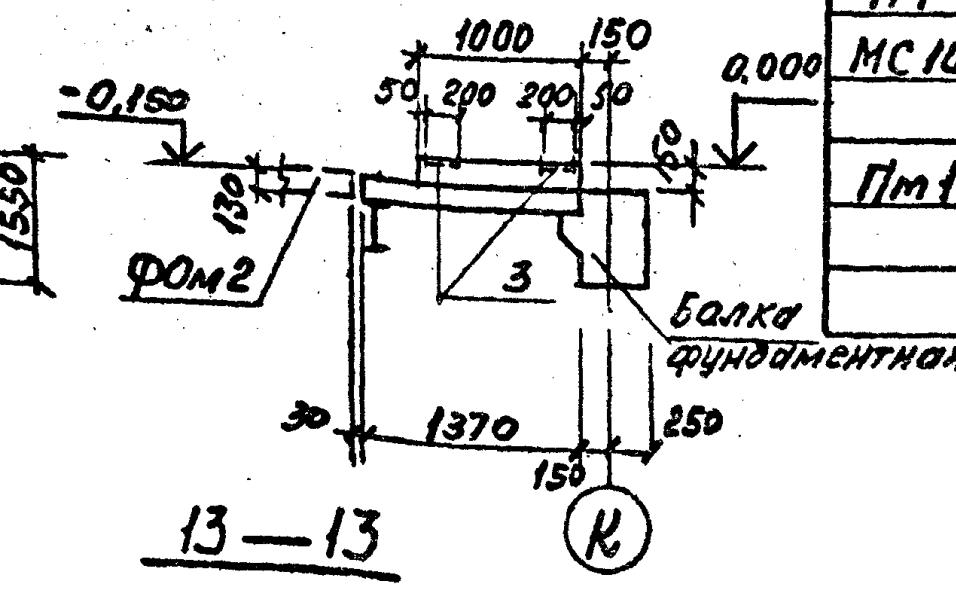

13—13

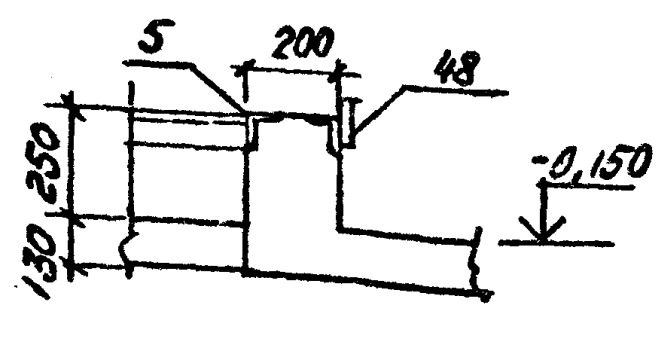

2—2

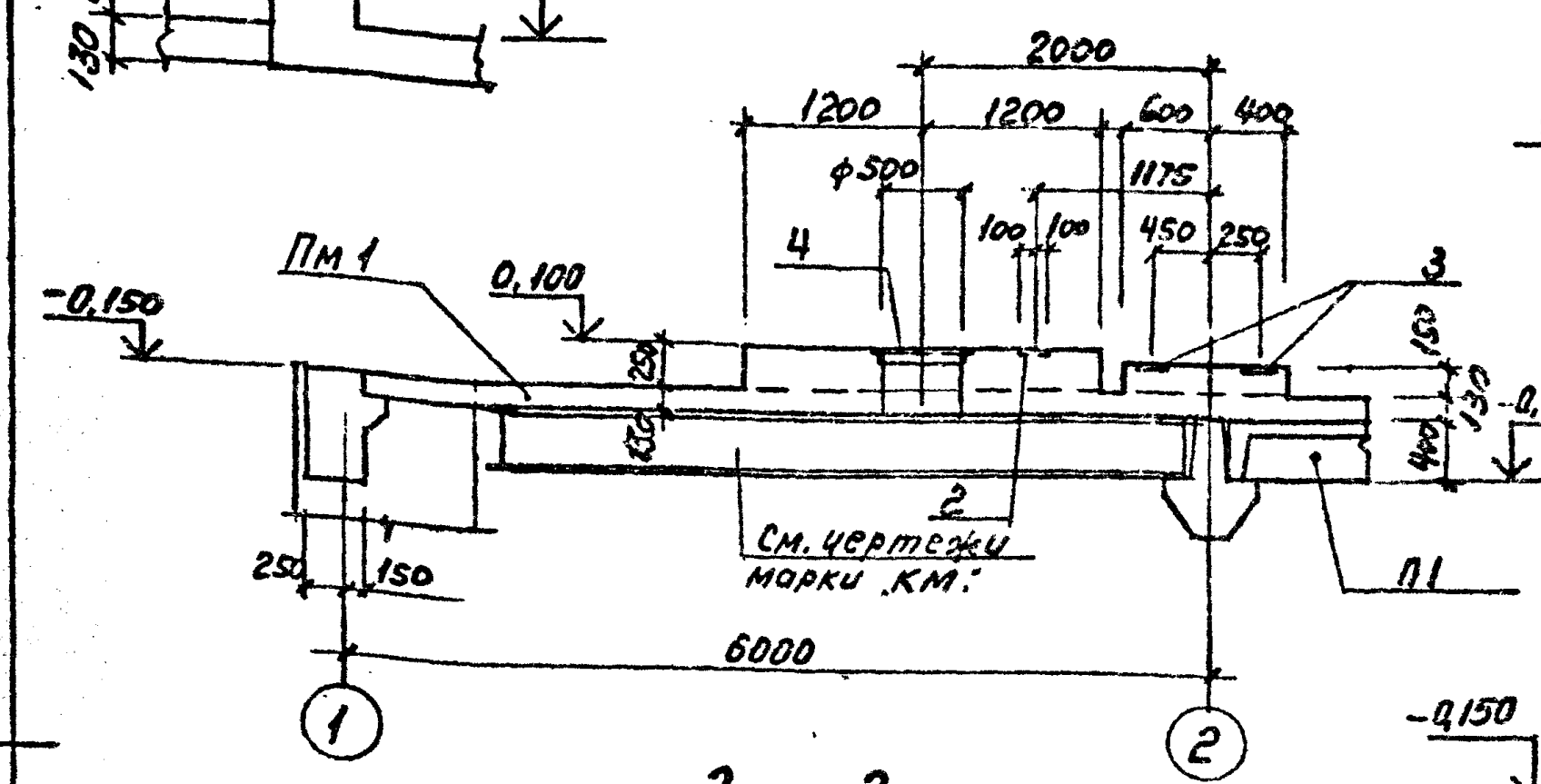

6—6

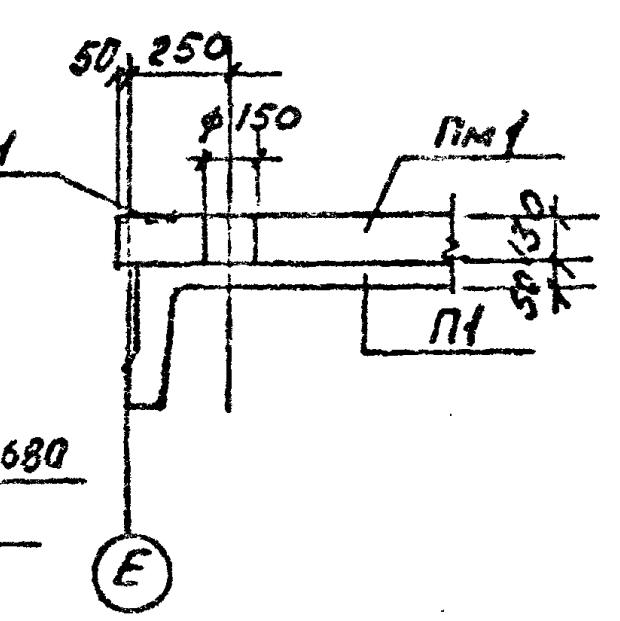

7—7

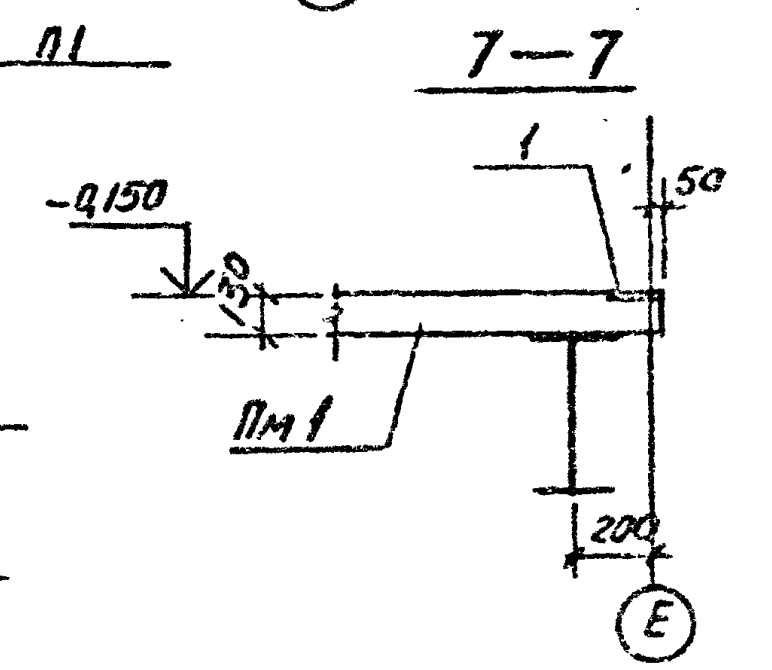

3—3

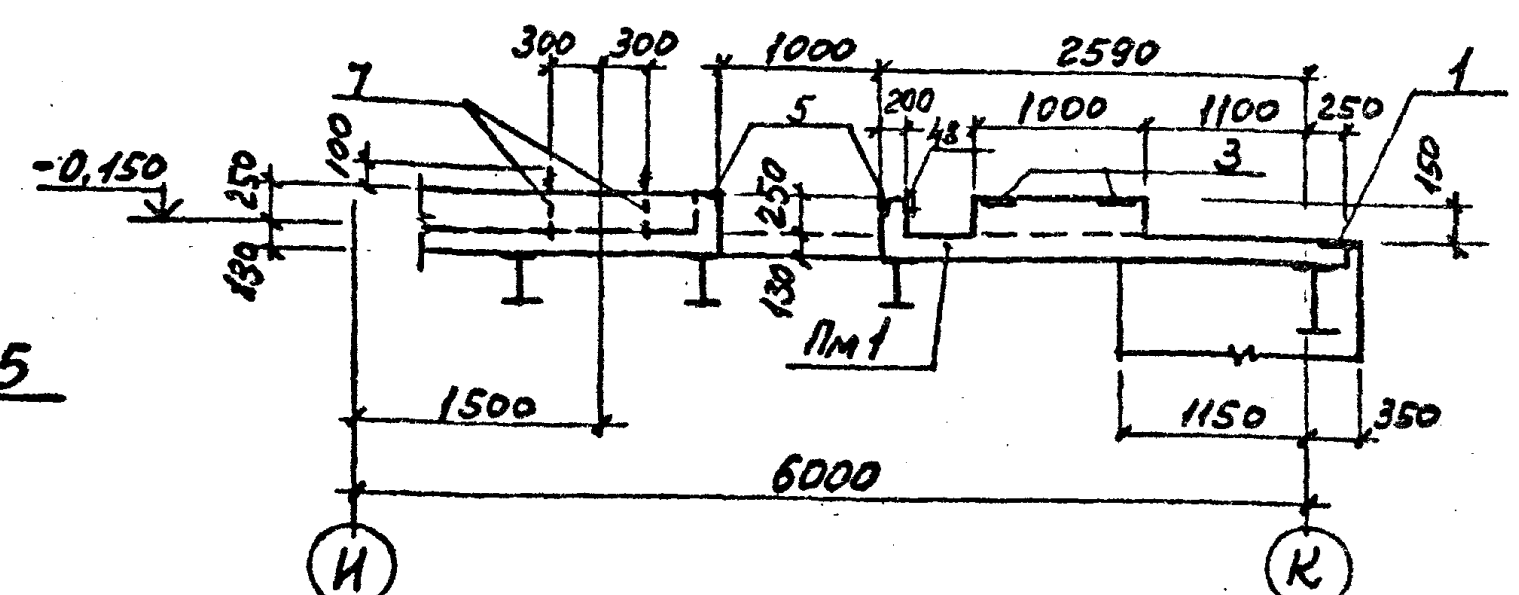

II

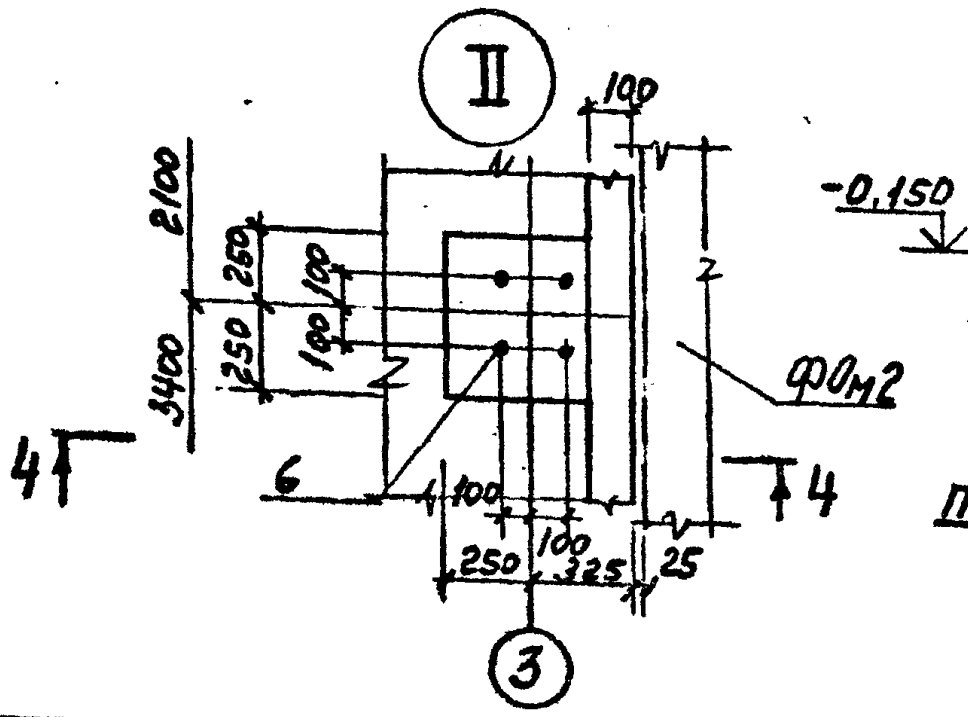

4—4

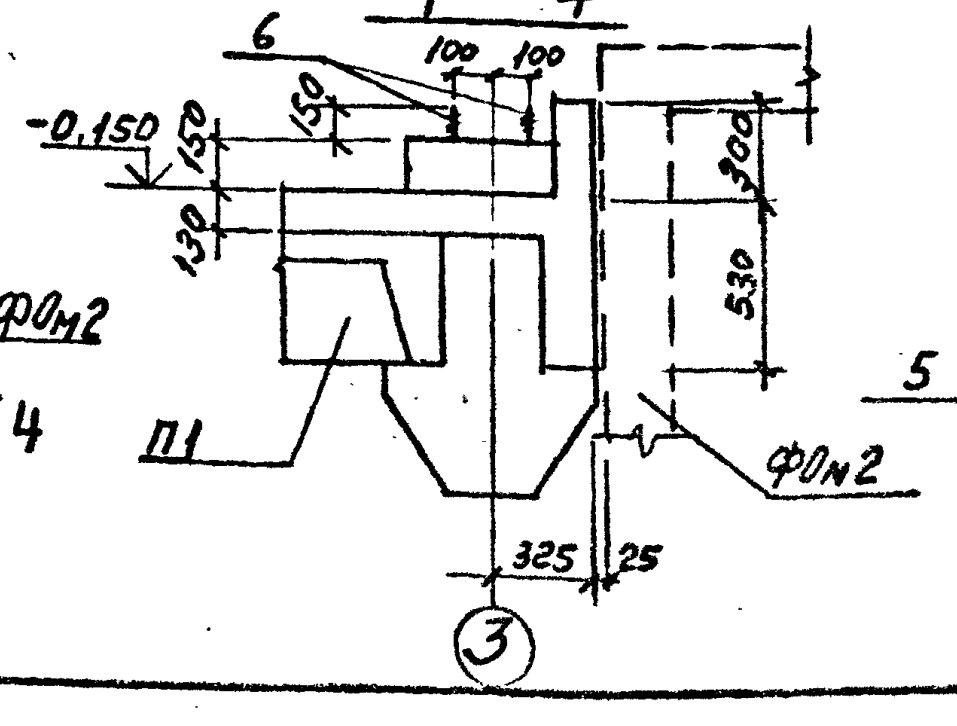

5—5

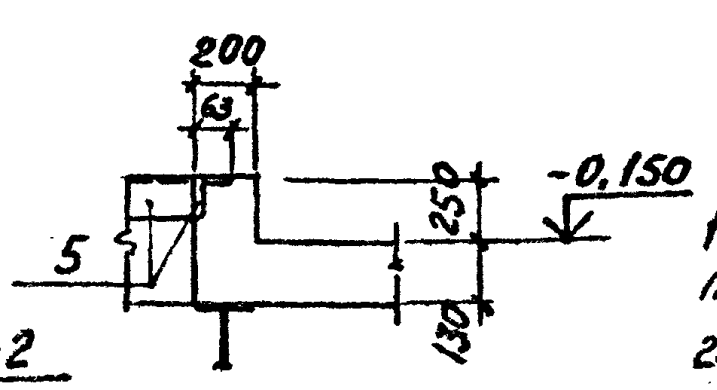

СПЕЦИФИКАЦИЯ ЭЛЕМЕНТОВ К СХЕМЕ РАСПОЛОЖЕНИЯ РКм1

Марка, поз.	Обозначение	Наименование	Кол.	Масса ед., кг	Примечание
		Сборные конструкции			
П1	ИС-01-19 в.2 л.2	Плита перекрытия П1-20	9	2200	
МС10	ТП КЖИ1МС10	Изделие закладное МС10	4		
		Монолитные конструкции			
Пм1	лист 138	Плита Пм1	1		

1. Схему нагрузок на перекрытие см. л. 5
2. Спецификацию к плите Пм1 см. л. 141.
3. Болты позиций 6, 7, 8 устанавливать на эпоксидном клее, см. общие указания лист 4.

СОГЛАСОВАНО		
Группа АР	Перегонцева	
Гл.конструктор	Левин	
Отд. ОВ	Косолапов	
Отд. ВК	Щерлов	
Отд. КМ	Тимохов	
Спецжелезобетон	Юдинин	11.85

Инв. № подл. | Подпись и дата | Взам. инв. №

Привязан			
Инв. №			

ГИП	Синопальников	
Нач.отд.	Морозова	
Н.контр.	Васильев	
Гл.констр.	Мартынов	
Рук.гр.	Демиденко	
Ст.инж.	Вайс	
Инженер	Иванова	

ТП 409-23-56.87 КЖ1

ЩЕБЕНОЧНЫЙ ЗАВОД ПО ПЕРЕРАБОТКЕ ОДНОРОДНЫХ ИЗВЕРЖЕННЫХ И МЕТАМОРФИЧЕСКИХ ПОРОД МОЩНОСТЬЮ 700 тыс.м³ В ГОД

Главный корпус с железобетонным каркасом	Стадия	Лист	Листов
	Р	138	

РКм1. Перекрытие на отм. -0.150 в осях 1-4

ГОССТРОЙ СССР ЛЕНИНГРАДСКИЙ ПРОМСТРОЙПРОЕКТ

ТП 409-23-56.87 Альбом 5

Схема расположения плит перекрытия на отм. -0.280

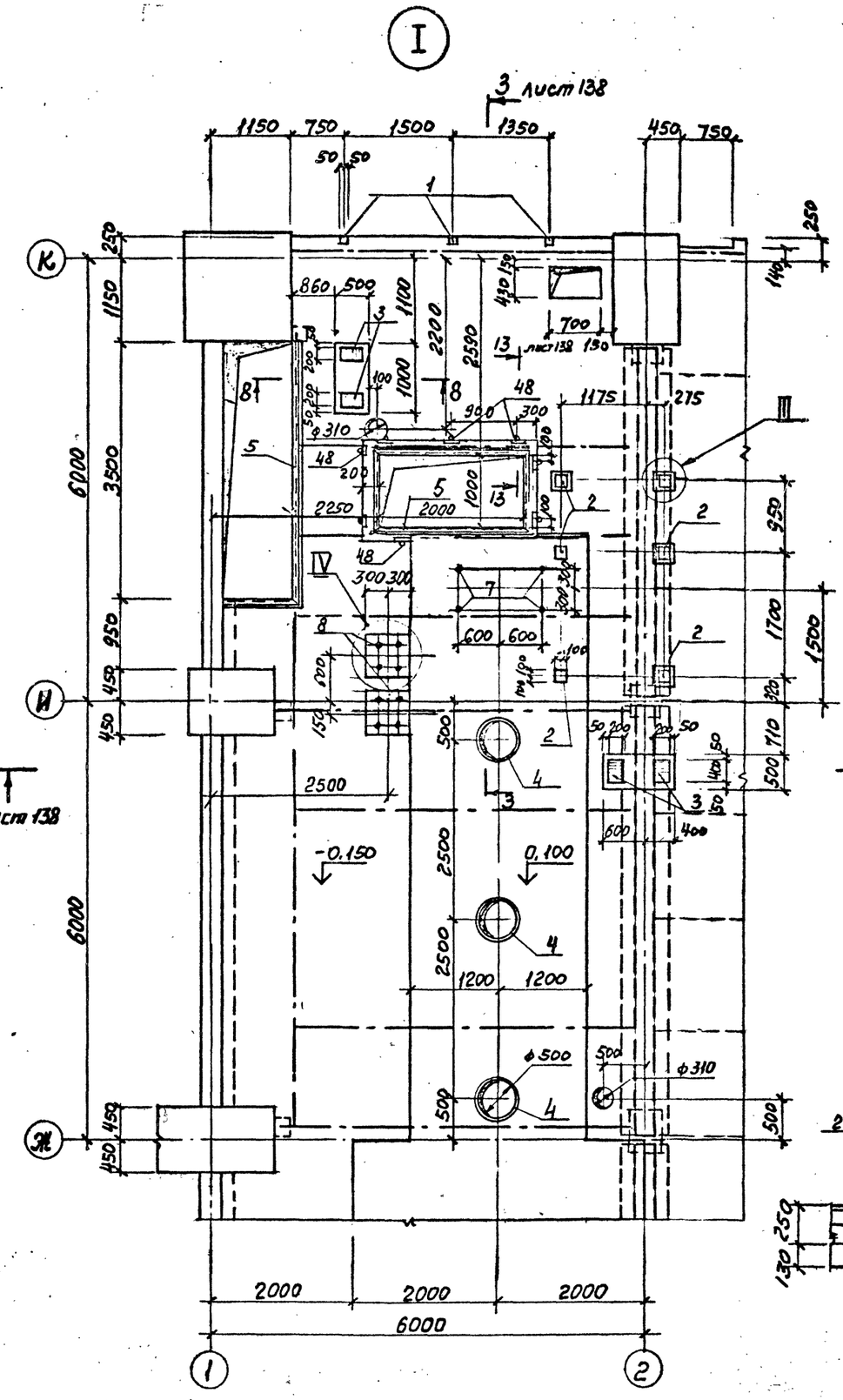

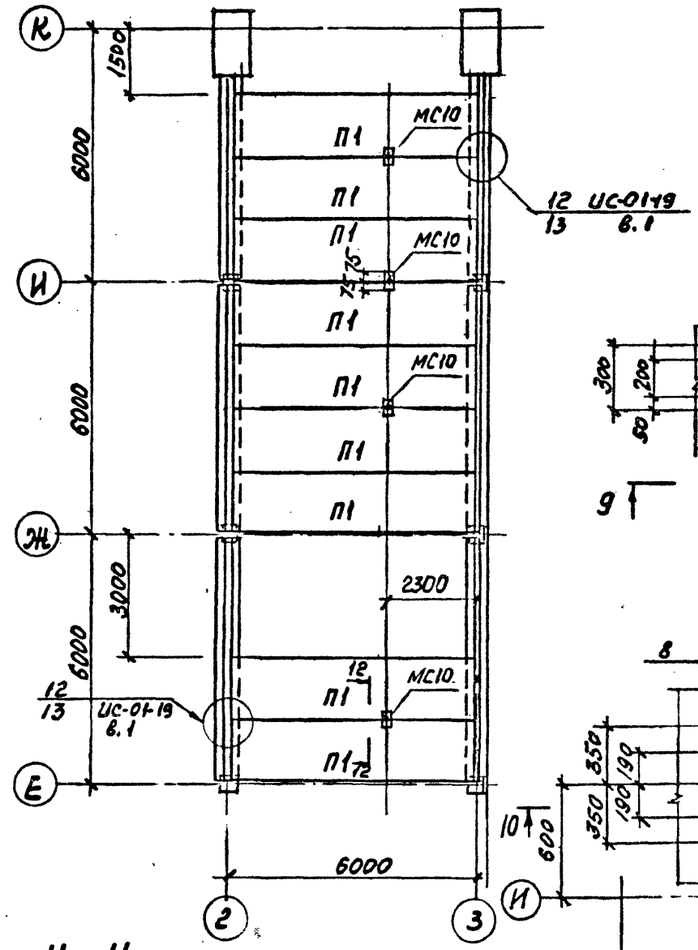

8 — 8

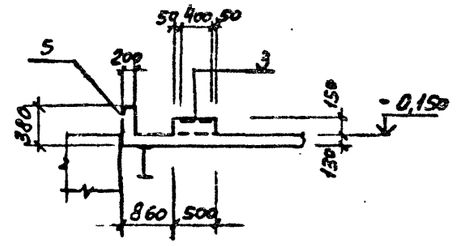

9 — 9

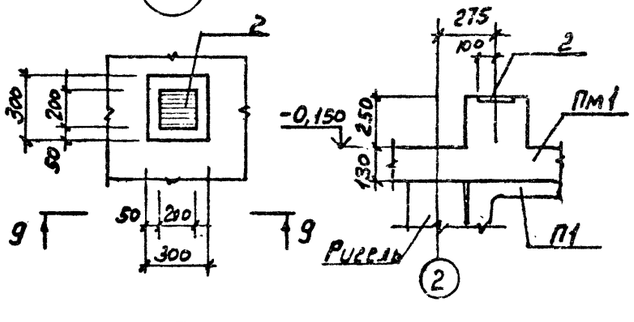

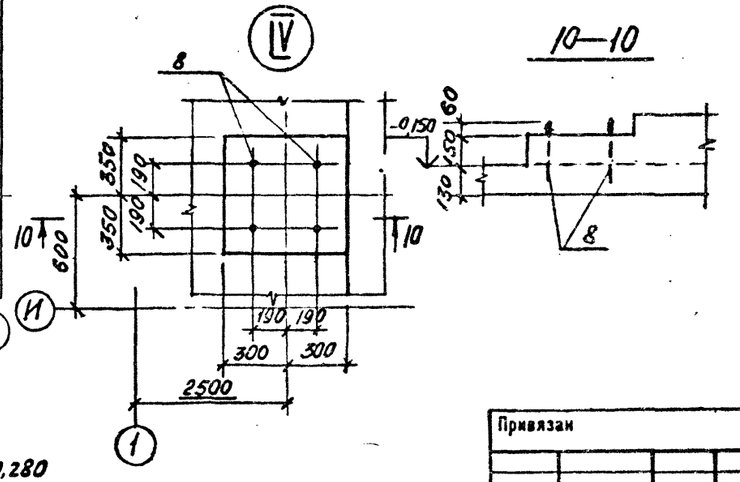

11 — 11

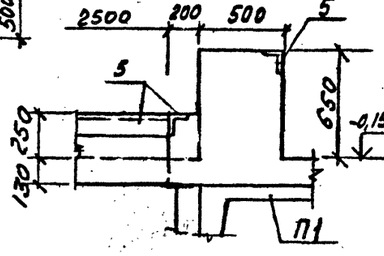

12 — 12

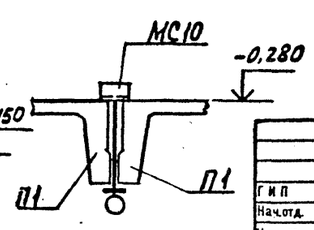

Привязан

Инв.№

Инв.№ подл. | Подпись и дата | Взам. инв.№

Гип АР	Юрпольская	
Гип КЖ	Богласов	
Гип ОВ	Шкарбов	
Гип ЭО	Сидоров	
Гип ВК	Шкарбов	
Гип ТМ	Сидоров	
Гип СС	Сидоров	
Гип ГП	Сидоров	
Гип ПОС	Сидоров

ТП 409-23-56.87 Альбом 5

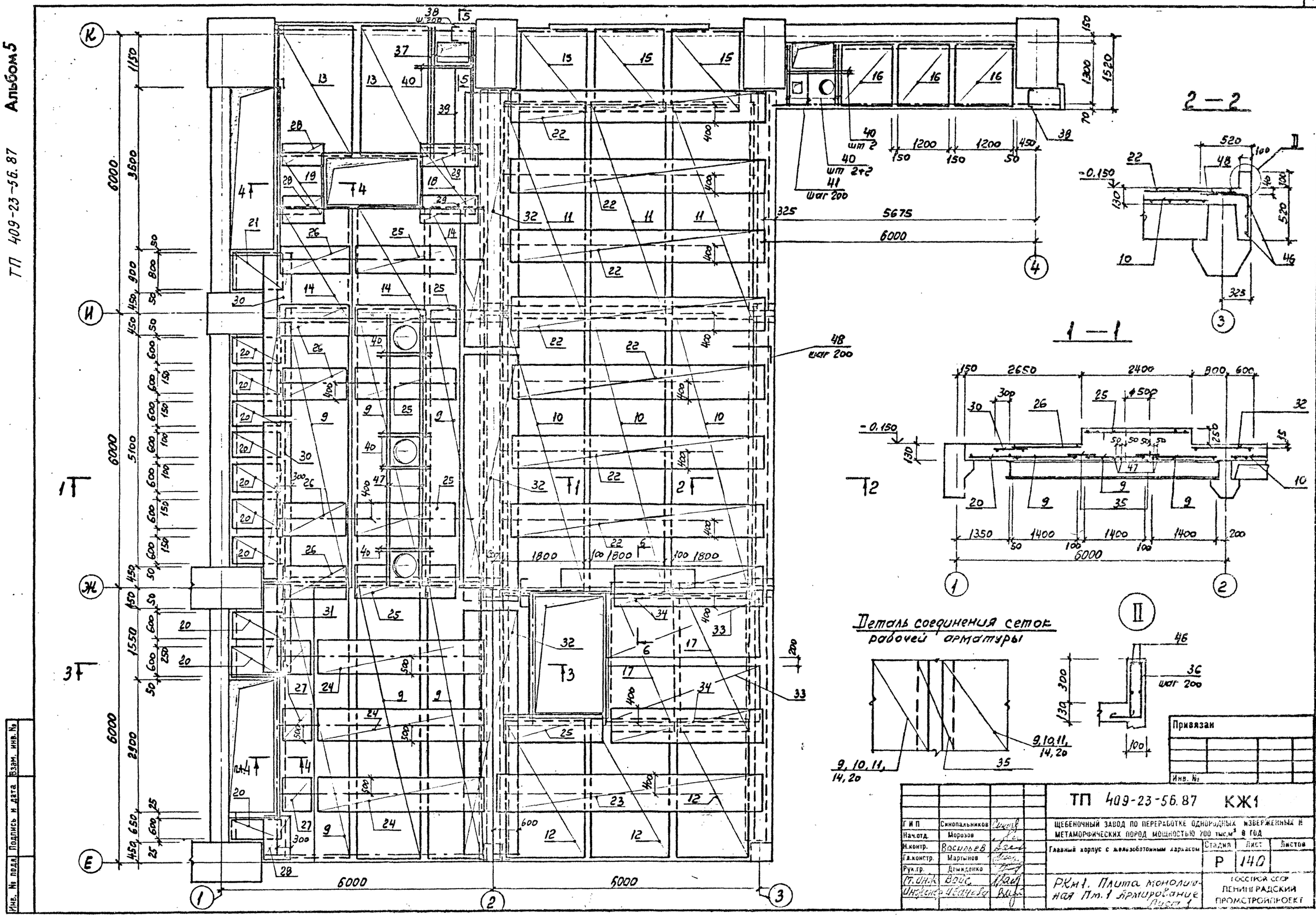

Привязан

Инв. №

ТП 409-23-56.87 КЖ1			
ГИП	Синопальников		Щебеночный завод по переработке однородных изверженных и метаморфических пород мощностью 700 тыс.м³ в год
Нач.отд.	Морозов		Главный корпус с железобетонным каркасом
Н.контр.	Васильев		Стадия Р; Лист 140; Листов
Гл.констр.	Мартынов		
Рук.гр.	Демиденко		
Т.инж.	Войс		РКм1. Плита монолитная Пм.1 армирование Лист 1
Инженер	Исачева		Госстрой СССР Ленинградский Промстройпроект

Инв. № подл. | Подпись и дата | Взам. инв. №

ТП 409-23-56.87 Альбом 5

3 — 3

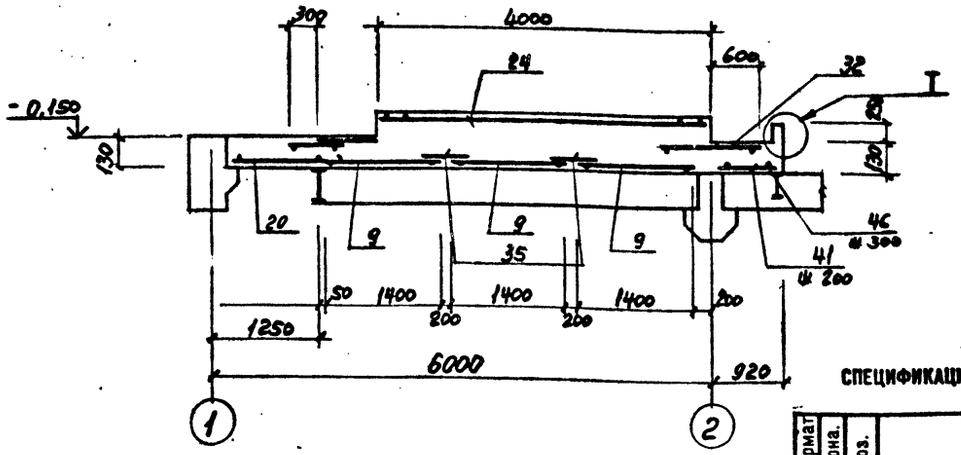

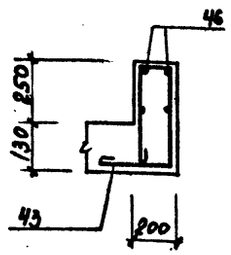

4 — 4

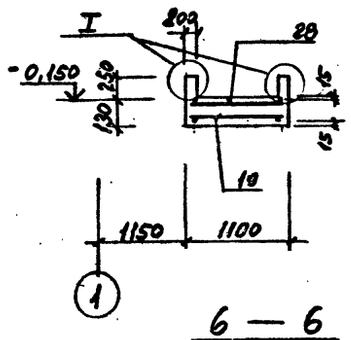

5 — 5

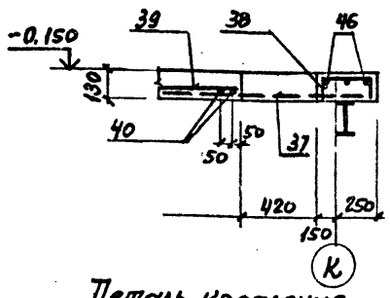

6 — 6

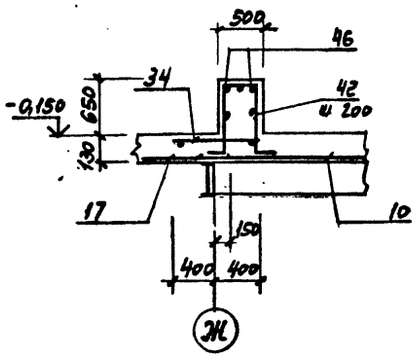

Деталь крепления ж.б. плиты к металлич. балкам

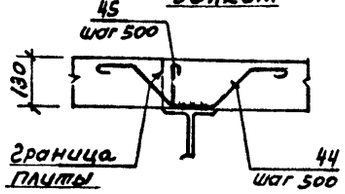

ВЕДОМОСТЬ ДЕТАЛЕЙ

Поз.	Эскиз
38	370, 120, 120
42	450, 140, 140, 100, 100
43	170, 340, 340, 250
44	100, 140, 100, 100, 140, 100, 100
45	80, 140, 100, 100, 50
96	70, 390, 350, 250
48	500, 500

СПЕЦИФИКАЦИЯ к Пм 1

Формат	Зона	Поз.	Обозначение	Наименование	Кол.	Примечание
		31	ГОСТ 23279-78	С 6АI-300 / 8АIII-200 650×2050 25/25	1	
		32		С 6АI-300 / 8АIII-200 1250×5450 125/125	3	
		33		С 8АIII-200 / 6АI-200 1450×3650 25/25	2	
		34		С 6АI-300 / 8АIII-200 850×3850 25/25	2	
		35		С 6АI-200 / 6АI-400 650×2050 25/25	13	
				Детали		
		36		ф8АI ГОСТ 5781-82 ℓ=1200	73	0,47
		37		ф16АIII ℓ=3000	2	4,74
		38*		ф8АIII ℓ=610	9	0,24
		39		ф16АIII ℓ=2300	4	3,63
		40		ф16АIII ℓ=1380	16	2,18
		41		ф8АIII ℓ=800	5	0,32
		42*		ф16АIII ℓ=2130	16	3,36
		43*		ф8АI ℓ=1200	91	0,47
		44*		ф8АI ℓ=680	110	0,27
		45*		ф8АI ℓ=420	100	0,16
		46		ф6АI -	1600 п.м	
		47		ф16АIII ℓ=7000	4	11,06
		48		ф8АIII ℓ=1000	85	0,395
				Материал		
				Бетон марки М200	400 м³	

Формат	Зона	Поз.	Обозначение	Наименование	Кол.	Примечание
				Сборочные единицы		
				Изделия закладные		
		1	1.400-15 в.1 120-6	Мн 105-6	14	
		2	130-08	Мн 118-3	6	
		3	150-47	Мн 140-6	6	
		4	006-05	У-60	3	
		5	540-01	Мн 540	31,0 п.м	
		6	ГОСТ 24379-1.80	Болт 5 М24×400	20	1,75
		7	ГОСТ 24379-1.80	Болт 5 М20×300	4	0,94
		8	ГОСТ 24379-1.80	Болт 5 М20×250	8	0,82
		48	ТП КЖ.МН.19	МН19	16	1,9
				Сетки арматурные		
		9	ГОСТ 23279-78	С 8АIII-200 / 6АI-300 1450×6250 25/225	6	
		10		С 16АIII-200 / 6АI-300 1850×6450 25/125	3	
		11		С 16АIII-200 / 6АI-300 1850×4850 25/25	3	
		12		С 8АIII-200 / 6АI-300 1850×3250 125/125	3	
		13		С 8АIII-200 / 6АI-300 1650×2750 25/25	2	
		14		С 8АIII-200 / 6АI-300 1450×2750 25/25	2	
		15		С 16АIII-200 / 6АI-300 1850×2050 25/225	3	
		16		С 8АIII-200 / 6АI-300 1250×1350 75/75	3	
		17		С 8АIII-200 / 6АI-300 1650×3150 75/75	2	
		18		С 8АIII-200 / 6АI-300 1450×1650 75/75	1	
		19		С 8АIII-200 / 6АI-300 1050×1650 75/75	1	
		20		С 8АIII-200 / 6АI-300 650×1350 25/125	10	
		21		С 8АIII-200 / 6АI-300 850×1350 25/125	1	
		22		С 6АI-300 / 16АIII-200 850×5850 25/25	7	
		23		С 6АI-300 / 8АIII-200 850×5850 25/75	1	
		24		С 6АI-300 / 8АIII-200 1050×3850 125/125	3	
		25		С 6АI-300 / 8АIII-200 850×2350 175/175	6	
		26		С 6АI-300 / 8АIII-200 650×1850 25/25	5	
		27		С 6АI-300 / 8АIII-200 650×650 25/25	3	
		28		С 6АI-300 / 8АIII-200 650×1050 125/125	3	
		29		С 6АI-300 / 8АIII-200 650×1450 125/125	2	
		30		С 6АI-300 / 8АIII-200 650×3450 125/125	2	

Позиции, обозначенные знаком*, см. ведомость деталей

ВЕДОМОСТЬ РАСХОДА СТАЛИ НА ЭЛЕМЕНТ, кг

Марка элемента	Изделия арматурные								Изделия закладные											Общий расход
	Арматура класса AI ГОСТ 5781-82				Арматура класса AIII ГОСТ 5781-82				Всего	Арматура класса AIII ГОСТ 5781-82				Прокат марки							Всего	
	Ф6	В		Итого	Ф8		16	Итого		Ф8	12		Итого	ГОСТ 103-76 δ=6	δ=8	ГОСТ 8509-72 / 8510-72 L 50×5	L 100×63×6	L 90×56×6	ГОСТ 24379-1,80 М24	М20	ГОСТ 3262-75 трубы ф 40×3,5		
Пм 1	395,0	120,0		515,0	534		1044	1578	2093,0	47,8	7,6		55,2	7,0	18,0	17,8	233,4	20,8	35,0	10,3	6,4	348,7	2496,9

Привязан

Инв. №

ТП 409-23-56.87 КЖ1			
ГИП	Синопальников		
Нач.отд.	Морозов		
Н.контр.	Васильев		
Гл.констр.	Мартынов		
Рук.гр.	Демиденко		
Ст.инж.	Вайс		
Инженер	Иванова		

ЩЕБЕНОЧНЫЙ ЗАВОД ПО ПЕРЕРАБОТКЕ ОДНОРОДНЫХ ИЗВЕРЖЕННЫХ И МЕТАМОРФИЧЕСКИХ ПОРОД МОЩНОСТЬЮ 700 тыс.м³ В ГОД

Главный корпус с железобетонным каркасом

Стадия	Лист	Листов
Р	141	

РКМ 1. Плита монолитная Пм 1. Армирование. Лист 2

Госстрой СССР ЛЕНИНГРАДСКИЙ ПРОМСТРОЙПРОЕКТ

Инв. № подл. | Подпись и дата | Взам. инв. №

ТП 409-23-56.87 Альбом 5

Оси классификатора

Оси грохота

Ось конвейера №5

Условное обозначение монтажного проема. Детали см. лист 146

Условное обозначение монтажного проема. Детали см. лист 146.

Ось конвейера №8

Ось конвейера №7

Ось конвейера №9

3×6000=18000

7×6000=42000

Схема разбивки закладных деталей для крепления стен подвала

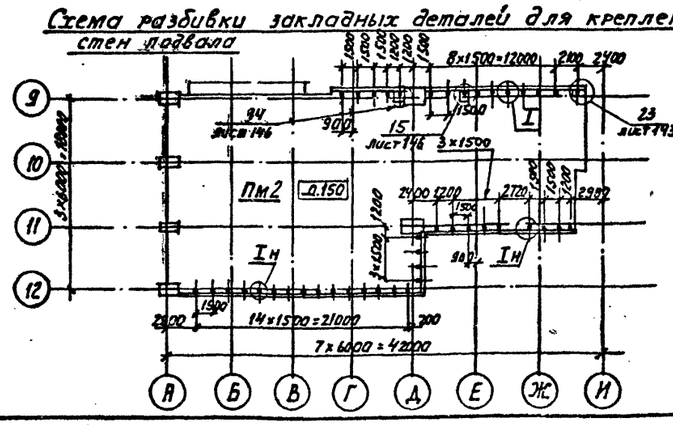

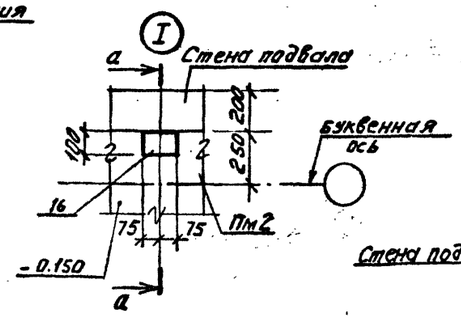

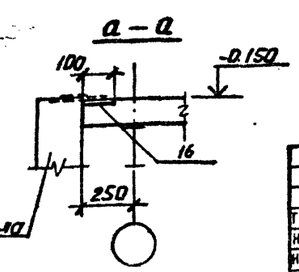

Спецификацию к перекрытию см. лист. 143

Привязан

Инв. №

ГИП	Синопальников		
Нач.отд.	Морозов		
Н.контр.	Василиев		
Гл.констр.	Мартынов		
Рук.гр.	Демидченко		
Ст.инж.	Вайс		
Ст.инж.	Пономарёва		

ТП 409-23-56.87 КЖ1

Щебеночный завод по переработке однородных изверженных и метаморфических пород мощностью 700 тыс.м³ в год

Газовый корпус с железобетонным каркасом

Стадия	Лист	Листов
Р	142	

Перекрытие на отм. -0.150 в осях 9÷12 Пм2.

Госстрой СССР Ленинградский Промстройпроект

Согласовано

Инв.№ подл. | Подпись и дата | Взам. инв.№

ТП 409-23-56.87 Альбом 5

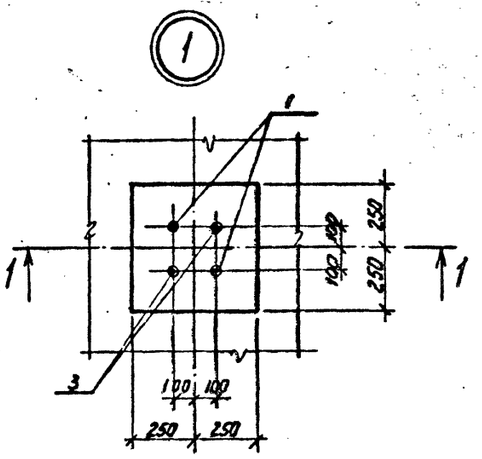

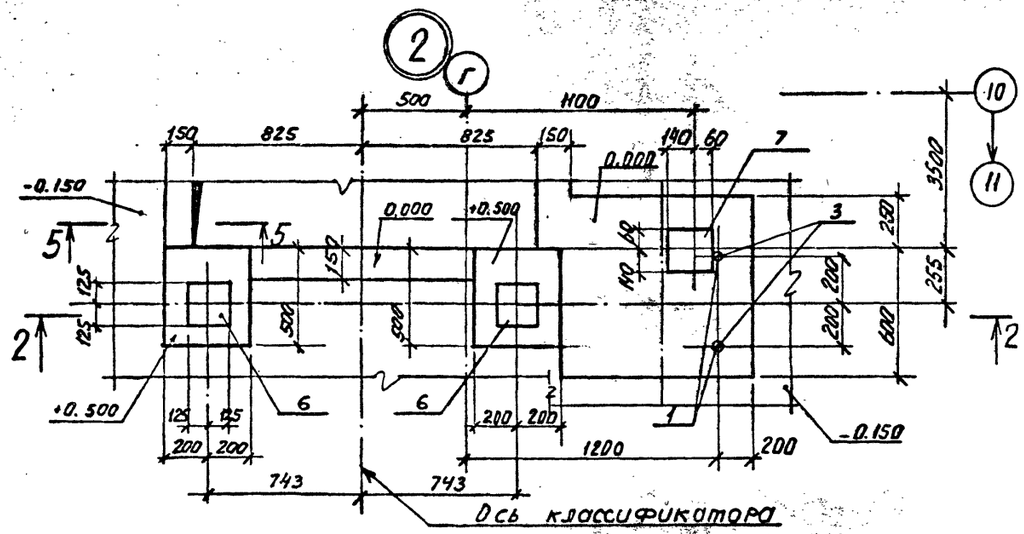

1—1

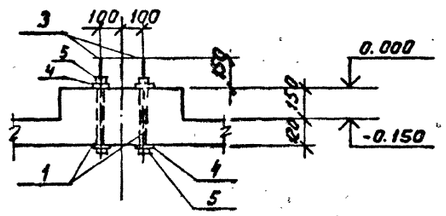

2—2

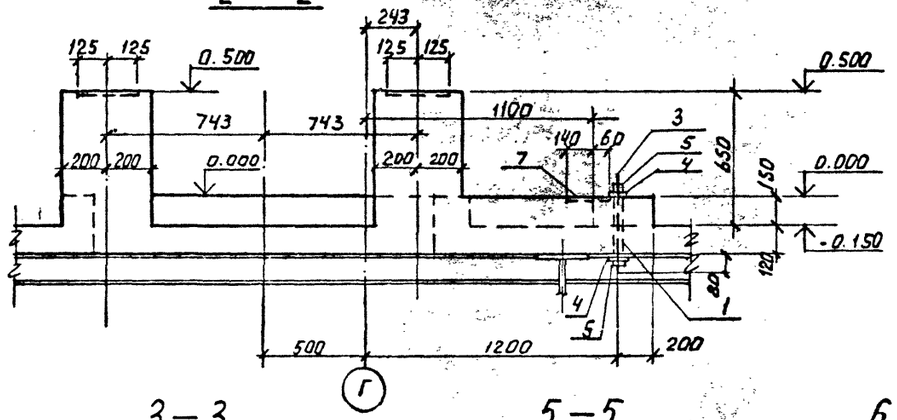

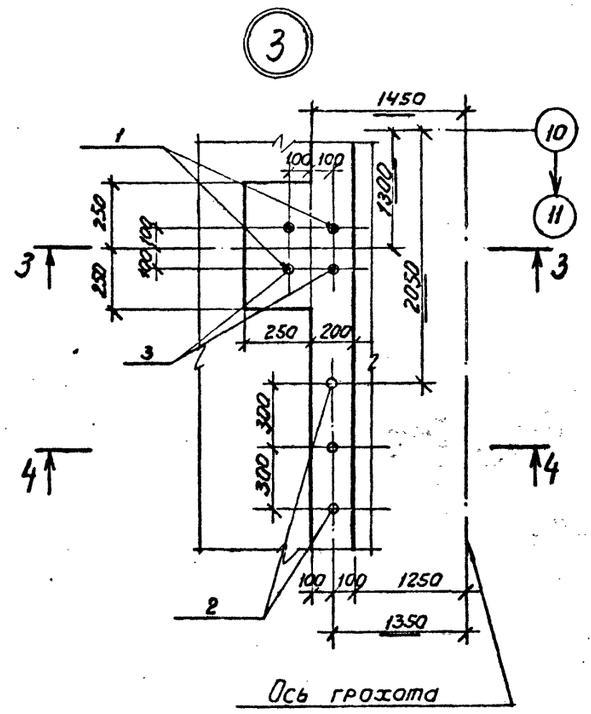

3—3

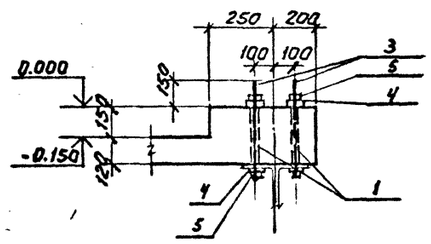

4—4

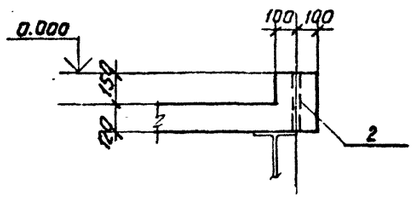

5—5

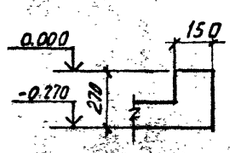

6—6

(для листа 149)

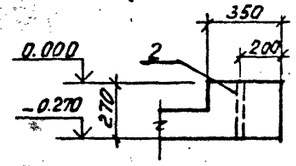

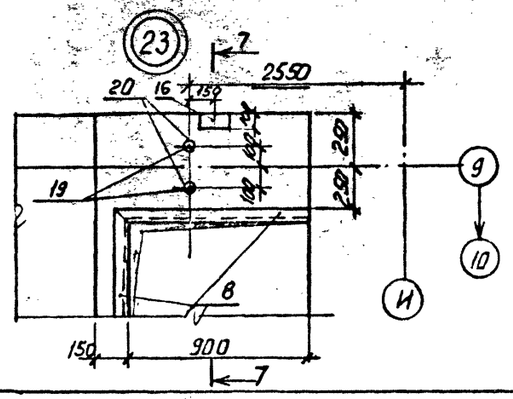

7—7

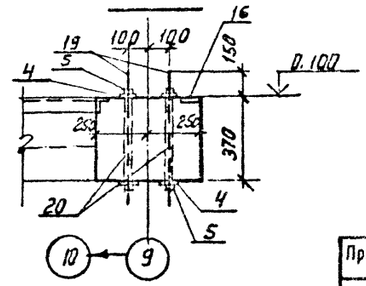

Спецификация к перекрытию Пм2 на отм. 0.000

Формат	Зона	Поз.	Обозначение	Наименование	Кол.	Приме-чание
				Изделия закладные		
		1	ГОСТ 10704-76	труба 32×2.0 ℓ=270	56	
		2	ГОСТ 10704-76	труба 22×1.4 ℓ=270	32	
		3	ГОСТ 24379.1-80	Шпилька 3 М24×500 ВСт3пс2	56	
		4	ГОСТ 24379.1-80	Шайба М24 ГОСТ 24379.1-80	132	
		5	ГОСТ 5915-70	Гайка М24 ГОСТ 5915-70*	132	
		6	1.400-15.61. 130-30	МН 122-1	4	
		7	1.400-15.61. 130-11	МН 118-6	32	
		8	1.400-15.61. 540-09	МН 548	58	п.м.
		9	ГОСТ 24379.1-80	Болт 1.1 М20×600 ВСт3пс2	9	
		10	ГОСТ 24379.1-80	Болт 1.1 М24×710 ВСт3пс2	2	
		11	ТП КЖС/МН13	МН 13	4	
		12	1.400-15.61. 120-02	МН 105-3	28	
		13	1.400-15.61. 150-47	МН 140-6	19	
		14	1.400-15.61. 150-56	МН 142-3	1	
		15	ТП КЖС/МН19	МН 19	51	
		16	1.400-15.61. 120-07	МН 106-2	43	
		17	ГОСТ 24379.1-80	Болт 5 М20×350 ВСт3пс2	4	
		18	ТП КЖС/МН13	МН 47	8	
		19	ГОСТ 24379.1-80	Шпилька 3 М24×600 ВСт3пс2	10	
		20	ГОСТ 10704-76	труба 32×2.0 ℓ=370	10	
		21	1.400-15.61 120-17	МН 107-6	4	
		87	ГОСТ 24379.1-80	Болт 5 М24×500 ВСт3пс2	6	
		88	ГОСТ 24379.1-80	Болт 5 М24×400 ВСт3пс2	10	

Привязан

Инв. №

Инв. № подл. | Подпись и дата | Взам. инв. №

ТП 409-23-56.87 КЖ1			
Т и П	Синопальников		Щебеночный завод по переработке однородных изверженных и метаморфических пород мощностью 700 тыс. м³ в год
Нач. отд.	Морозов		
Н. контр.	Васильев		Газовый корпус с железобетонным каркасом
Гл. констр.	Мартынов		Стадия Р; Лист 143; Листов
Рук. гр.	Демиденко		Перекрытие Пм2 Узлы 1÷3, 23.
Ст. инж.	Вайс		Госстрой СССР Ленинградский Промстройпроект
Ст. инж.	Понизовская		

ТП 409-23-56.87 Альбом 5

4

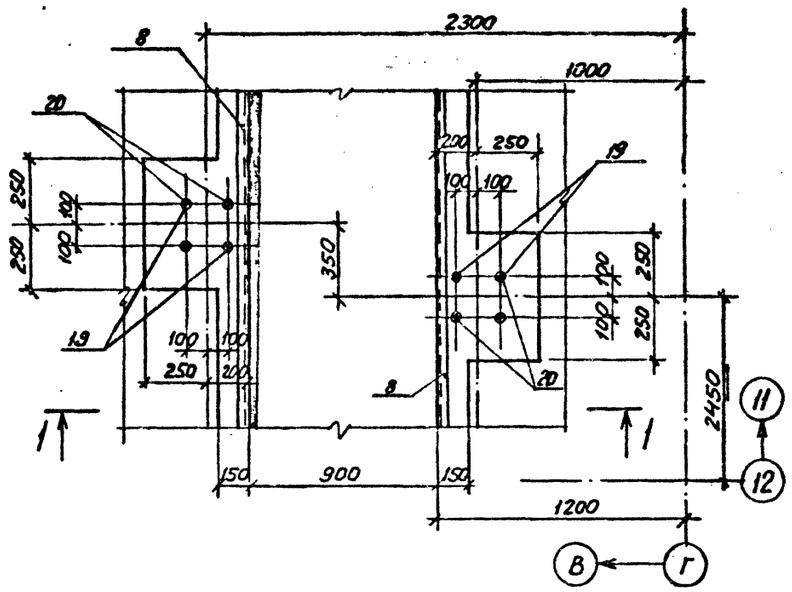

1 — 1

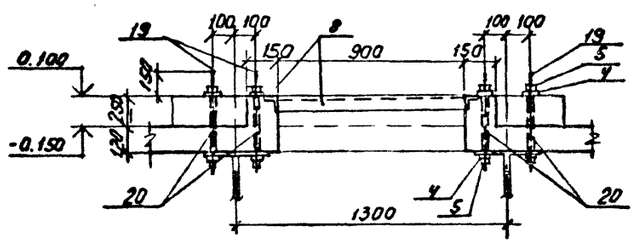

5

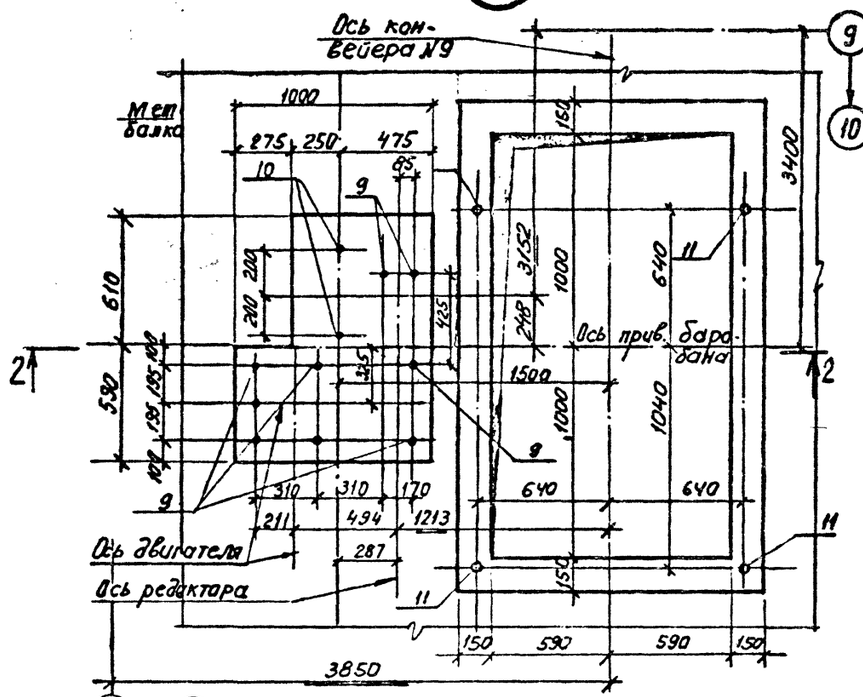

2 — 2

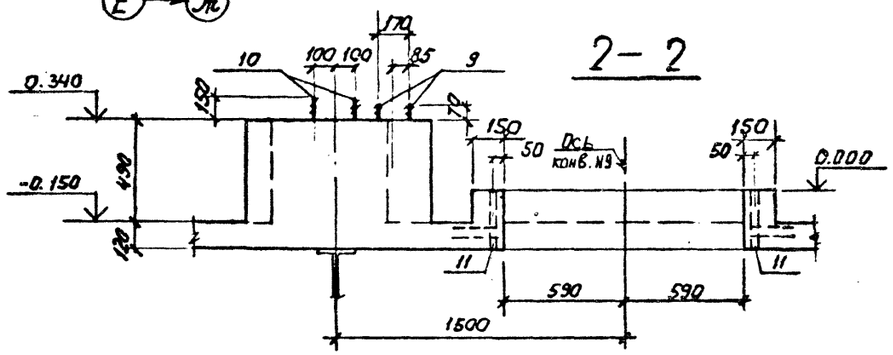

6

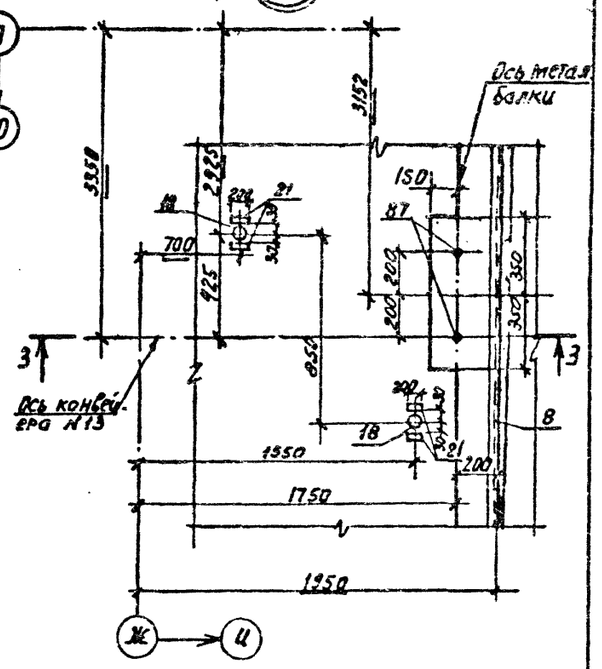

3 — 3

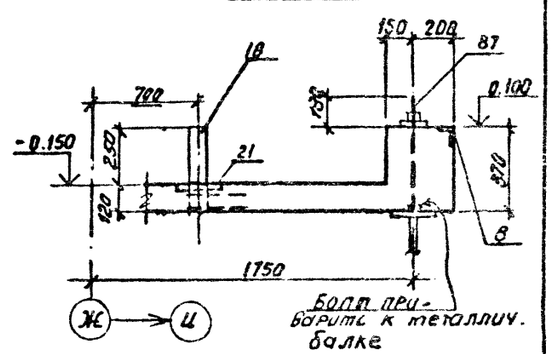

7

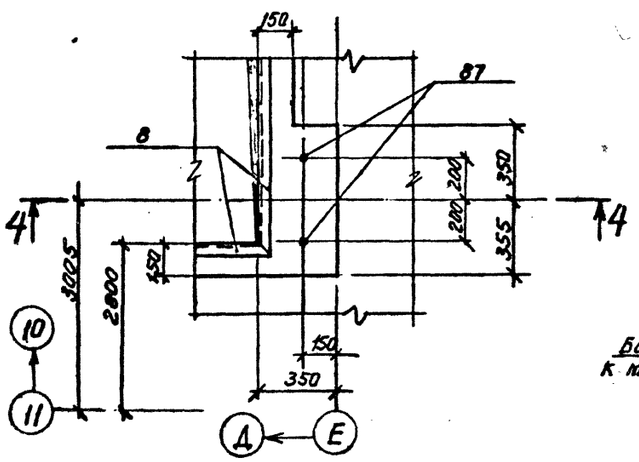

4 — 4

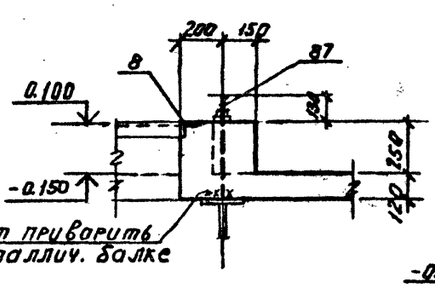

22

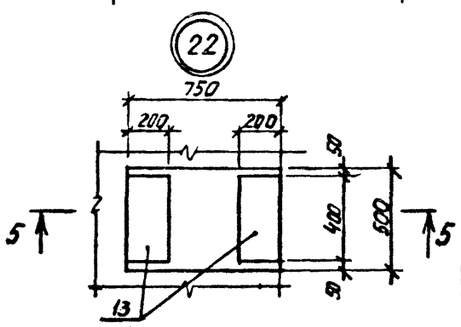

5 — 5

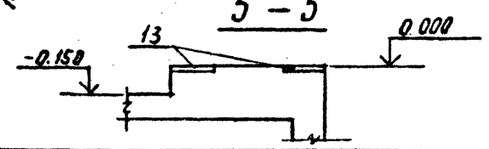

Привязан

Инв. №

Инв.№ подл. | Подпись и дата | Взам. инв.№

ТП 409-23-56.87 КЖ1			
ГИП	Синопальников		
Щебеночный завод по переработке однородных изверженных и метаморфических пород мощностью 700 тыс.м³ в год			
Нач.отд.	Морозов		
Н.контр.	Васильев		
Гл.констр.	Мартынов		
Рук.гр.	Демиденко		
Ст.инж.	Вайс		
Ст.инж.	Понизовская		
Главный корпус с железобетонным каркасом	Стадия: Р	Лист: 144	Листов:
Перекрытие Пм2 Узлы 4÷7, 22.	Госстрой СССР Ленинградский Промстройпроект		

8

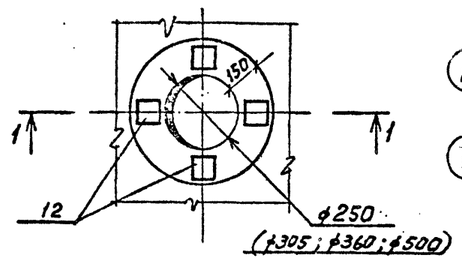

1—1

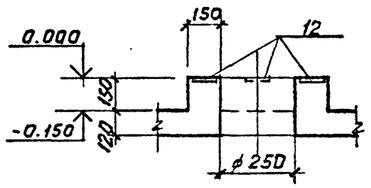

9

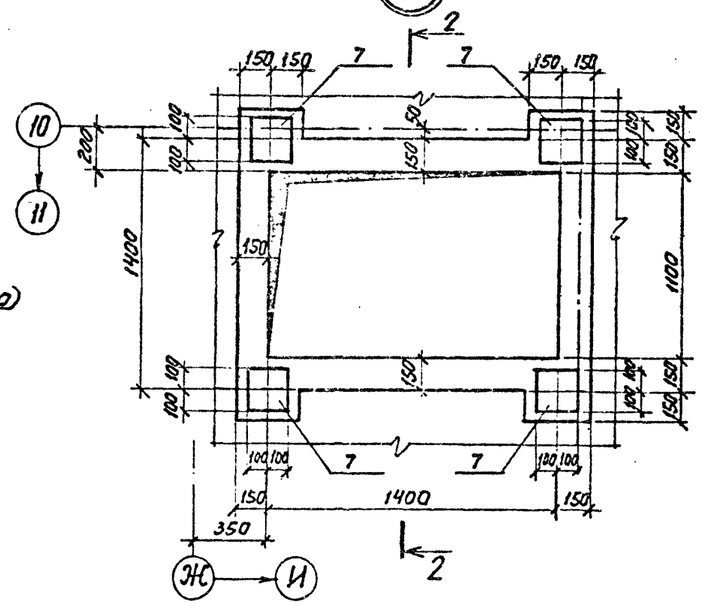

10

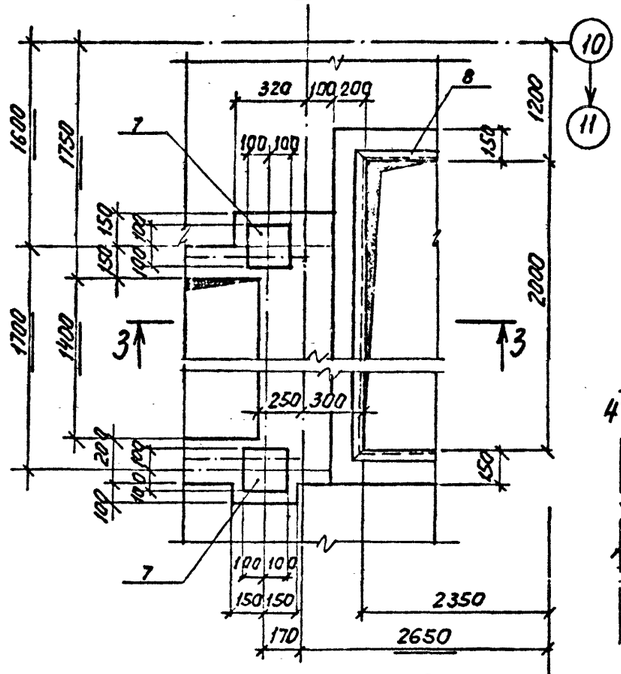

11

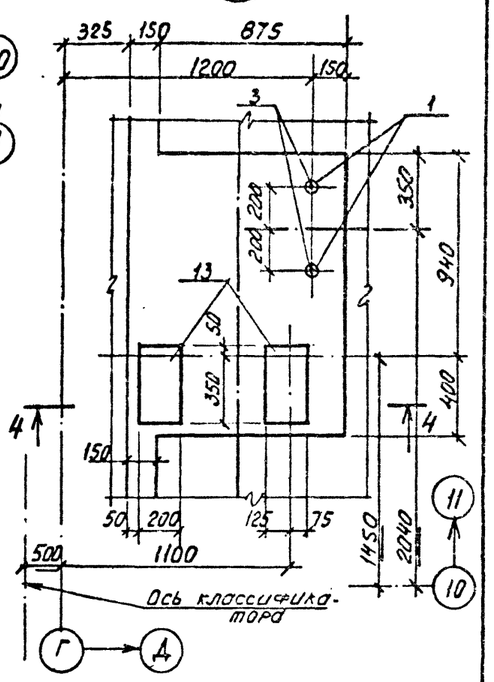

12

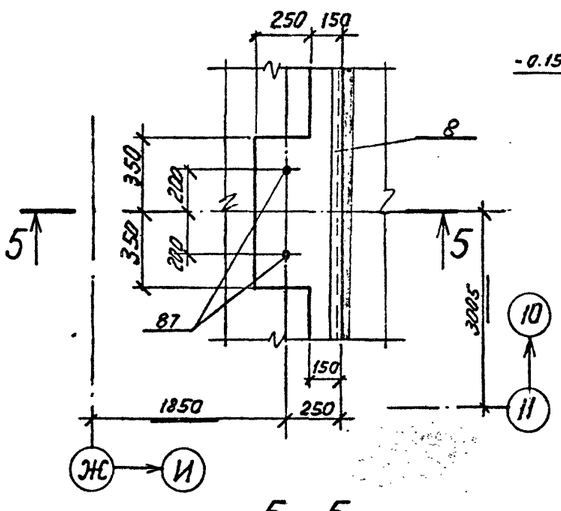

2—2

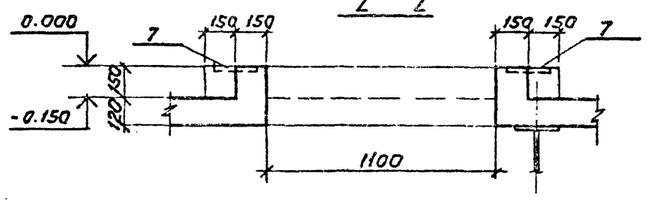

13

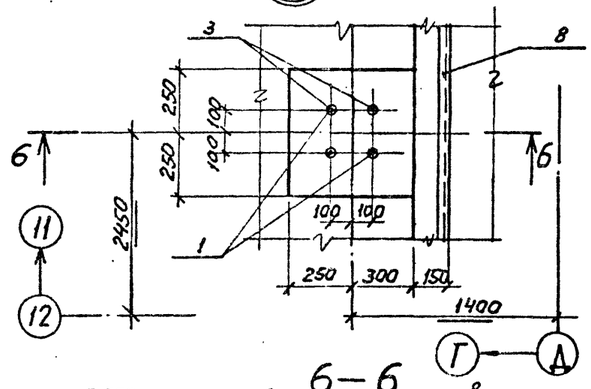

3—3

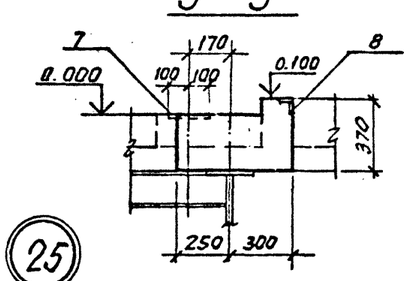

4—4

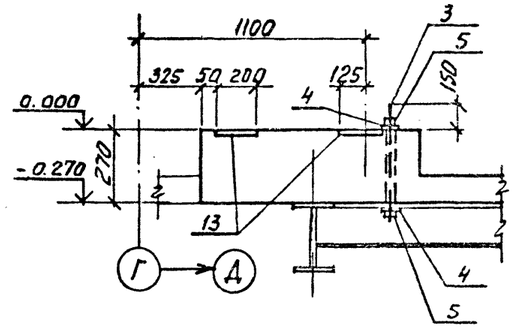

25

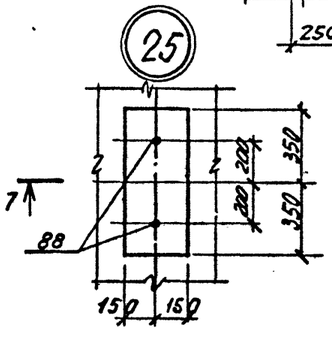

5—5

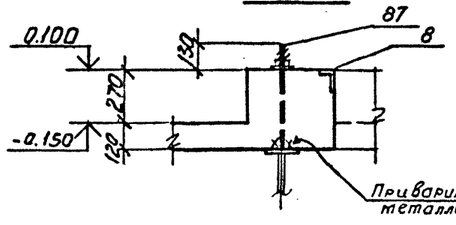

6—6

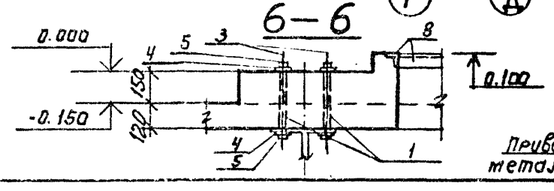

7—7

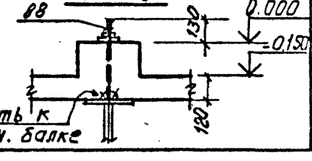

Привязан

Инв. №

ТП 409-23-56.87 КЖ1			
ГИП	Синопальников		
Щебеночный завод по переработке однородных изверженных и метаморфических пород мощностью 700 тыс.м³ в год	Нач.отд.	Морозов	
Главный корпус с железобетонным каркасом	Н.контр.	Васильев	
	Гл.конструктор	Мартынов	
	Рук.гр.	Демиденко	
	Ст. инж.	Вайс	
	Ст. инж.	Понизовская	
	Стадия: Р	Лист: 145	Листов:
Перекрытие Пм2. Узлы 8 ÷ 13, 25	Госстрой СССР Ленинградский Промстройпроект		

Инв.№ подл. | Подпись и дата | Взам. инв.№

Детали окаймления монтажных проемов

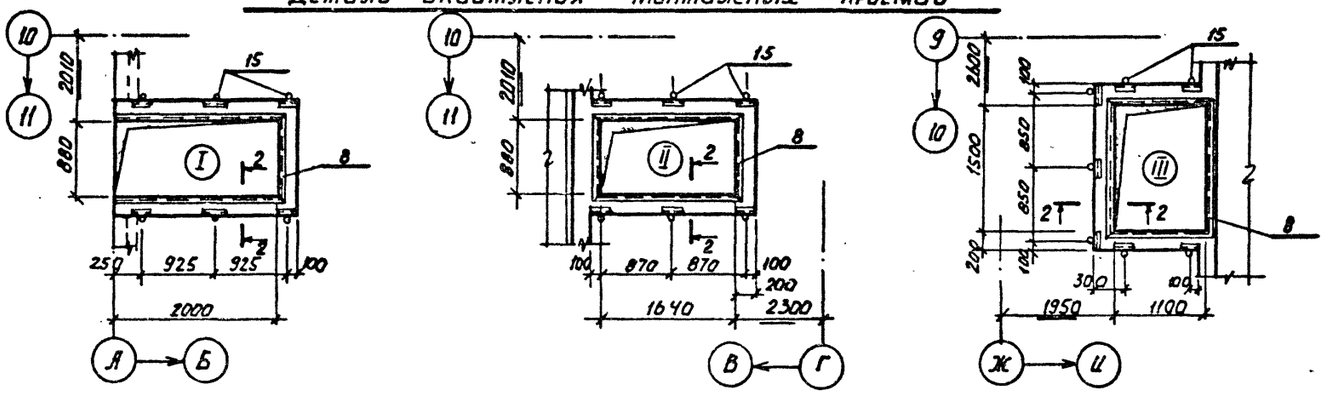

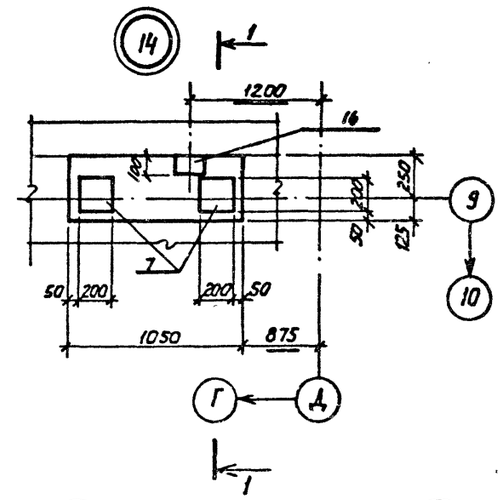

Детали окаймления монтажных проемов

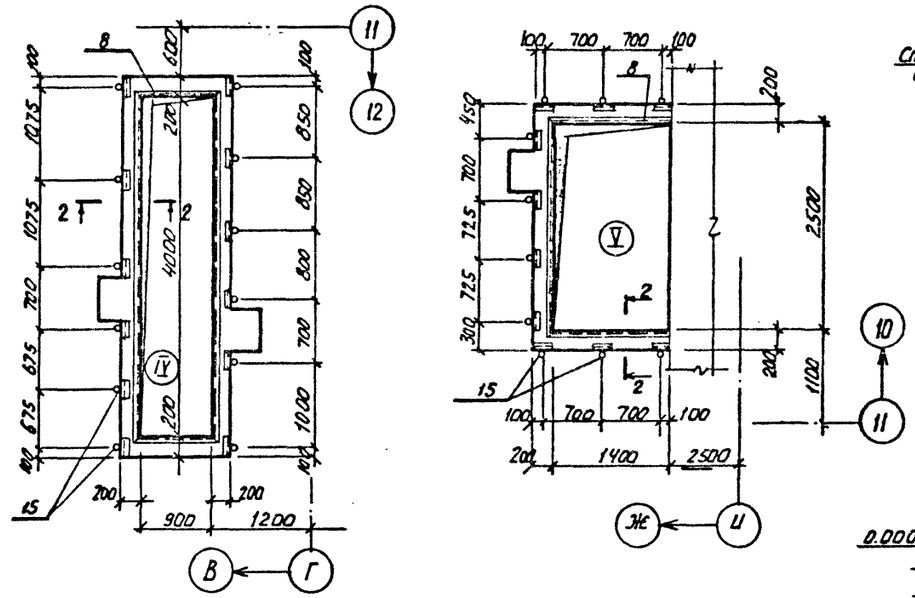

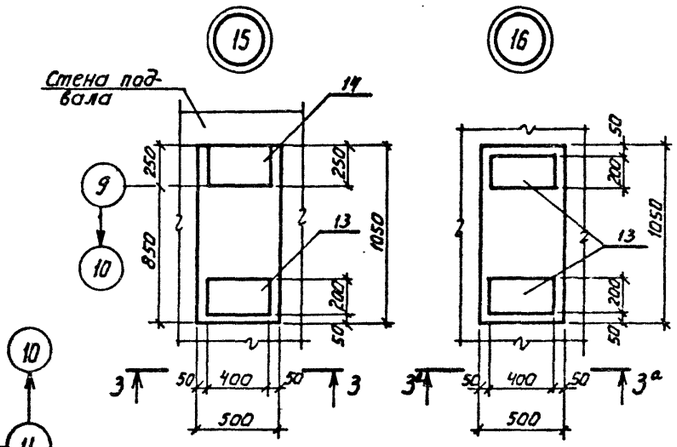

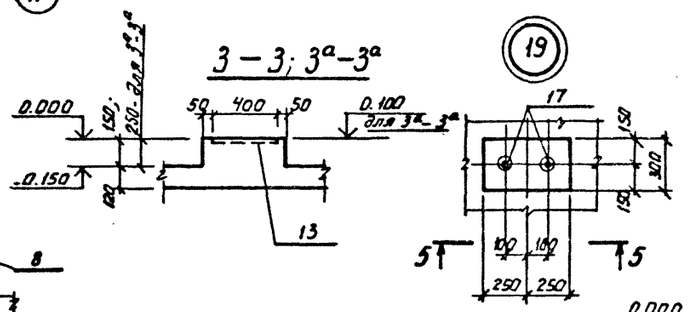

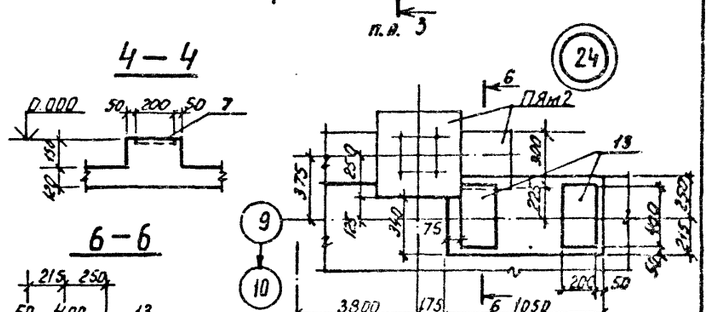

Деталь окаймления монтажного проема

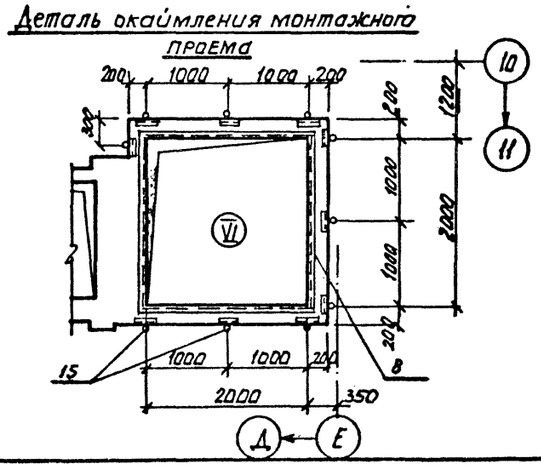

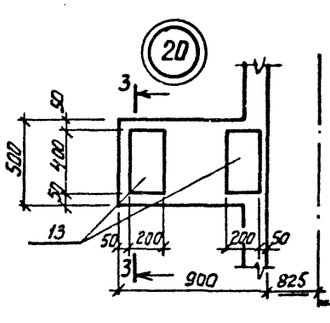

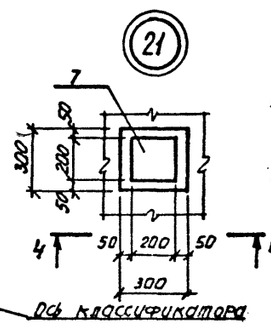

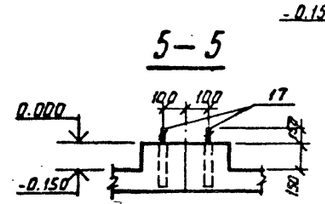

Болты поз.17 устанавливать на эпоксидном клее. Смотрите общие указания на листе 5, пункт 13.

Привязан

Инв.№

ТП 409-23-56.87 КЖ1			
ГИП	Синопальников		
Нач.отд.	Морозов		
Н.контр.	Васильев		
Гл.констр.	Мартынов		
Рук.гр.	Демьяненко		
Ст. инж.	Бойс		
Ст. инж.	Понизовская		
Щебеночный завод по переработке однородных изверженных и метаморфических пород мощностью 700 тыс.м³ в год			
Главный корпус с железобетонным каркасом	Стадия	Лист	Листов
	Р	146	
Перекрытие пм2 Узлы 14÷21, 24.	Госстрой СССР Ленинградский Промстройпроект		

Инв. № подл. | Подпись и дата | Взам. инв. №

Схема раскладки нижней арматуры перекрытия Пм2 на отм. 0.000

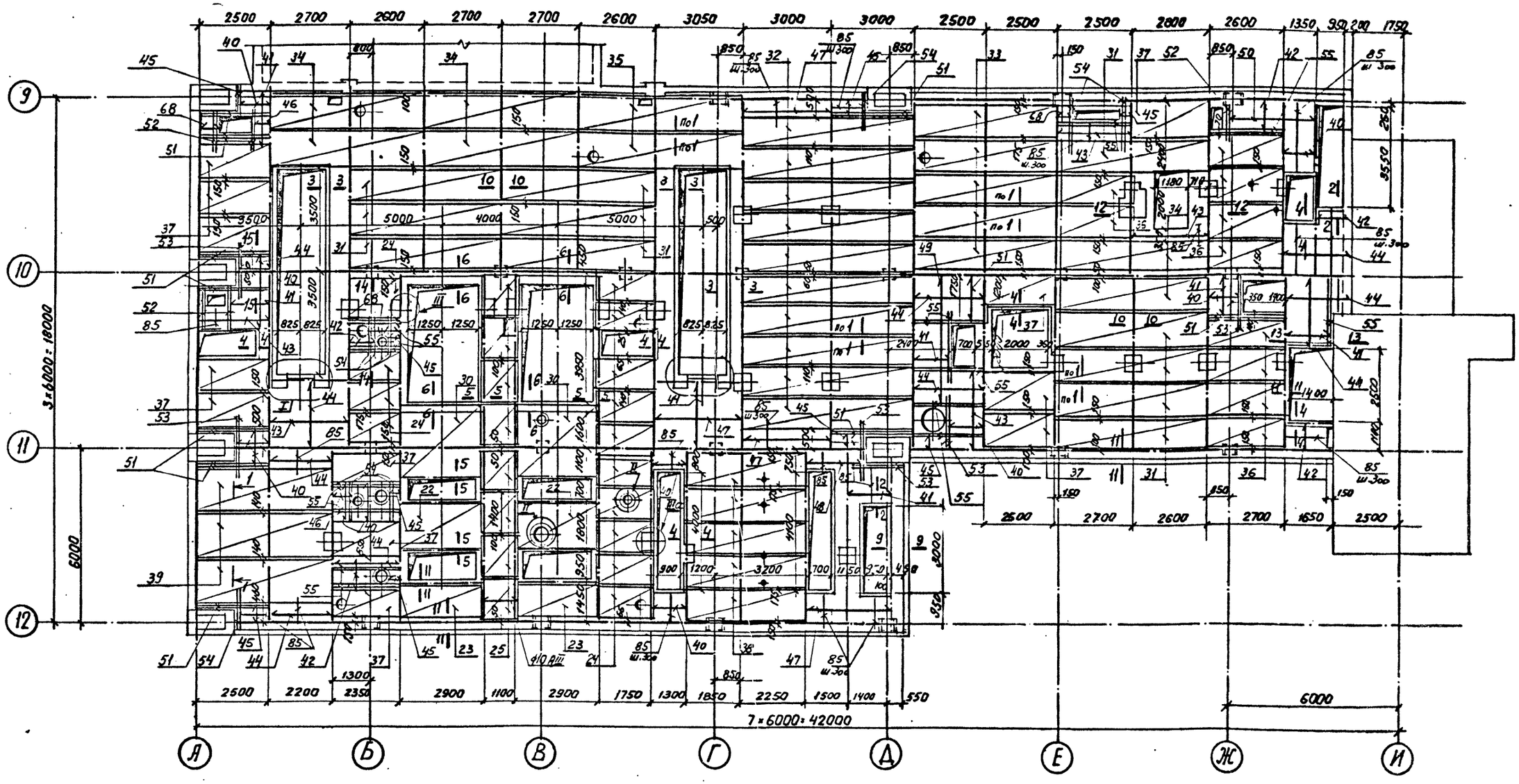

1 – 1

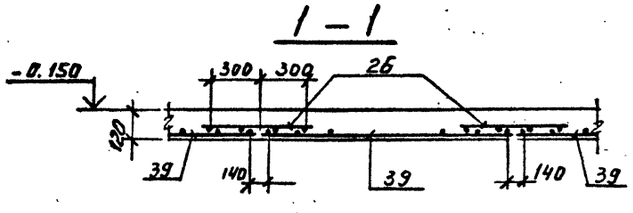

1. Шаг рабочей арматуры, кроме оговоренной - 200 мм.
2. Арматурные сетки поз. 26 обрезаются по длине рабочих сеток по месту.
3. Арматура, попадающая в отверстие обрезается по месту.
4. Сечения и детали см. на листе 149.
5. Спецификацию и ведомость расхода стали см. на листе 150.

Привязан

Инв. №

ТП 409-23-56.87 КЖ1			
ГИП	Синопальников		
Нач.отд.	Морозов		
Н.контр.	Васильев		
Гл.констр.	Мартынов		
Рук.гр.	Демиденко		
Ст.инж.	Бать		
Ст.инж.	Понизовская		
Щебеночный завод по переработке однородных изверженных и метаморфических пород мощностью 700 тыс.м³ в год			
Главный корпус с железобетонным каркасом	Стадия: Р	Лист: 147	Листов:
Перекрытие Пм2 Армирование. Лист 1	ГОССТРОЙ СССР ЛЕНИНГРАДСКИЙ ПРОМСТРОЙПРОЕКТ		

Инв.№ подл. | Подпись и дата | Взам. инв.№

Схема раскладки верхней арматуры перекрытия ПМ2 на отм. 0,000

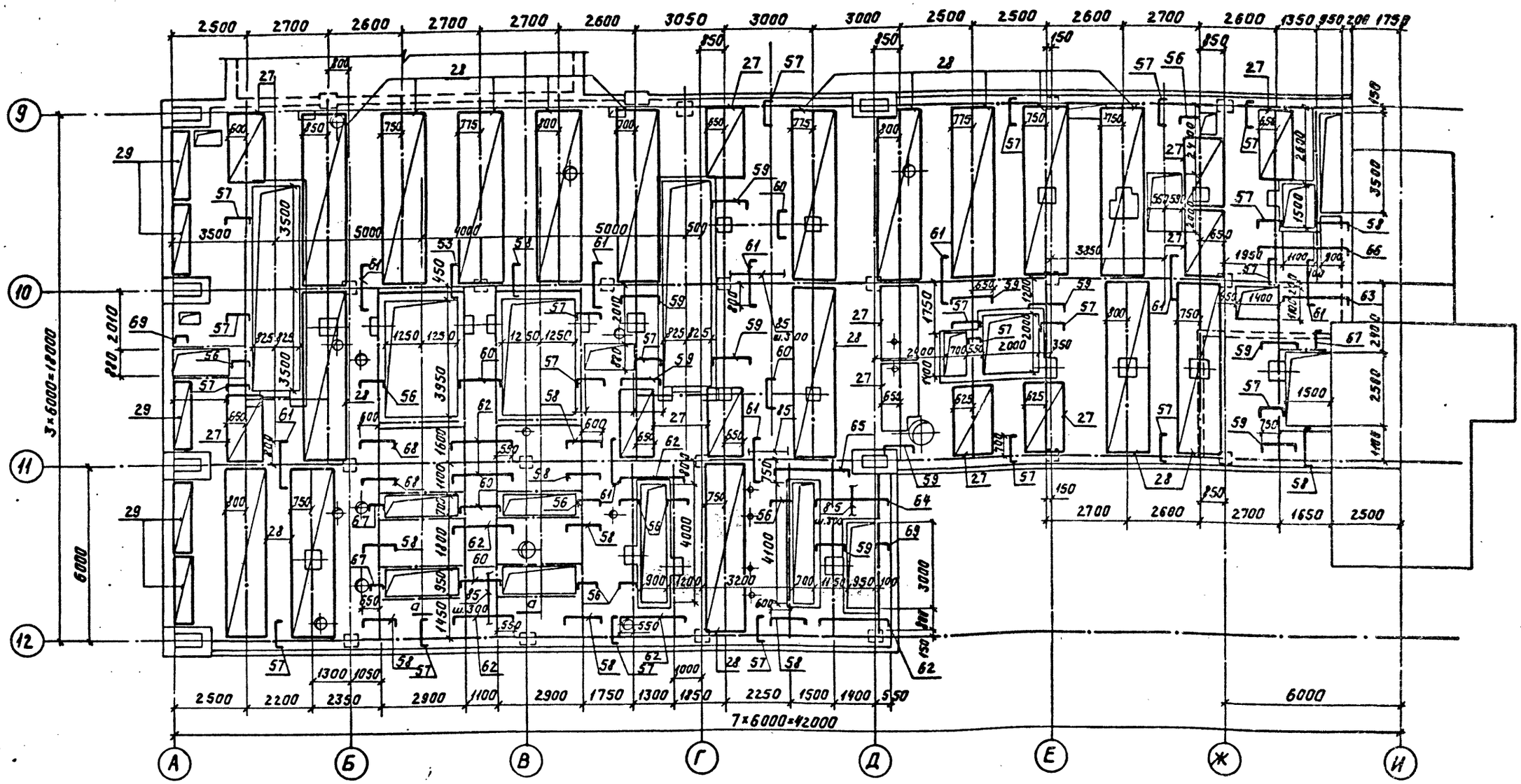

а – а

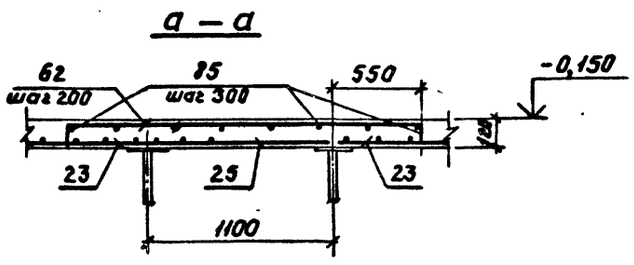

1. Спецификацию и ведомость расхода стали см. на листе 150.
2. Шаг рабочей арматуры – 200 мм.

Привязан

Инв. №

ТП 409-23-56.87 КЖ1			
ГИП	Синопальников		
Нач.отд.	Морозов		
Н.контр.	Васильев		
Гл.констр.	Мартынов		
Рук.гр.	Демиденко		
Ст.инж.	Вайс		
Ст.инж.	Понизовская		
Щебеночный завод по переработке однородных изверженных и метаморфических пород мощностью 700 тыс.м³ в год			
Главный корпус с железобетонным каркасом		Стадия: Р	Лист: 148
Перекрытие Пм2 Армирование Лист 2		ГОССТРОЙ СССР ЛЕНИНГРАДСКИЙ ПРОМСТРОЙПРОЕКТ	

Инв. № подл. | Подпись и дата | Взам. инв. №

Альбом 5

ТП 409-23-56.87

2–2

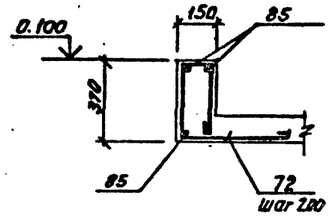

3–3

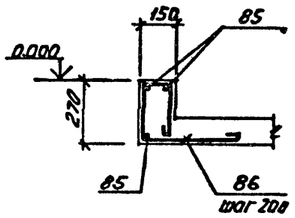

4–4

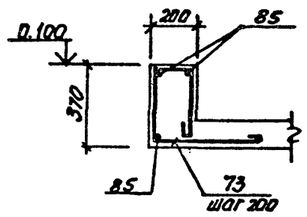

5–5

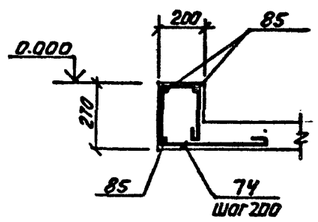

6–6

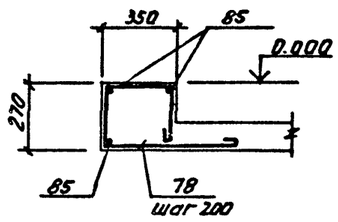

7–7

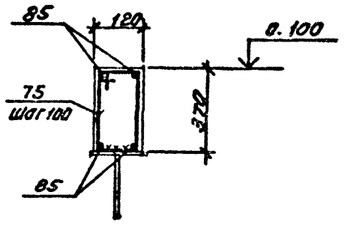

I

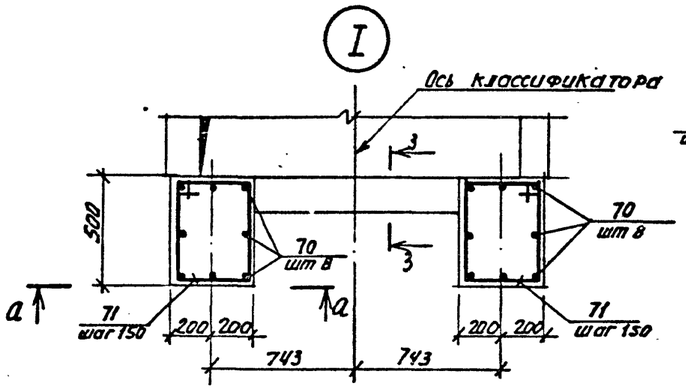

II

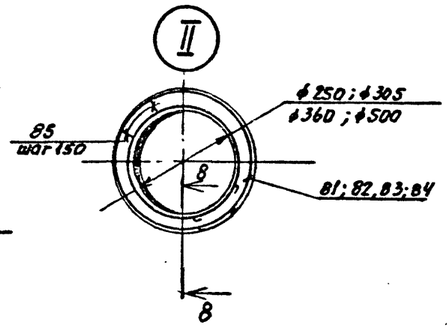

8–8

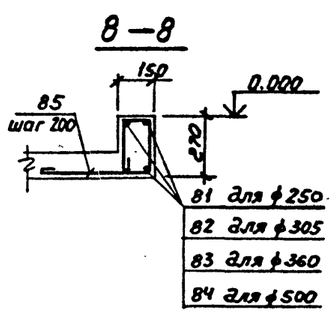

9–9

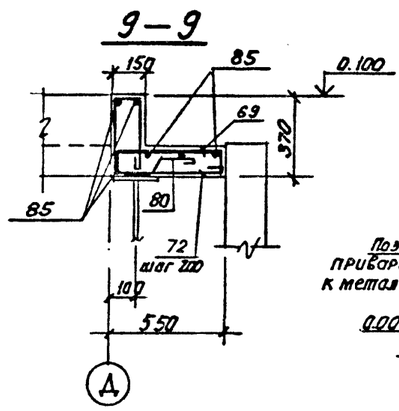

10–10

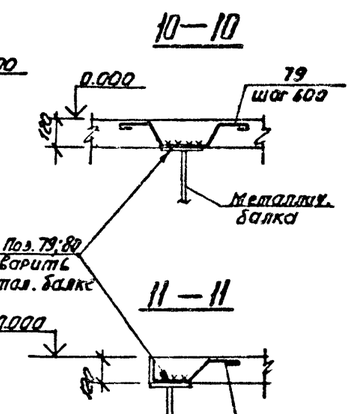

11–11

12–12

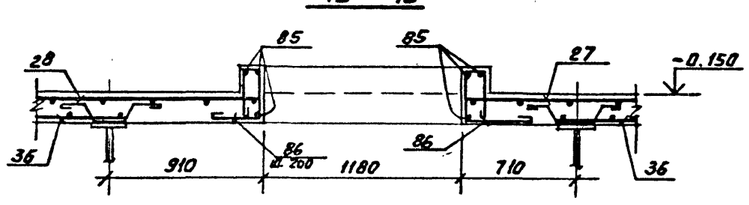

13–13

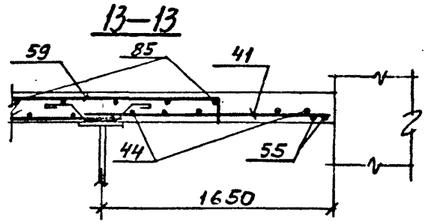

а–а

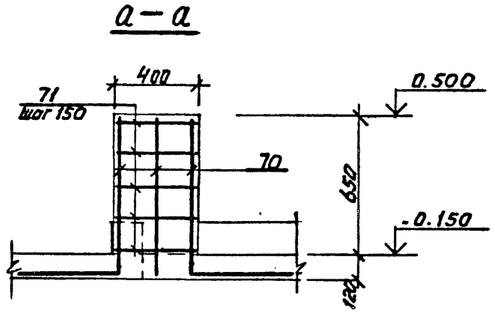

14–14

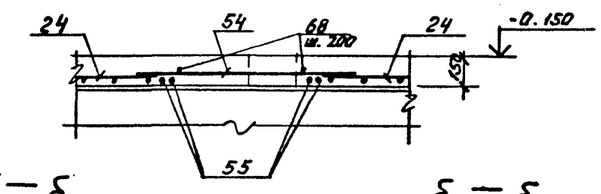

15–15

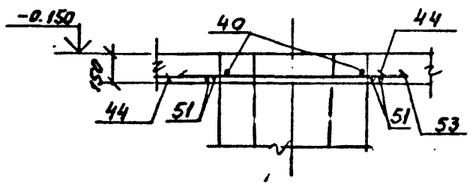

III IIIа

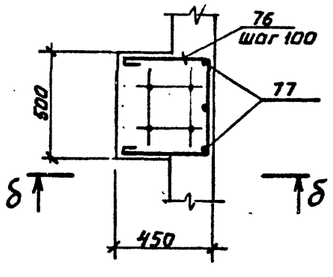

б–б для узла III

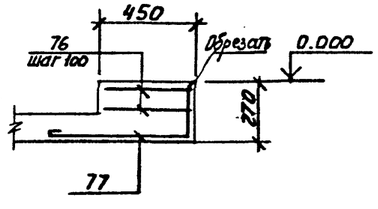

б–б для узла IIIа

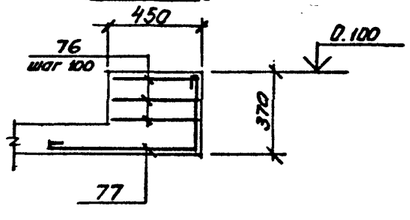

Привязан

Инв. №

ТП 409-23-56.87 КЖ1

Т и П	Синопальников		
Нач. отд.	Морозов		
Н. контр.	Васильев		
Гл. констр.	Мартынов		
Рук. гр.	Демиденко		
Ст. инж.	Вайс		
Ст. инж.	Понульская		

ЩЕБЕНОЧНЫЙ ЗАВОД ПО ПЕРЕРАБОТКЕ ОДНОРОДНЫХ ИЗВЕРЖЕННЫХ И МЕТАМОРФИЧЕСКИХ ПОРОД МОЩНОСТЬЮ 700 тыс. м³ В ГОД

Главный корпус с железобетонным каркасом

Стадия	Лист	Листов
Р	149	

Перекрытие Пм2. Армирование. Лист 3

ГОССТРОЙ СССР ЛЕНИНГРАДСКИЙ ПРОМСТРОЙПРОЕКТ

Инв. № подл. | Подпись и дата | Взам. инв. №

ТП 409-23-56.87 Альбом 5

Ведомость деталей

Поз.	Эскиз
56	110 — 700 — 110
57	110 — 850 — 110
58	110 — 1150 — 110
59	110 — 1300 — 110
60	110 — 1450 — 110
61	110 — 1600 — 110
62	110 — 2200 — 110
63	110 — 2450 — 110
64	110 — 2600 — 110
65	110 — 2750 — 110
66	110 — 3200 — 110
67	110 — 530 — 110
69	110 — 400 — 110
70	500 850
71	520 350 880
72	120 320 300 400
73	170 320 300 450
74	170 220 200 450
75	420 500 100
76	450 300 300
77	350 350
78	300 220 200 600
79	100 120 100 100 100 60
80	100 120 100 100 100
86	130 60 220 200 400

Ведомость деталей (продолжение)

Поз.	Эскиз
81	180 ϕ500
82	ϕ610 180
83	180 ϕ560
84	ϕ750 180

Спецификация к перекрытию Пм2 на отм 0.000

Формат	Зона	Поз.	Обозначение	Наименование	Кол.	Примечание
				Поз. 1÷21; 87. 88	ст.	л. 143
				Сетки арматурные		
		22		С $\frac{10АIII-200}{10АIII-200}$ 2850×1750 $\frac{75}{75}$	2	
		23		С $\frac{10АIII-200}{10АIII-200}$ 1250×2850 $\frac{25}{25}$	2	
		24		С $\frac{10АIII-200}{8АI-300}$ 1050×1850 $\frac{25}{25}$	14	
		25		С $\frac{10АIII-200}{8АI-300}$ 1450×1250 $\frac{25}{25}$	8	
		26		С $\frac{10АIII-200}{8АI-300}$ 650×5950 $\frac{75}{75}$	45	
		27		С $\frac{8АI-300}{12АIII-200}$ 1250×2450 $\frac{25}{25}$	12	
		28		С $\frac{8АI-300}{12АIII-200}$ 1550×5950 $\frac{75}{75}$	17	
		29		С $\frac{8АI-200}{12АIII-200}$ 650×2450 $\frac{25}{25}$	5	
		30		С $\frac{10АIII-200}{10АIII-200}$ 2650×2950 $\frac{75}{75}$	2	
		31		С $\frac{10АIII-200}{8АI-300}$ 1050×5350 $\frac{125}{125}$	11	
		32		С $\frac{10АIII-200}{8АI-300}$ 1050×5950 $\frac{125}{125}$	10	
		33		С $\frac{10АIII-200}{8АI-300}$ 1050×4950 $\frac{75}{75}$	5	
		34		С $\frac{10АIII-200}{8АI-300}$ 1250×5350 $\frac{125}{125}$	6	
		35		С $\frac{10АIII-200}{8АI-300}$ 1250×5650 $\frac{125}{125}$	2	
		36		С $\frac{10АIII-200}{8АI-300}$ 1050×2750 $\frac{25}{25}$	10	
		37		С $\frac{10АIII-200}{8АI-300}$ 1250×2750 $\frac{25}{25}$	12	
		38		С $\frac{10АIII-200}{8АI-300}$ 1050×4250 $\frac{25}{25}$	5	
		39		С $\frac{10АIII-200}{8АI-300}$ 1650×4850 $\frac{25}{25}$	3	
				Детали		масса ед. кг
		40		ϕ 12АIII ГОСТ 5781-82 ℓ=1450	64	1.288
		41		ϕ 12АIII ℓ=1750	42	1.554
		42		ϕ 12АIII ℓ=1150	43	1.021
		43		ϕ 12АIII ℓ=2900	30	2.575
		44		ϕ 12АIII ℓ=2500	85	2.22
		45		ϕ 12АIII ℓ=550	57	0.488
		46		ϕ 12АIII ℓ=850	15	0.755
		47		ϕ 12АIII ℓ=3200	24	2.842
		48		ϕ 12АIII ℓ=2200	4	1.954
		49		ϕ 12АIII ℓ=4650	8	4.129
		50		ϕ 12АIII ℓ=3400	5	3.019
		51		ϕ 16АIII ℓ=3000	20	4.734
		52		ϕ 16АIII ℓ=1600	10	2.525
		86*		ϕ 8АI ℓ=1020	300	0.403

Спецификация к перекрытию Пм2 (продолжение)

Формат	Зона	Поз.	Обозначение	Наименование	Кол.	Примечание
		53		ϕ16АIII ГОСТ 5781-82 ℓ=1900	16	2.998
		54		ϕ16АIII ℓ=1200	18	1.894
		55		ϕ16АIII ℓ=2600	28	4.103
		56*		ϕ12АIII ℓ=920	99	0.817
		57*		ϕ12АIII ℓ=1070	248	0.950
		58*		ϕ12АIII ℓ=1370	102	1.217
		59*		ϕ12АIII ℓ=1520	77	1.350
		60*		ϕ12АIII ℓ=1670	58	1.483
		61*		ϕ12АIII ℓ=1820	235	1.616
		62*		ϕ12АIII ℓ=2420	45	2.149
		63*		ϕ12АIII ℓ=2670	8	2.371
		64*		ϕ12АIII ℓ=2820	7	2.504
		65*		ϕ12АIII ℓ=2970	4	2.637
		66*		ϕ12АIII ℓ=3420	10	3.037
		67*		ϕ12АIII ℓ=750	23	0.666
		68		ϕ12АIII ℓ=650	15	0.577
		69*		ϕ12АIII ℓ=620	15	0.551
		70*		ϕ12АIII ℓ=1350	32	1.200
		71*		ϕ8АI ℓ=1750	24	0.691
		72*		ϕ8АI ℓ=1220	85	0.482
		73*		ϕ8АI ℓ=1320	250	0.521
		74*		ϕ8АI ℓ=1120	250	0.442
		75*		ϕ8АI ℓ=990	11	0.391
		76*		ϕ8АI ℓ=1150	32	0.454
		77*		ϕ8АI ℓ=800	16	0.316
		78*		ϕ8АI ℓ=1420	64	0.561
		79*		ϕ6АI ℓ=620	500	0.138
		80*		ϕ6АI ℓ=460	230	0.102
		81*		ϕ6АI ℓ=1740	6	0.386
		82*		ϕ6АI ℓ=2240	6	0.497
		83*		ϕ6АI ℓ=2050	6	0.455
		84*		ϕ6АI ℓ=2680	3	0.595
		85*		ϕ6АI ℓ=1400 пл	-	0.222
				Материалы Бетон марки М200	-	100.0 м³

Позиции со знаком * см. Ведомость деталей.

Привязан

Инв. №

Ведомость расхода стали на элемент, кг

Марка элемента	Изделия арматурные: Арматура класса А-I ГОСТ 5781-82 ϕ6	ϕ8	Итого	А-III ϕ10	ϕ12	ϕ16	Итого	Всего	Изделия закладные: Арматура класса А-I ГОСТ 5781-82 ϕ8	А-III ϕ8	ϕ10	ϕ12	Итого	Болты Вст3 пс2 ГОСТ 24379.1-80 М20	М24		Итого	Вст3пс2 ГОСТ 5915-70 Шайба М24	Гайка М24	Итого	Газовые трубки ВСт3 кп2 ГОСТ 10704-76 40×3.5	57×2.8	22×1.4	32×2.8		Итого	Прокат марки ВСт3 кп2 ГОСТ 103-76 δ6	δ8	δ10	Итого	ГОСТ 8509-72 L 50×5	ГОСТ 8510-72 L 90×56×6	Всего	Общий расход
Пм 2	413	1638	2051	2140	2745	317	5202	7253	6	59	5	35	99	24	138		162	21	19	40	21	15	16	66		118	44	187	188	419	220	67	1131	8384

Г И П	Синопальников	
Нач.отд.	Морозов	
Н.контр.	Васильев	
Гл.констр.	Мартынов	
Рук.гр.	Демиденко	
Ст. инж	Вайс	
Ст. инж	Понизовская	

ТП 409-23-56.87 КЖ1

ЩЕБЕНОЧНЫЙ ЗАВОД ПО ПЕРЕРАБОТКЕ ОДНОРОДНЫХ ИЗВЕРЖЕННЫХ И МЕТАМОРФИЧЕСКИХ ПОРОД МОЩНОСТЬЮ 700 тыс м³ В ГОД

Главный корпус с железобетонным каркасом

Стадия	Лист	Листов
Р	150	

Перекрытие Пм2
Армирование. Лист 4.

ГОССТРОЙ СССР
ЛЕНИНГРАДСКИЙ ПРОМСТРОЙПРОЕКТ

Инв. № подл. | Подпись и дата | Взам. инв. №

ТП 409-23-56.87 Альбом 5

ПМ3. Перекрытие на отм. 4.800

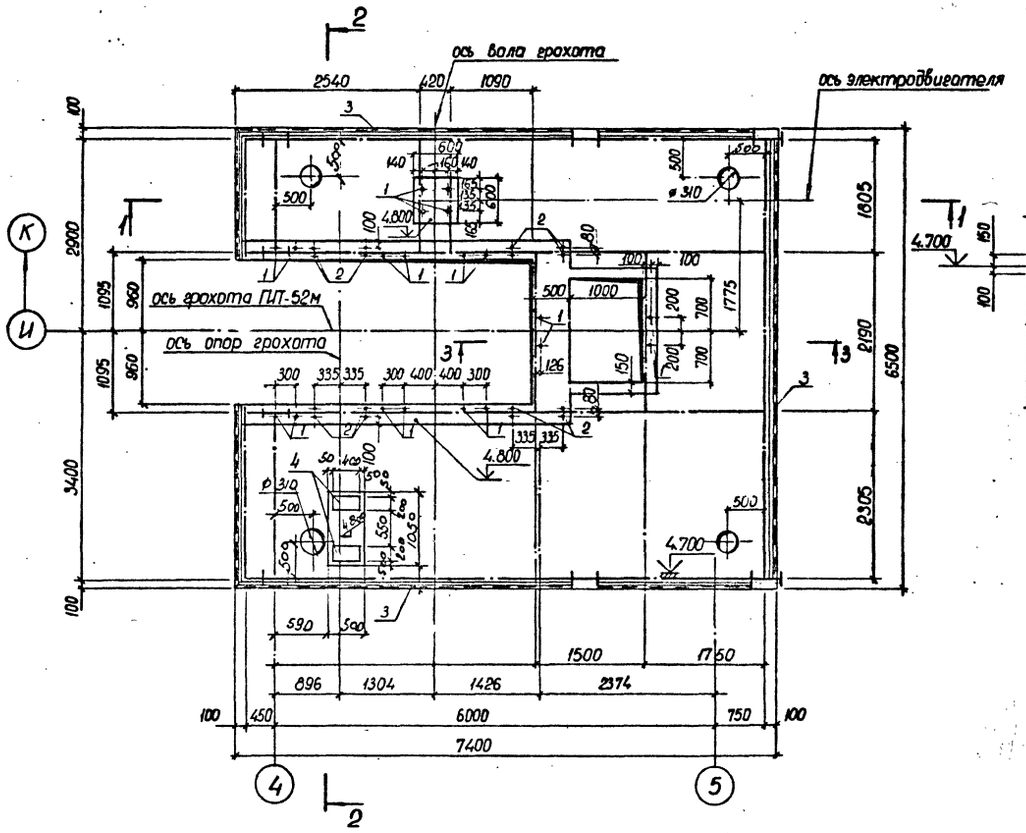

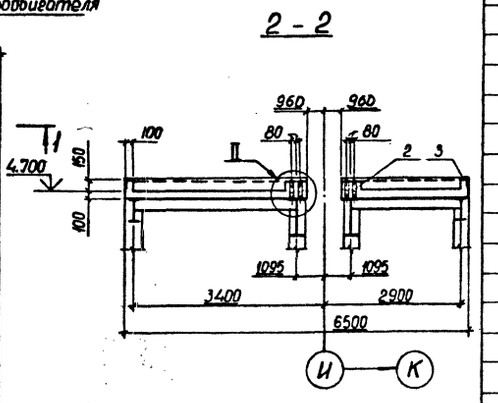

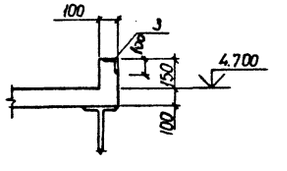

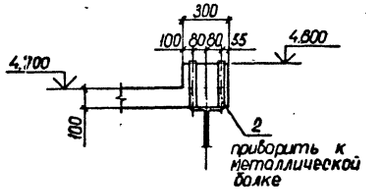

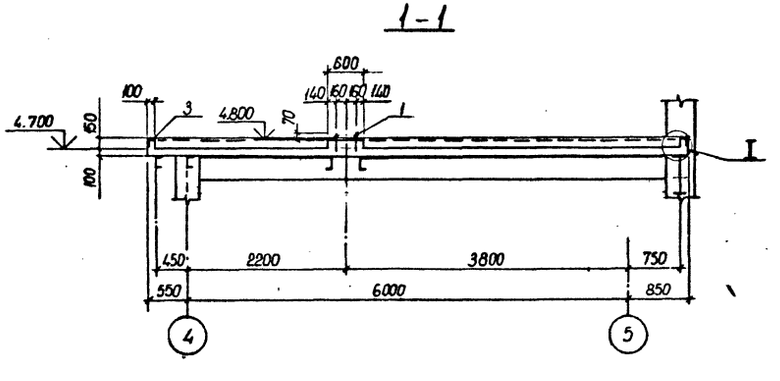

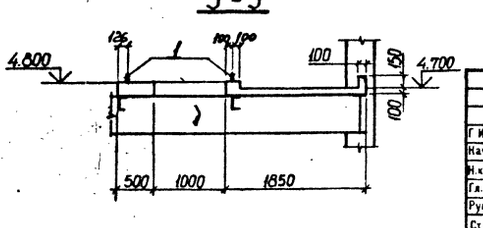

СПЕЦИФИКАЦИЯ НА ПЕРЕКРЫТИЕ ПМ3

Формат	Зона	Поз.	Обозначение	Наименование	Кол.	Примечание
				ПМ3		
				Сборочные единицы		
		1	ГОСТ 24379.1-80	Болт 5.М16х250.8 ст3пс2	20	
		2	ТП КЖИМН15	Изделие закладное МН36	16	
		3	1.400-15.8.1.520-03	МН 520	24.9	пм
		4	1.400.15 8.1 СБ 150-47	МН 140-6	2	
				Материалы		
				бетон марки М200	4.77	м³

Болты поз. 1 устанавливать на эпоксидном клею в соответствии с общими указаниями на листе 5.

Привязан

Инв. №

ТП 409-23-56.87 КЖ1			
ГИП	Синопальников		
Нач.отд.	Морозов		
Н.контр.	Васильев		
Гл.констр.	Мартынов		
Рук.гр.	Дьяндонов		
Ст.инж.	Яковлева		
Техник	Алексеева		

Щебеночный завод по переработке однородных изверженных и метаморфических пород мощностью 700 тыс.м³ в год

Главный корпус с железобетонным каркасом

Стадия	Лист	Листов
Р	151	

Перекрытие на отм. 4.800 в осях 4-5. ПМ3.

ГОССТРОЙ СССР ЛЕНИНГРАДСКИЙ ПРОМСТРОЙПРОЕКТ

СОГЛАСОВАНО

Гл.инженер проекта Ананьев
Отдел КЖ Гинзбург
Отдел ВК Шпрегель
Отдел ЭМ Шнур
Отдел ОВ
Группа НТ Дорожкин

Инв. № подл. | Подпись и дата | Взам. инв. №

ТП 409-23-56.87 Альбом 5

Пм3. Армирование.

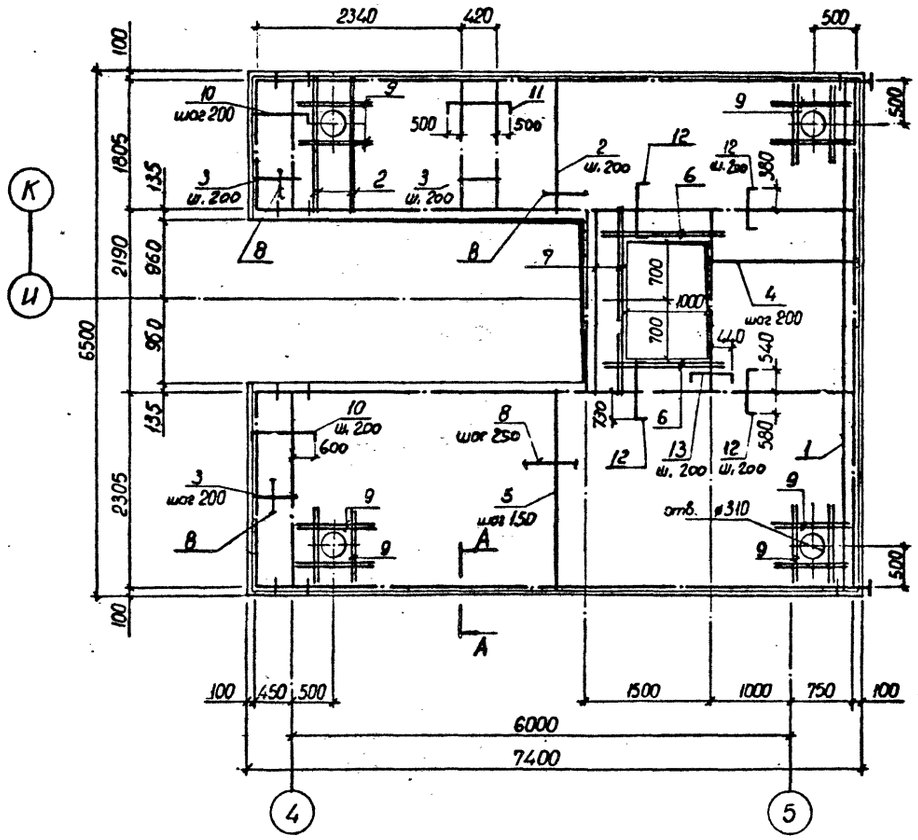

Ведомость деталей.

Поз.	Эскиз
14	60 110 100 80
15	100 110 100 100 80
16	220 80 200 320
10	80 1140 80
11	80 1420 80
12	90 920 90
13	80 900 80

Спецификация к Пм3

Формат	Зона	Поз.	Обозначение	Наименование	Кол.	Примечание
				Пм 3		
				Детали		
		1		ф8 А-III ГОСТ 5781-82 ℓ=6480	9	2,56
		2		ф8 А-III ℓ=2000	22	0,79
		3		ф8 А-III ℓ=600	32	0,24
		4		ф8 А-III ℓ=1830	11	0,72
		5		ф8 А-III ℓ=2500	26	0,99
		6		ф8 А-III ℓ=1500	4	0,6
		7		ф8 А-III ℓ=2200	4	0,87
		8		ф6 А-I	190	м.п
		9		ф8 А-III ℓ=790	28	0,31
		10*		ф8 А-III ℓ=1300	22	0,51
		11*		ф8 А-III ℓ=1580	9	0,62
		12*		ф8 А-III ℓ=1100	34	0,43
		13*		ф8 А-III ℓ=1060	6	0,42
		14*		ф8 А-I ℓ=320	40	0,13
		15*		ф8 А-I ℓ=620	22	0,24
		16		ф6 А-I ℓ=900	131	0,20

Позиции, обозначенные знаком*, см. ведомость деталей

Детали крепления м.б. плиты к металлическим балкам.

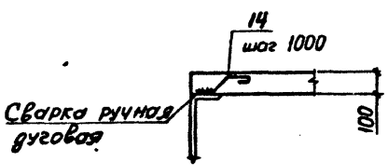

А – А

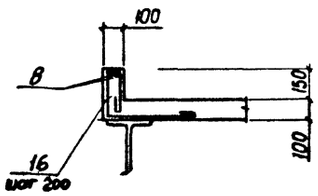



ВЕДОМОСТЬ РАСХОДА СТАЛИ НА ЭЛЕМЕНТ, кг

Марка элемента	Изделия арматурные									Изделия закладные									Общий расход
	Арматура класса								Всего	Арматура класса				Прокат марки				Всего	
	A I				A III					A III									
	ГОСТ 5781-82				ГОСТ 5781-82					ГОСТ 5781-82				ГОСТ 8510-72*, 10704-76					
	ф6	ф8		Итого	ф8			Итого		ф8	ф12		Итого	L 100×63×6	Труба 38×2	М16	-5×8	Итого	
Пм3	68.2	10.5		78.7	130.2			130.2	208.9	38.2	1.8		40.0	186.8	4.7	10.2	12.4	214.1	254.1	463.0

Привязан

Инв. №

Инв. № подл. | Подпись и дата | Взам. инв. №

ТП 409-23-56.87 КЖ1			
ГИП	Синопальников		
Нач.отд.	Морозов		
Н.контр.	Васильев		
Гл.констр.	Мартынов		
Рук.гр.	Демьяненко		
Ст.инж.	Яковлева		
Инженер	Иванова		
Щебеночный завод по переработке однородных изверженных и метаморфических пород мощностью 700 тыс.м³ в год			
Главный корпус с железобетонным каркасом	Стадия: Р	Лист: 152	Листов:
Перекрытие Пм3. Армирование	Госстрой СССР Ленинградский Промстройпроект		

ТП 409-23-56.87 Альбом 5

Пм 4. Перекрытие на отм. 7.200

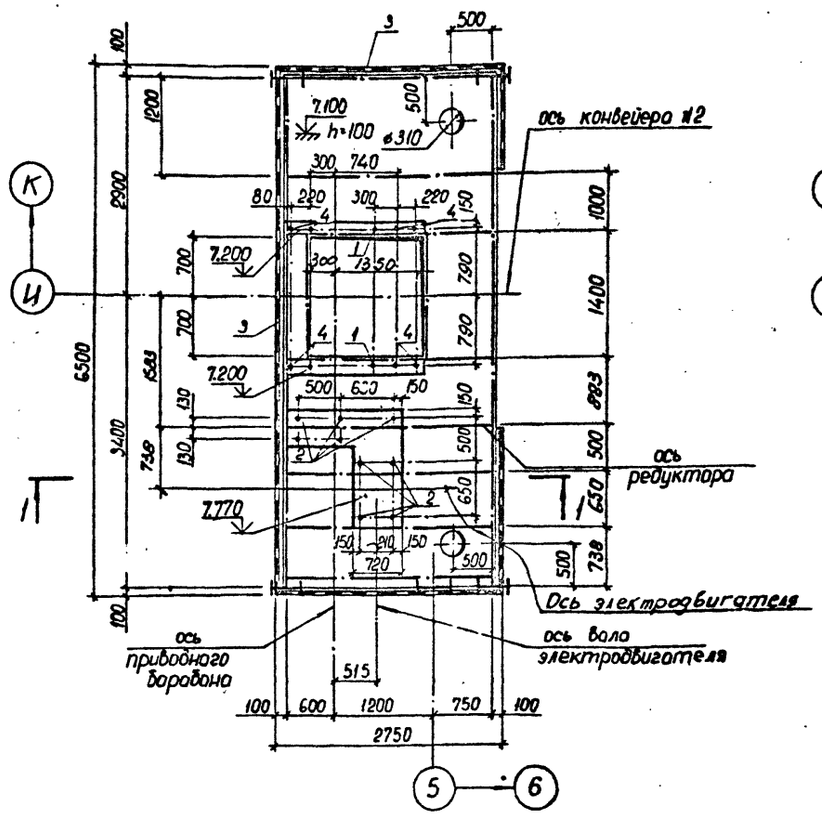

Пм 4 Армирование

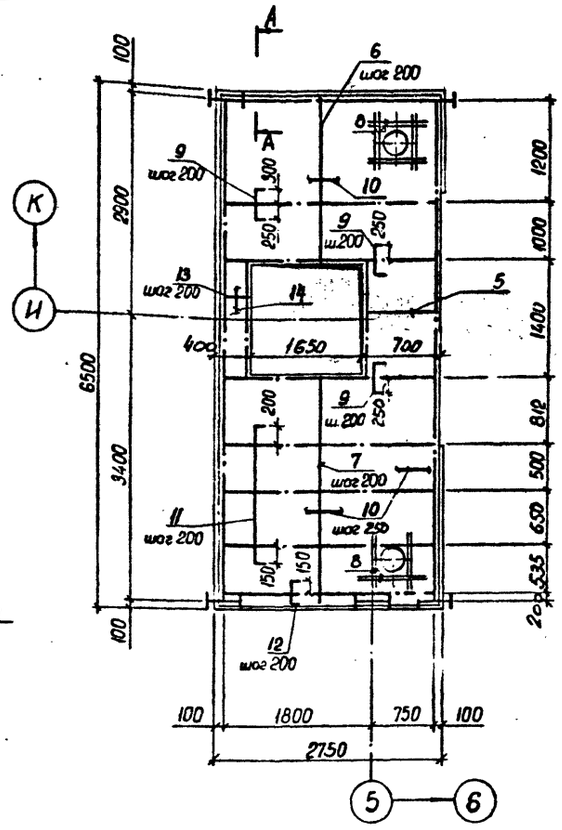

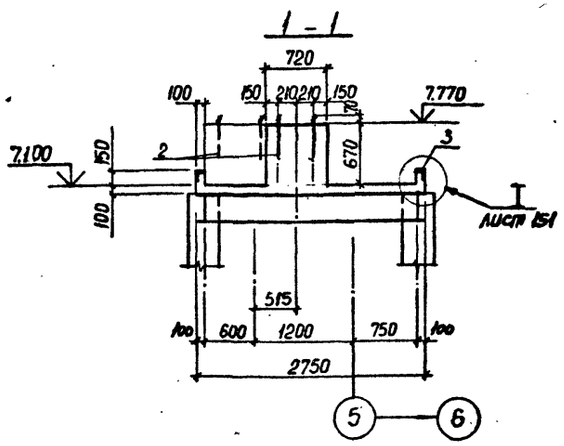

СПЕЦИФИКАЦИЯ НА ПЕРЕКРЫТИЕ Пм 4.

Формат	Зона	Поз.	Обозначение	Наименование	Кол.	Примечание
				Пм 4		
				Сборочные единицы.		
		1	ГОСТ 24379.1-80	Болт 5. М16×250 Вст3 пс2	2	
		2	ГОСТ 24379.1-80	Болт 5. М24×300 Вст3 пс2	9	
		3	1.400-15 в.1 520:03	МН 520	14.9	пм
		4	ТП КЖИ1МН15	МН 15	8	
				Детали.		
		5		ø8А III ГОСТ 5781-82 ℓ=680	7	0,26
		6		ø8А III ℓ=2280	13	0,90
		7		ø8А III ℓ=2780	13	1,01
		8		ø8А III ℓ=800	14	0,32
		9*		ø8А III ℓ=730	26	0,29
		10		ф6А I –	120,0	кл
		11*		ø8А III ℓ=1680	14	0,66
		12*		ø8А III ℓ=630	13	0,24
		13		ø8А III ℓ=380	7	0,15
		14*		ø8А I ℓ=320	28	0,13
		15*		ø8А I ℓ=620	14	0,24
		16		ф6А I ℓ=900	75	0,20
				Материалы.		
				бетон марки М 200	2,70	м³

Позиции, обозначенные знаком *, см. ведомость деталей

Сечение А-А и детали крепления ж.б. плиты к металлическим балкам см. лист 152

Ведомость расхода стали на элемент, кг

Марка элемента	Изделия арматурные									Изделия закладные														Общий расход
	Арматура класса								Всего	Арматура класса				Прокат марки									Всего	
	А I				А III					А III														
	ГОСТ 5781-82				ГОСТ 5781-82					ГОСТ 5781-82				ГОСТ 3262-75				ГОСТ 24379.1-80						
	Ф6	Ф8		Итого	Ф8			Итого		Ф8			Итого	Труба 32×2	100×63×6		Итого	М16	М24		Итого			
Пм 4	41,6	7,1		48,7	53,1			53,1	101,8	22,0			22,0	2,4	111,8		114,2	1,0	11,1		12,1	148,3		250,1

Болты поз. 1 и 2 устанавливать на эпоксидном клею в соответствии с общими указаниями на листе 5.

ВЕДОМОСТЬ ДЕТАЛЕЙ

Поз.	Эскиз	Поз.	Эскиз
9	90 550 90	14	60 110 100 80
11	90 1500 90	15	100 110 110 100 100 80
12	90 450 90	16	80 220 200 320

Привязан

Инв. №

Т И П	Скнопальников	
Нач.отд.	Морозов	
Н.контр.	Васильев	
Гл.констр.	Мартынов	
Рук.гр.	Демиденко	
Ст.инж.	Яковлева	
Инженер	Иванова	

ТП 409-23-56.87 КЖ1

ЩЕБЕНОЧНЫЙ ЗАВОД ПО ПЕРЕРАБОТКЕ ОДНОРОДНЫХ ИЗВЕРЖЕННЫХ И МЕТАМОРФИЧЕСКИХ ПОРОД МОЩНОСТЬЮ 700 тыс.м³ В ГОД

Главный корпус с железобетонным каркасом

Стадия	Лист	Листов
Р	153	

Перекрытие на отм. 7.200 по оси 5. Пм 4.

ГОССТРОЙ СССР ЛЕНИНГРАДСКИЙ ПРОМСТРОЙПРОЕКТ

СОГЛАСОВАНО: Сантехпроект, отдел КМ, отдел ВК; Гипрогор, Шкредов; Гортонская; Группа АР; Взам. инв. №; Подпись и дата; Инв. № подл.; 11.85

ТП 409-23-56.87 Альбом 5

Пм 5 . Перекрытие на отм. 6.000

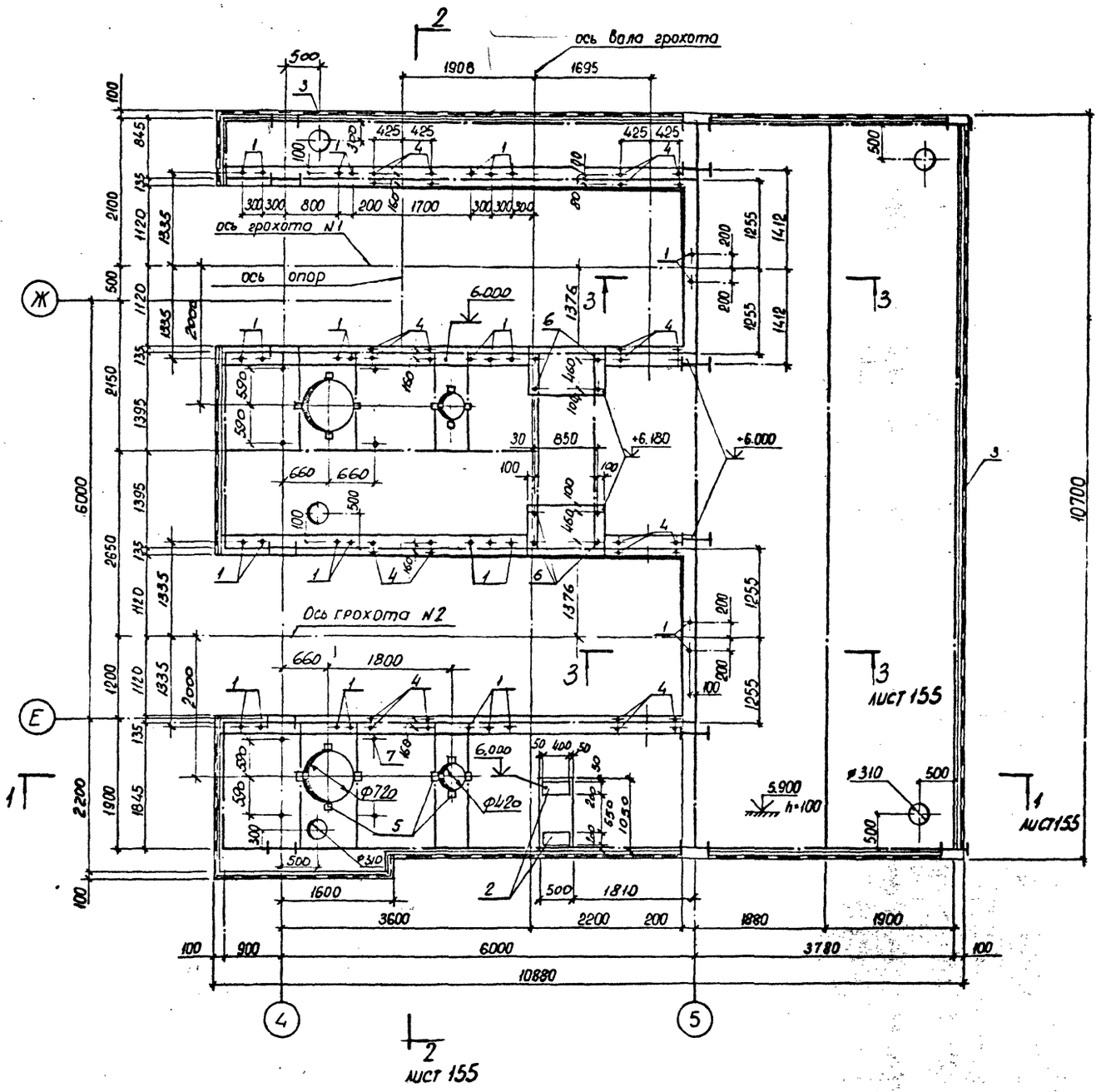

СПЕЦИФИКАЦИЯ НА ПЕРЕКРЫТИЕ

Формат	Зона	Поз.	Обозначение	Наименование	Кол.	Приме-чание
				Пм 5		
				Сборочные единицы		
		1	ГОСТ 24379.1-80	Болт 5. М16×250 Вст 3 пс 2	32	
		2	1.400-15.81.150-47	МН 140-6	2	
		3	520-03	МН 520	38,4 м.п.	
	Бч	4	ГОСТ 10704-76	Труба 28×1×200 ГОСТ 10704-76 / Вст 3 пс 2 ГОСТ 380-71	16	
		5	1.400-15.81. 120-03	МН 105-6	16	
	Бч	6	ГОСТ 10704-76	Труба 24×1×310 Вст 3 пс 2 ГОСТ 380-71	8	
	Бч	7		Труба 18×1×100 Вст 3 пс 2 ГОСТ 380-71	8	
				Материалы		
				бетон марки М200	10,3 м³	

Болт поз. 1 устанавливать на эпоксидном клею в соответствии с общими указаниями на листе 5.

СОГЛАСОВАНО

Гл.инженер проекта	Шкарбун	11.85
Гл.спец. КМ	Шкарбун	
Гл.спец. ВК	Шкарбун	
Гл.спец. ЭО	Шкарбун	
Гл.спец. ОВиК	Шкарбун	
Гл.спец. АР	Шкарбун	
Гл.спец. ТХ	Шкарбун	

Инв.№ подл. | Подпись и дата | Взам. инв.№

Привязан

Инв.№

ГИП	Синопальников	
Нач.отд.	Морозов	
Н.контр.	Васильев	
Гл.констр.	Мартынов	
Рук.гр.	Демиденко	
Ст.инж.	Яковлева	
Техник	Алексеева	

ТП 409-23-56.87 КЖ1

ЩЕБЕНОЧНЫЙ ЗАВОД ПО ПЕРЕРАБОТКЕ ОДНОРОДНЫХ ИЗВЕРЖЕННЫХ И МЕТАМОРФИЧЕСКИХ ПОРОД МОЩНОСТЬЮ 700 тыс.м³ В ГОД

Главный корпус с железобетонным каркасом

Стадия	Лист	Листов
Р	154	

Перекрытие на отм. 6.000 в осях 4÷5. Пм 5.

ГОССТРОЙ СССР ЛЕНИНГРАДСКИЙ ПРОМСТРОЙПРОЕКТ

ТП 409-23-56.87 Альбом 5

4 — 4

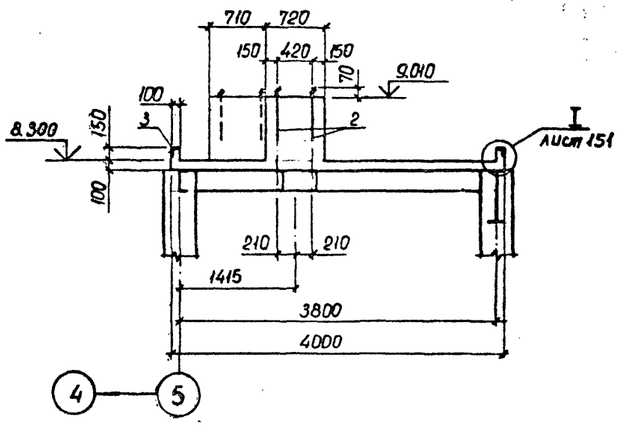

1 — 1

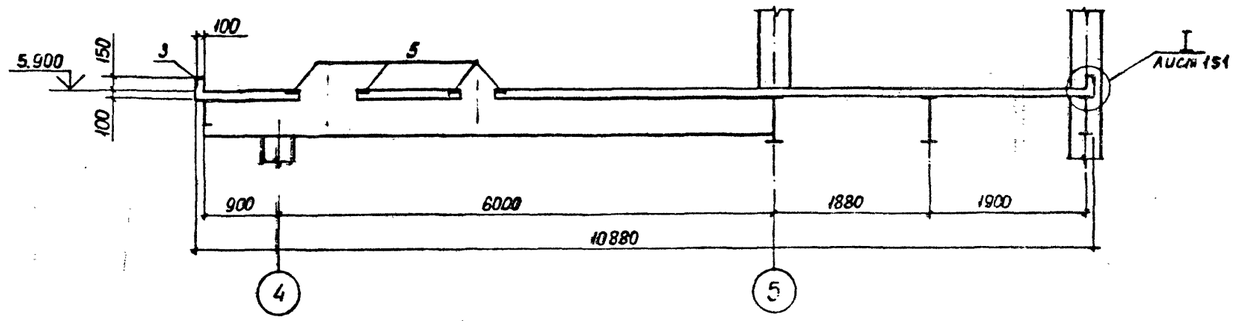

5 — 5

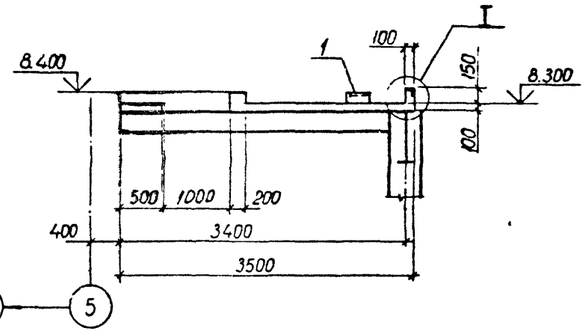

2 — 2

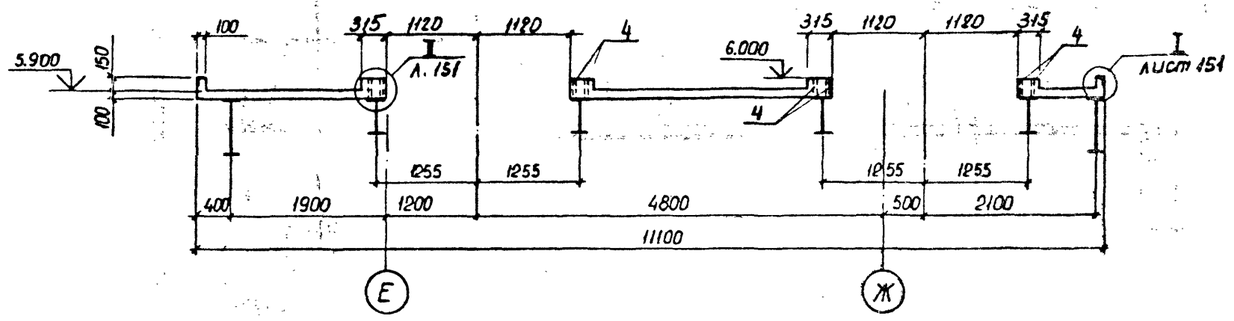

6 — 6

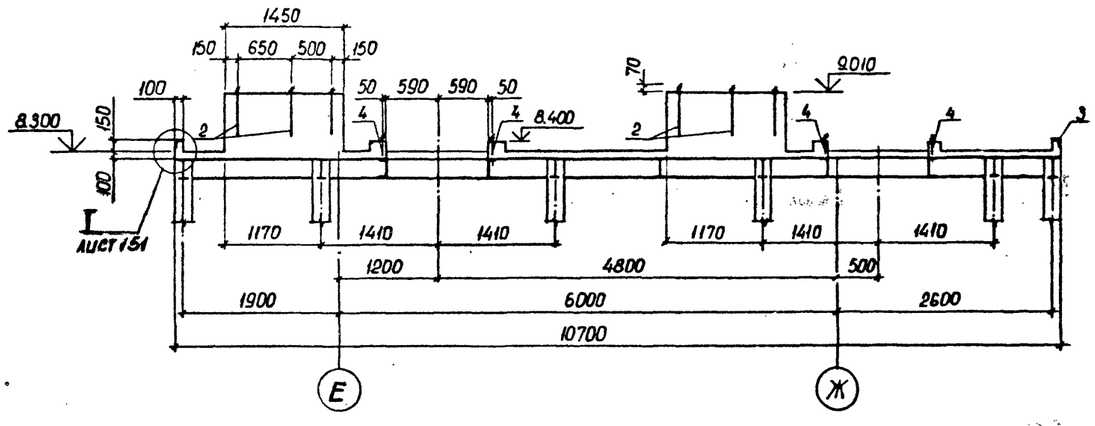

3 — 3

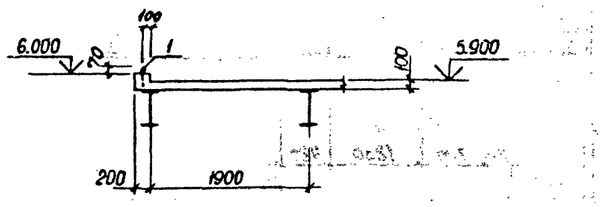

Привязан

Инв. №

Инв.№ подл. | Подпись и дата | Взам. инв.№

			ТП 409-23-56.87 КЖ1
Г.И.П.	Синопальников		Щебеночный завод по переработке однородных извергнутых и метаморфических пород мощностью 700 тыс.м³ в год
Нач.отд.	Морозов		Главный корпус с железобетонным каркасом
Н.контр.	Васильев		Стадия: Р; Лист: 155; Листов:
Гл.констр.	Мартынов		Перекрытие Пм5. Разрезы 1-1; 3-3
Рук.гр.	Демидченко		Перекрытие Пм6. Разрезы 4-4; 5-6
Ст.инж.	Яковлева		Госстрой СССР Ленинградское промстройпроект
Техник	Алексеева		

ТП 409-23-56.87 Альбом 5

ПМ5. Армирование.

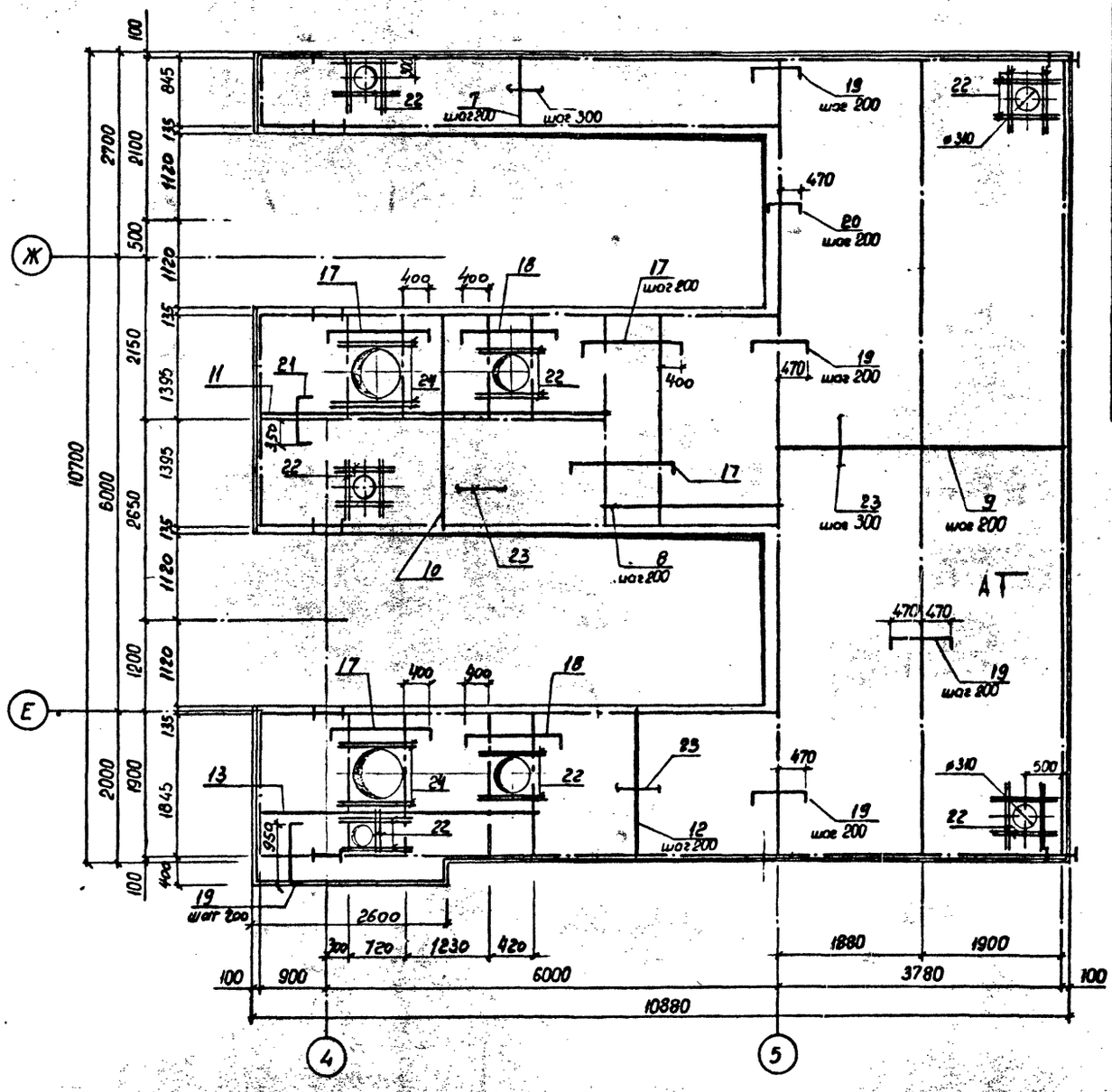

Сечение А-А и детали крепления ж.б. плиты к металлическим балкам см. лист 152

Ведомость деталей.

Поз.	Эскиз
17	1800; 90, 90
18	1300; 90, 90
19	940; 90, 90
20	650; 90, 90
21	700; 80, 90
14	110, 100, 60, 80
15	100, 110, 110, 100, 100, 80
16	80, 220, 8, 320

Спецификация к ПМ5

Формат	Зона	Поз.	Обозначение	Наименование	Кол.	Приме-чание
				ПМ5		
				Детали		
		7		ø8 AIII ГОСТ 5781-82 ℓ=1040	93	0,41
		8		ø8 AIII ℓ=2450	16	0,97
		9		ø8 AIII ℓ=4000	54	1,58
		10		ø8 AIII ℓ=3000	25	1,18
		11		ø8 AIII ℓ=4600	8	1,90
		12		ø8 AIII ℓ=2040	17	0,80
		13		ø8 AIII ℓ=3800	10	1,50
		14*		ø8 AI ℓ=320	77	0,13
		15*		ø8 AI ℓ=620	54	0,24
		16*		ø6 AI ℓ=900	195	0,20
		17*		ø8 AIII ℓ=1700	34	0,70
		18*		ø8 AIII ℓ=1980	18	0,58
		19*		ø8 AIII ℓ=1120	100	0,44
		20*		ø8 AIII ℓ=830	24	0,33
		21*		ø8 AIII ℓ=860	26	0,34
		22		ø8 AIV ℓ=950	46	0,37
		23		ø6 AI -	460	п.м
		24		ø8 AIV ℓ=1350	8	0,53

Позиции, обозначенные знаком*, см ведомость деталей

ВЕДОМОСТЬ РАСХОДА СТАЛИ НА ЭЛЕМЕНТ, кг

Марка элемента	Изделия арматурные								Всего
	Арматура класса								
	AI				AIII				
	ГОСТ 5781-75				ГОСТ 5781-75				
	Ф6	Ф8		Итого	Ф8			Итого	
ПМ5	141,0	29,9		170,9	299,0			299,0	469,9

Марка элемента	Изделия закладные												Общий расход
	Арматура класса				Прокат марки				ГОСТ 23279-78	ГОСТ 10704-76		ГОСТ 9510-72	Всего	
	AI	AIII			ГОСТ 103-76; 82-70*									
	ГОСТ 5781-82													
	Ф8	8	12	Итого	б=6	б=8	б=10	Итого	Болт М16	ПР: ø28×1	ПР: ø18×1	L 100×63×6		
ПМ5	46,1	1,6	1,8	49,1	8,0	16,4	2,4	26,8	16,3	45	0,1	288,1	382,9	852,8

Привязан

Инв.№

ГИП	Синопальников		
Нач.отд.	Морозов		
Н.контр.	Васильев		
Гл.констр.	Мартынов		
Рук.гр.	Даниленко		
Ст.инж.	Яковлева		
Техник	Алексеева		

ТП 409-23-56.87 КЖ1

ЩЕБЕНОЧНЫЙ ЗАВОД ПО ПЕРЕРАБОТКЕ ОДНОРОДНЫХ ИЗВЕРЖЕННЫХ И МЕТАМОРФИЧЕСКИХ ПОРОД МОЩНОСТЬЮ 700 тыс.м³ В ГОД

Главный корпус с железобетонным каркасом

Стадия	Лист	Листов
Р	156	

Перекрытие ПМ5 Армирование

ГОССТРОЙ СССР ЛЕНИНГРАДСКИЙ ПРОМСТРОЙПРОЕКТ

Инв.№ подл. | Подпись и дата | Взам. инв.№

ТП 409-23-56.87 Альбом 5

Пм 6 . Перекрытие на отм. 8.400

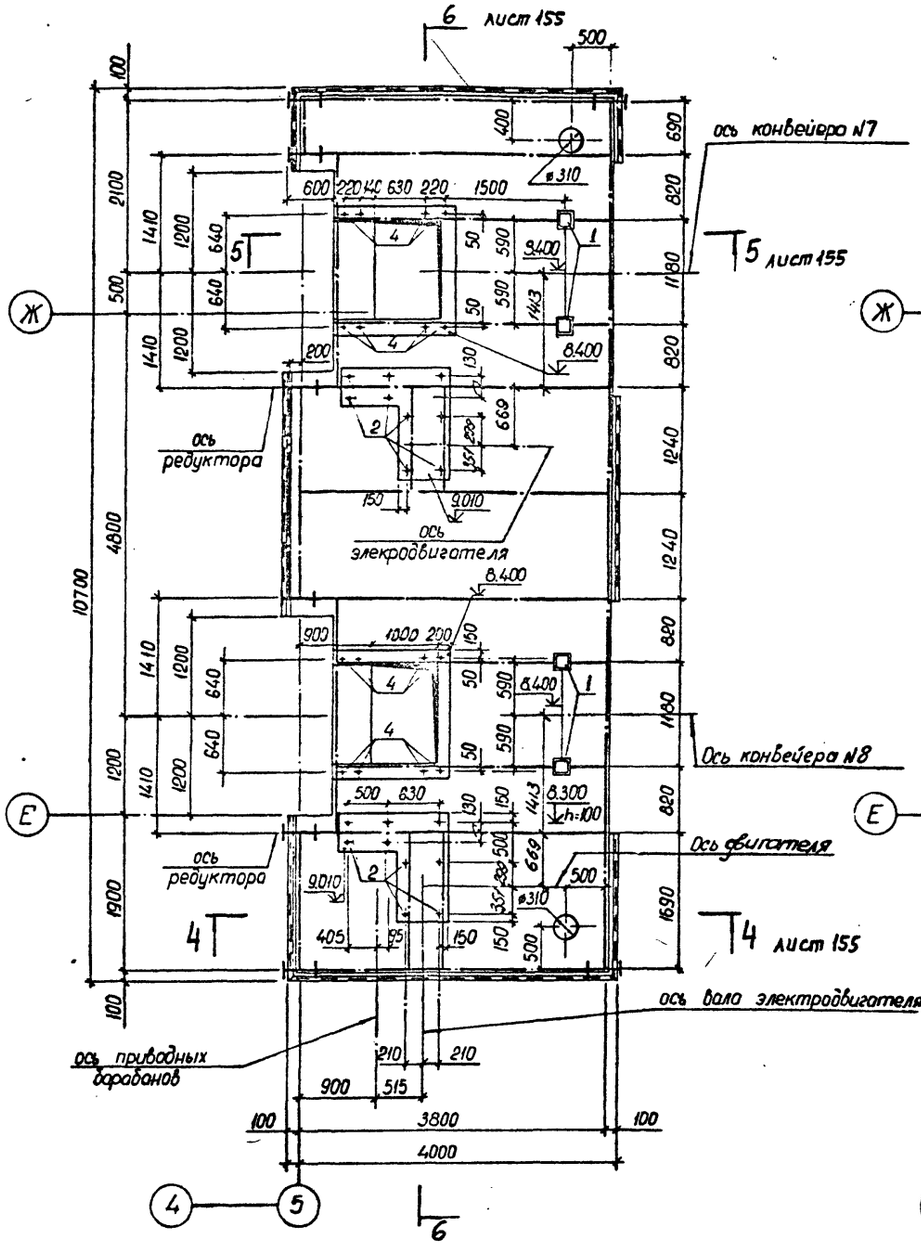

Пм 6 Армирование.

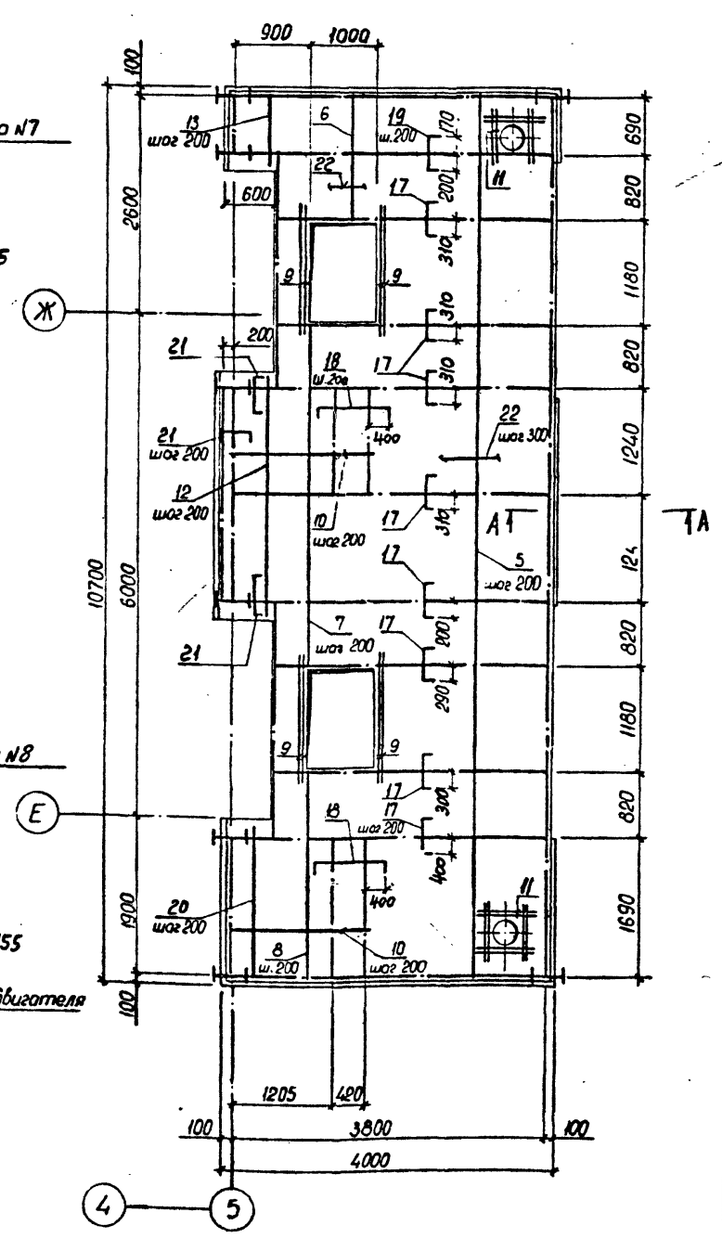

1. Болты поз. 2 устанавливать на эпоксидном клею в соответствии с общими указаниями на листе 5.

2. Ведомость расхода стали на Пм 6 см. лист 166

3. Сечение А-А и детали крепления ж.б. плиты с металлическим балком см. лист 152

СПЕЦИФИКАЦИЯ НА ПЕРЕКРЫТИЕ

Формат	Зона	Поз.	Обозначение	Наименование	Кол.	Приме-чание
				Пм 6		
				Сборочные единицы.		
		1	ТП КЖ1.МН38	МН 38	4	
		2	ГОСТ 24379.1-80	Болт 5. М24×350 Вст3пс2	18	
		3	1.400-15 В.1 520-03	МШ 520	18.5	пм
		4	ТП КЖ1.МН48	МН 48	16	
				Детали.		
		5		ø8 AIII ГОСТ 5781-82 ℓ=10680	9	4,22
		6		ø8 AIII ℓ=1590	5	0,63
		7		ø8 AIII ℓ=4090	5	1,61
		8		ø8 AIII ℓ=2600	5	1,03
		9		ø8 AIII ℓ=1660	8	0,63
		10		ø8 AIII ℓ=1800	15	0,71
		11		ø8 AIII ℓ=790	14	0,31
		12		ø8 AIII ℓ=2800	3	1,10
		13		ø8 AIII ℓ=950	3	0,37
		14*		ø8 AI ℓ=320	35	0,13
		15*		ø8 AI ℓ=620	54	0,25
		16*		ø6 AI ℓ=990	125	0,20
		17*		ø8 AIII ℓ=800	120	0,32
		18*		ø8 AIII ℓ=1380	15	0,55
		19*		ø8 AIII ℓ=550	20	0,22
		20		ø8 AIII ℓ=1950	3	0,77
		21*		ø8 AIII ℓ=660	17	0,26
		22		ø6 AI –	250,0	кг
				Материалы.		
				Бетон марки М 200	6,80	м³

ВЕДОМОСТЬ ДЕТАЛЕЙ

продолжение

Поз	Эскиз
14	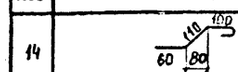
15	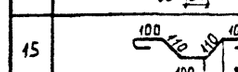
16	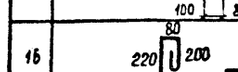
17	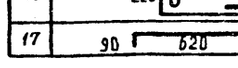

Поз.	Эскиз
18	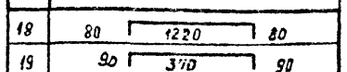
19	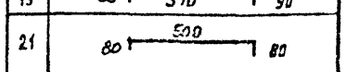
21	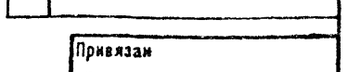

Привязан

Инв. №

ГИП	Синопальников		ТП 409-23-56.87 КЖ1
Нач.отд.	Морозов		Щебеночный завод по переработке однородных осадочных и метаморфических пород мощностью 700 тыс.м³ в год
Н.контр.	Васильев		Главный корпус с железобетонным каркасом. Стадия: Р; Лист: 157; Листов:
Гл.констр.	Мартынов		
Рук.гр.	Демиденко		Перекрытие на отм. 8,400 у оси 5. Пм 6
Ст.инж.	Яковлева		Госстрой СССР Ленинградский Промстройпроект
Инженер	Иванова		

Согласовано: Гл.конструктор проекта Мартынов 11.85; Гл.конструктор отдела КЖ Гинзбург; Гл.конструктор отдела ВГ Шкарбут

Инв.№ подл. | Подпись и дата | Взам. инв.№ | группа АР

ТП 409-23-56.87 Альбом 5

Пм 7. Перекрытие на отм. 3.600.

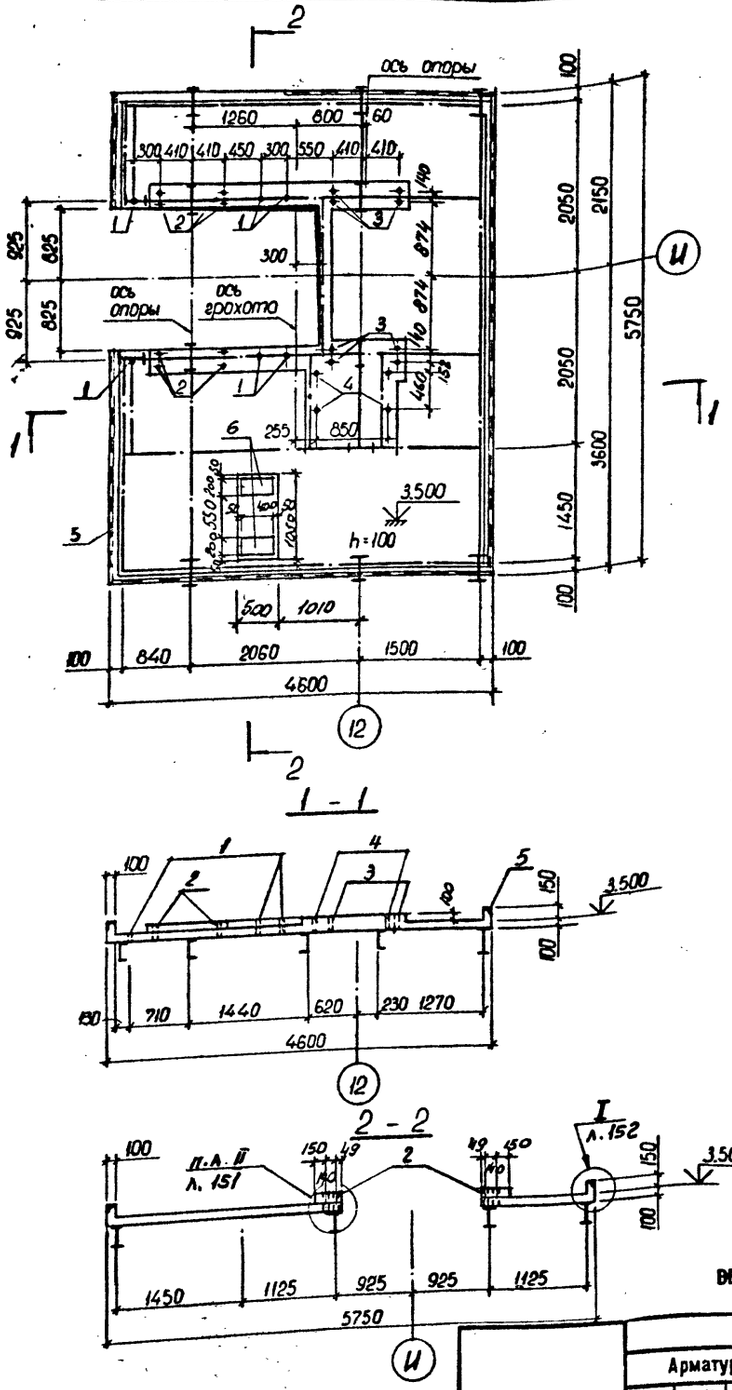

Пм 7 Армирование.

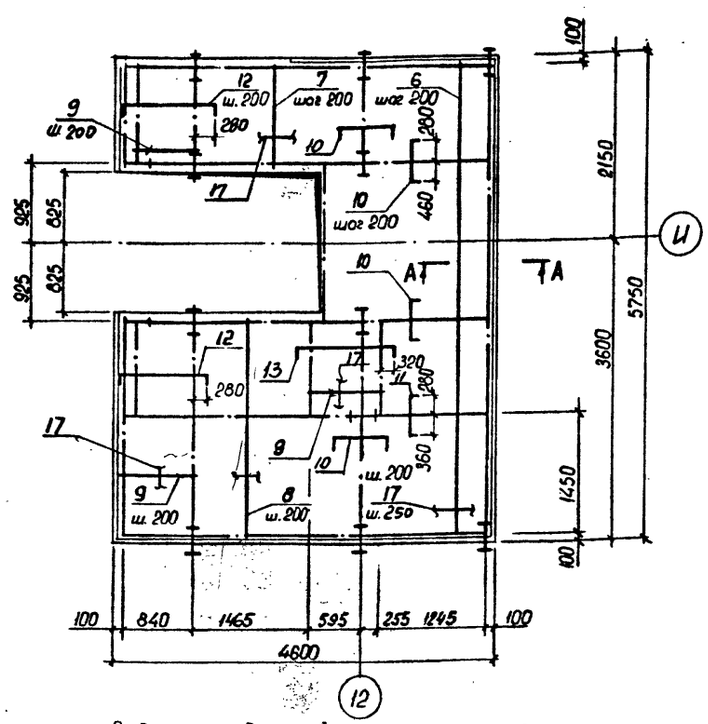

Ведомость деталей.

Поз.	Эскиз
10	90 740 90
11	90 640 90
12	80 1200 80

продолжение

13	80 1500 80
14	60 110 100 80
15	100 110 100 110 100 80
16	220 280 320

СПЕЦИФИКАЦИЯ на перекрытие Пм 7

Формат	Зона	Поз.	Обозначение	Наименование	Кол.	Примечание
				Пм 7		
				Сборочные единицы.		
Бч		1	ГОСТ 10704-76	Труба 28×2×200 В Ст 3 сп ГОСТ 380-71*	6	
		2	ТП КЖ1 ММ5	МН 15	4	
Бч		3	ГОСТ 10704-76	Труба 32×2×200 В ст 3 сп ГОСТ 380-71*	8	
Бч		4		Труба 24×1·200 В ст 3 сп ГОСТ 380-71*	4	
		5	1.400-15 6.1 520-03	МН 520	16.5	пм
		6	150-47	МН 140-6	2	
				Детали.		
		6		⌀8 А III ГОСТ 5781-82 ℓ 5730	11	2,26
		7		⌀8 А III ℓ=1300	13	0,51
		8		⌀8 А III ℓ=2750	8	1,09
		9		⌀8 А III ℓ=1000	26	0,4
		10*		⌀8 А III ℓ=920	32	0,36
		11*		⌀8 А III ℓ=820	25	0,32
		12*		⌀8 А III ℓ=1360	21	0,53
		13*		⌀8 А III ℓ=1660	6	0,66
		14*		⌀8 А I ℓ=320	28	0,13
		15*		⌀8 А I ℓ=620	23	0,24
		16*		⌀6 А I ℓ=900	95	0,20
		17		⌀6 А I распред.	1900	м.п
				Материалы.		
				бетон марки М 200	2,5	м³

Позиции, обозначенные знаком *, см ведомость деталей

Сечение А-А и детали крепления ж.б. плиты с металлическим балкам см лист 152

ВЕДОМОСТЬ РАСХОДА СТАЛИ НА ЭЛЕМЕНТ, кг

Марка элемента	Изделия арматурные								Всего
	Арматура класса								
	A I				A III				
	ГОСТ 5781-82				ГОСТ 5781-82				
	Ф6	Ф8		Итого	ф 8			Итого	
Пм 7	61,0	9,1		70.1	81,8			81.8	151.9

ВЕДОМОСТЬ РАСХОДА СТАЛИ НА ЭЛЕМЕНТ, кг (ПРОДОЛЖЕНИЕ)

Марка элемента	Изделия закладные												Всего	Общий расход
	Арматура класса				Прокат марки									
	A I	A III												
	ГОСТ 5781-82				ГОСТ 8510-72* 103-76				ГОСТ 10704-76					
	Ф8	ф12		Итого	100×63×8	-8=8	-8=10	Итого	Трубы 24×1	28-2	32×2	Итого		
Пм 7	21,8	1,8		23,6	123,8	10,0	2,4	136,2	0,6	1,5	3,6	5,7	165,5	317,4

Привязан

Инв. №

ТП 409-23-56.87 КЖ1			
Г И П	Синопальников		
Нач.отд.	Морозов		
Н.контр.	Васильев		
Гл.констр.	Мартынов		
Рук.гр.	Демиденко		
Ст.инж.	Яковлева		
Инженер	Иванова		
Щебеночный завод по переработке однородных изберенных и метаморфических пород мощностью 700 тыс.м³ в год			
Главный корпус с железобетонным каркасом	Стадия	Лист	Листов
	Р	158	
Перекрытие на отм. 3.600 по оси 12. Пм 7	Госстрой СССР Ленинградский Промстройпроект		

Согласовано

Инв. № подл. | Подпись и дата | Взам. инв. № | группа АР | Гидропроект Кутепов | отдел КМ | Гипромез Шмидт | отдел ВК | Шифров | 11.85

ТП 409-23-56.87 Альбом 5

Пм 8. Перекрытие на отм. 5.700

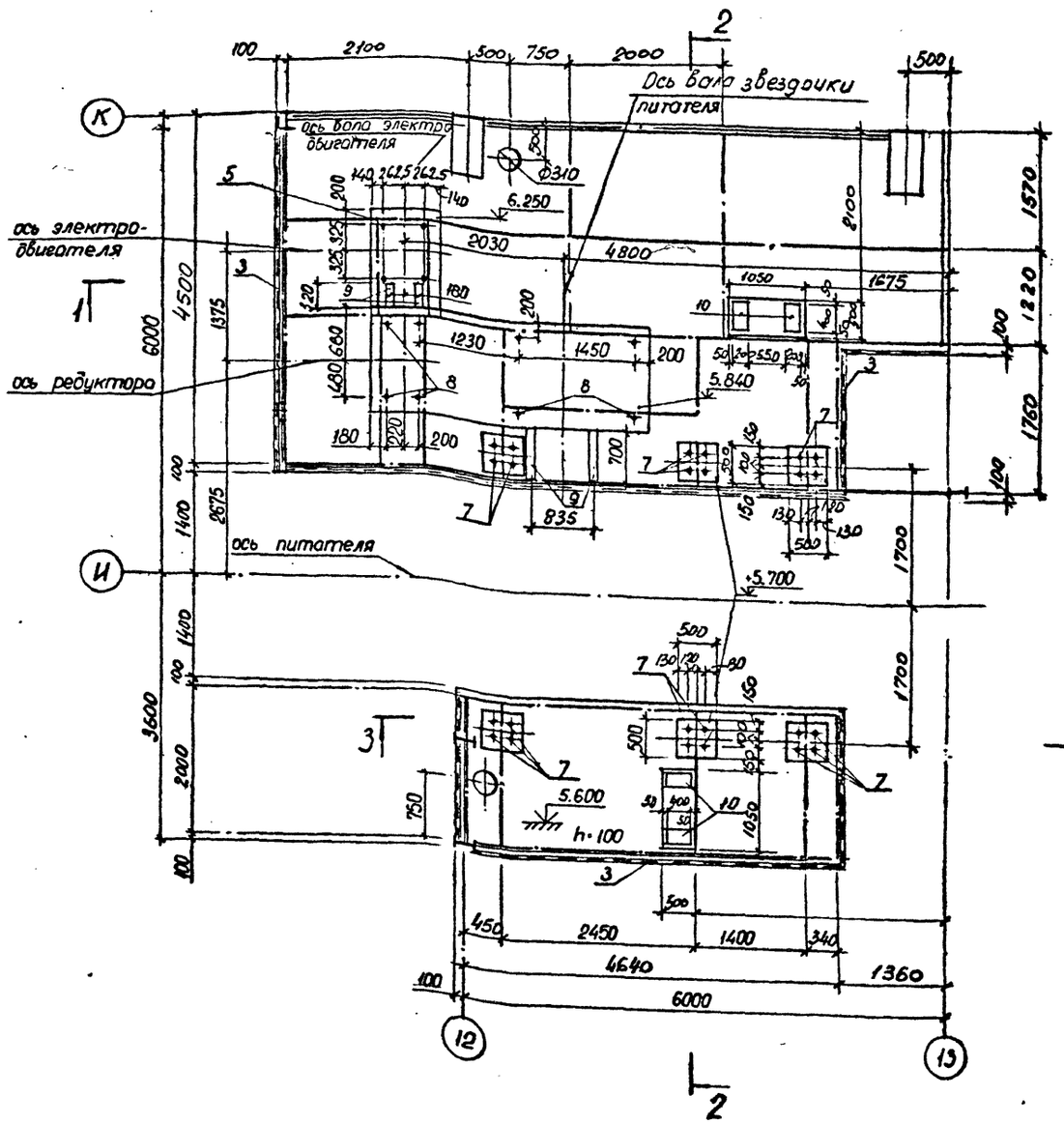

1-1

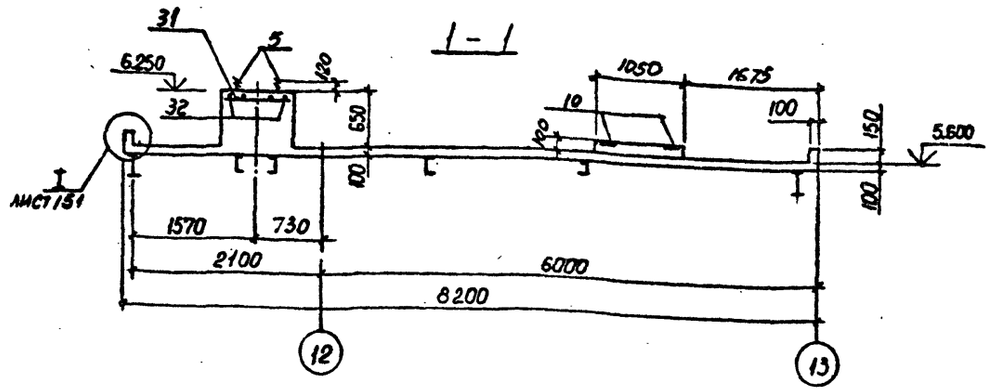

2-2

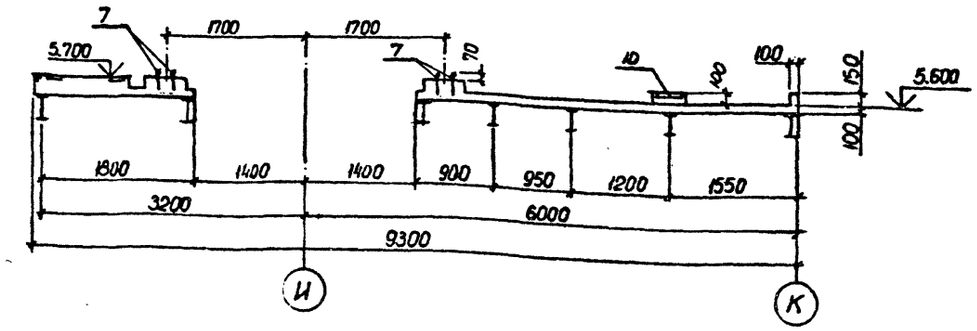

3-3

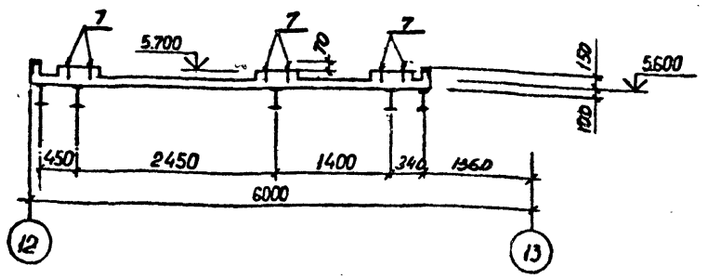

1. Болты поз. 5 устанавливать на эпоксидном клее в соответствии с общими указаниями на листе 5.
2. Спецификацию на перекрытие смотрите лист 162.
3. Ведомость расхода стали на Пм 8 смотрите лист 166.

Г И П	Синопальников	
Нач.отд.	Морозов	
Н.контр.	Васильев	
Гл.констр.	Мартынов	
Рук.гр.	Демиденко	
Ст.инж.	Яковлева	
Техник	Алексеева	

Привязан

Инв. №

ТП 409-23-56.87 КЖ1

ЩЕБЕНОЧНЫЙ ЗАВОД ПО ПЕРЕРАБОТКЕ ОДНОРОДНЫХ ИЗВЕРЖЕННЫХ И МЕТАМОРФИЧЕСКИХ ПОРОД МОЩНОСТЬЮ 700 тыс.м³ В ГОД

Главный корпус с железобетонным каркасом

Стадия	Лист	Листов
Р	159	

Перекрытие на отм. 5.700 в осях 12÷13. Пм 8

ГОССТРОЙ СССР ЛЕНИНГРАДСКИЙ ПРОМСТРОЙПРОЕКТ

СОГЛАСОВАНО

Союзгипроцентр	Антипов	11.85
отдел КМ	Тимков	
отдел ВК	Шкредов	
Группа АР	Гартанская	

Инв. № подл. | Подпись и дата | Взам. инв. №

Пм 9 Перекрытие на отм. 2.400

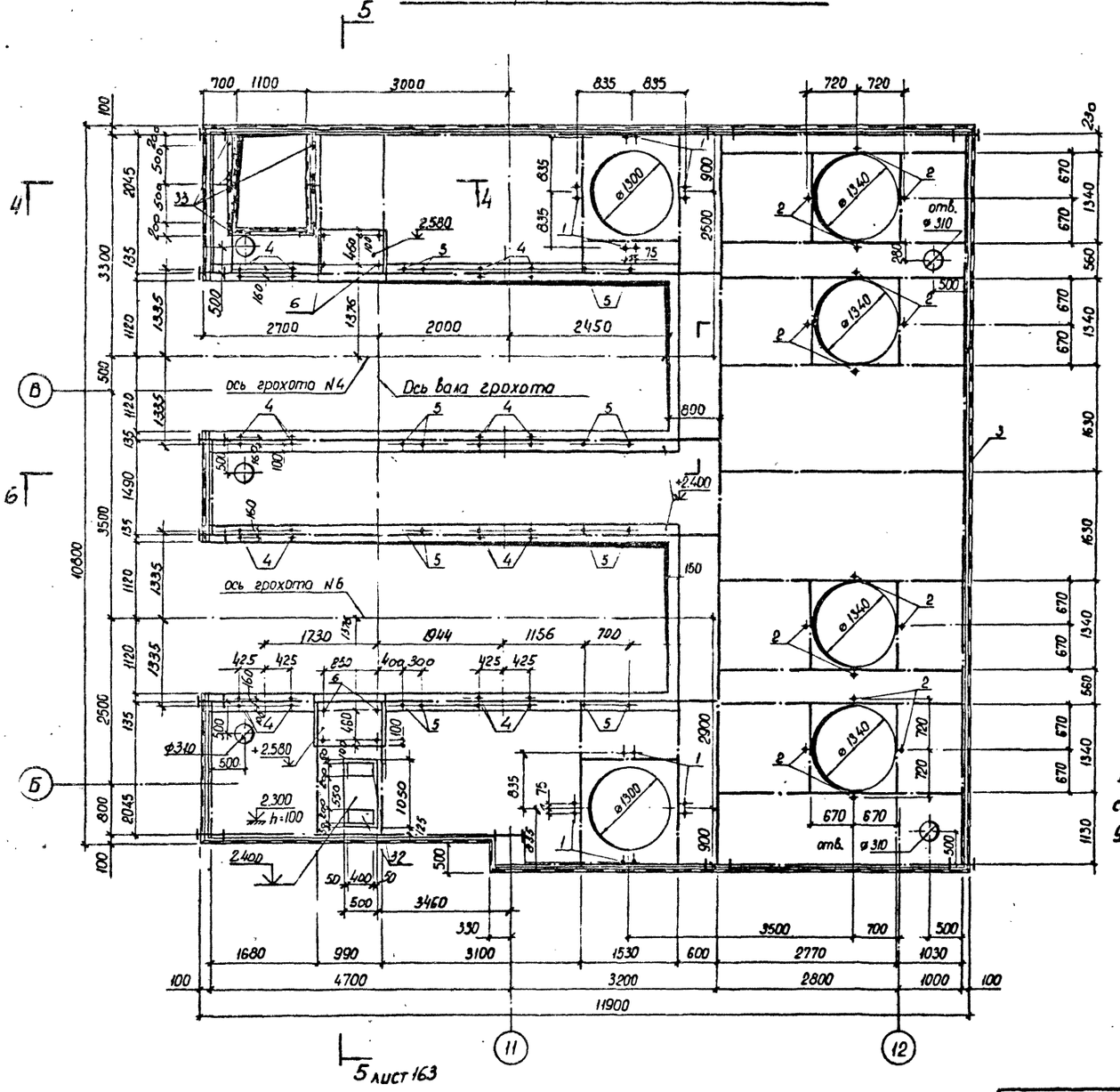

СПЕЦИФИКАЦИЯ НА ПЕРЕКРЫТИЕ

Формат	Зона	Поз.	Обозначение	Наименование	Кол.	Примечание
				Пм 9		
				Сборочные единицы		
		1	ГОСТ 10704-76	Труба 22х1х150 ГОСТ 10704-76 / Ст3сп2 ГОСТ 380-71	16	
		2		Труба 26х1х150 ГОСТ 10704-76 / Ст3сп2 ГОСТ 380-71	16	
		3	1.400-15 В.1 520-03	МШ 520	41.7	пм
		4	ТП КЖИ1МН15	МН 15	32	
		5	ГОСТ 24379.1-80	Болт 5М16х250 Ст3 пс2	16	
		6	ГОСТ 24379.1-80	Болт 5М20х1080 Ст3пс2	8	
		32	1.400-15 В.1. 150-47	МН 140-6	2	
		33	ТП КЖИ1МН19	МН 19	8	
				Материалы		
				Бетон марки М200	8.6	м³

Продолжение спецификации см. лист 161

ВЕДОМОСТЬ ДЕТАЛЕЙ

Поз	Эскиз
14	110, 100, 60, 80
15	100, 110, 110, 100, 80, 100, 80
16	80, 220, 320
22	90, 750, 90
23	80, 1050, 80
24	90, 500+800, 90
25	90, 820, 90
26	90, 1250, 90
27	80, 750, 80
28	80, 500+800, 80
31	90, 2000, 50

4–4

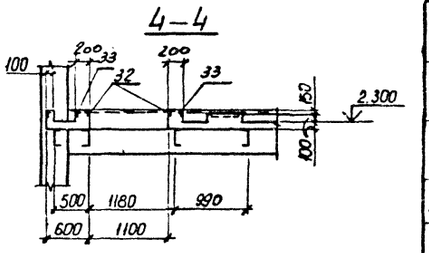

Болты поз. 5и6 устанавливать на эпоксидном клею в соответствии с общими указаниями на листе 5.

Привязан

Инв. №

ГИП	Синопальников		
Нач.отд.	Морозов		
Н.контр.	Васильев		
Гл.констр.	Мартынов		
Рук.гр.	Демьяненко		
Ст.инж.	Яковлева		
Техник	Алексеева		

ТП 409-23-56.87 КЖ1

Щебеночный завод по переработке однородных изверженных и метаморфических пород мощностью 700 тыс.м³ в год

Главный корпус с железобетонным каркасом

Стадия	Лист	Листов
Р	160	

Перекрытие на отм. 2.400 в осях 11÷12. Пм 9

Госстрой СССР Ленинградский Промстройпроект

Согласовано

Инв. № подл. | Подпись и дата | Взам. инв. №

Пм 9. Армирование.

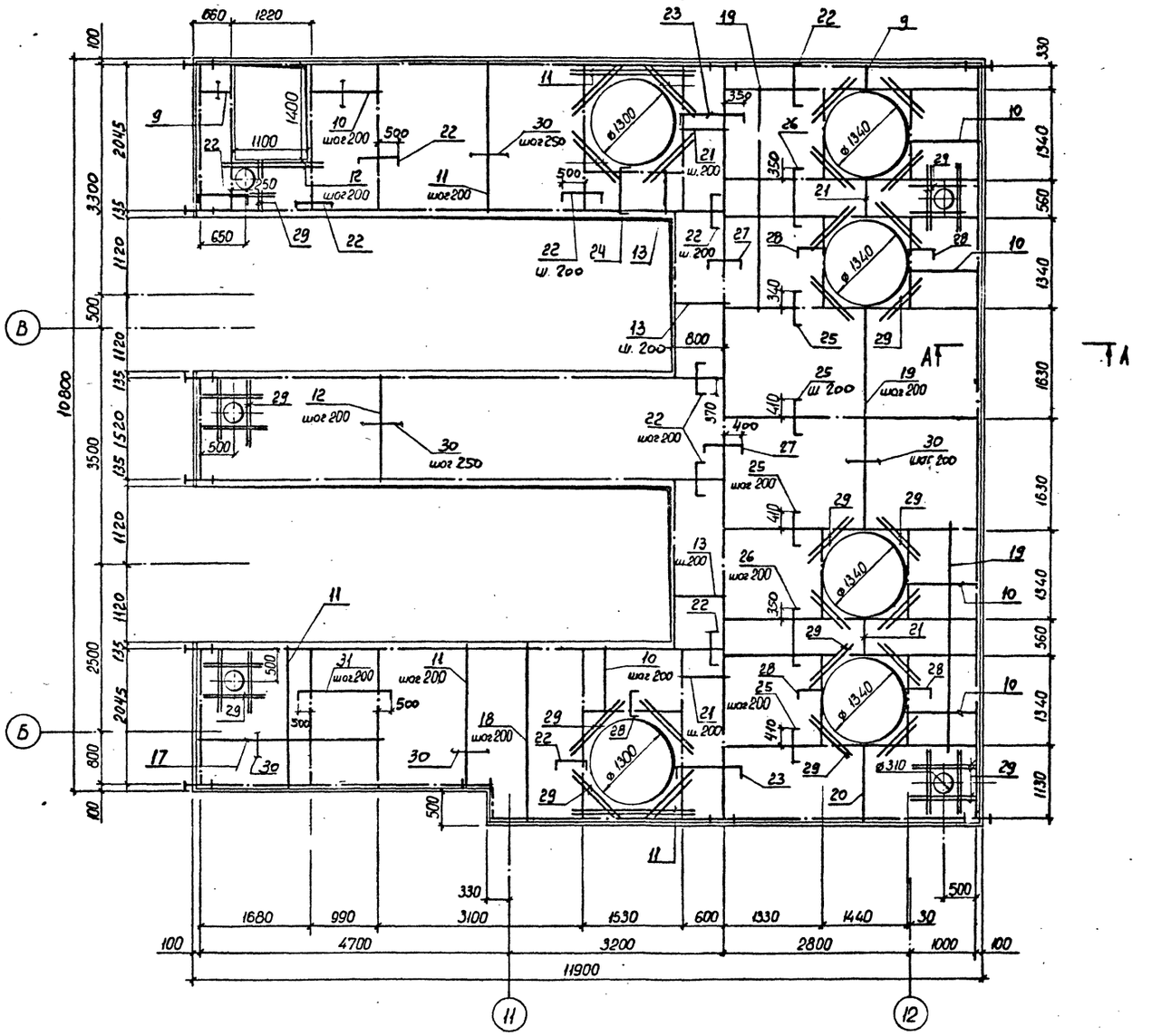

СПЕЦИФИКАЦИЯ к Пм 9

Формат	Зона	Поз.	Обозначение	Наименование	Кол.	Приме-чание
				Начало спецификации см. лист 160		
				Детали		
		9		ø8AIII ГОСТ 5781-82 ℓ=600	30	0,24
		10		ø8AIII ℓ=1150	40	0,45
		11		ø8AIII ℓ=2260	20	0,89
		12		ø8AIII ℓ=1720	45	0,70
		13		ø8AIII ℓ=900	30	0,36
		14	*	ø8AI ℓ=320	84	0,13
		15	*	ø8AI ℓ=620	80	0,25
		16	*	ø6AI ℓ=900	210	0,20
		17		ø8AIII ℓ=2880	11	1,14
		18		ø8AIII ℓ=2760	8	1,09
		19		ø8AIII ℓ=3500	40	1,38
		20		ø8AIII ℓ=1330	20	0,52
		21		ø8AIII ℓ=720	40	0,28
		22	*	ø8AIII ℓ=930	63	0,37
		23	*	ø8AII ℓ=1210	11	0,48
		24	*	ø8AIII ср ℓ=830	7	0,33
		25	*	ø8AII ℓ=1000	80	0,39
		26	*	ø8AIII ℓ=1430	40	0,56
		27	*	ø8AII ℓ=910	30	0,37
		28	*	ø8AII ℓ=810	28	0,32
		29		ø12AIII ℓ=1200	66	1,06
		30		ø6AI –	600 п.м	
		31	*	ø8AIII ℓ=2180	11	0,86

Позиции, обозначенные знаком*, см ведомость деталей на листе 160

1. Ведомость расхода стали см лист 165
2. Сечение А-А и детали крепления м.б. плиты к металлическим балкам см лист 152

Привязан

Инв.№

ТП 409-23-56.87 КЖ1			
ГИП	Синопальников		
Нач.отд.	Морозов		
Н.контр.	Васильев		
Гл.констр.	Мартынов		
Рук.гр.			
Ст.инж.	Яковлева		
Техник	Алексеева		

Щебеночный завод по переработке однородных изверженных и метаморфических пород мощностью 700 тыс м³ в год

Главный корпус с железобетонным каркасом

Стадия	Лист	Листов
Р	161	

Перекрытие Пм 9 Армирование

Госстрой СССР Ленинградский Промстройпроект

Инв. № подл. | Подпись и дата | Взам. инв. №

ТП 409-23-56.87 Альбом 5

Пм10. Перекрытие на отм. 4.200

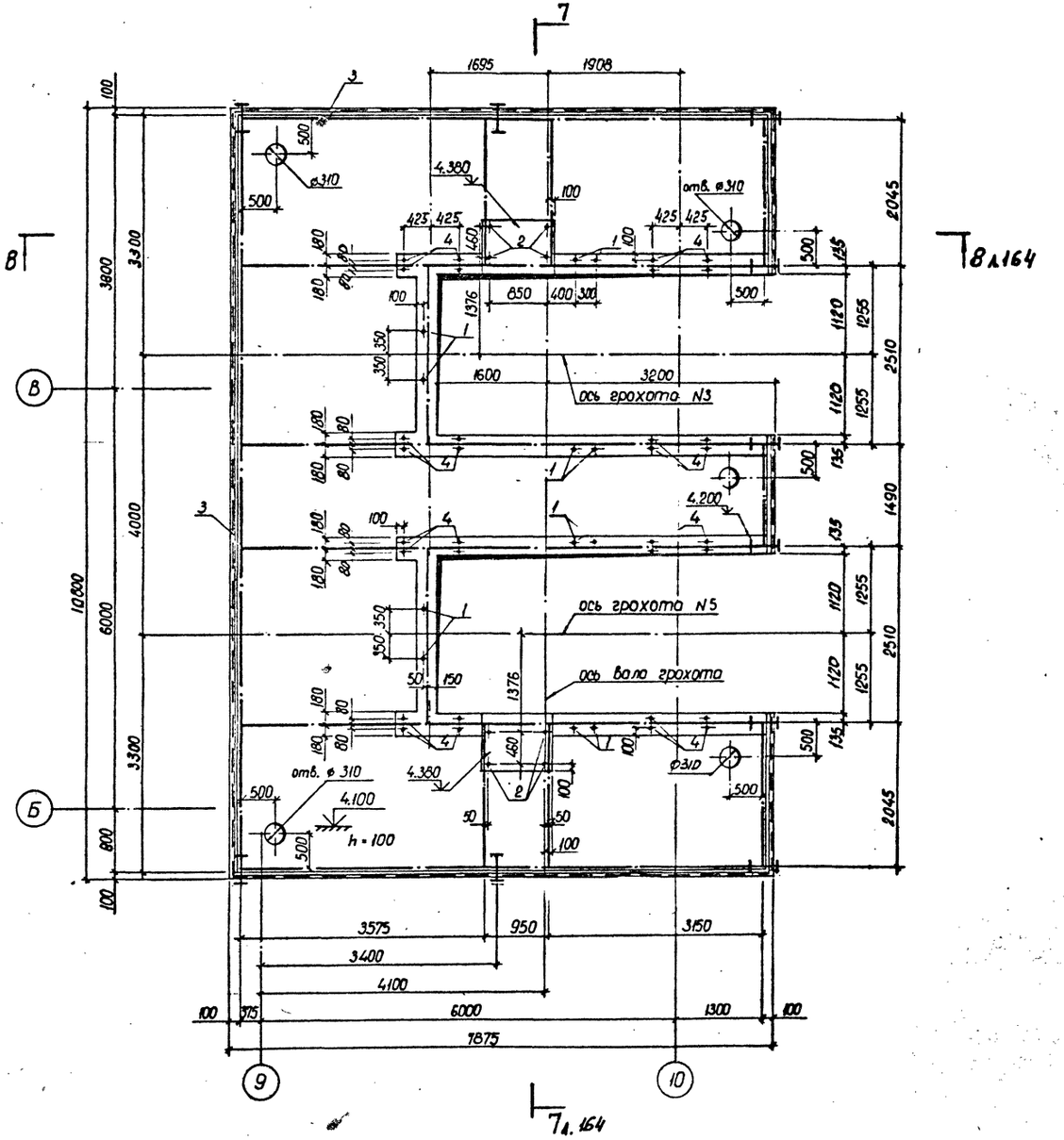

СПЕЦИФИКАЦИЯ НА ПЕРЕКРЫТИЯ Пм8, Пм10, Пм11.

Формат	Зона	Поз.	Обозначение	Наименование	Кол.	Примечание
				Пм 10		
				Сборочные единицы		
		1	ГОСТ 24379.1-80	Болт 5. М16×250 Вст3 пс2	12	
		2		Болт 5. М20×300 Вст3 пс 2	8	
		3	1.400-15 в.1 520-03	МН 520	25.2	пм
		4	ТП КЖИ1 МН15	МН 15	32	
				Материалы		
				бетон марки М 200	8,00	м³
				Пм11		
				Сборочные единицы		
		1	ГОСТ 24379.1-80	Болт 5 М16×250 Вст3 пс2	8	
		3	1.400-15 в.1 520-03	МН 520	22.8	пм
		5	ГОСТ 24379.1-80	Болт 5. М24×350 Вст3 пс2	18	
		6	ТП КЖИ1 МН15	МН 15	16	
				Материалы		
				бетон марки М 200	5,8	м³
				Пм 8		
				Сборочные единицы		
		3	1.400-15 в.1 520-03	МН 520	17.5	пм
		5	ГОСТ 24379.1-80	Болт 5. М24×400 Вст3 пс2	4	
	б.ч	7	ГОСТ 10704-76	Труба 32×2×200 / Вст3 сп2 ГОСТ 380-71*	24	
	б.ч	8		Труба 60×2×350 / Вст3 сп2 ГОСТ 380-71*	8	
		9	1.400-15 в.1 140-06	МН 128-6	2.2	м.п
		10	1.400-15 в.1. 150-47	МН 140-6	4	
				Материалы		
				бетон марки М 200	7,0	м³

Болты поз. 1, 2 и 5 устанавливать на эпоксидном клею в соответствии с общими указаниями на листе 5.

Привязан

Инв. №

Т И П	Синопальников		
Нач.отд.	Морозов		
Н.контр.	Васильев		
Гл.констр.	Мартынов		
Рук.гр.	Демиденко		
Ст.инж.	Яковлева		
Техник	Алексеева		

ТП 409-23-56.87 КЖ1

ЩЕБЕНОЧНЫЙ ЗАВОД ПО ПЕРЕРАБОТКЕ ОДНОРОДНЫХ ИЗВЕРЖЕННЫХ И МЕТАМОРФИЧЕСКИХ ПОРОД МОЩНОСТЬЮ 700 тыс.м³ В ГОД

Главный корпус с железобетонным каркасом

Стадия	Лист	Листов
Р	162	

Перекрытие на отм. 4.200 в осях 9-10. Пм 10

ГОССТРОЙ СССР ЛЕНИНГРАДСКИЙ ПРОМСТРОЙПРОЕКТ

СОГЛАСОВАНО

Инв. № | Подпись и дата | Взам. инв. №

ТП 409-23-56.87 Альбом 5

Пм 10. Армирование.

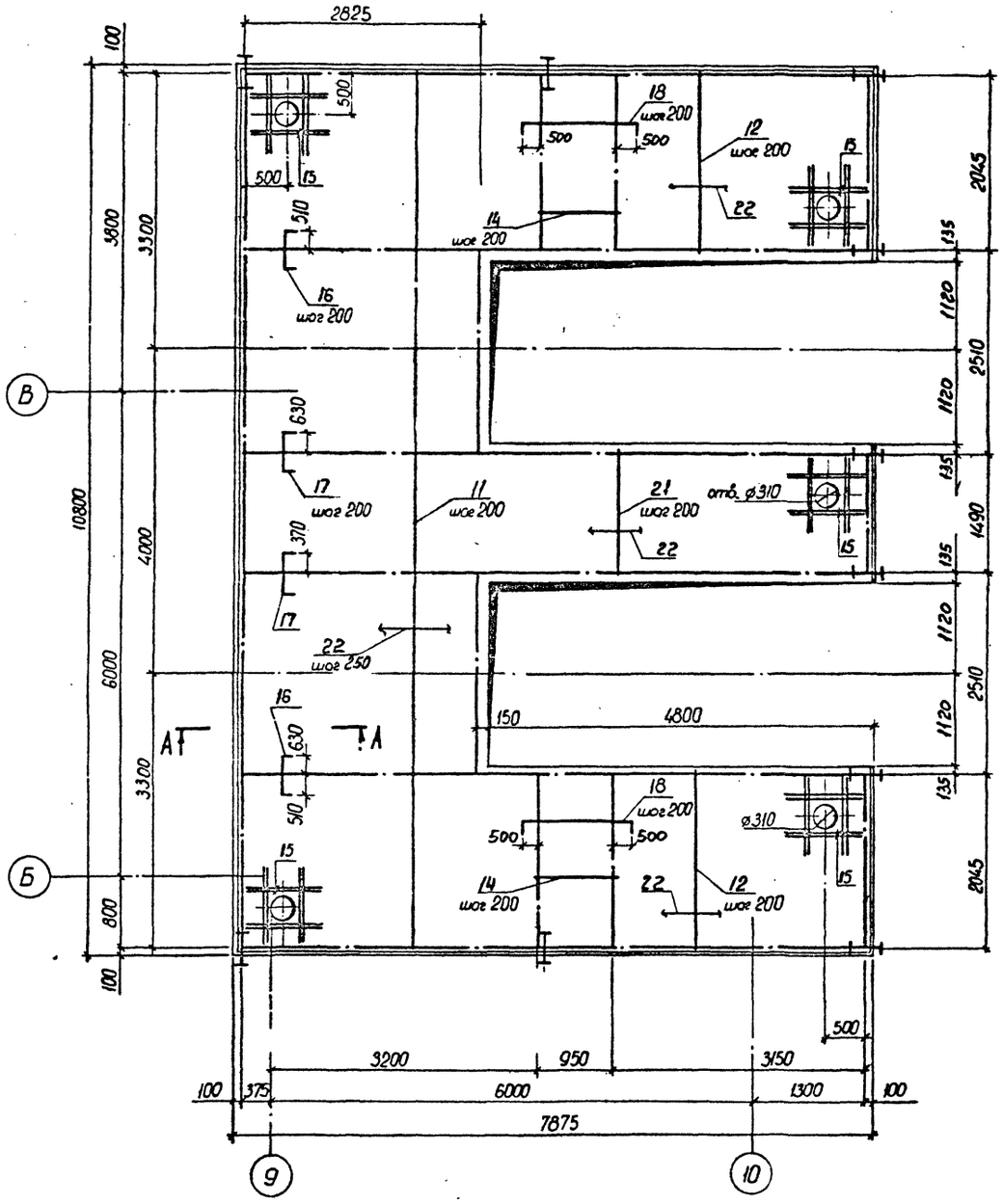

ВЕДОМОСТЬ ДЕТАЛЕЙ

Поз.	Эскиз
16	90 1140 90
17	90 1000 90
18	90 1950 90
19	100 110 60 80
20	100 110 110 100 100 80
13	80 220 200 320

СПЕЦИФИКАЦИЯ к Пм 10

Формат	Зона	Поз.	Обозначение	Наименование	Кол.	Примечание
				Пм 10		
				Детали		
		11		ф8 AIII ГОСТ 5781-82 ℓ=10750	14	4,25
		12		ф8 AIII ℓ=2260	40	0,89
		13*		ф6 AI ℓ=320	135	0,20
		14		ф8 AIII ℓ=1150	22	0,45
		15		ф8 AIII ℓ=790	40	0,31
		16*		ф8 AIII ℓ=1320	30	0,52
		17*		ф8 AIII ℓ=1180	30	0,47
		18*		ф8 AIII ℓ=2130	24	0,84
		19*		ф8 AI ℓ=320	44	0,13
		20*		ф8 AI ℓ=620	48	0,25
		21		ф8 AIII ℓ=1740	25	0,69
		22		ф6 AI —	3700 п.м	

Позиции, обозначенные знаком *, см. ведомость деталей

5 — 5

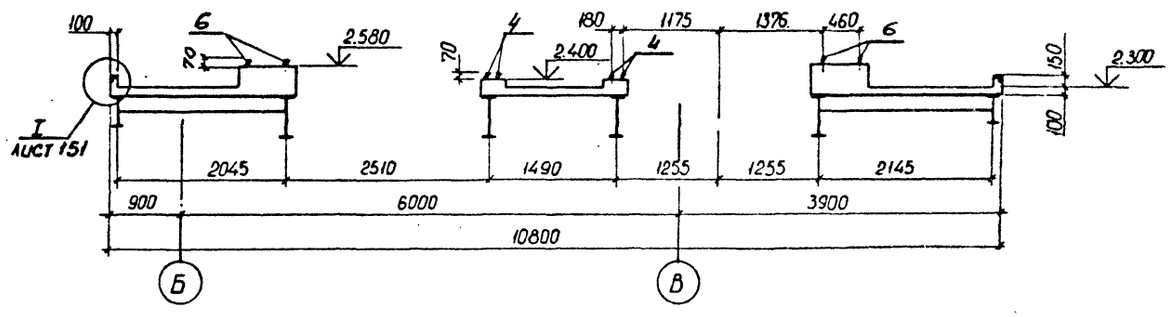

6 — 6

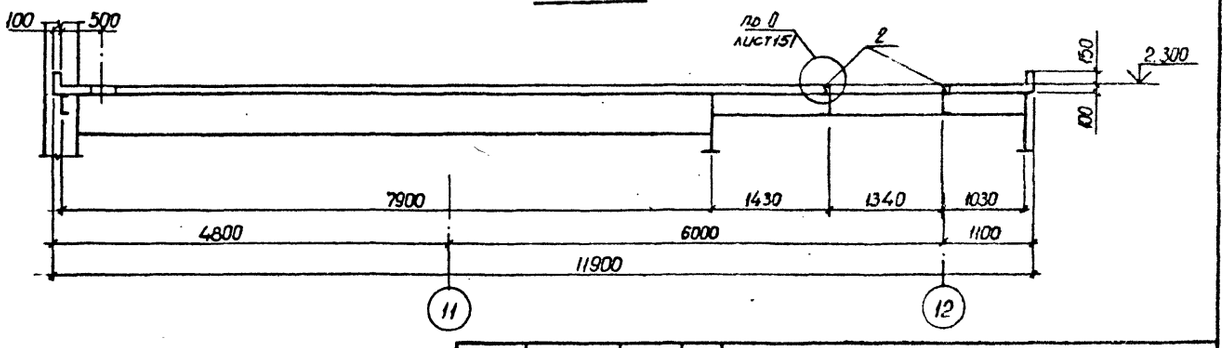

1. Начало спецификации на плиту Пм 10 см. лист 162
2. Сечение А-А и детали крепления м.б. плиты к металлическим балкам см. л. 165

Привязан

Инв.№

Инв.№ подл. | Подпись и дата | Взам. инв.№

ГИП	Синопальников		
Нач.отд.	Морозов		
Н.контр.	Васильев		
Гл.констр.	Мартынов		
Рук.гр.	Демиденко		
Ст.инж.	Яковлева		
Техник	Арсеньева		

ТП 409-23-56.87 КЖ1

ЩЕБЕНОЧНЫЙ ЗАВОД ПО ПЕРЕРАБОТКЕ ОДНОРОДНЫХ ИЗВЕРЖЕННЫХ И МЕТАМОРФИЧЕСКИХ ПОРОД МОЩНОСТЬЮ 700 тыс.м³ В ГОД

Главный корпус с железобетонным каркасом

Стадия	Лист	Листов
Р	163	

Перекрытие Пм 10 Армирование

ГОССТРОЙ СССР ЛЕНИНГРАДСКИЙ ПРОМСТРОЙПРОЕКТ

ТП 409-23-56.87 Альбом 5

Пм11. Перекрытие на отм. 7.800

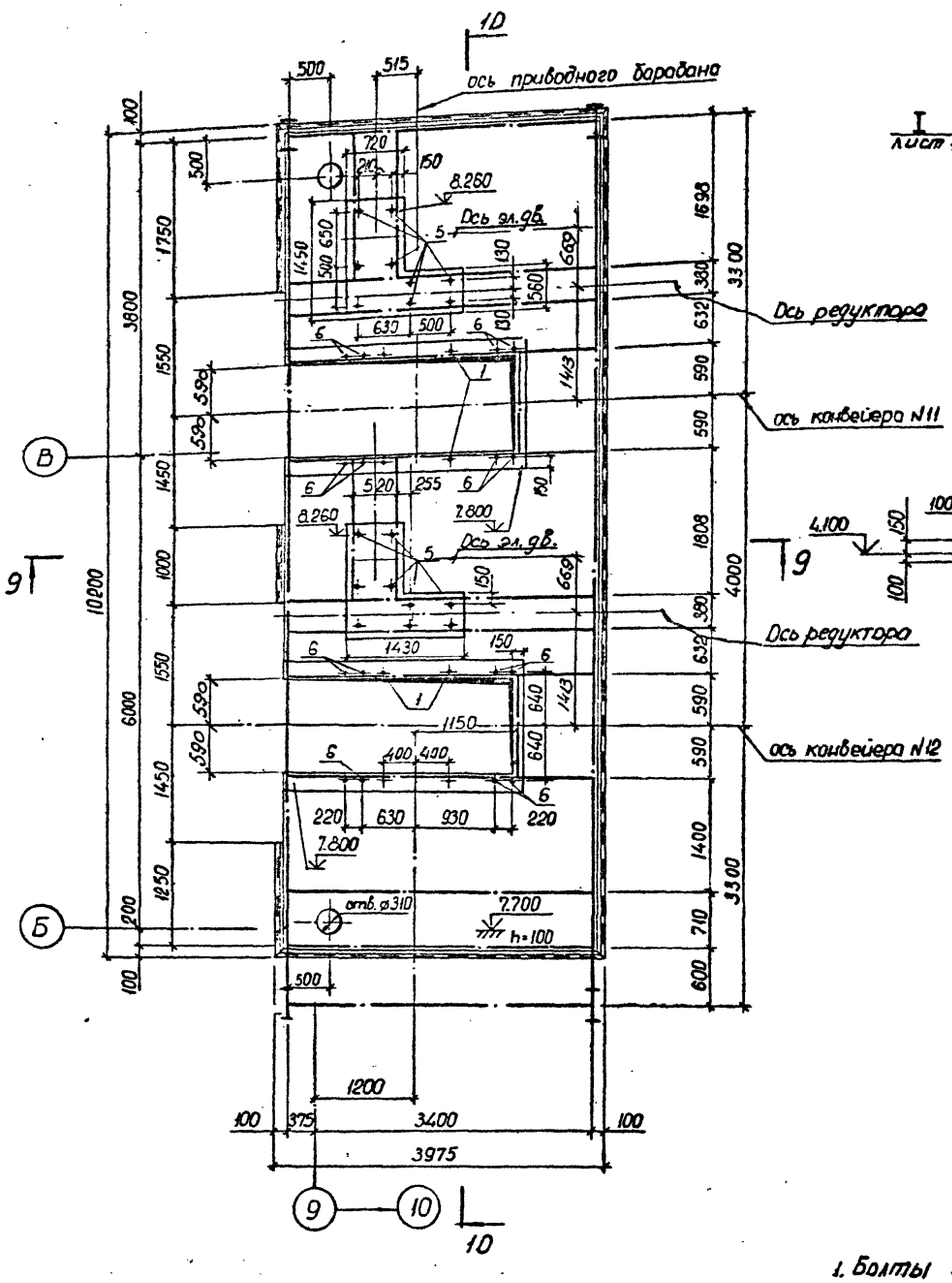

7 – 7

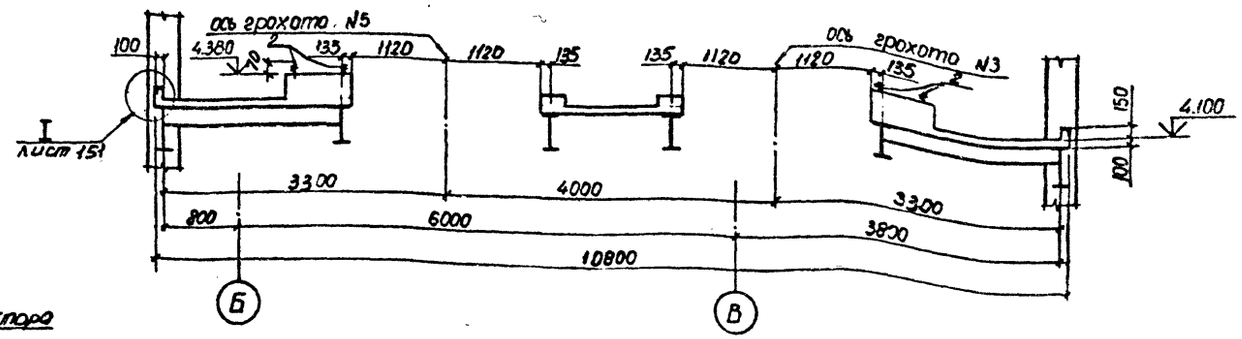

8 – 8

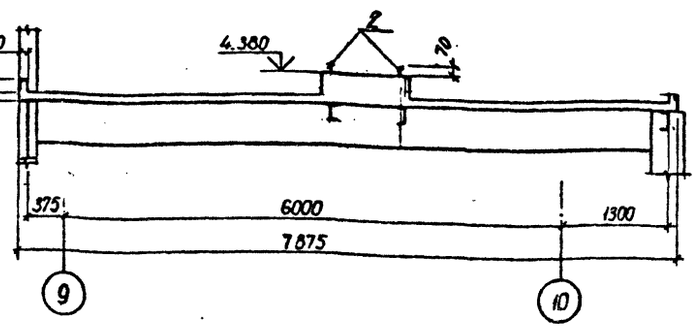

9 – 9

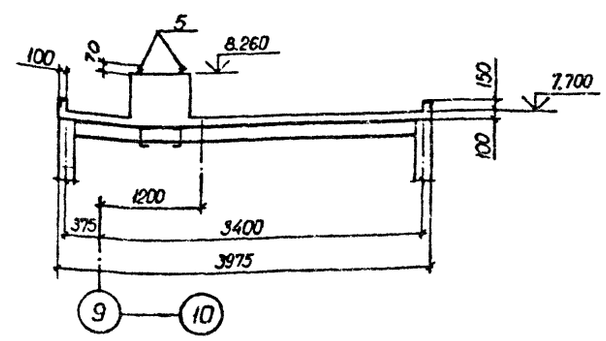

10 – 10

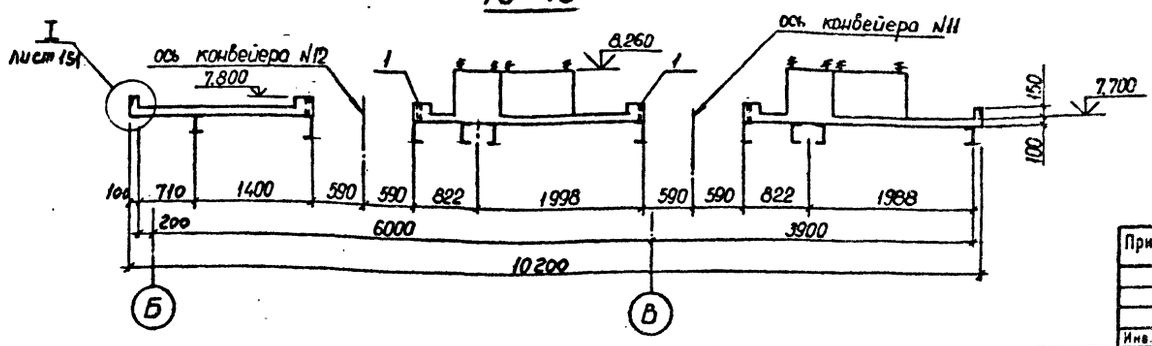

1. Болты поз. 1 и 5 устанавливать на эпоксидном клею в соответствии с общими указаниями на листе 5.
2. Спецификацию на перекрытие смотрите лист 162.
3. Ведомость расхода стали на Пм11 смотрите лист 166.

Привязан

Инв. №

ТП 409-23-56.87 КЖ1			
ГИП	Синопальников		Щебеночный завод по переработке однородных изверженных и метаморфических пород мощностью 700 тыс.м³ в год
Нач.отд.	Морозов		Главный корпус с железобетонным каркасом
Н.контр.	Васильев		Стадия: Р; Лист: 164; Листов:
Гл.констр.	Мартынов		
Рук.гр.	Демьденко		
Ст.инж.	Яковлева		Перекрытие на отм. 7.800 в осях 9÷10. Пм11
Техник	Алексеева		Госстрой СССР Ленинградский Промстройпроект

Согласовано: Главный инженер 11.85; Главный конструктор Гольцев; Главный технолог Шнейдер

Инв. № подл. | Подпись и дата | Взам. инв. №

Пм11. Армирование.

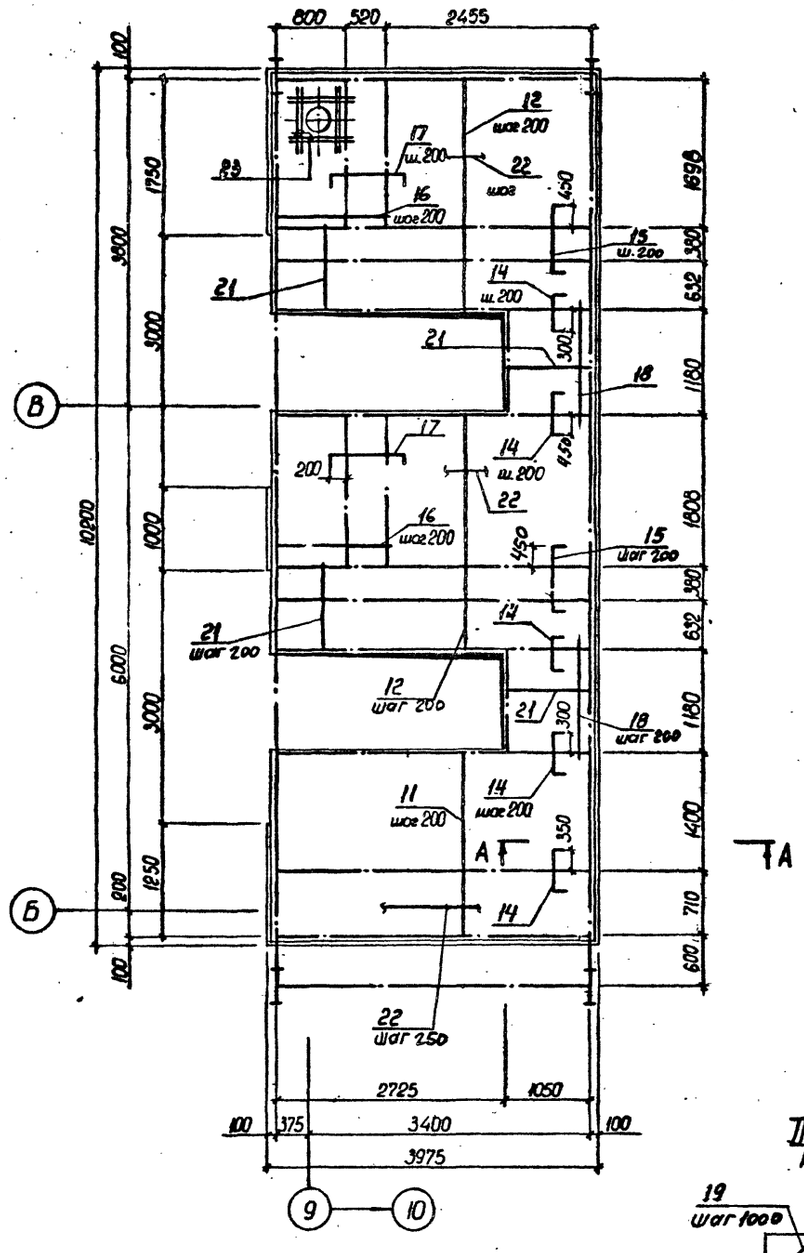

Пм8. Армирование.

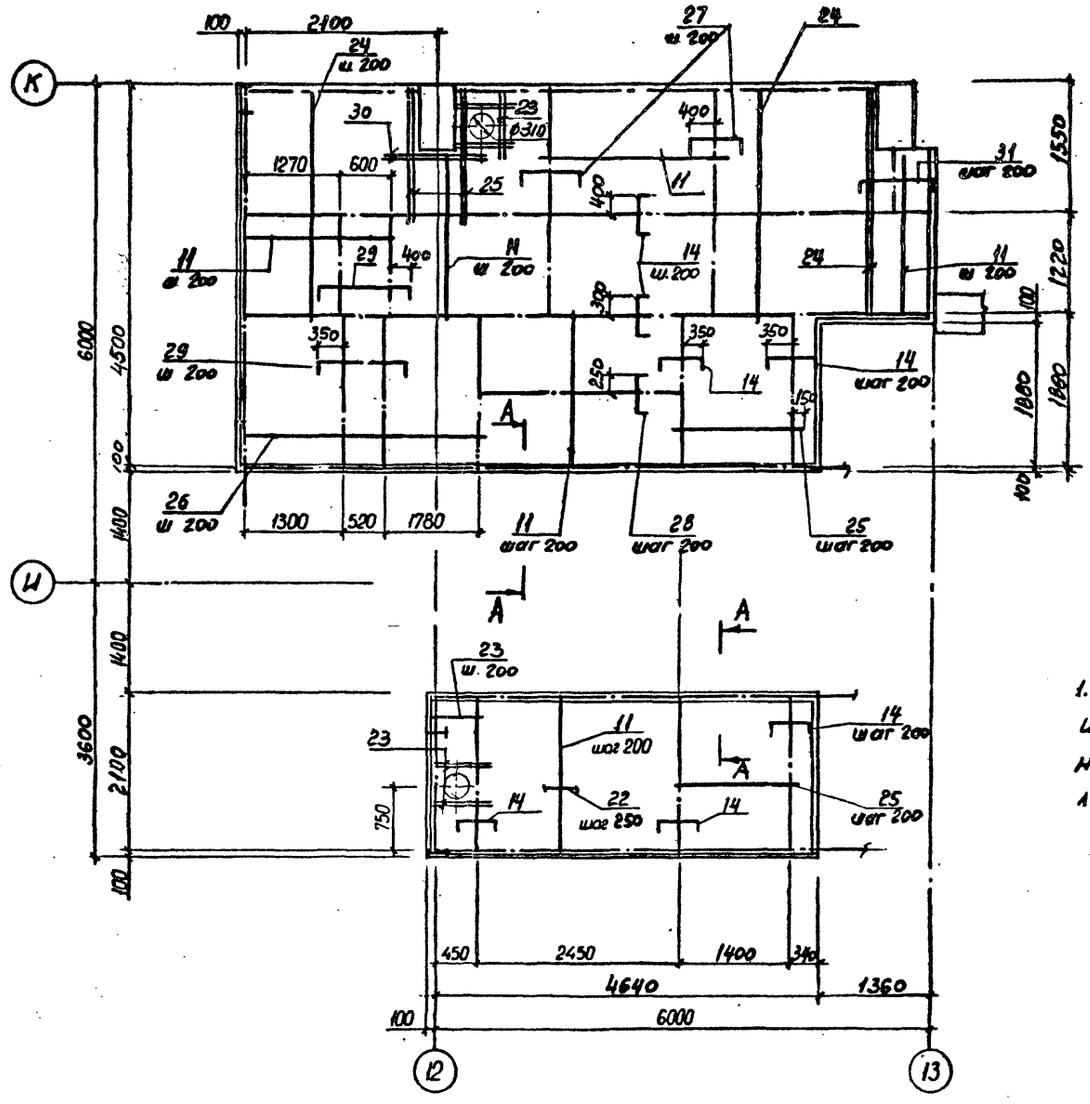

А — А

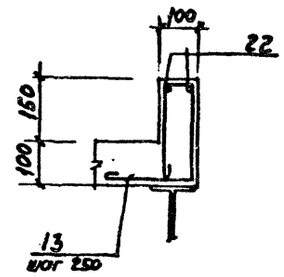

1. Спецификацию арматуры и ведомость расхода стали на Пм8 и Пм11 смотрите лист 166.

Детали крепления ж.б. плиты к металлическим балкам

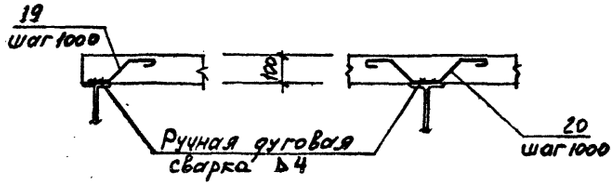

Привязан

Инв. №

ТП 409-23-56.87 КЖ1						
ГИП	Синопальников		ЩЕБЕНОЧНЫЙ ЗАВОД ПО ПЕРЕРАБОТКЕ ОДНОРОДНЫХ ИЗВЕРЖЕННЫХ И МЕТАМОРФИЧЕСКИХ ПОРОД МОЩНОСТЬЮ 700 тыс.м³ в ГОД			
Нач.отд.	Морозов					
Н.контр.	Васильев		Главный корпус с железобетонным каркасом	Стадия	Лист	Листов
Гл.констр.	Мартынов			Р	165	
Рук.гр.	Демьденко					
Ст.инж.	Яковлева		Перекрытия Пм8, Пм11. Армирование. Лист 1.	ГОССТРОЙ СССР ЛЕНИНГРАДСКИЙ ПРОМСТРОЙПРОЕКТ		
Техник	Алексеева					

Инв. № подл. | Подпись и дата | Взам. инв. №

ВЕДОМОСТЬ ДЕТАЛЕЙ

Поз.	Эскиз
13	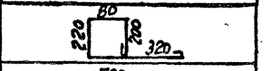
14	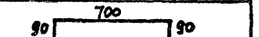
15	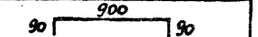
17	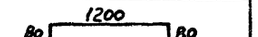
19	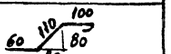
20	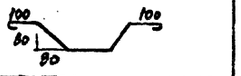
27	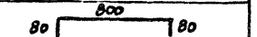
28	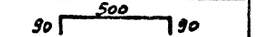
29	
31	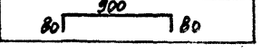

Спецификация к Пм 8. Пм 11

Формат	Зона	Поз.	Обозначение	Наименование	Кол.	Примечание
				Пм 11		
				Детали		
		11		⌀8АIII ГОСТ 5781-82 ℓ=2250	20	0,89
		12		⌀8АIII ℓ=2870	26	1,13
		13*		⌀6АI ℓ=900	114	0,20
		14*		⌀8АIII ℓ=880	44	0,35
		15*		⌀8АIII ℓ=1080	40	0,43
		16		⌀8АIII ℓ=1500	18	0,59
		17*		⌀8АIII ℓ=1360	18	0,54
		18		⌀8АIII ℓ=1430	10	0,56
		19*		⌀8АI ℓ=320	48	0,13
		20*		⌀8АI ℓ=620	28	0,25
		21		⌀8АIII ℓ=1150	24	0,45
		22		⌀6АI —	250	м.п
		23		⌀8АIII ℓ=800	8	0,32
				Пм 8		
				Детали		
		11		⌀8АIII ГОСТ 5781-82 ℓ=2250	55	0,89
		13*		⌀6АI ℓ=900	82	0,20
		14*		⌀8АIII ℓ=880	128	0,35
		19*		⌀8АI ℓ=320	22	0,13
		20*		⌀8АI ℓ=620	42	0,25
		22		⌀6АI —	3200	м.п
		23		⌀8АIII ℓ=800	10	0,32
		24		⌀8АIII ℓ=2900	40	1,15
		25		⌀8АIII ℓ=1650	20	0,65
		26		⌀8АIII ℓ=2750	11	1,09
		27*		⌀8АIII ℓ=960	30	0,37
		28*		⌀8АIII ℓ=680	13	0,27
		29*		⌀8АIII ℓ=1500	7	0,59
		30		⌀8АIII ℓ=1000	2	0,395
		31*		⌀8АIII ℓ=1060	11	0,43
		32		⌀8АIII ℓ=1150	5	0,45
		33		⌀8АIII ℓ=780	7	0,31

ВЕДОМОСТЬ РАСХОДА СТАЛИ НА ЭЛЕМЕНТ, кг

Марка элемента	Изделия арматурные								Всего
	Арматура класса								
	AI				AIII				
	ГОСТ 5781-82				ГОСТ 5781-82				
	Ф6	8		Итого	Ф8	12		Итого	
Пм 6	85,0	18,1		103,1	136,3			136,3	239,4
Пм 8	87,4	13,4		100,8	174,6			174,6	275,4
Пм 9	175,2	30,9		206,1	297,1	64,0		371,1	567,2
Пм 10	109,0	17,7		126,7	183,9			183,9	310,6
Пм 11	78,3	13,7		92,0	119,0			119,0	211,0

Все позиции, обозначенные знаком * см. ведомость деталей

Марка элемента	Изделия закладные																Всего	Общий расход
	Арматура класса				Прокат марки				Болты			Трубки газовые				Итого		
	AI	AIII			ГОСТ 103-76		ГОСТ 8510-72		ГОСТ 24379-1.80			ГОСТ 3262-75						
	ГОСТ 5781-82				ГОСТ 82-70*													
	Ф8	8	12	Итого	6-6 / 6-8	6-10	L100×63×6	L 90×56 ×6	М16	М20	М24	⌀32×2	⌀24×1	⌀38×1,4	ф 60×2			
Пм 6	24,5	0,4		24,9	- / -	7,2	138,8				28,3		18,1	5,0		197,4	222,3	461,7
Пм 8	8,6		5,4	14,0	15,6 / 32,6	7,2	131,3				6,3	0,1			0,5	193,2	207,2	482,6
Пм 9	66,6	0,8	1,8	72,8	- / 10,0	2,4	312,7	10,4	8,2	7,5		9,5				360,7	433,5	1000,7
Пм 10	46,8			46,8			189,0		6,1	7,5		9,5				212,1	258,9	569,5
Пм 11	35,7			35,7			171,0		4,1		28,3	2,4				205,8	241,5	452,5

Привязан

Инв. №

Взам. инв. №

Подпись и дата

Инв. № подл.

ГИП	Синопальников	
Нач.отд.	Морозов	
Н.контр.	Васильев	
Гл.констр.	Мартынов	
Рук.гр.	Демьяненко	
Ст.инж.	Яковлева	
Инженер	Иванова	

ТП 409-23-56.87 КЖ1

ЩЕБЕНОЧНЫЙ ЗАВОД ПО ПЕРЕРАБОТКЕ ОДНОРОДНЫХ ИЗВЕРЖЕННЫХ И МЕТАМОРФИЧЕСКИХ ПОРОД МОЩНОСТЬЮ 700 тыс.м³ В ГОД

Главный корпус с железобетонным каркасом

Стадия	Лист	Листов
Р	166	

Перекрытия Пм 8, Пм 11 Армирование. Лист 2

ГОССТРОЙ СССР ЛЕНИНГРАДСКИЙ ПРОМСТРОЙПРОЕКТ

ТП 409-23-56.87 Альбом 5

Пм 12. Перекрытие на отм. 4.200

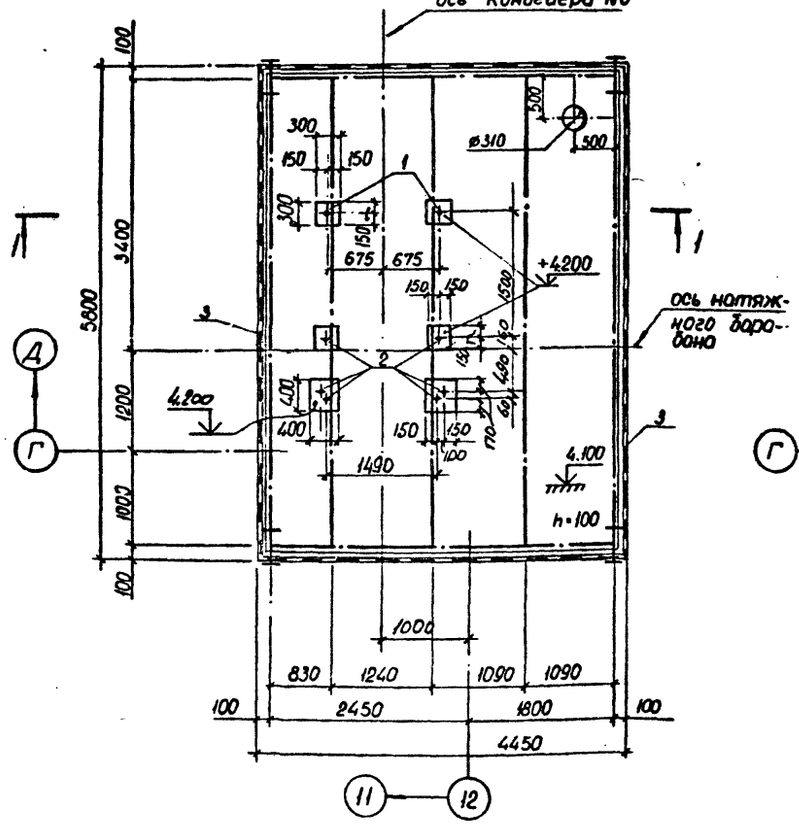

Пм 12. Армирование.

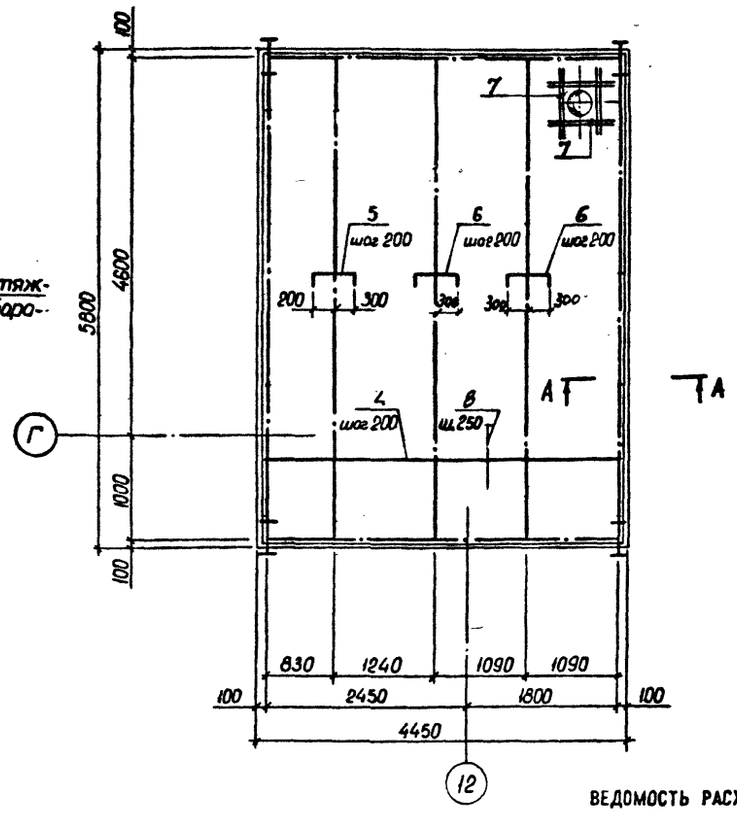

1 – 1

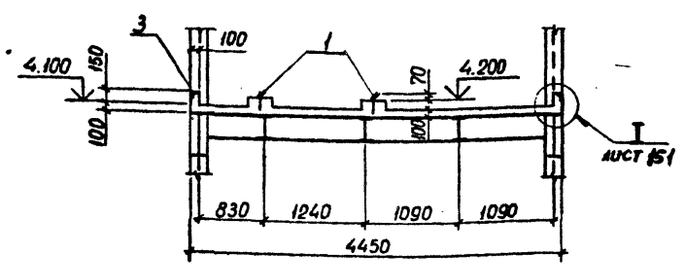

СПЕЦИФИКАЦИЯ НА ПЕРЕКРЫТИЕ Пм 12

Формат	Зона	Поз.	Обозначение	Наименование	Кол.	Примечание
				Пм12		
				Сборочные единицы		
		1	ГОСТ 10704-76	Труба 28×2×200 Ст3 ГОСТ 3262-75*	2	
		2	ГОСТ 10704-76	Труба 32×2×200 Ст3 ГОСТ 3262-75*	6	
		3	1.400-15 в.1 520-03	МН 520	207	пм
				Материалы		
				бетон марки М200	29	м³
				Детали		
		4		ø8 AIII ГОСТ 5781-82 ℓ=4430	30	1.75
		5*		ø8 AIII ℓ=680	30	0.27
		6*		ø8 AIII ℓ=780	60	0.31
		7		ø8 AIII ℓ=800	8	0.32
		8		ø6 AI —	1650	м.п
		14*		ø8 AI ℓ=320	22	0.13
		15*		ø8 AI ℓ=620	18	0.25
		16*		ø6 AI ℓ=900	104	0.20

Позиции обозначенные знаком *, см. ведомость деталей

ВЕДОМОСТЬ РАСХОДА СТАЛИ НА ЭЛЕМЕНТ, кг

Марка элемента	Изделия арматурные								Всего	Изделия закладные									Всего	Общий расход
	Арматура класса									Арматура класса	Прокат марки									
	A I				A III					AI										
	ГОСТ 5781-82				ГОСТ 5781-82					ГОСТ 5781-82	ГОСТ 10704-76				ГОСТ 8510-72*					
	Ø6	Ø8		Итого	Ø8			Итого		Ø8	Труба ø28×2	ø32×2		Итого	∠ 50×5			Итого		
Пм 12	47.2	7.4		54.6	81.8			81.8	136.4	24.8				24.8	0.51	1.75		2.26	155.3			155,3	182,36	318,76

ВЕДОМОСТЬ ДЕТАЛЕЙ

Поз.	Эскиз
5	90 — 500 — 90
6	90 — 600 — 90

продолжение

14	110, 100, 60, 80
15	100, 110, 110, 100, 100, 80
16	80, 220, 200, 320

Сечение А-А и детали крепления ж.б. плиты к металлическим балкам см лист 152

Привязан

Инв.№

ГИП	Синопальников		
Нач.отд.	Морозов		
Н.контр.	Васильев		
Гл.констр.	Мартынов		
Рук.гр.	Демиденко		
Ст.инж.	Яковлева		
Инженер	Иванова		

ТП 409-23-56.87 КЖ1

ЩЕБЕНОЧНЫЙ ЗАВОД ПО ПЕРЕРАБОТКЕ ОДНОРОДНЫХ ИЗВЕРЖЕННЫХ И МЕТАМОРФИЧЕСКИХ ПОРОД МОЩНОСТЬЮ 700 тыс.м³ В ГОД

Главный корпус с железобетонным каркасом

Стадия	Лист	Листов
Р	157	

Перекрытие на отм. 4.200 по оси 12. Пм 12.

ГОССТРОЙ СССР ЛЕНИНГРАДСКИЙ ПРОМСТРОЙПРОЕКТ

СОГЛАСОВАНО

Инв. № подл. | Подпись и дата | Взам. инв. №

Группа КР | Плановая отдача | Гальваны | Архив
Отдел КЖ | Отдел АС

ТП 409-23-56.87 Альбом 5

Пм13. Перекрытие на отм. 7.400

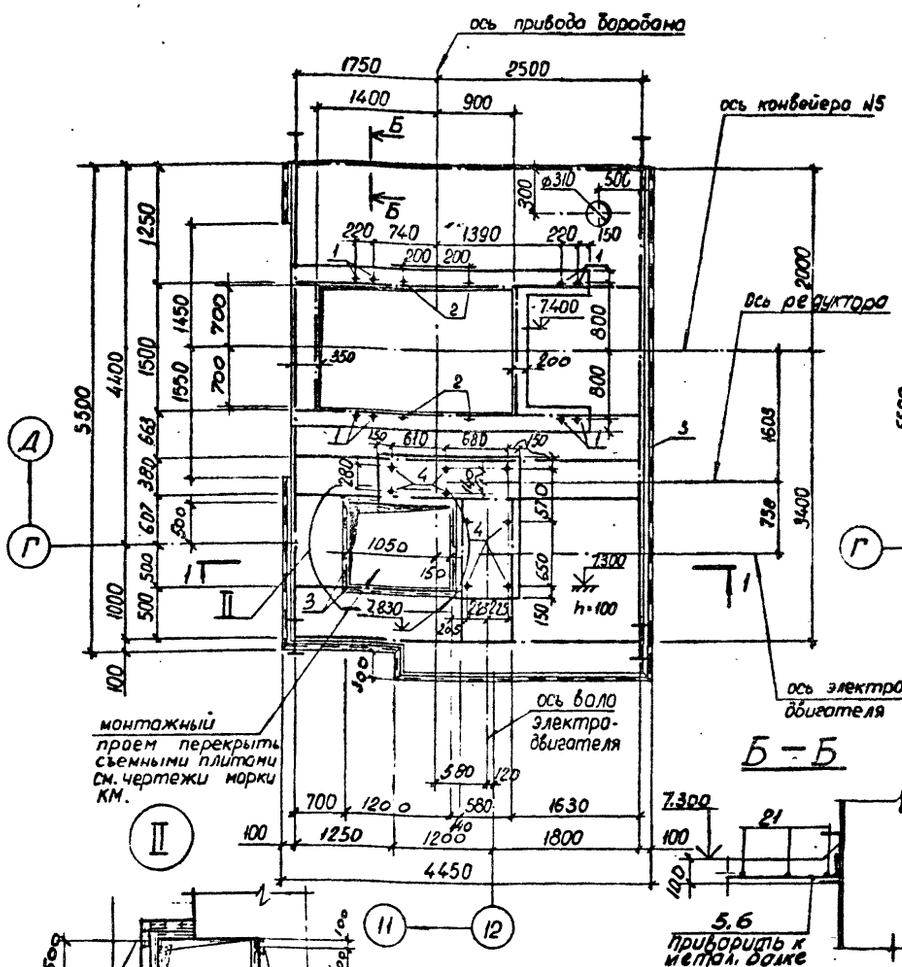

Пм13 Армирование.

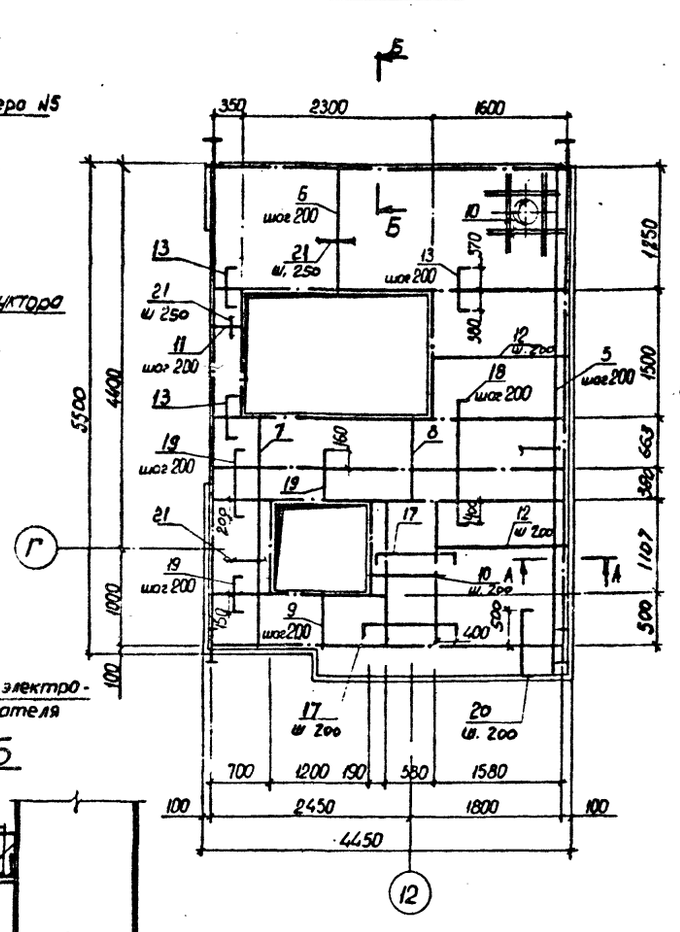

Б – Б

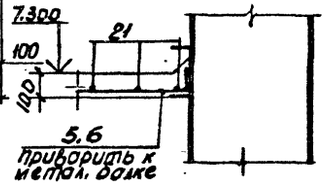

1 – 1

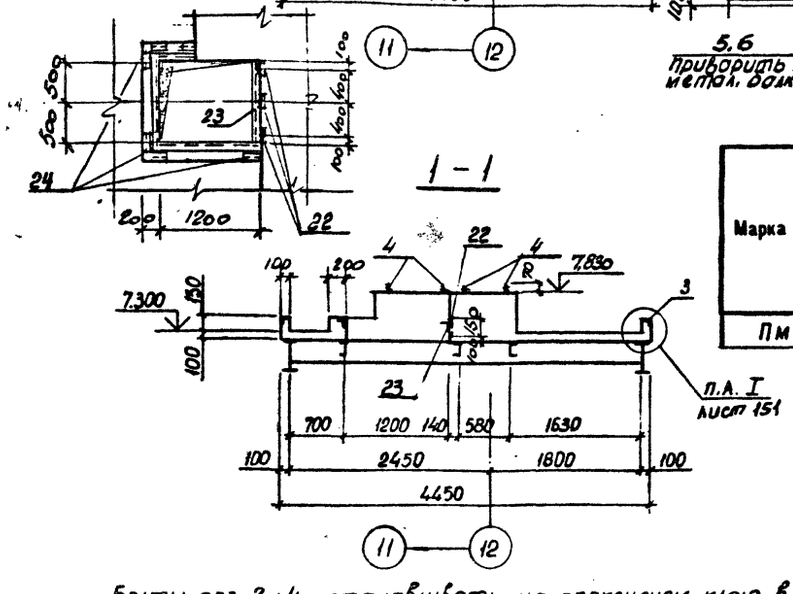

Болты поз 2 и 4 устанавливать на эпоксидном клею в соответствии с общими указаниями на листе 5.

СПЕЦИФИКАЦИЯ НА ПЕРЕКРЫТИЕ Пм13

Формат	Зона	Поз.	Обозначение	Наименование	Кол.	Примечание
				Пм13		
				Сборочные единицы		
		1	КЖИ МН 15	МН15	8	
		2	ГОСТ 24379.1-80	Болт 5. М16×250 В ст3 пс2	4	
		3	1.400-15. Б.1 520-03	МН 520	223	м.п
		4	ГОСТ 24379.1-80	Болт 5. М24×350 В ст3 пс2	9	
		22	1.400-15. Б.1 120-55	МН114-1	3	
	бч	23	ГОСТ 8510-72*	Уголок $\frac{Б-100\times63\times6}{В\ ст3\ кп2}$ ГОСТ 535-79*	2,0	м.п
		24	ТП КЖИ1МН13	МН19	6	
				Материал: Бетон марки М200	2,4	м³
				Детали.		
		5*		ø8АIII ГОСТ 5781-82 ℓ=5840	9	2,39
		6*		ø8АIII ℓ=1340	12	0,60
		7		ø8АIII ℓ=2730	4	1,08
		8		ø8АIII ℓ=1070	10	0,42
		9		ø8АIII ℓ=580	7	0,23
		10		ø8АIII ℓ=800	16	0,32
		11		ø8АIII ℓ=350	8	0,14
		12		ø8АIII ℓ=1680	16	0,66
		13*		ø8АIII ℓ=930	13	0,37
		14*		ø8АI ℓ=320	35	0,13
		15*		ø8АI ℓ=620	20	0,24
		16*		ø6АI ℓ=900	90	0,20
		17*		ø8АIII ℓ=1360	9	0,54
		18*		ø8АIII ℓ=2030	8	0,80
		19*		ø8АIII ℓ=720	11	0,28
		20*		ø8АIII ℓ=1080	16	0,43
		21		ø6АI –	90,0	м.п

Позиции, обозначенные знаком*, см. ведомость деталей

ВЕДОМОСТЬ РАСХОДА СТАЛИ НА ЭЛЕМЕНТ, кг

Марка элемента	Изделия арматурные								Всего	Изделия закладные											Общий расход
	Арматура класса									Арматура класса			Прокат марки								
	АI				АIII					АIII			ГОСТ								
	ГОСТ 5781-82				ГОСТ 5781-82					ГОСТ 5781-82			24379.1-80		10704-76		8510-72	82-70*			
	Ф6	Ф8		Итого	Ф8			Итого		Ф8	Ф12	Итого	М16	М24	Труба Ф32	Труба Ф36	L 100×63×6	δ-8	Итого	Всего	
Пм13	38,0	9,1		47,1	81,6			81,6	128,7	4,8	5,1	9,9	2,0	14,1	2,4	1,2	182,3	4,2	206,2	216,1	344,8

Сечение А-А и детали крепления ж.б. плиты к металлическим балкам см. лист 152

ВЕДОМОСТЬ ДЕТАЛЕЙ

Поз.	Эскиз	Поз.	Эскиз
13	90 750 90	14	110 100 80 60 80
17	80 1200 80	15	100 110 110 100 80 100 80
18	90 1850 90	16	80 220 200 320
19	90 550 90		
20	90 900 90		
6	1250 90		
5	5750 90		

Привязан

Инв. №

Т И П	Синопальников	
Нач.отд.	Морозов	
Н.контр.	Васильев	
Гл.констр.	Мартынов	
Рук.гр.	Демиденко	
Ст.инж.	Яковлева	
Инженер	Иванова	

ТП 409-23-56.87 КЖ1

ЩЕБЕНОЧНЫЙ ЗАВОД ПО ПЕРЕРАБОТКЕ ОДНОРОДНЫХ ИЗВЕРЖЕННЫХ И МЕТАМОРФИЧЕСКИХ ПОРОД МОЩНОСТЬЮ 700 тыс м³ В ГОД

Главный корпус с железобетонным каркасом

Стадия	Лист	Листов
Р	168	

Перекрытие на отм 7,400 по оси 12. Пм13

ГОССТРОЙ СССР ЛЕНИНГРАДСКИЙ ПРОМСТРОЙПРОЕКТ

СОГЛАСОВАНО: Сказчик Андреев, Ордена Ленина Шкрадов, Группа АР, отдел КМ, Парфенов, Тимохова, Шишкова

Инв. № подл. | Подпись и дата | Взам. инв. №

ТП 409-23-56.87 Альбом 5

Схема расположения элементов эстакады N 2

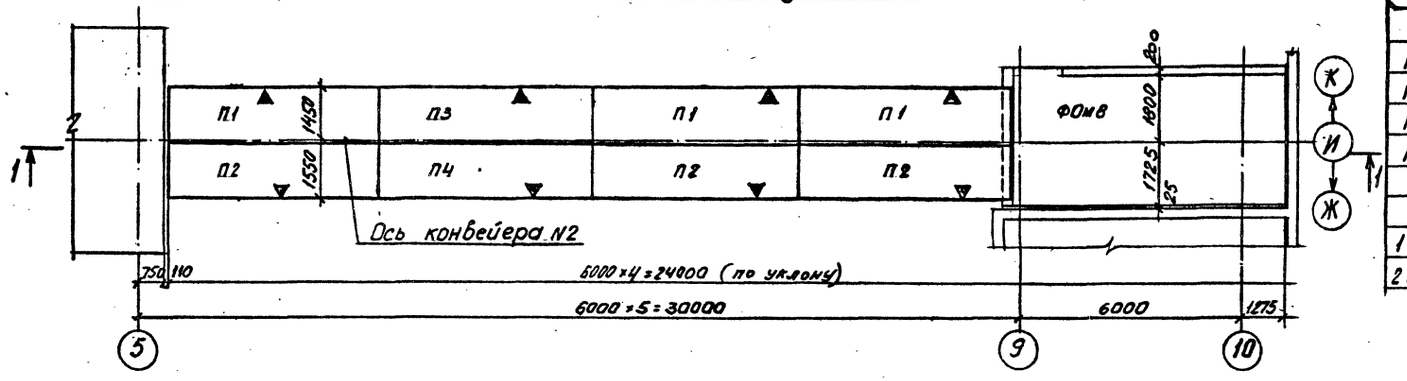

Спецификация к схеме расположения элементов

Марка, поз.	Обозначение	Наименование	Кол.	Масса ед., кг	Примечание
		Плиты эстакады			
П1	ТП КЖИ1П1	2П1-2АIVТа	3	2400	
П2	ТП КЖИ1П1	2П1-2АIVТб	3	2400	
П3	ТП КЖИ1П1	2П1-2АIVТв	1	2400	
П4	ТП КЖИ1П1	2П1-2АIVТг	1	2400	
		Изделие соединит			
1 б.ч.	ГОСТ 8509-72*	Уголок Б-50×50×5 С=350 / Вст3кп2 ГОСТ 535-79*	2		
2 б.ч.	ГОСТ 103-76	Полоса 6×10×200 С=200 / Вст3кп2 ГОСТ 535-79*	6		

1 – 1

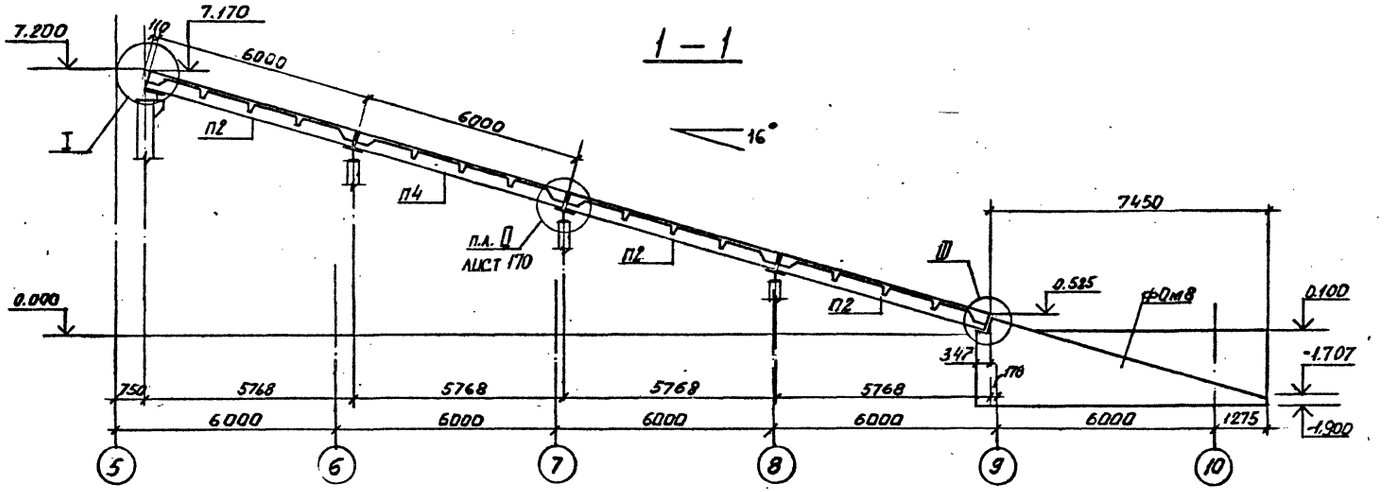

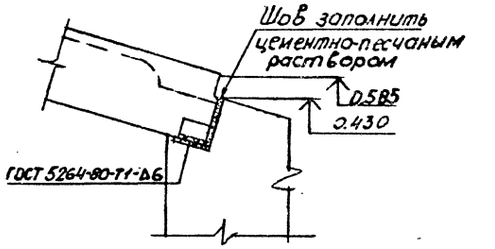

1. Монтаж плит покрытия эстакад начинать от фундамента под натяжное устройство.
2. При монтаже каждую плиту приварить в трёх точках.
3. Плиты покрытия эстакад монтировать согласно знаку ▼.

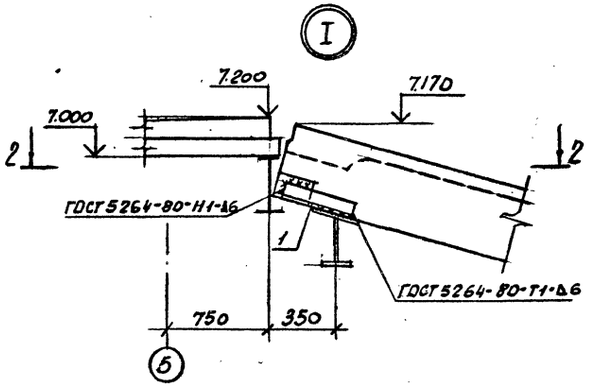

2-2

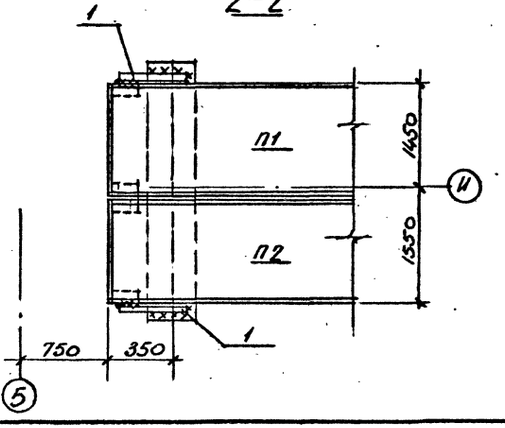

Привязан			
Инв.№			

Г И П	Синопальников		
Нач.отд.	Морозов		
Н.контр.	Васильев		
Гл.констр.	Мартынов		
Рук.гр.	Демиденко		
Ст.инж.	Яковлева		
Ст.инж.	Понизовская		

ТП 409-23-56.87 КЖ1

ЩЕБЕНОЧНЫЙ ЗАВОД ПО ПЕРЕРАБОТКЕ ОДНОРОДНЫХ ИЗВЕРЖЕННЫХ И МЕТАМОРФИЧЕСКИХ ПОРОД МОЩНОСТЬЮ 700 тыс.м³ В ГОД

Главный корпус с железобетонным каркасом

Стадия	Лист	Листов
Р	169	

Схема расположения элементов эстакады N2

ГОССТРОЙ СССР ЛЕНИНГРАДСКИЙ ПРОМСТРОЙПРОЕКТ

СОГЛАСОВАНО

Инв. № подл. | Подпись и дата | Взам. инв. №

ТП 409-23-56.87 Альбом 5

Схема расположения элементов эстакады №5

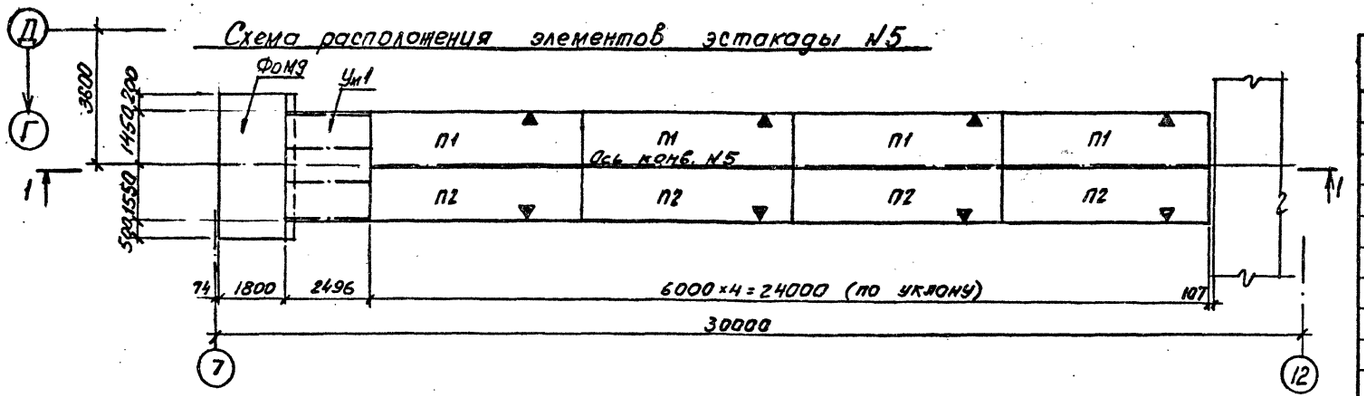

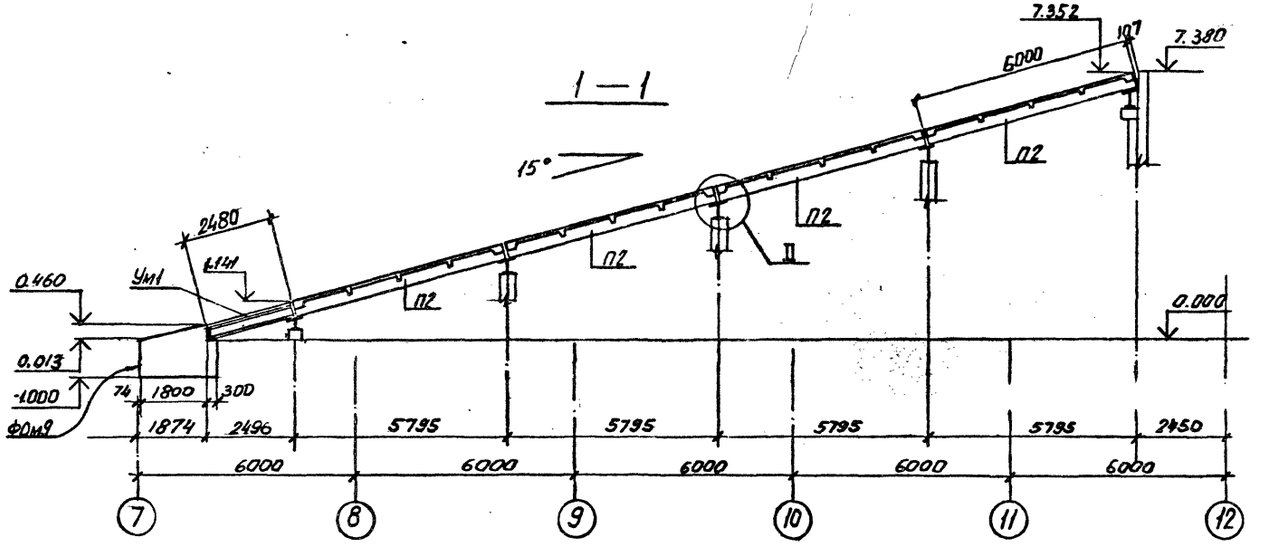

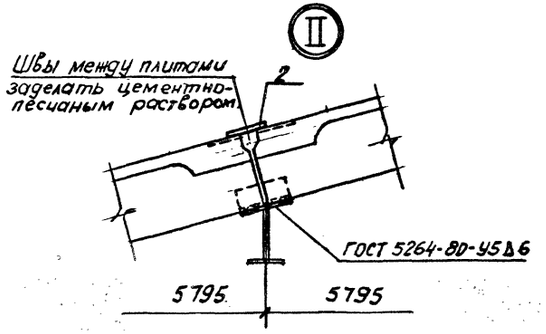

Марка, поз.	Обозначение	Наименование	Кол.	Масса ед., кг	Примечание
		Эстакада №5			
		Плиты покрытия			
П1	ТП КЖИ1 П1	2П1-2АIVТа	4	2400	
П2	ТП КЖИ1 П1	2П1-2АIVТб	4	2400	
		Участки монолитные			
Ум1	лист 174	Ум1	1		
		Изделие соединительное			
Е.б.ч.	ГОСТ 103-76	Полоса $\frac{Б-12\times200\ С-200}{Вст3кп2\ ГОСТ\ 535-79*}$	6		
		Эстакада №7			
		Плиты покрытия			
П5	ТП КЖИ1 П1	2П1-2АIVТд	3	2400	
П6	ТП КЖИ1 П1	2П1-2АIVТе	3	2400	
П7	ТП КЖИ1 П1	2П1-2АIVТж	1	2400	
П8	ТП КЖИ1 П1	2П1-2АIVТи	1	2400	
П9	ТП КЖИ1 П1	2П1-2АIVТк	1	2400	
П10	ТП КЖИ1 П1	2П1-2АIVТл	1	2400	
		Изделие соединительное			
1.Б.ч	ГОСТ 8509-72*	Уголок $\frac{50\times50\times5\ С=350}{Вст3кп2\ ГОСТ\ 535-79*}$	2		
		Участки монолитные			
Ум2	лист 174	Ум2	1		
		Изделие соединительное			
2Б.ч	ГОСТ 103-76	Полоса $\frac{Б-16\times200\ С=200}{Вст3кп2\ ГОСТ\ 535-79*}$	8		
		Эстакада №8			
		Плиты покрытия			
П5	ТП КЖИ1 П1	2П1-2АIVТд	3	2400	
П6	ТП КЖИ1 П1	2П1-2АIVТе	3	2400	
П7	ТП КЖИ1 П1	2П1-2АIVТж	1	2400	
П8	ТП КЖИ1 П1	2П1-2АIVТи	1	2400	
П9	ТП КЖИ1 П1	2П1-2АIVТк	1	2400	
П10	ТП КЖИ1 П1	2П1-2АIVТл	1	2400	
		Изделие соединительное			
1Б.ч		Уголок $\frac{50\times50\times5\ С=350}{Вст3кп2\ ГОСТ\ 535-79*}$	2		
2Б.ч.	ГОСТ 103-76	Полоса $\frac{Б-10\times200\ С=200}{Вст3кп2\ ГОСТ\ 535-79*}$	8		
Ум2	лист 174	Участки монолитные Ум2	1		

Привязан

Инв. №

ТП 409-23-56.87 КЖ1			
Т.И.П.	Синопальников		Щебеночный завод по переработке однородных извержённых и метаморфических пород мощностью 700 тыс м³ в год
Нач.отд.	Морозов		Главный корпус с железобетонным каркасом
Н.контр.	Васильев		Стадия: Р; Лист: 170; Листов:
Гл.констр.	Мартынов		
Рук.гр.	Демиденко		Схема расположения элементов эстакады №5
Ст.инж.	Яковлева		ГОССТРОЙ СССР ЛЕНИНГРАДСКИЙ ПРОМСТРОЙПРОЕКТ
Ст.инж.	Покозовская		

Согласовано

Инв. № подл. | Подпись и дата | Взам. инв. №

Схема расположения элементов эстакады N10

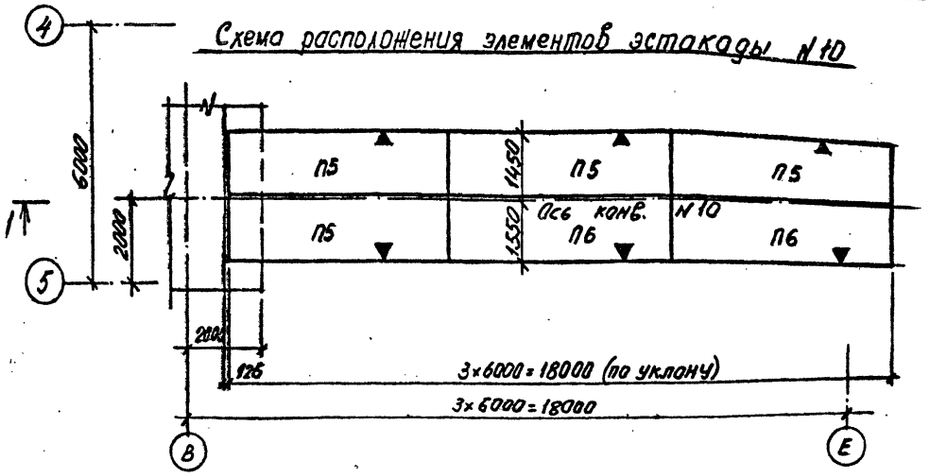

Схема расположения элементов эстакады N3

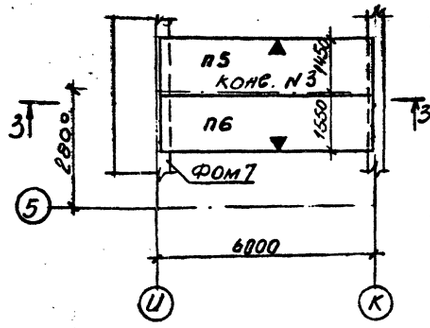

Спецификация к схемам расположения

Марка, поз.	Обозначение	Наименование	Кол.	Масса ед., кг	Примечание
		Эстакада N3			
		Плиты покрытия			
П5	ТП КЖИ1П1	2П4-2АIVТ9	1	2400	
П6	ТП КЖИ1П1	2П4-2АIVТ8	1	2400	
		Эстакада N6			
		Участок монолитный			
Ум4	лист 174	Ум4	1		
		Эстакада N10			
		Плиты покрытия			
П5	ТП КЖИ1П1	2П4-2АIVТ9	3	2400	
П6	ТП КЖИ1П1	2П4-2АIVТ8	3	2400	
		Изделие соединительное			
1 б.ч.	ГОСТ 8509-72*	Уголок 6-50×50×5 L=1000 Вст3кп2 ГОСТ 535-79*	2		
2 б.ч.	ГОСТ 103-76	Полоса 6-10×200 L=200 Вст3кп2 ГОСТ 535-79*	4		

1 – 1

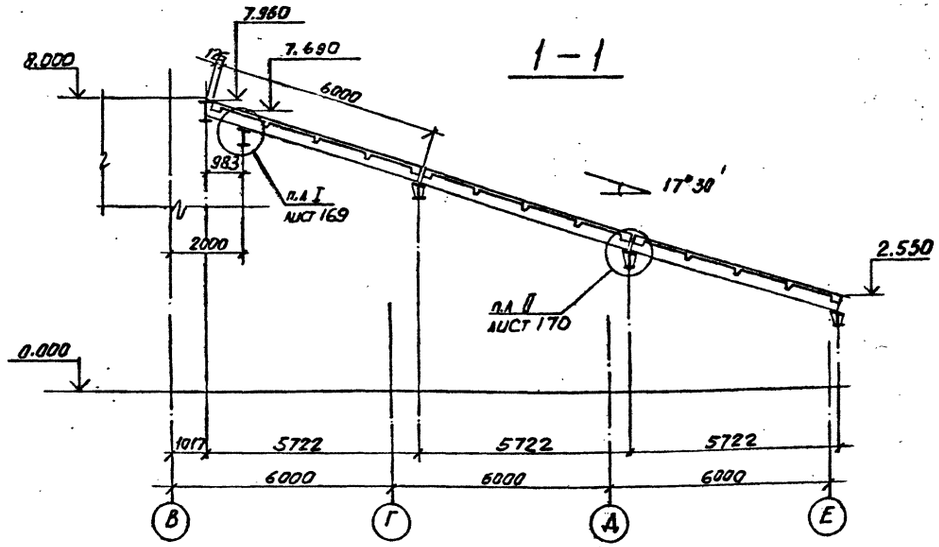

3 – 3

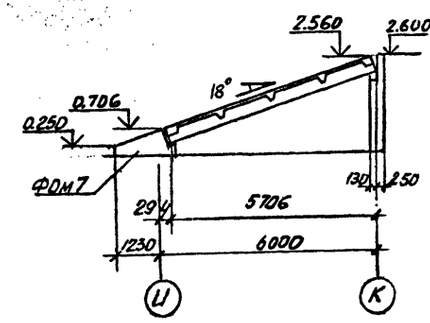

2 – 2

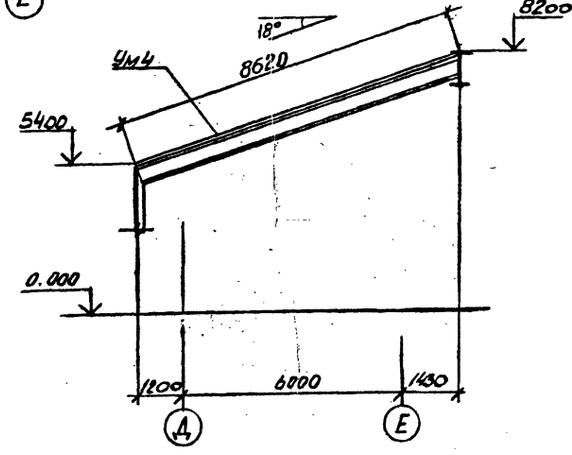

Схема расположения элементов эстакады N6

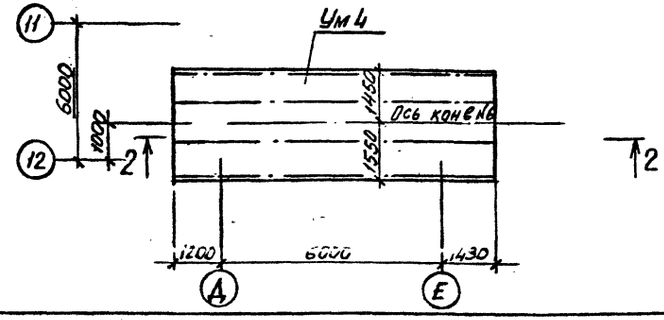

Плиты покрытия эстакад монтировать согласно знаку ▼.

Привязан

Инв. №

ТП 409-23-56.87 КЖ1			
Т И П	Синопальников		ЩЕБЕНОЧНЫЙ ЗАВОД ПО ПЕРЕРАБОТКЕ ОДНОРОДНЫХ ИЗВЕРЖЕННЫХ И МЕТАМОРФИЧЕСКИХ ПОРОД МОЩНОСТЬЮ 700 тыс.м³ В ГОД
Нач.отд.	Морозов		Главный корпус с железобетонным каркасом
Н.контр.	Васильев		Стадия Р; Лист 171; Листов
Гл.констр.	Мартынов		Схема расположения элементов эстакад N3, N6, N10
Рук.гр.	Деминенко		Госстрой СССР ЛЕНИНГРАДСКИЙ ПРОМСТРОЙПРОЕКТ
Ст.инж.	Яковлева		
Техник	Понизовская		

Согласовано

Инв.№ подл. | Подпись и дата | Взам. инв.№

ТП 409-23-56.87 Альбом 5

Схема расположения элементов эстакад N7 и N8.

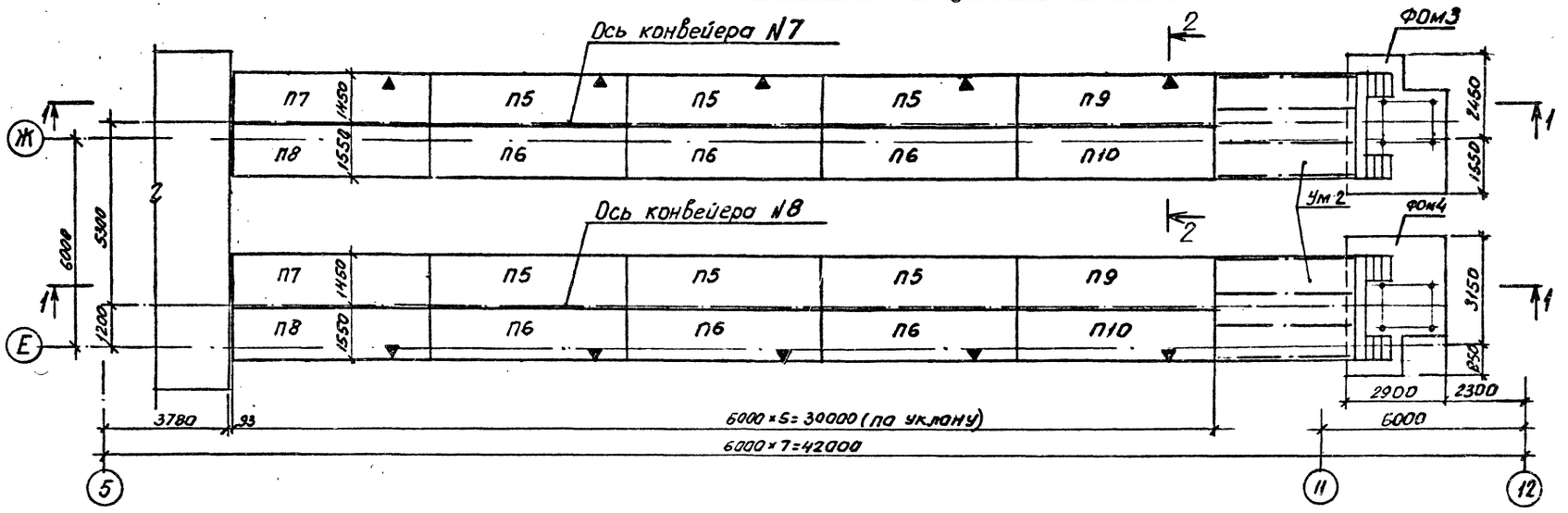

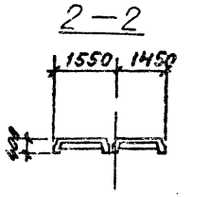

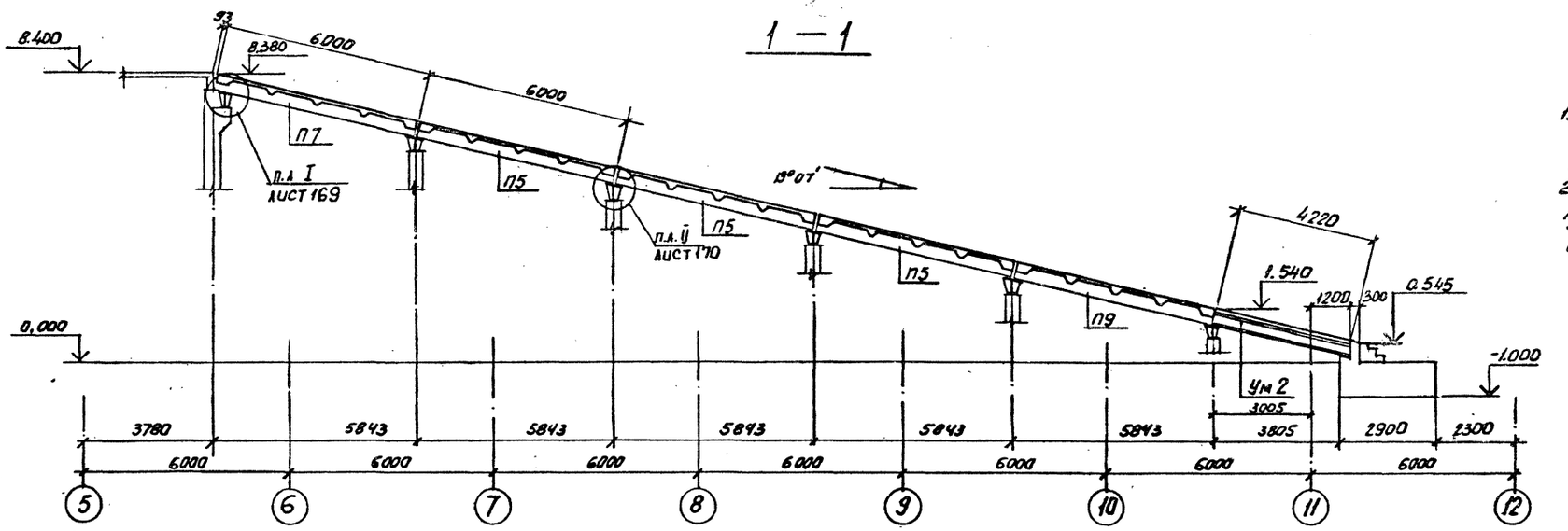

1. Спецификацию к схеме расположения элементов эстакад см. на листе 170
2. Плиты покрытия эстакад при монтаже ориентировать согласно знаку ▼.

Привязан			
Инв. №			

Г.И.П.	Синопальников		
Нач.отд.	Морозов		
Н.контр.	Васильев		
Гл.констр.	Мартынов		
Рук.гр.	Демиденко		
Ст.инж.	Яковлева		
Ст.инж.	Понизовская		

ТП 409-23-56.87 КЖ1

ЩЕБЕНОЧНЫЙ ЗАВОД ПО ПЕРЕРАБОТКЕ ОДНОРОДНЫХ ИЗВЕРЖЕННЫХ И МЕТАМОРФИЧЕСКИХ ПОРОД МОЩНОСТЬЮ 700 тыс.м³ В ГОД

Главный корпус с железобетонным каркасом

Стадия	Лист	Листов
Р	172	

Схема расположения элементов эстакад N7 и N8.

ГОССТРОЙ СССР ЛЕНИНГРАДСКИЙ ПРОМСТРОЙПРОЕКТ

СОГЛАСОВАНО

Инв. № | Подпись и дата | Взам. инв. №

Схема расположения элементов эстакад N 11 и N 12

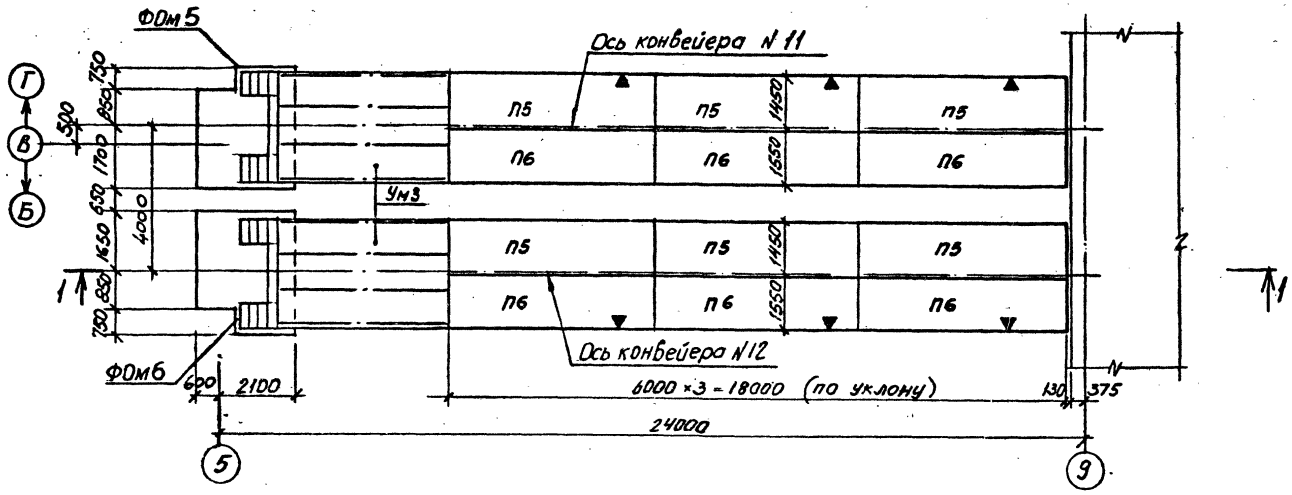

1 — 1

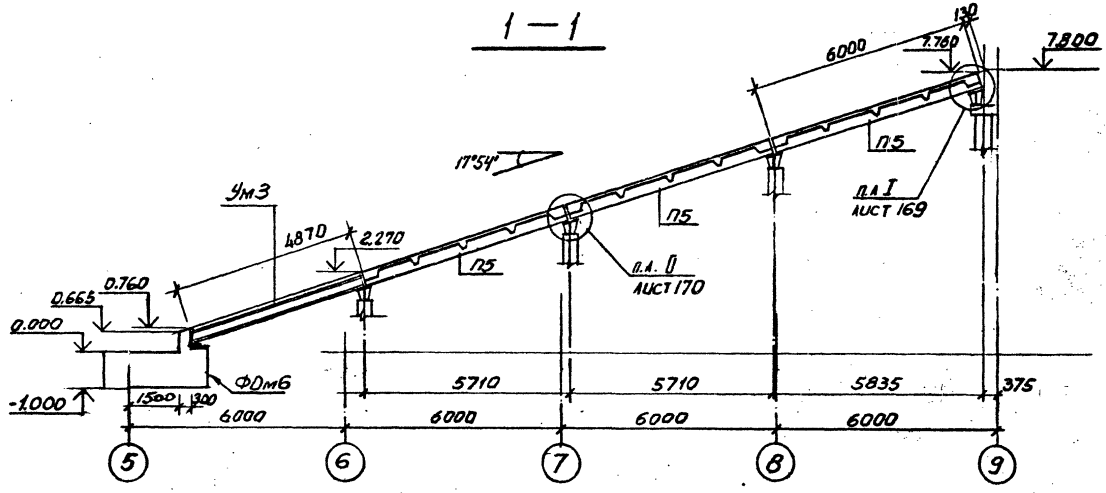

Спецификация элементов к схеме расположения

Марка, поз.	Обозначение	Наименование	Кол.	Масса ед., кг	Примечание
		Эстакада N 11			
		Плиты покрытия			
П5	ТП КЖИ1П1	2П1-2AIVTg	3	2400	
П6	ТП КЖИ1П1	2П1-2AIVTe	3	2400	
		Участки монолитные			
Ум3	лист 174	Ум3	1	-	
		Изделие соединительное			
2 Б.ч	ГОСТ 103-76	Полоса 6-10×200 С-200 Вст3кп2 ГОСТ 535-79*	4	-	
		Эстакада N 12			
		Плиты покрытия			
П5	ТП КЖИ1П1	2П1-2AIVTg	3	2400	
П6	ТП КЖИ1П1	2П1-2AIVTe	3	2400	
		Участки монолитные			
Ум3	лист 174	Ум3	1	-	
		Изделие соединительное		-	
2 Б.ч	ГОСТ 103-76	Полоса 6-10×200 С-200 Вст3кп2 ГОСТ 535-79*	4		

Плиты покрытия эстакад при монтаже ориентировать согласно знаку ▼.

Привязан

Инв. №

ТП 409-23-56.87 КЖ1			
ГИП Синопальников	Щебеночный завод по переработке однородных изверженных и метаморфических пород мощностью 700 тыс.м³ в год		
Нач.отд. Морозов	Главный корпус с железобетонным каркасом	Стадия	Лист	Листов
Н.контр. Васильев		Р	173	
Гл.констр. Мартынов				
Рук.гр. Демиденко	Схема расположения элементов эстакад N11, N12	Госстрой СССР Ленинградский Промстройпроект		
Ст.инж. Яковлева				
Ст.инж. Понизовская				

Согласовано

Инв. № подл. | Подпись и дата | Взам. инв. №

ТП 409-23-56.87 Альбом 5

Ум 1

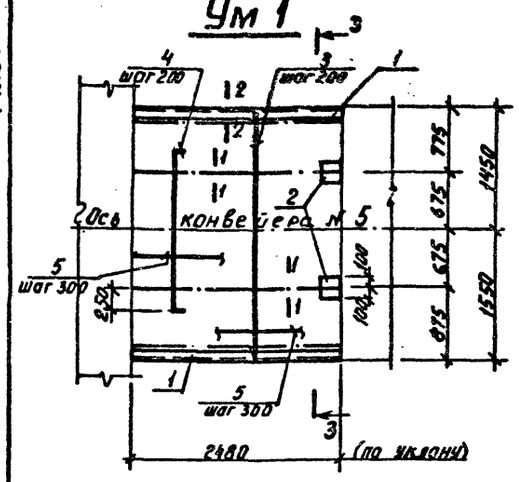

Ум 3

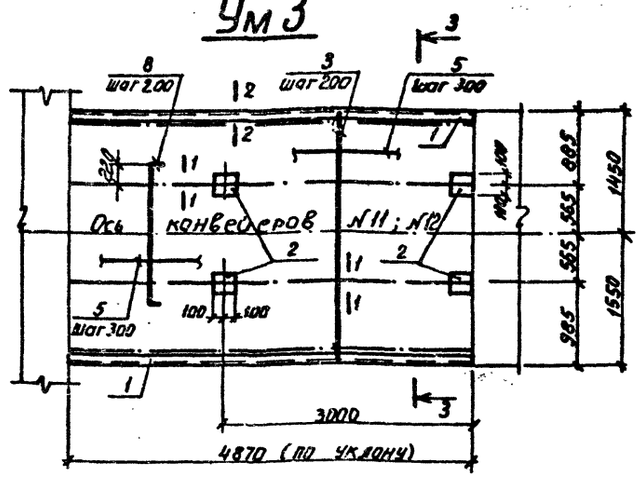

ВЕДОМОСТЬ ДЕТАЛЕЙ

Поз.	Эскиз
4	1800, 90, 90
8	1600, 90, 90
6	100, 130, 100, 80, 90
7	100, 130, 100, 130, 100, 90

Ум 2

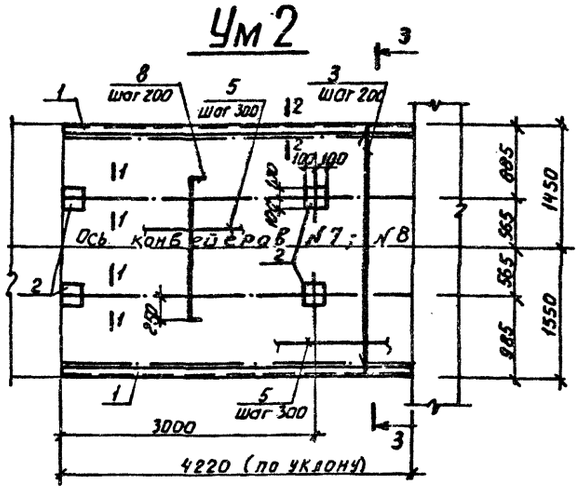

Ум 4

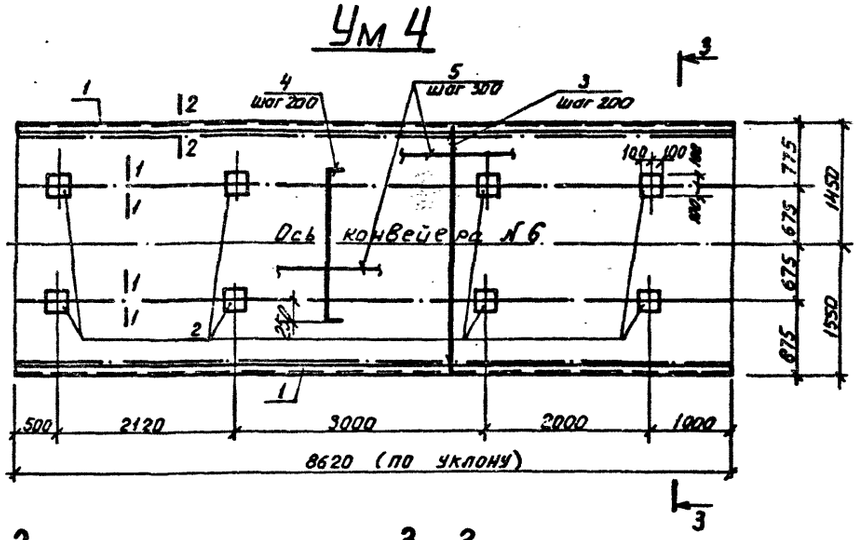

1-1

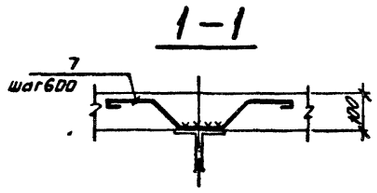

2-2

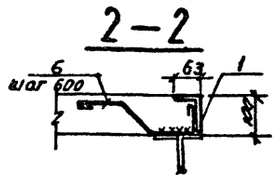

3-3

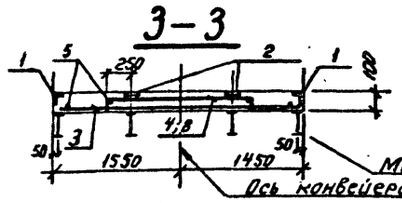

Спецификация к участкам монолитным Ум 1 ÷ Ум 4

Формат	Зона	Поз.	Обозначение	Наименование	Кол	Примечание
				Ум1		
		1	1.400-15.81. 540-01	Изделие закладное МН540	5.0	п.м.
		2	1.400-15.81. 420-03	МН406-2	2	
				Детали		масса ед. кг
		3		ф8 AIII ГОСТ 5781-82 ℓ=2950	13	1.17
		4*		ф8 AIII ℓ=1980	13	0.78
		5		ф6 AI ГОСТ 5781-82 ℓ-Расп.	45	п.м-0.22
		6*		ф6 AI ℓ=490	10	0.11
		7*		ф6 AI ℓ=640	10	0.14
				Материал Бетон марки М200	0.75	м³
				Ум2		
		1	1.400-15.81. 540-01	Изделие закладное МН540	8.4	п.м.
		2	1.400-15.81. 420-03	МН406-2	4	
				Детали		масса, ед. кг
		3		ф8 AIII ГОСТ 5781-82 ℓ=2950	22	1.17
		8*		ф8 AIII ℓ=1780	22	0.70
		5		ф6 AI ГОСТ 5781-82 ℓ-Расп.	72.0	п.м-0.22
		6*		ф6 AI ℓ=490	16	0.11
		7*		ф6 AI ℓ=640	16	0.14
				Материал Бетон марки М200	1.27	м³
				Ум3		
		1	1.400-15.81. 540-01	Изделие закладное МН540	9.7	п.м.
		2	1.400-15.81. 420-03	МН406-2	4	
				Детали		масса ед. кг
		3		ф8 AIII ГОСТ 5781-82 ℓ=2950	25	1.17
		8*		ф8 AIII ℓ=1780	25	0.70
		5		ф6 AI ГОСТ 5781-82 ℓ-Расп.	83.0	п.м-022
		6*		ф6 AI ℓ=490	18	0.11
		7*		ф6 AI ℓ=640	18	0.14
				Материал Бетон марки М200	1.50	м³
				Ум4		
		1	1.400-15.81. 540-01	Изделие закладное МН540	17.2	п.м
		2	1.400-15.81. 420-03	МН406-2	8	
				Детали		масса, ед. кг
		3		ф8 AIII ГОСТ 5781-82 ℓ=2950	44	1.17
		4*		ф8 AIII ℓ=1980	44	0.78
		5		ф6 AI ГОСТ 5781-82 ℓ-Расп.	155	п.м-0.22
		6*		ф6 AI ℓ=490	30	0.11
		7*		ф6 AI ℓ=640	30	0.14
				Материал Бетон марки М200	2.58	м³

Позиции со знаком * см. ведомость деталей

ВЕДОМОСТЬ РАСХОДА СТАЛИ НА ЭЛЕМЕНТ, кг

Марка элемента	Изделия арматурные								Изделия закладные								Общий расход
	Арматура класса							Всего	Арматура класса				Прокат марки			Всего	
	A-I				A-III				A III				Вст3 кп2				
	ГОСТ 5781-82				ГОСТ 5781-82				ГОСТ 5781-82				ГОСТ 8510-72		ГОСТ 103-76		
	ф6	–	–	Итого	ф8	–	Итого		ф8	–	–	Итого	4100×63 ×6	–	δ=6	Итого		
Ум1.	12.5			12.5	25.4		25.4	37.9	6.0			6.0	37.5		3.8	41.3	47.3	85.2
Ум2	20.0			20.0	41.2		41.2	61.2	10.4			10.4	63.7		7.6	71.3	81.7	142.9
Ум3	22.9			22.9	46.8		46.8	69.7	11.7			11.7	72.8		7.6	80.4	92.1	161.8
Ум4	41.9			41.9	85.8		85.8	127.7	21.8			21.8	133.5		15.2	148.7	170.5	298.2

Привязан

Инв. №

ГИП	Синопальников	
Нач.отд.	Морозов	
Н.контр.	Васильев	
Гл.констр.	Мартынов	
Рук.гр.	Демиденко	
Ст.инж.	Яковлева	
Техник	Алексеева	
Ст.инж.	Пенькевич	

ТП 409-23-56.87 КЖ1

Щебеночный завод по переработке однородных изверженных и метаморфических пород мощностью 700 тыс.м³ в год

Главный корпус с железобетонным каркасом

Стадия	Лист	Листов
Р	174	

Эстакады. Участки монолитные Ум1÷Ум4

Госстрой СССР Ленинградский Промстройпроект

Согласовано: Гипроцветмет Отдел АТМ; Гипроникель Отдел АТМ; Группа АР Волынская Шарова

Инв. № подл. | Подпись и дата | Взам. инв. №

Схема расположения колонн и ригелей
на отм. 4.100 (схема 1)

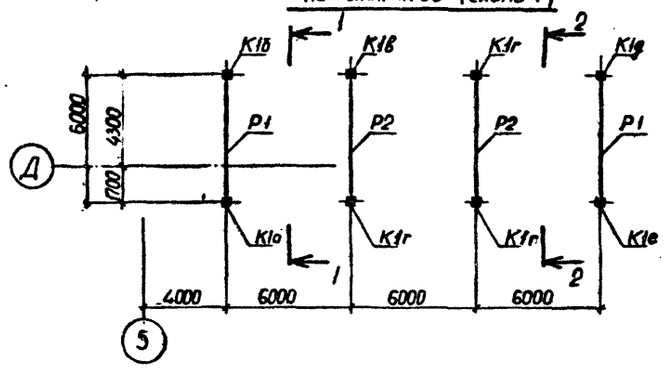

Схема расположения плит перекрытия
на отм. 4.100 (схема 1)

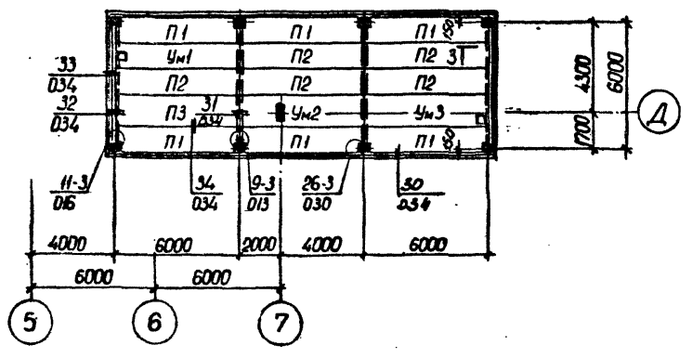

Схема расположения ригелей
на отм. 8.300 (схема 2)

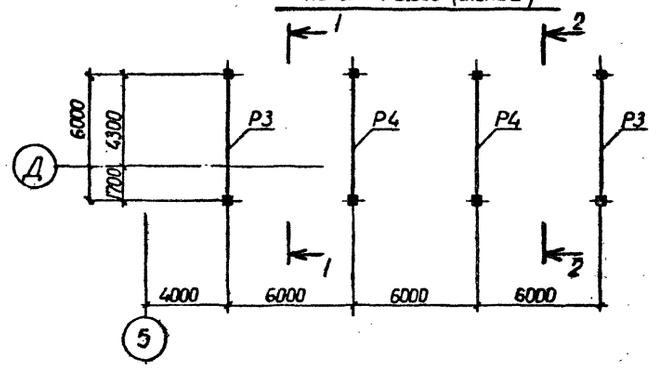

Схема расположения плит покрытия
на отм. 8.300 (схема 2)

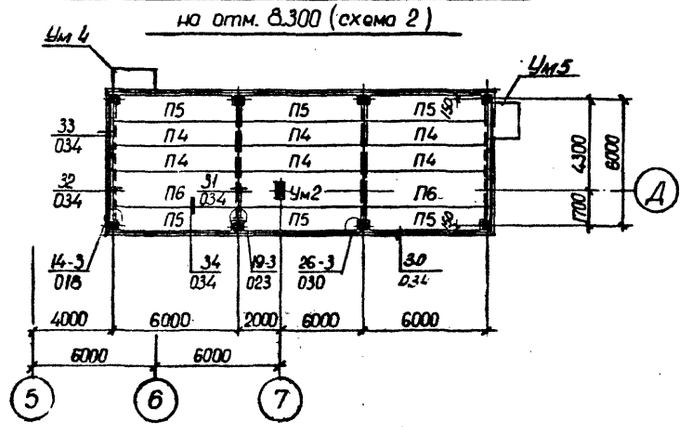

1 - 1

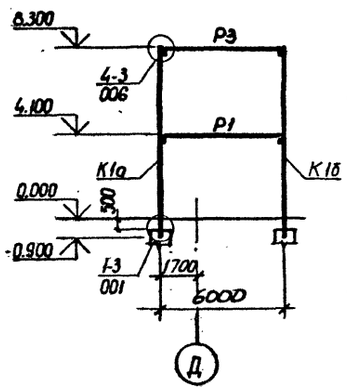

2 - 2

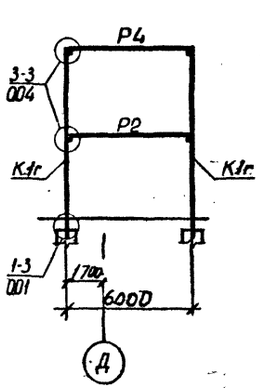

СПЕЦИФИКАЦИЯ К СХЕМАМ РАСПОЛОЖЕНИЯ ЭЛЕМЕНТОВ КАРКАСА

Марка, поз.	Обозначение	Наименование	Кол. схема 1	Кол. схема 2	Кол.	Масса ед., кг	Примечание
		Колонны.					
К1а	ТП КЖИ1 КВ	2К03.42-2.2-1а	1		1	2115	
К1б	ТП КЖИ1 КВ	2К03.42-2.2-1б	1		1	2115	
К1в	ТП КЖИ1 КВ	2К03.42-2.2-1в	1		1	2115	
К1г	ТП КЖИ1 КВ	2К03.42-2.2-1г	3		3	2115	
К1д	ТП КЖИ1 КВ	2К03.42-2.2-1д	1		1	2115	
К1е	ТП КЖИ1 КВ	2К03.42-2.2-1е	1		1	2115	
		Ригели.					
Р1	1.020-1/83. 3-1	РОП 4.57-45	2		2	2070	
Р2	1.020-1/83. 3-1	РДП 4.57-80 АтV	2		2	2600	
Р3	1.020-1/83. 3-1	РОП 4.57-20		2	2	2070	
Р4	1.020-1/83. 3-1	РДП 4.57-40 АтV		2	2	2600	
		Плиты.					
П1	1.041.1-2	ПК56.12-12 АтVСТ-I	6		6	2000	
П2	1.041.1-2	ПК56.12-12 АтVСТ	5		5	2000	
П3	1.041.1-2	ПК56.15-16 АтVСТ	1		1	2600	
П4	1.041.1-2	ПК56.12-4 АтVСТ-6		6	6	2000	
П5	1.041.1-2	ПК56.12-4 АтVСТ-I		6	6	2000	
П6	1.041.1-2	ПК56.15-4 АтVСТ-6		2	2	2600	
		Участки монолитные.					
Ум1	лист 178	Ум1	1	-	1		
Ум2	лист 178	Ум2	1	1	2		
Ум3	лист 178	Ум3	1	-	1		
Ум4	лист 178	Ум4	-	1	1		
Ум5	лист 178	Ум5	-	1	1		
		Изделия соединительные					
МС-9	1.020-1/83 7-1 30-01	МС-9	-	4	4		
МС-11	1.020-1/83 6-1 084	МС-11	4	4	8		
МС-14	1.020-1/83 7-1 50	МС-14	4	-	4		
МС-15	1.020-1/83 6-1 084	МС-15	4	4	8		
МС-21	1.020-1/83 6-1 084	МС-21	4	4	8		
МС-23	1.020-1/83 6-1 084	МС-23	-	4	4		
МС-26	1.020-1/83 7-1 80	МС-26	12	12	24		

Привязан

Инв. №

ТИП	Синопальников		
Нач.отд.	Морозов		
Н.контр.	Васильев		
Гл.констр.	Мартынов		
Рук.гр.	Демиденко		
Ст.инж.	Яковлева		
Техник	Алексеева		

ТП 409-23-56.87 КЖ1

Щебеночный завод по переработке однородных изверженных и метаморфических пород мощностью 700 тыс.м³ в год

Главный корпус с железобетонным каркасом

Стадия	Лист	Листов
Р	175	

ПСУ Схемы расположения элементов каркаса

Госстрой СССР ЛЕНИНГРАДСКИЙ ПРОМСТРОЙПРОЕКТ

Согласовано

Инв.№ подл. | Подпись и дата | Взам. инв.№ | Элемент инв. № | Гипровуз | Ростовская-на-Дону

ТП 409-23-56.87 Альбом 5

Схема расположения опорных столбиков на отм. 0.800, 4.900.

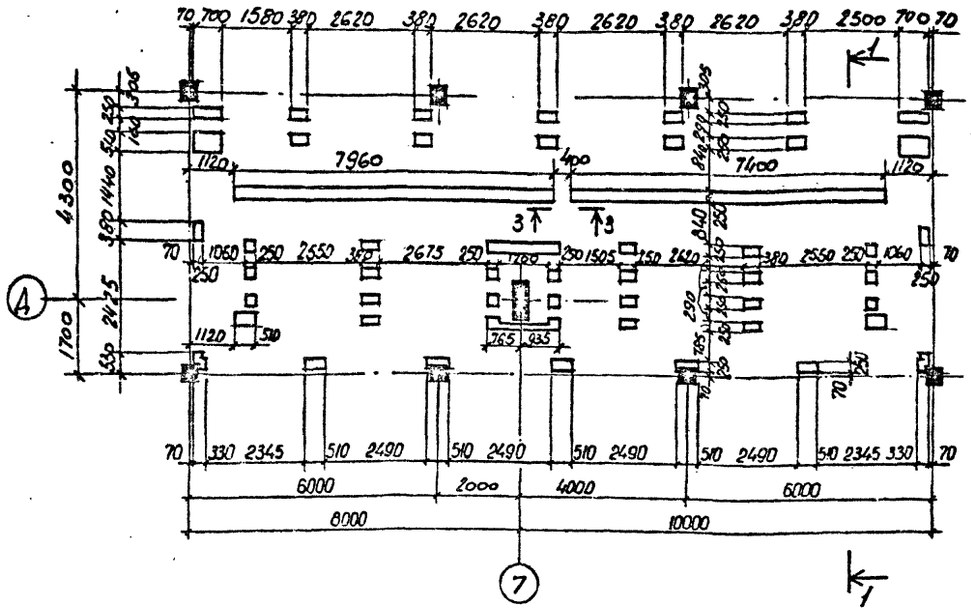

1 – 1

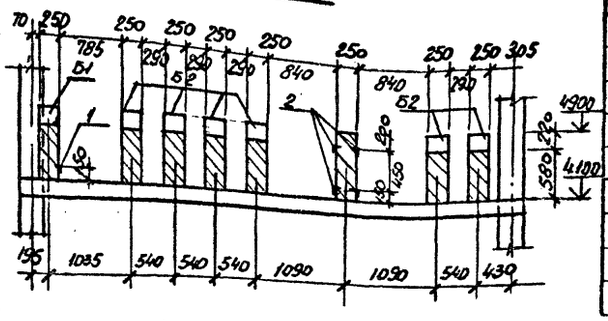

2 – 2

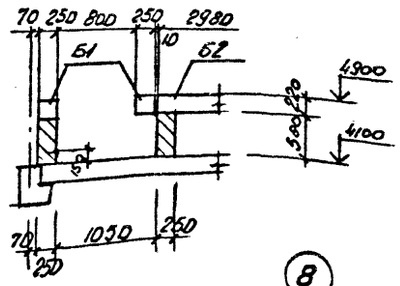

8

Схема расположения балок на отм. 0.800, 4.900.

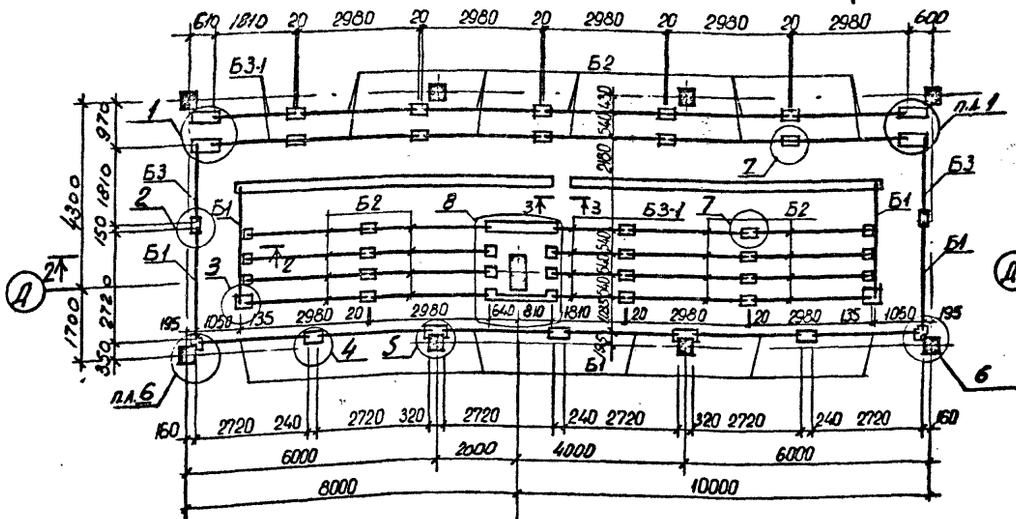

3 – 3

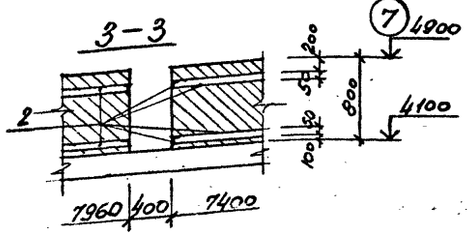

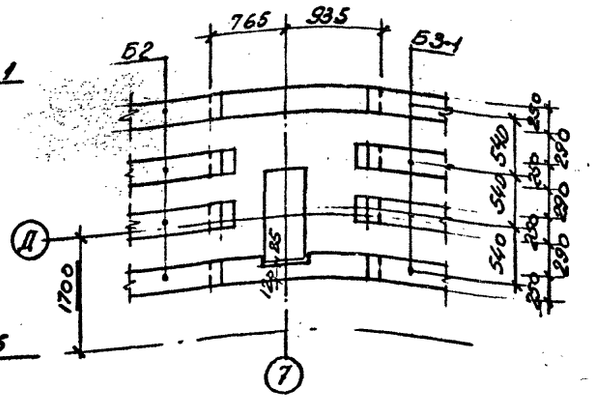

Опорные столбики выполнять из кирпича марки М75 на цементно-песчаном растворе марки М50.

СПЕЦИФИКАЦИЯ К СХЕМАМ РАСПОЛОЖЕНИЯ ЭЛЕМЕНТОВ

Марка, поз.	Обозначение	Наименование	Кол.	Масса ед., кг	Примечания
Б1	ТП КЖИ ПР1	1ПР28-27.25.22ц	10	375	
Б2	ТП КЖИ ПР1	1ПР28-29.25.22ц	26	400	
Б3	ТП КЖИ ПР1	1ПР28-18.25.22ц-1	2	250	
Б3-1	ТП КЖИ ПР1	1ПР28-18.25.22ц-2	6	250	
		Сборочные единицы			
1	ТП КЖИ МН1	МН1	8		
2	ТП КЖИ МН2	МН2	61,4	м.п.	

Привязан

Инв. №

Инв. № подл. | Подпись и дата | Взам. инв. №

ТП 409-23-56.87 КЖ1			
ГИП Синопальников	Щебеночный завод по переработке однородных изверженных и метаморфических пород мощностью 700 тыс. м³ в год		
Нач.отд. Морозов	Главный корпус с железобетонным каркасом	Стадия	Лист	Листов
Н.контр. Васильев		Р	176	
Гл.констр. Мартынов				
Рук.гр. Демиденко				
Сметчик Яковлева	ПСУ. Схемы расположения балок, опорных столбиков на отм. 0.800 и 4.900	Госстрой СССР Ленинградский Промстройпроект		
Техник Алексеева				

Согласовано: Союз Гипрониеудор; Группа ДР Портовая Дорог

ТП 409-23-56.87 Альбом 5

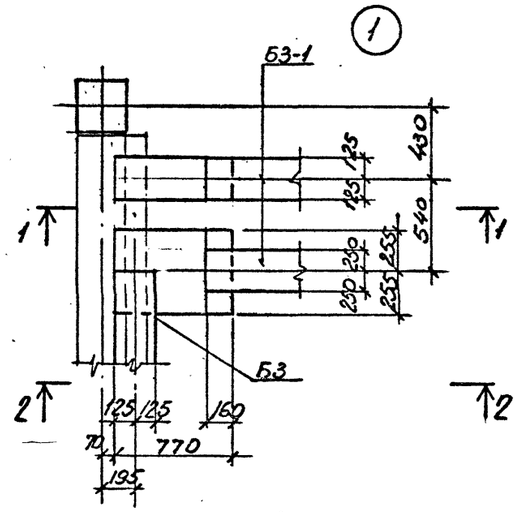

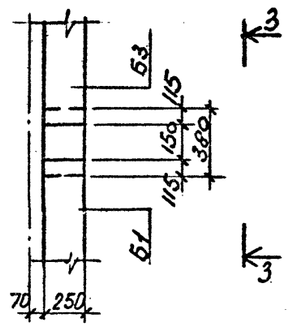

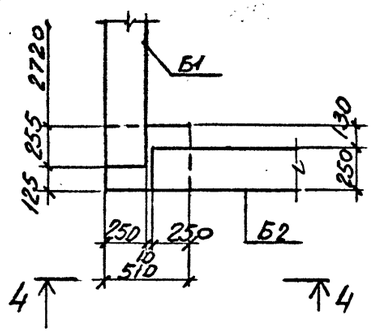

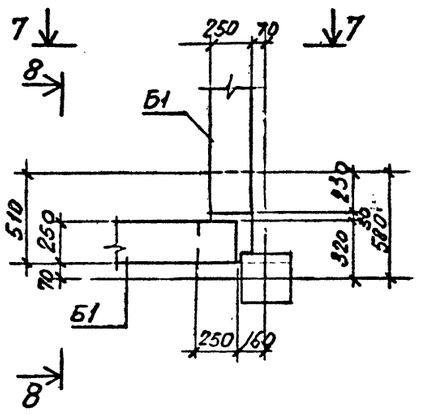

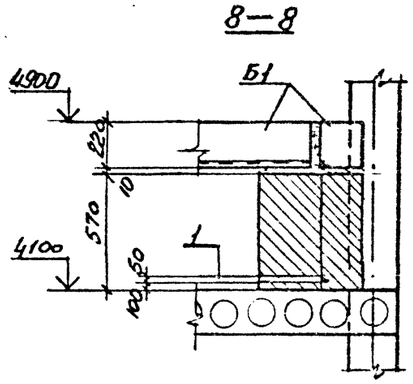

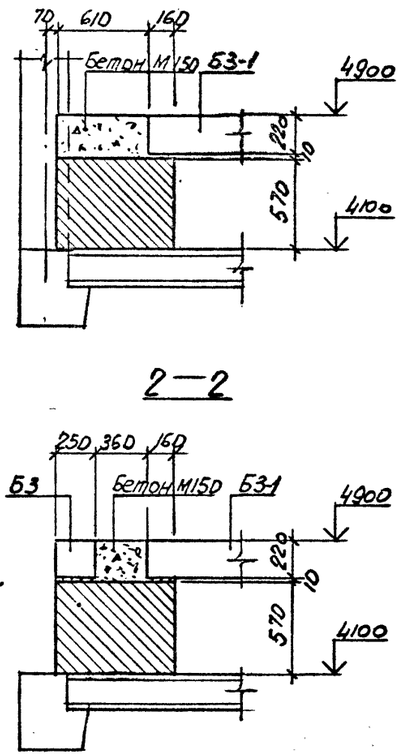

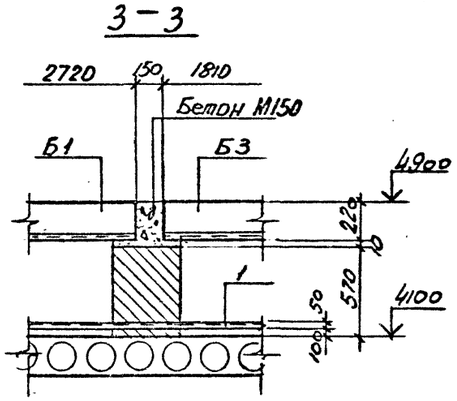

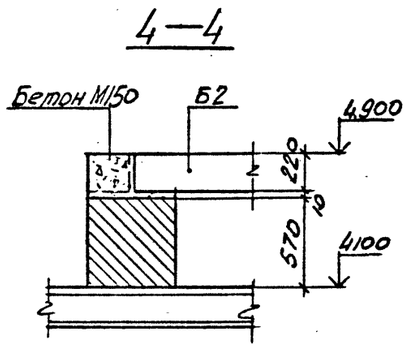

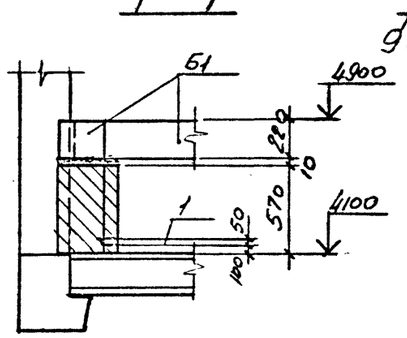

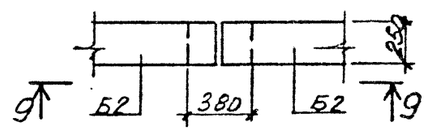

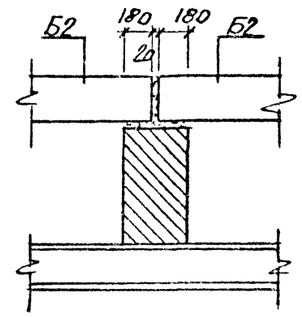

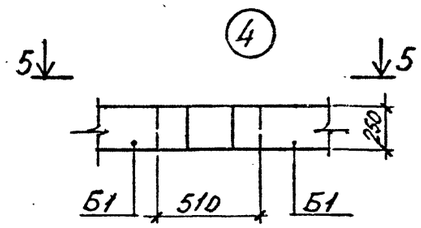

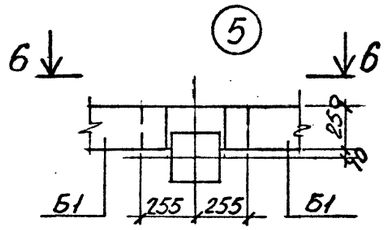

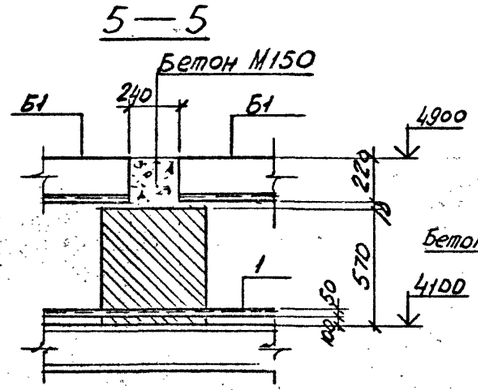

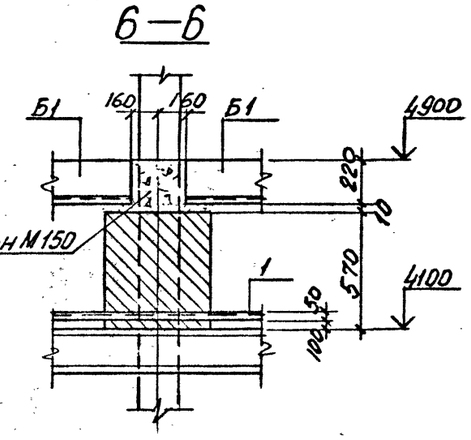

Привязан

Инв.№

ТП 409-23-56.87 КЖ1			
ГИП	Синопальников		Щебеночный завод по переработке однородных изберенных и метаморфических пород мощностью 700 тыс м³ в год
Нач.отд.	Морозов		Главный корпус с железобетонным каркасом
Н.контр.	Васильев		Стадия Р; Лист 177; Листов
Гл.констр.	Мартынов		ПСУ. Схемы расположения балок, опорных столиков на отм. 8.500 и 4.900. Узлы 1÷5.
Рук.гр.	Демиденко		Госстрой СССР Ленинградский Промстройпроект
Ст.инж.	Яковлева		
Техник	Алексеев		

СОГЛАСОВАНО

Союз Гипроцемент Госстрой СССР Группа ДР 11.85

Инв.№ подл. | Подпись и дата | Взам. инв.№

ТП 409-23-56.87 Альбом 5

Спецификация элементов монолитных конструкций.

Формат	Зона	Поз.	Обозначение	Наименование	Кол.	Примечание
				Ум 1		
				Сборочные единицы.		
		1*		⌀8 AIII ГОСТ 5781-82 ℓ=1330	29	
		2		⌀8 AIII ГОСТ 5781-82 ℓ=700	4	
		3		⌀6 AI ГОСТ 5781-82 распред.	22.8	м.п
		4*		ФВАIII ГОСТ 5781-82 ℓ=800	3	
				Материалы		
				Бетон марки 200	0.7	м3
				Ум 2; Ум 3		
				Сборочные единицы		
		3		⌀6 AI ГОСТ 5781-82 распред.	285	м.п
		7*		⌀8 AIII ГОСТ 5781-82 ℓ=1630	40	
		5		ФВАIII ГОСТ 5781-82 ℓ=930	4	Ум 2
		6*		ФВАIII ГОСТ 5781-82 ℓ=460	3	Ум 2
		4*		ФВАIII ГОСТ 5781-82 ℓ=800	4	Ум 3
		8*		ФВАIII ГОСТ 5781-82 ℓ=1060	3	Ум 3
				Материалы		
				Бетон марки 200	0.9	м3
				Ум 4		
				Сборочные единицы		
		11		ФВАIII ГОСТ 5781-82 ℓ=1300	8	
		12		ФВАIII ГОСТ 5781-82 ℓ=1600	9	
		13	1.400-15.81.420-03	Изделие закладное МН406-2	1	
				Материалы		
				Бетон марки 200	0.2	м3
				Ум 5		
				Сборочные единицы		
		9		ФВАIII ГОСТ 5781-82 ℓ=2260	8	
		10		ФВАIII ГОСТ 5781-82 ℓ=1380	12	
				Материалы		
				Бетон марки 200	0.3	м3

Ум 1

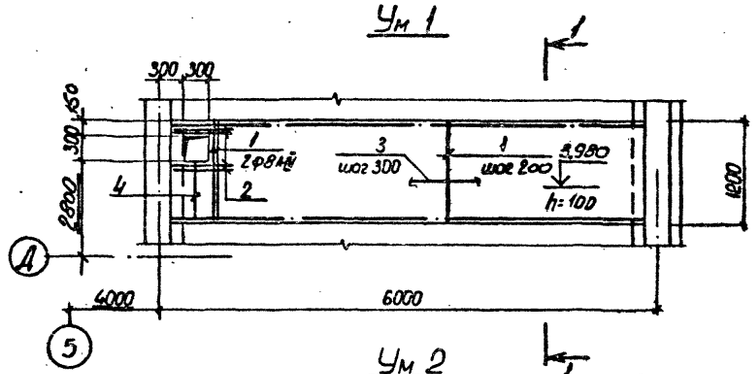

Ум 2

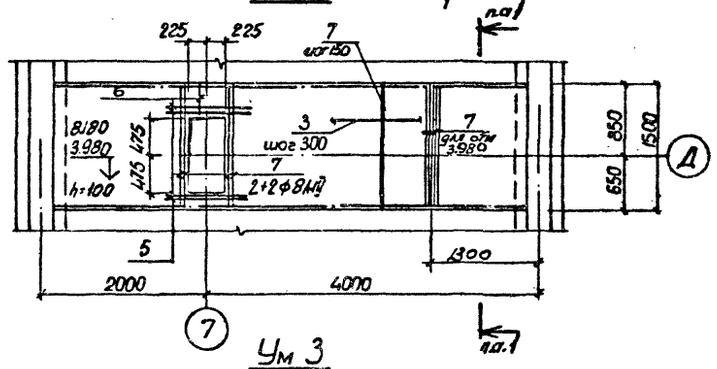

Ум 3

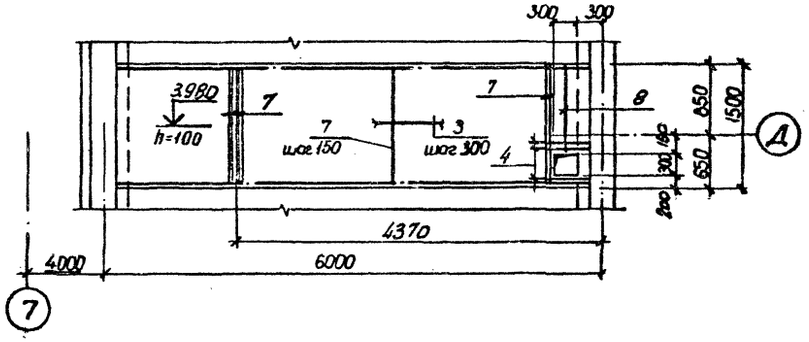

Ум 5

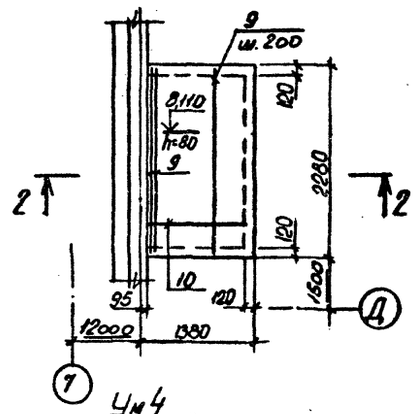

Ум 4

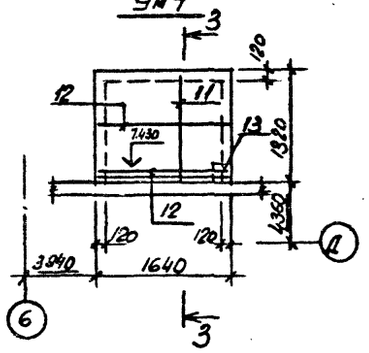

1—1

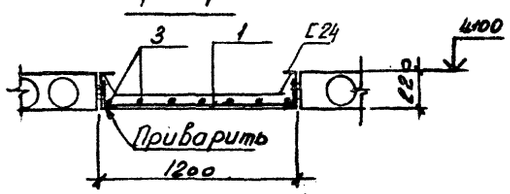

2—2

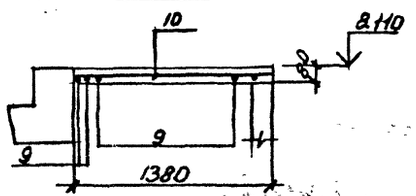

3—3

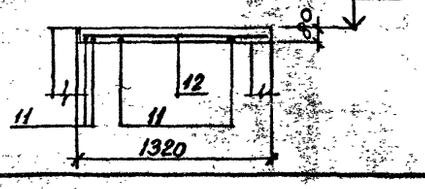

ВЕДОМОСТЬ РАСХОДА СТАЛИ НА ЭЛЕМЕНТ, кг

Марка элемента	Изделия арматурные								Всего
	Арматура класса								
	AI ГОСТ 5781-82				AIII ГОСТ 5781-82				
	Ф6	Ф8		Итого	Ф8			Итого	
Ум 1	5.1			5.1	17.1			17.1	22.2
Ум 2	6.3			6.3	21.7			21.7	28.0
Ум 3	6.3			6.3	22.2			22.2	28.5
Ум 4					9.8			9.8	9.8
Ум 5					13.2			13.2	13.2

Ведомость деталей.

Поз.	Эскиз
1	80 1170 80
4	80 720
6	80 380
7	80 1470 80
8	80 980

Позиции обозначенные * смотрите ведомость деталей.

Привязан

Инв №

ГИП	Синопальников		ТП 409-23-56.87 КЖ1
Нач.отд.	Морозов		Щебеночный завод по переработке однородных изверженных и метаморфических пород мощностью 700 тыс.м³ в год
Н.контр.	Васильев		Главный корпус с железобетонным каркасом
Гл.констр.	Мартынов		Стадия Р; Лист 178; Листов
Гл.инж.	Демиденко		
Ст.инж.	Яковлева		ПСУ. Участки монолитные Ум1÷Ум5
Техник	Алексеева		Госстрой СССР Ленинградский Промстройпроект

Согласовано

Инв.№ подл. | Подпись и дата | Взам. инв.№ | Группа АР | Группа ГИП | Отд. гипроцеха | 11.85

ТП 409-23-56.87 Альбом 5

Схема расположения элементов вентшахты.

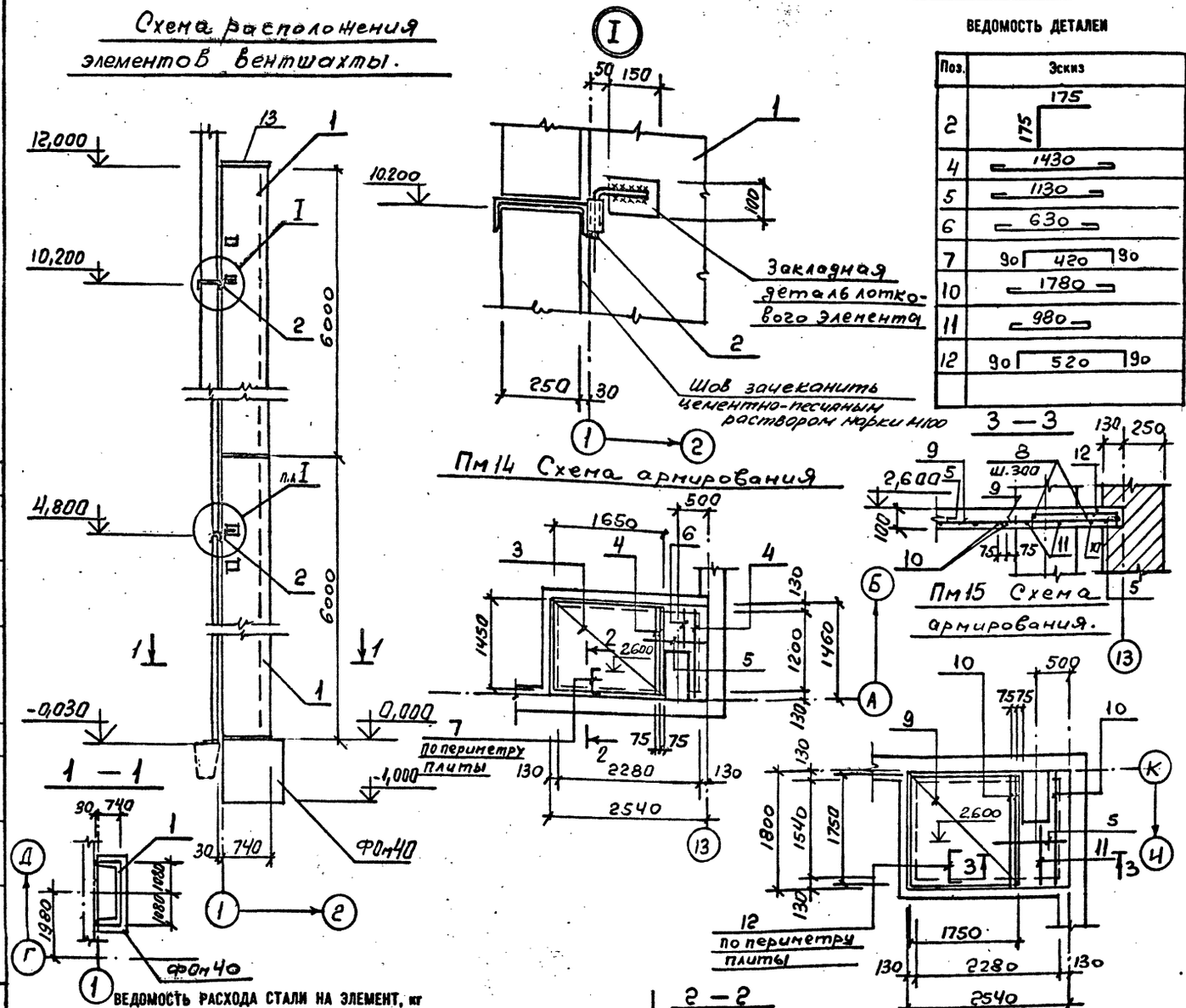

ВЕДОМОСТЬ ДЕТАЛЕЙ

Поз.	Эскиз
2	175 / 175
4	1430
5	1130
6	630
7	90 / 420 / 90
10	1780
11	980
12	90 / 520 / 90

ВЕДОМОСТЬ РАСХОДА СТАЛИ НА ЭЛЕМЕНТ, кг

Марка элемента	Изделия арматурные								Всего
	Арматура класса								
	AI								
	ГОСТ 5781-82								
	Ф6	8	20	Итого	Ф			Итого	
Вентшахта			3.6	3.6					3.6
Пм 14	6.5	14.6		21.5					21.5
Пм 15	10.8	17.3		28.1					28.1

Спецификация элементов вентшахты и плит покрытия тамбуров Пм 14, Пм 15.

Формат	Зона	Поз.	Обозначение	Наименование	Кол.	Примечание
				Вентшахта		
				Сборочные единицы		
		1	ТП КЖ41 Л19-3б-1 сб	Лотковый элемент		
				Л19-3б-1	2	
		13	3.006.1-2/82.1-2-1.0	Плиты каналов ПП7д-3	1	
				Детали		Масса ед. кг
		2		Ф20AI ГОСТ5781-82 ℓ=350	4	0.9
				Пм 14		
				Сборочные единицы		
		3	ГОСТ 8478-81	Сетка арматурная		
				$C\frac{8AI-200}{8AI-200}$ 1450×1750 $\frac{75\times75}{25}$	1	
				Детали		
		4		Ф8AI ГОСТ5781-82 ℓ=1550	3	0.6
		5		Ф8AI ГОСТ5781-82 ℓ=1250	3	0.5
		6		Ф8AI ГОСТ5781-82 ℓ=750	2	0.3
		7		Ф6AI ГОСТ5781-82 ℓ=600	30	0.1
		8		Ф6AI ГОСТ5781-82 $\ell_{общ}$=15,6м	-	3.5
				Материалы:		
				Бетон марки М200	0,35	м³
				Пм 15		
				Сборочные единицы		
		9	ГОСТ 8478-81	Сетка арматурная		
				$C\frac{8AI-200}{8AI-200}$ 1750×1750 $\frac{75\times75}{75}$	1	
				Детали		
		5		Ф8AI ГОСТ5781-82 ℓ=1250	5	0.5
		8		Ф6AI ГОСТ5781-82 $\ell_{общ}$=18,0м	-	4.0
		10		Ф8AI ГОСТ5781-82 ℓ=1900	3	0.8
		11		Ф8AI ГОСТ5781-82 ℓ=1100	2	0.4
		12		Ф6AI ГОСТ5781-82 ℓ=700	34	0.2
				Материалы:		
				Бетон марки М200	0,43	м³
				*) Позиции - см. ведомость деталей		

ГИП	Синопальников		
Нач.отд.	Морозов		
Н.контр.	Васильев		
Гл.констр.	Мартынов		
Рук.гр.	Демиденко		
Ст. инж.	Яковлева		
Инженер	Ковалев		

Привязан

Инв. №

ТП 409-23-56.87 КЖ1

ЩЕБЕНОЧНЫЙ ЗАВОД ПО ПЕРЕРАБОТКЕ ОДНОРОДНЫХ ИЗВЕРЖЕННЫХ И МЕТАМОРФИЧЕСКИХ ПОРОД МОЩНОСТЬЮ 700 тыс.м³ В ГОД

Главный корпус с железобетонным каркасом

Стадия	Лист	Листов
Р	179	

Схема расположения элементов вентшахты. Плиты покрытия тамбуров Пм14, Пм15

ГОССТРОЙ СССР ЛЕНИНГРАДСКИЙ ПРОМСТРОЙПРОЕКТ

СОГЛАСОВАНО: отдел ОВ Баскаков; группа АР Портянская; Инв. № подл. | Подпись и дата | Взам. инв. №

ТП 409-23-56.87 Альбом 5

Схема расположения элементов перекрытия на отм. 3.600.

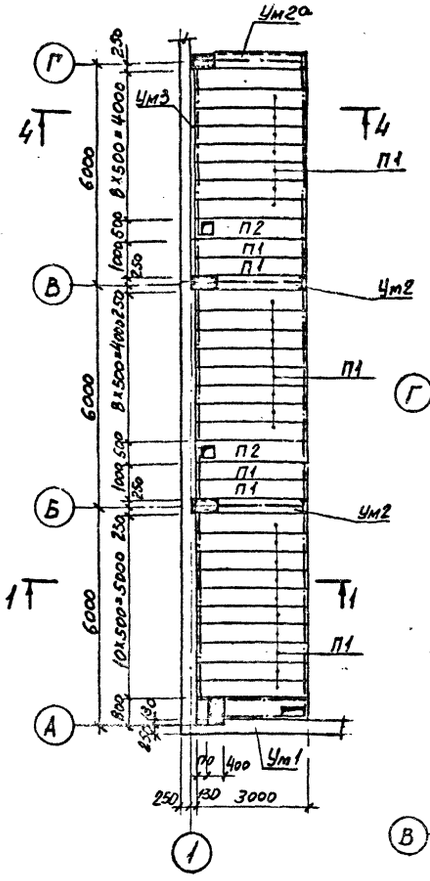

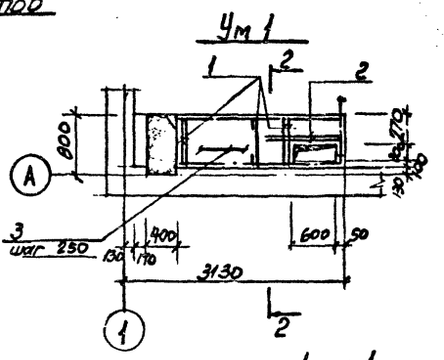

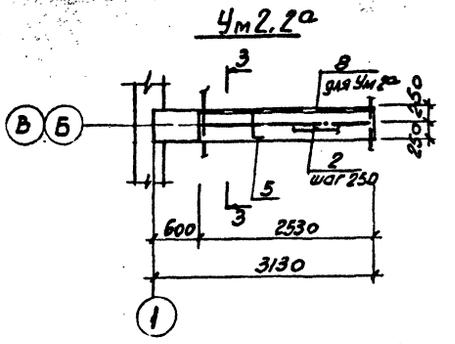

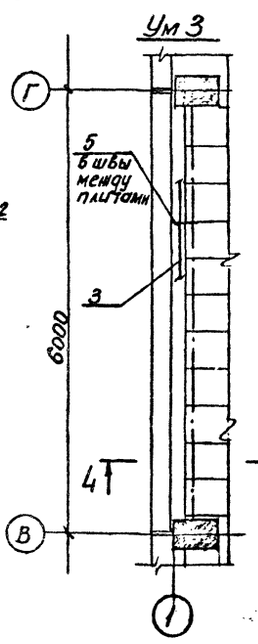

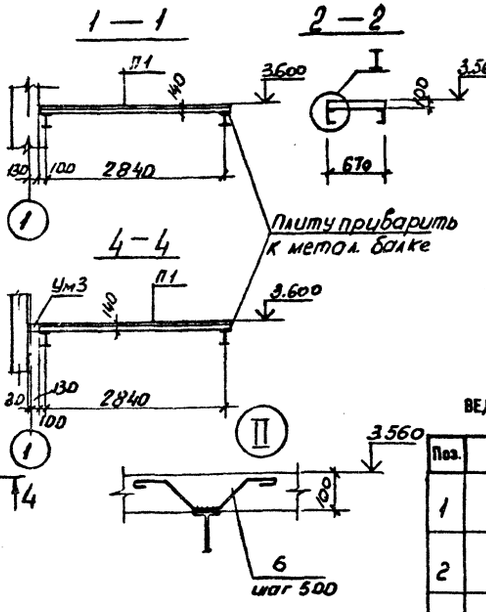

ВЕДОМОСТЬ ДЕТАЛЕЙ

Поз.	Эскиз
1	650
2	1000
4	80, 50, 130, 100, 90, 90
5	480, 90, 90
6	50, 110, 80, 110, 50, 80, 80
7	580

ВЕДОМОСТЬ РАСХОДА СТАЛИ НА ЭЛЕМЕНТ, кг

Марка элемента	Изделия арматурные: Арматура класса AI, ГОСТ 5781-82, Ф6	Ф8		Итого	Всего	Изделия закладные: Арматура класса AIII, ГОСТ 5781-82, Ф8			Итого	Прокат марки, ГОСТ, L 130×65×6			Итого	Всего	Общий расход
Ум1	2.0	6.2		8.2	8.2									–	8.2
Ум2	1.1	3.9		5.0	5.0									–	5.0
Ум2а	1.1	3.9		5.0	5.0	2.5			2.5	19.0			19.0	21.5	26.5
Ум3	2.4	4.7		7.3	7.3									–	7.3

СПЕЦИФИКАЦИЯ ЭЛЕМЕНТОВ К СХЕМЕ РАСПОЛОЖЕНИЯ

Марка, поз.	Обозначение	Наименование	Кол.	Масса ед., кг	Примечание
		Сборные конструкции			
П1	ПК-01-88	Плита ПН 1-2	25	178	
П2	ПК-01-88	ПН1Е-2	2	169	
		Монолитные конструкции			
Ум1		Участок монолитный Ум1	1		
Ум 2.2а		Ум2.2а	24		
Ум3		Ум3	1		

Спецификация к Ум 1, 2, 2а, 3

Формат	Зона	Поз.	Обозначение	Наименование	Кол.	Примечание
				Ум 1		
				Детали		
		1	*	ФВАI ГОСТ 5781-82 ℓ=750	11	0,34
		2	*	ФВАI ℓ=1100	2	0,43
		3		ФбАI –	9,0	м.п
		4	*	ФВАI ℓ=410	10	0,16
				Материал		
				Бетон марки М200	0,18	м³
				Ум 2.2а		
				Детали		
		2		ФбАI ГОСТ 5781-82 –	5,0	м.п
		5	*	ФВАI ℓ=660	13	0,22
		6	*	ФВАI ℓ=500	5	0,2
				Изделие закладное		для Ум 2.2а
			1.400-15.81.540-01	МН540	26	м.п
				Материал		
				Бетон марки М200	0,26	м³
				Ум 3		
				Детали		
		3		ФбАI –	10,8	м.п
		5	*	ФВАI ℓ=660	12	
				Материал		
				Бетон марки М200	0,09	м³

Позиции, обозначенные знаком *, см. ведомость деталей

Т И П	Синопальников		ТП 409-23-56.87 КЖ1
Нач.отд.	Морозов		Щебеночный завод по переработке однородных извержённых и метаморфических пород мощностью 200 тыс.м³ в год
Н.контр.	Васильев		Главный корпус с железобетонным каркасом
Гл.констр.	Мартынов		Стадия Р; Лист 180; Листов
Рук.гр.	Демиденко		
Со инж.	Яхненко		Схема расположения элементов перекрытия на отм. 3.600 в осях А-Г.
Инженер	Исаулова		Госстрой СССР Ленгипроникель Гипростроцветмет

Привязан

Инв. №

Инв. № подл. | Подпись и дата | Взам. инв. №

СОГЛАСОВАНО Союз гипроникель Ленгипроникель Гипростроцветмет

Отдел ОВ Басина Группа АР Горохова

ТП 409-23-56.87 Альбом 5

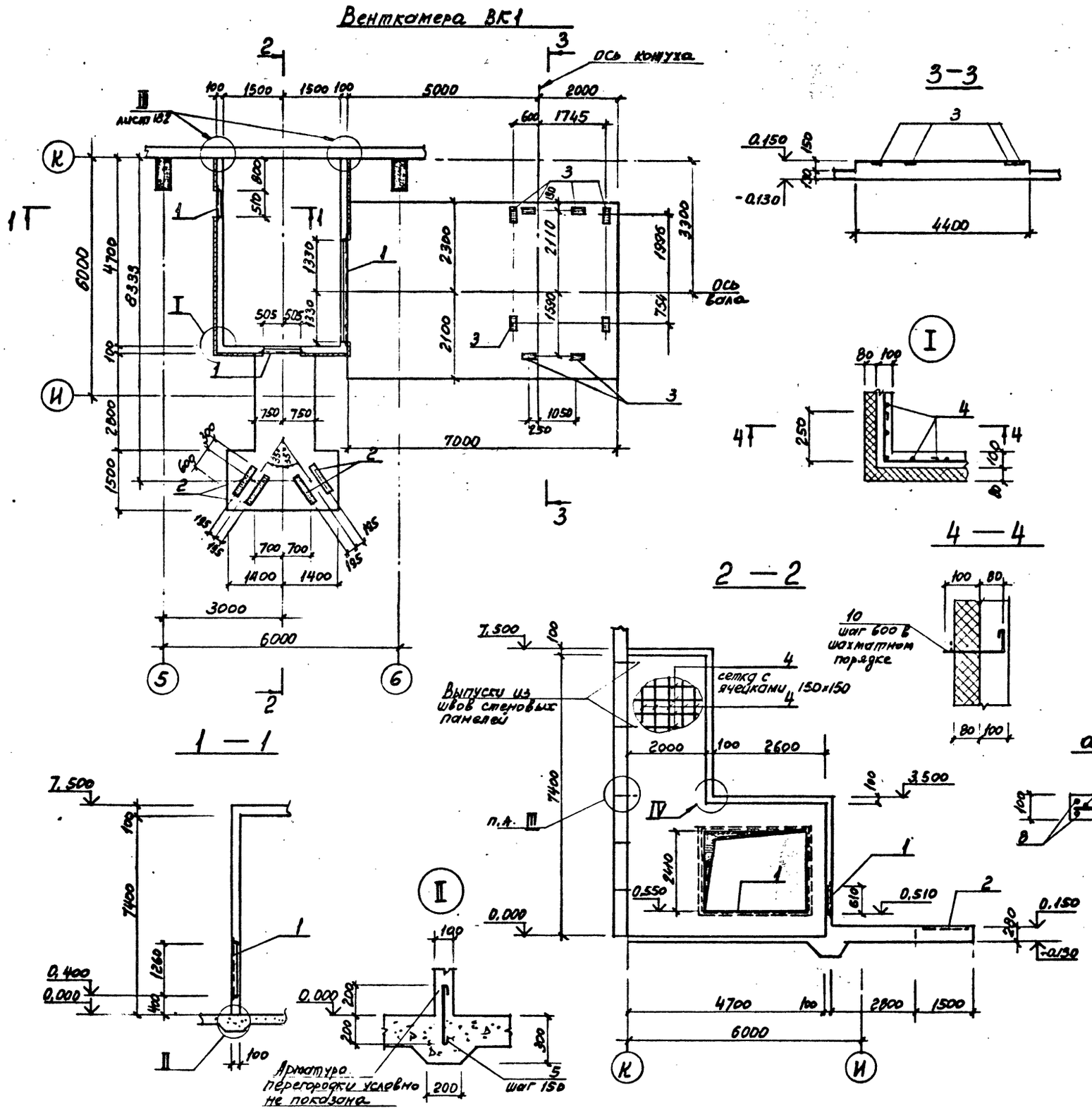
Венткамера ВК1

СПЕЦИФИКАЦИЯ ЭЛЕМЕНТОВ К СХЕМЕ РАСПОЛОЖЕНИЯ

Марка, поз.	Обозначение	Наименование	Кол.	Масса ед., кг	Примечание
		Сборочные единицы			
1	1.400-15 в.1 540-09	изделие закладное Мн 548	16,4		
2	140-02	Мн 127-2	3,6	м.п	
3	150-44	Мн 140-3	8		
		Детали			
4		ф6АI ГОСТ 5781-82 –	1270	м.п	
5*		ф6АI ℓ= 500	85	0,11	
6*		ф10АIII ℓ= 3550	2	2,19	
7		ф10АIII ℓ= 3250	4	2,00	
8		ф10АIII ℓ= 1600	12	0,99	
9		ф10АIII ℓ= 1100	8	0,68	
10*		ф6АI ℓ= 370	270	0,08	
11					
		Материал			
		Бетон марки М 200	17,6	м³	

Позиции, обозначенные знаком*, см. ведомость деталей на листе

Деталь окаймления отверстий

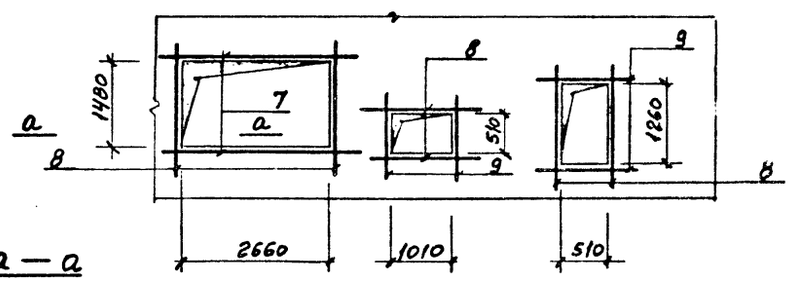

Ведомость расхода стали см. лист 182

Привязан

Инв. №

Г.И.П.	Синопальников	
Нач.отд.	Морозов	
Н.контр.	Васильев	
Гл.констр.	Мартынов	
Рук.гр.	Демиденко	
Ст.инж.	Яковлева	
Инженер	Иванова	

ТП 409-23-56.87 КЖ1

ЩЕБЕНОЧНЫЙ ЗАВОД ПО ПЕРЕРАБОТКЕ ОДНОРОДНЫХ ИЗВЕРЖЕННЫХ И МЕТАМОРФИЧЕСКИХ ПОРОД МОЩНОСТЬЮ 700 тыс.м³ В ГОД

Главный корпус с железобетонным каркасом

Стадия	Лист	Листов
Р	181	

Венткамера ВК1

ГОССТРОЙ СССР ЛЕНИНГРАДСКИЙ ПРОМСТРОЙПРОЕКТ

СОГЛАСОВАНО

Инв. № 1 | Подпись и дата | Взам. инв. №

ТП 409-23-56.87 Альбом 5

Венткамера ВК2

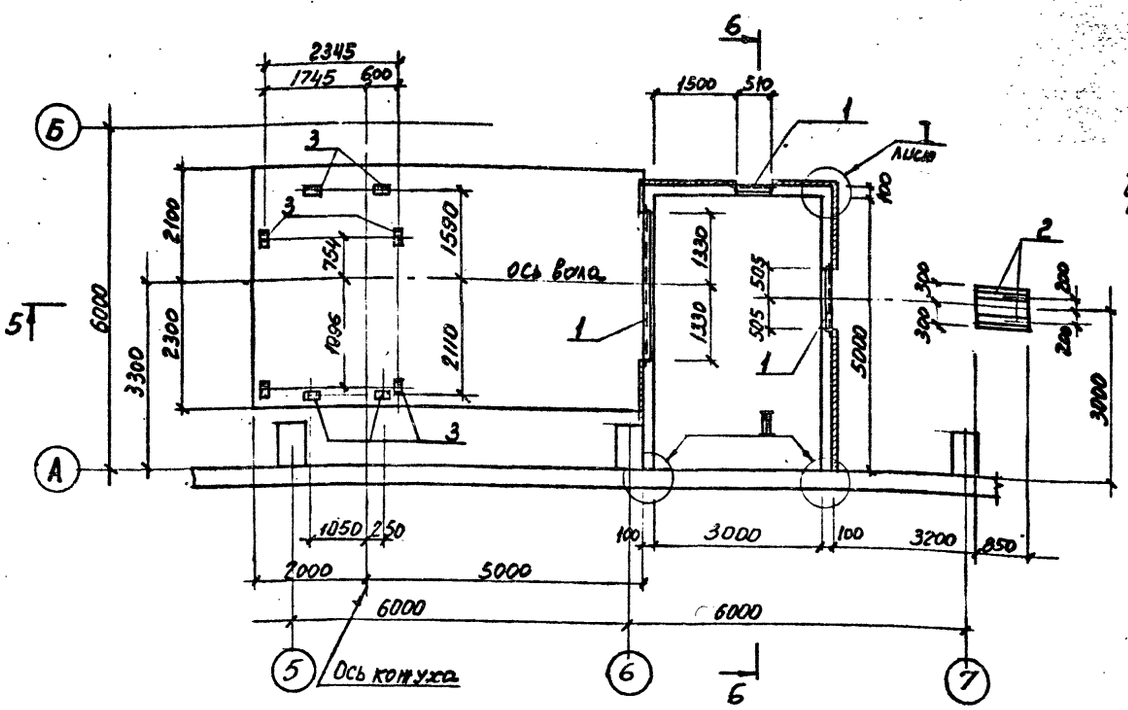

5 — 5

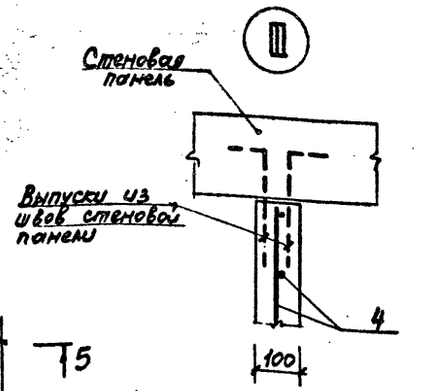

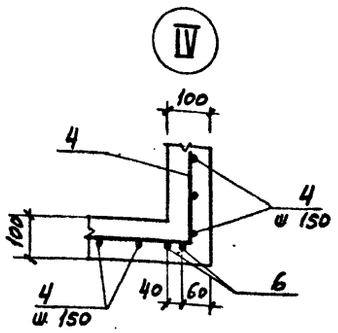

6 — 6

СПЕЦИФИКАЦИЯ ЭЛЕМЕНТОВ К СХЕМЕ РАСПОЛОЖЕНИЯ

Марка, поз.	Обозначение	Наименование	Кол.	Масса ед., кг	Примечание
		Сборочные единицы			
1	1.400-15 в.1 540-09	изделие закладное Мн 548	16,4	м.п	
2	140-02	Мн 127-2	1.7	м.п	
3	150-44	Мн 140-3	8		
		Детали			
4		ф6АI ГОСТ 5781-82 –	1300	м.п	
5 *		ф6АI ℓ=500	89	0,11	
6 *		ф10АIII ℓ=3550	2	2,19	
7		ф10АIII ℓ=3250	4	2,0	
8		ф10АIII ℓ=1600	12	0,99	
9		ф10АIII ℓ=1100	8	0,68	
10 *		ф6АI ℓ=370	270	0,08	
		Материал			
		Бетон марки М200	16,3	м³	

Позиции, обозначенные знаком *, см. ведомость деталей

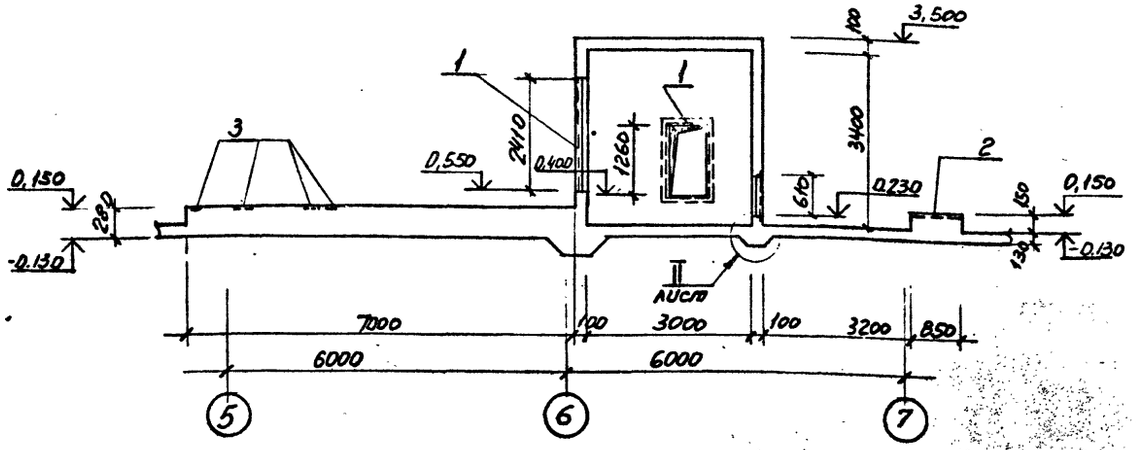

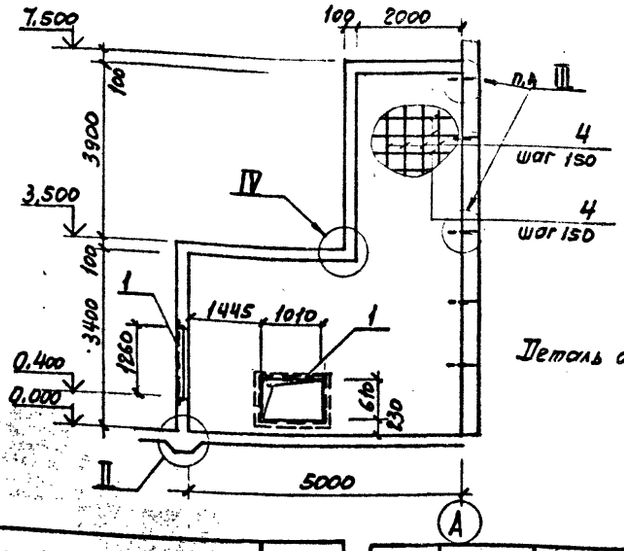

ВЕДОМОСТЬ ДЕТАЛЕЙ

Поз.	Эскиз
5	400
6	3150 / 200 / 200
10	180 / 150

Деталь окаймления отверстий см лист 181

ВЕДОМОСТЬ РАСХОДА СТАЛИ НА ЭЛЕМЕНТ, кг

Марка элемента	Изделия арматурные: Арматура класса А I ГОСТ 5781-82 Ф6	Итого	А III ГОСТ 5781-82 Ф10	Итого	Всего	Изделия закладные: Арматура класса ГОСТ ГОСТ 5781-82 Ф8	12	Итого	Прокат марки ГОСТ 103-76 δ=6	δ=8	Итого	ГОСТ 8509-72 L50x50x5	Итого	Всего	Общий расход
Венткамера ВК1	360	360	29,8	29,8	389,8	10,5	10,5	21,0	16,0	45,5	61,5	61,5	61,5	144,0	533,8
Венткамера ВК2	320	320	29,8	29,8	349,8	8,8	10,5	19,3	8,0	45,5	53,8	61,5	61,5	134,6	484,4

Привязан

Инв. №

Г И П	Синопальников	
Нач.отд.	Морозов	
Н.контр.	Васильев	
Гл.констр.	Мартынов	
Рук.гр.	Демиденко	
Ст.инж.	Яковлева	
Инженер	Иванова	

ТП 409-23-56.87 КЖ1

ЩЕБЕНОЧНЫЙ ЗАВОД ПО ПЕРЕРАБОТКЕ ОДНОРОДНЫХ ИЗВЕРЖЕННЫХ И МЕТАМОРФИЧЕСКИХ ПОРОД МОЩНОСТЬЮ 700 тыс.м³ В ГОД

Главный корпус с железобетонным каркасом

Стадия	Лист	Листов
Р	182	

Венткамера ВК2

ГОССТРОЙ СССР ЛЕНИНГРАДСКИЙ ПРОМСТРОЙПРОЕКТ

СОГЛАСОВАНО: Отдел ОВ; Баскаков; Группа №; Портянский; Инв. № одл.; Подпись и дата; Взам. инв. №

ТП 409-23-56.87 Альбом 5

Схема расположения колонн, связей, подкрановых балок.

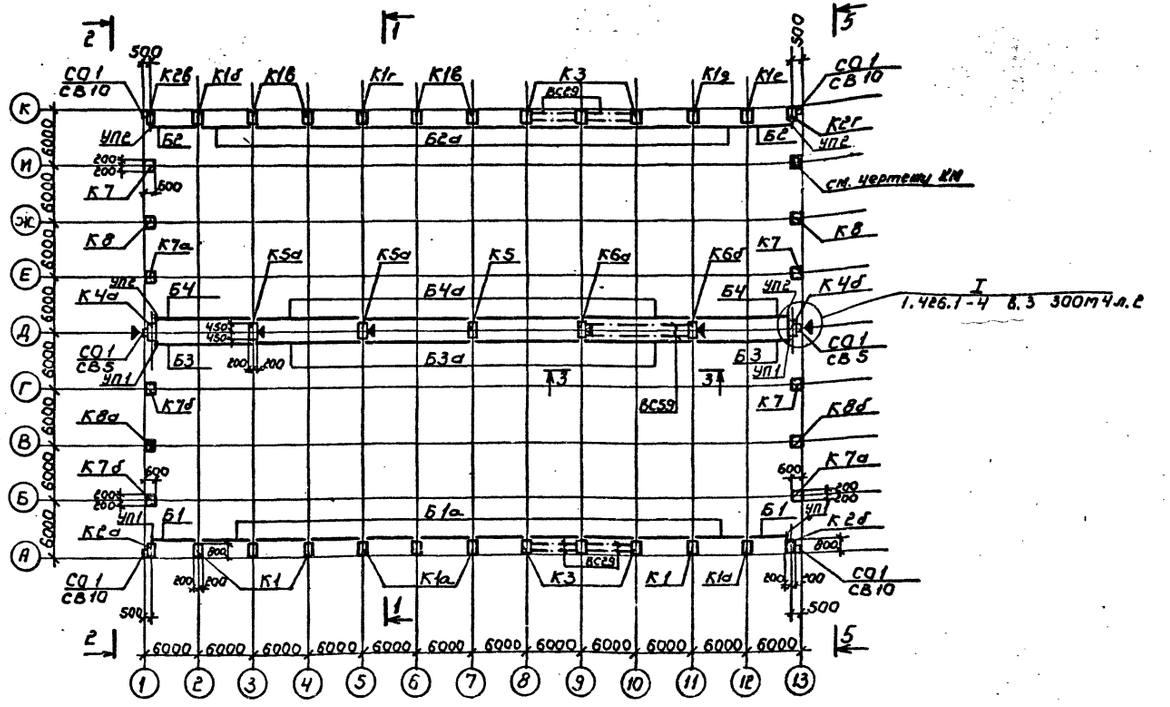

Спецификация элементов к схеме расположения

Марка, поз.	Обозначение	Наименование	Кол.	Масса ед., кг	Примечание
		Колонны			
К1	ТП КЖИ1 К1	1К144-5-Н1	4	11100	
К1а		1К144-5-Н1а	4	11100	
К1б		1К144-5-Н1б	1	11100	
К1в		1К144-5-Н1в	4	11100	
К1г		1К144-5-Н1г	1	11100	
К1д		1К144-5-Н1д	1	11100	
К1е		1К144-5-Н1е	1	11100	
К2а	ТП КЖИ1 К2	1К144-5-Н2а	1	11100	
К2б		1К144-5-Н2б	1	11100	
К2в		1К144-5-Н2в	1	11100	
К2г		1К144-5-Н2г	1	11100	
К3		1К144-5-Н3	6	11100	
К4а	ТП КЖИ1 К3	6К144-12-Н2а	1	13600	
К4б		6К144-12-Н2б	1	13600	
К5		6К144-12-Н1	1	13600	
К5а		6К144-12-Н1а	2	13600	
К6а		6К144-12-Н3а	1	13600	
К6б		6К144-12-Н3б	1	13600	
К7	ТП КЖИ1 К4	9ФК169-1-Н1	3	9400	
К7а		9ФК169-1-Н1а	2	9400	
К7б		9ФК169-1-Н1б	2	9400	
К8	ТП КЖИ1 К5	9ФК175-1-Н1	2	9600	
К8а		9ФК175-1-Н1а	1	9600	
К8б		9ФК175-1-Н1б	1	9600	
		Связи			
ВС29	1.424.1-5 в.6	ВС29	4	2390	
ВС59		ВС59	1	1543	
		Упоры			
УП1	1.426.1-4 в.3	УП1	4		
УП2		УП2	4		

Марка, поз	Обозначение	Наименование	Кол.	Масса ед., кг	Примечание
	Насадки торцового фахверка				
НУ 3	1.030.1-1 в.4-1		2	43,0	
НУ 4			2	43,0	
НС 1			2	82,0	
НФ 5			8	46,3	
НФ6			4	23,3	
	Соединительные детали				
МС5	ТП КЖИ1 МС5	МС5	4	8.9	
МС17		МС17	2	7.8	
МС6	ТП КЖИ1 МС6	МС6	4	4.9	
МС18		МС18	2	4.7	
МС 19	ТП КЖИ1 МС19	МС19	12	21.0	

Марка, поз.	Обозначение	Наименование	Кол.	Масса ед., кг	Примечание
	Подкрановые балки				
Б1	1.426.1-4 в.1	БК6-1АIV к	2	3500	
Б1а		БК6-1АIV с	10	3500	
Б2		БК6-2АIV к	2	3500	
Б2а		БК6-2АIV с	10	3500	
Б3		БК12-1АIV к	2	10300	
Б3а		БК12-1АIV с	4	10300	
Б4		БК12-2АIV к	2	10300	
Б4а		БК12-2АIV с	4	10300	
		Стойки			
СО1	1.030.1-1 в.4-2	СО1	6	342	
СВ5		СВ5	2	364	
СВ10		СВ10	4	437	

Колонны на плане ориентировать согласно знаку ◄

Привязан

Инв. №

Г.И.П.	Синопальников	
Нач.отд.	Морозов	
Н.контр.	Васильев	
Гл.констр.	Мартынов	
Рук.гр.	Демиденко	
Ст.инж.	Зыкова	
Ст.техн.	Погорелая	

ТП 409-23-56.87 КЖ1

ЩЕБЕНОЧНЫЙ ЗАВОД ПО ПЕРЕРАБОТКЕ ОДНОРОДНЫХ ИЗВЕРЖЕННЫХ И МЕТАМОРФИЧЕСКИХ ПОРОД МОЩНОСТЬЮ 750 тыс.м³ В ГОД

Главный корпус с железобетонным каркасом

Стадия	Лист	Листов
Р	183	

Схема расположения колонн, связей и подкрановых балок.

ГОССТРОЙ СССР ЛЕНИНГРАДСКИЙ ПРОМСТРОЙПРОЕКТ

СОГЛАСОВАНО

Отдел 18 Тимаков
Рук. гр. АР Партенская
Отдел 10 Сыротенко

Инв. № подл. | Подпись и дата | Взам. инв. №

ТП 409-23-56.87 Альбом 5

Схема расположения стропильных и подстропильных ферм

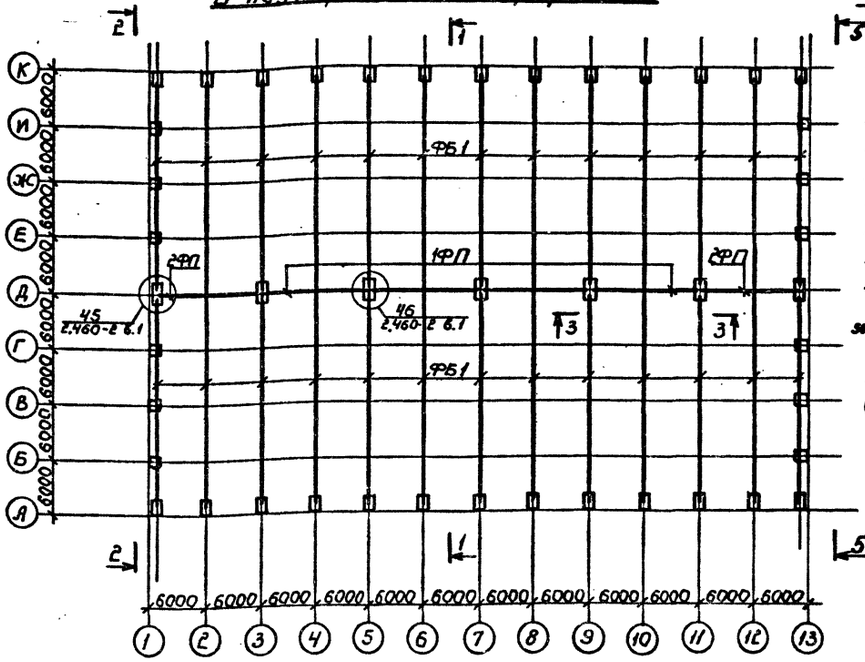

Схема раскладки молниезащитной сетки.

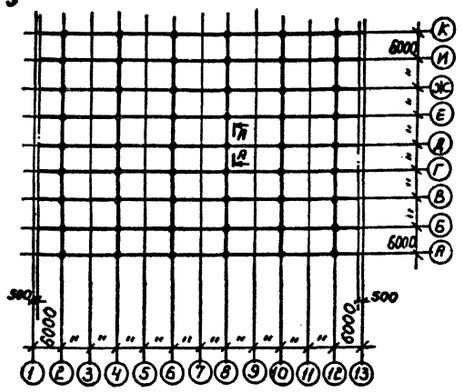

А — А

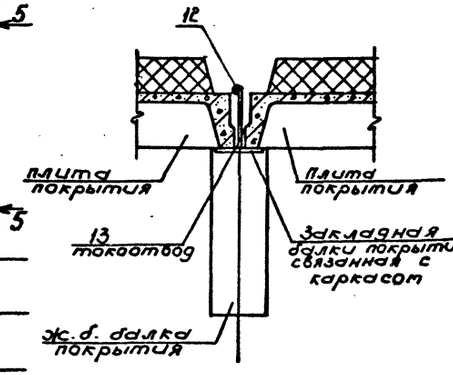

Схема расположения плит покрытия.

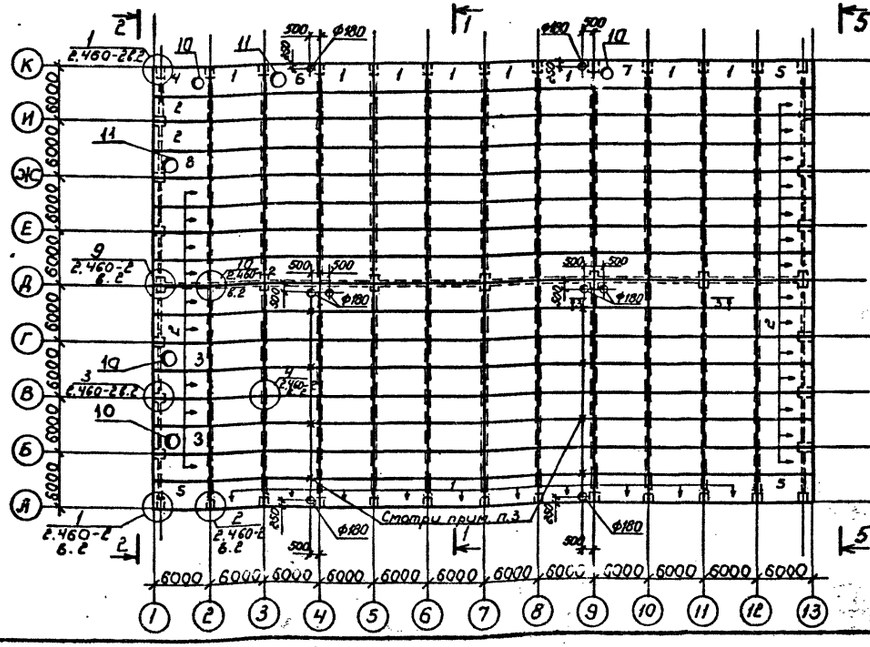

1. Все незамаркированные плиты имеют позицию 9 (см. таблицу)
2. Отверстия ф180мм пробить в плитах по месту.
3. Подвески для крепления трубопроводов смотрите в чертежах марки ОВ
4. Узлы сетки и все соединения молниезащитных устройств выполнить сваркой
5. В качестве токоотводов служит рабочая арматура колонн, создающая непрерывную электрическую цепь от молниепрерывной сетки до арматуры фундаментов, рабочая арматура которых используется в качестве заземлителей.

Марка, поз.	Обозначение	Наименование	Кол.	Масса ед., кг	Примечание
	Стропильная ферма				
ФБ1	ТП КЖ1ФБ1	ФБ24II-3АIV-а	26	14200	
	Подстропильные фермы				
1ФП	ПК-01-110/81	1ФПС12-1АIV	4	11300	
2ФП		2ФПС12-1АIV	2	11000	
	Соединительные элементы				
ММ40	1.400-7	ММ 40	10		
ММ42		ММ 42	4		
ММ43		ММ 43	2		
ММ44		ММ 44	2		
ММ45		ММ 45	5		
ММ46		ММ 46	5		
ММ48		ММ 48	30		
ММ34		ММ 34	6		
	Плиты покрытия				
1	гост 22701.0-77 22701.1-77 серия 1.465.1-10/82	1ПГ-2АIVт-140ян500м-а	18	3850	смотрите прилож. 3 госта 22701.0-77 параметная
2		1ПГ-2АIVт-140ян500м-б	25	3850	торцевая
3		1ПВ7-2АIVт-140ян500м-б	2	3850	торцевая
4		1ПВ4-2АIVт-140ян500м-а,б	1	3850	параметная
5		1ПГ-2АIVт-140ян500м-а,б	3	3850	и торцевая
6		1ПВ7-2АIVт-140ян500м-а	1	3850	параметная
7		1ПВ4-2АIVт-140ян500м-а	1	3850	параметная
8		1ПВ7-2АIVт-140ян500мб	1	3850	
9		1ПГ-2АIVт-140ян500м	140	3850	
		Стаканы			
10	серия 1.494-24 в.1	СБ 4А1	4	80	
11		СБ 7Р	2	140	
	Молниезащитная сетка				
12		8АI гост 5781-82 Cоб=896,0	–	354,0	
13		12АI С=400	54	0,36	

Привязан

Инв. №

Т.И.П.	Синопальников	
Нач.отд.	Морозов	
Н.контр.	Васильев	
Гл.констр.	Мартынов	
Рук.гр.	Демиденко	
Ст.инж.	Зыкова	
Ст.техн.	Погорелая	

ТП 409-23-56.87 КЖ1

ЩЕБЕНОЧНЫЙ ЗАВОД ПО ПЕРЕРАБОТКЕ ОДНОРОДНЫХ ИЗВЕРЖЕННЫХ И МЕТАМОРФИЧЕСКИХ ПОРОД МОЩНОСТЬЮ 700 тыс.м³ В ГОД

Главный корпус с железобетонным каркасом

Стадия	Лист	Листов
Р	184	

Схемы расположения стропильных и подстропильных ферм и плит покрытия

ГОССТРОЙ СССР ЛЕНИНГРАДСКИЙ ПРОМСТРОЙПРОЕКТ

СОГЛАСОВАНО

Рук. гр. ДР Партанская
Отдел 16 Баскаков
Отдел 10 Сыромятников

Инв. № подл. | Подпись и дата | Взам. инв. №

ТП 409-23-56.87 Альбом 5

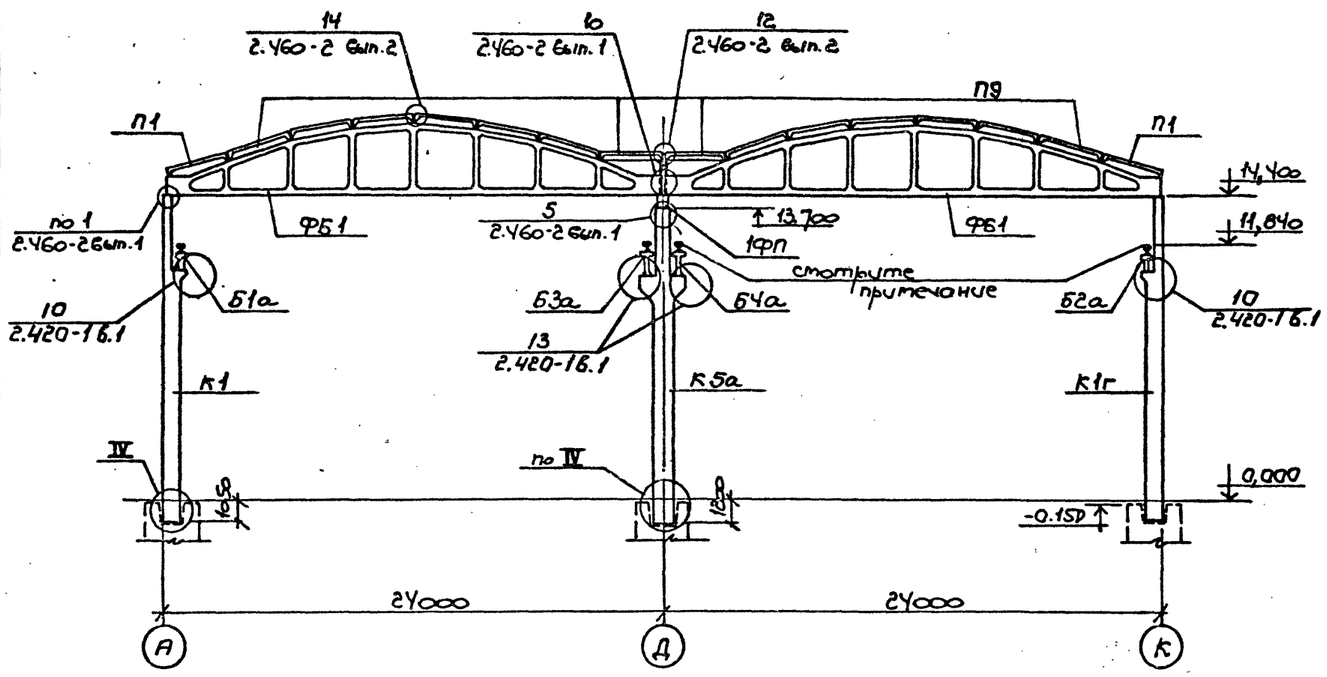

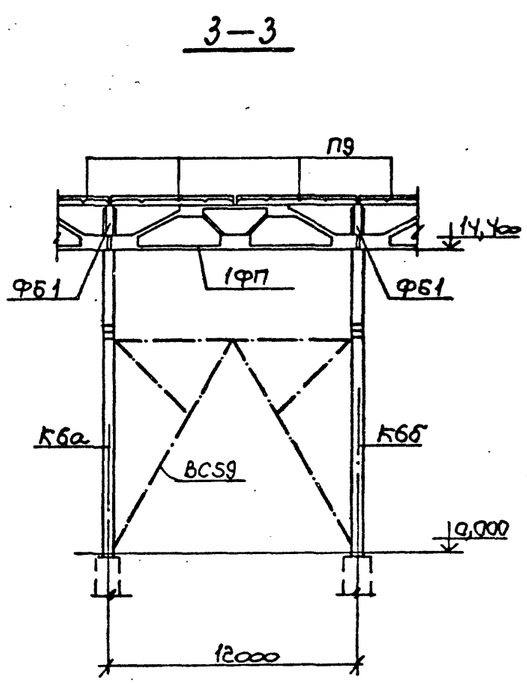

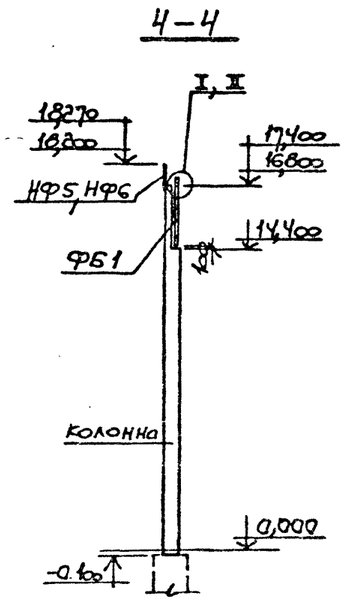

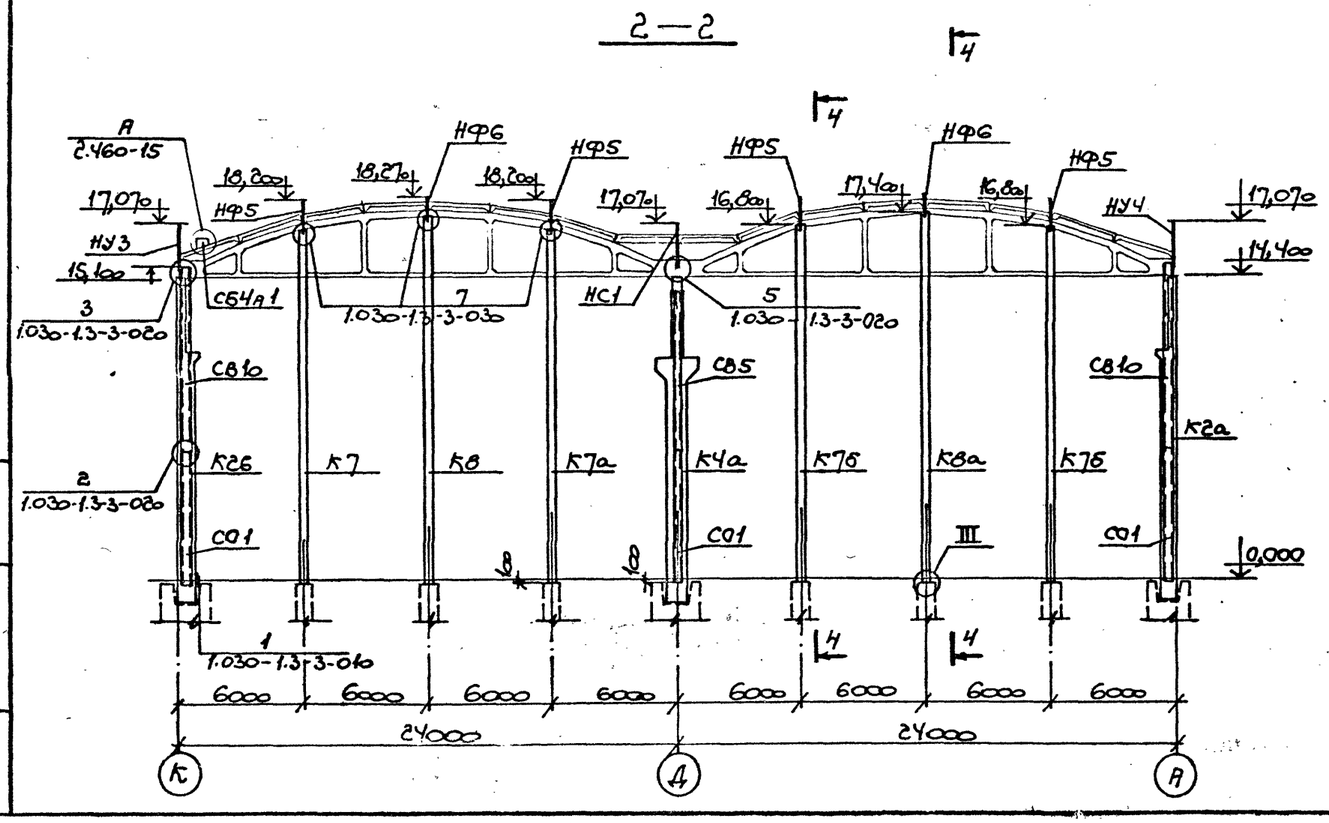

Крепление крановых рельсов к железобетонным подкрановым балкам выполнять по серии 1.426.1-4 вып. 3.
Крановый рельс КР70 $l = 288$ т.

Инв. № подл.	Подпись и дата	Взам. инв. №	

Привязан

Инв. №

Г И П	Синопальников		
Нач.отд.	Морозов		
Н.контр.	Васильев		
Гл.констр.	Мартынов		
Рук.гр.	Васильева		
Ст.инж.	Зыкова		
Ст.техн.	Егорова		

ТП 409-23-56.87 КЖ1

ЩЕБЕНОЧНЫЙ ЗАВОД ПО ПЕРЕРАБОТКЕ ОДНОРОДНЫХ ИЗВЕРЖЕННЫХ И МЕТАМОРФИЧЕСКИХ ПОРОД МОЩНОСТЬЮ 700 тыс.м³ В ГОД

Главный корпус с железобетонным каркасом

Стадия	Лист	Листов
Р	185	

Схемы расположения элементов каркаса здания. Разрезы 1-1÷4-4

ГОССТРОЙ СССР ЛЕНИНГРАДСКИЙ ПРОМСТРОЙПРОЕКТ

ТП 409-23-56.87 Альбом 5

5—5

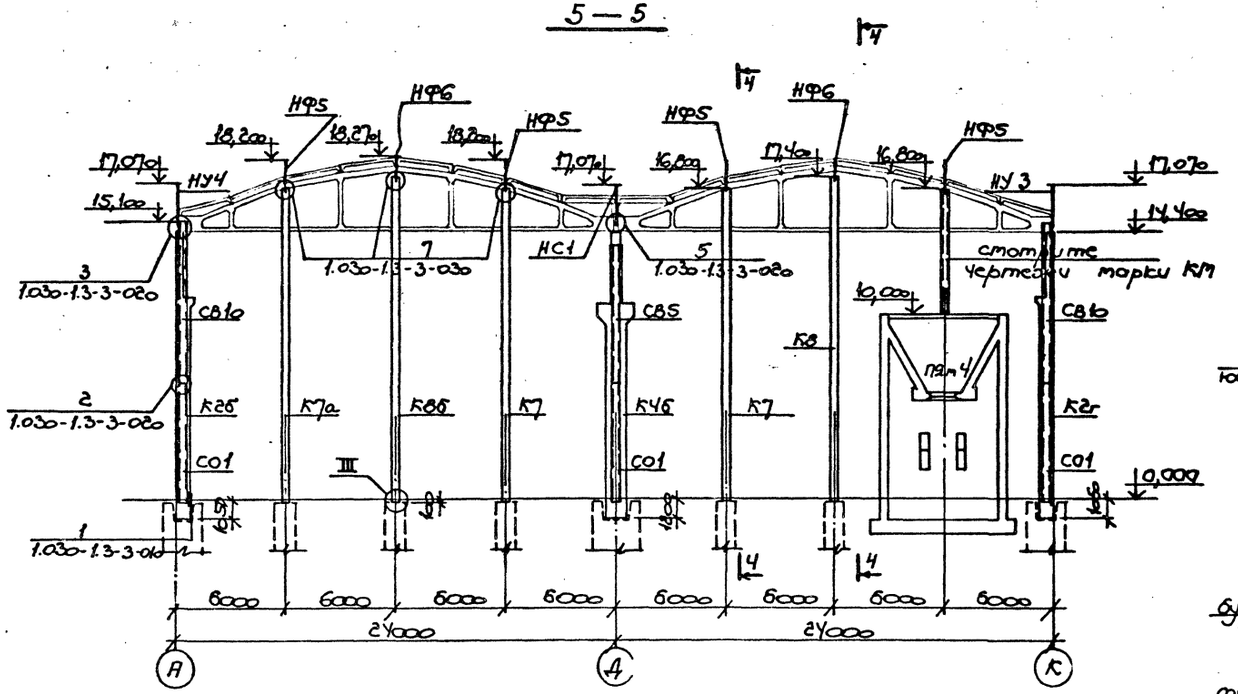

IV

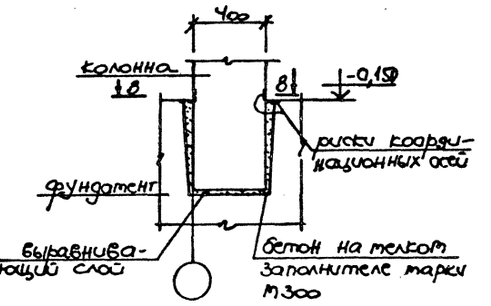

Деталь молниезащиты

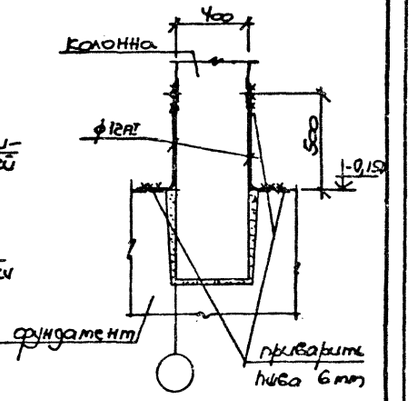

8—8

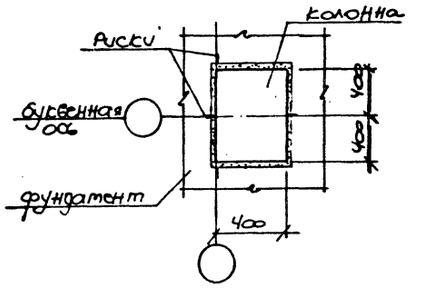

I, II

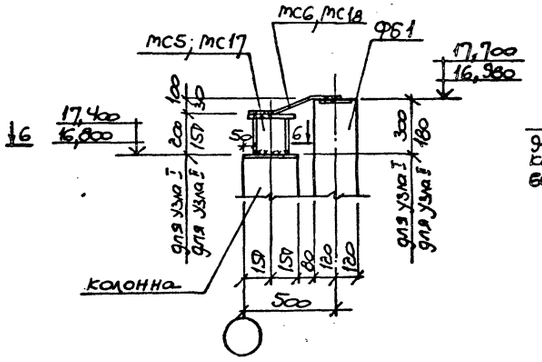

III

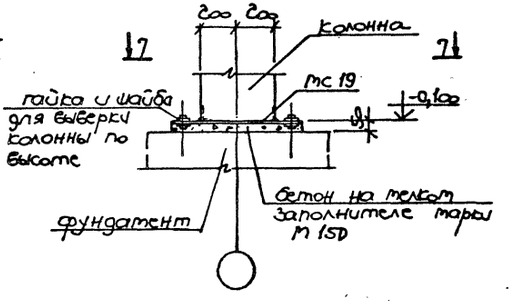

6—6

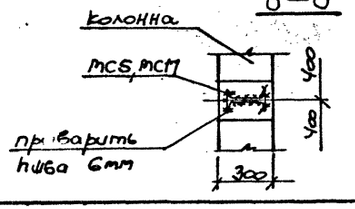

7—7

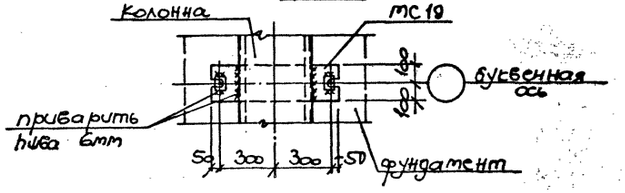

Заделяющую перемычку и закладные изделия с наружной стороны покрыть лаком.

Привязан

Инв.№

			ТП 409-23-56.87 КЖ1		
ГИП			Щебеночный завод по переработке однородных изверженных и метаморфических пород мощностью 700 тыс.м³ в год		
Нач.отд.			Главный корпус с железобетонным каркасом	Стадия	Лист	Листов
Н.контр.	Васильев			Р	185	
Гл.констр.	Мартынов					
Рук.гр.	Васильева					
Ст.инж.	Зыкова		Схемы расположения элементов каркаса здания. Разрез 5-5. Узлы.	Госстрой СССР Ленинградский Промстройпроект		
Ст.техн.	Егорова					

Инв. № подл. | Подпись и дата | Взам. инв. №

Альбом 5

ТП 409-23-56.87

Схема расположения стеновых панелей по оси А между осями 1÷13

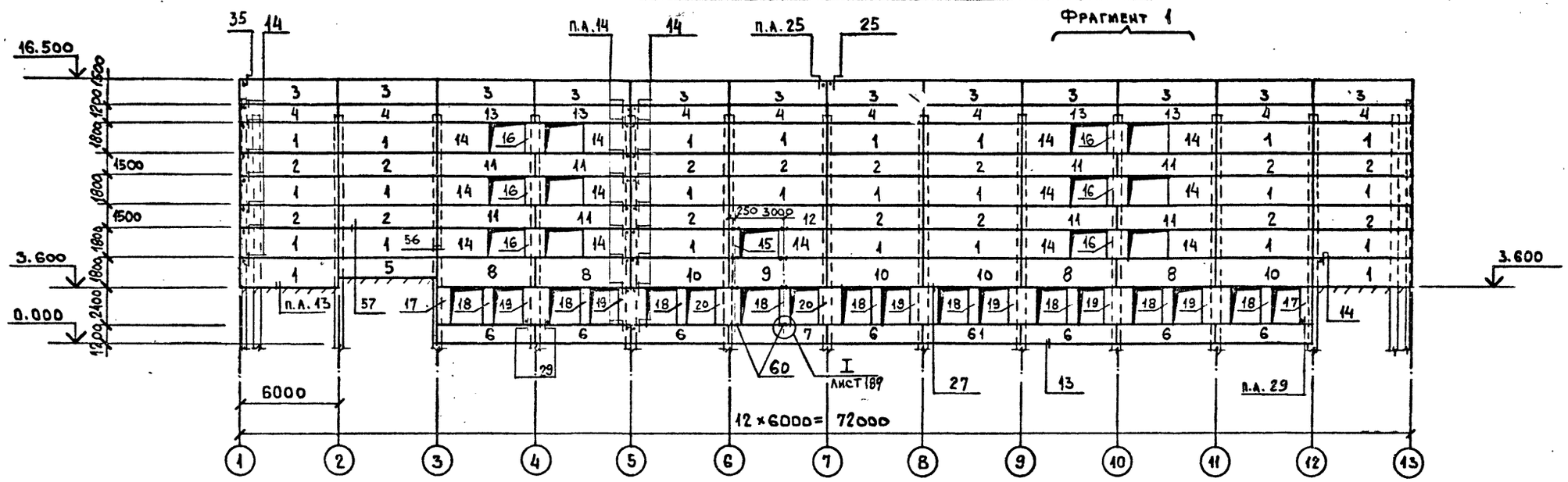

Схема расположения стеновых панелей по оси К между осями 13÷1

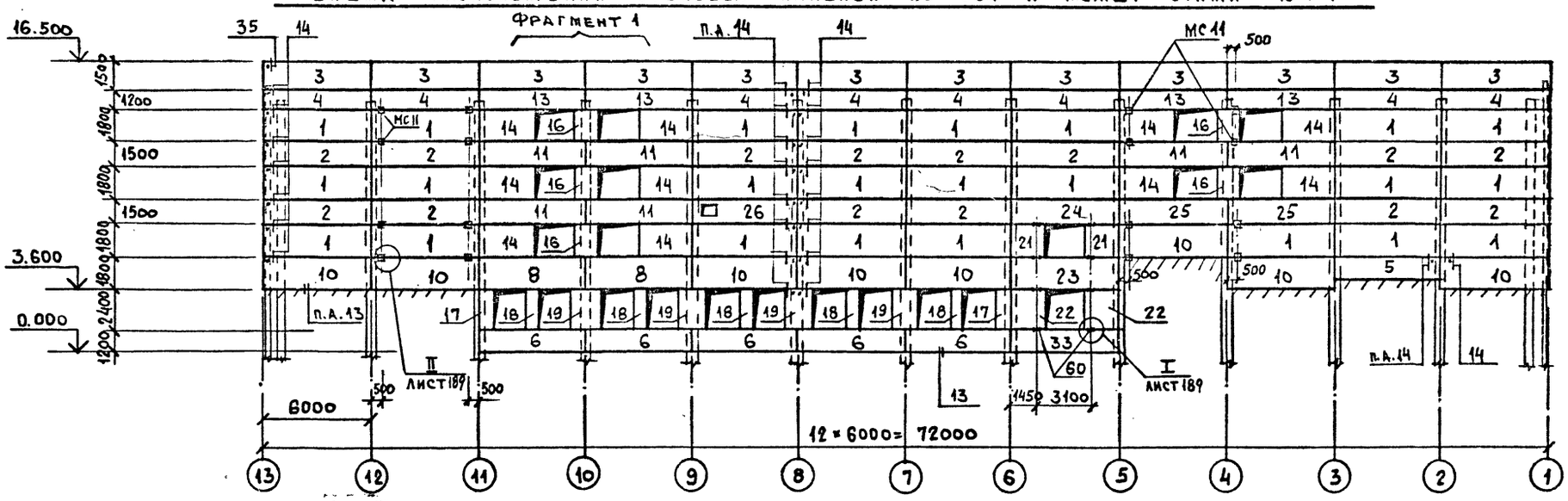

ТП 409-23-56.87 КЖ1			
Щебеночный завод по переработке однородных изверженных и метаморфических пород мощностью 700 тыс.м³ в год			
Главный корпус с железобетонным каркасом	Стадия	Лист	Листов
	Р	187	
Схемы расположения стеновых панелей по осям А и К.	Госстрой СССР Ленинградский Промстройпроект		

Согласовано

Рук. гр. АР

Инв. № подл. | Подпись и дата | Взам. инв. №

Схема расположения стеновых панелей по оси 13 между осями А÷К

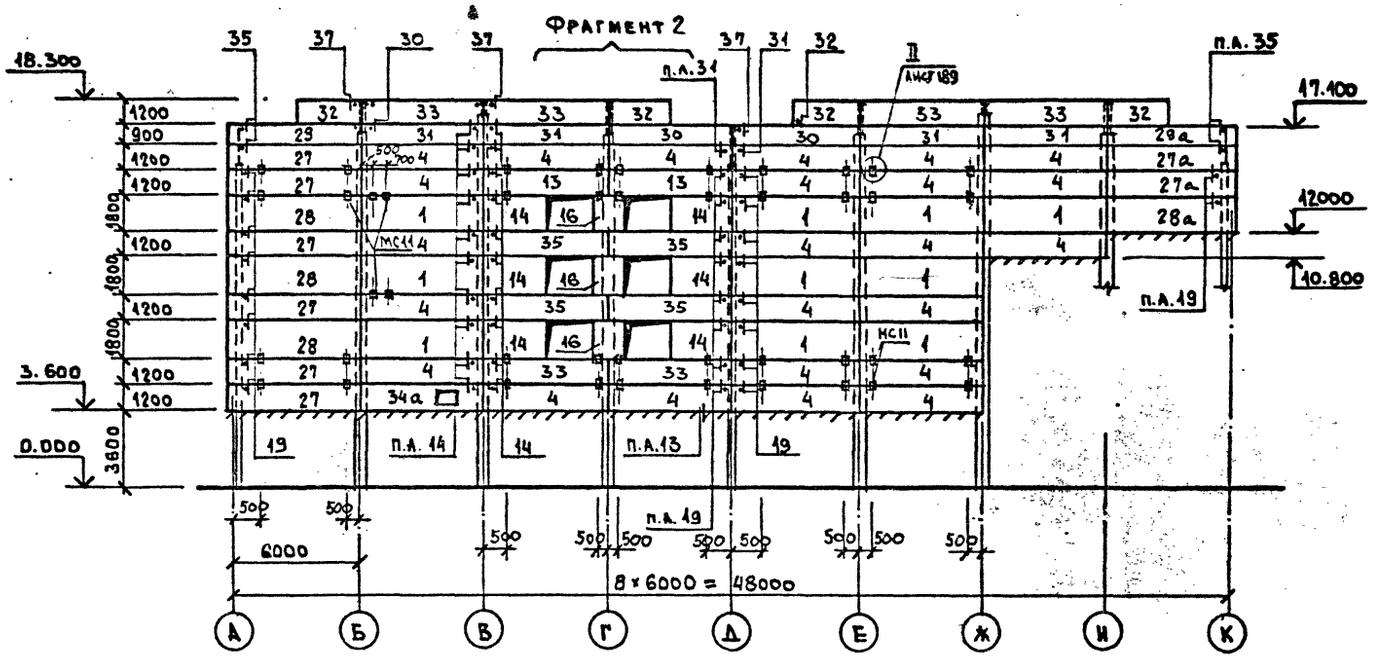

Фрагмент 1

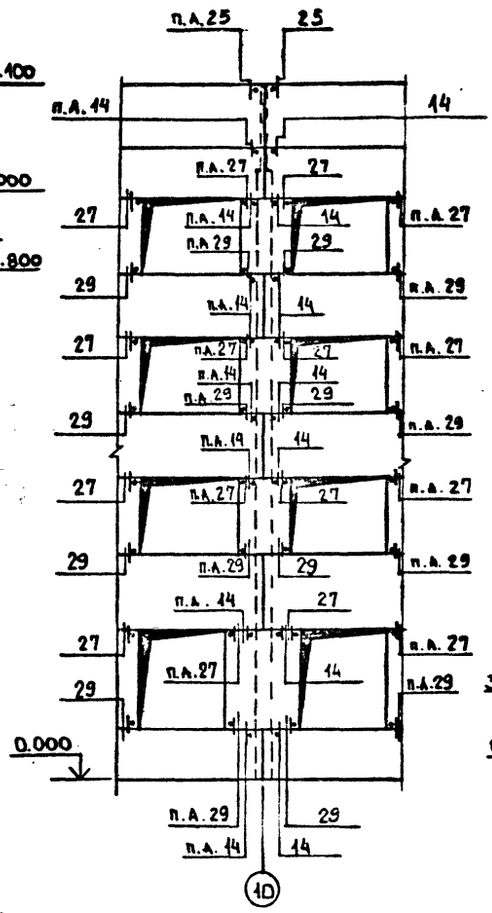

Фрагмент 2

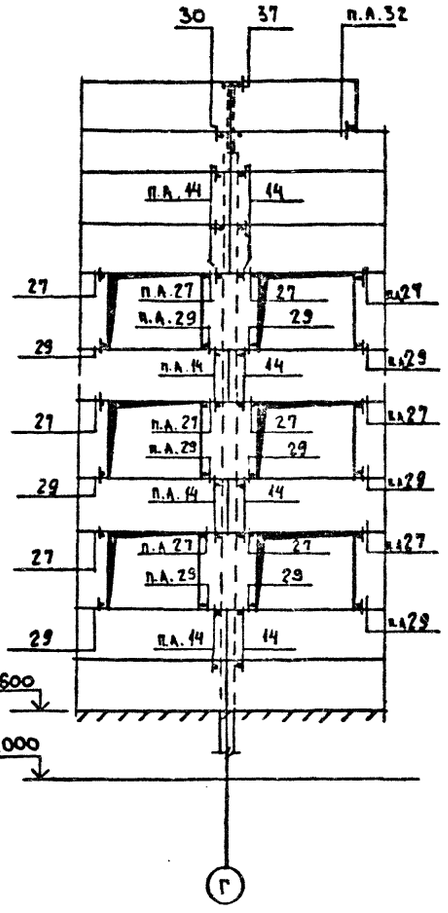

Схема расположения стеновых панелей по оси 1 между осями К÷А

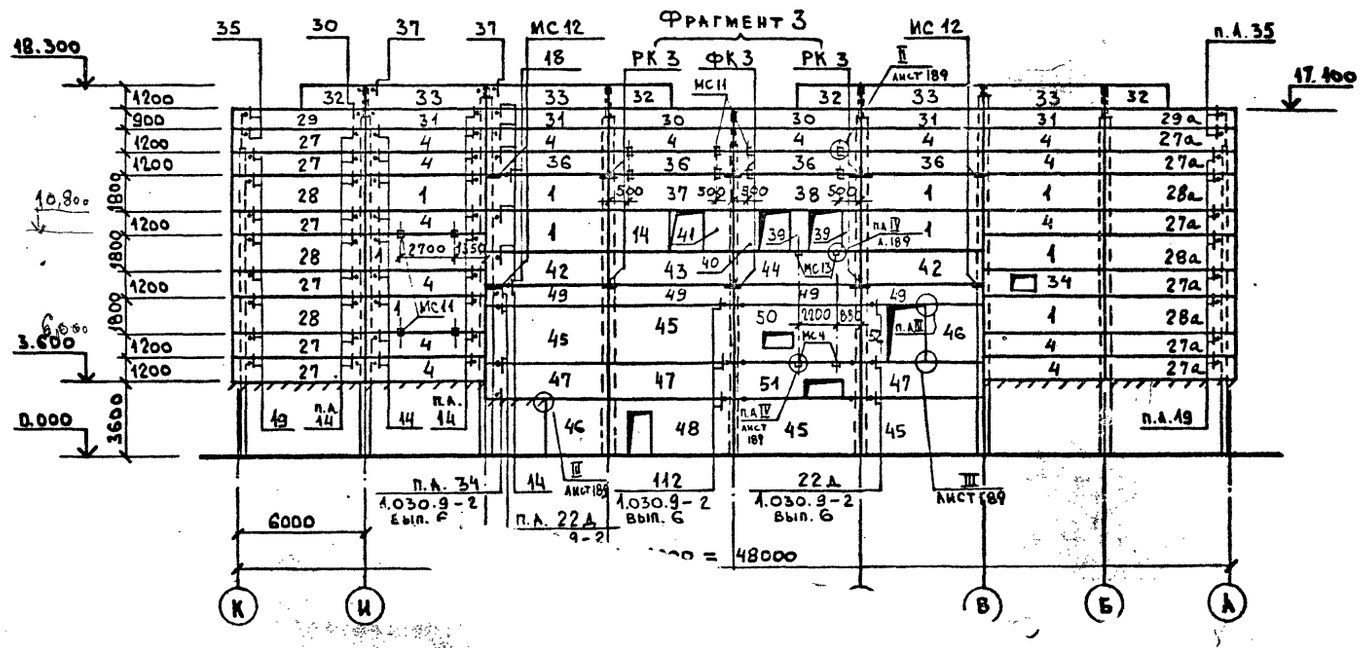

Привязка

Инв. №

ТП 409-23-56.87 КЖ1

Щебеночный завод по переработке однородных изверженных и метаморфических пород мощностью 700 тыс.м³ в год

Главный корпус с железобетонным каркасом	Стадия	Лист	Листов
	Р	188	

Схемы расположения стеновых панелей по осям 1 и 13. Фрагменты 1 и 2

Госстрой СССР Ленинградский Промстройпроект

Согласовано

Инв. № | Взам. инв. № | Подпись и дата | Инв. № подл.

gost.e-ecolog.ru