ТИПОВОЙ ПРОЕКТ

409-23-56.87

ГЛАВНЫЙ КОРПУС С ЖЕЛЕЗОБЕТОННЫМ КАРКАСОМ

ЩЕБЁНОЧНЫЙ ЗАВОД ПО ПЕРЕРАБОТКЕ ОДНОРОДНЫХ ИЗВЕРЖЕННЫХ И МЕТАМОРФИЧЕСКИХ ПОРОД МОЩНОСТЬЮ 700 тыс. $м^3$ в год

Альбом 3

АРI АРХИТЕКТУРНЫЕ РЕШЕНИЯ

СЯ ЦИТП 620052, г.Свердловск, ул. Чебышева, 4
Зак 4008 Инв. Фактич 180

gost.e-ecolog.ru

ТИПОВОЙ ПРОЕКТ

409-23-56.87

ГЛАВНЫЙ КОРПУС С ЖЕЛЕЗОБЕТОННЫМ КАРКАСОМ

ЩЕБЁНОЧНЫЙ ЗАВОД ПО ПЕРЕРАБОТКЕ ОДНОРОДНЫХ ИЗВЕРЖЕННЫХ И МЕТАМОРФИЧЕСКИХ ПОРОД МОЩНОСТЬЮ 700 тыс. м^3 в год

Альбом 3

Перечень альбомов

Альбом	I	ПЗ	Пояснительная записка
		ТХI	Технология основного производства
Альбом	2	ЭОI	Внутреннее электрическое освещение
		СС	Связь и сигнализация
		ГР	Гидротехнические работы
Альбом	3	АРI	Архитектурные решения
Альбом	4	КЖI	Конструкции железобетонные (начало)
Альбом	5	КЖI	Конструкции железобетонные (окончание)
Альбом	6	КМI	Конструкции металлические
Альбом	7	ОВI	Отопление и вентиляция
		ВКI	Внутренние водопровод и канализация
Альбом	8	ОА	Обеспыливание и аспирация
Альбом	9	КЖИI	Железобетонные изделия
Альбом	I0	АР2	Архитектурные решения
		КЖ2	Конструкции железобетонные
		КМ2	Конструкции металлические
		ОВ2	Отопление и вентиляция
		ВК2	Внутренние водопровод и канализация
		ЭП	Электрические подстанции
		ЭО2	Внутреннее электрическое освещение
		ТХ2	Технология ремонтного хозяйства
Альбом	II	КЖИ2	Железобетонные изделия
Альбом	I2	ЭМI	Силовое электрооборудование (начало)
Альбом	I3	ЭМI	Силовое электрооборудование (окончание)
Альбом	I4	ЭМ.Н	Силовое электрооборудование.Задание заводам ГЭМ (начало)
Альбом	I5	ЭМ.I.Н	Силовое электрооборудование.Задание заводам ГЭМ (окончание)
Альбом	I6	АОВ	Автоматизация отопления и вентиляции
		АТХ	Автоматизация технологии производства
Альбом	I7	АОВ.Н	Автоматизация отопления и вентиляции.Задание заводам ГМА
		АТХ.Н	Автоматизация технологии производства.Задание заводам ГМА
Альбом	I8	СО	Спецификации оборудования
Альбом	I9	ВМ	Ведомости потребности в материалах
Альбом	20		С м е т ы
Части I,2,3			

Р А З Р А Б О Т А Н

институтом Ленинградский Промстройпроект

Главный инженер института В.А.Семенов

Главный инженер проекта М.Г.Синопальников

ТЕХНИЧЕСКИЙ ПРОЕКТ

Утвержден Минстройматериалов С С С Р
Протокол № 28-I54/8I от I9.07.82 г.
Рабочие чертежи введены в действие институтом
Союзгипронеруд, приказ № I06а от 04.I2.85 г.

ТП 409-23-56.87 Альбом 3

I. ИСХОДНЫЕ ДАННЫЕ

I.I Рабочие чертежи архитектурно- строительной части главного корпуса щебеночного завода варианта с железобетонным каркасом разработаны ГПИ Ленпромстройпроект в соответствии с планом типового проектирования на 1985 год пункт 4.I.3.I на основании:

- утвержденного технического проекта Ш-95-80, выполненного институтами Союзгипронеруд, НИПИОТСТРОМ и Ленпроектстальконструкция в 1980 году;
- экспертного заключения по техническому проекту Управления экспертизы и смет Министерства Стройматериалов СССР;
- заданий на разработку архитектурно- строительной части, выданных институтами Союзгипронеруд и НИПИОТСТРОМ;
- действующих норм и правил на строительство.

I.2. КЛАСС СООРУЖЕНИЯ П.

I.3. СТЕПЕНЬ ОГНЕСТОЙКОСТИ КОНСТРУКЦИИ - П

I.4. По пожарной и взрывопожарной опасности помещения основного производства относится к категории "Д". Помещения смазочных установок и материальная кладовая относятся к категории "В".

I.5. По зрительным условиям работы производство относится к УШ разряду.

I.6 По санитарной характеристике производственный процесс относится к группам Iб и IIг.

I.7 Для обеспечения нормируемых условий труда персонала предусмотрены мероприятия защиты рабочих мест по звукоизоляции, виброизоляции и пылезащите.

I.8 Здание отапливаемое.

I.9 Расчетная зимняя температура наружного воздуха - 30°С.

I.I0. За условную отметку 0.000 принята отметка чистого пола первого этажа здания, соответствующая абсолютной отметке ☐

I.II. Отметка планировки земли принята - 0,I50

I.I2. В производственных помещениях вид уборки - мокрый со смывом полов, на стальных площадках - влажный.

2. ОСНОВНЫЕ ТЕХНИЧЕСКИЕ УКАЗАНИЯ

2.I. Наружные стены здания приняты из керамзитобетонных панелей толщиной 250.

2.2. Отдельные участки стен предусмотрены из кирпича М75 на растворе марки 50 толщиной 380.

2.3. При производстве работ в зимнее время должны быть учтены требования СНиП II-22-81.

2.4. Гидроизоляцию стен от грунтовой сырости выполнять из цементно-песчаного раствора состава I:2 толщиной 30мм.

2.5. Вокруг здания предусмотрена отмостка из асфальтобетона шириной I000мм

2.6. При производстве кирпичной кладки по контуру проемов окон, дверей и ворот заложить крепежные детали по узлам.

2.7. Внутренние стены и перегородки запроектированы из сборных железобетонных панелей, кирпича М75 на растворе М25 и асбестоцементных экструзионных панелей толщиной I20мм с минераловатным заполнением. Стальные элементы крепления панелей должны быть защищены огнезащитным вспучивающимся покрытием ВПМ-2 толщиной 5мм. Стыки панелей должны быть загерметизированы прокладкой "Бист". Эти мероприятия обеспечивают необходимый по СНиП П-2-80 предел огнестойкости -0,75часа

2.8. Стены воздухозаборных камер запроектированы монолитными ж.б. с утеплителем из минераловатных плит с объемным весом 75 кг/м3

2.9. Конструкция чистого пола должна выполняться после установки оборудования и прокладки коммуникаций в полу.

2.I0 Притворы противопожарных дверей должны быть загерметизированы упругими прокладками

3. ОТДЕЛОЧНЫЕ РАБОТЫ

3.I. Кирпичная кладка наружных стен выполняется из отборного кирпича с расшивкой швов и последующей окраской фасадными красками (ХВ).

3.2. Кирпичный цоколь в стенах и перегородках из экструзионных панелей облицовывается керамической плиткой.

3.3. Кирпичные участки наружных стен оштукатуриваются изнутри теплым раствором толщиной не менее 20мм.

3.4. Деревянные изделия окрашиваются масляной краской за 2 раза с предварительной огрунтовкой.

3.5. Стальные конструкции окрашиваются по чертежам марки КМ, изделия-переплеты, перила лестницы, двери-эмалями за 2 раза.

3.6. Рекомендации по отделке помещений приведены в ведомости отделочных работ.

ВЕДОМОСТЬ ОТДЕЛКИ ПОМЕЩЕНИЙ

Площадь, м²

Наименование или номер помещения	Потолок		Стены или перегородки		Низ стен или перегородок (панель)		
	Площадь	Вид отделки	Площадь	Вид отделки	Площадь	Вид отделки	Высота мм
Производственные помещения	45I0	Затирка, окраска красками ВА	4II0	Затирка, окраска красками ВА	330	Окрасить масляными красками	I200
Тамбуры и лестничные клетки	30	То же	I78	То же	-	-	-
ПСУ, тепловой ввод, кладовая	330	-"-	570	-"-		-	
Помещение смазочных установок	I08	-"-	2I6	-"-	I08	керамическая глазурован. плитка	I800

Типовой проект разработан в соответствии с действующими нормами и правилами и предусматривает мероприятия, обеспечивающие взрывную, взрывопожарную и пожарную безопасность при эксплуатации здания

Главный инженер проекта (Синопальников)

Гл.арх.ин-та	Зверев	Союзгипронеруд	Михайлов
Вед.инж.ППМ	Борщевский	16 отдел	Васкаков
Рук.гр.Ш.Б	Демиденко	10 отдел	Шкредов
18 отдел	Тимакова		

Взам. инв.№ | Подп. | Подпись и дата

Инв. №

Привязан

ТП 409-23-56.87 АР 1

Г И П	Синопальников	
Нач.отд.	Морозов	
Н.контр.	Муратова	
Гл.арх.	Прохов	
Рук.гр.	Партанская	
Ст.арх.	Польнякова	

ЩЕБЕНОЧНЫЙ ЗАВОД ПО ПЕРЕРАБОТКЕ ОДНОРОДНЫХ ИЗВЕРЖЕННЫХ И МЕТАМОРФИЧЕСКИХ ПОРОД МОЩНОСТЬЮ 700 тыс.м³ В ГОД

Главный корпус с железобетонным каркасом

Стадия	Лист	Листов
Р	1	38

Общие данные (начало)

ГОССТРОЙ СССР ЛЕНИНГРАДСКИЙ ПРОМСТРОЙПРОЕКТ

ТП 409-23-56.87 Альбом 3

ВЕДОМОСТЬ РАБОЧИХ ЧЕРТЕЖЕЙ ОСНОВНОГО КОМПЛЕКТА

Лист	Наименование	Примечание
1	Общие данные (начало)	
2	Общие данные (окончание)	
3	План на отм. 0,000	
4	План площадок	
5	План подвалов	
6	Разрезы 1-1; 8-8	
7	Разрезы 2-2; 6-6	
8	Разрезы 3-3; 5-5	
9	Разрезы 4-4; 7-7.	
10	Фасады 1-14; 14-1	
11	Фасады А-К, К-А. Схемы заполнения оконных проемов и жалюзийных решеток	
12	Фрагмент плана 1 на отм. 0,000	
13	Фрагмент плана 1 на отм. 2,700; 3,000; 7,200 и 8,400	
14	Фрагмент плана 1 на отм. -3,600; -5,700	
15	Фрагмент плана 2 на отм. 0,000	
16	Фрагмент плана 2 на отм. 3,600; 5,700; 8,200	
17	Фрагмент плана 2 на отм. -3,600 и 5,000	
18	Фрагмент плана 3 на отм. 0,000	
19	Фрагмент плана 3 на отм. 2,400; 3,000; 7,400; 7,800	
20	Фрагмент плана 3 на отм. -3,600; 4,200	
21	Фрагмент плана 4 на отм. 0,000	
22	Фрагмент плана 4 на отм. 8,000	
23	Фрагменты планов 1,2,3 на отм. 4,800 и 6,000; 10,000; 4,200.	
24	ПСУ. Планы. Узел 1	
25	ПСУ. Разрезы. Узлы 2,3.	
26	План уклонов полов.	
27	План полов на площадках и в подвалах.	
28	Планы полов. Сечения.	
29	План кровли. Узел 18.	
30	Перегородка 1	
31	Перегородка 2	
32	Перегородка 3	
33	Перегородки 4 и 5	
34	Перегородки 6,7 и 8	
35	Узлы 4... 9	
36	Вид Д. Узлы 10... 14	
37	Дверной блок ДГ 28-15. Узлы 15,16,17.	
38	Узлы 19... 27	

ВЕДОМОСТЬ ССЫЛОЧНЫХ И ПРИЛАГАЕМЫХ ДОКУМЕНТОВ

Обозначение	Наименование	Примечание
ГОСТ 14624-84	Двери деревянные для зданий промышленных предприятий	
ГОСТ 6629-74	Двери деревянные внутренние для жилых и общественных зданий	
ГОСТ 948-76	Перемычки железобетонные для зданий с кирпичными стенами.	
ГОСТ 25772-83	Ограждения лестниц, балконов и крыш стальных.	
2.435-6 выпуск 1	Противопожарные двери и ворота промышленных зданий.	
1.435.9-17 выпуск 0;3	Ворота распашные с ручным механизмом открывания	
1.436.2-17 выпуски 1,2,3	Окна с переплетами из одинарных прямоугольных стальных труб и механизмы открывания.	
1.000.8-1	Панели (плиты) асбестоцементные экструзионные для стен, покрытий и перегородок зданий различного назначения.	
1.431-10 выпуск 2,3	Перегородки консольные сетчатые стальные.	
2.436-13 выпуск 1,3	Узлы окон со стальными переплетами по серии 1.436.2-17.	
2.460-18 выпуск 2	Узлы покрытий одноэтажных производственных зданий с рулонными кровлями и железобетонными плитами.	
2.460-14 выпуск 0;1	Типовые узлы покрытий промышленных зданий в местах пропуска вентиляционных шахт	
2.430-3 выпуск 2	Типовые архитектурно-строительные детали промышленных зданий с кирпичными стенами.	
2.460-13	Архитектурные детали одноэтажных неотапливаемых зданий промышленных предприятий с покрытием из крупноразмерных асбестоцементных волнистых листов.	
ТУ 36-1517-71	Решетка жалюзийная воздухозаборная неподвижная №2.	
ТУ 35-1200-79	Кабина шумовибропылезащитная	
ТП ВМ	Ведомость потребности в материалах.	

ВЕДОМОСТЬ СПЕЦИФИКАЦИЙ

Лист	Наименование	Примечание
11,12	Спецификация элементов заполнения проемов.	
13	Спецификация перемычек	
14	Спецификация сетчатого ограждения	
17	Спецификация элементов, замаркированных на листах „АР."	
22	Спецификация асбестоцементных экструзионных панелей и элементов крепления.	
29	Спецификация асбестоцементных листов и элементов крепления.	
30	Спецификация элементов заполнения перегородки 1	
31	Спецификация элементов заполнения перегородки 2	
32	Спецификация элементов заполнения перегородки 3	
33	Спецификация элементов заполнения перегородки 4,5	
34	Спецификация элементов заполнения перегородки 6,7,8.	
37	Заполнение дверного блока ДГ 28-15	

ОСНОВНЫЕ СТРОИТЕЛЬНЫЕ ПОКАЗАТЕЛИ

Наименование	Ед. изм.	Количество		
		надземн.	подземн.	всего
Площадь застройки	м²	—	—	3581
Общая площадь	м²	5109	1231	6340
Строительный объем	м3	61340	5580	66920

Привязан

Инв.№

Инв.№ подл. | Подпись и дата | Взам. инв.№

ТП 409-23-56.87 АР 1			
ГИП	Синопальников		
Нач.отд.	Морозов		Щебеночный завод по переработке однородных изверженных и метаморфических пород мощностью 700 тыс.м³ в год
Н.контр.	Муратова		
Гл.арх.	Прокоп		Главный корпус с железобетонным каркасом
Рук.гр.	Партанская		Стадия: Р; Лист: 2; Листов:
Ст.арх	Польнякова		Общие данные (окончание)
Арх	Романова		Госстрой СССР Ленинградский Промстройпроект

ТП 409-23-56.87 Альбом 3

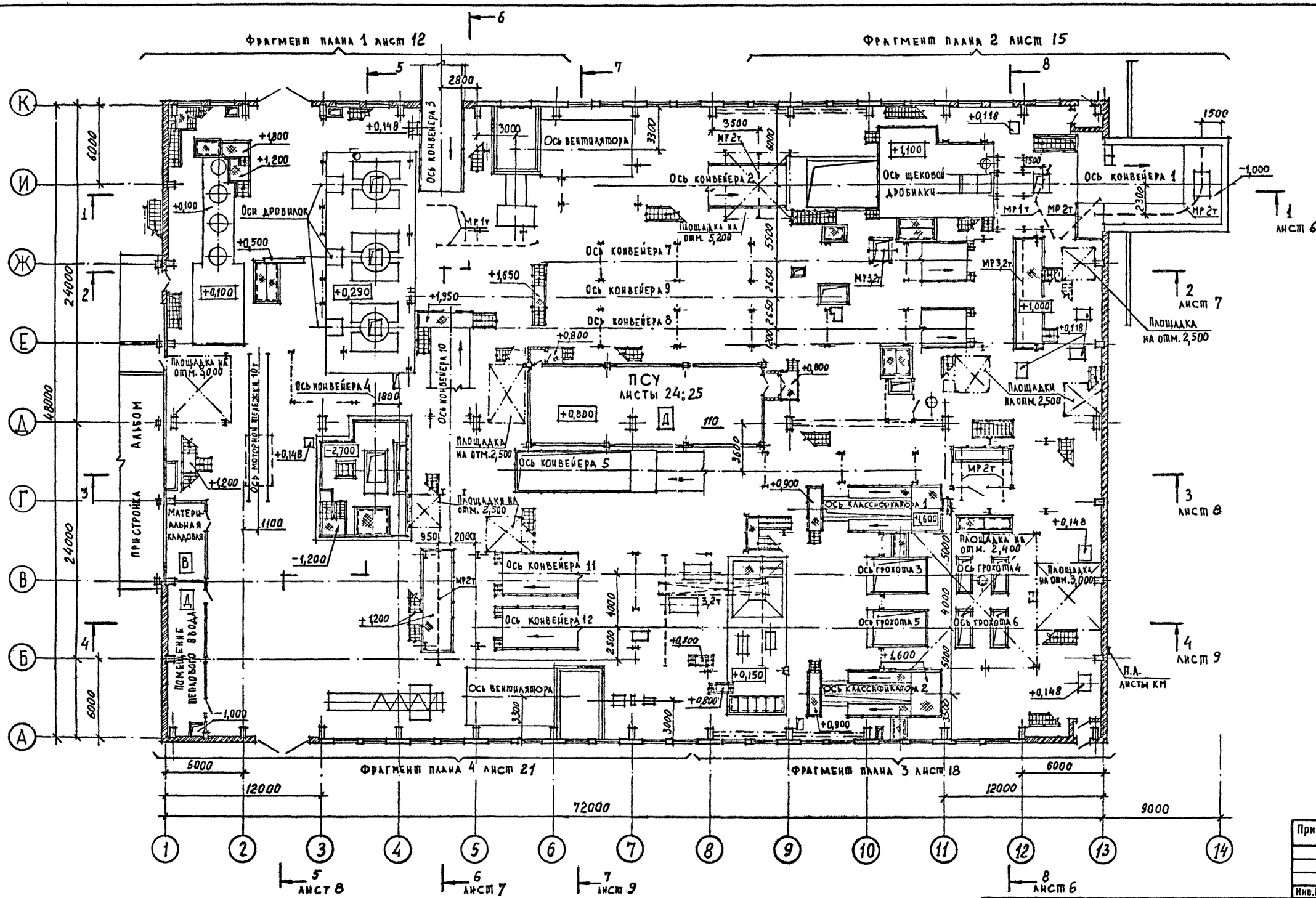

Гл.арх.ин-та	Зверев		
Вед.инж.ППМ.	Борщевский		
Рук.гр.Ж.Б	Демиденко		
18 отдел	Тимакова		
16 отдел	Баскаков		
10 отдел	Шкредов		

Инв.№ подл. | Подпись и дата | Взам. инв.№

Привязан

Инв.№

Г И П	Синопальников		
Нач.отд.	Морозов		
Н.контр.	Муратова		
Гл.арх.	Прокоп		
Рук.гр.	Партанская		
Ст.арх.	Польнякова		

ТП 409-23-56.87 АР 1

ЩЕБЕНОЧНЫЙ ЗАВОД ПО ПЕРЕРАБОТКЕ ОДНОРОДНЫХ ИЗВЕРЖЕННЫХ И МЕТАМОРФИЧЕСКИХ ПОРОД МОЩНОСТЬЮ 700 тыс.м³ В ГОД

Главный корпус с железобетонным каркасом

Стадия	Лист	Листов
Р	3	

ПЛАН НА ОТМ. 0,000

ГОССТРОЙ СССР
ЛЕНИНГРАДСКИЙ ПРОМСТРОЙПРОЕКТ

ТП 409-23-56.87 Альбом 3

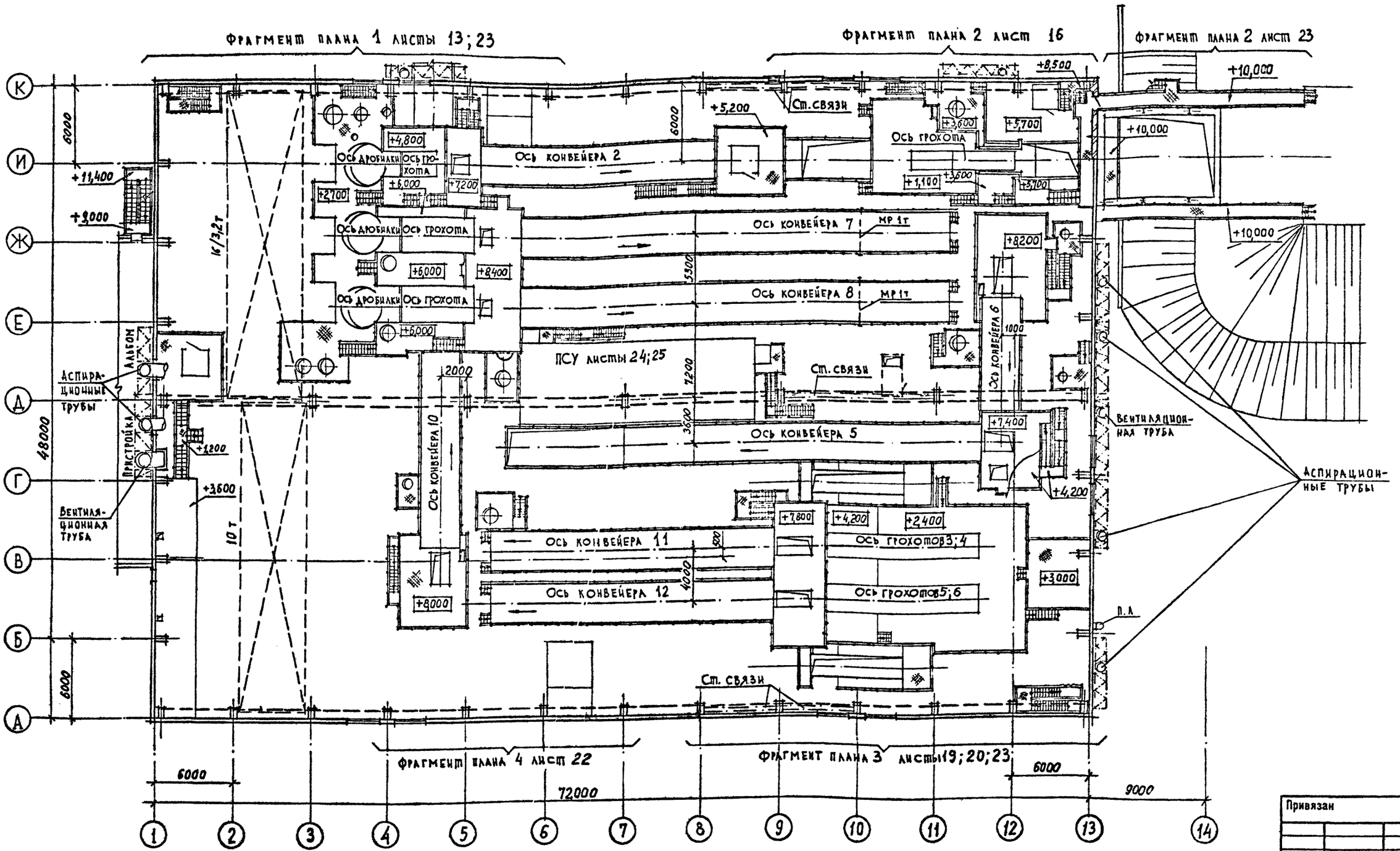

Гл.арх. ин-та	Зверев		
Вед.инж. ППМ	Борщевский		
Рук.гр. Ш.Б.	Демиденко		
18 отдел	Тимакова		
16 отдел	Баскаков		
10 отдел	Шкредов		

Согласовано

Инв.№ подл. | Подпись и дата | Взам. инв.№

Привязан

Инв.№

Г И П	Синопальников	
Нач.отд.	Морозов	
Н.контр.	Муратова	
Гл.арх.	Прокоп	
Рук.гр.	Партанская	
Ст.арх.	Польнякова	

ТП 409-23-56.87 АР 1

ЩЕБЕНОЧНЫЙ ЗАВОД ПО ПЕРЕРАБОТКЕ ОДНОРОДНЫХ ИЗВЕРЖЕННЫХ И МЕТАМОРФИЧЕСКИХ ПОРОД МОЩНОСТЬЮ 700 тыс.м³ В ГОД

Главный корпус с железобетонным каркасом

Стадия	Лист	Листов
Р	4	

ПЛАН ПЛОЩАДОК

ГОССТРОЙ СССР
ЛЕНИНГРАДСКИЙ ПРОМСТРОЙПРОЕКТ

ТП 409-23-56.87 Альбом 3

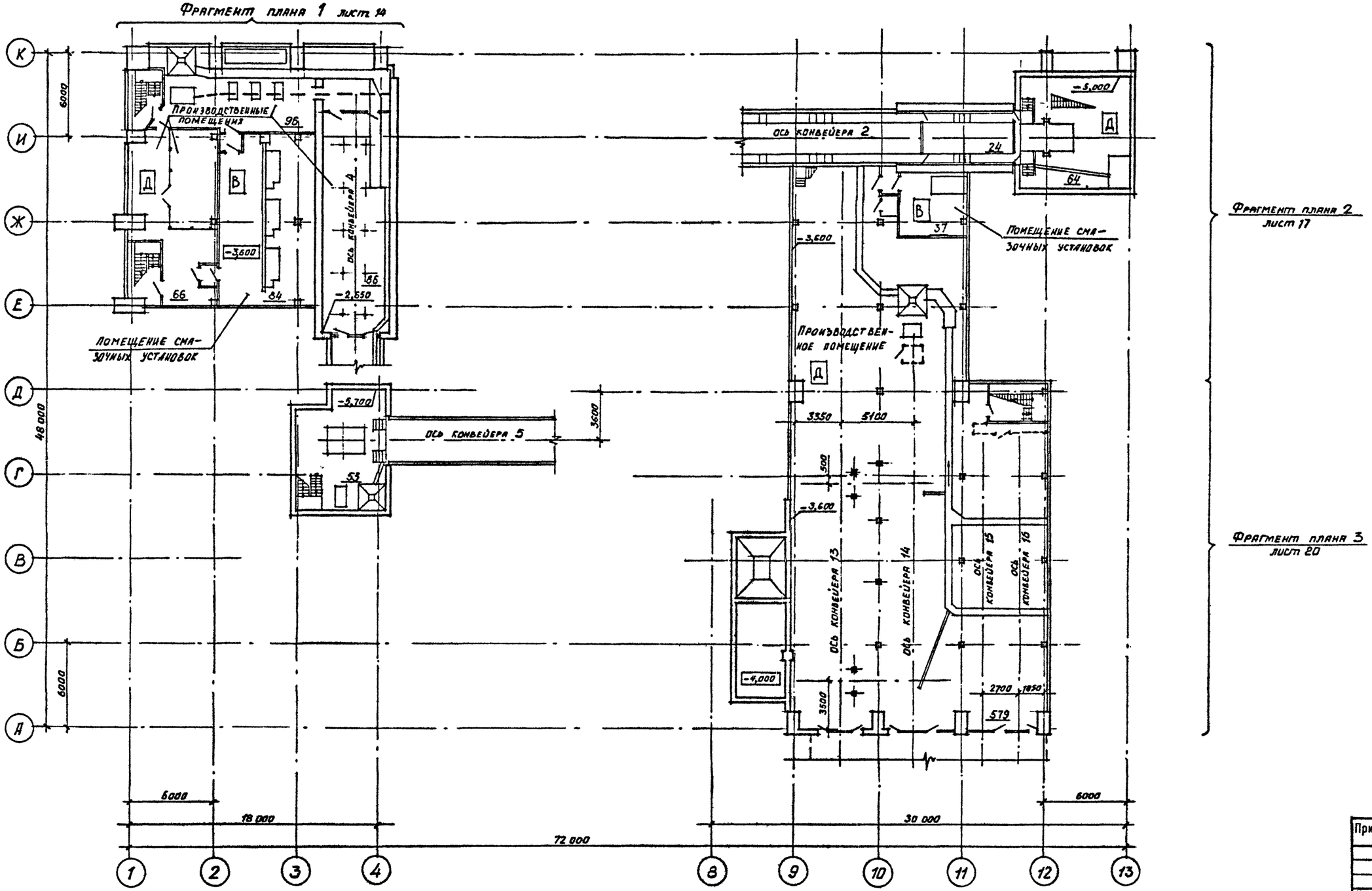

Гл.арх.инст.	Зверев		
Вед.инж. ППМ	Борщевский		
Рук. гр. ЖБ	Демиденко		
16 отдел	Баскаков		
10 отдел	Шкредов		
18 отдел	Тимакова		

Инв.№ подл. | Подпись и дата | Взам. инв.№

Привязан

Инв.№

Г И П	Синопальников		
Нач.отд.	Морозов		
Н.контр.	Муратова		
Гл.арх.	Прокоп		
Рук.гр.	Партанская		
Ст.арх.	Польнякова		
Арх.	Романова		

ТП 409-23-56.87 АР 1

ЩЕБЕНОЧНЫЙ ЗАВОД ПО ПЕРЕРАБОТКЕ ОДНОРОДНЫХ ИЗВЕРЖЕННЫХ И МЕТАМОРФИЧЕСКИХ ПОРОД МОЩНОСТЬЮ 700 тыс.м³ В ГОД

Главный корпус с железобетонным каркасом

Стадия	Лист	Листов
Р	5	

План подвалов

ГОССТРОЙ СССР
ЛЕНИНГРАДСКИЙ ПРОМСТРОЙПРОЕКТ

ТП 409-23-56.87 Альбом 3

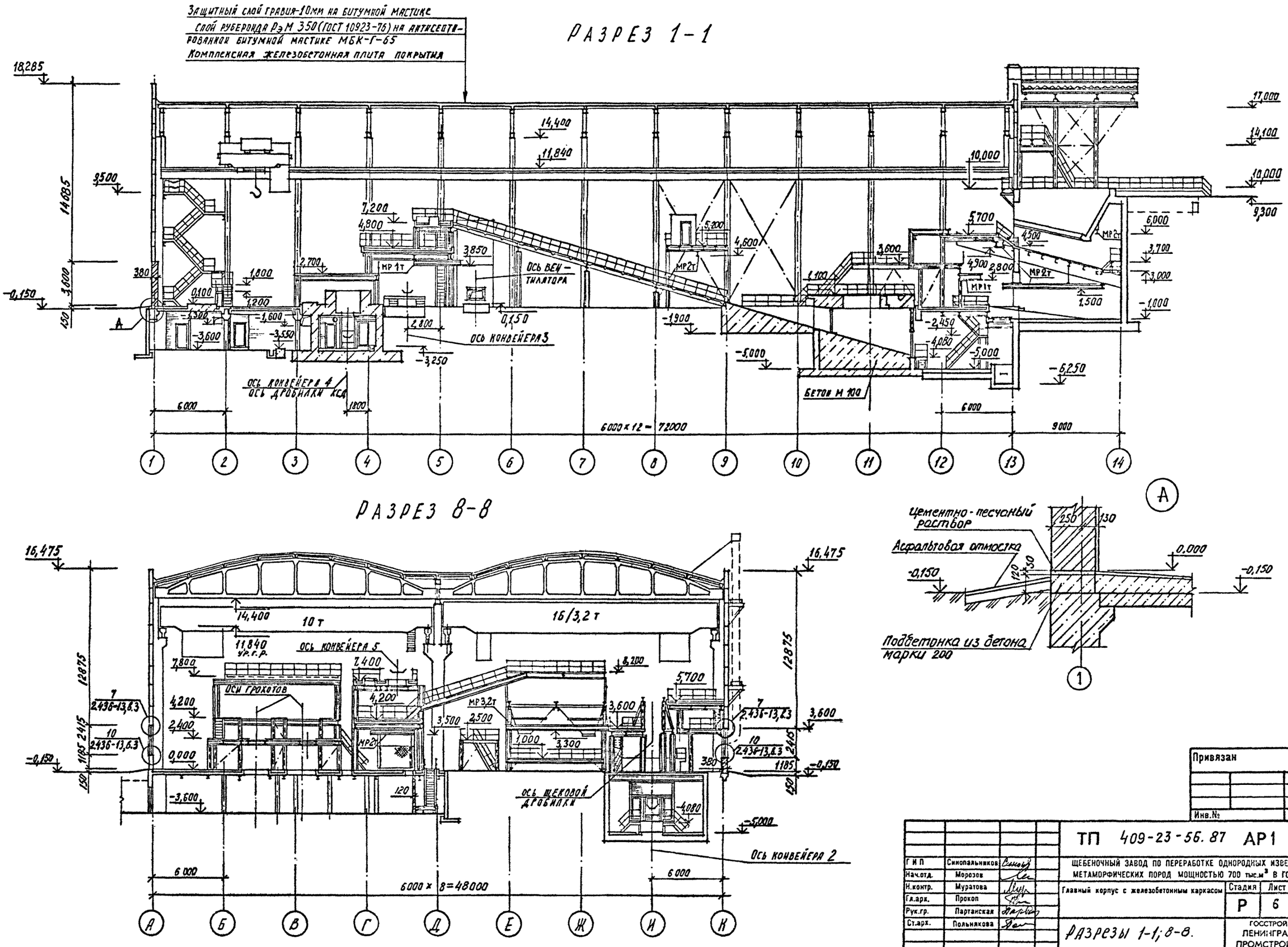

Гл.арх. ин-та	Зверев		
Рук. гр. Ж.Б.	Демиленко		
18 отдел	Тимакова		
16 отдел	Баскаков		
10 отдел	Шкредов		
11 отдел	Мац		

СОГЛАСОВАНО

Инв. № подл. | Подпись и дата | Взам. инв. №

Привязан

Инв. №

Г И П	Синопальников	
Нач.отд.	Морозов	
Н.контр.	Муратова	
Гл.арх.	Прокоп	
Рук.гр.	Партанская	
Ст.арх.	Польнякова	

ТП 409-23-56.87 АР1

ЩЕБЕНОЧНЫЙ ЗАВОД ПО ПЕРЕРАБОТКЕ ОДНОРОДНЫХ ИЗВЕРЖЕННЫХ И МЕТАМОРФИЧЕСКИХ ПОРОД МОЩНОСТЬЮ 700 тыс.м³ В ГОД

Главный корпус с железобетонным каркасом

Стадия	Лист	Листов
Р	6	

РАЗРЕЗЫ 1-1; 8-8.

ГОССТРОЙ СССР
ЛЕНИНГРАДСКИЙ ПРОМСТРОЙПРОЕКТ

ТП 409-23-56.87 Альбом 3

РАЗРЕЗ 2-2

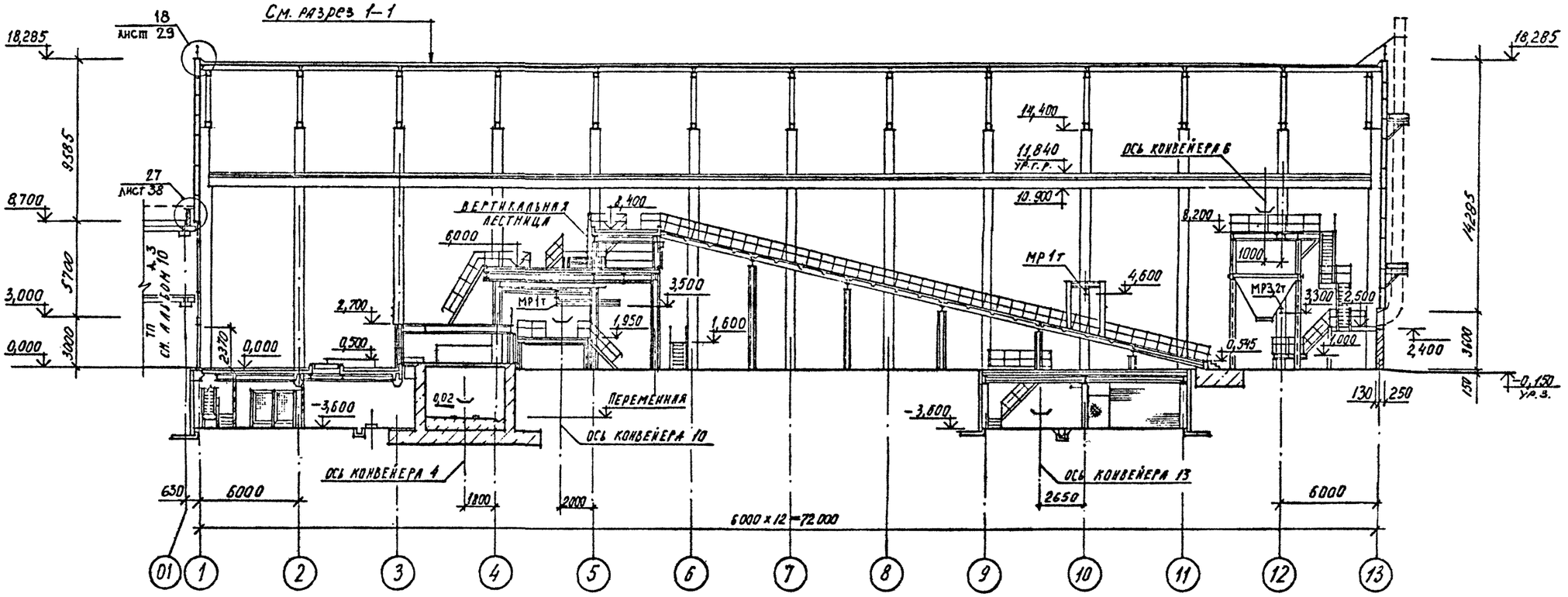

РАЗРЕЗ 6-6

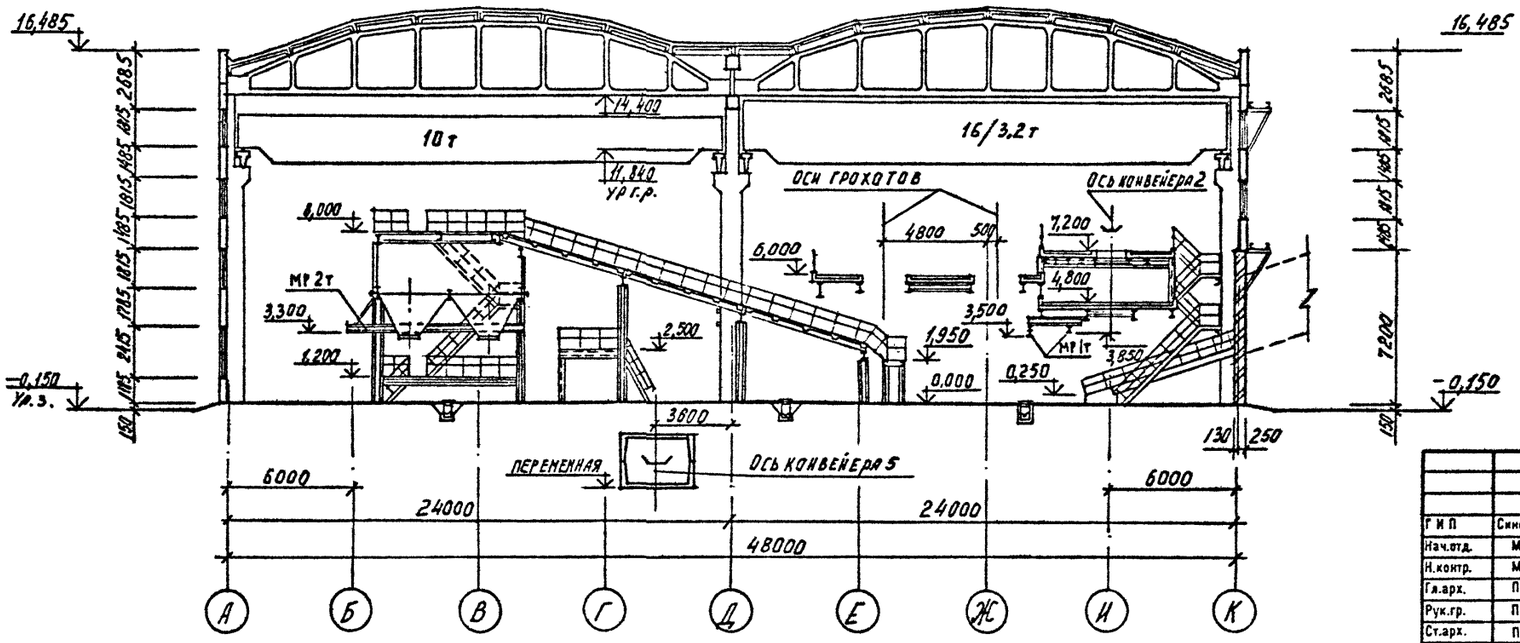

Гл.арх.ин-та	Зверев		
Рук.гр. ин.б	Агамалеенко		
18 отдел	Тимакова		
16 отдел	Баскаков		

СОГЛАСОВАНО: Шкредов — 10 отдел

Инв. № подл. | Подпись и дата | Взам. инв. №

Привязан

Инв. №

Г И П	Синопальников		
Нач.отд.	Морозов		
Н.контр.	Муратова		
Гл.арх.	Прокоп		
Рук.гр.	Партанская		
Ст.арх.	Польнякова		

ТП 409-23-56.87 АР1

ЩЕБЕНОЧНЫЙ ЗАВОД ПО ПЕРЕРАБОТКЕ ОДНОРОДНЫХ ИЗВЕРЖЕННЫХ И МЕТАМОРФИЧЕСКИХ ПОРОД МОЩНОСТЬЮ 700 тыс.м³ В ГОД

Главный корпус с железобетонным каркасом

Стадия	Лист	Листов
Р	7	

РАЗРЕЗЫ 2-2; 6-6

ГОССТРОЙ СССР ЛЕНИНГРАДСКИЙ ПРОМСТРОЙПРОЕКТ

ТП 409-23-56.87 Альбом 3

Разрез 3-3

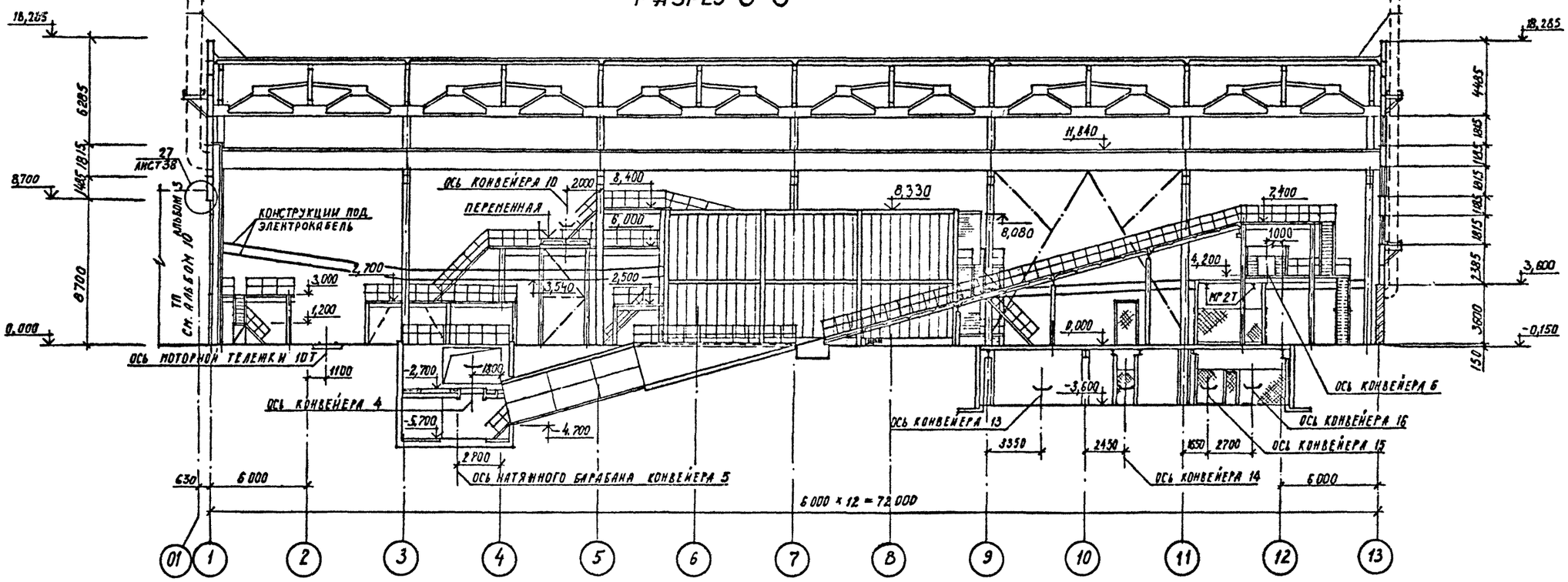

Разрез 5-5

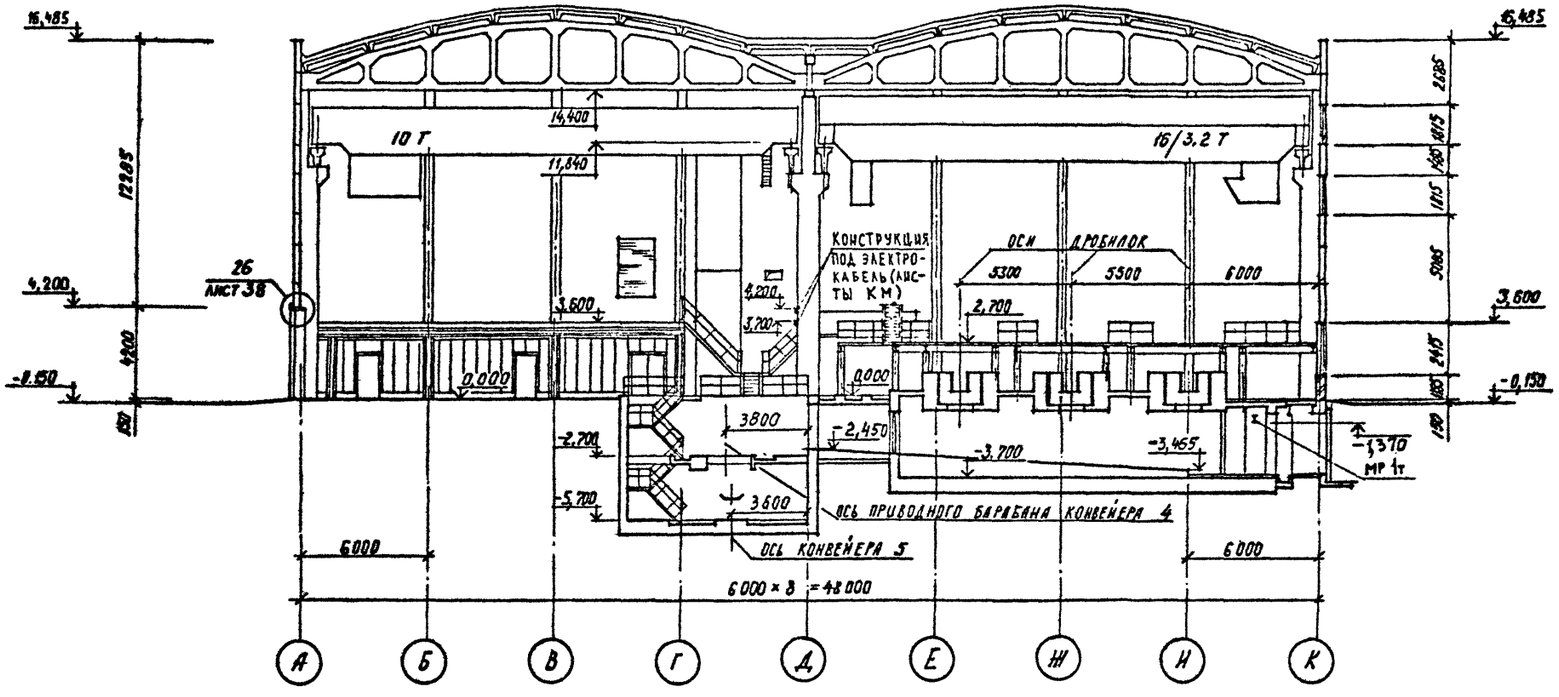

Гл.арх.инж-та	Зверев		
Рук.гр. №5	Лемиденко		
18 отдел	Тимаков		
16 отдел	Баскаков		
10 отдел	Шкрелов		

Согласовано

Инв. № подл. | Подпись и дата | Взам. инв. №

Привязан

Инв. №

Г И П	Синопальников		
Нач.отд.	Морозов		
Н.контр.	Муратова		
Гл.арх.	Прокоп		
Рук.гр.	Партанская		
Ст.арх.	Польнякова		
Арх	Минкина		

ТП 409-23-56.87 АР 1

ЩЕБЕНОЧНЫЙ ЗАВОД ПО ПЕРЕРАБОТКЕ ОДНОРОДНЫХ ИЗВЕРЖЕННЫХ И МЕТАМОРФИЧЕСКИХ ПОРОД МОЩНОСТЬЮ 700 тыс.м³ В ГОД

Главный корпус с железобетонным каркасом

Стадия	Лист	Листов
Р	8	

РАЗРЕЗЫ 3-3, 5-5

ГОССТРОЙ СССР
ЛЕНИНГРАДСКИЙ ПРОМСТРОЙПРОЕКТ

ТП 409-23-56.87 Альбом 3

РАЗРЕЗ 4-4

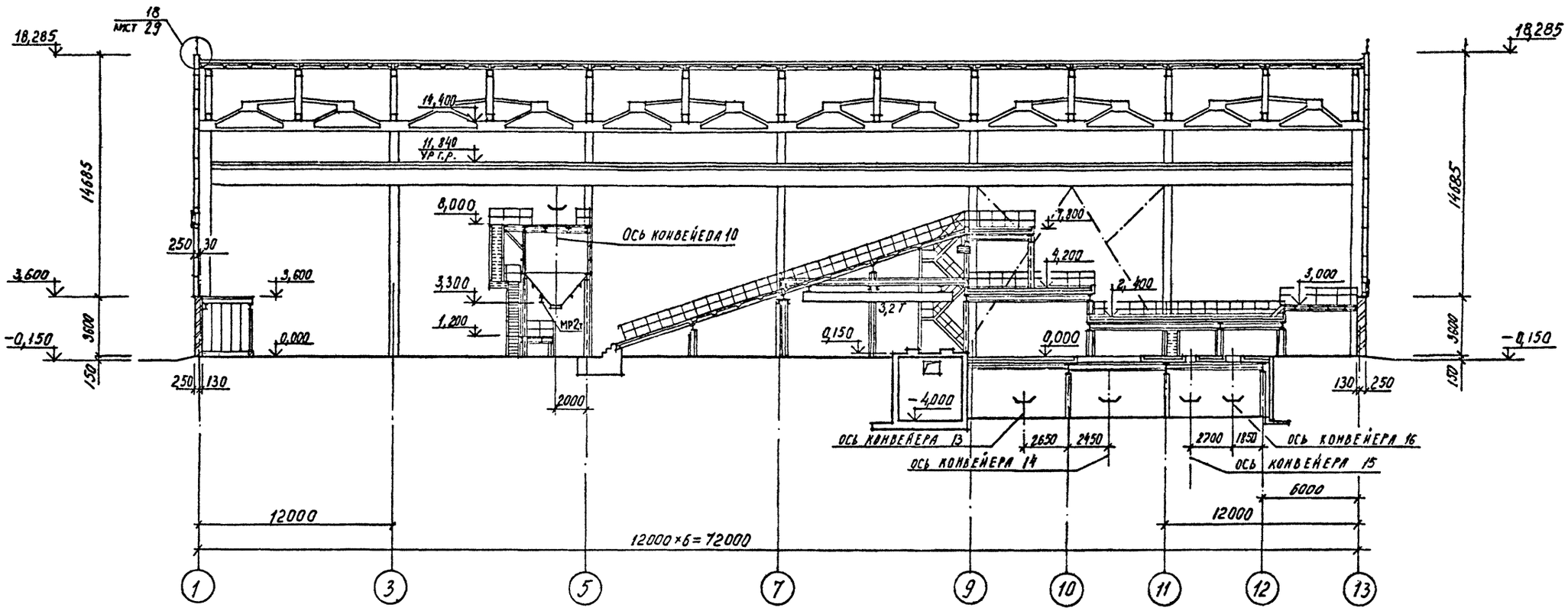

РАЗРЕЗ 7-7

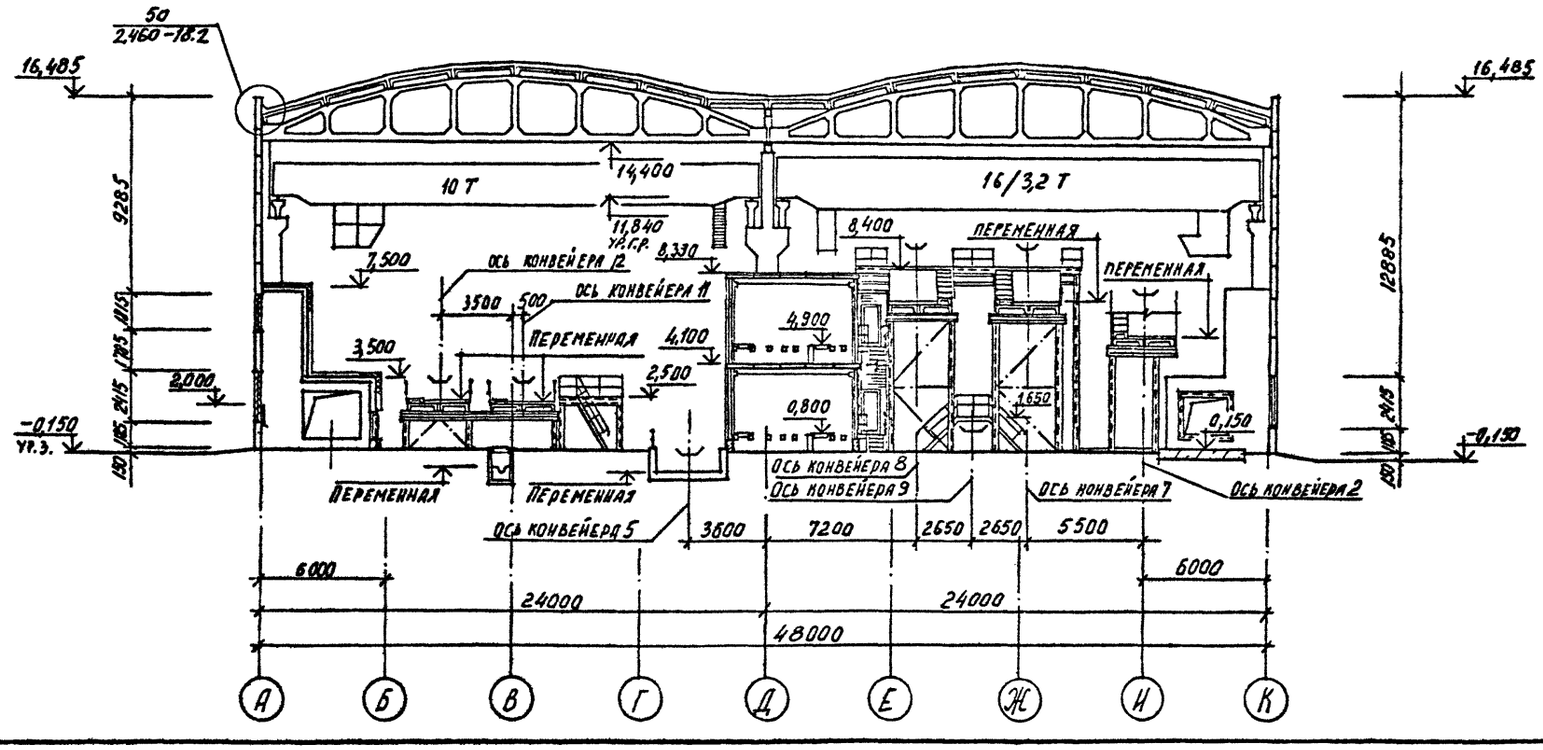

Гл.арх.ин-та	Зверев	16 отдел	Баскаков
Рук.гр.№6	Демиденко	10 отдел	Шкредов
18 отдел	Тимакова		

Согласовано

Ин. № подл. | Подпись и дата | Взам. инв. №

Привязан

Инв. №

Г.И.П.	Синопальников	
Нач.отд.	Морозов	
Н.контр.	Муратова	
Гл.арх.	Прокоп	
Рук.гр.	Партанская	
Ст.арх	Польнякова	

ТП 409-23-56.87 АР 1

ЩЕБЕНОЧНЫЙ ЗАВОД ПО ПЕРЕРАБОТКЕ ОДНОРОДНЫХ ИЗВЕРЖЕННЫХ И МЕТАМОРФИЧЕСКИХ ПОРОД МОЩНОСТЬЮ 700 тыс.м³ В ГОД

Главный корпус с железобетонным каркасом

Стадия	Лист	Листов
Р	9	

РАЗРЕЗЫ 4-4, 7-7

ГОССТРОЙ СССР ЛЕНИНГРАДСКИЙ ПРОМСТРОЙПРОЕКТ

ТП 409-23-56.87 Альбом 3

Фасад 1-14

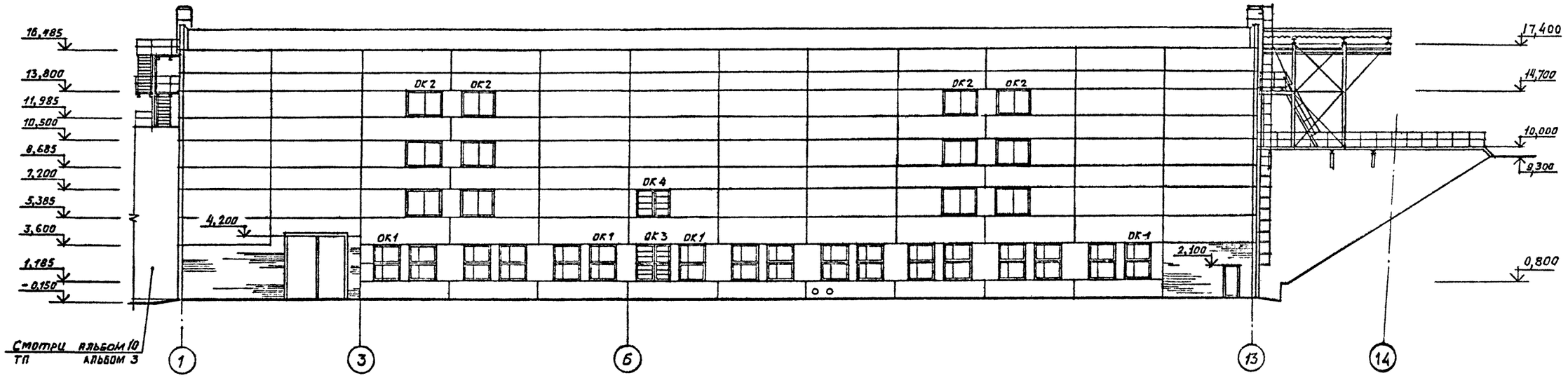

Фасад 14-1

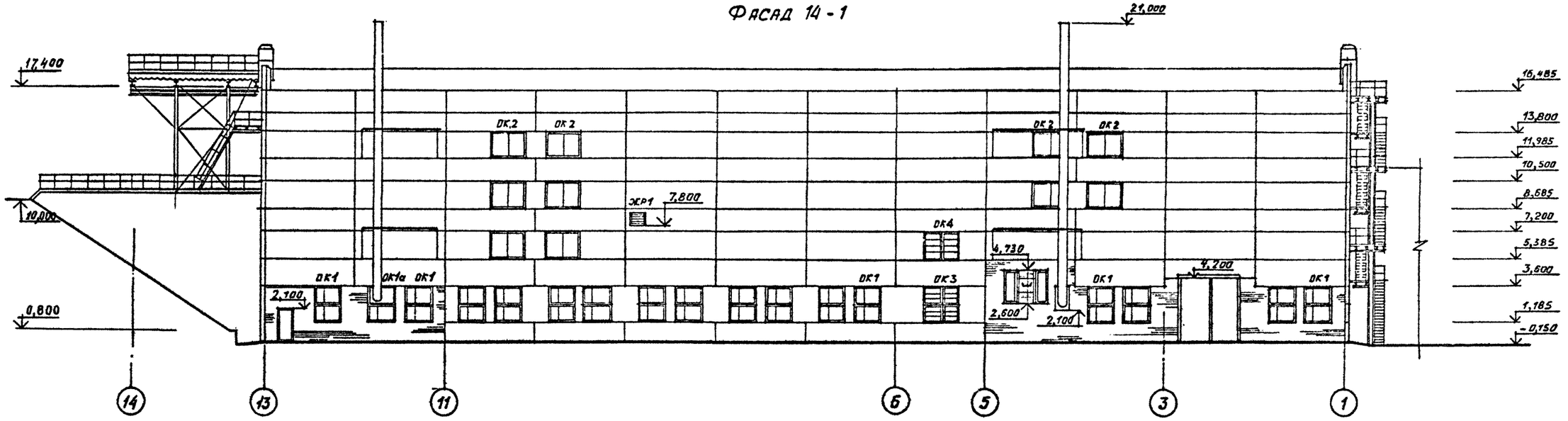

Гл. арх. инст.	Зверев		
Вед. инж. ППМ	Борщевский		
Рук. гр. ж.б.	Демидченко		
18 отдел	Тимакова		

Инв. № подл. | Подпись и дата | Взам. инв. №

СОГЛАСОВАНО

Привязан

Инв. №

Г И П	Синопальников	
Нач.отд.	Морозов	
Н.контр.	Муратова	
Гл.арх.	Прокоп	
Рук.гр.	Партанская	
Ст.арх.	Польнякова	
Ст.арх.	Пузрина	
Арх	Романова	

ТП 409-23-56.87 АР 1

ЩЕБЕНОЧНЫЙ ЗАВОД ПО ПЕРЕРАБОТКЕ ОДНОРОДНЫХ ИЗВЕРЖЕННЫХ И МЕТАМОРФИЧЕСКИХ ПОРОД МОЩНОСТЬЮ 700 тыс.м³ В ГОД

Главный корпус с железобетонным каркасом

Стадия	Лист	Листов
Р	10	

Фасады 1-14; 14-1.

ГОССТРОЙ СССР
ЛЕНИНГРАДСКИЙ ПРОМСТРОЙПРОЕКТ

ТП 409-23-56.87 Альбом 3

ФАСАД А-К

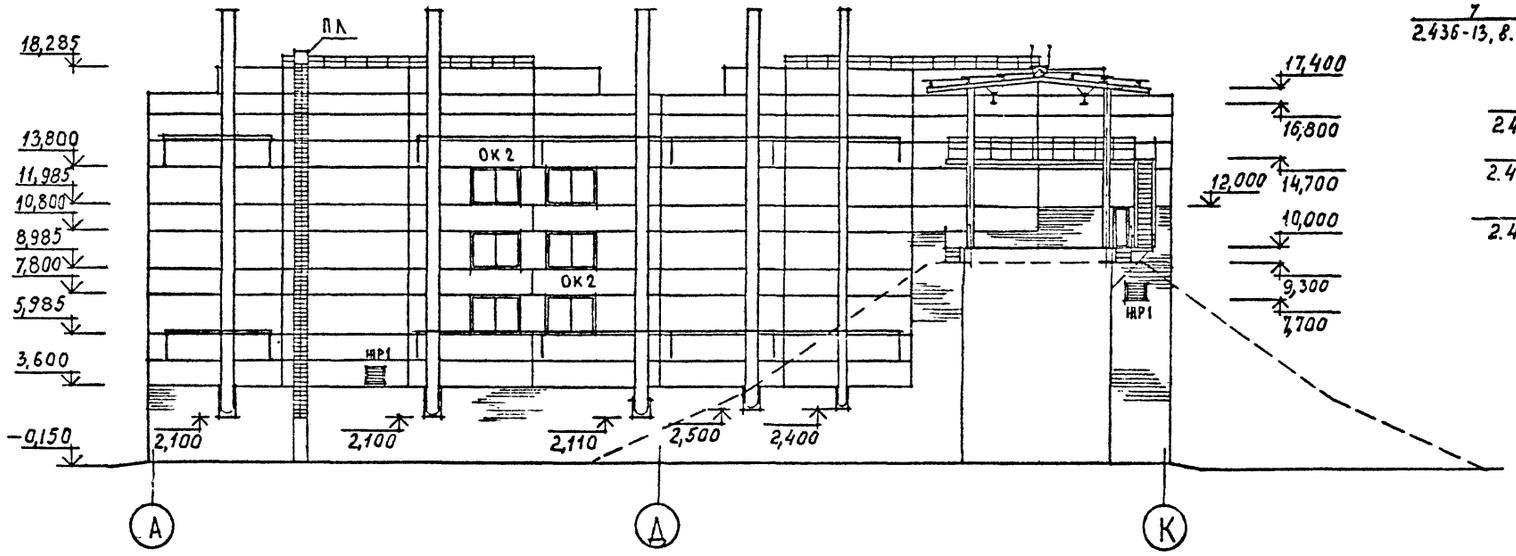

ФАСАД К-А

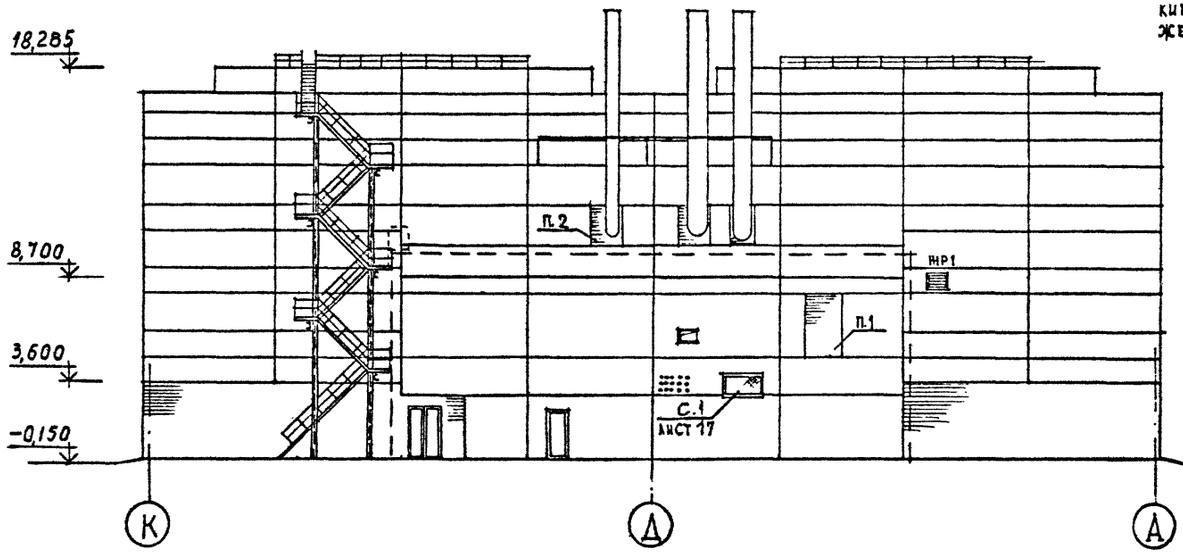

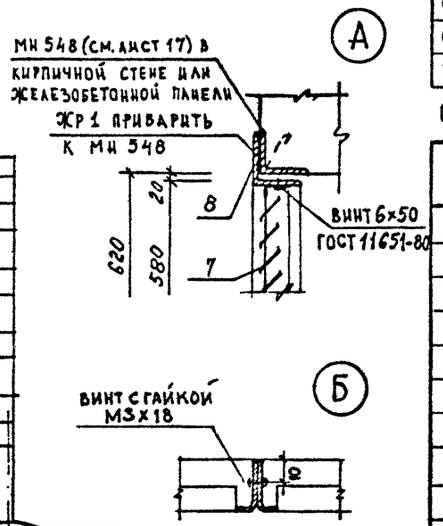

ОК 1; ОК 1а

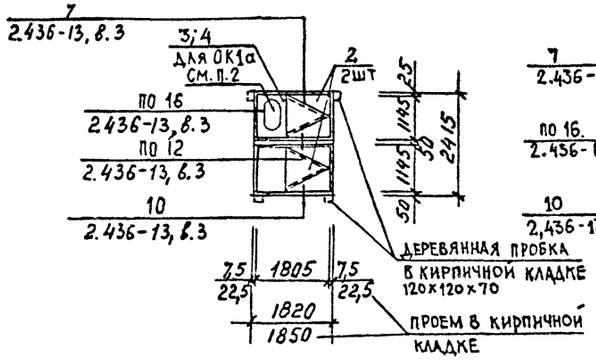

ОК 2

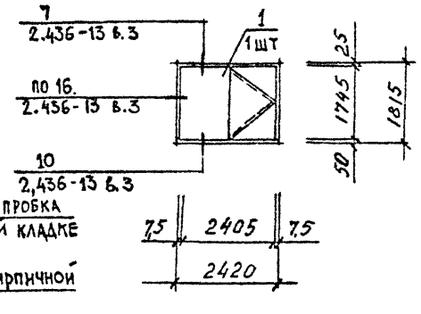

СПЕЦИФИКАЦИЯ ОКОННЫХ ПРОЕМОВ

Марка, поз	Обозначение	Наименование	Кол.	Масса ед.,кг	Примечание
ОК 1	ТП лист 11	ОК 1	33		
ОК 1а	ТП лист 11	ОК 1а	1		
ОК 2	ТП лист 11	ОК 2	28		
ОК 3	ТП лист 11	ОК 3	2		
ОК 4	ТП лист 11	ОК 4	2		
ЖР 1	ТП лист 11	ЖР 1	4		

СПЕЦИФИКАЦИЯ ЗАПОЛНЕНИЯ ОКОННЫХ ПРОЕМОВ

Марка, поз	Обозначение	Наименование	Кол	Масса ед.,кг	Примечание
1	1.436.2-17, в. 2	02 М 24.18-Р3.1	28		
2	1.436.2-17, в. 2	02 Р 18.12-Р4	68		
3	1.436.2-17, в. 1	ОЖ 24.18-0	2		
4	1.436.2-17, в. 1	ОЖ 24.12-0	4		
5	1.436.2-17, в. 3	ВЖ 1	8		
6	1.436.2-17, в. 3	ВЖ 2	4		
7	ТУ38-1517-71	Жалюзийная решетка N1	20		
8		Уголок Б-50×50×5 ГОСТ 8509-72 / ст3сп ГОСТ 535-79	9,04		М
9	ГОСТ 19903-74*	Стальной лист 800×5×2400	2		
10	ГОСТ 18124-75*	Плоский асбестоцементный лист 560×1100	2		
11	ГОСТ 9573-82	Минеральная плита П 50-1000×500.80	1		

ОК3

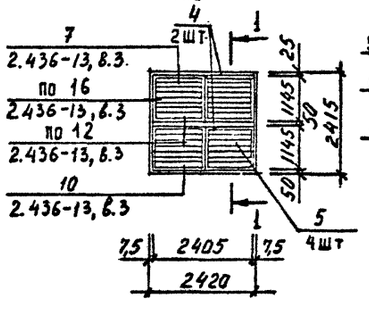

1-1

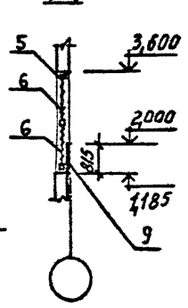

ОК 4

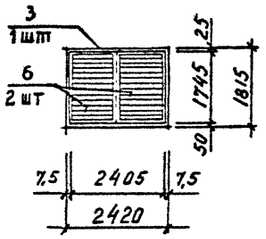

ЖР 1

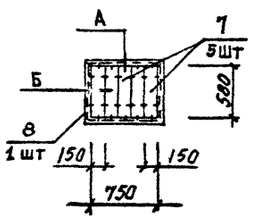

1. Проем заложить кирпичом толщиной 120мм на растворе М 25
2. Проемы после монтажа трубопроводов заделать по месту

Г.И.П.	Синопальников		
Нач.отд.	Морозов		
Н.контр.	Муратова		
Гл.арх.	Прокоп		
Рук.гр.	Партанская		
Ст.арх.	Польнякова		
Ст.арх.	Пузрина		

Привязан

Инв.№

ТП 409-23-56.87 АР 1

ЩЕБЕНОЧНЫЙ ЗАВОД ПО ПЕРЕРАБОТКЕ ОДНОРОДНЫХ ИЗВЕРЖЕННЫХ И МЕТАМОРФИЧЕСКИХ ПОРОД МОЩНОСТЬЮ 700 тыс.м³ В ГОД

Главный корпус с железобетонным каркасом

Стадия	Лист	Листов
Р	11	

ФАСАДЫ А-К; К-А. СХЕМЫ ЗАПОЛНЕНИЯ ОКОННЫХ ПРОЕМОВ И ЖАЛЮЗИЙНЫХ РЕШЕТОК

ГОССТРОЙ СССР ЛЕНИНГРАДСКИЙ ПРОМСТРОЙПРОЕКТ

СОГЛАСОВАНО

Гл.арх.ин-та	Зверев	
Вед.инж.ППМ	Боршевский	
Рук.гр.ж.б.	Демиденко	
18 отдел	Тимакова	
16 отдел	Баскаков	

Инв. № | Подпись и дата | Взам. инв. №

ТП 409-23-56.87 Альбом 3

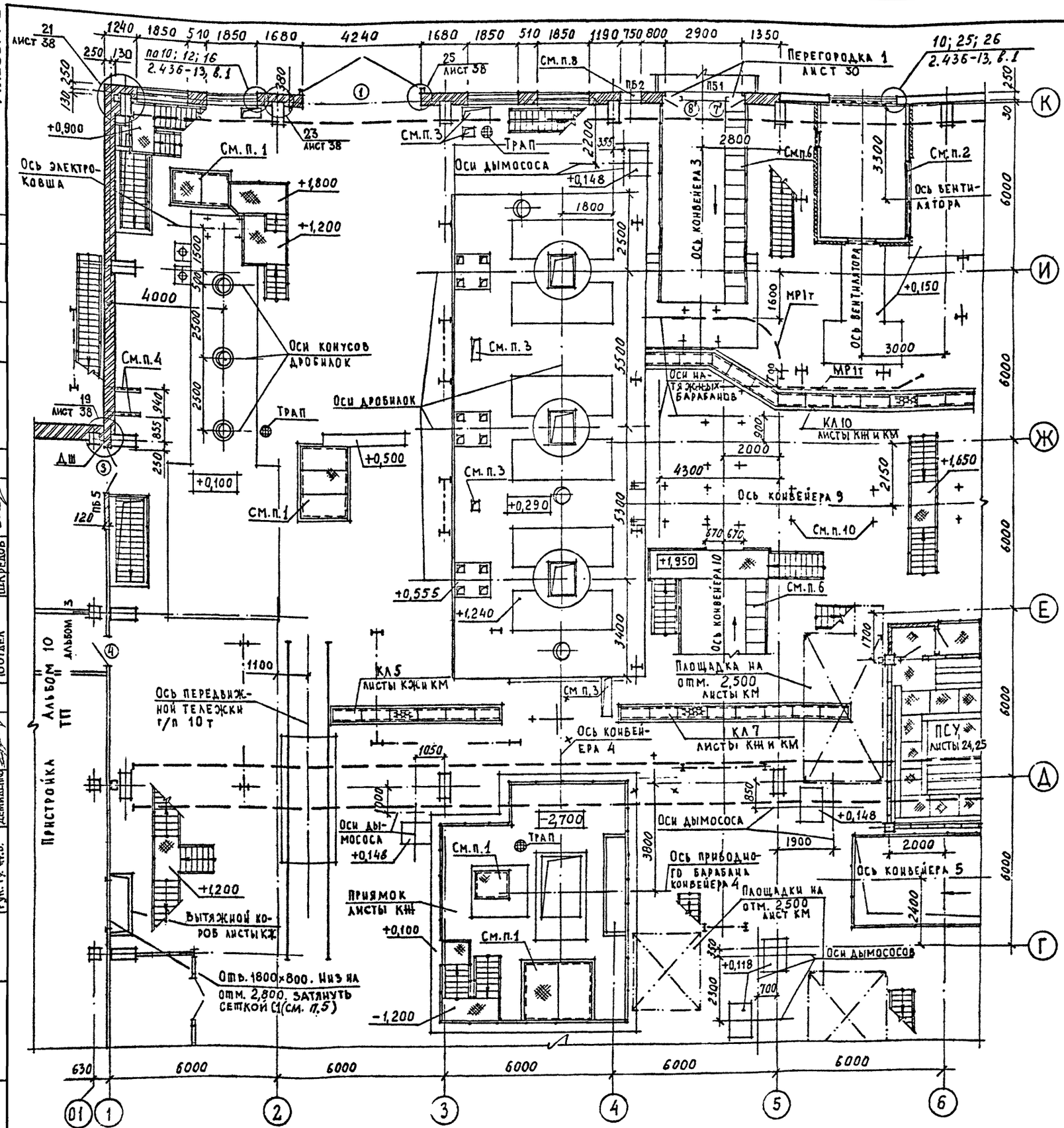

СПЕЦИФИКАЦИЯ ЭЛЕМЕНТОВ ЗАПОЛНЕНИЯ ПРОЕМОВ

Марка, поз	Обозначение	Наименование	Кол.	Масса ед., кг	Примечание
1	1.435.9-17 в.3	ВР 42×42-Д	2	926	
2	лист 37	ДГ 28-15	4		
3	ГОСТ 6629-74*	ДГ 24-15	2		
4	ГОСТ 6629-74*	ДГ 24-10	1		
5	ГОСТ 6629-74*	ДГ 21-10	5		
6	ГОСТ 6629-74*	ДГ 21-10 л	1		
7 / 7'	ГОСТ 6629-74*	ДГ 21-8	3/4		см. п. 9
8 / 8'	ГОСТ 6629-74*	ДГ 21-8 л	5/3		см. п. 9
9	ГОСТ 6629-74*	ДГ 21-8 суп	2		
10	ГОСТ 6629-74*	ДГ 21-8 сулп	2		
11	ГОСТ 14624-84	ДНО 21-10 лп	1		
12	ГОСТ 14624-84	ДНГ 21-10 лп	1		
13	ГОСТ 14624-84	ДНО 21-10 п	1		
14	ГОСТ 14624-84	ДНГ 21-10 п	1		
15	ГОСТ 14624-84	ДВГ 19-9 п	1		утеплить
16	2.435-6 в.1	ПД-6	6		
17	ГОСТ 6629-74*	ДГ 21-7 л	1		см. п. 9

ВЕДОМОСТЬ ПРОЁМОВ ВОРОТ И ДВЕРЕЙ

Марка, поз.	Размер проёма в мм	Марка, поз.	Размер проёма в мм
1	4240×4200	9,10	830×2070
2	1510×2850	11...14	1010×2070
3	1510×2370	15	910×1870
4	1010×2370	16	960×2050
5;6	1010×2070	17	710×2070
7;8	830×2050		

1. Монтажный проем оградить съемными перилами и перекрыть съемными щитами (смотрите листы КМ)
2. Вентиляционная шахта разработана на листах марки КЖ
3. Проемы заделать после установки труб
4. Заложить кронштейны по чертежам ОВ. Верх кронштейнов на отм. 2,700.
5. Спецификацию закладных элементов смотрите на листе 17
6. Спецификацию сборных железобетоных ступеней смотрите на листе 17
7. Отверстие 750×1500 низ на отм. 2,100
8. Уклоны для смыва полов смотрите лист 26
9. Двери марок 7, 8' и 17 подвергнуть глубокой пропитке огнезащитным составом.
10. Закладные в полу под стойки конвейеров смотрите на листах КЖ

Привязан

Инв. №

Г И П	Синопальников	
Нач.отд.	Морозов	
Н.контр.	Муратова	
Гл.арх.	Прокоп	
Рук.гр.	Партанская	
Ст.арх.	Польнякова	

ТП 409-23-56.87 АР 1

ЩЕБЕНОЧНЫЙ ЗАВОД ПО ПЕРЕРАБОТКЕ ОДНОРОДНЫХ ИЗВЕРЖЕННЫХ И МЕТАМОРФИЧЕСКИХ ПОРОД МОЩНОСТЬЮ 700 тыс.м³ В ГОД

Главный корпус с железобетонным каркасом

Стадия	Лист	Листов
Р	12	

ФРАГМЕНТ ПЛАНА 1 НА ОТМ. 0,000

ГОССТРОЙ СССР ЛЕНИНГРАДСКИЙ ПРОМСТРОЙПРОЕКТ

СОГЛАСОВАНО: Тимакова, Баскаков, Шкредов, 18 отдел, 16 отдел, 10 отдел, Гл. арх. ин-та, Вед. инженер, Рук. гр. ин. б., Зверев, Борщевский, Демиденко, Мац, 11 отдел

Инв. № подл. | По пись и дата | Взам. инв. №

ТП 409-23-56.87 Альбом 3

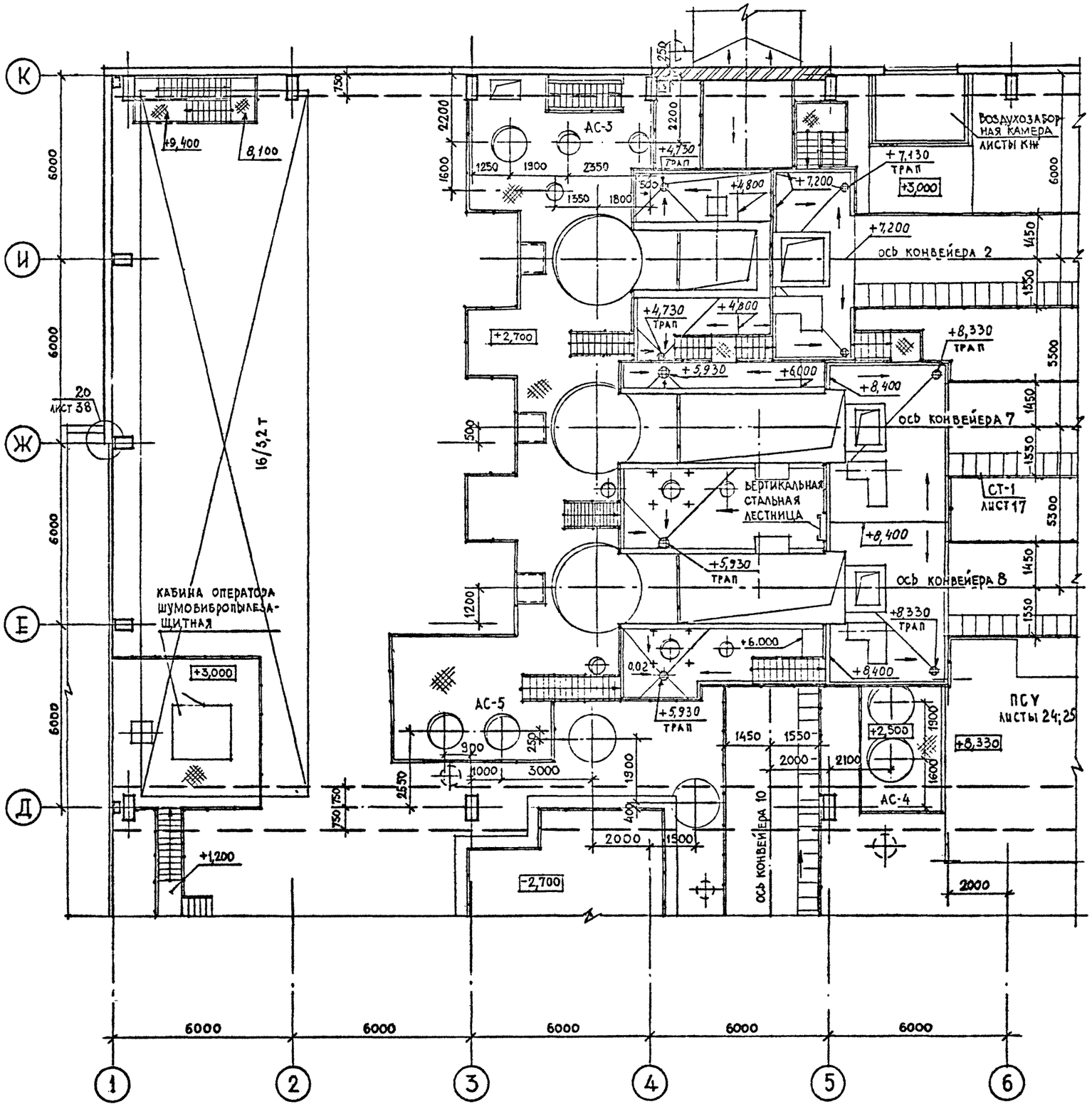

ВЕДОМОСТЬ ПЕРЕМЫЧЕК

Марка, поз.	Схема сечения	Марка, поз.	Схема сечения
ПБ 1	1 1 1	ПБ 5	2
ПБ 2	3 3 3	ПБ 6	3
ПБ 3	4 4 4	ПБ 7	4
ПБ 4	3 3		

СПЕЦИФИКАЦИЯ ПЕРЕМЫЧЕК

Марка, поз	Обозначение	Наименование	Кол.	Масса ед., кг	Примечание
1	ГОСТ 948-76	1 ПР4-36.12.22	3		
2	ГОСТ 948-76	1 ПР3-19.12.14	3		
3	ГОСТ 948-76	1 ПР2-15.12.14	20		
4	ГОСТ 948-76	1 ПР1-10.12.14	11		

1. Уклоны полов на железобетонных площадках к трапам для смыва полов 0,01

Привязан

Инв.№

Г И П	Синопальников	
Нач.отд.	Морозов	
Н.контр.	Муратова	
Гл.арх.	Прокоп	
Рук.гр.	Партанская	
Ст.арх.	Польнякова	

ТП 409-23-56.87 АР 1

ЩЕБЕНОЧНЫЙ ЗАВОД ПО ПЕРЕРАБОТКЕ ОДНОРОДНЫХ ИЗВЕРЖЕННЫХ И МЕТАМОРФИЧЕСКИХ ПОРОД МОЩНОСТЬЮ 700 тыс.м³ В ГОД

Главный корпус с железобетонным каркасом

Стадия	Лист	Листов
Р	13	

ФРАГМЕНТ ПЛАНА 1 НА ОТМ. 2,700; 3,000; 7,200 И 8,400

ГОССТРОЙ СССР ЛЕНИНГРАДСКИЙ ПРОМСТРОЙПРОЕКТ

СОГЛАСОВАНО

16 ОТДЕЛ	Баскаков	
10 ОТДЕЛ	Шкредов	
18 ОТДЕЛ	Тимакова	

Гл.арх. ин-та	Зверев	
Рук. гр. Ш.Б		

1 ин. № подл.	По пись и дата	Взам. инв. №	

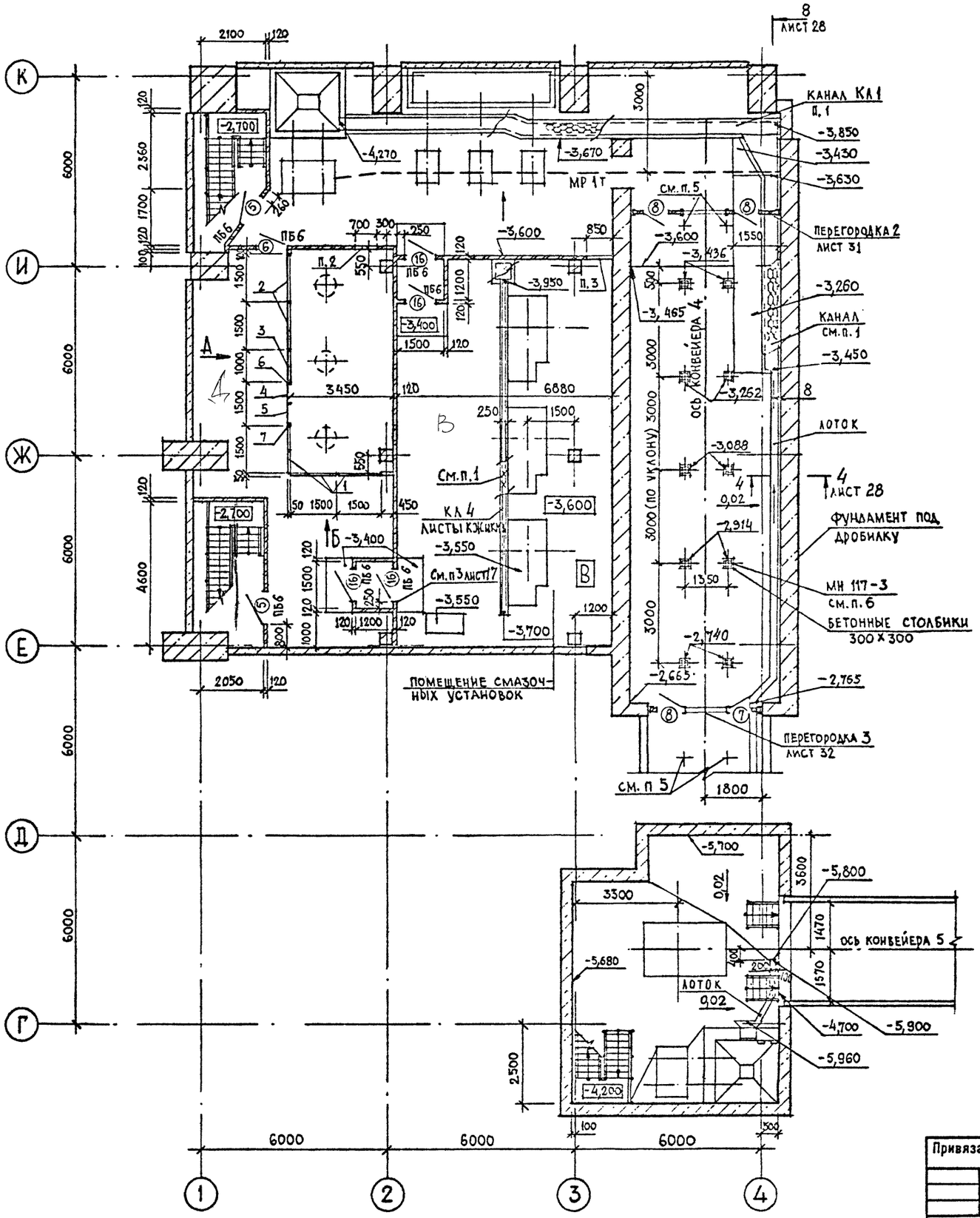

ВИД А

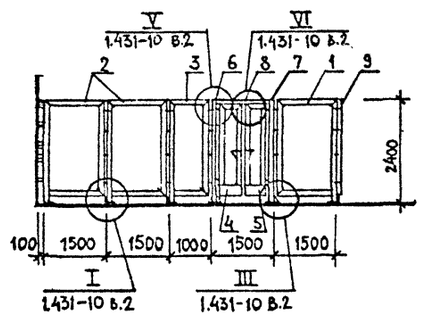

ВИД Б

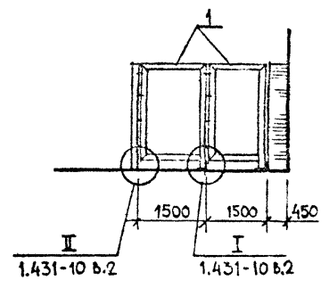

СПЕЦИФИКАЦИЯ ЭЛЕМЕНТОВ СЕТЧАТОГО ОГРАЖДЕНИЯ

Марка, поз	Обозначение	Наименование	Кол.	Масса ед., кг	Приме чание
1	1.431-10 в. 2;3	щит 1,5×2,4 щпг-А	3	24,4	
2	1.431-10 в. 2;3	щит 1,5×2,4 щпг-Б	2	24,4	
3	1.431-10 в.2;3	щит 1×2,4 щпг-Б	1	22,1	
4	1.431-10 в. 2,3	створка дверная 0,7×2,4 дпг-А	1	19,3	
5	1.431-10 в. 2;3	створка дверная 0,7×2,4 дпг-п	1	19,3	
6	1.431-10 в. 2;3	стойка дверная 2,4 дсг-А	1	11,6	
7	1.431-10 в.2;3	стойка дверная 2,4 дсг-п	1	11,6	
8	1.431-10 в.2;3	ригель р	1	7,1	
9	1.431-10 в.302.00.01	уголок $\frac{Б\text{-}50\times50\times3\ ГОСТ8509\text{-}72}{Вст3КП2\ ГОСТ\ 535\text{-}79^*}$	1		

1. Каналы, разработанные в чертежах марки КЖ, перекрыть щитами из просечно-вытяжной стали, разработанными в чертежах марки КМ.
2. Отверстие 700×430 низ на отм. -1,300
3. Отверстие 850×1000 низ на отм. -1,600
4. Уклон пола в канале и лоток см. на листе 28 сечение 8-8
5. Закладные под стойки конвейеров даны на листах КЖ
6. Спецификацию элементов см. на листе 17

Гл.арх.ин-та	Зверев		ДЕМИДЕНКО
Вед.инж. ППМ	Боровкова		
Рук. гр. НБ			
16 отдел	11 отдел	МАЦ	
10 отдел	18 отдел		

СОГЛАСОВАНО
Баскаков
Шкредлов

Привязан

Инв.№

Подпись и дата | Взам. инв. № | Инв. № подл.

ТП 409-23-56.87 АР1		
ЩЕБЕНОЧНЫЙ ЗАВОД ПО ПЕРЕРАБОТКЕ ОДНОРОДНЫХ ИЗВЕРЖЕННЫХ И МЕТАМОРФИЧЕСКИХ ПОРОД МОЩНОСТЬЮ 700 тыс.м³ В ГОД		
Главный корпус с железобетонным каркасом	Стадия	Лист	Листов
	Р	14	
Фрагмент плана 1 на отм. -3,600; -5,700	ГОССТРОЙ СССР ЛЕНИНГРАДСКИЙ ПРОМСТРОЙПРОЕКТ		

ГИП	Синопальников	
Нач.отд.	Морозов	
Н.контр.	Муратова	
Гл.арх.	Прокоп	
Рук.гр	Партанская	
Ст.арх	Польнякова	

ТП 409-23-56.87 Альбом 3

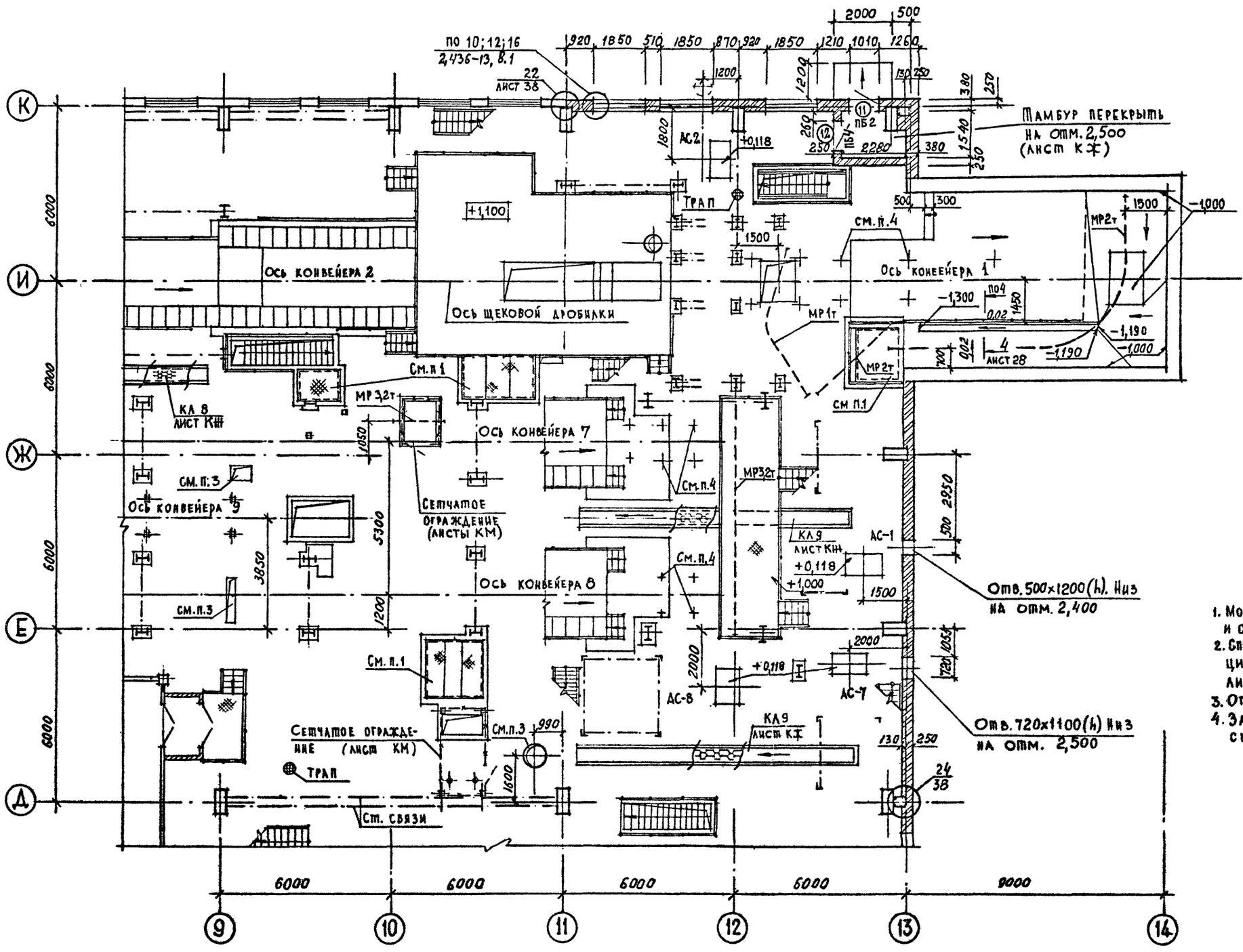

1. Монтажные проемы перекрыть съемными щитами и оградить съемным ограждением (листы КМ и КЖ)
2. Спецификация перемычек лист 13, спецификация элементов заполнения дверных проемов лист 12
3. Отверстия заделать после монтажа труб.
4. Закладные в полу под стойки конвейеров смотрите на листах КЖ

Привязан			
Инв. №			

ТП 409-23-56.87 АР 1			
ГИП	Синопальников		
Нач.отд.	Морозов		
Н.контр.	Муратова		
Гл.арх.	Прокоп		
Рук.гр	Партанская		
Ст.арх.	Польякова		
Щебеночный завод по переработке однородных изверженных и метаморфических пород мощностью 700 тыс.м³ в год			
Главный корпус с железобетонным каркасом	Стадия	Лист	Листов
	Р	15	
Фрагмент плана 2 на отм. 0,000	Госстрой СССР Ленинградский промстройпроект		

Гл. арх. ин-та	Зверев	
Вед. инж. ППМ	Горшевский	
Рук. гр. № 6	Авилиденко	
ГИП отдел	Тимакова	
Согласовано	Баснаков	
	Шкредов	
16 отдел		
10 отдел		

Инв. № подл. | Подпись и дата | Взам. инв. №

ТП 409-23-56.87 Альбом 3

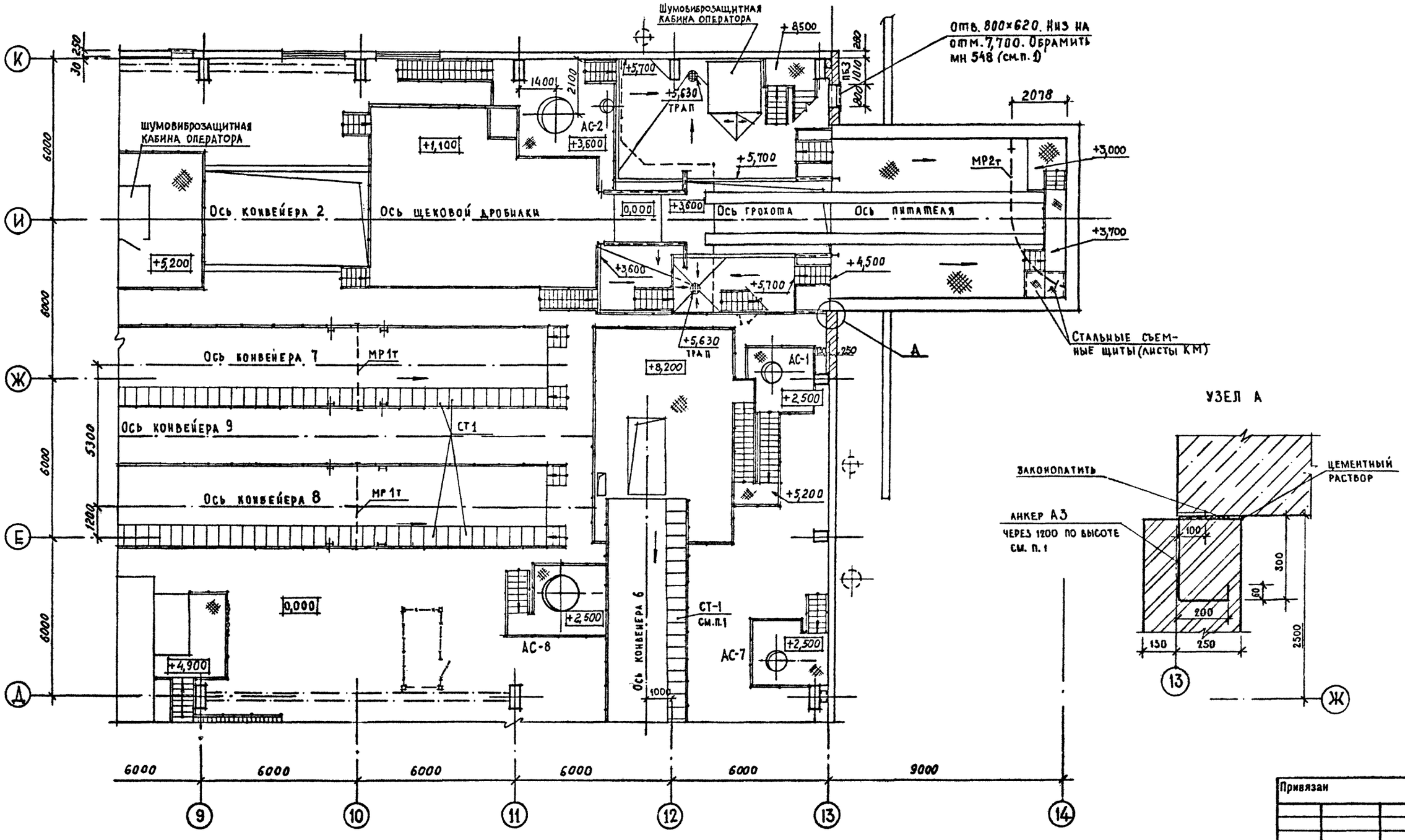

УЗЕЛ А

1. Спецификацию элементов, замаркированных на данном листе, смотрите на листе 17

Гл.арх. ин-та	Зверев		
Вед. инж. ППМ	Боршевский		
Рук. гр. №5	Демидова		
Рук. гр. КМ.	Тимакова		
Согласовано			
16 отдел	Баскаков		
10 отдел	Шкредов		

Инв. № подл. | Подпись и дата | Взам. инв. №

Привязан

Инв. №

Т И П	Синопальников		
Нач.отд.	Морозов		
Н.контр.	Муратова		
Гл.арх.	Прокоп		
Рук.гр.	Партанская		
Ст.арх.	Польнякова		

ТП 409-23-56.87 АР 1

ЩЕБЕНОЧНЫЙ ЗАВОД ПО ПЕРЕРАБОТКЕ ОДНОРОДНЫХ ИЗВЕРЖЕННЫХ И МЕТАМОРФИЧЕСКИХ ПОРОД МОЩНОСТЬЮ 700 тыс.м³ В ГОД

Главный корпус с железобетонным каркасом

Стадия	Лист	Листов
Р	16	

ФРАГМЕНТ ПЛАНА 2 НА ОТМ. 3,600; 5,700; 8,200

ГОССТРОЙ СССР ЛЕНИНГРАДСКИЙ ПРОМСТРОЙПРОЕКТ

ТП 409-23-56.87 Альбом 3

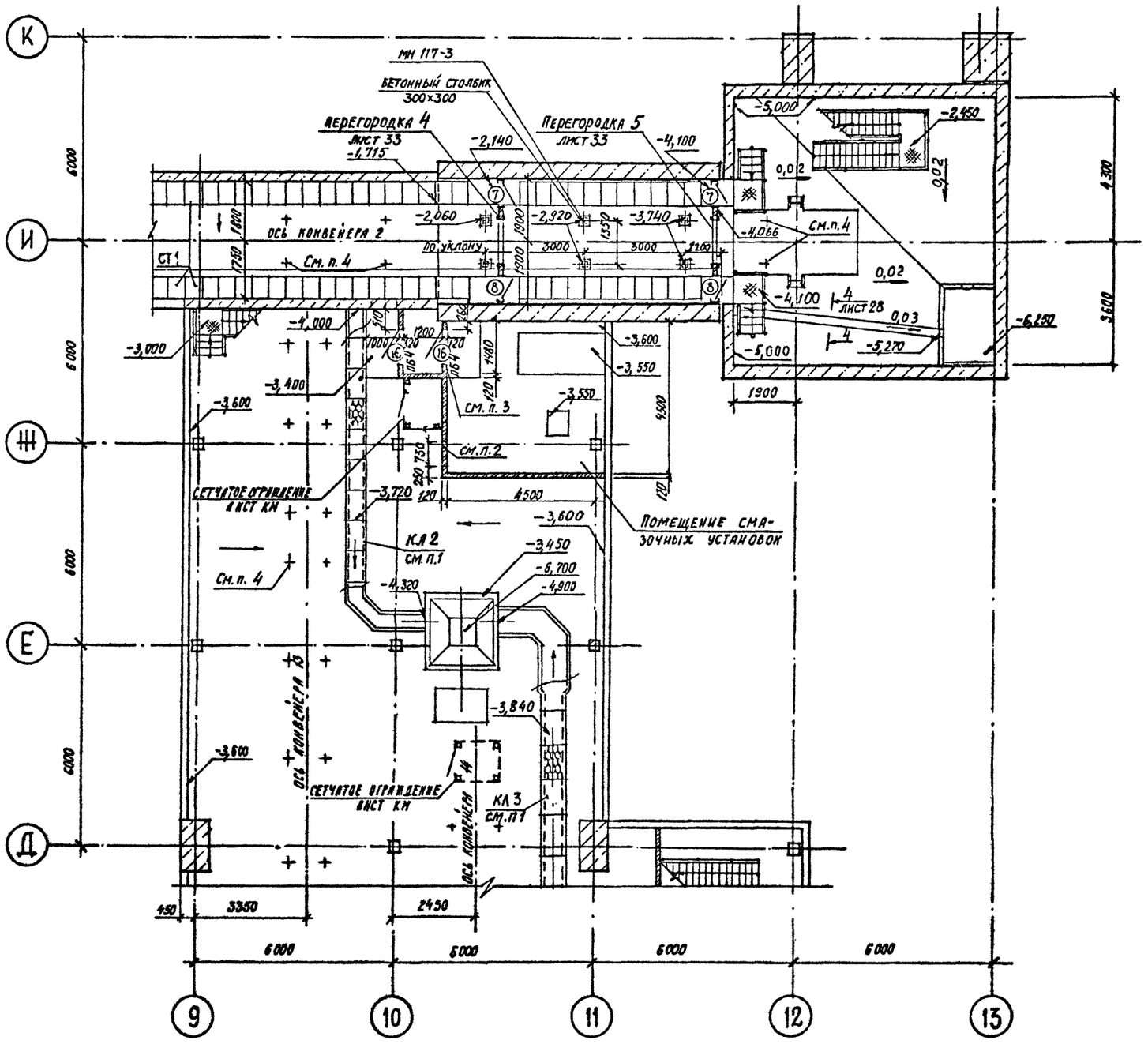

СПЕЦИФИКАЦИЯ ЭЛЕМЕНТОВ ЗАМАРКИРОВАННЫХ НА ЛИСТАХ АР

Марка, поз	Обозначение	Наименование	Кол.	Масса ед., кг	Примечание
ТРУБА ⌀114×4	ГОСТ 10704-76	ТРУБА 114×4×300 / Вст.3сп ГОСТ 380-71*	10		СЛИВ С ЭСТАКАД
МН 548	1.400-15 в.1	ЗАКЛАДНОЙ ЭЛЕМЕНТ МН 548	240		ОБРАМЛЕНИЕ М
КОМПЕНСАТОРЫ	ТП ЛИСТ 28	ЛИСТ 0,7 ГОСТ 7118-78	30		Д.Ш. В ПОЛАХ М
СТ1	ИС-01-15 в.1	СТУПЕНИ СТ1	445		НА ЭСТАКАДАХ
МН117-3	1.400-15 в.1	ЗАКЛАДНОЙ ЭЛЕМЕНТ МН 117-3	16		В ПОЛАХ ДРОБИЛОК
МН117-1	1.400-15 в.1	ЗАКЛАДНОЙ ЭЛЕМЕНТ МН 117-1	20		КРЕПЛЕНИЕ ВОРОТ
А1	2.435-6, в.1	АНКЕР КРЕПЕЖНЫЙ	36		СМ. П.3
А2	ТП ЛИСТ 38	⌀6 А III ГОСТ 5781-82 ℓ=500	124		
С1	ГОСТ 5336-80	СЕТКА 20-2,0-0 800×1800	1		

1. Канал, разработанный в чертежах марки КЖ, перекрыть съемными щитами из просечно-вытяжной стали, разработанными в чертежах марки КМ.
2. Отверстие размером 730×430, низ на отм. -1,300
3. Установку противопожарных дверей в помещениях смазочных установок см. серию 2.435-6, в.1 лист 18.
4. Закладные в полу под стойки конвейеров смотрите на листах КЖ.

Привязан

Инв. №

Г.И.П.	Синопальников		
Нач.отд.	Морозов		
Н.контр.	Муратова		
Гл.арх.	Прокоп		
Рук.гр.	Партанская		
Ст.арх.	Польникова		
Арх.	Минкина		

ТП 409-23-56.87 АР1

ЩЕБЕНОЧНЫЙ ЗАВОД ПО ПЕРЕРАБОТКЕ ОДНОРОДНЫХ ИЗВЕРЖЕННЫХ И МЕТАМОРФИЧЕСКИХ ПОРОД МОЩНОСТЬЮ 700 тыс.м³ В ГОД

Главный корпус с железобетонным каркасом

Стадия	Лист	Листов
Р	17	

ФРАГМЕНТ ПЛАНА 2 НА ОТМ. -3,600 И -5,000

ГОССТРОЙ СССР ЛЕНИНГРАДСКИЙ ПРОМСТРОЙПРОЕКТ

СОГЛАСОВАНО: Басканов, Шкредов, 16 отдел, 10 отдел, Зверев, Борщевский, Лемидень, Тимакова, Гл.арх.ин-та, Вед.инж.ППМ, Рук.гр.Ж.Б., 18 отдел

Взам. инв.№ | Подпись и дата | Инв.№ подл.

ТП 409-23-56.87 Альбом 3

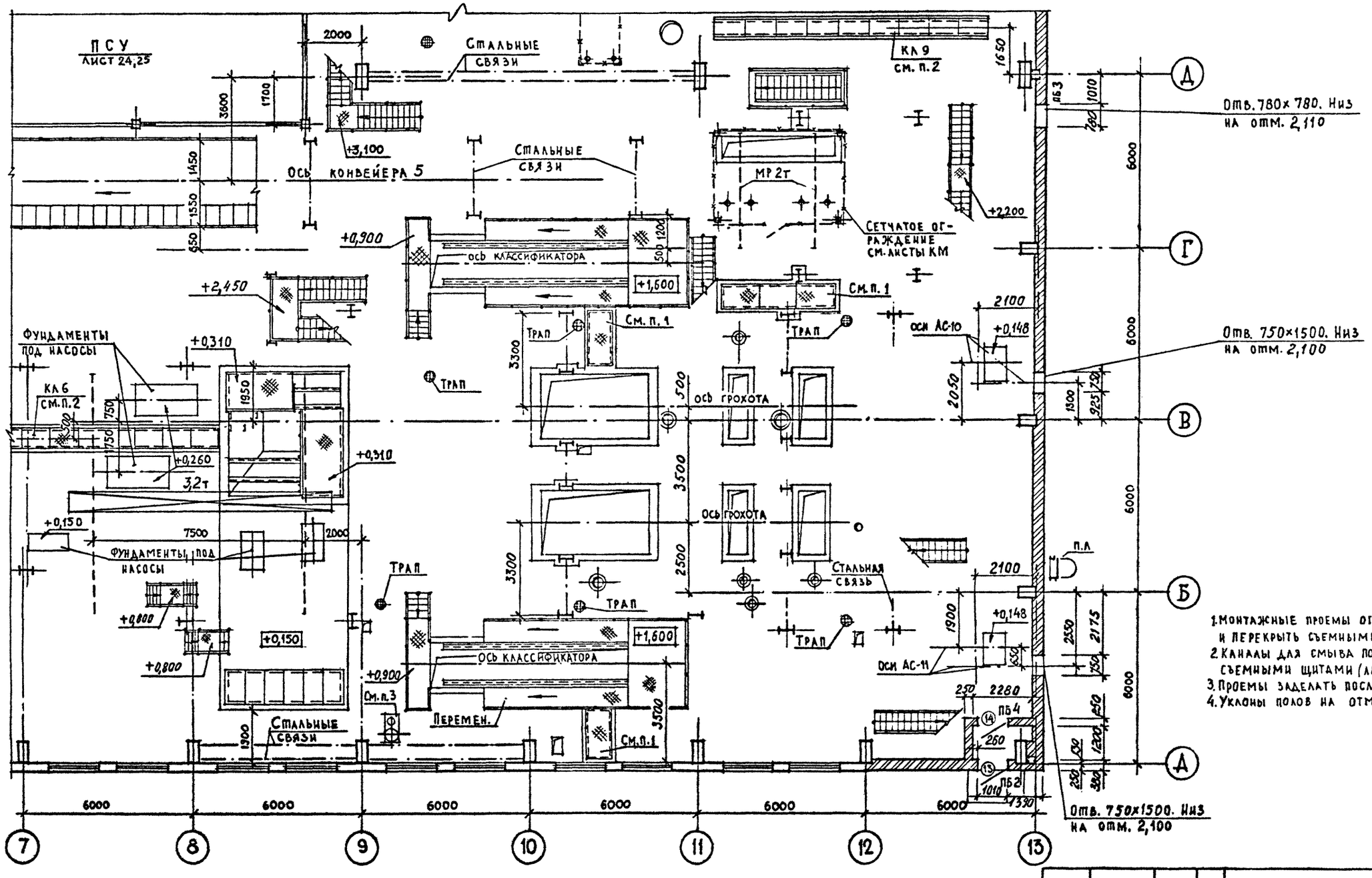

Привязан

Инв. №

Гл. арх. ин-та	Зверев		
Вед. инж. ПТМ	Борщевский		
Рук. гр. № 6	Г. Ахиллеев		
18 отдел	Гимаев	16 отдел	Басков
		10 отдел	Щекедов

Согласовано

Инв. № подл. | Подпись и дата | Взам. инв. №

ТП 409-23-56.87 АР 1			
Щебеночный завод по переработке однородных изверженных и метаморфических пород мощностью 700 тыс.м³ в год			
Главный корпус с железобетонным каркасом	Стадия	Лист	Листов
	Р	18	
Фрагмент плана 3 на отм. 0,000	Госстрой СССР Ленинградский Промстройпроект		

Г И П	Синопальников	
Нач.отд.	Морозов	
Н.контр.	Муратова	
Гл.арх.	Прокоп	
Рук.гр.	Партанская	
Ст.арх	Польнякова	

ТП 409-23-56.87 Альбом 3

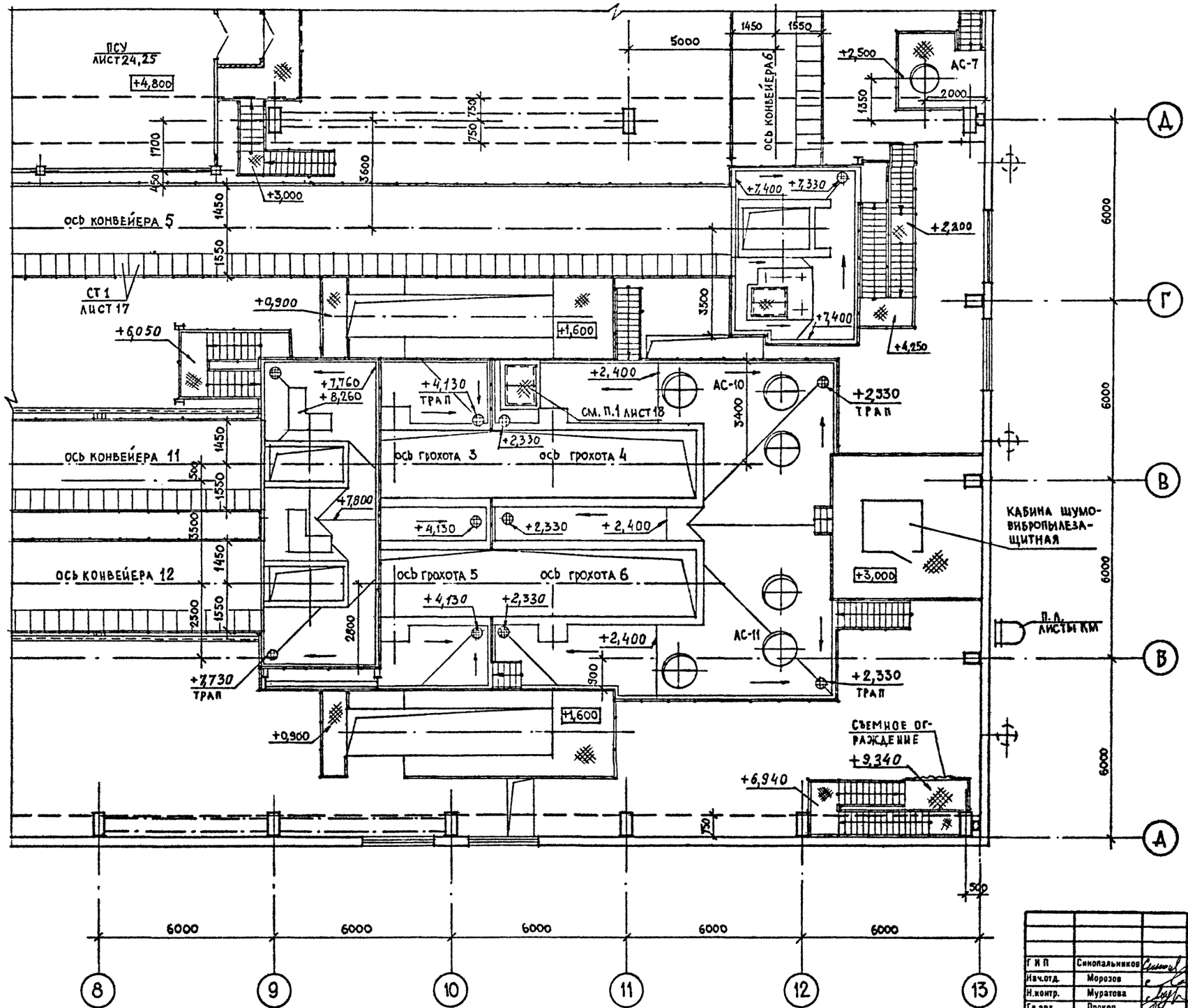

Привязан

Инв.№

Г.И.П.	Синопальников		
Нач.отд.	Морозов		
Н.контр.	Муратова		
Гл.арх.	Прокоп		
Рук.гр.	Партанская		
Ст.арх.	Польнякова		

ТП 409-23-56.87 АР 1

ЩЕБЕНОЧНЫЙ ЗАВОД ПО ПЕРЕРАБОТКЕ ОДНОРОДНЫХ ИЗВЕРЖЕННЫХ И МЕТАМОРФИЧЕСКИХ ПОРОД МОЩНОСТЬЮ 700 тыс.м³ В ГОД

Главный корпус с железобетонным каркасом

Стадия	Лист	Листов
Р	19	

ФРАГМЕНТ плана 3 на отм. 2,400; 3,000; 7,400; 7,800

ГОССТРОЙ СССР
ЛЕНИНГРАДСКИЙ ПРОМСТРОЙПРОЕКТ

СОГЛАСОВАНО

16 отдел	Баскаков	
10 отдел	Шкредов	
Гл.арх.ин-та	Зверев	
Вед.инж.ПТМ.	Борщевский	
Рук.гр.КМ.	Демиденко	
18 отдел	Тимаков	

Инв.№ подл. | Подпись и дата | Взам. инв.№

ТП 409-23-56.87 Альбом 3

ПЛАН НА ОТМ -3,600

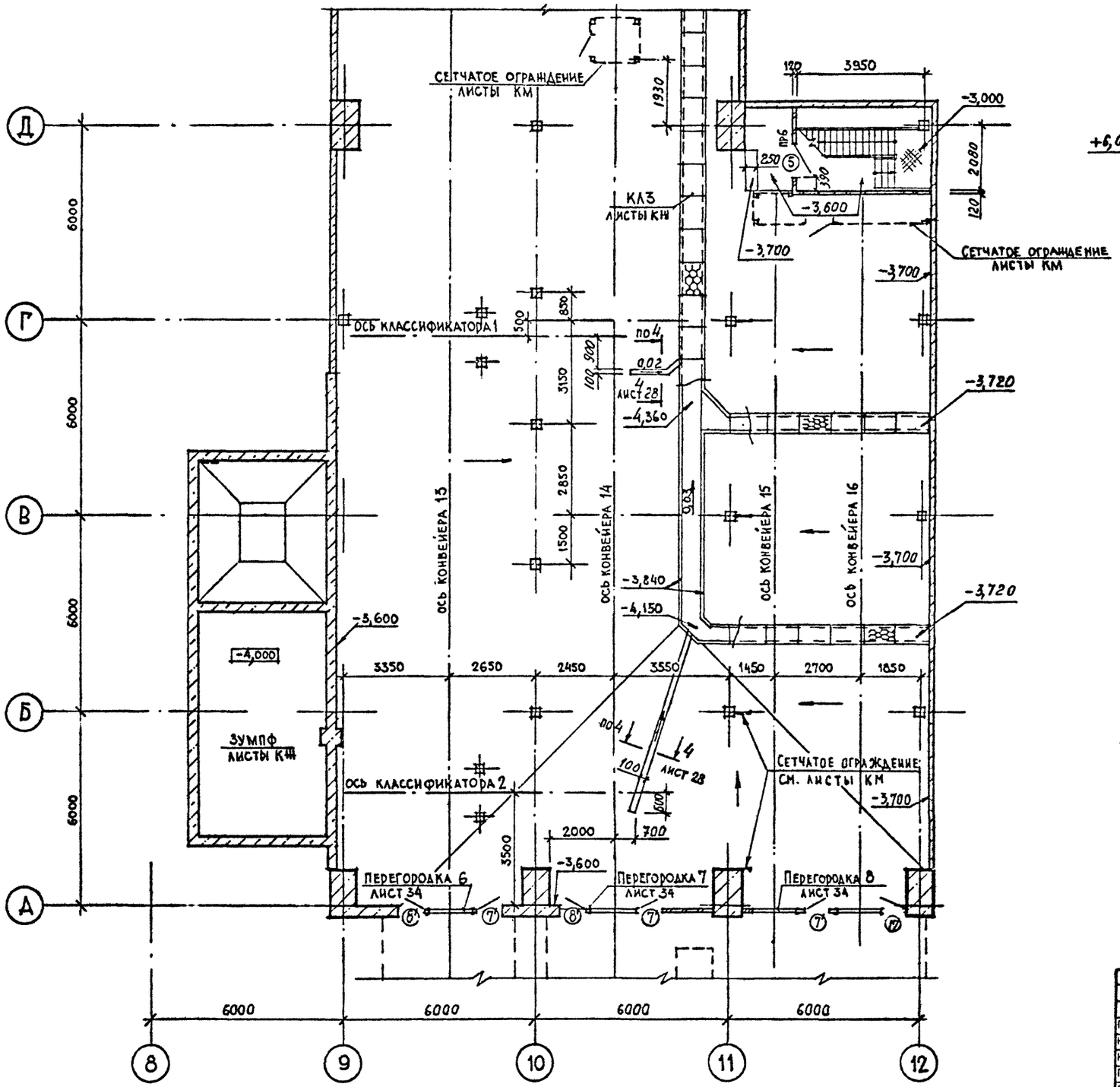

ПЛАН НА ОТМ 4,200

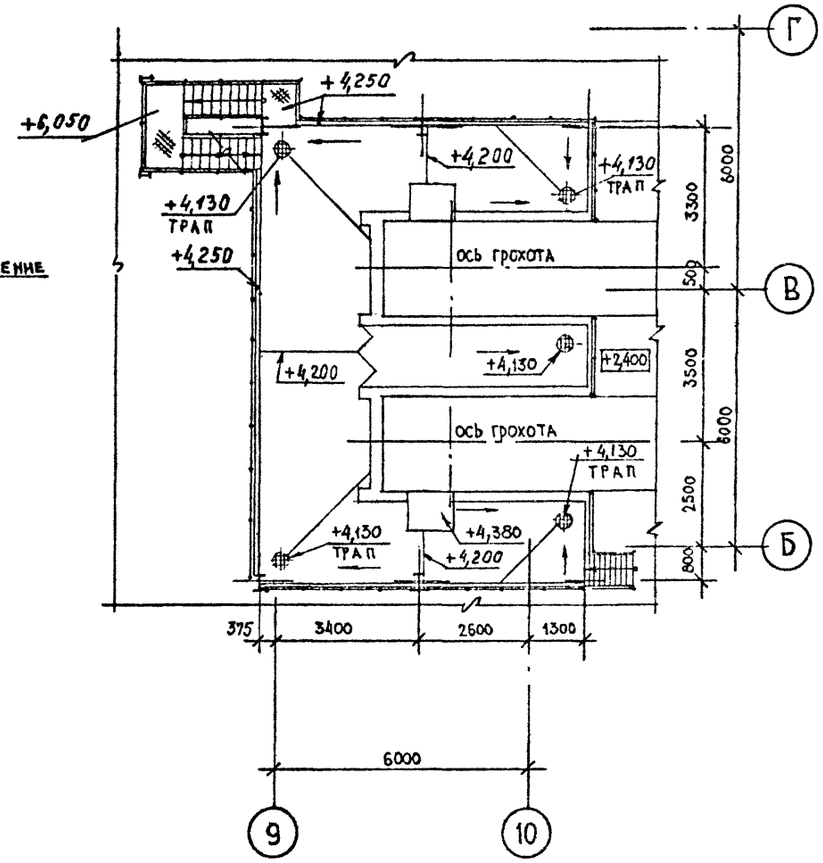

1.Спецификация заполнения проемов дана на листе 12

Привязан

Инв. №

Г И П	Синопальников		
Нач.отд.	Морозов		
Н.контр.	Муратова		
Гл.арх.	Прокоп		
Рук.гр.	Партанская		
Ст.арх.	Польнякова		

ТП 409-23-56.87 АР 1

ЩЕБЕНОЧНЫЙ ЗАВОД ПО ПЕРЕРАБОТКЕ ОДНОРОДНЫХ ИЗВЕРЖЕННЫХ И МЕТАМОРФИЧЕСКИХ ПОРОД МОЩНОСТЬЮ 700 тыс.м³ В ГОД

Главный корпус с железобетонным каркасом

Стадия	Лист	Листов
Р	20	

ФРАГМЕНТ ПЛАНА 3 НА ОТМ. -3,600 И 4,200

ГОССТРОЙ СССР ЛЕНИНГРАДСКИЙ ПРОМСТРОЙПРОЕКТ

СОГЛАСОВАНО

Гл.арх.ин-та Зверев
Вед.инж. ПИМ Коршевский
Рук.гр. Ж.Б. Демиденко
16 отдел Тимакова
16 отдел Баскаков
10 отдел Шкрелов

Инв. № подл. | Подпись и дата | Взам. инв. №

ТП 409-23-56.87 Альбом 3

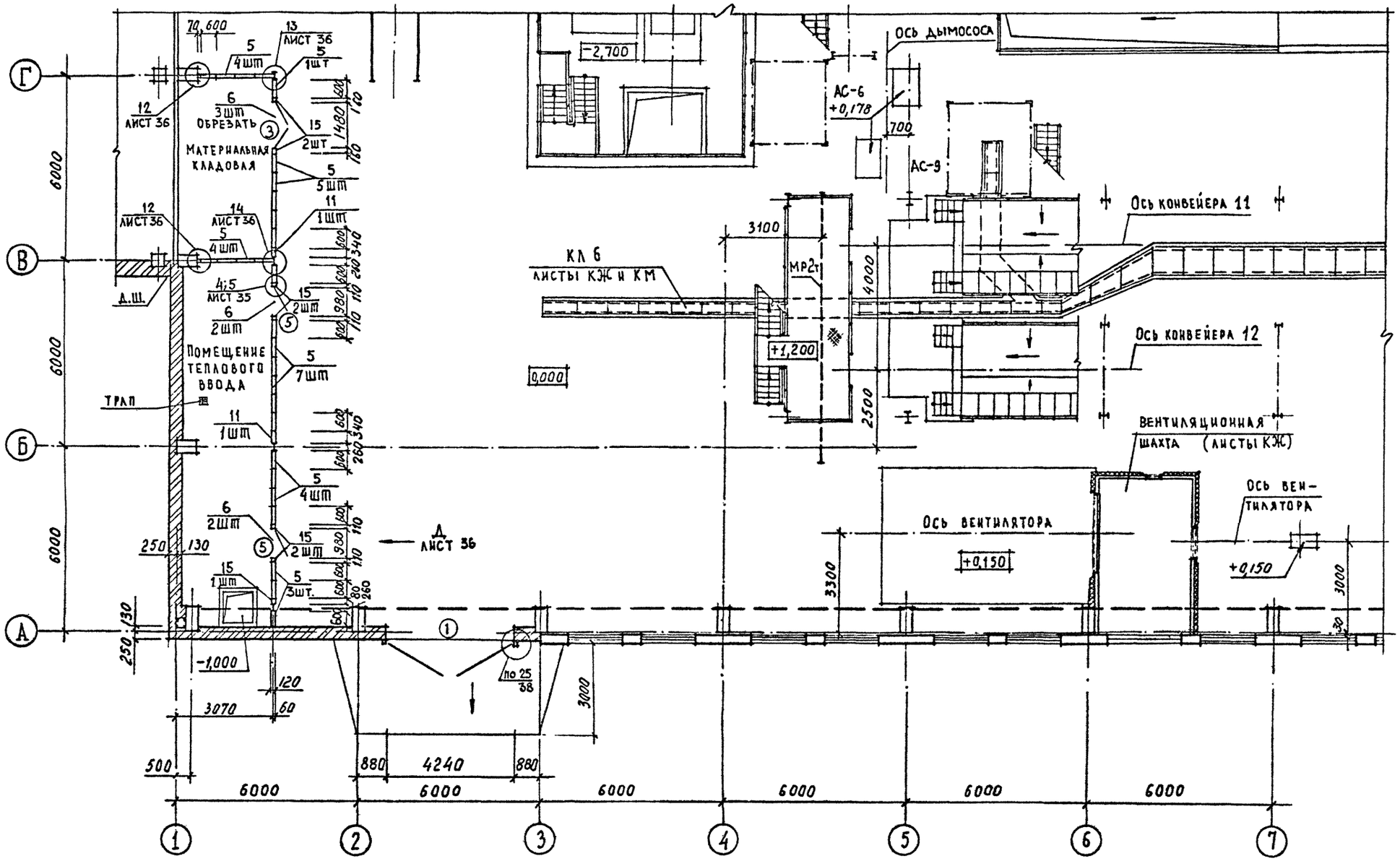

1. Спецификация экструзионных перегородок и крепежных изделий смотрите лист 22
2. Уклоны полов на отм. 0,000 смотрите лист 26

Гл.арх.ин-та	Зверев		
Вед.инж.ППМ	Кошевский		
Рук.гр.№ 6	Демиденко		
18 отдел	Тимакова		
10 отдел	Шкредов		
16 отдел	Баскаков		

Согласовано

Инв.№	Подпись и дата	Взам. инв.№

Привязан

Инв.№

Г И П	Синопальников		
Нач.отд.	Морозов		
Н.контр.	Муратова		
Гл.арх.	Прокоп		
Рук.гр.	Партанская		
Ст.арх.	Польнякова		

ТП 409-23-56.87 АР 1

ЩЕБЕНОЧНЫЙ ЗАВОД ПО ПЕРЕРАБОТКЕ ОДНОРОДНЫХ ИЗВЕРЖЕННЫХ И МЕТАМОРФИЧЕСКИХ ПОРОД МОЩНОСТЬЮ 700 тыс.м³ В ГОД

Главный корпус с железобетонным каркасом

Стадия	Лист	Листов
Р	21	

ФРАГМЕНТ ПЛАНА 4 НА ОТМ. 0,000

ГОССТРОЙ СССР ЛЕНИНГРАДСКИЙ ПРОМСТРОЙПРОЕКТ

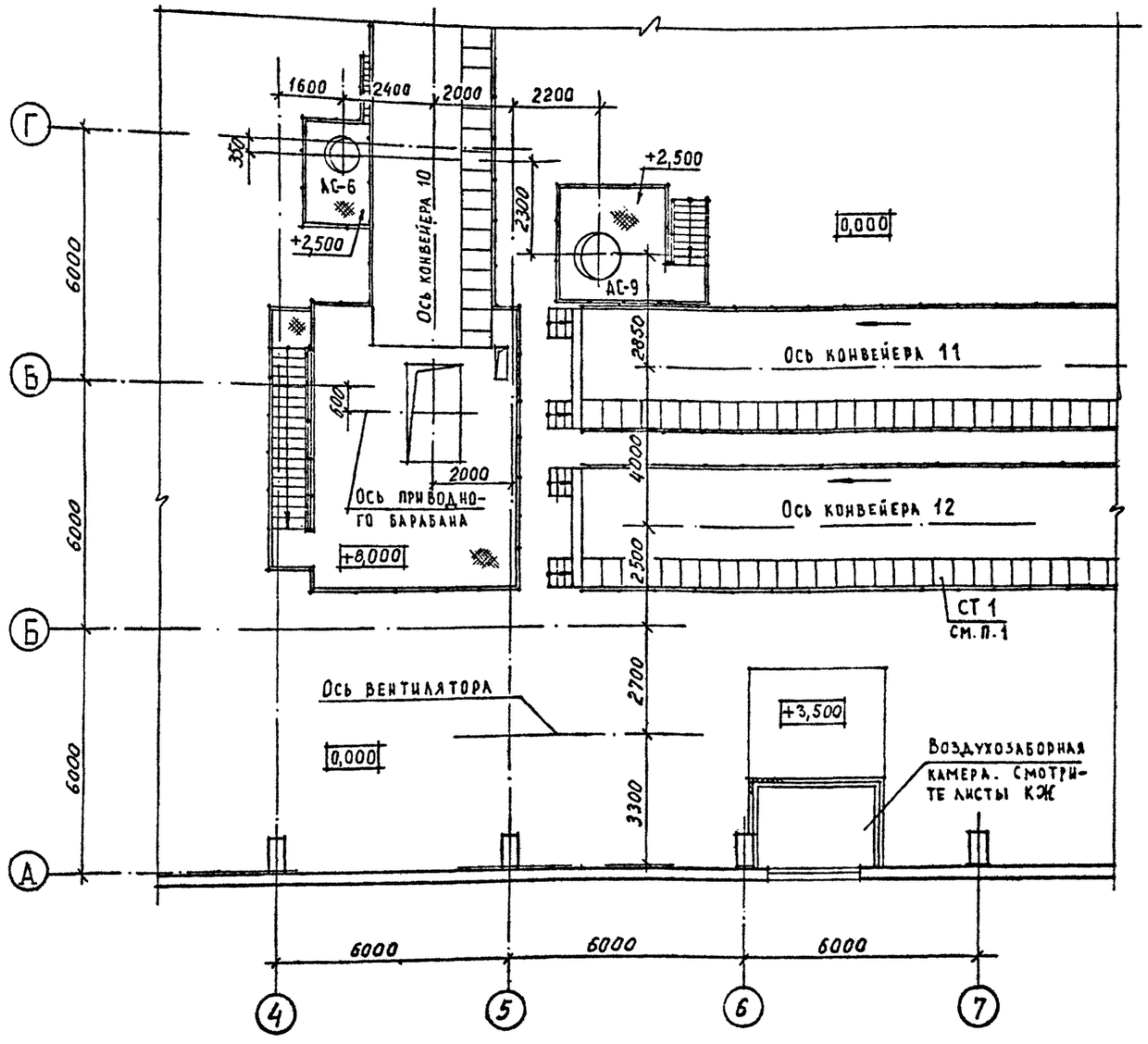

СПЕЦИФИКАЦИЯ АСБЕСТОЦЕМЕНТНЫХ ЭКСТРУЗИОННЫХ ПАНЕЛЕЙ И ЭЛЕМЕНТОВ КРЕПЛЕНИЯ К ЛИСТАМ 21 И 24

Марка, поз.	Обозначение	Наименование	Кол. на лист 21	Кол. на лист 24	Всего	Масса ед., кг	Примечание
1	1.000.8-1-05	ПСЭА 393.60.12-МВ		52	52		шт
2	1.000.8-1-05	ПСЭА 370.60.12-МВ		16	16		то же
3	1.000.8-1-05	ПСЭА 326.60.12-МВ		52	52		"
4	1.000.8-1-05	ПСЭА 303.60.12-МВ		16	16		
5	1.000.8-1-05	ПСЭА 284.60.12-МВ	28		28		
6	1.000.8-1-05	ПСЭА 105.60.12-МВ	7	2	9		
7	1.000.8-1-05	ПСЭА 95.60.12-МВ		2	2		
8	1.000.8-1-07-01	ПСЭА 370.30.12-МВ-П		3	3		
9	1.000.8-1-07-01	ПСЭА 393.30.12-МВ-П		6	6		
10	1.000.8-1-07-01	ПСЭА 326.30.12-МВ-П		6	6		
11	1.000.8-1-07-01	ПСЭА 284.30.12-МВ-П	3		3		
12	1.000.8-1-07-01	ПСЭА 303.30.12-МВ-П		3	3		
13	1.000.8-1-07	ПСЭА 280.25.12-МВ-П		2	2		
14	1.000.8-1-07	ПСЭА 225.25.12-МВ-П		2	2		
15	1.000.8-1-07	ПСЭА 175.25.12-МВ-П	9		9		
16	ГОСТ 19111-77	НАЩЕЛЬНИК ПОЛУЖЕСТКИЙ ТИП 2.10.1 40×3	180	1052	1232		М.
17	ГОСТ 19111-77	НАЩЕЛЬНИК ПОЛУЖЕСТКИЙ ТИП 2.10.2 80×40×3	55	125	180		то же
МС1	ГОСТ 8278-83	Гн [140×50×2,5	21	91,2	112,2		"
МС 2 МС 3	ТП лист 36 ТП лист 36	УГОЛОК 70×50×3 ГОСТ 19772-74* / Вст3кп2 ГОСТ 11474-76* ℓ=100 мм ℓ=50 мм	120	552 14	672 14		шт
МС 4	ТП лист 36	УГОЛОК 95×95×0,8 ГОСТ 19904-74* / 08кпВГ-2 ГОСТ 14918-79 ℓ=50 мм	24		24		то же
МС 5	ТП лист 36	ПОЛОСА 80×3 ГОСТ 19903-74 / Вст3кп2 ГОСТ 380-71* ℓ=80	24		24		"
ТИП 1	ГОСТ 8242-75	ДЕРЕВЯННЫЙ НАЛИЧНИК ТИП 1	38	24	62		М
	ГОСТ 24454-80; ГОСТ 8486-66*	ДЕРЕВЯННЫЙ БРУС 70×120	5,8	–	5,8		М см. п. 2
	ГОСТ 24454-80; ГОСТ 8486-66*	ДЕРЕВЯННЫЙ БРУС 40×120	8,7	–	8,7		то же
	ГОСТ 24454-80; ГОСТ 8486-66*	ДЕРЕВЯННЫЙ БРУС 40×100	12,5	10	22,5		— " —
	ГОСТ 24454-80; ГОСТ 8486-66*	ДЕРЕВЯННЫЙ БРУС 50×63	11,6	–	11,6		— " —
	ГОСТ 24454-80; ГОСТ 8486-66*	ДЕРЕВЯННЫЙ БРУС 60×120	3,5	2,4	5,9		— " —

1. Спецификацию сборных ступеней смотрите на листе 17
2. Деревянные пиломатериалы подвергнуть пропитке антипиренами и антисептировать.

ГИП	Синопальников	
Нач.отд.	Морозов	
Н.контр.	Муратова	
Гл.арх.	Прокоп	
Рук.гр.	Партанская	
Ст.арх.	Польнякова	

Привязан

Инв. №

ТП 409-23-56.87 АР

ЩЕБЕНОЧНЫЙ ЗАВОД ПО ПЕРЕРАБОТКЕ ОДНОРОДНЫХ ИЗВЕРЖЕННЫХ И МЕТАМОРФИЧЕСКИХ ПОРОД МОЩНОСТЬЮ 700 тыс.м³ В ГОД

Главный корпус с железобетонным каркасом

Стадия	Лист	Листов
Р	22	

ФРАГМЕНТ ПЛАНА 4 НА ОТМ. 8,000

ГОССТРОЙ СССР ЛЕНИНГРАДСКИЙ ПРОМСТРОЙПРОЕКТ

ТП 409-23-56.87 Альбом 3

СОГЛАСОВАНО: Баскаков, Шкредов; 16 отдел, 10 отдел; Зверев, Демиденко, Шмакова; Гл.арх.ин-та, Рук.гр.Ж.Б., 18 отдел; Взам. инв.№; Подпись и дата; Инв.№ подл.

ТП 409-23-56.87 Альбом 3

Фрагмент плана 2

План на отм. +10,000

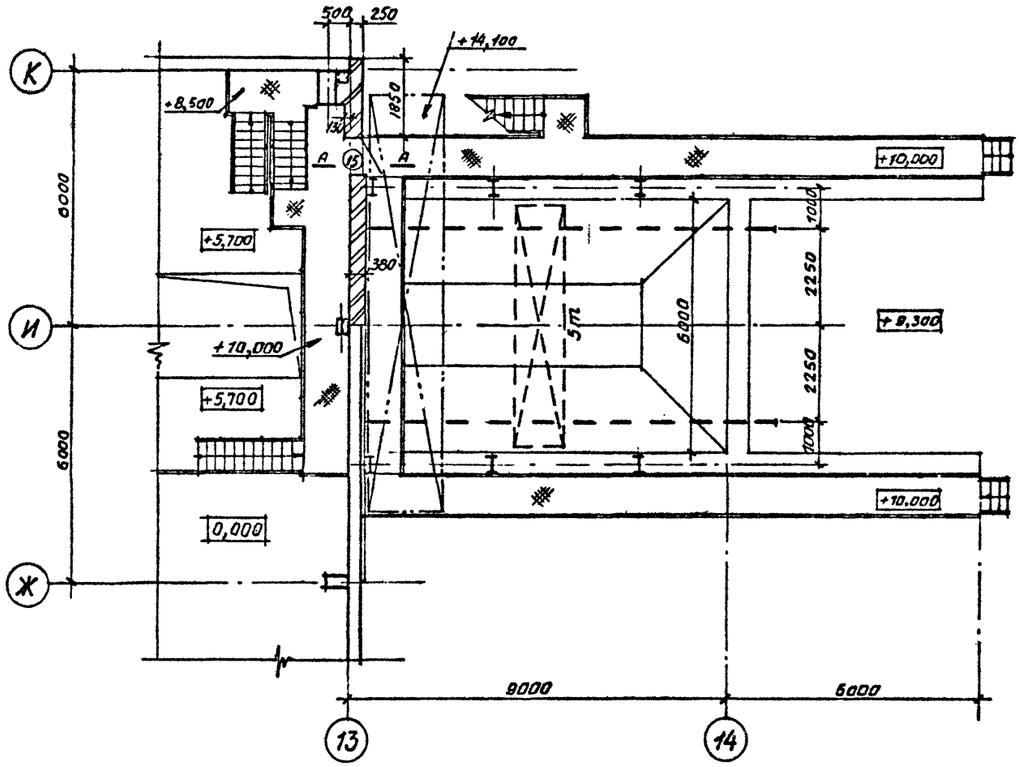

Фрагмент плана 1

План на отм. 4,800 и 6,000

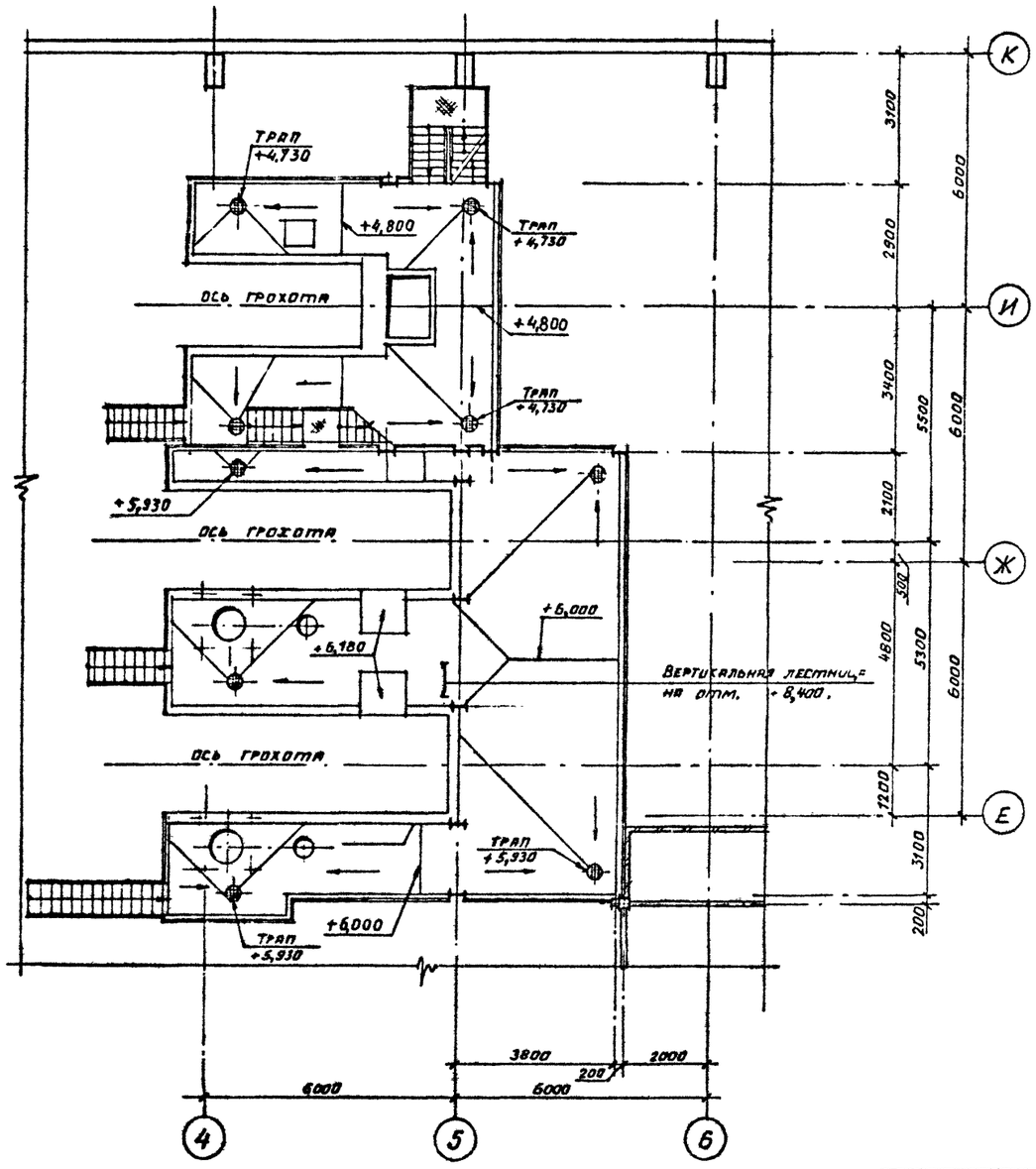

Фрагмент плана 3

План на отм. +4,200

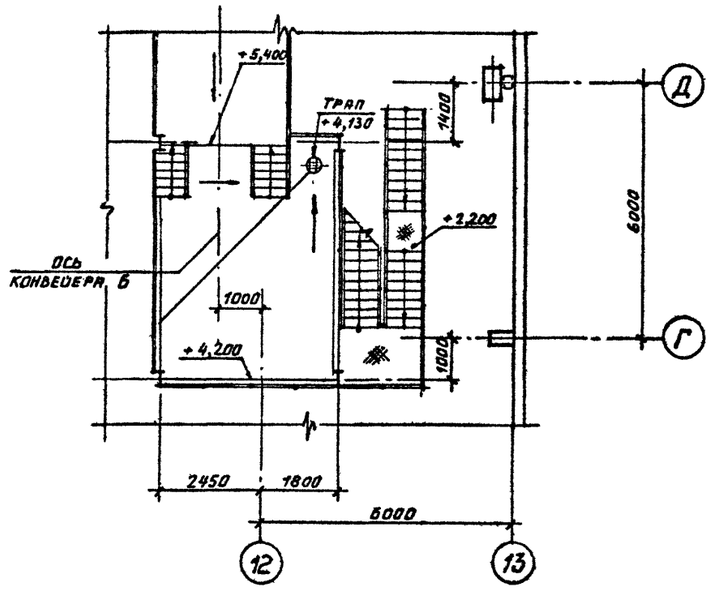

А–А

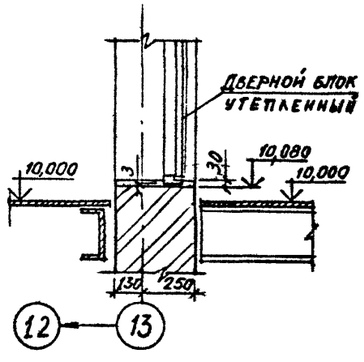

Привязан

Инв.№

ГИП	Синопальников		ТП 409-23-56.87 АР 1
Нач.отд.	Морозов		Щебеночный завод по переработке однородных изверженных и метаморфических пород мощностью 700 тыс.м³ в год
Н.контр.	Муратова		Главный корпус с железобетонным каркасом — Стадия: Р; Лист: 23; Листов:
Гл.арх.	Прокоп		
Рук.гр.	Партанская		Фрагменты планов 1,2,3. на отм. 4,800 и 6,000; 10,000; 4,200.
Ст.арх.	Полынякова		ГОССТРОЙ СССР ЛЕНИНГРАДСКИЙ ПРОМСТРОЙПРОЕКТ
Арх.	Романова		

Гл.арх. инст.	Зверев	
Вед. инж. ППМ	Борщевский	
Рук. гр. №6	Ельницкий	
18 отдел	Гольдинер	
16 отдел	Балляков	
10 отдел	Шкредов	

Согласовано

Инв.№ подл. | Подпись и дата | Взам. инв.№

План на отм. 4,900

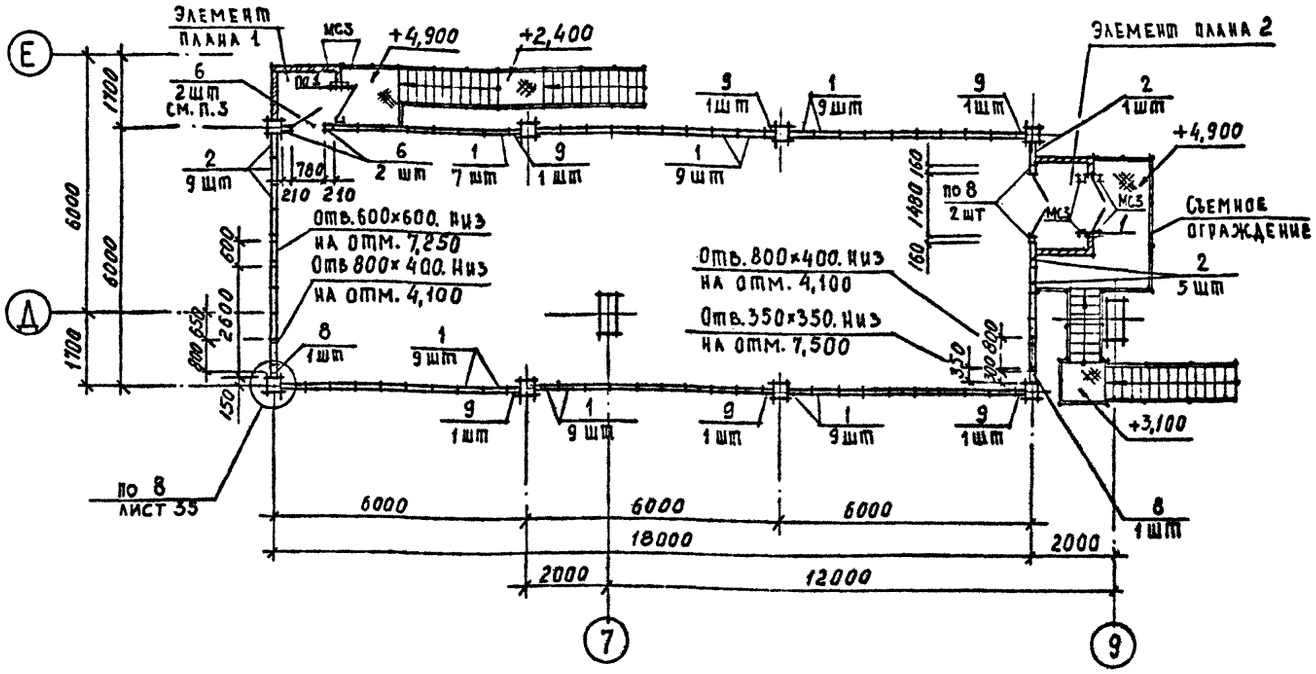

План на отм. 0,800

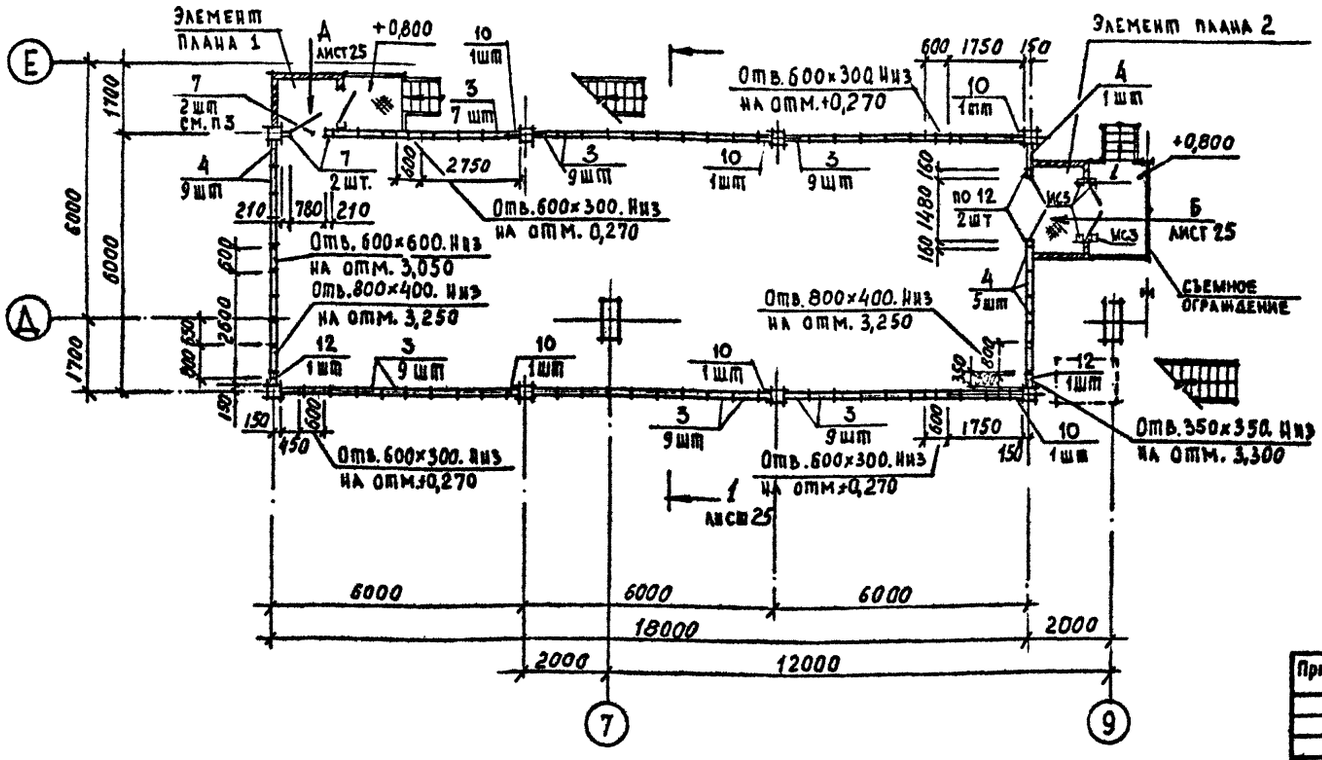

Элемент плана 1

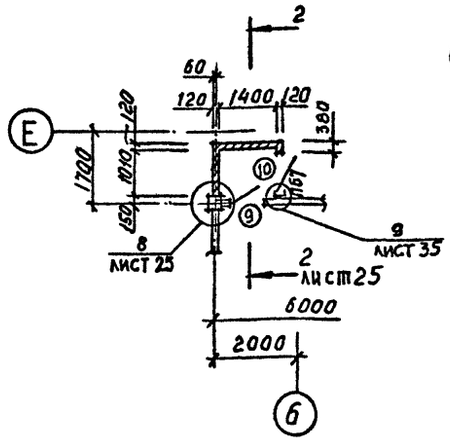

Элемент плана 2

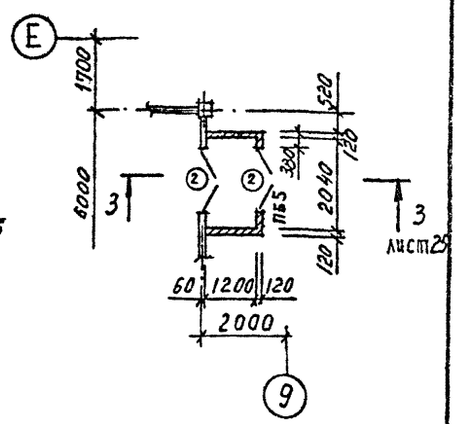

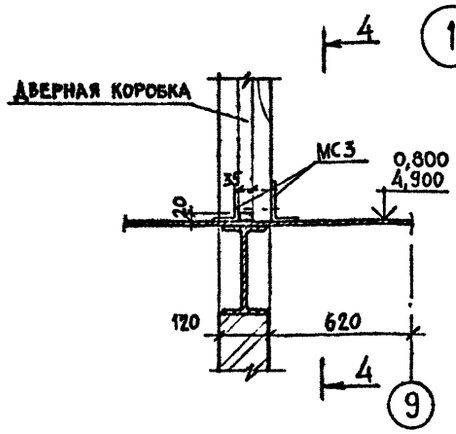

4-4

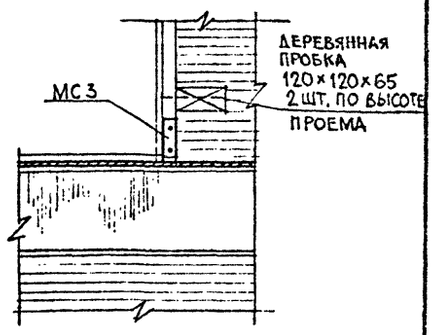

1. Работать совместно с листом 25
2. Виды А и Б смотрите лист 25
3. Спецификацию стеновых панелей и элементов крепления смотрите лист 22.

ТП 409-23-56.87 АР1			
ГИП	Синопальников		
Нач.отд.	Морозов		
Н.контр.	Муратова		
Гл.арх.	Прокоп		
Рук.гр.	Партанская		
Ст.арх.	Пельникова		
Щебеночный завод по переработке однородных изверженных и метаморфических пород мощностью 700 тыс.м³ в год			
Главный корпус с железобетонным каркасом	Стадия: Р	Лист: 24	Листов:
ПСУ. Планы. Узел 1	Госстрой СССР Ленинградский Промстройпроект		

Привязан

Инв.№

Согласовано

Инв.№ подл. | Подпись и дата | Взам. инв.№

Рук.гр. №5 Демьяненко
18 отдел Тимакова

Разрез 1-1

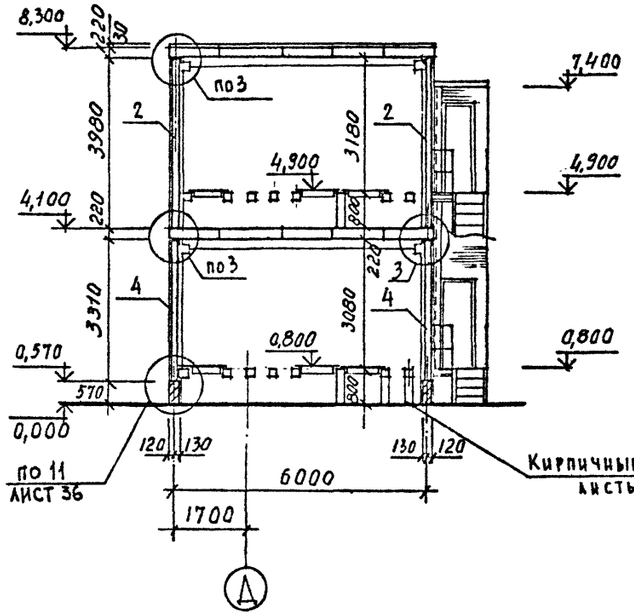

Разрез 2-2

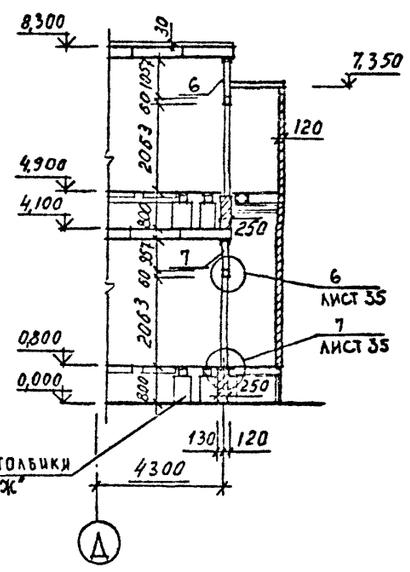

Разрез 3-3

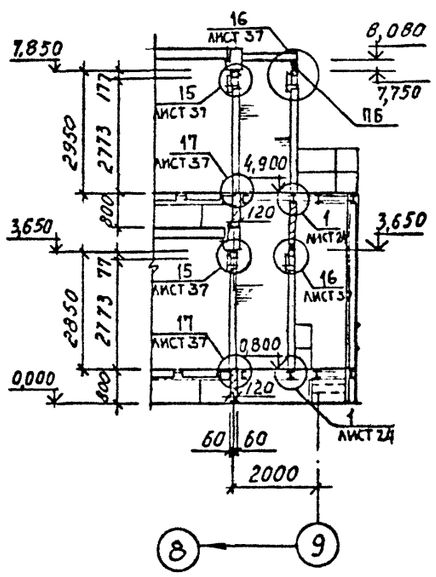

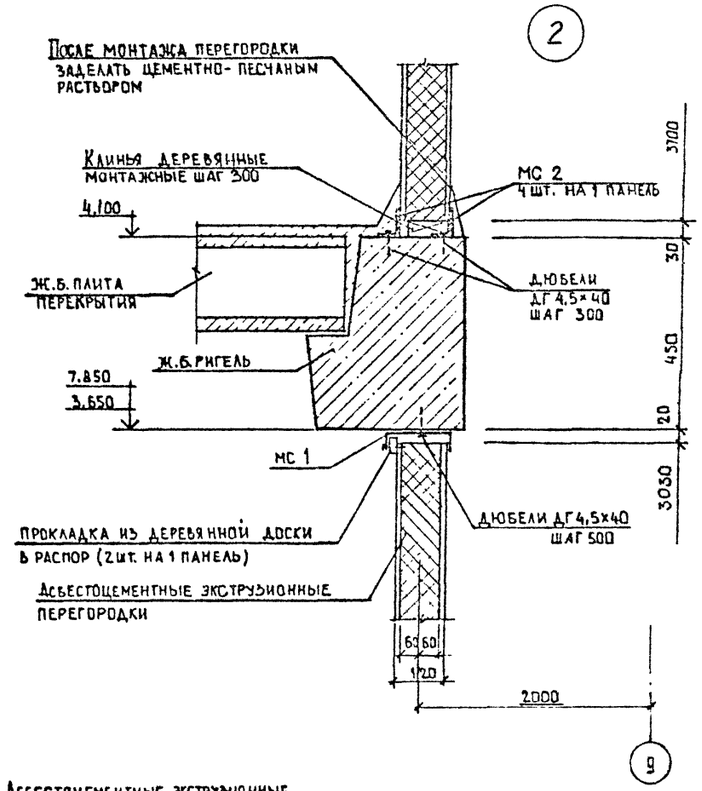

Вид А

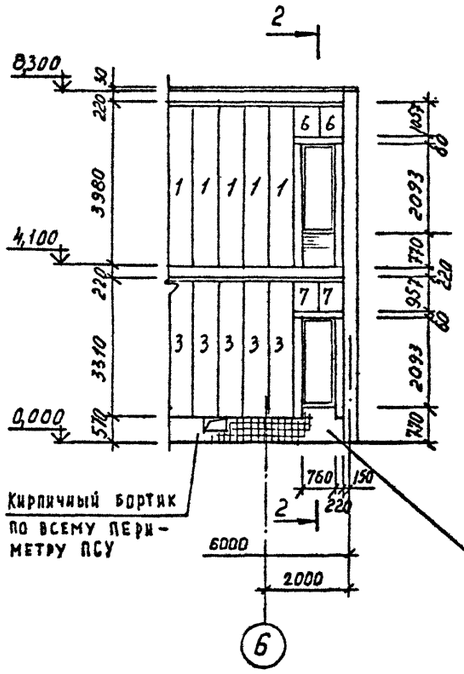

Вид Б

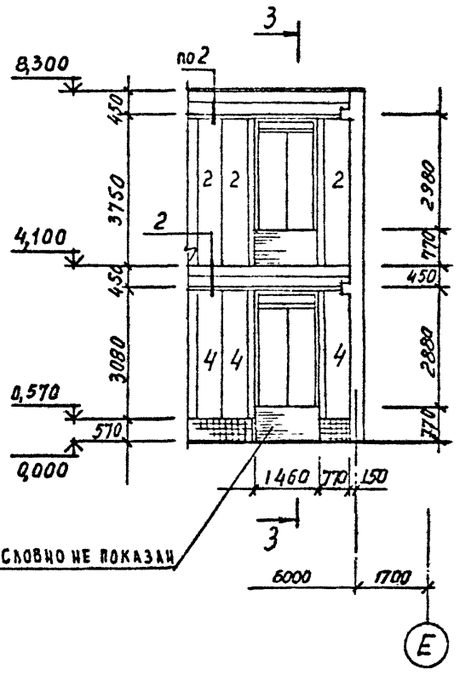

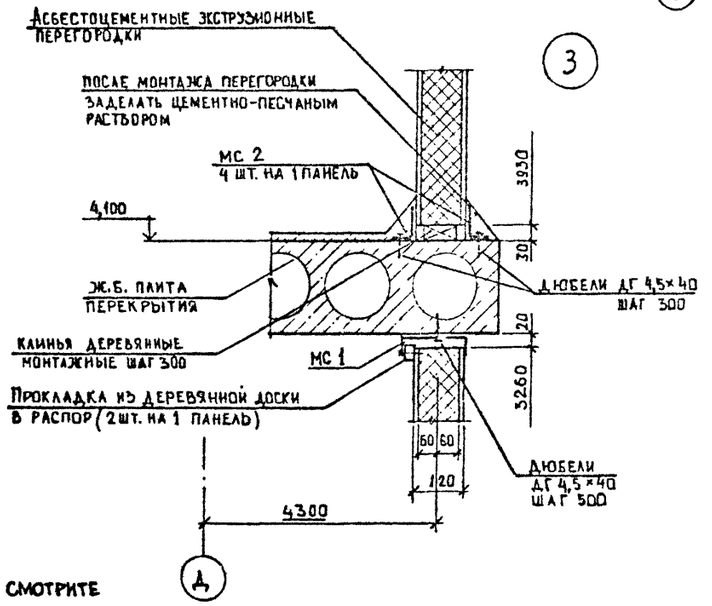

1. Работать совместно с листом 24.
2. Спецификацию замаркированных элементов смотрите лист 22

Гип	Синопальников		
Нач.отд.	Морозов		
Н.контр.	Муратова		
Гл.арх.	Прокоп		
Рук.гр	Партанская		
Ст.арх.	Польнякова		

Привязан

Инв. №

ТП 409-23-56.87 АР

Щебеночный завод по переработке однородных изверженных и метаморфических пород мощностью 700 тыс.м³ в год

Главный корпус с железобетонным каркасом

Стадия	Лист	Листов
Р	25	

ПСУ. Разрезы. Узлы 2;3.

Госстрой СССР
Ленинградский
Промстройпроект

Согласовано: Рук.гр Ж.Б. Демиденко; 18 отдел Тимакова

Инв. № подл. | Подпись и дата | Взам. инв. №

ТП 409-23-56.87 Альбом 3

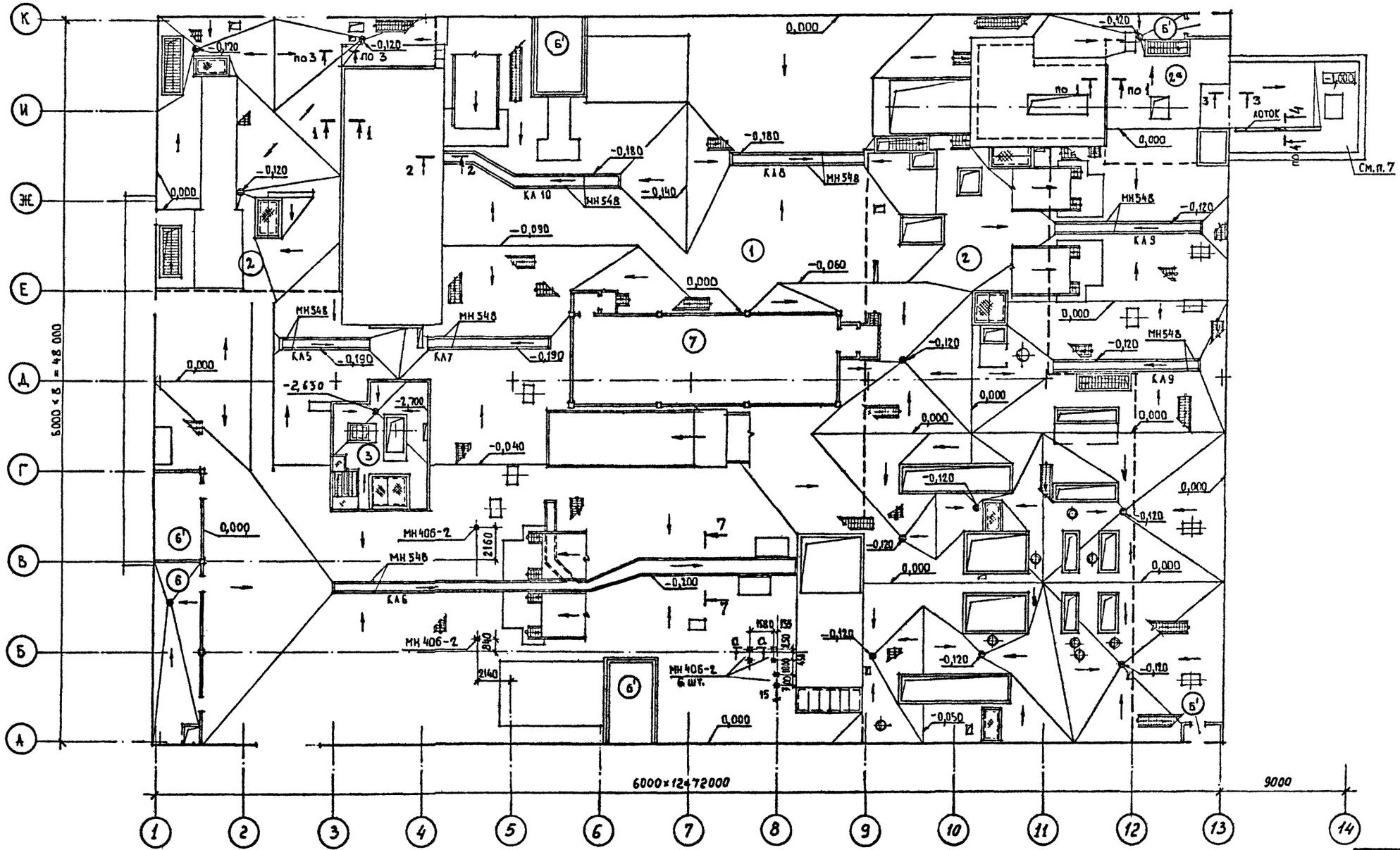

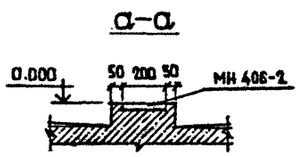

1. Спецификацию полов смотреть на листе 27
2. Сечения смотреть на листе 28
3. Фундаменты под мет. лестницы и под стойки конвейеров смотреть на листах КЖ.
4. Уклоны полов 2%. Уклон пола в осях 1-2/А-К 1%
5. Спецификация элементов, замаркированных на данном листе, дана на листе 17.
6. Уклоны пола в каналах даны на листах КЖ.
7. Уклон пола на отм. -1,000 в осях 13-14/И дан на листе 15.

Г И П	Синопальников		
Нач.отд.	Морозов		
Н.контр.	Муратова		
Гл.арх.	Прокоп		
Рук.гр.	Партанская		
Ст.арх	Польнякова		

ТП 409-23-56.87 АР1

ЩЕБЕНОЧНЫЙ ЗАВОД ПО ПЕРЕРАБОТКЕ ОДНОРОДНЫХ ИЗВЕРЖЕННЫХ И МЕТАМОРФИЧЕСКИХ ПОРОД МОЩНОСТЬЮ 700 тыс.м³ В ГОД

Главный корпус с железобетонным каркасом

Стадия	Лист	Листов
Р	26	

ПЛАН ПОЛОВ НА ОТМ. 0,000

ГОССТРОЙ СССР ЛЕНИНГРАДСКИЙ ПРОМСТРОЙПРОЕКТ

Привязан

Инв.№

СОГЛАСОВАНО

Рук.гр. Ж.Б. Демиденко

10 отдел Шкрелов

Взам. инв.№ | Подпись и дата | Инв.№ подл.

План полов на площадках

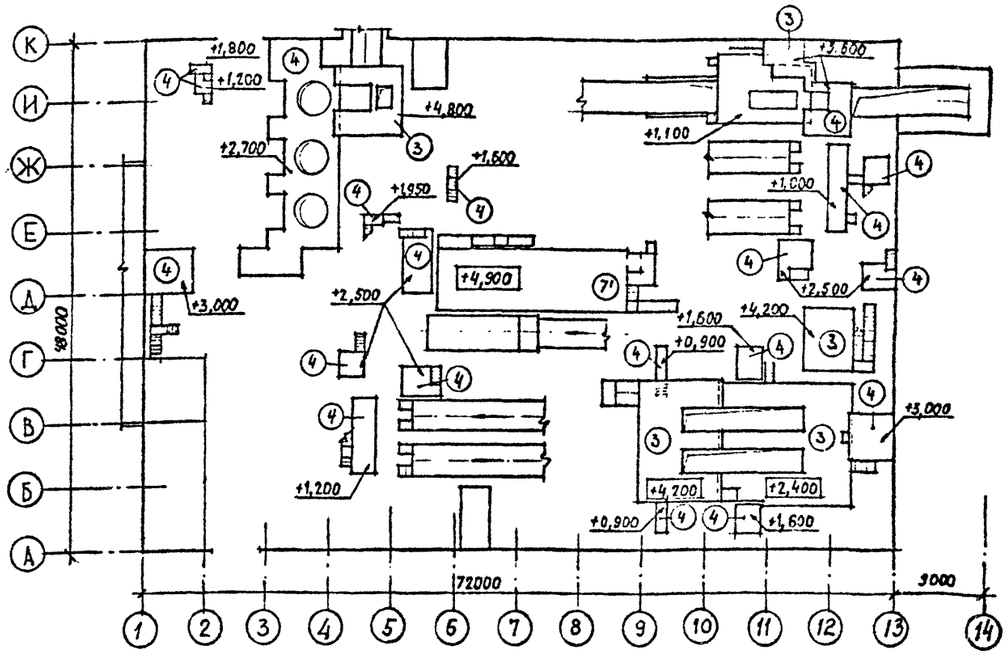

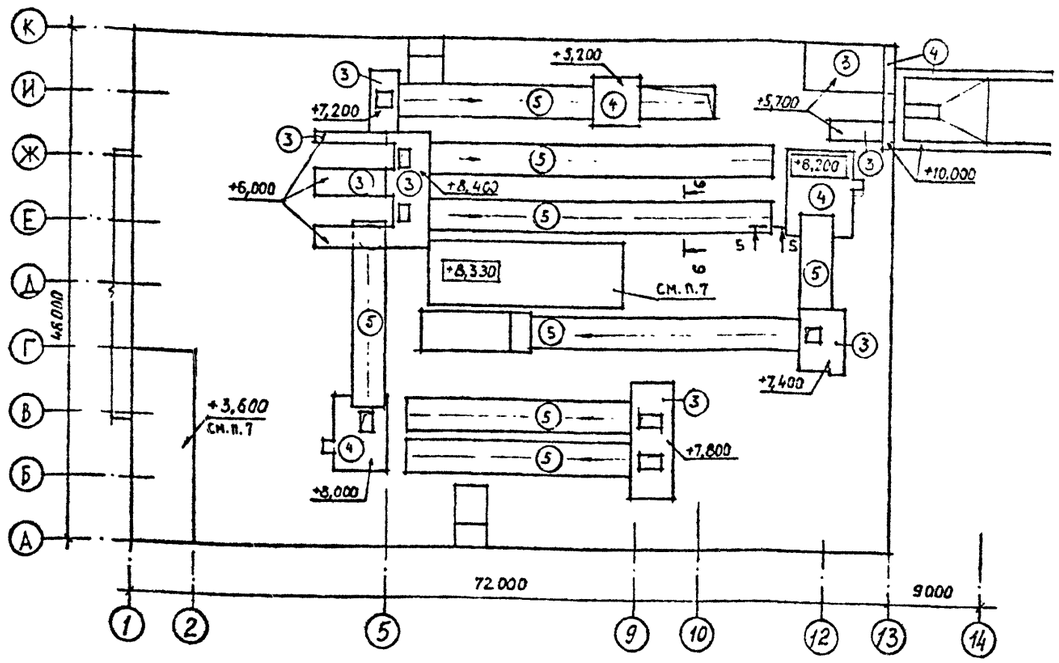

План полов в подвалах

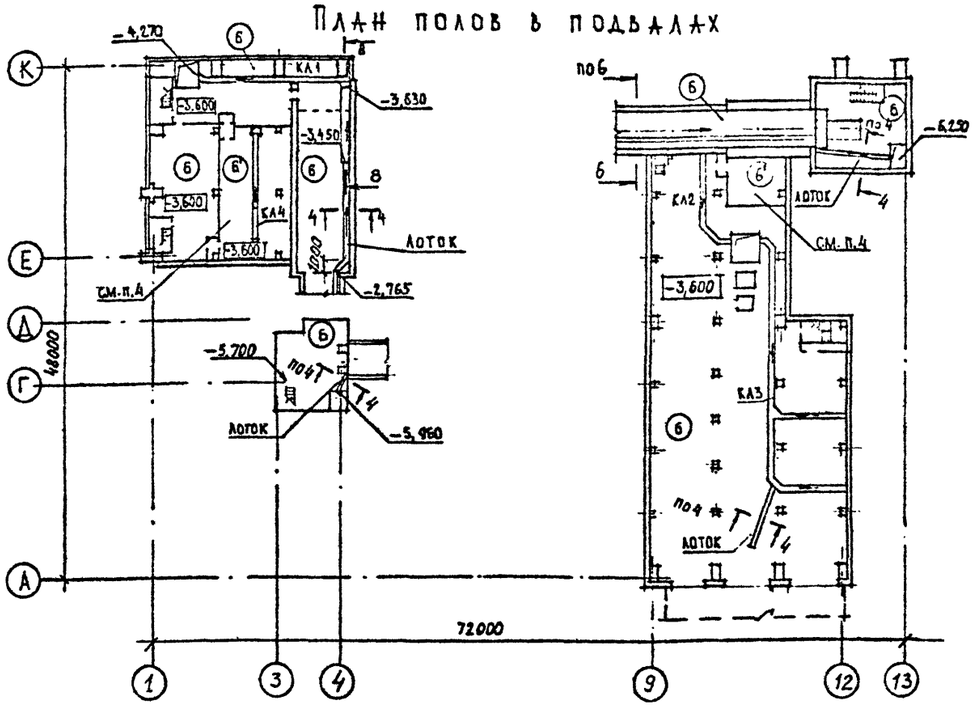

Экспликация полов

Наименование или номер помещения по проекту	Тип пола по проекту	Схема пола или номер узла по серии	Элементы пола и их толщина	Площадь пола, м²
Производственные помещения на отм. 0,000	1		Бетон М400 δ=30 Подстилающий слой-бетон М300 δ=100 Уплотненный щебнем грунт с уклоном (см п.1)	2100
Производственные помещения над подвалом.	2		Бетон М400 δ=30 Подстилающий слой-бетон М300 δ=0...150 Жел. бет. плита перекрытия	1050
Площадки железобетонные	3		Бетон М200 δ=20..70 (см. п. 1) Жел. бет. плита перекрытия	570
Площадки металлические	4	I	Рифлёная сталь по металлическим балкам	410
Эстакады	5		Бетон М300 δ=30.., 50 Жел. бет. плита	600
Вспомогательные помещения, подвалы	6; 6'		Бетон М200 δ=20 Подстилающий слой-бетон М100 δ=100 Уплотненный щебнем грунт для типа 6 – с уклоном (см п.1); для типа 6' – без уклона	1150
ПСУ	7		Линолеум на холодной мастике Щиты из риф. стали на кирп столбиках Подстилающий слой-бетон М100 δ=100 Уплотненный щебнем грунт	120
ПСУ	7'		Линолеум на холодной мастике Щиты из риф. стали на кирп. столбиках Затирка цем. песчаным раствором по жел. бет. плите	120

1. Уклоны полов на отм. 0,000 смотрите на листе 26; уклоны полов на отм. -3,600 и на площадках смотрите на фрагментах планов.
2. Работать совместно с листами 26; 28.
3. Закладные под стойки конвейеров на отм. -3,600 смотреть на фрагментах планов и листах КЖ.
4. Для обеспечения маслостойкости пола произвести пропитку свежеуложенного (3-6 час.) бетона жидким стеклом 2-3 мм. Для пропитки использовать натриевое или калиевое жидкое сырье с кремнеземистым модулем 2-3,5 и удельной массой 1,3-1,5 т/см³, удовлетворяющее требованиям ГОСТа 13078-81.
5. Закладные в полу под каркас для перегородок смотреть листы 31...34
6. Привязки каналов и лотков в полах смотрите на фрагментах планов и на листах КЖ
7. Железобетонные плиты покрытий помещений затереть цементным раствором.

Привязан

Инв. №

Взам. инв. №

Подпись и дата

Инв. № подл.

ТП 409-23-56.87 АР1			
Щебеночный завод по переработке однородных изверженных и метаморфических пород мощностью 700 тыс.м³ в год			
Главный корпус с железобетонным каркасом	Стадия	Лист	Листов
	Р	27	
ГИП Синопальников			
Нач.отд. Морозов			
Н.контр. Муратова			
Гл.арх. Прокоп			
Рук.гр. Партанская			
Ст.арх. Польникова			
План полов на площадках и в подвалах	ГОССТРОЙ СССР ЛЕНИНГРАДСКИЙ ПРОМСТРОЙПРОЕКТ		

ТП 409-23-56.87 Альбом 3

1-1

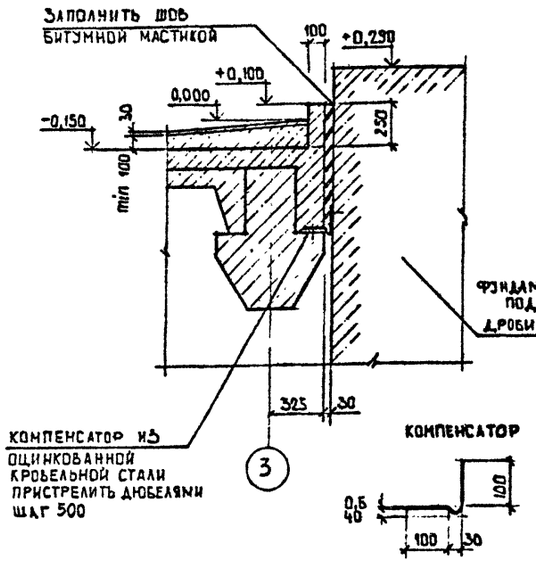

2-2

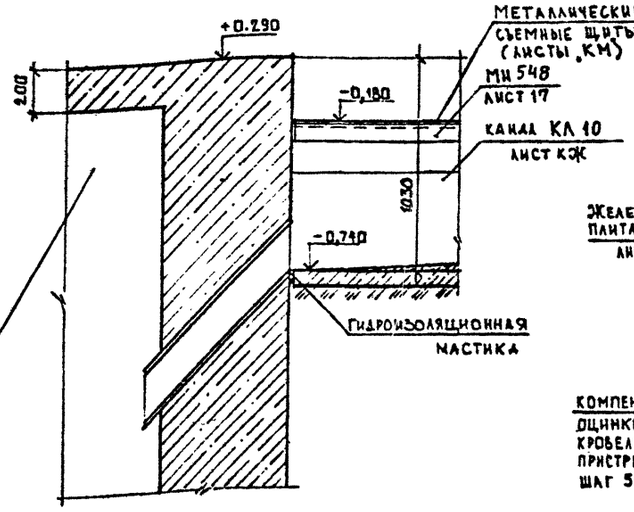

3-3

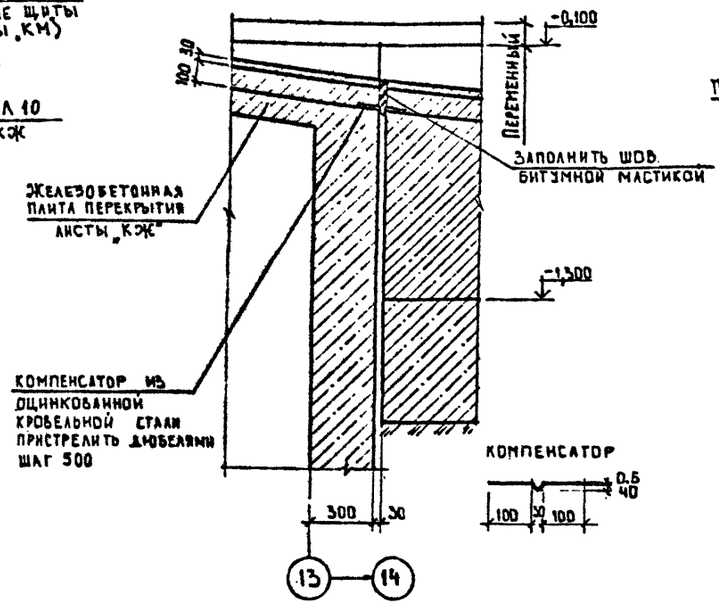

4-4

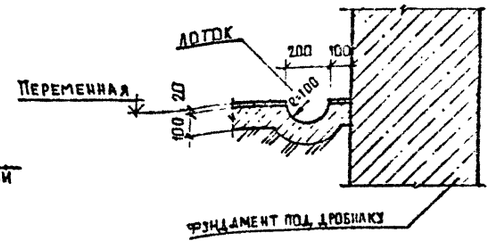

5-5

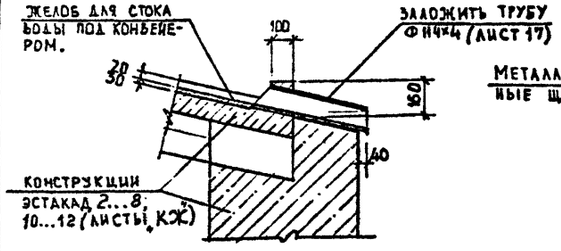

7-7

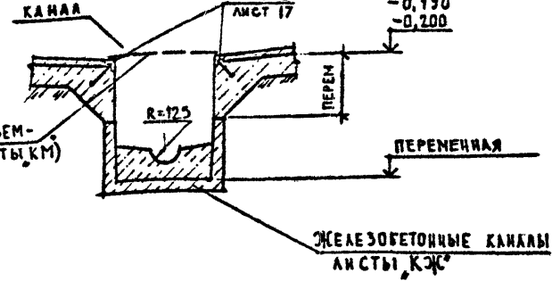

8-8

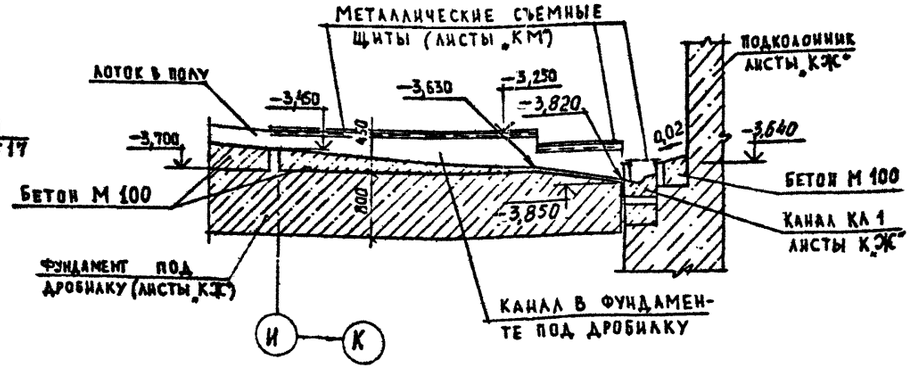

6-6

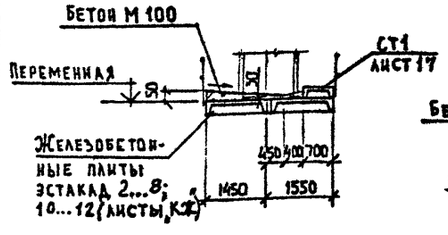

1. Работать совместно с листами 26 и 27

Привязан

Инв. №

Взам. инв. № | Подпись и дата | Инв. № подл.

ТП 409-23-56.87 АР I			
Г И П	Синопальников		Щебеночный завод по переработке однородных изверженных и метаморфических пород мощностью 700 тыс.м³ в год
Нач.отд.	Морозов		
Н.контр.	Муратова		Главный корпус с железобетонным каркасом
Гл.арх.	Прокоп		Стадия: Р; Лист: 28; Листов:
Рук.гр.	Партанская		
Ст.арх.	Польнякова		Полы. Сечения
Ст.арх.	Левицкая		Госстрой СССР Ленинградский Промстройпроект

ТП 409-23-56.87 Альбом 3

ПЛАН КРОВЛИ

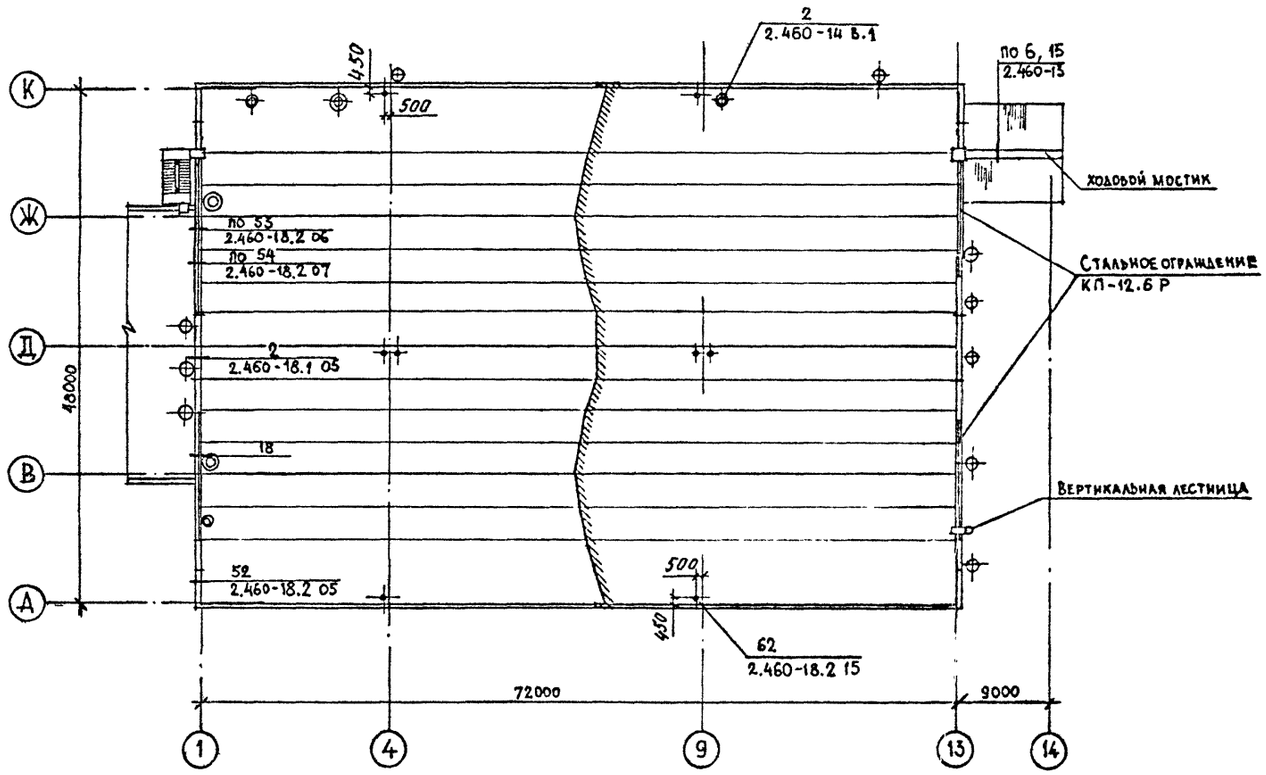

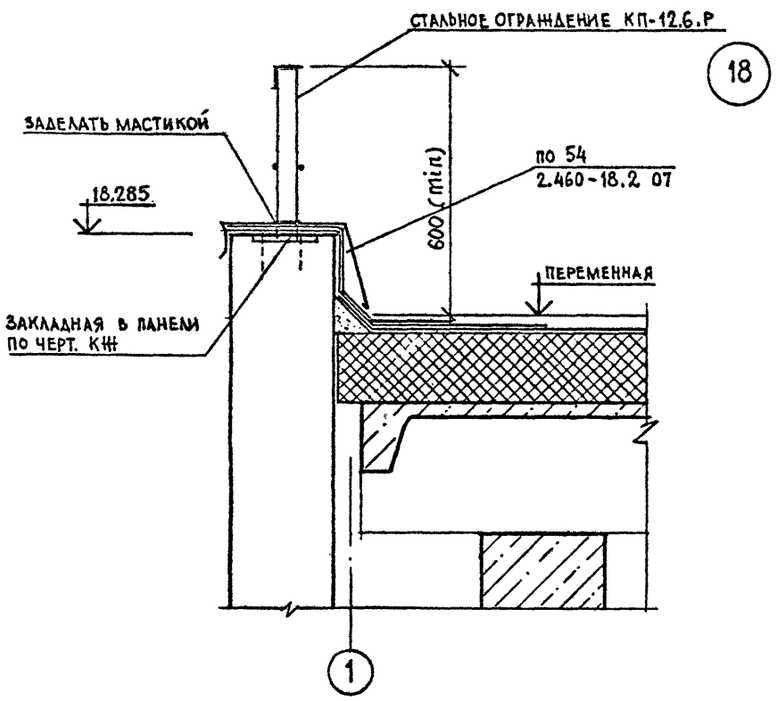

СПЕЦИФИКАЦИЯ АСБЕСТОЦЕМЕНТНЫХ ЛИСТОВ И ЭЛЕМЕНТОВ КРЕПЛЕНИЯ

Марка, поз	Обозначение	Наименование	Кол.	Масса ед.,кг	Примечание
ВУ-К	ГОСТ 8423-75	Кровельный лист	60		
К	ГОСТ 8423-75	Коньковая деталь	13		
П1	ГОСТ 8423-75	Малая переходная деталь	25		
МС1	2.460-13 В 1	Крепежный элемент	110		
МС3	2.460-13 В.1	То же	30		

СПЕЦИФИКАЦИЯ ЭЛЕМЕНТОВ ЗАМАРКИРОВАННЫХ НА ЛИСТЕ

Марка, поз	Обозначение	Наименование	Кол.	Масса ед.,кг	Примечание
	2.460-13 В.1	Рабочий ход вдоль конька	10		М
	ГОСТ 25772-83	КП-12.6 Р	4		

Привязан

Инв. №

Г И П	Синопальников	
Нач.отд.	Морозов	
Н.контр.	Муратова	
Гл.арх.	Прокоп	
Рук.гр.	Партанская	
Ст.арх.	Польнякова	

ТП 409-23-56.87 АР 1

ЩЕБЕНОЧНЫЙ ЗАВОД ПО ПЕРЕРАБОТКЕ ОДНОРОДНЫХ ИЗВЕРЖЕННЫХ И МЕТАМОРФИЧЕСКИХ ПОРОД МОЩНОСТЬЮ 700 тыс.м³ В ГОД

Главный корпус с железобетонным каркасом

Стадия	Лист	Листов
Р	29	

План кровли Узел 18

ГОССТРОЙ СССР
ЛЕНИНГРАДСКИЙ ПРОМСТРОЙПРОЕКТ

Инв. № подл. | Подпись и дата | Взам. инв. № | Вед.инж. ППМ | Рук. гр. Ж.Б | 16 отдел | Борщевский | Демидович | Баскаков | 10 отдел | Шкредов | Согласовано

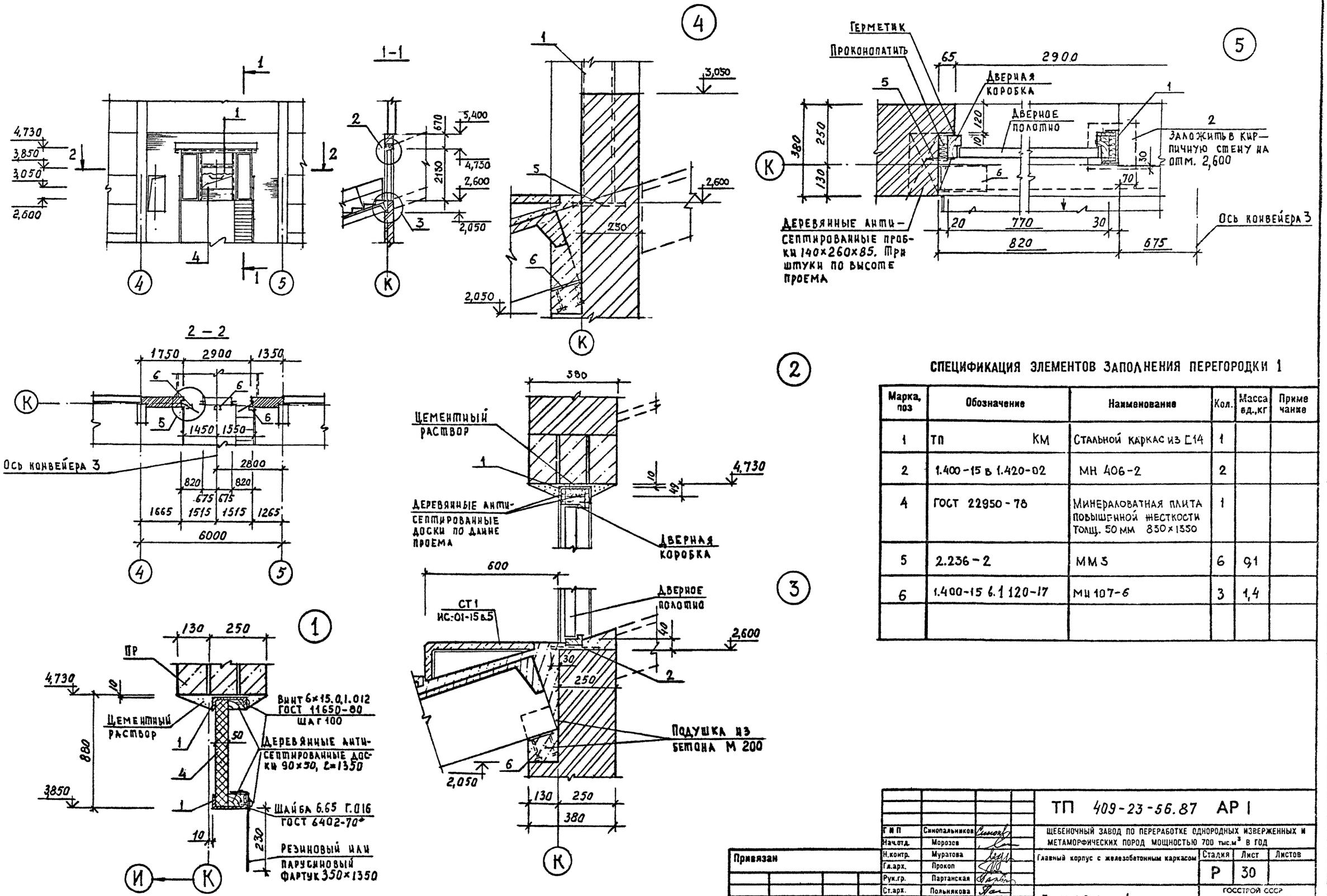

СПЕЦИФИКАЦИЯ ЭЛЕМЕНТОВ ЗАПОЛНЕНИЯ ПЕРЕГОРОДКИ 1

Марка, поз	Обозначение	Наименование	Кол.	Масса ед., кг	Примечание
1	ТП КМ	Стальной каркас из [14	1		
2	1.400-15 в 1.420-02	МН 406-2	2		
4	ГОСТ 22950-78	Минераловатная плита повышенной жесткости толщ. 50 мм 830×1350	1		
5	2.236-2	ММ3	6	0,1	
6	1.400-15 в.1 120-17	МН 107-6	3	1,4	

ТП 409-23-56.87 АР I

ЩЕБЕНОЧНЫЙ ЗАВОД ПО ПЕРЕРАБОТКЕ ОДНОРОДНЫХ ИЗВЕРЖЕННЫХ И МЕТАМОРФИЧЕСКИХ ПОРОД МОЩНОСТЬЮ 700 тыс.м³ В ГОД

Главный корпус с железобетонным каркасом

Стадия	Лист	Листов
Р	30	

Перегородка 1

ГОССТРОЙ СССР ЛЕНИНГРАДСКИЙ ПРОМСТРОЙПРОЕКТ

ГИП	Синопальников	
Нач.отд.	Морозов	
Н.контр.	Муратова	
Гл.арх.	Прокоп	
Рук.гр.	Партанская	
Ст.арх.	Польнякова	

Привязан

Инв.№

Подпись и дата | Взам. инв.№ | № подл. | Рук.гр. Н.Б. | 18 отдел | Демиденко | Тимакова | Согласовано

ТП 409-23-56.87 Альбом 3

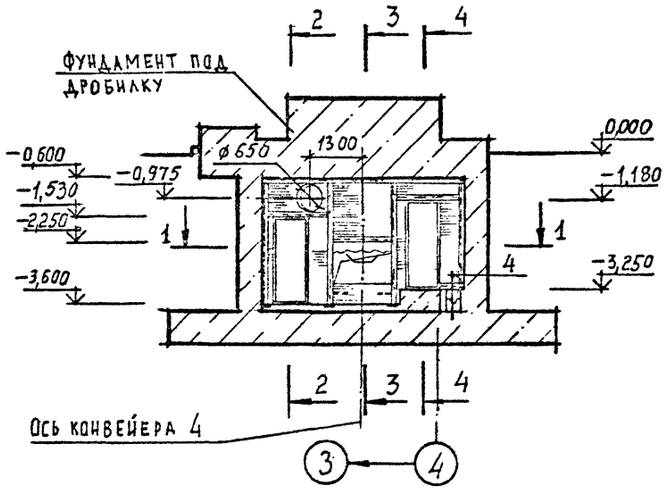

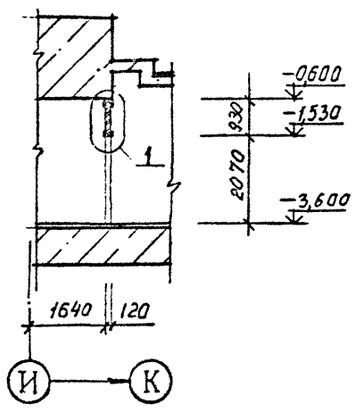

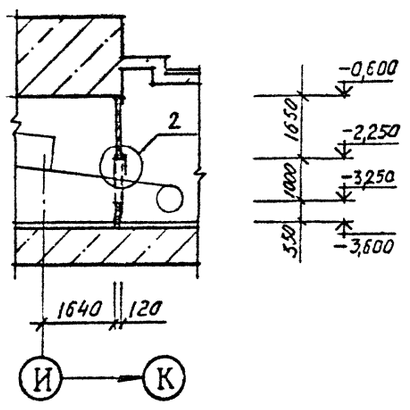

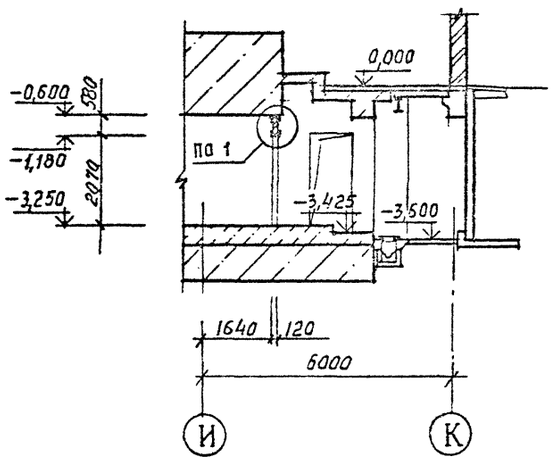

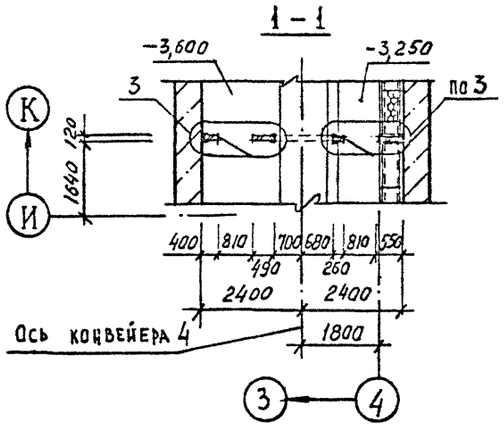

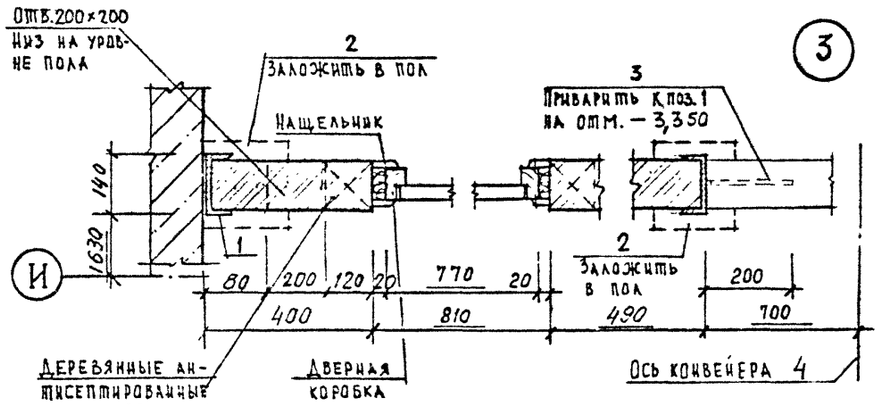

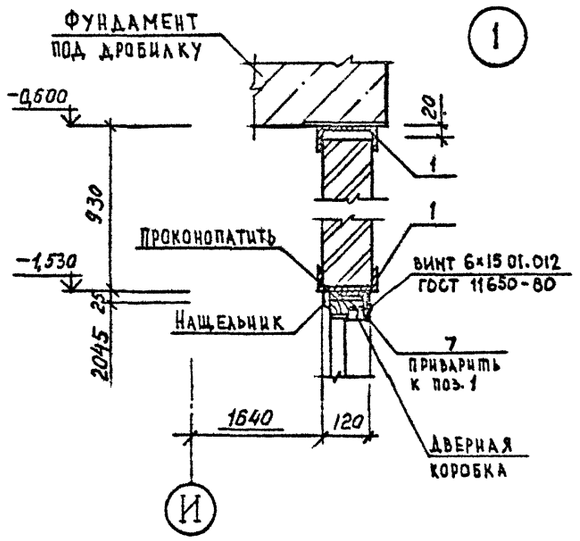

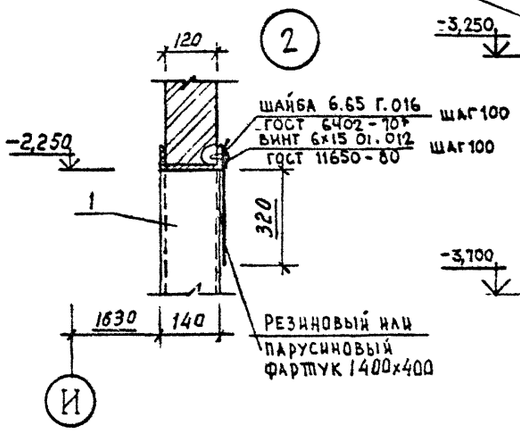

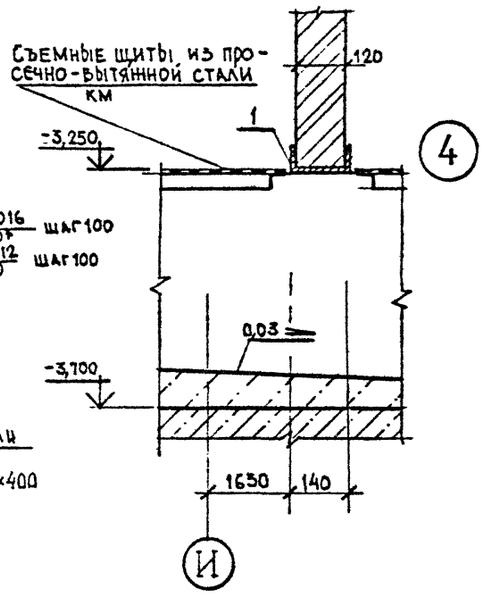

СПЕЦИФИКАЦИЯ ЭЛЕМЕНТОВ ЗАПОЛНЕНИЯ ПЕРЕГОРОДКИ 2

Марка, поз	Обозначение	Наименование	Кол.	Масса ед., кг	Примечание
1	ТП КМ	Стальной каркас из Е 14	1		
2	1.400-15 в 1.420-02	МН 406-2	4		
3	ГОСТ 5781-82	ф 8 А I ℓ = 250	2	0,26	
7	ГОСТ 8509-72*	Уголок Б-70×70×5 ГОСТ 8509-72* / Ст3сп ГОСТ 535-79 ℓ = 800	2		

Привязан

Инв. №

ТП 409-23-56.87 АР 1			
ГИП	Синопальников		
Нач. отд.	Морозов		
Н. контр.	Муратова		
Гл. арх.	Прокоп		
Рук. гр.	Партанская		
Ст. арх	Польнякова		
Щебеночный завод по переработке однородных изверженных и метаморфических пород мощностью 700 тыс. м³ в год			
Главный корпус с железобетонным каркасом	Стадия: Р	Лист: 31	Листов:
Перегородка 2	Госстрой СССР Ленинградский Промстройпроект		

Согласовано

Инв. № подл. | Подпись и дата | Взам. инв. № | Рук. гр. №5 Денисенко | 18 отдел Тимакова

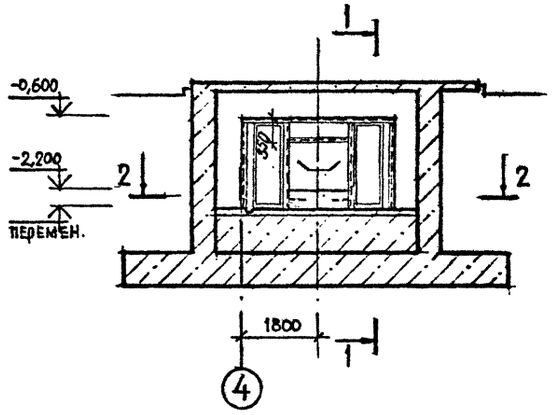

1-1

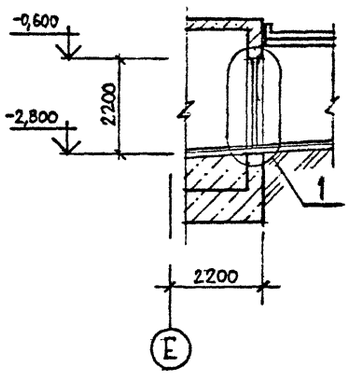

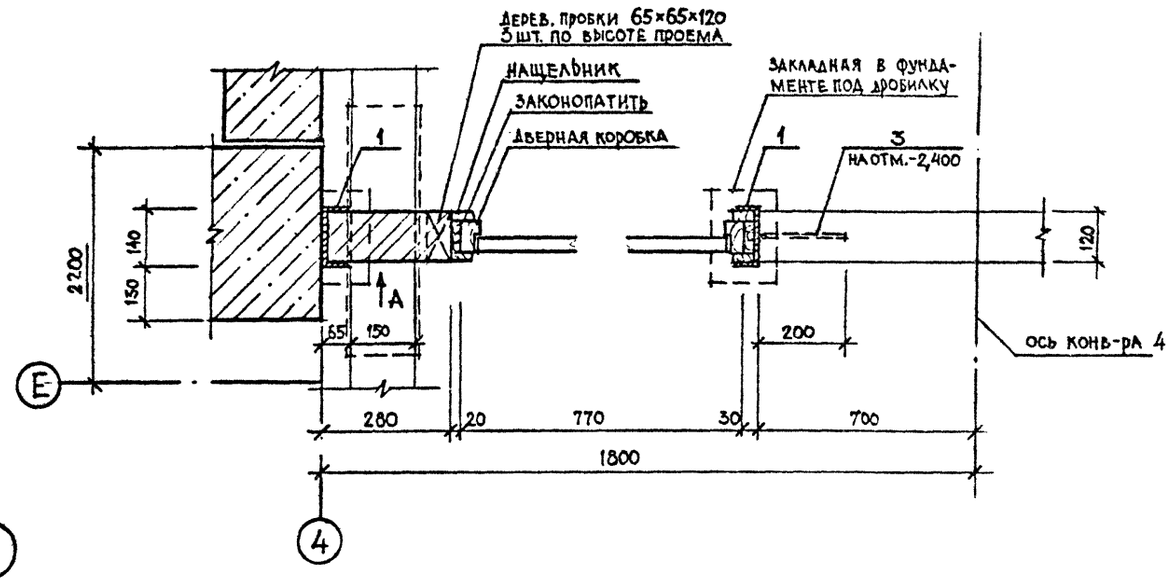

2-2

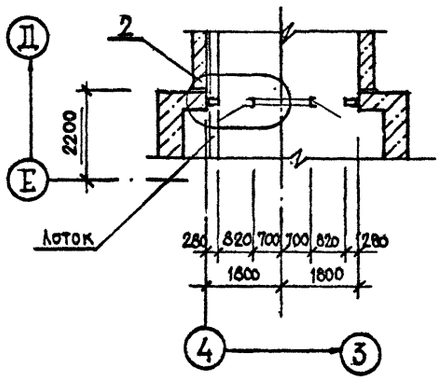

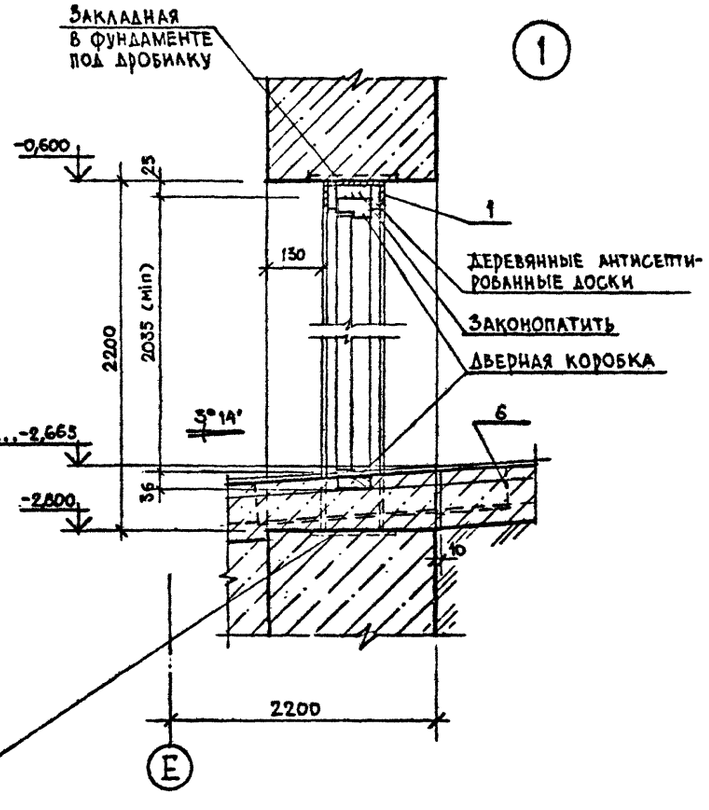

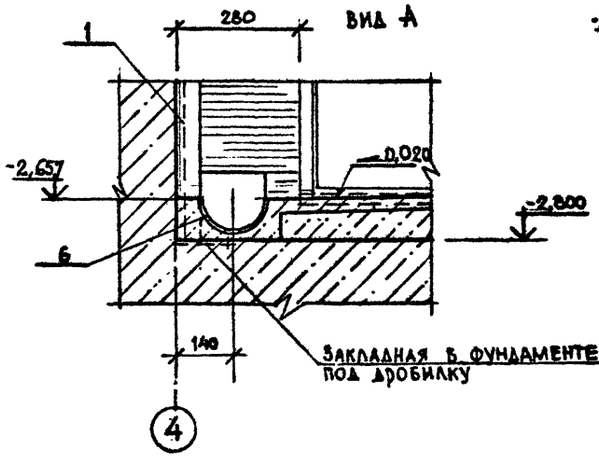

СПЕЦИФИКАЦИЯ ЭЛЕМЕНТОВ ЗАПОЛНЕНИЯ ПЕРЕГОРОДКИ 3

Марка, поз	Обозначение	Наименование	Кол.	Масса ед.,кг	Примечание
1	ТП КМ	СТАЛЬНОЙ КАРКАС ИЗ [14	1		
3	ГОСТ 5781-82	ф8 АI ℓ=250	2		
6	ГОСТ 10704-76	ТРУБА ф 114×4 ℓ=300	1		

Альбом 5

ТП 409-23-56.87

СОГЛАСОВАНО

Рук. гр. № 5 Демиденко

11 отдел Мац

18 отдел Демиденко

Взам. инв. №

Подпись и дата

Инв. № подл.

Г И П	Синопальников		
Нач.отд.	Морозов		
Н.контр.	Муратова		
Гл.арх.	Прокоп		
Рук.гр.	Партанская		
Ст.арх	Польнякова		

ТП 409-23-56.87 АР I

ЩЕБЕНОЧНЫЙ ЗАВОД ПО ПЕРЕРАБОТКЕ ОДНОРОДНЫХ ИЗВЕРЖЕННЫХ И МЕТАМОРФИЧЕСКИХ ПОРОД МОЩНОСТЬЮ 700 тыс.м³ В ГОД

Главный корпус с железобетонным каркасом

Стадия	Лист	Листов
Р	32	

Перегородка 3

ГОССТРОЙ СССР ЛЕНИНГРАДСКИЙ ПРОМСТРОЙПРОЕКТ

Привязан

Инв. №

ТП 409-23-56.87 Альбом 3

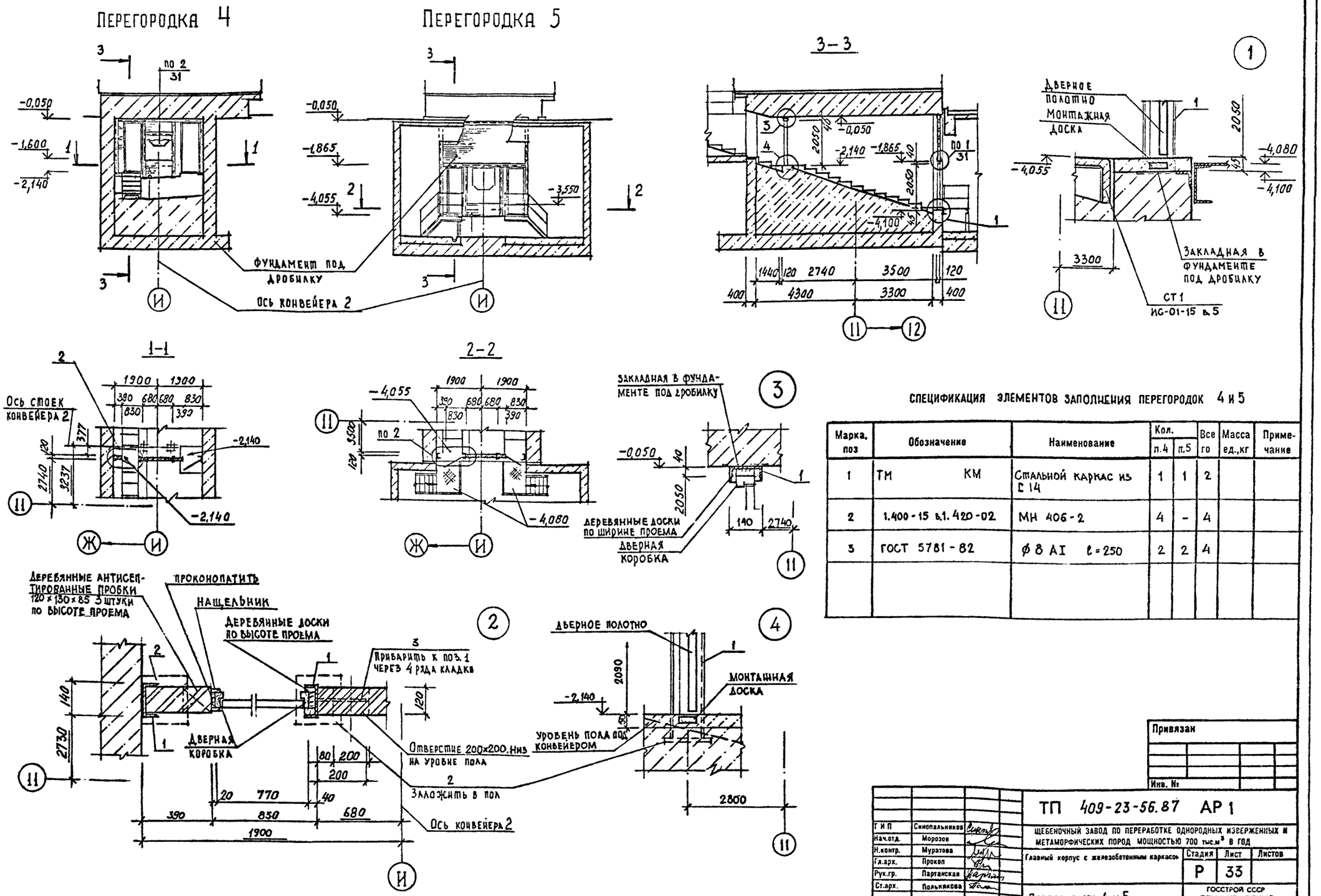

Спецификация элементов заполнения перегородок 4 и 5

Марка, поз	Обозначение	Наименование	Кол. п.4	Кол. п.5	Всего	Масса ед.,кг	Примечание
1	ТМ КМ	Стальной каркас из [14	1	1	2		
2	1.400-15 в.1.420-02	МН 406-2	4	-	4		
3	ГОСТ 5781-82	⌀ 8 AI ℓ=250	2	2	4		

Привязан

Инв. №

Г И П	Синопальников	
Нач.отд.	Морозов	
Н.контр.	Муратова	
Гл.арх.	Прокоп	
Рук.гр.	Партанская	
Ст.арх.	Польнякова	

ТП 409-23-56.87 АР 1

ЩЕБЕНОЧНЫЙ ЗАВОД ПО ПЕРЕРАБОТКЕ ОДНОРОДНЫХ ИЗВЕРЖЕННЫХ И МЕТАМОРФИЧЕСКИХ ПОРОД МОЩНОСТЬЮ 700 тыс.м³ В ГОД

Главный корпус с железобетонным каркасом

Стадия	Лист	Листов
Р	33	

Перегородки 4 и 5

ГОССТРОЙ СССР ЛЕНИНГРАДСКИЙ ПРОМСТРОЙПРОЕКТ

СОГЛАСОВАНО

Инв. № подл. | Подпись и дата | Взам. инв. №

Рук.гр. №6 | Демиденко | 11 отдел | Мац | 18 отдел | Тинакова

ТП 409-23-56.87 Альбом 3

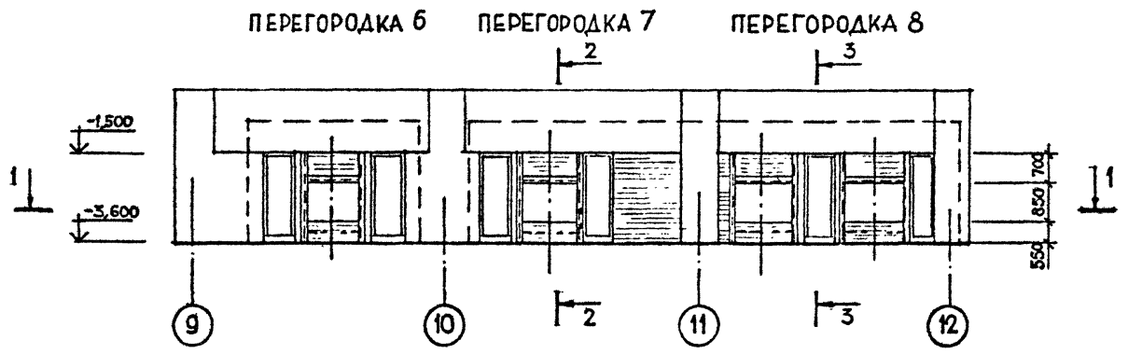

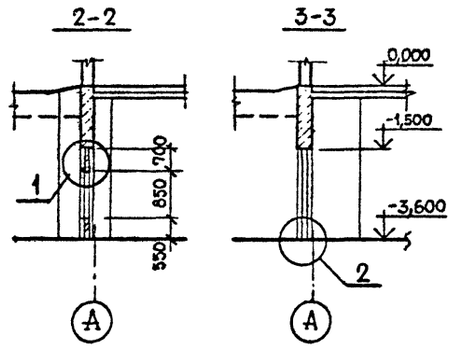

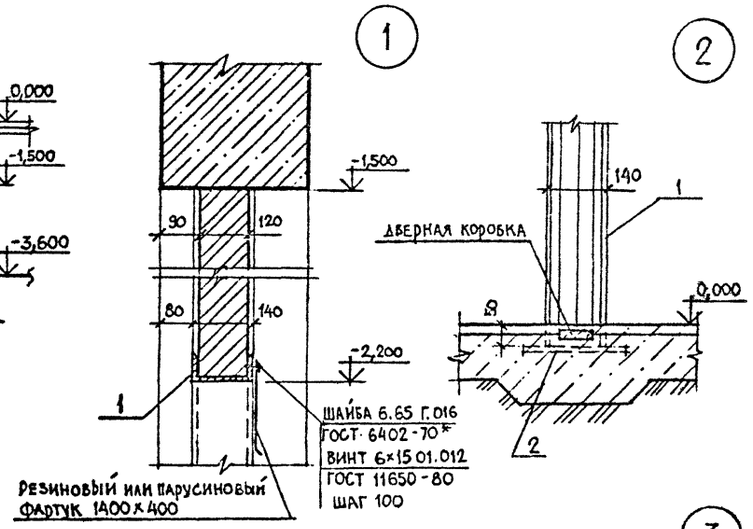

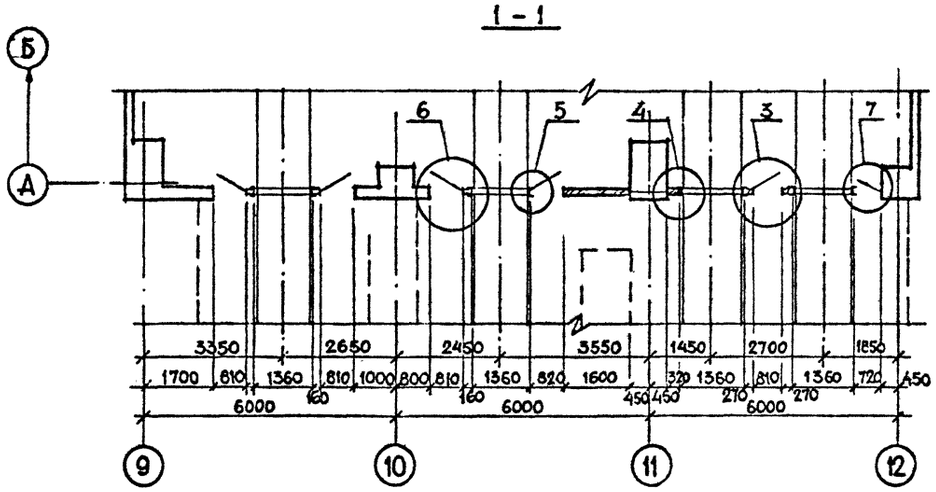

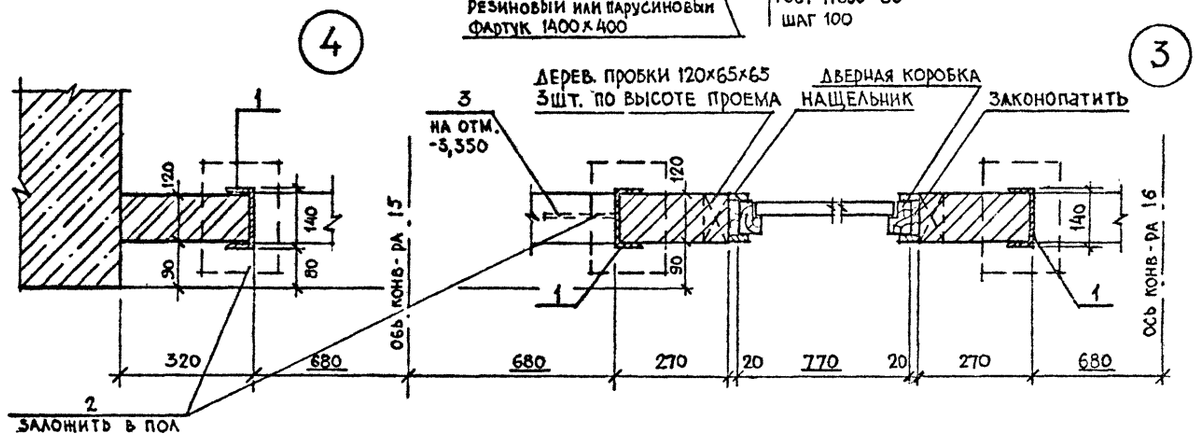

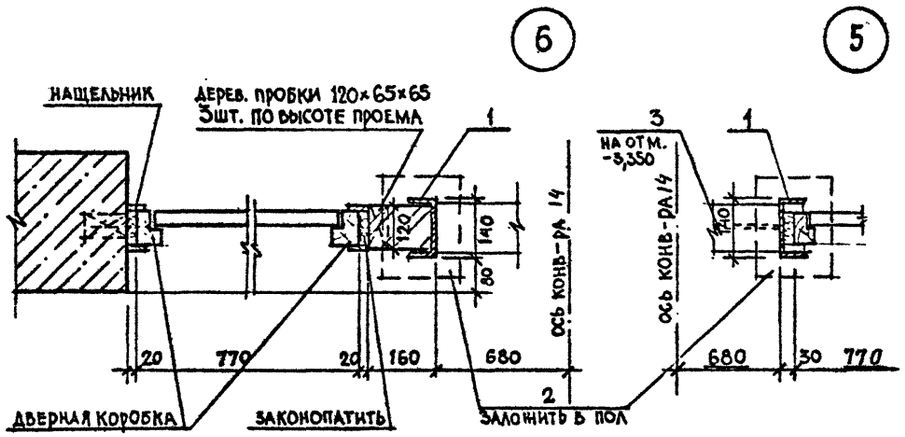

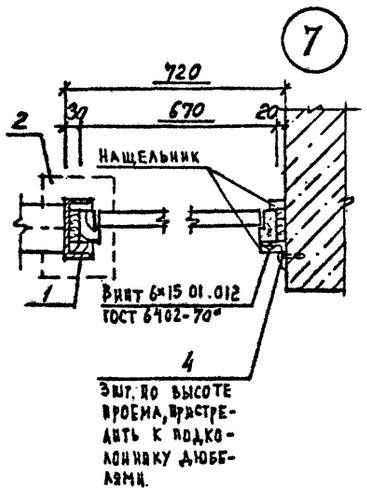

СПЕЦИФИКАЦИЯ ЭЛЕМЕНТОВ ЗАПОЛНЕНИЯ ПЕРЕГОРОДОК 6,7,8

Марка, поз.	Обозначение	Наименование	Кол. п.6	Кол. п.7	Кол. п.8	Всего	Масса ед. кг	Примечание
1	КМ	Стальной каркас из С 14	1	1	1	3		
2	1.400-15 в 1.420-02	МН 406-2	2	2	4	8		
3	ГОСТ 5781-82	⌀ 8 АI ℓ=250	2	2	4	8		
4		Уголок 50×50×4 ГОСТ 8509-72* / ВСт3кп2 ГОСТ 380-71*	—	—	3	3		

Г.И.П.	Синопальников		
Нач.отд.	Морозов		
Н.контр.	Муратова		
Гл.арх.	Прокоп		
Рук.гр.	Партанская		
Ст.арх.	Польникова		

Привязан

Инв. №

ТП 409-23-56.87 АР 1

ЩЕБЕНОЧНЫЙ ЗАВОД ПО ПЕРЕРАБОТКЕ ОДНОРОДНЫХ ИЗВЕРЖЕННЫХ И МЕТАМОРФИЧЕСКИХ ПОРОД МОЩНОСТЬЮ 700 тыс.м³ В ГОД

Главный корпус с железобетонным каркасом

Стадия	Лист	Листов
Р	34	

Перегородки 6,7,8

ГОССТРОЙ СССР ЛЕНИНГРАДСКИЙ ПРОМСТРОЙПРОЕКТ

СОГЛАСОВАНО

Рук.гр. №6 18 отдел | Демиденко | Тимакова

Взам. инв. №

Подпись и дата

Инв. № подл.

4

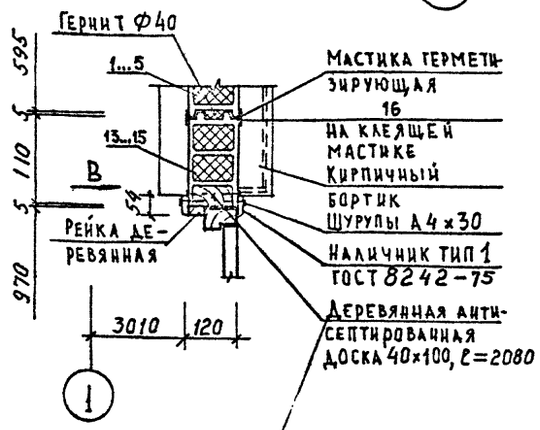

5

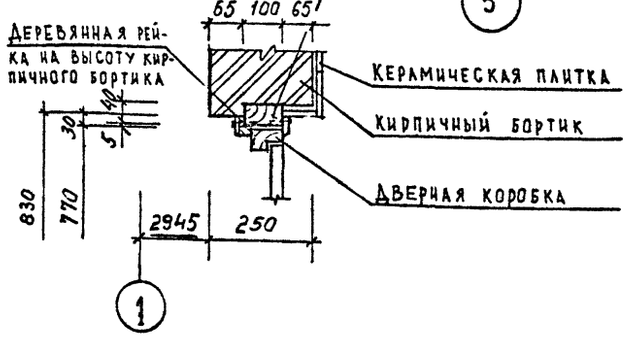

6

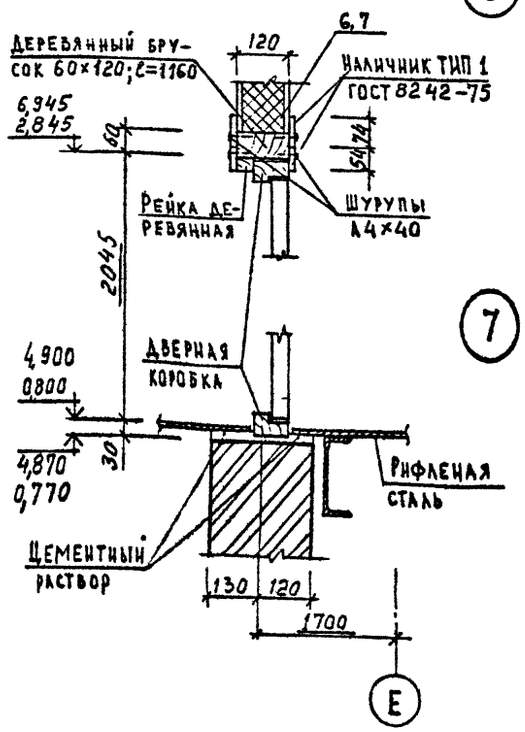

7

8

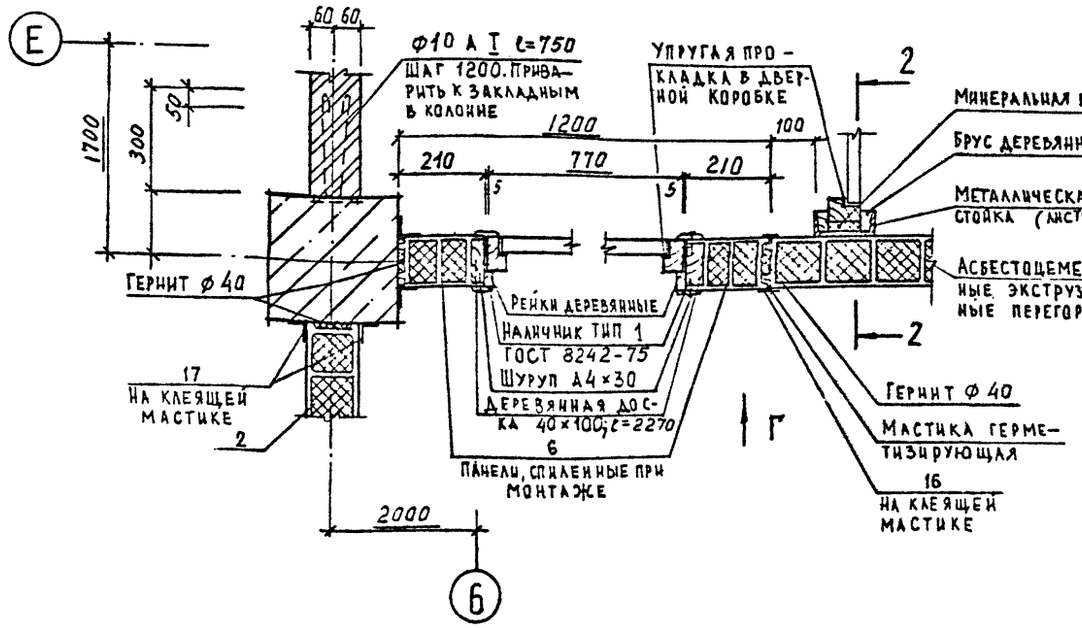

9

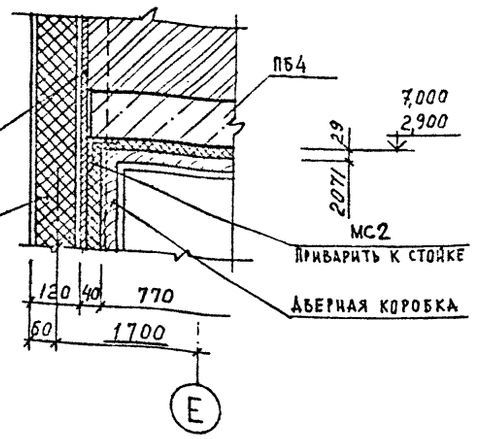

ВИД Г

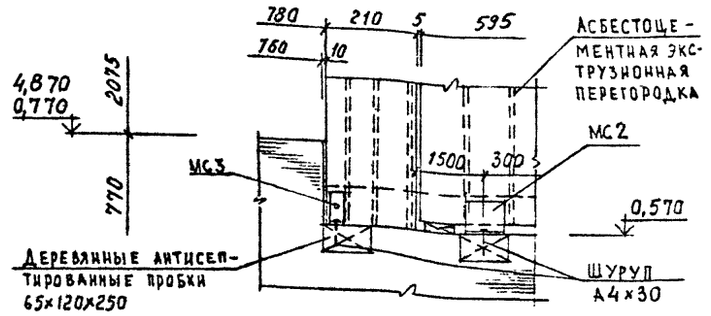

ВИД В

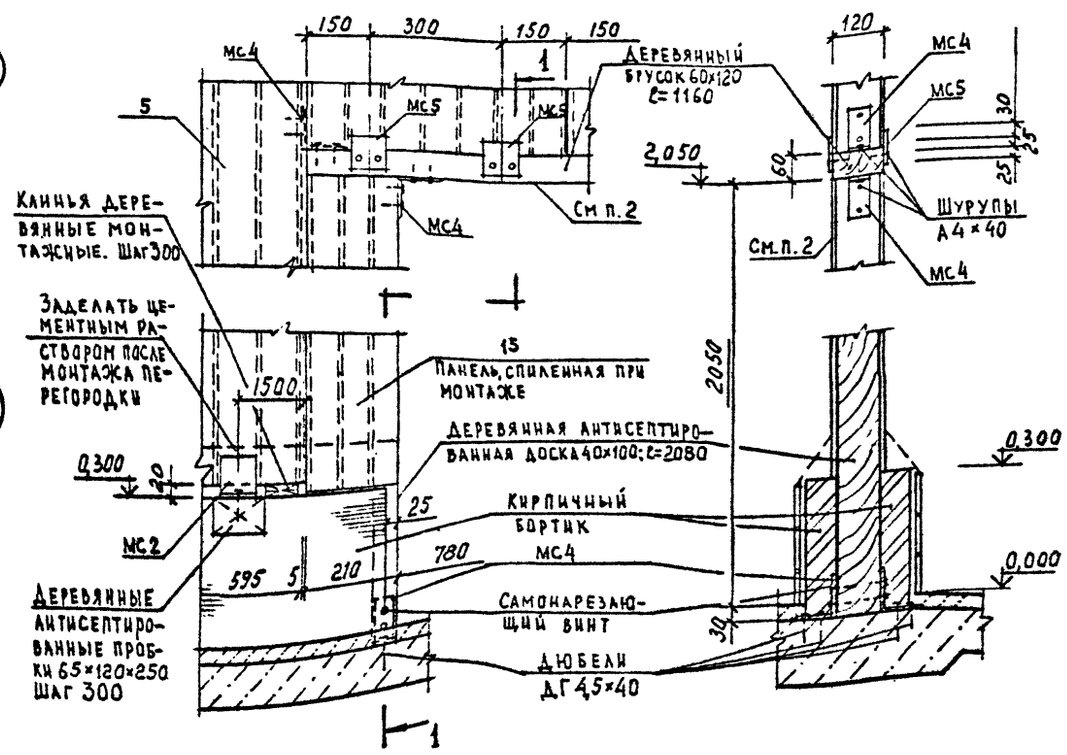

1-1

1. Спецификацию элементов, замаркированных на данном листе, смотрите на листе 22
2. Дверные блоки и нащельники в видах В и Г, а также в сечении 1-1 условно не показаны.

Привязан

Инв. №

ТП 409-23-56.87 АР 1					
ГИП	Синопальников		Щебеночный завод по переработке однородных изверженных и метаморфических пород мощностью 700 тыс.м³ в год		
Нач.отд.	Морозов				
Н.контр.	Муратова		Главный корпус с железобетонным каркасом	Стадия	Лист	Листов
Гл.арх.	Прокоп			Р	35	
Рук.гр.	Партанская		Узлы 4...9	ГОССТРОЙ СССР ЛЕНИНГРАДСКИЙ ПРОМСТРОЙПРОЕКТ	
Ст.арх.	Польнякова				

Инв. № подл. | Подпись и дата | Взам. инв. №

1 – 1

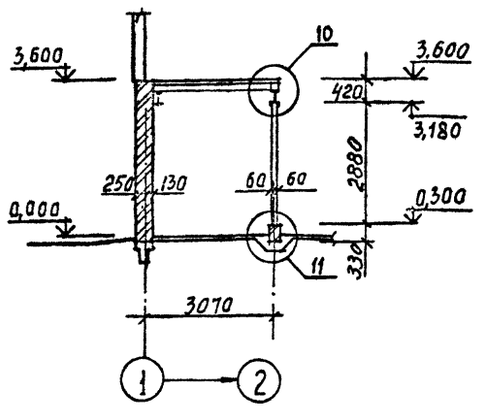

2 – 2

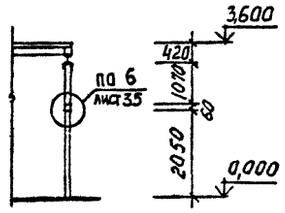

Вид Д

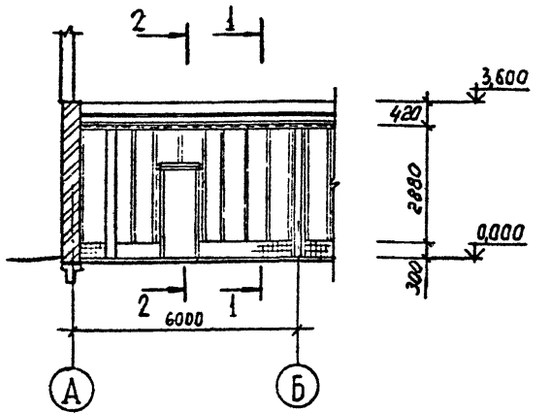

МС 2

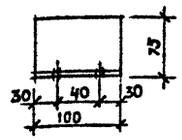

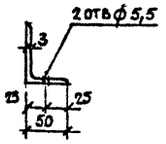

МС 3

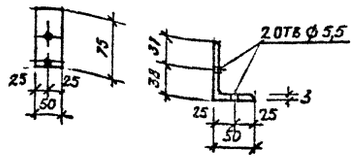

МС 4

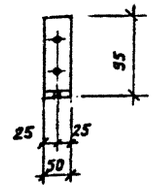

МС 5

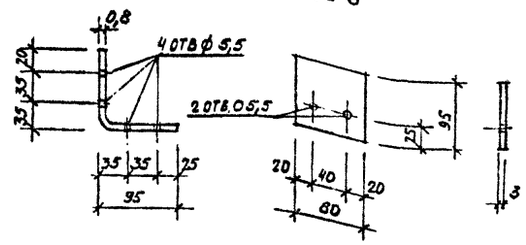

(10)

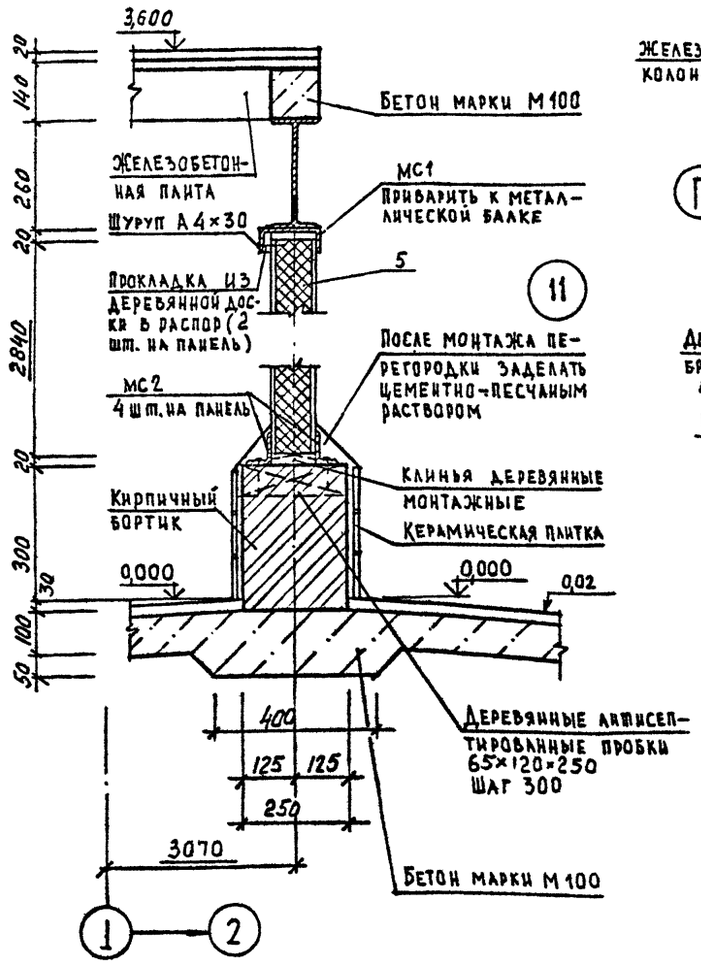

(11)

(12)

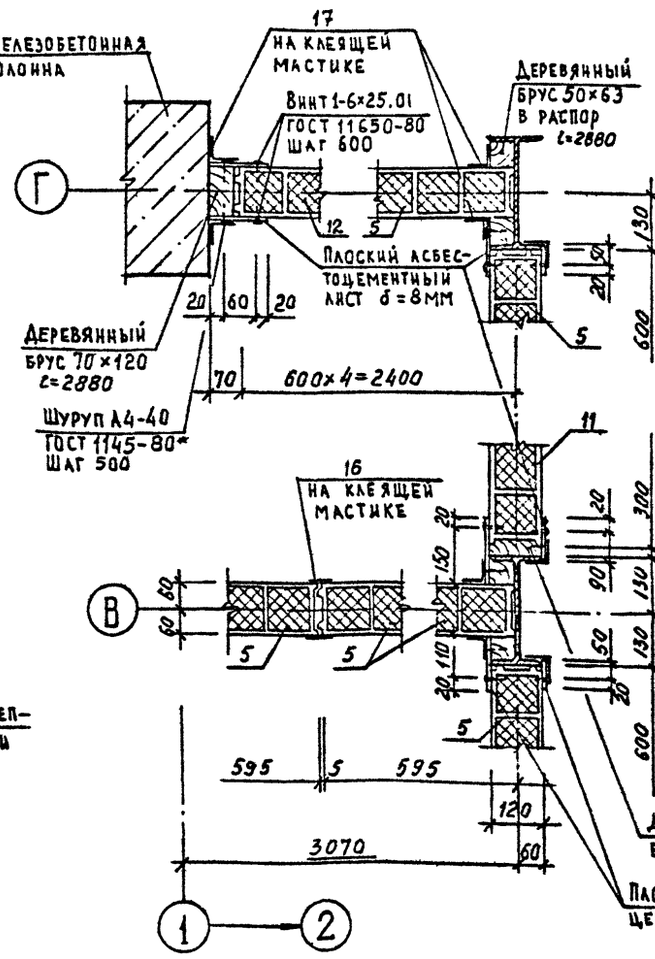

(13)

(14)

1. Лист смотреть совместно с листами 21,22

Привязан

Инв. №

ТП 409-23-56.87 АР I			
ГИП	Синопальников		
Нач.отд.	Морозов		
Н.контр.	Муратова		
Гл.арх.	Прокоп		
Рук.гр.	Партанская		
Ст.арх.	Польнякова		
Щебеночный завод по переработке однородных изверженных и метаморфических пород мощностью 700 тыс.м³ в год			
Главный корпус с железобетонным каркасом	Стадия: Р	Лист: 36	Листов:
Вид Д Узлы 10...14	Госстрой СССР Ленинградский Промстройпроект		

Взам. инв. № | Подпись и дата | Инв. № подл.

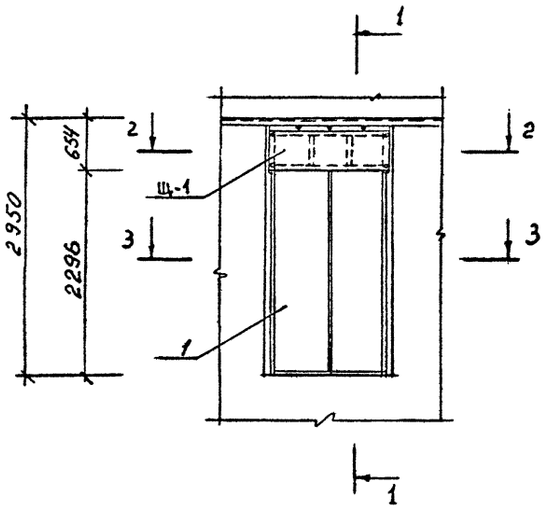

1-1

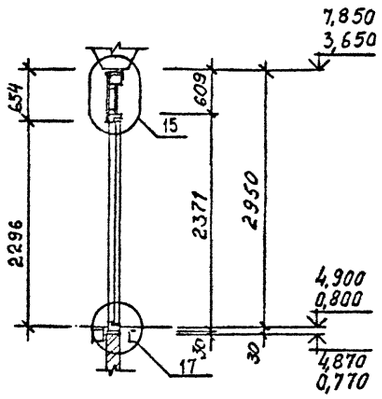

1-1

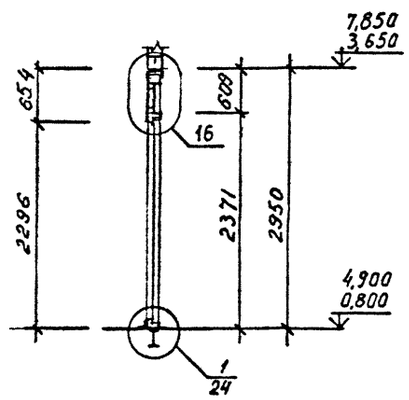

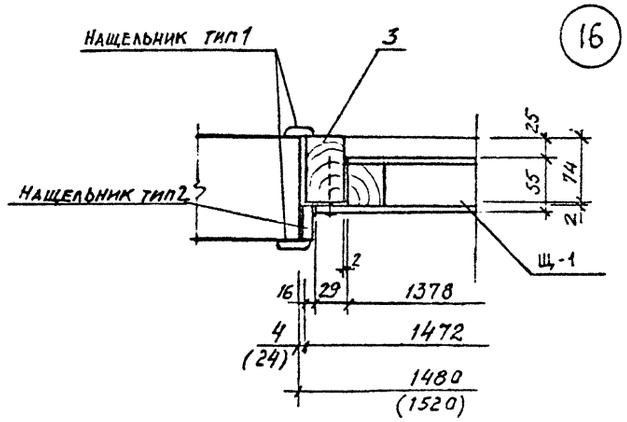

2-2

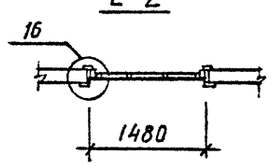

Щ - 1

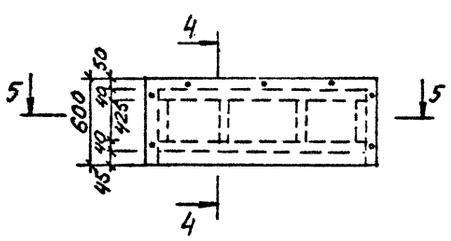

4-4

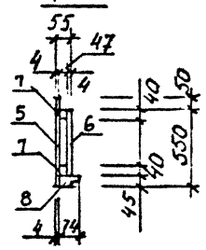

3-3

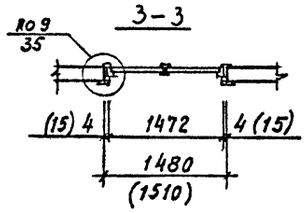

5-5

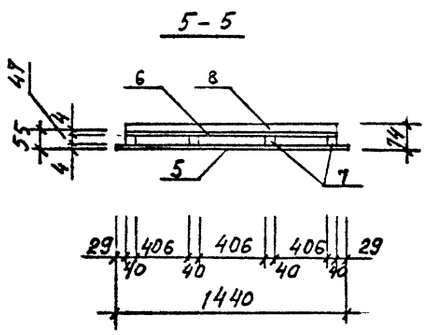

Дверной блок

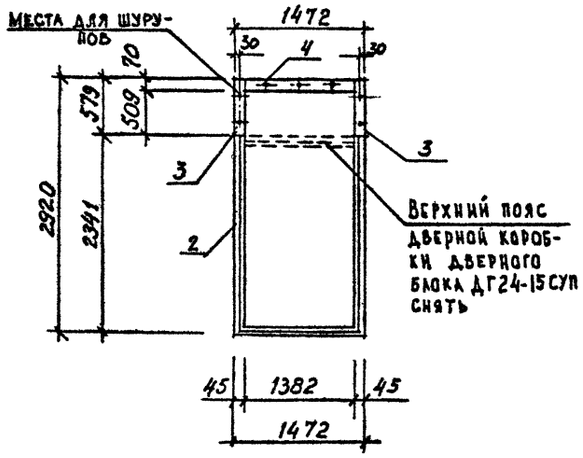

позиция 8

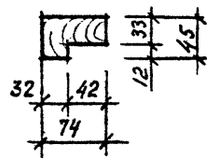

15

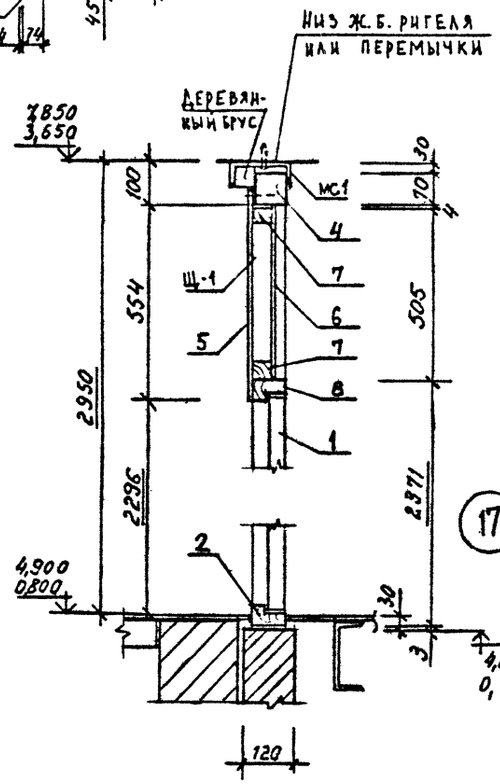

17

СПЕЦИФИКАЦИЯ ЭЛЕМЕНТОВ ЗАПОЛНЕНИЯ ДГ 28-15

Марка, поз	Обозначение	Наименование	Кол.	Масса ед., кг	Примечание
	ДВЕРНОЙ БЛОК 2 шт				
1	ГОСТ 6629-74	ДВЕРНОЕ ПОЛОТНО ДГ24-15СУП	1		
2	ПО ГОСТу 6629-74	КОРОБКА ДГ24-15 СУП	1		
3	ГОСТ 24454; ГОСТ 8486-66	ДОСКА 45×74 ℓ=579	2		
4	ГОСТ 24454; ГОСТ 8486-66	БРУС 70×74 ℓ=1470	1		
	Щит Щ-1 2 шт				
5	ГОСТ 4598-74	ДВП 600×1440×4	1		
6	ГОСТ 4598-74	ДВП 505×1382×4	1		
7	ГОСТ 24454; ГОСТ 8486-66*	БРУС 40×47	4,46		М
8	ПО ГОСТу 6629-74	ВЕРХНЯЯ ОБВЯЗКА ДВЕРНОЙ КОРОБКИ ДГ24-15	1,38		М

1. Размеры в скобках даны для проемов в кирпичных перегородках

Привязан

Инв.№

Инв. № подл. | Подпись и дата | Взам. инв. №

ТП 409-23-56.87 АР1			
ГИП Синопальников			
Нач.отд. Морозов			
Н.контр. Муратова			
Гл.арх. Прокоп			
Рук.гр. Партанская			
Ст.арх. Полынякова			
Щебеночный завод по переработке однородных изверженных и метаморфических пород мощностью 700 тыс.м³ в год			
Главный корпус с железобетонным каркасом	Стадия	Лист	Листов
	Р	37	
Дверной блок ДГ 28-15 Узлы 15...17	Госстрой СССР Ленинградский Промстройпроект		

ТП 409-23-56.87 Альбом 3

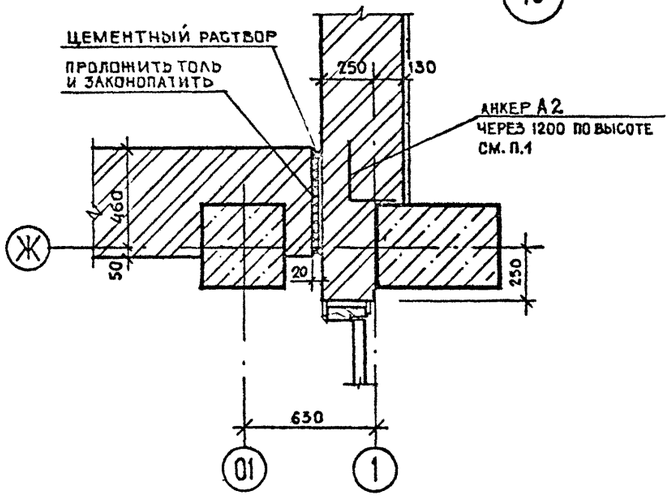

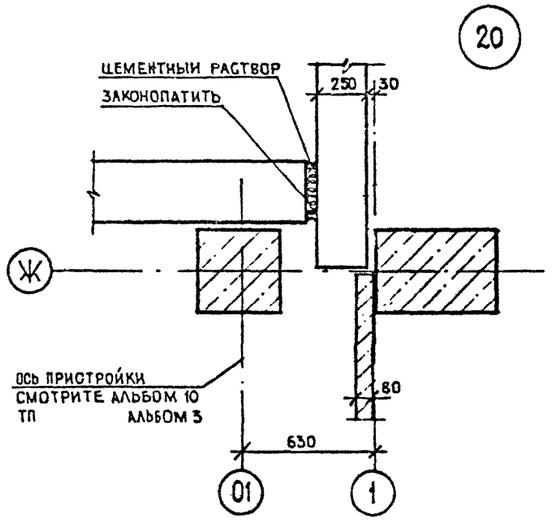

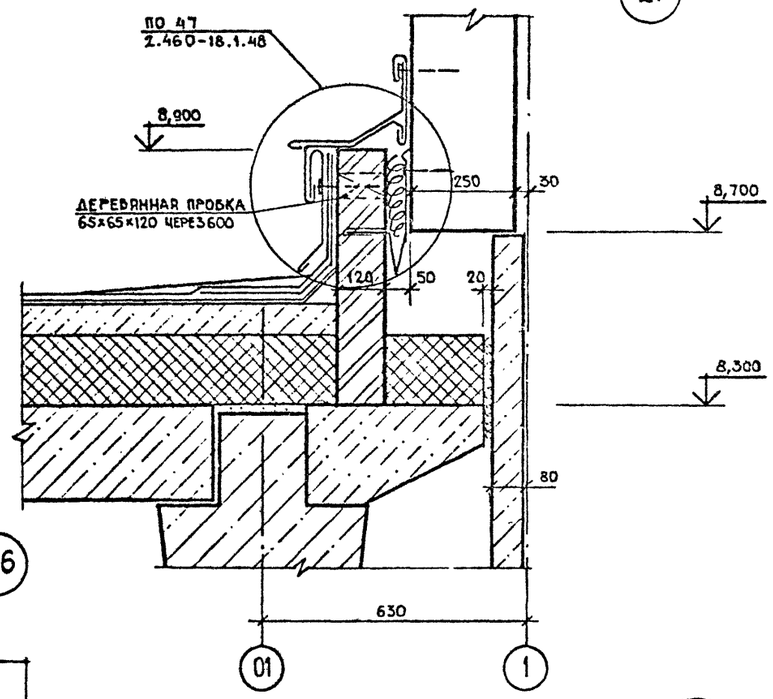

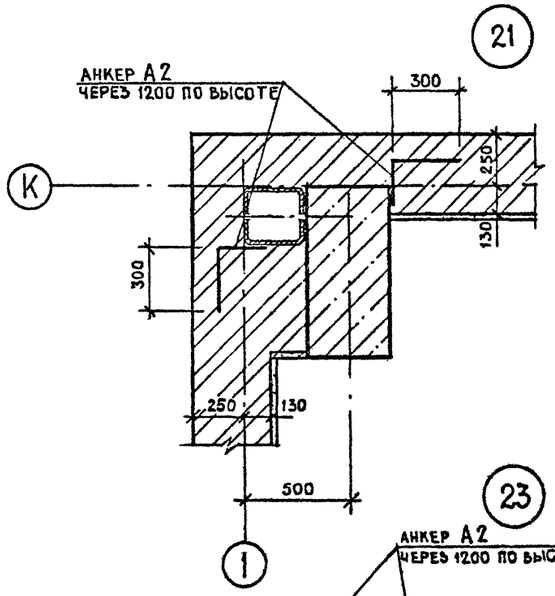

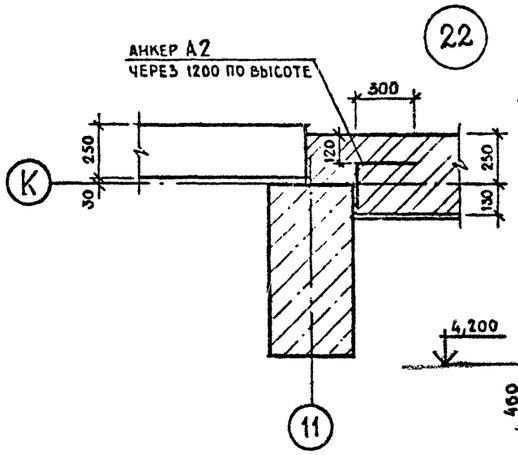

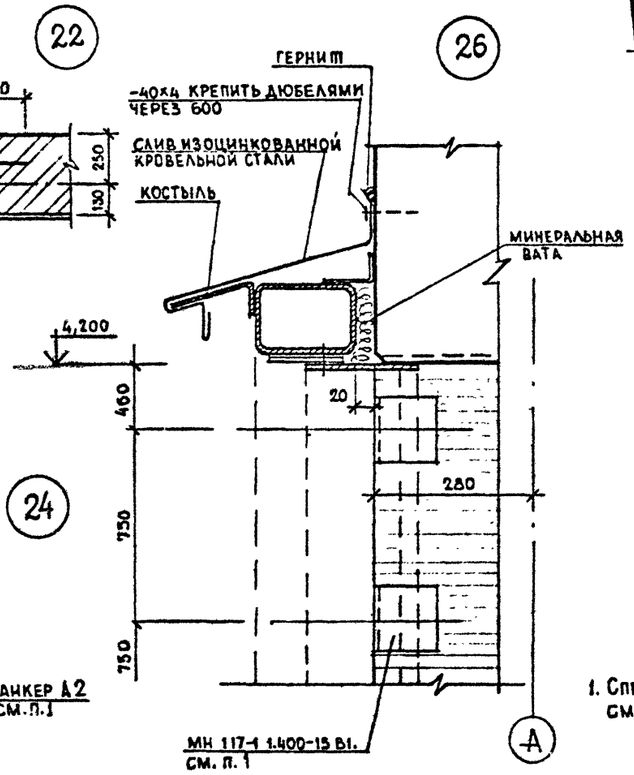

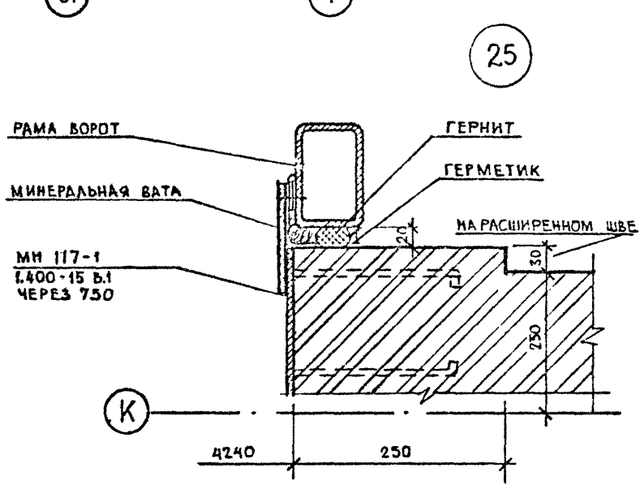

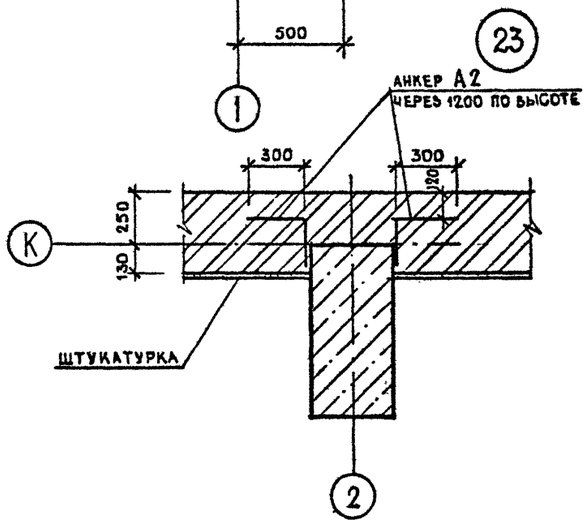

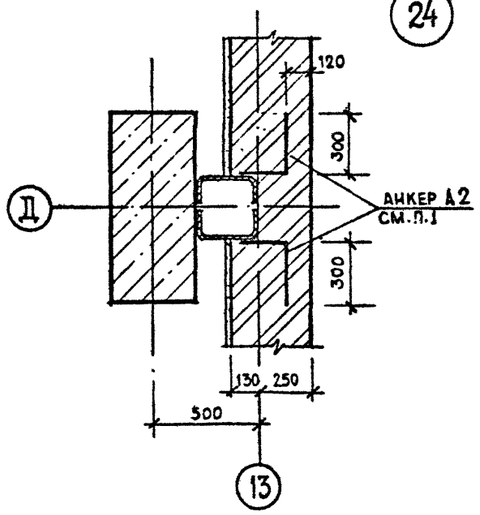

1. Спецификацию элементов, замаркированных на данном листе смотрите лист 17

Г И П	Синопальников		
Нач.отд.	Морозов		
Н.контр.	Муратова		
Гл.арх.	Прокоп		
Рук.гр.	Партанская		
Ст.арх.	Польнякова		

Привязан

Инв.№

ТП. 409-23-56.87 АР1

ЩЕБЕНОЧНЫЙ ЗАВОД ПО ПЕРЕРАБОТКЕ ОДНОРОДНЫХ ИЗВЕРЖЕННЫХ И МЕТАМОРФИЧЕСКИХ ПОРОД МОЩНОСТЬЮ 700 тыс.м³ В ГОД

Главный корпус с железобетонным каркасом

Стадия	Лист	Листов
Р	38	

Узлы 19...27

ГОССТРОЙ СССР ЛЕНИНГРАДСКИЙ ПРОМСТРОЙПРОЕКТ

СОГЛАСОВАНО

Рук.гр. №6 Демидченко

Взам. инв. № | Подпись и дата | Инв. № подл.

gost.e-ecolog.ru