ТИПОВЫЕ СТРОИТЕЛЬНЫЕ КОНСТРУКЦИИ, ИЗДЕЛИЯ И УЗЛЫ

# Б1.134.1-7

## УНИФИЦИРОВАННЫЕ ЖЕЛЕЗОБЕТОННЫЕ ВЕНТИЛЯЦИОННЫЕ БЛОКИ

ВЫПУСК 1
ДЛЯ ЗДАНИЙ ДО 16 ЭТАЖЕЙ
С РАЗЛИЧНЫМИ КОНСТРУКТИВНЫМИ СХЕМАМИ

РАЗРАБОТАНЫ АП "БЕЛПРОЕКТ"
Главный инженер института
Н.П.Герасимчик

Утверждены Министерством архитектуры и строительства Республики Беларусь
Приказ N
Введены в действие

gost.e-ecolog.ru

ТИПОВЫЕ СТРОИТЕЛЬНЫЕ КОНСТРУКЦИИ, ИЗДЕЛИЯ И УЗЛЫ

ИЗМЕНЕНИЕ К СЕРИИ

# Б1.134.1-7

# УНИФИЦИРОВАННЫЕ ЖЕЛЕЗОБЕТОННЫЕ ВЕНТИЛЯЦИОННЫЕ БЛОКИ

## ВЫПУСК 1
## ДЛЯ ЗДАНИЙ ДО 16 ЭТАЖЕЙ
## С РАЗЛИЧНЫМИ КОНСТРУКТИВНЫМИ СХЕМАМИ

РАЗРАБОТАНЫ АП "БЕЛПРОЕКТ"

Главный инженер института

Белоусов Ю.Ф.

СОГЛАСОВАНЫ

Минстройархитектуры

Республики Беларусь

Письмо от _____

№ _____

УТВЕРЖДЕНЫ

АП "МИНСКЖЕЛЕЗОБЕТОН"

и введены в действие

с _____

Приказ от _____

№ _____

| №№ пп | Наименование чертежей | №№ листов | №№ страниц |
|---|---|---|---|
| | | - | - |
| 1. | Титульный лист | - | 1 |
| 2. | Содержание альбома | С-1 | 2 |
| 3. | Пояснительная записка | П-1<br>П-2 | 3<br>4 |
| 4. | Вентблоки. Номенклатура | 1 | 5 |
| 5. | Вентблоки. Схема вентиляции жилых домов. Планы | 2 | 6 |
| 6. | Вентблоки. Схемы вентиляции жилых домов. Развертки | 3 | 7 |
| 7. | Вентблоки. Схемы вентиляции жилых домов. Планы и развертки. (Вариант) | 4 | 8 |
| 8. | Вентблоки ВБ1-28п, ВБ1-30п, ВБ1-33п, ВБ1-36п, ВБ1-42п. Опалубка и армирование | 5 | 9 |
| 9. | Вентблоки ВБ1-28л. ВБ1-30л, ВБ1-33л, ВБ1-36л. ВБ1-42л. Опалубка и армирование | 6 | 10 |
| 10. | Вентблоки ВБ2-28п, ВБ2-30п, ВБ2-33п, ВБ2-36п, ВБ2-42п. Опалубка и армирование | 7 | 11 |
| 11. | Вентблоки ВБ2-28л, ВБ2-30л, ВБ2-33л. ВБ2-36л. ВБ2-42л. Опалубка и армирование | 8 | 12 |
| 12. | Вентблоки ВБ3-28п. Опалубка и армирование | 9 | 13 |
| 13. | Вентблок ВБ3-28л. Опалубка и армирование | 10 | 14 |
| 14. | Вентблок ВБ4-28п. Опалубка и армирование | 11 | 15 |
| 15. | Вентблок ВБ4-28л. Опалубка и армирование | 12 | 16 |
| 16. | Вентблок ВБ5-28. Опалубка и армирование | 13 | 17 |
| 17. | Венткороба ВК1-28, ВК1-30, ВК1-33, ВК1-36, ВК1-42. Опалубка и армирование | 14 | 18 |
| 18. | Вентшахты ВШ-1, ВШ-5. Опалубка и армирование | 15 | 19 |
| 19. | Вентшахты ВШ-2, ВШ-6. Опалубка и армирование | 16 | 20 |
| 20. | Вентшахты ВШ-3А, ВШ-7А. Опалубка и армирование | 17 | 21 |
| 21. | Вентшахты ВШ-3Б, ВШ-7Б. Опалубка и армирование | 18 | 22 |
| 22. | Вентшахты ВШ-1А, ВШ-5А. Опалубка и армирование | 19 | 23 |
| 23. | Вентшахты ВШ-4, ВШ-8. Опалубка и армирование | 20 | 24 |
| 24. | Вентшахты ВШ-4А, ВШ-8А. Опалубка и армирование | 21 | 25 |
| 25. | Плиты ВП-1, ВП-2, ВП-3. Опалубка и армирование | 22 | 26 |
| 26. | Плиты ВП-4, ВП-5. Опалубка и армирование | 23 | 27 |
| 27. | Вентиляционные блоки. Узлы | 24 | 28 |
| 28. | Вентиляционные блоки. Узлы | 25 | 29 |

| №№ пп | Наименование чертежей | №№ листов | №№ страниц |
|---|---|---|---|
| 29. | Вентблоки. Деталь "А" | 26 | 30 |
| 30. | Вентблоки. Детали "Б" и "В" | 27 | 31 |
| 31. | Вентблоки. Детали "Г" и "Д" | 28 | 32 |
| 32. | Вентблоки. Узлы армирования | 29 | 33 |
| 33. | Вентблоки. Узлы армирования | 30 | 34 |
| 34. | Вентшахты. Узлы армирования | 31 | 35 |
| 35. | Вентблоки. Арматурные блоки АБ1-28, АБ1-30, АБ1-33, АБ2-28, АБ2-30, АБ2-33 | 32 | 36 |
| 36. | Вентблоки. Арматурные блоки АБ1-36, АБ1-42, АБ2-36, АБ2-42 | 33 | 37 |
| 37. | Вентблоки. Арматурные блоки АБ3-28, АБ4-28 | 34 | 38 |
| 38. | Вентблоки и венткороба. Арматурные блоки АБ5-28, АБ6-28, АБ6-30, АБ6-33, АБ6-36, АБ6-42 | 35 | 39 |
| 39. | Вентшахты. Арматурные блоки АБ-7, АБ-8, АБ-9, АБ-12, АБ-13, АБ-14 | 36 | 40 |
| 40. | Вентшахты. Арматурные блоки АБ-10, АБ-11, АБ-15, АБ-16 | 37 | 41 |
| 41. | Вентблоки. Арматурные сетки | 38 | 42 |
| 42. | Вентблоки. Арматурные сетки | 39 | 43 |
| 43. | Вентблоки. Арматурные сетки | 40 | 44 |
| 44. | Вентблоки. Арматурные сетки | 41 | 45 |
| 45. | Вентшахты. Арматурные сетки | 42 | 46 |
| 46. | Вентшахты. Арматурные сетки | 43 | 47 |
| 47. | Вентшахты. Арматурные сетки | 44 | 48 |
| 48. | Плиты над вентшахтами. Арматурные сетки | 45 | 49 |
| 49. | Вентблоки. Закладные изделия М-1, М-2, М-3, М-4. Подъемные петли П-1, П-2, П-3, П-4 | 46 | 50 |
| 50. | Вентблоки. Деталь установки вентблоков в жилом доме. (Вариант) | 47 | 51 |
| 51. | Вентблоки. Детали установки вентблоков в жилом доме. Сеч. 1-1 | 48 | 52 |
| 52. | Вентблоки. Узлы установки вентблоков в здании. (Вариант) | 49 | 53 |

Гл. конс. ин. Козырев
Гл. технолог Белоусов
Согласовано
Зам. гл. инж. Белоусов
ГИП Кореньков
Нач. лаборатории Нетесова
ГИП Ким
Н. контр. Ким

АП "Белпроект" г. Минск

| ТК | Вентиляционные блоки | сер. Б1.134.1-8 | |
|---|---|---|---|
| 1995 | Содержание альбома | Выпуск 1 | Лист С-1 |

| №№ пп | Наименование чертежей | №№ листов | №№ страниц | |
|---|---|---|---|---|
| | | - | - | |
| 1. | Титульный лист | - | 1 | |
| 2. | Содержание альбома | С-1 | 2 | изм.1 |
| 3. | Пояснительная записка | П-1<br>П-2 | 3<br>4 | изм.1<br>изм.1 |
| 4. | Вентблоки. Номенклатура | 1 | 5 | изм.1 |
| 5. | Вентблоки. Схема вентиляции жилых домов. Планы | 2 | 6 | |
| 6. | Вентблоки. Схемы вентиляции жилых домов. Развертки | 3 | 7 | |
| 7. | Вентблоки. Схемы вентиляции жилых домов. Планы и развертки. (Вариант) | 4 | 8 | |
| 8. | Вентблоки ВБ1-28п, ВБ1-30п, ВБ1-33п, ВБ1-36п, ВБ1-42п. Опалубка и армирование | 5 | 9 | изм.1 |
| 9. | Вентблоки ВБ1-28л. ВБ1-30л, ВБ1-33л, ВБ1-36л. ВБ1-42л. Опалубка и армирование | 6 | 10 | изм.1 |
| 10. | Вентблоки ВБ2-28п, ВБ2-30п, ВБ2-33п, ВБ2-36п, ВБ2-42п. Опалубка и армирование | 7 | 11 | изм.1 |
| 11. | Вентблоки ВБ2-28л, ВБ2-30л, ВБ2-33л. ВБ2-36л. ВБ2-42л. Опалубка и армирование | 8 | 12 | изм.1 |
| 12. | Вентблоки ВБ3-28п. Опалубка и армирование | 9 | 13 | |
| 13. | Вентблок ВБ3-28л. Опалубка и армирование | 10 | 14 | |
| 14. | Вентблок ВБ4-28п. Опалубка и армирование | 11 | 15 | |
| 15. | Вентблок ВБ4-28л. Опалубка и армирование | 12 | 16 | |
| 16. | Вентблок ВБ5-28, Опалубка и армирование | 13 | 17 | |
| 17. | Венткоробы ВК1-28, ВК1-30, ВК1-33, ВК1-36, ВК1-42. Опалубка и армирование | 14 | 18 | изм.1 |
| 18. | Вентшахты ВШ-1, ВШ-5. Опалубка и армирование | 15 | 19 | |
| 19. | Вентшахты ВШ-2, ВШ-6. Опалубка и армирование | 16 | 20 | |
| 20. | Вентшахты ВШ-3А, ВШ-7А. Опалубка и армирование | 17 | 21 | |
| 21. | Вентшахты ВШ-3Б, ВШ-7Б. Опалубка и армирование | 18 | 22 | |
| 22. | Вентшахты ВШ-1А, ВШ-5А. Опалубка и армирование | 19 | 23 | |
| 23. | Вентшахты ВШ-4, ВШ-8. Опалубка и армирование | 20 | 24 | |
| 24. | Вентшахты ВШ-4А, ВШ-8А. Опалубка и армирование | 21 | 25 | |
| 25. | Плиты ВП-1, ВП-2, ВП-3. Опалубка и армирование | 22 | 26 | |
| 26. | Плиты ВП-4, ВП-5. Опалубка и армирование | 23 | 27 | |
| 27. | Вентиляционные блоки. Узлы | 24 | 28 | |
| 28. | Вентиляционные блоки. Узлы | 25 | 29 | |
| 29. | Вентблоки. Деталь "А" | 26 | 30 | |
| 30. | Вентблоки. Детали "Е" и "З" | 27 | 31 | |
| 31. | Вентблоки. Детали "Г" и "Д" | 28 | 32 | |
| 32. | Вентблоки. Узлы армирования | 29 | 33 | изм.1 |
| 33. | Вентблоки. Узлы армирования | 30 | 34 | |
| 34. | Вентшахты. Узлы армирования | 31 | 35 | |
| 35. | Вентблоки. Арматурные блоки АБ1-28, АБ1-30, АБ1-33, АБ2-28, АБ2-30, АБ2-33 | 32 | 36 | изм.1 |
| 36. | Вентблоки. Арматурные блоки АБ1-36, АБ1-42, АБ2-36, АБ2-42 | 33 | 37 | |
| 37. | Вентблоки. Арматурные блоки АБ3-28, АБ4-28 | 34 | 38 | |
| 38. | Вентблоки и венткороба. Арматурные блоки АБ5-28, АБ6-28, АБ6-30, АБ6-33, АБ6-36, АБ6-42 | 35 | 39 | изм.1 |
| 39. | Вентшахты. Арматурные блоки АБ-7, АБ-8, АБ-9, АБ-12, АБ-13, АБ-14 | 36 | 40 | |
| 40. | Вентшахты. Арматурные блоки АБ-10, АБ-11, АБ-15, АБ-16 | 37 | 41 | |
| 41. | Вентблоки. Арматурные сетки | 38 | 42 | изм.1 |
| 42. | Вентблоки. Арматурные сетки | 39 | 43 | изм.1 |
| 43. | Вентблоки. Арматурные сетки | 40 | 44 | изм.1 |
| 44. | Вентблоки. Арматурные сетки | 41 | 45 | |
| 45. | Вентшахты. Арматурные сетки | 42 | 46 | |
| 46. | Вентшахты. Арматурные сетки | 43 | 47 | |
| 47. | Вентшахты. Арматурные сетки | 44 | 48 | |
| 48. | Плиты над вентшахтами. Арматурные сетки | 45 | 49 | |
| 49. | Вентблоки. Закладные изделия М-1, М-2, М-3, М-4. Подъемные петли П-1, П-2, П-3, П-4 | 46 | 50 | изм.1 |
| 50. | Вентблоки. Деталь установки вентблоков в жилом доме. (Вариант) | 47 | 51 | |
| 51. | Вентблоки. Детали установки вентблоков в жилом доме. Сеч.1-1 | 48 | 52 | |
| 52. | Вентблоки. Узлы установки вентблоков в здании. (Вариант) | 49 | 53 | |


ИЗМЕНЕНИЕ № 1 ВНЕСЕНО НА ОСНОВАНИИ ПИСЬМА ОАО МИНСКЖЕЛЕЗОБЕТОН № 687 от 1.05.2000.
ГИП /ДЕВЯТКИН/

| | | | | | | | |
|---|---|---|---|---|---|---|---|
| ТК | ВЕНТИЛЯЦИОННЫЕ БЛОКИ | 1 | | – | 440-2000 | | 08.2000 | Сер. 51.134.1-Р |
| | | ИЗМ. | КОЛИЧ. | ЛИСТ | №ДОК. | ПОДПИСЬ | ДАТА | |
| 1995 | СОДЕРЖАНИЕ АЛЬБОМА | | | | | | | ВЫПУСК 1 / ЛИСТ С-1 |

| | | |
|---|---|---|
| ГИП | | Котешов |
| Нач. АКМ-1 | | Котелов |
| ГИП | | Ким |
| Н. контр. | | Ким |

Согласовано: Гл. конс. пп. Гл. технолог — Козырев, Белоусов

АП „БЕЛПРОЕКТ" г. МИНСК

Рабочие чертежи унифицированных ж/бетонных вентиляционных блоков для зданий до 16 этажей откорректированы с учетом снижения расхода стали на армирование, изготовления отдельных марок изделий из бетона на щебне фракции 5-20мм при отсутствии щебня фракции 5-10мм, приведения рабочей документации в соответствие с требованиями действующих нормативных документов.

В альбом включены рабочие чертежи вентиляционных блоков, коробов, шахт и плит над вентиляционными шахтами.

Разработанные вентиляционные блоки могут применяться для вентиляции кухонь и санитарных узлов жилых зданий, а также для вентиляции помещений общественных зданий.

В альбоме дана схема вентиляции помещений жилых домов до 16 этажей включительно.

При применении вентблоков в общественных зданиях схема вентиляции и подбор марок блоков производится в каждом конкретном случае отдельно и в соответствии с сантехническим расчетом.

В целях сокращения монтажных единиц для применения в качестве варианта разработаны три дополнительных укрупненных типоразмера вентблоков:

ВБ3-28 взамен 2-х блоков марки ВБ1-28

ВБ4-28 взамен блоков ВБ1-28 и ВБ2-28

ВБ5-28 взамен блоков ВБ1-28 иВК1-28

В жилых зданиях высотой до 9-ти этажей включительно вентблоки применяются как самонесущие с установкой их на фундамент. В этом случае установка закладных изделий М-1 в блоках не требуется.

Предусмотренные в данном проекте закладные изделия М-1 устанавливаются в вентблоках при необходимости их навески поэтажно на перекрытия (при высоте здания более 9-ти этажей и при невозможности установки вентблоков на фундамент).

При наличии в вентблоке закладного изделия М-1 в маркировке изделия необходимо добавить индекс - "Н" (например ВБ1-28Л-Н).

Данная маркировка должна учитываться при разработке проектов и составлении спецификаций.

## Указания по изготовлению.

Вентблоки, венткороба и плиты над вентшахтами изготавливаются из тяжелого или мелкозернистого (группа А) бетона класса В 15, вентшахты -из керамзитобетона класса В 7,5 объемной массой не более 1200 кг/м3.

Тяжелый бетон должен быть приготовлен на мелком заполнителе с фракцией не более 10 мм. Допускается изготовление вентблоков марок ВБ 1-28П (Л) и ВБ 2-28П(Л) из тяжелого бетона на щебне фракции 5-20 мм при формовании изделий в горизонтальном положении (по длинным сторонам), при условии обеспечения плотной структуры бетона в стенках вентблоков(при их минимальной толщине 30 мм) за счет послойной укладки и вибрирования бетонной смеси.

Класс бетона по морозостойкости для легкого бетона должна быть не менее F35, для тяжелого бетона- F50.

Лицевые поверхности блоков должны быть подготовлены под окраску.

Блоки армируются пространственными каркасами, которые собираются из плоских сеток с помощью контактной точечной сварки.

Формовочное оборудование и технология изготовления должны обеспечить точную фиксацию положения арматурных каркасов и закладных изделий.

Изготовление сеток должно производится контактной точечной сваркой в соответствии с требованиями ГОСТ 14098-91.

Монтажные петли изготавливаются из круглой арматурной стали класса А-I марки Ст3сп по ГОСТ 380-88*.

Арматура сеток класса Вр-I диаметром 3мм.

Закладные изделия должны иметь антикоррозийную защиту в соответствии с требованиями СНиП 2.03.11-85.

Изготовление, контроль качества, приемка, складирование, хранение, транспортированиеи монтаж вентблоков должны осуществлятся в соответствии со СНиП 3.03.01-87, ГОСТами 13015.1-81, 17079-88, 13015.4-84, ТУ234.00012003.323-92.

| | | | |
|---|---|---|---|
| Гл. инж. пр. | Безлюдов | | |
| Гл. технол. | | Мандрыка | |
| Гл. сантех. | | | |
| Гл. конструктор | | | |
| НАЧ. АКИТ | Котельд | Ким | Ким |
| ГКП | | | |
| Н. контр. | | | |

АП «БЕЛПРОЕКТ»

Гавриш 15.11.95

| | | |
|---|---|---|
| ТК | ВЕНТИЛЯЦИОННЫЕ БЛОКИ | Сер. Б1.134.1-7 |
| 1995 | ПОЯСНИТЕЛЬНАЯ ЗАПИСКА | Выпуск 1 / Лист П-1 |

N 50.95

Рабочие чертежи унифицированных ж/бетонных вентиляционных блоков для зданий до 16 этажей откорректированы с учетом снижения расхода стали на армирование, изготовления отдельных марок изделий из бетона на щебне фракции 5-20мм при отсутствии щебня фракции 5-10мм, приведения рабочей документации в соответствие с требованиями действующих нормативных документов.

В альбом включены рабочие чертежи вентиляционных блоков, коробов, шахт и плит над вентиляционными шахтами.

Разработанные вентиляционные блоки могут применяться для вентиляции кухонь и санитарных узлов жилых зданий, а также для вентиляции помещений общественных зданий.

В альбоме дана схема вентиляции помещений жилых домов до 16 этажей включительно.

При применении вентблоков в общественных зданиях схема вентиляции и подбор марок блоков производится в каждом конкретном случае отдельно и в соответствии с сантехническим расчетом.

В целях сокращения монтажных единиц для применения в качестве варианта разработаны три дополнительных укрупненных типоразмера вентблоков:

ВБ3-28 взамен 2-х блоков марки ВБ1-28

ВБ4-28 взамен блоков ВБ1-28 и ВБ2-28

ВБ5-28 взамен блоков ВБ1-28 иВК1-28

В жилых зданиях высотой до 9-ти этажей включительно вентблоки применяются как самонесущие с установкой их на фундамент. В этом случае установка закладных изделий М-1 в блоках не требуется.

Предусмотренные в данном проекте закладные изделия М-1 устанавливаются в вентблоках при необходимости их навески поэтажно на перекрытия (при высоте здания более 9-ти этажей и при невозможности установки вентблоков на фундамент).

При наличии в вентблоке закладного изделия М-1 в маркировке изделия необходимо добавить индекс - "Н" (например ВБ1-28Л-Н).

Данная маркировка должна учитываться при разработке проектов и составлении спецификаций.

## Указания по изготовлению.

Вентблоки, венткороба и плиты над вентшахтами изготавливаются из тяжелого или мелкозернистого (группа А) бетона класса В 15, вентшахты - из керамзитобетона класса В 7,5 объемной массой не более 1200 кг/м3.

Тяжелый бетон должен быть приготовлен на мелком заполнителе с фракцией не более 10 мм. Допускается изготовление вентблоков марок ВВ 1-28П (Л) и ВВ 2-28П(Л) из тяжелого бетона на щебне фракции 5-20 мм при формовании изделий в горизонтальном положении (по длинным сторонам), при условии обеспечения плотной структуры бетона в стенках вентблоков (при их минимальной толщине 30 мм) за счет послойной укладки и вибрирования бетонной смеси.

Класс бетона по морозостойкости для легкого бетона должна быть не менее F35, для тяжелого бетона- F50.

Лицевые поверхности блоков должны быть подготовлены под окраску.

Блоки армируются пространственными каркасами, которые собираются из плоских сеток с помощью контактной точечной сварки.

Формовочное оборудование и технология изготовления должны обеспечить точную фиксацию положения арматурных каркасов и закладных изделий.

Изготовление сеток должно производится контактной точечной сваркой в соответствии с требованиями ГОСТ 14098-91.

Монтажные петли изготавливаются из круглой арматурной стали класса А-I марки Ст3сп по ГОСТ 380-88.

1.1

Арматура сеток класса Вр-I (или В-I диаметром 3мм, 4мм).

Закладные изделия должны иметь антикоррозийную защиту в соответствии с требованиями СНиП 2.03.11-85.

1.2

Изготовление, контроль качества, приемка, складирование, хранение, транспортирование и монтаж вентблоков должны осуществляться в соответствии со СНиП 3.03.01-87, ГОСТ а м 13015.1-81, ~~17079-88~~, 13015.4-84, ~~Т-234.0001900-3.223-95~~, СТБ 1151-99.

Применить подстилающий материал из стеклоткани ТСР-180 ТУ РБ 05780349-021-95 размером 350х400мм над нижним вкладышем, который образует отводящий канал, для предотвращения обрушений стенки при извлечении нижних каналообразователей.




Гл. инж. проекта Кузьмич
Гл. технол. Белоусов
Гл. сантех. Макаренко
Инженер
ГИП Ким
Нач. сект. Ким
Н. контр.
АП "Белпроект"

В блоках допускаются следующие отклонения от проектных размеров ( в мм):

- по длине и ширине ± 3
- по высоте ± 5
- по толщине стенок ± 2
- отклонение от вертикали стенок не более 3.

До серийного выпуска элементов должна быть изготовлена опытная партия, подлежащая проверке на технологичность изготовления, монтажа и транспортирования.

Испытание производится в соответствии с ГОСТ 8829-85 согласно приведенным схемам

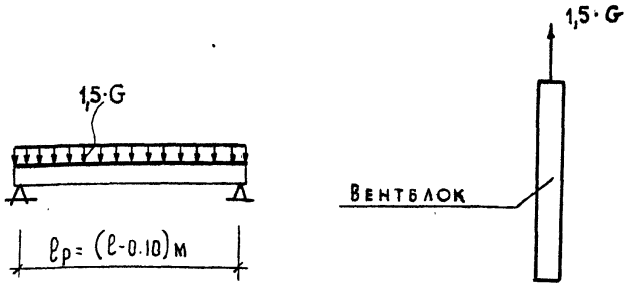


G – нормативный собственный вес блока

I,5 - коэффициент динамичности.

## Маркировка

Блокам присвоены марки, состоящие из буквенных и цифровых обозначений.

Например: ВБI–28П(л) – Н

ВБ – вентиляционный блок
I – тип блока
28 – высота блока 2780 мм
П(л) – правый (левый), в зависимости от расположения входного вентиляционного отверстия.
Н – наличие закладного изделия М–I при навесных вентблоках.

## Указания по монтажу.

Стык вентблоков проектом предусматривается на уровне верха плиты перекрытия. В качестве герметика может применяться *прокладка резиновая пористая уплотняющая по ГОСТ 19177-81 или мастика герметизирующая нетвердеющая по ГОСТ 14791-79.* Заполнение швов раствором должно быть тщательным и обеспечивать герметичность каналов.

При установке блоков должна быть обеспечена их соосность. Отклонение стен от вертикальной плоскости не должно превышать 15мм на всю высоту здания.

До монтажа плит перекрытия вышележащего этажа обеспечить мероприятия по устойчивости вентблока.

В *проектах зданий* должны быть даны детали примыкания блоков на уровне перекрытий, а также примыканий вентшахт к внутренним блокам и плитам над вентшахтами, детали примыкания кровель к вентшахтам и установки вентрешеток , кухонных вентиляторов.

| | | | |
|---|---|---|---|
| ТК | ВЕНТИЛЯЦИОННЫЕ БЛОКИ | Сер. Б1.134.1-7 | |
| 1995 | ПОЯСНИТЕЛЬНАЯ ЗАПИСКА. | Выпуск 1 | Лист П-2 |

АП „БЕЛПРОЕКТ" г. Минск
Нач. АКМ-1 Котешов
ГКП Ким
ИНН-I к. Смирнова
Н. контр. Ким
Согласовано
Гл. конструкт. Козырев
Гл. технолог. Белоусов
Гл. сантехн. Медведев

В блоках допускаются следующие отклонений от проектных размеров ( в мм):

- по длине и ширине ± 3
- по высоте ± 5
- по толщине стенок ± 2
- отклонение от вертикали стенок не более 3.

До серийного выпуска элементов должна быть изготовлена опытная партия, подлежащая проверке на технологичность изготовления, монтажа и транспортирования.

Испытание производится в соответствии с ГОСТ 8829-94 согласно приведенным схемам

1.1

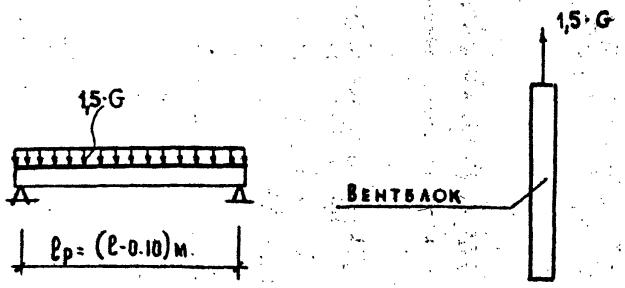


G – нормативный собственный вес блока

1,5 - коэффициент динамичности.

## Маркировка

Блокам присвоены марки, состоящие из буквенных и цифровых обозначений.

Например: ВБI–28П(л) – Н

ВБ – вентиляционный блок
I – тип блока
28 – высота блока 2780 мм
П(л)– правый (левый), в зависимости от расположения входного вентиляционного отверстия.
Н – наличие закладного изделия М–I при навесных вентблоках.

## Указания по монтажу.

Стык вентблоков проектом предусматривается на уровне верха плиты перекрытия. В качестве герметика может применяться прокладка резиновая пористая уплотняющая по ГОСТ 19177-81 или мастика герметизирующая нетвердеющая по ГОСТ 14791-79. Заполнение швов раствором должно быть тщательным и обеспечивать герметичность каналов.

При установке блоков должна быть обеспечена их соосность. Отклонение стен от вертикальной плоскости не должно превышать 15мм на всю высоту здания.

До монтажа плит перекрытия вышележащего этажа обеспечить мероприятия по устойчивости вентблока.

В проектах зданий должны быть даны детали примыкания блоков на уровне перекрытий, а также примыканий вентшахт к внутренним блокам и плитам над вентшахтами, детали примыкания кровель к вентшахтам и установки вентрешеток , кухонных зентиляторов.

ГАП Белоусов
Гл.технолог Ягофаров
Гл.сантехн. Сапрасонян
ГКП ИИМ им. Ким
Н.контр. Ким
Разраб. Ким
Проверил Самсонов
АП "БЕЛПРОЕКТ" г.Минск

| ТК | ВЕНТИЛЯЦИОННЫЕ БЛОКИ | | | | | | | | |
|---|---|---|---|---|---|---|---|---|---|
| 1995 | ПОЯСНИТЕЛЬНАЯ ЗАПИСКА. | Изм. 1 | Кол.уч. 1 | Лист – | № док. 440-2000 | Подпись | Дата 08.2000 | Сер. 5.1.134.1-17 | Выпуск 1 | Лист П-2 |

| NN п/п | Марка изделия | Эскиз изделия | Размеры, мм в | l | h | Класс бетона | Масса изд. т | Объем бетона м³ | Расход стали кг |
|---|---|---|---|---|---|---|---|---|---|
| 1 | ВБ1-28П(Л) | ПРАВ. / ЛЕВ. | 400 | 700 | 2780 | В15 | 0.695 | 0.28 | 12.16 |
| 2 | ВБ1-30П(Л) | | 400 | 700 | 2980 | В15 | 0.775 | 0.31 | 12.63 |
| 3 | ВБ1-33П(Л) | | 400 | 700 | 3280 | В15 | 0.875 | 0.35 | 13.32 |
| 4 | ВБ1-36П(Л) | | 400 | 700 | 3580 | В15 | 0.975 | 0.39 | 13.98 |
| 5 | ВБ1-42П(Л) | | 400 | 700 | 4180 | В15 | 1.08 | 0.43 | 14.89 |
| 6 | ВБ2-28П(Л) | | 400 | 550 | 2780 | В15 | 0.630 | 0.26 | 11.64 |
| 7 | ВБ2-30П(Л) | | 400 | 550 | 2980 | В15 | 0.675 | 0.27 | 12.03 |
| 8 | ВБ2-33П(Л) | | 400 | 550 | 3280 | В15 | 0.750 | 0.30 | 12.70 |
| 9 | ВБ2-36П(Л) | | 400 | 550 | 3580 | В15 | 0.825 | 0.33 | 13.32 |
| 10 | ВБ2-42П(Л) | | 400 | 550 | 4180 | В15 | 0.975 | 0.39 | 14.13 |
| 11 | ВБ3-28П(Л | ПРАВЫЙ / ЛЕВЫЙ | 400 | 1560 | 2780 | В15 | 1.58 | 0.63 | 16.17 |
| 12 | ВБ4-28П(Л) | | 400 | 1440 | 2780 | В15 | 1.47 | 0.59 | 15.73 |
| 13 | ВБ5-28 | | 400 | 1110 | 2780 | В15 | 1.14 | 0.46 | 13.28 |
| 14 | ВК1-28 | | 400 | 430 | 2780 | В15 | 0.405 | 0.16 | 9.69 |
| 15 | ВК1-30 | | 400 | 430 | 2980 | В15 | 0.450 | 0.18 | 10.58 |
| 16 | ВК1-33 | | 400 | 430 | 3280 | В15 | 0.525 | 0.21 | 10.34 |
| 17 | ВК1-36 | | 400 | 430 | 3580 | В15 | 0.600 | 0.24 | 10.81 |
| 18 | ВК1-42 | | 400 | 430 | 4180 | В15 | 0.750 | 0.30 | 11.63 |

| NN п/п | Марка изделия | Эскиз изделия | Размеры, мм в | l | h | Класс бетона | Масса изд. т | Объем бетона м³ | Расход стали кг |
|---|---|---|---|---|---|---|---|---|---|
| 19 | ВШ-1 | | 740 | 1020 | 1400 | В7.5 | 0.83 | 0.69 | 11.33 |
| 20 | ВШ-2 | | 740 | 870 | 1400 | В7.5 | 0.732 | 0.61 | 11.07 |
| 21 | ВШ-5 | | 740 | 1020 | 3300 | В7.5 | 1.90 | 1.58 | 16.40 |
| 22 | ВШ-6 | | 740 | 870 | 3300 | В7.5 | 1.69 | 1.41 | 15.52 |
| 23 | ВШ-1А | | 740 | 860 | 1400 | В7.5 | 0.67 | 0.56 | 11.29 |
| 24 | ВШ-5А | | 740 | 860 | 3300 | В7.5 | 1.54 | 1.28 | 15.98 |
| 25 | ВШ-3А | | 740 | 860 | 1400 | В7.5 | 0.67 | 0.56 | 11.29 |
| 26 | ВШ-3Б | | 740 | 710 | 1400 | В7.5 | 0.58 | 0.48 | 11.03 |
| 27 | ВШ-7А | | 740 | 860 | 3300 | В7.5 | 1.54 | 1.28 | 15.98 |
| 28 | ВШ-7Б | | 740 | 710 | 3300 | В7.5 | 1.37 | 1.14 | 15.40 |
| 29 | ВШ-4 | | 740 | 590 | 1400 | В7.5 | 0.47 | 0.39 | 10.36 |
| 30 | ВШ-4А | | 740 | 430 | 1400 | В7.5 | 0.31 | 0.26 | 10.36 |
| 31 | ВШ-8 | | 740 | 590 | 3300 | В7.5 | 0.996 | 0.83 | 12.54 |
| 32 | ВШ-8А | | 740 | 430 | 3300 | В7.5 | 0.67 | 0.56 | 12.54 |
| 33 | БП-1 | | 900 | 1200 | 60 | В15 | 0.16 | 0.065 | 4.70 |
| 34 | БП-2 | | 900 | 1050 | 60 | В15 | 0.14 | 0.057 | 4.50 |
| 35 | БП-3 | | 900 | 1760 | 60 | В15 | 0.24 | 0.095 | 6.58 |
| 36 | БП-4 | | 900 | 1660 | 60 | В15 | 0.22 | 0.089 | 6.38 |
| 37 | БП-5 | | 900 | 2350 | 60 | В15 | 0.33 | 0.130 | 8.46 |

Гл. конс. инж. Козырев
Гл. технол. Белоусов
Согласовано
Котешов
Ким
Смирнова
Ким
Нач. АКИ
ГКП
Инж. I к.
Н. контр.
Типовой проект 8.15.111-3
АП „Белпроект"
г. Минск

ТК
1995

# Вентиляционные блоки

## Номенклатура

СЕР Б1.134.1-7
Выпуск 1
Лист № 1

| № п/п | Марка изделия | Эскиз изделия | Размеры, мм b | l | h | Класс бетона | Масса изд. т | Объем бетона м³ | Расход стали кг |
|---|---|---|---|---|---|---|---|---|---|
| 1 | ВБ1-28П(Л) | ПРАВ. / ЛЕВ. | 400 | 700 | 2780 | В15 | 0.695 | 0.28 | 18.49 / ~~12.46~~ |
| 2 | ВБ1-30П(Л) | | 400 | 700 | 2980 | В15 | 0.775 | 0.31 | 19.37 / ~~12.63~~ |
| 3 | ВБ1-33П(Л) | | 400 | 700 | 3280 | В15 | 0.875 | 0.35 | 13.32 |
| 4 | ВБ1-36П(Л) | | 400 | 700 | 3580 | В15 | 0.975 | 0.39 | 13.88 |
| 5 | ВБ1-42П(Л) | | 400 | 700 | 4180 | В15 | 1.08 | 0.43 | 14.89 |
| 6 | ВБ2-28П(Л) | | 400 | 550 | 2780 | В15 | 0.630 | 0.26 | 17.51 / ~~11.64~~ |
| 7 | ВБ2-30П(Л) | | 400 | 550 | 2980 | В15 | 0.675 | 0.27 | 18.32 / ~~12.63~~ |
| 8 | ВБ2-33П(Л) | | 400 | 550 | 3280 | В15 | 0.750 | 0.30 | 12.70 |
| 9 | ВБ2-36П(Л) | | 400 | 550 | 3580 | В15 | 0.825 | 0.33 | 13.32 |
| 10 | ВБ2-42П(Л) | | 400 | 550 | 4180 | В15 | 0.975 | 0.39 | 14.13 |
| 11 | ВБ3-28П(Л) | ПРАВЫЙ / ЛЕВЫЙ | 400 | 1560 | 2780 | В15 | 1.58 | 0.63 | 16.17 |
| 12 | ВБ4-28П(Л) | | 400 | 1440 | 2780 | В15 | 1.41 | 0.59 | 15.73 |
| 13 | ВБ5-28 | | 400 | 1110 | 2780 | В15 | 1.14 | 0.45 | 13.28 |
| 14 | ВК1-28 | | 400 | 430 | 2780 | В15 | 0.405 | 0.16 | 13.38 / ~~9.63~~ |
| 15 | ВК1-30 | | 400 | 430 | 2980 | В15 | 0.450 | 0.18 | 13.94 / ~~10.58~~ |
| 16 | ВК1-33 | | 400 | 430 | 3280 | В15 | 0.525 | 0.21 | 10.34 |
| 17 | ВК1-36 | | 400 | 430 | 3580 | В15 | 0.600 | 0.24 | 10.81 |
| 18 | ВК1-42 | | 400 | 430 | 4180 | В15 | 0.750 | 0.30 | 11.68 |

| № п/п | Марка изделия | Эскиз изделия | Размеры, мм b | l | h | Класс бетона | Масса изд. т | Объем бетона м³ | Расход стали кг |
|---|---|---|---|---|---|---|---|---|---|
| 19 | ВШ-1 | | 740 | 1020 | 1400 | В7.5 | 0.83 | 0.69 | 11.33 |
| 20 | ВШ-2 | | 740 | 870 | 1400 | В7.5 | 0.732 | 0.61 | 11.07 |
| 21 | ВШ-5 | | 740 | 1020 | 3300 | В7.5 | 1.90 | 1.59 | 16.40 |
| 22 | ВШ-6 | | 740 | 870 | 3300 | В7.5 | 1.69 | 1.41 | 15.52 |
| 23 | ВШ-1А | | 740 | 860 | 1400 | В7.5 | 0.67 | 0.56 | 11.29 |
| 24 | ВШ-5А | | 740 | 860 | 3300 | В7.5 | 1.54 | 1.28 | 15.98 |
| 25 | ВШ-3А | | 740 | 860 | 1400 | В7.5 | 0.67 | 0.56 | 11.29 |
| 26 | ВШ-3Б | | 740 | 710 | 1400 | В7.5 | 0.58 | 0.48 | 11.03 |
| 27 | ВШ-7А | | 740 | 860 | 3300 | В7.5 | 1.54 | 1.28 | 15.98 |
| 28 | ВШ-7Б | | 740 | 710 | 3300 | В7.5 | 1.37 | 1.14 | 15.40 |
| 29 | ВШ-4 | | 740 | 590 | 1400 | В7.5 | 0.47 | 0.39 | 10.86 |
| 30 | ВШ-4А | | 740 | 430 | 1400 | В7.5 | 0.34 | 0.26 | 10.36 |
| 31 | ВШ-8 | | 740 | 590 | 3300 | В7.5 | 0.996 | 0.83 | 12.54 |
| 32 | ВШ-8А | | 740 | 430 | 3300 | В7.5 | 0.67 | 0.56 | 12.54 |
| 33 | БП-1 | | 900 | 1200 | 60 | В15 | 0.16 | 0.065 | 4.70 |
| 34 | БП-2 | | 900 | 1050 | 60 | В15 | 0.14 | 0.057 | 4.50 |
| 35 | БП-3 | | 900 | 1760 | 60 | В15 | 0.24 | 0.095 | 6.58 |
| 36 | БП-4 | | 900 | 1660 | 60 | В15 | 0.22 | 0.089 | 6.38 |
| 37 | БП-5 | | 900 | 2350 | 60 | В15 | 0.33 | 0.130 | 8.46 |

Разработан АП "Белпроект" г. Минск

Гл. конс. инж. Козырев; Гл. технол. Белоусов

Согласовано

Нач. арх. гр. – Котенов; ГИП – Ким; Инж. пр. Синичкина; Н. контр. – Ким

ТК 1995

Вентиляционные блоки

Номенклатура

| Изм. | Кол. | Лист | № док. | Подпись | Дата |
|---|---|---|---|---|---|
| 1 | 1 | — | 140-2001 | | 08.2000 |

СерБ1.134.1-7

Выпуск 1 Лист 1 Листов 1

5 и (9) эт. дома

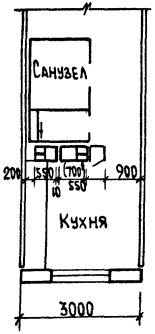


16 эт. дом

см. примеч. 1,2 лист N 4

С 1 по 10 эт. (1 - 12*) (1 - 16)

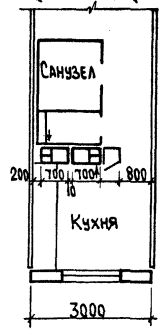


С 11 по 16 эт.

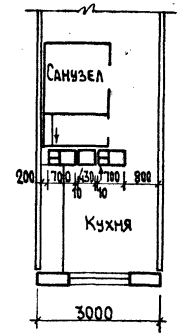


16 эт. дом

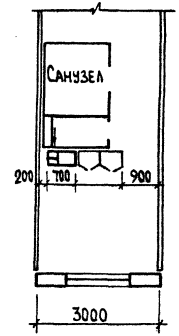


16 эт. дом

С 1 по 10 эт.

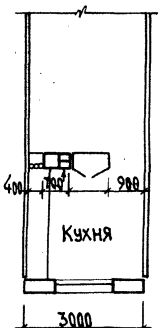


С 11 по 16 эт.

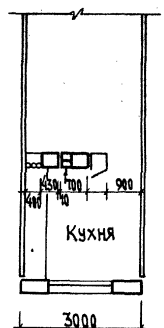


5 и (9) эт. дома

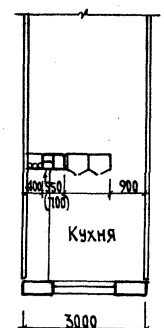


5 и 9 эт. дома

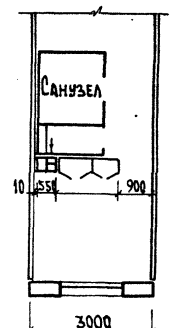


Примечания: 1. Размеры блоков в скобках даны для 9 эт. дома. 2. Развертки вентблоков см. на листе N 3.

| | | | |
|---|---|---|---|
| ТК | Вентблоки. | СЕР.61.134.1-7 | |
| 1995 | Схемы вентиляции жилых домов: Планы | Выпуск 1 | Лист N 2 |

Гл. конс. инж. Козырев; Гл. технол. Белоусов; Гл. сантех. Медведев

Согласовано

Нач. АКМ-1 Котелов; ГКП Ким; Инж. Тк Самсонова; Н. контр. Ким

АП „Белпроект" г. Минск

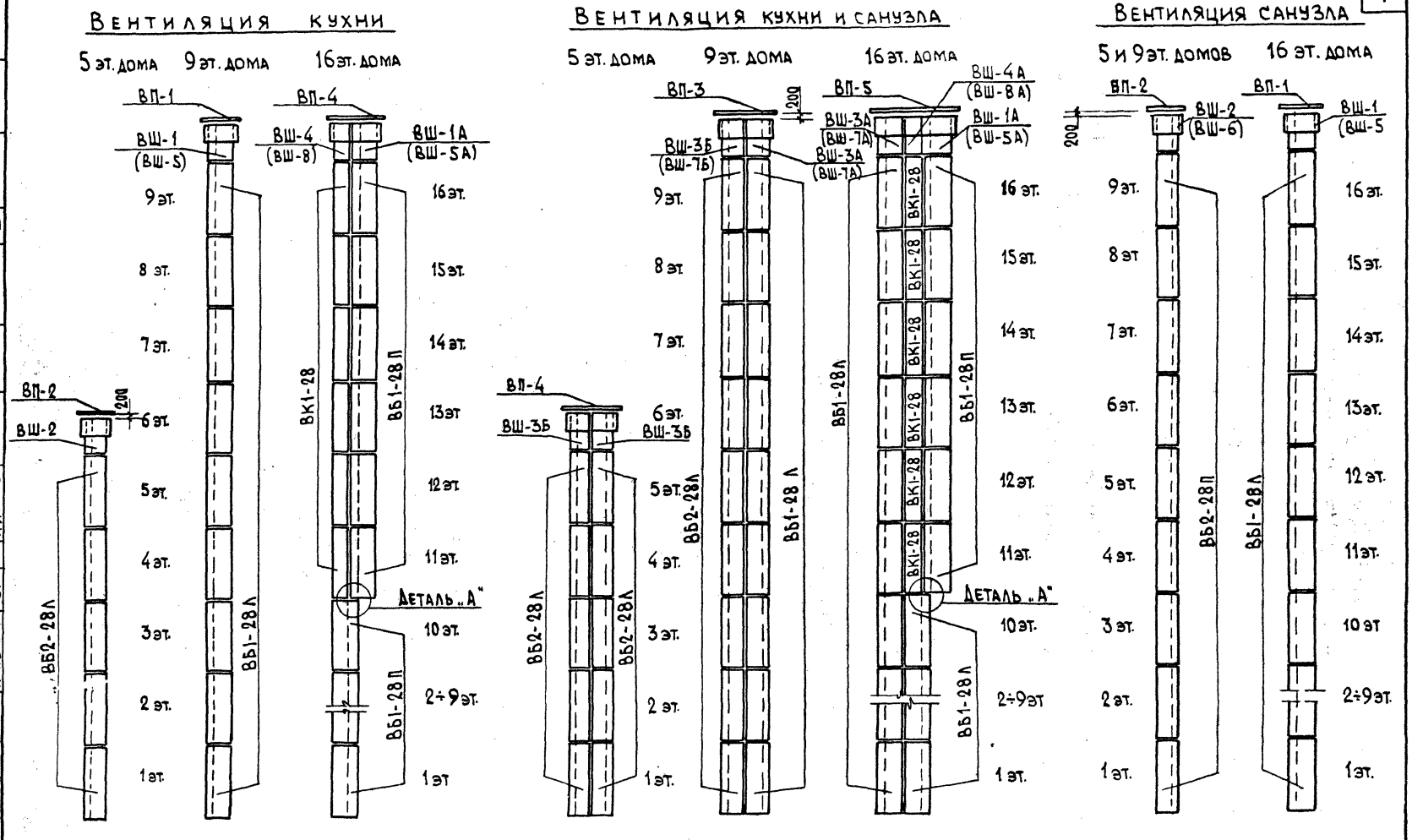


Примечания:
1. Деталь „А" см. на листе N 26
2. Развертки условно даны для домов с бесчердачной кровлей. В скобках даны марки вентшахт для домов с техническим этажом.

| | | | |
|---|---|---|---|
| ТК | Вентблоки | СЕР.Б1.134.1-7 | |
| 1995 | Схемы вентиляции жилых домов. Развертки. | Выпуск 1 | Лист N 3 |

Согласовано

Нач. АКМ-1 ГКП — Котешов Ким

Н. контр. — Ким

Гл. конс. ин. — Козырев

Гл. технол. — Белоусов

Гл. сантехн. — Медведев

АП „БЕЛПРОЕКТ" г. МИНСК

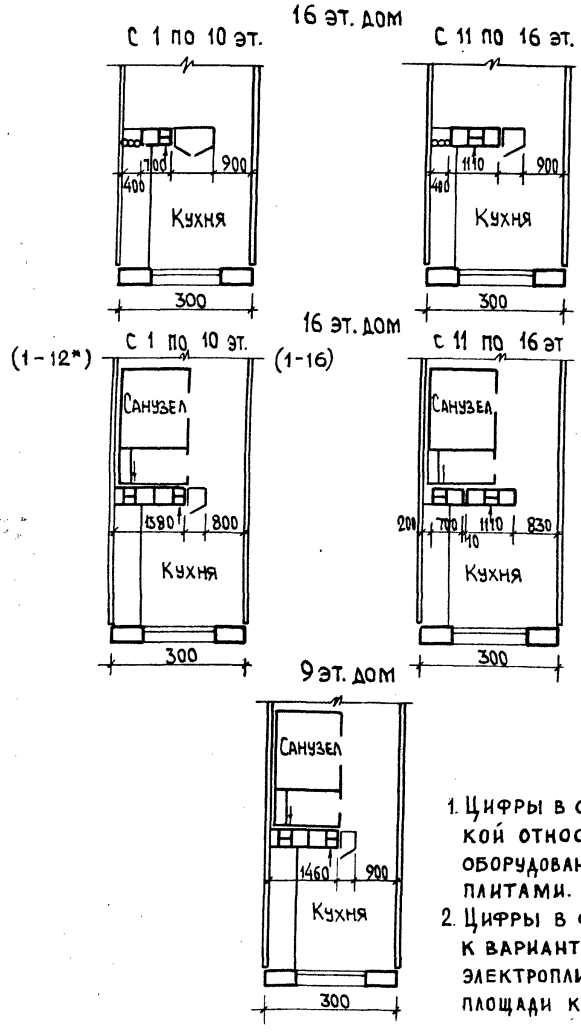


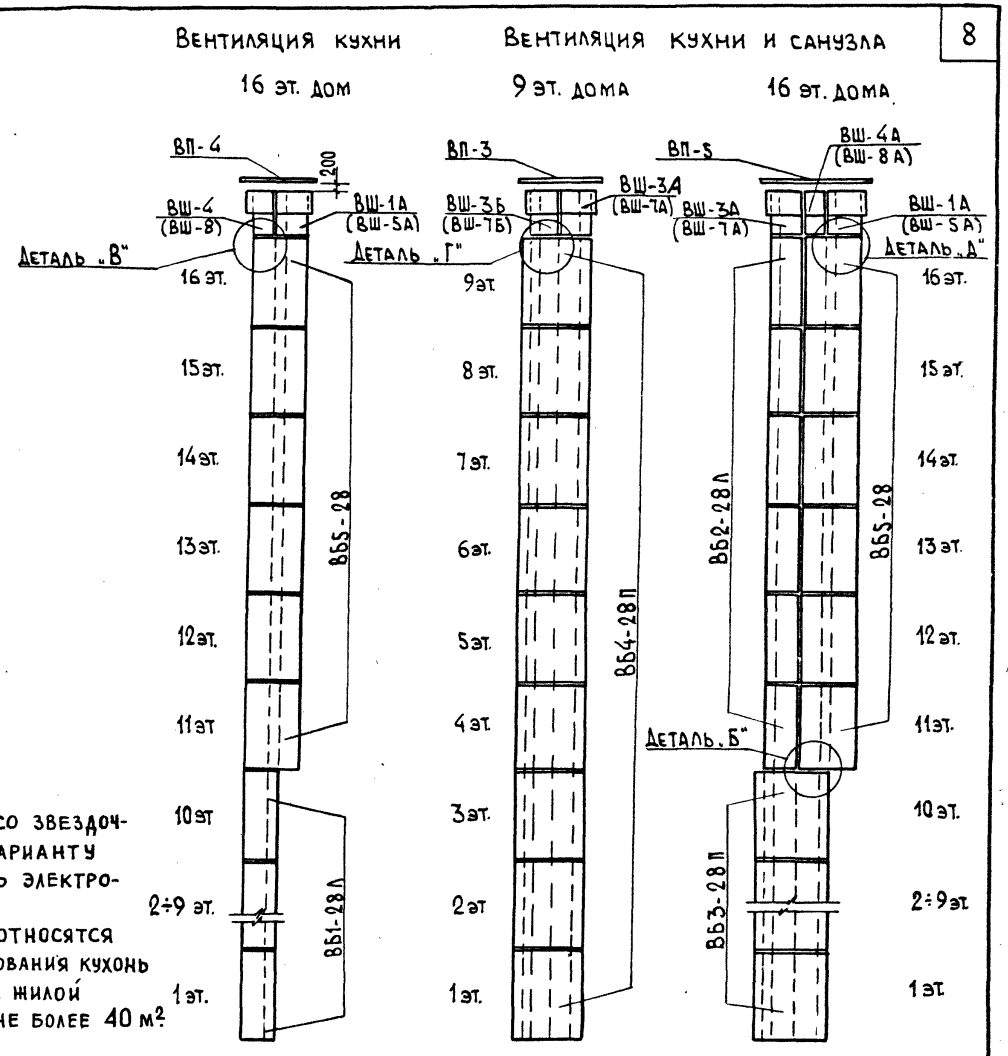


1. Цифры в скобках со звездочкой относятся к варианту оборудования кухонь электроплитами.
2. Цифры в скобках относятся к варианту оборудования кухонь электроплитами при жилой площади квартиры не более 40 м².
3. Развертки условно даны для домов с бесчердачной кровлей в скобках даны марки вентшахт для домов с техническим этажом.
4. Детали „Б" и „В" см. лист N 27; детали „Г" и „Д" - лист N 28.

| | | | |
|---|---|---|---|
| ТК | Вентблоки. | СЕР.Б1.134.1-7 | |
| 1995 | Схемы вентиляции жилых домов. Планы и развертки (Вариант). | Выпуск 1 | Лист N 4 |

АП „БЕЛПРОЕКТ" г. Минск

Нач. АКМ-1 ГКП — Котешов, Ким
Н. контр. — Ким
Гл. конс. ин. — Козырев
Гл. технолог. — Белоусов
Гл. сантех. — Медведев
Согласовано

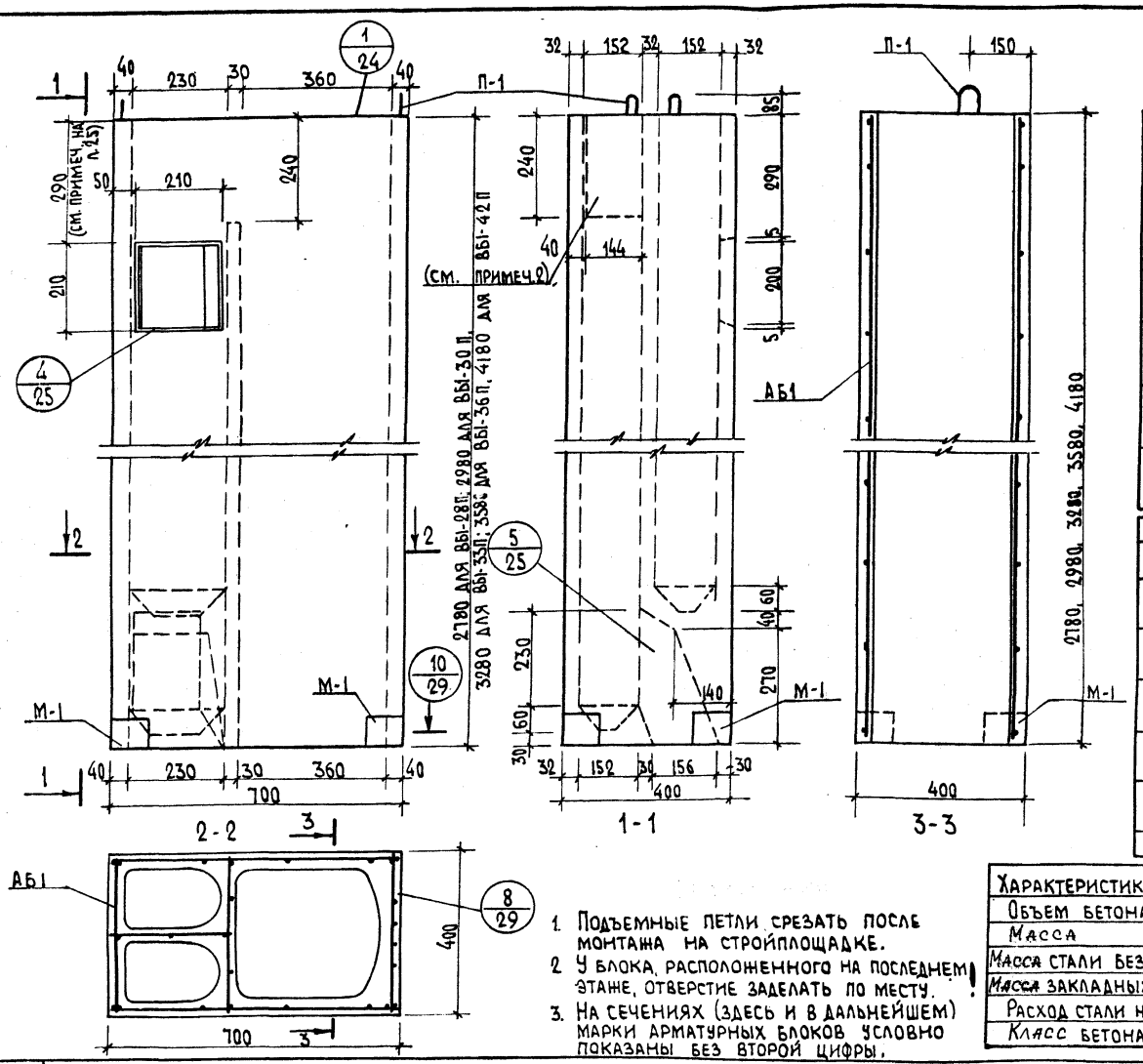


## Спецификация арматурных и закладных деталей

| Марка изд. | Марка элементов | Кол. шт. | Масса эл. кг | Общая масса, кг | №№ листов |
|---|---|---|---|---|---|
| ВБ1-28П | АБ1-28 | 1 | 8.10 | 8.10 | 32 |
| | М-1 | 2 | 2.03 | 4.06 | 46 |
| | | | Всего: | 12.16 | |
| ВБ1-30П | АБ1-30 | 1 | 8.57 | 8.57 | 32 |
| | М-1 | 2 | 2.02 | 4.06 | 46 |
| | | | Всего: | 12.63 | |
| ВБ1-33П | АБ1-33 | 1 | 9.26 | 9.26 | 32 |
| | М-1 | 2 | 2.02 | 4.06 | 46 |
| | | | Всего: | 13.32 | |
| ВБ1-36П | АБ1-36 | 1 | 9.92 | 9.92 | 33 |
| | М1 | 2 | 2.02 | 4.06 | 46 |
| | | | Всего: | 13.98 | |
| ВБ1-42П | АБ1-42 | 1 | 10.83 | 10.83 | 33 |
| | М-1 | 2 | 2.02 | 4.06 | 46 |
| | | | Всего: | 14.89 | |

## Выборка стали

| Сталь | | | ф3 Вр I | ф10 А I | ф10 А III | L75×5 |
|---|---|---|---|---|---|---|
| ВБ1-28П | Длина | м | 123.61 | 2.86 | 3.96 | 0.28 |
| | Масса | кг | 6.32 | 1.78 | 2.44 | 1.62 |
| ВБ1-30П | Длина | м | 133.2 | 2.86 | 3.96 | 0.28 |
| | Масса | кг | 6.79 | 1.78 | 2.44 | 1.62 |
| ВБ1-33П | Длина | м | 145.0 | 2.86 | 3.96 | 0.28 |
| | Масса | кг | 7.48 | 1.78 | 2.44 | 1.62 |
| ВБ1-36П | Длина | м | 159.5 | 2.86 | 3.96 | 0.28 |
| | Масса | кг | 8.14 | 1.78 | 2.44 | 1.62 |
| ВБ1-42П | Длина | м | 177.5 | 2.86 | 3.96 | 0.28 |
| | Масса | кг | 9.05 | 1.78 | 2.44 | 1.62 |
| ГОСТ | | | 6727-80* | 5781-82* | | 8509-86* |

| Характеристика изделия | | ВБ1-28П | ВБ1-30П | ВБ1-33П | ВБ1-36П | ВБ1-42П |
|---|---|---|---|---|---|---|
| Объем бетона | м³ | 0.28 | 0.31 | 0.35 | 0.39 | 0.43 |
| Масса | кг | 695 | 775 | 875 | 975 | 1075 |
| Масса стали без закл. | кг | 8.10 | 8.57 | 9.26 | 9.92 | 10.83 |
| Масса закладных деталей | кг | 4.06 | 4.06 | 4.06 | 4.06 | 4.06 |
| Расход стали на 1м³ бет. | кг | 65.0 | 61.0 | 57.7 | 55.3 | 56.3 |
| Класс бетона | - | В15 | В15 | В15 | В15 | В15 |

1. Подъемные петли срезать после монтажа на стройплощадке.
2. У блока, расположенного на последнем этаже, отверстие заделать по месту.
3. На сечениях (здесь и в дальнейшем) марки арматурных блоков условно показаны без второй цифры.

| | | | |
|---|---|---|---|
| ТК | Вентблоки ВБ1-28П; ВБ1-30П; ВБ1-33П; ВБ1-36П; ВБ1-42П. | | СЕР.Б1.134.1-7 |
| 1995 | Опалубка и армирование | Выпуск 1 | Лист №5 |

Козырев, Белоусов, Котелов, Ким, Смирнова, Ткачин, Ким
Гл.конс.инж., Гл.технол., Нач.КМ-1, ГКП, Инж.-конс., Инженер, Н.контр.
Согласовано
Типовые проекты 13.XII-95г. АП "Белпроект" г. Минск

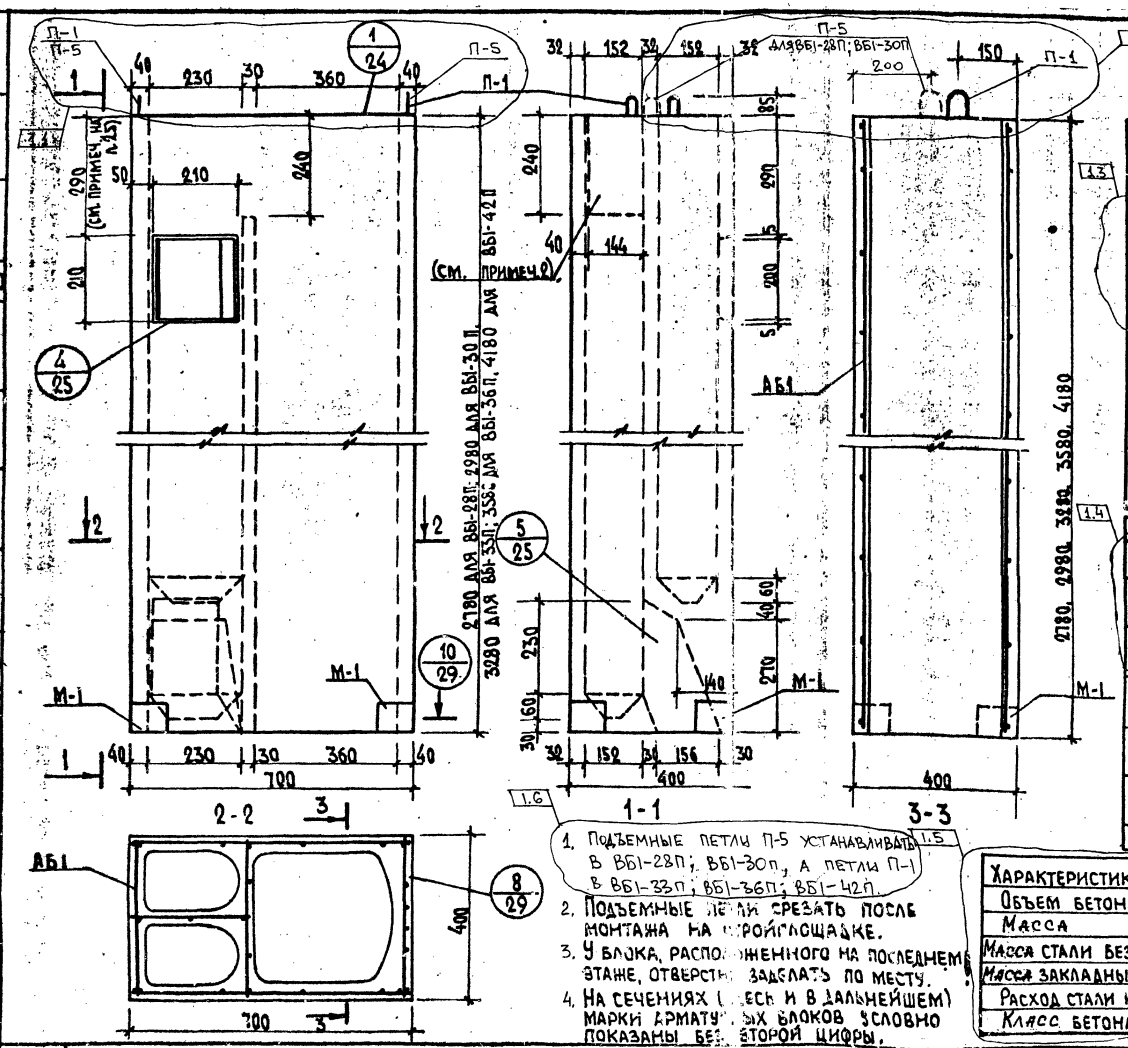


1. Подъемные петли П-5 устанавливать в ВБ1-28П; ВБ1-30П, а петли П-1 в ВБ1-33П; ВБ1-36П; ВБ1-42П.
2. Подъемные петли срезать после монтажа на стройплощадке.
3. У блока, расположенного на последнем этаже, отверстия заделать по месту.
4. На сечениях (здесь и в дальнейшем) марки арматурных блоков условно показаны без второй цифры.

## Спецификация арматурных и закладных деталей

| Марка изд. | Марка элементов | Кол. шт. | Масса эл. кг | Общая масса кг | №№ листов |
|---|---|---|---|---|---|
| ВБ1-28П | АБ1-28 | 1 | 14.43 | 14.43 | 32 |
| | М-1 | 2 | 2.03 | 4.06 | 46 |
| | | | Всего: | 18.49 | |
| ВБ1-30П | АБ1-30 | 1 | 15.31 | 15.31 | 32 |
| | М-1 | 2 | 2.02 | 4.06 | 46 |
| | | | Всего: | 19.37 | |
| ВБ1-33П | АБ1-33 | 1 | 9.26 | 9.26 | 32 |
| | М-1 | 2 | 2.02 | 4.06 | 46 |
| | | | Всего: | 13.32 | |
| ВБ1-36П | АБ1-36 | 1 | 9.92 | 9.92 | 33 |
| | М1 | 2 | 2.02 | 4.06 | 46 |
| | | | Всего: | 13.98 | |
| ВБ1-42П | АБ1-42 | 1 | 10.83 | 10.83 | 33 |
| | М-1 | 2 | 2.02 | 4.06 | 46 |
| | | | Всего: | 14.89 | |

## Выборка стали

| | Сталь | | ⌀3Вр1 / ⌀4Вр1 | ⌀10АI | ⌀10АIII | L75×5 |
|---|---|---|---|---|---|---|
| ВБ1-28П | Длина | м | 127.94 | 2.86 | 3.96 | 0.28 |
| | Масса | кг | 12.67 | 1.78 | 2.44 | 1.62 |
| ВБ1-30П | Длина | м | 136.58 | 2.86 | 3.96 | 0.28 |
| | Масса | кг | 13.52 | 1.78 | 2.44 | 1.62 |
| ВБ1-33П | Длина | м | 145.0 | 2.86 | 3.96 | 0.28 |
| | Масса | кг | 7.48 | 1.78 | 2.44 | 1.62 |
| ВБ1-36П | Длина | м | 159.5 | 2.86 | 3.96 | 0.28 |
| | Масса | кг | 8.14 | 1.78 | 2.44 | 1.62 |
| ВБ1-42П | Длина | м | 177.5 | 2.86 | 3.96 | 0.28 |
| | Масса | кг | 9.05 | 1.78 | 2.44 | 1.62 |
| ГОСТ | | | 6727-80* | 5781-82* | | 8509-86* |

| Характеристика изделия | | ВБ1-28П | ВБ1-30П | ВБ1-33П | ВБ1-36П | ВБ1-42П |
|---|---|---|---|---|---|---|
| Объем бетона | м³ | 0.28 | 0.31 | 0.35 | 0.39 | 0.43 |
| Масса | кг | 695 | 775 | 875 | 975 | 1075 |
| Масса стали без закл. | кг | 14.43 | 15.31 | 9.26 | 9.92 | 10.83 |
| Масса закладных деталей | кг | 4.06 | 4.06 | 4.06 | 4.06 | 4.06 |
| Расход стали на 1м³ бет. | кг | 51.54 | 49.39 | 57.7 | 55.3 | 56.3 |
| Класс бетона | - | В15 | В15 | В15 | В15 | В15 |

| | | | | | | | |
|---|---|---|---|---|---|---|---|
| ТК | Вентблоки ВБ1-28П; ВБ1-30П; ВБ1-33П; ВБ1-36П; ВБ1-42П. | 1 | 1÷6 | — | 440-2000 | 08.2000 | СЕР.В1.134.1-7 |
| | | Изм. | Кол.уч. | Лист | №№ док. | Подпись | Дата |
| 1995 | Опалубка и армирование | | | | | Выпуск 1 | Лист №5 |

Козырев, Белоусов, Гл. конс. ин., Гл. технол., Согласовано

Начальник 1 ГКП, Инж. I к., Инженер, Н. контр., Котелов, Ким, Смирнова, Трухин, Ким

АП „БЕЛПРОЕКТ" г. Минск

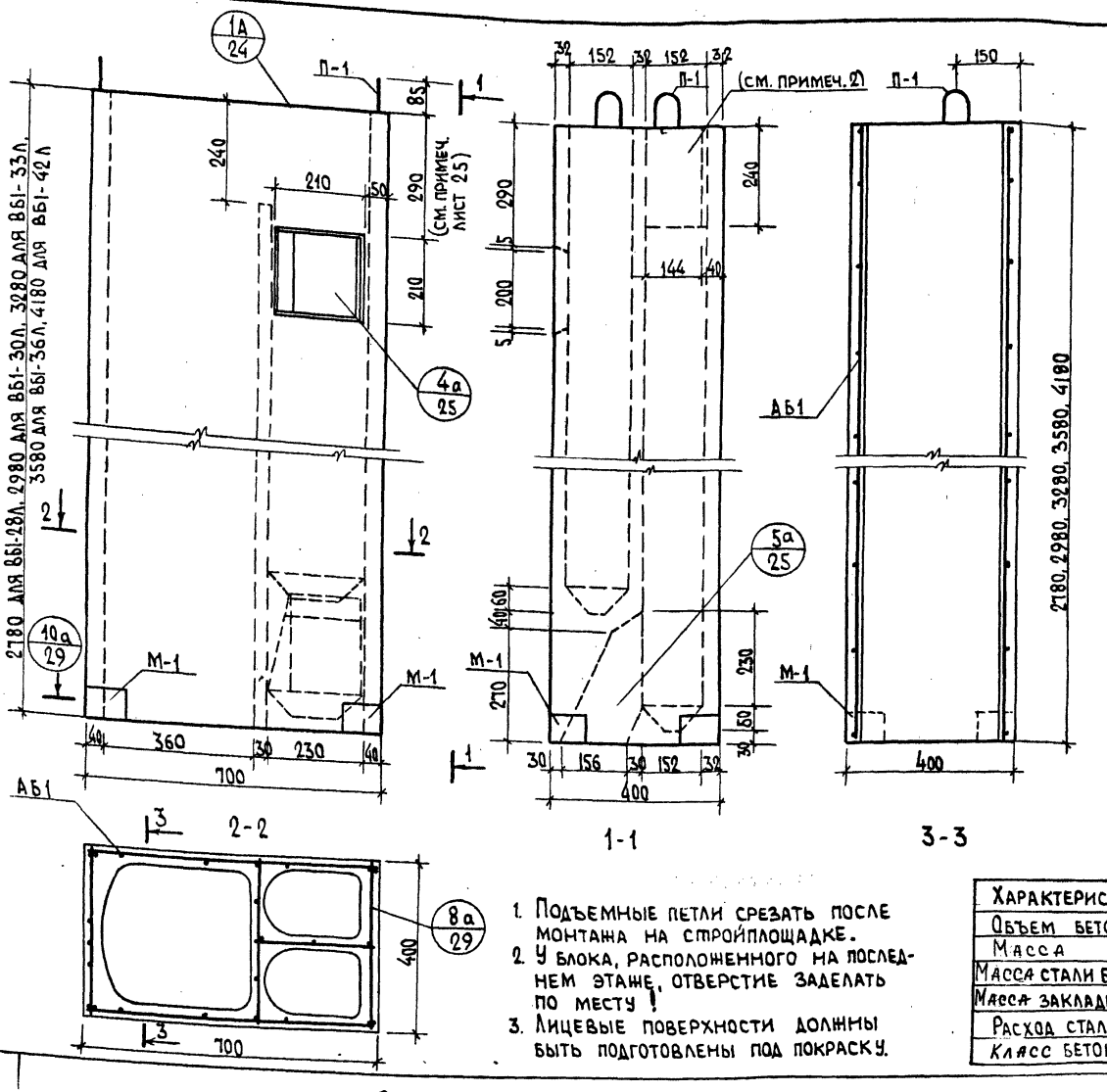


## Спецификация арматурных и закладных деталей

| Марка изд. | Марка элементов | Кол. шт. | Масса эл., кг | Общая масса, кг | NN листов |
|---|---|---|---|---|---|
| ВБ1-28Л | АБ1-28 | 1 | 8.10 | 8.10 | 32 |
| | М-1 | 2 | 2.03 | 4.06 | 46 |
| | Всего | | | 12.16 | |
| ВБ1-30Л | АБ1-30 | 1 | 8.57 | 8.57 | 32 |
| | М-1 | 2 | 2.03 | 4.06 | 46 |
| | Всего | | | 12.63 | |
| ВБ1-33Л | АБ1-33 | 1 | 9.26 | 9.26 | 32 |
| | М-1 | 2 | 2.03 | 4.06 | 46 |
| | Всего | | | 13.32 | |
| ВБ1-36Л | АБ1-36 | 1 | 9.92 | 9.92 | 33 |
| | М-1 | 2 | 2.03 | 4.06 | 46 |
| | Всего | | | 13.98 | |
| ВБ1-42Л | АБ1-42 | 1 | 10.83 | 10.83 | 33 |
| | М-1 | 2 | 2.03 | 4.06 | 46 |
| | Всего | | | 14.89 | |

## Выборка стали

| Сталь | | | ⌀3 Вр-I | ⌀10 А-I | ⌀10 А-III | ∟75×5 |
|---|---|---|---|---|---|---|
| ВБ1-28Л | Длина | м | 123.61 | 2.86 | 3.96 | 0.28 |
| | Масса | кг | 6.32 | 1.78 | 2.44 | 1.62 |
| ВБ1-30Л | Длина | м | 133.2 | 2.86 | 3.96 | 0.28 |
| | Масса | кг | 6.79 | 1.78 | 2.44 | 1.62 |
| ВБ1-33Л | Длина | м | 145.0 | 2.86 | 3.96 | 0.28 |
| | Масса | кг | 7.48 | 1.78 | 2.44 | 1.62 |
| ВБ1-36Л | Длина | м | 159.5 | 2.86 | 3.96 | 0.28 |
| | Масса | кг | 8.14 | 1.78 | 2.44 | 1.62 |
| ВБ1-42Л | Длина | м | 177.5 | 2.86 | 3.96 | 0.28 |
| | Масса | кг | 9.05 | 1.78 | 2.44 | 1.62 |
| ГОСТ | | | 6727-80* | 5781-82* | | 8509-86* |

| Характеристика изделия | | ВБ1-28Л | ВБ1-30Л | ВБ1-33Л | ВБ1-36 | ВБ1-42Л |
|---|---|---|---|---|---|---|
| Объем бетона | $м^3$ | 0.28 | 0.31 | 0.35 | 0.39 | 0.43 |
| Масса | кг | 695 | 775 | 875 | 975 | 1075 |
| Масса стали без закл. | кг | 8.10 | 8.57 | 9.26 | 9.92 | 10.83 |
| Масса закладных деталей | кг | 4.06 | 4.06 | 4.06 | 4.06 | 4.06 |
| Расход стали на $1м^3$ бет. | кг | 65.0 | 61.0 | 57.7 | 55.3 | 56.3 |
| Класс бетона | - | В15 | В15 | В15 | В15 | В15 |

1. Подъемные петли срезать после монтажа на стройплощадке.
2. У блока, расположенного на последнем этаже, отверстие заделать по месту!
3. Лицевые поверхности должны быть подготовлены под покраску.

Инв. № подл. | Подпись и дата | Взам. инв. №

Гл. технол. Белоусов
Согласовано
Нач. ПКП-1 Котешов
ГКП Ким
Инж. Тех. Сычугова
Инженер-конструктор Турко
Ч. контр. Ким

Индивидуальный проект АП "Белпроект" г. Минск

ТК 1995

# Вентблоки ВБ1-28Л, ВБ1-30Л, ВБ1-33Л, ВБ1-36Л, ВБ1-42Л.

Опалубка и армирование

Сер. Б1.134.1-7
Выпуск 1 | Лист N 6

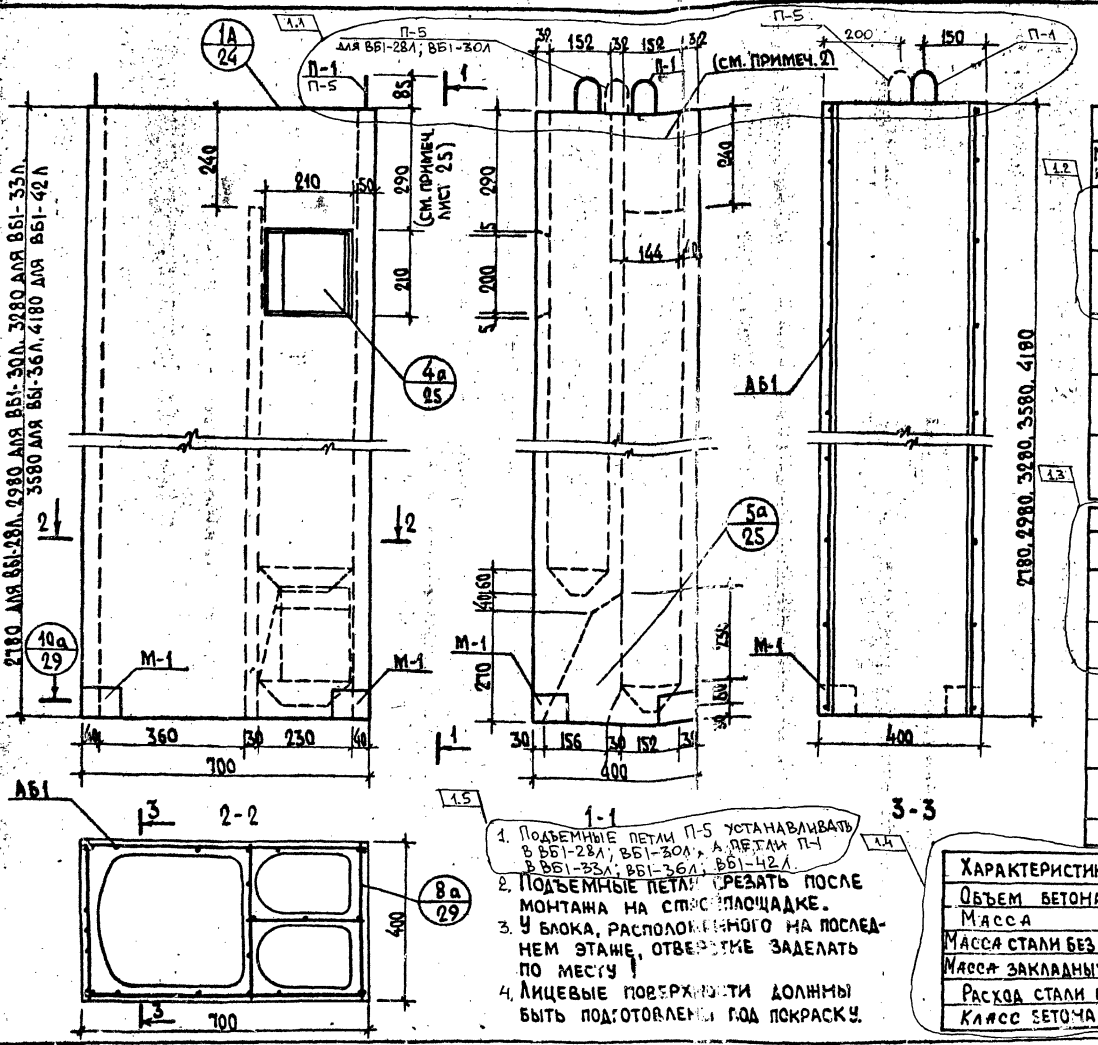


## Спецификация арматурных и закладных деталей

| Марки изд. | Марка элементов | Кол. шт. | Масса эл., кг | Общая масса, кг | NN листов |
|---|---|---|---|---|---|
| ВБ1-28Л | АБ1-28 | 1 | 14.43 | 14.43 | 32 |
| | М-1 | 2 | 2.03 | 4.06 | 46 |
| | Всего | | | 18.49 | |
| ВБ1-30Л | АБ1-30 | 1 | 15.31 | 15.31 | 32 |
| | М-1 | 2 | 2.03 | 4.06 | 46 |
| | Всего | | | 19.37 | |
| ВБ1-33Л | АБ1-33 | 1 | 9.26 | 9.26 | 32 |
| | М-1 | 2 | 2.03 | 4.06 | 46 |
| | Всего | | | 13.32 | |
| ВБ1-36Л | АБ1-36 | 1 | 9.92 | 9.92 | 33 |
| | М-1 | 2 | 2.03 | 4.06 | 46 |
| | Всего | | | 13.98 | |
| ВБ1-42Л | АБ1-42 | 1 | 10.83 | 10.83 | 33 |
| | М-1 | 2 | 2.03 | 4.06 | 46 |
| | Всего | | | 14.89 | |

## Выборка стали

| Сталь | | | ⌀3Вр-I / ⌀4Вр-I | ⌀10АI | ⌀10АIII | L75×5 |
|---|---|---|---|---|---|---|
| ВБ1-28Л | Длина | м | 121.94 | 2.86 | 3.96 | 0.28 |
| | Масса | кг | 12.67 | 1.78 | 2.44 | 1.62 |
| ВБ1-30Л | Длина | м | 136.53 | 2.86 | 3.96 | 0.28 |
| | Масса | кг | 13.52 | 1.78 | 2.44 | 1.62 |
| ВБ1-33Л | Длина | м | 145.01 | 2.86 | 3.96 | 0.28 |
| | Масса | кг | 7.48 | 1.78 | 2.44 | 1.62 |
| ВБ1-36Л | Длина | м | 159.5 | 2.86 | 3.96 | 0.28 |
| | Масса | кг | 8.14 | 1.78 | 2.44 | 1.62 |
| ВБ1-42Л | Длина | м | 177.5 | 2.86 | 3.96 | 0.28 |
| | Масса | кг | 9.05 | 1.78 | 2.44 | 1.62 |
| ГОСТ | | | 6727-80* | 5781-82* | | 8509-86* |

| Характеристика изделия | | ВБ1-28Л | ВБ1-30Л | ВБ1-33Л | ВБ1-36 | ВБ1-42Л |
|---|---|---|---|---|---|---|
| Объем бетона | м³ | 0.28 | 0.31 | 0.35 | 0.39 | 0.43 |
| Масса | кг | 695 | 775 | 875 | 975 | 1075 |
| Масса стали без закл. | кг | 14.43 | 15.31 | 9.26 | 9.92 | 10.83 |
| Масса закладных деталей | кг | 4.06 | 4.06 | 4.06 | 4.06 | 4.06 |
| Расход стали на 1м³ бет. | кг | 51.54 | 49.39 | 37.7 | 35.3 | 36.3 |
| Класс бетона | - | В15 | В15 | В15 | В15 | В15 |

1. Подъемные петли П-5 устанавливать в ВБ1-28Л; ВБ1-30Л, а петли П-1 в ВБ1-33Л; ВБ1-36Л; ВБ1-42Л.
2. Подъемные петли срезать после монтажа на стройплощадке.
3. У блока, расположенного на последнем этаже, отверстие заделать по месту!
4. Лицевые поверхности должны быть подготовлены под покраску.

Гл. конструктор Козырев; Гл. технол. Белоусов; Согласовано

Нач. арх.-1 Катешов; ГКП Хин; Инж. Гк. Синицина; Инженер Гук; Н. контр. Хин

Институт "Белпроект" г. Минск

ТК 1995

Вентблоки ВБ1-28Л, ВБ1-30Л, ВБ1-33Л, ВБ1-36Л, ВБ1-42Л.

Опалубка и армирование

| Изм. | Кол. | Лист | № док. | Подпись | Дата |
|---|---|---|---|---|---|
| 1 | 1÷5 | – | 440-3вн; 408.2вн | | |

СЕР. Б1.134.1-7

Выпуск 1 Лист N 5

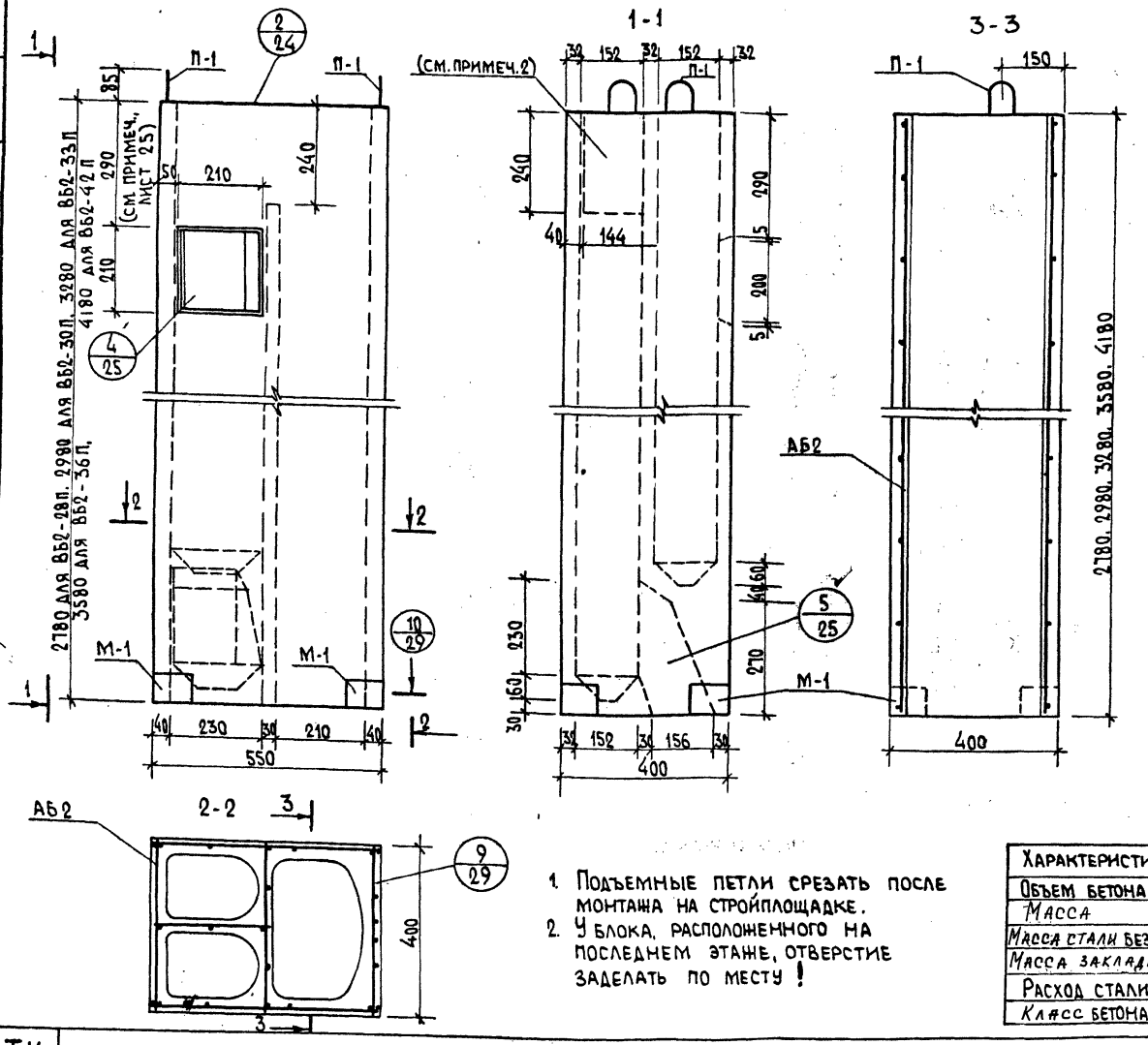


1. Подъемные петли срезать после монтажа на стройплощадке.
2. У блока, расположенного на последнем этаже, отверстие заделать по месту!

**Спецификация арматурных и закладных деталей**

| Марк изд. | Марка элементов | Кол шт. | Масса эл. кг | Общая масса, кг | NN листов |
|---|---|---|---|---|---|
| ВБ2-28П | АБ2-28 | 1 | 7.58 | 7.58 | 32 |
| | М-1 | 2 | 2.03 | 4.06 | 46 |
| | | | Всего | 11.64 | |
| ВБ2-30П | АБ2-30 | 1 | 7.97 | 7.97 | 32 |
| | М-1 | 2 | 2.03 | 4.06 | 46 |
| | | | Всего | 12.03 | |
| ВБ2-33П | АБ2-33 | 1 | 8.64 | 8.64 | 32 |
| | М-1 | 2 | 2.03 | 4.06 | 46 |
| | | | Всего | 12.70 | |
| ВБ2-36П | АБ2-36 | 1 | 9.26 | 9.26 | 33 |
| | М-1 | 2 | 2.03 | 4.06 | 46 |
| | | | Всего | 13.32 | |
| ВБ2-42П | АБ2-42 | 1 | 10.07 | 10.07 | 33 |
| | М-1 | 2 | 2.03 | 4.06 | 46 |
| | | | Всего | 14.13 | |

**Выборка стали**

| | Сталь | | ф 3Вр I | ф 10 А I | ф 10 А III | L 75×5 |
|---|---|---|---|---|---|---|
| ВБ2-28П | Длина | м | 113.61 | 2.86 | 3.96 | 0.28 |
| | Масса | кг | 5.80 | 1.78 | 2.44 | 1.62 |
| ВБ2-30П | Длина | м | 122.0 | 2.86 | 3.96 | 0.28 |
| | Масса | кг | 6.19 | 1.78 | 2.44 | 1.62 |
| ВБ2-33П | Длина | м | 134.5 | 2.86 | 3.96 | 0.28 |
| | Масса | кг | 6.86 | 1.78 | 2.44 | 1.62 |
| ВБ2-36П | Длина | м | 146.5 | 2.86 | 3.96 | 0.28 |
| | Масса | кг | 7.48 | 1.78 | 2.44 | 1.62 |
| ВБ2-42П | Длина | м | 162.5 | 2.86 | 3.96 | 0.28 |
| | Масса | кг | 8.29 | 1.78 | 2.44 | 1.62 |
| | ГОСТ | | 6727-80* | 5781-82* | | 8509-86* |

| Характеристика изделия | | ВБ2-28П | ВБ2-30П | ВБ2-33П | ВБ2-36П | ВБ2-42П |
|---|---|---|---|---|---|---|
| Объем бетона | м³ | 0.26 | 0.27 | 0.30 | 0.33 | 0.39 |
| Масса | кг | 630 | 675 | 750 | 825 | 975 |
| Масса стали без закладн. | кг | 7.58 | 7.97 | 8.64 | 9.26 | 10.07 |
| Масса закладных детал. | кг | 4.06 | 4.06 | 4.06 | 4.06 | 4.06 |
| Расход стали на 1м³ бет. | кг | 66.0 | 66.2 | 63.3 | 61.50 | 58.5 |
| Класс бетона | — | В15 | В15 | В15 | В15 | В15 |

| | | |
|---|---|---|
| ТК | Вентбоки ВБ2-28П, ВБ2-30П, ВБ2-33П, ВБ2-36П, ВБ2-42П. | СЕР. Б1.134.1-7 |
| 1995 | Опалубка и армирование | Выпуск 1 / Лист N 7 |

Согласовано

Гл. конс. ин. — Козырев
Гл. технол. — Белоусов
Пач. АКП-1 — Котешов
ГКП — Ким
Инжен. — Трухан
Н. контр. — Ким

АП „БЕЛПРОЕКТ" г. Минск

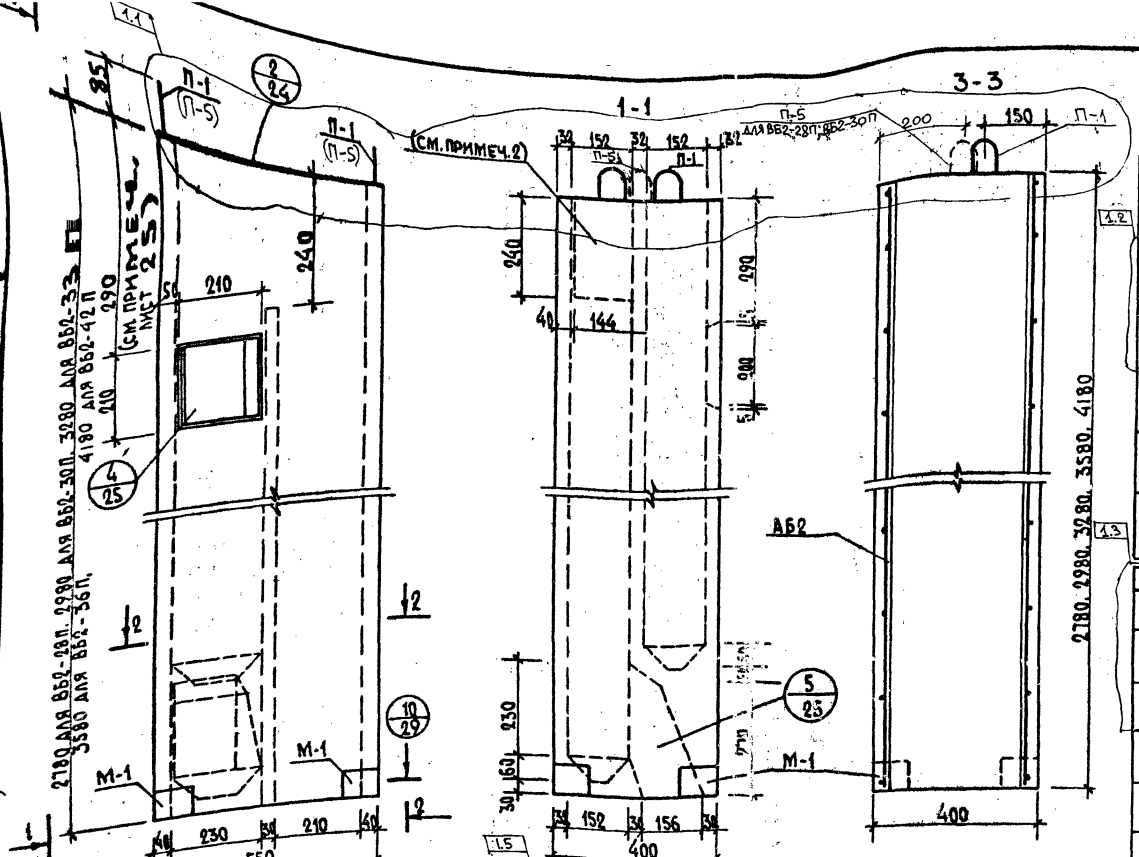


1. Подъемные петли П-5 устанавливать в ВБ2-28П, ВБ2-30П, а петли П-1, в ВБ2-33П, ВБ2-36П, ВБ2-42П.
2. Подъемные петли срезать после монтажа на стройплощадке.
3. У блока, расположенного на последнем этаже, отверстие заделать по месту!

**Спецификация арматурных и закладных деталей**

| Марк изд. | Марка элементов | Кол шт. | Масса эл., кг | Общая масса, кг | NN листов |
|---|---|---|---|---|---|
| ВБ2-28П | АБ2-28 | 1 | 13.45 | 13.45 | 32 |
| | М-1 | 2 | 2.03 | 4.06 | 46 |
| | | | Всего | 17.51 | |
| ВБ2-30П | АБ2-30 | 1 | 14.26 | 14.26 | 32 |
| | М-1 | 2 | 2.03 | 4.06 | 46 |
| | | | Всего | 18.32 | |
| ВБ2-33П | АБ2-33 | 1 | 8.64 | 8.64 | 32 |
| | М-1 | 2 | 2.03 | 4.06 | 46 |
| | | | Всего | 12.80 | |
| ВБ2-36П | АБ2-36 | 1 | 9.26 | 9.26 | 33 |
| | М-1 | 2 | 2.03 | 4.06 | 46 |
| | | | Всего | 13.32 | |
| ВБ2-42П | АБ2-42 | 1 | 10.07 | 10.07 | 33 |
| | М-1 | 2 | 2.03 | 4.06 | 46 |
| | | | Всего | 14.13 | |

**Выборка стали**

| Сталь | | | ⌀3 Вр-I / ⌀4 Вр-I | ⌀10 АI | ⌀10 АIII | L 75×5 |
|---|---|---|---|---|---|---|
| ВБ2-28П | Длина | м | 147.88 | 2.86 | 3.96 | 0.28 |
| | Масса | кг | 11.67 | 1.78 | 2.44 | 1.62 |
| ВБ2-30П | Длина | м | 125.88 | 2.86 | 3.96 | 0.28 |
| | Масса | кг | 10.46 | 1.78 | 2.44 | 1.62 |
| ВБ2-33П | Длина | м | 134.5 | 2.86 | 3.96 | 0.28 |
| | Масса | кг | 6.86 | 1.78 | 2.44 | 1.62 |
| ВБ2-36П | Длина | м | 146.5 | 2.86 | 3.96 | 0.28 |
| | Масса | кг | 7.46 | 1.78 | 2.44 | 1.62 |
| ВБ2-42П | Длина | м | 162.5 | 2.86 | 3.96 | 0.28 |
| | Масса | кг | 8.29 | 1.78 | 2.44 | 1.62 |
| ГОСТ | | | 6727-80* | 5781-82* | | 8509-86* |

| Характеристика изделия | | ВБ2-28П | ВБ2-30П | ВБ2-33П | ВБ2-36П | ВБ2-42П |
|---|---|---|---|---|---|---|
| Объем бетона | м³ | 0.26 | 0.27 | 0.30 | 0.33 | 0.39 |
| Масса | кг | 630 | 675 | 750 | 825 | 975 |
| Масса стали без закладн. | кг | 13.45 | 14.26 | 8.64 | 9.26 | 10.07 |
| Масса закладных деталей | кг | 4.06 | 4.06 | 4.06 | 4.06 | 4.06 |
| Расход стали на 1 м³ бет. | кг | 51.73 | 52.80 | 63.3 | 61.50 | 58.5 |
| Класс бетона | — | В15 | В15 | В15 | В15 | В15 |

Вентблоки ВБ2-28П, ВБ2-30П, ВБ2-33П, ВБ2-36П, ВБ2-42П.

Опалубка и армирование

| Изм. | Колич. | Лист | № док. | Подпись | Дата |
|---|---|---|---|---|---|
| 1 | 1÷5 | — | 440-2000 | | 08.2000 |

СЕР Б1.154.1-7

ТК 1995

Выпуск 1 Лист 17

ГПИ «Белпроект» г. Минск

Гл. конс. инж. Гл. технол. Согласовано

Котешов, Ким, Трухин, Ким

Н. контр.

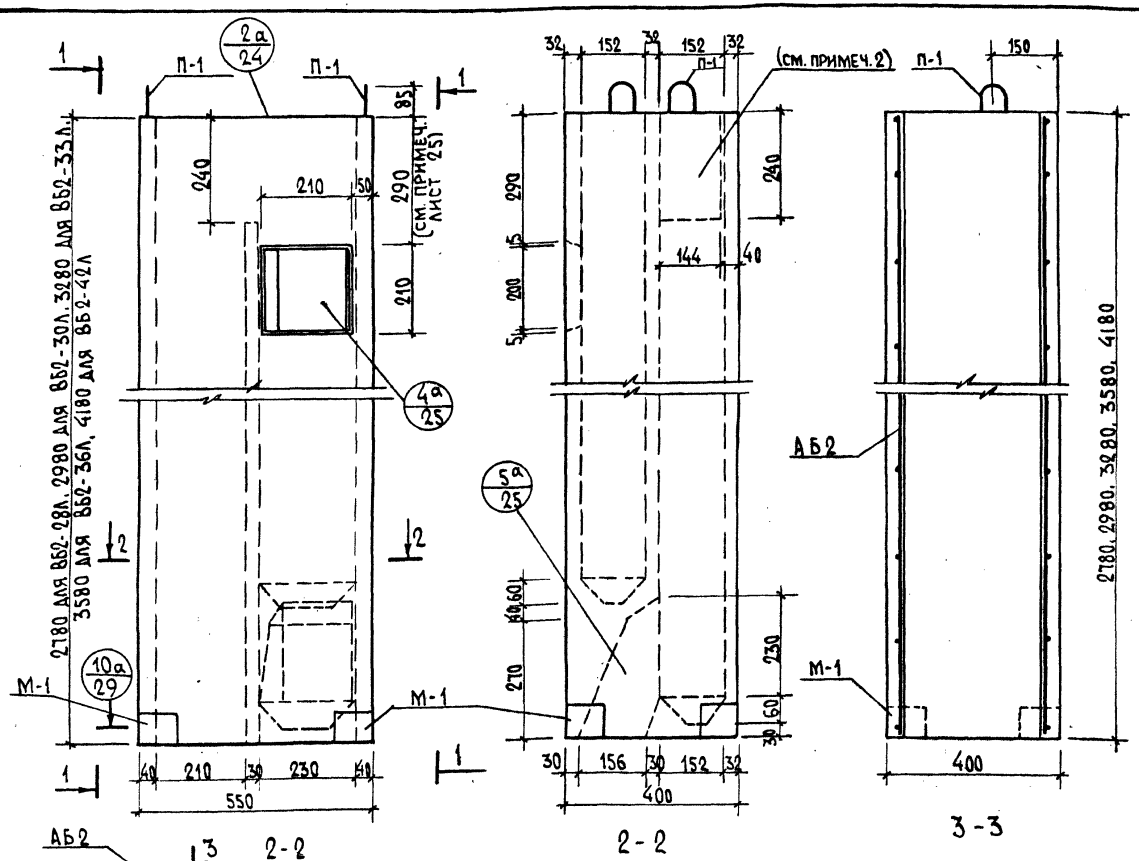


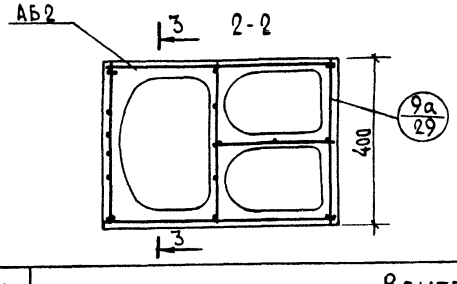


1. Подъемные петли срезать после монтажа на строй площадке.
2. У блока, расположенного на последнем этаже, отверстие заделать по месту!

| Спецификация арматурных и закладных деталей | | | | | |
|---|---|---|---|---|---|
| Марк изд. | Марка элементов | Кол. шт. | Масса эл. кг | Общая масса, кг | NN листов |
| ВБ2-28Л | АБ2-28 | 1 | 7.58 | 7.58 | 32 |
| | М-1 | 2 | 2.03 | 4.06 | 46 |
| | | | Всего | 11.62 | |
| ВБ2-30Л | АБ2-30 | 1 | 7.97 | 7.97 | 32 |
| | М-1 | 2 | 2.03 | 4.06 | 46 |
| | | | Всего | 12.03 | |
| ВБ2-33Л | АБ2-33 | 1 | 8.64 | 8.64 | 32 |
| | М-1 | 2 | 2.03 | 4.06 | 46 |
| | | | Всего | 12.70 | |
| ВБ2-36Л | АБ2-36 | 1 | 9.26 | 9.26 | 33 |
| | М-1 | 2 | 2.03 | 4.06 | 46 |
| | | | Всего | 13.32 | |
| ВБ2-42Л | АБ2-42 | 1 | 10.07 | 10.07 | 33 |
| | М-1 | 2 | 2.03 | 4.06 | 46 |
| | | | Всего | 14.13 | |

| Выборка стали | | | | | | |
|---|---|---|---|---|---|---|
| Сталь | | | Ø3Вр I | Ø10А I | Ø10А III | L75×5 |
| ВБ2-28Л | Длина | м | 11.61 | 2.86 | 3.96 | 0.28 |
| | Масса | кг | 5.80 | 1.78 | 2.44 | 1.62 |
| ВБ2-30Л | Длина | м | 122.0 | 2.86 | 3.96 | 0.28 |
| | Масса | кг | 6.19 | 1.78 | 2.44 | 1.62 |
| ВБ2-33Л | Длина | м | 134.5 | 2.86 | 3.96 | 0.28 |
| | Масса | кг | 6.86 | 1.78 | 2.44 | 1.62 |
| ВБ2-36Л | Длина | м | 146.5 | 2.86 | 3.96 | 0.28 |
| | Масса | кг | 7.48 | 1.78 | 2.44 | 1.62 |
| ВБ2-42Л | Длина | м | 162.5 | 2.86 | 3.96 | 0.28 |
| | Масса | кг | 8.29 | 1.78 | 2.44 | 1.62 |
| ГОСТ | | | 6727-80* | 5781-82* | | 8509-86* |

| Характеристика изделия | | ВБ2-28Л | ВБ2-30Л | ВБ2-33Л | ВБ2-36Л | ВБ2-42Л |
|---|---|---|---|---|---|---|
| Объем бетона | м³ | 0.26 | 0.27 | 0.30 | 0.33 | 0.39 |
| Масса | кг | 630 | 675 | 750 | 825 | 975 |
| Масса стали без закл. | кг | 7.58 | 7.97 | 8.64 | 9.26 | 10.07 |
| Масса закладных детал. | кг | 4.06 | 4.06 | 4.06 | 4.06 | 4.06 |
| Расход стали на 1м³ бет. | кг | 66.0 | 66.2 | 63.3 | 61.50 | 58.5 |
| Класс бетона | - | В15 | В15 | В15 | В15 | В15 |

| | | | |
|---|---|---|---|
| ТК | Вентблоки ВБ2-28Л, ВБ2-30Л, ВБ2-33Л, ВБ2-36Л; ВБ2-42Л | СЕР. Б1.134.1-7 | |
| 1995 | Опалубка и армирование | Выпуск 1 | Лист N 8 |

Согласовано

Гл. конс. ин-та — Козырев
Гл. технол. — Белоусов

Нач. АКМ-1 — Котешов
ГКП — Ким
Инжен. — Трухан
Н. контр. — Ким

АП „БЕЛПРОЕКТ" г. Минск

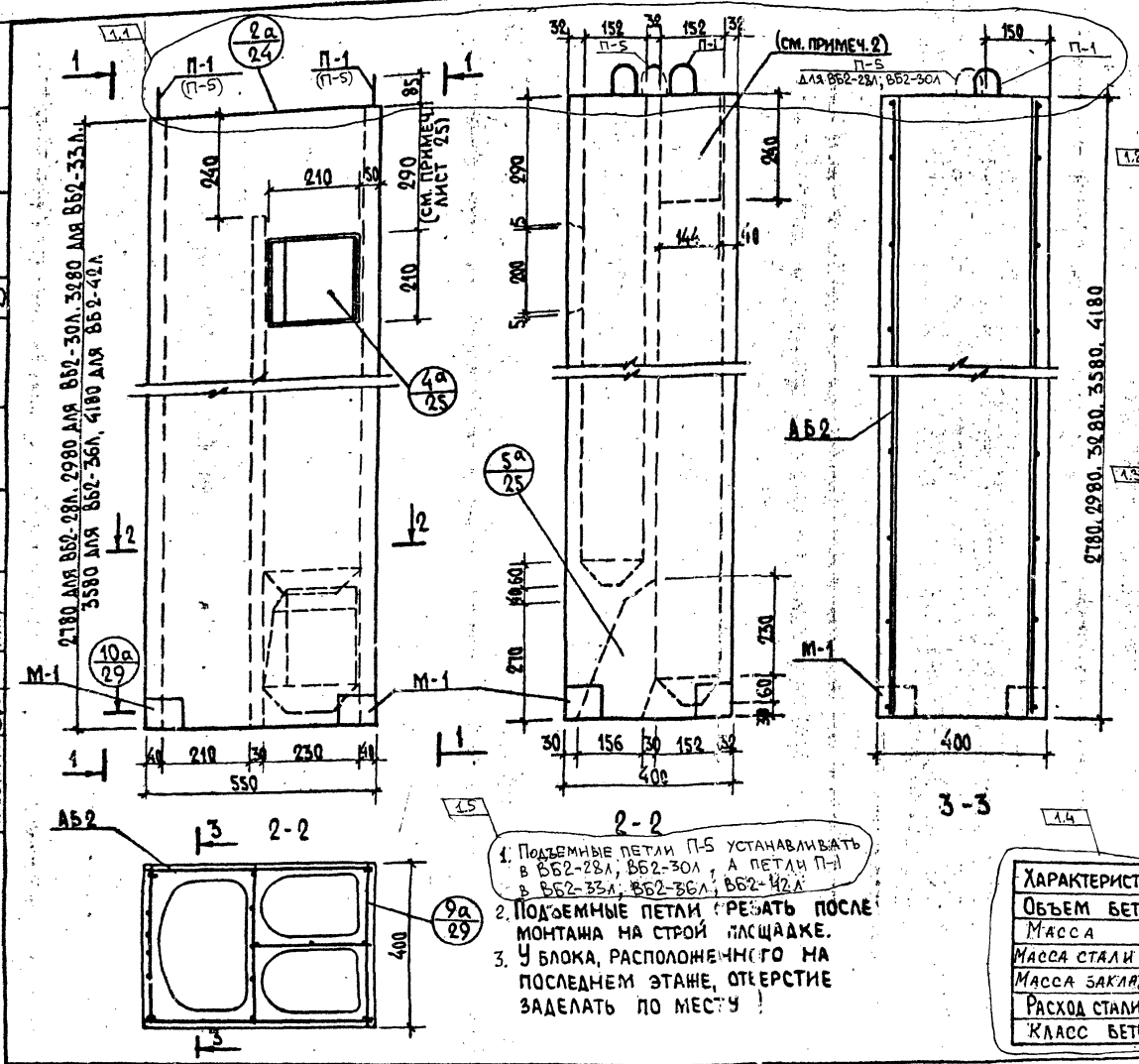


1. Подъемные петли П-5 устанавливать в ВБ2-28Л, ВБ2-30Л, а петли П-1 в ВБ2-33Л, ВБ2-36Л, ВБ2-42Л
2. Подъемные петли срезать после монтажа на строй площадке.
3. У блока, расположенного на последнем этаже, отверстие заделать по месту!

1.2

**Спецификация арматурных и закладных деталей**

| Марк изд. | Марка элементов | Кол. шт. | Масса эл. кг | Общая масса, кг | NN листов |
|---|---|---|---|---|---|
| ВБ2-28Л | АБ2-28 | 1 | 13.45 | 13.45 | 32 |
| | М-1 | 2 | 2.03 | 4.06 | 46 |
| | | | Всего | 17.51 | |
| ВБ2-30Л | АБ2-30 | 1 | 14.26 | 14.26 | 32 |
| | М-1 | 2 | 2.03 | 4.06 | 46 |
| | | | Всего | 18.32 | |
| ВБ2-33Л | АБ2-33 | 1 | 8.64 | 8.64 | 32 |
| | М-1 | 2 | 2.03 | 4.06 | 46 |
| | | | Всего | 12.70 | |
| ВБ2-36Л | АБ2-36 | 1 | 9.26 | 9.26 | 33 |
| | М-1 | 2 | 2.03 | 4.06 | 46 |
| | | | Всего | 13.32 | |
| ВБ2-42Л | АБ2-42 | 1 | 10.07 | 10.07 | 33 |
| | М-1 | 2 | 2.03 | 4.06 | 46 |
| | | | Всего | 14.13 | |

1.3

**Выборка стали**

| | Сталь | | Ø3Вр I / Ø4Вр I | Ø10АI | Ø10АIII | L75×5 |
|---|---|---|---|---|---|---|
| ВБ2-28Л | Длина | м | 117.88 | 2.86 | 3.96 | 0.28 |
| | Масса | кг | 11.67 | 1.78 | 2.44 | 1.62 |
| ВБ2-30Л | Длина | м | 125.88 | 2.86 | 3.96 | 0.28 |
| | Масса | кг | 12.46 | 1.78 | 2.44 | 1.62 |
| ВБ2-33Л | Длина | м | 134.5 | 2.86 | 3.96 | 0.28 |
| | Масса | кг | 6.86 | 1.78 | 2.44 | 1.62 |
| ВБ2-36Л | Длина | м | 146.5 | 2.86 | 3.96 | 0.28 |
| | Масса | кг | 7.48 | 1.78 | 2.44 | 1.62 |
| ВБ2-42Л | Длина | м | 162.5 | 2.86 | 3.96 | 0.28 |
| | Масса | кг | 8.29 | 1.78 | 2.44 | 1.62 |
| | ГОСТ | | 6727-80* | 5781-82* | | 8509-86* |

1.4

| Характеристика изделия | | ВБ2-28Л | ВБ2-30Л | ВБ2-33Л | ВБ2-36Л | ВБ2-42Л |
|---|---|---|---|---|---|---|
| Объем бетона | м³ | 0.26 | 0.27 | 0.30 | 0.33 | 0.39 |
| Масса | кг | 630 | 675 | 750 | 825 | 975 |
| Масса стали без закл. | кг | 13.45 | 14.26 | 8.64 | 9.26 | 10.07 |
| Масса закладных детал. | кг | 4.06 | 4.06 | 4.06 | 4.06 | 4.06 |
| Расход стали на 1м³ бет. | кг | 51.73 | 52.81 | 63.3 | 61.50 | 58.5 |
| Класс бетона | - | В15 | В15 | В15 | В15 | В15 |

| | | | | | | | |
|---|---|---|---|---|---|---|---|
| ТК | Вентблоки ВБ2-28Л, ВБ2-30Л, ВБ2-33Л, ВБ2-36Л; ВБ2-42Л | 1 | 1÷5 | — | 440-2000 | | 08.2000 | СЕР. Б1.134.1-7 |
| | | Изм. | Колич. | Лист | №док. | Подпись | Дата | |
| 1995 | Опалубка и армирование | | | | | | | Выпуск 1 / Лист N 8 |

Согласовано

Л. конс. ин-та — Козырев
Л. технол. — Белоусов

Нач. АКМ-1 — Котешов
ГКП — Ким
Инжен. — Трухан
Н. контр. — Ким

АП „БЕЛПРОЕКТ" г. Минск

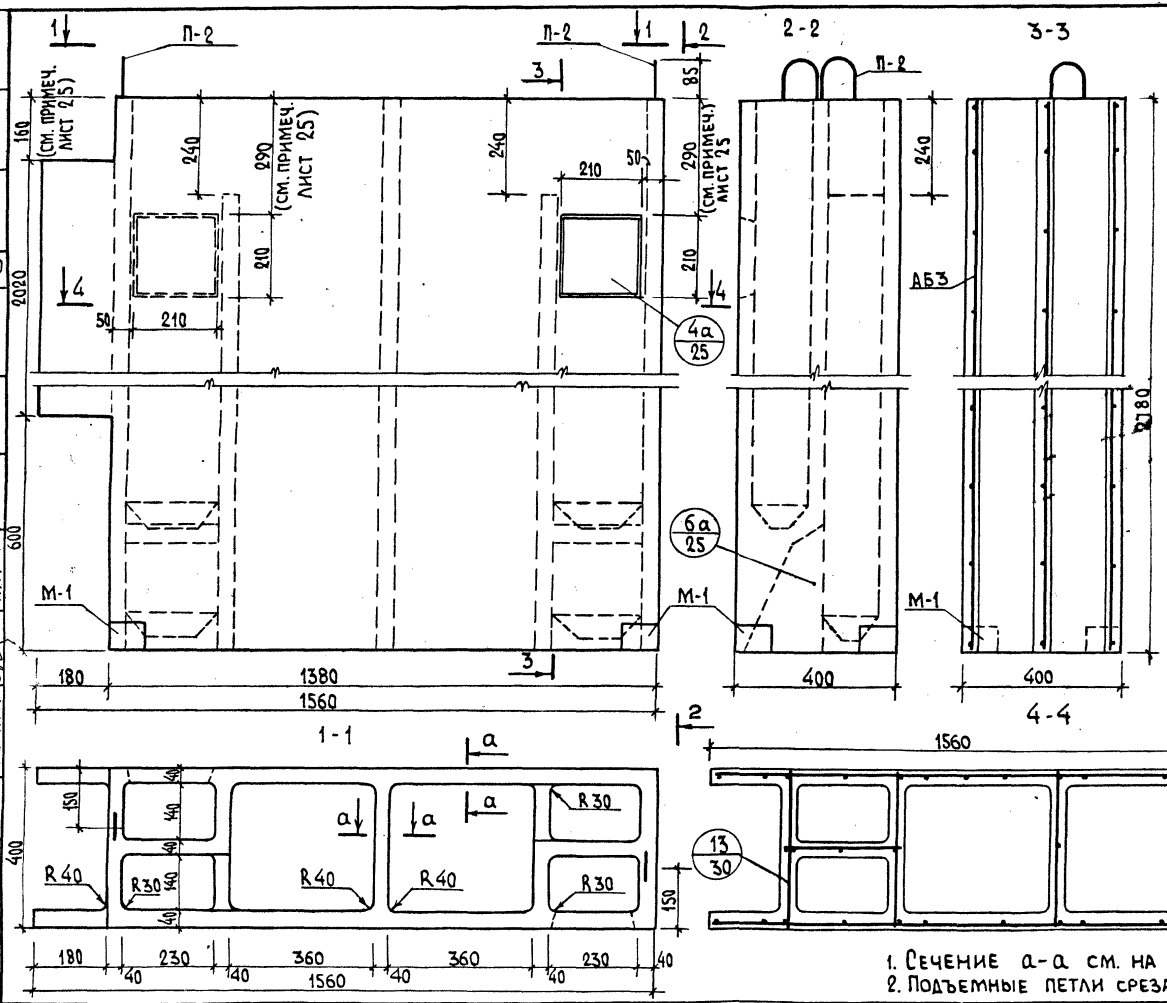


## Спецификация арматурных и закладных деталей

| Марка изд. | Марка элемент. | Кол. шт. | Масса эл. кг | Общая масса, кг | N N листов |
|---|---|---|---|---|---|
| | АБ3-28 | 1 | 12.11 | 12.11 | 34 |
| | М-1 | 2 | 2.03 | 4.06 | 46 |
| | | | | | |
| | Итого | | | 16.17 | |

## Выборка стали

| Сталь | | Ø3 Вр I | Ø12 А I | Ø10 А III | L75×5 |
|---|---|---|---|---|---|
| Длина | м | 202.16 | 3.00 | 3.96 | 0.28 |
| Масса | кг | 10.31 | 1.80 | 2.44 | 1.62 |
| ГОСТ | - | 6727-80* | 5781-82* | | 8509-86* |

## Характеристика изделия

| | | |
|---|---|---|
| Масса | кг | 1580 |
| Объем бетона | м³ | 0.63 |
| Масса стали без закл. | кг | 12.11 |
| Масса закладных детал. | кг | 4.06 |
| Расход стали на 1м³ бет. | кг | 38.5 |
| Класс бетона | – | В15 |

1. Сечение а-а см. на листе 24.
2. Подъемные петли срезать после монтажа на стройплощадке.

| | | | |
|---|---|---|---|
| ТК | Вентблок ВБ3-28 П | СЕР.Б1.134.1-7 | |
| 1995 | Опалубка и армирование | Выпуск 1 | Лист N9 |

Нач. АКМ-1 Катешов
ГКП Ким
Инж. II к. Турко
Н. контр. Ким
Гл. конс. ин. Козырев
Гл. технол Белоусов
Согласовано

АП „БЕЛПРОЕКТ" г. Минск

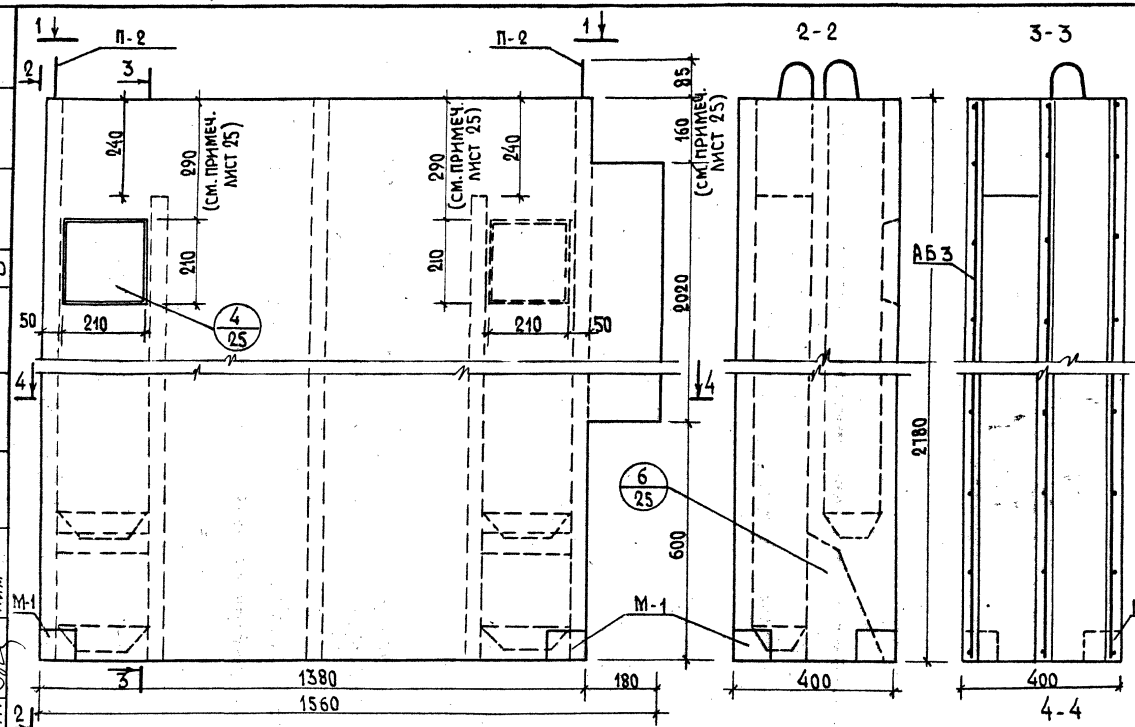


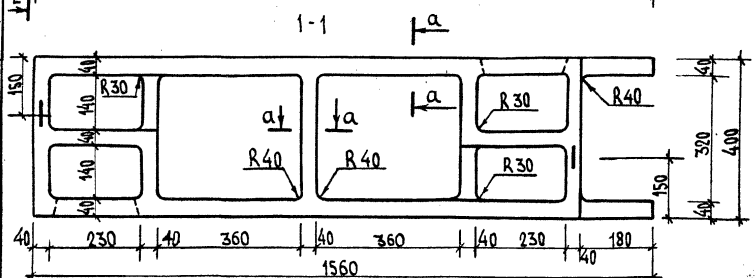


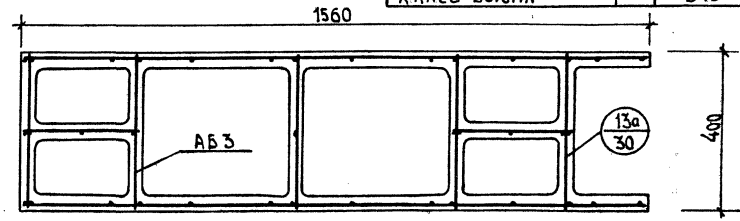


## Спецификация арматурных и закладных деталей

| Марка изд. | Марка элементов | Кол. шт. | Масса эл. кг | Общая масса, кг | №№ листов |
|---|---|---|---|---|---|
| | АБ3-28 | 1 | 12.11 | 12.11 | 34 |
| | М-1 | 2 | 2.03 | 4.06 | 46 |
| | | | | | |
| | | | Всего: | 16.17 | |

## Выборка стали

| Сталь | | ⌀3 Вр I | ⌀12 А I | ⌀10 А III | L75×5 |
|---|---|---|---|---|---|
| Длина | м | 202.16 | 3.00 | 3.96 | 0.28 |
| Масса | кг | 10.31 | 1.80 | 2.44 | 1.62 |
| ГОСТ | - | 6727-80* | 5781-82* | | 8509-86* |

## Характеристика изделия:

| | | |
|---|---|---|
| Масса | кг | 1580 |
| Объем бетона | м³ | 0.63 |
| Масса стали без закладн. | кг | 12.11 |
| Масса закладных детал. | кг | 4.06 |
| Расход стали на 1м³ бет. | кг | 38.5 |
| Класс бетона | — | В15 |

1. Сечение а-а см. на листе 24.
2. Подъемные петли срезать после монтажа на стройплощадке.

| | | |
|---|---|---|
| ТК | Блок ВБ3-28Л | СЕР. Б1.134.1-7 |
| 1995 | Опалубка и армирование | Выпуск 1 / Лист N 10 |

Гл. конс. ин. Казырев
Гл. технол. Белоусов
Согласовано
Нач. АКМ-1 Котешов
ГКП Ким
Инж. Трухан
Н. контр. Ким
АП „БЕЛПРОЕКТ" г. Минск

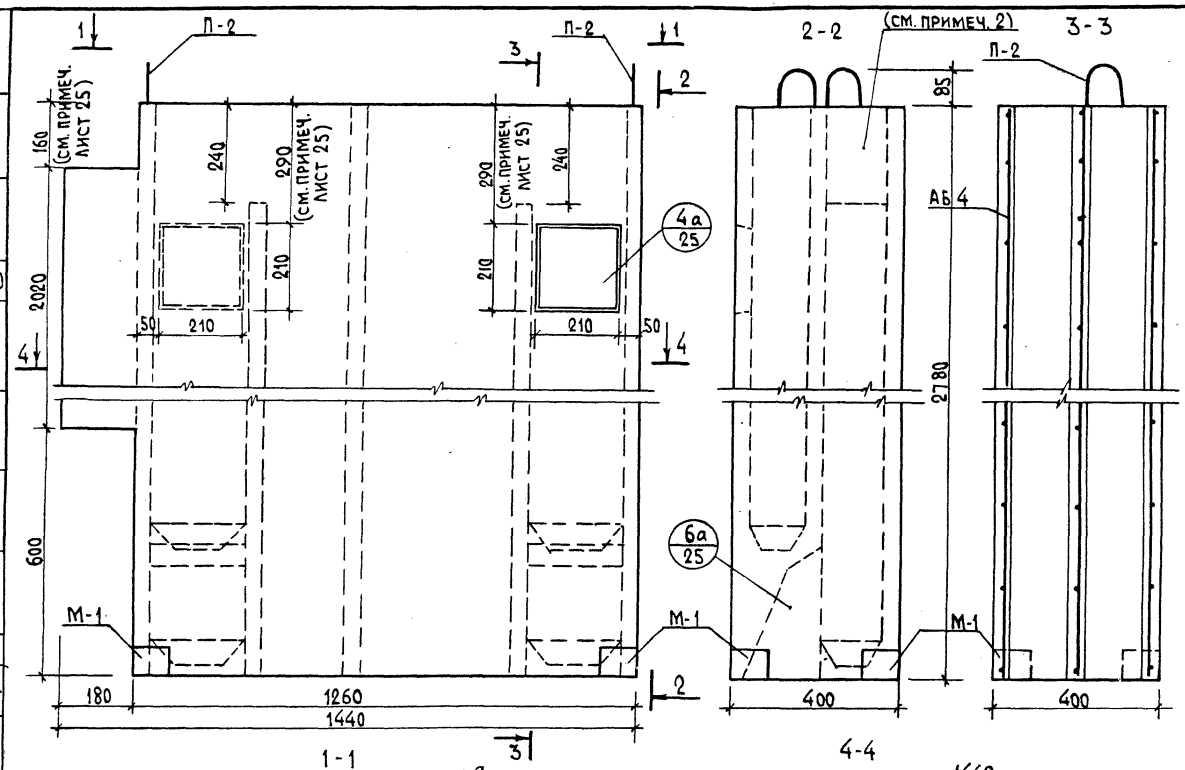


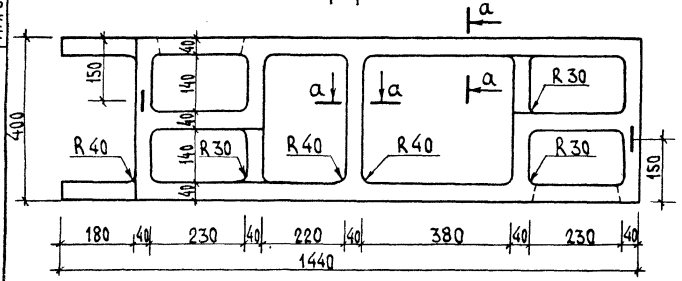


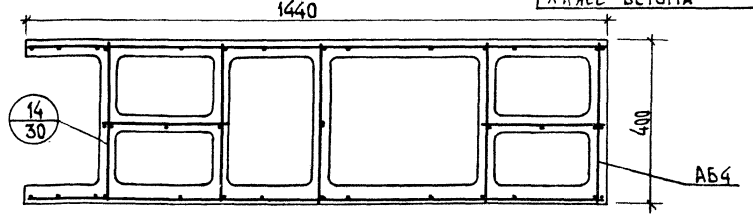


Спецификация арматурных и закладных элементов

| Марка изд. | Марка элементов | Кол. шт. | Масса эл. кг | Общая масса, кг | NN листа |
|---|---|---|---|---|---|
| ВБ4-28П | АБ4-28 | 1 | 11.67 | 11.67 | 34 |
| | М-1 | 2 | 2.03 | 4.06 | 46 |
| | | | Итого: | 15.73 | |

Выборка стали

| Сталь | | ⌀3Вр-I | ⌀12АI | ⌀10АIII | L75×5 |
|---|---|---|---|---|---|
| Длина | м | 193.53 | 3.00 | 3.96 | 0.28 |
| Масса | кг | 9.87 | 1.80 | 2.44 | 1.62 |
| ГОСТ | | 6727-80* | 5781-82* | | 8509-86* |

Характеристика изделия

| | | |
|---|---|---|
| Масса | кг | 1470 |
| Объем бетона | м³ | 0.59 |
| Масса стали без заклад. | кг | 11.67 |
| Масса закладных детал. | кг | 4.06 |
| Расход стали на 1м³ бет. | кг | 39.2 |
| Класс бетона | – | В15 |

1. Сечение а-а см. на листе 24.
2. У блока, расположенного на последнем этаже, отверстие заделать по месту.
3. Подъемные петли срезать после монтажа на стройплощадке.

Согласовано

Гл. конс. ин. Козырев
Гл. технол. Белоусов

Нач. АКМ-1 Котешов
ГКП Ким
Инж. Гуцан
Н. контр. Ким

АП „БЕЛПРОЕКТ" г. МИНСК

| | | | |
|---|---|---|---|
| ТК | Вентблок ВБ4-28П | СЕР.Б1.134.1-7 | |
| 1995 | Опалубка и армирование | Выпуск 1 | Лист N 11 |

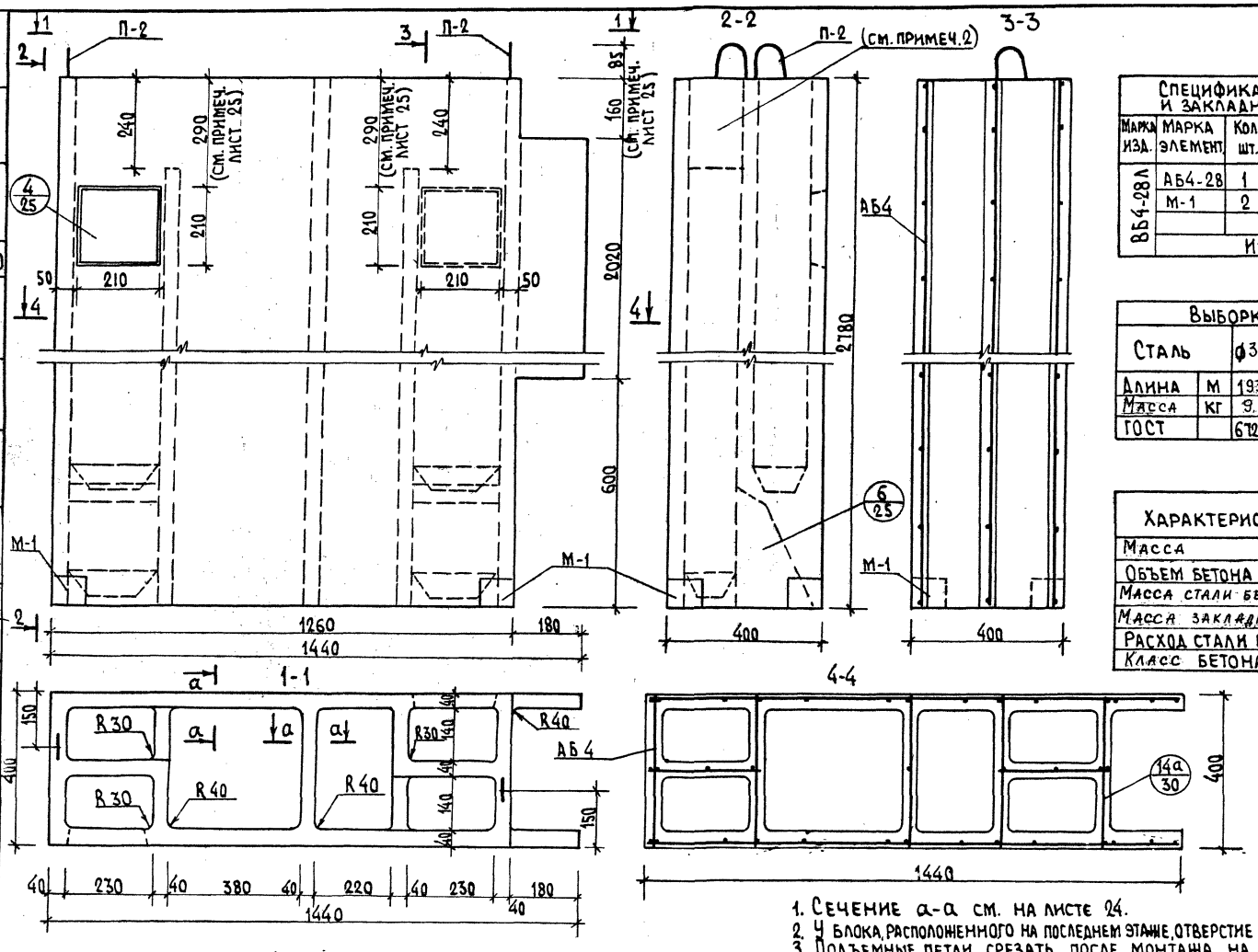


| Спецификация арматурных и закладных элементов | | | | | |
|---|---|---|---|---|---|
| Марка изд. | Марка элемент. | Кол. шт. | Масса эл. кг | Общая масса, кг | NN листа |
| ВБ4-28Л | АБ4-28 | 1 | 11.67 | 11.67 | 34 |
| | М-1 | 2 | 2.03 | 4.06 | 46 |
| | | | | | |
| | Итого: | | | 15.73 | |

| Выборка стали | | | | | |
|---|---|---|---|---|---|
| Сталь | | ф3Вр I | ф12А I | ф10А III | L75×5 |
| Длина | м | 193.53 | 3.00 | 3.96 | 0.28 |
| Масса | кг | 9.87 | 1.80 | 2.44 | 1.62 |
| ГОСТ | | 6727-80* | 5781-82* | | 8509-86* |

| Характеристика изделия | | |
|---|---|---|
| Масса | кг | 1470 |
| Объем бетона | м³ | 0.59 |
| Масса стали без заклад. | кг | 11.67 |
| Масса закладных детал. | кг | 4.06 |
| Расход стали на 1м³ бет. | кг | 39.20 |
| Класс бетона | - | В15 |

1. Сечение а-а см. на листе 24.
2. У блока, расположенного на последнем этаже, отверстие заделать по месту!
3. Подъемные петли срезать после монтажа на стройплощадке.

| | | | |
|---|---|---|---|
| ТК | Вентблок ВБ4-28Л | Сер. Б1.13.4.1-7 | |
| 1995 | Опалубка и армирование | Выпуск 1 | Лист N 12 |

Согласовано: Гл. конс. ин. Гл. технол. Козырев Белоусов

Нач. АКМ-1 Котешов; ГКП Ким; Инж. Трухан; Н. контр. Ким

АП „БЕЛПРОЕКТ" г. Минск

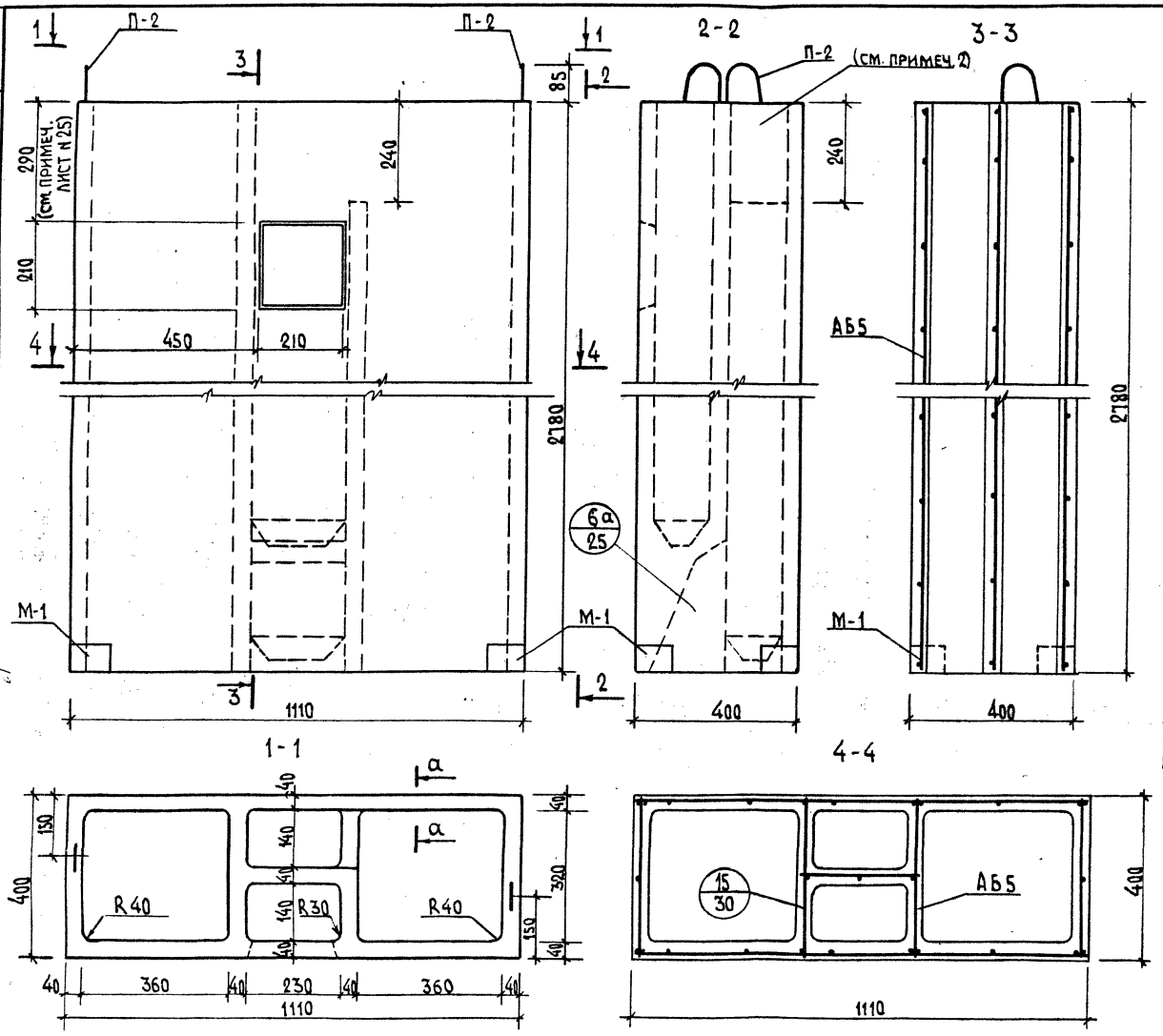


| Спецификация арматурных и закладных элементов | | | | | |
|---|---|---|---|---|---|
| Марка изд. | Марка элементов | Кол. шт. | Масса эл. кг | Общая масса, кг | NN листов |
| ВБ5-28 | АБ5-28 | 1 | 9.22 | 9.22 | 35 |
| | М-1 | 2 | 2.03 | 4.06 | 46 |
| | | | | | |
| | | | Итого | 13.28 | |

| Выборка стали | | | | | |
|---|---|---|---|---|---|
| Сталь | | ⌀3Вр I | ⌀12А I | ⌀10А III | L75×5 |
| Длина | м | 145.49 | 3.00 | 3.96 | 0.28 |
| Масса | кг | 7.42 | 1.80 | 2.44 | 1.62 |
| ГОСТ | — | 6727-80* | 5781-82* | | 8509-86* |

| Характеристика изделия | | |
|---|---|---|
| Масса | кг | 1140 |
| Объем бетона | м³ | 0.46 |
| Масса стали без заклад. | кг | 9.22 |
| Масса закладных детал. | кг | 4.06 |
| Расход стали на 1м³ бет. | кг | 40.4 |
| Класс бетона | — | В15 |

1. Сечение а-а см. на листе 24.
2. У блока, расположенного на последнем этаже, отверстие заделать по месту!
3. Подъемные петли срезать после монтажа на стройплощадке.

| | | | |
|---|---|---|---|
| ТК | Вентблок ВБ5-28 | СЕР. Б1.134.1-7 | |
| 1995 | Опалубка и армирование | Выпуск 1 | Лист N 13 |

Согласовано

Гл. конс. ин. — Козырев
Гл. технол. — Белоусов

Нач. АКМ-1 — Котешов
ГКП — Ким
Инжер. — Трухан
Н. контр. — Ким

АП „БЕЛПРОЕКТ" г. Минск

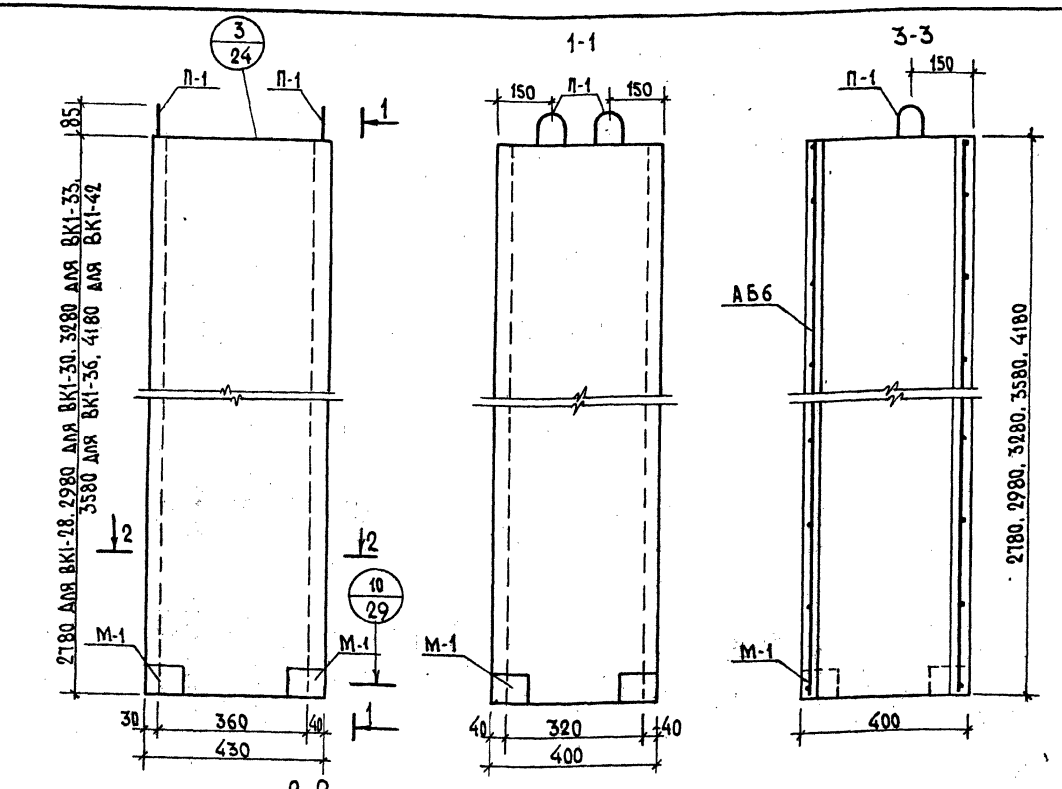


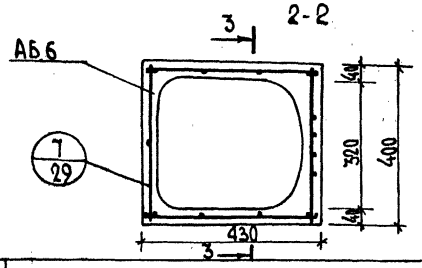


1. Подъемные петли срезать после монтажа на стройплощадке.
2. Лицевые поверхности должны быть подготовлены под покраску.

**Спецификация арматурных и закладных деталей**

| Марка изд. | Марка элементов | Кол. шт. | Масса эл. кг | Общая масса, кг | NN листов |
|---|---|---|---|---|---|
| ВК1-28 | АБ6-28 | 1 | 5.63 | 5.63 | 35 |
| | М-1 | 2 | 2.03 | 4.06 | 46 |
| | | | Всего: | 9.69 | |
| ВК1-30 | АБ6-30 | 1 | 6.52 | 6.52 | 35 |
| | М-1 | 2 | 2.03 | 4.06 | 46 |
| | | | Всего: | 10.58 | |
| ВК1-33 | АБ6-33 | 1 | 6.28 | 6.28 | 35 |
| | М-1 | 2 | 2.03 | 4.06 | 46 |
| | | | Всего: | 10.34 | |
| ВК1-36 | АБ6-36 | 1 | 6.75 | 6.75 | 35 |
| | М-1 | 2 | 2.03 | 4.06 | 46 |
| | | | Всего: | 10.87 | |
| ВК1-42 | АБ6-42 | 1 | 7.57 | 7.57 | 35 |
| | М-1 | 2 | 2.03 | 4.06 | 46 |
| | | | Всего: | 11.63 | |

**Выборка стали**

| | Сталь | | ⌀3Вр I | ⌀10А I | ⌀8А III | L80×6 |
|---|---|---|---|---|---|---|
| ВК1-28 | Длина | м | 75.4 | 2.86 | 3.96 | 0.28 |
| | Масса | кг | 3.85 | 1.78 | 2.44 | 1.62 |
| ВК1-30 | Длина | м | 92.9 | 2.86 | 3.96 | 0.28 |
| | Масса | кг | 4.74 | 1.78 | 2.44 | 1.62 |
| ВК1-33 | Длина | м | 88.2 | 2.86 | 3.96 | 0.28 |
| | Масса | кг | 4.50 | 1.78 | 2.44 | 1.62 |
| ВК1-36 | Длина | м | 97.5 | 2.86 | 3.96 | 0.28 |
| | Масса | кг | 4.97 | 1.78 | 2.44 | 1.62 |
| ВК1-42 | Длина | м | 113.5 | 2.86 | 3.96 | 0.28 |
| | Масса | кг | 5.79 | 1.78 | 2.44 | 1.62 |
| ГОСТ | | | 6727-80* | 5781-82* | | 8509-86* |

| Характеристика изделия | | ВК1-28 | ВК1-30 | ВК1-33 | ВК1-36 | ВК1-42 |
|---|---|---|---|---|---|---|
| Объем бетона | м³ | 0.16 | 0.18 | 0.21 | 0.24 | 0.30 |
| Масса | кг | 405 | 450 | 525 | 600 | 750 |
| Масса стали без закл. | кг | 5.63 | 6.52 | 6.28 | 6.75 | 7.57 |
| Масса закладных дет. | кг | 4.06 | 4.06 | 4.06 | 4.06 | 4.06 |
| Расход стали на 1м³ бет | кг | 83.4 | 76.80 | 69.30 | 64.3 | 57.0 |
| Класс бетона | - | В15 | В15 | В15 | В15 | В15 |

| | | | |
|---|---|---|---|
| ТК | Венткороб ВК1-28, ВК1-30, ВК1-33, ВК1-36, ВК1-42 | СЕР.Б1.134.1-7 | |
| 1995 | Опалубка и армирование | Выпуск 1 | Лист N 14 |

А.П. „БЕЛПРОЕКТ" г. МИНСК

| | | | |
|---|---|---|---|
| ГКП | | Ким | |
| Инж. | | Трухан | |
| Н. контр. | | Ким | |
| Гл. технол. | | Белоусов | |

Согласован

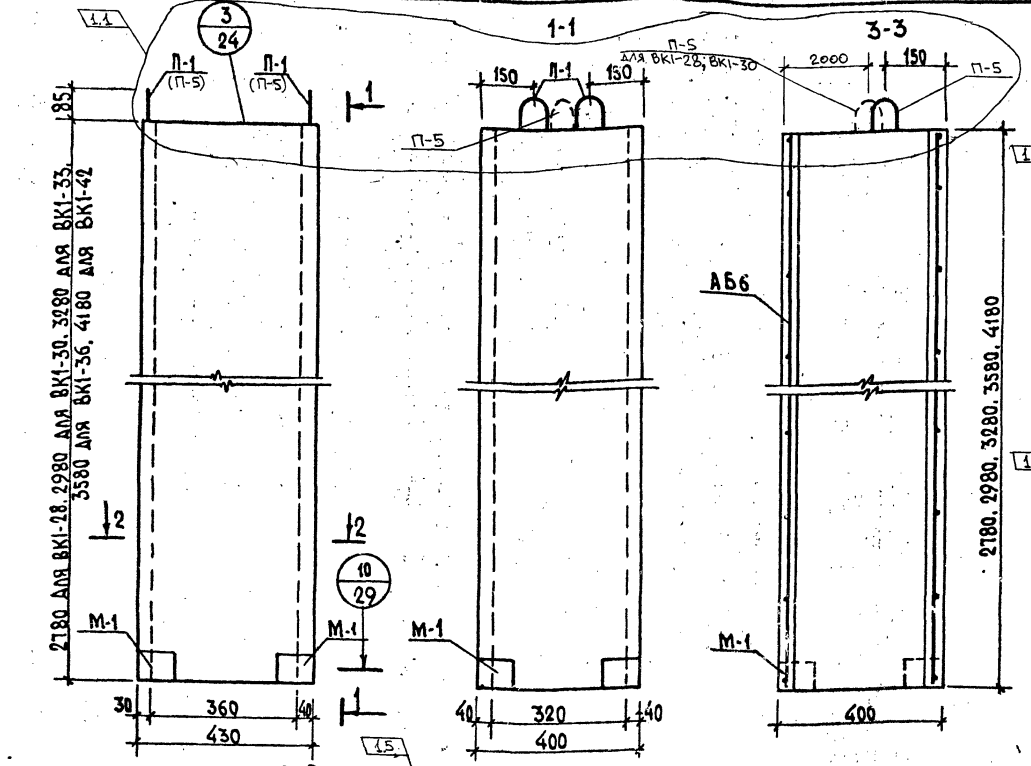


1. Подъемные петли П-5 устанавливать в ВК1-28; ВК1-30, а петли П-1 в ВК1-33; ВК1-36; ВК1-42.
2. Подъемные петли срезать после монтажа на строительной площадке.
3. Лицевые поверхности должны быть подготовлены под покраску.

## Спецификация арматурных и закладных деталей

| Марка изд. | Марка элементов | Кол. шт. | Масса эл., кг | Общая масса, кг | № листов |
|---|---|---|---|---|---|
| ВК1-28 | АБ6-28 | 1 | 9,32 | 9.32 | 35 |
| | М-1 | 2 | 2,03 | 4,06 | 46 |
| | | | Всего: | 13.38 | |
| ВК1-30 | АБ6-30 | 1 | 9.85 | 9.85 | 35 |
| | М-1 | 2 | 2.03 | 4,06 | 46 |
| | | | Всего: | 13,91 | |
| ВК1-33 | АБ6-33 | 1 | 6.28 | 6.28 | 35 |
| | М-1 | 2 | 2.03 | 4,06 | 46 |
| | | | Всего: | 10.34 | |
| ВК1-36 | АБ6-36 | 1 | 6,75 | 6.75 | 35 |
| | М-1 | 2 | 2.03 | 4,06 | 46 |
| | | | Всего: | 10.81 | |
| ВК1-42 | АБ6-42 | 1 | 7.57 | 7.57 | 35 |
| | М-1 | 2 | 2.03 | 4,06 | 46 |
| | | | Всего: | 11.63 | |

## Выборка стали

| Сталь | | | ⌀38Вр-I / ⌀4Вр-I | ⌀10АТ | ⌀8АIII | L80×6 |
|---|---|---|---|---|---|---|
| ВК1-28 | Длина | м | 76.13 | 2.86 | 3.96 | 0.28 |
| | Масса | кг | 7.54 | 1.78 | 2.44 | 1.62 |
| ВК1-30 | Длина | м | 81.45 | 2.86 | 3.96 | 0.28 |
| | Масса | кг | 8.06 | 1.78 | 2.44 | 1.62 |
| ВК1-33 | Длина | м | 88.2 | 2.86 | 3.96 | 0.28 |
| | Масса | кг | 4.50 | 1.78 | 2.44 | 1.62 |
| ВК1-36 | Длина | м | 97.5 | 2.86 | 3.96 | 0.28 |
| | Масса | кг | 4.97 | 1.78 | 2.44 | 1.62 |
| ВК1-42 | Длина | м | 113.5 | 2.86 | 3.96 | 0.28 |
| | Масса | кг | 5.79 | 1.78 | 2.44 | 1.62 |
| ГОСТ | | | 6727-80 | 5781-82* | | 8509-86* |

| Характеристика изделия | | ВК1-28 | ВК1-30 | ВК1-33 | ВК1-36 | ВК1-42 |
|---|---|---|---|---|---|---|
| Объем бетона | м³ | 0.16 | 0.18 | 0.21 | 0.24 | 0.30 |
| Масса | кг | 405 | 450 | 525 | 600 | 750 |
| Масса стали без закл. | кг | 9,32 | 9,85 | 6.28 | 6.75 | 7.57 |
| Масса закладных дет. | кг | 4.06 | 4.06 | 4.06 | 4.06 | 4.06 |
| Расход стали на 1м³ бет | кг | 58,25 | 54,72 | 69.30 | 64.3 | 57.0 |
| Класс бетона | - | В15 | В15 | В15 | В15 | В15 |

Главный инженер — Г. Минск

| | | | | | | | | |
|---|---|---|---|---|---|---|---|---|
| ТК | Венткороб ВК1-28, ВК1-30, ВК1-33, ВК1-36, ВК1-42 | | | | | | СЕР. Б1.134.1-7 | |
| 1995 | Опалубка и армирование | | | | | | Выпуск 1 | Лист N 14 |
| | | 1 | 1:5 | — | 440-2000 | 08.2000 | | |
| | | Изм. | Колич. | Лист | №док. | Подпись | Дата | |

Согласовано: Белоусов; Гл. технол.; Гл. конструктор; Нач. отд.; Гл. инж. проекта; Гл. инж. проекта; Нач. отд.; Гл. инж. проекта; Ким; Ким

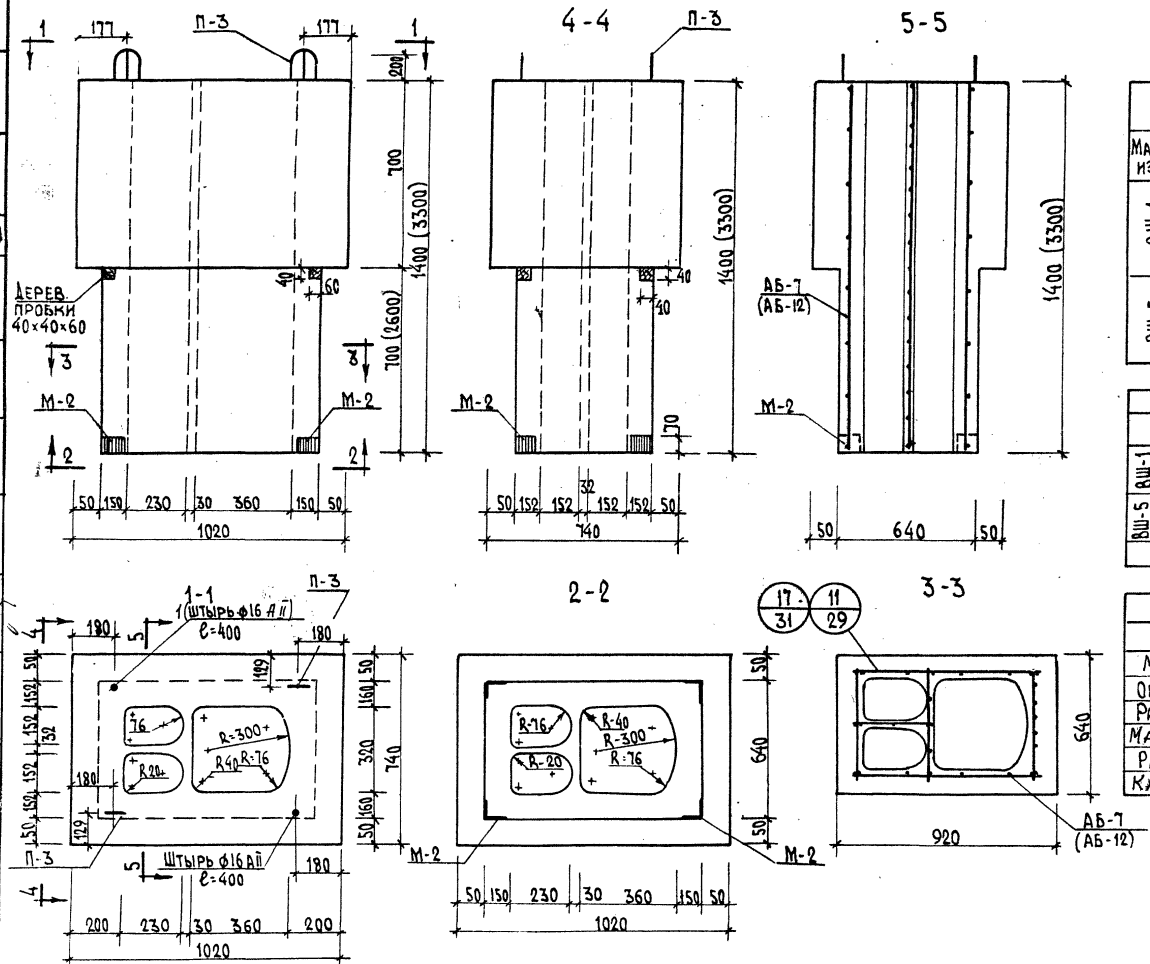


| Спецификация арматурных и закладных элементов | | | | | |
|---|---|---|---|---|---|
| Марка изд | Марка элементов | Кол. шт. | Масса эл. кг | Общая масса, кг | NN листов |
| ВШ-1 | АБ-7 | 1 | 5.41 | 5.41 | 36 |
| | М-2 | 2 | 2.33 | 4.66 | 46 |
| | Поз. 1 | 2 | 0.63 | 1.26 | – |
| | Всего: | | | 11.33 | |
| ВШ-5 | АБ-12 | 1 | 10.48 | 10.48 | 36 |
| | М-2 | 2 | 2.33 | 4.66 | 46 |
| | Поз. 1 | 2 | 0.63 | 1.26 | – |
| | Всего: | | | 16.40 | |

| Выборка стали | | | | | | | |
|---|---|---|---|---|---|---|---|
| Сталь | | | ф3 Вр I | ф10 А I | ф10 А III | ф16 А II | L75×5 |
| ВШ-1 | Длина | м | 71.06 | 2.86 | 4.44 | 0.80 | 0.28 |
| | Масса | кг | 3.63 | 1.78 | 2.74 | 1.26 | 1.62 |
| ВШ-5 | Длина | м | 16.35 | 2.86 | 4.44 | 0.80 | 0.28 |
| | Масса | кг | 8.4 | 1.78 | 2.74 | 1.26 | 1.62 |
| ГОСТ | | | 6727-80* | | 5781-82* | | 8509-86* |

| Характеристика изделия | | | |
|---|---|---|---|
| Наименование | | ВШ-1 | ВШ-5 |
| Масса | кг | 830 | 1900 |
| Объем бетона | м³ | 0.69 | 1.58 |
| Расход стали без закл. дет. | кг | 6.67 | 11.44 |
| Масса закладных деталей | кг | 4.66 | 4.66 |
| Расход стали на 1 м³ бет. | кг | 21.0 | 14.9 |
| Класс керамзитобет. γ=1200 кг/м³ | | В7.5 | В7.5 |

В скобках даны размеры для ВШ-5.

| | | | |
|---|---|---|---|
| ТК | Веншахты ВШ-1; ВШ-5 | СЕР. Б1.134.1-7 | |
| 1995 | Опалубка и армирование | Выпуск 1 | Лист 15 |

АП „БЕЛПРОЕКТ" г. Минск

Н.ач. АКМ-1 ГКП Инж. I к. Н. контр. Катешов Ким Смирнова Ким

Гл. конс. ин. Гл. технол. Согласован Козырев Белоусов

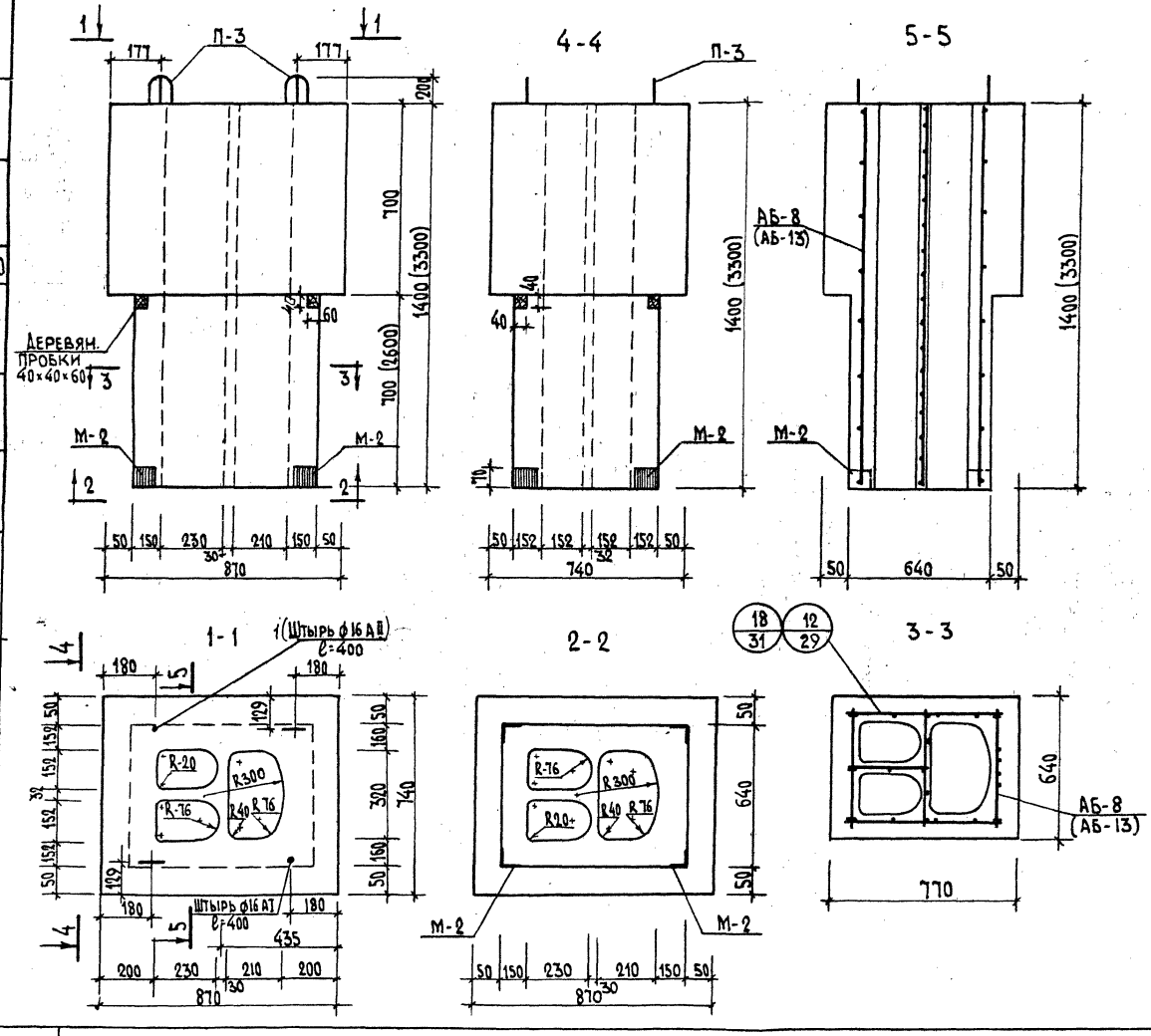


| Спецификация арматурных и закладных элементов | | | | | |
|---|---|---|---|---|---|
| Марка изд. | Марка элементов | Кол. шт. | Масса эл. кг | Общая масса кг | N N листов |
| ВШ-2 | АБ-8 | 1 | 5.15 | 5.15 | 36 |
| | М-2 | 2 | 2.33 | 4.66 | 46 |
| | Поз. 1 | 2 | 0.63 | 1.26 | – |
| | Всего: | | | 11.07 | |
| ВШ-6 | АБ-13 | 1 | 9.6 | 9.6 | 36 |
| | М-2 | 2 | 2.33 | 4.66 | 46 |
| | Поз. 1 | 2 | 0.63 | 1.26 | – |
| | Всего: | | | 15.52 | |

| Выборка стали | | | | | | | |
|---|---|---|---|---|---|---|---|
| Сталь | | | ф3Вр I | ф10АI | ф10АIII | ф16АII | L75×5 |
| ВШ-2 | Длина | м | 66.10 | 2.86 | 0.80 | 4.44 | 0.28 |
| | Масса | кг | 3.37 | 1.78 | 0.49 | 2.22 | 1.62 |
| ВШ-6 | Длина | м | 151.80 | 2.86 | 0.80 | 4.44 | 0.28 |
| | Масса | кг | 7.82 | 1.78 | 0.49 | 2.22 | 1.62 |
| ГОСТ | | | 6727-80* | | 5781-82* | | 8509-88* |

| Характеристика изделия | | | |
|---|---|---|---|
| Наименование | | ВШ-2 | ВШ-6 |
| Масса | кг | 732 | 1692 |
| Объем бетона | м³ | 0.61 | 1.41 |
| Расход стали без закл. дет | кг | 6.41 | 10.86 |
| Масса закладных деталей | кг | 4.66 | 4.66 |
| Расход стали на 1м³ бетона | кг | 23.0 | 16.10 |
| Класс керамзитобет. γ=1200 кг/м³ | | В7.5 | В7.5 |

В скобках даны размеры для ВШ-6

| | | | |
|---|---|---|---|
| ТК | Вентшахты ВШ-2; ВШ-6 | СЕР. Б1.134.1-7 | |
| 1995 | Опалубка и армирование | Выпуск 1 | Лист N 16 |

Согласовано

Гл. конс. ин. Козырев
Гл. технол. Белоусов

Нач. АКМ-1 Котешов
ГКП Ким
Инж. I к. Смирнова
Н. контр. Ким

АП „БЕЛПРОЕКТ" г. МИНСК

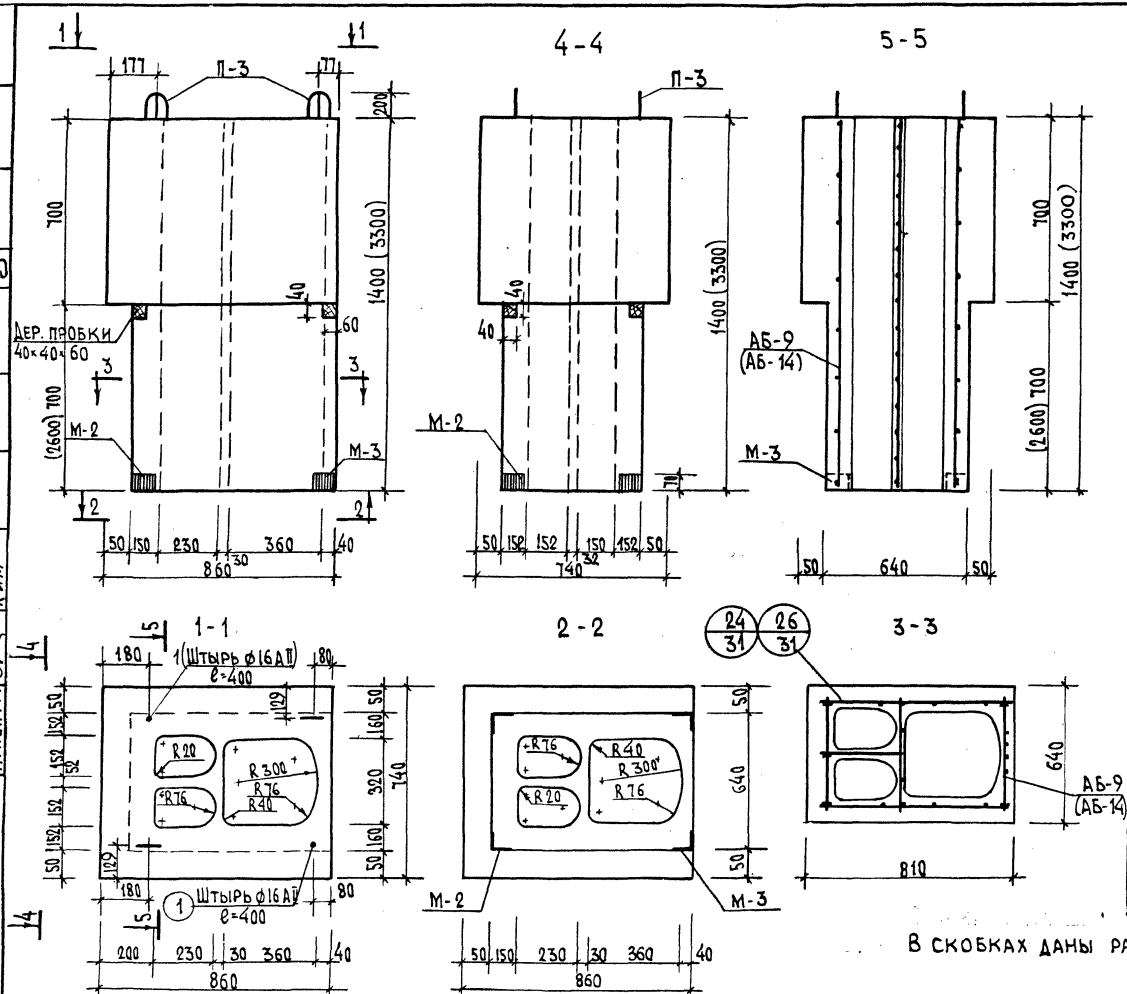


| Спецификация арматурных и закладных элементов | | | | | |
|---|---|---|---|---|---|
| Марка изд. | Марка элементов | Кол. шт. | Масса эл. кг. | Общая масса кг | N N листов |
| ВШ-3А | АБ-9 | 1 | 5.37 | 5.37 | 36 |
| | М-2 | 1 | 2.33 | 2.33 | 46 |
| | М-3 | 1 | 2.33 | 2.33 | 46 |
| | Поз. 1 | 2 | 0.63 | 1.26 | – |
| | | Всего: | | 11.29 | |
| ВШ-7А | АБ-14 | 1 | 10.06 | 10.06 | 36 |
| | М-2 | 1 | 2.33 | 2.33 | 46 |
| | М-3 | 1 | 2.33 | 2.33 | 46 |
| | Поз. 1 | 2 | 0.63 | 1.26 | - |
| | | Всего: | | 15.98 | |

| Выборка стали | | | | | | | |
|---|---|---|---|---|---|---|---|
| Сталь | | | ø Вр I | ø10АI | ø10АIII | ø16АII | L75×5 |
| ВШ-3А | Масса | м | 3.61 | 1.78 | 2.74 | 1.26 | 1.62 |
| | Длина | кг | 70.80 | 2.86 | 4.44 | 0.80 | 0.28 |
| ВШ-7А | Масса | кг | 8.28 | 1.78 | 2.74 | 1.26 | 1.62 |
| | Длина | м | 162.4 | 2.86 | 4.44 | 0.80 | 0.28 |
| ГОСТ | | | 6727-80* | | 5781-82* | | 8509-86* |

| Характеристика изделия | | | |
|---|---|---|---|
| Наименования | | ВШ-3А | ВШ-7А |
| Масса | кг | 672 | 1538 |
| Объем бетона | м³ | 0.56 | 1.28 |
| Расход стали без закл. | кг | 6.63 | 11.32 |
| Масса закладных деталей | кг | 4.66 | 4.66 |
| Расход стали на 1м³ бетона | кг | 25.7 | 19.8 |
| Класс керамзитобетона γ=1200 кг/м³ | | В7.5 | В7.5 |

В скобках даны размеры для ВШ-7А

| | | |
|---|---|---|
| ТК | Вентшахты ВШ-3А; ВШ-7А | Сер. Б1.134.1-7 |
| 1995 | Опалубка и армирование | Выпуск 1 / Лист N 17 |

Гл. технол. Белоусов
Согласова
ТКП Инж. I к. Ким
Н. контр. Смирнова
Ким
Г. МИНСК

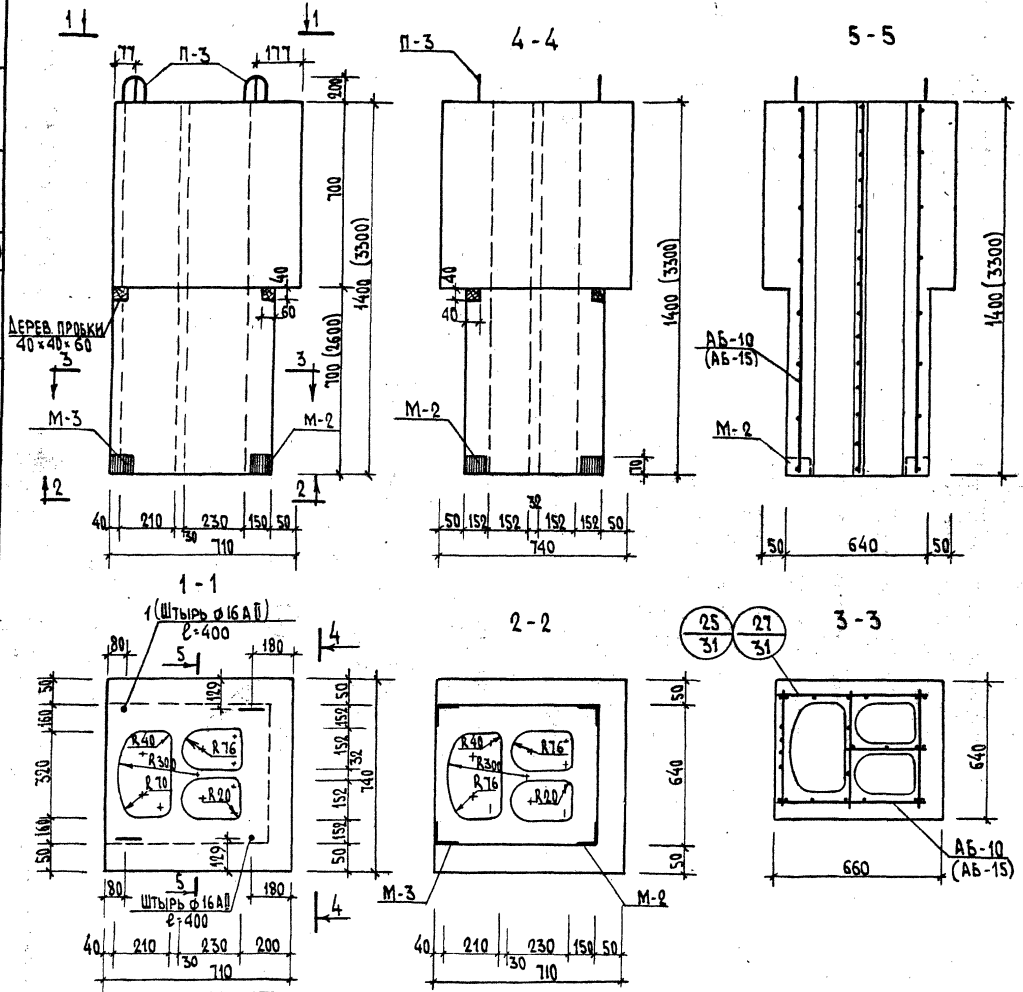


## Спецификация арматурных

| Марка изд. | Марка элементов | Кол. шт | Масса эл. кг | Общая масса, кг | NN листов |
|---|---|---|---|---|---|
| ВШ-3Б | АБ-10 | 1 | 5.11 | 5.11 | 37 |
| | М-2 | 1 | 2.33 | 2.33 | 46 |
| | М-3 | 1 | 2.33 | 2.33 | 46 |
| | Поз. 1 | 2 | 0.63 | 1.26 | – |
| | Всего: | | | 12.03 | |
| ВШ-7Б | АБ-15 | 1 | 9.48 | 9.48 | 37 |
| | М-2 | 1 | 2.33 | 2.33 | 46 |
| | М-3 | 1 | 2.33 | 2.33 | 46 |
| | Поз. 1 | 2 | 0.63 | 1.26 | – |
| | Всего: | | | 15.48 | |

## Выборка стали

| Сталь | | | ф3Вр-I | ф10 AI | ф10 AIII | ф16 AIII | L 75×5 |
|---|---|---|---|---|---|---|---|
| ВШ-3Б | Длина | м | 64.96 | 2.86 | 4.44 | 0.80 | 0.28 |
| | Масса | кг | 3.33 | 1.78 | 2.74 | 1.26 | 1.62 |
| ВШ-7Б | Длина | м | 150.8 | 2.86 | 4.44 | 0.80 | 0.28 |
| | Масса | кг | 7.7 | 1.78 | 2.74 | 1.26 | 1.62 |
| ГОСТ | | | 6727-80* | | 5781-82* | | 8509-86* |

## Характеристика изделия

| Наименование | | ВШ-3Б | ВШ-7Б |
|---|---|---|---|
| Масса | кг | 576 | 1368 |
| Объем бетона | м³ | 0.48 | 1.14 |
| Расход стали без зак. | кг | 6.37 | 10.74 |
| Масса закладных деталей | кг | 4.66 | 4.66 |
| Расход стали на 1 м³ бет. | кг | 28.70 | 19.50 |
| Класс керамзитобетона $\gamma$=1200 кг/м³ | | В7.5 | В7.5 |

В скобках даны размеры для ВШ-7Б

| | | | |
|---|---|---|---|
| ТК | Вентшахты ВШ-3Б; ВШ-7Б. | | Сер. Б1.134.1-7 |
| 1995 | Опалубка и армирование | Выпуск 1 | Лист N 18 |

АП "Белпроект" г. Минск

Нач. АКиМ Котешов; ГКП Ким; Нач. ГК Зимовой; Н. контр. Ким

Согласовано: Гл. конс. инж. Козырев; Гл. технол. Белоусов

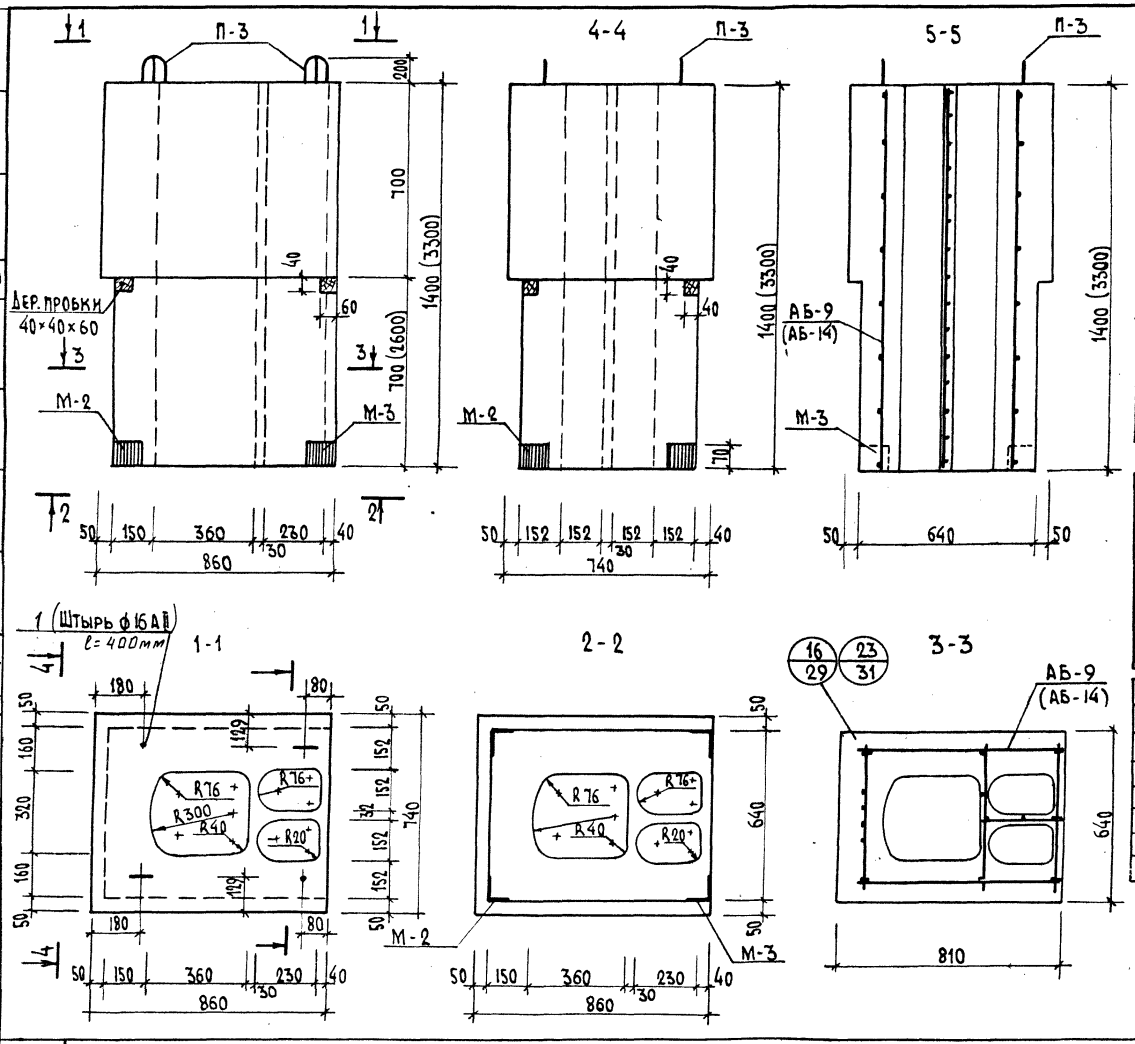


| Спецификация арматурных и закладных деталей | | | | | |
|---|---|---|---|---|---|
| Марка издел | Марка элементов | Кол. шт. | Масса эл. кг | Общая масса, кг | NN листов |
| ВШ-1А | АБ-9 | 1 | 5.37 | 5.37 | 36 |
| | М-2 | 1 | 2.33 | 2.33 | 46 |
| | М-3 | 1 | 2.33 | 2.33 | 46 |
| | Поз. 1 | 2 | 0.63 | 1.26 | - |
| | | | Всего: | 11.29 | |
| ВШ-5А | АБ-14 | 1 | 10.06 | 10.06 | 36 |
| | М-2 | 1 | 2.33 | 2.33 | 46 |
| | М-3 | 1 | 2.33 | 2.33 | 46 |
| | Поз. 1 | 2 | 0.63 | 1.26 | — |
| | | | Всего: | 15.98 | |

| Выборка стали | | | | | | | |
|---|---|---|---|---|---|---|---|
| Сталь | | | ф3Вр I | ф10А I | ф10А III | ф16А II | L75×5 |
| ВШ-1А | Масса | кг | 3.60 | 1.78 | 2.74 | 1.26 | 1.62 |
| | Длина | м | 70.80 | 2.86 | 4.44 | 0.80 | 0.28 |
| ВШ-5А | Масса | кг | 8.28 | 1.78 | 2.74 | 1.26 | 1.62 |
| | Длина | м | 162.4 | 2.86 | 4.44 | 0.80 | 0.28 |
| ГОСТ | | | 6727-80* | | 5781-82* | | 8509-86* |

| Характеристика изделия | | | |
|---|---|---|---|
| Наименование | | ВШ-1А | ВШ-5А |
| Масса | кг | 672 | 1538 |
| Объем бетона | м³ | 0.56 | 1.28 |
| Расход стали без закладн. | кг | 6.63 | 11.32 |
| Масса закладных деталей | кг | 4.66 | 4.66 |
| Расход стали на 1м³ бетона | кг | 25.7 | 19.8 |
| Класс керамзитобетона γ=1200 | кг/м³ | В7.5 | В7.5 |

В скобках даны размеры для ВШ-5А.

| | | |
|---|---|---|
| ТК | Вентшахты ВШ-1А, ВШ-54 | СЕР. Б1.134.1-7 |
| 1995 | Опалубка и армирование | Выпуск 1 / Лист N 19 |

Согласовано

Гл. конс. ин. — Козырев
Гл. технол. — Белоусов

Нач. АКМ-1 — Котешов
ГКП — Ким
Инж. I к. — Смирнова
Н. контр. — Ким

АП БЕЛПРОЕКТ г. Минск

128827 13.XII.95

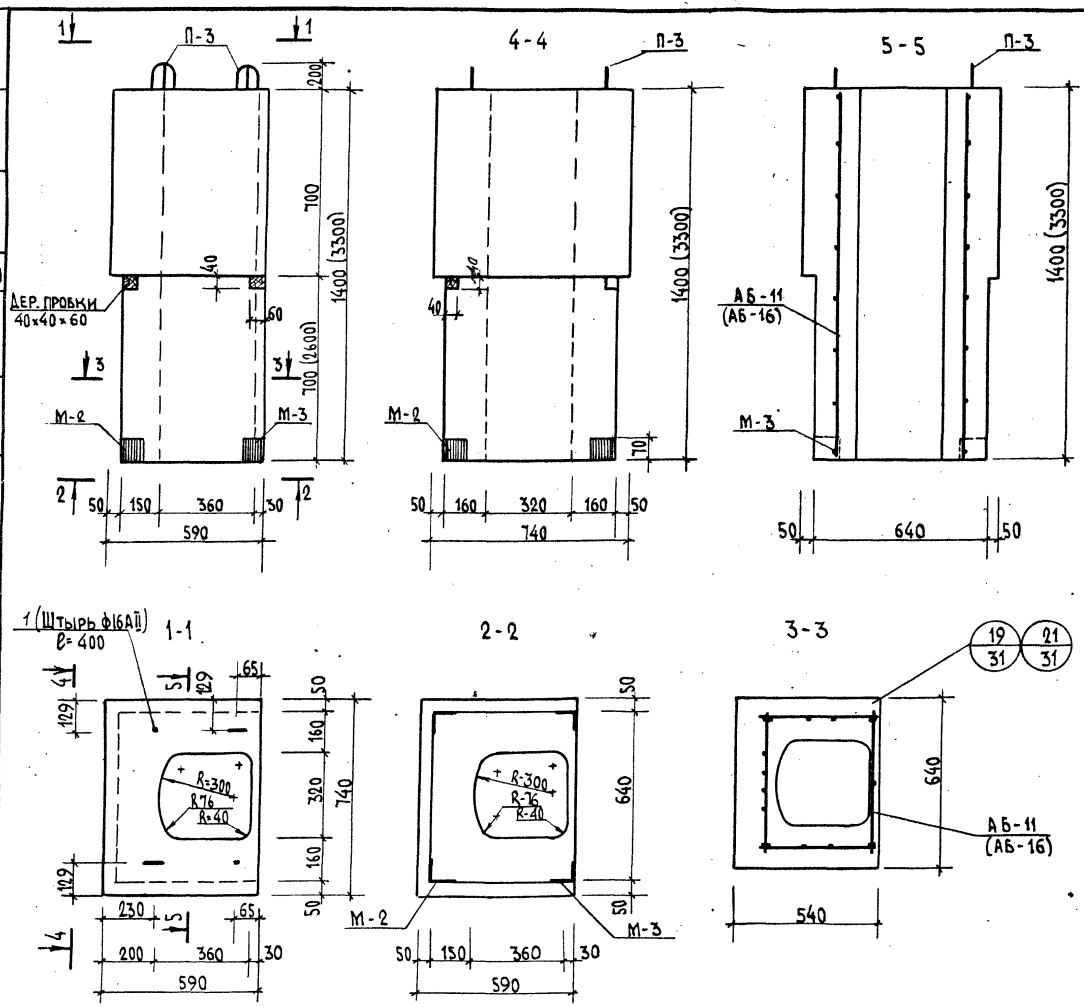


## СПЕЦИФИКАЦИЯ АРМАТУРНЫХ И ЗАКЛАДНЫХ ЭЛЕМЕНТОВ

| МАРКА ИЗД. | МАРКА ЭЛЕМЕНТОВ | КОЛ. ШТ. | МАССА ЭЛ. КГ | ОБЩАЯ МАССА, КГ | NN ЛИСТ. |
|---|---|---|---|---|---|
| ВШ-4 | АБ-11 | 1 | 4.44 | 4.44 | 37 |
| | М-2 | 1 | 2.33 | 2.33 | 46 |
| | М-3 | 1 | 2.33 | 2.33 | 46 |
| | Поз. 1 | 2 | 0.63 | 1.26 | - |
| | | | ВСЕГО: | 10.36 | |
| ВШ-8 | АБ-16 | 1 | 6.62 | 6.62 | 37 |
| | М-2 | 1 | 2.33 | 2.33 | 46 |
| | М-3 | 1 | 2.33 | 2.33 | 46 |
| | Поз. 1 | 2 | 0.63 | 1.26 | - |
| | | | ВСЕГО: | 12.54 | |

## ВЫБОРКА СТАЛИ

| | СТАЛЬ | | ф3Вр I | ф10А I | ф10А III | ф16А II | L75×5 |
|---|---|---|---|---|---|---|---|
| ВШ-4 | МАССА | КГ | 2.66 | 1.78 | 2.74 | 1.26 | 1.62 |
| | ДЛИНА | М | 32.16 | 2.86 | 4.44 | 0.80 | 0.28 |
| ВШ-8 | МАССА | КГ | 4.84 | 1.78 | 2.74 | 1.26 | 1.62 |
| | ДЛИНА | М | 94.90 | 2.86 | 4.44 | 0.80 | 0.28 |
| ГОСТ | | | 6727-80* | | 5781-82* | | 8509-86* |

## ХАРАКТЕРИСТИКА ИЗДЕЛИЯ

| НАИМЕНОВАНИЕ | | ВШ-4 | ВШ-8 |
|---|---|---|---|
| МАССА | КГ | 468 | 996 |
| ОБЪЕМ БЕТОНА | $м^3$ | 0.39 | 0.83 |
| РАСХОД СТАЛИ БЕЗ ЗАКЛ. | КГ | 5.7 | 7.88 |
| МАССА ЗАКЛАДНЫХ ДЕТАЛЕЙ | КГ | 4.66 | 4.66 |
| РАСХОД СТАЛИ НА 1 $м^3$ БЕТОНА | КГ | 29.3 | 20.1 |
| КЛАСС КЕРАМЗИТОБЕТОНА $\sigma$=1200 кг/$м^3$ | | В7.5 | В7.5 |

В СКОБКАХ ДАНЫ РАЗМЕРЫ ДЛЯ ВШ-8.

| | | | |
|---|---|---|---|
| ТК | ВЕНТШАХТЫ ВШ-4, ВШ-8. | СЕР. Б1.134.1-7 | |
| 1995 | ОПАЛУБКА И АРМИРОВАНИЕ. | ВЫПУСК 1 | ЛИСТ N 20 |

Нач. АКМ-1 Котешов
ГКП Ким
Инж. Тс. Смирнова
Н. контр. Ким
Гл. конс. ин. Козырев
Гл. технолог Белоусов
Согласовано

АП "БЕЛПРОЕКТ" г. МИНСК

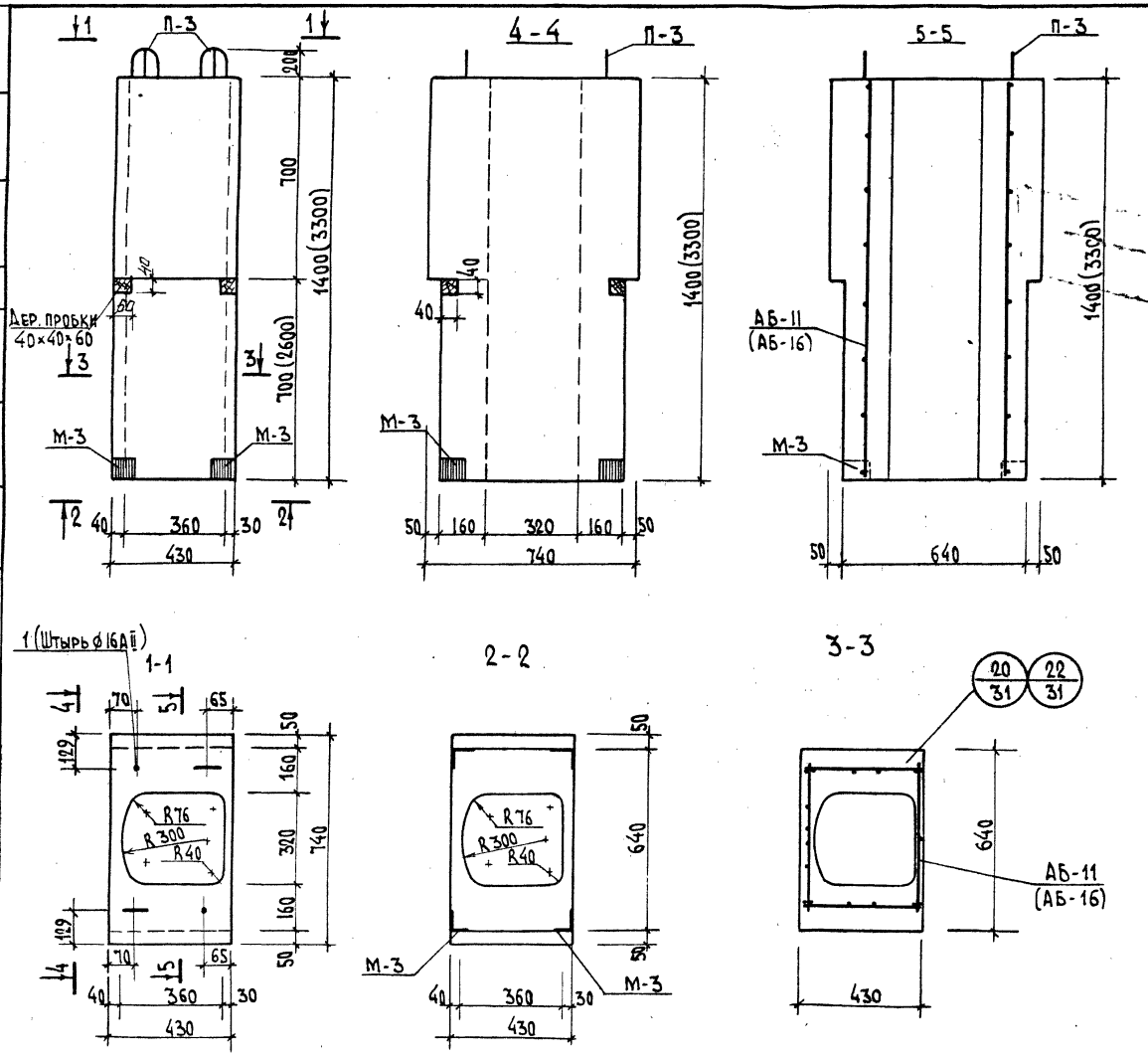


| Спецификация арматурных и закладных элементов | | | | | |
|---|---|---|---|---|---|
| Марка издел. | Марка элементов | Кол. шт | Масса эл. кг | Общая масса, кг | NN листов |
| ВШ-4А | АБ-11 | 1 | 4.44 | 4.44 | 37 |
| | М-3 | 2 | 2.33 | 4.66 | 46 |
| | Поз. 1 | 2 | 0.63 | 1.26 | – |
| | | | Всего: | 10.36 | |
| ВШ-8А | АБ-16 | 1 | 6.62 | 6.62 | 37 |
| | М-3 | 2 | 2.33 | 4.66 | 46 |
| | Поз. 1 | 2 | 0.63 | 1.26 | – |
| | | | Всего: | 12.54 | |

| Выборка стали | | | | | | | |
|---|---|---|---|---|---|---|---|
| Сталь | | | ⌀3Вр I | ⌀10А I | ⌀10А III | ⌀16А II | L 75×5 |
| ВШ-4А | Масса | кг | 2.66 | 1.78 | 2.74 | 1.26 | 1.62 |
| | Длина | м | 52.46 | 2.86 | 4.44 | 0.80 | 0.28 |
| ВШ-8А | Масса | кг | 4.84 | 1.78 | 2.74 | 1.26 | 1.62 |
| | Длина | м | 94.90 | 2.86 | 4.44 | 0.80 | 0.28 |
| ГОСТ | | | 6727-80* | 5781-82* | | | 8509-86* |

| Характеристика изделия | | | |
|---|---|---|---|
| Наименование | | ВШ-4А | ВШ-8А |
| Масса | кг | 312 | 672 |
| Объем бетона | м | 0.26 | 0.56 |
| Расход стали без закл. дет. | кг | 5.7 | 7.88 |
| Масса закладных деталей | кг | 4.66 | 4.66 |
| Расход стали на 1м³ бетона | кг | 43.8 | 29.8 |
| Класс керамзитобетона $\gamma$=1200 кг/м³ | | В7.5 | В7.5 |

1. В скобках даны размеры для ВШ-8А

| | | | |
|---|---|---|---|
| ТК | Вентшахты ВШ-4А, ВШ-8А. | СЕР. Б1.134.1-7 | |
| 1995 | Опалубка и армирование | Выпуск 1 | Лист N 21 |

АП „БЕЛПРОЕКТ" г. МИНСК

Гл. конс. ин. Казырев
Гл. технол. Белоусов
Согласов.
Котешов
Гкп Ким
Инж. I к. Смирнова
Н. контр. Ким

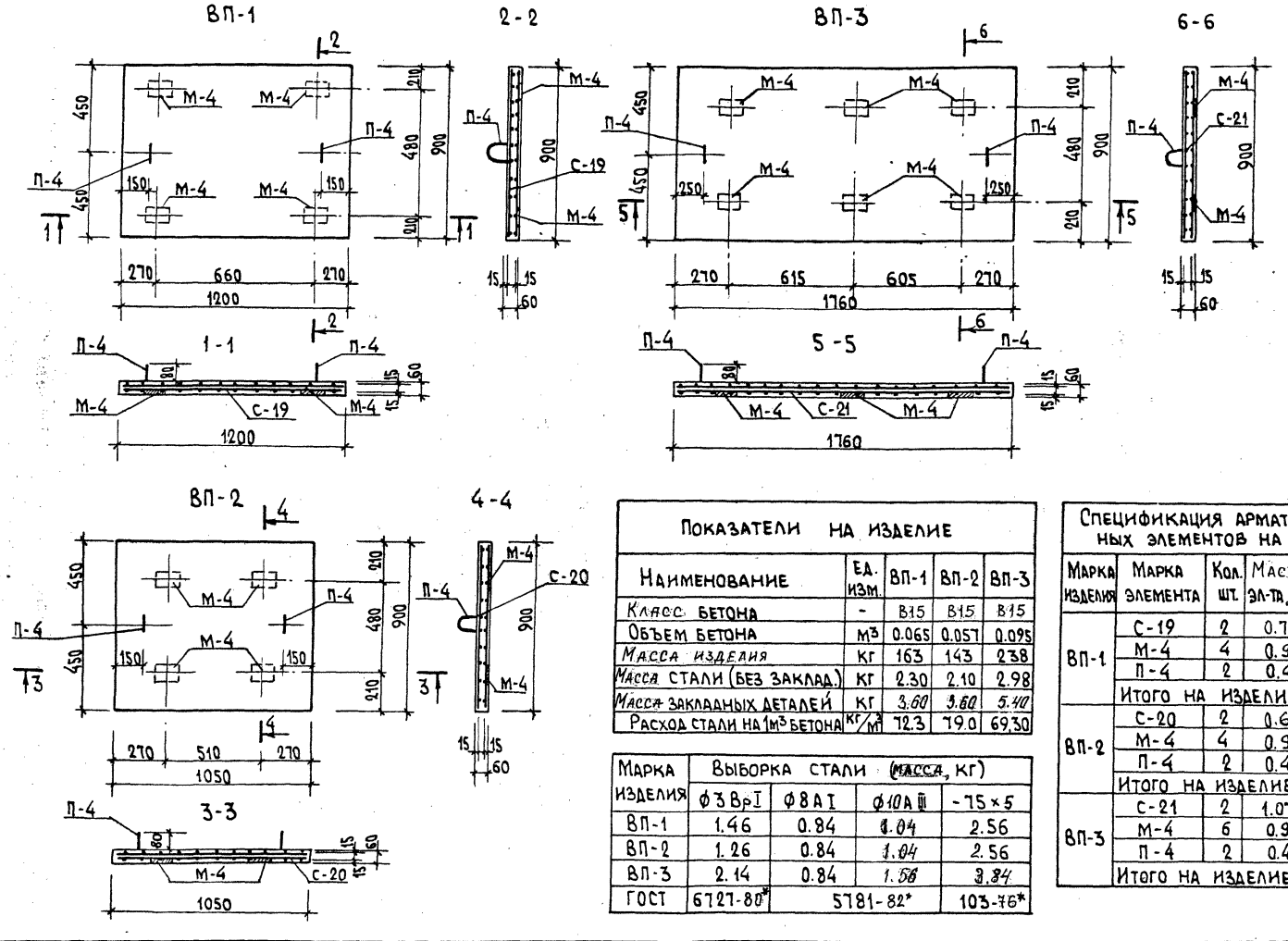


| Показатели на изделие | | | | |
|---|---|---|---|---|
| Наименование | Ед. изм. | ВП-1 | ВП-2 | ВП-3 |
| Класс бетона | - | В15 | В15 | В15 |
| Объем бетона | м³ | 0.065 | 0.057 | 0.095 |
| Масса изделия | кг | 163 | 143 | 238 |
| Масса стали (без заклад.) | кг | 2.30 | 2.10 | 2.98 |
| Масса закладных деталей | кг | 3.60 | 3.60 | 5.40 |
| Расход стали на 1м³ бетона | кг/м³ | 72.3 | 79.0 | 69,30 |

| Марка изделия | Выборка стали (масса, кг) | | | |
|---|---|---|---|---|
| | ⌀3 Вр I | ⌀8 А I | ⌀10 А III | -75×5 |
| ВП-1 | 1.46 | 0.84 | 1.04 | 2.56 |
| ВП-2 | 1.26 | 0.84 | 1.04 | 2.56 |
| ВП-3 | 2.14 | 0.84 | 1.56 | 3.84 |
| ГОСТ | 6727-80* | 5781-82* | | 103-76* |

| Спецификация арматурных и закладных элементов на изделие | | | | | |
|---|---|---|---|---|---|
| Марка изделия | Марка элемента | Кол. шт. | Масса эл-та, кг | Общая масса, кг | N N листа |
| ВП-1 | С-19 | 2 | 0.73 | 1.46 | 45 |
| | М-4 | 4 | 0.90 | 3.60 | 46 |
| | П-4 | 2 | 0.42 | 0.84 | 46 |
| | Итого на изделие: | | | 5.90 | |
| ВП-2 | С-20 | 2 | 0.63 | 1.26 | 45 |
| | М-4 | 4 | 0.90 | 3.60 | 46 |
| | П-4 | 2 | 0.42 | 0.84 | 46 |
| | Итого на изделие: | | | 5.70 | |
| ВП-3 | С-21 | 2 | 1.07 | 2.14 | 45 |
| | М-4 | 6 | 0.90 | 5.40 | 46 |
| | П-4 | 2 | 0.42 | 0.84 | 46 |
| | Итого на изделие: | | | 8,38 | |

| | | |
|---|---|---|
| ТК | Плиты ВП-1, ВП-2, ВП-3 | СЕР.Б1.134.1-7 |
| 1995 | Опалубка и армирование | Выпуск 1 / Лист N 22 |

Согласовано: Гл. конс. ин. — Козырев; Гл. технолог — Белоусов

Нач. АКМ-1 — Котешов; ГКП — Ким; Инж. Гс. — Смирнова; Н. контр. — Ким

128827 13.XII.95

АП „БЕЛПРОЕКТ" г. МИНСК

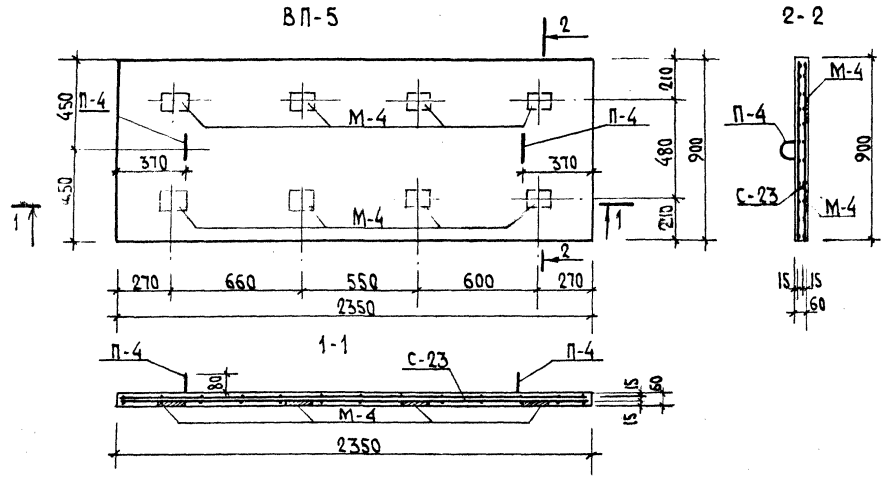


**Спецификация арматурных и закладных элементов на изделие**

| Марка изделия | Марка элемент. | Кол. шт. | Масса эл-та, кг | Общая масса, кг | NN листа |
|---|---|---|---|---|---|
| ВП-4 | С-22 | 2 | 0.97 | 1.94 | 45 |
| | М-4 | 6 | 0.90 | 5.40 | 46 |
| | П-4 | 2 | 0.42 | 0.84 | 46 |
| | Итого: | | | 8.18 | |
| ВП-5 | С-23 | 2 | 1.41 | 2.82 | 45 |
| | М-4 | 8 | 0.90 | 7.20 | 46 |
| | П-4 | 2 | 0.42 | 0.84 | 46 |
| | Итого: | | | 10,86 | |

**Показатели на изделие**

| Наименование | Ед. изм. | ВП-4 | ВП-5 |
|---|---|---|---|
| Класс бетона | - | В15 | В15 |
| Объем бетона | м³ | 0.089 | 0.13 |
| Масса изделия | Кг | 220 | 330 |
| Масса стали (без закладных) | Кг | 2.78 | 3.66 |
| Масса закладных деталей | Кг | 5.40 | 7.20 |
| Расход стали на 1м³ бетона | кг/м³ | 73,5 | 65.0 |

| Марка изделия | Выборка стали (масса, кг) | | | |
|---|---|---|---|---|
| | ⌀3 Bp I | ⌀8 A I | ⌀10 A III | -75×5 |
| ВП-4 | 1.94 | 0.84 | 1.56 | 3.86 |
| ВП-5 | 2.82 | 0.84 | 2.08 | 5.12 |
| ГОСТ | 6727-80* | 5781-82* | | 103-76* |

Согласовано

Гл. конс. инд. Козырев
Гл. технолог Белоусов
Нач. АКИП Котешева
ГКП Ким
Инж. Зс. Самсонов
Н. контр. Ким

АП „БЕЛПРОЕКТ" г. Минск

Инв. № 13.1995

| | | |
|---|---|---|
| ТК | Плиты ВП-4, ВП-5 | СЕР. Б1.134.1-7 |
| 1995 | Опалубка и армирование | Выпуск 1 / Лист N 23 |

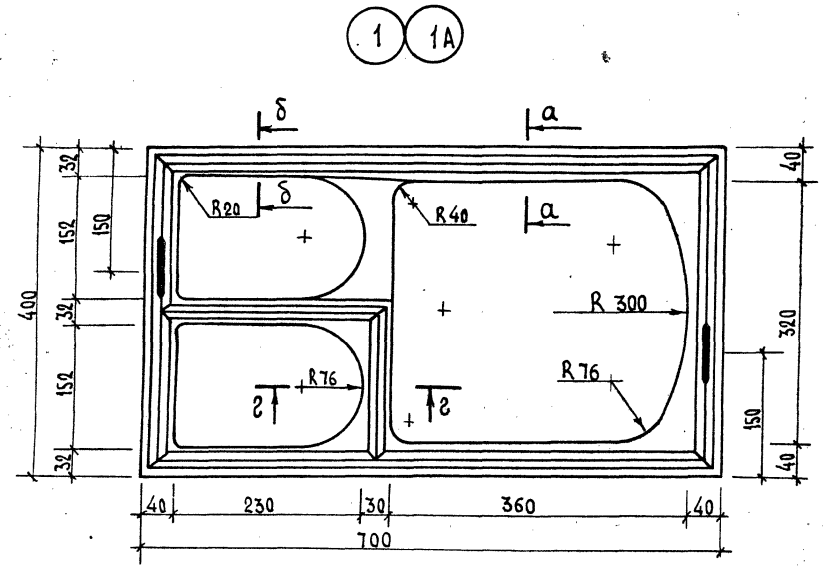


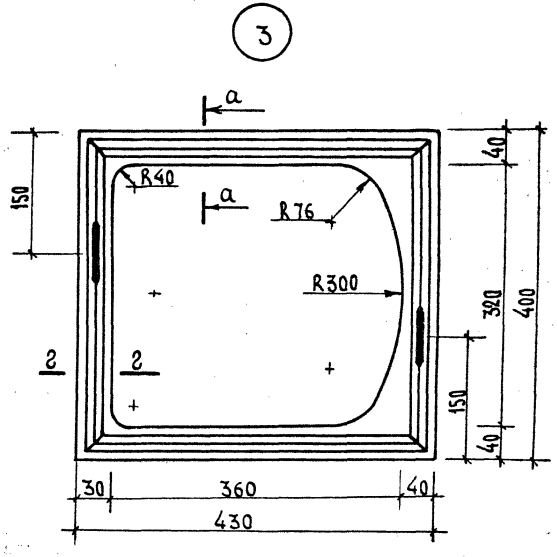


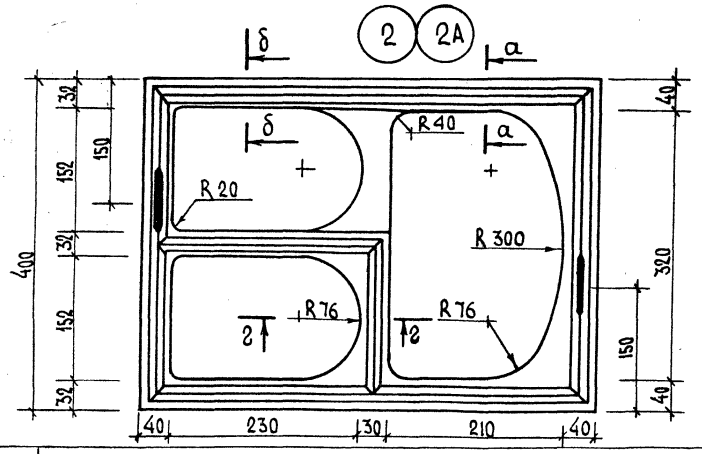


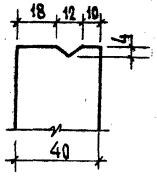


а-а

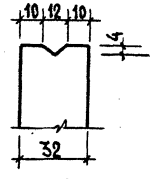


δ-δ

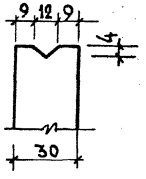


г-г

1. Подъемные петли срезать после монтажа на стройплощадке.
2. Узлы „1А" и „2А" зеркальны узлам „1" и „2".

| | | |
|---|---|---|
| ТК | Вентиляционные блоки | СЕР.Б1.134.1-7 |
| 1995 | Узлы | Выпуск 1 / Лист № 24 |

Нач. АКМ Котешов; ГКП Ким; Н. контр. Ким; Гл. конс. ин. Козырев; Гл. технолог Белоусов; Согласовано

Инв. № подл. | Подпись и дата | Взам. инв. №

АП „Белпроект" г. Минск

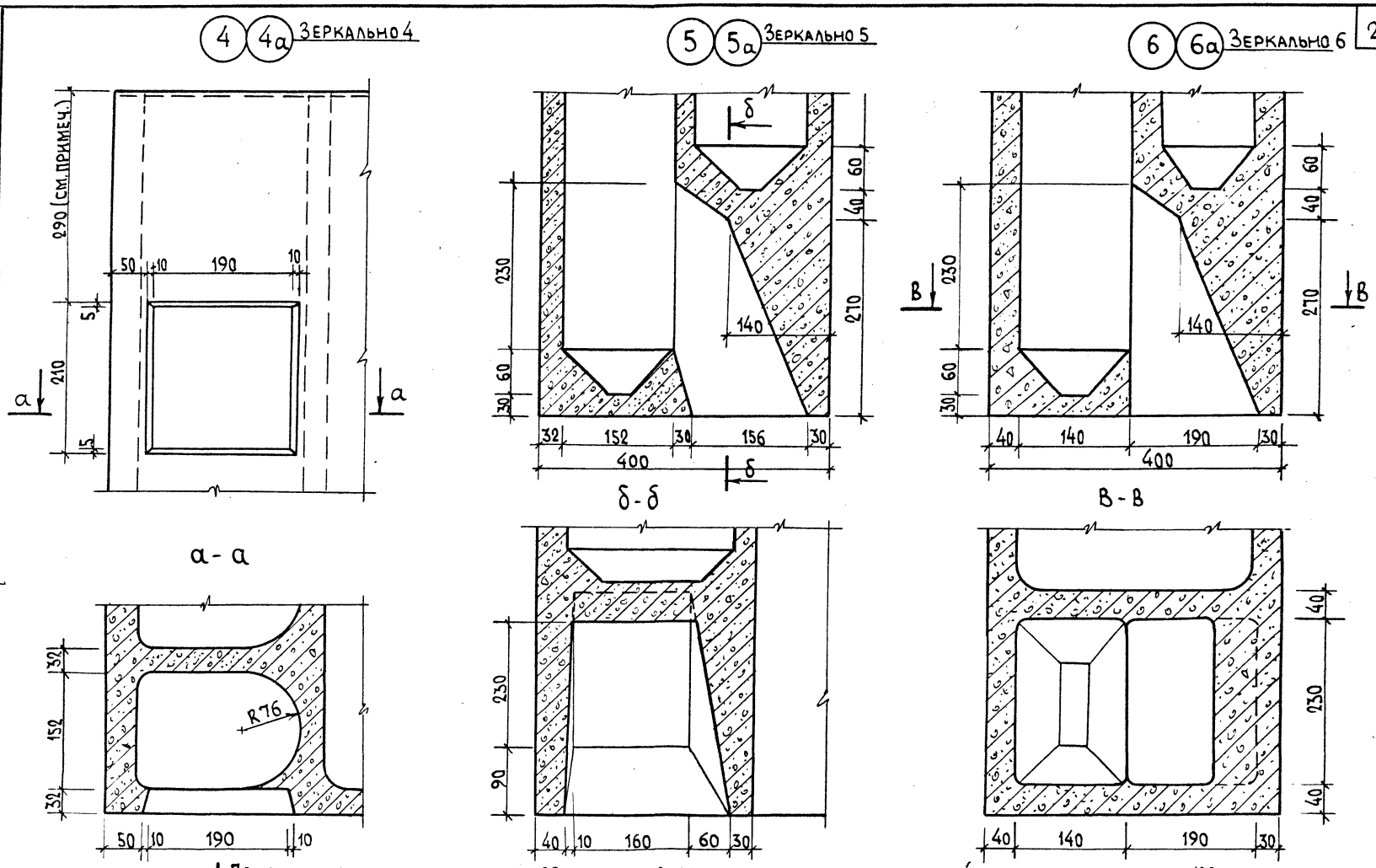


Привязка дана для вентблоков, применяемых в зданиях с толщиной плиты перекрытия 120 мм.
В остальных случаях привязка определяется в конкретном проекте и оговаривается в заказе на вентблоки.

| | | | |
|---|---|---|---|
| ТК | Вентиляционные блоки | СЕР.Б1.134.1-7 | |
| 1995 | Узлы | Выпуск 1 | Лист N 25 |

Согласовано

Гл. конс. ин. Казырев
Гл. технол. Белоусов
Гл. сантех. Медведев

Нач. АКМ-1 Катешов
ГКП Ким
Н. контр. Ким

АП „БЕЛПРОЕКТ"
г. МИНСК

128827 13.XII.95

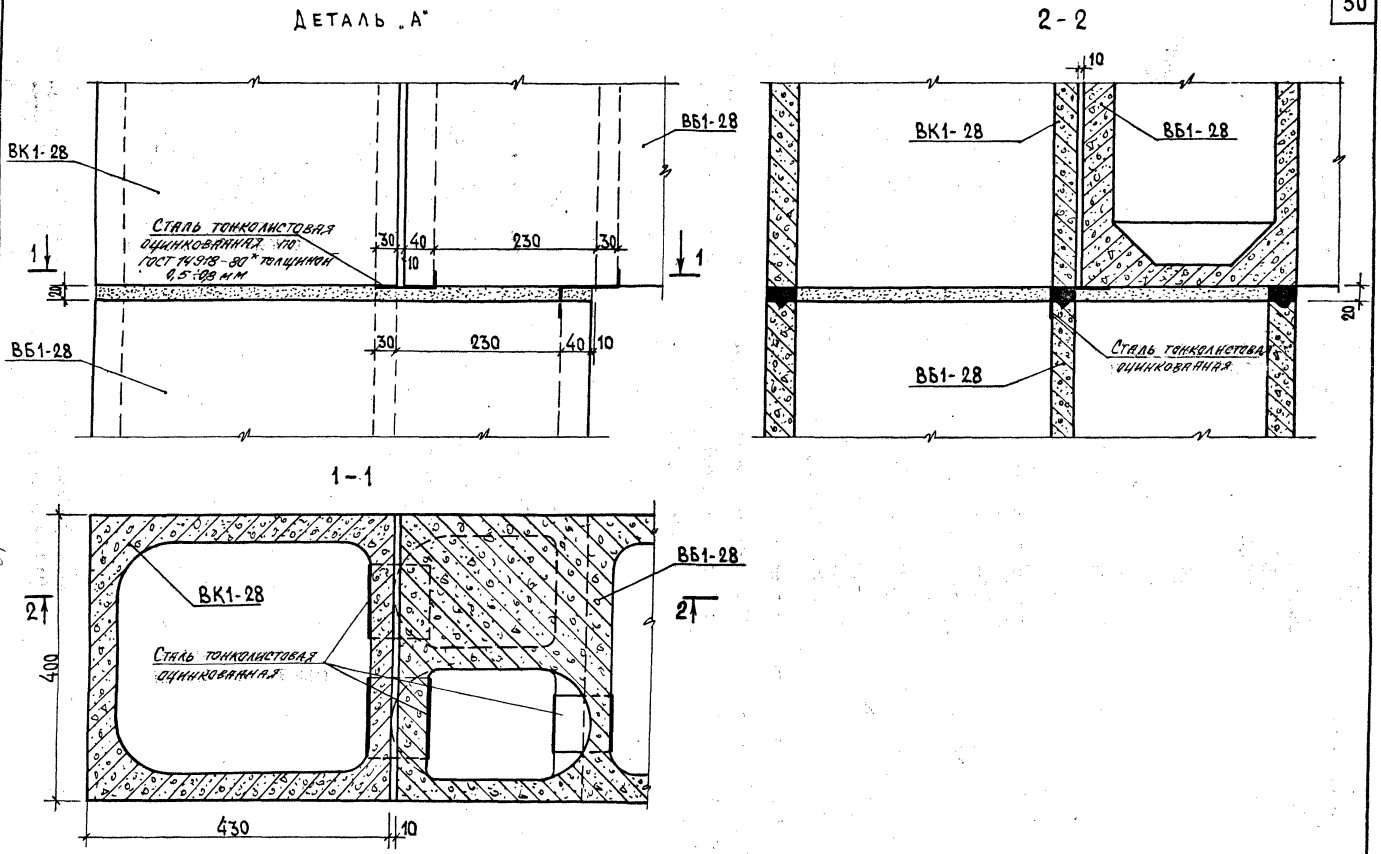


| | | |
|---|---|---|
| ТК | Вентблоки | СЕР. Б1.134.1-7 |
| 1995 | Деталь „А" | Выпуск 1 / Лист N 26 |

Деталь „Б"

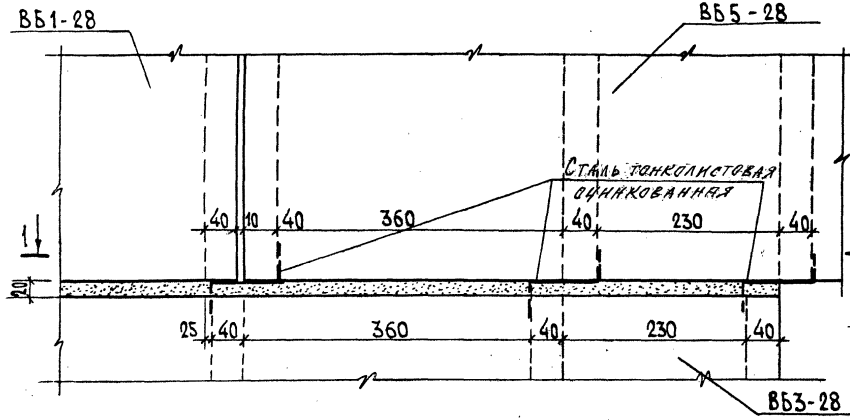


Деталь „В"

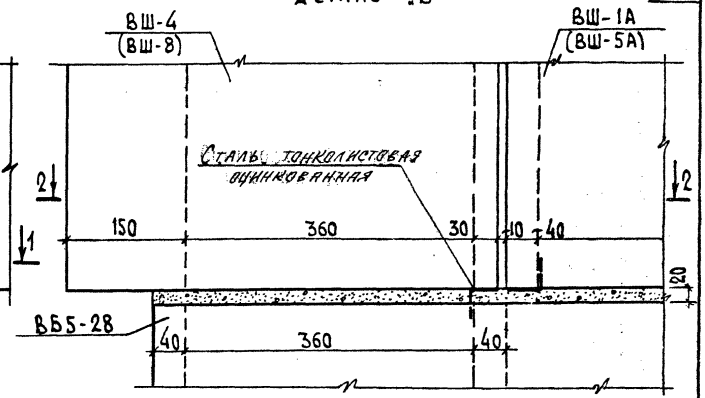


1 - 1

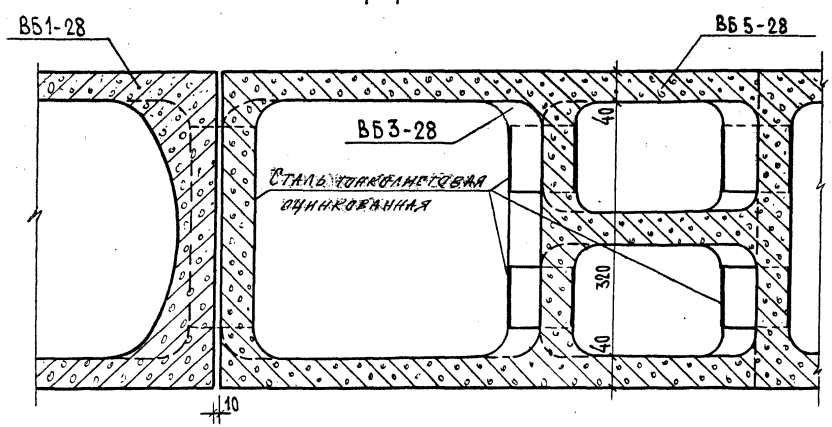


2 - 2

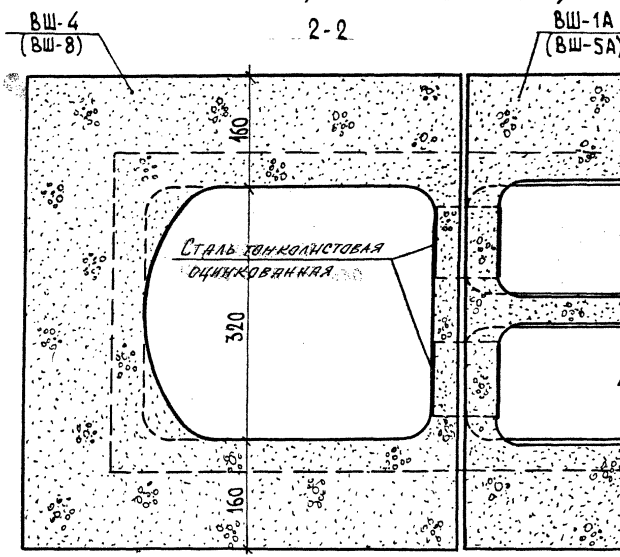


| | | | |
|---|---|---|---|
| ГИП | Козырев | | |
| Гл. конс. НИ | Белоусов | | |
| Гл. технол. | Медведев | | |
| Гл. сантех. | | | |
| Нач. АКМ-1 | Котешов | | |
| ГКП | Ким | | |
| Инж. Гр. | Смирнова | | |
| Н. контр. | Ким | | |

Типовой проект 13.VII.95
НП „БЕЛПРОЕКТ"
г. МИНСК

| | | |
|---|---|---|
| ТК | Вентблоки | СЕР.Б1.134.1-7 |
| 1995 | Детали „Б" и „В" | Выпуск 1 / Лист № 27 |

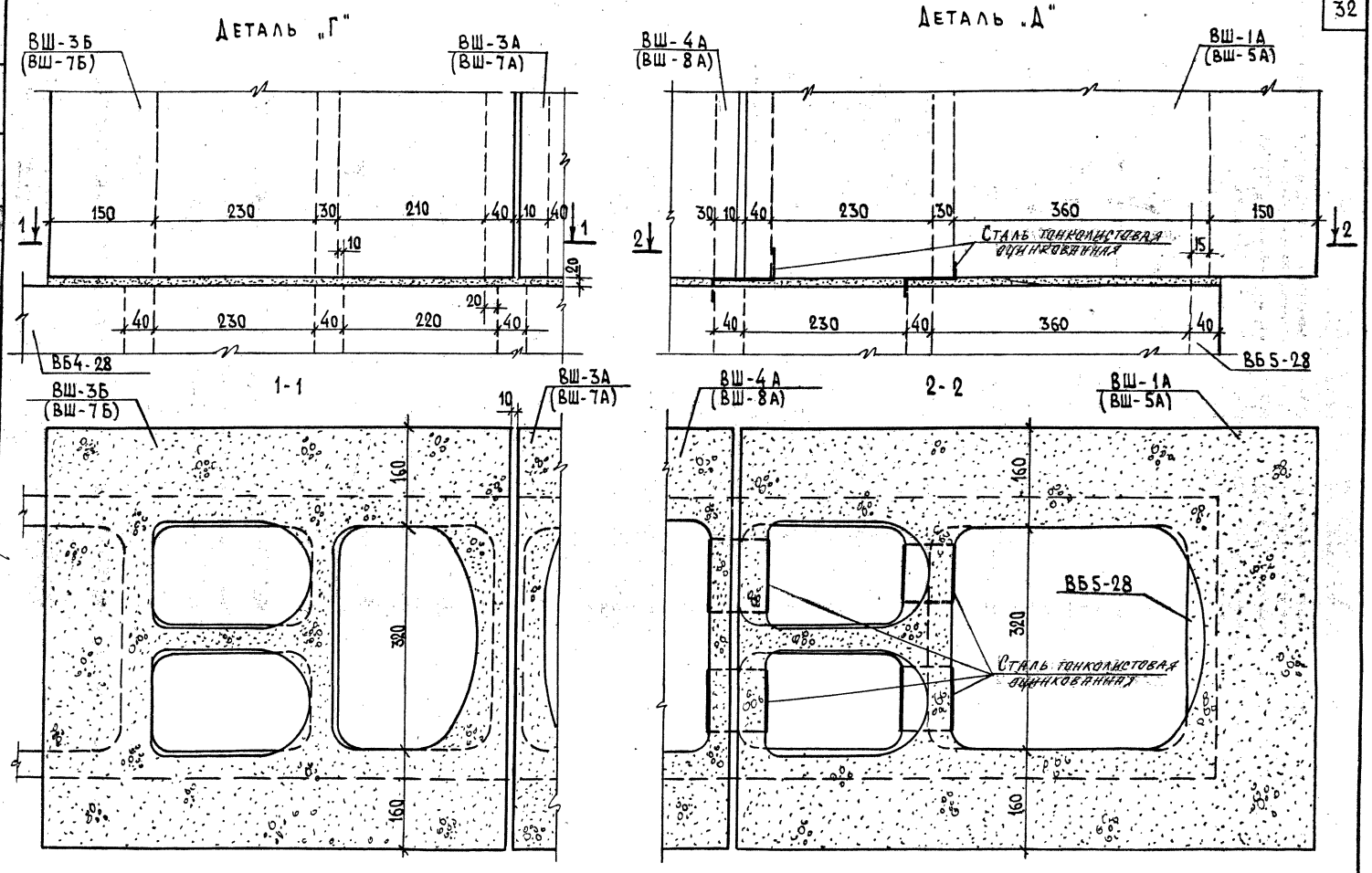


| | | | |
|---|---|---|---|
| ТК | Вентблоки | СЕР.Б1.134.1-7 | |
| 1995 | Детали „Г" и „Д" | Выпуск 1 | Лист N 28 |

Согласовано

Л.кон.ин. Козырев
Л.технолог Белоусов
П.сантех. Медведев

Нач.АКМ Котешов
ГКП Ким
Инж.Ік. Смирнова
Н.контр. Ким

АП „БЕЛПРОЕКТ" г. Минск

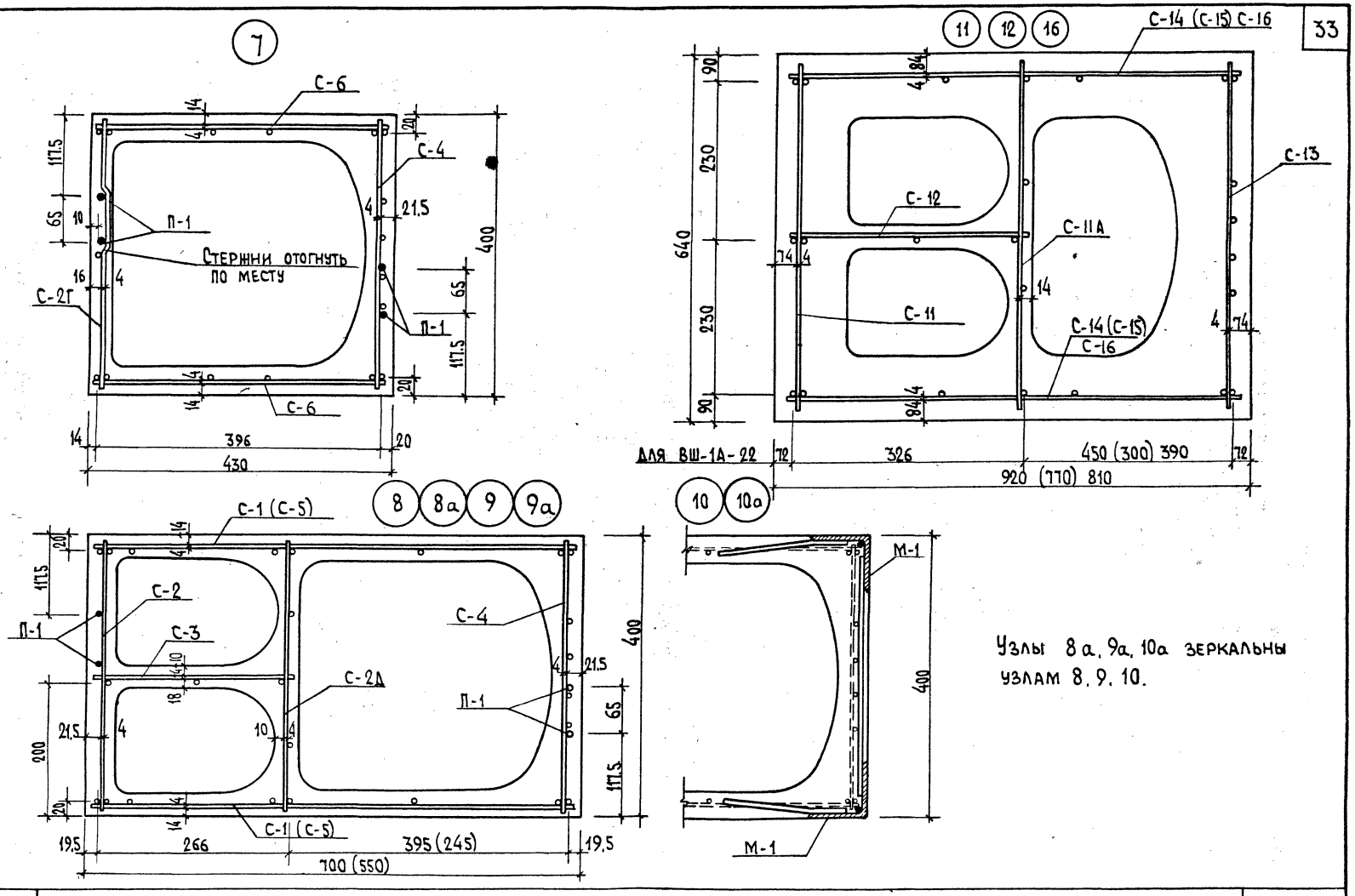


Узлы 8а, 9а, 10а зеркальны узлам 8, 9, 10.

| | | |
|---|---|---|
| ТК | Вентблоки | СЕР. Б1.134.1-7 |
| 1995 | Узлы армирования | Выпуск 1 / Лист N 29 |

Согласовано

Гл. конс. ин. — Козырев
Гл. технолог — Белоусов

Нач. АКМ-1 — Котешов
ГКП — Ким
Н. контр. — Ким

АП „БЕЛПРОЕКТ" г. МИНСК

13.XII.95

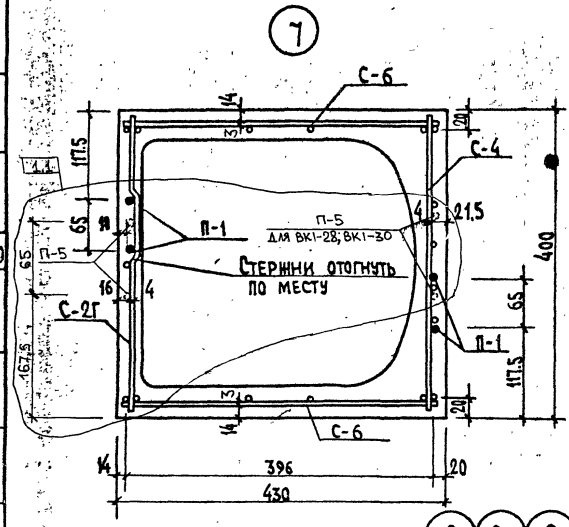


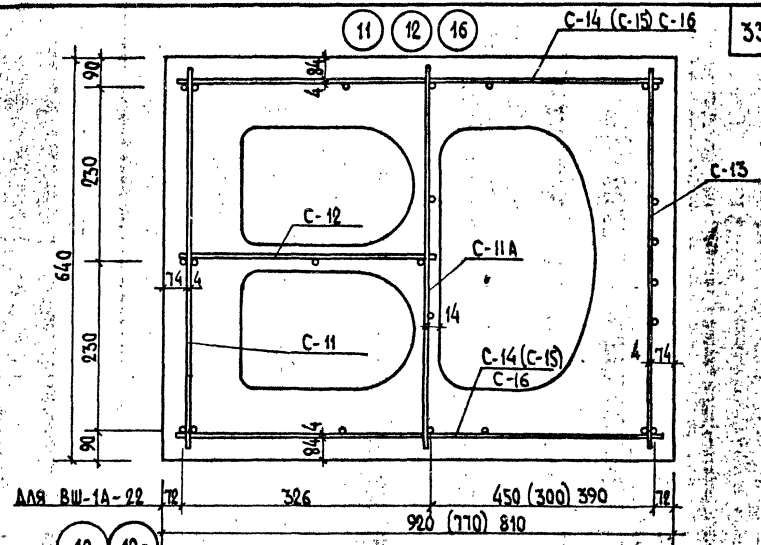


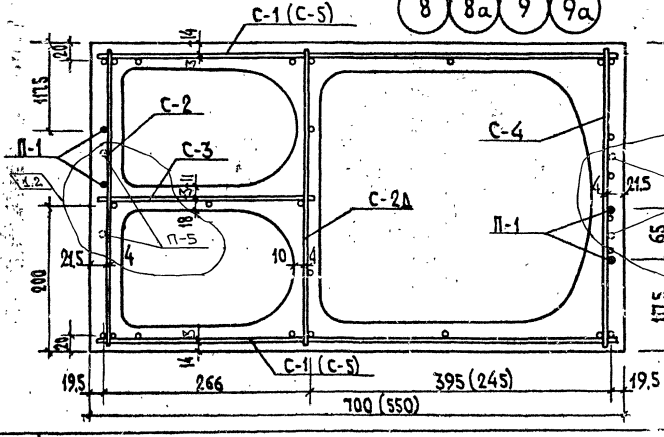


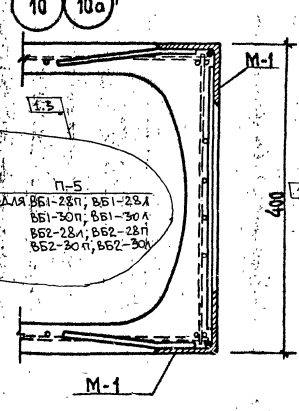


1. Узлы 8а, 9а, 10а зеркальны узлам 8, 9, 10.
2. Варианты установки подъемных петель П-1 или П-5 см. прим. п. 1 на листах 9÷12, 18.

| | | | | | | | | | | | |
|---|---|---|---|---|---|---|---|---|---|---|---|
| ГИП | Кагешов | | | | | | | | | | |
| Нач. АКМ-1 | КНМ | | | | | | | | | | |
| Н. контр. | КНМ | | | | | | | | | | |
| Гл. конс. ин. | Козырев | | | | | | | | | | |
| Гл. технолог | Белоусов | | | | | | | | | | |

Согласовано

13.11.95

АП «Белпроект» г. Минск

ТК 1995

# 3.Н.Т.БЛОКИ

## Узлы армирования

| Изм. | Колич. | Лист | № док. | Подпись | Дата |
|---|---|---|---|---|---|
| 1 | 1÷4 | — | 440-2000 | | 03.2000 |

СЕР.Б1.134.1-7

Выпуск 1 | Лист N 29

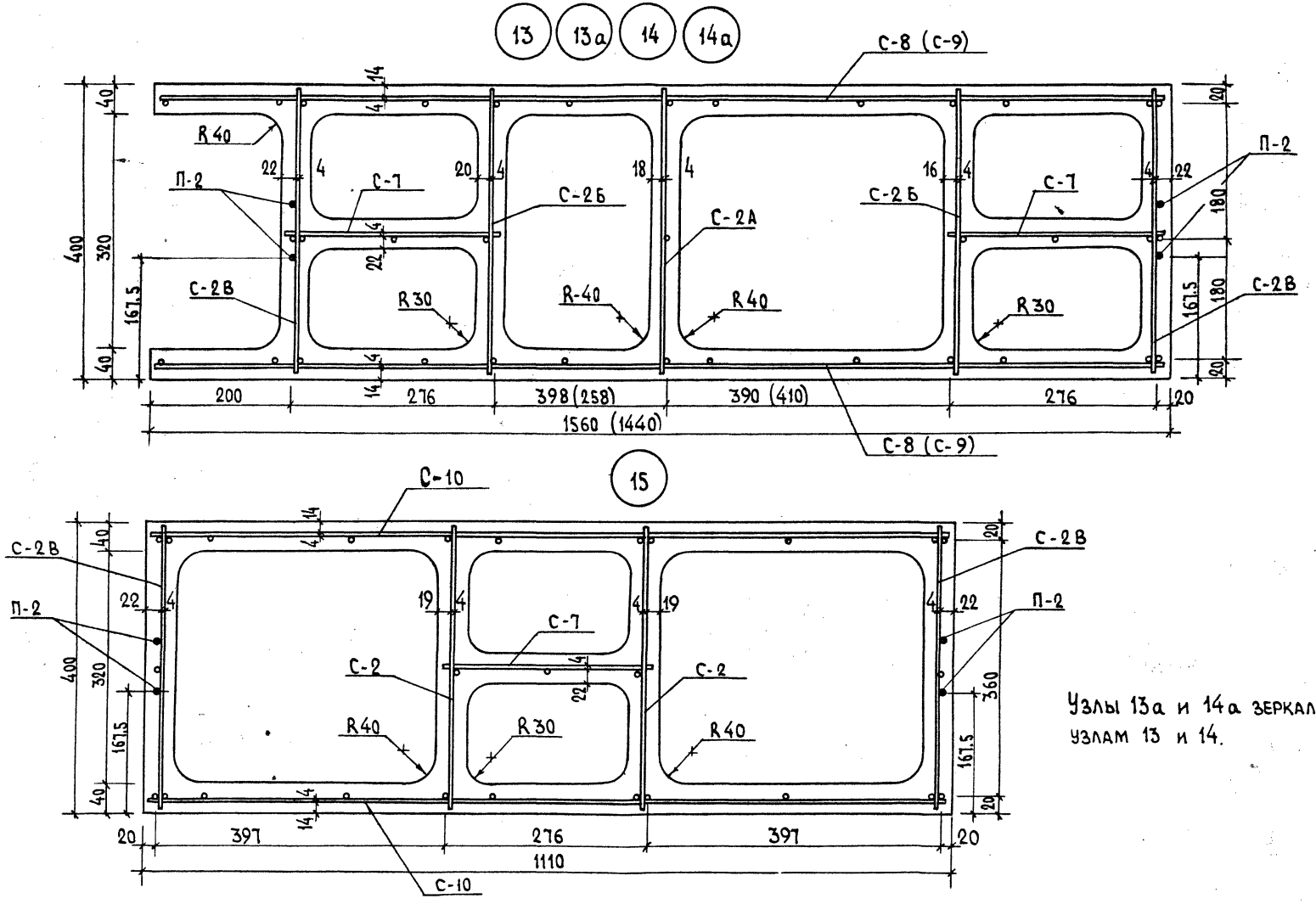


Узлы 13а и 14а зеркальны узлам 13 и 14.

| | | | |
|---|---|---|---|
| ТК | Вентблоки | СЕР. Б1.134.1-7 | |
| 1995 | Узлы армирования | Выпуск 1 | Лист № 30 |

АП „БЕЛПРОЕКТ" г. Минск

Согласовано

Пач. АКМ-1 ГКП | Н. контр. | Котешов Ким | Ким | Ил. конс. инж. | Л. технолог. | Козырев Белоусов

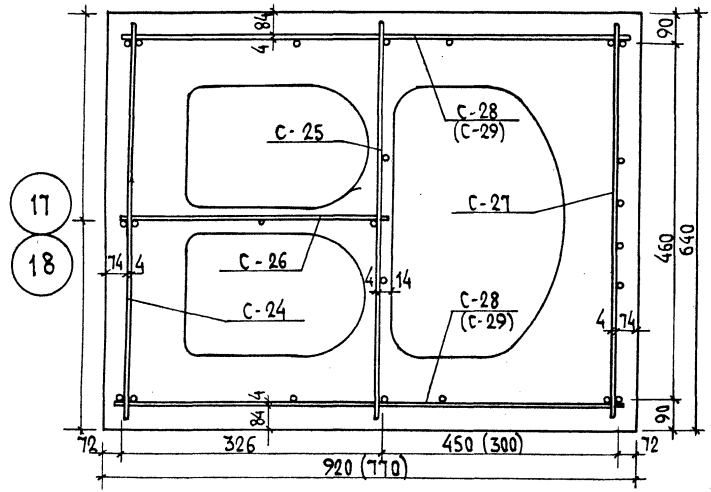


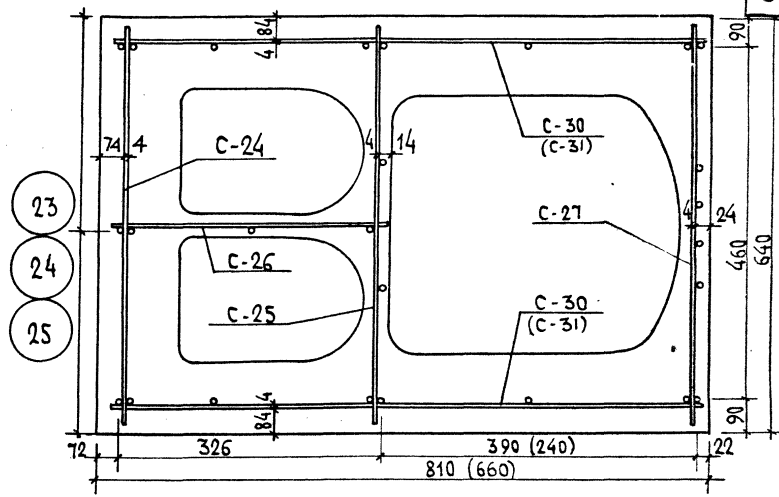


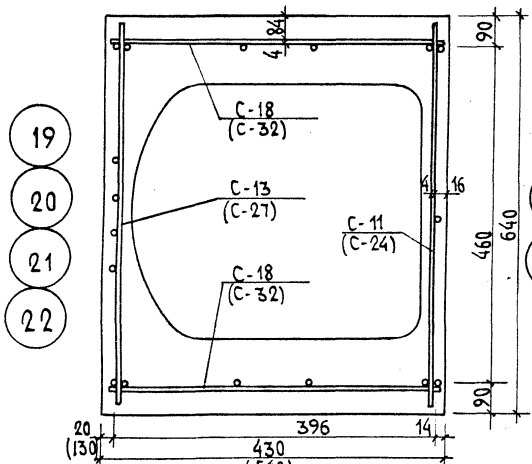


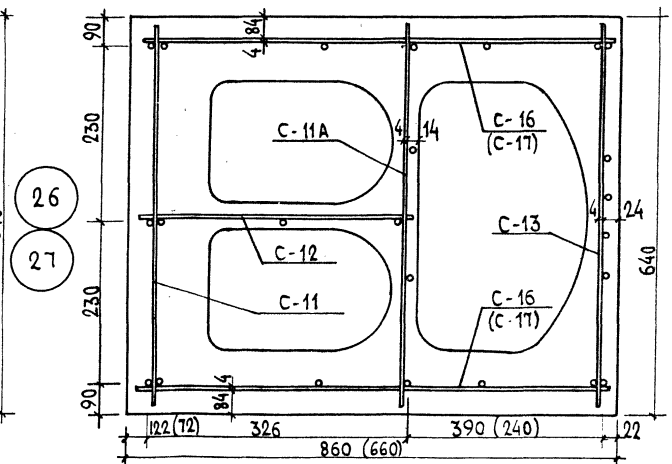


Узлы 23 и 25 зеркальны узлу 24; узел 27 – узлу 26.

| | | |
|---|---|---|
| ТК | Вентшахты. | СЕРБ1.134.1-7 |
| 1995 | Узлы армирования. | Выпуск 1 / Лист N 31 |

Согласовано

Гл. конс. ин. Козырев
Гл. технол. Белоусов

Нач. АКМ-1 Котешов
ГКП Ким
Н. контр. Ким

128824 13.XII.95
АП „БЕЛПРОЕКТ"
г. Минск

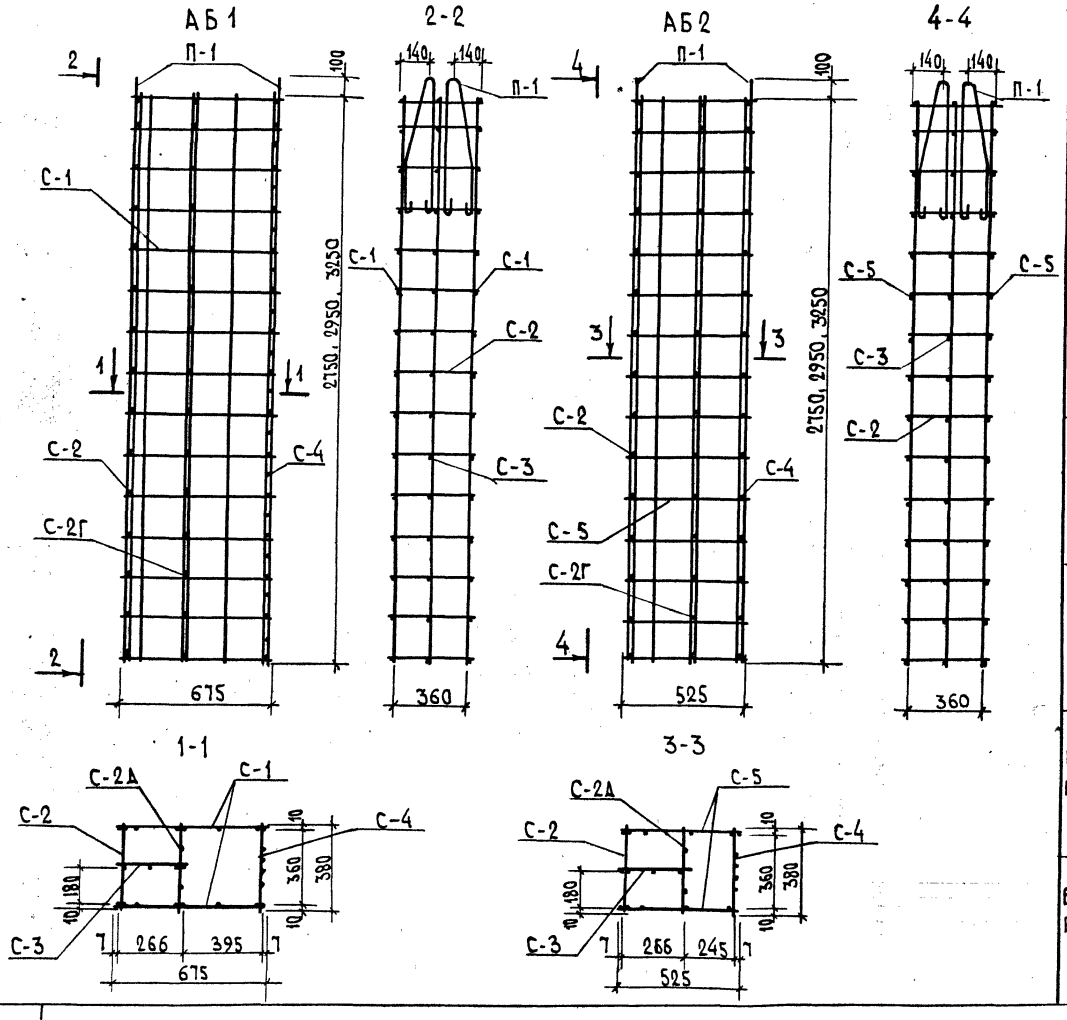


## Спецификация арматурных изделий на 1 арматурный блок

| Марка издел. | Марка армат блока | Марка армат. изделий | Кол. шт. | Масса изделия, кг | Общая масса, кг | №№ листов |
|---|---|---|---|---|---|---|
| ВБ1-28П ВБ1-28Л | АБ1-28 | С-1-28 | 2 | 1.22 | 2.44 | 38 |
| | | С-2-28 | 1 | 1.46 | 1.46 | 39 |
| | | С-3-28 | 1 | 0.81 | 0.81 | 38 |
| | | С-4-28 | 1 | 2.28 | 2.28 | 40 |
| | | С-2Д-28 | 1 | 1.11 | 1.11 | 38 |
| | | | | Итого: | 8.10 | |
| ВБ1-30П ВБ1-30Л | АБ 1-30 | С-1-30 | 2 | 1.30 | 2.60 | 38 |
| | | С-2-30 | 1 | 1.50 | 1.50 | 39 |
| | | С-3-30 | 1 | 0.86 | 0.86 | 38 |
| | | С-4-30 | 1 | 2.37 | 2.37 | 40 |
| | | С-2Д-30 | 1 | 1.18 | 1.18 | 38 |
| | | | | Итого: | 8.57 | |
| ВБ1-33П ВБ1-33Л | АБ1-33 | С-1-33 | 2 | 1.42 | 2.84 | 38 |
| | | С-2-33 | 1 | 1.65 | 1.65 | 39 |
| | | С-3-33 | 1 | 0.95 | 0.95 | 38 |
| | | С-4-33 | 1 | 2.52 | 2.52 | 40 |
| | | С-2Д-33 | 1 | 1.30 | 1.30 | 38 |
| | | | | Итого: | 9.26 | |
| ВБ2-28П ВБ2-28Л | АБ2-28 | С-3-28 | 1 | 0.81 | 0.81 | 38 |
| | | С-4-28 | 1 | 2.28 | 2.28 | 40 |
| | | С-5-28 | 2 | 0.96 | 1.92 | 40 |
| | | С-2-28 | 1 | 1.46 | 1.46 | 39 |
| | | С-2Д-28 | 1 | 1.11 | 1.11 | 38 |
| | | | | Итого: | 7.58 | |
| ВБ2-30П ВБ2-30Л | АБ2-30 | С-3-30 | 1 | 0.86 | 0.86 | 38 |
| | | С-4-30 | 1 | 2.37 | 2.37 | 40 |
| | | С-5-30 | 2 | 1.03 | 2.06 | 40 |
| | | С-2-30 | 1 | 1.50 | 1.50 | 39 |
| | | С-2Д-30 | 1 | 1.18 | 1.18 | 38 |
| | | | | Итого: | 7.97 | |
| ВБ2-33П ВБ2-33Л | АБ2-33 | С-3-33 | 1 | 0.95 | 0.95 | 38 |
| | | С-4-33 | 1 | 2.52 | 2.52 | 40 |
| | | С-5-33 | 2 | 1.11 | 2.22 | 40 |
| | | С-2-33 | 1 | 1.65 | 1.65 | 39 |
| | | С-2Д-33 | 1 | 1.3 | 1.3 | 38 |
| | | | 1 | Итого: | 8.64 | |

| | | | |
|---|---|---|---|
| ТК | Вентблоки. | СЕР. Б1.134.1-7 | |
| 1995 | Арматурные блоки АБ1-28, АБ1-30, АБ1-33, АБ2-28, АБ2-30, АБ2-33. | Выпуск 1 | Лист № 32 |

АП „БЕЛПРОЕКТ" г. Минск

Нач. АКМ-1 ГКП Инж. Ік. Н. контр. Котешов Ким Смирнова Ким

Согласовано

Гл. конс. ин. Гл. технолог Козырев Белоусов

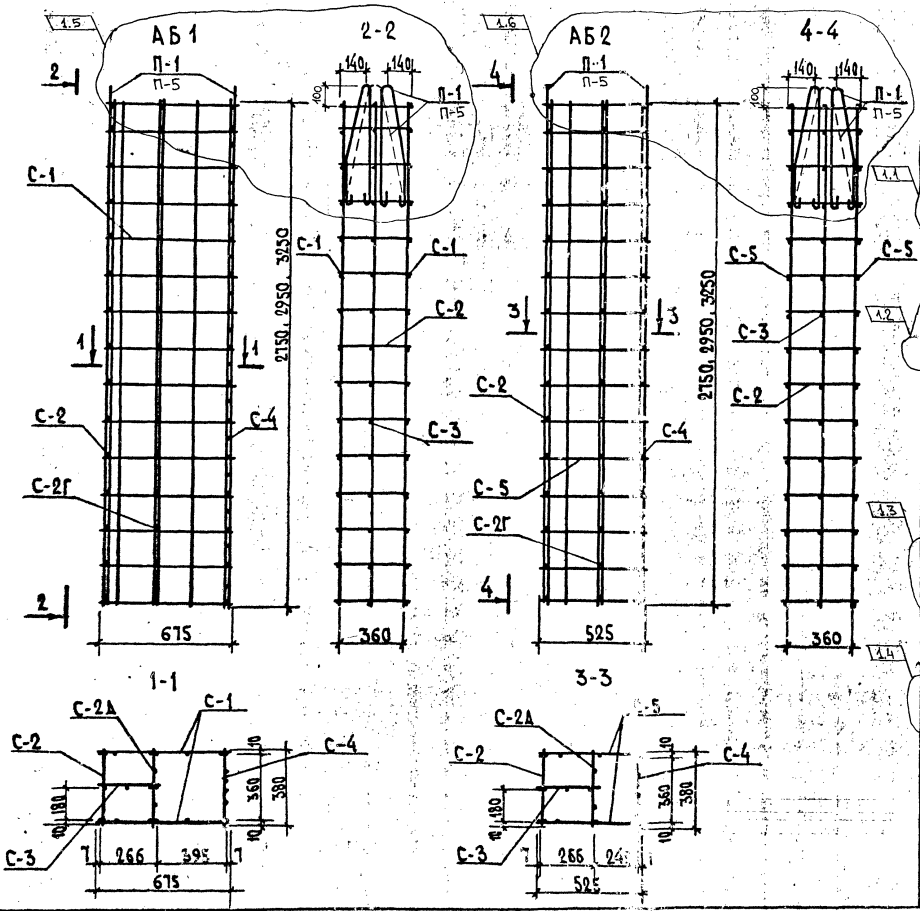


## Спецификация арматурных изделий на 1 арматурный блок

| Марка издел. | Марка армат. блока | Марка армат. изделий | Кол. шт. | Масса изделия, кг | Общая масса, кг | № листов |
|---|---|---|---|---|---|---|
| ВБ1-28П ВБ1-28Л | АБ1-28 | С-1-28 | 2 | 2.36 | 4.72 | 38 |
| | | С-2-28 | 1 | 2.00 | 2.00 | 39 |
| | | С-3-28 | 1 | 1.57 | 1.57 | 38 |
| | | С-4-28 | 1 | 3.65 | 3.65 | 40 |
| | | С-2А-28 | 1 | 2.49 | 2.49 | 38 |
| | | | | Итого: | 14.43 | |
| ВБ1-30П ВБ1-30Л | АБ 1-30 | С-1-30 | 2 | 2.53 | 5.06 | 38 |
| | | С-2-30 | 1 | 2.08 | 2.08 | 39 |
| | | С-3-30 | 1 | 1.68 | 1.68 | 38 |
| | | С-4-30 | 1 | 3.84 | 3.84 | 40 |
| | | С-2А-30 | 1 | 2.65 | 2.65 | 38 |
| | | | | Итого. | 15.31 | |
| ВБ1-33П ВБ1-33Л | АБ1-33 | С-1-33 | 2 | 1.42 | 2.84 | 38 |
| | | С-2-33 | 1 | 1.65 | 1.65 | 39 |
| | | С-3-33 | 1 | 0.95 | 0.95 | 38 |
| | | С-4-33 | 1 | 2.52 | 2.52 | 40 |
| | | С-2А-33 | 1 | 1.30 | 1.30 | 38 |
| | | | | Итого: | 9.26 | |
| ВБ2-28П ВБ2-28Л | АБ2-28 | С-3-28 | 1 | 1.57 | 1.57 | 38 |
| | | С-4-28 | 1 | 3.65 | 3.65 | 40 |
| | | С-5-28 | 2 | 1.87 | 3.74 | 40 |
| | | С-2-28 | 1 | 2.00 | 2.00 | 39 |
| | | С-2А-28 | 1 | 2.49 | 2.49 | 38 |
| | | | | Итого. | 13.45 | |
| ВБ2-30П ВБ2-30Л | АБ2-30 | С-3-30 | 1 | 1.68 | 1.68 | 38 |
| | | С-4-30 | 1 | 3.84 | 3.84 | 40 |
| | | С-5-30 | 2 | 2.00 | 4.00 | 40 |
| | | С-2-30 | 1 | 2.08 | 2.08 | 39 |
| | | С-2А-30 | 1 | 2.65 | 2.65 | 38 |
| | | | | Итого: | 14.26 | |
| ВБ2-33П ВБ2-33Л | АБ2-33 | С-3-33 | 1 | 0.95 | 0.95 | 38 |
| | | С-4-33 | 1 | 2.52 | 2.52 | 40 |
| | | С-5-33 | 2 | 1.11 | 2.22 | 40 |
| | | С-2-33 | 1 | 1.65 | 1.65 | 39 |
| | | С-2А-33 | 1 | 1.3 | 1.3 | 38 |
| | | | 1 | Итого: | 8.64 | |

Козырев, Белявский, Котелков, Ким, Смирнова, Ким, Ким, Ким

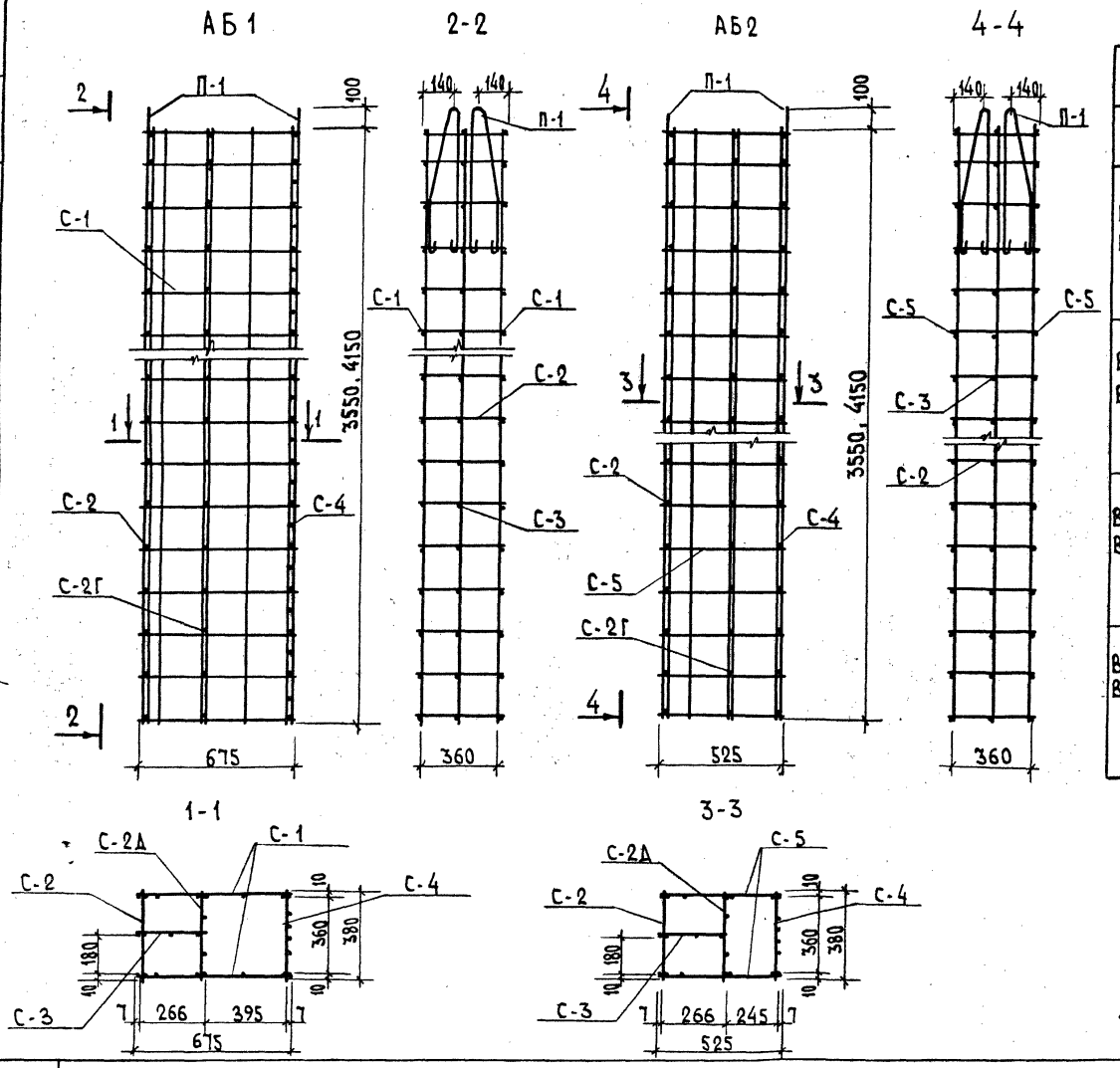


## Спецификация арматурных деталей на 1 арматурный блок

| Марка изделия | Марка армат. блока | Марка армат. деталей | Кол. шт. | Масса детали кг | Общая масса кг | NN листов |
|---|---|---|---|---|---|---|
| ВБ1-36П ВБ1-36Л | АБ1-36 | С-1-36 | 2 | 1.57 | 3.14 | 38 |
| | | С-2-36 | 1 | 1.62 | 1.62 | 39 |
| | | С-3-36 | 1 | 1.05 | 1.05 | 38 |
| | | С-4-36 | 1 | 2.68 | 2.68 | 40 |
| | | С-2Д-36 | 1 | 1.43 | 1.43 | 38 |
| | | | | Итого: | 9.92 | |
| ВБ1-42П ВБ1-42Л | АБ1-42 | С-1-42 | 2 | 1.82 | 3.64 | 38 |
| | | С-2-42 | 1 | 1.31 | 1.31 | 39 |
| | | С-3-42 | 1 | 1.22 | 1.22 | 38 |
| | | С-4-42 | 1 | 2.99 | 2.99 | 40 |
| | | С-2Д-42 | 1 | 1.67 | 1.67 | 38 |
| | | | | Итого: | 10.83 | |
| ВБ2-36П ВБ2-36Л | АБ2-36 | С-3-36 | 1 | 1.05 | 1.05 | 38 |
| | | С-4-36 | 1 | 2.68 | 2.68 | 40 |
| | | С-5-36 | 2 | 1.24 | 2.48 | 40 |
| | | С-2-36 | 1 | 1.62 | 1.62 | 39 |
| | | С-2Д-36 | 1 | 1.43 | 1.43 | 38 |
| | | | | Итого: | 9.26 | |
| ВБ2-42П ВБ2-42Л | АБ2-42 | С-3-42 | 1 | 1.22 | 1.22 | 38 |
| | | С-4-42 | 1 | 2.99 | 2.99 | 40 |
| | | С-5-42 | 2 | 1.44 | 2.88 | 40 |
| | | С-2-42 | 1 | 1.31 | 1.31 | 39 |
| | | С-2Д-42 | 1 | 1.67 | 1.67 | 38 |
| | | | | Итого: | 10.07 | |

1. В местах организации отверстий сетки вырезать по месту.
2. На чертежах марки арматурных блоков и сеток условно даны без второй цифры.

| | | | |
|---|---|---|---|
| ТК | Вентблоки | СЕР. Б1.134.1-7 | |
| 1995 | Арматурные блоки АБ1-36, АБ1-42, АБ2-36, АБ2-42 | Выпуск 1 | Лист N 33 |

Согласовано

Гл. конс. ин. Козырев
Гл. технолог Белоусов

Нач. АКМ-1 Котешов
ГКП Ким
Инж. I к. Смирнова
Н. контр. Ким

АП „БЕЛПРОЕКТ"
г. Минск

N50 A5

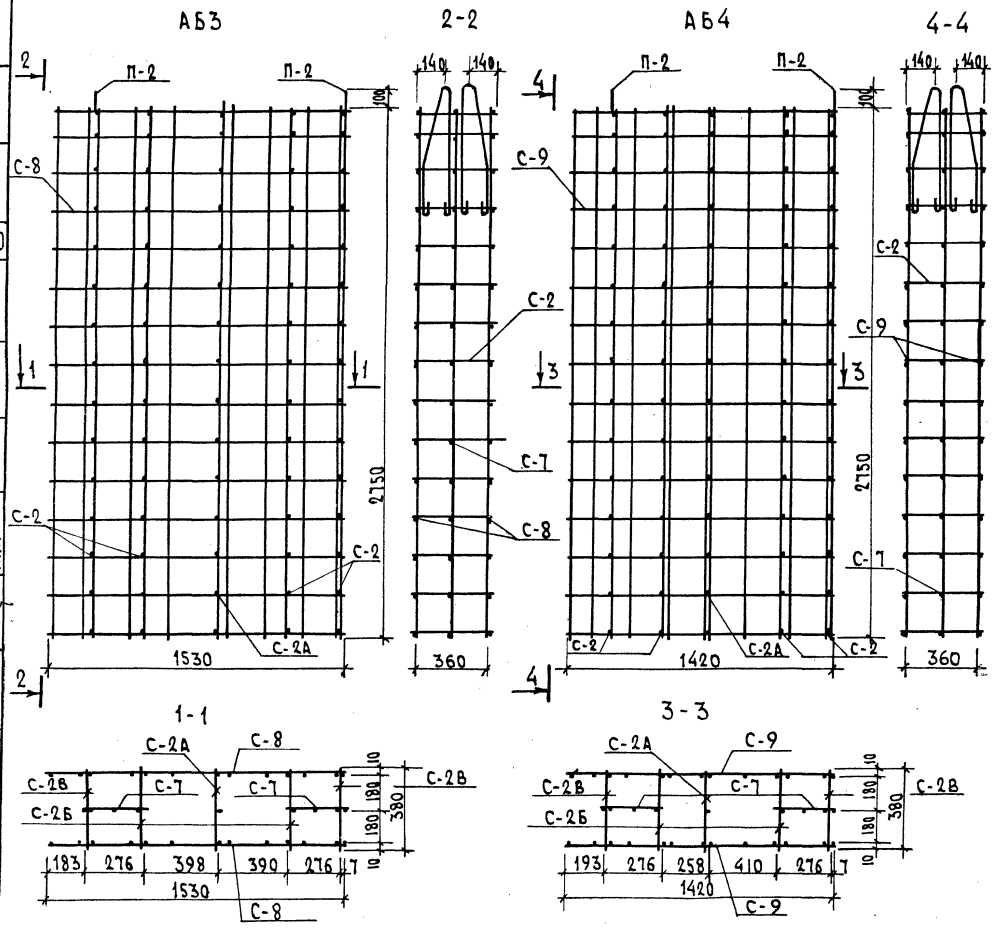


| Спецификация арматурных изделий на 1 арматурный блок | | | | | | |
|---|---|---|---|---|---|---|
| Марка издел. | Марка армат. блока | Марка армат. изделий | Кол. шт. | Масса изделия кг | Общая масса кг | NN листов |
| ВБ3-28П ВБ3-28Л | АБ3-28 | С-2А-28 | 1 | 0.71 | 0.71 | 39 |
| | | С-2Б-28 | 2 | 0.57 | 1.14 | 38 |
| | | С-2В-28 | 2 | 2.04 | 4.08 | 38 |
| | | С-7-28 | 2 | 0.66 | 1.32 | 41 |
| | | С-8-28 | 2 | 2.43 | 4.86 | 41 |
| | | Итого | | | 12.11 | |
| ВБ4-28П ВБ4-28Л | АБ4-28 | С-2А-28 | 1 | 0.71 | 0.71 | 39 |
| | | С-2Б-28 | 2 | 0.57 | 1.14 | 38 |
| | | С-2В-28 | 2 | 2.04 | 4.08 | 38 |
| | | С-7-28 | 2 | 0.66 | 1.32 | 41 |
| | | С-9-28 | 2 | 2.21 | 4.42 | 41 |
| | | Итого | | | 11.67 | |

В местах организации отверстий сетки вырезать по месту.

| | | | |
|---|---|---|---|
| ТК | Вентблоки | СЕР. Б1.134.1-7 | |
| 1995 | Арматурные блоки АБ3-28, АБ4-28 | Выпуск 1 | Лист N 34 |

АП „БЕЛПРОЕКТ" г. Минск

Нач. АКМ-1 Котешов
ГКП Ким
Инж. I к. Смирнова
Н. контр. Ким

Согласовано
Гл. конс. ин. Козырев
Гл. технол. Белоусов

12.8827 13.XII.95

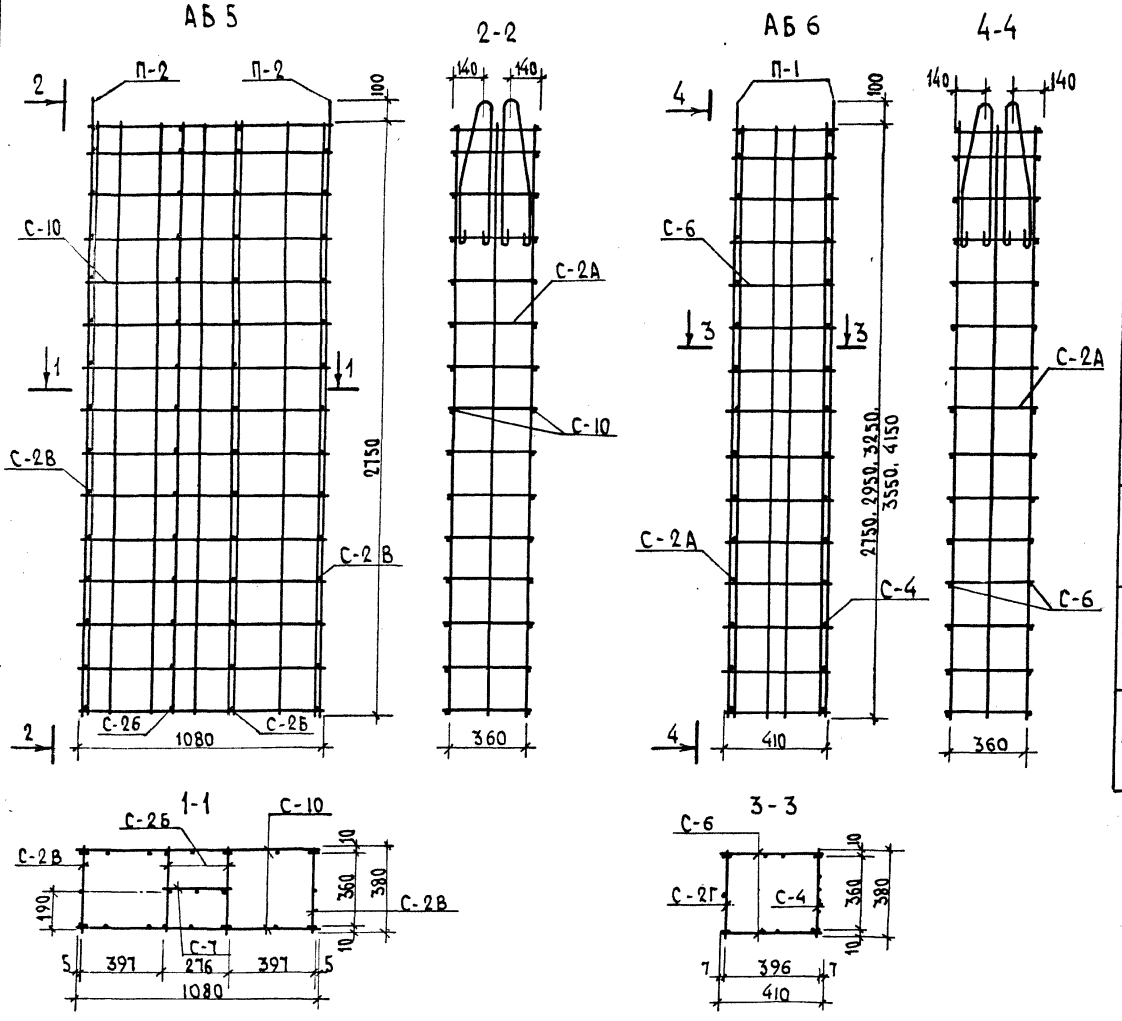


## Спецификация арматурных изделий на 1 арматурный блок

| Марка издел. | Марка армат. блока | Марка армат. изделий | Кол. шт. | Масса изделия кг | Общая масса кг | NN листов |
|---|---|---|---|---|---|---|
| ВБ5-28 | АБ5-28 | С-2Б-28 | 2 | 0.57 | 1.14 | 38 |
| | | С-2В-28 | 2 | 2.04 | 4.08 | 38 |
| | | С-7-28 | 1 | 0.66 | 0.66 | 41 |
| | | С-10-28 | 2 | 1.67 | 3.34 | 41 |
| | | | | Итого | 9.22 | |
| ВК1-28 | АБ6-28 | С-2Г-28 | 1 | 1.61 | 1.61 | 39 |
| | | С-4-28 | 1 | 2.28 | 2.28 | 40 |
| | | С-6-28 | 2 | 0.87 | 1.74 | 40 |
| | | | | Итого | 5.63 | |
| ВК1-30 | АБ6-30 | С-2Г-30 | 1 | 1.65 | 1.65 | 39 |
| | | С-4-30 | 1 | 2.37 | 2.37 | 40 |
| | | С-6-30 | 2 | 1.25 | 2.5 | 40 |
| | | | | Итого | 6.52 | |
| ВК1-33 | АБ6-33 | С-2Г-33 | 1 | 1.72 | 1.72 | 39 |
| | | С-4-33 | 1 | 2.52 | 2.52 | 40 |
| | | С-6-33 | 2 | 1.02 | 2.04 | 40 |
| | | | | Итого | 6.28 | |
| ВК1-36 | АБ6-36 | С-2Г-36 | 1 | 1.81 | 1.81 | 39 |
| | | С-4-36 | 1 | 2.68 | 2.68 | 40 |
| | | С-6-36 | 2 | 1.13 | 2.26 | 40 |
| | | | | Итого | 6.75 | |
| ВК1-42 | АБ6-42 | С-2Г-42 | 1 | 1.96 | 1.96 | 39 |
| | | С-4-42 | 1 | 2.99 | 2.99 | 40 |
| | | С-6-42 | 2 | 1.31 | 2.62 | 40 |
| | | | | Итого | 7.57 | |

В местах организации отверстий сетки вырезать по месту.

| | | | |
|---|---|---|---|
| ТК | Вентблоки и венткоробы | СЕР.Б1.134.1-7 | |
| 1995 | Арматурные блоки АБ5-28, АБ6-28, АБ6-30, АБ6-33, АБ6-36, АБ6-42 | Выпуск 1 | Лист N 35 |

Согласовано:

| | | |
|---|---|---|
| Гл. конс. инст. | | Козырев |
| Гл. технол. | | Белоусов |
| Нач. АКМ-1 | | Котешов |
| ГКП | | Ким |
| Инж. I к. | | Смирнова |
| Н. контр. | | Ким |

АП „БЕЛПРОЕКТ" г. Минск

13.XII.95

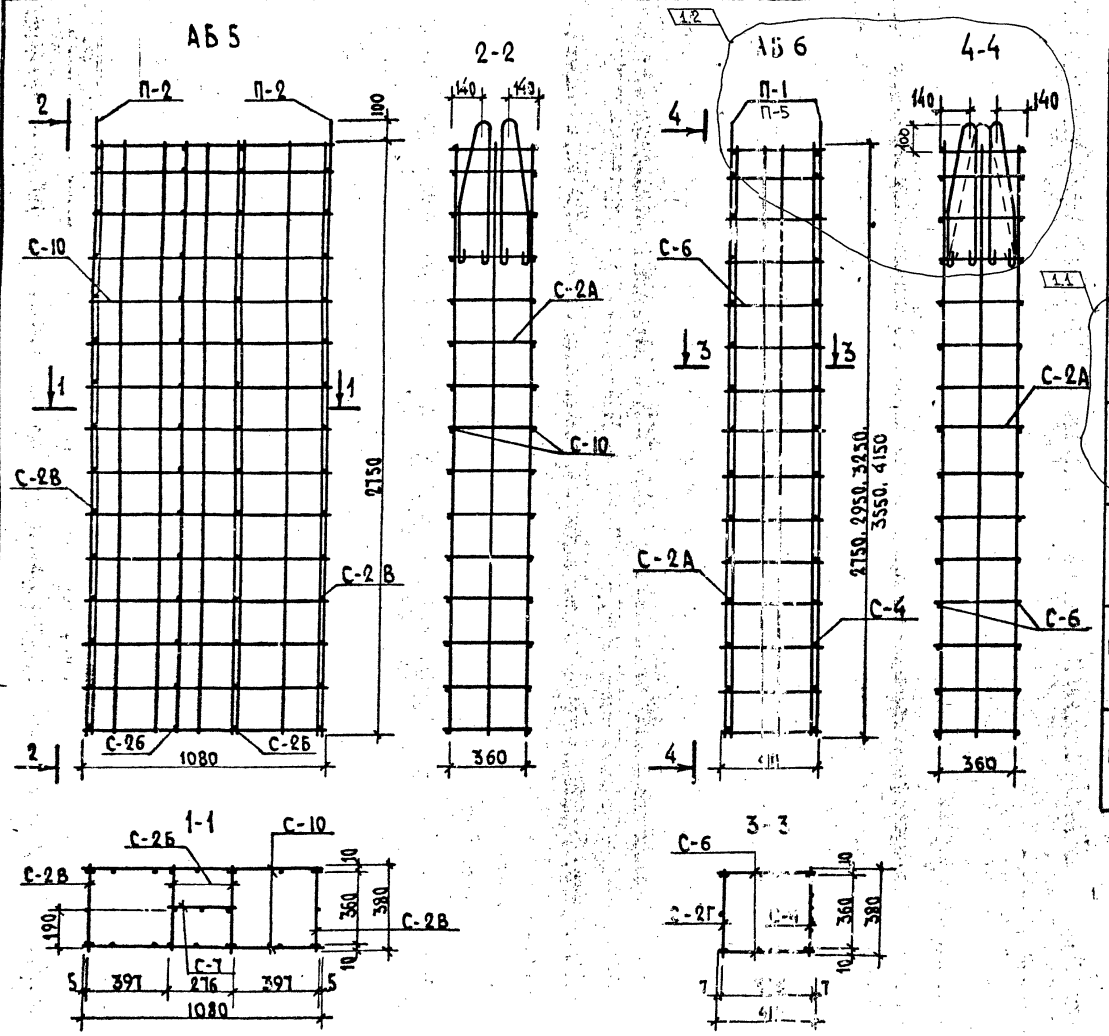


## Спецификация арматурных изделий на 1 арматурный блок

| Марка издел. | Марка армат. блока | Марка армат. изделий | Кол. шт. | Масса изделия кг | Общая масса кг | NN листов |
|---|---|---|---|---|---|---|
| ВБ5-28 | АБ5-28 | С-2Б-28 | 2 | 0.57 | 1.14 | 38 |
| | | С-2В-28 | 2 | 2.04 | 4.08 | 38 |
| | | С-7-28 | 1 | 0.66 | 0.66 | 41 |
| | | С-10-28 | 2 | 1.67 | 3.34 | 41 |
| | | | | Итого | 9.22 | |
| ВК1-28 | АБ6-28 | С-2Г-28 | 1 | 2.27 | 2.27 | 39 |
| | | С-4-28 | 1 | 3.65 | 3.65 | 40 |
| | | С-6-28 | 2 | 1.70 | 3.40 | 40 |
| | | | | Итого | 9.32 | |
| ВК1-30 | АБ6-30 | С-2Г-30 | 1 | 2.37 | 2.37 | 39 |
| | | С-4-30 | 1 | 3.84 | 3.84 | 40 |
| | | С-6-30 | 2 | 1.82 | 3.64 | 40 |
| | | | | Итого | 9.85 | |
| ВК1-33 | АБ6-33 | С-2Г-33 | 1 | 1.72 | 1.72 | 39 |
| | | С-4-33 | 1 | 2.52 | 2.52 | 40 |
| | | С-6-33 | 2 | 1.02 | 2.04 | 40 |
| | | | | Итого | 6.28 | |
| ВК1-36 | АБ6-36 | С-2Г-36 | 1 | 1.81 | 1.81 | 39 |
| | | С-4-36 | 1 | 2.68 | 2.68 | 40 |
| | | С-6-36 | 2 | 1.13 | 2.26 | 40 |
| | | | | Итого | 6.75 | |
| ВК1-42 | АБ6-42 | С-2Г-42 | 1 | 1.96 | 1.96 | 39 |
| | | С-4-42 | 1 | 2.99 | 2.99 | 40 |
| | | С-6-42 | 2 | 1.31 | 2.62 | 40 |
| | | | | Итого | 7.57 | |

В местах организации отверстий сетки вырезать по месту.

Согласовано

Н.Хрис.Инсп. Кодыреев
Гл.технол. Белоусов

ГИП Котелков
Инж.пр. Ким
Н.контр. Ким

АП «Белпроект» г. Минск

| | | | | | | | | | |
|---|---|---|---|---|---|---|---|---|---|
| ТК | Вентблоки и венткоробы | | | | | | | | СЕР.Б1.134.1-7 |
| 1995 | Арматурные блоки АБ5-28, АБ5-28, АБ6-30, АБ6-33, АБ6-36, АБ6-42 | Изм. 1 | Колич 1÷2 | Лист — | №док 440-2000 | Подпись | Дата 08.2000 | АП "Институт "Белпроект" АР утв. | Выпуск 1 / Лист N 35 |

N50.2000

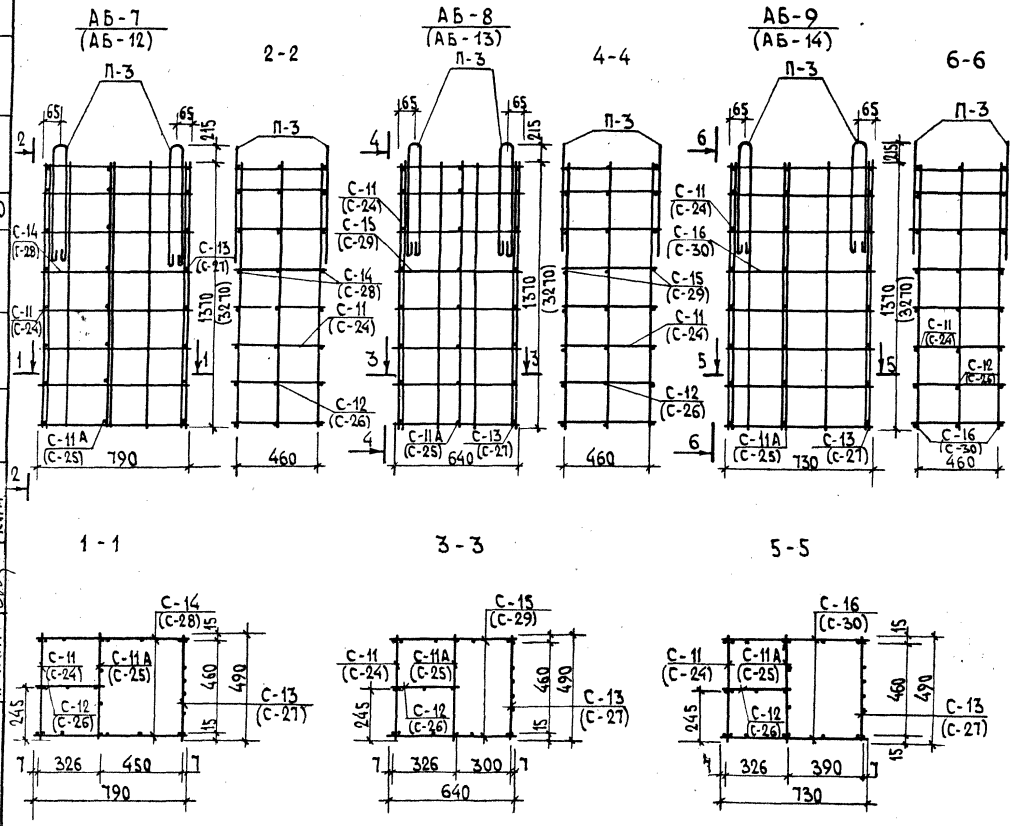


## Спецификация арматурных изделий на 1 арматурный блок

| Марка издел. | Марка армат. блока | Марка армат. изделий | Кол. шт. | Масса изделия кг | Общая масса кг | NN листов |
|---|---|---|---|---|---|---|
| ВШ-1 | АБ-7 | С-11 | 1 | 0.43 | 0.43 | 42 |
| | | С-11А | 1 | 0.64 | 0.64 | -"- |
| | | С-12 | 1 | 0.45 | 0.45 | -"- |
| | | С-13 | 1 | 0.77 | 0.77 | -"- |
| | | С-14 | 2 | 1.56 | 3.12 | -"- |
| | | | | Итого | 5.41 | |
| ВШ-2 | АБ-8 | С-11 | 1 | 0.43 | 0.43 | 42 |
| | | С-11А | 1 | 0.64 | 0.64 | -"- |
| | | С-12 | 1 | 0.45 | 0.45 | -"- |
| | | С-13 | 1 | 0.77 | 0.77 | -"- |
| | | С-15 | 2 | 1.43 | 2.86 | -"- |
| | | | | Итого | 5.15 | |
| ВШ-3А ВШ-1А | АБ-9 | С-11 | 1 | 0.43 | 0.43 | 42 |
| | | С-11А | 1 | 0.64 | 0.64 | -"- |
| | | С-12 | 1 | 0.45 | 0.45 | -"- |
| | | С-13 | 1 | 0.77 | 0.77 | -"- |
| | | С-16 | 2 | 1.54 | 3.08 | -"- |
| | | | | Итого | 5.37 | |
| ВШ-5 | АБ-12 | С-24 | 1 | 0.93 | 0.93 | 43 |
| | | С-25 | 1 | 1.52 | 1.52 | -"- |
| | | С-26 | 1 | 1.06 | 1.06 | -"- |
| | | С-27 | 1 | 1.85 | 1.85 | -"- |
| | | С-28 | 2 | 2.41 | 4.82 | 44 |
| | | | | Итого | 10.18 | |
| ВШ-6 | АБ-13 | С-24 | 1 | 0.93 | 0.93 | 43 |
| | | С-25 | 1 | 1.52 | 1.52 | -"- |
| | | С-26 | 1 | 1.06 | 1.06 | -"- |
| | | С-27 | 1 | 1.85 | 1.85 | -"- |
| | | С-29 | 2 | 2.12 | 4.24 | 44 |
| | | | | Итого | 9.6 | |
| ВШ-5А ВШ-7А | АБ-14 | С-24 | 1 | 0.93 | 0.93 | 43 |
| | | С-25 | 1 | 1.52 | 1.52 | -"- |
| | | С-26 | 1 | 1.06 | 1.06 | -"- |
| | | С-27 | 1 | 1.85 | 1.85 | -"- |
| | | С-30 | 2 | 2.35 | 4.70 | 44 |
| | | | | Итого | 10.06 | |

| | | | |
|---|---|---|---|
| ТК | Вентшахты | СЕР. Б1.134.1-7 | |
| 1995 | Арматурные блоки АБ-7, АБ-8, АБ-9, АБ-12, АБ-13, АБ-14 | Выпуск 1 | Лист N 36 |

Согласовано

Гл. конс. мн. — Казырев
Гл. технолог — Белоусов

Нач. АКМ-1 — Котешов
ГКП — Ким
Инж. Ік. — Смирнова
Н. контр. — Ким

АП „БЕЛПРОЕКТ" г. МИНСК

13.XII.95

АБ-10
(АБ-15)

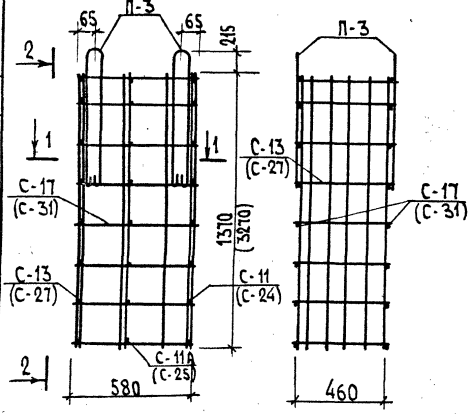


2-2




1-1

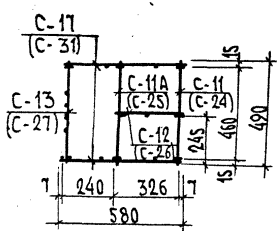


АБ-11
(АБ-16)

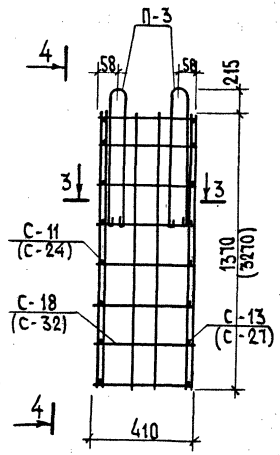


4-4

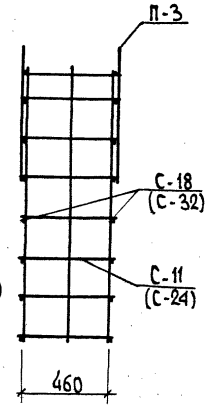


3-3

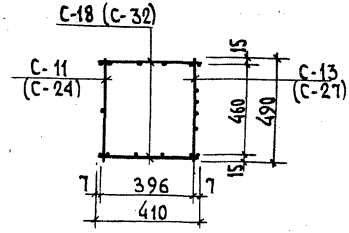


Спецификация арматурных изделий на 1 арматурный блок

| Марка издел. | Марка армат. блока | Марка армат. изделий | Кол. шт. | Масса изделий кг | Общая масса кг | №№ листов |
|---|---|---|---|---|---|---|
| ВШ-3Б | АБ-10 | С-11 | 1 | 0.43 | 0.43 | 42 |
| | | С-11А | 1 | 0.64 | 0.64 | -"- |
| | | С-12 | 1 | 0.45 | 0.45 | -"- |
| | | С-13 | 1 | 0.77 | 0.77 | -"- |
| | | С-17 | 2 | 1.41 | 2.82 | -"- |
| | | | | Итого | 5.11 | |
| ВШ-4 ВШ-4А | АБ-11 | С-11 | 1 | 0.43 | 0.43 | 42 |
| | | С-13 | 1 | 0.77 | 0.77 | -"- |
| | | С-18 | 2 | 1.62 | 3.24 | 45 |
| | | | | Итого | 4.44 | |
| ВШ-7Б | АБ-15 | С-24 | 1 | 0.93 | 0.93 | 43 |
| | | С-25 | 1 | 1.52 | 1.52 | -"- |
| | | С-26 | 1 | 1.06 | 1.06 | -"- |
| | | С-27 | 1 | 1.85 | 1.85 | -"- |
| | | С-31 | 2 | 2.06 | 4.12 | 44 |
| | | | | Итого | 9.48 | |
| ВШ-8 ВШ-8А | АБ-16 | С-24 | 1 | 0.93 | 0.93 | 43 |
| | | С-27 | 1 | 1.85 | 1.85 | 43 |
| | | С-32 | 2 | 1.92 | 3.84 | 44 |
| | | | | Итого | 6.62 | |

Гл. конс. ин. Казырев
Гл. технолог Белякова
Согласовано
Нач. АКМ-1 Котешов
ГКМ Ким
Инж. гр. Смирнова
Н. контр. Ким

АП "Белпроект"
г. Минск

ТК
1995

# Вентшахты

Арматурные блоки АБ-10, АБ-11, АБ-15, АБ-16

СЕР. Б1.134.1-7
Выпуск 1
Лист N 37

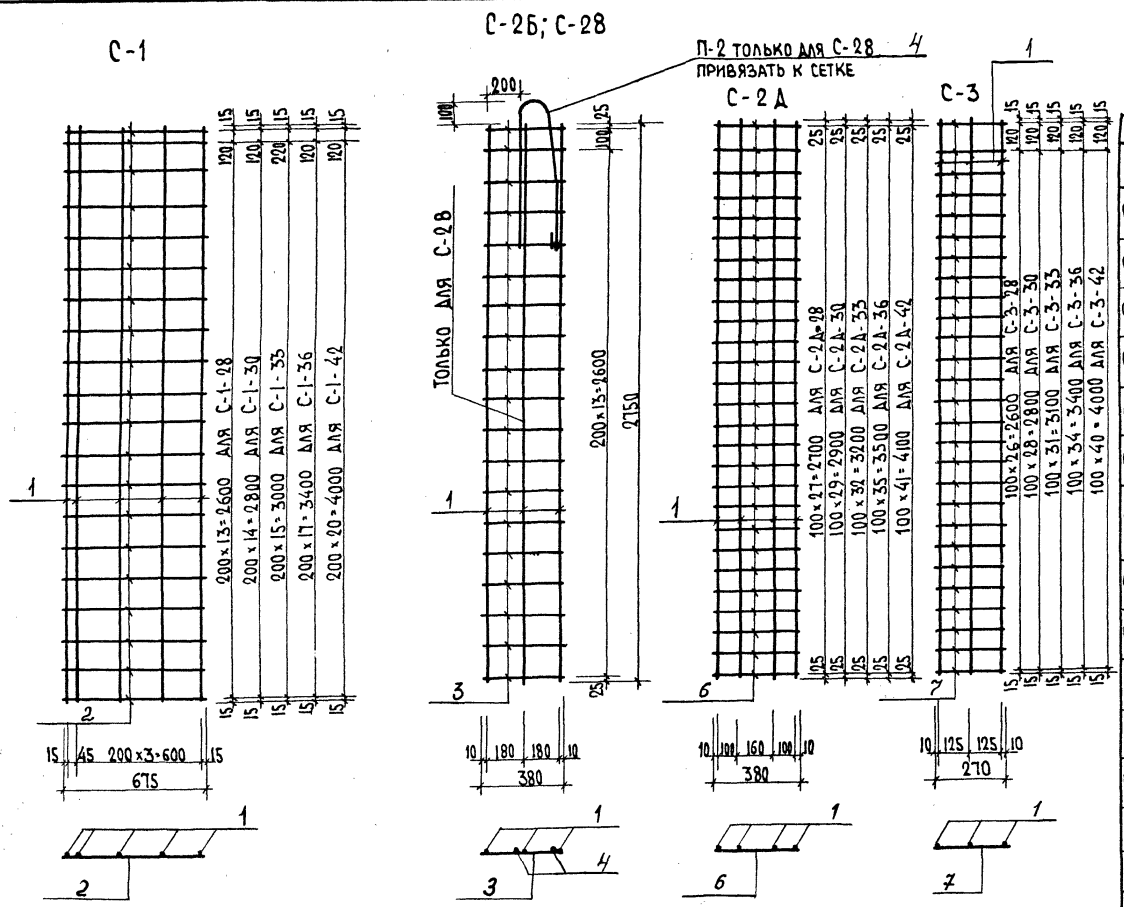


Примечание: Изготовление сеток производить контактной точечной сваркой в соответствии с ГОСТ 14098-91-К1-Кт.

Спецификация стали на 1 изделие

| Марка | №№ поз. | Сталь | Длина мм | Кол. шт. | Общая длина м | Масса, кг: Позиц | Масса, кг: Общая |
|---|---|---|---|---|---|---|---|
| С-1-28 | 1 | 3Вр I | 2750 | 5 | 13.75 | 0.70 | 1.22 |
| | 2 | 3Вр I | 675 | 15 | 10.13 | 0.52 | |
| С-1-30 | 1 | 3Вр I | 2950 | 5 | 14.75 | 0.75 | 1.30 |
| | 2 | 3Вр I | 675 | 16 | 10.80 | 0.55 | |
| С-1-33 | 1 | 3Вр I | 3250 | 5 | 16.25 | 0.83 | 1.42 |
| | 2 | 3Вр I | 675 | 17 | 11.5 | 0.59 | |
| С-1-36 | 1 | 3Вр I | 3550 | 5 | 17.75 | 0.91 | 1.57 |
| | 2 | 3Вр I | 675 | 19 | 12.90 | 0.66 | |
| С-1-42 | 1 | 3Вр I | 4150 | 5 | 20.70 | 1.06 | 1.82 |
| | 2 | 3Вр I | 675 | 22 | 14.90 | 0.76 | |
| С-2б-28 | 1 | 3Вр I | 2750 | 2 | 5.50 | 0.28 | 0.57 |
| | 3 | 3Вр I | 380 | 15 | 5.70 | 0.29 | |
| С-2в-28 | 1 | 3Вр I | 2750 | 3 | 8.25 | 0.42 | 2.04 |
| | 3 | 3Вр I | 380 | 15 | 5.70 | 0.29 | |
| | 4 | 12 A I | 1500 | 1 | 1.50 | 1.33 | |
| С-2Д-28 | 1 | 3Вр I | 2750 | 4 | 11.00 | 0.56 | 1.11 |
| | 6 | 3Вр I | 380 | 28 | 10.70 | 0.55 | |
| С-2Д-30 | 1 | 3Вр I | 2950 | 4 | 11.80 | 0.60 | 1.18 |
| | 6 | 3Вр I | 380 | 30 | 11.40 | 0.58 | |
| С-2Д-33 | 1 | 3Вр I | 3250 | 4 | 13.0 | 0.66 | 1.3 |
| | 6 | 3Вр I | 380 | 33 | 12.55 | 0.64 | |
| С-2Д-36 | 1 | 3Вр I | 3550 | 4 | 14.20 | 0.73 | 1.43 |
| | 6 | 3Вр I | 380 | 36 | 13.70 | 0.70 | |
| С-2Д-42 | 1 | 3Вр I | 4150 | 4 | 16.60 | 0.85 | 1.67 |
| | 6 | 3Вр I | 380 | 42 | 16.0 | 0.82 | |
| С-3-28 | 1 | 3Вр I | 2750 | 3 | 8.25 | 0.42 | 0.81 |
| | 7 | 3Вр I | 270 | 28 | 7.56 | 0.39 | |
| С-3-30 | 1 | 3Вр I | 2950 | 3 | 8.85 | 0.45 | 0.86 |
| | 7 | 3Вр I | 270 | 30 | 8.10 | 0.41 | |
| С-3-33 | 1 | 3Вр I | 3250 | 3 | 9.75 | 0.50 | 0.95 |
| | 7 | 3Вр I | 270 | 33 | 8.90 | 0.45 | |
| С-3-36 | 1 | 3Вр I | 3550 | 3 | 10.70 | 0.55 | 1.05 |
| | 7 | 3Вр I | 270 | 36 | 9.72 | 0.50 | |
| С-3-42 | 1 | 3Вр I | 4150 | 3 | 12.50 | 0.64 | 1.22 |
| | 7 | 3Вр I | 270 | 42 | 11.40 | 0.58 | |

Гл. конс. ин. Козырев
Гл. технол. Белоусов
Согласовано
Нач. АКМ-1 Котешов
ГКП Ким
Инж. Трухин
Н. контр. Ким
АП „Белпроект" г. Минск

| ТК | Вентиляционные блоки | Сер. Б1.134.1-7 |
|---|---|---|
| 1995 | Арматурные сетки | Выпуск 1 / Лист N 38 |

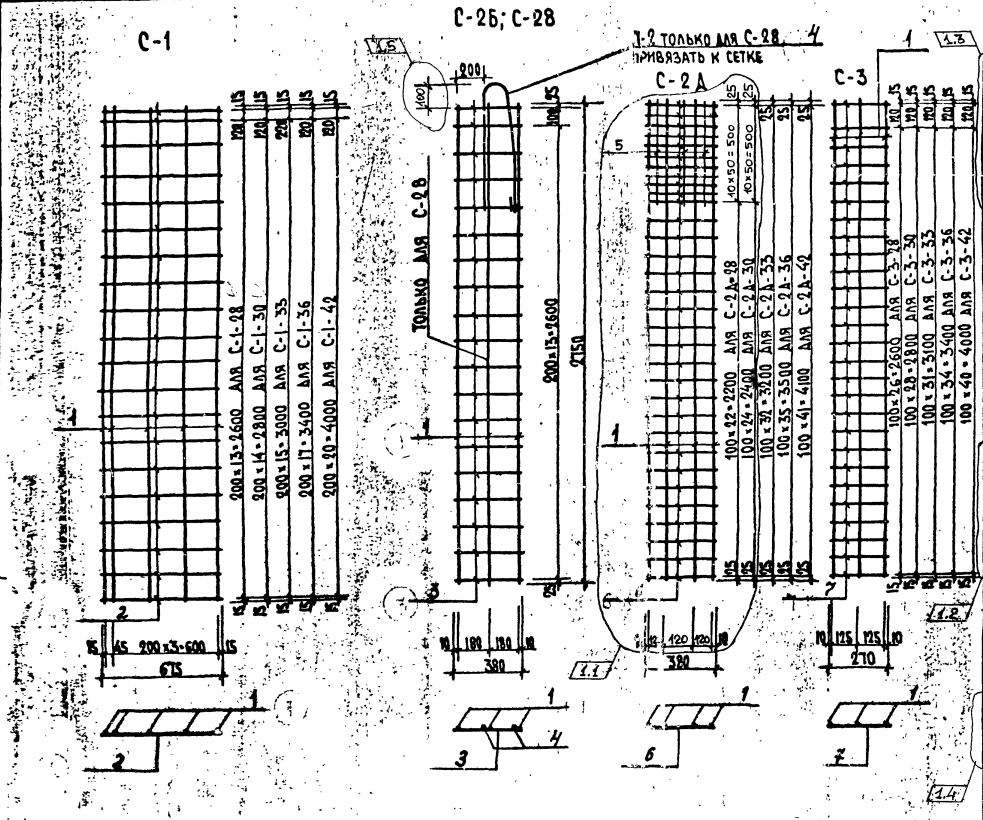


Примечание: Изготовление сеток производить контактной точечной сваркой в соответствии с ГОСТ 14098-91-Х1-КТ.

Спецификация стали на 1 изделие

| Марка | №№ поз. | Сталь | Длина мм | Кол. шт. | Общая длина м | Масса, кг Позиц | Масса, кг Общая |
|---|---|---|---|---|---|---|---|
| С-1-28 | 1 | 4ВрI | 2750 | 5 | 13.75 | 1,36 | 2,36 |
| | 2 | 4ВрI | 675 | 15 | 10.13 | 1,00 | |
| С-1-30 | 1 | 4ВрI | 2950 | 5 | 14.75 | 1,46 | 2,53 |
| | 2 | 4ВрI | 675 | 16 | 10.80 | 1,07 | |
| С-1-33 | 1 | 3ВрI | 3250 | 5 | 16.25 | 0.83 | 1.42 |
| | 2 | 3ВрI | 675 | 17 | 11.5 | 0.59 | |
| С-1-36 | 1 | 3ВрI | 3550 | 5 | 17.75 | 0.91 | 1.57 |
| | 2 | 3ВрI | 675 | 19 | 12.90 | 0.66 | |
| С-1-42 | 1 | 3ВрI | 4150 | 5 | 20.70 | 1.06 | 1.82 |
| | 2 | 3ВрI | 675 | 22 | 14.90 | 0.76 | |
| С-2Б-28 | 1 | 3ВрI | 2750 | 2 | 5.50 | 0.28 | 0.57 |
| | 3 | 3ВрI | 380 | 15 | 5.70 | 0.29 | |
| С-2В-28 | 1 | 3ВрI | 2750 | 3 | 8.25 | 0.42 | 2.04 |
| | 3 | 3ВрI | 380 | 15 | 5.70 | 0.29 | |
| | 4 | 12АI | 1500 | 1 | 1.50 | 1.33 | |
| С-2А-28 | 1 | 4ВрI | 2750 | 4 | 11.00 | 1.09 | 2.49 |
| | 5 | 4ВрI | 550 | 3 | 1.65 | 0.16 | |
| | 6 | 4ВрI | 380 | 33 | 12.54 | 1.24 | |
| С-2А-30 | 1 | 4ВрI | 2950 | 4 | 11.80 | 1.17 | 2.65 |
| | 5 | 4ВрI | 550 | 3 | 1.65 | 0.16 | |
| | 6 | 4ВрI | 380 | 35 | 13.30 | 1.32 | |
| С-2А-33 | 1 | 3ВрI | 3250 | 4 | 13.0 | 0.66 | 1.3 |
| | 6 | 3ВрI | 380 | 33 | 12.55 | 0.64 | |
| С-2А-36 | 1 | 3ВрI | 3550 | 4 | 14.20 | 0.73 | 1.43 |
| | 6 | 3ВрI | 380 | 36 | 13.70 | 0.70 | |
| С-2А-42 | 1 | 3ВрI | 4150 | 4 | 16.60 | 0.85 | 1.67 |
| | 6 | 3ВрI | 380 | 42 | 16.0 | 0.82 | |
| С-3-28 | 1 | 4ВрI | 2750 | 3 | 8.25 | 0,82 | 1.57 |
| | 7 | 4ВрI | 270 | 28 | 7.56 | 0,75 | |
| С-3-30 | 1 | 4ВрI | 2950 | 3 | 8.85 | 0,88 | 1.68 |
| | 7 | 4ВрI | 270 | 30 | 8.10 | 0,80 | |
| С-3-33 | 1 | 3ВрI | 3250 | 3 | 9.75 | 0.50 | 0.95 |
| | 7 | 3ВрI | 270 | 33 | 8.90 | 0.45 | |
| С-3-36 | 1 | 3ВрI | 3550 | 3 | 10.70 | 0.55 | 1.05 |
| | 7 | 3ВрI | 270 | 36 | 9.72 | 0.50 | |
| С-3-42 | 1 | 3ВрI | 4150 | 3 | 12.50 | 0.64 | 1.22 |
| | 7 | 3ВрI | 270 | 42 | 11.40 | 0.58 | |

| Изм. | Кол.уч. | Лист | № док. | Подпись | Дата | СЕР.51.134.1-7 |
|---|---|---|---|---|---|---|
| 1 | 1+5 | — | 140-2000 | | 06.2000 | |

| | | | |
|---|---|---|---|
| ТК | Вентиляционные блоки | | |
| 1995 | Арматурные сетки | Выпуск 1 | Лист № 38 |

Нач. АКМ-1 Котешов
ГКП Ким
Инж. Трухан
Н. контр. Ким
Согласовано
Л. конс. ин. Козырев
Л. технол. Белоусов

АП „БЕЛПРОЕКТ" г. Минск

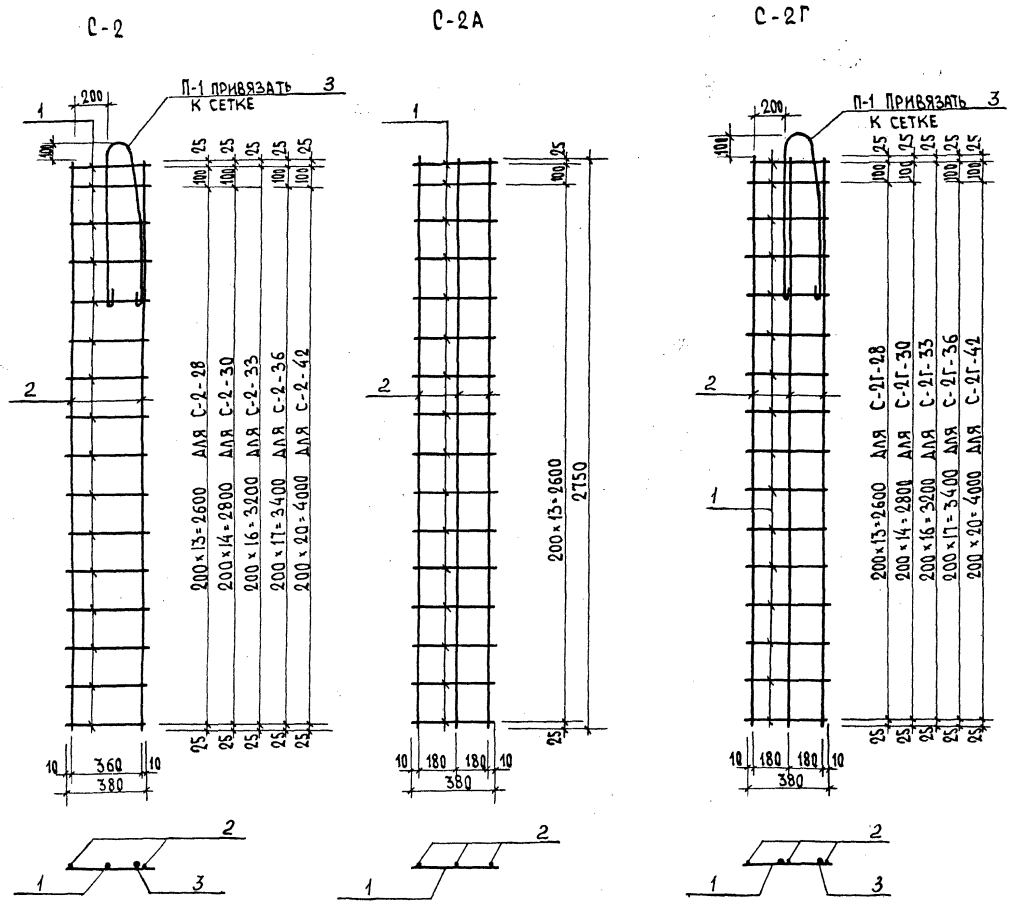


**Спецификация стали на 1 изделие**

| Марка | №№ поз. | Сталь | Длина мм | Кол. шт. | Общая длина м | Масса, кг: Позиц. | Масса, кг: Общая |
|---|---|---|---|---|---|---|---|
| С-2-28 | 1 | 3ВрI | 380 | 15 | 5.70 | 0.29 | 1.46 |
| | 2 | 3ВрI | 2750 | 2 | 5.50 | 0.28 | |
| | 3 | 10 AI | 1430 | 1 | 1.43 | 0.89 | |
| С-2-30 | 1 | 3ВрI | 380 | 16 | 6.10 | 0.31 | 1.50 |
| | 2 | 3ВрI | 2950 | 2 | 5.90 | 0.30 | |
| | 3 | 10 AI | 1430 | 1 | 1.43 | 0.89 | |
| С-2-33 | 1 | 3ВрI | 380 | 17 | 8.45 | 0.43 | 1.65 |
| | 2 | 3ВрI | 3250 | 2 | 6.50 | 0.33 | |
| | 3 | 10 AI | 1430 | 1 | 1.43 | 0.89 | |
| С-2-36 | 1 | 3ВрI | 380 | 19 | 7.22 | 0.37 | 1.62 |
| | 2 | 3ВрI | 3550 | 2 | 7.10 | 0.36 | |
| | 3 | 10 AI | 1430 | 1 | 1.43 | 0.89 | |
| С-2-42 | 1 | 3ВрI | 380 | 22 | 8.35 | 0.43 | 1.31 |
| | 2 | 3ВрI | 4150 | 2 | 8.30 | 0.42 | |
| | 3 | 10 AI | 1430 | 1 | 1.43 | 0.89 | |
| С-2А-28 | 1 | 3ВрI | 380 | 15 | 5.70 | 0.29 | 0.71 |
| | 2 | 3ВрI | 2750 | 3 | 8.25 | 0.42 | |
| С-2Г-28 | 1 | 3ВрI | 380 | 15 | 5.70 | 0.29 | 1.6 |
| | 2 | 3ВрI | 2750 | 3 | 8.25 | 0.42 | |
| | 3 | 10 AI | 1430 | 1 | 1.43 | 0.89 | |
| С-2Г-30 | 1 | 3ВрI | 380 | 16 | 6.10 | 0.31 | 1.65 |
| | 2 | 3ВрI | 2950 | 3 | 8.85 | 0.45 | |
| | 3 | 10 AI | 1430 | 1 | 1.43 | 0.89 | |
| С-2Г-33 | 1 | 3ВрI | 380 | 17 | 6.47 | 0.33 | 1.72 |
| | 2 | 3ВрI | 3250 | 3 | 9.75 | 0.50 | |
| | 3 | 10 AI | 1430 | 1 | 1.43 | 0.89 | |
| С-2Г-36 | 1 | 3ВрI | 380 | 19 | 7.22 | 0.37 | 1.81 |
| | 2 | 3ВрI | 3550 | 3 | 10.70 | 0.55 | |
| | 3 | 10 AI | 1430 | 1 | 1.43 | 0.89 | |
| С-2Г-42 | 1 | 3ВрI | 380 | 22 | 8.35 | 0.43 | 1.96 |
| | 2 | 3ВрI | 4150 | 3 | 12.50 | 0.64 | |
| | 3 | 10 AI | 1430 | 1 | 1.43 | 0.89 | |

| | | | |
|---|---|---|---|
| Нач. АКМ-1 | | Котешов | |
| ГКП | | Ким | |
| ИНН | | Турко | |
| Н. контр. | | Ким | |
| Гл. конс. ин. | | Козырев | |
| Гл. технолог | | Белоусов | |

Согласовано

АП „БЕЛПРОЕКТ" г. Минск

| | | | |
|---|---|---|---|
| ТК | Вентблоки | Сер. Б1.134.1-7 | |
| 1995 | Арматурные сетки | Выпуск 1 | Лист № 39 |

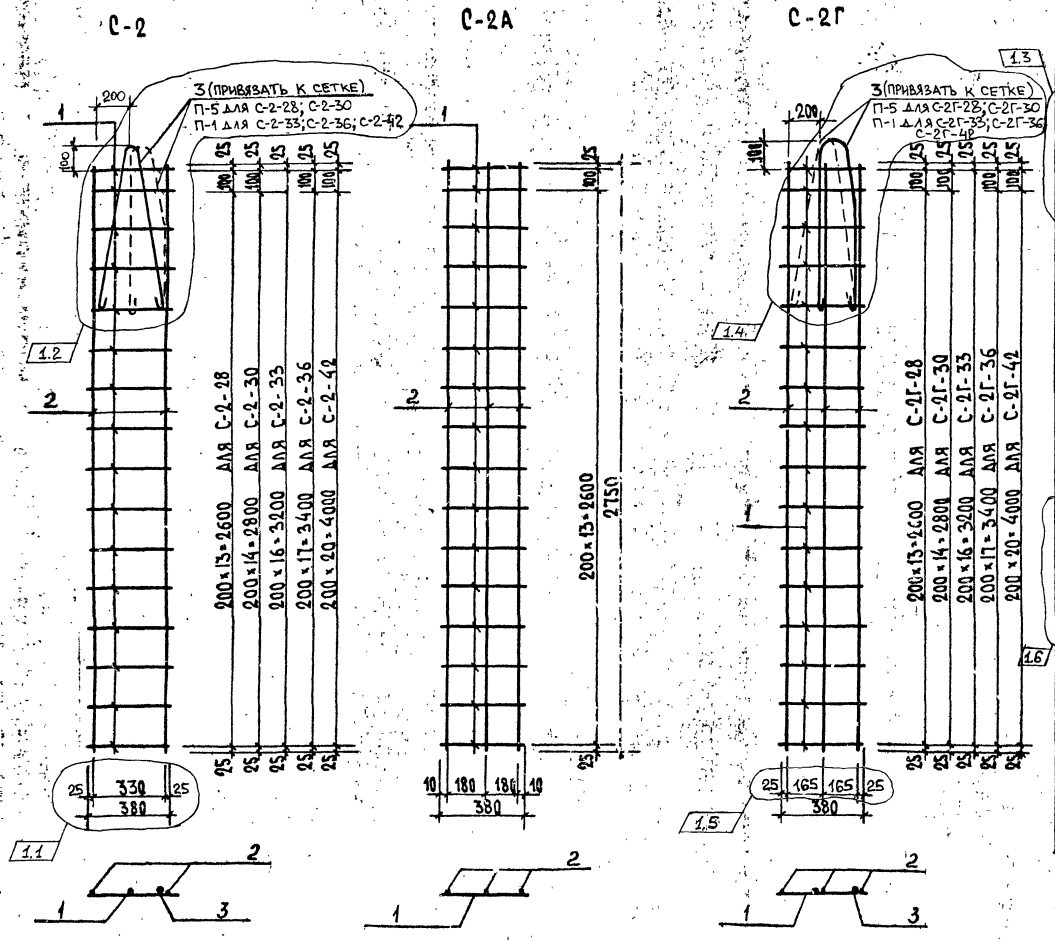


Спецификация стали на 1 изделие

| Марка | № поз. | Сталь | Длина мм | Кол. шт. | Общая длина м | Масса, кг позиц. | Масса, кг общая |
|---|---|---|---|---|---|---|---|
| С-2-28 | 1 | 4Bpl | 380 | 15 | 5.70 | 0.56 | 2,00 |
| | 2 | 4Bpl | 2750 | 2 | 5.50 | 0.55 | |
| | 3 | 10AI | 1430 | 1 | 1.43 | 0.89 | |
| С-2-30 | 1 | 4Bpl | 380 | 16 | 6.10 | 0.60 | 2.08 |
| | 2 | 4Bpl | 2950 | 2 | 5.90 | 0.59 | |
| | 3 | 10AI | 1430 | 1 | 1.43 | 0.89 | |
| С-2-33 | 1 | 3Bpl | 380 | 17 | 8.45 | 0.43 | 1.65 |
| | 2 | 3Bpl | 3250 | 2 | 6.50 | 0.33 | |
| | 3 | 10AI | 1430 | 1 | 1.43 | 0.89 | |
| С-2-36 | 1 | 3Bpl | 380 | 19 | 7.22 | 0.37 | 1.62 |
| | 2 | 3Bpl | 3550 | 2 | 7.10 | 0.36 | |
| | 3 | 10AI | 1430 | 1 | 1.43 | 0.79 | |
| С-2-42 | 1 | 3Bpl | 380 | 22 | 8.35 | 0.43 | 1.31 |
| | 2 | 3Bpl | 4150 | 2 | 8.30 | 0.42 | |
| | 3 | 10AI | 1430 | 1 | 1.43 | 0.89 | |
| С-2А-28 | 1 | 3Bpl | 380 | 15 | 5.70 | 0.29 | 0.71 |
| | 2 | 3Bpl | 2150 | 3 | 8.25 | 0.42 | |
| С-2Г-28 | 1 | 4Bpl | 380 | 15 | 5.70 | 0.56 | 2.27 |
| | 2 | 4Bpl | 2750 | 3 | 8.25 | 0.82 | |
| | 3 | 10AI | 1430 | 1 | 1.43 | 0.89 | |
| С-2Г-30 | 1 | 4Bpl | 380 | 16 | 6.10 | 0.60 | 2.37 |
| | 2 | 4Bpl | 2950 | 3 | 8.85 | 0.88 | |
| | 3 | 10AI | 1430 | 1 | 1.43 | 0.89 | |
| С-2Г-33 | 1 | 3Bpl | 380 | 17 | 6.47 | 0.33 | 1.72 |
| | 2 | 3Bpl | 3250 | 3 | 9.75 | 0.50 | |
| | 3 | 10AI | 1430 | 1 | 1.43 | 0.89 | |
| С-2Г-36 | 1 | 3Bpl | 380 | 19 | 7.22 | 0.37 | 1.81 |
| | 2 | 3Bpl | 3550 | 3 | 10.70 | 0.55 | |
| | 3 | 10AI | 1430 | 1 | 1.43 | 0.89 | |
| С-2Г-42 | 1 | 3Bpl | 380 | 22 | 8.35 | 0.43 | 1.96 |
| | 2 | 3Bpl | 4150 | 3 | 12.50 | 0.64 | |
| | 3 | 10AI | 1430 | 1 | 1.43 | 0.89 | |

Гл. инж. проекта Козырев
Гл. конструктор Белоусов
Гл. инж. проекта Согласовано
Нач. отд. Пушкин
ГИП Ким
Инж. Ким
Н. контр. Ким
АП «Белпроект» г. Минск

ТК 1995

# В. Н. блоки

## Арматурные сетки

| Изм. | Колич. | Лист | № док. | Подпись | Дата |
|---|---|---|---|---|---|
| 1 | 1÷6 | — | 440-2000 | | 08.2000 |

Сер. 5.903-13 вып. 1-7

Выпуск 1 | Лист № 39

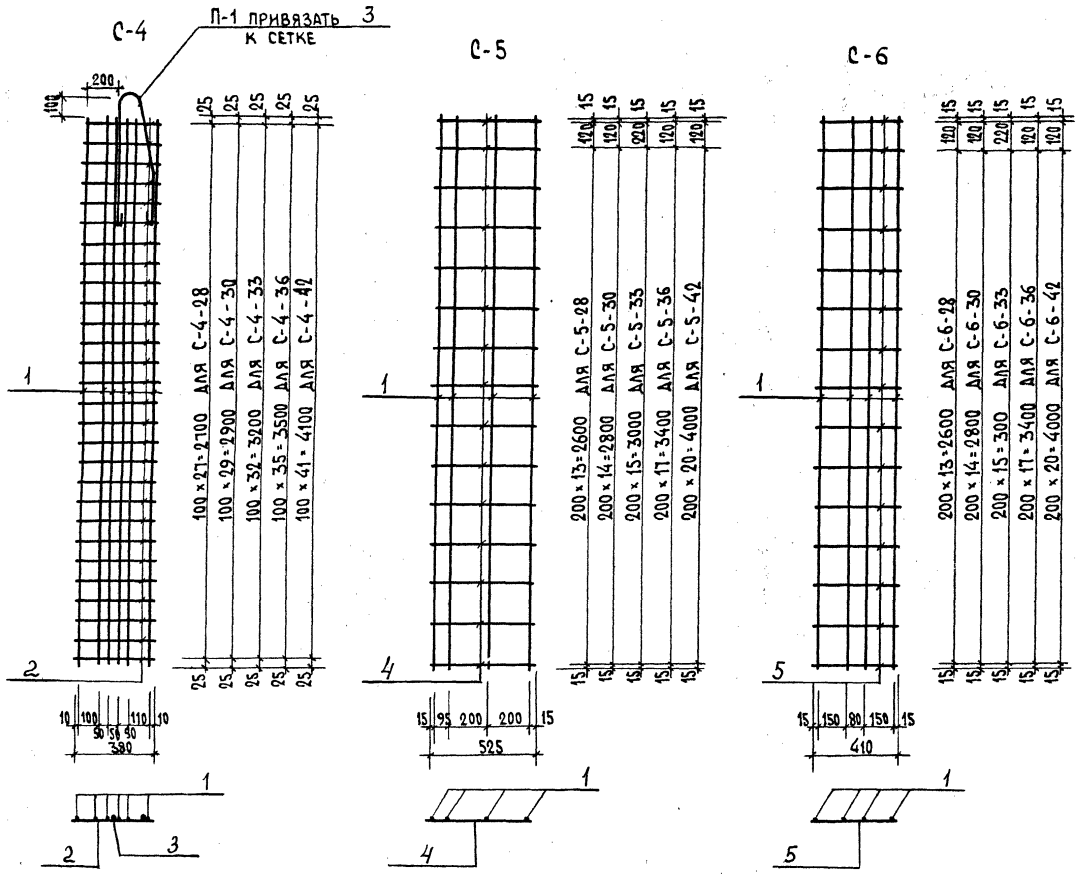


Примечание: Изготовление сеток производить контактной точечной электросваркой в соответствии с ГОСТ 14098-91-К1-Кт.

**Спецификация стали на 1 изделие**

| Марка | №№ поз. | Сталь | Длина мм | Кол. шт. | Общая длина м | Масса, кг Позиц. | Масса, кг Общая |
|---|---|---|---|---|---|---|---|
| С-4-28 | 1 | 3ВрI | 2750 | 6 | 16.50 | 0.84 | 2.28 |
| | 2 | 3ВрI | 380 | 28 | 10.70 | 0.55 | |
| | 3 | 10АI | 1430 | 1 | 1.43 | 0.89 | |
| С4-30 | 1 | 3ВрI | 2950 | 6 | 17.70 | 0.90 | 2.37 |
| | 2 | 3ВрI | 380 | 30 | 11.40 | 0.58 | |
| | 3 | 10АI | 1430 | 1 | 1.43 | 0.89 | |
| С-4-33 | 1 | 3ВрI | 3250 | 6 | 19.50 | 0.99 | 2.52 |
| | 2 | 3ВрI | 380 | 33 | 12.50 | 0.64 | |
| | 3 | 10АI | 1430 | 1 | 1.43 | 0.89 | |
| С-4-36 | 1 | 3ВрI | 3550 | 6 | 21.30 | 1.09 | 2.68 |
| | 2 | 3ВрI | 380 | 36 | 13.70 | 0.70 | |
| | 3 | 10АI | 1430 | 1 | 1.43 | 0.89 | |
| С-4-42 | 1 | 3ВрI | 4150 | 6 | 25.0 | 1.28 | 2.99 |
| | 2 | 3ВрI | 380 | 42 | 16.0 | 0.82 | |
| | 3 | 10АI | 1430 | 1 | 1.43 | 0.89 | |
| С-5-28 | 1 | 3ВрI | 2750 | 4 | 11.00 | 0.56 | 0.96 |
| | 4 | 3ВрI | 525 | 15 | 7.90 | 0.40 | |
| С-5-30 | 1 | 3ВрI | 2950 | 4 | 11.80 | 0.60 | 1.03 |
| | 4 | 3ВрI | 525 | 16 | 8.40 | 0.43 | |
| С-5-33 | 1 | 3ВрI | 3250 | 4 | 13.00 | 0.66 | 1.11 |
| | 4 | 3ВрI | 525 | 17 | 8.90 | 0.45 | |
| С-5-36 | 1 | 3ВрI | 3550 | 4 | 14.20 | 0.73 | 1.24 |
| | 4 | 3ВрI | 525 | 19 | 9.98 | 0.51 | |
| С-5-42 | 1 | 3ВрI | 4150 | 4 | 16.60 | 0.85 | 1.44 |
| | 4 | 3ВрI | 525 | 22 | 11.60 | 0.59 | |
| С-6-28 | 1 | 3ВрI | 2750 | 4 | 11.00 | 0.56 | 0.87 |
| | 5 | 3ВрI | 410 | 15 | 6.15 | 0.31 | |
| С-6-30 | 1 | 3ВрI | 2950 | 4 | 11.80 | 0.60 | 1.25 |
| | 5 | 3ВрI | 410 | 16 | 6.56 | 0.65 | |
| С-6-33 | 1 | 3ВрI | 3250 | 4 | 13.0 | 0.66 | 1.02 |
| | 5 | 3ВрI | 410 | 17 | 6.98 | 0.36 | |
| С-6-36 | 1 | 3ВрI | 3550 | 4 | 14.20 | 0.73 | 1.13 |
| | 5 | 3ВрI | 410 | 19 | 7.80 | 0.40 | |
| С-6-42 | 1 | 3ВрI | 4150 | 4 | 16.60 | 0.85 | 1.31 |
| | 5 | 3ВрI | 410 | 22 | 9.02 | 0.46 | |

| | | | |
|---|---|---|---|
| Нач. АКМ-1 | | Котешов | |
| ГКП | | Ким | |
| Инж. II к. | | Турко | |
| Н. контр. | | Ким | |
| Гл. конс. ин. | | Козырев | |
| Гл. технол. | | Белоусов | |

Согласовано

АП „БЕЛПРОЕКТ" г. Минск

12882 13.XII.95

| | | | |
|---|---|---|---|
| ТК | Вентиляционные блоки | СЕР.Б1.134.1-7 | |
| 1995 | Арматурные сетки | Выпуск 1 | Лист № 40 |

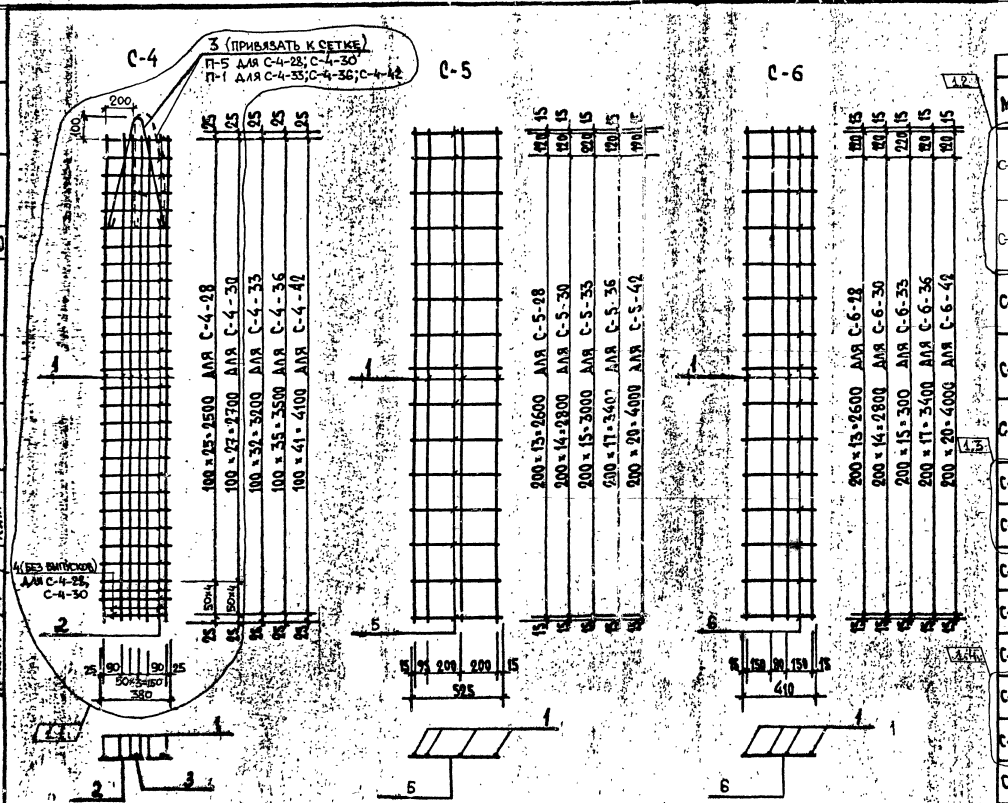


Примечание: Изготовление сеток производить контактной точечной электросваркой в соответствии с ГОСТ 14098-91- К1- КТ1

## Спецификация стали на 1 изделие

| Марка | № поз. | Сталь | Длина мм | Кол. шт. | Общая длина м | Масса, кг | |
|---|---|---|---|---|---|---|---|
| | | | | | | Позиц | Общая |
| С-4-28 | 1 | 4ВрI | 2750 | 6 | 16.5 | 1.63 | 3.65 |
| | 2 | 4ВрI | 380 | 28 | 10.7 | 1.06 | |
| | 3 | 10АI | 1430 | 1 | 1.43 | 0.89 | |
| | 4 | 4ВрI | 340 | 2 | 0.68 | 0.07 | |
| С-4-30 | 1 | 4ВрI | 2950 | 6 | 17.70 | 1.75 | 3.84 |
| | 2 | 4ВрI | 380 | 30 | 11.40 | 1.13 | |
| | 3 | 10АI | 1430 | 1 | 1.43 | 0.89 | |
| | 4 | 4ВрI | 340 | 2 | 0.68 | 0.07 | |
| С-4-33 | 1 | 3ВрI | 3250 | 6 | 19.50 | 0.99 | 2.52 |
| | 2 | 3ВрI | 380 | 33 | 12.50 | 0.64 | |
| | 3 | 10АI | 1430 | 1 | 1.43 | 0.89 | |
| С-4-36 | 1 | 3ВрI | 3550 | 6 | 21.30 | 1.09 | 2.68 |
| | 2 | 3ВрI | 380 | 36 | 13.70 | 0.70 | |
| | 3 | 10АI | 1430 | 1 | 1.43 | 0.89 | |
| С-4-42 | 1 | 3ВрI | 4150 | 6 | 25.0 | 1.28 | 2.99 |
| | 2 | 3ВрI | 380 | 42 | 16.0 | 0.82 | |
| | 3 | 10АI | 1430 | 1 | 1.43 | 0.89 | |
| С-5-28 | 1 | 4ВрI | 2750 | 4 | 11.00 | 1.09 | 1.87 |
| | 5 | 4ВрI | 525 | 15 | 7.90 | 0.78 | |
| С-5-30 | 1 | 4ВрI | 2950 | 4 | 11.80 | 1.17 | 2.00 |
| | 5 | 4ВрI | 525 | 16 | 8.40 | 0.83 | |
| С-5-33 | 1 | 3ВрI | 3250 | 4 | 13.00 | 0.66 | 1.11 |
| | 5 | 3ВрI | 525 | 17 | 8.90 | 0.45 | |
| С-5-36 | 1 | 3ВрI | 3550 | 4 | 14.20 | 0.73 | 1.24 |
| | 5 | 3ВрI | 525 | 19 | 9.98 | 0.51 | |
| С-5-42 | 1 | 3ВрI | 4150 | 4 | 16.60 | 0.85 | 1.44 |
| | 5 | 3ВрI | 525 | 22 | 11.60 | 0.59 | |
| С-6-28 | 1 | 4ВрI | 2750 | 4 | 11.00 | 1.09 | 1.70 |
| | 6 | 4ВрI | 410 | 15 | 6.15 | 0.61 | |
| С-6-30 | 1 | 4ВрI | 2950 | 4 | 11.80 | 1.17 | 1.82 |
| | 6 | 4ВрI | 410 | 16 | 6.56 | 0.65 | |
| С-6-33 | 1 | 3ВрI | 3250 | 4 | 13.0 | 0.66 | 1.02 |
| | 6 | 3ВрI | 410 | 17 | 6.98 | 0.36 | |
| С-6-36 | 1 | 3ВрI | 3550 | 4 | 14.20 | 0.73 | 1.15 |
| | 6 | 3ВрI | 410 | 19 | 7.80 | 0.40 | |
| С-6-42 | 1 | 3ВрI | 4150 | 4 | 16.60 | 0.85 | 1.31 |
| | 6 | 3ВрI | 410 | 22 | 9.00 | 0.46 | |

| Изм. | Кол.уч. | Лист | №док. | Подпись | Дата |
|---|---|---|---|---|---|
| 1 | 1-4 | — | 140-306 | | 08.2000 |

СЕР.5.1.134.1-9

Выпуск 1 | Лист к. 40

ТК 1995

Вентиляционные блоки

Арматурные сетки

Инв.№ подл. | Подпись и дата | Взам.инв.№

Гл.инж.ин. Позырев В.
Гл.технол. Белоусов
Согласовано
Нач.лаб.№1 Котешов
Гл.конструктор Ким
Н.контр. Ким
Инв.№ 1
Гип
АП "Белпроект"
г. Минск

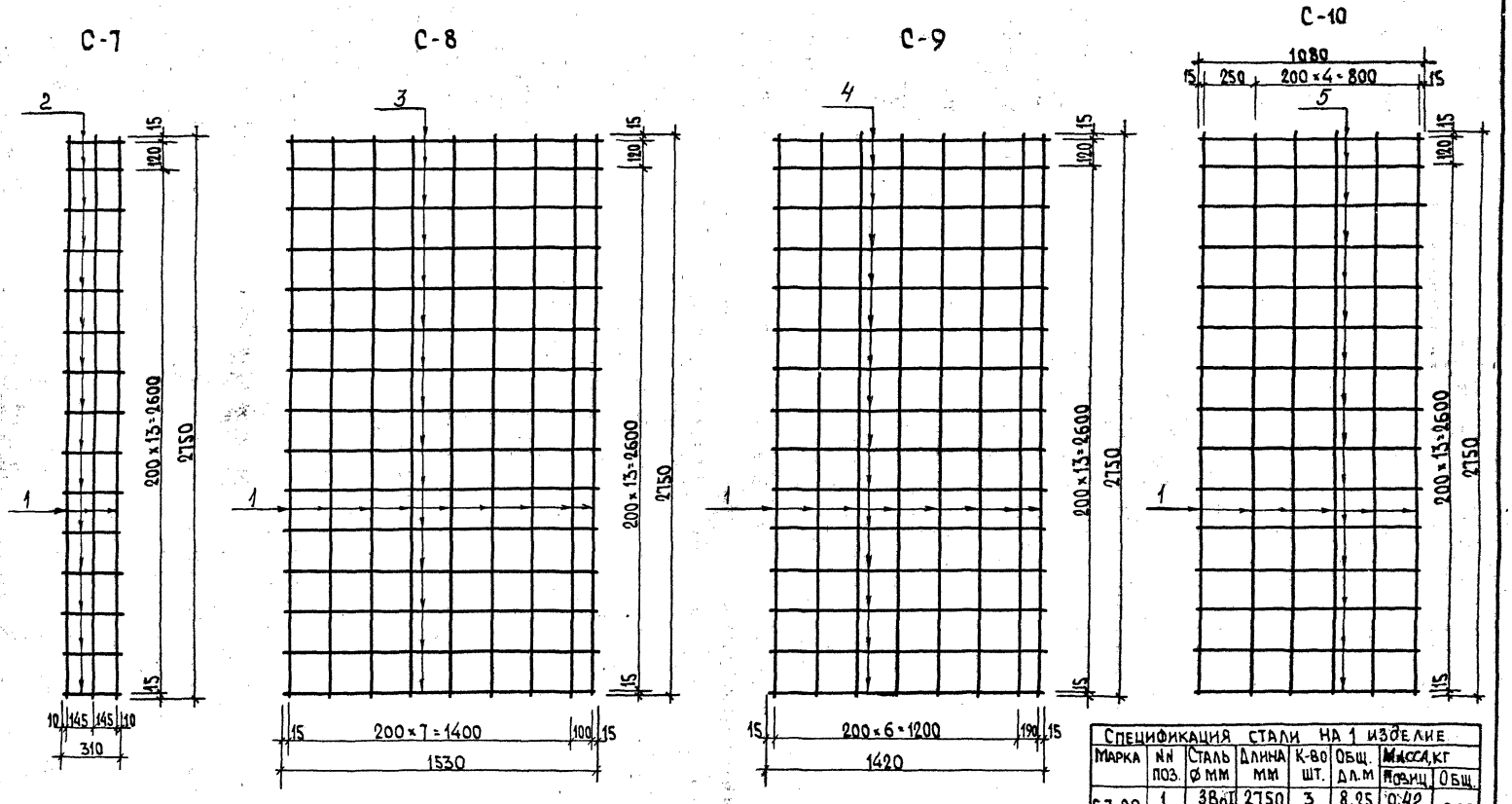


| Спецификация стали на 1 изделие | | | | | | | |
|---|---|---|---|---|---|---|---|
| Марка | NN поз. | Сталь ⌀ мм | Длина мм | К-во шт. | Общ. дл. м | Масса, кг Позиц. | Общ. |
| С-7-28 | 1 | 3 Вр I | 2750 | 3 | 8.25 | 0.42 | 0.66 |
| | 2 | 3 Вр I | 310 | 15 | 4.65 | 0.24 | |
| С-8-28 | 1 | 3 Вр I | 2750 | 9 | 24.75 | 1.26 | 2.43 |
| | 3 | 3 Вр I | 1530 | 15 | 23.00 | 1.17 | |
| С-9-28 | 1 | 3 Вр I | 2750 | 8 | 22.00 | 1.12 | 2.21 |
| | 4 | 3 Вр I | 1420 | 15 | 21.30 | 1.09 | |
| С-10-28 | 1 | 3 Вр I | 2750 | 6 | 16.50 | 0.84 | 1.67 |
| | 5 | 3 Вр I | 1080 | 15 | 16.20 | 0.83 | |

Изготовление сеток производить контактной точечной электросваркой в соответствии с ГОСТ 14098-91-К1-Кт.

| | | | |
|---|---|---|---|
| ТК | Вентбоки | СЕР.Б1.134.1-7 | |
| 1995 | Арматурные сетки | Выпуск 1 | Лист N 41 |

АП „БЕЛПРОЕКТ" Г. МИНСК

Гл. технол. Белоусов

Согласован

Гкп Ким Турка

Н. контр. Ким

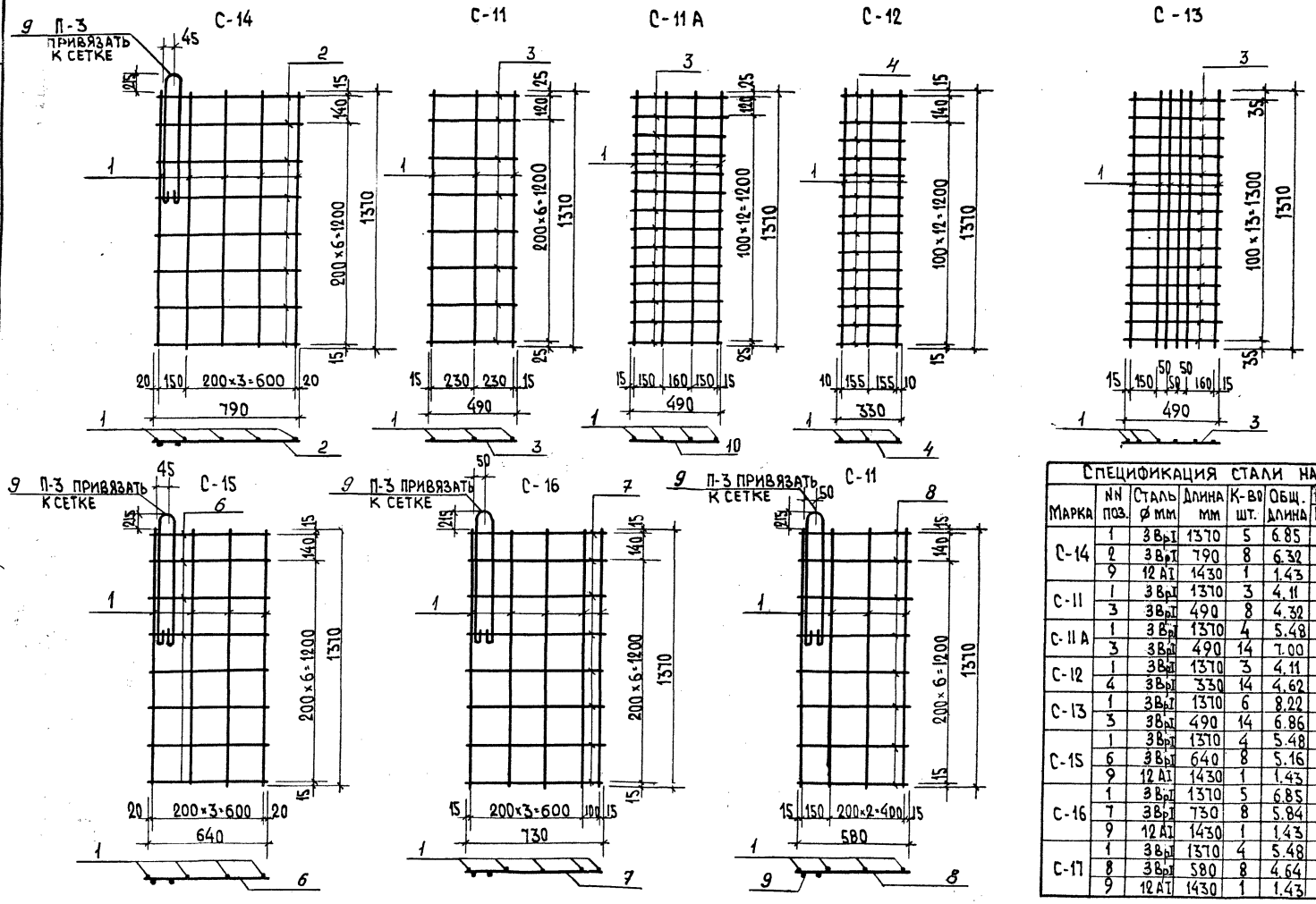


Спецификация стали на 1 изделие

| Марка | NN поз. | Сталь ф мм | Длина мм | К-во шт. | Общ. длина | Масса, кг Позиц. | Масса, кг Общ. |
|---|---|---|---|---|---|---|---|
| С-14 | 1 | 3 Вр I | 1370 | 5 | 6.85 | 0.35 | 1.56 |
| | 2 | 3 Вр I | 790 | 8 | 6.32 | 0.32 | |
| | 9 | 12 AI | 1430 | 1 | 1.43 | 0.89 | |
| С-11 | 1 | 3 Вр I | 1370 | 3 | 4.11 | 0.21 | 0.43 |
| | 3 | 3 Вр I | 490 | 8 | 4.32 | 0.22 | |
| С-11 А | 1 | 3 Вр I | 1370 | 4 | 5.48 | 0.28 | 0.64 |
| | 3 | 3 Вр I | 490 | 14 | 7.00 | 0.36 | |
| С-12 | 1 | 3 Вр I | 1370 | 3 | 4.11 | 0.21 | 0.45 |
| | 4 | 3 Вр I | 330 | 14 | 4.62 | 0.24 | |
| С-13 | 1 | 3 Вр I | 1370 | 6 | 8.22 | 0.42 | 0.77 |
| | 3 | 3 Вр I | 490 | 14 | 6.86 | 0.35 | |
| С-15 | 1 | 3 Вр I | 1370 | 4 | 5.48 | 0.28 | 1.43 |
| | 6 | 3 Вр I | 640 | 8 | 5.16 | 0.26 | |
| | 9 | 12 AI | 1430 | 1 | 1.43 | 0.89 | |
| С-16 | 1 | 3 Вр I | 1370 | 5 | 6.85 | 0.35 | 1.54 |
| | 7 | 3 Вр I | 730 | 8 | 5.84 | 0.30 | |
| | 9 | 12 AI | 1430 | 1 | 1.43 | 0.89 | |
| С-17 | 1 | 3 Вр I | 1370 | 4 | 5.48 | 0.28 | 1.41 |
| | 8 | 3 Вр I | 580 | 8 | 4.64 | 0.24 | |
| | 9 | 12 AI | 1430 | 1 | 1.43 | 0.89 | |

Согласовано: Гл. конс. ин. Козырев; Гл. технол. Белоусов

Нач. АКИ-1 Котешов; ГКП Ким; Инж. пр. Турко; Н. контр. Ким

АП „БЕЛПРОЕКТ" г. Минск

ТК 1995

# Вентшахты

## Арматурные сетки

СЕР.Б1.134.1-7

Выпуск 1 | Лист № 42

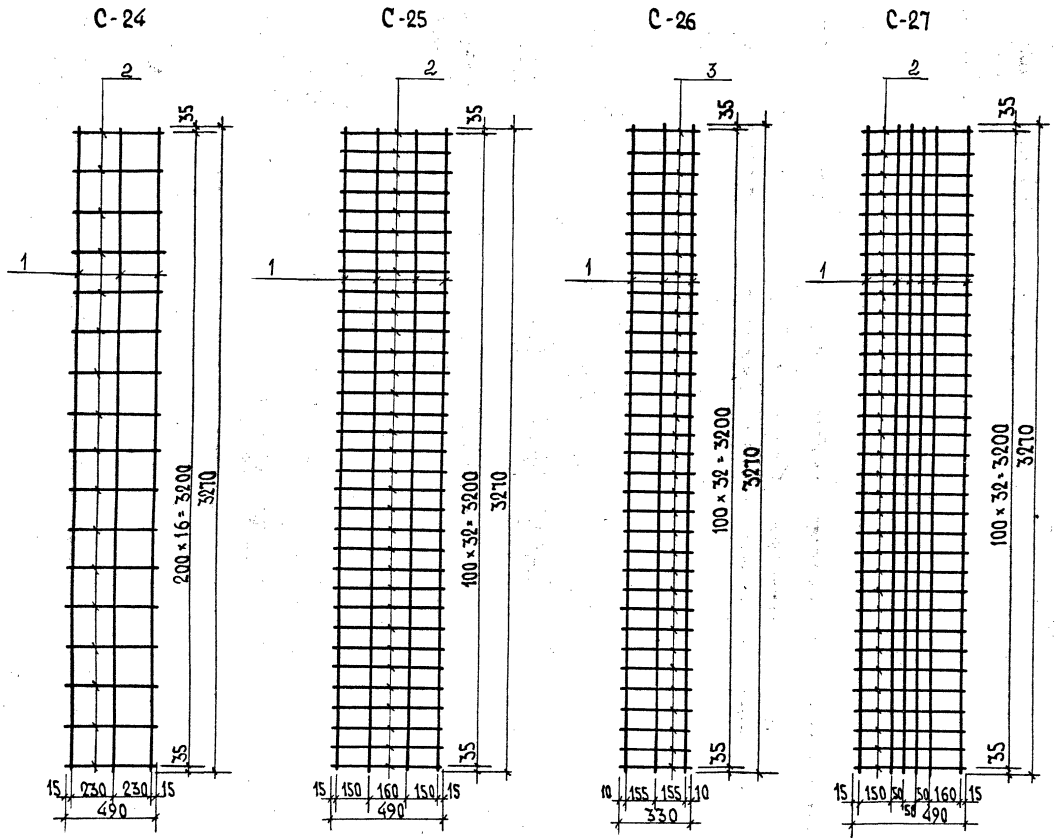


| Спецификация стали на 1 изделие | | | | | | | |
|---|---|---|---|---|---|---|---|
| Марка | NN поз | Сталь | Длина мм | Кол. шт. | Общая длина м | Масса, кг позиц. | Масса, кг общий |
| С-24 | 1 | 3Вр I | 3270 | 3 | 9.81 | 0.50 | 0.93 |
| | 2 | 3Вр I | 490 | 17 | 8.33 | 0.43 | |
| С-25 | 1 | 3Вр I | 3270 | 4 | 13.08 | 0.67 | 1.52 |
| | 2 | 3Вр I | 490 | 33 | 16.17 | 0.85 | |
| С-26 | 1 | 3Вр I | 3270 | 3 | 9.81 | 0.50 | 1.06 |
| | 3 | 3Вр I | 330 | 33 | 10.89 | 0.56 | |
| С-27 | 1 | 3Вр I | 3270 | 6 | 19.62 | 1.00 | 1.85 |
| | 2 | 3Вр I | 490 | 33 | 16.17 | 0.85 | |

Изготовление сеток производить контактной точечной сваркой в соответствии с ГОСТ 14098-91-К1-Кт.

| | | | |
|---|---|---|---|
| ТК | Вентшахты | Серия Б1.134.1-7 | |
| 1995 | Арматурные сетки | Выпуск 1 | Лист N 43 |

АП „БЕЛПРОЕКТ" г. Минск

Согласован

Гл. конс. ин. Козырев

Гл. технол. Белоусов

Нач. АКЮ-1 Котешов

ГКП Ким

Инж. Гр. Смирнова

Н. контр. Ким

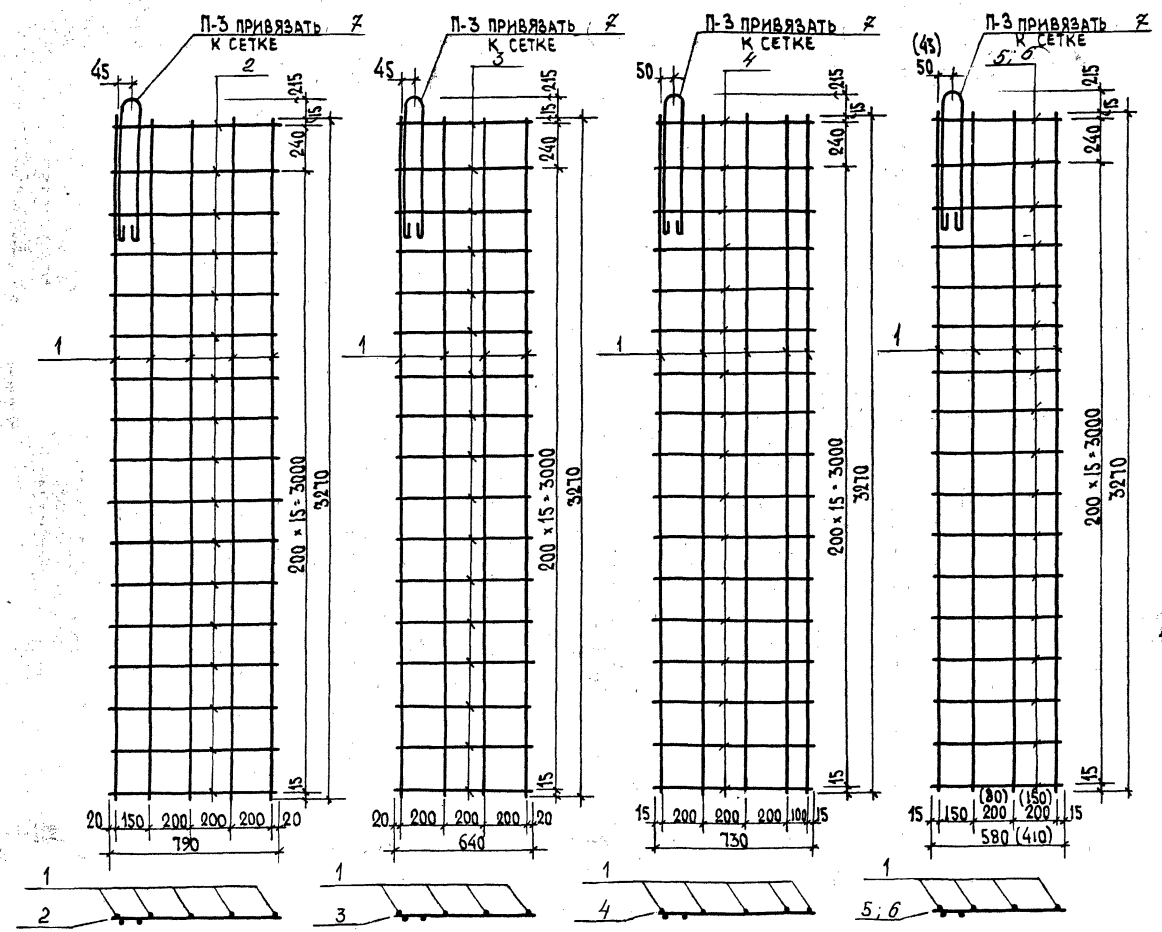


| Спецификация стали на 1 изделие | | | | | | | |
|---|---|---|---|---|---|---|---|
| Марка | №№ поз | Сталь | Длина мм | Кол. шт. | Общая длина | Масса, кг Поз. | Общий |
| С-28 | 1 | ⌀3ВрI | 3270 | 5 | 16.35 | 0.83 | 2.41 |
| | 2 | ⌀3ВрI | 790 | 17 | 13.43 | 0.69 | |
| | 7 | ⌀12АI | 1430 | 1 | 1.43 | 0.89 | |
| С-29 | 1 | ⌀3ВрI | 3270 | 4 | 13.08 | 0.67 | 2.12 |
| | 3 | ⌀3ВрI | 640 | 17 | 10.88 | 0.56 | |
| | 7 | ⌀12АI | 1430 | 1 | 1.43 | 0.89 | |
| С-30 | 1 | ⌀3ВрI | 3270 | 5 | 16.35 | 0.83 | 2.35 |
| | 4 | ⌀3ВрI | 730 | 17 | 12.41 | 0.63 | |
| | 7 | ⌀12АI | 1430 | 1 | 1.43 | 0.89 | |
| С-31 | 1 | ⌀3ВрI | 3270 | 4 | 13.08 | 0.67 | 2.06 |
| | 5 | ⌀3ВрI | 580 | 17 | 9.86 | 0.50 | |
| | 7 | ⌀12ВI | 1430 | 1 | 1.43 | 0.89 | |
| С-32 | 1 | ⌀3ВрI | 3270 | 4 | 13.08 | 0.67 | 1.92 |
| | 6 | ⌀3ВрI | 410 | 17 | 6.97 | 0.36 | |
| | 7 | ⌀12АI | 1430 | 1 | 1.43 | 0.89 | |

1. Изготовление сеток производить контактной точечной сваркой в соответствии с ГОСТ 14098-91-К1-Кт.

| | | | |
|---|---|---|---|
| ТК | Вентшахты | СЕР. Б1.134.1-7 | |
| 1995 | Арматурные сетки | Выпуск 1 | Лист № 44 |

Согласовано: Гл. конструк. Козырев; Гл. технол. Белоусов

Нач. АКМ-1 Котешов; ТКП Ким; Инж. I к. Смирнова; Н. контр. Ким

АП „БЕЛПРОЕКТ" г. Минск

13.XII.95

С-18

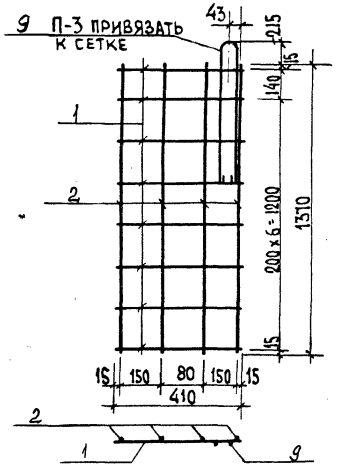


С-19

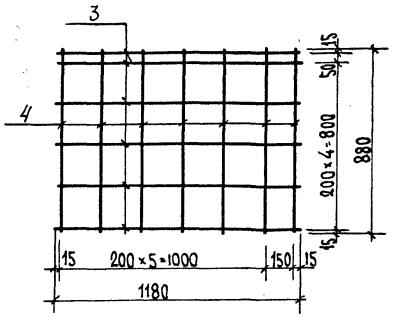


С-20

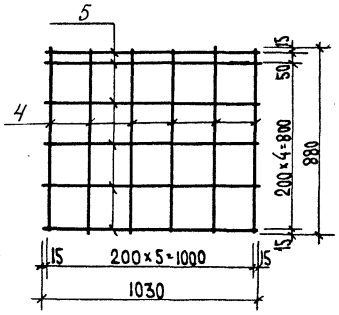


С-21

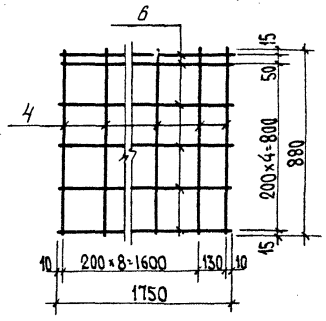


С-22

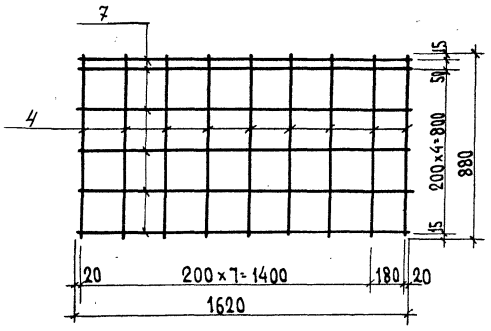


С-23

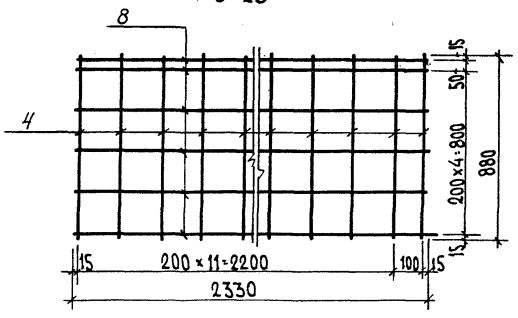


Спецификация стали на 1 изделие

| Марка | №№ поз. | Сталь | Длина (мм) | Кол. (шт.) | Общая длина (м) | Масса, (кг) Позиц. | Масса, (кг) Общая |
|---|---|---|---|---|---|---|---|
| С-18 | 1 | 3 Вр I | 410 | 8 | 3.30 | 0.17 | 1.62 |
| | 2 | 3 Вр I | 1370 | 4 | 5.50 | 0.28 | |
| | 9 | 12 А I | 1430 | 1 | 1.43 | 0.89 | |
| С-19 | 3 | 3 Вр I | 1180 | 6 | 7.08 | 0.39 | 0.73 |
| | 4 | 3 Вр I | 880 | 7 | 6.16 | 0.34 | |
| С-20 | 5 | 3 Вр I | 1030 | 6 | 6.18 | 0.34 | 0.63 |
| | 4 | 3 Вр I | 880 | 6 | 5.28 | 0.29 | |
| С-21 | 6 | 3 Вр I | 1750 | 6 | 10.50 | 0.58 | 1.07 |
| | 4 | 3 Вр I | 880 | 10 | 8.80 | 0.49 | |
| С-22 | 7 | 3 Вр I | 1620 | 6 | 9.72 | 0.53 | 0.97 |
| | 4 | 3 Вр I | 880 | 9 | 7.92 | 0.44 | |
| С-23 | 8 | 3 Вр I | 2330 | 6 | 14.16 | 0.78 | 1.41 |
| | 4 | 3 Вр I | 880 | 13 | 11.44 | 0.63 | |

Изготовление сеток производить контактной точечной электросваркой в соответствии с ГОСТ 14098-91-К1-Кт.

Согласовано: Гл. конс. НИ Козырев; Гл. технол. Белозов

Котешов, Ким, Ким, Ким, Ким

Нач. АКМ-1, ГКП, Нач. Гс, Н. контр.

13.XII 95

АП „Белпроект" г. Минск

| ТК | Плиты над вентшахтами | Сер. Б1.134.1-7 |
|---|---|---|
| 1995 | Арматурные сетки | Выпуск 1 / Лист N 45 |

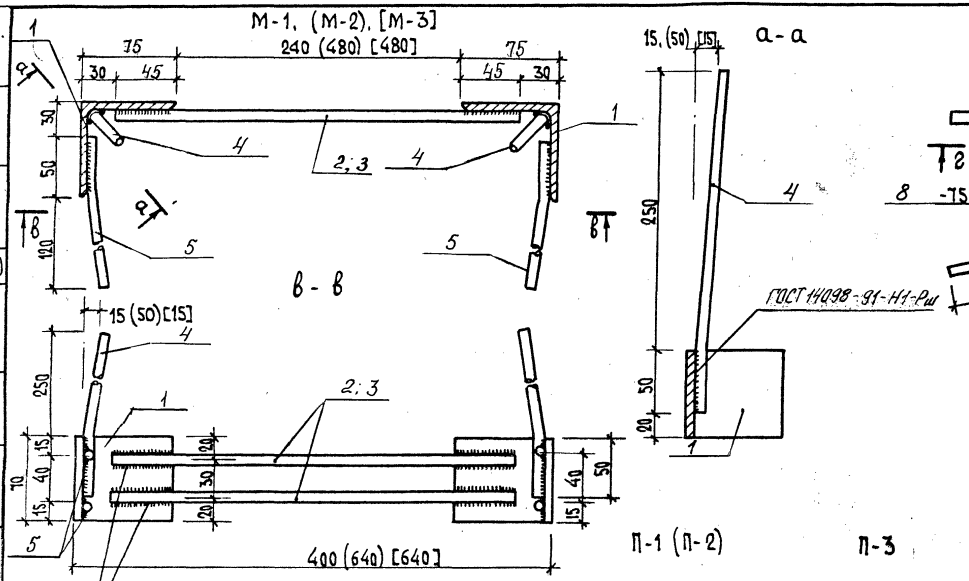


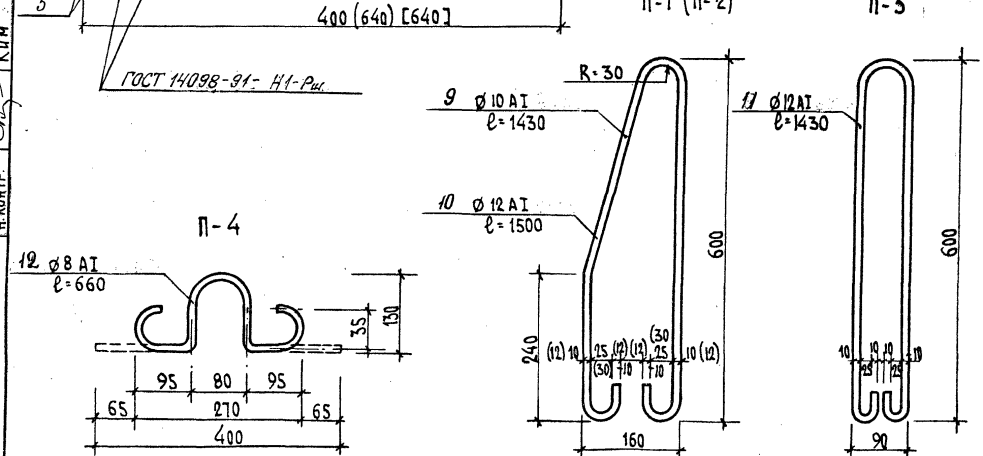


СПЕЦИФИКАЦИЯ МЕТАЛЛИЧ. ИЗДЕЛИЙ

| Марка изделия | NN поз | Сечение мм | К-во шт. | Длина позиц. мм | Длина изделия м | Масса, кг позиция | Масса, кг изделия |
|---|---|---|---|---|---|---|---|
| М-1 | 1 | L 75×5 | 2 | 70 | 0.14 | 0.81 | 2.03 |
| | 2 | ø10 AIII | 2 | 340 | 0.68 | 0.42 | |
| | 4 | ø10 AIII | 2 | 310 | 0.62 | 0.38 | |
| | 5 | ø10 AIII | 4 | 170 | 0.68 | 0.42 | |
| М-2 | 1 | L 75×5 | 2 | 70 | 0.14 | 0.81 | 2.33 |
| | 3 | ø10 AIII | 2 | 580 | 1.16 | 0.72 | |
| | 4 | ø10 AIII | 2 | 310 | 0.62 | 0.38 | |
| | 5 | ø10 AIII | 4 | 170 | 0.68 | 0.42 | |
| М-3 | 1 | L 75×5 | 2 | 70 | 0.14 | 0.81 | 2.33 |
| | 3 | ø10 AIII | 2 | 580 | 1.16 | 0.72 | |
| | 4 | ø10 AIII | 2 | 310 | 0.62 | 0.38 | |
| | 5 | ø10 AIII | 4 | 170 | 0.68 | 0.42 | |
| М-4 | 7 | ø10 AIII | 1 | 420 | 0.42 | 0.26 | 0.9 |
| | 8 | -75×5 | 1 | 110 | 0.11 | 0.64 | |
| П-1 | 9 | ø10 AI | 1 | 1430 | 1.43 | 0.89 | 0.89 |
| П-2 | 10 | ø12 AI | 1 | 1500 | 1.50 | 0.93 | 0.93 |
| П-3 | 11 | ø12 AI | 1 | 1430 | 1.43 | 0.90 | 0.90 |
| П-4 | 12 | ø8 AI | 1 | 660 | 0.66 | 0.42 | 0.42 |

Гл. конс. ин. Козырев
Гл. технолог Белоусов
Согласовано
Котешов
Ким
Снигирев
Ким
Нач. АСМ-1
ГКП
Инж. Гр.
Н. контр.
АП Белпроект
г. Минск
Тетрадь № 73-АПП-95

ТК
1995

# Вентблоки

Закладные изделия М-1, М-2, М-3, М-4. Подъемные петли П-1, П-2, П-3, П-4

СЕР. Б1.134.1-7
Выпуск 1
Лист N 46

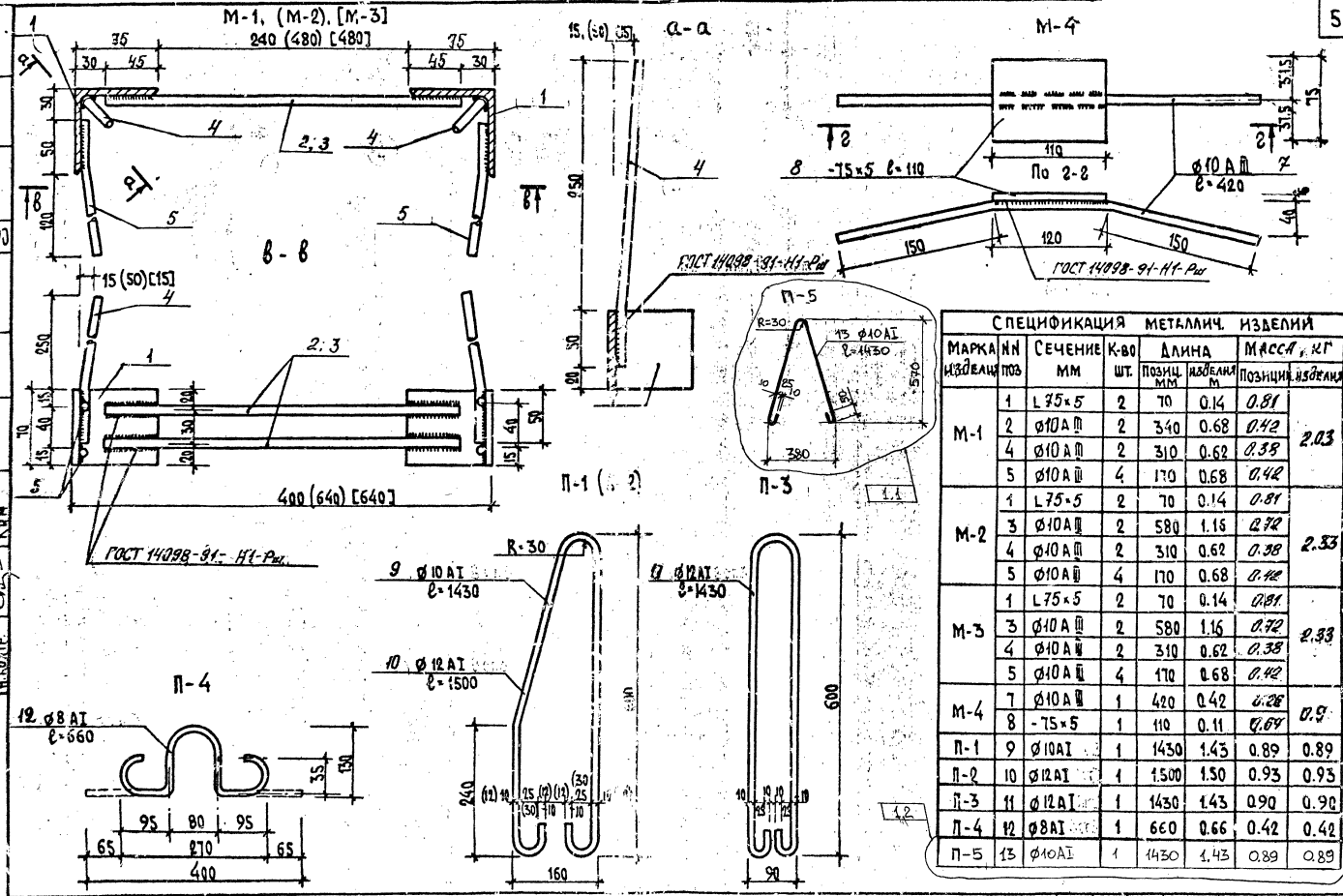


## Спецификация металлич. изделий

| Марка изделия | №№ поз | Сечение мм | К-во шт. | Длина позиц. мм | Длина изделия м | Масса, кг позиция | Масса, кг изделия |
|---|---|---|---|---|---|---|---|
| М-1 | 1 | L 75×5 | 2 | 70 | 0.14 | 0.81 | 2.03 |
| | 2 | ⌀10 A III | 2 | 340 | 0.68 | 0.42 | |
| | 4 | ⌀10 A III | 2 | 310 | 0.62 | 0.38 | |
| | 5 | ⌀10 A III | 4 | 170 | 0.68 | 0.42 | |
| М-2 | 1 | L 75×5 | 2 | 70 | 0.14 | 0.81 | 2.33 |
| | 3 | ⌀10 A III | 2 | 580 | 1.16 | 0.72 | |
| | 4 | ⌀10 A III | 2 | 310 | 0.62 | 0.38 | |
| | 5 | ⌀10 A III | 4 | 170 | 0.68 | 0.42 | |
| М-3 | 1 | L 75×5 | 2 | 70 | 0.14 | 0.81 | 2.33 |
| | 3 | ⌀10 A III | 2 | 580 | 1.16 | 0.72 | |
| | 4 | ⌀10 A III | 2 | 310 | 0.62 | 0.38 | |
| | 5 | ⌀10 A III | 4 | 170 | 0.68 | 0.42 | |
| М-4 | 7 | ⌀10 A III | 1 | 420 | 0.42 | 0.26 | 0.9 |
| | 8 | -75×5 | 1 | 110 | 0.11 | 0.69 | |
| П-1 | 9 | ⌀10 AI | 1 | 1430 | 1.43 | 0.89 | 0.89 |
| П-2 | 10 | ⌀12 AI | 1 | 1500 | 1.50 | 0.93 | 0.93 |
| П-3 | 11 | ⌀12 AI | 1 | 1430 | 1.43 | 0.90 | 0.90 |
| П-4 | 12 | ⌀8 AI | 1 | 660 | 0.66 | 0.42 | 0.42 |
| П-5 | 13 | ⌀10 AI | 1 | 1430 | 1.43 | 0.89 | 0.89 |

Согласовано

Гл. конс. инж. Козырев Белозеров

Гл. технолог

Нач. отд. Ким

Рук. группы Ким

Инж. Ким

Гип Ким

Н. контр.

АП Беларпроект г. Минск

ТК 1995

# Вентблоки

Закладные изделия М-1, М-2, М-3, М-4. Подъемные петли П-1, П-2, П-3, П-4

Изм. 1 | Колич. 1÷2 | Лист — | №док. 440-2000 | Подпись | Дата 08.2000

Сер. Б1.134.1-7

Выпуск 1 | Лист N 46

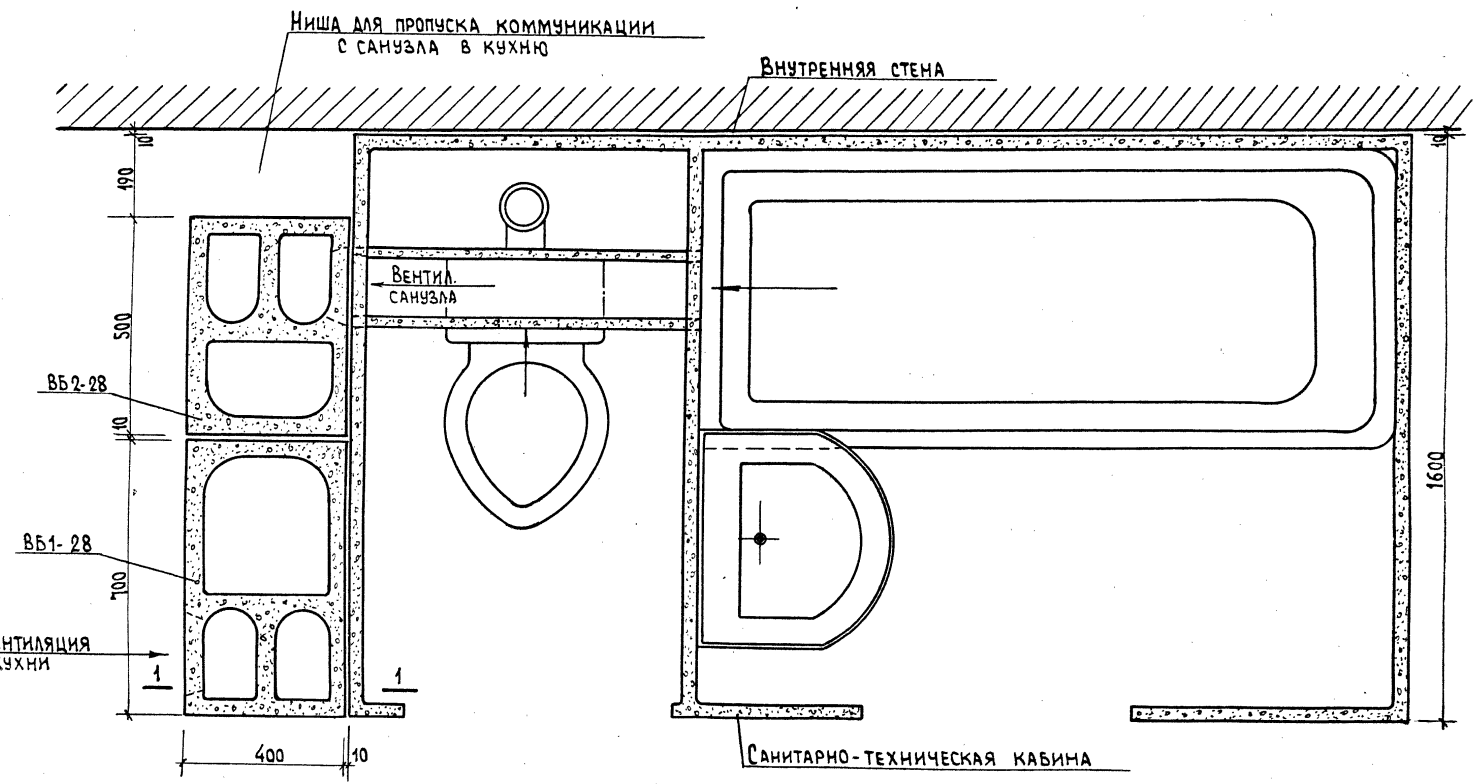


Сечение 1-1 см. на листе 41-41.

| | | |
|---|---|---|
| ТК | Вентблоки | СЕР. Б1.134.1-7 |
| 1995 | Деталь установки вентблоков в жилом доме. (Вариант). | Выпуск 1 / Лист N 47 |

Согласовано

Гл. конс. ин. — Казырев
Гл. технолог — Белоусов
Гл. сантех. — Медведев

Нач. АКМ-1 — Котешов
ГКП — Ким
Н. контр. — Ким

АП „БЕЛПРОЕКТ"
г. МИНСК

1288 РДА 13.XII.95

По 1-1

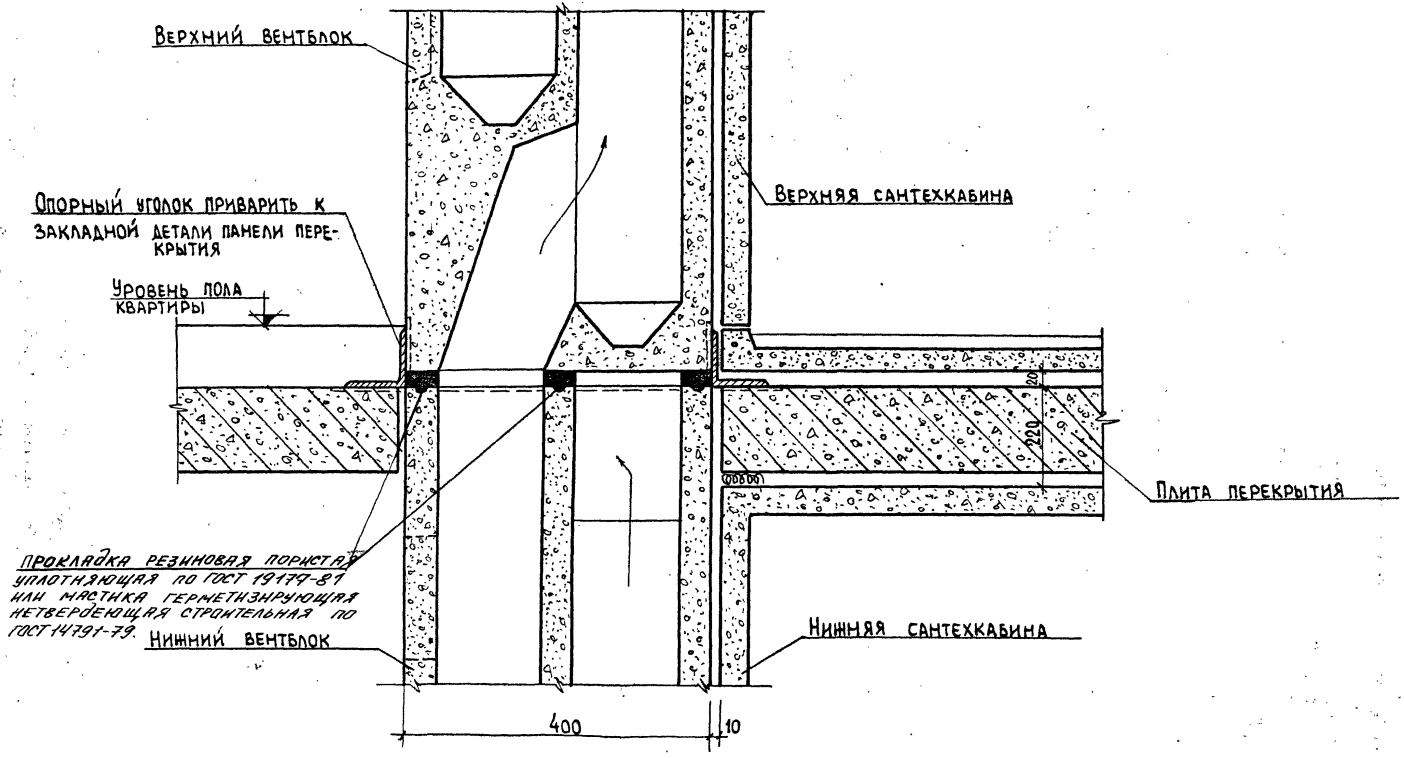


| | | | |
|---|---|---|---|
| ТК | Вентблоки | СЕР. Б1.134.1-7 | |
| 1995 | Деталь установки вентблоков в жилом доме. Сеч. 1-1 | Выпуск 1 | Лист N 48 |

Согласовано

Гл. конс. инж. Козырев
Гл. технолог Белоусов
Гл. сантех. Медведев

Нач. АКМ-1 Котешов
ГКП Ким
Н. контр. Ким

А.П. „БЕЛПРОЕКТ"
г. Минск

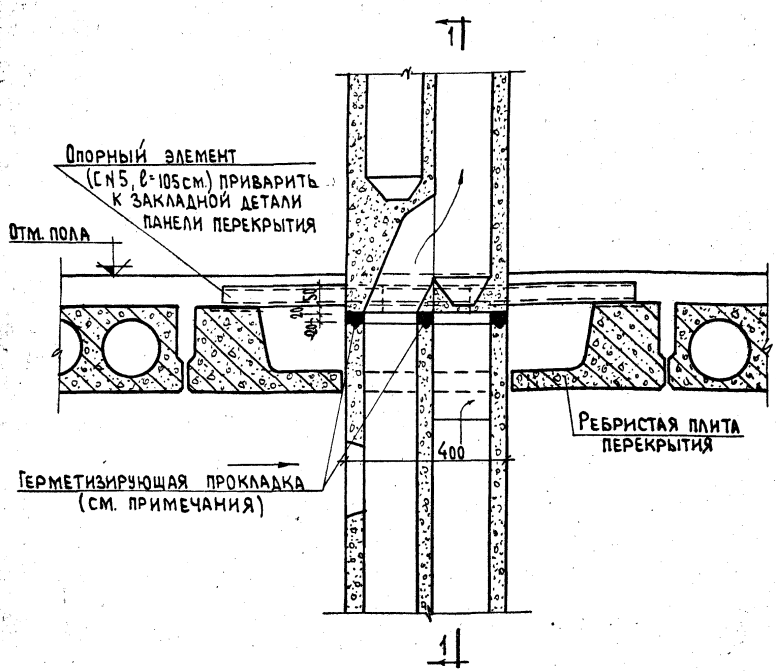


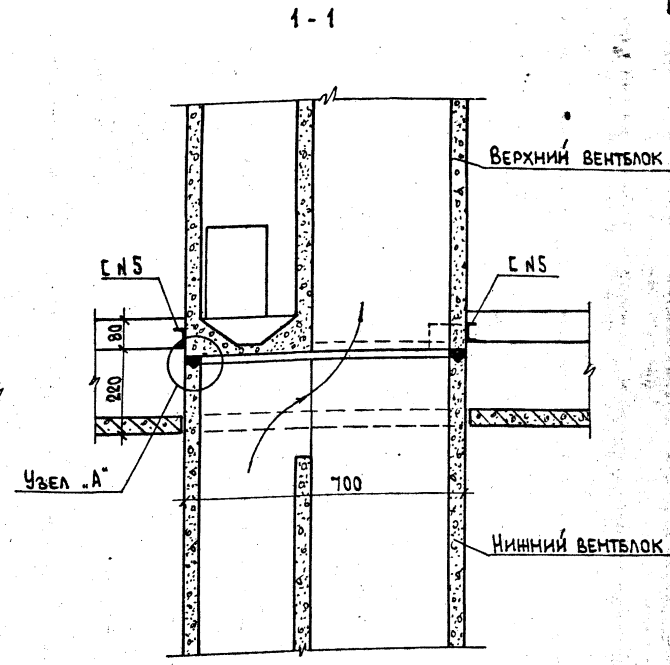





В качестве герметизирующей прокладки может применяться:
прокладка резиновая пористая уплотняющая по ГОСТ 19177-81
или мастика герметизирующая нетвердеющая строительная по ГОСТ 14791-79.

| | | | |
|---|---|---|---|
| Гл. конс. ин | | Козырев | |
| Гл. технол. | | Белоусов | |
| Гл. сантех. | | Медведев | |
| Согласовано | | | |
| Потешов | | | |
| ГКП | | Ким | |
| Инж. I с. | | Смирнов | |
| Н. контр. | | Ким | |

А. БЕЛПРОЕКТ
г. МИНСК

| | | | |
|---|---|---|---|
| ТК | Вентблоки | СЕР. Б1.134.1-7 | |
| 1995 | Узлы установки вентблоков в здании (Вариант) | Выпуск 1 | Лист N 49 |

gost.e-ecolog.ru