ТИПОВЫЕ ПРОЕКТНЫЕ РЕШЕНИЯ

401-011-64.84

ПОДЗЕМНЫЕ РАСПРЕДЕЛИТЕЛЬНЫЕ ПУНКТЫ НИЗКОГО НАПРЯЖЕНИЯ (РПП-Н)

для угольных шахт

АЛЬБОМ II

Состав проекта:

Альбом I. Электротехническая часть (пояснительная записка, рабочие чертежи)

Альбом II. Металлоизделия и нестандартизированное оборудование (рабочие чертежи).

РАЗРАБОТАНЫ
Всесоюзным
научно-исследовательским и проектным
институтом „Центрогипрошахт"

/Директор института К.К.Кузнецов
Главный инженер В.М.Еремеев
Главный инженер проекта Ш.Ш.Ахмедов

УТВЕРЖДЕНЫ
Минуглепромом СССР
Протокол от 13 декабря 1983 г.

Введены в действие
институтом „Центрогипрошахт"
Приказ №70 от 15 декабря 1983 г.

Москва 1983

gost.e-ecolog.ru

№ п/п	Наименование	Обозначение	№ стр.
1	Титульный лист		1
2	Содержание		2
3	Содержание (продолжение)		3
4	Платформа передвижная L=1500	РППн 1.01.000 СБ	4
5	Рама	РППн 1.01.100 СБ	4
6	Платформа передвижная L=1500	РППн 1.01.000	5
7	Лыжа	РППн 1.01.101	5
8	Лыжа	РППн 1.01.101-01	5
9	Рама	РППн 1.01.100	5
10	Щит	РППн 1.01.200	6
11	Щит	РППн 1.01.200СБ	6
12	Доска	РППн 1.01.201	6
13	Доска	РППн 1.01.201-01	6
14	Доска	РППн 1.03.001	6
15	Доска	РППн 1.03.001-01	6
16	Доска	РППн 1.03.001-02	6
17	Доска	РППн 1.03.001-03	6
18	Полоса	РППн 1.01.001	7
19	Уголок	РППн 1.01.102	7
20	Уголок зеркальное отражение	РППн 1.01.102-01	7
21	Рама	РППн 1.03.100	7
22	Рама	РППн 1.02.100СБ	8
23	Платформа передвижная L=2000	РППн 1.02.000СБ	8
24	Рама	РППн 1.02.100	9
25	Платформа передвижная L=2000	РППн 1.02.000	9
26	Щит	РППн 1.02.200	9
27	Щит	РППн 1.02.200СБ	9
28	Платформа колёсная для колеи 900мм	РППн 1.03.000 СБ	10
29	Платформа колёсная для колеи 900мм	РППн 1.03.000-01	10
30	Платформа колёсная для колеи 900мм	РППн 1.03.000-02	10
31	Платформа колёсная для колеи 900мм	РППн 1.03.000-03	10
32	Платформа колёсная для колеи 900мм	РППн 1.03.000 лист 1	11
33	Платформа колёсная для колеи 900мм	РППн 1.03.000 лист 2	11
34	Платформа колёсная для колеи 900мм	РППн 1.03.000 лист 3	11
35	Рама	РППн 1.03.100 лист 2	11
36	Рама	РППн 1.03.100 СБ	12
37	Рама	РППн 1.03.100-01	12
38	Рама	РППн 1.03.100-02	12
39	Рама	РППн 1.03.100-03	12
40	Сцепка	РППн 1.03.200 СБ	13
41	Сцепка	РППн 1.03.200	13
42	Перекладина	РППн 1.03.103	13
43	Планка	РППн 1.03.211	14
44	Корпус	РППн 1.03.210	14
45	Лист боковой	РППн 1.03.104	14
46	Лист боковой	РППн 1.03.104-01	14
47	Прокладка	РППн 1.03.201	14
48	Балка торцовая	РППн 1.03.101	15
49	Балка торцовая	РППн 1.03.101-01	15
50	Косынка	РППн 1.03.105	15
51	Кронштейн	РППн 1.03.102	15
52	Балка	РППн 1.03.110СБ	16
53	Балка	РППн 1.03.110-01	16
54	Балка	РППн 1.03.120СБ	16
55	Балка	РППн 1.03.120-01	16
56	Балка	РППн 1.03.110	17
57	Балка	РППн 1.03.120	17
58	Корпус	РППн 1.03.210	17
59	Лист боковой	РППн 1.04.108	17
60	Лист боковой	РППн 1.04.108-01	17
61	Платформа колёсная для колеи 600мм	РППн 1.04.000 лист 1	18
62	Платформа колёсная для колеи 600мм	РППн 1.04.000 лист 2	18
63	Рама	РППн 1.04.000 лист 3	18
64	Рама	РППн 1.04.000 лист 4	18
65	Платформа колёсная для колеи 600мм	РППн 1.04.000 СБ	19
66	Платформа колёсная для колеи 600мм	РППн 1.04.000-01	19
67	Платформа колёсная для колеи 600мм	РППн 1.04.000-02	19
68	Платформа колёсная для колеи 600мм	РППн 1.04.000-03	19
69	Платформа колёсная для колеи 600мм	РППн 1.04.000-04	19
70	Платформа колёсная для колеи 600мм	РППн 1.04.000-05	19
71	Рама	РППн 1.04.100СБ	20
72	Рама	РППн 1.04.100-01	20
73	Рама	РППн 1.04.100-02	20
74	Рама	РППн 1.04.100-03	20
75	Рама	РППн 1.04.100-04	20
76	Рама	РППн 1.04.100-05	20

Содержание (продолжение)

№ п/п	Наименование	№ чертежа	Стр.
77	Рама	РПП$_н$ 1.04.100	21
78	Рама	РПП$_н$ 1.04.100 Лист 2	21
79	Рама	РПП$_н$ 1.04.100 Лист 3	21
80	Рама	РПП$_н$ 1.03.100 Лист 3	21
81	Балка	РПП$_н$ 1.04.110	22
82	Балка	РПП$_н$ 1.04.120	22
83	Балка	РПП$_н$ 1.04.130	22
84	Балка	РПП$_н$ 1.04.140	22
85	Балка	РПП$_н$ 1.04.110 СБ	23
86	Балка	РПП$_н$ 1.04.120 СБ	23
87	Балка	РПП$_н$ 1.04.120-01	23
88	Балка	РПП$_н$ 1.04.130 СБ	24
89	Балка	РПП$_н$ 1.04.130-01	24
90	Балка	РПП$_н$ 1.04.140 СБ	24
91	Кронштейн	РПП$_н$ 1.04.102	25
92	Перекладина	РПП$_н$ 1.04.103	25
93	Балка торцовая	РПП$_н$ 1.04.104	25
94	Косынка	РПП$_н$ 1.04.105	25
95	Заземление на платформе передвижной	РПП$_н$ 1.05.000 СБ	26
96	Заземление на платформе передвижной	РПП$_н$ 1.05.000 лист 1	27
97	Заземление на платформе передвижной	РПП$_н$ 1.05.000 лист 2	27
98	Заземляющий проводник	РПП$_н$ 1.05.100	27
99	Заземляющий проводник	РПП$_н$ 1.05.210	27
100	Заземляющий проводник	РПП$_н$ 1.05.100 СБ	28
101	Наконечник	РПП$_н$ 1.05.101	28
102	Перемычка	РПП$_н$ 1.06.100 СБ	28
103	Заземляющий проводник	РПП$_н$ 1.05.200 СБ	29
104	Заземляющий проводник	РПП$_н$ 1.05.200-01	29
105	Заземляющий проводник	РПП$_н$ 1.05.200-02	29
106	Шина	РПП$_н$ 1.05.003	29
107	Шина	РПП$_н$ 1.05.003-01	29
108	Заземляющий электрод трубчатый	РПП$_н$ 1.05.300 СБ	30
109	Заземляющий электрод трубчатый	РПП$_н$ 1.05.300	30
110	Головка	РПП$_н$ 1.05.302	30
111	Заземляющий электрод листовой	РПП$_н$ 1.05.400 СБ	31
112	Заземляющий электрод листовой	РПП$_н$ 1.05.400	31
113	Скоба	РПП$_н$ 1.05.401	31
114	Заземляющий проводник	РПП$_н$ 1.05.210 СБ	32
115	Шина	РПП$_н$ 1.07.002	32
116	Хомут	РПП$_н$ 1.05.201	32
117	Хомут	РПП$_н$ 1.05-201-01	32
118	Хомут	РПП$_н$ 1.05.201-02	32
119	Заземление на платформе колёсной	РПП$_н$ 1.06.000 СБ	33
120	Заземление на платформе колёсной	РПП$_н$ 1.06.000	34
121	Заземляющий проводник	РПП$_н$ 1.05.200	34
122	Перемычка	РПП$_н$ 1.05.001	34
123	Наконечник	РПП$_н$ 1.05.211	34
124	Перемычка	РПП$_н$ 1.06.100	35
125	Заземление на площадке перегружателя	РПП$_н$ 1.07.000 лист 1	35
126	Заземление на площадке перегружателя	РПП$_н$ 1.05.200 лист 2	35
127	Перемычка	РПП$_н$ 1.07.001	35
128	Заземление на площадке перегружателя	РПП$_н$ 1.07.000 СБ	36
129	Труба	РПП$_н$ 1.05.301	37
130	Скоба	РПП$_н$ 1.05.303	37

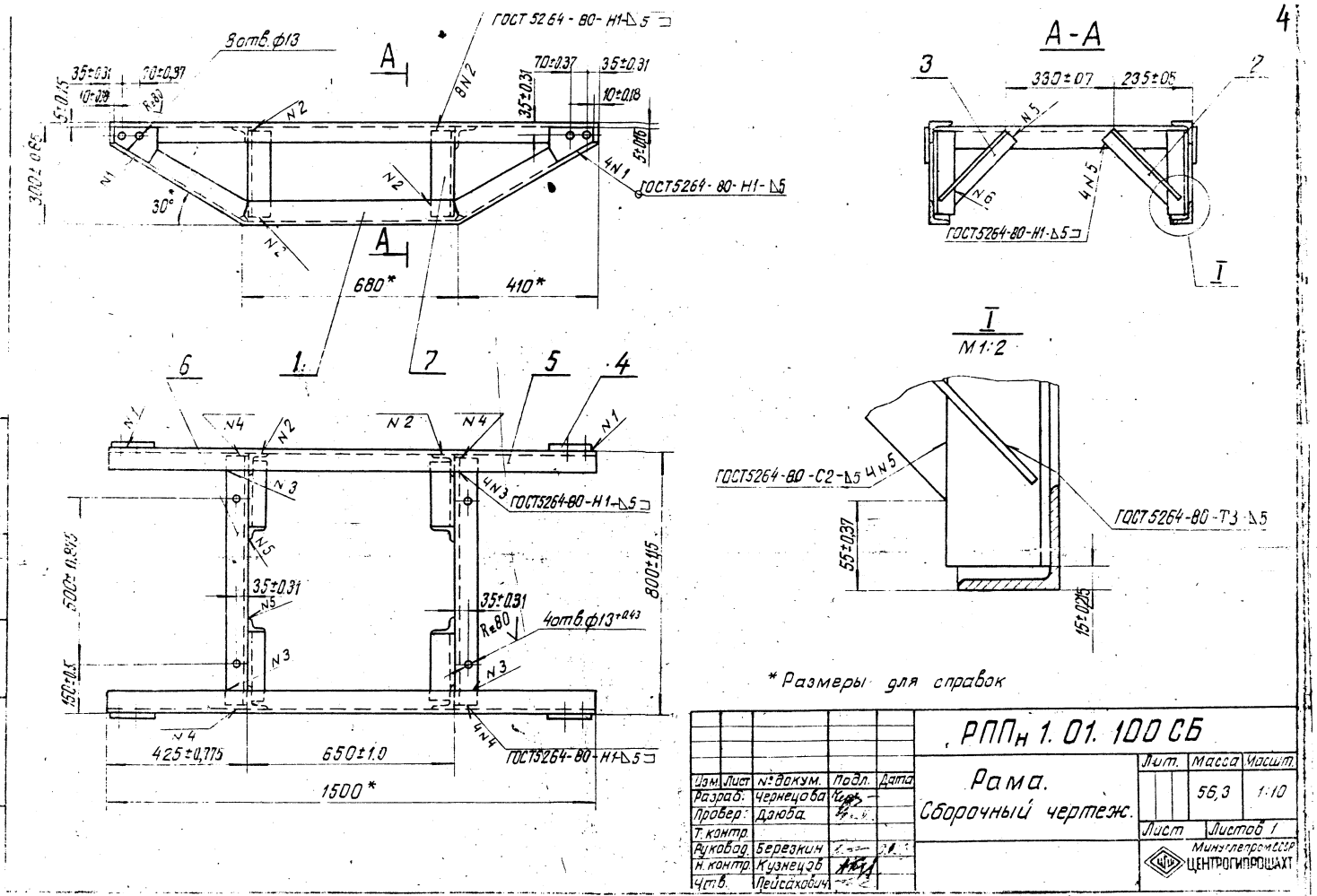

* Размеры для справок

Изм.	Лист	№ докум.	Подп.	Дата	РППн 1.01.100 СБ			
Разраб.		Чернецова			Рама. Сборочный чертеж.	Лит.	Масса 56,3	Масшт. 1:10
Провер.		Дзюба				Лист	Листов 1	
Т. контр.						Минуглепромсоюз ЦЕНТРОГИПРОШАХТ		
Руковод.		Березкин						
Н. контр.		Кузнецов						
Утв.		Пейсахович						

Копировал

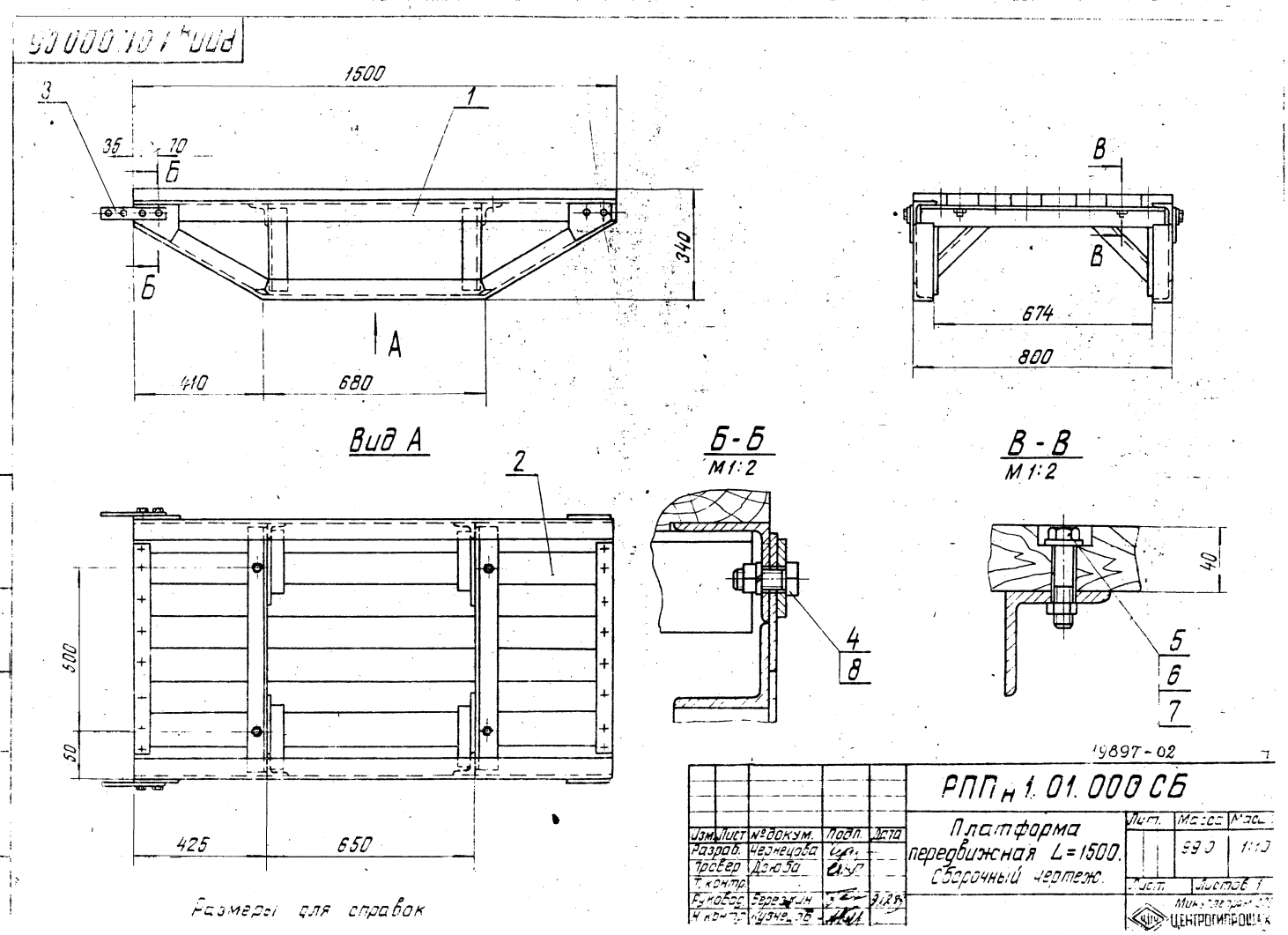

Размеры для справок

19897-02

Изм.	Лист	№ докум.	Подп.	Дата	РППн 1.01.000 СБ			
Разраб.		Чернецова			Платформа передвижная L=1500. Сборочный чертеж.	Лит.	Масса 99,0	Масш. 1:10
Провер.		Дзюба				Лист	Листов 1	
Т. контр.						Минуглепром ЦЕНТРОГИПРОШАХТ		
Руковод.		Березкин						
Н. контр.		Кузнецов						

Формат	Поз.	Обозначение	Наименование	Кол.	Масса
			Документация		
А3		РПП$_н$ 1.01.100СБ	Сборочный чертеж		
			Детали		
А4	1	РПП$_н$ 1.01.101	Лыжа	2	
А4	2	РПП$_н$ 1.01.102	Уголок	2	
А4	3	РПП$_н$ 1.01.102-01	Уголок	2	
А4	4	РПП$_н$ 1.01.104	Косынка	4	
Б4	5	РПП$_н$ 1.01.105	Уголок		
			Уголок Б-63×63×6 ГОСТ 8509-72 / Вст 3 пс 5 ГОСТ 535-79		
			ℓ = 1500 ± 1,55	2	8,5 кг
Б4	6	РПП$_н$ 1.01.106	Уголок		
			Уголок Б-63×63×6 ГОСТ 8509-72 / Вст 3 пс 5 ГОСТ 535-79		
			ℓ = 770 ± 1,0	2	4,4 кг
		РПП$_н$ 1.01.107	Уголок		
			Уголок Б-63×63×6 ГОСТ 8509-72 / Вст 3 пс 5 ГОСТ 535-79		
			ℓ = 270 ± 0,65	4	1,5 кг

Изм.	Лист	№ докум.	Подп.	Дата
Разраб.		Чернецова		
Пробер.		Дзюба		
Руковод.		Березкин		9.12.81
Н. контр.		Кузнецов		
Утв.		Лейсахович		

РПП$_н$ 1.01.100

Рама.

Литер | Лист | Листов 1

Минуглепром СССР ЦЕНТРОГИПРОШАХТ

Копировал | Формат А4

Формат	Поз.	Обозначение	Наименование	Кол.	Масса
			Документация		
А3		РПП$_н$ 1.01.000СБ	Сборочный чертеж		
			Сборочные единицы		
А4	1	РПП$_н$ 1.01.100	Рама	1	
	2	РПП$_н$ 1.01.200	Щит	1	
			Детали		
А4	3	РПП$_н$ 1.01.001	Полоса	2	
			Стандартные изделия		
	4		Болт М12×40		
			ГОСТ 7796-70	8	
	5		Болт М12×60		
			ГОСТ 7796-70	4	
	6		Гайка М12 8.019		
			ГОСТ 5915-70	12	
	7		Шайба 12.05.019		
			ГОСТ 6958-78	4	
	8		Шайба 12.65Г.019		
			ГОСТ 6402-70	8	

Изм.	Лист	№ докум.	Подп.	Дата
Разраб.		Чернецова		
Пробер.		Дзюба		
Руковод.		Березкин		9.12.81
Н. контр.		Кузнецов		
Утв.		Лейсахович		

РПП$_н$ 1.01.000

Платформа передвижная L=1500.

Литер | Лист | Листов 1

Минуглепром СССР ЦЕНТРОГИПРОШАХТ

Копировал | Формат А4

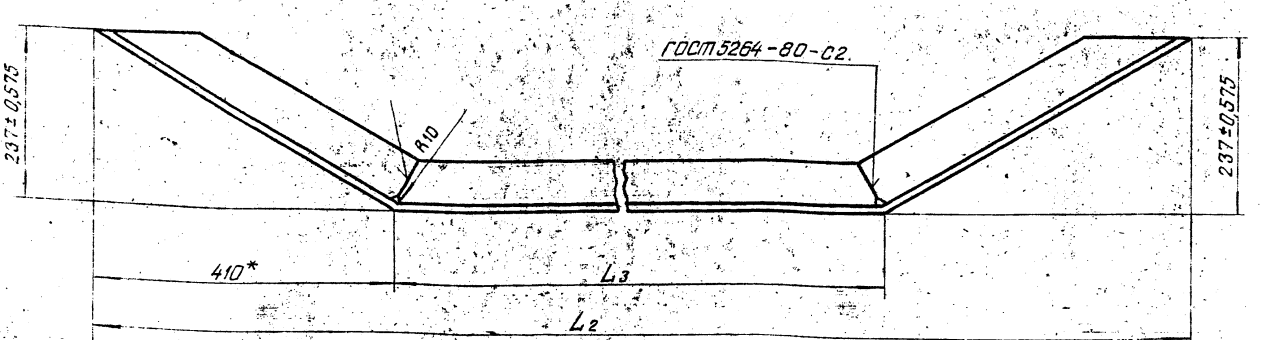

Развертка

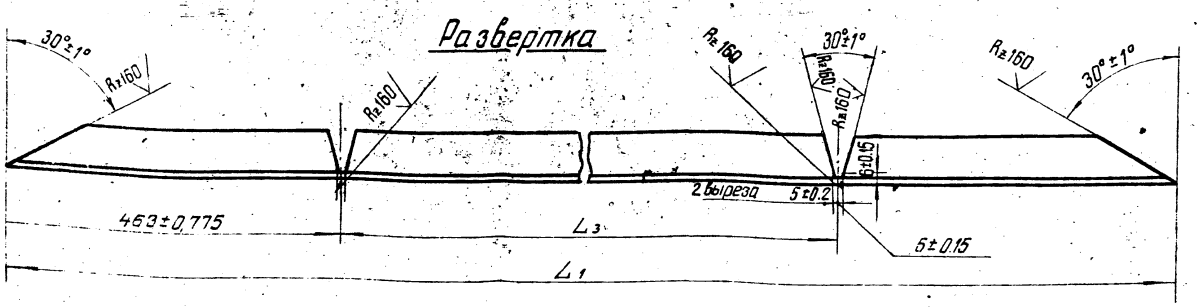

* Размер для справок

Обозначение	L_3, мм	L_2, мм	L_1, мм	Масса, кг
РПП$_н$ 1.01.101	680 ± 1,0	1500 ± 1,55	1606 ± 1,85	9,1
РПП$_н$ 1.01.101-01	1160 ± 1,3	2000 ± 2,2	2106 ± 2,2	12,0

19897-02 5

РПП$_н$ 1.01.101

Изм.	Лист	№ докум.	Подп.	Дата
Разраб.		Чернецова		
Пробер.		Дзюба		
Т. контр.				
Руковод.		Березкин		9.12.81
Н. контр.		Кузнецов		
Утв.		Лейсахович		

Лы жа.

Лит. | Масса | Масштаб

см. табл. | 1:5

Лист | Листов 1

Угалок Б-63×63×6 ГОСТ 8509-72 / Вст 3 пс 5 ГОСТ 535-79

Минуглепром СССР ЦЕНТРОГИПРОШАХТ

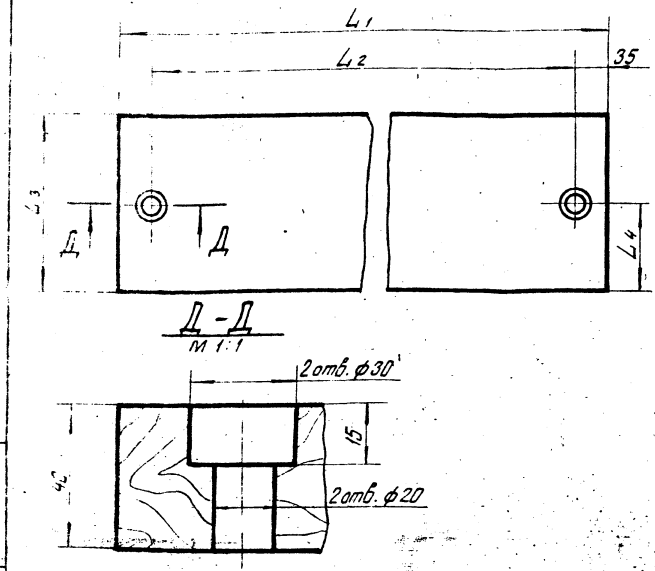

Обозначение	L_1, мм	L_2, мм	L_3, мм	L_4, мм	Масса, кг
РПП$_н$ 1.03.001	1500	1430	182	91	8,8
-01	2000	1930	182	91	11,8
-02	1500	1430	200	100	9,6
-03	2000	1930	200	100	12,8

РПП$_н$ 1.03.001

Доска.

Пиломатериалы хвойных пород ГОСТ 8486-66

Лит. | Масса | Масшт.
см. табл. | 1:4
Лист | Листов 1

Минуглепром СССР ЦЕНТРОГИПРОШАХТ

Копировал | Формат А4

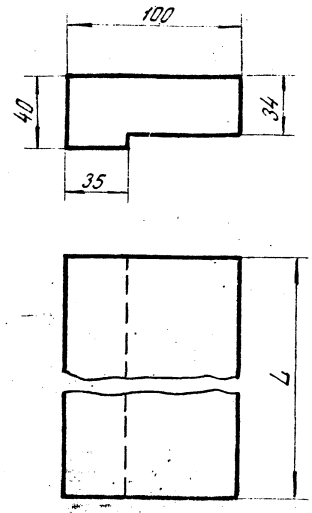

Обозначение	L, мм	Масса, кг
РПП$_н$ 1.01.201	1500	4,5
РПП$_н$ 1.01.201-01	2000	5,9

РПП$_н$ 01.201

Доска.

Пиломатериалы хвойных пород ГОСТ 8486-66

Лит. | Масса | Масшт.
см. табл. | 1:2
Лист | Листов 1

Минуглепром СССР ЦЕНТРОГИПРОШАХТ

Копировал | Формат А4

Формат	Зона	Поз	Обозначение	Наименование	Кол.	Примеч.
				Документация		
А4			РПП$_н$ 1.01.200СБ	Сборочный чертеж		
				Детали		
А4		1	РПП$_н$ 1.01.201	Доска	2	
Б4		2	РПП$_н$ 1.01.202	Доска 40х100; ℓ=1500	6	4,8 кг
				Пиломатериалы хвойных		
				пород ГОСТ 8486-66		
Б4		3	РПП$_н$ 1.01.203	Брус 50х50; ℓ=670	2	1,3 кг
				Пиломатериалы хвойных		
				пород ГОСТ 8486-66		
				Стандартные изделия		
		4		Гвоздь 5х110		
				ГОСТ 4028-63	16	

РПП$_н$ 1.01.200

Щит.

Лит. | Лист | Листов
1

Минуглепром СССР

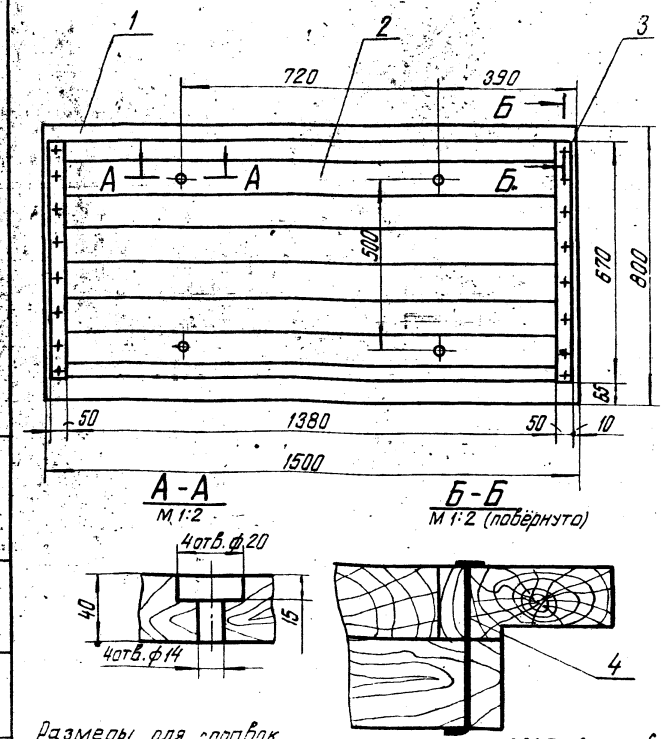

19897-02 6

РПП$_н$ 1.01.200СБ

Щит.
Сборочный чертеж.

Лит.	Масса	Масшт.
	40,5	1:10

Лист | Листов 1

Минуглепром СССР

			Документация	
А2		РПП$_н$ 1.03.100СБ	Сборочный чертеж	
			Детали	
А4	1	РПП$_н$ 1.03.102	Кронштейн	2
А4	2	РПП$_н$ 1.03.103	Перекладина	1
А4	3	РПП$_н$ 1.03.105	Косынка	1
А4	4	РПП$_н$ 1.03.106	Штырь	
			Круг В24 ГОСТ 2590-71 / Вст3кп2 ГОСТ 535-79	
			ℓ = 170 ± 0,5	1
А4	5	РПП$_н$ 1.03.107	Накладка	
			Полоса 5-26×50 ГОСТ 103-76 / Вст3пс2 ГОСТ 535-79	
			ℓ = 694 ± 1,0	1
			Переменные данные для исполнений:	
			РПП$_н$ 1.03.100	
			Сборочные единицы	
А4	6	РПП$_н$ 1.03.110	Балка	2
			Детали	
А4	7	РПП$_н$ 1.03.101	Балка торцовая	2

Изм.	Лист	№ докум.	Подп.	Дата	РПП$_н$ 1.03.100			
Разраб.		Николаенков			Рама.	Лит	Лист 1	Листов 3
Проверил		Кузнецов				Минуглепром СССР ЦЕНТРОГИПРОШАХТ		
Руковод.		Березкин		9.12.83				
Н. контр.		Дзюба						
Утв.		Пейсахович						

Инв. № подл. | Подпись и дата | Взам. инв. № | Инв. № дубл. | Подпись и дата

Копировал Формат А4

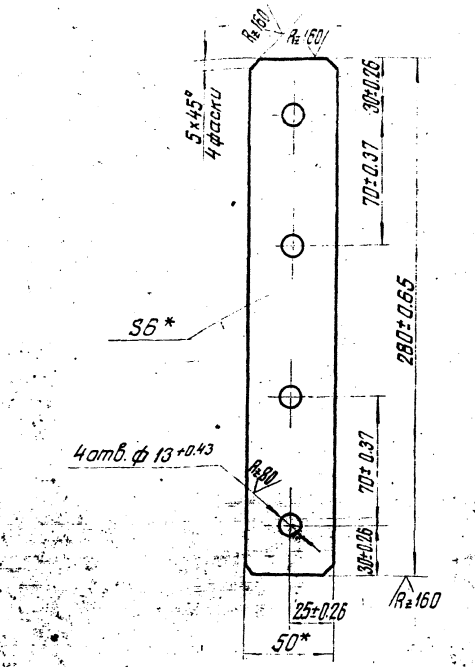

* Размеры для справок.

Изм.	Лист	№ докум.	Подп.	Дата	РПП$_н$ 1.01.001			
Разраб.		Чернецова			Полоса.	Лит.	Масса 0,65	Масшт. 1:5
Провер.		Дзюба				Лист	Листов 1	
Т. контр.						Минуглепром СССР ЦЕНТРОГИПРОШАХТ		
Руковод.		Березкин		9.12.83				
Н. контр.		Кузнецов			Полоса Б-2 6×50 ГОСТ 103-76 / Вст3пс2 ГОСТ 535-79			
Утв.		Пейсахович						

Копировал Формат А4

РПП$_н$ 1.01.104

∀ (√)

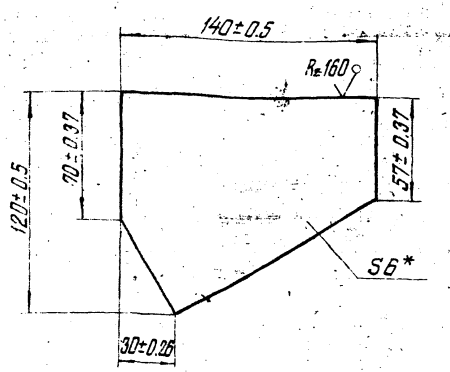

* Размер для справок

Изм.	Лист	№ докум.	Подп.	Дата	РПП$_н$ 1.01.104			
Разраб.		Чернецова			Косынка.	Лит.	Масса 0,47	Масшт. 1:2
Провер.		Дзюба				Лист	Листов 1	
Т. контр.						Минуглепром СССР ЦЕНТРОГИПРОШАХТ		
Руковод.		Березкин		9.12.83				
Н. контр.		Кузнецов			Лист Б-6 ГОСТ 19903-74 / Вст3пс2 ГОСТ 14637-69			
Утв.		Пейсахович						

РПП$_н$ 1.01.102

∀ (√)

РПП$_н$ 1.01.102

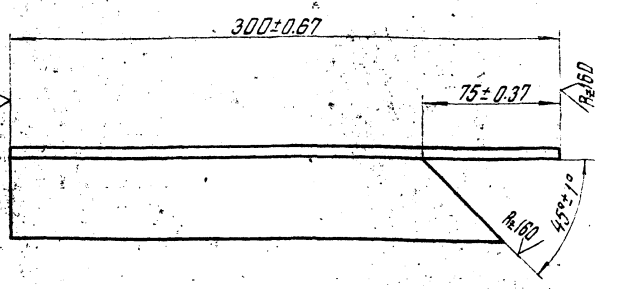

РПП$_н$ 1.01.102-01 - зеркальное отражение остальное - см. РПП$_н$ 1.01.102.

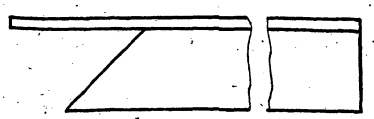

19697-02 7

Изм.	Лист	№ докум.	Подп.	Дата	РПП$_н$ 1.01.102			
Разраб.		Чернецова			Уголок.	Лит.	Масса 1,1	Масшт. 1:2
Провер.		Дзюба				Лист	Листов 1	
Т. контр.						Минуглепром СССР		
Руковод.		Березкин		9.12.83				
Н. контр.		Кузнецов			Уголок Б-50×50×5 ГОСТ 8509-72			

Инв. № подл. | Подпись и дата | Взам. инв. № | Инв. № дубл. | Подпись и дата

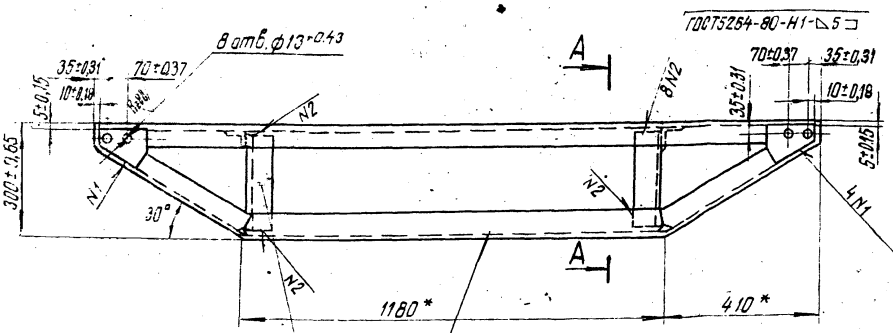

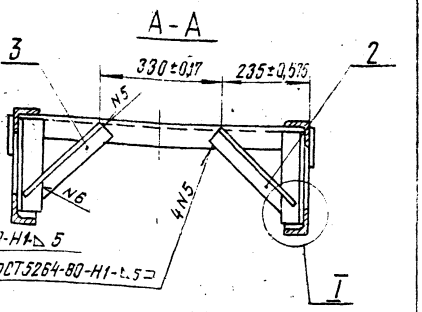

I
М 1:2

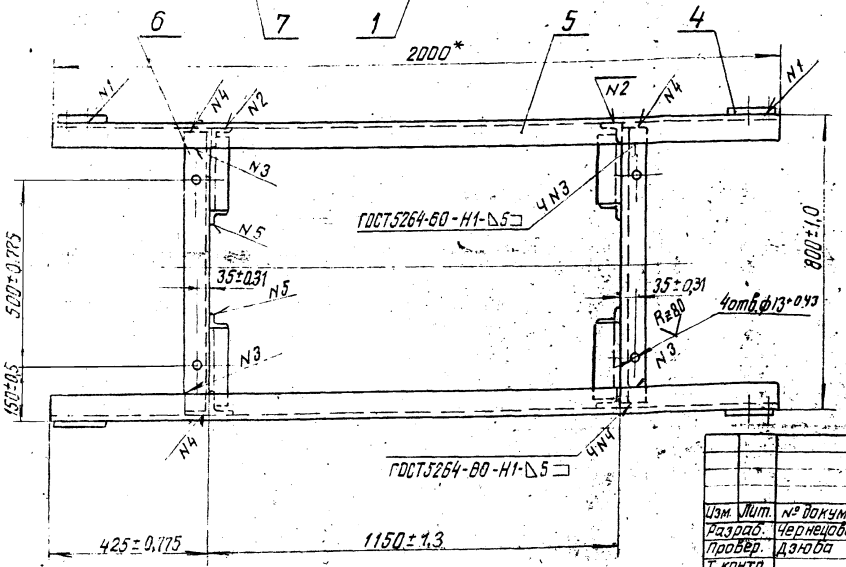

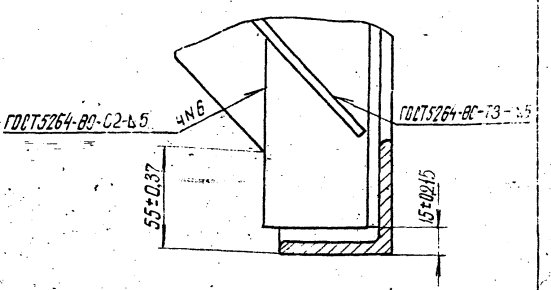

* Размеры для справок

					РПП$_н$ 1.02.100 СБ			
Изм.	Лит.	№ докум.	Подп.	Дата		Лит.	Масса	Масшт.
Разраб.		Чернецова			Рама. Сборочный чертеж		67,8	1:10
Провер.		Дэюба				Лист	Листов 1	
Т. контр.						Минуглепром СССР ЦЕНТРОПРОШАХТ		
Руковод.		Березкин						
Н. контр.		Кузнецов						
Утв.		Лейсакович						

Копировал Формат А3

РПП$_н$ 1.02.000 СБ

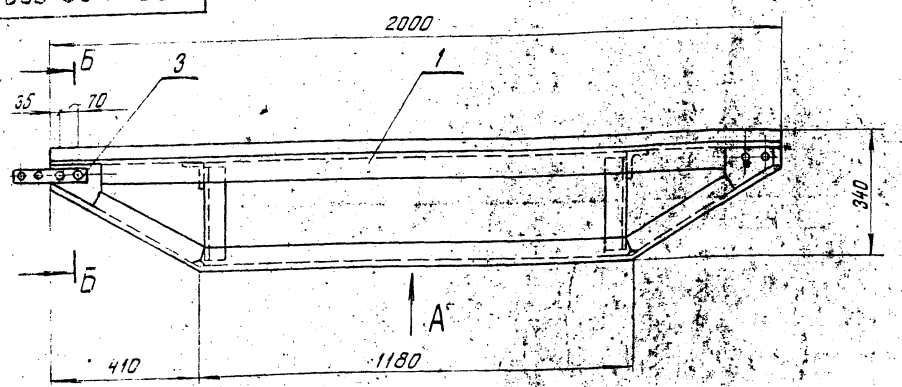

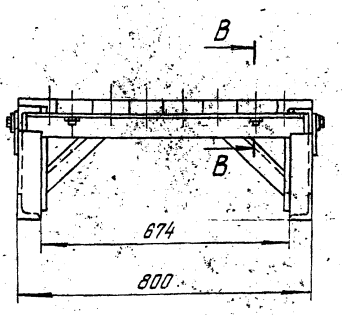

Вид А

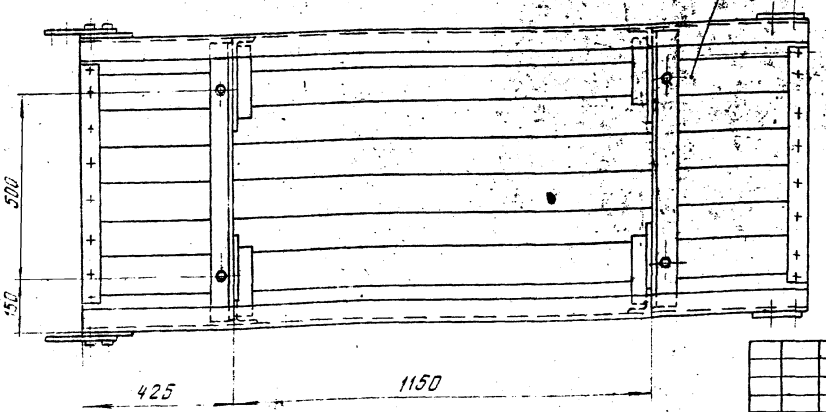

Б-Б
М 1:2

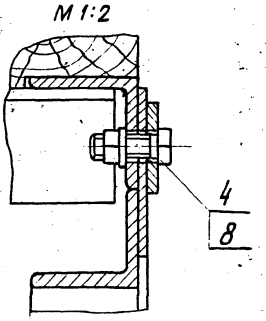

В-В
М 1:2

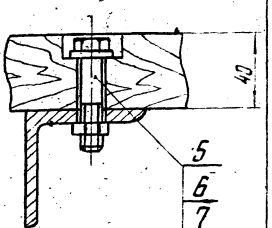

Размеры для справок

19897-02 8

					РПП$_н$ 1.02.000 СБ			
Изм.	Лит.	№ докум.	Подп.	Дата		Лит.	Масса	Масшт.
Разраб.		Чернецова			Платформа передвижная L=2000. Сборочный чертеж.		121,0	1:10
Провер.		Дэюба				Лист	Листов 1	
Т. контр.						Минуглепром СССР ЦЕНТРОПРОШАХТ		
Руковод.		Березкин						
Н. контр.		Кузнецов						

Формат	Зона	Поз.	Обозначение	Наименование	Кол.	Прим.
				Документация		
А3			РПП$_н$ 1.02.100СБ	Сборочный чертеж		
				Детали		
А4		1	РПП$_н$ 1.01.101-01	Лыжа	2	
А4		2	РПП$_н$ 1.01.102	Уголок	2	
А4		3	РПП$_н$ 1.01.102-01	Уголок	2	
А4		4	РПП$_н$ 1.01.104	Косынка	4	
Б4		5	РПП$_н$ 1.01.105	Уголок		
				Уголок Б-63×63×6 ГОСТ8509-72 / ВСт3пс5 ГОСТ535-79		
				ℓ=1500±1,55	2	8,5кг
Б4		6	РПП$_н$ 1.01.106	Уголок		
				Уголок Б-63×63×6 ГОСТ8509-72 / ВСт3пс5 ГОСТ535-79		
				ℓ=770±1,0	2	4,4кг
Б4		7	РПП$_н$ 1.01.107	Уголок		
				Уголок Б-63×63×6 ГОСТ8509-72 / ВСт3пс5 ГОСТ535-79		
				ℓ=270±0,65	4	1,5кг

Изм.	Лист	№ докум.	Подп.	Дата
Разраб.		Чернецова	Черн.	
Провер.		Дзюба		
Руковод.		Березкин		9.12.85
Н. контр.		Кузнецов		
Утв.		Пейсахович		

РПП$_н$ 1.02.100

Рама.

Литер	Лист	Листов
		1

Минуглепром СССР ЦЕНТРОГИПРОШАХТ

Копировал Формат А4

Формат	Зона	Поз.	Обозначение	Наименование	Кол.	Примеч.
				Документация		
А3			РПП$_н$ 1.02.000СБ	Сборочный чертеж		
				Сборочные единицы		
А4		1	РПП$_н$ 1.02.100	Рама	1	
А4		2	РПП$_н$ 1.02.200	Щит	1	
				Детали		
А4		3	РПП$_н$ 1.01.001	Полоса	2	
				Стандартные изделия		
		4		Болт М12×40 ГОСТ 7796-70	8	
		5		Болт М12×60 ГОСТ 7796-70	4	
		6		Гайка М12.8.019 ГОСТ 5915-70	12	
		7		Шайба 12.06.019 ГОСТ 6958-78	4	
		8		Шайба 12.65Г.019 ГОСТ 6402-70	8	

Изм.	Лист	№ докум.	Подп.	Дата
Разраб.		Чернецова	Черн.	
Провер.		Дзюба		
Руковод.		Березкин		9.12.85
Н. контр.		Кузнецов		
Утв.		Пейсахович		

РПП$_н$ 1.02.000

Платформа передвижная L=2000.

Литер	Лист	Листов
		1

Минуглепром СССР ЦЕНТРОГИПРОШАХТ

Копировал Формат А4

Формат	Зона	Поз.	Обозначение	Наименование	Кол.	Примеч.
				Документация		
А4			РПП$_н$ 1.02.200СБ	Сборочный чертеж		
				Детали		
А4		1	РПП$_н$ 1.01.201-01	Доска	2	
Б4		2	РПП$_н$ 1.02.202	Доска 40×100; ℓ=2000		6,4кг
				Пиломатериалы хвойных пород ГОСТ 8486-66	6	
Б4		3	РПП$_н$ 1.02.203	Брус 50×50; ℓ=670		1,3кг
				Пиломатериалы хвойных пород ГОСТ 8486-66	2	
				Стандартные изделия		
		4		Гвоздь 5×110 ГОСТ 4028-63	16	

Изм.	Лист	№ докум.	Подп.	Дата
Разраб.		Чернецова	Черн.	
Провер.		Дзюба		

РПП$_н$ 1.02.200

Литер	Лист	Листов
		1

РПП$_н$ 1.02.200СБ

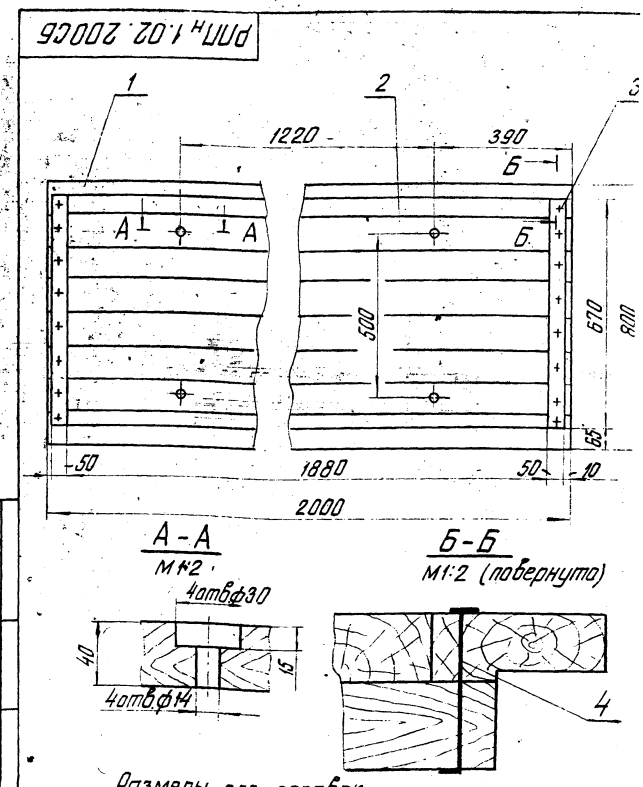

Размеры для справок.

19897-02

Изм.	Лист	№ докум.	Подп.	Дата
Разраб.		Чернецова	Черн.	
Провер.		Дзюба		
Т. контр.		Кузнецов		

РПП$_н$ 1.02.200СБ

Щит. Сборочный чертёж.

Лит.	Масса	Ма
	52,8	1:
Лист	Листов	

Г-Г

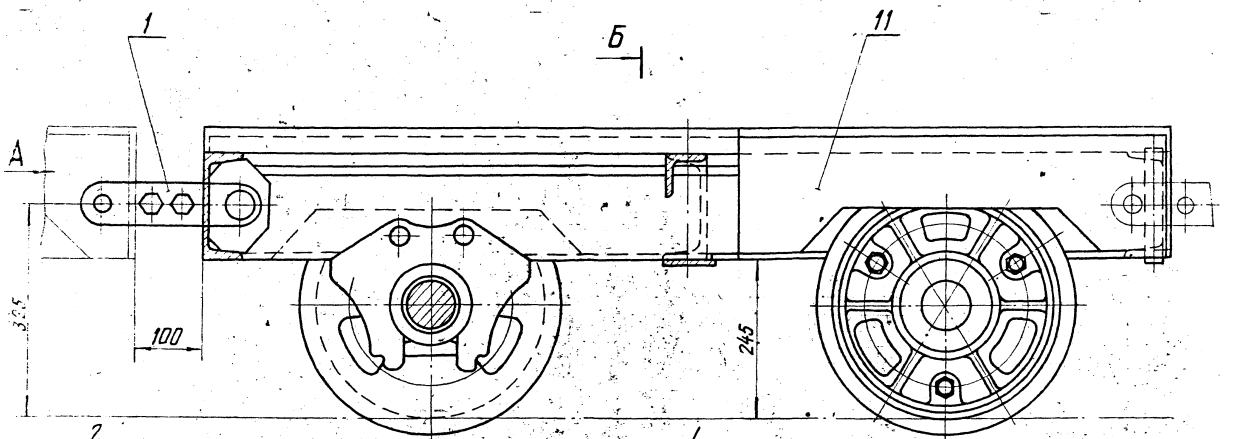

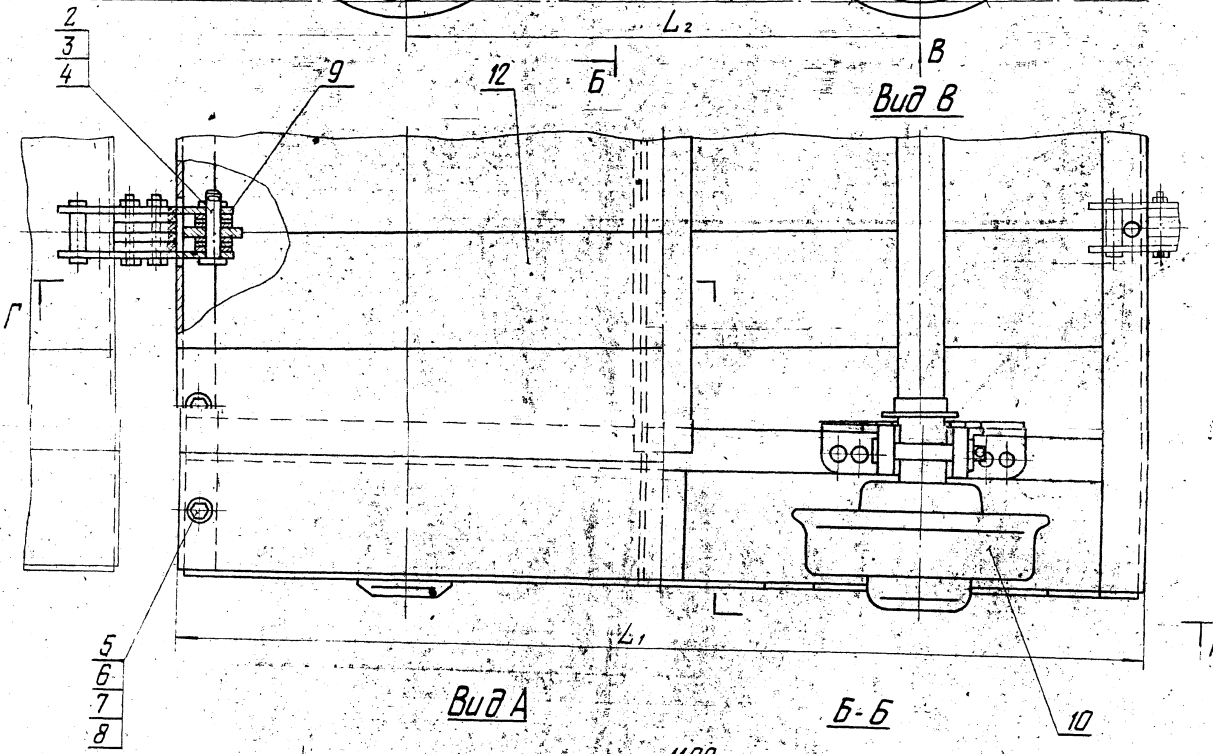

Вид А

Б-Б

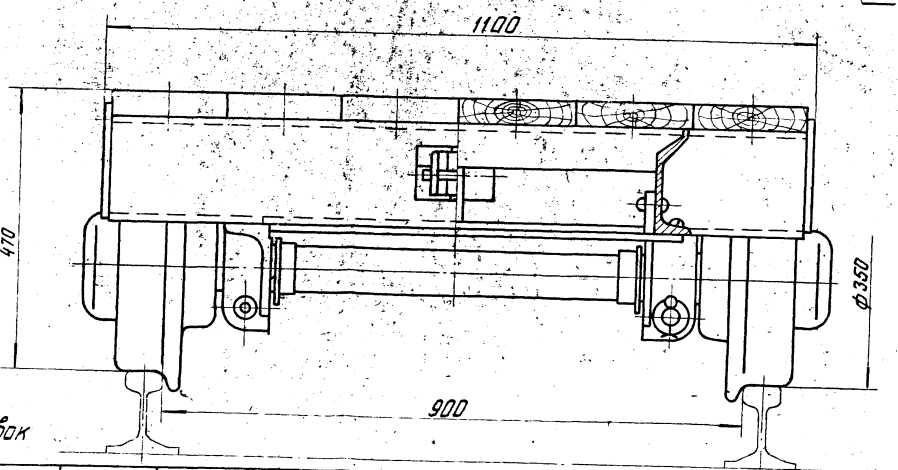

Размеры для справок

Обозначение	L_1, мм	L_2, мм	Масса, кг
РППн 1.03.000	1500	800	390
-01		1100	
-02	2000	800	430
-03		1100	

19897-02

РППн 1.03.000 СБ

Платформа колёсная для колеи 900 мм. Сборочный чертёж.

Изм.	Лист	№ докум.	Подп.	Дата
Разраб.		Чернецов		
Провер.		Кузнецов		
Т. контр.				
Руков		Березкин		
Н. контр		Дубова		

Лит. | Масса | Масш. 1:5

Лист | Листов 1

Минуглепром СССР ЦЕНТРОГИПРОША

Формат	Зона	Поз.	Обозначение	Наименование	Кол.	Примеч.
			Переменные данные для исполнений:			
				РПП$_н$ 1.03.000		
				Сборочные единицы		
А4		11	РПП$_н$ 1.03.100	Рама	1	
				Детали		
А4		12	РПП$_н$ 1.03.001	Доска	6	
				РПП$_н$ 1.03.000-01		
				Сборочные единицы		
А4		11	РПП$_н$ 1.03.100-01	Рама	1	
				Детали		
А4		12	РПП$_н$ 1.03.001	Доска	6	
				РПП$_н$ 1.03.000-02		
				Сборочные единицы		
А4		11	РПП$_н$ 1.03.100-02	Рама	1	
				Детали		

Изм. | Лист | № докум. | Подп. | Дата

РПП$_н$ 1.03.000

Лист 2

Копировал Формат А4

Формат	Зона	Поз.	Обозначение	Наименование	Кол.	Примеч.
				Документация		
А2			РПП$_н$ 1.03.000 СБ	Сборочный чертеж		
				Сборочные единицы		
А4		1	РПП$_н$ 1.03.200	Сцепка	1	
				Стандартные изделия		
		2		Ось 22-24 Х 4 х 80.451 Ц 15 рос		
				ГОСТ 9650-80	1	
		3		Шайба 24.01.019		
				ГОСТ 9649-78	1	
		4		Шплинт 5х32-001		
				ГОСТ 397-79		
		5		Болт М16х55.66.019		
				ГОСТ 7796-70	12	
		6		Гайка М16.8.019		
				ГОСТ 5915-70	12	
		7		Шайба 16.04.019		
				ГОСТ 10450-78	12	
		8		Шайба 16.02.019		
				ГОСТ 10906-78	12	
		9		Шайба 24.06.019		
				ГОСТ 6958-78	6	
				Прочие изделия		от Вагонетки ВГ-3,3
		10	ПК 3.3.10.00.000	Скат	2	Дружковск машзавода

Изм. | Лист | № докум. | Подп. | Дата

РПП$_н$ 1.03.000

Разраб.	Николаенков		
Провер.	Кузнецов		
Руковод.	Березкин		9.12.85
Н. контр.	Дзюба		
Утв.	Пейсахович		

Платформа колёсная для колеи 900мм.

Лит.	Лист	Листов
	1	3

Минуглепром СССР ЦЕНТРОГИПРОШАХТ

Копировал Формат А4

Формат	Зона	Поз.	Обозначение	Наименование	Кол.	Примеч.
А4		12	РПП$_н$ 1.03.001-01	Доска	6	
				РПП$_н$ 1.03.000-03		
				Сборочные единицы		
А4		11	РПП$_н$ 1.03.100-03	Рама	1	
				Детали		
А4		12	РПП$_н$ 1.03.001-01	Доска	6	

Изм. | Лист | № докум. | Подп. | Дата

РПП$_н$ 1.03.000

Лист 3

Формат	Зона	Поз.	Обозначение	Наименование	Кол.	Примеч.
А4		8	РПП$_н$ 1.03.104	Лист боковой	2	
				РПП$_н$ 1.03.100-01		
				Сборочные единицы		
А4		6	РПП$_н$ 1.03.120	Балка	2	
				Детали		
А4		7	РПП$_н$ 1.03.101	Балка торцовая	2	
А4		8	РПП$_н$ 1.03.104	Лист боковой	2	
				РПП$_н$ 1.03.100-02		
				Сборочные единицы		
А4		6	РПП$_н$ 1.03.110-01	Балка	2	
				Детали		
А4		7	РПП$_н$ 1.03.101-01	Балка торцовая	2	
А4		8	РПП$_н$ 1.03.104-01	Лист боковой	2	
				РПП$_н$ 1.03.100-03		
				Сборочные единицы		
А4		6	РПП$_н$ 1.03.120-01	Балка	2	

19897-02

11

Изм. | Лист | № докум. | Подп. | Дата

РПП$_н$ 1.03.100

Лист 2

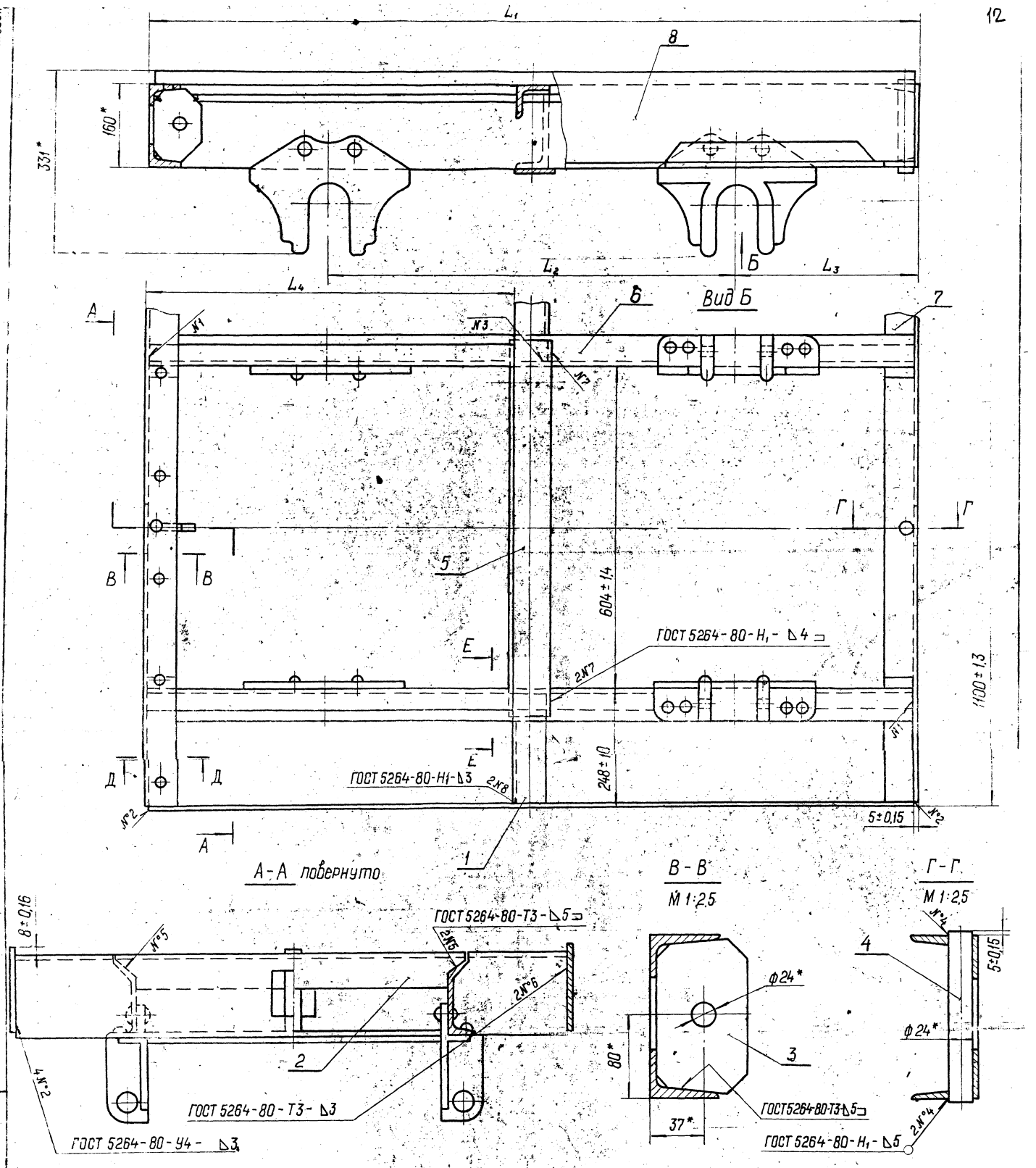

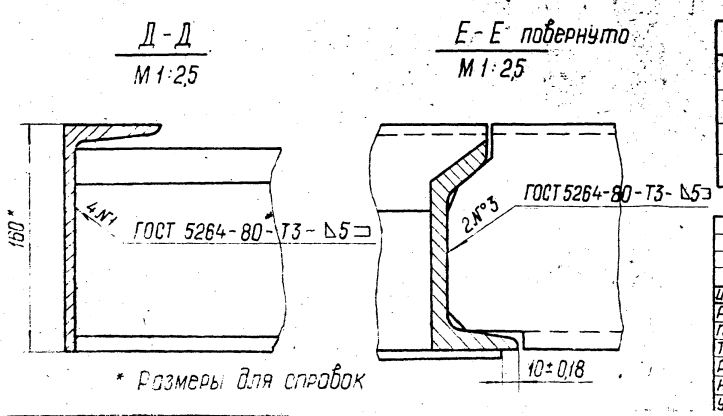

Обозначение	L_1, мм	L_2, мм	L_3, мм	Масса, кг
РПП$_н$ 1. 03. 100	1500±1,55	800*	350±0,7	160
-01	1500±1,55	1100*	200±0,575	160
-02	2000±1,85	800*	600±0,875	183
-03	2000±1,85	1100*	450±0,775	183

19897-02 12

* Размеры для справок

Изм	Лист	№ докум.	Подп.	Дата
Разраб.		Николаенков		
Провер.		Кузнецов		
Т. контр.				
Руковод.		Березкин		9.12.83
Н. контр.		Дзюба		
Утв.		Пейсахович		

РПП$_н$ 1. 03. 100 СБ

Рама
Сборочный чертеж

Лит.	Масса	Масшт.
	см. табл.	1:5
Лист	Листов 1	

Минуглепром СССР
ЦЕНТРОГИПРОШАХТ

РППн 1.03.200 СБ

ТПР 401-01-64.84 альбом II

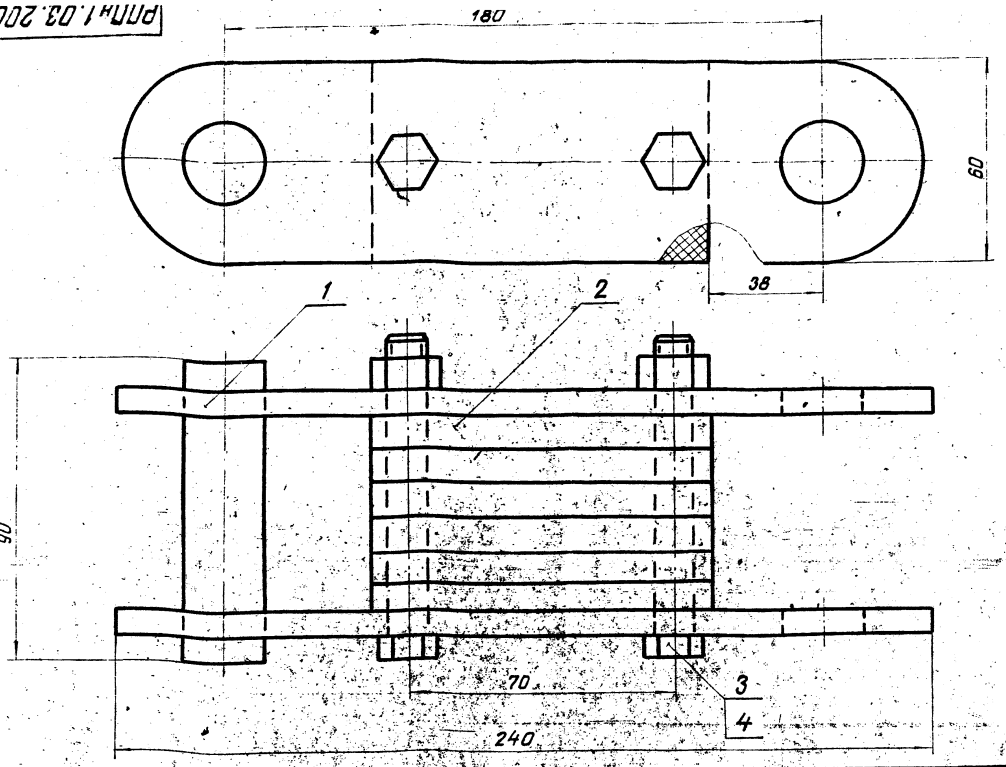

Размеры для справок

Изм.	Лист	№ докум.	Подп.	Дата
Разраб.		Николаенков		
Провер.		Кузнецов		
Т. контр.				
Руковод.		Березкин		9.12.87
Н. контр.		Дзюба		
Утв.		Пейсахович		

РППн 1.03.200 СБ

Сцепка.
Сборочный чертеж.

Лит.	Масса	Масшт.
	2:3	1:1

Лист | Листов 1

Минуглепром СССР
ЦЕНТРОГИПРОШАХТ

Копировал | Формат А3

Инв. № подл. | Подпись и дата | Взам. инв. № | Инв. № дубл. | Подпись и дата

РППн 1.03.103

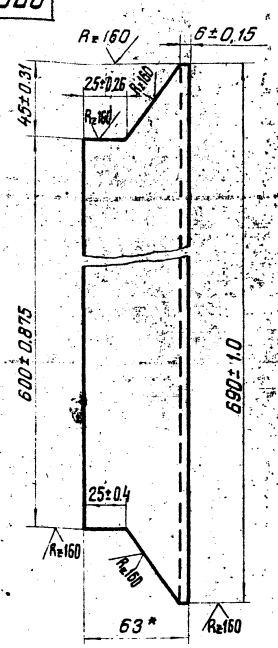

* Размер для справок

Изм.	Лист	№ докум.	Подп.	Дата
Разраб.		Николаенков		
Провер.		Кузнецов		
Т. контр.				
Руковод.		Березкин		9.12.87
Н. контр.		Дзюба		

РППн 1.03.103

Перекладина.

Лит.	Масса	Масшт.
	3,2	1:2

Лист | Листов 1

Минуглепром СССР
ЦЕНТРОГИПРОШАХТ

Уголок 5-63×63×5 ГОСТ 8509-72

Формат	Зона	Поз.	Обозначение	Наименование	Кол.	Примечание
				Документация		
А3			РППн 1.03.200 СБ	Сборочный чертеж		
				Сборочные единицы		
А4		1	РППн 1.03.210	Корпус	1	
				Детали		
А4		2	РППн 1.03.201	Прокладка	6	
				Стандартные изделия		
		3		Болт М12×90.66		
				ГОСТ 7796-70	2	
		4		Гайка М12.8		
				ГОСТ 5915-70	2	

19897-02 | 13

Изм.	Лист	№ докум.	Подп.	Дата
Разраб.		Николаенков		
Провер.		Кузнецов		
Н. контр.		Дзюба		
Руковод.		Березкин		9.12.87

РППн 1.03.200

Сцепка.

Литер	Лист	Листов
		1

Минуглепром СССР

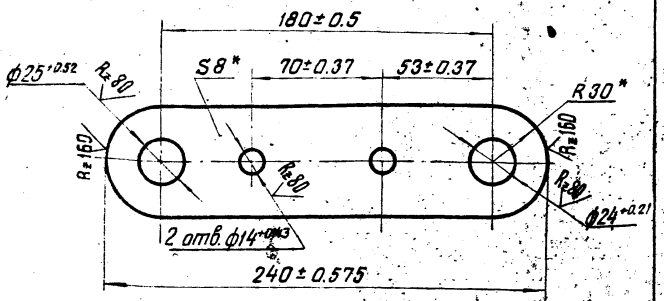

* Размеры для справок.

Изм.	Лист	№ докум.	Подп.	Дата	РППн 1.03.211	Лит.	Масса	Масшт.
Разраб.		Николаенков			Планка.		0,75	1:2
Провер.		Кузнецов				Лист	Листов 1	
Т. контр.								
Руковод.		Березкин		9.12.74	Полоса Б-28×60 ГОСТ 103-76 / В Ст 3пс 2 ГОСТ 535-79	Минуглепром СССР ЦЕНТРОГИПРОШАХТ		
Н. контр.		Дзюба						
Утв.		Пейсахович						

Копировал Формат А4

Фор.	Зо.	Пл.				
				Документация		
А4			РППн 1.03.210 СБ	Сборочный чертеж		
				Детали		
А4		1	РППн 1.03.211	Планка	2	
Б4		2	РППн 1.03.212	Ось		0,3 кг
				Круг В24 ГОСТ 2590-71 / В Ст 3 кп 2 ГОСТ 535-79		
				$l = 90 \pm 0,7$	1	

Изм.	Лист	№ докум.	Подп.	Дата	РППн 1.03.210	Литер	Лист	Листов
Разраб.		Николаенков			Корпус.			1
Провер.		Кузнецов				Минуглепром СССР ЦЕНТРОГИПРОШАХТ		
Руковод.		Березкин		9.12.74				
Н. контр.		Дзюба						
Утв.		Пейсахович						

Копировал Формат А4

Инв. № подл. | Подпись и дата | Взам. инв. № | Инв. № дубл. | Подпись и дата

РППн 1.03.104

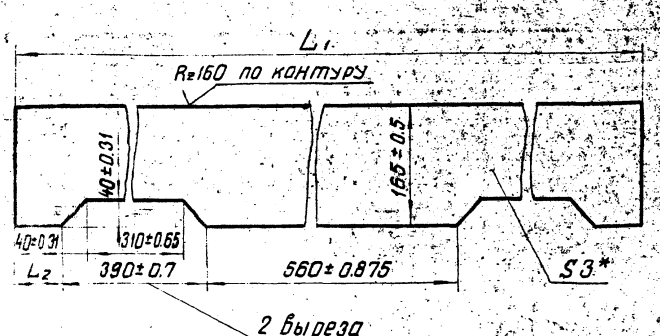

Обозначение	L_1 мм	L_2 мм	Масса, кг
РППн 1.03.104	1490±1,55	75±0.37	5,1
-01	1990±1,85	325±0,7	7,1

* Размер для справок

Изм.	Лист	№ докум.	Подп.	Дата	РППн 1.03.104	Лит.	Масса	Масшт.
Разраб.		Николаенков			Лист боковой.		см. табл.	1:5
Провер.		Кузнецов				Лист	Листов 1	
Т. контр.								
Руковод.		Березкин		9.12.74	Лист Б-3 ГОСТ 19903-14	Минуглепром СССР		
Н. контр.		Дзюба						

РППн 1.03.201

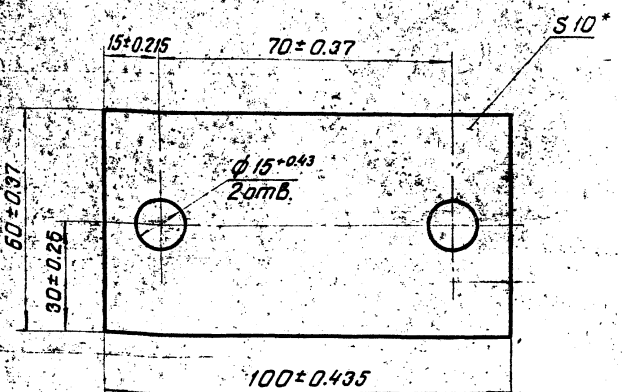

19897-02 14

Изм.	Лист	№ докум.	Подп.	Дата	РППн 1.03.201	Лит.	Масса	Масшт.
Разраб.		Николаенков			Прокладка.		0,07	1:1
Провер.		Кузнецов				Лист	Листов 1	
Руковод.		Березкин		9.12.74				
Т. контр.					Лента конвейерная резина	Минуглепром СССР		

Подпись и дата | Взам. инв. № | Инв. № дубл. | Подпись и дата

РПП$_н$ 1.03.101

Рис. 1

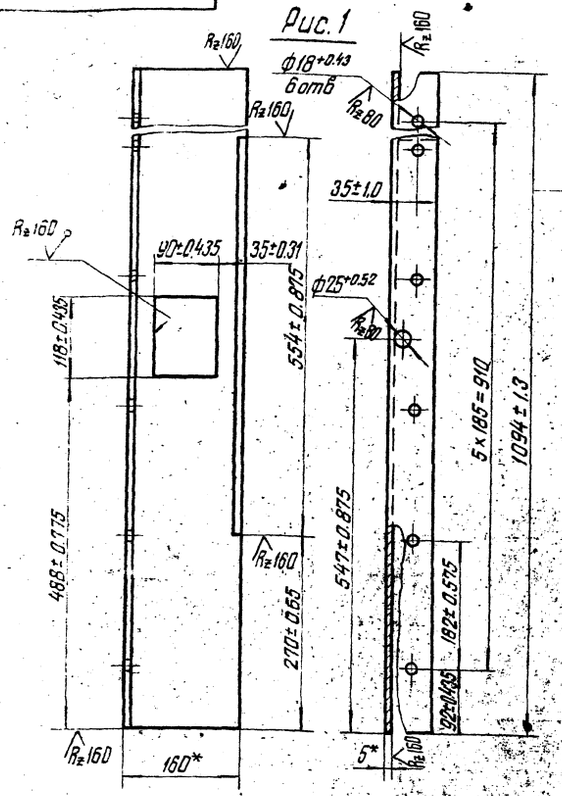

Рис. 2

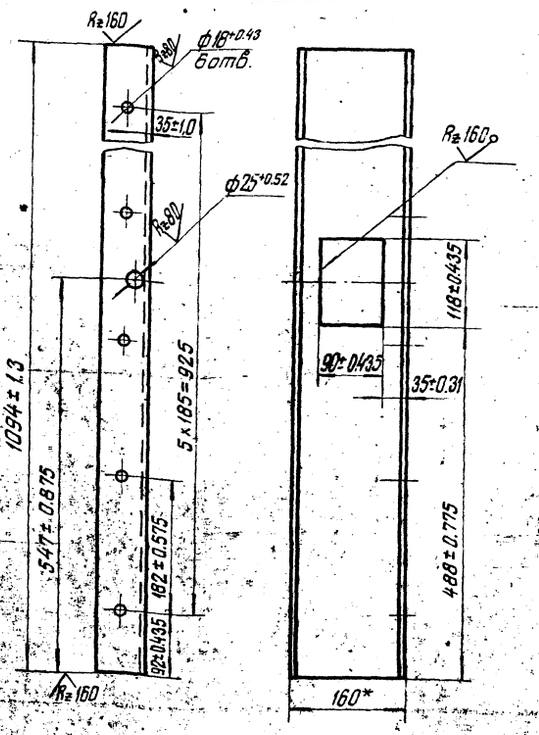

Обозначение	Рис.	Масса, кг
РПП$_н$ 1.03.101	1	14.1
-01	2	14.8

* Размеры для справок.

Изм.	Лист	№ докум.	Подп.	Дата
Разраб.		Николаенков		
Проверил		Кузнецов		
Т. контр.				
Руковод.		Березкин		9.12.85
Н. контр.		Дзюба		
Утв.		Гейсахович		

РПП$_н$ 1.03.101

Балка торцовая.

Лит.	Масса	Масшт.
	см. табл.	1:5

Лист 1 Листов 1

Швеллер 16 ГОСТ 8240-72 / 8Сп3сп5 ГОСТ 535-79

Минуглепром СССР ЦЕНТРОГИПРОШАХТ

Копировал Формат А3

РПП$_н$ 1.03.105

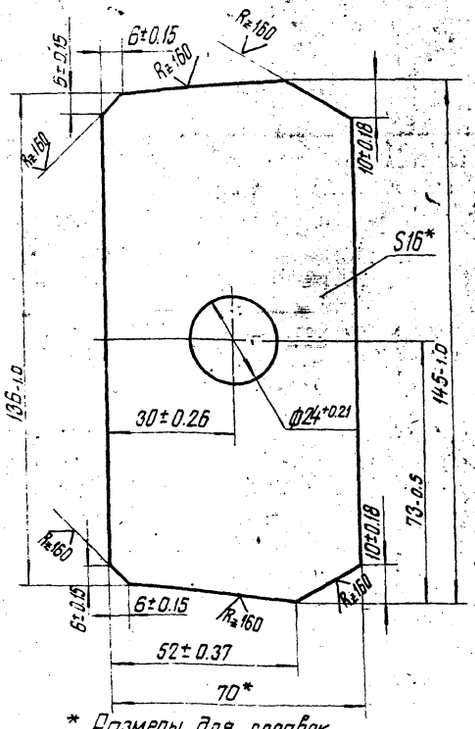

* Размеры для справок

Изм.	Лист	№ докум.	Подп.	Дата
Разраб.		Николаенков		
Проверил		Кузнецов		
Т. контр.				
Руковод.		Березкин		9.12.85

Косынка.

Лит.	Масса	Масшт.
	1.0	1:1

Лист Листов 1

Б-2 16х70 ГОСТ 103-76 Минуглепром СССР

РПП$_н$ 1.03.102

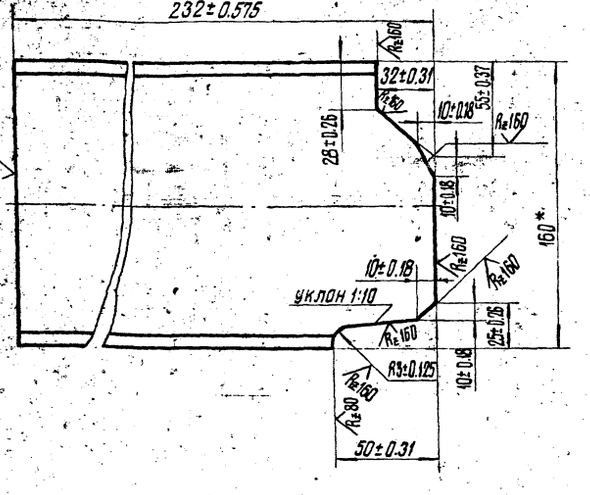

* Размер для справок

19897-02 15

Изм.	Лист	№ докум.	Подп.	Дата
Разраб.		Николаенков		
Проверил		Кузнецов		
Т. контр.				
Руковод.		Березкин		9.12.85

Кронштейн.

Лит.	Масса	Масшт.
	3.0	1:2

Лист Листов 1

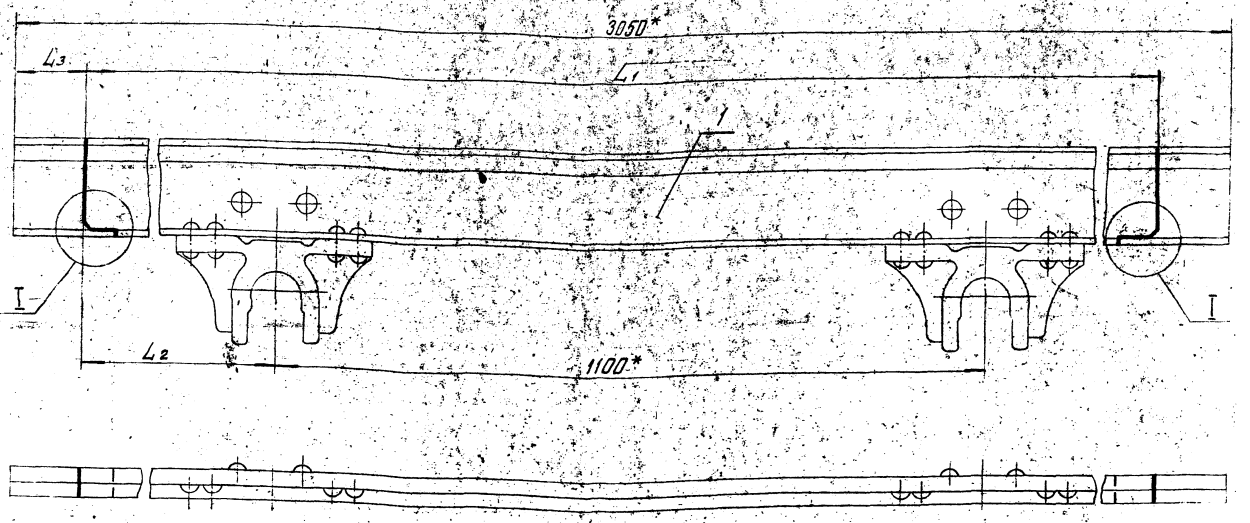

Рис.1 $\frac{I}{M1:2}$

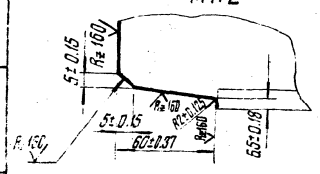

Рис.2 $\frac{I}{M1:2}$

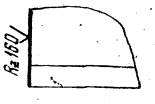

Обозначение	Рис.	L_1, мм	L_2, мм	L_3, мм	Масса, кг
РПП$_н$ 1.03.120	2	1490±1,55	195±0,575	455±0,775	56,3
-01	1	1990±1,85	445±0,775	205±0,575	66,3

19897-02 16

Изм.	Лист	№ докум.	Подп.	Дата
Разработ.		Николаенков		
Проверил		Кузнецов		
Т. контр.				
Руковод.		Березкин		9.12.83
Н. контр.		Дзюба		
Утв.		Пешахович		

РПП$_н$ 1.03.120 СБ

Балка.
Сборочный чертеж.

Лит.	Масса	Масшт.
	см. табл.	1:5

Лит | Листов 1

Заготовка УВГ3.3.10.01.010.

Минуглепром СССР ЦЕНТРОГИПРОШАХТ

*Размеры для справок.

Копировал

Формат А3

Обозначение	Рис.	L_1, мм	L_2, мм	L_3, мм	Масса, кг
РПП$_н$ 1.03.110	2	1490±1,55	195±0,575	455±0,775	56,3
-01	1	1990±1,85	445±0,775	205±0,575	66,3

РПП$_н$ 1.03.110 СБ

Балка.
Сборочный чертеж.

Изм.	Лист	№ докум.	Подп.	Дата
Разраб.		Николаенков		
Проверил		Кузнецов		
Т. контр.				
Руковод.		Березкин		9.12.83
Н. контр.		Дзюба		
Утв.		Пешахович		

Заготовка УВГ2.5.10.01.010

Минуглепром СССР ЦЕНТРОГИПРОШАХТ

Лист | Масса | Масшт.
см. табл. | 1:5

Лист | Листов 1

*Размеры для справок.

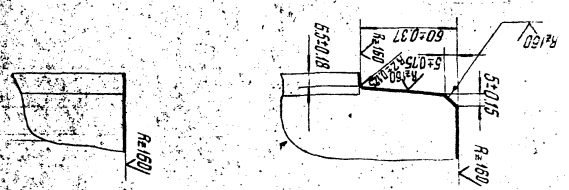

Рис.2 $\frac{I}{M1:2}$

Рис.1 $\frac{I}{M1:2}$

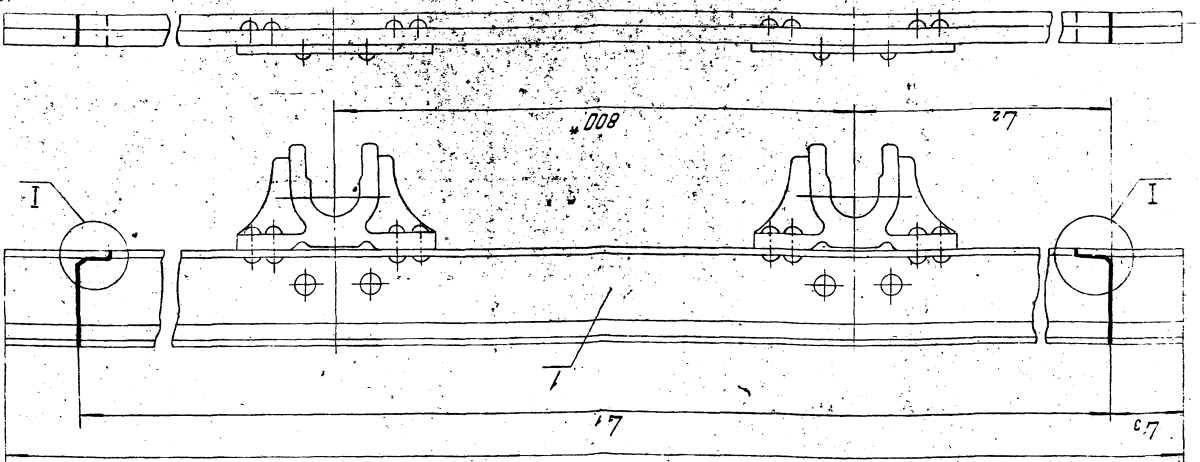

Подпись и дата

Инв. № дубл.

Взам. инв. №

Подпись и дата

Инв. № подл.

ТПР 401-011-64.84 Альбом

ТПР 401-011-64.84 Альбом

			Документация		
А3		РППн 1.03.110СБ	Сборочный чертеж		
		Переменные данные	для исполнений:		
			РППн 1.03.110		
			Прочие изделия		
	1	УВГ3.3.10.01.010	Балка	1	от багонетки ВГ-3,3 Дружковского машзавода
			РППн 1.03.110-01		
			Прочие изделия		
	1	УВГ3,3.10.01.010	Балка	1	от багонетки ВГ-3,3 Дружковск. машзавода

Изм.	Лист	№ докум.	Подп.	Дата
Разраб.		Николаенков		
Проверил		Кузнецов		
Руковод.		Березкин		9.12.83
Н.контр.		Дзюба		
Утв.		Лейсахович		

РППн 1.03.110

Балка.

Лит.	Лист	Листов
	1	1

Минуглепром СССР ЦЕНТРОГИПРОШАХТ

Копировал Формат А4

Инв. № подл. | Подпись и дата | Взам. инв. № | Инв. № дубл. | Подпись и дата

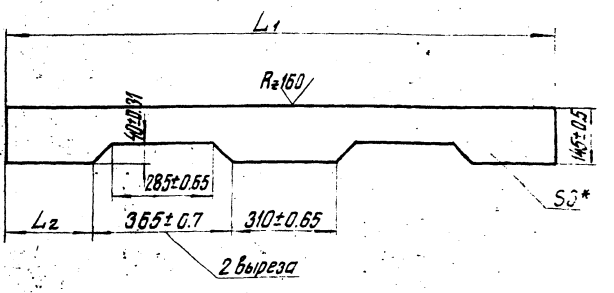

Обозначение	L_1, мм	L_2, мм	Масса, кг
РППн 1.04.108	1490±1.55	225±0,575	4,4
-01	1990±1,85	725±1,0	6,1

* Размер для справок

РППн 1.04.108

Лист боковой.

Изм.	Лист	№ докум.	Подп.	Дата
Разраб.		Николаенков		
Проверил		Кузнецов		
Т. контр.				
Руковод.		Березкин		9.12.83
Н. контр.		Дзюба		
Утв.		Лейсахович		

Лит.	Масса	Масшт.
	см. табл.	1:10

Лист | Листов 1

Лист Б-3 ГОСТ 19903-14 / 4-IV-8 Ст 3 пс ГОСТ 16523-70

Минуглепром СССР ЦЕНТРОГИПРОШАХТ

Копировал Формат А4

Изм.	Лист	Подп.	Обозначение	Наименование	Кол.	Примеч.
				Документация		
А3			РППн 1.03.120СБ	Сборочный чертеж		
			Переменные данные	для исполнений:		
				РППн 1.03.120		
				Прочие изделия		
		1	УВГ3.3.10.01.010	Балка	1	от багонетки ВГ-3,3 Дружковск. машзавода
				РППн 1.03.120-01		
				Прочие изделия		
		1	УВГ3.3.10.01.010	Балка	1	от багонетки ВГ-3,3 Дружковск. машзавода

Изм.	Лист	№ докум.	Подп.	Дата
Разраб.		Николаенков		
Проверил		Кузнецов		
Руковод.		Березкин		9.12.83
Н. контр.		Дзюба		
Утв.		Лейсахович		

РППн 1.03.120

Балка.

Лит.	Лист	Листов
		1

Минуглепром СССР ЦЕНТРОГИПРОШАХТ

РППн 1.03.210 СБ

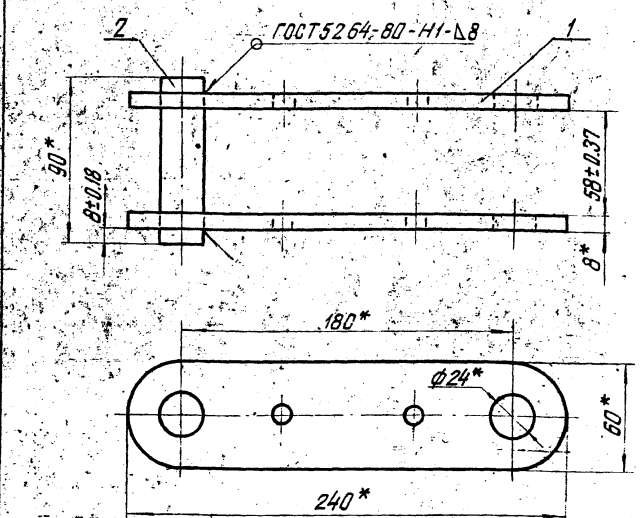

* Размеры для справок.

19897-02 17

РППн 1.03.210 СБ

Корпус

Сборочный чертеж.

Изм.	Лист	№ докум.	Подп.	Дата
Разраб.		Николаенков		
Проверил		Кузнецов		
Т. контр.				
Руковод.		Березкин		9.12.83
Н. контр.		Дзюба		
Утв.		Лейсахович		

Лит.	Масса	Масшт.
	1.8	1:2

Лист | Листов 1

Минуглепром СССР ЦЕНТРОГИПРОШАХТ

Формат	Зона	Поз.	Обозначение	Наименование	Кол.	Примеч.
				Прочие изделия		
		10	ЗУВГ1.3.10.03.000	Скат	2	От багонетки ВТ-1.3 Дружковского машзавода
				Переменные данные для исполнений		
				РПП$_н$ 1.04.000		
				Сборочные единицы		
А4		11	РПП$_н$ 1.04.100	Рама	1	
				Детали		
А4		12	РПП$_н$ 1.03.001-02	Доска	4	
				РПП$_н$ 1.04.000-01		
				Сборочные единицы		
А4		11	РПП$_н$ 1.04.100-01	Рама	1	
				Детали		
А4		12	РПП$_н$ 1.03.001-02	Доска	4	

Инв.№ подл. | Подпись и дата | Взам. инв.№ | Инв.№ дубл. | Подпись и дата

Изм.	Лист	№ докум.	Подп.	Дата

РПП 1.04.000 Лист 2

Копировал Формат А4

Формат	Зона	Поз.	Обозначение	Наименование	Кол.	Примеч.
				Документация		
А2			РПП$_н$ 1.04.000СБ	Сборочный чертеж		
				Сборочные единицы		
А4		1	РПП$_н$ 1.03.200	Сцепка	1	
				Стандартные изделия		
		2		Ось 22-24Х$_ц$ х 80.451.ц.15фос		
				ГОСТ 9650-80	1	
		3		Шайба 24.01.019		
				ГОСТ 9649-78	1	
		4		Шплинт 5х32-001		
				ГОСТ 397-79	1	
		5		Болт М16х55.66.019		
				ГОСТ 7796-70	12	
		6		Гайка М16.8.019		
				ГОСТ 5915-70	12	
		7		Шайба 16.04.019		
				ГОСТ 10450-78	12	
		8		Шайба 16.02.019		
				ГОСТ 10906-78	12	
		9		Шайба 24.05.019		
				ГОСТ 6958-78	6	

Инв.№ подл. | Подпись и дата | Взам. инв.№ | Инв.№ дубл. | Подпись и дата

Изм.	Лист	№ докум.	Подп.	Дата
Разраб.		Никаленков		
Проверил		Кузнецов		
Рук.отд.		Березкин		
Н.контр.		Дзюба		
Утв.		Лейсахович		

РПП$_н$ 1.04.000

Платформа колёсная для колеи 600мм.

Лит.	Лист	Листов
	1	4

Минуглепром СССР ЦЕНТРУГИПРОШАХТ

Копировал Формат А4

Формат	Зона	Поз.	Обозначение	Наименование	Кол.	Примеч.
				РПП$_н$ 1.04.000-02		
				Сборочные единицы		
А4		11	РПП$_н$ 1.04.100-02	Рама	1	
				Детали		
А4		12	РПП$_н$ 1.03.001-02	Доска	4	
				РПП$_н$ 1.04.000-03		
				Сборочные единицы		
		11	РПП$_н$ 1.04.100-03	Рама	1	
				Детали		
А4		12	РПП$_н$ 1.03.001-03	Доска	4	
				РПП$_н$ 1.04.000-04		
				Сборочные единицы		
А4		11	РПП$_н$ 1.04.100-04	Рама	1	
				Детали		
		12	РПП$_н$ 1.03.001-03	Доска	4	

Инв.№ подл. | Подпись и дата | Взам. инв.№ | Инв.№ дубл. | Подпись и дата

Изм.	Лист	№ докум.	Подп.	Дата

РПП$_н$ 1.04.000 Лист 3

Формат	Зона	Поз.	Обозначение	Наименование	Кол.	Примеч.
				РПП$_н$ 1.04.000-05		
				Сборочные единицы		
А4		11	РПП$_н$ 1.04.100-05	Рама	1	
				Детали		
А4		12	РПП$_н$ 1.03.000-03	Доска	4	

Инв.№ подл. | Подпись и дата | Взам. инв.№ | Инв.№ дубл. | Подпись и дата

19897-02 18

РПП$_н$ 1.04.000 Лист

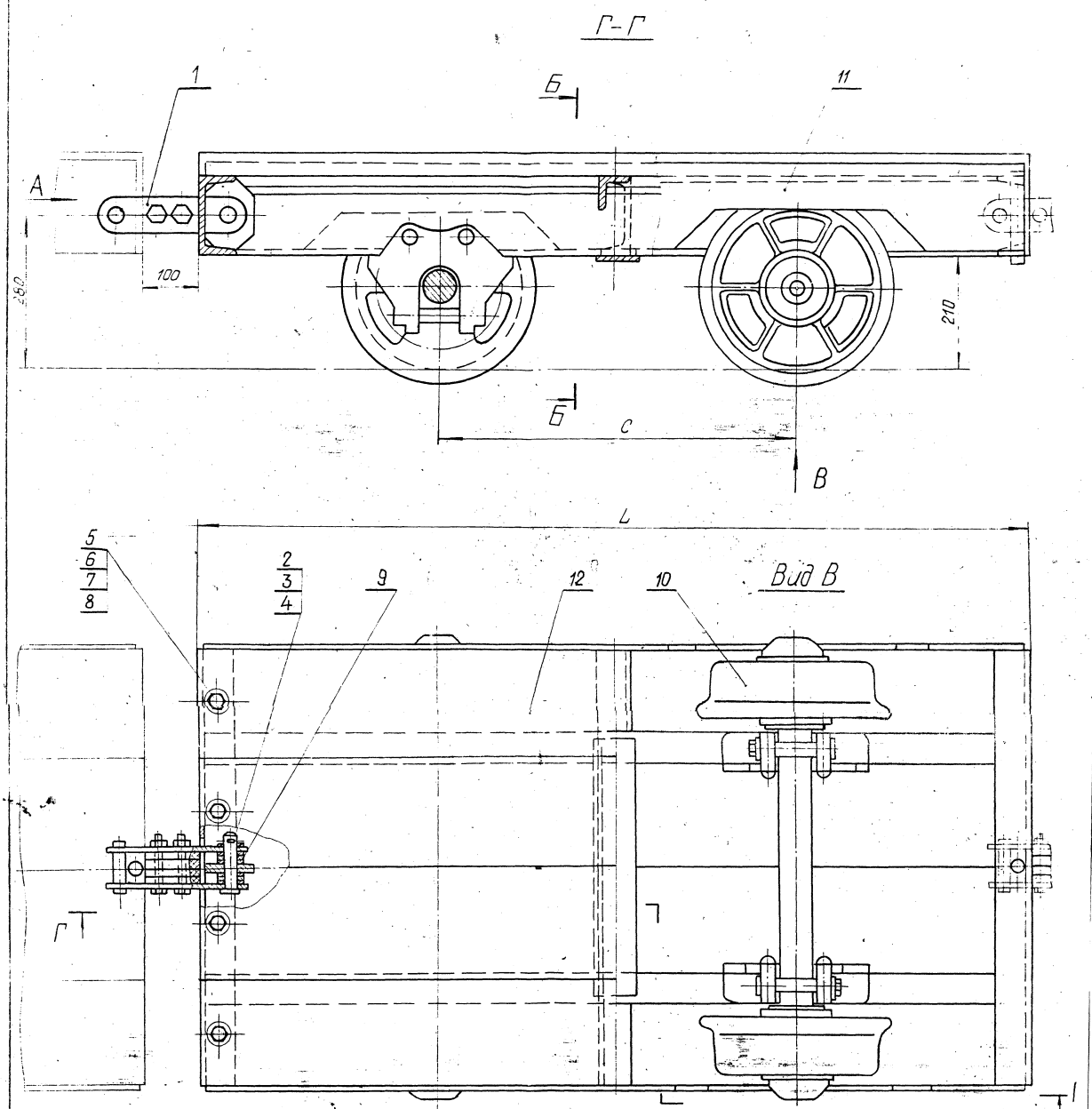

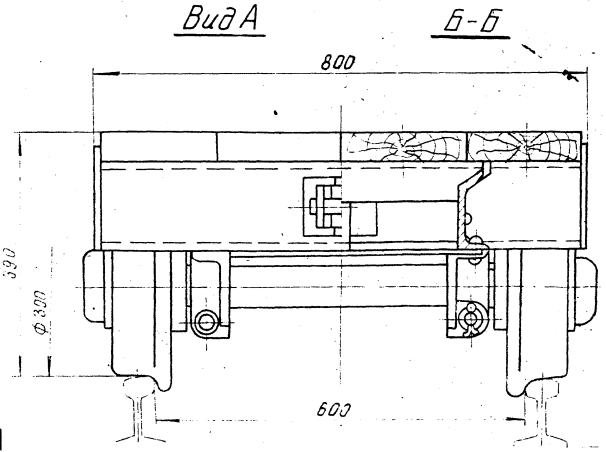

Обозначение	L_1 мм	L_2, мм	Масса, кг
РПП$_н$ 1.04.000	1500	550	300
−01	1500	650	300
−02	1500	800	300
−03	2000	550	340
−04	2000	650	340
−05	2000	800	340

Размеры для справок

19897-02

Изм.	Лист	№ докум.	Подп.	Дата	РПП$_н$ 1.04.000 СБ	Лит.	Масса	Ма
Разраб.		Чернецова			Платформа колесная для колеи 600 мм Сборочный чертеж		см табл.	1
Провер.		Кузнецов						
Т. контр.								
Руковод.		Березкин		9.12.84		Лист	Лист	
Н. контр.		Сухова						

61

ТПР 401-011-64.84 А 1:5 ОМ

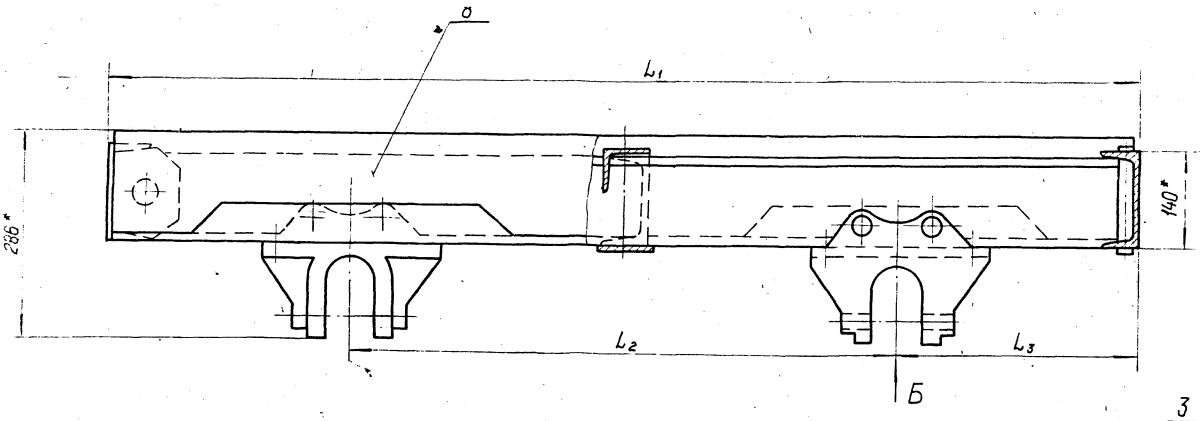

Вид Б

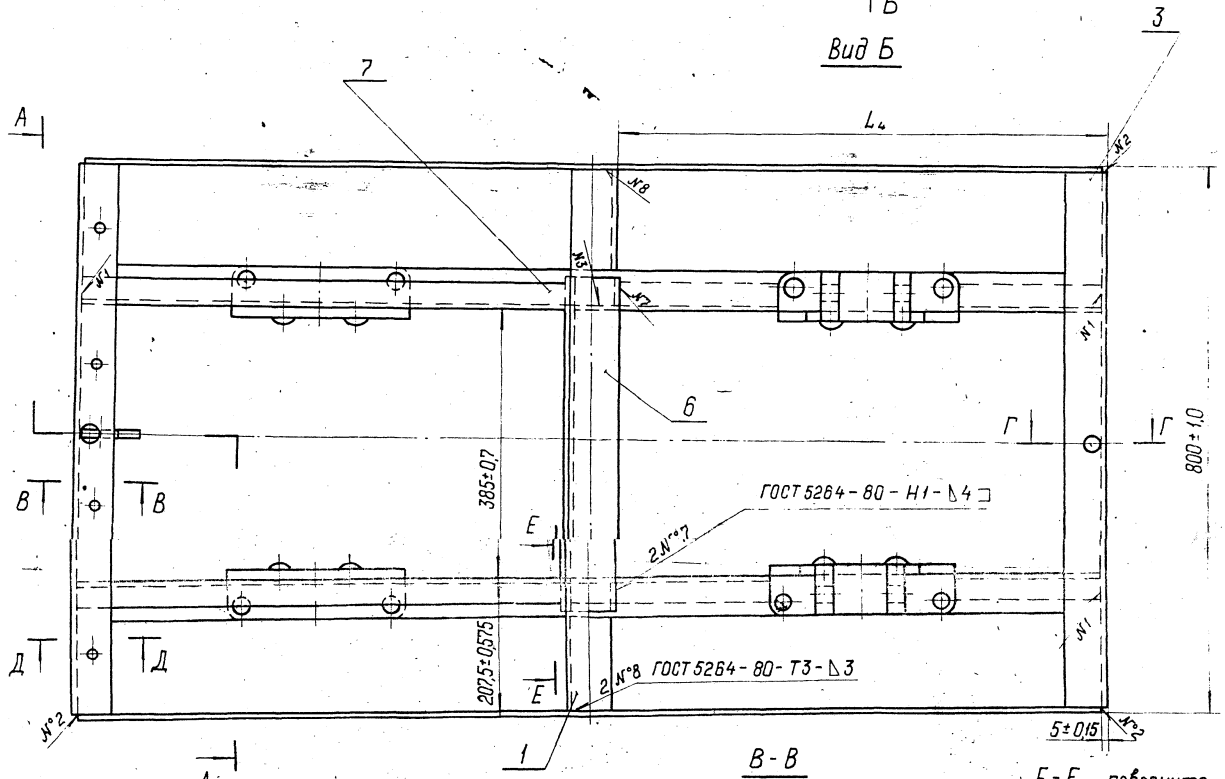

А-А повернуто

В-В
М1:2,5

Е-Е повернуто
М1:2,5

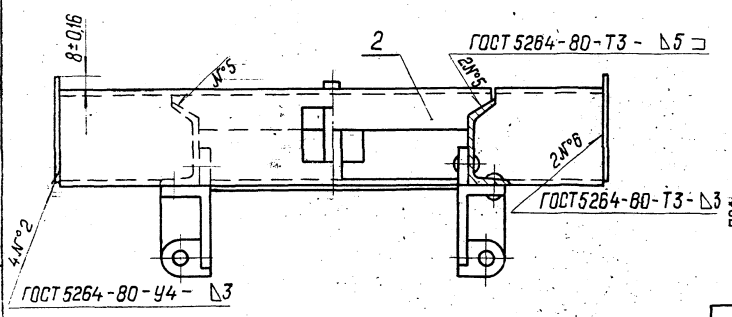

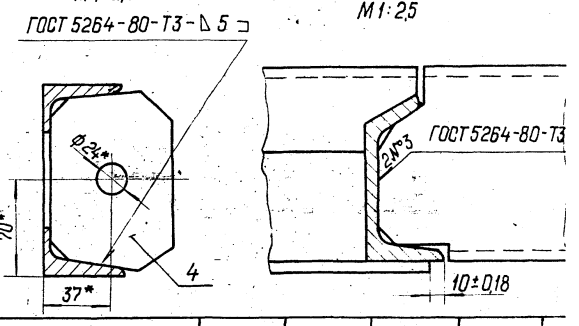

Д-Д
М1:2,5

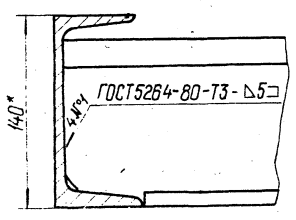

Г-Г
М1:2,5

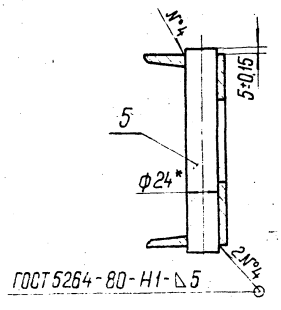

Обозначение	L_1, мм	L_2, мм	L_3, мм	L_4, мм	М
РПП$_н$ 1. 04. 100	1500±1,55	550*	475±0,775	720±1,0	
-01	1500±1,55	650*	425±0,775	720±1,0	
-02	1500±1,55	800*	350±0,7	720±1,0	
-03	2000±1,85	550*	725±1,0	970±1,15	
-04	2000±1,85	650*	675±1,0	970±1,15	
-05	2000±1,85	800*	600±0,875	970±1,15	

19897 02

Изм.	Лист	№ докум.	Подп.	Дата
Разраб.		Николаенков		
Провер.		Кузнецов		
Т. контр.				
Руковод.		Березкин		
Н. контр.		Дзюба		

РПП$_н$ 1. 04 100 СБ

Рама
Сборочный чертеж

Лит | Масса | СМ табл.
Лист | Лист

Минуглеп
ЦЕНТРОГ

№ подл. | Подпись и дата | Взамен инв. | Инв. № дубл. | Подпись и дата

Формат	Зона	Поз.	Обозначение	Наименование	Кол.	Примеч.
				Документация		
А2			РПП$_н$ 1.04.100СБ	Сборочный чертеж		
				Детали		
А4		1	РПП$_н$ 1.04.102	Кронштейн	2	
А4		2	РПП$_н$ 1.04.103	Перекладина	1	
А4		3	РПП$_н$ 1.04.104	Балка торцовая	2	
А4		4	РПП$_н$ 1.04.105	Косынка	1	
А4		5	РПП$_н$ 1.04.106	Штырь		
				Круг В24 ГОСТ2590 / Вст3кп2 ГОСТ535-79		
				ℓ=150±0,5	1	
		6	РПП$_н$ 1.04.107	Накладка		
				Полоса Б-2 4х10 ГОСТ 103-76 / Вст3пс2 ГОСТ535-79		
				ℓ=475±0,77	1	
				Переменные данные для исполнений:		
				РПП$_н$ 1.04.100		
				Сборочные единицы		
		7	РПП$_н$ 1.04.110	Балка		
				Детали		

Изм.	Лист	№ докум.	Подп.	Дата
Разраб.		Чернецова		
Пробер.		Кузнецов		
Н.контр.		Березкин		9.12.85
Утв.		Дзюба		

РПП$_н$ 1.04.100

Рама.

Лит. | Лист 1 | Листов 3

Минуглепром СССР

ЦЕНТРПГИПРОШАХТ

Копировал

Формат А4

Формат	Зона	Поз.	Обозначение	Наименование	Кол.	Примеч.
А4		8	РПП$_н$ 1.04.108	Лист боковой	2	
				РПП$_н$ 1.04.100-01		
				Сборочные единицы		
А4		7	РПП$_н$ 1.04.120	Балка	2	
				Детали		
А4		8	РПП$_н$ 1.04.108	Лист боковой	2	
				РПП$_н$ 1.04.100-02		
				Сборочные единицы		
А4		7	РПП$_н$ 1.04.130	Балка	2	
				Детали		
А4		8	РПП$_н$ 1.04.108	Лист боковой	2	
				РПП$_н$ 1.04.100-03		
				Сборочные единицы		
А4		7	РПП$_н$ 1.04.140	Балка	2	
				Детали		
А4		8	РПП$_н$ 1.04.108-01	Лист боковой	2	

Инв.№ подл. | Подпись и дата | Взам.инв.№ | Инв.№ дубл. | Подпись и дата

Изм.	Лист	№ докум.	Подп.	Дата

РПП$_н$ 1.04.100

Лист 2

Копировал

Формат А4

Формат	Зона	Поз.	Обозначение	Наименование	Кол.	Примеч.
				РПП$_н$ 1.04.100-04		
				Сборочные единицы		
А4		7	РПП$_н$ 1.04.120-01	Балка	2	
				Детали		
А4		8	РПП$_н$ 1.04.108-01	Лист боковой	2	
				РПП$_н$ 1.04.100-05		
				Сборочные единицы		
А4		7	РПП$_н$ 1.04.130-01	Балка	2	
				Детали		
		8	РПП$_н$ 1.04.108-01	Лист боковой	2	

Инв.№ подл. | Подпись и дата | Взам.инв.№ | Инв.№ дубл. | Подпись и дата

Формат	Зона	Поз.	Обозначение	Наименование	Кол.	Примеч.
				Детали		
А4		7	РПП$_н$ 1.03.101-01	Балка торцовая	2	
А4		8	РПП$_н$ 1.03.104-01	Лист боковой	2	

Инв.№ подл. | Подпись и дата | Взам.инв.№ | Инв.№ дубл. | Подпись и дата

Формат	Зона	Поз.	Обозначение	Наименование	Кол.	Примеч.
				Документация		
А3			РППн 1.04.120 СБ	Сборочный чертеж		
			Переменные данные	для исполнений:		
				РППн 1.04.120		
				Прочие изделия		
		1	1УВГ1.4.10.01.010	Балка	1	от багетки ВГ-1.4 Дружковского машзавода
				РППн 1.04.120-01		
				Прочие изделия		
		1	1УВГ1.4.10.01.010	Балка	1	от багетки ВГ-1.4 Дружковского машзавода

Инв. № подл. | Подпись и дата | Взам. инв. № | Инв. № дубл. | Подпись и дата

Изм.	Лист	№ докум.	Подп.	Дата
Разраб.		Чернецова		
Провер.		Кузнецов		
Руковод.		Березкин		9.12.83
Н. контр.		Дзюба		
Утв.		Пейсахович		

РППн 1.04.120

Балка.

Лит. | Лист | Листов: 1

Минуглепром СССР

ЦЕНТРОГИПРОШАХТ

Копировал | Формат А4

Формат	Зона	Поз.	Обозначение	Наименование	Кол.	Примеч.
				Документация		
А3			РППн 1.04.110 СБ	Сборочный чертеж		
				Прочие изделия		
		1	1УВГ1.3.10.01.010	Балка	1	от багетки ВГ-1.3 Дружковского машзавода

Инв. № подл. | Подпись и дата | Взам. инв. № | Инв. № дубл. | Подпись и дата

Изм.	Лист	№ докум.	Подп.	Дата
Разраб.		Чернецова		
Провер.		Кузнецов		
Руковод.		Березкин		9.12.83
Н. контр.		Дзюба		
Утв.		Пейсахович		

РППн 1.04.110

Балка.

Лит. | Лист | Листов: 1

Минуглепром СССР

ЦЕНТРОГИПРОШАХТ

Копировал | Формат А4

Формат	Зона	Поз.	Обозначение	Наименование	Кол.	Примеч.
				Документация		
А3			РППн 1.04.130 СБ	Сборочный чертеж		
			Переменные данные	для исполнений:		
				РППн 1.04.130		
				Прочие изделия		
		1	1УВГ1.6.10.01.010	Балка	1	от багетки ВГ-1.6 Дружковского машзавода
				РППн 1.04.130-01		
				Прочие изделия		
		1	1УВГ1.6.10.01.010	Балка	1	от багетки ВГ-1.6 Дружковского машзавода

Инв. № подл. | Подпись и дата | Взам. инв. № | Инв. № дубл. | Подпись и дата

Формат	Зона	Поз.	Обозначение	Наименование	Кол.	Примеч.
				Документация		
А3			РППн 1.04.140 СБ	Сборочный чертеж		
				Детали		
Б4		1	РППн 1.04.141	Швеллер		
				Швеллер С10 ГОСТ 5157-53 / 09Г2 ГОСТ 5058-65		
				ℓ = 195 ± 0,575	2	
Б4		2	РППн 1.04.142	Накладка		
				Полоса 6-2 5×60 ГОСТ 103-76 / Вст3пс2 ГОСТ 535-79		
				ℓ = 60 ± 0,37	2	
				Прочие изделия		
		3	1УВГ1.3.10.01.010	Балка	1	от багетки ВГ-1.3 Дружковского машзавода

Инв. № подл. | Подпись и дата | Взам. инв. № | Инв. № дубл. | Подпись и дата

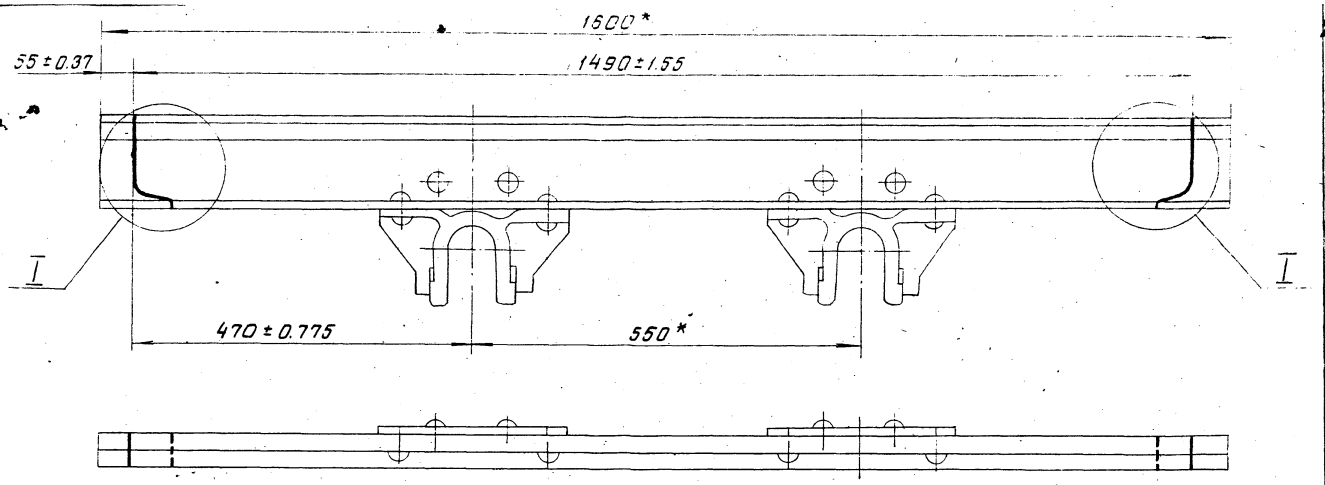

I
М 1:2

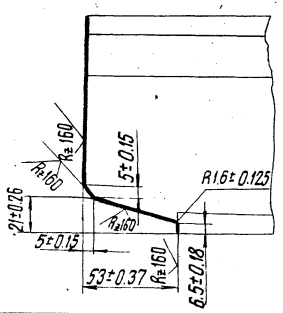

* Размеры для справок.

Изм.	Лист	№ докум.	Подп.	Дата	РППн 1.04.110 СБ			
Разраб.		Николаенков			Балка. Сборочный чертеж.	Лит.	Масса	Масшт
Провер.		Кузнецов					36.8	1:5
Т. контр.						Лист	Листов 1	
Руковод.		Березкин		9.12.87		Минуглепром СССР ЦЕНТРОГИПРОШАХТ		
Н. контр.		Дзюба						
Утв.		Лейсаховича						

2000*

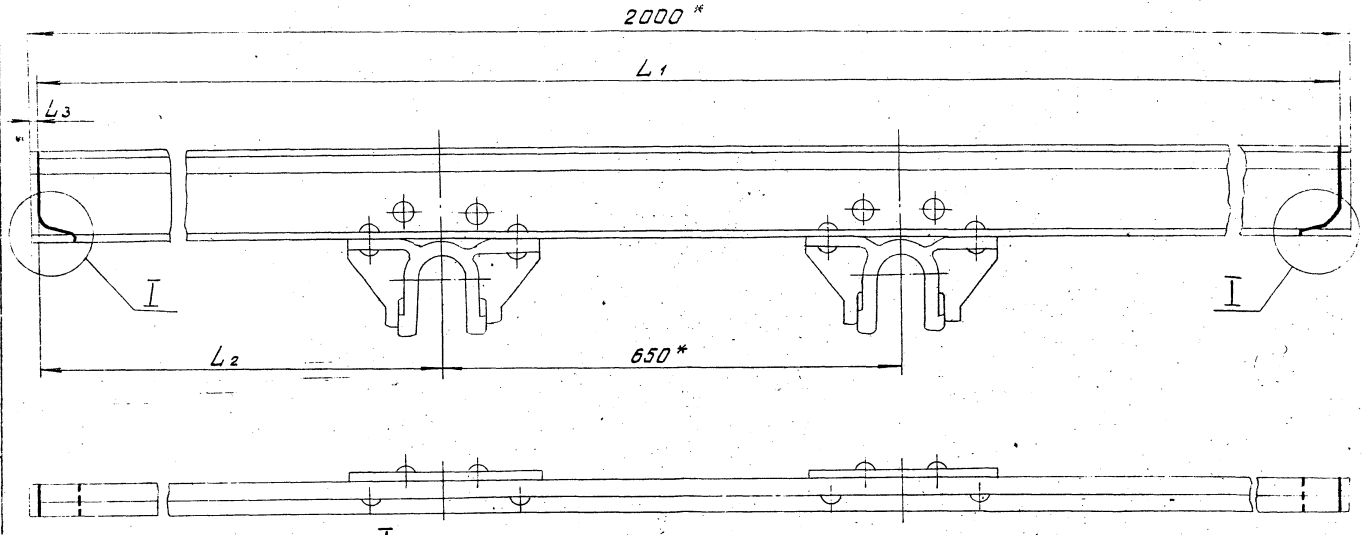

I
М1:2

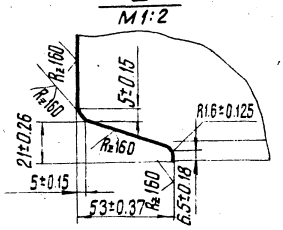

* Размеры для справок.

Обозначение	L1, мм	L2, мм	L3, мм	Масса, кг
РППн 1.04.120	1490±1.55	420±0.775	255±0.65	36,8
-01	1990±1.85	670±1.0	5±0.15	44,0

19897-02 23

Изм.	Лист	№ докум.	Подп.	Дата	РППн 1.04.120 СБ			
Разраб.		Николаенков			Балка. Сборочный чертеж.	Лит.	Масса	Масшт
Провер.		Кузнецов						1:5
Т. контр.						Лист	Листов 1	
Руковод.		Березкин		9.12.87		Минуглепром СССР ЦЕНТРОГИПРОШАХ		
Н. контр.		Дзюба						
Утв.		Лейсаховича						

Копировал Формат А3

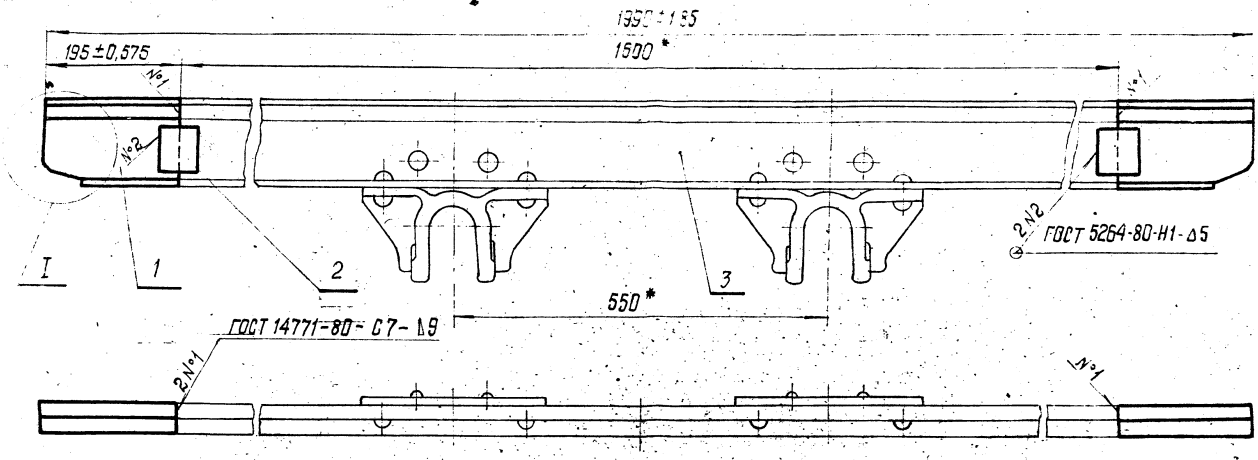

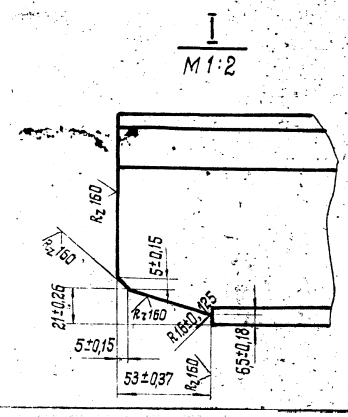

*Размеры для справок

					РППн 1. 04. 140 СБ			
Изм.	Лист	№ докум.	Подп.	Дата	Балка	Лит	Масса	Масштаб
Разраб.		Николаенков					44,2	1:5
Провер.		Кузнецов			Сборочный чертеж	Лист	Листов 1	
Т. контр.								
Руковод.		Березкин			Заготовка 1УВГ3.10.01.01	Минуглепром СССР ЦЕНТРОГИПРОШАХТ		
Н. контр.		Дзюба						
Утв.		Пейсахович						

Копировал формат А3

РППн 1.04.130 СБ

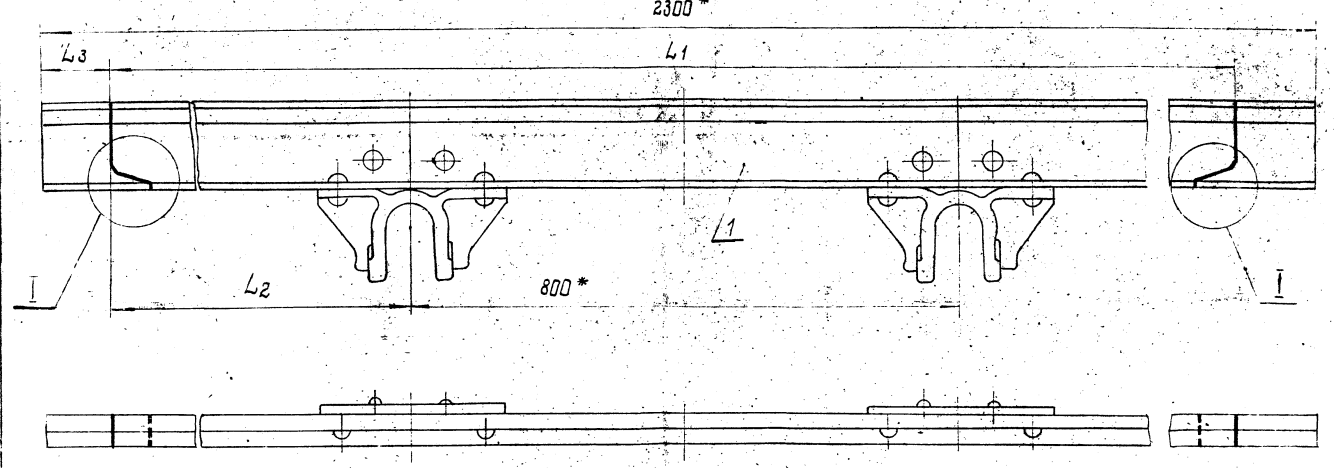

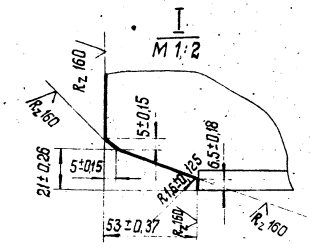

* Размеры для справок

Обозначение	L_1, мм	L_2, мм	L_3, мм	Масса, кг
РППн 1. 04. 130	1490±1,55	345±0,7	405±0,775	36,8
-01	1990±1,85	595±0,875	155±0,5	44,0

19897-02 24

					РППн 1. 04. 130 СБ			
Изм.	Лист	№ докум.	Подп.	Дата	Балка	Лит.	Масса	Масштаб
Разраб.		Николаенков						1:5
Провер.		Кузнецов			Сборочный чертеж			
Т. контр.								

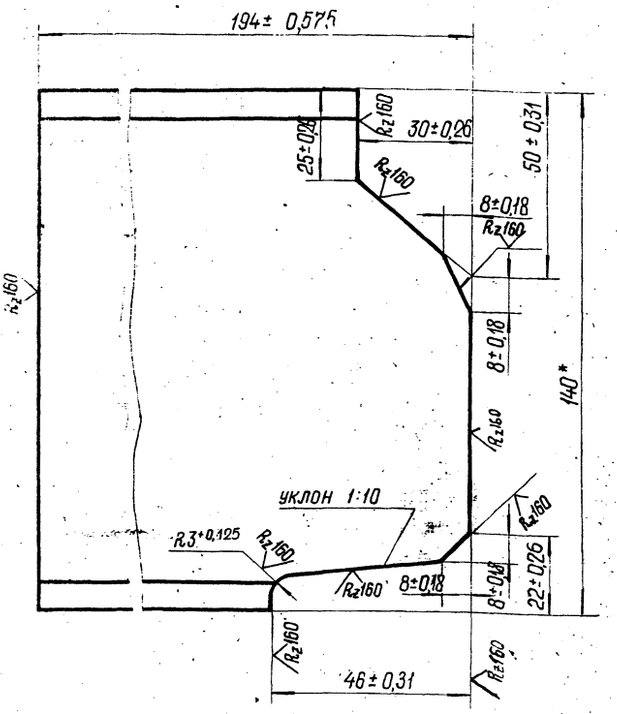

* Размер для справок

РПП$_н$ 1.04.102

Изм.	Лист	№ докум.	Подп.	Дата
Разраб.		Николаенков		
Провер.		Кузнецов		
Т. контр.				
Рукавод.		Березкин		
Н. контр.		Дзюба		
Утв.		Лейсахович		

Кронштейн

Лит.	Масса	Масшт.
	2,0	1:1

Лист | Листов 1

Швеллер 14 ГОСТ 8240-72 / ВСт.3 сп5 ГОСТ 535-79

Минуглепром СССР ЦЕНТРОГИПРОШАХТ

Копировал | Формат А4

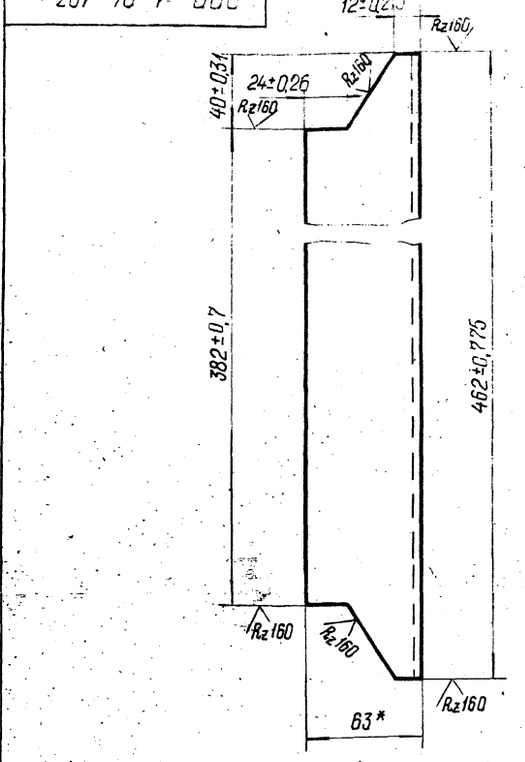

* Размер для справок

РПП$_н$ 1.04.103

Изм.	Лист	№ докум.	Подп.	Дата
Разраб.		Николаенков		
Провер.		Кузнецов		
Т. контр.				
Р.ковод.		Березкин		
Н. контр.		Дзюба		
Утв.		Лейсахович		

Перекладина

Лит.	Масса	Масшт.
	2,1	1:2

Лист | Листов 1

Уголок Б-63×63×5 ГОСТ 8509-72 / ВСт.3 пс5 ГОСТ 535-79

Минуглепром СССР ЦЕНТРОГИПРОШАХТ

Копировал | Формат А4

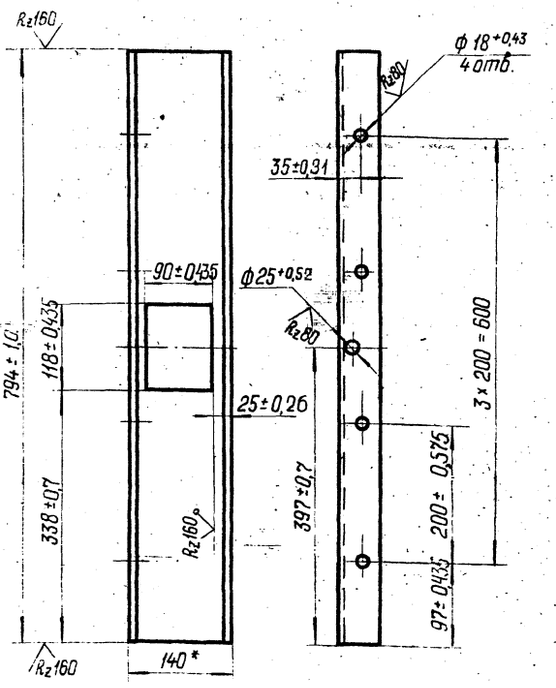

* Размер для справок

РПП$_н$ 1.04.104

Изм.	Лист	№ докум.	Подп.	Дата
Разраб.		Николаенков		
Провер.		Кузнецов		
Т. контр.				
Рукавод.		Березкин		

Балка торцовая

Лит.	Масса	Масшт.
	9,1	1:5

Лист | Листов 1

14 ГОСТ 8240-72

Минуглепром СССР

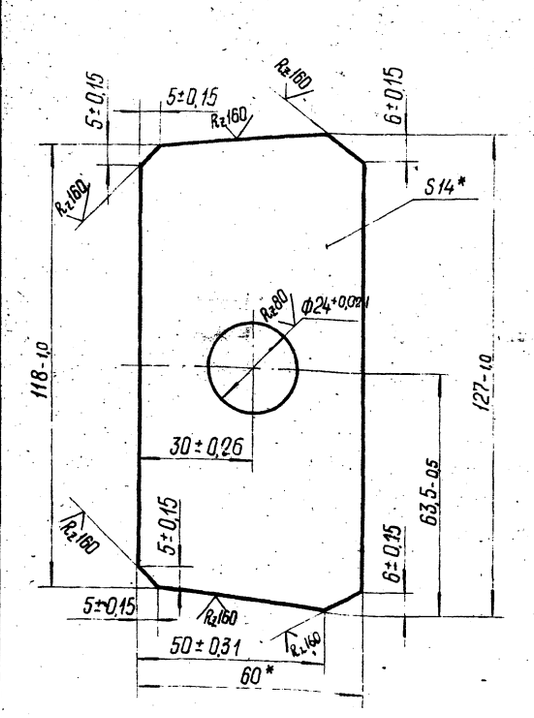

* Размеры для справок

19897-02 25

РПП$_н$ 1.04.105

Изм.	Лист	№ докум.	Подп.	Дата
Разраб.		Николаенков		
Провер.		Кузнецов		
Т. контр.				
Рукавод.		Березкин		

Косынка

Лит.	Масса	Масшт.
	0,5	1:1

Лист | Листов 1

Б-2-14×60 ГОСТ 103-76

Минуглепром СССР

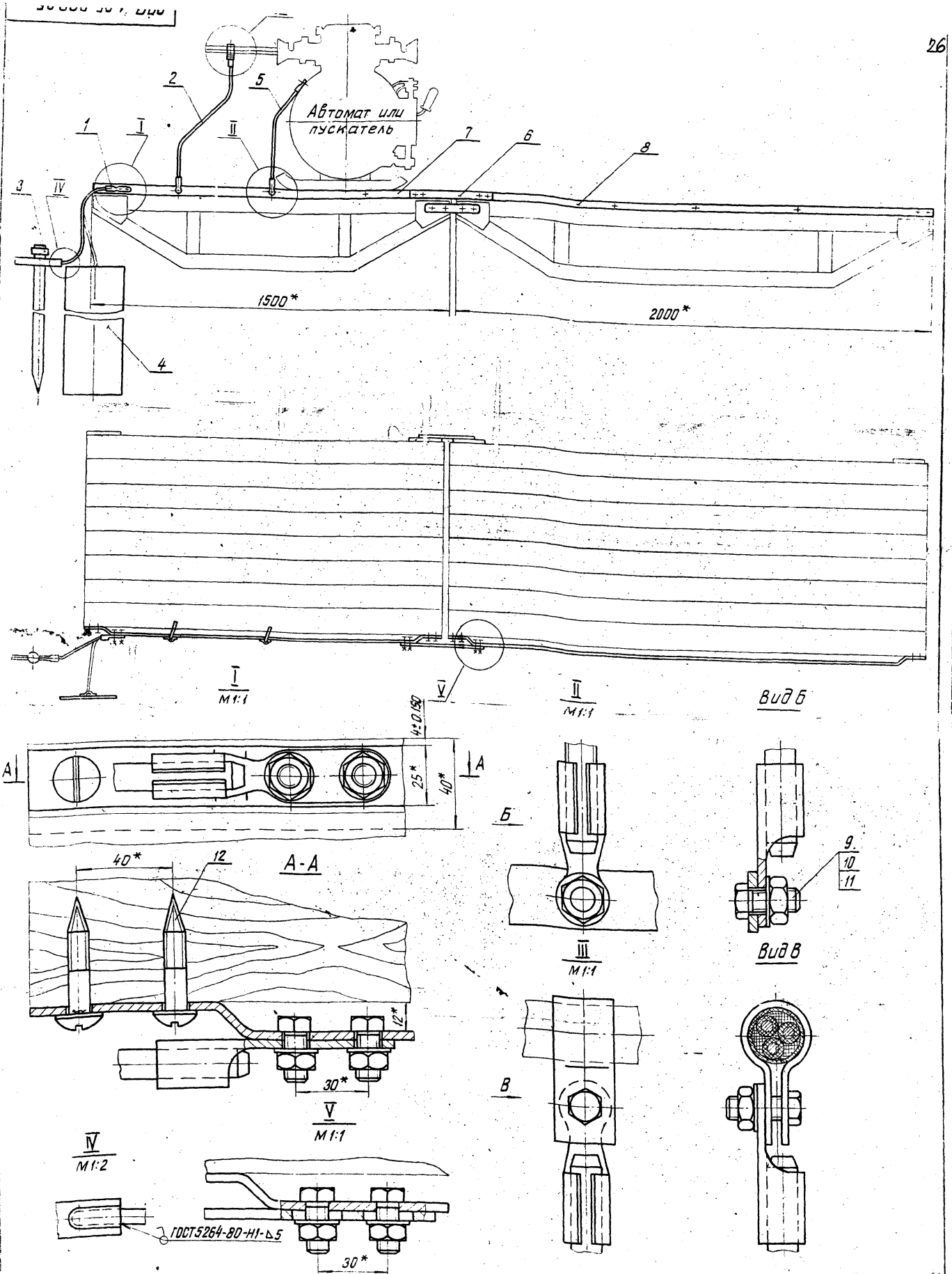

1.* Размеры для справок.
2. Автоматы или пускатели в плане не показаны.
3. Размещение электрооборудования на платформе см. альбом I

19897-02 26

					РПП$_н$ 1.05.000 СБ			
Изм.	Лист	№ докум.	Подп.	Дата	Заземление на платформе передвижной. Сборочный чертеж.	Лит.	Масса	Масшт.
Разраб.		Кузнецов					28	1:10
Провер.		Николаенков						
Т. контр.						Лист	Листов 1	
Руковод.		Березкин		9.12.85		Инженерный центр		
Н. контр.		Лазова				ЦЕНТРОПРОМПРОЕКТ		

Поз.	Обозначение	Наименование	Кол.	Примеч.
		Документация		
	РППн 1.05.210 СБ	Сборочный чертеж		
		Детали		
1	РППн 1.05.101	Наконечник	2	
		Стандартные изделия		
2		Канат ф13, ℓ= 940 ТК ГОСТ 3063-66	1	

РППн 1.05.210

Заземляющий проводник

Лит. | Лист | Листов 1

Минэлектропром СССР ЦЕНТРЭЛЕКТРОМОНТАЖ

Копировал Формат А4

Изм.	Лист	№ докум.	Подп.	Дата
Разраб.		Жаворонков		
Провер.		Кузнецов		9.11.83
Т. отд		Березкин		
Контр.		Дзюба		

Формат	Зона	Поз.	Обозначение	Наименование	Кол.	Примечание
				Документация		
А2			РППн 1.05.000 СБ	Сборочный чертеж		
				Сборочные единицы		
А4		1	РППн 1.05.100	Заземляющий проводник	1	
А4		2	РППн 1.05.200	Заземляющий проводник	1	
А4		3	РППн 1.05.300	Заземляющий электрод трубчатый	1	
А4		4	РППн 1.05.400	Заземляющий электрод листовой	1	
А4		5	РППн 1.05.210	Заземляющий проводник	1	
				Детали		
		6	РППн 1.05.001	Перемычка		
		7	РППн 1.05.003-01	Шина		
		8	РППн 1.05.003	Шина		
				Стандартные изделия		
		9		Болт М10×25.66.019 ГОСТ 7797-70	9	
		10		Гайка М10.8.019 ГОСТ 5915-70	9	

Инв. № подл. | Подпись и дата | Взам. инв. № | Инв. № дубл. | Подпись и дата

РППн 1.05.000

Заземление на платформе передвижной

Литер | Лист 1 | Листов 2

Минэлектропром СССР ЦЕНТРЭЛЕКТРОМОНТАЖ

Копировал Формат А4

Изм.	Лист	№ докум.	Подп.	Дата
Разраб.		Николаенков		
Провер.		Кузнецов		
Н. контр.		Дзюба		
Утв.		Пайсахович		

Формат	Зона	Поз.	Обозначение	Наименование	Кол.	Примечание
				Документация		
А4			РППн 1.05.100 СБ	Сборочный чертеж		
				Детали		
А4		1	РППн 1.05.101	Наконечник	1	
				Стандартные изделия		
		2		Канат ф13 ℓ=3000±2,7 ТК ГОСТ 3063-66	1	

РППн 1.05.100

Заземляющий

Литер | Лист | Листов 1

Изм.	Лист	№ докум.	Подп.	Дата
Разраб.		Николаенков		
Провер.		Кузнецов		

Формат	Зона	Поз.	Обозначение	Наименование	Кол.	Примечание
		11		Шайба 10.06.019 ГОСТ 11371-78	9	
		12		Шуруп А10×50.0192 ГОСТ 1144-70	4	

Инв. № подл. | Подпись и дата | Взам. инв. № | Инв. № дубл. | Подпись и дата

РППн 1.05.100СБ

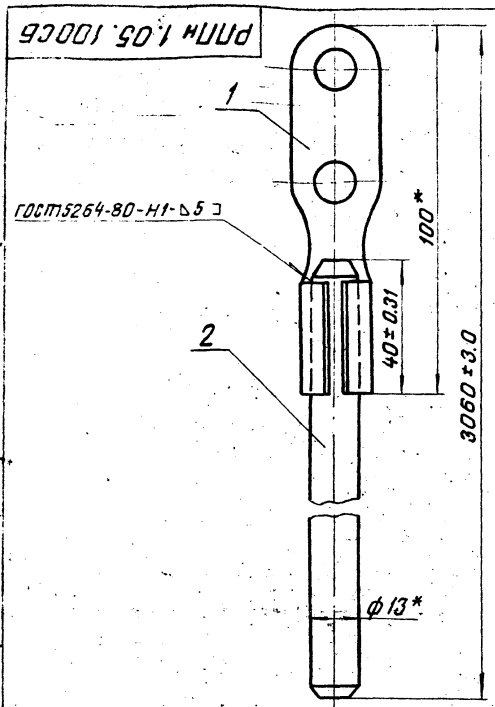

* Размеры для справок.

Изм.	Лист	№ докум.	Подп.	Дата	РППн 1.05.100 СБ		
Разраб.		Николаенков			Заземляющий проводник. Сборочный чертеж.	Лит.	Масса 2,65	Масшт. 1:1
Проверил		Кузнецов				Лист	Листов 1
Т. контр.							
Руковод.		Березкин		9.12.87		Минуглепром СССР ЦЕНТРОГИПРОШАХТ	
Н. контр.		Дзюба					
Утв.		Пейсахович					

Копировал Формат А4

РППн 1.05.101

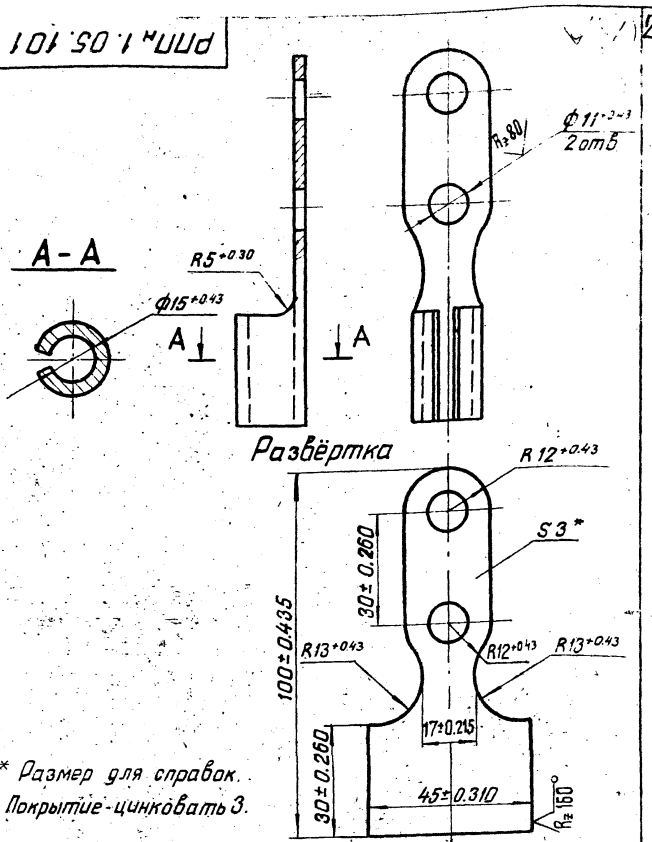

1.* Размер для справок.
2. Покрытие-цинковать 3.

Изм.	Лист	№ докум.	Подп.	Дата	РППн 1.05.101		
Разраб.		Николаенков			Наконечник.	Лит.	Масса 0,065	Масшт. 1:1
Проверил		Кузнецов				Лист	Листов 1
Т. контр.							
Руковод.		Березкин		9.12.87	Лист Б-3 ГОСТ 19903-74 / 4-IV-8 Ст 3 пс ГОСТ 16523-70	Минуглепром СССР ЦЕНТРОГИПРОШАХТ	
Н. контр.		Дзюба					
Утв.		Пейсахович					

Копировал Формат А4

РППн 1.06.100СБ

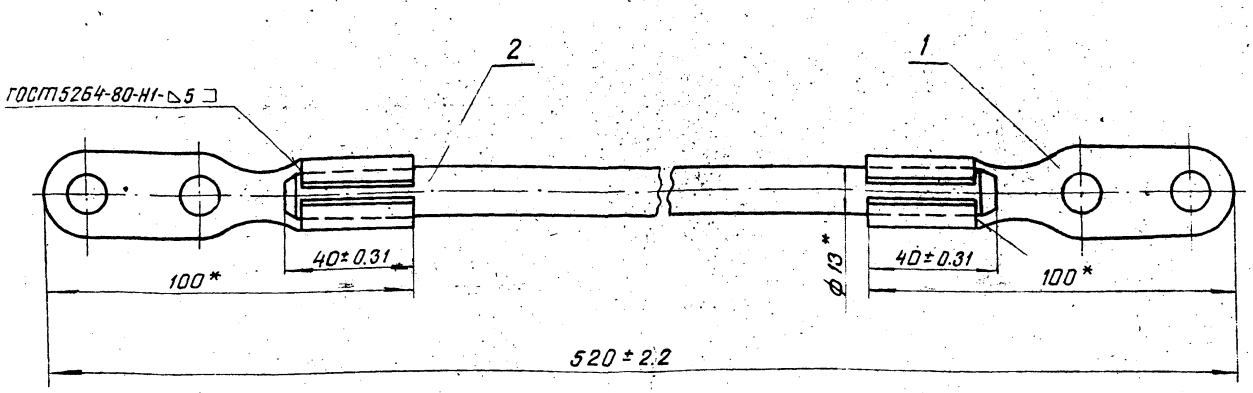

* Размеры для справок.

19897-02

Изм.	Лист	№ докум.	Подп.	Дата	РППн 1.06.100 СБ		
Разраб.		Николаенков			Перемычка. Сборочный чертеж.	Лит.	Масса 0.47	Масш. 1:1
Проверил		Кузнецов				Лист	Листов 1
Т. контр.							
Руковод.		Березкин		9.12.87		Минуглепром СССР ЦЕНТРОГИПРОША	
Н. контр.		Дзюба					
Утв.		Пейсахович					

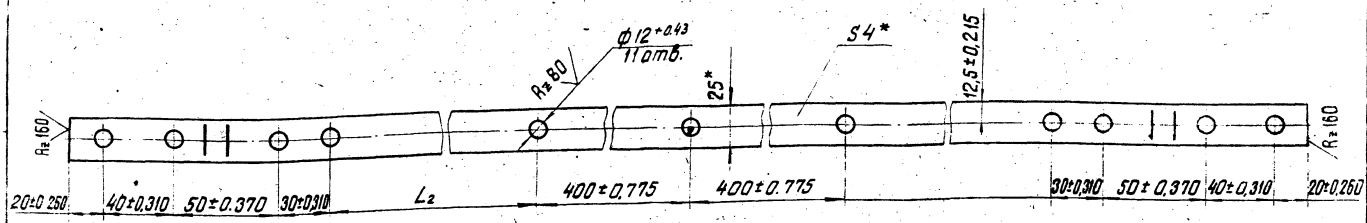

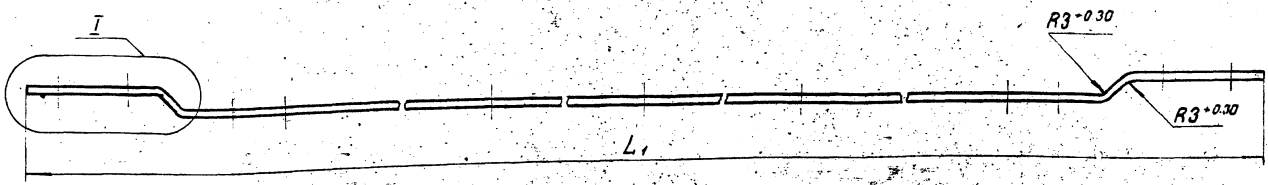

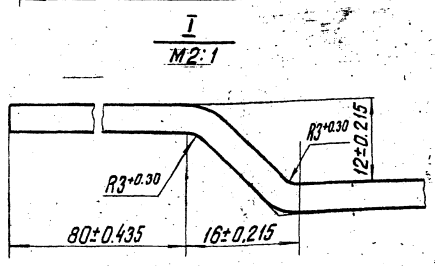

Обозначение	L_1	L_2	Развёрнутая длина	Масса, кг
РППн 1.05.003	2000*	460±0,775	2100±2,200	1,64
-01	1500*	210±0,575	1600±1,850	1,25

* Размеры для справок.

Изм.	Лист	№ докум.	Подп.	Дата	РППн 1.05.003	Лит.	Масса	Масшт.
Разраб.		Жаворонков			Шина.		см. табл.	1:2
Провер.		Кузнецов				Лист	Листов 1	
Т. контр.								
Руковод.		Березкин		9.12.81	Полоса Б-24х25 ГОСТ103-76 / ВСт3 пс 2 ГОСТ535-79	Минуглепром СССР ЦЕНТРОГИПРОШАХТ		
Н. контр.		Дзюба						
Утв.		Пейсаховыч						

Копировал Формат А3

РППн 1.05.200СБ

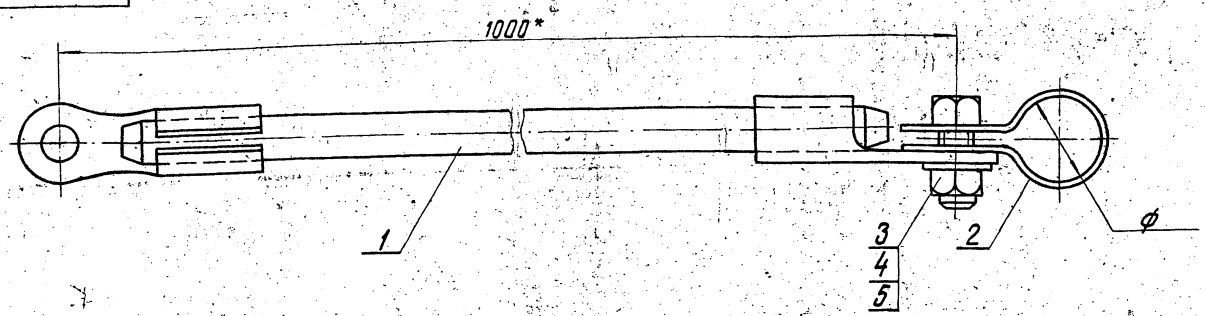

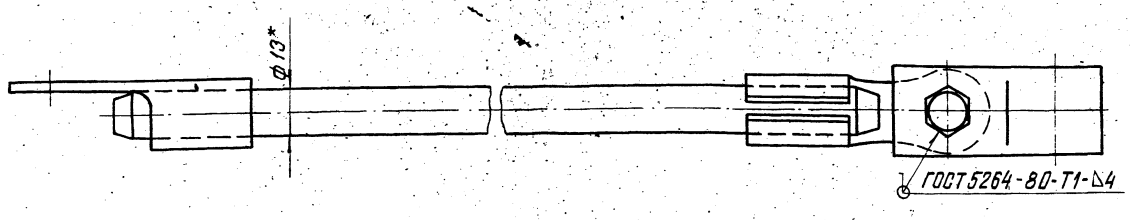

Обозначение	Ф, мм	Масса, кг
РППн 1.05.200	25*	0,97
-01	33*	0,98
-02	40*	0,99

* Размеры для справок.

19897-02 29

Изм.	Лист	№ докум.	Подп.	Дата	РППн 1.05.200СБ	Лит.	Масса	Масшт.
Разраб.		Николаенков			Заземляющий проводник. Сборочный чертеж.		см табл.	1:1
Провер.		Кузнецов				Лист	Листов 1	
Т. контр.								
Руковод.		Березкин		9.12.81		Минуглепром СССР		

R_z 80 (√)

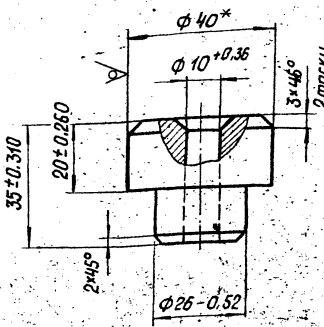

* Размер для справок

Формат	Зона	Поз.	Обозначение	Наименование	Кол.	Примеч.
				Документация		
А3			РПП$_н$ 1.05.300 СБ	Сборочный чертеж		
				Детали		
А3		1	РПП$_н$ 1.05.301	Труба	1	
А4		2	РПП$_н$ 1.05.302	Головка	1	
А3		3	РПП$_н$ 1.05.303	Скоба	2	

Инв. № подл. | Подпись и дата | Взам. инв. № | Инв. № дубл. | Подпись и дата

Изм.	Лист	№ докум.	Подп.	Дата
Разраб.		Островская		
Пров.		Кузнецов		
Руковод.		Березкин		9.12.83
Н. контр.		Азюба		
Утв.		Пейсахович		

РПП$_н$ 1.05.300

Заземляющий электрод трубчатый

Лит.	Масса	Масштаб
		1
Лист	Листов 1	

Минмонтажспецстрой СССР
ЦЕНТРОГИПРОШАХТ

Копировал

Формат А4

РПП$_н$ 1.05.302

Головка

Лит.	Масса	Масштаб
	0,23	1:1
Лист	Листов 1	

Круг В40 ГОСТ 2590-71
Ст3пс2 ГОСТ 535-79

Минмонтажспецстрой СССР
ЦЕНТРОГИПРОШАХТ

Копировал

Формат А4

РПП$_н$ 1.05.300 СБ

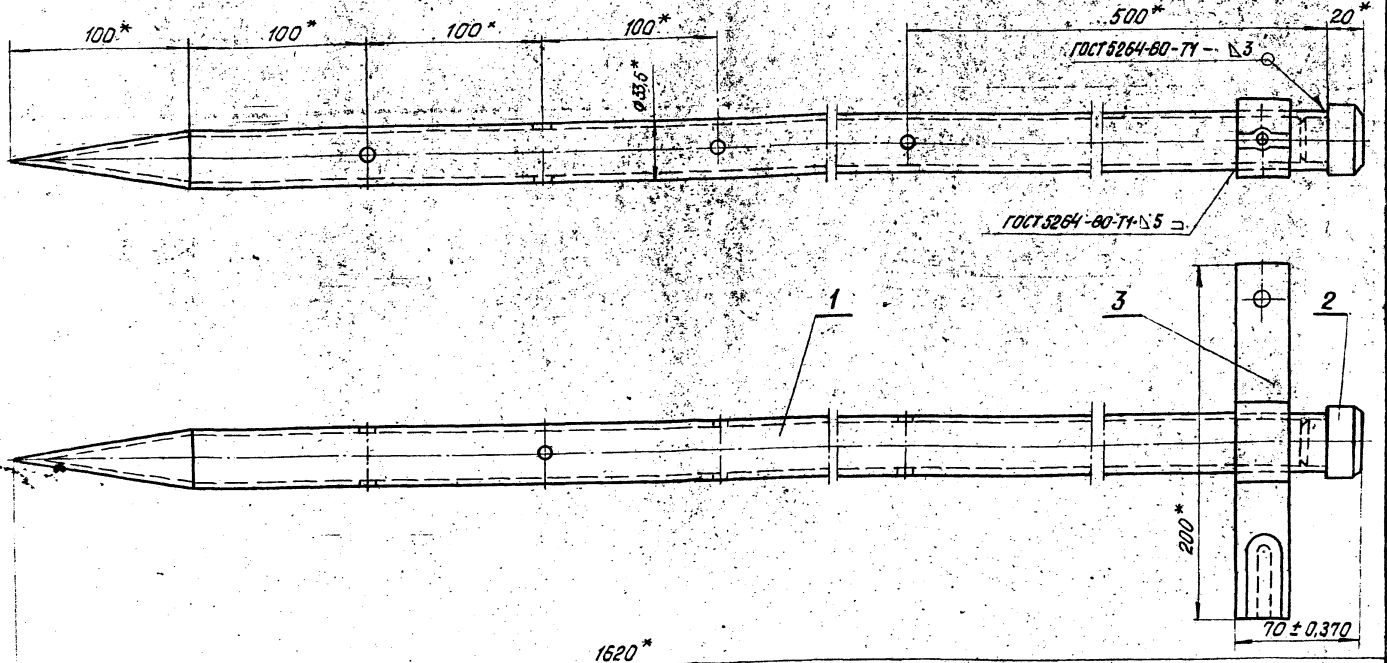

* Размеры для справок.

Изм.	Лист	№ докум.	Подп.	Дата
Разраб.		Николаенков		
Провер.		Кузнецов		
Т. контр.				
Руковод.		Березкин		9.12.83
Н. контр.		Азюба		

РПП$_н$ 1.05.300 СБ

Заземляющий электрод трубчатый. Сборочный чертеж.

Лит.	Масса	Масштаб
	4,4	1:2
Лист	Листов 1	

Минмонтажспецстрой СССР

19897-02 30

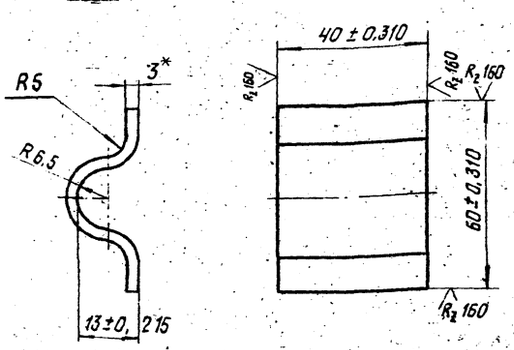

1. Развернутая длина 66 мм
2. * Размер для справок

Изм	Лист	№ докум.	Подп.	Дата	РПП$_н$ 1.05.401	Лит.	Масса	Масшт.
Разраб.		Николаенков			Скоба		0,065	1:1
Провер.		Кузнецов				Лист	Листов	
Т. контр.								
Руковод.		Березкин		9.12.85	Лист Б-3 ГОСТ 19903-74 / ВСт3пс2 ГОСТ 16523-70	Минуглепром СССР ЦЕНТРОГИПРОШАХТ		
Н. контр.		Дзюба						
Утв.		Пейсахович						

Копировал Формат А4

Изм	Лист	№ докум.	Подп.	Дата	РПП$_н$ 1.05.400	Лит.	Лист	Листов
Разраб.		Николаенков			Заземляющий электрод листовой			1
Провер.		Кузнецов				Минуглепром СССР ЦЕНТРОГИПРОШАХТ		
Руковод.		Березкин		9.12.85				
Н. контр.		Дзюба						
Утв.		Пейсахович						

Копировал Формат А4

Изм	Лист	№ докум.	Подп.	Дата	Документация		
А3		РПП$_н$ 1.05.400.СБ			Сборочный чертеж		
					Детали		
А4	1	РПП$_н$ 1.05.401			Скоба	1	
Б4	2	РПП$_н$ 1.05.402			Заземлитель		
					Лист Б-3 ГОСТ 19903-74 / ВСт3пс2 ГОСТ 16523-70		
					250×2500 В$_9$	1	14,7 кг.

Перв. примен. | Справ. № | Подпись и дата | Взам. инв. № | Инв. № дубл. | Подпись и дата | Инв. № подл.

РПП$_н$ 1.05.400 СБ

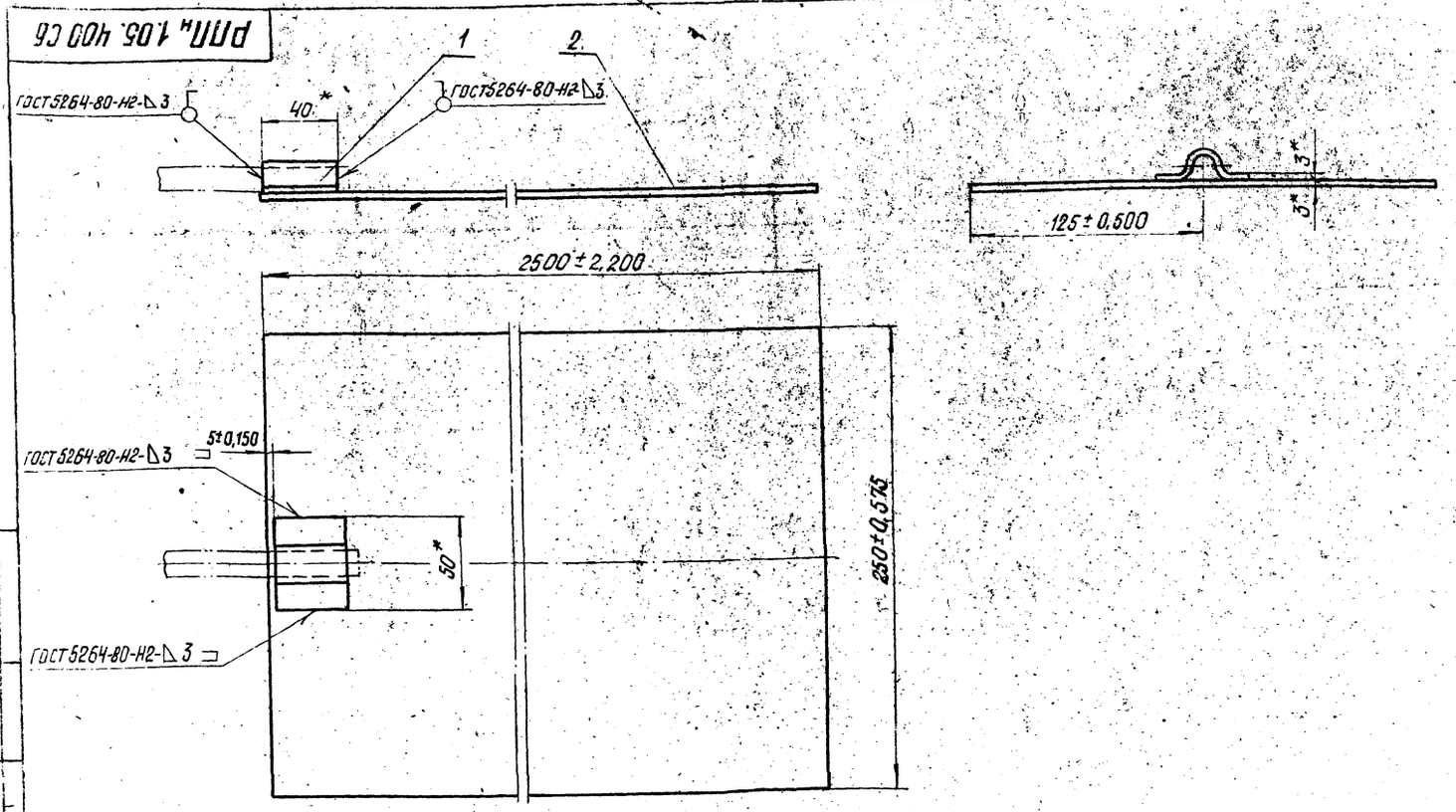

* Размеры для справок 19897 02 31

Изм	Лист	№ докум.	Подп.	Дата	РПП$_н$ 1.05.400.СБ	Лит.	Масса	Масшт.
Разраб.		Николаенков			Заземляющий электрод листовой		14,8	1:2
Провер.		Кузнецов			Сборочный чертеж	Лист	Листов 1	
Т. контр.								
Руковод.		Березкин		9.12.85				

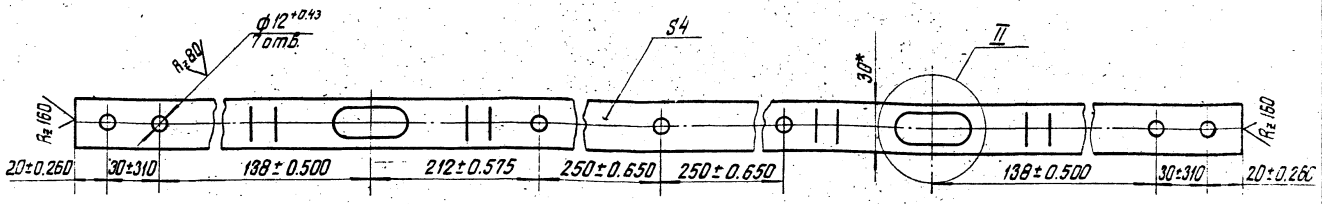

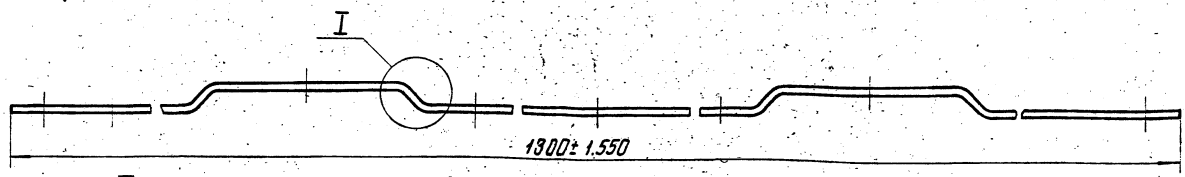

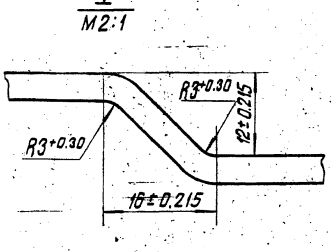

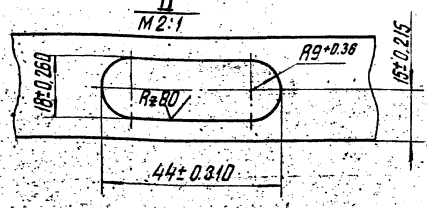

1.* Размеры для справок.
2. Развёрнутая длина 1320±2,2.

Изм.	Лист	№ докум.	Подп.	Дата
Разраб.		Жаворонков		
Провер.		Кузнецов		
Т. контр.				
Руковод.		Березкин		9.12.83
Н. контр.		Дэнова		
Утв.		Лейсахович		

РПП$_н$ 1.07.002

Шина.

Лит.	Масса	Масшт.
	1.17	1:2

Лист 1 Листов 1

Полоса $\frac{Б\text{-}24\times30\ ГОСТ\ 103\text{-}76}{Вст\ 3\ пс\ 2\ ГОСТ\ 535\text{-}79}$

Минуглепром СССР ЦЕНТРГИПРОШАХТ

Копировал Формат А4

РПП$_н$ 1.05.201

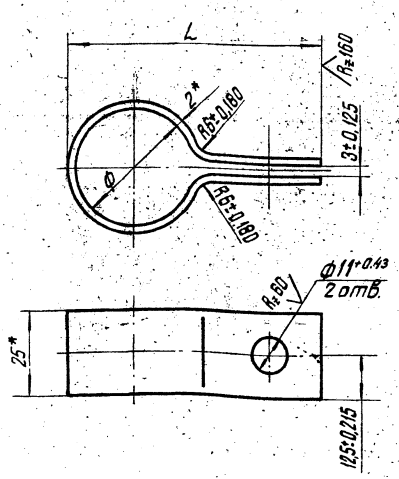

Обозначение	Ф, мм	L	Развернутая длина, мм	Масса, кг
РПП$_н$ 1.05.201	25+1.30	59,5*	150±0,500	0,07
-01	33+1.60	68,5*	173±0,500	0,08
-02	40+1.60	77*	194±0,575	0,09

* Размеры для справок.

Изм.	Лист	№ докум.	Подп.	Дата
Разраб.		Жаворонков		
Провер.		Кузнецов		
Т. контр.				
Руковод.		Березкин		9.12.83
Н. контр.		Дэнова		
Утв.		Лейсахович		

РПП$_н$ 1.05.201

Хомут.

Лит.	Масса	Масшт.
	см. табл.	1:1

Лист 1 Листов 1

Полоса 2×25 ГОСТ 103-76

Минуглепром СССР ЦЕНТРГИПРОШАХТ

РПП$_н$ 1.05.210СБ

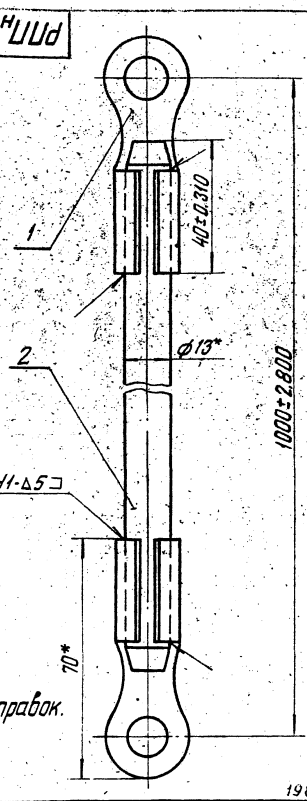

1.* Размеры для справок.

19897-02 3

Изм.	Лист	№ докум.	Подп.	Дата
Разраб.		Жаворонков		
Проверил		Кузнецов		
Т. контр.				
Руковод.		Березкин		9.12.83
Н. контр.		Дэнова		

РПП$_н$ 1.05.210 СБ

Заземляющий проводник. Сборочный чертеж.

Лит.	Масса	Масшт.
	0,65	1

Лист 1 Листов

Минуглепром СССР ЦЕНТРГИПРОШАХТ

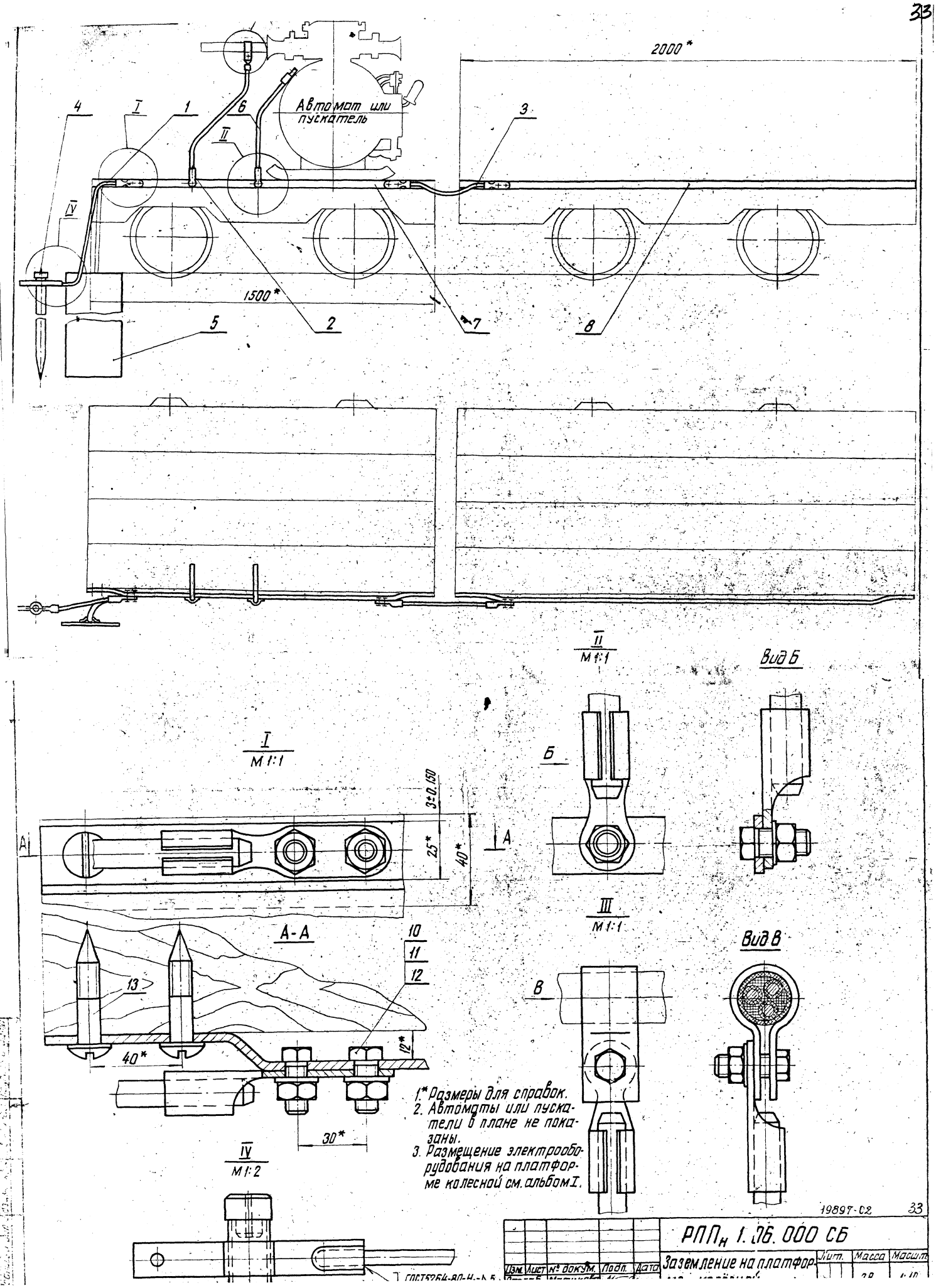
2000*
Автомат или пускатель
1500*
I
II
III
IV
1
2
3
4
5
6
7
8
Вид Б
Вид В
Б
В
А-А
3±0,150
25*
40*
10
11
12
13
12*
30*
1.* Размеры для справок.
2. Автоматы или пускатели в плане не показаны.
3. Размещение электрооборудования на платформе колесной см. альбом I.
19897-02
33
РПП$_н$ 1.06.000 СБ
Изм. Лист № докум. Подп. Дата
Заземление на платфор-
Лит. Масса Масшт.

Поз.		Обозначение	Наименование	Кол.	Примечание
			Документация		
А3		РППн 1.05.200СБ	Сборочный чертеж		
			Сборочные единицы		
А4	1	РППн 1.05.210	Заземляющий проводник	1	
			Стандартные изделия		
	3		Болт М10×30.66.019 ГОСТ 7796-70	1	
	4		Гайка М10.8.019 ГОСТ 5915-70	1	
	5		Шайба 10.06.019 ГОСТ 11371-78	1	
			Переменные данные для исполнений:		
			РППн 1.05.200		
			Детали		
А4	2	РППн 1.05.201	Хомут	1	
			РППн 1.05.200-01		
			Детали		

РППн 1.05.200

Изм. Лист № докум. Подп. Дата
Разраб. Николаенков
Проверил Кузнецов
Гл.конструктор Березкин
Н.контр. Дзюба
Утв. Лейсаковин

Заземляющий проводник.

Лит. | Лист | Листов 1

Минуглепром СССР ЦЕНТРОГИПРОШАХТ

Копировал Формат А4

Поз.		Обозначение	Наименование	Кол.	Примечание
			Документация		
А2		РППн 1.06.000СБ	Сборочный чертеж		
			Сборочные единицы		
А4	1	РППн 1.05.100	Заземляющий проводник	1	
А3	2	РППн 1.05.200	Заземляющий проводник	1	
А4	3	РППн 1.06.100	Перемычка	1	
А3	4	РППн 1.05.300	Заземляющий электрод трубчатый	1	Выбирается в конкретном проекте
А3	5	РППн 1.05.400	Заземляющий электрод листовой	1	
А4	6	РППн 1.05.210	Заземляющий проводник	1	
			Детали		
А3	7	РППн 1.05.002	Шина	1	
А3	8	РППн 1.05.003	Шина	1	
			Стандартные изделия		
	10		Болт М10×25,66.04 ГОСТ 7797-90	9	
	11		Гайка М10.8.019 ГОСТ 5915-70	9	
	12		Шайба 10.06.019 ГОСТ 11371-78	9	
	13		Шуруп А10×50.019.7 ГОСТ 1144-80	4	

РППн 1.06.000

Изм. Лист № докум. Подп. Дата
Разраб. Николаенков
Проверил Кузнецов
Гл.конструктор Березкин
Н.контр. Дзюба
Утв. Лейсаковин

Заземление на платформе колёсной.

Лит. | Лист | Листов 1

Минуглепром СССР ЦЕНТРОГИПРОШАХТ

Копировал Формат А4

РППн 1.05.001

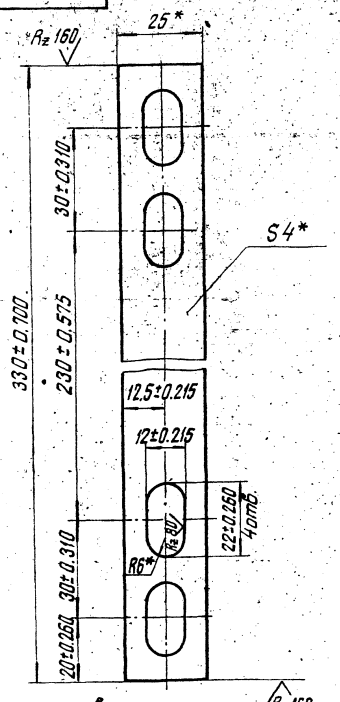

* Размеры для справок

РППн 1.05.001

Изм. Лист № докум. Подп. Дата
Разраб. Николаенков
Провер. Кузнецов
Н.контр.

Перемычка.

Лит. | Масса 0,23 | Масштаб 1:1

Лист | Листов 1

РППн 1.05.211

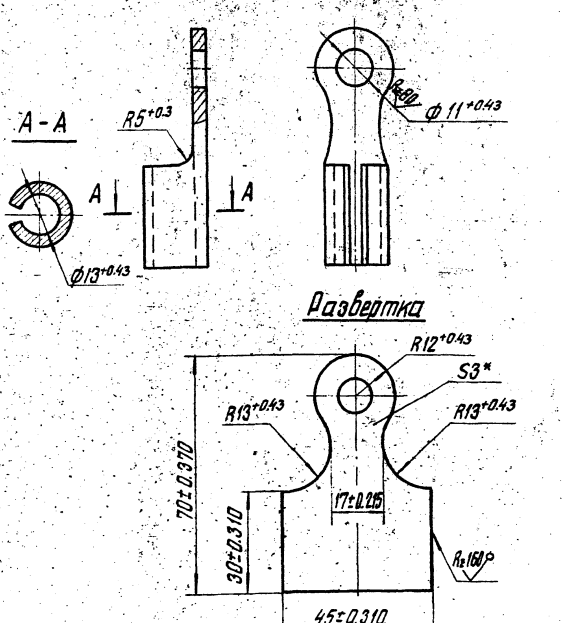

1. * Размер для справок
2. Цинковать З

19897-02

РППн 1.05.211

Изм. Лист № докум. Подп. Дата
Разраб. Николаенков
Провер. Кузнецов
Н.контр.

Наконечник.

Лит. | Масса 0,045 | Масштаб 1:1

Лист | Листов 1

Поз.	Обозначение	Наименование	Кол.	Примеч.
		Документация		
	РПП$_н$ 1.06.100СБ	Сборочный чертеж		
		Детали		
1	РПП$_н$ 1.05.101	Наконечник	2	
		Стандартные изделия		
2		Канат ф13, ℓ=400мм ТК ГОСТ 3063-80	1	

РПП$_н$ 1.06.100

Перемычка.

Литер | Лист | Листов 1

Минуглепром СССР ЦЕНТРОГИПРОШАХТ

Копировал Формат А4

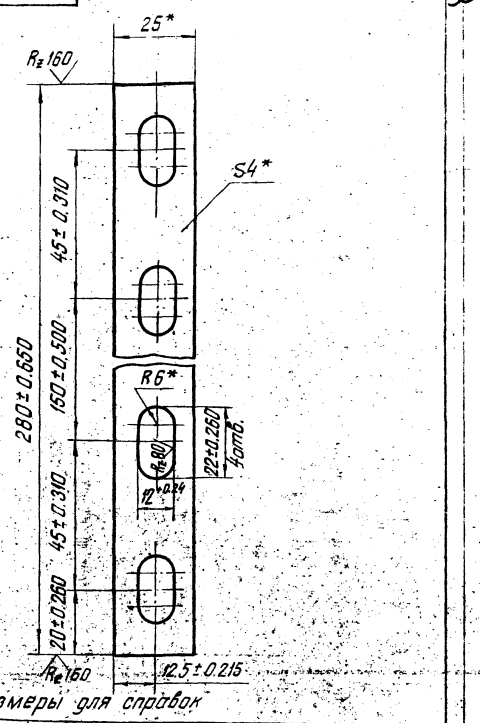

* Размеры для справок

РПП$_н$ 1.07.001

Перемычка.

Лит. | Масса 0.19 | Масшт. 1:1

Лист | Листов 1

Полоса Б2 4х25 ГОСТ 103-76
Ст3пс2 ГОСТ 535-79

Минуглепром СССР ЦЕНТРОГИПРОШАХТ

Копировал Формат А4

Формат	Поз.	Обозначение	Наименование	Кол.	Примеч.
			Документация		
А2		РПП$_н$ 1.07.000СБ	Сборочный чертеж		
			Сборочные единицы		
А4	1	РПП$_н$ 1.05.100	Заземляющий проводник	1	
А3	2	РПП$_н$ 1.05.200	Заземляющий проводник	1	
А3	3	РПП$_н$ 1.06.100	Перемычка	1	
А3	4	РПП$_н$ 1.05.300	Заземляющий электрод трубчатый	1	
А3	5	РПП$_н$ 1.05.400	Заземляющий электрод листовой	1	
А4	6	РПП$_н$ 1.05.210	Заземляющий проводник	1	
			Детали		
А4	7	РПП$_н$ 1.07.001	Перемычка	1	
А3	8	РПП$_н$ 1.07.002	Шина	1	
			Стандартные изделия		
	9		Болт М10х25 66 019 ГОСТ 7797-70	11	
	10		Гайка М10.8.019 ГОСТ 5915-70	11	
			Шайба 10.06.019 ГОСТ 11371-78	11	

РПП$_н$ 1.07.000

Заземление на площадке дороги

Литер | Лист 1 | Листов 2

Формат	Поз.	Обозначение	Наименование	Кол.	Примеч.
А4	2	РПП$_н$ 1.05.201-01	Хомут	1	
		РПП$_н$ 1.05.200-02	**Детали**		
А4	2	РПП$_н$ 1.05.201-02	Хомут	1	

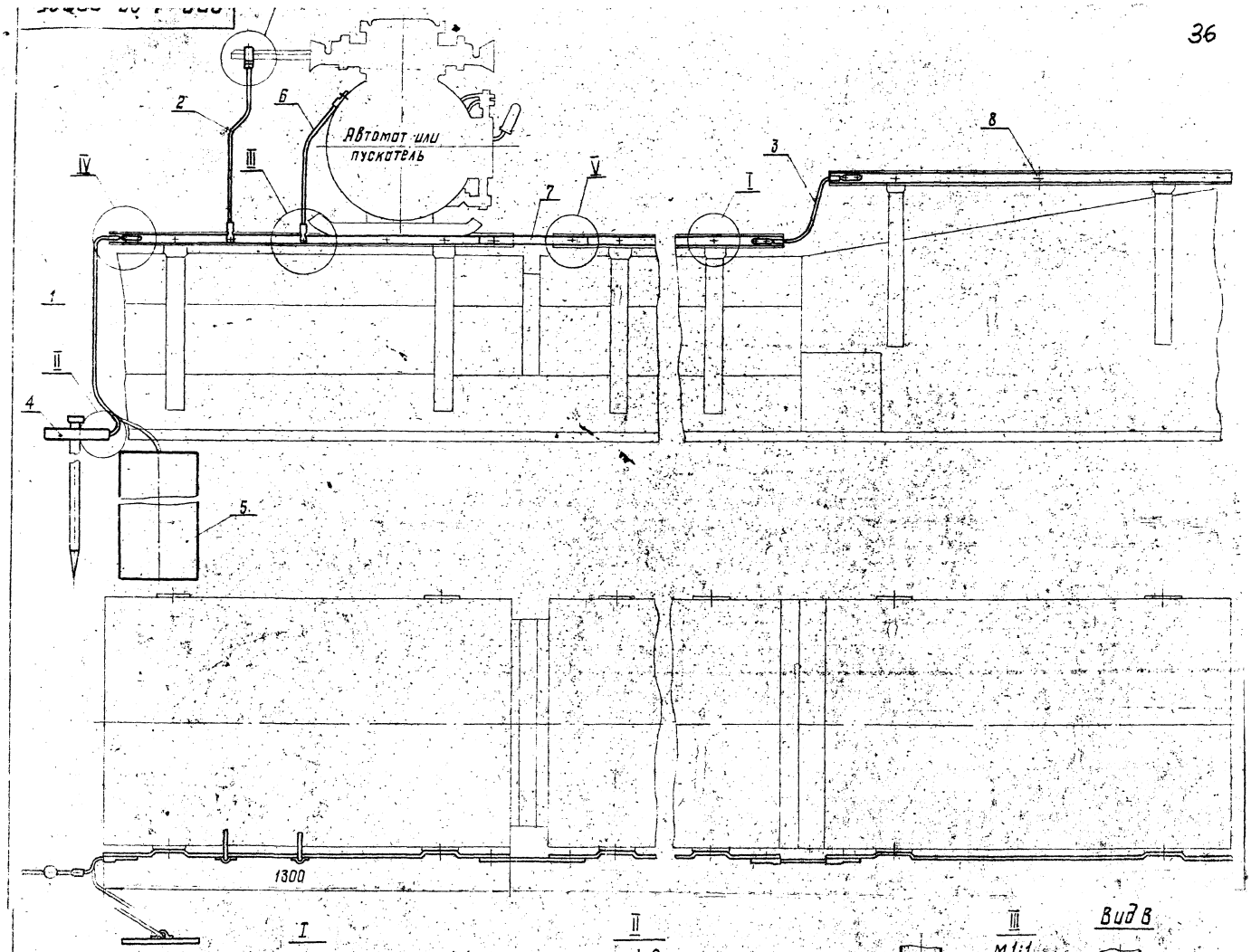

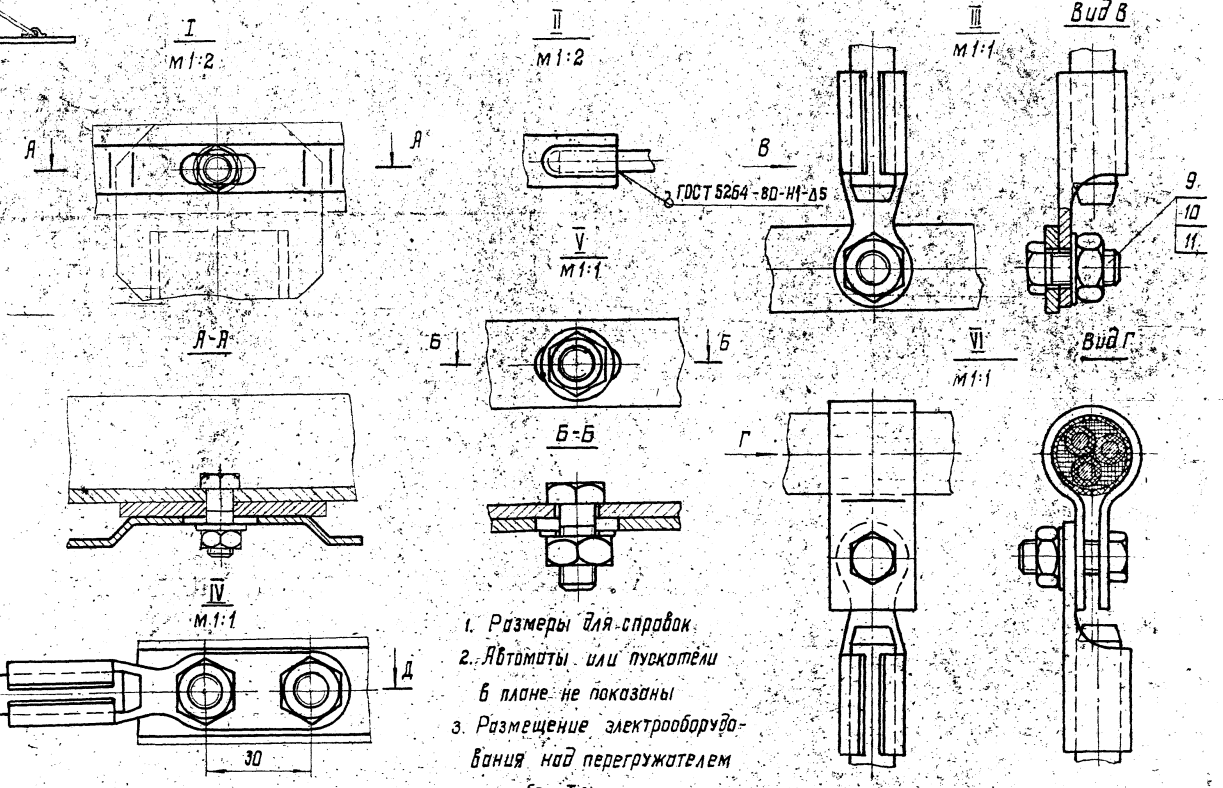

1. Размеры для справок.
2. Автоматы или пускатели в плане не показаны.
3. Размещение электрооборудования над перегружателем см. альбом I.

19897-02

Изм.	Лист.	№ докум.	Подп.	Дата
Разраб.		Николаенков		
Провер.		Кузнецов		
Т.контр.				

РПП$_н$ 1.07.000 СБ

Заземление на площадке перегружателя. Сборочный чертеж

Лит.	Масса	Масштаб
	26,5	1:10

Лист | Листов 1

Н. контр.	Дзюба		Труба 25×3,2 ГОСТ 3262-75	Минуглепром СССР ЦЕНТРОГИПРОШАХТ
Утв.	Лейсахович			

Копировал [illegible] Формат А3

37

РПП$_н$ 1.05.303

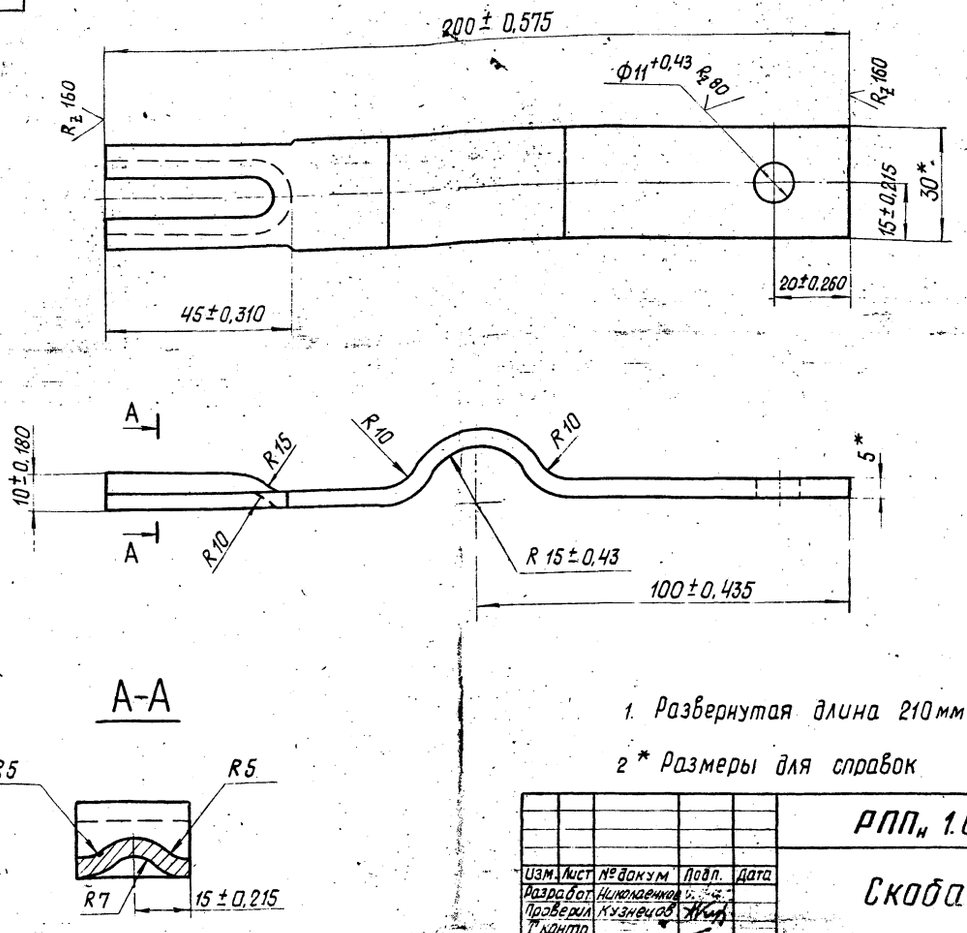

1. Развернутая длина 210 мм

2 * Размеры для справок

19897 02

37

Изм.	Лист	№ докум.	Подп.	Дата	РПП$_н$ 1.05.303	Лит.	Масса	Масшт.
Разработ.		Николаенков			Скоба		0 26	1:1
Проверил		Кузнецов				Лист	Листов 1	
Т. контр.								

Изм.	Лист	№ докум.	Подп.	Дата	РПП$_н$ 1.05.301	Лит.	Масса	Масшт.
Разраб.		Николаенков			Труба		3,87	1:2
Проверил		Кузнецов				Лист	Листов 1	
Т. контр.								
Рукоход		Березкин		9.12.83	Труба 25×3,2 ГОСТ 3262-75	Минуглепром СССР ЦЕНТРОГИПРОШАХТ		
Н. контр.		Дзюба						
Утв.		Лейсахович						

Копировал [illegible] Формат А3

* Размеры для справок

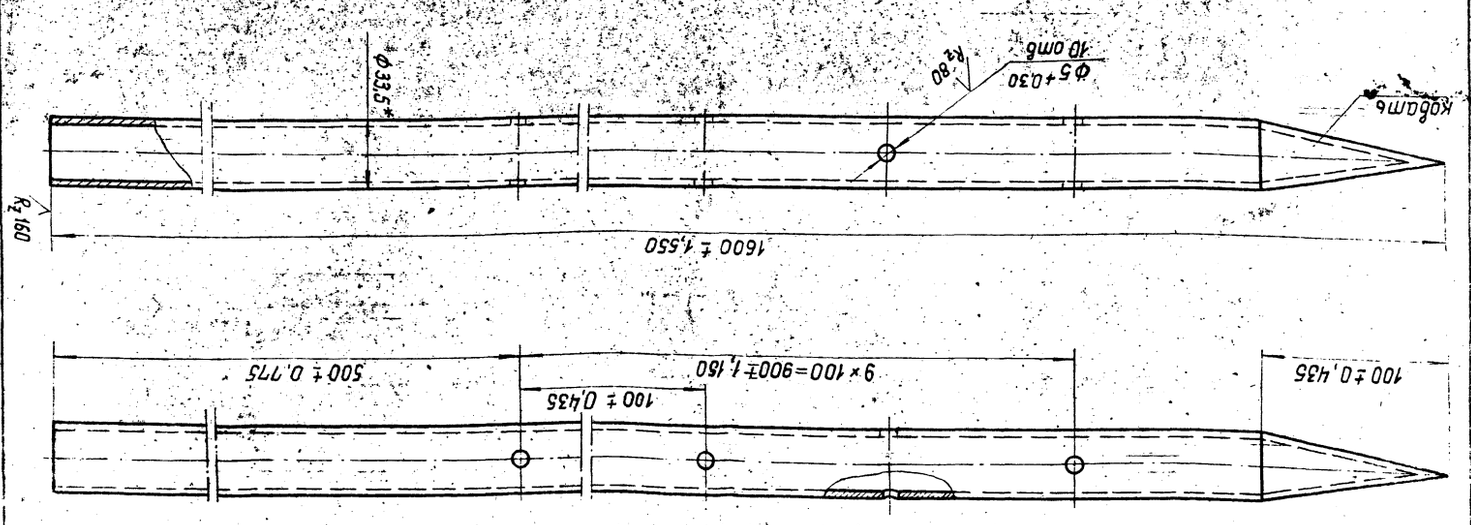

gost.e-ecolog.ru