РЕЧНЫЕ ВОДОЗАБОРНЫЕ СООРУЖЕНИЯ РАЗДЕЛЬНОГО ТИПА
ДЛЯ АМПЛИТУД КОЛЕБАНИЯ УРОВНЯ ВОДЫ ДО 6м

# ТИПОВОЙ ПРОЕКТ
# 901-1-6/80

# ВОДОПРИЕМНЫЕ БЕРЕГОВЫЕ КОЛОДЦЫ

ДИАМЕТРОМ 6,0 м
ПРОИЗВОДИТЕЛЬНОСТЬЮ ОТ 20 ДО 180 л/с

## альбом III

# СТРОИТЕЛЬНАЯ ЧАСТЬ
# / ВАРИАНТ ПОДЗЕМНОЙ ЧАСТИ
# СО СТЕНАМИ В СБОРНОМ ЖЕЛЕЗОБЕТОНЕ/

СФ 444-03

gost.e-ecolog.ru

РЕЧНЫЕ ВОДОЗАБОРНЫЕ СООРУЖЕНИЯ РАЗДЕЛЬНОГО ТИПА
ДЛЯ АМПЛИТУД КОЛЕБАНИЯ УРОВНЯ ВОДЫ ДО 6м

# типовой проект
# 901-1-6/80

# ВОДОПРИЕМНЫЕ БЕРЕГОВЫЕ КОЛОДЦЫ
## ДИАМЕТРОМ 6,0м
## ПРОИЗВОДИТЕЛЬНОСТЬЮ ОТ 20 ДО 180 л/с

## альбом III

**СОСТАВ ПРОЕКТА**

| | |
|---|---|
| АЛЬБОМ I | технологическая, архитектурно-строительная части, электрооборудование и технологический контроль, отопление и вентиляция |
| АЛЬБОМ II | строительная часть (вариант подземной части со стенами в монолитном железобетоне) |
| АЛЬБОМ III | строительная часть (вариант подземной части со стенами в сборном железобетоне) |
| АЛЬБОМ IV | заказные спецификации |
| АЛЬБОМ V | смета |


РАЗРАБОТАН
институтом Укрводоканалпроект

главный инженер института Н.В. Лисанко

главный инженер проекта И.Н. Новоминский



ЭФ 444-03


УТВЕРЖДЕН
протоколом технического совета
института Союзводоканалпроект
от 19.12. 1979г N 77

ВВЕДЕН В ДЕЙСТВИЕ
В/о Союзводоканалмонтажпроект
с 19 г.
приказ N от 19 г

| | | | | | | |
|---|---|---|---|---|---|---|
| | | | | | Привязан | |
| | | | | | | |
| | | | | | | |
| | | | | | | |
| Инв. N | | | | | | |

Типовой проект 901-1-6/80 Альбом III

## Ведомость основных комплектов

| Обозначение | Наименование | Примечание |
|---|---|---|
| 901-1 - 6/80 - ПЗ | Пояснительная записка | Альбом I |
| 901-1 - 6/80 - НВ | Технологическая часть | Альбом I |
| 901-1 - 6/80 - АР | Архитектурно-строительная часть | Альбом I |
| 901-1 - 6/80 - ЭЛ | Электрооборудование и технологический контроль | Альбом I |
| 901-1 - 6/80 - ОВ | Отопление и вентиляция | Альбом I |
| 901-1 - 6/80 - КЖ | Конструкции железобетонные | Альбом II, III |

## Ведомость чертежей основного комплекта 901-1-6/80-КЖ

| Формат | Лист | Наименование | Примечание |
|---|---|---|---|
| 22 | 1 | Общие данные (начало) | |
| 22 | 2 | Общие данные (продолжение) | |
| 22 | 3 | Общие данные (окончание) | |
| 22 | 4 | Маркировочная схема стеновых панелей. Разрезы 1-1; 2-2 | |
| 22 | 5 | Маркировочная схема стеновых панелей. Разрезы 3-3, 4-4 | |
| 22 | 6 | Маркировочная схема стеновых панелей. Узлы 1÷3 | |
| 22 | 7 | Маркировочная схема стеновых панелей. Узлы 4÷8 | |
| 22 | 8 | Маркировочная схема стеновых панелей. Узлы 1а, 2а, 5а, 6а | |
| 22 | 9 | Спецификация элементов к маркировочной схеме, расположенной на л. КЖ-4. (Начало) | |
| 22 | 10 | Спецификация элементов к маркировочной схеме, расположенной на л. КЖ-4. (Окончание) | |
| 22 | 11 | РКм1 перекрытия на отм. 0.000. Опалубочный чертеж | |
| 22 | 12 | РКм1 перекрытия на отм. 0.000 ПМ1. Армирование | |
| 22 | 13 | РКм1 перекрытия на отм. 0.000. Маркировочная схема балок. БОм1. Армирование. Разрезы 1-1÷3-3 | |
| 22 | 14 | РКм1 перекрытия на отм. 0.000. Балки БМ1÷БМ6 | |
| 22 | 15 | Днище. Раскладка каркасов, сеток и выпуски арматуры | |
| 22 | 16 | Маркировочная схема покрытия | |
| 22 | 17 | Маркировочная схема опор под задвижки | |
| 22 | 18 | Стеновые панели ПС1-1, ПС2-1, ПС3-1. Опалубка. Армирование | |
| 22 | 19 | Стеновые панели ПС4-1, ПС5-1, ПС6-1. Опалубка. Армирование | |
| 22 | 20 | Стеновые панели ПС7-1, ПС7-2, ПС7-3, ПС9-1, ПС11-1. Опалубка. Армирование | |
| 22 | 21 | Стеновые панели ПС8-1, ПС8-2, ПС10-1, ПС12-1. Опалубка. Армирование | |
| 22 | 22 | Стеновые панели ПС1-1а÷ПС6-1г Опалубка и армирование | |
| 22 | 23 | Стеновые панели ПС1-1д÷ПС6-1д. Опалубка | |
| 22 | 24 | Стеновые панели ПС1-1л÷ПС6-1л; ПС1-1е÷ПС6-1е; ПС1-1к÷ПС6-1к. Опалубка | |
| 22 | 25 | Стеновые панели ПС1-1н÷ПС6-1н; ПС1-1м÷ПС6-1м; ПС1-1и÷ПС6-1и, Опалубка | |
| 22 | 26 | Стеновые панели ПС7-1а, ПС7-1б, ПС7-1в, ПС7-1г, ПС7-1д. ПС7-3б. Опалубка | |
| 22 | 27 | Стеновые панели ПС7-1е, ПС7-1ж, ПС7-1и, ПС7-1к, ПС7-3а. Опалубка | |
| 22 | 28 | Стеновые панели ПС7-3г, ПС7-3д, ПС7-3е, ПС7-3ж ПС7-3и; ПС7-3к. Опалубка | |
| 22 | 29 | Стеновые панели ПС8-1а, ПС8-1б, ПС8-1в, ПС8-1г. Опалубка. Опорная подушка ОП1 | |
| 22 | 30 | Стеновые панели ПС9-1а, ПС9-1б; ПС9-1в, ПС7-3в. Опалубка | |
| 22 | 31 | Монолитный участок Му1. Опалубка. Армирование | |
| 22 | 32 | Монолитный участок Му1. Узлы Армирование | |
| 22 | 33 | Арматурные сетки С1÷С11, С14 | |
| 22 | 34 | Арматурные сетки для стеновых панелей и днища. Рамы РМ1, РМ2 | |
| 22 | 35 | Арматурные каркасы КР1÷КР7 и сетка С12 | |
| 22 | 36 | Закладные изделия МН1÷МН13 | |
| 22 | 37 | Соединительные изделия МС1÷МС18 | |
| 22 | 38 | Маркировочные схемы щитов, площадок, стремянок и кронштейнов | |
| 22 | 39 | Маркировочные схемы щитов, площадок, стремянок, кронштейнов. Узлы | |
| 22 | 40 | Щиты Мщ1÷Мщ4, Щп1, площадки ПМ1÷ПМ3, Кронштейны КР1÷КР3 | |
| 22 | 41 | Выборка металла к чертежам КЖ-38÷КЖ-42 (начало) | |
| 22 | 42 | План расположения путей кранбалки. Сечения. Узлы. Выборка металла к чертежам КЖ-38÷КЖ-42 (Окончание) | |
| 22 | 43 | Рамы Р1 и Р2 | |
| 22 | 44 | Шкафы установки для хлорирования. Планы, разрезы, узлы | |
| 22 | 45 | Шкафы установки для хлорирования ВЖ-1 | |
| 22 | 46 | Шкаф для промывного устройства | |
| 22 | 47 | Водосборный колодец | |
| 22 | 48 | Ограждение площадки хлораторной установки | |

## Общие указания

1. Исходные данные, область применения проекта, антикоррозионную защиту и расчетные схемы см. пояснительную записку в альбоме I настоящего проекта.
2. Условная отметка чистого пола надземной части водоприемного колодца 0.000, соответствует абсолютной отметке ▭.
3. Работы по устройству опускного колодца должны выполняться в соответствии СНиП III-9-74 п.п. 9.1÷9.5; 9.7; 9.9; 9.11÷9.14; 9.17; 9.25÷9.27.
4. Монолитное днище выполнить из бетона марки М200, В4, Мрз75, перекрытие подземной части из бетона марки М200.
   Сборные железобетонные панели подземной части выполнить из бетона марки М300, В6, Мрз75.
   Арматура для железобетонных конструкций принята:
   Рабочая-горячекатанная сталь периодического профиля класса АIII по ГОСТ 5.1459-72, класса АII по ГОСТ 5781-75,
   Распределительная и монтажная-сталь горячекатанная класса АI по ГОСТ 5781-75,
   Для закладных деталей применена прокатная углеродистая сталь класса С38/23 по ГОСТ 380 71*.
   Металлические площадки, лестницы ограждения выполняются из углеродистой стали класса С38/23 марки ВСт3кп2 по ГОСТ 380-71*.
   Материал подкрановых путей-сталь углеродистая класса С38/23 марки ВСт3 пс6 по ГОСТ 380-71*.
5. Производство и приемку работ по устройству монолитных конструкций и монтаж сборных железобетонных конструкций вести в соответствии с требованиями СНиП III-15-76 и СНиП III-16-73.
6. Бетонные работы в зимних условиях должны производиться в соответствии с проектами производства работ или технологическими картами, разразрабатываемыми для конкретных условий при привязке проектов, содержащими указания по:
   - технологий приготовления и транспортировке бетонной смеси;
   - способом и температурному режиму выдерживания бетона;
   - применению влагонепроницаемых материалов и утеплению опалубки и открытых поверхностей конструкций;
   - прочности бетона к моменту распалубливания;
   - срокам и порядку распалубливания и загружения.
7. Способы заделки и герметизации стыков и швов в зимних условиях, методы предварительного обогрева стыкуемых поверхностей и прогрева замоноличенных стыков, продолжительность и температурно-влажностный режим выдерживания бетона (раствора), способы утепления стыков, сроки и порядок распалубливания и загружения конструкций определяются проектом производства работ в каждом конкретном случае.

Типовой проект разработан в соответствии с действующими нормами и правилами и предусматривает мероприятия, обеспечивающие взрывную, взрывопожарную и пожарную безопасность при эксплуатации здания.

Главный инженер проекта [подпись] (Новомижский).

Инв. № подл. | Подп. и дата

| | | | | |
|---|---|---|---|---|
| ГИП | Новомижский | [подпись] | 19.11.79 | |
| Нач. отд. | Волошин | [подпись] | | |
| Гл. спец. | Плотник | [подпись] | | |
| Рук. гр. | Клоцман | [подпись] | | |
| Рук. гр. | Айзенберг | [подпись] | | |
| Гл. инж. | Бурдакова | [подпись] | | |
| Н. контр. | Плотник | [подпись] | | |

Привязан

ТП 901-1-6/80-КЖ

Речные водозаборные сооружения раздельного типа для амплитуд колебания уровней воды до 6м

Водоприемные береговые колодцы диаметром 6.0м производительностью от 20 до 180 л/с

| Стадия | Лист | Листов |
|---|---|---|
| Р | 1 | 48 |

Общие данные (начало)

Грестрой СССР
Укрводоканалпроект
Киев

Типовой проект 901-1-6/80 Альбом III

## Ведомость примененных и ссылочных материалов

| Обозначение | Наименование | Примечание |
|---|---|---|
| ГОСТ 22701.0-77÷ ГОСТ 22701.5-77 | Плиты железобетонные ребристые предварительно напряженные размерами 3×6 для покрытий производственных зданий. | |
| 1.459-2 вып. 1,2 | Стальные лестницы, переходные площадки и ограждения. | |
| 1.410-2 вып. 1 | Унифицированные арматурные изделия для монолитных железобетон. конструкций | |
| 3.006-2 вып. II-2 | Сборные железобетонные каналы и тоннели из лотковых элементов. | |
| 3.400-6/76 | Унифицированные закладные детали сборных железобетонных конструкций инженерных сооружений промышленных предприятий | |
| 3.901-5 | Сальники набивные Ду 50÷1400мм для пропуска труб через стены | |
| 3.901-6 | Патрубки ребристые Ду 50÷1400мм для пропуска труб через стены. | |

## Сводная спецификация к чертежам железобетонных конструкций

| Марка | Обозначение | Наименование | Кол. | Примечание |
|---|---|---|---|---|
| | | Сборные железобетонные конструкции | | Масса един. т |
| СЗБг | 3.017-1 вып. 1 | Столб СЗБг | 4 | 0.12 |
| СЗБе | То же | То же СЗБе | 1 | 0,12 |
| СЗБж | " | " СЗБж | 1 | 0.12 |
| | | Покрытие для I; II; III снеговых районов | | |
| П1 | ГОСТ 22701.1-77 | Плита ПГ-2Эт Vт | 2 | 2.65 |
| ОП1 | КЖ-30 | Опорная подушка ОП1 | 6 | 0.05 |
| | | Покрытие для IV снегового района | | |
| П1 | ГОСТ 22701.1-77 | Плита ПГ-3Эт Vт | 2 | 2.65 |
| ОП1 | КЖ-30 | Опорная подушка ОП1 | 6 | 0.05 |
| При клиновидном стыке панелей: Для Нк=8.0 м | | | | |
| ПС1 | КЖ-22 | Стеновая панель ПС1-1а | 1 | 10.40 |
| ПС2 | То же | То же ПС1-1б | 1 | 10.40 |
| ПС3 | " | " ПС1-1в | 1 | 10.40 |
| ПС4 | " | " ПС1-1г | 1 | 10.40 |
| ПС5 | КЖ-23 | " ПС1-1д | 1 | 10.40 |
| ПС6 | КЖ-24 | " ПС1-1е | 1 | 10.40 |
| ПС7 | То же | " ПС1-1л | 1 | 10.40 |
| ПС8 | КЖ-25 | " ПС1-1м | 1 | 10.40 |
| ПС9 | То же | " ПС1-1и | 1 | 10.40 |
| ПС10 | КЖ-24 | " ПС1-1к | 1 | 10.40 |
| ПС11 | КЖ-25 | " ПС1-1н | 1 | 10.40 |
| | | Для Нк=9.0 м | | |
| ПС1 | КЖ-22 | Стеновая панель ПС2-1а | 1 | 11.60 |
| ПС2 | То же | То же ПС2-1б | 1 | 11.60 |
| ПС3 | " | " ПС2-1в | 1 | 11.60 |
| ПС4 | " | " ПС2-1г | 1 | 11.60 |
| ПС5 | КЖ-23 | " ПС2-1д | 1 | 11.60 |
| ПС6 | КЖ-24 | " ПС2-1е | 1 | 11.60 |
| ПС7 | То же | " ПС2-1л | 1 | 11.60 |
| ПС8 | КЖ-25 | " ПС2-1м | 1 | 11.60 |
| ПС9 | То же. | " ПС2-1и | 1 | 11.60 |
| ПС10 | КЖ-24 | " ПС2-1к. | 1 | 11.60 |
| ПС11 | КЖ-25 | " ПС2-1н | 1 | 11.60 |

| Марка | Обозначение | Наименование | Кол. | Примечание |
|---|---|---|---|---|
| | | Для Нк=10.0 м | | |
| ПС1 | КЖ-22 | Стеновая панель ПС3-1 | 1 | 13.00 |
| ПС2 | То же | То же ПС3-1б | 1 | 13.00 |
| ПС3 | " | " ПС3-1в | 1 | 13.00 |
| ПС4 | " | " ПС3-1г | 1 | 13.00 |
| ПС5 | КЖ-23 | " ПС3-1д | 1 | 13.00 |
| ПС6 | КЖ-24 | " ПС3-1е | 1 | 13.00 |
| ПС7 | То же | " ПС3-1л | 1 | 13.00 |
| ПС8 | КЖ-25 | " ПС3-1м | 1 | 13.00 |
| ПС9 | То же | " ПС3-1и | 1 | 13.00 |
| ПС10 | КЖ-24 | " ПС3-1к | 1 | 13.00 |
| ПС11 | КЖ-25 | " ПС3-1н | 1 | 13.00 |
| При шпоночном стыке панелей: | | Для Нк=8.0 м | | |
| ПС1 | КЖ-22 | Стеновая панель ПС4-1а | 1 | 11.25 |
| ПС2 | То же | То же ПС4-1б | 1 | 11.25 |
| ПС3 | " | " ПС4-1в | 1 | 11.25 |
| ПС4 | " | " ПС4-1г | 1 | 11.25 |
| ПС5 | КЖ-23 | " ПС4-1д | 1 | 11.25 |
| ПС6 | КЖ-24 | " ПС4-1е | 1 | 11.25 |
| ПС7 | То же | " ПС4-1л | 1 | 11.25 |
| ПС8 | КЖ-25 | " ПС4-1м | 1 | 11.25 |
| ПС9 | То же | " ПС4-1и | 1 | 11.25 |
| ПС10 | КЖ-24 | " ПС4-1к | 1 | 11.25 |
| ПС11 | КЖ-25 | " ПС4-1н | 1 | 11.25 |
| | | Для Нк=9.0 м | | |
| ПС1 | КЖ-22 | Стеновая панель ПС5-1а | 1 | 12.5 |
| ПС2 | То же | То же ПС5-1б | 1 | 12.5 |
| ПС3 | " | " ПС5-1в | 1 | 12.5 |
| ПС4 | " | " ПС5-1г | 1 | 12.5 |
| ПС5 | КЖ-23 | " ПС5-1д | 1 | 12.5 |
| ПС6 | КЖ-24 | " ПС5-1е | 1 | 12.5 |
| ПС7 | То же | " ПС5-1л | 1 | 12.5 |
| ПС8 | КЖ-25 | " ПС5-1м | 1 | 12.5 |
| ПС9 | То же | " ПС5-1и | 1 | 12.5 |
| ПС10 | КЖ-24 | " ПС5-1к | 1 | 12.5 |
| ПС11 | КЖ-25 | " ПС5-1н | 1 | 12.5 |
| | | Для Нк=10.0 м | | |
| ПС1 | КЖ-22 | Стеновая панель ПС6-1а | 1 | 14.0 |
| ПС2 | То же | То же ПС6-1б | 1 | 14.0 |
| ПС3 | " | " ПС6-1в | 1 | 14.0 |
| ПС4 | " | " ПС6-1г | 1 | 14.0 |
| ПС5 | КЖ-23 | " ПС6-1д | 1 | 14.0 |
| ПС6 | КЖ-24 | " ПС6-1е | 1 | 14.0 |
| ПС7 | То же | " ПС6-1л | 1 | 14.0 |
| ПС8 | КЖ-25 | " ПС6-1м | 1 | 14.0 |
| ПС9 | То же | " ПС6-1и | 1 | 14.0 |
| ПС10 | КЖ-24 | " ПС6-1к | 1 | 14.0 |
| ПС11 | КЖ-25 | " ПС6-1н | 1 | 14.0 |

1. Примечания см. лист КЖ-3.

| Марка | Обозначение | Наименование | Кол. | Примечание |
|---|---|---|---|---|
| Для обоих видов стыков панелей: | | Для Нк=8.0 м | | |
| ПС12 | КЖ-26 | Стеновая панель ПС7-1а | 1 | 5,20 т |
| ПС13 | КЖ-21 | То же ПС8-1 | 1 | 1,29 т |
| ПС14 | КЖ-29 | " ПС8-1а | 1 | 1,29 т |
| ПС15 | КЖ-21 | " ПС8-2 | 1 | 1,29 т |
| ПС16 | КЖ-29 | " ПС8-1б | (5)/6* | 1,29 т |
| ПС18 | То же | " ПС8-1в | (1) | 1,29 т |
| ПС19 | КЖ-28 | " ПС7-3г | (1) | 5,20 т |
| ПС20 | То же | " ПС7-3д | 1* | 5,20 т |
| ПС21 | КЖ-21 | " ПС10-1 | 3 | 0.61 т |
| ПС22 | КЖ-30 | " ПС9-1а | 1 | 2,48 т |
| ПС23 | КЖ-21 | " ПС12-1 | 6 | 0.60 т |
| ПС24 | КЖ-20 | " ПС11-1 | 2 | 2,42 т |
| ПС38 | КЖ-26 | " ПС7-3б | 1 | 5,20 т |
| | | Для Нк=9.0 м | | |
| ПС17 | КЖ-26 | Стеновая панель ПС7-1в | (1) | 5.20 т |
| ПС24 | КЖ-20 | То же ПС11-1 | 4 | 2,42 т |
| ПС27 | КЖ-26 | " ПС7-1б | 1 | 5.20 т |
| ПС28 | КЖ-27 | " ПС7-3а | 1 | 5,20 т |
| ПС29 | КЖ-30 | " ПС7-3в | (1) | 5.20 т |
| ПС30 | КЖ-27 | " ПС7-1и | 1* | 5.20 т |
| ПС31 | КЖ-20 | " ПС9-1 | 1 | 2.48 т |
| ПС36 | КЖ-27 | " ПС7-1к | (1) | 5.20 т |
| ПС37 | КЖ-29 | " ПС8-1г | 1 | 1.29 т |
| ПС38 | КЖ-26 | " ПС7-3б | 1 | 5.20 т |
| ПС39 | КЖ-27 | " ПС7-1ж | 1* | 5.20 т |
| ПС41 | КЖ-28 | " ПС7-3е | 1* | 5.20 т |
| ПС42 | КЖ-30 | " ПС9-1в | 1 | 2.48 т |
| | | Для Нк=10.0 м | | |
| ПС13 | КЖ-21 | Стеновая панель ПС8-1 | 2 | 1.29 т |
| ПС17 | КЖ-26 | То же ПС7-1в | 1 | 5.20 т |
| ПС21 | КЖ-21 | " ПС10-1 | 1 | 0.61 т |
| ПС23 | То же | " ПС12-1 | 2 | 0.60 т |
| ПС24 | КЖ-20 | " ПС11-1 | 2 | 2.42 т |
| ПС25 | КЖ-28 | " ПС7-3к | 1* | 5.20 т |
| ПС26 | КЖ-30 | " ПС9-1б | 1 | 2.48 т |
| ПС31 | КЖ-20 | " ПС9-1 | 1 | 2.48 т |
| ПС32 | КЖ-26 | " ПС7-1г | 1 | 5.20 т |
| ПС33 | КЖ-20 | " ПС7-2 | 1 | 5.20 т |
| ПС34 | КЖ-26 | " ПС7-1д | (1) | 5.20 т |
| ПС35 | КЖ-27 | " ПС7-1е | 1* | 5.20 т |
| ПС37 | КЖ-29 | " ПС8-1г | 2 | 1.29 т |
| ПС40 | КЖ-28 | " ПС7-3ж | 1 | 5.20 т |
| ПС43 | То же | " ПС7-3и | (1) | 5.20 т |

Инв. № подл. | Подп. и дата

Привязан

Инв. №

| | | | |
|---|---|---|---|
| ГИП | Новоминский | | 19.11.79 |
| Нач. отд. | Волошин | | |
| Гл. спец. | Плотник | | |
| Рук. гр. | Клоцман | | |
| Рук. гр. | Лизенберг | | |
| Ст. инж. | Бурдакова | | |
| Н. контр. | Плотник | | |

# ТП 901-1-6/80-КЖ

Речные водозаборные сооружения раздельного типа для амплитуд колебания уровней воды до 6 м.

Водоприемные береговые колодцы диаметром 6.0 м. производительностью от 20 до 180 л/с.

| Стадия | Лист | Листов |
|---|---|---|
| Р | 2 | |

Общие данные (продолжение).

Госстрой СССР Укрводоканалпроект Киев

Типовой проект 901-1-6/80 Альбом III

Инв. № подл. | Подп. и дата | Взам. инв. №

## Сводная спецификация к чертежам железобетонных конструкций

| Марка | Обозначение | Наименование | Кол. | Примечание / масса ед. кг |
|---|---|---|---|---|
| | | Монолитные железобетонные сооружения и конструкции | | расход, м³ |
| | КЖС-2.5 | Днище | 1 | 10.90 |
| ОПм1 | КЖС-17 | Опора под заборную ОПм1 | 2 | 0.32 |
| МУ1 | КЖС-31,32 | Монолитный участок МУ1 | 1 | 5.7 |
| УКм1 | КЖС-11 | Ограничитель конструкции перекрытия, 5.1.1. НМ1, ВОм1, ВМ1, ВМ2 | 1 | |
| Пм1 | То же | Плита ПМ1 | 1 | 1.8 |
| БОм1 | " | Обвязочная балка БОм1 | 1 | 4.9 |
| Бм1 | КЖС-14 | Балка Бм1 | 2 | 0.36 |
| Бм2 | То же | То же Бм2 | 2 | 1.04 |
| Бм3 | " | " Бм3 | 1 | 0.05 |
| Бм4 | " | " Бм4 | 2 | 0.14 |
| Бм5 | " | " Бм5 | 1 | 0.08 |
| Бм6 | " | " Бм6 | 2 | 0.08 |
| Кн1 | " | Консоль Кн1 (только для жилищно станц. 9,0м) | 1 | 0.22 |
| Фм1 | | Фундамент Фм 1 | 6 | 0.05 |
| Фм2 | | То же Фм 2 | 4 | 0.19 |
| | Для обоих видов стыков | Стальные изделия для Нк=8.0м; 9.0м; 10.0м | | масса ед. кг |
| Пк1 | КЖС-42 | Пути крановые ПК1 | 2 | 398.0 |
| | КЖС-46 | Шкаф для пускового устройства | 1 | 694.2 |
| | КЖС-45 | Шкафы установки для электрообогрева | 1 | 409.9 |
| МЩ1 | КЖС-40 | Щит перекрытия проема МЩ1 | 4 | 38.4 |
| МЩ2 | То же | То же МЩ2 | 1 | 18.6 |
| МЩ3 | " | " МЩ3 | 2 | 58.1 |
| МЩ4 | " | " МЩ4 | 4 | 23.5 |
| Пм2 | " | Переходная площадка ПМ1 | 1 | 44.3 |
| Сзу-1 | 1.459-2 Вып 1 л.62 | Стремянка Сзу-1 | 1 | 55.0 |
| С5 | То же л.63 | То же С5 | 2 | 74.0 |
| КР1 | КЖС-40 | Кронштейн КР1 | 2 | 14.4 |
| В1 | 3.017-1 Вып. 6 | Ворота распашные ВМ55 | 2 | 115.4 кг |
| К1 | То же | Калитка КМ56п | 1 | 51.6 кг |
| СМ2Б | 3.017-1 Вып. 2 | Сталь СМ2Б | 4 | 90.0 м |
| С1 | — | сетка №50-25 ГОСТ 5336-67 шириной 1.500 | - | 24.0 м² |
| МС3 | 3.017-1 Вып. 2 | Соединительный элемент МС3 | 12 | 0.4 кг |
| МС5 | То же | То же МС5 | 36 | 0.62 кг |
| | Только для Нк=8.0м | при заглублении насосной станции Н=2.7м; 3.6м | | |
| ПМ1 | КЖС-40 | Переходная площадка ПМ1 | 1 | 44.3 |
| ЩП1 | То же | Съемный щит ЩП1 | 1 | 23.8 |
| КР2 | " | Кронштейн КР2 | 5 | 16.1 |
| КР3 | " | То же КР3 | 4 | 2.3 |
| Сзу-2 | 1.459-2 Вып. 1 л.62 | Стремянка Сзу-2 | 2 | 55.0 |
| ОП1 | 1.459-2 Вып. 2 л.82 | Ограждение площадок ОП1 при заглублении насосной станции Н=2.7м | 8 | 12.0 |
| Сзу-3 | 1.459-2 Вып. 1 л.62 | Стремянка Сзу-3 | 1 | 55.0 |
| С8 | То же | То же С8 при заглублении, насосной станции Н=3.6м | 1 | 102.0 |
| С5у | 1.459-2 Вып. 1 л.63 | Стремянка С5у | 1 | 74.0 |
| С6 | То же | То же С6 | 1 | 83.0 |
| | Только для Нк=9.0м | при заглублении насосной станции Н=3.6м | | |
| Пм1 | КЖС-40 | Переходная площадка Пм1 | 1 | 44.3 |
| ЩП1 | То же | Съемный щит ЩП1 | 1 | 23.8 |

| Марка | Обозначение | Наименование | Кол. | Примечание / масса ед. кг |
|---|---|---|---|---|
| С5у-1 | 1.459-2 Вып. 1 л.63 | Стремянка С5у-1 | 1 | 74.0 |
| С5у-2 | То же | То же С5у-2 | 2 | 74.0 |
| С8 | " л.64 | " С8 | 1 | 102.0 |
| ОП1 | 1.459-2 Вып. 2 л.82 | Ограждение площадок ОП1 при заглублении насосной станции Нк=9.0м | 8 | 12.0 |
| ПМ1 | КЖС-40 | Переходная площадка ПМ1 | 2 | 44.3 |
| ЩП1 | То же | Съемный щит ЩП1 | 2 | 23.8 |
| КР2 | " | Кронштейн КР2 | 7 | 16.1 |
| С3 | 1.459-2 Вып. 1 л.62 | Стремянка С3 | 1 | 55.0 |
| С3у-2 | То же | То же С3у-2 | 1 | 55.0 |
| С5у | " л.63 | " С5у | 2 | 74.0 |
| С6у | " | " С6у | 1 | 83.0 |
| ОП1 | 1.459-2 Вып. 2 л.82 | Ограждение площадок ОП1 при заглублении насосной станции Н=9.0м | 9 | 12.0 |
| КР3 | КЖС-40 | Кронштейн КР3 | 6 | 2.34 |
| | Только для Нк=10.0м | при заглублении насосной станции Н=9.0м; 6.0м | | |
| ПМ1 | КЖС-40 | Переходная площадка ПМ1 | 2 | 44.3 |
| ЩП1 | То же | Съемный щит ЩП1 | 2 | 23.8 |
| КР2 | " | Кронштейн КР2 | 7 | 16.1 |
| С6 | 1.459-2 Вып. 1 л.63 | Стремянка С6 | 2 | 83.0 |
| ОП1 | 1.459-2 Вып. 2 л.82 | Ограждение площадок ОП1 | 9 | 12.0 |
| КР3 | КЖС-40 | Кронштейн КР3 при заглублении насосной станции Н=9.0м | 6 | 2.34 |
| С3 | 1.459-2 Вып. 1 л.62 | Стремянка С3 | 1 | 55.0 |
| С3у-2 | То же | То же С3у-2 | 1 | 55.0 |
| С8у | " л.64 | " при заглублении насосной станции Н=6.0м | | |
| С4 | 1.459-2 Вып 1 л.62 | Стремянка С4 | 1 | 64.0 |
| С4у | То же | То же С4у | 1 | 64.0 |
| С6у | " л.63 | " Для Нк=8.0м; 9.0м | 1 | 83.0 |
| МС5 | КЖС-37 | Соединительный элемент МС5 | 2/20 | 3.1 |
| МС6 | То же | То же МС6 | 34/42 | 0.22 |
| МС8 | " | " МС8 | 18/20 | 3.1 |
| МС10 | " | " МС10 | 32/36 | 1.7 |
| МС12 | " | " МС12 | 16/18 | 2.3 |
| МС13 | " | " МС13 | 16/18 | 3.4 |
| МС15 | " | " МС15 | 16/18 | 4.7 |
| МС16 | " | " МС16 | 16/18 | 2.3 |
| МС17 | " | " МС17 | 34/36 | 0.4 |
| 1 | 3.901-5 | Сальник Ду 500 ℓ=200 | 2 | 6.2 |
| Р1 | КЖС-43 | Рама Р1 | 4 | 365.1 / 413.2 |
| Р2 | То же | То же Р2 | 4 | 183.0 / 224.6 |
| | | Для Нк=10.0м | | |
| МС5 | КЖС-37 | Соединительный элемент МС5 | 22 | 3.1 |
| МС6 | То же | То же МС6 | 48м | 0.22 |
| МС8 | " | " МС8 | 22 | 3.7 |
| МС10 | " | " МС10 | 40 | 1.7 |
| МС12 | " | " МС12 | 20 | 2.3 |
| МС13 | " | " МС13 | 20 | 3.4 |

| Марка | Обозначение | Наименование | Кол. | Примечание / масса ед. кг |
|---|---|---|---|---|
| МС15 | КЖС-37 | Соединительный элемент МС15 | 20 | 4.7 |
| МС16 | То же | То же МС16 | 24 | 2.3 |
| МС17 | " | " МС17 | 42 | 0.4 |
| 1 | 3.901-5 | Сальник Ду 100 ℓ=200 | 2 | 6.2 |
| 3 | КЖС-36 | Закладное изделие МН3 | 2 | 2.4 |
| Р1 | КЖС-43 | Рама Р1 | 4 | 365.1 |
| Р2 | То же | То же Р2 | 4 | 183.0 |
| | При клиновидном стыке панелей: | Нк=8.0м; 9.0м | | |
| МС1 | КЖС-37 | Соединительный элемент МС1 | 198 | 0.7 |
| МС2 | То же | То же МС2 | 336 | 0.5 |
| МС3 | " | " МС3 | 162 | 0.9 |
| МС4 | " | " МС4 | 84м | 0.24 |
| МС9 | " | " МС9 | 90 | 0.6 |
| МС11 | " | " МС11 | 15м | 4.7 |
| МС14 | " | " МС14 | 36 | 3.1 |
| МС18 | " | " МС18 | 77 | 1.6 |
| 2 | 3.901-5 | Сальник Ду 300 ℓ=500 | 1 | 46.6 |
| | | Нк=10.0м | | |
| МС1 | КЖС-37 | Соединительный элемент МС1 | 253 | 0.7 |
| МС2 | То же | То же МС2 | 506 | 0.5 |
| МС3 | " | " МС3 | 210 | 0.9 |
| МС4 | " | " МС4 | 108м | 0.24 |
| МС9 | " | " МС9 | 108 | 0.6 |
| МС11 | " | " МС11 | 19м | 4.7 |
| МС14 | " | " МС14 | 77 | 1.6 |
| МС18 | " | " МС18 | 77 | 1.6 |
| 2 | 3.901-5 | Сальник Ду 300 ℓ=500 | 1 | 46.6 |
| | При шпоночном стыке панелей | Нк=8.0м, 9.0м | | |
| МС7 | КЖС-37 | Соединительный элемент МС7 | 358 / 462 | 1.1 |
| МС9 | То же | То же МС9 | 108 | 0.6 |
| МС11 | " | " МС11 | 19м / 24м | 4.7 |
| МС18 | " | " МС18 | 77 | 1.6 |
| 2 | 3.901-5 | Сальник Ду 300 ℓ=500 | 1 | 46.6 |
| | | Нк=10.0м | | |
| МС7 | КЖС-37 | Соединительный элемент МС7 | 506 | " |
| МС9 | То же | То же МС9 | 378 | 0.6 |
| МС11 | " | " МС11 | 19м | 4.7 |
| МС18 | " | " МС18 | 77 | 1.6 |
| 2 | 3.901-5 | Сальник Ду 300 ℓ=500 | 1 | 46.6 |

1. В спецификации стеновых панелей при обоих видах стыков для Нк=8.0м в скобках указано количество панелей для заглубления насосной станции-2.7м; звездочкой отмечено количество панелей для заглубления насосной станции-3.6м; для Нк=9.0м в скобках указано количество панелей для заглубления насосной станции-3.6м; звездочкой-количество панелей для заглубления насосной станции-4.8м; для Нк=10.0м - в скобках указана количество панелей для заглубления насосной станции -4.8м, звездочкой-количество панелей для заглубления насосной станции 6.0м

2. В спецификации стальных изделий для Нк=8.0м, 9.0м в числителе указано количества соединительных элементов для Нк=8.0м; в знаменателе указано количество соединительных элементов для Нк=9.0м.

Привязан

Инв. №

| | | | | |
|---|---|---|---|---|
| ГИП | Новотинский | | | ТП 901-1-6/80-КЖС |
| Нач. отд. | Волошин | | | Речные водозаборные сооружения с раздельного типа для амплитуд колебания уровней воды 30 м |
| Гл. спец. | Плотник | | | Водоприемные береговые колодцы диаметром 6 м производительностью от 20 до 180 л/с. Стадия Р; Лист 3; Листов |
| Рук. гр. | Кравцов | | | |
| Рук. гр. | Эльзенбер | | | |
| Ст. инж. | Малыхина | | | Общие данные (окончание) |
| Н. контр. | Плотник | | | Госстрой СССР Укрводоканалпроект Киев |

Типовой проект 901-1-6/80 Альбом III

## Маркировочная схема стеновых панелей

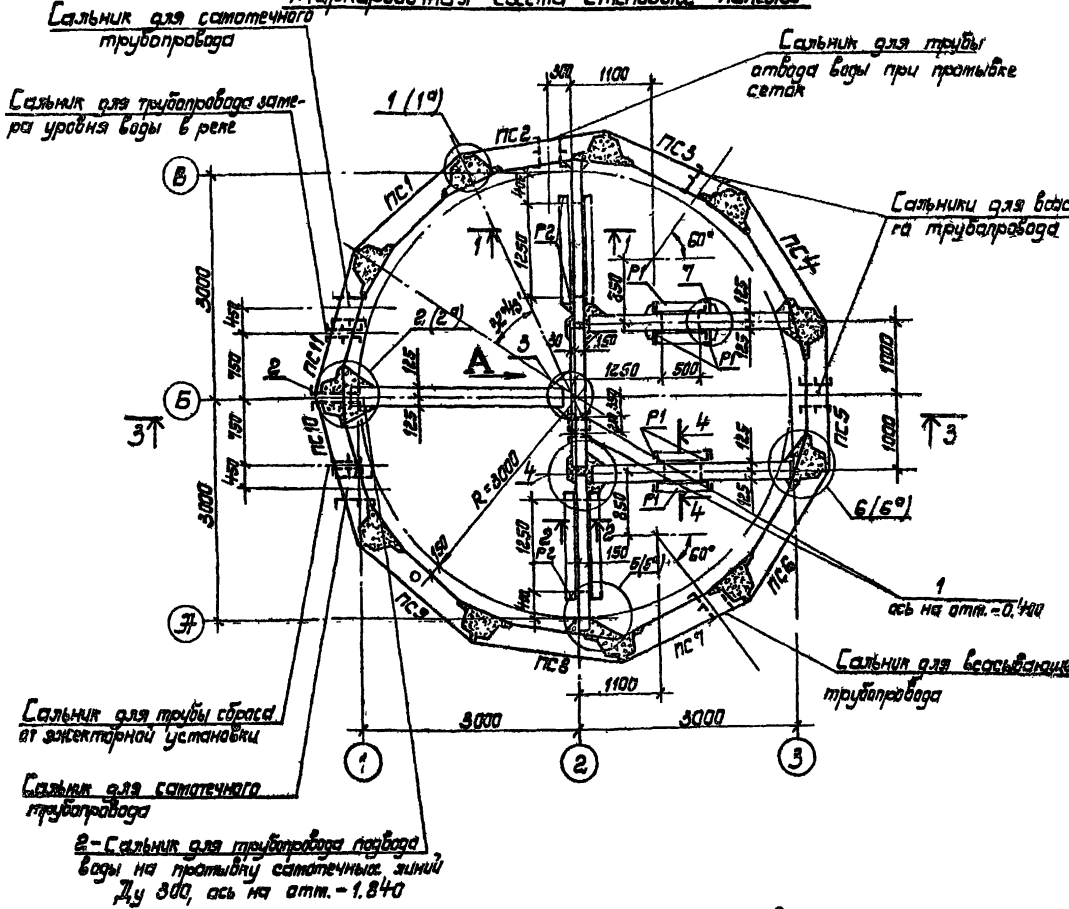


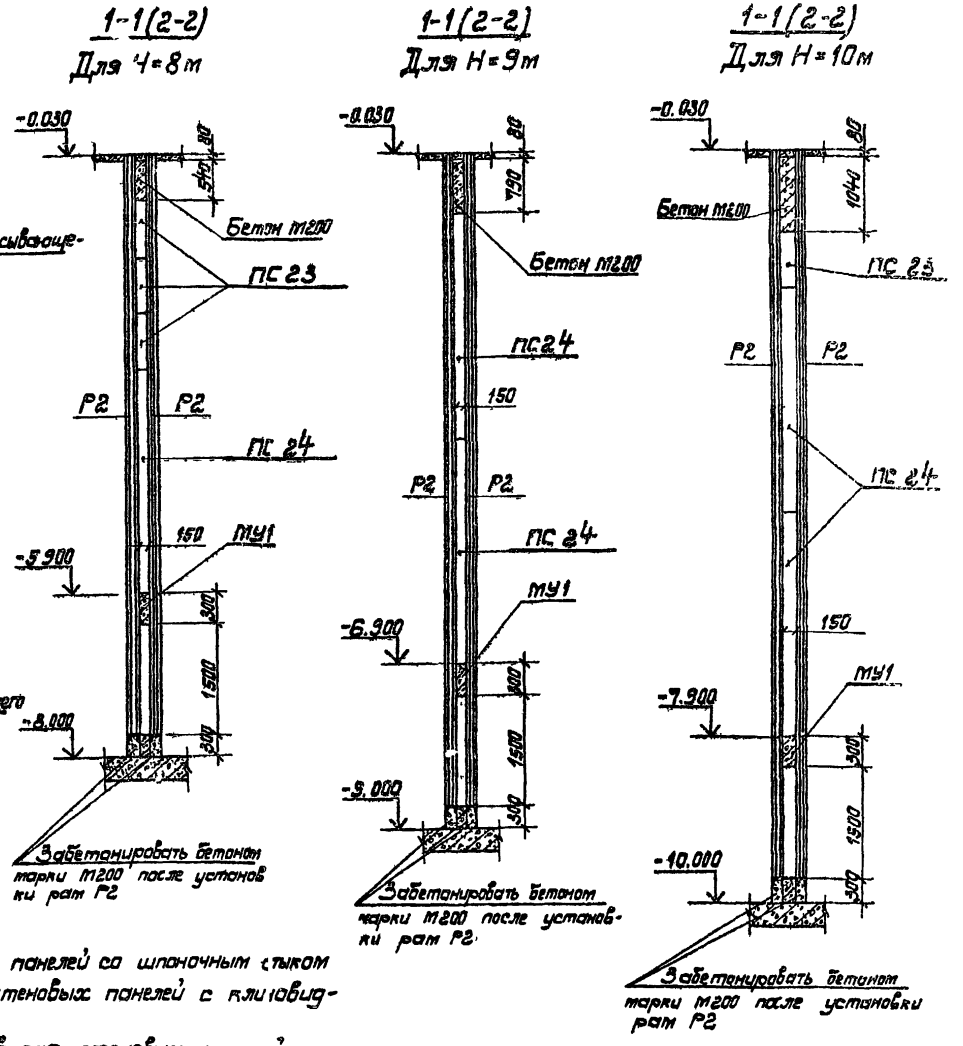


1. Маркировочная схема стеновых панелей со шпоночным стыком аналогична маркировочной схеме стеновых панелей с клиновидным стыком.
2. В скобках указаны номера узлов для стеновых панелей со шпоночным стыком.
3. Узлы сопряжения стеновых панелей с клиновидным стыком см. л. КЖ-7, КЖ-6.
   Узлы сопряжения стеновых панелей со шпоночным стыком см. л. КЖ-8.
   Узел стыковки наружных стеновых панелей с монолитным ж-б поясом см. лист КЖ-8.
4. Рамы Р1 и Р2 установить до устройства перекрытия.
5. Все проемы в стеновых панелях на период опускания колодца заглушить.

| | | | | |
|---|---|---|---|---|
| Гип | Новоминский | | 1983 | ТП901-1-6/80-КЖ |
| Нач.отд | Волошин | | | Речные водозаборные сооружения раздельного типа для амплитуд колебания уровней воды до 6 м. |
| Гл.спец | Платник | | | Водоприемные береговые колодцы диаметром 6.0 м. производительностью от 20 до 180 л/с. |
| Рук гр | Клоцман | | | Стадия: Р; Лист: 4; Листов: |
| Рук гр | Айзенберг | | | |
| Ст. инж | Малинина | | | Маркировочная схема стено- |
| Н.контр | Платник | | | Госстрой СССР Укрводоканалпроект |

Привязан

Инв. № подл. | Подпись и дата

Типовой проект 901-1-6/80 Альбом III

3-3
для H=8м

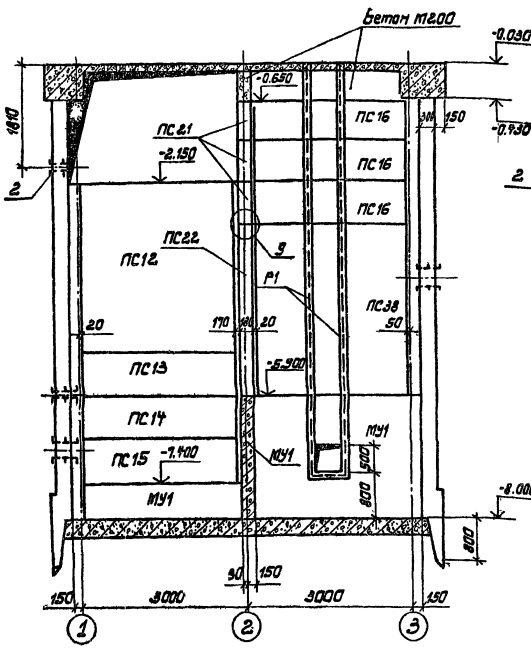


3-3
Для H=9м

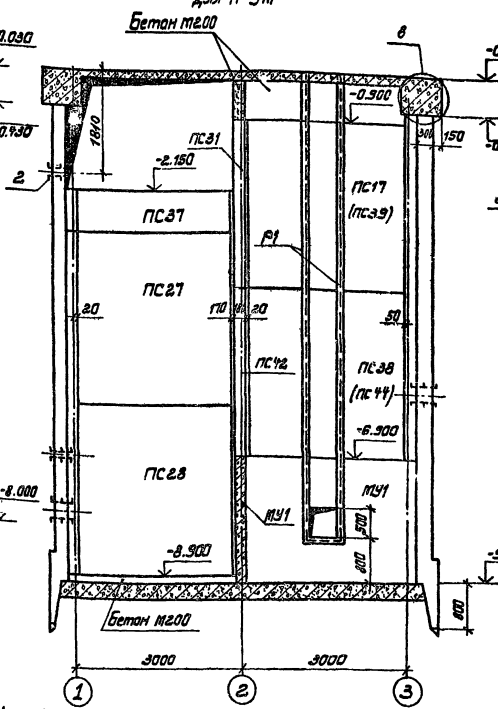


3-3
Для H=10м

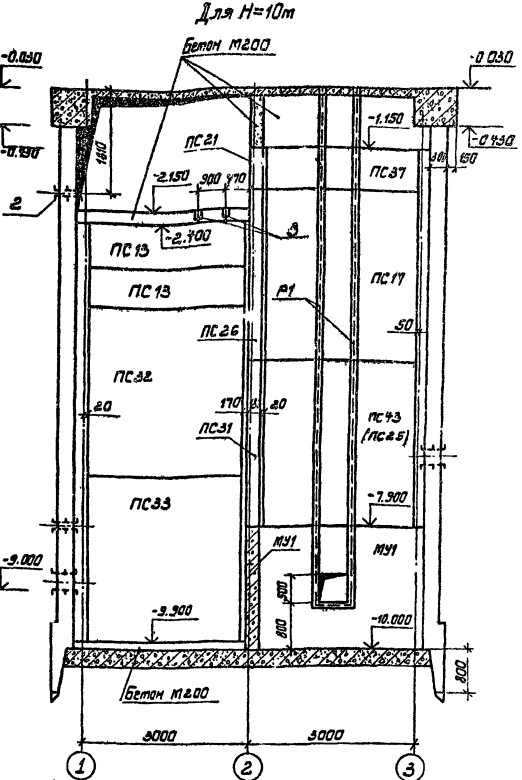


4-4 (Для H=10м)

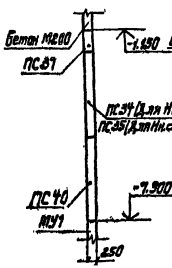


4-4 (Для H=9м)

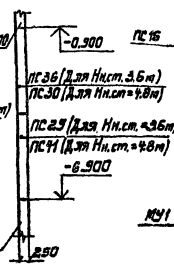


4-4 (Для H=8м)

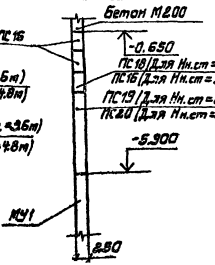


1. На разрезе 3-3 для H=9м в скобках панель для заглубления H=4.8м; для H=10м в скобках панель для H=6.0м.
2. Узлы 8,9 см. лист КЖС-7.

| | | | | | | |
|---|---|---|---|---|---|---|
| | | | | | ТП 901-1-6/80-КЖ | |
| ГИП | Новгинский | | | Речные водозаборные сооружения павильонного типа для амплитуд колебания уровней воды до 6 м. Водоприемные береговые колодцы диаметром 6.0м производительностью от 20 до 180 л/с. | | |
| Нач.отд. | Артюшин | | | | | |
| Гл.спец. | Платник | | | | Стадия | Лист | Листов |
| Рук.гр. | Клацкин | | | | Р | 5 | |
| Рук.гр. | Эйзенберг | | | | | | |
| Ст.инж. | Малинина | | | Маркировочная схема стеновых панелей. Разрез 3-3; 4-4. | Госстрой СССР Укрводоканалпроект Киев | |
| Н.контр. | Платник | | | | | |

Привязан

Инв.N

Инв.N подл. | Подп. и дата | Взам.инв.N

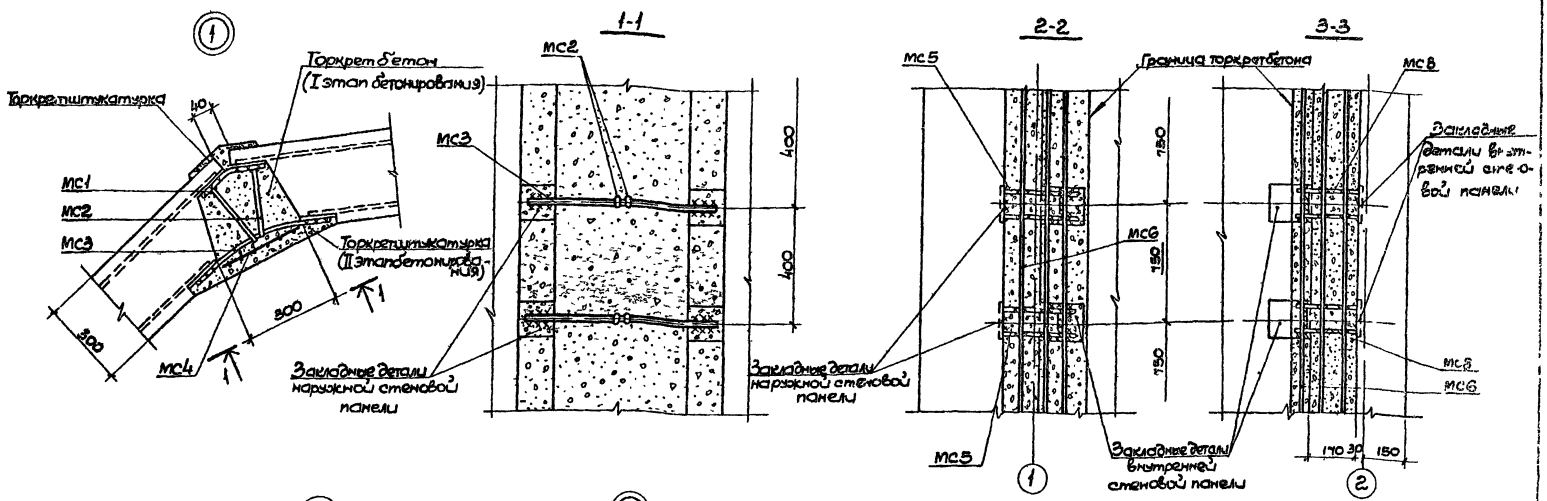


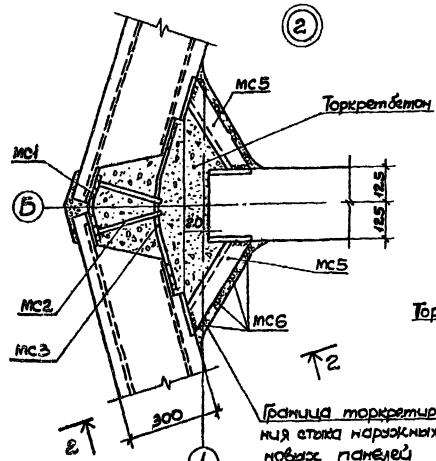


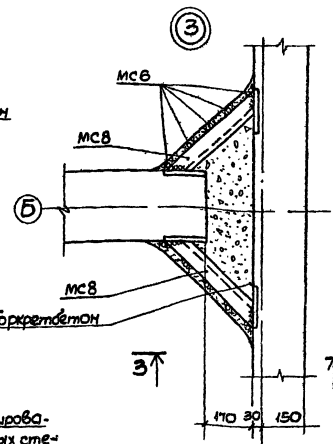


Стык панелей по низу

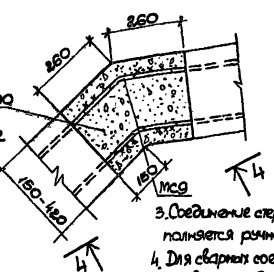


4-4

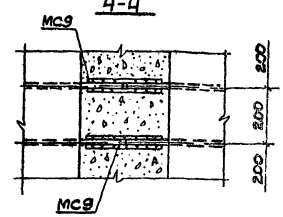


1. В сечении 1-1 закладное изделие М4 условно не показано
2. Сварные швы всех видов должны обеспечивать равнопрочное соединение стыкуемых элементов. Сварку элементов на монтаже выполнять в соответствии с „Указаниями по сварке соединений арматуры и закладных деталей железобетонных конструкций" СН 393-78.
3. Соединение стержней арматуры с закладными деталями панелей выполняется ручной дуговой сваркой внахлестку двусторонними швами.
4. Для сварных соединений стержней арматуры с закладными деталями панелей и между собой следует применять электроды типа Э50А-фили Э55Ф. Толщина всех сварных швов, кроме оговоренных, шва = 4мм.

Привязан

| | | | | | |
|---|---|---|---|---|---|
| ГИП | Новицкий | | | ТП 901-1-6/80-КЖ | |
| Нач отд | Волошин | | | Речные водозаборные сооружения раздельного типа для амплитуд колебания уровней воды до 6 м | |
| Гл спец | Платник | | | Водоприемные береговые колодцы диаметром 6 м производительностью от 20 до 180 л/с | Стадия: Р; Лист: 6; Листов: |
| Рук гр | Каулин | | | | |
| Рук гр | Айзенберг | | | Маркировочная схема стеновых панелей Узлы 1-3 | Госстрой СССР Укрводоканалпроект Киев |
| Ст инж | Малинина | | | | |
| Н контр | Платник | | | | |

Инв. № подл. | Подпись и дата | Взам. инв. №

Типовой проект 901-1-6/80 Альбом III

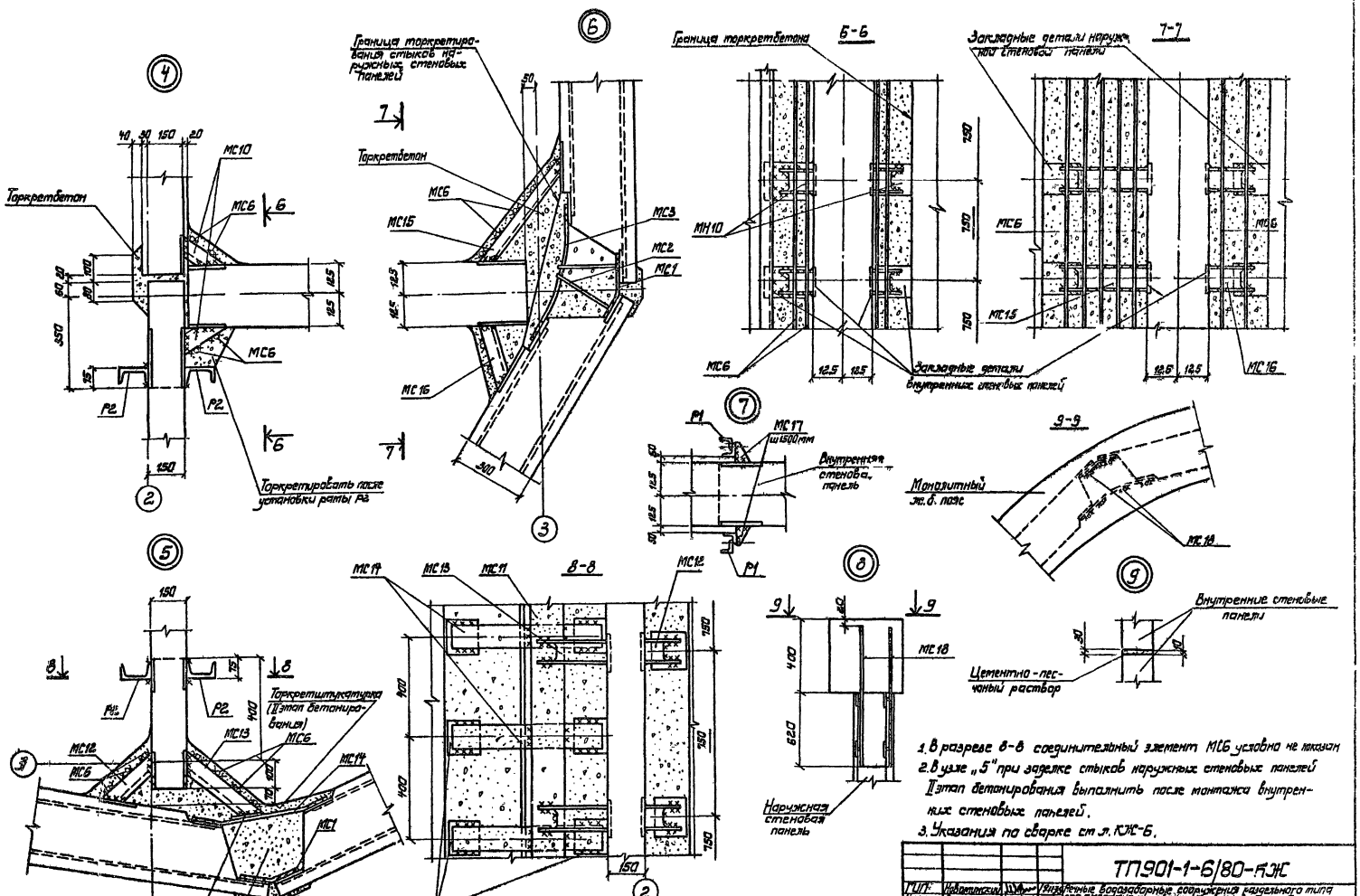


1. В разрезе 8-8 соединительный элемент МС6 условно не показан
2. В узле „5" при заделке стыков наружных стеновых панелей II этап бетонирования выполнить после монтажа внутренних стеновых панелей.
3. Указания по сварке ст л. КЖ-6.

| | | | | |
|---|---|---|---|---|
| ГИП | Новопрокский | | 1/9 | Речные водозаборные сооружения раздельного типа для амплитуд колебания уровней воды до 6 м |
| Нач. отд. | Волошин | | | |
| Гл. спец. | Платник | | | Водоприемные береговые колодцы диаметром 6 Ом производительностью от 20 до 180 л/с. |
| Рук. гр. | Клоцман | | | |
| Рук. гр. | Ивенберг | | | |
| Ст. инж. | Малинина | | | Маркировочная схема стеновых панелей Узлы 4÷8. |
| Н. контр. | Плотник | | | |

| Стадия | Лист | Листов |
|---|---|---|
| Р | 7 | |

Госстрой СССР Укрводоканалпроект Киев

Привязан

Инв. №

Инв. № подл. | Подп. и дата

Типовой проект 901-1-6/80 Альбом III

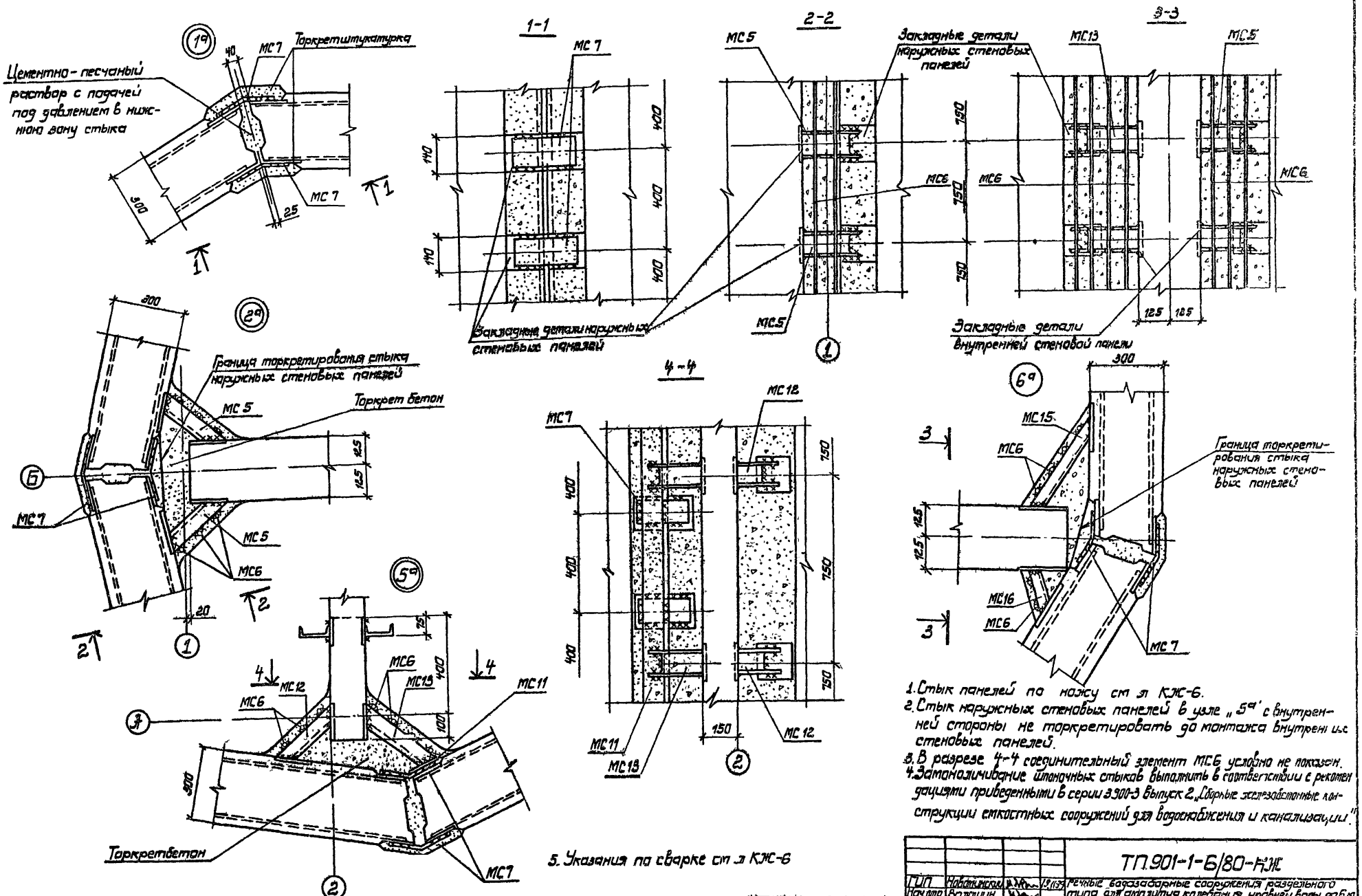


1. Стык панелей по ножу см л КЖ-6.
2. Стык наружных стеновых панелей в узле „5а" с внутренней стороны не торкретировать до монтажа внутренних стеновых панелей.
3. В разрезе 4-4 соединительный элемент МС6 условно не показан.
4. Замоноличивание шпоночных стыков выполнить в соответствии с рекомендациями приведенными в серии 3.900-3 выпуск 2 „Сборные железобетонные конструкции емкостных сооружений для водоснабжения и канализации".
5. Указания по сварке см л КЖ-6

| | | | | |
|---|---|---|---|---|
| ГИП | Новоминский | | 19.11.79 | ТП 901-1-6/80-НЖ |
| Нач.отд. | Волошин | | | Речные водозаборные сооружения раздельного типа для амплитуд колебания уровней воды до 6 м |
| Гл.спец. | Плотник | | | Водоприемные береговые колодцы диаметром 6 Ом производительностью от 20 до 180 л/с |
| Рук.гр. | Клоцман | | | Стадия: Р; Лист: 8; Листов: |
| Рук.гр. | Айзенберг | | | |
| Ст.инж. | Малинина | | | Маркировочная схема стеновых панелей Узлы 1а, 2а, 5а, 6а |
| Н.контр. | Плотник | | | Госстрой СССР Укрводоканалпроект Киев |

Привязан

Инв №

Согласовано

Инв № подл. | Подпись и дата

Типовой проект 901-1-6/80 Альбом III

Спецификация элементов к маркировочной схеме, расположенной на листе КЖ 4

| Марка | Обозначение | Наименование | Кол. | Примечан. масса 1 шт |
|---|---|---|---|---|
| | Наружные стеновые панели для клиновидного стыка и соединительные элементы к ним | | | |
| | | Нк = 80 м | | |
| ПС1 | КЖ-22 | Стеновая панель ПС1-1а | 1 | 10.40 т |
| ПС2 | То же | То же ПС1-1б | 1 | 10.40 т |
| ПС3 | " | " ПС1-1в | 1 | 10.40 т |
| ПС4 | " | " ПС1-1г | 1 | 10.40 т |
| ПС5 | КЖ-23 | " ПС1-1д | 1 | 10.40 т |
| ПС6 | КЖ-24 | " ПС1-1е | 1 | 10.40 т |
| ПС7 | То же | " ПС1-1л | 1 | 10.40 т |
| ПС8 | КЖ-25 | " ПС1-1м | 1 | 10.40 т |
| ПС9 | То же | " ПС1-1и | 1 | 10.40 т |
| ПС10 | КЖ-24 | " ПС1-1к | 1 | 10.40 т |
| ПС11 | КЖ-25 | " ПС1-1н | 1 | 10.40 т |
| МС14 | КЖ-37 | Соединительный эл-т МС14 | 36 | 3.3 кг |
| МС1 | То же | То же МС1 | 198 | 0.7 кг |
| МС2 | " | " МС2 | 396 | 0.5 кг |
| МС3 | " | " МС3 | 162 | 0.9 кг |
| МС4 | " | " МС4 | 84 м | 0.24 кг |
| 2 | 3 901-5 | Сальник Ду 300 ℓ = 500 | 1 | 46.6 кг |
| МС9 | КЖ-37 | Соединительный эл-т МС9 | 308 | 0.6 кг |
| МС11 | То же | То же МС11 | 15 м | 4.7 кг |
| МС18 | " | " МС18 | 77 | 1.6 кг |
| | | Нк = 90 м | | |
| ПС1 | КЖ-22 | Стеновая панель ПС2-1а | 1 | 11.60 т |
| ПС2 | То же | То же ПС2-1б | 1 | 11.60 т |
| ПС3 | " | " ПС2-1в | 1 | 11.60 т |
| ПС4 | " | " ПС2-1г | 1 | 11.60 т |
| ПС5 | КЖ-23 | " ПС2-1д | 1 | 11.60 т |
| ПС6 | КЖ-24 | " ПС2-1е | 1 | 11.60 т |
| ПС7 | То же | " ПС2-1л | 1 | 11.60 т |
| ПС8 | КЖ-25 | " ПС2-1м | 1 | 11.60 т |
| ПС9 | То же | " ПС2-1и | 1 | 11.60 т |
| ПС10 | КЖ-24 | " ПС2-1к | 1 | 11.60 т |
| ПС11 | КЖ-25 | " ПС2-1н | 1 | 11.60 т |
| МС14 | КЖ-37 | Соединительный эл-т МС14 | 42 | 3.3 кг |
| МС1 | То же | То же МС1 | 231 | 0.7 кг |
| МС2 | " | " МС2 | 462 | 0.5 кг |
| МС3 | " | " МС3 | 189 | 0.9 кг |
| МС4 | " | " МС4 | 95 м | 0.24 |
| 2 | 3 901-5 | Сальник Ду 300 ℓ = 500 | 1 | 46.6 |
| МС9 | КЖ-37 | Соединительный элемент МС9 | 308 | 0.6 кг |
| МС11 | То же | То же МС11 | 17 м | 4.7 кг |

| Марка | Обозначение | Наименование | Кол. | Примеч. масса 1 шт |
|---|---|---|---|---|
| МС18 | КЖ-37 | Соединительный элемент МС18 | 77 | 1.5 кг |
| | | Нк = 100 м | | |
| ПС1 | КЖ-22 | Стеновая панель ПС3-1а | 1 | 13.00 т |
| ПС2 | То же | То же ПС3-1б | 1 | 13.00 т |
| ПС3 | " | " ПС3-1в | 1 | 13.00 т |
| ПС4 | " | " ПС3-1г | 1 | 13.00 т |
| ПС5 | КЖ-23 | " ПС3-1д | 1 | 13.00 т |
| ПС6 | КЖ-24 | " ПС3-1е | 1 | 13.00 т |
| ПС7 | То же | " ПС3-1л | 1 | 13.00 т |
| ПС8 | КЖ-25 | " ПС3-1м | 1 | 13.00 т |
| ПС9 | То же | " ПС3-1и | 1 | 13.00 т |
| ПС10 | КЖ-24 | " ПС3-1к | 1 | 13.00 т |
| ПС11 | КЖ-25 | " ПС3-1н | 1 | 13.00 т |
| МС1 | КЖ-37 | Соединительный эл-т МС1 | 253 | 0.7 кг |
| МС2 | То же | То же МС2 | 506 | 0.5 кг |
| МС3 | " | " МС3 | 210 | 0.9 кг |
| МС4 | " | " МС4 | 102 м | 0.24 кг |
| 2 | 3 901-5 | Сальник Ду 300 ℓ = 500 | 1 | 46.6 кг |
| МС9 | КЖ-37 | Соединительный эл-т МС9 | 308 | 0.6 кг |
| МС11 | То же | То же МС11 | 19 м | 4.7 кг |
| МС18 | " | " МС18 | 77 | 1.6 кг |
| МС14 | " | " МС14 | 46 | 3.3 кг |
| | Наружные стеновые панели для шпоночного стыка и соединительные элементы к ним | | | |
| | | Нк = 80 м | | |
| ПС1 | КЖ-22 | Стеновая панель ПС4-1а | 1 | 10.50 т |
| ПС2 | То же | То же ПС4-1б | 1 | 10.50 т |
| ПС3 | " | " ПС4-1в | 1 | 10.50 т |
| ПС4 | " | " ПС4-1г | 1 | 10.50 т |
| ПС5 | КЖ-23 | " ПС4-1д | 1 | 10.50 т |
| ПС6 | КЖ-24 | " ПС4-1е | 1 | 10.50 т |
| ПС7 | То же | " ПС4-1л | 1 | 10.50 т |
| ПС8 | КЖ-25 | " ПС4-1м | 1 | 10.50 т |
| ПС9 | То же | " ПС4-1и | 1 | 10.50 т |
| ПС10 | КЖ-24 | " ПС4-1к | 1 | 10.50 т |
| ПС11 | КЖ-25 | " ПС4-1н | 1 | 10.50 т |
| МС7 | КЖ-37 | Соединительный эл-т МС7 | 396 | 1.1 кг |
| МС11 | То же | То же МС11 | 15 м | 4.7 кг |

| Марка | Обозначение | Наименование | Кол. | Примеч. масса 1 шт |
|---|---|---|---|---|
| 2 | 3 901-5 | Сальник Ду 300 ℓ = 500 | 1 | 46.6 кг |
| МС9 | КЖ-37 | Соединительный эл-т МС9 | 308 | 0.6 к |
| МС18 | То же | То же МС18 | 77 | 1.6 кг |
| | | Нк = 90 м | | |
| ПС1 | КЖ-22 | Стеновая панель ПС5-1а | 1 | 12.00 т |
| ПС2 | То же | То же ПС5-1б | 1 | 12.00 т |
| ПС3 | " | " ПС5-1в | 1 | 12.00 т |
| ПС4 | " | " ПС5-1г | 1 | 12.00 т |
| ПС5 | КЖ-23 | " ПС5-1д | 1 | 12.00 т |
| ПС6 | КЖ-24 | " ПС5-1е | 1 | 12.00 т |
| ПС7 | То же | " ПС5-1л | 1 | 12.00 т |
| ПС8 | КЖ-25 | " ПС5-1м | 1 | 12.00 т |
| ПС9 | То же | " ПС5-1и | 1 | 12.00 т |
| ПС10 | КЖ-24 | " ПС5-1к | 1 | 12.00 т |
| ПС11 | КЖ-25 | " ПС5-1н | 1 | 12.00 т |
| МС7 | КЖ-37 | Соединительный эл-т МС7 | 462 | 1.1 кг |
| МС11 | То же | То же МС11 | 17 м | 4.7 к |
| 2 | 3 901-5 | Сальник Ду 300 ℓ = 500 | 1 | 46.6 кг |
| МС9 | КЖ-37 | Соединительный эл-т МС9 | 308 | 0.6 кг |
| МС18 | То же | То же МС18 | 77 | 1.6 кг |

Подпись и дата

Привязан

Инв №

| | | | |
|---|---|---|---|
| ГИП | Новоминский | | 1911 г. |
| Нач отд | Валошин | | |
| Гл. спец | Плотник | | |
| Рук. гр | Клацман | | |
| Рук. гр | Айзенберг | | |
| Ст инж | Малинина | | |
| Н. контр | Плотник | | |

ТП 901-1-6/80-КЖ

Речные водозаборные сооружения раздельного типа для амплитуд колебания уровней воды до 6 м

Водоприемные береговые колодцы диаметром 6.0 м производительностью от 20 до 180 л/с.

| Стадия | Лист | Листов |
|---|---|---|
| Р | 9 | |

Спецификация элементов к маркировочной схеме, расположенной на КЖ-4 (начало)

Госстрой СССР Укрводоканалпроект Киев

Типовой проект 901-1-6/80 Альбом III

Спецификация элементов к маркировочной схеме, расположенной на листе 4

| Марка | Обозначение | Наименование | Кол. | Примеч. Масса 1 шт. |
|---|---|---|---|---|
| | Наружные стеновые панели для шпоночного стыка и соединительные элементы к ним | Нк = 10.0 м | | |
| ПС1 | КЖ-22 | Стеновая панель ПС6-1а | 1 | 13.50 т |
| ПС2 | То же | То же ПС6-1б | 1 | 13.50 т |
| ПС3 | " | " ПС6-1в | 1 | 13.50 т |
| ПС4 | " | " ПС6-1г | 1 | 13.50 т |
| ПС5 | КЖ-23 | " ПС6-1д | 1 | 13.50 т |
| ПС6 | КЖ-24 | " ПС6-1е | 1 | 13.50 т |
| ПС7 | То же | " ПС6-1л | 1 | 13.50 т |
| ПС8 | КЖ-25 | " ПС6-1м | 1 | 13.50 т |
| ПС9 | То же | " ПС6-1и | 1 | 13.50 т |
| ПС10 | КЖ-24 | " ПС6-1к | 1 | 13.50 т |
| ПС11 | КЖ-25 | " ПС6-1н | 1 | 13.50 т |
| МС7 | КЖ-37 | Соединительный эл-т МС7 | 506 | 1.1 кг |
| МС11 | То же | То же МС11 | 19 м | 4,7 кг |
| 2 | 3.901-5 | Сальник Ду 300 ℓ=500 | 1 | 46.6 кг |
| МС9 | КЖ-37 | Соединительный эл-т МС9 | 308 | 0.6 кг |
| МС18 | То же | То же МС18 | 77 | 1.6 кг |
| | Внутренние стеновые панели и соединительные элементы к ним | Нк = 8.0 м | | |
| ПС12 | КЖ-26 | Стеновая панель ПС7-1а | 1 | 5.20 т |
| ПС13 | КЖ-21 | То же ПС8-1 | 1 | 1,29 т |
| ПС14 | КЖ-29 | " ПС8-1а | 1 | 1.29 т |
| ПС15 | КЖ-21 | " ПС8-2 | 1 | 1.29 т |
| ПС16 | КЖ-29 | " ПС8-1б | (5)6* | 1,29 т |
| ПС18 | То же | " ПС8-1в | (1) | 1.29 т |
| ПС19 | КЖ-28 | " ПС7-3г | (1) | 5,20 т |
| ПС20 | То же | " ПС7-3д | 1* | 5,20 т |
| ПС21 | КЖ-21 | " ПС10-1 | 3 | 0.61 т |
| ПС22 | КЖ-30 | " ПС9-1а | 1 | 2,48 т |
| ПС23 | КЖ-21 | " ПС12-1 | 6 | 0.60 т |
| ПС24 | КЖ-20 | " ПС11-1 | 2 | 2.42 т |
| ПС38 | КЖ-26 | " ПС7-3б | 1 | 5.20 т |
| МУ1 | КЖ-31 | Монолитный участок МУ1 | 1 | |
| 1 | 3.901-5 | Сальник Ду 100 ℓ=200 | 2 | 6,2 кг |
| МС5 | КЖ-37 | Соединительный эл-т МС5 | 18 | 3.1 кг |
| МС6 | То же | То же МС6 | 37 м | 0.22 кг |
| МС8 | " | Соединительный эл-т МС8 | 18 | 3.7 кг |
| МС10 | " | То же МС10 | 32 | 1,7 кг |
| МС12 | " | " МС12 | 16 | 2.3 кг |
| МС13 | " | " МС13 | 16 | 3,4 кг |

| Марка | Обозначение | Наименование | Кол. | Примеч. Масса 1 шт. |
|---|---|---|---|---|
| МС15 | КЖ-37 | " МС15 | 16 | 4.7 кг |
| МС16 | То же | " МС16 | 16 | 2.3 кг |
| МС17 | " | " МС17 | 32 | 0.4 кг |
| | | | | |
| Р1 | КЖ-43 | Рама Р1 | 4 | 36.51 кг |
| Р2 | То же | То же Р2 | 4 | 183.0 кг |
| | | Нк = 9.0 м | | |
| ПС17 | КЖ-26 | Стеновая панель ПС7-1б | (1) | 5.20 т |
| ПС24 | КЖ-20 | То же ПС11-1 | 4 | 2,42 т |
| ПС27 | КЖ-26 | " ПС7-1б | 1 | 5.20 т |
| ПС28 | КЖ-27 | " ПС7-3а | 1 | 5.20 т |
| ПС29 | КЖ-30 | " ПС7-3б | (1) | 5.20 т |
| ПС30 | КЖ-27 | " ПС7-1и | 1* | 5.20 т |
| ПС31 | КЖ-20 | " ПС9-1 | 1 | 2,48 т |
| ПС36 | КЖ-27 | " ПС7-1к | (1) | 5.20 т |
| ПС37 | КЖ-29 | " ПС8-1г | 1 | 1.29 т |
| ПС38 | КЖ-26 | " ПС7-3б | (1) | 5.20 т |
| ПС39 | КЖ-27 | " ПС7-1ж | 1* | 5.20 т |
| ПС41 | КЖ-28 | " ПС7-3е | 1* | 5.20 т |
| ПС42 | КЖ-30 | " ПС9-1б | 1 | 2.48 т |
| ПС44 | КЖ-27 | " ПС7-3л | 1* | 5.20 т |
| МУ1 | КЖ-31 | Монолитный участок МУ1 | | |
| МС5 | КЖ-37 | Соединительный эл-т МС5 | 20 | 3.1 кг |
| МС6 | То же | То же МС6 | 421 | 0.22 кг |
| МС8 | " | " МС8 | 20 | 3.7 кг |
| МС10 | " | " МС10 | 36 | 1.7 кг |
| МС12 | " | " МС12 | 18 | 2.3 кг |
| МС13 | " | " МС13 | 18 | 3.4 кг |
| 1 | " | " | | |
| МС15 | " | " МС15 | 18 | 4.7 кг |
| МС16 | " | " МС16 | | 2.3 кг |
| МС17 | " | " МС17 | | |
| 1 | 3.901-5 | Сальник Ду 100 ℓ=200 | | |
| Р1 | КЖ-43 | Рама Р1 | | 413.9 кг |
| Р2 | То же | То же Р2 | 4 | 203.6 кг |
| | | Нк = 10.0 м | | |
| ПС13 | КЖ-21 | Стеновая панель ПС8-1 | 2 | 1.29 т |
| ПС17 | КЖ-26 | То же ПС7-1б | 1 | 5.20 т |
| ПС21 | КЖ-21 | " ПС10-1 | 1 | 0.61 т |
| ПС23 | То же | " ПС12-1 | 2 | 0.60 т |
| ПС24 | КЖ-20 | " ПС11-1 | 2 | 2.42 т |

| Марка | Обозначение | Наименование | К-во | Примеч. Масса 1 шт. |
|---|---|---|---|---|
| ПС25 | КЖ-28 | Стеновая панель ПС7-3к | 1* | 5,20 т |
| ПС26 | КЖ-30 | То же ПС9-1б | 1 | 2,48 т |
| ПС31 | КЖ-20 | " ПС9-1 | 1 | 2,48 т |
| ПС32 | КЖ-26 | " ПС7-1г | 1 | 5.20 т |
| ПС33 | КЖ-20 | " ПС7-1ℓ | 1 | 5.20 т |
| ПС34 | КЖ-26 | " ПС7-1з | (1) | 5.20 т |
| ПС35 | КЖ-27 | " ПС7-1е | 1* | 5.20 т |
| ПС37 | КЖ-29 | " ПС8-1г | 2 | 1.29 т |
| ПС40 | КЖ-28 | " ПС7-3ж | 1 | 5,20 т |
| ПС43 | То же | " ПС7-3и | (1) | 5,20 т |
| МУ1 | КЖ-31 | Монолитный участок МУ1 | 1 | |
| 1 | 3.901-5 | Сальник Ду 100 ℓ=200 | 2 | 6.2 кг |
| МС5 | КЖ-37 | Соединительный эл-т МС5 | 22 | 3.1 кг |
| МС6 | То же | То же МС6 | 131 м | 0.22 кг |
| МС8 | " | " МС8 | 22 | 3.7 кг |
| МС10 | " | " МС10 | 40 | 1.7 кг |
| МС12 | " | " МС12 | 20 | 2.3 кг |
| МС13 | " | " МС13 | 20 | 3.4 кг |
| | " | | | |
| МС15 | " | " МС15 | 20 | 4.7 кг |
| МС16 | " | " МС16 | 20 | 2.3 кг |
| МС17 | " | " МС17 | 40 | 0.4 кг |
| Р1 | КЖ-43 | Рама Р1 | 4 | 462.7 кг |
| Р2 | То же | То же Р2 | 4 | 225.0 кг |
| 3 | КЖ-36 | Закладное изделие МН3 | 2 | 2.4 кг |

1. В спецификации внутренних стеновых панелей для Нк=8.0 м в скобках указано количество панелей для заглубления насосной станции-2.4 м; звездочкой отмечено количество панелей для заглубления насосной станции-3.6 м.
Для Нк=9.0 м - в скобках указано количество панелей для заглубления насосной станции 3.6 м; звездочкой отмечено количества панелей для заглубления насосной станции-4.8 м.
Для Нк=10.0 м - в скобках указано количество панелей для заглубления насосной станции 4.8 м, звездочкой отмечено количество панелей для заглубления насосной станции - 6.0 м.

Привязан

Инв №

Инв № подл. | Подп. и дата | Взам. инв. №

ТП 901-1-6/80-КЖ

| | | | |
|---|---|---|---|
| ГИП | Наботников | | 01.82 |
| Нач. отд | Балашин | | |
| Гл. спец. | Платник | | |
| Рук. гр. | Ядрыхан | | |
| Рук. гр | Изенберг | | |
| Ст. инж. | Малинина | | |
| Н. контр. | Платник | | |

Речные водозаборные сооружения, раздельного типа для амплитуды колебания уровней воды до 6 м

Водоприемные береговые оголовки диаметром 6.0 м, производительностью от 20 до 180 м³/с

Спецификация элементов к маркировочной схеме, расположенной на листе 4

| Стадия | Лист | Листов |
|---|---|---|
| Р | 10 | |

Госстрой СССР Упрводоканалпроект

Типовой проект 901-1-6/80 Альбом III

## РКм1 перекрытия на отм 0.000

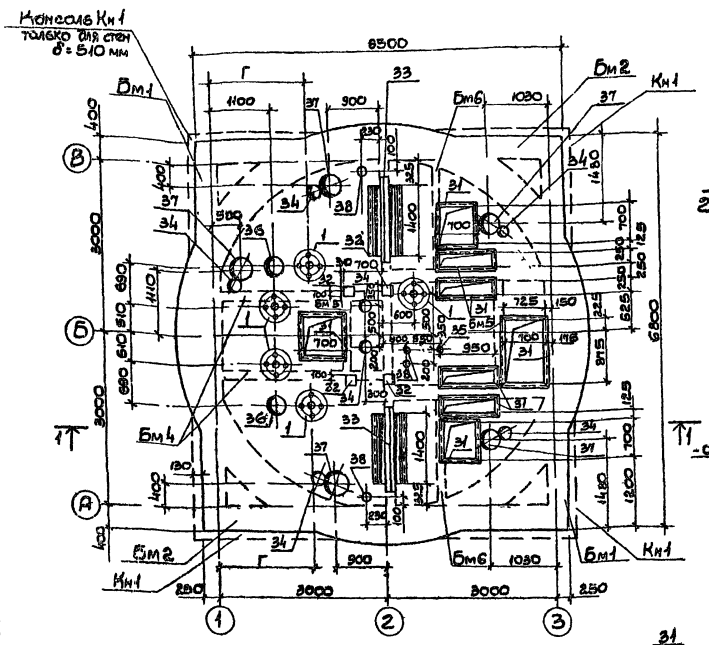


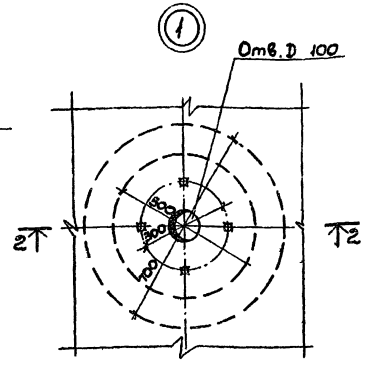


2-2

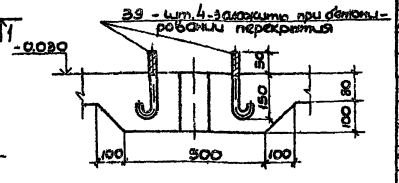


1-1

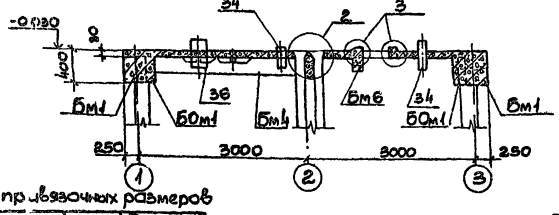


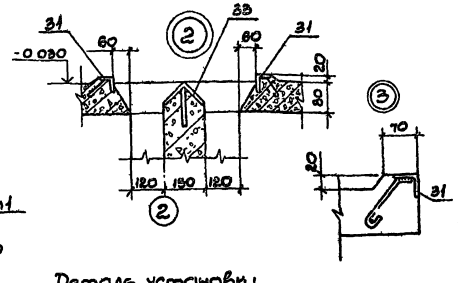


Деталь установки патрубков поз. 34 и 37

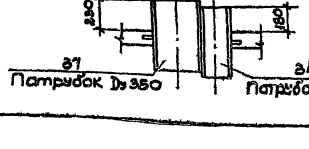


Таблица привязочных размеров

| Подача Q л/с | Г | Диаметр патрубка поз 36 |
|---|---|---|
| До 25 | 1515 | 200 |
| 25÷50 | 1625 | 250 |
| 50÷90 | 1700 | 300 |
| 90÷180 | 1850 | 400 |

Инв. № подл. | Подп. и дата

## Спецификация элементов к маркировочной схеме РКм1

| Марка | Обозначение | Наименование | Кол | Примечание |
|---|---|---|---|---|
| Пм1 | КЖ-12 | плита перекрытия на отм -0.030 Пм1 | 1 | |
| БОм1 | КЖ-13 | Обвязочная балка БОм1 | 1 | |
| Бм1 | КЖ-14 | Балка перекрытия Бм1 | 2 | |
| Бм2 | То же | То же Бм2 | 2 | |
| Бм3 | " | " Бм3 | 1 | |
| Бм4 | " | " Бм4 | 2 | |
| Бм5 | " | " Бм5 | 1 | |
| Бм6 | " | " Бм6 | 2 | |
| Кн1 | КЖ-12 | только для стен δ = 510 консоль Кн1 | 1 | |

| Формат | Зона | Поз. | Обозначение | Наименование | Кол | Примечание |
|---|---|---|---|---|---|---|
| | | | | Пм1 | | |
| | | | | Сборочные единицы и детали | | |
| 22 | | 1÷24 | КЖ-12 | Стержни одиночные | | |
| | | 31 | 3.400-6/76 | Изделие закладное МН4-46 | 31м | 4.4 |
| | | 32 | То же | То же МН1-23 | 4 | 3.8 |
| 22 | | 33 | КЖ-36 | " МН6 | 2 | 19.0 |
| | | 34 | 3.901-6 | Патрубок ребристый Dy 200 l=500 | 7 | 20.0 |
| | | 35 | То же | " Dy 100 l=400 | 4 | 4.5 |
| | | 36 | " | " Dy [•] l=500 | 2 | [ ] |
| | | 37 | " | " Dy 350 l=500 | 5 | 43.0 |
| | | 38 | " | " Dy 80 l=400 | 2 | 3.0 |
| 5/4 | | 39 | | Анкерный болт М20 l=300, lн=60 | 20 | 0.8 |
| | | | | Материалы | | |
| | | | | Бетон марки М200 | 1.8 | м³ |
| | | | | БОм1 | | |
| | | | | Сборочные единицы и детали | | |
| 22 | | 25÷30 | КЖ-12 | Стержни одиночные | | |
| | | | | Материалы | | |
| | | | | Бетон марки 200 | 4.9 | м³ |
| | | | | | | |
| | | | | Кн1 (только для стен δ=510) | | |
| | | | | Сборочные единицы и детали | | |
| 22 | | 40,41 | КЖ-12 | Стержни одиночные | | |
| | | | | Материалы | | |
| | | | | Бетон марки 200 | 0.22 | м³ |

| | | | |
|---|---|---|---|
| ГИП | Новоминский | | 19.11.73 |
| Нач. отд. | Волошин | | |
| Гл. спец. | Плотник | | |
| Рук. гр. | Клоцман | | |
| Рук. гр. | Айзенберг | | |
| Н. контр. | Плотник | | |

Привязан

Инв. №

# ТП901-1-6/80-КЖ

Речные водозаборные сооружения раздельного типа для амплитуд колебания уровней воды до 6м

Водоприемные береговые колодцы диаметром 6.0м производительностью от 20 до 180 л/с

| Стадия | Лист | Листов |
|---|---|---|
| Р | 11 | |

РКм1 перекрытия на отм 0.000 Опалубочный чертеж

Госстрой СССР Укрводоканалпроект

## РКм1 перекрытия на отм. 0.000. Пм. 1 Армирование

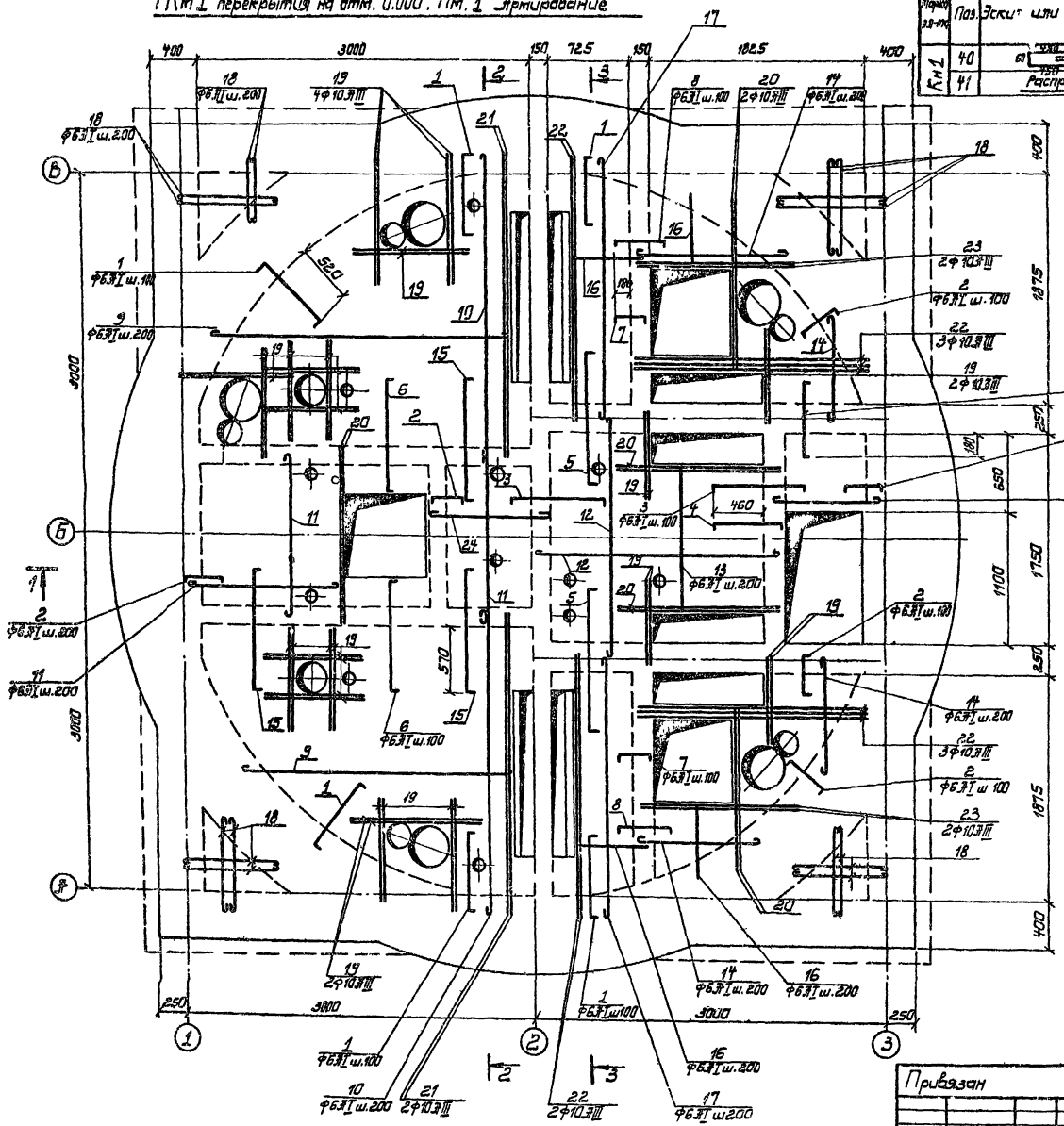


### Ведомость стержней на один элемент

| Марка эл-та | Поз. | Эскиз или сечение | ф мм | Длина мм | Кол. |
|---|---|---|---|---|---|
| Кн1 | 40 | 60 / 150 / 450 | 6АI | 1040 | 88 |
| | 41 | Распред | 6АI | 33000 | — |

### Ведомость стержней на один элемент

| Марка эл-та | Поз. | Эскиз или сечение | ф мм | Длина мм | Кол. |
|---|---|---|---|---|---|
| Пм1 | 1 | 65 720 65 | 6АI | 850 | 100 |
| | 2 | 65 380 65 | 6АI | 310 | 89 |
| | 3 | 65 790 65 | 6АI | 920 | 22 |
| | 4 | 65 595 110 | 6АI | 770 | 9 |
| | 5 | 65 1150 65 | 6АI | 1260 | 18 |
| | 6 | 65 960 65 | 6АI | 1090 | 14 |
| | 7 | 110 315 65 | 6АI | 490 | 16 |
| | 8 | 65 510 65 | 6АI | 640 | 10 |
| | 9 | 710÷3050 | 6АI | ср. 1960 | 24 |
| | 10 | 390÷2460 | 6АI | ср. 1500 | 28 |
| | 11 | 1500 | 6АI | 1580 | 24 |
| | 12 | 1980 | 6АI | 2060 | 11 |
| | 13 | 1170 | 6АI | 1250 | 6 |
| | 14 | 250÷1350 | 6АI | ср. 880 | 20 |
| | 15 | 65 1020 65 | 6АI | 1150 | 44 |
| | 16 | Распредел | 6АI | 141000 | — |
| | 17 | 2100 | 6АI | 2180 | 6 |
| | 18 | 250÷950 | 6АI | ср. 680 | 80 |
| | 19 | 1300 | 10АIII | 1300 | 40 |
| | 20 | 1480 | 10АIII | 1480 | 10 |
| | 21 | 2800 | 10АIII | 2800 | 4 |
| | 22 | 2500 | 10АIII | 2500 | 10 |
| | 23 | 1800 | 10АIII | 1800 | 4 |
| | 24 | 930 | 6АI | 1010 | 4 |
| БОм1 | 25 | 3200 | 10АIII | 3200 | 4 |
| | 26 | 1500 | 10АIII | 1500 | 8 |
| | 27 | 4000 | 10АIII | 4000 | 4 |
| | 28 | 3800 | 10АIII | 3800 | 8 |
| | 29 | 550 | 6АI | 550 | 150 |
| | 30 | 380 | 6АI | 380 | 94 |

1. Плита Пм1 рассчитана на временную расчетную нагрузку 520 кгс/м² и кратковременную сосредоточенную расчетную нагрузку 350 кгс.
2. Защитный слой бетона принят 10 мм.
3. В местах отверстий арматуру обрезать по месту и приварить к патрубкам.
4. Армирование обвязочной балки БОм1 и консоли Кн1 см. л. КЖ-13.

| | | | | |
|---|---|---|---|---|
| ГИП | Новоминский | | 19.11.79 | ТП901-1-6/80-КЖ |
| Нач. отд. | Болошин | | | Речные водозаборные сооружения раздельного типа для амплитуд колебания уровней воды до 6м. |
| Гл. спец. | Плотник | | | Водоприемные береговые колодцы диаметром 6.0м производительностью от 20 до 180 л/с. |
| Рук. гр. | Клоцман | | | Стадия: Р; Лист: 12; Листов: |
| Рук. гр. | Жизенберг | | | |
| Н. контр. | Плотник | | | РКм1 перекрытия на отм 0.000 |

Привязан

Госстрой СССР
Укрводоканалпроект

Типовой проект 901-1-6/80 Альбом III

## РКм1 перекрытия на отм 0.000

Маркировочная схема балок.

БОм1 Армирование

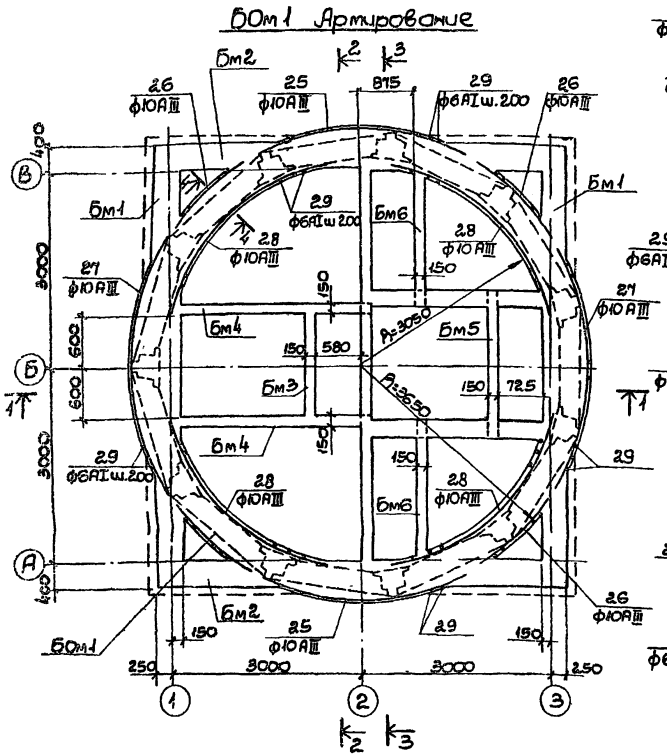


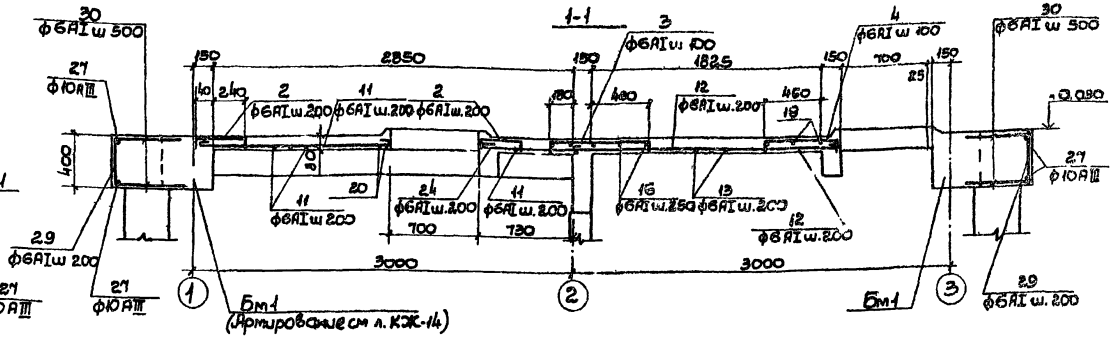


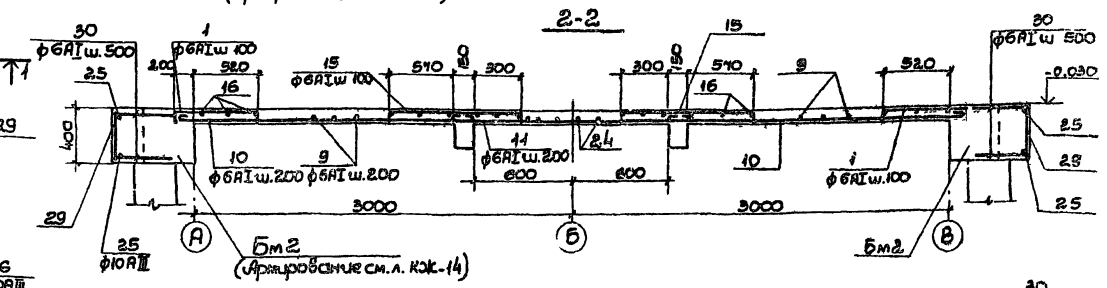


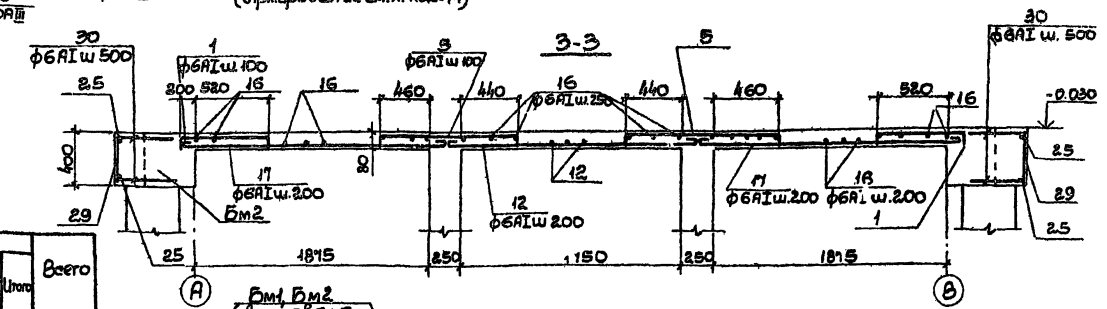


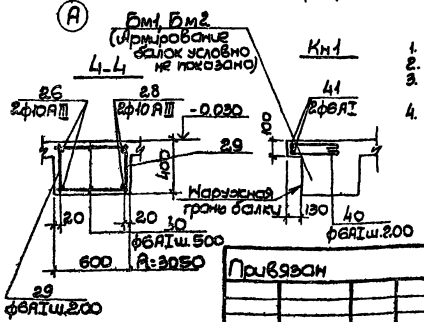


1. Армирование плиты Пм1 см. лист КЖ-12.
2. Армирование балок Бм1 ÷ Бм6 см. лист КЖ-14.
3. Консоль Кн1 выполнять только при толщине кирпичных стен надземной части δ=510мм.
4. Недостающие значения в таблице выборки стали заполняются при привязке проекта в зависимости от диаметра патрубка позиции 36 на чертеже КЖ-10.

Выборка стали на один элемент, кг

| Марка эл-та | Арматурные изделия: Арм. сталь ГОСТ 5781-75, Класс АI, ф мм 6АI | 10АI | Итого | Арм. сталь ГОСТ 5.1459-72, Класс АIII, ф мм 10АIII | 14АIII | Итого | Итого | Закладные изделия: Профильная сталь, Патрубки dy мм: ∠δ=8 | ∠100×7 | 150×5 | 80 | 100 | 200 | 350 | □ | Арм. сталь ГОСТ 5781-75, Кл. АI, ф мм 8АI | Кл. сл. сл. АIII, 2АIII | 8АIII | Итого | Всего |
|---|---|---|---|---|---|---|---|---|---|---|---|---|---|---|---|---|---|---|---|---|
| РКм1 в т.ч. | 309.9 | 74.5 | 384.4 | 112.0 | 145.5 | 257.5 | 641.9 | 10.0 | 36.8 | 93.0 | 6.0 | 18.0 | 140.0 | 215.0 | □ | 0.6 | 5.2 | 18.6 | □ | □ |
| Кн1 | 27.6 | — | 27.6 | — | — | — | 27.6 | | | | | | | | | | | | | 27.6 |
| Пм1 | 145.6 | — | 145.6 | 68.0 | — | 68.0 | 213.6 | | — | — | — | — | — | — | — | — | — | — | — | 213.6 |
| БОм1 | 26.2 | — | 26.2 | 44.0 | — | 44.0 | 70.2 | | — | — | — | — | — | — | — | — | — | — | — | 70.2 |
| Бм1 | 49.2 | 33.6 | 82.8 | — | 65.6 | 65.6 | 148.4 | | — | — | — | — | — | — | — | — | — | — | — | 148.4 |
| Бм2 | 46.8 | 32.0 | 78.8 | — | 62.4 | 62.4 | 141.2 | | — | — | — | — | — | — | — | — | — | — | — | 141.2 |
| Бм3 | 0.9 | 0.9 | 1.8 | — | 1.8 | 1.8 | 3.6 | | — | — | — | — | — | — | — | — | — | — | — | 3.6 |
| Бм4 | 10.0 | 3.8 | 13.8 | — | 7.6 | 7.6 | 21.4 | | — | — | — | — | — | — | — | — | — | — | — | 21.4 |
| Бм5 | 1.2 | 1.4 | 2.6 | — | 2.7 | 2.7 | 5.3 | | — | — | — | — | — | — | — | — | — | — | — | 5.3 |
| Бм6 | 2.4 | 2.8 | 5.2 | | 5.4 | 5.4 | 10.6 | | — | — | — | — | — | — | — | — | — | — | — | 10.6 |

Инв. № подл. | Подп. и дата

Привязан

Инв. N

| | | | |
|---|---|---|---|
| ГИП | Новоминский | | 1979 |
| Нач. отд. | Волошин | | |
| Гл. спец. | Плотник | | |
| Рук. гр. | Клоцман | | |
| Рук. гр. | Айзенберг | | |
| Н. контр. | Плотник | | |

ТП901-1-6/80-КЖ

Речные водозаборные сооружения раздельного типа для амплитуд колебания уровней воды до 6 м.

Водоприемные береговые колодцы диаметром 6.0 производительностью от 20 до 180 л/с

| Стадия | Лист | Листов |
|---|---|---|
| Р | 13 | |

РКм1 перекрытия на отм. 0.000. Маркировочная схема балок. БОм1. Армирование. Разрезы 1-1, 2-2, 3-3

Гострой СССР Укрводоканалпроект Киев

Типовой проект 901-1-6/80 Альбом III

Инв. № подл. | Подп. и дата | Взам. инв. №

## Схема закладных изделий в Бм3

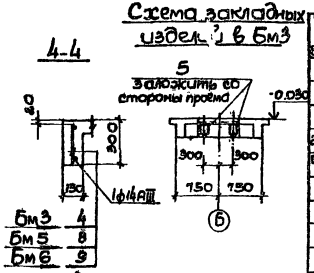


## Бм1

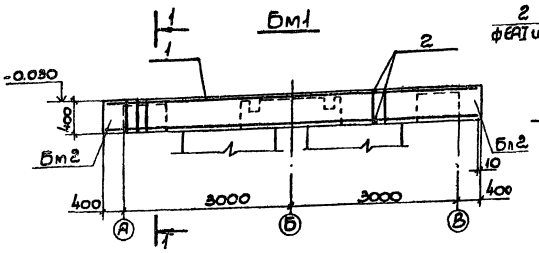


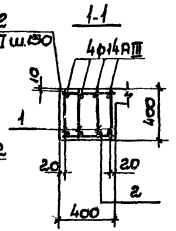


## Бм2

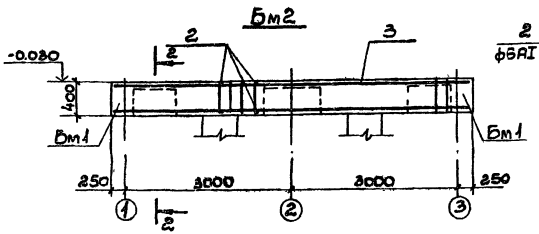


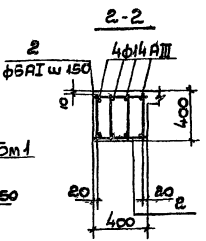


### Расчетная схема Бм1 и Бм2

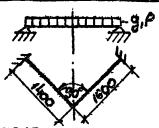


Расчетные нагрузки

Постоянная $q = 6.6$ тс/м

Временная $p = 0.9$ тс/м

## Бм3

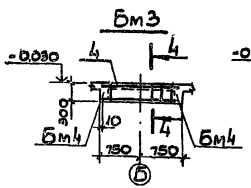


## Бм4

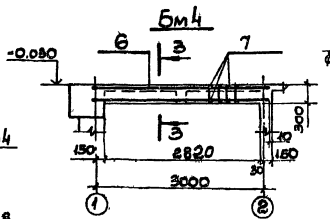


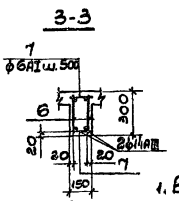


### Расчетная схема Бм4

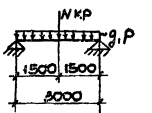


Расчетные нагрузки

Постоянная: $q = 0.34$ тс/м

Временная: $P = 0.83$ тс/м

Кратковременная: $N^{кр} = 0.55$ тс

1. Выборку стали см. лист КЖ-13.
2. Сварку производить в соответствии с указаниями по сварке соединений арматуры и закладных деталей ж.б. конструкций СН 393-78.

## Бм5

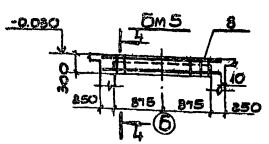


## Бм6

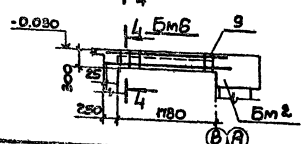


| Формат | Зона | Поз. | Обозначение | Наименование | Кол. | Примечание. Масса 1 шт. в кг |
|---|---|---|---|---|---|---|
| | | | | **Бм6** | | |
| | | | | Сборочные единицы и детали | | |
| А2 | | 9 | КЖ-35 | Каркас плоский КР5 | 1 | 5.3 |
| | | | | **Материалы** | | |
| | | | | Бетон марки 200 | 0.08 | м³ |

| Формат | Зона | Поз. | Обозначение | Наименование | Кол. | Примечание. Масса 1 шт. в кг |
|---|---|---|---|---|---|---|
| | | | | **Бм1** | | |
| | | | | Сборочные единицы и детали | | |
| А2 | | 1 | КЖ-35 | Каркас плоский КР1 | 4 | 46.6 |
| А1 | | 2 | — | Стержень ф6 АI ГОСТ 5781-75 $\ell$=380 | 82 | 0.1 |
| | | | | **Материалы** | | |
| | | | | Бетон марки 300 | 0.96 | м³ |
| | | | | **Бм2** | | |
| | | | | Сборочные единицы и детали | | |
| А2 | | 3 | КЖ-35 | Каркас плоский КР3 | 1 | 15.9 |
| А1 | | 2 | — | Стержень ф6 АI ГОСТ 5781-75 $\ell$=280 | 78 | 0.1 |
| | | | | **Материалы** | | |
| | | | | Бетон марки 200 | 1.01 | м³ |
| | | | | **Бм3** | | |
| А2 | | 4 | КЖ-35 | Каркас плоский КР3 | 1 | 3.6 |
| А1 | | 5 | 3.400-6 | Изделие закладное МИ3-6 | 2 | 1.9 |
| | | | | **Материалы** | | |
| | | | | Бетон марки 200 | 0.05 | м³ |
| | | | | **Бм4** | | |
| А2 | | 6 | КЖ-35 | Каркас плоский КР4 | 2 | 7.6 |
| А1 | | 7 | — | Стержень ф6 АI ГОСТ 5781-75 $\ell$=130 | 12 | 0.1 |
| | | | | **Материалы** | | |
| | | | | Бетон марки 200 | 0.14 | м³ |
| | | | | **Бм5** | | |
| | | | | Сборочные единицы и детали | | |
| А2 | | 8 | КЖ-35 | Каркас плоский КР5 | 1 | 5.3 |
| | | | | **Материалы** | | |
| | | | | Бетон марки 200 | 0.08 | м³ |

Привязан

Инв. №

| | | | |
|---|---|---|---|
| ГИП | Кононенко | | |
| Нач. отд. | Волошин | | |
| Гл. спец. | Плотник | | |
| Рук. гр. | Клочман | | |
| Рук. гр. | Шлезингер | | |
| Н. контр. | Плотник | | |

**ТП 901-1-6/80-КЖ**

Речные водозаборные сооружения свайного типа для амплитуд колебания уровней воды до 6 м

Водоприемные деревянные колодцы диаметром 6 м производительностью от 20 до 180 л/с

Стадия: Р | Лист: 14 | Листов:

РК м / перекрытия на отм. 0.000 Балки Бм1 ÷ Бм6

Госстрой СССР Укрводоканалпроект Киев

Типовой проект 901-1-6/80 Альбом III

## Днище. Раскладка каркасов и выпусков арматуры

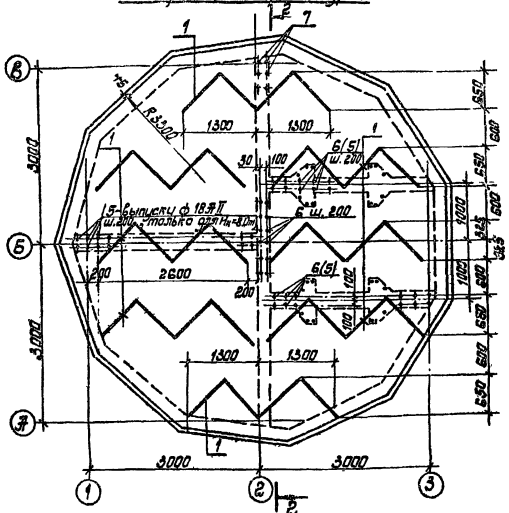


## Днище. Раскладка верхней арматуры

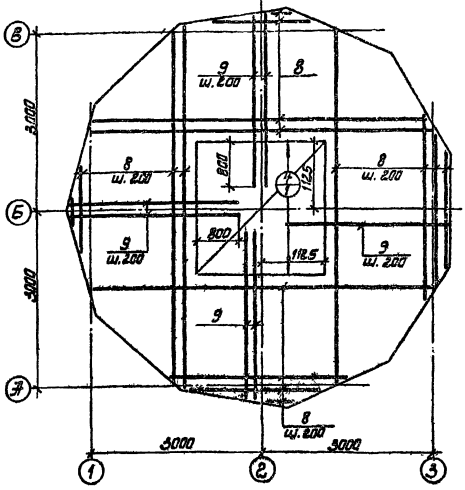


## Днище. Раскладка нижних сеток

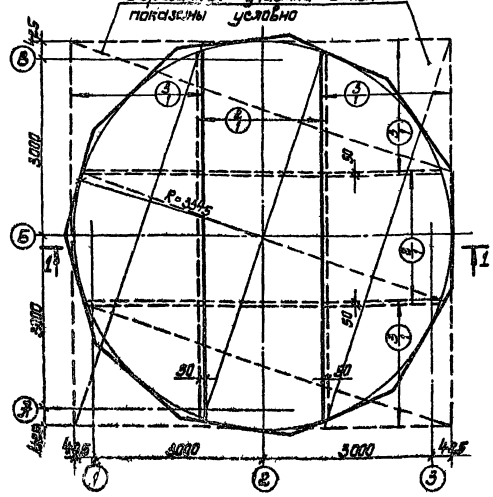


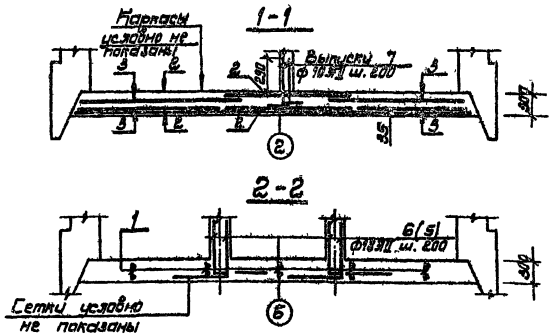


1. Значения в скобках даны для загубления колодца Нк = 8.0 м.

| Формат | Зона | Поз. | Обозначение | Наименование | Кол. | Примечание: масса 1 шт. в кг. |
|---|---|---|---|---|---|---|
| | | | | Днище для всех загублений колодца | | |
| | | | | Сборочные единицы | | |
| 22 | | 1 | КЖС-35 | Каркас плоский КР6 | 8 | 9.0 |
| | | 2 | 1.410-2 Вып. 1 и 3. КЖС 34 | Сетка арматурная С 10 AII-22×63а | 2 | 56.7 |
| | | 3 | То же | То же С 10 AII-22×69б | 4 | 56.7 |
| 22 | | 7÷5 | КЖС15 | Стержни одиночные | — | — |
| | | | | Днище для Нк = 8.0 м. | | |
| 22 | | 4 | КЖС-34 | Сетка арматурная С 12 | 1 | 161.1 |
| 22 | | 5 | КЖС15 | Стержни одиночные | — | — |
| | | | | Днище для Нк = 9.0 м, Нк = 10.0 м | | |
| 22 | | 4 | КЖС-34 | Сетка арматурная С 13 | 1 | 201.4 |
| 22 | | 6 | КЖС15 | Стержни одиночные | — | — |
| | | | | Материалы | | |
| | | | | Бетон марки 200, В 15, М рз 75 | 10.9 | м³ |

| Марка эл-та | Изделия арматурные | | | | | | | | Всего |
|---|---|---|---|---|---|---|---|---|---|
| | Арматурная сталь ГОСТ | | | | | | | | |
| | Класс А I | | Класс А III | | | | | | |
| | ф мм | | | ф мм | | | | | |
| | 6 | 8 | Итого | 10 | 18 | 22 | 25 | Итого | |
| Днище для Нк = 8.0 м | 38.9 | 40.0 | 78.9 | 329.9 | 909.6 | 161.1 | — | 1400.6 | 1479.5 |
| Днище для Нк = 8.0 м, Нк = 10.0 м | 35.9 | 40.0 | 75.9 | 329.9 | — | 1404 | 201.4 | 1841.7 | 1917.6 |

### Ведомость стержней на один элемент

| Марка эл-та | Поз. | Эскиз или сечение | ф мм | Длина мм | Кол. |
|---|---|---|---|---|---|
| Днище | 7 | 570 | 10 AII | 670 | 62 |
| | 6 | 1000 | 22 AII | 1550 | 106 |
| | 5 | 850 | 18 AII | 1300 | 140 |
| | 8 | 600÷6100 | (18 AII) 22 AII | ср. 3300 | 44 |
| | 9 | 2750÷3050 | (18 AII) 22 AII | ср. 2900 | 44 |

Привязан

Инв. №

| | | | | |
|---|---|---|---|---|
| ГИП | Набоченко | | | ТП 901-1-6/80-КЖ |
| Нач. отд. | Волошин | | | Речные сборосборные, сборные для резервного типа для аммиака, холодной, условно воды до 6 м. |
| Гл. спец. | Уманский | | | Водозаборные береговые колодцы диаметром 8,0 м. производительностью от 20 до 180 л/с. |
| Рук. гр. | Альтман | | | |
| Рук. гр. | Лыженберг | | | |
| Рук. гр. | Усенко | | | Днище. Раскладка каркасов, сеток и выпуски арматуры. |
| Н. контр. | Платник | | | |

Стадия: Р | Лист: 15 | Листов:

Госстрой СССР Управление Союзводоканалпроект г. Киев

Инв. № подл. | Подпись и дата | Взам. инв. №

## Маркировочная схема покрытия

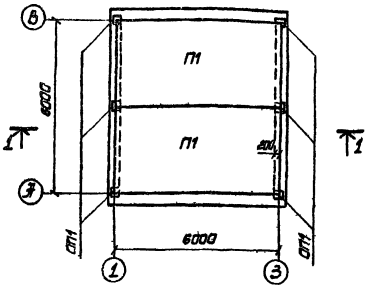


### Спецификация элементов к маркировочной схеме

| Марка | Обозначение | Наименование | Кол | Примечание масса 1 шт. в т |
|---|---|---|---|---|
| | | I, II, III снеговой район | | |
| П1 | ГОСТ 22701 1-77 | Плита ПГ-2.1Т Vт | 2 | 2.65 |
| ОП1 | КЖС-30 | Опорная подушка ОП1 | 6 | 0.05 |
| | | | | |
| | | | | |
| | | IV снеговой район | | |
| П1 | ГОСТ 22701 1-77 | Плита ПГ-3.1Т Vт | 2 | 2.65 |
| ОП1 | КЖС-30 | Опорная подушка ОП1 | 6 | 0.05 |
| | | | | |
| | | | | |

1 Плиты покрытия приваривают не менее чем по трем углам к закладным деталям опорных подушек. Сварку производить электродами типа Э42 Высота шва-5мм

| Привязан | | | | | | | |
|---|---|---|---|---|---|---|---|
| | | | | | | | |
| | | | | | | | |
| | | | | | | | |

Типовой проект 90-1-6/80 Альбом VI

# Панели ПС1-1, ПС2-1, ПС3-1 1-1опалубка 1-1 армирование

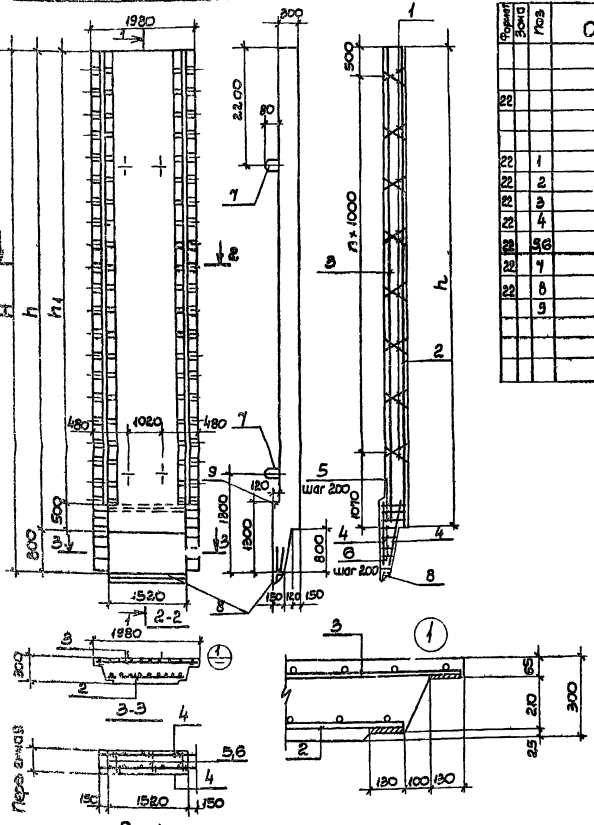


| Формат | Зона | Поз | Обозначение | Наименование | Кол | Примечание масса ед. изд. кг |
|---|---|---|---|---|---|---|
| | | | | ПС1-1 | | |
| | | | | Документация | | |
| 22 | | | КЖС-18 | Сборочный чертеж | | |
| | | | | Сборочные единицы и детали | | |
| 22 | | 1 | КЖС-35 | Каркас плоский КР-1 | 14 | 0.6 |
| 22 | | 2 | КЖС-33 | Сетка арматурная С1 | 1 | 168.9 |
| 22 | | 3 | То же | То же С2 | 1 | 114.4 |
| 22 | | 4 | То же | То же С3 | 2 | 29.9 |
| 22 | | 5,6 | КЖС-18 | Стержни одиночные | | |
| 22 | | 7 | КЖС-36 | Изделие закладное МН12 | 4 | 10.4 |
| 22 | | 8 | То же | То же МН13 | 1 | 63.6 |
| | | 9 | 3.400-6/176 | " МИ4.37 | 1 Sт | 12.7 |
| | | | | Материалы | | |
| | | | | Бетон М300; В 6; М$_{Пр}$ 75 | 4.16 | м$^3$ |

| Формат | Зона | Поз | Обозначение | Наименование | Кол | Примечание масса ед. изд. кг |
|---|---|---|---|---|---|---|
| | | | | ПС2-1 | | |
| | | | | Документация | | |
| 22 | | | КЖС-18 | Сборочный чертеж | | |
| | | | | Сборочные единицы и детали | | |
| 22 | | 1 | КЖС-35 | Каркас плоский КР-1 | 16 | 0.6 |
| 22 | | 2 | КЖС-33 | Сетка арматурная С4 | 1 | 204.6 |
| 22 | | 3 | То же | То же С5 | 1 | 132.8 |
| 22 | | 4 | " | То же С3 | 2 | 29.9 |
| 22 | | 5,6 | КЖС-18 | Стержни одиночные | | |
| 22 | | 7 | КЖС-36 | Изделие закладное МН12 | 4 | 10.1 |
| 22 | | 8 | То же | То же МН13 | 1 | 63.6 |
| | | 9 | 3.400-6/176 | " МИ4.37 | 1 Sт | 12.7 |
| | | | | Материалы | | |
| | | | | Бетон М300, В6, М$_{Пр}$ 75 | 4.61 | м$^3$ |
| | | | | ПС3-1 | | |
| | | | | Документация | | |
| 22 | | | КЖС-18 | Сборочный чертеж | | |
| | | | | Сборочные единицы и детали | | |
| 22 | | 1 | КЖС-35 | Каркас плоский Кр-1 | 18 | 0.6 |
| 22 | | 2 | КЖС-33 | Сетка арматурная С6 | 1 | 293.8 |
| 22 | | 3 | То же | То же С4 | 1 | 146.4 |
| 22 | | 4 | То же | То же С3 | 2 | 29.9 |
| 22 | | 5,6 | КЖС-18 | Стержни одиночные | | |
| 22 | | 7 | КЖС-36 | Изделие закладное МН12 | 4 | 10.4 |
| 22 | | 8 | То же | То же МН13 | 1 | 63.6 |
| | | 9 | 3.400-6/176 | " МИ4.37 | 1 Sт | 12.7 |
| | | | | Материалы | | |
| | | | | Бетон М300, В 6, М$_{Пр}$ 75 | 5.2 | м$^3$ |

## Ведомость стержней на один элемент

| Марки эл-тов | Поз. | Эскиз или сечение | ф мм | Длина мм | Кол |
|---|---|---|---|---|---|
| ПС1-1, ПС2-1, ПС3-1 | 5 | 400 | 10 AI | 530 | 24 |
| | 6 | 250÷150 ср.190 | 10 AI | 320 | 32 |

## Таблица привязочных размеров

| Марка панели | H мм | h мм | h$_1$ мм | n шт |
|---|---|---|---|---|
| ПС1-1 | 8370 | 7510 | 7010 | 6 |
| ПС2-1 | 9310 | 8510 | 8010 | 7 |
| ПС3-1 | 10310 | 9510 | 9010 | 8 |

1. Защитный слой бетона для рабочей арматуры принят 20мм.
2. Монтажные петли поз 7 завести за сетки поз. 2 и приварить к арматуре сеток.
3. Сетки с переменной горизонтальной арматурой установить большим диаметром к низу панели.

## Выборка стали на один элемент, кг

| Марка элем-та | Арматурные изделия: Мар. стали ГОСТ 19281-73* | Класс стали | Арм. сталь ГОСТ 5781-82 | Класс стали | Арматурная сталь ГОСТ 6727-80 Класс В-II | | | | | Итого | Проф. сталь | Итого | Закладные изделия: Прокатная сталь | | Арм. сталь ГОСТ 5781-82 Класс А-II | | Итого | Всего |
|---|---|---|---|---|---|---|---|---|---|---|---|---|---|---|---|---|---|---|
| | | | | | ф мм | | | | | | | | | | ф мм | | | |
| | Ст3 | Итого | 10 | Итого | 10 | 12 | 16 | 20 | Итого | | δ=8 | | δ=10 | δ=8 | 12 | 10 | | |
| ПС1-1 | 8.4 | 8.4 | 14.2 | 14.2 | 47.0 | 19.2 | 209.9 | 39.8 | 314.9 | 329.4 | 99.4 | 99.4 | 7.8 | 16.4 | 4.2 | 2.1 | 12.3 | 441.2 |
| ПС2-1 | 9.0 | 9.6 | 14.2 | 14.2 | 59.0 | 19.2 | 241.6 | 39.8 | 359.4 | 373.2 | 142.0 | 142.0 | 7.8 | 16.4 | 4.2 | 2.1 | 12.3 | 546.3 |
| ПС3-1 | 10.8 | 10.8 | 14.2 | 14.2 | 59.0 | 19.2 | 209.8 | 39.8 | 358.8 | 373.4 | 142.0 | 142.0 | 7.8 | 16.4 | 4.2 | 2.1 | 12.3 | 538.5 |

Привязан

Инв. №

| | | | | | | ТП 90-1-6/80-КЖС | | | |
|---|---|---|---|---|---|---|---|---|---|
| ГИП | Новиков | | | | Речные водозаборные сооружения подземного типа для амплитуд колебаний уровней воды до 3м | | | | |
| Нач.отд | Волошин | | | | | | | | |
| Гл.спец. | Плотник | | | | Водоприемные водозаборные колодцы диаметром 8.0м производительностью от 20 до 180 тыс м$^3$/сут | Стадия | Лист | Листов | |
| Рук. гр. | Кузьмин | | | | | Р | 18 | | |
| Гл.инж. | Волошина | | | | | Стройпроект СССР | | | |
| Н.контр. | Плотник | | | | ПС1-1, ПС2-1, ПС3-1. Опалубка. Армирование | Укрводхозпроект Киев | | | |

Типовой проект 901-1-6/80 Альбом III

## Панели ПС4-1, ПС5-1, ПС6-1 1-1

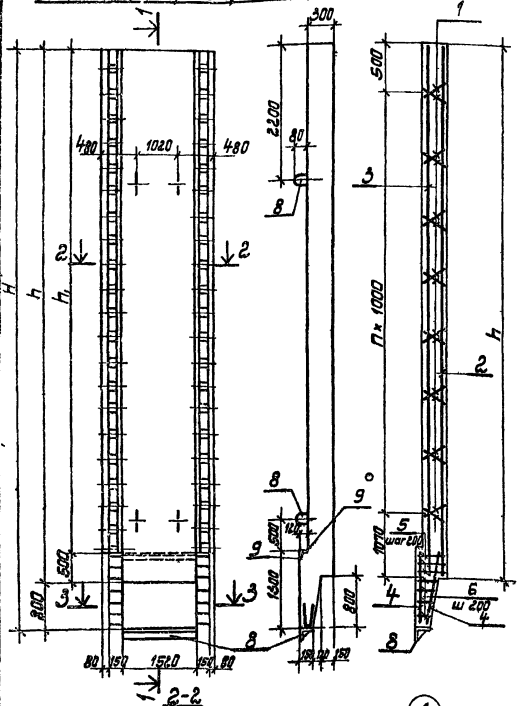


## 1-1 Армирование




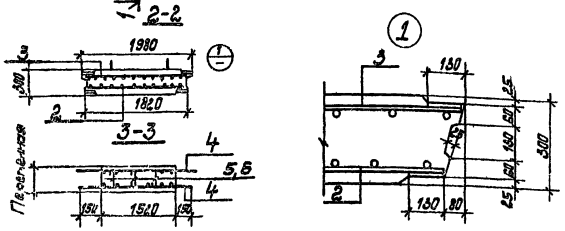





| Формат | Зона | Поз | Обозначение | Наименование | Кол. | Примечание, масса ед. кг |
|---|---|---|---|---|---|---|
| | | | | **ПС4-1** | | |
| | | | | Документация | | |
| 22 | | | КЖ-18 | Сборочный чертеж | | |
| | | | | Сборочные единицы и детали | | |
| 22 | | 1 | КЖ-35 | Каркас плоский Кр 7 | 14 | 0.6 |
| 22 | | 2 | КЖ-33 | Сетка арматурная С8 | 1 | 193.1 |
| 22 | | 3 | То же | То же С2 | 1 | 114.7 |
| 22 | | 4 | | То же С3 | 2 | 29.9 |
| 22 | | 5,6 | КЖ-18 | Стержни одиночные | | |
| 22 | | 7 | КЖ-36 | Изделие закладное МН12 | 4 | 10.7 |
| 22 | | 8 | То же | То же МН13 | 1 | 63.6 |
| | | 9 | 3.400-6/176 | » МИ4-37 | 1,5м | 12.7 |
| | | | | Материалы | | |
| | | | | Бетон М300; В6; Мрз 75 | 4.5 | м³ |

### Таблица привязочных размеров

| Марка панели | H мм | h мм | $h_1$ мм | n шт |
|---|---|---|---|---|
| ПС4-1 | 8870 | 7570 | 7070 | 6 |
| ПС5-1 | 8870 | 8570 | 8070 | 7 |
| ПС6-1 | 10870 | 9570 | 9070 | 8 |

| Формат | Зона | Поз | Обозначение | Наименование | Кол. | Примечание, масса ед. кг |
|---|---|---|---|---|---|---|
| | | | | **ПС5-1** | | |
| | | | | Документация | | |
| 22 | | | КЖ-18 | Сборочный чертеж | | |
| | | | | Сборочные единицы и детали | | |
| 22 | | 1 | КЖ-35 | Каркас плоский Кр 7 | 16 | 0.6 |
| 22 | | 2 | КЖ-33 | Сетка арматурная С9 | 1 | 235.0 |
| 22 | | 3 | То же | То же С5 | 1 | 142.8 |
| 22 | | 4 | » | То же С3 | 2 | 29.9 |
| 22 | | 5,6 | » | Стержни одиночные | | |
| 22 | | 7 | КЖ-35 | Изделие закладное МН12 | 4 | 10.1 |
| 22 | | 8 | То же | То же МН13 | 1 | 63.6 |
| | | 9 | 3.400-6/176 | » МИ4-37 | 1,5м | 12.7 |
| | | | | Материалы | | |
| | | | | Бетон М300, В6, Мрз 75 | 8.0 | м³ |
| | | | | **ПС6-1** | | |
| | | | | Документация | | |
| 22 | | | КЖ-18 | Сборочный чертеж | | |
| | | | | Сборочные единицы и детали | | |
| 22 | | 1 | КЖ-35 | Каркас плоский Кр 7 | 18 | 0.6 |
| 22 | | 2 | КЖ-33 | Сетка арматурная С10 | 1 | 336.8 |
| 22 | | 3 | То же | То же С7 | 1 | 146.4 |
| 22 | | 4 | » | То же С3 | 2 | 29.9 |
| 22 | | 5,6 | КЖ-18 | Стержни одиночные | | |
| 22 | | 7 | КЖ-36 | Изделие закладное МН12 | 4 | 10.7 |
| 22 | | 8 | То же | То же МН13 | 1 | 63.6 |
| | | 9 | 3.400-6/176 | » МИ4-37 | 1,5м | 12.7 |
| | | | | Материалы | | |
| | | | | Бетон М300, В6, Мрз 75 | 5.6 | м³ |

### Ведомость стержней на один элемент

| Марка эл-та | Поз | Эскиз или сечение | ф мм | Длина мм | Кол. |
|---|---|---|---|---|---|
| ПС4-1, ПС5-1, ПС6-1 | 5 | 400 | 10 AI | 530 | 24 |
| | 6 | 250÷130 ср. 190 | 10 AI | 320 | 32 |

1. Защитный слой бетона для рабочей арматуры принят 20мм.
2. Монтажные петли поз.7 завести за сетки поз 2 и приварить к арматуре сеток.
3. Сетки с переменной горизонтальной арматурой установить большим диаметром к низу панели.

### Выборка стали на один элемент, кг

| Марка эл-та | Арматурные изделия: Итого | Закладные изделия: Итого | Всего |
|---|---|---|---|
| ПС4-1 | 369.0 | 118.5 | 487.5 |
| ПС5-1 | 466.7 | 127.5 | 594.2 |
| ПС6-1 | 519.1 | 127.5 | 646.6 |

Привязан

Инв. №

| | | | | |
|---|---|---|---|---|
| ГИП | Новиков | | 12.12.79 | ТП 901-1-6/80-КЖ |
| Нач. отд. | Белашкин | | | Речные берегоукрепительные сооружения рельефного типа для аттестации участков волны до 6 м. Берегозащитные береговые полосы шириной 60 м при высоте волны 6 м и глубине у сооружения от 2,0 до 6,0 м. |
| Гл. спец. | Плотник | | | Стадия Р; Лист 19; Листов |
| Нач. гр. | Белашкин | | | Железобетонные панели ПС4-1, ПС5-1, ПС6-1 Спецификация. Армирование. |
| Нач. гр. | Яковлева | | | Госстрой СССР Укрюжморстройпроект Киев |
| Ст. инж. | Рыбакова | | | |
| Н. контр. | Плотник | | | |

Типовой проект 901-1-6/80 Альбом III

ПС7-1; ПС7-2; ПС7-3

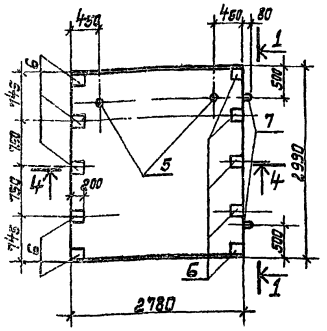

1-1

ПС9-1

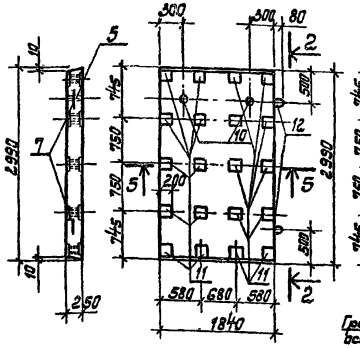

ПС11-1

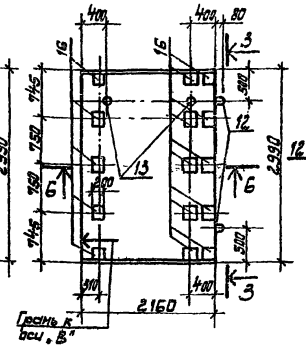

2-2

3-3

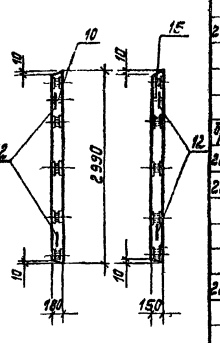

4-4

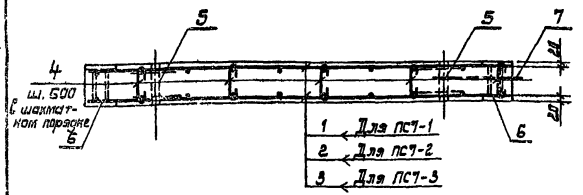

5-5; 6-6

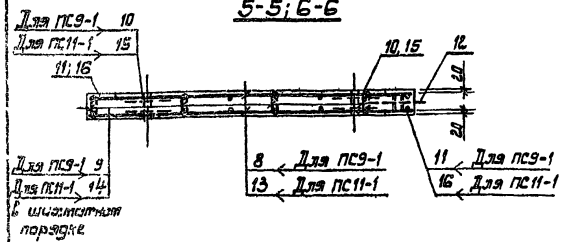

| Формат | Зона | Поз. | Обозначение | Наименование | Кол. | Примечание: масса 1 шт. кг |
|---|---|---|---|---|---|---|
| | | | | ПС9-1 | | |
| | | | | Документация | | |
| 22 | | | КЖ-20 | Сборочный чертеж | | |
| | | | | Сборочные единицы и детали | | |
| | | 8 | 1.410-2 Вып. 1 | Сетка арматурная С10 III-28×18 | 2 | 18.1 |
| Б/Ч | | 9 | | Стержень ф6 AI (=370 ГОСТ 5781-75 | 24 | 0.1 |
| 22 | | 10 | КЖ-36 | Изделие закладное МН9 | 2 | 1.4 |
| 22 | | 11 | То же | То же МН2 | 20 | 10.4 |
| | | 12 | 1.400-9 Вып. 1 | Петля УП1-7 | 2 | 1.4 |
| | | | | Материалы | | |
| | | | | Бетон марки М300 | 0.99 | м³ |
| | | | | В6, Мрз 75 | | |
| | | | | ПС11-1 | | |
| | | | | Документация | | |
| 22 | | | КЖ-20 | Сборочный чертеж | | |
| | | | | Сборочные единицы и детали | | |
| | | 13 | 1.410-2 Вып. 1 | Сетка арматурная С10 III-28×21 | 2 | 21.5 |
| Б/Ч | | 14 | | Стержень ф6 AI (=260 ГОСТ 5781-75 | 24 | 0.1 |
| 22 | | 15 | КЖ-36 | Изделие закладное МН11 | 2 | 0.9 |
| 22 | | 16 | То же | То же МН8 | 15 | 3.4 |
| | | 12 | 1.400-9 Вып. 1 | Петля УП1-7 | 2 | 1.4 |
| | | | | Материалы | | |
| | | | | Бетон М300, В6, Мрз 75 | 0.97 | м³ |

| Формат | Зона | Поз. | Обозначение | Наименование | Кол. | Примечание: масса 1 шт. кг |
|---|---|---|---|---|---|---|
| | | | | ПС7-1 | | |
| | | | | Документация | | |
| 22 | | | КЖ-20 | Сборочный чертеж | | |
| | | | | Сборочные единицы и детали | | |
| | | 1 | 3.006-2 Вып. II-4 | Сетка арматурная С7-3 11-200 | 2 | 56.7 |
| Б/Ч | | 4 | | Стержень ф6 AI (=350 ГОСТ 5781-75 | 10 | 0.1 |
| 22 | | 5 | КЖ-36 | Изделие закладное МН10 | 2 | 1.6 |
| 22 | | 6 | То же | То же МН1 | 10 | 10.8 |
| | | 7 | 1.400-9 Вып. 1 | Петля УП1-13 | 2 | 3.8 |
| | | | | ПС7-2 | | |
| | | | | Документация | | |
| 22 | | | КЖ-20 | Сборочный чертеж | | |
| | | | | Сборочные единицы и детали | | |
| | | 2 | КЖ-33 | Сетка арматурная С11 | 2 | 14.4 |
| Б/Ч | | 4 | | Стержень ф6 AI (=360 ГОСТ 5781-75 | 30 | 0.1 |
| 22 | | 5 | КЖ-36 | Изделие закладное МН10 | 2 | 1.6 |
| 22 | | 6 | То же | То же МН1 | 10 | 10.8 |
| | | 7 | 1.400-9 Вып. 1 | Петля УП1-13 | 2 | 3.8 |
| | | | | ПС7-3 | | |
| | | | | Документация | | |
| 22 | | | КЖ-20 | Сборочный чертеж | | |
| | | | | Сборочные единицы и детали | | |
| | | 3 | КЖ-33 | Сетка арматурная С14 | 2 | 11.2 |
| Б/Ч | | 4 | | Стержень ф6 AI (=360 ГОСТ 5781-75 | 30 | 0.1 |
| 22 | | 5 | КЖ-36 | Изделие закладное МН10 | 2 | 1.6 |
| 22 | | 6 | То же | То же МН1 | 10 | 10.8 |
| | | 7 | 1.400-9 Вып. 1 | Петля УП1-13 | 2 | 3.8 |
| | | | | Материалы на ПС7-1, ПС7-2, ПС7-3 | | |
| | | | | Бетон марки М300 | 2.08 | м³ |
| | | | | В6, Мрз 75 | | |

1. Панели ПС7-1÷ПС7-3; ПС9-1; ПС11-1 бетонировать соответственно в опалубке панелей ПС5-11; П16-11, П18-8 по серии 3.006-2, в.II-2
2. Изделия закладные поз. 5, 10, 15 привязать к рабочей арматуре панелей.
3. Выборку стали на 1 элемент см. лист КЖ-21.

Привязан

Инв. №

| | | | | | |
|---|---|---|---|---|---|
| ГИП | Найтанский | | | ТП 901-1-6/80-КЖ | |
| Нач. отд. | Волошин | | | Речные водозаборные сооружения, раздельного типа для стоянки казебиных урочней баржи на 6 т. | |
| Гл. спец. | Платник | | | Водоприемные береговые колодцы диаметром 6 м производительностью от 20 до 180 л/с | Стадия: Р; Лист: 20; Листов: |
| Гл. гр. | Наштейн | | | | |
| Нач. гр. | Гладенберг | | | | |
| Гл. конс. | Малинина | | | Стеновые панели ПС7-1, ПС7-2, ПС7-3, ПС9-1, ПС11-1. Опалубка. Армирование. | Госстрой СССР Укрводоканалпроект Киев |
| Н. контр. | Платник | | | | |

Типовой проект 901-1-6/80 Альбом III

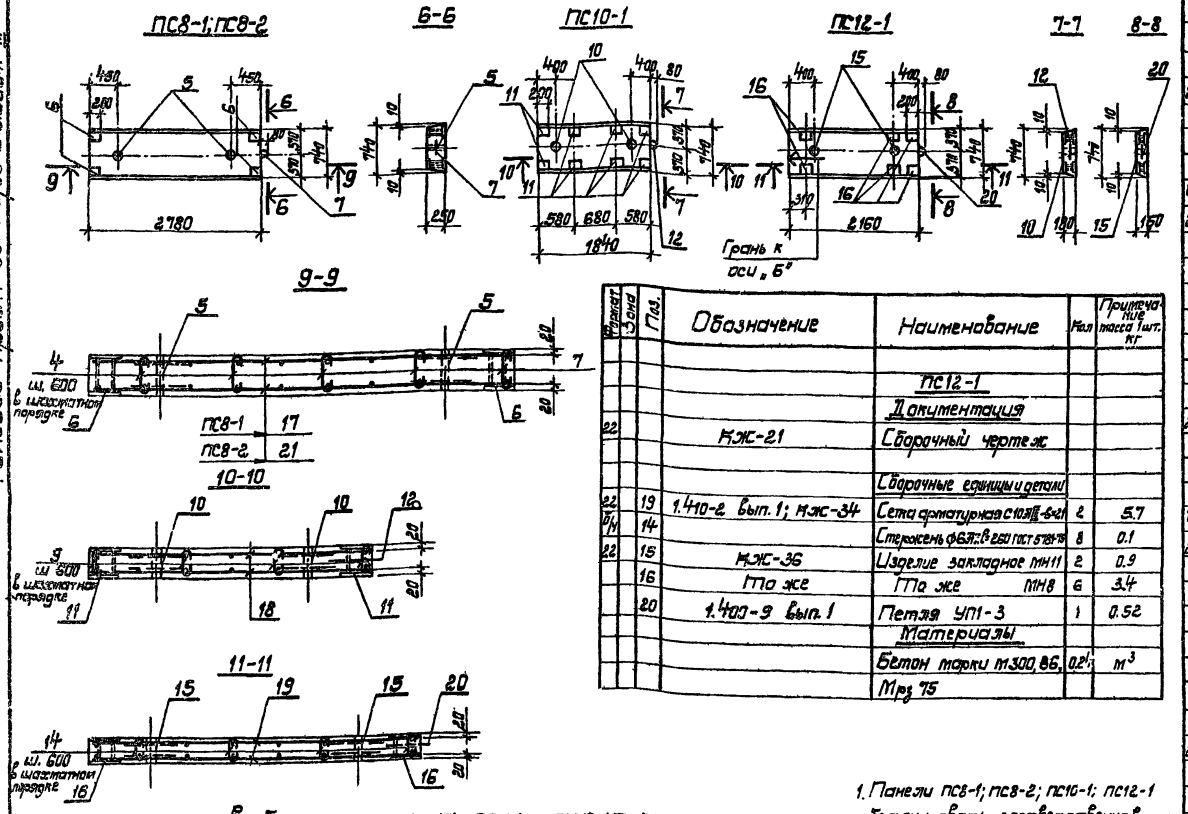


| Формат | Зона | Поз. | Обозначение | Наименование | Кол. | Примечание масса 1 шт. кг |
|---|---|---|---|---|---|---|
| | | | | ПС12-1 | | |
| | | | | Документация | | |
| 22 | | | КЖ-21 | Сборочный чертеж | | |
| | | | | Сборочные единицы и детали | | |
| 22 | | 19 | 1.410-2 вып. 1; КЖ-34 | Сетка арматурная С10АIII-6×21 | 2 | 5.7 |
| Б/ч | | 14 | | Стержень ф6АI ℓ=260 ГОСТ 5781-75 | 8 | 0.1 |
| 22 | | 15 | КЖ-36 | Изделие закладное МН11 | 2 | 0.9 |
| | | 16 | То же | То же МН8 | 6 | 3.4 |
| | | 20 | 1.400-9 вып. 1 | Петля УП1-3 | 1 | 0.52 |
| | | | | Материалы | | |
| | | | | Бетон марки М300, В6, Мрз 75 | 0.24 | м³ |

| Формат | Зона | Поз. | Обозначение | Наименование | Кол. | Примечание масса 1 шт. кг |
|---|---|---|---|---|---|---|
| | | | | ПС8-1 | | |
| | | | | Документация | | |
| 22 | | | КЖ-21 | Сборочный чертеж | | |
| | | | | Сборочные единицы и детали | | |
| | | 17 | 3.006-2 вып. II-4 | Сетка арматурная С1-9а/14-200 | 2 | 14.9 |
| Б/ч | | 4 | | Стержень ф6АI ℓ=360 ГОСТ 5781-75 | 10 | 0.1 |
| 22 | | 5 | КЖ-36 | Изделие закладное МН10 | 2 | 1.6 |
| | | 6 | То же | То же МН1 | 4 | 10.8 |
| | | 7 | 1.400-9 вып. 1. | Петля УП1-13 | 1 | 3.8 |
| | | | | Материалы | | |
| | | | | Бетон марки М300, В6, Мрз 75 | 0.51 | м³ |
| | | | | ПС8-2 | | |
| | | | | Документация | | |
| 22 | | | КЖ-21 | Сборочный чертеж | | |
| | | | | Сборочные единицы и детали | | |
| | | 21 | 3.006-2 вып. II-4 | Сетка арматурная Г1-9а/16-200 | 2 | 20.2 |
| Б/ч | | 4 | КЖ-21 | Стержень ф6АI ℓ=360 ГОСТ 5781-75 | 10 | 0.1 |
| 22 | | 5 | КЖ-36 | Изделие закладное МН10 | 2 | 1.6 |
| | | 6 | То же | То же МН1 | 4 | 10.8 |
| | | 7 | 1.400-9 вып. 1 | Петля УП1-13 | 1 | 3.8 |
| | | | | Материалы | | |
| | | | | Бетон марки М300, В6, Мрз 75 | 0.51 | м³ |
| | | | | ПС10-1 | | |
| | | | | Документация | | |
| 22 | | | КЖ-21 | Сборочный чертеж | | |
| | | | | Сборочные единицы и детали | | |
| 22 | | 18 | 1.410-2 вып. 1; КЖ-34 | Сетка арматурная С10АIII-6-18 | 2 | 4.8 |
| Б/ч | | 9 | | Стержень ф6АI ℓ=360 ГОСТ 5781-75 | 8 | 0.1 |
| 22 | | 10 | КЖ-36 | Изделие закладное МН9 | 2 | 1.0 |
| | | 11 | То же | То же МН2 | 8 | 10.4 |
| | | 12 | 1.400-9 вып. 1 | Петля УП1-3 | 1 | 0.5 |
| | | | | Материалы | | |
| | | | | Бетон марки М300, В4, Мрз 75 | 0.25 | м³ |

## Выборка стали на один элемент, кг

| Марка эл-та | Арматурные изделия: Арматурная сталь ГОСТ 5781-75, класс АI, ф мм: 6АI | 8АI | 10АI | 12АI | Итого | Арматурная сталь ГОСТ 5 1459-72, класс АIII, ф мм: 10АIII | 14АIII | 16АIII | 18АIII | 20АIII | Итого | Итого | Закладные изделия: Профильная сталь, -δ=6 | -δ=14 | Труба ф40 | Арматурная сталь ГОСТ 5781-75, класс АI, ф мм: 10АI | 14АI | 20АI | 14АII | Арм. ст. ГОСТ 5 1459-72, класс АIII: 18АIII | Итого | Всего |
|---|---|---|---|---|---|---|---|---|---|---|---|---|---|---|---|---|---|---|---|---|---|---|
| ПС7-1 | 16.2 | — | — | — | 16.2 | — | 100.2 | — | — | — | 100.2 | 116.4 | — | 88.0 | 2.4 | 0.8 | — | 7.6 | — | 20.9 | 118.2 | 234.6 |
| ПС7-2 | 3.0 | — | — | 72.8 | 75.8 | — | — | — | — | 218.0 | 218.0 | 293.8 | — | 88.0 | 2.4 | 0.8 | — | 7.6 | — | 20.0 | 118.2 | 412.0 |
| ПС7-3 | 3.0 | — | 50.4 | — | 53.4 | — | — | — | 176.0 | — | 176.0 | 229.4 | — | 88.0 | 2.4 | 0.8 | — | 7.6 | — | 20.0 | 118.2 | 347.6 |
| ПС8-1 | 4.2 | — | — | — | 4.2 | — | 26.8 | — | — | — | 26.8 | 31.0 | — | 35.2 | 2.4 | 0.8 | — | 3.8 | — | 8.0 | 50.2 | 81.2 |
| ПС8-2 | 1.0 | 6.6 | — | 6.6 | 13.2 | — | — | 34.8 | — | — | 34.8 | 48.0 | — | 35.2 | 2.4 | 0.8 | — | 3.8 | — | 8.0 | 50.2 | 98.2 |
| ПС9-1 | 6.2 | — | — | — | 6.2 | 32.4 | — | — | — | — | 32.4 | 38.6 | — | 176.0 | 2.0 | 0.8 | 2.2 | — | — | 32.0 | 213.6 | 252.2 |
| ПС10-1 | 1.8 | — | — | — | 1.8 | 8.6 | — | — | — | — | 8.6 | 10.4 | — | 70.4 | 2.0 | 1.3 | — | — | — | 12.8 | 86.5 | 36.9 |
| ПС11-1 | 7.5 | — | — | — | 7.5 | 37.9 | — | — | — | — | 37.9 | 15.4 | 39.0 | — | 1.6 | 0.8 | 2.8 | — | 12.0 | — | 55.2 | 100.6 |
| ПС12-1 | 2.1 | — | — | — | 2.1 | 10.1 | — | — | — | — | 10.1 | 12.2 | 15.6 | — | 1.6 | 1.3 | — | — | 4.8 | — | 23.3 | 35.5 |

1. Панели ПС8-1; ПС8-2; ПС10-1; ПС12-1 бетонировать соответственно в опалубке панелей П25д-11; П16д-11; П18д-8 по серии 3.006-2; ВII-2.
2. Изделия закладные поз. 5, 10, 11 привязать к рабочей арматуре панелей.
3. Армирование панелей ПС7-1; ПС7-2; ПС7-3; ПС9-1; ПС11-1 см лист КЖ-20.

Подпись и дата

Инв. № подл.

Привязан

Инв. №

| | | | |
|---|---|---|---|
| Гип. | Новоторжский | [illegible] | 10.11.79 |
| Нач. отд. | Волошин | [illegible] | |
| Гл. спец. | Плотник | [illegible] | |
| Рук. гр. | Клоцман | [illegible] | |
| Рук. гр. | Айзенберг | [illegible] | |
| Ст. инж. | Малинина | [illegible] | |
| Н. контр. | Платник | [illegible] | |

# ТП 901-1-6/80-КЖ

Речные водозаборные сооружения раздельного типа для амплитуд колебания уровней воды до 6 м

Водоприемные береговые колодцы диаметром 60 м, производительностью от 20 до 180 л/с.

Стеновые панели ПС8-1; ПС8-2; ПС10-1, ПС12-1. Опалубка. Армирование.

| Стадия | Лист | Листов |
|---|---|---|
| Р | 21 | |

Госстрой СССР
Укрводоканалпроект
Киев

Типовой проект 901-1-6/80 Альбом III

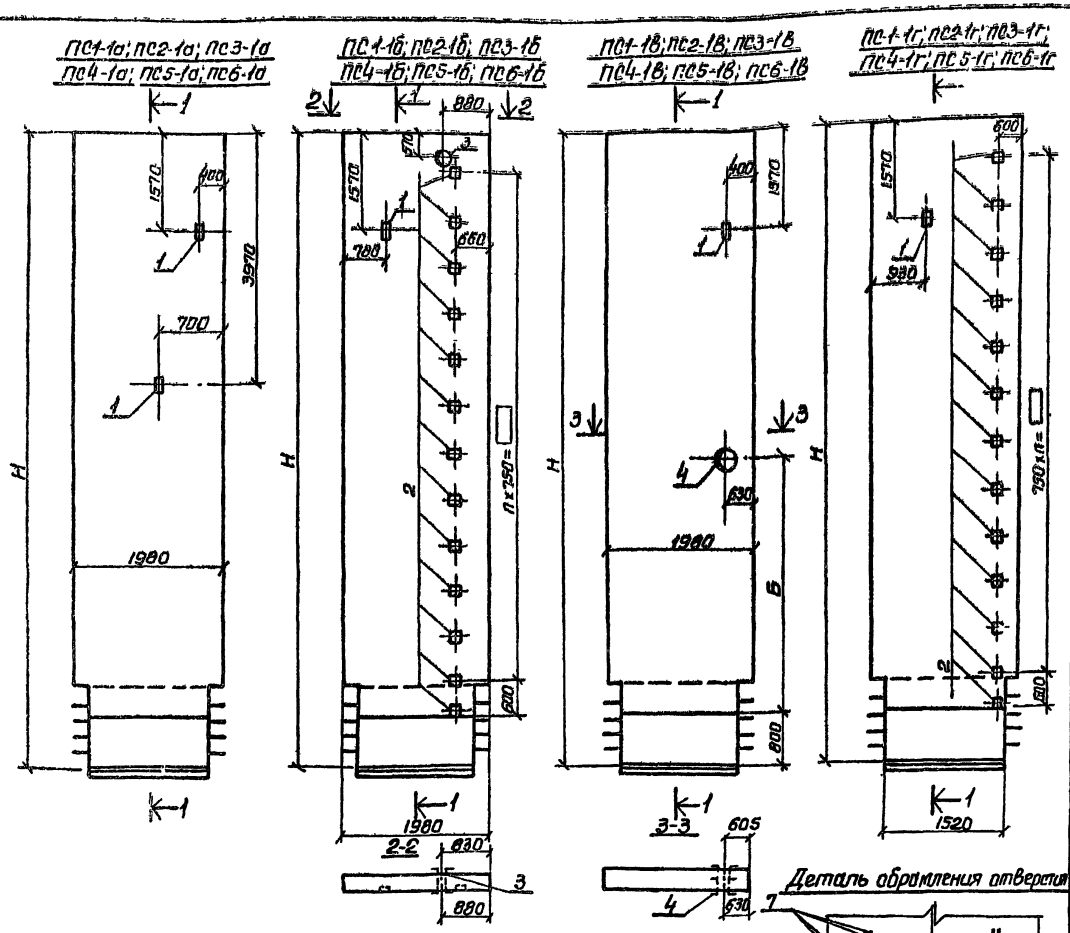


Деталь обрамления отверстия

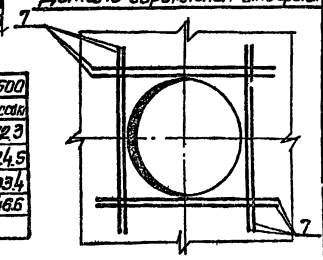

Таблица привязочных размеров

| Глубина колодца Н.к., м | Высота панели Н, мм | П |
|---|---|---|
| 8.0 | 8370 | 9 |
| 9.0 | 9370 | 10 |
| 10.0 | 10370 | 11 |
| | | |
| | | |

Таблица сальников

| Подача Q л/с | поз 6 ℓ=500 Думм | поз 6 ℓ=500 Массакг | поз 4, ℓ=500 Думм | поз 4, ℓ=500 Массакг |
|---|---|---|---|---|
| до 25 | 200 | 33.4 | 100 | 12.3 |
| 25-50 | 250 | 43.6 | 150 | 24.5 |
| 50-90 | 300 | 46.6 | 200 | 33.4 |
| 90-180 | 400 | 58.6 | 300 | 46.6 |
| | | | | |

1. Деталь установки поз. 3,4 см. лист КЖС-24.
2. Таблицу размера „Б" см. лист КЖС-23.
3. Сечение 1-1 см. лист КЖС-24
4. Общие указания см. на листе КЖС-25.

| Формат | Зона | Поз | Обозначение | Наименование | Кол. | Примечание Масса ч/тв кг |
|---|---|---|---|---|---|---|
| | | | | ПС1-1а; ПС2-1а; ПС3-1а; | | |
| | | | | ПС4-1а; ПС5-1а; ПС6-1а | | |
| | | | | Документация | | |
| 22 | | | КЖС-22 | Сборочный чертеж | | |
| 22 | | | КЖС-18 | | | со всеми закладными изделиями |
| 22 | | | КЖС-19 | | | |
| | | | | Сборочные единицы и детали | | |
| | | 1 | 3.400-6/76 | Изделие закладное МН-18 | 2 | 2.4 |
| | | | | ПС1-1б; ПС2-1б; ПС3-1б; | | |
| | | | | ПС4-1б; ПС5-1б; ПС6-1б | | |
| | | | | Документация | | |
| 22 | | | КЖС-22 | Сборочный чертеж | | |
| 22 | | | КЖС-18 | | | со всеми закладными изделиями |
| 22 | | | КЖС-19 | | | |
| | | | | Сборочные единицы и детали | | |
| 22 | | 2 | КЖС-36 | Изделие закладное МН-7 | □ | 5.2 |
| | | 3 | 3.901-5 | Сальник Ду200; ℓ=500 | 1 | 33.4 |
| 22 | | 1 | 3.400-6/76 | Изделие закладное МН-18 | 1 | 2.4 |
| | | | | ПС1-1в; ПС2-1в; ПС3-1в; | | |
| | | | | ПС4-1в; ПС5-1в; ПС6-1в | | |
| | | | | Документация | | |
| 22 | | | КЖС-22 | Сборочный чертеж | | |
| 22 | | | КЖС-18 | | | со всеми закладными изделиями |
| 22 | | | КЖС-19 | | | |
| | | | | Сборочные единицы и детали | | |
| | | 1 | 3.400.6/76 | Изделие закладное МН-18 | 1 | 2.4 |
| | | 4 | 3.901.5 | Сальник Ду □ ℓ=500 | 1 | □ |
| 6/4 | | 7 | — | Стержень ф20 АШ ГОСТ 51459-78; ℓ=1900 | 16 | 5.0 |
| | | | | ПС1-1г; ПС2-1г; ПС3-1г; | | |
| | | | | ПС4-1г; ПС5-1г; ПС6-1г | | |
| | | | | Документация | | |
| 22 | | | КЖС-22 | Сборочный чертеж | | |
| 22 | | | КЖС-18 | | | со всеми закладными изделиями |
| 22 | | | КЖС-19 | | | |
| | | | | Сборочные единицы и детали | | |
| | | 1 | Серия 3.400-6/76 | Изделие закладное МН-18 | 1 | 2.4 |
| 22 | | 2 | КЖС-36 | То же МН-7 | □ | 9.2 |

| | | | |
|---|---|---|---|
| ГИП | Новоманский | | |
| Нач отд | Валошин | | |
| Гл спец | Платник | | |
| Рук гр | Клоцман | | |
| Рук гр | Д'зенберг | | |
| Ст ин | Малинина | | |
| Ст. тех | Чеперина | | |
| Н.контр | Платник | | |

Привязан

Инв. №

ТП 901-1-6/80-КЖС

Речные водозаборные сооружения раздельного типа для амплитуд колебания уровней воды до 6 м

Водоприемные береговые колодцы диаметром 6.0 м производительностью от 20 до 180 л/с

Стенные панели ПС-1-1а ÷ ПС6-1г Опалубка и армирование.

| Стадия | Лист | Листов |
|---|---|---|
| Р | 22 | |

Госстрой СССР Укрводоканалпроект Киев

Инв. № подл. | Подп. | Взам.

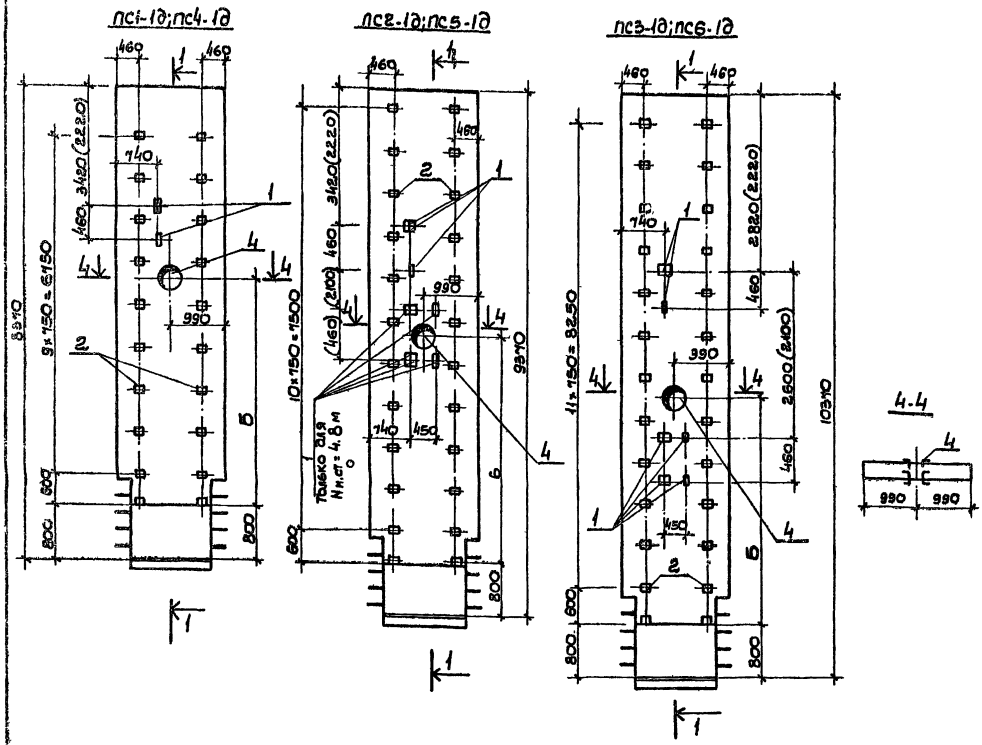


| Формат | Зона | Поз. | Обозначение | Наименование | Кол. | Примечание масса 1шт в кг |
|---|---|---|---|---|---|---|
| | | | | ПС1-1д;ПС4-1д | | |
| | | | | Документация | | |
| 22 | | | КЖ-23 | Сборочный чертеж | | |
| 22 | | | КЖ-18 | | | со всеми закладными изделиями |
| 22 | | | КЖ-19 | | | |
| | | | | Сборочные единицы и детали | | |
| | | 1 | 3.400-6/76 | Изделие закладное МИ1-19 | 3 | 2.4 |
| | | 2 | То же | То же МИ1-20 | 20 | 2.7 |
| | | 4 | 3.901-5 | Сальник Ду ▭ l=500 | 1 | ▭ |
| | | | | ПС2-1д;ПС5-1д | | |
| | | | | Документация | | |
| 22 | | | КЖ-23 | Сборочный чертеж | | |
| 22 | | | КЖ-18 | | | со всеми закладными изделиями |
| 22 | | | КЖ-19 | | | |
| | | | | Сборочные единицы и детали | | |
| | | 1 | 3.400-6/76 | Изделие закладное МИ1-19 | (3) 9 | 2.4 |
| | | 2 | То же | То же МИ1-20 | 24 | 2.7 |
| | | 4 | 3.901-5 | Сальник Ду ▭ l=500 | 1 | ▭ |
| | | | | ПС3-1д;ПС6-1д | | |
| | | | | Документация | | |
| 22 | | | КЖ-23 | Сборочный чертеж | | |
| 22 | | | КЖ-18 | | | со всеми закладными изделиями |
| 22 | | | КЖ-19 | | | |
| | | | | Сборочные единицы и детали | | |
| | | 1 | 3.400-6/76 | Изделие закладное МИ1-19 | 8 | 2.4 |
| | | 2 | То же | То же МИ1-20 | 26 | 2.7 |
| | | 4 | 3.901-5 | Сальник Ду ▭ l=500 | 1 | ▭ |

Таблица размера „Б"

| Глубина колодца „Нк" м | Заглубление насосной станции „Н" м | „Б" мм |
|---|---|---|
| 8.00 | 2.43 | 5000 |
| 8.00 | 3.63 | 3570 |
| 9.00 | 3.63 | 4570 |
| 9.00 | 4.83 | 3370 |
| 10.00 | 4.83 | 4370 |
| 10.00 | 6.03 | 3170 |

1. Для панелей ПС1-1д, ПС4-1д без скобок дан размер для насосной станции заглублением 3.6м; в скобках - для насосной станции заглублением 2.4м.
2. Для панелей ПС2-1д, ПС5-1д без скобок дан размер для насосной станции заглублением 3.6м; в скобках - для насосной станции заглублением 4.8м.
3. Для панелей ПС3-1д, ПС6-1д без скобок дан размер для насосной станции заглублением 6.0м; в скобках - для насосной станции заглублением 4.8м.
4. Общие указания см. на листе КЖ-25.
5. Диаметр сальника поз.4 см. табл. на л. КЖ-22.

Привязан

Инв. N

| | | | |
|---|---|---|---|
| ГИП | Новоминский | | 19.11.79 |
| Нач. отд. | Валошин | | |
| Гл. спец. | Плотник | | |
| Рук. гр. | Клоцман | | |
| Рук. гр. | Айзенберг | | |
| Ст. инж. | Палимина | | |
| Ст. техн. | Чеперина | | |
| Н. контр. | Плотник | | |

ТП 901-1-6/80-КЖ

Речные водозаборные сооружения раздельного типа для амплитуд колебания уровней воды до 6м

Водоприемные береговые колодцы диаметром 6.0м производительностью от 20 до 180 л/с

Стадия: Р | Лист: 23 | Листов:

Стеновые панели ПС1-1д+ПС6-1д
Опалубка

Госстрой СССР
Укрводоканалпроект
Киев

Типовой проект 901-1-6/80 Альбом I

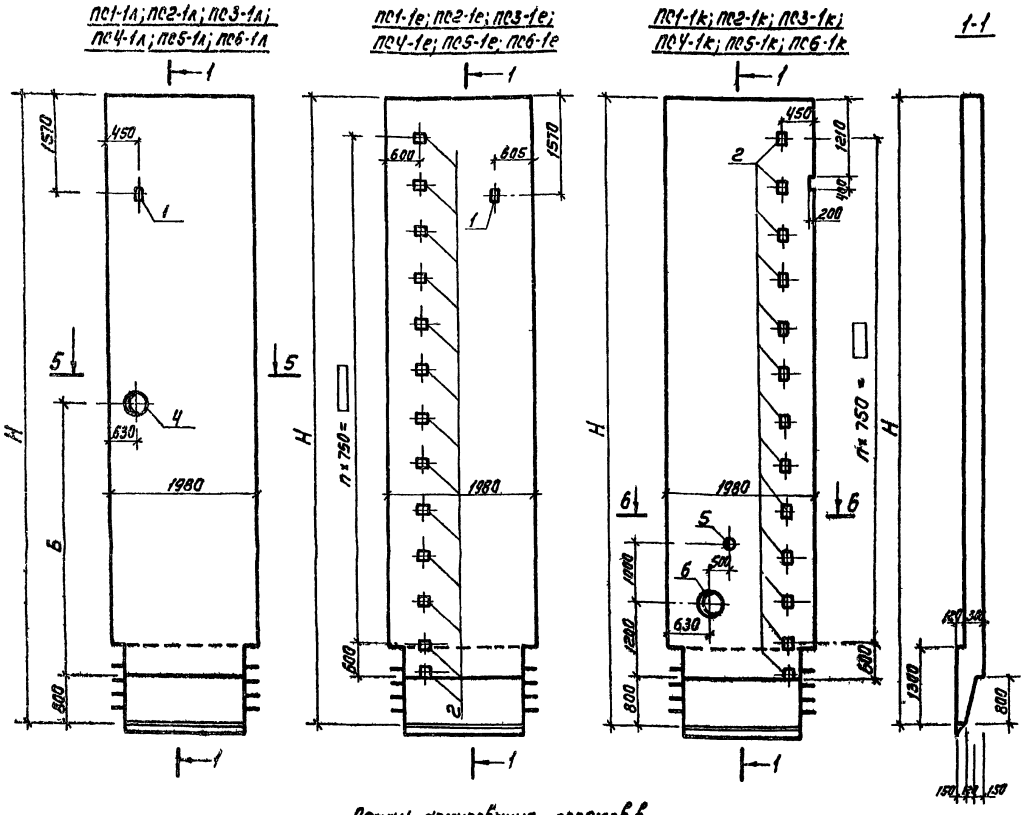


Деталь армирования проемов в панелях ПС1-1к; ПС2-1к; ПС3-1к; ПС4-1к; ПС5-1к, ПС6-1к; ПС1-1н; ПС2-1н; ПС3-1н; ПС4-1н, ПС5-1н; ПС6-1н

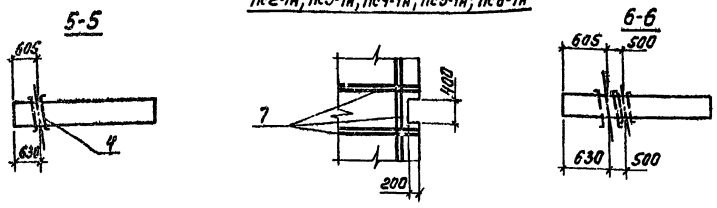


| Фирма | Зона | Поз. | Обозначение | Наименование | Кол. | Примечание масса (шт. в кг) |
|---|---|---|---|---|---|---|
| | | | | ПС1-1л; ПС2-1л; ПС3-1л; ПС4-1л, ПС5-1л; ПС6-1л | | |
| | | | | Документация | | |
| 22 | | | кж-24 | Сборочный чертеж | | |
| 22 | | | кж-18 | | | со всеми закладными изделиями |
| 22 | | | кж-19 | | | |
| | | | | Сборочные единицы и детали | | |
| | | 1 | 3.400-6/76 | Изделие закладное МИ1 19 | 1 | 2.4 |
| | | 4 | 3.901-5 | Сальник Ду ▭ l=500 | 1 | ▭ |
| 5/4 | | 7 | — | Стержень ф20 А III ГОСТ 5.1459-72 l=1900 | 16 | 5.0 |
| | | | | ПС1-1е; ПС2-1е, ПС3-1е; ПС4-1е, ПС5-1е, ПС6-1е | | |
| | | | | Документация | | |
| 22 | | | кж-24 | Сборочный чертеж | | |
| 22 | | | кж-18 | | | со всеми закладными изделиями |
| 22 | | | кж-19 | | | |
| | | | | Сборочные единицы и детали | | |
| | | 2 | кж-36 | Изделие закладное МН7 | □ | 9.2 |
| | | 1 | 3.400-6/76 | То же МИ1-19 | 1 | 2.4 |
| | | | | ПС1-1к, ПС2-1к; ПС3-1к, ПС4-1к, ПС5-1к, ПС6-1к | | |
| | | | | Документация | | |
| 22 | | | кж-24 | Сборочный чертеж | | |
| 22 | | | кж-18, кж-19 | | | со всеми закладными |
| 22 | | | | Сборочные единицы и детали | | |
| | | 5 | 3.901-5 | Сальник Ду 100 l=500 | 1 | 12.3 |
| | | 6 | то же | то же Ду ▭ l=500 | 1 | ▭ |
| 5/4 | | 7 | — | Стержень ф20 А III ГОСТ 5.1459-72 l=1900 | 28 | 5.0 |
| | | 2 | кж-36 | Изделие закладное МН7 | ▭ | 9.2 |

1. Детали поз. 2,3,4,5,6 перед установкой обрезать по габаритам панели.
2. Общие указания см на листе кж-25.
3. Таблицу привязочных размеров см. л. КЖ-22,23.

| | | | | | | |
|---|---|---|---|---|---|---|
| | | | | ТП 901-1-6/80 КЖ | | |
| ГИП | Новоминский | | 19.11.83 | Речные водозаборные сооружения раздельного типа для амплитуд колебания уровней воды до 6 м | | |
| Нач отд | Волошин | | | | | |
| Гл. спец. | Плотник | | | Водоприемные береговые колодцы диаметром 6 дм производительностью от 20 до 180 л/с | Стадия | Лист | Листов |
| Рук гр | Клоцман | | | | Р | 24 | |
| Рук гр | Айзенберг | | | | | | |
| Ст. инж | Малинина | | | Стеновые панели ПС1-1л-ПС6-1л, ПС1-1е-ПС6-1е, ПС1-1к-ПС6-1к Опалубка | Госстрой СССР Укрводоканалпроект г. Киев | |
| Ст. техн | Уперина | | | | | |
| Н контр. | Плотник | | | | | |

Привязан

Инв. №

Инв. № подл. | Подп. и дата

ПС1-1н; ПС2-1н; ПС3-1н; ПС4-1н; ПС5-1н; ПС6-1н

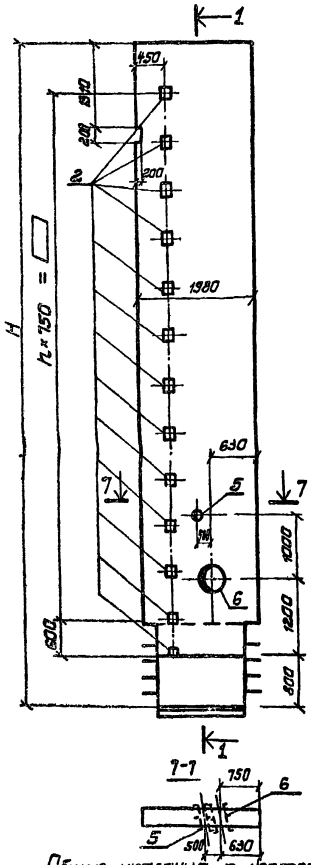


7-7




ПС1-1м; ПС2-1м; ПС3-1м; ПС4-1м; ПС5-1м; ПС6-1м

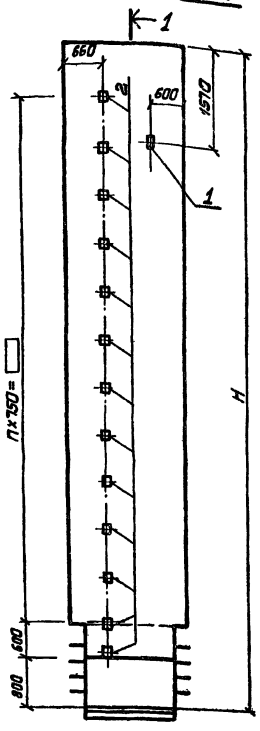


ПС1-1у; ПС2-1у; ПС3-1у; ПС4-1у; ПС5-1у; ПС6-1у

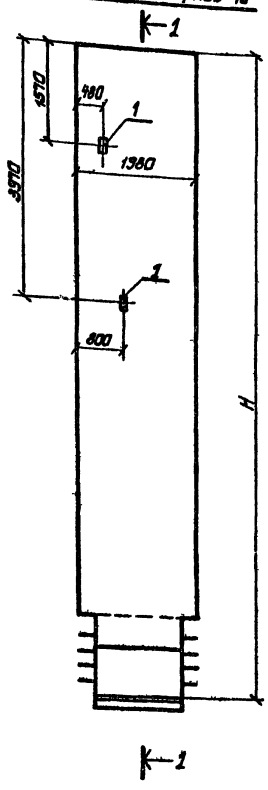


| Формат | Зона | Поз. | Обозначение | Наименование | Кол. | Примечание. Масса 1 шт. кг |
|---|---|---|---|---|---|---|
| | | | | | | |
| | | | | ПС1-1н, ПС2-1н; ПС3-1н; | | |
| | | | | ПС4-1н; ПС5-1н; ПС6-1н | | |
| | | | | Документация | | |
| А2 | | | КЖ-25 | Сборочный чертеж | | |
| А2 | | | КЖ-18 | | | со всеми закладными изделиями |
| А2 | | | КЖ-19 | | | |
| | | | | Сборочные единицы и детали | | |
| | | 5 | 3.901-5 | Сезонник $Д_у$ 100, $\ell$=500 | 1 | 12.3 |
| | | 6 | То же | То же, $Д_у$ □ $\ell$=500 | 1 | |
| Б/ч | | 7 | — | Стержень арм. III ГОСТ 5781-82 $\ell$= 1900 | 28 | 5.0 |
| | | 2 | КЖ-36 | Изделие закладное МН7 | □ | 9.2 |
| | | | | ПС1-1м; ПС2-1м, ПС3-1м, | | |
| | | | | ПС4-1м; ПС5-1м, ПС6-1м | | |
| | | | | Документация | | |
| А2 | | | КЖ-25 | Сборочный чертеж | | |
| А2 | | | КЖ-18 | | | со всеми закладными изделиями |
| А2 | | | КЖ-19 | | | |
| | | | | Сборочные единицы и детали | | |
| | | 2 | КЖ-36 | Изделие закладное МН7 | □ | 9.2 |
| | | 1 | 3.400-6/76 | То же МИ1-19 | 1 | 2.4 |
| | | | | ПС1-1у; ПС2-1у; ПС3-1у; | | |
| | | | | ПС4-1у; ПС5-1у; ПС6-1у | | |
| | | | | Документация | | |
| А2 | | | КЖ-25 | Сборочный чертеж | | |
| А2 | | | КЖ-18 | | | со всеми закладными изделиями |
| А2 | | | КЖ-19 | | | |
| | | | | Сборочные единицы и детали | | |
| | | 1 | 3.400-6/76 | Изделие закладное МИ3-19 | 2 | 2.9 |

Общие указания к чертежам КЖ-22 ÷ КЖ-25

1. Стеновые панели с буквенными индексами, расположенными в конце марки изделия, отличаются от соответствующих элементов без индексов наличием дополнительных закладных изделий и отверстий.
2. Опалубочные чертежи панелей с дополнительными закладными деталями и отверстиями выполнены по наружному контуру панелей. Конфигурация боковых граней панели условно не показана.
3. Все панели изображены со стороны внутренней грани.

1. Детали обрамления выреза и сальников см. л. КЖ-22,24.
2. Таблицу привязочных размеров см л. КЖ-

Привязан

Инв. №

| | | | |
|---|---|---|---|
| ГИП | Найденский | | |
| Нач. отд. | Адамцин | | |
| Н. спец. | Сапунник | | |
| Рук. гр. | Климин | | |
| Рук. ср. | Кацендерг | | |
| Ст. инж. | Масликина | | |
| Ст. техн. | Черемина | | |
| Н. контр. | Сапунник | | |

ТП 901-1-6/80-КЖС

Речные водозаборные сооружения оголовочного типа для амплитуд колебаний уровней воды до 6м

Водоприемные сороговые колодцы диаметром 6.0м производительностью от 20 до 180 л/с

| Стадия | Лист | Листов |
|---|---|---|
| Р | 2.5 | |

Стеновые панели ПС1-1н ÷ ПС6-1н, ПС1-1м ÷ ПС6-1м, ПС1-1у ÷ ПС6-1у. Опалубка.

Госстрой СССР Укрводоканалпроект Киев

Типовой проект 901-1-6/80 Альбом III

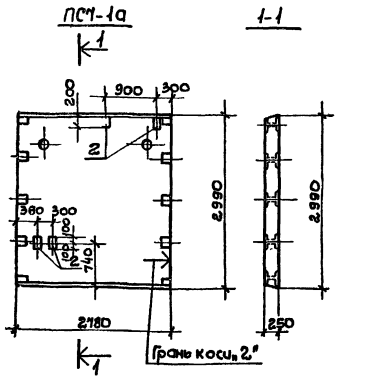


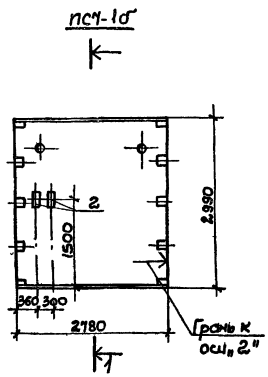


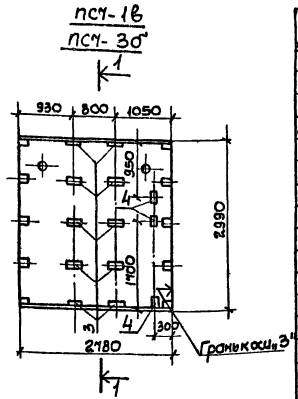


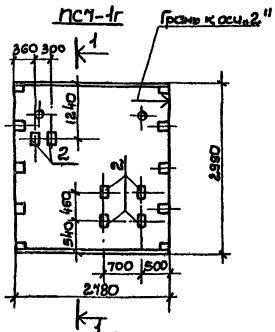


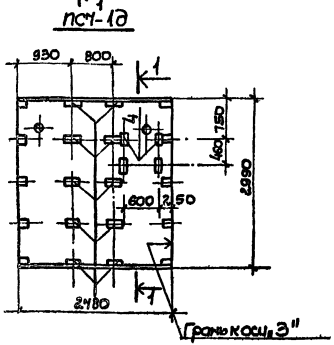


| Формат | Зона | Поз | Обозначение | Наименование | Кол. | Примечание масса 1 шт. в кг |
|---|---|---|---|---|---|---|
| | | | | ПСЧ-1д | | |
| | | | | Документация | | |
| 22 | | | КЖ-26 | Сборочный чертеж | | |
| 22 | | | КЖ-20 | | | Со всеми закладными изделиями |
| | | | | Сборочные единицы и детали | | |
| 22 | | 3 | КЖ-36 | Изделие закладное МН4 | 10 | 3.0 |
| | | 4 | 3.400-6/76 | То же МИ1-19 | 4 | 2.4 |
| | | | | ПСЧ-3б | | |
| | | | | Документация | | |
| 22 | | | КЖ-26 | Сборочный чертеж | | |
| 22 | | | КЖ-20 | | | Со всеми закладными изделиями |
| | | | | Сборочные единицы и детали | | |
| 22 | | 3 | КЖ-36 | Изделие закладное МН1 | 10 | 3.0 |
| | | 4 | 3.400-6/76 | То же МИ1-19 | 3 | 2.4 |

1. Общие указания см. лист КЖ-30.

| Формат | Зона | Поз | Обозначение | Наименование | Кол. | Примечание масса 1 шт. в кг |
|---|---|---|---|---|---|---|
| | | | | ПСЧ-1а | | |
| | | | | Документация | | |
| 22 | | | КЖ-26 | Сборочный чертеж | | |
| 22 | | | КЖ-20 | | | Со всеми закладными изделиями |
| | | | | Сборочные единицы и детали | | |
| | | 2 | КЖ-36 | Изделие закладное МН3 | 4 | 2.4 |
| | | | | ПСЧ-1б | | |
| | | | | Документация | | |
| 22 | | | КЖ-26 | Сборочный чертеж | | |
| 22 | | | КЖ-20 | | | Со всеми закладными изделиями |
| | | | | Сборочные единицы и детали | | |
| 22 | | 2 | КЖ-36 | Изделие закладное МН3 | 2 | 2.4 |
| | | | | ПСЧ-1в | | |
| | | | | Документация | | |
| 22 | | | КЖ-26 | Сборочный чертеж | | |
| 22 | | | КЖ-20 | | | Со всеми закладными изделиями |
| | | | | Сборочные единицы и детали | | |
| 22 | | 3 | КЖ-36 | Изделие закладное МН4 | 10 | 3.0 |
| | | 4 | 3.400-6/76 | То же МИ1-19 | 3 | 2.4 |
| | | | | ПСЧ-1г | | |
| | | | | Документация | | |
| 22 | | | КЖ-26 | Сборочный чертеж | | |
| 22 | | | КЖ-20 | | | Со всеми закладными изделиями |
| | | | | Сборочные единицы и детали | | |
| 22 | | 2 | КЖ-36 | Изделие закладное МН3 | 6 | 2.4 |

| | | | | |
|---|---|---|---|---|
| ГИП | Новомижский | | 19.11.79 | ТП 901-1-6/80-КЖ |
| Нач. отд. | Волошин | | | Речные водозаборные сооружения раздельного типа для амплитуд колебания уровней воды до 6 м |
| Гл. спец. | Плотник | | | Водоприемные береговые колодцы диаметром 6,0 м производительностью от 20 до 180 л/с |
| Рук. гр. | Клоцман | | | Стадия: Р; Лист: 26; Листов: |
| Рук. гр. | Айзенберг | | | |
| Ст. инж. | Малинина | | | Стеновые панели ПСЧ-1а; ПСЧ-1б; ПСЧ-1в; ПСЧ-1г; ПСЧ-1д; ПСЧ-3б; опалубка |
| Ст. техн. | Чеперина | | | Госстрой СССР Укрводокана проект Киев |
| Н. контр. | Плотник | | | |

Привязан

Инв. N

Инв. № подл. | Подп. и дата

Типовой проект 901-1-6/80 Альбом III

ПС7-1е

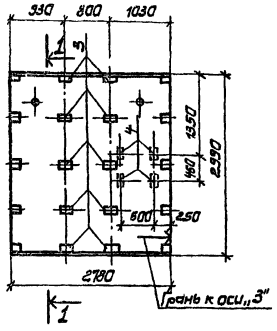


ПС7-1Ж

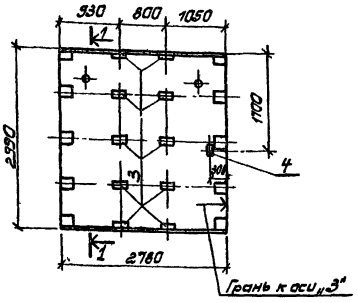


ПС7-1и

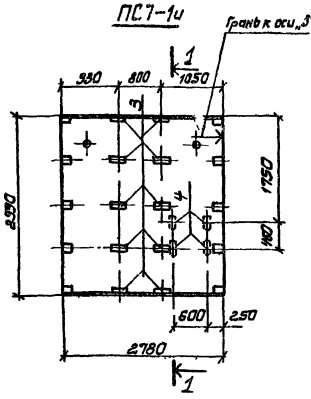


ПС7-1к

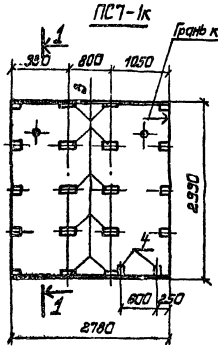


ПС7-3а

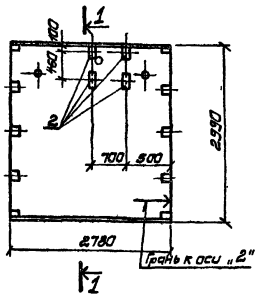


ПС7-3Л

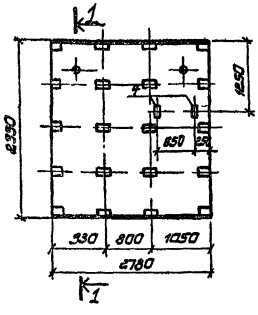


| Формат | Зона | Поз | Обозначение | Наименование | Кол | Примечание масса 1шт в кг |
|---|---|---|---|---|---|---|
| | | | | ПС7-3а | | |
| | | | | Документация | | |
| 22 | | | КЖ-27 | Сборочный чертеж | | |
| 22 | | | КЖ-20 | | | со всеми закладными изделиями |
| | | | | Сборочные единицы и детали | | |
| 22 | | 2 | КЖ-36 | Изделие закладное МН3 | 4 | 2.4 |
| | | | | ПС7-1к | | |
| | | | | Документация | | |
| 22 | | | КЖ-27 | Сборочный чертеж | | |
| 22 | | | КЖ-20 | | | со всеми закладными изделиями |
| | | | | Сборочные единицы и детали | | |
| 22 | | 3 | КЖ-36 | Изделие закладное МН4 | 10 | 3.0 |
| | | 4 | 3.400-6/76 | То же МИ1-19 | 2 | 2.4 |

1. Общие указания см лист КЖ-30

| Формат | Зона | Поз | Обозначение | Наименование | Кол | Примечание масса 1шт в кг |
|---|---|---|---|---|---|---|
| | | | | ПС7-1е | | |
| | | | | Документация | | |
| 22 | | | КЖ-27 | Сборочный чертеж | | |
| 22 | | | КЖ-20 | | | со всеми закладными изделиями |
| | | | | Сборочные единицы и детали | | |
| 22 | | 3 | КЖ-36 | Изделие закладное МН4 | 10 | 3.0 |
| | | 4 | 3.400-6/76 | То же МИ1-19 | 4 | 2.4 |
| | | | | ПС7-1Ж | | |
| | | | | Документация | | |
| 22 | | | КЖ-27 | Сборочный чертеж | | |
| 22 | | | КЖ-20 | | | со всеми закладными изделиями |
| | | | | Сборочные единицы и детали | | |
| 22 | | 3 | КЖ-36 | Изделие закладное МН4 | 10 | 3.0 |
| | | 4 | 3.400-6/76 | То же МИ1-19 | 1 | 2.4 |
| | | | | ПС7-1и | | |
| | | | | Документация | | |
| 22 | | | КЖ-27 | Сборочный чертеж | | |
| 22 | | | КЖ-20 | | | со всеми закладными изделиями |
| | | | | Сборочные единицы и детали | | |
| 22 | | 3 | КЖ-36 | Изделие закладное МН4 | 10 | 3.0 |
| | | 4 | 3.400-6/76 | То же МИ1-19 | 4 | 2.4 |
| | | | | ПС7-3Л | | |
| | | | | Документация | | |
| 22 | | | КЖ-27 | Сборочный чертеж | | |
| 22 | | | КЖ-20 | | | со всеми закладными изделиями |
| | | | | Сборочные единицы и детали | | |
| | | 4 | 3.400-6/76 | Изделие закладное МИ1-19 | 2 | 2.4 |

Привязан

Инв №

| | | | |
|---|---|---|---|
| ГИП | Новоминский | | 16 ИЗ |
| Нач.отд. | Волошин | | |
| Вл.спец. | Плотник | | |
| Рук.гр. | Клацман | | |
| Рук.гр. | Айзенберг | | |
| Ст.инж. | Малинина | | |
| Ст.тех. | Чеперина | | |
| Н.контр. | Плотник | | |

ТП 901-1-6/80-КЖ

Речные водозаборные сооружения раздельного типа для амплитуд колебания уровней воды до 6м

Водоприемные береговые колодцы диаметром 6 Ом производительностью от 20 до 180 л/с

Стадия | Лист | Листов

27

Стеновые панели ПС7-1е, ПС7-1Ж, ПС7-1и, ПС7-1к, ПС7-3а, опалубка

Госстрой СССР Укрводоканалпроект Киев

ПСТ-3г

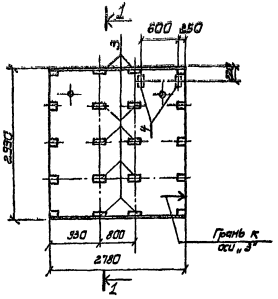


ПСТ-3е

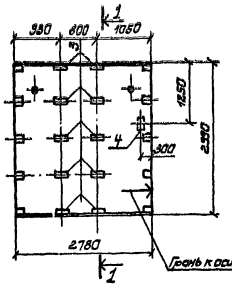


ПСТ-3ж

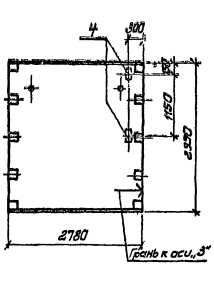


ПСТ-3д

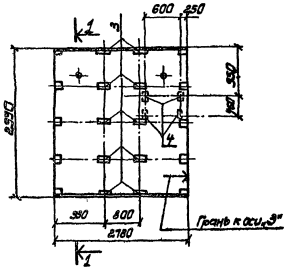


ПСТ-3и
ПСТ-3к

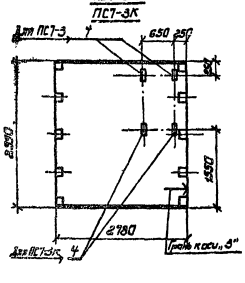


| Позиция | Обозначение | Наименование | Кол. | Примечание, масса, шт. в кг. |
|---|---|---|---|---|
| | | ПСТ-3и | | |
| | | Документация | | |
| 22 | КЖС-28 | Сборочный чертеж | | |
| 22 | КЖС-20 | | | со всеми закладными изделиями |
| | | Сборочные единицы и детали | | |
| 4 | 3.400-6/176 | Изделие закладное МИ-19 | 2 | 2.4 |
| | | ПСТ-3к | | |
| | | Документация | | |
| 22 | КЖС-28 | Сборочный чертеж | | |
| 22 | КЖС-20 | | | со всеми закладными изделиями |
| | | Сборочные единицы и детали | | |
| 4 | 3.400-6/176 | Изделие закладное МИ-19 | 2 | 2.4 |

| Позиция | Зона | Поз. | Обозначение | Наименование | Кол. | Примечание, масса, шт. в кг. |
|---|---|---|---|---|---|---|
| | | | | ПСТ-3г | | |
| | | | | Документация | | |
| 22 | | | КЖС-28 | Сборочный чертеж | | |
| 22 | | | КЖС-20 | | | со всеми закладными изделиями |
| | | | | Сборочные единицы и детали | | |
| 22 | | 3 | КЖС-36 | Изделие закладное МИ4 | 10 | 3.0 |
| | | 4 | 3.400-6/176 | То же МИ-19 | 2 | 2.4 |
| | | | | ПСТ-3д | | |
| | | | | Документация | | |
| 22 | | | КЖС-28 | Сборочный чертеж | | |
| 22 | | | КЖС-20 | | | со всеми закладными изделиями |
| | | | | Сборочные единицы и детали | | |
| 22 | | 3 | КЖС-36 | Изделие закладное МИ4 | 10 | 3.0 |
| | | 4 | 3.400-6/176 | То же МИ-19 | 4 | 2.4 |
| | | | | ПСТ-3е | | |
| | | | | Документация | | |
| 22 | | | КЖС-28 | Сборочный чертеж | | |
| 22 | | | КЖС-20 | | | со всеми закладными изделиями |
| | | | | Сборочные единицы и детали | | |
| 22 | | 3 | КЖС-36 | Изделие закладное МИ4 | 10 | 3.0 |
| | | 4 | 3.400-6/176 | То же МИ-19 | 1 | 2.4 |
| | | | | ПСТ-3ж | | |
| | | | | Документация | | |
| 22 | | | КЖС-28 | Сборочный чертеж | | |
| 22 | | | КЖС-20 | | | со всеми закладными изделиями |
| | | | | Сборочные единицы и детали | | |
| | | 4 | 3.400-6/176 | Изделие закладное МИ-19 | 2 | 2.4 |

1. Общие указания см. лист КЖС-30

| | | | | | | |
|---|---|---|---|---|---|---|
| | | | | | | ТП 901-1-6/80-КЖС |
| ГИП | Табенкин | | | | Лит. | Ячеистые бескаркасные сооружения различного типа для отдыха и хозяйственных целей, воды до 6 м |
| Гл. спец. | Сапожник | | | | | |
| Рук. гр. | Сокирко | | | | Стадия | Лист | Листов |
| Рук. гр. | Федотов | | | | Р | 26 | |
| Ст. инж. | Ивлиенко | | | | | |
| Ст. техн. | Черепина | | | | Госстрой СССР Укрбелгазпроект Киев | |
| Н. контр. | Сапожник | | | | | |

Привязан

Инв. №

Типовой проект 901-1-6/80 Альбом III

ПСВ-1а

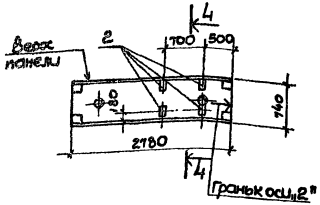


4-4




ОП1

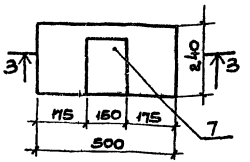


3-3

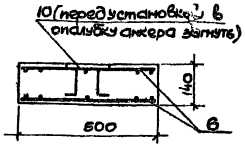


ПСВ-1б

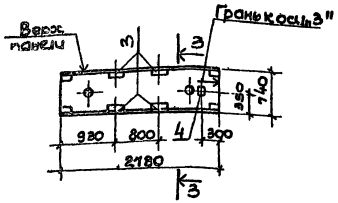


ПСВ-1в

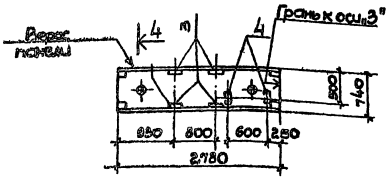


ПСВ-1г

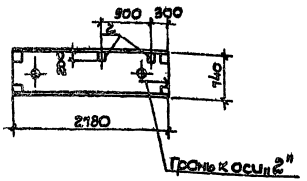


| Формат | Зона | Поз. | Обозначение | Наименование | Кол. | Примечание Масса 1шт. в кг |
|---|---|---|---|---|---|---|
| | | | | Опорная подушка ОП1 | | |
| | | | | Документация | | |
| 22 | | | КЖ-30 | Сборочный чертеж | | |
| | | | | Сборочные единицы и детали | | |
| 22 | | 6 | КЖ-35 | Сетка арматурная С12 | 2 | 0.8 |
| | | 7 | 3.400-6/76 | Изделие закладное МИ1-20 | 1 | 2.7 |
| | | | | Материалы | | |
| | | | | Бетон марки 200 | 0.02 | м³ |

Выборка стали на один элемент, кг

| Марка эл-та | Арматурные изделия | | | | | | | Закладные изделия | | | | | | | Всего |
|---|---|---|---|---|---|---|---|---|---|---|---|---|---|---|---|
| | Арматурная сталь ГОСТ 5781-75 | | | | | | | Профильная сталь | | | Арм сталь ГОСТ 5781-75 | | | | |
| | Класс АI | | | Класс | | | Итого | | | | Класс А III | | | Итого | |
| | ф мм | | | ф мм | | | | | | | ф мм | | | | |
| | 6АI | | Итого | | | Итого | | -8-8 | | | 18 | | | | |
| ОП1 | 1.6 | — | 1.6 | — | — | — | 1.6 | 2.3 | — | — | 0.4 | — | — | 2.7 | 4.3 |

1. Общие указания см. на листе КЖ-30.

| Формат | Зона | Поз. | Обозначение | Наименование | Кол. | Примечание Масса 1шт. в кг |
|---|---|---|---|---|---|---|
| | | | | ПСВ-1а | | |
| | | | | Документация | | |
| 22 | | | КЖ-29 | Сборочный чертеж | | |
| 22 | | | КЖ-21 | | | со всеми закладными изделиями |
| | | | | Сборочные единицы и детали | | |
| 22 | | 2 | КЖ-36 | Изделие закладное МН3 | 4 | 2.4 |
| | | | | ПСВ-1б | | |
| | | | | Документация | | |
| 22 | | | КЖ-29 | Сборочный чертеж | | |
| | | | КЖ-21 | | | со всеми закладными изделиями |
| | | | | Сборочные единицы и детали | | |
| 22 | | 3 | КЖ-36 | Изделие закладное МН4 | 4 | 3.0 |
| 22 | | 4 | 3.400-6/76 | То же МИ1-19 | 1 | 2.4 |
| | | | | ПСВ-1в | | |
| | | | | Документация | | |
| 22 | | | КЖ-29 | Сборочный чертеж | | |
| 22 | | | КЖ-21 | | | со всеми закладными изделиями |
| | | | | Сборочные единицы и детали | | |
| 22 | | 3 | КЖ-36 | Изделие закладное МН4 | 4 | 3.0 |
| 22 | | 4 | 3.400-6/76 | То же МИ1-19 | 2 | 2.4 |
| | | | | ПСВ-1г | | |
| | | | | Документация | | |
| 22 | | | КЖ-29 | Сборочный чертеж | | |
| 22 | | | КЖ-21 | | | со всеми закладными изделиями |
| | | | | Сборочные единицы и детали | | |
| 22 | | 2 | КЖ-36 | Изделие закладное МН3 | 2 | 2.4 |

Привязан

Инв. N

| | | | | |
|---|---|---|---|---|
| ГИП | Новоманский | | 10.11.79 | ТП 901-1-6/80-КЖ |
| Нач отд | Волошин | | | Речные водозаборные сооружения раздельного типа для амплитуд колебания уровней воды до 6м |
| Гл. спец | Плотник | | | Водоприемные береговые колодцы диаметром 6.0м производительностью от 20 до 180 м/с |
| Рук гр | Клоцман | | | |
| Рук гр | Лизенберг | | | |
| Ст. инж | Малинина | | | Стеновые панели ПСВ-1а; ПСВ-1б; ПСВ-1в; ПСВ-1г. Опалубка опорная подушка ОП1. |
| Ст. техн | Чеперина | | | |
| Н. контр | Плотник | | | |

| Стадия | Лист | Листов |
|---|---|---|
| Р | 29 | |

Госстрой СССР Укрводоканалпроект Киев

Инв. № подл. | Подп. и дата

ПС9-1а
(Вид по стрелке „А")

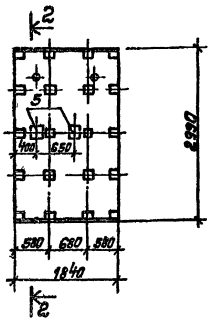


ПС9-1б
(Вид по стрелке „А")

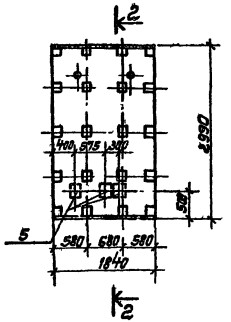


ПС9-1в
(Вид по стрелке „А")

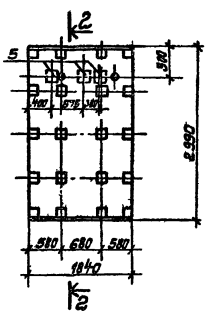


2-2




| Позиция | Зона | Кол. | Обозначение | Наименование | Кол. | Примечание |
|---|---|---|---|---|---|---|
| | | | | ПС9-1а | | |
| | | | | Документация | | |
| 22 | | | КЖС-30 | Сборочный чертеж | | |
| 22 | | | КЖС-20 | | | Со всеми закладными изделиями |
| | | | | Сборные единицы и детали | | |
| | | 5 | 3.400-6/176 | Изделие закладное тип 23 | 2 | 3.6 |
| | | | | ПС9-1б | | |
| | | | | Документация | | |
| 22 | | | КЖС-30 | Сборочный чертеж | | |
| 22 | | | КЖС-20 | | | Со всеми закладными изделиями |
| | | | | Сборные единицы и детали | | |
| | | 5 | 3.400-6/176 | Изделие закладное тип 18 | 3 | 3.6 |
| | | | | ПС9-1в | | |
| | | | | Документация | | |
| 22 | | | КЖС-30 | Сборочный чертеж | | |
| 22 | | | КЖС-20 | | | Со всеми закладными изделиями |
| | | | | Сборные единицы и детали | | |
| | | 5 | 3.400-6/176 | Изделие закладное тип 18 | 3 | 3.6 |

ПС7-3б

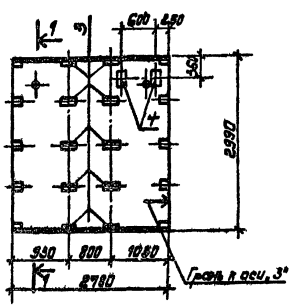


| Позиция | Зона | Кол. | Обозначение | Наименование | Кол. | Примечание |
|---|---|---|---|---|---|---|
| | | | | ПС7-3б | | |
| | | | | Документация | | |
| 22 | | | КЖС-30 | Сборочный чертеж | | |
| 22 | | | КЖС-20 | | | Со всеми закладными изделиями |
| | | | | Сборные единицы и детали | | |
| 22 | | 3 | КЖС-36 | Изделие закладное тип 4 | 10 | 3.0 |
| | | 4 | 3.400-6/176 | Тип все тип 19 | 2 | 2.9 |

## Общие указания к чертежам КЖ626÷КЖС-30

1. Стеновые панели с буквенными индексами, расположенными в конце марки изделия, отличаются от соответствующих элементов без индексов наличием дополнительных закладных деталей и отверстий.
2. При изготовлении панелей несмываемой краской нанести обозначение осей в соответствии с чертежами панели.

Привязан

Инв. №

| | | | |
|---|---|---|---|
| ГИП | Названный | | |
| Нач. отд. | Белецкий | | |
| Гл. спец. | Гнатюк | | |
| Рук. гр. | Белецкий | | |
| Рук. гр. | Яблонский | | |
| Ст. инж. | Тальянец | | |
| Ст. техн. | Четырина | | |
| Н. контр. | Гнатюк | | |

ТП 901-1-6/80-КЖС

Сборные железобетонные конструкции рядового типа для строительства колодезных жилых зданий со встроенными в них водоразборными колонками диаметром 80 мм производительностью от 20 до 100 л/мин

| Стадия | Лист | Листов |
|---|---|---|
| Р | 30 | |

Стеновые панели ПС9-1а; ПС9-1б; ПС9-1в ПС7-3б. Спецчасти.

Госстрой СССР Укрводоканалпроект г. Киев

МУ1 (опалубка)

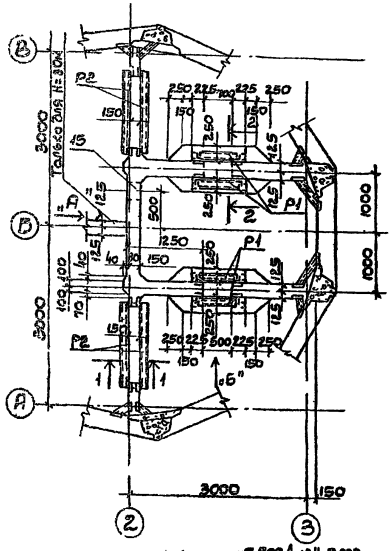


Вид по стрелке „А" (опалубка)

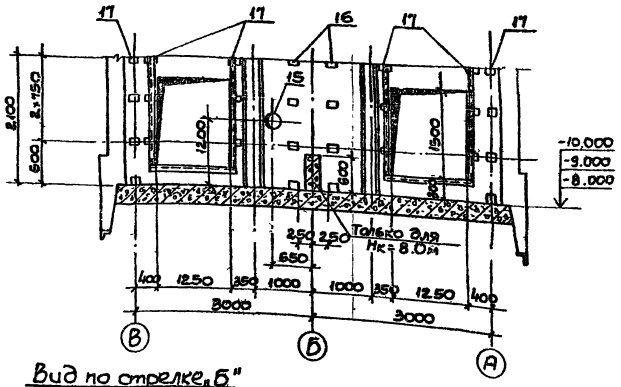


Вид по стрелке „А" (армирование)

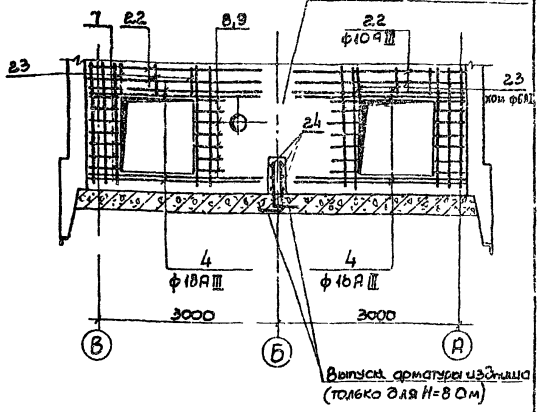


Вид по стрелке „Б" (опалубка)

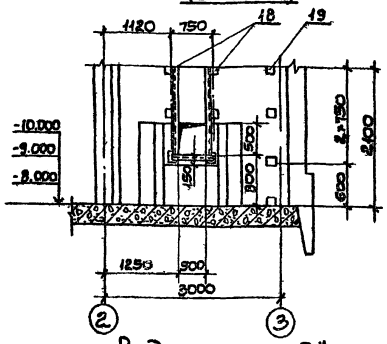


Вид по стрелке „Б" (армирование)

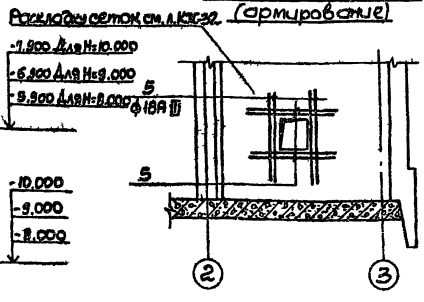


## Выборка стали на один элемент, кг

| Марка эл-та | Арматурные изделия: Углер. сталь ГОСТ 5781-75 Класс А I | | | Итого | Арматурная сталь ГОСТ 5781-75 Класс А III | | | Итого | Итого | Закладные изделия: Сталь листовая | Прокатная сталь | | | Арм. сталь ГОСТ 5781-75 Класс А II | Итого | Всего |
|---|---|---|---|---|---|---|---|---|---|---|---|---|---|---|---|---|
| | ф мм | | | | ф мм | | | | | | Ду 300 | С 12 | Б 6-8 К 10 | ф мм | | |
| | 6 А I | 8 А I | 10 А I | | 10 А III | 14 А III | 16 А III | 18 А III | | | | | | 10 А II | | |
| МУ1 (Н=8м) | 56.2 | 16.2 | 58.5 | 130.9 | 41.0 | 278.6 | 201.0 | 169.6 | 611.2 | 758.1 | 30.4 | 91.2 | 51.2 | 15.2 | 29.6 | 217.6 | 975.7 |
| МУ1 (Н=9.10м) | 60.9 | — | 59.5 | 119.4 | 119.3 | 52.0 | — | 452.0 | 623.3 | 722.9 | 30.4 | 84.2 | 51.2 | 15.2 | 29.6 | 217.6 | 840.3 |

1. Настоящий лист рассматривать совместно с листом КЖС-32.
2. Конструкции МУ1 для вариантов наружных панелей со шпоночным и клиновидным стыком аналогичны.

| | | | | | ТП 901-1-6/80-КЖС | | | |
|---|---|---|---|---|---|---|---|---|
| ГИП | Кононенко | | | | Речные водозаборные сооружения раздельного типа для амплитуд колебания уровней воды до 6м водоприемные береговые колодцы диаметром 6.0м производительностью от 20 до 180 л/с | | | |
| Нач. отд | Волошин | | | | | | | |
| Гл. спец | Плотник | | | | | Стадия | Лист | Листов |
| Рук. гр. | Клочкан | | | | | Р | 31 | |
| Рук. гр. | Мизенберг | | | | | | | |
| Ст. инж | Малинина | | | | Монолитный участок МУ1. Опалубка. Армирование | Госстрой СССР Укрводоканалпроект | | |
| Н. контр | Цаплик | | | | | | | |

Привязка

Инв. N

Типовой проект 901-1-6/80 Альбом III

## МУ1
(Армирование)

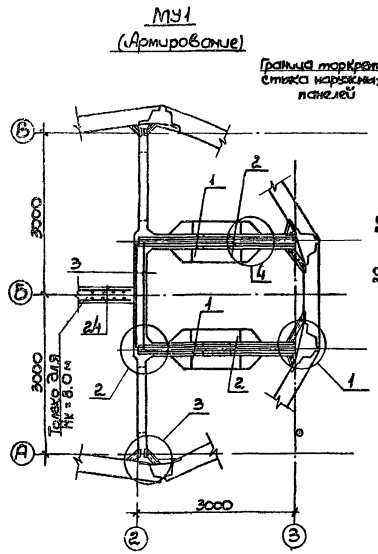


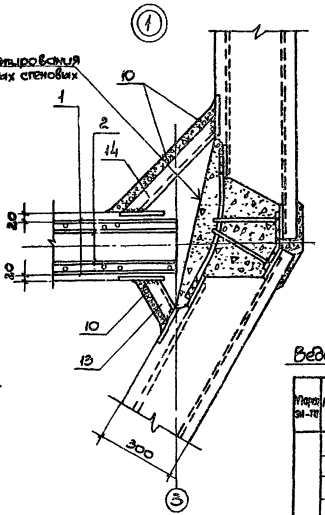


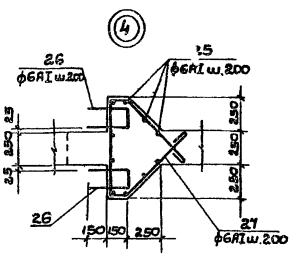


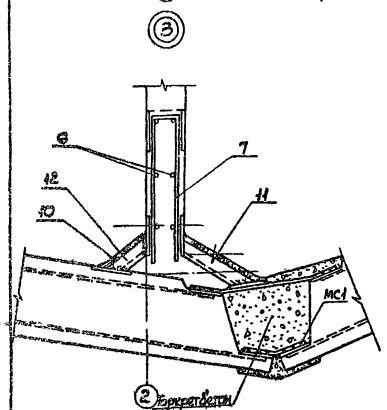


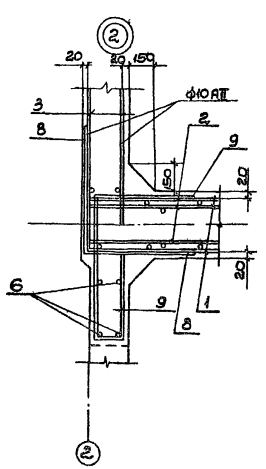


### Ведомость стержней на один элемент

| Марка эл-та | Поз. | Эскиз или сечение | ф мм | Длина мм | Кол |
|---|---|---|---|---|---|
| МУ1 | 4 | | 18АIII | 2300 | 16 |
| | 5 | | 18АIII | 1500 | 32 |
| | 6 | | 14АIII | 2180 | 20 |
| | 7 | 110 550 | 10АI | 1210 | 14 |
| | 8 | 400 400 | 10АI | 800 | 14 |
| | 9 | 400 540 300 110 | 10АI | 4350 | 14 |
| | 10 | | 6АI | 2500 | 24 |
| | 22 | | 10АIII | 2300 | 8 |
| | 23 | 380 130 | 6АI | 1170 | 6 |
| | 24 | | 6АI | 3200 | 6 |
| | 25 | | 6АI | 630 | 40 |
| | 26 | 300 210 | 6АI | 830 | 24 |
| | 27 | 130 630 730 130 | 6АI | 2400 | 44 |

### Спецификация элементов монолитной конструкции

| Формат | Зона | Поз. | Обозначение | Наименование | Кол. | Примечание Масса 1шт в кг |
|---|---|---|---|---|---|---|
| | | | | МУ1 | | |
| | | | | Сборочные единицы и детали | | |
| | | 1 | 1.410-2 вып 1 | С18АIII-30×21(С16АIII-30×21) | 4 | 13.0(49.4) |
| | | 2 | То же | С10АIII-20×30(С14АIII-20×30) | 4 | 22.3(43.2) |
| | | 3 | " | С10АIII-20×21 | 2 | 15.7 |
| 22 | | 4-10 22-27 | КЖ-32 | Стержни одиночные | | |
| 22 | | 11 | КЖ-37 | Соединительный элемент МС18 | 8 | 3.0 |
| 22 | | 12 | То же | То же МС12 | 8 | 1.7 |
| 22 | | 13 | " | " МС16 | 8 | 1.9 |
| 22 | | 14 | " | " МС15 | 8 | 4.8 |
| | | 15 | 3.901-5 | Сальник Ду300 l=300 | 1 | 30.4 |
| | | 16 | КЖ-36 | Изделие закладное МН2 | 8 | 2.8 |
| 22 | | 17 | КЖ-36 | То же МН8 | 8 | 3.4 |
| 22 | | 18 | То же | " МН4 | 8 | 3.0 |
| 22 | | 19 | " | " МН1 | 8 | 3.2 |
| | | | | Материалы | | |
| | | | | Для Нк = 9.0 и 10.0 м | | |
| | | | | Бетон марки М200, В4, Мрз 75 | 5.10 | м³ |
| | | | | Для Нк = 8.0 м | | |
| | | | | Бетон марки М200, В4, Мрз 75 | 6.15 | м³ |

1. Данный лист рассматривать совместно с листом КЖ-31.
2. В спецификации сборочных единиц и деталей в скобках замаркированы сетки и стержни для глубины колодца 8.0 м.
3. В местах отверстий стержни сеток поз. 1; 2 вырезать по месту.
4. В армировании узла „4" арматура сеток поз. 1; 2 условно не показана.

| | | | | |
|---|---|---|---|---|
| ГИП | Новоминский | | | ТП 901-1-6/80-КЖ |
| Нач отд | Волошин | | | Речные водозаборные сооружения раздельного типа для амплитуд колебания уровней воды до 6 м |
| Гл. спец | Плотник | | | Водоприемные береговые колодцы диаметром 6.0 м производительностью от 20 до 180 °/с |
| Рук гр | Клоцман | | | Стадия: Р; Лист: 32; Листов: |
| Рук. гр. | Айзенберг | | | |
| Ст. инж | Малинина | | | Монолитный участок МУ1. Узлы. Армирование. |
| Н. контр | Плотник | | | Госстрой СССР Укрводоканалпроект Киев |

Привязан

Инв. N

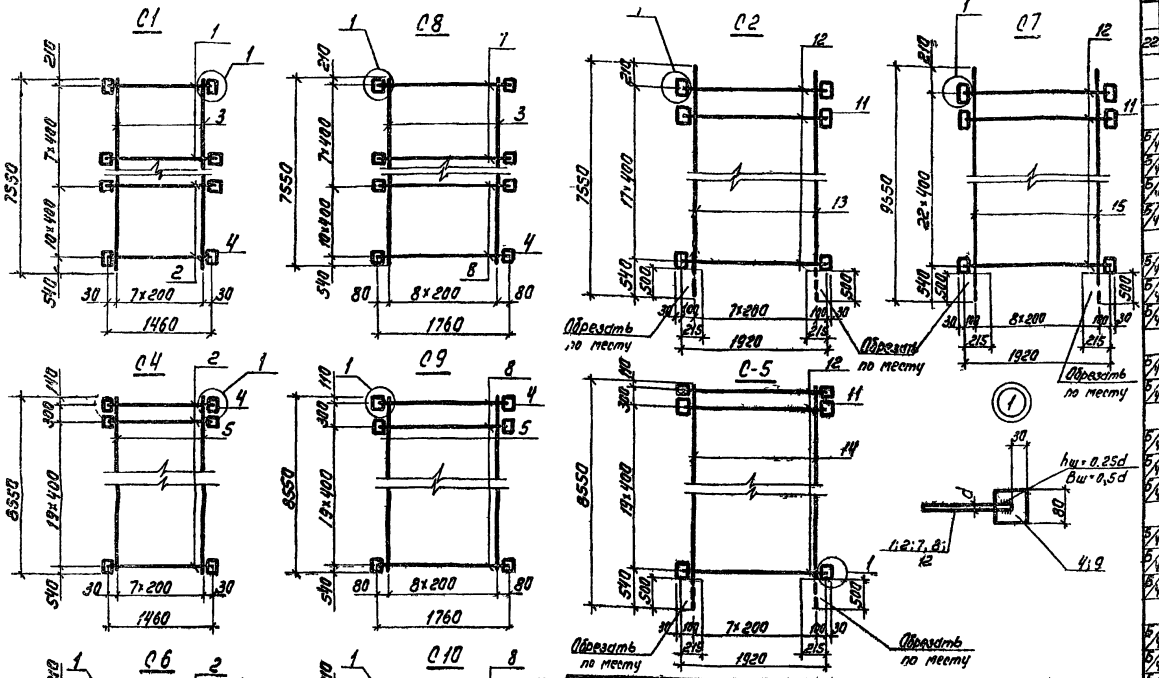


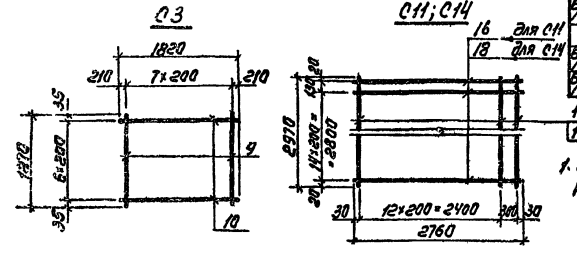


| Формат | Зона | Поз. | Обозначение | Наименование | Кол | Примечание Масса 1 шт в кг |
|---|---|---|---|---|---|---|
| | | | | С9 | | 235.0 |
| Б/4 | | 8 | — | ф20 А III ГОСТ 5.1459-72 ℓ=1760 | 21 | 4.4 |
| Б/4 | | 5 | — | ф16 А III ГОСТ 5.1459-72 ℓ=8550 | 9 | 13.5 |
| Б/4 | | 4 | — | -80×6 ГОСТ 103-76 ℓ=120 | 42 | 0.5 |
| | | | | | | |
| | | | | С10 | | 336.6 |
| Б/4 | | 8 | — | ф20 А III ГОСТ 5.1459-72 ℓ=1760 | 23 | 4.4 |
| Б/4 | | 6 | — | ф20 А III ГОСТ 5.1459-72 ℓ=9550 | 9 | 23.6 |
| Б/4 | | 4 | — | -80×6 ГОСТ 103-76 ℓ=120 | 46 | 0.5 |
| | | | | С14 | | 113.2 |
| Б/4 | | 18 | — | ф18 А III ГОСТ 5.1459-72 ℓ=2760 | 16 | 5.5 |
| Б/4 | | 19 | — | ф10 А I ГОСТ 5781-75 ℓ=2970 | 14 | 1.8 |

1. Технические требования к изготовлению арматурных изделий см. л. КЖ-35

| Формат | Зона | Поз. | Обозначение | Наименование | Кол | Примечание Масса 1 шт в кг |
|---|---|---|---|---|---|---|
| | | | | Документация | | |
| 22 | | | КЖ-33 | Сборочный чертеж | | |
| | | | | Детали | | |
| | | | | | | |
| | | | | С1 | | 168.9 |
| Б/4 | | 1 | — | ф16 А III ГОСТ 5.1459-72 ℓ=1460 | 7 | 2.3 |
| Б/4 | | 2 | — | ф20 А III ГОСТ 5.1459-72 ℓ=1460 | 11 | 3.6 |
| Б/4 | | 3 | — | ф16 А III ГОСТ 5.1459-72 ℓ=7550 | 8 | 11.9 |
| Б/4 | | 4 | — | -80×6 ГОСТ 103-76 ℓ=120 | 36 | 0.5 |
| | | | | С2 | | 114.7 |
| Б/4 | | 12 | — | ф16 А III ГОСТ 5.1459-72 ℓ=1920 | 18 | 3.0 |
| Б/4 | | 13 | — | ф10 А III ГОСТ 5.1459-72 ℓ=7550 | 10 | 4.7 |
| Б/4 | | 11 | — | -80×6 ГОСТ 103-76 ℓ=100 | 36 | 0.4 |
| | | | | С3 | | 29.9 |
| Б/4 | | 10 | — | ф16 А III ГОСТ 5.1459-72 ℓ=1820 | 7 | 2.9 |
| Б/4 | | 9 | — | ф12 А III ГОСТ 5.1459-72 ℓ=1270 | 8 | 1.2 |
| | | | | С4 | | 204.6 |
| Б/4 | | 2 | — | ф20 А III ГОСТ 5.1459-72 ℓ=1460 | 21 | 3.6 |
| Б/4 | | 5 | — | ф16 А III ГОСТ 5.1459-72 ℓ=8550 | 8 | 13.5 |
| Б/4 | | 4 | — | -80×6 ГОСТ 103-76 ℓ=120 | 42 | 0.5 |
| | | | | С5 | | 132.8 |
| Б/4 | | 12 | — | ф16 А III ГОСТ 5.1459-72 ℓ=1920 | 21 | 3.0 |
| Б/4 | | 14 | — | ф10 А III ГОСТ 5.1459-72 ℓ=8550 | 10 | 5.3 |
| Б/4 | | 11 | — | -80×6 ГОСТ 103-76 ℓ=100 | 42 | 0.4 |
| | | | — | С6 | | 293.8 |
| Б/4 | | 2 | — | ф20 А III ГОСТ 5.1459-72 ℓ=1460 | 23 | 3.6 |
| Б/4 | | 6 | — | ф20 А III ГОСТ 5.1459-72 ℓ=9550 | 8 | 23.5 |
| Б/4 | | 4 | — | -80×6 ГОСТ 103-76 ℓ=120 | 46 | 0.5 |
| | | | | С7 | | 146.4 |
| Б/4 | | 12 | — | ф16 А III ГОСТ 5.1459-72 ℓ=1920 | 23 | 3.0 |
| Б/4 | | 15 | — | ф10 А III ГОСТ 5.1459-72 ℓ=9550 | 10 | 5.9 |
| Б/4 | | 11 | — | -80×6 ГОСТ 103-76 ℓ=100 | 46 | 0.4 |
| | | | | С8 | | 193.1 |
| Б/4 | | 7 | — | ф16 А III ГОСТ 5.1459-72 ℓ=1760 | 7 | 2.8 |
| Б/4 | | 8 | — | ф20 А III ГОСТ 5.1459-72 ℓ=1760 | 11 | 4.4 |
| Б/4 | | 3 | — | ф16 А III ГОСТ 5.1459-72 ℓ=7550 | 9 | 11.9 |
| Б/4 | | 4 | | -80×6 ГОСТ 103-76 ℓ=120 | 30 | 0.5 |
| | | | — | С11 | | 145.4 |
| Б/4 | | 16 | — | ф20 А III ГОСТ 5.1459-72 ℓ=2760 | 16 | 6.8 |
| Б/4 | | 17 | — | ф12 А I ГОСТ 5781-75 ℓ=2970 | 14 | 2.6 |

Привязан

Инв. №

| | | | |
|---|---|---|---|
| Гип | Новоминский | | |
| Нач отд | Волошин | | |
| Гл. спец. | Плотник | | |
| Рук. гр. | Клоцман | | |
| Рук. гр. | Айзенберг | | |
| Ст. техн. | Брусиловский | | |
| Н. контр. | Плотник | | |

# ТП 901-1-6/80-КЖ

Речные водозаборные сооружения раздельного типа для амплитуд колебания уровней воды до 6 м

Водоприемные береговые колодцы диаметром 6 м производительностью от 20 до 180 л/с

| Стадия | Лист | Листов |
|---|---|---|
| Р | 33 | |

Арматурные сетки С1 ÷ С11; С14

Госстрой СССР Укрводоканалпроект г. Киев

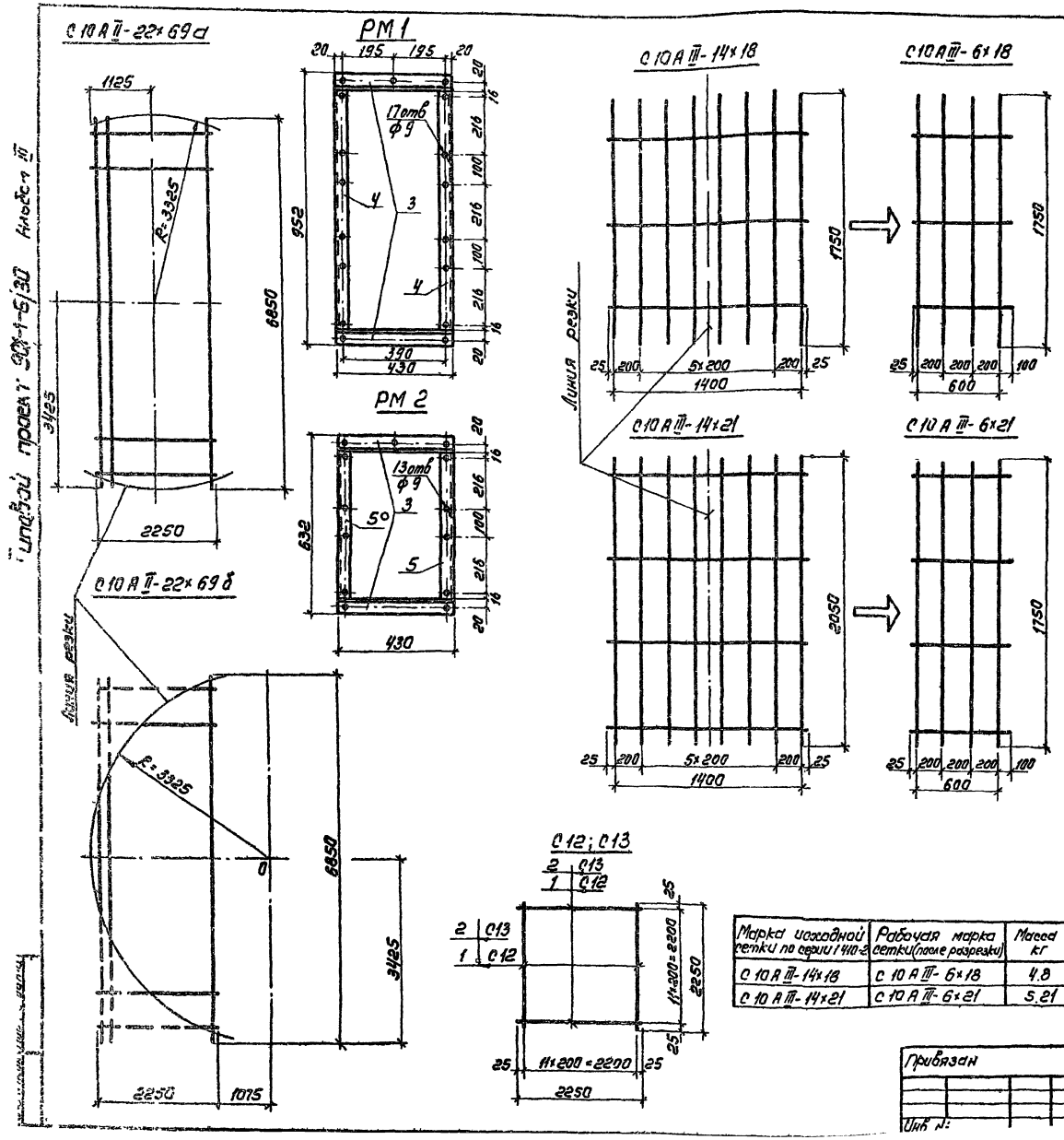


| Формат | Зона | Поз. | Обозначение | Наименование | Кол | Примечание Масса 1шт. в кг |
|---|---|---|---|---|---|---|
| | | | | Документация | | |
| | | | КЖС-34 | Сборочный чертеж | | |
| | | | | Детали | | |
| | | | | С12 | | 161.1 |
| Б/Ч | | 1 | — | ф22 А II ГОСТ 5781-75 ℓ=2250 | 24 | 6.7 |
| | | | | С13 | | 207.4 |
| Б/Ч | | 2 | — | ф25 А II ГОСТ 5781-75 ℓ=2250 | 24 | 8.6 |
| | | | | РМ1 | | 5,6 |
| Б/Ч | | 3 | — | L36×4 ГОСТ 8509-72 ℓ=430 | 2 | 0.9 |
| Б/Ч | | 4 | — | L36×4 ГОСТ 8509-72 ℓ=880 | 2 | 1.9 |
| | | | | РМ2 | | |
| Б/Ч | | 3 | | L36×4 ГОСТ 8509-72 ℓ=430 | 2 | 0.9 |
| Б/Ч | | 5 | | L36×4 ГОСТ 8509-72 ℓ=560 | 2 | 1.1 |

1. Сетки с буквенным индексом, расположенным в конце марки изделия, отличаются от соответствующих типовых сеток по серии 1410-2 вып 1 обрезкой арматуры по радиусам, указанным на чертеже.
2. Рабочие сетки С10АIII-6×18 и С10АIII-6×21 выполняются путем разреза соответственно сеток С10АIII-14×18 и С10АIII-14×21 по серии 1410-2.
3. Технические требования к изготовлению арматурных изделий см. лист КЖ-35.

| Марка исходной сетки по серии 1410-2 | Рабочая марка сетки (после разрезки) | Масса кг |
|---|---|---|
| С10АIII-14×18 | С10АIII-6×18 | 4.8 |
| С10АIII-14×21 | С10АIII-6×21 | 5.21 |

Типовой проект 901-1-6/80 Альбом III

| | | | |
|---|---|---|---|
| ГИП | Новоминский | | |
| Нач отд | Волошин | | |
| Гл спец | Плотник | | |
| Рук гр | Клацман | | |
| Рук гр. | Айзенберг | | |
| Ст техн. | Брусиловский | | |
| Н. контр | Плотник | | |

Привязан

Инв №:

**ТП 901-1-6/80-КЖ**

Речные водозаборные сооружения раздельного типа для амплитуд колебания уровней воды до 6м

Водоприемные береговые колодцы диаметром 6,0м производительностью от 20 до 180 л/с

Арматурные сетки для стеновых панелей и днища

| Стадия | Лист | Листов |
|---|---|---|
| Р | 34 | |

Госстрой СССР Укрводоканалпроект

Типовой проект 901-1-6/80 Альбом III

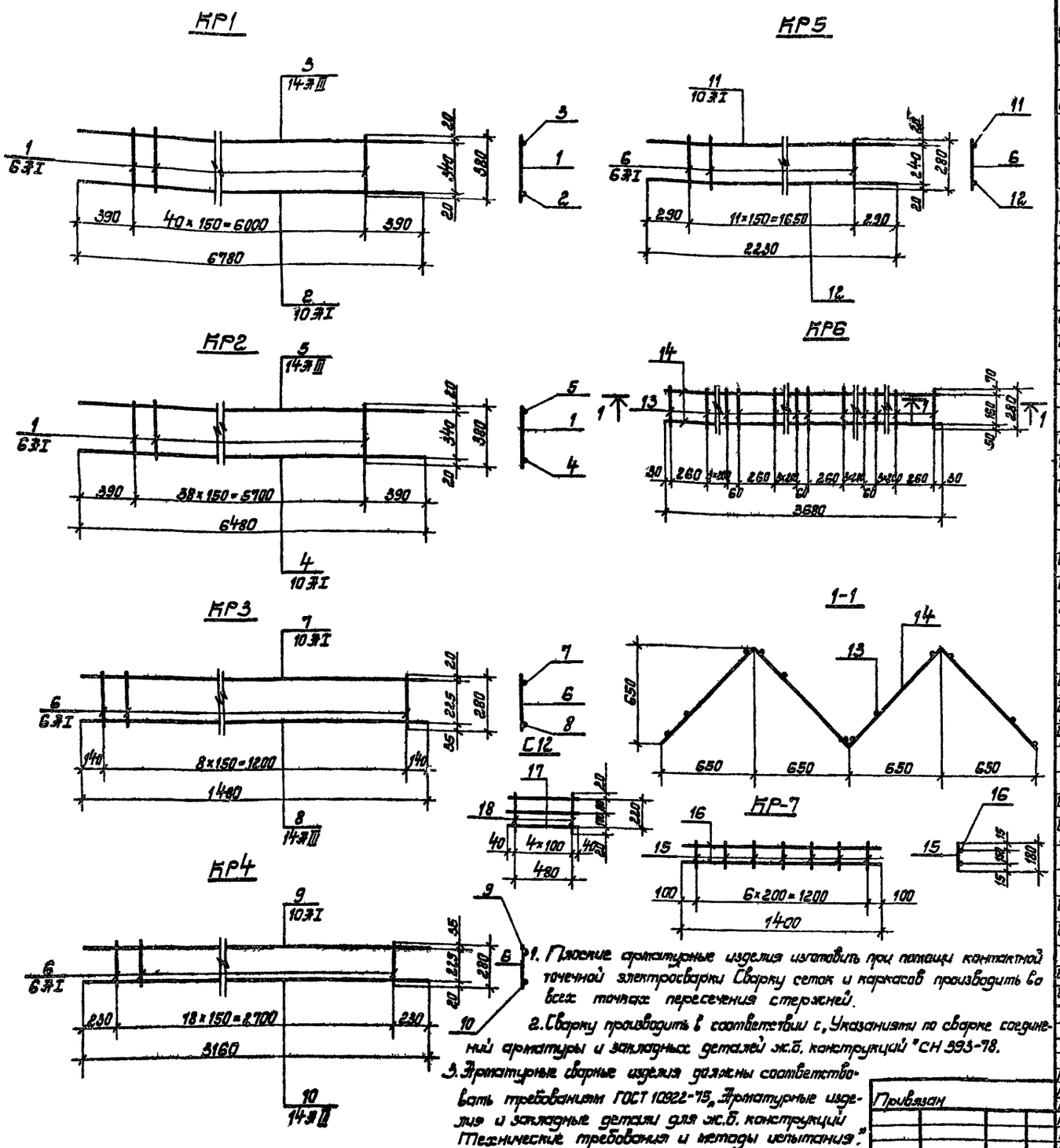


1. Плоские арматурные изделия изготовить при помощи контактной точечной электросварки. Сварку сеток и каркасов производить во всех точках пересечения стержней.

2. Сварку производить в соответствии с „Указаниями по сварке соединений арматуры и закладных деталей ж.б. конструкций" СН 393-78.

3. Арматурные сварные изделия должны соответствовать требованиям ГОСТ 10922-75 „Арматурные изделия и закладные детали для ж.б. конструкций. Технические требования и методы испытания."

| Формат | Зона | Поз | Обозначение | Наименование | Кол. | Примечание масса 1 шт. в кг |
|---|---|---|---|---|---|---|
| | | | | Документация | | |
| 22 | | | КЖ-35 | Сборочный чертеж | | |
| | | | | Детали | | |
| | | | | КР1 | | 16.5 |
| б/ч | | 1 | — | Стержень ф 6 АI ℓ=380 ГОСТ 5781-75 | 41 | 0.1 |
| б/ч | | 2 | — | Стержень ф 10 АI ℓ=6780 ГОСТ 5781-75 | 1 | 4.2 |
| б/ч | | 3 | — | Стержень ф 14 АIII ℓ=6780 ГОСТ 5 1459-72 | 1 | 8.2 |
| | | | | КР2 | | 15.7 |
| б/ч | | 1 | — | Стержень ф 6 АI ℓ=380 ГОСТ 5781-75 | 39 | 0.1 |
| б/ч | | 4 | — | Стержень ф 10 АI ℓ=6480 ГОСТ 5781-75 | 1 | 4.0 |
| б/ч | | 5 | — | Стержень ф 14 АIII ℓ=6480 ГОСТ 5.1459-72 | 1 | 7.8 |
| | | | | КР3 | | 3.6 |
| б/ч | | 6 | — | Стержень ф 6 АI ℓ=280 ГОСТ 5781-75 | 9 | 0.1 |
| б/ч | | 7 | — | Стержень ф 10 АI ℓ=1480 ГОСТ 5781-75 | 1 | 0.9 |
| б/ч | | 8 | — | Стержень ф 14 АIII ℓ=1480 ГОСТ 5 1459-72 | 1 | 1.8 |
| | | | | КР4 | | 7.6 |
| б/ч | | 6 | — | Стержень ф 6 АI ℓ=280 ГОСТ 5781-75 | 19 | 0.1 |
| б/ч | | 9 | — | Стержень ф 10 АI ℓ=3160 ГОСТ 5781-75 | 1 | 1.9 |
| б/ч | | 10 | — | Стержень ф 14 АIII ℓ=3160 ГОСТ 5.1459-72 | 1 | 3.8 |
| | | | | КР5 | | 5.3 |
| б/ч | | 6 | — | Стержень ф 6 АI ℓ=280 ГОСТ 5781-75 | 12 | 0.1 |
| б/ч | | 11 | — | Стержень ф 10 АI ℓ=2230 ГОСТ 5781-75 | 1 | 1.4 |
| б/ч | | 12 | — | Стержень ф 14 АIII ℓ=2230 ГОСТ 5.1459-72 | 1 | 2.7 |
| | | | | КР6 | | 5.0 |
| б/ч | | 13 | — | Стержень ф 8 АI ℓ=280 ГОСТ 5781-75 | 20 | 0.1 |
| б/ч | | 14 | — | Стержень ф 8 АI ℓ=3680 ГОСТ 5781-75 | 2 | 1.5 |
| | | | | КР7 | | 0.6 |
| б/ч | | 15 | — | Стержень ф 5 ВI ℓ=180 ГОСТ 6727-53 | 7 | 0.03 |
| б/ч | | 16 | — | Стержень ф 5 ВI ℓ=180 ГОСТ 6727-53* | 2 | 0.2 |
| | | | | С-12 | | 0.8 |
| б/ч | | 17 | — | Стержень ф 6 АI ℓ=480 ГОСТ 5781-75 | 3 | 0.1 |
| б/ч | | 18 | — | Стержень ф 6 АI ℓ=220 ГОСТ 5781-75 | 5 | 0.1 |

| | | | |
|---|---|---|---|
| Гип. | Новоминский | | 19.11.80 |
| Нач.отд. | Волошин | | |
| Гл.спец. | Плотник | | |
| Рук.гр. | Клоцман | | |
| Рук.гр. | Айзенберг | | |
| Рук.гр. | Виленская | | |
| Н.контр. | Плотник | | |

Привязан

Инв №

ТП 901-1-6/80-КЖ

Речные водозаборные сооружения раздельного типа для амплитуд колебания уровней воды до 6 м

Водоприемные береговые колодцы диаметром 6 Ом производительностью от 20 до 180 л/с

| Стадия | Лист | Листов |
|---|---|---|
| Р | 35 | |

Арматурные каркасы КР1÷КР7 и сетка С12.

Госстрой СССР Укрводоканалпроект Киев

Инв. № подл. | Подп. и дата

Типовой проект 901-1-6/80 Альбом III

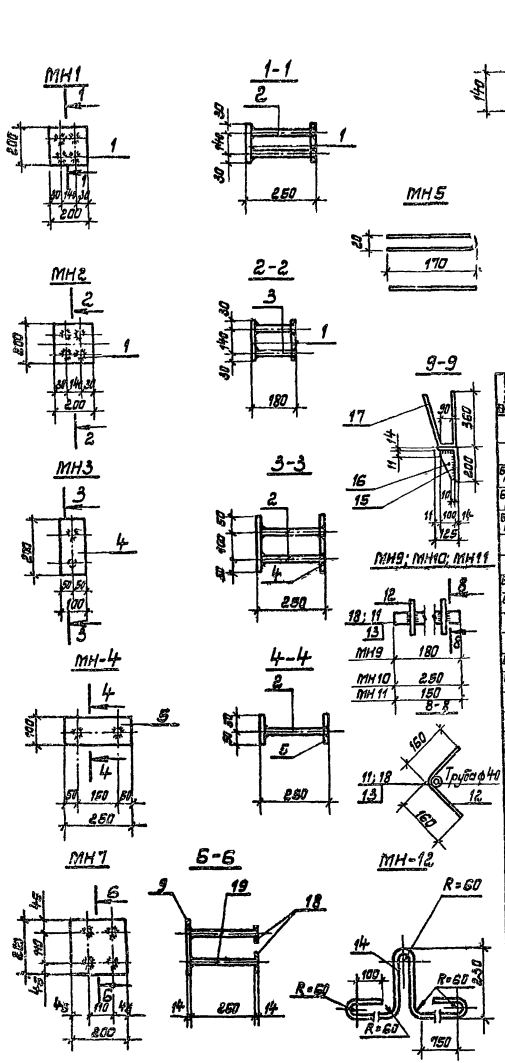


| Формат | Зона | Поз. | Обозначение | Наименование | Кол. | Примечание масса 1 шт масса 6 кг |
|---|---|---|---|---|---|---|
| | | | | МН7 | | 9.2 |
| | | | | Детали | | |
| 5/4 | | 9 | — | -200×14 ГОСТ 103-76 l=200 | 1 | 4.4 |
| 5/4 | | 18 | — | -80×14 ГОСТ 103-76 l=80 | 4 | 0.7 |
| 5/4 | | 19 | — | ф18ЯIII ГОСТ 5.1459-72 l=250 | 4 | 0.5 |
| | | | | МН 8 | | 3.4 |
| | | | | Детали | | |
| 5/4 | | 10 | — | -149×6 ГОСТ 103-76 l=200 | 2 | 1.3 |
| 5/4 | | 3 | — | ф14ЯII ГОСТ 5781-75 l=144 | 4 | 0.2 |
| | | | | МН 9 | | 1.4 |
| | | | | Детали | | |
| 5/4 | | 11 | — | Труба ф40 ГОСТ 3262-75 l=180 | 1 | 1.0 |
| 5/4 | | 12 | — | ф10ЯI ГОСТ 5781-75 l=320 | 2 | 0.2 |
| | | | | МН 10 | | 16 |
| | | | | Детали | | |
| 5/4 | | 13 | — | Труба ф40 ГОСТ 3262-75 l=250 | 1 | 12 |
| 5/4 | | 12 | — | ф10ЯI ГОСТ 5781-75 l=320 | 2 | 0.2 |
| | | | | МН-11 | | 1.2 |
| 5/4 | | 18 | — | Труба ф40 ГОСТ 3262-75 l=150 | 1 | 0.8 |
| 5/4 | | 12 | — | ф10ЯI ГОСТ 5781-75 l=320 | 2 | 0.2 |
| | | | | МН 12 | | 9.9 |
| | | | | Детали | | |
| 5/4 | | 14 | — | ф25ЯI ГОСТ 5781-75 l=2800 | 1 | 10.7 |
| | | | | МН 13 | | 63.6 |
| | | | | Детали | | |
| 5/4 | | 15 | — | L200×125×14 ГОСТ 8509-72 l=1500 | 1 | 51.6 |
| 5/4 | | 16 | — | -100×10 ГОСТ 103-76 l=175 | 6 | 1.3 |
| 5/4 | | 17 | — | ф12ЯII ГОСТ 5781-75 l=310 | 6 | 0.7 |

| Формат | Зона | Поз. | Обозначение | Наименование | Кол. | Примечание масса 1 шт |
|---|---|---|---|---|---|---|
| | | | | Документация | | |
| 22 | | | КЖ-36 | Сборочный чертеж | | |
| | | | | МН-1 | | 10.8 |
| | | | | Детали | | |
| 5/4 | | 1 | — | -200×14 ГОСТ 103-76 l=200 | 2 | 4.4 |
| 5/4 | | 2 | — | ф18ЯIII ГОСТ 5.1459-72 l=236 | 4 | 0.5 |
| | | | | МН-2 | | 10.4 |
| | | | | Детали | | |
| 5/4 | | 1 | — | -200×14 ГОСТ 103-76 l=200 | 2 | 4.4 |
| 5/4 | | 3 | — | ф18ЯIII ГОСТ 5.1459-79 l=166 | 4 | 0.4 |
| | | | | МН-3 | | 24 |
| | | | | Детали | | |
| 5/4 | | 4 | — | -200×6 ГОСТ 103-76 l=100 | 2 | 0.9 |
| 5/4 | | 2 | — | ф14ЯII ГОСТ 5781-75 l=250 | 2 | 0.3 |
| | | | | МН-4 | | 3.0 |
| | | | | Детали | | |
| 5/4 | | 5 | — | -100×6 ГОСТ 103-76 l=250 | 2 | 1.2 |
| 5/4 | | 2 | — | ф14ЯII ГОСТ 5781-75 l=250 | 2 | 0.3 |
| | | | | МН 5 | | 0.055 |
| | | | | Детали | | |
| 5/4 | | 6 | — | ф58I ГОСТ 6727-53* l=360 | 1 | 0.055 |
| | | | | МН6 | | 15.6 |
| | | | | Детали | | |
| 5/4 | | 7 | — | L100×7 ГОСТ 8509-72 l=1700 | 1 | 14.8 |
| | | 8 | — | ф8ЯI ГОСТ 5781-75 l=150 | 8 | 0.1 |

1. Технические требования к изготовлению закладных и соединительных изделий см. лист КЖ-37.

Привязан

| | | | |
|---|---|---|---|
| ГИП | Новоминский | | 19.11.79 |
| Нач. отд. | Волошин | | |
| Гл. спец. | Плотник | | |
| Рук. гр. | Клацман | | |
| Тип. гр. | Жизенберг | | |
| Ст. тех. | Брусиловский | | |
| Н. контр. | Плотник | | |

# ТП 901-1-6/80-КЖ

Речные водозаборные сооружения раздельного типа для аммиака колебания уровней воды до 6 м

Водоприемные береговые колодцы диаметром 6 м производительностью от 20 до 180 м/с

| Стадия | Лист | Листов |
|---|---|---|
| Р | 36 | |

Закладные

Госстрой СССР

МС1

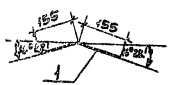


МС3

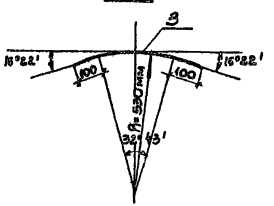


МС2

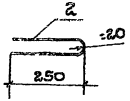


МС5

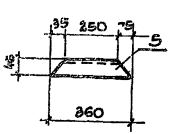


МС8

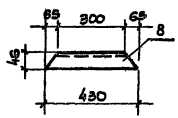


МС7

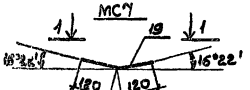


1-1

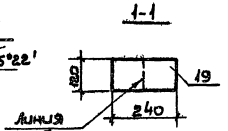


МС9

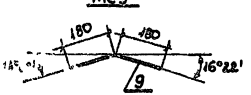


МС10

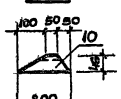


МС12

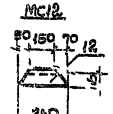


МС13

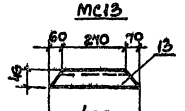


МС17

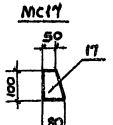


МС14




2-2

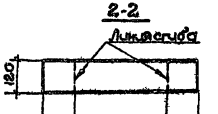


МС15

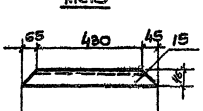


МС16

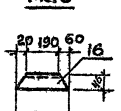


| Позиция | Зона | Поз. | Обозначение | Наименование | Кол. | Масса ед. кг |
|---|---|---|---|---|---|---|
| | | | | Документация | | |
| 22 | | | КЖС-37 | Сборочный чертеж | | |
| | | | | МС11 | | 4.4 |
| | | | | Детали | | |
| 6Н | | 11 | — | -100×6 ГОСТ 103-76 l=1000 | 1 | 4.7 |
| | | | | МС12 | | 2.3 |
| | | | | Детали | | |
| 22 | | 12 | КЖС-37 | С10 ГОСТ 8240-72 l=240 | 1 | 2.3 |
| | | | | МС13 | | 3.4 |
| | | | | Детали | | |
| 22 | | 13 | КЖС-37 | С10 ГОСТ 8240-72 l=400 | 1 | 3.4 |
| | | | | МС14 | | 3.3 |
| | | | | Детали | | |
| 22 | | 14 | КЖС-37 | -120×8 ГОСТ 103-76 l=580 | 1 | 3.3 |
| | | | | МС15 | | 4.4 |
| | | | | Детали | | |
| 22 | | 15 | КЖС-37 | С10 ГОСТ 8240-72 l=640 | 1 | 4.7 |
| | | | | МС16 | | 2.3 |
| | | | | Детали | | |
| 22 | | 16 | КЖС-37 | С10 ГОСТ 8240-72 l=240 | 1 | 2.3 |
| | | | | МС17 | | 0.4 |
| | | | | Детали | | |
| 22 | | 17 | КЖС-37 | -100×6 ГОСТ 103-76 l=80 | 1 | 0.4 |
| | | | | МС18 | | 1.6 |
| | | | | Детали | | |
| 6Н | | 18 | — | ⌀16 AIII ГОСТ 5781-82 l=1000 | 1 | 1.6 |

| Позиция | Зона | Поз. | Обозначение | Наименование | Кол. | Масса ед. кг / Примечание |
|---|---|---|---|---|---|---|
| | | | | Документация | | |
| 22 | | | КЖС-37 | Сборочный чертеж | | |
| | | | | МС1 | | 0.7 |
| | | | | Детали | | |
| 22 | 1 | | КЖС-37 | ⌀20 AIII ГОСТ 5781-82 l=310 | 1 | 0.7 |
| | | | | МС2 | | 0.5 |
| | | | | Детали | | |
| 22 | 2 | | КЖС-37 | ⌀16 AI ГОСТ 5781-75 l=590 | 1 | 0.5 |
| | | | | МС3 | | 0.9 |
| | | | | Детали | | |
| 22 | 3 | | КЖС-37 | ⌀16 AIII ГОСТ 5781-82 l=550 | 1 | 0.9 |
| | | | | МС4 | | 0.24 |
| | | | | Детали | | |
| 6Н | 4 | | — | Проволочная сетка тип 75 ВР-I 8 Вр-I 390 l=1000 | 1 | 0.24 |
| | | | | МС5 | | 3.1 |
| | | | | Детали | | |
| 22 | 5 | | КЖС-37 | С10 ГОСТ 8240-72 l=360 | 1 | 3.1 |
| | | | | МС6 | | 0.22 |
| | | | | Детали | | |
| 6Н | 6 | | — | ⌀6 AI ГОСТ 5781-75 l=1000 | 1 | 0.22 |
| | | | | МС7 | | 1.1 |
| | | | | Детали | | |
| 22 | 19 | | КЖС-37 | -120×6 ГОСТ 103-76 l=240 | 1 | 1.1 |
| | | | | МС8 | | 3.7 |
| | | | | Детали | | |
| 22 | 8 | | КЖС-37 | С10 ГОСТ 8240-72 l=430 | 1 | 3.7 |
| | | | | МС9 | | 0.6 |
| | | | | Детали | | |
| 22 | 9 | | КЖС-37 | ⌀16 AIII ГОСТ 5781-82 l=360 | 1 | 0.6 |
| | | | | МС10 | | 1.7 |
| | | | | Детали | | |
| 22 | 10 | | КЖС-37 | С10 ГОСТ 8240-72 l=200 | 1 | 1.7 |

## Технические требования к изготовлению закладных и соединительных изделий

1. Закладные и соединительные изделия должны соответствовать требованиям ГОСТ 10922-75 „Арматурные изделия и закладные детали для железобетонных конструкций. Технические требования и методы испытаний".
2. Сварку производить в соответствии с „Указаниями по сварке соединений арматуры и закладных деталей железобетонных конструкций" СН 393-78.

Привязан

Инв. №

| | | | |
|---|---|---|---|
| ГИП | Новикова | | 12/83 |
| Нач. отд. | Волошин | | |
| Гл. спец. | Плотник | | |
| Рук. гр. | Клочкин | | |
| Рук. гр. | Кузенберг | | |
| Ст. инж. | Мальчина | | |
| Ст. тех. | Четверина | | |
| Н. контр. | Плотник | | |

ТП 901-1-6/80-КЖ

Речные водозаборные сооружения Р Речного типа для самотеч. Колодезей Уровней воды до 6м

Водоприемные береговые колодцы диаметром 8 м производительностью от 200 до 1800 л/с

Стадия: Р | Лист: 37 | Листов:

Соединительные изделия МС1 ÷ МС18

Госстрой СССР Укрводоканалпроект Минв

Типовой проект 901-1-6/80 Альбом III

## Маркировочная схема щитов на отм. 0.00

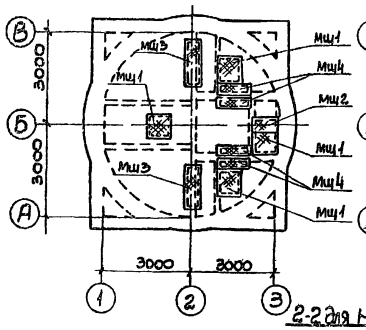


## Маркировочные схемы площадок и стремянок на отм. -5.850; -5.000; -6.200

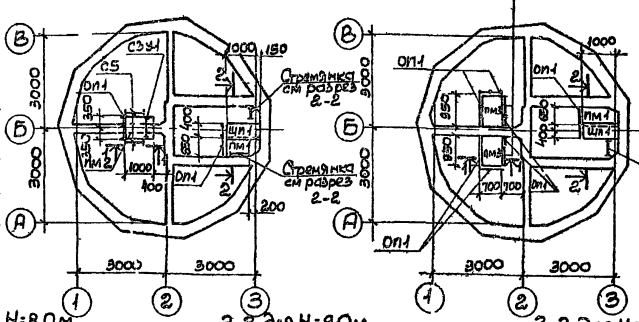


## Маркировочная схема кронштейнов под площадки

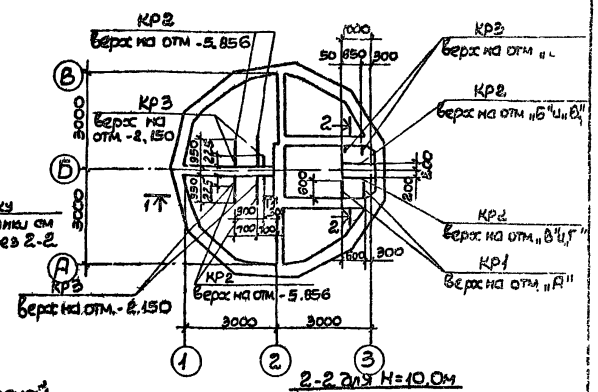


## 2-2 для Н=8.0м

## 2-2 для Н=9.0м

## 2-2 для Н=9.0м

## 2-2 для Н=10.0м

## 1-1 при заглублении насосной станции Н=2.4м (3.6м)

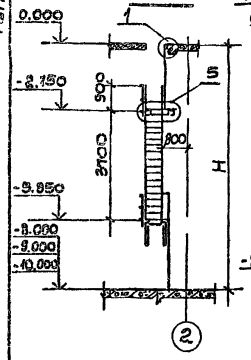


## при заглублении насосной станции Н=3.6м

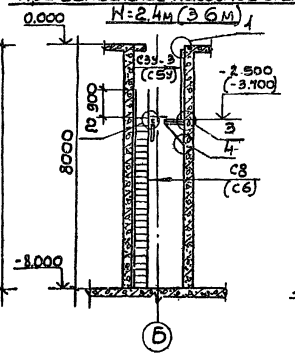


## при заглублении насосной станции Н=3.6м

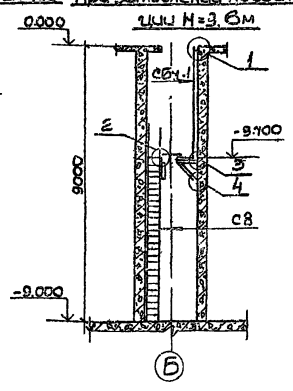


## при заглублении насосной станции Н=4.8м

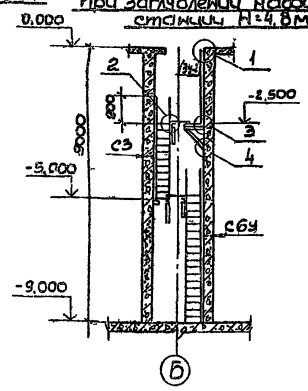


## при заглублении насосной станции Н=4.8м (6.0м)

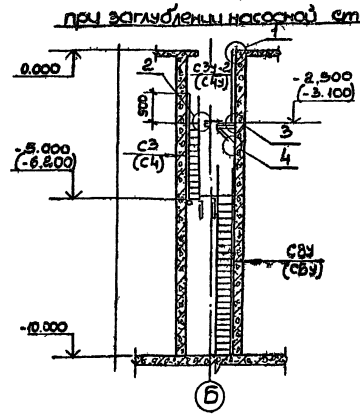


## Таблица привязочных размеров

| Глубина колодца $H_м$ | Заглубл. насосной станции $H_м$ | Высота стремянки поз.1 | Марка стремянки | Отметка верха кронштейна А | Б | В | Г |
|---|---|---|---|---|---|---|---|
| 6.0 | 2.4 | 2150 | СЗУ-2 | -2.506 | -2.500 | — | |
| | 3.6 | 2150 | СЗУ-2 | -3.706 | -3.700 | — | |
| 9.0 | 3.6 | 3150 | СЗУ-2 | -3.706 | -3.700 | — | |
| | 4.8 | 3150 | СЗУ | -2.506 | -2.500 | -5.006 | -5.000 |
| 10.0 | 4.8 | 4150 | СВ | -2.506 | -2.500 | -5.006 | -5.000 |
| | 6.0 | 4150 | СВ | -3.106 | -3.100 | -6.206 | -6.200 |

1. Указания по антикоррозионной защите см соответствующий раздел пояснительной записки в альбоме I.
2. Ограждение к съемным щитам Щ1 не приваривать.
3. Все стремянки с индексом "У" отличаются от соответствующих типовых только длиной, стремянки укоротить в соответствии листами КЖ-23, КЖ-24.
4. Площадку ПМ1 при установке обрезать по месту.

Привязан

Инв. №

| | | | | | |
|---|---|---|---|---|---|
| ГИП | Новомирский | | | ТП 901-1-6/80-КЖ | |
| Нач. отд. | Волошин | | | Речные водозаборные сооружения раздельного типа для амплитуд колебания уровней воды до 6м | |
| Гл. спец. | Плотник | | | Водозаборные береговые колодцы диаметром 6.0м производительностью от 2000 до 180 тыс м³/сут | Стадия: Р; Лист: 33; Листов: |
| Рук. гр. | Клочкам | | | | |
| Рук. гр. | Кизельберг | | | | |
| Ст. техн. | Ешмейский | | | Маркировочные схемы щитов, площадок, стремянок и кронштейнов | Госстрой СССР Укрводоканалпроект |
| Н. контр. | Плотник | | | | |

Типовой проект 901-1-6/80 Альбом III

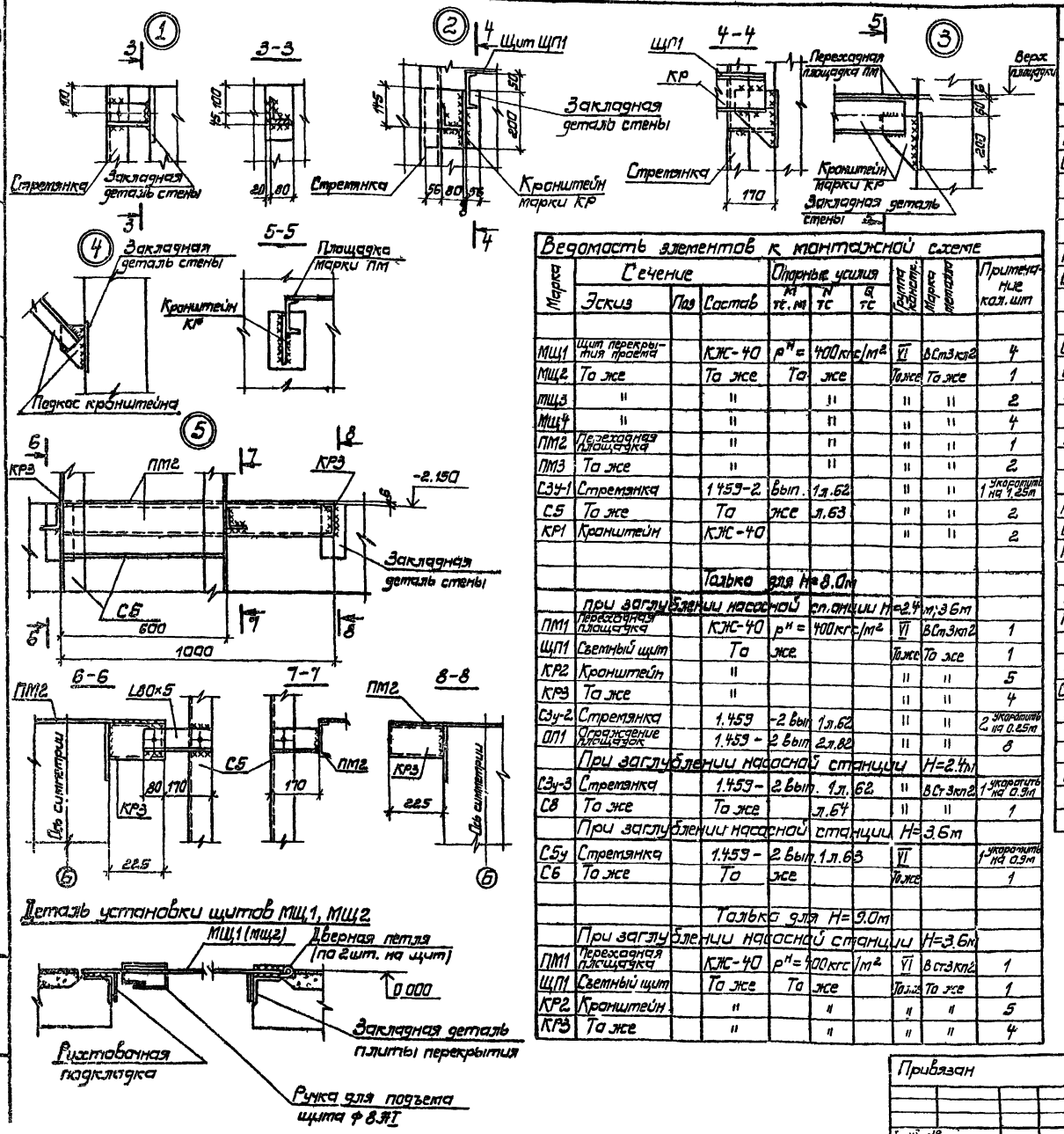


## Ведомость элементов к монтажной схеме

| Марка | Сечение: Эскиз | Поз | Состав | Опорные усилия: M тс м | N тс | Q тс | Группа конструкций | Марка металла | Примечание кол. шт |
|---|---|---|---|---|---|---|---|---|---|
| МЩ1 | Щит перекрытия проекта | | КЖ-40 | $p^н$ = | 400 кгс/м² | | VI | В Ст3кп2 | 4 |
| МЩ2 | То же | | То же | То | же | | То же | То же | 1 |
| МЩ3 | " | | " | | " | | " | " | 2 |
| МЩ4 | " | | " | | " | | " | " | 4 |
| ПМ2 | Переходная площадка | | " | | " | | " | " | 1 |
| ПМ3 | То же | | " | | " | | " | " | 2 |
| С3У-1 | Стремянка | | 1.459-2 | вып. | 1 л.62 | | " | " | 1 укоротить на 1.25м |
| С5 | То же | | То | же | л.63 | | " | " | 2 |
| КР1 | Кронштейн | | КЖ-40 | | | | " | " | 2 |
| | | | Только для H=8.0м | | | | | | |
| | При заглублении насосной ст. станции H=2.4м; 3.6м | | | | | | | | |
| ПМ1 | Переходная площадка | | КЖ-40 | $p^н$ = | 400 кгс/м² | | VI | В Ст3кп2 | 1 |
| ЩП1 | Съемный щит | | То | же | | | То же | То же | 1 |
| КР2 | Кронштейн | | " | | | | " | " | 5 |
| КР3 | То же | | " | | | | " | " | 4 |
| С3у-2 | Стремянка | | 1.459 | -2 вып | 1 л.62 | | " | " | 2 укоротить на 0.25м |
| ОП1 | Ограждение площадок | | 1.459 - | 2 вып | 2 л.82 | | " | " | 8 |
| | При заглублении насосной станции H=2.4м | | | | | | | | |
| С3у-3 | Стремянка | | 1.459 - | 2 вып. | 1 л.62 | | " | В Ст3кп2 | 1 укоротить на 0.9м |
| С8 | То же | | То же | | л.64 | | " | " | 1 |
| | При заглублении насосной станции H=3.6м | | | | | | | | |
| С5у | Стремянка | | 1.459 - | 2 вып. | 1 л.63 | | VI | | 1 укоротить на 0.9м |
| С6 | То же | | То | же | | | То же | | 1 |
| | | | Только для H=9.0м | | | | | | |
| | При заглублении насосной станции H=3.6м | | | | | | | | |
| ПМ1 | Переходная площадка | | КЖ-40 | $p^н$ = | 400 кгс/м² | | VI | В Ст3кп2 | 1 |
| ЩП1 | Съемный щит | | То же | То | же | | То же | То же | 1 |
| КР2 | Кронштейн | | " | | " | | " | " | 5 |
| КР3 | То же | | " | | " | | " | " | 4 |

## Ведомость элементов.

| Марка | Сечение: Эскиз | Поз | Состав | Опорные усилия: M тс м | N тс | Q тс | Группа конструкций | Марка металла | Примечание кол. шт |
|---|---|---|---|---|---|---|---|---|---|
| С5у-1 | Стремянка | | 1.459-2 вып. | 1 | л.63 | | VI | В Ст3кп2 | 1 укоротить на 0.9м |
| С5у-2 | То же | | То | же | | | | | 2 укоротить на 0.45м |
| С8 | " | | " | | л.64 | | | | 1 |
| ОП1 | Ограждение площадок | | 1.459-2 вып. | 2 | л.82 | | | | 8 |
| | При заглублении насосной станции H=4.8м | | | | | | | | |
| ПМ1 | Переходная площадка | | КЖ-40 | $p^н$ = | 400 кгс/м² | | | | 2 |
| ЩП1 | Съемный щит | | То же | То | же | | | | 2 |
| КР2 | Кронштейн | | " | | " | | | | 7 |
| С3 | Стремянка | | 1.459-2 | вып | 1 л.62 | | | | 1 |
| С3у-2 | То же | | То же | | | | | | 1 укоротить на 0.9м |
| С5у | " | | " | | л.63 | | | | 2 укоротить на 0.45м |
| С6у | " | | " | | л.63 | | | | 1 укоротить на 0.2м |
| ОП1 | Ограждение площадок | | 1.459-2 | вып | 2 л.82 | | | | 9 |
| КР3 | Кронштейн | | КЖ-40 | $p^н$ | 400 кгс/м² | | | | 6 |
| | | | Только для H=10.0 м. | | | | | | |
| | При заглублении насосной станции H=4.8м и 6.0м | | | | | | | | |
| ПМ1 | Переходная площадка | | КЖ-40 | $p^н$ = | 400 кгс/м² | | | | 2 |
| ЩП1 | Съемный щит | | То же | То | же | | | | 2 |
| КР2 | Кронштейн | | " | | " | | | | 7 |
| С6 | Стремянка | | 1.459-2 | вып. | 1 л.63 | | | | 2 |
| ОП1 | Ограждение площадок | | 1.459-2 | вып | 2 л.62 | | | | 9 |
| КР3 | Кронштейн | | КЖ-40 | $p^н$ = | 400 кгс/м² | | | | 6 |
| | При заглублении насосной станции H=4.8м | | | | | | | | |
| С3 | Стремянка | | 1.459-2 | вып. | 1 л.62 | | | | 1 |
| С3у-2 | То же | | То | же | л.62 | | | | 1 укоротить на 0.9м |
| С8у | " | | " | | л.64 | | | | 1 укоротить на 0.4м |
| | При заглублении насосной станции H=6.0м | | | | | | | | |
| С4 | Стремянка | | 1.459-2 | вып. | 1 л.62 | | | | 1 |
| С4у | То же | | То | же | л.62 | | | | 1 укоротить на 0.9м |
| С6у | " | | " | | л.63 | | | | 1 укоротить на 0.4м |

Привязан

Инв. № подл. | Подп. и дата

| | | | |
|---|---|---|---|
| ГИП | Новоминский | | 19.11.79 |
| Нач. отд. | Валашин | | |
| Гл. спец. | Плотник | | |
| Рук. гр. | Клоцман | | |
| Рук. гр. | Айзенберг | | |
| Н. контр. | Плотник | | |

**ТП901-1-6/80-КЖ**

Речные водозаборные сооружения разделенного типа для амплитуд колебания уровней воды до 6 м.

Водоприемные береговые колодцы диаметром 6.0 м производительностью от 20 до 180 л/с.

| Стадия | Лист | Листов |
|---|---|---|
| Р | 39 | |

Маркировочные схемы щитов, площадок, стремянок, кронштейнов, узлы

Госстрой СССР Укрводоканалпроект Киев

Типовой проект 901-1-6/80 Альбом IX

## Ведомость элементов

| Марка | Сечение: Эскиз | Сечение: Поз. | Сечение: Состав | Опорные усилия: M тс,м | Опорные усилия: N тс | Опорные усилия: Q тс | Группа констр. | Марка металла | Примечание: Кол. шт. |
|---|---|---|---|---|---|---|---|---|---|
| КР1 | | 18 | ∠12 | 0,01 | | 0,06 | VI | ВСт3кп2 | 1 ℓ=580 |
| | | 19 | ∠63×6 | | 0,08 | | То же | То же | 1 ℓ=730 |
| | | 20 | −150×6 | | | | " | " | 3 ℓ=200 |
| КР2 | | 21 | ∠12 | 0,02 | | 0,16 | VI | ВСт3кп2 | 1 ℓ=930 |
| | | 19 | ∠63×6 | | 0,22 | | То же | То же | 1 ℓ=730 |
| | | 20 | −150×6 | | | | " | " | 3 ℓ=200 |
| КР3 | — | 22 | ∠12 | 0,005 | | 0,05 | VI | ВСт3кп2 | 1 ℓ=225 |

МЦ1

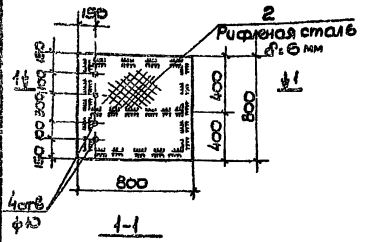


1-1

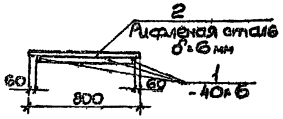


МЦ2, МЦ4, ЩП1

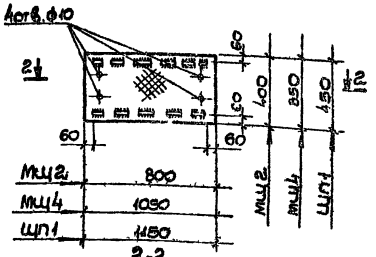


2-2

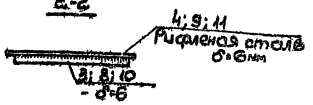


МЦ3

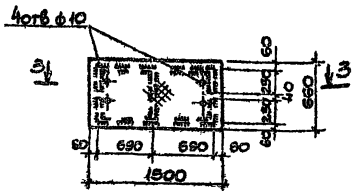


3-3

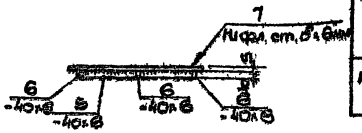


ПМ1, ПМ2

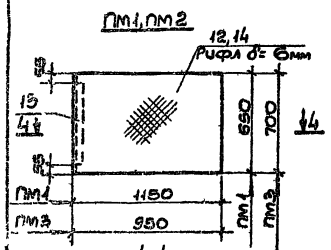


4-4

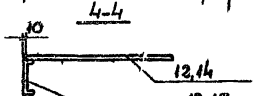


ПМ3

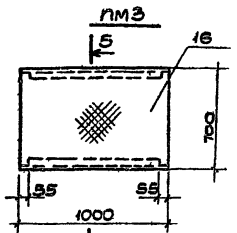


5-5

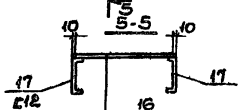


КР1, КР2

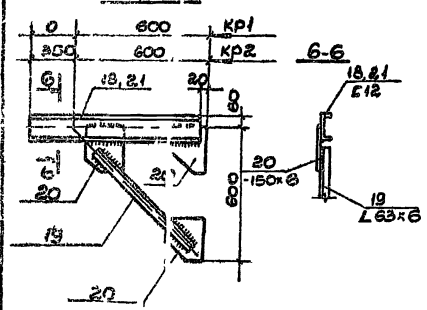


6-6




КР3

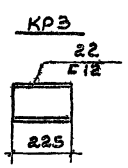


## Ведомость элементов

| Марка | Сечение: Эскиз | Сечение: Поз. | Сечение: Состав | Опорная усилия: M тс,м | Опорная усилия: N тс | Опорная усилия: Q тс | Группа констр. | Марка металла | Примечание: Кол. шт. |
|---|---|---|---|---|---|---|---|---|---|
| МЦ1 | | 1 | −40×6 | $P_н$ = 400 кгс/м² | | | VI | ВСт3кп2 | 5 ℓ=680 |
| | | 2 | Рифленая сталь δ=6 | | | | То же | То же | 1 0,64м² |
| МЦ2 | | 3 | −40×6 | То же | | | То же | " | 2 ℓ=680 |
| | | 4 | Рифленая сталь δ=6 | | | | | " | 1 0,32м² |
| МЦ3 | | 5 | −40×6 | " | | | То же | " | 2 ℓ=1080 |
| | | 6 | −40×6 | | | | | " | 6 ℓ=250 |
| | | 7 | Рифленая сталь δ=6 | | | | | " | 1 1,0м² |
| МЦ4 | | 8 | −40×6 | " | | | То же | " | 2 ℓ=930 |
| | | 9 | Рифленая сталь δ=6 | | | | | " | 1 0,4м² |
| ЩП1 | | 10 | −40×6 | " | | | То же | " | 2 ℓ=350 |
| | | 11 | Рифленая сталь δ=6 | | | | | " | 1 0,15м² |
| ПМ1 | | 12 | Рифленая сталь δ=6мм | " | | | VI | ВСт3кп2 | 1 0,75м² |
| | | 13 | ∠12 | | | | " | " | 1 ℓ=650 |
| ПМ2 | | 14 | Рифленая сталь δ=6мм | " | | | VI | ВСт3кп2 | 1 0,7м² |
| | | 15 | ∠12 | | | | " | " | 1 ℓ=700 |
| ПМ3 | | 16 | Рифленая сталь δ=6мм | | | | VI | ВСт3кп2 | 1 0,7м² |
| | | 17 | ∠12 | | | | " | " | 2 ℓ=1000 |

1. Указания по антикоррозийной защите см. соответствующий раздел пояснительной записки в альбоме I.
2. Сварку производить электродами Э42.

Привязан

| | | | | | |
|---|---|---|---|---|---|
| ГИП | Новоженов | | | ТП 901-1-6/80-КЖ | |
| Нач. отд. | Волошин | | | Речные водозаборные сооружения раздельного типа для оголовка колодцевого типа | |
| Гл. спец. | Плотник | | | водоприемное береговое колодцевого диаметром 6 м производительностью от 20 до 180 л/с | |
| Рук. гр. | Алексин | | | | Стадия: Р; Лист: 40; Листов: |
| Рук. гр. | Лизенберг | | | Щиты МЦ1-МЦ4, ЩП1, площадки ПМ1 ÷ ПМ3 | Госстрой СССР Челябгражданпроект |
| Н. контр. | Плотник | | | | |

Альбом III

Типовой проект 901-1-6/80

# Выборка металла к чертежам КЖС-23÷КЖС-27

| Вид профиля и ГОСТ, ТУ | Марка металла и ГОСТ | Обозначение и размер профиля мм | № п/п | Н=8,0м при заглублении ст 2,4м: Масса металла по элементам конструкции, кг — Пути крановые | Фронтальные | Стропильные, плиты покрытия, опорные | Щиты | Общая масса, кг | Н=8м при заглублении ст 3,6м: Масса металла по элементам конструкции, кг — Пути крановые | Фронтальные | Стропильные, плиты покрытия, опорные | Щиты | Общая масса, кг | Н=9,0м при заглублении ст 3,6м: Масса металла по элементам конструкции, кг — Пути крановые | Фронтальные | Стропильные, плиты покрытия, опорные | Щиты | Общая масса, кг | Н=9,0м при заглублении ст 4,2м: Масса металла по элементам конструкции, кг — Пути крановые | Фронтальные | Стропильные, плиты покрытия, опорные | Щиты | Общая масса, кг | Н=10м при заглублении ст 5,8м: Масса металла по элементам конструкции, кг — Пути крановые | Фронтальные | Стропильные, плиты покрытия, опорные | Щиты | Общая масса, кг |
|---|---|---|---|---|---|---|---|---|---|---|---|---|---|---|---|---|---|---|---|---|---|---|---|---|---|---|---|---|
| Балки двутавровые ГОСТ 19425-74 | ВСт3 пс2 | I 24 | 1 | 355 | | | | 355 | 355 | | | | 355 | 355 | | | | 355 | 355 | | | | 355 | 355 | | | | 355 |
| | Итого | | | 355 | | | | 355 | 355 | | | | 355 | 355 | | | | 355 | 355 | | | | 355 | 355 | | | | 355 |
| Швеллеры ГОСТ 8240-72 | Ст3кп2 ГОСТ 380-71* | [ 12 | 2 | | 69 | 56 | | 125 | | 69 | 56 | | 125 | | 69 | 56 | | 125 | | 98 | 63 | | 161 | | 98 | 63 | | 161 |
| | Итого | | | | 69 | 56 | | 125 | | 69 | 56 | | 125 | | 69 | 56 | | 125 | | 98 | 63 | | 161 | | 98 | 63 | | 161 |
| Уголки равнобокие ГОСТ 8509-72 | Ст3 кп2 ГОСТ 380-71* | L 25×3 | 3 | | | 8 | | 8 | | | 8 | | 8 | | | 8 | | 8 | | | 9 | | 9 | | | 9 | | 9 |
| | | L 63×6 | 4 | | 29 | | | 29 | | 29 | | | 29 | | | | | | | | | | | | | | | |
| | | | | | | | | | | | | | | | 29 | | | 29 | | 42 | | | 42 | | 42 | | | 42 |
| | | L 100×7 | 5 | 9 | | | | 9 | 9 | | | | 9 | 9 | | | | 9 | 9 | | | | 9 | 9 | | | | 9 |
| | Итого | | | 9 | 29 | 8 | | 46 | 9 | 29 | 8 | | 46 | 9 | 29 | 8 | | 46 | 9 | 42 | 9 | | 60 | 3 | 42 | 9 | | 60 |
| Сталь полосовая ГОСТ 103-76 | Ст3 кп2 ГОСТ 380-71* | — δ=6 | 6 | | 29 | 8 | 59 | 96 | | 29 | 9 | 59 | 97 | | 29 | 8 | 59 | 96 | | 42 | 11 | 59 | 112 | | 42 | 10 | 59 | 111 |
| | | — δ=8 | 7 | | | | | | | | | | | | | | | | | | | | | | | | | |
| | | — δ=12 | 8 | 34 | | | | 34 | 34 | | | | 34 | 34 | | | | 34 | 34 | | | | 34 | 34 | | | | 34 |
| | Итого | | | 34 | 29 | 8 | 59 | 130 | 34 | 29 | 9 | 59 | 131 | 34 | 29 | 8 | 59 | 130 | 34 | 42 | 11 | 59 | 146 | 34 | 42 | 10 | 59 | 145 |
| Сталь листовая рифленая ГОСТ 8568-77 | Ст3 кп2 ГОСТ 380-71* | — рифл δ=6 | 9 | | | 160 | 325 | 485 | | | 160 | 325 | 485 | | | 160 | 325 | 485 | | | 215 | 325 | 540 | | | 215 | 325 | 540 |
| | Итого | | | | | 160 | 325 | 485 | | | 160 | 325 | 485 | | | 160 | 325 | 485 | | | 215 | 325 | 540 | | | 215 | 325 | 540 |
| Сталь горячекатанная круглая ГОСТ 2590-71** | Ст3 кп2 ГОСТ 380-71* | • ф 18 | 10 | | | 82 | | 82 | | | 90 | | 90 | | | 94 | | 94 | | | 94 | | 94 | | | 103 | | 103 |
| | Итого | | | | | 82 | | 82 | | | 90 | | 90 | | | 94 | | 94 | | | 94 | | 94 | | | 103 | | 103 |
| Сталь холодногнутая швеллеры неравнополочные ГОСТ 8281-69* | Ст3 кп2 ГОСТ 380-71* | ГНС 60×40×12×2,5 | 11 | | | 56 | | 56 | | | 56 | | 56 | | | 56 | | 56 | | | 63 | | 63 | | | 63 | | 63 |
| | | ГНС 80×80×5 | 12 | | | 374 | | 374 | | | 419 | | 419 | | | 419 | | 419 | | | 434 | | 434 | | | 462 | | 462 |
| | Итого | | | | | 430 | | 430 | | | 475 | | 475 | | | 475 | | 475 | | | 497 | | 497 | | | 525 | | 525 |
| ТМТУ 2-130-70 | Ст3 кп-2 ГОСТ 380-71* | ∠ 90×30×25×3 | 13 | | | 24 | | 24 | | | 24 | | 24 | | | 24 | | 24 | | | 27 | | 27 | | | 27 | | 27 |
| | Итого | | | | | 24 | | 24 | | | 24 | | 24 | | | 24 | | 24 | | | 27 | | 27 | | | 27 | | 27 |
| | | Всего | | 398 | 127 | 768 | 384 | 1677 | 391 | 187 | 822 | 384 | 1751 | 398 | 127 | 825 | 384 | 1734 | 398 | 182 | 916 | 384 | 1880 | 398 | 182 | 952 | 384 | 1916 |

1. Окончание выборки ст. 3 КЖС-27

Привязан

Инв. №

| | | | |
|---|---|---|---|
| ГИП | Нартикоев | | |
| Нач.отд. | Колошин | | |
| Гл.спец. | Плотник | | |
| Гип.гр | Плахтин | | |
| Гип.гр | Лукьянов | | |
| Н.контр. | Плотник | | |

ТП901-1-6/80-КЖ

Речные водозаборные сооружения раздельного типа для эксплуатации колодцами уровней воды до 6 м

Береговые водоприемные колодцы диаметром 6,0 м производительностью от 20 до 180 л/с

Выборка металла к чертежам КЖС-38÷КЖС-42

| Стадия | Лист | Листов |
|---|---|---|
| Р | 41 | |

Госстрой СССР Укрводоканалпроект Киев

Инв. № подл. | Подпись и дата | Взам. инв. №

Типовой проект 901-1-6/80 Альбом III

## Выборка металла к чертежам КЖС-23 ÷ КЖС-27

| Вид профиля и ГОСТ, ТУ | Марка металла и ГОСТ | Обозначение и размер профиля мм | N п/п | Н=10м при заглублении н ст.6 Ом. Масса металла по элементам конструкции, кг: Пути кранбалки | Кран-штейны | Стремянки площадки ограждения | Щиты | | Общая масса, кг |
|---|---|---|---|---|---|---|---|---|---|
| Балки двутавровые ГОСТ 19425-74 | Вст3 пс 2 | I 24 | 1 | 355 | | | | | 355 |
| | Итого | | | 355 | | | | | 355 |
| Швеллеры ГОСТ 8240-72 | Вст3 кп2 ГОСТ 380-71* | C12 | 2 | | 98 | 63 | | | 161 |
| | Итого | | | | 98 | 63 | | | 161 |
| Уголки равнобокие ГОСТ 8509-72 | Вст3 кп2 ГОСТ 380-71* | L25×3 | 3 | | | 9 | | | 9 |
| | | L63×6 | 4 | | 42 | | | | 42 |
| | | L100×7 | 5 | 9 | | | | | 9 |
| | Итого | | | 9 | 42 | 9 | | | 60 |
| Сталь полосовая ГОСТ 103-76 | Вст3 кп2 ГОСТ 380-71* | — δ=6 | 6 | | 42 | 12 | 59 | | 113 |
| | | — δ=8 | 7 | | | | | | |
| | | — δ=12 | 8 | 34 | | | | | 34 |
| | Итого | | | 34 | 42 | 12 | 59 | | 147 |
| Сталь листовая рифленая ГОСТ 8568-77 | Вст3 кп2 ГОСТ 380-71* | рифл δ=6 | 9 | | | 215 | 325 | | 540 |
| | Итого | | | | | 215 | 325 | | 540 |
| Сталь горячекатанная круглая ГОСТ 2590-71* | Вст3 кп2 ГОСТ 380-71* | • Ф18 | 10 | | | 102 | | | 102 |
| | Итого | | | | | 102 | | | 102 |
| Сталь холодно-гнутая швеллеры неравнополочные ГОСТ 8281-69* | Вст3 кп2 ГОСТ 380-71* | ГНС50×40×12×2.5 | 11 | | | 63 | | | 63 |
| | | ГНL80×80×5 | 12 | | | 462 | | | 462 |
| | Итого | | | | | 525 | | | 525 |
| 4МТУ2-130-70 | Вст3 кп2 ГОСТ 380-71* | ∠90×30×25×3 | 13 | | | 27 | | | 27 |
| | Итого | | | | | 27 | | | 27 |
| | | Всего | | 398 | 182 | 953 | 384 | | 1917 |

## План расположения путей кранбалки

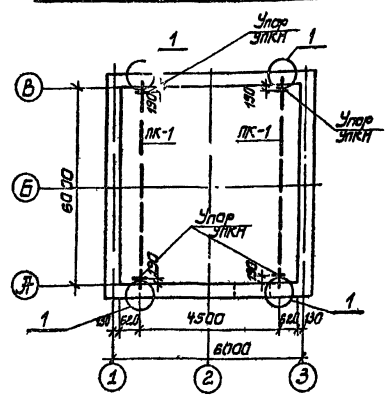


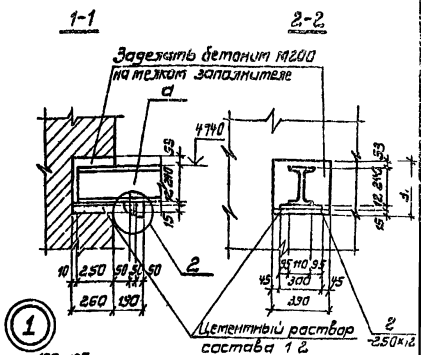


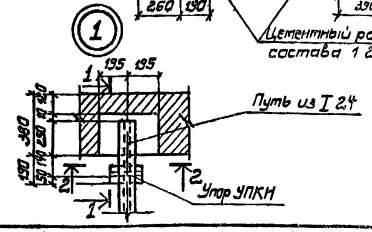


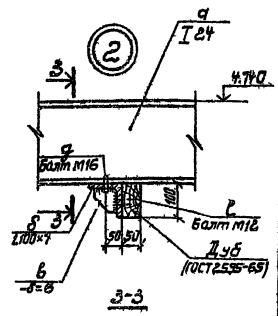


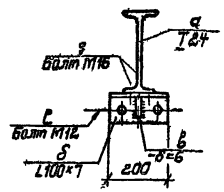


### Ведомость элементов

| Марка | Сечение: Эскиз | Поз | Состав | Опорные усилия: M тс м | N тс | Q тс | Группа конструкц. | Марка металла | Примечание кол шт |
|---|---|---|---|---|---|---|---|---|---|
| ПК1 | I | а | I 24 | 24 | — | 10 | II | ВСт3пс6 | 2 ℓ=6500 |
| | — | г | -250×12 | Конструк | | тивно | IV | ВСт3кп2 | 4 ℓ=300 |
| УПКН | — | в | -100×6 | То | же | | То же | То же | 4 ℓ=100 |
| | Болт | д | Ф16 | То | же | | То же | То же | 8 ℓ=100 |
| | Болт | е | Ф12 | То | же | | То же | То же | 8 ℓ=150 |
| | L | б | L100×7 | То | же | | " | " | 4 ℓ=2[illegible] |

1. Грузоподъемность кранбалки — 1,0 т с.
2. Указания по антикоррозионной защите см соответствующий раздел пояснительной записки в альбоме I.
3. Сварку производить электродами Э42 высота сварных швов $h_ш$ = 4мм.

| | | | |
|---|---|---|---|
| ГИП | Новоминский | | |
| Нач отд | Волошин | | |
| Гл.спец. | Плотник | | |
| Рук. гр. | Клацман | | |
| Рук. гр. | Айзенберг | | |
| Ст инж | Филькина | | |
| Н.контр | Плотник | | |

Привязан

Инв N

# ТП 901-1-6/80-КЖС

Речные водозаборные сооружения раздельного типа для амплитуд колебания уровней воды до 6 м

Водоприемные береговые колодцы диаметром 6 Ом производительностью от 20 до 180 л/с

| Стадия | Лист | Листов |
|---|---|---|
| Р | 42 | |

План расположения путей кранбалки. Сечения, узлы. Выборка металла к чертежам КЖС-38-КЖС-42 (окончание)

Госстрой ССР Укрводоканалпроект Киев

Типовой проект 901-1-6/80 Альбом III

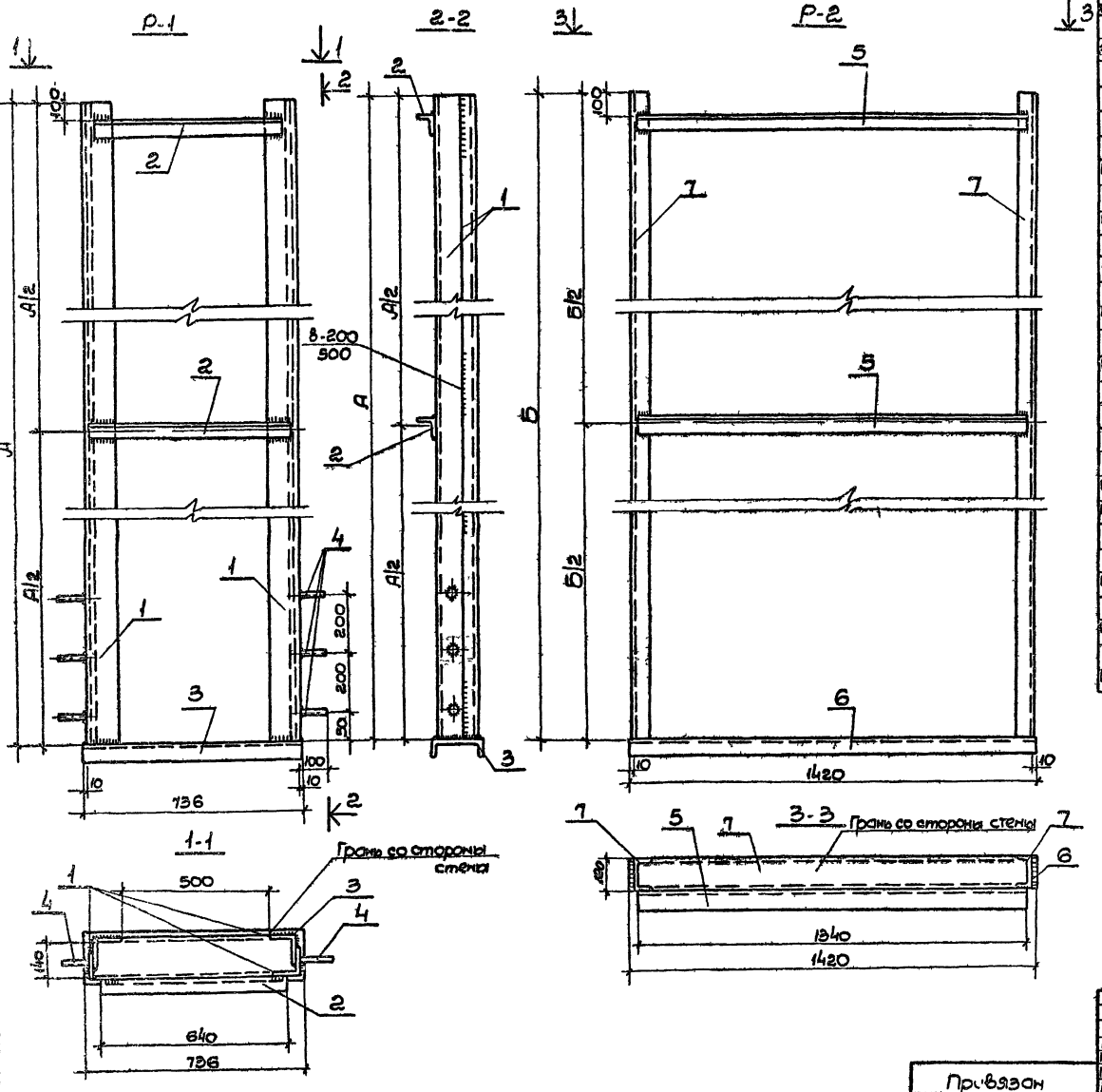


| Формат | Зона | Поз | Обозначение | Наименование | Кол. | Примечание масса 1шт в кг |
|---|---|---|---|---|---|---|
| | | | | Документация | | |
| 22 | | | КЖ-43 | Сборочный чертеж | | |
| | | | | Р1 | | |
| | | | | Сборочные единицы и детали | | |
| | | | | Для Нк = 8; 9, 10м | | |
| Б/Ч | | 2 | — | L50×5; ГОСТ 8509-72, ℓ=640 | 2 | 2.0 |
| Б/Ч | | 3 | — | [16, ГОСТ 8240-72, ℓ=736 | 1 | 10.5 |
| Б/Ч | | 4 | — | Стержень ф 14АП ГОСТ 5781-75 ℓ=100 | 6 | 0.1 |
| | | | | Только для Нк=8.0м | | |
| Б/Ч | | 1 | — | L100×8, ГОСТ 8509-72, ℓ=7170 | 4 | 87.5 |
| | | | | Только для Нк=9.0м | | |
| Б/Ч | | 1 | — | L100×8, ГОСТ 8509-72, ℓ-8170 | 4 | 99.7 |
| | | | | Только для Нк-10.0м | | |
| Б/Ч | | 1 | — | L100×8, ГОСТ 8509-72, ℓ=9170 | 4 | 111.9 |
| | | | | Р2 | | |
| | | | | Сборочные единицы и детали | | |
| | | | | Для Нк=8; 9, 10м | | |
| Б/Ч | | 5 | — | L50×6, ГОСТ 8509-72, ℓ-840 | 2 | 5.1 |
| Б/Ч | | 6 | — | [12, ГОСТ 8240-72, ℓ=1420 | 1 | 14.8 |
| | | | | Только для Нк=8.0м | | |
| Б/Ч | | 7 | — | [12; ГОСТ 8240-72; ℓ=7670 | 2 | 79.0 |
| | | | | Только для Нк-9.0м | | |
| Б/Ч | | 7 | — | [12 ГОСТ 8240-72, ℓ=8670 | 2 | 89.3 |
| | | | | Только для Нк=10.0м | | |
| Б/Ч | | 7 | — | [12, ГОСТ А240 72, ℓ-9670 | 2 | 100.0 |

Таблица привязочных размеров

| Нк (м) | А | Б | Масса марки, кг Р1 | Р2 |
|---|---|---|---|---|
| 80 | 7170 | 7670 | 365.1 | 189.0 |
| 90 | 8170 | 8670 | 413.9 | 213.6 |
| 100 | 9170 | 9670 | 462.7 | 225.0 |

Привязан

Инв N

| | | | |
|---|---|---|---|
| ГИП | Новоминский | | 19.10.80 |
| Нач.отд | Валошин | | |
| Гл спец | Плотник | | |
| Рук гр | Клоцман | | |
| Рук.гр | Айзенберг | | |
| Рук.гр. | Дикок | | |
| Н.контр | Плотник | | |

ТП 901-1-6/80-КЖ

Речные водозаборные сооружения разделенного типа для амплитуд колебания уровней воды

Водоприемные береговые кожуды диаметром 6 Ом производительностью от 20 до 180 л/с

Рамы Р1 и Р2

| Стадия | Лист | Листов |
|---|---|---|
| Р | 43 | |

Госстрой СССР Укрводоканалпроект Киев

Инв. N подл. | Подпись и дата

Типовой проект 901-1-6/80 Альбом III

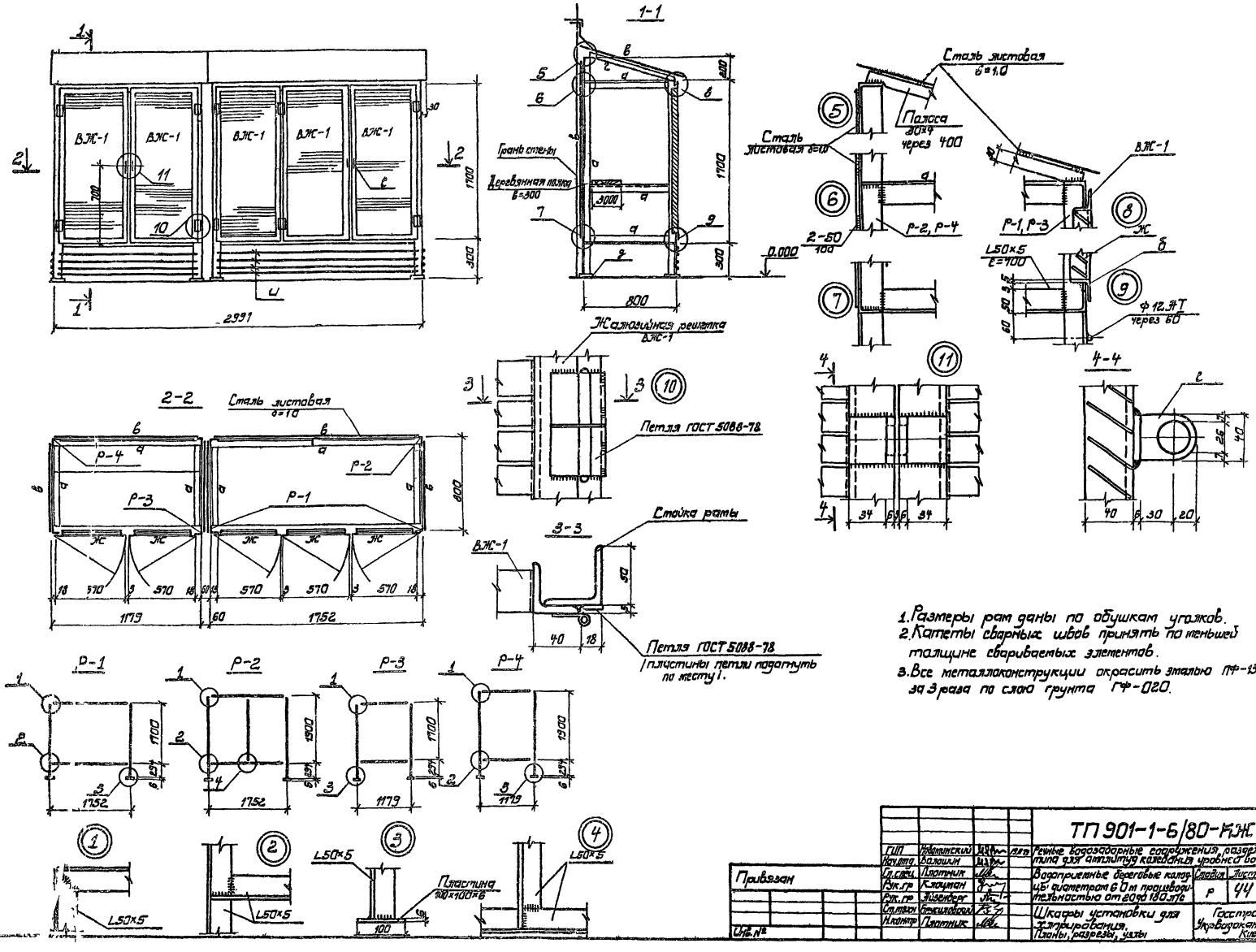


1. Размеры рам даны по обушкам уголков.
2. Катеты сварных швов принять по меньшей толщине свариваемых элементов.
3. Все металлоконструкции окрасить эталью ПФ-133 за 3 раза по слою грунта ГФ-020.

| | | | | | |
|---|---|---|---|---|---|
| ГИП | Новоминский | | | ТП 901-1-6/80-КЖ | |
| Нач.отд. | Валошин | | | Речные водозаборные сооружения, раздельного типа для амплитуд колебания уровней воды до 6 м | |
| Гл.спец. | Плотник | | | Водоприемные береговые колодцы диаметром 6 0 м производительностью от 20 до 180 л/с | Стадия: Р; Лист: 44; Листов: |
| Рук.гр. | Клоцман | | | | |
| Рук.гр. | Лизенберг | | | | |
| Ст.техн. | Бенсиловский | | | Шкафы установки для хлорирования. Планы, разрезы, узлы | Госстрой СССР Укрводоканалпроект Киев |
| Н.контр. | Плотник | | | | |

Привязан

Инв. №

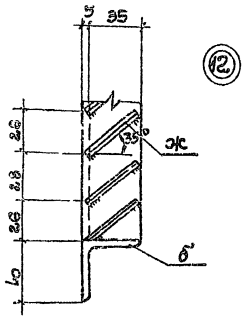


## Ведомость элементов

| Марка | Сечение: Эскиз | Поз | Состав | Опорные усилия: M тс.м | N тс | Q тс | Группа конструкций | Марка металла | Примечание кол.шт. |
|---|---|---|---|---|---|---|---|---|---|
| Шкафы установки для хлорирования | L | а | L 50×5 | Конс | трукт | ивно | VI | В Ст3кп2 | ℓ=37.0м |
| | L | б | L 40×5 | | То | же | То же | В Ст3кп2 | ℓ=22.7м |
| | ⟼ | в | — δ=10 | | " | | " | Б Ст3кп | S=14.0м² |
| | — | г | — 30×4 | | " | | " | В Ст3кп | ℓ=10м 10шт |
| | ⟼ | д | — 100×6 | | " | | " | В Ст3кп | ℓ=0.8м 8шт |
| | — | е | — 40×6 | | " | | " | В Ст3кп | ℓ=0.4м 4шт |
| | — | ж | — 45×1.5 | | " | | " | В Ст3кп | ℓ=137.2м 280шт |
| | | и | • ф12 | | " | | " | В Ст3кп2 | ℓ=18.5м |
| | Петля дверная | | | | | | | | Готовое изделие |

## Выборка металла к чертежам

| Вид профиля и ГОСТ, ТУ | Марка металла и ГОСТ | Обозначение и размер профиля мм | N п п | Общая масса в кг | Примечания |
|---|---|---|---|---|---|
| Уголки равнобокие ГОСТ 8509-72 | В Ст3 Кп2 ГОСТ-380-71* | L 50×5 | 1 | 139.4 | |
| | | L 40×5 | 2 | 55.0 | |
| | Итого | | | 194.4 | |
| Сталь листовая кровельная ГОСТ 8075-56 | Б Ст3 кп ГОСТ 380-71* | -δ=10 | 3 | 107.3 | |
| | Итого | | | 107.3 | |
| Сталь полосовая ГОСТ 103-76 | В Ст3 кп2 ГОСТ 380-71* | — 30×4 | 4 | 10.0 | |
| | | — 100×6 | 5 | 4.0 | |
| | | — 40×6 | 6 | 0.4 | |
| | | — 45×1.5 | 7 | 75.3 | |
| | Итого | | | 89.7 | |
| Сталь горячекатанная круглая ГОСТ 2590-71* | В Ст3 кп2 ГОСТ380-71* | • ф12 | 8 | 16.1 | |
| | Итого | | | 16.1 | |
| Петля дверная ГОСТ 5088-78 | | — | 9 | 2.4 | |
| | Итого | | | 2.4 | |
| | Всего | | | 409.9 | |

ВЖ-1

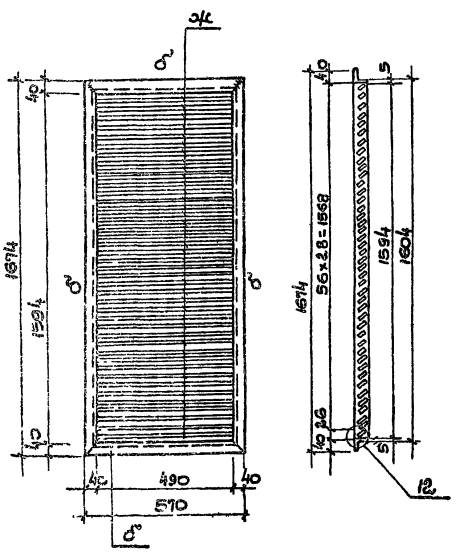


Развертка пера

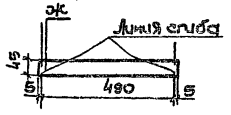


Развертка нижнего пера

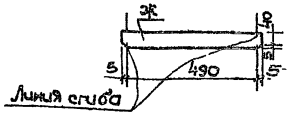


1. Данный чертеж рассматривать совместно с чертежом КЖ-44.
2. Перья жалюзи, обшивка шкафов листовой сталью привариваются швом 2мм тонким электродом, с соблюдением режима сварки тонколистовых элементов.

| | | | | |
|---|---|---|---|---|
| Гип | Новоминский | | | ТП 901-1-6/80-ЯЖ |
| Нач. отд. | Волошин | | | Речные водозаборные сооружения разделенного типа для амплитуд колебания уровня воды до 6м |
| Гл. спец. | Плотник | | | Водоприемные береговые колодцы диаметром 6.0м производительностью от 20 до 180 м/с |
| Рук. гр. | Клоцман | | | Стадия: Р; Лист: 45; Листов: |
| Рук. гр. | Айзенберг | | | |
| Ст. техн. | Бржиковский | | | Шкафы установки для хлорирования ВЖ-1 |
| Н. кон. пр. | Плотник | | | Госстрой СССР Укрводоканалпроект Киев |

Привязан

Инв. N

Типовой проект 901-1-6/80 Альбом III

Инв.№ подл. | Подп. и дата | Взам.инв.№

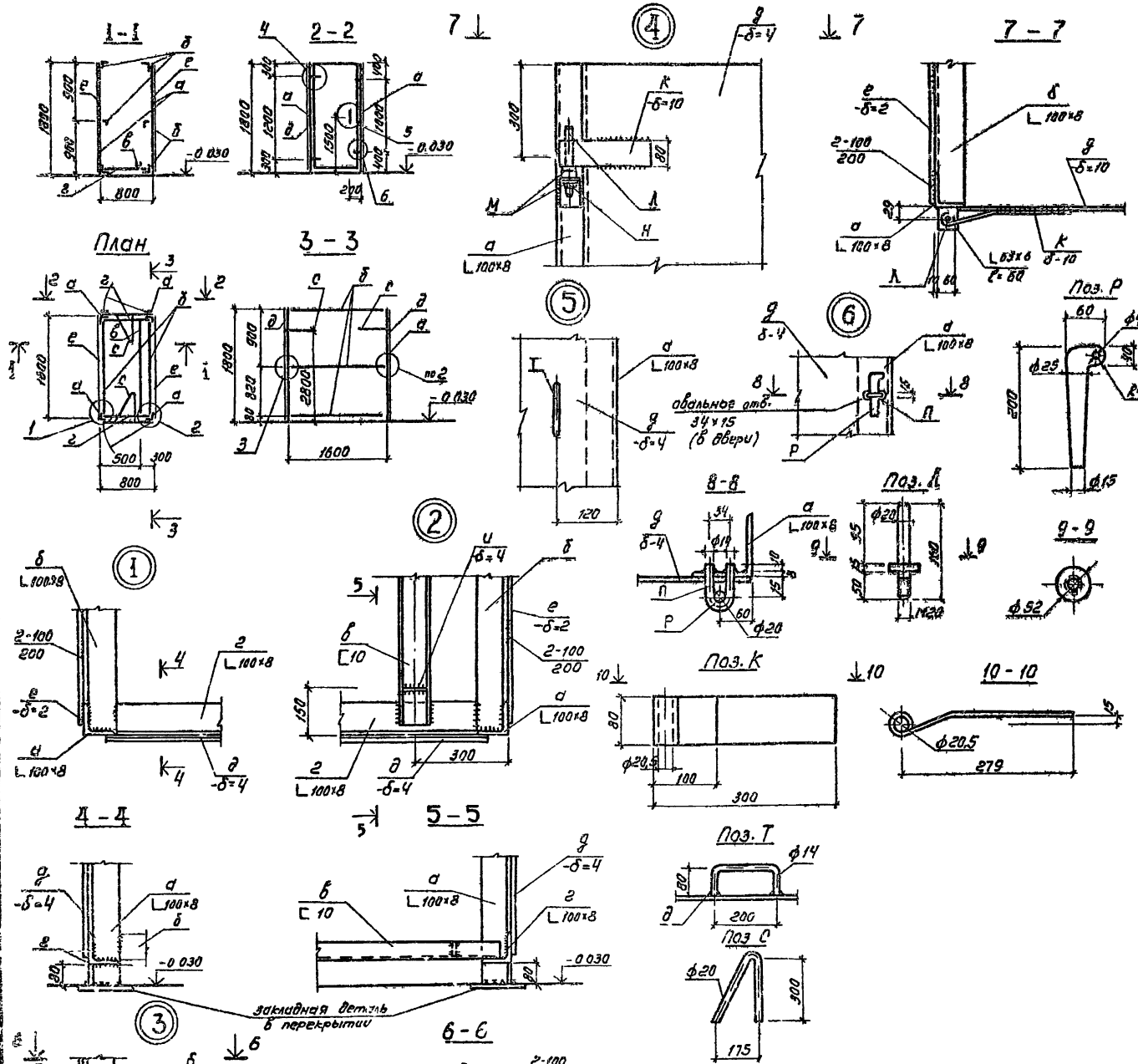


## Выборка металла

| Вид профиля и ГОСТ, ТУ | Марка металла и ГОСТ | Обозначение и размер профиля мм | № п.п | Масса металла по элементам в кг: Ед. | Общая |
|---|---|---|---|---|---|
| Уголки равнобокие ГОСТ 8509-72 | В Ст.3 кп-2 ГОСТ 380-71* | L 100×8 | 1 | 220,0 | |
| Сталь листовая | В Ст 3 кп-2 ГОСТ 380-71* | -δ=2 | 2 | 90,4 | |
| | | -δ=4 | 3 | 90,4 | |
| | | -δ=10 | 4 | 7,9 | |
| | Итого. | | | | |
| Швеллеры ГОСТ 8240-72 | В. Ст.3 кп-2 ГОСТ 380-71* | [ 10 | 5 | 13,7 | |
| Сталь горячекатанная круглая ГОСТ 2590-71* | В. Ст.3 кп-2 ГОСТ 380-71* | ⌀20 | 6 | 32,0 | |
| | | ⌀25 | 7 | 1,4 | |
| Гайки шестигранные ГОСТ 5915-70 | В. Ст 3 кп-2 ГОСТ 380-71* | М20 | 8 | 0,5 | |
| Шайбы ГОСТ 11371-78* | В. Ст 3 кп-2 ГОСТ 380-71* | М20 | 9 | 0,1 | |
| | | | | Итого | 456,4 |

## Ведомость элементов

| Марка | Сечение: Эскиз | Поз | Состав | Опорные усилия: M тс м | N тс | Q тс | Группа капитал. | Марка металла | Примечание и количество шт |
|---|---|---|---|---|---|---|---|---|---|
| Шкаф для промывного устройства | L | а | L 100×8 | Конструктивно | | | | В Ст3 кп-2 | 4 |
| | L | б | L 100×8 | то же | то же | то же | | то же | 6 |
| | [ | в | [ 10 | — " — | — " — | — " — | | — " — | 1 |
| | L | г | L 100×8 | — " — | — " — | — " — | | — " — | 2 |
| | — | д | — δ=4 | — " — | — " — | — " — | | — " — | 2 |
| | — | е | — δ=2 | — " — | — " — | — " — | | — " — | 2 |
| | — | и | — δ=4 | — " — | — " — | — " — | | — " — | 2 |
| | — | к | — δ=10 | — " — | — " — | — " — | | — " — | 4 |
| | Болт | л | — " — | — " — | — " — | — " — | | — " — | 2 |
| | Шайба ГОСТ 11371-78 | м | М20 | — " — | — " — | — " — | | — " — | 4 |
| | Гайка ГОСТ 5915-70 | н | М20 | — " — | — " — | — " — | | — " — | 2 |
| | Ручка | т | см чертеж | — " — | — " — | — " — | | — " — | 2 |
| | Скоба | п | то же | — " — | — " — | — " — | | — " — | 4 |
| | Клин | р | | — | — | — | | — | 4 |
| | Упор | с | ⌀20 | — | — | — | | — | 2 |

Привязан

Инв.№

| | | | | |
|---|---|---|---|---|
| ГИП | Новоминский | | 19.11.79 | ТП 901-1-6/80-КЖ |
| Нач.отд | Волошин | | | Речные водозаборные сооружения раздельного типа для амплитуд колебания уровней воды до 6 м |
| Гл.спец. | Плотник | | | Береговые водоприемные колодцы диаметром 6,0 м производительностью от 20 до 180 л/с |
| Рук.гр. | Дикук | | | Стадия: Р; Лист: 46; Листов: |
| Рук гр | Шашелько | | | Шкаф для промывного устройства |
| Н.контр | Плотник | | | Госстрой СССР Укрводоканалпроект г. Киев |

Альбом III

Типовой проект 901-1-6/80

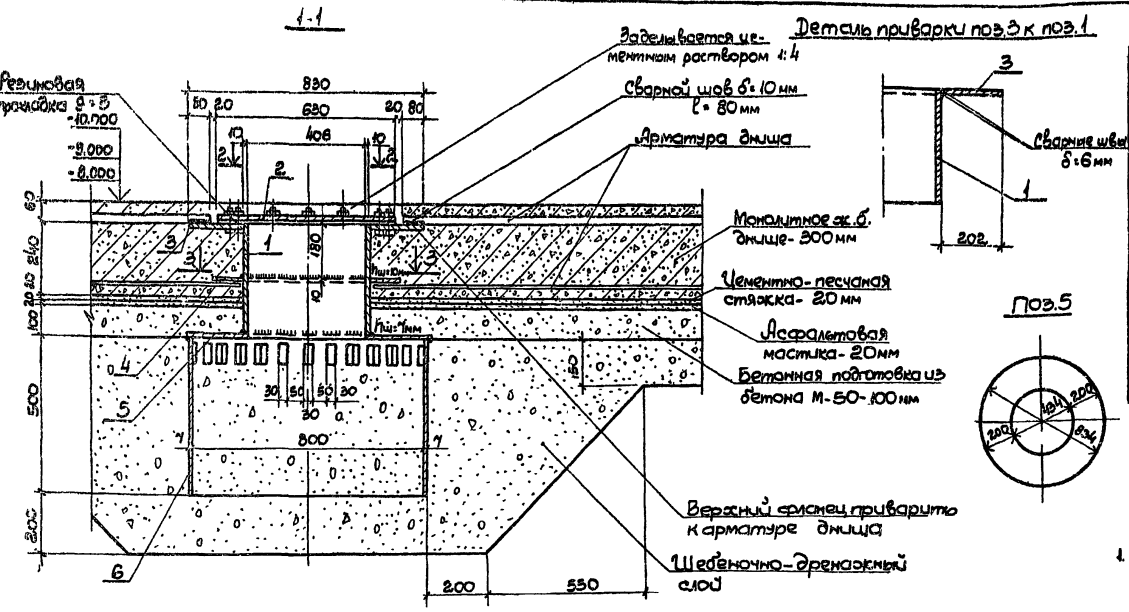


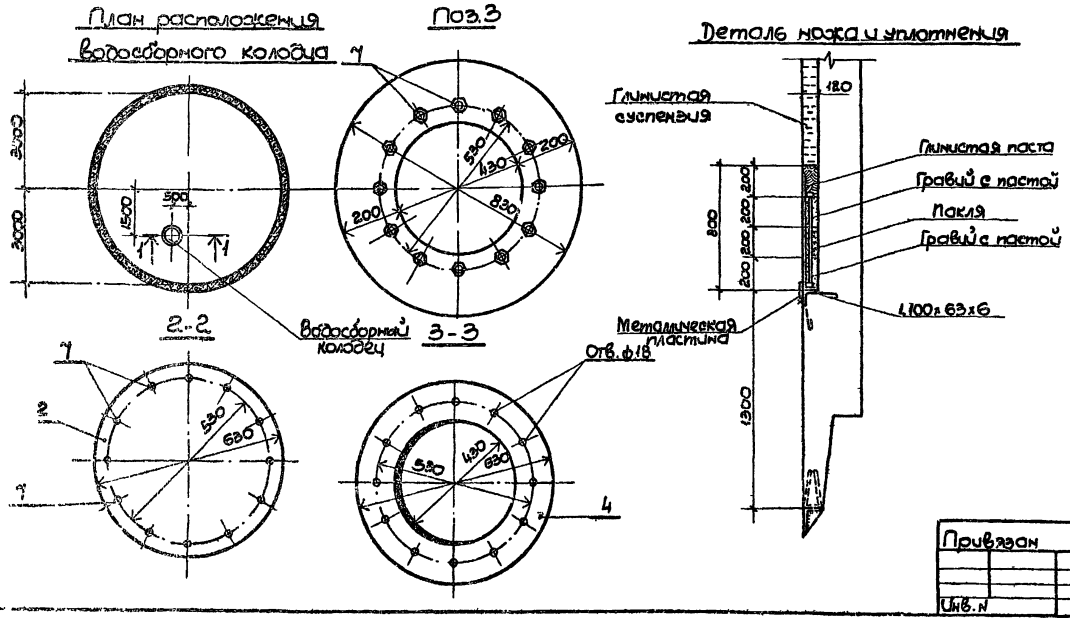


## Спецификация элементов металлической конструкции

| Формат | Зона | Поз. | Обозначение | Наименование | Кол. | Примеч. масса, кг |
|---|---|---|---|---|---|---|
| | | | | Документация | | |
| | | | | Сборочные единицы и детали | | |
| 22 | | 1 | КЖ-47 | Патрубок Ст3-10; $d_н$=426; l=373 | 1 | 65.3 |
| | | 2 | То же | Глухой фланец δ=15; d=630 | 1 | 36.5 |
| | | 3 | " | Фланец δ=15; $d_{ср}$=630 | 1 | 44.6 |
| | | 4 | " | То же δ=10; $d_{ср}$=530 | 1 | 12.5 |
| | | 5 | " | " δ=7; $d_н$=834 | 1 | 21.9 |
| | | 6 | " | Перфорированный патрубок δ=7; l=500 | 1 | 69.3 |
| | | 7 | " | Болт М16×70 стойкой и шайбой | 12 | 1.1 |

1. Водосборный колодец выполняется только при строительстве подземной части в суглинистых грунтах для водоотлива.
   В месте установки патрубка с фланцами арматура днища вырезается по месту.
2. Конструкцию замкового уплотнителя выполнять в соответствии с „Руководством по производству и приемке работ при устройстве оснований и фундаментов" 1977 г.

| | | | | |
|---|---|---|---|---|
| ГИП | Новоминский | | 19.11.79 | ТП 901-1-6/80-КЖ |
| Нач. отд. | Волошин | | | Речные водозаборные сооружения равнинного типа для амплитуд колебания уровней воды до 6 м |
| Гл. спец. | Плотник | | | Водоприемные береговые колодцы диаметром 6.0 м производительностью от 20 до 180 л/с |
| Рук. гр. | Клоцман | | | Стадия: Р; Лист: 47; Листов: |
| Рук. гр. | Айзенберг | | | |
| Ст. инж. | Малинина | | | Водосборный колодец |
| Ст. техн. | Брусиловский | | | Госстрой СССР Укрводоканалпроект Киев |
| Н. контр. | Плотник | | | |

Привязан

Инв. N

Типовой проект 901-1-6/80 Альбом III

## Схема расположения ограждения

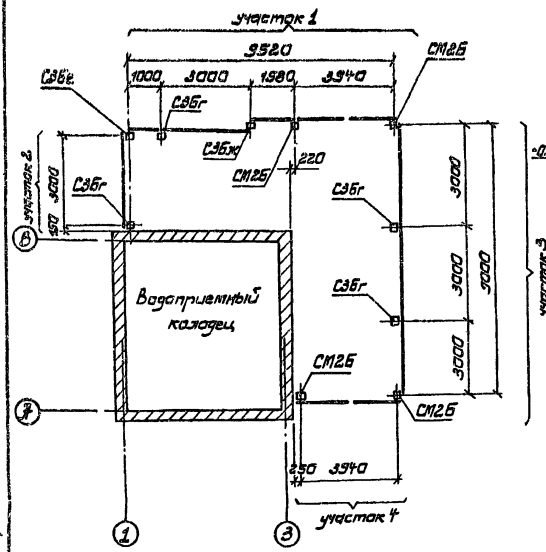


## Участок 1

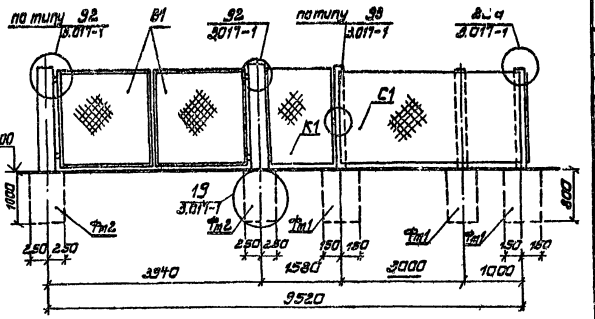


## Участок 2

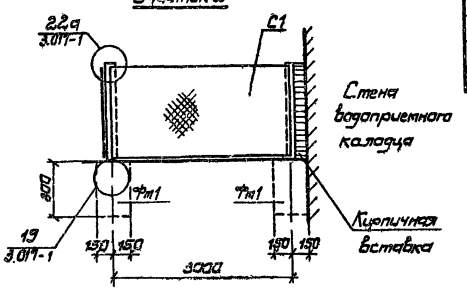


## Участок 3

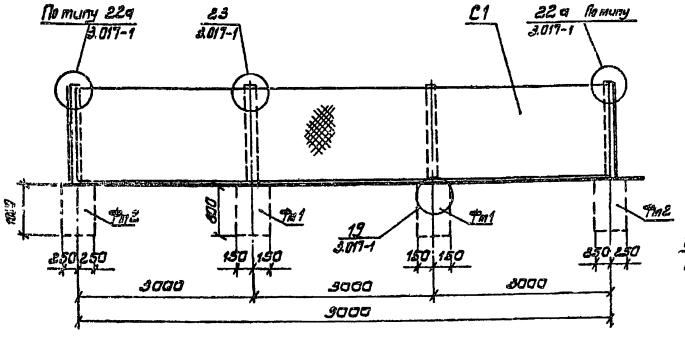


## Участок 4

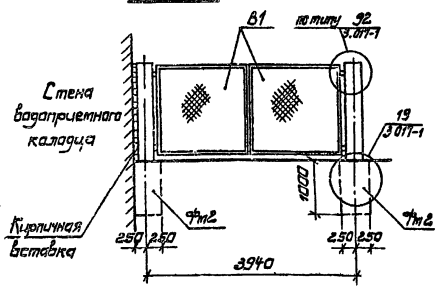


## Спецификация элементов к схеме расположения ограждения

| Марка | Обозначение | Наименование | Кол | Примеч |
|---|---|---|---|---|
| | | Сборные ж.-б. конструкции | | |
| СЗБг | 3.017-1 вып. 1 | Столб СЗБг | 4 | 0.12 м |
| СЗБе | То же | То же СЗБе | 1 | 0.12 м |
| СЗБж | " | " СЗБж | 1 | 0.12 м |
| | | | | |
| | | Монолитные железобетонные конструкции | | |
| Фм1 | 3.017-1 вып. 0 | Фундамент Фм1 | 6 | 0.05 м³ |
| Фм2 | То же | То же Фм2 | 4 | 0.13 м³ |
| | | Металлические элементы | | |
| В1 | 3.017-1 вып. 6 | Ворота распашные ВМ5Б | 2 | 119.4 кг |
| К1 | То же | Калитка КМ5Бп | 1 | 51.6 кг |
| СМ2Б | 3.017-1, вып. 2 | Столб СМ2Б | 4 | 90.0 кг |
| С1 | — | Сетка N50-2.8 ГОСТ 5336-67а ширина - 1500 | — | 24.0 м² |
| МС3 | 3.017-1 вып. 2 | Соединительный элемент МС3 | 12 | 0.4 кг |
| МС5 | То же | То же МС5 | 36 | 0.62 кг |

1. Ограждение выполнено по серии 3.017-1 В.1, 4, 6.
2. Тип ограды - М1Б высотой 1.6 м.
3. Указания об антикоррозионной защите см. соответствующий раздел пояснительной записки.

| | | | | |
|---|---|---|---|---|
| ГИП | Новоминская | | | |
| Нач.отд. | Волошин | | | |
| Гл.спец. | Платник | | | |
| Рук.гр. | Клацман | | | |
| Рук.гр. | Жизенберг | | | |
| Ст.инж. | Малинина | | | |
| Н.контр. | Платник | | | |

Привязан

Инв. №

**ТП901-1-6/80-КЖ**

Речные водозаборные сооружения раздельного типа для амплитуд колебания уровней воды до 6 м

Водоприемные береговые колодцы диаметром 6.0 м производительностью от 20 до 120 л/с

Ограждение площадки хлораторной установки

| Стадия | Лит | Листов |
|---|---|---|
| Р | 48 | |

Госстрой СССР Укрводоканалпроект Киев

gost.e-ecolog.ru