РЕЧНЫЕ ВОДОЗАБОРНЫЕ СООРУЖЕНИЯ РАЗДЕЛЬНОГО ТИПА
ДЛЯ АМПЛИТУД КОЛЕБАНИЯ УРОВНЯ ВОДЫ ДО 6м

ТИПОВОЙ ПРОЕКТ
901-1-6/80

ВОДОПРИЕМНЫЕ БЕРЕГОВЫЕ КОЛОДЦЫ

ДИАМЕТРОМ 6м
ПРОИЗВОДИТЕЛЬНОСТЬЮ ОТ 20 ДО 180 л/с

альбом II

СТРОИТЕЛЬНАЯ ЧАСТЬ
/ВАРИАНТ ПОДЗЕМНОЙ ЧАСТИ
СО СТЕНАМИ В МОНОЛИТНОМ ЖЕЛЕЗОБЕТОНЕ/

СФ 444-02

gost.e-ecolog.ru

ТП.01.989
385/81

РЕЧНЫЕ ВОДОЗАБОРНЫЕ СООРУЖЕНИЯ РАЗДЕЛЬНОГО ТИПА
ДЛЯ АМПЛИТУД КОЛЕБАНИЯ УРОВНЯ ВОДЫ ДО 6м

ТИПОВОЙ ПРОЕКТ
901-1-6/80

ВОДОПРИЕМНЫЕ БЕРЕГОВЫЕ КОЛОДЦЫ
ДИАМЕТРОМ 6,0 м
ПРОИЗВОДИТЕЛЬНОСТЬЮ ОТ 20 ДО 180 л/с

альбом II

СОСТАВ ПРОЕКТА

АЛЬБОМ I	технологическая, архитектурно-строительная части, электрооборудование и технологический контроль отопление и вентиляция
АЛЬБОМ II	строительная часть /вариант подземной части со стенами в монолитном железобетоне/
АЛЬБОМ III	строительная часть/вариант подземной части со стенами в сборном железобетоне/
АЛЬБОМ IV	заказные спецификации
АЛЬБОМ V	сметы

РАЗРАБОТАН
институтом Укрводоканалпроект

Главный инженер института Н.В. Писанко

Главный инженер проекта И.Н. Новоминский

УТВЕРЖДЕН
протоколом технического совета
института Союзводоканалпроект
от 19.12 1979г. №77
И ВВЕДЕН В ДЕЙСТВИЕ
Г/о Союзводоканалниипроект
с 19 г.
приказ № от 19 г.

сф 444-02

Привязан

Инв. №

Типовой проект 901-1-6/80 Альбом II

Ведомость основных комплектов

Обозначение	Наименование	Примечание
901-1-6/80-ПЗ	Пояснительная записка	Альбом I
901-1-6/80-НВ	Технологическая часть	Альбом I
901-1-6/80-АР	Архитектурно-строительная часть	Альбом I
901-1-6/80-ЭЛ	Электрооборудование и технологический контроль	Альбом I
901-1-6/80-ОВ	Отопление и вентиляция	Альбом I
901-1-6/80-КЖ	Конструкции железобетонные	Альбом II, III

Ведомость чертежей основного комплекта 901-1-6/80 КЖ

Формат	Лист	Наименование	Примечание
22	1	Общие данные (начало)	
22	2	Общие данные (окончание)	
22	3	Опалубочный чертеж подземной части. План, разрез 1-1.	
22	4	Опалубочный чертеж подземной части. Разрезы 2-2, 5-5, 3-3.	
22	5	Опалубочный чертеж подземной части. Развертка наружной стены.	
22	6	Армирование наружных стен. План. Сечения.	
22	7	Армирование наружных стен. Раскладка арматурных сеток	
22	8	Армирование внутренних стен. Раскладка арматурных сеток	
22	9	Армирование внутренних стен. Спецификация и выборка стали.	
22	10	РКм1 перекрытия на отм. 0.000. Опалубочный чертеж	
22	11	РКм1 перекрытия на отм. 0.000. Пм1. Армирование.	
22	12	РКм1 перекрытия на отм. 0.000. Маркировочная схема балок БОм1. Армирование. Разрезы 1-1÷3-3.	
22	13	РКм1 перекрытия на отм. 0.000 Балки Бм1÷6 м6	
22	14	Армирование днища. Раскладка сеток и каркасов	
12	15	Маркировочная схема покрытия	
12	16	Маркировочная схема опор под задвижки	
12	17	Опорная подушка ОП1	
12	18	Арматурные сетки С1, С2 рамы РМ1, РМ2	
22	19	Арматурные сетки для днища и наружных стен	
22	20	Арматурные каркасы КР1÷КР5	
22	21	Арматурные каркасы КР6÷КР10	
22	22	Закладные изделия МН1÷МН6 соединительное изделие МС1	
22	23	Маркировочные схемы щитов, площадок, стремянок и кронштейнов.	
22	24	Маркировочные схемы щитов, площадок, стремянок, кронштейнов. Узлы.	
22	25	Щиты МЩ1÷МЩ4, ЩП1, площадки ПМ1÷ПМ3, кронштейны КР1÷КР3.	
22	26	Выборка металла к чертежам КЖ-23÷КЖ-27 (начало).	
22	27	План расположения путей кранбалки. Сечения, узлы. Выборка металла к чертежам КЖ23÷КЖ27.	
22	28	Рамы Р1 и Р2	
22	29	Шкафы установки для хлорирования. Планы, разрезы, узлы.	
22	30	Шкафы установки для хлорирования. ВЖ-1	
22	31	Шкаф для промывного устройства	
22	32	Водосборный колодец	
22	33	Ограждение площадки хлораторной установки.	

Типовой проект разработан в соответствии с действующими нормами и правилами и предусматривает мероприятия, обеспечивающие взрывную, взрывопожарную и пожарную безопасность при эксплуатации здания.
Главный инженер проекта: [подпись] /Новоминский/

Инв. № подл. | Подп. и дата

Общие указания

1. Исходные данные, область применения проекта, антикоррозионную защиту и расчетные схемы см. пояснительную записку в альбоме I настоящего проекта.
2. Условная отметка чистого пола надземной части водоприемного колодца 0.000 соответствует абсолютной отметке ▭.
3. Работы по устройству опускного колодца должны выполняться в соответствии со СНиП III-9-74 пп. 9.1÷9.5; 9.7; 9.10; 9.25÷9.27.
4. Монолитные железобетонные стены и днище подземной части выполнить из бетона марки М200, В4, МРз75, перекрытие подземной части – из бетона марки М200.
   Арматура для железобетонных конструкций принята: рабочая-горячекатанная сталь периодического профиля класса АIII по ГОСТ 1459-72 класса АII по ГОСТ 5781-75;
   распределительная и монтажная сталь горячекатанная класса АI по ГОСТ 5781-75.
   Для закладных деталей применена прокатная углеродистая сталь класса С38/23 по ГОСТ 380-71*.
   Металлические площадки, лестницы и ограждения выполняются из углеродистой стали класса С38/23 марки ВСт.3 кп2 по ГОСТ 380-71.*
   Материал подкрановых путей-сталь углеродистая класса С38/23 марки В ст3 пс6 по ГОСТ 380-71*.
5. Производство и приемку работ по устройству монолитных железобетонных конструкций, а так же монтаж сборных железобетонных конструкций вести в соответствии с требованиями СНиП III-15-76 и III-16-73.
6. Бетонные работы в зимних условиях должны производиться в соответствии с проектами производства работ и технологическими картами, разрабатываемыми для конкретных условий при привязке проекта, содержащими указания по:
   Технологии приготовления и транспортирования бетонной смеси;
   Способам и температурному режиму выдерживания бетона;
   Применению влагонепроницаемых материалов и утеплению опалубки и открытых поверхностей конструкций;
   Прочности бетона к моменту распалубливания;
   Срокам и порядку распалубливания и загружения.

ГИП	Новоминский	[подпись]	19.11.79	
Нач. отд.	Волошин	[подпись]		
Гл. спец.	Плотник	[подпись]		
Рук. гр.	Клоцман	[подпись]		
Рук. гр.	Айзенберг	[подпись]		
Гл. инж.	Бурдакова	[подпись]		
Н. контр.	Плотник	[подпись]		

Привязан

ТП901-1-6/80-КЖ

Речные водозаборные сооружения раздельного типа для амплитуд колебания уровней воды до 6 м.

Водоприемные береговые колодцы диаметром 6.0м производительностью от 20 до 180л/с.

Стадия	Лист	Листов
Р	1	33

Общие данные

Госстрой СССР
Укрводоканалпроект
г. Киев

Типовой проект 901-1-6/80 Альбом II

Ведомость примененных и ссылочных материалов

Обозначение	Наименование	Примечание
ГОСТ 22701.0-77÷ ГОСТ 22701.5-77	Плиты железобетонные ребристые предварительно напряженные размерами 3×6 для покрытий производственных зданий.	
1.459-2 вып. 1,2	Стальные лестницы, переходные площадки и ограждения	
1.410-2. вып. 1	Унифицированные арматурные изделия для монолитных железобетонных конструкций.	
3.400-6/76	Унифицированные закладные детали сборных железобетонных конструкций инженерных сооружений промышленных предприятий.	
3.901-5	Сальники набивные Ду=50-1400 мм для пропуска труб через стены	
3.901-6	Патрубки ребристые Ду=50-1400 мм для пропуска труб через стены	

Сводная спецификация к чертежам железобетонных конструкций

Марка	Обозначение	Наименование	Кол.	Примечание
		Сборные железобетонные конструкции		Масса един, т
		Покрытие для I и II, III снеговых районов.		
П1	ГОСТ 22701.1-77	Плита ПГ-2Ат V т	2	2.65
ОП1	КЖ-17	Опорная подушка ОП-1	6	0.05
		Покрытие для IV снегового района		
П1	ГОСТ 22701.1-77	Плита ПГ-3Ат V т	2	2.65
ОП1	КЖ-17	Опорная подушка ОП-1	6	0.05
СЗБг	3.017-1 вып. 1	Столб СЗБе	4	0.12
СЗБе	То же	То же СЗБе	1	0.12
СЗБж	"	" СЗБж	1	0.12
		Монолитные железобетонные и бетонные конструкции		Объем един. м³
		Для всех глубин		
РКм1	КЖ-12	Ребристая конструкция перекрытия в т.ч. ПМ1, Бм 1÷6		
Пм1	То же	Плита Пм1	1	1.80
Кн1	"	Консоль Кн1 (только для стены δ=510 мм)	1	0.22
Бм1	"	Балка Бм1	2	0.96
Бм2	"	То же Бм2	2	1.04
Бм3	"	" Бм3	1	0.05
Бм4	"	" Бм4	2	0.14
Бм5	"	" Бм5	1	0.08
Бм6	"	" Бм6	2	0.08
СПм1	КЖ-16	Опора под задвижку ОПм1	2	0.16
Фм1	3.017-1 вып. 0	Фундамент Фм1	6	0.05
Фм2	То же	То же Фм2	4	0.19
		Для Нк = 8.0 м.		
	КЖ-14	Днище	1	10.25
	КЖ-6	Наружные стены	1	88.0
	КЖ-9	Внутренние стены	1	27.16
		Для Нк = 9.0 м		
	КЖ-14	Днище	1	10.25
	КЖ-6	Наружные стены	1	98.3
	КЖ-9	Внутренние стены		30.91
		Для Нк = 10.0 м		
	КЖ-14	Днище	1	10.25
	КЖ-6	Наружные стены	1	108.5
	КЖ-9	Внутренние стены	1	34.57
		Стальные изделия		Масса един, кг
		Для всех глубин		
	КЖ-31	Шкаф для промывного устройства		456.4
	КЖ-29,30	Шкаф для хранения баллонов	1	179.[illegible]
	То же	Шкаф для хлордозатора	1	230.0
ПМ1	КЖ-26,27	Пути кранбалки. ПМ1	2	199.0
СЗу-1	1.459-2 вып. 1 л. 62	Стремянка СЗу-1	1	55.0
С5	То же л. 63	То же, С5	2	74.[illegible]
ПМ2	КЖ-25	Переходная площадка ПМ2	1	42.2
ПМ3	То же	То же ПМ3	2	55.8
МЩ1	"	Щит перекрытия проема МЩ1	4	33.[illegible]
МЩ2	"	То же МЩ2	1	18.[illegible]
МЩ3	"	" МЩ3	2	58.[illegible]
МЩ4	"	" МЩ4	4	26.[illegible]
КР1	"	Кронштейн КР1	2	16.[illegible]
КР3	"	То же КР3	4	2.0
В1	3.017-1 вып. 6	Ворота распашные ВМ56	2	115.[illegible]
К1	То же	Калитка КМ56п	1	51.6
СМ2Б	3.017-1 вып. 2	Столб СМ2Б	4	90.0
С1		Сетка N50-25 ГОСТ 5336-67*	24.0	м²
МС3	3.017-1 вып. 2	Соединительный элемент МС3	12	0.4 кг
МС5	То же	То же МС5	36	0.62 кг
		Для Нк = 8.0 м		
		При заглублении насосной станции 2.4 м и 3.6 м.		
СЗу-2	1.459-2 вып. 1 л. 62	Стремянка СЗу-2	2	55.0
ПМ-1	КЖ-25	Переходная площадка ПМ1	1	45.4
КР-2	То же	Кронштейн КР2	5	18.5
ЩП1		Съемный щит площадки	1	21.3
ОП1	1.459-2 вып. 1 л. 4	Ограждение переходных площадок	8	12.0
Р1	КЖ-28	Рама Р1	4	365.1
Р2	То же	То же Р2	4	183.0
МС1	КЖ-22	Соединит изделие МС1	64	0.4
		При заглублении насосной станции 2.4		
СЗу-3	1.459-2 вып. 1 л. 62	Стремянка С3	1	55.0
С8	То же л. 64	То же С8	1	102.0
		При заглублении насосной станции на 3.6 м		
С5у	1.459-2 вып. 1 л. 63	Стремянка С5у	1	74.0
С6	То же	То же С6	1	83.0
		Для Нк = 9.0 м		
		При заглублении насосной станции 3.6 м и 4.8 м		
Р1	КЖ-28	Рама Р1	4	413.9
Р2	То же	То же Р2	4	203.6
МС1	КЖ-22	Соединит. изделие МС1	72	0.4
		При заглублении насосной станции 3.6 м		
С5у-1	1.459-2 вып. 1 л. 63	Стремянка С5у-1	1	74.0
С5у-2	То же л. 63	То же С5у-2	2	74.0
ПМ1	КЖ-25	Переходная площадка ПМ1	1	39.2
ЩП1	То же	Съемный щит площадки ЩП1	1	21.3
ОП1	1.459-2 вып. 1 л. 4	Ограждение переходных площадок ОП1	8	12.0
КР2	КЖ-25	Кронштейн КР2	5	18.5
С8	1.459-2 вып. 1 л. 64	Стремянка С8	1	102.0
		При заглублении насосной станции 4.8 м.		
С3	1.459-2 вып. 1 л. 62	Стремянка С3	1	55.0
С6у	То же л. 63	То же С6у	1	83.0
КР2	КЖ-25	Кронштейн КР2	8	18.5
ЩП1	То же	Съемный щит площадки ЩП2	2	21.3
ПМ1	"	Переходная площадка ПМ1	2	39.2
ОП1	1.459-2 вып. 1 л. 4	Ограждения переходных площадок ОП1	9	12.0
СЗу-2	То же л. 62	Стремянка СЗу-2	1	55.0
С5у	" л. 63	То же С5у	2	74.0
		Для Нк = 10.0 м		
		При заглублении насосной станции 4.8 м и 6.0 м.		
С6	1.459-2 вып. 1 л. 63	Стремянка С6	2	83.0
ПМ1	КЖ-25	Переходная площадка ПМ1	2	39.2
КР2	То же	Кронштейн КР2	8	18.5
ЩП1	"	Съемный щит площадки ЩП1	2	21.3
ОП1	1.459-2 вып. 1 л. 4	Ограждение переходных площадок ОП1	9	12.0
Р1	КЖ-28	Рама Р1	4	462.7
Р2	То же	То же, Р2	4	225.0
МС1	КЖ-22	Соединит. изделие МС1	80	0.4
		При заглублении насосной станции 4.8 м		
С3	1.459-2 вып. 1 л. 62	Стремянка С3	1	55.0
СЗу-2	То же	То же СЗу-2	1	55.0
С8у	" л. 64	С8у	1	102.0
		При заглублении насосной станции 6.0 м.		
С4	1.459-2 вып. 1 л. 62	Стремянка С4	1	64.0
С4у	То же	То же, С4у	1	64.0
С6у	" л. 63.	" С6у	1	83.0

1. Расход материалов на водосборный колодец, выполняемый при строительстве в суглинистых грунтах, в сводную спецификацию не включен (см. л. КЖ-32).

Инв. № подл. | Подп. и дата

Привязан

Инв. №

ГИП	Новоминский	[illegible]	19.11.79
Нач. отд.	Волошин	[illegible]	
Гл. спец.	Платник	[illegible]	
Рук. гр.	Айзенберг	[illegible]	
Рук. гр.	Виленская	[illegible]	
Ст. тех.	Брусиловский	[illegible]	

ТП901-1-6/80-КЖ

Речные водозаборные сооружения [illegible] типа для амплитуд колебания уровней воды до 6 м.

Водоприемные береговые колодцы диаметром 6.0 м. производительностью от 20 до 180 л/с.

Стадия	Лист	Листов
Р	2	

Общие данные (окончание)

Госстрой СССР Укрводоканалпроект Киев

Альбом II

Типовой проект 901-1-6/80

Деталь установки салника

План

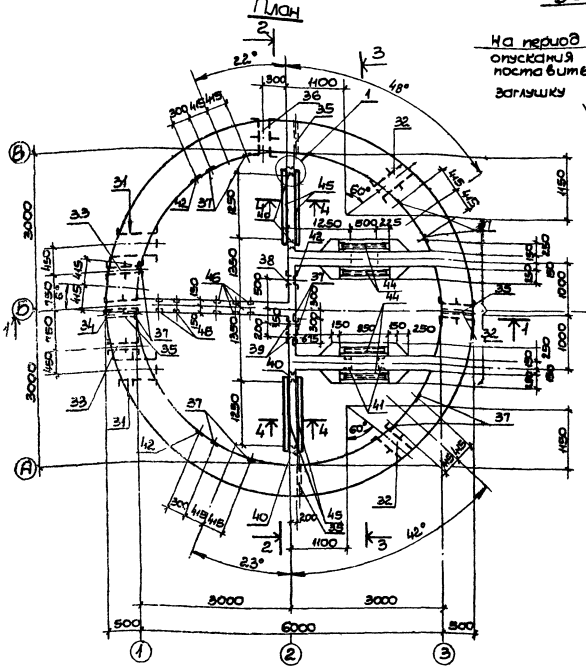

На период опускания поставить заглушку

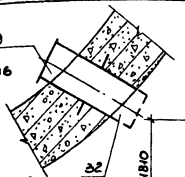

Выступающие из опалубки части салников с наружной стороны каждой обрезать

Элемент плана N1

1-1

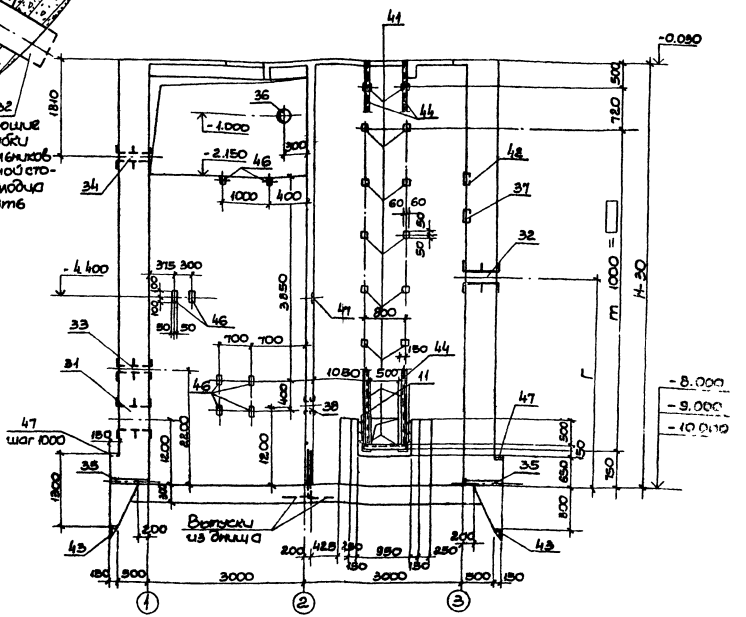

Выпуски из днища

Элемент плана N1

Для Нк=8.0м при заглублении насосной 2.4м;
Для Нк=8.0м и Нк=9.0м при заглублении насосной 3.6м

Для Нк=9.0м и Нк=10.0м при заглублении насосной 4.8м

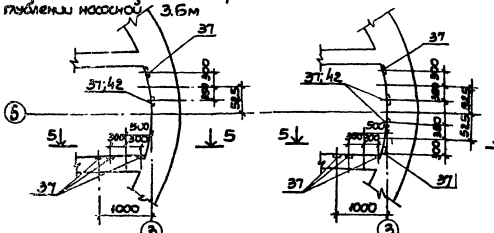

Деталь установки рам Р1 / поз.44/

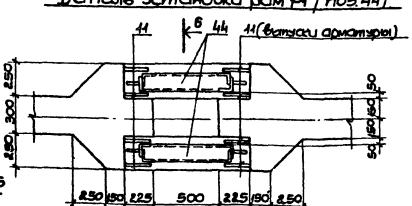

1. Узел 1* в сечение 5-5 см. л. КЖ-4.
2. Сечения 4-4 и 6-6 см. л. КЖ-5.
3. Рамы Р1 и Р2 (поз.44,45) установить до устройства перекрытия.

Привязан

Инв.N подл. | Подпись и дата | Взам.инв.N

ГИП	Новоженов			ТП901-1-6/80-КЖ	
Нач.отд.	Волошин			Речные водозаборные сооружения для смешанного ледового режима для амплитуд колебания уровней воды до 20 см	
Гл.спец.	Плотник			Водоприемные береговые колодцы диаметром 6.0м производительностью от 2.0 до 180 л/с	Стадия: Р; Лист: 3; Листов:
Рук.гр.	Кашкан				
Рук.гр.	Новоженов				
Рук.гр.	Осеева			Опалубочный чертеж подземной части. План. Разрез 1-1	Госстрой СССР Укрводоканалпроект Киев
Н.контр.	Плотник				

Альбом II

Типовой проект 901-1-6/80

2-2

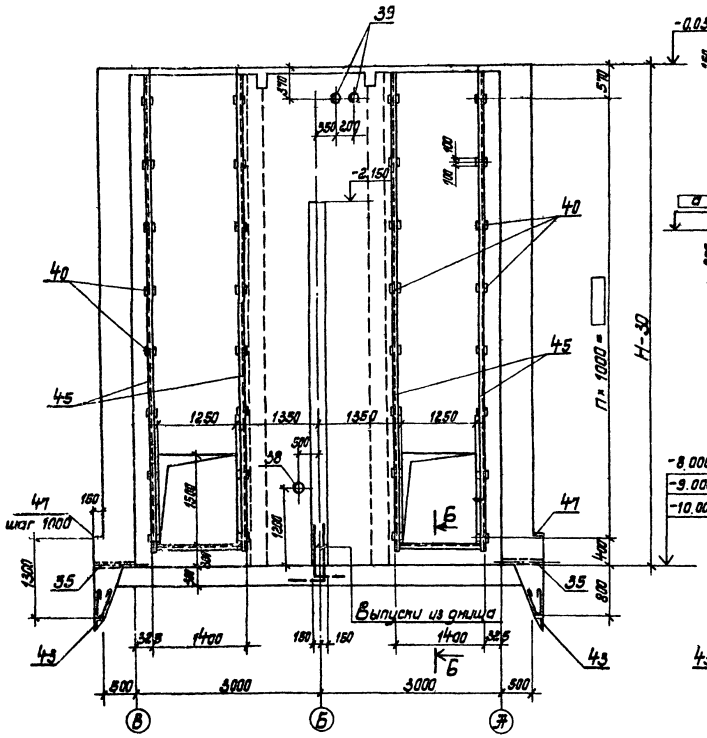

5-5

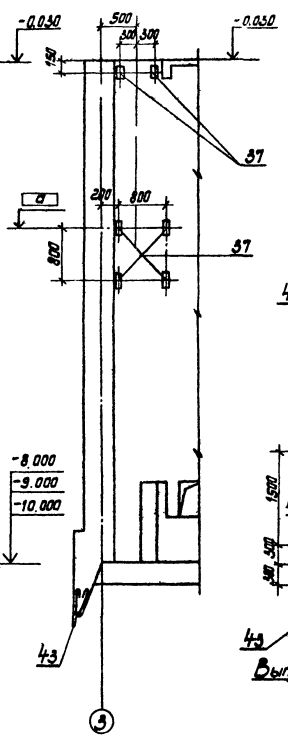

3-3

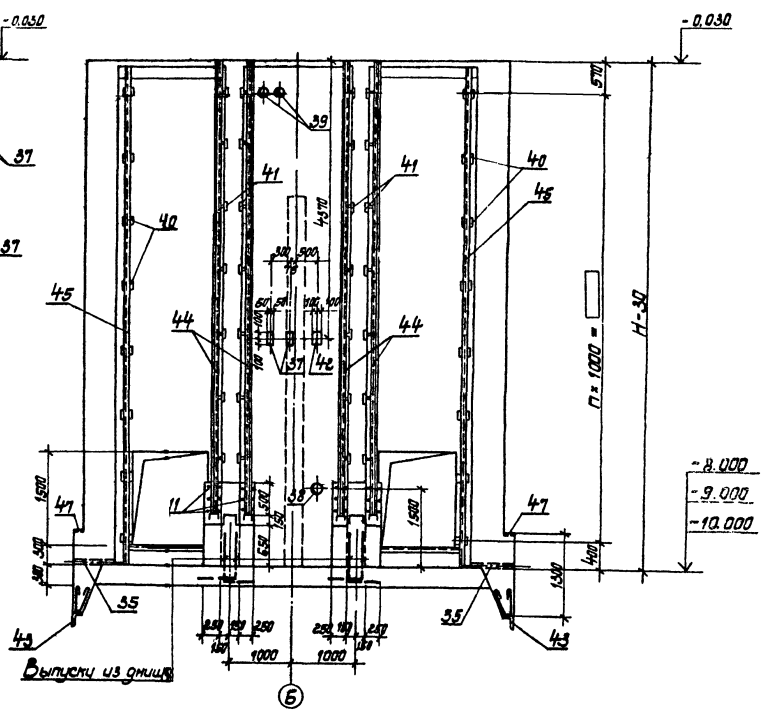

6-6

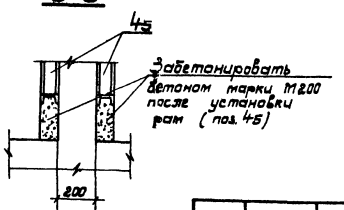

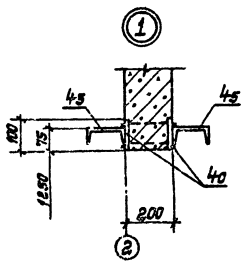

Таблица привязочных размеров

№№ п/п	Глубина колодца „Н" м	Заглубление насосной станции Нм	„Г" мм	„а"	„в"	„п"	„т"
1	8.0	2.4	5000	-2.650	—	7	6
2	8.0	3.6	3570	-3.850	—		
3	9.0	3.6	4570	-3.850	—	8	7
4	9.0	4.8	3370	-2.650	-5.15		
5	10.0	4.8	4370	-2.650	-5.15	9	8
6	10.0	6.0	3170	-3.250	-6.35		

ГИП	Новоминский		19.11.79	ТП901-1-6/80-КЖС
Нач.отд.	Волошин			Речные водозаборные сооружения раздельного типа для амплитуд колебания уровней воды до 6 м.
Гл.спец.	Платник			Водоприемные береговые колодцы диаметром 6.0 м производительностью от 20 до 180 л/с.
Рук.гр.	Клоцман			
Рук.гр.	Жизенберг			
Рук.гр.	Жеева			Опалубочный чертеж подземной части. Разрезы 2-2; 5-5, 3-3.
Н.контр.	Платник			

Стадия	Лист	Листов
Р	4	

Госстрой СССР. Укрводоканалпроект

Привязан

Инв. №

Инв. № подл. | Подпись и дата

Альбом II

Типовой проект 901-1-6/80

Развертка наружной стены

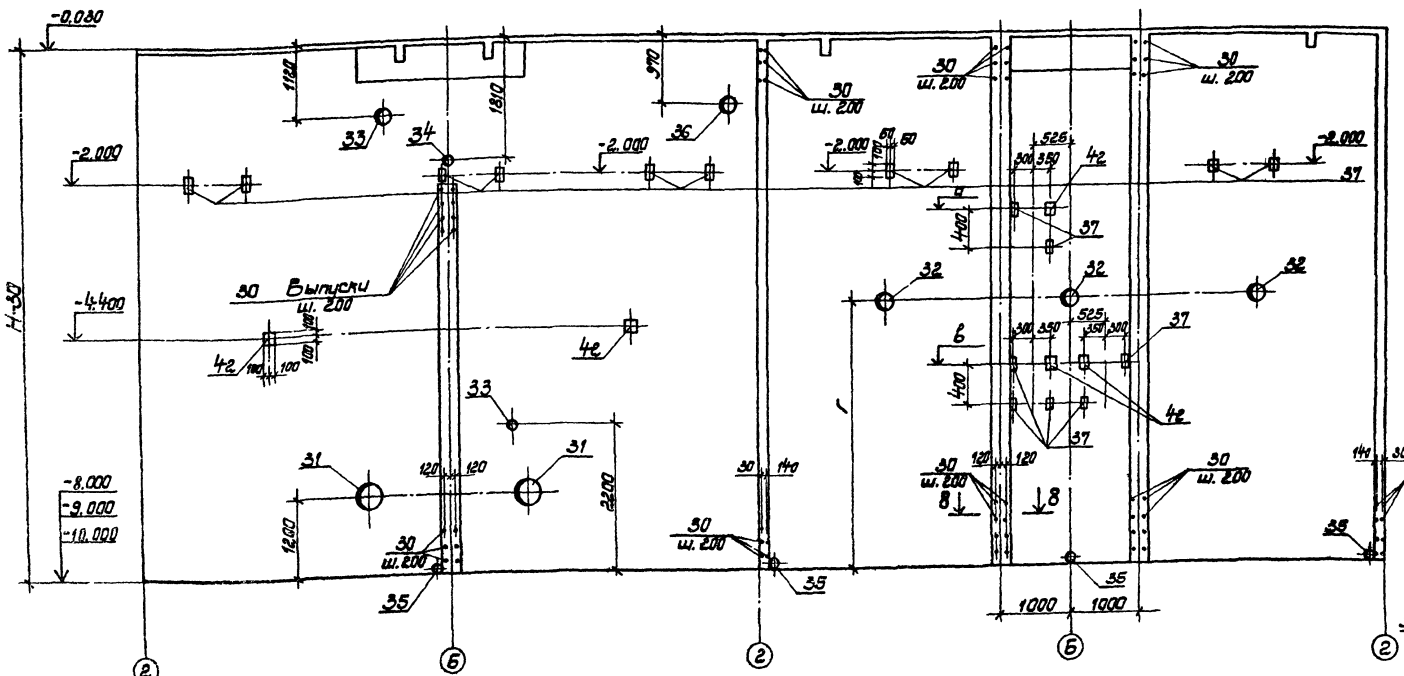

4-4

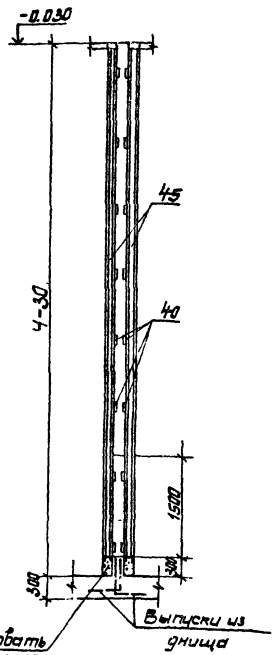

6-6

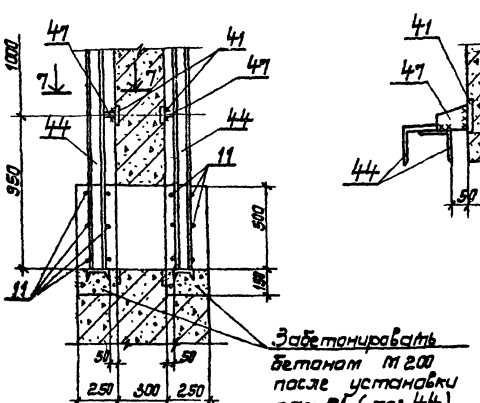

7-7

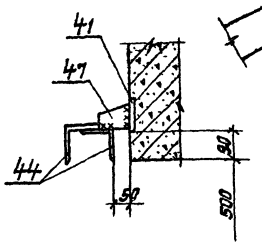

8-8

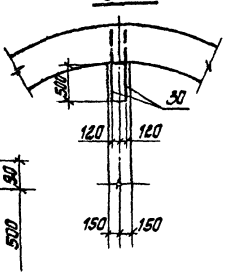

1. Таблицу привязочных размеров см. л. КЖ-4.
2. Закладные изделия на отм. „в" заложить только при глубине насосной станции 4,8м или 6.0м (см. таблицу привязочных размеров).

Таблица сальников для труб

Подача Q л/с	Сальник Ду-мм		
	Поз.31	Поз.33	Поз.34
до 25	200	100	150
25-50	250	150	150
50-90	300	200	150
90-180	400	300	300

ГИП	Новоминский		19.11.79
Нач. отд.	Волошин		
Гл. спец.	Платник		
Рук. гр.	Клаиман		
Рук. гр.	Лизенберг		
Рук. гр.	Асеева		
Н. контр.	Платник		

Привязан

Инв. №

ТП901-1-6/80-КЖС

Речные водозаборные сооружения раздельного типа для амплитуд колебания уровней воды до 6м.

Водоприемные бесегсвые колодцы диаметром 6.0м производительностью от 20 до 180 л/с.

Стадия: Р | Лист: 5 | Листов:

Опалубочный чертеж подземной части. Развертка наружной стены.

Госстрой СССР Укрводоканалпроект Киев

Инв. № подл. | Подпись и дата

Альбом II

Типовой проект 901-1-6/80

Армирование наружных стен. План

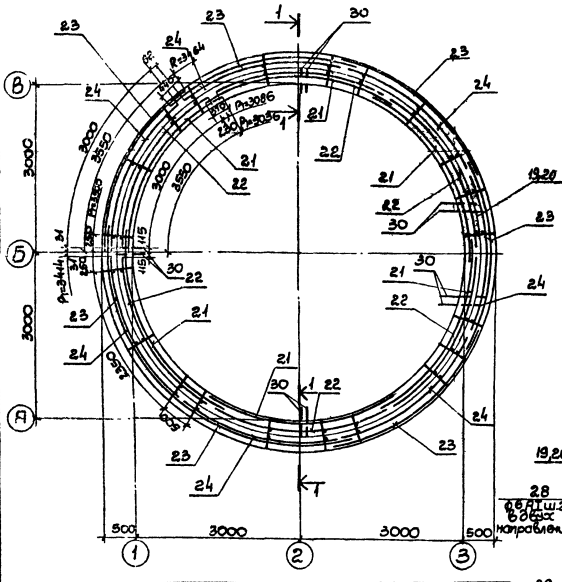

1-1 для „$H_к''$" = 8.0м и 9.0м

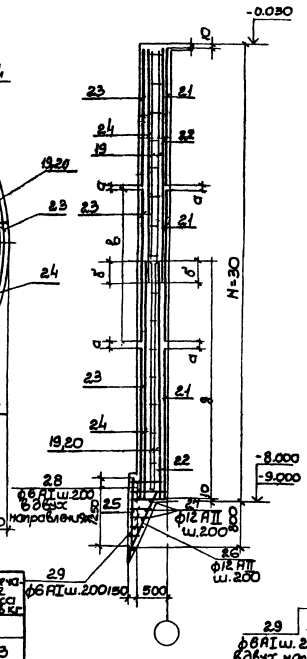

1-1 для „$H_к''$" = 10.0м

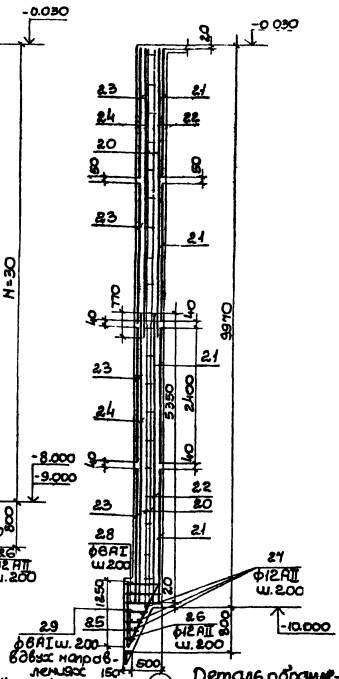

Формат	Зона	Поз.	Обозначение	Наименование	Кол.	Примечание масса 1шт. в кг
				Наружные стены		
				Сборочные единицы и детали		
				Для H=8.0м		
22		19	КЖ-20	Каркас плоский КР4	42	4.6
22		21	1.410-2 вып.1; КЖ-19	Сетка арматурная С12АII-26-36а	18	50.4
22		22	То же	То же С12АII-30-42б	12	67.4
22		23	"	" С12АII-26-36б	21	50.4
22		24	"	" С12АII-30-42а	14	67.4
12		25	КЖ-18	" С1	7	43.3
22		26-30 18	КЖ-6	Стержни одиночные		
				Материалы		
				Бетон М-200, В4; Мрз-75	88.0	м³
				Для H=9.0м		
22		19	КЖ-20	Каркас плоский КР4	21	4.6
22		20	То же	То же КР5	21	5.8
22		21	1.410-2 вып.1; КЖ-19	Сетка арматурная С12АII-28-36а	18	54.0
22		22	То же	То же С12АII-30-48б	12	77.1
22		23	"	" С12АII-28-36б	21	54.0
22		24	"	" С12АII-30-48а	14	77.1
12		25	КЖ-18	" С1	7	43.3
12		26-30 18	КЖ-6	Стержни одиночные		
				Материалы		
				Бетон М-200; В4; Мрз-75	98.3	м³
				Для H=10.0м		
22		20	КЖ-20	Каркас плоский КР5	42	5.8
22		21	1.410-2 вып.1; КЖ-19	Сетка арматурная С12АII-24-36а	24	46.8
22		22	То же	То же С12АII-30-54б	12	86.9
22		23	"	" С12АII-24-36б	28	46.8
22		24	"	" С12АII-30-54а	14	86.9

Формат	Зона	Поз.	Обозначение	Наименование	Кол.	Примечание масса 1шт. в кг
12		25	КЖ-18	Сетка арматурная С1	7	43.3
22		26-30 18	КЖ-6	Стержни одиночные		
				Материалы		
				Бетон М-200; В-4; Мрз-75	108.5	
				Для H=8.0; 9.0; 10.0м		
		31	3.901-5	Сальник Dy=□ l=800	2	□
		32	То же	То же Dy=□ l=800	3	□
		33	То же	" Dy=100 l=500	1	12.3
		34	То же	" Dy □ l=500	1	□
		35	ГОСТ 10704-76	Трубы ф76×2.2 l=650	4	2.4
		36	То же	Сальник Dy=200 l=500	1	33.5
		37	3.400-6	Изделие закладное МИЗ-2	17	1.9
		42	То же	То же МИЗ-12	5	4.3
		43	КЖ-22	" МН-4	8	107.9

Инв. N подл. | Подпись и дата

Ведомость стержней на 1 элемент

Марка эл-та	Поз.	Эскиз или сечение	ф мм	Длина мм	Кол-во шт. „$H_к''$"=8.0м	„$H_к''$"=9.0м	„$H_к''$"=10.0м
Наружные стены	26	—	12АII	1250	113	113	113
	27	Общая длина	12АII	82900	—	—	—
	28	690	6АI	770	330	330	330
	29	400÷200 ср. 300	6АI	380	440	440	440
	30	—	14АII	950	380	420	470
	18	—	14АII	1700	48	48	48

1. Радиусы окружностей при разбивке сеток принять по осям стержней рабочей арматуры.
2. В местах пропуска сальников через стены все стержни рабочей арматуры сеток вырезать по месту и приварить к корпусу сальника.

Деталь обрамления проемов

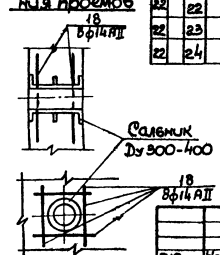

3. Количество стержней „поз. 18" приведено для производительности от 90 до 180 л/с
4. Таблицу привязочных размеров см. л. КЖ-7.

Привязан

Инв. N

ГИП	Новомиский		19.XI.79
Нач. отд.	Волошин		
Гл. спец.	Плотник		
Рук. гр.	Клоцман		
Рук. гр.	Айзенберг		
Ст. инж.	Филькина		
Н. контр.	Плотник		

ТП901-1-6/80-КЖ

Речные водозаборные сооружения разделенного типа для симплитуд колебания уровней воды до 6 м

Водоприемные береговые колодцы диаметром 6.0м производительностью от 20 до 180 л/с

Стадия	Лист	Листов
Р	6	

Армирование наружных стен. План. Сечения

Госстрой СССР Укрводоканалпроект Киев

Типовой проект 901-1-6/80 Альбом I

Раскладка сеток по R=3036 и R=3086 для колодцев H=8.0м; 9.0м

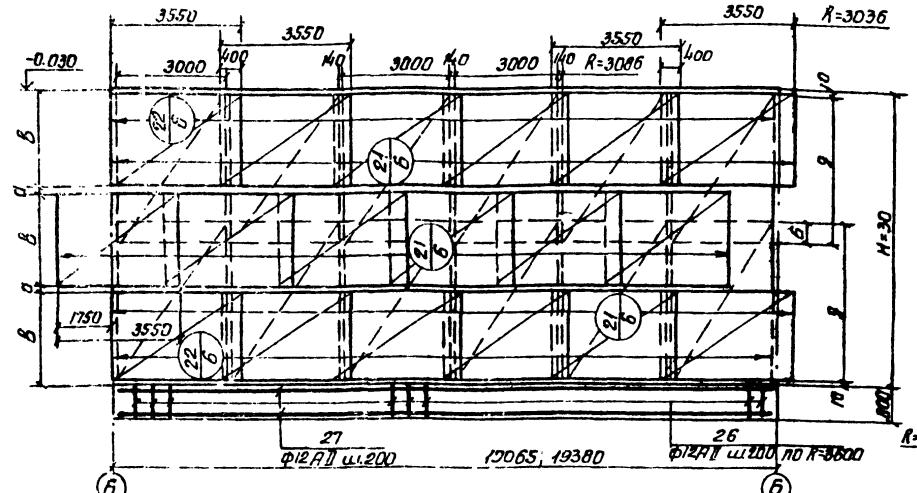

Раскладка сеток по R=3414; R=3464; R=3600 для колодцев H=8.0м; 9.0м

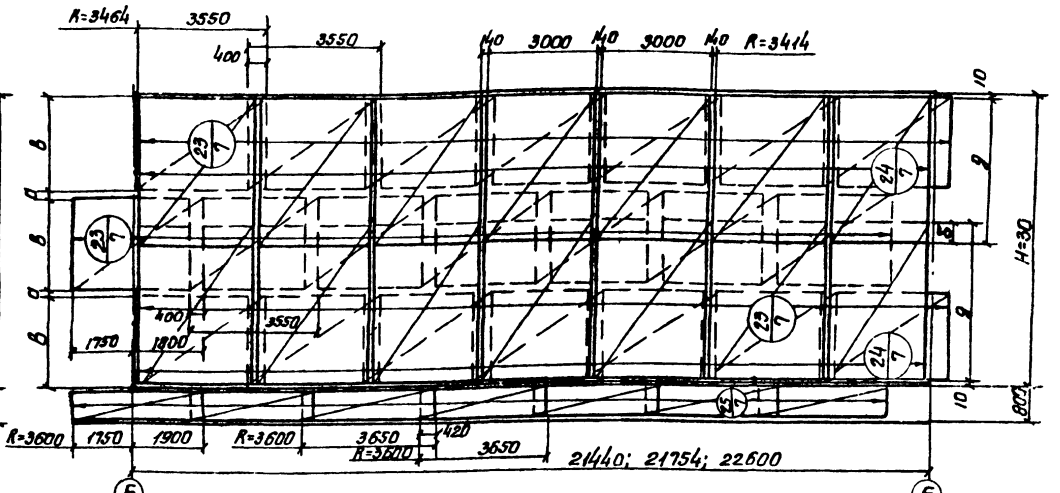

Раскладка сеток по R=3036 и R=3086 для колодца „H"=10.0м

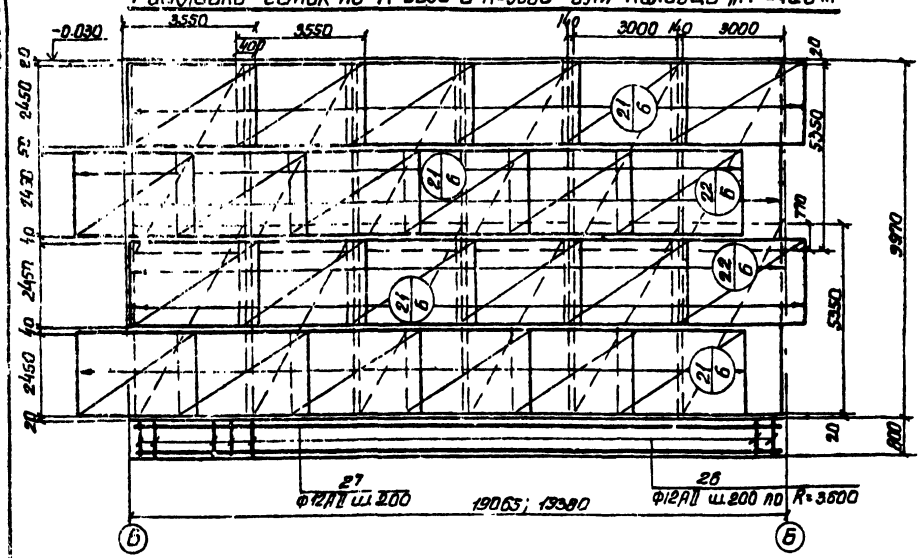

Раскладка сеток по R=3414; R=3464 и R=3600 для колодца „H"=10.0м

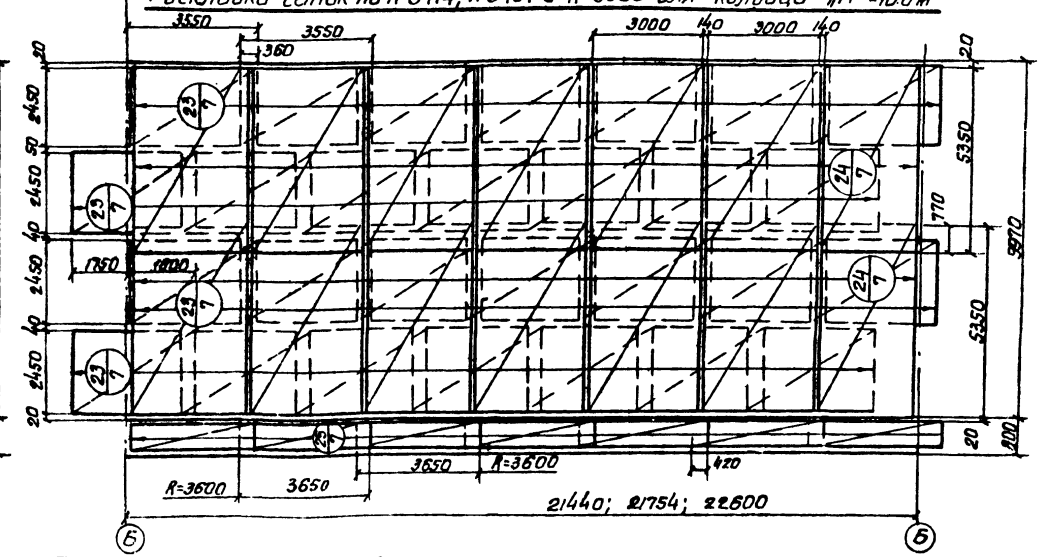

Выборка стали на один элемент, кг

Марка элемента	Арматурные изделия, кг: Арматурная сталь ГОСТ 5781-75							Закладные изделия, кг												Всего
	Класс AI			Класс AII			Итого	Профильная сталь							Арм.сталь ГОСТ 5781-75 кл. AII			Итого	
	ф мм			ф мм				∠100×63×8	∠100×8	Тр 216×7	Сальники ду 100	200			ф мм 12				
	6	8	Итого	12	14	Итого														
Нк=8.0м	131	766	897	3757	535	4292	5189	576	789	9.6	12.3	33.5				72.2				
Нк=9.0м	131	850	991	3902	581	4483	5474	576	789	9.6	12.3	33.5				72.2				
Нк=10.0м	131	962	1093	4609	638	5247	6340	576	789	9.6	12.3	33.5				72.2				

Таблица привязочных размеров

Высота колодца „H"	а	б	в	д
8.0	0	350	2650	4150
9.0	200	550	2850	4750

Привязан

Инв. №

ГИП	Новотинский		
Нач.отд.	Волошин		
Гл.спец.	Плотник		
Рук.гр.	Крцман		
Рук.гр.	Айзенберг		
Ст.инж.с.	Филькцино		
Н.контр.	Плотник		

ТП901-1-6/80-К.ЖС

Речные водозаборные сооружения раздельного типа для амплитуд колебания уровней воды до 6 м. Водоприемные береговые колодцы диаметром 6.0м производительностью от 20 до 180 л/с.

Стадия: Р | Лист: 7 | Листов:

Армирование наружных стен. Раскладка арматурных сеток.

Госстрой СССР Укрводоканалпроект Киев

Типовой проект 901-1-6/80 Альбом II

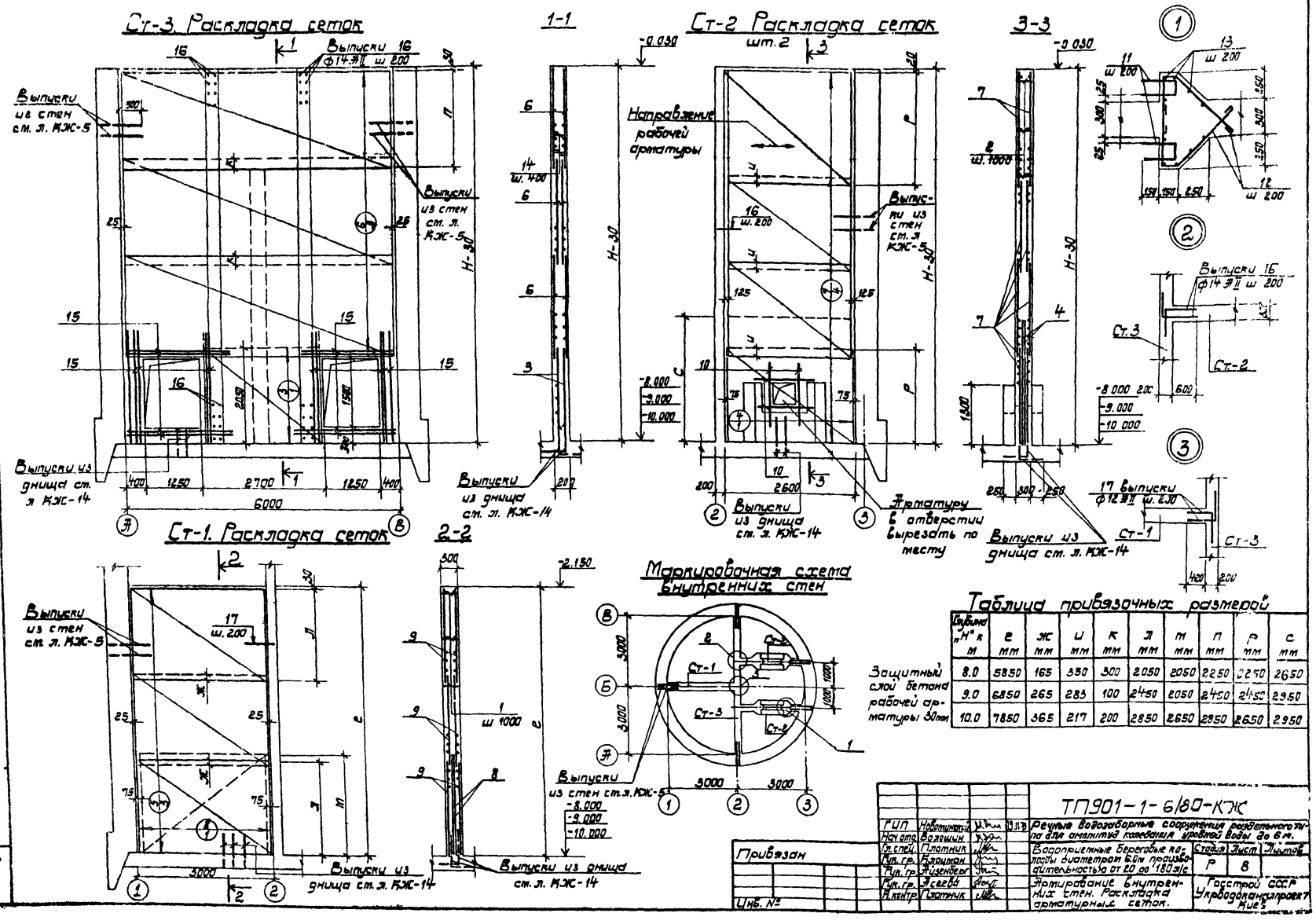

Таблица привязочных размеров

Глубина „Н" к м	е мм	ж мм	и мм	к мм	л мм	м мм	п мм	р мм	с мм
8.0	5850	165	350	300	2050	2050	2250	2250	2650
9.0	6850	265	283	100	2450	2050	2450	2450	2950
10.0	7850	365	217	200	2850	2650	2850	2650	2950

Защитный слой бетона рабочей арматуры 30 мм

ГИП	Новоминский		09.11.79	ТП901-1-6/80-КЖ
Нач. отд.	Волошин			Речные водозаборные сооружения раздельного типа для амплитуд колебания уровней воды до 6 м.
Гл. спец.	Плотник			Водоприемные береговые колодцы диаметром 6.0 м производительностью от 20 до 180 л/с
Рук. гр.	Клюмин			Стадия: Р; Лист: 8; Листов:
Рук. гр.	Айзенберг			Армирование внутренних стен. Раскладка арматурных сеток.
Рук. гр.	Асеева			Госстрой СССР Укрводоканалпроект Киев
Н. контр.	Плотник			

Привязан

Инв. №

Типовой проект 901-1-6/80 Альбом II

Формат	Зона	Поз.	Обозначение	Наименование	Кол.	Примечание масса 1шт. в кг
				Для Нк=8.0м		
				Внутренние стены		
				Сборочные единицы и детали		
22		1	КЖ-20	Каркас плоский КР-2	5	4.0
22		2	КЖ-20	То же КР-3	16	3.4
		3	1.410-2 Вып.1	Сетка арматурная С12АII-20х27	2	29.9
		4	То же	То же С14АII-24х27	4	46.5
		6	"	" С12АII-22х60	6	72.3
		7	"	" С14АII-22х24	16	37.6
		8	"	" С12АII-28х21	2	31.8
		9	"	" С12АII-20х30	6	32.9
22		10-17	КЖ-9	Стержни одиночные	—	—
		37	3.400-6/76	Изделие закладное МИ1-19	8	2.4
		38	3.901-5	Сальник Ду=200 С=200	1	15.7
		39	3.901-6	Патрубок Ду=100 С=200	2	4.5
22		40	КЖ-22	Изделие закладное МН-1	32	3.4
22		41	То же	То же МН-2	32	2.4
		42	3.400-6/76	" МИ1-23	1	3.8
22		46	КЖ-22	Изделие закладное МН-3	8	3.8
				Материалы		
				Бетон М200, В4, МРЗ 75	27.16	м3
				Направляющие для сеток и затворов		
22		44	КЖ-28	Рама Р1	4	365.1
22		45	То же	Рама Р2	4	183.0
22		47	КЖ-22	Соединительное изделие МС-1	64	0.4

Формат	Зона	Поз.	Обозначение	Наименование	Кол.	Примечание масса 1шт. в кг.
				Для Нк=9.0м		
				Внутренние стены		
				Сборочные единицы и детали		
22		1	КЖ-20	Каркас плоский КР-2	6	4.0
22		2	КЖ-20	То же КР-3	18	3.4
		3	1.410-2 Вып.1	Сетка арматурная С12АII-20х27	2	29.9
22		4	То же	То же С14АII-24х30	2	51.2
		6		" С12АII-24х60	6	78.4
		7	"	" С14АII-24х24	16	40.8
		8	"	" С12АII-28х21	2	31.8
		9	"	" С12АII-24х30	6	38.9
22		10-17	КЖ-9	Стержни одиночные	—	—
		37	3.400-6/76	Изделие закладное МИ1-19	8	2.4
		38	3.901-5	Сальник Ду=200 С=200	1	15.7
		39	3.901-6	Патрубок Ду=100 С=200	2	4.5
22		40	КЖ-22	Изделие закладное МН-1	36	3.4
22		41	То же	То же МН-2	36	2.4
		42	3.400-6/76	" МИ1-23	1	3.8
22		46	КЖ-22	Изделие закладное МН-3	8	3.8
				Материалы		
				Бетон М200, В4, МРЗ 75	30.91	м3
				Направляющие для сеток и затворов		
22		44	КЖ-28	Рама Р1	4	413.9
22		45	То же	Рама Р2	4	203.6
22		47	КЖ-22	Соединительное изделие МС-1	72	0.4

Формат	Зона	Поз.	Обозначение	Наименование	Кол.	Примечание масса 1шт. в кг.
				Для Нк=10.0м		
				Внутренние стены		
				Сборочные единицы и детали		
22		1	КЖ-20	Каркас плоский КР-2	7	4.0
22		2	КЖ-20	То же КР-3	20	3.4
		3	1.410-2 Вып.1	Сетка арматурная С12АII-20х27	2	29.93
		4	То же	То же С14АII-24х30	4	51.2
		6	"	" С12АII-28х60	6	90.5
		7	"	" С14АII-26х24	16	43.9
		8	"	" С12АII-28х27	2	40.9
		9	"	" С12АII-28х30	6	44.9
22		10-17	КЖ-9	Стержни одиночные	—	—
		37	3.400-6/76	Изделие закладное МИ1-19	8	2.4
		38	3.901-5	Сальник Ду=200 С=200	1	15.7
		39	3.901-6	Патрубок Ду=100 С=200	2	4.5
		40	КЖ-22	Изделие закладное МН-1	40	3.4
		41	То же	То же МН-2	40	2.4
		42	3.400-6/76	" МИ1-23	1	3.8
		46	КЖ-22	Изделие закладное МН-3	8	3.8
				Материалы		
				Бетон М200, В4, МРЗ 75	34.57	м3
				Направляющие для сеток и затворов		
		44	КЖ-28	Рама Р1	4	462.7
		45	То же	Рама Р2	4	225.0
		47	КЖ-22	Соединительное изделие МС-1	80	0.4

Ведомость стержней на один элемент

Марка эл-та	Поз.	Эскиз или сечение	Ф мм	Длина мм	Количество: Для Нк=8.0	Для Нк=9.0	Для Нк=10.0
Внутренние стены Ст-1, Ст-2; Ст-3	10	1250	14АII	1250	8	8	8
	11	250 / 200	8АI	700	24	24	24
	12	100	8АI	1300	24	24	24
	13	1250	8АI	1250	40	40	40
	14	140	8АI	240	176	206	236
	15	2500	14АII	2500	36	36	36
	16	250 / 750	14АII	1100	160	180	200
	17	250 / 540	12АII	850	60	70	80

Выборка стали на один элемент, кг

Марка эл-та	Арматурные изделия: Арматурная сталь ГОСТ 5781-75, Класс АI, ф мм 8	Итого	Класс АII, ф мм 12	14	Итого	Итого	Закладные изделия: Сальник dy 200	Патрубок dy 100	Проф. сталь -Б=10	-Б=8	Арм. сталь ГОСТ 5781-75, Класса АII, ф мм 12АII	10АII	12АII	Итого	Всего
Внутренние стены для Нк=8.0м	302	302	705	1046	1751	2053	15.7	9	188	14.5	30.5	7.2	1.3	266.2	2319.2
Внутренние стены для Нк=9.0м	321	321	778	1043	1819	2140	15.7	9	208	14.5	33.5	7.2	1.3	280.2	2429.2
Внутренние стены для Нк=10.0м	363	363	913	1197	2110	2473	15.7	9	228	14.5	36.5	7.2	1.3	312.2	2785.2

Привязан

Инв. №

ГИП	Новоминский		19.11.79
Нач. отд.	Волошин		
Гл. спец.	Плотник		
Рук. гр.	Клоцман		
Рук. гр.	Жиденберг		
Рук. гр.	Асеева		
Н. контр.	Плотник		

ТП 901-1-6/80-КЖ

Речные водозаборные сооружения раздельного типа для амплитуд колебания уровней воды до 6 м.

Водоприемные береговые колодцы диаметром 6.0м производительностью от 20 до 180л/с.

Стадия	Лист	Листов
Р	9	

Армирование внутренних стен. Спецификация и выборка стали.

Госстрой СССР Укрводоканалпроект г. Киев

Инв. № подл. | Подпись и дата

Типовой проект 901-1-6/80 Альбом II

РКм1 перекрытия на отм. 0.000

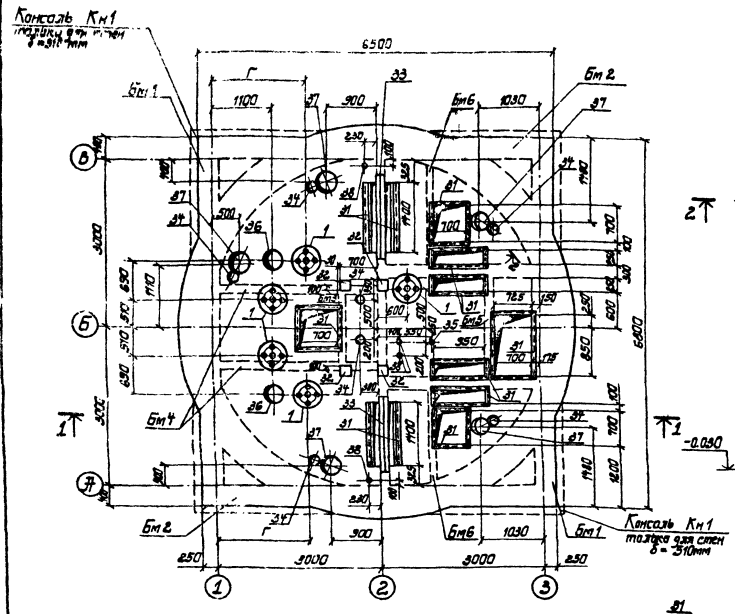

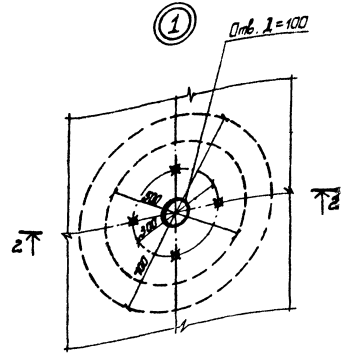

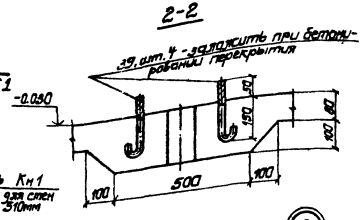

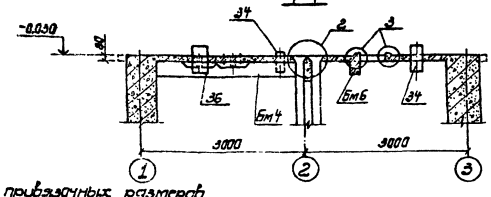

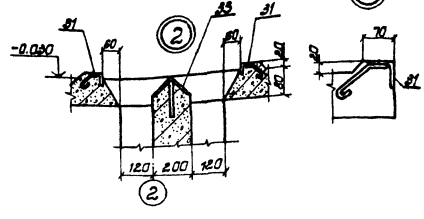

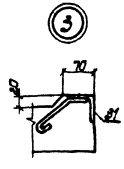

Спецификация элементов к маркировочной схеме РКм1.

Марка	Обозначение	Наименование	Кол.	Примечание
Пм1	КЖ-11,12	Плита перекрытия на отм. -0.030 Пм1	1	
Кн1	КЖ-12	Консоль Кн1	1	только для стен δ=510мм
Бм1	КЖ-12,13	Балка перекрытия Бм1	2	
Бм2	То же	То же Бм2	2	
Бм3	"	" Бм3	1	
Бм4	"	" Бм4	2	
Бм5	"	" Бм5	1	
Бм6	"	" Бм6	2	

Формат	Зона	Поз.	Обозначение	Наименование	Кол.	Примечание масса 1шт. в кг
				Пм1		
				Сборочные единицы и детали		
22		1÷24	КЖ-11	Стержни одиночные	—	—
		31	3.400-6/76	Изделие закладное МЦ4-46	31м	4.4
		32	То же	То же МЦ1-23	4	3.8
22		33	КЖ-22	" МН-6	2	19.0
		34	3.901-6	патрубок ребристый Ду200 ℓ=500	7	20.0
		35	То же	" Ду100 ℓ=400	1	4.5
		36	"	" Ду[ ] ℓ=[ ]	2	[ ]
		37	"	" Ду350 ℓ=500	5	43.0
		38	"	" Ду80 ℓ=400	4	3.0
Б/Ч		39		Анкерный болт М20 ℓ=300	20	0.8
				Материалы		
				Бетон марки 200	1.80м³	
				Кн1 (только для стен δ=510мм)		
				Сборочные единицы и детали		
22		40,41	КЖ-11; КЖ-12	Стержни одиночные	—	—
				Материалы		
				Бетон марки М200	0,22	м³

Таблица привязочных размеров

Подача Q л/с	Г	Диаметр патрубка поз. 36
Да 25	1515	200
25÷50	1625	250
50÷90	1700	300
90÷180	1850	400

Деталь установки патрубков поз. 37 и 34

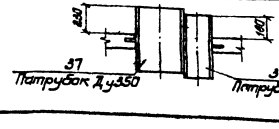

Привязан

Инв. №

ГИП	Новожинский		13.11.79
Нач. отд.	Волошин		
Ст. спец.	Плотник		
Рук. гр.	Клоцман		
Рук. гр.	Лизенберг		
Н. контр.	Плотник		

ТП901-1-6/80-КЖ

Речные водозаборные сооружения раздельного типа для амплитуд колебания уровней воды до 6м.

Водоприемные береговые колодцы диаметром 6.0м производительностью от 20 до 180 л/с.

Стадия	Лист	Листов
Р	10	

РКм1 перекрытия на отм. 0.000
Опалубочный чертеж.

Госстрой СССР
Укрводоканалпроект
Киев

Типовой проект 901-1-6/80 Альбом II

Инв.№ подл. | Подп. и дата | Взам.инв.№

Рпм 1 перекрытия отм. 0,000 Пм 1. Эпюра арматуры

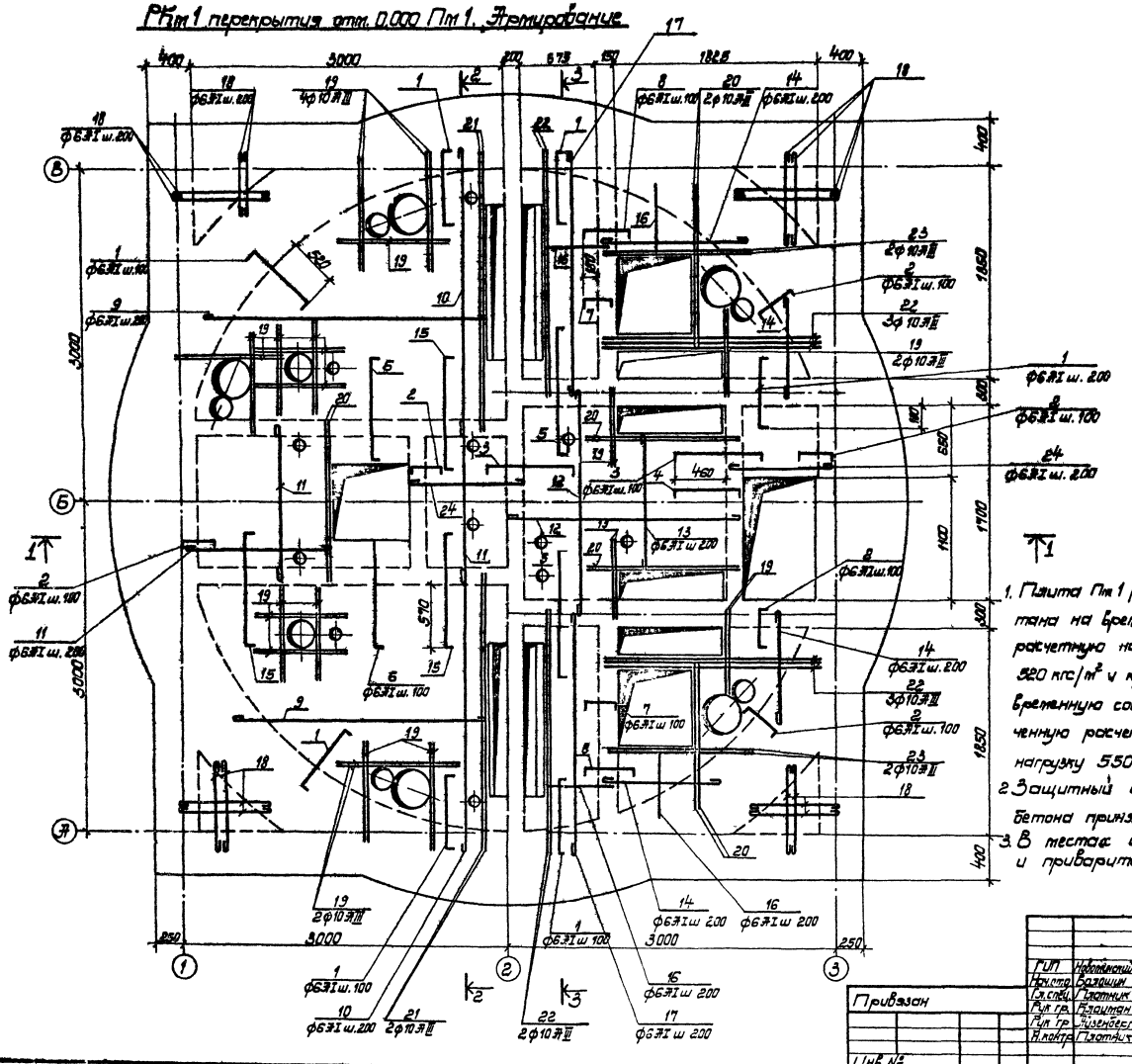

Ведомость стержней на один элемент

Марка элем.	Поз.	Эскиз или сечение	ф мм	Длина мм	Кол
Пм1	1	720	6 AI	850	100
	2	380	6 AI	510	89
	3	730	6 AI	920	22
	4	995	6 AI	990	9
	5	1200	6 AI	1330	18
	6	960	6 AI	1090	14
	7	315	6 AI	490	16
	8	510	6 AI	640	10
	9	710÷3050	6 AI	ср. 1960	24
	10	390÷2450	6 AI	ср. 1500	28
	11	1500	6 AI	1580	24
	12	1980	6 AI	2060	11
	13	1170	6 AI	1250	6
	14	250÷1350	6 AI	ср. 880	20
	15	1020	6 AI	1150	44
	16	Распредел	6 AI	141000	–
	17	2100	6 AI	2180	6
	18	250÷950	6 AI	ср. 680	80
	19	1300	10 AIII	1300	40
	20	1480	10 AIII	1480	10
	21	2800	10 AIII	2800	4
	22	2500	10 AIII	2500	10
	23	1800	10 AIII	1800	4
	24	930	6 AI	1010	11
Пм1	40	330 / 440	6 AI	1040	88
	41	Распред.	6 AI	33000	–

1. Плита Пм 1 рассчитана на временную расчетную нагрузку 520 кгс/м² и кратковременную сосредоточенную расчетную нагрузку 550 кгс.
2. Защитный слой бетона принят 10 мм.
3. В местах отверстий арматуру обрезать по месту и приварить к патрубкам.

Привязан

Инв.№

ГИП	Нагольский		
Нач.отд.	Балашов		
Гл.спец.	Платонов		
Рук.гр.	Клочков		
Рук.гр.	Кизеветтер		
Н.лаб.гр.	Платонов		

ТП901-1-6/80-КЖС

Речные водозаборные сооружения колодезного типа для отметки максимальной зимней Б=1% до 6 м. Водозаборные весовые катучие с электротельфером Q=1т производительностью от 20 до 180 л/с

Рпм 1 перекрытия на отм 0,000 и Пм 1 Эпюра арматуры.

Стадия	Лист	Листов
Р	11	

Госстрой СССР Укрводоканалпроект Киев

Альбом II

Типовой проект 901-1-6/80

РКм1 перекрытия на отм. 0.000
Маркировочная схема балок.

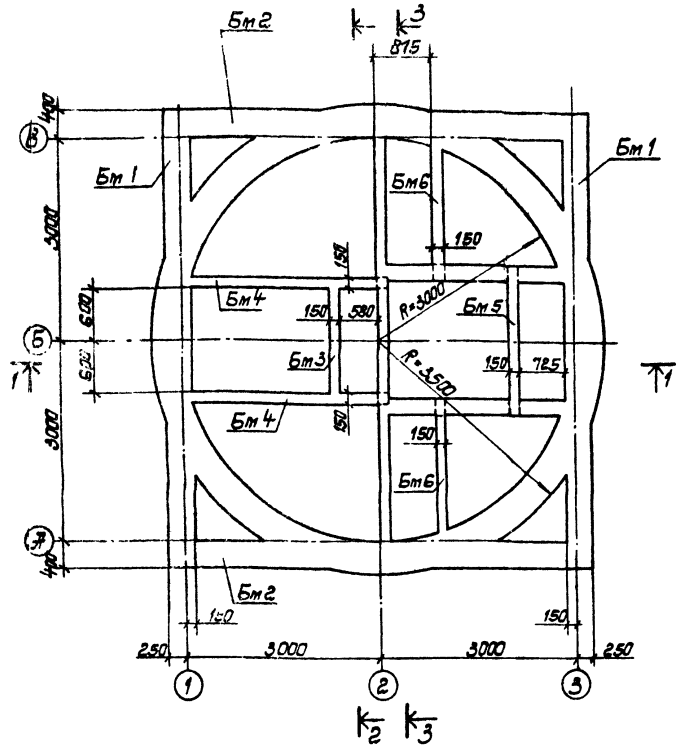

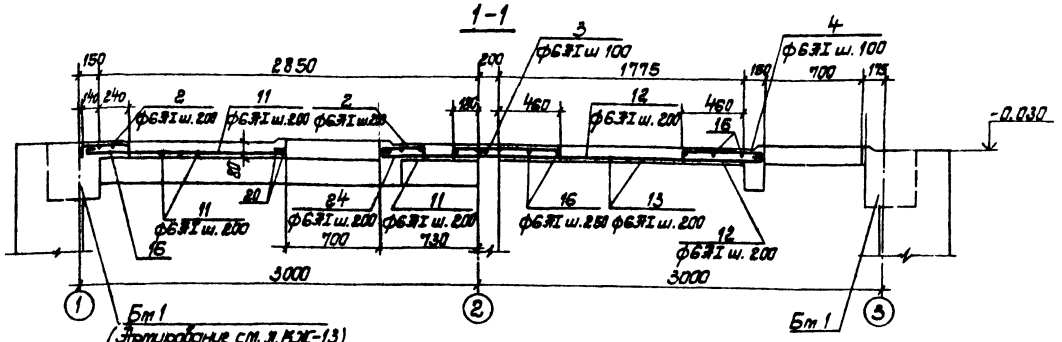

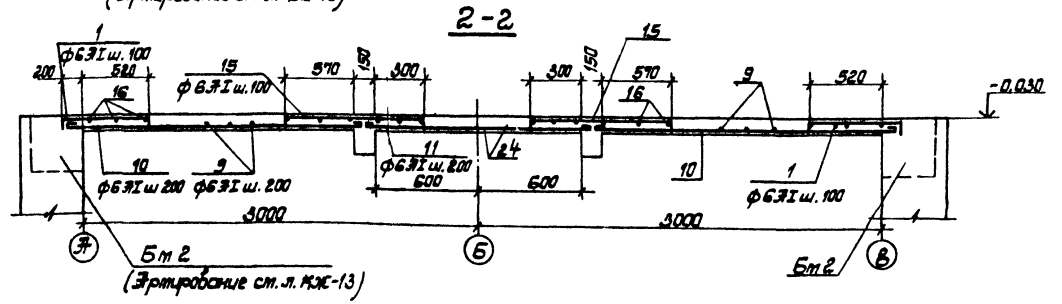

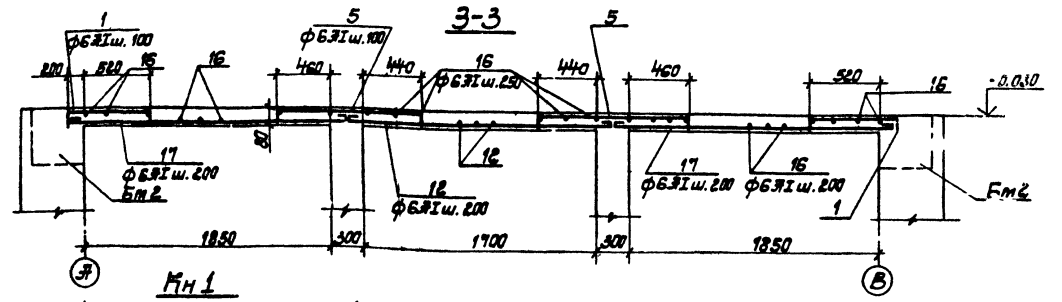

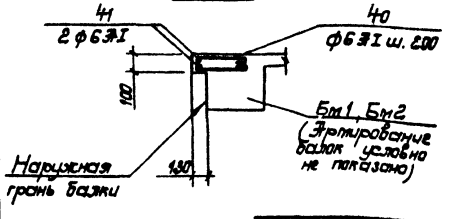

1. Консоль Кн1 выполнять только при толщине кирпичных стен надземной части δ = 510 мм.
2. Недостающие значения в таблице выборки стали заполняются при привязке проекта в зависимости от диаметра патрубка позиции 3Б на чертеже КЖ-10.

Выборка стали на один элемент, кг.

Марка эл-та	Арматурные изделия: Арм. сталь ГОСТ 5781-75, Класс АI, ф мм 6АI	10АI	Итого	Арм. сталь ГОСТ 5.1459-72, Класс АIII, ф мм 10АIII	14АIII	Итого	Итого	Закладные изделия: Профильная сталь, δ=8	L100×7	L50×5	Патрубки dч мм 80	100	200	350		Арм. сталь ГОСТ 5781-75, Класс АI, ф мм 8АI	12АI	8АI	Итого	Всего
РКм1	283.7	74.5	358.2	68.0	145.5	213.5	571.7	10.8	36.8	95.0	12.0	4.5	140.0	215.0		0.6	5.2	18.8		
в том числе:																				
Пм1	145.6	—	145.6	68.0	—	68.0	213.6													213.6
Бм1	40.2	83.6	82.8	—	65.6	65.6	148.4													148.4
Бм2	16.8	32.0	78.8	—	62.4	62.4	141.2													141.2
Бм3	0.9	0.9	1.8	—	1.8	1.8	3.6													3.6
Бм4	10.0	3.8	13.8	—	7.6	7.6	21.4													21.4
Бм5	1.2	1.4	2.6	—	2.7	2.7	5.3													5.3
Бм6	2.4	2.8	5.2	—	5.4	5.4	10.6													10.6
Кн1	27.6	—	27.6	—	—	—	27.6													27.6

Подпись и дата

Инв. № подл.

Привязан

Инв. №

ГИП	Новоминский		19.IX.75
Нач.отд.	Волошин		
Гл.спец.	Плотник		
Рук.гр.	Клоцман		
Рук.гр.	Айзенберг		
Н.контр.	Плотник		

ТП901-1-6/80-КЖ

Речные водозаборные сооружения раздельного типа для амплитуд колебания уровней воды до 6м

Водоприемные береговые колодцы диаметром 6.0м производительностью от 20 до 180 л/с.

Стадия	Лист	Листов
Р	12	

РКм1 перекрытия на отм. 0.000. Маркировочная схема балок. 30м1. Армирование. Разрезы 1-1, 2-2

Госстрой СССР
Укрводоканалпроект
Киев

Типовой проект 901-1-6/80 Альбом III

Инв.№ подл. | Подп. и дата | Взам. инв.№

Бм 1

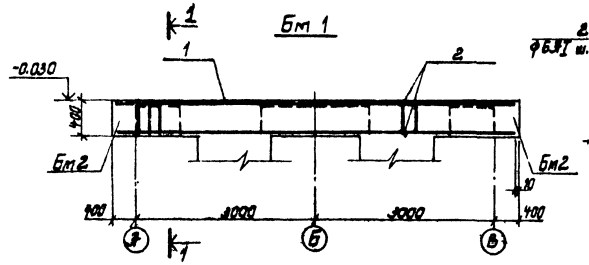

1-1

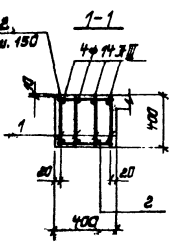

4-4

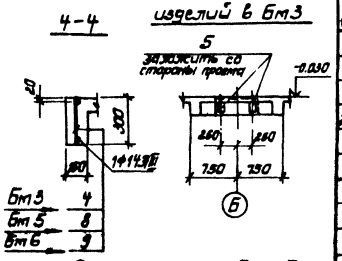

Бм3	4
Бм5	8
Бм6	9

Бм2

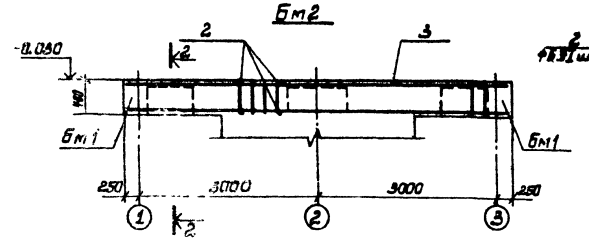

2-2

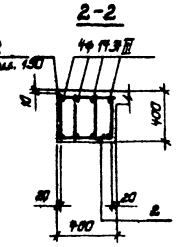

Схема закладных изделий в Бм3

Расчетная схема Бм1 и Бм2

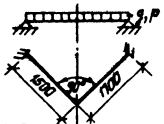

Расчетные нагрузки

Постоянная $g = 6.6$ тс/м

Временная $P = 0.9$ тс/м

Расчетная схема Бм4

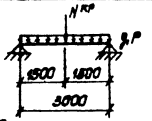

Расчетные нагрузки

Постоянная $g = 0.89$ тс/м

Временная $p = 0.83$ тс/м

Кратковременная $N^{кр} = 0.35$ тс

Бм3

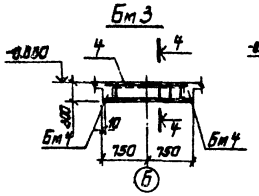

Бм4

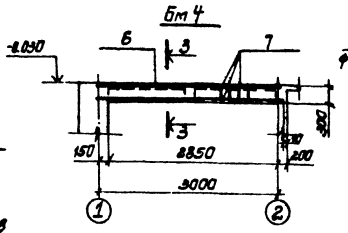

3-3

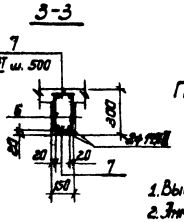

Бм5

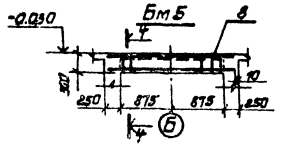

Бм6

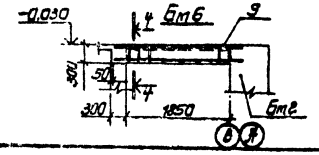

1. Выборку стали см. лист КЖ-12
2. Анкера закладной детали МЦ-8 (поз. 5) загнуть по месту и приварить к арматуре балки.

Обозначение	Наименование	Кол.	Примечание масса 1 шт. в кг
	Бм6		
	Сборочные единицы и детали		
КЖ-21	Каркас плоский КР10	1	5.3
	Материалы		
	Бетон марки 400	0.08	м³

Позиция	Обозначение	Наименование	Кол.	Примечание масса 1 шт. в кг
		Бм1		
		Сборочные единицы и детали		
22 1	КЖ-21	Каркас плоский КР6	4	16.5
2	—	Стержень ф6 AI ГОСТ 5781-75 ℓ=380	52	0.1
		Материалы		
		Бетон марки 200	0.96	м³
		Бм2		
		Сборочные единицы и детали		
22 3	КЖ-21	Каркас плоский КР7	4	15.7
2	—	Стержень ф6 AI ГОСТ 5781-75 ℓ=380	78	0.1
		Материалы		
		Бетон марки 200	1.04	м³
		Бм3		
22 4	КЖ-21	Каркас плоский КР8	1	3.6
5	3.400-6	Изделие закладное МЦ-8	2	1.7
		Материалы		
		Бетон марки 200	0.05	м³
		Бм4		
22 6	КЖ-21	Каркас плоский КР9	2	7.6
7	—	Стержень ф6 AI ГОСТ 5781-75 ℓ=150	12	0.1
		Материалы		
		Бетон марки 200	0.14	м³
		Бм5		
		Сборочные единицы и детали		
22 8	КЖ-21	Каркас плоский КР10	1	5.3
		Материалы		
		Бетон марки 200	0.08	м³

Привязан

Инв. №

ГИП	Уйманский		
Нач.отд.	Аркашин		
Гл.спец.	Ткаченко		
Рук.гр.	Кашкин		
Рук.гр.	Дейнега		
Н.контр.	Ткаченко		

ТП 901-1-6/80-КЖ

Ребристые водозаборные сборно-монолитные оболочки для аэротенков-вытеснителей и колодцев двойной воды до 6 м. Водоприемные береговые колодцы диаметром 6 м производительностью от 80 до 180 тыс. м³/сут

Рабочие чертежи

Бм1 ÷ Бм6

Стадия	Лист	Листов
Р	15	

(Госстрой СССР) Укрводоканалпроект Киев

Типовой проект 901-1-6/80 Альбом II

Днище. Раскладка каркасов и выпуски арматуры

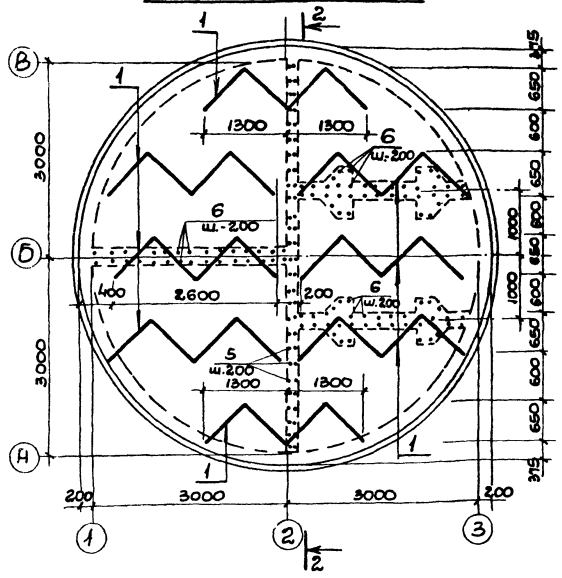

Днище. Раскладка нижних сеток

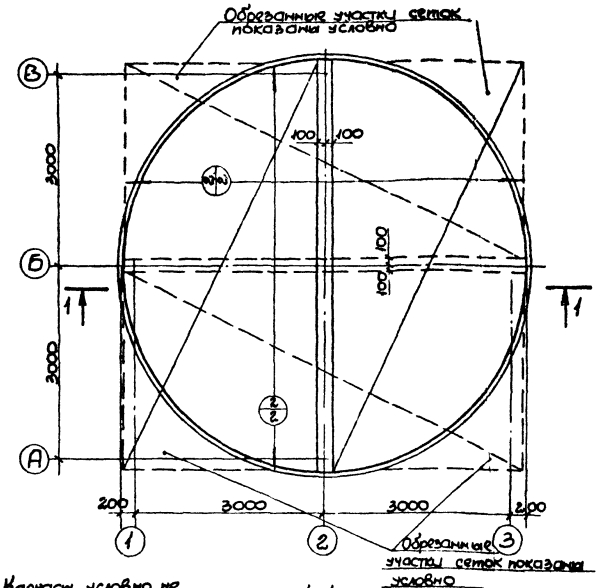

Днище. Раскладка верхних сеток

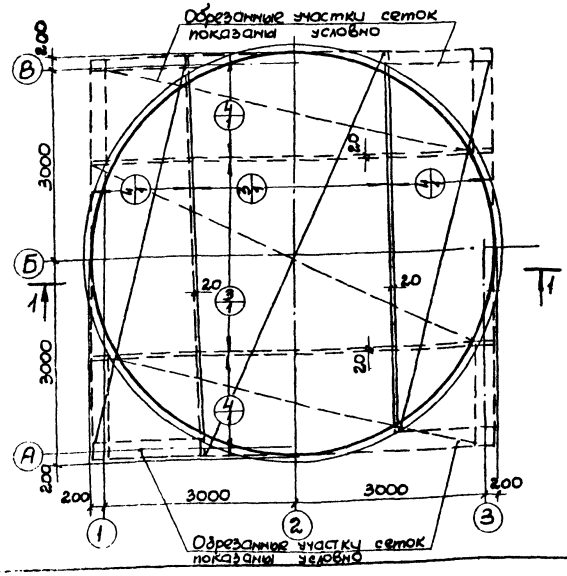

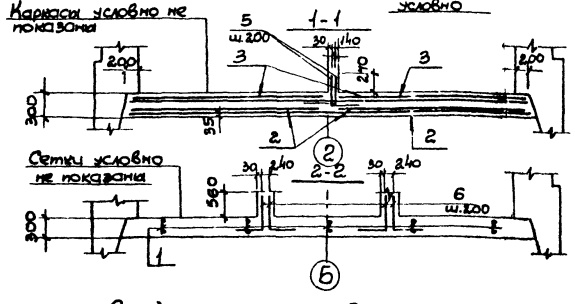

Формат	Зона	Поз.	Обозначение	Наименование	Кол.	Примечание Масса 1шт. в кг
				Днище (для Нк = 8.0м)		
				Сборочные единицы и детали		
22		1	КЖ-20	Каркас плоский Кр-1	8	5.2
22		2	1.410-2 выпуск 1 КЖ-19	Сетка арматурная С10АII - 30×63а	4	69.2
22		3	То же	То же С22АII - 30×63	2	328.2
22		4		С18АII - 16×57а	4	111.8
		5,6	КЖ-14	Стержни одиночные		
				Материалы		
				Бетон М200, В-4, Мрз-75	10.25	м³
				Днище (для Нк = 9.0м)		
				Сборочные единицы и детали		
22		1	КЖ-20	Каркас плоский Кр-1	8	5.2
22		2	1.410-2 выпуск 1 КЖ-19	Сетка арматурная С10АII - 30×63а	4	69.2
22		3	То же	То же С25АII - 30×63	2	414.8
22		4		С20АII - 16×57а	4	140.1
		5,6	КЖ-14	Стержни одиночные		
				Материалы		
				Бетон М200, В-4, Мрз-75	10.25	м³
				Днище (для Нк = 10.0м)		
				Сборочные единицы и детали		
22		1	КЖ-20	Каркас плоский Кр-1	8	5.2
22		2	1.410-2 выпуск 1 КЖ-19	Сетка арматурная С10АII 30×63а	4	69.2
22		3	То же	То же С25АII 30×63	2	414.8
22		4		С22АII - 16×57а	4	166.4
		5,6	КЖ-14	Стержни одиночные		
				Материалы		
				Бетон М200, В-4, Мрз-75	10.25	м³

Ведомость стержней на один элемент

Марка эл-та	Поз.	Эскиз или сечение	ф мм	Длина мм	Кол.
Днище	5	500 (150)	10АII	650	60
	6	600 (100)	16АII	1200	100

Выборка стали на один элемент, кг

Марка эл-та	Арматурные изделия. Арматурная сталь ГОСТ 5781-75. Класс АI, ф мм 6	8	10	12	Итого	Класс АII, ф мм 10	18	18	20	22	25	Итого	Всего
Днище (для Нк = 8.0м)	30	42	41	60	173	271	189	406		597		1463	1636
Днище (для Нк = 9.0м)	30	42		118	190	271	189		502		770	1732	1922
Днище (для Нк = 10.0м)	30	42		118	190	271	189			607	770	1837	2027

При бетонировании днища в суглинистых грунтах с водоотливом в днище устроить дренажный приямок в соответствии с л. КЖ-32.

Привязан

Инв. N

ГИП	Новоминский		19.8.79
Нач. отд.	Волошин		
Гл. спец.	Плотник		
Рук. гр.	Клочан		
Рук. гр.	Айзенберг		
Рук. гр.	Асеева		
Н. контр.	Плотник		

ТП901-1-6/80

Речные водозаборные сооружения разделяющего типа для амплитуд колебания уровней воды до 6м

Водоприемные береговые колодцы диаметром 6.0м производительностью от 20 до 180 л/с

Стадия	Лист	Листов
Р	14	

Армирование днища. Раскладка сеток и каркасов

Гостиный СССР Укрводоканалпроект Киев

Инв. N подл. Подпись и дата

Альбом II

Типовой проект 901-1-6/80

Маркировочная схема покрытия

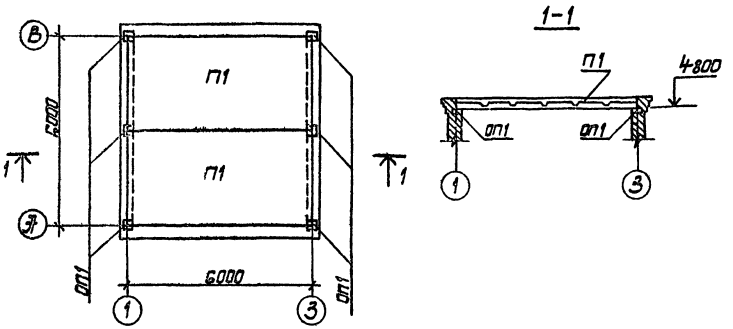

Спецификация элементов к маркировочной схеме

Марка	Обозначение	Наименование	Кол	Примечание масса 1 шт в т
		I, II, III снеговой район		
П1	ГОСТ 22701.1-77	Плита ПГ-2Ат V т	2	2.65
ОП1	КЖС-17	Опорная подушка ОП1	6	0.05
		IV снеговой район		
П1	ГОСТ 22701.1-77	Плита ПГ-3Ат V т	2	2.65
ОП1	КЖС-17	Опорная подушка ОП1	6	0.05

1 Плиты покрытия приваривают ся не менее чем по трем углам к закладным деталям опорных подушек. Сварку производить электродами типа Э42. Толщина шва - 5мм.

ГИП	Новоминский		19.11.79	ТП901-1-6/80-КЖС
Нач отд	Волошин			Речные водозаборные сооружения раздельного типа для амплитуд колебания уровней воды до 6 м
Гл спец	Плотник			Водоприемные береговые колодцы диаметром 6,0 м производительностью от 20 до 180 л/с
Рук гр	Жизенберг			Стадия: Р; Лист: 15; Листов:
Рук гр	Клоцман			
Ст тех	Чеперина			Маркировочная схема покрытия.
Н контр	Плотник			Госстрой СССР Укрводоканалпроект Киев

Привязан

Инв. №

Инв. № подл. | Подп. и дата

Маркировочная схема опор под задвижки

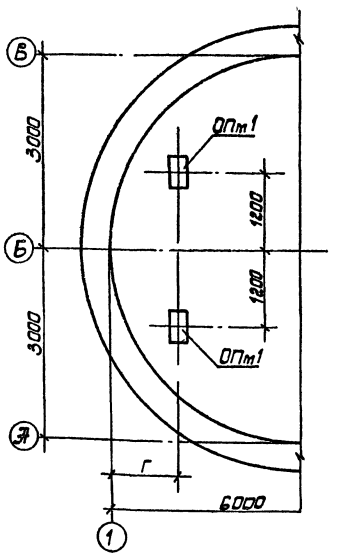

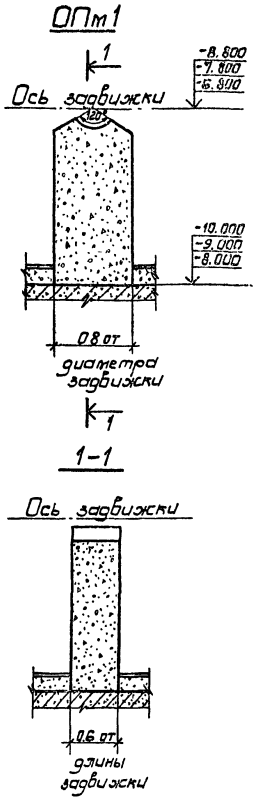

Таблица привязочных размеров

Подача Q л/с	Г мм
До 25	1515
25-50	1625
50-90	1700
90-180	1850

Спецификация элементов к маркировочной схеме

Марка	Обозначение	Наименование	Кол	Примечание объем бетона в м³
ОПм 1	КЖС-16	Опоры под задвижки ОПм1	2	0.16

1 Опоры под задвижки выполнить по месту из бетона М100 при установке задвижек.

ГИП	Новоминский		19.11.79	ТП901-1-6/80-КЖС
Нач отд	Волошин			Речные водозаборные сооружения раздельного типа для амплитуд колебания уровней воды до 6 м
Гл спец	Плотник			Водоприемные береговые колодцы диаметром 6,0 м производительностью от 20 до 180 л/с
Рук гр	Клоцман			Стадия: Р; Лист: 16; Листов:
Рук гр	Жизенберг			
Ст тех	Чеперина			Маркировочная схема опор под задвижки.
Н контр	Плотник			Госстрой СССР Укрводоканалпроект Киев

Привязан

Инв. №

Инв. № подл. | Подп. и дата

Альбом II

Типовой проект 901-1-6/80

ОП1

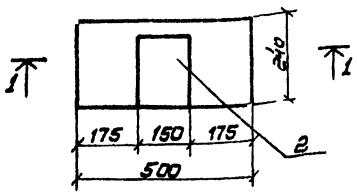

1-1

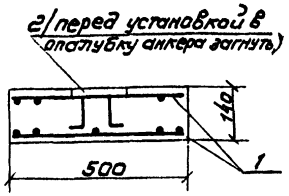

Формат	Зона	Поз.	Обозначение	Наименование	Кол.	Примечание масса 1шт в кг
				Опорная подушка ОП1		
				Документация		
12			КЖ-17	Сборочный чертеж		
				Сборочные единицы и детали		
12		1	КЖ-18	Сетка арматурная С-2	2	0.8
		2	3.400-6/76	Изделие закладное МИ1-20	1	2.7

Выборка стали на один элемент, кг

Марка эл-та	Арм изделия: Арм. сталь ГОСТ 5781-75, Класс А I, ф мм: 6А I		Итого	Закладные изделия: Профильная сталь: б=8			Арм. сталь ГОСТ 5781-75, Класс А III, ф мм: 8			Итого	Всего
ОП1	1.6		1.6	2.3	—	—	0.4	—	—	2.7	4.3

1. Опорную подушку ОП1 бетонировать в опалубке ОП4 по серии 3.006-2 Вып. II-2
2. Защитный слой бетона для рабочей арматуры принят 15 мм

ГИП	Новоминский		19.11.79	ТП901-1-6/80-КЖ
Нач.отд.	Волошин			Речные водозаборные сооружения раздельного типа для амплитуд колебания уровней воды до 6 м
Гл.спец.	Плотник			Водоприемные береговые колодцы диаметром 6.0 м производительностью от 20 до 180 л/с
Рук.гр.	Клоцман			Стадия: Р; Лист: 17; Листов:
Рук.гр.	Айзенберг			
Ст.техн.	Чеперина			Опорная подушка ОП1
Н.контр.	Плотник			Госстрой СССР Укрводоканалпроект г. Киев

Привязан

Инв. №

Инв. № подл. | Подп. и дата

С1

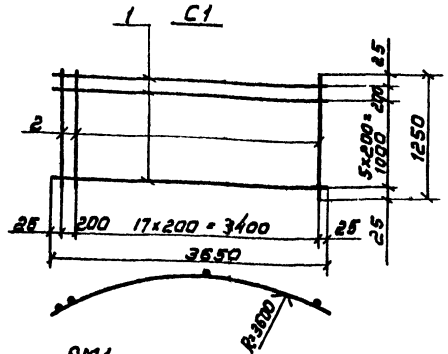

С2

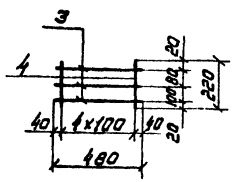

РМ1

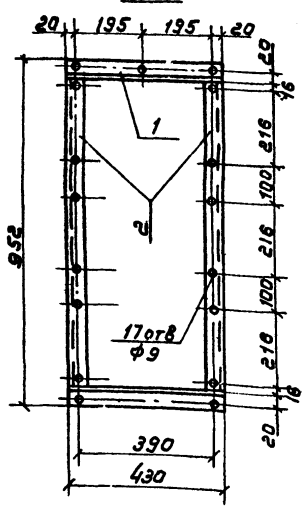

РМ2

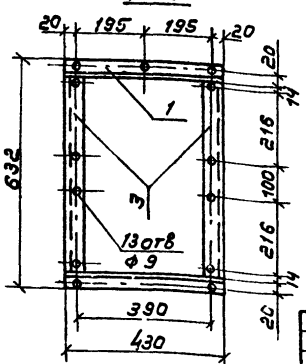

Формат	Зона	Поз	Обозначение	Наименование	Кол.	Примечание масса 1шт в кг
				Документация		
12			КЖ-18	Сборочный чертеж		
				С1		
				Детали		43.3
Б/4		1	—	Стержень ф12АII ℓ=3650 ГОСТ 5781-75	7	3.2
Б/4		2	—	Стержень ф12АII ℓ=1250 ГОСТ 5781-75	19	1.1
				С2		
				Детали		0.3
Б/4		3	—	Стержень ф6АI ℓ=480 ГОСТ 5781-75	3	0.1
Б/4		4	—	Стержень ф6АI ℓ=220 ГОСТ 5781-75	5	0.1
				РМ1		5.6
				Детали		
Б/4		1	—	L36×4 ГОСТ 8509-72 ℓ=430	2	0.9
Б/4		2	—	L36×4 ГОСТ 8509-72 ℓ=880	2	1.9
				РМ2		4.0
				Детали		
Б/4		1	—	L36×4 ГОСТ 8509-72 ℓ=430	2	0.9
Б/4		3	—	L36×4 ГОСТ 8509-72 ℓ=560	2	1.1

ГИП	Новоминский		19.11.79	ТП901-1-6/80-КЖ
Нач.отд.	Волошин			Речные водозаборные сооружения раздельного типа для амплитуд колебания уровней воды до 6 м
Гл.спец.	Плотник			Водоприемные береговые колодцы диаметром 6.0 м производительностью от 20 до 180 л/с
Рук.гр.	Клоцман			Стадия: Р; Лист: 18; Листов:
Рук.гр.	Айзенберг			
Ст.техн.	Брусиловский			Арматурные сетки С1, С2, рамы РМ1, РМ2
Н.контр.	Плотник			Госстрой СССР Укрводоканалпроект г. Киев

Привязан

Инв. №

Инв. № подл. | Подп. и дата

Типовой проект 901-1-6/80 Альбом II

С12 АII-24×36б
С12 АII-26×36б
С12 АII-28×36б

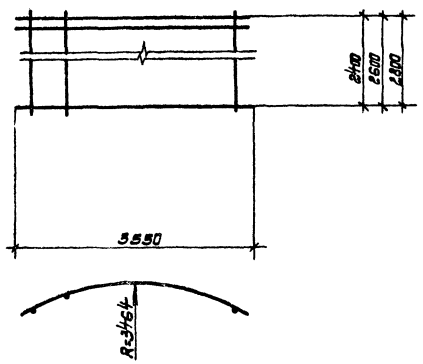

С10 АII-30×63а

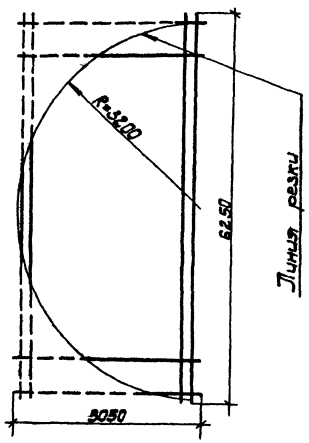

С18 АII-16×57а
С20 АII-16×57а
С22 АII-16×57а

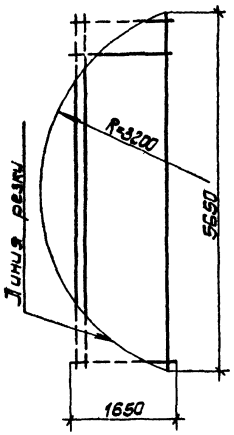

С12 АII-30×42б
С12 АII-30×48б
С12 АII-30×54б

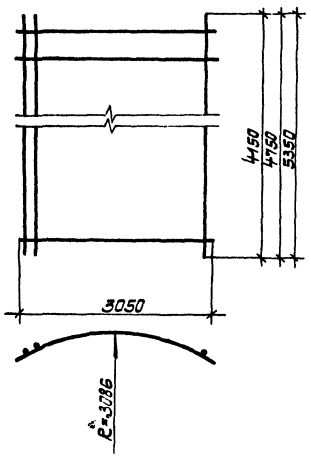

С12 АII-30×42а
С12 АII-30-48а
С12 АII-30-54а

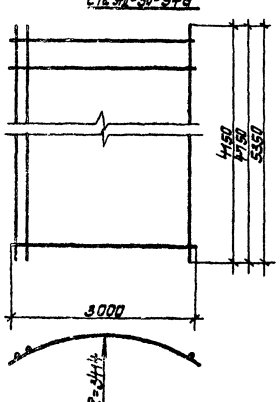

С12 АII-24×36а
С12 АII-26×36а
С12 АII-28×36а

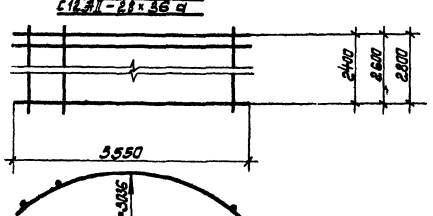

1. Сетки с буквенным индексом, расположенным в конце марки изделия, отличаются от соответствующих типовых сеток по серии 1.410-2 вып. 1:
обрезкой арматуры по радиусам, указанным на чертеже или выполнением сеток гнутыми по радиусам указанным на чертеже.

ГИП	Новотинский		19.II.79	ТП-1-6/80-КЖ
Нач. отд.	Волошин			Речные водозаборные сооружения раздельного типа для амплитуд колебания уровней воды до 6 м.
Гл. спец.	Плотник			Водоприемные береговые колодцы диаметром 6.0м производительностью от 20 до 180 э/с.
Рук. гр.	Клоцман			
Рук. гр.	Айзенберг			
Ст. техн.	Бруликовский			Арматурные сетки для днища и наружных стен.
Н. контр.	Плотник			

Стадия	Лист	Листов
Р	19	

Госстрой СССР
Укрводоканалпроект
Киев

Привязан

Инв. №

Инв. № подл. | Подпись и дата

Альбом II

Типовой проект 901-1-6/80

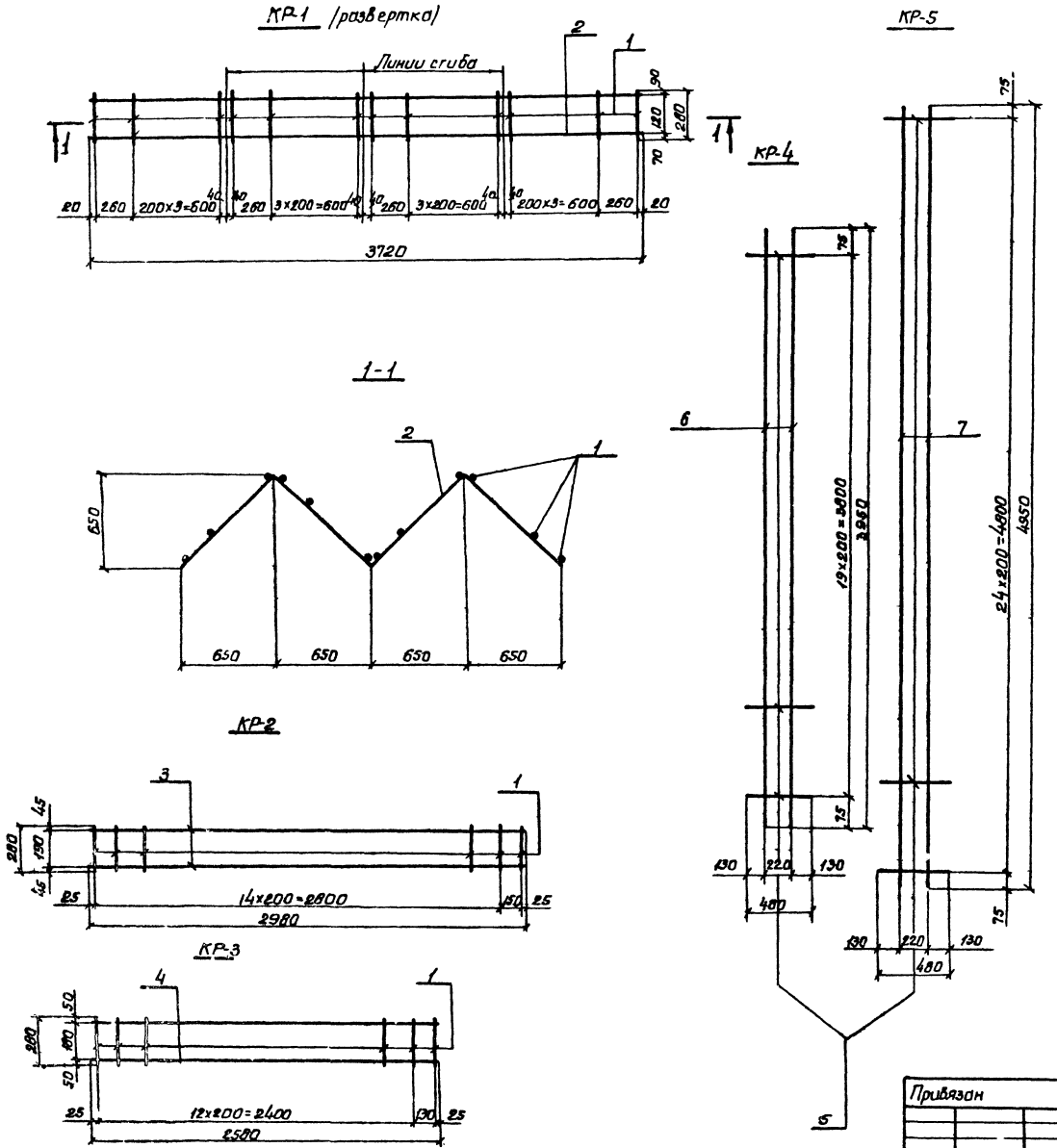

Формат	Зона	Поз.	Обозначение	Наименование	Кол.	Примечание масса 1шт. в кг
				Документация		
22			КЖ-20	Сборочный чертеж		
				Детали		
				КР-1		5.2
б/ч		1		Стержень ф8 AI ГОСТ 5781-75 ℓ=280	20	0.1
б/ч		2		Стержень ф8 AI ГОСТ 5781-75 ℓ=3720	2	1.5
				КР-2		4.0
б/ч		1		Стержень ф8 AI ГОСТ 5781-75 ℓ=280	16	0.1
б/ч		3		Стержень ф8 AI ГОСТ 5781-75 ℓ=2980	2	1.2
				КР-3		3.4
б/ч		1		Стержень ф8 AI ГОСТ 5781-75 ℓ=280	14	0.1
б/ч		4		Стержень ф8 AI ГОСТ 5781-75 ℓ=2580	2	1.0
				КР-4		7.2
б/ч		5		Стержень ф8 AI ГОСТ 5781-75 ℓ=480	20	0.2
б/ч		6		Стержень ф8 AI ГОСТ 5781-75 ℓ=3950	2	1.6
				КР-5		9.0
б/ч		5		Стержень ф8 AI ГОСТ 5781-75 ℓ=480	25	0.2
б/ч		7		Стержень ф8 AI ГОСТ 5781-75 ℓ=5000	2	2.0

1. Технические требования к изготовлению арматурных изделий см. л. КЖ-21.

ГИП	Новоминский		19.11.79	ТП901-1-6/80-КЖ
Нач.отд.	Волошин			Речные водозаборные сооружения раздельного типа для амплитуд колебания уровней воды до 6 м
Гл.спец.	Плотник			Водоприемные береговые колодцы диаметром 6.0м. произ водительностью от 20 до 180 л/с.
Рук.гр.	Клоцман			Стад. Р; Лист 20; Листов
Рук.гр.	Айзенберг			
Ст.техн.	Кропивовский			Арматурные каркасы КР1 ÷ КР5.
Н.контр.	Плотник			Госстрой СССР Укрводоканалпроект Киев

Привязан

Инв. №

Инв. № подл. | Подп. и дата

Альбом I

Типовой проект 901-1-6/80

КР6

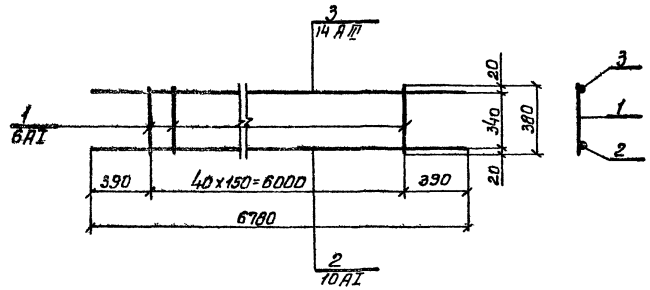

КР10

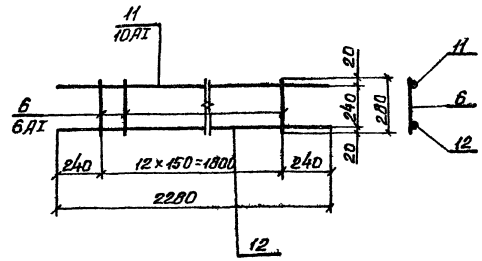

КР7

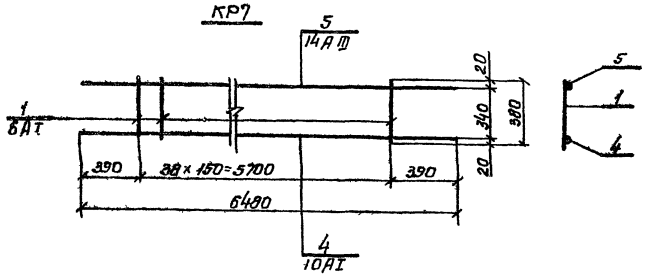

КР8

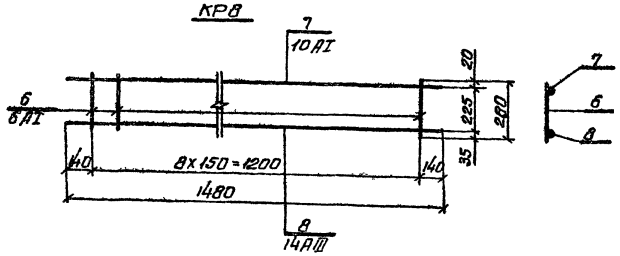

КР9

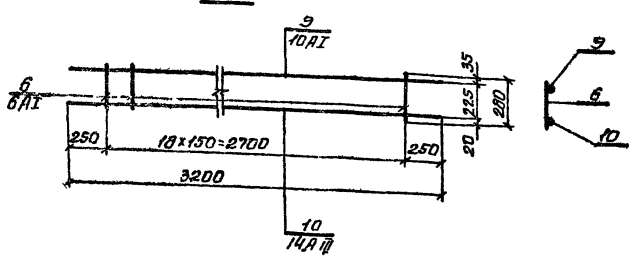

Технические требования к изготовлению арматурных изделий

1. Плоские арматурные изделия изготовить при помощи контактной точечной электросварки. Сварку сеток и каркасов производить во всех точках пересечения стержней.
2. Сварку производить в соответствии с „Указаниями по сварке соединений арматуры и закладных деталей ж-б конструкций СН 393-78.
3. Арматурные сварные изделия должны соответствовать требованиям ГОСТ 10922-75 „Арматурные изделия и закладные детали для ж-б конструкций. Технические требования и методы испытания".

Формат	Зона	Поз	Обозначение	Наименование	Кол.	Примечание Масса 1 шт. в кг.
				Документация		
22			КЖС-21	Сборочный чертеж		
				Детали		
				КР-6		16.5
6/4		1	—	Стержень ф 6 А I ℓ=380 ГОСТ 5781-75	41	0.1
6/4		2	—	Стержень ф 10 А I ℓ=6780 ГОСТ 5781-75	1	4.2
6/4		3	—	Стержень ф 14 А-III ℓ=6780 ГОСТ 5.1459-72	1	8.2
				КР-7		15.7
6/4		1	—	Стержень ф 6 А I ℓ=380 ГОСТ 5781-75	39	0.1
6/4		4	—	Стержень ф 10 А I ℓ=6480 ГОСТ 5781-75	1	4.0
6/4		5	—	Стержень ф 14 А III ℓ=6480 ГОСТ 5.1459-72	1	7.8
				КР8		3.6
6/4		6	—	Стержень ф 6 А I ℓ=280 ГОСТ 5781-75	9	0.1
6/4		7	—	Стержень ф 10 А I ℓ=1480 ГОСТ 5781-75	1	0.9
6/4		8	—	Стержень ф 14 А III ℓ=1480 ГОСТ 5.1459-72	1	1.8
				КР-9		7.6
6/4		6	—	Стержень ф 6 А I ℓ=280 ГОСТ 5781-75	19	0.1
6/4		9	—	Стержень ф 10 А I ℓ=3200 ГОСТ 5781-75	1	1.9
6/4		10	—	Стержень ф 14 А-III ℓ=3100 ГОСТ 5.1459-72	1	3.8
				КР10		9.4
6/4		6	—	Стержень ф 6 А I ℓ=280 ГОСТ 5781-75	19	0.1
6/4		11	—	Стержень ф 10 А I ℓ=2280 ГОСТ 5781-75	1	1.4
6/4		12	—	Стержень ф 14 А III ℓ=2280 ГОСТ 5.1459-72	1	2.7

Инв № подл. | Подп. и дата

Привязан

Инв №

ГИП	Новоминский		12.1.79
Нач.отд	Волошин		
Отсгец	Плотник		
Рук гр	Клоцман		
Рук гр	Айзенберг		
Ст техн	Брусиловский		
Н контр	Плотник		

ТП901-1-6/80-КЖС

Речные водозаборные сооружения раздельного типа для амплитуд колебания уровней воды до 6 м

Водоприемные береговые колодцы диаметром 6.0 м производительностью от 20 до 100 л/с

Стад | Лист | Листов

Р | 21

Арматурные каркасы КР6 - КР10

Госстрой СССР Укрводоканалпроект Киев

Альбом II

Типовой проект 901-1-6/80

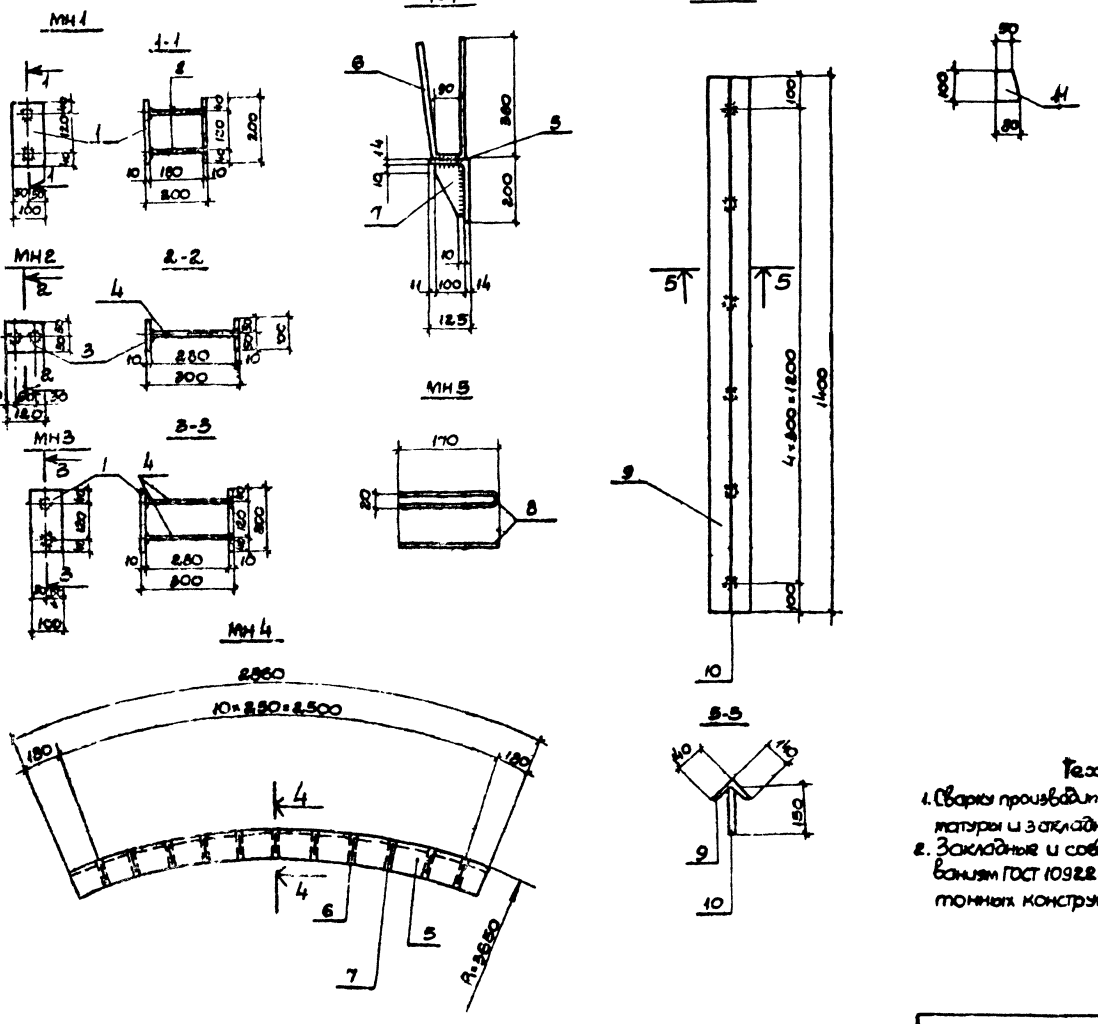

Формат	Зона	Поз.	Обозначение	Наименование	Кол.	Примечание масса 1 шт кг
				Документация		
22			КЖ-22	Сборочный чертеж		
				МН1		3.4
				Детали		
б/ч		1	—	-100×10 ГОСТ 103-76 ℓ=200	2	1.6
б/ч		2	—	ф12 АII ГОСТ 5781-75 ℓ=190	2	0.1
				МН2		2.4
				Детали		
б/ч		3	—	-120×10 ГОСТ 103-76 ℓ=100	2	0.9
б/ч		4	—	ф12 АII ГОСТ 5781-75 ℓ=290	2	0.8
				МН3		3.8
				Детали		
б/ч		1	—	-100×10 ГОСТ 103-76 ℓ=200	2	1.6
б/ч		4	—	ф12 АII ГОСТ 5781-75 ℓ=290	2	0.3
				МН-4		120.6
				Детали		
б/ч		5	—	L200×125×14 ГОСТ 8510-72 ℓ=2860	1	98.6
б/ч		6	—	ф12 АII ГОСТ 5781-75 ℓ=810	11	0.7
б/ч		7	—	175×10 ГОСТ 103-76 ℓ=100	11	1.3
б/ч		8	КЖ-22	МН5		0.055
				Детали		
б/ч		8	КЖ-22	ф58 I ГОСТ 6723-57* ℓ=360	1	0.055
				МН6		27.7
				Детали		
б/ч		9	—	L140×9 ГОСТ 8509-72 ℓ=1400	1	27.2
б/ч		10	—	ф8 АI ГОСТ 5781-75 ℓ=150	5	0.1
				МС1		0.4
22		11	КЖ-22	100×6 ГОСТ 103-76 ℓ=80	1	0.4

Технические требования к изготовлению закладных изделий

1. Сварку производить в соответствии с „Указаниями по сварке соединительной арматуры и закладных деталей железобетонных конструкций СН 393-78.
2. Закладные и соединительные изделия должны соответствовать требованиям ГОСТ 10922-75 „Арматурные изделия и закладные детали для железобетонных конструкций. Технические требования и методы испытания."

				ТП901-1-6/80-КЖ		
Гип	Новоминский			Речные водозаборные сооружения разделенного типа для амплитуд колебания уровней воды до 6 м		
Нач. отд.	Волошин					
Рук. гр.	Клоцман			Водоприемные береговые колодцы диаметром 6.0 м производительностью от 20 до 180 м/с	Стадия	Лист	Листов
Рук. гр.	Айзенберг				Р	22	
Ст. техн.	Брусиловский						
Н. конт.	Плотник			Закладные изделия МН1-МН6, соединительное изделие МС1	Госстрой СССР Укрводоканалпроект Киев		

Привязан

Инв. N

Инв. N подл. | Подп. и дата

Типовой проект 901-1-6180 Альбом II

Маркировочная схема щитов на отм. 0,000

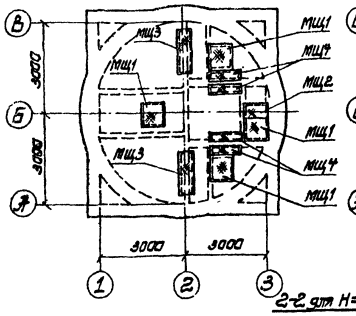

Маркировочные схемы площадок и стремянок на отм. -2,150; -2,500; -3,100; -5,850; -5,000; -6,200

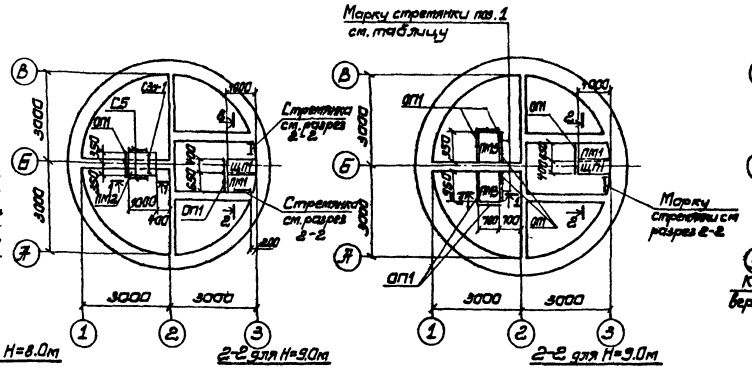

Маркировочная схема кронштейнов под площадки

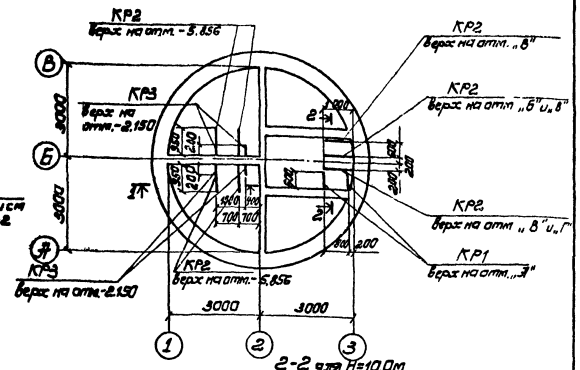

2-2 для H=8.0м

2-2 для H=9.0м

2-2 для H=9.0м

2-2 для H=10.0м

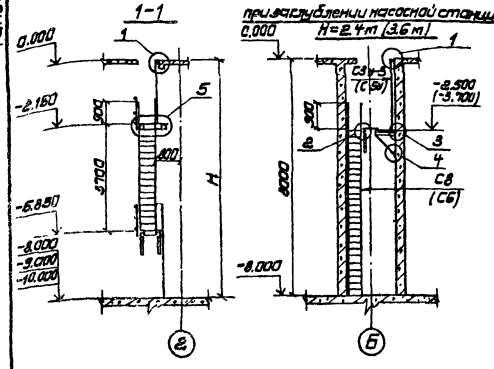

при заглублении насосной станции H=2.4м (3.6м)

при заглублении насосной станции H=3.6м

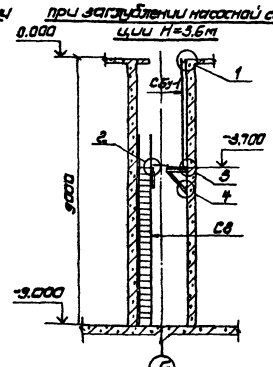

при заглублении насосной станции H=4.8м

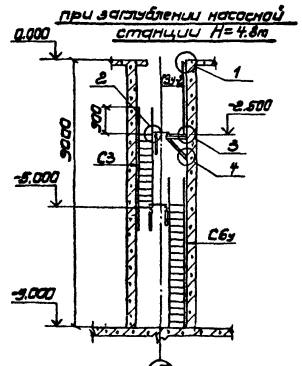

при заглублении насосной станции H=4.8м(6.0м)

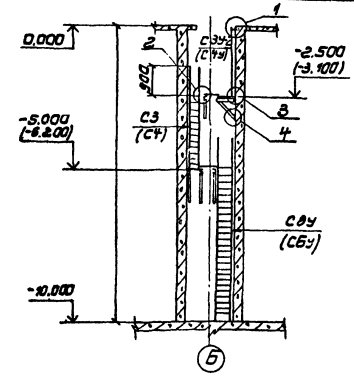

Таблица привязочных размеров

Глубина котлована Нкл	Заглубл. насосной станции Нст	Высота стремянки КН поз.1	Марка стремянки	Отметка верха кронштейна Ж	Б	В	Г
8.0	2.4	2150	С3у-2	-2.506	-2.500	—	
	3.6	2150	С3у-3	-3.706	-3.700	—	
9.0	3.6	3150	С5у-2	-3.706	-3.700	—	
	4.8	3150	С5у	-2.506	-2.500	-8.006	-5.000
10.0	4.8	4150	С6	-2.506	-2.500	-5.006	-5.000
	6.0	4150	С6	-3.106	-3.100	-6.206	-6.200

1. Указания по антикоррозионной защите см. соответствующий раздел пояснительной записки в альбоме I.
2. Ограждение к съемным щитам ЩП1 не приваривать
3. Все стремянки с индексом „у" отличаются от соответствующих типовых только длиной, стремянки укоротить в соответствии с листами КЖ-23, КЖ-24.

Привязан

ГИП	Новиков		01.89	ТП 901-1-6180-КЖ	
Нач.отд.	Дрожин			Речные водозаборные сооружения раздельного типа для отм. жгут колебания уровня) Воды 90 см.	
Гл.спец.	Глотник			Водоприемные оголовки каждый диаметром 6.0м производительностью от 20 до 180 м³/с.	Стадия: Р; Лист: 23; Листов:
Рук.гр.	Крюкова				
Рук.гр.	Цветков				
Н.контр.	Глотник			Маркировочные схемы щитов, площадок, стремянок и кронштейнов.	Госстрой СССР Укрводоканалпроект Киев

Инв.№ подл. | Подпись и дата | Взам.инв.№

Типовой проект 901-1-6/80 Альбом II

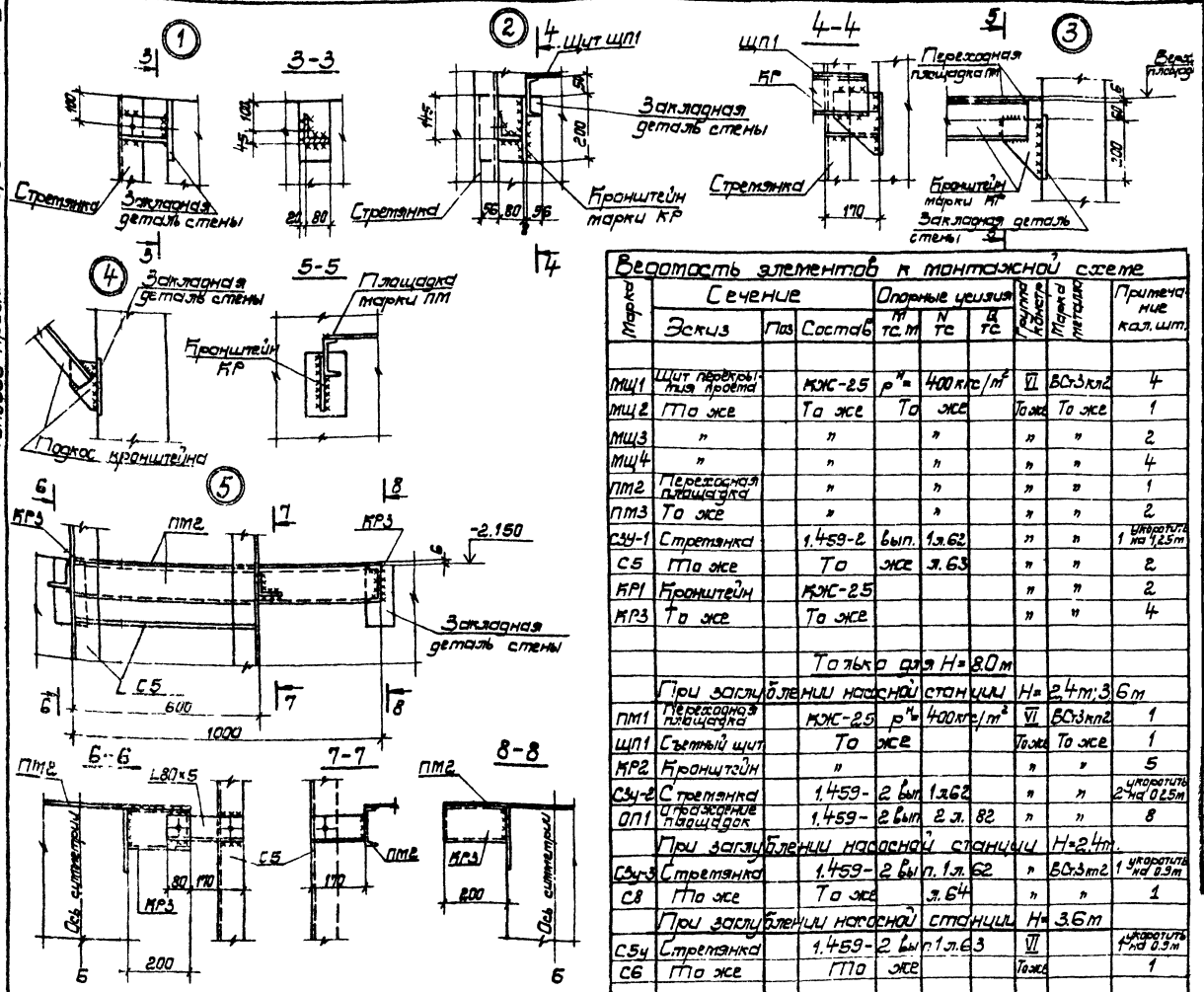

Деталь установки щитов МЩ1, МЩ2

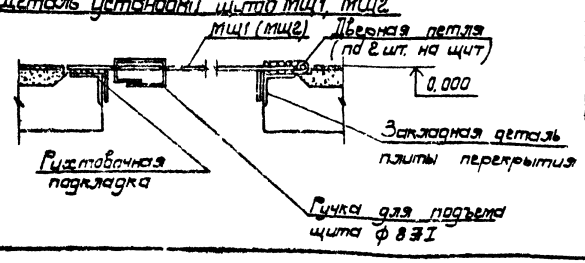

Ведомость элементов к монтажной схеме

Марка	Сечение: Эскиз	Поз	Состав	Опорные усилия: M тс.м	N тс	Q тс	Группа конструкций	Марка металла	Примечание кол. шт.
МЩ1	Щит перекрытия проема		КЖС-25	$p^н$=	400 кгс/м²		VI	ВСт3кп2	4
МЩ2	То же		То же	То	же		То же	То же	1
МЩ3	"		"		"		"	"	2
МЩ4	"		"		"		"	"	4
ПМ2	Переходная площадка		"		"		"	"	1
ПМ3	То же		"		"		"	"	2
С3У-1	Стремянка		1.459-2	вып.	1 л.62		"	"	1 укоротить на 1,25 м
С5	То же		То	же	л.63		"	"	2
КР1	Кронштейн		КЖС-25				"	"	2
КР3	То же		То же				"	"	4
			Только для H=8.0 м						
	При заглублении насосной станции H=2,4 м; 3,6 м								
ПМ1	Переходная площадка		КЖС-25	$p^н$=	400 кгс/м²		VI	ВСт3кп2	1
ЩП1	Съемный щит		То	же			То же	То же	1
КР2	Кронштейн		"				"	"	5
С3у-2	Стремянка		1.459-	2 вып	1 л.62		"	"	2 укоротить на 0,25 м
ОП1	Ограждение площадок		1.459-	2 вып	2 л.	82	"	"	8
	При заглублении насосной станции H=2,4 м.								
С3у-3	Стремянка		1.459-	2 вып.	1 л.	62	"	ВСт3кп2	1 укоротить на 0,9 м
С8	То же		То же		л.64		"	"	1
	При заглублении насосной станции H=3.6 м								
С5у	Стремянка		1.459-	2 вып	1 л.63		VI		1 укоротить на 0,9 м
С6	То же		То	же			То же		1
			Только для H=9.0 м.						
	При заглублении насосной станции H=3.6 м								
ПМ1	Переходная площадка		КЖС-25	$p^н$=400 кгс/м²			VI	ВСт3кп2	1
ЩП1	Съемный щит		То же	То	же		То же	То же	1
КР2	Кронштейн		"		"		"	"	5

Ведомость элементов

Марка	Сечение: Эскиз	Поз	Состав	Опорные усилия: M тс м	N тс	Q тс	Группа конструкций	Марка металла	Примечание кол. шт.
С5У-1	Стремянка		1.459-2 вып. 1		л. 63		VI	ВСт3кп2	1 Укоротить на 0,9 м
С5у-2	То же		То	же					2 Укоротить на 0,45 м
С8	"		"		л. 64				1
ОП1	Ограждение площадок		1.459-2 вып. 2		л. 82				8
	При заглублении насосной станции H=4.8 м								
ПМ1	Переходная площадка		КЖС-25	$p^н$	=400 кгс/м²				2
ЩП1	Съемный щит		То	же	То же				2
КР2	Кронштейн		"		"				8
С3	Стремянка		1.459-2	вып1	л. 62				1
С3у-2	То же		То	же					1 Укоротить на 0,9 м
С5у	"		"		л. 63				2 Укоротить на 0,45 м
С6у	"		"		л. 63				1 Укоротить на 0,2 м
ОП1	Ограждение площадок		1.459-2	вып. 2	л. 82				9
			Только для H=10.0 м.						
	При заглублении насосной станции H=4.8 м и 6.0 м								
ПМ1	Переходная площадка		КЖС-25	$p^н$=4	00 кгс/м²				2
ЩП1	Съемный щит		То же	То	же				2
КР2	Кронштейн		"		"				8
С6	Стремянка		1.459-2	вып. 1	л. 63				2
ОП1	Ограждение площадок		1.459-2	вып. 2	л. 82				9
	При заглублении насосной станции H=4.8 м								
С3	Стремянка		1.459-2	вып. 1	л. 62				1
С3у-2	То же		То	же	л. 62				1 Укоротить на 0,9 м
С8у	"		"		л. 64				1 Укоротить на 0,4 м
	При заглублении насосной станции H=6.0 м								
С4	Стремянка		1.459-2	вып. 1	л. 62				1
С4у	То же		То	же	л. 62				1 Укоротить на 0,9 м
С6у	"		"		л. 63				1 Укоротить на 0,4 м

Привязан

ГИП	Новоминский		19.11.79	ТП901-1-6/80-КЖС
Нач.отд.	Волошин			Речные водозаборные сооружения раздельного типа для амплитуд колебания уровней воды до 6 м.
Ст.спец.	Плотник			Водоприемные береговые колодцы диаметром 6,0 м производительностью от 20 до 180 л/с.
Рук.гр.	Клоцман			Стадия: Р; Лист: 24; Листов:
Рук.гр.	Айзенберг			
Н.контр.	Плотник			Маркировочные схемы щитов, площадок, стремянок, кронштейнов. Узлы.

Госстрой СССР Укрводоканалпроект Киев

Альбом II

Типовой проект 901-1-6/80

Инв. № подл. | Подпись и дата | Взам. инв. №

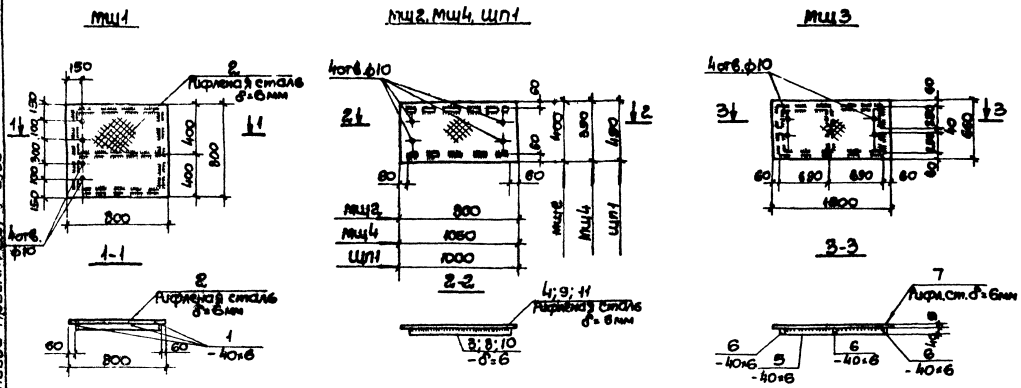

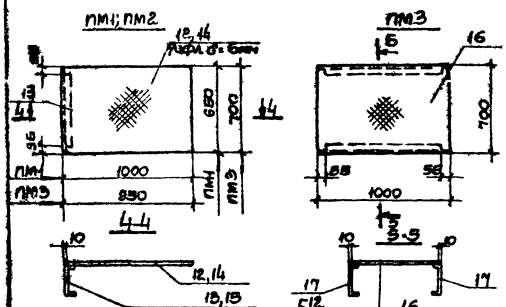

Ведомость элементов

Марка	Эскиз	Сечение Поз.	Сечение Состав	Опорные усилия N тс.м	Опорные усилия N тс	Опорные усилия Q тс	Прим. констр.	Марка металла	Примечание Кол. шт.
Кр1		18	С12	0.01		0.06	VI	Вст3кп2	1 ℓ=580
		19	L 63×6		0.08		То же	То же	1 ℓ=730
		20	-150×6				"	"	3 ℓ=200
Кр2		21	С12	0.02		0.16	VI	Вст3кп2	1 ℓ=930
		19	L 63×6		0.22		То же	То же	1 ℓ=730
		20	-150×6				"	"	3 ℓ=200
Кр3	—	22	С12	0.005		0.05	VI	Вст3кп2	1 ℓ=2.00

Ведомость элементов

Марка	Эскиз	Сечение Поз.	Сечение Состав	Опорные усилия M тс.м	Опорные усилия N тс	Опорные усилия Q тс	Прим. констр.	Марка металла	Примечание Кол. шт.
Мц1		1	-40×6	Ry=400кгс/см²			VI	Вст3кп2	5 ℓ=680
		2	Рифленая сталь δ=6				То же	То же	1 0.6м²
Мц2		3	-40×6	То же			То же	"	2 ℓ=680
		4	Рифленая сталь δ=6					"	1 0.3м²
Мц3		5	-40×6	"			То же	"	2 ℓ=1380
		6	-40×6	"				"	6 ℓ=850
		7	Рифленая сталь δ=6					"	1 1.0м²
Мц4		8	-40×6	"			То же	"	2 ℓ=930
		9	Рифленая сталь δ=6					"	1 0.4м²
Цп1		10	-40×6	"			То же	"	2 ℓ=850
		11	Рифленая сталь δ=6					"	1 0.45м²
Пм1		12	Рифленая сталь δ=6мм	"			VI	Вст3кп2	1 0.65м²
		13	С12	"	"	"	"	"	1 ℓ=850
Пм2		14	Рифленая сталь δ=6мм	"			VI	Вст3кп2	1 0.7м²
		15	С12	"	"	"	"	"	1 ℓ=700
Пм3		16	Рифленая сталь δ=6мм	"			VI	Вст3кп2	1 0.7м²
		17	С12	"	"	"	"	"	2 ℓ=1000

1. Указания по антикоррозионной защите см. соответствующий раздел пояснительной записки в альбоме I.
2. Сварку производить электродами Э42.

Привязан

Инв. №

Гип	Новоминский			ТП 901-1-6/80-КЖС
Нач. отд	Волошин			Крупные бороздорные сооружения разделного типа для анализа колебания уровней воды до 6 м
Гл. спец.	Платонов			Водоприемные оголовки Кондуктор Ц диаметром 8, 0 производительностью от 0,06 до 180 л/с
Рук. гр.	Кудинов			Стадия Р; Лист 85; Листов
Рук. гр.	Новиков			Щиты Мц1, Мц2, Мц4, Цп1 площадью 1м², Щит Мц3 площадью 1,5м², противолодочный Кр1, Кр2, Кр3
Н. контр.	Платонов			Госстрой СССР Укрводоканалпроект Киев

Выборка металла к чертежам КЖС-23÷КЖС-27

Вид профиля и ГОСТ, ТУ	Марка металла и ГОСТ	Обозначение и размер профиля, мм	№ п/п	H=8.0м при заглублении н.ст. 2.4м: масса металла по элементам конструкции, кг: Пути крановые	Кронштейны	Стержни плоские пространственные	Щиты		Общая масса, кг	H=8м при заглублении н.ст. 3.6м: масса металла по элементам конструкции, кг: Пути крановые	Кронштейны	Стержни плоские пространственные	Щиты		Общая масса, кг	H=9.0м при заглублении н.ст. 3.6м: масса металла по элементам конструкции, кг: Пути крановые	Кронштейны	Стержни плоские пространственные	Щиты		Общая масса, кг	H=9.0м при заглублении н.ст. 4.8м: масса металла по элементам конструкции, кг: Пути крановые	Кронштейны	Стержни плоские пространственные	Стержни плоские пространственные	Щиты		Общая масса, кг	H=10м при заглублении н.ст. 4.8м: масса металла по элементам конструкции, кг: Пути крановые	Кронштейны	Стержни плоские пространственные	Стержни плоские пространственные	Щиты		Общая масса, кг
Балки двутавровые ГОСТ 19425-74	Вст3 пс2	I 24	1	355					355	355					355	355					355	355					355	355					355	355					355
	Итого			355					355	355					355	355					355	355					355	355					355	355					355
Швеллеры ГОСТ 8240-72	Вст3 кп2 ГОСТ 380-71*	С 12	2		69	56			125		69	56			125		69	56			125		98	63			161		98	63			161		98	63			161
	Итого				69	56			125		69	56			125		69	56			125		98	63			161		98	63			161		98	63			161
Уголки равнобокие ГОСТ 8509-72	Вст3 кп2 ГОСТ 380-71*	L 25×3	3		8				8			8			8			8			8			9			9			9			9					9
		L 63×5	4		29				29		29				29																						
		L 100×7	5	9					9	9							29				29		42				42		42				42					42
	Итого			9	29	8			46	9	29	8			46	9	29	8			46	9	42	9			60	9	42	9			60	9	42	9			60
Сталь полосовая ГОСТ 103-76	Вст3 кп2 ГОСТ 380-71*	– δ=6	6		29	8	59		96		29	9	59		97		29	8	59		96		42	11	59		112		42	10	59		111					
		– δ=8	7																																	
		– δ=12	8	34					34	34					34	34					34	34					34	34					34					
	Итого			34	29	8	59		130	34	29	9	59		131	34	29	8	59		130	34	42	11	59		146	34	42	10	59		146					
Сталь листовая рифленая ГОСТ 8568-77	Ст.3 кп2 ГОСТ 380-71*	– рифл. δ=6	9			160	325		485			160	325		485			160	325		485			215	325		540			215	325		540					
	Итого					160	325		485			160	325		485			160	325		485			215	325		540			215	325		540					
Сталь горячекатаная круглая ГОСТ 2590-71**	Вст.3 кп2 ГОСТ 380-71*	• ф 18	10			82			82			90			90			94			94			94			94			103			103					
	Итого					82			82			90			90			94			94			94			94			103			103					
Сталь холодно-гнутая швеллеры неравнополочные ГОСТ 8281-69*	Вст.3 кп2 ГОСТ 380-71*	ГНС 50×40×12×2.5	11			56			56			56			56			56			56			63			63			63			63					
		ГНС 80×60×15	12			374			374			419			419			419			419			434			434			462			462					
	Итого					430			430			475			475			475			475			497			497			525			525					
4МТУ 2-130-70	Ст.3 кп-4 ГОСТ 380-71*	∠ 90×90×8.5×3	13			24			24			24			24			24			24			27			27			27			27					
	Итого					24			24			24			24			24			24			27			27			27			27					
		Всего		398	127	768	384		1677	398	127	822	384		1731	398	127	825	384		1734	398	182	916	384		1880	398	182	952	384		1916					

1. Окончание выборки см. л. КЖС-27

Типовой проект 901-1-6/80

Инв. № подл. | Подпись и дата | Взам. инв. №

Привязан

ГИП	Иванюкин			ТП 901-1-6/80-КЖС	
Нач.отд.	Водяник			Речные водозаборные сооружения раздельного типа для амплитуд колебаний уровней воды до 6м	
Гл.спец.	Пастник			Береговые водоприемные камеры диаметром 6.0м при производительности от 60 до 180 тыс.	Стадия / Лист / Листов: Р / 26 /
Рук.гр.	Клюкин			Выборка металла к чертежам КЖС-23÷КЖС-27 (начало)	Госстроя СССР, Управление Киев
Рук.гр.	Гилевич				
Н.контр.	Пастник				

Типовой проект 901-1-6/80 Альбом III

Выборка металла к чертежам КЖС-23÷КЖС-27

Вид профиля и ГОСТ, ТУ	Марка металла и ГОСТ	Обозначение и размер профиля мм	N п/п	N=Длины заглубления н.ст. 6.0м. Масса металла на элемент конструкции, кг: Балки крановой	Крепления балки	Стойки и раскосы	Щиты		Общая масса, кг
Балки двутавровые ГОСТ 19425-74	Вст3 пс2	I 24	1	385					385
	Итого			385					385
Швеллеры ГОСТ 8240-72	Вст3 кп2 ГОСТ 380-71*	[12	2		98	63			161
	Итого				98	63			161
Уголки равнобокие ГОСТ 8509-72	Вст3 кп2 ГОСТ 380-71*	L 25×3	3			9			9
		L 63×6	4		42				42
		L 100×7	5	9					9
	Итого			9	42	9			60
Сталь. полосовая ГОСТ 103-76	Вст3 кп2 ГОСТ 380-71*	– δ=6	6		42	12	59		113
		– δ=8	7						
		– δ=12	8	34					34
	Итого			34	42	12	59		147
Сталь листовая рифленая ГОСТ 8568-77	Вст3 кп2 ГОСТ 380-71*	рифл. δ=6	9			215	325		540
	Итого					215	325		540
Сталь горячекатанная круглая ГОСТ 2590-71	Вст3 кп2 ГОСТ 380-71*	ф18	10			102			102
	Итого					102			102
Сталь холодно-гнутая швеллеры неравнополочные ГОСТ 8281-69*	Вст3 кп2 ГОСТ 380-71*	ГНП 50×40×2,5	11			63			63
		ГНП 80×80×5	12			462			462
	Итого					525			525
4МТУ2-130-70	Вст3 кп2 ГОСТ 380-71*	∠ 90×30×2,5×3	13			27			27
	Итого					27			27
		Всего		398	182	953	384		1917

План расположения путей крановалку

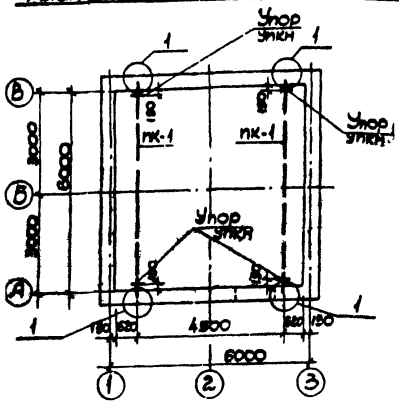

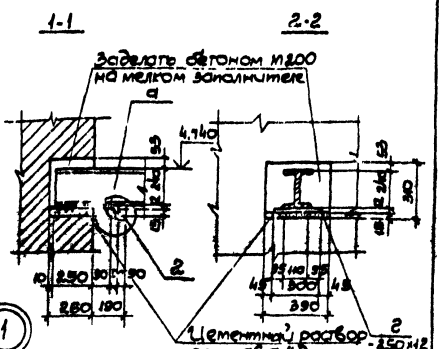

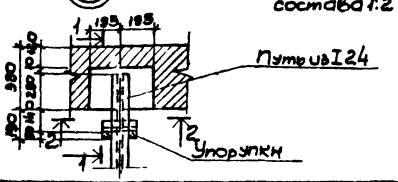

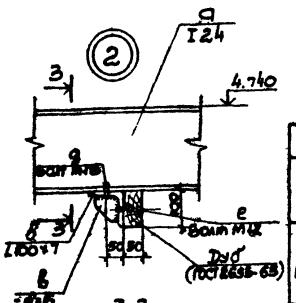

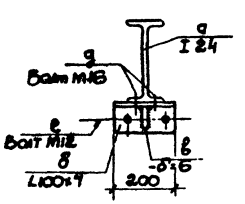

Ведомость элементов

Марка	Сечение: Эскиз	поз	Состав	Опорные усилия: M тс·м	N тс	Q тс	Группа конструкции	Марка металла	Примечание: кол. шт
ПК1	I	а	I 24	24	—	10	II	ВСт3пс6	2 ℓ=6500
	—	г	– 250×12	Кон	струк	тивно	IV	ВСт3кп2	4 ℓ=300
УПКН	—	б	– 100×6	То	же		То же	То же	4 ℓ=100
	Болт	д	ф16	То	же		То же	То же	8 ℓ=100
	Болт	е	ф12	То	же		То же	То же	8 ℓ=150
	L	б	L 100×7	То	же		"	"	4 ℓ=200

1. Грузоподъемность крановалки - 1,0 т.с.
2. Указания по антикоррозионной защите см. соответствующий раздел пояснительной записки альбома I.
3. Сварку производить электродами Э42 высота сварных швов $h_ш$ = 4мм

ГИП	Мовчинский		1978	ТП 901-1-6/80-КЖС
Нач.отд	Волошин			Речные водозаборные сооружения разборного типа для амплитуд колебания уровней воды до 6м.
Гл.спец	Плотников			Водоприемные береговые насосные с оголовком диаметром 6.0м производительностью от 20 от 180 л/с
Рук.гр	Клюшин			Стадия: Р; Лист: 27; Листов:
Рук.гр.	Мовчинский			Госстрой СССР Укрводоканалпроект Киев
Ст.инж.	Филькина			
Н.контр	Плотников			Планы расположения путей крановалку. Сечения 1-1, 2-2. Выборка металла на один ПК. Чертежи КЖС 23÷КЖС 27

Привязан

Инв.№

Инв.№подл. | Подп. и дата | Взам.инв.№

Типовой проект 901-1-6/80 Альбом II

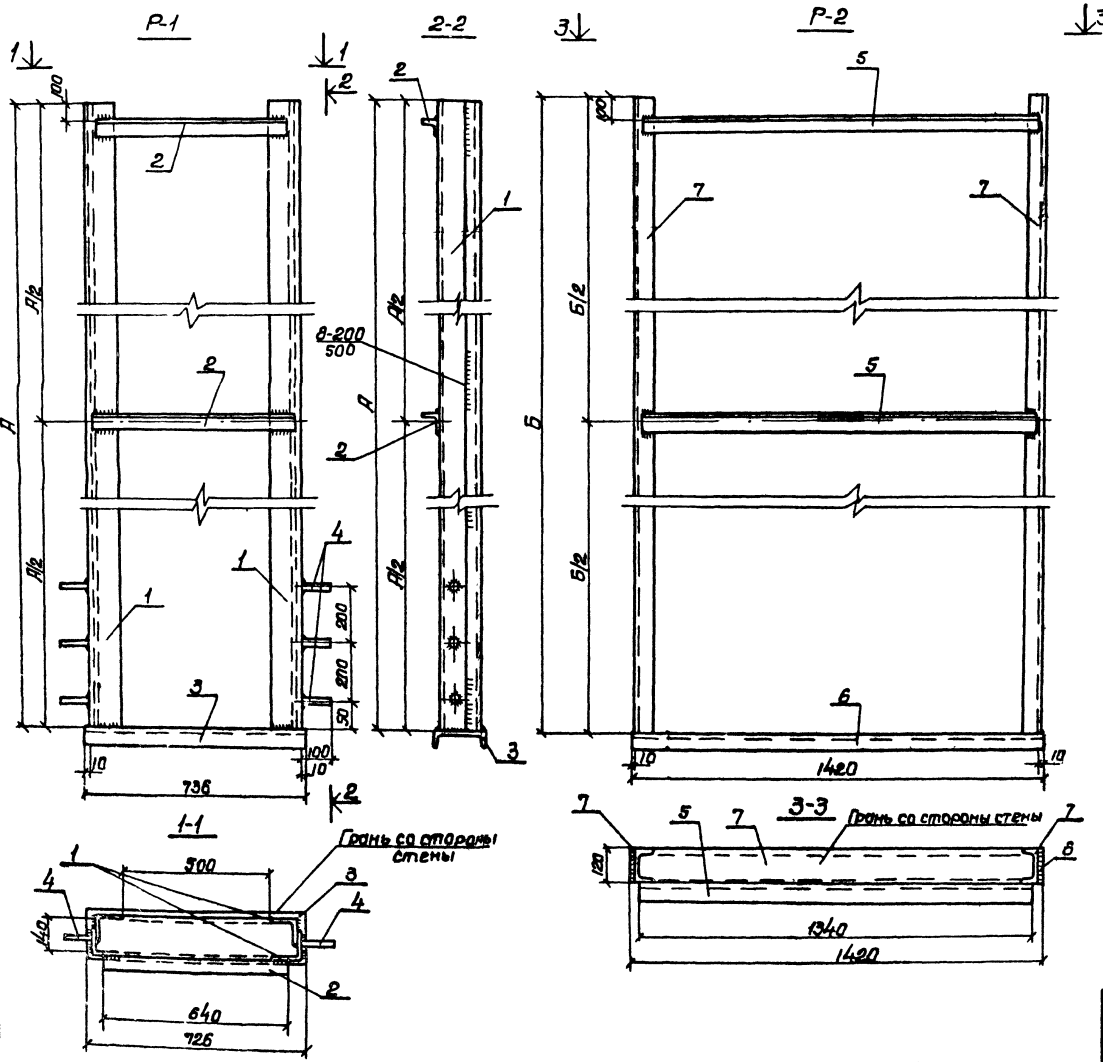

Формат	Зона	Поз.	Обозначение	Наименование	Кол	Примечание масса 1 шт в кг
				Документация		
22			КЖС-28	Сборочный чертеж		
				Р1		
				Сборочные единицы и детали		
				Для Нк=8; 9; 10 м		
б/ч		2	—	L50×5; ГОСТ8509-72; ℓ=640	2	2.0
б/ч		3	—	[16, ГОСТ8240-72; ℓ=736	1	10.5
б/ч		4	—	Стержень ф14 А II ГОСТ 5781-75; ℓ=100	6	0.1
				Только для Нк=8.0м		
б/ч		1	—	L100×8; ГОСТ8509-72, ℓ=7170	4	87.5
				Только для Нк=9.0м		
б/ч		1	—	L100×8; ГОСТ8509-72; ℓ=8170	4	99.7
				Только для Нк=10.0м		
б/ч		1	—	L100×8; ГОСТ8509-72; ℓ=9170	4	111.9
				Р2		
				Сборочные единицы и детали		
				Для Нк=8; 9; 10 м		
б/ч		5	—	L50×5; ГОСТ8509-72; ℓ=1346	2	5.1
б/ч		6	—	[12, ГОСТ8240-72, ℓ=1420	1	14.8
				Только для Нк=8.0м		
б/ч		7	—	[12, ГОСТ8240-72; ℓ=7670	2	79.0
				Только для Нк=9.0м		
б/ч		7	—	[12, ГОСТ8240-72, ℓ=8670	2	89.3
				Только для Нк=10.0м		
б/ч		7	—	[12 ГОСТ8240-72, ℓ=9670	2	100.0

Таблица привязочных размеров

Нк/м	А	Б	Масса марки кг р-1	Масса марки кг р-2
8.0	7170	7670	363,1	183,0
9.0	8170	8670	413,9	209,6
10.0	9170	9670	462,7	225,0

Инв. № подл. | Подп. и дата

Привязан

Инв. №

Гип	Новоминская		19.11.79
Нач.отд.	Волошин		
Гл.спец.	Платник		
Рук.гр.	Клоцман		
Рук.гр.	Язенберг		
Рук.гр.	Динок		
Н.конт.	Платник		

ТП901-1-6/80 -КЖС

Речные водозаборные сооружения раздельного типа для амплитуд колебания уровней воды до 6 м

Водоприемные береговые колодцы диаметром 6.0м производительностью от 20 до 180 л/с.

Рамы Р1 и Р2.

Стадия	Лист	Листов
Р	28	

Госстрой СССР Укрводоканалпроект Киев

Альбом II

Типовой проект 901-1-6/80

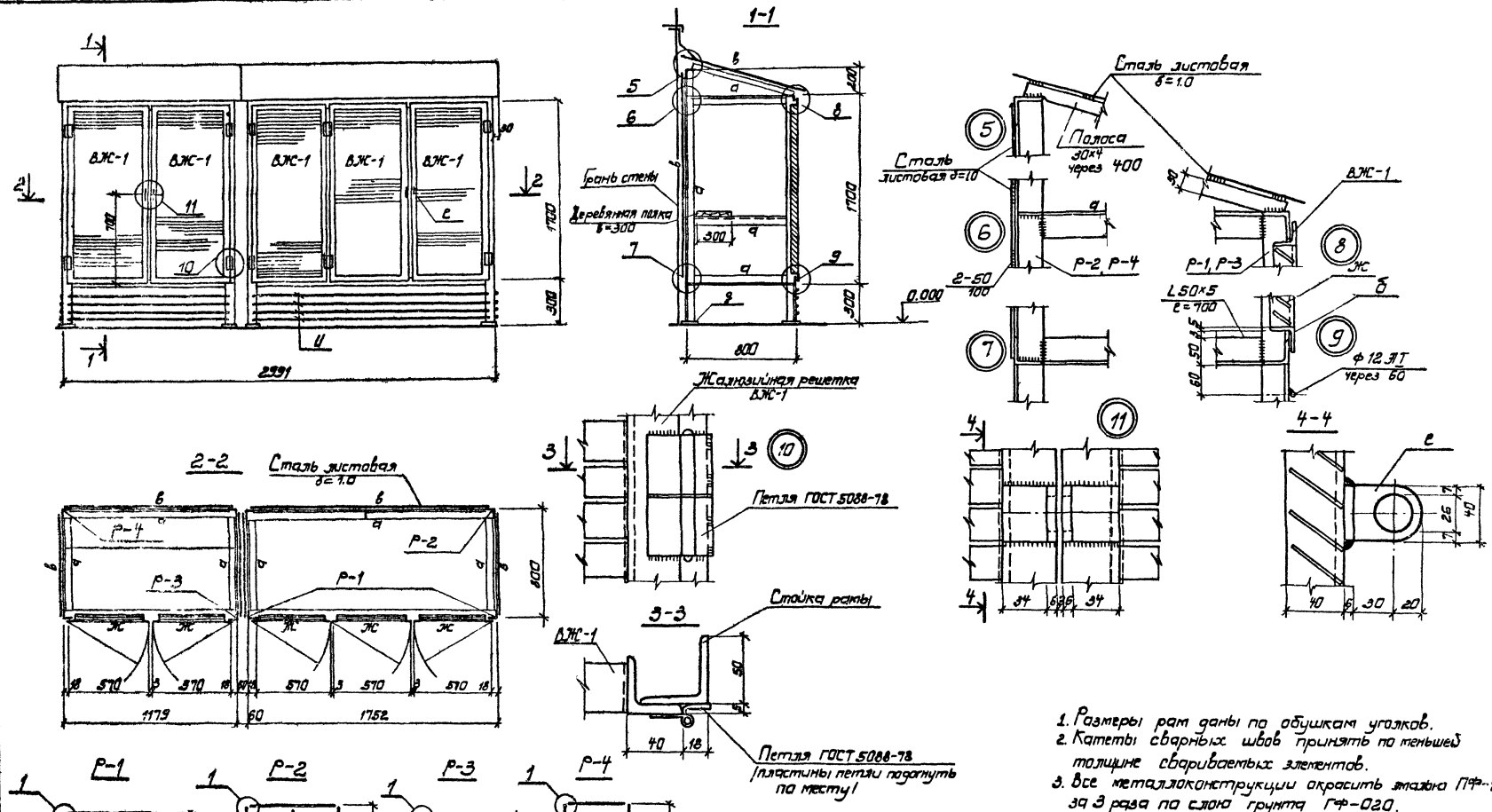

1. Размеры рам даны по обушкам уголков.
2. Катеты сварных швов принять по меньшей толщине свариваемых элементов.
3. Все металлоконструкции окрасить эмалью ПФ-133 за 3 раза по слою грунта ГФ-020.

ГИП	Новотинский		12.1.79	ТП901-1-6/80-КЖ
Нач. отд.	Волошин			Речные водозаборные сооружения рамного типа для амплитуд колебания уровней воды до 6м
Гл. спец.	Плотник			Водоприемные береговые колодцы диаметром 6 Ом производительностью от 20 до 180 л/с.
Рук. гр.	Клацман			Стадия: Р; Лист: 29; Листов:
Рук. гр.	Айзенберг			
Ст. техн.	Брежитовский			Шкафы установки для хлорирования. Планы, разрезы, узлы.
Н. контр.	Плотник			Госстрой СССР Укрводоканалпроект Киев

Привязан

Инв. №

Инв. № подл. | Подп. и дата

Альбом I

Типовой проект 901-1-5/80

Ведомость элементов

Марка	Сечение: Эскиз	Поз.	Состав	Опорные усилия: M тс·м	N тс	Q тс	Группа конструкции	Марка металла	Примечание, кол.шт.
Шкафы установки для эклорирования	L	а	L 50×5	Конструктивное			VI	В.Ст3кп2	ℓ=87.0 м
	L	б	L 40×5		То же		Тоже	В.Ст3пс2	ℓ=22.7м
	⟷	в	– δ=1.0		"		"	Б.Ст3кп	δ=14.0м²
	—	г	– 30×4		"		"	В.Ст3кп	ℓ=10м 10шт
	⊥	д	– 100×6		"		"	В.Ст3кп	ℓ=0.8м 8шт
	—	е	– 40×6		"		"	В.Ст3кп	ℓ=0.4м 4шт
	—	ж	– 45×1.5		"		"	В.Ст3кп	ℓ=137.2м 2 80шт
	•	и	• ф12		"		"	В.Ст3кп2	ℓ=18.5м готовое изделие
	Петля дверная								

Выборка металла к чертежам КЖС-29, КЖС-30

Вид профиля и ГОСТ, ТУ	Марка металла и ГОСТ	Обозначение и размер профиля мм	N п.п.	Общая масса 6кг	Примечания
Уголки равнобокие ГОСТ 8509-72	В.Ст3кп-2 ГОСТ-380-71*	L50×5	1	139.4	
		L 40×5	2	55.0	
	Итого			194.4	
Сталь листовая кровельная ГОСТ 8075-56	Б Ст3 кп ГОСТ 380-71*	δ=1.0	3	101.3	
	Итого			101.3	
Сталь полосовая ГОСТ 103-76	В Ст3 кп ГОСТ 380-71*	– 30×4	4	10.0	
		– 100×6	5	4.0	
		– 40×6	6	0.4	
		– 45×1.5	7	75.3	
	Итого			89.7	
Сталь горячекатанная круглая ГОСТ 2590-71*	В.Ст3 кп2 ГОСТ 380-71*	• ф12	8	16.1	
	Итого			16.1	
Петля дверная ГОСТ 5088-78		—	9	2.4	
	Итого			2.4	
	Всего			403.9	

ВЖС-1

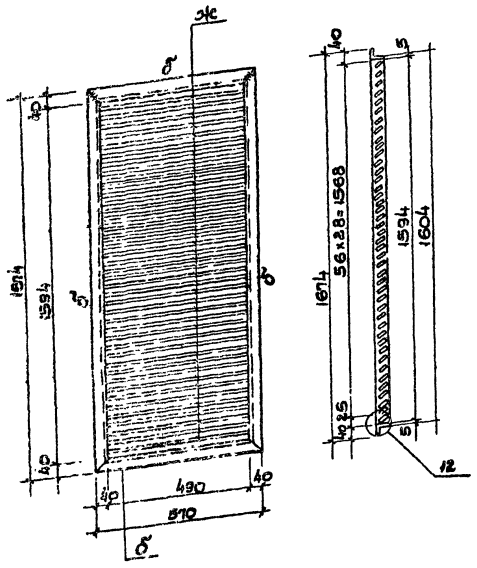

Развертка пера

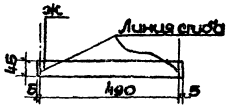

Развертка нижнего пера

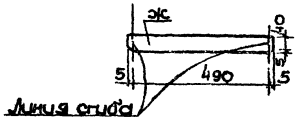

1. Данный чертеж рассматривать совместно с чертежом КЖС-29.
2. Перья жалюзи, обшивка шкафов листовой сталью привариваются швом 2 мм тонким электродом, соблюдая режим сварки тонколистовых элементов.

Привязан

Инв. N

ГИП	Новомейский		9.11.87
Нач. отд.	Волошин		
Гл. спец.	Плотник		
Рук. гр.	Кацман		
Рук. гр.	Айзенберг		
Ст. техн.	Брусиловский		
Н. контр.	Плотник		

ТП 901-1-5/80-КЖС

Речные водозаборные сооружения типа для двигателя 19 кгс/см² (1900 кПа) производительностью от 2.0 до 180 л/с

Водоприемные береговые колодцы диаметром 6.0 м производительностью от 2.0 до 180 л/с

Стадия: Р | Лист: 30 | Листов:

Шкафы установки для эклорирования ВЖС-1

Госстрой СССР Укрводгипроект Киев

Инв. N подл. | Подп. и дата | Взам. инв. N

Типовой проект 901-1-6/80 Альбом II

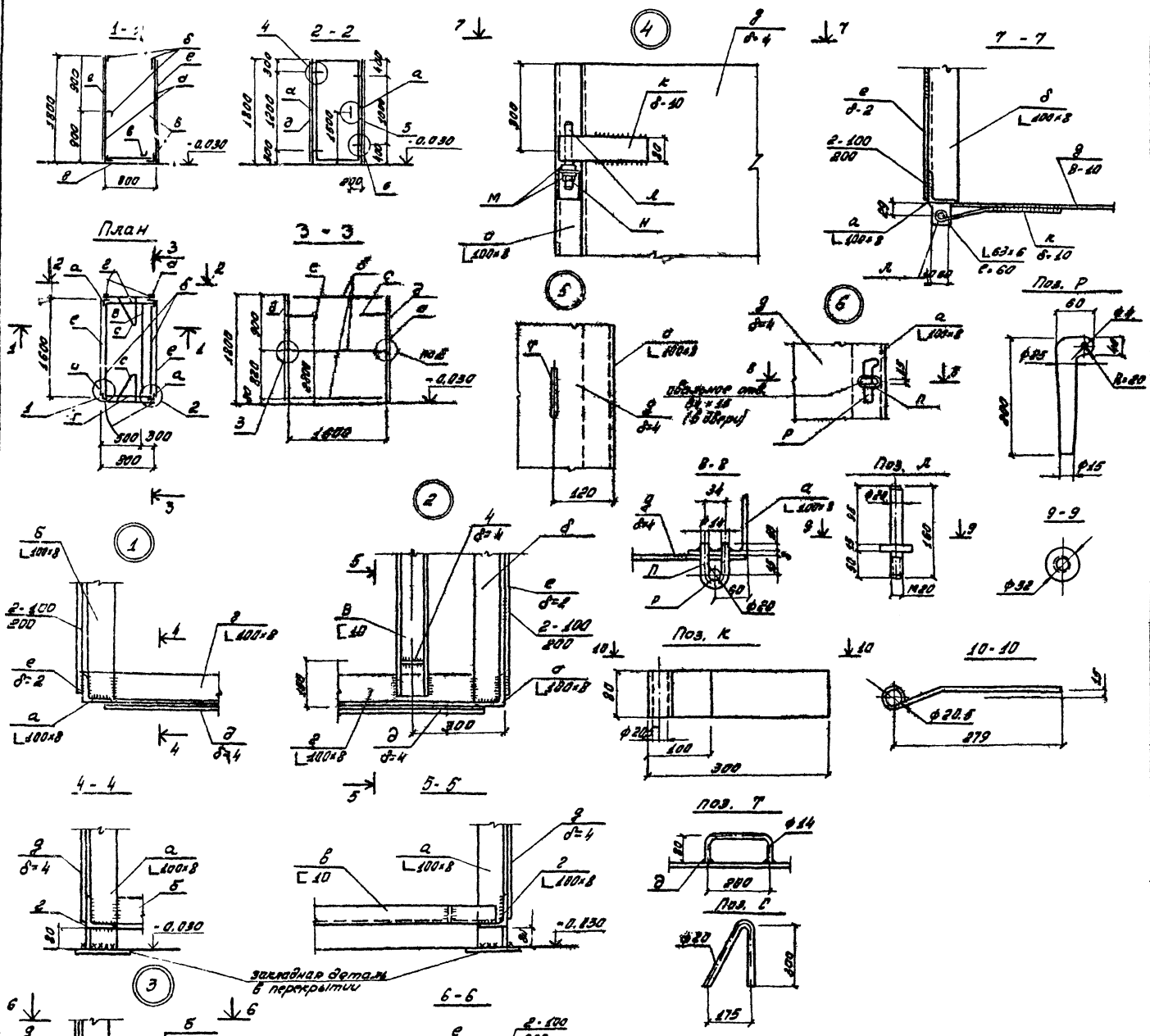

Выборка металла

Вид профиля и ГОСТ, ТУ	Марка металла и ГОСТ	Обозначение и размер профиля мм	№ п.п.	Масса погонного м.п. кг	Прим.
				Итого	
Уголки равнобокие ГОСТ 8509-72	В.Ст 3 кп-2 ГОСТ 380-71*	L 100×8	1	220.0	
Сталь листовая	В.Ст 3 кп-2 ГОСТ 380-71*	δ=2	2	90.4	
		δ=4	3	90.4	
		δ=10	4	7.9	
	Итого				
Швеллеры ГОСТ 8240-72	В.Ст 3 кп-2 ГОСТ 380-71*	[10	5	13.7	
Сталь горячекатанная круглая ГОСТ 2590-71*	В.Ст.3 кп-2 ГОСТ 380-71*	• ф20	6	32.0	
		• ф25	7	1.4	
Гайки шестигранные ГОСТ 5915-70	В.Ст.3 кп-2 ГОСТ 380-71*	М20	8	0.5	
Шайбы ГОСТ 11371-78*	В.Ст 3 кп-2 ГОСТ 380-71*	М20	9	0.1	
				Итого	456.4

Ведомость элементов

Марка	Сечение эскиз	Поз	Состав	Опорные усилия M тс·м	N тс	Q тс	Группа конструк.	Марка металла	Прим. и кол. на эл.
Шкаф для противопожарного устройства	L	а	L 100×8	Конструктивно				В.Ст.3кп-2	4
	L	б	L 100×8	Тоже	Тоже	Тоже		Тоже	6
	[	в	[10	—	—	—		—	1
	L	г	L 100×8	—	—	—		—	2
	—	д	— δ4	—	—	—		—	2
	—	е	— δ2	—	—	—		—	2
	—	и	— δ4	—	—	—		—	2
	—	к	— δ10	—	—	—		—	4
	Болт	л	—	—	—	—		—	2
	Шайба ГОСТ 11371-78	м	М20	—	—	—		—	4
	Гайка ГОСТ 5915-70	н	М20	—	—	—		—	2
	Ручка	т	см. черт.	—	—	—		—	2
	Скоба	п	То же	—	—	—		—	4
	Клин	р	"	—	—	—		—	4
	Упор	с	• ф20	—	—	—		—	2

1. Размеры на плане и разрезах 1-1 и 3-3 даны по обушкам уголков.
2. Все металлические конструкции окрасить эмалью ПФ-133 за 3 раза по слою грунта ГФ-020.
3. Упор „С" приварить к поз. „Д".

Привязан

Инв. №

ГИП	Инженский		1979	ТП 901-1-6/80-КЖ
Нач. отд.	Волощин			Ручные бодозаряные сооружения разборного типа для аммиака и хлора для сухой воды до 6 м³
Гл. констр.	Плотник			Водоприемные оборотные сосуды диаметром 6 м для хранения воды от 20 до 30 м³
Рук. гр.	Дынк			Стадия Р, Лист 31, Листов
Рук. гр.	Ивашенко			Шкаф для противопожарного устройства
Н. контр.	Плотник			Госстрой СССР Укрводоканалпроект КиВ

Инв. № подл. | Подп. и дата | Взам. инв. №

Типовой проект 901-1-6/80 Альбом II

1-1

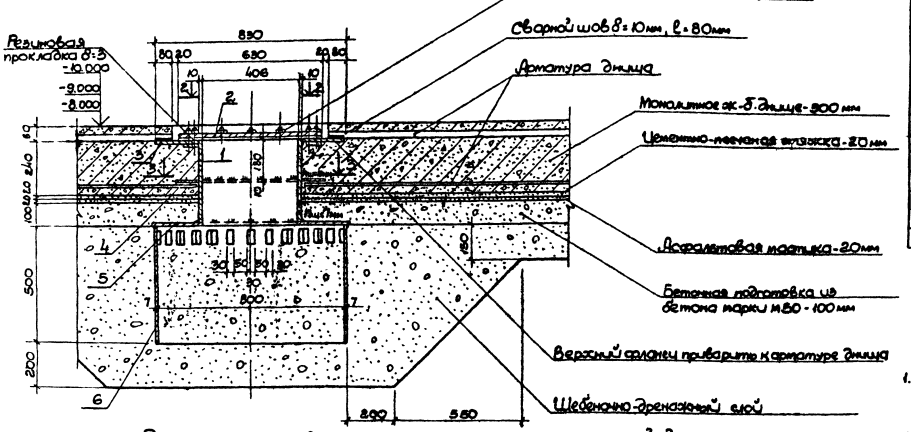

Спецификация элементов металлической конструкции

Формат	Зона	Поз.	Обозначение	Наименование	Кол.	Примечание, масса, кг
				Документация		
				Сборочные единицы и детали		
А2		1	КЖ-32	Патрубок ст8-10дн=426х8 ГОСТ	1	65.3
		2	То же	Плоский фланец δ=15 d=630	1	36.3
		3	"	Фланец δ=8 $D_{ср}$=580	1	44.6
		4	"	То же δ=10; $D_{ср}$=530	1	18.5
		5	"	" δ=8 мм; $C_{ш}$=834	1	21.9
		6	"	Гидрофобированный полуцилиндр δ=4; ℓ=800 с пазами у	1	69.3
		7	"	Болт М16х70 ГОСТ	12	1.1

1. Водосборный колодец выполняется только при строительстве подземной части в суглинистых грунтах для водоотлива.
2. В месте установки патрубка с фланцами арматура днища вырезается по месту.

План расположения водосборного колодца

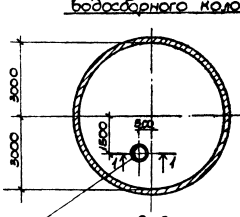

Водосборный колодец

2-2

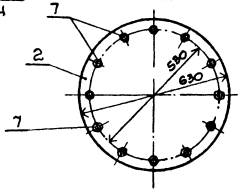

Поз. 3

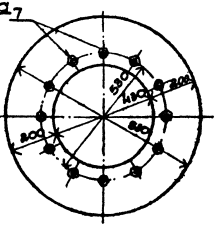

Поз. 5

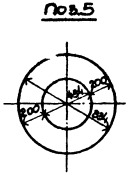

3-3

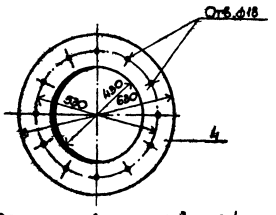

Деталь привязки поз. 3к поз. 1

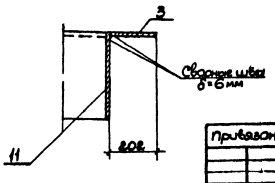

Привязан

Инв. № подл. | Подпись и дата | Взам. инв. №

ГИП	Новицкий			ТП 901-1-6/80-КЖ	
Нач. отд.	Водяник			Типовые водосборные сооружения разделительного типа для отдыха колодезей зданий. Вода 20 см	
Гл. спец.	Плотник			Водопроникновение через стенки при диаметре 6 см и продолжительности от 2 до 30 ч	Стадия: Р; Лист: 32; Листов:
Рук. гр.	Клочкин			Водосборный колодец	Госстрой СССР Укрводоканалпроект Киев
Рук. гр.	Якубенко				
Ст. инж.	Надинец				
Н. контр.	Плотник				

Альбом II

Типовой проект 901-1-6/80

Схема расположения ограждения

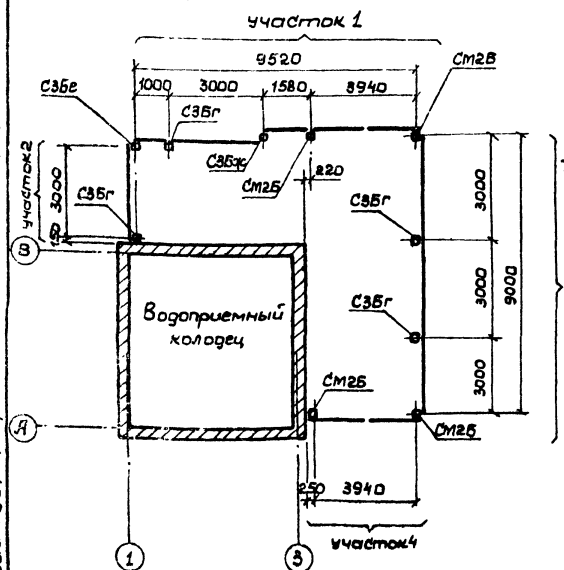

Участок 1

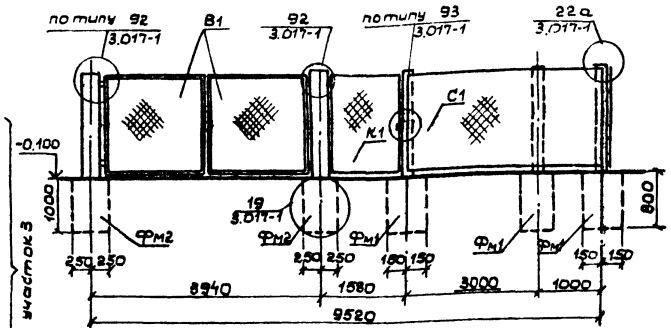

Участок 2

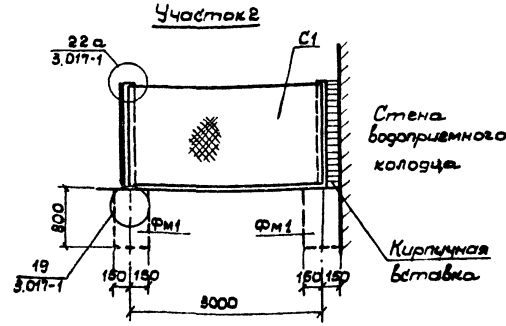

Участок 3

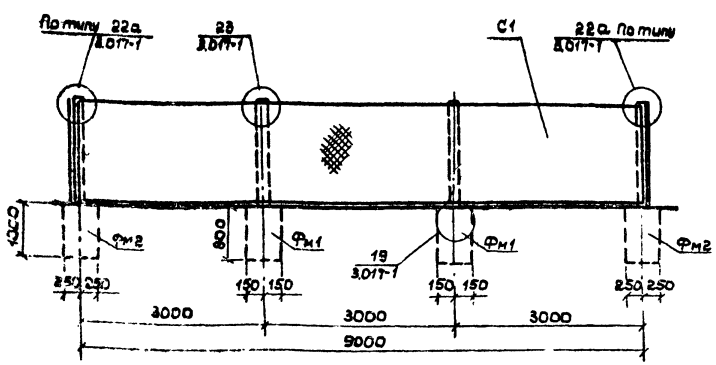

Участок 4

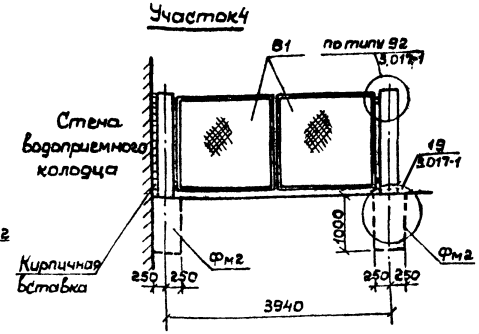

Спецификация элементов к схеме расположения ограждения

Марка	Обозначение	Наименование	Кол	Примеч
		Сборные ж.-б. конструкции		
С3Бг	3.017-1 вып 1	Столб С3Бг	4	0.12т
С3Бе	То же	То же С3Бе	1	0.12т
С3Бж	"	" С3Бж	1	0.12т
		Монолитные железо-		
		бетонные конструкции		
Фм 1	3.017-1 вып. 0	Фундамент Фм 1	6	0.05м³
Фм 2	То же	То же Фм 2	4	0.19м³
		Металлические элементы		
В1	3.017-1 вып. 6	Ворота распашные ВМ5Б	2	115.4кг
К1	То же	калитка КМ5Бп	1	51.6кг
СМ2Б	3.017-1 вып. 2	Столб СМ2Б	4	90.0кг
С1	—	Сетка N50-25 ГОСТ 5336-67м ширина - 1500	—	24.0м²
МС3	3.017-1 вып. 2	Соединительный элемент МС3	12	0.4кг
МС5	То же	То же МС5	36	0.62кг

1. Ограждение выполнено по серии 3.017-1 в.1,4,6.
2. Тип ограды – М1Б высотой 1.6м.
3. Указания об антикоррозионной защите см. соответствующий раздел пояснительной записки.

ГИП	Новоминский		19.11.79	ТП 901-1-6/80-КЖ
Нач.отд.	Волошин			Речные водозаборные сооружения раздельного типа для амплитуд колебания уровней [illegible] до 6м.
Гл.спец.	Плотник			Водоприемные береговые колодцы диаметром 6 ом производительностью от 20 до 180 л/с.
Рук.гр.	Клоцман			Стадия: Р; Лист: 33; Листов:
Рук.гр.	Айзенберг			
Ст.инж.	Малинина			Ограждение площадки хлораторной установки.
Н.контр.	Плотник			Госстрой СССР Укрводоканалпроект Киев

Привязан

Инв.№

Инв.№ подл. | Подп. и дата

gost.e-ecolog.ru