ТИПОВАЯ ТЕХНОЛОГИЧЕСКАЯ КАРТА

РАЗДЕЛ 07

АЛЬБОМ 07.28

Монтаж воздушного отопления.

16967-28

ЦЕНА 0-91

gost.e-ecolog.ru

ЦЕНТРАЛЬНЫЙ ИНСТИТУТ ТИПОВОГО ПРОЕКТИРОВАНИЯ
ГОССТРОЯ СССР

Москва, А-445, Смольная ул., 22

Сдано в печать XI 1981 г.
Заказ № 12294 Тираж 800 экз.

С О Д Е Р Ж А Н И Е

Р А З Д Е Л 07

АЛЬБОМ 07.28

I.	Установка калориферов	3
2.	Установка отопительных подвесных агрегатов	11
3.	Установка отопительных напольных агрегатов	17
4.	Монтаж внутрицеховых трубопроводов	23

07.28.01

ТТК 7.04.02, 7.04.05 и 7.04.06

ТИПОВЫЕ ТЕХНОЛОГИЧЕСКИЕ КАРТЫ НА МОНТАЖ ВНУТРЕННИХ САНИТАРНО-ТЕХНИЧЕСКИХ СИСТЕМ

СОДЕРЖАНИЕ ТТК.

Альбом I. Монтаж систем водопровода и канализации

Альбом II. Монтаж систем центрального отопления и горячего водоснабжения, а также инструменты, приспособления, средства малой механизации и вспомогательные работы

Альбом III. Монтаж воздушного отопления, газопровода и отопительных котельных

Альбом II

РАЗРАБОТАНЫ

ПИ "Проектпромвентиляция"

УТВЕРЖДЕНЫ

и введены в действие Главпромвентиляцией Минмонтажспецстроя СССР приказ № 126 от 12 ноября 1968 г.

Центральный институт типовых проектов

16967-28 3

07.28.01

УСТАНОВКА КАЛОРИФЕРОВ

I. Область применения

Карта применяется при установке калориферов.

II. Технико-экономические показатели монтажного процесса

(на примере установки калорифера весом до 250 кг)

I. Трудоемкость установки (в чел/час) - 4,05

2. Выработка на одного рабочего в смену:

а) в физических величинах (штук) - I,6

б) в денежном выражении (рублей) - 80-25

III. Организация и технология монтажного процесса

I. Калориферы доставляют на объект в комплекте с подставками, арматурой и трубной обвязкой.

2. К моменту установки калориферов должны быть выполнены строительные работы в местах их установки.

3. Пример строповки калорифера приведен на листе I.

IУ. Организация и методы труда рабочих

I. Установка калорифера производится звеном в составе:

селсаря-сантехника 5 разряда,

-"- 4 "

-"- 3 "

2. Подготовка рабочего места для установки агрегата предусматривает:

а) освобождение места установки от посторонних предметов;

07.28.01

б) обеспечение освещением и возможности подключения электроинструмента.

3. Последовательность рабочих операций (см.лист 2):

- проверка соответствия проекту размеров закладной рамы или фланца;

- подноска калорифера к месту установки;

- установка на место и крепление к закладной раме или фланцу;

- подсоединение трубопроводов к калориферу.

4. Крепление грузоподъемных механизмов приведено на листе 3.

5. График производства работ приведен на листе 4.

У. Материально-технические ресурсы

I. Калорифер	- I шт.
2. Подставка под калорифер	- I "
3. Трубная обвязка с арматурой	- I комп.
4. Прокладочный материал (шнуровой асбест)	
5. Болты с гайками и шайбами.	

УI. Набор инструмента и приспособлений

I. Ключ трубный рычажный № 2 ОСТ НКТМ 6913-39	- 2 шт.
2. -"- № 3 -"-	- I "
3. То же, гаечный двухсторонний М6-8-I0 ГОСТ 2839-62	- 2 "
4. То же, -"- М8-I2-I4 м ГОСТ 2839-62	- 2 "

	Установка калориферов	ТТС 7.04 02 01	
1967	Пояснительная записка	Альбом III	Лист

07.28.01

5.	То же, разводной до 19 мм ГОСТ 7275-62	- 2 шт.
6.	Молоток слесарный 800 гр ГОСТ 2310-54	- 2 "
7.	Зубило слесарное длиной 200 мм ГОСТ 7211-54	- 2 "
8.	Метр стальной складной ГОСТ 7253-54	- 1 "
9.	Уровень металлический 300 мм ГОСТ 9416-60	- 1 "
10.	Отвес 0-200 ГОСТ 7948-63	- 1 "
11.	Строп ∅ 7-11 мм длиной 2 м УПП Главмосстроя	- 2 "
12.	То же, -"- 4 м. -"-	- 2 "
13.	Лебедка ручная рычажная до 1,5 т Туапсинского завода	- 2 "
14.	Блок однорольный до 1,5 т Главстроймеханизация Промстальконструкция з-д "Красный блок"	- 2 "
15.	Переносная электролампа с проводом 20 м и трансформатором 127 х 220 х 36 в	- 1 комп.
16.	Ящик инструментальный переносный	- 1 шт.

УП. Техника безопасности

1. При работе электрифицированным и слесарным инструментом должны соблюдаться требования отделов 3 и 4 СНиП Ш-А.11-62 "Техника безопасности в строительстве".

2. К работе с электрифицированным инструментом допускаются лица, прошедшие производственное обучение и имеющие соответствующее удостоверение на право пользования им.

3. При работе с грузоподъемными механизмами должны соблюдаться требования 5 отдела СНиП Ш-П.11-62.

07.28.01

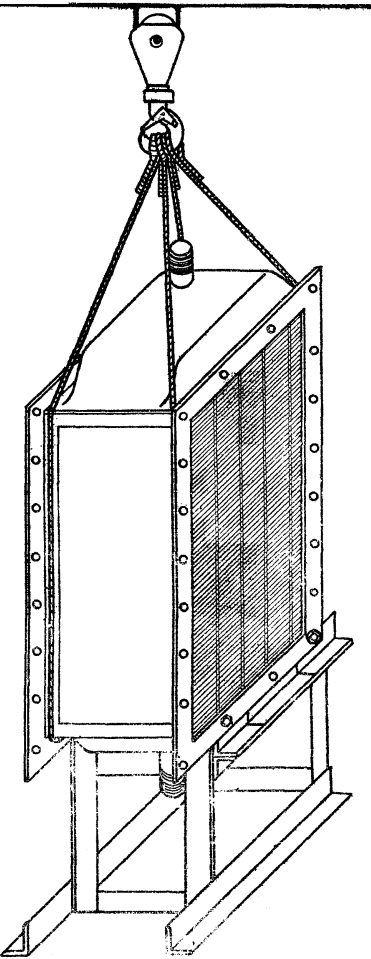

Установка калориферов		ТТК 7.04.02.01	
19	Строповка калорифера	Альбом III	Лист 1

07.28.01

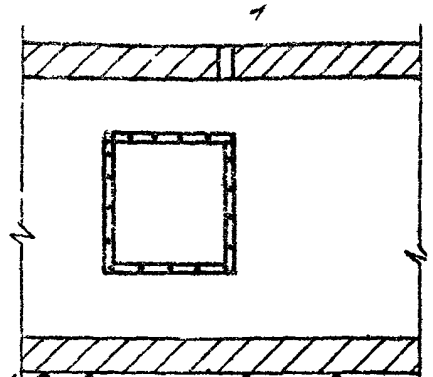

1. Проверка соответствия проекту размеров закладной рамы или присоединительного фланца.

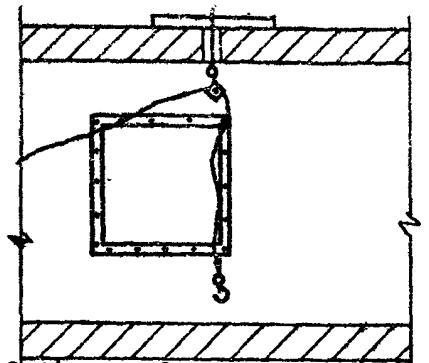

2. Установка лебедки и подвеска блока.

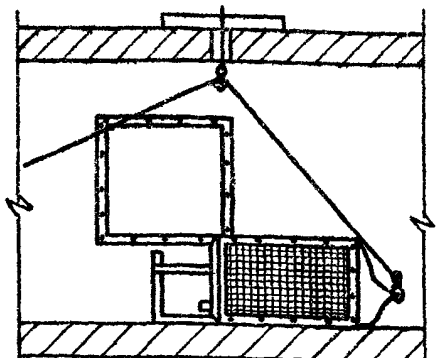

3. Доставка к месту установки калорифера с подставкой и его строповка.

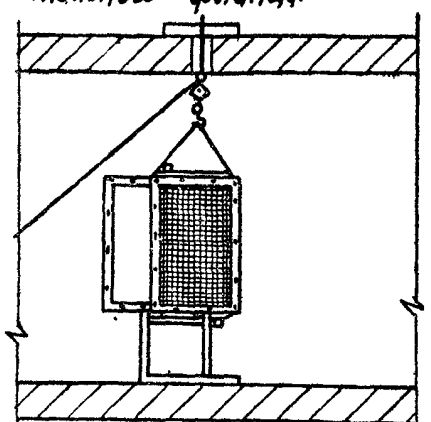

4. Подъем калорифера лебедкой.

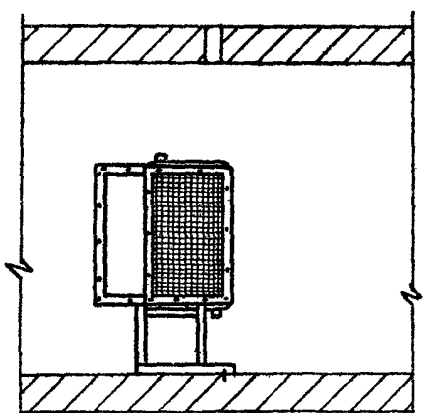

5. Присоединение калорифера к закладной раме, крепление подставки к полу. Снятие стропа и блока.

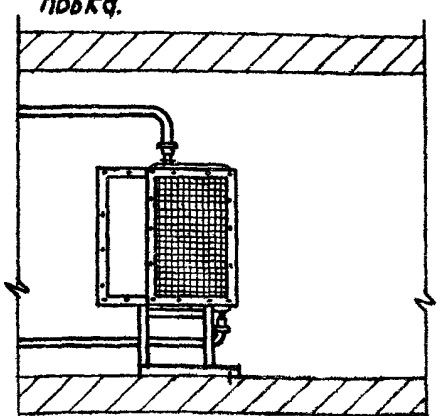

6. Подсоединение трубопроводов к калориферам и установка обводного клапана.

Установка калориферов

1967	Последовательность установки без предварительного соединения калорифера с подставкой	Альбом III	Лист 2
		ТТК 7.04.02.01	

16967-28 8

07.28.01.

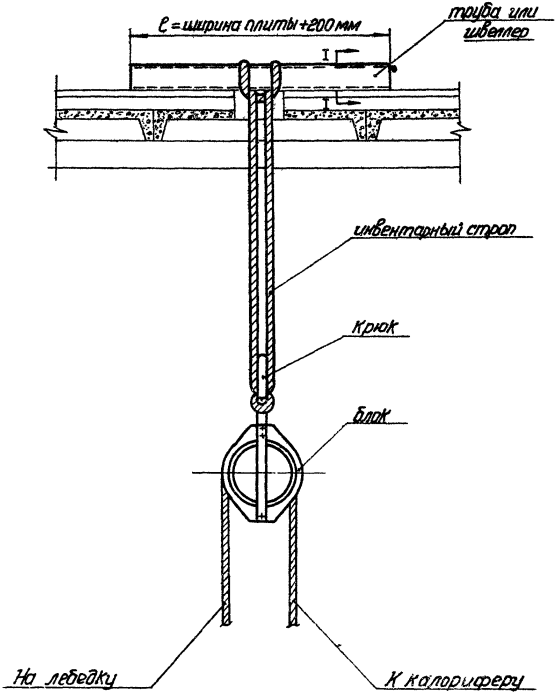

	Установка калориферов	Т.Т.К 7.04.02.01
1967	Крепление блока к перекрытию	Альбом III / Лист 3

07.28.01

NN п/п	Операции.	Время в чел./час				
		1	2	3	4	4,5
1	Установка калориферов весом до 250 кг		4,05			

Установка калориферов

ТТК 7.04.02.01

1967 | График производства работ | Альбом III | Лист 4

16967-28

gost.e-ecolog.ru