ТИПОВАЯ ТЕХНОЛОГИЧЕСКАЯ КАРТА

РАЗДЕЛ 07

АЛЬБОМ 07.30

Монтаж отопительных котлов.

16967-30

ЦЕНА 0-67

gost.e-ecolog.ru

ЦЕНТРАЛЬНЫЙ ИНСТИТУТ ТИПОВОГО ПРОЕКТИРОВАНИЯ
ГОССТРОЯ СССР

Москва, А-445, Смольная ул., 22

Сдано в печать XI 1981 г.

Заказ № 12296 Тираж 1300 экз.

СОДЕРЖАНИЕ

		стр.
7.04.06.01	Монтаж отопительных котлов из отдельных секций непосредственно на объекте при весе отдельной секции до 60 кг и свыше 60 кг	3
7.04.06.02	Монтаж отопительных чугунных секционных котлов, предварительно собранных на заготовительных предприятиях	13
7.04.06.03	Монтаж стальных трубопроводов и вспомогательного оборудования отопительных котельных	24

07.30.02

МОНТАЖ ОТОПИТЕЛЬНЫХ КОТЛОВ, ПРЕДВАРИТЕЛЬНО СОБРАННЫХ НА ЗАГОТОВИТЕЛЬНЫХ ПРЕДПРИЯТИЯХ

I. Область применения

Карта применяется при монтаже отопительных чугунных секционных котлов, предварительно собранных на заготовительных предприятиях.

II. Технико-экономические показатели монтажного процесса

(на примере монтажа котла "Универсал-6", весом до 3,5тонн)

	Место монтажа	
	I-й этаж	Подвал
I. Трудоемкость монтажа котла	43,I2 чел/час	48,I2 чел/час
2. Выработка на одного рабочего в смену:		
а) в физических величинах (в штуках)	0,I6	0,I5
б) в денежном выражении (в рублях)	96	90

III. Организация и технология монтажного процесса

I. До начала монтажных работ должны быть проверены размеры и правильность расположения фундамента под котел и его прочность.

2. Для подачи котла в котельную должны быть оставлены монтажные проемы в перекрытиях или стенах достаточных размеров.

3. Подготовка рабочего места при монтаже котлов предусматривает:

а) освобождение места монтажа от посторонних предметов;

б) обеспечение естественным или искусственным освещением.

4. С места сборки на монтажную площадку котел доставляют на металлической раме (см.лист 8).

5. Подачу котла на фундамент следует производить башенным монтажным или автомобильным краном соответствующей грузоподъемности непосредственно с транспортных средств. Строповку котла на металлической раме производят так, как показано на листе 4.

6. В отдельных случаях спуск котла в котельную выполняют при помощи лебедки по специально устроенному наклонному трапу. Передвижка котла должна выполняться плавно, во избежание повреждения секций и нарушения плотности в ниппельных соединениях.

7. График трудового процесса приведен на листе 7.

IУ. Организация и методы труда рабочих

I. Монтаж предварительно собранных котлов выполняется звеном в составе:

слесаря-сантехника	6 разряда
-"-	5 "
-"-	4 "
-"-	3 "

2. Монтаж котла производится в следующей последовательности:

- выверка опорных плоскостей стенок поддувала (топки) рейкой по уровню,
- подача котла краном на место,
- снятие строп с рамы и деревянных подкладок с котла,
- разборка рамы,
- снятие монтажных планок и установка на их место фланцев,

- окончательная выверка котла по уровню и гидравлическое испытание,

- установка на место загрузочной дверцы и зольниковой коробки с дроссель-клапаном к фронтовой плите,

- установка кожуха на котел,

- установка блочков и противовесов.

У. Материально-технические ресурсы

I. Котел отопительный чугунный секционный в сборе с гарнитурой и кожухом - I компл.

УI. Инструменты и приспособления

I.	Ключ трубный рычажный № 2 НКТМ 69I3-39	- 2 шт.
2.	То же, № 3 -"-	- I "
3.	То же, гаечный 2-х сторонний М6-8-I0 ГОСТ 2839-62	- 2 "
4.	То же, М8-I2-I4 -"-	- 2 "
5.	То же, разводной до I9 мм ГОСТ 7275-62	- 2 "
6.	Молоток слесарный 800 гр. ГОСТ 23I0-54	- 2 "
7.	Зубило слесарное 200 мм ГОСТ 72II-54	- 2 "
8.	Метр стальной складной ГОСТ 7253-54	- I "
9.	Уровень металлический 300 мм ГОСТ 94I6-60	- I "
I0.	Отвес 0-200 ГОСТ 7948-63	- I "
II.	Стропы Ø II мм длиной 4 м	- 2 "
I2.	Лебедка ручная рычажная до 3-х тонн	- 2 "
I3.	Блок однорольный до 3-х тонн	- 2 "
I4.	Домкрат реечный стальной до 5 тонн	- 2 "
I5.	Лебедка ручная ЛР-5	- I "

07.30.02

I6. Переносная электролампа с проводом и трансформатором I27 х 220 х 36 с - I комп.

I7. Ящик инструментальный переносный - I шт.

УП. Техника безопасности

I. При работе слесарным инструментом должны соблюдаться требования отделов 3 и 4 СНиП Ш-А.II-62 "Техника безопасности в строительстве".

2. Подъем и перемещение оборудования должны производиться с соблюдением требований отделов 23 (п.п.23.3; 23.4; 23.5; 23.I5) СНиП Ш-А.II-62.

Проектпромвентиляция	Гл. специалист	А. Грингауз	Ст. техник	Т. Юшкова

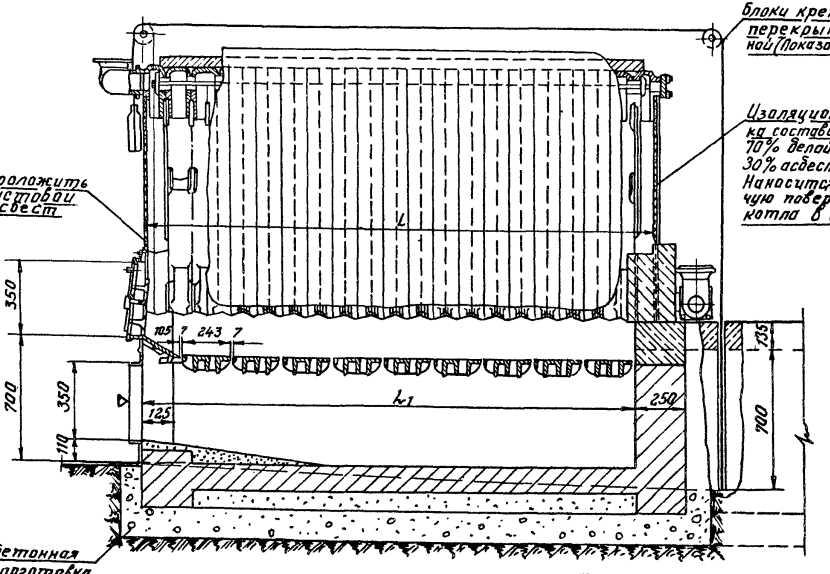

Примечание: L и L1 - в зависимости от колич. секций котла

Монтаж отопительных котлов, предварительно собранных на заготовительных предприятиях

1968

Монтажное положение котла „Универсал 6" (продольный разрез)

16967-30 17

ТТК 2.04.06.02

Альбом III

Лист 1

07.30.02

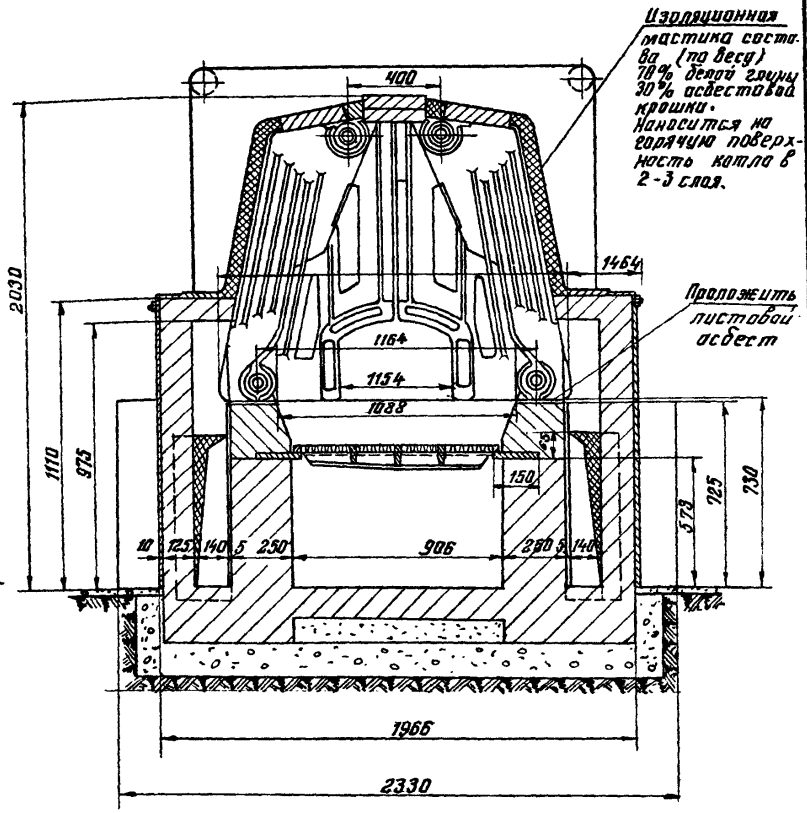

Монтаж отопительных котлов, предварительно собранных на заготовительных предприятиях.		Т.Т.К. 7.04.06.32	
1968	Монтажное положение котла „Универсал-6" (поперечный разрез).	Альбом III	Лист 2

Гл. специалист | Грингауз | Ст. техник | Юшкова

07.30.02

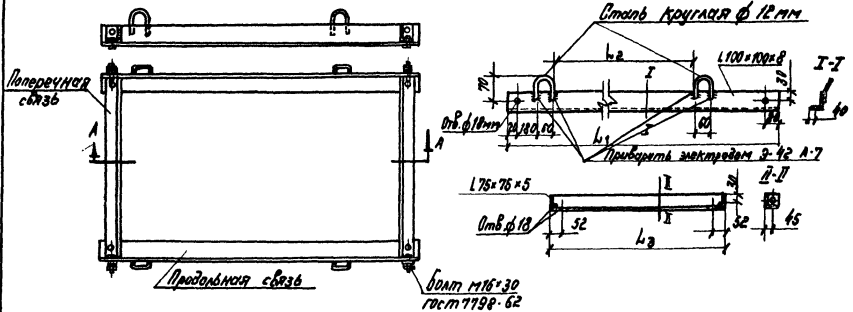

Тип Котла	Поверхн. нагрева м²	Размеры и вес рамы			
		L_1	L_2	L_3	Вес
Универсал 6	15.4	1530	835	1470	32
	19.8	1770	1085	1470	35
	24.2	2030	1335	1470	38
	28.6	2280	1565	1470	41
	33.0	2530	1835	1470	44
	37.4	2780	2085	1470	47
	41.8	3030	2335	1470	50

Монтаж отопительных котлов предварительно собранных на заготовительных предприятиях

1968 | Рама для перевозки котла „Универсал-6"

ТТК 7.04.06.02 | Альбом III | Лист 3

Пров. Тарасова 1.7.81 г. Кол. [signature]

16967-30 19

Гл. специалист		А. Грингауз	Ст. техник		Т. Юшкова

07.30.02

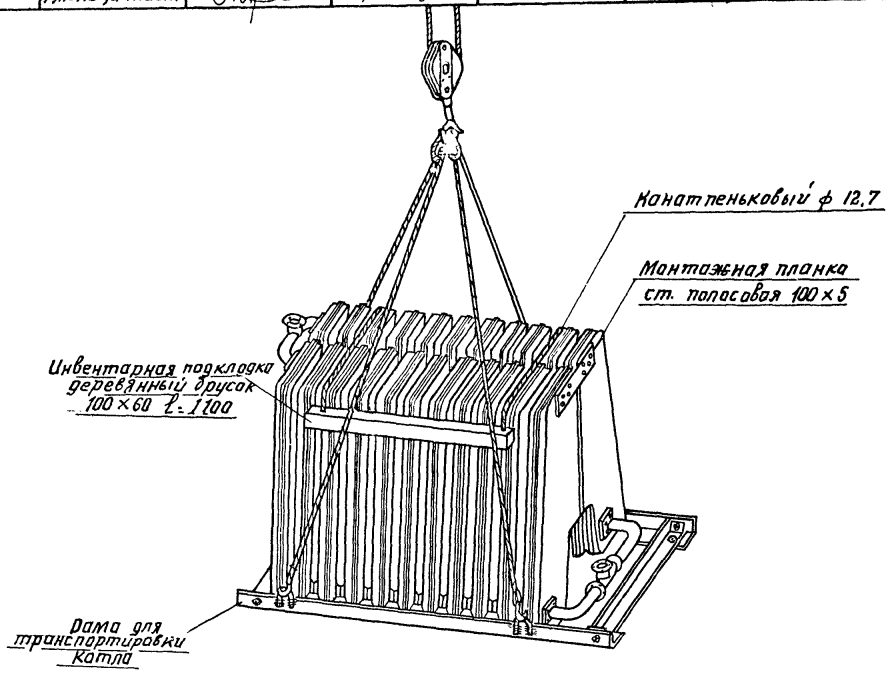

Монтаж отопительных котлов, предварительно собранных на заготовительных предприятиях

1968

Способ строповки котла

16967-30 20

ТТК 7.04.06.02

Альбом III

Лист 4

07.30.02

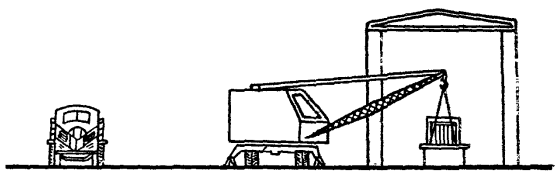

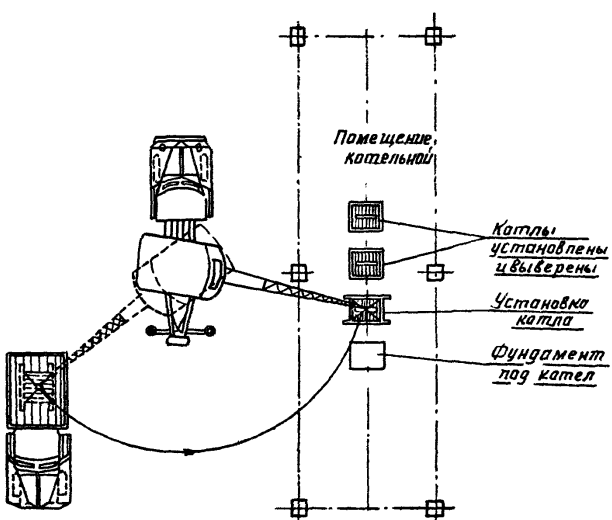

Монтаж отопительных котлов, предварительно собранных на заготовительных предприятиях		ТТК 7.04.06.02	
1968	Монтаж котлов в отдельно стоящей котельной (на нулевой отметке)	Альбом III	Лист 5

Проектпроизводитель | Гл. специалист | А. Грингауз | Ст. техник | Е. Юшкова

Монтаж отопительных котлов, предварительно собранных на заготовительных предприятиях

Последовательность производства работ при монтаже котла

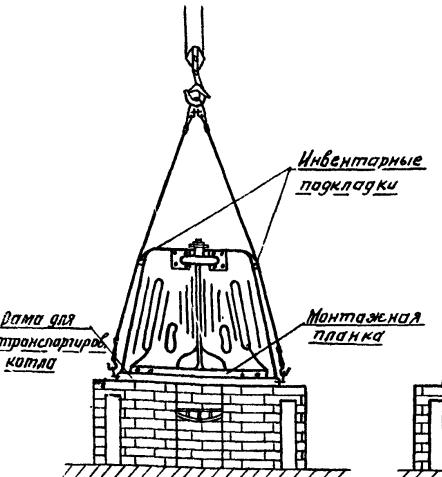

Выверка опорных плоскостей стенок топки рейкой по уровню. Подача котла краном на место. Снятие строп и инвентарных подкладок. Разборка рамы

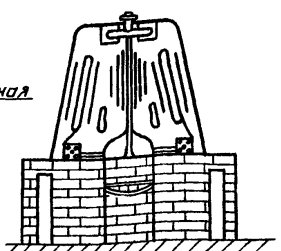

Снятие монтажных планок и установка на их места фланцев. Окончательная выверка котла по уровню и гидравлическое испытание.

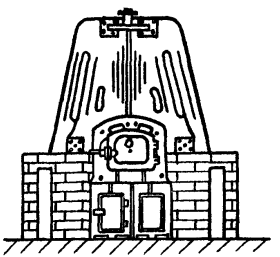

Установка на места загрузочной дверцы и зольниковой коробки с дросель-клапаном к фронтовой плите. Установка блочков и противовесов. Сдача котла под тепловую изоляцию.

Проектпромвентиляция	Гл. специалист	А. Гринфауз	Техник	Л. Студенова

07.30.02

1968	Монтаж отопительных котлов предварительно собранных на заготовительных предприятиях
	График производства работ

ТТК 24.06.02	Альбом III	Лист 7

16967-30

NN п/п	Операции	Время в чел./час.						
		10	20	30	40	50	60	70
1	Установка собранного котла на фундамент	1-ый этаж 33						
		подвал 50						
2	Гидравлическое испытание				8,80		8,80	
3	Установка кожуха					1,75		1,75
4	Установка противовесов					1,32		1,32

gost.e-ecolog.ru