ТИПОВАЯ ТЕХНОЛОГИЧЕСКАЯ КАРТА

РАЗДЕЛ 07

АЛЬБОМ 07.30

Монтаж отопительных котлов.

16967-30

ЦЕНА 0-67

gost.e-ecolog.ru

ЦЕНТРАЛЬНЫЙ ИНСТИТУТ ТИПОВОГО ПРОЕКТИРОВАНИЯ
ГОССТРОЯ СССР

Москва, А-445, Смольная ул., 22

Сдано в печать XI 1981 г.

Заказ № 12296 Тираж 1300 экз.

СОДЕРЖАНИЕ

		стр.
7.04.06.01	Монтаж отопительных котлов из отдельных секций непосредственно на объекте при весе отдельной секции до 60 кг и свыше 60 кг	3
7.04.06.02	Монтаж отопительных чугунных секционных котлов, предварительно собранных на заготовительных предприятиях	13
7.04.06.03	Монтаж стальных трубопроводов и вспомогательного оборудования отопительных котельных	24

07.30.01

МОНТАЖ ОТОПИТЕЛЬНЫХ КОТЛОВ ИЗ ОТДЕЛЬНЫХ СЕКЦИЙ

I. Область применения

Карта применяется при монтаже отопительных котлов из отдельных секций непосредственно на объекте при весе отдельной секции до 60 кг и свыше 60 кг.

П. Технико-экономические показатели монтажного процесса

	"Универсал-6" 84 УКМ-42 секции (вес секции до 60 кг)	"Энергия-6" 105 УКМ-36 секции (вес секции свыше 60 кг)
I. Трудоемкость монтажа котла	54,3 чел/час	60 чел/час
2. Выработка на одного рабочего в смену:		
а) в физических величинах (в штуках)	0,13	0,11
б) в денежном выражении (в рублях)	58	66,3

Ш. Организация и технология монтажного процесса

I. До начала монтажа котла должны быть сверены с проектом габаритные размеры помещения котельной, проверены размеры и правильность расположения фундамента под котел.

2. Для подачи частей котла и оборудования в котельную должны быть оставлены монтажные проемы в перекрытии или стене достаточных размеров (исходя из основных размеров частей котла и оборудования). Способ строповки секции котла показан на листе I.

Ел специалист | А Грингауз | Ст техник | Т. Никова

Монтаж отопительных котлов из отдельных секций		ТТК 7.04.06.01	
1968	Пояснительная записка	Альбом III	Лист

3. Подготовка рабочего места при монтаже котлов предусматривает:

а) освобождение места монтажа от посторонних предметов;

б) обеспечение естественным или искусственным освещением.

4. К началу сборки котла в котельную должны быть поданы все части котла, инструмент, приспособления и материалы. Инструмент и вспомогательные материалы располагают непосредственно в рабочей зоне.

5. Для удобства и безопасности сборки котла рекомендуется пользоваться сборно-разборным приспособлением, которое собирают на колосниках и стенках поддувала. Приспособление в собранном виде см.на листе 2. Тип приспособления выбирают, исходя из количества секций в пакете котла и вида топки.

6. Секции и детали котла размещают в помещении котельной таким образом, чтобы они не мешали последующим работам и исключали случаи их падения.

7. Сборка котла при весе секции до 60 кг ("Универсал-6") выполняется без применения механизмов (см.лист 3), а свыше 60 кг ("Энергия-6") с помощью кошки и червячной тали, для чего над собираемым котлом к перекрытию крепят монорельс из двутавровой балки (см.лист 4).

8. График производства работ приведен на листе 5.

IУ. Организация и методы труда рабочих

I. Монтаж котла производится звеном в составе:

слесаря-сантехника	6 разряда,
-"-	5 "
-"-	4 "
-"-	3 "

07.30.01

2. Монтаж котла ведется в следующей последовательности:

а) при весе секции до 60 кг:

- сборка приспособления,

- сборка секций в пакеты (очистка ниппельных гнезд и ниппелей и смазка их графитовой пастой или суриковой замазкой, навертка на середину ниппеля жгута из шнурового асбеста, пропитанного графитовой пастой или суриковой замазкой, установка ниппелей в гнезда секций, надвижка на нее следующей секции, стяжка монтажными (стяжными) болтами. После стяжки двух секций стяжные болты вынимают и продолжают процесс сборки в том же порядке),

- присоединение отвода, штуцера и тройника, объединяющих оба пакета (в каждом пакете устанавливают постоянные стяжные болты, нижние ниппельные гнезда в передних секциях закрывают фланцами с внутренней резьбой ⌀ 25 мм, а верхние гнезда в задних секциях - заглушками),

- установка топочной гарнитуры (колосниковые балочки и колоники устанавливают в процессе кладки стенок поддувала),

- испытание котла гидравлическим давлением,

- установка кожуха (с предварительным заполнением асбестовым шнуром промежутков между ребрами секций),

- установка противовесов.

б) при весе секции свыше 60 кг:

- установка монорельса на перекрытии, над собираемым котлом, установка кошки и червячной тали,

- сборка приспособления.

07.30.01

Все операции по монтажу котла с секциями весом свыше 60 кг аналогичны операциям по монтажу котла с секциями весом до 60 кг за исключением подачи секций к месту монтажа, которая производится с помощью вышеуказанных механизмов, т.е. кошки и червячной тали.

У. Материально-технические ресурсы

I.	Котел чугунный секционный отопительный	- I комп.
2.	Шнуровой асбест - на одно ниппельное соедин.	- I00 гр.
3.	То же, для заполнения между ребрами секций	- I00 "
4.	Графитовая паста или суриковая замазка на одно соединение	- I00 "

УI. Набор инструментов и приспособлений

I.	Гидропресс ручной до 20 ати с манометром СТД-I75I9Т ТУ-I46-63 ГМСС СССР	- I шт.
2.	Напильник драчевый плоский 400 мм ГОСТ I465-59	- I "
3.	То же, драчевый круглый 200 мм -"-	- I "
4.	Ключ трубный рычажный № I	- I "
5.	То же, № 2	- 2 "
6.	То же, № 3	- I "
7.	Ключ гаечный двухсторонний MI2-I7-I9 мм ГОСТ 2839-62	- 2 "
8.	-"- MI6-22-24 -"-	- 2 "
9.	-"- M20-27-30 -"-	- 2 "
I0.	-"- M24-32-36 -"-	- 2 "
II.	Ключ разводной до I9 мм ГОСТ 7275-62	- 2 "
I2.	Кувалда кузнечная тупоносая 2 кг ГОСТ II40I-65	- I "

07.30.01

I3. Молоток слесарный 800 гр. ГОСТ 23I0-54	- 2 шт.
I4. Зубило слесарное 200 мм ГОСТ 72II-54	- 2 "
I5. Скарпель 400 мм	- I "
I6. Кошка с шестеренчатой передачей под двутавровую балку № I6 или № I8	- I комп.
I7. Таль с червячной передачей	- I "
I8. Метр складной металлический ГОСТ 7253-54	- 2 "
I9. Уровень металлический 300 мм ГОСТ 94I6-60	- I "
20. Строп стальной Ø 8,7-II мм длиной 2 м УПП Главмосстроя	- I "
2I. То же 4 м -"-	- 1 "
22. То же, пеньковый смольный Ø 23,9 мм, длиной I м	- 4 "
23. Блок однорольный до I,5 т	- I "
24. Болты стяжные для сборки котла с шайбами	- 2 комп.
25. Переносная электролампа с проводом и трансформатором I27 х 220 х 36 в	- 2 "
26. Ящик инструментальный переносный	- 2 шт.

УП. Техника безопасности

I. При работе слесарным инструментом должны соблюдаться требования отделов 3 и 4 СНиП Ш-А.II-62 "Техника безопасности в строительстве".

2. Подъем и перемещение оборудования должны производиться с соблюдением отдела 23 (п.п.23.3, 23.4, 23.5, 23.I5) СНиП Ш-А.II-62 "Техника безопасности в строительстве".

07.30.01

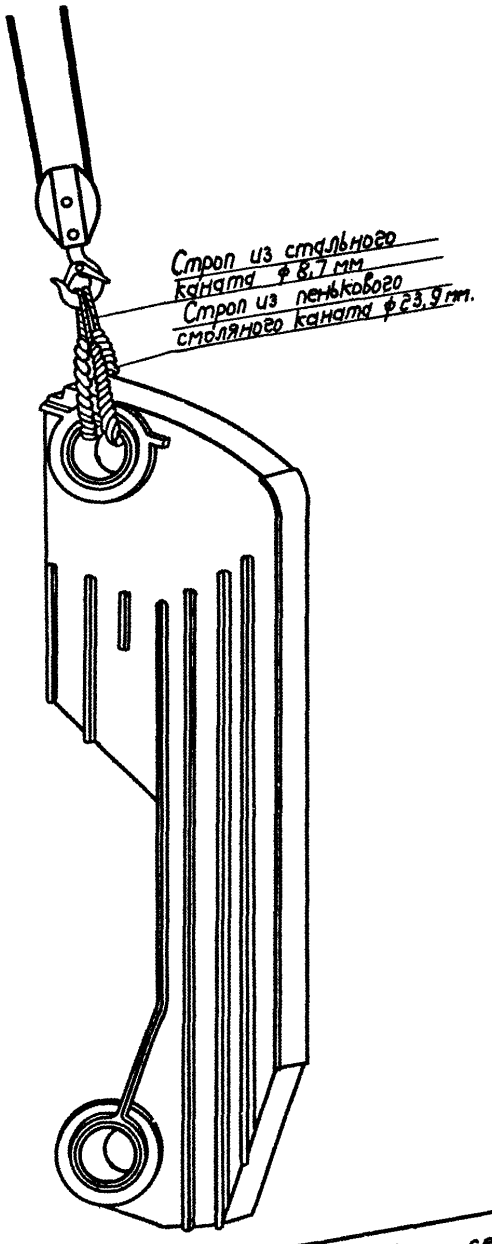

Монтаж отопительных котлов из отдельных секций.

Способ строповки секций котла

16967-30 8

ТТК 7.04.06.01

Альбом III

Лист 1

1968г.

Гл. специалист

Ст. техник

А. Гринеауз

Т. Юшкова

07.30.01

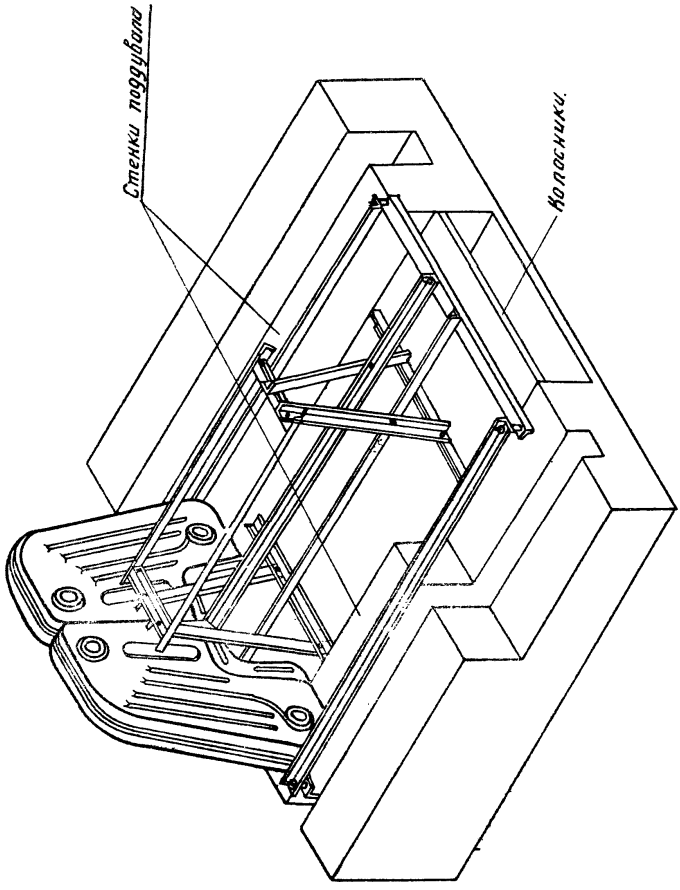

Монтаж отопительных котлов из отдельных секций		Т.Т.К 7.04.06.01	
1968	Приспособление для безопасной сборки котла	Альбом III	Лист 2

Проектпромвентиляция	Гл. специалист	А. Грингауз	Ст. механик	Т. Юшкова

07.30.01

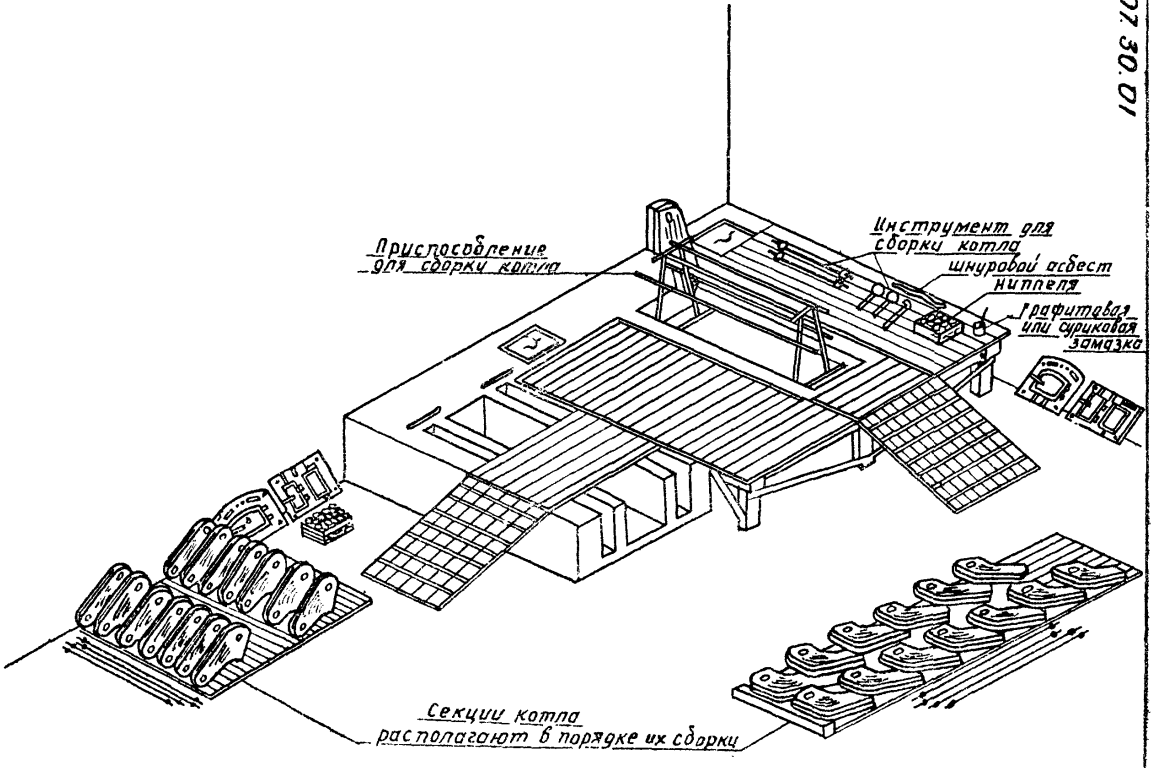

Монтаж отопительных котлов из отдельных секций

1968

Организация монтажа при сборке котлов (вес секции до 60 кг)

ТТК 704.06.01

Альбом III

16967-30 10

NN п/п	Операции	Время в чел./час					
		10	20	30	40	50	60
1.	Сборка котла из отдельных секций	Универсал-6	35,7				
		Энергия-6		41,4			
2	Присоединение отвода штуцера и тройника				0,53	0,53	
3.	Установка гарнитуры при искусственном дутье				6,2	6,2	
4	Гидравлическое испытание					8,8	8,8
5	Установка кожуха						1,75 1,75
6.	Установка противовесов						1,32 1,32

1968	Монтаж отопительных котлов из отдельных секций	ТТК 7.04.06.01 Альбом III Лист 5
	График производства работ	

16967-30 11

Гл. специалист		А. Грингауз	Ст. техник		Т. Юшкова

07.30.01

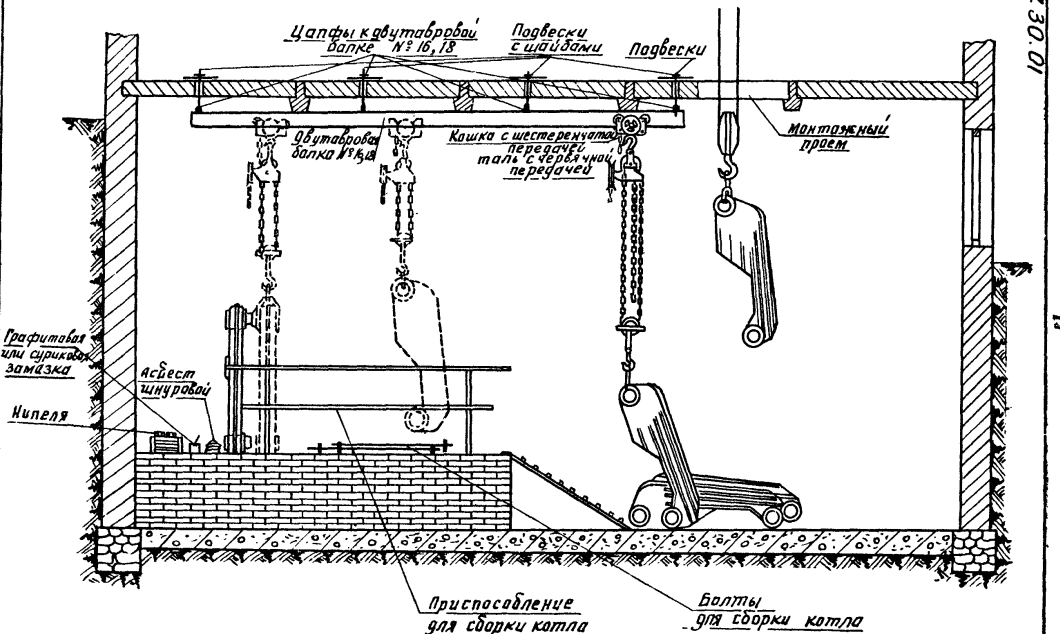

Монтаж отопительных котлов из отдельных секций

1968

Организация монтажа при сборке котлов (вес секции свыше 60 кг.)

16967-30 12

ТН 4.06.01

Том II

Лист 4

gost.e-ecolog.ru