ГЛАВНОЕ АРХИТЕКТУРНО-ПЛАНИРОВОЧНОЕ УПРАВЛЕНИЕ Г МОСКВЫ

МОСКОВСКИЙ НАУЧНО-ИССЛЕДОВАТЕЛЬСКИЙ И ПРОЕКТНЫЙ ИНСТИТУТ

ТИПОВОГО И ЭКСПЕРИМЕНТАЛЬНОГО ПРОЕКТИРОВАНИЯ

Проекты на основе каталога унифицированных
индустриальных изделий для строительства в г. Москве

ТИПОВОЙ ПРОЕКТ

УНИВЕРСАЛЬНОГО ЗДАНИЯ ДЕТСКОГО ДОШКОЛЬНОГО УЧРЕЖДЕНИЯ НА 6 ГРУПП С КРУГЛОСУТОЧНЫМ ПРЕБЫВАНИЕМ ДЕТЕЙ

VI-49

ВЫПУСК 1975

ЧАСТЬ 1
РАЗДЕЛ 2

АРХИТЕКТУРНО-СТРОИТЕЛЬНЫЕ ЧЕРТЕЖИ
УЗЛОВ И ДЕТАЛЕЙ

МНИИТЭП

МОСКВА 1976г

gost.e-ecolog.ru

ГЛАВНОЕ АРХИТЕКТУРНО ПЛАНИРОВОЧНОЕ УПРАВЛЕНИЕ г. МОСКВЫ

МОСКОВСКИЙ НАУЧНО-ИССЛЕДОВАТЕЛЬСКИЙ И ПРОЕКТНЫЙ ИНСТИТУТ

ТИПОВОГО И ЭКСПЕРИМЕНТАЛЬНОГО ПРОЕКТИРОВАНИЯ

Проекты на основе каталога унифицированных индустриальных изделий для строительства в г. Москве

ТИПОВОЙ ПРОЕКТ

УНИВЕРСАЛЬНОГО ЗДАНИЯ ДЕТСКОГО ДОШКОЛЬНОГО УЧРЕЖДЕНИЯ НА 6 ГРУПП С КРУГЛОСУТОЧНЫМ ПРЕБЫВАНИЕМ ДЕТЕЙ

VI-49

ВЫПУСК 1975

ЧАСТЬ I

РАЗДЕЛ 2

АРХИТЕКТУРНО-СТРОИТЕЛЬНЫЕ ЧЕРТЕЖИ УЗЛОВ И ДЕТАЛЕЙ

К ТЕХН. ИНФОРМ. N 102 ОТ 30.11.79 г.

ВЫПУСК 1975г. ВВЕДЕН В ДЕЙСТВИЕ ТЕХН. ИНФ. N 9 от 30 ЯНВ. 1976 г.

Основной проект введен в действие приказом МНИИТЭП № 187а от 28-VII-1972

Проект откорректирован по замечаниям экспертизы и подготовлен для применения в строительстве

Рук. маст		Павлов
Гл. арх. пр-а		Арнольдова
Гл. инж. пр-а		Мельников

Согласовано

Гл. арх. пр.		Арнольдова
Гл. инж. пр.		Мельников
Самсонов		
Крапошкин		
Павлов		
Василевский		
Директор		
Гл. инж.		
Рук. маст		
Гл. инж. м.		

1979 г.

МНИИТЭП

Мастерская N 4

Калькуляция

С О Д Е Р Ж А Н И Е

Пояснительная записка — стр. I

Узел 1 Крепление ленточной фризовой панели — АСТ-1Д2

Узел 2 Стыки и заделки вертикальных швов блоков наружных и внутренних стен — АСТ-2Д2

Узел 3 Стыки и заделки вертикальных швов блоков наружных стен — АСТ-3

Узел 4 Стыки и заделки вертикальных швов блоков наружных стен — АСТ-4

Узел 5 Крепление парапетных блоков — АСТ-5

Узел 6,7 Заделка гидроизоляционного ковра в панели и блоки — АСТ-6

Узел 8 Вентшахты тип 1 и тип 2 — Лист № АСТ-7

Узел 9 Стыки и заделки вертикальных швов блоков наружных и внутренних стен — АСТ-8

Узел 10 Стыки и заделки вертикальных швов блоков наружных и внутренних стен — АСТ-9

Узел 11 Крепление стальной лестничной площадки — АСТ-10

Узел 12 Стыки и заделки вертикальных швов блоков наружных стен — АСТ-11

Узел 13 Стыки и заделки вертикальных швов блоков наружных и внутренних стен — АСТ-12

Узел 14 Стыки и заделки вертикальных швов блоков наружных стен — АСТ-13

Узел 15 Стыки и заделки вертикальных швов блоков наружных и внутренних стен — АСТ-14

Узел 16 Крепление фризовой панели у оси 6 — АСТ-15

Узел 17 Крепление ленточных стеновых панелей к поперечным блокам — АСТ-16

Узел 18 Деталь установки водосточной воронки в совмещенной кровле. — АСТ-17

Узел 19 Примыкание гидроизоляционного ковра к вытяжному стояку канализации (совмещенная кровля). — АСТ-18

Узел 20 Установка радиостойки	АСТ 19.12
Узел 21 Установка телеантенны	АСТ-20
Указания по монтажу лестниц	АСТ-21
Узел 22,23 Сопряжение и опирание эвакуационной лестницы	АСТ-22
Узел 24 Опирание эвакуационной лестницы	АСТ-23
Узел 25 Опирание эвакуационной лестницы	АСТ-24
Деталь „А", деталь „Б"	АСТ-25.12

393573

П О Я С Н И Т Е Л Ь Н А Я З А П И С К А

Настоящий альбом содержит рабочие чертежи основных узлов и деталей здания детского дошкольного учреждения на 6групп с круглосуточным пребыванием детей тип У1-49 выпуск 1975г.

В проекте ссылка на чертежи узлов данного альбома дается в следующем виде:



в числителе - номер узла
в знаменателе - номер листа

По чертежам настоящего альбома выполняются монтажные и сварочные работы в узлах, омоноличивание конструкций.

При производстве строительных работ в дополнение к требованиям, указанным в альбоме, руководствоваться указаниями соответствующих глав СНиП.

Сварочные работы выполнять в соответствии с указаниями СНиП Ш-В. 3-62, СНИП Ш-В. 5-62, ГОСТ 10922-64, СН 393-69 и "Технологическими указаниями по сварке основных несущих конструкции каркасно-панельных зданий". /М.Мосоргстрой 1972/.

Все стальные детали покрыть водным антикоррозиинным составом и оштукатурить цементным раствором.

Для сварки применять электроды Э46-Т.

Стальные монтажные детали марки "м", показанные в узлах смотри в альбоме "Стальные изделия" РМ-584 выпуск 1974год

Главный инженер проекта В.Мельников

393573

(1)

1 - 1

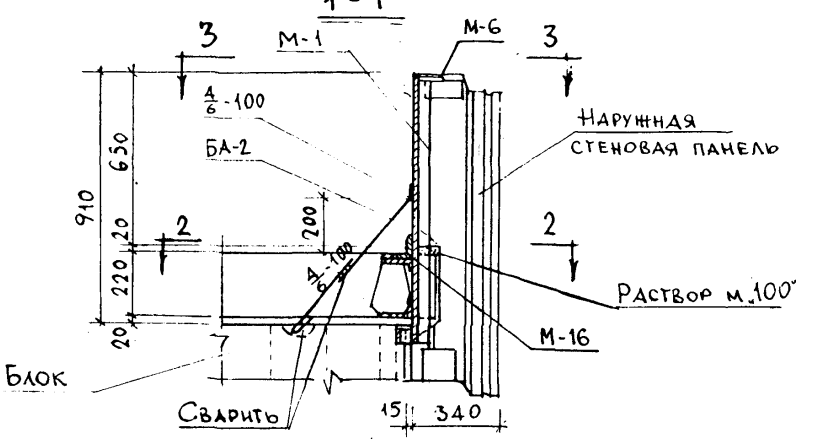

2 - 2

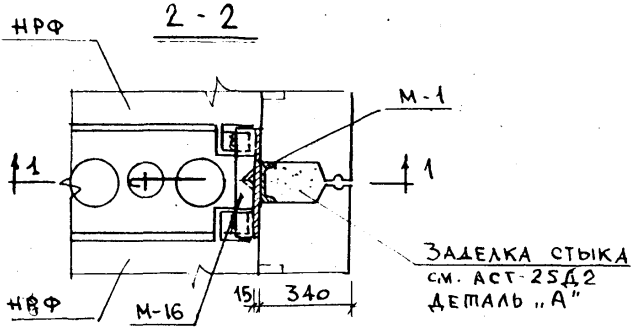

Спецификация металлических элем.

МАРКА	Кол. шт	Альбом. раб. чертежей
М-1	1	РМ-584 выпуск 1974г
М-6	2	
М-16	1	

3 - 3

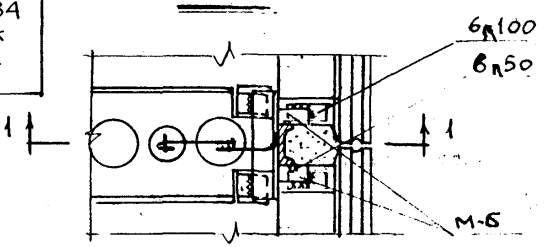

К техн. инф. №102 от 30.11.79.

Примечание: Общие указания см. в пояснительн. записке
Сварку производить электродами Э-46т $h_ш$=6мм.

(1)	Крепление ленточной фризовой панели.	VI-49 вып 75	Лист № АСТ-1Д2
		Часть 1 Разд 2	Арх. № 473354

МНИИТЭП

Гл. инж. М	Тер-Минасян	Рук. гр. инж.		Виниченко	
Гл. констр. М	Василевский	Разработал		Палатник	
Гл. арх. пр	Арнольдова	Проверил		Мельников	
М-6 1:20					
Мастерская № 7					

(2)

I. Стык простеночных блоков наружных стен

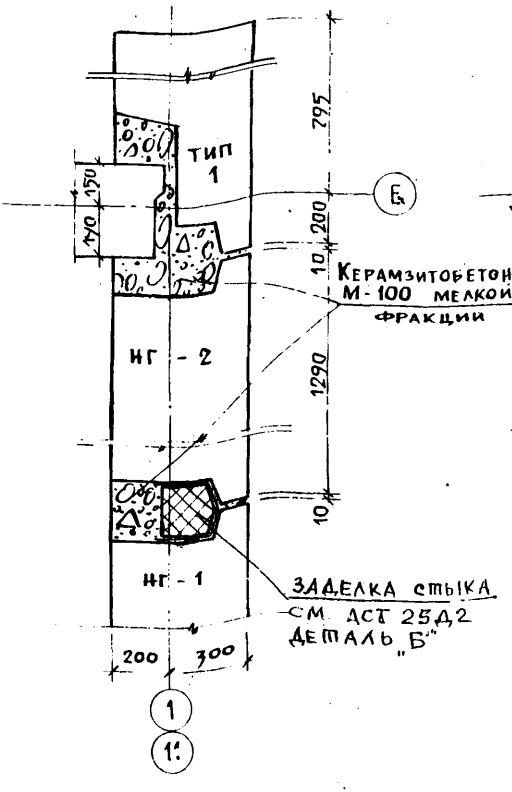

II. Стык перемычечных блоков наружных стен

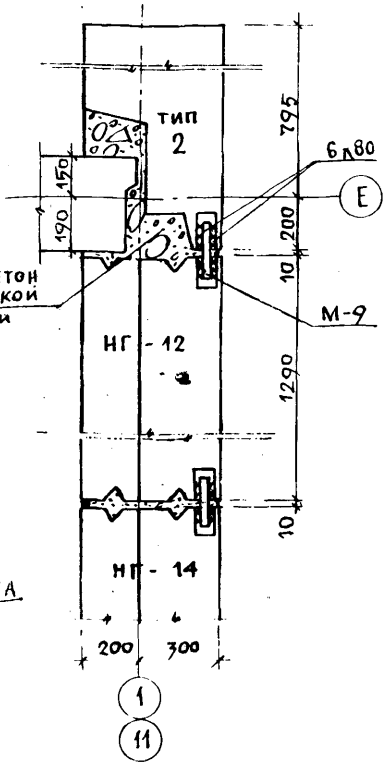

III. Стык блоков внутренних стен

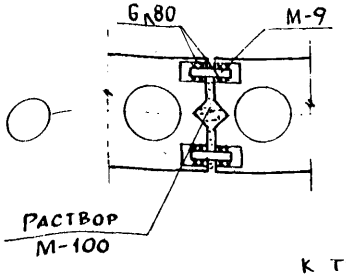

Спецификация металлических элементов

Марка	Кол. шт.	Альбом. раб. чертежей
М-9	4шт	РМ-584 выпуск 1974г

Примечание: К техн. инф. № 102 от 30.11.79 г.

1. Сварку производить электродами Э46-Т $h_{шв}$ = 6 мм.

МНИИТЭП	Мастерская № 7	Дата 1975г. М-Б 1:20	Гл. инж. мас. / Гл. констр. м. / Гл. арх. пр. / Павлов / Тер-Минасян / Василевский / Арнольдова / Гл. инж. м. / Рук. гр. инж. / Разработал / Проверил / Мельников / Виниченко / Палатник / Мельников

(2) Стыки и заделки вертикальных швов блоков наружн. и внутр. стен

VI - 49в75г. Лист № АСТ-2Д2

Часть 1 Разд. 2 Арх. № 4733

3

I. Стык перемычечных блоков наружных стен.

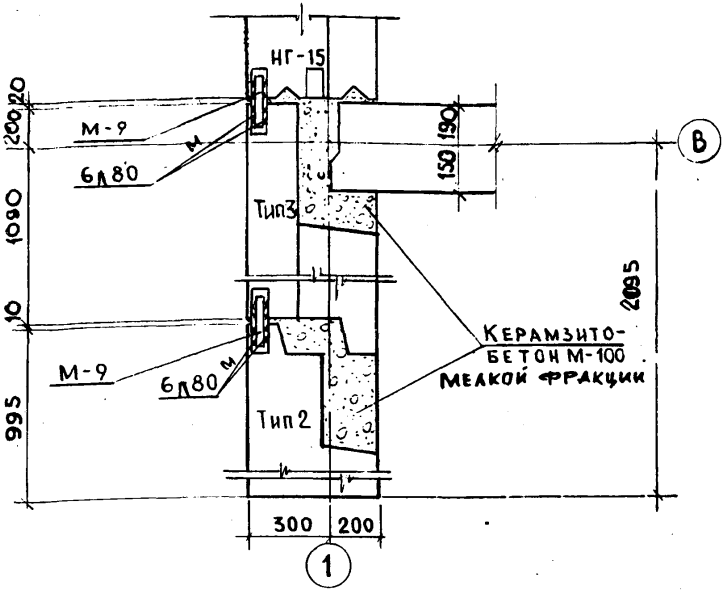

II. Стык простеночных блоков наружных стен.

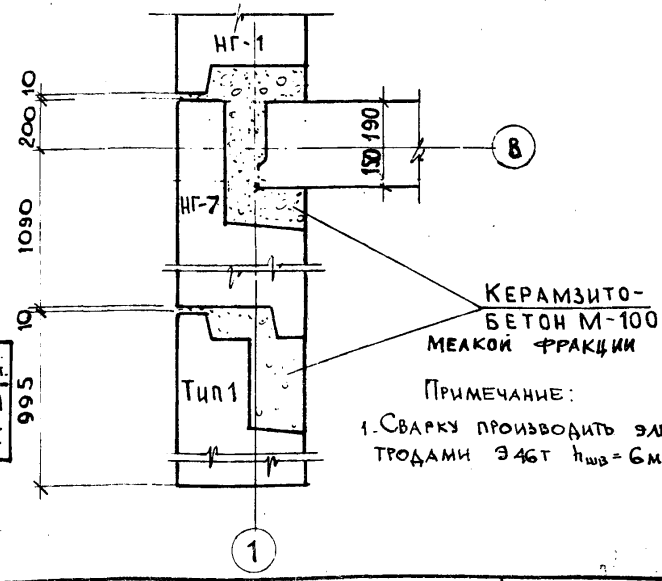

Спецификация мет. изделий

Марка	Кол. шт.	Альбом. раб. черт.
М-9	2	РМ-584 выпуск 1974г

Примечание:

1. Сварку производить электродами Э46т $h_{шв}$ = 6мм.

| | | |

(4) I. Стык перемычечных блоков наружных стен

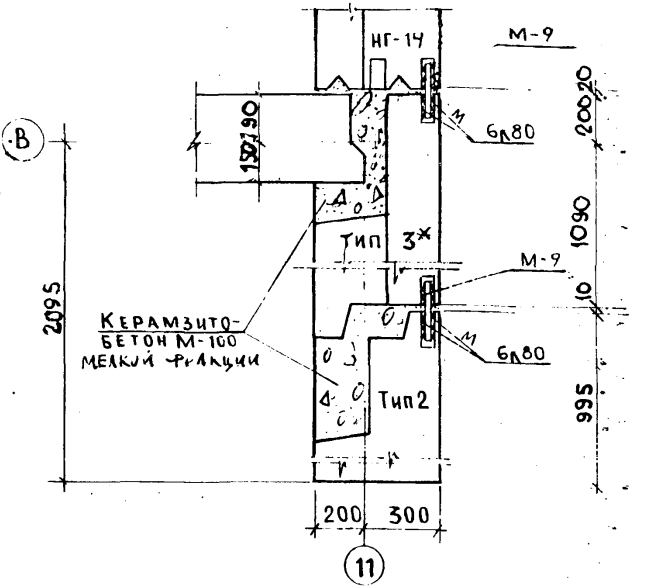

II Стык простеночных блоков наружных стен

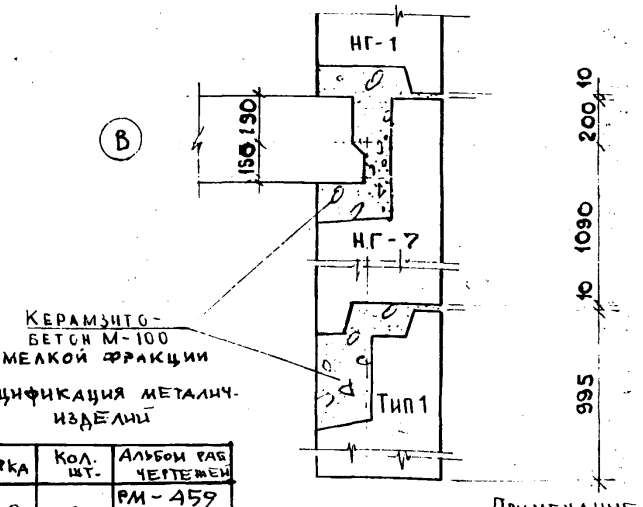

Спецификация металич. изделий

Марка	Кол. шт.	Альбом раб. чертежей
М-9	2	РМ-459 вып. 1974г

Примечание

Сварку производить электродами Э-46Т $h_{шв}$ = 6 мм

Дата 1975г	Рук. маст.	Павлов	Гл. инж. пр.	Мельников
М-Б 1:20	Гл. инж. маст.	Тер-Минасян	Рук. гр. инж.	Виниченко
	Гл. констр. м.	Василевский	Разработал	Палатник
	Гл. арх. пр.	Арнольдова	Проверил	Мельников

МНИИТЭП

МАСТЕРСКАЯ N4

(4) Стыки и заделки вертикальных швов блоков наружных стен

VI - 49 вып. 75г

Лист АСТ-4

Часть 1 Разд. 2

арх N 393574

5

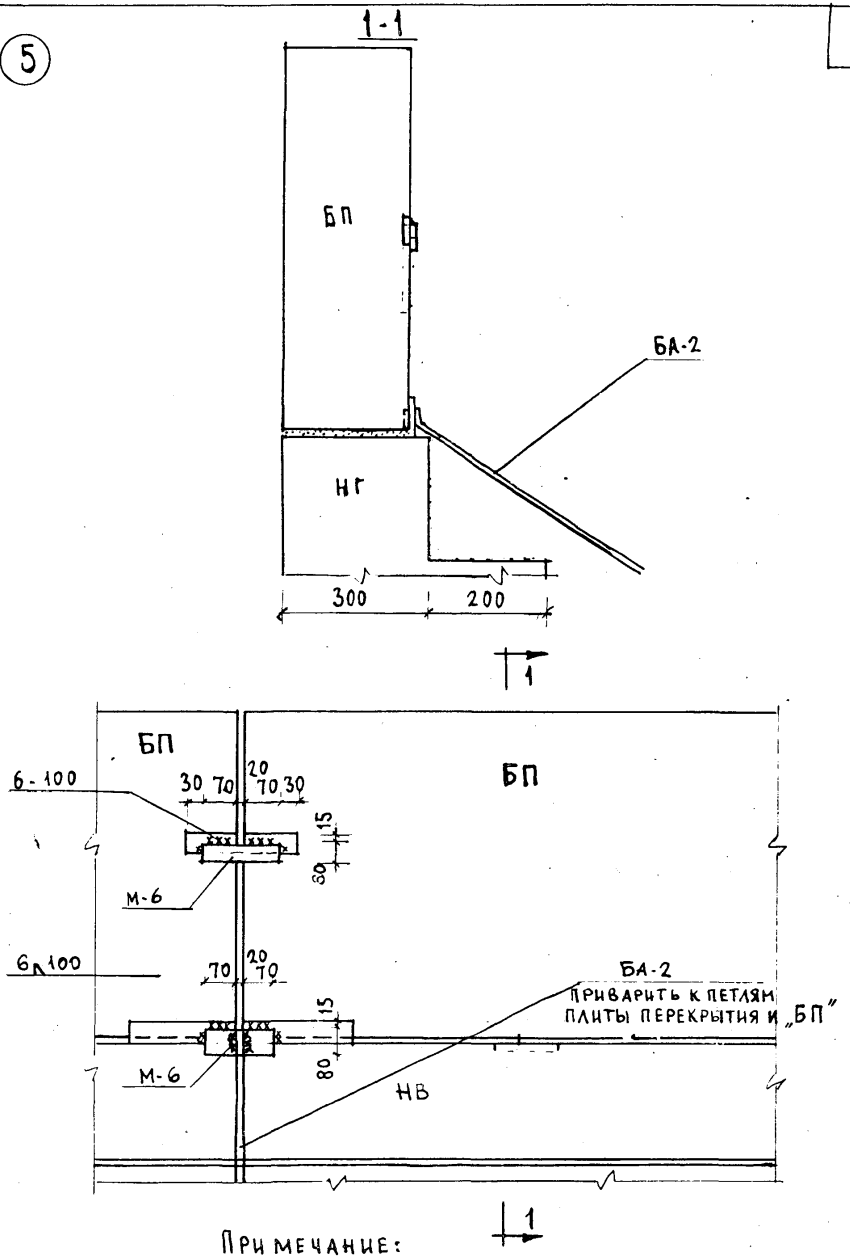

ПРИМЕЧАНИЕ:

1. ОБЩИЕ ПРИМЕЧАНИЯ СМ. ПОЯСНИТЕЛЬНУЮ ЗАПИСКУ.

МНИИТЭП	ДАТА 1975г	РУК. МАСТ	ПАВЛОВ
	М-6	ГЛ. ИНЖ. М.	ТЕР-МИНАСЯН
	1:10	ГЛ. КОНСТР. М.	ВАСИЛЕВСКИЙ
МАСТЕРСКАЯ №4		ГЛ. АРХ. ПР.	АРНОЛЬДОВА
		ГЛ. ИНЖ. ПР	МЕЛЬНИКОВ
		РУК. ГР. ИНЖ	ВИНИЧЕНКО
		РАЗРАБОТАЛ	ПАЛАТНИК
		ПРОВЕРИЛ	МЕЛЬНИКОВ

5 КРЕПЛЕНИЕ ПАРАПЕТНЫХ БЛОКОВ	VI - 49 вып. 75	ЛИСТ № АСТ-5
	ЧАСТЬ 1 РАЗД 2	арх 393578

6

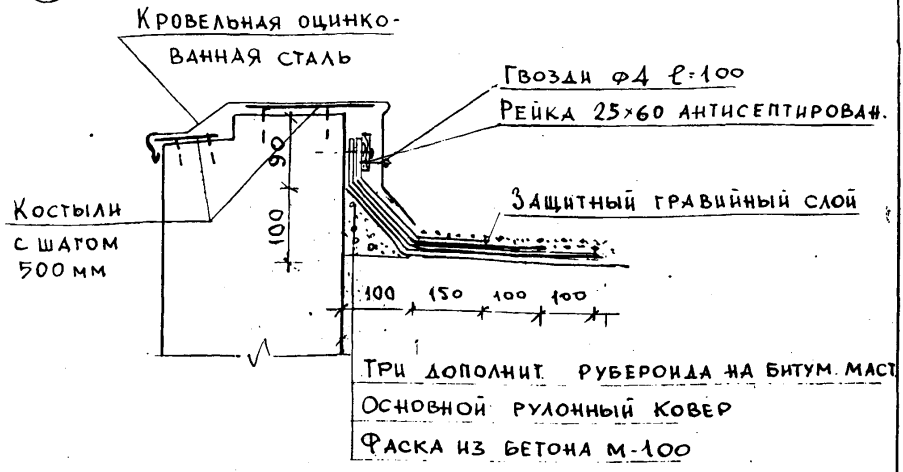

7

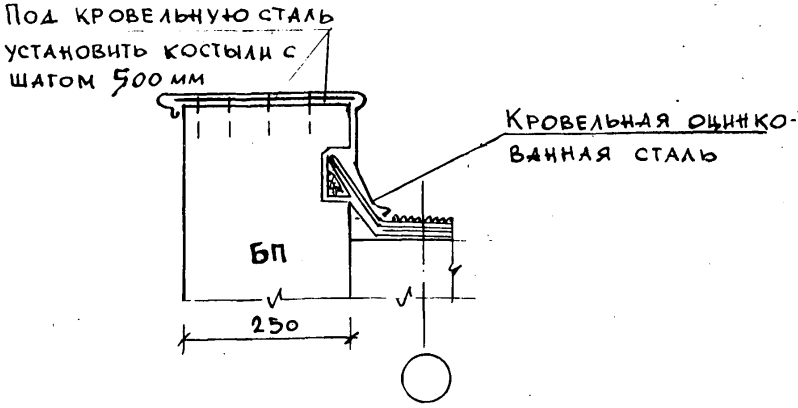

Примечания:

1. Общие примечания в пояснительн. записке
2. Костыли под кровельную оцинкован. сталь. прибить гвоздями к панели или блоку.

МНИИТЭП	Мастерская № 4	Дата 1975г.	Рук. маст. Гл. инж. М.
		М-6	Гл. констр. М.
		1:10	Гл. арх. пр.
Павлов	Тер-Минасян	Василевский	Арнольдова
Гл. инж. пр.	Рук. гр. инж.	Разработал	Проверил
Мельников	Виниченко	Палатник	Мельников

6 7	Заделка гидроизляц. ковра в панели и блоки	VI-49 вып. 75г.	Лист № ДСТ-6
		Часть 1 Разд. 2	Арх. 392579

(8)

ВЕНТ. ШАХТА ТИП 1

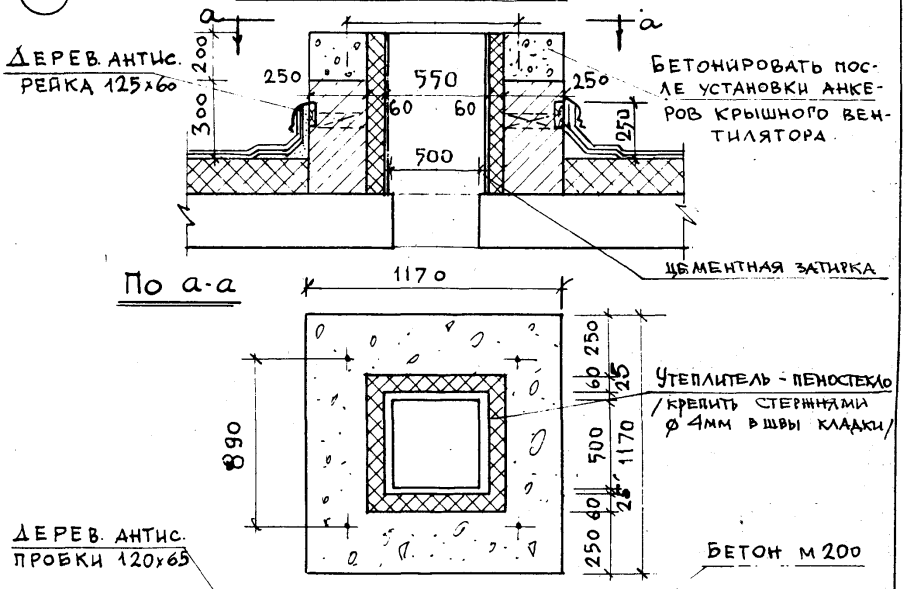

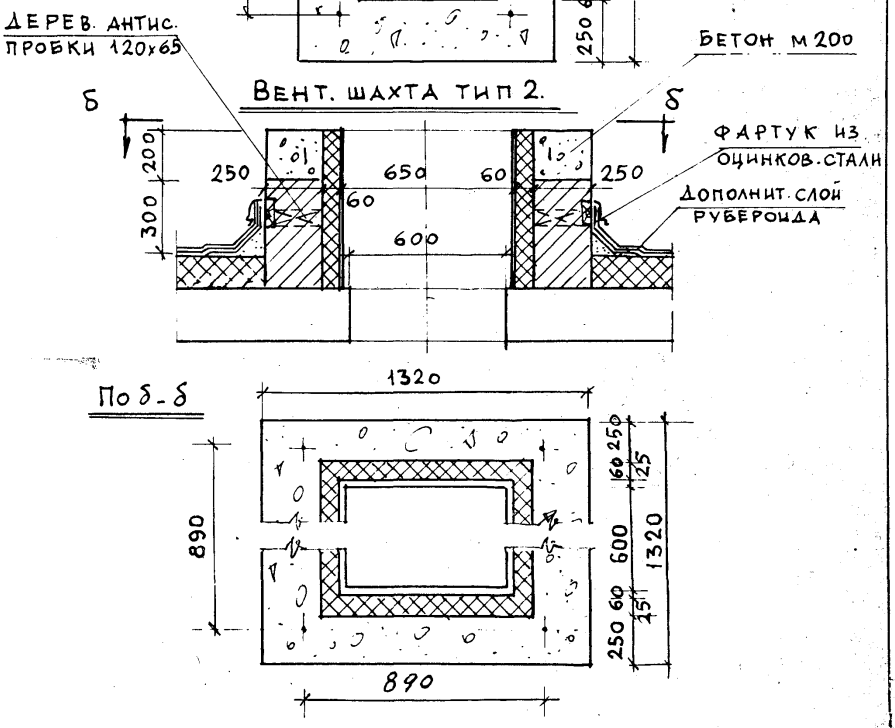

МИНИНГЭЛ	МАСТЕРСКАЯ № 4	1975г. М-Б 1:20	ГЛ. ИНЖ. МАС. ГЛ. КОНСТР. М. ГЛ. АРХ. ПР.
ТЕР-МИНАСЯН ВАСИЛЕВСКИЙ АРНОЛЬДОВА	РУК. ГР. ИНЖ. РАЗРАБОТАЛ ПРОВЕРИЛ	ВИНИЧЕНКО ПАЛАТНИК МЕЛЬНИКОВ	

(8) ВЕНТШАХТЫ ТИП 1 И ТИП 2	VI-49 вып 75г	ЛИСТ № АСТ-7
	ЧАСТЬ 1 РАЗД. 2	АРХ. № 393580

(9) I. Стык перемычечных блоков наружных и внутренних стен

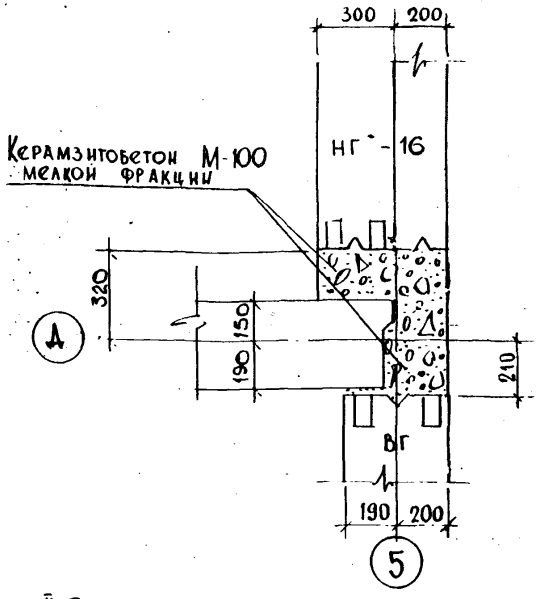

II. Стык простеночных блоков наружных и внутренних стен

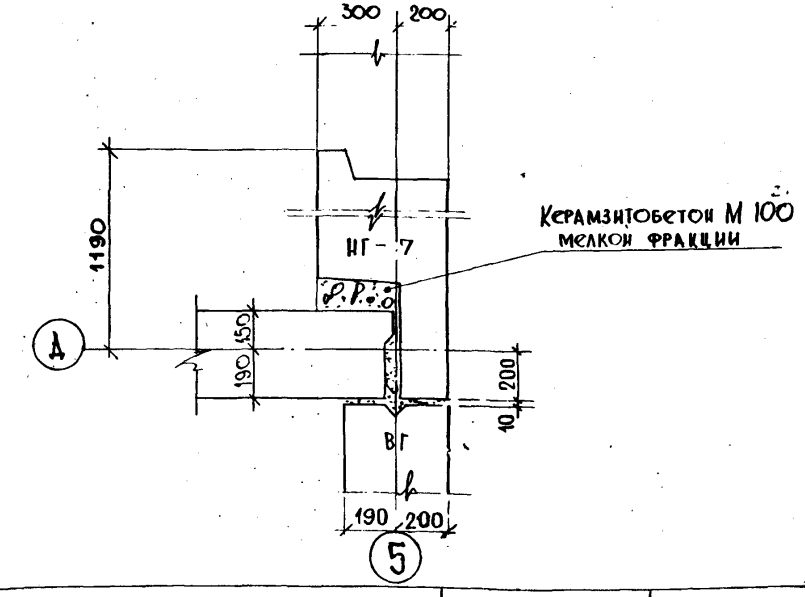

(9) Стыки и заделки вертикальных швов блоков наружных и внутренних стен	VI - 49 вып. 75г	Лист АСТ-8	
	Часть 1 Разд 2	Арх. 393581	

МНИИТЭП

Мастерская N4

Дата 1975г	Гл. инж. маст.	Павлов	Гл. инж. пр		Мельников
М-Б 1:20	Гл. констр. м.	Тер-Минасян	Рук. гр. инж		Виниченко
	Гл. арх. пр	Василевский	Разработал		Палатник
		Арнольдова	Проверил		Мельников

(10) I. Стык перемычечных блоков наружных и внутренних стен.

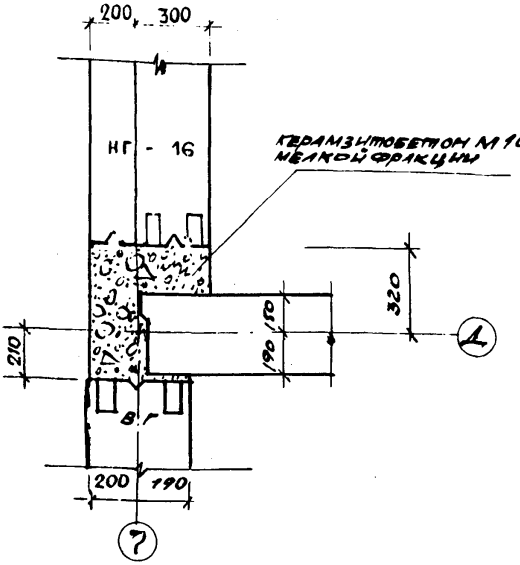

II. Стык простеночных блоков наружных и внутренних стен.

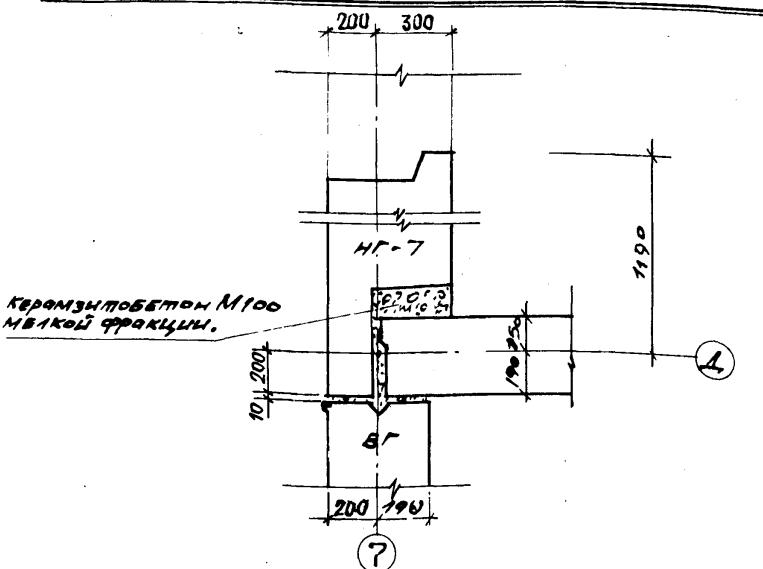

МНИИТЭП	Дата 1975г	Рук. маст.	Павлов	Гл. инж. пр.		Мельников
		Гл. инж. м	Тер-Минасян	Рук. гр. инж.		Виниченко
	М-Б 1:20	Гл. констр. м	Василевский	Разработал		Палатник
		Гл. арх. пр.	Арнольдова	Проверил		Мельников
Мастерская № 4.						

(10) Стыки и заделки вертикальных швов блоков наружн. и внутр. стен.	VI - 49 Вып. 75г	Лист АСТ-9
	Часть 1. Разд. 2	Арх. 303582

11

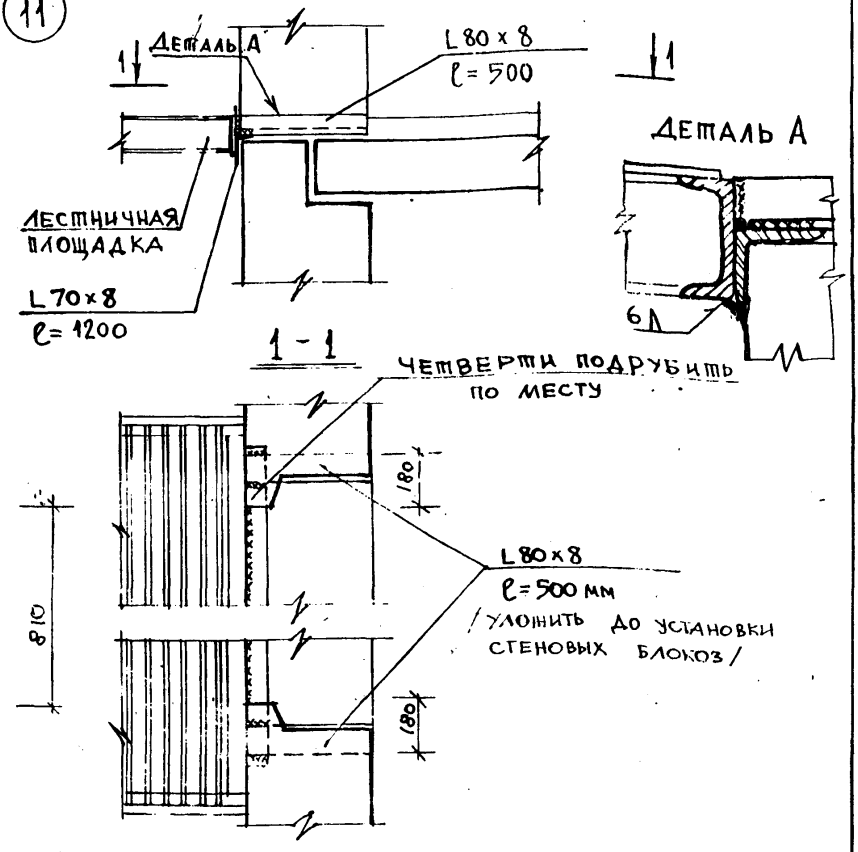

Спецификация металлических изделий

Марка	Кол. шт	Альбом раб. черт.
L 80×8 ℓ = 500	2	см. сводн. специфик.
L 70×8 ℓ = 1200	1	

Примечание:

1. Сварку производить электродами Э-46 $h_{шв}$ = 6 мм.
2. $\ell_{шв}$ – по длине конструкции.

Дата 1975г	Рук. маст.	Павлов	Гл. инж. пр.	Мельников
М-б 1:20	Гл. инж. маст.	Тер-Минасян	Рук. гр. инж.	Виниченко
	Гл. констр. м.	Василевский	Разработал	Палатник
	Гл. арх. пр.	Арнольдова	Проверил	Мельников

МНИИТЭП

Мастерская № 4

11 Крепление стальной лестничной площадки

VI-49 вып 75г

Часть 1 Разд. 2

Лист № АСТ-10

арх. 39358.3

(12)

I. Стык перемычечных блоков наружних стен.

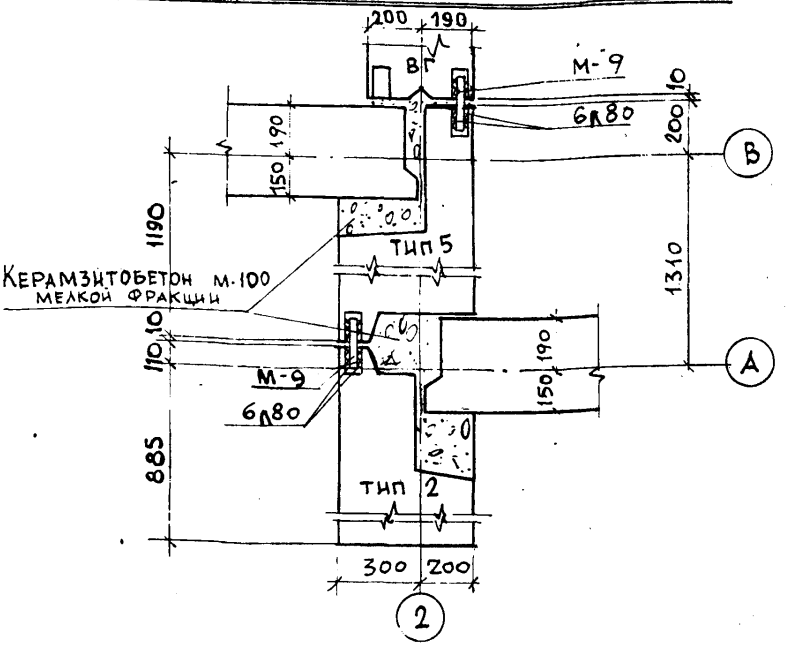

II. Стык простеночных блоков наружных стен.

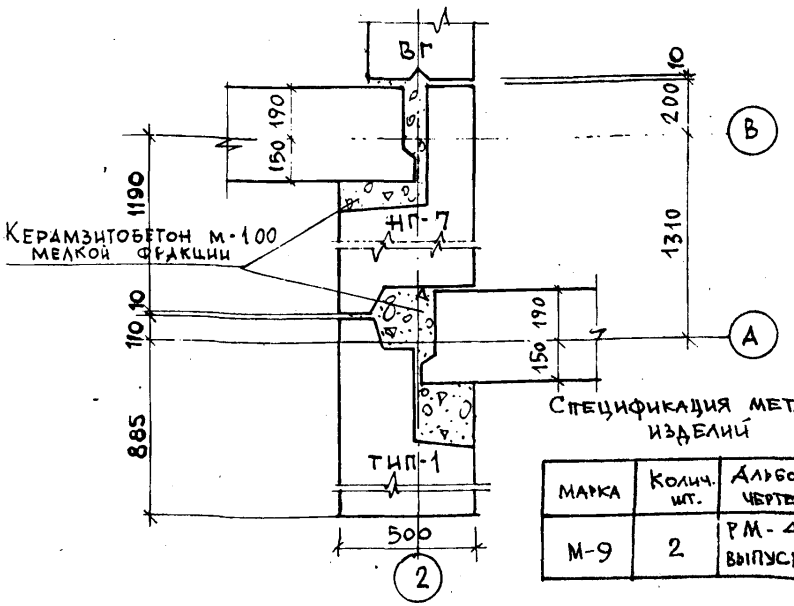

Спецификация металич. изделий

Марка	Колич. шт.	Альбом. раб. чертежей
М-9	2	РМ-459 выпуск 1974г

Мельников	Гл. инж. пр	Павлов	Рук. маст
Виниченко	Рук. гр. инж	Пономарев	Гл. инж. мас
Палатник	Разработал	Васильевский	Гл. констр. м
Мельников	Проверил	Арнольдова	Гл. арх. пр

Дата 1975г. М-6/1:20

МНИИТЭП Мастерская № 4

(12) Стыки и заделки вертикальных швов блоков наружних стен.

VI - 49 вып. 75г. Часть 1 Разд 2

Лист АСТ-11 Арх. № 301584

(13)

I. Стык перемычечных блоков наружных и внутренних стен.

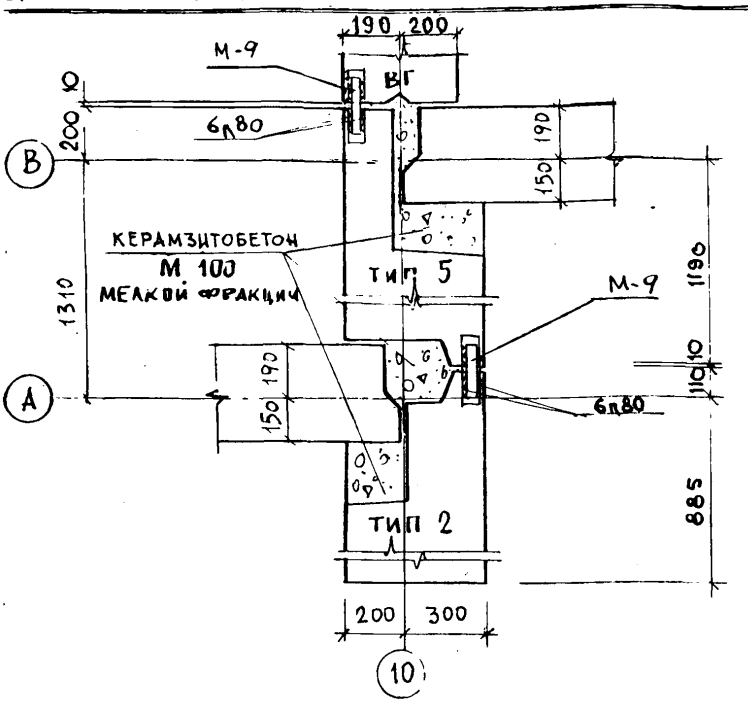

II. Стык простеночных блоков наружных и внутренних стен.

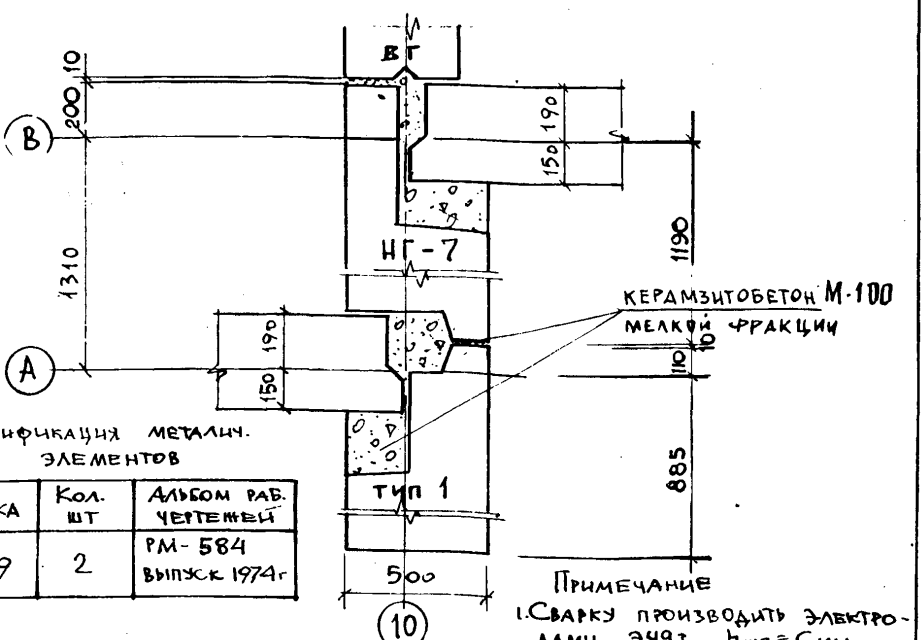

Спецификация металич. элементов

МАРКА	Кол. шт	Альбом раб. чертежей
М-9	2	РМ-584 выпуск 1974г

Примечание

1. Сварку производить электродами Э49-т $h_{шв} = C_{мм}$

МНИИТЭП	Дата 1975г	Рук. маст.	Павлов
	М-Б 1:20	Гл. инж. маст.	Тер-Минасян
		Гл. констр. м	Василевский
		Гл. арх. пр	Арнольдова
		Гл. инж. пр.	Мельников
		Рук. гр. инж	Виниченко
		Разработал	Палатник
		Проверил	Мельников

Мастерская № 4

(13) Стыки и заделки вертикальных швов блоков наружных и внутренних стен.

VI - 49 вып. 75г

Лист АСТ-12

Часть 1 Разд. 2

арх. 393585

(14) I Стык перемычечных блоков наружных стен

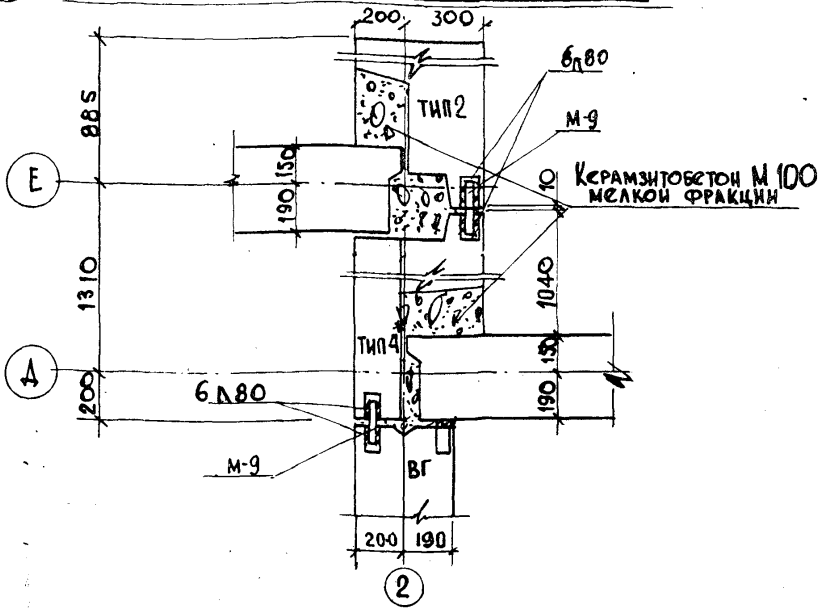

II Стык простеночных блоков наружных стен

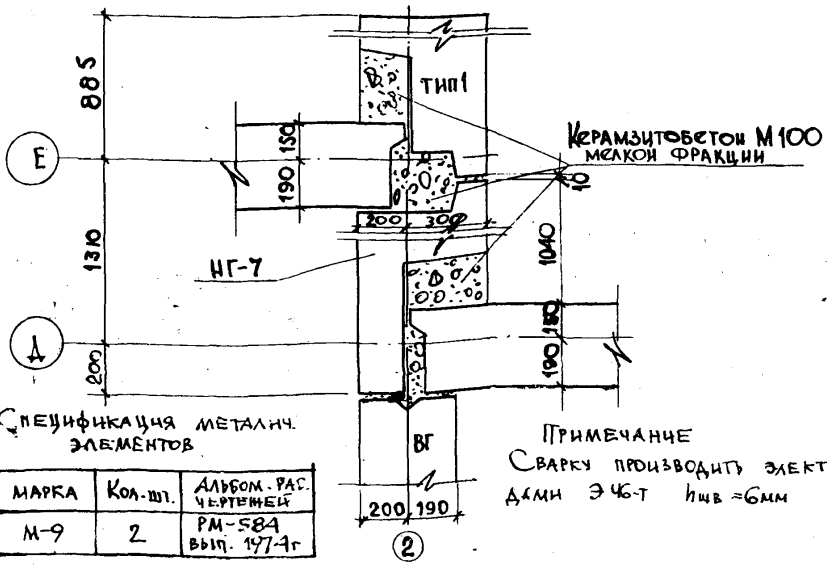

Спецификация металич. элементов

МАРКА	Кол. шт.	АЛЬБОМ. РАБ. ЧЕРТЕЖЕЙ
М-9	2	РМ-584 вып. 1974г

Примечание
Сварку производить электродами Э46-Т $h_{шв}$ = 6мм

МНИИТЭП	Мастерская №4	Дата 1975г	Рук. маст.
		М-П	Гл. инж. маст.
		1:20	Гл. констр. М
			Гл. арх. пр
			Павлов
			Тер-Минасян
			Василевский
			Арнольдова
			Гл. инж. пр
			Рук. гр. инж
			Разработал
			Проверил
			Мельников
			Виниченко
			Палатник
			Мельников

(14) Стыки и заделки вертикальных швов блоков наружных стен

VI вып. 75г – 49	Лист АСТ-13
Часть 1 Разд 2	арх. 33586

(15) I. Стык перемычечных блоков наружных и внутренних стен

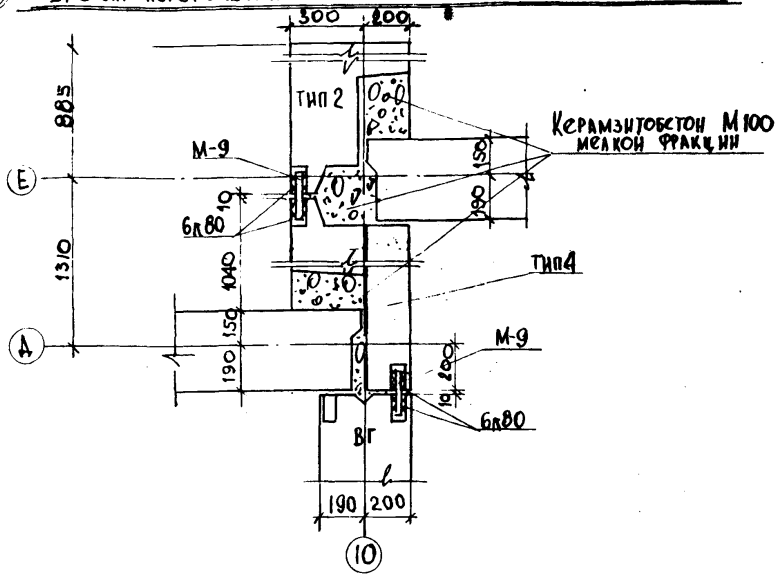

II Стык простеночных блоков наружных и внутренних стен

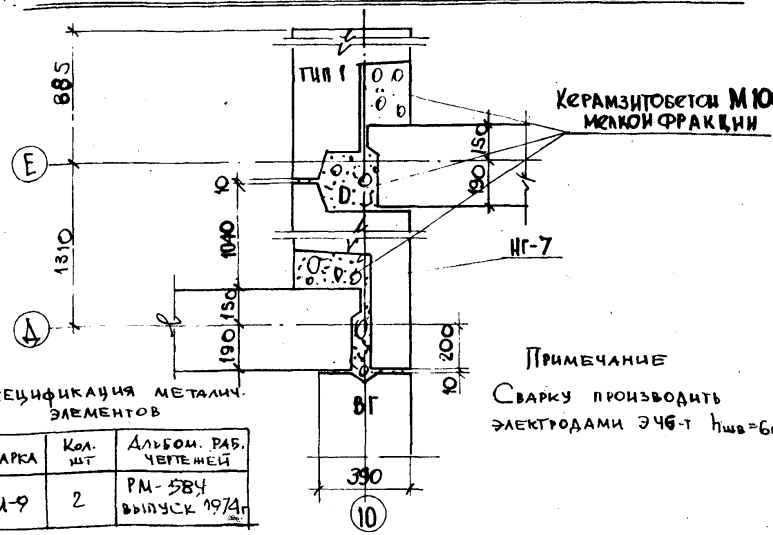

Спецификация металич. элементов

МАРКА	Кол. шт	Альбом. раб. чертежей
М-9	2	РМ-584 выпуск 1974г

Примечание

Сварку производить электродами Э46-т $h_{шв}=6мм$

Дата 1975г	Рук. маст	Павлов	Гл. инж. пр.	Мельников		
М-Б	Гл. инж. маст	Тер-Минасян	Рук. гр. инж	Виниченко		
1:20	Гл. констр. м	Василевский	Разработал	Палатник		
	Гл. арх. пр	Арнольдова	Проверил	Мельников		

МНИИТЭП

Мастерская N 4

(15) Стыки и заделки вертикальных швов блоков наружных и внутренних стен

VI - 49 вып. 75г

Часть 1 Раза 2

Лист АСТ-14

арх. [illegible]

(16)

1 - 1

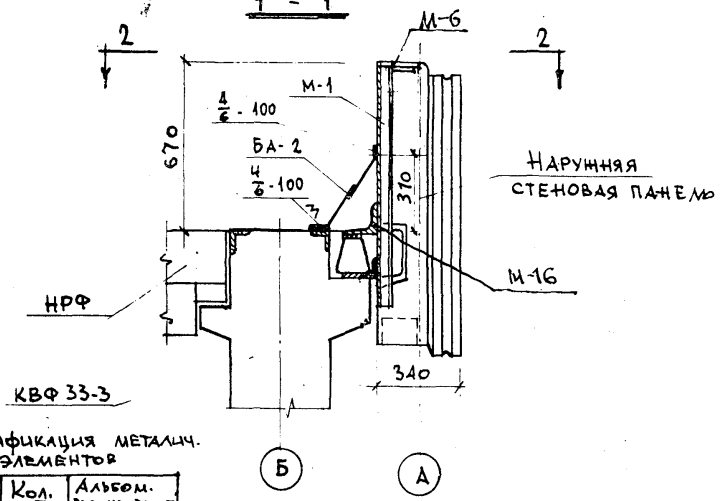

Спецификация металич. элементов

Марка	Кол. шт	Альбом. раб. чертежей
М-1	1	РМ-584 выпуск 1974г
М-16	1	
М-6	2	

2 - 2

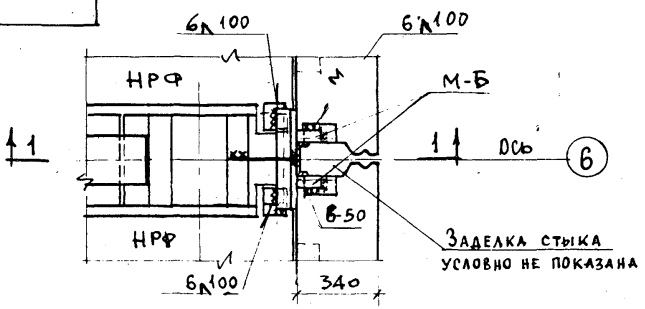

Примечание:

1. Общие примечания см. пояснительную записку.
2. Сварку производить электродами Э-46т $h_{шв}$=6мм

МНИИТЭП	Дата 1975г	Рук. маст.	Павлов	Гл. инж. пр	Мельников
	М-Б 1:20	Гл. инж. маст	Тер. Минасян	Рук. гр. инж.	Виниченко
		Гл. констр-м	Василевский	Разработал	Платник
		Гл. арх. пр.	Арнольдова	Проверил	Мельников
Мастерская №4					

(16) Крепление фризовой панели у оси 6

VI - 49 вып 75г | Лист № АВТ-15

Часть 1 Разд 2 | арх № 393588

1 - 1

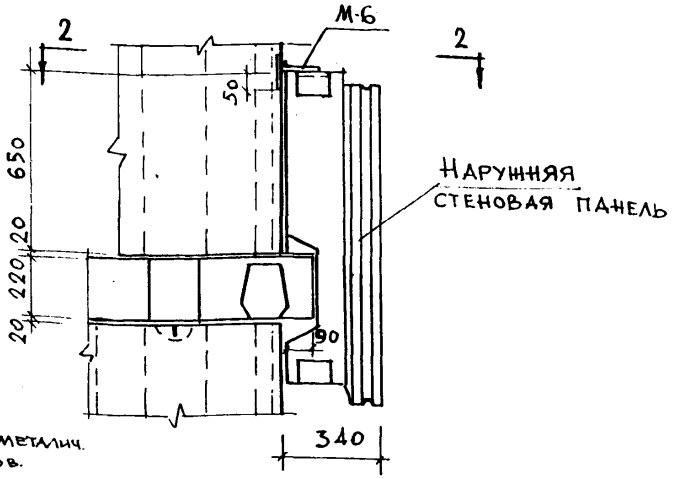

Спецификация металич. элементов.

Марка	Колич. шт	Альбом. раб. чертежей
М-6	2	РМ-584 выпуск 1974г

2 - 2

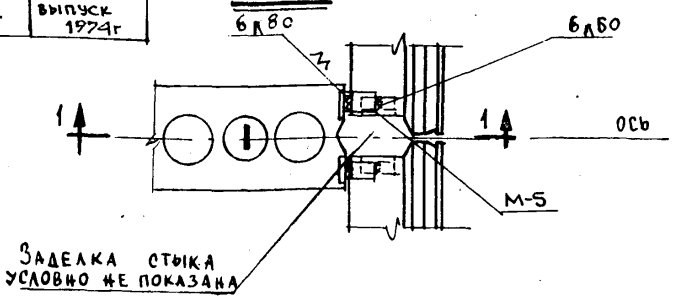

Примечание:

1. Общие примечания см. пояснительную записку.
2. Сварку производить электродами Э 46 т $h_{шв}$ = 6мм. $C_{шв}$ - по длине конструкции.

Дата 1975г	Рук. маст.	Павлов	Гл. инж. пр
М-Б 1:20	Гл. инж. мас	Тер-Минасян	Рук. гр инж
	Гл. констр. м	Василевский	Разработал
	Гл. арх. пр	Арнольдова	Провер.
Мельников	Виниченко	Палатник	Мельников

МНИИТЭП

Мастерская № 4

17 Крепление ленточных стеновых панелей к поперечн. блокам	VI - 49 вып. 75г	Лист № АСТ-16
	Часть 1 Разд 2	арх 393589

(18)

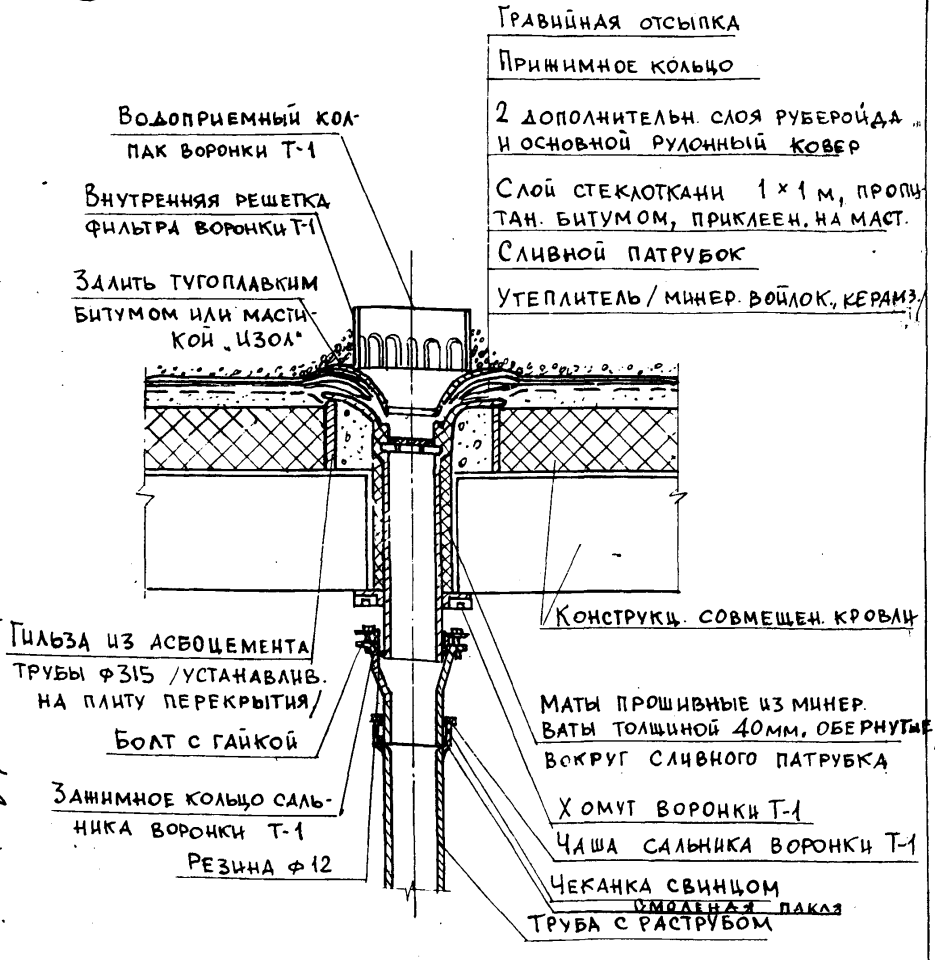

Спецификация изделий на деталь			
Марка	Наименован.	Кол-во шт.	Альбом ГОСТ
Т-1	Водосточная воронка	1	Альб. „Моспроект-138/3617
Б/м	Гильза из А/ц трубы ф315, l=220	1	ГОСТ 1839-48

МНИИ! ЭП	Мастерская № 4	Дата 1975г.	Рук. маст.
		М-Б	Гл. инж. мас.
		Б/м	Гл. констр. м.
			Гл. арх. пр.
Павлов	Тер. Минасян	Василевский	Арнольдова
Гл. инж. пр.	Рук. гр. инж.	Разработал	Проверил
Мельников	Виниченко	Палатник	Мельников

(18) Деталь установки водосточн. воронки в совмещен. кровле.

VI-49 вып 75г. Лист № АСТ-17

Часть 1 Разд. 2 Арх. № 393590

(19)

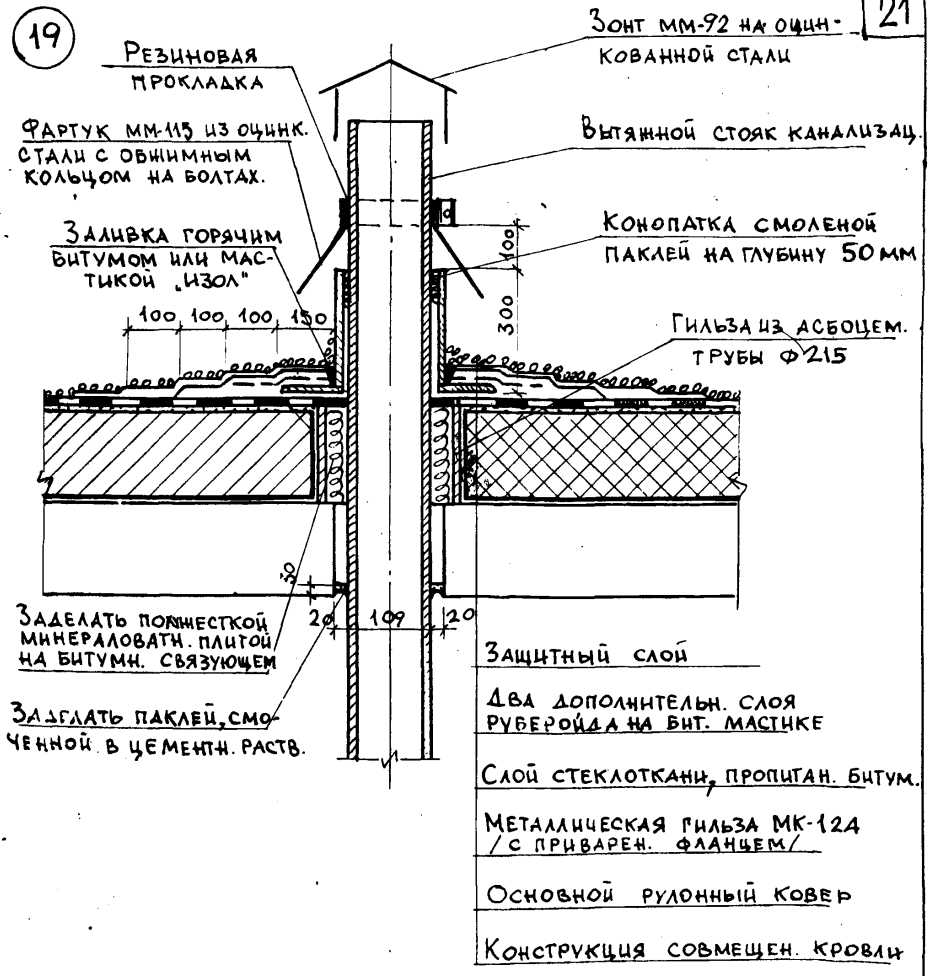

Спецификация изделий на деталь			
Марка	Наименован.	Кол. шт.	Альбом ГОСТ
ММ-92	Зонт	1	НА-217
ММ-115	Фартук	1	НА-217
МК-124	Металлич. гильза	1	НА-228-01
Б/м	Гильза из а.ц. труб ф215 l=220	1	ГОСТ 1839-48*

Мельников	Виниченко	Палатник	Мельников
Гл. инж. пр	Рук. гр. инж	Разработал	Проверил
Габлов	Тер-Минасян	Василевский	Арнольдова
Рук. маст.	Гл. инж. мас	Гл. констр. м	Гл. арх. пр
Дата 1975 г	М-б/Б/м		

МНИИТЭП

Мастерская №4

(19) Примыкание гидроизоляцион. ковра к вытяжному стояку канализации /совмещенная кровля/

VI-49 вып. 75г

Лист N АСТ-18

Часть 1 Разд 2

Арх N 393591

20

1 – 1

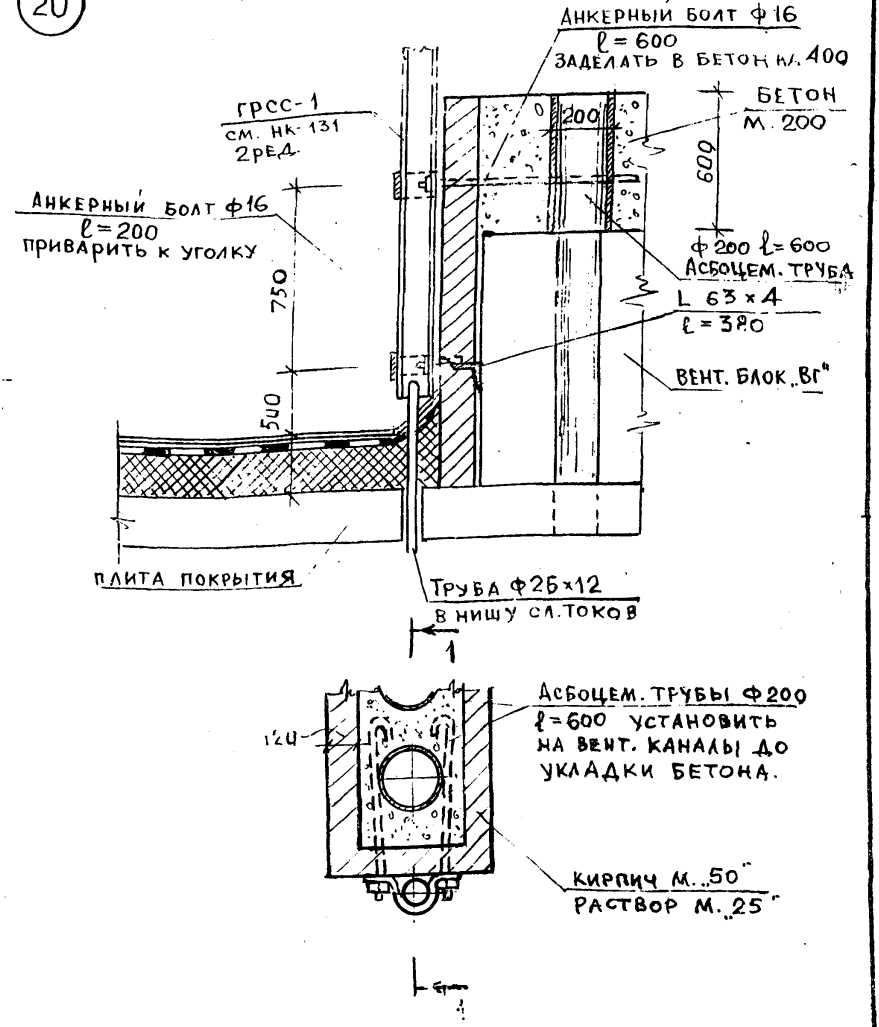

К ТЕХНИЧЕСКОЙ ИНФОРМ. № 102 от 30.11.79

МНИИТЭП	1979	РУК. МАСТ.	ПАВЛОВ
	М-Б	ГЛ. СПЕЦ. М.	ВАСИЛЕВСКИЙ
	1:10	ГЛ. АРХ. ПР.	АРНОЛЬДОВА
		ГЛ. ИНЖ. ПР.	МЕЛЬНИКОВ
МАСТЕРСКАЯ № 7		РУК. ГР. ИНЖ.	ВИНИЧЕНКО
		РАЗРАБОТ.	ПАЛАТНИК
		ПРОВЕРИЛ	МЕЛЬНИКОВ
		ГИП СС	БУРОВА

СОГЛАСОВАНО

20	УСТАНОВКА РАДИОСТОЙКИ	VI-49 вып. 1975	ЛИСТ № АСТ-19Д2
		ЧАСТЬ 1 РАЗДЕЛ 2	АРХ. № 472

(21)

Узел установки опорной трубы

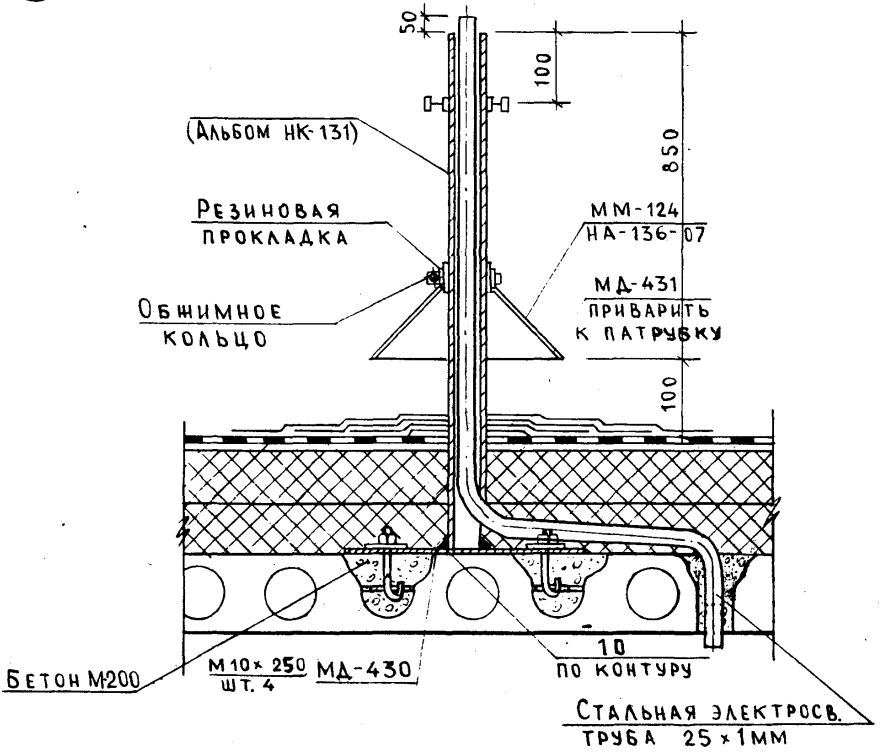

Узел установки анкера оттяжки телеантенны

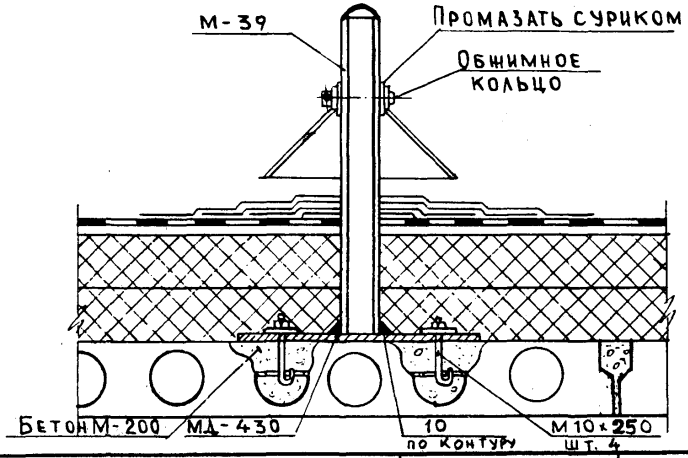

(21) Установка телеантенны	VI - 49 вып. 75г		Лист № АСТ-20
	Часть 1	Разд. 2	арх № 393593

МНИИТЭП

Мастерская N4

Дата	Гл. инж. мас.	Павлов	Гл. инж. пр.		Мельников
1975 г	Гл. инж. мас.	Тер. Мина. ин	Рук. гр. инж.		Виниченко
М-Б	Гл. констр. м.	Василевский	Разработал		Палатник
Б/М	Гл. арх. пр	Арнольдова	Проверил		Мельников

ОГЛАСОВ

Эвакуационную лестницу ЛЭ26-28-2 разрезать на две части по приведенной схеме. Каждой половине присваивается индекс „А" и „Б". К основной лестнице приварить половину с индексом „Б". Вторую половину использовать для эвакуации с первого этажа.

Схема разрезки и лестницы

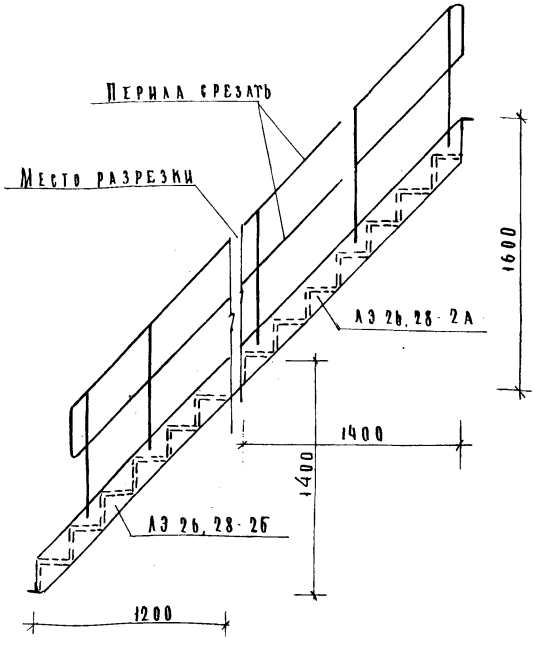

Мельников	Согласов.	Павлов	Гл. инж. пр.	Рук. маст.	1
Виниченко		Гр-Минасян	Рук. гр. инж.	Гл. инж. м.	1976
Палатник		Василевский	Разработал	Гл. констр.	М-Б
Мельников		Арнольдова	Проверил	Гл. арх. пр.	

Мастерская № 4

МНИИТЭП

Копировал Личагина

Указания по монтажу лестниц	VI-49 Выпуск 1975	Лист АСТ-21
	Ч. I, Р. 2	Арх. № 393594

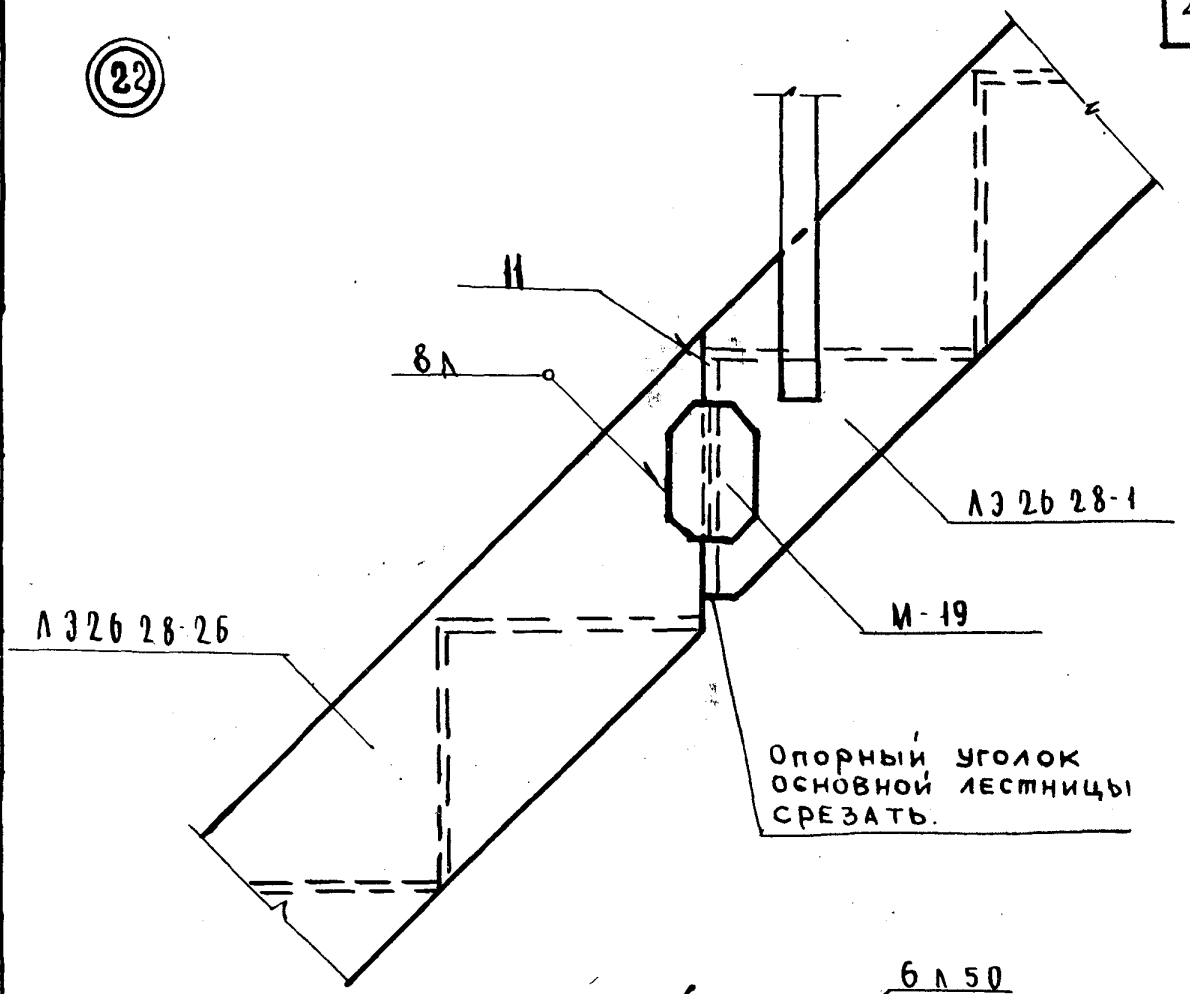
22
11
6 л
ЛЭ 26 28-1
М-19
ЛЭ 26 28-26
Опорный уголок основной лестницы срезать.

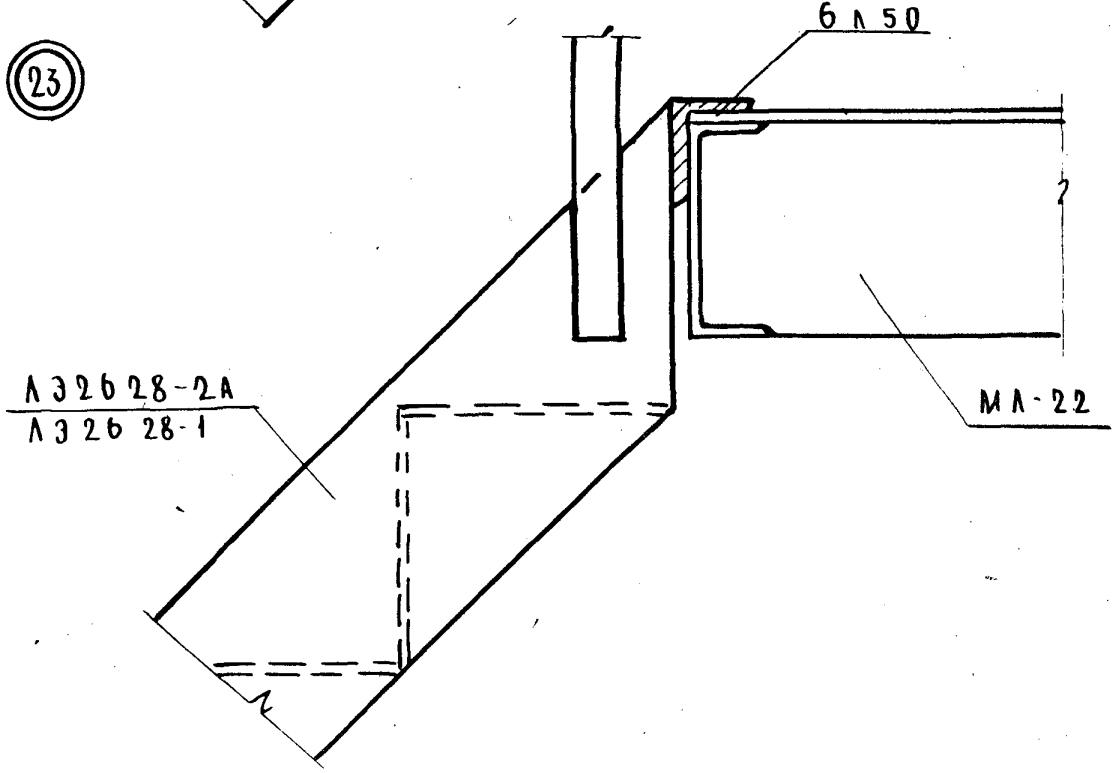
23
6 л 50
ЛЭ 26 28-2А
ЛЭ 26 28-1
МЛ-22

| | | |

24

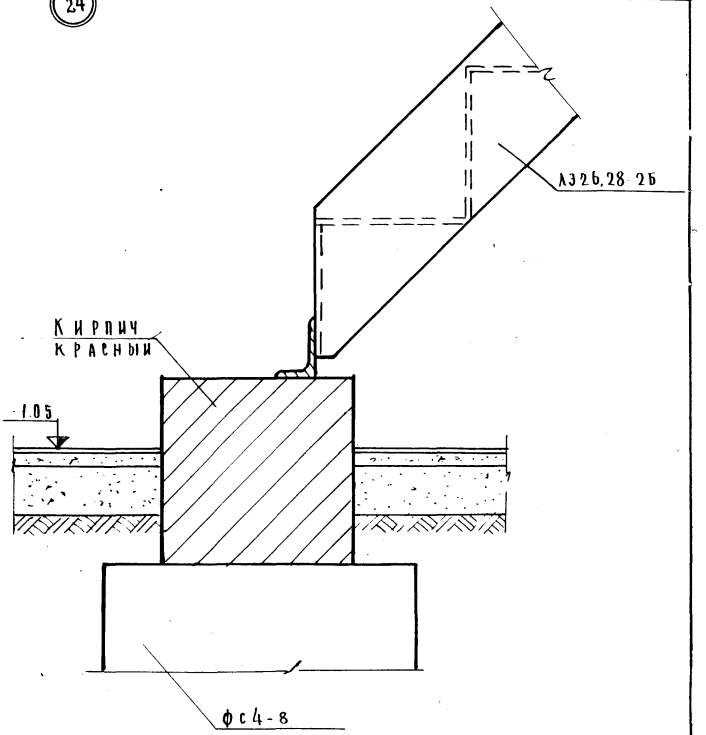

МНИИТЭП	Мастерская №4	Рук. маст.	Павлов
		Гл. инж. м	Гл. инж. пр.
		Гл. констр.	Гл. инж. пр.
		Гл. арх. пр.	Гл. инж. пр.
			Тер-Минасян
			Рук. гр. инж.
			Василевский
			Разработал
			Арнольдова
			Проверил
			Мельников
			Виниченко
			Палатник
			Мельников
			Согласов.
			Копировал
			Лучагина

I 1976 г. М-6

24 Опирание эвакуационной лестницы

VI-49 Вып. 1975 г. Ч. I, р. 2

Лист № АСТ-23

Арх. № 303596

(25)

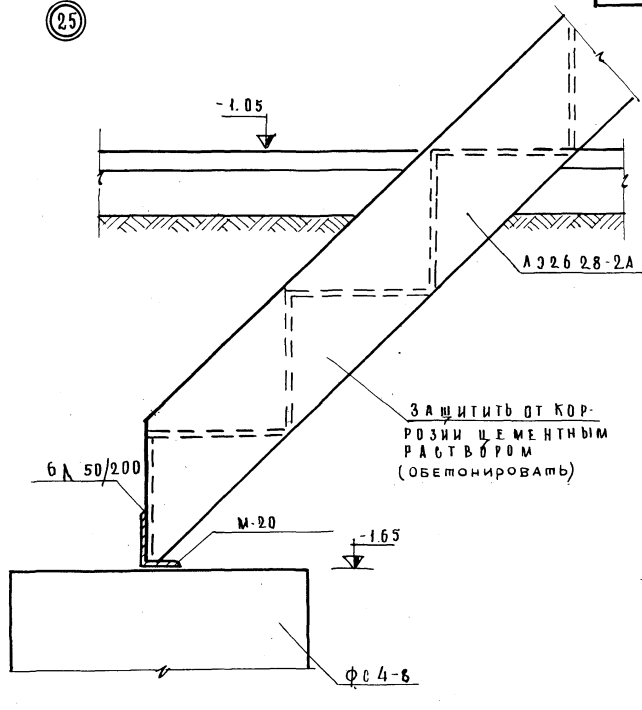

МИНИТЭП	I 1976	РУК. МАСТ.	ПАВЛОВ	ГЛ. ИНЖ. ПР.	МЕЛЬНИКОВ	Копировал	Лучагина
		ГЛ. ИНЖ. М.	ТЕРМИНАСОВ	РУК. ГРИНЖ.	ВИНИЧЕНКО		
	М-6	ГЛ. КОНСТР.	ВАСИЛЕВСКИЙ	РАЗРАБ.	ПАЛАТНИК		
		ГЛ. АРХ. ПР.	АРНОЛЬДОВА	ПРОВЕРИЛ	МЕЛЬНИКОВ		
МАСТЕРСКАЯ № 4							

(25) ОПИРАНИЕ ЭВАКУАЦИОННОЙ ЛЕСТНИЦЫ

VI-49 Вып. 1975 г.	Лист № АСТ-24
Ч. I, р. 2	Арх. № 393597

ДЕТАЛЬ „А"

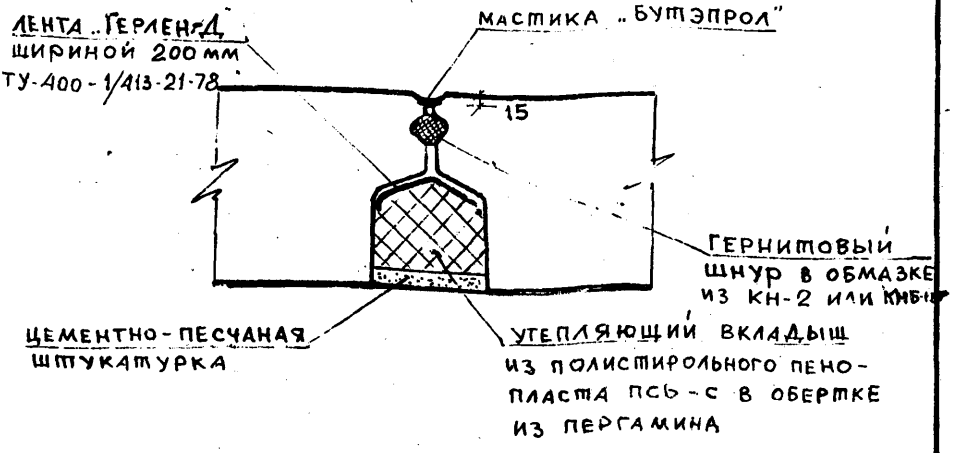

ДЕТАЛЬ „Б"

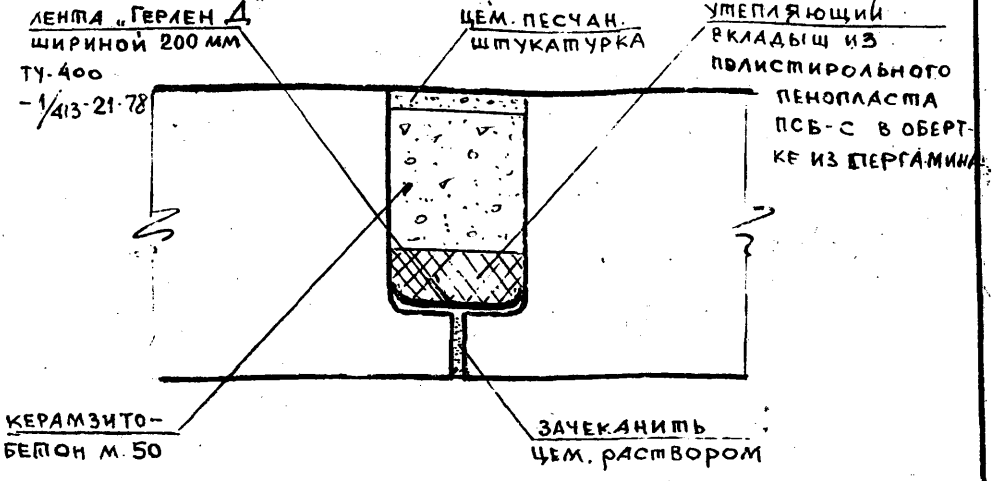

К ТЕХНИЧ. ИНФ. № 102 ОТ 30.11.79.

МНИИТЭП	ДЕТАЛЬ „А" ДЕТАЛЬ „Б"	VI-49 вып. 1975 г.	ЛИСТ АСТ-25Д2
МАСТЕРСКАЯ № 7		ЧАСТЬ 1 РАЗД. 2	АРХ. № [illegible]

РУК. МАСТ.	ПАВЛОВ	РУК. ГР. ИНЖ.	ВИНИЧЕНКО		
ГЛ. СПЕЦ. М.	ВАСИЛЕВСКИЙ	РАЗРАБОТ.	ПАЛАТНИК		
ГЛ. АРХ. ПР.	АРНОЛЬДОВА	ПРОВЕРИЛ	МЕЛЬНИКОВ		
ГЛ. ИНЖ. ПР.	МЕЛЬНИКОВ				

1979 М-Б 1:10

gost.e-ecolog.ru