ТИПОВЫЕ
ПРОЕКТЫ
НА ОСНОВЕ
КАТАЛОГА
УНИФИЦИРОВАННЫХ
ИНДУСТРИАЛЬНЫХ
ИЗДЕЛИЙ ДЛЯ
СТРОИТЕЛЬСТВА
В г. МОСКВЕ

ТИПОВОЙ ПРОЕКТ

УНИВЕРСАЛЬНОГО ЗДАНИЯ ДЕТСКОГО ДОШКОЛЬНОГО УЧРЕЖДЕНИЯ НА 6 ГРУПП

С КРУГЛОСУТОЧНЫМ ПРЕБЫВАНИЕМ ДЕТЕЙ

VI-49

Выпуск 1975г

ЧАСТЬ-$\frac{I}{0}$

АРХИТЕКТУРНО-СТРОИТЕЛЬНЫЕ ЧЕРТЕЖИ ПОДЗЕМНОЙ ЧАСТИ ЗДАНИЯ

МОСКОВСКИЙ НАУЧНО-ИССЛЕДОВАТЕЛЬСКИЙ И ПРОЕКТНЫЙ ИНСТИТУТ ТИПОВОГО И ЭКСПЕРИМЕНТАЛЬНОГО ПРОЕКТИРОВАНИЯ

ГЛАВАПУ
МНИИТЭП
МОСКВА
1976

gost.e-ecolog.ru

ГЛАВНОЕ АРХИТЕКТУРНО-ПЛАНИРОВОЧНОЕ УПРАВЛЕНИЕ г. МОСКВЫ

МОСКОВСКИЙ НАУЧНО-ИССЛЕДОВАТЕЛЬСКИЙ И ПРОЕКТНЫЙ ИНСТИТУТ ТИПОВОГО И ЭКСПЕРИМЕНТАЛЬНОГО ПРОЕКТИРОВАНИЯ

Проекты на основе каталога унифицированных индустриальных изделий для строительства в г. Москве

ТИПОВОЙ ПРОЕКТ
УНИВЕРСАЛЬНОГО ЗДАНИЯ ДЕТСКОГО ДОШКОЛЬНОГО УЧРЕЖДЕНИЯ НА 6 ГРУПП С КРУГЛОСУТОЧНЫМ ПРЕБЫВАНИЕМ ДЕТЕЙ

VI-49

Выпуск 1975г.

К технич. информ. № 102 от 30.11.79.

ЧАСТЬ I/0
АРХИТЕКТУРНО-СТРОИТЕЛЬНЫЕ ЧЕРТЕЖИ ПОДЗЕМНОЙ ЧАСТИ ЗДАНИЯ

ПРОЕКТ ВЫПОЛНЕН В СООТВЕТСТВИИ С ДЕЙСТВУЮЩИМИ НОРМАМИ, ПРАВИЛАМИ И ДРУГИМИ НОРМАТИВНЫМИ ДОКУМЕНТАМИ (В ТОМ ЧИСЛЕ ПО ВЗРЫВО-ПОЖАРНОЙ БЕЗОПАСНОСТИ), ОБЯЗАТЕЛЬНЫМИ ДЛЯ ПРИМЕНЕНИЯ В Г. МОСКВЕ.

ГЛ. АРХИТЕКТОР ПР-ТА [подпись] ГЛ. ИНЖЕНЕР ПР-ТА [подпись]

Выпуск 1975г. введен в действие техн. инф. № 9. от 30 янв. 1976г.

Основной проект введен в действие приказом по МИНИТЭП № 187а от 28.VII.72

Проект откорректирован по замечаниям экспертизы и подготовлен для применения в строительстве	РУК. МАСТ.	[подпись]	ПАВЛОВ
	ГЛ. АРХ. ПР.	[подпись]	АРНОЛЬДОВА
	ГЛ. ИНЖ. ПР.	[подпись]	МЕЛЬНИКОВ

Заказчик		Адрес	
Проект привязан			
		Согласовано	
Дата	Шифр	АРХ. №	

МИНИТЭП | МАСТЕРСКАЯ №

Инвентарный № 6897-1/0

СОДЕРЖАНИЕ

Перечень разделов	стр 1
Перечень альбомов	стр. 2
Пояснительная записка	стр. 3-4
Схема нагрузок на фундаменты	АС-01
План техподполья и подвала	АС-02
План фундаментов	АС-03/1
План фундаментов	АС-03/2
Развертки стен техподполья и подвала по осям 1÷4; 8÷11, Ж.	АС-04/1
Развертки стен техподполья и подвала по осям 5÷7, Г.	АС-04/2
Развертки стен техподполья по осям А, В, Д, Е, К.	АС-04/3
Развертки стен подвала, теплового пункта по оси И	АС-04/4
Сечения фундаментов 1-1÷17-17	АС-05
Сечения фундаментов 18-18÷22-22 Окно-газ	АС-06Д2
Лестница № 1	АС-07
Лестница № 2	АС-08 Д2
Перекрытие на -0,30	АС-09/1Д2
Перекрытие на -0,30	АС-09/2
Узлы 1÷5	АС-09/3
Монолитные участки МУ-1÷МУ-5	АС-09/4
Монтажный план и развертка каркаса	АС-010Д
Крыльцо № 1	АС-011/1
Крыльцо № 2 и вход в подвал	АС-011/2
Крыльцо № 3	АС-011/3
Вентиляционная шахта	АС-012
Спецификация железобетонных изделий	АС-013/1Д2
Спецификация железобетонных изделий	АС-013/2Д2
Спецификация металлических и столярных изделий	АС-014

Калькуляция 74-064/1

393644

ПЕРЕЧЕНЬ РАЗДЕЛОВ

(ДЕТСКОГО ДОШКОЛЬНОГО УЧРЕЖДЕНИЯ НА 6 ГРУПП) К ТИПОВОМУ ПРОЕКТУ VI-49 ВЫПУСК 1975г.

АДРЕС: МАСТЕРСКАЯ №7 ШИФР ОБЪЕКТА:

НАИМЕНОВАНИЕ РАЗДЕЛОВ ТИПОВОГО ПРОЕКТА		ДОПОЛНЕНИЯ И ИЗМЕНЕНИЯ К ТИПОВОМУ ПРОЕКТУ ВЫПУЩЕННЫЕ МИНИСТЕРСТВОМ
	НАДЗЕМНАЯ ЧАСТЬ ЗДАНИЯ	
ЧАСТЬ I, РАЗДЕЛ 1	АРХИТЕКТУРНО-СТРОИТЕЛЬНЫЕ ЧЕРТЕЖИ НАДЗЕМНОЙ ЧАСТИ ЗДАНИЯ.	ИНФОРМАЦИЯ № 108 ОТ 29-VII-77г – О ВЫПУСКЕ ВАРИАНТА ОБЛИЦОВКИ СТЕН ТУАЛЕТНЫХ КОМНАТ ОБЛИЦОВОЧНОЙ КЕРАМИЧЕСКОЙ ПЛИТКОЙ С ШЕЛКОГРАФИЧЕСКИМ РИСУНКОМ.
ЧАСТЬ I, РАЗДЕЛ 2	АРХИТЕКТУРНО-СТРОИТЕЛЬНЫЕ ЧЕРТЕЖИ УЗЛОВ И ДЕТАЛЕЙ.	
ЧАСТЬ II-79	ОТОПЛЕНИЕ И ВЕНТИЛЯЦИЯ	
ЧАСТЬ III	ВОДОСНАБЖЕНИЕ, КАНАЛИЗАЦИЯ, ВОДОСТОКИ.	
ЧАСТЬ IV	ЭЛЕКТРООБОРУДОВАНИЕ И АВТОМАТИКА.	
ЧАСТЬ V-79	СЛАБОТОЧНЫЕ УСТРОЙСТВА.	ИНФОРМАЦИЯ № 57 ОТ 5-VI-78г. – О ВЫПУСКЕ ЧАСТИ V-СП "ПОЖАРНАЯ СИГНАЛИЗАЦИЯ" ТИПОВОГО ПРОЕКТА УНИВЕРСАЛЬНОГО ЗДАНИЯ ДЕТСКОГО ДОШКОЛЬНОГО УЧРЕЖДЕНИЯ НА 6 ГРУПП С КРУГЛОСУТОЧНЫМ ПРЕБЫВАНИЕМ ДЕТЕЙ VI-49 ВЫП.75г.
ЧАСТЬ V-СП	ПОЖАРНАЯ СИГНАЛИЗАЦИЯ	
ЧАСТЬ VI	СМЕТА № 5713. СМ.ТН. ПОПРАВКА № 6206	
	ПОДЗЕМНАЯ ЧАСТЬ ЗДАНИЯ	
ЧАСТЬ I/б	АРХИТЕКТУРНО-СТРОИТЕЛЬНЫЕ ЧЕРТЕЖИ ПОДЗЕМНОЙ ЧАСТИ ЗДАНИЯ.	ИНФОРМАЦИЯ № 102 ОТ 30.XI.79г. – О ВЫПУСКЕ ОТКОРРЕКТИРОВАННОЙ ЧАСТИ II-79 "ОТОПЛЕНИЕ И ВЕНТИЛЯЦИЯ", ЧАСТИ V-79 "СЛАБОТОЧНЫЕ УСТРОЙСТВА" И СВОДНОГО ДОПОЛНЕНИЯ №2 К ТИПОВОМУ ПРОЕКТУ УНИВЕРСАЛЬНОГО ЗДАНИЯ ДЕТСКОГО ДОШКОЛЬНОГО УЧРЕЖДЕНИЯ НА 6 ГРУПП С КРУГЛОСУТОЧНЫМ ПРЕБЫВАНИЕМ ДЕТЕЙ VI-49 ВЫПУСК 1975г.

Перечень альбомов рабочих чертежей заводских изделий,
применяемых в проекте.
(часть I/0)

РС I20I	- Фундаменты
РС I36I	- Ригели под колонны
РС I60I	- Блоки бетонные стен подвала
РС 5I5I	- Настилы перекрытий
РС 5I82	- Распорки "НРВ"
РС 5I83	- Распорки фасадные
РС 5I87	- Распорки сплошные доборные
РС 5I67	- Распорки сантехнические
РС 2275	- Колонны
РС 235I	- Ригели
РС 435I	- Плиты балконов.
РС 820I	- Двери наружные деревянные
НК 96-0I	- Крупные стеновые блоки
НК 33-07	- Ж.б.изделия. Лестницы
НК-33-08	- Ж.б.изделия. Перемычки
НК-60-05	- Ж.б.изделия. Архитектурные детали и пр.
НК-I86	- Ж.б.изделия. Ступени.
НК-I87-07 доп. I	- Р.ч. изделий заводского изготовления
НК-6I	- Металлические изделия
НА- 2I7	- Унифицированные металлические изделия
НА-224	- Каталог унифицированных ограждений лестниц.
НА-I50-04	- Столярные изделия
ГМ-459	- Сб.ж.б. изделия. Плиты каналов.

Перечень альбомов рабочих чертежей узлов и деталей

ДС-27 - Основные несущие конструкции каркасных зданий

993644

Пояснительная записка

К альбому архитектурно-строительных чертежей подземной части универсального здания детского дошкольного учреждения на 6групп, тип IУ-49 выпуск 75г.

Архитектурно строительные чертежи подземной части здания детского сада на 6 групп охватывает следующие виды работ: земляные работы, устройство фундаментов, стен технического подполья и подвала, монтаж перекрытий над техподпольем и подвалом, лестничных маршей, площадок наборных ступеней с отметки ± 0.00 до отметки - 0.92, устройство крылец до отм. - 0,05.

В подземной части запроектирован тепловой пункт на отметке - 3.00 в осях 5-6 и между осями Д-ж и кладовая на отметке - 3.00 в осях 6-7 между осями Д-Ж.

Вход в техподполье осуществляется через специальный лаз у оси IO, а вход в подвал - через лестницу в осях Ж-И.

К о н с т р у к ц и и.

I) Фундаменты под внутренние и наружные стены - ленточные из железобетонных фундаментных плит.

фундаменты под колонны из железобетонных фундаментных плит по альбому РС I20I.

Стены подвала и технического подполья из бетонных блоков ФС по альбому РС I60I.

Горизонтальная гидроизоляции стен подвала и технического подполья устраивается в уровне пола подвала и технического подполья из цементного раствора состава I : 2 толщиной 20 мм.

Вертикальная гидроизоляция устраивается обмазкой за два раза битумом стен подвала и технического подполья в зоне соприкасания стен с грунтом.

2) Перекрытия над техническим подпольем и подвалом из многопустотных настилов приняты по унифицированному каталогу индустриальных изделий для строительства в г.Москве.

3) Полы в техническом подполье - цементная стяжка толщиной 2 см по утрамбованному щебнем грунту с проливкой цементным раствором; в подвале - керамическая плитка.

УКАЗАНИЯ К ПРОЕКТНЫМ РАБОТАМ ПО "ПРИВЯЗКЕ" ТИПОВОГО ПРОЕКТА К МЕСТУ СТРОИТЕЛЬСТВА.

I) Типовой проект может быть применен в строительстве только после выполнения проектных работ по его "привязке" к участку и утверждения техно-рабочего проекта на "привязку" в установленном порядке.

2) Работа по "привязке" осуществляется на основе строительного паспорта, архитектурно-планировочного задания и прочих исходных данных.

3) Объемы строительно-монтажных работ по типовой смете должны быть приведены в соответствии с проектом "привязки".

4) Рабочие чертежи настоящего альбома подлежат уточнению применительно к конкретным условиям участка строительства.

5) Фундаменты должны быть откорректированы в соответствии с техническим заключением об инженерно-геологических условиях участка строительства. Нормативные нагрузки для типового проекта приведены на прилагаемой схеме.

6) При наличии высокостоящих грунтовых вод необходимо запроектировать усиленную гидроизоляцию стен и полов подвала.

7) Вводы коммуникаций должны уточняться при привязке. Возможно использование технического подполья для прокладки коммуникаций в целях экономии.

Гл. архитектор проекта А. Арнольдова

Гл. инженер проекта В. Мельников

393644

МНИИТЭП	Дата 1975	Рук. маст.		Павлов	Гл. инж. пр.		Мельников
		Гл. инж. м.		Тер-Минасян	Рук. гр. инж.		Виниченко
	М-Б	Гл. конст. м.		Василевский	Проверил		Мельников
Мастерская №4	Б/м	Гл. арх.		Арнольдова			

Стены нормативных нагрузок на фундаменты

Примечания

1. Нагрузки на стены даны в уровне верха фундаментов
2. Нагрузка от колонн дана в уровне низа башмака

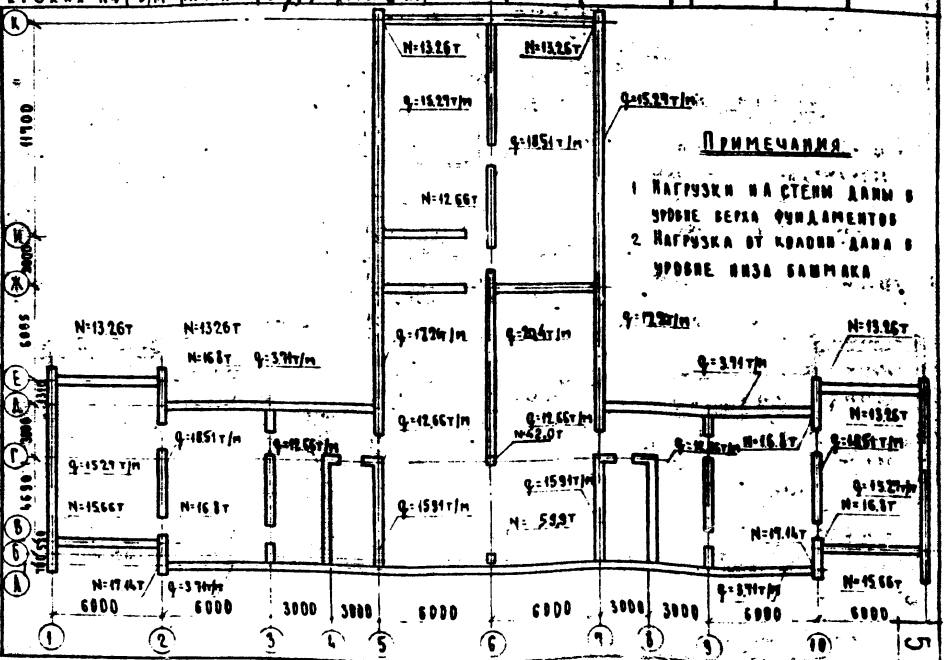

VI-49 вып. 75

Часть I/0 Раздел 1

Лист АС-01

Арх. № 39 и 45

5

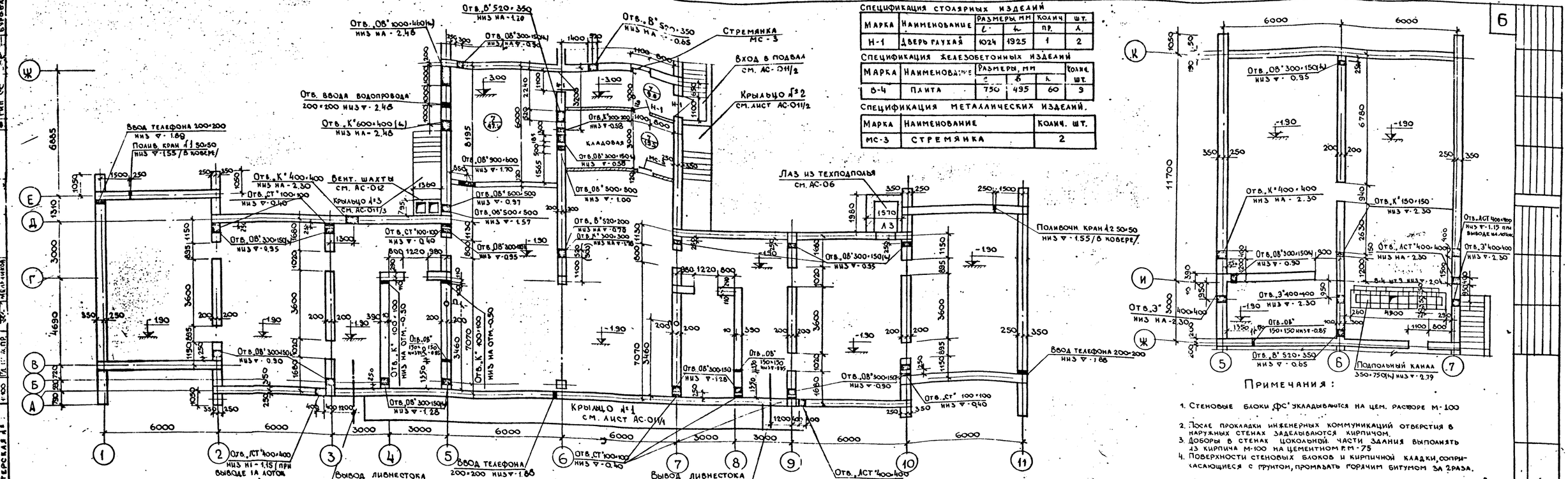

Спецификация столярных изделий

Марка	Наименование	Размеры мм		Колич.	шт.
		l	h	пр.	л.
Н-1	Дверь глухая	1024	1925	1	2

Спецификация железобетонных изделий

Марка	Наименование	Размеры, мм			Колич. шт.
8-4	Плита	750	495	60	3

Спецификация металлических изделий.

Марка	Наименование	Колич. шт.
МС-3	Стремянка	2

Примечания:

1. Стеновые блоки ФС* укладываются на цем. растворе М-100
2. После прокладки инженерных коммуникаций отверстия в наружных стенах заделываются кирпичом.
3. Доборы в стенах цокольной части здания выполнять из кирпича М-100 на цементном р-ре М-75
4. Поверхности стеновых блоков и кирпичной кладки, соприкасающиеся с грунтом, промазать горячим битумом за 2 раза.

План техподполья и подвала.	VI-49 выпуск 1975 г.	лист № АС-09.
	часть 1/0	Арх. № 5646.

МНИИТЭП
Рук. мастерской А.Г.
Гл. инж. проекта
Гл. архитектор проекта
Инженер-конструктор
Мастерская № 6

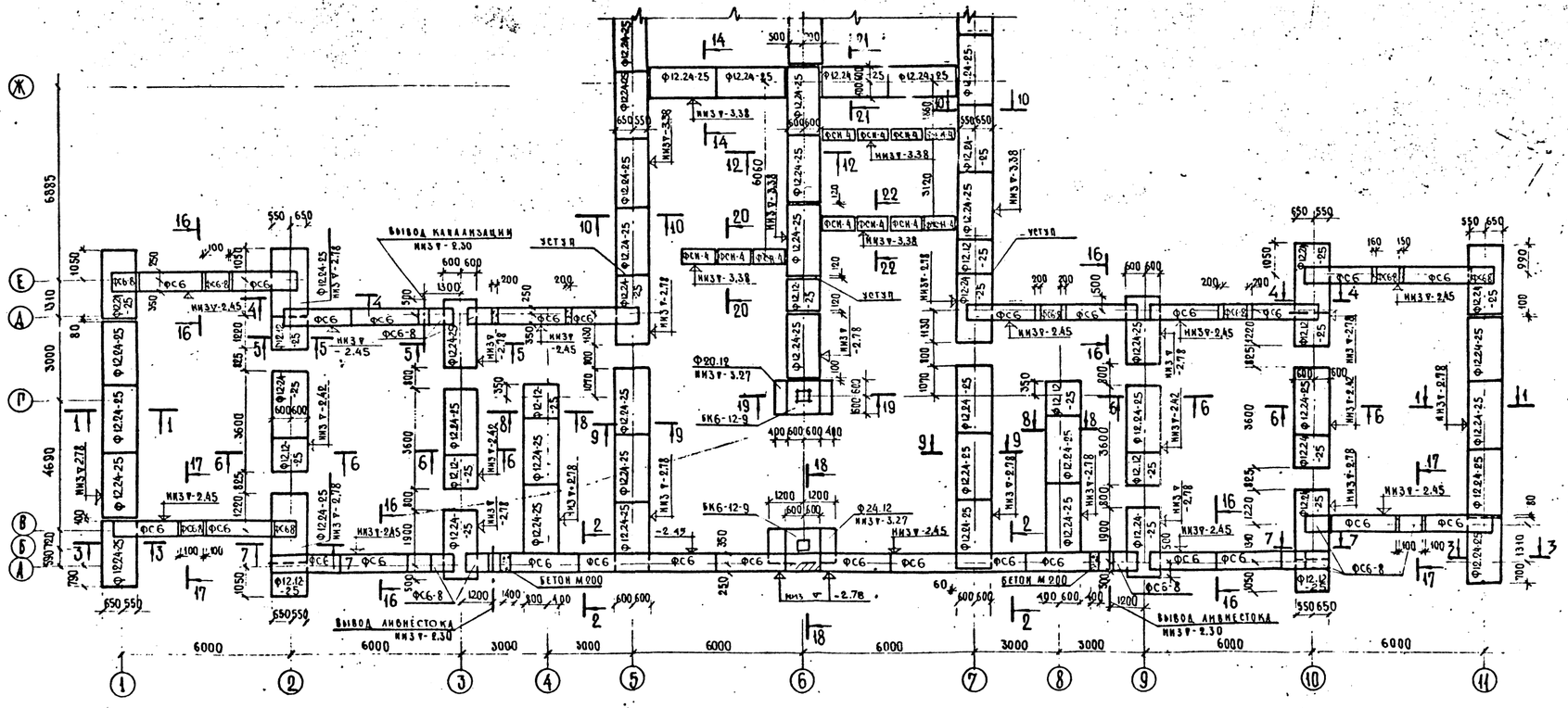

Спецификация железобетонных и бетонных изделий

Марка	Наименование	Размеры мм			Количество
		Д	Ш	В	
Ф12.12-25	Плиты железобет.	1180	200	300	12
Ф12.24-25	—"—	2380	1200	300	48
Ф24.12-25	—"—	1180	2400	500	1
Ф20.12-25		1180	2000	500	1
ФС6	Блоки бетонные	2380	600	580	28
ФС6-8	—"—	780	600	580	18
ФСН-4	—"—	1180	400	280	11
БК6-12-9	Башмак под колонн.	1200	1200	880	2

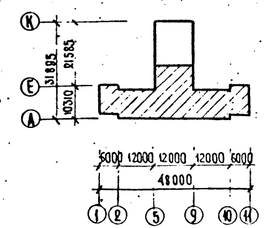

Примечание:

1. Фундаментные плиты укладывать на песчанную подушку толщ 50мм.
2. Фундаменты под крыльцо №1, №2, №3 см листы № 011/1, 011/2, 011/3
3. Сечения смотри на листах АС-05; АС-06

План фундаментов.	VI-49 вып. 1975г	Лист № АС-03/1
	Часть 1/0	Арх. №

МИНИИ I 711 МАСТЕРСКАЯ № 7

1979 М 1:100 Гл. спец. м. Гл. арх. пр. Гл. инж. пр. Ахмедсвет Арнольд Мельников Арнольд Мельников Палатник Мельников

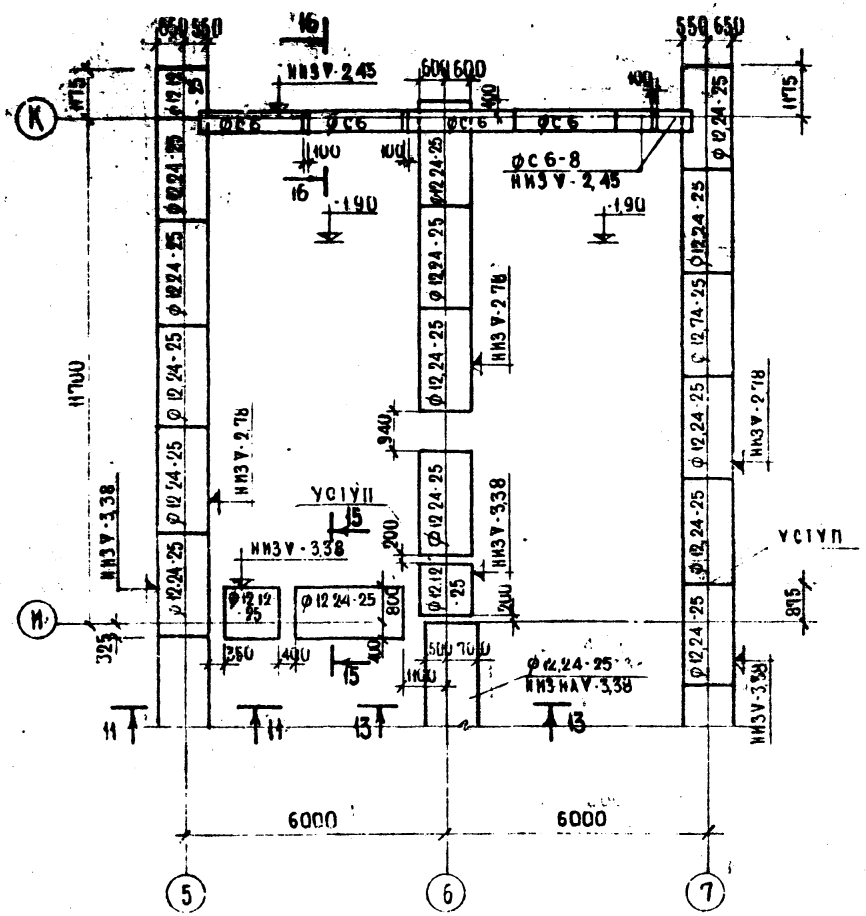

СПЕЦИФИКАЦИЯ ЖЕЛЕЗОБЕТОННЫХ ЭЛЕМЕНТОВ

МАРКА	НАИМЕНОВАНИЕ	РАЗМЕРЫ, ММ			КОЛИЧЕСТВО
		Д	Ш	В	
ф12.12 -25	ПЛИТЫ ЖЕЛЕЗОБЕТ	1180	1200	300	3
ф 12.24 - 25	" "	2380	1200	300	17
ФС 6	БЛОКИ БЕТОННЫЕ	2380	600	580	4
ФС 6-8	" "	780	600	580	2

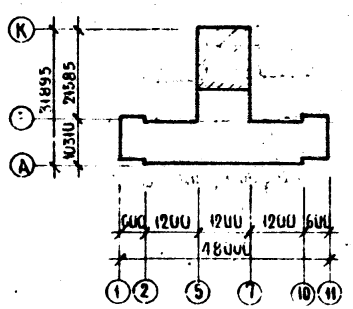

МНИИТЭП
МАСТЕРСКАЯ №4
МАСШ 1:100
РУК МАСТ
ГЛ ИНЖ М
ГЛ АРХ ПР
ГЛ ИНЖ ПР
НАВДОВ
АРНОЛЬДОВА
МЕЛЬНИКОВ
РУК ГР ИНЖ
РАЗРАБОТ
ПРОВЕРИЛ
ЕВИНИЧЕНКО
ПАЛЛАТНИК
МЕЛЬНИКОВ

ПЛАН ФУНДАМЕНТОВ

VI-49
ВЫПУСК 1975г
ЧАСТЬ I/0

ЛИСТ АС-03/2
АРХ № 3...

Развертка по оси 1

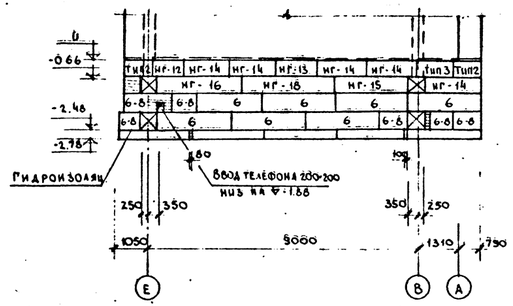

Развертка по оси 2

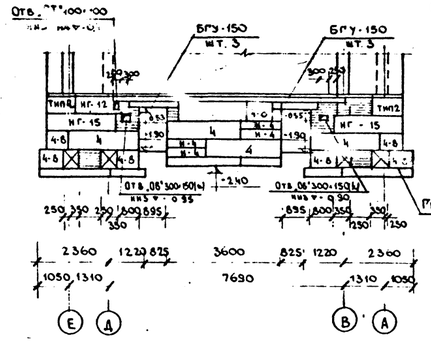

Развертка по оси 3

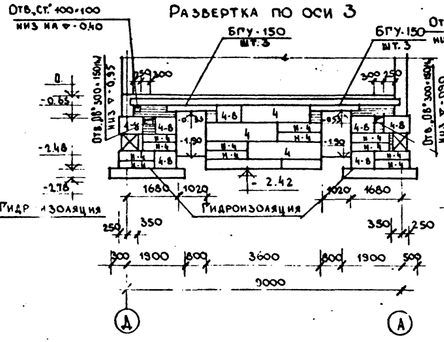

Развертка по оси 4

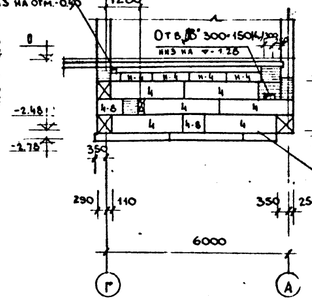

Развертка по оси Ж

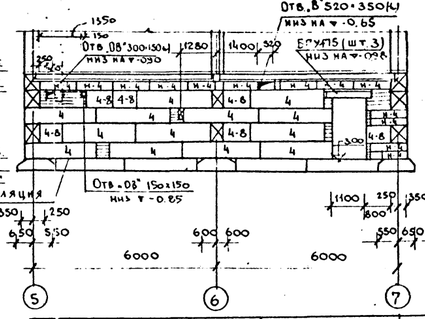

Развертка по оси 11

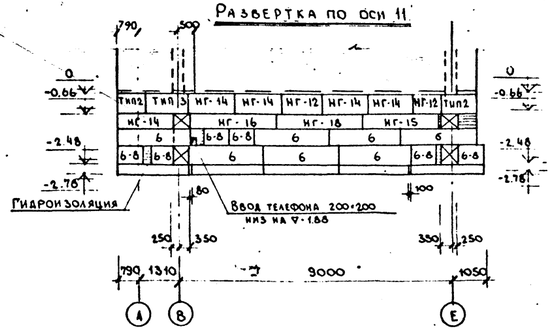

Развертка по оси 10

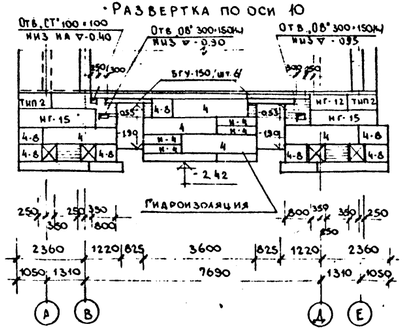

Развертка по оси 9

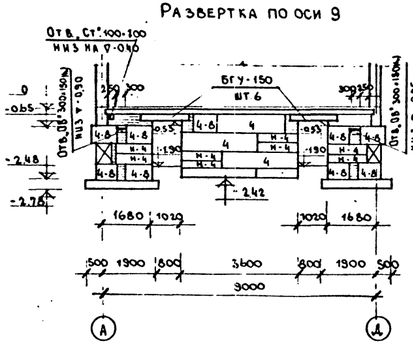

Развертка по оси 8

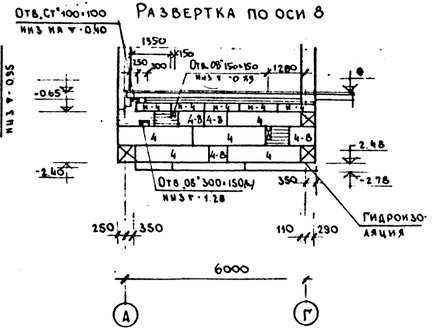

Марка	Наименование	Размеры, мм Д	Ш	В	Количество	Условн. обознач.
НГ 12	ПОЯСНОЙ РЯДОВОЙ	980	500	580	5	
НГ-13	" "	1180	500	580	1	
НГ-14	" "	1580	500	580	10	
НГ-15	ПЕРЕМЫЧ. РЯД. БЛОК	2380	500	580	6	
НГ-16	" "	2780	500	580	2	
НГ-18	" "	2980	500	580	2	
ФС 6	БЛОКИ БЕТОННЫЕ	2380	600	580	14	6
Фс 6-8	" "	780	600	580	12	6-8
ФС 4	" "	2380	400	580	40	4
ФС 4-8	" "	780	400	580	42	4-8
ФС 4	" "	1180	400	280	50	н-4
БГУ-150	ПЕРЕМЫЧКИ	1500	120	220	24	
ТИП2	ПЕРЕМЫЧЕЧНЫЙ БЛОК	995	500	580	8	
ТИП3	" "	1390	500	580	2	
БГУ-175	ПЕРЕМЫЧКИ	1750	120	220	3	

Развертки стен техподполья и подвала по осям 1-4, 8-11, Ж, И

VI-49 вып. 1975г.
Часть 1/о

Лист АС-04/1
Арх.№ 393698

МНИИТЭП
Мастерская № 17
Рук. мастер
Гл. спец. м-б 1:100
Гл. арх. пр. 1979
Гл. инж. пр.
Рук. гр. инж. Бух — Вумянченко
Гл. арх. проект — Пилат
Гл. инж. проект — Мелан
Рук. гр. — Руберин
Гл. архитектор — Арнольдова
Гл. инженер — Васильевский
Гл. конструктор — Павлов
Мельников

Развертка по оси 5

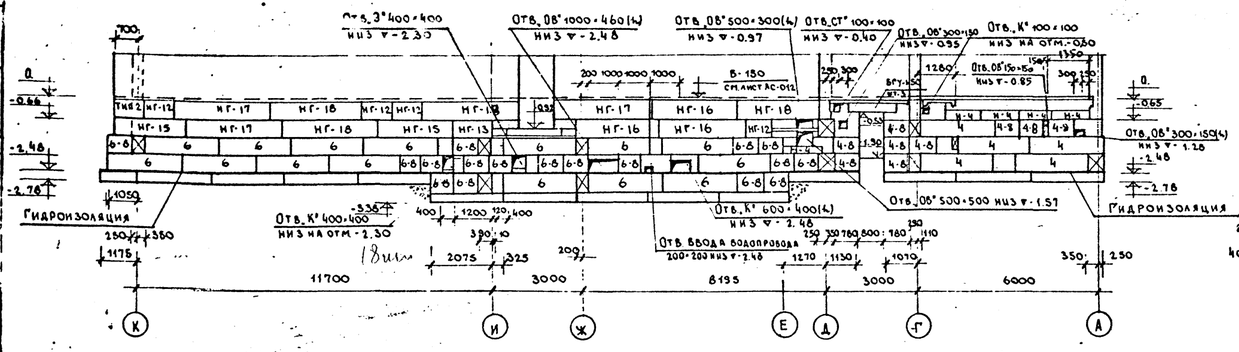

Развертка по оси 6

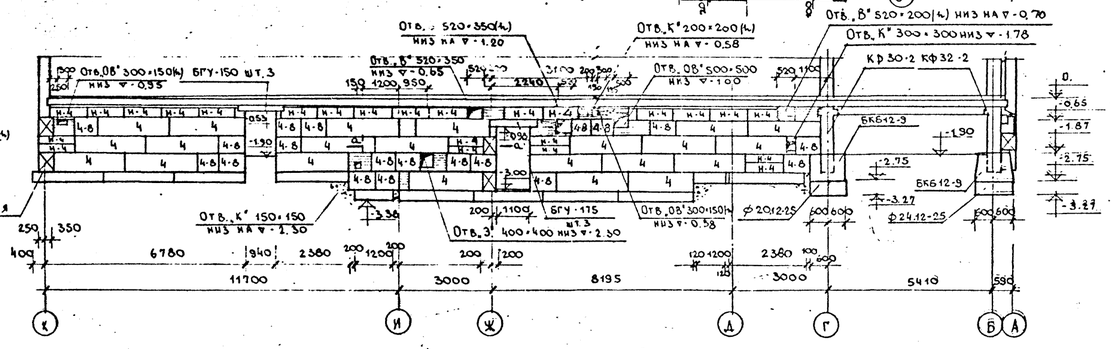

Развертка по оси 7

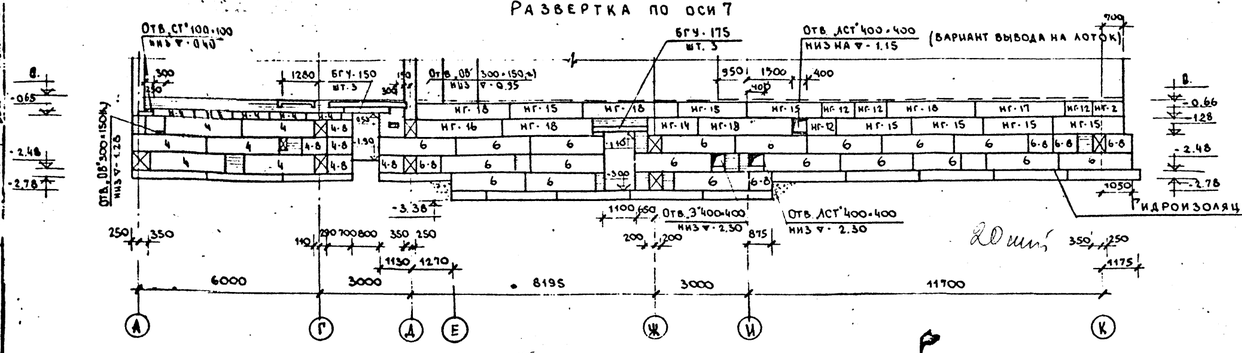

Развертка по оси Г

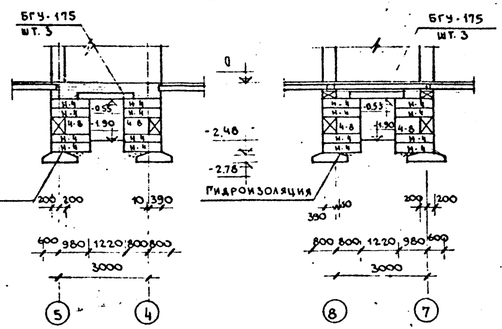

Марка	Наименование	Размеры, мм			Количество	Условн. обознач. блоков
		Д	Ш	В		
тип 2	Перемычечный блок	995	500	580	2	
нг 12	Поясной рядовой блок	980	500	580	8	
нг-13	" "	1180	500	580	1	
нг-14	" "	1580	500	580	1	
нг-15	Перемыч. ряд. блок	2380	500	580	9	
нг-16	" " "	2780	500	580	4	
нг-17	" " "	3190	500	580	4	
нг-18	Блоки бетонные	2980	500	580	8	
фс-6	" "	2380	600	580	34	6
фс6-8	" "	780	600	580	21	6-8
фс4	" "	2380	400	580	34	4
фс 4-8	" "	780	400	580	35	4-8
фсн4	" "	1180	400	280	49	н-4
БГУ-150	Перемычки	1500	1200	220	9	
БГУ-175	" "	1750	120	220	12	

Развертки стен подполья и подвала по осям 5÷7; Г

VI-49 выпуск 1975г. часть 1/0

Лист № АС-04/2

Арх. № 393630

МНИИТЭП Мастерская № 197 М-6 4:100

Рук. маст. Павлов; Гл. спец. М. Засиевский; Гл. арх. пр. Арнольдова; Гл. инж. пр. Мельников; Рук. гр. инж. Вин; Разработ. Ласиевский; Проверил Ласиевский; Виниченко; Палатник; Мельников

Развертка по оси А

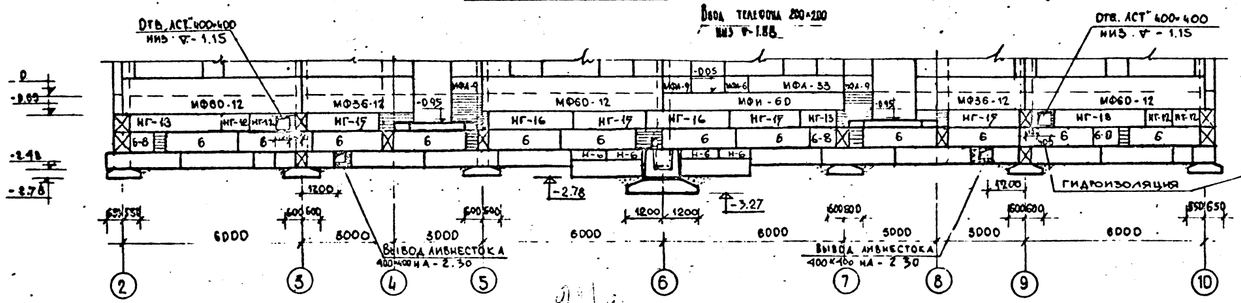

Развертка по оси Б

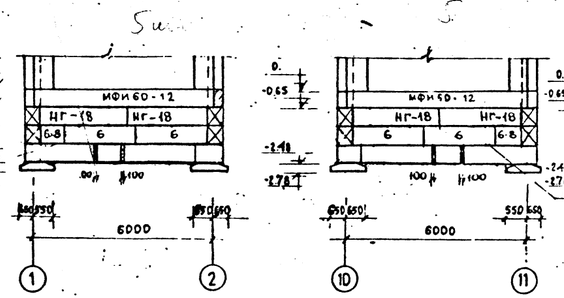

Развертка по оси Е

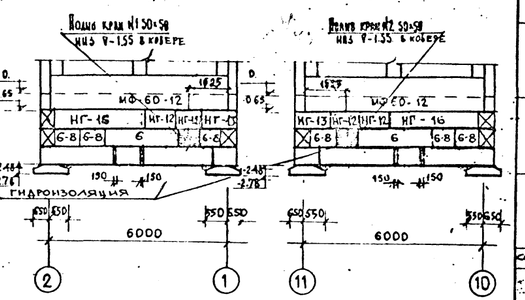

Развертка по оси Д

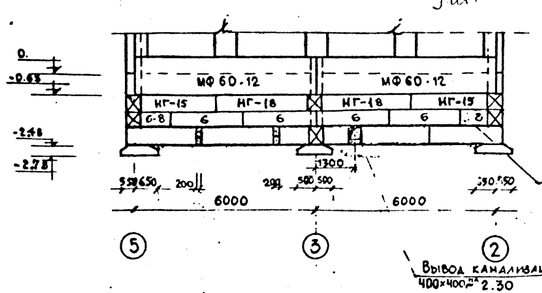

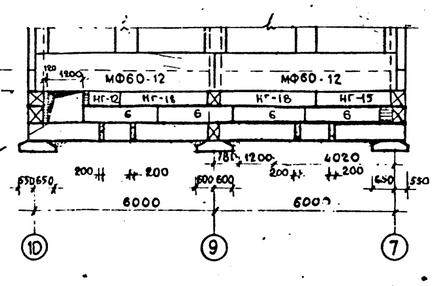

Развертка по оси К

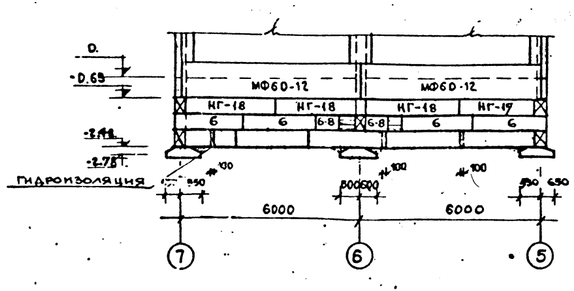

Спецификация сборных железобетонных изделий

Марка	Наименование	Размеры, мм А	Б	В	Количество	Условное обозначение
НГ-12	ПОЯСНОЙ РЯДОВОЙ	980	500	580	9	
НГ-13	" "	1180	500	580	3	
НГ-15	ПЕРЕМЫЧ РЯДОВОЙ БЛОК	2380	500	580	8	
НГ-16	" " "	2780	500	580	4	
НГ-18	" " "	2980	500	580	13	
ФС 6	БЛОКИ БЕТОННЫЕ	2380	600	580	30	6
ФС 6-8	" "	780	600	580	15	6-8
ФСН-6	" "	1180	600	280	4	Н-6

Развертки стен техподполья. По осям А; Б; Д; Е, К.

VI-49 вып. 1975 г.

Часть 1/0

Лист АС-04/3

Арх. № 39465

МНИИТЭП

Мастерская №7

1979

Гл. инж. пр. Медников

Рук. гр. инж. Ларионов

Гл. архитектор Медников

Рук. мастерской Кавлов

Согласовано

Заказчик

Развертка стены теплового пункта. Развертка стен подвала.

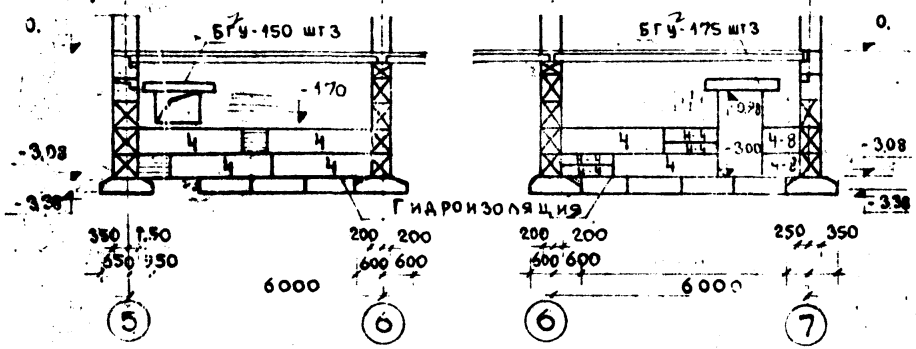

Спецификация железобетонных элементов

Усл. обозн.	Марка	Наименование	Размеры, мм			Количество
			д	ш	в	
4	ФС 4	Блоки бетонные	2380	400	580	14
4-8	ФС 4-8	" "	780	400	580	8
Н-4	ФС Н-4	" "	1180	400	280	11
	БГУ-150	Перемычки	1500	120	220	6
	БГУ-175	"	1750	120	220	6

Развертка по оси „И"

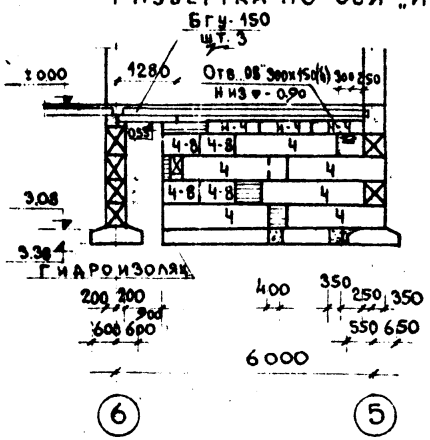

Развертка стены подвала

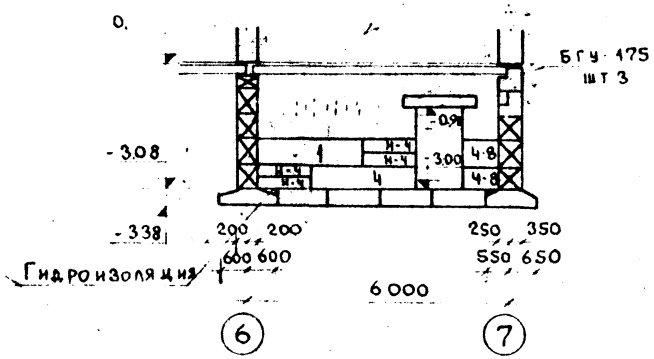

Развертки стен подвала, теплового пункта, по оси „И"	VI-49 вып. 1975 г. Часть 1/0	Лист АС-04/4 Арх. № [illegible]

МНИИТЭП Мастерская №4

Дата 1975 | М-Б 1:100 | Рук. маст. Гл. инж. м. Гл. констр. м. Гл. арх. пр. | Павлов Тер. Минсоян Василевская Арнольдова | Гл. инж. пр. Рук. гр. инж. Разработ. Провер. | Мельников Виниченко Палатник Виниченко

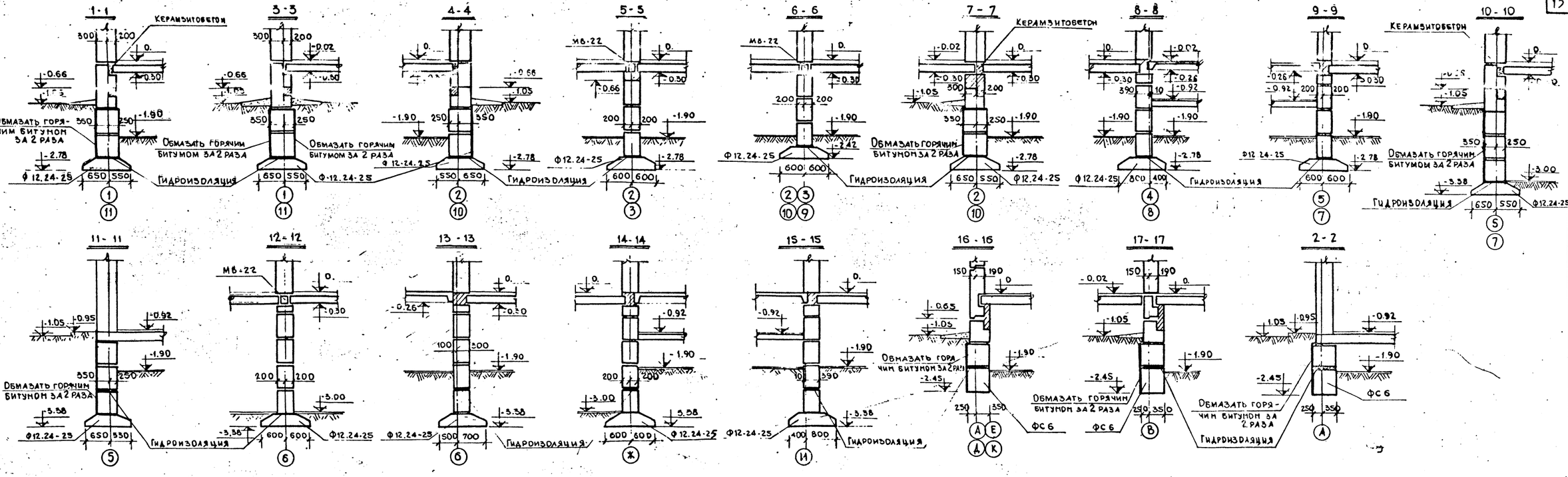

13

Сечения фундаментов 1·1÷17-17	VI - 49 в 1975	Лист № АС-05
	Часть I/0	Арх. № [illegible]

МНИИТЭП
Мастерская № 7
1979 г. М-6 1:50
Рук. мастер. Гл. спец. пр. Гл. арх. пр. Гл. инж. пр.
Павлов Засилевский Арнольдов Мельников
Рук. гр. арх. Разработ. Проверил.
Виниченко Палатник Мельников

18-18

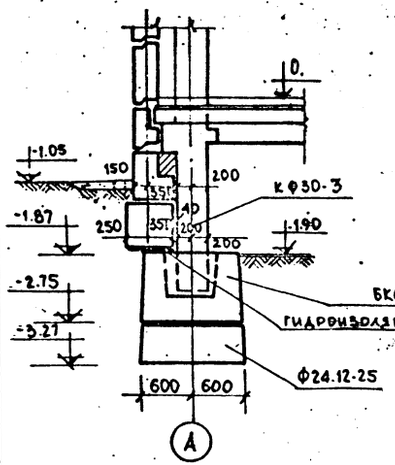

19-19

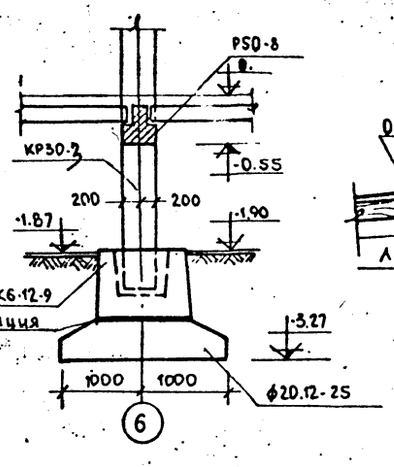

2

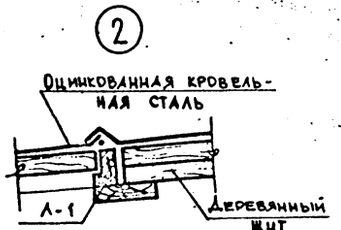

2-2

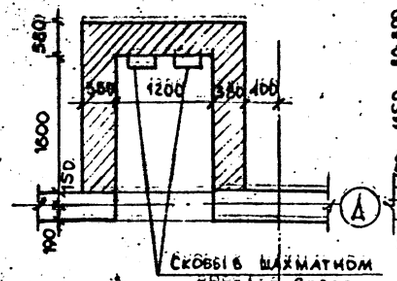

Окно-ЛАЗ

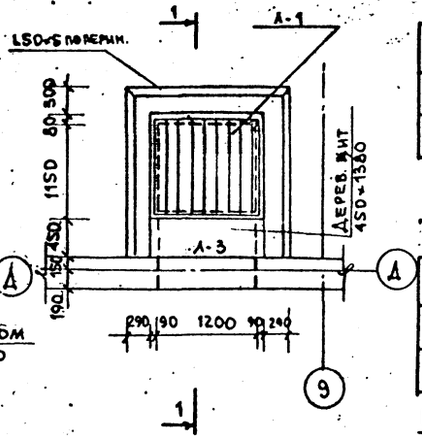

Спецификация железобет. элементов

Марка	Наименован.	Размеры, мм			Количество
		А	Ш	В	
ФС4-8	Блоки бет.	780	400	580	2
ФСН-4	" "	1180	400	280	6

Спецификация деревянных изделий

Марка	Наименов	Размеры, мм		Количество
		А	Ш	
Л-1	Заградит. люк	1226	1376	1
Л-3	"	1185	1175	1

Спецификация металлических изделий

Марка	Количество	Вес, кг		ГОСТ, каталог, изготовитель
		1 изд.	всего	
L50×5	1	23.3	23.3	ГОСТ 8509-57
Анкер Ф6	14	0.12	1.68	ГОСТ 5781-61
Скобы Ф20	6	2.57	15.42	—"—

20-20 (22-22)

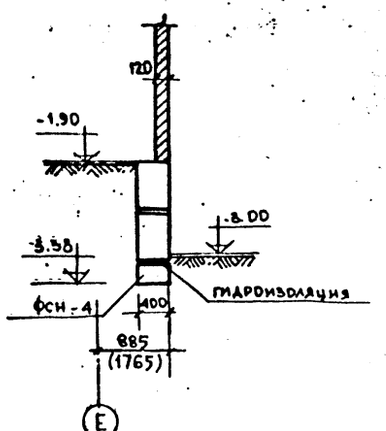

21-21

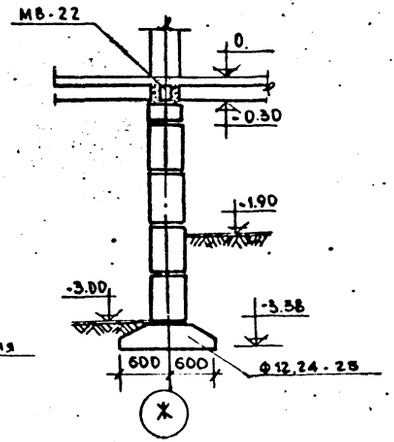

1-1

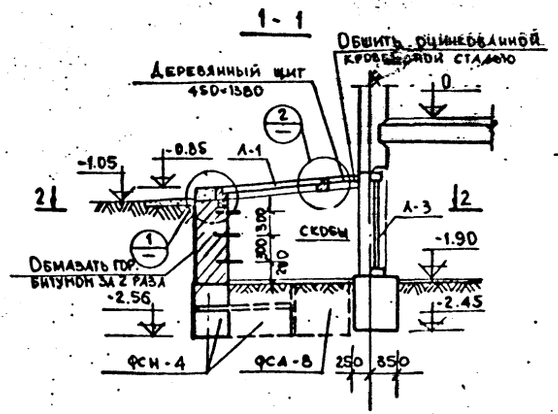

1

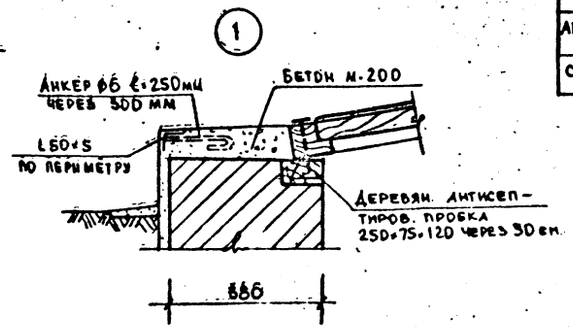

К технич. информ. N 102 от 30.11.79.

Мнипитэп	Сечения фундаментов 18-18 ÷ 22-22 Окно-ЛАЗ.	VI-49 вып. 1975 г.	Лист N АС-0622
		Часть 1/0	Арх. N 4133-48

Мастерская № 7 | Гл. инж. пр. Мельников | Гл. арх. пр. Арнольдов | Гл. спец. м. Васильевич | Рук. мастер. Павлов В. | Рук. гр. инж. Яковичченко | Разработ. Пахатник | Проверил Мельников | 1979 | м-б 1:50

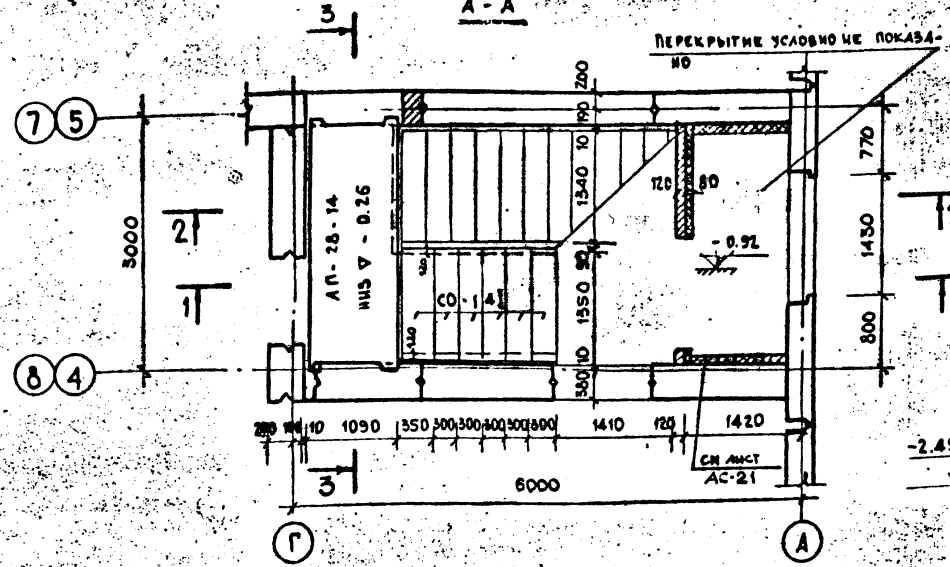

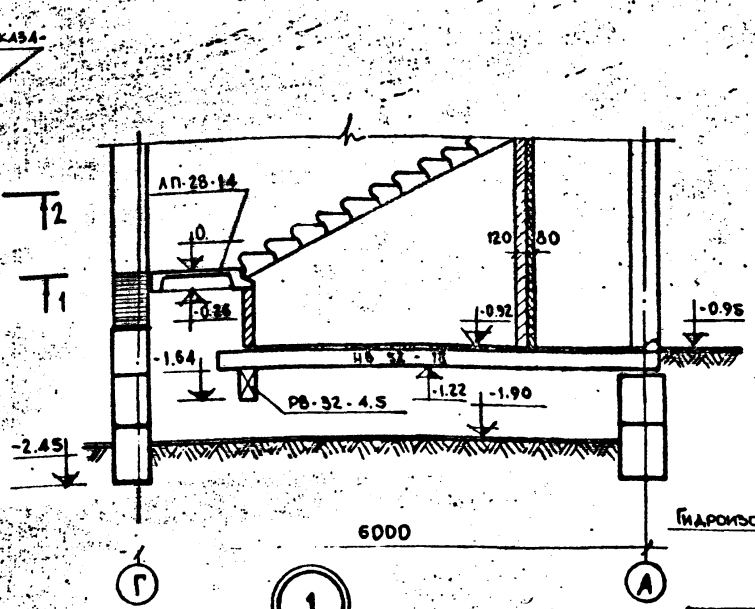

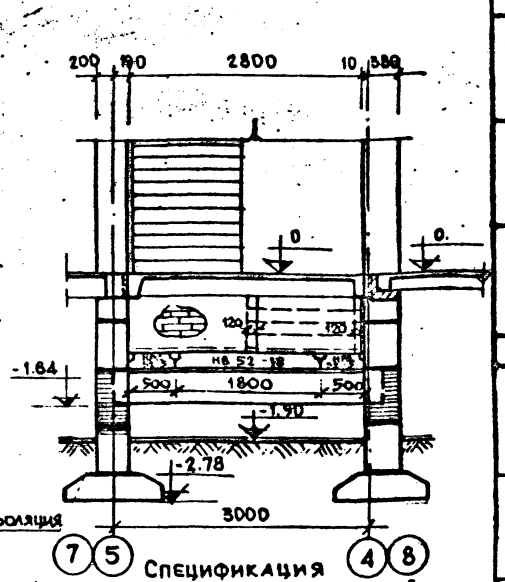

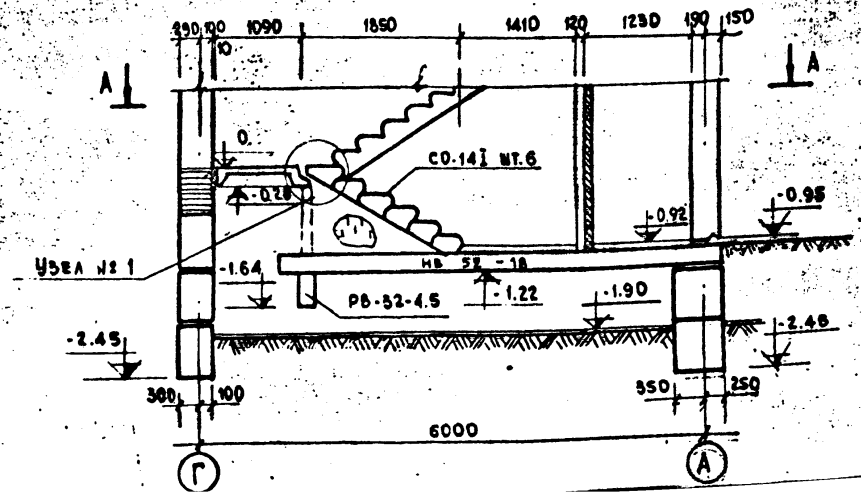

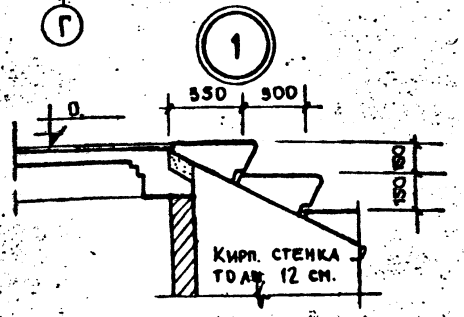

Спецификация сборных железобетонных изделий

№№ п. п.	Марка изделия	Наименование изделия	Размеры, в мм ℓ	в	h	Кол-во штук шт. 2
1	АП-28-14	Лестничн. площадка	3000	1185	260	2
2	СО-14I	Ступень	1350	330	148	12
3	НБ 52-18	Настилы перекр.	5160	1790	220	2
4	НРД 52-5	Распорка сантех.	5160	490	220	4
5	РВ-32-45	Ригель	5190	160	400	2

Примечания:

1. Ступени СО-14I укладывать на цементном растворе М-50
2. Поверхности кирпичной кладки, соприкасающиеся с грунтом промазать горячим битумом за 2 раза.
3. Ограждение лестницы см. лист АС-9.
4. Лестницы замаркированы на плане 1-го этажа.

Лестница № 1 /шт. 2/	VI-49 вып. 1975г.	Лист № АС-07
	часть I/0	Арх. № 99655

Мастерская № 4 | Гл. инж. проекта | Гл. конструктор | Гл. архитектор | Разработал | Проверил | Гл. инженер проекта

А — А

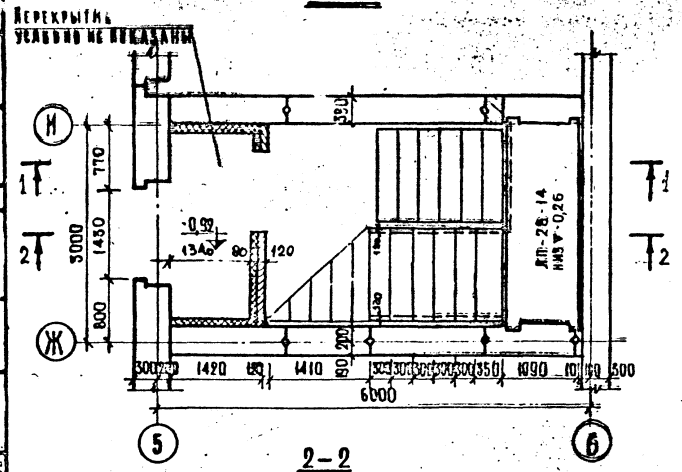

1 — 1

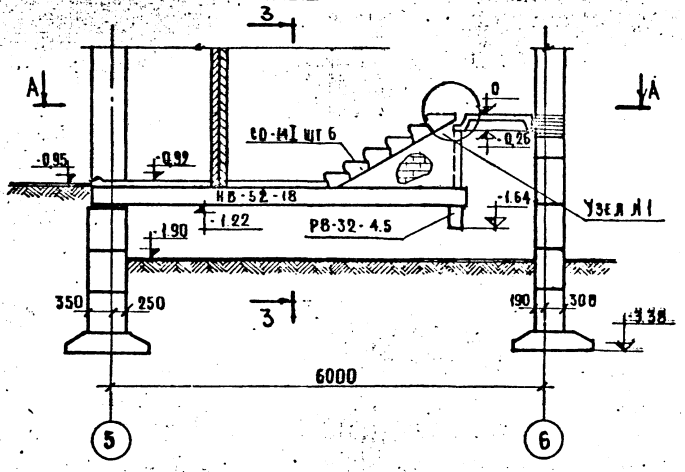

3 — 3

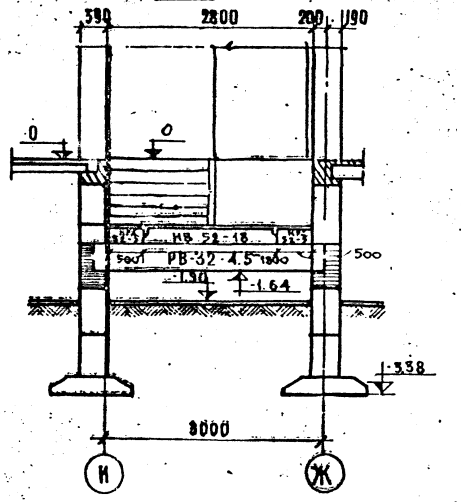

2 — 2

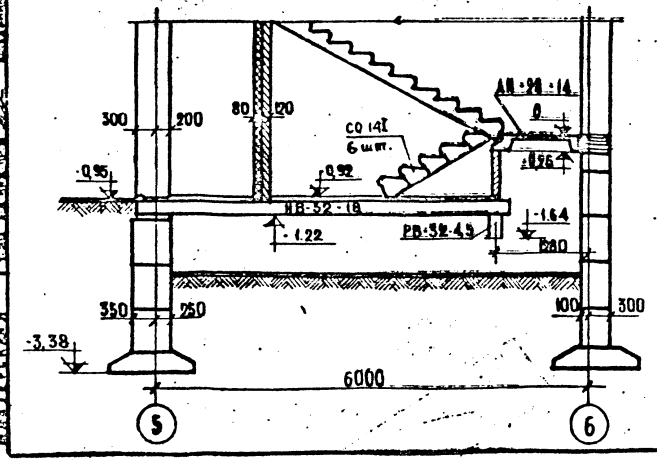

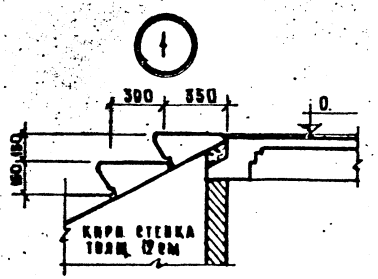

Спецификация сборных железобетонных изделий

№№ пп	Марка изделия	Наименование изделия	Размеры, мм			Кол-во штук
			ℓ	b	h	
1	ЛП-28-14	Лестничная площадка	3000	1186	260	1
2	СО-14I	Ступень	1350	330	148	6
3	НВ-52-18	Настил перекрыт.	5160	1790	220	1
4	НРД-52-5	" "	5160	490	220	2
5	РВ-32-4.5	Ригель	3190	160	400	1

Примечания

1. Ступени СО-14I укладывать на цементном растворе М-50
2. Поверхности кирпичной кладки, соприкасающиеся с грунтом промазать горячим битумом за 2 раза
3. Ограждение лестницы см. лист АС-9

Лестницы замаркированы на плане 1го эт. кв. 4

К технич. информ. №102 от 30.11.79.

Лестница № 2

VI-49 вып 1975г

Часть I/0

Лист АС-08Д2

Арх. № 4753-9

ЦИТЭП

Винниченко, Палатник, Медников, Давидов, Семенович, Архофедова, Медников

Рук. мастерской, Гл. спец., Гл. арх. пр., Рук. гр. инж. пр., Разработал, Проверил, Н. контр.

1979, Масшт 1:50

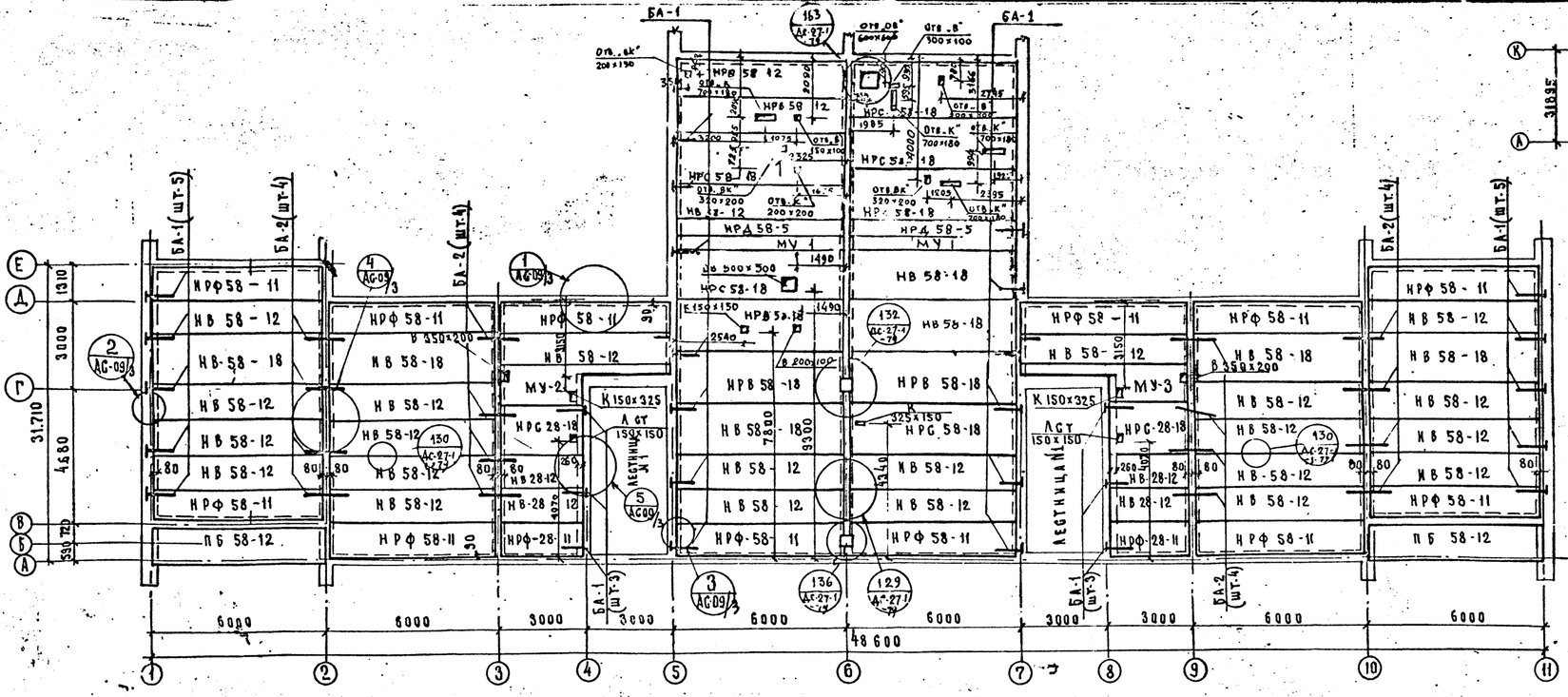

Спецификация железобетонных изделий

Марка	Наименование	Размеры, мм			Колич.
		д	ш	в	чест.
НРВ 58-12	Распорки сантехн	5760	1190	220	2
НВ 58-12	Настилы перекр	5760	1190	220	23
НВ 58-18	" "	5760	1790	220	7
НРФ 58-11	Распорки фасадные	5760	1080	220	12
ПБ 58-12	Плиты балкон.	5760	1180	220	2
НРГ 58-18	Распорки сантехн.	5760	1790	220	6
НРГ 28-18	" "	2760	1790	220	2
НВ 28-12	Настилы перекр.	2760	1190	220	4
НРФ 28-11	Распорки фасадные	2760	1080	220	2
НРД 58-5	Распорки сантехн.	5760	490	220	2
НРВ 58-18	Распорки	5760	1790	220	3

Спецификация металлическ. изделий

Марка	Количество	Вес, кг.		Каталог
		1 изделия	Всего	
БА-1	45	1.08	47.52	НК 60-01
БА-2	25	1.14	28,50	"

Примечания:

1. Отверстия для сантехнических стояков пробивать по рассверленным дыркам не нарушая ребер.
2. Настилы укладывать по слою свежеуложенного раствора М-100.
3. Швы между настилами тщательно заделать цем. раствором М 100.
4. Анкера покрыть цементно-казеиновой обмазкой.

К техн. инф. № 102 от 30.11.79.

Перекрытие на отметке −0.30

VI-49 вып. 1975 | Лист АС-09/1 | Часть 1/0 | Арх. №

Гип С | Гип ЕК | Гип 20 | Гип СС

Бурлакова | Крижановский | Мильянова | Бурова

Рук. гр. | Гл. инж. | Гл. архитектор | Гл. конструктор

Разраб. Сахаревский | Гл. специалист Ярославцева | Гл. специалист Медников

Проверил Ульянов

МНИИТЭП

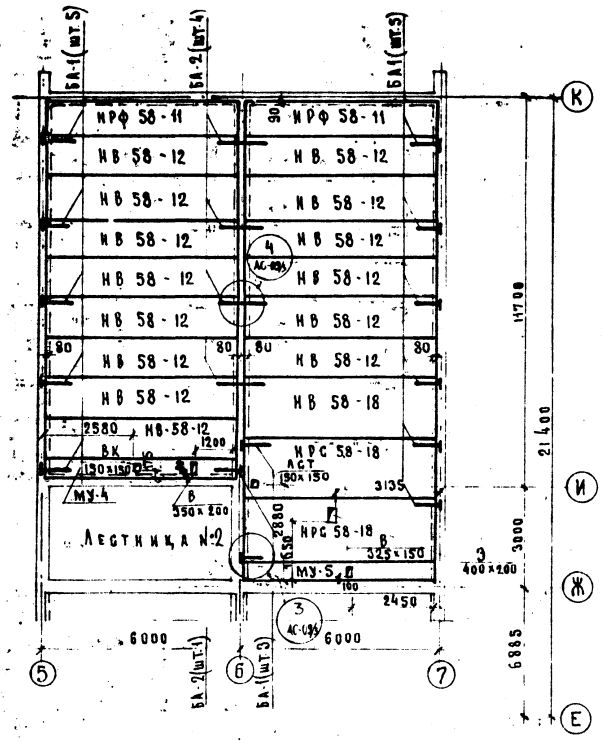

Спецификация железобетонных элементов

Марка	Наименован.	Размеры, мм. Д	Ш	В	Количество
НРФ 58-11	Распорки фасадные	5760	1080	220	2
НВ 58-12	Настилы перекрыт.	5760	1190	220	14
НВ 58-18	"	5760	1790	220	1
НРС 58-18	Распорка [illegible]	5760	1790	220	2

Примечание:

1. Спецификация мет. изделий см. лист АС-09/1

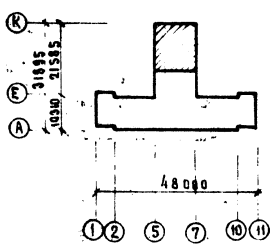

Перекрытие на отметке – 0.30	VI-49 вып. 1975г.	Лист АС-09/2
	Часть 1/0	Арх. № 393658

МНИИТЭП
МАСТЕРСКАЯ 17
1979 М-Б 1:100
Рук. маст. Гл. спец. м. Гл. арх. пр. Гл. инж. пр.
Павлов Васильевский Арнольдова Мельников
Разработ. Провер.
Синиченко Пилатник Медведев
Согласов
Гип. ОЗО Гип. СС
Булгаков Бурова

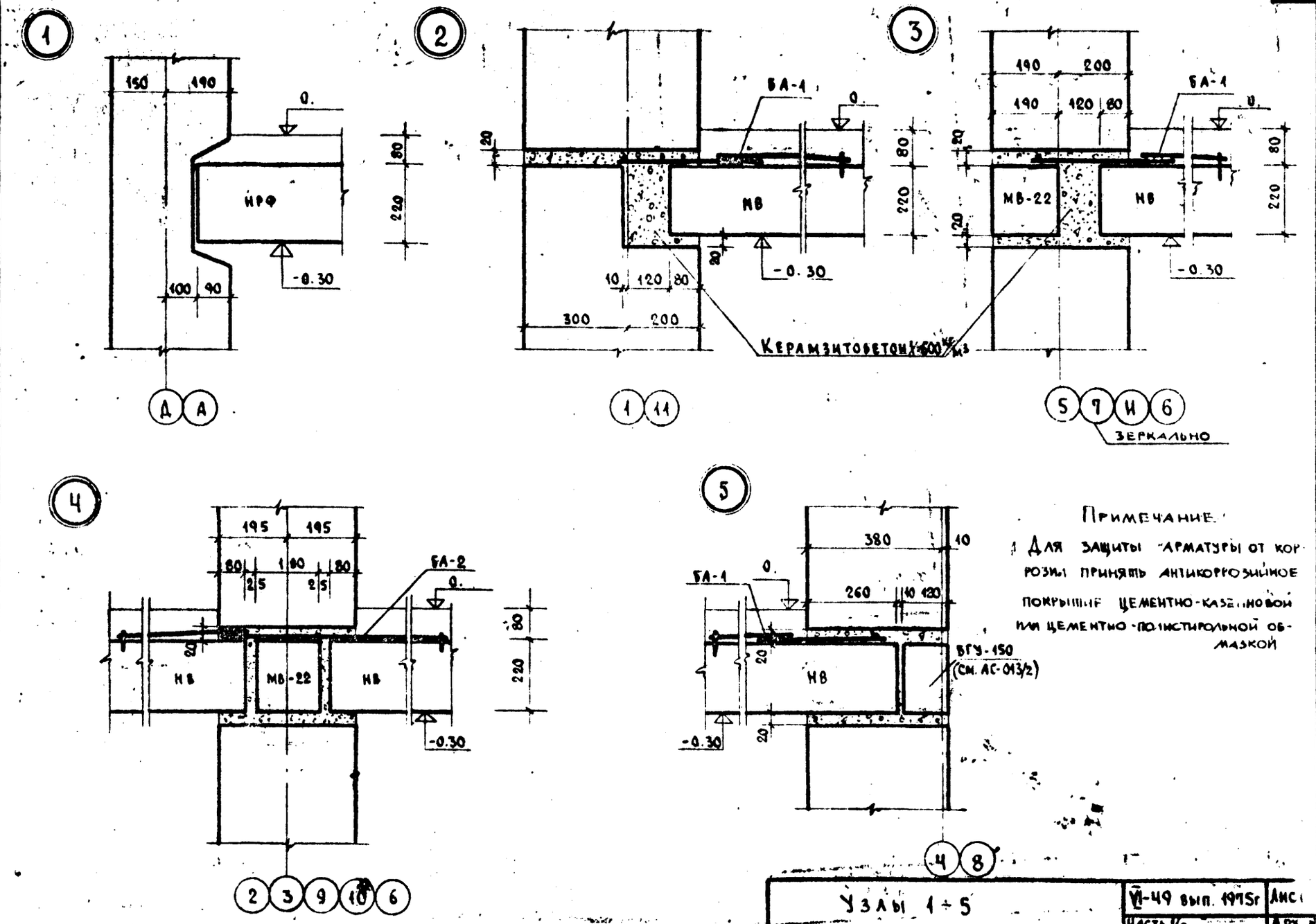

Примечание.

Для защиты арматуры от коррозии принять антикоррозийное покрытие цементно-казеиновой или цементно-полистирольной обмазкой

МНИИТЭП	1979	Рук. маст.	Павлов
	М-6	Гл. спец. м.	Василевский
	1:10	Гл. арх. пр.	Арнольдова
		Гл. инж. пр.	Мельников
Мастерская № 7		Рук. гр. инж.	Виниченко
		Разработал	Палагний
		Проверил	Мельников

Узлы 1 ÷ 5

VI-49 вып. 1975г | Лист АС-09/3

Часть 1/0 | Арх. № 393659

МУ-1

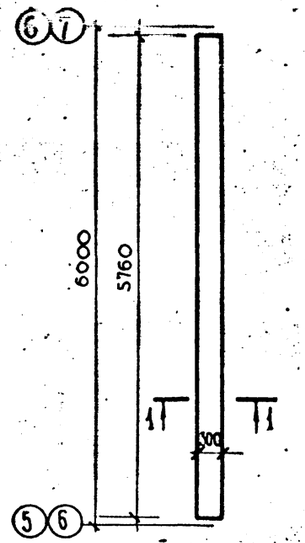

МУ-2

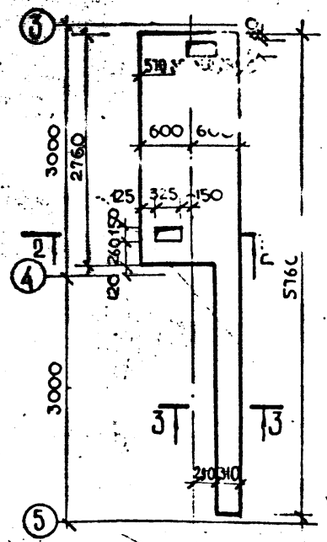

МУ-3

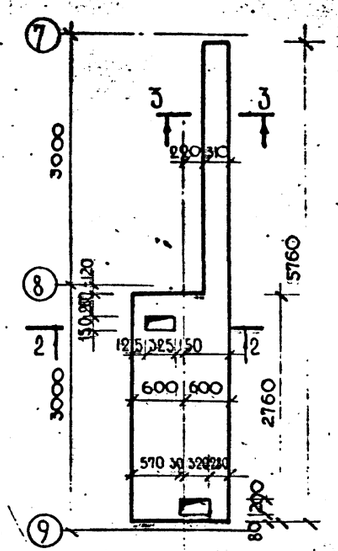

МУ-4

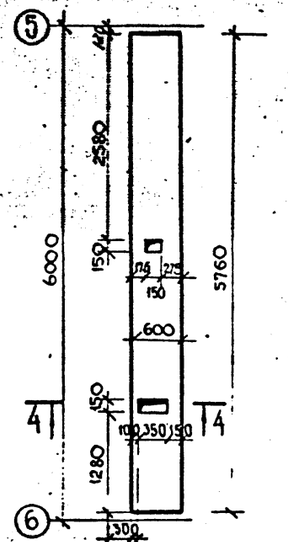

МУ-5

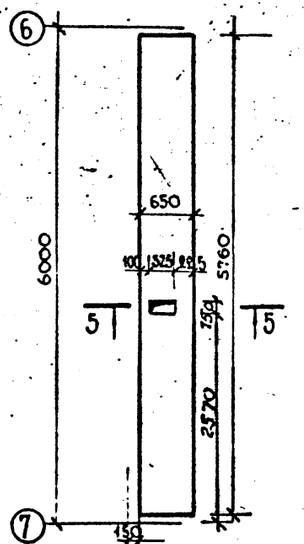

1-1

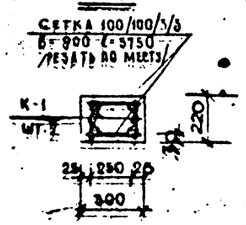

2-2

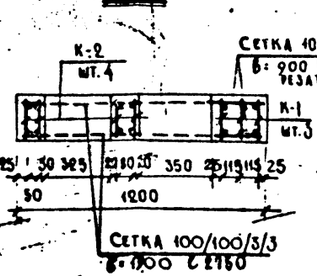

3-3

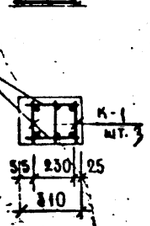

4-4

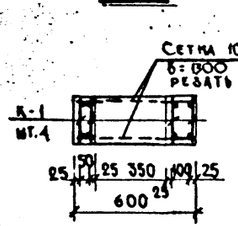

5-5

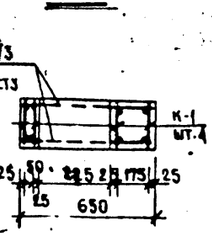

Наименован.	Код. м3	Примеч.
Бетон М 200	4.16	—

Арматурные изделия

20

Марка	Эскиз	Поз.	Сечен.	Кол. шт.	Длина дет. мм	Длина позиц. м	Масса, кг поз.	Масса, кг издел.
К-1	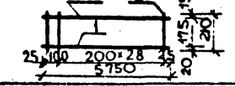	1	Ф16 AI	1	5750	5.75	9.09	12.76
		2	Ф8 AI	1	5750	5.75	2.27	
		3	Ф6 AI	30	210	6.30	1.40	
К-2	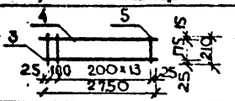	3	Ф16 AI	1	2750	2.75	4.35	6.14
		4	Ф 8 AI	1	2750	2.75	1.09	
		5	Ф6 AI	15	210	3.15	0.70	

Спецификация на монолитные участки

№№ МУ	Марка изделия	Колич. шт.	Вес изд. кг	Общий вес кг	Вес на участок кг	Марка бетона	Объем бетона м3
МУ-1 шт.2	К-1	2	12.76	25.52	31.22	200	0.38
	Сетка 100/100/3/3 δ=900мм, ℓ=5750	1	5.7	5.70			
МУ-2	К-1	3	12.76	38.28	73.40	200	0.92
	К-2	4	6.14	24.56			
	Сетка 100/100/3/3 δ=900 ℓ=3200	1	3.9	3.90			
	Сетка 100/100/3/3 δ=1300 ℓ=2750	2	3.33	6.66			
МУ-3	К-1	3	12.76	38.28	73.40	200	0.92
	К-2	4	6.14	24.56			
	Сетка 100/100/3/3 δ=900 ℓ=3200	1	3.90	3.90			
	Сетка 100/100/3/3 δ=1300 ℓ=2750	2	3.33	6.66			
МУ-4	К-1	4	12.76	51.04	58.04	200	0.75
	Сетка 100/100/3/3 δ=800 ℓ=5750	1	7.00	7.00			
МУ-5	К-1	4	12.76	51.04	58.04	200	0.81
	Сетка 100/100/3/3 δ=1300 ℓ=5750	1	7.00	7.00			

Выборка арматурных изделий

Марка	Колич. шт.	Вес кг 1 изд.	Вес кг всего	ГОСТ
К-1	18	12.76	229.68	
К-2	8	6.14	49.12	
Сетка 100/100/3/3 δ=1300	6	—	27.32	8478-66
Сетка 100/100/3/3 δ=900	4		19.20	—"—

Монолитные участки МУ1÷МУ5

VI-49 выпуск 1975

Часть 1/0

Лист АС-09/4

Арх. № 395660

Гипрогражданпроект

Мастерская № 7

Гл. инж. пр. Мельников

Гл. арх. пр. Мельников

Рук. маст. Арнольдова

Гл. спец. м. Васмеевский

Рук. нид. Пахомов

Н. контр. Пахомов

Проверил Мельников

Разработ. Арнольдова

Н. контр. Пахомов

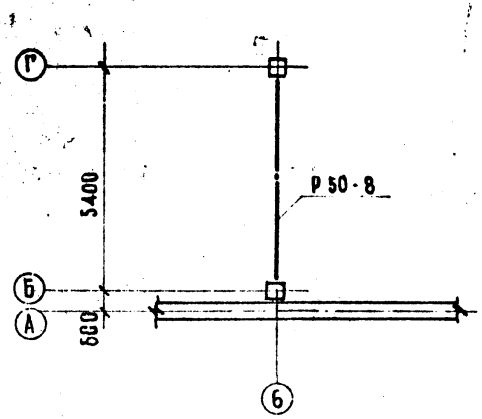

Спецификация железобетонных изделий

МАРКА	НАИМЕНОВАНИЕ	РАЗМЕРЫ, ММ			КОЛИЧЕСТВО
		Д	Ш	В	
КР30-3	КОЛОННЫ	3000	400	400	1
КФ30-3	"	3000	400	400	1
Р50-8	"	4960	400	450	1

По оси 6

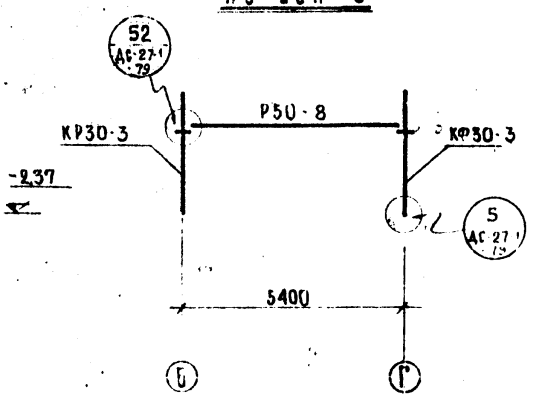

МНИИТЭП
МАСТЕРСКАЯ N 7
1979
М-Б
1:100
РУК. МАСТ.
ГЛ. СПЕЦ. М.
ГЛ. АРХ. ПР.
ГЛ. ИНЖ. ПР.
ПРОВЕРИЛ
ПАЛАТНИК
МЕЛЬНИКОВ

Монтажный план каркаса и развертка каркаса

VI-49
выпуск 1975 г
Часть

лист АС-010Д2
АРХ. N 473351

План перекрытия

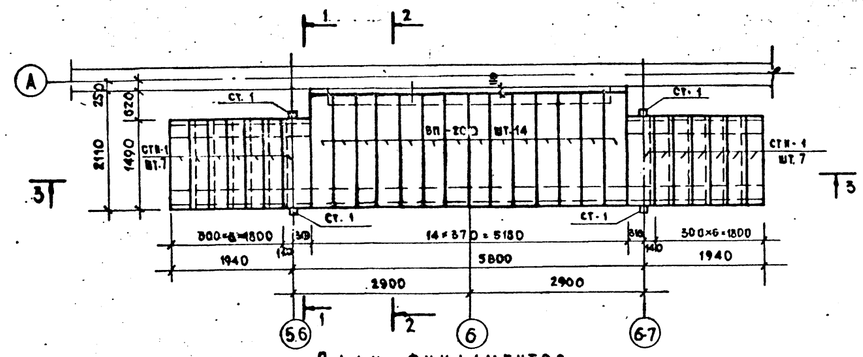

План фундаментов

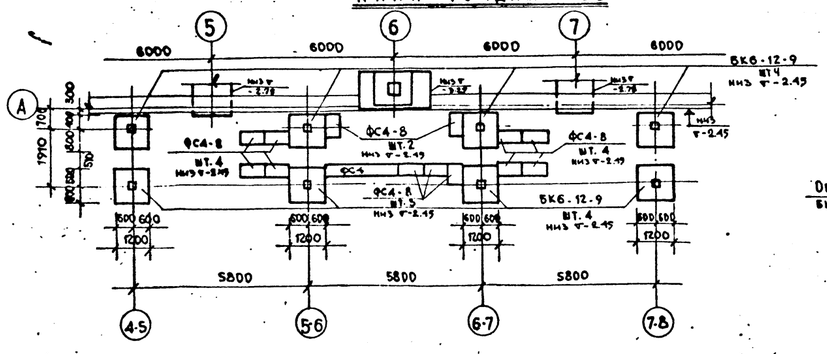

1-1

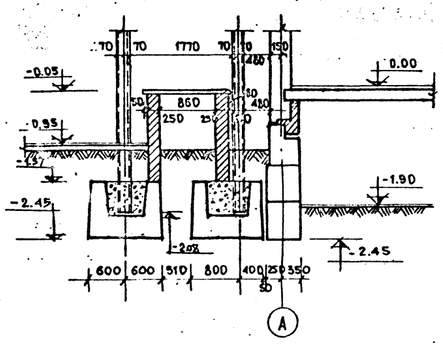

2-2

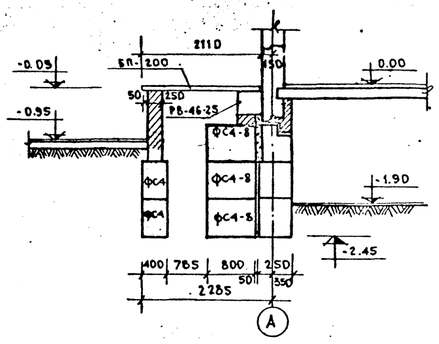

3-3

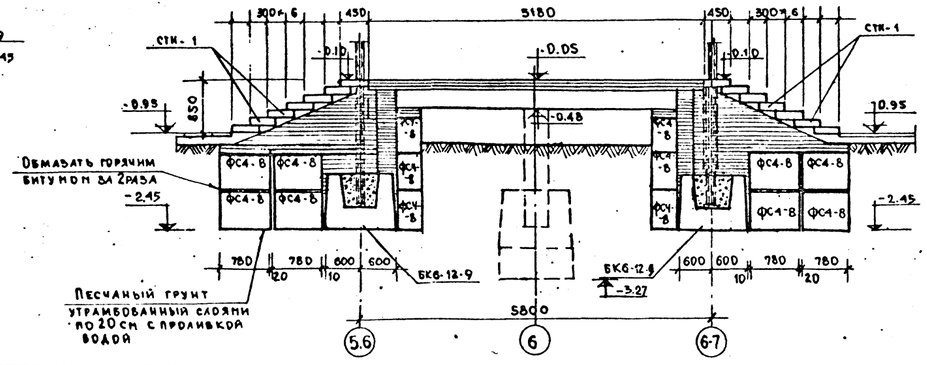

Спецификация железобетонных изделий.

Марка	Наименование	Размеры, мм			Количество
		д	ш	в	
ФС4	Блоки стеновые	2380	400	580	2
ФС4-8	" "	780	400	580	28
РВ-46-23	Ригель	4590	380	300	1
БП-200	Перемычки	2000	370	75	14
СТН-1	Ступень	1490	370	75	14
БК6-12-9	Башмак	1200	1200	880	8

Примечания:

1. Кирпичные стенки крыльца выкладывать из кирпича М 75 на растворе М50.
2. Все поверхности, соприкасающиеся с грунтом обмазать горячим битумом за 2 раза.
3. Монтажную схему металлических изделий козырька см. на листе АС-18

Крыльцо № 1.

Выпуск 9/75г. VI-49 часть 1/0

Лист АС-011/1

Арх № 393-1-2

МНИИТЭП Мастерская №2 1979 М-б 1:50

Рук. маст. Павлов; Гл. спец. пр. Васильевский; Гл. арх. пр. Армольдова; Гл. инж. пр. Мельников; Рук. гр. инж. Синичкевич; Разработ. Нахатинец; Проверил Мельников

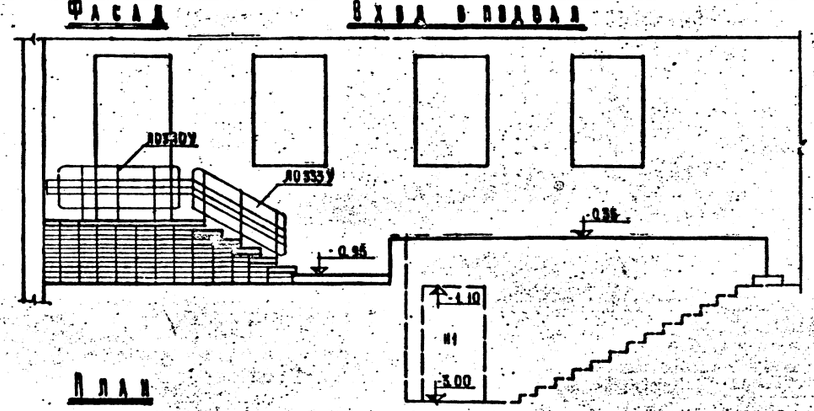

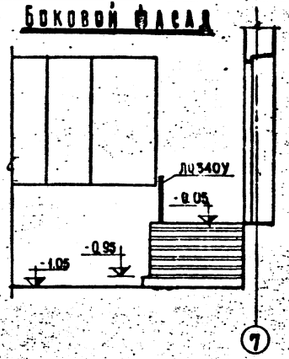

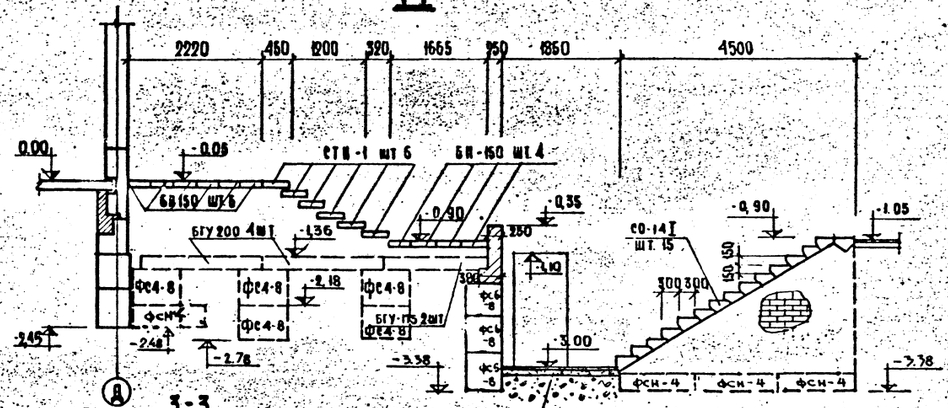

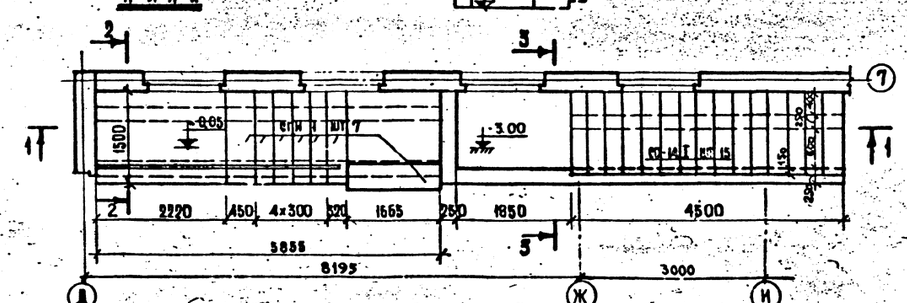

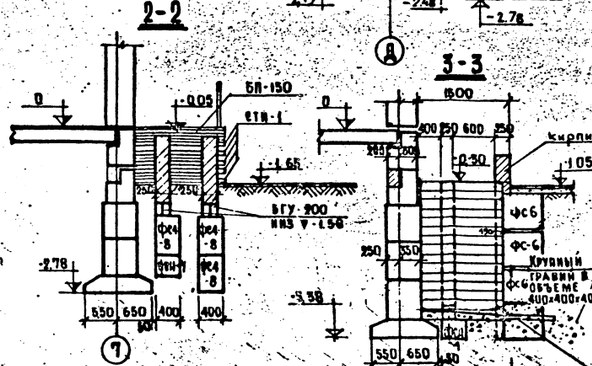

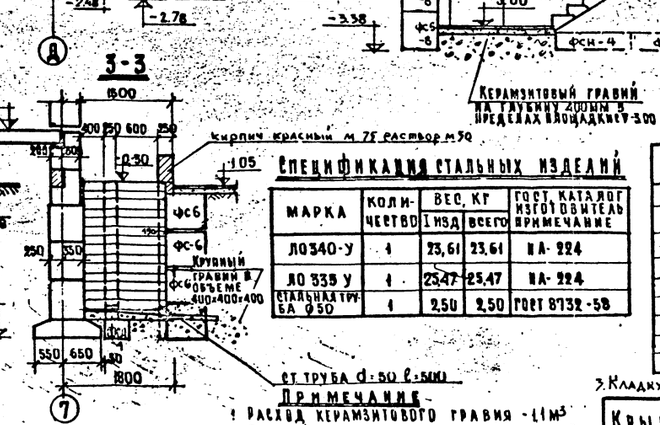

Спецификация стальных изделий

Марка	Количество	Вес, кг 1 изд.	Вес, кг всего	ГОСТ каталог изготовитель примечание
ЛО340-У	1	23,61	23,61	НА-224
ЛО 335 У	1	23,47	23,47	НА-224
Стальная труба ф50	1	2,50	2,50	ГОСТ 8732-58

Спецификация сборных железобетонн. изделий

Марка	Наименование	Размеры, мм А	Ш	В	Количество
СО-14I	ступени	1350	380	190	15
БП-150	перемычка	1500	370	75	10
БГУ-200	"	2000	120	220	8
СТН-1	ступени	1490	450	120	7
ФС 6	стеновые блоки	2380	600	580	8
ФС 6-8	" "	780	600	580	12
ФС 4-8	" "	780	400	580	10
ФСН 4	" "	1180	400	280	5
БГУ-175	перемычка	1750	120	220	4

Примечание

1. Расход керамзитового гравия - 1,1 м³
2. Гравий горных пород - 0,66 м³
3. Кладку вести из кирпича М 75 на растворе М 50

МНИИТЭП, Мантеевская ул. 7

Крыльцо №2 и вход в подвал

VI-49, выпуск 1975, часть 1/0

Лист АС-011/2, Арх. 3 663

Фрагмент фасада.

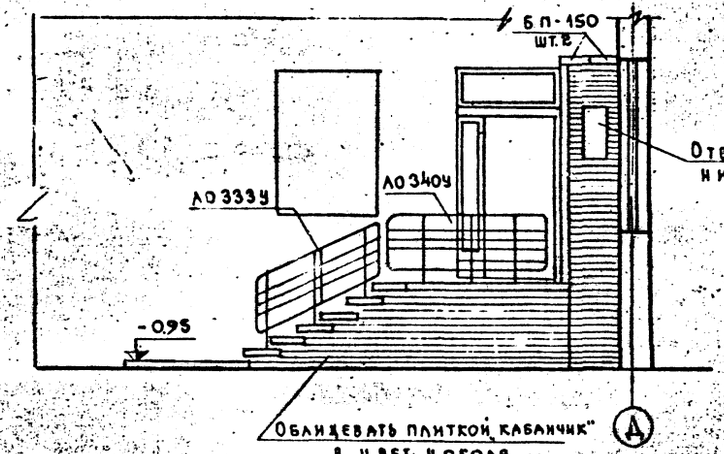

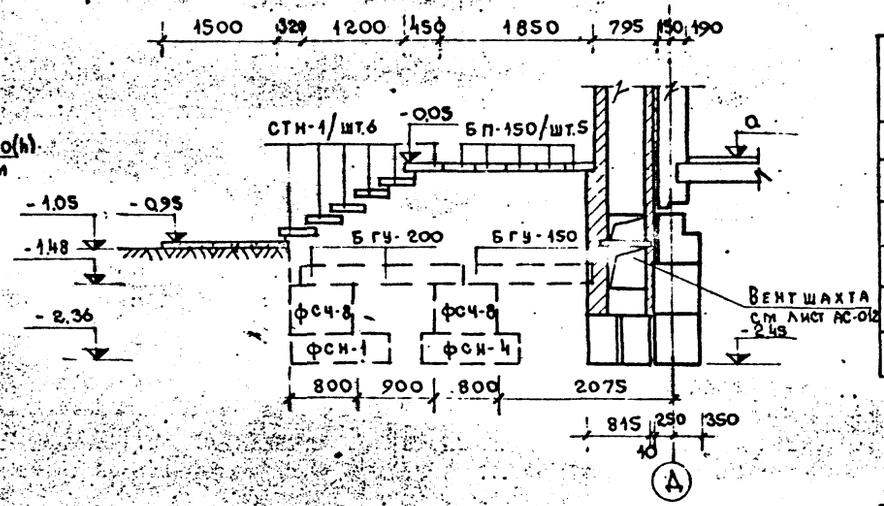

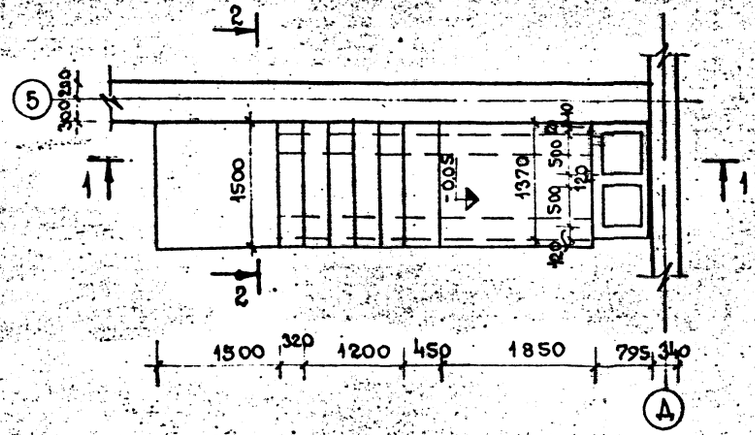

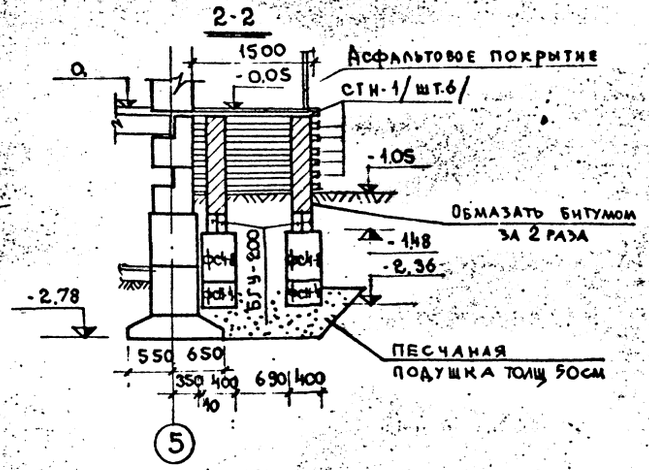

Спецификация железобетонных и бетонных изделий.

Марка	Наименование	Размеры, мм			Количество
		Д	Ш	В	
ФСЧ-8	Блоки бетонные	780	400	580	4
ФСН-4	—"—	1180	400	280	4
СТН-1	Ступени	1490	450	120	6
БП-150	Перемычки	1500	370	75	7
БГУ-150	—"—	1500	120	220	4
БГУ-200	—"—	2000	120	220	4

Спецификация металлических изделий

Марка	Наименование	Кол-во шт
ЛО 333У	Ограждение лестниц	1
ЛО 340У	—"—	1

Примечание

1. Кладку вести из обыкновенного глиняного кирпича. М 75 на растворе М 50

МНИИТЭП	Дата 1975	Рук. маст.	Павлов
	М-б 1:50	Гл. инж. м.	Тер. Минасян
		Гл. констр.	Василевский
		Гл. арх. пр.	Арнольдов
		Гл. инж. пр.	Мельников
		Рук. гр. инж.	Виниченко
		Разработ.	Палатник
		Проверил	Мельников
Мастерская №4			

Крыльцо №3	VI-49 Выпуск 1973	Лист № АС-011/3
	Часть 1/0	Арх. № 393664

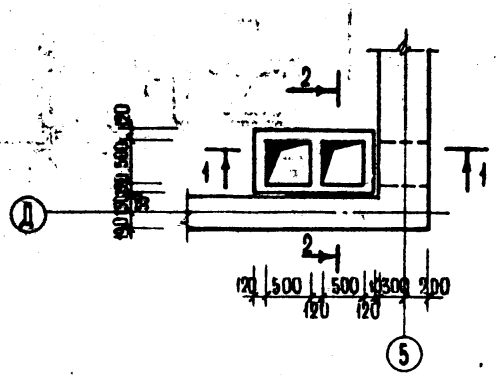

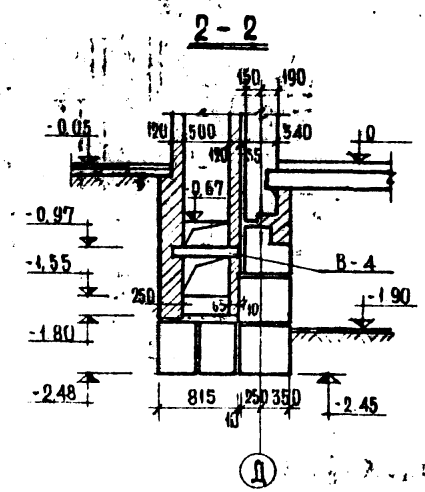

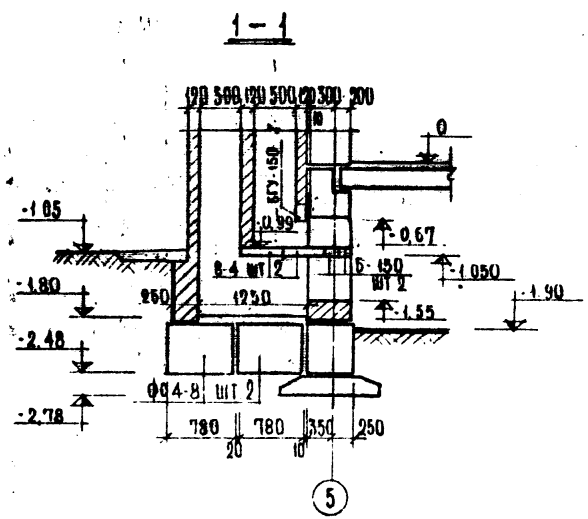

Спецификация железобетонных бетонных изделий

Марка	Наименование	Размеры мм			Количество
		Д	Ш	В	
ФСН-8	Блоки бетонные	780	400	580	4
БГУ-150	Перемычки	1500	120	220	1
Б-150	"	1500	120	75	2
В-4	Плиты каналов	750	495	60	2

МНИИТЭП 1979 М-Б 1:50 Мастерская № 7

Рук. маст.	Павлов	Рук. гр. инж.
Гл. спец. м.	Вл. Илевский	Разработ.
Гл. арх. пр.	Арнольдова	Проверил
Гл. инж. пр.	Мельников	

Ринченко, Палатник, Мельников

Вентиляционная шахта | VI-49 выпуск 1975г. | Лист № АС-012 | Часть 1/0 | Арх. 1393

NN п/п	МАРКА ИЗДЕЛИЯ	НАИМЕНОВАНИЕ ИЗДЕЛИЙ	РАЗМЕРЫ, ММ			ОБ'ЕМ ИЗД. м³	ОБ'ЕМ БЕТ. м³	ВЕС ИЗД. т	К-ВО шт.	ОБЩИЙ ОБ'ЕМ БЕТ.	ИНВ. ЧЕРТЕЖЕН
			b	b	h						
1	БК 6-12-9	БАЛКА ПОД КОЛОННУ	1200	1200	880	0.99	0.99	2.48	10	9.90	РС 1351
2	Ф 12.12-25	ПЛИТЫ Ж.Б. ДЛЯ ЛЕНТ. ФУНДАМЕНТОВ	1180	1200	300	0.43	0.35	0.88	15	5.25	
3	Ф 12.24-25	— " —	2380	1200	300	0.86	0.71	1.78	65	46.15	РС 1201
4	Ф 24.12-25	— " —	1180	2400	500	1.42	1.14	2.86	1	1.14	
5	Ф 20.12-25	— " —	1180	2000	500	1.18	0.98	2.46	1	0.98	
6	ФС 6	БЛОКИ БЕТ. СТЕН ПОД БАЛ.	2380	600	580	0.83	0.82	1.97	118	96.76	
7	ФС6-8	— " —	780	600	580	0.27	0.26	0.62	80	20.80	
8	ФС 4		2380	400	580	0.55	0.54	1.30	90	48.60	РС 1601
9	ФС4-8		780	400	580	0.18	0.17	0.41	133	22.61	
10	ФСН-4		1180	400	280	0.13	0.13	0.32	136	17.68	
11	НГ-12	ПОЯСНОЙ РЯДОВОЙ БЛОК	980	500	580	0.24	0.22	0.34	22	4.84	
12	НГ-13	— " —	1180	500	580	0.28	0.26	0.39	5	1.30	
13	НГ-14	— " —	1580	500	580	0.38	0.35	0.53	13	4.55	НК 9601
14	НГ-15	ПЕРЕМЫЧЕЧН. РЯД. БЛОК	2380	500	580	0.51	0.46	0.75	23	10.58	
15	НГ-16	— " —	2780	500	580	0.59	0.53	0.90	10	5.30	
16	НГ-17	— " —	3180	500	580	0.68	0.61	0.98	4	2.44	
17	НГ-18	— " —	2980	500	580	0.62	0.56	0.89	23	22.89	
18	ТИП 2	ПЕРЕМЫЧЕЧНЫЙ БЛОК	995	500	580	0.22	0.19	0.29	10	1.90	Р.Ч. НК-96-01 ДОП. 1
19	ТИП 3	— " —	1390	500	580	0.19	0.17	0.25	2	0.34	
20	РВ 46-25	РИГЕЛЬ	4590	380	300	0.52	0.52	1.30	1	0.52	НК-60-05 САКБ
21	РВ 32-45	— " —	3190	160	400	0.204	0.204	0.51	3	0.612	НК-33-02 САКБ
22	КР-30-2	КОЛОННА	3000	400	400	0.482	0.482	1.2	1	0.482	РС 2275
23	КФ-30-2	— " —	3000	400	400	0.488	0.488	1.2	1	0.488	РС 2275
24	Р 50-8	РИГЕЛЬ	4960	400	450	0.67	0.67	1.7	1	0.67	РС 2351
25	МВ-22	ЗАКЛАДНОЙ КАМЕНЬ	190	190	220	0.008	0.008	0.015	332	2.67	МЮ 2 РЕД. НК-60-05
26	ФСН-6	БЛОКИ БЕТОННЫЕ	1180	600	280	0.20	0.19	0.48	4	0.76	РС 1601
27	ПБ-58-12	БАЛКОННАЯ ПЛИТА	5760	1180	100/220	1.23	1.23	3.10	2	2.46	РС 43-51
		К. ТЕЛН. ИНФ. №102	ОТ	30.11.79.							

МНИИТЭП

МАСТЕРСКАЯ

1979

РУК. МАСТ. ПАВЛОВ

ГЛ. СПЕЦ. ВАСИЛЕВСКИЙ

ГЛ. АРХ. ПР. АРНОЛЬДОВА

ГЛ. ИНЖ. ПР. МЕЛЬНИКОВ

РУК. ГР. ИНЖ. ПРОВЕРИЛ

ГРАФ. АВОТ

МЕЛЬНИК

Сводная спецификация сборных железобетонных изделий.

VI-49 вып 75

Лист АС-013/1А2

Часть 1/0

Арх. № 473352

№ п/п	Марка изделия	Наименование изделий	Размеры мм: l	b	h	Объем изд. м³	Объем бетона м³	Вес изд. т	Кол. шт.	Общий объем бетона	Альбом раб. чертежей
28	НРФ 58-11	Распорки фасадные	5760	1080	220	1.31	1.31	2.6	14	18.34	РС 5153
29	НРФ 28-11	"	2760	1080	220	0.60	0.60	1.2	2	1.20	"
30	НВ 58-12	Настилы перекрытий	5760	1190	220	1.48	1.48	2.6	37	57.72	
31	НВ 58-18	"	5760	1790	220	2.27	2.27	3.9	8	24.97	РС 5151
32	НВ 52-18	"	5160	1790	220	2.01	2.01	3.50	3	6.03	"
33	НВ-28-12	"	2760	1190	220	0.71	0.71	1.30	4	2.84	
34	НРС 58-18		5760	1790	220	1.04	1.04	2.60	8	8.32	РС 5167
35	НРС 28-18		2760	1790	220	0.49	0.49	1.20	2	0.98	"
36	НРД 52-5		5160	490	220	0.519	0.519	1.30	6	3.12	РС 5157
37	НРВ 58-18		5760	1790	220	2.15	2.15	3.90	3	4.30	РС 5182
38	НРД 58-5	Распорки сантехнич.	5760	490	220	0.58	0.581	1.5	2	1.16	РС 5157
39	БГУ-150	Перемычка	1500	120	220	0.04	0.04	0.1	50	2.70	
40	БГУ-175	"	1750	120	220	0.046	0.046	0.12	25	1.15	
41	БГУ-200	"	2000	120	220	0.053	0.053	0.133	12	0.64	НК 33-08
42	БП-150	"	1500	370	75	0.042	0.042	0.104	17	0.714	САКБ
43	БП-200	"	2000	370	75	0.055	0.055	0.138	14	0.77	"
44	Б-150	"	1500	120	75	0.0135	0.0135	0.034	2	0.0270	
45	НРВ 58-12	Распорка внутр.	5760	1190	220	1.39	1.39	2.6	2	5.2	РС 5182
45	ЛП 28-14	Лестничная площадка	3000	1185	260	0.360	0.360	0.90	3	1.08	НК-33-07 САКБ
46	СО 14I	Ступени	1350	380	190	0.059	0.059	0.148	33	1.95	МИИТЭП НК-186
47	СТН-1	"	1490	450	120	0.081	0.081	0.194	20	1.62	НК-187-07 доп. 1
48	В-4	"	750	495	60	0.022	0.022	0.055	11	0.044	РМ-459 МИИТЭП доп. 1

К техн. инф. №102 от 30.11.79

Сводная спецификация сборных железобетонных изделий

VI-49 вып. 75. Лист АС-013/2Д2

Часть 1/0 Арх. № 473353

МИИТЭП

Мастерская № 7

1979

Рук. маст. Гл. спец. М. Гл. арх. пр. Гл. инж. пр.

Павлов Васильевский Арнольдова Мельников

Рук. гр. инж. Разработ. Проверил

Винниченко Палатник Мельников

N п/п	МАРКА ИЗДЕЛИЯ	НАИМЕНОВАНИЕ ИЗДЕЛИЯ	К-ВО шт.	ВЕС ИЗДЕЛ. КГ	ОБЩ. ВЕС ИЗДЕЛ. КГ	АЛЬБОМ РАБОЧИХ ЧЕРТЕЖ.
1	БА-1	АНКЕР	48	1.08	51.5	НК-60-01
2	БА-2	—"—	28	1.14	31.8	
3	МС-3	СТРЕМЯНКА	2	5.73	11.46	НА-217
4	ЛО-340 У	ОГРАЖДЕНИЕ	2	23.61	47,22	НА-224
5	ЛО-333 У	—"—	2	25.47	50,94	
6	L 50×5	УГОЛОК	1	23.3	23.3	ГОСТ 8509-57
7	Ф6	АНКЕР	14	0.12	1.68	ГОСТ 5781-61
8	Ф 20	СКОБЫ	6	2.57	15.42	—"—

NN п/п	МАРКА ИЗДЕЛИЯ	НАИМЕНОВАНИЕ ИЗДЕЛИЯ	РАЗМЕРЫ, ММ		ПЛОЩ. ИЗДЕЛ. $м^2$	К-ВО ИЗД. шт.	ОБЩ. ПЛОЩ. ИЗДЕЛ. $м^2$	АЛЬБОМ РАБ. ЧЕРТЕЖЕЙ
			l	h				
1	Н-1 прав.	ДВЕРЬ НАРУЖН.	1024	1925	1.96	2	3.92	РС-8201
2	Н-1 лев.	—"—	1024	1925	1.96	1	1.96	РС-8201
3	Л-1	ЛЮК	1376	1226	1.74	1	1.74	НА-150-04
4	Л-3	ЛЮК	1185	1175	1.40	1	1.40	НА-150-04

РУК. МАСТ.	ПАВЛОВ	РУК. ГР. ИНЖ.	ВИНИЧЕНКО
ГЛ. СПЕЦ. М.	ВАСИЛЕВСКИЙ	РАЗРАБОТ.	ПАЛАТНИК
ГЛ. АРХ. ПР.	АРНОЛЬДОВА	ПРОВЕРИЛ	МЕЛЬНИКОВ
ГЛ. ИНЖ. ПР.	МЕЛЬНИКОВ		

1979

МОСКОВСКАЯ N 7

МИИТЭП

СВОДНАЯ СПЕЦИФИКАЦИЯ МЕТАЛЛИЧЕСКИХ И СТОЛЯРНЫХ ИЗДЕЛИЙ

VI-49 вып. 75г

ЧАСТЬ 1/С

Лист № АС-014

Арх. № 3.13665

gost.e-ecolog.ru